INSTITUTO NACIONAL DA PROPRIEDADE INDUSTRIAL

Revista da Propriedade Industrial

Nº 2435
05 de Setembro de 2017

Patentes

Seção VI

REPÚBLICA FEDERATIVA DO BRASIL

Presidente

Michel Temer

MINISTÉRIO DA INDÚSTRIA, COMÉRCIO EXTERIOR E SERVIÇOS

Ministro da Indústria, Comércio Exterior e Serviços

Marcos Pereira

INSTITUTO NACIONAL DA PROPRIEDADE INDUSTRIAL

Presidente

Luiz Otávio Pimentel

De conformidade com a Lei nº 5.648 de 11 de dezembro de 1970, esta é a publicação oficial do Instituto Nacional da Propriedade Industrial, órgão vinculado ao Ministério da Indústria, Comércio Exterior e Serviços, República Federativa do Brasil, que publica todos os seus atos, despachos e decisões relativos ao sistema de propriedade industrial no Brasil, compreendendo Marcas e Patentes, bem como os referentes a contratos de Transferência de Tecnologia e assuntos correlatos, além dos que dizem respeito ao registro de programas de computador como direito autoral.

As established by Law nº 5.648 of december 11, 1970, this is the official publication of the National Institute of Industrial Property, an office under the Ministry of Industry, Foreign Trade and Services, Federative Republic of Brazil, which publishes all its official acts, orders anddecisions regarding the industrial property system in Brazil, comprising Trademarks and Patents, as well as those refering to Technology Transfer agreements and related matters, besides those regarding software registering as copyright.

D´après la Loi nº 5.648 du 11 décembre 1970, cellesi est la publication officielle de l'Institut National de la Propriété Industrielle, unoffice lié au Ministère de l'Industrie, du Commerce Extérieur et des Services, République Fédérative du Brésil, qui publie tous ses actes,ordres et décisions concernant le système de la propriété industrielle au Brésil, y compris marques et brevets, aussi que ceuxréférents aux contracts de transfert de technologie et des sujets afférents, en outre que ceux se rapportant à l'enregistrement desprogrammes d ´ordinateur comme droit d'auteur.

Según estabelece la Ley nº 5.648 de 11 diciembre 1970, esta es la publicación oficial del Instituto Nacional de la PropiedadIndustrial, oficina vinculada al Ministerio dela Industria, Comercio Exterior y Servicios, República Federativa del Brasil, que publica todossus actos, ordenes y decisiónes referentes al sistema de propiedad industrial en Brasil, comprendendo marcas y patentes así quelos referentes a contractos de transferencia de tecnologia y asuntos corelacionados, además de los referentes al registro deprogramas de ordenador como derecho de autor.

Laut Gezets Nr. 5.648 vom 11. dezember 1970, ist dies das Amtsblatt des Nationalen Instituts für gewerbliches Eigentum (INPI), eines Organs des Bundesministerium für Industrie, Handel und Dienstleistungen, der Bundesrepublik Brasilien, welches alleAmtshandlungen, Beschlüsse und Entscheidungen über gewerbliches Eigentum in Brasilien, einschliesslich Warenzeichen und Patente, ebenso wie auch Übertragunsvertrage von Technologie und Computerprogramme als Urheberrecht veroffentlicht.

DIRETORIA DE PATENTES, PROGRAMAS DE COMPUTADOR e TOPOGRAFIAS DE CIRCUITOS INTEGRADOS - DIRPA

PATENTES

PEDIDOS E CONCESSÕES:
PATENTE DE INVENÇÃO
MODELO DE UTILIDADE
CERTIFICADO DE ADIÇÃO DE INVENÇÃO

Índice Geral:

Código Presidência - Recurso....6
Código 100 - Recurso conhecido e provido. Reformada a Decisão recorrida e deferido o pedido....6
Código 111 - Recurso conhecido e negado provimento. Mantido o indeferimento do pedido....9
Código 120 - Tome Conhecimento do Parecer Técnico....12
Código 121 - Exigência....14
Código Presidência - Nulidade....15
Código 204 - Nulidade conhecida e provida parcialmente. Mantida a concessão do privilégio....15
Código 205 - Intimação para manifestação por parte do titular e do requerente....16
Código Pedido Internacional PCT/BR Designado ou Eleito....17
Código 1.1 - Publicação Internacional – PCT. Apresentação de petição de requerimento de entrada na fase nacional....17
Código 1.2 - Notificação – Pedido Retirado – PCT....72
Código 1.3 - Notificação - Fase Nacional - PCT....82
Código 1.3.1 - Retificação....260
Código 1.3.2 - Publicação Anulada....265
Código 1.4.1 - Restabelecimento de Direito para Entrada na Fase Nacional do PCT negado....266
Código 1.5 - Exigências Diversas....267
Código 1.5.1 - Publicação Anulada....285
Código 1.5.3 - Exigência Anulada....286
Código Depósito....287
Código 2.1 - Pedido de Patente ou Certificado de Adição de Invenção depositado....287
Código 2.4 - Notificação de Depósito do Pedido Dividido - Art 26 inciso I da LPI....316
Código 2.5 - Exigência - Art. 21 da LPI....319
Código 2.6 - Publicação Anulada....334
Código 2.7 - Republicação....335
Código 2.10 - Requerimento de Pedido de Patente ou Certificado de Adição de Invenção....336
Código Publicação do Pedido....378
Código 3.1 - Publicação do Pedido de Patente ou de Certificado de Adição de Invenção....378
Código 3.2 - Publicação Antecipada....421
Código 3.6 - Publicação do Pedido Arquivado Definitivamente - Art. 216 §2º e Art. 17 §2º da LPI....423
Código 3.7 - Publicação Anulada....424
Código 3.8 - Retificação....425
Código Pedido de Exame....426
Código 4.3 - Desarquivamento - Art. 33 parágrafo único da LPI....426
Código Exigências Técnicas e Formais....428
Código 6.1 - Exigência Técnica....428
Código 6.6 - Exigência Formal....439
Código 6.7 - Outras Exigências....447
Código 6.10 - Republicação....448
Código Ciência de Parecer....449
Código 7.1 - Conhecimento de Parecer Técnico....449
Código 7.3 - Republicação....467
Código 7.4 - Ciência relacionada com o Art. 229-C da LPI....468
Código 7.5 - Notificação de Anuência relacionada com o Art. 229-C da LPI....469
Código Anuidade do Pedido....470
Código 8.5 - Exigência de Complementação da Retribuição Anual....470
Código 8.6 - Arquivamento - Art. 86 da LPI....471
Código 8.7 - Restauração....555
Código 8.8 - Despacho Anulado....560
Código 8.10 - Republicação....562
Código 8.11 - Manutenção do Arquivamento....563
Código Decisão....756
Código 9.1 - Deferimento....756

Código 9.1.2 - Publicação Anulada....780
Código 9.1.3 - Republicação....781
Código 9.2 - Indeferimento....782
Código 9.2.4 - Manutenção do Indeferimento....791
Código Desistência....797
Código 10.1 - Desistência Homologada....797
Código Arquivamento....801
Código 11.1.1 - Arquivamento definitivo - Art. 33 da LPI....801
Código 11.2 - Arquivamento - Art. 36 §1° da LPI....898
Código 11.4 - Arquivamento - Art. 38 § 2° da LPI....901
Código 11.5 - Arquivamento - Art. 34 da LPI....903
Código 11.6.1 - Arquivamento da Petição – Art. 216 §2º da LPI....904
Código 11.11 - Arquivamento - Art. 17 § 2º da LPI....905
Código Recurso....906
Código 12.2 - Recurso Contra o Indeferimento....906
Código 12.6 - Outros Recursos....909
Código Outros Referentes a Pedidos....912
Código 15.7 - Petição não Conhecida....912
Código 15.9 - Perda de Prioridade....915
Código 15.11 - Alteração de Classificação....929
Código 15.12 - Renumeração....936
Código 15.21 - Numeração Anulada....937
Código 15.22.1 - Devolução de Prazo Negada....943
Código 15.30 - Publicação Anulada....944
Código 15.31 - Despacho Anulado....945
Código 15.32 - Decisão Anulada....946
Código Concessão de Patente e Certificado de Adição de Invenção....947
Código 16.1 - Concessão de Patente ou Certificado de Adição de Invenção....947
Código 16.3 - Retificação....989
Código Notificação de Decisão Judicial....991
Código 19.1 - Notificação de Decisão Judicial....991
Código Extinção de Patente e Certificado de Adição de Invenção....992
Código 21.1 - Extinção - Art. 78 inciso I da LPI....992
Código 21.6 - Extinção da patente para fins da restauração nos termos do art. 87 da LPI....1007
Código 21.8 - Despacho Anulado....1015
Código Outros Referentes a Patentes/Certificados de Adição de Invenção....1016
Código 22.15 - Patente “SUB JUDICE”....1016
Código Anuidade de Patente....1017
Código 24.4 - Restauração....1017
Código 24.5 - Despacho Anulado....1018
Código 24.10 - Manutenção da Extinção - Art. 78 inciso IV da LPI....1019
Código Anotação de Alteração de nome e/ou sede, de Transferência e de Limitação ou Ônus de Pedido, Patente e Certificado de Adição de Invenção....1054
Código 25.1 - Transferência Deferida....1054
Código 25.2 - Transferência Indeferida....1069
Código 25.3 - Transferência em Exigência....1071
Código 25.4 - Alteração de Nome Deferida....1076
Código 25.5 - Alteração de Nome Indeferida....1084
Código 25.6 - Alteração de Nome em Exigência....1087
Código 25.7 - Alteração de Sede Deferida....1089
Código 25.8 - Alteração de Sede Indeferida....1093
Código 25.11 - Republicação....1094
Código 25.12 - Publicação Anulada....1095
Código Patentes Verdes....1096
Código 27.3 - Solicitação Negada....1096

Código Presidência - Recurso

Código 100 - Recurso conhecido e provido. Reformada a Decisão recorrida e deferido o pedido

(21) PI 0014067-8 A2	Código 100 - Recurso conhecido e provido. Reformada a Decisão recorrida e deferido o pedido (22) 19/05/2000 (62) PI 0010731-0 19/05/2000 (71) Interdigital Technology Corporation (US) Recorrente: O depositante. Despacho: Recurso conhecido e provido. Reformada a decisão recorrida e deferido o pedido. Desta data corre o prazo de 60 (sessenta) dias para o pagamento da retribuição para expedição da Carta-Patente. [100]
(21) PI 0105804-5 A2	Código 100 - Recurso conhecido e provido. Reformada a Decisão recorrida e deferido o pedido (22) 05/07/2001 (71) LG Electronics INC. (KR) Recorrente: O depositante. Despacho: Recurso conhecido e provido. Reformada a decisão recorrida e deferido o pedido. Desta data corre o prazo de 60 (sessenta) dias para o pagamento da retribuição para expedição da Carta-Patente. [100]
(21) PI 0108868-8 A2	Código 100 - Recurso conhecido e provido. Reformada a Decisão recorrida e deferido o pedido (22) 11/01/2001 (71) Micro Motion INC (US) Recorrente: O depositante. Despacho: Recurso conhecido e provido. Reformada a decisão recorrida e deferido o pedido. Desta data corre o prazo de 60 (sessenta) dias para o pagamento da retribuição para expedição da Carta-Patente. [100]
(21) PI 0202018-1 A2	Código 100 - Recurso conhecido e provido. Reformada a Decisão recorrida e deferido o pedido (22) 31/05/2002 (71) LG Electronics INC. (KR) Recorrente: O depositante. Despacho: Recurso conhecido e provido. Reformada a decisão recorrida e deferido o pedido. Desta data corre o prazo de 60 (sessenta) dias para o

	pagamento da retribuição para expedição da Carta-Patente. [100]
(21) PI 0204473-0 A2	Código 100 - Recurso conhecido e provido. Reformada a Decisão recorrida e deferido o pedido (22) 28/01/2002 (71) KONINKLIJKE PHILIPS N. V. (NL) Recorrente: O depositante. Despacho: Recurso conhecido e provido. Reformada a decisão recorrida e deferido o pedido. Desta data corre o prazo de 60 (sessenta) dias para o pagamento da retribuição para expedição da Carta-Patente. [100]
(21) PI 0206428-6 A2	Código 100 - Recurso conhecido e provido. Reformada a Decisão recorrida e deferido o pedido (22) 15/11/2002 (71) Prysmian Cables & Systems Limited (GB) Recorrente: O depositante. Despacho: Recurso conhecido e provido. Reformada a decisão recorrida e deferido o pedido. Desta data corre o prazo de 60 (sessenta) dias para o pagamento da retribuição para expedição da Carta-Patente. [100]
(21) PI 0311980-7 A8	Código 100 - Recurso conhecido e provido. Reformada a Decisão recorrida e deferido o pedido (22) 30/06/2003 (71) Basf Aktiengesellschaft (DE) Recorrente: O depositante. Despacho: Recurso conhecido e provido. Reformada a decisão recorrida e deferido o pedido. Desta data corre o prazo de 60 (sessenta) dias para o pagamento da retribuição para expedição da Carta-Patente. [100]
(21) PI 0317908-7 A2	Código 100 - Recurso conhecido e provido. Reformada a Decisão recorrida e deferido o pedido (22) 14/10/2003 (71) Albany International Corp. (US) Recorrente: O depositante. Despacho: Recurso conhecido e provido. Reformada a decisão recorrida e deferido o pedido. Desta data corre o prazo de 60 (sessenta) dias para o pagamento da retribuição para expedição da Carta-Patente. [100]
(21) PI 0607942-3 A2	Código 100 - Recurso conhecido e provido. Reformada a Decisão recorrida e deferido o pedido (22) 07/02/2006 (71) THE NANOSTEEL COMPANY (US) Recorrente: O depositante.

	Despacho: Recurso conhecido e provido. Reformada a decisão recorrida e deferido o pedido. Desta data corre o prazo de 60 (sessenta) dias para o pagamento da retribuição para expedição da Carta-Patente. [100]
(21) PI 0609443-0 A2	Código 100 - Recurso conhecido e provido. Reformada a Decisão recorrida e deferido o pedido (22) 03/03/2006 (71) NIPPON STEEL & SUMITOMO METAL CORPORATION (JP) Recorrente: O depositante. Despacho: Recurso conhecido e provido. Reformada a decisão recorrida e deferido o pedido. Desta data corre o prazo de 60 (sessenta) dias para o pagamento da retribuição para expedição da Carta-Patente. [100]
(21) PI 0613975-2 A2	Código 100 - Recurso conhecido e provido. Reformada a Decisão recorrida e deferido o pedido (22) 26/07/2006 (71) NIPPON STEEL & SUMITOMO METAL CORPORATION (JP) Recorrente: O depositante. Despacho: Recurso conhecido e provido. Reformada a decisão recorrida e deferido o pedido. Desta data corre o prazo de 60 (sessenta) dias para o pagamento da retribuição para expedição da Carta-Patente. [100]
(21) PI 9715364-8 A2	Código 100 - Recurso conhecido e provido. Reformada a Decisão recorrida e deferido o pedido (22) 29/07/1997 (62) PI 9710792-1 29/07/1997 (71) Nichia Corporation (JP) Recorrente: O depositante. Despacho: Recurso conhecido e provido. Reformada a decisão recorrida e deferido o pedido. Desta data corre o prazo de 60 (sessenta) dias para o pagamento da retribuição para expedição da Carta-Patente. [100]
(21) PI 9911667-7 A2	Código 100 - Recurso conhecido e provido. Reformada a Decisão recorrida e deferido o pedido (22) 10/11/1999 (71) GOOGLE TECHNOLOGY HOLDINGS LLC (US) Recorrente: O depositante. Despacho: Recurso conhecido e provido. Reformada a decisão recorrida e deferido o pedido. Desta data corre o prazo de 60 (sessenta) dias para o pagamento da retribuição para expedição da Carta-Patente. [100]

Código 111 - Recurso conhecido e negado provimento. Mantido o indeferimento do pedido

(21) BR 10 2012 027977-0 A2	Código 111 - Recurso conhecido e negado provimento. Mantido o indeferimento do pedido (22) 31/10/2012 (71) Washington Carlos Sanchez Fierro (BR/PR) Recorrente: O depositante. Despacho: Recurso conhecido e negado provimento. Mantido o indeferimento do pedido. [111]
(21) BR 10 2013 022929-6 A2	Código 111 - Recurso conhecido e negado provimento. Mantido o indeferimento do pedido (22) 06/09/2013 (71) SAFE TOP SERVIÇO DE MECÂNICA E ELÉTRICA LTDA - ME (BR/SC) Recorrente: O depositante. Despacho: Recurso conhecido e negado provimento. Mantido o indeferimento do pedido. [111]
(21) PI 0001370-6 A2	Código 111 - Recurso conhecido e negado provimento. Mantido o indeferimento do pedido (22) 10/03/2000 (71) Google, Inc. (US) Recorrente: O depositante. Despacho: Recurso conhecido e negado provimento. Mantido o indeferimento do pedido. [111]
(21) PI 0001759-0 A2	Código 111 - Recurso conhecido e negado provimento. Mantido o indeferimento do pedido (22) 04/05/2000 (71) Jair Minoro Abe (BR/SP) , Newton C. A. da Costa (BR/SP) , João Inácio da Silva Filho (BR/SP) Recorrente: O depositante. Despacho: Recurso conhecido e negado provimento. Mantido o indeferimento do pedido. [111]
(21) PI 0017371-1 A2	Código 111 - Recurso conhecido e negado provimento. Mantido o indeferimento do pedido (22) 10/11/2000 (71) WellDynamics B.V. (NL) Recorrente: O depositante.

	Despacho: Recurso conhecido e negado provimento. Mantido o indeferimento do pedido. [111]
(21) PI 0115610-1 A2	Código 111 - Recurso conhecido e negado provimento. Mantido o indeferimento do pedido (22) 28/11/2001 (71) Ursapharm Arzneimittel GMBH & CO. KG (DE) Recorrente: O depositante. Despacho: Recurso conhecido e negado provimento. Mantido o indeferimento do pedido. [111]
(21) PI 0214282-1 A8	Código 111 - Recurso conhecido e negado provimento. Mantido o indeferimento do pedido (22) 19/11/2002 (71) Shell Internationale Research Maatschappij B.V. (NL) Recorrente: O depositante. Despacho: Recurso conhecido e negado provimento. Mantido o indeferimento do pedido. [111]
(21) PI 0215430-7 A2	Código 111 - Recurso conhecido e negado provimento. Mantido o indeferimento do pedido (22) 23/12/2002 (71) Acadia Pharmaceuticals, INC. (US) Recorrente: O depositante. Despacho: Recurso conhecido e negado provimento. Mantido o indeferimento do pedido. [111]
(21) PI 0309414-6 A2	Código 111 - Recurso conhecido e negado provimento. Mantido o indeferimento do pedido (22) 04/06/2003 (71) Syngenta Limited (GB) Recorrente: O depositante. Despacho: Recurso conhecido e negado provimento. Mantido o indeferimento do pedido. [111]
(21) PI 0315434-3 A2	Código 111 - Recurso conhecido e negado provimento. Mantido o indeferimento do pedido (22) 03/11/2003 (71) Luc de Boer (US) Recorrente: O depositante. Despacho: Recurso conhecido e negado provimento. Mantido o indeferimento do pedido. [111]

(21) PI 0407985-0 A2	Código 111 - Recurso conhecido e negado provimento. Mantido o indeferimento do pedido (22) 25/02/2004 (71) L'Air Liquide Société Anonyme A Directoire Et Conseil De Surveillance Pour L'Etude Et L'Exploitation Des Procédés Georges Claude (FR) Recorrente: O depositante. Despacho: Recurso conhecido e negado provimento. Mantido o indeferimento do pedido. [111]
(21) PI 0505228-9 A2	Código 111 - Recurso conhecido e negado provimento. Mantido o indeferimento do pedido (22) 25/11/2005 (71) TECHINVEST LTDA - ME (BR/SP) Recorrente: O depositante. Despacho: Recurso conhecido e negado provimento. Mantido o indeferimento do pedido. [111]
(21) PI 9902674-0 A2	Código 111 - Recurso conhecido e negado provimento. Mantido o indeferimento do pedido (22) 09/07/1999 (71) Unilever N.V (NL) Recorrente: O depositante. Despacho: Recurso conhecido e negado provimento. Mantido o indeferimento do pedido. [111]

Código 120 - Tome Conhecimento do Parecer Técnico

A cópia do parecer poderá ser obtida através do endereço eletrônico www.inpi.gov.br - No Acesso rápido - Faça uma busca - Patente. Para acessar, cadastre-se no Portal do INPI e use login e senha.

---

(21) PI 0008952-4 A2

Código 120 - Tome Conhecimento do Parecer Técnico
(22) 13/03/2000
(71) Convatec Technologies INC. (US)
Recorrente: O depositante.
Despacho: Tome conhecimento do parecer técnico e se manifeste no prazo de 60(sessenta) dias desta publicação. [120]

---

(21) PI 0102364-0 A2

Código 120 - Tome Conhecimento do Parecer Técnico
(22) 01/02/2001
(71) Johnson & Johnson (US)
Recorrente: O depositante.
Despacho: Tome conhecimento do parecer técnico e se manifeste no prazo de 60(sessenta) dias desta publicação. [120]

---

(21) PI 0317349-6 A2

Código 120 - Tome Conhecimento do Parecer Técnico
(22) 11/12/2003
(71) Kissei Pharmaceutical Co., Ltd (JP)
Recorrente: O depositante.
Despacho: Tome conhecimento do parecer técnico e se manifeste no prazo de 60(sessenta) dias desta publicação. [120]

---

(21) PI 0404600-5 A2

Código 120 - Tome Conhecimento do Parecer Técnico
(22) 26/10/2004
(71) Merial Limited (US)
Recorrente: O depositante.
Despacho: Tome conhecimento do parecer técnico e se manifeste no prazo de 60 (sessenta) dias. [120]

---

(21) PI 0408978-2 A2

Código 120 - Tome Conhecimento do Parecer Técnico
(22) 02/04/2004
(71) Novo Nordisk A/S (DK)
Recorrente: O depositante.
Despacho: Tome conhecimento do parecer técnico e se manifeste no prazo de 60(sessenta) dias desta publicação. [120]

Código 121 - Exigência

A cópia do parecer poderá ser obtida através do endereço eletrônico www.inpi.gov.br - No Acesso rápido - Faça uma busca - Patente. Para acessar, cadastre-se no Portal do INPI e use login e senha.

---

(21) PI 0100999-0 A2

Código 121 - Exigência
(22) 16/03/2001
(71) International Business Machines Corporation (US)
Recorrente: O depositante.
Despacho: Cumpra as exigências do parecer técnico no prazo de 60(sessenta) dias desta publicação. [121]

---

(21) PI 0901646-5 A2

Código 121 - Exigência
(22) 20/05/2009
(71) Carlos Alberto de Souza (BR/RJ)
Recorrente: O depositante.
Despacho: Cumpra as exigências do parecer técnico no prazo de 60(sessenta) dias desta publicação. [121]

Código Presidência - Nulidade

Código 204 - Nulidade conhecida e provida parcialmente. Mantida a concessão do privilégio

(11) BR 10 2014 025420-0 B8	Código 204 - Nulidade conhecida e provida parcialmente. Mantida a concessão do privilégio (45) 05/04/2016 (73) NEW STEEL SOLUÇÕES SUSTENTÁVEIS S.A. (BR/RJ) Requerente da Nulidade: INBRAS-ERIEZ EQUIPAMENTOS MAGNÉTICOS E VIBRATÓRIOS LTDA. Decisão: Nulidade conhecida e provida parcialmente. Mantida a concessão do privilégio com o apostilamento assinalado no parecer técnico. [204]

Código 205 - Intimação para manifestação por parte do titular e do requerente

A cópia do parecer de intimação poderá ser obtida através do endereço eletrônico www.inpi.gov.br - No Acesso rápido - Faça uma busca - Patente. Para acessar, cadastre-se no Portal do INPI e use login e senha.

---

(11) MU 8502054-0 Y1

Código 205 - Intimação para manifestação por parte do titular e do requerente
(45) 15/03/2016
(73) MB Industria Cirurgica Ltda (BR/PE)
Requerente da Nulidade: EMBRAMAC EMPRESA BRASILEIRA DE MATERIAIS CIRURGICOS IND COM IMP E EXP LTDA
Despacho: Intimação para manifestação por parte do Titular e do Requerente no prazo comum de 60 (sessenta) dias .[205]

---

(11) MU 8502312-4 Y1

Código 205 - Intimação para manifestação por parte do titular e do requerente
(45) 10/06/2014
(73) Schneider Electric Brasil Ltda (BR/SP)
Requerente da Nulidade: FAME - FÁBRICA DE APARELHO E MATERIAL ELÉTRICO LTDA.
Despacho: Intimação para manifestação por parte do Titular e do Requerente no prazo comum de 60 (sessenta) dias .[205]

---

(11) PI 9906735-8 B1

Código 205 - Intimação para manifestação por parte do titular e do requerente
(45) 01/09/2015
(73) Senju Pharmaceutical Co., Ltd. (JP) , Kyorin Pharmaceutical Co., Ltd. (JP)
Requerentes das Nulidades: 1º) EMS S.A. 2º) ACHÉ LABORATÓRIOS FARMACÊUTICOS S/A.
Despacho: Intimação para manifestação por parte do Titular e dos Requerentes no prazo comum de 60 (sessenta) dias .[205]

Código Pedido Internacional PCT/BR Designado ou Eleito

Código 1.1 - Publicação Internacional – PCT. Apresentação de petição de requerimento de entrada na fase nacional

Comunicação da publicação internacional do pedido internacional nos termos do Tratado de Cooperação em matéria de Patentes – PCT e da apresentação de petição de requerimento de entrada na fase nacional. Documento publicado disponível no endereço eletrônico http://www.wipo.int/pct/en do sistema PATENTSCOPE® Search Service da Organização Mundial de Propriedade Intelectual – OMPI.

---

(21) BR 11 2013 004762-3

Código 1.1 - Publicação Internacional – PCT. Apresentação de petição de requerimento de entrada na fase nacional
(30) 19/12/2011 CN 2011 20533087.0
(51) B23D 47/00 (2006.01), B23D 59/00 (2006.01), B23Q 11/06 (2006.01)
(86) PCT CN2011/084989 de 30/12/2011
(87) WO 2013/091263 de 27/06/2013

---

(21) BR 11 2013 010389-2

Código 1.1 - Publicação Internacional – PCT. Apresentação de petição de requerimento de entrada na fase nacional
(30) 27/10/2010 US 12/913,215; 27/10/2010 US 12/913,287; 27/10/2010 US 12/913,412
(51) A61F 5/055 (2006.01), A61F 7/02 (2006.01), A61F 7/10 (2006.01)
(86) PCT US2011/058090 de 27/10/2011
(87) WO 2012/058427 de 03/05/2012

---

(21) BR 11 2013 010531-3

Código 1.1 - Publicação Internacional – PCT. Apresentação de petição de requerimento de entrada na fase nacional
(30) 28/10/2010 US 12/914,905
(51) A01D 45/00 (2006.01)
(86) PCT US2011/057915 de 26/10/2011
(87) WO 2012/058329 de 03/05/2012

---

(21) BR 11 2013 011090-2

Código 1.1 - Publicação Internacional – PCT. Apresentação de petição de requerimento de entrada na fase nacional
(30) 03/11/2010 US 61/409,731
(51) A61B 17/04 (2006.01), A61L 17/14 (2006.01), D02J 3/00 (2006.01), A61L 27/54 (2006.01)
(86) PCT US2011/059238 de 03/11/2011
(87) WO 2012/061658 de 10/05/2012

---

(21) BR 11 2013 011443-6

Código 1.1 - Publicação Internacional – PCT. Apresentação de petição de

	requerimento de entrada na fase nacional (30) 08/11/2010 US 61/411100; 08/11/2010 GB 1018827.4 (51) A61M 5/20 (2006.01), A61M 5/315 (2006.01) (86) PCT GB2011/052175 de 08/11/2011 (87) WO 2012/063061 de 18/05/2012
(21) BR 11 2013 012314-1	Código 1.1 - Publicação Internacional – PCT. Apresentação de petição de requerimento de entrada na fase nacional (30) 17/11/2010 US 12/948,742 (51) E04D 1/34 (2006.01), E04D 3/36 (2006.01), E04B 1/38 (2006.01) (86) PCT US2011/059026 de 02/11/2011 (87) WO 2012/067835 de 24/05/2012
(21) BR 11 2013 012758-9	Código 1.1 - Publicação Internacional – PCT. Apresentação de petição de requerimento de entrada na fase nacional (30) 12/11/2010 US 61/456,780 (51) A61M 11/06 (2006.01), A61M 15/08 (2006.01), A61M 5/31 (2006.01) (86) PCT IB2011/002809 de 11/11/2011 (87) WO 2012/063124 de 18/05/2012
(21) BR 11 2013 012839-9	Código 1.1 - Publicação Internacional – PCT. Apresentação de petição de requerimento de entrada na fase nacional (30) 29/10/2011 CN 201110335460.6; 13/12/2011 CN 201110415377.X (51) H04L 29/06 (2006.01) (86) PCT CN2012/074756 de 26/04/2012 (87) WO 2012/149880 de 08/11/2012
(21) BR 11 2013 012849-6	Código 1.1 - Publicação Internacional – PCT. Apresentação de petição de requerimento de entrada na fase nacional (30) 29/11/2010 DE 10 2010 052 8161 (51) A01D 41/14 (2006.01) (86) PCT EP2011/071095 de 28/11/2011 (87) WO 2012/072525 de 07/06/2012
(21) BR 11 2013 012860-7	Código 1.1 - Publicação Internacional – PCT. Apresentação de petição de requerimento de entrada na fase nacional (30) 24/11/2010 US 61/417,216; 30/08/2011 US 13/221,637 (51) B07B 13/04 (2006.01), B07B 13/08 (2006.01), B09B 3/00 (2006.01) (86) PCT US2011/055004 de 06/10/2011 (87) WO 2012/071113 de 31/05/2012
(21) BR 11 2013 015062-9	Código 1.1 - Publicação Internacional – PCT. Apresentação de petição de requerimento de entrada na fase nacional

	(30) 16/12/2010 US 12/970,280 (51) C07C 211/63 (2006.01), C10G 9/16 (2006.01), C09K 8/524 (2006.01), B01F 17/18 (2006.01), C10L 3/00 (2006.01) (86) PCT US2011/064766 de 14/12/2011 (87) WO 2012/082815 de 21/06/2012
(21) BR 11 2013 015078-5	Código 1.1 - Publicação Internacional – PCT. Apresentação de petição de requerimento de entrada na fase nacional (30) 16/12/2010 US 61/459,689; 07/12/2011 US 13/313,178 (51) C07D 311/26 (2006.01), C07D 405/10 (2006.01), C07D 407/10 (2006.01) (86) PCT US2011/063878 de 08/12/2011 (87) WO 2012/082506 de 21/06/2012
(21) BR 11 2013 016515-4	Código 1.1 - Publicação Internacional – PCT. Apresentação de petição de requerimento de entrada na fase nacional (30) 27/12/2010 JP 2010-291233; 27/12/2011 JP 2011-286771 (51) C07C 209/16 (2006.01), C01B 3/58 (2006.01), C07B 61/00 (2006.01), C07C 211/08 (2006.01) (86) PCT JP2011/080344 de 27/12/2011 (87) WO 2012/091071 de 05/07/2012
(21) BR 11 2013 018973-8	Código 1.1 - Publicação Internacional – PCT. Apresentação de petição de requerimento de entrada na fase nacional (30) 25/01/2011 EP 11152069.8; 25/01/2011 US 61/435,910 (51) C07D 207/36 (2006.01), C07D 491/113 (2006.01), C07D 491/107 (2006.01) (86) PCT EP2012/050840 de 20/01/2012 (87) WO 2012/101047 de 02/08/2012
(21) BR 11 2014 029214-0	Código 1.1 - Publicação Internacional – PCT. Apresentação de petição de requerimento de entrada na fase nacional (30) 23/05/2012 US 61/650,905 (51) C22B 1/24 (2006.01) (86) PCT BR2013/000175 de 17/05/2013 (87) WO 2013/173895 de 28/11/2013
(21) BR 11 2016 002399-4	Código 1.1 - Publicação Internacional – PCT. Apresentação de petição de requerimento de entrada na fase nacional (30) 09/08/2013 US 61/864,439; 10/10/2013 US 61/889,337 (51) C12N 15/113 (2010.01), A61K 48/00 (2006.01) (86) PCT US2014/050481 de 11/08/2014 (87) WO 2015/021457 de 12/02/2015
(21) BR 11 2016 007536-6	Código 1.1 - Publicação Internacional – PCT. Apresentação de petição de

	requerimento de entrada na fase nacional (30) 08/10/2013 FR 13 02334 (51) A61K 31/231 (2006.01), A61P 3/00 (2006.01), A61P 3/06 (2006.01), A61P 3/10 (2006.01), A61K 31/201 (2006.01), A61P 11/00 (2006.01), A61P 11/12 (2006.01) (86) PCT EP2014/071543 de 08/10/2014 (87) WO 2015/052237 de 16/04/2015
(21) BR 11 2016 024539-3	Código 1.1 - Publicação Internacional – PCT. Apresentação de petição de requerimento de entrada na fase nacional (30) 21/04/2014 US 61/982,089; 25/04/2014 US 61/984,303; 29/08/2014 US 62/043,793; 18/09/2014 US 62/052,213; 18/02/2015 US 14/625,187 (51) H04B 10/2575 (2013.01), H04N 7/22 (2006.01) (86) PCT US2015/024110 de 02/04/2015 (87) WO 2015/164045 de 29/10/2015
(21) BR 11 2017 008372-8	Código 1.1 - Publicação Internacional – PCT. Apresentação de petição de requerimento de entrada na fase nacional (30) 23/12/2015 AU 2015905371; 20/09/2016 AU 2016903778 (51) C07C 49/203 (2006.01), C07D 209/10 (2006.01), C07D 221/04 (2006.01), A61K 8/40 (2006.01), A61Q 17/04 (2006.01), C11D 3/26 (2006.01), G02C 7/10 (2006.01), C08K 5/16 (2006.01), C09D 5/32 (2006.01) (86) PCT AU2016/051284 de 23/12/2016 (87) WO 2017/106930 de 29/06/2017
(21) BR 11 2017 008407-4	Código 1.1 - Publicação Internacional – PCT. Apresentação de petição de requerimento de entrada na fase nacional (51) G06F 15/173 (2006.01) (86) PCT CN2015/099589 de 29/12/2015 (87) WO 2017/113128 de 06/07/2017
(21) BR 11 2017 013889-1	Código 1.1 - Publicação Internacional – PCT. Apresentação de petição de requerimento de entrada na fase nacional (30) 18/02/2015 US 62/117,563 (51) F16F 1/371 (2006.01), F16F 9/58 (2006.01), F16F 1/376 (2006.01), F16F 1/373 (2006.01) (86) PCT US2016/017530 de 11/02/2016 (87) WO 2016/133780 de 25/08/2016
(21) BR 11 2017 018006-5	Código 1.1 - Publicação Internacional – PCT. Apresentação de petição de requerimento de entrada na fase nacional (30) 24/02/2015 US 62/120,101 (51) C05G 3/08 (2006.01), C05C 9/00 (2006.01)

	(86) PCT US2016/018489 de 18/02/2016 (87) WO 2016/137815 de 01/09/2016
(21) BR 11 2017 018008-1	Código 1.1 - Publicação Internacional – PCT. Apresentação de petição de requerimento de entrada na fase nacional (30) 24/02/2015 EP 15156389.7 (51) C12Q 1/68 (2006.01) (86) PCT EP2016/053813 de 24/02/2016 (87) WO 2016/135168 de 01/09/2016
(21) BR 11 2017 018009-0	Código 1.1 - Publicação Internacional – PCT. Apresentação de petição de requerimento de entrada na fase nacional (30) 23/02/2015 US 14/628,572 (51) B65D 41/02 (2006.01), B67D 3/02 (2006.01), B65D 47/26 (2006.01) (86) PCT US2016/019053 de 23/02/2016 (87) WO 2016/137940 de 01/09/2016
(21) BR 11 2017 018010-3	Código 1.1 - Publicação Internacional – PCT. Apresentação de petição de requerimento de entrada na fase nacional (30) 26/02/2015 US 62/120976 (51) B01D 53/02 (2006.01), B01J 20/18 (2006.01), B01D 53/94 (2006.01), F01N 3/08 (2006.01), B01J 20/02 (2006.01) (86) PCT GB2016/050443 de 22/02/2016 (87) WO 2016/135465 de 01/09/2016
(21) BR 11 2017 018014-6	Código 1.1 - Publicação Internacional – PCT. Apresentação de petição de requerimento de entrada na fase nacional (30) 18/03/2015 US 62/135,159; 11/03/2016 US 15/068,536 (51) G06F 17/00 (2006.01) (86) PCT US2016/022991 de 17/03/2016 (87) WO 2016/149565 de 22/09/2016
(21) BR 11 2017 018015-4	Código 1.1 - Publicação Internacional – PCT. Apresentação de petição de requerimento de entrada na fase nacional (51) H05K 7/14 (2006.01) (86) PCT EP2015/055235 de 12/03/2015 (87) WO 2016/141999 de 15/09/2016
(21) BR 11 2017 018017-0	Código 1.1 - Publicação Internacional – PCT. Apresentação de petição de requerimento de entrada na fase nacional (30) 26/02/2015 US 62/121,406 (51) A61K 39/21 (2006.01), A61K 47/48 (2006.01) (86) PCT US2016/019401 de 24/02/2016

	(87) WO 2016/138164 de 01/09/2016
(21) BR 11 2017 018018-9	Código 1.1 - Publicação Internacional – PCT. Apresentação de petição de requerimento de entrada na fase nacional (30) 24/02/2015 US 62/120,135; 21/08/2015 US 14/832,965 (51) H04L 29/06 (2006.01), H04L 12/14 (2006.01), H04W 4/24 (2009.01), H04W 28/12 (2009.01), H04W 76/02 (2009.01), H04L 12/851 (2013.01), H04L 12/721 (2013.01), H04L 12/819 (2013.01), H04L 12/859 (2013.01), H04L 12/813 (2013.01) (86) PCT US2016/018104 de 16/02/2016 (87) WO 2016/175909 de 03/11/2016
(21) BR 11 2017 018021-9	Código 1.1 - Publicação Internacional – PCT. Apresentação de petição de requerimento de entrada na fase nacional (30) 24/02/2015 US 62/120,159; 14/05/2015 US 62/161,768; 25/09/2015 US 14/866,425 (51) H04L 29/08 (2006.01), H04L 29/06 (2006.01), H04W 12/06 (2009.01) (86) PCT US2016/013463 de 14/01/2016 (87) WO 2016/137598 de 01/09/2016
(21) BR 11 2017 018022-7	Código 1.1 - Publicação Internacional – PCT. Apresentação de petição de requerimento de entrada na fase nacional (30) 25/02/2015 US 62/120,671; 03/08/2015 US 62/200,483 (51) C07D 491/048 (2006.01), C07D 498/04 (2006.01), C07D 491/20 (2006.01), C07D 471/04 (2006.01), C07D 221/04 (2006.01), C07D 213/36 (2006.01), C07D 401/04 (2006.01), C07D 413/04 (2006.01), C07D 213/68 (2006.01), C07D 491/052 (2006.01), A61K 31/4709 (2006.01), A61K 31/4355 (2006.01), A61K 31/4704 (2006.01), A61K 31/536 (2006.01), A61K 31/517 (2006.01), A61K 31/538 (2006.01), A61K 31/437 (2006.01), A61K 31/435 (2006.01), A61K 31/47 (2006.01), A61K 31/44 (2006.01), A61K 31/444 (2006.01), A61K 31/4427 (2006.01), A61K 31/436 (2006.01), A61K 31/4375 (2006.01), A61P 31/14 (2006.01) (86) PCT US2016/019393 de 24/02/2016 (87) WO 2016/138158 de 01/09/2016
(21) BR 11 2017 018025-1	Código 1.1 - Publicação Internacional – PCT. Apresentação de petição de requerimento de entrada na fase nacional (30) 23/02/2015 US 62/119,265 (51) C12P 1/00 (2006.01), C12P 7/16 (2006.01) (86) PCT US2016/019102 de 23/02/2016 (87) WO 2016/137976 de 01/09/2016
(21) BR 11 2017 018027-8	Código 1.1 - Publicação Internacional – PCT. Apresentação de petição de

	requerimento de entrada na fase nacional (30) 09/03/2015 EP 15158194.9 (51) C08G 18/79 (2006.01), C08G 18/42 (2006.01), C08G 18/12 (2006.01), C08G 101/00 (2006.01) (86) PCT EP2016/054271 de 01/03/2016 (87) WO 2016/142208 de 15/09/2016
(21) BR 11 2017 018028-6	Código 1.1 - Publicação Internacional – PCT. Apresentação de petição de requerimento de entrada na fase nacional (30) 04/03/2015 US 62/127,867 (51) C09J 189/00 (2006.01), B27N 3/00 (2006.01) (86) PCT US2016/020579 de 03/03/2016 (87) WO 2016/141126 de 09/09/2016
(21) BR 11 2017 018029-4	Código 1.1 - Publicação Internacional – PCT. Apresentação de petição de requerimento de entrada na fase nacional (30) 20/03/2015 EP 15160174.7 (51) A61K 8/60 (2006.01), A61Q 15/00 (2006.01) (86) PCT EP2016/055157 de 10/03/2016 (87) WO 2016/150723 de 29/09/2016
(21) BR 11 2017 018030-8	Código 1.1 - Publicação Internacional – PCT. Apresentação de petição de requerimento de entrada na fase nacional (30) 24/02/2015 US 62/120178 (51) C12N 9/42 (2006.01) (86) PCT US2016/019404 de 24/02/2016 (87) WO 2016/138167 de 01/09/2016
(21) BR 11 2017 018031-6	Código 1.1 - Publicação Internacional – PCT. Apresentação de petição de requerimento de entrada na fase nacional (30) 01/04/2015 US 14/676,372 (51) C03C 1/00 (2006.01), C03C 3/078 (2006.01), C03C 3/087 (2006.01), C03C 3/089 (2006.01), C03C 3/091 (2006.01), C03C 3/102 (2006.01), C03C 3/108 (2006.01), C03B 19/12 (2006.01) (86) PCT US2016/024001 de 24/03/2016 (87) WO 2016/160507 de 06/10/2016
(21) BR 11 2017 018032-4	Código 1.1 - Publicação Internacional – PCT. Apresentação de petição de requerimento de entrada na fase nacional (30) 30/03/2015 EP 15161613.3 (51) A61Q 11/00 (2006.01), A61K 8/27 (2006.01), A61K 8/02 (2006.01) (86) PCT EP2016/056422 de 23/03/2016 (87) WO 2016/156157 de 06/10/2016

(21) BR 11 2017 018033-2	Código 1.1 - Publicação Internacional – PCT. Apresentação de petição de requerimento de entrada na fase nacional (30) 25/03/2015 EP 15160921.1 (51) A24F 47/00 (2006.01) (86) PCT EP2016/056291 de 22/03/2016 (87) WO 2016/150979 de 29/09/2016
(21) BR 11 2017 018036-7	Código 1.1 - Publicação Internacional – PCT. Apresentação de petição de requerimento de entrada na fase nacional (30) 25/02/2015 GB 1503166.9; 15/01/2016 GB 1600789.0 (51) E21B 21/08 (2006.01), E21B 21/00 (2006.01) (86) PCT GB2016/050465 de 24/02/2016 (87) WO 2016/135480 de 01/09/2016
(21) BR 11 2017 018039-1	Código 1.1 - Publicação Internacional – PCT. Apresentação de petição de requerimento de entrada na fase nacional (30) 16/03/2015 US US 62/133,511 (51) A61K 47/38 (2006.01), A61K 9/14 (2006.01), A61K 9/48 (2006.01), A61K 9/28 (2006.01) (86) PCT US2016/021313 de 08/03/2016 (87) WO 2016/148970 de 22/09/2016
(21) BR 11 2017 018042-1	Código 1.1 - Publicação Internacional – PCT. Apresentação de petição de requerimento de entrada na fase nacional (30) 23/02/2015 IT MI2015A000260 (51) D06B 17/06 (2006.01), D06B 19/00 (2006.01) (86) PCT IB2016/050900 de 19/02/2016 (87) WO 2016/135602 de 01/09/2016
(21) BR 11 2017 018045-6	Código 1.1 - Publicação Internacional – PCT. Apresentação de petição de requerimento de entrada na fase nacional (30) 27/02/2015 GB 1503342.6; 04/12/2015 GB 1521457.0 (51) B42D 15/00 (2006.01), G09F 19/00 (2006.01), A63H 27/10 (2006.01) (86) PCT GB2016/050468 de 24/02/2016 (87) WO 2016/135483 de 01/09/2016
(21) BR 11 2017 018046-4	Código 1.1 - Publicação Internacional – PCT. Apresentação de petição de requerimento de entrada na fase nacional (30) 27/02/2015 FR 1551678 (51) B29C 51/16 (2006.01), B29C 51/20 (2006.01) (86) PCT FR2016/050386 de 19/02/2016 (87) WO 2016/135398 de 01/09/2016

(21) BR 11 2017 018047-2	Código 1.1 - Publicação Internacional – PCT. Apresentação de petição de requerimento de entrada na fase nacional (30) 17/03/2015 EP 15159373.8 (51) C07C 51/377 (2006.01), C07C 51/487 (2006.01) (86) PCT EP2016/055390 de 14/03/2016 (87) WO 2016/146556 de 22/09/2016
(21) BR 11 2017 018058-8	Código 1.1 - Publicação Internacional – PCT. Apresentação de petição de requerimento de entrada na fase nacional (30) 25/02/2015 US 62/120,823; 13/10/2015 US 62/241,134 (51) G02B 6/36 (2006.01) (86) PCT US2016/019664 de 25/02/2016 (87) WO 2016/138325 de 01/09/2016
(21) BR 11 2017 018060-0	Código 1.1 - Publicação Internacional – PCT. Apresentação de petição de requerimento de entrada na fase nacional (30) 25/02/2015 US 62/120573 (51) A61K 33/30 (2006.01), A61K 38/28 (2006.01), C07K 14/62 (2006.01) (86) PCT US2015/067129 de 21/12/2015 (87) WO 2016/137569 de 01/09/2016
(21) BR 11 2017 018062-6	Código 1.1 - Publicação Internacional – PCT. Apresentação de petição de requerimento de entrada na fase nacional (30) 23/02/2015 GB 1503008.3 (51) A61K 48/00 (2006.01) (86) PCT GB2016/050419 de 19/02/2016 (87) WO 2016/135457 de 01/09/2016
(21) BR 11 2017 018063-4	Código 1.1 - Publicação Internacional – PCT. Apresentação de petição de requerimento de entrada na fase nacional (30) 26/02/2015 US 62/120917 (51) C09J 4/00 (2006.01), C09J 4/06 (2006.01), C07D 493/04 (2006.01), C08F 222/10 (2006.01) (86) PCT EP2016/053857 de 24/02/2016 (87) WO 2016/135190 de 01/09/2016
(21) BR 11 2017 018064-2	Código 1.1 - Publicação Internacional – PCT. Apresentação de petição de requerimento de entrada na fase nacional (30) 06/03/2015 FR 1551898 (51) E21B 17/01 (2006.01), E21B 19/00 (2006.01) (86) PCT FR2016/050492 de 03/03/2016 (87) WO 2016/142607 de 15/09/2016

(21) BR 11 2017 018067-7	Código 1.1 - Publicação Internacional – PCT. Apresentação de petição de requerimento de entrada na fase nacional (30) 27/02/2015 GB 1503393.9 (51) A61K 8/81 (2006.01), A61Q 1/10 (2006.01), A61Q 5/06 (2006.01), A61Q 19/08 (2006.01), C08L 35/00 (2006.01), C08L 35/02 (2006.01) (86) PCT GB2016/050449 de 23/02/2016 (87) WO 2016/075498 de 19/05/2016
(21) BR 11 2017 018068-5	Código 1.1 - Publicação Internacional – PCT. Apresentação de petição de requerimento de entrada na fase nacional (30) 24/02/2015 US 62/119,998 (51) A61N 1/36 (2006.01) (86) PCT US2016/019234 de 24/02/2016 (87) WO 2016/138066 de 01/09/2016
(21) BR 11 2017 018071-5	Código 1.1 - Publicação Internacional – PCT. Apresentação de petição de requerimento de entrada na fase nacional (30) 24/02/2015 GB 1503050.5 (51) D21H 27/26 (2006.01), B32B 29/00 (2006.01), D21H 27/28 (2006.01), D21H 11/12 (2006.01) (86) PCT GB2016/050440 de 22/02/2016 (87) WO 2016/135463 de 01/09/2016
(21) BR 11 2017 018072-3	Código 1.1 - Publicação Internacional – PCT. Apresentação de petição de requerimento de entrada na fase nacional (30) 26/02/2015 US 62/120922 (51) C09J 4/00 (2006.01) (86) PCT EP2016/053858 de 24/02/2016 (87) WO 2016/135191 de 01/09/2016
(21) BR 11 2017 018073-1	Código 1.1 - Publicação Internacional – PCT. Apresentação de petição de requerimento de entrada na fase nacional (30) 26/02/2015 EP 15382079.0 (51) C09K 8/88 (2006.01), E21B 43/267 (2006.01) (86) PCT EP2016/054004 de 25/02/2016 (87) WO 2016/135253 de 01/09/2016
(21) BR 11 2017 018074-0	Código 1.1 - Publicação Internacional – PCT. Apresentação de petição de requerimento de entrada na fase nacional (30) 23/02/2015 US 62/119.397 (51) E21B 47/007 (2012.01) (86) PCT US2016/019161 de 23/02/2016

	(87) WO 2016/138014 de 01/09/2016
(21) BR 11 2017 018075-8	Código 1.1 - Publicação Internacional – PCT. Apresentação de petição de requerimento de entrada na fase nacional (30) 24/02/2015 EP 15000532.0 (51) D02G 3/32 (2006.01) (86) PCT EP2016/053893 de 24/02/2016 (87) WO 2016/135211 de 01/09/2016
(21) BR 11 2017 018076-6	Código 1.1 - Publicação Internacional – PCT. Apresentação de petição de requerimento de entrada na fase nacional (30) 16/03/2015 US US 62/133,505 (51) A61K 47/38 (2006.01), A61K 9/16 (2006.01), C08B 11/20 (2006.01), C08B 13/00 (2006.01) (86) PCT US2016/021322 de 08/03/2016 (87) WO 2016/148975 de 22/09/2016
(21) BR 11 2017 018077-4	Código 1.1 - Publicação Internacional – PCT. Apresentação de petição de requerimento de entrada na fase nacional (30) 13/03/2015 US 62/132,631 (51) B01F 5/04 (2006.01), B01D 53/18 (2006.01), B01F 3/04 (2006.01), C10L 3/10 (2006.01), C10G 21/00 (2006.01) (86) PCT US2016/015508 de 29/01/2016 (87) WO 2016/148780 de 22/09/2016
(21) BR 11 2017 018078-2	Código 1.1 - Publicação Internacional – PCT. Apresentação de petição de requerimento de entrada na fase nacional (30) 23/02/2015 US 62/119.537 (51) E21B 7/12 (2006.01), E21B 7/128 (2006.01), E21B 19/09 (2006.01) (86) PCT US2016/019168 de 23/02/2016 (87) WO 2016/138019 de 01/09/2016
(21) BR 11 2017 018082-0	Código 1.1 - Publicação Internacional – PCT. Apresentação de petição de requerimento de entrada na fase nacional (30) 24/02/2015 US 62/120,205; 22/02/2016 US 15/050,404 (51) H04W 74/08 (2009.01), H04W 16/14 (2009.01) (86) PCT US2016/019065 de 23/02/2016 (87) WO 2016/137948 de 01/09/2016
(21) BR 11 2017 018086-3	Código 1.1 - Publicação Internacional – PCT. Apresentação de petição de requerimento de entrada na fase nacional (51) B63B 7/00 (2006.01), B63H 16/20 (2006.01), B63H 23/02 (2006.01) (86) PCT BR2015/050015 de 24/02/2015

	(87) WO 2016/134429 de 01/09/2016
(21) BR 11 2017 018090-1	Código 1.1 - Publicação Internacional – PCT. Apresentação de petição de requerimento de entrada na fase nacional (30) 25/02/2015 FR FR 15 00366 (51) H04W 24/02 (2009.01), H04W 92/20 (2009.01) (86) PCT EP2016/054002 de 25/02/2016 (87) WO 2016/135252 de 01/09/2016
(21) BR 11 2017 018092-8	Código 1.1 - Publicação Internacional – PCT. Apresentação de petição de requerimento de entrada na fase nacional (30) 27/02/2015 US 62/126424 (51) A61K 31/4155 (2006.01), C07D 231/02 (2006.01), C07D 401/04 (2006.01) (86) PCT US2016/020116 de 29/02/2016 (87) WO 2016/138532 de 01/09/2016
(21) BR 11 2017 018093-6	Código 1.1 - Publicação Internacional – PCT. Apresentação de petição de requerimento de entrada na fase nacional (30) 24/02/2015 JP 2015-034204 (51) C21D 8/12 (2006.01), C21D 9/46 (2006.01), H01F 1/16 (2006.01) (86) PCT JP2016/000745 de 12/02/2016 (87) WO 2016/136176 de 01/09/2016
(21) BR 11 2017 018094-4	Código 1.1 - Publicação Internacional – PCT. Apresentação de petição de requerimento de entrada na fase nacional (30) 24/02/2015 NO 20150256 (51) G01N 29/26 (2006.01) (86) PCT NO2016/050033 de 24/02/2016 (87) WO 2016/137335 de 01/09/2016
(21) BR 11 2017 018098-7	Código 1.1 - Publicação Internacional – PCT. Apresentação de petição de requerimento de entrada na fase nacional (30) 25/02/2015 EP 15156452.3 (51) A61Q 13/00 (2006.01), A61K 8/04 (2006.01), A61K 8/11 (2006.01), C11B 9/00 (2006.01), C11D 3/50 (2006.01) (86) PCT EP2016/052910 de 11/02/2016 (87) WO 2016/134977 de 01/09/2016
(21) BR 11 2017 018103-7	Código 1.1 - Publicação Internacional – PCT. Apresentação de petição de requerimento de entrada na fase nacional (30) 06/03/2015 DE 10 2015 103 326.7 (51) C09K 11/02 (2006.01), C09K 11/77 (2006.01) (86) PCT EP2016/054327 de 01/03/2016

	(87) WO 2016/142219 de 15/09/2016
(21) BR 11 2017 018106-1	Código 1.1 - Publicação Internacional – PCT. Apresentação de petição de requerimento de entrada na fase nacional (30) 27/02/2015 US 62/126,337 (51) C12N 1/14 (2006.01), C12N 1/20 (2006.01), C05F 11/08 (2006.01), C05F 1/00 (2006.01), A01N 63/00 (2006.01), C12R 1/00 (2006.01) (86) PCT IB2016/051084 de 26/02/2016 (87) WO 2016/135699 de 01/09/2016
(21) BR 11 2017 018108-8	Código 1.1 - Publicação Internacional – PCT. Apresentação de petição de requerimento de entrada na fase nacional (30) 25/02/2015 EP 15275052.7 (51) H01H 9/54 (2006.01), H01H 47/00 (2006.01), H02H 3/50 (2006.01), H01H 71/12 (2006.01) (86) PCT EP2016/053744 de 23/02/2016 (87) WO 2016/135126 de 01/09/2016
(21) BR 11 2017 018111-8	Código 1.1 - Publicação Internacional – PCT. Apresentação de petição de requerimento de entrada na fase nacional (30) 17/03/2015 FI 20155182 (51) A61K 35/761 (2015.01), C07K 16/28 (2006.01), C07K 16/30 (2006.01), C12N 15/861 (2006.01) (86) PCT FI2016/050164 de 17/03/2016 (87) WO 2016/146894 de 22/09/2016
(21) BR 11 2017 018113-4	Código 1.1 - Publicação Internacional – PCT. Apresentação de petição de requerimento de entrada na fase nacional (30) 26/02/2015 US 62/121,135 (51) A61K 8/362 (2006.01), A61Q 11/00 (2006.01) (86) PCT US2016/019483 de 25/02/2016 (87) WO 2016/138217 de 01/09/2016
(21) BR 11 2017 018114-2	Código 1.1 - Publicação Internacional – PCT. Apresentação de petição de requerimento de entrada na fase nacional (30) 25/02/2015 FR 15/51627 (51) A41C 5/00 (2006.01), A41C 3/00 (2006.01) (86) PCT IB2016/051042 de 25/02/2016 (87) WO 2016/135673 de 01/09/2016
(21) BR 11 2017 018115-0	Código 1.1 - Publicação Internacional – PCT. Apresentação de petição de requerimento de entrada na fase nacional (30) 27/02/2015 US 62/126,323

	(51) C12N 1/14 (2006.01), C12N 1/20 (2006.01), C05F 11/08 (2006.01), C05F 1/00 (2006.01), A01N 63/00 (2006.01), C12R 1/00 (2006.01) (86) PCT IB2016/051083 de 26/02/2016 (87) WO 2016/135698 de 01/09/2016
(21) BR 11 2017 018119-3	Código 1.1 - Publicação Internacional – PCT. Apresentação de petição de requerimento de entrada na fase nacional (30) 24/02/2015 EP 15156316.0 (51) C07C 259/14 (2006.01), C07D 271/06 (2006.01), C07D 249/06 (2006.01) (86) PCT EP2016/053570 de 19/02/2016 (87) WO 2016/135062 de 01/09/2016
(21) BR 11 2017 018120-7	Código 1.1 - Publicação Internacional – PCT. Apresentação de petição de requerimento de entrada na fase nacional (30) 12/03/2015 US 62/132.083; 22/07/2015 US 62/195.382 (51) F16B 19/10 (2006.01), B60R 13/02 (2006.01), F16B 21/07 (2006.01) (86) PCT US2016/016124 de 02/02/2016 (87) WO 2016/144438 de 15/09/2016
(21) BR 11 2017 018121-5	Código 1.1 - Publicação Internacional – PCT. Apresentação de petição de requerimento de entrada na fase nacional (30) 25/02/2015 US 62/120.440 (51) G06F 3/03 (2006.01), G06F 3/01 (2006.01) (86) PCT US2016/019377 de 24/02/2016 (87) WO 2016/138145 de 01/09/2016
(21) BR 11 2017 018122-3	Código 1.1 - Publicação Internacional – PCT. Apresentação de petição de requerimento de entrada na fase nacional (30) 25/02/2015 US 62/120.706; 18/02/2016 US 15/046.890 (51) H01B 1/02 (2006.01) (86) PCT US2016/019014 de 23/02/2016 (87) WO 2016/137914 de 01/09/2016
(21) BR 11 2017 018124-0	Código 1.1 - Publicação Internacional – PCT. Apresentação de petição de requerimento de entrada na fase nacional (30) 24/02/2015 US 14/998,015 (51) B01L 9/06 (2006.01) (86) PCT US2016/017620 de 11/02/2016 (87) WO 2016/137756 de 01/09/2016
(21) BR 11 2017 018125-8	Código 1.1 - Publicação Internacional – PCT. Apresentação de petição de requerimento de entrada na fase nacional (51) H04B 7/06 (2006.01)

	(86) PCT EP2015/054783 de 06/03/2015 (87) WO 2016/141961 de 15/09/2016
(21) BR 11 2017 018128-2	Código 1.1 - Publicação Internacional – PCT. Apresentação de petição de requerimento de entrada na fase nacional (30) 24/02/2015 US 14/630,563 (51) B63B 35/44 (2006.01), B63B 21/04 (2006.01), E21B 17/01 (2006.01) (86) PCT US2016/015159 de 27/01/2016 (87) WO 2016/137643 de 01/09/2016
(21) BR 11 2017 018130-4	Código 1.1 - Publicação Internacional – PCT. Apresentação de petição de requerimento de entrada na fase nacional (30) 25/02/2015 US 62/120,775 (51) A23L 5/00 (2016.01), A23L 27/00 (2016.01) (86) PCT GB2016/050373 de 16/02/2016 (87) WO 2016/135449 de 01/09/2016
(21) BR 11 2017 018131-2	Código 1.1 - Publicação Internacional – PCT. Apresentação de petição de requerimento de entrada na fase nacional (30) 27/02/2015 US 62/126,064 (51) E01C 7/18 (2006.01), C08L 95/00 (2006.01), C09D 195/00 (2006.01) (86) PCT US2016/019790 de 26/02/2016 (87) WO 2016/138390 de 01/09/2016
(21) BR 11 2017 018132-0	Código 1.1 - Publicação Internacional – PCT. Apresentação de petição de requerimento de entrada na fase nacional (30) 18/03/2015 FR 1552226 (51) B23C 3/18 (2006.01), B23C 3/34 (2006.01), B23B 3/26 (2006.01) (86) PCT FR2016/050560 de 14/03/2016 (87) WO 2016/146926 de 22/09/2016
(21) BR 11 2017 018133-9	Código 1.1 - Publicação Internacional – PCT. Apresentação de petição de requerimento de entrada na fase nacional (30) 27/02/2015 US 62/126,106; 27/02/2015 US 62/126,120; 12/03/2015 US 62/132,063 (51) H04L 12/24 (2006.01), H04L 12/26 (2006.01), G06Q 40/04 (2012.01) (86) PCT IB2016/051091 de 26/02/2016 (87) WO 2016/135705 de 01/09/2016
(21) BR 11 2017 018134-7	Código 1.1 - Publicação Internacional – PCT. Apresentação de petição de requerimento de entrada na fase nacional (30) 12/03/2015 DE 10 2015 204 437.8 (51) B61L 3/02 (2006.01), B61L 5/12 (2006.01), B61L 15/00 (2006.01), B61L

	25/02 (2006.01), B61L 27/00 (2006.01), B61L 23/06 (2006.01) (86) PCT EP2016/053648 de 22/02/2016 (87) WO 2016/142160 de 15/09/2016
(21) BR 11 2017 018135-5	Código 1.1 - Publicação Internacional – PCT. Apresentação de petição de requerimento de entrada na fase nacional (30) 27/02/2015 US 62/126,343 (51) C05F 11/08 (2006.01), C05F 1/00 (2006.01), C12N 1/14 (2006.01), C12N 1/20 (2006.01), A01N 63/00 (2006.01) (86) PCT IB2016/051085 de 26/02/2016 (87) WO 2016/135700 de 01/09/2016
(21) BR 11 2017 018136-3	Código 1.1 - Publicação Internacional – PCT. Apresentação de petição de requerimento de entrada na fase nacional (30) 27/02/2015 US 62/121541 (51) B01D 53/94 (2006.01), B01D 53/56 (2006.01), F01N 3/10 (2006.01) (86) PCT US2016/019842 de 26/02/2016 (87) WO 2016/138418 de 01/09/2016
(21) BR 11 2017 018140-1	Código 1.1 - Publicação Internacional – PCT. Apresentação de petição de requerimento de entrada na fase nacional (30) 19/03/2015 US 62/135,288 (51) C07D 231/12 (2006.01), C07D 231/20 (2006.01), C07D 231/38 (2006.01), C07D 405/04 (2006.01), C07D 413/04 (2006.01), A01N 43/56 (2006.01) (86) PCT US2016/022557 de 16/03/2016 (87) WO 2016/149311 de 22/09/2016
(21) BR 11 2017 018141-0	Código 1.1 - Publicação Internacional – PCT. Apresentação de petição de requerimento de entrada na fase nacional (30) 13/03/2015 US 62/132534 (51) C22C 21/06 (2006.01), C22C 21/12 (2006.01), C22F 1/04 (2006.01) (86) PCT US2016/021914 de 11/03/2016 (87) WO 2016/149061 de 22/09/2016
(21) BR 11 2017 018143-6	Código 1.1 - Publicação Internacional – PCT. Apresentação de petição de requerimento de entrada na fase nacional (30) 24/02/2015 US 14/629,599 (51) A47K 10/16 (2006.01), A47K 10/22 (2006.01), A47K 10/34 (2006.01), A47K 10/38 (2006.01) (86) PCT US2016/016051 de 02/02/2016 (87) WO 2016/137676 de 01/09/2016
(21) BR 11 2017 018144-4	Código 1.1 - Publicação Internacional – PCT. Apresentação de petição de

	requerimento de entrada na fase nacional (30) 27/02/2015 FR 1551693 (51) E04H 4/14 (2006.01), E04B 2/86 (2006.01) (86) PCT FR2016/050454 de 29/02/2016 (87) WO 2016/135431 de 01/09/2016
(21) BR 11 2017 018145-2	Código 1.1 - Publicação Internacional – PCT. Apresentação de petição de requerimento de entrada na fase nacional (30) 26/02/2015 EP EP15156704.7; 14/08/2015 EP EP15181118.9 (51) G10L 19/03 (2013.01), G10L 21/0272 (2013.01), G10L 21/0388 (2013.01), G10L 25/03 (2013.01) (86) PCT EP2016/053752 de 23/02/2016 (87) WO 2016/135132 de 01/09/2016
(21) BR 11 2017 018146-0	Código 1.1 - Publicação Internacional – PCT. Apresentação de petição de requerimento de entrada na fase nacional (30) 16/03/2015 US US 62/133,506 (51) A61K 47/38 (2006.01), A61K 9/16 (2006.01), C08B 11/20 (2006.01), C08B 13/00 (2006.01) (86) PCT US2016/021334 de 08/03/2016 (87) WO 2016/148978 de 22/09/2016
(21) BR 11 2017 018147-9	Código 1.1 - Publicação Internacional – PCT. Apresentação de petição de requerimento de entrada na fase nacional (30) 27/02/2015 US 62/126,218 (51) B67D 3/00 (2006.01), B67D 1/00 (2006.01), B67D 1/08 (2006.01) (86) PCT IB2016/051054 de 26/02/2016 (87) WO 2016/135681 de 01/09/2016
(21) BR 11 2017 018148-7	Código 1.1 - Publicação Internacional – PCT. Apresentação de petição de requerimento de entrada na fase nacional (30) 27/02/2015 JP 2015-038282 (51) B64D 27/24 (2006.01), B64D 27/26 (2006.01) (86) PCT JP2016/055336 de 24/02/2016 (87) WO 2016/136770 de 01/09/2016
(21) BR 11 2017 018149-5	Código 1.1 - Publicação Internacional – PCT. Apresentação de petição de requerimento de entrada na fase nacional (30) 27/02/2015 US 62/126213; 23/02/2016 US 62/298869 (51) C12N 15/09 (2006.01) (86) PCT US2016/019915 de 26/02/2016 (87) WO 2016/138467 de 01/09/2016

(21) BR 11 2017 018153-3	Código 1.1 - Publicação Internacional – PCT. Apresentação de petição de requerimento de entrada na fase nacional (51) E05D 3/02 (2006.01), E05F 1/14 (2006.01), E05D 11/00 (2006.01) (86) PCT EP2015/054017 de 26/02/2015 (87) WO 2016/134767 de 01/09/2016
(21) BR 11 2017 018154-1	Código 1.1 - Publicação Internacional – PCT. Apresentação de petição de requerimento de entrada na fase nacional (30) 30/03/2015 EP 15161612.5 (51) A61Q 11/00 (2006.01), A61K 8/27 (2006.01), A61K 8/02 (2006.01) (86) PCT EP2016/056435 de 23/03/2016 (87) WO 2016/156161 de 06/10/2016
(21) BR 11 2017 018155-0	Código 1.1 - Publicação Internacional – PCT. Apresentação de petição de requerimento de entrada na fase nacional (30) 26/02/2015 US 62/121.349 (51) A61M 25/10 (2013.01), A61B 17/3207 (2006.01), A61B 17/22 (2006.01) (86) PCT US2016/019559 de 25/02/2016 (87) WO 2016/138260 de 01/09/2016
(21) BR 11 2017 018157-6	Código 1.1 - Publicação Internacional – PCT. Apresentação de petição de requerimento de entrada na fase nacional (30) 27/02/2015 US 14/633,548 (51) H01M 2/10 (2006.01), A61B 17/072 (2006.01), H02J 7/00 (2006.01), H01M 10/04 (2006.01) (86) PCT US2016/019220 de 24/02/2016 (87) WO 2016/138059 de 01/09/2016
(21) BR 11 2017 018158-4	Código 1.1 - Publicação Internacional – PCT. Apresentação de petição de requerimento de entrada na fase nacional (30) 27/02/2015 US 62/126,261 (51) A01P 3/00 (2006.01), A01P 5/00 (2006.01), A01N 37/02 (2006.01), A01N 37/10 (2006.01) (86) PCT US2016/020131 de 29/02/2016 (87) WO 2016/138537 de 01/09/2016
(21) BR 11 2017 018160-6	Código 1.1 - Publicação Internacional – PCT. Apresentação de petição de requerimento de entrada na fase nacional (30) 25/02/2015 US 62/120,862 (51) A61K 39/285 (2006.01), A61K 39/275 (2006.01), A61K 39/12 (2006.01), A61P 35/00 (2006.01) (86) PCT US2016/019663 de 25/02/2016 (87) WO 2016/144564 de 15/09/2016

(21) BR 11 2017 018162-2	Código 1.1 - Publicação Internacional – PCT. Apresentação de petição de requerimento de entrada na fase nacional (30) 06/03/2015 GB 1503844.1 (51) E21B 43/01 (2006.01), E21B 43/10 (2006.01), E21B 21/10 (2006.01) (86) PCT GB2016/050548 de 02/03/2016 (87) WO 2016/142656 de 15/09/2016
(21) BR 11 2017 018164-9	Código 1.1 - Publicação Internacional – PCT. Apresentação de petição de requerimento de entrada na fase nacional (30) 25/02/2015 US 62/120,526; 27/09/2015 KR 10-2015-0137178 (51) H03M 13/11 (2006.01), H03M 13/00 (2006.01), H04L 1/00 (2006.01) (86) PCT KR2016/001880 de 25/02/2016 (87) WO 2016/137256 de 01/09/2016
(21) BR 11 2017 018165-7	Código 1.1 - Publicação Internacional – PCT. Apresentação de petição de requerimento de entrada na fase nacional (30) 19/03/2015 JP 2015-055532 (51) A61K 31/4439 (2006.01), A61P 25/00 (2006.01), A61P 25/16 (2006.01), A61P 25/28 (2006.01) (86) PCT JP2016/059788 de 18/03/2016 (87) WO 2016/148308 de 22/09/2016
(21) BR 11 2017 018166-5	Código 1.1 - Publicação Internacional – PCT. Apresentação de petição de requerimento de entrada na fase nacional (30) 26/02/2015 US 62/121,321 (51) A23L 31/00 (2016.01), A23L 33/16 (2016.01), A61K 36/06 (2006.01) (86) PCT AU2016/000057 de 25/02/2016 (87) WO 2016/134406 de 01/09/2016
(21) BR 11 2017 018170-3	Código 1.1 - Publicação Internacional – PCT. Apresentação de petição de requerimento de entrada na fase nacional (30) 10/03/2015 US 62/130.880; 05/05/2015 US 62/156.975 (51) E05B 63/12 (2006.01), B62D 33/037 (2006.01), E05B 65/00 (2006.01), E05C 3/04 (2006.01) (86) PCT US2016/017017 de 08/02/2016 (87) WO 2016/144458 de 15/09/2016
(21) BR 11 2017 018172-0	Código 1.1 - Publicação Internacional – PCT. Apresentação de petição de requerimento de entrada na fase nacional (30) 26/02/2015 US 14/632,508 (51) A61K 8/362 (2006.01), A61Q 11/00 (2006.01) (86) PCT US2016/019480 de 25/02/2016

	(87) WO 2016/138214 de 01/09/2016
(21) BR 11 2017 018173-8	Código 1.1 - Publicação Internacional – PCT. Apresentação de petição de requerimento de entrada na fase nacional (30) 26/02/2015 JP 2015-037462 (51) A61K 31/519 (2006.01), A61K 9/20 (2006.01), A61K 47/10 (2006.01), A61K 47/14 (2006.01), A61K 47/34 (2006.01), A61P 5/24 (2006.01), A61P 35/00 (2006.01) (86) PCT JP2016/055540 de 25/02/2016 (87) WO 2016/136849 de 01/09/2016
(21) BR 11 2017 018175-4	Código 1.1 - Publicação Internacional – PCT. Apresentação de petição de requerimento de entrada na fase nacional (30) 26/02/2015 US 62/121,238 (51) F24F 11/00 (2006.01) (86) PCT US2016/019091 de 23/02/2016 (87) WO 2016/137967 de 01/09/2016
(21) BR 11 2017 018176-2	Código 1.1 - Publicação Internacional – PCT. Apresentação de petição de requerimento de entrada na fase nacional (30) 26/02/2015 US 62/120,975; 29/07/2015 US 62/198,286 (51) A61J 1/06 (2006.01), A61J 3/00 (2006.01), A61J 1/14 (2006.01), A61M 5/178 (2006.01) (86) PCT US2016/019901 de 26/02/2016 (87) WO 2016/138455 de 01/09/2016
(21) BR 11 2017 018177-0	Código 1.1 - Publicação Internacional – PCT. Apresentação de petição de requerimento de entrada na fase nacional (30) 06/03/2015 US 62/129,293; 29/06/2015 EP 15174270.7 (51) C12Q 1/68 (2006.01) (86) PCT EP2016/053502 de 19/02/2016 (87) WO 2016/142146 de 15/09/2016
(21) BR 11 2017 018186-0	Código 1.1 - Publicação Internacional – PCT. Apresentação de petição de requerimento de entrada na fase nacional (30) 27/02/2015 US 14/633,562 (51) A61B 17/072 (2006.01), A61B 17/00 (2006.01), A61B 90/00 (2016.01) (86) PCT US2016/018415 de 18/02/2016 (87) WO 2016/137809 de 01/09/2016
(21) BR 11 2017 018187-8	Código 1.1 - Publicação Internacional – PCT. Apresentação de petição de requerimento de entrada na fase nacional (30) 26/02/2015 US 14/632,447

	(51) A61K 8/362 (2006.01), A61Q 11/00 (2006.01) (86) PCT US2016/019476 de 25/02/2016 (87) WO 2016/138211 de 01/09/2016
(21) BR 11 2017 018189-4	Código 1.1 - Publicação Internacional – PCT. Apresentação de petição de requerimento de entrada na fase nacional (30) 26/02/2015 US 62/121,328; 25/02/2016 US 15/053,943 (51) B01J 31/02 (2006.01), B01J 31/10 (2006.01), H01G 9/00 (2006.01), H01G 9/048 (2006.01) (86) PCT US2016/019641 de 25/02/2016 (87) WO 2016/138310 de 01/09/2016
(21) BR 11 2017 018192-4	Código 1.1 - Publicação Internacional – PCT. Apresentação de petição de requerimento de entrada na fase nacional (30) 26/02/2015 KR 10-2015-0027395 (51) C07D 487/04 (2006.01), A61K 31/519 (2006.01), A61K 31/505 (2006.01) (86) PCT KR2016/001887 de 25/02/2016 (87) WO 2016/137260 de 01/09/2016
(21) BR 11 2017 018193-2	Código 1.1 - Publicação Internacional – PCT. Apresentação de petição de requerimento de entrada na fase nacional (30) 31/03/2015 US 62/140819; 26/10/2015 US 62/246225 (51) B66F 9/24 (2006.01), G07C 5/08 (2006.01) (86) PCT US2016/015382 de 28/01/2016 (87) WO 2016/160113 de 06/10/2016
(21) BR 11 2017 018195-9	Código 1.1 - Publicação Internacional – PCT. Apresentação de petição de requerimento de entrada na fase nacional (30) 24/02/2015 US 62/119,887 (51) G01V 1/38 (2006.01) (86) PCT IB2016/050945 de 22/02/2016 (87) WO 2016/135614 de 01/09/2016
(21) BR 11 2017 018196-7	Código 1.1 - Publicação Internacional – PCT. Apresentação de petição de requerimento de entrada na fase nacional (30) 26/02/2015 KR 10-2015-0027664; 22/06/2015 KR 10-2015-0088754; 28/07/2015 KR 10-2015-0106919; 02/08/2015 KR 10-2015-0109279; 11/08/2015 KR 10-2015-0113006; 01/02/2016 KR 10-2016-0012597; 19/02/2016 KR 10-2016-0019877 (51) B65D 83/04 (2006.01), B65D 25/00 (2006.01), B65D 83/06 (2006.01), B65D 55/02 (2006.01), F16K 1/18 (2006.01), F16K 15/03 (2006.01), A61J 1/03 (2006.01) (86) PCT KR2016/001727 de 23/02/2016

	(87) WO 2016/137186 de 01/09/2016
(21) BR 11 2017 018197-5	Código 1.1 - Publicação Internacional – PCT. Apresentação de petição de requerimento de entrada na fase nacional (30) 24/02/2015 US 62/120,054 (51) B01D 67/00 (2006.01), B82Y 30/00 (2011.01), C25F 7/00 (2006.01) (86) PCT IB2016/051017 de 24/02/2016 (87) WO 2016/135656 de 01/09/2016
(21) BR 11 2017 018198-3	Código 1.1 - Publicação Internacional – PCT. Apresentação de petição de requerimento de entrada na fase nacional (30) 27/02/2015 US 62/126,382 (51) A61K 31/17 (2006.01), A61K 31/33 (2006.01), A61K 31/395 (2006.01) (86) PCT US2016/019932 de 26/02/2016 (87) WO 2016/138479 de 01/09/2016
(21) BR 11 2017 018199-1	Código 1.1 - Publicação Internacional – PCT. Apresentação de petição de requerimento de entrada na fase nacional (30) 25/02/2015 US 62/120,763; 06/01/2016 US 14/988,878 (51) H04L 5/00 (2006.01) (86) PCT US2016/012507 de 07/01/2016 (87) WO 2016/137584 de 01/09/2016
(21) BR 11 2017 018201-7	Código 1.1 - Publicação Internacional – PCT. Apresentação de petição de requerimento de entrada na fase nacional (30) 26/02/2015 EP 15156714.6; 26/02/2015 US 14/632,849 (51) A61K 51/04 (2006.01), A61K 51/10 (2006.01) (86) PCT EP2016/053874 de 24/02/2016 (87) WO 2016/135200 de 01/09/2016
(21) BR 11 2017 018204-1	Código 1.1 - Publicação Internacional – PCT. Apresentação de petição de requerimento de entrada na fase nacional (30) 10/03/2015 JP 2015-047603; 17/02/2016 JP 2016-028430 (51) G03G 15/00 (2006.01), F16D 3/16 (2006.01), F16D 3/46 (2006.01), G03G 21/16 (2006.01) (86) PCT JP2016/001268 de 08/03/2016 (87) WO 2016/143333 de 15/09/2016
(21) BR 11 2017 018205-0	Código 1.1 - Publicação Internacional – PCT. Apresentação de petição de requerimento de entrada na fase nacional (30) 25/02/2015 US 62/120,861; 24/02/2016 US 15/052,471 (51) H04L 5/00 (2006.01) (86) PCT US2016/019527 de 25/02/2016

	(87) WO 2016/138244 de 01/09/2016
(21) BR 11 2017 018209-2	Código 1.1 - Publicação Internacional – PCT. Apresentação de petição de requerimento de entrada na fase nacional (30) 27/02/2015 US 62/126,039 (51) A61K 38/08 (2006.01), A61K 38/10 (2006.01), A61K 38/49 (2006.01), A61K 9/00 (2006.01), A61P 11/00 (2006.01) (86) PCT US2016/019827 de 26/02/2016 (87) WO 2016/138413 de 01/09/2016
(21) BR 11 2017 018212-2	Código 1.1 - Publicação Internacional – PCT. Apresentação de petição de requerimento de entrada na fase nacional (30) 25/02/2015 US 14/630,952 (51) H04W 48/20 (2009.01) (86) PCT US2016/014959 de 26/01/2016 (87) WO 2016/137636 de 01/09/2016
(21) BR 11 2017 018214-9	Código 1.1 - Publicação Internacional – PCT. Apresentação de petição de requerimento de entrada na fase nacional (30) 24/03/2015 SE 1550351-9 (51) G05D 1/02 (2006.01), B60W 40/00 (2006.01), G01C 21/34 (2006.01), B60K 31/00 (2006.01), B60W 30/00 (2006.01) (86) PCT SE2016/050101 de 11/02/2016 (87) WO 2016/153408 de 29/09/2016
(21) BR 11 2017 018215-7	Código 1.1 - Publicação Internacional – PCT. Apresentação de petição de requerimento de entrada na fase nacional (30) 25/02/2015 US 62/120,863; 26/01/2016 US 15/007,094 (51) H04L 1/00 (2006.01), H04W 4/00 (2009.01) (86) PCT US2016/019387 de 24/02/2016 (87) WO 2016/138153 de 01/09/2016
(21) BR 11 2017 018218-1	Código 1.1 - Publicação Internacional – PCT. Apresentação de petição de requerimento de entrada na fase nacional (30) 25/02/2015 US 14/631,287 (51) F02M 35/10 (2006.01) (86) PCT US2016/019010 de 23/02/2016 (87) WO 2016/137912 de 01/09/2016
(21) BR 11 2017 018220-3	Código 1.1 - Publicação Internacional – PCT. Apresentação de petição de requerimento de entrada na fase nacional (30) 27/02/2015 JP 2015-037879 (51) B01J 35/10 (2006.01), B01D 53/94 (2006.01), B01J 23/63 (2006.01), B01J

	37/02 (2006.01), B01J 37/08 (2006.01), F01N 3/28 (2006.01) (86) PCT JP2016/054612 de 17/02/2016 (87) WO 2016/136560 de 01/09/2016
(21) BR 11 2017 018221-1	Código 1.1 - Publicação Internacional – PCT. Apresentação de petição de requerimento de entrada na fase nacional (30) 27/02/2015 US 14/633,555 (51) A61B 17/072 (2006.01), G06F 19/00 (2011.01) (86) PCT US2016/019218 de 24/02/2016 (87) WO 2016/138058 de 01/09/2016
(21) BR 11 2017 018222-0	Código 1.1 - Publicação Internacional – PCT. Apresentação de petição de requerimento de entrada na fase nacional (30) 27/02/2015 US 14/633,576 (51) A61B 17/072 (2006.01), A61B 17/115 (2006.01), A61B 17/29 (2006.01), A61B 90/70 (2016.01) (86) PCT US2016/018423 de 18/02/2016 (87) WO 2016/137812 de 01/09/2016
(21) BR 11 2017 018224-6	Código 1.1 - Publicação Internacional – PCT. Apresentação de petição de requerimento de entrada na fase nacional (30) 11/03/2015 DK PA 2015 70138 (51) C07K 14/74 (2006.01), C12N 5/0783 (2010.01), C12N 15/85 (2006.01) (86) PCT EP2016/055332 de 11/03/2016 (87) WO 2016/142532 de 15/09/2016
(21) BR 11 2017 018226-2	Código 1.1 - Publicação Internacional – PCT. Apresentação de petição de requerimento de entrada na fase nacional (30) 27/02/2015 DE 10 2015 203 574.3 (51) E02D 27/42 (2006.01), E02D 5/28 (2006.01), E02D 5/30 (2006.01) (86) PCT EP2016/053785 de 23/02/2016 (87) WO 2016/135148 de 01/09/2016
(21) BR 11 2017 018228-9	Código 1.1 - Publicação Internacional – PCT. Apresentação de petição de requerimento de entrada na fase nacional (30) 02/03/2015 FR 15 51736 (51) F01D 5/34 (2006.01) (86) PCT FR2016/050460 de 01/03/2016 (87) WO 2016/139416 de 09/09/2016
(21) BR 11 2017 018230-0	Código 1.1 - Publicação Internacional – PCT. Apresentação de petição de requerimento de entrada na fase nacional (30) 26/02/2015 US 62/121,396

	(51) C07D 471/04 (2006.01), A61K 31/437 (2006.01), A61P 35/00 (2006.01) (86) PCT US2016/019904 de 26/02/2016 (87) WO 2016/138458 de 01/09/2016
(21) BR 11 2017 018231-9	Código 1.1 - Publicação Internacional – PCT. Apresentação de petição de requerimento de entrada na fase nacional (30) 25/03/2015 CN 201510134242.4 (51) H03L 7/081 (2006.01) (86) PCT CN2015/095807 de 27/11/2015 (87) WO 2016/150182 de 29/09/2016
(21) BR 11 2017 018232-7	Código 1.1 - Publicação Internacional – PCT. Apresentação de petição de requerimento de entrada na fase nacional (30) 16/03/2015 US US 62/133,508 (51) C08B 13/00 (2006.01), C08L 1/32 (2006.01), C09D 101/32 (2006.01), A61K 47/38 (2006.01) (86) PCT US2016/021318 de 08/03/2016 (87) WO 2016/148973 de 22/09/2016
(21) BR 11 2017 018234-3	Código 1.1 - Publicação Internacional – PCT. Apresentação de petição de requerimento de entrada na fase nacional (30) 26/02/2015 US 62/121,025; 16/03/2015 US 62/133,721; 12/05/2015 US 62/160,291; 08/09/2015 US 62/215,394; 12/11/2015 US 62/254,424 (51) C07K 16/28 (2006.01), C07K 16/30 (2006.01), A61K 39/00 (2006.01) (86) PCT US2016/019120 de 23/02/2016 (87) WO 2016/137985 de 01/09/2016
(21) BR 11 2017 018236-0	Código 1.1 - Publicação Internacional – PCT. Apresentação de petição de requerimento de entrada na fase nacional (30) 27/02/2015 US 14/633,560 (51) H02J 7/00 (2006.01), A61B 17/072 (2006.01) (86) PCT US2016/019215 de 24/02/2016 (87) WO 2016/138055 de 01/09/2016
(21) BR 11 2017 018238-6	Código 1.1 - Publicação Internacional – PCT. Apresentação de petição de requerimento de entrada na fase nacional (30) 27/02/2015 US 14/633,542 (51) H01M 10/6554 (2014.01), H01M 10/6551 (2014.01), H01M 10/658 (2014.01), H01M 10/613 (2014.01), H01M 10/6235 (2014.01), H01M 2/10 (2006.01), A61B 17/072 (2006.01), A61B 17/16 (2006.01), B25F 3/00 (2006.01), B25F 5/00 (2006.01) (86) PCT US2016/019217 de 24/02/2016 (87) WO 2016/138057 de 01/09/2016

(21) BR 11 2017 018241-6	Código 1.1 - Publicação Internacional – PCT. Apresentação de petição de requerimento de entrada na fase nacional (30) 13/03/2015 NO 20150328 (51) C02F 1/44 (2006.01), C02F 1/467 (2006.01), B01D 61/02 (2006.01), B01D 61/14 (2006.01) (86) PCT EP2016/055276 de 11/03/2016 (87) WO 2016/146520 de 22/09/2016
(21) BR 11 2017 018247-5	Código 1.1 - Publicação Internacional – PCT. Apresentação de petição de requerimento de entrada na fase nacional (30) 26/02/2015 US 62/121,222 (51) F24F 11/02 (2006.01), F24F 13/06 (2006.01), F24F 11/00 (2006.01) (86) PCT US2016/019069 de 23/02/2016 (87) WO 2016/137952 de 01/09/2016
(21) BR 11 2017 018248-3	Código 1.1 - Publicação Internacional – PCT. Apresentação de petição de requerimento de entrada na fase nacional (30) 06/03/2015 EP 15158004.0 (51) C07F 15/00 (2006.01), A61P 35/00 (2006.01), A61K 31/282 (2006.01) (86) PCT EP2016/054234 de 29/02/2016 (87) WO 2016/142199 de 15/09/2016
(21) BR 11 2017 018250-5	Código 1.1 - Publicação Internacional – PCT. Apresentação de petição de requerimento de entrada na fase nacional (30) 27/02/2015 NL 2014371 (51) A61L 27/54 (2006.01), A61L 27/56 (2006.01), A61L 27/58 (2006.01) (86) PCT NL2016/050142 de 29/02/2016 (87) WO 2016/137327 de 01/09/2016
(21) BR 11 2017 018251-3	Código 1.1 - Publicação Internacional – PCT. Apresentação de petição de requerimento de entrada na fase nacional (30) 02/03/2015 GB 1503500.9 (51) C12N 15/86 (2006.01), A61K 38/00 (2006.01), C07K 16/00 (2006.01), C07K 14/00 (2006.01) (86) PCT GB2016/050537 de 01/03/2016 (87) WO 2016/139463 de 09/09/2016
(21) BR 11 2017 018252-1	Código 1.1 - Publicação Internacional – PCT. Apresentação de petição de requerimento de entrada na fase nacional (30) 23/03/2015 GB 1504840.8 (51) C07K 14/705 (2006.01), A61K 35/17 (2015.01) (86) PCT GB2016/050795 de 22/03/2016

	(87) WO 2016/151315 de 29/09/2016
(21) BR 11 2017 018253-0	Código 1.1 - Publicação Internacional – PCT. Apresentação de petição de requerimento de entrada na fase nacional (30) 12/03/2015 FR 1552055 (51) B22D 11/00 (2006.01), B22D 11/10 (2006.01), B22D 27/04 (2006.01), C30B 15/08 (2006.01), C30B 29/52 (2006.01) (86) PCT FR2016/050507 de 04/03/2016 (87) WO 2016/142611 de 15/09/2016
(21) BR 11 2017 018256-4	Código 1.1 - Publicação Internacional – PCT. Apresentação de petição de requerimento de entrada na fase nacional (30) 16/06/2015 DE 10 2015 109 611.0 (51) F25D 11/00 (2006.01), F25B 49/00 (2006.01) (86) PCT EP2016/058665 de 13/05/2016 (87) WO 2016/202486 de 22/12/2016
(21) BR 11 2017 018257-2	Código 1.1 - Publicação Internacional – PCT. Apresentação de petição de requerimento de entrada na fase nacional (30) 27/02/2015 US 62/121,871; 22/06/2015 US 62/183,034; 31/07/2015 US 62/199,548; 24/08/2015 US 62/209,133; 09/12/2015 US 62/265,239 (51) A01N 63/02 (2006.01), A61K 35/74 (2006.01), C01B 31/00 (2006.01) (86) PCT US2016/019760 de 26/02/2016 (87) WO 2016/138372 de 01/09/2016
(21) BR 11 2017 018259-9	Código 1.1 - Publicação Internacional – PCT. Apresentação de petição de requerimento de entrada na fase nacional (30) 27/02/2015 AU 2015900695 (51) C12Q 1/04 (2006.01), C12Q 1/18 (2006.01), G01N 33/48 (2006.01), G01N 33/04 (2006.01) (86) PCT NZ2016/050027 de 26/02/2016 (87) WO 2016/137341 de 01/09/2016
(21) BR 11 2017 018260-2	Código 1.1 - Publicação Internacional – PCT. Apresentação de petição de requerimento de entrada na fase nacional (30) 16/03/2015 US US 62/133,514 (51) A61K 47/38 (2006.01), A61K 9/16 (2006.01), C08B 11/20 (2006.01), C08B 13/00 (2006.01) (86) PCT US2016/021330 de 08/03/2016 (87) WO 2016/148977 de 22/09/2016
(21) BR 11 2017 018264-5	Código 1.1 - Publicação Internacional – PCT. Apresentação de petição de requerimento de entrada na fase nacional

	(30) 27/02/2015 US 14/633,546 (51) A61B 17/072 (2006.01), A61B 17/115 (2006.01), A61L 2/24 (2006.01), A61B 90/00 (2016.01), A61L 2/26 (2006.01), H01M 10/42 (2006.01), H02J 7/00 (2006.01) (86) PCT US2016/019216 de 24/02/2016 (87) WO 2016/138056 de 01/09/2016
(21) BR 11 2017 018266-1	Código 1.1 - Publicação Internacional – PCT. Apresentação de petição de requerimento de entrada na fase nacional (30) 27/02/2015 US 14/633,566 (51) H02J 7/00 (2006.01), A61B 17/072 (2006.01) (86) PCT US2016/018425 de 18/02/2016 (87) WO 2016/137813 de 01/09/2016
(21) BR 11 2017 018268-8	Código 1.1 - Publicação Internacional – PCT. Apresentação de petição de requerimento de entrada na fase nacional (30) 17/03/2015 US 14/660,292 (51) H04R 1/10 (2006.01) (86) PCT US2016/016144 de 02/02/2016 (87) WO 2016/148786 de 22/09/2016
(21) BR 11 2017 018269-6	Código 1.1 - Publicação Internacional – PCT. Apresentação de petição de requerimento de entrada na fase nacional (30) 04/03/2015 CN 201510096595.X (51) D04B 1/18 (2006.01), D04B 1/16 (2006.01), A41D 13/00 (2006.01) (86) PCT CN2016/075442 de 03/03/2016 (87) WO 2016/138868 de 09/09/2016
(21) BR 11 2017 018270-0	Código 1.1 - Publicação Internacional – PCT. Apresentação de petição de requerimento de entrada na fase nacional (30) 26/02/2015 IT 102015000006968 (51) B60G 17/027 (2006.01) (86) PCT EP2016/054125 de 26/02/2016 (87) WO 2016/135309 de 01/09/2016
(21) BR 11 2017 018271-8	Código 1.1 - Publicação Internacional – PCT. Apresentação de petição de requerimento de entrada na fase nacional (30) 27/02/2015 IT BS2015A000028 (51) B65D 85/804 (2006.01), B29C 65/00 (2006.01) (86) PCT IB2016/050798 de 15/02/2016 (87) WO 2016/135581 de 01/09/2016
(21) BR 11 2017 018272-6	Código 1.1 - Publicação Internacional – PCT. Apresentação de petição de

	requerimento de entrada na fase nacional (30) 26/02/2015 US 62/121,308; 08/06/2015 US 62/172,573; 23/10/2015 US 62/245,862; 13/11/2015 US 62/255,146 (51) A61P 1/12 (2006.01), A61K 36/47 (2006.01) (86) PCT US2016/019348 de 24/02/2016 (87) WO 2016/138125 de 01/09/2016
(21) BR 11 2017 018273-4	Código 1.1 - Publicação Internacional – PCT. Apresentação de petição de requerimento de entrada na fase nacional (30) 07/04/2015 DE 10 2015 206 160.4 (51) F16H 37/04 (2006.01) (86) PCT EP2016/057345 de 04/04/2016 (87) WO 2016/162304 de 13/10/2016
(21) BR 11 2017 018276-9	Código 1.1 - Publicação Internacional – PCT. Apresentação de petição de requerimento de entrada na fase nacional (30) 18/03/2015 EP EP 15159546.9 (51) C11D 3/386 (2006.01), C11D 1/02 (2006.01), C11D 1/06 (2006.01), C11D 1/66 (2006.01) (86) PCT EP2016/055226 de 11/03/2016 (87) WO 2016/146497 de 22/09/2016
(21) BR 11 2017 018277-7	Código 1.1 - Publicação Internacional – PCT. Apresentação de petição de requerimento de entrada na fase nacional (30) 27/02/2015 US 14/633,541 (51) A61B 17/072 (2006.01) (86) PCT US2016/018402 de 18/02/2016 (87) WO 2016/137808 de 01/09/2016
(21) BR 11 2017 018279-3	Código 1.1 - Publicação Internacional – PCT. Apresentação de petição de requerimento de entrada na fase nacional (30) 27/02/2015 US 14/633,526 (51) A61B 17/072 (2006.01) (86) PCT US2016/018418 de 18/02/2016 (87) WO 2016/137810 de 01/09/2016
(21) BR 11 2017 018280-7	Código 1.1 - Publicação Internacional – PCT. Apresentação de petição de requerimento de entrada na fase nacional (30) 20/03/2015 JP 2015-058421 (51) H01L 51/44 (2006.01), H01L 51/46 (2006.01) (86) PCT JP2016/058663 de 18/03/2016 (87) WO 2016/152766 de 29/09/2016

(21) BR 11 2017 018282-3	Código 1.1 - Publicação Internacional – PCT. Apresentação de petição de requerimento de entrada na fase nacional (30) 25/02/2015 KR 10-2015-0026866 (51) D06F 37/10 (2006.01), D06F 37/18 (2006.01), D06F 37/28 (2006.01), D06F 39/14 (2006.01) (86) PCT KR2016/001699 de 22/02/2016 (87) WO 2016/137172 de 01/09/2016
(21) BR 11 2017 018283-1	Código 1.1 - Publicação Internacional – PCT. Apresentação de petição de requerimento de entrada na fase nacional (30) 18/03/2015 US 62/134811 (51) C07D 211/94 (2006.01), C07D 401/12 (2006.01), C07D 401/14 (2006.01), C07C 7/20 (2006.01), C08F 2/40 (2006.01) (86) PCT US2016/022731 de 17/03/2016 (87) WO 2016/149433 de 22/09/2016
(21) BR 11 2017 018284-0	Código 1.1 - Publicação Internacional – PCT. Apresentação de petição de requerimento de entrada na fase nacional (30) 31/03/2015 EP 15161918.6 (51) C09J 7/02 (2006.01), G09F 3/10 (2006.01), C08J 5/18 (2006.01), C08L 33/12 (2006.01) (86) PCT EP2016/056326 de 23/03/2016 (87) WO 2016/156137 de 06/10/2016
(21) BR 11 2017 018285-8	Código 1.1 - Publicação Internacional – PCT. Apresentação de petição de requerimento de entrada na fase nacional (30) 27/02/2015 IT MI2015A000304 (51) A41H 43/04 (2006.01), D06H 5/00 (2006.01), B29C 65/10 (2006.01), B29C 65/48 (2006.01) (86) PCT IB2015/059873 de 22/12/2015 (87) WO 2016/135543 de 01/09/2016
(21) BR 11 2017 018287-4	Código 1.1 - Publicação Internacional – PCT. Apresentação de petição de requerimento de entrada na fase nacional (30) 26/02/2015 GB 1503196.6 (51) G06T 7/00 (2006.01) (86) PCT GB2016/050395 de 17/02/2016 (87) WO 2016/135454 de 01/09/2016
(21) BR 11 2017 018289-0	Código 1.1 - Publicação Internacional – PCT. Apresentação de petição de requerimento de entrada na fase nacional (30) 28/02/2015 ZA 2015/00690 (51) E04F 13/08 (2006.01), E04B 1/41 (2006.01), E04F 13/15 (2006.01), E04F

	13/14 (2006.01), F16B 5/02 (2006.01), E04B 1/38 (2006.01) (86) PCT IB2016/051104 de 29/02/2016 (87) WO 2016/135710 de 01/09/2016
(21) BR 11 2017 018290-4	Código 1.1 - Publicação Internacional – PCT. Apresentação de petição de requerimento de entrada na fase nacional (30) 27/02/2015 AU 2015900695; 24/12/2015 NZ 715585 (51) B01L 3/00 (2006.01), G01F 11/26 (2006.01), G01N 1/20 (2006.01) (86) PCT NZ2016/050029 de 26/02/2016 (87) WO 2016/137342 de 01/09/2016
(21) BR 11 2017 018294-7	Código 1.1 - Publicação Internacional – PCT. Apresentação de petição de requerimento de entrada na fase nacional (51) C04B 24/00 (2006.01) (86) PCT US2015/018089 de 27/02/2015 (87) WO 2016/137508 de 01/09/2016
(21) BR 11 2017 018297-1	Código 1.1 - Publicação Internacional – PCT. Apresentação de petição de requerimento de entrada na fase nacional (30) 25/02/2015 US 62/120,726 (51) A61K 31/4184 (2006.01), A61K 31/19 (2006.01) (86) PCT US2016/019368 de 24/02/2016 (87) WO 2016/138138 de 01/09/2016
(21) BR 11 2017 018298-0	Código 1.1 - Publicação Internacional – PCT. Apresentação de petição de requerimento de entrada na fase nacional (30) 02/03/2015 US 14/635,136 (51) B61L 1/20 (2006.01), B61L 23/04 (2006.01), B61L 27/00 (2006.01), B61L 29/22 (2006.01) (86) PCT US2016/018199 de 17/02/2016 (87) WO 2016/140796 de 09/09/2016
(21) BR 11 2017 018301-3	Código 1.1 - Publicação Internacional – PCT. Apresentação de petição de requerimento de entrada na fase nacional (30) 27/02/2015 GB GB 1503309.5 (51) F17D 1/20 (2006.01), F16L 55/04 (2006.01), F17C 13/00 (2006.01) (86) PCT BR2016/000021 de 25/02/2016 (87) WO 2016/134434 de 01/09/2016
(21) BR 11 2017 018302-1	Código 1.1 - Publicação Internacional – PCT. Apresentação de petição de requerimento de entrada na fase nacional (30) 27/05/2015 DE 10 2015 108 344.2 (51) B01J 2/00 (2006.01), C05C 3/00 (2006.01), C05D 9/02 (2006.01), C05G

	3/00 (2006.01) (86) PCT EP2016/061810 de 25/05/2016 (87) WO 2016/189036 de 01/12/2016
(21) BR 11 2017 018304-8	Código 1.1 - Publicação Internacional – PCT. Apresentação de petição de requerimento de entrada na fase nacional (30) 27/02/2015 US 62/126.057 (51) A47D 9/02 (2006.01) (86) PCT US2016/019878 de 26/02/2016 (87) WO 2016/138441 de 01/09/2016
(21) BR 11 2017 018305-6	Código 1.1 - Publicação Internacional – PCT. Apresentação de petição de requerimento de entrada na fase nacional (30) 25/02/2015 US 62/120,613; 06/01/2016 US 62/275,667 (51) A01N 43/78 (2006.01) (86) PCT US2016/019604 de 25/02/2016 (87) WO 2016/138288 de 01/09/2016
(21) BR 11 2017 018306-4	Código 1.1 - Publicação Internacional – PCT. Apresentação de petição de requerimento de entrada na fase nacional (30) 26/02/2015 DE 10 2015 102 801.8; 02/12/2015 DE 10 2015 015 435.4; 06/12/2015 DE 10 2015 015 600.4 (51) H01L 21/02 (2006.01) (86) PCT DE2016/100084 de 26/02/2016 (87) WO 2016/134704 de 01/09/2016
(21) BR 11 2017 018307-2	Código 1.1 - Publicação Internacional – PCT. Apresentação de petição de requerimento de entrada na fase nacional (30) 27/02/2015 US 62/121,571 (51) H01R 13/115 (2006.01), H01R 13/15 (2006.01), H01R 9/24 (2006.01) (86) PCT US2016/019782 de 26/02/2016 (87) WO 2016/138386 de 01/09/2016
(21) BR 11 2017 018308-0	Código 1.1 - Publicação Internacional – PCT. Apresentação de petição de requerimento de entrada na fase nacional (30) 27/02/2015 KR 10-2015-0028065; 22/02/2016 KR 10-2016-0020849 (51) H03M 13/27 (2006.01), H03M 13/11 (2006.01), H03M 13/29 (2006.01) (86) PCT KR2016/001879 de 25/02/2016 (87) WO 2016/137255 de 01/09/2016
(21) BR 11 2017 018309-9	Código 1.1 - Publicação Internacional – PCT. Apresentação de petição de requerimento de entrada na fase nacional (30) 26/02/2015 US 14/633,082

	(51) B03B 9/00 (2006.01) (86) PCT US2016/019814 de 26/02/2016 (87) WO 2016/138402 de 01/09/2016
(21) BR 11 2017 018310-2	Código 1.1 - Publicação Internacional – PCT. Apresentação de petição de requerimento de entrada na fase nacional (30) 25/02/2015 US 14/631,077 (51) C08G 77/14 (2006.01), C08G 77/38 (2006.01), C08G 77/448 (2006.01), C08G 77/50 (2006.01), C08L 83/10 (2006.01), C08L 83/14 (2006.01) (86) PCT US2016/017086 de 09/02/2016 (87) WO 2016/137741 de 01/09/2016
(21) BR 11 2017 018312-9	Código 1.1 - Publicação Internacional – PCT. Apresentação de petição de requerimento de entrada na fase nacional (30) 27/02/2015 US 62/121,697 (51) C07D 487/04 (2006.01), A61K 31/519 (2006.01), A61P 35/00 (2006.01) (86) PCT US2016/019741 de 26/02/2016 (87) WO 2016/138363 de 01/09/2016
(21) BR 11 2017 018313-7	Código 1.1 - Publicação Internacional – PCT. Apresentação de petição de requerimento de entrada na fase nacional (51) H01Q 1/12 (2006.01), H01Q 1/24 (2006.01) (86) PCT EP2015/054043 de 26/02/2015 (87) WO 2016/134773 de 01/09/2016
(21) BR 11 2017 018314-5	Código 1.1 - Publicação Internacional – PCT. Apresentação de petição de requerimento de entrada na fase nacional (30) 27/02/2015 KR 10-2015-0028062; 06/03/2015 KR 10-2015-0031949; 22/02/2016 KR 10-2016-0020852 (51) H03M 13/27 (2006.01), H03M 13/11 (2006.01), H03M 13/39 (2006.01) (86) PCT KR2016/001875 de 25/02/2016 (87) WO 2016/137253 de 01/09/2016
(21) BR 11 2017 018316-1	Código 1.1 - Publicação Internacional – PCT. Apresentação de petição de requerimento de entrada na fase nacional (30) 27/02/2015 US 62/126,365; 26/02/2016 US 15/055,499 (51) A61K 31/05 (2006.01) (86) PCT US2016/019979 de 26/02/2016 (87) WO 2016/138505 de 01/09/2016
(21) BR 11 2017 018317-0	Código 1.1 - Publicação Internacional – PCT. Apresentação de petição de requerimento de entrada na fase nacional (30) 27/02/2015 DE 10 2015 102 860.3

	(51) B29C 65/00 (2006.01), B65B 51/30 (2006.01), B31B 1/64 (2006.01) (86) PCT EP2016/052111 de 02/02/2016 (87) WO 2016/134924 de 01/09/2016
(21) BR 11 2017 018318-8	Código 1.1 - Publicação Internacional – PCT. Apresentação de petição de requerimento de entrada na fase nacional (30) 25/02/2015 KR 10-2015-0026557 (51) A61K 48/00 (2006.01), A61K 31/713 (2006.01), A61K 31/7105 (2006.01) (86) PCT KR2016/001828 de 25/02/2016 (87) WO 2016/137235 de 01/09/2016
(21) BR 11 2017 018319-6	Código 1.1 - Publicação Internacional – PCT. Apresentação de petição de requerimento de entrada na fase nacional (30) 18/12/2015 US PCT/US2015/066863 (51) A61K 38/09 (2006.01), A61K 38/24 (2006.01), A61K 31/565 (2006.01) (86) PCT US2016/067132 de 16/12/2016 (87) WO 2017/106618 de 22/06/2017
(21) BR 11 2017 018320-0	Código 1.1 - Publicação Internacional – PCT. Apresentação de petição de requerimento de entrada na fase nacional (30) 26/02/2015 US 14/632,646 (51) H03F 1/52 (2006.01), H03F 3/193 (2006.01) (86) PCT US2016/015235 de 27/01/2016 (87) WO 2016/137648 de 01/09/2016
(21) BR 11 2017 018322-6	Código 1.1 - Publicação Internacional – PCT. Apresentação de petição de requerimento de entrada na fase nacional (30) 27/02/2015 US 62/121,537 (51) A61K 9/22 (2006.01) (86) PCT US2016/019877 de 26/02/2016 (87) WO 2016/138440 de 01/09/2016
(21) BR 11 2017 018324-2	Código 1.1 - Publicação Internacional – PCT. Apresentação de petição de requerimento de entrada na fase nacional (30) 26/02/2015 US 62/121,303; 27/02/2015 US 62/126,089; 22/02/2016 US 15/049,974 (51) H04N 21/845 (2011.01), H04N 21/262 (2011.01), H04N 21/43 (2011.01), H04N 21/442 (2011.01) (86) PCT US2016/019045 de 23/02/2016 (87) WO 2016/137935 de 01/09/2016
(21) BR 11 2017 018326-9	Código 1.1 - Publicação Internacional – PCT. Apresentação de petição de requerimento de entrada na fase nacional

	(30) 26/02/2015 US 14/632,276 (51) H04L 29/08 (2006.01), H04W 4/02 (2009.01) (86) PCT US2016/013682 de 15/01/2016 (87) WO 2016/137601 de 01/09/2016
(21) BR 11 2017 018327-7	Código 1.1 - Publicação Internacional – PCT. Apresentação de petição de requerimento de entrada na fase nacional (30) 25/02/2015 US 62/120,421 (51) C12N 15/82 (2006.01), C12N 9/22 (2006.01), A01H 1/04 (2006.01) (86) PCT US2016/017937 de 15/02/2016 (87) WO 2016/137774 de 01/09/2016
(21) BR 11 2017 018328-5	Código 1.1 - Publicação Internacional – PCT. Apresentação de petição de requerimento de entrada na fase nacional (30) 25/02/2015 KR 10-2015-0026555; 24/09/2015 KR 10-2015-0135761 (51) C07K 16/36 (2006.01), C12N 15/63 (2006.01), A61K 39/395 (2006.01), A61P 7/04 (2006.01) (86) PCT KR2015/014370 de 29/12/2015 (87) WO 2016/137108 de 01/09/2016
(21) BR 11 2017 018329-3	Código 1.1 - Publicação Internacional – PCT. Apresentação de petição de requerimento de entrada na fase nacional (51) A61K 48/00 (2006.01), A61K 39/395 (2006.01), A61K 31/4985 (2006.01), A61P 9/00 (2006.01) (86) PCT KR2015/001902 de 27/02/2015 (87) WO 2016/137037 de 01/09/2016
(21) BR 11 2017 018330-7	Código 1.1 - Publicação Internacional – PCT. Apresentação de petição de requerimento de entrada na fase nacional (30) 27/02/2015 US 62/126,151 (51) C12N 15/11 (2006.01), C12N 15/82 (2006.01), A01N 63/00 (2006.01) (86) PCT US2016/019313 de 24/02/2016 (87) WO 2016/138106 de 01/09/2016
(21) BR 11 2017 018331-5	Código 1.1 - Publicação Internacional – PCT. Apresentação de petição de requerimento de entrada na fase nacional (30) 27/02/2015 EP 15000574.2; 30/12/2015 EP 15203186.0 (51) D06M 11/13 (2006.01), D06M 11/65 (2006.01), D06M 13/148 (2006.01), D06M 13/188 (2006.01), D06M 13/352 (2006.01), D06M 13/368 (2006.01), D06M 13/463 (2006.01), D06M 13/513 (2006.01), D06M 15/00 (2006.01), D06M 15/03 (2006.01), D06M 15/61 (2006.01) (86) PCT EP2016/054245 de 29/02/2016 (87) WO 2016/135344 de 01/09/2016

(21) BR 11 2017 018332-3	Código 1.1 - Publicação Internacional – PCT. Apresentação de petição de requerimento de entrada na fase nacional (30) 25/02/2015 US 14/631,311 (51) H02M 1/32 (2007.01), H02H 7/12 (2006.01) (86) PCT US2015/017761 de 26/02/2015 (87) WO 2016/137469 de 01/09/2016
(21) BR 11 2017 018333-1	Código 1.1 - Publicação Internacional – PCT. Apresentação de petição de requerimento de entrada na fase nacional (30) 27/02/2015 EP 15157038.9; 02/03/2015 EP 15157208.8 (51) C01B 31/04 (2006.01), C23C 18/12 (2006.01), H01M 4/58 (2010.01), C09C 1/56 (2006.01) (86) PCT EP2016/054155 de 26/02/2016 (87) WO 2016/135328 de 01/09/2016
(21) BR 11 2017 018335-8	Código 1.1 - Publicação Internacional – PCT. Apresentação de petição de requerimento de entrada na fase nacional (30) 27/02/2015 GB 1503408.5 (51) C12N 15/113 (2010.01), A61K 31/712 (2006.01), A61K 31/7125 (2006.01) (86) PCT EP2016/054164 de 26/02/2016 (87) WO 2016/135334 de 01/09/2016
(21) BR 11 2017 018339-0	Código 1.1 - Publicação Internacional – PCT. Apresentação de petição de requerimento de entrada na fase nacional (30) 16/03/2015 EP 15020035.0 (51) A61K 9/00 (2006.01), A61K 9/127 (2006.01), A61K 9/19 (2006.01), A61K 31/00 (2006.01), A61K 47/26 (2006.01) (86) PCT EP2016/055609 de 15/03/2016 (87) WO 2016/146645 de 22/09/2016
(21) BR 11 2017 018340-4	Código 1.1 - Publicação Internacional – PCT. Apresentação de petição de requerimento de entrada na fase nacional (30) 17/03/2015 EP 15159464.5 (51) G01R 27/26 (2006.01), G01R 31/12 (2006.01), G01R 31/02 (2006.01) (86) PCT EP2016/055896 de 17/03/2016 (87) WO 2016/146794 de 22/09/2016
(21) BR 11 2017 018341-2	Código 1.1 - Publicação Internacional – PCT. Apresentação de petição de requerimento de entrada na fase nacional (30) 18/03/2015 US 62/135,161; 12/03/2016 US 15/068,565 (51) G06F 17/00 (2006.01) (86) PCT US2016/022992 de 17/03/2016

	(87) WO 2016/149566 de 22/09/2016
(21) BR 11 2017 018342-0	Código 1.1 - Publicação Internacional – PCT. Apresentação de petição de requerimento de entrada na fase nacional (30) 15/04/2015 EP 15382182.2 (51) C07D 401/06 (2006.01), A61K 31/513 (2006.01), A61P 5/00 (2006.01) (86) PCT US2016/027180 de 13/04/2016 (87) WO 2016/168225 de 20/10/2016
(21) BR 11 2017 018343-9	Código 1.1 - Publicação Internacional – PCT. Apresentação de petição de requerimento de entrada na fase nacional (30) 24/03/2015 DE 102015003687.4 (51) C22C 9/04 (2006.01), F16C 33/00 (2006.01) (86) PCT EP2016/000404 de 08/03/2016 (87) WO 2016/150551 de 29/09/2016
(21) BR 11 2017 018344-7	Código 1.1 - Publicação Internacional – PCT. Apresentação de petição de requerimento de entrada na fase nacional (30) 26/03/2015 EP 15161202.5 (51) A24F 47/00 (2006.01) (86) PCT EP2016/056175 de 21/03/2016 (87) WO 2016/150922 de 29/09/2016
(21) BR 11 2017 018345-5	Código 1.1 - Publicação Internacional – PCT. Apresentação de petição de requerimento de entrada na fase nacional (30) 04/03/2015 US US 62/127,874 (51) A61K 9/20 (2006.01) (86) PCT US2016/019342 de 24/02/2016 (87) WO 2016/140845 de 09/09/2016
(21) BR 11 2017 018346-3	Código 1.1 - Publicação Internacional – PCT. Apresentação de petição de requerimento de entrada na fase nacional (30) 12/03/2015 EP 15158800.1 (51) G01L 1/22 (2006.01), A61B 5/022 (2006.01), A61B 5/00 (2006.01), G01L 5/10 (2006.01) (86) PCT EP2016/053239 de 16/02/2016 (87) WO 2016/142130 de 15/09/2016
(21) BR 11 2017 018347-1	Código 1.1 - Publicação Internacional – PCT. Apresentação de petição de requerimento de entrada na fase nacional (30) 27/02/2015 US 62/126,204; 26/08/2015 US 14/836,190 (51) H04W 64/00 (2009.01), G01S 5/00 (2006.01) (86) PCT US2016/015624 de 29/01/2016

	(87) WO 2016/137661 de 01/09/2016
(21) BR 11 2017 018349-8	Código 1.1 - Publicação Internacional – PCT. Apresentação de petição de requerimento de entrada na fase nacional (30) 03/03/2015 GB 1503612.2 (51) B64C 1/36 (2006.01), B64C 3/10 (2006.01), H01Q 1/28 (2006.01), B64C 39/02 (2006.01) (86) PCT GB2016/050539 de 02/03/2016 (87) WO 2016/139465 de 09/09/2016
(21) BR 11 2017 018351-0	Código 1.1 - Publicação Internacional – PCT. Apresentação de petição de requerimento de entrada na fase nacional (51) G06Q 10/08 (2012.01), G06Q 30/00 (2006.01) (86) PCT TR2015/000078 de 27/02/2015 (87) WO 2016/137414 de 01/09/2016
(21) BR 11 2017 018352-8	Código 1.1 - Publicação Internacional – PCT. Apresentação de petição de requerimento de entrada na fase nacional (30) 05/03/2015 IT BA2015A000017 (51) B60R 21/01 (2006.01), B60K 28/02 (2006.01) (86) PCT IB2016/051244 de 04/03/2016 (87) WO 2016/139639 de 09/09/2016
(21) BR 11 2017 018353-6	Código 1.1 - Publicação Internacional – PCT. Apresentação de petição de requerimento de entrada na fase nacional (30) 27/02/2015 US 62/121,942; 17/02/2016 US 15/045,603 (51) H04W 52/34 (2009.01) (86) PCT US2016/018492 de 18/02/2016 (87) WO 2016/137816 de 01/09/2016
(21) BR 11 2017 018355-2	Código 1.1 - Publicação Internacional – PCT. Apresentação de petição de requerimento de entrada na fase nacional (30) 27/02/2015 US 14/634,412 (51) H02M 7/487 (2007.01) (86) PCT US2016/015478 de 28/01/2016 (87) WO 2016/137654 de 01/09/2016
(21) BR 11 2017 018358-7	Código 1.1 - Publicação Internacional – PCT. Apresentação de petição de requerimento de entrada na fase nacional (30) 27/02/2015 US 62/126,356; 22/09/2015 US 14/861,905 (51) H02J 50/10 (2016.01), B60L 11/18 (2006.01) (86) PCT US2016/016115 de 02/02/2016 (87) WO 2016/137684 de 01/09/2016

(21) BR 11 2017 018359-5	Código 1.1 - Publicação Internacional – PCT. Apresentação de petição de requerimento de entrada na fase nacional (30) 27/02/2015 US 62/126,210; 26/08/2015 US 14/836,308 (51) H04W 64/00 (2009.01), G01S 5/00 (2006.01) (86) PCT US2016/015524 de 29/01/2016 (87) WO 2016/137658 de 01/09/2016
(21) BR 11 2017 018360-9	Código 1.1 - Publicação Internacional – PCT. Apresentação de petição de requerimento de entrada na fase nacional (30) 27/02/2015 US 62/121,754; 12/02/2016 US 15/042,491 (51) H04W 76/04 (2009.01), H04W 76/02 (2009.01), H04W 88/02 (2009.01), H04W 88/08 (2009.01), H04W 16/14 (2009.01), H04L 1/00 (2006.01) (86) PCT US2016/018083 de 16/02/2016 (87) WO 2016/137783 de 01/09/2016
(21) BR 11 2017 018362-5	Código 1.1 - Publicação Internacional – PCT. Apresentação de petição de requerimento de entrada na fase nacional (30) 27/02/2015 DE 10 2015 102 819.0; 29/05/2015 DE 10 2015 108 552.6 (51) C10G 1/02 (2006.01), C10G 1/10 (2006.01), C10G 3/00 (2006.01), C10B 53/02 (2006.01), C10B 53/07 (2006.01), C10B 57/18 (2006.01) (86) PCT EP2015/078143 de 01/12/2015 (87) WO 2016/134794 de 01/09/2016
(21) BR 11 2017 018363-3	Código 1.1 - Publicação Internacional – PCT. Apresentação de petição de requerimento de entrada na fase nacional (30) 17/03/2015 EP 15159376.1 (51) B32B 19/02 (2006.01), B32B 27/04 (2006.01), B32B 27/36 (2006.01), B32B 27/38 (2006.01), B32B 27/42 (2006.01), H01B 3/10 (2006.01), H01B 3/12 (2006.01), H01F 27/32 (2006.01) (86) PCT EP2016/055898 de 17/03/2016 (87) WO 2016/146796 de 22/09/2016
(21) BR 11 2017 018364-1	Código 1.1 - Publicação Internacional – PCT. Apresentação de petição de requerimento de entrada na fase nacional (30) 20/03/2015 JP 2015-057824 (51) A61K 8/02 (2006.01), A61K 8/21 (2006.01), A61K 8/24 (2006.01), A61Q 11/00 (2006.01), B65D 83/62 (2006.01), B65D 83/68 (2006.01) (86) PCT JP2016/057942 de 14/03/2016 (87) WO 2016/152617 de 29/09/2016
(21) BR 11 2017 018365-0	Código 1.1 - Publicação Internacional – PCT. Apresentação de petição de requerimento de entrada na fase nacional

	(30) 13/03/2015 US 62/132,974 (51) B01D 15/20 (2006.01), B01D 15/38 (2006.01), C07K 1/22 (2006.01), C07K 16/18 (2006.01) (86) PCT US2016/021984 de 11/03/2016 (87) WO 2016/149088 de 22/09/2016
(21) BR 11 2017 018367-6	Código 1.1 - Publicação Internacional – PCT. Apresentação de petição de requerimento de entrada na fase nacional (30) 16/03/2015 US US 62/133,518 (51) A61K 47/38 (2006.01), A61K 9/16 (2006.01), C08B 11/20 (2006.01), C08B 13/00 (2006.01) (86) PCT US2016/021326 de 08/03/2016 (87) WO 2016/148976 de 22/09/2016
(21) BR 11 2017 018368-4	Código 1.1 - Publicação Internacional – PCT. Apresentação de petição de requerimento de entrada na fase nacional (30) 22/04/2015 EP 15001191.4 (51) A61K 38/19 (2006.01), C07K 14/52 (2006.01), A61K 38/20 (2006.01), A61K 39/00 (2006.01), C12N 15/113 (2010.01), C12N 15/117 (2010.01), A61P 35/00 (2006.01) (86) PCT EP2016/059109 de 22/04/2016 (87) WO 2016/170176 de 27/10/2016
(21) BR 11 2017 018371-4	Código 1.1 - Publicação Internacional – PCT. Apresentação de petição de requerimento de entrada na fase nacional (30) 05/03/2015 EP 15000631.0 (51) A01N 25/02 (2006.01), A01N 25/30 (2006.01) (86) PCT EP2016/054705 de 04/03/2016 (87) WO 2016/139358 de 09/09/2016
(21) BR 11 2017 018372-2	Código 1.1 - Publicação Internacional – PCT. Apresentação de petição de requerimento de entrada na fase nacional (30) 20/03/2015 CN 201510124581.4 (51) B01D 53/56 (2006.01), B01D 53/14 (2006.01) (86) PCT CN2016/075917 de 09/03/2016 (87) WO 2016/150301 de 29/09/2016
(21) BR 11 2017 018373-0	Código 1.1 - Publicação Internacional – PCT. Apresentação de petição de requerimento de entrada na fase nacional (30) 27/02/2015 NO 20150273 (51) E21B 33/035 (2006.01), E21B 47/12 (2006.01) (86) PCT EP2016/050597 de 14/01/2016 (87) WO 2016/134875 de 01/09/2016

(21) BR 11 2017 018374-9	Código 1.1 - Publicação Internacional – PCT. Apresentação de petição de requerimento de entrada na fase nacional (30) 27/02/2015 US 62/121,805 (51) F04D 7/06 (2006.01), F04D 13/08 (2006.01), F04D 29/00 (2006.01), F04D 29/046 (2006.01), B22D 35/00 (2006.01), B22D 39/00 (2006.01) (86) PCT US2016/019735 de 26/02/2016 (87) WO 2016/138359 de 01/09/2016
(21) BR 11 2017 018377-3	Código 1.1 - Publicação Internacional – PCT. Apresentação de petição de requerimento de entrada na fase nacional (30) 27/03/2015 EP 15161538.2 (51) A24D 1/02 (2006.01), D21H 27/00 (2006.01), D21H 21/20 (2006.01), A24F 47/00 (2006.01) (86) PCT EP2016/056581 de 24/03/2016 (87) WO 2016/156219 de 06/10/2016
(21) BR 11 2017 018380-3	Código 1.1 - Publicação Internacional – PCT. Apresentação de petição de requerimento de entrada na fase nacional (30) 23/03/2015 DE 10 2015 104 340.8 (51) B22C 5/04 (2006.01), B01F 7/16 (2006.01), B01F 7/30 (2006.01), B22C 5/08 (2006.01), B22C 5/18 (2006.01), B07B 7/083 (2006.01) (86) PCT EP2016/055911 de 18/03/2016 (87) WO 2016/150835 de 29/09/2016
(21) BR 11 2017 018381-1	Código 1.1 - Publicação Internacional – PCT. Apresentação de petição de requerimento de entrada na fase nacional (30) 27/02/2015 US 62/121,966 (51) A62B 18/02 (2006.01) (86) PCT US2016/018373 de 18/02/2016 (87) WO 2016/137803 de 01/09/2016
(21) BR 11 2017 018382-0	Código 1.1 - Publicação Internacional – PCT. Apresentação de petição de requerimento de entrada na fase nacional (30) 27/02/2015 US 62/126,220; 26/08/2015 US 14/836,426 (51) H04W 64/00 (2009.01), G01S 5/00 (2006.01) (86) PCT US2016/015513 de 29/01/2016 (87) WO 2016/137657 de 01/09/2016
(21) BR 11 2017 018383-8	Código 1.1 - Publicação Internacional – PCT. Apresentação de petição de requerimento de entrada na fase nacional (30) 27/02/2015 US 62/126,346; 29/09/2015 US 62/234,263; 26/02/2016 US 62/300,635

	(51) C07F 9/6558 (2006.01), C12N 15/113 (2010.01) (86) PCT US2016/020127 de 29/02/2016 (87) WO 2016/138534 de 01/09/2016
(21) BR 11 2017 018384-6	Código 1.1 - Publicação Internacional – PCT. Apresentação de petição de requerimento de entrada na fase nacional (30) 27/02/2015 US 62/126,228; 26/08/2015 US 14/836,530 (51) H04W 64/00 (2009.01), G01S 5/00 (2006.01) (86) PCT US2016/015506 de 29/01/2016 (87) WO 2016/137655 de 01/09/2016
(21) BR 11 2017 018385-4	Código 1.1 - Publicação Internacional – PCT. Apresentação de petição de requerimento de entrada na fase nacional (30) 27/02/2015 EP 15157005.8 (51) C10M 133/12 (2006.01) (86) PCT EP2016/053443 de 18/02/2016 (87) WO 2016/135036 de 01/09/2016
(21) BR 11 2017 018386-2	Código 1.1 - Publicação Internacional – PCT. Apresentação de petição de requerimento de entrada na fase nacional (30) 02/03/2015 JP 2015-040088 (51) H04L 12/46 (2006.01), H04L 12/70 (2013.01) (86) PCT JP2016/001117 de 02/03/2016 (87) WO 2016/139937 de 09/09/2016
(21) BR 11 2017 018388-9	Código 1.1 - Publicação Internacional – PCT. Apresentação de petição de requerimento de entrada na fase nacional (30) 13/03/2015 EP 15159064.3 (51) A61K 38/28 (2006.01), A61K 31/155 (2006.01), A61P 3/10 (2006.01) (86) PCT EP2016/055267 de 11/03/2016 (87) WO 2016/146514 de 22/09/2016
(21) BR 11 2017 018397-8	Código 1.1 - Publicação Internacional – PCT. Apresentação de petição de requerimento de entrada na fase nacional (30) 22/09/2015 US 14/861,250 (51) B61G 3/04 (2006.01), B61G 5/02 (2006.01), F16L 3/015 (2006.01) (86) PCT US2016/050603 de 08/09/2016 (87) WO 2017/053071 de 30/03/2017
(21) BR 11 2017 018401-0	Código 1.1 - Publicação Internacional – PCT. Apresentação de petição de requerimento de entrada na fase nacional (30) 27/02/2015 US 62/121,991 (51) C08L 77/00 (2006.01), C08L 77/06 (2006.01), C08L 23/16 (2006.01), C08K

	7/28 (2006.01), C08J 5/00 (2006.01) (86) PCT US2016/019326 de 24/02/2016 (87) WO 2016/138113 de 01/09/2016
(21) BR 11 2017 018404-4	Código 1.1 - Publicação Internacional – PCT. Apresentação de petição de requerimento de entrada na fase nacional (30) 27/02/2015 US 62/126,029 (51) C08G 59/18 (2006.01), C09J 163/00 (2006.01), C08G 59/42 (2006.01) (86) PCT US2016/015968 de 01/02/2016 (87) WO 2016/137671 de 01/09/2016
(21) BR 11 2017 018406-0	Código 1.1 - Publicação Internacional – PCT. Apresentação de petição de requerimento de entrada na fase nacional (30) 27/02/2015 US 62/126,004 (51) C08G 59/18 (2006.01), C09J 163/00 (2006.01), C08G 59/50 (2006.01) (86) PCT US2016/018195 de 17/02/2016 (87) WO 2016/137791 de 01/09/2016
(21) BR 11 2017 018416-8	Código 1.1 - Publicação Internacional – PCT. Apresentação de petição de requerimento de entrada na fase nacional (30) 18/03/2015 EP 15305396.2 (51) G02C 7/02 (2006.01), G02C 7/06 (2006.01) (86) PCT EP2016/055463 de 14/03/2016 (87) WO 2016/146590 de 22/09/2016
(21) BR 11 2017 018417-6	Código 1.1 - Publicação Internacional – PCT. Apresentação de petição de requerimento de entrada na fase nacional (30) 06/03/2015 US 14/640,044 (51) C09D 5/00 (2006.01) (86) PCT US2016/020602 de 03/03/2016 (87) WO 2016/144677 de 15/09/2016
(21) BR 11 2017 018420-6	Código 1.1 - Publicação Internacional – PCT. Apresentação de petição de requerimento de entrada na fase nacional (30) 12/03/2015 US 14/645,450 (51) C09D 175/14 (2006.01), C08K 5/37 (2006.01), C08G 75/045 (2016.01) (86) PCT US2016/022095 de 11/03/2016 (87) WO 2016/145359 de 15/09/2016
(21) BR 11 2017 018421-4	Código 1.1 - Publicação Internacional – PCT. Apresentação de petição de requerimento de entrada na fase nacional (51) E21B 33/13 (2006.01), E21B 23/01 (2006.01) (86) PCT US2015/031545 de 19/05/2015

	(87) WO 2016/186655 de 24/11/2016
(21) BR 11 2017 018422-2	Código 1.1 - Publicação Internacional – PCT. Apresentação de petição de requerimento de entrada na fase nacional (30) 24/04/2015 DE 10 2015 005 282.9 (51) H01R 13/58 (2006.01), H01R 13/436 (2006.01), H01R 105/00 (2006.01), H01R 13/506 (2006.01) (86) PCT EP2016/058893 de 21/04/2016 (87) WO 2016/170052 de 27/10/2016
(21) BR 11 2017 018423-0	Código 1.1 - Publicação Internacional – PCT. Apresentação de petição de requerimento de entrada na fase nacional (30) 26/02/2015 US 14/631,984 (51) C09D 7/12 (2006.01), C08J 3/205 (2006.01), C08J 3/26 (2006.01) (86) PCT US2016/019526 de 25/02/2016 (87) WO 2016/138243 de 01/09/2016
(21) BR 11 2017 018424-9	Código 1.1 - Publicação Internacional – PCT. Apresentação de petição de requerimento de entrada na fase nacional (30) 25/03/2015 US 62/137,883 (51) C08F 10/02 (2006.01) (86) PCT EP2016/056338 de 23/03/2016 (87) WO 2016/150996 de 29/09/2016
(21) BR 11 2017 018426-5	Código 1.1 - Publicação Internacional – PCT. Apresentação de petição de requerimento de entrada na fase nacional (30) 02/03/2015 IL 237494; 18/10/2015 IL 242136 (51) G06T 7/00 (2006.01) (86) PCT IL2016/050234 de 01/03/2016 (87) WO 2016/139664 de 09/09/2016
(21) BR 11 2017 018428-1	Código 1.1 - Publicação Internacional – PCT. Apresentação de petição de requerimento de entrada na fase nacional (30) 27/02/2015 US 62/121,689 (51) H04W 12/06 (2009.01), H04W 12/04 (2009.01) (86) PCT SE2015/050822 de 13/07/2015 (87) WO 2016/137374 de 01/09/2016
(21) BR 11 2017 018429-0	Código 1.1 - Publicação Internacional – PCT. Apresentação de petição de requerimento de entrada na fase nacional (30) 26/03/2015 EP 15161098.7; 15/12/2015 EP 15200102.0 (51) C08F 2/44 (2006.01), C08F 2/34 (2006.01) (86) PCT EP2016/056340 de 23/03/2016

	(87) WO 2016/150997 de 29/09/2016
(21) BR 11 2017 018430-3	Código 1.1 - Publicação Internacional – PCT. Apresentação de petição de requerimento de entrada na fase nacional (30) 12/03/2015 EP 15158725.0 (51) C09C 1/30 (2006.01), A47J 36/02 (2006.01), C01B 33/146 (2006.01), C01B 33/149 (2006.01), C09D 5/00 (2006.01) (86) PCT EP2016/054971 de 09/03/2016 (87) WO 2016/142404 de 15/09/2016
(21) BR 11 2017 018431-1	Código 1.1 - Publicação Internacional – PCT. Apresentação de petição de requerimento de entrada na fase nacional (30) 09/03/2015 CZ PV 2015-166 (51) C08J 3/02 (2006.01), A61K 31/728 (2006.01), C08B 37/08 (2006.01), C08J 5/18 (2006.01), C08L 5/08 (2006.01) (86) PCT CZ2016/000027 de 09/03/2016 (87) WO 2016/141903 de 15/09/2016
(21) BR 11 2017 018436-2	Código 1.1 - Publicação Internacional – PCT. Apresentação de petição de requerimento de entrada na fase nacional (30) 16/03/2015 DK PA 2015 70146; 03/12/2015 DK PA 2015 70794 (51) G01N 33/68 (2006.01) (86) PCT EP2016/055619 de 16/03/2016 (87) WO 2016/146647 de 22/09/2016
(21) BR 11 2017 018437-0	Código 1.1 - Publicação Internacional – PCT. Apresentação de petição de requerimento de entrada na fase nacional (30) 11/06/2015 JP 2015-118279 (51) B24C 9/00 (2006.01), B24C 3/18 (2006.01) (86) PCT JP2015/079424 de 19/10/2015 (87) WO 2016/199321 de 15/12/2016
(21) BR 11 2017 018439-7	Código 1.1 - Publicação Internacional – PCT. Apresentação de petição de requerimento de entrada na fase nacional (30) 09/03/2015 EP 15158233.5; 17/06/2015 EP 15172594.2 (51) G10L 19/008 (2013.01), G10L 19/02 (2013.01), G10L 19/04 (2013.01), G10L 21/038 (2013.01), G10L 19/18 (2013.01) (86) PCT EP2016/054776 de 07/03/2016 (87) WO 2016/142337 de 15/09/2016
(21) BR 11 2017 018441-9	Código 1.1 - Publicação Internacional – PCT. Apresentação de petição de requerimento de entrada na fase nacional (30) 09/03/2015 EP 15158233.5; 17/06/2015 EP 15172599.1

	(51) G10L 19/008 (2013.01), G10L 19/04 (2013.01), G10L 19/02 (2013.01), G10L 21/038 (2013.01), G10L 19/18 (2013.01) (86) PCT EP2016/054775 de 07/03/2016 (87) WO 2016/142336 de 15/09/2016
(21) BR 11 2017 018442-7	Código 1.1 - Publicação Internacional – PCT. Apresentação de petição de requerimento de entrada na fase nacional (30) 26/02/2015 US 62/121,350 (51) A61K 9/00 (2006.01), A61K 47/10 (2006.01), A61P 33/00 (2006.01), A61P 33/14 (2006.01), A61K 31/422 (2006.01) (86) PCT US2016/019688 de 26/02/2016 (87) WO 2016/138339 de 01/09/2016
(21) BR 11 2017 018443-5	Código 1.1 - Publicação Internacional – PCT. Apresentação de petição de requerimento de entrada na fase nacional (51) A61K 8/06 (2006.01), A61K 8/37 (2006.01), A61K 8/60 (2006.01), A61K 8/73 (2006.01), A61K 8/86 (2006.01), A61K 9/107 (2006.01), A61P 17/00 (2006.01), C08L 5/02 (2006.01) (86) PCT CN2015/074181 de 13/03/2015 (87) WO 2016/145561 de 22/09/2016
(21) BR 11 2017 018444-3	Código 1.1 - Publicação Internacional – PCT. Apresentação de petição de requerimento de entrada na fase nacional (30) 26/02/2015 DE 10 2015 102 804.2 (51) H02K 21/24 (2006.01) (86) PCT DE2016/100082 de 25/02/2016 (87) WO 2016/134702 de 01/09/2016
(21) BR 11 2017 018445-1	Código 1.1 - Publicação Internacional – PCT. Apresentação de petição de requerimento de entrada na fase nacional (30) 17/04/2015 NL 2014655 (51) B65H 20/24 (2006.01) (86) PCT NL2016/050193 de 18/03/2016 (87) WO 2016/167643 de 20/10/2016
(21) BR 11 2017 018446-0	Código 1.1 - Publicação Internacional – PCT. Apresentação de petição de requerimento de entrada na fase nacional (30) 27/02/2015 GB 1503411.9; 02/10/2015 GB 1517470.9 (51) A24F 47/00 (2006.01), A61M 15/06 (2006.01), A61M 11/04 (2006.01) (86) PCT EP2016/054232 de 29/02/2016 (87) WO 2016/135342 de 01/09/2016
(21) BR 11 2017 018448-6	Código 1.1 - Publicação Internacional – PCT. Apresentação de petição de

	requerimento de entrada na fase nacional (30) 27/02/2015 GB 1503388.9 (51) A24D 3/04 (2006.01) (86) PCT GB2016/050502 de 26/02/2016 (87) WO 2016/135501 de 01/09/2016
(21) BR 11 2017 018449-4	Código 1.1 - Publicação Internacional – PCT. Apresentação de petição de requerimento de entrada na fase nacional (30) 27/02/2015 GB 1503389.7 (51) A24D 3/04 (2006.01) (86) PCT GB2016/050504 de 26/02/2016 (87) WO 2016/135503 de 01/09/2016
(21) BR 11 2017 018453-2	Código 1.1 - Publicação Internacional – PCT. Apresentação de petição de requerimento de entrada na fase nacional (30) 10/03/2015 US 62/130,956; 24/03/2015 US 62/137,584 (51) F01C 1/10 (2006.01), F01C 19/08 (2006.01), F01C 21/08 (2006.01), F02B 53/00 (2006.01), F02B 55/02 (2006.01), F02B 55/06 (2006.01), F02B 55/14 (2006.01) (86) PCT US2016/021861 de 10/03/2016 (87) WO 2016/145247 de 15/09/2016
(21) BR 11 2017 018454-0	Código 1.1 - Publicação Internacional – PCT. Apresentação de petição de requerimento de entrada na fase nacional (30) 05/03/2015 US 62/128,898 (51) B60C 23/00 (2006.01) (86) PCT US2016/020940 de 04/03/2016 (87) WO 2016/141310 de 09/09/2016
(21) BR 11 2017 018458-3	Código 1.1 - Publicação Internacional – PCT. Apresentação de petição de requerimento de entrada na fase nacional (30) 14/04/2015 JP 2015-082266 (51) C23C 10/28 (2006.01), C22C 19/05 (2006.01), C22C 27/06 (2006.01), C25D 5/26 (2006.01), C25D 5/50 (2006.01) (86) PCT JP2016/061955 de 13/04/2016 (87) WO 2016/167304 de 20/10/2016
(21) BR 11 2017 018459-1	Código 1.1 - Publicação Internacional – PCT. Apresentação de petição de requerimento de entrada na fase nacional (30) 05/03/2015 JP 2015-044108 (51) H04N 19/70 (2014.01), H04N 5/202 (2006.01), H04N 5/225 (2006.01), H04N 21/235 (2011.01) (86) PCT JP2016/056525 de 03/03/2016

	(87) WO 2016/140293 de 09/09/2016
(21) BR 11 2017 018460-5	Código 1.1 - Publicação Internacional – PCT. Apresentação de petição de requerimento de entrada na fase nacional (51) H04L 27/00 (2006.01), H04L 27/26 (2006.01), H04W 74/08 (2009.01) (86) PCT EP2015/055218 de 12/03/2015 (87) WO 2016/141994 de 15/09/2016
(21) BR 11 2017 018461-3	Código 1.1 - Publicação Internacional – PCT. Apresentação de petição de requerimento de entrada na fase nacional (30) 12/03/2015 US 62/132120 (51) C12P 19/14 (2006.01), C12P 7/06 (2006.01) (86) PCT US2016/022101 de 11/03/2016 (87) WO 2016/145363 de 15/09/2016
(21) BR 11 2017 018464-8	Código 1.1 - Publicação Internacional – PCT. Apresentação de petição de requerimento de entrada na fase nacional (30) 13/03/2015 JP 2015-050129 (51) A61K 8/02 (2006.01), A61K 8/34 (2006.01), A61Q 15/00 (2006.01), B65D 83/62 (2006.01), B65D 83/68 (2006.01), C09K 3/30 (2006.01) (86) PCT JP2016/057300 de 09/03/2016 (87) WO 2016/147971 de 22/09/2016
(21) BR 11 2017 018468-0	Código 1.1 - Publicação Internacional – PCT. Apresentação de petição de requerimento de entrada na fase nacional (30) 06/03/2015 EP 15158065.1 (51) C07K 14/755 (2006.01) (86) PCT EP2016/054647 de 04/03/2016 (87) WO 2016/142288 de 15/09/2016
(21) BR 11 2017 018481-8	Código 1.1 - Publicação Internacional – PCT. Apresentação de petição de requerimento de entrada na fase nacional (51) A23J 3/26 (2006.01) (86) PCT US2015/025758 de 14/04/2015 (87) WO 2016/167749 de 20/10/2016
(21) BR 11 2017 018483-4	Código 1.1 - Publicação Internacional – PCT. Apresentação de petição de requerimento de entrada na fase nacional (30) 06/03/2015 AU 2015900811 (51) G01N 1/10 (2006.01), G01N 1/02 (2006.01) (86) PCT AU2016/000067 de 04/03/2016 (87) WO 2016/141403 de 15/09/2016

(21) BR 11 2017 018485-0	Código 1.1 - Publicação Internacional – PCT. Apresentação de petição de requerimento de entrada na fase nacional (30) 31/03/2015 EP 15161944.2 (51) F04C 29/00 (2006.01), F04C 18/344 (2006.01) (86) PCT EP2016/056751 de 29/03/2016 (87) WO 2016/156280 de 06/10/2016
(21) BR 11 2017 018486-9	Código 1.1 - Publicação Internacional – PCT. Apresentação de petição de requerimento de entrada na fase nacional (30) 09/03/2015 US 62/130,365 (51) H04J 13/14 (2011.01), H04L 27/18 (2006.01), H04L 27/26 (2006.01) (86) PCT US2016/021547 de 09/03/2016 (87) WO 2016/145070 de 15/09/2016
(21) BR 11 2017 018488-5	Código 1.1 - Publicação Internacional – PCT. Apresentação de petição de requerimento de entrada na fase nacional (30) 15/10/2015 CN 201510672279.2; 20/11/2015 CN 201510819312.X (51) B82Y 30/00 (2011.01) (86) PCT CN2016/099750 de 22/09/2016 (87) WO 2017/063492 de 20/04/2017
(21) BR 11 2017 018489-3	Código 1.1 - Publicação Internacional – PCT. Apresentação de petição de requerimento de entrada na fase nacional (30) 31/03/2015 JP 2015-074433 (51) C03C 27/12 (2006.01), B60J 1/00 (2006.01) (86) PCT JP2016/059473 de 24/03/2016 (87) WO 2016/158694 de 06/10/2016
(21) BR 11 2017 018491-5	Código 1.1 - Publicação Internacional – PCT. Apresentação de petição de requerimento de entrada na fase nacional (30) 30/03/2015 EP 15161655.4 (51) A23L 33/18 (2016.01), A23L 33/19 (2016.01), A23L 33/00 (2016.01), A23L 29/00 (2016.01) (86) PCT EP2016/056080 de 21/03/2016 (87) WO 2016/156077 de 06/10/2016
(21) BR 11 2017 018494-0	Código 1.1 - Publicação Internacional – PCT. Apresentação de petição de requerimento de entrada na fase nacional (30) 13/03/2015 US US 62/133,216; 17/12/2015 US US 14/973,330; 10/03/2016 US US 15/066,417 (51) C04B 41/00 (2006.01), C04B 41/45 (2006.01), C04B 41/50 (2006.01), C04B 41/52 (2006.01), C04B 41/70 (2006.01), C04B 28/02 (2006.01), B32B 13/08 (2006.01), E04C 2/26 (2006.01), B32B 5/26 (2006.01), B28B 23/00

	(2006.01), B32B 29/00 (2006.01), C04B 111/27 (2006.01) (86) PCT US2016/021970 de 11/03/2016 (87) WO 2016/149081 de 22/09/2016
(21) BR 11 2017 018495-8	Código 1.1 - Publicação Internacional – PCT. Apresentação de petição de requerimento de entrada na fase nacional (30) 11/03/2015 US 62/131,714; 02/02/2016 US 15/013,794 (51) G01R 31/36 (2006.01) (86) PCT US2016/018436 de 18/02/2016 (87) WO 2016/144496 de 15/09/2016
(21) BR 11 2017 018496-6	Código 1.1 - Publicação Internacional – PCT. Apresentação de petição de requerimento de entrada na fase nacional (30) 28/04/2015 US 62/153,592 (51) A61K 9/00 (2006.01), A61K 9/16 (2006.01), A61K 31/351 (2006.01) (86) PCT US2016/028932 de 22/04/2016 (87) WO 2016/176121 de 03/11/2016
(21) BR 11 2017 018499-0	Código 1.1 - Publicação Internacional – PCT. Apresentação de petição de requerimento de entrada na fase nacional (30) 30/03/2015 JP 2015-070361 (51) A23B 4/033 (2006.01), A23B 4/03 (2006.01) (86) PCT JP2016/058840 de 18/03/2016 (87) WO 2016/158527 de 06/10/2016
(21) BR 11 2017 018503-2	Código 1.1 - Publicação Internacional – PCT. Apresentação de petição de requerimento de entrada na fase nacional (30) 20/03/2015 US 62/136121 (51) A61K 8/40 (2006.01), A61Q 19/10 (2006.01), A61K 8/92 (2006.01) (86) PCT US2016/023183 de 18/03/2016 (87) WO 2016/154022 de 29/09/2016
(21) BR 11 2017 018505-9	Código 1.1 - Publicação Internacional – PCT. Apresentação de petição de requerimento de entrada na fase nacional (30) 06/02/2015 CN PCT/CN2015/072396 (51) D06M 15/53 (2006.01), D06M 15/61 (2006.01) (86) PCT EP2016/052515 de 05/02/2016 (87) WO 2016/124743 de 11/08/2016
(21) BR 11 2017 018506-7	Código 1.1 - Publicação Internacional – PCT. Apresentação de petição de requerimento de entrada na fase nacional (30) 20/03/2015 JP 2015-058647 (51) A61K 6/08 (2006.01)

	(86) PCT JP2016/058200 de 15/03/2016 (87) WO 2016/152659 de 29/09/2016
(21) BR 11 2017 018507-5	Código 1.1 - Publicação Internacional – PCT. Apresentação de petição de requerimento de entrada na fase nacional (30) 31/03/2015 IB PCT/IB2015/000422 (51) C23C 28/00 (2006.01), C23C 30/00 (2006.01), C23C 2/26 (2006.01), B60J 5/04 (2006.01) (86) PCT IB2016/000332 de 22/03/2016 (87) WO 2016/156959 de 06/10/2016
(21) BR 11 2017 018509-1	Código 1.1 - Publicação Internacional – PCT. Apresentação de petição de requerimento de entrada na fase nacional (30) 02/03/2015 DE 10 2015 002 514.7; 27/11/2015 DE 10 2015 120 635.8 (51) F16H 63/32 (2006.01), B29C 70/48 (2006.01), B29C 45/00 (2006.01), B29C 45/14 (2006.01) (86) PCT EP2016/054203 de 29/02/2016 (87) WO 2016/139171 de 09/09/2016
(21) BR 11 2017 018515-6	Código 1.1 - Publicação Internacional – PCT. Apresentação de petição de requerimento de entrada na fase nacional (30) 10/04/2015 GB 1506099.9 (51) B21B 27/10 (2006.01) (86) PCT EP2016/054593 de 03/03/2016 (87) WO 2016/162148 de 13/10/2016
(21) BR 11 2017 018516-4	Código 1.1 - Publicação Internacional – PCT. Apresentação de petição de requerimento de entrada na fase nacional (30) 05/03/2015 IT 102015902336226 (51) A61K 31/136 (2006.01), A61K 31/337 (2006.01), A61K 31/365 (2006.01), A61K 31/4741 (2006.01), A61K 31/4745 (2006.01), A61K 31/513 (2006.01), A61K 31/519 (2006.01), A61K 31/555 (2006.01), A61K 31/675 (2006.01), A61K 31/704 (2006.01), A61K 31/7048 (2006.01), A61K 33/24 (2006.01), A61K 36/28 (2006.01), A61K 36/29 (2006.01), A61K 36/66 (2006.01), A61P 35/00 (2006.01) (86) PCT IB2016/051216 de 04/03/2016 (87) WO 2016/139625 de 09/09/2016
(21) BR 11 2017 018517-2	Código 1.1 - Publicação Internacional – PCT. Apresentação de petição de requerimento de entrada na fase nacional (30) 19/03/2015 EP 15159862.0 (51) H02K 19/14 (2006.01), H02K 1/24 (2006.01), H02K 15/00 (2006.01), H02K 15/02 (2006.01), H02K 17/16 (2006.01) (86) PCT EP2016/050203 de 07/01/2016

	(87) WO 2016/146271 de 22/09/2016
(21) BR 11 2017 018518-0	Código 1.1 - Publicação Internacional – PCT. Apresentação de petição de requerimento de entrada na fase nacional (30) 17/04/2015 EP 15164087.7 (51) C07K 16/12 (2006.01), A61K 39/02 (2006.01) (86) PCT EP2016/058276 de 14/04/2016 (87) WO 2016/166246 de 20/10/2016
(21) BR 11 2017 018520-2	Código 1.1 - Publicação Internacional – PCT. Apresentação de petição de requerimento de entrada na fase nacional (30) 06/03/2015 NL 2014410 (51) A61L 27/18 (2006.01), A61L 27/38 (2006.01) (86) PCT NL2016/050156 de 07/03/2016 (87) WO 2016/144166 de 15/09/2016
(21) BR 11 2017 018521-0	Código 1.1 - Publicação Internacional – PCT. Apresentação de petição de requerimento de entrada na fase nacional (30) 15/04/2015 EP PCT/EP2015/058206 (51) C07K 16/28 (2006.01), C07K 16/30 (2006.01), A61K 47/48 (2006.01), A61P 35/00 (2006.01) (86) PCT EP2016/058056 de 13/04/2016 (87) WO 2016/166122 de 20/10/2016
(21) BR 11 2017 018522-9	Código 1.1 - Publicação Internacional – PCT. Apresentação de petição de requerimento de entrada na fase nacional (30) 17/03/2015 EP PCT/EP2015/055560 (51) C07K 14/81 (2006.01), C12N 15/15 (2006.01) (86) PCT EP2016/055601 de 15/03/2016 (87) WO 2016/146639 de 22/09/2016
(21) BR 11 2017 018523-7	Código 1.1 - Publicação Internacional – PCT. Apresentação de petição de requerimento de entrada na fase nacional (30) 04/03/2015 FR 1551823 (51) F42D 1/05 (2006.01) (86) PCT FR2016/050451 de 29/02/2016 (87) WO 2016/139410 de 09/09/2016
(21) BR 11 2017 018524-5	Código 1.1 - Publicação Internacional – PCT. Apresentação de petição de requerimento de entrada na fase nacional (30) 03/03/2015 US 62/127,494; 02/03/2016 US 15/059,170 (51) B05B 5/025 (2006.01) (86) PCT US2016/020776 de 03/03/2016

	(87) WO 2016/141241 de 09/09/2016
(21) BR 11 2017 018527-0	Código 1.1 - Publicação Internacional – PCT. Apresentação de petição de requerimento de entrada na fase nacional (30) 03/03/2015 DE 10 2015 103 045.4 (51) C08K 3/34 (2006.01), C08L 23/10 (2006.01), H01L 31/048 (2006.01) (86) PCT EP2016/000362 de 02/03/2016 (87) WO 2016/138990 de 09/09/2016
(21) BR 11 2017 018530-0	Código 1.1 - Publicação Internacional – PCT. Apresentação de petição de requerimento de entrada na fase nacional (30) 04/03/2015 US 14/637.494 (51) A47J 37/07 (2006.01), F24C 1/04 (2006.01) (86) PCT CA2016/050152 de 19/02/2016 (87) WO 2016/138577 de 09/09/2016
(21) BR 11 2017 018532-6	Código 1.1 - Publicação Internacional – PCT. Apresentação de petição de requerimento de entrada na fase nacional (30) 13/03/2015 JP 2015-050130 (51) A61K 8/02 (2006.01), A45D 34/00 (2006.01), A61K 6/10 (2006.01), A61K 8/19 (2006.01), A61K 8/73 (2006.01), A61K 9/12 (2006.01), A61Q 19/00 (2006.01), B65D 83/62 (2006.01), B65D 83/68 (2006.01) (86) PCT JP2016/057301 de 09/03/2016 (87) WO 2016/147972 de 22/09/2016
(21) BR 11 2017 018533-4	Código 1.1 - Publicação Internacional – PCT. Apresentação de petição de requerimento de entrada na fase nacional (30) 10/03/2015 US 62/131,060 (51) A01N 57/00 (2006.01) (86) PCT US2016/021671 de 10/03/2016 (87) WO 2016/145138 de 15/09/2016
(21) BR 11 2017 018538-5	Código 1.1 - Publicação Internacional – PCT. Apresentação de petição de requerimento de entrada na fase nacional (30) 31/03/2015 LU 92686; 31/03/2015 EP 15161922.8 (51) C12N 15/09 (2006.01), C12N 15/85 (2006.01) (86) PCT EP2016/056926 de 30/03/2016 (87) WO 2016/156404 de 06/10/2016
(21) BR 11 2017 018539-3	Código 1.1 - Publicação Internacional – PCT. Apresentação de petição de requerimento de entrada na fase nacional (30) 26/06/2015 US 14/752,204; 26/06/2015 US 14/752,031; 26/06/2015 US 14/752,333

	(51) H04N 21/482 (2011.01), H04N 21/45 (2011.01), G06F 17/30 (2006.01), H04N 21/44 (2011.01) (86) PCT US2016/038897 de 23/06/2016 (87) WO 2016/210052 de 29/12/2016
(21) BR 11 2017 018542-3	Código 1.1 - Publicação Internacional – PCT. Apresentação de petição de requerimento de entrada na fase nacional (30) 03/03/2015 US 62/127,450; 25/01/2016 US 62/286,686 (51) E21D 20/02 (2006.01) (86) PCT US2016/020347 de 02/03/2016 (87) WO 2016/141008 de 09/09/2016
(21) BR 11 2017 018547-4	Código 1.1 - Publicação Internacional – PCT. Apresentação de petição de requerimento de entrada na fase nacional (30) 13/03/2015 EP 15 158946.2 (51) B29C 65/02 (2006.01), B29C 65/18 (2006.01), B65B 7/14 (2006.01), B65B 51/10 (2006.01) (86) PCT EP2016/055002 de 09/03/2016 (87) WO 2016/146447 de 22/09/2016
(21) BR 11 2017 018548-2	Código 1.1 - Publicação Internacional – PCT. Apresentação de petição de requerimento de entrada na fase nacional (30) 13/03/2015 EP 15159067.6; 16/03/2015 US 62/133,800 (51) G10L 19/16 (2013.01), G10L 19/24 (2013.01), G10L 21/038 (2013.01), G10L 19/035 (2013.01) (86) PCT EP2016/055202 de 10/03/2016 (87) WO 2016/146492 de 22/09/2016
(21) BR 11 2017 018552-0	Código 1.1 - Publicação Internacional – PCT. Apresentação de petição de requerimento de entrada na fase nacional (30) 20/03/2015 US 62/136,402; 31/07/2015 US 62/199,391 (51) H04N 19/30 (2014.01), H04N 19/126 (2014.01) (86) PCT US2016/022772 de 17/03/2016 (87) WO 2016/153896 de 29/09/2016
(21) BR 11 2017 018554-7	Código 1.1 - Publicação Internacional – PCT. Apresentação de petição de requerimento de entrada na fase nacional (30) 17/03/2015 US US 62/134,247 (51) B65D 75/58 (2006.01) (86) PCT US2016/022453 de 15/03/2016 (87) WO 2016/149259 de 22/09/2016

Código 1.2 - Notificação – Pedido Retirado – PCT

Notificação da retirada do pedido internacional de patente depositado nos termos do Tratado de Cooperação em Matéria de Patentes – PCT no Brasil por não terem sido cumpridas as determinações referentes à entrada na fase nacional disciplinadas nos artigos 22 (designação) ou 39 (eleição) do PCT. Desta data corre o prazo de 60 (sessenta) dias para eventual recurso do interessado.

---

(21) BR 11 2012 001025-5

Código 1.2 - Notificação – Pedido Retirado – PCT
(22) 14/07/2010
(71) Trustees Of Tufts College (US) , The University Of Massachusetts Foundation, Inc. (US)
(86) PCT US2010/041953 de 14/07/2010
(87) WO 2011/008842 de 20/01/2011
Pedido retirado em relação ao Brasil por não atender às determinações referentes à entrada do pedido na fase nacional e por não cumprimento da exigência formulada na RPI nº 2423 de 13/06/2017

---

(21) BR 11 2012 005335-3

Código 1.2 - Notificação – Pedido Retirado – PCT
(22) 31/08/2010
(71) Reckitt Benkiser Healthcare International Limited (GB)
(86) PCT GB2010/051431 de 31/08/2010
(87) WO 2011/030123 de 17/03/2011
Pedido retirado em relação ao Brasil por não atender às determinações referentes à entrada do pedido na fase nacional e por não cumprimento da exigência formulada na RPI nº 2420.

---

(21) BR 11 2012 005417-1

Código 1.2 - Notificação – Pedido Retirado – PCT
(22) 11/09/2009
(71) FCS System SRL (IT)
(86) PCT IT2009/000409 de 11/09/2009
(87) WO 2011/030361 de 17/03/2011
Pedido retirado em relação ao Brasil por não atender às determinações referentes à entrada do pedido na fase nacional e por não cumprimento da exigência formulada na RPI nº 2420.

---

(21) BR 11 2012 007669-8

Código 1.2 - Notificação – Pedido Retirado – PCT
(22) 08/10/2010
(71) Acumener Investigacion Y Desarrollo, S.L (ES)
(86) PCT ES2010/070653 de 08/10/2010
(87) WO 2011/042588 de 14/04/2011
Pedido retirado em relação ao Brasil por não atender às determinações referentes à entrada do pedido na fase nacional e por não ter cumprido

	exigência formulada na RPI nº 2424, de 20/06/2017.
(21) BR 11 2012 007733-3	Código 1.2 - Notificação – Pedido Retirado – PCT (22) 07/10/2010 (71) Prad Research And Development Limited (VG) (86) PCT US2010/051788 de 07/10/2010 (87) WO 2011/044339 de 14/04/2011 Pedido retirado em relação ao Brasil por não atender às determinações referentes à entrada do pedido na fase nacional e por não ter cumprido exigência formulada na RPI nº 2424, de 20/06/2017.
(21) BR 11 2012 007761-9	Código 1.2 - Notificação – Pedido Retirado – PCT (22) 30/09/2010 (71) KONINKLIJKE PHILIPS ELECTRNICS N. V. (NL) (86) PCT IB2010/054419 de 30/09/2010 (87) WO 2011/042841 de 14/04/2011 Pedido retirado em relação ao Brasil por não atender às determinações referentes à entrada do pedido na fase nacional e por não ter cumprido exigência formulada na RPI nº 2424, de 20/06/2017.
(21) BR 11 2012 007993-0	Código 1.2 - Notificação – Pedido Retirado – PCT (22) 17/09/2010 (71) Oxea Gmbh (DE) (86) PCT EP2010/005728 de 17/09/2010 (87) WO 2011/042116 de 14/04/2011 Pedido retirado em relação ao Brasil por não atender às determinações referentes à entrada do pedido na fase nacional e por não ter cumprido exigência formulada na RPI nº 2424, de 20/06/2017.
(21) BR 11 2012 008382-1	Código 1.2 - Notificação – Pedido Retirado – PCT (22) 17/09/2010 (71) TDK Corporation (JP) , Panasonic Corporation (JP) , SONY CORPORATION (JP) (86) PCT JP2010/066250 de 17/09/2010 (87) WO 2011/037098 de 31/03/2011 Pedido retirado em relação ao Brasil por não atender às determinações referentes à entrada do pedido na fase nacional e por não cumprimento da exigência formulada na RPI nº 2420.
(21) BR 11 2012 009115-8	Código 1.2 - Notificação – Pedido Retirado – PCT (22) 02/06/2010 (71) LABORATÓRIO ORTOPLUS, S.L. (ES) (86) PCT ES2010/070371 de 02/06/2010

(87) WO 2011/020936 de 24/02/2011

---

(21) BR 11 2012 009171-9

Código 1.2 - Notificação – Pedido Retirado – PCT
(22) 22/10/2010
(71) RHODIA POLIAMIDA E ESPECIALIDADES LTDA (BR/SP)
(86) PCT IB2010/002705 de 22/10/2010
(87) WO 2011/048481 de 28/04/2011

---

(21) BR 11 2012 009387-8

Código 1.2 - Notificação – Pedido Retirado – PCT
(22) 30/09/2010
(71) Panasonic Corporation (JP)
(86) PCT JP2010/005882 de 30/09/2010
(87) WO 2011/043038 de 14/04/2011
Pedido retirado em relação ao Brasil por não atender às determinações referentes à entrada do pedido na fase nacional e por não cumprimento da exigência formulada na RPI nº 2422.

---

(21) BR 11 2012 009389-4

Código 1.2 - Notificação – Pedido Retirado – PCT
(22) 30/09/2010
(71) Panasonic Corporation (JP)
(86) PCT JP2010/005881 de 30/09/2010
(87) WO 2011/043037 de 14/04/2011
Pedido retirado em relação ao Brasil por não atender às determinações referentes à entrada do pedido na fase nacional e por não cumprimento da exigência formulada na RPI nº 2422.

---

(21) BR 11 2012 009457-2

Código 1.2 - Notificação – Pedido Retirado – PCT
(22) 22/10/2010
(71) TATE SCIENTIFIC CENTER OF THE RUSSIAN FEDERATION INSTITUTE OF BIOMEDICAL PROBLEMS OF THE RUSSIAN ACADEMY OF SCIENCES (RU) , Fondazione Salvatore Maugeri Clinica Del Lavoro e Della Riabilitazione (IT) , Sib Laboratories Limited (MT)
(86) PCT EP2010/065968 de 22/10/2010
(87) WO 2011/048211 de 28/04/2011
Pedido retirado em relação ao Brasil por não atender às determinações referentes à entrada do pedido na fase nacional e por não cumprimento da exigência formulada na RPI nº 2423.

---

(21) BR 11 2012 010032-7

Código 1.2 - Notificação – Pedido Retirado – PCT
(22) 29/10/2010
(71) LUIGI BERTASO (IT)
(86) PCT IB2010/054906 de 29/10/2010
(87) WO 2011/051911 de 05/05/2011

	Pedido retirado em relação ao Brasil por não atender às determinações referentes à entrada do pedido na fase nacional e por não cumprimento da exigência formulada na RPI nº 2424 de 20/06/2017.
(21) BR 11 2012 014461-8	Código 1.2 - Notificação – Pedido Retirado – PCT (22) 07/12/2010 (71) The Procter & Gamble Company (US) (86) PCT US2010/059155 de 07/12/2010 (87) WO 2011/075339 de 23/06/2011 Pedido retirado em relação ao Brasil por não atender às determinações referentes à entrada do pedido na fase nacional e por não cumprimento da exigência formulada na RPI nº 2420.
(21) BR 11 2012 015275-0	Código 1.2 - Notificação – Pedido Retirado – PCT (22) 21/12/2009 (71) TELEFONICA S.A. (ES) (86) PCT ES2009/070613 de 21/12/2009 (87) WO 2011/083183 de 14/07/2011 Pedido retirado em relação ao Brasil por não atender às determinações referentes à entrada do pedido na fase nacional e por não cumprimento da exigência formulada na RPI nº 2424 de 20/06/2017.
(21) BR 11 2012 016824-0	Código 1.2 - Notificação – Pedido Retirado – PCT (22) 29/09/2010 (71) Sanofi-Aventis Deutschland Gmbh (DE) (86) PCT EP2010/064396 de 29/09/2010 (87) WO 2011/039206 de 07/04/2011 Em atendimento a decisão recursal publicada na RPI 2422, foi mantida a negação da solicitação de devolução de prazo, sendo deste modo o referente pedido retirado em relação a entrada na Fase nacional brasileira.
(21) BR 11 2012 020315-0	Código 1.2 - Notificação – Pedido Retirado – PCT (22) 10/01/2011 (71) International Business Machines Corporation (US) (86) PCT US2011/020628 de 10/01/2011 (87) WO 2011/100079 de 18/08/2011 Pedido retirado em relação ao Brasil por não atender às determinações referentes à entrada do pedido na fase nacional e por não cumprimento da exigência formulada na RPI nº 2423.
(21) BR 11 2012 021353-9	Código 1.2 - Notificação – Pedido Retirado – PCT (22) 24/02/2011 (71) BAR-ILAN UNIVERSITY (IL) , BIOLINERX LTD (IL) , RAMOT AT TEL-AVIV

	UNIVERSITY LTD (IL) (86) PCT IB2011/000915 de 24/02/2011 (87) WO 2011/104637 de 01/09/2011 Pedido retirado em relação ao Brasil por não atender às determinações referentes à entrada do pedido na fase nacional e por não cumprimento da exigência formulada na RPI nº 2423 de 13/06/2017
(21) BR 11 2012 029853-4	Código 1.2 - Notificação – Pedido Retirado – PCT (22) 13/05/2011 (71) TENNECO AUTOMOTIVE OPERATING COMPANY INC. (US) (86) PCT US2011/036414 de 13/05/2011 (87) WO 2011/149686 de 01/12/2011 Pedido retirado em relação ao Brasil por não atender às determinações referentes à entrada do pedido na fase nacional e por não cumprimento da exigência formulada na RPI nº 2424 de 20/06/2017.
(21) BR 11 2012 030075-0	Código 1.2 - Notificação – Pedido Retirado – PCT (22) 28/05/2010 (71) PIERBURG PUMP TECHNOLOGY GMBH (DE) (86) PCT EP2010/057378 de 28/05/2010 (87) WO 2011/147457 de 01/12/2011 Pedido retirado em relação ao Brasil por não atender às determinações referentes à entrada do pedido na fase nacional e por não cumprimento da exigência formulada na RPI nº 2424 de 20/06/2017.
(21) BR 11 2012 030420-8	Código 1.2 - Notificação – Pedido Retirado – PCT (22) 23/06/2011 (71) Synthes Gmbh (CH) (86) PCT US2011/041561 de 23/06/2011 (87) WO 2012/005961 de 12/01/2012 Pedido retirado em relação ao Brasil por não atender às determinações referentes à entrada do pedido na fase nacional e por não cumprimento da exigência formulada na RPI nº 2423.
(21) BR 11 2012 032715-1	Código 1.2 - Notificação – Pedido Retirado – PCT (22) 12/04/2011 (71) TELEFONICA S.A. (ES) (86) PCT EP2011/001822 de 12/04/2011 (87) WO 2011/160741 de 29/12/2011 Pedido retirado em relação ao Brasil por não atender às determinações referentes à entrada do pedido na fase nacional e por não cumprimento da exigência formulada na RPI nº 2424 de 20/06/2017

(21) BR 11 2012 032953-7	Código 1.2 - Notificação – Pedido Retirado – PCT (22) 22/06/2011 (71) TEVA WOMEN'S HEALTH INC. (US) (86) PCT US2011/041444 de 22/06/2011 (87) WO 2011/163356 de 29/12/2011 Pedido retirado em relação ao Brasil por não atender às determinações referentes à entrada do pedido na fase nacional e por não cumprimento da exigência formulada na RPI nº 2424 de 20/06/2017
(21) BR 11 2012 032954-5	Código 1.2 - Notificação – Pedido Retirado – PCT (22) 19/05/2011 (71) SCHAEFFLER TECHNOLOGIES AG & CO. KG (DE) (86) PCT EP2011/058206 de 19/05/2011 (87) WO 2012/004041 de 12/01/2012 Pedido retirado em relação ao Brasil por não atender às determinações referentes à entrada do pedido na fase nacional e por não cumprimento da exigência formulada na RPI nº 2424 de 20/06/2017
(21) BR 11 2012 032956-1	Código 1.2 - Notificação – Pedido Retirado – PCT (22) 29/06/2011 (71) YEDA RESEARCH AND DEVELOPMENT COMPANY CO LTD. (IL) (86) PCT IL2011/000518 de 29/06/2011 (87) WO 2012/001689 de 05/01/2012 Pedido retirado em relação ao Brasil por não atender às determinações referentes à entrada do pedido na fase nacional e por não cumprimento da exigência formulada na RPI nº 2424 de 20/06/2017
(21) BR 11 2013 000133-0	Código 1.2 - Notificação – Pedido Retirado – PCT (22) 05/07/2011 (71) Navipharm. Co.,Ltd (GY) (86) PCT KR2011/004919 de 05/07/2011 (87) WO 2012/005500 de 12/01/2012 Pedido retirado em relação ao Brasil por não atender às determinações referentes à entrada do pedido na fase nacional e por não cumprimento da exigência formulada na RPI nº 2423.
(21) BR 11 2013 000491-6	Código 1.2 - Notificação – Pedido Retirado – PCT (22) 08/07/2011 (71) University of Central Florida Research Foundation, Inc. (US) , Scheme Lab, Ltda (BR/SP) (86) PCT US2011/043389 de 08/07/2011 (87) WO 2012/006542 de 12/01/2012 Pedido retirado em relação ao Brasil por não atender às determinações

	referentes à entrada do pedido na fase nacional e por não cumprimento da exigência formulada na RPI nº 2424 de 20/06/2017
(21) BR 11 2013 001319-2	Código 1.2 - Notificação – Pedido Retirado – PCT (22) 19/07/2011 (71) Cooper Technologies Company (US) (86) PCT US2011/044531 de 19/07/2011 (87) WO 2012/012422 de 26/01/2012 Pedido retirado em relação ao Brasil por não atender às determinações referentes à entrada do pedido na fase nacional e por não cumprimento da exigência formulada na RPI nº 2424 de 20/06/2017
(21) BR 11 2013 001934-4	Código 1.2 - Notificação – Pedido Retirado – PCT (22) 25/07/2011 (71) Seren Photonics Limited (UK) (86) PCT GB2011/051407 de 25/07/2011 (87) WO 2012/013965 de 02/02/2012 Pedido retirado em relação ao Brasil por não atender às determinações referentes à entrada do pedido na fase nacional e por não cumprimento da exigência formulada na RPI nº 2424 de 20/06/2017.
(21) BR 11 2013 005132-9	Código 1.2 - Notificação – Pedido Retirado – PCT (22) 26/08/2011 (71) Smith & Nephew, Inc. (US) (86) PCT US2011/049251 de 26/08/2011 (87) WO 2012/030632 de 08/03/2012 Pedido retirado em relação ao Brasil por não atender às determinações referentes à entrada do pedido na fase nacional e por não cumprimento da exigência formulada na RPI nº 2423.
(21) BR 11 2013 005135-3	Código 1.2 - Notificação – Pedido Retirado – PCT (22) 21/07/2011 (71) Carl Freudenberg KG (DE) (86) PCT EP2011/003651 de 21/07/2011 (87) WO 2012/028229 de 08/03/2012 Pedido retirado em relação ao Brasil por não atender às determinações referentes à entrada do pedido na fase nacional e por não cumprimento da exigência formulada na RPI nº 2423.
(21) BR 11 2013 005149-3	Código 1.2 - Notificação – Pedido Retirado – PCT (22) 30/08/2011 (71) Pioneer Hi-Bred International, Inc. (US) (86) PCT US2011/049639 de 30/08/2011

	(87) WO 2012/030759 de 08/03/2012 Pedido retirado em relação ao Brasil por não atender às determinações referentes à entrada do pedido na fase nacional e por não cumprimento da exigência formulada na RPI nº 2423.
(21) BR 11 2013 015655-4	Código 1.2 - Notificação – Pedido Retirado – PCT (22) 19/12/2011 (71) KONINKLIJKE PHILIPS ELECTRONICS N.V. (NL) (86) PCT IB2011/055765 de 19/12/2011 (87) WO 2012/085810 de 28/06/2012 Pedido retirado em relação ao Brasil por não atender às determinações referentes à entrada do pedido na fase nacional e por não cumprimento da exigência formulada na RPI nº 2423 de 13/06/2017.
(21) BR 11 2013 015935-9	Código 1.2 - Notificação – Pedido Retirado – PCT (22) 21/12/2011 (71) AUTONETWORKS TECHNOLOGIES, LTD. (JP) , SUMITOMO WIRING SYSTEMS, LTD. (JP) , SUMITOMO ELECTRIC INDUSTRIES, LTD. (JP) (86) PCT JP2011/079641 de 21/12/2011 (87) WO 2012/086687 de 28/06/2012 Pedido retirado em relação ao Brasil por não atender às determinações referentes à entrada do pedido na fase nacional e por não cumprimento da exigência formulada na RPI nº 2424 de 20/06/2017.
(21) BR 11 2013 026925-1	Código 1.2 - Notificação – Pedido Retirado – PCT (22) 25/02/2012 (71) COGNIS IP MANAGEMENT GMBH (DE) (86) PCT EP2012/000823 de 25/02/2012 (87) WO 2012/143067 de 26/10/2012 Pedido retirado em relação ao Brasil por não atender às determinações referentes à entrada do pedido na fase nacional e por não cumprimento da exigência formulada na RPI nº 2424, de 20/06/2017.
(21) BR 11 2014 003273-4 A8	Código 1.2 - Notificação – Pedido Retirado – PCT (22) 26/07/2012 (71) BASF SE (DE) (86) PCT EP2012/064687 de 26/07/2012 (87) WO 2013/020820 de 14/02/2013 Pedido retirado em relação ao Brasil por não atender às determinações referentes à entrada do pedido na fase nacional (depósito fora do prazo, restabelecimento de direito solicitado após 60 dias, sem pagamento de GRU específica).

(21) BR 21 2013 008458-3	Código 1.2 - Notificação – Pedido Retirado – PCT (22) 14/10/2011 (71) IMPACT CLEAN POWER TECHNOLOGY S.A. (PL) (86) PCT PL2011/050040 de 14/10/2011 (87) WO 2012/050464 de 19/04/2012 Pedido retirado por não cumprimento da exigência publicada na RPI nº 2424 de 20/06/2017.
(21) BR 21 2013 025460-8	Código 1.2 - Notificação – Pedido Retirado – PCT (22) 16/04/2012 (71) SHENZHEN 3NOD ELECTRONICS CO., LTD (CN) (86) PCT CN2012/074068 de 16/04/2012 (87) WO 2013/091330 de 27/06/2013 Pedido retirado por não cumprimento da exigência publicada na RPI nº 2424 de 20/06/2017.
(21) BR 21 2013 027792-6	Código 1.2 - Notificação – Pedido Retirado – PCT (22) 27/04/2012 (71) EXELIXIS, INC. (US) , SANOFI (FR) (86) PCT US2012/035442 de 27/04/2012 (87) WO 2012/149308 de 01/11/2012 Pedido retirado por não cumprimento da exigência publicada na RPI nº 2424 de 20/06/2017.
(21) BR 21 2014 003295-0	Código 1.2 - Notificação – Pedido Retirado – PCT (22) 10/08/2012 (71) GUANGZHOU NIGHT - RAINBOW PHOTOELECTRIC TECHNOLOGY DEVELOPMENT CO. (CN) (86) PCT CN2012/079988 de 10/08/2012 (87) WO 2013/023559 de 21/02/2013 Pedido retirado em relação ao Brasil por não atender às determinações referentes à entrada do pedido na fase nacional e por não cumprimento da exigência formulada na RPI nº 2423 de 13/06/2017
(21) PI 0611191-2	Código 1.2 - Notificação – Pedido Retirado – PCT (22) 30/05/2006 (71) ASTRAZENECA AB (SE) (86) PCT SE2006/000630 de 30/05/2006 (87) WO 2006/130080 de 07/12/2006 Pedido retirado em relação ao Brasil por não atender às determinações referentes à entrada do pedido na fase nacional e por não cumprimento da exigência formulada na RPI nº 2423.

(21) PI 0611261-7	Código 1.2 - Notificação – Pedido Retirado – PCT (22) 03/05/2006 (71) PREGIS INNOVATIVE PACKAGING INC. (US) (86) PCT US2006/016971 de 03/05/2006 (87) WO 2006/121725 de 16/11/2006 Pedido retirado em relação ao Brasil por não atender às determinações referentes à entrada do pedido na fase nacional e por não cumprimento da exigência formulada na RPI nº 2422.
(21) PI 1006516-4	Código 1.2 - Notificação – Pedido Retirado – PCT (22) 08/04/2010 (71) WATCHITOO, INC. (US) (86) PCT US2010/030425 de 08/04/2010 (87) WO 2010/118254 de 14/10/2010 Pedido retirado em relação ao Brasil por não atender às determinações referentes à entrada do pedido na fase nacional e por não cumprimento da exigência formulada na RPI nº 2425 de 27/06/2017.
(21) PI 1006914-3	Código 1.2 - Notificação – Pedido Retirado – PCT (22) 06/01/2010 (71) Geco Technology B.V. (NL) (86) PCT US2010/020215 de 06/01/2010 (87) WO 2010/080800 de 15/07/2010 Pedido retirado em relação ao Brasil por não atender às determinações referentes à entrada do pedido na fase nacional e por não cumprimento da exigência formulada na RPI nº 2422.
(21) PI 1007028-1	Código 1.2 - Notificação – Pedido Retirado – PCT (22) 27/01/2010 (71) Aircelle (FR) (86) PCT FR2010/000068 de 27/01/2010 (87) WO 2010/089473 de 12/08/2010 Pedido retirado em relação ao Brasil por não atender às determinações referentes à entrada do pedido na fase nacional e por não cumprimento da exigência formulada na RPI nº 2422.

Código 1.3 - Notificação - Fase Nacional - PCT

Notificação da entrada na fase nacional brasileira do pedido internacional de patente depositado nos termos do Tratado de Cooperação em Matéria de Patentes – PCT. O prazo para requerimento do pedido de exame, conforme art. 33 da Lei nº 9.279/96, é de 36 (trinta e seis) meses contado da data do depósito internacional.

---

(21) BR 11 2012 000505-7 A2

Código 1.3 - Notificação - Fase Nacional - PCT
(22) 09/07/2010
(30) 09/07/2009 US 61/224274; 24/08/2009 US 61/236295; 15/10/2009 US 61/251870; 14/01/2010 US 61/294928
(51) B65D 77/04 (2006.01), B65D 25/14 (2006.01), B65D 85/84 (2006.01), B67D 7/58 (2010.01), H01L 21/02 (2006.01)
(54) SISTEMA DE ARMAZENAGEM COM BASE EM REVESTIMENTO INTERNO, E, MÉTODO DE DISPENSAÇÃO DE UM FLUIDO A UM PROCESSO SEMICONDUTOR
(71) ADVANCED TECHNOLOGY MATERIALS, INC. (US)
(72) Glenn Tom, Tom Baum, Joseph Manning, Greg Nelson, Wei Liu, Kanghyun Kim, Karl Boggs, Richard Chism, MATT KUSZ, DONGYUN LEE
(85) 09/01/2012
(86) PCT US2010/041629 de 09/07/2010
(87) WO 2011/006146 de 13/01/2011

---

(21) BR 11 2012 000572-3 A2

Código 1.3 - Notificação - Fase Nacional - PCT
(22) 01/07/2010
(30) 01/07/2009 US 12/495,914
(51) C01F 7/02 (2006.01), C01F 7/34 (2006.01), C01F 7/46 (2006.01), C01B 13/36 (2006.01)
(54) COMPOSIÇÃO E MÉTODO PARA AUMENTAR A PRODUÇÃO DE AGLOMERADOS DE CRISTAL DE UM LICOR DE PRECIPITAÇÃO
(71) Nalco Company (US)
(72) Dmitri L. Kouznetsov, Jianjun Liu, Kim Richard Coleman, Ryan Travis Chester, John D. Kildea
(85) 02/01/2012
(86) PCT US2010/040697 de 01/07/2010
(87) WO 2011/002952 de 06/01/2011

---

(21) BR 11 2012 000607-0 A2

Código 1.3 - Notificação - Fase Nacional - PCT
(22) 08/07/2010
(30) 10/07/2009 US 61/224671
(51) B23K 1/00 (2006.01), F28D 1/02 (2006.01)
(54) LIGA DE COBRE, E, TUBO DE REFRIGERACAO E CONDICIONAMENTO DE AR (ACR) PARA USO EM UM TROCADOR DE CALOR

(71) Luvata Espoo Oy (FI)
(72) Parker M. Finney, Larz Ignberg, Anders Kamf, Tim Goebel, Eric Gong, Ed Rottman
(85) 10/01/2012
(86) PCT US2010/041313 de 08/07/2010
(87) WO 2011/005926 de 13/01/2011

---

(21) BR 11 2012 000620-7 A2

Código 1.3 - Notificação - Fase Nacional - PCT
(22) 08/07/2010
(30) 10/07/2009 FR 09 03425
(51) C10J 3/48 (2006.01), C10J 3/74 (2006.01)
(54) PROCESSO DE TRATAMENTO TERMICO DE MATERIAIS EM UM REATOR
(71) COMMISSARIAT À L'ÉNERGIE ATOMIQUE ET AUX ÉNERGIES ALTERNATIVES (FR)
(72) Jean-Marie Seiler
(85) 10/01/2012
(86) PCT EP2010/059779 de 08/07/2010
(87) WO 2011/003966 de 13/01/2011

---

(21) BR 11 2012 000665-7 A2

Código 1.3 - Notificação - Fase Nacional - PCT
(22) 09/07/2010
(30) 13/07/2009 EP 09165294.1
(51) H02J 7/02 (2006.01), H02J 7/00 (2006.01), H04B 5/00 (2006.01), H02J 9/00 (2006.01)
(54) TRANSMISSOR PARA TRANSMITIR ENERGIA ELÉTRICA PARA UM RECEPTOR INDUTIVAMENTE, RECEPTOR PARA RECEBER ENERGIA ELÉTRICA DE UM TRANSMISSOR INDUTIVAMENTE, SISTEMA PARA TRANSMITIR ENERGIA INDUTIVAMENTE DE UM TRANSMISSOR PARA UM RECEPTOR E MÉTODO PARA TRANSMITIR ENERGIA INDUTIVAMENTE DE UM TRANSMISSOR PARA UM RECEPTOR
(71) KONINKLIJKE PHILIPS ELECTRONICS N.V. (NL)
(72) ANDRIES VAN WAGENINGEN, BART MICHIEL DE BOER, CHRISTOPH LOEF, LENNART YSEBOODT, MENNO ANNE TREFFERS, WILLEM FRANKE PASVEER, EBERHARD WAFFENSCHMIDT
(85) 11/01/2012
(86) PCT IB2010/053140 de 09/07/2010
(87) WO 2011/007300 de 20/01/2011

---

(21) BR 11 2012 000689-4 A2

Código 1.3 - Notificação - Fase Nacional - PCT
(22) 13/07/2010
(30) 16/07/2009 CN 200910160418.8
(51) G01H 13/00 (2006.01)
(54) SISTEMA PARA MEDIR UMA FREQUÊNCIA DE RESSONÂNCIA DE UM

TUBO, MÉTODO DE MEDIÇÃO DE UMA FREQUÊNCIA DE RESSONÂNCIA DE UM TUBO, SISTEMA PARA MEDIR PELO MENOS UMA FREQUÊNCIA DE RESSONÂNCIA DE UM TUBO DE MÉTODO DE MEDIÇÃO DE PELO MENOS UMA FREQUÊNCIA DE RESSONÂNCIA DE UM TUBO
(71) KONINKLIJKE PHILIPS ELECTRONICS N.V. (NL)
(72) MAARTEN LEONARDUS CHRISTIAN BRAND, LIANG DONG, JUAN DU
(85) 11/01/2012
(86) PCT IB2010/053190 de 13/07/2010
(87) WO 2011/007315 de 20/01/2011

---

(21) BR 11 2012 000693-2 A2

Código 1.3 - Notificação - Fase Nacional - PCT
(22) 21/04/2010
(30) 24/07/2009 DE 102009034627.9
(51) H01H 3/30 (2006.01), H01H 9/00 (2006.01)
(54) COMUTADOR DE DERIVAÇÃO EM CARGA COM ACUMULADOR DE ENERGIA
(71) Maschinenfabrik Reinhausen Gmbh (DE)
(72) Silke Wrede, Gregor Wilhelm, KLAUS HOEPFL
(85) 11/01/2012
(86) PCT EP2010/002429 de 21/04/2010
(87) WO 2011/009503 de 27/01/2011

---

(21) BR 11 2012 001810-8 A2

Código 1.3 - Notificação - Fase Nacional - PCT
(22) 19/07/2010
(30) 27/07/2009 EP 09 166510.9
(51) A61K 8/19 (2006.01), A61K 8/21 (2006.01), A61Q 11/00 (2006.01)
(54) COMPOSIÇÕES PARA TRATAMENTO BUCAL QUE COMPREENDEM ESTANHO E POTÁSSIO
(71) The Procter & Gamble Company (US)
(72) Ross Strand
(85) 26/01/2012
(86) PCT US2010/042437 de 19/07/2010
(87) WO 2011/016983 de 10/02/2011

---

(21) BR 11 2012 001811-6 A2

Código 1.3 - Notificação - Fase Nacional - PCT
(22) 16/07/2010
(30) 27/07/2009 EP 09009682.7
(51) B65D 85/10 (2006.01)
(54) RECIPIENTE COMPREENDENDO ARTIGOS PARA FUMAR COM UM ELEMENTO DE LEVANTAMENTO
(71) Philip Morris Products S.A (CH)
(72) Robert Emmett, Daniel Seyfferth de Oliveira
(85) 26/01/2012

(86) PCT EP2010/004361 de 16/07/2010
(87) WO 2011/012235 de 03/02/2011

---

(21) BR 11 2012 001820-5 A2

Código 1.3 - Notificação - Fase Nacional - PCT
(22) 13/07/2010
(30) 27/07/2009 FR 09/03679
(51) C12Q 1/04 (2006.01)
(54) MEIOS PARA A DETECÇÃO ESPECÍFICA DE BACTÉRIAS GRAM-NEGATIVAS RESISTENTES ÀS BETALACTAMINAS
(71) Biomérieux (FR)
(72) Gilles Zambardi
(85) 26/01/2012
(86) PCT FR2010/051474 de 13/07/2010
(87) WO 2011/012790 de 03/02/2011

---

(21) BR 11 2012 001890-6 A2

Código 1.3 - Notificação - Fase Nacional - PCT
(22) 21/10/2009
(30) 28/07/2009 EP 09 290596.7
(51) B61B 10/04 (2006.01), B61F 9/00 (2006.01), B62D 1/26 (2006.01)
(54) MÉTODO E DISPOSITIVO DE DESCARRILHAMENTO DE UM VEÍCULO GUIADO
(71) Siemens S.A.S. (FR)
(72) Luciano Consoli
(85) 27/01/2012
(86) PCT EP2009/063828 de 21/10/2009
(87) WO 2011/012176 de 03/02/2011

---

(21) BR 11 2012 001901-5 A2

Código 1.3 - Notificação - Fase Nacional - PCT
(22) 27/07/2010
(30) 27/07/2009 US 61/228,914; 26/07/2010 US 12/843,817
(51) H01Q 7/08 (2006.01), B60C 23/00 (2006.01)
(54) ANTENA PARA CAMPO FOCALIZADO TRANSRECEPTOR DE SENSOR DE PRESSÃO DE PNEU DE RFID PASSIVA
(71) Eldec Corporation (US)
(72) Mark Finefrock
(85) 27/01/2012
(86) PCT US2010/043423 de 27/07/2010
(87) WO 2011/017117 de 10/02/2011

---

(21) BR 11 2012 001902-3 A2

Código 1.3 - Notificação - Fase Nacional - PCT
(22) 21/07/2010
(30) 28/07/2009 WO PCT/IB2009/006378
(51) B42D 15/10 (2006.01), B42D 15/00 (2006.01)

(54) LÂMINA DE TRANSFERÊNCIA COMPREENDENDO PIGMENTO MAGNÉTICO VARIÁVEL OPTICAMENTE, MÉTODO DE CONFECÇÃO, USO DA LÂMINA DE TRANSFERÊNCIA, E ARTIGO OU DOCUMENTO COMPREENDENDO A TAL
(71) Sicpa Holding SA (CH)
(72) Anton Bleikolm, Pierre Degott, Edgar Müller
(85) 27/01/2012
(86) PCT EP2010/060577 de 21/07/2010
(87) WO 2011/012520 de 03/02/2011

---

(21) BR 11 2012 001914-7 A2

Código 1.3 - Notificação - Fase Nacional - PCT
(22) 22/07/2010
(30) 27/07/2009 US 61/228,740; 27/07/2009 FR 0955241
(51) C08J 9/20 (2006.01), C08F 2/18 (2006.01), C08F 4/38 (2006.01), C08J 9/14 (2006.01)
(54) PROCESSO PARA A PREPARAÇÃO DE POLIESTIRENO EXPANSÍVEL POR INJEÇÃO CONTÍNUA DE UM PERÓXIDO ORGÂNICO LÍQUIDO
(71) Arkema France (FR)
(72) Pascal Nicol, Jacques Cochet
(85) 27/01/2012
(86) PCT FR2010/051548 de 22/07/2010
(87) WO 2011/012798 de 03/02/2011

---

(21) BR 11 2012 001962-7 A2

Código 1.3 - Notificação - Fase Nacional - PCT
(22) 14/05/2010
(30) 31/07/2009 JP 2009-179944
(51) G06F 3/041 (2006.01), G06F 3/044 (2006.01), G09F 9/00 (2006.01)
(54) SUBSTRATO DE ELETRODO, MÉTODO PARA FABRICAÇÃO DE SUBSTRATO DE ELETRODO E DISPOSITIVO DE EXIBIÇÃO DE IMAGEM
(71) Sharp Kabushiki Kaisha (JP)
(72) Asahi Yamato, Jun Nakata
(85) 27/01/2012
(86) PCT JP2010/003282 de 14/05/2010
(87) WO 2011/013279 de 03/02/2011

---

(21) BR 11 2012 001963-5 A2

Código 1.3 - Notificação - Fase Nacional - PCT
(22) 19/07/2010
(30) 27/07/2009 EP 09 166511.7
(51) A61K 8/19 (2006.01), A61K 8/21 (2006.01), A61Q 11/00 (2006.01)
(54) COMPOSIÇÕES PARA TRATAMENTO BUCAL QUE COMPREENDEM ESTANHO, POTÁSSIO E MONOFLUOROFOSFATO
(71) The Procter & Gamble Company (US)
(72) Ross Strand
(85) 27/01/2012

(86) PCT US2010/042438 de 19/07/2010
(87) WO 2011/016984 de 10/02/2011

---

(21) BR 11 2012 001964-3 A2

Código 1.3 - Notificação - Fase Nacional - PCT
(22) 12/07/2010
(30) 27/07/2009 DE 10 2009 034 869.7
(51) B05D 1/18 (2006.01), B05D 1/30 (2006.01), B05D 7/00 (2006.01), B05C 3/09 (2006.01), B05D 3/02 (2006.01), B05D 3/04 (2006.01)
(54) PROCESSO PARA APLICAR PELO MENOS UM AGENTE DE REVESTIMENTO ANTICORROSIVO LÍQUIDO CONTENDO PARTÍCULAS DE METAL SOBRE UMA PEÇA A SER REVESTIDA, E UM DISPOSITIVO PARA TAL
(71) Ewald Dörken AG (DE)
(72) Thomas Kruse, Gerhard Reusmann, Christian Rabe, Thorsten Neveling, Martin Gruen
(85) 27/01/2012
(86) PCT EP2010/059998 de 12/07/2010
(87) WO 2011/012434 de 03/02/2011

---

(21) BR 11 2012 001996-1 A2

Código 1.3 - Notificação - Fase Nacional - PCT
(22) 16/07/2010
(30) 29/07/2009 GB 0913199.6; 29/07/2009 GB 0913200.2; 29/07/2009 GB 0913201.0; 29/07/2009 GB 0913203.6; 31/07/2009 GB 0913387.7; 31/07/2009 GB 0913388.5; 19/08/2009 GB 0914462.7; 01/09/2009 GB 0915073.1; 12/10/2009 GB 0917714.8; 07/12/2009 GB 0921397.6; 07/12/2009 GB 0921399.2; 04/02/2010 GB 1001810.9; 13/04/2010 GB 1006093.7
(51) G10K 11/20 (2006.01)
(54) REFLETOR ACÚSTICO, MÉTODOS DE FABRICAR UM REFLETOR ACÚSTICO, DE MONITORAR LIMPEZA, DE DETECTAR TUBULAÇÃO DE GÁS, DE CALIBRAR A CAPACIDADE DE UM DETECTOR ACÚSTICO PARA DETECTAR OBJETOS EM ÁGUA, DE TREINAR OPERADORES DE SONAR, DE COLOCAR UMA PLURALIDADE DE REFLETORES ACÚSTICOS, DE REDUZIR O SINAL ACÚSTICO DE UM NAVIO, OBJETO, SISTEMA MARCADOR ACÚSTICO, E, CONJUNTO DE REFLETORES ACÚSTICOS
(71) Subsea Asset Location Technologies Limited (GB)
(72) Carl Peter Tiltman, Andrew Malcolm Tulloch, CARL DUNCAN HOLMES
(85) 27/01/2012
(86) PCT GB2010/051161 de 16/07/2010
(87) WO 2011/012877 de 03/02/2011

---

(21) BR 11 2012 002111-7 A2

Código 1.3 - Notificação - Fase Nacional - PCT
(22) 21/07/2010
(30) 29/07/2009 US 12/551,979
(51) A61F 9/008 (2006.01), A61N 5/067 (2006.01), G02B 26/08 (2006.01), G02F

1/29 (2006.01)
(54) SISTEMA ÓTICO PARA LASER CIRÚRGICO OFTÁLMICO
(71) Alcon Lensex, INC. (US)
(72) Ferenc Raksi
(85) 30/01/2012
(86) PCT US2010/042786 de 21/07/2010
(87) WO 2011/017000 de 10/02/2011

---

(21) BR 11 2012 002119-2 A2

Código 1.3 - Notificação - Fase Nacional - PCT
(22) 30/07/2009
(51) H02M 5/10 (2006.01), H02J 5/00 (2006.01)
(54) SISTEMA DE CABO,E, MÉTODO E APARELHO PARA GERAR ENERGIA ELÉTRICA EM UM SISTEMA DE TRANSMISSÃO DE ENERGIA ELÉTRICA
(71) Prysmian S.P.A. (IT)
(72) Lluís-Ramon Sales Casals, Joaquin Del Rio Fernàndez, Rafael Lara, Antonio Manuel Lazaro
(85) 30/01/2012
(86) PCT EP2009/005508 de 30/07/2009
(87) WO 2011/012143 de 03/02/2011

---

(21) BR 11 2012 002125-7 A2

Código 1.3 - Notificação - Fase Nacional - PCT
(22) 30/07/2009
(51) H01M 10/54 (2006.01), C22B 7/00 (2006.01), C22B 13/00 (2006.01)
(54) PROCESSO PARA A RECUPERAÇÃO DE TEOR DE CHUMBO DE PASTA OU LAMA IMPURA DE ELETRODO,E, INSTALAÇÃO PARA A RECUPERAÇÃO DE TEOR DE CHUMBO DE PASTA DE ELETRODO IMPURO OU LAMA DE BATERIA DE CHUMBO DESCARTADA E/OU DE MINERAIS DE CHUMBO
(71) Milbrook Lead Recycling Technologies Limited (IE)
(72) Federica Martini
(85) 30/01/2012
(86) PCT IT2009/000344 de 30/07/2009
(87) WO 2011/013149 de 03/02/2011

---

(21) BR 11 2012 002815-4 A2

Código 1.3 - Notificação - Fase Nacional - PCT
(22) 05/08/2010
(30) 07/08/2009 US 61/232397; 02/12/2009 US 61/266116; 04/08/2010 US 12/850483
(51) G06F 17/30 (2006.01)
(54) MÉTODO IMPLEMENTADO POR COMPUTADOR DE PROCESSAMENTO DE UMA CONSULTA VISUAL, SISTEMA MOTOR DE BUSCA PARA PROCESSAMENTO DE UMA CONSULTA VISUAL.E. MÍDIA DE ARMAZENAMENTO NÃO TEMPORÁRIA LEGÍVEL POR COMPUTADOR
(71) Google Inc. (US)
(72) David Petrou

(85) 07/02/2012
(86) PCT US2010/044603 de 05/08/2010
(87) WO 2011/017557 de 10/02/2011

---

(21) BR 11 2012 002823-5 A2

Código 1.3 - Notificação - Fase Nacional - PCT
(22) 06/08/2010
(30) 07/08/2009 US 61/232397; 04/08/2010 US 61/370784; 05/08/2010 US 12/851473
(51) G06F 17/30 (2006.01), G06K 9/00 (2006.01)
(54) MÉTODO IMPLEMENTADO POR COMPUTADOR DE PROCESSAMENTO DE UMA CONSULTA VISUAL, SISTEMA SERVIDOR, E, MÍDIA DE ARMAZENAMENTO NÃO TRANSITÓRIO LEGÍVEL POR COMPUTADOR.
(71) Google Inc. (US)
(72) David Petrou, Andrew Rabinovich, Hartwig Adam
(85) 07/02/2012
(86) PCT US2010/044771 de 06/08/2010
(87) WO 2011/017653 de 10/02/2011

---

(21) BR 11 2012 003409-0 A2

Código 1.3 - Notificação - Fase Nacional - PCT
(22) 19/08/2010
(30) 19/08/2009 US 61/235.196
(51) A61F 2/44 (2006.01), A61B 17/56 (2006.01), A61B 17/88 (2006.01)
(54) "MÉTODO E APARELHO PARA AUMENTAR OSSOS."
(71) Synthes GMBH (CH)
(72) Jacques Teisen
(85) 15/02/2012
(86) PCT US2010/046008 de 19/08/2010
(87) WO 2011/041038 de 07/04/2011

---

(21) BR 11 2012 004288-2 A2

Código 1.3 - Notificação - Fase Nacional - PCT
(22) 25/08/2010
(30) 26/08/2009 JP 2009-195426
(51) G02F 1/035 (2006.01), G02B 6/12 (2006.01), G02F 1/295 (2006.01)
(54) ELEMENTO ELETROÓPTICO
(71) Ricoh Company, LTD. (JP)
(72) Shuichi Suzuki, Atsushi Sakai, KOICHIRO NAKAMURA, Jun Nakagawa
(85) 27/02/2012
(86) PCT JP2010/064858 de 25/08/2010
(87) WO 2011/025051 de 03/03/2011

---

(21) BR 11 2012 004307-2 A2

Código 1.3 - Notificação - Fase Nacional - PCT
(22) 12/08/2010

(30) 31/08/2009 JP 2009-200346
(51) C10G 2/00 (2006.01), C10G 45/00 (2006.01)
(54) APARELHO DE REAÇÃO PARA SÍNTESE DE HIDROCARBONETO, SISTEMA DE REAÇÃO PARA SÍNTESE DE HIDROCARBONETO, E MÉTODO DE REAÇÃO PARA SÍNTESE DE HIDROCARNONETO.
(71) Japan Oil, Gas And Metals National Corporation (JP)
(72) Yasuhiro Onishi., Inpex Corporation, JX Nippon Oil & Energy Corporation, Japan Petroleum Exploration Co., Ltd, Cosmo Oil Co., Ltd, Nippon Steel Engineering Co., Ltd., YUZURU KATO, Eiichi Yamada
(85) 27/02/2012
(86) PCT JP2010/063701 de 12/08/2010
(87) WO 2011/024652 de 03/03/2011

---

(21) BR 11 2012 004422-2 A2

Código 1.3 - Notificação - Fase Nacional - PCT
(22) 23/08/2010
(30) 28/08/2009 IN 1104/KOL/2009
(51) H05B 37/00 (2006.01)
(54) SISTEMA DE ILUMINAÇÃO E MÉTODO
(71) Schneider Electric Industries SAS (FR)
(72) Roshini Dsouza, Abhimanyu Sahu
(85) 28/02/2012
(86) PCT IB2010/002100 de 23/08/2010
(87) WO 2011/024062 de 03/03/2011

---

(21) BR 11 2012 004553-9 A2

Código 1.3 - Notificação - Fase Nacional - PCT
(22) 30/08/2010
(30) 31/08/2009 JP 2009-199944
(51) C10L 1/02 (2006.01)
(54) "MÉTODO PARA PRODUZIR MATERIAL LIQUEFEITO A PARTIR DE MATERIAL SÓLIDO À BASE DE GLICERINA"
(71) Oneworld Corporation (JP) , Ito Tomoaki (JP) , Greenlife Techno CO., Ltd (JP)
(72) Ito Tomoaki
(85) 29/02/2012
(86) PCT JP2010/064673 de 30/08/2010
(87) WO 2011/024989 de 03/03/2011

---

(21) BR 11 2012 005240-3 A2

Código 1.3 - Notificação - Fase Nacional - PCT
(22) 08/09/2010
(30) 08/09/2009 US 61/240,420; 26/09/2009 US 61/246,110; 07/10/2009 US 12/574,872
(51) H04L 12/56 (2006.01), H04B 1/00 (2006.01), H04B 14/00 (2006.01), H04L 12/24 (2006.01)
(54) MÉTODO E APARELHO PARA SELECIONAR ENTRE MÚLTIPLOS

CAMINHOS DE CUSTOS IGUAIS
(71) Rockstar Bidco, L.P. (US)
(72) David Allan, Nigel Bragg, Jerome Chiabaut
(85) 08/03/2012
(86) PCT CA2010/001388 de 08/09/2010
(87) WO 2011/029179 de 17/03/2011

---

(21) BR 11 2012 005518-6 A2

Código 1.3 - Notificação - Fase Nacional - PCT
(22) 09/09/2010
(30) 10/09/2009 US US 61/241,171
(51) A61K 39/135 (2006.01), A61K 39/39 (2006.01), A61K 39/02 (2006.01), A61K 39/12 (2006.01), A61K 39/295 (2006.01), A61P 31/00 (2006.01)
(54) NOVAS FORMULAÇÕES DE VACINA COMPREENDENDO ADJUVANTES CONTENDO SAPONINA
(71) Merial Limited (US)
(72) Noel Joseph Francois Detraz, Guillaume Rigaut
(85) 12/03/2012
(86) PCT US2010/048256 de 09/09/2010
(87) WO 2011/031850 de 17/03/2011

---

(21) BR 11 2012 006596-3 A2

Código 1.3 - Notificação - Fase Nacional - PCT
(22) 16/09/2010
(30) 23/09/2009 ZA 2009/06668
(51) C06B 23/00 (2006.01), C06B 31/28 (2006.01), C06B 47/14 (2006.01)
(54) EXPLOSIVO
(71) AEL MINING SERVICES LIMITED (ZA)
(72) LAURENCE JUSTIN PIENAAR WILSON, ANDRÉ PIENAAR, CHARL VERMAAK
(85) 23/03/2012
(86) PCT IB2010/054181 de 16/09/2010
(87) WO 2011/036611 de 31/03/2011

---

(21) BR 11 2012 006874-1 A2

Código 1.3 - Notificação - Fase Nacional - PCT
(22) 29/09/2010
(30) 29/09/2009 US 12/569396
(51) G01N 21/64 (2006.01), G01N 1/30 (2006.01), G06T 7/00 (2006.01)
(54) METODO PARA GERAR UMA IMAGEM DO TIPO DE CAMPO BRILHANTE, E, SISTEMA DE ANALISE DE IMAGEM PARA GERAR UMA IMAGEM DO TIPO DE CAMPO BRILHANTE.
(71) General Electric Company (US)
(72) Ali Can, Michael J. Gerdes, Musodiq O. Bello, Qing Li
(85) 27/03/2012
(86) PCT SE2010/051046 de 29/09/2010

(87) WO 2011/040872 de 07/04/2011

---

(21) BR 11 2012 007727-9 A2

Código 1.3 - Notificação - Fase Nacional - PCT
(22) 22/09/2010
(30) 06/10/2009 US 12/574,390
(51) E21B 33/138 (2006.01), C09K 8/508 (2006.01)
(54) MÉTODO
(71) Prad Research And Development Limited (VG)
(72) Bruce A. Mackay, Philip F. Sullivan, Nicolas Droger, Ralph M. D ´Angelo, Douglas E. Miller
(85) 04/04/2012
(86) PCT IB2010/054285 de 22/09/2010
(87) WO 2011/042826 de 14/04/2011
Será publicada a perda da prioridade reivindicada, devido a falta de atendimento à exigência publicada na RPI 2424.

---

(21) BR 11 2012 007747-3 A2

Código 1.3 - Notificação - Fase Nacional - PCT
(22) 05/10/2010
(30) 06/10/2009 US 61/249,095
(51) A61K 31/50 (2006.01)
(54) COMPOSTOS HETEROCÍCLICOS ÚTEIS COMO INIBIDORES DE PDK1
(71) Sunesis Pharmaceuticals, Inc. (US) , Millennium Pharmaceuticals, Inc. (US)
(72) Joseph Arndt, Timothy Chan, Kevin Guckian, Gnanasambandam Kumaravel, Wen-Cherng Lee, Edward Yin-Shiang Lin, Daniel Scott, Lihong Sun, Jermaine Thomas, Kurt Van Vloten, Deping Wang, Lei Zhang, Daniel Erlanson
(85) 04/04/2012
(86) PCT US2010/051517 de 05/10/2010
(87) WO 2011/044157 de 14/04/2011
Exigência cumprida satisfatoriamente pela petição 870170058982, de 15/08/2017.

---

(21) BR 11 2012 007817-8 A2

Código 1.3 - Notificação - Fase Nacional - PCT
(22) 06/10/2009
(51) F02M 27/08 (2006.01), F02G 5/02 (2006.01), F02M 25/07 (2006.01), F02D 21/08 (2006.01), F02K 7/02 (2006.01), F02M 31/08 (2006.01)
(54) MOTOR DE COMBUSTÃO INTERNA DE ENERGIA TÉRMICA DE RETORNO IDEAL E SUAS APLICAÇÕES
(71) De Zhen Corporation PTY LTD (AU) , Hao Zhou (AU) , Han Yu Zhou (AU)
(72) Hao Zhou, Han Yu Zhou
(85) 04/04/2012
(86) PCT AU2009/001323 de 06/10/2009
(87) WO 2011/041822 de 14/04/2011

(21) BR 11 2012 007823-2 A2

Código 1.3 - Notificação - Fase Nacional - PCT
(22) 05/10/2010
(30) 07/10/2009 IN 2333/MUM/2009
(51) C08B 1/00 (2006.01)
(54) PROCEDIMENTO DE FABRICAÇÃO FRIBRAS CELULÓSICAS COM BAIXA FIBRILAÇÃO
(71) Grasim Industries Limited (IN)
(72) Bir Kappor, Prreti Lodha, Parag Patil, Aditya Shrivastava, Kishore Shouche, Eric Uerdingen, Michael Siemer, Thomas Wisniewski, MASSONNE KLEMENS, UWE VAGT
(85) 04/04/2012
(86) PCT IN2010/000659 de 05/10/2010
(87) WO 2011/048608 de 28/04/2011

(21) BR 11 2012 007872-0 A2

Código 1.3 - Notificação - Fase Nacional - PCT
(22) 05/10/2010
(30) 05/10/2009 US 61/248,722
(51) H04L 9/00 (2006.01)
(54) "MÉTODO PARA PROPORCIONAR ACESSO A UMA CONTA MANTIDA POR UMA INSTITUIÇÃO, MÉTODO PARA FORNECER CREDENCIAIS DE LOGIN A UM TERMINAL DE TRANSAÇÃO ENVOLVENDO UM DISPOSITIVO MÓVEL E MÉTODO PARA PROPORCIONAR ACESSO A UMA CONTA DE UM USUÁRIO IDENTIFICADO POR IDENTIFICADOR ÚNICO"
(71) MIRI SYSTEMS, LLC (US)
(72) LUDWIK F. ZON, RONALD W. SANDSTROM
(85) 05/04/2012
(86) PCT US2010/051524 de 05/10/2010
(87) WO 2011/044161 de 14/04/2011

(21) BR 11 2012 007976-0 A2

Código 1.3 - Notificação - Fase Nacional - PCT
(22) 08/10/2010
(30) 09/10/2009 FR 0904864; 23/11/2009 US 61/263663
(51) C07D 471/08 (2006.01), A61K 31/4188 (2006.01), A61K 31/439 (2006.01), A61K 31/551 (2006.01)
(54) COMPOSTO, COMPOSIÇÃO FARMACÊUTICA , MÉTODO PARA A PREPARAÇÃO DO COMPOSTO , USO DO COMPOSTO , E, MÉTODO PARA TRATAR UMA INFECÇÃO BACTERIANA
(71) NOVEXEL S.A. (FR)
(72) Sisir Bhattacharya, Alain Bonnet, Mahendra G. Dedhiya, Véronique Ducandas, Alexandre Giuliani, Alain Priour, Valérie Ravaux, Peter Spargo
(85) 05/04/2012
(86) PCT EP2010/065147 de 08/10/2010
(87) WO 2011/042560 de 14/04/2011
Exigência cumprida satisfatoriamente pela petição 870170059474, de

16/08/2017.

(21) BR 11 2012 007988-3 A2

Código 1.3 - Notificação - Fase Nacional - PCT
(22) 07/10/2010
(30) 08/10/2009 IT MI2009A0017198
(51) C25B 11/04 (2006.01)
(54) CATODO PARA PROCESSOS ELETROLÍTICOS
(71) Industrie de Nora S.P.A (IT)
(72) Antonio Lorenzo Antozzi, Marianna Brichese, Alice Calderara
(85) 05/04/2012
(86) PCT EP2010/064964 de 07/10/2010
(87) WO 2011/042484 de 14/04/2011
Exigência cumprida satisfatoriamente pela petição 870170059315, de 16/08/2017.

(21) BR 11 2012 007989-1 A2

Código 1.3 - Notificação - Fase Nacional - PCT
(22) 06/10/2010
(30) 06/10/2009 EP 09172365.0
(51) A61K 31/185 (2006.01), A61P 3/10 (2006.01)
(54) SULFONAMIDAS PARA A PREVENÇÃO DE DIABETES
(71) Dompé S.P.A. (IT)
(72) Lorenzo Piemonti, Luisa Daffaonchio, Marcello Allegretti
(85) 05/04/2012
(86) PCT EP2010/064920 de 06/10/2010
(87) WO 2011/042465 de 14/04/2011
Exigência cumprida satisfatoriamente pela petição 870170059489, de 16/08/2017.

(21) BR 11 2012 008152-7 A2

Código 1.3 - Notificação - Fase Nacional - PCT
(22) 11/06/2010
(30) 04/09/2009 JP 2009-204459; 04/09/2009 JP 2009-204368; 04/09/2009 JP 2009-204403; 27/05/2010 JP 2010-121808; 27/05/2010 JP 2010-121919; 27/05/2010 JP 2010-121974
(51) G03G 15/08 (2006.01)
(54) RECIPIENTE DE TONER E APARELHO DE FORMAÇÃO DE IMAGEM
(71) Ricoh Company, Limited (JP)
(72) Kenji Kikuchi, Eisuke Hori, Yuji Suzuki, Hideki Kimura, Nobuo Takami, Noriyuki Kimura
(85) 05/03/2012
(86) PCT JP2010/059968 de 11/06/2010
(87) WO 2011/027604 de 10/03/2011

(21) BR 11 2012 008527-1 A2

Código 1.3 - Notificação - Fase Nacional - PCT

(22) 04/10/2010
(30) 13/10/2009 EP 09 172881.6
(51) C08L 23/14 (2006.01), C08F 210/06 (2006.01)
(54) COMPOSIÇÕES DE POLÍMERO DE PROPILENO
(71) Basell Poliolefine Italia S.R.L. (IT)
(72) Claudio Cavalieri, Fiorella Pradella, Monica Galvan
(85) 11/04/2012
(86) PCT EP2010/064736 de 04/10/2010
(87) WO 2011/045194 de 21/04/2011

---

(21) BR 11 2012 008591-3 A2

Código 1.3 - Notificação - Fase Nacional - PCT
(22) 26/01/2010
(30) 14/10/2009 KR 10-2009-0097587
(51) G08G 1/042 (2006.01)
(54) EQUIPAMENTO PARA A DETECÇÃO VEICULAR TIPO LOOP OPERADO COM BAIXA ENERGIA
(71) MORU INVEN CO., LTD. (KR)
(72) JEONG JUN LEE
(85) 12/04/2012
(86) PCT KR2010/000468 de 26/01/2010
(87) WO 2011/046266 de 21/04/2011

---

(21) BR 11 2012 008966-8 A2

Código 1.3 - Notificação - Fase Nacional - PCT
(22) 19/10/2009
(51) A61K 35/14 (2006.01), A61P 7/00 (2006.01), A61P 9/04 (2006.01), A61P 7/06 (2006.01), A61P 31/18 (2006.01), A61P 25/00 (2006.01), A61P 11/00 (2006.01), A61P 25/16 (2006.01), A61P 5/00 (2006.01), A61P 21/00 (2006.01), A61P 17/02 (2006.01)
(54) TRATAMENTO USANDO CÉLULAS ADULTAS MADURAS REPROGRAMADAS
(71) Tristem Trading (Cyprus) Limited (CY)
(72) Ilham Mohamed Saleh Saeed Abuljadayel
(85) 16/04/2012
(86) PCT GB2009/051396 de 19/10/2009
(87) WO 2011/048350 de 28/04/2011

---

(21) BR 11 2012 009229-4 A2

Código 1.3 - Notificação - Fase Nacional - PCT
(22) 18/10/2010
(30) 19/10/2009 NL 2003666
(51) B29C 55/26 (2006.01)
(54) MÉTODOS E DISPOSITIVOS PARA O FABRICO DE TUBULAÇÃO ORIENTADA BIAXIALMENTE
(71) HOPPMANN INTERNATIONAL B.V. (NL)
(72) HENDRIK JAN CAREL KLOMP, JAN MARK BOSH, JAN VISSCHER

(85) 19/04/2012
(86) PCT NL2010/050687 de 18/10/2010
(87) WO 2011/049436 de 28/04/2011

---

(21) BR 11 2012 009404-1 A2

Código 1.3 - Notificação - Fase Nacional - PCT
(22) 20/10/2010
(30) 20/10/2009 SG 200907041-8
(51) B02C 13/12 (2006.01), B04C 9/00 (2006.01), F26B 5/00 (2006.01), B02C 19/18 (2006.01), C10F 7/02 (2006.01)
(54) MÉTODO PARA REDUÇÃO DE TAMANHO DE UM MATERIAL E APARELHO
(71) MUSSE INCORPORATED (MY)
(72) RONEN HAZARIKA, MARK PILGRIM, PAUL HITCHCOCK, WAYNE PEARCE
(85) 20/04/2012
(86) PCT SG2010/000403 de 20/10/2010
(87) WO 2011/049532 de 28/04/2011

---

(21) BR 11 2012 009427-0 A2

Código 1.3 - Notificação - Fase Nacional - PCT
(22) 16/10/2009
(51) C08F 293/00 (2006.01), C08L 53/02 (2006.01), C08F 8/04 (2006.01)
(54) COMPOSIÇÃO TERMOPLÁSTICA ELASTOMÉRICA; CO- POLÍMERO BLOCO ESTIRENO-BUTADIENO HIDROGENADO LINEAR OU RADIAL; PROCEDIMENTO DE OBTENÇÃO DA COMPOSIÇÃO E PRODUTO OBTIDO PELA MESMA
(71) Dynasol Elastómeros S.A (ES)
(72) Luisa Maria Fraga Trillo, Enrique Alonso Guerrero
(85) 16/04/2012
(86) PCT ES2009/070444 de 16/10/2009
(87) WO 2011/045450 de 21/04/2011

---

(21) BR 11 2012 009502-1 A2

Código 1.3 - Notificação - Fase Nacional - PCT
(22) 25/10/2010
(30) 23/10/2009 US 61/254,620; 25/10/2010 US 12/911,394
(51) H04W 88/08 (2009.01), H04W 48/16 (2009.01), H04W 16/32 (2009.01)
(54) MECANISMOS PARA ATUALIZAR UMA ESTAÇÃO BASE DE SERVIÇO COM OS MEMBROS CSG DE UMA ESTAÇÃO MÓVEL
(71) Intel Corporation (US)
(72) Muthaiah Venkatachalam
(85) 20/04/2012
(86) PCT US2010/053971 de 25/10/2010
(87) WO 2011/050364 de 28/04/2011

(21) BR 11 2012 009701-6 A2

Código 1.3 - Notificação - Fase Nacional - PCT
(22) 12/10/2010
(30) 28/10/2009 CN 200910174414.5
(51) G06F 19/00 (2011.01)
(54) MÉTODO PARA SELECIONAR EXERCICIOS A PARTIR DE UMA PURALIDADE DE EXCERCICIOS PARA USUARIO DISPOSITIVO PARA SELECIONAR EXCERCICIOS A PARTIR DE UMA PLURALIDADE DE EXCERCICIOS PARA UM USUARIO E MEIO DE INFORMAÇÕES
(71) KONINKLIJKE PHILIPS ELECTRONICS N. V. (NL)
(72) ANOUK CHARLOTTE, XI CHEN
(85) 25/04/2012
(86) PCT IB2010/054604 de 12/10/2010
(87) WO 2011/051848 de 05/05/2011

(21) BR 11 2012 009703-2 A2

Código 1.3 - Notificação - Fase Nacional - PCT
(22) 28/09/2010
(30) 28/10/2009 US 61/255,651
(51) A61M 16/08 (2006.01)
(54) SISTEMA DE SUPORTE DE PRESSÃO E MÉTODO PARA PROVER UM FLUXO DE GÁS A UM PACIENTE
(71) KONINKLIJKE PHILIPS ELECTRONICS N. V. (NL)
(72) RICHARD ANDREW
(85) 25/04/2012
(86) PCT IB2010/054368 de 28/09/2010
(87) WO 2011/051837 de 05/05/2011

(21) BR 11 2012 009707-5 A2

Código 1.3 - Notificação - Fase Nacional - PCT
(22) 30/09/2010
(30) 30/10/2009 NL 09174563.8; 19/05/2010 NL 10163323.8
(51) G02F 1/29 (2006.01), G02B 27/22 (2006.01), H04N 13/00 (2006.01)
(54) DISPOSITIVO DE VISUALIZAÇÃO DE MULTI- VISTAS
(71) KONINKLIJKE PHILIPS ELECTRNICS N. V. (NL)
(72) FETZE PIJLMAN
(85) 25/04/2012
(86) PCT IB2010/054407 de 30/09/2010
(87) WO 2011/051840 de 05/05/2011

(21) BR 11 2012 009713-0 A2

Código 1.3 - Notificação - Fase Nacional - PCT
(22) 28/05/2010
(30) 30/12/2009 CH 200910266040-X
(51) H04W 52/04 (2009.01)
(54) MÉTODO DE CONTROLE DE POTÊNCIA E DISPOSIIVO DE TERMINAL APLICADO EM UM SISTEMA DE PORTADORA DUPLA
(71) ZTE CORPORATION (CN)

(72) HAIYAN ZHANG
(85) 25/04/2012
(86) PCT CN2010/073348 de 28/05/2010
(87) WO 2010/148906 de 29/12/2010

---

(21) BR 11 2012 009749-0 A2

Código 1.3 - Notificação - Fase Nacional - PCT
(22) 27/10/2010
(30) 27/10/2009 IN 1287/KOL/2009
(51) A61K 9/20 (2006.01), A61K 9/14 (2006.01), A61K 31/437 (2006.01)
(54) DISPERSÃO SÓLIDA DE RIFAXIMINA
(71) Lupin Limited (IN)
(72) Shirishkumar Kulkarni, Kumar Satish Dalal, Anil Harshal Jahagirdar
(85) 26/04/2012
(86) PCT IN2010/000694 de 27/10/2010
(87) WO 2011/051971 de 05/05/2011

---

(21) BR 11 2012 009797-0 A2

Código 1.3 - Notificação - Fase Nacional - PCT
(22) 21/10/2010
(30) 28/10/2009 NL 09174347,6
(51) H04B 10/10 (2006.01)
(54) "CONTROLADOR REMOTO PARA COMISSIONAMENTO DE UMA FONTE DE LUZ EM SISTEMA DE ILUMINAÇÃO CODIFICADA E MÉTODO PARA O COMISSIONAMENTO DE UMA FONTE DE LUZ EM UM SISTEMA DE ILUMINAÇÃO CODIFICADA "
(71) KONINKLIJKE PHILIPS ELETRONICS N.V. (NL)
(72) ENGEL JOHANNES KNIBBE, LORENZO FERI, TIM CORNEEL WILHELMUS SCHENK
(85) 26/04/2012
(86) PCT IB2010/054776 de 21/10/2010
(87) WO 2011/051865 de 05/05/2011

---

(21) BR 11 2012 010022-0 A2

Código 1.3 - Notificação - Fase Nacional - PCT
(22) 20/10/2010
(30) 02/11/2009 EP 09 13 756.3; 13/08/2010 EP 10 008 477.1
(51) H04W 72/12 (2009.01), H04W 52/14 (2009.01)
(54) MÉTODO PARA INFORMAR A UM ENODEB O ESTADO DE POTÊNCIA DE TRANSMISSÃO DE UM EQUIPAMENTO DE USUÁRIO EM UM SISTEMA DE COMUNICAÇÃO MÓVEL UTILIZANDO AGREGAÇÃO DE PORTADORA COMPONENTE E EQUIPAMENTO DE USUÁRIO PARA INFORMAR A UM ENODEB O ESTADO DE POTÊNCIA DE TRANSMISSÃO DE UM EQUIPAMENTO DE USUÁRIO EM UM SISTEMA DE COMUNICAÇÃO MÓVEL UTILIZANDO AGREGAÇÃO DE PORTADORA COMPONENTE
(71) PANASONIC CORPORATION (JP)
(72) MARTIN FEUERSÄNGER, JOACHIM LÖHR, CHRISTIAN WENGERTER

(85) 27/04/2012
(86) PCT EP2010/006423 de 20/10/2010
(87) WO 2011/050921 de 05/05/2011

---

(21) BR 11 2012 010663-5 A2

Código 1.3 - Notificação - Fase Nacional - PCT
(22) 02/11/2010
(30) 04/11/2009 JP 2009-253500
(51) G06F 21/22 (2006.01), G06Q 30/00 (2006.01), G06Q 50/00 (2006.01)
(54) SISTEMA DE GERENCIAMENTO DE LICENÇA, DISPOSITIVO DE GERENCIAMENTO DE OFERTA E MÍDIA DE GRAVAÇÃO LEGÍVEL POR COMPUTADOR COM PROGRAMA DE GERENCIAMENTO DE LICENÇA
(71) Ricoh Company, Ltd (JP)
(72) Tatsuo Ito
(85) 04/05/2012
(86) PCT JP2010/069876 de 02/11/2010
(87) WO 2011/055835 de 12/05/2011

---

(21) BR 11 2012 013325-0 A2

Código 1.3 - Notificação - Fase Nacional - PCT
(22) 03/12/2010
(30) 04/12/2009 US 61/266,864
(51) A61K 31/135 (2006.01), A61K 31/70 (2006.01), A61P 25/00 (2006.01)
(54) COMPOSIÇÃO FARMACÊUTICA, SAL CRISTALINO E MÉTODO DE TRATAMENTO, PREVENÇÃO OU CONTROLE DE UM DISTÚRBIO NEUROLÓGICO.
(71) Sunovion Pharmaceuticals, INC. (US)
(72) Cai Gu Huang, Michael J. Sizensky, Philip James Bonasia, Scott H. Wilkinson, Sharon M. Laughlin, Surendra P. Singh, Susan s. D'Souza
(85) 01/06/2012
(86) PCT US2010/058831 de 03/12/2010
(87) WO 2011/069032 de 09/06/2011

---

(21) BR 11 2012 013550-3 A2

Código 1.3 - Notificação - Fase Nacional - PCT
(22) 01/09/2010
(30) 08/12/2009 CN 200910252091.7
(51) H04W 28/08 (2009.01)
(54) "MÉTODO APERFEIÇOADO PARA ATIVAR E DESATIVAR UMA PORTADORA DE COMPONENTES EM UM SISTEMA DE MULTIPORTADORA E SISTEMA APERFEIÇOADO PARA ATIVAR E DESATIVAR UMA PORTADORA DE COMPONENTE EM UM SISTEMA DE MULTIPORTADORA
(71) ZTE CORPORATION (CN)
(72) SI CHEN, JIAN ZHANG, GUANZHOU WANG
(85) 05/06/2012
(86) PCT CN2010/076538 de 01/09/2010

(87) WO 2011/069378 de 16/06/2011

---

(21) BR 11 2012 014566-5 A2

Código 1.3 - Notificação - Fase Nacional - PCT
(22) 06/01/2011
(30) 15/12/2009 FR 09/59012
(51) A61K 36/28 (2006.01), A61P 17/10 (2006.01), A61P 29/00 (2006.01)
(54) "PROCESSO PARA OBTER UM EXTRATO PADRONIZADO DE QUERCETINA UM 3-0-METILQUERCETINA DE FLORES E MACELA (ACHYROCLINE SATUREIOIDES), E COMPOSIÇÕES COSMÉTICAS E FARMACÊUTICAS COMPREENDENDO O REFERIDO EXTRATO"
(71) Natura Cosméticos SA (BR/SP)
(72) Vanessa de Moura Sa Rocha
(85) 15/06/2012
(86) PCT IB2011/000015 de 06/01/2011
(87) WO 2011/073961 de 23/06/2011

---

(21) BR 11 2012 014597-5 A2

Código 1.3 - Notificação - Fase Nacional - PCT
(22) 16/12/2010
(30) 17/12/2009 US 12/653,720
(51) G06Q 40/00 (2006.01)
(54) MÉTODO DE AVALIAÇÃO DE TRANSAÇÃO, SISTEMA DE COMPUTADOR E MEIO LEGÍVEL EM COMPUTADOR
(71) Thomson Reuters Global Resources (CH)
(72) Matthew Donald Horne, Catherine Hollenbeck, Dean Anthony Oligino
(85) 15/06/2012
(86) PCT US2010/003183 de 16/12/2010
(87) WO 2011/075168 de 23/06/2011

---

(21) BR 11 2012 014712-9 A2

Código 1.3 - Notificação - Fase Nacional - PCT
(22) 28/04/2010
(30) 15/12/2009 KR 10-2009-0124540; 20/04/2010 KR 10-2010-0036442
(51) A61N 1/36 (2006.01), A61N 1/05 (2006.01)
(54) SISTEMA DE ELETRODOS PARA ESTIMULAÇÃO DE NERVO CRANIANO
(71) M.I.Tech CO., Ltd (KR)
(72) Se-Ik Park, Yong Sup Hwang, HO YUN, JIN-WOO CHANG
(85) 15/06/2012
(86) PCT KR2010/002700 de 28/04/2010
(87) WO 2011/074749 de 23/06/2011

---

(21) BR 11 2012 015313-7 A2

Código 1.3 - Notificação - Fase Nacional - PCT
(22) 20/07/2010
(30) 25/12/2009 CH 2009102602387

(51) H04J 13/00 (2011.01)
(54) MÉTODO DE DECODIFICAÇÃO E APARELHO DE DECODIFICAÇÃO
(71) ZTE CORPORATION (CN)
(72) HAO SUN, LIGUO PENG
(85) 21/06/2012
(86) PCT CN2010/075298 de 20/07/2010
(87) WO 2011/076006 de 30/06/2011

---

(21) BR 11 2012 015316-1 A2

Código 1.3 - Notificação - Fase Nacional - PCT
(22) 22/11/2010
(30) 23/12/2009 US 61/289,652
(51) A61C 17/22 (2006.01)
(54) ESCOVA ELÉTRICA , CABEÇA DE ESCOVA PARA USO EM UMA ESCOVA DE DENTE ELÉTRICA E APRIMORAMENTO.
(71) KONIKLIJKE PHILIPS ELETRONICS N.V. (NL)
(72) SCOTT E. HALL
(85) 21/06/2012
(86) PCT IB2010/055349 de 22/11/2010
(87) WO 2011/077290 de 30/06/2011

---

(21) BR 11 2012 015318-8 A2

Código 1.3 - Notificação - Fase Nacional - PCT
(22) 23/12/2010
(30) 28/12/2009 US 61/290,393
(51) C08L 29/04 (2006.01), C08J 5/18 (2006.01), C11D 17/04 (2006.01), C08L 25/08 (2006.01), C08L 33/02 (2006.01), C08L 33/06 (2006.01), C08L 51/02 (2006.01), C08L 33/14 (2006.01)
(54) MATERIAL AUTOSSUSTENTAVEL, COMPOSIÇÃO, ARTIGO DE FABRICAÇÃO E USO DE UM MATERIAL AUTOSSUSTENTÁVEL
(71) AKZO NOBEL CHEMICALS INTERNATIONAL B.V. (NL)
(72) KLIN A. RODRIGUES, MATTHEW M. VANDERHOOF
(85) 21/06/2012
(86) PCT EP2010/070622 de 23/12/2010
(87) WO 2011/080206 de 07/07/2011

---

(21) BR 11 2012 015321-8 A2

Código 1.3 - Notificação - Fase Nacional - PCT
(22) 16/12/2010
(30) 23/12/2009 EP 09180521.8; 23/04/2010 EP 10160906.3
(51) C01B 21/30 (2006.01), A61K 33/00 (2006.01), A61M 16/10 (2006.01)
(54) MÉTODO PARA GERAR ÔXIDO NITRICO, EM PARTICULAR PARA APLICAÇÕES TERAPÊUTICAS
(71) KONINKLIJKE PHILIPS ELETRONICS N.V. (NL)
(72) RAINER HILBIG, ROBERT PINTER, CLAUDIA HANNELORE IGNEY
(85) 21/06/2012
(86) PCT IB2010/055856 de 16/12/2010

(87) WO 2011/077327 de 30/06/2011

---

(21) BR 11 2012 015323-4 A2

Código 1.3 - Notificação - Fase Nacional - PCT
(22) 16/12/2010
(30) 22/12/2009 US 12/644,258
(51) E04B 7/18 (2006.01), F24J 2/05 (2006.01)
(54) PAINEL TETO COM ENERGIA ALTERNATIVA INTEGRADO E SISTEMA DE PAINEL COM ENERGIA ALTERNATIVA INTEGRADO MONTADO NO TETO
(71) ECOMERIT TECHONOGIES LLC. (BR/SP)
(72) JAMES G.P. DEHLSEN, ALEX FLEMING, JAMES B. DEHLSEN
(85) 21/06/2012
(86) PCT US2010/060673 de 16/12/2010
(87) WO 2011/079009 de 30/06/2011

---

(21) BR 11 2012 015380-3 A2

Código 1.3 - Notificação - Fase Nacional - PCT
(22) 03/01/2011
(30) 31/12/2009 US 61/291,436
(51) C04B 38/00 (2006.01), C04B 41/52 (2006.01), C04B 41/89 (2006.01), C04B 37/00 (2006.01), F01N 3/022 (2006.01)
(54) ESTRUTURA ALVEOLAR CERÂMICA E MÉTODO PARA FORMAR UMA ESTRUTURA ALVEOLAR CERÂMICA
(71) DOW GLOBAL TECHNOLOGIES LLC (US)
(72) JUN CAI, STEVEN MARTIN
(85) 22/06/2012
(86) PCT US2011/020045 de 03/01/2011
(87) WO 2011/082399 de 07/07/2011

---

(21) BR 11 2012 015391-9 A2

Código 1.3 - Notificação - Fase Nacional - PCT
(22) 23/12/2010
(30) 30/12/2009 US 61/290,974; 30/12/2009 EP 09180941.8
(51) C07C 233/03 (2006.01), C07C 233/05 (2006.01), A01N 25/22 (2006.01), A01N 37/18 (2006.01), A01P 3/00 (2006.01)
(54) USO DE AMIDA DA FORMULA GERAL (I) COMPOSIÇÃO, MÉTODO DE TRATAMENTO DE PLANTAS, AMIDA DA FÓRMULA GERAL (I) E MÉTODO DE FABRICAÇÃO DE AMIDA
(71) AKZO NOBEL CHEMICALS INTERNATIONAL B.V. (NL)
(72) ADRIANUS MARINUS GORENEWEGEN, KORNELIS OVERKEMPE, PETER WESTBYE
(85) 22/06/2012
(86) PCT EP2010/070624 de 23/12/2010
(87) WO 2011/080208 de 07/07/2011

---

(21) BR 11 2012 015473-7 A2

Código 1.3 - Notificação - Fase Nacional - PCT

(22) 01/12/2010
(30) 24/12/2009 JP 2009-292705.; 17/11/2010 JP 2010-256594
(51) B60W 30/08 (2006.01), B60T 7/12 (2006.01), B60T 8/17 (2006.01), B60W 10/18 (2006.01), B60W 10/20 (2006.01), B60W 30/12 (2006.01), B60W 40/10 (2006.01), B62D 6/00 (2006.01)
(54) DISPOSITIVO DE CONTROLE DIRECIONAL
(71) Nissan Motor Co., Ltd (JP)
(72) Yasuhisa Hayakawa, Kou Sato, Masahiro Kobayashi
(85) 25/06/2012
(86) PCT JP2010/071486 de 01/12/2010
(87) WO 2011/077915 de 30/06/2011

---

(21) BR 11 2012 015474-5 A2

Código 1.3 - Notificação - Fase Nacional - PCT
(22) 10/12/2010
(30) 22/12/2009 US 61/289,188
(51) B24D 18/00 (2006.01), B24D 3/02 (2006.01), B05D 1/32 (2006.01), B05D 5/00 (2006.01), C09K 3/14 (2006.01)
(54) TODO DE IMPRESSÃO SERIGRÁFICA DE TRANSFERêNCIA AUXILIADA PARA PRODUÇÃO DE PARTÍCULAS ABRASIVAS CONFORMADAS E AS PARTÍCULAS ABRASIVAS CONFORMADAS RESULTANTES
(71) 3M Innovative Properties Company (US)
(72) Dennis G. Welygan, Dwight D. Erickson, John T.Boden
(85) 25/06/2012
(86) PCT US2010/059830 de 10/12/2010
(87) WO 2011/087649 de 21/07/2011

---

(21) BR 11 2012 015479-6 A2

Código 1.3 - Notificação - Fase Nacional - PCT
(22) 22/12/2010
(30) 22/12/2009 US 61/289,343
(51) G03B 21/56 (2006.01), G03B 35/24 (2006.01), G03B 21/60 (2006.01)
(54) TELA DE PROJEÇÃO PRESERVADORA DE POLARIZAÇÃO COM PIGMENTO MODIFICADO E MÉTODO PARA FAZER O MESMO
(71) Reald Inc. (US) , Wavefront Technology, Inc (US)
(72) Joel Petersen, Christopher Rich, Raymond J. Lewandowski, Gary Sharp, David Coleman
(85) 25/06/2012
(86) PCT US2010/061944 de 22/12/2010
(87) WO 2011/087873 de 21/07/2011

---

(21) BR 11 2012 015563-6 A2

Código 1.3 - Notificação - Fase Nacional - PCT
(22) 21/10/2010
(30) 23/12/2009 US 12/646,432
(51) C10G 29/24 (2006.01)
(54) "EMULSIFICAÇÃO DE GASÓLEOS DE HIDROCARBONETO PARA

AUMENTAR A EFICÁCIA DE SEQUESTRANTES DE SULFETO DE HIDROGÊNIO Á BASE DE ÁGUA"
(71) GENERAL ELETRIC COMPANY (US)
(72) LARRY JOHN KARAS, CRAIG ANDERSON
(85) 25/06/2012
(86) PCT US2010/053457 de 21/10/2010
(87) WO 2011/087540 de 21/07/2011

---

(21) BR 11 2012 015571-7 A2

Código 1.3 - Notificação - Fase Nacional - PCT
(22) 22/10/2010
(30) 23/12/2009 US 12/646,481
(51) C02F 1/16 (2006.01), C02F 1/04 (2006.01), C02F 1/06 (2006.01), C02F 1/44 (2006.01), B01D 1/00 (2006.01), F02C 6/18 (2006.01), F01K 17/02 (2006.01), F01K 17/04 (2006.01), C02F 103/08 (2006.01), B01D 1/26 (2006.01), B01D 1/28 (2006.01), B01D 3/06 (2006.01)
(54) "PROCESSO PARA APRIMORAR A EFICIÊNCIA DE UMA USINA DE GERAÇÃO DE ENERGIA DE CILCO COMBINADO E UNIDADE DE DESSALINIZAÇÃO E USINA DE GERAÇÃO DE ENERGIA DE CICLO COMBINADO E UNIDADE DE DESSALINIZAÇÃO"
(71) GENERAL ELETRONIC COMPANY (US)
(72) ANDREW PHILIPS SHAPIRO, ALICIA JILLIAN JACKSON HARDY, CHING-JEAN TANG, DOUGLAS WESTERKAMP, NISHITH VORA
(85) 25/06/2012
(86) PCT US2010/053647 de 22/10/2010
(87) WO 2011/078907 de 30/06/2011

---

(21) BR 11 2012 016082-6 A2

Código 1.3 - Notificação - Fase Nacional - PCT
(22) 28/12/2010
(30) 28/12/2009 FR 0906369
(51) A61B 19/02 (2006.01), A61B 17/88 (2006.01), A61B 17/70 (2006.01)
(54) DISPOSITIVO E MÉTODO PARA A CIRURGIA DA COLUNA VERTEBRAL
(71) Safe Orthopaedics (FR)
(72) DOMINIQUE PETIT
(85) 28/06/2012
(86) PCT FR2010/000880 de 28/12/2010
(87) WO 2011/080426 de 07/07/2011

---

(21) BR 11 2012 016767-7 A2

Código 1.3 - Notificação - Fase Nacional - PCT
(22) 07/01/2011
(30) 08/01/2010 US 61/293,557
(51) G01N 33/74 (2006.01)
(54) "PROGASTRINA E PATOLOGIAS DE FÍGADO".
(71) Biorealites S.A.S. (FR)
(72) JEAN-FRANÇOIS PIET, LEÏLA HOUHOU

(85) 06/07/2012
(86) PCT EP2011/000047 de 07/01/2011
(87) WO 2011/083089 de 14/07/2011

---

(21) BR 11 2012 016895-9 A2

Código 1.3 - Notificação - Fase Nacional - PCT
(22) 06/01/2011
(30) 08/01/2010 US 61/293,290
(51) E21B 47/00 (2006.01), G01V 5/04 (2006.01), G01V 5/10 (2006.01), G01V 5/12 (2006.01)
(54) APARELHO E MÉTODO PARA MEDIÇÃO DE NÊUTRONS PULSADOS.
(71) Baker Hughes Incorporated (US)
(72) Rafa Z. Ansari, Feyzi Inanc, Elton Jr. Frost, David M. Chace, W. Allen Gilchrist, Jr.
(85) 09/07/2012
(86) PCT US2011/020347 de 06/01/2011
(87) WO 2011/085083 de 14/07/2011

---

(21) BR 11 2012 018068-1 A2

Código 1.3 - Notificação - Fase Nacional - PCT
(22) 31/12/2010
(30) 21/01/2010 FR 1050404
(51) G06F 3/00 (2006.01), G06F 9/30 (2006.01)
(54) "PROCESSO DE ARQUIVAMENTO DE UM CONTEÚDO MULTIMÍDIA SOBRE UMA TELA DE TERMINAL"
(71) Sagemcom Broadband SAS (FR)
(72) Jean-Pierre Morard
(85) 20/07/2012
(86) PCT EP2010/070953 de 31/12/2010
(87) WO 2011/088962 de 28/07/2011

---

(21) BR 11 2012 018078-9 A2

Código 1.3 - Notificação - Fase Nacional - PCT
(22) 20/01/2010
(51) B41N 10/00 (2006.01), B41F 9/10 (2006.01), B41F 31/04 (2006.01), D21G 3/00 (2006.01), B41F 15/44 (2006.01), B05C 11/04 (2006.01)
(54) "RASPADOR"
(71) Daetwyler SwissTec AG (CH)
(72) Hans Jörg Brudermann
(85) 20/07/2012
(86) PCT CH2010/000014 de 20/01/2010
(87) WO 2011/088583 de 28/07/2011

---

(21) BR 11 2012 018669-8 A2

Código 1.3 - Notificação - Fase Nacional - PCT
(22) 27/01/2011
(30) 27/01/2010 US 61/298710

(51) A61K 39/04 (2006.01)
(54) PROTEÍNA RV3616C MODIFICADA, USO DE UMA PROTEÍNA RV3616C MODIFICADA, POLINUCLEOTÍDEO, USO DE UM POLINUCLEOTÍDEO, COMPOSIÇÃO FARMACÊUTICA, COMPOSIÇÃO IMUNOGÊNICA, PROTEÍNA DE FUSÃO, E, POLIPEPTÍDEO.
(71) Glaxosmithkline Biologicals S.A. (BE) , Glaxo Group Limited (GB)
(72) Normand Blais, James Brown, ANNE-MARIE GELINAS, Pascal Mettens, Dennis Murphy
(85) 26/07/2012
(86) PCT EP2011/051158 de 27/01/2011
(87) WO 2011/092253 de 04/08/2011

---

(21) BR 11 2012 019465-8 A2

Código 1.3 - Notificação - Fase Nacional - PCT
(22) 04/08/2010
(30) 24/02/2010 RU 2010105982
(51) A01N 43/48 (2006.01), A01N 37/18 (2006.01), A01P 13/00 (2006.01)
(54) CONCENTRADO DE SUSPENSÃO DE COMPOSIÇÃO HERBICIDA.
(71) YURY AGLYAMOVICH GARIPOV (RU) , NATALIA NIKOLAEVNA KISELEVA (RU)
(72) YURY AGLYAMOVICH GARIPOV, NATALIA NIKOLAEVNA KISELEVA, MIKHAIL IGOREVICH POLTEV, VALERY PAVLOVICH TASCHI, EVGENY KONSTANTINOVCH ZHARKOV
(85) 03/08/2012
(86) PCT RU2010/000432 de 04/08/2010
(87) WO 2011/105924 de 01/09/2011

---

(21) BR 11 2012 020184-0 A2

Código 1.3 - Notificação - Fase Nacional - PCT
(22) 02/02/2011
(30) 05/02/2010 EP 10152790.1; 11/02/2010 US 61/303,425
(51) A01N 43/40 (2006.01), A01N 43/56 (2006.01), A01N 45/02 (2006.01), A01N 61/00 (2006.01), A01P 21/00 (2006.01), A01N 43/653 (2006.01), A01N 43/30 (2006.01), A01N 43/88 (2006.01)
(54) USO DE INIBIDORES DE SUCCINATO DESIDROGENASE NO TRATAMENTO DE ESPÉCIES DE PLANTAS DA FAMÍLIA DAS GRAMÍNEAS VERDADEIRAS.
(71) BAYER INTELLECTUAL PROPERTY GMBH (DE)
(72) DIRK EBBINGHAUS, ULRICH KRIEG, CARLOS ANDRES BERDUGO AGUDELO, ERICH-CHRISTIAN OERKE, HEINZ- WILHELM DEHNE, ULRIKE STEINER-STENZEL
(85) 06/08/2012
(86) PCT EP2011/051424 de 02/02/2011
(87) WO 2011/095496 de 11/08/2011

---

(21) BR 11 2012 020453-0 A2

Código 1.3 - Notificação - Fase Nacional - PCT

(22) 04/02/2011
(30) 18/02/2010 US 61/305,718; 01/04/2010 US 61/320,004; 07/12/2010 US 61/420,500
(51) C22B 11/06 (2006.01), C22B 3/04 (2006.01), C22B 3/24 (2006.01)
(54) PROCESSO LIVRE DE CIANETO PARA RECUPERAÇÃO DE OURO A PARTIR DE UM MINÉRIO E SISTEMA PARA RECUPERAR OURO A PARTIR DE UMA SOLUÇÃO DE CLORETO COM UMA ESPÉCIE DE NITROGÊNIO
(71) NEOMET TECHNOLOGIES INC. (CA)
(72) BRYN HARRIS, CARL WHITE
(85) 15/08/2012
(86) PCT CA2011/000143 de 04/02/2011
(87) WO 2011/100821 de 25/08/2011

---

(21) BR 11 2012 020492-0 A2

Código 1.3 - Notificação - Fase Nacional - PCT
(22) 15/02/2011
(30) 16/02/2010 EP 10305158.7
(51) H05K 1/18 (2006.01), H01L 21/56 (2006.01), H01L 23/00 (2006.01), G06K 19/077 (2006.01)
(54) MÉTODO PARA FABRICAÇÃO DE UM PACOTE ELETRÔNICO
(71) Gemalto SA (FR)
(72) Lucile Dossetto, JEAN-CHRISTOPHE FIDALGO, BÉATRICE DUBOIS
(85) 15/08/2012
(86) PCT EP2011/052248 de 15/02/2011
(87) WO 2011/101359 de 25/08/2011

---

(21) BR 11 2012 020493-9 A2

Código 1.3 - Notificação - Fase Nacional - PCT
(22) 26/01/2011
(30) 15/02/2010 JP 2010-030247; 15/02/2010 JP 2010-030238
(51) G01B 11/00 (2006.01), G01B 11/26 (2006.01), G01N 21/90 (2006.01), G01N 21/958 (2006.01), G01V 8/10 (2006.01), G06T 1/00 (2006.01)
(54) SISTEMA DE DETENÇÃO DE OBJETO TRANSPARENTE E SISTEMA DE DETENÇÃO DE PLACA PLANA TRANSPARENTE
(71) Ricoh Company, Ltd. (JP)
(72) Hideaki Hirai, Shin Aoki, Masanori Kobayashi, Xue Li
(85) 15/08/2012
(86) PCT JP2011/052073 de 26/01/2011
(87) WO 2011/099404 de 18/08/2011

---

(21) BR 11 2012 021189-7 A2

Código 1.3 - Notificação - Fase Nacional - PCT
(22) 21/02/2011
(30) 24/02/2010 JP 2010-038030
(51) C22C 38/00 (2006.01), C22C 38/50 (2006.01), B21B 3/02 (2006.01), B23K 9/23 (2006.01), C21D 8/02 (2006.01), C21D 9/46 (2006.01)
(54) APARELHO PARA SOLDAGEM E PROCESSO DE SOLDAGEM

(71) Nippon Steel & Sumikin Stainless Steel Corporation (JP)
(72) Shinichi Teraoka, Shunji Sakamoto, Masuhiro Fukaya
(85) 23/08/2012
(86) PCT JP2011/054409 de 21/02/2011
(87) WO 2011/105591 de 01/09/2011

---

(21) BR 11 2012 021400-4 A2

Código 1.3 - Notificação - Fase Nacional - PCT
(22) 24/02/2011
(30) 24/02/2010 US 61/307,669; 12/04/2010 US 61/323,252
(51) C12Q 1/68 (2006.01), C12Q 1/04 (2006.01), G01N 33/15 (2006.01)
(54) MÉTODOS DE DIAGNOSTICAR PATÓGENOS DE DOENÇAS INFECCIOSAS E A SENSIBILIDADE DOS MESMOS Á FÁRMACO.
(71) The Broad Institute INC (US) , The General Hospital Corporation (US) , The Brigham And Women's Hospital, INC. (US)
(72) Deborah Hung, James Gomez, Lisa Cosimi, Rob Nicol, Mark Borowsky, Amy Barczak, Andrew B. Onderdonk
(85) 24/08/2012
(86) PCT US2011/026092 de 24/02/2011
(87) WO 2011/106536 de 01/09/2011
Exigência cumprida satisfatoriamente pela petição 870170051586, de 21/07/2017.

---

(21) BR 11 2012 022184-1 A2

Código 1.3 - Notificação - Fase Nacional - PCT
(22) 04/03/2011
(30) 04/03/2010 DE 10 2010 010 338.1
(51) B24B 9/14 (2006.01), B24B 49/12 (2006.01)
(54) AUTOCALIBRAÇÃO
(71) SCHNEIDER GMBH & CO. KG (DE)
(72) SCHNEIDER, GUNTER, GERRATH, TORSTEN
(85) 03/09/2012
(86) PCT EP2011/053325 de 04/03/2011
(87) WO 2011/107598 de 09/09/2011

---

(21) BR 11 2012 022210-4 A2

Código 1.3 - Notificação - Fase Nacional - PCT
(22) 01/03/2011
(30) 04/03/2010 US 61/310,695; 04/03/2010 US 61/310,692; 05/03/2010 US 61/311,057
(51) A61K 39/00 (2006.01), C07K 16/00 (2006.01)
(54) ANTICORPO ISOLADO OU SEU FRAGMENTO IMUNORREATIVO, HIBRIDOMA, MOLÉCULA DE ÁCIDO NUCLEÍCO, REAGENTE DE REDIRECIONAMENTO DE DUPLA AFINIDADE (DARTR), COMPOSIÇÃO FARMACÊUTICA, E, USO DO ANTICORPO ISOLADO
(71) MACROGENICS, INC. (US)
(72) DERYK T. LOO, LING HUANG, LESLIE S. JOHNSON, FRANCINE ZHIFEN

CHEN, PAUL A. MOORE
(85) 03/09/2012
(86) PCT US2011/026689 de 01/03/2011
(87) WO 2011/109400 de 09/09/2011

---

(21) BR 11 2012 022284-8 A2

Código 1.3 - Notificação - Fase Nacional - PCT
(22) 04/03/2011
(30) 06/03/2010 FR 1000914; 17/11/2010 FR 1004465
(51) B65G 69/00 (2006.01)
(54) DISPOSITIVO DE DOCAGEM AO CAIS DE UM VEÍCULO DE TRANSPORTE DE MERCADORIAS, E INSTALAÇÃO QUE O COMPORTE.
(71) A.S.A. Fermetures (FR)
(72) Ignace Bellota
(85) 04/09/2012
(86) PCT EP2011/053328 de 04/03/2011
(87) WO 2011/110507 de 15/09/2011

---

(21) BR 11 2012 022430-1 A2

Código 1.3 - Notificação - Fase Nacional - PCT
(22) 10/03/2011
(30) 29/03/2010 US 61/318,523; 07/04/2010 EP 10159260.8
(51) A61K 8/49 (2006.01), A61Q 13/00 (2006.01), C11B 9/00 (2006.01), C11D 3/50 (2006.01)
(54) 2,4-PIRIDINAS DISSUBSTITUÍDAS COMO INGREDIENTES AROMATIZANTES
(71) Firmenich SA (CH)
(72) Estelle Delort, Kirk F. Eidman
(85) 05/09/2012
(86) PCT IB2011/050996 de 10/03/2011
(87) WO 2011/121469 de 06/10/2011

---

(21) BR 11 2012 022433-6 A2

Código 1.3 - Notificação - Fase Nacional - PCT
(22) 05/03/2010
(51) F16K 99/00 (2006.01), F04B 43/04 (2006.01), H01L 41/09 (2006.01)
(54) MÉTODO PARA FABRICAÇÃO DE UM TRANSDUTOR DE DOBRA, UMA MICROBOMBA E UMA MICROVÁLVULA, MICROBOMBA E MICROVÁLVULA
(71) FRAUNHOFER - GESELLSCHAFT ZUR FÖRDERUNG DER ANGEWANDTEN TEN FORSCHUNG E.V. (DE)
(72) MARTIN RICHTER, MARTIN WACKERLE, MARKUS HERZ
(85) 05/09/2012
(86) PCT EP2010/052858 de 05/03/2010
(87) WO 2011/107162 de 09/09/2011

---

(21) BR 11 2012 022480-8 A2

Código 1.3 - Notificação - Fase Nacional - PCT

(22) 09/03/2011
(30) 09/03/2010 DE 10 2010 011 207.0
(51) B23K 26/38 (2006.01), B23K 26/40 (2006.01), B65D 1/09 (2006.01), A61J 1/06 (2006.01)
(54) DISPOSITIVO PARA CORTAR PRODUTOS PLÁSTICOS PROVIDOS EM UM CINTA PLÁSTICA CONTÍNUA PARA O USO NO SETOR MÉDICO
(71) B. Braun Melsungen AG (DE) , Heinz Kieburg (DE)
(72) Heinz Kieburg, Reiner Franzke
(85) 05/09/2012
(86) PCT EP2011/001157 de 09/03/2011
(87) WO 2011/110337 de 15/09/2011

---

(21) BR 11 2012 022886-2 A2

Código 1.3 - Notificação - Fase Nacional - PCT
(22) 11/03/2011
(30) 12/03/2010 US 61/313.192
(51) C07D 215/22 (2006.01), A61K 31/47 (2006.01), A61P 35/00 (2006.01)
(54) FORMAS CRISTALINAS HIDRATADAS DE N-[3-FLÚOR-4-({6-METILXÓXI)7-({3-MORFOLIN-4-IL-PROPIL)-OXI}-QUINOLIN-4-IL}OXI)FENIL]-N-(4-FLUOROFENIL)-CICLOPROPANO-1,1- DICARBOXAMIDA
(71) Exelixis, Inc. (US)
(72) Cannon, Hilary, Kang, Feirong, Vogt, Frederick, G.
(85) 11/09/2012
(86) PCT US2011/028035 de 11/03/2011
(87) WO 2011/112896 de 15/09/2011

---

(21) BR 11 2012 022891-9 A2

Código 1.3 - Notificação - Fase Nacional - PCT
(22) 01/07/2011
(30) 01/07/2010 US 61/360,665
(51) A62B 9/00 (2006.01), A62B 9/04 (2006.01), A63C 11/22 (2006.01)
(54) CONJUNTO INDICADOR E BOTÃO DE LIBERAÇÃO PARA UM REGULADOR E APARELHO DE RESPIRAÇÃO
(71) MINE SAFETY APPLIANCES COMPANY (US)
(72) MARK L. CAVALIERE, CHRISTOPHER L. PRETE, MICHAEL F. BECKER, CARSTEN LEUSCHNER
(85) 11/09/2012
(86) PCT US2011/042767 de 01/07/2011
(87) WO 2012/003429 de 05/01/2012

---

(21) BR 11 2012 022990-7 A2

Código 1.3 - Notificação - Fase Nacional - PCT
(22) 13/02/2012
(30) 26/10/2011 US 13/282,012
(51) B23P 19/06 (2006.01), F23D 14/38 (2006.01)
(54) APARELHO DE AQUECIMENTO A GÁS PARA PARAFUSOS
(71) Newpol Machine Works Ltd (CA)

(72) JOHN TATARCZUK, GEORGE TATARCZUK
(85) 12/09/2012
(86) PCT CA2012/050078 de 13/02/2012
(87) WO 2013/059932 de 02/05/2013

---

(21) BR 11 2012 022997-4 A2

Código 1.3 - Notificação - Fase Nacional - PCT
(22) 11/03/2011
(30) 12/03/2010 US 61/340,096; 12/03/2010 US 61/313,394
(51) G01V 1/00 (2006.01)
(54) MÉTODOS E SISTEMAS PARA DESEMPENHO DE INVERSÃO ELÁSTICA SIMULTÂNEA AZIMUTAL
(71) Cggveritas Services (U.S.) Inc. (US)
(72) Jon Downton, Benjamin Roure
(85) 12/09/2012
(86) PCT US2011/028096 de 11/03/2011
(87) WO 2011/112932 de 15/09/2011

---

(21) BR 11 2012 023496-0 A2

Código 1.3 - Notificação - Fase Nacional - PCT
(22) 08/03/2011
(30) 09/03/2010 US 61/311,900
(51) G06Q 50/00 (2006.01)
(54) VERIFICADOR E DISPENSADOR DE MEDICAÇÃO
(71) Perceptimed, Inc. (US)
(72) ALAN JEFFREY JACOBS, EUGENE GERSHTEIN
(85) 10/09/2012
(86) PCT US2011/027586 de 08/03/2011
(87) WO 2011/112606 de 15/09/2011

---

(21) BR 11 2012 026365-0 A2

Código 1.3 - Notificação - Fase Nacional - PCT
(22) 15/04/2011
(30) 15/04/2010 US 61/324371
(51) G01R 31/42 (2006.01)
(54) MÉTODO, SISTEMA, E, MEIO NÃO TRANSITÓRIO LEGÍVEL POR COMPUTADOR
(71) Yale University (US)
(72) Andreas Savvides, DEOKWOO JUNG
(85) 15/10/2012
(86) PCT US2011/032737 de 15/04/2011
(87) WO 2011/130670 de 20/10/2011

---

(21) BR 11 2012 026389-7 A2

Código 1.3 - Notificação - Fase Nacional - PCT
(22) 15/04/2010
(51) G08G 1/123 (2006.01)

(54) SISTEMA DE IDENTIFICAÇÃO E MONITORAMENTO DE VEÍCULOS
(71) Milan Zlojutro (US)
(72) Milan Zlojutro
(85) 15/10/2012
(86) PCT US2010/001117 de 15/04/2010
(87) WO 2011/129800 de 20/10/2011

---

(21) BR 11 2012 026395-1 A2

Código 1.3 - Notificação - Fase Nacional - PCT
(22) 03/03/2011
(30) 13/04/2010 DE 10 2010 014 768.0
(51) C10G 1/00 (2006.01), C10G 1/10 (2006.01), C10G 3/00 (2006.01), C10G 9/00 (2006.01), C10B 53/02 (2006.01), C10B 53/06 (2006.01)
(54) PROCESSO PARA A FISSÃO TÉRMICA DE RESÍDUOS ORGÂNICOS DE ALTO PESO MOLECULAR
(71) Nexxoil AG (CH)
(72) Thomas Willner
(85) 15/10/2012
(86) PCT DE2011/000220 de 03/03/2011
(87) WO 2011/127881 de 20/10/2011

---

(21) BR 11 2012 026399-4 A2

Código 1.3 - Notificação - Fase Nacional - PCT
(22) 13/04/2011
(30) 15/04/2010 US 61/324,632
(51) A61K 31/53 (2006.01), A61P 27/02 (2006.01)
(54) COMPOSIÇÕES E MÉTODOS PARA TRATAR DISTÚRBIOS VISUAIS
(71) Allergan, INC (US)
(72) Ursula V. Staubli, Yong-Xin Li, Alan C. Foster
(85) 15/10/2012
(86) PCT US2011/032325 de 13/04/2011
(87) WO 2011/130411 de 20/10/2011

---

(21) BR 11 2012 026403-6 A2

Código 1.3 - Notificação - Fase Nacional - PCT
(22) 15/04/2011
(30) 16/04/2010 US 61/324,944
(51) C07K 16/28 (2006.01)
(54) ANTICORPOS ANTI-VLA-4
(71) Biogen Idec MA Inc (US)
(72) Alexey A. Lugovskoy, Frederick R. Taylor, Karen Mclachlan
(85) 15/10/2012
(86) PCT US2011/032641 de 15/04/2011
(87) WO 2011/130603 de 20/10/2011

---

(21) BR 11 2012 026405-2 A2

Código 1.3 - Notificação - Fase Nacional - PCT

(22) 08/04/2011
(30) 16/04/2010 US 61/324,803
(51) C07D 495/04 (2006.01), A61K 31/444 (2006.01), A61P 27/02 (2006.01), A61P 35/00 (2006.01)
(54) INIBIDORES DE ATIVIDADE DE PROTEÍNA TIROSINA CINASE, COMPOSIÇÃO COMPREENDENDO OS REFERIDOS INIBIDORES, MÉTODO DE INIBIR ATIVIDADE DE CINASE E USO DOS REFERIDOS INIBIDORES
(71) Methylgene, Inc. (CA)
(72) Stéphane Raeppel, Franck Raeppel, Stephen William Claridge, Lijie Zhan, Frédéric Gaudette, Michael Mannion, Narifumi Sato, Yohei Yuki, Masashi Kishida, Arkadii Vaisburg
(85) 15/10/2012
(86) PCT CA2011/000394 de 08/04/2011
(87) WO 2011/127567 de 20/10/2011

---

(21) BR 11 2012 026409-5 A2

Código 1.3 - Notificação - Fase Nacional - PCT
(22) 24/03/2011
(30) 15/04/2010 GB 1006336.0
(51) F16L 15/00 (2006.01)
(54) DISPOSITIVO DE CONECTOR DE TUBO
(71) Oil States Industries (U.K.) Limited (GB)
(72) John Gallagher, David James Edward Morgan
(85) 15/10/2012
(86) PCT GB2011/050600 de 24/03/2011
(87) WO 2011/128658 de 20/10/2011

---

(21) BR 11 2012 026415-0 A2

Código 1.3 - Notificação - Fase Nacional - PCT
(22) 08/04/2011
(30) 16/04/2010 US 61/324,803
(51) C07D 495/04 (2006.01), A61K 31/4365 (2006.01), A61K 31/444 (2006.01), A61K 31/496 (2006.01), A61K 31/5377 (2006.01), A61P 27/02 (2006.01)
(54) INIBIDORES DA ATIVIDADE DE PROTEÍNA TIROSINA QUINASE E USO DOS MESMOS PARA O TRATAMENTO DE DISTÚRBIOS OFTÁLMICOS
(71) Methylgene, Inc. (CA)
(72) Stéphane Raeppel, Lijie Zhan, Stephen William Claridge, Franck Raeppel, Frédéric Gaudette, Arkadii Vaisburg
(85) 15/10/2012
(86) PCT CA2011/000390 de 08/04/2011
(87) WO 2011/127565 de 20/10/2011

---

(21) BR 11 2012 026491-5 A2

Código 1.3 - Notificação - Fase Nacional - PCT
(22) 11/06/2010
(30) 16/04/2010 ES P201030551
(51) B60N 2/56 (2006.01), B60N 2/58 (2006.01), H05B 3/34 (2006.01), B32B

3/08 (2006.01), B32B 3/10 (2006.01), B32B 7/08 (2006.01)
(54) SISTEMA DE AQUECIMENTO PARA REVESTIMENTO DE ASSENTO
(71) CENTRO TECNOLÓGICO DE GRUPO COPO, S.L.U. (ES)
(72) José Maria Tomás Gomez Tapia
(85) 16/10/2012
(86) PCT ES2010/070391 de 11/06/2010
(87) WO 2011/128469 de 20/10/2011

---

(21) BR 11 2012 026492-3 A2

Código 1.3 - Notificação - Fase Nacional - PCT
(22) 03/05/2011
(30) 15/06/2010 US 61/354,789; 09/01/2011 US 12/987,151
(51) H04N 7/32 (2006.01)
(54) APARELHO E MÉTODO DE RESTAURAÇÃO DE DESLOCAMENTO ADAPTATIVO PARA CODIFICAÇÃO DE VÍDEO
(71) Mediatek Inc. (TW)
(72) Chih-Ming Fu, Ching-Yeh Chen, Yu-Wen Huang
(85) 16/10/2012
(86) PCT CN2011/073620 de 03/05/2011
(87) WO 2011/157084 de 22/12/2011

---

(21) BR 11 2012 026495-8 A2

Código 1.3 - Notificação - Fase Nacional - PCT
(22) 12/04/2011
(30) 16/04/2010 US 61/325,015; 12/04/2011 US 13/085,248
(51) C09K 8/584 (2006.01), C11D 1/29 (2006.01), B01F 17/42 (2006.01), C11D 1/722 (2006.01)
(54) TENSOATIVOS DE ALCOXILATO DE ÁLCOOL DE GUERBET E SEU USO EM APLICAÇÕES DE RECUPERAÇÃO MELHORADA DE ÓLEO
(71) Board of Regents, The University of Texas System (US) , Basf SE (DE)
(72) Upali P. Weerasooriya, Gary A. Pope, Christian Bittner, Gunter Oetter, Jack F. Tinsley, Christian Spindler, Gabriela Alvarez Jurgenson, Sophie Vogel
(85) 16/10/2012
(86) PCT US2011/032166 de 12/04/2011
(87) WO 2011/130310 de 20/10/2011

---

(21) BR 11 2012 027647-6 A2

Código 1.3 - Notificação - Fase Nacional - PCT
(22) 10/06/2011
(30) 10/06/2010 US 61/353304
(51) B22D 19/04 (2006.01), B32B 15/01 (2006.01), B32B 3/24 (2006.01), B62D 25/00 (2006.01)
(54) COMPONENTE BIMETÁLICO, MÉTODO PARA PRODUZIR UM COMPONENTE BIMETÁLICO, E, CORPO DO VEÍCULO
(71) Magna International Inc (CA)
(72) Pascal Paul Charest, Gregor Leopold Babic, Peter Moonen, Eric Albertus Denijs

(85) 26/10/2012
(86) PCT CA2011/050356 de 10/06/2011
(87) WO 2011/153644 de 15/12/2011

---

(21) BR 11 2012 027786-3 A2

Código 1.3 - Notificação - Fase Nacional - PCT
(22) 02/03/2012
(30) 04/03/2011 JP 2011-048392; 25/03/2011 JP 2011-068906
(51) H04N 7/26 (2006.01)
(54) APARELHOS DE TRANSMISSÃO DE DADOS DE IMAGEM E RECEPTOR DE DADOS DE IMAGEM, E, MÉTODOS DE TRANSMISSÃO DE DADOS DE IMAGEM E DE RECEPÇÃO DE IMAGEM
(71) SONY CORPORATION (JP)
(72) Ikuo Tsukagoshi
(85) 29/10/2012
(86) PCT JP2012/001439 de 02/03/2012
(87) WO 2012/120854 de 13/09/2012

---

(21) BR 11 2012 027796-0 A2

Código 1.3 - Notificação - Fase Nacional - PCT
(22) 13/05/2011
(30) 17/05/2010 US 12/781265
(51) B41M 5/52 (2006.01), D21H 19/64 (2006.01)
(54) MEIO DE RECEPÇÃO DE JATO DE TINTA, E, MÉTODO DE IMPRESSÃO.
(71) Eastman Kodak Company (US)
(72) Thomas J. Dannhauser, Gerald A. Campbell
(85) 29/10/2012
(86) PCT US2011/036366 de 13/05/2011
(87) WO 2011/146323 de 24/11/2011

---

(21) BR 11 2012 027797-9 A2

Código 1.3 - Notificação - Fase Nacional - PCT
(22) 21/03/2011
(30) 30/04/2010 US 61/330,018
(51) A61K 9/70 (2006.01), A61K 31/04 (2006.01), A61K 47/30 (2006.01), A61P 17/00 (2006.01)
(54) COMPOSIÇÕES TRANSDÉRMICAS DE PROPINILAMINOINDANO E KIT COMPREENDENDO AS REFERIDAS COMPOSIÇÕES
(71) Teikoku Pharma USA, Inc. (US)
(72) Jianye Wen, Richard Hamlin
(85) 29/10/2012
(86) PCT US2011/029238 de 21/03/2011
(87) WO 2011/139420 de 10/11/2011

---

(21) BR 11 2012 027800-2 A2

Código 1.3 - Notificação - Fase Nacional - PCT

(22) 12/04/2011
(30) 30/04/2010 US 12/771,290
(51) G06F 17/30 (2006.01), G06F 15/16 (2006.01)
(54) PRIORIZAÇÃO DE RECURSOS COM BASE EM ATIVIDADES DE USUÁRIO
(71) Microsoft Corporation (US)
(72) John Wana, George Perantatos, Ilya Tumanov, Brian Meyers
(85) 29/10/2012
(86) PCT US2011/031999 de 12/04/2011
(87) WO 2011/139491 de 10/11/2011

---

(21) BR 11 2012 027802-9 A2

Código 1.3 - Notificação - Fase Nacional - PCT
(22) 26/04/2011
(30) 30/04/2010 JP 2010-105477
(51) B60W 10/10 (2006.01), B60K 6/445 (2007.10), B60K 6/485 (2007.10), B60K 6/547 (2007.10), B60L 11/14 (2006.01), B60W 10/08 (2006.01), B60W 20/00 (2006.01), F16H 61/08 (2006.01)
(54) SISTEMA DE CONDUÇÃO DE VEÍCULO HÍBRIDO
(71) HONDA MOTOR CO., LTD. (JP)
(72) Shinichi Okudo, Takayuki Kishi
(85) 29/10/2012
(86) PCT JP2011/060186 de 26/04/2011
(87) WO 2011/136235 de 03/11/2011

---

(21) BR 11 2012 027804-5 A2

Código 1.3 - Notificação - Fase Nacional - PCT
(22) 20/04/2011
(30) 30/04/2010 EP 10161618.3
(51) G01F 11/08 (2006.01), G01F 11/02 (2006.01)
(54) EMBALAGEM PARA ARMAZENAR E DOSAR UM FLUIDO, E DISPENSADOR PARA ACOPLAR A EMBALAGEM
(71) NESTEC S. A. (CH)
(72) ALAIN CONTAL
(85) 29/10/2012
(86) PCT EP2011/056312 de 20/04/2011
(87) WO 2011/134858 de 03/11/2011

---

(21) BR 11 2012 027805-3 A2

Código 1.3 - Notificação - Fase Nacional - PCT
(22) 12/04/2011
(30) 30/04/2010 US 12/771,637
(51) B65B 27/10 (2006.01)
(54) ENFEIXADOR DE BARRAS
(71) SIEMENS INDUSTRY, INC (US)
(72) T. MICHAEL SHORE, S. Mark Shore, Xiancheng Lu
(85) 29/10/2012

(86) PCT US2011/032085 de 12/04/2011
(87) WO 2011/139493 de 10/11/2011

---

(21) BR 11 2012 028949-7 A2

Código 1.3 - Notificação - Fase Nacional - PCT
(22) 12/05/2011
(30) 13/05/2010 US 61/334,319; 18/11/2010 US 61/415,141
(51) A61K 38/29 (2006.01), A61K 38/00 (2006.01), A61K 48/00 (2006.01), C12P 21/06 (2006.01)
(54) ANÁLOGOS DO HORMÔNIO PARATIREOIDEO E SEUS USOS
(71) The General Hospital Corporation (US) , Chugai Seiyaku Kabushiki Kaisha (JP)
(72) Thomas J. Gardella, JOHN T. POTTS, HARALD JÜPPNER, MAKOTO OKAZAKI
(85) 12/11/2012
(86) PCT US2011/036222 de 12/05/2011
(87) WO 2011/143406 de 17/11/2011

---

(21) BR 11 2012 029833-0 A2

Código 1.3 - Notificação - Fase Nacional - PCT
(22) 18/05/2011
(30) 27/05/2010 EP 10164181.9
(51) A61B 6/12 (2006.01), A61B 19/00 (2006.01), G06T 7/00 (2006.01), A61B 8/08 (2006.01)
(54) SISTEMA DE OBTENÇÃO DE IMAGENS MÉDICAS, MÉTODO DE OPERAÇÃO DE UM SISTEMA DE IMAGENS MÉDICAS, ELEMENTO DE PROGRAMA DE COMPUTADOR PARA CONTROLE DE APARELHO E MEIO LEGÍVEL POR COMPUTADOR
(71) KONINKLIJKE PHILIPS ELECTRONICS N. V. (NL)
(72) IRINA WAECHTERSTEHLE, REINHARD KNESER, HELKO LEHMANN, JÜRGEN WEESE
(85) 23/11/2012
(86) PCT IB2011/052178 de 18/05/2011
(87) WO 2011/148299 de 01/12/2011

---

(21) BR 11 2012 029836-4 A2

Código 1.3 - Notificação - Fase Nacional - PCT
(22) 27/05/2010
(51) G06F 17/30 (2006.01)
(54) MÉTODO, APARELHO E MEIO DE ARMAZENAMENTO LEGÍVEL POR COMPUTADOR
(71) NOKIA CORPORATION (FI)
(72) HAO WANG, KUN YU, WENDONG WANG, YIDONG CUI, AKI PETRI HAPPONEN, HANNU VILPPONEN, MATTI ALEKSI MALMSTEDT, HENRIK STEFAN MARKUS HAKALA
(85) 23/11/2012
(86) PCT CN2010/073295 de 27/05/2010

(87) WO 2011/147089 de 01/12/2011

(21) BR 11 2012 029841-0 A2

Código 1.3 - Notificação - Fase Nacional - PCT
(22) 27/04/2011
(30) 27/05/2010 US 61/348,880
(51) G01N 21/25 (2006.01), G01N 21/49 (2006.01), A61B 5/00 (2006.01), A61B 5/103 (2006.01), A61B 5/1455 (2006.01), G02B 5/28 (2006.01), G01N 33/49 (2006.01), G01N 33/72 (2006.01), G01J 3/36 (2006.01), G01J 3/28 (2006.01)
(54) APARELHO DE MEDIÇÃO DE ANALITO E MÉTODO DE MEDIÇÃO DE UM ANALITO DE UM INDIVÍDUO
(71) KONINKLIJKE PHILIPS ELECTRONICS N.V (NL)
(72) EDUARD JOHANNES MEIJER, SRINIVAS RAO KUDAVELLY
(85) 23/11/2012
(86) PCT IB2011/051856 de 27/04/2011
(87) WO 2011/148280 de 01/12/2011

(21) BR 11 2012 029978-6 A2

Código 1.3 - Notificação - Fase Nacional - PCT
(22) 18/05/2011
(30) 26/05/2010 US 61/396,372
(51) A01N 45/00 (2006.01)
(54) MÉTODOS PARA AUMENTAR A PRODUÇÃO OU A ATIVIDADE DE CATALASE
(71) Nestec S.A. (CH)
(72) RONDO PAUL MIDDLETON, NONGNUCH INPANBUTR
(85) 26/11/2012
(86) PCT US2011/000891 de 18/05/2011
(87) WO 2011/149513 de 01/12/2011

(21) BR 11 2012 030039-3 A2

Código 1.3 - Notificação - Fase Nacional - PCT
(22) 23/05/2011
(30) 26/05/2010 KR 10-2010-0049029
(51) G06F 3/041 (2006.01), G06F 3/048 (2013.01), G06F 21/04 (2006.01)
(54) DISPOSITIVO MÓVEL TENDO UM ESTADO DE BLOQUEIO DE TOQUE E MÉTODO PARA OPERAR DISPOSITIVO MÓVEL
(71) Samsung Electronics Co. Ltd. (KR)
(72) Tae Yeon Kim, Sung Sik Lee, Il Geun Bok, Hyun Kyung Shin
(85) 26/11/2012
(86) PCT KR2011/003765 de 23/05/2011
(87) WO 2011/149231 de 01/12/2011

(21) BR 11 2012 030077-6 A2

Código 1.3 - Notificação - Fase Nacional - PCT
(22) 24/03/2011
(30) 27/05/2010 US 12/788,656

(51) B65D 47/06 (2006.01), B65D 21/036 (2006.01), A47G 19/22 (2006.01)
(54) TAMPA PARA UM RECIPIENTE
(71) BOCA ENTERPRISE GROUP, INC. (US)
(72) DAVID WEISS, MARTIN PECHTER, THOMAS TALBOT
(85) 26/11/2012
(86) PCT US2011/029869 de 24/03/2011
(87) WO 2011/149583 de 01/12/2011

---

(21) BR 11 2012 030078-4 A2

Código 1.3 - Notificação - Fase Nacional - PCT
(22) 24/05/2011
(30) 28/05/2010 EP 10164220.5
(51) F21K 99/00 (2010.01)
(54) PILHA ÓPTICA DE FORMAÇÃO DE FEIXE PARA SER OPTICAMENTE ACOPLADA A UMA SUPERFÍCIE EMISSORA DE LUZ DE UM EMISSOR DE LUZ, FONTE DE LUZ E LUMINARIA
(71) KONINKLIJKE PHILIPS ELECTRONICS N.V. (NL)
(72) FERRY ZIJP
(85) 26/11/2012
(86) PCT IB2011/052250 de 24/05/2011
(87) WO 2011/148313 de 01/12/2011

---

(21) BR 11 2012 030080-6 A2

Código 1.3 - Notificação - Fase Nacional - PCT
(22) 04/04/2011
(30) 28/05/2010 US 12/790,367
(51) G06K 7/08 (2006.01), G06F 12/14 (2006.01), G06F 21/24 (2006.01), G06F 21/00 (2013.01)
(54) MÉTODO, APARELHO, MEIO DE ARMAZENAMENTO LEGÍVEL POR COMPUTADOR, E PRODUTO DE PROGRAMA DE COMPUTADOR
(71) NOKIA CORPORATION (FI)
(72) SERGEY BOLDYREV, MIKKO SAKARI HAIKONEN, JARI-JUKKA HARALD KAAJA, JARMO TAPANI ARPONEN, JONI JORMA MARIUS JANTUNEN
(85) 26/11/2012
(86) PCT FI2011/050285 de 04/04/2011
(87) WO 2011/148036 de 01/12/2011

---

(21) BR 11 2012 030430-5 A2

Código 1.3 - Notificação - Fase Nacional - PCT
(22) 31/05/2011
(30) 01/06/2010 US 61/350,090
(51) C07D 471/04 (2006.01), A61K 31/4375 (2006.01), A61P 25/00 (2006.01), A61P 35/00 (2006.01)
(54) COMPOSTO. COMPOSIÇÃO FARMACÊUTICA E MÉTODO DE TRATAMENTO DE UM DISTÚRBIO MEDIADO POR VMAT2
(71) AUSPEX PHARMACEUTICAL INC. (US)

(72) THOMAS G. GANT, MANOUCHEHR SHAHBAZ, CHENGZHI ZHANG
(85) 29/11/2012
(86) PCT US2011/038592 de 31/05/2011
(87) WO 2011/153157 de 08/12/2011

---

(21) BR 11 2012 031047-0 A2

Código 1.3 - Notificação - Fase Nacional - PCT
(22) 20/04/2011
(30) 07/06/2010 JP 2010-129620
(51) B60K 26/04 (2006.01), F02D 11/02 (2006.01), F02D 11/04 (2006.01)
(54) DISPOSITIVO DE CONTROLE DA FORÇA DE COMPRESSÃO EM PEDAL DE ACELERADOR
(71) Nissan Motor Co. Ltd (JP)
(72) Shigeyuki Sakaguchi, Masao Shiomi, Masahiro Omori
(85) 05/12/2012
(86) PCT JP2011/059707 de 20/04/2011
(87) WO 2011/155268 de 15/12/2011

---

(21) BR 11 2012 031050-0 A2

Código 1.3 - Notificação - Fase Nacional - PCT
(22) 03/06/2011
(30) 07/06/2010 JP 2010-130124
(51) C21B 13/10 (2006.01), C21B 11/08 (2006.01), C22B 1/16 (2006.01), C22B 1/248 (2006.01)
(54) PROCESSO PARA PRODUZIR METAL GRANULADO
(71) KABUSHIKI KAISHA KOBE SEIKO SHO (JP)
(72) Shuzo Ito
(85) 05/12/2012
(86) PCT JP2011/062847 de 03/06/2011
(87) WO 2011/155417 de 15/12/2011

---

(21) BR 11 2012 031054-2 A2

Código 1.3 - Notificação - Fase Nacional - PCT
(22) 20/07/2011
(30) 20/07/2010 JP 2010-162459
(51) H01R 13/436 (2006.01), H01R 13/629 (2006.01)
(54) CONECTOR
(71) Yazaki Corporation (JP)
(72) Tohru Kobayashi, Shoji Yamamoto
(85) 05/12/2012
(86) PCT JP2011/067014 de 20/07/2011
(87) WO 2012/011604 de 26/01/2012

---

(21) BR 11 2012 031055-0 A2

Código 1.3 - Notificação - Fase Nacional - PCT
(22) 06/06/2011
(30) 07/06/2010 JP 2010-129558

(51) B60T 1/10 (2006.01), B60T 13/74 (2006.01)
(54) SISTEMA DE CONTROLE DE FREIO DE VEÍCULO
(71) Nissan Motor Co. Ltd (JP)
(72) Kensuke Nakamura, Noriaki Fijiki, Keigo Ajiro
(85) 05/12/2012
(86) PCT IB2011/001243 de 06/06/2011
(87) WO 2011/154801 de 15/12/2011

---

(21) BR 11 2012 031085-2 A2

Código 1.3 - Notificação - Fase Nacional - PCT
(22) 08/06/2011
(30) 08/06/2010 US 61/352,722; 08/06/2010 US 61/352,705; 14/12/2010 US 61/422,903; 23/03/2011 US 61/466,417
(51) A61F 2/34 (2006.01), A61F 2/46 (2006.01), A61B 17/74 (2006.01)
(54) COMPONENTES DE IMPLANTES E MÉTODOS
(71) Smith & Nephew, Inc. (US)
(72) Brian Ronald Yokoo
(85) 06/12/2012
(86) PCT US2011/039656 de 08/06/2011
(87) WO 2011/156508 de 15/12/2011

---

(21) BR 11 2012 031638-9 A2

Código 1.3 - Notificação - Fase Nacional - PCT
(22) 08/07/2011
(30) 09/07/2010 US 61/399310; 05/11/2010 US 61/456454
(51) C07K 16/10 (2006.01), A61P 31/12 (2006.01)
(54) ANTICORPO ANTI-RSV OU FRAGMENTO DE LIGAÇÃO DE ANTÍGENO DO MESMO, ANTICORPO MULTIVALENTE, COMPOSIÇÃO FARMACÊUTICA, USO DE ANTICORPO OU FRAGMENTO DE LIGAÇÃO DE ANTÍGENO, MÉTODO DE DETECTAR INFECÇÃO POR RSV, E, ÁCIDO NUCLEICO ISOLADO.
(71) Crucell Holland B.V (NL)
(72) Robert Anthony Williamson, Jehangir Wadia, Gabriel Pascual, Elissa Keogh
(85) 11/12/2012
(86) PCT US2011/043463 de 08/07/2011
(87) WO 2012/006596 de 12/01/2012
Exigência cumprida satisfatoriamente pela petição 870170058406, de 14/08/2017.

---

(21) BR 11 2012 032593-0 A2

Código 1.3 - Notificação - Fase Nacional - PCT
(22) 23/06/2011
(30) 24/06/2010 IT UD2010A000128
(51) G05B 15/00 (2006.01), G07F 11/50 (2006.01)
(54) DISPOSITIVO E MÉTODO DE VERIFICAÇÃO PARA VERIFICAR AO MENOS O TIPO DE UM RECEPTÁCULO FECHADO E O POSICIONAMENTO CORRETO DO RECEPTACULO EM UMA MÁQUINA

(71) CPS COLOR EQUIPMENT SPA CON UNICO SOCIO (IT)
(72) MIRKO BERTOLI
(85) 20/12/2012
(86) PCT IB2011/001470 de 23/06/2011
(87) WO 2011/161534 de 29/12/2011

---

(21) BR 11 2012 032594-9 A2

Código 1.3 - Notificação - Fase Nacional - PCT
(22) 23/06/2011
(30) 24/06/2010 IT UD2010A000126
(51) B01F 15/00 (2006.01), B01F 13/10 (2006.01), B01F 9/00 (2006.01), B01F 11/00 (2006.01)
(54) MÁQUINA E MÉTODO PARA A PREPARAÇÃO E DISTRIBUIÇÃO AUTOMÁTICA DE PELO MENOS UM PRODUTO DE COLORAÇÃO DE FLUIDO CONTIDO EM UM RECEPTÁCULO CONTENDO UMA BASE DE TINTA'
(71) CPS COLOR EQUIPMENT SPA CON UNICO SOCIO (IT)
(72) MIRKO BERTOLI
(85) 20/12/2012
(86) PCT IB2011/001453 de 23/06/2011
(87) WO 2011/161532 de 29/12/2011

---

(21) BR 11 2012 032686-4 A2

Código 1.3 - Notificação - Fase Nacional - PCT
(22) 21/06/2011
(30) 21/06/2010 US 61/356,978
(51) C08L 23/06 (2006.01), C08L 23/08 (2006.01), C08L 23/10 (2006.01)
(54) COMPOSIÇÃO
(71) DOW GLOBAL TECHNOLOGIES LLC (US)
(72) COLIN LI PI SHAN, EDMUND M. CARNAHAN, GARY R. MARCHAND, KIM L. WALTON, THOMAS KARJALA, JEFFREY D. WEINHOLD
(85) 20/12/2012
(86) PCT US2011/041189 de 21/06/2011
(87) WO 2011/163187 de 29/12/2011

---

(21) BR 11 2012 032728-3 A2

Código 1.3 - Notificação - Fase Nacional - PCT
(22) 15/06/2011
(30) 24/06/2010 SE 1050698-8
(51) A61F 5/08 (2006.01), A61F 5/56 (2006.01), A61M 15/08 (2006.01)
(54) PLUGUE PARA NARIZ
(71) NOSE OPTION AB (SE)
(72) SUSANNA BERGSTRAND BÖRJEGREN, ANDERS PROOS, PER BÖRJEGREN
(85) 20/12/2012
(86) PCT SE2011/050742 de 15/06/2011

(87) WO 2011/162677 de 29/12/2011

(21) BR 11 2012 032955-3 A2

Código 1.3 - Notificação - Fase Nacional - PCT
(22) 27/06/2011
(30) 26/06/2010 GB 1010772.0
(51) H01L 31/0236 (2006.01)
(54) MÉTODO PARA PRODUZIR UMA SUPERFÍCIE DE SILÍCIO TEXTURIZADA
(71) DEREK JOHN FRAY (GB) , EIMUTIS JUZELIUNAS (GB)
(72) DEREK JOHN FRAY, EIMUTIS JUZELIUNAS
(85) 21/12/2012
(86) PCT GB2011/051213 de 27/06/2011
(87) WO 2011/161479 de 29/12/2011

(21) BR 11 2012 033199-0 A2

Código 1.3 - Notificação - Fase Nacional - PCT
(22) 23/06/2011
(30) 24/06/2010 US 61/358,126
(51) A61K 38/16 (2006.01), A61P 35/00 (2006.01), G01N 33/50 (2006.01)
(54) TRATAMENTO DE DOENÇAS PROLIFERATIVAS
(71) Balmoral Australia PTY LTD (AU) , Hexima Limited (AU)
(72) Mark Darren Hulett, Ivan Ka Ho Poon, Marilyn Anne Anderson
(85) 26/12/2012
(86) PCT AU2011/000760 de 23/06/2011
(87) WO 2011/160174 de 29/12/2011
Será publicada a perda da prioridade reivindicada, devido a falta de atendimento à exigência publicada na RPI 2424, de 20/06/2017.

(21) BR 11 2013 000448-7 A2

Código 1.3 - Notificação - Fase Nacional - PCT
(22) 01/07/2011
(30) 05/07/2010 JP 2010-153180
(51) C07C 231/02 (2006.01), C07C 235/06 (2006.01), C22B 3/26 (2006.01), C22B 7/00 (2006.01), C22B 59/00 (2006.01)
(54) MÉTODO PARA SINTETIZAR EXTRATOR DE METAL DE TERRAS RARAS
(71) Shin-Etsu Chemical Co., Ltd. (JP) , Japan Atomic Energy Agency (JP)
(72) Kazuaki Sakaki, Hiroto Sugahara, Tetsuya Kume, Masaki Ohashi, Hirochika Naganawa, KOJIRO SHIMOJO
(85) 07/01/2013
(86) PCT JP2011/065172 de 01/07/2011
(87) WO 2012/005182 de 12/01/2012

(21) BR 11 2013 000453-3 A2

Código 1.3 - Notificação - Fase Nacional - PCT
(22) 01/07/2011

(30) 09/07/2010 EP 10169074.1
(51) B01D 61/04 (2006.01), B01D 61/16 (2006.01), B01D 61/58 (2006.01), B01J 39/04 (2006.01), C02F 1/42 (2006.01), C02F 1/44 (2006.01), C02F 9/02 (2006.01), C02F 9/10 (2006.01), C02F 101/16 (2006.01), C02F 103/20 (2006.01)
(54) MÉTODO PARA REMOVER NITROGÊNIO AMONIACAL DE ÁGUA SERVIDA ORGÂNICA QUE COMPEENDE ESTERCO LÍQUIDO
(71) RE-N TECHNOLOGIES APS (DK)
(72) BO WENNERGREEN, JENS TRADSBORG CHRISTENSEN
(85) 08/01/2013
(86) PCT DK2011/050260 de 01/07/2011
(87) WO 2012/003833 de 12/01/2012

---

(21) BR 11 2013 000454-1 A2

Código 1.3 - Notificação - Fase Nacional - PCT
(22) 04/07/2011
(30) 08/07/2010 EP 10168970.1
(51) F16K 15/14 (2006.01)
(54) FECHO PARA FECHAR O ORIFÍCIO DE UM RECEPTÁCULO DE DISTRIBUIÇÃO ACIONADO POR PRESSÃO, RECEPTÁCULO DE DISTRIBUIÇÃO ACIONADO POR PRESSÃO, E PROCESSO PARA PRODUZIR UM FECHO PARA FECHAR O ORIFÍCIO DE UM RECEPTÁCULO DE DISTRIBUIÇÃO ACIONADO POR PRESSÃO
(71) ANHEUSER-BUSCH INBEV S.A. (BE)
(72) DANIEL PEIRSMAN, VANESSA VALLES
(85) 08/01/2013
(86) PCT EP2011/061224 de 04/07/2011
(87) WO 2012/004223 de 12/01/2012

---

(21) BR 11 2013 000489-4 A2

Código 1.3 - Notificação - Fase Nacional - PCT
(22) 07/07/2011
(30) 08/07/2010 US 61/362,547; 10/08/2010 US 61/372,347
(51) G10L 19/00 (2013.01), G10L 19/02 (2013.01), G10L 19/04 (2013.01)
(54) CODIFICADOR QUE UTILIZA CANCELAMENTO DE SERRILHADO FUTURO
(71) FRAUNHOFER - GESELLSCHAFT ZUR FORDERUNG DER ANGEWADTEN FORSCHUNG E.V. (DE)
(72) JÉRÉMIE LECOMTE, PATRICK WARMBOLD, STEFAN BAYER
(85) 08/01/2013
(86) PCT EP2011/061521 de 07/07/2011
(87) WO 2012/004349 de 12/01/2012

---

(21) BR 11 2013 000985-3 A2

Código 1.3 - Notificação - Fase Nacional - PCT
(22) 14/07/2011
(30) 15/07/2010 US 61/364,443

(51) C12N 15/62 (2006.01), C07K 16/28 (2006.01), C07K 16/40 (2006.01)
(54) ENTIDADES ISOLADAS DE ALTA AFINIDADE COM ESPECIFICIDADE SEMELHANTE À DO RECEPTOR DE CÉLULA T EM RELAÇÃO A COMPLEXOS NATIVOS DE MHC CLASSE II E PEPTÍDEOS AUTOANTIGÊNICOS DE DESCARBOXILASE DO ÁCIDO GLUTÂMICO (GAD)
(71) TECHNION RESEARCH & DEVELOPMENT FOUNDATION LTD (IL)
(72) YORAM REITER, RONY DAHAN
(85) 15/01/2013
(86) PCT IL2011/000564 de 14/07/2011
(87) WO 2012/007951 de 19/01/2012

---

(21) BR 11 2013 001248-0 A2

Código 1.3 - Notificação - Fase Nacional - PCT
(22) 18/07/2011
(30) 21/07/2010 EP 10170230.6
(51) F21V 19/04 (2006.01), F21K 99/00 (2010.01), F21Y 101/02 (2006.01)
(54) MÓDULO DE ILUMINAÇÃO QUE POSSUI UMA EXTREMIDADE DE CONEXÃO PARA CONEXÃO A UM SUPORTE DE LÂMPADA E UMA EXTREMINIDADE DE SAÍDA DE LUZ PARA EMISSÃO DE LUZ, CONJUNTO DE MÓDULOS DE ILUMINAÇÃO COMPREENDENDO UMA SÉRIE DE MÓDULOS DE ILUMINAÇÃO E LUMINÁRIA
(71) KONINKLIJKE PHILIPS ELECTRONICS N. V. (NL)
(72) PETER HUBERTUS FRANCISCUS DEUREBERG, ANTONIUS PETRUS MARINUS DINGEMANS, MARTINUS PETRUS CREUSEN, MERIJN KESER, MATHEW LEE BEMBRIDGE, DICK JOEP MARCO JANSSEN
(85) 17/01/2013
(86) PCT IB2011/053186 de 18/07/2011
(87) WO 2012/011041 de 26/01/2012

---

(21) BR 11 2013 001256-0 A2

Código 1.3 - Notificação - Fase Nacional - PCT
(22) 18/07/2011
(30) 19/07/2010 US 12/838974
(51) H01L 25/10 (2006.01), H01L 21/48 (2006.01), H01L 23/498 (2006.01), H01L 21/56 (2006.01), H01L 23/31 (2006.01)
(54) PACOTE MICROELETRÔNICO, E, MÉTODO PARA FABRICAR UM PACOTE MICROELETRÔNICO.
(71) Tessera, Inc. (US)
(72) Belgacem Haba
(85) 17/01/2013
(86) PCT US2011/044346 de 18/07/2011
(87) WO 2012/012323 de 26/01/2012

---

(21) BR 11 2013 001298-6 A2

Código 1.3 - Notificação - Fase Nacional - PCT
(22) 19/07/2011
(30) 19/07/2010 US 12/838,945

(51) G01V 9/00 (2006.01), E21B 47/06 (2006.01), G01V 8/24 (2006.01)
(54) MÉTODO PARA DETERMINAR CARACTERÍSTICAS DE UMA FORMAÇÃO TENDO UM FURO DE POÇO FORMADO NA MESMA
(71) Prad Research And Development Limited (VG)
(72) Murtaza Ziauddin, Douglas Pipchuk, Waqar Khan, George A. Brown
(85) 18/01/2013
(86) PCT US2011/044561 de 19/07/2011
(87) WO 2012/012449 de 26/01/2012

---

(21) BR 11 2013 001308-7 A2

Código 1.3 - Notificação - Fase Nacional - PCT
(22) 20/07/2011
(30) 21/07/2010 US 61/336,161; 07/09/2010 US 61,380,706; 13/12/2010 US 61/422,219
(51) G01N 11/16 (2006.01)
(54) MÉTODO PARA MEDIR AS PROPRIEDADES DE UM FLUIDO, RESSONADOR, RESSONADOR ACOPLADO E MONTAGEM DE RESSONADOR
(71) Joe Goodbread (US) , Juerg Dual (CH) , Mahir Sayir (CH) , Klaus Haeusler (CH) , Ueli Marti (CH)
(72) Joe Goodbread, Juerg Dual
(85) 18/01/2013
(86) PCT US2011/044645 de 20/07/2011
(87) WO 2012/012508 de 26/01/2012

---

(21) BR 11 2013 001310-9 A2

Código 1.3 - Notificação - Fase Nacional - PCT
(22) 19/07/2010
(51) A61K 8/60 (2006.01), A61Q 19/10 (2006.01), A61K 8/365 (2006.01), A61K 8/97 (2006.01), C11D 1/825 (2006.01), A61K 8/64 (2006.01)
(54) COMPOSIÇÃO DE LIMPEZA COM COCO E DECIL GLICOSÍDEOS
(71) Colgate-Palmolive Company (US)
(72) Kathy Potechin, Christine Boyke
(85) 18/01/2013
(86) PCT US2010/042409 de 19/07/2010
(87) WO 2012/011892 de 26/01/2012

---

(21) BR 11 2013 001313-3 A2

Código 1.3 - Notificação - Fase Nacional - PCT
(22) 06/07/2011
(30) 20/07/2010 CN 201010234090.2
(51) C10J 3/66 (2006.01), C10J 3/48 (2006.01), C10J 3/46 (2006.01), C10J 3/84 (2006.01), C10J 3/72 (2006.01)
(54) MÉTODO E APARELHO PARA PIRÓLISE DE BIOMASSA A BAIXA TEMPERATURA E GASEIFICAÇÃO DE BIOMASSA A ALTA TEMPERATURA
(71) Sunshine Kaidi New Energy Group CO., LTD. (CN)
(72) Chen, Yilong, Tang, Hongming, Zhang, Yanfeng

(85) 18/01/2013
(86) PCT CN2011/076921 de 06/07/2011
(87) WO 2012/010059 de 26/01/2012

---

(21) BR 11 2013 001315-0 A2

Código 1.3 - Notificação - Fase Nacional - PCT
(22) 06/07/2011
(30) 20/07/2010 CN 201010234122.9
(51) C10J 3/66 (2006.01), C10J 3/48 (2006.01), C10J 3/46 (2006.01), C10J 3/20 (2006.01), C10J 3/12 (2006.01), C10J 3/84 (2006.01), C10J 3/72 (2006.01)
(54) MÉTODO E APARELHO PARA A PIRÓLISE E GASEIFICAÇÃO DA BIOMASSA ATRAVÉS DE DOIS FORNOS INTERLIGADOS
(71) Sunshine Kaidi New Energy Group CO., LTD. (CN)
(72) Tang, Hongming, Zhang, Yanfeng, Chen, Yilong
(85) 18/01/2013
(86) PCT CN2011/076917 de 06/07/2011
(87) WO 2012/010058 de 26/01/2012

---

(21) BR 11 2013 001318-4 A2

Código 1.3 - Notificação - Fase Nacional - PCT
(22) 05/07/2011
(30) 20/07/2010 CN 201010234086.6
(51) C10J 3/14 (2006.01), C10B 53/02 (2006.01), C10J 3/20 (2006.01), C10J 3/48 (2006.01)
(54) PROCESSO E APARELHO PARA A GASEIFICAÇÃO INDIRETA DA BIOMASSA USANDO VAPOR DE ÁGUA
(71) Sunshine Kaidi New Energy Group CO., LTD. (CN)
(72) Chen, Yilong, Zhang, Yanfeng, Tang, Hongming
(85) 18/01/2013
(86) PCT CN2011/076843 de 05/07/2011
(87) WO 2012/010051 de 26/01/2012

---

(21) BR 11 2013 004817-4 A2

Código 1.3 - Notificação - Fase Nacional - PCT
(22) 31/08/2011
(30) 01/09/2010 US 61/379,025
(51) C12N 15/10 (2006.01), C12N 15/85 (2006.01)
(54) CONSTRUTO DE ÁCIDO NUCLEICO, VETOR DE EXPRESSÃO, CÉLULA HOSPEDEIRA, MÉTODO PARA GERAR UMA CÉLULA HOSPEDEIRA PARA EXPRESSÃO DE UM PRODUTO DE INTERESSE GENÉTICO, MÉTODO PARA EXPRESSAE UM PRODUTO DE INTERESSE GENÉTICO, E, FRAGMENTO DE ÁCIDO NUCLEICO
(71) Cellagenics B.V. (NL)
(72) Arie Pieter Otte, Femke Hoeksema, John Antonius Verhess, Henricus Johannes Maria Van Blokland
(85) 28/02/2013
(86) PCT NL2011/050593 de 31/08/2011

(87) WO 2012/030218 de 08/03/2012

(21) BR 11 2013 006297-5 A2

Código 1.3 - Notificação - Fase Nacional - PCT
(22) 15/09/2011
(30) 16/09/2010 US 61/383,564; 14/09/2011 US 13/232,749
(51) B65D 85/804 (2006.01)
(54) CARTUCHO DE BEBIDA DE PORÇÃO ÚNICA PARA USO COM UMA MÁQUINA DE BEBIDA DE PORÇÃO ÚNICA
(71) Stabucks Corporation D/B/A Starbucks Coffe Company (US)
(72) Paul Camera, Thomas M. Jones, Mary Wagner
(85) 15/03/2013
(86) PCT US2011/051842 de 15/09/2011
(87) WO 2012/037409 de 22/03/2012

(21) BR 11 2013 010713-8 A2

Código 1.3 - Notificação - Fase Nacional - PCT
(22) 31/10/2011
(30) 01/11/2010 EP 10189598.5
(51) G01N 33/50 (2006.01)
(54) PROGNÓSTICO E AVALIAÇÃO DE RISCO DE PACIENTES COM QUEIXAS NÃO ESPECÍFICAS
(71) B.R.A.H.M.S GMBH (DE)
(72) Joachim Struck, Sven Giersdorf, Oliver Hartmann, Roland Bingisser, Christian Nickel
(85) 30/04/2013
(86) PCT EP2011/069170 de 31/10/2011
(87) WO 2012/059477 de 10/05/2012

(21) BR 11 2013 010949-1 A2

Código 1.3 - Notificação - Fase Nacional - PCT
(22) 24/10/2011
(30) 22/10/2010 US 61/405,798; 11/05/2011 US 61/484,749
(51) C07K 16/24 (2006.01)
(54) ANTICORPOS ESTÁVEIS E SOLÚVEIS
(71) Esbatech - A Novartis Company LLC (CH)
(72) Leonardo Borras, David Urech
(85) 19/04/2013
(86) PCT CH2011/000256 de 24/10/2011
(87) WO 2012/051734 de 26/04/2012

(21) BR 11 2013 013460-7 A2

Código 1.3 - Notificação - Fase Nacional - PCT
(22) 16/12/2011
(30) 16/12/2010 US 61/459,760; 18/03/2011 US 61/465,425; 10/05/2011 US 61/484,650; 02/08/2011 US 61/574,485; 08/11/2011 US 61/557,295
(51) G01N 33/53 (2006.01), A61K 39/395 (2006.01)

(54) MÉTODO DE IDENTIFICAÇÃO DE PACIENTES COM ASMA , MÉTODO DE MONITORAMENTO DE PACIENTES COM ASMA,USO , KIT DE DIAGNÓSTICO ,MÉTODOS DE TRATAMENTO, MÉTODO DE AVALIAÇÃO DE EVENTOS ADVERSOS EM PACIENTES, ANTICORPO ANTIPERIOSTINA E TESTE DE PERIOSTINA TOTAL
(71) GENETECH, INC (US)
(72) JOSEPH R. ARRON, GUIQUAN JIA, HELEEN SCHEERENS, JOHN G. MATTHEWS, MEREDITH HAZEN, MICHELLE FREEMER, RICHARD W. ERICKSON, WENDY PUTNAM, YANAN ZHENG
(85) 31/05/2013
(86) PCT US2011/065410 de 16/12/2011
(87) WO 2012/083132 de 21/06/2012

---

(21) BR 11 2013 014048-8 A2

Código 1.3 - Notificação - Fase Nacional - PCT
(22) 23/03/2011
(30) 07/12/2010 KR 10-2010-0124312
(51) F03D 9/00 (2006.01), F03D 3/04 (2006.01)
(54) GERADOR DE ENERGIA EÓLICA
(71) 3DS FAMILY CO., LTD. (KR)
(72) MYEONG HUN LEE
(85) 06/06/2013
(86) PCT KR2011/002003 de 23/03/2011
(87) WO 2012/077861 de 14/06/2012

---

(21) BR 11 2013 014341-0 A2

Código 1.3 - Notificação - Fase Nacional - PCT
(22) 07/12/2011
(30) 09/12/2010 IN 3764/CHE/2010
(51) A01N 31/00 (2006.01), A61K 31/095 (2006.01)
(54) COMPOSTOS 4-(ARILAMINO) SELENOFENOPIRIMIDINA SUBSTITUTOS E MÉTODOS DE USO DOS MESMOS
(71) KASINA LAILA INNOVA PHARMACEUTICALS PRIVATE LIMITED (IN)
(72) GORARAJU, GANGA, RAJU, KASINA, SUDHAKAR, SOMEPALLI, VENKATESWARLU, GOKARAJU, RAMA RAJU, GOKARAJU, VENKATA, KANAKA RANGA RAJU, BHUPATHIRAJU, KIRAN, GOLAKOTI, TRIMURTULU, SENGUPTA, KRISHANU, ALLURI, VENKATA KRISHNA RAJU
(85) 10/06/2013
(86) PCT IN2011/000832 de 07/12/2011
(87) WO 2012/077135 de 14/06/2012

---

(21) BR 11 2013 014871-3 A2

Código 1.3 - Notificação - Fase Nacional - PCT
(22) 19/12/2011
(30) 21/12/2010 US 61/425555
(51) C08F 8/32 (2006.01), C01B 21/14 (2006.01), C08F 2/32 (2006.01), C08F

20/02 (2006.01), B01D 21/01 (2006.01), C01F 7/06 (2006.01), C08F 20/56 (2006.01)
(54) MÉTODOS PARA PRODUÇÃO DE UMA MICRODISPERSÃO E PARA A FLOCULAÇÃO E SEPARAÇÃO DE SÓLIDOS SUSPENSOS A PARTIR DE UMA CORRENTE DE PROCESSO INDUSTRIAL, E, MICRODISPERSÃO ÁGUA-EM-ÓLEO DE POLÍMERO DE VINILA HIDROXAMADO
(71) CYTEC TECHNOLOGY CORP (US)
(72) MORRIS LEWELLYN, ALAN S. ROTHENBERG, HAUNN-LIN TONY CHEN, LINO G. MAGLIOCCO, THOMAS P. SASSI
(85) 13/06/2013
(86) PCT US2011/065718 de 19/12/2011
(87) WO 2012/087862 de 28/06/2012

---

(21) BR 11 2013 015658-9 A2

Código 1.3 - Notificação - Fase Nacional - PCT
(22) 16/12/2011
(30) 21/12/2010 US 10196092.0
(51) A61K 47/40 (2006.01), A61K 49/08 (2006.01), A61K 51/10 (2006.01), A61K 51/04 (2006.01), A61P 35/00 (2006.01)
(54) COMBINAÇÃO DE UM AGENTE DE ADMINISTRAÇÃO A SER ADMINISTRADO A UM INDIVÍDUO E UM AGENTE DE REMOÇÃO A SER ADMINISTRADO AO MESMO INDIVÍDUO DE MODO A REMOVER O AGENTE DE ADMINISTRAÇÃO EM CIRCULAÇÃO DO SANGUE DO INDIVÍDUO, AGENTE DE REMOÇÃO, MÉTODO DE PRÉ-DIRECIONAMENTO, MÉTODO PARA REMOVER UMA BIOMOLÉCULA DA CIRCULAÇÃO EM UM INDIVÍDUO ANIMAL OU HUMANO E USO DE UM AGENTE DE ADMINISTRAÇÃO E UM AGENTE DE REMOÇÃO
(71) KONINKLIJKE PHILIPS ELECTRONICS N.V. (NL)
(72) RAFFAELLA ROSSIN, TILMAN LAEPPCHEN, SANDRA MARTINA VAN DEN BOSCH, MARC STEFAN ROBILLARD, RONNY MATHIEU VERSTEEGEN
(85) 20/06/2013
(86) PCT IB2011/055730 de 16/12/2011
(87) WO 2012/085789 de 28/06/2012

---

(21) BR 11 2013 015680-5 A2

Código 1.3 - Notificação - Fase Nacional - PCT
(22) 26/08/2011
(30) 20/12/2010 CN 201010596102.6
(51) A61F 5/00 (2006.01)
(54) DISPOSITIVO DE MICÇÃO PORTÁTIL
(71) YANG KUOHUANG (CN)
(72) YANG KUOHUANG
(85) 20/06/2013
(86) PCT CN2011/001437 de 26/08/2011
(87) WO 2012/083581 de 28/06/2012

(21) BR 11 2013 015904-9 A2	Código 1.3 - Notificação - Fase Nacional - PCT (22) 06/02/2012 (30) 01/02/2011 RU 2011103541 (51) C07C 229/50 (2006.01), C07C 227/14 (2006.01), A61K 31/197 (2006.01), A61P 31/16 (2006.01), A61P 31/18 (2006.01), A61P 31/22 (2006.01), A61P 35/00 (2006.01) (54) AMINOÁCIDOS N-FULERENO HIDRATADOS, MÉTODO PARA A PRODUÇÃO DO ÚLTIMO E COMPOSIÇÕES FARMACÊUTICAS À BASE DELE (71) LEV DAVIDOVICH RASNETSOV (RU) (72) LEV DAVIDOVICH RASNETSOV, SHVARTSMAN, IAKOV YUDELEVICH, SUVOROVA, OLGA NIKOLAEVNA (85) 21/06/2013 (86) PCT RU2012/000063 de 06/02/2012 (87) WO 2012/105873 de 09/08/2012
(21) BR 11 2013 016188-4 A2	Código 1.3 - Notificação - Fase Nacional - PCT (22) 23/12/2011 (30) 23/12/2010 DE 102010055780-3 (51) C08G 18/10 (2006.01), C08G 18/42 (2006.01), C09D 175/04 (2006.01) (54) COMPOSIÇÕES DE REVESTIMENTO DE PROTEÇÃO CONTRA EROSÃO (71) BASF COATINGS GMBH (DE) (72) MARTIN KAUE, BIANCA HOLTERS (85) 24/06/2013 (86) PCT EP2011/073965 de 23/12/2011 (87) WO WO/2012/085276 de 28/06/2012
(21) BR 11 2013 016479-4 A2	Código 1.3 - Notificação - Fase Nacional - PCT (22) 14/12/2011 (30) 30/12/2010 CN PCT/CN2010/080530 (51) D06M 16/00 (2006.01), C12S 11/00 (2006.01) (54) MÉTODO PARA TRATAMENTO DE ARTIGO TÊXTIL, E, COMPOSIÇÃO TÊXTIL. (71) NOVOZYMES A/S (DK) (72) WEIJIAN LAI, GUIFANG WU (85) 26/06/2013 (86) PCT CN2011/083996 de 14/12/2011 (87) WO 2012/089023 de 05/07/2012
(21) BR 11 2013 016654-1 A2	Código 1.3 - Notificação - Fase Nacional - PCT

(22) 30/12/2011
(30) 11/01/2011 RU 2011101479
(51) C07C 319/24 (2006.01), B01J 31/16 (2006.01), B01J 23/89 (2006.01), A61K 31/095 (2006.01), A61K 31/28 (2006.01), A61K 31/30 (2006.01), A61P 31/12 (2006.01), A61P 7/04 (2006.01), A61K 38/06 (2006.01)
(54) CATALISADORES DE PALÁDIO-COBRE PARA OXIDAÇÃO SELETIVA HOMOGÊNEA DE GRUPOS TIÓIS
(71) IVY PHARM LIMITED LIABILITY COMPANY (RU)
(72) MARK BORISOVICH BALAZOVSKY, VIKTOR GEORGIEVICH ANTONOV, ALEXANDR NIKOLAEVICH BELYAEV, ALEXEI VLADIMIROVICH EREMIN
(85) 27/06/2013
(86) PCT RU2011/001055 de 30/12/2011
(87) WO 2012/096595 de 19/07/2012

---

(21) BR 11 2013 016750-5 A2

Código 1.3 - Notificação - Fase Nacional - PCT
(22) 28/12/2011
(30) 28/12/2010 AR P20100104975
(51) A61M 5/315 (2006.01)
(54) DISPOSITIVO APLICADOR DE LIQUIDOS MEDICINAIS
(71) WAGNER MICHAEL PEREIRA (BR/RS)
(72) ESTEBAN MANZIONI
(85) 28/06/2013
(86) PCT IB2011/003166 de 28/12/2011
(87) WO 2012/090058 de 05/07/2012

---

(21) BR 11 2013 016990-7 A2

Código 1.3 - Notificação - Fase Nacional - PCT
(22) 05/01/2011
(51) B23K 26/04 (2006.01)
(54) PROCESSADOR DE FEIXE
(71) KIYOYUKI KONDO (JP)
(72) KIYOYUKI KONDO
(85) 01/07/2013
(86) PCT JP2011/050022 de 05/01/2011
(87) WO 2012/093471 de 12/07/2012

---

(21) BR 11 2013 017296-7 A2

Código 1.3 - Notificação - Fase Nacional - PCT
(22) 09/01/2012
(30) 11/01/2011 US 61/431,781
(51) A01N 43/42 (2006.01)
(54) COMPOSIÇÕES COMPREENDENDO PROFÁRMACO OXICODONA CLIVÁVEL POR ENZIMA
(71) SIGNATURE THERAPEUTICS, INC. (US)
(72) THOMAS E. JENKINS, CRAIG O. HUSFELD

(85) 04/07/2013
(86) PCT US2012/020649 de 09/01/2012
(87) WO 2012/096887 de 19/07/2012

---

(21) BR 11 2013 018381-0 A2

Código 1.3 - Notificação - Fase Nacional - PCT
(22) 09/02/2012
(30) 11/02/2011 US 61/441,874
(51) B05B 11/00 (2006.01), A45D 34/02 (2006.01)
(54) MÉTODOS, DISPOSITIVOS E SISTEMAS PARA REABSTECIMENTO DE UM DISPENSADOR DE FLUIDOS
(71) THE PROCTER & GAMBLE COMPANY (US)
(72) NEIL ANTHONY LITTEN, LUCAS BOALEM NANINI-MAURY
(85) 18/07/2013
(86) PCT US2012/000244 de 09/02/2012
(87) WO 2012/109411 de 16/08/2012

---

(21) BR 11 2013 018539-2 A2

Código 1.3 - Notificação - Fase Nacional - PCT
(22) 30/12/2011
(30) 20/01/2011 EP 11151571.4
(51) C12N 9/10 (2006.01), C12P 19/18 (2006.01)
(54) NOVAS FUCOSIL TRANSFERASES E SUAS APLICAÇÕES
(71) JENNEWEIN BIOTECHNOLOGIE GMBH (DE)
(72) PARKOT, JULIA, HUEFNER, ERIC, JENNEWEIN, STEFAN, ELLING, LOTHAR, ENGELS, LEONIE
(85) 19/07/2013
(86) PCT EP2011/074291 de 30/12/2011
(87) WO 2012/097950 de 26/07/2012

---

(21) BR 11 2013 018620-8 A2

Código 1.3 - Notificação - Fase Nacional - PCT
(22) 23/01/2012
(30) 21/01/2011 US 61/435,218
(51) E21B 47/18 (2006.01), E21B 21/10 (2006.01), E21B 47/12 (2006.01), E21B 34/00 (2006.01)
(54) SUB DE CIRCULAÇÃO OPERADO POR TELEMETRIA
(71) WEATHERFORD/LAMB, INC. (US)
(72) TIMOTH L. WILSON, ALBERT C. ODELL, II
(85) 19/07/2013
(86) PCT US2012/022253 de 23/01/2012
(87) WO 2012/100259 de 26/07/2012

---

(21) BR 11 2013 020636-5 A2

Código 1.3 - Notificação - Fase Nacional - PCT

(22) 15/02/2012
(30) 15/02/2011 US 61/443,178; 15/02/2011 US 61/443,174; 04/05/2011 US 61/482,504
(51) G01N 15/14 (2006.01)
(54) MÉTODOS, SISTEMAS E APARELHO PARA REALIZAR CITOMETRIA DE FLUXO
(71) MICROBIX BIOSYSTEMS INC. (CA)
(72) MARK LUSCHER, RANDALL MARKS
(85) 13/08/2013
(86) PCT US2012/025176 de 15/02/2012
(87) WO 2012/112641 de 23/08/2012

---

(21) BR 11 2013 024618-9 A2

Código 1.3 - Notificação - Fase Nacional - PCT
(22) 28/03/2012
(30) 28/03/2011 DK PA 2011 00224
(51) C12N 15/11 (2006.01), C12Q 1/68 (2006.01)
(54) ÁCIDOS NUCLEICOS EMPILHADOS E MÉTODOS PARA USO DESSES
(71) QUANTIBACT A/S (DK)
(72) UFFE VEST SCHNEIDER, GORM LISBY, NIKOLAJ DAM MIKKELSEN
(85) 25/09/2013
(86) PCT DK2012/000030 de 28/03/2012
(87) WO 2012/130238 de 04/10/2012

---

(21) BR 11 2013 026306-7 A2

Código 1.3 - Notificação - Fase Nacional - PCT
(22) 18/04/2012
(30) 20/04/2011 EP 11 163200.6
(51) C07K 16/28 (2006.01)
(54) MÉTODO E CONSTRUTOS PARA A PASSAGEM DE PENDENTE DO pH DA BARREIRA SANGUE-CÉREBRO
(71) ROCHE GLYCART AG (CH)
(72) BERND BOHRMANN, PER-OLA FRESKGARD, ADRIAN HUGENMATTER, ERHARD KOPETZKI, EKKEHARD MOESSNER, JENS NIEWOEHNER, HADASSAH SUMUM SADE, PABLO UMANA
(85) 11/10/2013
(86) PCT EP2012/057051 de 18/04/2012
(87) WO 2012/143379 de 26/10/2012

---

(21) BR 11 2013 029756-5 A2

Código 1.3 - Notificação - Fase Nacional - PCT
(22) 18/05/2012
(30) 20/05/2011 IN 1539/MUM/2011
(51) C22B 47/00 (2006.01)
(54) REATOR DE RECUPERAÇÃO
(71) UPL LIMITED (IN)

(72) JAIDEV RAJNIKANT SHROFF, VIKRAM RAJNIKANT SHROFF, KRISHNA RAMPRAKASH SRIVASTAVA, JYESHTHARAJ BHALCHANDRA JOSHI
(85) 19/11/2013
(86) PCT IB2012/052510 de 18/05/2012
(87) WO 2012/160494 de 29/11/2012

---

(21) BR 11 2013 030412-0 A2

Código 1.3 - Notificação - Fase Nacional - PCT
(22) 28/05/2012
(30) 27/05/2011 JP 2011-119326
(51) C21D 8/12 (2006.01), H01F 1/16 (2006.01), H01F 1/18 (2006.01), C22C 38/00 (2006.01)
(54) FOLHA DE AÇO ELETROMAGNÉTICA ORIENTADA POR GRÃOS E MÉTODO DE FABRICAÇÃO DE FOLHA DE AÇO ELETROMAGNÉTICA ORIENTADA POR GRÃOS
(71) NIPPON STEEL & SUMITOMO METAL CORPORATION (JP)
(72) TATSUHIKO SAKAI, YOSHIO NAKAMURA, KAZUYUKI TASHIRO, SHOHJI NAGANO, SHUICHI YAMAZAKI, KOJI HIRANO
(85) 27/11/2013
(86) PCT JP2012/063684 de 28/05/2012
(87) WO 2012/165393 de 06/12/2012

---

(21) BR 11 2013 030904-0 A2

Código 1.3 - Notificação - Fase Nacional - PCT
(22) 07/05/2012
(30) 07/07/2011 JP 2011-151249
(51) A23L 1/227 (2006.01)
(54) AGENTE DE MELHORIA DE SABOR, COMPOSIÇÃO DE AROMA, ALIMENTO E BEBIDA, E, MÉTODO PARA MELHORAR O SABOR DE UM ALIMENTO E BEBIDA.
(71) TAKASAGO INTERNATIONAL CORPORATION (JP)
(72) MASAHARU KONO, MASATO IKEUCHI
(85) 29/11/2013
(86) PCT JP2012/002979 de 07/05/2012
(87) WO 2013/005362 de 10/01/2013

---

(21) BR 11 2013 030951-2 A2

Código 1.3 - Notificação - Fase Nacional - PCT
(22) 12/06/2012
(30) 17/06/2011 FR 1155251
(51) C25B 1/10 (2006.01), C25B 9/10 (2006.01), C25B 13/00 (2006.01), B01D 53/32 (2006.01)
(54) CONJUNTO MEMBRANA / ELETRODO PARA DISPOSITIVO DE ELETRÓLISE
(71) COMMISSARIAT À L' ÉNERGIE ATOMIQUE ET AUX ÉNERGIES ALTERNATIVES (FR) (FR)
(72) NICOLAS GUILLET, ERIC MAYOUSSE

(85) 02/12/2013
(86) PCT EP2012/061118 de 12/06/2012
(87) WO 2012/171918 de 20/12/2012

---

(21) BR 11 2013 031346-3 A2

Código 1.3 - Notificação - Fase Nacional - PCT
(22) 25/05/2012
(30) 09/07/2011 DE 10 2011 107 006.4
(51) G01K 1/08 (2006.01), G01K 7/42 (2006.01), H01F 27/40 (2006.01)
(54) TERMÔMETRO PARA DETERMINAR A TEMPERATURA DE ENROLAMENTO DE UM TRANSFORMADOR DE ENERGIA ELÉTRICA
(71) MASCHINENFABRIK REINHAUSEN GMBH (DE)
(72) JALAL CHENGAOU, KAI HAMEL, SEBASTIAN HOLLUNDER, MARTIN KUBICZEK
(85) 05/12/2013
(86) PCT EP2012/059790 de 25/05/2012
(87) WO 2013/007436 de 17/01/2013

---

(21) BR 11 2013 031478-8 A2

Código 1.3 - Notificação - Fase Nacional - PCT
(22) 11/05/2012
(30) 08/06/2011 JP 2011-127867
(51) B62D 6/00 (2006.01), B62D 5/04 (2006.01), B62D 101/00 (2006.01), B62D 119/00 (2006.01)
(54) DISPOSITIVO DE COMANDO PARA APARELHOS DE DIREÇÃO ELÉTRICOS.
(71) NSK LTD. (JP)
(72) KITAZUME TETSUYA
(85) 06/12/2013
(86) PCT JP2012/062153 de 11/05/2012
(87) WO 2012/169311 de 13/12/2012

---

(21) BR 11 2014 003494-0 A2

Código 1.3 - Notificação - Fase Nacional - PCT
(22) 14/08/2012
(30) 16/08/2011 NZ 594610
(51) A61K 31/425 (2006.01), A61K 31/7048 (2006.01), A61P 33/10 (2006.01), A61K 47/22 (2006.01)
(54) FORMULAÇÕES E TRATAMENTOS ANTI-HELMÍNTICOS
(71) VIRBAC (FR)
(72) NICOLA JANE CUFF, PETER NORMAN PULFORD, MARK COLIN VICKERS
(85) 14/02/2014
(86) PCT IB2012/054120 de 14/08/2012
(87) WO 2013/030702 de 07/03/2013

(21) BR 11 2014 005206-9 A2

Código 1.3 - Notificação - Fase Nacional - PCT
(22) 30/12/2011
(30) 08/09/2011 US 61/532,362
(51) H04L 29/06 (2006.01), H04L 29/08 (2006.01)
(54) MÉTODOS E DISPOSIÇÕES PARA PERFIS DE DISPOSITIVO EM REDES SEM FIO
(71) INTEL CORPORATION (US)
(72) EMILY H. QI, MINYOUNG PARK
(85) 06/03/2014
(86) PCT US2011/068255 de 30/12/2011
(87) WO 2013/036274 de 14/03/2013

(21) BR 11 2014 005349-9 A2

Código 1.3 - Notificação - Fase Nacional - PCT
(22) 07/09/2012
(30) 09/09/2011 JP 2011-197665; 09/09/2011 JP 2011-197666; 09/09/2011 JP 2011-197667; 31/01/2012 JP 2012-019134; 31/01/2012 JP 2012-019135; 02/02/2012 JP 2012-021063; 13/04/2012 JP 2012-092340; 03/08/2012 JP 2012-173274
(51) B65D 83/06 (2006.01), B65D 77/20 (2006.01), B65D 77/30 (2006.01), B65D 83/00 (2006.01)
(54) COMPONENTE DE FUNIL E RECIPIENTE DE EMBALAGEM QUE USA O COMPONENTE DE FUNIL
(71) TOPPAN PRINTING CO., LTD (JP)
(72) TAKASHI TERAYAMA, TAKESHI SAITO, NORIYUKI SASAKI, MASASHI GOTO, Jyun SADA
(85) 07/03/2014
(86) PCT JP2012/005675 de 07/09/2012
(87) WO 2013/035339 de 14/03/2013

(21) BR 11 2014 005371-5 A2

Código 1.3 - Notificação - Fase Nacional - PCT
(22) 07/09/2012
(30) 12/09/2011 JP 2011-198786 (JP)
(51) A61F 13/15 (2006.01), A61F 13/49 (2006.01)
(54) APARELHAGEM DE OSCILAÇÃO/ALIMENTAÇÃO PARA MEMBRO CONTÍNUO
(71) KAO CORPORATION (JP)
(72) MAKOTO KOKUBO, TAKESHI SERA
(85) 07/03/2014
(86) PCT JP2012/072928 de 07/09/2012
(87) WO 2013/039004 de 21/03/2013

(21) BR 11 2014 009783-6 A2

Código 1.3 - Notificação - Fase Nacional - PCT
(22) 24/10/2012
(30) 24/10/2011 KR 10-2011-0108976; 24/10/2011 KR 10-2011-0108977; 24/10/2011 KR 10-2011-0108978; 24/10/2011 KR 10-2011-0108979; 24/10/2011 KR 10-2011-0108952; 24/10/2011 KR 10-2011-0108953; 24/10/2011 KR 10-2011-0108955; 24/10/2011 KR 10-2011-0108982; 24/10/2011 KR 10-2011-0108974; 24/10/2011 KR 10-2011-0108957; 24/10/2011 KR 10-2011-0108973; 24/10/2011 KR 10-2011-0108986; 24/10/2011 KR 10-2011-0108971; 08/02/2012 KR 10-2012-0012985; 08/02/2012 KR 10-2012-0012986; 08/02/2012 KR 10-2012-0012984; 13/02/2012 KR 10-2012-0014463; 13/02/2012 KR 10-2012-0014464; 09/10/2012 KR 10-2012-0112047
(51) D06F 37/30 (2006.01), D06F 33/02 (2006.01), D06F 37/04 (2006.01), D06F 37/06 (2006.01), H02K 15/02 (2006.01)
(54) MÁQUINA DE LAVAR, MÉTODO PARA ACIONAR UMA MÁQUINA DE LAVAR E MÉTODO PARA CONTROLAR UMA MÁQUINA DE LAVAR
(71) LG ELECTRONICS, INC (KR)
(72) CHASEUNG JUN, BYUNGWOOK MIN, KYEONGHWAN KIM, JINWOONG KIM, CHANGWOO SON, HYUNSEOK SEO, BYUNGKEOL CHOI, YOUNGMIN KIM, DONGWON KIM, HYUNDONG KIM
(85) 24/04/2014
(86) PCT KR2012/008775 de 24/10/2012
(87) WO 2013/062314 de 02/05/2013

---

(21) BR 11 2014 009787-9 A2

Código 1.3 - Notificação - Fase Nacional - PCT
(22) 24/10/2012
(30) 24/10/2011 KR 10-2011-0108974; 24/10/2011 KR 10-2011-0108976; 24/10/2011 KR 10-2011-0108977; 24/10/2011 KR 10-2011-0108978; 24/10/2011 KR 10-2011-0108979; 24/10/2011 KR 10-2011-0108952; 24/10/2011 KR 10-2011-0108953; 24/10/2011 KR 10-2011-0108955; 24/10/2011 KR 10-2011-0108982; 24/10/2011 KR 10-2011-0108957; 24/10/2011 KR 10-2011-0108986; 24/10/2011 KR 10-2011-0108971; 24/10/2011 KR 10-2011-0108973; 08/02/2012 KR 10-2012-0012986; 08/02/2012 KR 10-2012-0012985; 08/02/2012 KR 10-2012-0012984; 13/02/2012 KR 10-2012-0014463; 13/02/2012 KR 10-2012-0014464; 09/10/2012 KR 10-2012-0112047
(51) H02K 16/02 (2006.01), H02K 1/16 (2006.01), H02K 1/26 (2006.01), D06F 37/30 (2006.01)
(54) MÁQUINA DE LAVAR COM MOTOR DE ÍMÃ PERMANENTE, MOTOR DUPLO, ESTATOR DE MOTOR DUPLO E ESTRUTURA DE CONJUNTO DE MOTOR
(71) LG ELECTRONICS, INC (KR)
(72) CHASEUNG JUN, BYUNGKEOL CHOI, YOUNGMIN KIM, DONGWON

KIM, HYUNDONG KIM, HWANJIN JUNG, BYUNGWOOK MIN, KYEONGHWAN KIM, JINWOONG KIM, CHANGWOO SON, HYUNSEOK SEO
(85) 24/04/2014
(86) PCT KR2012/008780 de 24/10/2012
(87) WO 2013/062318 de 02/05/2013

---

(21) BR 11 2014 009807-7 A2

Código 1.3 - Notificação - Fase Nacional - PCT
(22) 19/10/2012
(30) 19/10/2011 US 61/548.682
(51) A61M 25/16 (2006.01)
(54) MÉTODO E MONTAGEM DE CONECTOR MÉDICO DE RETENÇÃO DE ESTERILIDADE
(71) BAYER MEDICAL CARE INC. (US)
(72) ARTHUR E. UBER, KEVIN P. COWAN, JAMES A. DEDIG, DAVID M. GRIFFITHS, RAYMOND C. HOFFMAN, EDWARD J. RHINEHART, MICHAEL J. SWANTNER, BENJAMIN TAGGART, MARK TROCKI, MICHAEL J. YANNIELLO
(85) 24/04/2014
(86) PCT US2012/060978 de 19/10/2012
(87) WO 2013/059563 de 25/04/2013

---

(21) BR 11 2014 012017-0 A2

Código 1.3 - Notificação - Fase Nacional - PCT
(22) 13/11/2012
(30) 18/11/2011 IT MO2011A000296
(51) F16H 61/4192 (2010.01), F16H 59/16 (2006.01), B60W 50/04 (2006.01)
(54) MÉTODO PARA TESTAR TRANSMISSÃO HIDROSTÁTICA
(71) CNH INDUSTRIAL ITALIA S.P.A. (IT)
(72) FRANCESCO MANCARELLA, GABRIELE MORANDI
(85) 19/05/2014
(86) PCT EP2012/072504 de 13/11/2012
(87) WO 2013/072315 de 23/05/2013

---

(21) BR 11 2014 025131-2 A2

Código 1.3 - Notificação - Fase Nacional - PCT
(22) 15/03/2013
(30) 11/04/2012 EP 12163703.7; 11/04/2012 US 61/622,538
(51) C12N 15/82 (2006.01), A01H 5/00 (2006.01), A01H 5/10 (2006.01), C12N 15/29 (2006.01)
(54) MÉTODO DE AUMENTO DA RESISTÊNCIA A FUNGOS, CONSTRUÇÃO DE VETOR, PLANTA, MÉTODO DE PRODUÇÃO DE PLANTAS, USO DOS ÁCIDOS NUCLEICOS, PARTE QUE PODE SER COLHIDA DE PLANTA, PRODUTO, MÉTODOS DE ELABORAÇÃO DE PRODUTO E DE CULTIVO DE PLANTAS
(71) BASF PLANT SCIENCE COMPANY GMBH (DE)
(72) HOLGER SCHULTHEISS, NADINE TRESCH

(85) 08/10/2014
(86) PCT EP2013/055319 de 15/03/2013
(87) WO 2013/152917 de 17/10/2013

---

(21) BR 11 2014 031762-3 A2

Código 1.3 - Notificação - Fase Nacional - PCT
(22) 17/06/2013
(30) 18/06/2012 US 61/661.050
(51) A61K 39/21 (2006.01), C07K 14/005 (2006.01)
(54) GP120 ESTABILIZADO
(71) NOVARTIS AG (CH)
(72) ANDREA CARFI, ANTU DEY, AEMRO KASSA, INDRESH SRIVASTAVA
(85) 18/12/2014
(86) PCT EP2013/062553 de 17/06/2013
(87) WO 2013/189901 de 27/12/2013

---

(21) BR 11 2015 000483-0 A2

Código 1.3 - Notificação - Fase Nacional - PCT
(22) 02/07/2013
(30) 13/07/2012 EP 12176348.6; 08/03/2013 EP 13158410.4; 21/05/2013 EP 13168578.6
(51) A61K 39/00 (2006.01)
(54) VACINA IMUNORREGULADORA OU SENSIBILIZANTE, KIT PARA PREPARAR A VACINA E METODO USADO PARA PREPARAR A VACINA PARA DESENCADEAR UMA RESPOSTA IMUNE DO IgG
(71) S-TARGET THERAPEUTICS GMBH (AT)
(72) Geert MUDDE
(85) 09/01/2015
(86) PCT EP2013/063959 de 02/07/2013
(87) WO 2014/009209 de 16/01/2014

---

(21) BR 11 2015 004460-3 A2

Código 1.3 - Notificação - Fase Nacional - PCT
(22) 30/08/2013
(30) 30/08/2012 US 61/694,968; 03/06/2013 US 61/830,425
(51) A61K 39/008 (2006.01), C07K 1/113 (2006.01), C12N 15/62 (2006.01)
(54) EXPRESSÃO DE PROTEÍNA KSAC QUIMÉRICA E PROCESSO DE PRODUÇÃO DE PROTEÍNAS SOLÚVEIS POR ALTA PRESSÃO
(71) MERIAL LIMITED (US)
(72) LAURENT BERNARD FISCHER, NICOLAS PIERRE YVES CARBOULEC, FABIEN LUX
(85) 27/02/2015
(86) PCT US2013/057430 de 30/08/2013
(87) WO 2014/036349 de 06/03/2014

(21) BR 11 2015 005108-1 A2

Código 1.3 - Notificação - Fase Nacional - PCT
(22) 09/09/2013
(30) 07/09/2012 EP 12306079.0
(51) C07K 14/705 (2006.01)
(54) PEPTÍDEOS INIBIDORES DERIVADOS DE RECEPTOR DEFLAGRADOR EXPRESSADO EM TRANSCRITO 1 EQUIVALENTE A TREM 1 (TREM-1) DE CÉLULAS MIELÓIDES E USOS DOS MESMOS
(71) INSERM (INSTITUT NATIONAL DE LA SANTÉ ET DE LA RECHERCHE MÉDICALE) (FR) , UNIVERSITE DE LORRAINE (FR)
(72) SÉBASTIEN GIBOT, AMIR BOUFENZER, HAFID AIT-OUFELLA, MARC DERIVE
(85) 06/03/2015
(86) PCT EP2013/068628 de 09/09/2013
(87) WO 2014/037565 de 13/03/2014

(21) BR 11 2015 005432-3 A2

Código 1.3 - Notificação - Fase Nacional - PCT
(22) 11/09/2013
(30) 11/09/2012 US 61/699,351
(51) C07D 233/86 (2006.01), A61K 31/4164 (2006.01), A61P 35/00 (2006.01)
(54) FORMULAÇÕES DE ENZALUTAMIDA
(71) MEDIVATION PROSTATE THERAPEUTICS, INC. (US) , ASTELLAS PHARMA INC. (JP)
(72) Sheila Matz, Douglas Alan Lorenz, Jason A. Everett, Randy J. Wald, Sanjay Konagurthu, Atsushi Kanbayashi, HIROYASU TOYOTA, Koji Nishimura, Ryousuke Irie, Shinsuke Oba, Toshiro Sakai, Yuuki Takaishi
(85) 11/03/2015
(86) PCT US2013/059223 de 11/09/2013
(87) WO 2014/043208 de 20/03/2014

(21) BR 11 2015 006368-3 A2

Código 1.3 - Notificação - Fase Nacional - PCT
(22) 24/09/2013
(30) 24/09/2012 US 61/705,116; 05/08/2013 US 61/862,495
(51) C12P 21/02 (2006.01), C12N 15/67 (2006.01)
(54) LINHAS CELULARES
(71) ALLOZYNE, INC. (US)
(72) KENNETH H. GRABSTEIN, MICHAEL VAN BRUNT, MARCELLO MARELLI, WILLIAM BRADY
(85) 23/03/2015
(86) PCT EP2013/069887 de 24/09/2013
(87) WO 2014/044872 de 27/03/2014

(21) BR 11 2015 006375-6 A2

Código 1.3 - Notificação - Fase Nacional - PCT

(22) 25/09/2013
(30) 26/09/2012 US 61/706,044
(51) C12N 15/82 (2006.01), C12N 15/87 (2006.01), A01H 5/00 (2006.01)
(54) MOLÉCULA DE ÁCIDO NUCLEICO RECOMBINANTE, USO DE UMA CÉLULA DE PLANTA, PARTE DE PLANTA, SEMENTE OU PLANTA COMPREENDENDO A MESMA, MÉTODOS PARA AUMENTAR A RESISTÊNCIA DE UMA CÉLULA VEGETAL DE SOJA À INFECÇÃO POR UM NEMATOIDE DE CISTO DE SOJA, PARA REDUZIR A FORMAÇÃO DE CISTO DE NEMATÓIDE DE CISTO DE SOJA OU GERAR UM PRODUTO A PARTIR DA MESMA, DE PRODUÇÃO DE PLANTA DE SOJA QUE APRESENTA AUMENTO DA RESISTÊNCIA À INFECÇÃO POR UM NEMATÓIDE, BEM COMO PRODUTOS COLETADO E PROCESSADO
(71) SYNGENTA PARTICIPATIONS AG (CH) , The United States of America, as represented by The Secretary of Agriculture (US)
(72) XIANG HUANG, BENJAMIN F. MATTHEWS
(85) 23/03/2015
(86) PCT US2013/061671 de 25/09/2013
(87) WO 2014/052447 de 03/04/2014

---

(21) BR 11 2015 006404-3 A2

Código 1.3 - Notificação - Fase Nacional - PCT
(22) 24/09/2013
(30) 25/09/2012 JP 2012-211040
(51) A61K 31/5377 (2006.01), A61P 35/00 (2006.01), A61P 35/02 (2006.01), A61P 35/04 (2006.01), A61P 43/00 (2006.01), C07D 401/04 (2006.01), C12N 15/09 (2006.01), C12Q 1/68 (2006.01)
(54) INIBIDOR DE RET
(71) CHUGAI SEIYAKU KABUSHIKI KAISHA (JP)
(72) TATSUSHI KODAMA, HIROSHI SAKAMOTO, TOSHIYUKI TSUKAGUCHI
(85) 23/03/2015
(86) PCT JP2013/075621 de 24/09/2013
(87) WO 2014/050781 de 03/04/2014

---

(21) BR 11 2015 006405-1 A2

Código 1.3 - Notificação - Fase Nacional - PCT
(22) 24/06/2013
(30) 24/09/2012 US 61/704,801; 15/03/2013 US 13/837,735
(51) A01N 63/00 (2006.01), C12N 1/20 (2006.01)
(54) CEPAS DE BREVIBACILLIUS LATEROSPORUS COMO AGENTES DE BIOCONTROLE CONTRA PRAGAS DE PLANTAS, PARTICULARMENTE LEPIDÓPTEROS E DÍPTEROS
(71) LINCOLN UNIVERSITY (NZ)
(72) TRAVIS ROBERT GLARE, JOHN GRAHAM HAMPTON, MURRAY PAUL COX, DAMIAN ALEXANDER BIENKOWSKI

(85) 23/03/2015
(86) PCT IB2013/055157 de 24/06/2013
(87) WO 2014/045131 de 27/03/2014

---

(21) BR 11 2015 006453-1 A2

Código 1.3 - Notificação - Fase Nacional - PCT
(22) 25/09/2013
(30) 25/09/2012 US 61/705,513
(51) A61K 51/08 (2006.01), A61P 35/00 (2006.01), C07B 59/00 (2006.01)
(54) ANTAGONISTAS DE GRPR PARA A DETECÇÃO, DIAGNÓSTICO E TRATAMENTO DE CÂNCER POSITIVO PARA GRPR
(71) ADVANCED ACCELERATOR APPLICATIONS USA, INC. (US)
(72) THEODOSIA MAINA-NOCK, BERTHOLD ARTUR NOCK, MARION DE JONG HENDRIKS
(85) 24/03/2015
(86) PCT US2013/061712 de 25/09/2013
(87) WO 2014/052471 de 03/04/2014

---

(21) BR 11 2015 006497-3 A2

Código 1.3 - Notificação - Fase Nacional - PCT
(22) 26/09/2013
(30) 27/09/2012 EP EP12186303.9; 15/08/2013 EP EP13004062.9
(51) G01N 33/53 (2006.01), C07K 4/02 (2006.01)
(54) PEPTÍDEOS ISOLADOS, SEUS MÉTODOS DE PRODUÇÃO, MISTURA E USO, PROTEÍNA DE SBV ISOLADA, MÉTODOS DE IDENTIFICAÇÃO, E KITS PARA DETECÇÃO DE INFECÇÃO COM SBV
(71) Idexx Laboratories, Inc. (US)
(72) ALAIN SCHALLER, YANN SÉNÉCHAL, SAN PUN, CHRISTIAN SCHELP, EUGENE REGIS KRAH III, ANN ELIZABETH SIEFRING
(85) 24/03/2015
(86) PCT IB2013/002544 de 26/09/2013
(87) WO 2014/049436 de 03/04/2014

---

(21) BR 11 2015 006500-7 A2

Código 1.3 - Notificação - Fase Nacional - PCT
(22) 26/09/2013
(30) 28/09/2012 EP 12186696.6
(51) A61K 39/395 (2006.01), C07K 16/22 (2006.01), A61P 35/00 (2006.01)
(54) COMBINAÇÕES FARMACÊUTICAS COMPREENDENDO LIGANTES ANGIOPOIETINA-2/DLL4 DUPLOS E AGENTES ANTI-VEGF
(71) BOEHRINGER INGELHEIM INTERNATIONAL GMBH (DE)
(72) ANDREAS GSCHWIND, ANKE BAUM
(85) 24/03/2015
(86) PCT EP2013/070144 de 26/09/2013

(87) WO 2014/049100 de 03/04/2014

(21) BR 11 2015 006507-4 A2

Código 1.3 - Notificação - Fase Nacional - PCT
(22) 23/09/2013
(30) 25/09/2012 GB 1217028.8; 06/06/2013 EP 13170902.4
(51) C07K 14/395 (2006.01), C12P 7/06 (2006.01)
(54) LINHAGEM DE LEVEDURA MUTANTE COM DIMINUÍDA PRODUÇÃO DE GLICEROL
(71) VIB VZW (BE) , KATHOLIEKE UNIVERSITEIT LEUVEN, K.U.LEUVEN R&D (BE)
(72) JOHAN THEVELEIN, MARIA REMEDIOS FOULQUIÉ-MORENO, GEORG HUBMANN
(85) 24/03/2015
(86) PCT EP2013/069660 de 23/09/2013
(87) WO 2014/048863 de 03/04/2014

(21) BR 11 2015 006521-0 A2

Código 1.3 - Notificação - Fase Nacional - PCT
(22) 10/10/2013
(30) 11/10/2012 JP 2012-225887
(51) C07K 16/28 (2006.01), A61K 39/395 (2006.01), A61P 35/00 (2006.01), A61K 31/4745 (2006.01), A61K 31/48 (2006.01)
(54) CONJUGADOS ANTICORPO-FÁRMACO, FÁRMACOS E COMPOSIÇÕES FARMACÊUTICAS COMPREENDENDO OS MESMOS, COMPOSTOS INTERMEDIÁRIOS LIGANTES DE FÁRMACOS, LIGANTES E USOS
(71) DAIICHI SANKYO COMPANY, LIMITED (JP)
(72) TAKESHI MASUDA, HIROYUKI NAITO, TAKASHI NAKADA, MASAO YOSHIDA, SHINJI ASHIDA, HIDEKI MIYAZAKI, YUJI KASUYA, KOJI MORITA, YUKI ABE, YUSUKE OGITANI
(85) 24/03/2015
(86) PCT JP2013/006069 de 10/10/2013
(87) WO 2014/057687 de 17/04/2014

(21) BR 11 2015 006546-5 A2

Código 1.3 - Notificação - Fase Nacional - PCT
(22) 24/09/2013
(30) 25/09/2012 FI 20125997
(51) C12N 5/00 (2006.01)
(54) ENTIDADE DESCONTÍNUA TRIDIMENSIONAL, MÉTODOS PARA FABRICAR UMA ENTIDADE DESCONTÍNUA TRIDIMENSIONAL, PARA FABRICAR UMA MATRIZ DE CULTURA CELULAR, PARA TRANSPORTAR CÉLULAS, E PARA CULTURA TRIDIMENSIONAL OU BIDIMENSIONAL DE

CÉLULAS OU TECIDOS, MATRIZ DE CULTURA CELULAR, ARTIGO PARA CULTURA CELULAR, USO DE UMA ENTIDADE DESCONTÍNUA TRIDIMENSIONAL OU DE UM ARTIGO, E, KIT
(71) UPM-KYMMENE CORPORATION (FI)
(72) Antti Laukkanen, Yan-Ru Lou, Marjo Yliperttula, Tytti Kuisma, JOHANNA NIKLANDER, Jaakko Pere
(85) 24/03/2015
(86) PCT FI2013/050928 de 24/09/2013
(87) WO 2014/049204 de 03/04/2014

---

(21) BR 11 2015 006562-7 A2

Código 1.3 - Notificação - Fase Nacional - PCT
(22) 25/09/2013
(30) 26/09/2012 US 61/705,704
(51) A61K 39/12 (2006.01), A61K 39/02 (2006.01)
(54) VACINAS EM SUBUNIDADES POR IMERSÃO PARA PEIXES
(71) FVG LIMITED (GB)
(72) ELIZABETH MARY CRUMP, JAN BURIAN, JOSEPH MICHALE BRICKER, WILLIAM WAYNE KAY, NORMAN WILLIAM JOHNSON
(85) 24/03/2015
(86) PCT US2013/061566 de 25/09/2013
(87) WO 2014/052378 de 03/04/2014

---

(21) BR 11 2015 006626-7 A2

Código 1.3 - Notificação - Fase Nacional - PCT
(22) 25/09/2013
(30) 25/09/2012 US 61/705,278
(51) C07K 16/46 (2006.01), B01D 15/38 (2006.01)
(54) IMUNOGLOBULINA OU FRAGMENTO DA MESMA, IMUNOGLOBULINA HETERO-DIMÉRICA OU FRAGMENTO DA MESMA, MÉTODO PARA PURIFICAÇÃO DE UMA IMUNOGLOBULINA OU FRAGMENTO DA MESMA, MÉTODO DE CROMATOGRAFIA DE AFINIDADE PARA A PURIFICAÇÃO DOS HETERO-DÍMEROS DAS CADEIAS PESADAS DA IMUNOGLOBULINA OU FRAGMENTO DA MESMA, MÉTODO PARA PURIFICAÇÃO DIFERENCIAL DE HETERO-DÍMEROS DE CADEIAS PESADAS E MÉTODO PARA ISOLAR UMA IMUNOGLOBULINA DE INTERESSE OU FRAGMENTO DA MESMA
(71) GLENMARK PHARMACEUTICALS S.A. (CH)
(72) STANISLAS BLEIN, FABRIZIO COMPER, ROMAIN OLLIER, PAUL WASSMANN
(85) 25/03/2015
(86) PCT EP2013/069989 de 25/09/2013
(87) WO 2014/049003 de 03/04/2014

---

(21) BR 11 2015 006634-8 A2

Código 1.3 - Notificação - Fase Nacional - PCT
(22) 26/09/2013

(30) 28/09/2012 JP 2012-217925
(51) G01N 33/86 (2006.01)
(54) MÉTODO PARA AVALIAÇÃO DE REAÇÃO DE COAGULAÇÃO SANGUÍNEA
(71) CHUGAI SEIYAKU KABUSHIKI KAISHA (JP) , PUBLIC UNIVERSITY CORPORATION NARA MEDICAL UNIVERSITY (JP)
(72) TETSUHIRO SOEDA, TAKEHISA KITAZAWA, MIDORI SHIMA
(85) 25/03/2015
(86) PCT JP2013/075978 de 26/09/2013
(87) WO 2014/050926 de 03/04/2014

---

(21) BR 11 2015 006666-6 A2

Código 1.3 - Notificação - Fase Nacional - PCT
(22) 26/09/2013
(30) 27/09/2012 JP 2012-213296
(51) A01H 1/02 (2006.01), A01H 4/00 (2006.01), C12N 15/09 (2006.01)
(54) MÉTODOS PARA PRODUZIR UMA PLANTA EUSTOMA, UMA SEMENTE DA PRIMEIRA GERAÇÃO FILIAL DESCENDENTE E PARA PREPARAR UMA PLANTA EUSTOMA
(71) SAKATA SEED CORPORATION (JP)
(72) KAZUTOSHI MORI, ATSUSHI IZUMIDA, SHINGO HORIUCHI, TAKAO SUZUKI
(85) 25/03/2015
(86) PCT JP2013/005722 de 26/09/2013
(87) WO 2014/050116 de 03/04/2014

---

(21) BR 11 2015 006702-6 A2

Código 1.3 - Notificação - Fase Nacional - PCT
(22) 03/10/2012
(51) A61K 38/00 (2006.01)
(54) USOS DE UM ANTICORPO CONJUGADO NO TRATAMENTO DE DOENÇA INFLAMATÓRIA DO INTESTINO OU NA ENTREGA DE UMA MOLÉCULA IMUNOSSUPRESSORA OU ANTI- INFLAMATÓRIA
(71) PHILOGEN S.P.A. (IT)
(72) GIOVANNI NERI, KATHRIN SCHWAGER, MELAINE RUZEK, DENISE O'HARA, JIANQING CHEN
(85) 25/03/2015
(86) PCT US2012/058574 de 03/10/2012
(87) WO 2014/055073 de 10/04/2014

---

(21) BR 11 2015 006718-2 A2

Código 1.3 - Notificação - Fase Nacional - PCT
(22) 18/10/2013
(30) 31/10/2012 JP 2012-241287

(51) C12N 15/09 (2006.01), A01H 1/00 (2006.01), A01H 5/00 (2006.01), C12Q 1/68 (2006.01)
(54) ÁCIDO NUCLEICO CONFERINDO PROPRIEDADE DE RENDIMENTO ALTO À PLANTA, VETOR, MARCADOR DE DNA, MÉTODOS PARA PRODUZIR UMA PLANTA TRANSGÊNICA COM RENDIMENTO AUMENTADO, PARA AUMENTAR O RENDIMENTO DE PLANTA, PARA DETERMINAR A HABILIDADE DE RENDIMENTO ALTO DE UMA PLANTA, PARA PROMOVER A ATIVIDADE TRANSCRICIONAL DE UM GENE DE PLANTA, E PROTEÍNA
(71) JAPAN TOBACCO INC. (JP)
(72) MASAKAZU KASHIHARA, TOSHIYUKI KOMORI, TOSHIHIKO KOMARI, MASAHIKO MAEKAWA
(85) 25/03/2015
(86) PCT JP2013/078889 de 18/10/2013
(87) WO 2014/069339 de 08/05/2014

---

(21) BR 11 2015 006721-2 A2

Código 1.3 - Notificação - Fase Nacional - PCT
(22) 07/10/2013
(30) 08/10/2012 US 61/710,817
(51) C07K 14/47 (2006.01)
(54) PEPTÍDEOS PENETRANTES EM CÉLULAS QUE SE AGLUTINAM A IRF5
(71) F. HOFFMANN-LA ROCHE AG (CH)
(72) JULIE DEMARTINO, NADER FOTOUHI, ANN HOFFMAN, KUO- SEN HUANG, FRANCESCA MILLETTI, SANDIP PANICKER, DINESH SRINIVASAN, SENG-LAI TAN
(85) 25/03/2015
(86) PCT EP2013/070759 de 07/10/2013
(87) WO 2014/056813 de 17/04/2014

---

(21) BR 11 2015 006741-7 A2

Código 1.3 - Notificação - Fase Nacional - PCT
(22) 26/09/2013
(30) 28/09/2012 US 61/707,482
(51) B05B 1/20 (2006.01), B05B 1/28 (2006.01), B05B 3/10 (2006.01)
(54) INVÓLUCRO GIRATÓRIO PARA CONTROLE DIRECIONAL DE ASPERSÃO
(71) AGCO Corporation (US)
(72) JOHN PETTERSON, JEFFREY ZIMMERMAN, JUSTIN BAK
(85) 26/03/2015
(86) PCT US2013/061837 de 26/09/2013
(87) WO 2014/052536 de 03/04/2014

---

(21) BR 11 2015 006756-5 A2

Código 1.3 - Notificação - Fase Nacional - PCT

(22) 27/09/2013
(30) 27/09/2012 JP 2012-214739; 18/07/2013 JP 2013-149217
(51) C12N 15/09 (2006.01), A61K 31/4184 (2006.01), A61K 31/4439 (2006.01), A61K 31/454 (2006.01), A61K 31/496 (2006.01), A61K 31/5377 (2006.01), A61K 31/713 (2006.01), A61K 45/00 (2006.01), A61K 47/42 (2006.01), A61P 35/00 (2006.01), C07K 14/46 (2006.01), C07K 14/71 (2006.01), C07K 16/18 (2006.01), C07K 16/30 (2006.01), C07K 19/00 (2006.01), C12N 1/15 (2006.01), C12N 1/19 (2006.01), C12N 1/21 (2006.01), C12N 5/10 (2006.01), C12N 15/02 (2006.01), C12N 15/113 (2010.01), C12Q 1/02 (2006.01), C12Q 1/04 (2006.01), C12Q 1/68 (2006.01), G01N 33/15 (2006.01), G01N 33/50 (2006.01), G01N 33/574 (2006.01), C12P 21/08 (2006.01)
(54) GENE DE FUSÃO DE FGFR3 E SUBSTÂNCIA FARMACÊUTICA QUE OBJETIVA O MESMO
(71) CHUGAI SEIYAKU KABUSHIKI KAISHA (JP)
(72) YOSHITO NAKANISHI, NUKINORI AKIYAMA, YUKARI NISHITO
(85) 26/03/2015
(86) PCT JP2013/076200 de 27/09/2013
(87) WO 2014/051022 de 03/04/2014

---

(21) BR 11 2015 006865-0 A2

Código 1.3 - Notificação - Fase Nacional - PCT
(22) 30/09/2013
(30) 28/09/2012 JP 2012-217200; 28/09/2012 JP 2012-217204
(51) G02B 1/10 (2006.01), B32B 9/00 (2006.01), C23C 14/08 (2006.01), G02B 1/11 (2006.01)
(54) LENTES DE ÓCULOS.
(71) HOYA CORPORATION (JP)
(72) NOBUYUKI TADOKORO, NAOMI OGAWA, MAKOTO ADACHI, YUKO KOMINE, KOUSHI HARADA
(85) 26/03/2015
(86) PCT JP2013/076600 de 30/09/2013
(87) WO 2014/051150 de 03/04/2014

---

(21) BR 11 2015 006884-7 A2

Código 1.3 - Notificação - Fase Nacional - PCT
(22) 23/09/2013
(30) 28/09/2012 EP 12006805.1
(51) A23G 3/00 (2006.01), A23G 3/16 (2006.01), A23G 3/34 (2006.01)
(54) FONDANT COM UMA FASE NÃO CRISTALINA CONTENDO ISOMALTULOSE E SACAROSE
(71) SÜDZUCKER AKTIENGESELLSCHAFT MANNHEIM/OCHSENFURT (DE)
(72) STEPHAN MARHÖFER, JÖRG BERNARD
(85) 26/03/2015
(86) PCT EP2013/069688 de 23/09/2013
(87) WO 2014/048867 de 03/04/2014

(21) BR 11 2015 006891-0 A2

Código 1.3 - Notificação - Fase Nacional - PCT
(22) 27/09/2013
(30) 27/09/2012 US 61/706,338; 15/11/2012 US 1220554.8
(51) C12P 19/02 (2006.01), C12P 19/24 (2006.01), C12N 9/90 (2006.01)
(54) 3-EPIMERASE
(71) TATE & LYLE INGREDIENTS AMERICAS LLC (US) , TATE & LYLE TECHNOLOGY LIMITED (US)
(72) RYAN DAVID WOODYER, RICHARD W ARMENTROUT
(85) 26/03/2015
(86) PCT GB2013/052531 de 27/09/2013
(87) WO 2014/049373 de 03/04/2014

(21) BR 11 2015 006961-4 A2

Código 1.3 - Notificação - Fase Nacional - PCT
(22) 27/09/2013
(30) 28/09/2012 IB PCT/IB2012/055196
(51) C12N 9/12 (2006.01), G01N 33/569 (2006.01)
(54) MÉTODOS DE SELEÇÃO DE PLANTAS RESISTENTES A POTIVÍRUS E/OU POTEXVÍRUS E DE SELEÇÃO DE PLANTAS QUE PODEM SER UTILIZADAS COMO PROGENITORES
(71) GENOPLANTE-VALOR (FR)
(72) CAROLE CARANTA, LAURENCE OUIBRAHIM, VÉRONIQUE DECROOCQ-FERRANT
(85) 27/03/2015
(86) PCT EP2013/070292 de 27/09/2013
(87) WO 2014/049160 de 03/04/2014

(21) BR 11 2015 006997-5 A2

Código 1.3 - Notificação - Fase Nacional - PCT
(22) 26/09/2013
(30) 27/09/2012 SE SE1200581-5
(51) A01L 7/02 (2006.01)
(54) DISPOSITIVO DE SUPORTE TIPO ALMOFADA.
(71) SVENSKA ELITSKON AB (SE)
(72) ERIK LUNDQVIST
(85) 27/03/2015
(86) PCT SE2013/000148 de 26/09/2013
(87) WO 2014/051485 de 03/04/2014

(21) BR 11 2015 007076-0 A2

Código 1.3 - Notificação - Fase Nacional - PCT
(22) 01/10/2013
(30) 02/10/2012 JP 2012-219934
(51) C07D 233/64 (2006.01), A61K 31/4164 (2006.01), A61K 31/4439 (2006.01), A61K 31/454 (2006.01), A61K 31/506 (2006.01), A61P 5/00 (2006.01), A61P

21/00 (2006.01), A61P 25/00 (2006.01), A61P 25/04 (2006.01), A61P 25/28 (2006.01), A61P 25/30 (2006.01), A61P 43/00 (2006.01), C07D 401/04 (2006.01), C07D 401/14 (2006.01), C07D 405/12 (2006.01), C07D 405/14 (2006.01), C07D 409/14 (2006.01)
(54) DERIVADO DE IMIDAZOL
(71) SUMITOMO DAINIPPON PHARMA CO., LTD. (JP)
(72) SATOSHI SUETSUGU, MITSUTAKA IWATA, YUSUKE SAWAYAMA, YOKO NAKAI
(85) 30/03/2015
(86) PCT JP2013/076694 de 01/10/2013
(87) WO 2014/054635 de 10/04/2014

---

(21) BR 11 2015 007234-8 A2

Código 1.3 - Notificação - Fase Nacional - PCT
(22) 10/10/2013
(30) 10/10/2012 JP 2012-225391
(51) C12N 1/19 (2006.01), C12P 7/06 (2006.01)
(54) LEVEDURA CAPAZ DE PRODUZIR ETANOL A PARTIR DE XILOSE
(71) JX NIPPON OIL & ENERGY CORPORATION (JP)
(72) JIN KONISHI, Akira Fukuda, KOZUE MUTAGUCHI, TAKESHI UEMURA
(85) 31/03/2015
(86) PCT JP2013/077674 de 10/10/2013
(87) WO 2014/058034 de 17/04/2014

---

(21) BR 11 2015 007245-3 A2

Código 1.3 - Notificação - Fase Nacional - PCT
(22) 02/10/2013
(30) 02/10/2012 US 61/708,793; 30/10/2012 US 61/720,299
(51) A61K 31/08 (2006.01), A61K 38/36 (2006.01), C07K 5/00 (2006.01)
(54) USO DE UM PEPTÍDEO DE ANGIOTENSINA (1-7) E/OU AGONISTA DE RECEPTOR DE ANGIOTENSINA (1-7) NO TRATAMENTO DE UMA CONDIÇÃO CEREBRAL
(71) TARIX PHARMACEUTICALS LTD. (US)
(72) RICHARD FRANKLIN
(85) 31/03/2015
(86) PCT US2013/062969 de 02/10/2013
(87) WO 2014/055591 de 10/04/2014

---

(21) BR 11 2015 008387-0 A2

Código 1.3 - Notificação - Fase Nacional - PCT
(22) 01/11/2013
(30) 02/11/2012 US 61/721,589; 15/03/2013 US 61/794,302
(51) B60K 23/08 (2006.01), B60K 17/36 (2006.01)
(54) SISTEMA DE CONTROLE HIERÁRQUICO PARA UM CONJUNTO DE EIXO EM TANDEM PARA UM VEÍCULO, CONTROLADOR DE MUDANÇA, SISTEMA DE CONTROLE HIERÁRQUICO PARA UM CONJUNTO DE EIXO

EM TANDEM PARA UM VEÍCULO, MÉTODO DE MUDANÇA DE UM CONJUNTO DE EIXO EM TANDEM PARA UM VEÍCULO QUE USA UM SISTEMA DE CONTROLE HIERÁRQUICO.
(71) DANA HEAVY VEHICLE SYSTEMS GROUP, LLC (US)
(72) ANANTHAKRISHNAN SURIANARAYANAN, SAMEER A. JOSHI, SAJEEV C. KRISHNAN, DANIEL G. SMEDLEY, RONALD K. MARKYVECH, SIDARTH RENGANATHAN, STEVEN J. WESOLOWSKI, RICHARD A. NELLUMS
(85) 15/04/2015
(86) PCT US2013/067983 de 01/11/2013
(87) WO 2014/071139 de 08/05/2014

---

(21) BR 11 2015 016328-9 A2

Código 1.3 - Notificação - Fase Nacional - PCT
(22) 07/01/2014
(30) 08/01/2013 US 61/750,175
(51) C12N 7/00 (2006.01), A61K 39/245 (2006.01)
(54) USO DE INIBIDORES DA INOS PARA AUMENTAR A PRODUÇÃO VIRAL NA CULTURA
(71) GENZYME CORPORATION (US)
(72) PETER PECHAN, JEFFERY ARDINGER, ABRAHAM SCARIA, SAMUEL WADSWORTH
(85) 07/07/2015
(86) PCT US2014/010553 de 07/01/2014
(87) WO 2014/110053 de 17/07/2014

---

(21) BR 11 2015 016393-9 A2

Código 1.3 - Notificação - Fase Nacional - PCT
(22) 20/06/2014
(30) 12/12/2013 EP PCT/EP2013/076332
(51) C07K 14/415 (2006.01), C12N 9/10 (2006.01), C12N 15/82 (2006.01)
(54) GENE QUE CODIFICA UMA PROTEÍNA MUTANTE PROPORCIONANDO UM FENÓTIPO DE FLORAÇÃO DECORATIVA EM PLANTAS
(71) FIDES BV (NL)
(72) IZAAK JOHANNES VLIELANDER, CHUNTING LANG, PAULUS CORNELIS MARIS, ROGER ADRIANUS PEETERS
(85) 08/07/2015
(86) PCT EP2014/063019 de 20/06/2014
(87) WO 2015/086165 de 18/06/2015

---

(21) BR 11 2015 016420-0 A2

Código 1.3 - Notificação - Fase Nacional - PCT
(22) 08/01/2014
(30) 08/01/2013 US 61/750,014
(51) A61P 11/06 (2006.01), A61P 29/00 (2006.01), A61K 39/395 (2006.01)
(54) COMPOSTO DE OLIGONUCLEOTÍDEO IMUNORREGULATÓRIO,

COMPOSIÇÃO FARMACÊUTICA, MÉTODO PARA INIBIR UMA RESPOSTA IMUNE MEDIADA POR TLR9-, TLR7 OU TLR8 EM UM MAMÍFERO, MÉTODO PARA INIBIR A ATIVIDADE DE UM AGONISTA DE TLR9, TLR7 OU TLR8 EM UM MAMÍFERO, MÉTODO PARA TRATAR TERAPEUTICAMENTE UM MAMÍFERO COM DOENÇA AUTOIMUNE MEDIADA POR TLR9, TLR7 OU TLR8, MÉTODO PARA PREVENIR UMA DOENÇA AUTOIMUNE MEDIADA POR TLR9, TLR7 OU TLR8 E COMPOSIÇÃO
(71) IDERA PHARMACEUTICALS, INC. (US)
(72) EKAMBAR R. KANDIMALLA, DAQING WANG, DONG YU, IRENEUSZ NOWAK, SUDHIR AGRAWAL
(85) 08/07/2015
(86) PCT US2014/010599 de 08/01/2014
(87) WO 2014/110081 de 17/07/2014

---

(21) BR 11 2015 016727-6 A2

Código 1.3 - Notificação - Fase Nacional - PCT
(22) 13/01/2014
(30) 14/01/2013 US 61/752,023
(51) A61K 38/48 (2006.01), C12N 9/48 (2006.01)
(54) POPULAÇÃO DE POLIPEPTÍDEOS DA ENZIMA DE CONVERSÃO DE ANGIOTENSINA 2, USO DE UMA POPULAÇÃO DE POLIPEPTÍDEOS DE ACE2, E, MÉTODO PARA A PREPARAÇÃO DE UMA POPULAÇÃO DE POLIPEPTÍDEOS DE ACE2
(71) APEIRON BIOLOGICS AG (AT)
(72) HANS LOIBNER, BERNHARD PEBALL, MANFRED SCHUSTER, STEFAN STRANNER
(85) 13/07/2015
(86) PCT EP2014/050457 de 13/01/2014
(87) WO 2014/108530 de 17/07/2014

---

(21) BR 11 2015 022151-3 A2

Código 1.3 - Notificação - Fase Nacional - PCT
(22) 13/03/2014
(30) 13/03/2013 US 13/798,310
(51) C07K 16/00 (2006.01), C07K 16/46 (2006.01), A01K 67/027 (2006.01), C12N 15/85 (2006.01)
(54) MÉTODOS PARA FABRICAR UM ANTICORPO BIESPECÍFICO TOTALMENTE HUMANO, UM PRODUTO E UMA PROTEÍNA DE LIGAÇÃO DE ANTÍGENO BIESPECÍFICA E PARA IDENTIFICAR UMA REGIÃO VARIÁVEL DA CADEIA PESADA DA IMUNOGLOBULINA HUMANA ÚTIL NA PRODUÇÃO DE ANTICORPOS BIESPECÍFICOS, E, ANTICORPO BIESPECÍFICO
(71) REGENERON PHARMACEUTICALS, INC. (US)
(72) Robert Babb, JOHN MCWHIRTER, LYNN MACDONALD, SEAN STEVENS, SAMUEL DAVIS, DAVID R. BUCKLER, Karolina A. Meagher, ANDREW J. MURPHY, Natasha Levenkova

(85) 09/09/2015
(86) PCT US2014/025982 de 13/03/2014
(87) WO 2014/160179 de 02/10/2014

---

(21) BR 11 2015 025042-4 A2

Código 1.3 - Notificação - Fase Nacional - PCT
(22) 01/04/2014
(30) 01/04/2013 US 61/807,185
(51) C12Q 1/00 (2006.01)
(54) SISTEMA DE DIAGNÓSTICO, COMPOSTOS, KIT E MÉTODOS PARA DETECTAR VÍRUS INFLUENZA
(71) BECTON, DICKINSON AND COMPANY (US)
(72) Robert CAMPBELL, Kevin G. DOLAN, Eric FALLOWS, Randal A. HOKE, Ross JACOBSON, Bruce J. PITNER, Glenn VONK, Rajashaker KACHE, Upma GULATI, Herman HIMEL, Rosemary B. EVANS-STORMS
(85) 29/09/2015
(86) PCT US2014/032567 de 01/04/2014
(87) WO 2014/165536 de 09/10/2014

---

(21) BR 11 2015 025043-2 A2

Código 1.3 - Notificação - Fase Nacional - PCT
(22) 07/03/2014
(30) 29/03/2013 JP 2013-074384
(51) C08J 3/22 (2006.01), C08K 5/134 (2006.01), C08K 5/3435 (2006.01), C08K 5/3475 (2006.01), C08K 5/521 (2006.01), C08L 23/00 (2006.01)
(54) MISTURA PADRÃO DE ADITIVO DE RESINA E COMPOSIÇÃO DE RESINA DE POLIOLEFINA NO QUAL DITA MISTURA PADRÃO DE ADITIVO DE RESINA TENHA SIDO MISTURADA
(71) ADEKA CORPORATION (JP)
(72) TAKASHI AYABE, KENJI YAMASHITA
(85) 29/09/2015
(86) PCT JP2014/056062 de 07/03/2014
(87) WO 2014/156572 de 02/10/2014

---

(21) BR 11 2015 025044-0 A2

Código 1.3 - Notificação - Fase Nacional - PCT
(22) 28/03/2014
(30) 29/03/2013 US 61/806,705; 27/03/2014 US 14/228,102
(51) H04N 19/70 (2014.01), H04N 19/88 (2014.01), H04N 21/44 (2011.01)
(54) MODELOS DE FORMATO DE CARGA ÚTIL DE RTP APRIMORADOS
(71) QUALCOMM INCORPORATED (US)
(72) YE-KUI WANG
(85) 29/09/2015
(86) PCT US2014/032243 de 28/03/2014
(87) WO 2014/160974 de 02/10/2014

(21) BR 11 2015 025045-9 A2

Código 1.3 - Notificação - Fase Nacional - PCT
(22) 28/03/2014
(30) 29/03/2013 US 61/806,705; 27/03/2014 US 14/228,139
(51) H04N 19/70 (2014.01), H04N 19/88 (2014.01), H04N 21/44 (2011.01)
(54) MODELOS DE FORMATO DE CARGA ÚTIL DE RTP APRIMORADOS
(71) QUALCOMM INCORPORATED (US)
(72) YE-KUI WANG
(85) 29/09/2015
(86) PCT US2014/032235 de 28/03/2014
(87) WO 2014/160971 de 02/10/2014

(21) BR 11 2015 025851-4 A2

Código 1.3 - Notificação - Fase Nacional - PCT
(22) 08/04/2014
(30) 09/04/2013 US 61/810.074
(51) A01D 45/00 (2006.01), A01D 57/06 (2006.01), A01D 61/00 (2006.01)
(54) ELEVADOR E SISTEMA DE COLHEDORA PARA MAIOR AUTONOMIA
(71) CNH INDUSTRIAL AMERICA LLC (US)
(72) GEERT R.J. VERGOTE
(85) 09/10/2015
(86) PCT US2014/033310 de 08/04/2014
(87) WO 2015/156774 de 15/10/2015

(21) BR 11 2015 025950-2 A2

Código 1.3 - Notificação - Fase Nacional - PCT
(22) 05/03/2015
(30) 13/03/2014 EP 14159493.7
(51) F21K 99/00 (2010.01), F21V 9/16 (2006.01), F21Y 101/02 (2006.01)
(54) FILAMENTO PARA UM DISPOSITIVO DE ILUMINAÇÃO, DISPOSITIVO DE ILUMINAÇÃO, MÉTODO PARA FABRICAÇÃO DE UM FILAMENTO, E, MÉTODO PARA FABRICAÇÃO DE UM DISPOSITIVO DE ILUMINAÇÃO
(71) KONINKLIJKE PHILIPS N.V. (NL)
(72) JOHANNES WILHELMUS WEEKAMP
(85) 13/10/2015
(86) PCT EP2015/054554 de 05/03/2015
(87) WO 2015/135817 de 17/09/2015

(21) BR 11 2015 026016-0 A2

Código 1.3 - Notificação - Fase Nacional - PCT
(22) 13/11/2013
(30) 11/04/2013 CN 201310124978.4

(51) D06F 37/30 (2006.01)
(54) MECANISMO DE ACIONAMENTO DE MÁQUINA DE LAVAR ROUPAS
(71) CHANGZHOU MACHINE MASTER CO., LTD (CN)
(72) XIAOHUI LIU, YIMING HU, CHANG CHEN
(85) 13/10/2015
(86) PCT CN2013/001378 de 13/11/2013
(87) WO 2014/166025 de 16/10/2014

---

(21) BR 11 2015 026155-8 A2

Código 1.3 - Notificação - Fase Nacional - PCT
(22) 14/04/2014
(30) 15/04/2013 US 61/811.918
(51) B01L 3/00 (2006.01), A61B 5/15 (2006.01), G01N 33/50 (2006.01), A61B 5/157 (2006.01), G01N 33/49 (2006.01)
(54) DISPOSITIVO DE TRANSFERÊNCIA DE AMOSTRAGEM DE FLUIDO BIOLÓGICO E SISTEMA DE SEPARAÇÃO E DE TESTE DE FLUIDO BIOLÓGICO
(71) BECTON, DICKINSON AND COMPANY (US)
(72) GARY D. FLETCHER, GRAIG A. GELFAND, DANIEL J. MARCHIARULLO, ASHLEY RACHEL ROTHENBERG, BRADLEY M. WILKINSON
(85) 15/10/2015
(86) PCT US2014/033929 de 14/04/2014
(87) WO 2014/172241 de 23/10/2014

---

(21) BR 11 2015 026267-8 A2

Código 1.3 - Notificação - Fase Nacional - PCT
(22) 16/04/2014
(30) 17/04/2013 FR 1353471
(51) B60K 17/10 (2006.01), F16H 61/4008 (2010.01), F16H 61/4035 (2010.01), F16H 61/448 (2010.01)
(54) DISPOSITIVO DE TRANSMISSÃO HIDROSTÁTICA DE UMA MÁQUINA MÓVEL E PROCESSO PARA CONTROLAR UMA PRESSÃO HIDROSTÁTICA DE UMA MÁQUINA MÓVEL
(71) CNH INDUSTRIAL FRANCE (FR) , FLUID-SYSTEM (FR)
(72) Frédéric LAGORS
(85) 15/10/2015
(86) PCT FR2014/050929 de 16/04/2014
(87) WO 2014/170608 de 23/10/2014

---

(21) BR 11 2015 026283-0 A2

Código 1.3 - Notificação - Fase Nacional - PCT
(22) 23/09/2013
(30) 23/04/2013 US 61/815,073; 20/09/2013 US 61/880,294
(51) A61P 1/14 (2006.01), A61P 1/04 (2006.01), A61P 1/00 (2006.01)
(54) COMPOSIÇÃO MULTIPARTICULADA COM REVESTIMENTO ENTÉRICO

COM SUBREVESTIMENTO PROTEINÁCEO
(71) ZX PHARMA, LLC (US)
(72) FRED HASSAN, SYED SHAH
(85) 16/10/2015
(86) PCT US2013/061141 de 23/09/2013
(87) WO 2014/175916 de 30/10/2014

---

(21) BR 11 2015 026407-7 A2

Código 1.3 - Notificação - Fase Nacional - PCT
(22) 18/04/2014
(30) 19/04/2013 US 61/814,090; 12/11/2013 US 61/903,156
(51) B81B 7/04 (2006.01)
(54) MANIPULAÇÃO DE AMOSTRA PARALELIZADA
(71) CALIFORNIA INSTITUTE OF TECHNOLOGY (US) , UNIVERSITY OF CHICAGO (US)
(72) QICHAO PAN, MIKHAIL KARYMOV, TOAN HUYNH, GEORGE SAWICKI, STEFANO BEGOLO, WENBIN DU, RUSTEM F. ISMAGILOV, LIANG MA
(85) 16/10/2015
(86) PCT US2014/034728 de 18/04/2014
(87) WO 2014/172688 de 23/10/2014

---

(21) BR 11 2015 026417-4 A2

Código 1.3 - Notificação - Fase Nacional - PCT
(22) 16/04/2014
(30) 18/04/2013 FI 20135387
(51) A61K 38/19 (2006.01), A61K 35/76 (2006.01)
(54) VETOR ADENOVIRAL ONCOLÍTICO, SEUS USOS, KIT, E COMPOSIÇÃO FARMACÊUTICA
(71) TILT BIOTHERAPEUTICS OY (FI)
(72) AKSELI HEMMINKI, MARKUS VÄHÄ-KOSKELA, SIRI TÄHTINEN, VINCENZO CERULLO
(85) 16/10/2015
(86) PCT EP2014/057776 de 16/04/2014
(87) WO 2014/170389 de 23/10/2014

---

(21) BR 11 2015 026528-6 A2

Código 1.3 - Notificação - Fase Nacional - PCT
(22) 22/04/2014
(30) 22/04/2013 EP 13164728.1
(51) A61K 38/37 (2006.01), A61K 47/48 (2006.01), C07K 14/755 (2006.01), A61P 7/04 (2006.01)
(54) COMPLEXO
(71) CSL LIMITED (AU)
(72) HUBERT METZNER, STEFAN SCHULTE, THOMAS WEIMER

(85) 20/10/2015
(86) PCT EP2014/058093 de 22/04/2014
(87) WO 2014/173873 de 30/10/2014

---

(21) BR 11 2015 026531-6 A2

Código 1.3 - Notificação - Fase Nacional - PCT
(22) 25/04/2014
(30) 26/04/2013 GB 1307528.8
(51) C12N 15/69 (2006.01)
(54) CROMOSSOMOS ARTIFICIAIS BACTERIANOS
(71) KATHOLIEKE UNIVERSITEIT LEUVEN (BE)
(72) KAI DALLMEIER, JOHAN NEYTS
(85) 20/10/2015
(86) PCT EP2014/058459 de 25/04/2014
(87) WO 2014/174078 de 30/10/2014

---

(21) BR 11 2015 026544-8 A2

Código 1.3 - Notificação - Fase Nacional - PCT
(22) 24/04/2014
(30) 24/04/2013 IT MI2013A000683
(51) G01N 33/80 (2006.01)
(54) MÉTODO NÃO INVASIVO PARA O DIAGNÓSTICO PRÉ-NATAL
(71) FONDAZIONE IRCCS CA' GRANDA OSPEDALE MAGGIORE POLICLINICO (IT)
(72) DEBORA LATTUADA
(85) 20/10/2015
(86) PCT EP2014/058311 de 24/04/2014
(87) WO 2014/173997 de 30/10/2014

---

(21) BR 11 2015 026579-0 A2

Código 1.3 - Notificação - Fase Nacional - PCT
(22) 18/04/2014
(30) 20/04/2013 US 61/814.256
(51) C07K 14/47 (2006.01), A61K 48/00 (2006.01), C12N 15/113 (2010.01), C12N 15/86 (2006.01)
(54) ENTREGA DE DE VÍRUS ADENO-ASSOCIADO RECOMBINANTE DE CONSTRUTOS DE POLINUCLEOTÍDEOS DE U7SNRNA EXON 2-ALVO
(71) RESEARCH INSTITUTE AT NATIONWIDE CHILDREN'S HOSPITAL (US)
(72) KEVIN FLANIGAN, ADELINE VULIN-CHAFFIOL, NICOLAS WEIN
(85) 20/10/2015
(86) PCT US2014/034702 de 18/04/2014
(87) WO 2014/172669 de 23/10/2014

---

(21) BR 11 2015 026590-1 A2

Código 1.3 - Notificação - Fase Nacional - PCT

(22) 25/04/2014
(30) 29/04/2013 EP 13165725.6; 15/01/2014 EP 14151314.3
(51) C07K 16/22 (2006.01), C07K 16/46 (2006.01), A61K 39/395 (2006.01), A61P 27/02 (2006.01), C07K 16/28 (2006.01)
(54) REGIÃO FC DA CLASSE IGG, ANTICORPOS, POLIPEPTÍDEO, FORMULAÇÃO FARMACÊUTICA, USO DO ANTICORPO E MÉTODO DE TRATAMENTO DE UM PACIENTE QUE SOFRE DE DOENÇAS VASCULARES OCULARES
(71) F. HOFFMANN-LA ROCHE AG (CH)
(72) JOERG THOMAS REGULA, WOLFGANG SCHAEFER, TILMAN SCHLOTHAUER
(85) 20/10/2015
(86) PCT EP2014/058416 de 25/04/2014
(87) WO 2014/177459 de 06/11/2014

---

(21) BR 11 2015 026600-2 A2

Código 1.3 - Notificação - Fase Nacional - PCT
(22) 22/04/2014
(30) 22/04/2013 EP 13164716.6
(51) C12R 1/64 (2006.01), C12R 1/01 (2006.01)
(54) CEPA BACTERIANA DE LYSOBACTER CAPSICI E UTILIZAÇÕES DA MESMA
(71) FONDAZIONE EDMUND MACH (IT)
(72) GERARDO PUOPOLO, ILARIA PERTOT
(85) 20/10/2015
(86) PCT EP2014/058151 de 22/04/2014
(87) WO 2014/173906 de 30/10/2014

---

(21) BR 11 2015 026605-3 A2

Código 1.3 - Notificação - Fase Nacional - PCT
(22) 08/05/2014
(30) 08/05/2013 EP 13166956.6
(51) A23K 1/165 (2006.01), A23K 1/18 (2006.01), A61K 38/44 (2006.01), A61P 1/12 (2006.01)
(54) MÉTODOS PARA CONTROLE DO CRESCIMENTO DE MICRORGANISMOS EM UM ANIMAL, TRATAMENTO DE RAÇÃO ANIMAL E PREPARAÇÃO DE UMA COMPOSIÇÃO DE RAÇÃO ANIMAL, USO DE UMA COMPOSIÇÃO, E, COMPOSIÇÃO ANTIMICROBIANA
(71) NOVOZYMES A/S (DK)
(72) Mikkel Klausen, Klaus Skaalum Lassen
(85) 20/10/2015
(86) PCT EP2014/059449 de 08/05/2014
(87) WO 2014/180953 de 13/11/2014

(21) BR 11 2015 026610-0 A2

Código 1.3 - Notificação - Fase Nacional - PCT
(22) 24/04/2014
(30) 25/04/2013 EP 13165402.2
(51) A61K 39/155 (2006.01), C07K 14/135 (2006.01)
(54) POLIPEPTÍDEO DE FUSÃO DO VÍRUS SINCICIAL RESPIRATÓRIO DE PRÉ-FUSÃO RECOMBINANTE E ESTABILIZADA, MOLÉCULA DE ÁCIDO NUCLEICO, VETOR, COMPOSIÇÃO, E, MÉTODO PARA ESTABILIZAR A CONFORMAÇÃO DE PRÉ-FUSÃO DE UM POLIPEPTÍDEO
(71) CRUCELL HOLLAND B.V. (NL)
(72) Johannes Petrus Maria Langedijk, Anders Krarup
(85) 20/10/2015
(86) PCT EP2014/058353 de 24/04/2014
(87) WO 2014/174018 de 30/10/2014

(21) BR 11 2015 026619-3 A2

Código 1.3 - Notificação - Fase Nacional - PCT
(22) 24/04/2014
(30) 24/04/2013 EP PCT/EP2013/058459
(51) A61K 39/095 (2006.01), A61K 35/00 (2006.01), C07K 14/285 (2006.01), A61K 39/108 (2006.01), A61K 39/385 (2006.01)
(54) COMPOSIÇÃO FARMACÊUTICA, USO DE UMA COMPOSIÇÃO, MÉTODO PARA FABRICAR A COMPOSIÇÃO FARMACÊUTICA E PARA PREPARAR VESÍCULAS E BACTÉRIAS, E, BACTÉRIAS GRAM-NEGATIVAS
(71) GLAXOSMITHKLINE BIOLOGICALS S.A. (BE)
(72) MARIA ARICO, Giuseppe Ercoli, NATHALIE NORAIS, MARCO SORIANI, Chiara Tani
(85) 20/10/2015
(86) PCT EP2014/058396 de 24/04/2014
(87) WO 2014/174043 de 30/10/2014

(21) BR 11 2015 026707-6 A2

Código 1.3 - Notificação - Fase Nacional - PCT
(22) 22/04/2014
(30) 22/04/2013 JP 2013-089840
(51) C07K 4/10 (2006.01), C07K 14/415 (2006.01), C07K 19/00 (2006.01), C12N 9/16 (2006.01), C12Q 1/68 (2006.01)
(54) PROTEÍNA, MÉTODOS PARA IDENTIFICAR UMA BASE DE DNA OU SEQUÊNCIA DE BASE DE DNA, UMA PROTEÍNA PPR, PARA CONTROLAR UMA FUNÇÃO DE DNA, PARA MODIFICAR UMA SUBSTÂNCIA GENÉTICA DE UMA CÉLULA, E PARA IDENTIFICAR, RECONHECER OU ALVEJAR UMA BASE DE DNA OU DNA, E, COMPLEXO
(71) KYUSHU UNIVERSITY, NATIONAL UNIVERSITY CORPORATION (JP) , HIROSHIMA UNIVERSITY (JP)
(72) TAKASHI YAMAMOTO, TETSUSHI SAKUMA, Takahiro Nakamura, Yusuke Yagi, Yasuyuki Okawa

(85) 21/10/2015
(86) PCT JP2014/061329 de 22/04/2014
(87) WO 2014/175284 de 30/10/2014

---

(21) BR 11 2015 026716-5 A2

Código 1.3 - Notificação - Fase Nacional - PCT
(22) 23/04/2014
(30) 23/04/2013 US 61/815,043
(51) C12N 15/13 (2006.01), C07K 16/00 (2006.01), C07K 16/18 (2006.01)
(54) MOLÉCULA DE LIGAÇÃO DE ANTÍGENO ESPECÍFICA DO ICOSL; PROTEÍNA DE FUSÃO; ÁCIDO NUCLEICO QUE CODIFICA UMA MOLÉCULA DE LIGAÇÃO DE ANTÍGENO ESPECÍFICA DO ICOSL; CONSTRUTO DE ÁCIDO NUCLEICO; CÉLULA HOSPEDEIRA; PROCESSO PARA PRODUÇÃO DE UMA MOLÉCULA DE LIGAÇÃO DE ANTÍGENO ESPECÍFICA DO ICOSL; COMPOSIÇÃO FARMACÊUTICA DE UMA MOLÉCULA DE LIGAÇÃO DE ANTÍGENO ESPECÍFICA DO ICOSL; USO DE UMA MOLÉCULA DE LIGAÇÃO DE ANTÍGENO ESPECÍFICA DO ICOSL; MÉTODO DE TRATAMENTO DE UMA DOENÇA EM UM PACIENTE EM NECESSIDADE DE TRATAMENTO; MÉTODO DE ENSAIO DE UM ANALITO ALVO EM UMA AMOSTRA; MÉTODO DE FORMAÇÃO DE IMAGEM DE UM LOCAL DA DOENÇA EM UM INDIVÍDUO; E MÉTODO DE DIAGNÓSTICO DE UMA DOENÇA OU CONDIÇÃO MÉDICA EM UM INDIVÍDUO
(71) THE UNIVERSITY COURT OF THE UNIVERSITY OF ABERDEEN (GB)
(72) CAROLINE JANE BARELLE, WILLIAM JAMES JONATHAN FINLAY, ALFREDO DARMANIN-SHEEHAN
(85) 21/10/2015
(86) PCT EP2014/058276 de 23/04/2014
(87) WO 2014/173975 de 30/10/2014

---

(21) BR 11 2015 026729-7 A2

Código 1.3 - Notificação - Fase Nacional - PCT
(22) 23/04/2014
(30) 23/04/2013 US 61/815,043
(51) C12N 15/13 (2006.01), C07K 16/00 (2006.01), C07K 16/18 (2006.01)
(54) MÉTODO PARA PRODUÇÃO DE UMA BIBLIOTECA DE MOLÉCULAS DE LIGAÇÃO DE ANTÍGENO ESPECÍFICA AO ANTÍGENO QUE TEM ESTRUTURA DE DOMÍNIO DE PEPTÍDEO; PROCESSO PARA A PRODUÇÃO DE UMA MOLÉCULA DE LIGAÇÃO DE ANTÍGENO ESPECÍFICA AO ANTÍGENO; MOLÉCULA DE LIGAÇÃO DE ANTÍGENO ESPECÍFICA AO ANTÍGENO; PROTEÍNA DE FUSÃO; ÁCIDO NUCLEICO QUE CODIFICA UMA MOLÉCULA DE LIGAÇÃO DE ANTÍGENO ESPECÍFICA AO ANTÍGENO; CONSTRUTO DE ÁCIDO NUCLEICO; CÉLULA HOSPEDEIRA; COMPOSIÇÃO FARMACÊUTICA DE UMA MOLÉCULA DE LIGAÇÃO DE ANTÍGENO ESPECÍFICA AO ANTÍGENO; USO DE UMA MOLÉCULA DE LIGAÇÃO DE ANTÍGENO ESPECÍFICA AO ANTÍGENO; MÉTODO DE TRATAMENTO DE UMA DOENÇA EM UM PACIENTE EM NECESSIDADE DE TRATAMENTO;

MÉTODO DE ENSAIO PARA A PRESENÇA DE UM ANALITO ALVO EM UMA AMOSTRA; MÉTODO DE FORMAÇÃO DE IMAGEM DE UM LOCAL DA DOENÇA EM UM INDIVÍDUO; MÉTODO DE DIAGNÓSTICO DE UMA DOENÇA OU CONDIÇÃO MÉDICA EM UM INDIVÍDUO
(71) THE UNIVERSITY COURT OF THE UNIVERSITY OF ABERDEEN (GB)
(72) CAROLINE JANE BARELLE, WILLIAM JAMES JONATHAN FINLAY, ALFREDO DARMANIN-SHEEHAN, ANDREW JUSTIN RADCLIFFE PORTER
(85) 21/10/2015
(86) PCT EP2014/058251 de 23/04/2014
(87) WO 2014/173959 de 30/10/2014

---

(21) BR 11 2015 026761-0 A2

Código 1.3 - Notificação - Fase Nacional - PCT
(22) 23/04/2014
(30) 23/04/2013 KR 10-2013-0044723
(51) C12N 1/20 (2006.01), C12P 13/10 (2006.01)
(54) MICRO-ORGANISMO CORYNEBACTERIUM SP. COM PRODUTIVIDADE DE L-ARGININA APRIMORADA E MÉTODO PARA PRODUZIR L-ARGININA COM O USO DO MESMO
(71) CJ CHEILJEDANG CORPORATION (KR)
(72) HYUN AE BAE, MIN GYEONG KANG, HAN HYOUNG LEE, HYE WON KIM, SUNG GUN LEE
(85) 21/10/2015
(86) PCT KR2014/003570 de 23/04/2014
(87) WO 2014/175663 de 30/10/2014

---

(21) BR 11 2015 026823-4 A2

Código 1.3 - Notificação - Fase Nacional - PCT
(22) 02/05/2014
(30) 02/05/2013 US 61/818.755
(51) C07K 16/28 (2006.01)
(54) ANTICORPOS DIRIGIDOS CONTRA A MORTE-1 PROGRAMADA (PD-1)
(71) ANAPTYSBIO, INC. (US)
(72) DAVID J. KING, MARILYN KEHRY
(85) 22/10/2015
(86) PCT US2014/036525 de 02/05/2014
(87) WO 2014/179664 de 06/11/2014

---

(21) BR 11 2015 026827-7 A2

Código 1.3 - Notificação - Fase Nacional - PCT
(22) 23/04/2014
(30) 24/04/2013 IN 1795/CHE/2013
(51) C07D 401/14 (2006.01)
(54) FORMAS POLIMÓRFICAS DE CLORIDRATO DE NILOTINIB
(71) DR. REDDY´S LABORATORIES LTD. (IN)
(72) VISHWESHWAR PEDDY, RAMANAIAH CHENNURU, SRIVIDYA

RAMAKRISHNAN
(85) 22/10/2015
(86) PCT IB2014/060935 de 23/04/2014
(87) WO 2014/174456 de 30/10/2014

---

(21) BR 11 2015 026850-1 A2

Código 1.3 - Notificação - Fase Nacional - PCT
(22) 05/05/2014
(30) 07/05/2013 EP 13166793.3
(51) C07K 16/28 (2006.01), C07K 16/40 (2006.01)
(54) MOLÉCULAS DE LIGAÇÃO DE ANTÍGENOS TRIMÉRICAS, POLIPEPTÍDEO DE FUSÃO, POLINUCLEOTÍDEO QUE CODIFICA A MOLÉCULA DE LIGAÇÃO, VETOR DE EXPRESSÃO, CÉLULA HOSPEDEIRA, MÉTODO DE PRODUÇÃO DE UMA MOLÉCULA DE LIGAÇÃO E COMPOSIÇÃO FARMACÊUTICA
(71) F. HOFFMANN-LA ROCHE AG (CH)
(72) PETER BRUENKER, CLAUDIA FERRARA KOLLER, SANDRA GRAU-RICHARDS, EKKEHARD MOESSNER, PABLO UMANA
(85) 22/10/2015
(86) PCT EP2014/059030 de 05/05/2014
(87) WO 2014/180754 de 13/11/2014

---

(21) BR 11 2015 026897-8 A2

Código 1.3 - Notificação - Fase Nacional - PCT
(22) 02/05/2014
(30) 07/05/2013 US 61/820,604; 17/04/2014 US 61/981,115
(51) C07K 16/28 (2006.01), C07K 16/46 (2006.01), C12N 5/12 (2006.01)
(54) ANTICORPOS ANTI-RECEPTORES DE GLUCAGON E MÉTODOS PARA SEU USO
(71) RINAT NEUROSCIENCE CORP. (US)
(72) JAVIER FERNANDO CHAPARRO RIGGERS, ALISON JANE FORGIE, EDWARD ROLAND LAVALLIE, CHIA-YANG LIN, LIDIA MOSYAK, ANDREA ROSSI, THOMAS JOHN VAN BLARCOM
(85) 22/10/2015
(86) PCT IB2014/061166 de 02/05/2014
(87) WO 2014/181229 de 13/11/2014

---

(21) BR 11 2015 026942-7 A2

Código 1.3 - Notificação - Fase Nacional - PCT
(22) 24/04/2014
(30) 24/04/2013 US 61/815,575
(51) A61K 31/59 (2006.01), A61K 31/592 (2006.01), A61K 31/593 (2006.01), A61K 9/00 (2006.01), A61K 47/42 (2006.01), A61K 47/44 (2006.01), A61K 47/48 (2006.01), A61P 1/18 (2006.01), A61P 1/16 (2006.01), A61P 13/12 (2006.01), A61P 31/12 (2006.01)

(54) RECEPTOR DE VITAMINA D/CIRCUITO GENÔMICO DE SMAD CONTROLA A RESPOSTA FIBRÓTICA
(71) SALK INSTITUTE FOR BIOLOGICAL STUDIES (US) , THE UNIVERSITY OF SYDNEY (AU)
(72) NING DING, MICHAEL DOWNES, CHRISTOPHER LIDDLE, RONALD M. EVANS
(85) 23/10/2015
(86) PCT US2014/035235 de 24/04/2014
(87) WO 2014/176394 de 30/10/2014

---

(21) BR 11 2015 026948-6 A2

Código 1.3 - Notificação - Fase Nacional - PCT
(22) 25/04/2014
(30) 26/04/2013 US 61/816,648; 05/06/2013 US 61/831,571; 04/10/2013 US 61/887,278; 20/02/2014 US 61/942,524
(51) A23L 1/30 (2006.01), A23D 9/00 (2006.01), C12P 7/64 (2006.01), C11C 3/00 (2006.01)
(54) ÓLEOS COM POUCOS ÁCIDOS GRAXOS POLI-INSATURADOS E SEUS USOS
(71) SOLAZYME, INC. (US)
(72) Frederyk Ngantung, DIZA BRAKSMAYER, RISHA BOND, JEFFREY T. CAFMEYER
(85) 23/10/2015
(86) PCT US2014/035476 de 25/04/2014
(87) WO 2014/176515 de 30/10/2014

---

(21) BR 11 2015 026972-9 A2

Código 1.3 - Notificação - Fase Nacional - PCT
(22) 29/04/2014
(30) 30/04/2013 EP 13165995.5
(51) C12N 9/34 (2006.01)
(54) VARIANTES DE GLUCOAMILASE E POLINUCLEOTÍDEOS CODIFICANDO AS MESMAS
(71) NOVOZYMES A/S (DK)
(72) Noriko Tsutsumi, Keiichi Ayabe, Siik Kishishita
(85) 23/10/2015
(86) PCT EP2014/058692 de 29/04/2014
(87) WO 2014/177546 de 06/11/2014

---

(21) BR 11 2015 026977-0 A2

Código 1.3 - Notificação - Fase Nacional - PCT
(22) 16/04/2014
(30) 26/04/2013 EP 13002211.4
(51) A61K 38/17 (2006.01), A61K 9/00 (2006.01), A61K 31/00 (2006.01), A61P 29/00 (2006.01), A61P 37/00 (2006.01)

(54) FORMULAÇÕES DE RECEPTORES DE Fc SOLÚVEIS ALTAMENTE CONCENTRADAS, SEU USO, E COMPOSIÇÃO FARMACÊUTICA
(71) SUPPREMOL GMBH (DE)
(72) PETER SONDERMANN, THOMAS POHL
(85) 23/10/2015
(86) PCT EP2014/001029 de 16/04/2014
(87) WO 2014/173510 de 30/10/2014

---

(21) BR 11 2015 027022-0 A2

Código 1.3 - Notificação - Fase Nacional - PCT
(22) 24/04/2014
(30) 24/04/2013 MX MX/A/2013/004623
(51) A01H 5/00 (2006.01), C12N 15/82 (2006.01)
(54) PLANTA; VETOR RECOMBINANTE; CÉLULA HOSPEDEIRA; MÉTODO PARA OBTER UMA PLANTA; MÉTODO PARA TRATAR UMA PLANTA; GENE QUIMÉRICO; PROTEÍNA QUE ATUA COMO TRANSPORTADOR; COMPOSIÇÃO PARA TRATAR UMA PLANTA E USO DE GENE QUIMÉRICO
(71) CENTRO DE INVESTIGACIÓN Y DE ESTUDIOS AVANZADOS DEL INSTITUTO POLITÉCNICO NACIONAL (MX) , SECRETARÍA DE AGRICULTURA, GANADERÍA, DESARROLLO RURAL, PESCA Y ALIMENTACIÓN (MX)
(72) BEATRIZ XOCONOSTLE CÁZARES, CLAUDIO CHAVARIN PALACIO, JOSÉ ABEL LÓPEZ BUENFIL, MIGUEL ÁNGEL GUERRA LUPIÁN, OSCAR MORALES GALVÁN, REBECA ZECUA NÁJERA, ROBERTO RUÍZ MEDRANO, ANDREA GÓMEZ FELIPE, FRANCISCO JAVIER TRUJILLO ARRIAGA
(85) 23/10/2015
(86) PCT IB2014/060965 de 24/04/2014
(87) WO 2014/174474 de 30/10/2014

---

(21) BR 11 2015 027067-0 A2

Código 1.3 - Notificação - Fase Nacional - PCT
(22) 06/05/2014
(30) 09/05/2013 ZA 2013/03363
(51) C07C 2/36 (2006.01), C08F 10/00 (2006.01), C07C 11/02 (2006.01), C07C 11/107 (2006.01)
(54) TETRAMERIZAÇÃO DE ETILENO
(71) SASOL TECHNOLOGY (PTY) LTD (ZA)
(72) MOLISE STEPHEN MOKHADINYANA, MUNAKA CHRISTOPHER MAUMELA, MOSES MOKGOLELA MOGOROSI, Matthew James OVERETT, JAN-ALBERT VAN DEN BERG, WERNER JANSE VAN RENSBURG, Kevin BLANN
(85) 26/10/2015
(86) PCT IB2014/061237 de 06/05/2014
(87) WO 2014/181250 de 13/11/2014

(21) BR 11 2015 027192-8 A2

Código 1.3 - Notificação - Fase Nacional - PCT
(22) 29/04/2014
(30) 29/04/2013 US 61/817,170
(51) C12N 15/82 (2006.01), A01N 63/00 (2006.01), C07K 16/14 (2006.01)
(54) COMPOSIÇÕES AGROQUÍMICAS QUE COMPREENDEM ANTICORPOS QUE SE LIGAM A ESFINGOLIPÍDEOS
(71) AGROSAVFE N.V. (BE)
(72) PETER VERHEESEN, CHRIS DE JONGHE, INGE ELODIE VAN DAELE, MIGUEL FRANCESCO COLETA DE BOLLE, JOÃO FILIPE VELOSO VIEIRA, KARIN THEVISSEN, BRUNO CAMMUE
(85) 27/10/2015
(86) PCT EP2014/058771 de 29/04/2014
(87) WO 2014/177595 de 06/11/2014

(21) BR 11 2015 027199-5 A2

Código 1.3 - Notificação - Fase Nacional - PCT
(22) 02/05/2014
(30) 06/05/2013 KR 10-2013-0050706
(51) B28D 1/06 (2006.01), B28D 1/12 (2006.01), B23D 49/06 (2006.01)
(54) FERRAMENTA DE CORTE E APARELHO DE CORTE COMPREENDENDO A MESMA
(71) EHWA DIAMOND IND. CO., LTD. (KR)
(72) HEE-DONG PARK, NAM-KWANG KIM
(85) 27/10/2015
(86) PCT KR2014/003970 de 02/05/2014
(87) WO 2014/182024 de 13/11/2014

(21) BR 11 2015 027205-3 A2

Código 1.3 - Notificação - Fase Nacional - PCT
(22) 04/04/2014
(30) 03/05/2013 AT A371-2013; 26/09/2013 AT A50620/2013
(51) C21D 9/56 (2006.01), B21B 37/16 (2006.01), B21B 37/74 (2006.01), B21B 37/76 (2006.01), C21D 11/00 (2006.01), C21D 1/54 (2006.01), G05D 23/00 (2006.01), G05D 5/00 (2006.01)
(54) PROCESSO E DISPOSITIVO PARA DETERMINAR A FRAÇÃO DE FASE FERRÍTICA XALFA, APÓS AQUECIMENTO OU RESFRIAMENTO DE UMA TIRA DE AÇO
(71) PRIMETALS TECHNOLOGIES AUSTRIA GMBH (AT)
(72) RAINER BURGER, ROBERT LINSBOD, BERND LINZER, JOSEF MIKOTA, AXEL RIMNAC
(85) 27/10/2015
(86) PCT EP2014/056779 de 04/04/2014
(87) WO 2014/177341 de 06/11/2014

(21) BR 11 2015 027206-1 A2

Código 1.3 - Notificação - Fase Nacional - PCT
(22) 29/04/2013
(51) A01C 1/02 (2006.01)
(54) MÉTODO APERFEIÇOADO PARA PREPARAR SEMENTES
(71) ROBUST SEED TECHNOLOGY A&F AKTIEBOLAG (SE)
(72) TONGYUN SHEN
(85) 27/10/2015
(86) PCT SE2013/050475 de 29/04/2013
(87) WO 2014/178762 de 06/11/2014

(21) BR 11 2015 027211-8 A2

Código 1.3 - Notificação - Fase Nacional - PCT
(22) 20/12/2013
(30) 30/04/2013 GB 1307793.8; 31/07/2013 GB 1313698.1
(51) A61B 1/00 (2006.01), A61B 1/015 (2006.01)
(54) RECIPIENTE PARA ARMAZENAR ÁGUA ESTÉRIL PARA ABASTECER PARA UM ENDOSCÓPIO, E, CONJUNTO DE RECIPIENTE E ENDOSCÓPIO
(71) MEDITECH ENDOSCOPY LIMITED (GB)
(72) Peter Ramsey
(85) 27/10/2015
(86) PCT GB2013/053382 de 20/12/2013
(87) WO 2014/177822 de 06/11/2014

(21) BR 11 2015 027212-6 A2

Código 1.3 - Notificação - Fase Nacional - PCT
(22) 29/04/2014
(30) 03/05/2013 DE 10 2013 208 108.1
(51) A61M 1/00 (2006.01)
(54) RECIPIENTE DE RECEPÇÃO DE LÍQUIDO PARA UM DISPOSITIVO PARA A PREPARAÇÃO DE VÁCUO PARA APLICAÇÕES MÉDICAS, PROCESSO PARA A FABRICAÇÃO DO RECIPIENTE, BEM COMO DISPOSITIVO
(71) PAUL HARTMANN AKTIENGESELLSCHAFT (DE)
(72) Pierre Croizat, AXEL ECKSTEIN, JUANA KIRSTEN, ASTRID FONFARA-DOERR, ANDREAS MAHLER
(85) 27/10/2015
(86) PCT EP2014/058691 de 29/04/2014
(87) WO 2014/177545 de 06/11/2014

(21) BR 11 2015 027215-0 A2

Código 1.3 - Notificação - Fase Nacional - PCT

(22) 01/09/2015
(30) 31/03/2015 CN 201510148071.0
(51) G05B 19/418 (2006.01), G05B 15/02 (2006.01), G06F 3/0482 (2013.01)
(54) MÉTODO E DISPOSITIVO PARA ELIMINAÇÃO DE CENA INTELIGENTE
(71) XIAOMI INC. (CN)
(72) ENXING HOU, FEIYUN LI, ZIGUANG GAO
(85) 27/10/2015
(86) PCT CN2015/088705 de 01/09/2015
(87) WO 2016/155233 de 06/10/2016

---

(21) BR 11 2015 027216-9 A2

Código 1.3 - Notificação - Fase Nacional - PCT
(22) 29/04/2014
(30) 30/04/2013 US 61/817,400
(51) B09B 3/00 (2006.01), A01G 9/10 (2006.01)
(54) MISTURA DE HORTICULTURA DE REJEITO DE CARVÃO
(71) HARSCO CORPORATION (US)
(72) STEPHEN R. MIRANDA, WILLIAM V. ABBATE, DR. MARY PROVANCE-BOWLEY
(85) 27/10/2015
(86) PCT US2014/035864 de 29/04/2014
(87) WO 2014/179307 de 06/11/2014

---

(21) BR 11 2015 027278-9 A2

Código 1.3 - Notificação - Fase Nacional - PCT
(22) 14/05/2014
(30) 20/05/2013 AU 2013901788
(51) B02C 2/04 (2006.01), B02C 25/00 (2006.01)
(54) APARELHO DE MOAGEM
(71) JTG AND PARTNERS PTY LTD (AU)
(72) Linden David Roper
(85) 28/10/2015
(86) PCT AU2014/000519 de 14/05/2014
(87) WO 2014/186821 de 27/11/2014

---

(21) BR 11 2015 027299-1 A2

Código 1.3 - Notificação - Fase Nacional - PCT
(22) 25/06/2014
(30) 27/06/2013 DE 10 2013 106 758.1
(51) A61B 17/70 (2006.01), A61B 17/86 (2006.01)
(54) PARAFUSO ASSIMÉTRICO PARA OSSOS
(71) AESCULAP AG (DE)
(72) Stephan LINDNER, Juan-Jose BOGAJO
(85) 28/10/2015

(86) PCT EP2014/063401 de 25/06/2014
(87) WO 2014/207044 de 31/12/2014

---

(21) BR 11 2015 027301-7 A2

Código 1.3 - Notificação - Fase Nacional - PCT
(22) 02/05/2014
(30) 03/05/2013 US 61/819,433
(51) A61M 25/10 (2013.01)
(54) BAINHA PROTETORA DESTACÁVEL
(71) C.R. BARD, INC. (US)
(72) RACHEL POKER, BRUCE ASMUS
(85) 28/10/2015
(86) PCT US2014/036693 de 02/05/2014
(87) WO 2014/179767 de 06/11/2014

---

(21) BR 11 2015 027303-3 A2

Código 1.3 - Notificação - Fase Nacional - PCT
(22) 29/04/2014
(30) 13/05/2013 CN 201310174990.6
(51) C07D 215/36 (2006.01), C07D 471/04 (2006.01), C07D 215/38 (2006.01), C07D 215/48 (2006.01), C07C 321/28 (2006.01), C07C 319/20 (2006.01), A61K 31/47 (2006.01), A61K 31/277 (2006.01), A61K 31/4375 (2006.01), A61P 19/06 (2006.01), A61P 19/02 (2006.01), A61P 9/12 (2006.01), A61P 9/00 (2006.01), A61P 9/10 (2006.01), A61P 13/12 (2006.01), A61P 13/04 (2006.01), A61P 39/02 (2006.01), A61P 5/18 (2006.01), A61P 17/06 (2006.01)
(54) DERIVADO DE ÁCIDO DE CICLOALQUILA, MÉTODO DE PREPARAÇÃO DO MESMO, E APLICAÇÃO FARMACÊUTICA DO MESMO
(71) SHANGHAI HENGRUI PHARMACEUTICAL CO., LTD. (CN) , JIANGSU HENGRUI MEDICINE CO.,LTD. (CN)
(72) JIANBIAO PENG, PIAOYANG SUN, JIONG LAN, CHUNYAN GU, XIAOTAO LI, BONIAN LIU, CHUNZHOU HAN, QIYUE HU, FANGFANG JIN, QING DONG, GUOQING CAO
(85) 28/10/2015
(86) PCT CN2014/076447 de 29/04/2014
(87) WO 2014/183555 de 20/11/2014

---

(21) BR 11 2015 027304-1 A2

Código 1.3 - Notificação - Fase Nacional - PCT
(22) 28/04/2014
(30) 29/04/2013 EP 13165819.7; 02/10/2013 EP 13187139.4
(51) C07D 301/12 (2006.01)
(54) DESTILAÇÃO DE FLUXO PARCIAL
(71) BASF SE (DE) , DOW GLOBAL TECHNOLOGIES LLC (US)
(72) Joaquim Henrique Teles, Dominic RIEDEL, Bianca SEELIG, Philip KAMPE, Daniel URBANCZYK, MARKUS WEBER, Alexander SCHRÖDER,

Andrei-Nicolae Parvulescu, Ulrich Müller, Meinolf WEIDENBACH, Werner WITZL, Holger BÄR
(85) 28/10/2015
(86) PCT EP2014/058579 de 28/04/2014
(87) WO 2014/177507 de 06/11/2014

---

(21) BR 11 2015 027370-0 A2

Código 1.3 - Notificação - Fase Nacional - PCT
(22) 30/04/2014
(30) 01/05/2013 US 61/818,432; 10/05/2013 US 61/822,112; 26/06/2013 US 61/839,550; 25/10/2013 US 61/895,784; 01/11/2013 US 61/898,704; 15/01/2014 US 61/927,897
(51) C12N 15/11 (2006.01), C12N 15/113 (2010.01), A61K 31/7125 (2006.01)
(54) COMPOSTO, COMPOSIÇÃO FARMACÊUTICA, E, MÉTODO
(71) REGULUS THERAPEUTICS INC. (US)
(72) BALKRISHEN BHAT, DANIEL HOGAN
(85) 28/10/2015
(86) PCT US2014/036137 de 30/04/2014
(87) WO 2014/179446 de 06/11/2014

---

(21) BR 11 2015 027487-0 A2

Código 1.3 - Notificação - Fase Nacional - PCT
(22) 05/05/2014
(30) 08/05/2013 DE 10 2013 104 740.8
(51) B07C 5/36 (2006.01)
(54) DISPOSITIVO E PROCESSO PARA SEPARAÇÃO DE IMPUREZAS DE UMA CORRENTE DE MATERIAL A GRANEL
(71) LINDAUER DORNIER GESELLSCHAFT MIT BESCHRÄNKTER HAFTUNG (DE)
(72) GERHARD GROTE, THOMAS BUBE
(85) 29/10/2015
(86) PCT EP2014/059054 de 05/05/2014
(87) WO 2014/180762 de 13/11/2014

---

(21) BR 11 2015 027493-5 A2

Código 1.3 - Notificação - Fase Nacional - PCT
(22) 01/05/2014
(30) 03/05/2013 GB 1308011.4
(51) A23L 1/304 (2006.01), A23K 1/175 (2006.01), A23K 1/18 (2006.01), A61K 33/06 (2006.01)
(54) SUPLEMENTO DE CÁLCIO
(71) CALINNOVA LTD (GB)
(72) MALCOLM GEOFFREY GREEN
(85) 29/10/2015

(86) PCT GB2014/051356 de 01/05/2014
(87) WO 2014/177876 de 06/11/2014

(21) BR 11 2015 027494-3 A2

Código 1.3 - Notificação - Fase Nacional - PCT
(22) 25/03/2014
(30) 17/06/2013 US 13/919,047
(51) C09K 8/00 (2006.01), C09K 3/00 (2006.01)
(54) FLUIDO DE TRATAMENTO, E, MÉTODO DE FRATURA DE UMA ZONA DE TRATAMENTO DE UM POÇO
(71) HALLIBURTON ENERGY SERVICES INC. (US)
(72) Humberto Almeida Oliveira, Weiming Li, Narongsak Tonmukayakul
(85) 29/10/2015
(86) PCT US2014/031650 de 25/03/2014
(87) WO 2014/204540 de 24/12/2014

(21) BR 11 2015 027495-1 A2

Código 1.3 - Notificação - Fase Nacional - PCT
(22) 28/04/2014
(30) 02/05/2013 DK PA 2013 70245
(51) F16L 11/08 (2006.01), F16L 25/00 (2006.01)
(54) CONJUNTO DE UM TUBO FLEXÍVEL NÃO LIGADO E UM ENCAIXE DE EXTREMIDADE
(71) NATIONAL OILWELL VARCO DENMARK I/S (DK)
(72) Bo Asp Møller Andersen, Niels Juul
(85) 29/10/2015
(86) PCT DK2014/050112 de 28/04/2014
(87) WO 2014/177152 de 06/11/2014

(21) BR 11 2015 027497-8 A2

Código 1.3 - Notificação - Fase Nacional - PCT
(22) 01/05/2014
(30) 03/05/2013 US 61/819,182
(51) B23K 11/11 (2006.01), B23K 11/24 (2006.01), B23K 35/04 (2006.01)
(54) PONTA DE SOLDAGEM E MÉTODO PARA SOLDAGEM POR PONTOS DE PARTES FORMADAS DE METAL CONDUTOR, E, ESTRUTURA SOLDADA POR PONTOS
(71) MAGNA INTERNATIONAL INC (CA)
(72) John Edward Hill, Terence Anthony Devers
(85) 29/10/2015
(86) PCT US2014/036333 de 01/05/2014
(87) WO 2014/179547 de 06/11/2014

(21) BR 11 2015 027500-1 A2

Código 1.3 - Notificação - Fase Nacional - PCT
(22) 03/03/2014
(30) 03/05/2013 NL 2010756
(51) E21B 19/06 (2006.01), E21B 3/02 (2006.01)
(54) INSTALAÇÃO DE PERFURAÇÃO DE POÇO DE ACIONAMENTO PELO TOPO, E, MÉTODO PARA REALIZAR UMA OPERAÇÃO DE PERFURAÇÃO DE POÇO
(71) ITREC B.V. (NL)
(72) Joop Roodenburg, Diederick Bernardus Wijning
(85) 29/10/2015
(86) PCT NL2014/050127 de 03/03/2014
(87) WO 2014/178709 de 06/11/2014

(21) BR 11 2015 027501-0 A2

Código 1.3 - Notificação - Fase Nacional - PCT
(22) 26/06/2013
(30) 07/05/2013 CN 201310163492.1
(51) G09G 3/36 (2006.01)
(54) DISPOSITIVO DE ACIONAMENTO DE VISOR DE CRISTAL LÍQUIDO, MÉTODO DE ACIONAMENTO E VISORES DE CRISTAL LÍQUIDO CORRESPONDENTES
(71) SHENZHEN CHINA STAR OPTOELECTRONICS TECHNOLOGY CO., LTD. (CN)
(72) Dongguang WU
(85) 29/10/2015
(86) PCT CN2013/078032 de 26/06/2013
(87) WO 2014/180039 de 13/11/2014

(21) BR 11 2015 027508-7 A2

Código 1.3 - Notificação - Fase Nacional - PCT
(22) 08/05/2014
(30) 09/05/2013 US 13/890,246
(51) G06Q 30/00 (2006.01)
(54) MÉTODO PARA PROCESSAR DADOS DE TRANSAÇÃO E SISTEMA DE TRANSAÇÃO ELETRÔNICA
(71) MICROSOFT TECHNOLOGY LICENSING, LLC (US)
(72) WOO HYUN JIN, SIDDHARTH UPPAL
(85) 29/10/2015
(86) PCT US2014/037224 de 08/05/2014
(87) WO 2014/182862 de 13/11/2014

(21) BR 11 2015 027512-5 A2

Código 1.3 - Notificação - Fase Nacional - PCT
(22) 02/05/2013

(51) C11D 3/10 (2006.01), C11D 3/39 (2006.01), C11D 7/12 (2006.01), C11D 11/00 (2006.01)
(54) COMPOSIÇÃO DE DETERGENTE CONCENTRADO E USO DE UMA COMPOSIÇÃO DE DETERGENTE CONCENTRADO
(71) ECOLAB USA INC (US)
(72) David Dotzauer, Tobias Neil Foster, David W. Gohl, DIRK KULLWITZ, JOHN MANSERGH
(85) 29/10/2015
(86) PCT EP2013/059159 de 02/05/2013
(87) WO 2014/177217 de 06/11/2014

---

(21) BR 11 2015 027513-3 A2

Código 1.3 - Notificação - Fase Nacional - PCT
(22) 09/05/2014
(30) 14/05/2013 FI 20135506
(51) A61K 36/13 (2006.01), A23K 1/16 (2006.01), A61P 1/00 (2006.01)
(54) ÁCIDO GRAXO DE RESINA LÍQUIDA PARA O USO NO TRATAMENTO E SUPLEMENTOS E COMPOSIÇÕES DE RAÇÃO ANIMAL
(71) HANKKIJA OY (FI)
(72) JUHANI VUORENMAA, HANNELE KETTUNEN
(85) 29/10/2015
(86) PCT FI2014/050346 de 09/05/2014
(87) WO 2014/184430 de 20/11/2014

---

(21) BR 11 2015 027515-0 A2

Código 1.3 - Notificação - Fase Nacional - PCT
(22) 28/04/2014
(30) 01/05/2013 US 61/818,229; 24/04/2014 US 14/260,605
(51) C02F 1/32 (2006.01)
(54) MÉTODO PARA IMPLEMENTAR UMA DESCARGA DE ALTA VOLTAGEM CONTROLADA E TRATAMENTO ELETROMAGNÉTICO DE ÁGUA, SISTEMA PARA TRATAR ÁGUA COM UMA DESCARGA DE ALTA VOLTAGEM, SISTEMA ELETROMAGNÉTICO OU DE ELETRÓLISE PARA TRATAR ÁGUA, E, SISTEMA DE TRATAMENTO PARA TRATAR ÁGUA
(71) NCH CORPORATION (US)
(72) Adrian J. Denvir, David F. Vela, Matt M. Holloway
(85) 29/10/2015
(86) PCT US2014/035706 de 28/04/2014
(87) WO 2014/179227 de 06/11/2014

---

(21) BR 11 2015 027518-4 A2

Código 1.3 - Notificação - Fase Nacional - PCT
(22) 24/04/2014
(30) 02/05/2013 DE 10 2013 007 454.1

(51) C23C 14/50 (2006.01), C23C 14/04 (2006.01), B23B 29/04 (2006.01), H01J 37/32 (2006.01)
(54) DISPOSITIVO RETENTOR VERSÁTIL PARA O TRATAMENTO DE SUPERFÍCIES DE SUBSTRATOS EM FORMA DE BARRA
(71) OERLIKON SURFACE SOLUTIONS AG, TRÜBBACH (CH)
(72) MAX SIEBERT, REMO VOGEL, KARL WOLFGANG JOTZ
(85) 29/10/2015
(86) PCT EP2014/001091 de 24/04/2014
(87) WO 2014/177254 de 06/11/2014

---

(21) BR 11 2015 027519-2 A2

Código 1.3 - Notificação - Fase Nacional - PCT
(22) 05/05/2014
(30) 03/05/2013 US 61/819,023
(51) A61K 9/00 (2006.01)
(54) MÉTODO PARA TRATAR UMA DOENÇA ASSOCIADA A UM NERVO CRANIANO PARTICULAR, MÉTODO PARA TRATAR DOR FARÍNGEA PÓS-AMIGDALECTOMIA, MÉTODO PARA TRATAR DOR FARÍNGEA PÓS-ADENOIDECTOMIA, MÉTODO PARA TRATAR ASMA, E, MÉTODO PARA SUPRIMIR APETITE
(71) THOMAS M. CREWS (US)
(72) THOMAS M. CREWS
(85) 29/10/2015
(86) PCT US2014/036855 de 05/05/2014
(87) WO 2014/179814 de 06/11/2014

---

(21) BR 11 2015 027634-2 A2

Código 1.3 - Notificação - Fase Nacional - PCT
(22) 01/05/2014
(30) 03/05/2013 US 61/819,108
(51) E21B 7/12 (2006.01)
(54) CARRETÉIS DE FLUXO MPD-CAPAZES
(71) AMERIFORGE GROUP INC. (US) , AMERIFORGE GROUP INC. (US) , JUSTIN FRACZEK (US) , JUSTIN FRACZEK (US) , ROLAND KENNEDY (US) , ROLAND KENNEDY (US) , RANDY ARTHION (US) , RANDY ARTHION (US) , ALEX GIDMAN (US) , ALEX GIDMAN (US)
(72) JUSTIN FRACZEK, JUSTIN FRACZEK, ROLAND KENNEDY, ROLAND KENNEDY, RANDY ARTHION, RANDY ARTHION, ALEX GIDMAN, ALEX GIDMAN
(85) 30/10/2015
(86) PCT US2014/036309 de 01/05/2014
(87) WO 2014/179532 de 06/11/2014

---

(21) BR 11 2015 027645-8 A2

Código 1.3 - Notificação - Fase Nacional - PCT

(22) 01/05/2014
(30) 03/05/2013 US 61/819.210
(51) E21B 17/01 (2006.01)
(54) SEGMENTO DE SUBIDA DE LARGURA/DIÂMETRO LARGA RETRÁTIL ATRAVÉS DE UM EQUIPAMENTO DE PERFURAÇÃO
(71) AMERIFORGE GROUP INC. (US) , AMERIFORGE GROUP INC. (US) , JUSTIN FRACZEK (US) , JUSTIN FRACZEK (US) , ROLAND KENNEDY (US) , ROLAND KENNEDY (US) , RANDY ARTHION (US) , RANDY ARTHION (US) , ALEX GIDMAN (US) , ALEX GIDMAN (US)
(72) JUSTIN FRACZEK, JUSTIN FRACZEK, ROLAND KENNEDY, ROLAND KENNEDY, RANDY ARTHION, RANDY ARTHION, ALEX GIDMAN, ALEX GIDMAN
(85) 30/10/2015
(86) PCT US2014/036317 de 01/05/2014
(87) WO 2014/179538 de 06/11/2014

---

(21) BR 11 2015 027767-5 A2

Código 1.3 - Notificação - Fase Nacional - PCT
(22) 07/05/2014
(30) 08/05/2013 DE 10 2013 208 449.8
(51) D03D 13/00 (2006.01), D03D 41/00 (2006.01)
(54) DISPOSITIVO PARA A PRODUÇÃO DE UM TECIDO, E, TECIDO PRODUZIDO POR MEIO DE UM DISPOSITIVO
(71) MEHLER ENGINEERED PRODUCTS GMBH (DE) , MEHLER ENGINEERED PRODUCTS GMBH (DE)
(72) FRANK THIEL, FRANK THIEL, ALEXANDER EHRLICH, ALEXANDER EHRLICH
(85) 03/11/2015
(86) PCT EP2014/059294 de 07/05/2014
(87) WO 2014/180878 de 13/11/2014

---

(21) BR 11 2015 027777-2 A2

Código 1.3 - Notificação - Fase Nacional - PCT
(22) 08/08/2014
(30) 22/08/2013 CN CN201310368967.0
(51) G06K 7/10 (2006.01)
(54) MÉTODO E DISPOSITIVO PARA LEITURA DE ETIQUETAS DE RFID/UHF COM BASE EM INTERFACE DE ÁUDIO
(71) XIAMEN INNOV ELECTRONICS TECH CO.CLTD (CN) , XIAMEN INNOV ELECTRONICS TECH CO.CLTD (CN)
(72) Zhiming ZHONG, Zhiming ZHONG, Youbin ZUO, Youbin ZUO
(85) 04/11/2015
(86) PCT CN2014/084001 de 08/08/2014
(87) WO 2015/024462 de 26/02/2015

(21) BR 11 2015 027778-0 A2

Código 1.3 - Notificação - Fase Nacional - PCT
(22) 12/05/2014
(30) 14/05/2013 DE 10 2013 104 931.1
(51) A61F 7/00 (2006.01), A47C 21/04 (2006.01), H05B 1/02 (2006.01), A61G 13/00 (2006.01)
(54) ARRANJO PARA AQUECIMENTO DE UMA SUPERFÍCIE DE SUPORTE DE PACIENTE
(71) MAQUET GMBH (DE) , MAQUET GMBH (DE)
(72) BERNHARD KATZENSTEIN, BERNHARD KATZENSTEIN
(85) 04/11/2015
(86) PCT EP2014/059620 de 12/05/2014
(87) WO 2014/184128 de 20/11/2014

(21) BR 11 2015 027779-9 A2

Código 1.3 - Notificação - Fase Nacional - PCT
(22) 08/05/2014
(30) 16/05/2013 EP 13167987.0
(51) A61M 5/24 (2006.01), A61M 5/31 (2006.01)
(54) MECANISMO PARA UM DISPOSITIVO DE FORNECIMENTO DE FÁRMACO E DISPOSITIVO DE FORNECIMENTO DE FÁRMACO
(71) SANOFI-AVENTIS DEUTSCHLAND GMBH (DE) , SANOFI- AVENTIS DEUTSCHLAND GMBH (DE)
(72) DAVID AUBREY PLUMPTRE, DAVID AUBREY PLUMPTRE
(85) 04/11/2015
(86) PCT EP2014/059405 de 08/05/2014
(87) WO 2014/184081 de 20/11/2014

(21) BR 11 2015 027841-8 A2

Código 1.3 - Notificação - Fase Nacional - PCT
(22) 06/05/2014
(30) 08/05/2013 GB 1308244.1
(51) C09K 17/32 (2006.01), C09K 17/18 (2006.01)
(54) MÉTODO E COMPOSIÇÃO PARA TRATAMENTO DO SOLO PARA UMEDECIMENTO E/OU CONDICIONAMENTO DO SOLO, CONCENTRADO DA COMPOSIÇÃO PARA TRATAMENTO DO SOLO, E, USO DE UMA COMPOSIÇÃO PARA TRATAMENTO DO SOLO
(71) CRODA INTERNATIONAL PLC (GB)
(72) Trevor Graham Blease, Alun Barnes
(85) 04/11/2015
(86) PCT GB2014/051388 de 06/05/2014
(87) WO 2014/181099 de 13/11/2014

(21) BR 11 2015 027843-4 A2

Código 1.3 - Notificação - Fase Nacional - PCT

(22) 30/04/2014
(30) 08/05/2013 US 61/820,861; 26/07/2013 EP 13178121.3
(51) C08G 75/23 (2006.01)
(54) MATERIAL POLIMÉRICO, PROCESSO PARA A FABRICAÇÃO DE UM MATERIAL POLIMÉRICO, ARTIGO, E, PROCESSO PARA A FABRICAÇÃO DE UM ARTIGO
(71) SOLVAY SPECIALTY POLYMERS USA, LLC (US)
(72) Chantal Louis, MOHAMMAD JAMAL EL-HIBRI, David B. Thomas, Hemantkumar Patel
(85) 04/11/2015
(86) PCT EP2014/058805 de 30/04/2014
(87) WO 2014/180726 de 13/11/2014

---

(21) BR 11 2015 027848-5 A2

Código 1.3 - Notificação - Fase Nacional - PCT
(22) 22/04/2014
(30) 06/05/2013 US 61/819,683
(51) B29C 70/46 (2006.01), B29C 70/54 (2006.01), B29C 51/00 (2006.01), B29C 51/08 (2006.01), B29C 51/32 (2006.01)
(54) FERRAMENTA DE FORMAÇÃO COM CORTE INTEGRAL PARA MATERIAIS COMPÓSITOS
(71) DOW GLOBAL TECHNOLOGIES LLC (US)
(72) Jeffrey D. Wenzel, Jay M. Tudor, Dev Barpanda, SCOTT R. KALEYTA
(85) 04/11/2015
(86) PCT US2014/034886 de 22/04/2014
(87) WO 2014/182429 de 13/11/2014

---

(21) BR 11 2015 027849-3 A2

Código 1.3 - Notificação - Fase Nacional - PCT
(22) 21/05/2014
(30) 22/05/2013 US 61/826,271
(51) C08L 23/08 (2006.01)
(54) COMPOSIÇÕES À BASE DE ETILENO DE BAIXA DENSIDADE COM RESISTÊNCIA À FUSÃO, PRODUÇÃO E PROPRIEDADES MECÂNICAS MELHORADAS
(71) DOW GLOBAL TECHNOLOGIES LLC (US)
(72) Cornelis F. J. Den Doelder, TERESA P. KARJALA, OTTO J. BERBEE, LORI L. KARDOS
(85) 04/11/2015
(86) PCT US2014/038944 de 21/05/2014
(87) WO 2014/190039 de 27/11/2014

---

(21) BR 11 2015 027854-0 A2

Código 1.3 - Notificação - Fase Nacional - PCT
(22) 29/04/2014

(30) 07/05/2013 DE 10 2013 208 410.2
(51) H02J 3/38 (2006.01), F03D 7/04 (2006.01), H02J 3/48 (2006.01), H02J 3/50 (2006.01), H02P 9/04 (2006.01)
(54) MÉTODO PARA ALIMENTAR ENERGIA ELÉTRICA DE PELO MENOS UMA INSTALAÇÃO DE ENERGIA EÓLICA OU DE UM PARQUE EÓLICO, INSTALAÇÃO DE ENERGIA EÓLICA, E, PARQUE EÓLICO
(71) WOBBEN PROPERTIES GMBH (DE)
(72) Alfred Beekmann, Kai Busker
(85) 04/11/2015
(86) PCT EP2014/058731 de 29/04/2014
(87) WO 2014/180717 de 13/11/2014

---

(21) BR 11 2015 027855-8 A2

Código 1.3 - Notificação - Fase Nacional - PCT
(22) 06/05/2014
(30) 06/05/2013 US 61/819.738; 05/05/2014 US 14/270,221
(51) G01N 11/02 (2006.01), G01N 11/10 (2006.01), G01N 11/14 (2006.01)
(54) CARACTERÍSTICAS DE DETERMINAÇÃO DE UM MATERIAL VISCOSO
(71) WESTECH ENGINEERING, INC. (US)
(72) Robert Cook, PHILIP LAKE, JEROLD JOHNSON
(85) 04/11/2015
(86) PCT US2014/037034 de 06/05/2014
(87) WO 2014/182746 de 13/11/2014

---

(21) BR 11 2015 027859-0 A2

Código 1.3 - Notificação - Fase Nacional - PCT
(22) 04/05/2014
(30) 05/05/2013 US 61/819.633; 19/06/2013 US 13/922.122; 08/01/2014 US 14/149.990
(51) A01N 25/00 (2006.01)
(54) MISTURA IN SITU E APLICAÇÃO DE SISTEMAS DE HIDROCOLOIDES PARA USO PRÉ- E PÓS-COLHEITA EM CULTURAS AGRÍCOLAS
(71) NAZIR MIR (US)
(72) NAZIR MIR
(85) 04/11/2015
(86) PCT US2014/036717 de 04/05/2014
(87) WO 2014/182579 de 13/11/2014

---

(21) BR 11 2015 027861-2 A2

Código 1.3 - Notificação - Fase Nacional - PCT
(22) 05/05/2014
(30) 06/05/2013 DE 20 2013 004 144.7
(51) A45D 34/04 (2006.01)
(54) DISPENSADOR DE APLICAÇÃO PARA PELO MENOS UM

COMPONENTE
(71) Gerhard BRUGGER (AT)
(72) Gerhard BRUGGER
(85) 04/11/2015
(86) PCT EP2014/001191 de 05/05/2014
(87) WO 2014/180555 de 13/11/2014

---

(21) BR 11 2015 027864-7 A2

Código 1.3 - Notificação - Fase Nacional - PCT
(22) 29/04/2014
(30) 10/05/2013 IT ITRN2013A000013
(51) A23L 1/39 (2006.01), A23L 1/054 (2006.01), A23L 1/22 (2006.01), A23L 1/221 (2006.01)
(54) PREPARAÇÃO ALIMENTAR COM COGUMELOS E MÉTODO DE PRODUÇÃO
(71) DIAL SRL (IT)
(72) Marco Dalla Rosa, Federica Balestra, Emiliano Cocci, Andrea Brugnara, Gianni Rosario Orefice
(85) 04/11/2015
(86) PCT IB2014/061088 de 29/04/2014
(87) WO 2014/181219 de 13/11/2014

---

(21) BR 11 2015 027867-1 A2

Código 1.3 - Notificação - Fase Nacional - PCT
(22) 29/01/2015
(30) 29/01/2014 US 61/932,827; 28/01/2015 US 14/607,361
(51) H04W 72/04 (2009.01), H04B 15/00 (2006.01)
(54) MÉTODO PARA O CANCELAMENTO DE UMA TRANSMISSÃO DE DADOS DE UMA CÉLULA VIZINHA
(71) MEDIATEK INC. (TW)
(72) LUNG-SHENG TSAI, XIANGYANG ZHUANG
(85) 05/11/2015
(86) PCT CN2015/071845 de 29/01/2015
(87) WO 2015/113508 de 06/08/2015

---

(21) BR 11 2015 027870-1 A2

Código 1.3 - Notificação - Fase Nacional - PCT
(22) 02/05/2014
(30) 06/05/2013 FR 1354127
(51) B27G 5/02 (2006.01)
(54) CAIXA PARA CORTE EM ÂNGULO
(71) 3M INNOVATIVE PROPERTIES COMPANY (US)
(72) STÉPHANE RIONDET, ISABELLE MARTIN
(85) 05/11/2015
(86) PCT EP2014/058973 de 02/05/2014

(87) WO 2014/180746 de 13/11/2014

(21) BR 11 2015 027871-0 A2

Código 1.3 - Notificação - Fase Nacional - PCT
(22) 08/05/2013
(51) B29C 65/34 (2006.01), B29C 65/30 (2006.01), F16L 47/03 (2006.01), B29C 65/22 (2006.01), F16L 21/00 (2006.01)
(54) MÉTODO PARA UNIR OU REPARAR UM SISTEMA DE TUBO E APARELHO
(71) TSC INNOVATION AB (SE)
(72) LARS GUNNARSSON
(85) 05/11/2015
(86) PCT SE2013/050524 de 08/05/2013
(87) WO 2014/182207 de 13/11/2014

(21) BR 11 2015 027875-2 A2

Código 1.3 - Notificação - Fase Nacional - PCT
(22) 05/05/2014
(30) 06/05/2013 US 61/820,143; 06/11/2013 US 61/900,463
(51) A01D 45/02 (2006.01)
(54) PLATAFORMA PARA UMA CEIFEIRA-DEBULHADORA AGRÍCOLA
(71) CNH INDUSTRIAL BELGIUM NV (BE)
(72) YANNIC VANDE RYSE, LAURENS NORTIER, DIDIER VERHAEGHE, BART M.A. MISSOTTEN
(85) 05/11/2015
(86) PCT EP2014/059123 de 05/05/2014
(87) WO 2014/180788 de 13/11/2014

(21) BR 11 2015 027897-3 A2

Código 1.3 - Notificação - Fase Nacional - PCT
(22) 28/06/2013
(51) G01V 1/30 (2006.01)
(54) SISTEMA, MÉTODO E PRODUTO DE PROGRAMA DE COMPUTADOR PARA AGRUPAMENTO INTELIGENTE DE DADOS DE INTERPRETAÇÃO SÍSMICA EM ÁRVORES DE INVENTÁRIO COM BASE NO HISTÓRICO DE PROCESSAMENTO
(71) LANDMARK GRAPHICS CORPORATION (US)
(72) NAM XUAN NGUYEN, DUANE DARGAN KILGORE
(85) 05/11/2015
(86) PCT US2013/048648 de 28/06/2013
(87) WO 2014/209375 de 31/12/2014

(21) BR 11 2015 027898-1 A2

Código 1.3 - Notificação - Fase Nacional - PCT
(22) 29/04/2014
(30) 08/05/2013 DE 10 2013 208 476.5
(51) F04D 13/06 (2006.01), F04D 29/044 (2006.01), F16D 3/64 (2006.01)
(54) DISPOSIÇÃO DE BOMBA
(71) KSB AKTIENGESELLSCHAFT (DE)
(72) JÜRGEN GRÖSCHEL
(85) 05/11/2015
(86) PCT EP2014/058680 de 29/04/2014
(87) WO 2014/180708 de 13/11/2014

(21) BR 11 2015 027899-0 A2

Código 1.3 - Notificação - Fase Nacional - PCT
(22) 02/05/2014
(30) 06/05/2013 US 61/820,004
(51) G06T 7/00 (2006.01)
(54) DISPOSITIVO E MÉTODO PARA ANÁLISE DE DESEMPENHO DE ADITIVO DE REVESTIMENTO
(71) HERCULES INCORPORATED (US)
(72) BRUCE K. FILLIPO, SOWMITRI TARIMALA
(85) 05/11/2015
(86) PCT US2014/036500 de 02/05/2014
(87) WO 2014/182551 de 13/11/2014

(21) BR 11 2015 027900-7 A2

Código 1.3 - Notificação - Fase Nacional - PCT
(22) 29/04/2014
(30) 08/05/2013 DE 10 2013 007 849.0
(51) F04D 13/02 (2006.01), F04D 29/58 (2006.01)
(54) DISPOSIÇÃO DE BOMBA
(71) KSB AKTIENGESELLSCHAFT (DE)
(72) PATRICK DRECHSEL, JÖRG ENGELBRECHT, JÜRGEN GRÖSCHEL, CHRISTOPH JÄGER, MARKUS LAY, WOLFRAM WETZEL
(85) 05/11/2015
(86) PCT EP2014/058706 de 29/04/2014
(87) WO 2014/180712 de 13/11/2014

(21) BR 11 2015 027904-0 A2

Código 1.3 - Notificação - Fase Nacional - PCT
(22) 29/04/2014
(30) 08/05/2013 IT VI2013A000130
(51) B05B 11/00 (2006.01)
(54) DISPOSITIVO PARA DISPENSAR UM FLUIDO, E, SISTEMA PARA CONTER E DISPENSAR FLUIDOS

(71) TAPLAST SPA (IT)
(72) Evans Santagiuliana
(85) 05/11/2015
(86) PCT IB2014/061086 de 29/04/2014
(87) WO 2014/181218 de 13/11/2014

---

(21) BR 11 2015 027907-4 A2

Código 1.3 - Notificação - Fase Nacional - PCT
(22) 02/05/2014
(30) 07/05/2013 GB 1308131.0
(51) A61B 3/14 (2006.01), A61B 3/00 (2006.01), G06T 5/50 (2006.01), G06T 3/40 (2006.01)
(54) OFTALMOSCÓPIO, USO DE UM OFTALMOSCÓPIO, MÉTODO PARA OBTER UMA IMAGEM DO OLHO, TELEFONE INTELIGENTE, CARREGADOR DE DADOS, PRODUTO NA FORMA DE UM APLICATIVO PARA TELEFONE INTELIGENTE
(71) LONDON SCHOOL OF HYGIENE AND TROPICAL MEDICINE (GB) , THE GREATER GLASGOW HEALTH BOARD (GB) , THE UNIVERSITY COURT OF THE UNIVERSITY OF ST ANDREWS (GB) , STEWART JORDAN (KE)
(72) STEWART JORDAN, Mario Giardini, Iain Livingstone, Andrew Bastawrous
(85) 05/11/2015
(86) PCT GB2014/051372 de 02/05/2014
(87) WO 2014/181096 de 13/11/2014

---

(21) BR 11 2015 027917-1 A2

Código 1.3 - Notificação - Fase Nacional - PCT
(22) 05/05/2014
(30) 06/05/2013 US 61/819,690
(51) C12M 1/12 (2006.01), C12M 1/00 (2006.01), C12M 1/04 (2006.01), C12M 3/00 (2006.01), C12M 1/34 (2006.01), C12Q 1/04 (2006.01)
(54) DISPOSITIVO DE CULTURA DE FILME FINO, MÉTODO PARA ENUMERAR MICRO-ORGANISMOS E KIT
(71) 3M INNOVATIVE PROPERTIES COMPANY (US)
(72) Kurt J. Halverson
(85) 05/11/2015
(86) PCT US2014/036730 de 05/05/2014
(87) WO 2014/182586 de 13/11/2014

---

(21) BR 11 2015 027918-0 A2

Código 1.3 - Notificação - Fase Nacional - PCT
(22) 08/05/2013
(51) G02B 6/44 (2006.01)
(54) LUVA DE JUNTA ÓPTICA
(71) PRYSMIAN S.P.A. (IT)

(72) Matt Kerry
(85) 05/11/2015
(86) PCT IT2013/000136 de 08/05/2013
(87) WO 2014/181364 de 13/11/2014

---

(21) BR 11 2015 027919-8 A2

Código 1.3 - Notificação - Fase Nacional - PCT
(22) 30/04/2014
(30) 08/05/2013 US 61/820,866; 26/07/2013 EP 13178122.1
(51) C08G 75/23 (2006.01), C08L 81/06 (2006.01), C08K 3/40 (2006.01), C08K 7/14 (2006.01)
(54) COMPOSIÇÃO, PROCESSO PARA FABRICAR UMA COMPOSIÇÃO, USO DE UMA COMPOSIÇÃO, E, ARTIGO
(71) SOLVAY SPECIALTY POLYMERS USA, LLC (US)
(72) MOHAMMAD JAMAL EL-HIBRI, Chantal Louis, David B. Thomas, Hemantkumar Patel
(85) 05/11/2015
(86) PCT EP2014/058803 de 30/04/2014
(87) WO 2014/180725 de 13/11/2014

---

(21) BR 11 2015 027924-4 A2

Código 1.3 - Notificação - Fase Nacional - PCT
(22) 01/05/2014
(30) 08/05/2013 IN 1378/DEL/2013
(51) A01P 13/00 (2006.01), A01N 43/80 (2006.01), A01N 47/06 (2006.01), C07D 413/04 (2006.01), C07D 261/00 (2006.01)
(54) COMPOSTOS HERBICIDAS
(71) SYNGENTA PARTICIPATIONS AG (CH) , SYNGENTA LIMITED (GB)
(72) SITARAM PAL, SHUJI HACHISU, JANICE BLACK, WILLIAM GUY WHITTINGHAM, ANNE JACQUELINE DALENCON, JAMES ALAN MORRIS, JUTTA ELISABETH BOEHMER, MANGALA PHADTE, RAVINDRA SONAWANE, ADRIAN LONGSTAFF, ALAN JOHN DOWLING, TIMOTHY ROBERT DESSON, SWARNENDU SASMAL, SRINIVAS REDDY PURUMANDLA, SUJIT KUMAR GHORAI, GURUPRASAD NARASHIMH SAWANT
(85) 05/11/2015
(86) PCT EP2014/058950 de 01/05/2014
(87) WO 2014/180740 de 13/11/2014

---

(21) BR 11 2015 027933-3 A2

Código 1.3 - Notificação - Fase Nacional - PCT
(22) 07/05/2014
(30) 07/05/2013 NL 2010765
(51) A01K 39/012 (2006.01)
(54) SISTEMA DE DISTRIBUIÇÃO DE RAÇÃO PARA ALIMENTAR AVES DOMÉSTICAS, DISPOSITIVO DE ALIMENTAÇÃO PARA AVES DOMÉSTICAS,

E, MÉTODO PARA REALIZAR UMA OPERAÇÃO DE LIMPEZA PARA UM OU MAIS DISPOSITIVOS DE ALIMENTAÇÃO
(71) ROXELL BVBA (BE)
(72) Brecht Van Kerrebroeck
(85) 05/11/2015
(86) PCT EP2014/059298 de 07/05/2014
(87) WO 2014/180881 de 13/11/2014

---

(21) BR 11 2015 027938-4 A2

Código 1.3 - Notificação - Fase Nacional - PCT
(22) 14/04/2014
(30) 07/05/2013 EP 13166922.8; 14/05/2013 US 61/822.941
(51) C02F 11/14 (2006.01), C02F 1/52 (2006.01), C02F 1/28 (2006.01), C02F 103/32 (2006.01), C02F 103/28 (2006.01), C02F 103/22 (2006.01), C02F 103/24 (2006.01), C02F 101/30 (2006.01), C02F 1/56 (2006.01), C02F 101/32 (2006.01)
(54) CARBONATO DE CÁLCIO DE SUPERFÍCIE TRATADA E FILOSSILICATO E SUA UTILIZAÇÃO NA PURIFICAÇÃO DE ÁGUA
(71) OMYA INTERNATIONAL AG (CH)
(72) DANIEL EDWARD GERARD, Martine Poffet, Joachim Schoelkopf, Michael Skovby, PATRICK ARTHUR CHARLES GANE
(85) 05/11/2015
(86) PCT EP2014/057521 de 14/04/2014
(87) WO 2014/180631 de 13/11/2014

---

(21) BR 11 2015 027941-4 A2

Código 1.3 - Notificação - Fase Nacional - PCT
(22) 12/05/2014
(30) 13/05/2013 DE 10 2013 104 895.1; 18/06/2013 DE 10 2013 106 349.7
(51) B23K 20/10 (2006.01), B29C 65/08 (2006.01), B29C 65/00 (2006.01), H01L 23/00 (2006.01), H01R 43/02 (2006.01)
(54) MÉTODO PARA DETERMINAÇÃO DO NÍVEL DE COMPRESSÃO DE UM NÓ DEPOIS DA SOLDAGEM ULTRASSÔNICA
(71) SCHUNK SONOSYSTEMS GMBH (DE)
(72) DIETER STROH
(85) 05/11/2015
(86) PCT EP2014/059589 de 12/05/2014
(87) WO 2014/198467 de 18/12/2014

---

(21) BR 11 2015 027942-2 A2

Código 1.3 - Notificação - Fase Nacional - PCT
(22) 08/05/2014
(30) 09/05/2013 IT MI2013A 000753
(51) G07D 11/00 (2006.01), B65B 25/14 (2006.01)
(54) DISPOSITIVO PARA OTIMIZAR O ENCHIMENTO DE MALOTES PARA

CONTER CÉDULAS
(71) CIMA S.P.A. (IT)
(72) NICOLETTA RAZZABONI, VITTORIO RAZZABONI
(85) 05/11/2015
(86) PCT IB2014/061304 de 08/05/2014
(87) WO 2014/181290 de 13/11/2014

---

(21) BR 11 2015 027945-7 A2

Código 1.3 - Notificação - Fase Nacional - PCT
(22) 08/05/2014
(30) 09/05/2013 IT MI2013A 000751
(51) G07D 11/00 (2006.01), B65B 25/14 (2006.01)
(54) DISPOSITIVO PARA ENCHER E FECHAR BOLSAS DESCARTÁVEIS QUE CONTÉM CÉDULAS BANCÁRIAS
(71) CIMA S.P.A. (IT)
(72) NICOLETTA RAZZABONI, VITTORIO RAZZABONI
(85) 05/11/2015
(86) PCT IB2014/061298 de 08/05/2014
(87) WO 2014/181286 de 13/11/2014

---

(21) BR 11 2015 027946-5 A2

Código 1.3 - Notificação - Fase Nacional - PCT
(22) 08/05/2014
(30) 08/05/2013 US 61/821,106
(51) A01N 55/02 (2006.01)
(54) CORROLES ALVOS PARA MRI E TOXICIDADE TUMORAL
(71) CEDARS-SINAI MEDICAL CENTER (US)
(72) Lali K. Medina-Kauwe
(85) 05/11/2015
(86) PCT US2014/037234 de 08/05/2014
(87) WO 2014/182868 de 13/11/2014

---

(21) BR 11 2015 027947-3 A2

Código 1.3 - Notificação - Fase Nacional - PCT
(22) 21/05/2014
(30) 22/05/2013 US 61/826,286
(51) C08L 23/06 (2006.01)
(54) COMPOSIÇÕES DE POLÍMERO À BASE DE ETILENO DE BAIXA DENSIDADE COM ALTA RESISTÊNCIA À FUSÃO E CONTROLE DE DENSIDADE MÉDIA-ALTA
(71) DOW GLOBAL TECHNOLOGIES LLC (US)
(72) Cornelis F. J. Den Doelder, KARL ZUERCHER, OTTO J. BERBEE, JIAN WANG, TERESA P. KARJALA
(85) 05/11/2015

(86) PCT US2014/038946 de 21/05/2014
(87) WO 2014/190041 de 27/11/2014

---

(21) BR 11 2015 027948-1 A2

Código 1.3 - Notificação - Fase Nacional - PCT
(22) 12/05/2014
(30) 10/05/2013 GB 1308416.5
(51) F03B 17/00 (2006.01)
(54) UM APARELHO GERADOR HIDROELÉTRICO SUBMERSÍVEL E UM MÉTODO DE EVACUAR ÁGUA DE TAL APARELHO
(71) OWEN MCELROY (IE)
(72) OWEN MCELROY
(85) 05/11/2015
(86) PCT EP2014/059656 de 12/05/2014
(87) WO 2014/180995 de 13/11/2014

---

(21) BR 11 2015 027949-0 A2

Código 1.3 - Notificação - Fase Nacional - PCT
(22) 20/01/2014
(30) 06/05/2013 US 61/819,949
(51) H04W 36/24 (2009.01), H04W 84/12 (2009.01)
(54) MÉTODO EM UM NÓ E EM UM TERMINAL, NÓ, TERMINAL, E, PRODUTO DE PROGRAMA DE COMPUTADOR
(71) TELEFONAKTIEBOLAGET L M ERICSSON (publ) (SE)
(72) MATTIAS BERGSTRÖM, Ruth Guerra, Christofer Lindheimer, Filip Mestanov, ELENA MYHRE, Hakan Persson, Magnus Stattin, OUMER TEYEB
(85) 05/11/2015
(86) PCT SE2014/050060 de 20/01/2014
(87) WO 2014/182211 de 13/11/2014

---

(21) BR 11 2015 027950-3 A2

Código 1.3 - Notificação - Fase Nacional - PCT
(22) 05/05/2014
(30) 08/05/2013 DE 10 2013 208 474.9
(51) H02J 3/48 (2006.01), H02J 3/50 (2006.01), H02J 3/38 (2006.01), F03D 7/04 (2006.01)
(54) MÉTODO E ARRANJO DE PARQUE EÓLICO PARA FORNECER POTÊNCIA ELÉTRICA A UMA REDE DE ABASTECIMENTO ELÉTRICO
(71) WOBBEN PROPERTIES GMBH (DE)
(72) Kai Busker
(85) 05/11/2015
(86) PCT EP2014/059099 de 05/05/2014
(87) WO 2014/180781 de 13/11/2014

(21) BR 11 2015 027959-7 A2

Código 1.3 - Notificação - Fase Nacional - PCT
(22) 01/05/2014
(30) 10/05/2013 JP 2013-100266; 14/05/2013 JP 2013-101864; 14/05/2013 JP 2013-101845; 07/06/2013 JP 2013-120324
(51) B41M 5/323 (2006.01), B41M 5/28 (2006.01), B41M 5/30 (2006.01), C09B 57/00 (2006.01)
(54) MEIO DE GRAVAÇÃO SENSÍVEL AO CALOR EXIBINDO TOM DE METAL DOURADO, E/OU MEIO DE GRAVAÇÃO SENSÍVEL AO CALOR EXIBINDO DOIS TONS DE COR DIFERENTES
(71) OJI HOLDINGS CORPORATION (JP)
(72) YOSHIHIKO YONEDA, CHIEKO OSHISAKA, TAKASHI TAKEMURA, TOHRU MURAI
(85) 05/11/2015
(86) PCT JP2014/062042 de 01/05/2014
(87) WO 2014/181745 de 13/11/2014

(21) BR 11 2015 027962-7 A2

Código 1.3 - Notificação - Fase Nacional - PCT
(22) 06/05/2014
(30) 06/05/2013 NO 20130641
(51) E02D 27/42 (2006.01)
(54) ESTRUTURA BASEADA NA AÇÃO DA GAVIDADE
(71) SEATOWER AS (NO)
(72) SIGURD RAMSLIE, PETTER KARAL
(85) 05/11/2015
(86) PCT EP2014/059210 de 06/05/2014
(87) WO 2014/180828 de 13/11/2014

(21) BR 11 2015 027963-5 A2

Código 1.3 - Notificação - Fase Nacional - PCT
(22) 07/05/2014
(30) 07/05/2013 US 61/820,278
(51) A61K 31/7016 (2006.01), A61P 21/00 (2006.01), A61P 25/14 (2006.01), A61P 25/16 (2006.01), A61P 25/28 (2006.01), A61K 9/00 (2006.01)
(54) TRATAMENTO DE AGREGAÇÃO DE PROTEÍNAS MIOPÁTICAS E DOENÇAS NEURODEGENERATIVAS PELA ADMINISTRAÇÃO PARENTERAL DE TREALOSE
(71) BIO BLAST PHARMA LTD. (IL)
(72) Dalia MEGIDDO
(85) 05/11/2015
(86) PCT IL2014/050411 de 07/05/2014
(87) WO 2014/181333 de 13/11/2014

(21) BR 11 2015 027964-3 A2

Código 1.3 - Notificação - Fase Nacional - PCT
(22) 06/05/2014
(30) 07/05/2013 GB 13081377; 09/08/2013 BS 2523; 10/10/2013 GB 13179320
(51) C07D 333/36 (2006.01), A61K 31/381 (2006.01), C07D 409/12 (2006.01), C07D 409/14 (2006.01), C07D 413/12 (2006.01), C07D 417/12 (2006.01), A61P 43/00 (2006.01)
(54) NOVOS COMPOSTOS E COMPOSIÇÕES FARMACÊUTICAS DOS MESMOS PARA O TRATAMENTO DA FIBROSE CÍSTICA
(71) GALAPAGOS NV (BE)
(72) STEVEN VAN DER PLAS, OSCAR MAMMOLITI, CHRISTEL MENET, GIOVANNI TRICARICO, ANN DE BLIECK, CAROLINE JOANESSE, TOM DE MUNCK, HANS KELGTERMANS
(85) 05/11/2015
(86) PCT EP2014/001202 de 06/05/2014
(87) WO 2014/180562 de 13/11/2014

(21) BR 11 2015 027965-1 A2

Código 1.3 - Notificação - Fase Nacional - PCT
(22) 23/04/2014
(30) 06/05/2013 US 13/887,846
(51) H04L 25/49 (2006.01)
(54) TÉCNICA DE AUMENTO DE TAXA DE TRANSFERÊNCIA DE LINK DE DADOS SÍNCRONO BASEADA EM CICLO DE TRABALHO DE SINAL DE DADOS E MODULAÇÃO/DESMODULAÇÃO DE FASE
(71) QUALCOMM INCORPORATED (US)
(72) LALAN J. MISHRA, DEXTER T. CHUN, ANIMESH DATTA
(85) 05/11/2015
(86) PCT US2014/035075 de 23/04/2014
(87) WO 2014/182448 de 13/11/2014

(21) BR 11 2015 027967-8 A2

Código 1.3 - Notificação - Fase Nacional - PCT
(22) 30/05/2014
(30) 03/06/2013 FR 1355040
(51) A61L 2/08 (2006.01)
(54) INSTALAÇÃO DE TRATAMENTO DE ARTIGOS POR BOMBARDEAMENTO ELETRÔNICO
(71) SERAC GROUP (FR)
(72) NICOLAS GESLOT
(85) 05/11/2015
(86) PCT EP2014/061294 de 30/05/2014
(87) WO 2014/195240 de 11/12/2014

(21) BR 11 2015 027969-4 A2

Código 1.3 - Notificação - Fase Nacional - PCT
(22) 06/05/2014
(30) 06/05/2013 US 61/819,699
(51) C01F 11/00 (2006.01), C22B 1/00 (2006.01), C05G 1/00 (2006.01)
(54) FONTE DE ÍONS DE METAIS ALCALINOS COM UMA TAXA MODERADA DE LIBERAÇÃO DE ÍONS E MÉTODOS DE FORMAÇÃO
(71) MASSACHUSETTS INSTITUTE OF TECHNOLOGY (US)
(72) TAISIYA SKORINA, ANTOINE ALLANORE
(85) 05/11/2015
(86) PCT US2014/036963 de 06/05/2014
(87) WO 2014/182693 de 13/11/2014

(21) BR 11 2015 027970-8 A2

Código 1.3 - Notificação - Fase Nacional - PCT
(22) 28/04/2014
(30) 07/05/2013 GB 1308194.8
(51) C02F 1/30 (2006.01)
(54) UM MÉTODO PARA DEGRADAR CONTAMINANTES/ POLUENTES A PARTIR DE UM MATERIAL E ESTRUTURAS PARA REALIZAR REFERIDO MÉTODO
(71) SWANSEA UNIVERSITY (GB)
(72) Cecile Charbonneau, Rachel Woods
(85) 05/11/2015
(86) PCT GB2014/000163 de 28/04/2014
(87) WO 2014/181071 de 13/11/2014

(21) BR 11 2015 027971-6 A2

Código 1.3 - Notificação - Fase Nacional - PCT
(22) 02/05/2014
(30) 29/05/2013 US 13/904.257
(51) H01R 13/625 (2006.01), H01R 13/639 (2006.01)
(54) CONEXÃO DE CABO DE SOLDAGEM GIRADA MANUALMENTE
(71) ILLINOIS TOOL WORKS INC (US)
(72) NAUMAN BASIT
(85) 05/11/2015
(86) PCT US2014/036509 de 02/05/2014
(87) WO 2014/193598 de 04/12/2014

(21) BR 11 2015 027978-3 A2

Código 1.3 - Notificação - Fase Nacional - PCT
(22) 03/04/2014

(30) 07/05/2013 CN 201310166080.3
(51) H03M 3/00 (2006.01)
(54) MODULADOR SIGMA DELTA E RESPECTIVO MÉTODO DE MODULAÇÃO
(71) ZTE CORPORATION (CN)
(72) Peng Dong, Hongyin Liao
(85) 05/11/2015
(86) PCT CN2014/074752 de 03/04/2014
(87) WO 2014/180202 de 13/11/2014

---

(21) BR 11 2015 027980-5 A2

Código 1.3 - Notificação - Fase Nacional - PCT
(22) 07/05/2014
(30) 08/05/2013 EP 13167138.0
(51) C07F 17/00 (2006.01), C08F 4/00 (2006.01)
(54) COMPLEXO DE METAL DA FÓRMULA, PROCESSO PARA A PRODUÇÃO DO METAL, SISTEMA DE CATALISADOR, E, PROCESSO PARA A PREPARAÇÃO DE UM POLÍMERO POR POLIMERIZAÇÃO DE PELO MENOS UM MONÔMERO OLEFÍNICO
(71) LANXESS ELASTOMERS B.V. (NL)
(72) RICHARD THOMAS WILLIAM SCOTT, MARTIN ALEXANDER ZUIDEVELD, PHILIP MOUNTFORD
(85) 05/11/2015
(86) PCT EP2014/059354 de 07/05/2014
(87) WO 2014/180913 de 13/11/2014

---

(21) BR 11 2015 027981-3 A2

Código 1.3 - Notificação - Fase Nacional - PCT
(22) 07/05/2014
(30) 08/05/2013 EP 13167137.2
(51) C07F 7/00 (2006.01), C07C 251/86 (2006.01)
(54) COMPLEXO DE METAL DA FÓRMULA, PROCESSO PARA PRODUZIR O COMPLEXO DE METAL REPRESENTADO PELA FÓRMULA, COMPOSTO DA FÓRMULA, PROCESSO PARA A FABRICAÇÃO DE UM COMPOSTO DA FÓRMULA, SISTEMA DE CATALISADOR, PROCESSO PARA A PREPARAÇÃO DE UM POLÍMERO POLIMERIZANDO-SE PELO MENOS UM MONÔMERO OLEFÍNICO, E, POLÍMEROS
(71) LANXESS ELASTOMERS B.V. (NL)
(72) ALEXANDRA BERTHOUD, VICTOR QUIROGA NORAMBUENA, GERHARD VAN DOREMAELE, MARTIN ALEXANDER ZUIDEVELD, PHILIP MOUNTFORD, RICHARD THOMAS WILLIAM SCOTT
(85) 05/11/2015
(86) PCT EP2014/059377 de 07/05/2014
(87) WO 2014/180922 de 13/11/2014

(21) BR 11 2015 027984-8 A2

Código 1.3 - Notificação - Fase Nacional - PCT
(22) 05/05/2014
(30) 06/05/2013 US 61/819,927
(51) A61K 31/137 (2006.01), A61K 31/4164 (2006.01), A61K 31/4174 (2006.01), A61K 31/498 (2006.01), A61K 31/165 (2006.01), A61K 9/00 (2006.01), A61P 17/02 (2006.01)
(54) AGONISTAS ALFA ADRENÉRGICOS PARA O TRATAMENTO DE LESÃO DE TECIDO
(71) ALLERGAN, INC. (US)
(72) DANIEL W. GIL, Lydia L. Andrews-Jones, EDWARD C. HSIA, Mingting Tian
(85) 05/11/2015
(86) PCT US2014/036778 de 05/05/2014
(87) WO 2014/182610 de 13/11/2014

(21) BR 11 2015 027985-6 A2

Código 1.3 - Notificação - Fase Nacional - PCT
(22) 06/05/2014
(30) 07/05/2013 FR 13 54190
(51) A61K 8/27 (2006.01), A61K 8/31 (2006.01), A61K 8/36 (2006.01), A61K 8/44 (2006.01), A61K 8/46 (2006.01), A61Q 3/00 (2006.01), A61K 8/92 (2006.01), A61K 8/97 (2006.01)
(54) COMBINAÇÃO DE AGENTES ATIVOS PARA ADMINISTRAÇÃO ORAL PARA MELHORAR A QUALIDADE DAS UNHAS
(71) NUTRICOS TECHNOLOGIES (FR)
(72) Yann Mahe, Carole Bru, Nathalie Piccardi, AUDREY GUENICHE
(85) 05/11/2015
(86) PCT IB2014/061247 de 06/05/2014
(87) WO 2014/181259 de 13/11/2014

(21) BR 11 2015 027986-4 A2

Código 1.3 - Notificação - Fase Nacional - PCT
(22) 06/05/2014
(30) 07/05/2013 FR 13 54193
(51) A61K 8/36 (2006.01), A61K 8/46 (2006.01), A61Q 5/00 (2006.01), A61Q 7/00 (2006.01), A61K 8/92 (2006.01), A61K 8/97 (2006.01)
(54) COMBINAÇÃO DE ÁCIDO PETROSELÍNICO E TAURINA PARA ADMINISTRAÇÃO ORAL PARA CONTROLE DE ENVELHECIMENTO DE CABELO
(71) NUTRICOS TECHNOLOGIES (FR)
(72) Yann Mahe, Carole Bru, Isabelle Castiel, AUDREY GUENICHE
(85) 05/11/2015
(86) PCT IB2014/061246 de 06/05/2014

(87) WO 2014/181258 de 13/11/2014

---

(21) BR 11 2015 027987-2 A2

Código 1.3 - Notificação - Fase Nacional - PCT
(22) 06/05/2014
(30) 07/05/2013 FR 13 54187
(51) A61K 8/27 (2006.01), A61K 8/36 (2006.01), A61Q 5/00 (2006.01), A61Q 7/00 (2006.01), A61K 8/92 (2006.01), A61K 8/97 (2006.01), A61K 8/46 (2006.01)
(54) COMBINAÇÃO DE ÁCIDO PETROSELÍNICO E ZINCO PARA ADMINISTRAÇÃO ORAL PARA CONTROLE DE ENVELHECIMENTO DE CABELO
(71) NUTRICOS TECHNOLOGIES (FR)
(72) Yann Mahe, Carole Bru
(85) 05/11/2015
(86) PCT IB2014/061245 de 06/05/2014
(87) WO 2014/181257 de 13/11/2014

---

(21) BR 11 2015 028004-8 A2

Código 1.3 - Notificação - Fase Nacional - PCT
(22) 11/06/2014
(30) 13/06/2013 DE 10 2013 106 193.1
(51) C02F 1/78 (2006.01), D06P 1/00 (2006.01), D06P 5/15 (2006.01), D06L 3/11 (2006.01), D06L 1/14 (2006.01), D06L 1/20 (2006.01), C02F 101/30 (2006.01), C02F 103/30 (2006.01)
(54) MÉTODO PARA O BENEFICIAMENTO DE TECIDO DE JEANS
(71) PROMINENT GMBH (DE)
(72) BERNHARD BAUMGÄRTNER
(85) 06/11/2015
(86) PCT EP2014/062069 de 11/06/2014
(87) WO 2014/198744 de 18/12/2014

---

(21) BR 11 2015 028006-4 A2

Código 1.3 - Notificação - Fase Nacional - PCT
(22) 16/04/2014
(30) 09/05/2013 CN PCT/CN2013/075418; 26/06/2013 EP 13173685.2
(51) A61Q 5/02 (2006.01), A61Q 5/12 (2006.01), A61Q 5/00 (2006.01), A61K 8/46 (2006.01), A61K 8/36 (2006.01), A61Q 19/08 (2006.01), A61Q 19/10 (2006.01)
(54) COMPOSIÇÃO, PROCESSO PARA A PREPARAÇÃO DE UMA COMPOSIÇÃO, MÉTODO PARA PROPORCIONAR SUAVIDADE E USO DA COMPOSIÇÃO
(71) UNILEVER NV (NL)
(72) QUNHUA CAO, AMIT JAYASWAL, ZIHUI LING
(85) 06/11/2015
(86) PCT EP2014/057761 de 16/04/2014

(87) WO 2014/180640 de 13/11/2014

(21) BR 11 2015 028007-2 A2

Código 1.3 - Notificação - Fase Nacional - PCT
(22) 22/05/2014
(30) 24/05/2013 GB 1309369.5
(51) G01N 27/04 (2006.01), A61F 13/02 (2006.01), A61F 13/00 (2006.01), A61F 13/42 (2006.01)
(54) SISTEMA INDICADOR DE UMIDADE
(71) SMITH & NEPHEW PLC (GB)
(72) EDWARD YERBURY HARTWELL, JOHN KENNETH HICKS
(85) 06/11/2015
(86) PCT GB2014/051574 de 22/05/2014
(87) WO 2014/188200 de 27/11/2014

(21) BR 11 2015 028010-2 A2

Código 1.3 - Notificação - Fase Nacional - PCT
(22) 10/05/2013
(51) G06N 3/10 (2006.01)
(54) MÉTODO E SISTEMA DE PROCESSAMENTO DE SINAIS DE DESCARGA PARCIAL
(71) PRYSMIAN S.P.A. (IT)
(72) Antonio Di Stefano, Roberto Candela, Giuseppe Fiscelli, Giuseppe Costantino Giaconia
(85) 06/11/2015
(86) PCT EP2013/059715 de 10/05/2013
(87) WO 2014/180508 de 13/11/2014

(21) BR 11 2015 028015-3 A2

Código 1.3 - Notificação - Fase Nacional - PCT
(22) 28/04/2014
(30) 09/05/2013 EP 13167200.8
(51) G01N 11/00 (2006.01), G01N 33/32 (2006.01)
(54) MÉTODO PARA A DEMONSTRAÇÃO DAS PROPRIEDADES SEM ESCORRIMENTO
(71) UNILEVER NV (NL)
(72) ROBERT WAYNE DAWSON, SHIRISH SUBHASH DESALE, ANDREW DAVID WYRKO
(85) 06/11/2015
(86) PCT EP2014/058630 de 28/04/2014
(87) WO 2014/180699 de 13/11/2014

(21) BR 11 2015 028016-1 A2

Código 1.3 - Notificação - Fase Nacional - PCT
(22) 13/11/2013

(30) 07/05/2013 JP 2013-097794
(51) F15B 15/14 (2006.01)
(54) CILINDRO DE PRESSÃO DE FLUIDO
(71) SMC CORPORATION (JP)
(72) KENJI NOMURA
(85) 06/11/2015
(86) PCT JP2013/081221 de 13/11/2013
(87) WO 2014/181489 de 13/11/2014

---

(21) BR 11 2015 028126-5 A2

Código 1.3 - Notificação - Fase Nacional - PCT
(22) 07/05/2014
(30) 10/05/2013 EP PCT/EP2013/001400
(51) A61K 39/00 (2006.01), G06F 19/18 (2011.01)
(54) PREVISÃO DE IMUNOGENICIDADE DE EPÍTOPOS DE CÉLULAS T
(71) BIONTECH AG (DE) , TRON -TRANSLATIONALE ONKOLOGIE AN DER UNIVERSITATSMEDIZIN DER JOHANNES GUTENBERG-UNIVERSITAT MAINZ GEMEINNUTZIGE GMBH (DE) , UNIVERSITÄTSMEDIZIN DER JOHANNES GUTENBERG-UNIVERSITÄT MAINZ (DE)
(72) UGUR SAHIN, ARBEL DAVID TADMOR, JOHN CHRISTOPHER CASTLE, SEBASTIAN BOEGEL, MARTIN LÖWER
(85) 06/11/2015
(86) PCT EP2014/001232 de 07/05/2014
(87) WO 2014/180569 de 13/11/2014

---

(21) BR 11 2015 028168-0 A2

Código 1.3 - Notificação - Fase Nacional - PCT
(22) 19/02/2014
(30) 09/05/2013 US 61/821,292; 27/09/2013 CN 201310451941.2
(51) C07K 14/47 (2006.01), A61K 38/17 (2006.01)
(54) PEPTÍDEOS, COMPOSIÇÃO, MÉTODO PARA BLOQUEAR INFECÇÃO DE UM VÍRUS EM UMA CÉLULA ALVO, USO DO PEPTÍDEO, MÉTODO PARA PREPARAR OPEPTÍDEO, DNA ISOLADO, VETOR DE EXPRESSÃO, CÉLULA HOSPEDEIRA, KIT PARA TRIAGEM DE UM PEPTÍDEO, E MÉTODO DE TRIAGEM
(71) XIANGXUE GROUP (HONG KONG) COMPANY LIMITED (CN)
(72) BOJIAN ZHENG, HANJUN ZHAO
(85) 09/11/2015
(86) PCT CN2014/072237 de 19/02/2014
(87) WO 2014/180180 de 13/11/2014

---

(21) BR 11 2015 028211-3 A2

Código 1.3 - Notificação - Fase Nacional - PCT
(22) 09/05/2014
(30) 10/05/2013 US 61/821,943
(51) C07K 14/075 (2006.01)

(54) CÉLULAS COMO UM MODELO PARA IDENTIFICAR MODULADORES DO SABOR EM POTENCIAL
(71) PEPSICO, INC. (US)
(72) YULIYA KURASH, STEPHEN GRAVINA
(85) 09/11/2015
(86) PCT US2014/037511 de 09/05/2014
(87) WO 2014/183044 de 13/11/2014

---

(21) BR 11 2015 028232-6 A2

Código 1.3 - Notificação - Fase Nacional - PCT
(22) 09/05/2014
(30) 10/05/2013 US 61/821,905
(51) C12N 9/24 (2006.01), C12N 15/11 (2006.01), C12N 5/14 (2006.01), C12N 15/113 (2010.01)
(54) POLIPEPTÍDEOS TENDO ATIVIDADE DE XILANASE E POLINUCLEOTÍDEOS CODIFICANDO OS MESMOS
(71) NOVOZYMES A/S (DK)
(72) Nikolaj Spodsberg, Brett McBrayer
(85) 10/11/2015
(86) PCT US2014/037429 de 09/05/2014
(87) WO 2014/182990 de 13/11/2014

---

(21) BR 11 2015 028293-8 A2

Código 1.3 - Notificação - Fase Nacional - PCT
(22) 12/05/2014
(30) 13/05/2013 JP 2013-101566
(51) G01N 33/53 (2006.01), A61K 39/00 (2006.01), A61P 35/00 (2006.01), A61P 35/02 (2006.01), G01N 33/574 (2006.01), C07K 7/08 (2006.01), C07K 14/82 (2006.01)
(54) MÉTODO DE PREDIÇÃO DE EFEITO CLÍNICO DE IMUNOTERAPIA
(71) INTERNATIONAL INSTITUTE OF CANCER IMMUNOLOGY, INC. (JP)
(72) HARUO SUGIYAMA, YUSUKE OJI
(85) 10/11/2015
(86) PCT JP2014/062630 de 12/05/2014
(87) WO 2014/185387 de 20/11/2014

---

(21) BR 11 2015 028296-2 A2

Código 1.3 - Notificação - Fase Nacional - PCT
(22) 09/05/2014
(30) 10/05/2013 EP 13167240.4
(51) A61K 38/00 (2006.01), C07K 14/00 (2006.01)
(54) PEPTÍDEO ANTIMICROBIANO
(71) ACADEMISCH ZIEKENHUIS LEIDEN H.O.D.N. LUMC (NL)
(72) PETRUS HENDRICUS NIBBERING, PIETER HIEMSTRA, JAN WOUTER

DRIJFHOUT
(85) 10/11/2015
(86) PCT NL2014/050295 de 09/05/2014
(87) WO 2014/182172 de 13/11/2014

---

(21) BR 11 2015 028357-8 A2

Código 1.3 - Notificação - Fase Nacional - PCT
(22) 17/06/2014
(30) 17/06/2013 EP 13172362.9
(51) G01N 33/68 (2006.01), G01N 33/74 (2006.01), G01N 33/66 (2006.01)
(54) TRATAMENTO DE RESISTÊNCIA À INSULINA ATRAVÉS DE INIBIDORES DE FATOR DE TRANSCRIÇÃO TSC22D4
(71) DEUTSCHES KREBSFORSCHUNGSZENTRUM STIFTUNG DES OEFFENTLICHEN RECHTS (DE) , RUPRECHT-KARLS- UNIVERSITÄT HEIDELBERG (DE)
(72) MAURICIO BERRIEL DIAZ, STEPHAN HERZIG, KILIAN FRIEDRICH, ALLAN JONES
(85) 11/11/2015
(86) PCT EP2014/062713 de 17/06/2014
(87) WO 2014/202602 de 24/12/2014

---

(21) BR 11 2015 029931-8 A2

Código 1.3 - Notificação - Fase Nacional - PCT
(22) 03/06/2014
(30) 05/06/2013 GB 1310008.6
(51) A61K 39/085 (2006.01), A61K 47/48 (2006.01)
(54) COMPOSIÇÃO IMUNOGÊNICA, E, PROCESSO PARA PREPARAR UMA COMPOSIÇÃO IMUNOGÊNICA
(71) GLAXOSMITHKLINE BIOLOGICALS S.A. (BE)
(72) Ralph Leon Biemans, Dominique Boutriau, Philippe Denoel, Pierre Duvivier, Carine Goraj
(85) 30/11/2015
(86) PCT EP2014/061424 de 03/06/2014
(87) WO 2014/195280 de 11/12/2014

---

(21) BR 11 2015 030047-2 A2

Código 1.3 - Notificação - Fase Nacional - PCT
(22) 30/05/2014
(30) 31/05/2013 US 61/829.633; 05/07/2013 US 61/843.135
(51) A61K 38/10 (2006.01)
(54) PEPTÍDEOS CONOTOXINA, COMPOSIÇÕES FARMACÊUTICAS E UTILIZAÇÕES DOS MESMOS
(71) UNIVERSITY OF UTAH RESEARCH FOUNDATION (US)
(72) J. MICHAEL MCINTOSH

(85) 30/11/2015
(86) PCT US2014/040374 de 30/05/2014
(87) WO 2014/194284 de 04/12/2014

---

(21) BR 11 2015 030052-9 A2

Código 1.3 - Notificação - Fase Nacional - PCT
(22) 05/06/2014
(30) 06/06/2013 EP 13170932.1
(51) A61P 31/04 (2006.01), A61K 38/17 (2006.01), A61K 38/44 (2006.01), A61K 38/57 (2006.01), A61K 9/00 (2006.01), A61P 15/14 (2006.01)
(54) USO DE UMA PROTEÍNA DE FASE AGUDA OU DE UMA COMPOSIÇÃO, COMPOSIÇÃO VETERINÁRIA, E, MÉTODO PARA PRODUZIR UMA PROTEÍNA SAA-3
(71) CEVA SANTE ANIMALE (FR)
(72) ALEJANDRO BACH ARIZA, SYLVIA PARES, ANNA DOMENECH, ANNA ARIS
(85) 30/11/2015
(86) PCT EP2014/061717 de 05/06/2014
(87) WO 2014/195413 de 11/12/2014

---

(21) BR 11 2015 030075-8 A2

Código 1.3 - Notificação - Fase Nacional - PCT
(22) 28/05/2014
(30) 03/06/2013 US 61/830381; 03/06/2013 EP 13170258.1
(51) C07K 14/435 (2006.01), C12N 15/82 (2006.01), A01N 61/00 (2006.01)
(54) MÉTODOS DE CONTROLE DE PRAGAS
(71) Fraunhofer-Gesellschaft Zur Foerderung Der Angewandten Forschung E.V. (DE) , JUSTUS-LIEBIG-UNIVERSITÄT GIESSEN (DE)
(72) TORSTEN WILL, ANDREAS VILCINSKAS, RAINER FISCHER
(85) 30/11/2015
(86) PCT EP2014/061084 de 28/05/2014
(87) WO 2014/195209 de 11/12/2014

---

(21) BR 11 2015 030094-4 A2

Código 1.3 - Notificação - Fase Nacional - PCT
(22) 29/05/2014
(30) 31/05/2013 KR 10-2013-0063029
(51) C07K 7/08 (2006.01), C12N 15/13 (2006.01), C12N 15/63 (2006.01), A61K 47/42 (2006.01)
(54) FRAGMENTO FC DE IGG4 QUE COMPREENDE UMA REGIÃO DE CHARNEIRA MODIFICADA
(71) HANMI PHARM. CO., LTD. (KR)
(72) Sung Youb Jung, Yong Ho Huh, Sung Hee Park, Jong Soo Lee, In Young Choi
(85) 30/11/2015

(86) PCT KR2014/004799 de 29/05/2014
(87) WO 2014/193173 de 04/12/2014

---

(21) BR 11 2015 031287-0 A2

Código 1.3 - Notificação - Fase Nacional - PCT
(22) 13/06/2014
(30) 14/06/2013 CN 201310236309.6
(51) H04N 19/573 (2014.01), H04N 19/51 (2014.01)
(54) MÉTODO PARA OBTER INFORMAÇÃO DE MOVIMENTO EM CODIFICAÇÃO/DECODIFICAÇÃO DE VÍDEO, E APARELHO PARA OBTER INFORMAÇÃO DE MOVIMENTO EM CODIFICAÇÃO/DECODIFICAÇÃO DE VÍDEO
(71) SAMSUNG ELECTRONICS CO., LTD. (KR)
(72) JIE CHEN, IL-KOO KIM
(85) 14/12/2015
(86) PCT KR2014/005226 de 13/06/2014
(87) WO 2014/200313 de 18/12/2014

---

(21) BR 11 2016 000067-6 A2

Código 1.3 - Notificação - Fase Nacional - PCT
(22) 04/07/2014
(30) 05/07/2013 EP 13175267.7; 05/07/2013 US 61/843,185
(51) A61K 38/17 (2006.01), A61P 37/02 (2006.01)
(54) OSTEOPONTINA DE LEITE DE MAMÍFERO; COMPOSIÇÃO NUTRICIONAL; E SISTEMA DE VACINA PARA USO
(71) ARLA FOODS AMBA (DK)
(72) ANNE STAUDT KVISTGAARD, PETER LANGBORG WEJSE, SHARON DONOVAN, MARCIA H. MONACO SIEGEL, SARAH S. COMSTOCK
(85) 04/01/2016
(86) PCT EP2014/064339 de 04/07/2014
(87) WO 2015/001092 de 08/01/2015

---

(21) BR 11 2016 000077-3 A2

Código 1.3 - Notificação - Fase Nacional - PCT
(22) 25/09/2014
(30) 25/09/2013 EP 13185928.2; 08/08/2014 EP 14180365.0
(51) A61K 8/64 (2006.01), A61Q 11/00 (2006.01), A61Q 11/02 (2006.01), A61K 8/02 (2006.01), A61K 8/19 (2006.01)
(54) PRODUTO DE CUIDADOS DENTÁRIOS, USO COSMÉTICO DO MESMO, USO DE PARTÍCULAS MINERAIS E DE UMA PROTEÍNA E MÉTODO COSMÉTICO DE CLAREAMENTO DO DENTE
(71) CREDENTIS AG (CH)
(72) MICHAEL HUG, DOMINIKUS AMADEUS LYSEK, KARL-HEINZ KUNZELMANN
(85) 04/01/2016
(86) PCT EP2014/070487 de 25/09/2014

(87) WO 2015/044268 de 02/04/2015

(21) BR 11 2016 000154-0 A2

Código 1.3 - Notificação - Fase Nacional - PCT
(22) 04/07/2014
(30) 05/07/2013 KR 10-2013-0079310
(51) C12N 15/113 (2010.01), A61K 48/00 (2006.01), A61P 31/12 (2006.01)
(54) siRNA ESPECÍFICO DO VÍRUS DA DENGUE, MOLÉCULAS DE OLIGO RNA DE FITA DUPLA, E COMPOSIÇÃO PARA A INIBIÇÃO DA REPLICAÇÃO DO VÍRUS DA DENGUE COMPREENDENDO A MESMA
(71) BIONEER CORPORATION (KR)
(72) JOO SUNG YANG, WOO SEOK KIM, SOON JA CHOI, HAN OH PARK
(85) 05/01/2016
(86) PCT KR2014/006032 de 04/07/2014
(87) WO 2015/002512 de 08/01/2015

(21) BR 11 2016 000218-0 A2

Código 1.3 - Notificação - Fase Nacional - PCT
(22) 11/07/2014
(30) 12/07/2013 DE 10 2013 213 711.7
(51) B29C 45/14 (2006.01), B62D 25/00 (2006.01), B60J 5/00 (2006.01)
(54) PROCESSO PARA PRODUÇÃO DE UM COMPONENTE ESTRUTURAL PARA VEÍCULOS AUTOMOTORES
(71) BROSE FAHRZEUGTEILE GMBH & CO. KOMMANDITGESELLSCHAFT, HALLSTADT (DE)
(72) MICHAEL THIENEL, OLAF KRIESE, MARKUS SCHULTZ, WERNER STAMMBERGER, STEPHAN NERB
(85) 06/01/2016
(86) PCT EP2014/064933 de 11/07/2014
(87) WO 2015/004271 de 15/01/2015

(21) BR 11 2016 000287-3 A2

Código 1.3 - Notificação - Fase Nacional - PCT
(22) 04/07/2013
(30) 04/07/2013 ES U201300623
(51) E05B 55/00 (2006.01), E05B 63/00 (2006.01)
(54) TRAVA DE SEGURANÇA
(71) VICENTE MONTESINOS GARCÍA (ES)
(72) VICENTE MONTESINOS GARCÍA
(85) 04/01/2016
(86) PCT ES2013/000161 de 04/07/2013
(87) WO 2015/001136 de 08/01/2015

(21) BR 11 2016 000431-0 A2

Código 1.3 - Notificação - Fase Nacional - PCT
(22) 08/07/2014

(30) 08/07/2013 US 61/843.702; 12/11/2013 US 61/902.935
(51) A61P 25/00 (2006.01)
(54) USO DE AGONISTA DO RECEPTOR DE ENDOTELINA-B PARA PREPARAR MEDICAMENTO PARA TRATAMENTO DE DISTÚRBIOS NEUROPSIQUIÁTRICOS, COMPOSIÇÃO E ARTIGO DE FABRICAÇÃO
(71) MIDWESTERN UNIVERSITY (US)
(72) ANIL GULATI
(85) 08/01/2016
(86) PCT US2014/045748 de 08/07/2014
(87) WO 2015/006324 de 15/01/2015

---

(21) BR 11 2016 000446-9 A2

Código 1.3 - Notificação - Fase Nacional - PCT
(22) 09/07/2014
(30) 09/07/2013 GB 131217.9
(51) A61K 39/08 (2006.01), C07K 14/33 (2006.01)
(54) NEUROTOXINAS CATIÔNICAS
(71) IPSEN BIOINNOVATION LIMITED (GB)
(72) DINA BRADY ANDERSON, GAVIN STEPHEN HACKETT, SAI MAN LIU
(85) 08/01/2016
(86) PCT GB2014/052097 de 09/07/2014
(87) WO 2015/004461 de 15/01/2015

---

(21) BR 11 2016 000464-7 A2

Código 1.3 - Notificação - Fase Nacional - PCT
(22) 09/07/2014
(30) 09/07/2013 GB 1312295.7
(51) A61P 25/00 (2006.01), A61K 38/48 (2006.01), A61K 39/08 (2006.01)
(54) SUPRESSÃO DE COCEIRA
(71) IPSEN BIOINNOVATION LIMITED (GB)
(72) KEITH FOSTER
(85) 08/01/2016
(86) PCT GB2014/052101 de 09/07/2014
(87) WO 2015/004464 de 15/01/2015

---

(21) BR 11 2016 000481-7 A2

Código 1.3 - Notificação - Fase Nacional - PCT
(22) 10/07/2014
(30) 11/07/2013 EP 13176034.0
(51) A61K 38/16 (2006.01), A61P 17/00 (2006.01)
(54) TRATAMENTO COMBINADO PARA A DERMATITE ATÓPICA
(71) MICREOS HUMAN HEALTH B.V. (NL)
(72) MARK LEONARD OFFERHAUS, FRITZ EICHENSEHER
(85) 08/01/2016
(86) PCT NL2014/050470 de 10/07/2014

(87) WO 2015/005787 de 15/01/2015

(21) BR 11 2016 000551-1 A2

Código 1.3 - Notificação - Fase Nacional - PCT
(22) 11/07/2014
(30) 12/07/2013 US 61/845,841
(51) C12N 15/861 (2006.01), C12Q 1/68 (2006.01), G01N 33/53 (2006.01), C12N 15/09 (2006.01)
(54) VETOR AAV E ENSAIO PARA ANTICORPOS NEUTRALIZANTES ANTI-AAV (VÍRUS ADENOASSOCIADO)
(71) THE CHILDREN'S HOSPITAL OF PHILADELPHIA (US)
(72) KATHERINE A. HIGH, FEDERICO MINGOZZI, YIFENG CHEN
(85) 11/01/2016
(86) PCT US2014/046428 de 11/07/2014
(87) WO 2015/006743 de 15/01/2015

(21) BR 11 2016 000563-5 A2

Código 1.3 - Notificação - Fase Nacional - PCT
(22) 21/07/2014
(30) 19/07/2013 EP 13177259.2
(51) A61K 9/00 (2006.01), A61K 47/12 (2006.01), C07K 16/24 (2006.01)
(54) MÉTODO DE PREPARAR UMA FORMULAÇÃO FARMACÊUTICA, MÉTODO DE USAR ÁCIDO HEXANÓICO E/OU ÁCIDO CÍTRICO OU PELO MENOS UM SAL DOS MESMOS, FORMULAÇÃO FARMACÊUTICA E MÉTODO DE MODULAR OU DETERMINAR RESPOSTAS IMUNES RELACIONADAS À ADMINISTRAÇÃO DE UMA FORMULAÇÃO FARMACÊUTICA
(71) Hexal AG (DE)
(72) Ulrich Kronthaler, Margot Viertlböck-Schudy, Melanie Baron
(85) 11/01/2016
(86) PCT EP2014/065612 de 21/07/2014
(87) WO 2015/007912 de 22/01/2015

(21) BR 11 2016 000564-3 A2

Código 1.3 - Notificação - Fase Nacional - PCT
(22) 08/07/2014
(30) 09/07/2013 US 61/844,168
(51) C12N 15/63 (2006.01), C12N 15/10 (2006.01), C12N 15/09 (2006.01)
(54) ENGENHARIA DE GENOMA GUIADA POR RNA MULTIPLEX
(71) PRESIDENT AND FELLOWS OF HARVARD COLLEGE (US)
(72) GEORGE M. CHURCH, JAMES DICARLO
(85) 11/01/2016
(86) PCT US2014/045691 de 08/07/2014
(87) WO 2015/006290 de 15/01/2015

(21) BR 11 2016 000599-6 A2

Código 1.3 - Notificação - Fase Nacional - PCT
(22) 18/08/2014
(30) 29/08/2013 EP 13182259.5
(51) H05B 33/08 (2006.01)
(54) LÂMPADA DE LED ADAPTADA PARA OPERAÇÃO COM UMA CORRENTE ALTERNADA; E MÉTODO PARA OPERAR UMA LÂMPADA DE LED ADAPTADA COM UMA CORRENTE ALTERNADA
(71) KONINKLIJKE PHILIPS N.V. (NL)
(72) BERNHARD CHRISTIAAN VAN DIJK, HAIMIN TAO, BORONG SU
(85) 12/01/2016
(86) PCT EP2014/067541 de 18/08/2014
(87) WO 2015/028329 de 05/03/2015

(21) BR 11 2016 000607-0 A2

Código 1.3 - Notificação - Fase Nacional - PCT
(22) 16/10/2014
(30) 28/10/2013 RU 2013147882
(51) C12P 13/10 (2006.01)
(54) MÉTODO PARA PRODUZIR UM L-AMINOÁCIDO
(71) AJINOMOTO CO., INC. (JP)
(72) Mikhail Markovich Gusyatiner, Yulia Georgievna Rostova, Mikhail Yurievich Kiryukhin, Anastasia Yurienva Romkina
(85) 12/01/2016
(86) PCT JP2014/078157 de 16/10/2014
(87) WO 2015/064454 de 07/05/2015

(21) BR 11 2016 000716-6 A2

Código 1.3 - Notificação - Fase Nacional - PCT
(22) 28/07/2014
(30) 29/07/2013 EP 13178318.5
(51) C12N 9/54 (2006.01), C11D 3/386 (2006.01)
(54) VARIANTES DE PROTEASES E MÉTODO PARA OBTER AS MESMAS
(71) NOVOZYMES A/S (DK)
(72) FRANK WINTHER RASMUSSEN, ROLF THOMAS LENHARD, MIGUEL DUARTE GUILHERME PEREIRA TOSCANO, ESBEN PETER FRIIS, SIGNE ESKILDSEN LARSEN, JÜRGEN CARSTEN FRANZ KNÖTZEL, MICHAEL BAUER
(85) 13/01/2016
(86) PCT EP2014/066172 de 28/07/2014
(87) WO 2015/014790 de 05/02/2015

(21) BR 11 2016 000727-1 A2

Código 1.3 - Notificação - Fase Nacional - PCT
(22) 19/08/2013

(51) C25C 3/12 (2006.01)
(54) ANODO COM BASE DE FERRO PARA A OBTENÇÃO DE ALUMÍNIO ATRAVÉS DA ELETRÓLISE OU FUSÕES
(71) OBSHCHESTVO S OGRANICHENNOY OTVETSTVENNOST´YU "OBEDINENNAYA KOMPANIYA RUSAL INZHENERNO-TEKHNOLOGICHESKIY TSENTR (RU)
(72) DMITRIY ALEXANDROVICH SIMAKOV, ALEKSANDR OLEGOVICH GUSEV
(85) 13/01/2016
(86) PCT RU2013/000718 de 19/08/2013
(87) WO 2015/026257 de 26/02/2015

---

(21) BR 11 2016 000741-7 A2

Código 1.3 - Notificação - Fase Nacional - PCT
(22) 15/07/2014
(30) 15/07/2013 US 61/846,326
(51) C07K 7/00 (2006.01)
(54) LIGANTES DE PEPTÍDEO RESISTENTE À PROTEASE
(71) NORTH CAROLINA STATE UNIVERSITY (US)
(72) STEFANO MENEGATTI, BENJAMIN G. BOBAY, RUBEN G. CARBONELL
(85) 13/01/2016
(86) PCT US2014/046660 de 15/07/2014
(87) WO 2015/009701 de 22/01/2015

---

(21) BR 11 2016 000745-0 A2

Código 1.3 - Notificação - Fase Nacional - PCT
(22) 15/07/2014
(30) 15/07/2013 US 13/942.491
(51) A23L 1/00 (2006.01), C12P 21/00 (2006.01), C12N 15/00 (2006.01)
(54) PRODUÇÃO DE DITERPENO
(71) DSM IP ASSETS B.V. (NL)
(72) ROBERTUS ANTONIUS MIJNDERT VAN DER HOEVEN, IGOR GALAEV, VIKTOR MARIUS BOER
(85) 13/01/2016
(86) PCT EP2014/065179 de 15/07/2014
(87) WO 2015/007748 de 22/01/2015

---

(21) BR 11 2016 000949-5 A2

Código 1.3 - Notificação - Fase Nacional - PCT
(22) 18/07/2014
(30) 18/07/2013 EP 13177052.1
(51) C12P 7/46 (2006.01), C12R 1/645 (2006.01)
(54) PROCESSO DE FERMENTAÇÃO
(71) DSM IP ASSETS B.V. (NL) , ROQUETTE FRÈRES SA (FR)
(72) MICKEL LEONARDUS AUGUST JANSEN, RENÉ VERWAAL, LAURENT

SEGUEILHA, MÉLANIE LOUCHART, TANIA VEIGA DOS INOCENTES
(85) 15/01/2016
(86) PCT EP2014/065552 de 18/07/2014
(87) WO 2015/007902 de 22/01/2015

---

(21) BR 11 2016 000965-7 A2

Código 1.3 - Notificação - Fase Nacional - PCT
(22) 21/07/2014
(30) 23/07/2013 EP 13177572.8
(51) A01N 43/78 (2006.01), C07D 513/04 (2006.01)
(54) SULFONAMIDAS DE IMIDAZOTIAZOL COMO NEMATICIDAS
(71) BAYER CROPSCIENCE AKTIENGESELLSCHAFT (DE)
(72) KLAUS-HELMUT MÜLLER, Hans-Georg Schwarz, Kerstin Ilg, Arnd Voerste, Olga Malsam, Daniela Portz, Peter Jeschke
(85) 15/01/2016
(86) PCT EP2014/065602 de 21/07/2014
(87) WO 2015/011082 de 29/01/2015

---

(21) BR 11 2016 001107-4 A2

Código 1.3 - Notificação - Fase Nacional - PCT
(22) 17/07/2014
(30) 17/07/2013 GB 1312800.4
(51) C07D 401/04 (2006.01), A61K 31/506 (2006.01), C07D 403/04 (2006.01), C07D 239/26 (2006.01), A61P 25/00 (2006.01)
(54) MODULADORES DE MGLU5 4-(3-CIANOFENIL)-6-PIRIDINIL PIRIMIDINA
(71) HEPTARES THERAPEUTICS LIMITED (GB) , HEPTARES THERAPEUTICS LIMITED (GB)
(72) JOHN ANDREW CHRISTOPHER, JOHN ANDREW CHRISTOPHER, MILES STUART CONGREVE, MILES STUART CONGREVE, SARAH JOANNE AVES, SARAH JOANNE AVES, BENJAMIN GERALD TEHAN, BENJAMIN GERALD TEHAN
(85) 18/01/2016
(86) PCT GB2014/052184 de 17/07/2014
(87) WO 2015/008073 de 22/01/2015

---

(21) BR 11 2016 001108-2 A2

Código 1.3 - Notificação - Fase Nacional - PCT
(22) 15/08/2014
(30) 16/08/2013 US 61/866.927
(51) G06F 19/00 (2011.01), G06T 17/05 (2011.01)
(54) IDENTIFICAÇÃO E EXTRAÇÃO DE BLOCOS DE FALHA EM UM OU MAIS CORPOS QUE REPRESENTAM UMA ESTRUTURA GEOLÓGICA
(71) LANDMARK GRAPHICS CORPORATION (US) , LANDMARK GRAPHICS CORPORATION (US)
(72) CATALINA MARIA LUNEBURG, CATALINA MARIA LUNEBURG, MICHAEL DAVID EWING, MICHAEL DAVID EWING

(85) 18/01/2016
(86) PCT US2014/051278 de 15/08/2014
(87) WO 2015/023947 de 19/02/2015

---

(21) BR 11 2016 001109-0 A2

Código 1.3 - Notificação - Fase Nacional - PCT
(22) 16/07/2014
(30) 16/07/2013 US 61/846,751; 16/07/2014 US 14/333,428
(51) G01D 13/02 (2006.01)
(54) DIRECIONADOR DA RESSONÂNCIA DE COMPOSTOS
(71) SAMUEL EARL JR. MILLENDER (US)
(72) SAMUEL EARL JR. MILLENDER
(85) 18/01/2016
(86) PCT US2014/046922 de 16/07/2014
(87) WO 2015/009875 de 22/01/2015

---

(21) BR 11 2016 001112-0 A2

Código 1.3 - Notificação - Fase Nacional - PCT
(22) 10/10/2013
(30) 19/07/2013 FR 1357157
(51) F16B 33/00 (2006.01), B64D 45/02 (2006.01)
(54) PRENDEDOR DE METAL
(71) LISI AEROSPACE (FR)
(72) BENOIT REGNARD, JULIEN GOYER, MARTIAL BROUCKE
(85) 18/01/2016
(86) PCT FR2013/052427 de 10/10/2013
(87) WO 2015/007957 de 22/01/2015

---

(21) BR 11 2016 001118-0 A2

Código 1.3 - Notificação - Fase Nacional - PCT
(22) 30/10/2015
(30) 31/12/2014 CN 201410856892.5; 08/01/2015 CN 201510009475.1
(51) G09G 3/34 (2006.01)
(54) MÉTODO E DISPOSITIVO DE CONTROLE DE LUZ DE FUNDO
(71) XIAOMI INC. (CN)
(72) ANYU LIU, GUOSHENG LI, HUI DU
(85) 18/01/2016
(86) PCT CN2015/093299 de 30/10/2015
(87) WO 2016/107267 de 07/07/2016

---

(21) BR 11 2016 001119-8 A2

Código 1.3 - Notificação - Fase Nacional - PCT
(22) 03/09/2013
(51) G01N 17/00 (2006.01), G01N 21/17 (2006.01), C09K 8/00 (2006.01)

(54) ELEMENTOS COMPUTACIONAIS INTEGRADOS SIMULADOS E SUAS APLICAÇÕES
(71) Halliburton Energy Services, Inc. (US)
(72) LI GAO, DAVID L. PERKINS, MICHAEL T. PELLETIER, CHRISTOPHER MICHAEL JONES
(85) 18/01/2016
(86) PCT US2013/057852 de 03/09/2013
(87) WO 2015/034468 de 12/03/2015

---

(21) BR 11 2016 001120-1 A2

Código 1.3 - Notificação - Fase Nacional - PCT
(22) 16/07/2014
(30) 16/07/2013 US 61/846,973
(51) B22D 19/00 (2006.01), F02F 1/00 (2006.01), F02F 1/10 (2006.01)
(54) CAMISA DE CILINDRO COM CAMADA DE LIGAÇÃO
(71) FEDERAL-MOGUL CORPORATION (US)
(72) ERIC ALLAN HIGHUM
(85) 18/01/2016
(86) PCT US2014/046782 de 16/07/2014
(87) WO 2015/009777 de 22/01/2015

---

(21) BR 11 2016 001121-0 A2

Código 1.3 - Notificação - Fase Nacional - PCT
(22) 16/07/2014
(30) 18/07/2013 US 61/847,951; 15/07/2014 US 14/332,181
(51) H04N 19/33 (2014.01), H04N 19/51 (2014.01), H04N 19/70 (2014.01), H04N 19/105 (2014.01), H04N 19/187 (2014.01)
(54) DISPOSITIVO E MÉTODO PARA CODIFICAÇÃO ESCALÁVEL DE INFORMAÇÕES DE VÍDEO
(71) QUALCOMM INCORPORATED (US)
(72) VADIM SEREGIN
(85) 18/01/2016
(86) PCT US2014/046875 de 16/07/2014
(87) WO 2015/009843 de 22/01/2015

---

(21) BR 11 2016 001223-2 A2

Código 1.3 - Notificação - Fase Nacional - PCT
(22) 18/07/2014
(30) 22/07/2013 US 61/857,165; 04/10/2013 US 61/886,997; 17/07/2014 US 14/334,417
(51) H04N 19/33 (2014.01), H04N 19/174 (2014.01), H04N 19/157 (2014.01), H04N 19/46 (2014.01), H04N 19/70 (2014.01)
(54) DISPOSITIVO E MÉTODO PARA CODIFICAÇÃO ESCALONÁVEL DE INFORMAÇÕES DE VÍDEO

(71) QUALCOMM INCORPORATED (US)
(72) JIANLE CHEN, VADIM SEREGIN, XIANG LI, KRISHNAKANTH RAPAKA, MARTA KARCZEWICZ
(85) 19/01/2016
(86) PCT US2014/047250 de 18/07/2014
(87) WO 2015/013137 de 29/01/2015

---

(21) BR 11 2016 001230-5 A2

Código 1.3 - Notificação - Fase Nacional - PCT
(22) 15/07/2014
(30) 23/07/2013 FR 1357238
(51) C04B 35/573 (2006.01), C04B 35/80 (2006.01), C04B 41/45 (2006.01), C04B 41/50 (2006.01), C04B 41/51 (2006.01), C04B 35/628 (2006.01), C22C 29/00 (2006.01)
(54) PROCESSO DE FABRICAÇÃO DE PEÇAS DE MATERIAL COMPÓSITO POR IMPREGNAÇÃO EM BAIXA TEMPERATURA DE FUSÃO
(71) HERAKLES (FR) , HERAKLES (FR)
(72) ERIC PHILIPPE, ERIC PHILIPPE, Eric Bouillon, Eric Bouillon, EMILIE COURCOT, EMILIE COURCOT, SÉBASTIEN JIMENEZ, SÉBASTIEN JIMENEZ
(85) 19/01/2016
(86) PCT FR2014/051821 de 15/07/2014
(87) WO 2015/011371 de 29/01/2015

---

(21) BR 11 2016 001232-1 A2

Código 1.3 - Notificação - Fase Nacional - PCT
(22) 23/07/2014
(30) 23/07/2013 US 61/857,571; 22/07/2014 US 14/338,279
(51) G06F 11/07 (2006.01), G06F 13/00 (2006.01)
(54) SISTEMA ROBUSTO DE RECUPERAÇÃO DE ERRO DE HARDWARE / SOFWARE
(71) QUALCOMM INCORPORATED (US) , QUALCOMM INCORPORATED (US)
(72) ASSAF SHACHAM, ASSAF SHACHAM, ITAL LANEL, ITAL LANEL, MAYA HAIM, MAYA HAIM
(85) 19/01/2016
(86) PCT US2014/047908 de 23/07/2014
(87) WO 2015/013460 de 29/01/2015

---

(21) BR 11 2016 001233-0 A2

Código 1.3 - Notificação - Fase Nacional - PCT
(22) 17/07/2014
(30) 22/07/2013 US 13/947,900
(51) A61L 9/12 (2006.01)
(54) DISPENSADOR DE MATERIAL VOLÁTIL

(71) S. C. JOHNSON & SON, INC. (US) , S. C. JOHNSON & SON, INC. (US)
(72) NATHAN R. WESTPHAL, Nathan, NATHAN R. WESTPHAL, Nathan
(85) 19/01/2016
(86) PCT US2014/047028 de 17/07/2014
(87) WO 2015/013102 de 29/01/2015

---

(21) BR 11 2016 001234-8 A2

Código 1.3 - Notificação - Fase Nacional - PCT
(22) 10/06/2014
(30) 22/07/2013 CN 201320435092.7
(51) A61B 17/3211 (2006.01), A61B 17/56 (2006.01)
(54) BROCA DE FERRAMENTA DE OSTEÓTEMO ULTRASSÔNICO E OSTEÓTEMO ULTRASSÔNICO QUE INCLUI O MESMO
(71) QUN CAO (CN) , QUN CAO (CN) , CHUNYUAN LI (CN) , CHUNYUAN LI (CN)
(72) QUN CAO, QUN CAO, CHUNYUAN LI, CHUNYUAN LI, JIANXIONG SHEN, JIANXIONG SHEN
(85) 19/01/2016
(86) PCT CN2014/079580 de 10/06/2014
(87) WO 2015/010506 de 29/01/2015

---

(21) BR 11 2016 001235-6 A2

Código 1.3 - Notificação - Fase Nacional - PCT
(22) 10/06/2014
(30) 22/07/2013 CN 201320435087.6
(51) A61B 17/3209 (2006.01)
(54) BROCA DE FERRAMENTA DE OSTEÓTOMO ULTRASSÔNICO E OSTEÓTOMO ULTRASSÔNICO QUE INCLUI A MESMA
(71) QUN CAO (CN) , QUN CAO (CN) , CHUNYUAN LI (CN) , CHUNYUAN LI (CN)
(72) QUN CAO, QUN CAO, CHUNYUAN LI, CHUNYUAN LI
(85) 19/01/2016
(86) PCT CN2014/079578 de 10/06/2014
(87) WO 2015/010505 de 29/01/2015

---

(21) BR 11 2016 001258-5 A2

Código 1.3 - Notificação - Fase Nacional - PCT
(22) 24/07/2014
(30) 24/07/2013 IB PCT/IB13/001614
(51) C21D 8/02 (2006.01), C23C 2/06 (2006.01), C21D 9/46 (2006.01), C22C 38/02 (2006.01), C22C 38/04 (2006.01)
(54) CHAPA DE AÇO LAMINADA, PROCESSO DE FABRICAÇÃO DE UMA CHAPA DE AÇO, PROCESSO DE FABRICAÇÃO DE UMA PEÇA A PARTIR DE UMA CHAPA E USO DE UMA CHAPA LAMINADA

(71) ArcelorMittal Investigación y Desarrollo, S.L. (ES)
(72) SÉBASTIEN YVES PIERRE ALLAIN, JEAN-CHRISTOPHE FRANÇOIS HELL
(85) 20/01/2016
(86) PCT IB2014/001389 de 24/07/2014
(87) WO 2015/011554 de 29/01/2015

---

(21) BR 11 2016 001478-2 A2

Código 1.3 - Notificação - Fase Nacional - PCT
(22) 29/07/2014
(30) 30/07/2013 FI 20135801; 18/11/2013 FI 20136141
(51) B65F 5/00 (2006.01), B65G 53/52 (2006.01), B65G 53/46 (2006.01)
(54) MÉTODO PARA ALIMENTAR PARA DENTRO E PARA MANIPULAR MATERIAL DE REFUGO NA SEÇÃO DE CANAL DE UM SISTEMA PNEUMÁTICO DE TRANSPORTE DE REFUGOS, APARELHO PARA ALIMENTAR PARA DENTRO E PARA MANIPULAR MATERIAL DE REFUGO NA SEÇÃO DE CANAL DE UM SISTEMA PNEUMÁTICO DE TRANSPORTE DE REFUGOS, E SISTEMA DE TRANSPORTE DE REFUGOS.
(71) MARICAP OY (FI)
(72) GÖRAN SUNDHOLM
(85) 22/01/2016
(86) PCT FI2014/050597 de 29/07/2014
(87) WO 2015/015054 de 05/02/2015

---

(21) BR 11 2016 001490-1 A2

Código 1.3 - Notificação - Fase Nacional - PCT
(22) 20/03/2014
(30) 26/07/2013 KR 10-2013-0088616
(51) H04Q 9/00 (2006.01)
(54) MÉTODO DE CONTROLE DE DISPOSITIVO
(71) MTEK C&K CO.,LTD (KR)
(72) KIM, JONG-YONG
(85) 22/01/2016
(86) PCT KR2014/002340 de 20/03/2014
(87) WO 2015/012469 de 29/01/2015

---

(21) BR 11 2016 001719-6 A2

Código 1.3 - Notificação - Fase Nacional - PCT
(22) 25/07/2014
(30) 26/07/2013 AU 2013902775; 09/04/2014 AU 2014901298
(51) F01L 1/26 (2006.01), F01L 1/30 (2006.01), F01L 1/12 (2006.01), F01L 1/44 (2006.01)
(54) MÁQUINA DE PISTÃO
(71) IBOS INNOVATIONS PTY LTD (AU)
(72) Kenneth David BURROWS, Jack Zeljko JAKOVAC, Jason Matthew JAKOVAC
(85) 26/01/2016

(86) PCT AU2014/050151 de 25/07/2014
(87) WO 2015/010169 de 29/01/2015

---

(21) BR 11 2016 001720-0 A2

Código 1.3 - Notificação - Fase Nacional - PCT
(22) 25/07/2014
(30) 26/07/2013 US 13/952,471
(51) G06F 15/173 (2006.01)
(54) TENDÊNCIAS DE RESPOSTA DE MEDIÇÃO EM UMA REDE DE TELEVISÃO DIGITAL
(71) OPENTV, INC. (US)
(72) KEVIN STAUNTON-LAMBERT
(85) 26/01/2016
(86) PCT US2014/048290 de 25/07/2014
(87) WO 2015/013672 de 29/01/2015

---

(21) BR 11 2016 001721-8 A2

Código 1.3 - Notificação - Fase Nacional - PCT
(22) 25/07/2014
(30) 26/07/2013 US 61/858.866
(51) C40B 40/08 (2006.01), C12P 19/34 (2006.01), C12N 15/08 (2006.01), C07H 21/04 (2006.01)
(54) ENGENHARIA GENÔMICA
(71) PRESIDENT AND FELLOWS OF HARVARD COLLEGE (US)
(72) GEORGE M. CHURCH, LUHAN YANG, MARC GUELL CARGOL, JOYCE LICHI YANG
(85) 26/01/2016
(86) PCT US2014/048140 de 25/07/2014
(87) WO 2015/013583 de 29/01/2015

---

(21) BR 11 2016 001722-6 A2

Código 1.3 - Notificação - Fase Nacional - PCT
(22) 24/07/2014
(30) 30/07/2013 GB 1313618.9
(51) B65D 30/22 (2006.01), A24F 23/02 (2006.01), B65D 33/25 (2006.01)
(54) EMBALAGEM NA FORMA DE UM SACO DE CONTENÇÃO, E, MÉTODO DE FORMAÇÃO DE UMA EMBALAGEM NA FORMA DE UM SACO DE CONTENÇÃO
(71) PARKSIDE FLEXIBLES (EUROPE) LIMITED (GB) , IMPERIAL TOBACCO GROUP PLC (GB)
(72) STEVE MCCORMICK, MARK SHAW, COLIN LITTLE
(85) 26/01/2016
(86) PCT EP2014/065902 de 24/07/2014
(87) WO 2015/014704 de 05/02/2015

(21) BR 11 2016 001775-7 A2

Código 1.3 - Notificação - Fase Nacional - PCT
(22) 31/07/2014
(30) 31/07/2013 US 61/860,827
(51) G01N 33/574 (2006.01)
(54) COMPOSIÇÃO, MÉTODOS DE TRATAMENTO DE UM HUMANO QUE FOI DIAGNOSTICADO COM CÂNCER, DE PREVENÇÃO DE CÂNCER EM UM HUMANO COM ALTO RISCO DE TER CÂNCER E DE PRODUÇÃO DE UMA COMPOSIÇÃO, DE UMA POPULAÇÃO DE CÉLULAS NK HUMANAS ANTITUMORAIS ISOLADAS E DE UMA POPULAÇÃO DE CÉLULAS DENDRÍTICAS HUMANAS ANTITUMORAIS ISOLADAS, CÉLULAS NK E DENDRÍTICAS HUMANAS ISOLADAS, E, KIT
(71) BOARD OF TRUSTEES OF THE UNIVERSITY OF ARKANSAS (US)
(72) Thomas Kieber-Emmons, Anastas Pashov, Behjatolah Karbassi
(85) 27/01/2016
(86) PCT US2014/049309 de 31/07/2014
(87) WO 2015/017734 de 05/02/2015

(21) BR 11 2016 001778-1 A2

Código 1.3 - Notificação - Fase Nacional - PCT
(22) 31/07/2014
(30) 31/07/2013 US 61/860,550; 07/04/2014 US 61/976,139
(51) C12N 1/16 (2006.01), C12N 9/88 (2006.01), C12P 7/40 (2006.01), C12P 7/42 (2006.01)
(54) CÉLULA RECOMBINANTE DE LEVEDURA, COMPOSIÇÃO, E, MÉTODOS DE PRODUÇÃO DE 3-HP E DE PRODUÇÃO DE ÁCIDO ACRÍLICO OU UM SAL DO MESMO
(71) NOVOZYMES A/S (DK)
(72) Michelle Barnhart, ANA NEGRETE-RAYMOND, Janice Frias, Gui Barbier, Michael Catlett
(85) 27/01/2016
(86) PCT US2014/049286 de 31/07/2014
(87) WO 2015/017721 de 05/02/2015

(21) BR 11 2016 001898-2 A2

Código 1.3 - Notificação - Fase Nacional - PCT
(22) 01/08/2014
(30) 01/08/2013 EP 13003835.9
(51) G01N 33/50 (2006.01)
(54) MÉTODO IN VITRO PARA DETERMINAÇÃO DA ESTABILIDADE DE COMPOSIÇÕES COMPREENDENDO RECEPTOR(S) DE FC GAMA SOLÚVEL(IS)
(71) SUPPREMOL GMBH (DE)
(72) PETER SONDERMANN, THOMAS POHL, DOMINIK TER MEER

(85) 28/01/2016
(86) PCT EP2014/066646 de 01/08/2014
(87) WO 2015/015001 de 05/02/2015

---

(21) BR 11 2016 001899-0 A2

Código 1.3 - Notificação - Fase Nacional - PCT
(22) 30/07/2014
(30) 31/07/2013 US 61/860,388
(51) C07D 401/14 (2006.01), C07D 405/14 (2006.01), C07D 413/14 (2006.01), C07D 401/04 (2006.01), C07D 487/04 (2006.01), A61K 31/501 (2006.01), A61P 21/00 (2006.01)
(54) DERIVADOS DE PIRIDAZINA 1,4-DISSUBSTITUÍDOS E SEU USO PARA TRATAR CONDIÇÕES RELACIONADAS COM DEFICIÊNCIA DE SMN
(71) NOVARTIS AG (CH)
(72) ATWOOD CHEUNG, NATALIE DALES, TIMOTHY BRIAN HURLEY
(85) 28/01/2016
(86) PCT US2014/048984 de 30/07/2014
(87) WO 2015/017589 de 05/02/2015

---

(21) BR 11 2016 001933-4 A2

Código 1.3 - Notificação - Fase Nacional - PCT
(22) 28/07/2014
(30) 29/07/2013 NL 2011234
(51) A47J 31/52 (2006.01), G07F 9/02 (2006.01)
(54) SISTEMA E MÉTODO DE PREPARAÇÃO DE BEBIDA, PRODUTO DE PROGRAMA DE COMPUTADOR, E, PORTADOR DE GRAVAÇÃO
(71) KONINKLIJKE DOUWE EGBERTS B.V. (NL)
(72) Hendrikus Christinus Maria Wessels, Koen Josef Van Niekerk
(85) 28/01/2016
(86) PCT NL2014/050524 de 28/07/2014
(87) WO 2015/016709 de 05/02/2015

---

(21) BR 11 2016 002078-2 A2

Código 1.3 - Notificação - Fase Nacional - PCT
(22) 05/02/2014
(30) 02/08/2013 GB 1313915.9
(51) C07D 489/08 (2006.01)
(54) PROCESSO PARA PREPARAÇÃO DE UM COMPOSTO, E, COMPOSTO
(71) JOHNSON MATTHEY PUBLIC LIMITED COMPANY (GB)
(72) Nicolas Archer, Timothy Davies, Amy Price, Maureen Young
(85) 29/01/2016
(86) PCT GB2014/050324 de 05/02/2014
(87) WO 2015/015147 de 05/02/2015

---

(21) BR 11 2016 002079-0 A2

Código 1.3 - Notificação - Fase Nacional - PCT

(22) 05/02/2014
(30) 02/08/2013 US 61/861,777
(51) C07D 489/08 (2006.01)
(54) PROCESSO PARA PREPARAÇÃO DE UM ADITIVO ÁCIDO DE OXIMORFONA, SOLUÇÃO AQUOSA DE ADITIVO ÁCIDO DE OXIMORFONA, ADITIVO ÁCIDO DE OXIMORFONA SÓLIDO, E, ALCALOIDE DE OXIMORFONA SÓLIDO
(71) JOHNSON MATTHEY PUBLIC LIMITED COMPANY (GB)
(72) Nicolas Archer, Ewart Grant, Brian Heinrich, Saroop Matharu
(85) 29/01/2016
(86) PCT GB2014/050317 de 05/02/2014
(87) WO 2015/015146 de 05/02/2015

---

(21) BR 11 2016 002080-4 A2

Código 1.3 - Notificação - Fase Nacional - PCT
(22) 26/08/2014
(30) 27/08/2013 BE BE2013/0557
(51) A01F 12/44 (2006.01), A01D 41/127 (2006.01)
(54) CONJUNTO DE LIMPEZA PARA UMA COLHEITADEIRA E SEU MÉTODO DE OPERAÇÃO
(71) CNH INDUSTRIAL BELGIUM NV (BE)
(72) FRANK R. G. DUQUESNE, BART M. A. MISSOTTEN, TOM N. N. SOMERS
(85) 29/01/2016
(86) PCT EP2014/068019 de 26/08/2014
(87) WO 2015/028437 de 05/03/2015

---

(21) BR 11 2016 002494-0 A2

Código 1.3 - Notificação - Fase Nacional - PCT
(22) 05/08/2014
(30) 05/08/2013 US 61/862,363; 02/05/2014 US 61/987,518
(51) C12Q 1/37 (2006.01), C12N 9/10 (2006.01), C12N 9/50 (2006.01)
(54) PROTEÍNAS CONSTRUÍDAS COM UM SÍTIO DE CLIVAGEM DE PROTEASE
(71) GREENLIGHT BIOSCIENCES, INC. (US)
(72) WILLIAM JEREMY BLAKE, DREW S. CUNNINGHAM
(85) 04/02/2016
(86) PCT US2014/049805 de 05/08/2014
(87) WO 2015/021058 de 12/02/2015

---

(21) BR 11 2016 002797-3 A2

Código 1.3 - Notificação - Fase Nacional - PCT
(22) 30/08/2013
(51) B23D 61/02 (2006.01), B23D 65/00 (2006.01)
(54) MÉTODO PARA A FABRICAÇÃO DE UMA LÂMINA DE SERRA, LÂMINA

DE SERRA, FITA DE SERRA, MÁQUINA DE SERRA DE FITA, E, LÂMINA DE SERRA
(71) WIKUS-SÄGENFABRIK WILHELM H. KULLMANN GmbH & Co. KG (DE)
(72) JÖRG H. KULLMANN
(85) 10/02/2016
(86) PCT EP2013/068001 de 30/08/2013
(87) WO 2015/028085 de 05/03/2015

---

(21) BR 11 2016 002799-0 A2

Código 1.3 - Notificação - Fase Nacional - PCT
(22) 08/08/2014
(30) 08/08/2013 IS 050059
(51) G01M 3/28 (2006.01), B29C 65/34 (2006.01), B29C 65/00 (2006.01), F16L 47/03 (2006.01)
(54) ACESSÓRIOS PARA TUBOS PERMITINDO TESTES DE PRESSÃO NÃO-DESTRUTIVA DA INTEGRIDADE DOS SELOS
(71) PROPER PIPE EHF. (IS) , RUBEN ADOLFO MENCOS (IS) , RUBEN ADOLFO MENCOS (IS)
(72) RUBEN ADOLFO MENCOS
(85) 10/02/2016
(86) PCT IS2014/050007 de 08/08/2014
(87) WO 2015/019367 de 12/02/2015

---

(21) BR 11 2016 002806-6 A2

Código 1.3 - Notificação - Fase Nacional - PCT
(22) 06/08/2014
(30) 06/08/2013 US 61/862,924
(51) C23C 18/54 (2006.01), C23C 18/18 (2006.01), H05K 3/10 (2006.01)
(54) FORMAÇÃO DE UMA IMAGEM CONDUTORA COM O USO DE DEPOSIÇÃO NÃO ELÉTRICA DE ALTA VELOCIDADE
(71) EARTHONE CIRCUIT TECHNOLOGIES CORPORATION (US)
(72) WILLIAM WISMANN
(85) 10/02/2016
(86) PCT US2014/050011 de 06/08/2014
(87) WO 2015/021202 de 12/02/2015

---

(21) BR 11 2016 002807-4 A2

Código 1.3 - Notificação - Fase Nacional - PCT
(22) 08/08/2014
(30) 09/08/2013 AU 2013902992
(51) F17C 5/06 (2006.01), F17C 5/00 (2006.01), F17C 13/00 (2006.01)
(54) SISTEMA E MÉTODO DE REABASTECIMENTO BALANCEADO DE UMA PLURALIDADE DE VASOS DE PRESSÃO DE GÁS COMPRIMIDO
(71) MOSAIC TECHNOLOGY DEVELOPMENT PTY LTD (AU)
(72) Paul Anthony Whiteman, Derek Shane Fekete

(85) 10/02/2016
(86) PCT AU2014/000792 de 08/08/2014
(87) WO 2015/017890 de 12/02/2015

---

(21) BR 11 2016 002808-2 A2

Código 1.3 - Notificação - Fase Nacional - PCT
(22) 04/11/2014
(30) 05/11/2013 US 61/900,308; 03/11/2014 US 14/531,395
(51) C02F 9/00 (2006.01), E04H 4/00 (2006.01), C02F 1/44 (2006.01), C02F 1/52 (2006.01), C02F 1/72 (2006.01), C02F 1/00 (2006.01), C02F 103/02 (2006.01), C02F 103/00 (2006.01), C02F 103/42 (2006.01)
(54) SISTEMA DE LAGO FLUTUANTE E MÉTODOS DE TRATAMENTO DE ÁGUA DENTRO DE UM LAGO FLUTUANTE
(71) CRYSTAL LAGOONS (CURACAO) B.V. (CW)
(72) FERNANDO BENJAMIN FISCHMANN, FERNANDO BENJAMIN FISCHMANN
(85) 10/02/2016
(86) PCT IB2014/002991 de 04/11/2014
(87) WO 2015/068042 de 14/05/2015

---

(21) BR 11 2016 002809-0 A2

Código 1.3 - Notificação - Fase Nacional - PCT
(22) 07/08/2014
(30) 12/08/2013 IT RM2013A000473
(51) B64C 29/00 (2006.01), B64D 27/08 (2006.01), B64C 3/38 (2006.01), B64C 3/54 (2006.01)
(54) AERONAVE CONVERTÍVEL
(71) UNIT 1 SRL (IT)
(72) PIETRO GIOVENGA
(85) 10/02/2016
(86) PCT IT2014/000212 de 07/08/2014
(87) WO 2015/022711 de 19/02/2015

---

(21) BR 11 2016 003023-0 A2

Código 1.3 - Notificação - Fase Nacional - PCT
(22) 08/04/2014
(30) 13/08/2013 CN 201310351937.9
(51) H04W 36/00 (2009.01)
(54) MÉTODO, DISPOSITIVO E SISTEMA PARA UNIR GRUPO DE DISPOSITIVO DE REDE DE SENSIBILIZAÇÃO PRÓXIMA
(71) HUAWEI DEVICE CO., LTD. (CN)
(72) PING FANG, JI CHEN, ZHIMING DING, ZHENGUO DU
(85) 12/02/2016
(86) PCT CN2014/074887 de 08/04/2014

(87) WO 2015/021780 de 19/02/2015

---

(21) BR 11 2016 003025-7 A2

Código 1.3 - Notificação - Fase Nacional - PCT
(22) 14/08/2014
(30) 14/08/2013 GB 1314566.9; 03/01/2014 GB 1400087.1; 16/04/2014 GB 1406860.5
(51) H01L 31/0352 (2006.01)
(54) CÉLULAS SOLARES DE NANOFIOS EM JUNÇÃO P-N RADIAL
(71) NORWEGIAN UNIVERSITY OF SCIENCE AND TECHNOLOGY (NO)
(72) CHENG GUAM LIM, HELGE WEMAN
(85) 12/02/2016
(86) PCT EP2014/067457 de 14/08/2014
(87) WO 2015/022414 de 19/02/2015

---

(21) BR 11 2016 003028-1 A2

Código 1.3 - Notificação - Fase Nacional - PCT
(22) 07/08/2014
(30) 13/08/2013 DE 10 2013 013 373.4
(51) B32B 17/06 (2006.01), B62D 29/04 (2006.01)
(54) PERFIL DE MOLDAGEM COMPOSTO POR UM MATERIAL COMPÓSITO FIBROSO E MÉTODO PARA PRODUÇÃO DE TAL PARTE DE PERFIL DE MOLDAGEM
(71) SABINE RINKE (DE)
(72) HOLGER GLÄSNER
(85) 12/02/2016
(86) PCT EP2014/002171 de 07/08/2014
(87) WO 2015/022064 de 19/02/2015

---

(21) BR 11 2016 003107-5 A2

Código 1.3 - Notificação - Fase Nacional - PCT
(22) 07/12/2015
(30) 07/12/2015 US PCT/US2015/064277
(51) E21B 17/10 (2006.01)
(54) CENTRALIZADORES PARA INVÓLUCROS EM POÇOS.
(71) BP CORPORATION NORTH AMERICA INC (US)
(72) JEWETT, SCOTT E., DUCKWORTH, DAVID G.
(85) 25/01/2016
(86) PCT US2015/064277 de 07/12/2015
(87) WO 2017/099713 de 15/06/2017

---

(21) BR 11 2016 003323-0 A2

Código 1.3 - Notificação - Fase Nacional - PCT
(22) 22/09/2014
(30) 23/09/2013 FR FR 1359120
(51) F03G 3/00 (2006.01), F03G 3/06 (2006.01), F03G 3/08 (2006.01)
(54) DISPOSITIVO DE ROTAÇÃO GRAVITÁRIA

(71) PHILIPPE PELLEGRIN (FR) , CHRISTIAN PELLEGRIN (FR)
(72) CHRISTIAN PELLEGRIN
(85) 17/02/2016
(86) PCT FR2014/052351 de 22/09/2014
(87) WO 2015/040340 de 26/03/2015

---

(21) BR 11 2016 003699-9 A2

Código 1.3 - Notificação - Fase Nacional - PCT
(22) 14/04/2014
(30) 22/08/2013 US 13/973,220
(51) G06K 17/00 (2006.01), G06K 19/07 (2006.01)
(54) UTILIZAÇÃO IDENTIFICADORES ÚNICOS PARA RECUPERAR DADOS DE CONFIGURAÇÃO PARA DISPOSITIVOS DE ETIQUETA
(71) VERILY LIFE SCIENCES LLC (US)
(72) ALICE LIN, ANDREW NELSON, DANIEL YEAGER, BRIAN OTIS
(85) 22/02/2016
(86) PCT US2014/033994 de 14/04/2014
(87) WO 2015/026401 de 26/02/2015

---

(21) BR 11 2016 004513-0 A2

Código 1.3 - Notificação - Fase Nacional - PCT
(22) 29/08/2014
(30) 30/08/2013 EP 13182484.9
(51) C12Q 1/68 (2006.01)
(54) MARCADORES DE RISCO PARA DOENÇA CARDIOVASCULAR EM PACIENTES COM DOENÇA RENAL CRÔNICA
(71) GENDIAG.EXE, S.L. (ES)
(72) EDUARDO SALAS, SARA PICH, MANUEL ARIAS, ROBERTO ELOSUA, SERGIO CASTILLO
(85) 29/02/2016
(86) PCT EP2014/068387 de 29/08/2014
(87) WO 2015/028612 de 05/03/2015

---

(21) BR 11 2016 004517-3 A2

Código 1.3 - Notificação - Fase Nacional - PCT
(22) 29/08/2014
(30) 30/08/2013 PT 107138
(51) G01N 27/74 (2006.01)
(54) SISTEMA DE DETECÇÃO BIOLÓGICA, E, MÉTODO DE OPERAÇÃO DE UM SISTEMA DE DETECÇÃO BIOLÓGICA QUE POSSUI UM BIOCHIP
(71) MAGNOMICS S.A. (PT)
(72) JOSE ANTONIO HENRIQUES KUAN GERMANO, MOISES SIMOES PIEDADE
(85) 29/02/2016
(86) PCT EP2014/068443 de 29/08/2014

(87) WO 2015/028642 de 05/03/2015

(21) BR 11 2016 004518-1 A2

Código 1.3 - Notificação - Fase Nacional - PCT
(22) 29/08/2014
(30) 29/08/2013 US 61/871,729; 14/02/2014 US 61/939,993
(51) A61K 38/14 (2006.01)
(54) CONJUGADO DE PENETRAÇÃO EM CÉLULA, CÉLULA, COMPOSIÇÃO FARMACÊUTICA, KIT, MÉTODO PARA DISTRIBUIR UMA PROTEÍNA DE NÃO PENETRAÇÃO NA CÉLULA PARA UMA CÉLULA E MÉTODO PARA TRATAR UMA DOENÇA NUM SUJEITO
(71) CITY OF HOPE (US)
(72) LIN LI, JOHN ERNEST SHIVELY, PIOTR MAREK SWIDERSKI, Andreas HERRMANN, HUA YU
(85) 29/02/2016
(86) PCT US2014/053549 de 29/08/2014
(87) WO 2015/031837 de 05/03/2015

(21) BR 11 2016 004520-3 A2

Código 1.3 - Notificação - Fase Nacional - PCT
(22) 28/08/2014
(30) 28/08/2013 US 61/871,070
(51) C12P 7/40 (2006.01), C12N 9/16 (2006.01), C12N 9/10 (2006.01)
(54) MÉTODO PARA PRODUZIR METACRILATO, HOSPEDEIRO RECOMBINANTE, PRODUTO DERIVADO DE FERMENTAÇÃO, BIOBASEADO OU BIODERIVADO E INTERLIGAÇÃO BIOQUÍMICA DE OCORRÊNCIA NÃO-NATURAL
(71) INVISTA TECHNOLOGIES S.A.R.L. (CH)
(72) ADRIANA LEONORA BOTES, ALEX VAN ECK CONRAIDE
(85) 29/02/2016
(86) PCT US2014/053222 de 28/08/2014
(87) WO 2015/031653 de 05/03/2015

(21) BR 11 2016 004671-4 A2

Código 1.3 - Notificação - Fase Nacional - PCT
(22) 12/09/2014
(30) 13/09/2013 US 61/877,624
(51) A61K 48/00 (2006.01)
(54) MODULADORES DO FATOR B DO COMPLEMENTO
(71) IONIS PHARMACEUTICALS, INC. (US)
(72) TAMAR R. GROSSMAN, MICHAEL L. MCCALEB, ANDREW T. WATT, SUSAN M. FREIER
(85) 02/03/2016
(86) PCT US2014/055458 de 12/09/2014
(87) WO 2015/038939 de 19/03/2015

(21) BR 11 2016 004698-6 A2

Código 1.3 - Notificação - Fase Nacional - PCT
(22) 02/09/2014
(30) 03/09/2013 US 61/873,039
(51) A61K 35/76 (2006.01), C07K 14/535 (2006.01), C12N 15/86 (2006.01)
(54) COMPOSIÇÕES APRESENTANDO UM VÍRUS DA DOENÇA DE NEWCASTLE ATENUADO E MÉTODOS DE UTILIZAÇÃO PARA O TRA-TAMENTO DE NEOPLASIA
(71) MEDIMMUNE LIMITED (GB)
(72) XING CHENG, DANIELLE CARROLL, MATTHEW MCCOURT, MARK GALINSKI, HONG JIN
(85) 02/03/2016
(86) PCT EP2014/068619 de 02/09/2014
(87) WO 2015/032755 de 12/03/2015

(21) BR 11 2016 004699-4 A2

Código 1.3 - Notificação - Fase Nacional - PCT
(22) 03/09/2014
(30) 04/09/2013 DE 10 2013 014 637.2; 24/04/2014 DE 10 2014 005 823.9
(51) A01H 1/04 (2006.01), C12Q 1/68 (2006.01), C12N 15/82 (2006.01), A01H 5/00 (2006.01)
(54) PLANTAS RESISTENTES AO HELMINTHOSPORIUM TURCICUM
(71) KWS SAAT SE (DE) , UNIVERSITÄT ZÜRICH (CH)
(72) MILENA OUZUNOVA, DANIELA SCHEUERMANN, BEAT KELLER, SIMON KRATTINGER, THOMAS WICKER, GERHARD HERREN, SEVERINE HURNI, BETTINA KESSEL, THOMAS PRESTERL, CARSTEN KNAAK
(85) 02/03/2016
(86) PCT EP2014/002386 de 03/09/2014
(87) WO 2015/032494 de 12/03/2015

(21) BR 11 2016 004727-3 A2

Código 1.3 - Notificação - Fase Nacional - PCT
(22) 11/09/2013
(51) C07D 491/04 (2006.01), A61K 31/444 (2006.01), A61P 25/00 (2006.01)
(54) INIBIDORES DE QUINASE COM BASE EM ARIL ÉTER
(71) BRISTOL-MYERS SQUIBB COMPANY (US)
(72) VIVEKANANDA M. VRUDHULA, SENLIANG PAN, RAMKUMAR RAJAMANI, JOHN E. MACOR, JOANNE J. BRONSON, CAROLYN DIANE DZIERBA, SUSHEEL JETHANAND NARA, MAHESWARAN SIVASAMBAN KARATHOLUVHU
(85) 02/03/2016
(86) PCT US2013/059185 de 11/09/2013
(87) WO 2015/038112 de 19/03/2015

(21) BR 11 2016 004768-0 A2

Código 1.3 - Notificação - Fase Nacional - PCT
(22) 04/09/2014
(30) 05/09/2013 US 61/874,277; 05/09/2013 US 61/874,284

(51) C07K 16/00 (2006.01), C07K 16/28 (2006.01)
(54) ANTICORPOS IGM DE CADEIA CONSTANTE, BIESPECÍFICOS, PENTA E HEXAVALENTES MODIFICADOS
(71) IGM BIOSCIENCES, INC. (US)
(72) BRUCE KEYT, FEN ZHANG, LEONARD GEORGE PRESTA, RENCY YOSHIMURA
(85) 03/03/2016
(86) PCT US2014/054079 de 04/09/2014
(87) WO 2015/053887 de 16/04/2015

---

(21) BR 11 2016 004772-9 A2

Código 1.3 - Notificação - Fase Nacional - PCT
(22) 05/09/2014
(30) 05/09/2013 EP 13183193.5
(51) C07K 16/24 (2006.01)
(54) INIBIDOR DE IL-18, COMPOSIÇÃO FARMACÊUTICA, VETOR DE EXPRESSÃO, MÉTODOS PARA TRATAMENTO DE UMA DOENÇA OU UM DISTÚRBIO, PARA DETERMINAÇÃO DA QUANTIDADE DE IL-18 LIVRE EM UMA AMOSTRA, PARA DIAGNÓSTICO DE UMA DOENÇA OU UM DISTÚRBIO E DE UMA PREDISPOSIÇÃO A UMA DOENÇA OU UM DISTÚRBIO, PARA MONITORAMENTO DE UMA DOENÇA, E PARA PREVENÇÃO DE UMA RESPONSIVIDADE DE UM PACIENTE A UM TRATAMENTO, CONJUNTO DE BIOMARCADORES, KIT, E, ANTICORPO ESPECÍFICO PARA IL-18
(71) AB2 BIO SA (CH)
(72) ANDREA PFEIFER, GREG DEL VAL
(85) 03/03/2016
(86) PCT EP2014/069013 de 05/09/2014
(87) WO 2015/032932 de 12/03/2015

---

(21) BR 11 2016 004789-3 A2

Código 1.3 - Notificação - Fase Nacional - PCT
(22) 26/09/2014
(30) 27/09/2013 CL 2782-2013
(51) C12N 15/31 (2006.01), A61K 39/09 (2006.01)
(54) VACINAS DE USO NASAL CONTRA STREPTOCOCCUS PYOGENES BASEADAS EM UM VETOR BACTERIANO INÓCUO E ANTÍGENOS ESPECÍFICOS
(71) PONTIFICIA UNIVERSIDAD CATOLICA DE CHILE (CL)
(72) ANIELA WOZNIAK BANCHERO, PATRICIA GARCIA CAÑETE, DANIEL AGUIRRE URRUTIA
(85) 03/03/2016
(86) PCT IB2014/064870 de 26/09/2014
(87) WO 2015/044909 de 02/04/2015

---

(21) BR 11 2016 004794-0 A2

Código 1.3 - Notificação - Fase Nacional - PCT

(22) 04/09/2014
(30) 04/09/2013 US 61/959,875; 04/09/2013 US 61/959,871; 04/09/2013 US 61/959,861; 04/09/2013 US 61/959,870; 26/06/2014 US 14/316,469; 26/06/2014 US PCT/US2014/044427
(51) A01C 1/06 (2006.01)
(54) COMPOSIÇÕES DE ENDÓFITO-PLANTA AGRÍCOLAS E MÉTODOS DE USO
(71) INDIGO AG, INC. (US)
(72) GEOFFREY VON MALTZAHN, RICHARD FLAVELL, GERARDO V. TOLEDO, ALLISON JACK, DAVID MORRIS JOHNSTON, SLAVICA DJONOVIC, LUIS MIGUEL MARQUEZ, YVES ALAIN MILLET, CRAIG SADOWSKI, JEFFREY LYFORD, ALEXANDER NAYDICH
(85) 03/03/2016
(86) PCT US2014/054160 de 04/09/2014
(87) WO 2015/035099 de 12/03/2015

---

(21) BR 11 2016 004818-0 A2

Código 1.3 - Notificação - Fase Nacional - PCT
(22) 04/09/2014
(30) 04/09/2013 US 61/873,586
(51) C12N 9/02 (2006.01), C12N 9/08 (2006.01), C12P 7/06 (2006.01)
(54) UM PROCESSO PARA DEGRADAÇÃO DE UM MATERIAL CELULÓSICO, UM PROCESSO PARA PRODUÇÃO DE UM PRODUTO DE FERMENTAÇÃO, UM PROCESSO DE FERMENTAÇÃO DE UM MATERIAL CELULÓSICO E UMA COMPOSIÇÃO DE ENZIMAS
(71) NOVOZYMES A/S (DK)
(72) Jiyin Liu, Hui Xu, FENG XU, Ye Chen, Terry Green
(85) 03/03/2016
(86) PCT US2014/054067 de 04/09/2014
(87) WO 2015/035029 de 12/03/2015

---

(21) BR 11 2016 004837-7 A2

Código 1.3 - Notificação - Fase Nacional - PCT
(22) 04/09/2014
(30) 05/09/2013 US 61/874,069
(51) B05B 7/22 (2006.01), B05B 7/18 (2006.01), B05B 7/16 (2006.01)
(54) LIGA DE ARAME PARA REVESTIMENTO POR PLASMA DE ARCO ALIMENTADO COM ARAME
(71) MAHLE INDUSTRIES, INCORPORATED (US)
(72) THOMAS SMITH
(85) 04/03/2016
(86) PCT US2014/053991 de 04/09/2014
(87) WO 2015/034985 de 12/03/2015

---

(21) BR 11 2016 004858-0 A2

Código 1.3 - Notificação - Fase Nacional - PCT

(22) 09/09/2013
(51) G01N 27/62 (2006.01), G01N 1/28 (2006.01)
(54) MÉTODO PARA A PREPARAÇÃO DE FRAGMENTOS DE PEPTÍDEO, KIT PARA A PREPARAÇÃO DE FRAGMENTOS A SEREM USADOS NELE, E MÉTODO DE ANÁLISE
(71) SHIMADZU CORPORATION (JP)
(72) Takashi SHIMADA, Noriko FUKAO, Chikage AOKI, Taka-Aki SATO
(85) 04/03/2016
(86) PCT JP2013/074292 de 09/09/2013
(87) WO 2015/033479 de 12/03/2015

---

(21) BR 11 2016 004867-9 A2

Código 1.3 - Notificação - Fase Nacional - PCT
(22) 05/09/2014
(30) 06/09/2013 EP 13183393.1
(51) C12N 15/86 (2006.01), A61K 39/12 (2006.01), A61K 39/17 (2006.01), A61K 39/02 (2006.01), A61K 39/145 (2006.01), C12N 5/10 (2006.01)
(54) VÍRUS RECOMBINANTE DA DOENÇA DE MAREK DE SOROTIPO 1 (MDV1), COMPOSIÇÃO, MDV1 RECOMBINANTE PARA USO, MÉTODO PARA A PRODUÇÃO DE UM MDV1 RECOMBINANTE, MOLÉCULA DE ÁCIDO NUCLEICO RECOMBINANTE QUE COMPREENDE O GENOMA DE UM MDV1 OU UM FRAGMENTO DO MESMO, PLASMÍDEO, E CÉLULA HOSPEDEIRA
(71) CEVA SANTE ANIMALE (FR)
(72) MOTOYUKI ESAKI, SHUJI SAITOH, TAKANORI SATO
(85) 04/03/2016
(86) PCT EP2014/068964 de 05/09/2014
(87) WO 2015/032910 de 12/03/2015

---

(21) BR 11 2016 004873-3 A2

Código 1.3 - Notificação - Fase Nacional - PCT
(22) 04/09/2014
(30) 05/09/2013 US 61/874,321; 11/06/2014 US 62/010,731; 11/06/2014 US 62/010,706; 03/09/2014 US 14/475,640; 03/09/2014 US 14/475,678
(51) F01K 23/10 (2006.01), F01K 25/08 (2006.01), F01K 7/32 (2006.01), F01D 17/00 (2006.01), F02G 5/02 (2006.01), F01N 5/02 (2006.01)
(54) SISTEMA DE MÁQUINA TÉRMICA TENDO UM CIRCUITO DE FLUIDO OPERACIONAL SELETIVAMENTE CONFIGURÁVEL
(71) ECHOGEN POWER SYSTEMS, L.L.C. (US)
(72) JOSHUA GIEGEL
(85) 04/03/2016
(86) PCT US2014/053994 de 04/09/2014
(87) WO 2015/034987 de 12/03/2015

---

(21) BR 11 2016 004906-3 A2

Código 1.3 - Notificação - Fase Nacional - PCT

(22) 11/09/2014
(30) 13/09/2013 US 61/877,287; 13/09/2013 US 61/877,290; 23/12/2013 US 61/919,983; 17/03/2014 US 61/954,259; 17/03/2014 US 61/954,137
(51) C08G 18/79 (2006.01), C08J 9/14 (2006.01), C08K 5/00 (2006.01), C08G 18/08 (2006.01), C08G 18/22 (2006.01), C08G 18/32 (2006.01), C08G 18/40 (2006.01)
(54) ESPUMA DE POLIURETANO MODIFICADA POR COMBUSTÃO BASEADA EM PIPA
(71) DOW GLOBAL TECHNOLOGIES LLC (US)
(72) Paul A. Cookson, Irena Amici-Kroutilova, Alberto Lora Lamia, Francois Casati
(85) 04/03/2016
(86) PCT US2014/055265 de 11/09/2014
(87) WO 2015/038828 de 19/03/2015

---

(21) BR 11 2016 004911-0 A2

Código 1.3 - Notificação - Fase Nacional - PCT
(22) 05/09/2014
(30) 05/09/2013 US 61/874.191
(51) C07K 14/47 (2006.01), C12N 15/113 (2010.01), C07K 16/18 (2006.01)
(54) PROTEÍNA SECRETADA, ACÍDICA E RICA EM CISTEÍNA, UM NOVO ALVO PARA O TRATAMENTO E PREVENÇÃO DE INSUFICIÊNCIA AGUDA DO FÍGADO
(71) INIS BIOTECH LLC (US) , CONSEJO NACIONAL DE INVESTIGACIONES CIENTÍFICAS Y TÉCNICAS (CONICET) (AR) , FUNDACION INSTITUTO LELOIR (FIL) (AR) , ASOCIACION CIVIL DE ESTUDIOS SUPERIORES (ACES) (AR)
(72) Guillermo Daniel Mazzolini, Estanislao Peixoto, Jorge Aquino, María C. Atorrasagasti, Osvaldo Podhjacer
(85) 04/03/2016
(86) PCT IB2014/064295 de 05/09/2014
(87) WO 2015/033309 de 12/03/2015

---

(21) BR 11 2016 004919-5 A2

Código 1.3 - Notificação - Fase Nacional - PCT
(22) 02/09/2014
(30) 04/09/2013 SE 1351026-8; 03/10/2013 SE 1351169-6; 12/02/2014 SE 1450152-2
(51) C07H 19/06 (2006.01), C07H 19/16 (2006.01), A61P 31/14 (2006.01)
(54) INIBIDORES DE POLIMERASE DE HCV
(71) MEDIVIR AB (SE)
(72) GENADIY KALAYANOV, STAFFAN TORSSELL, HORST WÃHLING
(85) 04/03/2016
(86) PCT SE2014/051005 de 02/09/2014
(87) WO 2015/034420 de 12/03/2015

(21) BR 11 2016 004921-7 A2

Código 1.3 - Notificação - Fase Nacional - PCT
(22) 08/09/2014
(30) 06/09/2013 US 61/874,601
(51) G06Q 30/00 (2006.01)
(54) MÉTODO, SISTEMA E APARELHO PARA PROVER DADOS DE PRODUTO
(71) AVERY DENNISON CORPORATION (US)
(72) LIN PURSEL, JEFFREY JOOSTE, KAAN TACINCEER
(85) 04/03/2016
(86) PCT US2014/054525 de 08/09/2014
(87) WO 2015/035293 de 12/03/2015

(21) BR 11 2016 004923-3 A2

Código 1.3 - Notificação - Fase Nacional - PCT
(22) 11/09/2014
(30) 13/09/2013 US 61/877,287
(51) C08G 18/76 (2006.01), C08G 18/08 (2006.01), C08G 18/09 (2006.01), C08G 18/18 (2006.01), C08G 18/22 (2006.01), C08G 18/24 (2006.01), C08G 18/28 (2006.01), C08G 18/32 (2006.01), C08G 18/40 (2006.01)
(54) PROCESSO DE FABRICAÇÃO DE POLIOL DE POLIADIÇÃO DE POLI-ISOCIANATO USANDO ESTABILIZANTES
(71) DOW GLOBAL TECHNOLOGIES LLC (US)
(72) Irena Amici-Kroutilova, PAUL COOKSON, Ricco Borella, DANIEL HOEHENER, Francois Casati
(85) 04/03/2016
(86) PCT US2014/055262 de 11/09/2014
(87) WO 2015/038825 de 19/03/2015

(21) BR 11 2016 004930-6 A2

Código 1.3 - Notificação - Fase Nacional - PCT
(22) 11/09/2014
(30) 13/09/2013 US US 61/877,290; 17/03/2014 US US 61/954,259; 17/03/2014 US US 61/954,137
(51) C08G 18/48 (2006.01), C08G 18/76 (2006.01), C08G 18/08 (2006.01), C08G 18/20 (2006.01), C08G 18/22 (2006.01), C08G 18/24 (2006.01), C08G 18/32 (2006.01)
(54) PROCESSO DE FABRICAÇÃO DE POLIOL POR POLIADIÇÃO DE POLI-ISOCIANATO E PRODUTO
(71) DOW GLOBAL TECHNOLOGIES LLC (US)
(72) PAUL COOKSON, PAUL COOKSON, Fracois Casati, Fracois Casati, Ricco Borella, Ricco Borella, DANIEL HOEHENER, DANIEL HOEHENER, Irena Amici Kroutilova, Irena Amici Kroutilova
(85) 04/03/2016
(86) PCT US2014/055263 de 11/09/2014
(87) WO 2015/038826 de 19/03/2015

(21) BR 11 2016 004950-0 A2

Código 1.3 - Notificação - Fase Nacional - PCT
(22) 04/09/2014
(30) 05/09/2013 EP 13183102.6
(51) C12C 5/00 (2006.01), C12C 7/047 (2006.01)
(54) MÉTODO PARA A PRODUÇÃO DE MOSTO CERVEJEIRO
(71) NOVOZYMES A/S (DK)
(72) Alexander Mauch, Niels Elvig, Jens Ekloef, Kristian Bertel Roemer M. Krogh
(85) 04/03/2016
(86) PCT EP2014/068820 de 04/09/2014
(87) WO 2015/032850 de 12/03/2015

(21) BR 11 2016 004982-9 A2

Código 1.3 - Notificação - Fase Nacional - PCT
(22) 10/09/2014
(30) 10/09/2013 JP 2013-187735
(51) G02B 5/22 (2006.01), C08K 5/3417 (2006.01), C08L 101/00 (2006.01), G02B 1/04 (2006.01), G02C 7/00 (2006.01), G02C 7/10 (2006.01)
(54) MATERIAL ÓPTICO E USO DO MESMO
(71) MITSUI CHEMICALS, INC. (JP) , YAMAMOTO CHEMICALS, INC. (JP)
(72) KOUYA KOJIMA, TOSHIYA HASHIMOTO, NAOYUKI KAKINUMA, SATOSHI KINOSHITA, HIROYUKI SASAKI
(85) 07/03/2016
(86) PCT JP2014/073955 de 10/09/2014
(87) WO 2015/037627 de 19/03/2015

(21) BR 11 2016 005044-4 A2

Código 1.3 - Notificação - Fase Nacional - PCT
(22) 15/01/2016
(30) 24/02/2015 JP 2015-034243
(51) G07D 9/00 (2006.01)
(54) DISPOSITIVO DE ARMAZENAGEM DE MAÇOS DE VALORES E DISPOSITIVOS DE PROCESSAMENTO DE VALORES
(71) OKI ELECTRIC INDUSTRY CO., LTD. (JP) , OKI BRASIL INDUSTRIA E COMERCIO DE PRODUTOS E TECNOLOGIA EM AUTOMACAO S.A. (BR/SP)
(72) HIROKAZU KOMATSU, RYUUJI KOBAYASHI
(85) 07/03/2016
(86) PCT JP2016/051143 de 15/01/2016
(87) WO 2016/136320 de 01/09/2016

(21) BR 11 2016 005046-0 A2

Código 1.3 - Notificação - Fase Nacional - PCT
(22) 21/10/2015
(30) 23/01/2015 JP 2015-011499
(51) G07D 9/00 (2006.01), E05B 65/44 (2006.01)
(54) DISPOSITIVO DE FIXAÇÃO DE POSIÇÃO DE CARGA E DISPOSITIVO

DE PROCESSAMENTO MÉDIO
(71) OKI ELECTRIC INDUSTRY CO., LTD. (JP) , OKI BRASIL INDUSTRIA E COMERCIO DE PRODUTOS E TECNOLOGIA EM AUTOMAÇÃO S.A. (BR/SP)
(72) RYOU SUZUKI, KENJI KADOTA, HIROKAZU KOMATSU
(85) 07/03/2016
(86) PCT JP2015/079714 de 21/10/2015
(87) WO 2016/117195 de 28/07/2016

---

(21) BR 11 2016 005048-7 A2

Código 1.3 - Notificação - Fase Nacional - PCT
(22) 27/10/2015
(30) 24/02/2015 JP 2015-034242
(51) G07D 9/00 (2006.01)
(54) DISPOSITIVO DE ABERTURA E FECHAMENTO, DISPOSITIVO DE TRANSPORTE MÉDIO, E DISPOSITIVO DE PROCESSAMENTO MÉDIO
(71) OKI ELECTRIC INDUSTRY CO., LTD. (JP) , OKI BRASIL INDUSTRIA E COMERCIO DE PRODUTOS E TECNOLOGIA EM AUTOMAÇÃO S.A. (BR/SP)
(72) KENJI KADOTA, TAKESHI YAMAMOTO
(85) 07/03/2016
(86) PCT JP2015/080273 de 27/10/2015
(87) WO 2016/136027 de 01/09/2016

---

(21) BR 11 2016 005049-5 A2

Código 1.3 - Notificação - Fase Nacional - PCT
(22) 09/07/2014
(30) 05/09/2013 US 14/018.908
(51) G06F 17/30 (2006.01), G06F 15/16 (2006.01)
(54) TÉCNICAS DE FORMAÇÃO DE MOSAICO CONTROLADA POR SERVIDOR DE INFORMAÇÕES BASEADAS EM LOCALIZAÇÃO
(71) FACEBOOK, INC. (US)
(72) GUEORGUI DJABAROV, GUEORGUI DJABAROV, DANIEL HUI, DANIEL HUI, JOSHUA WILLIAMS, JOSHUA WILLIAMS
(85) 07/03/2016
(86) PCT US2014/045859 de 09/07/2014
(87) WO 2015/034578 de 12/03/2015

---

(21) BR 11 2016 005050-9 A2

Código 1.3 - Notificação - Fase Nacional - PCT
(22) 05/09/2014
(30) 05/09/2013 US 61/874,113; 10/02/2014 US 61/938,010; 04/04/2014 US 61/975,047
(51) A01C 21/00 (2006.01), A01C 7/04 (2006.01), A01C 7/10 (2006.01)
(54) SISTEMAS E MÉTODOS DE APLICAÇÃO DE MÚLTIPLO PRODUTO AGRÍCOLA
(71) KINZE MANUFACTURING, INC. (US)
(72) Jon KINZENBAW, MERLAN J. ROLFFS, Matthew J. WILHELMI, Dustan

HAHN, DERRICK BECKER
(85) 07/03/2016
(86) PCT US2014/054276 de 05/09/2014
(87) WO 2015/035153 de 12/03/2015

---

(21) BR 11 2016 005055-0 A2

Código 1.3 - Notificação - Fase Nacional - PCT
(22) 09/09/2013
(51) A61F 2/36 (2006.01), A61F 2/40 (2006.01), A61F 2/30 (2006.01)
(54) DISPOSITIVO ESPAÇADOR MODULAR AJUSTÁVEL PARA ARTICULAÇÕES DO CORPO HUMANO
(71) AVA CAPPELLETTI (IT)
(72) AVA CAPPELLETTI
(85) 07/03/2016
(86) PCT IT2013/000236 de 09/09/2013
(87) WO 2015/033362 de 12/03/2015

---

(21) BR 11 2016 005057-6 A2

Código 1.3 - Notificação - Fase Nacional - PCT
(22) 09/09/2013
(51) A61F 2/38 (2006.01), A61F 2/30 (2006.01)
(54) DISPOSITIVO ESPAÇADOR MODULAR AJUSTÁVEL PARA A ARTICULAÇÃO DO JOELHO
(71) AVA CAPPELLETTI (IT)
(72) AVA CAPPELLETTI
(85) 07/03/2016
(86) PCT IT2013/000235 de 09/09/2013
(87) WO 2015/033361 de 12/03/2015

---

(21) BR 11 2016 005058-4 A2

Código 1.3 - Notificação - Fase Nacional - PCT
(22) 26/08/2014
(30) 06/09/2013 US 14/020,563
(51) B29C 65/54 (2006.01)
(54) INSERTO E MÉTODO PARA UNIR INSERTO À ESTRUTURA
(71) WETZEL ENGINEERING, INC. (US)
(72) KYLE K. WETZEL, RYAN MICHAEL BARNHART, AMOOL RAINA, TEEYANA S. WULLENSCHNEIDER, CHRIS YANG
(85) 07/03/2016
(86) PCT US2014/052624 de 26/08/2014
(87) WO 2015/034708 de 12/03/2015

---

(21) BR 11 2016 005060-6 A2

Código 1.3 - Notificação - Fase Nacional - PCT
(22) 03/09/2014
(30) 05/09/2013 US 61/874.085

(51) A61K 39/155 (2006.01)
(54) COMPOSIÇÕES IMUNOGÊNICAS DE GLICOPROTEÍNA G DE VÍRUS HENDRA E NIPAH
(71) ZOETIS SERVICES LLC (US)
(72) JOHN M. HARDHAN, JIN-AN HUANG, PAUL J. DOMINOWSK
(85) 07/03/2016
(86) PCT US2014/053871 de 03/09/2014
(87) WO 2015/034903 de 12/03/2015

---

(21) BR 11 2016 005062-2 A2

Código 1.3 - Notificação - Fase Nacional - PCT
(22) 05/09/2014
(30) 05/09/2013 US 61/874.261; 27/01/2014 US 61/932.195
(51) C12N 15/113 (2010.01), A61K 31/712 (2006.01), A61K 31/7125 (2006.01), C07H 21/00 (2006.01)
(54) INCLUSÃO DE ÉXON 2 ANTI-SENSO INDUZIDO EM ÁCIDO ALFA-GLICOSIDASE
(71) SAREPTA THERAPEUTICS, INC. (US) , MURDOCH UNIVERSITY (AU)
(72) STEPHEN DONALD WILTON, SUE FLETCHER, GUNNAR JAMES HANSON, RICHARD KEITH BESTWICK
(85) 07/03/2016
(86) PCT US2014/054384 de 05/09/2014
(87) WO 2015/035231 de 12/03/2015

---

(21) BR 11 2016 005085-1 A2

Código 1.3 - Notificação - Fase Nacional - PCT
(22) 15/09/2014
(30) 13/09/2013 US 61/877,714
(51) A61K 31/4045 (2006.01), A61K 39/395 (2006.01), A61P 35/02 (2006.01)
(54) COMBINAÇÃO DE FATORES EPIGENÉTICOS E COMPOSTOS BIESPECÍFICOS DE DIRECIONAMENTO A CD33 E CD3 NO TRATAMENTO DE LEUCEMIA MIELOIDE
(71) AMGEN INC. (US) , AMGEN RESEARCH (MUNICH) GMBH (DE)
(72) ROLAND B. WALTER, MARION SUBKLEWE, CHRISTINA KRUPKA
(85) 08/03/2016
(86) PCT EP2014/069575 de 15/09/2014
(87) WO 2015/036583 de 19/03/2015

---

(21) BR 11 2016 005096-7 A2

Código 1.3 - Notificação - Fase Nacional - PCT
(22) 10/09/2014
(30) 13/09/2013 FI 20135924
(51) A61B 5/11 (2006.01), A61B 5/00 (2006.01), A61B 5/046 (2006.01)
(54) SISTEMA DE MONITORAMENTO CARDÍACO
(71) TURUN YLIOPISTO (FI)
(72) ULF MERIHEINÄ, MARIKA JUPPO, TERO KOIVISTO, MIKKO

PÄNKÄÄÄLÄ, KATI SAIRANEN, MARKUS GRÖNHOLM
(85) 09/03/2016
(86) PCT IB2014/064377 de 10/09/2014
(87) WO 2015/036925 de 19/03/2015

---

(21) BR 11 2016 005153-0 A2

Código 1.3 - Notificação - Fase Nacional - PCT
(22) 14/08/2014
(30) 10/09/2013 US 14/022,338
(51) E04B 1/00 (2006.01), E04B 1/38 (2006.01)
(54) DISPOSITIVO PARA FIXAR TUBOS
(71) HAP SYSTEM LLC (US)
(72) Tomas BARTOS
(85) 08/03/2016
(86) PCT US2014/051034 de 14/08/2014
(87) WO 2015/038275 de 19/03/2015

---

(21) BR 11 2016 005154-8 A2

Código 1.3 - Notificação - Fase Nacional - PCT
(22) 10/09/2014
(30) 12/09/2013 US 61/877,171
(51) C07D 237/24 (2006.01), C07D 401/04 (2006.01), C07D 401/08 (2006.01), C07D 401/10 (2006.01), C07D 401/12 (2006.01), C07D 403/04 (2006.01), C07D 403/06 (2006.01), C07D 403/08 (2006.01), C07D 403/10 (2006.01), C07D 403/12 (2006.01), C07D 405/04 (2006.01), C07D 405/06 (2006.01), C07D 405/10 (2006.01), C07D 405/12 (2006.01), C07D 409/10 (2006.01), C07D 409/12 (2006.01), C07D 413/06 (2006.01), C07D 471/04 (2006.01), C07D 473/00 (2006.01), C07D 487/04 (2006.01), C07D 487/14 (2006.01), C07D 487/22 (2006.01), C07D 498/04 (2006.01), C07D 498/22 (2006.01)
(54) COMPOSTOS DE PIRIDAZINONA, COMPOSIÇÕES FARMACÊUTICAS E USOS DOS MESMOS
(71) ALIOS BIOPHARMA, INC. (US)
(72) Leonid BEIGELMAN, Robert Than HENDRICKS, Antitsa Dimitrova STOYCHEVA, Jerome DEVAL, Sarah Katherine STEVENS
(85) 08/03/2016
(86) PCT US2014/055018 de 10/09/2014
(87) WO 2015/038660 de 19/03/2015

---

(21) BR 11 2016 005156-4 A2

Código 1.3 - Notificação - Fase Nacional - PCT
(22) 09/09/2014
(30) 09/09/2013 GB 1316027.0
(51) C12Q 1/68 (2006.01)
(54) TESTE DE DIAGNÓSTICO MOLECULAR PARA CÂNCER ESOFÁGICO
(71) ALMAC DIAGNOSTICS LIMITED (GB)
(72) Karen KEATING, Laura HILL, Steve Deharo, Eamonn O’BRIEN, Tim

DAVISON, Paul HARKIN, Richard Kennedy, Jude O'Donnell
(85) 08/03/2016
(86) PCT GB2014/052727 de 09/09/2014
(87) WO 2015/033172 de 12/03/2015

---

(21) BR 11 2016 005157-2 A2

Código 1.3 - Notificação - Fase Nacional - PCT
(22) 09/09/2014
(30) 09/09/2013 GB 1316024.7
(51) C12Q 1/68 (2006.01)
(54) TESTE DE DIAGNÓSTICO MOLECULAR PARA CÂNCER DE PULMÃO
(71) ALMAC DIAGNOSTICS LIMITED (GB)
(72) Karen KEATING, Laura HILL, Steve Deharo, Eamonn O’BRIEN, Tim DAVISON, Paul HARKIN, Richard Kennedy, Jude O’DONNELL
(85) 08/03/2016
(86) PCT GB2014/052728 de 09/09/2014
(87) WO 2015/033173 de 12/03/2015

---

(21) BR 11 2016 005165-3 A2

Código 1.3 - Notificação - Fase Nacional - PCT
(22) 01/07/2014
(30) 12/09/2013 US 14/025,521
(51) G06F 13/40 (2006.01)
(54) DISPOSITIVO DE COMPUTAÇÃO MÓVEL E MÉTODO DE TRANSMISSÃO DE DADOS A PARTIR DELE
(71) THE BOEING COMPANY (US)
(72) BRADLEY S. WYNN
(85) 09/03/2016
(86) PCT US2014/045092 de 01/07/2014
(87) WO 2015/038223 de 19/03/2015

---

(21) BR 11 2016 005196-3 A2

Código 1.3 - Notificação - Fase Nacional - PCT
(22) 02/10/2014
(30) 03/10/2013 JP 2013-208662
(51) A61K 39/00 (2006.01), A61K 39/39 (2006.01), A61P 37/04 (2006.01), A61K 39/145 (2006.01), A61P 31/16 (2006.01)
(54) COMPOSIÇÃO DE VACINA INJETÁVEL
(71) NITTO DENKO CORPORATION (JP)
(72) KYOHEI MATSUSHITA, MASAHIRO FUKASAKA, ARIMICHI OKAZAKI, EIJI KIYOTOH, KATSUYUKI OKUBO, DAISUKE ASARI, MITSUHIKO HORI
(85) 09/03/2016
(86) PCT JP2014/076351 de 02/10/2014
(87) WO 2015/050181 de 09/04/2015

---

(21) BR 11 2016 005227-7 A2

Código 1.3 - Notificação - Fase Nacional - PCT

(22) 10/09/2014
(30) 11/09/2013 BE 2013/0599
(51) F04C 28/06 (2006.01), F04C 28/24 (2006.01), F04C 18/16 (2006.01)
(54) COMPRESSOR DE PARAFUSO COM LÍQUIDO INJETADO, CONTROLADOR PARA A TRANSIÇÃO DE UM ESTADO SEM CARGA PARA UM ESTADO COM CARGA DE TAL COMPRESSOR DE PARAFUSO E MÉTODO APLICADO
(71) ATLAS COPCO AIRPOWER, NAAMLOZE VENNOOTSCHAP (BE)
(72) PIETER DE SCHAMPHELAERE
(85) 09/03/2016
(86) PCT BE2014/000044 de 10/09/2014
(87) WO 2015/035478 de 19/03/2015

---

(21) BR 11 2016 005228-5 A2

Código 1.3 - Notificação - Fase Nacional - PCT
(22) 04/07/2014
(30) 10/09/2013 EP 13183670.2
(51) C12P 19/14 (2006.01), C12P 19/26 (2006.01), C07H 1/06 (2006.01)
(54) USO DE UMA OU MAIS GLICOSIDASES E PROCESSO PARA PRODUZIR UM OLIGOSSACARÍDEO
(71) JENNEWEIN BIOTECHNOLOGIE GMBH (DE)
(72) STEFAN JENNEWEIN
(85) 09/03/2016
(86) PCT EP2014/064280 de 04/07/2014
(87) WO 2015/036138 de 19/03/2015

---

(21) BR 11 2016 005230-7 A2

Código 1.3 - Notificação - Fase Nacional - PCT
(22) 14/04/2014
(30) 12/09/2013 CN 201310416058.X; 09/12/2013 CN 201310660369.0
(51) C12P 7/06 (2006.01)
(54) MÉTODO DE FERMENTAÇÃO DE ETANOL MELHORADA POR TENSOATIVO.
(71) DALIAN INSTITUTE OF CHEMICAL PHYSICS, CHINESE ACADEMY OF SCIENCES (CN)
(72) ZONGCHAO ZHANG, XIUMEI LIU
(85) 09/03/2016
(86) PCT CN2014/000398 de 14/04/2014
(87) WO 2015/035734 de 19/03/2015

---

(21) BR 11 2016 005235-8 A2

Código 1.3 - Notificação - Fase Nacional - PCT
(22) 10/09/2013
(51) A01N 59/04 (2006.01)
(54) MÉTODOS E DISPOSITIVOS DE FORNECIMENTO DE DIÓXIDO DE CARBONO E DE SALINA NASAL

(71) KENNETH P. GLYNN (US)
(72) KENNETH P. GLYNN
(85) 09/03/2016
(86) PCT US2013/000207 de 10/09/2013
(87) WO 2015/038092 de 19/03/2015

---

(21) BR 11 2016 005242-0 A2

Código 1.3 - Notificação - Fase Nacional - PCT
(22) 09/09/2013
(51) B65D 75/00 (2006.01), B65D 81/34 (2006.01)
(54) RECIPIENTE TÉRMICO PORTÁTIL, PRÁTICO, FLEXÍVEL; MÉTODO DE FABRICAÇÃO; E USO
(71) CARLO BRUSATORI (CH) , SRECKO RADOSAVLJEVIC (CH)
(72) CARLO BRUSATORI, SRECKO RADOSAVLJEVIC
(85) 09/03/2016
(86) PCT IB2013/001948 de 09/09/2013
(87) WO 2015/033179 de 12/03/2015

---

(21) BR 11 2016 005255-2 A2

Código 1.3 - Notificação - Fase Nacional - PCT
(22) 09/09/2013
(51) C11D 3/06 (2006.01), C11D 3/10 (2006.01), C11D 3/33 (2006.01), C11D 7/12 (2006.01), C11D 7/16 (2006.01), C11D 7/32 (2006.01)
(54) REMOÇÃO SINÉRGICA DE MANCHAS ATRAVÉS DE UMA NOVA COMBINAÇÃO DE QUELANTES
(71) ECOLAB USA INC. (US)
(72) TOBIAS FOSTER, DAVID GOHL, SVEN KLOSE, DIRK KULLWITZ, JOHN MANSERGH, TIMOTHY MEIER, BEANA PATHICHERIL
(85) 09/03/2016
(86) PCT EP2013/068611 de 09/09/2013
(87) WO 2015/032447 de 12/03/2015

---

(21) BR 11 2016 005358-3 A2

Código 1.3 - Notificação - Fase Nacional - PCT
(22) 04/09/2014
(30) 10/09/2013 WO 14/023,353
(51) F01M 9/02 (2006.01), F01M 11/00 (2006.01)
(54) DISPOSITIVO DE INJEÇÃO DE ADITIVO SOLÚVEL EM ÓLEO E MÉTODO DE DISPENSAR UM ADITIVO FLUIDO NUM FLUIDO ALVO
(71) PURADYN FILTER TECHNOLOGIES, INC. (US) , WILLIAM A. JACOBS (US) , BRIAN A. JACOBS (US) , ALLEN D. HERTZ (US)
(72) WILLIAM A JACOBS, BRIAN A JACOBS, ALLEN D. HERTZ
(85) 10/03/2016
(86) PCT US2014/054150 de 04/09/2014
(87) WO 2015/038405 de 19/03/2015

(21) BR 11 2016 005435-0 A2

Código 1.3 - Notificação - Fase Nacional - PCT
(22) 23/09/2014
(30) 26/09/2013 US 61/882,666
(51) C09K 8/04 (2006.01), C09K 8/524 (2006.01), E21B 37/06 (2006.01)
(54) COMPOSIÇÃO DE FLUIDO DE PERFURAÇÃO E MÉTODO ÚTIL PARA REDUZIR O ACRÉSCIMO DE BETUME EM COMPONENTES DE PERFURAÇÃO
(71) DOW GLOBAL TECHNOLOGIES LLC (US)
(72) Wanglin Yu, HARPREET SINGH
(85) 11/03/2016
(86) PCT US2014/056940 de 23/09/2014
(87) WO 2015/047998 de 02/04/2015

(21) BR 11 2016 005440-7 A2

Código 1.3 - Notificação - Fase Nacional - PCT
(22) 12/09/2014
(30) 12/09/2013 IT TO2013U000141
(51) B65D 75/58 (2006.01), B65D 5/74 (2006.01)
(54) RECIPIENTE FLEXÍVEL COM BICO DOSADOR
(71) TACOM S.A. (CH)
(72) FRANCESCO RIVA
(85) 11/03/2016
(86) PCT IB2014/064468 de 12/09/2014
(87) WO 2015/036970 de 19/03/2015

(21) BR 11 2016 005453-9 A2

Código 1.3 - Notificação - Fase Nacional - PCT
(22) 25/09/2014
(30) 25/09/2013 JP 2013-198949
(51) B22F 3/10 (2006.01), B22F 1/00 (2006.01), B22F 3/02 (2006.01), B23D 61/14 (2006.01), B23D 65/00 (2006.01), B27B 5/29 (2006.01), B27B 33/06 (2006.01), C22C 1/05 (2006.01), C22C 19/07 (2006.01)
(54) MÉTODO PARA A PRODUÇÃO DE MATERIAL DE LIGA DE COBALTO, MATERIAL DE LIGA DE COBALTO E ELEMENTO DE CORTE
(71) SHIMANE PREFECTURAL GOVERNMENT (JP) , IWASAKI SAW FILING CORPORATION (JP)
(72) NAOYUKI TAKIYAMA, YOSHIHIRO IWASAKI
(85) 11/03/2016
(86) PCT JP2014/004924 de 25/09/2014
(87) WO 2015/045399 de 02/04/2015

(21) BR 11 2016 005455-5 A2

Código 1.3 - Notificação - Fase Nacional - PCT

(22) 13/09/2013
(51) H04N 21/235 (2011.01)
(54) MÉTODO E SISTEMA DE TRANSMISSÃO DE FLUXO DE MÍDIA, EQUIPAMENTO DO USUÁRIO, E SERVIDOR
(71) HUAWEI TECHNOLOGIES CO., LTD. (CN)
(72) ANNI WEI, ZHIMING LI
(85) 11/03/2016
(86) PCT CN2013/083511 de 13/09/2013
(87) WO 2015/035622 de 19/03/2015

---

(21) BR 11 2016 005535-7 A2

Código 1.3 - Notificação - Fase Nacional - PCT
(22) 28/10/2013
(30) 12/09/2013 WO 14/025,111
(51) H02H 3/00 (2006.01)
(54) MÉTODOS E APARELHO PARA DETECTAR A ELIMINAÇÃO DO DEFEITO NAS LINHAS DE TRANSMISSÃO COMPENSADAS DE UM REATOR DE DERIVAÇÃO
(71) DEEPAK MARAGAL (US)
(72) DEEPAK MARAGAL
(85) 11/03/2016
(86) PCT US2013/067041 de 28/10/2013
(87) WO 2015/038174 de 19/03/2015

---

(21) BR 11 2016 005737-6 A2

Código 1.3 - Notificação - Fase Nacional - PCT
(22) 17/09/2014
(30) 18/09/2013 NL 2011465
(51) B41F 13/32 (2006.01), B41F 13/36 (2006.01), B41F 13/40 (2006.01), B41F 5/24 (2006.01)
(54) MÓDULO DE INPRESSÃO E IMPRESSORA PROPORCIONADA COM TAL MÓDULO DE IMPRESSÃO
(71) MPS HOLDING B.V. (NL)
(72) ADRIANUS HENRICUS IGNATIUS MARIA VERKUIJLEN
(85) 16/03/2016
(86) PCT NL2014/050635 de 17/09/2014
(87) WO 2015/041521 de 26/03/2015

---

(21) BR 11 2016 005751-1 A2

Código 1.3 - Notificação - Fase Nacional - PCT
(22) 10/09/2014
(30) 17/09/2013 EP 13184831.9
(51) C07C 319/20 (2006.01), C07C 319/26 (2006.01), C07C 319/28 (2006.01), C07C 323/58 (2006.01)
(54) PROCESSO PARA OBTER METIONINA
(71) EVONIK DEGUSSA GMBH (DE)

(72) MARTIN KÖRFER, STEFAN REICHERT, HARALD JAKOB, HANS JOACHIM HASSELBACH
(85) 16/03/2016
(86) PCT EP2014/069247 de 10/09/2014
(87) WO 2015/039935 de 26/03/2015

---

(21) BR 11 2016 005752-0 A2

Código 1.3 - Notificação - Fase Nacional - PCT
(22) 15/09/2014
(30) 16/09/2013 US 14/028,251
(51) B64B 1/66 (2006.01), B64F 3/00 (2006.01)
(54) MÉTODOS E SISTEMAS PARA REALIZAR A TRANSIÇÃO DE UM VEÍCULO AÉREO ENTRE VOO PAIRADO E VOO EM VENTO CRUZADO
(71) GOOGLE INC. (US)
(72) ERIK CHRISTOPHER CHUBB, DAMON VANDER LIND
(85) 16/03/2016
(86) PCT US2014/055697 de 15/09/2014
(87) WO 2015/039045 de 19/03/2015

---

(21) BR 11 2016 005800-3 A2

Código 1.3 - Notificação - Fase Nacional - PCT
(22) 04/09/2014
(30) 19/09/2013 EP 13185187.5
(51) H05B 33/08 (2006.01)
(54) ACIONADOR PARA ACIONAR UM OU UMA PLURALIDADE DE LEDS, PACOTE DE LED, MÓDULO DE ILUMINAÇÃO, E, MÉTODO PARA OPERAÇÃO DE PELO MENOS UMA CARGA
(71) PHILIPS LIGHTING HOLDING B.V. (NL)
(72) JULI DELOS AYLLÓN, TONI LOPEZ, MACHIEL ANTONIUS MARTINUS HENDRIX, EDUARDO-JOSE ALARCON-COT
(85) 16/03/2016
(86) PCT IB2014/064243 de 04/09/2014
(87) WO 2015/040519 de 26/03/2015

---

(21) BR 11 2016 005804-6 A2

Código 1.3 - Notificação - Fase Nacional - PCT
(22) 12/09/2014
(30) 17/09/2013 JP 2013-192434
(51) G06F 9/445 (2006.01)
(54) DISPOSITIVO, SISTEMA E MÉTODO
(71) RICOH COMPANY, LTD. (JP)
(72) JONGSOOK EUN
(85) 16/03/2016
(86) PCT JP2014/074762 de 12/09/2014

(87) WO 2015/041306 de 26/03/2015

(21) BR 11 2016 005808-9 A2

Código 1.3 - Notificação - Fase Nacional - PCT
(22) 16/09/2013
(51) F15B 1/02 (2006.01), B66B 9/04 (2006.01), F15B 21/14 (2006.01)
(54) ACUMULADOR HIDRÁULICO E MÉTODO PARA RECUPERAÇÃO DE ENERGIA EM UM SISTEMA HIDRÁULICO
(71) TM INVESTOR LTD (EE) , RICARDO LERA GOMES (BR/SP)
(72) RICARDO LERA GOMES
(85) 16/03/2016
(86) PCT EP2013/002779 de 16/09/2013
(87) WO 2015/036005 de 19/03/2015

(21) BR 11 2016 005865-8 A2

Código 1.3 - Notificação - Fase Nacional - PCT
(22) 11/10/2013
(51) C08L 33/00 (2006.01), C08L 21/00 (2006.01), C08K 5/16 (2006.01), C08J 5/00 (2006.01)
(54) MISTURA DE POLÍMERO, ARTIGO MULTICAMADAS CONTENDO A MESMA E PROCESSO PARA PREPARAR O ARTIGO MULTICAMADAS
(71) DOW GLOBAL TECHNOLOGIES LLC (US)
(72) LIANG ZHANG, JINGUI JIANG, YONGCHUN CHEN, WEI LI, YAN LI
(85) 17/03/2016
(86) PCT CN2013/085024 de 11/10/2013
(87) WO 2015/051526 de 16/04/2015

(21) BR 11 2016 005868-2 A2

Código 1.3 - Notificação - Fase Nacional - PCT
(22) 16/09/2014
(30) 17/09/2013 US 61/879,117; 15/09/2014 US 14/486,946
(51) H04W 72/04 (2009.01)
(54) CANAIS PRIMÁRIOS IRREGULARES PARA WI-FI
(71) QUALCOMM INCORPORATED (US)
(72) GWENDOLYN DENISE BARRIAC, SIMONE MERLIN, YAN ZHOU, HEMANTH SAMPATH
(85) 17/03/2016
(86) PCT US2014/055792 de 16/09/2014
(87) WO 2015/042018 de 26/03/2015

(21) BR 11 2016 005870-4 A2

Código 1.3 - Notificação - Fase Nacional - PCT
(22) 18/09/2014
(30) 18/09/2013 US 61/879,634; 17/09/2014 US 14/489,146
(51) H04W 52/16 (2009.01), H04W 52/32 (2009.01)

(54) MELHORIAS DE COBERTURA PARA CANAL DE BROADCAST FÍSICO (PBCH)
(71) QUALCOMM INCORPORATED (US)
(72) HAO XU, WANSHI CHEN, TINGFANG JI
(85) 17/03/2016
(86) PCT US2014/056300 de 18/09/2014
(87) WO 2015/042261 de 26/03/2015

---

(21) BR 11 2016 005871-2 A2

Código 1.3 - Notificação - Fase Nacional - PCT
(22) 18/09/2014
(30) 18/09/2013 US 61/879,358; 24/04/2014 US 61/983,738
(51) B32B 7/06 (2006.01), B32B 7/12 (2006.01), B32B 25/04 (2006.01), B32B 27/00 (2006.01), B32B 27/30 (2006.01), C09J 7/02 (2006.01)
(54) MEMBRANAS COM CASCA E ADERÊNCIA PARA TELHADURA APRESENTANDO ADESIVOS CURADOS SENSTIVOS À PRESSÃO
(71) FIRESTONE BUILDING PRODUCTS CO., LLC (US)
(72) JIANSHENG TANG, MICHAEL J. HUBBARD
(85) 17/03/2016
(86) PCT US2014/056295 de 18/09/2014
(87) WO 2015/042258 de 26/03/2015

---

(21) BR 11 2016 005872-0 A2

Código 1.3 - Notificação - Fase Nacional - PCT
(22) 05/09/2014
(30) 18/09/2013 DE 20 2013 104 266.8
(51) F16B 5/02 (2006.01), F16B 37/12 (2006.01)
(54) ARRANJO PARA CONEXÃO DE COMPONENTES
(71) JÖRG SCHWARZBICH (DE)
(72) JÖRG SCHWARZBICH
(85) 17/03/2016
(86) PCT EP2014/069005 de 05/09/2014
(87) WO 2015/039899 de 26/03/2015

---

(21) BR 11 2016 005875-5 A2

Código 1.3 - Notificação - Fase Nacional - PCT
(22) 16/09/2014
(30) 18/09/2013 US 61/879,572; 15/09/2014 US 14/487,019
(51) H04W 74/00 (2009.01), H04W 74/08 (2009.01), H04W 84/12 (2009.01), H04W 48/08 (2009.01)
(54) ADIAMENTO COM BASE EM INFORMAÇÃO BSSID
(71) QUALCOMM INCORPORATED (US)
(72) GWENDOLYN DENISE BARRIAC, SIMONE MERLIN, HAO ZHU, SRINIVAS KATAR, LAWRENCE WINSTON YONGE III, CHAO ZOU, BIN TIAN,

YAN ZHOU, HEMANTH SAMPATH
(85) 17/03/2016
(86) PCT US2014/055793 de 16/09/2014
(87) WO 2015/042019 de 26/03/2015

---

(21) BR 11 2016 005878-0 A2

Código 1.3 - Notificação - Fase Nacional - PCT
(22) 17/09/2014
(30) 17/09/2013 US 61/878,860
(51) A61D 7/00 (2006.01), A61M 5/20 (2006.01), A61M 5/30 (2006.01), A61M 5/19 (2006.01), A01K 13/00 (2006.01)
(54) SISTEMA DE DISTRIBUIÇÃO DE MULTI-FORMULAÇÕES FLUÍDICAS EM MULTI-CÂMARAS
(71) MERIAL, INC. (US) , MERIAL, INC. (US)
(72) TODD LUEPKE PRESCOTT, RODNEY GORDON WALKER, GARETH NIGEL LAUCHLAN, DAVID ANDREW TROW
(85) 17/03/2016
(86) PCT US2014/056081 de 17/09/2014
(87) WO 2015/042139 de 26/03/2015

---

(21) BR 11 2016 005891-7 A2

Código 1.3 - Notificação - Fase Nacional - PCT
(22) 17/09/2014
(30) 17/09/2013 WO 20130100519
(51) B65D 21/08 (2006.01), B65D 85/34 (2006.01), B65D 6/24 (2006.01)
(54) ?CAIXOTE DE MÚLTIPLOS USOS?
(71) TSAMOURGELIS, ILIAS (GR)
(72) TSAMOURGELIS, ILIAS
(85) 17/03/2016
(86) PCT GR2014/000052 de 17/09/2014
(87) WO 2015/040437 de 26/03/2015

---

(21) BR 11 2016 005895-0 A2

Código 1.3 - Notificação - Fase Nacional - PCT
(22) 16/09/2014
(30) 19/09/2013 IT RE2013A000066
(51) B01D 36/00 (2006.01)
(54) CARTUCHO DE FILTRO PARA FILTRAR UM FLUIDO E GRUPO DE FILTRAGEM COM SENSOR DE PRESENÇA DE ÁGUA NO COMBUSTÍVEL DIESEL
(71) UFI FILTERS S.p.A. (IT) , UFI FILTERS S.p.A. (IT) , UFI FILTERS S.p.A. (IT)
(72) Giorgio GIRONDI, Giorgio GIRONDI, Giorgio GIRONDI
(85) 17/03/2016
(86) PCT IB2014/001877 de 16/09/2014

(87) WO 2015/040479 de 26/03/2015

(21) BR 11 2016 005906-9 A2

Código 1.3 - Notificação - Fase Nacional - PCT
(22) 05/09/2014
(30) 20/09/2013 DE 10 2013 015 575.4
(51) B60T 8/88 (2006.01), G01P 3/44 (2006.01), G08C 19/16 (2006.01), G08C 25/00 (2006.01)
(54) MÉTODO PARA CONTROLE DE UM PERCURSO DE TRANSMISSÃO
(71) CONTINENTAL TEVES AG & CO. OHG (DE)
(72) RALF ENDRES, JOCHEN ZACHOW, ANDREAS KANNENGIESSER, JÖRG KOCK, ROBERT MEYER
(85) 17/03/2016
(86) PCT EP2014/068981 de 05/09/2014
(87) WO 2015/039895 de 26/03/2015

(21) BR 11 2016 005911-5 A2

Código 1.3 - Notificação - Fase Nacional - PCT
(22) 19/09/2014
(30) 20/09/2013 US 61/880,715
(51) H04N 1/64 (2006.01), G06T 9/40 (2006.01)
(54) MÉTODO PARA A CONVERSÃO DE UM VALOR DE COR, DECODIFICADOR DE VÍDEO, MÉTODO DE CODIFICAÇÃO DE VÍDEO E CODIFICADOR DE VÍDEO
(71) VID SCALE, INC (US) , VID SCALE, INC (US)
(72) YAN YE, YAN YE, JIE DONG, JIE DONG, YUWEN HE, YUWEN HE
(85) 17/03/2016
(86) PCT US2014/056608 de 19/09/2014
(87) WO 2015/042432 de 26/03/2015

(21) BR 11 2016 005920-4 A2

Código 1.3 - Notificação - Fase Nacional - PCT
(22) 29/10/2013
(51) C09K 8/03 (2006.01), C09K 8/04 (2006.01)
(54) MÉTODOS DE PERFURAÇÃO
(71) Halliburton Energy Services, Inc. (US) , Halliburton Energy Services, Inc. (US)
(72) Philip D. Nguyen, Philip D. Nguyen, Loan K. Vo, Loan K. Vo, Lee J. Hall, Lee J. Hall, DALE E. JAMISON, DALE E. JAMISON
(85) 17/03/2016
(86) PCT US2013/067186 de 29/10/2013
(87) WO 2015/065324 de 07/05/2015

(21) BR 11 2016 005930-1 A2

Código 1.3 - Notificação - Fase Nacional - PCT
(22) 25/08/2014
(30) 20/09/2013 DE 10 2013 218 981.8
(51) C09D 183/04 (2006.01), C08G 77/445 (2006.01), C08L 83/04 (2006.01)
(54) LIGANTE DE SILICONE-POLIÉSTER CURANDO A TEMPERATURA AMBIENTE
(71) EVONIK DEGUSSA GMBH (DE) , EVONIK DEGUSSA GMBH (DE)
(72) SASCHA HERRWERTH, SASCHA HERRWERTH, DIRK HINZMANN, DIRK HINZMANN, BÄRBEL WOLFF, BÄRBEL WOLFF, THOMAS KLOTZBACH, THOMAS KLOTZBACH, JESSICA LEYERS, JESSICA LEYERS
(85) 17/03/2016
(86) PCT EP2014/067956 de 25/08/2014
(87) WO 2015/039838 de 26/03/2015

(21) BR 11 2016 005934-4 A2

Código 1.3 - Notificação - Fase Nacional - PCT
(22) 22/09/2014
(30) 20/09/2013 EP 13185363.2
(51) A61M 1/10 (2006.01)
(54) MÉTODOS PARA GERAÇÃO DE UM SINAL INDICATIVO DO ESTADO DE UMA VÁLVULA, MÉTODO PARA TREINAMENTO DE UM CLASSIFICADOR, SISTEMA DE CONTROLE DE BOMBA, MÉTODO PARA DETERMINAÇÃO DA ABERTURA DE UMA VÁLVULA, MEIO LEGÍVEL EM COMPUTADOR, E BOMBA DE SANGUE
(71) BERLIN HEART GMBH (DE) , BERLIN HEART GMBH (DE)
(72) DOMINIK KARCH, DOMINIK KARCH
(85) 17/03/2016
(86) PCT EP2014/070156 de 22/09/2014
(87) WO 2015/040222 de 26/03/2015

(21) BR 11 2016 005935-2 A2

Código 1.3 - Notificação - Fase Nacional - PCT
(22) 08/09/2014
(30) 19/09/2013 GB 1316619.4
(51) C11D 11/00 (2006.01), C11D 1/74 (2006.01), C11D 17/04 (2006.01)
(54) COMPOSIÇÃO DE LIMPEZA DE TÊXTEIS, COMPOSIÇÃO DETERGENTE DE LAVAR ROUPA, COMPOSIÇÃO REMOVEDORA DE MANCHAS, MÉTODO DE LIMPEZA DE UM TÊXTIL, E, USO DE UM ÉSTER DE GLICEROL E/OU POLIGLICEROL E UM C12 A C30 ÁCIDO GRAXO
(71) CRODA INTERNATIONAL PLC (GB) , CRODA INTERNATIONAL PLC (GB)
(72) MAHZAD GOODWIN, MAHZAD GOODWIN, PETER MICHAEL MURPHY, PETER MICHAEL MURPHY, SUZANNE BURN LEES, SUZANNE BURN LEES
(85) 17/03/2016
(86) PCT GB2014/052708 de 08/09/2014
(87) WO 2015/040362 de 26/03/2015

(21) BR 11 2016 005937-9 A2

Código 1.3 - Notificação - Fase Nacional - PCT
(22) 18/09/2013
(51) H04W 28/08 (2009.01)
(54) MÉTODO DE COORDENAÇÃO DE INTERFERÊNCIA DE DOMÍNIO DE TEMPO E DISPOSITIVO DE REDE
(71) HUAWEI TECHNOLOGIES CO., LTD. (CN) , HUAWEI TECHNOLOGIES CO., LTD. (CN)
(72) ZHAO WANG, ZHAO WANG, XUN ZHOU, XUN ZHOU, YING QIAN, YING QIAN, WEIJUAN XIA, WEIJUAN XIA
(85) 17/03/2016
(86) PCT CN2013/083745 de 18/09/2013
(87) WO 2015/039295 de 26/03/2015

(21) BR 11 2016 005953-0 A2

Código 1.3 - Notificação - Fase Nacional - PCT
(22) 08/11/2013
(51) A61K 8/06 (2006.01), A61K 8/31 (2006.01), A61K 8/34 (2006.01), A61K 8/37 (2006.01), A61K 8/39 (2006.01), A61Q 5/12 (2006.01), A61K 8/49 (2006.01)
(54) COMPOSIÇÕES COSMÉTICAS SOB A FORMA DE NANOEMULSÕES DE ÓLEO EM ÁGUA, COMPREENDENDO ÁLCOOL(ÓIS) GRAXO(S) SÓLIDO(S), ÉSTER(ES) GRAXO(S) LÍQUIDO(S), OUTRO(S) ÓLEO(S) E TENSOATIVO(S) NÃO IÔNICO(S)
(71) L'OREAL (FR) , L'OREAL (FR)
(72) PEDRO APRIGLIANO FERNANDES, MEGUMI NISHITANI YUKUYAMA
(85) 17/03/2016
(86) PCT BR2013/000468 de 08/11/2013
(87) WO 2015/066777 de 14/05/2015

(21) BR 11 2016 005956-5 A2

Código 1.3 - Notificação - Fase Nacional - PCT
(22) 17/09/2014
(30) 17/09/2013 US 61/878.638; 22/10/2013 KR 10-2013-0125936; 23/10/2013 US 61/894.442
(51) H04S 3/00 (2006.01)
(54) MÉTODO E APARELHO PARA PROCESSAMENTO DE SINAIS DE MULTIMÍDIA
(71) WILUS INSTITUTE OF STANDARDS AND TECHNOLOGY INC (KR) , WILUS INSTITUTE OF STANDARDS AND TECHNOLOGY INC (KR)
(72) HYUNOH HO, HYUNOH HO, TAEGYU LEE, TAEGYU LEE
(85) 17/03/2016
(86) PCT KR2014/008679 de 17/09/2014
(87) WO 2015/041478 de 26/03/2015

(21) BR 11 2016 005964-6 A2

Código 1.3 - Notificação - Fase Nacional - PCT
(22) 16/09/2014
(30) 17/09/2013 US 61/879,104
(51) G06Q 40/06 (2012.01), G06F 15/16 (2006.01), G06F 17/30 (2006.01)
(54) TÉCNICAS PARA FACILITAR NEGOCIAÇÕES ELETRÔNICAS
(71) IEX GROUP, INC (US) , IEX GROUP, INC (US)
(72) JOHN SCHWALL, JOHN SCHWALL, MATTHEW NORBERT TRUDEAU, MATTHEW NORBERT TRUDEAU
(85) 17/03/2016
(86) PCT US2014/055776 de 16/09/2014
(87) WO 2015/042012 de 26/03/2015

(21) BR 11 2016 005968-9 A2

Código 1.3 - Notificação - Fase Nacional - PCT
(22) 17/09/2014
(30) 17/09/2013 CN 201310426076.6
(51) H04L 27/26 (2006.01), H04L 25/03 (2006.01)
(54) TERMINAL DE TRANSMISSÃO, TERMINAL DE RECEPÇÃO E MÉTODO PARA A COEXISTÊNCIA DE SISTEMA DE PORTADORA ÚNICA E SISTEMA DE MÚLTIPLAS PORTADORAS
(71) HUAWEI TECHNOLOGIES CO., LTD. (CN) , HUAWEI TECHNOLOGIES CO., LTD. (CN)
(72) YILING WU, YILING WU, GUANGWEI YU, GUANGWEI YU, TONG JI, TONG JI, WEILIANG ZHANG, WEILIANG ZHANG
(85) 17/03/2016
(86) PCT CN2014/086680 de 17/09/2014
(87) WO 2015/039596 de 26/03/2015

(21) BR 11 2016 006032-6 A2

Código 1.3 - Notificação - Fase Nacional - PCT
(22) 19/09/2014
(30) 19/09/2013 GB 1316631.9
(51) E21B 21/12 (2006.01), E21B 4/14 (2006.01), E21B 17/042 (2006.01), E21B 17/18 (2006.01), E21B 21/10 (2006.01)
(54) HASTE DE BROCA PARA UM APARELHO OPERADO POR UM FLUIDO
(71) MINCON INTERNATIONAL LIMITED (IE) , MINCON INTERNATIONAL LIMITED (IE)
(72) JOSEPH PURCELL, JOSEPH PURCELL, JOHN KOSOVICH, JOHN KOSOVICH, TONY WANG, TONY WANG
(85) 18/03/2016
(86) PCT EP2014/070059 de 19/09/2014
(87) WO 2015/040196 de 26/03/2015

(21) BR 11 2016 006038-5 A2

Código 1.3 - Notificação - Fase Nacional - PCT

(22) 18/09/2014
(30) 19/09/2013 EP 13185146.1
(51) A61F 13/00 (2006.01), A61F 13/02 (2006.01), C08J 5/00 (2006.01), C08L 1/02 (2006.01)
(54) MÉTODO PARA A PRODUÇÃO AUTO-ORGANIZADA DE UM ELEMENTO DE CELULOSE ESTRUTURADO TOPOGRAFICAMENTE SUPERFICIAL, ELEMENTO DE CELULOSE ESTRUTURADO TOPOGRAFICAMENTE SUPERFICIAL E USO DE UM ELEMENTO
(71) ETH ZURICH (CH) , ETH ZURICH (CH)
(72) TOBIAS LENDENMANN, TOBIAS LENDENMANN, MAXIMILIAN FISCHER, MAXIMILIAN FISCHER, SIMONE BOTTAN, SIMONE BOTTAN, ALDO FERRARI, ALDO FERRARI, DIMOS POULIKAKOS, DIMOS POULIKAKOS, BERNHARD WINKLER, BERNHARD WINKLER, MARTIN GRAPOW, MARTIN GRAPOW
(85) 18/03/2016
(86) PCT EP2014/069882 de 18/09/2014
(87) WO 2015/040106 de 26/03/2015

---

(21) BR 11 2016 006041-5 A2

Código 1.3 - Notificação - Fase Nacional - PCT
(22) 20/11/2014
(30) 07/07/2014 IN 2208/MUM/2014
(51) A61L 31/06 (2006.01), A61L 31/14 (2006.01)
(54) PROCESSO PARA A PREPARAÇÃO DE STENT DE POLÍMERO BIODEGRADÁVEL E STENT EXPANSÍVEL POR BALÃO
(71) MERIL LIFE SCIENCES PVT. LTD. (IN) , MERIL LIFE SCIENCES PVT. LTD. (IN)
(72) RAJNIKANT GANDALAL VYAS, RAJNIKANT GANDALAL VYAS, PRAMOD KUMAR MINOCHA, PRAMOD KUMAR MINOCHA, DEVESHKUMAR MAHENDRALAL KOTHWALA, DEVESHKUMAR MAHENDRALAL KOTHWALA
(85) 18/03/2016
(86) PCT IN2014/000729 de 20/11/2014
(87) WO 2016/005991 de 14/01/2016

---

(21) BR 11 2016 006048-2 A2

Código 1.3 - Notificação - Fase Nacional - PCT
(22) 19/09/2014
(30) 19/09/2013 US 61/879,688; 13/11/2013 US 61/903,645
(51) A61K 9/107 (2006.01), A61L 101/00 (2006.01), A01N 33/12 (2006.01)
(54) COMPOSIÇÕES ANTIMICROBIANAS
(71) SKIRDLE, LLC (US) , SKIRDLE, LLC (US)
(72) Joseph Paul THOMAS, Joseph Paul THOMAS, Zsolt Istvan HERTELENDY, Zsolt Istvan HERTELENDY, Michael Lisle HOWELL, Michael Lisle HOWELL
(85) 18/03/2016

(86) PCT US2014/056575 de 19/09/2014
(87) WO 2015/042410 de 26/03/2015

---

(21) BR 11 2016 006061-0 A2

Código 1.3 - Notificação - Fase Nacional - PCT
(22) 17/09/2014
(30) 20/09/2013 WO 20130100533
(51) A01D 90/00 (2006.01)
(54) ?SISTEMA INTEGRADO DE TRANSPORTE DE BANANA?
(71) PAPADAKIS, LAZAROS (GR)
(72) PAPADAKIS, LAZAROS
(85) 18/03/2016
(86) PCT GR2014/000053 de 17/09/2014
(87) WO 2015/040438 de 26/03/2015

---

(21) BR 11 2016 006067-9 A2

Código 1.3 - Notificação - Fase Nacional - PCT
(22) 18/09/2014
(30) 30/09/2013 US US 61/884,551
(51) C08J 3/22 (2006.01), C08K 5/00 (2006.01), C08K 5/14 (2006.01), C08L 23/04 (2006.01), C08L 23/30 (2006.01)
(54) UM PROCESSO PARA AUMENTAR A RESISTÊNCIA DE FUSÃO DE UMA RESINA DE POLIETILENO, UMA COMPOSIÇÃO DE LOTE MESTRE E UMA COMPOSIÇÃO POLIMÉRICA
(71) DOW GLOBAL TECHNOLOGIES LLC (US) , DOW GLOBAL TECHNOLOGIES LLC (US)
(72) TERESA P. KARJALA, TERESA P. KARJALA, Maria Pollard, Maria Pollard, MEHMET DEMIRORS, MEHMET DEMIRORS, Sean W. Ewart, Sean W. Ewart
(85) 18/03/2016
(86) PCT US2014/056199 de 18/09/2014
(87) WO 2015/047841 de 02/04/2015

---

(21) BR 11 2016 006071-7 A2

Código 1.3 - Notificação - Fase Nacional - PCT
(22) 18/09/2014
(30) 19/09/2013 EP 13185086.9
(51) A61F 2/06 (2013.01)
(54) ENXERTO VASCULAR ARTIFICIAL E MÉTODO PARA A PRODUÇÃO DE UM ENXERTO VASCULAR ARTIFICIAL
(71) Universitätsspital Basel (CH) , Universitätsspital Basel (CH)
(72) BERNHARD WINKLER, BERNHARD WINKLER, MARTIN GRAPOW, MARTIN GRAPOW, FRIEDRICH ECKSTEIN, FRIEDRICH ECKSTEIN, ALDO FERRARI, ALDO FERRARI, DIMOS POULIKAKOS, DIMOS POULIKAKOS, SIMONE BOTTAN, SIMONE BOTTAN, MAXIMILIAN FISCHER, MAXIMILIAN FISCHER, TOBIAS LENDENMANN, TOBIAS LENDENMANN
(85) 18/03/2016
(86) PCT EP2014/069946 de 18/09/2014

(87) WO 2015/040139 de 26/03/2015

---

(21) BR 11 2016 006074-1 A2

Código 1.3 - Notificação - Fase Nacional - PCT
(22) 18/09/2014
(30) 18/09/2013 US 61/879.367
(51) G06Q 30/02 (2012.01), G06Q 50/30 (2012.01), H04W 4/00 (2009.01)
(54) PROPAGANDA EM TRANSPORTE PÚBLICO USANDO INFORMAÇÃO DEMOGRÁFICA DE PASSAGEIROS
(71) DIGITAL UNDERGROUND MEDIA INC. (CA) , DIGITAL UNDERGROUND MEDIA INC. (CA)
(72) NEIL PAUL EAST, NEIL PAUL EAST, Oswald Kenneth Bicknell, Oswald Kenneth Bicknell
(85) 18/03/2016
(86) PCT CA2014/050891 de 18/09/2014
(87) WO 2015/039242 de 26/03/2015

---

(21) BR 11 2016 006077-6 A2

Código 1.3 - Notificação - Fase Nacional - PCT
(22) 17/09/2014
(30) 20/09/2013 IT BO2013A000507
(51) B65B 29/02 (2006.01), B65B 43/48 (2006.01), B65B 43/50 (2006.01), B65B 47/06 (2006.01), B65B 61/20 (2006.01)
(54) APARELHO E MÉTODO PARA A EMBALAGEM DE UM PRODUTO NUM RECIPIENTE QUE COMPREENDE UM CORPO EXTERNO E UM INTERNO BAG
(71) GIMA S.P.A. (IT) , GIMA S.P.A. (IT)
(72) GIORGIO MANARESI, GIORGIO MANARESI, LUCA BENNI, LUCA BENNI
(85) 18/03/2016
(86) PCT IB2014/064591 de 17/09/2014
(87) WO 2015/040553 de 26/03/2015

---

(21) BR 11 2016 006231-0 A2

Código 1.3 - Notificação - Fase Nacional - PCT
(22) 25/09/2014
(30) 26/09/2013 US 14/037,411
(51) B01D 3/00 (2006.01)
(54) PROCESSO PARA A PRODUÇÃO DE ETANOL
(71) E. I. DU PONT DE NEMOURS AND COMPANY (US) , E. I. DU PONT DE NEMOURS AND COMPANY (US)
(72) WILLIAM D. PARTEN, WILLIAM D. PARTEN
(85) 22/03/2016
(86) PCT US2014/057337 de 25/09/2014
(87) WO 2015/048213 de 02/04/2015

(21) BR 11 2016 006250-7 A2

Código 1.3 - Notificação - Fase Nacional - PCT
(22) 18/09/2014
(30) 23/09/2013 US 61/881,308; 24/09/2013 US 61/881,602; 25/09/2013 US 61/882,429; 07/10/2013 US 61/887,795; 15/10/2013 US 61/891,314; 23/06/2014 US 14/312,423
(51) H04L 29/06 (2006.01), H04W 28/06 (2009.01)
(54) DETECÇÃO DE CONDIÇÃO FORA DE SINCRONIZAÇÃO E CORREÇÃO DURANTE COMPRESSÃO
(71) QUALCOMM INCORPORATED (US) , QUALCOMM INCORPORATED (US)
(72) SRINIVASA RAO ERAVELLI, SRINIVASA RAO ERAVELLI, SITARAMANJANEYULU KANAMARLAPUDI, ROHIT KAPOOR, SIVARAM SRIVENKATA PALAKODETY, SIVARAM SRIVENKATA PALAKODETY, VENKATA RAMANAN VENKATACHALAM JAYARAMAN, VENKATA RAMANAN VENKATACHALAM JAYARAMAN, MURTUZA TAHERI CHHATRIWALA, MURTUZA TAHERI CHHATRIWALA, SUMANTH GOVINDAPPA, SUMANTH GOVINDAPPA, PAMELA ANN CERECK, PAMELA ANN CERECK
(85) 22/03/2016
(86) PCT US2014/056248 de 18/09/2014
(87) WO 2015/042231 de 26/03/2015

(21) BR 11 2016 006305-8 A2

Código 1.3 - Notificação - Fase Nacional - PCT
(22) 10/09/2014
(30) 27/09/2013 US 61/883,453
(51) H04W 72/12 (2009.01), H04W 72/04 (2009.01), H04L 5/00 (2006.01)
(54) MÉTODO, APARELHO, E, MEMÓRIA LEGÍVEL POR COMPUTADOR NÃO TRANSITÓRIA INCORPORANDO PELO MENOS UM CÓDIGO DE PROGRAMA DE COMPUTADOR
(71) NOKIA TECHNOLOGIES OY (FI) , NOKIA TECHNOLOGIES OY (FI)
(72) HAIPENG LEI, HAIPENG LEI
(85) 22/03/2016
(86) PCT FI2014/050687 de 10/09/2014
(87) WO 2015/044513 de 02/04/2015

(21) BR 11 2016 006306-6 A2

Código 1.3 - Notificação - Fase Nacional - PCT
(22) 26/09/2014
(30) 27/09/2013 EP 13186485.2
(51) C04B 28/08 (2006.01), C04B 7/153 (2006.01)
(54) MATERIAL AGLUTINANTE ÚTIL PARA A FORMAÇÃO DE UM MATERIAL DO TIPO CONCRETO, MATERIAL DO TIPO CONCRETO E SEU MÉTODO DE PRODUÇÃO

(71) STEPHAN STEINKELLER (AE)
(72) GERHARD MANFRED KOCH
(85) 22/03/2016
(86) PCT EP2014/070676 de 26/09/2014
(87) WO 2015/044381 de 02/04/2015

---

(21) BR 11 2016 006309-0 A2

Código 1.3 - Notificação - Fase Nacional - PCT
(22) 26/09/2014
(30) 26/09/2013 EP 13186260.9
(51) C07F 17/02 (2006.01), A01N 37/34 (2006.01)
(54) COMPOSTO, E, USO DO COMPOSTO
(71) UNIVERSITÄT ZÜRICH (CH) , UNIVERSITÄT ZÜRICH (CH) , THE UNIVERSITY OF MELBOURNE (AU) , THE UNIVERSITY OF MELBOURNE (AU)
(72) GILLES GASSER, GILLES GASSER, ROBIN B. GASSER, ROBIN B. GASSER, JEANNINE HESS, JEANNINE HESS, ABDUL JABBAR, ABDUL JABBAR, MALAY PATRA, MALAY PATRA
(85) 22/03/2016
(86) PCT EP2014/070708 de 26/09/2014
(87) WO 2015/044396 de 02/04/2015

---

(21) BR 11 2016 006404-6 A2

Código 1.3 - Notificação - Fase Nacional - PCT
(22) 17/09/2014
(30) 25/09/2013 IT MI2013A001574
(51) B65H 19/22 (2006.01)
(54) GRUPO DE SUSTENTAÇÃO E RETENÇÃO DE FUSO DE ENROLAMENTO EM MÁQUINA DE ENROLAMENTO DE FILME PLÁSTICO
(71) COLINES S.P.A. (IT) , COLINES S.P.A. (IT)
(72) ERALDO PECCETTI, ERALDO PECCETTI
(85) 23/03/2016
(86) PCT EP2014/002503 de 17/09/2014
(87) WO 2015/043724 de 02/04/2015

---

(21) BR 11 2016 006409-7 A2

Código 1.3 - Notificação - Fase Nacional - PCT
(22) 23/09/2014
(30) 23/09/2013 IT TO2013A000766
(51) B60R 25/021 (2013.01)
(54) TRAVA DE DIREÇÃO MECÂNICA PARA VEÍCULOS
(71) TRW AUTOMOTIVE ITALIA S.R.L. (IT) , TRW AUTOMOTIVE ITALIA S.R.L. (IT)
(72) Daniele GRAGLIA, Daniele GRAGLIA
(85) 23/03/2016

(86) PCT IB2014/064776 de 23/09/2014
(87) WO 2015/040604 de 26/03/2015

---

(21) BR 11 2016 006420-8 A2

Código 1.3 - Notificação - Fase Nacional - PCT
(22) 26/09/2013
(30) 21/11/2012 US 61/729,115
(51) A47G 29/08 (2006.01), A46B 17/04 (2006.01), A47K 5/00 (2006.01), A61C 19/02 (2006.01)
(54) APARELHO DE SUPORTE PARA ESCOVAS DE DENTE
(71) MAXOR INC. (CA) , MAXOR INC. (CA)
(72) Pierre Halmai, Pierre Halmai, Jean Lamothe, Jean Lamothe, Denis Lamothe, Denis Lamothe, Jean-François Jacques, Jean-François Jacques, Claude Mauffette, Claude Mauffette
(85) 23/03/2016
(86) PCT CA2013/050733 de 26/09/2013
(87) WO 2014/078953 de 30/05/2014

---

(21) BR 11 2016 006429-1 A2

Código 1.3 - Notificação - Fase Nacional - PCT
(22) 16/08/2014
(30) 27/09/2013 US US 61/883,293
(51) C08G 65/26 (2006.01)
(54) MÉTODO PARA PREPARAR POLIÓIS POLI(ÓXIDO DE BUTILENO)
(71) DOW GLOBAL TECHNOLOGIES LLC (US)
(72) JEAN-PAUL MASY, MYRIAM LINKE, DAVID A. BABB, John W. Weston
(85) 23/03/2016
(86) PCT US2014/051387 de 16/08/2014
(87) WO 2015/047583 de 02/04/2015

---

(21) BR 11 2016 007018-6 A2

Código 1.3 - Notificação - Fase Nacional - PCT
(22) 25/09/2014
(30) 04/10/2013 US 61/886,667; 31/10/2013 EP 13191083.8
(51) C07C 37/02 (2006.01)
(54) PROCESSO PARA FORNECER UM COMPOSTO DE FÓRMULA
(71) BASF SE (DE)
(72) THOMAS ZIERKE, NICOLE HOLUB, GERALD SCHMELEBECK, JUNMIN JI, ERIC GEORGE KLAUBER, MICHAEL RACK, DAVID CORTES
(85) 30/03/2016
(86) PCT EP2014/070509 de 25/09/2014
(87) WO 2015/049160 de 09/04/2015

---

(21) BR 11 2016 007025-9 A2

Código 1.3 - Notificação - Fase Nacional - PCT

(22) 08/10/2014
(30) 15/10/2013 US US 61/891,182
(51) B32B 27/40 (2006.01), C08G 18/09 (2006.01), C08G 18/42 (2006.01), C09J 175/06 (2006.01)
(54) MÉTODO DE PREPARO DE LAMINADOS TENDO PERMEABILIDADE DE OXIGÊNIO REDUZIDA
(71) DOW GLOBAL TECHNOLOGIES LLC (US) , ROHM AND HAAS COMPANY (US)
(72) DANIELE VINCI, Mai Chen, THOMAS UDHAYASINGH, Thorsten Schmidt
(85) 30/03/2016
(86) PCT US2014/059626 de 08/10/2014
(87) WO 2015/057444 de 23/04/2015

---

(21) BR 11 2016 007033-0 A2

Código 1.3 - Notificação - Fase Nacional - PCT
(22) 31/10/2013
(51) E21B 43/12 (2006.01), E21B 43/10 (2006.01)
(54) SISTEMAS E MÉTODOS PARA FURAR POÇO
(71) Halliburton Energy Services, Inc. (US)
(72) Stephen Michael Greci
(85) 30/03/2016
(86) PCT US2013/067664 de 31/10/2013
(87) WO 2015/065404 de 07/05/2015

---

(21) BR 11 2016 007034-8 A2

Código 1.3 - Notificação - Fase Nacional - PCT
(22) 13/11/2013
(51) G01V 3/32 (2006.01)
(54) FERRAMENTA DE PERFILAGEM DE RESSONÂNCIA MAGNÉTICA NUCLEAR, E, MÉTODO PARA PERFILAGEM DE RESSONÂNCIA MAGNÉTICA NUCLEAR
(71) Halliburton Energy Services, Inc. (US)
(72) REBECCA CORINA JACHMANN, JIE YANG
(85) 30/03/2016
(86) PCT US2013/069907 de 13/11/2013
(87) WO 2015/072985 de 21/05/2015

---

(21) BR 11 2016 007045-3 A2

Código 1.3 - Notificação - Fase Nacional - PCT
(22) 22/11/2013
(51) E21B 19/24 (2006.01), E21B 17/00 (2006.01)
(54) OBTURADOR PARA ENGATAR NUM ASSENTO ANULAR EM EQUIPAMENTOS DE FURO DE POÇO SUBTERRÂNEO, OBTURADOR, ASSENTO, FURO DE POÇO E MÉTODO PARA UTILIZAR UM OBTURADOR PARA ATUAR EQUIPAMENTO DE FURO DE POÇO CONECTADO A UMA

COLUNA DE TUBULAÇÃO NUM LOCAL SUBTERRÂNEO
(71) Halliburton Energy Services, Inc. (US)
(72) FRANK VINICIO ACOSTA, John Roland Key, LONNIE HELMS, NICHOLAS FREDERICK BUDLER
(85) 30/03/2016
(86) PCT US2013/071504 de 22/11/2013
(87) WO 2015/076831 de 28/05/2015

---

(21) BR 11 2016 007048-8 A2

Código 1.3 - Notificação - Fase Nacional - PCT
(22) 23/10/2014
(30) 25/10/2013 US 61/895,470
(51) C07D 261/08 (2006.01), C07D 213/75 (2006.01), C07D 257/04 (2006.01)
(54) NOVOS COMPOSTOS
(71) GLAXOSMITHKLINE LLC (US)
(72) VÉRONIQUE BIRAULT, AMANDA JENNIFER CAMPBELL, STEPHEN ANTHONY HARRISON, JOELLE LE
(85) 30/03/2016
(86) PCT US2014/061864 de 23/10/2014
(87) WO 2015/061515 de 30/04/2015

---

(21) BR 11 2016 008020-3 A2

Código 1.3 - Notificação - Fase Nacional - PCT
(22) 10/10/2014
(30) 11/10/2013 KR 10-2013-0121242; 11/10/2013 KR 10-2013-0121244; 11/10/2013 KR 10-2013-0121245
(51) F24F 7/06 (2006.01), F24F 7/10 (2006.01), F24F 13/20 (2006.01)
(54) DISPOSITIVO PARA GERAR FLUXO DE AR
(71) SUNG WOO HA (KR)
(72) SUNG WOO HA
(85) 11/04/2016
(86) PCT KR2014/009511 de 10/10/2014
(87) WO 2015/053577 de 16/04/2015

---

(21) BR 11 2016 008021-1 A2

Código 1.3 - Notificação - Fase Nacional - PCT
(22) 30/05/2014
(30) 11/10/2013 IT VR2013A000226
(51) G01N 21/95 (2006.01), G01N 21/898 (2006.01)
(54) LINHA DE DECORAÇÃO
(71) PROJECTA ENGINEERING S.R.L. (IT)
(72) PALUMBO VINCENZO
(85) 11/04/2016
(86) PCT IB2014/061852 de 30/05/2014

(87) WO 2015/052596 de 16/04/2015

---

(21) BR 11 2016 008022-0 A2

Código 1.3 - Notificação - Fase Nacional - PCT
(22) 03/10/2014
(30) 11/10/2013 US 61/889,695
(51) C07C 211/62 (2006.01), C11D 1/62 (2006.01)
(54) MODIFICADORES DE REOLOGIA DE ALTA EFICIÊNCIA COM COMPOMENTES CATIÔNICOS E USO DOS MESMOS
(71) HERCULES INCORPORATED (US)
(72) PRACHUR BHARGAVA, JEFFREY K. POLITIS
(85) 11/04/2016
(86) PCT US2014/059079 de 03/10/2014
(87) WO 2015/054069 de 16/04/2015

---

(21) BR 11 2016 008539-6 A2

Código 1.3 - Notificação - Fase Nacional - PCT
(22) 29/10/2015
(30) 13/02/2015 CN 201510077297.6
(51) G06F 1/32 (2006.01)
(54) MÉTODO E DISPOSITIVO PARA CONTROLAR CONSUMO DE ENERGIA
(71) XIAOMI INC. (CN)
(72) DEGUO MENG, YANLU ZHANG, ZIGUANG GAO
(85) 15/04/2016
(86) PCT CN2015/093230 de 29/10/2015
(87) WO 2016/127665 de 18/08/2016

---

(21) BR 11 2016 008542-6 A2

Código 1.3 - Notificação - Fase Nacional - PCT
(22) 15/10/2014
(30) 18/10/2013 US 61/892,738
(51) A23G 3/40 (2006.01), A23G 3/50 (2006.01)
(54) PRODUTO DE CONFEITARIA COM TEXTURA DUPLA E PROCESSO PARA FABRICAÇÃO DE UM PRODUTO DE CONFEITARIA COM TEXTURA DUPLA
(71) THE HERSHEY COMPANY (US)
(72) JULIA J. WATTERSON
(85) 15/04/2016
(86) PCT US2014/060619 de 15/10/2014
(87) WO 2015/057789 de 23/04/2015

---

(21) BR 21 2014 002590-3 U2

Código 1.3 - Notificação - Fase Nacional - PCT
(22) 09/03/2012
(30) 06/03/2012 CN 201220079213.4
(51) B60J 11/04 (2006.01)

(54) TOLDO PORTÁTIL PARA CARRO
(71) WANG, XIAOPENG (CN)
(72) WANG, XIAOPENG
(85) 03/02/2014
(86) PCT CN2012/000298 de 09/03/2012
(87) WO 2013/131209 de 12/09/2013

---

(21) PI 0607434-0 A2

Código 1.3 - Notificação - Fase Nacional - PCT
(22) 22/02/2006
(30) 25/02/2005 US 60/656707
(51) A61F 2/46 (2006.01)
(54) APARELHOS PARA USO COM UM IMPLANTE ESPINHAL E PARA INSERIR UM IMPLANTE, E, MÉTODO PARA INSERIR UM IMPLANTE ENTRE VÉRTEBRAS ADJACENTES
(71) SYNTHES GMBH (CH)
(72) DAVID E. EVANS, Douglas S. Kephart
(85) 24/08/2007
(86) PCT US2006/006191 de 22/02/2006
(87) WO 2006/093737 de 08/09/2006

---

(21) PI 0613669-9 A2

Código 1.3 - Notificação - Fase Nacional - PCT
(22) 19/07/2006
(30) 19/07/2005 FR 0507641
(51) G06K 17/00 (2006.01)
(54) ETIQUETA ELETRÔNICA DESTINADA A UM SISTEMA DE EXIBIÇÃO NOTADAMENTE DE PREÇOS E DE DADOS DE GESTÃO EM UMA SUPERFÍCIE DE VENDA
(71) STORE ELECTRONIC SYSTEMS ELECTRONIC SHELF LABEL (FR)
(72) PHILIPPE CATTEAU
(85) 18/01/2008
(86) PCT EP2006/064398 de 19/07/2006
(87) WO 2007/009999 de 25/01/2007

---

(21) PI 0615676-2 A2

Código 1.3 - Notificação - Fase Nacional - PCT
(22) 02/10/2006
(30) 30/09/2005 JP 2005-288436
(51) C12N 9/64 (2006.01), C12N 5/074 (2010.01), C12N 5/0789 (2010.01), C12N 5/0797 (2010.01)
(54) COMPOSIÇÃO PARA A ATIVAÇÃO DE CÉLULAS-TRONCO E/OU CÉLULAS PROGENITORAS EM UM ANIMAL, E, COMPOSIÇÃO PARA A ATIVAÇÃO DE CÉLULAS PROGENITORAS ENDOTELIAIS VASCULARES E/OU CÉLULAS-TROCO MESENQUIMAIS E/OU CÉLULAS PROGENITORAS NEURAIS EM UM INDIVÍDUO HUMANO

(71) TOBISHI PHARMACEUTICAL CO., LTD. (JP)
(72) HIROBUMI SENGA, ZHONGCHAO HAN, DINGFANG CAI, LI LI
(85) 11/03/2008
(86) PCT JP2006/320148 de 02/10/2006
(87) WO 2007/037561 de 05/04/2007

---

(21) PI 0616134-0 A2

Código 1.3 - Notificação - Fase Nacional - PCT
(22) 20/09/2006
(30) 20/09/2005 US 60/718645
(51) C12N 15/82 (2006.01)
(54) MÉTODO PARA SILENCIAR OU ATENUAR A EXPRESSÃO DE PELO MENOS UM GENE ALVO, SEQUÊNCIA DE RIBONUCLEOTÍDEO QUIMÉRICA, SEQUÊNCIA DE DESOXIRRIBONUCLEOTÍDEO, CONSTRUÇÃO DE EXPRESSÃO, VETOR DE EXPRESSÃO, CÉLULA TRANSFORMADA OU ORGANISMO NÃO HUMANO, SEMENTE TRANSFORMADA, E, USO DE UMA SEQUÊNCIA OU UM DERIVADO DA MESMA
(71) BASF PLANT SCIENCE GMBH (DE)
(72) Peifeng Ren, Hee Sook Song, Yuwen Wang, John Mcmillan
(85) 19/03/2008
(86) PCT EP2006/066521 de 20/09/2006
(87) WO 2007/039454 de 12/04/2007

---

(21) PI 0621162-3 A2

Código 1.3 - Notificação - Fase Nacional - PCT
(22) 29/12/2006
(30) 30/12/2005 US 60/755,459
(51) A61K 39/00 (2006.01), A23J 1/00 (2006.01), C07K 1/00 (2006.01)
(54) CONJUGADO DE POLIPEPTÍDEO-POLÍMERO, COMPOSTO E POLIPEPTÍDEO
(71) PHARMAESSENTIA CORP. (TW)
(72) LAURENCE I. WU, BRYANT T. WU, KUO-HSI KAO, LIMING SHEN, KELLY TENG
(85) 30/06/2008
(86) PCT US2006/062708 de 29/12/2006
(87) WO 2007/079404 de 12/07/2007

---

(21) PI 0706506-0 A2

Código 1.3 - Notificação - Fase Nacional - PCT
(22) 02/01/2007
(30) 09/01/2006 DE 202006000 230.8
(51) A43B 3/24 (2006.01), A43B 9/00 (2006.01), A43B 13/14 (2006.01), A43B 13/16 (2006.01)
(54) SAPATO, ESPECIALMENTE SAPATOS ESPORTIVOS
(71) Puma Aktiengesellschaft Rudolf Dassler Sport (DE)
(72) Reinhold Sussmann

(85) 09/07/2008
(86) PCT EP2007/000001 de 02/01/2007
(87) WO 2007/080062 de 19/07/2007

---

(21) PI 0812565-1 A2

Código 1.3 - Notificação - Fase Nacional - PCT
(22) 10/06/2008
(30) 11/06/2007 FI 20075433
(51) C10G 3/00 (2006.01), C10M 105/00 (2006.01), C10M 105/02 (2006.01), C10M 105/04 (2006.01), C10M 109/00 (2006.01), C10M 177/00 (2006.01), C07C 1/00 (2006.01)
(54) PROCESSO PARA PRODUÇÃO DE HIDROCARBONETOS RAMIFICADOS
(71) Neste Oil OYJ. (FI)
(72) Pekka Knuuttila, Eija Koivusalmi, Pekka Aalto, Rami Pillola
(85) 11/12/2009
(86) PCT FI2008/050344 de 10/06/2008
(87) WO 2008/152200 de 18/12/2008

---

(21) PI 0814478-8 A2

Código 1.3 - Notificação - Fase Nacional - PCT
(22) 12/08/2008
(30) 13/08/2007 US 11/838,153
(51) A23L 1/015 (2006.01), C02F 1/42 (2006.01), C02F 1/44 (2006.01), C02F 1/58 (2006.01), C02F 1/74 (2006.01), C12N 9/82 (2006.01)
(54) MÉTODO E SISTEMA PARA AUMENTAR O GRAU DE ATIVIDADE DE ASPARAGINASE EM UMA SOLUÇÃO E MÉTODO PARA FABRICAÇÃO DE UMA SOLUÇÃO ESTÁVEL DE ENZIMA A PARTIR DE ÁGUA POTÁVEL
(71) FRITO-LAY NORTH AMERICA, INC. (US)
(72) VICENT ALLEN ELDER, CHRIISTOPHER J. KOH, JAMES KEITH HENSON
(85) 12/02/2010
(86) PCT US2008/072921 de 12/08/2008
(87) WO 2009/023674 de 19/02/2009

---

(21) PI 0814877-5 A2

Código 1.3 - Notificação - Fase Nacional - PCT
(22) 31/07/2008
(30) 31/07/2007 US 61/007,895; 18/01/2008 US 61/022,173
(51) C07H 21/00 (2006.01), C07K 2/00 (2006.01)
(54) CONJUGADO DE ÁCIDO NUCLEICO-POLIPEPTÍDEO PARA IMUNOPROFILAXIA OU IMUNOTERAPIA PARA DISTÚRBIOS INFECCIOSOS OU NEOPLÁSICOS
(71) The Johns Hopkins University (US) , THE BOARD OF SUPERVISORS OF LOUISIANA STATE UNIVERSITY AND AGRICULTURAL AND MECHANICAL COLLEGE (US)
(72) Atul Bedi, Rajani Ravi, Shulin Li

(85) 01/02/2010
(86) PCT US2008/071858 de 31/07/2008
(87) WO 2009/018500 de 05/02/2009

---

(21) PI 0818661-8 A2

Código 1.3 - Notificação - Fase Nacional - PCT
(22) 16/10/2008
(30) 16/10/2007 US 60/980,439
(51) C07K 14/325 (2006.01), C12N 15/82 (2006.01)
(54) AXMI-066 E AXMI-076: PROTEÍNAS DELTA-ENDOTOXINAS E MÉTODOS PARA SEU USO
(71) Athenix Corporation (US)
(72) Daniel J. Tomso, Kimberly S. Sampson, Shruti Agarwal, Sandra Volrath, Nalini Desai, Volker Heinrichs
(85) 14/04/2010
(86) PCT US2008/080090 de 16/10/2008
(87) WO 2009/052242 de 23/04/2009

---

(21) PI 0904959-2 A2

Código 1.3 - Notificação - Fase Nacional - PCT
(22) 30/06/2009
(30) 10/07/2008 DE DE1020080324094
(51) C12P 5/02 (2006.01), C02F 3/28 (2006.01), C02F 3/30 (2006.01), C12M 1/113 (2006.01)
(54) PROCESSO PARA PRODUÇÃO DE METANO A PARTIR DOS LÍQUIDOS PROVENIENTES DE PROCESSOS E DE MATERIAL BIOGÊNICO
(71) JOHANN RIETZLER (DE) , GEO ENERGÉTICA PARTICIPAÇÕES S.A. (BR/SP)
(72) JOHANN RIETZLER
(85) 03/05/2010
(86) PCT DE2009/000932 de 30/06/2009
(87) WO 2010/003397 de 14/01/2010

---

(21) PI 0910465-8 A2

Código 1.3 - Notificação - Fase Nacional - PCT
(22) 21/04/2009
(30) 21/04/2008 EP 08154888.5
(51) C08K 9/08 (2006.01), C08K 3/26 (2006.01), C08L 67/04 (2006.01)
(54) COMPOSIÇÃO DE POLÍMERO COMPREENDENDO POLILACTIDA
(71) Purac Biochem B.V (NL)
(72) Siebe Cornelis de Vos
(85) 15/10/2010
(86) PCT EP2009/054721 de 21/04/2009
(87) WO 2009/130205 de 29/10/2009

---

(21) PI 0910468-2 A2

Código 1.3 - Notificação - Fase Nacional - PCT

(22) 15/04/2009
(30) 15/04/2008 US 12/103,027; 14/07/2008 US 61/080,430
(51) E21B 43/16 (2006.01), E21B 49/08 (2006.01), E21B 49/10 (2006.01), E21B 43/25 (2006.01)
(54) FERRAMENTA PARA AVALIAÇÃO DE UM TRATAMENTO DE RECUPERAÇÃO MELHORADO DE PETRÓLEO APLICADO A UMA SUBTERRÂNEA, E MÉTODO DE AVALIAR A EFICÁCIA DE UM TRATAMENTO DE RECUPERAÇÃO MELHORADO
(71) PRAD RESEARCH AND DEVELOPMENT LIMITED (GB)
(72) Cosan Ayan, Fikri John Kuchuk, Terizhandur Ramakrishnan, Thomas J. Neville, Raghu Ramamoorthy, Andrew J. Carnegie
(85) 15/10/2010
(86) PCT US2009/040627 de 15/04/2009
(87) WO 2009/129289 de 22/10/2009

---

(21) PI 0910469-0 A2

Código 1.3 - Notificação - Fase Nacional - PCT
(22) 10/04/2009
(30) 15/04/2008 US 12/103,027
(51) E21B 49/08 (2006.01), E21B 47/00 (2006.01), G01V 3/26 (2006.01)
(54) FERRAMENTA PARA A CARACTERIZAÇÃO DE UMA FORMAÇÃO SUBTERRÂNEA, E MÉTODO DE CARACTERIZAR UM FORMAÇÃO SUBTERRÂNEA
(71) Prad Reseach And Development Limited (VG)
(72) Cosan Ayan, Fikri John Kuchuk, Terizhandur S. Ramakrishnan, Thomas J. Neville, Raghu Ramamoorthy, Andrew Carnegie
(85) 15/10/2010
(86) PCT US2009/040137 de 10/04/2009
(87) WO 2009/129128 de 22/10/2009

---

(21) PI 0910470-4 A2

Código 1.3 - Notificação - Fase Nacional - PCT
(22) 03/04/2009
(30) 18/04/2008 US 12/148415
(51) G06G 7/48 (2006.01)
(54) MÉTODO DE MODELAR UM PRIMEIRO RESERVATÓRIO DURANTE A PERFURAÇÃO DE UM FURO DE POÇO PARA UM SEGUNDO RESERVATÓRIO CORRESPONDETE, MÉTODO PARA DETERMINAR UMA TRAJETÓRIA ÓTIMA DE UM FURO DE POÇO SENDO PERFURADO
(71) Prad Researc And Development Limited (GB)
(72) Raj K. M. Thambynayagam, Andrew Carnegie, Raj Banerjee, Gregory P. Grove, Luca Ortenzi, Roger Griffiths, Joseph A. Ayoub, Jeff Spath
(85) 15/10/2010
(86) PCT US2009/039459 de 03/04/2009
(87) WO 2009/129060 de 22/10/2009

(21) PI 0911561-7 A2

Código 1.3 - Notificação - Fase Nacional - PCT
(22) 30/04/2009
(30) 30/04/2008 US 61/049292; 05/09/2008 IS 61/094806
(51) A61K 38/22 (2006.01), A61P 35/00 (2006.01)
(54) MÉTODOS PARA PREVENIR A PROGRESSÃO DE TUMOR EM UM SER HUMANO E PARA TRATAR UM TUMOR CEREBRAL METASTÁTICO EM UM SER HUMANO, E, REGIME DE TRATAMENTO PARA A PREVENÇÃO DA PROGRESSÃO DE TUMOR EM UM SER HUMANO.
(71) Neutron Row (BM)
(72) Stephen Evans-Freke
(85) 29/10/2010
(86) PCT US2009/002645 de 30/04/2009
(87) WO 2009/134396 de 05/11/2009

(21) PI 0917869-4 A2

Código 1.3 - Notificação - Fase Nacional - PCT
(22) 17/08/2009
(30) 15/08/2008 US 61/189,191
(51) A61K 38/18 (2006.01), A61P 25/28 (2006.01)
(54) COMPOSIÇÕES E MÉTODOS PARA TRATAMENTO DURANTE PERÍODOS NÃO AGUDOS APÓS INJÚRIA NEUROLÓGICA DO SNC
(71) Acorda Therapeutics, INC. (US)
(72) Anthony Caggiano, Jennifer Iaci
(85) 15/02/2011
(86) PCT US2009/004692 de 17/08/2009
(87) WO 2010/019275 de 18/02/2010

(21) PI 0918385-0 A2

Código 1.3 - Notificação - Fase Nacional - PCT
(22) 16/12/2009
(30) 31/12/2008 US 61/141,749
(51) A01N 43/40 (2006.01), A01P 7/04 (2006.01), A01N 47/34 (2006.01), A01N 47/40 (2006.01), A01N 51/00 (2006.01)
(54) MÉTODO PARA CONTROLAR PULGÃO LANÍGERO, COMPOSIÇÃO, USO DE UMA COMBINAÇÃO E KIT
(71) MAKHTESHIM CHEMICAL WORKS LTD. (IL)
(72) AVNER BARAZANI
(85) 21/06/2011
(86) PCT IL2009/001193 de 16/12/2009
(87) WO 2010/076782 de 08/07/2010

(21) PI 0918691-3 A2

Código 1.3 - Notificação - Fase Nacional - PCT
(22) 31/12/2009
(30) 31/12/2008 US 61/141,902; 31/12/2008 US 61/141,959
(51) C08L 23/10 (2006.01)
(54) PROCESSO DE POLIMERIZAÇÃO, COPOLÍMERO DE IMPACTO DE

PROPILENO E ARTIGO
(71) DOW GLOBAL TECHNOLOGIES LLC (US)
(72) WILLIAM G. SHEARD, LINFENG CHEN
(85) 30/06/2011
(86) PCT US2009/069896 de 31/12/2009
(87) WO 2010/078480 de 08/07/2010

---

(21) PI 1006921-6 A2

Código 1.3 - Notificação - Fase Nacional - PCT
(22) 08/01/2010
(30) 19/01/2009 AU 2009900199
(51) H01R 13/658 (2011.01), H01R 12/00 (2006.01), H01R 24/00 (2006.01)
(54) CONECTOR DE TELECOMUNICAÇÕES
(71) ADC Gmbh (DE)
(72) Damon Francis Debenedictis, BERNARD H HAMMOND, Kavita Purohit
(85) 19/07/2011
(86) PCT AU2010/000017 de 08/01/2010
(87) WO 2010/081186 de 22/07/2010

---

(21) PI 1008747-8 A2

Código 1.3 - Notificação - Fase Nacional - PCT
(22) 21/01/2010
(30) 03/03/2009 JP 2009-049442; 30/04/2009 JP 2009-111068
(51) G01L 1/10 (2006.01), G01G 3/16 (2006.01), G01G 21/22 (2006.01), G01L 1/26 (2006.01)
(54) PLUGUE, FRESA DE LAMINAÇÃO POR PERFURAÇÃO E MÉTODO DE FABRICAÇÃO DE TUBO CONTÍNUO PELO USO DO MESMO
(71) SUMITOMO METAL INDUSTRIES, LTD. (JP)
(72) Yasuto Higashida, Yasuyoshi Hidaka, Kazuhiro Shimoda, Tomio Yamakawa
(85) 05/08/2011
(86) PCT JP2010/060668 de 21/01/2010
(87) WO 2011/001876 de 06/01/2011

---

(21) PI 1009691-4 A2

Código 1.3 - Notificação - Fase Nacional - PCT
(22) 27/05/2010
(51) H02K 5/10 (2006.01)
(54) SISTEMA E MÉTODO PARA ROTEAR CHAMADAS DE PRESSIONAR PARA FALAR
(71) NII HOLDINGS, INC. (US)
(72) SAFWAN A. KHAN, FNU RAJAN
(85) 09/12/2011
(86) PCT US2010/035310 de 27/05/2010
(87) WO 2010/135361 de 25/11/2010

(21) PI 1012145-5 A2

Código 1.3 - Notificação - Fase Nacional - PCT
(22) 14/05/2010
(30) 15/05/2009 NZ 577012
(51) C12Q 1/68 (2006.01), G01N 33/53 (2006.01), G01N 33/50 (2006.01), G01N 33/68 (2006.01)
(54) MARCADOS PARA A DETECÇÃO DE CÂNCER GÁSTRICO
(71) Pacific Edge Biotechnology Limited (NZ)
(72) Parry John Guilford
(85) 16/11/2011
(86) PCT NZ2010/000089 de 14/05/2010
(87) WO 2010/131984 de 18/11/2010

(21) PI 1013836-6 A2

Código 1.3 - Notificação - Fase Nacional - PCT
(22) 23/04/2010
(30) 24/04/2009 US 61/172,543
(51) A61K 39/02 (2006.01)
(54) VACINA VIVA MODIFICADA APRIMORADA DE MYCOPLASMA BOVIS
(71) Boehringer Ingelheim Vetmedica, Inc. (US)
(72) Michael Beck, Jeffrey Knittel
(85) 21/10/2011
(86) PCT US2010/032149 de 23/04/2010
(87) WO 2010/124154 de 28/10/2010

(21) PI 1013961-3 A2

Código 1.3 - Notificação - Fase Nacional - PCT
(22) 27/04/2010
(30) 27/04/2009 US 61/173,069; 26/08/2009 US 12/547,716
(51) A61B 18/18 (2006.01), A61B 17/56 (2006.01), A61F 2/46 (2006.01)
(54) SISTEMA E MÉTODO PARA IDENTIFICAÇÃO DE UM PONTO DE REFERÊNCIA
(71) Smith & Nephew, Inc. (US)
(72) Nicholas S. Ritchey, Hoa La Wilhelm, Nathaniel kelley Grusin
(85) 26/10/2011
(86) PCT US2010/032634 de 27/04/2010
(87) WO 2010/129308 de 11/11/2010

(21) PI 1014297-5 A2

Código 1.3 - Notificação - Fase Nacional - PCT
(22) 30/05/2010
(30) 03/06/2009 CH 09405092.9
(51) B22D 11/00 (2006.01), B22D 11/04 (2006.01), B22D 11/12 (2006.01), B22D 11/128 (2006.01)
(54) MÉTODO E DISPOSITIVO PARA GUIAR E ORIENTAR UM CORDÃO EM UMA INSTALAÇÃO DE FUNDIÇÃO CONTÍNUA PARA PERFIS REDONDOS DE GRANDE PORTE
(71) SMS Conscast AG. (CH)

(72) Thomas Meier, Klaus Von Eynatten
(85) 19/10/2011
(86) PCT EP2010/003273 de 30/05/2010
(87) WO 2010/139438 de 09/12/2010

---

(21) PI 1014298-3 A2

Código 1.3 - Notificação - Fase Nacional - PCT
(22) 30/05/2010
(30) 03/06/2009 CH 0945091.1
(51) B22D 11/00 (2006.01), B22D 11/04 (2006.01)
(54) MOLDE PARA FUNDIÇÃO CONTÍNUA DE SEÇÃO PRELIMINARES, EM PARTICULAR, SEÇÕES PRELIMINARES EM FORMATO DE T DUPLO
(71) Sms Concast Ag. (CH)
(72) Thomas Meier, Klaus Von Eynatten
(85) 19/10/2011
(86) PCT EP2010/003272 de 30/05/2010
(87) WO 2010/139437 de 09/12/2010

Código 1.3.1 - Retificação

Retificação da notificação de entrada na fase nacional – PCT por ter sido efetuada com incorreção.

---

(21) BR 11 2012 000156-6 A8

Código 1.3.1 - Retificação
(22) 17/06/2010
(30) 09/07/2009 US 61/224,120
(51) A61N 5/06 (2006.01), A61G 11/00 (2006.01)
(54) DISPOSITIVO DE FOTOTERAPIA
(71) KONINKLIJKE PHILIPS ELECTRONICS N. V. (NL)
(72) GEERT GUY GEORGES MORREN
(85) 04/01/2012
(86) PCT IB2010/052735 de 17/06/2010
(87) WO 2011/004277 de 13/01/2011
Foi retificada a publicação 1.3 na RPI 2433 em relação ao item 71

---

(21) BR 11 2012 000159-0 A8

Código 1.3.1 - Retificação
(22) 01/07/2010
(30) 07/07/2009 EP 09164767.7
(51) A47J 43/044 (2006.01), A47J 43/07 (2006.01), B01F 7/24 (2006.01), B01F 7/30 (2006.01)
(54) DISPOSITIVO MISTURADOR PARA SUBSTANCIAS MISTURAVEIS E PROCESSADOR DE ALIMENTOS
(71) KONINKLIJKE PHILIPS ELECTRONICS N. V. (NL)
(72) HARALD FILIPITSCH, HEIMO OBERSTEINER
(85) 04/01/2012
(86) PCT IB2010/053016 de 01/07/2010
(87) WO 2011/004291 de 13/01/2011
Foi retificada a publicação 1.3 na RPI 2432 em relação ao item 71

---

(21) PI 0914551-6 A8

Código 1.3.1 - Retificação
(22) 01/08/2009
(30) 11/08/2008 DE 202008011001.7; 01/10/2008 DE 102008050038.0; 01/10/2008 DE 102008050039.9
(51) F01M 13/04 (2006.01)
(54) DIPOSITIVO SEPARADOR DE PARTÍCULAS PARA UM FLUXO DE AEROSSOL
(71) ELRINGKLINGER AG (DE)
(72) Tobias gruhler, Gabriele gorbach, Klaus bendl, Thomas haas
(85) 10/02/2011
(86) PCT EP2009/005596 de 01/08/2009
(87) WO 2010/017903 de 18/02/2010

Foi retificado a publicação 1.3 da RPI 2345 de 15/12/2015 em relação ao item (71) da mesma.

---

(21) PI 0918239-0 A8

Código 1.3.1 - Retificação
(22) 03/09/2009
(30) 03/09/2008 US 61/093,816
(51) H04L 12/24 (2006.01), H04L 29/08 (2006.01), H04W 16/20 (2009.01), H04L 12/28 (2006.01)
(54) SISTEMA E MÉTODO DE GERENCIAMENTO SEM FIO PASSIVO E ATIVO DE CONSTRUÇÃO
(71) Siemens Industry, INC. (US) , Siemens Corporation (US)
(72) OSMAN AHMED, CHELLURY R SASTRY, JUSTINIAN ROSCA
(85) 02/03/2011
(86) PCT US2009/055871 de 03/09/2009
(87) WO 2010/028135 de 11/03/2010
Retificada a publicação RPI 2345 de 15/12/2015

---

(21) PI 0918277-2 A8

Código 1.3.1 - Retificação
(22) 26/08/2009
(30) 01/09/2008 DE 10 2008 045 148.7
(51) B01J 21/04 (2006.01), B01J 21/06 (2006.01), B01J 23/50 (2006.01), B01J 35/00 (2006.01), B01J 37/02 (2006.01), B01J 37/03 (2006.01)
(54) CATALISADOR DE PRATA PARA A PREPARAÇÃO DE FORMALDEÍDO
(71) Allgemeine Gold-Und Silberscheideanstalt Ag (DE)
(72) Marco Brenk
(85) 01/03/2011
(86) PCT EP2009/006170 de 26/08/2009
(87) WO 2010/022923 de 04/03/2010
Retificada a publicação RPI 2345 de 15/12/2015

---

(21) PI 0919792-3 A8

Código 1.3.1 - Retificação
(22) 14/10/2009
(30) 16/10/2008 JP 2008-266952
(51) H02K 1/22 (2006.01), B60L 11/14 (2006.01), B60W 10/08 (2006.01), B60W 20/00 (2006.01), H02K 1/27 (2006.01), H02P 21/00 (2006.01), H02P 27/04 (2006.01), H02P 27/06 (2006.01), B60K 6/445 (2007.10), B60K 6/54 (2007.10)
(54) MÁQUINA ELÉTRICA ROTATIVA E VEÍCULO ELÉTRICO
(71) Hitachi Automotive Systems, LTD. (JP)
(72) Yasuyuki Saito, Tsuyoshi Goto, Kenichi Nakayama, Noriaki Hino, Shinji Sugimoto
(85) 18/04/2011
(86) PCT JP2009/067795 de 14/10/2009
(87) WO 2010/044426 de 22/04/2010
Foi retificado a publicação 1.1 da RPI 2345 de 15/12/2015 em relação ao item

(54) da mesma.

---

(21) PI 0919960-8 A8

Código 1.3.1 - Retificação
(22) 27/10/2009
(30) 29/10/2008 FR 08/06015
(51) G01N 31/12 (2006.01), G01N 33/24 (2006.01)
(54) MÉTODO E DISPOSITIVO PARA CARACTERIZAÇÃO E QUANTIFICAÇÃO RÁPIDAS DO ENXOFRE EM ROCHAS SEDIMENTÁRIAS E EM PRODUTOS PETROLÍFEROS
(71) IFP Energies Nouvelles (FR) , Vinci Technologies (FR)
(72) Jean Espitalie, Roland Antonas, Violaine Lamoureux-Var, Gérémie Letort, Daniel Pillot, Valérie Beaumont, Frank Haeseller
(85) 29/04/2011
(86) PCT FR2009/001253 de 27/10/2009
(87) WO 2010/049609 de 06/05/2010
Foi retificado a publicação 1.3 da RPI 2344 de 08/12/2015 em relação ao item (54) da mesma.

---

(21) PI 0923873-5 A8

Código 1.3.1 - Retificação
(22) 02/12/2009
(30) 30/12/2008 FR 08 59116
(51) G06F 9/44 (2006.01), H04N 5/445 (2011.01)
(54) SISTEMA QUE COMPREENDE UM SERVIDOR E UM TERMINAL MUNIDOS E INTERFACES GRÁFICAS QUE SE COMUNICAM VIA UM PROTOCOLO DE DIVISÃO DE IMAGENS.
(71) Sagemcom Broadband SAS (FR)
(72) Jean Pierre Morard
(85) 29/06/2011
(86) PCT FR2009/052380 de 02/12/2009
(87) WO 2010/076450 de 08/07/2010
Foi retificado a publicação 1.3 da RPI 2325 de 28/07/2015 em relação ao item (54) da mesma.

---

(21) PI 0923903-0 A8

Código 1.3.1 - Retificação
(22) 10/12/2009
(30) 08/01/2009 DE 10 2009 004 061.7
(51) C07D 413/10 (2006.01), C07D 413/14 (2006.01), C07D 417/10 (2006.01), C07D 417/14 (2006.01), A61K 31/501 (2006.01), A61P 35/00 (2006.01)
(54) DERIVADOS DE PIRIDAZINONA
(71) MERCK PATENT GMBH (DE)
(72) Dieter Dorsch, Oliver Schadt, Frank Stieber, Andree Blaukat
(85) 30/06/2011
(86) PCT EP2009/008839 de 10/12/2009
(87) WO 2010/078909 de 15/07/2010

	Foi retificado a publicação 1.3 da RPI 2325 de 28/07/2015 em relação ao item (71) da mesma.
(21) PI 1008009-0 A8	Código 1.3.1 - Retificação (22) 23/02/2010 (30) 23/02/2009 US 61/154,495 (51) A01N 1/00 (2006.01), A01N 1/02 (2006.01) (52) A01N 1/00, A01N 1/0221 (54) MÉTODO PARA CRIOPRESERVAÇÃO DE TECIDO SEM GELO (71) Cell & Tissue Systems (US) , LIFELINE SCIENTIFIC, INC. (US) (72) Kelvin G. M. Brockbandk, Lifeline Scientific, Inc (85) 23/08/2011 (86) PCT US2010/025086 de 23/02/2010 (87) WO 2010/096821 de 26/08/2010 Fica retificada a publicação 1.3 da RPI 2329 de 25/08/2015, por ter sido indevida
(21) PI 1008323-5 A8	Código 1.3.1 - Retificação (22) 11/02/2010 (30) 11/02/2009 US 61/151,549 (51) C07H 15/02 (2006.01), A01N 43/16 (2006.01) (54) COMPOSIÇÕES PESTICIDAS (71) DOW AGROSCIENCES LLC (US) (72) Gary Crouse, Thomas Sparks, Casandra Mcleod, Annette Brown, Thomas Siddall (85) 11/08/2011 (86) PCT US2010/023852 de 11/02/2010 (87) WO 2010/093764 de 19/08/2010 Fica retificada a publicação 1.3 da RPI 2329 de 25/08/2015, por ter sido indevida
(21) PI 1008366-9 A8	Código 1.3.1 - Retificação (22) 11/02/2010 (30) 11/02/2009 US 61/151,543 (51) C07H 15/26 (2006.01), A01N 43/16 (2006.01) (54) COMPOSIÇÕES PESTICIDAS (71) DOW AGROSCIENCES LLC (US) (72) Gary Crouse, Thomas Sparks, Casandra Mcleod, David Demeter, Zoltan Benko, Debra Camper (85) 11/08/2011 (86) PCT US2010/023831 de 11/02/2010 (87) WO 2010/093752 de 19/08/2010 Fica retificada a publicação 1.3 da RPI 2329 de 25/08/2015, por ter sido

indevida

Código 1.3.2 - Publicação Anulada

Anulação da publicação da notificação de entrada na fase nacional – PCT por ter sido indevida.

---

(21) PI 0808309-6 A2

Código 1.3.2 - Publicação Anulada
(22) 22/02/2008
(30) 20/03/2007 DE 10 2007 013 315.6; 20/03/2007 US 60/912,839; 19/04/2007 DE 10 2007 018 484.2
(51) H04L 1/00 (2006.01)
(54) "APARELHO E MÉTODO PARA TRANSMITIR UMA SEQÜENCIA DE PACOTES DE DADOS E DECODIFICADOR E APARELHO PARA DECODIFICAR UMA SEQÜENCIA DE PACOTES DE DADOS"
(71) FRAUNHOFER-GESELLSCHAFT ZUR FÖRDERUNG DER ANGEWANDTEN FORSCHUNG E.V. (DE)
(72) Sperschneider, Ralph, Manfred Lutzky, Gayer, Marc, Lohwasser, Markus, SCHNELL, MARKUS, Michael SCHULDT
(85) 17/09/2009
(86) PCT EP2008/001420 de 22/02/2008
(87) WO 2008/113455 de 25/09/2008
Anulação da publicação código 1.3 na RPI nº 2428 de 18/07/2017, por ter sido indevida.

Código 1.4.1 - Restabelecimento de Direito para Entrada na Fase Nacional do PCT negado

Notificação da negação de devolução de prazo para o restabelecimento de direito para entrada na fase nacional brasileira do pedido internacional depositado através do PCT conforme norma vigente. Desta data corre o prazo de 60 (sessenta) dias para eventual recurso do interessado.

---

(21) BR 11 2012 006359-6

Código 1.4.1 - Restabelecimento de Direito para Entrada na Fase Nacional do PCT negado

(22) 19/07/2010

(71) DANNY LEE HAILE (US)

(86) PCT US2010/042395 de 19/07/2010

(87) WO 2011/011304 de 27/01/2011

O PCT/US2010/042395 de 19/07/2010 que reivindica as prioridades US 61/227,257 de 21/07/2009, US 61/346,949 de 21/05/2010 e US 61/260,700 de 12/11/2009, entrou na fase nacional brasileira em 21/032012 ou seja, fora do prazo, que deveria ter sido até 21/01/2012. Embora o depositante tenha solicitado restabelecimento de direito, não foi paga a retribuição relativa a esta solicitação, não podendo ser a mesma analisada por não estar devidamente instruída, de acordo com a Resolução INPI-PR 254/2010 art. 2° e 5°. Por esse motivo o pedido é intempestivo sendo considerado indeferido o Restabelecimento de Direito para a Entrada na Fase Nacional do Brasil.

Código 1.5 - Exigências Diversas

Suspensão do andamento de entrada na fase nacional brasileira do pedido internacional de patente depositado nos termos do Tratado de Cooperação em matéria de Patentes – PCT que, para sua instrução regular, aguardará, pelo prazo de 60 (sessenta) dias, o atendimento da exigência formulada. Caso a exigência não tenha sido explicitada no despacho na RPI, o interessado poderá obter o parecer através do endereço eletrônico www.inpi.gov.br - No Acesso rápido - Faça uma busca – Patente. Para acessar, cadastre-se no Portal do INPI e use login e senha.

---

(21) BR 11 2012 001922-8

Código 1.5 - Exigências Diversas
(22) 28/07/2010
(71) THX LTD (US)
(86) PCT US2010/043582 de 28/07/2010
(87) WO 2011/017176 de 10/02/2011
Regularize o documento de Cessão do Direito de Prioridade referente à prioridade US 61/229,217, visto que os documentos apresentados comprovam apenas a cessão da prioridade US 12/845,631. Cabe salientar que o documento de cessão deve ser específico da citada prioridade. Ademais, identifique o signatário da petição nº 020120007286 de 27/01/2012, e comprove, caso necessário, que tem poderes para atuar em nome do depositante, uma vez que baseado no artigo 216 da Lei 9.279/1996 de 14/05/1996 (LPI) "Os atos previstos nesta Lei serão praticados pelas partes ou por seus procuradores, devidamente qualificados.".

---

(21) BR 11 2012 001933-3

Código 1.5 - Exigências Diversas
(22) 07/07/2010
(71) JOSE MANUEL SANCHEZ DE LA CRUZ (ES)
(86) PCT ES2010/000293 de 07/07/2010
(87) WO 2011/015678 de 10/02/2011
Solicita-se a regularização da procuração, uma vez que a procuração apresentada não possui data.

---

(21) BR 11 2012 002123-0

Código 1.5 - Exigências Diversas
(22) 30/07/2009
(71) Basf Se (DE)
(86) PCT EP2009/059878 de 30/07/2009
(87) WO 2010/012808 de 04/02/2010
Esclareça a divergência no nome do depositante que consta no WO2010/012808 de 04/02/2010 e o da petição inicial nº 020120007908 de 30/01/2012.

(21) BR 11 2012 002141-9

Código 1.5 - Exigências Diversas
(22) 27/07/2010
(71) Lynxrail Corporation (US)
(86) PCT US2010/043379 de 27/07/2010
(87) WO 2011/014505 de 03/02/2011
Esclareça a divergência de nome da prioridade US61/229 de 29/07/2009, que não é o mesmo do PCT , e nem da fase nacional. Onde consta na petição nº 020120007973 de 30/01/2012.

(21) BR 11 2012 002884-7

Código 1.5 - Exigências Diversas
(22) 28/07/2010
(71) Koninklijke Philips Electronics N.V. (NL)
(86) PCT IB2010/053429 de 28/07/2010
(87) WO 2011/018727 de 17/02/2011
Identifique o signatário da petição nº 018120003509 de 08/02/201 respectivamente, e comprove, caso necessário, que tem poderes para atuar em nome do depositante, uma vez que baseado no artigo 216 da Lei 9.279/1996 de 14/05/1996 (LPI) "Os atos previstos nesta Lei serão praticados pelas partes ou por seus procuradores, devidamente qualificados.".

(21) BR 11 2012 007895-0

Código 1.5 - Exigências Diversas
(22) 03/03/2010
(71) SK INNOVATION CO., LTD. (KR) , SK GLOBAL CHEMICAL CO. LTD (KR)
(86) PCT KR2010/001341 de 03/03/2010
(87) WO 2011/108772 de 09/09/2011
Apresente o complemento do texto em português, adaptado à norma vigente, do pedido conforme depósito internacional inicial (relatório descritivo, resumo e, se houver, listagem de sequência biológicas e desenhos), conforme determina o Ato Normativo 128/97 no Item 9.2.1

(21) BR 11 2012 007904-2

Código 1.5 - Exigências Diversas
(22) 05/10/2010
(71) Grasim Industries Limited (IN)
(86) PCT IN2010/000660 de 05/10/2010
(87) WO 2011/048609 de 28/04/2011
Solicita-se a regularização da procuração, uma vez que a procuração apresentada não possui data.

(21) BR 11 2012 010205-2

Código 1.5 - Exigências Diversas
(22) 28/10/2010
(71) ID-FISH TECHNOLOGY INC. (US)
(86) PCT US2010/054442 de 28/10/2010
(87) WO 2011/059730 de 19/05/2011

	Com base na resolução 228/09, solicita-se que seja apresentado novo conteúdo de listagem de sequência nos moldes da resolução nº 187 de 27/04/2017, pois o conteúdo do arquivo da Listagem de Seqüência não foi apresentado no Padrão OMPI ST.25
(21) BR 11 2012 020436-0	Código 1.5 - Exigências Diversas (22) 27/01/2011 (71) Nippon Steel Corporation (JP) (86) PCT JP2011/052188 de 27/01/2011 (87) WO 2011/099408 de 18/08/2011 Esclareça a omissão de “Manabu Hoshino” do quadro de inventores, uma vez que o mesmo consta na publicação WO2010/029608 de 15/02/2010.
(21) BR 11 2012 020469-6	Código 1.5 - Exigências Diversas (22) 16/02/2011 (71) NLT Spine Ltd (IL) (86) PCT IB2011/050648 de 16/02/2011 (87) WO 2011/101793 de 25/08/2011 Regularize o documento de Cessão do Direito de Prioridade referente a prioridade “US 61/304,857” de 16/02/2010, que foi apresentado na petição nº. 016120004031 de 15/08/2012, apresentando a Cessão do Direito de Prioridade dos inventores/depositantes da prioridade “US 61/304,857” de 16/02/2010 (“TZONY SIEGAL”, “ODED LOEBL”, “DIDIER TOUBIA” E “DVIR KEREN”) para o Depositante “NLT SPINE LTD.
(21) BR 11 2012 020817-9	Código 1.5 - Exigências Diversas (22) 22/02/2011 (71) OMEGA ENGINEERING, INC. (US) (86) PCT US2011/025675 de 22/02/2011 (87) WO 2011/103550 de 25/08/2011 Regularize o documento de Cessão do Direito de Prioridade referente a prioridade “US 61/338,612” de 20/02/2010, que foi apresentado na petição nº. 020120077766 de 20/08/2012, apresentando a Cessão do Direito de Prioridade dos inventores/depositantes da prioridade “US 61/338,612” de 20/02/2010 (“MILTON B. HOLLANDER” e “MICHAEL A. MACCHIARELLI”) para o Depositante “OMEGA ENGINEERING, INC.
(21) BR 11 2012 022446-8	Código 1.5 - Exigências Diversas (22) 01/03/2011 (71) Motorola Mobility LLC (US) (86) PCT US2011/026640 de 01/03/2011 (87) WO 2011/109361 de 09/09/2011 Solicita-se a regularização da procuração, uma vez que a procuração

apresentada não possui data.

(21) BR 11 2012 024267-9

Código 1.5 - Exigências Diversas
(22) 25/03/2011
(71) SYNERGIO AG (CH)
(86) PCT SE2011/050337 de 25/03/2011
(87) WO 2011/119100 de 29/09/2011
Comprove que os signatários das petições nº 018120035806 e 018120041424 têm poderes para atuar em nome do depositante, uma vez que baseado no artigo 216 da Lei 9.279/1996 de 14/05/1996 (LPI) "Os atos previstos nesta Lei serão praticados pelas partes ou por seus procuradores, devidamente qualificados.". Cumpre frisar que a procuração se encontra apenas no nome do escritório e que não existe individualização dos procuradores em substabelecimento.

(21) BR 11 2012 024268-7

Código 1.5 - Exigências Diversas
(22) 25/03/2011
(71) SYNERGIO AG (CH)
(86) PCT SE2011/050338 de 25/03/2011
(87) WO 2011/119101 de 29/09/2011
Comprove que os signatários das petições nº 018120035807 e 018120041425 têm poderes para atuar em nome do depositante, uma vez que baseado no artigo 216 da Lei 9.279/1996 de 14/05/1996 (LPI) "Os atos previstos nesta Lei serão praticados pelas partes ou por seus procuradores, devidamente qualificados.". Cumpre frisar que a procuração se encontra apenas no nome do escritório e que não existe individualização dos procuradores em substabelecimento.

(21) BR 11 2012 024566-0

Código 1.5 - Exigências Diversas
(22) 12/04/2011
(71) Somalogic, Inc (US) , Otsuka Pharmaceutical Co., Ltd (JP)
(86) PCT US2011/032017 de 12/04/2011
(87) WO 2011/130195 de 20/10/2011
Solicita-se que seja apresentado novo conteúdo de listagem de sequência nos moldes da resolução nº 187 de 27/04/2017, pois o arquivo fornecido na petição 020130016215 não pertence ao BR112012024566-0

(21) BR 11 2012 026400-1

Código 1.5 - Exigências Diversas
(22) 13/04/2010
(71) Fraunhofer-Gesellschaft Zur Förderung Der Angewandten Forschung E.V. (DE)
(86) PCT EP2010/054840 de 13/04/2010
(87) WO 2011/127966 de 20/10/2011

	Solicita-se a regularização da procuração, uma vez que a procuração apresentada não possui data.
(21) BR 11 2012 026452-4	Código 1.5 - Exigências Diversas (22) 14/04/2011 (71) C-Lock Inc. (US) (86) PCT US2011/032531 de 14/04/2011 (87) WO 2011/130538 de 20/10/2011 Regularize o documento de Cessão do Direito de Prioridade referente à prioridade US 61/342,644, visto que os documentos apresentados comprovam apenas a cessão da prioridade US 13/087,051. Cabe salientar que o documento de cessão deve ser específico da citada prioridade e que existe indicação de cessão da prioridade US 61/401,466 no documento de prioridade apresentado na OMPI.
(21) BR 11 2012 026462-1	Código 1.5 - Exigências Diversas (22) 15/04/2011 (71) ZEUS SCIENTIFIC, INC. (US) (86) PCT US2011/032600 de 15/04/2011 (87) WO 2011/130584 de 20/10/2011 Identifique os signatários das petições nº 018120038555 e 018120045387, de 16/10/2012 e 07/12/2012 respectivamente, e comprove, caso necessário, que têm poderes para atuar em nome do depositante, uma vez que baseado no artigo 216 da Lei 9.279/1996 de 14/05/1996 (LPI) "Os atos previstos nesta Lei serão praticados pelas partes ou por seus procuradores, devidamente qualificados.".
(21) BR 11 2012 026474-5	Código 1.5 - Exigências Diversas (22) 14/04/2011 (71) MIRCEA DINULESCU (NL) (86) PCT NL2011/050252 de 14/04/2011 (87) WO 2011/129695 de 20/10/2011 Identifique os signatários das petições nº 018120038567 e 018120045537, de 16/10/2012 e 10/12/2012 respectivamente, e comprove, caso necessário, que têm poderes para atuar em nome do depositante, uma vez que baseado no artigo 216 da Lei 9.279/1996 de 14/05/1996 (LPI) "Os atos previstos nesta Lei serão praticados pelas partes ou por seus procuradores, devidamente qualificados.".
(21) BR 11 2012 026478-8	Código 1.5 - Exigências Diversas (22) 18/04/2011 (71) ARTISTS KNOWN AS PTY. LTD. (AU) (86) PCT AU2011/000437 de 18/04/2011

	(87) WO 2011/127539 de 20/10/2011 Identifique os signatários das petições nº 018120038573 e 018120045533, de 16/10/2012 e 10/12/2012 respectivamente, e comprove, caso necessário, que têm poderes para atuar em nome do depositante, uma vez que baseado no artigo 216 da Lei 9.279/1996 de 14/05/1996 (LPI) "Os atos previstos nesta Lei serão praticados pelas partes ou por seus procuradores, devidamente qualificados.".
(21) BR 11 2012 027763-4	Código 1.5 - Exigências Diversas (22) 20/04/2011 (71) 3M Innovative Properties Company (US) (86) PCT US2011/033262 de 20/04/2010 (87) WO 2011/137005 de 03/11/2011 Esclareça divergência encontrada entre a data do PCT US2011/033262, de 20/04/2011, e a data “20/04/2010” preenchida no formulário 1.02 da petição nº 20120101805.
(21) BR 11 2012 028530-0	Código 1.5 - Exigências Diversas (22) 06/05/2011 (71) Gilead Connecticut, Inc. (US) , GENENTECH, INC. (US) (86) PCT US2011/035596 de 06/05/2011 (87) WO 2011/140488 de 10/11/2011 Apresentar cessão da prioridade reivindicada US 61/332,353 de 07.05.2010 assinada pelo seu inventor David Brittelli, uma vez que este não assina a cessão apresentada.
(21) BR 11 2012 033207-4	Código 1.5 - Exigências Diversas (22) 25/06/2011 (71) Shire Human Genetic Therapies, INC. (US) (86) PCT US2011/041928 de 25/06/2011 (87) WO 2011/163652 de 29/12/2011 Apresentar documento de cessão para as prioridades US61/387,862, US 61/495,268, US 61/358,857, US 61/360,786, US 61/435,710 e US 61/442,115, uma vez que o documento apresentado na petição nº 020120119496 é referente ao pedido US 13/168,957 e o direito de prioridade não pode ser extrapolado de um pedido para outro. A cessão deve conter, no mínimo, número da prioridade a ser cedida, data de depósito da prioridade e assinatura de todos os inventores. Com base na resolução 228/09, solicita-se que seja apresentado novo conteúdo de listagem de sequência nos moldes da resolução nº 187 de 27/04/2017, pois o conteúdo do arquivo da Listagem de Seqüência não foi apresentado no Padrão OMPI ST.25.
(21) BR 11 2013 005750-5	Código 1.5 - Exigências Diversas

(22) 25/04/2011
(71) SEOUL NATIONAL UNIVERSITY R&DB FOUNDATION (KR) , NANO INTELLIGENT BIOMEDICAL ENGINEERING CORPORATION CO. LTD. (KR)
(86) PCT KR2011/002990 de 25/04/2011
(87) WO 2012/033272 de 15/03/2012
Com base na Resolução 81/2013, solicita-se que sejam apresentados novos conteúdos de listagem de sequência nos moldes da resolução nº 187 de 27/04/2017, pois o título da Listagem de Sequencia não está em língua vernácula

---

(21) BR 11 2013 017575-3

Código 1.5 - Exigências Diversas
(22) 11/01/2012
(71) THE PROCTER & GAMBLE COMPANY (US)
(86) PCT US2012/020884 de 11/01/2012
(87) WO 2012/097033 de 19/07/2012
Apresente a tradução simples da folha de rosto da certidão de depósito da prioridade US13/006,644; ou declaração de que os dados do pedido internacional estão fielmente contidos na prioridade reivindicada, contendo todos os dados identificadores desta (titulares, número de registro, data e título), conforme o parágrafo único do Art. 25 da Resolução 77/2013, pois a declaração apresentada na petição 020130060512 não possui os dados identificadores da prioridade e o documento disponibilizado pela OMPI não tem os dados dos titulares do pedido ficando impossível individualizar os titulares da citada prioridade, informação necessária para o exame da cessão do documento de prioridade.

---

(21) BR 11 2013 018728-0

Código 1.5 - Exigências Diversas
(22) 13/01/2012
(71) ALCOTEC WIRE CORPORATION (US)
(86) PCT US2012/021180 de 13/01/2012
(87) WO 2012/099781 de 26/07/2012
Comprove a cessão do depósito internacional para Alcotec Wire Corporation com documento de cessão contendo os dados identificadores, conforme Art 3º § 2º Resolução 179 de 2017, uma vez que a cessão apresentada na petição 020130063972 se refere apenas a prioridade reivindicada no depósito internacional.

---

(21) BR 11 2013 018741-7

Código 1.5 - Exigências Diversas
(22) 20/01/2012
(71) DONGBU DAEWOO ELECTRONICS CORPORATION (KR)
(86) PCT KR2012/000534 de 20/01/2012
(87) WO 2012/102528 de 02/08/2012
Apresente documentos comprobatórios que expliquem a divergência no nome do depositante constante na publicação internacional “DAEWOO

	ELECTRONICS CORPORATION" e o constante da petição inicial “DONGBU DAEWOO ELECTRONICS CORPORATION".
(21) BR 11 2013 018920-7	Código 1.5 - Exigências Diversas (22) 23/01/2012 (71) ANTERIOR, INC. (US) (86) PCT US2012/022279 de 23/01/2012 (87) WO 2012/103038 de 02/08/2012 Com base na Resolução 81/2013, solicita-se a apresentação da declaração referente ao conteúdo de listagem de sequências, pois a apresentada não estava assinada.
(21) BR 11 2014 031349-0	Código 1.5 - Exigências Diversas (22) 12/06/2013 (71) INVISTA TECHNOLOGIES S.A.R.L. (CH) (86) PCT US2013/045430 de 12/06/2013 (87) WO 2013/188546 de 19/12/2013 Solicita-se a apresentação do arquivo contendo o código de controle alfanumérico da listagem de sequências biológicas, conforme Resolução INPI nº187/17, art. 6º, uma vez que não consta da petição 860150001575, apesar de informado no item 7 do formulário.
(21) BR 11 2015 000183-1	Código 1.5 - Exigências Diversas (22) 05/07/2013 (71) CONSEJO NACIONAL DE INVESTIGACIONES CIENTÍFICAS Y TÉCNICAS (CONICET) (AR) , INSERM (INSTITUT NATIONAL DE LA SANTÉ ET DE LA RECHERCHE MÉDICALE) (FR) , UNIVERSIDAD CATÓLICA DE CÓRDOBA (AR) , ASSISTANCE PUBLIQUE HOPITAUX DE PARIS (FR) , Universite Pierre et Marie Curie (Paris 6) (FR) (86) PCT IB2013/001830 de 05/07/2013 (87) WO 2014/006502 de 09/01/2014 Apresente procuração para INSERM (INSTITUT NATIONAL DE LA SANTE ET DE LA RECHERCHE MEDICALE, uma vez que esta não foi apresentada.
(21) BR 11 2015 002195-6 A2	Código 1.5 - Exigências Diversas (22) 30/07/2013 (71) BASF PLANT SCIENCE COMPANY GMBH (DE) (86) PCT IB2013/056244 de 30/07/2013 (87) WO 2014/024090 de 13/02/2014 Com base na Resolução 81/2013, solicita-se a apresentação da declaração referente ao conteúdo de listagem de sequência.
(21) BR 11 2015 005439-0 A2	Código 1.5 - Exigências Diversas

	(22) 12/09/2013 (71) BUTAMAX ADVANCED BIOFUELS LLC (US) (86) PCT US2013/059340 de 12/09/2013 (87) WO 2014/043288 de 20/03/2014 Com base na Resolução 81/2013, solicita-se que seja apresentado novo conteúdo de listagem de sequência nos moldes da resolução nº 187 de 27/04/2017, pois os arquivos apresentados não estavam em formato txt.
(21) BR 11 2015 007017-5	Código 1.5 - Exigências Diversas (22) 27/09/2013 (71) AGCO Corporation (US) (86) PCT US2013/062121 de 27/09/2013 (87) WO 2014/052723 de 03/04/2014 Comprovar o direito de reivindicar a prioridade US61/707,371, de 28/09/2012, apresentando documento de cessão contendo os dados da prioridade, conforme a Resolução INPI/PR Nº179, de 21/02/2017, no Art 2º, § 1º, uma vez que o documento de cessão apresentado na petição 860150098073 refere-se ao depósito PCT/US2013/062121, que já possui como depositante o mesmo da fase nacional.
(21) BR 11 2015 011248-0	Código 1.5 - Exigências Diversas (22) 15/11/2013 (71) KEVIN LEE FRIESTH (US) (86) PCT US2013/070313 de 15/11/2013 (87) WO 2014/078659 de 22/05/2014 Identifique o signatário das petições nº 018150005906 de 15/05/2015, 018150007617 de 06/07/2015 e 018150007618 de 06/07/2015 e comprove que o mesmo tem poderes para atuar em nome do depositante, uma vez que baseado no artigo 216 da Lei 9.279/1996 de 14/05/1996 (LPI) “Os atos previstos nesta Lei serão praticados pelas partes ou por seus procuradores, devidamente qualificados.”.
(21) BR 11 2015 012472-0	Código 1.5 - Exigências Diversas (22) 16/12/2013 (71) SICPA HOLDING SA (CH) (86) PCT EP2013/076646 de 16/12/2013 (87) WO 2014/095682 de 26/06/2014 Regularize o documento de Cessão do Direito de Prioridade referente a prioridade US 61/750,591 de 09.01.2013, sendo que foi apresentado na petição nº. 020150010089 de 28/05/2015 o documento de Cessão do Direito de Prioridade referente a prioridade US 14/134,498 de 19/12/2013 que não faz menção à prioridade reivindicada.

(21) BR 11 2015 022143-2

Código 1.5 - Exigências Diversas
(22) 17/03/2014
(71) WHITEHEAD INSTITUTE FOR BIOMEDICAL RESEARCH (US) , MASSACHUSETTS INSTITUTE OF TECHNOLOGY (US)
(86) PCT US2014/030733 de 17/03/2014
(87) WO 2014/145887 de 18/09/2014
Explique a divergência no nome de um dos inventores (SUSAN L. LINDQUIST) que consta na publicação internacional WO 2014/145887 e o constante da petição inicial nº 860150202757.

(21) BR 11 2015 022156-4

Código 1.5 - Exigências Diversas
(22) 14/03/2014
(71) ISIS PHARMACEUTICALS, INC. (US)
(86) PCT US2014/029752 de 14/03/2014
(87) WO 2014/153236 de 25/09/2014
Comprove o direito de reivindicar as prioridades US 61/785,17 e US 61/943,931 apresentando documento de cessão contendo os dados destas prioridades, conforme a Resolução INPI/PR Nº 179 de 21/02/2017 no Art 2º § 1º, uma vez que os documentos de cessão apresentados na petição 860150202809 são específicos ao depósito PCT/US2014/029752, que já possui como depositante ISIS PHARMACEUTICALS, INC, o mesmo depositante da fase nacional.

(21) BR 11 2015 026422-0

Código 1.5 - Exigências Diversas
(22) 18/04/2014
(71) FONDAZIONE TELETHON (IT)
(86) PCT EP2014/058000 de 18/04/2014
(87) WO 2014/170480 de 23/10/2014
Com base na Resolução 81/2013, solicita-se a apresentação da declaração assinada referente ao conteúdo de listagem de sequência.

(21) BR 11 2015 026901-0

Código 1.5 - Exigências Diversas
(22) 23/04/2014
(71) CHROMOCELL CORPORATION (US)
(86) PCT US2014/035147 de 23/04/2014
(87) WO 2014/176336 de 30/10/2014
Com base na Resolução 81/2013, solicita-se a apresentação da declaração assinada referente ao conteúdo de listagem de sequência.

(21) BR 11 2015 027021-2

Código 1.5 - Exigências Diversas
(22) 28/04/2014
(71) PIERRE FABRE MEDICAMENT (FR) , SPIROGEN SÀRL (CH)
(86) PCT EP2014/058560 de 28/04/2014

	(87) WO 2014/174111 de 30/10/2014 Apresente procuração para SPIROGEN SARL, uma vez que esta não foi apresentada.
(21) BR 11 2015 027165-0	Código 1.5 - Exigências Diversas (22) 11/06/2014 (71) COMELZ S.P.A (IT) (86) PCT EP2014/062108 de 11/06/2014 (87) WO 2015/003866 de 15/01/2015 Regularize a procuração, uma vez que o documento apresentado não concede ao procurador poderes de representação judicial para receber citações em nome do outorgante, conforme o disposto no Art. 217 da Lei Nº 9.279/96.
(21) BR 11 2015 027207-0	Código 1.5 - Exigências Diversas (22) 27/01/2014 (71) LANDMARK GRAPHICS CORPORATION (US) (86) PCT US2014/013181 de 27/01/2014 (87) WO 2014/193488 de 04/12/2014 Apresentar documento de cessão para a prioridade US 61/827,727, uma vez que o documento de cessão apresentado na petição nº 860150278094 é referente a somente ao pedido US 14/154,672 e o direito de prioridade não pode ser extrapolado de um pedido para outro. A cessão deve conter, no mínimo, número da prioridade a ser cedida, data de depósito da prioridade e assinatura de todos os inventores.
(21) BR 11 2016 000163-0	Código 1.5 - Exigências Diversas (22) 04/07/2014 (71) BIONEER CORPORATION (KR) , YUHAN CORPORATION (KR) (86) PCT KR2014/006033 de 04/07/2014 (87) WO 2015/002513 de 08/01/2015 Com base na Resolução 81/2013, solicita-se que seja apresentado, em até 60 (sessenta) dias, novos Cds com conteúdo de listagem de sequência nos moldes da resolução nº 187 de 27/04/2017, pois o título da listagem de sequência apresentada não está em língua vernácula.
(21) BR 11 2016 000201-6	Código 1.5 - Exigências Diversas (22) 27/06/2014 (71) THYSSENKRUPP UHDE CHLORINE ENGINEERS (ITALIA) S.R.L. (IT) (86) PCT EP2014/063733 de 27/06/2014 (87) WO 2015/003932 de 15/01/2015 Esclarecer, em até 60 (sessenta) dias, apresentando documentação comprobatória, a inclusão do inventor DIRK HOORMANN constante na petição inicial nº 870160000150 de 06/01/2016 e não inclusa na publicação

internacional WO 2015/003932 de 15/01/2015.

(21) BR 11 2016 000230-0

Código 1.5 - Exigências Diversas
(22) 09/07/2013
(71) OBSHCHESTVO S OGRANICHENNOY OTVETSTVENNOST´YU "OBEDINENNAYA KOMPANIYA RUSAL INZHENERNO- (RU)
(86) PCT RU2013/000590 de 09/07/2013
(87) WO 2015/005817 de 15/01/2015
Apresentar, em até 60 (sessenta) dias, documentos comprobatórios que expliquem e regularizem a divergência no nome do inventor constante na publicação internacional WO/2015/005817 de 15/01/2015 como ALEXANDR OLEGOVICH GUSEV e o constante no formulário FQ003 da petição inicial nº 870160000169 de 06/01/2016 como ALEXANDER OLEGOVICH GUSEV, uma vez que não houve envio de documento comprovando que o nome correto da inventora é o declarado na entrada nacional.

(21) BR 11 2016 000546-5

Código 1.5 - Exigências Diversas
(22) 11/07/2014
(71) OPHTHOTECH CORPORATION (US)
(86) PCT US2014/046416 de 11/07/2014
(87) WO 2015/006734 de 15/01/2015
Apresentar, em até 60 (sessenta) dias, documentos de cessão corretos e específicos para as prioridades US 61/845,938 de 12/07/2013, US 61/845,935 de 12/07/2013, US 61/845,936 de 12/07/2013, US 61/866,502 de 15/08/2013, US 61/866,503 de 15/08/2013, US 61/866,507 de 15/08/2013, US 61/911,854 de 04/12/2013, US 61/911,860 de 04/12/2013, US 61/911,894 de 04/12/2013, US 61/926,848 de 13/01/2014, US 61/926,825 de 13/01/2014, US 61/926,812 de 13/01/2014, US 61/931,116 de 24/01/2014, US 61/931,125 de 24/01/2014 e US 61/931,135 de 24/01/2014 uma vez que o documento de cessão apresentado na petição nº 860160008856 de 11/01/2016 é referente a um pedido posterior (US 14/329,702 de 11/07/2014) que reivindica as mesmas como sua prioridade e referente a apenas um dos inventores das prioridades reivindicadas (SAMIR PATEL). De acordo com os documentos disponíveis na biblioteca virtual da OMPI e entregues ao RO, todas essas prioridades possuem como inventores: SAMIR PATEL, HARVEY MANONSON e DAVID GUYER. Desta forma, além do fato de a cessão de um pedido, mesmo que reivindique o de interesse como prioridade, não poder ser extrapolada de um pedido para outro, conforme disposto no Art. 2º, §§ 1º e 2º da RES 179/2017, ainda está faltando a cessão dos demais inventores para que as prioridades reivindicadas sejam consideradas cedidas e de propriedade do depositante do PCT em questão. A cessão deve conter, no mínimo, número específico da prioridade a ser cedida, data de depósito da prioridade, assinatura de todos os inventores e data.

(21) BR 11 2016 000591-0

Código 1.5 - Exigências Diversas
(22) 14/07/2014
(71) THE COCA-COLA COMPANY (US) , PURECIRCLE SDN BHD (MY)
(86) PCT US2014/046501 de 14/07/2014
(87) WO 2015/006764 de 15/01/2015
Com base na Resolução 81/2013, solicita-se que sejam apresentados, em até 60 (sessenta) dias, novos conteúdos de listagem de sequência nos moldes da resolução nº 187 de 27/04/2017, pois a Listagem de Sequencia apresentada na petição 860160009158. de 11/01/2016 apresenta conteúdo divergente do pedido em questão. Apresentar, em até 60 (sessenta) dias, documento de cessão específico para a prioridade US 14/046,514 de 04/10/2013, uma vez que o documento de cessão apresentado na petição nº 860160056981 de 11/03/2016 refere-se somente à prioridade US 61/845,817 de 12/07/2013. A cessão deve conter, no mínimo, número específico da prioridade a ser cedida, data de depósito da prioridade, assinatura de todos os inventores e data.

(21) BR 11 2016 000712-3

Código 1.5 - Exigências Diversas
(22) 10/07/2014
(71) GLOBAL ALLIANCE FOR TB DRUG DEVELOPMENT (US) , FOUNDATION FOR NEGLECTED DISEASE RESEARCH (IN)
(86) PCT US2014/046100 de 10/07/2014
(87) WO 2015/009525 de 22/01/2015
Apresentar, em até 60 (sessenta) dias, documento de cessão específico para o pedido PCT/US2014/046100 de 10/07/2014 uma vez que o documento de cessão apresentado na petição nº 870160008976 de 14/03/2016 é referente ao pedido de prioridade reivindicado no PCT (3196/CHE/2013 de 30/04/2013) e não houve pedido de alteração de depositante frente ao órgão internacional durante o período de 30 meses da fase internacional. Desta forma, deverá ser apresentada a cessão específica do pedido de PCT em questão com data anterior ao pedido de entrada na fase nacional, ou correção do documento de entrada na fase nacional com a solicitação de alteração de titularidade via GRU específica caso esta cessão tenha ocorrido posteriormente ao pedido de entrada nacional. A cessão do direito relativo à prioridade, não confere direito ao pedido PCT, visto que são pedidos distintos, apesar de interligados, e a cessão de um pedido não pode ser extrapolada de um pedido para outro, conforme disposto no Art. 2º, §§ 1º e 2º da RES 179/2017. A cessão deve conter, no mínimo, número específico da prioridade a ser cedida, data de depósito da prioridade, assinatura de todos os inventores e data, e deve ser apresentada no formato original e traduzido.

(21) BR 11 2016 002925-9

Código 1.5 - Exigências Diversas
(22) 15/08/2014
(71) CSEM CENTRE SUISSE D'ELECTRONIQUE ET DE MICROTECHNIQUE SA - RECHERCHE ET DÉVELOPPEMENT (CH) , EMPA, EIDGENÖSSISCHE

	MATERIALPRÜFUNGS-UND FORSCHUNGSANSTALT (CH) (86) PCT EP2014/067497 de 15/08/2014 (87) WO 2015/022424 de 19/02/2015 A prioridade EP 13180514.5 reivindicada tem como um dos titulares "EMPA Testmaterialien AG", nome divergente de um dos depositantes do pedido internacional "EMPA, Eidgenössische Materialprüfungs-Und Forschungsanstalt". Esclareça tal divergência com documentos comprobatórios, sob pena de perda de prioridade.
(21) BR 11 2016 003050-8	Código 1.5 - Exigências Diversas (22) 19/08/2013 (71) BEMIS COMPANY, INC (US) (86) PCT US2013/055525 de 19/08/2013 (87) WO 2015/026313 de 26/02/2015 Foi emitido um IB/306 na fase internacional do pedido, alterando o nome do depositante de "Curwood, Inc" para "Bemis Company, Inc". Tal alteração ocorreu antes da entrada na Fase Nacional e deveria ter sido respeitada quando da petição de entrada. Posteriormente, foi realizado um pedido de transferência de titular, através de uma petição 249 para regularizar o pedido conforme o status atual do pedido internacional. No entanto, a procuração apresentada da "Bemis Company, Inc" não contém autenticação ou fidelização. Dito isto, solicita-se a regularização da procuração da "Bemis Company, Inc", uma vez que baseado no artigo 216 § 1° da LPI, o documento de procuração deve ser apresentado no original, traslado ou fotocópia autenticada; Ou segundo MEMO/INPI/PROC/Nº 074/93, deve constar uma declaração de veracidade, a qual deve ser assinada por uma pessoa devidamente identificada.
(21) BR 11 2016 005059-2	Código 1.5 - Exigências Diversas (22) 05/09/2014 (71) SOFAR S.P.A. (IT) (86) PCT IB2014/064285 de 05/09/2014 (87) WO 2015/033305 de 12/03/2015 Com base na Resolução 81/2013, solicita-se a apresentação da declaração referente ao conteúdo de listagem de sequência.
(21) BR 11 2016 005064-9	Código 1.5 - Exigências Diversas (22) 05/09/2014 (71) SOFAR S.P.A. (IT) (86) PCT IB2014/064284 de 05/09/2014 (87) WO 2015/033304 de 12/03/2015 Com base na Resolução 81/2013, solicita-se a apresentação da declaração referente ao conteúdo de listagem de sequência.

(21) BR 11 2016 005301-0	Código 1.5 - Exigências Diversas (22) 12/09/2013 (71) SENJU KINZOKU KOGYO KABUSHIKI KAISHA (SENJU METAL INDUSTRY CO, LTD) (JP) (86) PCT JP2013/074752 de 12/09/2013 (87) WO 2015/037107 de 19/03/2015 Esclarecer, em até 60 (sessenta) dias, a divergência no dados nome do depositante constante na petição inicial nº 870160008574 de 10/03/2016 como SENJU KINZOKU KOGYO KABUSHIKI KAISHA (SENJU METAL INDUSTRY CO, LTD) e o constante na petição nº 870160008711 de 11/03/2016 como SENJU METAL INDUSTRY CO, LTD
(21) BR 11 2016 005413-0	Código 1.5 - Exigências Diversas (22) 11/09/2013 (71) FUNDAÇÃO PIO XII (BR/SP) (86) PCT BR2013/000357 de 11/09/2013 (87) WO 2015/035480 de 19/03/2015 Comprovar, em até 60 (sessenta) dias, que o signatário da petição nº 870160008778 de 11/03/2016 e da petição nº 870160015336 de 25/04/2016 têm poderes para atuar em nome do depositante, uma vez que a procuração foi feita em nome do escritório, não houve envio de substabelecimento determinando a qualificação individual dos agentes autorizados para agir em nome do depositante e o artigo 216 da Lei 9.279/1996 de 14/05/1996 (LPI) determina que os atos previstos nesta Lei serão praticados pelas partes ou por seus procuradores, devidamente qualificados.
(21) BR 11 2016 005768-6	Código 1.5 - Exigências Diversas (22) 19/09/2014 (71) MICROVENTION, INC. (US) (86) PCT US2014/056647 de 19/09/2014 (87) WO 2015/042462 de 26/03/2015 Apresentar, em até 60 (sessenta) dias, procuração regular, uma vez que a procuração apresentada na petição nº 020160001603 de 16/03/2016 não contempla poderes para receber citações judiciais conforme determinado no artigo 217 da Lei nº 9279 de 14 de maio de 1996 (LPI).
(21) BR 11 2016 005863-1	Código 1.5 - Exigências Diversas (22) 29/10/2015 (71) XIAOMI INC. (CN) (86) PCT CN2015/093275 de 29/10/2015 (87) WO 2016/112725 de 21/07/2016 Apresentar, em até 60 (sessenta) dias, procuração regular, uma vez que a procuração apresentada na petição nº 860160060472 de 17/03/2016 não

	contempla poderes para receber citações judiciais conforme determinado no artigo 217 da Lei nº 9279 de 14 de maio de 1996 (LPI). Apresente a tradução simples da folha de rosto da certidão de depósito das prioridade CN 201510020696.9 de 15/01/2015 e CN 201510046469.3 de 29/01/2015 ou declaração contendo, obrigatoriamente, todos os dados identificadores desta (depositante(s), inventor(es), número de registro, data de depósito e título), conforme o parágrafo único do Art. 25 da Resolução 77/2013, uma vez que não foi possível determinar o(s) titular(es) da citada prioridade, nem seus inventores, informação necessária para o exame.
(21) BR 11 2016 008106-4	Código 1.5 - Exigências Diversas (22) 10/10/2014 (71) CASTAR, INC. (US) (86) PCT US2014/060020 de 10/10/2014 (87) WO 2015/057507 de 23/04/2015 Esclareça a reivindicação da prioridade US 61/961,446 na fase nacional brasileira, considerando que a mesma foi retirada no PCT e que não foi enviado documento de cessão da mesma.
(21) PI 0207641-1	Código 1.5 - Exigências Diversas (22) 27/02/2002 (71) Virco BVBA (BE) (86) PCT EP2002/002287 de 27/02/2002 (87) WO 2002/068683 de 06/09/2002 Identificar o signatário da petição nº 000000060520, de 13/06/2017, e comprovar que o mesmo tem poderes para atuar em nome do depositante, uma vez que, baseado no artigo 216, da Lei 9.279/1996, de 14/05/1996 (LPI): Os atos previstos nesta Lei serão praticados pelas partes ou por seus procuradores, devidamente qualificados.
(21) PI 0712626-3	Código 1.5 - Exigências Diversas (22) 08/06/2007 (71) LAITRAM L.L.C. (US) (86) PCT US2007/070730 de 08/06/2007 (87) WO 2008/002758 de 03/01/2008 Identifique o signatário das petições nº 018080079091 de 22/12/2008 e 018090008113 de 16/02/2009 e comprove que o mesmo tem poderes para atuar em nome do depositante, uma vez que baseado no artigo 216 da Lei 9.279/1996 de 14/05/1996 (LPI) “Os atos previstos nesta Lei serão praticados pelas partes ou por seus procuradores, devidamente qualificados.” Solicita-se também a apresentação de cessão identificando o número da prioridade cedida, uma vez que a cessão apresentada não cita o número da prioridade a que se refere. Apresente ainda esclarecimento sobre a ausência da pg 5/5 dos

desenhos nas 3 vias apresentadas na entrada da fase nacional.

---

(21) PI 0807042-3

Código 1.5 - Exigências Diversas
(22) 24/01/2008
(71) Advanced Imaging Technologies (Proprietary) Limited (ZA)
(86) PCT IB2008/050250 de 24/01/2008
(87) WO 2008/090521 de 31/07/2008
Em aditamento às exigências publicadas nas RPIS 2257 e 2275 informa-se que deve ser paga uma GRU 207 por exigência formulada. Logo é necessário que seja recolhida uma GRU 207 referente à exigência publicada na RPI 2257 e uma referente a exigência que está sendo formulada neste parecer. Logo salienta- se que devem ser recolhidas 2 GRUs 207 para responder a exigência.

---

(21) PI 0819909-4

Código 1.5 - Exigências Diversas
(22) 19/11/2008
(71) Bayer Schering Pharma Aktiengesellschaft (DE)
(86) PCT EP2008/009756 de 19/11/2008
(87) WO 2009/068204 de 04/06/2009
Com base na Resolução 81/2013, solicita-se a apresentação da declaração assinada referente ao conteúdo de listagem de sequências, uma vez que a declaração apresentada não está assinada.

---

(21) PI 0822374-2

Código 1.5 - Exigências Diversas
(22) 14/11/2008
(71) KINGSDOWN, INC (US)
(86) PCT US2008/083633 de 14/11/2008
(87) WO 2009/102362 de 20/08/2009
Ficou evidenciado no processo físico, não petição nº 020100099580, que só existe a primeira página da tradução do documento de cessão apresentado no pedido. Claramente faltam folhas da citada tradução. Complemente a tradução do documento de cessão, enviando as folhas que faltam.

---

(21) PI 0919520-3

Código 1.5 - Exigências Diversas
(22) 18/09/2009
(71) Advanced Hydrocarbon Mapping AS (NO)
(86) PCT NO2009/000325 de 18/09/2009
(87) WO 2010/039038 de 08/04/2010
Solicita-se a regularização da procuração, uma vez que baseado no artigo 216 § 1° da LPI, o documento de procuração deve ser apresentado no original, traslado ou fotocópia autenticada; Ou segundo MEMO/INPI/PROC/Nº 074/93, deve constar uma declaração de veracidade, a qual deve ser assinada por uma pessoa devidamente identificada. Cabe salientar que a procuração deve também estar datada.

Código 1.5.1 - Publicação Anulada

Anulação da publicação da exigência por ter sido indevida.

(21) BR 11 2012 001753-5	Código 1.5.1 - Publicação Anulada (22) 25/08/2010 (71) Asahi Kasei Chemicals Corporation (JP) (86) PCT JP2010/064388 de 25/08/2010 (87) WO 2011/024860 de 03/03/2011 Anulação da publicação código 1.5 na RPI nº 2423 de 13/06/2017, por ter sido indevida.
(21) BR 11 2012 025723-4 A2	Código 1.5.1 - Publicação Anulada (22) 22/03/2011 (71) ISP Investments Inc (US) (86) PCT US2011/029363 de 22/03/2011 (87) WO 2011/126725 de 13/10/2011 Anulação da exigência 1.5 publicada na RPI 2434 de 29/08/2017 pois a mesma foi indevida.

Código 1.5.3 - Exigência Anulada

Anulação da exigência por ter sido indevida. (A toda publicação que envolva anulação de ato ou despacho caberá justificativa no processo administrativo.)

---

(21) BR 11 2012 018757-0 A2

Código 1.5.3 - Exigência Anulada
(22) 27/01/2011
(71) ART HEALTHCARE LTD (IL)
(86) PCT IL2011/000099 de 27/01/2011
(87) WO 2011/092701 de 04/08/2011
Anulada a exigência publicada na RPI nº 2424, de 20/06/2017, por ter sido indevida.

---

(21) BR 11 2012 027759-6 A2

Código 1.5.3 - Exigência Anulada
(22) 27/04/2011
(71) Zealand Pharma A/S. (DK)
(86) PCT DK2011/050133 de 27/04/2011
(87) WO 2011/134471 de 03/11/2011
Anulada a exigência publicada na RPI nº 2432, de 15/08/2017, por ter sido indevida.

---

(21) BR 11 2013 001160-2

Código 1.5.3 - Exigência Anulada
(22) 28/07/2011
(71) UCB Pharma S.A (BE)
(86) PCT GB2011/001135 de 28/07/2011
(87) WO 2012/013933 de 02/02/2012
Anulada a exigência código 1.5 publicada na RPI nº 2420 de 23/05/2017, por ter sido indevida.

Código Depósito

Código 2.1 - Pedido de Patente ou Certificado de Adição de Invenção depositado

Pedido de Patente ou Certificado de adição de invenção protocolizado. O pedido será mantido em sigilo durante 18 (dezoito) meses a contar da data da prioridade mais antiga. Decorrido esse prazo, será publicado para conhecimento público. O depositante pode, porém, requerer a antecipação da publicação. O prazo de sigilo de 18 (dezoito) meses para o pedido de Certificado de Adição de Invenção é contado da data do depósito do pedido principal. Quando houver ocorrido a publicação do pedido principal, o pedido de Certificado de Adição de Invenção será imediatamente publicado. Os depósitos são designados de acordo com a natureza requerida: Invenção, Modelo de Utilidade e Certificado de Adição de Invenção. Os pedidos depositados através do PCT são notificados no subitem 1.1.

(21) BR 10 2012 004442-0	Código 2.1 - Pedido de Patente ou Certificado de Adição de Invenção depositado (22) 28/02/2012 (71) SERVIÇO NACIONAL DE APRENDIZAGEM INDUSTRIAL - SENAI /SP (BR/SP)
(21) BR 10 2012 008462-7 A2	Código 2.1 - Pedido de Patente ou Certificado de Adição de Invenção depositado (22) 11/04/2012 (71) FLÁVIA STRENGER GARCIA CID (BR/PR) , RAFAEL DAHNE STRENGER (BR/PR) , LEONEL CORNETA (BR/PR)
(21) BR 10 2012 009161-5	Código 2.1 - Pedido de Patente ou Certificado de Adição de Invenção depositado (22) 19/04/2012 (71) NICHOLAS ZADOROJNY (BR/SP) , CARLA KUYUMDJIAN MANNA (BR/SP)
(21) BR 10 2012 020911-0	Código 2.1 - Pedido de Patente ou Certificado de Adição de Invenção depositado (22) 21/08/2012 (71) PETER PAULICEK (BR/SP)
(21) BR 10 2012 029909-7 A2	Código 2.1 - Pedido de Patente ou Certificado de Adição de Invenção depositado (22) 23/11/2012

	(71) VALTRA DO BRASIL LTDA (BR/SP)
(21) BR 10 2013 000543-6 A2	Código 2.1 - Pedido de Patente ou Certificado de Adição de Invenção depositado (22) 09/01/2013 (71) DINO MACEDO AMARAL (BR/SP) , LAERTE PEOTTA DE MELO (BR/DF) , JOSIAS GONZAGA CARDOSO JUNIOR (BR/DF)
(21) BR 10 2013 022082-5 A2	Código 2.1 - Pedido de Patente ou Certificado de Adição de Invenção depositado (22) 29/08/2013 (71) GO PARTICIPAÇÕES S.A (BR/SP)
(21) BR 10 2013 029328-8 A2	Código 2.1 - Pedido de Patente ou Certificado de Adição de Invenção depositado (22) 13/11/2013 (71) NORDSON CORPORATION (US)
(21) BR 10 2013 030002-0 A2	Código 2.1 - Pedido de Patente ou Certificado de Adição de Invenção depositado (22) 22/11/2013 (71) SANDVIK INTELLECTUAL PROPERTY AB (SE)
(21) BR 10 2013 030417-4	Código 2.1 - Pedido de Patente ou Certificado de Adição de Invenção depositado (22) 27/11/2013 (71) UNIVERSIDADE ESTADUAL DE FEIRA DE SANTANA (BR/BA)
(21) BR 10 2014 009681-7	Código 2.1 - Pedido de Patente ou Certificado de Adição de Invenção depositado (22) 23/04/2014 (71) PEUGEOT CITROEN AUTOMOBILES SA (FR)
(21) BR 10 2014 019727-3	Código 2.1 - Pedido de Patente ou Certificado de Adição de Invenção depositado (22) 08/08/2014 (71) SERVIÇO NACIONAL DE APRENDIZAGEM INDUSTRIAL - SENAI / SP (BR/SP)
(21) BR 10 2014 019952-7	Código 2.1 - Pedido de Patente ou Certificado de Adição de Invenção depositado (22) 12/08/2014 (71) SERVIÇO NACIONAL DE APRENDIZAGEM INDUSTRIAL - SENAI / SP

	(BR/SP)
(21) BR 10 2014 020969-7	Código 2.1 - Pedido de Patente ou Certificado de Adição de Invenção depositado (22) 26/08/2014 (71) FUNDACAO CPQD - CENTRO DE PESQUISA E DESENVOLVIMENTO EM TELECOMUNICACOES (BR/SP) , APACHE BRASIL (BR/SP)
(21) BR 10 2014 022314-2	Código 2.1 - Pedido de Patente ou Certificado de Adição de Invenção depositado (22) 04/09/2014 (71) ELIO VALDIR SCHERER (BR/PR)
(21) BR 10 2014 023681-3	Código 2.1 - Pedido de Patente ou Certificado de Adição de Invenção depositado (22) 24/09/2014 (71) STORCI S.P.A. (IT)
(21) BR 10 2014 024439-5	Código 2.1 - Pedido de Patente ou Certificado de Adição de Invenção depositado (22) 30/09/2014 (71) UNIVERSIDADE ESTADUAL DE LONDRINA (BR/PR)
(21) BR 10 2014 025924-4	Código 2.1 - Pedido de Patente ou Certificado de Adição de Invenção depositado (22) 17/10/2014 (71) LEONARDO MARTINS DA SILVA (BR/RJ) , MARISA NASCIMENTO (BR/RJ) , JOSE ADILSON DE CASTRO (BR/RJ)
(21) BR 10 2014 028204-1	Código 2.1 - Pedido de Patente ou Certificado de Adição de Invenção depositado (22) 12/11/2014 (71) AFP LACRES EIRELLI EPP (BR/SP)
(21) BR 10 2014 030834-2	Código 2.1 - Pedido de Patente ou Certificado de Adição de Invenção depositado (22) 09/12/2014 (71) UNIVERSIDADE ESTADUAL DE CAMPINAS - UNICAMP (BR/SP)
(21) BR 10 2015 003043-6	Código 2.1 - Pedido de Patente ou Certificado de Adição de Invenção depositado (22) 11/02/2015

	(71) HARRIS CORPORATION (US)
(21) BR 10 2015 004339-2	Código 2.1 - Pedido de Patente ou Certificado de Adição de Invenção depositado (22) 27/02/2015 (71) PAULO AUGUSTO CARDOSO DE AZEVEDO (BR/RJ)
(21) BR 10 2015 004711-8	Código 2.1 - Pedido de Patente ou Certificado de Adição de Invenção depositado (22) 03/03/2015 (71) TRAVEMA COMERCIO INDÚSTRIA LTDA (BR/SP)
(21) BR 10 2015 006096-3	Código 2.1 - Pedido de Patente ou Certificado de Adição de Invenção depositado (22) 19/03/2015 (71) LUCAS DA CUNHA PANTAROTTO (BR/SP)
(21) BR 10 2015 006171-4	Código 2.1 - Pedido de Patente ou Certificado de Adição de Invenção depositado (22) 19/03/2015 (71) NOKIA TECHNOLOGIES OY (FI)
(21) BR 10 2015 009625-9	Código 2.1 - Pedido de Patente ou Certificado de Adição de Invenção depositado (22) 29/04/2015 (71) ALCIDES RODRIGUES (BR/SP)
(21) BR 10 2015 010061-2	Código 2.1 - Pedido de Patente ou Certificado de Adição de Invenção depositado (22) 04/05/2015 (71) MEKRA LANG GMBH & CO. KG. (DE)
(21) BR 10 2015 018119-1	Código 2.1 - Pedido de Patente ou Certificado de Adição de Invenção depositado (22) 29/07/2015 (71) UNIVERSIDADE FEDERAL DO PARANÁ (BR/PR)
(21) BR 10 2015 019188-0	Código 2.1 - Pedido de Patente ou Certificado de Adição de Invenção depositado (22) 11/08/2015 (71) UNIVERSIDADE FEDERAL DO PARANÁ (BR/PR)

(21) BR 10 2015 020286-5	Código 2.1 - Pedido de Patente ou Certificado de Adição de Invenção depositado (22) 24/08/2015 (71) IVANA BARBOSA SUFFREDINI (BR/SP) , VANESSA GALLEGO ARIAS PECORARI (BR/SP) , TAIS MASOTTI LORENZETTI FORTES (BR/SP) , LUANA CARDOSO DE OLIVEIRA (BR/SP)
(21) BR 10 2015 021015-9	Código 2.1 - Pedido de Patente ou Certificado de Adição de Invenção depositado (22) 31/08/2015 (71) UNIVERSIDADE FEDERAL DO PARANÁ (BR/PR)
(21) BR 10 2015 021103-1	Código 2.1 - Pedido de Patente ou Certificado de Adição de Invenção depositado (22) 31/08/2015 (71) DR. ING. H.C. F. PORSCHE AKTIENGESELLSCHAFT (DE)
(21) BR 10 2015 025313-3	Código 2.1 - Pedido de Patente ou Certificado de Adição de Invenção depositado (22) 02/10/2015 (71) FORD GLOBAL TECHNOLOGY. LLC (US)
(21) BR 10 2015 025314-1	Código 2.1 - Pedido de Patente ou Certificado de Adição de Invenção depositado (22) 02/10/2015 (71) FORD GLOBAL TECHNOLOGIES, LLC (US)
(21) BR 10 2015 026688-0	Código 2.1 - Pedido de Patente ou Certificado de Adição de Invenção depositado (22) 21/10/2015 (71) Renan Rodrigues da Cunha Gouvea (BR/RJ)
(21) BR 10 2015 031077-3	Código 2.1 - Pedido de Patente ou Certificado de Adição de Invenção depositado (22) 11/12/2015 (71) UNIVERSIDADE FEDERAL DO PARANÁ (BR/PR)
(21) BR 10 2015 031078-1	Código 2.1 - Pedido de Patente ou Certificado de Adição de Invenção depositado (22) 11/12/2015 (71) UNIVERSIDADE FEDERAL DO PARANÁ (BR/PR)
(21) BR 10 2015 031752-2	Código 2.1 - Pedido de Patente ou Certificado de Adição de Invenção

	depositado (22) 17/12/2015 (71) DR. ING. H.C.F. PORSCHE AKTIENGESELLSCHAFT (DE)
(21) BR 10 2015 031755-7	Código 2.1 - Pedido de Patente ou Certificado de Adição de Invenção depositado (22) 17/12/2015 (71) UNIVERSIDADE FEDERAL DE PELOTAS (BR/RS)
(21) BR 10 2015 031954-1	Código 2.1 - Pedido de Patente ou Certificado de Adição de Invenção depositado (22) 18/12/2015 (71) UNIVERSIDADE FEDERAL DO PARANÁ (BR/PR)
(21) BR 10 2016 000373-3	Código 2.1 - Pedido de Patente ou Certificado de Adição de Invenção depositado (22) 08/01/2016 (71) GRAMADO PARKS INTERMEDIAÇÕES E INVESTIMENTOS LTDA ME (BR/RS)
(21) BR 10 2016 000444-6	Código 2.1 - Pedido de Patente ou Certificado de Adição de Invenção depositado (22) 08/01/2016 (71) FORD GLOBAL TECHNOLOGIES, LLC (US)
(21) BR 10 2016 001092-6	Código 2.1 - Pedido de Patente ou Certificado de Adição de Invenção depositado (22) 18/01/2016 (71) RICARDO RÜPPELL PARANA JUNIOR (BR/PR)
(21) BR 10 2016 002707-1	Código 2.1 - Pedido de Patente ou Certificado de Adição de Invenção depositado (22) 05/02/2016 (71) VULKAN DO BRASIL LTDA (BR/SP)
(21) BR 10 2016 004409-0	Código 2.1 - Pedido de Patente ou Certificado de Adição de Invenção depositado (22) 29/02/2016 (71) O R DO VALE JUNIOR ME (BR/PR)
(21) BR 10 2016 006334-5	Código 2.1 - Pedido de Patente ou Certificado de Adição de Invenção depositado (22) 22/03/2016

	(71) INSTITUTO FEDERAL DE EDUCAÇÃO, CIÊNCIA E TECNOLOGIA DE SANTA CATARINA (BR/SC) , UNIVERSIDADE FEDERAL DE SANTA CATARINA (BR/SC) , DMI - DIAGNÓSTICO MÉDICO POR IMAGEM LTDA (BR/SC)
(21) BR 10 2016 007607-2	Código 2.1 - Pedido de Patente ou Certificado de Adição de Invenção depositado (22) 06/04/2016 (71) UNIVERSIDADE FEDERAL DE ITAJUBÁ - UNIFEI (BR/MG)
(21) BR 10 2016 008188-2	Código 2.1 - Pedido de Patente ou Certificado de Adição de Invenção depositado (22) 13/04/2016 (71) FORD GLOBAL TECHNOLOGIES, LLC (US)
(21) BR 10 2016 008190-4	Código 2.1 - Pedido de Patente ou Certificado de Adição de Invenção depositado (22) 13/04/2016 (71) EM MICROELECTRONIC-MARIN S.A (CH)
(21) BR 10 2016 009131-4	Código 2.1 - Pedido de Patente ou Certificado de Adição de Invenção depositado (22) 25/04/2016 (71) IMPROVELIFE PESQUISA DESENVOLVIMENTO E FABRICAÇÃO DE EQUIPAMENTOS ELETRÔNICOS LTDA. (BR/SP)
(21) BR 10 2016 012923-0	Código 2.1 - Pedido de Patente ou Certificado de Adição de Invenção depositado (22) 06/06/2016 (71) JOSÉ RICARDO MUNIZ FERREIRA (BR/SP) , DANIEL NAVARRO DA ROCHA (BR/RJ) , MARCELO HENRIQUE PRADO DA SILVA (BR/RJ) , RUBENS LINCOLN SANTANA BLAZUTTI MARÇAL (BR/RJ)
(21) BR 10 2016 014787-5	Código 2.1 - Pedido de Patente ou Certificado de Adição de Invenção depositado (22) 22/06/2016 (71) IMMUNOCAMP CIÊNCIA E TECNOLOGIA LTDA (BR/SP) , UNIVERSIDADE ESTADUAL DE CAMPINAS - UNICAMP (BR/SP)
(21) BR 10 2016 018573-4	Código 2.1 - Pedido de Patente ou Certificado de Adição de Invenção depositado (22) 12/08/2016 (71) JOSEPH VÖGELE AG (DE)

(21) BR 10 2016 018755-9	Código 2.1 - Pedido de Patente ou Certificado de Adição de Invenção depositado (22) 15/08/2016 (71) ARVINMERITOR TECHNOLOGY, LLC (US)
(21) BR 10 2016 019440-7	Código 2.1 - Pedido de Patente ou Certificado de Adição de Invenção depositado (22) 23/08/2016 (71) EGOSHI E CIA EQUIPAMENOS (BR/SP) , JORGE MITSUNOBU EGOSHI (BR/SP) , RAFAEL BALAN DIMAN (BR/SP)
(21) BR 10 2016 022623-6	Código 2.1 - Pedido de Patente ou Certificado de Adição de Invenção depositado (22) 29/09/2016 (71) DEERE & COMPANY (US)
(21) BR 10 2016 023617-7	Código 2.1 - Pedido de Patente ou Certificado de Adição de Invenção depositado (22) 10/10/2016 (71) EIS GMBH (DE)
(21) BR 10 2016 023869-2	Código 2.1 - Pedido de Patente ou Certificado de Adição de Invenção depositado (22) 13/10/2016 (71) J. C. BAMFORD EXCAVATORS LIMITED (GB)
(21) BR 10 2016 026791-9	Código 2.1 - Pedido de Patente ou Certificado de Adição de Invenção depositado (22) 03/11/2016 (71) MAICON LUCAS SGARDIOLI (BR/SP)
(21) BR 10 2016 028096-6	Código 2.1 - Pedido de Patente ou Certificado de Adição de Invenção depositado (22) 28/11/2016 (71) UNIVERSIDADE ESTADUAL DE CAMPINAS - UNICAMP (BR/SP)
(21) BR 10 2016 028341-8	Código 2.1 - Pedido de Patente ou Certificado de Adição de Invenção depositado (22) 02/12/2016 (71) INSTITUTO NACIONAL DE PESQUISA ESPACIAIS - INPE (BR/SP)

(21) BR 10 2016 028788-0	Código 2.1 - Pedido de Patente ou Certificado de Adição de Invenção depositado (22) 08/12/2016 (71) DENILSON ATILIO GODRY FARIAS (BR/PR)
(21) BR 10 2016 029389-8	Código 2.1 - Pedido de Patente ou Certificado de Adição de Invenção depositado (22) 14/12/2016 (71) ELECTROLUX DO BRASIL S.A (BR/PR)
(21) BR 10 2017 001184-4	Código 2.1 - Pedido de Patente ou Certificado de Adição de Invenção depositado (22) 19/01/2017 (71) WHIRLPOOL S.A. (BR/SP)
(21) BR 10 2017 001774-5	Código 2.1 - Pedido de Patente ou Certificado de Adição de Invenção depositado (22) 27/01/2017 (71) FUNDAÇÃO UNIVERSIDADE FEDERAL DO ABC- UFABC (BR/SP)
(21) BR 10 2017 002194-7	Código 2.1 - Pedido de Patente ou Certificado de Adição de Invenção depositado (22) 02/02/2017 (71) UNIVERSIDADE FEDERAL DE PERNAMBUCO (BR/PE)
(21) BR 10 2017 002253-6	Código 2.1 - Pedido de Patente ou Certificado de Adição de Invenção depositado (22) 02/02/2017 (71) ANTONIO CLAUDIO CARDOSO MOCAREL (BR/RJ)
(21) BR 10 2017 002557-8	Código 2.1 - Pedido de Patente ou Certificado de Adição de Invenção depositado (22) 08/02/2017 (71) ALEX JULIO TRINCA (BR/SP) , NEY BARROS DE AVELINO SIDOU (BR/SP)
(21) BR 10 2017 003160-8	Código 2.1 - Pedido de Patente ou Certificado de Adição de Invenção depositado (22) 16/02/2017 (71) CYNTHIA NARA PEREIRA DE OLIVEIRA (BR/MG) , REAL LADRILHOS INDÚSTRIA E COMÉRCIO LTDA (BR/MG)
(21) BR 10 2017 007556-7	Código 2.1 - Pedido de Patente ou Certificado de Adição de Invenção

	depositado (22) 12/04/2017 (71) MARIA APARECIDA MEDEIROS MACIEL (BR/RN)
(21) BR 10 2017 010480-0	Código 2.1 - Pedido de Patente ou Certificado de Adição de Invenção depositado (22) 18/05/2017 (71) LOOCCITANE DO BRASIL S.A. (BR/SP)
(21) BR 10 2017 011334-5	Código 2.1 - Pedido de Patente ou Certificado de Adição de Invenção depositado (22) 30/05/2017 (71) UNIVERSIDADE FEDERAL DE MINAS GERAIS (BR/MG) , INTERCEMENT BRASIL S.A (BR/SP)
(21) BR 10 2017 011344-2	Código 2.1 - Pedido de Patente ou Certificado de Adição de Invenção depositado (22) 30/05/2017 (71) UNQUO TECHNOLOGY (BR/RS)
(21) BR 10 2017 011345-0	Código 2.1 - Pedido de Patente ou Certificado de Adição de Invenção depositado (22) 30/05/2017 (71) UNIVERSIDADE DE SÃO PAULO - USP (BR/SP)
(21) BR 10 2017 011352-3	Código 2.1 - Pedido de Patente ou Certificado de Adição de Invenção depositado (22) 30/05/2017 (71) YAMAHA HATSUDOKI KABUSHIKI KAISHA (JP)
(21) BR 10 2017 011372-8	Código 2.1 - Pedido de Patente ou Certificado de Adição de Invenção depositado (22) 30/05/2017 (71) KLAUS BARTELMUSS (AT)
(21) BR 10 2017 011399-0	Código 2.1 - Pedido de Patente ou Certificado de Adição de Invenção depositado (22) 30/05/2017 (71) JOHNSON ELECTRIC S.A. (CH)
(21) BR 10 2017 011403-1	Código 2.1 - Pedido de Patente ou Certificado de Adição de Invenção depositado (22) 30/05/2017

	(71) JOHNSON ELECTRIC S.A. (CH)
(21) BR 10 2017 011404-0	Código 2.1 - Pedido de Patente ou Certificado de Adição de Invenção depositado (22) 30/05/2017 (71) RATIER-FIGEAC SAS (FR)
(21) BR 10 2017 011408-2	Código 2.1 - Pedido de Patente ou Certificado de Adição de Invenção depositado (22) 30/05/2017 (71) THE BOEING COMPANY (US)
(21) BR 10 2017 011414-7	Código 2.1 - Pedido de Patente ou Certificado de Adição de Invenção depositado (22) 30/05/2017 (71) THE BOEING COMPANY (US)
(21) BR 10 2017 011418-0	Código 2.1 - Pedido de Patente ou Certificado de Adição de Invenção depositado (22) 30/05/2017 (71) TRANSBRAZ CONSULTORIA E GESTAO EMPRESARIAL - EIRELI (BR/GO)
(21) BR 10 2017 011450-3	Código 2.1 - Pedido de Patente ou Certificado de Adição de Invenção depositado (22) 31/05/2017 (71) UNIVERSIDADE FEDERAL DA PARAIBA (BR/PB)
(21) BR 10 2017 011458-9	Código 2.1 - Pedido de Patente ou Certificado de Adição de Invenção depositado (22) 31/05/2017 (71) MAHLE INTERNATIONAL GMBH (DE)
(21) BR 10 2017 011823-1	Código 2.1 - Pedido de Patente ou Certificado de Adição de Invenção depositado (22) 04/06/2017 (71) DINO MACEDO AMARAL (BR/DF) , LAERTE PEOTTA DE MELO (BR/DF)
(21) BR 10 2017 011825-8	Código 2.1 - Pedido de Patente ou Certificado de Adição de Invenção depositado (22) 05/06/2017 (71) UNIVERSIDADE FEDERAL DE SÃO JOÃO DEL REI (BR/MG) , FUNDAÇÃO DE AMPARO À PESQUISA DO ESTADO DE MINAS GERAIS

	(BR/MG)
(21) BR 10 2017 011826-6	Código 2.1 - Pedido de Patente ou Certificado de Adição de Invenção depositado (22) 05/06/2017 (71) UNIVERSIDADE FEDERAL DE SÃO JOÃO DEL REI (BR/MG) , FUNDAÇÃO DE AMPARO À PESQUISA DO ESTADO DE MINAS GERAIS (BR/MG)
(21) BR 10 2017 011841-0	Código 2.1 - Pedido de Patente ou Certificado de Adição de Invenção depositado (22) 05/06/2017 (71) SCANIA CV AB (SE)
(21) BR 10 2017 011843-6	Código 2.1 - Pedido de Patente ou Certificado de Adição de Invenção depositado (22) 05/06/2017 (71) B2 BRASIL ENGENHARIA, SERVICOS E COMERCIO LTDA - EPP (BR/PR)
(21) BR 10 2017 011844-4	Código 2.1 - Pedido de Patente ou Certificado de Adição de Invenção depositado (22) 05/06/2017 (71) COMAU S.P.A. (IT)
(21) BR 10 2017 011848-7	Código 2.1 - Pedido de Patente ou Certificado de Adição de Invenção depositado (22) 05/06/2017 (71) ROBERT BOSCH GMBH (DE)
(21) BR 10 2017 011852-5	Código 2.1 - Pedido de Patente ou Certificado de Adição de Invenção depositado (22) 05/06/2017 (71) CARLOS EDUARDO CRUZ MALFACINI (BR/ES)
(21) BR 10 2017 011871-1	Código 2.1 - Pedido de Patente ou Certificado de Adição de Invenção depositado (22) 05/06/2017 (71) UNIVERSIDADE FEDERAL DE SANTA MARIA (BR/RS)
(21) BR 10 2017 011877-0	Código 2.1 - Pedido de Patente ou Certificado de Adição de Invenção depositado (22) 05/06/2017

	(71) ELETRAN IND. E COM. DE ACUMULADORES LTDA (BR/PR) , SERVIÇO NACIONAL DE APRENDIZAGEM INDUSTRIAL - SENAI (BR/PR)
(21) BR 10 2017 011904-1	Código 2.1 - Pedido de Patente ou Certificado de Adição de Invenção depositado (22) 05/06/2017 (71) RANDON S/A IMPLEMENTOS E PARTICIPAÇÕES (BR/RS)
(21) BR 10 2017 011935-1	Código 2.1 - Pedido de Patente ou Certificado de Adição de Invenção depositado (22) 05/06/2017 (71) FUNDAÇÃO UNIVERSIDADE FEDERAL DO AMAPÁ (BR/AP)
(21) BR 10 2017 011986-6	Código 2.1 - Pedido de Patente ou Certificado de Adição de Invenção depositado (22) 06/06/2017 (71) FUNDACAO UNIVERSIDADE FEDERAL DO VALE DO SAO FRANCISCO (BR/PE)
(21) BR 10 2017 011992-0	Código 2.1 - Pedido de Patente ou Certificado de Adição de Invenção depositado (22) 06/06/2017 (71) REINALDO DUQUE (BR/SP)
(21) BR 10 2017 011996-3	Código 2.1 - Pedido de Patente ou Certificado de Adição de Invenção depositado (22) 06/06/2017 (71) RAFAEL TORRES SANTANA (BR/MG)
(21) BR 10 2017 011999-8	Código 2.1 - Pedido de Patente ou Certificado de Adição de Invenção depositado (22) 06/06/2017 (71) GEISIMAR FRAGA BORGUE (BR/SP)
(21) BR 10 2017 012000-7	Código 2.1 - Pedido de Patente ou Certificado de Adição de Invenção depositado (22) 06/06/2017 (71) EMBRADERM EMPRESA BRASILEIRA DE DERMOCOSMETICOS EIRELI - ME (BR/SP)
(21) BR 10 2017 012002-3	Código 2.1 - Pedido de Patente ou Certificado de Adição de Invenção depositado (22) 06/06/2017

	(71) VALMIR LIMA DOS SANTOS (BR/SP) , ALEKSANDER LUIZ POSSEBON (BR/SP)
(21) BR 10 2017 012003-1	Código 2.1 - Pedido de Patente ou Certificado de Adição de Invenção depositado (22) 06/06/2017 (71) BRASIL ENERGIA E MÁQUINAS INDUSTRIAIS LTDA (BR/SC)
(21) BR 10 2017 012006-6	Código 2.1 - Pedido de Patente ou Certificado de Adição de Invenção depositado (22) 06/06/2017 (71) CARLOS ANTONIO VIVAN (BR/RS)
(21) BR 10 2017 012009-0	Código 2.1 - Pedido de Patente ou Certificado de Adição de Invenção depositado (22) 06/06/2017 (71) ASSOCIACAO PARANAENSE DE CULTURA - APC (BR/PR) , BIO-SANO INDÚSTRIA DE PRODUTOS FARMACOS LTDA.-ME (BR/PR)
(21) BR 10 2017 012010-4	Código 2.1 - Pedido de Patente ou Certificado de Adição de Invenção depositado (22) 06/06/2017 (71) GUILHERME CONCEIÇÃO ROCHA (BR/SP)
(21) BR 10 2017 012012-0	Código 2.1 - Pedido de Patente ou Certificado de Adição de Invenção depositado (22) 06/06/2017 (71) ADORÃO FAGOTTI NETO (BR/MT)
(21) BR 10 2017 012015-5	Código 2.1 - Pedido de Patente ou Certificado de Adição de Invenção depositado (22) 06/06/2017 (71) ALDEMIR DE SOUSA PARROS (BR/MG)
(21) BR 10 2017 012018-0	Código 2.1 - Pedido de Patente ou Certificado de Adição de Invenção depositado (22) 06/06/2017 (71) BRASIL ENERGIA E MÁQUINAS INDUSTRIAIS LTDA (BR/SC)
(21) BR 10 2017 012116-0	Código 2.1 - Pedido de Patente ou Certificado de Adição de Invenção depositado (22) 07/06/2017

	(71) GAMESA INNOVATION & TECHNOLOGY, S.L. (ES)
(21) BR 10 2017 012133-0	Código 2.1 - Pedido de Patente ou Certificado de Adição de Invenção depositado (22) 07/06/2017 (71) FLAVIO CEZAR DE SOUZA MARTINS (BR/SP)
(21) BR 10 2017 012139-9	Código 2.1 - Pedido de Patente ou Certificado de Adição de Invenção depositado (22) 08/06/2017 (71) UNIVERSIDADE FEDERAL DO PIAUÍ (BR/PI)
(21) BR 10 2017 012140-2	Código 2.1 - Pedido de Patente ou Certificado de Adição de Invenção depositado (22) 08/06/2017 (71) CNH INDUSTRIAL AMERICA LLC (US) , AUTONOMOUS SOLUTIONS, INC. (US)
(21) BR 10 2017 012145-3	Código 2.1 - Pedido de Patente ou Certificado de Adição de Invenção depositado (22) 08/06/2017 (71) PAULO EVANGELISTA PINTO (BR/SP)
(21) BR 10 2017 012151-8	Código 2.1 - Pedido de Patente ou Certificado de Adição de Invenção depositado (22) 08/06/2017 (71) AGROMAC INDÚSTRIA E COMÉRCIO DE EQUIPAMENTOS AGRÍCOLAS LTDA EPP (BR/RS)
(21) BR 10 2017 012152-6	Código 2.1 - Pedido de Patente ou Certificado de Adição de Invenção depositado (22) 08/06/2017 (71) ALCIONE TEIXEIRA (BR/SC)
(21) BR 10 2017 012154-2	Código 2.1 - Pedido de Patente ou Certificado de Adição de Invenção depositado (22) 08/06/2017 (71) MGN INDÚSTRIA METALÚRGICA LTDA (BR/SC)
(21) BR 10 2017 012156-9	Código 2.1 - Pedido de Patente ou Certificado de Adição de Invenção depositado (22) 08/06/2017

	(71) FRANCISCO OLIVEIRA DUCLOU BARROS (BR/MG)
(21) BR 10 2017 012162-3	Código 2.1 - Pedido de Patente ou Certificado de Adição de Invenção depositado (22) 08/06/2017 (71) INDÚSTRIAS REUNIDAS COLOMBO LTDA (BR/SP)
(21) BR 10 2017 012163-1	Código 2.1 - Pedido de Patente ou Certificado de Adição de Invenção depositado (22) 08/06/2017 (71) GE AVIATION SYSTEMS LIMITED (GB)
(21) BR 10 2017 012169-0	Código 2.1 - Pedido de Patente ou Certificado de Adição de Invenção depositado (22) 08/06/2017 (71) FINKE FORMENBAU GMBH (DE)
(21) BR 10 2017 012175-5	Código 2.1 - Pedido de Patente ou Certificado de Adição de Invenção depositado (22) 08/06/2017 (71) THOMSON LICENSING (FR)
(21) BR 10 2017 012176-3	Código 2.1 - Pedido de Patente ou Certificado de Adição de Invenção depositado (22) 08/06/2017 (71) TAMAM TRADING DWC-LLC (AE)
(21) BR 10 2017 012189-5	Código 2.1 - Pedido de Patente ou Certificado de Adição de Invenção depositado (22) 08/06/2017 (71) DONGGUAN KELUOSI ELECTRONIC TECHNOLOGY CO., LTD (CN)
(21) BR 10 2017 012196-8	Código 2.1 - Pedido de Patente ou Certificado de Adição de Invenção depositado (22) 08/06/2017 (71) MAHLE METAL LEVE S.A. (BR/SP) , MAHLE INTERNATIONAL GMBH (DE)
(21) BR 10 2017 012201-8	Código 2.1 - Pedido de Patente ou Certificado de Adição de Invenção depositado (22) 08/06/2017 (71) SÉRGIO LUIS SCHINATO REIS (BR/RS)

(21) BR 10 2017 012205-0	Código 2.1 - Pedido de Patente ou Certificado de Adição de Invenção depositado (22) 08/06/2017 (71) CLAUDIO ALMEIDA SARAIVA JUNIOR (BR/PR)
(21) BR 10 2017 012224-7	Código 2.1 - Pedido de Patente ou Certificado de Adição de Invenção depositado (22) 08/06/2017 (71) SIMMONDS PRECISION PRODUCTS, INC. (US)
(21) BR 10 2017 012241-7	Código 2.1 - Pedido de Patente ou Certificado de Adição de Invenção depositado (22) 08/06/2017 (71) JOHNSON & JOHNSON VISION CARE, INC. (US)
(21) BR 10 2017 012248-4	Código 2.1 - Pedido de Patente ou Certificado de Adição de Invenção depositado (22) 08/06/2017 (71) INA ACQUISITION CORP. (US)
(21) BR 10 2017 012258-1	Código 2.1 - Pedido de Patente ou Certificado de Adição de Invenção depositado (22) 08/06/2017 (71) CNH INDUSTRIAL AMERICA LLC (US)
(21) BR 10 2017 012278-6	Código 2.1 - Pedido de Patente ou Certificado de Adição de Invenção depositado (22) 09/06/2017 (71) GENERAL ELECTRIC COMPANY (US)
(21) BR 10 2017 012391-0	Código 2.1 - Pedido de Patente ou Certificado de Adição de Invenção depositado (22) 09/06/2017 (71) DOW AGROSCIENCES LLC (US)
(21) BR 10 2017 012401-0	Código 2.1 - Pedido de Patente ou Certificado de Adição de Invenção depositado (22) 09/06/2017 (71) LUIZ VIANNA JUNIOR (BR/BA)
(21) BR 10 2017 012409-6	Código 2.1 - Pedido de Patente ou Certificado de Adição de Invenção

	depositado (22) 09/06/2017 (71) ADRIANA MURILLO BETIOLI CARVALHO (BR/SC) , KARIS KO FREITAG (BR/SC)
(21) BR 10 2017 012455-0	Código 2.1 - Pedido de Patente ou Certificado de Adição de Invenção depositado (22) 12/06/2017 (71) CNH INDUSTRIAL AMERICA LLC (US)
(21) BR 10 2017 012456-8	Código 2.1 - Pedido de Patente ou Certificado de Adição de Invenção depositado (22) 12/06/2017 (71) SCANIA CV AB (SE)
(21) BR 10 2017 012457-6	Código 2.1 - Pedido de Patente ou Certificado de Adição de Invenção depositado (22) 12/06/2017 (71) BOMAG GMBH (DE)
(21) BR 10 2017 012461-4	Código 2.1 - Pedido de Patente ou Certificado de Adição de Invenção depositado (22) 12/06/2017 (71) RATIER-FIGEAC SAS (FR)
(21) BR 10 2017 012468-1	Código 2.1 - Pedido de Patente ou Certificado de Adição de Invenção depositado (22) 12/06/2017 (71) GONZALO ALBERTO ARANGO CEBALLOS (BR/SP)
(21) BR 10 2017 012691-9	Código 2.1 - Pedido de Patente ou Certificado de Adição de Invenção depositado (22) 14/06/2017 (71) TOYOTA JIDOSHA KABUSHIKI KAISHA (JP)
(21) BR 10 2017 012696-0	Código 2.1 - Pedido de Patente ou Certificado de Adição de Invenção depositado (22) 14/06/2017 (71) TOYOTA JIDOSHA KABUSHIKI KAISHA (JP)
(21) BR 10 2017 012700-1	Código 2.1 - Pedido de Patente ou Certificado de Adição de Invenção depositado (22) 14/06/2017

	(71) ESTEVAO FENZ FILHO (BR/SP) , EDUARDO FENZ (BR/MG)
(21) BR 10 2017 012711-7	Código 2.1 - Pedido de Patente ou Certificado de Adição de Invenção depositado (22) 14/06/2017 (71) DISNEY ENTERPRISES, INC. (US)
(21) BR 10 2017 012712-5	Código 2.1 - Pedido de Patente ou Certificado de Adição de Invenção depositado (22) 14/06/2017 (71) UNIVERSIDADE FEDERAL DA PARAIBA (BR/PB)
(21) BR 10 2017 012713-3	Código 2.1 - Pedido de Patente ou Certificado de Adição de Invenção depositado (22) 14/06/2017 (71) UNIVERSIDADE FEDERAL DA PARAIBA (BR/PB)
(21) BR 10 2017 012722-2	Código 2.1 - Pedido de Patente ou Certificado de Adição de Invenção depositado (22) 14/06/2017 (71) UNIVERSIDADE FEDERAL DO CEARÁ (BR/CE)
(21) BR 10 2017 012728-1	Código 2.1 - Pedido de Patente ou Certificado de Adição de Invenção depositado (22) 14/06/2017 (71) ALSTOM TRANSPORT TECHNOLOGIES (FR)
(21) BR 10 2017 012729-0	Código 2.1 - Pedido de Patente ou Certificado de Adição de Invenção depositado (22) 14/06/2017 (71) ANGLOGOLD ASHANTI CORREGO DO SITIO MINERAÇÃO S/A (BR/MG)
(21) BR 10 2017 012743-5	Código 2.1 - Pedido de Patente ou Certificado de Adição de Invenção depositado (22) 14/06/2017 (71) SCANIA CV AB (SE)
(21) BR 10 2017 012939-0	Código 2.1 - Pedido de Patente ou Certificado de Adição de Invenção depositado (22) 16/06/2017 (71) GERALDO MAGELA ALVES FERREIRA (BR/MG)

(21) BR 10 2017 012943-8	Código 2.1 - Pedido de Patente ou Certificado de Adição de Invenção depositado (22) 16/06/2017 (71) GABRIEL GONSALVES BERTHO (BR/SP)
(21) BR 10 2017 012956-0	Código 2.1 - Pedido de Patente ou Certificado de Adição de Invenção depositado (22) 16/06/2017 (71) SERGIO CONVENTO JUNIOR (BR/SP)
(21) BR 10 2017 012982-9	Código 2.1 - Pedido de Patente ou Certificado de Adição de Invenção depositado (22) 16/06/2017 (71) DAVID LONGHI RUBINHO (BR/SP)
(21) BR 10 2017 012995-0	Código 2.1 - Pedido de Patente ou Certificado de Adição de Invenção depositado (22) 16/06/2017 (71) ESTEVO D'AGOSTINI DERECH (BR/SC)
(21) BR 10 2017 013642-6	Código 2.1 - Pedido de Patente ou Certificado de Adição de Invenção depositado (22) 23/06/2017 (71) SHENZHEN DOUBLE MONKEY TECHNOLOGY CO., LTD (CN)
(21) BR 10 2017 013655-8	Código 2.1 - Pedido de Patente ou Certificado de Adição de Invenção depositado (22) 23/06/2017 (71) ALBEA SERVICES (FR)
(21) BR 10 2017 013723-6	Código 2.1 - Pedido de Patente ou Certificado de Adição de Invenção depositado (22) 23/06/2017 (71) PGS GEOPHYSICAL AS (NO)
(21) BR 10 2017 013724-4	Código 2.1 - Pedido de Patente ou Certificado de Adição de Invenção depositado (22) 23/06/2017 (71) JRSUL SOLUÇÕES TECNICAS COMERCIO E REPRESENTAÇÃO DE EQUIPAMENTOS LTDA ME (BR/RS)
(21) BR 10 2017 013736-8	Código 2.1 - Pedido de Patente ou Certificado de Adição de Invenção depositado

	(22) 23/06/2017 (71) TELEFONICA DIGITAL ESPAÑA, S.L.U. (ES)
(21) BR 10 2017 013740-6	Código 2.1 - Pedido de Patente ou Certificado de Adição de Invenção depositado (22) 23/06/2017 (71) INSTITUTO FEDERAL DE EDUCAÇÃO CIÊNCIA E TECNOLOGIA DO AMAZONAS (BR/AM) , COOPERATIVA MISTA AGROEXTRATIVISTA SARDINHA COOPMAS (BR/AM)
(21) BR 10 2017 013743-0	Código 2.1 - Pedido de Patente ou Certificado de Adição de Invenção depositado (22) 23/06/2017 (71) UNIVERSIDADE FEDERAL DO PARÁ (BR/PA)
(21) BR 10 2017 013750-3	Código 2.1 - Pedido de Patente ou Certificado de Adição de Invenção depositado (22) 23/06/2017 (71) EDP ESPIRITO SANTO DISTRIBUIÇÃO DE ENERGIA S.A (BR/ES) , EDP SÃO PAULO DISTRIBUIÇÃO DE ENERGIA S.A. (BR/SP) , FUNDAÇÃO ESPÍRITO-SANTENSE DE TECNOLOGIA-FEST (BR/ES)
(21) BR 10 2017 013751-1	Código 2.1 - Pedido de Patente ou Certificado de Adição de Invenção depositado (22) 23/06/2017 (71) FUNDAÇÃO UNIVERSIDADE DE BRASILIA/CENTRO DE APOIO AO DESENVOLVIMENTO TECNOLÓGICO (BR/DF)
(21) BR 10 2017 013752-0	Código 2.1 - Pedido de Patente ou Certificado de Adição de Invenção depositado (22) 23/06/2017 (71) URNAPAC INDUSTRIA E COMERCIO LTDA - EPP (BR/SP)
(21) BR 10 2017 013756-2	Código 2.1 - Pedido de Patente ou Certificado de Adição de Invenção depositado (22) 23/06/2017 (71) JOAQUIM ANTONIO CARACAS NOGUEIRA (BR/CE)
(21) BR 10 2017 013771-6	Código 2.1 - Pedido de Patente ou Certificado de Adição de Invenção depositado (22) 26/06/2017 (71) UNIVERSIDADE ESTADUAL DE MARINGÁ (BR/PR)

(21) BR 10 2017 013875-5	Código 2.1 - Pedido de Patente ou Certificado de Adição de Invenção depositado (22) 27/06/2017 (71) MAGNETI MARELLI S.P.A (IT)
(21) BR 10 2017 014251-5	Código 2.1 - Pedido de Patente ou Certificado de Adição de Invenção depositado (22) 29/06/2017 (71) UNIVERSIDADE FEDERAL DO PARANA (BR/PR)
(21) BR 13 2013 024432-4	Código 2.1 - Pedido de Patente ou Certificado de Adição de Invenção depositado (22) 24/09/2013 (61) PI 1101959-0 28/04/2011 (71) WINDUSTRY INDÚSTRIA DE PRODUTOS VETERINÁRIOS LTDA EPP (BR/SP)
(21) BR 13 2016 012645-1	Código 2.1 - Pedido de Patente ou Certificado de Adição de Invenção depositado (22) 02/06/2016 (61) BR 10 2015 024435-5 23/09/2015 (71) BRASFORMA INDÚSTRIA E COMÉRCIO LTDA. (BR/SP)
(21) BR 20 2013 001076-1 U2	Código 2.1 - Pedido de Patente ou Certificado de Adição de Invenção depositado (22) 16/01/2013 (71) MURILO DELFINO DOS SANTOS (BR/MG)
(21) BR 20 2013 014752-0	Código 2.1 - Pedido de Patente ou Certificado de Adição de Invenção depositado (22) 13/06/2013 (71) Benedito Aurelio Santana Ribeiro (BR/SP)
(21) BR 20 2013 024682-0 U2	Código 2.1 - Pedido de Patente ou Certificado de Adição de Invenção depositado (22) 26/09/2013 (71) VENETO MÁQUINAS AGRÍCOLA LTDA (BR/RS)
(21) BR 20 2014 006525-9	Código 2.1 - Pedido de Patente ou Certificado de Adição de Invenção depositado (22) 19/03/2014 (71) REMO COSTA COLARES NOGUEIRA (BR/SP)

(21) BR 20 2014 015798-6	Código 2.1 - Pedido de Patente ou Certificado de Adição de Invenção depositado (22) 26/06/2014 (71) RESTAURANTE 29 TAKASU LTDA (BR/SP)
(21) BR 20 2014 016199-1	Código 2.1 - Pedido de Patente ou Certificado de Adição de Invenção depositado (22) 30/06/2014 (71) FERNANDO CALDEIRA PIRES (BR/SP)
(21) BR 20 2014 023020-9	Código 2.1 - Pedido de Patente ou Certificado de Adição de Invenção depositado (22) 11/09/2014 (71) WILLIAM VILELA (BR/PR)
(21) BR 20 2014 027599-7	Código 2.1 - Pedido de Patente ou Certificado de Adição de Invenção depositado (22) 05/11/2014 (71) DGR COMERCIO DE SERVIÇOS LTDA - EPP (BR/MG)
(21) BR 20 2014 028822-3	Código 2.1 - Pedido de Patente ou Certificado de Adição de Invenção depositado (22) 19/11/2014 (71) PAULO FONSECA DO AMARAL (BR/MG) , CLÉSIO ALVES GONÇALVES (BR/MG)
(21) BR 20 2014 028985-8	Código 2.1 - Pedido de Patente ou Certificado de Adição de Invenção depositado (22) 20/11/2014 (71) PAULO EDUARDO PEDRA PIEROBOM (BR/RS)
(21) BR 20 2014 029002-3	Código 2.1 - Pedido de Patente ou Certificado de Adição de Invenção depositado (22) 18/11/2014 (71) CARLOS ELPIDIO PEREIRA (BR/SP)
(21) BR 20 2014 029822-9	Código 2.1 - Pedido de Patente ou Certificado de Adição de Invenção depositado (22) 28/11/2014 (71) VEMPLAST PLÁSTICOS EIRELI - EPP (BR/SP)
(21) BR 20 2014 030136-0	Código 2.1 - Pedido de Patente ou Certificado de Adição de Invenção depositado

	(22) 25/11/2014 (71) CARLOS EDUARDO FREDIANI PEREIRA (BR/PR)
(21) BR 20 2014 032465-3	Código 2.1 - Pedido de Patente ou Certificado de Adição de Invenção depositado (22) 23/12/2014 (71) MCS - COMÉRCIO DE ABRASIVOS LTDA - ME (BR/RS)
(21) BR 20 2015 009758-7	Código 2.1 - Pedido de Patente ou Certificado de Adição de Invenção depositado (22) 29/04/2015 (71) FGVTN BRASIL LTDA. (BR/PR)
(21) BR 20 2015 010847-3	Código 2.1 - Pedido de Patente ou Certificado de Adição de Invenção depositado (22) 12/05/2015 (71) UNIVERSIDADE FEDERAL DE LAVRAS (BR) , FUNDAÇÃO DE AMPARO À PESQUISA DO ESTADO DE MINAS GERAIS- FAPEMIG (BR/MG) , CONSELHO NACIONAL DE DESENVOLVIMENTO CIENTÍFICO E TECNOLÓGICO-CNPQ (BR/DF)
(21) BR 20 2015 017510-3	Código 2.1 - Pedido de Patente ou Certificado de Adição de Invenção depositado (22) 22/07/2015 (71) ANTÔNIO ALVES FERREIRA (BR/MG)
(21) BR 20 2015 029375-0	Código 2.1 - Pedido de Patente ou Certificado de Adição de Invenção depositado (22) 24/11/2015 (71) BILLYGLEYDSON MORAES DOS SANTOS (BR/MA)
(21) BR 20 2016 000093-4	Código 2.1 - Pedido de Patente ou Certificado de Adição de Invenção depositado (22) 04/01/2016 (71) YASSUE NOCE WATANABE (BR/MG)
(21) BR 20 2016 000413-1	Código 2.1 - Pedido de Patente ou Certificado de Adição de Invenção depositado (22) 08/01/2016 (71) MIGUEL HUMBERTO NOER (BR/RS) , MARCIO LUIZ NEUVALD SILVA (BR/RS) , MIGUEL HUMBERTO NOER (BR/RS)
(21) BR 20 2016 000415-8	Código 2.1 - Pedido de Patente ou Certificado de Adição de Invenção

	depositado (22) 08/01/2016 (71) MIGUEL HUMBERTO NOER (BR/RS) , MÁRCIO LUIZ NEUVALD SILVA (BR/RS) , MIGUEL HUMBERTO NOER (BR/RS)
(21) BR 20 2016 001378-5	Código 2.1 - Pedido de Patente ou Certificado de Adição de Invenção depositado (22) 21/01/2016 (71) MIGUEL HUMBERTO NOER (BR/RS) , MÁRCIO LUIZ NEUVALD SILVA (BR/RS)
(21) BR 20 2016 007732-5	Código 2.1 - Pedido de Patente ou Certificado de Adição de Invenção depositado (22) 17/03/2016 (71) ANTONINHO GUMIERO (BR/MT)
(21) BR 20 2016 010212-5	Código 2.1 - Pedido de Patente ou Certificado de Adição de Invenção depositado (22) 05/05/2016 (71) HUGO HANASHIRO (BR/SP)
(21) BR 20 2016 015689-6	Código 2.1 - Pedido de Patente ou Certificado de Adição de Invenção depositado (22) 05/07/2016 (71) DEYSE SUELLEM FELIPE AMARAL (BR/MG)
(21) BR 20 2016 016177-6	Código 2.1 - Pedido de Patente ou Certificado de Adição de Invenção depositado (22) 12/07/2016 (71) CIS ELETRÔNICA INDÚSTRIA E COMÉRCIO LTDA. (BR/SP)
(21) BR 20 2016 017605-6	Código 2.1 - Pedido de Patente ou Certificado de Adição de Invenção depositado (22) 28/07/2016 (71) EDSON DA SILVA (BR/SP)
(21) BR 20 2016 017790-7	Código 2.1 - Pedido de Patente ou Certificado de Adição de Invenção depositado (22) 29/07/2016 (71) JOÃO GABRIEL MACHADO DA SILVA (BR/PE)
(21) BR 20 2016 029953-0	Código 2.1 - Pedido de Patente ou Certificado de Adição de Invenção depositado

	(22) 20/12/2016 (71) APARECIDO RIBEIRO DOS SANTOS EIRELI - ME (BR/PR) , SERVIÇO NACIONAL DE APRENDIZAGEM INDUSTRIAL - DEPARTAMENTO REGIONAL DO PARANÁ (BR/PR)
(21) BR 20 2017 007081-1	Código 2.1 - Pedido de Patente ou Certificado de Adição de Invenção depositado (22) 05/04/2017 (71) JULIO VIEIRA NUNES (BR/MG)
(21) BR 20 2017 007082-0	Código 2.1 - Pedido de Patente ou Certificado de Adição de Invenção depositado (22) 06/04/2017 (71) JOSE CARLOS DA SILVA (BR/SP)
(21) BR 20 2017 009375-7	Código 2.1 - Pedido de Patente ou Certificado de Adição de Invenção depositado (22) 03/05/2017 (71) COLOTOP LTDA. - ME. (BR/SC)
(21) BR 20 2017 010305-1	Código 2.1 - Pedido de Patente ou Certificado de Adição de Invenção depositado (22) 17/05/2017 (71) OMAR RICCI BALLABIO (BR/SP)
(21) BR 20 2017 011884-9	Código 2.1 - Pedido de Patente ou Certificado de Adição de Invenção depositado (22) 05/06/2017 (71) FABIANO DA SILVA PEREIRA (BR/GO)
(21) BR 20 2017 011927-6	Código 2.1 - Pedido de Patente ou Certificado de Adição de Invenção depositado (22) 05/06/2017 (71) BIO & GREEN INDÚSTRIA DE PRODUTOS BIODEGRADÁVEIS LIMITADA - ME (BR/SP)
(21) BR 20 2017 011979-9	Código 2.1 - Pedido de Patente ou Certificado de Adição de Invenção depositado (22) 06/06/2017 (71) UNYLASER INDUSTRIA METALURGICA LTDA (BR/RS)
(21) BR 20 2017 011984-5	Código 2.1 - Pedido de Patente ou Certificado de Adição de Invenção depositado

	(22) 06/06/2017 (71) SERGIO PAULO PEREIRA (BR/RS)
(21) BR 20 2017 011997-7	Código 2.1 - Pedido de Patente ou Certificado de Adição de Invenção depositado (22) 06/06/2017 (71) RODOLFO OSMAR VILLAVERDE (BR/PR)
(21) BR 20 2017 011998-5	Código 2.1 - Pedido de Patente ou Certificado de Adição de Invenção depositado (22) 06/06/2017 (71) RAFAEL MICHEL DE MACEDO (BR/PR) , COSTANTINO ROBERTO FRACK COSTANTINI (BR/PR)
(21) BR 20 2017 012011-8	Código 2.1 - Pedido de Patente ou Certificado de Adição de Invenção depositado (22) 06/06/2017 (71) ANDREW JONES (BR/RS)
(21) BR 20 2017 012032-0	Código 2.1 - Pedido de Patente ou Certificado de Adição de Invenção depositado (22) 07/06/2017 (71) TIGRE MATERIAIS E SOLUÇÕES PARA CONSTRUÇÃO LTDA (BR/SC)
(21) BR 20 2017 012076-2	Código 2.1 - Pedido de Patente ou Certificado de Adição de Invenção depositado (22) 07/06/2017 (71) TRANSGRAOS LTDA (BR/MG)
(21) BR 20 2017 012083-5	Código 2.1 - Pedido de Patente ou Certificado de Adição de Invenção depositado (22) 07/06/2017 (71) YAMIL ROJAS LIRANZA (BR/SP) , NILZA MARIA DA NAVE E CASTRO (BR/SP)
(21) BR 20 2017 012112-2	Código 2.1 - Pedido de Patente ou Certificado de Adição de Invenção depositado (22) 07/06/2017 (71) VLADMIR GHIGGI (BR/RS)
(21) BR 20 2017 012120-3	Código 2.1 - Pedido de Patente ou Certificado de Adição de Invenção depositado (22) 07/06/2017

	(71) NEOEX ASSESSORIA E CONSULTORIA EIRELI EPP (BR/SP)
(21) BR 20 2017 012153-0	Código 2.1 - Pedido de Patente ou Certificado de Adição de Invenção depositado (22) 08/06/2017 (71) MAURO TIECHER (BR/SC)
(21) BR 20 2017 012155-6	Código 2.1 - Pedido de Patente ou Certificado de Adição de Invenção depositado (22) 08/06/2017 (71) MONICA ROSSETO GARBELLINI DE PAULA (BR/SP)
(21) BR 20 2017 012213-7	Código 2.1 - Pedido de Patente ou Certificado de Adição de Invenção depositado (22) 08/06/2017 (71) FÁBIO GUESSER (BR/PR)
(21) BR 20 2017 012215-3	Código 2.1 - Pedido de Patente ou Certificado de Adição de Invenção depositado (22) 08/06/2017 (71) LUIZ PAULO BRASIZZA (BR/SP)
(21) BR 20 2017 012230-7	Código 2.1 - Pedido de Patente ou Certificado de Adição de Invenção depositado (22) 08/06/2017 (71) MURILO RIBEIRO DA SILVA (BR/MG)
(21) BR 20 2017 012253-6	Código 2.1 - Pedido de Patente ou Certificado de Adição de Invenção depositado (22) 08/06/2017 (71) ROMA JENSEN COMERCIO E INDUSTRIA LTDA. (BR/SP)
(21) BR 20 2017 012254-4	Código 2.1 - Pedido de Patente ou Certificado de Adição de Invenção depositado (22) 08/06/2017 (71) ROMA JENSEN COMERCIO E INDUSTRIA LTDA. (BR/SP)
(21) BR 20 2017 012293-5	Código 2.1 - Pedido de Patente ou Certificado de Adição de Invenção depositado (22) 09/06/2017 (71) RAILROAD COMÉRCIO DE PEÇAS E EQUIPAMENTOS LTDA (BR/RJ)

(21) BR 20 2017 012324-9	Código 2.1 - Pedido de Patente ou Certificado de Adição de Invenção depositado (22) 09/06/2017 (71) ROSALVO NOGUEIRA SANTANA (BR/SP)
(21) BR 20 2017 012341-9	Código 2.1 - Pedido de Patente ou Certificado de Adição de Invenção depositado (22) 09/06/2017 (71) UNIVERSIDADE FEDERAL DO PARÁ (BR/PA)
(21) BR 20 2017 012352-4	Código 2.1 - Pedido de Patente ou Certificado de Adição de Invenção depositado (22) 09/06/2017 (71) VCJ INJETAVEIS PLASTICOS LTDA (BR/GO)
(21) BR 20 2017 012370-2	Código 2.1 - Pedido de Patente ou Certificado de Adição de Invenção depositado (22) 09/06/2017 (71) SEXTILIO HANS (BR/SC)
(21) BR 20 2017 013058-0	Código 2.1 - Pedido de Patente ou Certificado de Adição de Invenção depositado (22) 19/06/2017 (71) JOÃO HOMERO MOLINARI (BR/SP)
(21) BR 20 2017 013110-1	Código 2.1 - Pedido de Patente ou Certificado de Adição de Invenção depositado (22) 19/06/2017 (71) AFP LACRES EIRELI - EPP. (BR/SP)

Código 2.4 - Notificação de Depósito do Pedido Dividido - Art 26 inciso I da LPI

Notificação de pedido dividido de um pedido de patente depositado anteriormente. Em relação ao pedido original, o pedido dividido tem a mesma data de depósito e, se for o caso, o correspondente benefício da prioridade reivindicada. O pedido dividido é considerado como estando na mesma fase processual do pedido original.

---

(21) BR 12 2012 027459-3 A2

Código 2.4 - Notificação de Depósito do Pedido Dividido - Art 26 inciso I da LPI
(22) 01/03/2010
(62) PI 1009235-8 01/03/2010
(71) IRM LLC (BM)

---

(21) BR 12 2012 030995-8 A2

Código 2.4 - Notificação de Depósito do Pedido Dividido - Art 26 inciso I da LPI
(22) 22/04/2009
(62) PI 0910609-0 22/04/2009
(71) NTT Docomo, Inc (JP)

---

(21) BR 12 2013 007086-9 A2

Código 2.4 - Notificação de Depósito do Pedido Dividido - Art 26 inciso I da LPI
(22) 26/03/2010
(62) PI 1006562-8 26/03/2010
(71) Key Energy Services, L.L.C (US)

---

(21) BR 12 2013 009652-3 A2

Código 2.4 - Notificação de Depósito do Pedido Dividido - Art 26 inciso I da LPI
(22) 08/04/2011
(62) BR 11 2012 025734-0 08/04/2011
(71) California Institute of Technology (US)

---

(21) BR 12 2015 018776-1 A2

Código 2.4 - Notificação de Depósito do Pedido Dividido - Art 26 inciso I da LPI
(22) 12/03/2014
(62) BR 11 2015 018395-6 12/03/2014
(71) GYRUS ACMI, INC (também comercializando como OLYMPUS SURGICAL TECHNOLOGIES AMERICA) (US)

---

(21) BR 12 2015 018777-0 A2

Código 2.4 - Notificação de Depósito do Pedido Dividido - Art 26 inciso I da LPI
(22) 12/03/2014
(62) BR 11 2015 018395-6 12/03/2014
(71) GYRUS ACMI, INC (também comercializando como OLYMPUS SURGICAL TECHNOLOGIES AMERICA) (US)

---

(21) BR 12 2015 024143-0 A2

Código 2.4 - Notificação de Depósito do Pedido Dividido - Art 26 inciso I da LPI

(22) 12/09/2012
(62) BR 11 2014 005631-5 12/09/2012
(71) QUALCOMM INCORPORATED (US)
2º dividido do PCT 11 2014 005631-5, protocolo em 18/09/2015

---

(21) BR 12 2015 032171-9 A2
Código 2.4 - Notificação de Depósito do Pedido Dividido - Art 26 inciso I da LPI
(22) 21/12/2012
(62) BR 11 2014 017436-9 21/12/2012
(71) BRITISH AMERICAN TOBACCO (INVESTIMENTS) LIMITED (GB)

---

(21) BR 12 2016 001090-2 A2
Código 2.4 - Notificação de Depósito do Pedido Dividido - Art 26 inciso I da LPI
(22) 12/06/2014
(62) BR 11 2015 019435-4 12/06/2014
(71) DOLBY LABORATORIES LICENSING CORPORATION (US)
1º dividido do PCT 11 2015 019435-4, protocolo em 18/01/2016

---

(21) BR 12 2016 003311-2 A2
Código 2.4 - Notificação de Depósito do Pedido Dividido - Art 26 inciso I da LPI
(22) 11/03/2013
(62) BR 11 2014 022753-5 11/03/2013
(71) GILEAD SCIENCES, INC. (US)

---

(21) BR 12 2016 004924-8 A2
Código 2.4 - Notificação de Depósito do Pedido Dividido - Art 26 inciso I da LPI
(22) 06/03/2013
(62) BR 11 2014 021658-4 06/03/2013
(71) PFIZER INC. (US)

---

(21) BR 12 2016 014600-6 A2
Código 2.4 - Notificação de Depósito do Pedido Dividido - Art 26 inciso I da LPI
(22) 11/03/2014
(62) BR 11 2015 021101-1 11/03/2014
(71) UNIVERSITY OF FLORIDA RESEARCH FOUNDATION, INC. (US)

---

(21) BR 12 2016 014724-0 A2
Código 2.4 - Notificação de Depósito do Pedido Dividido - Art 26 inciso I da LPI
(22) 17/03/2011
(62) BR 11 2012 030772-0 17/03/2011
(71) NEC CORPORATION (JP)
2º dividido do PCT 11 2012 030772-0, protocolo em 22/06/2016

---

(21) BR 12 2016 015627-3 A2
Código 2.4 - Notificação de Depósito do Pedido Dividido - Art 26 inciso I da LPI
(22) 17/10/2008
(62) PI 0818545-0 17/10/2008
(71) NOVARTIS AG (CH)

---

(21) BR 12 2016 017541-3 A2
Código 2.4 - Notificação de Depósito do Pedido Dividido - Art 26 inciso I da LPI

(22) 31/07/2013
(62) BR 11 2015 002116-6 31/07/2013
(71) SMITH & NEPHEW PLC (GB)

---

(21) BR 12 2016 023010-4 A2

Código 2.4 - Notificação de Depósito do Pedido Dividido - Art 26 inciso I da LPI
(22) 28/07/2014
(62) BR 11 2016 002008-1 28/07/2014
(71) PFIZER INC. (US)

---

(21) BR 12 2016 026467-0 A2

Código 2.4 - Notificação de Depósito do Pedido Dividido - Art 26 inciso I da LPI
(22) 27/06/2013
(62) BR 11 2015 000462-8 27/06/2013
(71) INTEL CORPORATION (US)

---

(21) BR 12 2016 028746-7 A2

Código 2.4 - Notificação de Depósito do Pedido Dividido - Art 26 inciso I da LPI
(22) 16/12/2013
(62) BR 11 2015 014832-8 16/12/2013
(71) SONY CORPORATION (JP)

---

(21) BR 12 2016 029886-8 A2

Código 2.4 - Notificação de Depósito do Pedido Dividido - Art 26 inciso I da LPI
(22) 19/12/2013
(62) BR 11 2015 014022-0 19/12/2013
(71) TYCO ELECTRONICS RAYCHEM BVBA (BE)

---

(21) BR 12 2017 003403-0 A2

Código 2.4 - Notificação de Depósito do Pedido Dividido - Art 26 inciso I da LPI
(22) 09/05/2015
(62) BR 11 2016 026150-0 09/05/2015
(71) PIMERA, INC. (US)

---

(21) BR 12 2017 006111-9 A2

Código 2.4 - Notificação de Depósito do Pedido Dividido - Art 26 inciso I da LPI
(22) 30/10/2007
(62) PI 0716347-9 30/10/2007
(71) E. I. DU PONT DE NEMOURS AND COMPANY (US)
Por ser considerado no ato do protocolo estar na mesma fase processual de seu inicial (PI 0716347-9) o pedido dividido passa a conter todos os despachos atribuídos àquele nas RPI's anteriores à data de entrada deste dividido, cfe. legislação vigente.

Código 2.5 - Exigência - Art. 21 da LPI

O pedido protocolizado não atende formalmente ao disposto no art. 19 da Lei nº 9.279/96,e/ou às demais disposições quanto à sua forma. Fica o requerente obrigado a sanar, em 30 (trinta) dias a contar desta data, as exigências estabelecidas. Caso a exigência não tenha sido explicitada no despacho na RPI, o interessado poderá obter o parecer através do endereço eletrônico www.inpi.gov.br - No Acesso rápido - Faça uma busca – Patente. Para acessar, cadastre-se no Portal do INPI e use login e senha. Não sendo a exigência cumprida com a apresentação da documentação correspondente no prazo acima, o depósito não será aceito e sua numeração será anulada conforme norma vigente.

---

(21) BR 10 2012 003309-7
Código 2.5 - Exigência - Art. 21 da LPI
(22) 14/02/2012
(71) LUXRAY-EMPREENDIMENTOS E PARTICIPAÇÕES LTDA. (BR/SP)

---

(21) BR 10 2012 033514-0
Código 2.5 - Exigência - Art. 21 da LPI
(22) 28/12/2012
(71) Universidade Federal da Bahia (BR/BA)

---

(21) BR 10 2013 020073-5
Código 2.5 - Exigência - Art. 21 da LPI
(22) 07/08/2013
(71) RAFAEL GARSCHAGEN DANTAS (BR/ES)

---

(21) BR 10 2013 022836-2
Código 2.5 - Exigência - Art. 21 da LPI
(22) 06/09/2013
(71) ANTONIA C MESQUITA ME (BR/CE)

---

(21) BR 10 2014 005096-5
Código 2.5 - Exigência - Art. 21 da LPI
(22) 05/03/2014
(71) PAULO SERGIO RODELLA (BR/SP)

---

(21) BR 10 2014 006649-7
Código 2.5 - Exigência - Art. 21 da LPI
(22) 20/03/2014
(71) SANDVIK INTELECTUAL PROPERTY AB (SE)

---

(21) BR 10 2014 009682-5
Código 2.5 - Exigência - Art. 21 da LPI
(22) 23/04/2014
(71) ANTONIO GAMEIRO FILHO (BR/SP)

---

(21) BR 10 2014 012767-4
Código 2.5 - Exigência - Art. 21 da LPI
(22) 27/05/2014

	(71) BRUNO BERGAMO (BR/SP)
(21) BR 10 2014 019305-7	Código 2.5 - Exigência - Art. 21 da LPI (22) 05/08/2014 (71) NELSON MARTINS COSTA FILHO (BR/MS)
(21) BR 10 2014 019956-0	Código 2.5 - Exigência - Art. 21 da LPI (22) 12/08/2014 (71) SERVIÇO NACIONAL DE APRENDIZAGEM INDUSTRIAL - SENAI / SP (BR/SP)
(21) BR 10 2014 027821-4	Código 2.5 - Exigência - Art. 21 da LPI (22) 07/11/2014 (71) UNIVERSIDADE FEDERAL DO ESPÍRITO SANTO - UFES (BR/ES) , PETRÓLEO BRASILEIRO S. A. - PETROBRÁS (BR/RJ)
(21) BR 10 2015 005885-3	Código 2.5 - Exigência - Art. 21 da LPI (22) 17/03/2015 (71) CRIE CASA MÓVEIS E DECORAÇÕES LTDA ME (BR/PR)
(21) BR 10 2015 011706-0	Código 2.5 - Exigência - Art. 21 da LPI (22) 11/05/2015 (71) QUALITY DO BRASIL MAQUINAS LTDA (BR/MG)
(21) BR 10 2015 015129-2	Código 2.5 - Exigência - Art. 21 da LPI (22) 23/06/2015 (71) JULIO CÉSAR DE PAULA LIMA (BR/MG)
(21) BR 10 2015 015766-5	Código 2.5 - Exigência - Art. 21 da LPI (22) 29/06/2015 (71) SERRALOG IND E COM DE PROD PARA LOG LTDA, BRASILEIRO (BR)
(21) BR 10 2015 019187-1	Código 2.5 - Exigência - Art. 21 da LPI (22) 11/08/2015 (71) UNIVERSIDADE FEDERAL DO PARANÁ (BR/PR)
(21) BR 10 2015 025482-2	Código 2.5 - Exigência - Art. 21 da LPI (22) 25/09/2015 (71) UNIVERSIDADE ESTATUAL DE SANTA CRUZ (BR)
(21) BR 10 2015 025962-0	Código 2.5 - Exigência - Art. 21 da LPI (22) 13/10/2015

	(71) JERONYMO DE BARROS ZANANDREA (BR/ES)
(21) BR 10 2015 026666-9	Código 2.5 - Exigência - Art. 21 da LPI (22) 21/10/2015 (71) ARTHUR TOMAS DE RESENDE (BR/SP)
(21) BR 10 2015 026820-3	Código 2.5 - Exigência - Art. 21 da LPI (22) 22/10/2015 (71) UNIVERSIDADE FEDERAL DO PARANÁ (BR/PR)
(21) BR 10 2015 030748-9	Código 2.5 - Exigência - Art. 21 da LPI (22) 09/12/2015 (71) TKS - SUPORTE EM PROCESSAMENTO DE DADOS LTDA. (BR/RJ)
(21) BR 10 2016 000301-6	Código 2.5 - Exigência - Art. 21 da LPI (22) 07/01/2016 (71) SIDNEY SANTIAGO PEREIRA (BR)
(21) BR 10 2016 001165-5	Código 2.5 - Exigência - Art. 21 da LPI (22) 19/01/2016 (71) PREMIER SEGURANÇA ELETRÔNICA PRODUÇÕES E COMÉRCIO LTDA. (BR)
(21) BR 10 2016 003747-6	Código 2.5 - Exigência - Art. 21 da LPI (22) 22/02/2016 (71) Lídice Chistie Pereira de Souza (BR/SP)
(21) BR 10 2016 007417-7	Código 2.5 - Exigência - Art. 21 da LPI (22) 04/04/2016 (71) DANIELA MANGIONE SAMPAIO FERRAZ (BR/SP)
(21) BR 10 2016 013261-4	Código 2.5 - Exigência - Art. 21 da LPI (22) 09/06/2016 (71) GLAUCO DE ANDRADE ANTUNES (BR/AL)
(21) BR 10 2016 017517-8	Código 2.5 - Exigência - Art. 21 da LPI (22) 28/07/2016 (71) UNIVERSIDADE FEDERAL DA BAHIA (BR/BA)
(21) BR 10 2016 020597-2	Código 2.5 - Exigência - Art. 21 da LPI (22) 06/09/2016 (71) COMISSÃO NACIONAL DE ENERGIA NUCLEAR (BR/RJ)

	Para que a solicitação requerida na petição nº 870160057239 de 04/10/2016 seja atendida, apresente declaração de inclusão de inventor, na qual devem se manifestar os inventores citados na petição de depósito
(21) BR 10 2016 021508-0	Código 2.5 - Exigência - Art. 21 da LPI (22) 19/09/2016 (71) MIGUEL ANGEL MALUF (BR/SP)
(21) BR 10 2016 021790-3	Código 2.5 - Exigência - Art. 21 da LPI (22) 22/09/2016 (71) LUIZ CAMPESTRINI (BR)
(21) BR 10 2016 025425-6	Código 2.5 - Exigência - Art. 21 da LPI (22) 31/10/2016 (71) ROGERIO PONS DA SILVA (BR/RS)
(21) BR 10 2016 026023-0	Código 2.5 - Exigência - Art. 21 da LPI (22) 07/11/2016 (71) UNIVERSIDADE FEDERAL DO CEARA (BR)
(21) BR 10 2016 026058-2	Código 2.5 - Exigência - Art. 21 da LPI (22) 07/11/2016 (71) RODRIGUES MUDAS E COCOS (BR/SP)
(21) BR 10 2016 026586-0	Código 2.5 - Exigência - Art. 21 da LPI (22) 12/11/2016 (71) SHULAMIT FAJER (BR/SP) , HECTOR ROBERTO SALVADOR FALCONI (20%) (BR/SP)
(21) BR 10 2016 027710-8	Código 2.5 - Exigência - Art. 21 da LPI (22) 16/11/2016 (71) UNIVERSIDADE FEDERAL DE CAMPINA GRANDE (BR)
(21) BR 10 2016 029410-0	Código 2.5 - Exigência - Art. 21 da LPI (22) 15/12/2016 (71) CLIMACO CEZAR DE SOUZA (BR/DF)
(21) BR 10 2017 003586-7	Código 2.5 - Exigência - Art. 21 da LPI (22) 22/02/2017 (71) UNICOMPER UNIÃO INDÚSTRIA E COMÉRCIO DE PERFIS DE MADEIRA E PVC EPP (BR/PR)

(21) BR 10 2017 006319-4	Código 2.5 - Exigência - Art. 21 da LPI (22) 28/03/2017 (71) EVERTON LEITE VELOSO (BR/PB)
(21) BR 10 2017 010637-3	Código 2.5 - Exigência - Art. 21 da LPI (22) 21/05/2017 (71) CARLOS EDUARDO TENORIO DO NASCIMENTO - MEI (BR/SP)
(21) BR 10 2017 010768-0	Código 2.5 - Exigência - Art. 21 da LPI (22) 23/05/2017 (71) UNIVERSIDADE PITÁGORAS UNOPAR - EDITORA E DISTRIBUIDORA EDUCACIONAL S/A (BR/PR)
(21) BR 10 2017 011321-3	Código 2.5 - Exigência - Art. 21 da LPI (22) 29/05/2017 (71) PWD USINAGEM LTDA - ME (BR/PR) , EVANDRO LOPES (BR/SC)
(21) BR 10 2017 011322-1	Código 2.5 - Exigência - Art. 21 da LPI (22) 29/05/2017 (71) MARLEIDE DO AMARAL OLIVEIRA (BR/PA)
(21) BR 10 2017 011324-8	Código 2.5 - Exigência - Art. 21 da LPI (22) 29/05/2017 (71) JOSE MARCIO DO AMARAL VASCONCELLOS (BR/RJ) , HERALDO DA SILVA COUTO (BR/SP)
(21) BR 10 2017 011328-0	Código 2.5 - Exigência - Art. 21 da LPI (22) 30/05/2017 (71) THE BOEING COMPANY (US)
(21) BR 10 2017 011364-7	Código 2.5 - Exigência - Art. 21 da LPI (22) 30/05/2017 (71) INSTITUTO FEDERAL DE EDUCAÇÃO, CIÊNCIA E TECNOLOGIA DO RIO DE JANEIRO (BR/RJ)
(21) BR 10 2017 011392-2	Código 2.5 - Exigência - Art. 21 da LPI (22) 30/05/2017 (71) RUBBER-FLEX INDUSTRIA E COMERCIO LTDA (BR/MG)
(21) BR 10 2017 011401-5	Código 2.5 - Exigência - Art. 21 da LPI (22) 30/05/2017 (71) JOHNSON ELECTRIC S.A. (CH)

(21) BR 10 2017 011816-9	Código 2.5 - Exigência - Art. 21 da LPI (22) 03/06/2017 (71) EDSON JOSE LOURENÇO GONÇALVES (BR/RJ)
(21) BR 10 2017 011821-5	Código 2.5 - Exigência - Art. 21 da LPI (22) 04/06/2017 (71) ALTIBANO ORTENZI JUNIOR (BR/SP) , JENIFFER APARECIDA MACHADO LOPES (BR/PR) , MATEUS NASCIMENTO BENEK (BR/PR) , JONAS DE CARVALHO (BR/SP)
(21) BR 10 2017 011822-3	Código 2.5 - Exigência - Art. 21 da LPI (22) 04/06/2017 (71) PAULO CÉSAR RIBEIRO LIMA (BR/DF)
(21) BR 10 2017 011824-0	Código 2.5 - Exigência - Art. 21 da LPI (22) 04/06/2017 (71) WANDERY APARECIDO RAMOS (BR/SP)
(21) BR 10 2017 011832-0	Código 2.5 - Exigência - Art. 21 da LPI (22) 05/06/2017 (71) JOSÉ GONÇALVES DAVID NETO (BR/MG)
(21) BR 10 2017 011859-2	Código 2.5 - Exigência - Art. 21 da LPI (22) 05/06/2017 (71) UNIVERSIDADE FEDERAL DE OURO PRETO (BR/MG)
(21) BR 10 2017 011880-0	Código 2.5 - Exigência - Art. 21 da LPI (22) 05/06/2017 (71) INSTITUTO FEDERAL DE EDUCAÇÃO, CIÊNCIA E TECNOLOGIA FLUMINENSE (BR/RJ)
(21) BR 10 2017 011888-6	Código 2.5 - Exigência - Art. 21 da LPI (22) 05/06/2017 (71) DJANE BEATRIZ BORGES LEAL (BR/PI)
(21) BR 10 2017 011908-4	Código 2.5 - Exigência - Art. 21 da LPI (22) 05/06/2017 (71) GUILHERME OLIVEIRA SILVA MENDES (BR/MG)
(21) BR 10 2017 011915-7	Código 2.5 - Exigência - Art. 21 da LPI (22) 05/06/2017

	(71) CENTRO NACIONAL DE TECNOLOGIA ELETRÔNICA AVANÇADA S.A. (BR/RS)
(21) BR 10 2017 012013-9	Código 2.5 - Exigência - Art. 21 da LPI (22) 06/06/2017 (71) FELLIPE BARBOSA DE LIMA (BR/RJ)
(21) BR 10 2017 012123-2	Código 2.5 - Exigência - Art. 21 da LPI (22) 07/06/2017 (71) ORLANDO ALVES ROCHA (BR/SP)
(21) BR 10 2017 012132-1	Código 2.5 - Exigência - Art. 21 da LPI (22) 07/06/2017 (71) INSTITUTO FEDERAL DE EDUCAÇÃO, CIÊNCIA E TECNOLOGIA FLUMINENSE (BR/RJ)
(21) BR 10 2017 012143-7	Código 2.5 - Exigência - Art. 21 da LPI (22) 08/06/2017 (71) MARCO ANTONIO CLARO DA SILVA (BR/SP)
(21) BR 10 2017 012190-9	Código 2.5 - Exigência - Art. 21 da LPI (22) 08/06/2017 (71) GUILHERME CARDOSO BROCCA (BR/SC)
(21) BR 10 2017 012195-0	Código 2.5 - Exigência - Art. 21 da LPI (22) 08/06/2017 (71) PAULO ROBERTO ALDEIA DE CARVALHO (BR/RJ)
(21) BR 10 2017 012257-3	Código 2.5 - Exigência - Art. 21 da LPI (22) 08/06/2017 (71) TROIA COMUNICAÇÃO E TECNOLOGIA LTDA. ME (BR/SP)
(21) BR 10 2017 012282-4	Código 2.5 - Exigência - Art. 21 da LPI (22) 09/06/2017 (71) CINTHIA THAIS DE OLIVEIRA FRANCO (BR/SP)
(21) BR 10 2017 012378-2	Código 2.5 - Exigência - Art. 21 da LPI (22) 09/06/2017 (71) DOW AGROSCIENCES LLC (US)
(21) BR 10 2017 012383-9	Código 2.5 - Exigência - Art. 21 da LPI (22) 09/06/2017

	(71) IALLAN SEBASTIÃO DA SILVA 08298857496 (BR/PE)
(21) BR 10 2017 012411-8	Código 2.5 - Exigência - Art. 21 da LPI (22) 09/06/2017 (71) SAULO GENERINO BEZERRA DE MELO (BR/RJ)
(21) BR 10 2017 012450-9	Código 2.5 - Exigência - Art. 21 da LPI (22) 12/06/2017 (71) UNIVERSIDADE FEDERAL DA BAHIA (BR/BA)
(21) BR 10 2017 012458-4	Código 2.5 - Exigência - Art. 21 da LPI (22) 12/06/2017 (71) DOMINGOS SALES DAS CHAGAS (BR/SP)
(21) BR 10 2017 012460-6	Código 2.5 - Exigência - Art. 21 da LPI (22) 12/06/2017 (71) WELBERTH ALVARENGA VALIATE (BR/ES)
(21) BR 10 2017 012664-1	Código 2.5 - Exigência - Art. 21 da LPI (22) 13/06/2017 (71) SEAWAY CONFECÇÕES LTDA (BR/PE)
(21) BR 10 2017 012671-4	Código 2.5 - Exigência - Art. 21 da LPI (22) 13/06/2017 (71) VINÍCIUS BALEM (BR/RS)
(21) BR 10 2017 012677-3	Código 2.5 - Exigência - Art. 21 da LPI (22) 13/06/2017 (71) EVANDRO CARLOS BONETI (BR/SC)
(21) BR 10 2017 012678-1	Código 2.5 - Exigência - Art. 21 da LPI (22) 13/06/2017 (71) CONSTRUTORA VÉRTICE LTDA (BR/MG)
(21) BR 10 2017 012723-0	Código 2.5 - Exigência - Art. 21 da LPI (22) 14/06/2017 (71) SIMONE ALVES FEITOSA (BR/SP)
(21) BR 10 2017 012748-6	Código 2.5 - Exigência - Art. 21 da LPI (22) 14/06/2017 (71) WILLIAN OLIVEIRA DE SOUZA (BR/GO)

(21) BR 10 2017 012935-7	Código 2.5 - Exigência - Art. 21 da LPI (22) 16/06/2017 (71) CRISTIANO RABAIOLLI MORAES (BR/SC)
(21) BR 10 2017 012947-0	Código 2.5 - Exigência - Art. 21 da LPI (22) 16/06/2017 (71) MOINHO TAQUARIENSE LTDA (BR/RS)
(21) BR 10 2017 012952-7	Código 2.5 - Exigência - Art. 21 da LPI (22) 16/06/2017 (71) INSTITUTO FEDERAL DE EDUCAÇÃO, CIÊNCIA E TECNOLOGIA DA BAHIA - IFBA (BR/BA)
(21) BR 10 2017 012987-0	Código 2.5 - Exigência - Art. 21 da LPI (22) 16/06/2017 (71) EMANUELE SILVANO PACCHINI (BR/SP)
(21) BR 10 2017 013657-4	Código 2.5 - Exigência - Art. 21 da LPI (22) 23/06/2017 (71) ELIO ARMANDO NUNES DE LIMA (BR/DF)
(21) BR 10 2017 013663-9	Código 2.5 - Exigência - Art. 21 da LPI (22) 23/06/2017 (71) UNIVERSIDADE ESTADUAL DE CAMPINAS - UNICAMP (BR/SP) , BRADAR INDÚSTRIA S.A (BR/SP)
(21) BR 10 2017 013759-7	Código 2.5 - Exigência - Art. 21 da LPI (22) 23/06/2017 (71) FLÁVIA PORTO CARREIRO ARAÚJO BEZERRA (BR/DF)
(21) BR 10 2017 014118-7	Código 2.5 - Exigência - Art. 21 da LPI (22) 29/06/2017 (71) ANÍSIO RODRIGUES FERREIRA (BR/DF) , MARCOS AURÉLIO FERREIRA DA FONSECA (BR/DF)
(21) BR 13 2015 014860-6	Código 2.5 - Exigência - Art. 21 da LPI (22) 19/06/2015 (71) ROGER ALBERTO DE MORAES CARLOS (BR/SP)
(21) BR 13 2015 021561-3	Código 2.5 - Exigência - Art. 21 da LPI (22) 03/09/2015 (71) YAN ENGINES, INC. (US)

(21) BR 13 2017 005085-7	Código 2.5 - Exigência - Art. 21 da LPI (22) 14/03/2017 (71) DANIEL LOPES TORRES (BR/RS)
(21) BR 13 2017 012193-2	Código 2.5 - Exigência - Art. 21 da LPI (22) 08/06/2017 (71) NILBERTO JOÃO FORSTER (BR/SP)
(21) BR 13 2017 012268-8	Código 2.5 - Exigência - Art. 21 da LPI (22) 08/06/2017 (71) MAP CARDOSO (BR/AM)
(21) BR 20 2013 013209-3	Código 2.5 - Exigência - Art. 21 da LPI (22) 28/05/2013 (71) JOSÉ DOMINGUEZ (BR/SP)
(21) BR 20 2013 014635-3	Código 2.5 - Exigência - Art. 21 da LPI (22) 12/06/2013 (71) LUCIANO RIDEKI SHIMADA (BR/SP)
(21) BR 20 2013 018513-8	Código 2.5 - Exigência - Art. 21 da LPI (22) 19/07/2013 (71) MARCIO EDER ANDRADE MODENA - ME (BR/SP)
(21) BR 20 2014 004807-9	Código 2.5 - Exigência - Art. 21 da LPI (22) 30/01/2014 (71) JOSÉ DALLA PORTA (BR/RS)
(21) BR 20 2014 004884-2	Código 2.5 - Exigência - Art. 21 da LPI (22) 28/02/2014 (71) ALFREDO PORTELLA MARQUES (BR/SP)
(21) BR 20 2014 019076-2	Código 2.5 - Exigência - Art. 21 da LPI (22) 23/06/2014 (71) LIVSON DA SILVA VALENTIN (BR/RJ)
(21) BR 20 2014 020261-2	Código 2.5 - Exigência - Art. 21 da LPI (22) 15/08/2014 (71) ALTIVUS ELEVADORES LTDA (BR/RS)
(21) BR 20 2014 020438-0	Código 2.5 - Exigência - Art. 21 da LPI

	(22) 20/08/2014 (71) CAIO MORENO OLIVEIRA (BR/BA)
(21) BR 20 2014 020765-7	Código 2.5 - Exigência - Art. 21 da LPI (22) 22/08/2014 (71) LUCIANO AURELIO WINCK (BR/SC)
(21) BR 20 2014 021478-5	Código 2.5 - Exigência - Art. 21 da LPI (22) 29/08/2014 (71) PERLEX PRODUTOS PLÁSTICOS LTDA (BR/SP)
(21) BR 20 2014 023506-5	Código 2.5 - Exigência - Art. 21 da LPI (22) 22/09/2014 (71) RUI BARBOSA DE MORAES (BR/SP)
(21) BR 20 2014 027990-9	Código 2.5 - Exigência - Art. 21 da LPI (22) 10/11/2014 (71) CRISTIANO DORNELLES DOS REIS (BR/RS) , DOUGLAS ZANETTE (BR/RS)
(21) BR 20 2014 028861-4	Código 2.5 - Exigência - Art. 21 da LPI (22) 13/11/2014 (71) SERGIO PEREIRA DA CONCEIÇÃO SILVA (BR/PR)
(21) BR 20 2014 029763-0	Código 2.5 - Exigência - Art. 21 da LPI (22) 19/11/2014 (71) AMAURY SEBASTIÃO DA ROCHA (BR/BA)
(21) BR 20 2014 031504-2	Código 2.5 - Exigência - Art. 21 da LPI (22) 16/12/2014 (71) GUILHERME CARDEAL GOMES (BR/SP)
(21) BR 20 2014 032250-2	Código 2.5 - Exigência - Art. 21 da LPI (22) 22/12/2014 (71) PAULO DE TARSO DE SOUZA DAYRELL (BR/MG)
(21) BR 20 2015 005224-9	Código 2.5 - Exigência - Art. 21 da LPI (22) 09/03/2015 (71) VICENTE JESUS DE PAULA LOPES (BR/MG)
(21) BR 20 2015 007353-0	Código 2.5 - Exigência - Art. 21 da LPI (22) 01/04/2015

	(71) AYRES ANTONIO PAES DE OLIVEIRA (BR/SP) , MAURÍCIO JOSÉ FINCATO FLEURY (BR/SP) , MÁRCIO MONDINI PEREZ (BR/SP) , NELSON GUILHERME BARDINI (BR/SP)
(21) BR 20 2015 010124-0	Código 2.5 - Exigência - Art. 21 da LPI (22) 05/05/2015 (71) FORMAPLASTICO INDÚSTRIA E COMÉRCIO DE PLÁSTICOS INJETÁVEIS LTDA - ME (BR/SP)
(21) BR 20 2015 011066-4	Código 2.5 - Exigência - Art. 21 da LPI (22) 14/05/2015 (71) CRISTIANO CARDOSO MOROZES (BR)
(21) BR 20 2015 011199-7	Código 2.5 - Exigência - Art. 21 da LPI (22) 15/05/2015 (71) WEAR PARTS COMÉRCIO DE PEÇAS PARA MINERAÇÃO E FERROVIA LTDA (BR/PE)
(21) BR 20 2015 017258-9	Código 2.5 - Exigência - Art. 21 da LPI (22) 20/07/2015 (71) WAGNER MARTINS (BR/SP) , ANA LUCIA MUNHOZ FERRAZ DE CAMARGO (BR/SP) , LUIZ FERRAZ DE CAMARGO NETO (BR/SP)
(21) BR 20 2015 021903-8	Código 2.5 - Exigência - Art. 21 da LPI (22) 26/08/2015 (71) IVAIR JOSE BATISTA DA SILVA (BR/GO)
(21) BR 20 2015 028018-7	Código 2.5 - Exigência - Art. 21 da LPI (22) 06/11/2015 (71) GERSON ZETZSCHE (BR/PR)
(21) BR 20 2016 005008-7	Código 2.5 - Exigência - Art. 21 da LPI (22) 17/02/2016 (71) EMERSON CARLOS MUNHÃO (BR/SP)
(21) BR 20 2016 005876-2	Código 2.5 - Exigência - Art. 21 da LPI (22) 17/03/2016 (71) EDUARDO GOMES DE SOUZA (BR)
(21) BR 20 2016 008156-0	Código 2.5 - Exigência - Art. 21 da LPI (22) 13/04/2016 (71) ANDRE MASTELLINI (BR/SP)

(21) BR 20 2016 008496-8	Código 2.5 - Exigência - Art. 21 da LPI (22) 15/04/2016 (71) ADENILDON ALVES RODRIGUES (BR/RJ)
(21) BR 20 2016 010000-9	Código 2.5 - Exigência - Art. 21 da LPI (22) 03/05/2016 (71) WANSBLEYS PEREIRA DA SILVA (BR/PA)
(21) BR 20 2016 010260-5	Código 2.5 - Exigência - Art. 21 da LPI (22) 06/05/2016 (71) JONATAS DIAS SILVA (BR/RJ)
(21) BR 20 2016 016764-2	Código 2.5 - Exigência - Art. 21 da LPI (22) 20/07/2016 (71) PETKEG INDUSTRIA E COMERCIO LTDA ME (BR/PR)
(21) BR 20 2016 025315-8	Código 2.5 - Exigência - Art. 21 da LPI (22) 28/10/2016 (71) NATEC EQUIPAMENTOS LTDA (BR/RJ)
(21) BR 20 2016 030262-0	Código 2.5 - Exigência - Art. 21 da LPI (22) 22/12/2016 (71) SOCIEDADE MINEIRA DE CULTURA (BR/MG)
(21) BR 20 2017 003399-1	Código 2.5 - Exigência - Art. 21 da LPI (22) 21/02/2017 (71) IEOSCHUA KATZ (BR/SP)
(21) BR 20 2017 004436-5	Código 2.5 - Exigência - Art. 21 da LPI (22) 06/03/2017 (71) GUSTAVO LEHTO GOMES (BR/SP)
(21) BR 20 2017 010544-5	Código 2.5 - Exigência - Art. 21 da LPI (22) 19/05/2017 (71) RHF USINAGEM E CALDERARIA LTDA - EPP (BR/MG)
(21) BR 20 2017 011815-6	Código 2.5 - Exigência - Art. 21 da LPI (22) 03/06/2017 (71) CAMILA DA SILVA FONSECA (BR/RJ)
(21) BR 20 2017 011817-2	Código 2.5 - Exigência - Art. 21 da LPI

	(22) 03/06/2017 (71) MENTAH! (BR/RJ)
(21) BR 20 2017 011820-2	Código 2.5 - Exigência - Art. 21 da LPI (22) 04/06/2017 (71) LUIS CARLOS ALMEIDA MARTINS (BR/SP)
(21) BR 20 2017 011869-5	Código 2.5 - Exigência - Art. 21 da LPI (22) 05/06/2017 (71) SÃO JORGE FARMS PRODUÇÃO E INDUSTRIA DE ALIMENTOS LTDA (BR/SP)
(21) BR 20 2017 011925-0	Código 2.5 - Exigência - Art. 21 da LPI (22) 05/06/2017 (71) DEIVID HENRIQUE COUTINHO (BR/MG) , VILMAR CLAUDINO DOS SANTOS FILHO (BR/MG)
(21) BR 20 2017 011931-4	Código 2.5 - Exigência - Art. 21 da LPI (22) 05/06/2017 (71) GRADUAL ENGENHARIA E CONSULTORIA LTDA (BR/MS)
(21) BR 20 2017 011938-1	Código 2.5 - Exigência - Art. 21 da LPI (22) 05/06/2017 (71) FERNANDA BRITO DE OLIVEIRA (BR/SP)
(21) BR 20 2017 011965-9	Código 2.5 - Exigência - Art. 21 da LPI (22) 06/06/2017 (71) VINICIUS CASTANHEIRA DO NASCIMENTO (BR/SP)
(21) BR 20 2017 012001-0	Código 2.5 - Exigência - Art. 21 da LPI (22) 06/06/2017 (71) SUED JORGE NASSAR - ME (BR/PR)
(21) BR 20 2017 012089-4	Código 2.5 - Exigência - Art. 21 da LPI (22) 07/06/2017 (71) THIAGO CHIODINI FACHINI (BR/SC)
(21) BR 20 2017 012110-6	Código 2.5 - Exigência - Art. 21 da LPI (22) 07/06/2017 (71) JOEL CARLOS DO AMPARO (BR/MG)
(21) BR 20 2017 012131-9	Código 2.5 - Exigência - Art. 21 da LPI

	(22) 07/06/2017 (71) PAULO CESAR FRANCISCO ESTEVES (BR/RJ)
(21) BR 20 2017 012135-1	Código 2.5 - Exigência - Art. 21 da LPI (22) 08/06/2017 (71) DENILSON PELLINI BONANCEA (BR/MG)
(21) BR 20 2017 012192-0	Código 2.5 - Exigência - Art. 21 da LPI (22) 08/06/2017 (71) MÁRCIO JOSÉ KREIN (BR/RS)
(21) BR 20 2017 012221-8	Código 2.5 - Exigência - Art. 21 da LPI (22) 08/06/2017 (71) CORNELIO PRIMIERI (BR/PR)
(21) BR 20 2017 012298-6	Código 2.5 - Exigência - Art. 21 da LPI (22) 09/06/2017 (71) SURGICOL USINAGEM INDUSTRIA E COMERCIO EIRELI (BR/SP)
(21) BR 20 2017 012301-0	Código 2.5 - Exigência - Art. 21 da LPI (22) 09/06/2017 (71) LATIN AMERICA LTDA (BR/PR)
(21) BR 20 2017 012325-7	Código 2.5 - Exigência - Art. 21 da LPI (22) 09/06/2017 (71) AGUIAR INFORMATICA LTDA ME (BR/PR)
(21) BR 20 2017 013054-7	Código 2.5 - Exigência - Art. 21 da LPI (22) 17/06/2017 (71) MARCELO BARBIERI ANTUNES (BR/RS)
(21) BR 20 2017 013055-5	Código 2.5 - Exigência - Art. 21 da LPI (22) 17/06/2017 (71) EMILIANO SANTOS DE FARIA (BR/DF)
(21) BR 20 2017 013109-8	Código 2.5 - Exigência - Art. 21 da LPI (22) 19/06/2017 (71) FORTRINCO INDÚSTRIA E COMÉRCIO LTDA - ME (BR/SP)

Código 2.6 - Publicação Anulada

Anulada a publicação por ter sido indevida.

---

(21) BR 12 2017 012186-3 A2

Código 2.6 - Publicação Anulada
(22) 07/06/2013
(62) BR 11 2014 030508-0 07/06/2013
(71) MEMMINGER-IRO GMBH (DE)
Anulada a publicação por ter sido indevida (Ref. 2.4 da RPI 2426, de 04/07/2017)

---

(21) BR 20 2015 001216-6

Código 2.6 - Publicação Anulada
(22) 19/01/2015
(71) PEDRO CELSO DAL MORO (BR/RS)
ANULADA A PUBLICAÇÃO POR TER SIDO INDEVIDO O DESPACHO 2.1 NA RPI 2321 DE 30/06/2015

Código 2.7 - Republicação

Republicação por ter sido efetuada com incorreção. (Quando a republicação se referir a item de publicação que envolva o prazo para tomada de providências, o prazo contar-se- à partir da data da republicação.)

---

(21) BR 20 2017 008079-5

Código 2.7 - Republicação

(22) 19/04/2017

(71) FRANCISCO CLAUDIO PINHO DE FREITAS (BR/PA)

Referente ao despacho publicado na RPI 2427 de 11/07/2017, por atraso no carregamento do parecer, sendo mantido o mesmo teor da exigência anteriormente publicada.

Código 2.10 - Requerimento de Pedido de Patente ou Certificado de Adição de Invenção

Notificação de requerimento de pedido de patente ou certificado de adição de invenção. Será realizado o exame formal a fim de verificação do Art. 19 da Lei nº 9.279/96 e IN 031/2013.

(21) BR 10 2013 003700-1	Código 2.10 - Requerimento de Pedido de Patente ou Certificado de Adição de Invenção (22) 04/12/2012 (71) MAZOPEÇAS COMÉRCIO E SERVIÇOS DE RECICLAGENS LTDA (BR/PA) Número de Protocolo 30120000110 em 04/12/2012 01:17(PA).
(21) BR 10 2015 001848-7	Código 2.10 - Requerimento de Pedido de Patente ou Certificado de Adição de Invenção (22) 27/01/2015 (71) INTELLISERV INTERNATIONAL HOLDING, LTD. (KY) Número de Protocolo '020150001501' em 27/01/2015 16:11 (RJ)
(21) BR 10 2015 003714-7	Código 2.10 - Requerimento de Pedido de Patente ou Certificado de Adição de Invenção (22) 20/02/2015 (71) GM GLOBAL TECHNOLOGY OPERATIONS LLC (US) Número de Protocolo '020150003949' em 20/02/2015 16:26 (RJ)
(21) BR 10 2015 003790-2	Código 2.10 - Requerimento de Pedido de Patente ou Certificado de Adição de Invenção (22) 23/02/2015 (71) N DE ARAUJO SELLIN DESENVOLVIMENTO DE SISTEMAS-ME (BR/ES) Número de Protocolo '025150000051' em 23/02/2015 14:51 (ES)
(21) BR 10 2015 004330-9	Código 2.10 - Requerimento de Pedido de Patente ou Certificado de Adição de Invenção (22) 14/01/2015 (71) UNIVERSIDADE FEDERAL DO MARANHÃO (BR/MA) Número do Aviso de Recebimento 'DJ050843097BR'
(21) BR 10 2015 005479-3	Código 2.10 - Requerimento de Pedido de Patente ou Certificado de Adição de Invenção (22) 01/01/0001 (71) ALESSANDRO RODRIGUES BATISTA (BR/ES)

	Número de Protocolo 020150005245 em 12/03/2015 10:33(RJ).
(21) BR 10 2015 006154-4	Código 2.10 - Requerimento de Pedido de Patente ou Certificado de Adição de Invenção (22) 19/03/2015 (71) PAULA GEBE ABREU CABRAL (BR/RJ) Número de Protocolo '015150000581' em 19/03/2015 15:38 (PR)
(21) BR 10 2015 006306-7	Código 2.10 - Requerimento de Pedido de Patente ou Certificado de Adição de Invenção (22) 20/03/2015 (71) ATLAS COPCO BRASIL LTDA (BR/SP) Número de Protocolo 020150005833 em 20/03/2015 04:20(RJ).
(21) BR 10 2015 006307-5	Código 2.10 - Requerimento de Pedido de Patente ou Certificado de Adição de Invenção (22) 20/03/2015 (71) ARVINMERITOR TECHNOLOGY, LLC. (US) Número de Protocolo '020150005835' em 20/03/2015 16:21 (RJ)
(21) BR 10 2015 006518-3	Código 2.10 - Requerimento de Pedido de Patente ou Certificado de Adição de Invenção (22) 24/03/2015 (71) UNIVERSIDADE FEDERAL DO PARÁ (BR/PA) Número de Protocolo 020150006054 em 24/03/2015 03:35(RJ).
(21) BR 10 2015 006682-1	Código 2.10 - Requerimento de Pedido de Patente ou Certificado de Adição de Invenção (22) 25/03/2015 (71) ALBEA SERVICES (FR) Número de Protocolo '020150006183' em 25/03/2015 16:09 (RJ)
(21) BR 10 2015 007282-1	Código 2.10 - Requerimento de Pedido de Patente ou Certificado de Adição de Invenção (22) 31/03/2015 (71) SCANIA CV AB (SE) Número de Protocolo 020150006741 em 31/03/2015 03:49(RJ).
(21) BR 10 2015 007380-1	Código 2.10 - Requerimento de Pedido de Patente ou Certificado de Adição de Invenção (22) 01/04/2015 (71) UNIVERSIDADE FEDERAL DE SERGIPE (BR/SE) Número de Protocolo '036150000015' em 01/04/2015 14:47 (SE)

(21) BR 10 2015 007944-3	Código 2.10 - Requerimento de Pedido de Patente ou Certificado de Adição de Invenção (22) 09/04/2015 (71) UNIVERSIDADE DE SÃO PAULO - USP (BR/SP) Número de Protocolo 018150004478 em 09/04/2015 03:20(SP).
(21) BR 10 2015 008231-2	Código 2.10 - Requerimento de Pedido de Patente ou Certificado de Adição de Invenção (22) 13/04/2015 (71) FORD GLOBAL TECHNOLOGIES, LLC (US) Número de Protocolo '020150007522' em 13/04/2015 16:05 (RJ)
(21) BR 10 2015 009761-1	Código 2.10 - Requerimento de Pedido de Patente ou Certificado de Adição de Invenção (22) 29/04/2015 (71) REEL (FR) Número de Protocolo '020150008416' em 29/04/2015 16:36 (RJ)
(21) BR 10 2015 011170-3	Código 2.10 - Requerimento de Pedido de Patente ou Certificado de Adição de Invenção (22) 15/05/2015 (71) MARCO ANTONIO DUQUE (BR) Número de Protocolo '018150005851' em 15/05/2015 12:02 (SP)
(21) BR 10 2015 014840-2	Código 2.10 - Requerimento de Pedido de Patente ou Certificado de Adição de Invenção (22) 19/06/2015 (71) FRANCO ALVES MENDONÇA (BR/SP) Número de Protocolo '018150007112' em 19/06/2015 15:46 (SP)
(21) BR 10 2015 018151-5	Código 2.10 - Requerimento de Pedido de Patente ou Certificado de Adição de Invenção (22) 29/07/2015 (71) LG ELECTRONICS INC. (KR) Número de Protocolo '020150013454' em 29/07/2015 15:50 (RJ)
(21) BR 10 2015 022511-3	Código 2.10 - Requerimento de Pedido de Patente ou Certificado de Adição de Invenção (22) 11/09/2015 (71) FUNDAÇÃO DE AMPARO A PESQUISA DO ESTADO DE MINAS GERAIS - FAPEMIG (BR/MG) , CENTRO FEDERAL DE EDUCAÇÃO TECNOLÓGICA DE MINAS GERAIS - CEFET MG (BR)

	Número de Protocolo '014150001230' em 11/09/2015 10:52 (MG)
(21) BR 10 2015 023689-1	Código 2.10 - Requerimento de Pedido de Patente ou Certificado de Adição de Invenção (22) 15/09/2015 (71) GUSTAVO MADEIRA RODRIGUES DA CRUZ (BR/MG) Número de Protocolo '014150001242' em 15/09/2015 16:20 (MG)
(21) BR 10 2015 028246-0	Código 2.10 - Requerimento de Pedido de Patente ou Certificado de Adição de Invenção (22) 10/11/2015 (71) ANTONIO FONTÃO FERRAZ NETTO (BR/SP) Número de Protocolo '018150010415' em 10/11/2015 13:30 (SP)
(21) BR 10 2015 030372-6	Código 2.10 - Requerimento de Pedido de Patente ou Certificado de Adição de Invenção (22) 03/12/2015 (71) NORDTECH MÁQUINAS E MOTORES LTDA (BR/PR) Número de Protocolo '015150001641' em 03/12/2015 16:10 (PR)
(21) BR 10 2015 031693-3	Código 2.10 - Requerimento de Pedido de Patente ou Certificado de Adição de Invenção (22) 17/12/2015 (71) CENTRO DE TECNOLOGIA MINERAL - CETEM (BR/RJ) Número de Protocolo '020150017826' em 17/12/2015 14:27 (RJ)
(21) BR 10 2015 032464-2	Código 2.10 - Requerimento de Pedido de Patente ou Certificado de Adição de Invenção (22) 15/12/2015 (71) UNIVERSIDADE FEDERAL DA BAHIA (BR/BA) Número de Protocolo '011150000146' em 15/12/2015 10:03 (BA)
(21) BR 10 2016 000262-1	Código 2.10 - Requerimento de Pedido de Patente ou Certificado de Adição de Invenção (22) 07/01/2016 (71) CLOROVALE DIAMANTES S/A (BR/SP) Número de Protocolo '018160000041' em 07/01/2016 10:44 (SP)
(21) BR 10 2016 000704-6	Código 2.10 - Requerimento de Pedido de Patente ou Certificado de Adição de Invenção (22) 13/01/2016 (71) PAULO CÉSAR RIBEIRO LIMA (BR/DF) Número de Protocolo '012160000015' em 13/01/2016 14:38 (DF)

(21) BR 10 2016 001227-9	Código 2.10 - Requerimento de Pedido de Patente ou Certificado de Adição de Invenção (22) 19/01/2016 (71) FORD GLOBAL TECHNOLOGIES , LLC (US) Número de Protocolo '020160000357' em 19/01/2016 16:35 (RJ)
(21) BR 10 2016 001969-9	Código 2.10 - Requerimento de Pedido de Patente ou Certificado de Adição de Invenção (22) 28/01/2016 (71) MERITOR HEAVY VEHICLE BRAKING SYSTEMS (UK) LIMITED (GB) Número de Protocolo '020160000569' em 28/01/2016 16:15 (RJ)
(21) BR 10 2016 002529-0	Código 2.10 - Requerimento de Pedido de Patente ou Certificado de Adição de Invenção (22) 04/02/2016 (71) JORGE EDUARDO ROMANO (BR/ES) Número de Protocolo '025160000023' em 04/02/2016 15:30 (ES)
(21) BR 10 2016 003098-6	Código 2.10 - Requerimento de Pedido de Patente ou Certificado de Adição de Invenção (22) 15/02/2016 (71) TRANS SISTEMAS DE TRANSPORTES LTDA (BR) Número de Protocolo '018160000529' em 15/02/2016 13:25 (SP)
(21) BR 10 2016 005126-6	Código 2.10 - Requerimento de Pedido de Patente ou Certificado de Adição de Invenção (22) 08/03/2016 (71) CARLOS AUGUSTO ESTEVES HEIDENREICH (BR/MG) Número de Protocolo '014160000232' em 08/03/2016 16:12 (MG)
(21) BR 10 2016 005482-6	Código 2.10 - Requerimento de Pedido de Patente ou Certificado de Adição de Invenção (22) 11/03/2016 (71) FORD GLOBAL TECHNOLOGIES, LLC (US) Número de Protocolo '020160001534' em 11/03/2016 16:00 (RJ)
(21) BR 10 2016 006014-1	Código 2.10 - Requerimento de Pedido de Patente ou Certificado de Adição de Invenção (22) 18/03/2016 (71) UNIVERSIDADE DO ESTADO DO RIO DE JANEIRO - UERJ (BR/RJ) Número de Protocolo '020160001658' em 18/03/2016 11:57 (RJ)

(21) BR 10 2016 007505-0	Código 2.10 - Requerimento de Pedido de Patente ou Certificado de Adição de Invenção (22) 05/04/2016 (71) FLÁVIO LUCIO MELO SILVA (BR/SP) Número de Protocolo '018160001251' em 05/04/2016 13:08 (SP)
(21) BR 10 2016 007971-3	Código 2.10 - Requerimento de Pedido de Patente ou Certificado de Adição de Invenção (22) 11/04/2016 (71) MOACIR BENTO (BR/SP) Número de protocolo 018160001342 de 11/04/2016
(21) BR 10 2016 008645-0	Código 2.10 - Requerimento de Pedido de Patente ou Certificado de Adição de Invenção (22) 18/04/2016 (71) DOMICEL DE FRANÇA FILHO (BR/PR) Número de Protocolo '018160001465' em 18/04/2016 16:29 (SP)
(21) BR 10 2016 008737-6	Código 2.10 - Requerimento de Pedido de Patente ou Certificado de Adição de Invenção (22) 19/04/2016 (71) COMEXIM MATÉRIAS PRIMAS INDÚSTRIA E COMÉRCIO LTDA. (BR/SP) Número de Protocolo '018160001481' em 19/04/2016 15:00 (SP)
(21) BR 10 2016 009528-0	Código 2.10 - Requerimento de Pedido de Patente ou Certificado de Adição de Invenção (22) 25/04/2016 (71) ADRIANO DE AZEVEDO SILVEIRA (BR) Número do Aviso de Recebimento 'JH836648845BR'
(21) BR 10 2016 010405-0	Código 2.10 - Requerimento de Pedido de Patente ou Certificado de Adição de Invenção (22) 09/05/2016 (71) MAURO FERNANDES DA COSTA (BR/RS) , AMARILDO FERNANDES DA COSTA (BR/RS) Número de Protocolo '016160000205' em 09/05/2016 14:37 (RS)
(21) BR 10 2016 010418-1	Código 2.10 - Requerimento de Pedido de Patente ou Certificado de Adição de Invenção (22) 09/05/2016 (71) LUIZ CLAUDIO DE OLIVEIRA (BR/PR) Número de Protocolo '015160000319' em 09/05/2016 15:20 (PR)

(21) BR 10 2016 014793-0	Código 2.10 - Requerimento de Pedido de Patente ou Certificado de Adição de Invenção (22) 16/06/2016 (71) INSTITUTO FEDERAL DE EDUCAÇÃO, CIÊNCIA E TECNOLOGIA DO SERTÃO PERNAMBUCANO - IF SERTÃO-PE (BR/PE) Número do Aviso de Recebimento 'JO467852434BR01'
(21) BR 10 2016 017567-4	Código 2.10 - Requerimento de Pedido de Patente ou Certificado de Adição de Invenção (22) 28/07/2016 (71) UNIVERSIDADE FEDERAL DO PARANÁ (BR/PR) , UNIVERSIDADE FEDERAL DE MINAS GERAIS (BR/MG) Número de Protocolo '015160000460' em 28/07/2016 15:15 (PR)
(21) BR 10 2016 017807-0	Código 2.10 - Requerimento de Pedido de Patente ou Certificado de Adição de Invenção (22) 26/07/2016 (71) FUNDAÇÃO UNIVERSIDADE FEDERAL DE MATO GROSSO DO SUL (BR) Número do Aviso de Recebimento 'DN613239250BR'
(21) BR 10 2016 018701-0	Código 2.10 - Requerimento de Pedido de Patente ou Certificado de Adição de Invenção (22) 15/08/2016 (71) VILMA ECKHARDT FIGUEIREDO (BR) Número de Protocolo '020160005285' em 15/08/2016 14:43 (RJ)
(21) BR 10 2016 021068-2	Código 2.10 - Requerimento de Pedido de Patente ou Certificado de Adição de Invenção (22) 13/09/2016 (71) HOMERO BURLAMAQUI GUERREIRO (BR/RS) Número de Protocolo '016160000397' em 13/09/2016 12:25 (RS)
(21) BR 10 2016 021522-6	Código 2.10 - Requerimento de Pedido de Patente ou Certificado de Adição de Invenção (22) 19/08/2016 (71) MISSÃO SALESIANA DE MATO GROSSO MSMT (BR/MS) , FUNDAÇÃO UNIVERSIDADE FEDERAL DE MATO GROSSO DO SUL - UFMS (BR/MS) , UNIVERSIDADE FEDERAL RURAL DO RIO DE JANEIRO - UFRRJ (BR/RJ) Número do Aviso de Recebimento 'DV243431140BR'
(21) BR 10 2016 021632-0	Código 2.10 - Requerimento de Pedido de Patente ou Certificado de Adição de Invenção

	(22) 21/09/2016 (71) LUIS CARLOS DIAS (BR/PR) Número de Protocolo '015160000539' em 21/09/2016 12:10 (PR)
(21) BR 10 2016 023074-8	Código 2.10 - Requerimento de Pedido de Patente ou Certificado de Adição de Invenção (22) 04/10/2016 (71) INSTITUTO FEDERAL DE EDUCAÇÃO, CIÊNCIA E TECNOLOGIA DE SERGIPE (BR/SE) Número de Protocolo '036160000053' em 04/10/2016 10:05 (SE)
(21) BR 10 2016 024029-8	Código 2.10 - Requerimento de Pedido de Patente ou Certificado de Adição de Invenção (22) 14/10/2016 (71) FUNDAÇÃO OSWALDO CRUZ - FIOCRUZ (BR/RJ) Número de Protocolo '020160006565' em 14/10/2016 16:06 (RJ)
(21) BR 10 2016 028508-9	Código 2.10 - Requerimento de Pedido de Patente ou Certificado de Adição de Invenção (22) 05/12/2016 (71) UNIVERSIDADE ESTADUAL DE CAMPINAS - UNICAMP (BR/SP) Número de Protocolo '018160004390' em 05/12/2016 14:50 (SP)
(21) BR 10 2017 017813-7	Código 2.10 - Requerimento de Pedido de Patente ou Certificado de Adição de Invenção (22) 19/08/2017 (71) DENISE GENTILI NUNES (BR/RJ) , REGINA SANDRA VEIGA NASCIMENTO (BR/RJ) , GIOVANI CAVALCANTI NUNES (BR/RJ) , ELIZABETH RODITI LACHTER (BR/RJ) Número de Protocolo '870170060425' em 19/08/2017 10:18 (WB)
(21) BR 10 2017 017816-1	Código 2.10 - Requerimento de Pedido de Patente ou Certificado de Adição de Invenção (22) 19/08/2017 (71) EDSON BASTOS (BR/SP) Número de Protocolo '870170060430' em 19/08/2017 18:00 (WB)
(21) BR 10 2017 017817-0	Código 2.10 - Requerimento de Pedido de Patente ou Certificado de Adição de Invenção (22) 20/08/2017 (71) COOPERMUSE - COOPERATIVA INDUSTRIAL DA MULHER SERRANA (BR/SC) Número de Protocolo '870170060432' em 20/08/2017 19:29 (WB)

(21) BR 10 2017 017818-8	Código 2.10 - Requerimento de Pedido de Patente ou Certificado de Adição de Invenção (22) 20/08/2017 (71) M. DA S. HICKMANN (BR/RS) Número de Protocolo '870170060439' em 20/08/2017 22:00 (WB)
(21) BR 10 2017 017819-6	Código 2.10 - Requerimento de Pedido de Patente ou Certificado de Adição de Invenção (22) 21/08/2017 (71) MARCELO GAZETA THEZA (BR/MG) Número de Protocolo '870170060440' em 21/08/2017 04:20 (WB)
(21) BR 10 2017 017824-2	Código 2.10 - Requerimento de Pedido de Patente ou Certificado de Adição de Invenção (22) 21/08/2017 (71) GENERAL ELECTRIC TECHNOLOGY GMBH (CH) Número de Protocolo '870170060483' em 21/08/2017 09:42 (WB)
(21) BR 10 2017 017828-5	Código 2.10 - Requerimento de Pedido de Patente ou Certificado de Adição de Invenção (22) 21/08/2017 (71) LEONARDO PAULINO WERNECK CEOLIN (BR/MG) , BERENICE FERREIRA PAULINO (BR/MG) Número de Protocolo '870170060491' em 21/08/2017 10:13 (WB)
(21) BR 10 2017 017837-4	Código 2.10 - Requerimento de Pedido de Patente ou Certificado de Adição de Invenção (22) 21/08/2017 (71) ALEXANDRE SOUZA FLORES (BR/SP) Número de Protocolo '870170060538' em 21/08/2017 11:13 (WB)
(21) BR 10 2017 017841-2	Código 2.10 - Requerimento de Pedido de Patente ou Certificado de Adição de Invenção (22) 21/08/2017 (71) AVLIS - HAWS DO BRASIL LTDA. (BR/SP) Número de Protocolo '870170060571' em 21/08/2017 11:52 (WB)
(21) BR 10 2017 017842-0	Código 2.10 - Requerimento de Pedido de Patente ou Certificado de Adição de Invenção (22) 21/08/2017 (71) AVLIS - HAWS DO BRASIL LTDA. (BR/SP) Número de Protocolo '870170060577' em 21/08/2017 12:04 (WB)

(21) BR 10 2017 017843-9	Código 2.10 - Requerimento de Pedido de Patente ou Certificado de Adição de Invenção (22) 21/08/2017 (71) ARESE PHARMA LTDA. (BR/SP) Número de Protocolo '870170060583' em 21/08/2017 12:14 (WB)
(21) BR 10 2017 017844-7	Código 2.10 - Requerimento de Pedido de Patente ou Certificado de Adição de Invenção (22) 21/08/2017 (71) AVLIS - HAWS DO BRASIL LTDA. (BR/SP) Número de Protocolo '870170060587' em 21/08/2017 12:23 (WB)
(21) BR 10 2017 017845-5	Código 2.10 - Requerimento de Pedido de Patente ou Certificado de Adição de Invenção (22) 21/08/2017 (71) FCR MOLDES METÁLICOS VALINHOS LTDA ME (BR/SP) Número de Protocolo '870170060594' em 21/08/2017 12:49 (WB)
(21) BR 10 2017 017860-9	Código 2.10 - Requerimento de Pedido de Patente ou Certificado de Adição de Invenção (22) 21/08/2017 (71) HONDA MOTOR CO., LTD. (JP) Número de Protocolo '870170060650' em 21/08/2017 14:26 (WB)
(21) BR 10 2017 017864-1	Código 2.10 - Requerimento de Pedido de Patente ou Certificado de Adição de Invenção (22) 21/08/2017 (71) HONDA MOTOR CO., LTD. (JP) Número de Protocolo '870170060673' em 21/08/2017 14:47 (WB)
(21) BR 10 2017 017868-4	Código 2.10 - Requerimento de Pedido de Patente ou Certificado de Adição de Invenção (22) 21/08/2017 (71) FUNDAÇÃO NÚCLEO DE TECNOLOGIA INDUSTRIAL DO CEARÁ (BR/CE) Número de Protocolo '870170060693' em 21/08/2017 15:08 (WB)
(21) BR 10 2017 017889-7	Código 2.10 - Requerimento de Pedido de Patente ou Certificado de Adição de Invenção (22) 21/08/2017 (71) GOODRICH CORPORATION (US) Número de Protocolo '870170060842' em 21/08/2017 16:36 (WB)

(21) BR 10 2017 017890-0	Código 2.10 - Requerimento de Pedido de Patente ou Certificado de Adição de Invenção (22) 21/08/2017 (71) DEERE & COMPANY (US) Número de Protocolo '870170060847' em 21/08/2017 16:39 (WB)
(21) BR 10 2017 017893-5	Código 2.10 - Requerimento de Pedido de Patente ou Certificado de Adição de Invenção (22) 21/08/2017 (71) MAURO MIGUEL PEDROLLO (BR/RN) Número de Protocolo '870170060856' em 21/08/2017 16:43 (WB)
(21) BR 10 2017 017896-0	Código 2.10 - Requerimento de Pedido de Patente ou Certificado de Adição de Invenção (22) 21/08/2017 (71) GALVAO PAISAGISMO E DECORACOES LTDA - ME (BR/PR) , VILMAR RODRIGUES GALVÃO (BR/PR) Número de Protocolo '870170060870' em 21/08/2017 16:49 (WB)
(21) BR 10 2017 017897-8	Código 2.10 - Requerimento de Pedido de Patente ou Certificado de Adição de Invenção (22) 21/08/2017 (71) GOODRICH CORPORATION (US) Número de Protocolo '870170060884' em 21/08/2017 16:55 (WB)
(21) BR 10 2017 017902-8	Código 2.10 - Requerimento de Pedido de Patente ou Certificado de Adição de Invenção (22) 21/08/2017 (71) HELDER FABIANO LANZONI (BR/SP) Número de Protocolo '870170060922' em 21/08/2017 17:35 (WB)
(21) BR 10 2017 017905-2	Código 2.10 - Requerimento de Pedido de Patente ou Certificado de Adição de Invenção (22) 21/08/2017 (71) JOÃO FERREIRA GUERRA JUNIOR (BR/MG) Número de Protocolo '870170060939' em 21/08/2017 18:01 (WB)
(21) BR 10 2017 017909-5	Código 2.10 - Requerimento de Pedido de Patente ou Certificado de Adição de Invenção (22) 21/08/2017 (71) MIGUEL ANGELO DO VALE PAULA (BR/RJ) Número de Protocolo '870170060951' em 21/08/2017 18:16 (WB)

(21) BR 10 2017 017913-3	Código 2.10 - Requerimento de Pedido de Patente ou Certificado de Adição de Invenção (22) 21/08/2017 (71) OLIVIR VALK (BR/SP) Número de Protocolo '870170060981' em 21/08/2017 22:43 (WB)
(21) BR 10 2017 017915-0	Código 2.10 - Requerimento de Pedido de Patente ou Certificado de Adição de Invenção (22) 22/08/2017 (71) OERLIKON FRICTION SYSTEMS (GERMANY) GMBH (DE) Número de Protocolo '870170060986' em 22/08/2017 08:31 (WB)
(21) BR 10 2017 017916-8	Código 2.10 - Requerimento de Pedido de Patente ou Certificado de Adição de Invenção (22) 22/08/2017 (71) OERLIKON FRICTION SYSTEMS (GERMANY) GMBH (DE) Número de Protocolo '870170060993' em 22/08/2017 09:10 (WB)
(21) BR 10 2017 017924-9	Código 2.10 - Requerimento de Pedido de Patente ou Certificado de Adição de Invenção (22) 22/08/2017 (71) DANIELA FRANCO BUENO (BR/SP) Número de Protocolo '870170061049' em 22/08/2017 11:54 (WB)
(21) BR 10 2017 017925-7	Código 2.10 - Requerimento de Pedido de Patente ou Certificado de Adição de Invenção (22) 22/08/2017 (71) G.S.M.-INDUSTRIA E COMERCIO DE ADESIVOS E DERIVADOS LTDA - ME (BR/PR) Número de Protocolo '870170061051' em 22/08/2017 11:58 (WB)
(21) BR 10 2017 017928-1	Código 2.10 - Requerimento de Pedido de Patente ou Certificado de Adição de Invenção (22) 22/08/2017 (71) UNIVERSIDADE FEDERAL DO RIO GRANDE DO NORTE (BR/RN) Número de Protocolo '870170061084' em 22/08/2017 13:17 (WB)
(21) BR 10 2017 017940-0	Código 2.10 - Requerimento de Pedido de Patente ou Certificado de Adição de Invenção (22) 22/08/2017 (71) NOK CORPORATION (JP) Número de Protocolo '870170061161' em 22/08/2017 14:42 (WB)

(21) BR 10 2017 017944-3	Código 2.10 - Requerimento de Pedido de Patente ou Certificado de Adição de Invenção (22) 22/08/2017 (71) JORGE FRANCISCO SIMÃO (BR/SP) Número de Protocolo '870170061186' em 22/08/2017 15:09 (WB)
(21) BR 10 2017 017947-8	Código 2.10 - Requerimento de Pedido de Patente ou Certificado de Adição de Invenção (22) 22/08/2017 (71) LATSCHBACHER GMBH (AT) Número de Protocolo '870170061201' em 22/08/2017 15:19 (WB)
(21) BR 10 2017 017950-8	Código 2.10 - Requerimento de Pedido de Patente ou Certificado de Adição de Invenção (22) 22/08/2017 (71) LEISER FRANCO DE MORAES FILHO (BR/GO) Número de Protocolo '870170061209' em 22/08/2017 15:24 (WB)
(21) BR 10 2017 017951-6	Código 2.10 - Requerimento de Pedido de Patente ou Certificado de Adição de Invenção (22) 22/08/2017 (71) THE BOEING COMPANY (US) Número de Protocolo '870170061213' em 22/08/2017 15:27 (WB)
(21) BR 10 2017 017952-4	Código 2.10 - Requerimento de Pedido de Patente ou Certificado de Adição de Invenção (22) 22/08/2017 (71) SHEILA SIQUEIRA ANDRADE (BR/SP) Número de Protocolo '870170061216' em 22/08/2017 15:31 (WB)
(21) BR 10 2017 017953-2	Código 2.10 - Requerimento de Pedido de Patente ou Certificado de Adição de Invenção (22) 22/08/2017 (71) VANDERLEI BARBOSA (BR/SP) Número de Protocolo '870170061227' em 22/08/2017 15:41 (WB)
(21) BR 10 2017 017955-9	Código 2.10 - Requerimento de Pedido de Patente ou Certificado de Adição de Invenção (22) 22/08/2017 (71) GILBERTO ALCOBA MARQUES (BR/SP) Número de Protocolo '870170061235' em 22/08/2017 15:47 (WB)

(21) BR 10 2017 017956-7	Código 2.10 - Requerimento de Pedido de Patente ou Certificado de Adição de Invenção (22) 22/08/2017 (71) PAULO GONÇALVES DA ROSA (BR/SC) Número de Protocolo '870170061237' em 22/08/2017 15:48 (WB)
(21) BR 10 2017 017957-5	Código 2.10 - Requerimento de Pedido de Patente ou Certificado de Adição de Invenção (22) 22/08/2017 (71) ALLFLOW EQUIPAMENTOS INDUSTRIAIS E COMERCIO LTDA. (BR/SP) Número de Protocolo '870170061239' em 22/08/2017 15:48 (WB)
(21) BR 10 2017 017958-3	Código 2.10 - Requerimento de Pedido de Patente ou Certificado de Adição de Invenção (22) 22/08/2017 (71) RENATO BOTTINI (BR/SP) Número de Protocolo '870170061247' em 22/08/2017 15:54 (WB)
(21) BR 10 2017 017964-8	Código 2.10 - Requerimento de Pedido de Patente ou Certificado de Adição de Invenção (22) 22/08/2017 (71) GOODRICH CORPORATION (US) Número de Protocolo '870170061258' em 22/08/2017 16:10 (WB)
(21) BR 10 2017 017965-6	Código 2.10 - Requerimento de Pedido de Patente ou Certificado de Adição de Invenção (22) 22/08/2017 (71) Q.E.D. ENVIRONMENTAL SYSTEMS, INC. (US) Número de Protocolo '870170061263' em 22/08/2017 16:13 (WB)
(21) BR 10 2017 017968-0	Código 2.10 - Requerimento de Pedido de Patente ou Certificado de Adição de Invenção (22) 22/08/2017 (71) RAFAEL ANTUNES COELHO (BR/SP) Número de Protocolo '870170061278' em 22/08/2017 16:27 (WB)
(21) BR 10 2017 017969-9	Código 2.10 - Requerimento de Pedido de Patente ou Certificado de Adição de Invenção (22) 22/08/2017 (71) TOYOTA JIDOSHA KABUSHIKI KAISHA (JP) Número de Protocolo '870170061280' em 22/08/2017 16:28 (WB)
(21) BR 10 2017 017971-0	Código 2.10 - Requerimento de Pedido de Patente ou Certificado de Adição de

	Invenção (22) 22/08/2017 (71) FUNDAÇÃO UNIVERSIDADE DE CAXIAS DO SUL (BR/RS) Número de Protocolo '870170061285' em 22/08/2017 16:31 (WB)
(21) BR 10 2017 017980-0	Código 2.10 - Requerimento de Pedido de Patente ou Certificado de Adição de Invenção (22) 22/08/2017 (71) RIVALDO DANTAS DE SOUSA JUNIOR (BR/RN) Número de Protocolo '870170061315' em 22/08/2017 17:08 (WB)
(21) BR 10 2017 017981-8	Código 2.10 - Requerimento de Pedido de Patente ou Certificado de Adição de Invenção (22) 22/08/2017 (71) CARLOS AUGUSTO DA CRUZ MARQUES (BR/SP) Número de Protocolo '870170061318' em 22/08/2017 17:13 (WB)
(21) BR 10 2017 017985-0	Código 2.10 - Requerimento de Pedido de Patente ou Certificado de Adição de Invenção (22) 22/08/2017 (71) ANTONIO DOUGLAS CORREA ALVES (BR/MS) Número de Protocolo '870170061366' em 22/08/2017 17:47 (WB)
(21) BR 10 2017 017986-9	Código 2.10 - Requerimento de Pedido de Patente ou Certificado de Adição de Invenção (22) 22/08/2017 (71) JOSÉ ROBERTO A. DE SOUSA (BR/SP) Número de Protocolo '870170061370' em 22/08/2017 17:53 (WB)
(21) BR 10 2017 017992-3	Código 2.10 - Requerimento de Pedido de Patente ou Certificado de Adição de Invenção (22) 22/08/2017 (71) EC BRAND COM IMP EXP DE VEST EM GERAL LTDA (BR/SP) Número de Protocolo '870170061383' em 22/08/2017 18:21 (WB)
(21) BR 10 2017 017995-8	Código 2.10 - Requerimento de Pedido de Patente ou Certificado de Adição de Invenção (22) 22/08/2017 (71) LUCAS DE OLIVEIRA CARVALHO (BR/SP) Número de Protocolo '870170061392' em 22/08/2017 19:21 (WB)
(21) BR 10 2017 018000-0	Código 2.10 - Requerimento de Pedido de Patente ou Certificado de Adição de Invenção

	(22) 22/08/2017 (71) ATUALPA VIANA CALMON (BR/MG) Número de Protocolo '870170061401' em 22/08/2017 22:29 (WB)
(21) BR 10 2017 018001-8	Código 2.10 - Requerimento de Pedido de Patente ou Certificado de Adição de Invenção (22) 23/08/2017 (71) UNIVERSIDADE FEDERAL DE CAMPINA GRANDE - PB (BR/PB) Número de Protocolo '870170061412' em 23/08/2017 08:51 (WB)
(21) BR 10 2017 018002-6	Código 2.10 - Requerimento de Pedido de Patente ou Certificado de Adição de Invenção (22) 23/08/2017 (71) JORGE GERALDO DE SOUZA (BR/RJ) Número de Protocolo '870170061425' em 23/08/2017 09:20 (WB)
(21) BR 10 2017 018003-4	Código 2.10 - Requerimento de Pedido de Patente ou Certificado de Adição de Invenção (22) 23/08/2017 (71) VIDELMON GOMES DE OLIVEIRA (BR/CE) Número de Protocolo '870170061427' em 23/08/2017 09:23 (WB)
(21) BR 10 2017 018004-2	Código 2.10 - Requerimento de Pedido de Patente ou Certificado de Adição de Invenção (22) 23/08/2017 (71) UNIVERSIDADE ESTADUAL DO OESTE DO PARANÁ (BR/PR) Número de Protocolo '870170061435' em 23/08/2017 09:42 (WB)
(21) BR 10 2017 018005-0	Código 2.10 - Requerimento de Pedido de Patente ou Certificado de Adição de Invenção (22) 23/08/2017 (71) GUSTAVO BARROSO NAKADA (BR/PR) Número de Protocolo '870170061456' em 23/08/2017 10:19 (WB)
(21) BR 10 2017 018007-7	Código 2.10 - Requerimento de Pedido de Patente ou Certificado de Adição de Invenção (22) 23/08/2017 (71) VALDECIR VICENTIN (BR/PR) Número de Protocolo '870170061463' em 23/08/2017 10:26 (WB)
(21) BR 10 2017 018011-5	Código 2.10 - Requerimento de Pedido de Patente ou Certificado de Adição de Invenção (22) 23/08/2017

	(71) UNIVERSIDADE DE SÃO PAULO - USP (BR/SP) Número de Protocolo '870170061470' em 23/08/2017 10:34 (WB)
(21) BR 10 2017 018013-1	Código 2.10 - Requerimento de Pedido de Patente ou Certificado de Adição de Invenção (22) 23/08/2017 (71) UNIVERSIDADE ESTADUAL DE CAMPINAS - UNICAMP (BR/SP) Número de Protocolo '870170061474' em 23/08/2017 10:45 (WB)
(21) BR 10 2017 018019-0	Código 2.10 - Requerimento de Pedido de Patente ou Certificado de Adição de Invenção (22) 23/08/2017 (71) SERGIO CARNEIRO SILVA (BR/MS) Número de Protocolo '870170061518' em 23/08/2017 12:49 (WB)
(21) BR 10 2017 018023-9	Código 2.10 - Requerimento de Pedido de Patente ou Certificado de Adição de Invenção (22) 23/08/2017 (71) UNIVERSIDADE ESTADUAL DE CAMPINAS - UNICAMP (BR/SP) Número de Protocolo '870170061529' em 23/08/2017 13:32 (WB)
(21) BR 10 2017 018024-7	Código 2.10 - Requerimento de Pedido de Patente ou Certificado de Adição de Invenção (22) 23/08/2017 (71) REMINGTON HOLDINGS, LLC (US) Número de Protocolo '870170061533' em 23/08/2017 13:39 (WB)
(21) BR 10 2017 018026-3	Código 2.10 - Requerimento de Pedido de Patente ou Certificado de Adição de Invenção (22) 23/08/2017 (71) ANGELA MARINA DOS SANTOS (BR/SP) Número de Protocolo '870170061536' em 23/08/2017 13:42 (WB)
(21) BR 10 2017 018035-2	Código 2.10 - Requerimento de Pedido de Patente ou Certificado de Adição de Invenção (22) 23/08/2017 (71) UNIVERSIDADE DE SÃO PAULO - USP (BR/SP) Número de Protocolo '870170061604' em 23/08/2017 15:05 (WB)
(21) BR 10 2017 018037-9	Código 2.10 - Requerimento de Pedido de Patente ou Certificado de Adição de Invenção (22) 23/08/2017 (71) TOYOTA JIDOSHA KABUSHIKI KAISHA (JP)

	Número de Protocolo '870170061616' em 23/08/2017 15:14 (WB)
(21) BR 10 2017 018040-9	Código 2.10 - Requerimento de Pedido de Patente ou Certificado de Adição de Invenção (22) 23/08/2017 (71) FOSHAN SHUNDE MIDEA WATER DISPENSER MFG. CO., LTD. (CN) , MIDEA GROUP CO., LTD. (CN) Número de Protocolo '870170061629' em 23/08/2017 15:22 (WB)
(21) BR 10 2017 018041-7	Código 2.10 - Requerimento de Pedido de Patente ou Certificado de Adição de Invenção (22) 23/08/2017 (71) FOSHAN SHUNDE MIDEA WATER DISPENSER MFG. CO., LTD. (CN) , MIDEA GROUP CO., LTD. (CN) Número de Protocolo '870170061630' em 23/08/2017 15:25 (WB)
(21) BR 10 2017 018044-1	Código 2.10 - Requerimento de Pedido de Patente ou Certificado de Adição de Invenção (22) 23/08/2017 (71) PAULO CÉSAR RIBEIRO LIMA (BR/DF) Número de Protocolo '870170061645' em 23/08/2017 15:37 (WB)
(21) BR 10 2017 018048-4	Código 2.10 - Requerimento de Pedido de Patente ou Certificado de Adição de Invenção (22) 23/08/2017 (71) FOSHAN SHUNDE MIDEA WATER DISPENSER MFG. CO., LTD. (CN) , MIDEA GROUP CO., LTD. (CN) Número de Protocolo '870170061653' em 23/08/2017 15:45 (WB)
(21) BR 10 2017 018049-2	Código 2.10 - Requerimento de Pedido de Patente ou Certificado de Adição de Invenção (22) 23/08/2017 (71) FOSHAN SHUNDE MIDEA WATER DISPENSER MFG. CO., LTD. (CN) , MIDEA GROUP CO., LTD. (CN) Número de Protocolo '870170061655' em 23/08/2017 15:48 (WB)
(21) BR 10 2017 018051-4	Código 2.10 - Requerimento de Pedido de Patente ou Certificado de Adição de Invenção (22) 23/08/2017 (71) FOSHAN SHUNDE MIDEA WATER DISPENSER MFG. CO., LTD. (CN) , MIDEA GROUP CO., LTD. (CN) Número de Protocolo '870170061658' em 23/08/2017 15:50 (WB)

(21) BR 10 2017 018052-2	Código 2.10 - Requerimento de Pedido de Patente ou Certificado de Adição de Invenção (22) 23/08/2017 (71) FOSHAN SHUNDE MIDEA WATER DISPENSER MFG. CO., LTD. (CN) , MIDEA GROUP CO., LTD. (CN) Número de Protocolo '870170061668' em 23/08/2017 15:54 (WB)
(21) BR 10 2017 018059-0	Código 2.10 - Requerimento de Pedido de Patente ou Certificado de Adição de Invenção (22) 23/08/2017 (71) CROSS BUSINESS INTERNATIONAL SERVIÇOS E REPRESENTAÇÕES LTDA. M.E. (BR/SP) Número de Protocolo '870170061683' em 23/08/2017 16:14 (WB)
(21) BR 10 2017 018061-1	Código 2.10 - Requerimento de Pedido de Patente ou Certificado de Adição de Invenção (22) 23/08/2017 (71) CROSS BUSINESS INTERNATIONAL SERVIÇOS E REPRESENTAÇÕES LTDA. M.E. (BR/SP) Número de Protocolo '870170061689' em 23/08/2017 16:19 (WB)
(21) BR 10 2017 018065-4	Código 2.10 - Requerimento de Pedido de Patente ou Certificado de Adição de Invenção (22) 23/08/2017 (71) MENESES E SOTO LTDA (BR/RS) Número de Protocolo '870170061719' em 23/08/2017 16:44 (WB)
(21) BR 10 2017 018066-2	Código 2.10 - Requerimento de Pedido de Patente ou Certificado de Adição de Invenção (22) 23/08/2017 (71) TOYOTA JIDOSHA KABUSHIKI KAISHA (JP) Número de Protocolo '870170061722' em 23/08/2017 16:46 (WB)
(21) BR 10 2017 018069-7	Código 2.10 - Requerimento de Pedido de Patente ou Certificado de Adição de Invenção (22) 23/08/2017 (71) DEERE & COMPANY (US) Número de Protocolo '870170061733' em 23/08/2017 16:57 (WB)
(21) BR 10 2017 018070-0	Código 2.10 - Requerimento de Pedido de Patente ou Certificado de Adição de Invenção (22) 23/08/2017 (71) ROHM AND HAAS COMPANY (US)

	Número de Protocolo '870170061735' em 23/08/2017 16:58 (WB)
(21) BR 10 2017 018079-4	Código 2.10 - Requerimento de Pedido de Patente ou Certificado de Adição de Invenção (22) 23/08/2017 (71) UNIFEI - UNIVERSIDADE FEDERAL DE ITAJUBÁ (BR/MG) , UNIVERSIDADE FEDERAL DE SÃO JOÃO DEL REI - UFSJ (BR/MG) Número de Protocolo '870170061765' em 23/08/2017 17:37 (WB)
(21) BR 10 2017 018080-8	Código 2.10 - Requerimento de Pedido de Patente ou Certificado de Adição de Invenção (22) 23/08/2017 (71) CENTRO FEDERAL DE EDUCAÇÃO TECNOLÓGICA DE MINAS GERAIS (BR/MG) Número de Protocolo '870170061766' em 23/08/2017 17:38 (WB)
(21) BR 10 2017 018081-6	Código 2.10 - Requerimento de Pedido de Patente ou Certificado de Adição de Invenção (22) 23/08/2017 (71) JACKELINE DE SOUZA ALECRIM (BR/MG) , GILMAR MACHADO MIRANDA (BR/MG) Número de Protocolo '870170061768' em 23/08/2017 17:40 (WB)
(21) BR 10 2017 018083-2	Código 2.10 - Requerimento de Pedido de Patente ou Certificado de Adição de Invenção (22) 23/08/2017 (71) JJGC INDÚSTRIA E COMÉRCIO DE MATERIAIS DENTÁRIOS S.A. (BR/PR) Número de Protocolo '870170061770' em 23/08/2017 17:43 (WB)
(21) BR 10 2017 018084-0	Código 2.10 - Requerimento de Pedido de Patente ou Certificado de Adição de Invenção (22) 23/08/2017 (71) JJGC INDÚSTRIA E COMÉRCIO DE MATERIAIS DENTÁRIOS S.A. (BR/PR) Número de Protocolo '870170061771' em 23/08/2017 17:44 (WB)
(21) BR 10 2017 018085-9	Código 2.10 - Requerimento de Pedido de Patente ou Certificado de Adição de Invenção (22) 23/08/2017 (71) THE BOEING COMPANY (US) Número de Protocolo '870170061772' em 23/08/2017 17:44 (WB)

(21) BR 10 2017 018087-5	Código 2.10 - Requerimento de Pedido de Patente ou Certificado de Adição de Invenção (22) 23/08/2017 (71) GAREN AUTOMAÇÃO S/A (BR/SP) Número de Protocolo '870170061778' em 23/08/2017 18:13 (WB)
(21) BR 10 2017 018088-3	Código 2.10 - Requerimento de Pedido de Patente ou Certificado de Adição de Invenção (22) 23/08/2017 (71) FANG-YING LIAO; YU-SENG LIAO; HSUAN-HSIEN LIAO (TW) Número de Protocolo '870170061780' em 23/08/2017 18:31 (WB)
(21) BR 10 2017 018089-1	Código 2.10 - Requerimento de Pedido de Patente ou Certificado de Adição de Invenção (22) 23/08/2017 (71) GAREN AUTOMAÇÃO S/A (BR/SP) Número de Protocolo '870170061781' em 23/08/2017 18:38 (WB)
(21) BR 10 2017 018091-3	Código 2.10 - Requerimento de Pedido de Patente ou Certificado de Adição de Invenção (22) 23/08/2017 (71) GAREN AUTOMAÇÃO S/A (BR/SP) Número de Protocolo '870170061784' em 23/08/2017 18:50 (WB)
(21) BR 10 2017 018099-9	Código 2.10 - Requerimento de Pedido de Patente ou Certificado de Adição de Invenção (22) 24/08/2017 (71) UNIVERSIDADE FEDERAL DE CAMPINA GRANDE - PB (BR/PB) Número de Protocolo '870170061805' em 24/08/2017 08:15 (WB)
(21) BR 10 2017 018100-6	Código 2.10 - Requerimento de Pedido de Patente ou Certificado de Adição de Invenção (22) 24/08/2017 (71) UNIVERSIDADE FEDERAL DE CAMPINA GRANDE - PB (BR/PB) Número de Protocolo '870170061808' em 24/08/2017 08:43 (WB)
(21) BR 10 2017 018101-4	Código 2.10 - Requerimento de Pedido de Patente ou Certificado de Adição de Invenção (22) 24/08/2017 (71) UNIVERSIDADE FEDERAL DE CAMPINA GRANDE - PB (BR/PB) Número de Protocolo '870170061810' em 24/08/2017 08:47 (WB)
(21) BR 10 2017 018102-2	Código 2.10 - Requerimento de Pedido de Patente ou Certificado de Adição de

	Invenção (22) 24/08/2017 (71) RESINAS BRASIL INDÚSTRIA E COMÉRCIO LTDA (BR/SP) Número de Protocolo '870170061814' em 24/08/2017 08:57 (WB)
(21) BR 10 2017 018104-9	Código 2.10 - Requerimento de Pedido de Patente ou Certificado de Adição de Invenção (22) 24/08/2017 (71) ROSENDAHL NEXTROM GMBH (AT) Número de Protocolo '870170061816' em 24/08/2017 09:04 (WB)
(21) BR 10 2017 018107-3	Código 2.10 - Requerimento de Pedido de Patente ou Certificado de Adição de Invenção (22) 24/08/2017 (71) POLO EQUIPAMENTOS INDUSTRIAIS LTDA ME (BR/SC) Número de Protocolo '870170061839' em 24/08/2017 09:53 (WB)
(21) BR 10 2017 018117-0	Código 2.10 - Requerimento de Pedido de Patente ou Certificado de Adição de Invenção (22) 24/08/2017 (71) DEPUY SYNTHES PRODUCTS, INC. (US) Número de Protocolo '870170061895' em 24/08/2017 11:14 (WB)
(21) BR 10 2017 018123-5	Código 2.10 - Requerimento de Pedido de Patente ou Certificado de Adição de Invenção (22) 24/08/2017 (71) CLORIVAL BRUSTOLIN JUNIOR (BR/PR) Número de Protocolo '870170061922' em 24/08/2017 11:51 (WB)
(21) BR 10 2017 018126-0	Código 2.10 - Requerimento de Pedido de Patente ou Certificado de Adição de Invenção (22) 24/08/2017 (71) HAMILTON SUNDSTRAND CORPORATION (US) Número de Protocolo '870170061929' em 24/08/2017 12:09 (WB)
(21) BR 10 2017 018127-8	Código 2.10 - Requerimento de Pedido de Patente ou Certificado de Adição de Invenção (22) 24/08/2017 (71) MARIO NERENBERG (BR/GO) , ODAIR SALVELINO TEIXEIRA (BR/SP) Número de Protocolo '870170061931' em 24/08/2017 12:23 (WB)
(21) BR 10 2017 018129-4	Código 2.10 - Requerimento de Pedido de Patente ou Certificado de Adição de Invenção

	(22) 24/08/2017 (71) UNIVERSIDADE ESTADUAL DE CAMPINAS - UNICAMP (BR/SP) Número de Protocolo '870170061943' em 24/08/2017 13:05 (WB)
(21) BR 10 2017 018142-1	Código 2.10 - Requerimento de Pedido de Patente ou Certificado de Adição de Invenção (22) 24/08/2017 (71) SILVINHO ANTONIO DA SILVA (BR/MG) Número de Protocolo '870170061985' em 24/08/2017 14:24 (WB)
(21) BR 10 2017 018151-0	Código 2.10 - Requerimento de Pedido de Patente ou Certificado de Adição de Invenção (22) 24/08/2017 (71) THE GOODYEAR TIRE & RUBBER COMPANY (US) Número de Protocolo '870170062004' em 24/08/2017 14:40 (WB)
(21) BR 10 2017 018152-9	Código 2.10 - Requerimento de Pedido de Patente ou Certificado de Adição de Invenção (22) 24/08/2017 (71) UNIVERSIDADE FEDERAL DO MARANHÃO (BR/MA) Número de Protocolo '870170062010' em 24/08/2017 14:44 (WB)
(21) BR 10 2017 018156-1	Código 2.10 - Requerimento de Pedido de Patente ou Certificado de Adição de Invenção (22) 24/08/2017 (71) CNH INDUSTRIAL AMERICA LLC (US) Número de Protocolo '870170062016' em 24/08/2017 14:48 (WB)
(21) BR 10 2017 018159-6	Código 2.10 - Requerimento de Pedido de Patente ou Certificado de Adição de Invenção (22) 24/08/2017 (71) ANTONIO DIRCEU BORGES DOS SANTOS (BR/MT) Número de Protocolo '870170062037' em 24/08/2017 15:06 (WB)
(21) BR 10 2017 018161-8	Código 2.10 - Requerimento de Pedido de Patente ou Certificado de Adição de Invenção (22) 24/08/2017 (71) LANXESS DEUTSCHLAND GMBH (DE) Número de Protocolo '870170062044' em 24/08/2017 15:16 (WB)
(21) BR 10 2017 018163-4	Código 2.10 - Requerimento de Pedido de Patente ou Certificado de Adição de Invenção (22) 24/08/2017

	(71) DANA HEAVY VEHICLE SYSTEMS GROUP, LLC (US) Número de Protocolo '870170062049' em 24/08/2017 15:20 (WB)
(21) BR 10 2017 018169-3	Código 2.10 - Requerimento de Pedido de Patente ou Certificado de Adição de Invenção (22) 24/08/2017 (71) UNIVERSIDADE DO ESTADO DO RIO DE JANEIRO (BR/RJ) Número de Protocolo '870170062074' em 24/08/2017 15:37 (WB)
(21) BR 10 2017 018171-5	Código 2.10 - Requerimento de Pedido de Patente ou Certificado de Adição de Invenção (22) 24/08/2017 (71) MINERAÇÃO CURIMBABA LTDA. (BR/MG) Número de Protocolo '870170062077' em 24/08/2017 15:41 (WB)
(21) BR 10 2017 018174-0	Código 2.10 - Requerimento de Pedido de Patente ou Certificado de Adição de Invenção (22) 24/08/2017 (71) UNIVERSIDADE FEDERAL DO PARANA (BR/PR) , UNIVERSIDADE DO ESTADO DE SANTA CATARINA - UDESC (BR/SC) Número de Protocolo '870170062085' em 24/08/2017 15:48 (WB)
(21) BR 10 2017 018178-2	Código 2.10 - Requerimento de Pedido de Patente ou Certificado de Adição de Invenção (22) 24/08/2017 (71) RAFAEL ALEXANDRE DE AGUIAR (BR/SP) , VANESSA DE OLIVEIRA MORAES (BR/SP) Número de Protocolo '870170062105' em 24/08/2017 16:05 (WB)
(21) BR 10 2017 018185-5	Código 2.10 - Requerimento de Pedido de Patente ou Certificado de Adição de Invenção (22) 24/08/2017 (71) INTELLIATEC SOLUÇÕES EM TECNOLOGIA LTDA EPP (BR/SP) Número de Protocolo '870170062130' em 24/08/2017 16:24 (WB)
(21) BR 10 2017 018188-0	Código 2.10 - Requerimento de Pedido de Patente ou Certificado de Adição de Invenção (22) 24/08/2017 (71) THE BOEING COMPANY (US) Número de Protocolo '870170062146' em 24/08/2017 16:44 (WB)
(21) BR 10 2017 018190-1	Código 2.10 - Requerimento de Pedido de Patente ou Certificado de Adição de Invenção

	(22) 24/08/2017 (71) SAMMI LIPE HOCHMAN (BR/SP) Número de Protocolo '870170062159' em 24/08/2017 16:55 (WB)
(21) BR 10 2017 018191-0	Código 2.10 - Requerimento de Pedido de Patente ou Certificado de Adição de Invenção (22) 24/08/2017 (71) CAN TECHNOLOGIES, INC. (US) Número de Protocolo '870170062160' em 24/08/2017 16:56 (WB)
(21) BR 10 2017 018194-4	Código 2.10 - Requerimento de Pedido de Patente ou Certificado de Adição de Invenção (22) 24/08/2017 (71) DEERE & COMPANY (US) Número de Protocolo '870170062163' em 24/08/2017 17:00 (WB)
(21) BR 10 2017 018200-2	Código 2.10 - Requerimento de Pedido de Patente ou Certificado de Adição de Invenção (22) 24/08/2017 (71) DEYSE SUELLEM FELIPE AMARAL (BR/MG) Número de Protocolo '870170062181' em 24/08/2017 17:14 (WB)
(21) BR 10 2017 018202-9	Código 2.10 - Requerimento de Pedido de Patente ou Certificado de Adição de Invenção (22) 24/08/2017 (71) GIUSEPPE TRINCANATO (BR/SP) Número de Protocolo '870170062198' em 24/08/2017 17:30 (WB)
(21) BR 10 2017 018203-7	Código 2.10 - Requerimento de Pedido de Patente ou Certificado de Adição de Invenção (22) 24/08/2017 (71) Whirlpool S.A. (BR/SP) Número de Protocolo '870170062205' em 24/08/2017 17:42 (WB)
(21) BR 10 2017 018206-1	Código 2.10 - Requerimento de Pedido de Patente ou Certificado de Adição de Invenção (22) 24/08/2017 (71) FUNDAÇÃO UNIVERSIDADE DE CAXIAS DO SUL (BR/RS) Número de Protocolo '870170062214' em 24/08/2017 17:58 (WB)
(21) BR 10 2017 018207-0	Código 2.10 - Requerimento de Pedido de Patente ou Certificado de Adição de Invenção (22) 24/08/2017

	(71) UNIVERSIDADE FEDERAL DE CAMPINA GRANDE - PB (BR/PB) Número de Protocolo '870170062215' em 24/08/2017 17:59 (WB)
(21) BR 10 2017 018210-0	Código 2.10 - Requerimento de Pedido de Patente ou Certificado de Adição de Invenção (22) 24/08/2017 (71) OGX PETRÓLEO E GÁS S.A. (BR/RJ) Número de Protocolo '870170062221' em 24/08/2017 18:16 (WB)
(21) BR 10 2017 018211-8	Código 2.10 - Requerimento de Pedido de Patente ou Certificado de Adição de Invenção (22) 24/08/2017 (71) MONIQUE MARCELLI CONCEICAO GUIMARAES (BR/ES) Número de Protocolo '870170062225' em 24/08/2017 18:23 (WB)
(21) BR 10 2017 018213-4	Código 2.10 - Requerimento de Pedido de Patente ou Certificado de Adição de Invenção (22) 24/08/2017 (71) CHRISTIANO SONKSEN (BR/RS) Número de Protocolo '870170062228' em 24/08/2017 18:28 (WB)
(21) BR 10 2017 018216-9	Código 2.10 - Requerimento de Pedido de Patente ou Certificado de Adição de Invenção (22) 25/08/2017 (71) IMBROS ADMINISTRAÇÃO E PARTICIPAÇÕES LTDA (BR/RS) Número de Protocolo '870170062252' em 25/08/2017 08:11 (WB)
(21) BR 10 2017 018219-3	Código 2.10 - Requerimento de Pedido de Patente ou Certificado de Adição de Invenção (22) 25/08/2017 (71) SAMMI LIPE HOCHMAN (BR/SP) Número de Protocolo '870170062257' em 25/08/2017 08:55 (WB)
(21) BR 10 2017 018227-4	Código 2.10 - Requerimento de Pedido de Patente ou Certificado de Adição de Invenção (22) 25/08/2017 (71) ASSOCIACAO PARANAENSE DE CULTURA - APC (BR/PR) Número de Protocolo '870170062288' em 25/08/2017 10:07 (WB)
(21) BR 10 2017 018229-0	Código 2.10 - Requerimento de Pedido de Patente ou Certificado de Adição de Invenção (22) 25/08/2017 (71) EDUARDO ACEDO BARBOSA (BR/SP) , LUIZ FELIPE GONÇALVES DIB

	(BR/SP) Número de Protocolo '870170062294' em 25/08/2017 10:15 (WB)
(21) BR 10 2017 018233-9	Código 2.10 - Requerimento de Pedido de Patente ou Certificado de Adição de Invenção (22) 25/08/2017 (71) ALSTOM TRANSPORT TECHNOLOGIES (FR) Número de Protocolo '870170062322' em 25/08/2017 10:59 (WB)
(21) BR 10 2017 018235-5	Código 2.10 - Requerimento de Pedido de Patente ou Certificado de Adição de Invenção (22) 25/08/2017 (71) UNIVERSIDADE ESTADUAL PAULISTA JULIO DE MESQUITA FILHO (BR/SP) Número de Protocolo '870170062332' em 25/08/2017 11:14 (WB)
(21) BR 10 2017 018237-1	Código 2.10 - Requerimento de Pedido de Patente ou Certificado de Adição de Invenção (22) 25/08/2017 (71) ROSENDAHL NEXTROM GMBH (AT) Número de Protocolo '870170062340' em 25/08/2017 11:26 (WB)
(21) BR 10 2017 018240-1	Código 2.10 - Requerimento de Pedido de Patente ou Certificado de Adição de Invenção (22) 25/08/2017 (71) UNIVERSIDADE ESTADUAL DE CAMPINAS - UNICAMP (BR/SP) Número de Protocolo '870170062346' em 25/08/2017 11:32 (WB)
(21) BR 10 2017 018243-6	Código 2.10 - Requerimento de Pedido de Patente ou Certificado de Adição de Invenção (22) 25/08/2017 (71) TOYOTA JIDOSHA KABUSHIKI KAISHA (JP) Número de Protocolo '870170062363' em 25/08/2017 11:56 (WB)
(21) BR 10 2017 018244-4	Código 2.10 - Requerimento de Pedido de Patente ou Certificado de Adição de Invenção (22) 25/08/2017 (71) UNIVERSIDADE FEDERAL DE PERNAMBUCO (BR/PE) , UNIVERSIDADE FEDERAL DE SANTA MARIA - UFSM (BR/RS) Número de Protocolo '870170062366' em 25/08/2017 11:58 (WB)
(21) BR 10 2017 018246-0	Código 2.10 - Requerimento de Pedido de Patente ou Certificado de Adição de Invenção

	(22) 25/08/2017 (71) TOYOTA JIDOSHA KABUSHIKI KAISHA (JP) Número de Protocolo '870170062372' em 25/08/2017 12:05 (WB)
(21) BR 10 2017 018249-5	Código 2.10 - Requerimento de Pedido de Patente ou Certificado de Adição de Invenção (22) 25/08/2017 (71) UNIVERSIDADE FEDERAL DE PERNAMBUCO (BR/PE) Número de Protocolo '870170062389' em 25/08/2017 13:00 (WB)
(21) BR 10 2017 018254-1	Código 2.10 - Requerimento de Pedido de Patente ou Certificado de Adição de Invenção (22) 25/08/2017 (71) LAUDELINO RISSO (BR/PR) Número de Protocolo '870170062429' em 25/08/2017 13:57 (WB)
(21) BR 10 2017 018258-4	Código 2.10 - Requerimento de Pedido de Patente ou Certificado de Adição de Invenção (22) 25/08/2017 (71) THE BOEING COMPANY (US) Número de Protocolo '870170062450' em 25/08/2017 14:14 (WB)
(21) BR 10 2017 018262-2	Código 2.10 - Requerimento de Pedido de Patente ou Certificado de Adição de Invenção (22) 25/08/2017 (71) UNIVERSIDADE ESTADUAL DE CAMPINAS - UNICAMP (BR/SP) Número de Protocolo '870170062471' em 25/08/2017 14:31 (WB)
(21) BR 10 2017 018263-0	Código 2.10 - Requerimento de Pedido de Patente ou Certificado de Adição de Invenção (22) 25/08/2017 (71) THE GOODYEAR TIRE & RUBBER COMPANY (US) Número de Protocolo '870170062478' em 25/08/2017 14:38 (WB)
(21) BR 10 2017 018265-7	Código 2.10 - Requerimento de Pedido de Patente ou Certificado de Adição de Invenção (22) 25/08/2017 (71) DOW AGROSCIENCES LLC (US) Número de Protocolo '870170062490' em 25/08/2017 14:46 (WB)
(21) BR 10 2017 018267-3	Código 2.10 - Requerimento de Pedido de Patente ou Certificado de Adição de Invenção (22) 25/08/2017

	(71) DOW AGROSCIENCES LLC (US) Número de Protocolo '870170062503' em 25/08/2017 14:53 (WB)
(21) BR 10 2017 018274-6	Código 2.10 - Requerimento de Pedido de Patente ou Certificado de Adição de Invenção (22) 25/08/2017 (71) UNIVERSIDADE FEDERAL DO RIO GRANDE DO NORTE (BR/RN) Número de Protocolo '870170062531' em 25/08/2017 15:11 (WB)
(21) BR 10 2017 018275-4	Código 2.10 - Requerimento de Pedido de Patente ou Certificado de Adição de Invenção (22) 25/08/2017 (71) UNIVERSIDADE ESTADUAL DE CAMPINAS - UNICAMP (BR/SP) Número de Protocolo '870170062536' em 25/08/2017 15:15 (WB)
(21) BR 10 2017 018278-9	Código 2.10 - Requerimento de Pedido de Patente ou Certificado de Adição de Invenção (22) 25/08/2017 (71) PATRIZIO PETRELLI (IT) Número de Protocolo '870170062548' em 25/08/2017 15:24 (WB)
(21) BR 10 2017 018288-6	Código 2.10 - Requerimento de Pedido de Patente ou Certificado de Adição de Invenção (22) 25/08/2017 (71) PRO-EFICIÊNCIA SOLUÇÃO AGRONEGÓCIOS LTDA (BR/MG) Número de Protocolo '870170062584' em 25/08/2017 15:43 (WB)
(21) BR 10 2017 018291-6	Código 2.10 - Requerimento de Pedido de Patente ou Certificado de Adição de Invenção (22) 25/08/2017 (71) SIEMENS AKTIENGESELLSCHAFT (DE) Número de Protocolo '870170062605' em 25/08/2017 15:56 (WB)
(21) BR 10 2017 018299-1	Código 2.10 - Requerimento de Pedido de Patente ou Certificado de Adição de Invenção (22) 25/08/2017 (71) HONDA MOTOR CO., LTD. (JP) Número de Protocolo '870170062635' em 25/08/2017 16:22 (WB)
(21) BR 10 2017 018303-3	Código 2.10 - Requerimento de Pedido de Patente ou Certificado de Adição de Invenção (22) 25/08/2017 (71) PROBAC DO BRASIL PRODUTOS BACTERIOLÓGICOS LTDA (BR/SP)

	Número de Protocolo '870170062653' em 25/08/2017 16:32 (WB)
(21) BR 10 2017 018315-7	Código 2.10 - Requerimento de Pedido de Patente ou Certificado de Adição de Invenção (22) 25/08/2017 (71) OSVALDO DALLA COLETTA (BR/SP) Número de Protocolo '870170062713' em 25/08/2017 17:28 (WB)
(21) BR 10 2017 018321-1	Código 2.10 - Requerimento de Pedido de Patente ou Certificado de Adição de Invenção (22) 25/08/2017 (71) TOYOTA JIDOSHA KABUSHIKI KAISHA (JP) Número de Protocolo '870170062735' em 25/08/2017 17:56 (WB)
(21) BR 10 2017 018325-4	Código 2.10 - Requerimento de Pedido de Patente ou Certificado de Adição de Invenção (22) 25/08/2017 (71) NATBIO LTDA ME (BR/PR) Número de Protocolo '870170062745' em 25/08/2017 18:28 (WB)
(21) BR 10 2017 018334-3	Código 2.10 - Requerimento de Pedido de Patente ou Certificado de Adição de Invenção (22) 25/08/2017 (71) NILCEA MARA SIMA - 94756228968 (BR/SC) Número de Protocolo '870170062761' em 25/08/2017 21:08 (WB)
(21) BR 13 2017 017846-2	Código 2.10 - Requerimento de Pedido de Patente ou Certificado de Adição de Invenção (22) 21/08/2017 (71) PHILIPPE BEKES CAMARGO (BR/SP) Número de Protocolo '870170060600' em 21/08/2017 13:09 (WB)
(21) BR 20 2015 006164-7	Código 2.10 - Requerimento de Pedido de Patente ou Certificado de Adição de Invenção (22) 19/03/2015 (71) MARCELINO OZANO BORASCHI (BR/SP) Número de Protocolo '018150003484' em 19/03/2015 15:47 (SP)
(21) BR 20 2015 007049-2	Código 2.10 - Requerimento de Pedido de Patente ou Certificado de Adição de Invenção (22) 30/03/2015 (71) GERALDO BARROS LOPES (BR/DF) Número de Protocolo '012150000093' em 30/03/2015 13:11 (DF)

(21) BR 20 2015 008697-6	Código 2.10 - Requerimento de Pedido de Patente ou Certificado de Adição de Invenção (22) 17/04/2015 (71) ELECTRIC INK MÁQUINAS E TINTAS ESPECIAIS LTDA (BR/MG) Número de Protocolo '014150000615' em 17/04/2015 10:55 (MG)
(21) BR 20 2015 009628-9	Código 2.10 - Requerimento de Pedido de Patente ou Certificado de Adição de Invenção (22) 29/04/2015 (71) M1 INOVAÇÕES EM PRODUTOS E SERVIÇOS ESPECIAIS LTDA (BR/SP) Número de Protocolo '020150008352' em 29/04/2015 10:29 (RJ)
(21) BR 20 2015 009660-2	Código 2.10 - Requerimento de Pedido de Patente ou Certificado de Adição de Invenção (22) 29/04/2015 (71) SANDRO AMBRÓSIO RUBIM (BR/SP) Número de Protocolo '018150005254' em 29/04/2015 13:54 (SP)
(21) BR 20 2015 011519-4	Código 2.10 - Requerimento de Pedido de Patente ou Certificado de Adição de Invenção (22) 19/05/2015 (71) KIMBERLY GODOY OLEA (BR/SP) Número de Protocolo '018150006030' em 19/05/2015 16:27 (SP)
(21) BR 20 2015 011859-2	Código 2.10 - Requerimento de Pedido de Patente ou Certificado de Adição de Invenção (22) 22/05/2015 (71) EKRON INDUSTRIAL LTDA (BR/PR) Número de Protocolo '015150000890' em 22/05/2015 14:32 (PR)
(21) BR 20 2015 025146-2	Código 2.10 - Requerimento de Pedido de Patente ou Certificado de Adição de Invenção (22) 30/09/2015 (71) SIDNEY FERNANDES DA SILVA (BR/SP) Número de Protocolo '018150009697' em 30/09/2015 16:25 (SP)
(21) BR 20 2015 029054-9	Código 2.10 - Requerimento de Pedido de Patente ou Certificado de Adição de Invenção (22) 19/11/2015 (71) CHEN TU YUEH (BR/SP) Número de Protocolo '018150010677' em 19/11/2015 13:33 (SP)

(21) BR 20 2015 032085-5	Código 2.10 - Requerimento de Pedido de Patente ou Certificado de Adição de Invenção (22) 21/12/2015 (71) JOSÉ VALDECI DE SOUZA (BR/MG) Número de Protocolo '018150011311' em 21/12/2015 15:27 (SP)
(21) BR 20 2015 032089-8	Código 2.10 - Requerimento de Pedido de Patente ou Certificado de Adição de Invenção (22) 21/12/2015 (71) KAIQUE FERREIRA ALVES (BR/SP) Número de Protocolo '018150011314' em 21/12/2015 15:29 (SP)
(21) BR 20 2015 033164-4	Código 2.10 - Requerimento de Pedido de Patente ou Certificado de Adição de Invenção (22) 18/12/2015 (71) UBIRAJARA DE OLIVEIRA BARROSO JÚNIOR (BR/BA) Número do Aviso de Recebimento 'JO542257289'
(21) BR 20 2016 000767-0	Código 2.10 - Requerimento de Pedido de Patente ou Certificado de Adição de Invenção (22) 14/01/2016 (71) KS INDUSTRIA E COMERCIO DE METAIS LTDA - ME (BR/SP) Número de Protocolo '018160000141' em 14/01/2016 10:31 (SP)
(21) BR 20 2016 009375-4	Código 2.10 - Requerimento de Pedido de Patente ou Certificado de Adição de Invenção (22) 27/04/2016 (71) JOSÉ AGAMENON OLIVEIRA (BR/PI) Número de Protocolo '012160000107' em 27/04/2016 15:57 (DF)
(21) BR 20 2016 011633-9	Código 2.10 - Requerimento de Pedido de Patente ou Certificado de Adição de Invenção (22) 23/05/2016 (71) RICARDO MORAES PAVANI (BR) Número de Protocolo '016160000230' em 23/05/2016 12:30 (RS)
(21) BR 20 2016 012408-0	Código 2.10 - Requerimento de Pedido de Patente ou Certificado de Adição de Invenção (22) 24/05/2016 (71) PAULO AUGUSTO LOPES MORAES (BR/PR) Número do Aviso de Recebimento 'JO652193285BR'

(21) BR 20 2016 022656-8	Código 2.10 - Requerimento de Pedido de Patente ou Certificado de Adição de Invenção (22) 29/09/2016 (71) CHARLES HENRIQUE CORREA (BR/DF) Número de Protocolo '018160003734' em 29/09/2016 15:12 (SP)
(21) BR 20 2016 023301-7	Código 2.10 - Requerimento de Pedido de Patente ou Certificado de Adição de Invenção (22) 06/10/2016 (71) ANTONIO AUGUSTO RODRIGUES RAMOS (BR/PR) Número de Protocolo '018160003799' em 06/10/2016 14:28 (SP)
(21) BR 20 2016 023572-9	Código 2.10 - Requerimento de Pedido de Patente ou Certificado de Adição de Invenção (22) 10/10/2016 (71) MARCIO DE ROMAN E FIGUEIREDO (BR/RJ) Número de Protocolo '020160006501' em 10/10/2016 13:00 (RJ)
(21) BR 20 2016 026215-7	Código 2.10 - Requerimento de Pedido de Patente ou Certificado de Adição de Invenção (22) 09/11/2016 (71) Paulo Roberto Nacarato Junior (BR/SP) Número de Protocolo '018160004136' em 09/11/2016 11:56 (SP)
(21) BR 20 2017 017820-5	Código 2.10 - Requerimento de Pedido de Patente ou Certificado de Adição de Invenção (22) 21/08/2017 (71) IDROZINA OLIVEIRA DA SILVA (BR/PR) Número de Protocolo '870170060463' em 21/08/2017 08:43 (WB)
(21) BR 20 2017 017826-4	Código 2.10 - Requerimento de Pedido de Patente ou Certificado de Adição de Invenção (22) 21/08/2017 (71) ALFREDO DA CUNHA PEREIRA (BR/MG) Número de Protocolo '870170060488' em 21/08/2017 09:46 (WB)
(21) BR 20 2017 017830-2	Código 2.10 - Requerimento de Pedido de Patente ou Certificado de Adição de Invenção (22) 21/08/2017 (71) LEONARDO PAULINO WERNECK CEOLIN (BR/MG) , BERENICE FERREIRA PAULINO (BR/MG) Número de Protocolo '870170060493' em 21/08/2017 10:15 (WB)

(21) BR 20 2017 017839-6	Código 2.10 - Requerimento de Pedido de Patente ou Certificado de Adição de Invenção (22) 21/08/2017 (71) ODNIVEL RIBEITO SÁ (BR/MG) Número de Protocolo '870170060549' em 21/08/2017 11:19 (WB)
(21) BR 20 2017 017851-5	Código 2.10 - Requerimento de Pedido de Patente ou Certificado de Adição de Invenção (22) 21/08/2017 (71) KOALA ENERGY LTDA (BR/SC) Número de Protocolo '870170060616' em 21/08/2017 13:49 (WB)
(21) BR 20 2017 017855-8	Código 2.10 - Requerimento de Pedido de Patente ou Certificado de Adição de Invenção (22) 21/08/2017 (71) STARA S/A. INDUSTRIA DE IMPLEMENTOS AGRÍCOLAS (BR/RS) Número de Protocolo '870170060631' em 21/08/2017 14:09 (WB)
(21) BR 20 2017 017866-3	Código 2.10 - Requerimento de Pedido de Patente ou Certificado de Adição de Invenção (22) 21/08/2017 (71) CLAUDIO DE AZEVEDO RIBEIRO DA FONSECA (BR/RJ) Número de Protocolo '870170060685' em 21/08/2017 15:00 (WB)
(21) BR 20 2017 017885-0	Código 2.10 - Requerimento de Pedido de Patente ou Certificado de Adição de Invenção (22) 21/08/2017 (71) TILIBRA PRODUTOS DE PAPELARIA LTDA (BR/SP) Número de Protocolo '870170060811' em 21/08/2017 16:20 (WB)
(21) BR 20 2017 017901-5	Código 2.10 - Requerimento de Pedido de Patente ou Certificado de Adição de Invenção (22) 21/08/2017 (71) LEANDRO NELSON SILVEIRA (BR/SC) Número de Protocolo '870170060903' em 21/08/2017 17:17 (WB)
(21) BR 20 2017 017907-4	Código 2.10 - Requerimento de Pedido de Patente ou Certificado de Adição de Invenção (22) 21/08/2017 (71) THIAGO LOPES QUEVEDO (BR/MS) Número de Protocolo '870170060948' em 21/08/2017 18:14 (WB)
(21) BR 20 2017 017914-7	Código 2.10 - Requerimento de Pedido de Patente ou Certificado de Adição de

	Invenção (22) 22/08/2017 (71) JOSENILTON ROSSI MARCELINO (BR/PR) Número de Protocolo '870170060984' em 22/08/2017 00:29 (WB)
(21) BR 20 2017 017919-8	Código 2.10 - Requerimento de Pedido de Patente ou Certificado de Adição de Invenção (22) 22/08/2017 (71) FUNDAÇÃO PIO XII (BR/SP) Número de Protocolo '870170061018' em 22/08/2017 10:36 (WB)
(21) BR 20 2017 017923-6	Código 2.10 - Requerimento de Pedido de Patente ou Certificado de Adição de Invenção (22) 22/08/2017 (71) ANA DENISE CEOLIN SILVA VELOSO (BR/MG) , ROMERO VELOSO DOS SANTOS (BR/MG) Número de Protocolo '870170061048' em 22/08/2017 11:53 (WB)
(21) BR 20 2017 017926-0	Código 2.10 - Requerimento de Pedido de Patente ou Certificado de Adição de Invenção (22) 22/08/2017 (71) FAUSTO VITERBO DE OLIVEIRA NETO (BR/SP) Número de Protocolo '870170061054' em 22/08/2017 12:01 (WB)
(21) BR 20 2017 017932-5	Código 2.10 - Requerimento de Pedido de Patente ou Certificado de Adição de Invenção (22) 22/08/2017 (71) ROMILDO JOSÉ WALDER - ME (BR/ES) Número de Protocolo '870170061101' em 22/08/2017 13:49 (WB)
(21) BR 20 2017 017933-3	Código 2.10 - Requerimento de Pedido de Patente ou Certificado de Adição de Invenção (22) 22/08/2017 (71) ANDRÉ GAGLIARDI (BR/SP) Número de Protocolo '870170061102' em 22/08/2017 13:50 (WB)
(21) BR 20 2017 017936-8	Código 2.10 - Requerimento de Pedido de Patente ou Certificado de Adição de Invenção (22) 22/08/2017 (71) ALEXANDRE DE PAULA FIGUEIRA (BR/SC) Número de Protocolo '870170061141' em 22/08/2017 14:28 (WB)
(21) BR 20 2017 017946-5	Código 2.10 - Requerimento de Pedido de Patente ou Certificado de Adição de

	Invenção (22) 22/08/2017 (71) EURIPEDES VICENTE FERREIRA JUNIOR (BR/GO) Número de Protocolo '870170061198' em 22/08/2017 15:17 (WB)
(21) BR 20 2017 017999-6	Código 2.10 - Requerimento de Pedido de Patente ou Certificado de Adição de Invenção (22) 22/08/2017 (71) MISS PINK FRANQUIAS LTDA - ME (BR/PR) Número de Protocolo '870170061400' em 22/08/2017 22:20 (WB)
(21) BR 20 2017 018012-9	Código 2.10 - Requerimento de Pedido de Patente ou Certificado de Adição de Invenção (22) 23/08/2017 (71) GABRIEL MOHALLEM CHUCRE (BR/MG) Número de Protocolo '870170061472' em 23/08/2017 10:43 (WB)
(21) BR 20 2017 018016-1	Código 2.10 - Requerimento de Pedido de Patente ou Certificado de Adição de Invenção (22) 23/08/2017 (71) GABRIEL PORTINHO DE CARVALHO (BR/RS) Número de Protocolo '870170061493' em 23/08/2017 11:22 (WB)
(21) BR 20 2017 018034-0	Código 2.10 - Requerimento de Pedido de Patente ou Certificado de Adição de Invenção (22) 23/08/2017 (71) CARLOS HARTWICH (UY) Número de Protocolo '870170061603' em 23/08/2017 15:04 (WB)
(21) BR 20 2017 018038-2	Código 2.10 - Requerimento de Pedido de Patente ou Certificado de Adição de Invenção (22) 23/08/2017 (71) PELMEX INDUSTRIAS REUNIDAS LTDA (BR/SP) Número de Protocolo '870170061622' em 23/08/2017 15:18 (WB)
(21) BR 20 2017 018043-9	Código 2.10 - Requerimento de Pedido de Patente ou Certificado de Adição de Invenção (22) 23/08/2017 (71) CHARLES GONÇALVES CABIDELE 03189146705 (BR/ES) Número de Protocolo '870170061642' em 23/08/2017 15:37 (WB)
(21) BR 20 2017 018050-1	Código 2.10 - Requerimento de Pedido de Patente ou Certificado de Adição de Invenção

	(22) 23/08/2017 (71) ISABELA CRISTINA BALDASSO (BR/SP) Número de Protocolo '870170061656' em 23/08/2017 15:49 (WB)
(21) BR 20 2017 018095-1	Código 2.10 - Requerimento de Pedido de Patente ou Certificado de Adição de Invenção (22) 23/08/2017 (71) EMERSON CESAR SIBALDELLI (BR/PR) Número de Protocolo '870170061797' em 23/08/2017 22:20 (WB)
(21) BR 20 2017 018096-0	Código 2.10 - Requerimento de Pedido de Patente ou Certificado de Adição de Invenção (22) 24/08/2017 (71) RIVALDO DE OLIVEIRA COSTA JUNIOR (BR/SP) Número de Protocolo '870170061799' em 24/08/2017 00:58 (WB)
(21) BR 20 2017 018097-8	Código 2.10 - Requerimento de Pedido de Patente ou Certificado de Adição de Invenção (22) 24/08/2017 (71) ROBERTA BARROSO BUARQUE (BR/RJ) , SABRINA BOECHAT PIMENTA (BR/SP) Número de Protocolo '870170061802' em 24/08/2017 08:07 (WB)
(21) BR 20 2017 018109-5	Código 2.10 - Requerimento de Pedido de Patente ou Certificado de Adição de Invenção (22) 24/08/2017 (71) AEGIR TECHNOLOGY LTDA ME (BR/SP) Número de Protocolo '870170061853' em 24/08/2017 10:14 (WB)
(21) BR 20 2017 018110-9	Código 2.10 - Requerimento de Pedido de Patente ou Certificado de Adição de Invenção (22) 24/08/2017 (71) JOAO FLAVIO DRAGO (BR/SP) Número de Protocolo '870170061864' em 24/08/2017 10:25 (WB)
(21) BR 20 2017 018112-5	Código 2.10 - Requerimento de Pedido de Patente ou Certificado de Adição de Invenção (22) 24/08/2017 (71) JOAO FLAVIO DRAGO (BR/SP) Número de Protocolo '870170061875' em 24/08/2017 10:45 (WB)
(21) BR 20 2017 018116-8	Código 2.10 - Requerimento de Pedido de Patente ou Certificado de Adição de Invenção

	(22) 24/08/2017 (71) ISABELA CRISTINA BALDASSO (BR/SP) Número de Protocolo '870170061887' em 24/08/2017 11:02 (WB)
(21) BR 20 2017 018150-8	Código 2.10 - Requerimento de Pedido de Patente ou Certificado de Adição de Invenção (22) 24/08/2017 (71) ANDRÉ CAVALCANTE DE ALBUQUERQUE (BR/RS) Número de Protocolo '870170062003' em 24/08/2017 14:40 (WB)
(21) BR 20 2017 018167-2	Código 2.10 - Requerimento de Pedido de Patente ou Certificado de Adição de Invenção (22) 24/08/2017 (71) UNIVERSIDADE TECNOLOGICA FEDERAL DO PARANA (BR/PR) , UNIVERSIDADE SÃO JUDAS TADEU (BR/SP) Número de Protocolo '870170062056' em 24/08/2017 15:22 (WB)
(21) BR 20 2017 018184-2	Código 2.10 - Requerimento de Pedido de Patente ou Certificado de Adição de Invenção (22) 24/08/2017 (71) ANDERSON GIACOMIN (BR/RS) Número de Protocolo '870170062126' em 24/08/2017 16:21 (WB)
(21) BR 20 2017 018208-3	Código 2.10 - Requerimento de Pedido de Patente ou Certificado de Adição de Invenção (22) 24/08/2017 (71) DANIEL DA SILVA GUIMARÃES FILHO (BR/RJ) Número de Protocolo '870170062217' em 24/08/2017 18:08 (WB)
(21) BR 20 2017 018217-2	Código 2.10 - Requerimento de Pedido de Patente ou Certificado de Adição de Invenção (22) 25/08/2017 (71) ALVARINO LEMES DE SOUZA (BR/RS) , MAGNUS DE SOUZA (BR/RS) , MÁRLON ROCHA DE SOUZA (BR/RS) Número de Protocolo '870170062254' em 25/08/2017 08:23 (WB)
(21) BR 20 2017 018223-7	Código 2.10 - Requerimento de Pedido de Patente ou Certificado de Adição de Invenção (22) 25/08/2017 (71) ANDRÉ LUIS PINTO DA SILVA (BR/SC) Número de Protocolo '870170062273' em 25/08/2017 09:35 (WB)
(21) BR 20 2017 018239-3	Código 2.10 - Requerimento de Pedido de Patente ou Certificado de Adição de

	Invenção (22) 25/08/2017 (71) KATHAVENTO INDUSTRIA E COMERCIO DE PRESENTES E DECORAÇÕES LTDA (BR/SC) Número de Protocolo '870170062344' em 25/08/2017 11:30 (WB)
(21) BR 20 2017 018242-3	Código 2.10 - Requerimento de Pedido de Patente ou Certificado de Adição de Invenção (22) 25/08/2017 (71) NESTOR CANDIDO FERREIRA SEGUNDO (BR/SP) Número de Protocolo '870170062362' em 25/08/2017 11:56 (WB)
(21) BR 20 2017 018245-8	Código 2.10 - Requerimento de Pedido de Patente ou Certificado de Adição de Invenção (22) 25/08/2017 (71) WALTER FAUSTO DA SILVA (BR/SP) Número de Protocolo '870170062370' em 25/08/2017 12:04 (WB)
(21) BR 20 2017 018255-5	Código 2.10 - Requerimento de Pedido de Patente ou Certificado de Adição de Invenção (22) 25/08/2017 (71) GABRIEL MOHALLEM CHUCRE (BR/MG) Número de Protocolo '870170062444' em 25/08/2017 14:10 (WB)
(21) BR 20 2017 018261-0	Código 2.10 - Requerimento de Pedido de Patente ou Certificado de Adição de Invenção (22) 25/08/2017 (71) MÓVEIS K1 LTDA (BR/RS) Número de Protocolo '870170062465' em 25/08/2017 14:25 (WB)
(21) BR 20 2017 018281-4	Código 2.10 - Requerimento de Pedido de Patente ou Certificado de Adição de Invenção (22) 25/08/2017 (71) ECODENGUE BRASIL LTDA - ME (BR/MG) Número de Protocolo '870170062558' em 25/08/2017 15:30 (WB)
(21) BR 20 2017 018300-4	Código 2.10 - Requerimento de Pedido de Patente ou Certificado de Adição de Invenção (22) 25/08/2017 (71) INSTITUTO DE TECNOLOGIA E PESQUISA (BR/SE) , UNIVERSIDADE FEDERAL DA BAHIA (BR/BA) , UNIVERSIDADE FEDERAL DE PELOTAS (BR/RS) Número de Protocolo '870170062638' em 25/08/2017 16:23 (WB)

(21) BR 20 2017 018323-3	Código 2.10 - Requerimento de Pedido de Patente ou Certificado de Adição de Invenção (22) 25/08/2017 (71) LUIS SERGIO DO CARMO (BR/MG) Número de Protocolo '870170062741' em 25/08/2017 18:09 (WB)
(21) C1 9804731-0	Código 2.10 - Requerimento de Pedido de Patente ou Certificado de Adição de Invenção (22) 20/07/2000 (71) Creuza Ribeiro dos Santos (BR/SP) Número de Protocolo 3054 em 20/07/2000 11:32(SP).
(21) C2 0400241-5	Código 2.10 - Requerimento de Pedido de Patente ou Certificado de Adição de Invenção (22) 14/03/2005 (71) Márcio Rodrigues Marques (BR/SP) Número de Protocolo 1150 em 14/03/2005 03:28(SP).
(21) MU 8203484-2	Código 2.10 - Requerimento de Pedido de Patente ou Certificado de Adição de Invenção (22) 29/05/2002 (71) MARCELO FERREIRA DOS SANTOS (BR/BA) Número de Protocolo 5276 em 29/05/2002 01:48(RJ).
(21) MU 8303615-6	Código 2.10 - Requerimento de Pedido de Patente ou Certificado de Adição de Invenção (22) 06/02/2003 (71) MARIA LUCIA RODRIGUES VIEIRA (BR/RJ) Número de Protocolo 1238 em 06/02/2003 03:53(RJ).
(21) MU 8403613-3	Código 2.10 - Requerimento de Pedido de Patente ou Certificado de Adição de Invenção (22) 23/07/2004 (71) RIMA AGROPECUÁRIA LTDA. (BR/MG) Número de Protocolo 1674 em 23/07/2004 04:39(MG).
(21) MU 8803400-3	Código 2.10 - Requerimento de Pedido de Patente ou Certificado de Adição de Invenção (22) 21/10/2008 (71) Marcos Aurélio Mendes Cardoso (BR/GO) Número de Protocolo 986 em 21/10/2008 10:00(GO).

(21) MU 8803401-1	Código 2.10 - Requerimento de Pedido de Patente ou Certificado de Adição de Invenção (22) 21/10/2008 (71) Orca Construtora e Concretos Ltda (BR/GO) Número de Protocolo 991 em 21/10/2008 03:35(GO).
(21) MU 8903313-2	Código 2.10 - Requerimento de Pedido de Patente ou Certificado de Adição de Invenção (22) 15/09/2009 (71) Orlando José Vianna (BR/RJ) Número de Protocolo 20090087014 em 15/09/2009 11:43(RJ).
(21) MU 8903320-5	Código 2.10 - Requerimento de Pedido de Patente ou Certificado de Adição de Invenção (22) 27/10/2009 (71) Manoel Valério Doval (BR/RN) Número de Protocolo 96 em 27/10/2009 02:44(RN).
(21) PI 0823466-3	Código 2.10 - Requerimento de Pedido de Patente ou Certificado de Adição de Invenção (22) 25/11/2008 (71) MATHEUS MACEDO LOPES (BR/MG) Número de Protocolo 20080145680 em 25/11/2008 05:00(MG).
(21) PI 1015892-8	Código 2.10 - Requerimento de Pedido de Patente ou Certificado de Adição de Invenção (22) 29/07/2010 (71) JOSÉ EMÍLIO FEHR PEREIRA LOPES (BR/SP) Número de Protocolo 181000353931 em 29/07/2010 05:00(SP).
(21) PI 9816483-0	Código 2.10 - Requerimento de Pedido de Patente ou Certificado de Adição de Invenção (22) 17/06/1998 (71) UNIVERSIDADE ESTADUAL DE CAMPINAS - UNICAMP (BR/SP) Número de Protocolo 513 em 17/06/1998 03:36(SP).
(21) PI 9816500-3	Código 2.10 - Requerimento de Pedido de Patente ou Certificado de Adição de Invenção (22) 05/11/1998 (71) EMPRESA BANDEIRANTE DE ENERGIA S/A (BR/SP) Número de Protocolo 3800 em 05/11/1998 03:04(SP).

Código Publicação do Pedido

Código 3.1 - Publicação do Pedido de Patente ou de Certificado de Adição de Invenção

Publicação do pedido depositado (Art. 30 da Lei nº 9.279/96), podendo ser adquirido o folheto com o relatório descritivo, reivindicações, desenhos e resumo do pedido, por quem se interessar, através do endereço eletrônico www.inpi.gov.br - No Acesso rápido - Faça uma busca – Patente. Para acessar, cadastre-se no Portal do INPI e use login e senha. Não sendo o exame requerido, pelo depositante ou qualquer interessado, no prazo de 36 (trinta e seis) meses do depósito, o pedido será arquivado. Publicado o arquivamento do pedido, poderá ser requerido, no prazo de 60 (sessenta) dias, o seu desarquivamento. Não sendo requerido o desarquivamento no prazo anteriormente citado, o pedido será considerado definitivamente arquivado.

---

(21) BR 10 2012 000576-0 A2

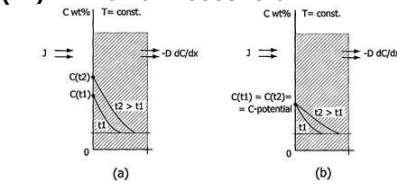

Código 3.1 - Publicação do Pedido de Patente ou de Certificado de Adição de Invenção

(22) 10/01/2012

(30) 10/01/2011 US 61/431.179; 28/12/2011 US 13/338.742

(51) G01N 33/00 (2006.01), C21D 1/00 (2006.01), C23C 8/00 (2006.01), C23C 8/06 (2006.01), C23C 8/20 (2006.01), C23C 8/24 (2006.01), C23C 8/30 (2006.01)

(52) G01N 33/0004, C21D 1/00, C23C 8/00, C23C 8/06, C23C 8/20, C23C 8/24, C23C 8/30

(54) MÉTODO PARA CONTROLAR A ATMOSFERA NUM FORNO

(71) AIR PRODUCTS AND CHEMICALS, INC. (US)

(72) XIAOLAN WANG, JOHN LEWIS GREEN, ANNA K. WEHR- AUKLAND, ZBIGNIEW ZURECKI, GUIDO PLICHT

---

(21) BR 10 2013 016604-9 A2

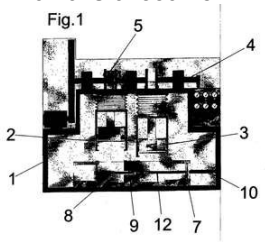

Código 3.1 - Publicação do Pedido de Patente ou de Certificado de Adição de Invenção

(22) 27/06/2013

(51) F03B 17/02 (2006.01)

(54) EQUIPAMENTO PARA GERAÇÃO DE ENERGIA POR EXPLORAÇÃO AO NÍVEL QUÂNTICO DE PROPRIEDADES DE FLUIDO CONFINADO

(71) LUXRAY TECNOLOGIA LTDA (BR/SP)

(72) JOSÉ RAIMUNDO DOS SANTOS

---

(21) BR 10 2013 016611-1 A2

Código 3.1 - Publicação do Pedido de Patente ou de Certificado de Adição de Invenção

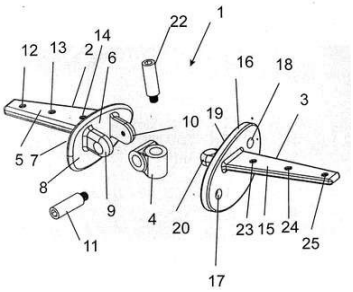

(22) 27/06/2013
(51) A61F 2/42 (2006.01)
(54) PRÓTESE DE PUNHO
(71) LUIZ GONZAGA DADALT FILHO (BR/SP) , JOÃO PEDRO VOGET (US)
(72) LUIZ GONZAGA DADALT FILHO, JOÃO PEDRO VOGET

---

(21) BR 10 2013 018496-9 A2

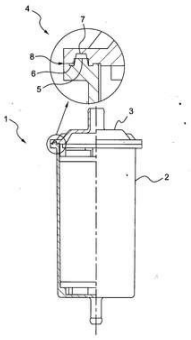

Código 3.1 - Publicação do Pedido de Patente ou de Certificado de Adição de Invenção
(22) 19/07/2013
(30) 26/10/2012 TW 101139842
(51) B60K 15/067 (2006.01)
(54) RECIPIENTE DE JUNÇÃO, E, MÉTODO PARA A FABRICAÇÃO DE UM TANQUE TENDO O MESMO
(71) SENTEC E & E CO., LTD (TW)
(72) CHOU, CHUN-CHI, LOAO, CHUN-YING

---

(21) BR 10 2013 020437-4 A2

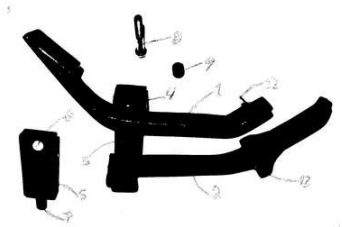

Código 3.1 - Publicação do Pedido de Patente ou de Certificado de Adição de Invenção
(22) 02/08/2013
(51) B60R 25/08 (2013.01)
(54) PLATAFORMA DE REFORÇO PARA PEDAIS DE VEÍCULOS AUTOMOTORES
(71) MAICON LUCAS SGARDIOLI (BR/SP)
(72) MAICON LUCAS SGARDIOLI

---

(21) BR 10 2013 022028-0 A2

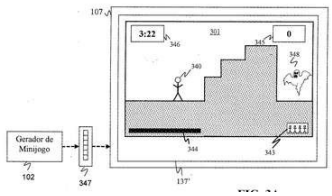

Código 3.1 - Publicação do Pedido de Patente ou de Certificado de Adição de Invenção
(22) 28/08/2013
(30) 29/08/2012 US 61/694718; 11/03/2013 US 13/792664
(51) A63F 13/33 (2014.01)
(54) MÉTODO IMPLEMENTADO POR COMPUTADOR PARA GERAR UM MINIJOGO, SISTEMA PARA GERAR UM MINIJOGO, MEIO LEGÍVEL POR COMPUTADOR NÃO TRANSITÓRIO, MÉTODO PARA DISTRIBUIÇÃO DE UM MINIJOGO, SISTEMA PARA DISTRIBUIÇÃO DE MINIJOGO, E, MÉTODO PARA ACESSO E JOGO DE UM MINIJOGO
(71) SONY COMPUTER ENTERTAINMENT AMERICA LLC (US)
(72) GARY M. ZALEWSKI

(21) BR 10 2013 027440-2 A2

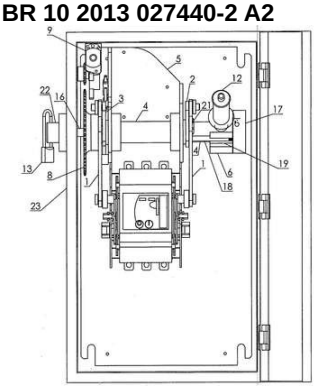

Código 3.1 - Publicação do Pedido de Patente ou de Certificado de Adição de Invenção
(22) 24/10/2013
(51) H01H 3/02 (2006.01)
(54) MECANISMO DE EXTRAÇÃO E INSERÇÃO DE DISJUNTOR COM DISPOSITIVO DE TRAVA EXTERNA AO INVÓLUCRO DE PROTEÇÃO
(71) INTECHNO EQUIPAMENTOS DIDÁTICOS EIRELI ME (BR/ES)
(72) FLÁVIO SILVA NICOLETTI

(21) BR 10 2014 017392-7 A2

Código 3.1 - Publicação do Pedido de Patente ou de Certificado de Adição de Invenção
(22) 15/07/2014
(51) C08F 2/02 (2006.01), B01J 41/14 (2006.01)
(52) C08F 2/02, B01J 41/14
(54) PROCESSO DE SÍNTESE DE POLÍMERO HÍBRIDO QUIMICAMENTE IMPRESSO E SUA APLICAÇÃO COMO ADSORVENTE DE COLESTEROL EM MATRIZ ALIMENTÍCIA
(71) UNIVERSIDADE ESTADUAL DE LONDRINA (BR/PR)
(72) CESAR RICARDO TEIXEIRA TARLEY, DÉBORA NOBILE CLAUSEN

(21) BR 10 2014 020933-6 A2

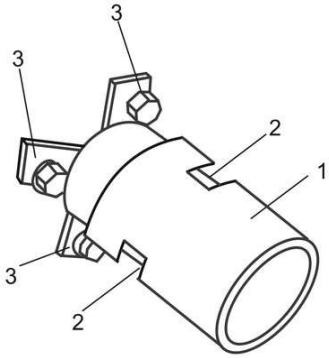

Código 3.1 - Publicação do Pedido de Patente ou de Certificado de Adição de Invenção
(22) 25/08/2014
(51) B66D 1/00 (2006.01)
(54) DISPOSITIVO AUXILIAR PARA TRACIONAMENTO DE RODAS AUTOMOTIVAS EM TERRENOS IRREGULARES
(71) JOSÉ GOMES DOS SANTOS (BR/RJ)
(72) JOSÉ GOMES DOS SANTOS

(21) BR 10 2014 028868-6 A2

Código 3.1 - Publicação do Pedido de Patente ou de Certificado de Adição de Invenção
(22) 19/11/2014
(51) E04G 5/12 (2006.01)
(52) E04G 5/12
(54) TELA DE PROTEÇÃO E SUGURANÇA PARA CONSTRUÇÕES
(71) JOSÉ NILTON MEDEIROS DE ARAUJO (BR/SP)
(72) JOSÉ NILTON MEDEIROS DE ARAUJO

(21) BR 10 2015 005917-5 A2

Código 3.1 - Publicação do Pedido de Patente ou de Certificado de Adição de

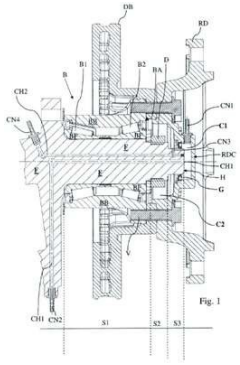

Invenção
(22) 17/03/2015
(30) 17/03/2014 IT MI2014A000432
(51) B60B 23/00 (2006.01), B60B 27/00 (2006.01)
(54) CUBO DE RODA ADAPTADO PARA CONTROLAR UMA PRESSÃO DE UM RESPECTIVO PNEU
(71) FPT INDUSTRIAL S.P.A (IT)
(72) DAVIDE MUZIO, GIORGIO ROSSIA

---

(21) BR 10 2015 015536-0 A2

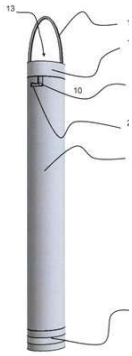

Código 3.1 - Publicação do Pedido de Patente ou de Certificado de Adição de Invenção
(22) 26/06/2015
(51) G01N 1/02 (2006.01), G01N 1/10 (2006.01), G01N 27/22 (2006.01)
(52) G01N 1/02, G01N 1/10, G01N 27/226
(54) DISPOSITIVO DE AMOSTRAGEM DE LÍQUIDO
(71) PETROBRAS TRANSPORTE S/A - TRANSPETRO (BR/RJ)
(72) DEIVID LUIZ PEREIRA DA SILVA, MARCELO REIS, VLADIMIR FIRME FERREIRA

---

(21) BR 10 2015 020931-2 A2

Código 3.1 - Publicação do Pedido de Patente ou de Certificado de Adição de Invenção
(22) 28/08/2015
(51) A23K 50/80 (2016.01), A23K 20/111 (2016.01)
(52) A23K 50/80, A23K 20/111
(54) COMPOSIÇÃO VETERINÁRIA, PROCESSO DE ESTIMULAÇÃO DE CRESCIMENTO DE PEIXES, E USO DE ÓLEO ESSENCIAL
(71) UNIVERSIDADE FEDERAL DE SANTA MARIA (BR/RS)
(72) BERNARDO BALDISSEROTTO, BERTA MARIA HEINZMANN, RAFAEL LAZZARI, RONALDO LIMA DE LIMA, DANIELA THOMAS DA SILVA, DEONISE MROZINSKI IRGANG

---

(21) BR 10 2015 028797-6 A2

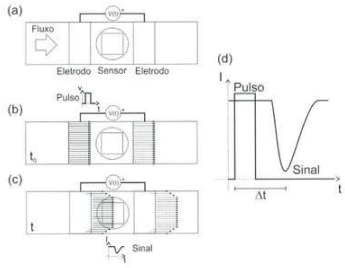

Código 3.1 - Publicação do Pedido de Patente ou de Certificado de Adição de Invenção
(22) 17/11/2015
(51) G01F 1/708 (2006.01), G01N 21/05 (2006.01), G01N 21/78 (2006.01)
(54) MÉTODO, E DISPOSITIVOS, PARA MEDIÇÃO DE VAZÃO EM CANAIS MICROFLUÍDICOS EMPREGANDO INDICADORES DE PH
(71) UNIVERSIDADE FEDERAL DO PARANÁ (BR/PR)
(72) CYRO KETZER SAUL, FÁBIO ADHEMAR DA SILVA RAHAL

(21) BR 10 2015 029511-1 A2

Código 3.1 - Publicação do Pedido de Patente ou de Certificado de Adição de Invenção
(22) 25/11/2015
(51) G06Q 50/06 (2012.01), G06Q 50/10 (2012.01), G01D 4/00 (2006.01)
(52) G06Q 50/06, G06Q 50/10, G01D 4/00
(54) SISTEMA IDENTIFICADOR DE ANORMALIDADES NO CONSUMO HÍDRICO
(71) WALDECIR COLOMBINI (BR/SP)
(72) WALDECIR COLOMBINI

---

(21) BR 10 2015 031445-0 A2

Código 3.1 - Publicação do Pedido de Patente ou de Certificado de Adição de Invenção
(22) 15/12/2015
(30) 17/12/2014 DE 102014118866.7
(51) G01M 17/007 (2006.01), G01M 9/04 (2006.01)
(52) G01M 17/0074, G01M 9/04
(54) COBERTURA PARA UM BANCO DE ENSAIO PARA MEDIÇÕES AERODINÂMICAS EM VEÍCULOS A MOTOR
(71) DR. ING. H.C. F. PORSCHE AKTIENGESELLSCHAFT (DE)
(72) JOCHEN MEDER, WOLFGANG ÖSTERLE

---

(21) BR 10 2015 032487-1 A2

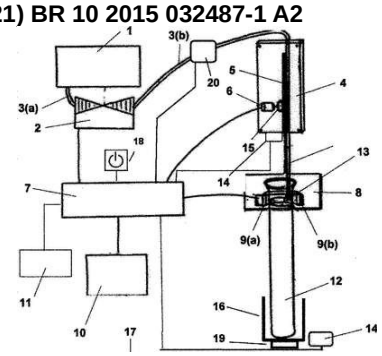

Código 3.1 - Publicação do Pedido de Patente ou de Certificado de Adição de Invenção
(22) 23/12/2015
(51) B01D 1/14 (2006.01), F26B 21/06 (2006.01)
(54) MÉTODO E DISPOSITIVO AUTOMÁTICO PARA VOLATILIZAÇÃO, EVAPORAÇÃO, FUSÃO, SECAGEM E CONCENTRAÇÃO DE SUBSTÂNCIAS
(71) UNIVERSIDADE FEDERAL DE MINAS GERAIS (BR/MG) , UNIVERSIDADE ESTADUAL DE CAMPINAS-UNICAMP (BR/SP)
(72) RICARDO MATHIAS ORLANDO, GEORGE MOREIRA FALETE MOTA, JARBAS JOSÉ RODRIGUES ROHWEDDER

---

(21) BR 10 2016 000267-2 A2

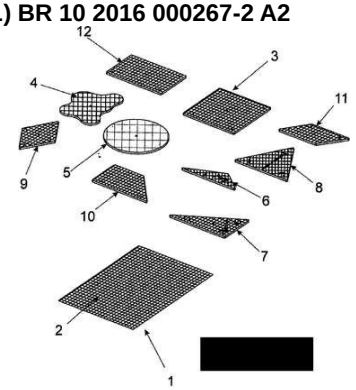

Código 3.1 - Publicação do Pedido de Patente ou de Certificado de Adição de Invenção
(22) 07/01/2016
(51) G09B 23/04 (2006.01)
(54) CONJUNTO INTERCAMBIÁVEL DE FIGURAS PLANAS PARA O ESTUDO DA MATEMÁTICA
(71) LUIZ ANTONIO MACEDO RAMOS (BR/RS)
(72) LUIZ ANTONIO MACEDO RAMOS

(21) BR 10 2016 004232-1 A2

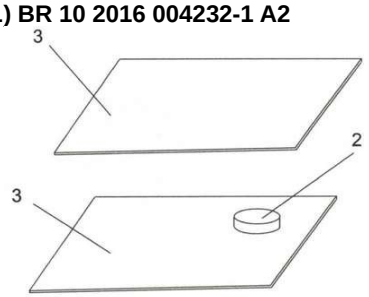

Código 3.1 - Publicação do Pedido de Patente ou de Certificado de Adição de Invenção

(22) 26/02/2016

(51) B23K 11/11 (2006.01), B23K 26/22 (2006.01), B23K 10/02 (2006.01)

(54) PROCESSO DE SOLDAGEM A PONTO COM INSERTO DE PASTILHA METÁLICA

(71) MÁRCIO BATISTA (BR/SP) , VALDIR FURLANETTO (BR/SP) , SÉRGIO DUARTE BRANDI (BR/SP)

(72) MARCIO BATISTA, VALDIR FURLANETTO, SÉRGIO DUARTE BRANDI

(21) BR 10 2016 004243-7 A2

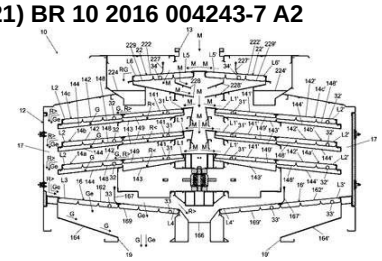

Código 3.1 - Publicação do Pedido de Patente ou de Certificado de Adição de Invenção

(22) 26/02/2016

(51) A01F 12/44 (2006.01), A01F 12/32 (2006.01)

(54) MÁQUINA PARA LIMPEZA DE GRÃOS

(71) TMSA - TECNOLOGIA EM MOVIMENTAÇÃO S.A. (BR/RS)

(72) INGO HEINZ STAHLHÖFER BERGMANN

(21) BR 10 2016 004278-0 A2

Código 3.1 - Publicação do Pedido de Patente ou de Certificado de Adição de Invenção

(22) 26/02/2016

(51) A43D 35/00 (2006.01)

(52) A43D 35/00

(54) APERFEIÇOAMENTO APLICADO EM PRENSA PNEUMÁTICA PARA CALÇADO

(71) MÁQUINAS TECNOMAQ LTDA. (BR/RS)

(72) OSMAR ROQUE CORÁ

(21) BR 10 2016 004283-6 A2

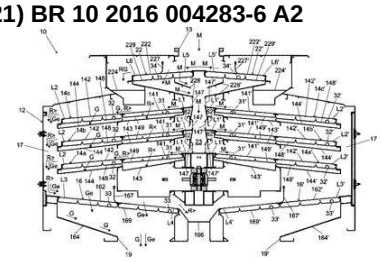

Código 3.1 - Publicação do Pedido de Patente ou de Certificado de Adição de Invenção

(22) 26/02/2016

(51) A01F 12/44 (2006.01), A01F 12/32 (2006.01)

(54) MÁQUINA PARA LIMPEZA DE GRÃOS

(71) TMSA - TECNOLOGIA EM MOVIMENTAÇÃO S.A. (BR/RS)

(72) INGO HEINZ STAHLHÖFER BERGMANN

(21) BR 10 2016 004294-1 A2

Código 3.1 - Publicação do Pedido de Patente ou de Certificado de Adição de Invenção

(22) 26/02/2016

(51) B26D 7/01 (2006.01)

(54) DISPOSIÇÃO CONSTRUTIVA APLICADA EM FACA PARA MÁQUINAS DE CORTE E VINCO
(71) ANTÔNIO CARLOS PEREIRA DE OLIVEIRA (BR/MG)
(72) ANTÔNIO CARLOS PEREIRA DE OLIVEIRA

---

(21) BR 10 2016 004307-7 A2

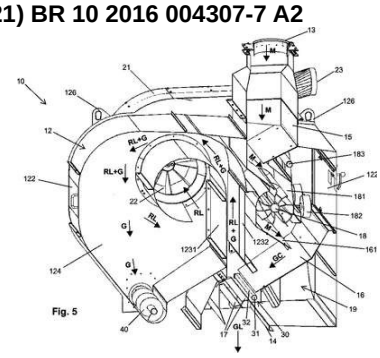

Código 3.1 - Publicação do Pedido de Patente ou de Certificado de Adição de Invenção
(22) 26/02/2016
(51) A01F 12/44 (2006.01)
(54) MÁQUINA PARA LIMPEZA DE GRÃOS
(71) TMSA - TECNOLOGIA EM MOVIMENTAÇÃO S.A. (BR/RS)
(72) INGO HEINZ STAHLHÖFER BERGMANN

---

(21) BR 10 2016 004319-0 A2

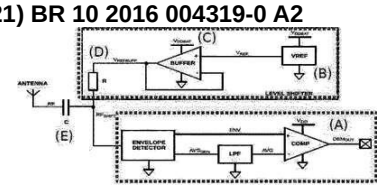

Código 3.1 - Publicação do Pedido de Patente ou de Certificado de Adição de Invenção
(22) 26/02/2016
(51) H03D 1/02 (2006.01), H04L 27/06 (2006.01), H03K 9/02 (2006.01)
(54) DISPOSITIVO DEMODULADOR PARA ETIQUETAS RFIDS PASSIVAS ASSISTIDAS POR BATERIA
(71) CENTRO NACIONAL DE TECNOLOGIA ELETRÔNICA AVANÇADA S.A. (BR/RS)
(72) LAURENT COURCELLE, EGAS CARVALHO HENES NETO

---

(21) BR 10 2016 004341-7 A2

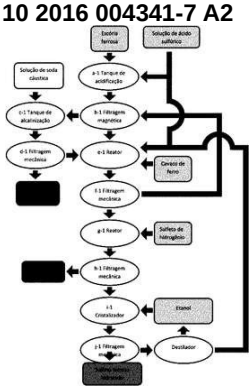

Código 3.1 - Publicação do Pedido de Patente ou de Certificado de Adição de Invenção
(22) 26/02/2016
(51) C22B 3/08 (2006.01), C01G 49/14 (2006.01)
(52) C22B 3/08, C01G 49/14
(54) PROCESSO PARA OBTENÇÃO DE SULFATO FERROSO À PARTIR DO REAPROVEITAMENTO DE ESCÓRIA FERROSA PROVENIENTE DA PIROMETALURGIA DE CHUMBO SECUNDÁRIO JUNTO A SOLUÇÃO DE ÁCIDO SULFÚRICO
(71) SK INDUSTRIAL LTDA ME (BR/SC)
(72) ALTEMIR DUPOND

---

(21) BR 10 2016 004348-4 A2

Código 3.1 - Publicação do Pedido de Patente ou de Certificado de Adição de Invenção
(22) 26/02/2016
(51) B02B 1/02 (2006.01), F26B 17/12 (2006.01)
(54) SISTEMA DE AUTOMAÇÃO EM SECADORAS ROTATIVAS DE CAFÉ E

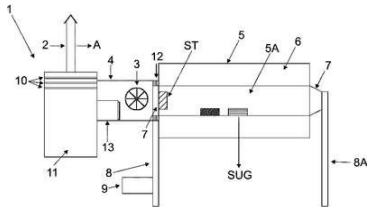

OUTROS GRÃOS
(71) ARTHUR FERREIRA REZENDE DELFIM (BR/MG)
(72) ARTHUR FERREIRA REZENDE DELFIM

---

(21) BR 10 2016 004354-9 A2

Código 3.1 - Publicação do Pedido de Patente ou de Certificado de Adição de Invenção
(22) 26/02/2016
(51) A01N 25/28 (2006.01), A01N 47/16 (2006.01), A01P 17/00 (2006.01)
(52) A01N 25/28, A01N 47/16
(54) REPELENTE DE USO TÓPICO CONTENDO SISTEMA NANOMÉTRICO DE LIBERAÇÃO PROLONGADA
(71) CERA INGLEZA INDÚSTRIA E COMÉRCIO LTDA. (BR/MG)
(72) Cristiane Araújo de Paula, Andreia Morais Resende Dias, Rosilene Aparecida Heffliger

---

(21) BR 10 2016 004365-4 A2

Código 3.1 - Publicação do Pedido de Patente ou de Certificado de Adição de Invenção
(22) 26/02/2016
(51) G06F 3/03 (2006.01), G06T 19/00 (2011.01)
(52) G06F 3/03, G06T 19/003
(54) MÉTODO DE ENTRADA DE USUÁRIO SEM USO DAS MÃOS PARA CONTROLAR UMA APLICAÇÃO DE AMBIENTE VIRTUAL IMERSIVO
(71) SAMSUNG ELETRÔNICA DA AMAZÔNIA LTDA. (BR/SP)
(72) ANTONIO HENRIQUE BARBOSA POSTAL, EDERSON MARCOS FERREIRA, WILLIAM MASSAO SAWADA

---

(21) BR 10 2016 004368-9 A2

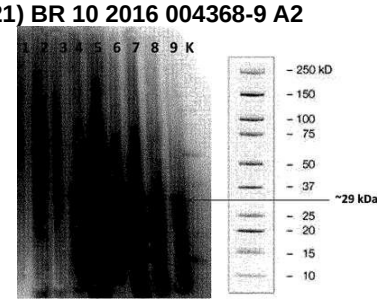

Código 3.1 - Publicação do Pedido de Patente ou de Certificado de Adição de Invenção
(22) 26/02/2016
(51) C07K 14/15 (2006.01), C12N 15/48 (2006.01), G01N 33/569 (2006.01)
(54) “PROTEÍNAS QUIMÉRICAS, MÉTODO E KIT PARA DIAGNÓSTICO DA INFECÇÃO CAUSADA PELOS VÍRUS HTLV-1 E/OU HTLV-2, E USO”
(71) UNIVERSIDADE FEDERAL DE MINAS GERAIS (BR/MG) , FUNDAÇÃO DE AMPARO À PESQUISA DO ESTADO DE MINAS GERAIS - FAPEMIG (BR/MG) , FUNDAÇÃO CENTRO DE HEMATOLOGIA E HEMOTERAPIA DE MINAS GERAIS (HEMOMINAS) (BR/MG)
(72) EDEL FIGUEIREDO BARBOSA STANCIOLI, FLÁVIO GUIMARÃES DA FONSECA, DÉBORA MARQUES DA SILVEIRA E SANTOS, GABRIELA DE MELO FRANCO, MARINA LOBATO MARTINS DE OLIVEIRA, ANNA BÁRBARA DE FREITAS CARNEIRO PROIETTI

(21) BR 10 2016 004417-0 A2

Código 3.1 - Publicação do Pedido de Patente ou de Certificado de Adição de Invenção

(22) 29/02/2016

(51) C12C 5/02 (2006.01), C12C 12/00 (2006.01)

(54) PRODUÇÃO DE CERVEJA ÁCIDA FUNCIONAL COM ADJUNTO DE UVA E BACTÉRIAS LÁTICAS

(71) UNIVERSIDADE ESTADUAL DE FEIRA DE SANTANA (BR/BA)

(72) IVELISE SANTIAGO OLIVEIRA, GIOVANI BRANDÃO MAFRA DE CARVALHO, ELINALVA MACIEL PAULO, ANA PAULA DE ALMEIDA DE OLIVEIRA

(21) BR 10 2016 004444-8 A2

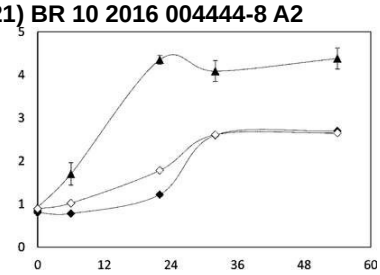

Código 3.1 - Publicação do Pedido de Patente ou de Certificado de Adição de Invenção

(22) 29/02/2016

(51) C12N 1/19 (2006.01), C12N 15/61 (2006.01), C12N 15/81 (2006.01), C12P 7/08 (2006.01), C12R 1/865 (2006.01)

(54) MICRO-ORGANISMO GENETICAMENTE MODIFICADO, PROCESSO DE PRODUÇÃO DE BIOQUÍMICOS E/OU BIOCOMBUSTÍVEIS E BIOQUÍMICO E/OU BIOCOMBUSTÍVEL

(71) BIOCELERE AGROINDUSTRIAL LTDA. (BR/SP)

(72) Gleidson Silva Teixeira, Lucas Salera Parreiras, Gonçalo Amarante Guimarães Pereira, Miriam Dantzger, Víctor Augusti Negri, Giselle de Arruda Rodrigues

(21) BR 10 2016 004445-6 A2

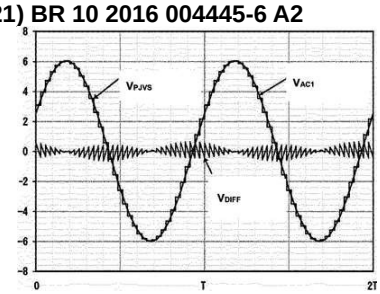

Código 3.1 - Publicação do Pedido de Patente ou de Certificado de Adição de Invenção

(22) 29/02/2016

(51) G01R 1/28 (2006.01)

(54) MÉTODO E SISTEMA DE MEDIÇÃO DIGITAL DE SINAIS DE ALTA FREQUÊNCIA

(71) INSTITUTO NACIONAL DE METROLOGIA, QUALIDADE E TECNOLOGIA - INMETRO. (BR/RJ)

(72) WALDEMAR GUILHERME KURTEN IHLENFELD

(21) BR 10 2016 004468-5 A2

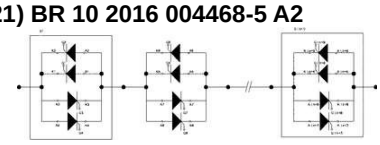

Código 3.1 - Publicação do Pedido de Patente ou de Certificado de Adição de Invenção

(22) 29/02/2016

(51) H03K 17/04 (2006.01), H03K 17/13 (2006.01), H03K 17/567 (2006.01)

(54) CHAVE ELETRÔNICA DE POTÊNCIA

(71) FABIANA LODI MARZANO (BR/SC)

(72) FABIANA LODI MARZANO, EDUARDO LODI MARZANO, WANDERLEY

MARZANO

(21) BR 10 2016 004478-2 A2

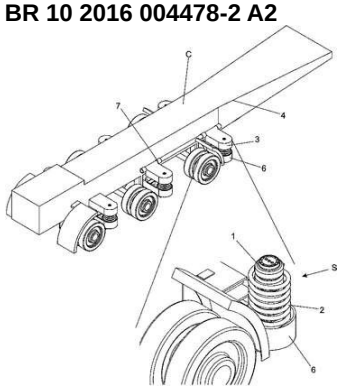

Código 3.1 - Publicação do Pedido de Patente ou de Certificado de Adição de Invenção

(22) 29/02/2016

(51) B60G 13/10 (2006.01), B60G 15/02 (2006.01)

(54) SUSPENSÃO PNEUMÁTICA COM MOLA CONJUGADA ALINHADA LATERALMENTE À CARRETA

(71) LEONILDO MOISES DE OLIVEIRA (BR/SP)

(72) LENILDO MOISES DE OLIVEIRA

(21) BR 10 2016 004486-3 A2

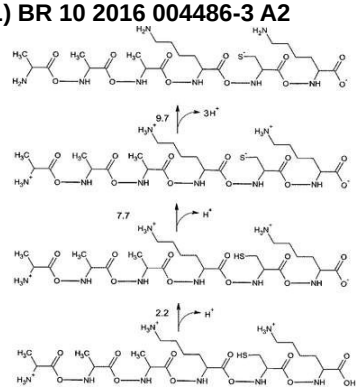

Código 3.1 - Publicação do Pedido de Patente ou de Certificado de Adição de Invenção

(22) 29/02/2016

(51) C01G 7/00 (2006.01), B82B 3/00 (2006.01), B82B 1/00 (2006.01)

(54) CISTEINIL PEPTÍDEOS SINTÉTICOS COMO AGENTES REDUTORES E ESTABILIZANTES NA SÍNTESE VERDE, DE UMA ETAPA, DE NANOPARTÍCULAS METÁLICAS E QUANTUM DOTS COM MORFOLOGIA E TAMANHO MODULADOS PELO PH DO MEIO

(71) FUNDAÇÃO UNIVERSIDADE FEDERAL DO ABC- UFABC (BR/SP)

(72) ISELI LOURENÇO NANTES, ARYANE TOFANELLO DE SOUZA

(21) BR 10 2016 004487-1 A2

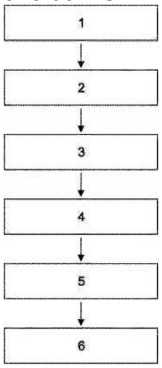

Código 3.1 - Publicação do Pedido de Patente ou de Certificado de Adição de Invenção

(22) 29/02/2016

(51) B44B 7/00 (2006.01), A44C 17/00 (2006.01), A44C 27/00 (2006.01)

(52) B44B 7/007, A44C 17/00, A44C 27/00

(54) PROCESSO DE BENEFICIAMENTO DE MATERIAL GEMOLÓGICO ATRAVÉS DA GRAVAÇÃO POR LASER CO2

(71) UNIVERSIDADE FEDERAL DO RIO GRANDE DO SUL (BR/RS)

(72) MARIANA KUHL CIDADE, FELIPE LUIS PALOMBINI, LAUREN DA CUNHA DUARTE

(21) BR 10 2016 004491-0 A2

Código 3.1 - Publicação do Pedido de Patente ou de Certificado de Adição de Invenção

(22) 29/02/2016

(51) H01B 17/56 (2006.01), H02G 7/05 (2006.01), F16L 3/12 (2006.01), H01B 17/20 (2006.01)

(54) DISPOSITIVO DE PROTEÇÃO À CORROSÃO DE PINOS DE

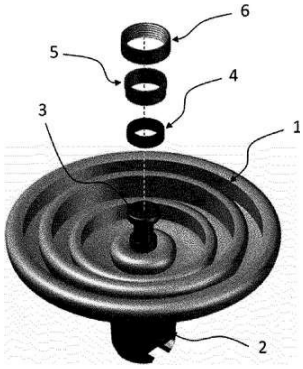

ISOLADORES DE DISCO DE ALTA TENSÃO
(71) UNIVERSIDADE FEDERAL DO PARÁ (BR/PA)
(72) MARCOS ALLAN LEITE DOS REIS, JOSÉ EDUARDO RIBEIRO DA SILVA

---

(21) BR 10 2016 004534-7 A2

Código 3.1 - Publicação do Pedido de Patente ou de Certificado de Adição de Invenção
(22) 29/02/2016
(51) D03D 5/00 (2006.01), D06M 10/04 (2006.01)
(54) COMPOSIÇÃO DE VERNIZ PARA ENDURECER TECIDO E RESPECTIVO MÉTODO DE SECAGEM
(71) ALEXANDRE GOMES TAVARES (BR/PE) , GEISI DOS SANTOS LUCIANO (BR/SC) , RICARDO FIALHO CANTARELLI (BR/PE)
(72) ALEXANDRE GOMES TAVARES, GEISI DOS SANTOS LUCIANO, RICARDO FIALHO CANTARELLI

---

(21) BR 10 2016 004554-1 A2

Código 3.1 - Publicação do Pedido de Patente ou de Certificado de Adição de Invenção
(22) 29/02/2016
(51) C12Q 1/68 (2006.01), C07H 21/04 (2006.01)
(54) MÉTODO E KIT PARA PROGNÓSTICO DE CÂNCER DE OVÁRIO BASEADO NA EXPRESSÃO DO GENE TNFRSF10B E SEU USO
(71) FUNDAÇÃO EZEQUIEL DIAS (BR/MG) , UNIVERSIDADE FEDERAL DE MINAS GERAIS (BR/MG) , FUNDAÇÃO DE AMPARO À PESQUISA DO ESTADO DE MINAS GERAIS (BR/MG) , ONCOTAG - DESENVOLVIMENTO DE PRODUTOS E SERVIÇOS PARA SAÚDE HUMANA LTDA (BR/MG) , UNIVERSIDADE FEDERAL DE UBERLÂNDIA (BR/MG)
(72) LETICIA DA CONCEIÇÃO BRAGA, LUCIANA MARIA SILVA, AGNALDO LOPES DA SILVA FILHO, JOSIANE BARBOSA PIEDADE MOURA, LAURENCE RODRIGUES DO AMARAL, MATHEUS DE SOUZA GOMES

---

(21) BR 10 2016 004555-0 A2

Código 3.1 - Publicação do Pedido de Patente ou de Certificado de Adição de Invenção
(22) 29/02/2016
(51) B65D 1/04 (2006.01), B65D 81/38 (2006.01), B65D 81/32 (2006.01), B65D 85/72 (2006.01)
(54) GARRAFA TÉRMICA COM ACONDICIONAMENTO BIPARTIDO INDEPENDENTE
(71) DIOVANO DE LIMA FAVERO (BR/RS)

(72) DIOVANO DE LIMA FÁVERO

(21) BR 10 2016 004577-0 A2

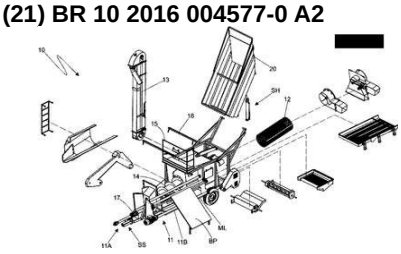

Código 3.1 - Publicação do Pedido de Patente ou de Certificado de Adição de Invenção
(22) 01/03/2016
(51) A01D 46/06 (2006.01), A01D 90/02 (2006.01)
(54) APERFEIÇOAMENTOS INTRODUZIDOS EM RECOLHEDORA DE GRÃOS
(71) PALINI & ALVES LTDA (BR/SP)
(72) CARLOS ROBERTO PALINI

(21) BR 10 2016 004578-9 A2

Código 3.1 - Publicação do Pedido de Patente ou de Certificado de Adição de Invenção
(22) 01/03/2016
(51) A22C 29/02 (2006.01), A22C 29/00 (2006.01)
(52) A22C 29/024, A22C 29/02, A22C 29/027, A22C 29/00
(54) QUEBRADOR DE PATAS DE CARANGUEJO
(71) ADRIANO REGIS MOREIRA ROCHA (BR/CE)
(72) ADRIANO REGIS MOREIRA ROCHA

(21) BR 10 2016 004579-7 A2

Código 3.1 - Publicação do Pedido de Patente ou de Certificado de Adição de Invenção
(22) 01/03/2016
(51) E04B 5/32 (2006.01), E04G 21/12 (2006.01)
(52) E04B 5/32, E04G 21/12
(54) SISTEMA DE CONSTRUÇÃO DE LAJES PROTENDIDAS DELGADAS COM MAIOR ALTURA DE FLECHA
(71) JOAQUIM ANTÔNIO CARACAS NOGUEIRA (BR/CE)
(72) JOAQUIM ANTÔNIO CARACAS NOGUEIRA

(21) BR 10 2016 004580-0 A2

Código 3.1 - Publicação do Pedido de Patente ou de Certificado de Adição de Invenção
(22) 01/03/2016
(51) G09B 21/00 (2006.01), G09B 21/04 (2006.01), G06F 3/01 (2006.01)
(52) G09B 21/003, G09B 21/04, G06F 3/016
(54) DISPOSITIVO PARA COMUNICAÇÃO DE SURDOCEGOS
(71) UNIVERSIDADE FEDERAL DE SÃO JOÃO DEL REI (BR/MG)
(72) MARCUS TÚLIO RIBEIRO DE LIMA, JOÃO RICARDO DA SILVA, LUAN PASCOAL DA COSTA ANDRADE, RAFAEL SACHETTO OLIVEIRA

(21) BR 10 2016 004581-9 A2

Código 3.1 - Publicação do Pedido de Patente ou de Certificado de Adição de

Invenção
(22) 01/03/2016
(51) A61K 8/97 (2006.01), A61K 8/92 (2006.01), A61K 8/98 (2006.01), A61K 8/26 (2006.01), A61Q 5/00 (2006.01)
(52) A61K 8/97, A61K 8/922, A61K 8/981, A61K 8/26, A61Q 5/00
(54) FORMULAÇÃO DE COMPOSTO CAPILAR ELABORADO A BASE DE ERVAS, ÓLEOS E MINERAIS
(71) MARIANELA BENAVIDES SOUZA (BR/RS)
(72) MARIANELA BENAVIDES SOUZA

---

(21) BR 10 2016 004588-6 A2

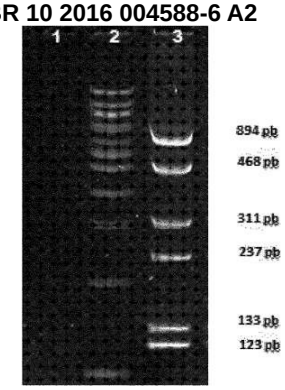

Código 3.1 - Publicação do Pedido de Patente ou de Certificado de Adição de Invenção
(22) 01/03/2016
(51) C12N 15/11 (2006.01), G01N 33/48 (2006.01)
(54) PRIMERS PARA AMPLIFICAÇÃO DE MATERIAL GENÉTICO, MÉTODO PARA IDENTIFICAÇÃO DE PATÓGENOS EM FLUIDOS E KIT PARA IDENTIFICAÇÃO DE PATÓGENOS EM FLUIDOS
(71) Universidade Federal de Santa Catarina (BR/SC) , EMPRESA DE PESQUISA AGROPECUÁRIA E EXTENSÃO RURAL DE SANTA CATARINA (BR/SC) , INSTITUTO DE PESQUISA E DIAGNÓSTICO VETERINÁRIO LTDA. (BR/SC)
(72) VAGNER MIRANDA PORTES, MÁRIO STEINDEL, ÁLVARO MENIN

---

(21) BR 10 2016 004603-3 A2

Código 3.1 - Publicação do Pedido de Patente ou de Certificado de Adição de Invenção
(22) 01/03/2016
(51) C04B 38/00 (2006.01), C04B 38/10 (2006.01), C04B 38/06 (2006.01), C01B 33/113 (2006.01)
(54) PROCESSO DE OBTENÇÃO DE ESPUMA CERÂMICA, ESPUMA CERÂMICA E USO
(71) UNIVERSIDADE FEDERAL DE MINAS GERAIS (BR/MG)
(72) IARA MOREIRA JARDIM, WANDER LUIZ VASCONCELOS, DANIELA CORDEIRO LEITE VASCONCELOS

---

(21) BR 10 2016 004607-6 A2

Código 3.1 - Publicação do Pedido de Patente ou de Certificado de Adição de Invenção
(22) 01/03/2016
(51) A01M 1/10 (2006.01), C02F 1/02 (2006.01)
(52) A01M 1/106, C02F 1/02
(54) ARMADILHA PARA POUSO DE MOSQUITOS, COM SISTEMA DE AQUECIMENTO DE ÁGUA PARA O EXTERMÍNIO DE OVOS E LARVAS
(71) GREGÓRIO AFANASENKO (BR/SP)

(72) GREGÓRIO AFANASENKO

(21) BR 10 2016 004615-7 A2

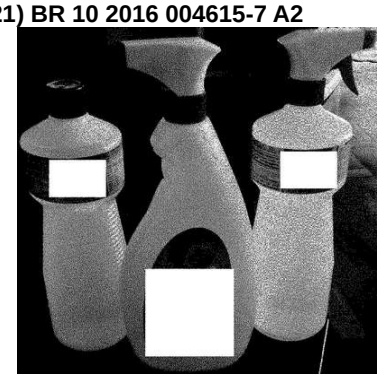

Código 3.1 - Publicação do Pedido de Patente ou de Certificado de Adição de Invenção
(22) 01/03/2016
(51) C11D 3/48 (2006.01)
(54) LIMPADOR E DESINFETANTE PRODUZIDO A PARTIR DE ÁLCOOL ETÍLICO HIDRATADO ASSOCIADO AO D-LIMONENO
(71) JOÃO SERGIO VENDRAMETO (BR/PR)
(72) JOÃO SERGIO VENDRAMETO

(21) BR 10 2016 004616-5 A2

Código 3.1 - Publicação do Pedido de Patente ou de Certificado de Adição de Invenção
(22) 01/03/2016
(51) A61K 8/37 (2006.01), A61K 8/73 (2006.01), A61K 8/85 (2006.01), A61K 8/81 (2006.01), A61Q 5/00 (2006.01)
(52) A61K 8/37, A61K 8/73, A61K 8/85, A61K 8/8147, A61K 2800/413, A61Q 5/004
(54) MÉTODO PARA PREVENIR A PERDA DE COLORAÇÃO DE CABELO TINGIDO, NANOPARTÍCULA, COMPOSIÇÃO PARA PREVENIR A PERDA DE COLORAÇÃO DE CABELO TINGIDO, E SEU USO
(71) UNIVERSIDADE FEDERAL DO RIO GRANDE DO SUL (BR/RS)
(72) SILVIA STANISÇUASKI GUTERRES, ADRIANA RAFFIN POHLMANN, RUY CARLOS RUVER BECK, DENISE SOLEDADE JORNADA, JÚLIA SCHERER SANTOS

(21) BR 10 2016 004623-8 A2

Código 3.1 - Publicação do Pedido de Patente ou de Certificado de Adição de Invenção
(22) 01/03/2016
(51) B01J 20/24 (2006.01), B01J 20/28 (2006.01), B01J 20/30 (2006.01)
(52) B01J 20/24, B01J 20/28023, B01J 20/3021
(54) PROCESSO DE OBTENÇÃO DE ABSORVEDOR DE HIDROCARBONETOS E PRODUTO OBTIDO
(71) BIOSOLVIT INDÚSTRIA, COMÉRCIO E DISTRIBUIÇÃO DE FIBRAS VEGETAIS E PRODUTOS DERIVADOS LTDA (BR/RJ)
(72) WAGNER MARTINS FLORENTINO

(21) BR 10 2016 004637-8 A2

Código 3.1 - Publicação do Pedido de Patente ou de Certificado de Adição de Invenção
(22) 01/03/2016
(51) E03C 1/244 (2006.01), E03C 1/28 (2006.01)
(52) E03C 1/244, E03C 1/28

(54) RALO LINEAR SIFONADO E MÉTODO DE SIFONAR UM RALO LINEAR
(71) LINEAR ACESSÓRIOS PARA CONSTRUÇÃO LTDA - EPP (BR/SC)
(72) ANA MARIA BAAKLINI MONTANDON

---

(21) BR 10 2016 004640-8 A2

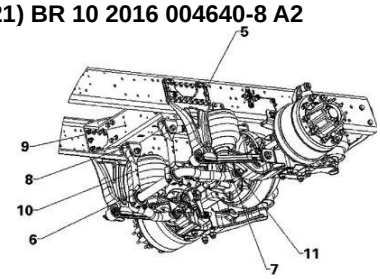

Código 3.1 - Publicação do Pedido de Patente ou de Certificado de Adição de Invenção
(22) 01/03/2016
(51) B60G 21/02 (2006.01), B60G 5/04 (2006.01), B60G 11/30 (2006.01)
(54) SUSPENSÃO PNEUMÁTICA COM BARRA ESTABILIZADORA E BRAÇOS FRONTAIS
(71) RANDON S.A. IMPLEMENTOS E PARTICIPAÇÕES (BR/RS)
(72) ROBSON FERNANDES NETTO, MATHEUS GRAEBIN, EMERSON MIRANDA DOS SANTOS

---

(21) BR 10 2016 004650-5 A2

Código 3.1 - Publicação do Pedido de Patente ou de Certificado de Adição de Invenção
(22) 02/03/2016
(51) B21B 38/00 (2006.01), B21B 38/02 (2006.01), B21C 51/00 (2006.01)
(52) B21B 38/00, B21B 38/02, B21C 51/00
(54) DISPOSITIVO PARA AUXÍLIO DE INSPEÇÃO DE TIRAS DE AÇO PLANO LAMINADO REVESTIDO OU NÃO REVESTIDO
(71) Usinas Siderúrgicas de Minas Gerais S.A. - USIMINAS (BR/MG)
(72) WELINGTON GOMES CIRINO, JOSÉ CLAUDIO DE CASTRO, JOEDER JOSUÉ NATIVIDADE DE MELO

---

(21) BR 10 2016 004654-8 A2

Código 3.1 - Publicação do Pedido de Patente ou de Certificado de Adição de Invenção
(22) 02/03/2016
(51) C07C 337/06 (2006.01), A61K 31/17 (2006.01), A61P 31/10 (2006.01)
(54) UTILIZAÇÃO DE TIOSSEMICARBAZIDA E DO DERIVADO TIOSSEMICARBAZIDA CANFENO NO TRATAMENTO DE MICOSES
(71) UNIVERSIDADE FEDERAL DE GOIÁS (BR/GO)
(72) LÍVIA DO CARMO SILVA, CLEUZA CONCEIÇÃO DA SILVA, CECILIA MARIA ALVES DE OLIVEIRA, CÉLIA MARIA DE ALMEIDA SOARES, JULIANA ALVES PARENTE ROCHA, ALEXANDRE MELO BAILÃO, JOYCE VILLA VERDE BASTOS BORBA, MARISTELA PEREIRA

---

(21) BR 10 2016 004655-6 A2

Código 3.1 - Publicação do Pedido de Patente ou de Certificado de Adição de Invenção
(22) 02/03/2016
(51) C21B 7/00 (2006.01), C21B 7/16 (2006.01), F23K 3/06 (2006.01)

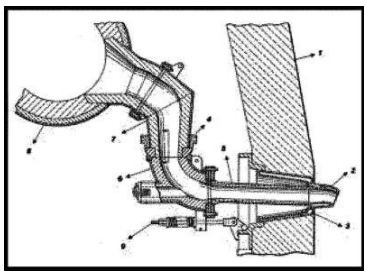

(52) C21B 7/00, C21B 7/16, F23K 3/06
(54) DISPOSITIVO E MÉTODO PARA BLOQUEIO E DESBLOQUEIO DE VENTANEIRAS EM ALTOS FORNOS
(71) Usinas Siderúrgicas de Minas Gerais S.A. - USIMINAS (BR/MG)
(72) LUIZ CARLOS TEIXEIRA BRANDÃO, MARCOS DE JESUS NONATO, JOSE DE SOUSA CARVALHO, RICARDO ISRAEL DO COUTO, MAXSUEL DE SOUZA

---

(21) BR 10 2016 004667-0 A2

Código 3.1 - Publicação do Pedido de Patente ou de Certificado de Adição de Invenção
(22) 02/03/2016
(51) H04W 64/00 (2009.01)
(52) H04W 64/006
(54) MÉTODO DE GEOLOCALIZAÇÃO E NAVEGAÇÃO EM AMBIENTES FECHADOS
(71) Vinícius Bompean Barbosa (BR/SP)
(72) Vinícius Bompean Barbosa

---

(21) BR 10 2016 004678-5 A2

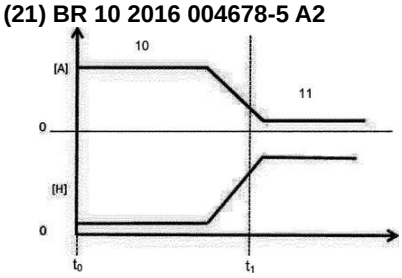

Código 3.1 - Publicação do Pedido de Patente ou de Certificado de Adição de Invenção
(22) 02/03/2016
(51) H02P 29/50 (2016.01)
(54) SISTEMA PARA CORREÇÃO DE CONTEÚDO HARMÔNICO EM CIRCUITO ELÉTRICO DE POTÊNCIA, SISTEMA PARA CONTROLE DE MOTORES ELÉTRICOS, E COMPRESSOR PARA REFRIGERAÇÃO
(71) WHIRLPOOL S.A.. (BR/SP)
(72) Edson Jeske, Gunter Johann Maass

---

(21) BR 10 2016 004696-3 A2

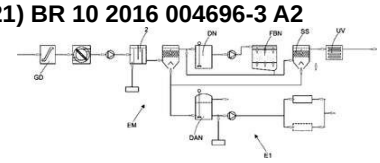

Código 3.1 - Publicação do Pedido de Patente ou de Certificado de Adição de Invenção
(22) 02/03/2016
(51) C02F 9/04 (2006.01), C02F 9/14 (2006.01)
(54) APERFEIÇOAMENTOS INTRODUZIDOS EM PROCESSO PARA TRATAMENTO TERCIÁRIO DE ÁGUAS RESIDUAIS EM ESTAÇÃO MODULADA
(71) SEINCO SRL (UY)
(72) FRANCISCO JOSE GROSS

---

(21) BR 10 2016 004713-7 A2

Código 3.1 - Publicação do Pedido de Patente ou de Certificado de Adição de Invenção

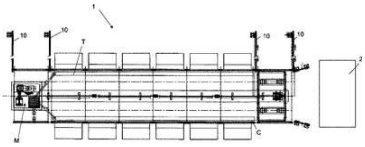

(22) 02/03/2016
(51) A23L 3/40 (2006.01)
(54) FORNO PARA DESIDRATAÇÃO DE TOMATES E FRUTOS EM GERAL E PROCESSO PARA DESIDRATAÇÃO DE TOMATES E FRUTOS EM GERAL
(71) FRUTO MAGICO INDUSTRIA, COMERCIO, IMPORTACAO E EXPORTACAO LTDA - ME (BR/BA)
(72) KAREN DE SOUZA POLI

---

(21) BR 10 2016 004732-3 A2

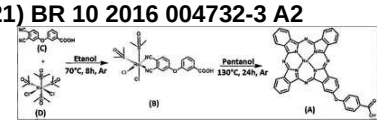

Código 3.1 - Publicação do Pedido de Patente ou de Certificado de Adição de Invenção
(22) 02/03/2016
(51) C07F 15/00 (2006.01), A61K 31/555 (2006.01), A61P 35/00 (2006.01)
(54) PROCESSO DE OBTENÇÃO DE FTALOCIANINAS SUBSTITUÍDAS E SEUS USOS
(71) UNIVERSIDADE DE SAO PAULO (BR/SP)
(72) ROBERTO SANTANA DA SILVA, LAÍSA BONAFIM NEGRI, TÁSSIA JOI MARTINS

---

(21) BR 10 2016 004733-1 A2

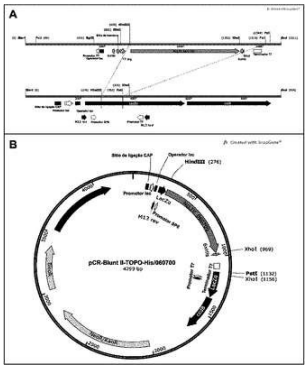

Código 3.1 - Publicação do Pedido de Patente ou de Certificado de Adição de Invenção
(22) 02/03/2016
(51) C12N 15/72 (2006.01), C12N 15/31 (2006.01), C12R 1/19 (2006.01)
(54) PLASMÍDEO RECOMBINANTE PARA EXPRESSÃO CONSTITUTIVA E USO DO MESMO
(71) UNIVERSIDADE DE SAO PAULO (BR/SP)
(72) ANA PATRÍCIA YATSUDA NATSUI, LUIZ MIGUEL PEREIRA

---

(21) BR 10 2016 004742-0 A2

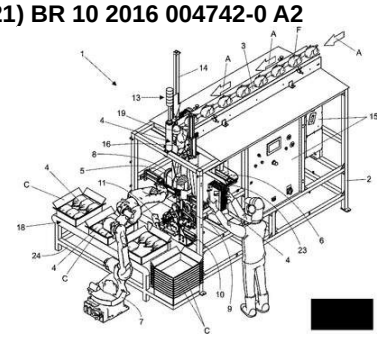

Código 3.1 - Publicação do Pedido de Patente ou de Certificado de Adição de Invenção
(22) 03/03/2016
(51) B65B 5/04 (2006.01), B65B 7/02 (2006.01), B65B 25/02 (2006.01), B65B 11/04 (2006.01), A22C 21/00 (2006.01)
(54) EMBALADORA DE FRANGOS ROBOTIZADA
(71) TECMAES TECNOLOGIA DE MÁQUINAS ESPECIAIS LTDA. (BR/SP)
(72) ADALBERTO APARECIDO PEREZ

---

(21) BR 10 2016 004745-5 A2

Código 3.1 - Publicação do Pedido de Patente ou de Certificado de Adição de Invenção
(22) 03/03/2016

(51) B43L 13/02 (2006.01), B43L 13/00 (2006.01)
(52) B43L 13/02, B43L 13/00
(54) ACESSÓRIO GUIA PARA EXECUÇÃO DE TRAÇOS
(71) DOLARDINO RODRIGO MARTINS FIORETI (BR/MG)
(72) DOLARDINO RODRIGO MARTINS FIORETI

(21) BR 10 2016 004753-6 A2

Código 3.1 - Publicação do Pedido de Patente ou de Certificado de Adição de Invenção
(22) 03/03/2016
(51) A63F 1/04 (2006.01), A63F 3/00 (2006.01), A63F 3/04 (2006.01), G09B 19/22 (2006.01)
(52) A63F 1/04, A63F 3/00, A63F 3/0415, G09B 19/22
(54) CARTAS DE BARALHO – FLEX
(71) PAULO MEIRELES BARGUIL (BR/CE)
(72) PAULO MEIRELES BARGUIL

(21) BR 10 2016 004778-1 A2

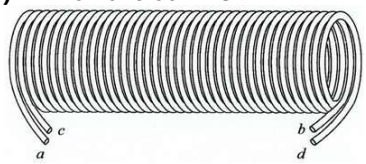

Código 3.1 - Publicação do Pedido de Patente ou de Certificado de Adição de Invenção
(22) 03/03/2016
(51) H02G 7/14 (2006.01), H04B 3/20 (2006.01)
(54) UTILIZAÇÃO DE BOBINAS BIFILARES PARA A TRANSMISSÃO DE ENERGIA SEM FIO
(71) UNIVERSIDADE TECNOLÓGICA FEDERAL DO PARANÁ (BR/PR)
(72) SERGIO FRANCISCO PICHORIM, CAIO MARCELO DE MIRANDA

(21) BR 10 2016 004782-0 A2

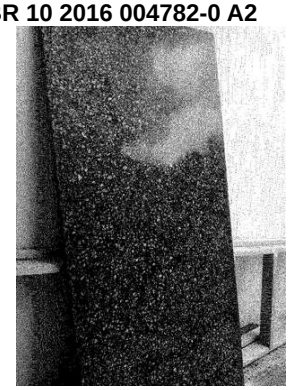

Código 3.1 - Publicação do Pedido de Patente ou de Certificado de Adição de Invenção
(22) 03/03/2016
(51) C04B 14/14 (2006.01), C04B 14/20 (2006.01), C04B 16/06 (2006.01)
(54) GRANITO/MÁRMORE SINTÉTICO OU ARTIFICIAL
(71) MARCELO ANDRE TERRA DE ALMEIDA (BR/SP)
(72) MARCELO ANDRE TERRA DE ALMEIDA

(21) BR 10 2016 004790-0 A2

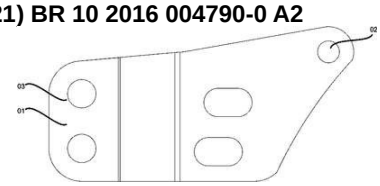

Código 3.1 - Publicação do Pedido de Patente ou de Certificado de Adição de Invenção
(22) 03/03/2016
(51) A01B 61/02 (2006.01)
(52) A01B 61/02
(54) DISPOSITIVO DE TRAVAMENTO DE UM IMPLEMENTO AGRÍCOLA EM RELAÇÃO A UMA UNIDADE TRATORA

(71) CADIOLI IMPLEMENTOS AGRÍCOLAS LTDA (BR/SP)
(72) ROBERTO LUIZ CADIOLI

---

(21) BR 10 2016 004811-7 A2

Código 3.1 - Publicação do Pedido de Patente ou de Certificado de Adição de Invenção
(22) 03/03/2016
(51) C10B 53/02 (2006.01), C10B 57/02 (2006.01), C10B 57/04 (2006.01), C10B 57/08 (2006.01), C10B 57/12 (2006.01), C10B 53/08 (2006.01)
(52) C10B 53/02, C10B 57/02, C10B 57/04, C10B 57/08, C10B 57/12, C10B 53/08
(54) PROCESSO PARA OBTENÇÃO DE CARVÃO VEGETAL ATIVO A PARTIR DOS FRUTOS DA BANANEIRA
(71) UNIVERSIDADE DO ESTADO DE MATO GROSSO (BR/MT)
(72) PÉRCIA GRACZYK DE SOUZA, TADEU MIRANDA DE QUEIROZ, JOSÉ WILSON PIRES CARVALHO

---

(21) BR 10 2016 004816-8 A2

Código 3.1 - Publicação do Pedido de Patente ou de Certificado de Adição de Invenção
(22) 03/03/2016
(51) E05D 15/06 (2006.01), E05D 15/58 (2006.01), E06B 3/50 (2006.01)
(52) E05D 15/06, E05D 15/58, E06B 3/50
(54) SISTEMA PARA FECHAMENTO DE ABERTURA COM PAINÉIS DE VIDRO DESLIZANTES
(71) DUCASSE BRASIL ESTRUTURAS, CONSTRUÇÕES E INCORPORAÇÕES - REPRESENTAÇÃO, COMÉRCIO, IMPORTAÇÃO E EXPORTAÇÃO LTDA. (BR/RS)
(72) ANDRÉ SPEROTTO, VICTOR MANUEL TRILLAT SALAS

---

(21) BR 10 2016 004834-6 A2

Código 3.1 - Publicação do Pedido de Patente ou de Certificado de Adição de Invenção
(22) 03/03/2016
(51) A23B 5/03 (2006.01)
(54) PROCESSO DE OBTENÇÃO DE CLARA DE OVOS DESIDRATADA SEM SABOR E SEM ODOR, E CLARA DE OVOS DESIDRATADA SEM SABOR E SEM ODOR
(71) SÉRGIO LUIS GAGLIARDI LOPES (BR/SP) , CLEBER VERDE CORDEIRO MENDES (BR/DF) , LUCIANO DE LIMA (BR/SP)
(72) AMANDA LUIZETTO DOS SANTOS

---

(21) BR 10 2016 005484-2 A2

Código 3.1 - Publicação do Pedido de Patente ou de Certificado de Adição de Invenção
(22) 02/03/2016

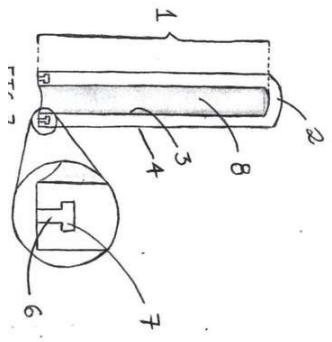

(51) A61C 1/06 (2006.01), A61C 3/02 (2006.01)
(54) PROTETOR DE BROCAS ODONTOLÓGICAS PARA CANETAS DE ALTA E BAIXA ROTAÇÃO
(71) OLAVO BARBOSA DE OLIVEIRA NETO (BR)
(72) OLAVO BARBOSA DE OLIVEIRA NETO, FERNANDO JOSÉ CAMELLO DE LIMA, FERNANDO WAGNER DA SILVA RAMOS, FABIANO TIMBÓ BARBOSA, DANIELE GONÇALVES BEZERRA, CÉLIO FERNANDO DE SOUSA RODRIGUES

---

(21) BR 10 2016 005833-3 A2

Código 3.1 - Publicação do Pedido de Patente ou de Certificado de Adição de Invenção
(22) 01/03/2016
(51) G06F 17/18 (2006.01), G01N 13/02 (2006.01), G01N 23/223 (2006.01)
(52) G06F 17/18, G01N 13/02, G01N 23/223
(54) MÉTODO PARA PREDIZER MOLHABILIDADE DE SUPERFÍCIES ATRAVÉS DE ANÁLISE MULTIVARIADA ASSOCIADA A MÉTODOS ESPECTROSCOPICOS
(71) UNIVERSIDADE FEDERAL DA BAHIA (BR/BA)
(72) CRISTINA MARIA QUINTELLA, TIAGO MENDES FERRER, GABRIELA SILVA CERQUEIRA, PAULO HUGO NASCIMENTO

---

(21) BR 10 2016 005837-6 A2

Código 3.1 - Publicação do Pedido de Patente ou de Certificado de Adição de Invenção
(22) 01/03/2016
(51) A61K 8/34 (2006.01), A61K 8/67 (2006.01), A61K 8/37 (2006.01), A61Q 17/04 (2006.01)
(52) A61K 8/34, A61K 8/673, A61K 8/37, A61Q 17/04
(54) PRODUTO COSMÉTICO DESTINADO AOS LÁBIOS, COM BAIXA UNTUOSIDADE SENSORIAL, COM FUNCIONALIDADES DE FOTO-PROTEÇÃO E HIDRATAÇÃO INCORPORADAS POR NANOTECNOLOGIA
(71) UNIVERSIDADE FEDERAL DA BAHIA (BR/BA)
(72) MATEUS FREIRE LEITE, GEOMAR RÊGO FIGUEIREDO, ALFREDO JOSÉ ALVES RODRIGUES NETO, THIAGO RODRIGUES NASCIMENTO ROCHA, MAGNA NEVES DE SOUZA

---

(21) BR 10 2016 005839-2 A2

Código 3.1 - Publicação do Pedido de Patente ou de Certificado de Adição de Invenção
(22) 01/03/2016
(51) A61K 8/65 (2006.01), A61K 8/67 (2006.01), A61K 8/37 (2006.01), A61K 8/34 (2006.01), A61K 8/46 (2006.01), A61K 8/81 (2006.01), A61Q 5/00 (2006.01), A61K 8/04 (2006.01)
(52) A61K 8/65, A61K 8/673, A61K 8/37, A61K 8/345, A61K 8/463, A61K 8/8176,

A61Q 5/00, A61K 8/046, A61K 2800/413
(54) COMPOSIÇÃO MODELADORA CAPILAR NANOESTRUTURADA, NA FORMA DE ESPUMA, CONTENDO QUERATINA
(71) UNIVERSIDADE FEDERAL DA BAHIA (BR/BA)
(72) MATEUS FREIRE LEITE, MARIANNE GERMANA TUNES DE JESUS, JÉSSICA AMARAL DIAS ANDRADE, RAUIZI ALVES FLOQUET, LORENA DE SOUSA ROSA, DANIELLE AMARAL ALMEIDA

---

(21) BR 10 2016 005842-2 A2

Código 3.1 - Publicação do Pedido de Patente ou de Certificado de Adição de Invenção
(22) 01/03/2016
(51) A61K 8/67 (2006.01), A61K 8/34 (2006.01), A61K 8/06 (2006.01), A61Q 9/02 (2006.01)
(52) A61K 8/673, A61K 8/34, A61K 8/06, A61Q 9/02, A61K 2800/413
(54) NANOCOSMÉTICO PARA O BARBEAR, NA FORMA DE ESPUMA, CONTENDO ALFA-BISABOLOL E D-PANTENOL
(71) UNIVERSIDADE FEDERAL DA BAHIA (BR/BA)
(72) MATEUS FREIRE LEITE, STÉFANY PEREIRA DE SOUZA ROCHA, FABRÍCIA ALMEIDA FERNANDES SANTANA, MAIANA DE OLIVEIRA BASTOS, BEATRIZ CARVALHO CUNHA

---

(21) BR 10 2016 024185-5 A2

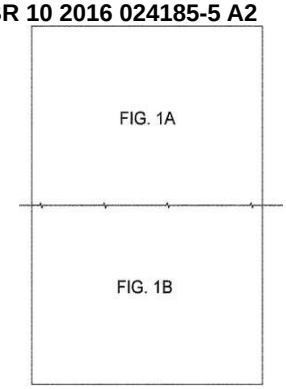

Código 3.1 - Publicação do Pedido de Patente ou de Certificado de Adição de Invenção
(22) 17/10/2016
(30) 26/02/2016 US 62/300292; 14/07/2016 US 15/210305
(51) H02M 1/12 (2006.01), H02M 7/12 (2006.01), H02J 3/38 (2006.01)
(54) CONTROLADOR, GERADOR DE COMANDO DE TENSÃO, E, ESQUEMA DE INVERSORES PARALELOS
(71) DEERE & COMPANY (US)
(72) DOUG MALY

---

(21) BR 10 2016 029137-2 A2

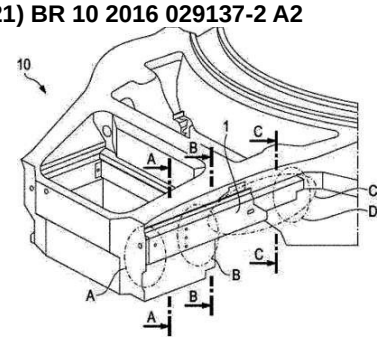

Código 3.1 - Publicação do Pedido de Patente ou de Certificado de Adição de Invenção
(22) 12/12/2016
(30) 17/12/2015 DE 10 2015 122 114.4
(51) B62D 21/02 (2006.01), B62D 25/08 (2006.01), B62D 65/00 (2006.01)
(54) MÉTODO PARA MONTAGEM DE UMA LONGARINA EM UM CHASSI DE UM VEÍCULO, VEÍCULO COM LONGARINA E SISTEMA DE LONGARINAS
(71) DR. ING. H.C. F. PORSCHE AKTIENGESELLSCHAFT (DE)
(72) DENNIS TEGELKAMP, SERHAT DIRIK

(21) BR 10 2016 030378-8 A2

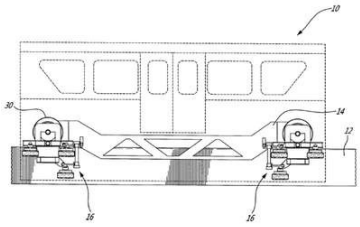

Código 3.1 - Publicação do Pedido de Patente ou de Certificado de Adição de Invenção

(22) 22/12/2016

(30) 03/03/2016 CA 2922789

(51) B61F 5/28 (2006.01)

(54) CONJUNTO DE RODA DE SEGURANÇA PARA UM VEÍCULO GUIADO

(71) BOMBARDIER TRANSPORTATION GMBH (DE)

(72) PETER EDWARD TIMAN

(21) BR 10 2016 030695-7 A2

Código 3.1 - Publicação do Pedido de Patente ou de Certificado de Adição de Invenção

(22) 27/12/2016

(30) 29/02/2016 US 15/055828

(51) G05B 19/042 (2006.01), H02M 7/493 (2007.01)

(54) MÉTODO PARA CONTROLAR SAÍDA DE POTÊNCIA DE UM SISTEMA DE CONVERSOR MODULAR, E, SISTEMA DE CONVERSOR MODULAR

(71) THE BOEING COMPANY (US)

(72) MATTHEW J. KROLAK, SHENGYI LIU

(21) BR 10 2017 000592-5 A2

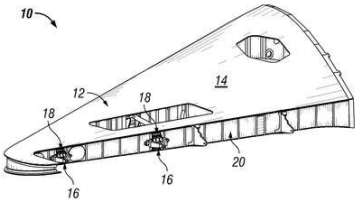

Código 3.1 - Publicação do Pedido de Patente ou de Certificado de Adição de Invenção

(22) 11/01/2017

(30) 29/02/2016 US 15/056731

(51) B64G 1/58 (2006.01)

(54) VEÍCULO AEROESPACIAL, MÉTODO PARA RESFRIAMENTO DE VEÍCULO AEROESPACIAL, E, SISTEMA DE GERENCIAMENTO TÉRMICO PARA UM VEÍCULO AEROESPACIAL

(71) THE BOEING COMPANY (US)

(72) DAVID E. BLANDING, ARUN MULEY, JEFFREY C. COFFMAN, DOUG VAN AFFELEN

(21) BR 10 2017 001151-8 A2

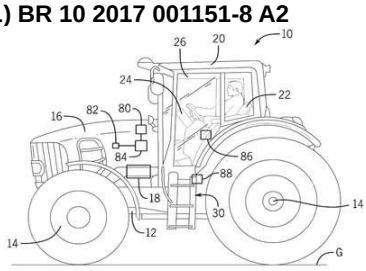

Código 3.1 - Publicação do Pedido de Patente ou de Certificado de Adição de Invenção

(22) 19/01/2017

(30) 29/02/2016 US 15/056706

(51) B60R 3/00 (2006.01), B62D 23/00 (2006.01)

(54) CONJUNTO DE ESCADAS PARA UM VEÍCULO DE TRABALHO, E, VEÍCULO DE TRABALHO

(71) DEERE & COMPANY (US)

(72) KENDALL L. GIESMANN

(21) BR 10 2017 001486-0 A2

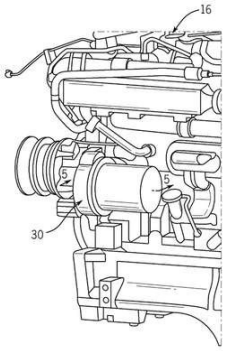

Código 3.1 - Publicação do Pedido de Patente ou de Certificado de Adição de Invenção
(22) 24/01/2017
(30) 29/02/2016 US 15/056767
(51) B60L 11/06 (2006.01), B60W 10/113 (2012.01)
(54) PROPULSOR DE ARRANQUE COMBINADO COM DISPOSITIVO E GERADOR DE POTÊNCIA PARA UM VEÍCULO DE TRABALHO TENDO UM PROPULSOR, E, CONJUNTO DE SISTEMAS DE TRAÇÃO PARA UM VEÍCULO DE TRABALHO
(71) DEERE & COMPANY (US)
(72) CHRISTOPHER D. TURNER, JOHN N. OENICK, TONY J. HUEGERICH

(21) BR 10 2017 001489-4 A2

Código 3.1 - Publicação do Pedido de Patente ou de Certificado de Adição de Invenção
(22) 24/01/2017
(30) 29/02/2016 US 15/056654
(51) E02F 9/20 (2006.01)
(52) E02F 9/2004
(54) VEÍCULO DE TRABALHO, E, SISTEMA DE CONTROLE MECÂNICO
(71) DEERE & COMPANY (US)
(72) DEAN A. BOYCE, AMANDA N. OWEN

(21) BR 10 2017 001995-0 A2

Código 3.1 - Publicação do Pedido de Patente ou de Certificado de Adição de Invenção
(22) 31/01/2017
(30) 29/02/2016 US 15/056,684
(51) G01N 21/17 (2006.01), G01N 29/04 (2006.01)
(52) G01N 21/1702, G01N 29/04
(54) MÉTODO E APARELHO DE DETECTAR INCONSISTÊNCIAS EM UMA ESTRUTURA
(71) THE BOEING COMPANY (US) , UNIVERSITY OF WASHINGTON (US)
(72) IVAN PELIVANOV, WILLIAM P. MOTZER, MATTHEW O'DONNELL, STEVEN KENNETH BRADY, GARY ERNEST GEORGESON, JEFFREY REYNER KOLLGAARD, CLARENCE LAVERE GORDON, JILL PAISLEY BINGHAM, ALAN F. STEWART, JAMES C. KENNEDY

(21) BR 10 2017 002976-0 A2

Código 3.1 - Publicação do Pedido de Patente ou de Certificado de Adição de Invenção
(22) 14/08/2015
(30) 14/08/2014 US 14/459,315

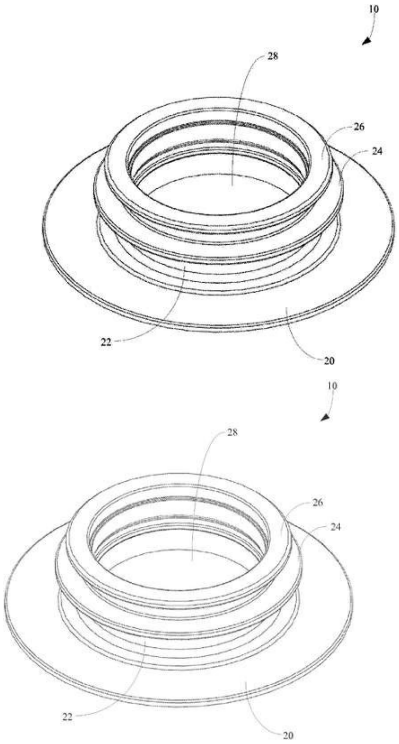

(51) B65D 39/04 (2006.01)
(54) BICO DE RESTRIÇÃO PARA UMA BOLSA FLEXÍVEL E UMA BOLSA FLEXÍVEL TENDO UM BICO DE RESTRIÇÃO
(71) SCHOLLE CORPORATION (US)
(72) DAVID BELLMORE, GAIL BECKE, CHRIS MURRAY, ANDREW CRICK

---

(21) BR 10 2017 003235-3 A2

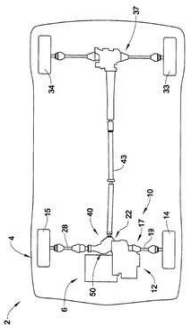

Código 3.1 - Publicação do Pedido de Patente ou de Certificado de Adição de Invenção
(22) 17/02/2017
(30) 02/03/2016 US US15/058,704
(51) F16H 48/20 (2006.01), F16H 37/08 (2006.01), F16H 48/38 (2012.01)
(54) UNIDADE DE TRANSFÊRENCIA DE POTÊNCIA QUE TEM UM SISTEMA DE TRAVAMENTO DE EIXO
(71) GM GLOBAL TECHNOLOGY OPERATIONS LLC (US)
(72) WILLIAM J. WILSON

---

(21) BR 10 2017 003490-9 A2

Código 3.1 - Publicação do Pedido de Patente ou de Certificado de Adição de Invenção
(22) 21/02/2017
(30) 26/02/2016 US 15/055167
(51) H04W 56/00 (2009.01)
(52) H04W 56/001
(54) MÉTODO DE OPERAÇÃO, NÓ DE REDE DE RÁDIO, E, MÍDIA LEGÍVEL POR COMPUTADOR
(71) TELEFONAKTIEBOLAGET LM ERICSSON (PUBL) (SE)
(72) JOHAN AXNÄS, ROBERT BALDEMAIR, IGOR MOACO GUERREIRO, DENNIS HUI, ELEFTHERIOS KARIPIDIS

---

(21) BR 10 2017 003579-4 A2

Código 3.1 - Publicação do Pedido de Patente ou de Certificado de Adição de Invenção

(22) 22/02/2017
(30) 01/03/2016 JP 2016-038675
(51) A01N 25/26 (2006.01), A01P 1/00 (2006.01)
(52) A01N 25/26
(54) PARTÍCULAS COMPOSTAS AGROQUÍMICAS E MÉTODOS DE PREPARAÇÃO DAS MESMAS
(71) SUMITOMO CHEMICAL COMPANY, LIMITED (JP)
(72) KAZUYUKI YANAGISAWA, HIDEO KAWANAKA, TAKAAKI YANO, DAI HIROTOMI, NORIHISA SAKAMOTO

---

(21) BR 10 2017 003668-5 A2

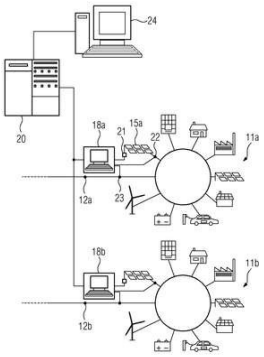

Código 3.1 - Publicação do Pedido de Patente ou de Certificado de Adição de Invenção
(22) 22/02/2017
(30) 01/03/2016 EP 16158006.3
(51) H02J 3/06 (2006.01)
(52) H02J 3/06
(54) MÉTODO E SISTEMA PARA OPERAR UMA REDE DE SUPRIMENTO DE ENERGIA AUTÔNOMA.
(71) SIEMENS AKTIENGESELLSCHAFT (DE)
(72) WIEBKE FRÖHNER, MARKUS REISCHBÖCK, THOMAS WERNER

---

(21) BR 10 2017 003702-9 A2

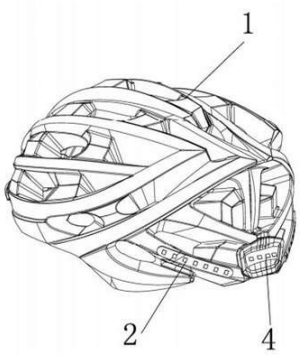

Código 3.1 - Publicação do Pedido de Patente ou de Certificado de Adição de Invenção
(22) 22/02/2017
(30) 01/03/2016 CN 201620154058.6
(51) B60W 30/08 (2006.01), G08C 17/02 (2006.01), A42B 3/04 (2006.01)
(54) CAPACETE DE CONDUÇÃO COM FUNÇÕES DE DETECÇÃO AUTOMÁTICA DE FREIO E INDICAÇÃO DE DIREÇÃO
(71) ZHANG MING (CN)
(72) ZHANG MING

---

(21) BR 10 2017 003760-6 A2

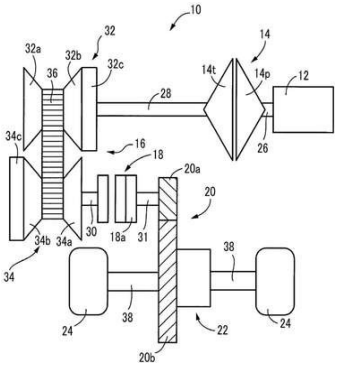

Código 3.1 - Publicação do Pedido de Patente ou de Certificado de Adição de Invenção
(22) 23/02/2017
(30) 02/03/2016 JP 2016-040502
(51) F16H 59/78 (2006.01), F16H 61/00 (2006.01), F16H 61/4008 (2010.01)
(54) APARELHO DE CONTROLE PARA UNIDADE DE ACIONAMENTO VEICULAR
(71) TOYOTA JIDOSHA KABUSHIKI KAISHA (JP)
(72) KAZUYA ISHIIZUMI, TSUYOSHI FUJIKANE, KOJI HATTORI, AKIRA HINO, MITSUHIRO FUKAO

(21) BR 10 2017 003761-4 A2

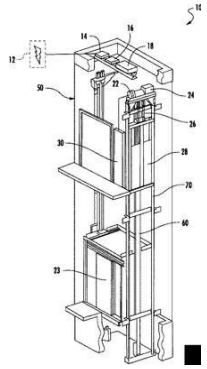

Código 3.1 - Publicação do Pedido de Patente ou de Certificado de Adição de Invenção

(22) 23/02/2017

(30) 26/02/2016 US 15/055115

(51) B66B 5/02 (2006.01), B66D 5/30 (2006.01)

(54) MÉTODO E APARELHO PARA OPERAR UM SISTEMA DE ELEVADOR.

(71) OTIS ELEVATOR COMPANY (US)

(72) EDWARD PIEDRA

(21) BR 10 2017 003803-3 A2

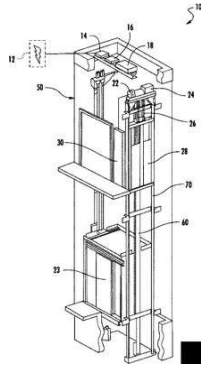

Código 3.1 - Publicação do Pedido de Patente ou de Certificado de Adição de Invenção

(22) 23/02/2017

(30) 29/02/2016 US 15/056158

(51) B66B 5/02 (2006.01), B66D 5/30 (2006.01)

(54) MÉTODO E APARELHO PARA OPERAR UM SISTEMA DE ELEVADOR

(71) OTIS ELEVATOR COMPANY (US)

(72) PRASANNA NAGARAJAN, AMIR LOTFI, EDWARD PIEDRA

(21) BR 10 2017 003810-6 A2

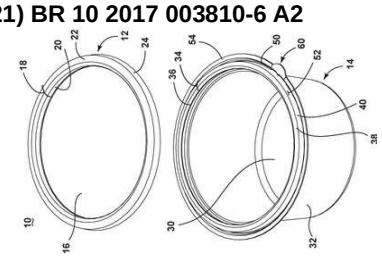

Código 3.1 - Publicação do Pedido de Patente ou de Certificado de Adição de Invenção

(22) 23/02/2017

(30) 02/03/2016 US 15/058226

(51) B65D 17/34 (2006.01), B65D 43/02 (2006.01), B65D 50/00 (2006.01)

(54) RECIPIENTE

(71) DART CONTAINER CORPORATION (US)

(72) WAYNE J. MYER

(21) BR 10 2017 003828-9 A2

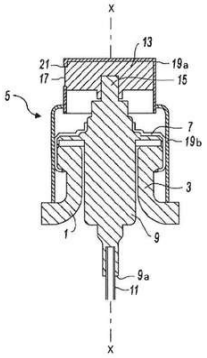

Código 3.1 - Publicação do Pedido de Patente ou de Certificado de Adição de Invenção

(22) 23/02/2017

(30) 29/02/2016 FR FR1651678

(51) B05B 11/00 (2006.01), B05B 1/02 (2006.01), A45D 34/00 (2006.01), B65D 47/34 (2006.01)

(54) SISTEMA DE DISPENSAÇÃO DE PRODUTO PARA UMA GARRAFA

(71) ALBEA LE TREPORT (FR)

(72) MOHAMED ELMEGUENNI

(21) BR 10 2017 003877-7 A2

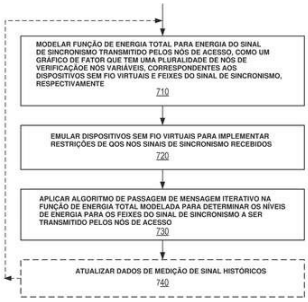

Código 3.1 - Publicação do Pedido de Patente ou de Certificado de Adição de Invenção
(22) 23/02/2017
(30) 26/02/2016 US 15/054675
(51) H04W 56/00 (2009.01)
(52) H04W 56/0025, H04W 56/00
(54) MÉTODO, SISTEMA E MÍDIA LEGÍVEL POR COMPUTADOR PARA DETERMINAÇÃO EM CONJUNTO DE PADRÕES DE VARREDURA DE FEIXE PARA SINAIS DE SINCRONIZAÇÃO TRANSMITIDOS EM UMA REGIÃO
(71) TELEFONAKTIEBOLAGET LM ERICSSON (PUBL) (SE)
(72) IGOR MOACO GUERREIRO, JOHAN AXNÄS, ROBERT BALDEMAIR, DENNIS HUI, ELEFTHERIOS KARIPIDIS

(21) BR 10 2017 003911-0 A2

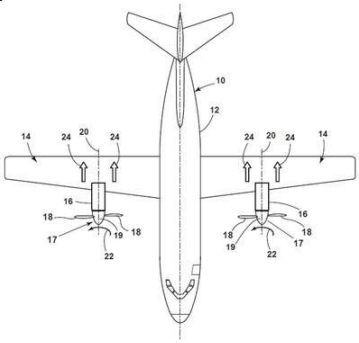

Código 3.1 - Publicação do Pedido de Patente ou de Certificado de Adição de Invenção
(22) 24/02/2017
(30) 29/02/2016 GB 1603447.2
(51) F02K 1/76 (2006.01), F02K 3/06 (2006.01)
(54) MÉTODO PARA COORDENAR UM PROPULSOR COM UM MÓDULO DE CONTROLADOR DE MOTOR ELETRÔNICO E MÁQUINA
(71) GE AVIATION SYSTEMS LLC (US)
(72) CHRISTOPHER ROY CARRINGTON

(21) BR 10 2017 003941-2 A2

Código 3.1 - Publicação do Pedido de Patente ou de Certificado de Adição de Invenção
(22) 24/02/2017
(30) 29/02/2016 US 62/301,107
(51) C07D 213/51 (2006.01), C07D 213/57 (2006.01)
(52) C07D 213/51, C07D 213/57
(54) PROCESSO PARA A PREPARAÇÃO DE ÁCIDOS 4-ALCÓXI-3-HIDROXIPICOLÍNICOS
(71) DOW AGROSCIENCES LLC (US)
(72) PATRICK HANLEY, NAKYEN CHOY, THOMAS SIDDALL, GREGORY WHITEKER

(21) BR 10 2017 003998-6 A2

Código 3.1 - Publicação do Pedido de Patente ou de Certificado de Adição de Invenção
(22) 24/02/2017
(30) 01/03/2016 IT 102016000021440
(51) F01M 11/06 (2006.01), F01M 11/12 (2006.01)
(54) MÉTODO PARA AVALIAR UMA POSSÍVEL REDUÇÃO DO NÍVEL DE

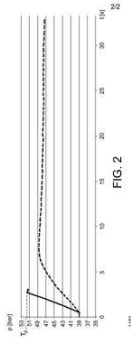

ÓLEO, ABAIXO DE UM DADO NÍVEL DE ALERTA, EM UM SISTEMA DE ACIONAMENTO HIDRÁULICO, EM PARTICULAR UM SISTEMA DE ACIONAMENTO HIDRÁULICO PARA UMA TRANSMISSÃO DE VEÍCULO
(71) MAGNETI MARELLI S.P.A. (IT)
(72) ELENA RUO RUI, FABRIZIO AMISANO, GIUSEPPE MEDICO

---

(21) BR 10 2017 004050-0 A2

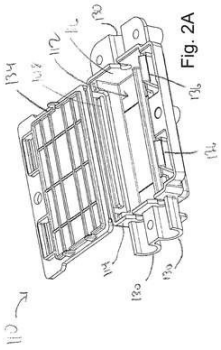

Código 3.1 - Publicação do Pedido de Patente ou de Certificado de Adição de Invenção
(22) 24/02/2017
(30) 03/03/2016 US 62/303,058
(51) H01R 13/40 (2006.01)
(54) DISPOSITIVO DIVISOR DE CABO, CONJUNTO E MÉTODO DE USO
(71) SOUTHCO, INC. (US)
(72) ERIC CARABALONA

---

(21) BR 10 2017 004107-7 A2

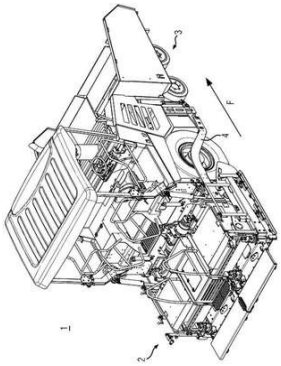

Código 3.1 - Publicação do Pedido de Patente ou de Certificado de Adição de Invenção
(22) 01/03/2017
(30) 02/03/2016 EP 16158293.7
(51) E01C 19/30 (2006.01), E01C 19/00 (2006.01)
(52) E01C 19/30, E01C 19/002
(54) CONJUNTO DE MESA COM SISTEMA AUTOMÁTICO DE INÍCIO/TÉRMINO, PAVIMENTADORA E MÉTODO PARA OPERAÇÃO DE CONJUNTO DE MESA
(71) JOSEPH VÖGELE AG (DE)
(72) HARALD REUFELS

---

(21) BR 10 2017 004152-2 A2

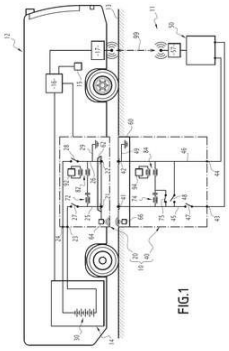

Código 3.1 - Publicação do Pedido de Patente ou de Certificado de Adição de Invenção
(22) 02/03/2017
(30) 02/03/2016 FR 16 51787
(51) B60L 11/18 (2006.01), H02J 7/00 (2006.01)
(54) INSTALAÇÃO DE RECARGA APRIMORADA PARA A RECARGA DE UM VEÍCULO POR CONDUÇÃO ELÉTRICA
(71) ALSTOM TRANSPORT TECHNOLOGIES (FR)
(72) JEAN-LUC HOURTANE, FRANÇOIS MAURIN, NICOLAS NEVOT

(21) BR 10 2017 004216-2 A2

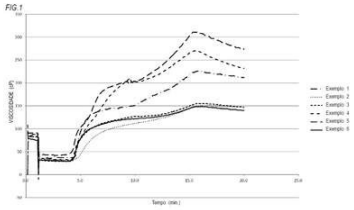

Código 3.1 - Publicação do Pedido de Patente ou de Certificado de Adição de Invenção

(22) 02/03/2017

(30) 03/03/2016 SG 10201601639W

(51) A23L 15/00 (2016.01), G01N 33/08 (2006.01), G01N 11/00 (2006.01)

(52) A23L 15/00, G01N 33/08, G01N 11/00

(54) OVO PROCESSADO E MÉTODO PARA IDENTIFICAR O MESMO

(71) NISSIN FOODS HOLDINGS CO., LTD. (JP)

(72) YUKIO HIRANO, SEIKO TAMURA

(21) BR 10 2017 004229-4 A2

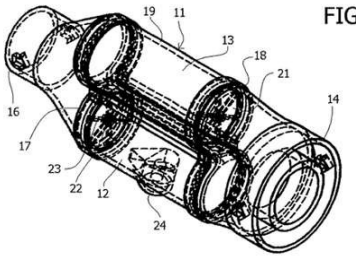

Código 3.1 - Publicação do Pedido de Patente ou de Certificado de Adição de Invenção

(22) 02/03/2017

(30) 26/02/2016 AR P160100512

(51) A61M 16/00 (2006.01), A61M 15/00 (2006.01)

(52) A61M 16/0003, A61M 15/0086

(54) AEROCÂMARA

(71) NORBERTO FERNANDO MARTIRE (AR)

(72) NORBERTO FERNANDO MARTIRE

(21) BR 10 2017 004315-0 A2

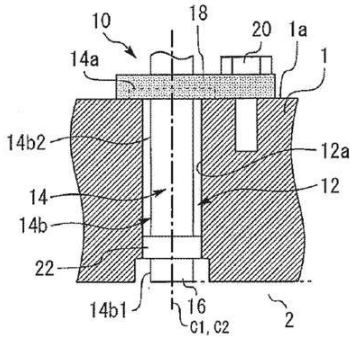

Código 3.1 - Publicação do Pedido de Patente ou de Certificado de Adição de Invenção

(22) 03/03/2017

(30) 03/03/2016 JP 2016-041002

(51) G01L 23/22 (2006.01)

(54) MOTOR DE COMBUSTÃO INTERNA

(71) TOYOTA JIDOSHA KABUSHIKI KAISHA (JP)

(72) KEISUKE SASAKI, HAJIME TAKAGAWA, YOICHIRO GOYA

(21) BR 12 2014 028876-0 A2

Código 3.1 - Publicação do Pedido de Patente ou de Certificado de Adição de Invenção

(22) 20/07/2011

(30) 22/07/2010 EP 10170416.1; 22/07/2010 US 61/366,535

(51) C07D 498/04 (2006.01), C07D 519/00 (2006.01), A01N 43/90 (2006.01)

(54) COMPOSTOS DE ISOXAZOLO[5,4-B]PIRIDINA, COMPOSIÇÃO, MÉTODO PARA PREPARAR UMA COMPOSIÇÃO, USO DE COMPOSTOS DE ISOXAZOLO[5,4-B]PIRIDINA E MÉTODO PARA CONTROLAR VEGETAÇÃO INDESEJADA

(62) BR 11 2013 001474-1 20/07/2011

(71) BASF SE (DE)
(72) ANNA ALEKSANDRA MICHROWSKA-PIANOWSKA, ANDREE VAN DER KLOET, ANJA SIMON, DSCHUN SONG, FRANK STELZER, HELMUT KRAUS, JOHANNES HUTZLER, JULIA MAJOR, KLAUS GROSSMANN, KLAUS KREUZ, LILIANA PARRA RAPADO, MATTHIAS WITSCHEL, RICHARD ROGER EVANS, RÜDIGER REINGRUBER, TAO QU, THOMAS SEITZ, TREVOR WILLIAM NEWTON, WILLIAN KARL MOBERG

---

(21) BR 13 2015 019427-6 E2

Código 3.1 - Publicação do Pedido de Patente ou de Certificado de Adição de Invenção
(22) 12/08/2015
(51) C01B 3/06 (2006.01), C01D 1/04 (2006.01), C01D 5/00 (2006.01), C01B 6/04 (2006.01)
(54) PROCESSOS E COMPOSTOS QUÍMICOS ELETRÓLITO CATALISADOR
(61) BR 10 2014 031329-0 15/12/2014
(71) HIDROGAS LTDA (BR/MA)
(72) CLERISTON DE MORAES LEAL

---

(21) BR 13 2015 025550-0 E2

Código 3.1 - Publicação do Pedido de Patente ou de Certificado de Adição de Invenção
(22) 06/10/2015
(51) C01B 3/06 (2006.01), C01B 6/04 (2006.01), C01D 1/04 (2006.01), C01D 5/00 (2006.01)
(54) PROCESSOS E COMPOSTOS QUÍMICOS ELETRÓLITO CATALISADOR
(61) BR 10 2014 031329-0 15/12/2014
(71) HIDROGAS LTDA (BR/MA)
(72) NILSON BARBOSA

---

(21) BR 20 2013 001075-3 U2

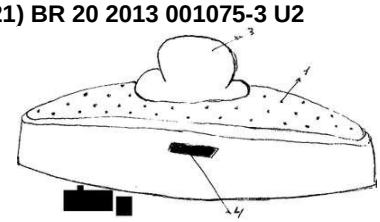

Código 3.1 - Publicação do Pedido de Patente ou de Certificado de Adição de Invenção
(22) 16/01/2013
(51) A47J 36/08 (2006.01)
(54) DISPOSIÇÃO INTRODUZIDA EM PANELA COM TAMPA PARA ESCORRER MASSAS E LEGUMES
(71) MURILO DELFINO DOS SANTOS (BR/MG)
(72) MURILO DELFINO DOS SANTOS

---

(21) BR 20 2013 013063-5 U2

Código 3.1 - Publicação do Pedido de Patente ou de Certificado de Adição de Invenção
(22) 27/05/2013
(51) F16L 25/00 (2006.01), B28B 1/08 (2006.01)
(54) DISPOSIÇÃO CONSTRUTIVA INTRODUZIDA EM CONECTOR TUBULAR

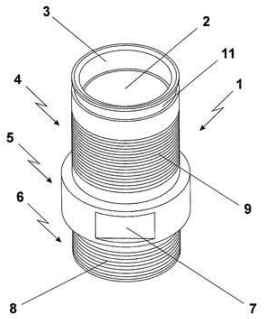

(71) CREUSA MENDES DA LUZ MAGALHÃES (BR/SP)
(72) CREUSA MENDES DA LUZ MAGALHÃES

(21) BR 20 2013 013071-6 U2

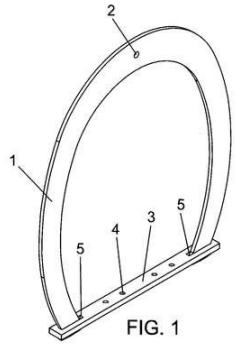

Código 3.1 - Publicação do Pedido de Patente ou de Certificado de Adição de Invenção
(22) 27/05/2013
(51) A47G 29/087 (2006.01)
(54) DISPOSIÇÃO CONSTRUTIVA EM SUPORTE DECORATIVO
(71) MARIA ISALETE MONTEIRO CEZAR ME (BR/SP)
(72) MARIA ISALETE MONTEIRO FIALHO

(21) BR 20 2013 013089-9 U2

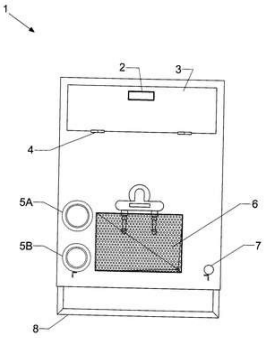

Código 3.1 - Publicação do Pedido de Patente ou de Certificado de Adição de Invenção
(22) 23/05/2013
(51) B62B 1/26 (2006.01), B62B 11/00 (2006.01)
(54) CARRO MÓVEL DE CHOPP
(71) ZIPP CHOPP COMERCIO E DISTRIBUIÇÃO DE BEBIDAS LTDA-ME (BR/SP)
(72) FABIO JABER

(21) BR 20 2013 013174-7 U2

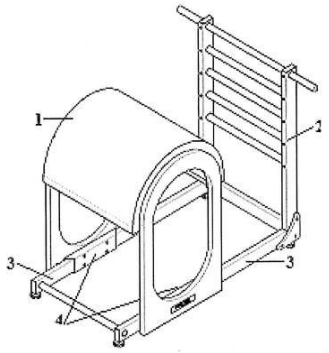

Código 3.1 - Publicação do Pedido de Patente ou de Certificado de Adição de Invenção
(22) 24/05/2013
(51) A63B 21/16 (2006.01)
(54) DISPOSIÇÃO CONSTRUTIVA EM SISTEMA DE REGULAGEM DE POSICIONAMENTO PARA EQUIPAMENTO DESTINADO A PRÁTICA DE EXERCÍCIO FÍSICOS
(71) METALIFE INDUSTRIA E COMERCIO DE MOVEIS LTDA- ME (BR/SC)
(72) KLEBER HUMBERTO SIMÕES

(21) BR 20 2013 017546-9 U2

Código 3.1 - Publicação do Pedido de Patente ou de Certificado de Adição de

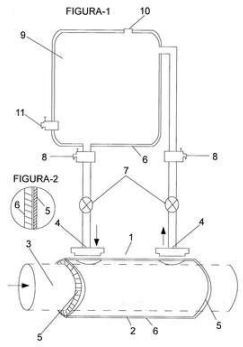

Invenção
(22) 09/07/2013
(51) F01N 5/02 (2006.01)
(54) COLETOR DE CALOR UMA PEÇA PARA ESCAPAMENTOS DE MOTORES A COMBUSTÃO
(71) GUILHERME VENTURINI BANDEIRA (BR/MG)
(72) GUILHERME VENTURINI BANDEIRA

(21) BR 20 2013 017999-5 U2

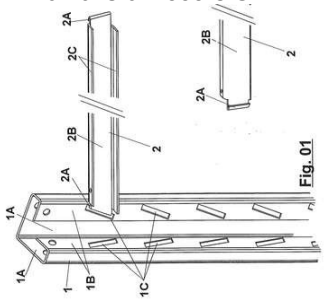

Código 3.1 - Publicação do Pedido de Patente ou de Certificado de Adição de Invenção
(22) 15/07/2013
(51) A47B 47/02 (2006.01)
(54) DISPOSIÇÕES APLICADAS EM SISTEMA ESTRUTURAL PARA INSTALAÇÃO DE PRATELEIRAS EM ESTANTES
(71) NILKO METALURGIA LTDA (BR/PR)
(72) FRAIMUNDO HUSCHER

(21) BR 20 2013 018537-5 U2

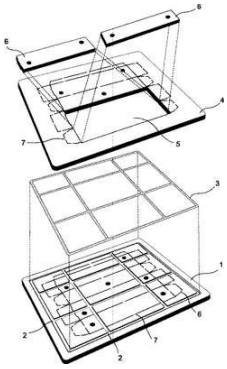

Código 3.1 - Publicação do Pedido de Patente ou de Certificado de Adição de Invenção
(22) 19/07/2013
(51) B26D 7/26 (2006.01)
(52) B26D 7/26
(54) DISPOSIÇÃO INTRODUZIDA EM FACAS DE CORTE E VINCO EM BASE ESTABILIZADA COM GRADE OU CHAPA DE AÇO, E PROVIDA DE CAVIDADE RECEPTORA DE BLOCO SUPORTE DE CLICHÊ DE RELEVO
(71) IVO PUOSSO (BR/SP)
(72) IVO PUOSSO

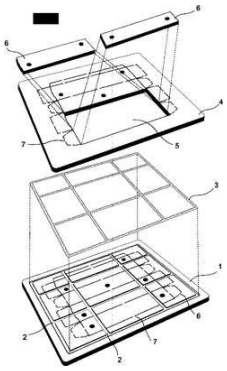

(21) BR 20 2013 020939-8 U2

Código 3.1 - Publicação do Pedido de Patente ou de Certificado de Adição de Invenção
(22) 16/08/2013

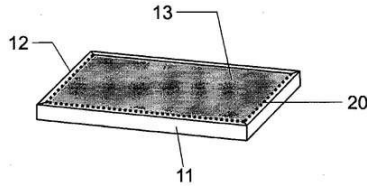

(51) A47C 31/10 (2006.01)
(54) DISPOSIÇÃO CONSTRUTIVA EM REVESTIMENTO DE ESTOFADO
(71) MATTHIEU SAMUEL HALBRONN (BR/SP)
(72) MATTHIEU SAMUEL HALBRONN

(21) BR 20 2013 028299-0 U2

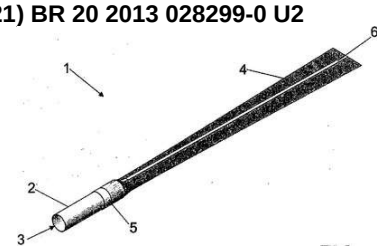

Código 3.1 - Publicação do Pedido de Patente ou de Certificado de Adição de Invenção
(22) 01/11/2013
(51) A63H 33/00 (2006.01)
(54) DISPOSIÇÃO CONSTRUTIVA APLICADA EM LÍNGUA DE SOGRA
(71) ROBSON TRENTINO ANHOLETTO (BR/SP)
(72) ROBSON TRENTINO ANHOLETTO

(21) BR 20 2013 030753-5 U2

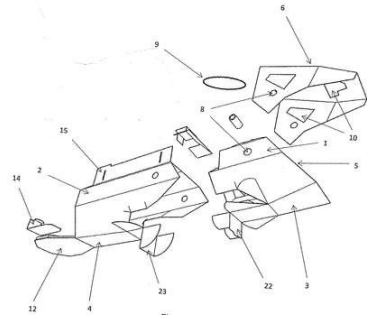

Código 3.1 - Publicação do Pedido de Patente ou de Certificado de Adição de Invenção
(22) 29/11/2013
(51) B65F 1/14 (2006.01)
(54) COLETOR DESCARTÁVEL PARA ANIMAIS DOMÉSTICOS
(71) ANTONIO SANTOS DEVESA (BR/BA)
(72) ANTONIO SANTOS DEVESA

(21) BR 20 2013 031931-2 U2

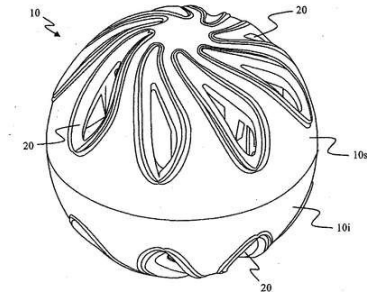

Código 3.1 - Publicação do Pedido de Patente ou de Certificado de Adição de Invenção
(22) 11/12/2013
(51) D06F 39/02 (2006.01)
(54) DISPOSITIVO DISPENSADOR DE INSUMOS DE LAVAGEM
(71) QUÍMICA AMPARO LTDA. (BR/SP)
(72) JOÃO LUIZ FABRIN

(21) BR 20 2013 032734-0 U2

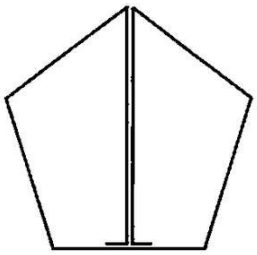

Código 3.1 - Publicação do Pedido de Patente ou de Certificado de Adição de Invenção
(22) 19/12/2013
(51) B65D 5/42 (2006.01)
(54) DISPOSIÇÃO INTRODUZIDA EM EMBALAGEM
(71) ANTILHAS - EMBALAGENS EDITORA E GRÁFICA S/A (BR/SP)
(72) VALTER MARQUES BAPTISTA

(21) BR 20 2013 032740-4 U2

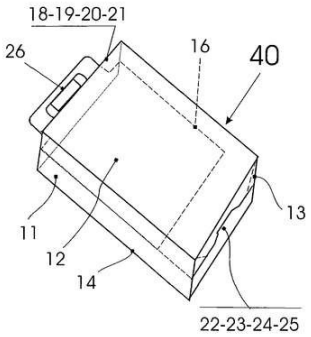

Código 3.1 - Publicação do Pedido de Patente ou de Certificado de Adição de Invenção
(22) 19/12/2013
(51) B65D 5/42 (2006.01)
(54) DISPOSIÇÃO APLICADA EM EMBALAGEM
(71) ANTILHAS - EMBALAGENS EDITORA E GRÁFICA S/A (BR/SP)
(72) VALTER MARQUES BAPTISTA

(21) BR 20 2015 005143-9 U2

Código 3.1 - Publicação do Pedido de Patente ou de Certificado de Adição de Invenção
(22) 04/02/2015
(51) B66C 23/18 (2006.01), B21B 45/04 (2006.01)
(52) B66C 23/18, B21B 45/04
(54) EQUIPAMENTO DE DESINCRUSTAÇÃO DE DIGESTOR
(71) CONSTEC-CONSULTORIA SERVIÇOS GERAIS E TÉCNICOS LTDA (BR/PA)
(72) JUVENAL SALGADO VIEIRA SOBRINHO

(21) BR 20 2015 009339-5 U2

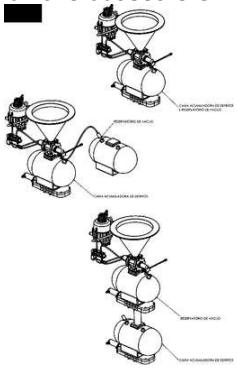

Código 3.1 - Publicação do Pedido de Patente ou de Certificado de Adição de Invenção
(22) 24/04/2015
(51) B60R 15/04 (2006.01), E03D 7/00 (2006.01)
(54) SISTEMA DE DESCARGA VEICULAR A VÁCUO
(71) ADAIR JOÃO SCHUMACHER (BR/PR)
(72) ADAIR JOÃO SCHUMACHER, GILBERTO LUIS SCHUMACHER

(21) BR 20 2015 031217-8 U2

Código 3.1 - Publicação do Pedido de Patente ou de Certificado de Adição de Invenção
(22) 30/11/2015
(51) A61D 9/00 (2006.01)
(52) A61D 9/00
(54) PROCESSO DE PREPARO DE PASTA MEDICINAL PROTETORA DE LESÕES NO CASCO DE ANIMAIS UNGULADOS
(71) UNIVERSIDADE ESTADUAL DO MARANHÃO (BR/MA)
(72) MANOEL DE OLIVEIRA DANTAS

(21) BR 20 2016 004253-0 U2

Código 3.1 - Publicação do Pedido de Patente ou de Certificado de Adição de

	Invenção (22) 26/02/2016 (51) G01R 33/028 (2006.01), G01R 33/09 (2006.01), G01R 33/00 (2006.01), H02K 11/00 (2006.01) (52) G01R 33/028, G01R 33/09, G01R 33/00, H02K 11/00 (54) DISPOSIÇÃO INTRODUZIDA EM SENSOR DE CAMPO MAGNÉTICO APLICADO A MÁQUINAS ELÉTRICAS SÍNCRONAS (71) FUNDACAO CPQD - CENTRO DE PESQUISA E DESENVOLVIMENTO EM TELECOMUNICACOES (BR/SP) , TRACTEBEL ENERGIA S.A. (BR/SC) , ITÁ ENERGÉTICA S.A. (BR/SP) (72) CLAUDECIR RAUSIS FERREIRA, CLAUDIO ANTONIO HORTÊNCIO, CLAUDIO FLORIDIA, DANILO CESAR DINI, ELIAS KENTO TOMIYAMA, ERLON VAGNER DA SILVA, FABIO RENATO BASSAN, JOÃO BATISTA ROSOLEM, JOÃO PAULO VICENTINI FRACAROLLI, MARCÉU COUTO DOS SANTOS, PAULO IVÃ GONÇALVES DILLI, RICATTI VINICIUS SECCO, RIVAEL STROBEL PENZE, RODRIGO PERES
(21) BR 20 2016 004302-1 U2	Código 3.1 - Publicação do Pedido de Patente ou de Certificado de Adição de Invenção (22) 26/02/2016 (51) B28D 1/02 (2006.01) (52) B28D 1/02 (54) DISPOSIÇÃO CONSTRUTIVA APLICADA EM CORTADOR HORIZONTAL DE CONCRETO E PEDRAS (71) JOSE ERALDO DA COSTA (BR/SP) , LUIZ CARLOS DIAS (BR/SP) (72) JOSE ERALDO DA COSTA
(21) BR 20 2016 004339-0 U2	Código 3.1 - Publicação do Pedido de Patente ou de Certificado de Adição de Invenção (22) 26/02/2016 (51) B65D 41/00 (2006.01) (52) B65D 41/00 (54) DISPOSIÇÃO APLICADA EM TAMPA PROTETORA DESCARTÁVEL PARA COPOS (71) VERA MARIA GEDEON CECILLON (BR/BA) (72) VERA MARIA GEDEON CECILLON
(21) BR 20 2016 004359-5 U2	Código 3.1 - Publicação do Pedido de Patente ou de Certificado de Adição de Invenção (22) 26/02/2016 (51) A45D 34/04 (2006.01) (52) A45D 34/04 (54) DISPOSIÇÃO INTRODUZIDA EM DISPENSADOR E APLICADOR ROLL-ON

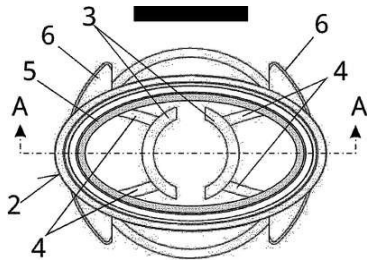

(71) LEONARDO ARCURI NETO (BR/SP)
(72) LEONARDO ARCURI NETO

---

(21) BR 20 2016 004366-8 U2

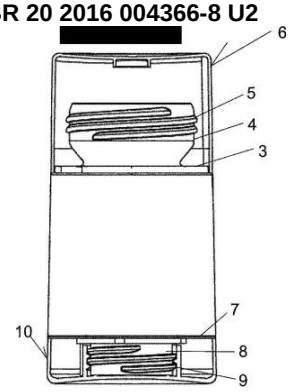

Código 3.1 - Publicação do Pedido de Patente ou de Certificado de Adição de Invenção
(22) 26/02/2016
(51) A45D 34/00 (2006.01)
(54) DISPOSIÇÃO INTRODUZIDA EM FRASCO COM SISTEMA DE REFIL
(71) LEONARDO ARCURI NETO (BR/SP)
(72) LEONARDO ARCURI NETO

---

(21) BR 20 2016 004376-5 U2

Código 3.1 - Publicação do Pedido de Patente ou de Certificado de Adição de Invenção
(22) 26/02/2016
(51) A41D 11/00 (2006.01)
(52) A41D 11/00
(54) CUEIRO OU PIJAMA PARA BEBÊS
(71) AFONSO VANDINELI RODRIGUES (BR/PR) , GILENO HUMBERTO AMARAL TOCCI DE PAIVA PEREIRA (BR/PR)
(72) AFONSO VANDINELI RODRIGUES, GILENO HUMBERTO AMARAL TOCCI DE PAIVA PEREIRA

---

(21) BR 20 2016 004384-6 U2

Código 3.1 - Publicação do Pedido de Patente ou de Certificado de Adição de Invenção
(22) 27/02/2016
(51) B65D 23/00 (2006.01), A45F 5/00 (2006.01), A45F 3/16 (2006.01)
(52) B65D 23/00, A45F 5/00, A45F 3/16
(54) PORTA OBJETO PARA GARRAFAS E AFINS
(71) LUCAS ASSIS ALVES (BR/SP) , FERNANDO KREISEL PLINIO (BR/SP)
(72) LUCAS ASSIS ALVES

---

(21) BR 20 2016 004395-1 U2

Código 3.1 - Publicação do Pedido de Patente ou de Certificado de Adição de Invenção
(22) 29/02/2016
(51) A47B 47/00 (2006.01)
(52) A47B 47/00

(54) Sistema de Montagem com Perfis
(71) ART BRASIL CAMISETAS INDUSTRIA E COMERCIO LTDA ME (BR/SP)
(72) RODRIGO FAUSTINO DA SILVA

---

(21) BR 20 2016 004410-9 U2

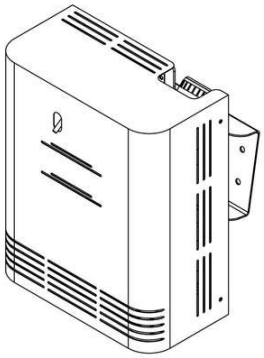

Código 3.1 - Publicação do Pedido de Patente ou de Certificado de Adição de Invenção
(22) 29/02/2016
(51) F41H 9/06 (2006.01)
(54) Máquina de Neblina
(71) ROBERTO GONÇALVES DE FREITAS (BR/SC)
(72) ROBERTO GONÇALVES DE FREITAS

---

(21) BR 20 2016 004419-2 U2

Código 3.1 - Publicação do Pedido de Patente ou de Certificado de Adição de Invenção
(22) 29/02/2016
(51) E03D 9/00 (2006.01)
(52) E03D 9/00
(54) DISPOSIÇÃO CONSTRUTIVA INTRODUZIDA EM DISPOSITIVO DE EXAUSTÃO PARA VASOS SANITÁRIOS E AFINS
(71) RICARDO HENRIQUE TORRES FIORI (BR/RJ)
(72) RICARDO HENRIQUE TORRES FIORI

---

(21) BR 20 2016 004420-6 U2

Código 3.1 - Publicação do Pedido de Patente ou de Certificado de Adição de Invenção
(22) 29/02/2016
(51) A42B 1/12 (2006.01)
(52) A42B 1/12
(54) TOUCA DESCARTÁVEL PRÉ HUMEDECIDA PROVIDA DE SHAMPOO E CONDICIONADOR PARA LIMPEZA E LAVAGEM DOS CABELOS
(71) DIONE DA SILVA RIBEIRO ISELLA (BR/RS) , RICARDO ADRIAN TRIAY (BR/RS)
(72) DIONE DA SILVA RIBEIRO ISELLA, RICARDO ADRIAN TRIAY

---

(21) BR 20 2016 004429-0 U2

Código 3.1 - Publicação do Pedido de Patente ou de Certificado de Adição de Invenção
(22) 29/02/2016
(51) B65D 23/00 (2006.01)
(52) B65D 23/00
(54) DISPOSITIVO ANTI - AEDES AEGYPIT, ANTI-FOCO DE DENGUE EM EMBALAGENS E/OU RECIPIENTES DESCARTÁVEIS
(71) NILCESLEY SOARES DE OLIVEIRA (BR/PR)

(72) NILCESLEY SOARES DE OLIVEIRA

(21) BR 20 2016 004448-6 U2

Código 3.1 - Publicação do Pedido de Patente ou de Certificado de Adição de Invenção
(22) 29/02/2016
(51) B65H 35/08 (2006.01)
(52) B65H 35/08
(54) CARTÃO DE PAPEL COM DOBRAS SOBREPOSTAS PARA CORTE DE FOLHAS DE PAPEL
(71) ALPIS INDÚSTRIA E COMÉRCIO LTDA - EPP (BR/SC)
(72) AMARILDO FLORENTINO

(21) BR 20 2016 004459-1 U2

Código 3.1 - Publicação do Pedido de Patente ou de Certificado de Adição de Invenção
(22) 29/02/2016
(51) A47B 81/00 (2006.01)
(52) A47B 81/00
(54) DISPOSITIVO CONTENTOR DE VOLUMES
(71) EDILSON BATISTA (BR/SP)
(72) EDILSON BATISTA

(21) BR 20 2016 004474-5 U2

Código 3.1 - Publicação do Pedido de Patente ou de Certificado de Adição de Invenção
(22) 29/02/2016
(51) A61B 17/06 (2006.01), A61B 17/04 (2006.01)
(52) A61B 17/06, A61B 17/04
(54) FIO DE SUTURA MONOINJETADO DE QUATRO SEGMENTOS DE DUPLA CONVERGÊNCIA ENVOLTOS POR UMA ESPIRAL DE FIO LISO
(71) JOSE ANTONIO ENCINAS BERAMENDI (BR/RJ)
(72) JOSE ANTONIO ENCINAS BERAMENDI

(21) BR 20 2016 004484-2 U2

Código 3.1 - Publicação do Pedido de Patente ou de Certificado de Adição de Invenção
(22) 29/02/2016
(51) A61F 5/00 (2006.01), A61B 17/84 (2006.01), A61B 17/60 (2006.01)
(52) A61F 5/00, A61B 17/84, A61B 17/60
(54) DISPOSITIVO PARA CORREÇÃO DE DEFORMIDADE PECTUS EXCAVATUM
(71) MIGUEL LIA TEDDE (BR/SP)
(72) MIGUEL LIA TEDDE

(21) BR 20 2016 004582-2 U2

Código 3.1 - Publicação do Pedido de Patente ou de Certificado de Adição de Invenção

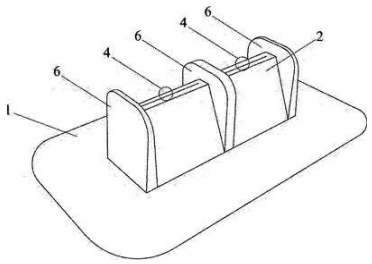

(22) 01/03/2016
(51) B63C 11/02 (2006.01)
(54) DISPOSIÇÃO EM VÁLVULA DE EXAUSTÃO PARA VESTUÁRIO DE MERGULHO
(71) PINO LTDA - ME (BR/SC)
(72) GIUSEPPE MARIZ PINTO NICOLETTI

---

(21) BR 20 2016 004644-6 U2

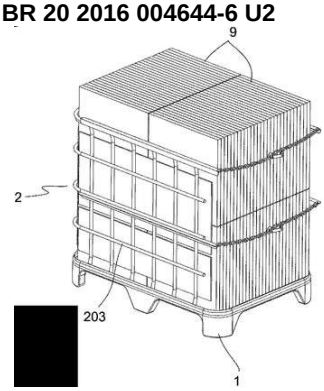

Código 3.1 - Publicação do Pedido de Patente ou de Certificado de Adição de Invenção
(22) 01/03/2016
(51) B65D 19/02 (2006.01), B65D 19/00 (2006.01)
(54) CONFIGURAÇÃO EM PALETE GRADEADO PARA TRANSPORTE DE MATERIAIS COM FORMATO DE PLACA
(71) VENANCIO CRECENCIO DE AQUINO (BR/SC)
(72) VENANCIO CRECENCIO DE AQUINO

---

(21) BR 20 2016 004685-3 U2

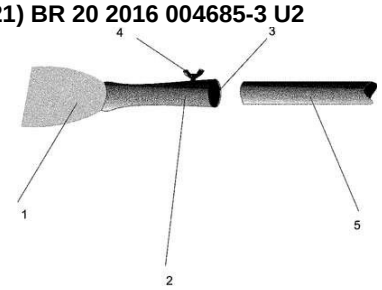

Código 3.1 - Publicação do Pedido de Patente ou de Certificado de Adição de Invenção
(22) 02/03/2016
(51) E04F 21/32 (2006.01)
(54) DISPOSIÇÃO CONSTRUTIVA APLICADA EM ESPÁTULA
(71) EVILASIO PRESTES DA SILVA (BR/RS)
(72) EVILASIO PRESTES DA SILVA

---

(21) BR 20 2016 004692-6 U2

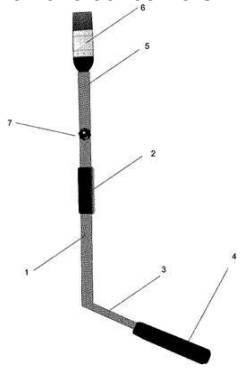

Código 3.1 - Publicação do Pedido de Patente ou de Certificado de Adição de Invenção
(22) 02/03/2016
(51) E04F 21/00 (2006.01)
(54) SUPORTE ERGONÔMICO PARA PINCEL
(71) CARLOS ERNESTO HEHN (BR/RS)
(72) CARLOS ERNESTO HEHN

---

(21) BR 20 2016 004693-4 U2

Código 3.1 - Publicação do Pedido de Patente ou de Certificado de Adição de Invenção
(22) 02/03/2016
(51) F41H 9/06 (2006.01)
(54) DISPOSIÇÕES CONSTRUTIVAS INTRODUZIDAS EM EQUIPAMENTO

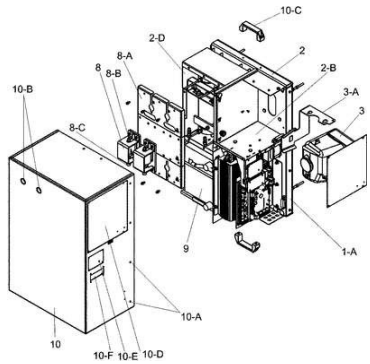

GERADOR DE NEBLINA PARA SEGURANÇA BANCÁRIA
(71) AMAURI SLOMPO DOS SANTOS (BR/PR)
(72) AMAURI SLOMPO DOS SANTOS

---

(21) BR 20 2016 004695-0 U2

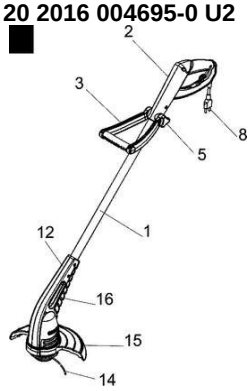

Código 3.1 - Publicação do Pedido de Patente ou de Certificado de Adição de Invenção
(22) 02/03/2016
(51) A01D 34/10 (2006.01), B23D 1/00 (2006.01)
(54) DISPOSIÇÃO EM APARADOR DE GRAMA
(71) TRAMONTINA MULTI S/A (BR/RS)
(72) NESTOR GIORDANI

---

(21) BR 20 2016 004697-7 U2

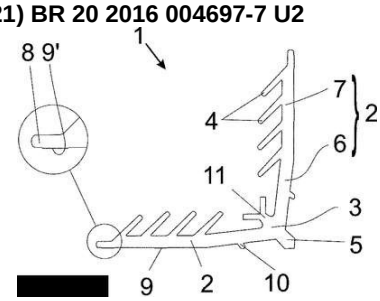

Código 3.1 - Publicação do Pedido de Patente ou de Certificado de Adição de Invenção
(22) 02/03/2016
(51) E06B 1/60 (2006.01)
(54) DISPOSIÇÃO INTRODUZIDA EM DISPOSITIVO DE CONEXÃO
(71) OLGA COLOR SPA LTDA (BR/SP)
(72) GUILHERME CARLONI SIMOCELI

---

(21) BR 20 2016 004708-6 U2

Código 3.1 - Publicação do Pedido de Patente ou de Certificado de Adição de Invenção
(22) 02/03/2016
(51) B01D 53/00 (2006.01)
(52) B01D 53/00
(54) UNIDADE TRANSPORTÁVEL PARA FABRICAR OU REFORMAR ELIMINADOR DE NÉVOA TIPO VELA
(71) NC ENGENHARIA, INDUSTRIA E COMERCIO LTDA (BR/SP)
(72) ALEXANDRE CONSOLINI BASTIDA

---

(21) BR 20 2016 004731-0 U2

Código 3.1 - Publicação do Pedido de Patente ou de Certificado de Adição de Invenção
(22) 02/03/2016
(51) A61M 31/00 (2006.01), A61K 9/00 (2006.01)

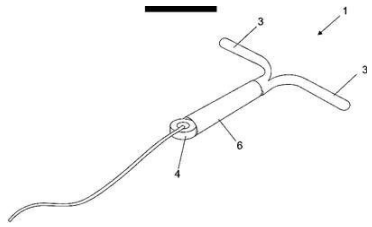

(54) DISPOSITIVO INTRAVAGINAL COM TUBO DE ATIVO DE PROGESTERONA ACOPLÁVEL
(71) OURO FINO SAÚDE ANIMAL LTDA (BR/SP)
(72) DOLIVAR CORAUCCI NETO, EVANDRO BARROS CARVALHO, JOSÉ RICARDO GARLA DE MAIO, MAIRA NETO ZAMPIER FARIAS DE SOUZA, RODRIGO CAETANO MONTI GUEDES

---

(21) BR 20 2016 004751-5 U2

Código 3.1 - Publicação do Pedido de Patente ou de Certificado de Adição de Invenção
(22) 03/03/2016
(51) A45D 20/48 (2006.01), A45D 20/08 (2006.01), A46B 13/02 (2006.01)
(52) A45D 20/48, A45D 20/08, A46B 13/02
(54) ESCOVA ALISADORA ELÉTRICA
(71) VIZIO BRASIL IMPORTAÇÃO E COMÉRCIO LTDA - ME. (BR/SP)
(72) RENATO DE VASCONCELOS ALVINO SANTOS

---

(21) BR 20 2016 004767-1 U2

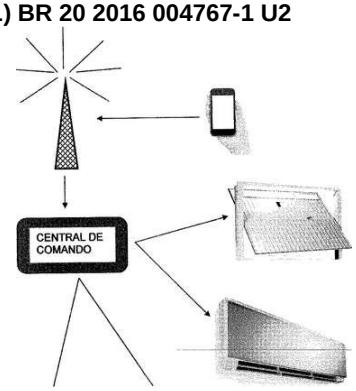

Código 3.1 - Publicação do Pedido de Patente ou de Certificado de Adição de Invenção
(22) 03/03/2016
(51) G09F 13/00 (2006.01)
(52) G09F 13/00
(54) SISTEMA INTRODUZIDO NO COMANDO DE EQUIPAMENTOS ELETRÔNICOS E/OU OUTROS
(71) PAULO ROBERTO RAINERI (BR/SP)
(72) PAULO ROBERTO RAINERI

---

(21) BR 20 2016 004786-8 U2

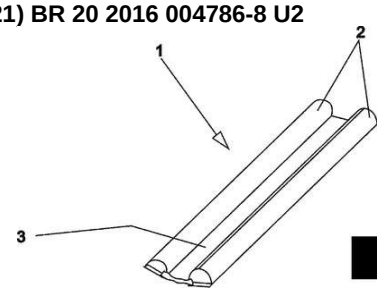

Código 3.1 - Publicação do Pedido de Patente ou de Certificado de Adição de Invenção
(22) 03/03/2016
(51) E06B 7/18 (2006.01)
(54) DISPOSIÇÃO CONSTRUTIVA INTRODUZIDA EM PROTETOR PARA PORTAS
(71) MATEUS MILK DEL MASSA (BR/SP)
(72) MATEUS MILK DEL MASSA

---

(21) BR 20 2016 004788-4 U2

Código 3.1 - Publicação do Pedido de Patente ou de Certificado de Adição de Invenção
(22) 03/03/2016
(51) A01K 97/00 (2006.01)
(52) A01K 97/00

(54) GUINCHO ELÉTRICO PARA CEVA EM BARCO
(71) URIAS ROGERIO DE ARAUJO (BR/PR)
(72) URIAS ROGERIO DE ARAUJO

---

(21) BR 20 2016 004791-4 U2

Código 3.1 - Publicação do Pedido de Patente ou de Certificado de Adição de Invenção
(22) 03/03/2016
(51) A47C 27/20 (2006.01)
(52) A47C 27/20
(54) COLCHÃO BERÇO
(71) CLAUDEMIR CESARINO DE LIMA (BR/PR)
(72) CLAUDEMIR CESARINO DE LIMA

---

(21) BR 20 2016 004792-2 U2

Código 3.1 - Publicação do Pedido de Patente ou de Certificado de Adição de Invenção
(22) 03/03/2016
(51) A61H 15/02 (2006.01)
(52) A61H 15/02
(54) COLCHÃO COM CROMOTERAPIA E MASSAGEADORES
(71) CLAUDEMIR CESARINO DE LIMA (BR/PR)
(72) CLAUDEMIR CESARINO DE LIMA

---

(21) BR 20 2016 004801-5 U2

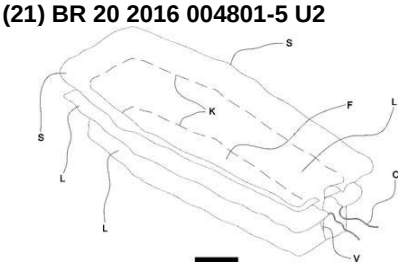

Código 3.1 - Publicação do Pedido de Patente ou de Certificado de Adição de Invenção
(22) 03/03/2016
(51) A61G 17/007 (2006.01)
(54) APERFEIÇOAMENTO INTRODUZIDO EM FORRO INTERNO DE ATAÚDE
(71) FABIANA PEREIRA 02897617942 (BR/SC)
(72) Fabiana Pereira, Arilto Adilio Cardoso

---

(21) BR 20 2016 004822-8 U2

Código 3.1 - Publicação do Pedido de Patente ou de Certificado de Adição de Invenção
(22) 03/03/2016
(51) A63F 9/08 (2006.01)
(52) A63F 9/0842
(54) DISPOSIÇÃO CONSTRUTIVA INTRODUZIDA EM CUBO ARTICULADO
(71) RENAN MONDINI CERPE (BR/SP)
(72) RENAN MONDINI CERPE

---

(21) BR 20 2016 028328-6 U2

Código 3.1 - Publicação do Pedido de Patente ou de Certificado de Adição de Invenção
(22) 02/12/2016

(30) 03/12/2015 IT 102015000079851
(51) F16D 28/00 (2006.01)
(52) F16D 28/00
(54) PEDAL ELETRÔNICO DE EMBREAGEM PARA VEÍCULO
(71) PLASTIC COMPONENTS AND MODULES AUTOMOTIVE S.P.A. (IT)
(72) BENIAMINO MILETTO, RENATO ANTONIO CAVAGLIA

---

(21) C1 0800385-8 E2

Código 3.1 - Publicação do Pedido de Patente ou de Certificado de Adição de Invenção
(22) 09/11/2011
(51) F16L 1/024 (2006.01), F16L 1/06 (2006.01), F16L 3/01 (2006.01)
(54) ROLETE MOTRIZ DUPLO COM GUIA VERTICAL ACOPLADA
(61) PI 0800385-8 05/03/2008
(71) PAULO ROBERTO GOMES FERNANDES (BR/RJ)
(72) PAULO ROBERTO GOMES FERNANDES

Código 3.2 - Publicação Antecipada

Publicação do pedido depositado, a requerimento do depositante. Aplicam-se as disposições do subitem 3.1.

---

(21) BR 10 2017 014476-3 A2

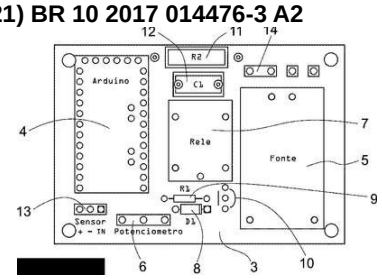

Código 3.2 - Publicação Antecipada

(22) 04/07/2017

(51) G05D 7/06 (2006.01), A47K 3/28 (2006.01)

(54) APARELHO PARA CONTROLE DE FLUXO DE ÁGUA COM SENSOR DE PRESENÇA APLICADO EM CHUVEIROS E TORNEIRAS

(71) LUIZ GUSTAVO YAMANAKA (BR/SP)

(72) LUIZ GUSTAVO YAMANAKA

---

(21) BR 20 2016 006018-0 U2

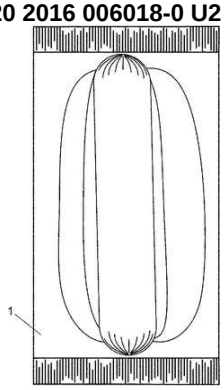

Código 3.2 - Publicação Antecipada

(22) 18/03/2016

(51) B65D 75/26 (2006.01), B65D 75/30 (2006.01), B65D 85/36 (2006.01)

(52) B65D 75/26, B65D 75/305, B65D 2581/34, B65D 85/36

(54) DISPOSIÇÃO CONSTRUTIVA APLICADA EM EMBALAGEM À VÁCUO PARA SANDUÍCHE TIPO CACHORRO-QUENTE

(71) José Bonifácio de Morais Rangel (BR/RS)

(72) José Bonifácio de Morais Rangel

---

(21) BR 20 2016 016499-6 U2

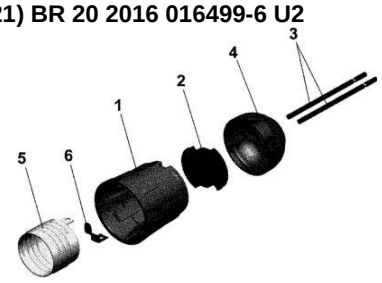

Código 3.2 - Publicação Antecipada

(22) 15/07/2016

(51) H01R 33/22 (2006.01)

(54) DISPOSIÇÃO CONSTRUTIVA INTRODUZIDA EM SOQUETE

(71) ILUMI INDÚSTRIA E COMÉRCIO LTDA. (BR/SP)

(72) PAULO CESAR BEZERRA

---

(21) BR 20 2016 023066-2 U2

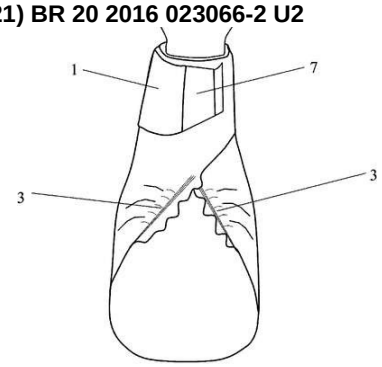

Código 3.2 - Publicação Antecipada

(22) 03/10/2016

(51) A61F 13/471 (2006.01), A61F 13/474 (2006.01), A61F 13/475 (2006.01), A61F 13/15 (2006.01)

(52) A61F 13/471, A61F 13/474, A61F 13/475, A61F 2013/15146, A61F 2013/15097

(54) DISPOSIÇÃO CONSTRUTIVA APLICADA EM RECEPTOR DE URINA PARA PROTEÇÃO EPITELIAL MASCULINA

(71) VERA LUCIA DE ALBUQUERQUE BELCHIOR MENDES BEZERRA (BR/CE)

(72) VERA LUCIA DE ALBUQUERQUE BELCHIOR MENDES BEZERRA

Código 3.6 - Publicação do Pedido Arquivado Definitivamente - Art. 216 §2º e Art. 17 §2º da LPI

Publicação de pedido definitivamente arquivado devido à não apresentação de procuração ou devido à apresentação de um pedido posterior, encerrada a instância administrativa. Pode ser adquirido o folheto com o relatório descritivo, reivindicações, desenhos e resumo do pedido, por quem se interessar, através do endereço eletrônico www.inpi.gov.br - No Acesso rápido - Faça uma busca – Patente. Para acessar, cadastre-se no Portal do INPI e use login e senha.

---

(21) BR 10 2014 014768-3 A2

Código 3.6 - Publicação do Pedido Arquivado Definitivamente - Art. 216 §2º e Art. 17 §2º da LPI
(22) 16/06/2014
(51) G01R 11/54 (2006.01), G08C 19/00 (2006.01)
(54) SISTEMA DE MONITORAMENTO DE CONSUMO DE ENERGIA ELÉTRICA VIA WEB USANDO WIFI
(71) CELESC DISTRIBUIÇÃO S.A. (BR/SC)
(72) Adrián Fritz, Sérgio Luiz Zimath, Francisco José Seleiro Pimentel, Lucio Tadeu Prazeres, Luiz Alberto de Miranda, Jonatas Pavei, Patricia Mascarenhas Bonina Zimath, Luiz Hermano Costa de Oliveira, Eduardo Dias Athayde, Luiz Fernando Schrickte

---

(21) BR 20 2014 014117-6 U2

Código 3.6 - Publicação do Pedido Arquivado Definitivamente - Art. 216 §2º e Art. 17 §2º da LPI
(22) 10/06/2014
(51) A01K 31/20 (2006.01), F03B 13/00 (2006.01)
(52) A01K 31/20, F03B 13/00
(54) DISPOSIÇÃO CONSTRUTIVA EM SISTEMA DE EXAUSTÃO DE AVIÁRIOS
(71) CELESC DISTRIBUIÇÃO S.A. (BR/SC)
(72) ANTONIO CARNIATO, ARLAN LUIZ BETTIOL, NORBERT PENNER, Áureo Dantas Bettiol, Gilberto Dagostim Uggioni, Luis Fernando do Nascimento Passos, José Afonso Romancini, Alexandre Correa Rodrigues, Wladimir Albertino da Silva

Código 3.7 - Publicação Anulada

Anulação da publicação do pedido por ter sido indevida.

---

(21) BR 10 2014 022249-9 A2

Código 3.7 - Publicação Anulada
(22) 09/09/2014
(51) G08G 1/14 (2006.01), G08G 1/065 (2006.01)
(54) SENSOR E SISTEMA DE IDENTIFICAÇÃO E INDICAÇÃO DE INFORMAÇÕES RELATIVAS A ESTACIONAMENTOS DE VEÍCULOS
(66) BR 10 2015 005424-6 11/03/2015
(71) MATHEUS RICARDO GONÇALVES GANZERT (BR/PR)
(72) MATHEUS RICARDO GONÇALVES GANZERT
Referente ao depacho de código 3.1 publicado na RPI 2364 por ter sido indevido.

Código 3.8 - Retificação

Retificação da publicação do pedido por ter sido efetuada com incorreção que não impossibilita sua identificação. Tal publicação não implica na alteração da data de publicação do pedido de patente e nos prazos decorrentes da mesma.

---

(21) PI 1100582-3 A8

Código 3.8 - Retificação

(22) 20/01/2011

(30) 22/01/2010 US 61/297,442

(51) A61K 36/185 (2006.01), A61K 125/00 (2006.01), A61K 127/00 (2006.01), A61K 129/00 (2006.01), A61P 25/00 (2006.01), A61P 25/16 (2006.01), A61P 25/28 (2006.01)

(54) USO DE EXTRATO DE PTYCHOPETALUM OLACOIDES, COMPOSIÇÃO FARMACÊUTICA E MÉTODO DE PREVENÇÃO E TRATAMENTO DE DOENÇAS, DISTÚRBIOS E PERTURBAÇÕES DO SISTEMA NERVOSO CENTRAL

(71) UNIVERSIDADE FEDERAL DO RIO GRANDE DO SUL - UFRGS (BR/RS)

(72) ELAINE ELISABETSKY, ADRIANA LOURENÇO DA SILVA, ÂNGELO LUIS STAPASSOLI PIATO, CARLOS ALEXANDRE NETTO, IONARA RODRIGUES SIQUEIRA, MICHELI FIGUEIRÓ, MATILDE ACHAVAL ELENA, LISIANE PORCIÚNCULA, DOMINGOS SÁVIO NUNES

Referente ao cód.3.1 publicado na RPI 2210 de 14/05/2013 relativo ao Campo Nome do Inventor (INID 72), considerem-se os atuais.

---

(21) PI 1101186-6 A8

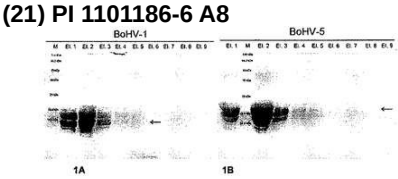

Código 3.8 - Retificação

(22) 29/12/2011

(51) C12N 15/38 (2006.01), C12R 1/19 (2006.01), A61K 39/265 (2006.01), A61P 31/22 (2006.01)

(54) PROTEÍNAS RECOMBINANTES, POLINUCLEOTÍDEOS E VACINAS CONTRA HERPESVÍRUS BOVINOS

(71) UNIVERSIDADE FEDERAL DE MINAS GERAIS (BR/MG) , FUNDAÇÃO DE AMPARO À PESQUISA DO ESTADO DE MINAS GERAIS - FAPEMIG (BR/MG)

(72) EDEL FIGUEIREDO BARBOSA STANCIOLI, FLÁVIO GUIMARÃES DA FONSECA, MATEUS LAGUARDIA NASCIMENTO, AMANDA BORGES FERRARI, ALINE APARECIDA SILVA BARBOSA, FERNANDO AUGUSTO GOUVÊA REIS

Referente ao cód.3.1 publicado na RPI2323 de 14/07/2015 em relação ao campo Nome do Inventor (INID 72) considerem-se os atuais.

Código Pedido de Exame

Código 4.3 - Desarquivamento - Art. 33 parágrafo único da LPI.

Desarquivado o pedido arquivado por falta de pedido de exame (subitem 11.1), para prosseguir seu andamento.

(21) BR 20 2014 000069-6 U2	Código 4.3 - Desarquivamento - Art. 33 parágrafo único da LPI. (22) 03/01/2014 (71) KIN FERNANDES ZANATTA (BR/SP)
(21) BR 20 2014 007601-3 U2	Código 4.3 - Desarquivamento - Art. 33 parágrafo único da LPI. (22) 28/03/2014 (71) ROBERTO MARUYAMA ROMAN (BR/SP)
(21) BR 20 2014 009211-6 U2	Código 4.3 - Desarquivamento - Art. 33 parágrafo único da LPI. (22) 15/04/2014 (71) VICENTE DE PAULA SANTINI (BR/SP)
(21) BR 20 2014 010397-5 U2	Código 4.3 - Desarquivamento - Art. 33 parágrafo único da LPI. (22) 30/04/2014 (71) ANTONIO JOÃO ROMAGNA (BR/ES)
(21) BR 20 2014 011369-5 U2	Código 4.3 - Desarquivamento - Art. 33 parágrafo único da LPI. (22) 12/05/2014 (71) JOSE ANJO ARCHANJO DE CASTRO (BR/MG)
(21) MU 9100559-0 U2	Código 4.3 - Desarquivamento - Art. 33 parágrafo único da LPI. (22) 22/03/2011 (71) CARLOS DOS SANTOS CUTIARO (BR/SP)
(21) MU 9100659-7 U2	Código 4.3 - Desarquivamento - Art. 33 parágrafo único da LPI. (22) 18/04/2011 (71) Extramold Jomo Indústria de Plásticos LTDA (BR/RS)
(21) MU 9101194-9 U2	Código 4.3 - Desarquivamento - Art. 33 parágrafo único da LPI. (22) 29/06/2011 (71) ROGERIO HIDEKI MATUOKA (BR/SP)
(21) PI 1004308-0 A2	Código 4.3 - Desarquivamento - Art. 33 parágrafo único da LPI. (22) 20/08/2010

	(71) Manoel Odorico de Moraes Filho (BR/CE)
(21) PI 1015728-0 A2	Código 4.3 - Desarquivamento - Art. 33 parágrafo único da LPI. (22) 12/08/2010 (71) GUILHERME MENDES SPITZMAN JORDAM (BR/RJ)
(21) PI 1100661-7 A2	Código 4.3 - Desarquivamento - Art. 33 parágrafo único da LPI. (22) 11/01/2011 (71) UNIVERSIDADE DE SÃO PAULO - USP (BR/SP) , UNIVERSIDADE ESTADUAL DE CAMPINAS - UNICAMP (BR/SP) , STENVILLE TÊXTIL LTDA. (BR/SP)
(21) PI 1100820-2 A2	Código 4.3 - Desarquivamento - Art. 33 parágrafo único da LPI. (22) 25/02/2011 (71) SAMSUNG ELETRÔNICA DA AMAZÔNIA LTDA. (BR/SP)
(21) PI 1105111-6 A2	Código 4.3 - Desarquivamento - Art. 33 parágrafo único da LPI. (22) 22/09/2011 (71) MIB Produtos Graficos S/A. (BR/SP)

Código Exigências Técnicas e Formais

Código 6.1 - Exigência Técnica

Suspensão do andamento do pedido de patente que, para instrução regular, aguardará o atendimento ou contestação das exigências formuladas. O depositante poderá obter o parecer através do endereço eletrônico www.inpi.gov.br - No Acesso rápido – Faça uma busca - Patente. Para acessar, cadastre-se no Portal do INPI e use login e senha. A não manifestação do depositante no prazo de 90 (noventa) dias desta data acarretará o arquivamento definitivo do pedido.

---

(21) BR 10 2014 014727-6 A2
Código 6.1 - Exigência Técnica
(22) 16/06/2014
(71) OURO FINO SAÚDE ANIMAL LTDA (BR/SP)

---

(21) BR 10 2015 005412-2 A2
Código 6.1 - Exigência Técnica
(22) 11/03/2015
(71) FUNDAÇÃO DE AMPARO À PESQUISA DO ESTADO DE MINAS GERAIS (BR/MG) , RICARDO MOHALLEM REZECK (BR/MG)

---

(21) BR 11 2012 003756-0 A2
Código 6.1 - Exigência Técnica
(22) 18/08/2010
(71) Endura S.P.A. (IT) , Rothamsted Research Limited (GB)

---

(21) BR 11 2012 003768-4 A2
Código 6.1 - Exigência Técnica
(22) 12/08/2010
(71) NIPPON STEEL & SUMITOMO METAL CORPORATION (JP)

---

(21) BR 11 2012 020986-8 A2
Código 6.1 - Exigência Técnica
(22) 24/02/2011
(71) Nippon Soda Co., Ltd (JP)

---

(21) BR 11 2013 008512-6 A2
Código 6.1 - Exigência Técnica
(22) 05/10/2011
(71) SUMITOMO CHEMICAL COMPANY, LIMITED (JP)

---

(21) BR 11 2013 008812-5 A2
Código 6.1 - Exigência Técnica
(22) 21/10/2011
(71) UNILEVER N. V. (NL)

---

(21) BR 11 2013 013085-7 A2
Código 6.1 - Exigência Técnica
(22) 17/11/2011

	(71) UNILEVER N.V. (NL)
(21) BR 11 2013 014025-9 A2	Código 6.1 - Exigência Técnica (22) 08/11/2011 (71) UNILEVER N.V. (NL)
(21) BR 11 2013 014725-3 A2	Código 6.1 - Exigência Técnica (22) 09/12/2011 (71) SYNGENTA PARTICIPATIONS AG (CH)
(21) BR 11 2017 000663-4 A2	Código 6.1 - Exigência Técnica (22) 15/07/2015 (71) TYRE RECYCLING SOLUTIONS SA (CH)
(21) BR 12 2017 003640-8 A2	Código 6.1 - Exigência Técnica (22) 06/11/2002 (62) PI 0206308-5 06/11/2002 (71) PANASONIC INTELLECTUAL PROPERTY CORPORATION OF AMERICA (US)
(21) BR 12 2017 007546-2 A2	Código 6.1 - Exigência Técnica (22) 14/04/2004 (62) PI 0409467-0 14/04/2004 (71) SENSORS FOR MEDICINE AND SCIENCE, INC. (US)
(21) C1 0600997-2 E2	Código 6.1 - Exigência Técnica (22) 22/05/2006 (61) PI 0600997-2 22/03/2006 (71) Eloy Branco Graminho (BR/SP)
(21) MU 8900668-2 U2	Código 6.1 - Exigência Técnica (22) 04/03/2009 (71) Huesker Ltda (BR/SP)
(21) MU 9000571-6 U2	Código 6.1 - Exigência Técnica (22) 05/04/2010 (71) Jose Carlos Fornasier (BR/PR)
(21) MU 9001060-4 U2	Código 6.1 - Exigência Técnica (22) 04/02/2010 (71) Roxtec AB (SE)

(21) MU 9001802-8 U2	Código 6.1 - Exigência Técnica (22) 18/10/2010 (71) Proline Indústria e Comércio Ltda (BR/PR)
(21) MU 9001942-3 U2	Código 6.1 - Exigência Técnica (22) 13/10/2010 (71) LUIS ANGEL RAMELLA (BR/SP)
(21) MU 9002168-1 U2	Código 6.1 - Exigência Técnica (22) 19/11/2010 (71) Sangati Berga S/A (BR/CE)
(21) MU 9002258-0 U2	Código 6.1 - Exigência Técnica (22) 12/11/2010 (71) MESSIAS COSTA DE OLIVEIRA MAIA (BR/SP)
(21) MU 9002416-8 U2	Código 6.1 - Exigência Técnica (22) 27/12/2010 (71) Indústria de Plásticos Herc Ltda. (BR/RS)
(21) MU 9002560-1 U2	Código 6.1 - Exigência Técnica (22) 12/11/2010 (71) Moisés Flaviano Pereira (BR/MG)
(21) MU 9002643-8 U2	Código 6.1 - Exigência Técnica (22) 22/12/2010 (71) COMIL SILOS E SECADORES LTDA (BR/PR)
(21) PI 0208675-1 A2	Código 6.1 - Exigência Técnica (22) 08/04/2002 (71) Centro de Inmunologia Molecular (CU)
(21) PI 0304213-8 A2	Código 6.1 - Exigência Técnica (22) 23/09/2003 (71) Les Laboratoires Servier (FR)
(21) PI 0306723-8 A2	Código 6.1 - Exigência Técnica (22) 07/01/2003 (71) Norchip A/S (NO)
(21) PI 0406952-8 A2	Código 6.1 - Exigência Técnica (22) 05/02/2004

	(71) International Business Machines Corporation (US) , GOOGLE TECHNOLOGY HOLDINGS LLC (US)
(21) PI 0406956-0 A2	Código 6.1 - Exigência Técnica (22) 05/02/2004 (71) International Business Machines Corporation (US) , GOOGLE TECHNOLOGY HOLDINGS LLC (US)
(21) PI 0408422-5 A2	Código 6.1 - Exigência Técnica (22) 18/03/2004 (71) The Procter & Gamble Company (US) , Arch Chemicals, Inc. (US)
(21) PI 0410093-0 A2	Código 6.1 - Exigência Técnica (22) 07/05/2004 (71) Hisamitsu Pharmaceutical Co., Inc. (JP)
(21) PI 0410455-2 A2	Código 6.1 - Exigência Técnica (22) 19/05/2004 (71) MERCK SHARP & DOHME B.V. (NL)
(21) PI 0411370-5 A2	Código 6.1 - Exigência Técnica (22) 23/06/2004 (71) Nippon Shokubai Co., Ltd. (JP)
(21) PI 0412278-0 A2	Código 6.1 - Exigência Técnica (22) 26/05/2004 (71) Transitions Optical, INC. (US)
(21) PI 0505604-7 A2	Código 6.1 - Exigência Técnica (22) 20/12/2005 (71) Honda Motor Co., Ltd. (JP)
(21) PI 0514480-9 A2	Código 6.1 - Exigência Técnica (22) 16/08/2005 (71) Smoo Pty Limited (AU)
(21) PI 0520330-9 A2	Código 6.1 - Exigência Técnica (22) 08/06/2005 (71) Newbiomed Pika Pte Ltd (SI)
(21) PI 0520719-3 A2	Código 6.1 - Exigência Técnica (22) 16/12/2005

	(71) Telefonaktiebolaget LM Ericsson (publ) (SE)
(21) PI 0520732-0 A2	Código 6.1 - Exigência Técnica (22) 09/12/2005 (71) Volvo Lastvagnar AB (SE)
(21) PI 0601037-7 A2	Código 6.1 - Exigência Técnica (22) 29/03/2006 (71) Sealed Air Corporation (US) (US)
(21) PI 0605289-4 A2	Código 6.1 - Exigência Técnica (22) 17/10/2006 (71) Baker Hughes Incorporated (US)
(21) PI 0605922-8 A2	Código 6.1 - Exigência Técnica (22) 13/11/2006 (71) Toyota Jidosha Kabushiki Kaisha (JP)
(21) PI 0609552-6 A2	Código 6.1 - Exigência Técnica (22) 28/03/2006 (71) SEM AKTIEBOLAG (SE)
(21) PI 0610868-7 A2	Código 6.1 - Exigência Técnica (22) 19/05/2006 (71) MATRIX S.P.A. (IT)
(21) PI 0611244-7 A2	Código 6.1 - Exigência Técnica (22) 01/06/2006 (71) SIEMENS AKTIENGESELLSCHAFT (DE)
(21) PI 0612854-8 A2	Código 6.1 - Exigência Técnica (22) 06/07/2006 (71) UNILEVER N.V (NL)
(21) PI 0613375-4 A2	Código 6.1 - Exigência Técnica (22) 24/05/2006 (71) FRESENIUS MEDICAL CARE DEUTSCHLAND G.M.B.H. (DE)
(21) PI 0613494-7 A2	Código 6.1 - Exigência Técnica (22) 31/05/2006 (71) SIGMA-TAU INDUSTRIE FARMACEUTICHE RIUNITE S.P.A. (IT)

(21) PI 0613826-8 A2	Código 6.1 - Exigência Técnica (22) 03/07/2006 (71) Toyota Jidosha Kabushiki Kaisha (JP)
(21) PI 0615672-0 A2	Código 6.1 - Exigência Técnica (22) 06/09/2006 (71) KNORR-BREMSE SYSTEME FUER NUTZFAHRZEUGE GMBH, (DE)
(21) PI 0616123-5 A2	Código 6.1 - Exigência Técnica (22) 11/09/2006 (71) SIEMENS AKTIENGESELLSCHAFT (DE)
(21) PI 0618715-3 A2	Código 6.1 - Exigência Técnica (22) 15/11/2006 (71) Sandvik Intellectual Property AB (SE)
(21) PI 0619001-4 A2	Código 6.1 - Exigência Técnica (22) 19/10/2006 (71) RENAULT S.A.S. (FR)
(21) PI 0619352-8 A2	Código 6.1 - Exigência Técnica (22) 28/11/2006 (71) Dimitrios Panagopoulos (GR) , Stamatios Boulekos (GR)
(21) PI 0619378-1 A2	Código 6.1 - Exigência Técnica (22) 27/11/2006 (71) Thales (FR)
(21) PI 0619415-0 A2	Código 6.1 - Exigência Técnica (22) 05/12/2006 (71) JSR Corporation (JP) , Bridgestone Corporation (JP)
(21) PI 0620964-5 A2	Código 6.1 - Exigência Técnica (22) 15/12/2006 (71) Pepup S.A. (CH)
(21) PI 0622200-5 A2	Código 6.1 - Exigência Técnica (22) 21/12/2006 (71) PRYSMIAN SURFLEX UMBILICAIS E TUBOS FLEXÍVEIS DO BRASIL LTDA (BR/ES)
(21) PI 0700927-5 A2	Código 6.1 - Exigência Técnica

	(22) 16/03/2007 (71) OLIGO BASICS AGROINDUSTRIAL LTDA. (BR/PR)
(21) PI 0701381-7 A2	Código 6.1 - Exigência Técnica (22) 16/02/2007 (71) STAEDTLER MARS GMBH & CO. KG (DE)
(21) PI 0702617-0 A2	Código 6.1 - Exigência Técnica (22) 18/06/2007 (71) DRAKA COMTEQ B.V. (NL)
(21) PI 0703267-6 A2	Código 6.1 - Exigência Técnica (22) 18/07/2007 (71) TA-RO PROGETTI S.N.C. DI TAGLIATI RODOLFO E C. (IT)
(21) PI 0706807-7 A2	Código 6.1 - Exigência Técnica (22) 22/01/2007 (71) Fico Mirrors SA (ES)
(21) PI 0708772-1 A2	Código 6.1 - Exigência Técnica (22) 07/03/2007 (71) Teijin Chemicals Ltd. (JP)
(21) PI 0708928-7 A2	Código 6.1 - Exigência Técnica (22) 28/03/2007 (71) AGRO-KANESHO CO., LTD. (JP)
(21) PI 0710008-6 A2	Código 6.1 - Exigência Técnica (22) 13/04/2007 (71) Solvay Advanced Polymers L.L.C. (US)
(21) PI 0710545-2 A2	Código 6.1 - Exigência Técnica (22) 17/04/2007 (71) Gala Industries, INC. (US)
(21) PI 0710992-0 A2	Código 6.1 - Exigência Técnica (22) 03/01/2007 (71) Robert Bosch GBMH (DE)
(21) PI 0712192-0 A2	Código 6.1 - Exigência Técnica (22) 23/05/2007 (71) Borealis Technology Oy (FI)

(21) PI 0712274-8 A2	Código 6.1 - Exigência Técnica (22) 15/06/2007 (71) UNI-CHARM CORPORATION (JP)
(21) PI 0713055-4 A2	Código 6.1 - Exigência Técnica (22) 30/05/2007 (71) Akzo Nobel N.V. (NL)
(21) PI 0713411-8 A2	Código 6.1 - Exigência Técnica (22) 07/05/2007 (71) Chemtura Corporation (US)
(21) PI 0715085-7 A2	Código 6.1 - Exigência Técnica (22) 16/07/2007 (71) OWENS-BROCKWAY GLASS CONTAINER INC. (US)
(21) PI 0715616-2 A2	Código 6.1 - Exigência Técnica (22) 15/08/2007 (71) Cameron International Corporation (US)
(21) PI 0715840-8 A2	Código 6.1 - Exigência Técnica (22) 15/08/2007 (71) Cameron International Corporation (US)
(21) PI 0717521-3 A2	Código 6.1 - Exigência Técnica (22) 19/10/2007 (71) TEXTILMA AG (CH)
(21) PI 0807193-4 A2	Código 6.1 - Exigência Técnica (22) 07/02/2008 (71) Colgate-Palmolive Company (US)
(21) PI 0810099-3 A2	Código 6.1 - Exigência Técnica (22) 04/04/2008 (71) Evonik Degussa GMBH (DE)
(21) PI 0813360-3 A2	Código 6.1 - Exigência Técnica (22) 13/06/2008 (71) E.I.Du Pont de Nemours and Company (US)
(21) PI 0815376-0 A2	Código 6.1 - Exigência Técnica

	(22) 30/07/2008 (71) Cargill, Incorporated (US)
(21) PI 0818743-6 A2	Código 6.1 - Exigência Técnica (22) 30/10/2008 (71) Iowa State University Research Foundation, INC. (US) , THOMAS PINNAVAIA (US)
(21) PI 0819459-9 A2	Código 6.1 - Exigência Técnica (22) 27/10/2008 (71) MITSUBISHI HITACHI POWER SYSTEMS, LTD. (JP)
(21) PI 0819533-1 A2	Código 6.1 - Exigência Técnica (22) 23/12/2008 (71) CONSEJO SUPERIOR DE INVENTIGACIONES CIENTÍFICAS (ES)
(21) PI 0819653-2 A2	Código 6.1 - Exigência Técnica (22) 01/12/2008 (71) Hirofumi Fukutome (JP)
(21) PI 0820797-6 A2	Código 6.1 - Exigência Técnica (22) 18/12/2008 (71) Novozymes A/S (DK)
(21) PI 0901585-0 A2	Código 6.1 - Exigência Técnica (22) 29/04/2009 (71) Universidade Federal do Paraná (BR/PR)
(21) PI 0906992-5 A2	Código 6.1 - Exigência Técnica (22) 30/01/2009 (71) BASF CORPORATION (DE)
(21) PI 0909576-4 A2	Código 6.1 - Exigência Técnica (22) 28/05/2009 (71) ARCHER DANIELS MIDLAND COMPANY (US)
(21) PI 0911432-7 A2	Código 6.1 - Exigência Técnica (22) 08/04/2009 (71) Evonik Degussa GMBH (DE)
(21) PI 0913299-6 A2	Código 6.1 - Exigência Técnica (22) 29/05/2009

	(71) RES USA, LLC. (US)
(21) PI 0914610-5 A2	Código 6.1 - Exigência Técnica (22) 11/05/2009 (71) 3M Innovative Properties Company. (US)
(21) PI 0919143-7 A2	Código 6.1 - Exigência Técnica (22) 29/09/2009 (71) Asahi Kasei Chemicals Corporation (JP)
(21) PI 0920734-1 A2	Código 6.1 - Exigência Técnica (22) 21/09/2009 (71) Ineos Europe Limited (GB)
(21) PI 0923120-0 A2	Código 6.1 - Exigência Técnica (22) 11/12/2009 (71) NIPPON STEEL & SUMITOMO METAL CORPORATION (JP)
(21) PI 0923204-4 A2	Código 6.1 - Exigência Técnica (22) 18/12/2009 (71) Sumitomo Chemical Company, Limited (JP)
(21) PI 0923784-4 A2	Código 6.1 - Exigência Técnica (22) 28/12/2009 (71) John Bean Technologies S.P.A. (IT) , Bolton Alimentari S.P.A. (IT)
(21) PI 1000054-2 A2	Código 6.1 - Exigência Técnica (22) 27/01/2010 (71) Deere & Company (US)
(21) PI 1001711-9 A2	Código 6.1 - Exigência Técnica (22) 20/05/2010 (71) Deere & Company (US)
(21) PI 1004371-3 A2	Código 6.1 - Exigência Técnica (22) 24/11/2010 (71) Werner Kruger D' Almeida (BR/PR)
(21) PI 1005239-9 A2	Código 6.1 - Exigência Técnica (22) 23/12/2010 (71) Francisco Maria Ayala Barreto (BR/PR)

(21) PI 1100327-8 A2

Código 6.1 - Exigência Técnica

(22) 24/02/2011

(71) SEARCH MINERALS INC (CA)

Código 6.6 - Exigência Formal

Suspensão do andamento do pedido de patente para que sejam apresentados documentos solicitados, dentre os quais, documentos relativos às objeções, buscas de anterioridade e resultados de exame para concessão de pedido correspondente em outros países, quando houver reivindicação de prioridade, documentos necessários à regularização do processo e exame do pedido, a tradução simples do documento hábil, caso esta tenha sido substituída pela declaração prevista na Lei nº 9.279/96. O depositante poderá obter o parecer através do endereço eletrônico www.inpi.gov.br - No Acesso rápido – Faça uma busca - Patente. Para acessar, cadastre-se no Portal do INPI e use login e senha. A não manifestação do depositante no prazo de 60 (sessenta) dias desta data acarretará o arquivamento do pedido.

---

(21) BR 10 2012 017092-2 A2
Código 6.6 - Exigência Formal
(22) 11/07/2012
(71) COTY INC. (US)

---

(21) BR 11 2012 000691-6 A2
Código 6.6 - Exigência Formal
(22) 15/07/2010
(71) PURATOS N.V. (BE)

---

(21) BR 11 2012 014788-9 A2
Código 6.6 - Exigência Formal
(22) 17/12/2010
(71) Marel Meat Processing B.V. (NL)

---

(21) BR 11 2012 017534-3 A2
Código 6.6 - Exigência Formal
(22) 27/12/2010
(71) SAISIDHA SUGAR EQUIPMENTS & ENGINEERING, CO. PVT. LTD. (IN)

---

(21) BR 11 2013 031210-6 A2
Código 6.6 - Exigência Formal
(22) 25/06/2012
(71) L`OREAL (FR)

---

(21) BR 11 2013 032812-6 A2
Código 6.6 - Exigência Formal
(22) 05/07/2012
(71) L' OREAL (FR)

---

(21) BR 11 2013 032870-3 A2
Código 6.6 - Exigência Formal
(22) 22/06/2012
(71) L' OREAL (FR)

(21) BR 11 2013 033190-9 A2	Código 6.6 - Exigência Formal (22) 22/06/2012 (71) L`OREAL (FR)
(21) BR 11 2013 033212-3 A2	Código 6.6 - Exigência Formal (22) 25/06/2012 (71) AQUA BIO TECHNOLOGY ASA (NO)
(21) BR 11 2013 033303-0 A2	Código 6.6 - Exigência Formal (22) 25/06/2012 (71) AQUA BIO TECHNOLOGY ASA (NO)
(21) BR 11 2014 000139-1 A2	Código 6.6 - Exigência Formal (22) 03/07/2012 (71) CRODA INTERNATIONAL PLC (GB)
(21) BR 11 2014 000216-9 A2	Código 6.6 - Exigência Formal (22) 09/07/2012 (71) L'OREAL (FR)
(21) BR 11 2014 000423-4 A2	Código 6.6 - Exigência Formal (22) 04/07/2012 (71) UNILEVER N.V (NL)
(21) BR 11 2014 000670-9 A2	Código 6.6 - Exigência Formal (22) 12/07/2012 (71) LABORATOIRES URGO (FR) , SOCIETE DE DEVELOPPEMENT ET DE RECHERCHE INDUSTRIELLE (FR)
(21) BR 11 2014 000795-0 A2	Código 6.6 - Exigência Formal (22) 12/07/2012 (71) LABORATOIRES URGO (FR) , SOCIETE DE DEVELOPPEMENT ET DE RECHERCHE INDUSTRIELLE (FR)
(21) BR 11 2014 001147-8 A2	Código 6.6 - Exigência Formal (22) 20/07/2012 (71) L'OREAL (FR)
(21) BR 11 2014 001331-4 A2	Código 6.6 - Exigência Formal (22) 19/07/2012 (71) L'OREAL (FR)

(21) BR 11 2014 001391-8 A2	Código 6.6 - Exigência Formal (22) 12/07/2012 (71) L'OREAL (FR)
(21) BR 11 2014 001486-8 A2	Código 6.6 - Exigência Formal (22) 26/07/2012 (71) GIVAUDAN SA (CH)
(21) BR 11 2014 001613-5 A2	Código 6.6 - Exigência Formal (22) 24/07/2012 (71) WELL STONE CO. (JP)
(21) BR 11 2014 001825-1 A2	Código 6.6 - Exigência Formal (22) 26/06/2012 (71) ZANOLO S.P.A. (IT) , TURATI IDROFILO S.P.A. (IT)
(21) BR 11 2014 001845-6 A2	Código 6.6 - Exigência Formal (22) 30/07/2012 (71) KAO CORPORATION (JP)
(21) BR 11 2014 001874-0 A2	Código 6.6 - Exigência Formal (22) 19/07/2012 (71) UNIVERSITÀ POLITECNICA DELLE MARCHE (IT)
(21) BR 11 2014 002595-9 A2	Código 6.6 - Exigência Formal (22) 04/07/2012 (71) EVONIK DEGUSSA GMBH (DE)
(21) BR 11 2014 003418-4 A2	Código 6.6 - Exigência Formal (22) 30/07/2012 (71) UNILEVER N.V. (NL)
(21) BR 11 2014 003875-9 A2	Código 6.6 - Exigência Formal (22) 17/07/2012 (71) UNILEVER N.V. (NL)
(21) BR 11 2014 004133-4 A2	Código 6.6 - Exigência Formal (22) 30/07/2012 (71) UNILEVER N.V. (NL)
(21) BR 11 2014 006290-0 A2	Código 6.6 - Exigência Formal (22) 27/07/2012

	(71) L'OREAL (FR)
(21) BR 11 2015 014714-3 A2	Código 6.6 - Exigência Formal (22) 19/12/2013 (71) GILEAD SCIENCES, INC. (US)
(21) PI 0209903-9 A2	Código 6.6 - Exigência Formal (22) 29/04/2002 (71) Crompton Corporation (US)
(21) PI 0418071-2 A2	Código 6.6 - Exigência Formal (22) 23/12/2004 (71) Voith Paper Patent GmbH (DE)
(21) PI 0604988-5 A8	Código 6.6 - Exigência Formal (22) 30/11/2006 (71) Xerox Corporation (US)
(21) PI 0612868-8 A2	Código 6.6 - Exigência Formal (22) 07/07/2006 (71) CANON KABUSHIKI KAISHA (JP)
(21) PI 0703206-4 A8	Código 6.6 - Exigência Formal (22) 09/07/2007 (71) Universidade Federal do Paraná (BR/PR)
(21) PI 0705497-1 A2	Código 6.6 - Exigência Formal (22) 28/09/2007 (71) CNEN - Comissão Nacional de Energia Nuclear (BR/RJ)
(21) PI 0710440-5 A2	Código 6.6 - Exigência Formal (22) 22/01/2007 (71) The procter & Gamble Company (US)
(21) PI 0802390-5 A2	Código 6.6 - Exigência Formal (22) 09/07/2008 (71) Petroleo Brasileiro S. A. Petrobras (BR/RJ)
(21) PI 0804962-9 A2	Código 6.6 - Exigência Formal (22) 17/11/2008 (71) Resinas Internacionais Ltda (BR/SP)

(21) PI 0805088-0 A2	Código 6.6 - Exigência Formal (22) 19/11/2008 (71) Carbopar - Carbomil Participações Mineração e Administração S/A (BR/CE)
(21) PI 0814221-1 A8	Código 6.6 - Exigência Formal (22) 27/06/2008 (71) Lenzing Aktiengesellschaft (AT)
(21) PI 0815518-6 A2	Código 6.6 - Exigência Formal (22) 12/09/2008 (71) NALCO COMPANY (US)
(21) PI 0817372-9 A2	Código 6.6 - Exigência Formal (22) 07/11/2008 (71) E I Du Pont De Nemours And Company (US)
(21) PI 0817410-5 A2	Código 6.6 - Exigência Formal (22) 29/10/2008 (71) INVISTA TECHNOLOGIES, S.A.R.L. (CH)
(21) PI 0819023-2 A2	Código 6.6 - Exigência Formal (22) 12/11/2008 (71) INVISTA TECHNOLOGIES S.A R.L. (CH)
(21) PI 0819283-9 A2	Código 6.6 - Exigência Formal (22) 17/11/2008 (71) PHILIPS LIGHTING HOLDING B.V. (NL)
(21) PI 0819391-6 A2	Código 6.6 - Exigência Formal (22) 18/12/2008 (71) E.I DU PONT DE NEMOURS AND COMPANY (US)
(21) PI 0819392-4 A2	Código 6.6 - Exigência Formal (22) 18/12/2008 (71) E.I DU PONT DE NEMOURS AND COMPANY (US)
(21) PI 0819516-1 A2	Código 6.6 - Exigência Formal (22) 19/12/2008 (71) HUNTSMAN PETROCHEMICAL LLC (US)
(21) PI 0819554-4 A2	Código 6.6 - Exigência Formal (22) 18/12/2008

	(71) E. I. DU PONT DE NEMOURS AND COMPANY (US)
(21) PI 0819556-0 A2	Código 6.6 - Exigência Formal (22) 03/12/2008 (71) 3M INNOVATIVE PROPERTIES COMPANY (US)
(21) PI 0819576-5 A2	Código 6.6 - Exigência Formal (22) 18/12/2008 (71) E. I. DU PONT DE NEMOURS AND COMPANY (US)
(21) PI 0819829-2 A2	Código 6.6 - Exigência Formal (22) 20/11/2008 (71) Givaudan SA (CH)
(21) PI 0820021-1 A2	Código 6.6 - Exigência Formal (22) 03/12/2008 (71) CRISTAL USA INC. (US)
(21) PI 0820128-5 A2	Código 6.6 - Exigência Formal (22) 17/12/2008 (71) Prad Research And Development Limited (US)
(21) PI 0820431-4 A2	Código 6.6 - Exigência Formal (22) 13/11/2008 (71) Nestec S.A. (CH)
(21) PI 0820618-0 A2	Código 6.6 - Exigência Formal (22) 20/11/2008 (71) Albany International Corp. (US)
(21) PI 0820909-0 A2	Código 6.6 - Exigência Formal (22) 31/10/2008 (71) Unilever N.V (NL)
(21) PI 0821031-4 A2	Código 6.6 - Exigência Formal (22) 05/12/2008 (71) Mitsubishi Gas Chemical Company, Inc. (JP)
(21) PI 0821037-3 A2	Código 6.6 - Exigência Formal (22) 25/11/2008 (71) Albany Engineered Composites, Inc. (US)

(21) PI 0821341-0 A2	Código 6.6 - Exigência Formal (22) 10/12/2008 (71) Lenzing Aktiengesellschaft (AT)
(21) PI 0821475-1 A2	Código 6.6 - Exigência Formal (22) 22/12/2008 (71) MICHELIN RECHERCHE ET TECHNIQUE S.A (CH) , COMPAGNIE GENERALE DES ETABLISSEMENTS MICHELIN (FR)
(21) PI 0821476-0 A2	Código 6.6 - Exigência Formal (22) 22/12/2008 (71) MICHELIN RECHERCHE ET TECHNIQUE S.A. (CH) , COMPAGNIE GENERALE DES ETABLISSEMENTS MICHELIN (FR)
(21) PI 0821657-6 A2	Código 6.6 - Exigência Formal (22) 09/12/2008 (71) ARCHROMA IP GMBH (CH)
(21) PI 0821891-9 A2	Código 6.6 - Exigência Formal (22) 22/12/2008 (71) Lenzing Aktiengesellschaft (AT)
(21) PI 0822141-3 A2	Código 6.6 - Exigência Formal (22) 05/12/2008 (71) Lenzing Aktiengesellschaft (AT)
(21) PI 0822177-4 A2	Código 6.6 - Exigência Formal (22) 29/12/2008 (71) Albany International Corp. (US)
(21) PI 0822178-2 A2	Código 6.6 - Exigência Formal (22) 29/12/2008 (71) Albany International Corp. (US)
(21) PI 0822647-4 A2	Código 6.6 - Exigência Formal (22) 18/12/2008 (71) E.I DU PONT DE NEMOURS AND COMPANY (US)
(21) PI 0907444-9 A2	Código 6.6 - Exigência Formal (22) 20/01/2009 (71) Stepan Company (US)

(21) PI 0911375-4 A2	Código 6.6 - Exigência Formal (22) 31/03/2009 (71) Unilever N.V. (NL)
(21) PI 0914343-2 A2	Código 6.6 - Exigência Formal (22) 12/11/2009 (71) ARCHER DANIELS MIDLAND COMPANY (US)
(21) PI 0920776-7 A2	Código 6.6 - Exigência Formal (22) 13/10/2009 (71) Y.G.K Co., Ltd. (JP)

Código 6.7 - Outras Exigências

Suspensão do andamento do pedido de patente para que seja feita a instrução regular do pedido de patente. O depositante poderá obter o parecer através do endereço eletrônico www.inpi.gov.br - No Acesso rápido – Faça uma busca - Patente. Para acessar, cadastre-se no Portal do INPI e use login e senha. A não manifestação do depositante no prazo de 90 (noventa) dias desta data acarretará o arquivamento definitivo do pedido.

---

(21) PI 0603344-0 A2

Código 6.7 - Outras Exigências

(22) 05/05/2006

(71) Petroleo Brasileiro S.A. - PETROBRAS (BR/RJ)

---

(21) PI 0905055-8 A2

Código 6.7 - Outras Exigências

(22) 03/12/2009

(71) Universidade Federal do Rio de Janeiro (BR/RJ)

Código 6.10 - Republicação

Republicação da publicação de qualquer um dos subitens anteriores por ter sido efetuada com incorreção.

---

(21) PI 0611843-7 A2

Código 6.10 - Republicação

(22) 28/06/2006

(71) SPAL AUTOMOTIVE S.R.L (IT)

Republicação do parecer de exigência publicado na RPI 2431, de 08/08/2017.

Código Ciência de Parecer

Código 7.1 - Conhecimento de Parecer Técnico

Suspenso o andamento do pedido para que o depositante se manifeste, no prazo de 90 (noventa) dias desta data, quanto ao contido no parecer técnico. O parecer pode ser obtido através do endereço eletrônico www.inpi.gov.br - No Acesso rápido – Faça uma busca - Patente. Para acessar, cadastre-se no Portal do INPI e use login e senha. A não manifestação ou a manifestação considerada improcedente acarretará a manutenção do posicionamento técnico anterior.

---

(21) BR 10 2013 007283-4 A2
Código 7.1 - Conhecimento de Parecer Técnico
(22) 27/03/2013
(71) Hildebrando Cândido Coelho (BR/MG)

---

(21) BR 10 2013 020973-2 A2
Código 7.1 - Conhecimento de Parecer Técnico
(22) 16/08/2013
(71) FRANCISCO JOSÉ DUARTE VIEIRA (BR/MG)

---

(21) BR 10 2014 031924-7 A2
Código 7.1 - Conhecimento de Parecer Técnico
(22) 18/12/2014
(71) JAIME GANDARILLAS BOLIVAR (BR/SP)

---

(21) BR 11 2012 016980-7 A2
Código 7.1 - Conhecimento de Parecer Técnico
(22) 13/01/2011
(71) BASF SE (DE)

---

(21) BR 11 2012 018084-3 A2
Código 7.1 - Conhecimento de Parecer Técnico
(22) 31/12/2010
(71) PUBLIC STOCK COMPANY "VSMPO-AVISMA CORPORATION" (RU)

---

(21) BR 11 2012 019239-6 A2
Código 7.1 - Conhecimento de Parecer Técnico
(22) 27/01/2011
(71) Outotec Oyj (FI)

---

(21) BR 11 2012 022025-0 A2
Código 7.1 - Conhecimento de Parecer Técnico
(22) 09/02/2011
(71) AGROFRESH INC. (US)

---

(21) BR 11 2012 022663-0 A2
Código 7.1 - Conhecimento de Parecer Técnico
(22) 09/03/2011
(71) NIPPON STEEL & SUMITOMO METAL CORPORATION (JP)

(21) BR 11 2012 023479-0 A2	Código 7.1 - Conhecimento de Parecer Técnico (22) 16/03/2011 (71) OUTOTEC OYJ (FI)
(21) BR 11 2012 030208-6 A2	Código 7.1 - Conhecimento de Parecer Técnico (22) 24/05/2011 (71) BAYER INTELECTUAL PROPERTY GMBH (DE)
(21) BR 11 2013 002856-4 A2	Código 7.1 - Conhecimento de Parecer Técnico (22) 03/08/2011 (71) Dow Agrosciences LLC (US)
(21) BR 11 2013 004178-1 A2	Código 7.1 - Conhecimento de Parecer Técnico (22) 23/08/2011 (71) Dow Agrosciences Llc (US)
(21) BR 11 2013 004220-6 A2	Código 7.1 - Conhecimento de Parecer Técnico (22) 18/08/2011 (71) Isagro S.P.A. (IT)
(21) BR 11 2013 011844-0 A2	Código 7.1 - Conhecimento de Parecer Técnico (22) 10/11/2011 (71) RHODIA OPERATIONS (FR)
(21) BR 11 2013 013919-6 A2	Código 7.1 - Conhecimento de Parecer Técnico (22) 13/12/2011 (71) L'OREAL (FR)
(21) BR 11 2013 014631-1 A2	Código 7.1 - Conhecimento de Parecer Técnico (22) 14/12/2011 (71) L'OREAL (FR)
(21) BR 11 2013 014909-4 A2	Código 7.1 - Conhecimento de Parecer Técnico (22) 13/12/2011 (71) UNILEVER N.V. (NL)
(21) BR 11 2014 014834-1 A8	Código 7.1 - Conhecimento de Parecer Técnico (22) 21/12/2011 (71) COLGATE-PALMOLIVE COMPANY (US)
(21) BR 11 2015 005037-9 A2	Código 7.1 - Conhecimento de Parecer Técnico

	(22) 19/12/2012 (71) Sat Parkash GUPTA (IN)
(21) BR 11 2016 015304-9 A2	Código 7.1 - Conhecimento de Parecer Técnico (22) 22/12/2014 (71) MONDEVICES INC. (US)
(21) BR 12 2014 010755-2 A2	Código 7.1 - Conhecimento de Parecer Técnico (22) 05/07/2002 (62) PI 0210875-5 05/07/2002 (71) ID BIOMEDICAL CORPORATION (CA)
(21) BR 12 2016 018744-6 A2	Código 7.1 - Conhecimento de Parecer Técnico (22) 13/11/2002 (62) PI 0214083-7 13/11/2002 (71) BRITISH SKY BROADCASTING LIMITED (GB)
(21) BR 12 2016 019688-7 A2	Código 7.1 - Conhecimento de Parecer Técnico (22) 17/04/2003 (62) PI 0309708-0 17/04/2003 (71) JANSSEN PHARMACEUTICA N.V. (BE)
(21) BR 12 2016 030994-0 A2	Código 7.1 - Conhecimento de Parecer Técnico (22) 02/11/2006 (62) PI 0618526-6 02/11/2006 (71) ALBANY ENGINEERED COMPOSITES, INC. (US)
(21) BR 12 2017 001541-9 A2	Código 7.1 - Conhecimento de Parecer Técnico (22) 12/10/2007 (62) PI 0717398-9 12/10/2007 (71) NIPPON STEEL & SUMITOMO METAL CORPORATION (JP) , VALLOUREC OIL AND GAS FRANCE (FR)
(21) MU 9000234-2 U2	Código 7.1 - Conhecimento de Parecer Técnico (22) 12/03/2010 (71) Fresnomaq Indústria de Máquinas S.A. (BR/PR)
(21) MU 9000374-8 U2	Código 7.1 - Conhecimento de Parecer Técnico (22) 12/03/2010 (71) Serviço Nacional de Aprendizagem Industrial - SENAI (BR/RS)
(21) MU 9000467-1 U2	Código 7.1 - Conhecimento de Parecer Técnico

	(22) 23/03/2010 (71) SENCER DESENVOLVIMENTO DE SENSORES CERAMICOS LTDA (BR/SP) , Sonia Maria Zanetti (BR/SP)
(21) MU 9000512-0 U2	Código 7.1 - Conhecimento de Parecer Técnico (22) 07/04/2010 (71) Anselmo Lage Nicoli (BR/MG)
(21) MU 9000714-0 U2	Código 7.1 - Conhecimento de Parecer Técnico (22) 06/05/2010 (71) Decio da Silva (BR/SC) , Arnildo da Silva (BR/SC)
(21) MU 9000829-4 U2	Código 7.1 - Conhecimento de Parecer Técnico (22) 14/06/2010 (71) CSM - Componentes, Sistemas e Máquinas para Construção Ltda (BR/SC)
(21) MU 9001201-1 U2	Código 7.1 - Conhecimento de Parecer Técnico (22) 27/07/2010 (71) Geraldo Constante Tomasoni (BR/PR)
(21) MU 9001327-1 U2	Código 7.1 - Conhecimento de Parecer Técnico (22) 30/08/2010 (71) José Machado da Silva Filho (BR/SP)
(21) MU 9001431-6 U2	Código 7.1 - Conhecimento de Parecer Técnico (22) 25/08/2010 (71) KLL Equipamentos para Transportes Ltda (BR/RS)
(21) MU 9001434-0 U2	Código 7.1 - Conhecimento de Parecer Técnico (22) 18/08/2010 (71) Itatiaia Móveis S/A (BR/MG)
(21) MU 9001437-5 U2	Código 7.1 - Conhecimento de Parecer Técnico (22) 17/08/2010 (71) Itajara Minérios Ltda (BR/PR)
(21) MU 9001574-6 U2	Código 7.1 - Conhecimento de Parecer Técnico (22) 17/03/2010 (71) Everaldo Batista de Oliveira (BR/SC)
(21) MU 9001709-9 U2	Código 7.1 - Conhecimento de Parecer Técnico (22) 17/09/2010

	(71) Clodoaldo de Souza (BR/SC)
(21) MU 9001829-0 U2	Código 7.1 - Conhecimento de Parecer Técnico (22) 15/10/2010 (71) Sulmaq Industrial e Comercial S.A (BR/RS)
(21) MU 9001952-0 U2	Código 7.1 - Conhecimento de Parecer Técnico (22) 28/10/2010 (71) MARCHESAN IMPLEMENTOS E MÁQUINAS AGRÍCOLAS TATÚ S/A (BR/SP)
(21) MU 9002263-7 U2	Código 7.1 - Conhecimento de Parecer Técnico (22) 12/11/2010 (71) JÚLIO CÉSAR MOLETI (BR/SP)
(21) MU 9002313-7 U2	Código 7.1 - Conhecimento de Parecer Técnico (22) 01/12/2010 (71) Geraldo Fornasa (BR/SC)
(21) MU 9002322-6 U2	Código 7.1 - Conhecimento de Parecer Técnico (22) 10/12/2010 (71) Ilomar Guilherme Donadel (BR/RS)
(21) MU 9002333-1 U2	Código 7.1 - Conhecimento de Parecer Técnico (22) 22/12/2010 (71) Universidade Federal de Viçosa (BR/MG)
(21) PI 0210904-2 A2	Código 7.1 - Conhecimento de Parecer Técnico (22) 16/05/2002 (71) Yeda Research And Development CO. LTD. (IL)
(21) PI 0300672-7 A2	Código 7.1 - Conhecimento de Parecer Técnico (22) 07/03/2003 (71) Manymold Indústria e Comércio de Moldes Ltda. ME (BR/SP) , LOGOPLASTE DO BRASIL LTDA. (BR/SP)
(21) PI 0304565-0 A2	Código 7.1 - Conhecimento de Parecer Técnico (22) 14/03/2003 (71) NOKIA TECHNOLOGIES OY (FI)
(21) PI 0306167-1 A2	Código 7.1 - Conhecimento de Parecer Técnico (22) 18/12/2003

	(71) Fundação de Amparo à Pesquisa do Estado de São Paulo - FAPESP (BR/SP) , Universidade de São Paulo (BR/SP) , Universidade Estadual Paulista Júlio de Mesquita Filho - UNESP (BR/SP)
(21) PI 0314066-0 A2	Código 7.1 - Conhecimento de Parecer Técnico (22) 01/09/2003 (71) Nestec S.A. (CH)
(21) PI 0315082-8 A2	Código 7.1 - Conhecimento de Parecer Técnico (22) 06/10/2003 (71) Takeda Pharmaceutical Company Limited (JP)
(21) PI 0316557-4 A2	Código 7.1 - Conhecimento de Parecer Técnico (22) 12/11/2003 (71) Thomson Licensing S.A (FR)
(21) PI 0318824-8 A2	Código 7.1 - Conhecimento de Parecer Técnico (22) 14/07/2003 (62) PI 0305519-1 14/07/2003 (71) Thomson Licensing S.A. (FR)
(21) PI 0318825-6 A2	Código 7.1 - Conhecimento de Parecer Técnico (22) 14/07/2003 (62) PI 0305519-1 14/07/2003 (71) Thomson Licensing S.A. (FR)
(21) PI 0400328-4 A2	Código 7.1 - Conhecimento de Parecer Técnico (22) 27/02/2004 (71) GOOGLE TECHNOLOGY HOLDINGS LLC (US)
(21) PI 0401757-9 A2	Código 7.1 - Conhecimento de Parecer Técnico (22) 14/05/2004 (71) Ibope Pesquisa de Mídia Ltda. (BR/SP)
(21) PI 0404350-2 A2	Código 7.1 - Conhecimento de Parecer Técnico (22) 11/10/2004 (71) The Directv Group, INC. (US)
(21) PI 0404640-4 A2	Código 7.1 - Conhecimento de Parecer Técnico (22) 25/10/2004 (71) LG Electronics Inc. (KR)

(21) PI 0406212-4 A2	Código 7.1 - Conhecimento de Parecer Técnico (22) 03/04/2004 (71) Schwarz Pharma AG (DE)
(21) PI 0406406-2 A2	Código 7.1 - Conhecimento de Parecer Técnico (22) 16/09/2004 (71) Samsung Electronics CO., LTD. (KR)
(21) PI 0408555-8 A2	Código 7.1 - Conhecimento de Parecer Técnico (22) 06/03/2004 (71) BAYER INTELLECTUAL PROPERTY GMBH (DE)
(21) PI 0408967-7 A2	Código 7.1 - Conhecimento de Parecer Técnico (22) 30/03/2004 (71) F. Hoffmann-La Roche AG (CH)
(21) PI 0410558-3 A2	Código 7.1 - Conhecimento de Parecer Técnico (22) 15/06/2004 (71) B. Braun Melsungen AG (DE)
(21) PI 0411097-8 A2	Código 7.1 - Conhecimento de Parecer Técnico (22) 01/06/2004 (71) Daido Kogyo Co., Ltd. (JP) , Honda Motor Co. LTD (JP)
(21) PI 0411986-0 A2	Código 7.1 - Conhecimento de Parecer Técnico (22) 15/07/2004 (71) Evonik Röhm GmbH (DE)
(21) PI 0412518-5 A2	Código 7.1 - Conhecimento de Parecer Técnico (22) 11/07/2004 (71) IAD Gesellschaft Für Informatik, Automatisierung Und Datenverarbeitung Mbh (DE)
(21) PI 0412658-0 A2	Código 7.1 - Conhecimento de Parecer Técnico (22) 07/10/2004 (71) Dippin' Dots, Inc. (US)
(21) PI 0412905-9 A2	Código 7.1 - Conhecimento de Parecer Técnico (22) 19/07/2004 (71) Ferring B.V. (NL)
(21) PI 0414256-0 A2	Código 7.1 - Conhecimento de Parecer Técnico

	(22) 09/09/2004 (71) GOOGLE TECHNOLOGY HOLDINGS LLC (US)
(21) PI 0414561-5 A2	Código 7.1 - Conhecimento de Parecer Técnico (22) 15/09/2004 (71) Single Buoy Moorings Inc. (CH)
(21) PI 0414892-4 A2	Código 7.1 - Conhecimento de Parecer Técnico (22) 03/11/2004 (71) LG Electronics INC (KR)
(21) PI 0415047-3 A2	Código 7.1 - Conhecimento de Parecer Técnico (22) 01/10/2004 (71) MOTOROLA MOBILITY LLC (US)
(21) PI 0416162-9 A2	Código 7.1 - Conhecimento de Parecer Técnico (22) 25/10/2004 (71) Friadent Gmbh (DE)
(21) PI 0416335-4 A2	Código 7.1 - Conhecimento de Parecer Técnico (22) 12/11/2004 (71) INTERDIGITAL TECHNOLOGY CORPORATION (US)
(21) PI 0416611-6 A2	Código 7.1 - Conhecimento de Parecer Técnico (22) 17/11/2004 (71) BTG International Limited (GB)
(21) PI 0418771-7 A2	Código 7.1 - Conhecimento de Parecer Técnico (22) 04/08/2004 (71) Chikka Pte Ltd (SG)
(21) PI 0419170-6 A2	Código 7.1 - Conhecimento de Parecer Técnico (22) 28/10/2004 (71) TELECOM ITALIA S.P.A. (IT)
(21) PI 0502736-5 A2	Código 7.1 - Conhecimento de Parecer Técnico (22) 05/07/2005 (71) Biolab Sanus Farmacêutica Ltda. (BR/SP)
(21) PI 0503675-5 A2	Código 7.1 - Conhecimento de Parecer Técnico (22) 30/08/2005 (71) TECHINVEST LTDA - ME (BR/SP)

(21) PI 0504629-7 A2	Código 7.1 - Conhecimento de Parecer Técnico (22) 22/07/2005 (71) TECHINVEST LTDA - ME (BR/SP)
(21) PI 0505616-0 A2	Código 7.1 - Conhecimento de Parecer Técnico (22) 21/12/2005 (71) Legrand SNC (FR) , Legrand France (FR)
(21) PI 0507433-9 A2	Código 7.1 - Conhecimento de Parecer Técnico (22) 04/02/2005 (71) University Of Massachusetts (US) , MEDAREX, L.L.C. (US)
(21) PI 0512228-7 A2	Código 7.1 - Conhecimento de Parecer Técnico (22) 16/06/2005 (71) Nagravision S.A. (CH)
(21) PI 0515399-9 A2	Código 7.1 - Conhecimento de Parecer Técnico (22) 13/09/2005 (71) Electrolux Home Products Corporation N.V. (BE)
(21) PI 0600483-0 A2	Código 7.1 - Conhecimento de Parecer Técnico (22) 09/02/2006 (71) Agco S.A. (FR)
(21) PI 0600952-2 A2	Código 7.1 - Conhecimento de Parecer Técnico (22) 10/03/2006 (71) KHS GmbH (DE)
(21) PI 0601680-4 A2	Código 7.1 - Conhecimento de Parecer Técnico (22) 24/04/2006 (71) TECHINVEST LTDA - ME (BR/SP)
(21) PI 0603363-6 A2	Código 7.1 - Conhecimento de Parecer Técnico (22) 16/08/2006 (71) Whirlpool S.A. (BR/SP)
(21) PI 0603590-6 A2	Código 7.1 - Conhecimento de Parecer Técnico (22) 21/08/2006 (71) Imunoscan Engenharia Molecular Ltda (BR/MG) , Universidade Federal de Uberlândia (BR/MG)

(21) PI 0603757-7 A2	Código 7.1 - Conhecimento de Parecer Técnico (22) 05/09/2006 (71) Mar-Girius Continental Indústria de Controles Elétricos Ltda. (BR/SP)
(21) PI 0605464-1 A2	Código 7.1 - Conhecimento de Parecer Técnico (22) 30/11/2006 (71) Universidade Estadual de Campinas - UNICAMP (BR/SP)
(21) PI 0605600-8 A2	Código 7.1 - Conhecimento de Parecer Técnico (22) 29/11/2006 (71) Wilton José Fleming (BR/SP) , Hélcio Aranha (BR/SP)
(21) PI 0605677-6 A2	Código 7.1 - Conhecimento de Parecer Técnico (22) 29/12/2006 (71) Comissão Nacional de Energia Nuclear (BR/RJ)
(21) PI 0608193-2 A2	Código 7.1 - Conhecimento de Parecer Técnico (22) 28/03/2006 (71) LG CHEM, LTD. (KR)
(21) PI 0609029-0 A2	Código 7.1 - Conhecimento de Parecer Técnico (22) 03/03/2006 (71) BESPAK PLC (GB)
(21) PI 0609527-5 A2	Código 7.1 - Conhecimento de Parecer Técnico (22) 16/03/2006 (71) GOOGLE INC (US)
(21) PI 0609648-4 A2	Código 7.1 - Conhecimento de Parecer Técnico (22) 27/03/2006 (71) ABB Technology AG (CH)
(21) PI 0609905-0 A2	Código 7.1 - Conhecimento de Parecer Técnico (22) 20/04/2006 (71) CIBA SPECIALTY CHEMICALS HOLDING INC (CH)
(21) PI 0610758-3 A2	Código 7.1 - Conhecimento de Parecer Técnico (22) 31/05/2006 (71) OBO BETTERMANN GMBH & CO. KG (DE)
(21) PI 0611030-4 A2	Código 7.1 - Conhecimento de Parecer Técnico (22) 18/05/2006

	(71) ADC TELECOMMUNICATIONS, INC. (US)
(21) PI 0612120-9 A2	Código 7.1 - Conhecimento de Parecer Técnico (22) 20/06/2006 (71) AGFA GRAPHICS NV (BE)
(21) PI 0614368-7 A2	Código 7.1 - Conhecimento de Parecer Técnico (22) 07/08/2006 (71) THERMATOOL CORP. (US)
(21) PI 0614914-6 A2	Código 7.1 - Conhecimento de Parecer Técnico (22) 27/07/2006 (71) Abbott Products GmbH (DE)
(21) PI 0615337-2 A2	Código 7.1 - Conhecimento de Parecer Técnico (22) 02/06/2006 (71) KIMBERLY-CLARK WORLDWIDE, INC. (US)
(21) PI 0615373-9 A2	Código 7.1 - Conhecimento de Parecer Técnico (22) 02/06/2006 (71) KIMBERLY-CLARK WORLDWIDE, INC (US)
(21) PI 0615652-5 A2	Código 7.1 - Conhecimento de Parecer Técnico (22) 04/09/2006 (71) KEMPPI OY (FI)
(21) PI 0620266-7 A2	Código 7.1 - Conhecimento de Parecer Técnico (22) 22/12/2006 (71) Transocean Offshore Deepwater Drilling, Inc. (US)
(21) PI 0620282-9 A8	Código 7.1 - Conhecimento de Parecer Técnico (22) 22/12/2006 (71) Evonik Röhm GMBH (DE)
(21) PI 0620433-3 A2	Código 7.1 - Conhecimento de Parecer Técnico (22) 22/12/2006 (71) ASF-Keystone, Inc (US)
(21) PI 0620657-3 A2	Código 7.1 - Conhecimento de Parecer Técnico (22) 21/12/2006 (71) Nifco Inc. (JP)

(21) PI 0620893-2 A2	Código 7.1 - Conhecimento de Parecer Técnico (22) 28/12/2006 (71) Astra Tech, Inc. (US)
(21) PI 0621847-4 A2	Código 7.1 - Conhecimento de Parecer Técnico (22) 30/06/2006 (71) Personal Products Company (US)
(21) PI 0701916-5 A2	Código 7.1 - Conhecimento de Parecer Técnico (22) 08/05/2007 (71) Renner Sayerlack S/A (BR/RS)
(21) PI 0702441-0 A2	Código 7.1 - Conhecimento de Parecer Técnico (22) 17/07/2007 (71) Virutex Ilko S.A. (CL)
(21) PI 0702706-0 A2	Código 7.1 - Conhecimento de Parecer Técnico (22) 20/07/2007 (71) HUMBERTO LUCIANO DE OLIVEIRA (BR/MG)
(21) PI 0703085-1 A2	Código 7.1 - Conhecimento de Parecer Técnico (22) 12/04/2007 (71) Universidade Federal de Santa Catarina (BR/SC)
(21) PI 0703087-8 A2	Código 7.1 - Conhecimento de Parecer Técnico (22) 08/08/2007 (71) Universidade Federal do Rio Grande do Sul - UFRGS (BR/RS)
(21) PI 0705922-1 A2	Código 7.1 - Conhecimento de Parecer Técnico (22) 16/07/2007 (71) UNIVERSIDADE FEDERAL DE MINAS GERAIS (BR/MG)
(21) PI 0707935-4 A2	Código 7.1 - Conhecimento de Parecer Técnico (22) 23/01/2007 (71) ALTANA ELECTRICAL INSULATION GMBH (DE)
(21) PI 0709132-0 A2	Código 7.1 - Conhecimento de Parecer Técnico (22) 26/03/2007 (71) ABB Technology Ltd (CH)
(21) PI 0709264-4 A2	Código 7.1 - Conhecimento de Parecer Técnico (22) 28/03/2007

	(71) Philip Morris Products S.A (CH)
(21) PI 0709669-0 A2	Código 7.1 - Conhecimento de Parecer Técnico (22) 20/04/2007 (71) GE OIL & GAS UK LIMITED (GB)
(21) PI 0709919-3 A2	Código 7.1 - Conhecimento de Parecer Técnico (22) 22/03/2007 (71) Praxair Technology, INC (US)
(21) PI 0710384-0 A2	Código 7.1 - Conhecimento de Parecer Técnico (22) 24/04/2007 (71) SABIC SC NEXLENE COMPANY PTE. LTD (SG)
(21) PI 0710535-5 A2	Código 7.1 - Conhecimento de Parecer Técnico (22) 20/04/2007 (71) Pilkington Group Limited (GB)
(21) PI 0710768-4 A2	Código 7.1 - Conhecimento de Parecer Técnico (22) 25/04/2007 (71) DSM IP Assets B.V. (NL)
(21) PI 0710867-2 A2	Código 7.1 - Conhecimento de Parecer Técnico (22) 27/04/2007 (71) BAYER INTELLECTUAL PROPERTY GMBH (DE)
(21) PI 0710870-2 A8	Código 7.1 - Conhecimento de Parecer Técnico (22) 27/04/2007 (71) UHDENORA S.P.A. (IT)
(21) PI 0711353-6 A2	Código 7.1 - Conhecimento de Parecer Técnico (22) 10/05/2007 (71) Henkel AG & CO. KGaA (DE)
(21) PI 0711470-2 A2	Código 7.1 - Conhecimento de Parecer Técnico (22) 15/05/2007 (71) PERGAMUM AB (SE)
(21) PI 0711478-8 A2	Código 7.1 - Conhecimento de Parecer Técnico (22) 11/05/2007 (71) Westlake Longview Corporation (US)

(21) PI 0711855-4 A8	Código 7.1 - Conhecimento de Parecer Técnico (22) 31/05/2007 (71) Philip Morris Products S.A. (CH)
(21) PI 0711963-1 A2	Código 7.1 - Conhecimento de Parecer Técnico (22) 13/06/2007 (71) Avery Dennison Corporation (US)
(21) PI 0712091-5 A2	Código 7.1 - Conhecimento de Parecer Técnico (22) 29/05/2007 (71) Saint-Gobain Emballage (FR)
(21) PI 0712161-0 A2	Código 7.1 - Conhecimento de Parecer Técnico (22) 21/05/2007 (71) Saint-Gobain Glass France (FR)
(21) PI 0712259-4 A2	Código 7.1 - Conhecimento de Parecer Técnico (22) 23/05/2007 (71) Coloplast A/S (DK)
(21) PI 0712451-1 A2	Código 7.1 - Conhecimento de Parecer Técnico (22) 14/06/2007 (71) Prad Research and Development Limited (GB)
(21) PI 0712831-2 A2	Código 7.1 - Conhecimento de Parecer Técnico (22) 20/04/2007 (71) Sumitomo Seika Chemical CO., Ltd (JP)
(21) PI 0713057-0 A2	Código 7.1 - Conhecimento de Parecer Técnico (22) 12/06/2007 (71) Sulzer Chemtech AG (CH)
(21) PI 0713404-5 A2	Código 7.1 - Conhecimento de Parecer Técnico (22) 13/06/2007 (71) Aqua-Nu Filtration Systems Limited (IE)
(21) PI 0714034-7 A2	Código 7.1 - Conhecimento de Parecer Técnico (22) 06/07/2007 (71) Vesuvius Crucible Company (US)
(21) PI 0714210-2 A2	Código 7.1 - Conhecimento de Parecer Técnico (22) 05/07/2007

	(71) CONSTANTIA TEICH GMBH (AT)
(21) PI 0715944-7 A2	Código 7.1 - Conhecimento de Parecer Técnico (22) 24/07/2007 (71) KIMBERLY-CLARK WORLDWIDE, INC. (US)
(21) PI 0716313-4 A2	Código 7.1 - Conhecimento de Parecer Técnico (22) 18/01/2007 (71) MOLECOR TECNOLOGIA, S.L., (ES)
(21) PI 0717707-0 A2	Código 7.1 - Conhecimento de Parecer Técnico (22) 29/11/2007 (71) ID-FISH TECHNOLOGY INC. (US)
(21) PI 0719369-6 A2	Código 7.1 - Conhecimento de Parecer Técnico (22) 21/11/2007 (71) Spineart SA (CH)
(21) PI 0720040-4 A2	Código 7.1 - Conhecimento de Parecer Técnico (22) 30/11/2007 (71) STATOIL PETROLEUM AS (NO)
(21) PI 0721355-7 A2	Código 7.1 - Conhecimento de Parecer Técnico (22) 23/10/2007 (71) Precision Energy Services, Inc. (US)
(21) PI 0721592-4 A2	Código 7.1 - Conhecimento de Parecer Técnico (22) 24/04/2007 (71) Nippon Soda CO., LTD. (JP)
(21) PI 0721601-7 A2	Código 7.1 - Conhecimento de Parecer Técnico (22) 03/07/2007 (71) Prad Research And Development Limited (VG)
(21) PI 0810017-9 A2	Código 7.1 - Conhecimento de Parecer Técnico (22) 14/04/2008 (71) Wyeth (US)
(21) PI 0817538-1 A2	Código 7.1 - Conhecimento de Parecer Técnico (22) 01/10/2008 (71) Kuhs Gmbh (DE)

(21) PI 0818675-8 A2	Código 7.1 - Conhecimento de Parecer Técnico (22) 29/10/2008 (71) Nippon Suisan Kaisha, Ltd. (JP)
(21) PI 0821831-5 A2	Código 7.1 - Conhecimento de Parecer Técnico (22) 16/12/2008 (71) Syngenta Participations AG (CH)
(21) PI 0904362-4 A2	Código 7.1 - Conhecimento de Parecer Técnico (22) 10/11/2009 (71) Lubing Maschinenfabrik Ludwig Bening Gmbh & Co. KG (DE)
(21) PI 0905588-6 A2	Código 7.1 - Conhecimento de Parecer Técnico (22) 21/12/2009 (71) Pedro Matheus Kohler (BR/PR) , Paulo André Kohler (BR/PR) , CENTRO INTERNACIONAL DE ENERGIAS RENOVÁVEIS – BIOGÁS (BR/PR)
(21) PI 0909770-8 A2	Código 7.1 - Conhecimento de Parecer Técnico (22) 16/04/2009 (71) Intervet International B.V. (NL)
(21) PI 0912755-0 A2	Código 7.1 - Conhecimento de Parecer Técnico (22) 22/05/2009 (71) Ajinomoto Co., Inc. (JP)
(21) PI 0913067-5 A2	Código 7.1 - Conhecimento de Parecer Técnico (22) 19/05/2009 (71) Evonik Degussa GMBH (DE)
(21) PI 0913753-0 A2	Código 7.1 - Conhecimento de Parecer Técnico (22) 28/08/2009 (71) AGROVET MARKET S.A. (PE)
(21) PI 0914495-1 A2	Código 7.1 - Conhecimento de Parecer Técnico (22) 15/10/2009 (71) CHINA PETROLEUM & CHEMICAL CORPORATION (CN) , SINOPEC ENGINEERING INCORPORATION (CN) , BEIJING RESEARCH INSTITUTE OF CHEMICAL INDUSTRY, CHINA PETROLEUM & CHEMICAL CORPORATION (CN) , NANJING INDUSTRIAL FURNACE INSTITUTE OF TIANHUA INSTITUTE OF CHEMICAL MACHINERY & AUTONOMATION (CN)
(21) PI 0914854-0 A2	Código 7.1 - Conhecimento de Parecer Técnico

	(22) 09/06/2009 (71) Lummus Technology Inc. (US)
(21) PI 0915049-8 A2	Código 7.1 - Conhecimento de Parecer Técnico (22) 03/04/2009 (71) Pioneer Hi-Bred International, Inc. (US)
(21) PI 0915841-3 A2	Código 7.1 - Conhecimento de Parecer Técnico (22) 07/07/2009 (71) P-Fuel Ltd (AU)
(21) PI 0915860-0 A2	Código 7.1 - Conhecimento de Parecer Técnico (22) 18/12/2009 (71) L'ORÉAL (FR)
(21) PI 0916239-9 A2	Código 7.1 - Conhecimento de Parecer Técnico (22) 22/07/2009 (71) Arkema France (FR)
(21) PI 0916430-8 A2	Código 7.1 - Conhecimento de Parecer Técnico (22) 23/06/2009 (71) LUMMUS TECHNOLOGY INC. (US)
(21) PI 0920804-6 A2	Código 7.1 - Conhecimento de Parecer Técnico (22) 01/10/2009 (71) Inventure Chemical, Inc. (US)
(21) PI 0921792-4 A2	Código 7.1 - Conhecimento de Parecer Técnico (22) 03/11/2009 (71) Nalco Company (US)
(21) PI 0921944-7 A2	Código 7.1 - Conhecimento de Parecer Técnico (22) 19/11/2009 (71) JX NIPPON OIL & ENERGY CORPORATION (JP)
(21) PI 0923471-3 A2	Código 7.1 - Conhecimento de Parecer Técnico (22) 16/12/2009 (71) Basf SE (DE)
(21) PI 0924881-1 A2	Código 7.1 - Conhecimento de Parecer Técnico (22) 01/04/2009 (71) Colgate-Palmolive Company (US)

(21) PI 1000127-1 A2	Código 7.1 - Conhecimento de Parecer Técnico (22) 27/01/2010 (71) Deere & Company (US)
(21) PI 1005336-0 A2	Código 7.1 - Conhecimento de Parecer Técnico (22) 20/12/2010 (71) RIBERMAN PLÁSTICOS INDUSTRIAIS LTDA (BR/SP)
(21) PI 1005484-7 A2	Código 7.1 - Conhecimento de Parecer Técnico (22) 12/05/2010 (71) Centrais Elétricas do Norte do Brasil S.A - ELETRONORTE (BR/DF)
(21) PI 1006027-8 A2	Código 7.1 - Conhecimento de Parecer Técnico (22) 20/08/2010 (71) Embrapa - Empresa Brasileira de Pesquisa Agropecuária (BR/DF)
(21) PI 1011050-0 A2	Código 7.1 - Conhecimento de Parecer Técnico (22) 21/05/2010 (71) HÖGANÄS AKTIEBOLAG (PUBL) (SE)
(21) PI 1107126-5 A2	Código 7.1 - Conhecimento de Parecer Técnico (22) 26/12/2011 (71) Rohm And Haas Company (US) , Dow Global Technologies LLC (US)

Código 7.3 - Republicação

Republicação por ter sido efetuada com incorreção.

---

(21) PI 0418234-0 A2

Código 7.3 - Republicação
(22) 06/01/2004
(71) Thomson Licensing (FR)
O presente pedido teve uma parecer de ciência notificado na RPI n° 2426 de 04/07/2017, tendo sido constatado através da mensagem 484121 de 4 de agosto de 2017, que esta notificação foi efetuada com incorreções, uma vez que a única referencia citada como relevante (D1 - US20060059372) no parecer técnico, foi publicada mais de 2 anos após o depósito do referido pedido, assim REPUBLICO a referida publicação.

---

(21) PI 1008382-0 A2

Código 7.3 - Republicação
(22) 19/02/2010
(71) DSM IP ASSETS B.V. (NL)

Código 7.4 - Ciência relacionada com o Art. 229-C da LPI

Comunicação ao usuário de que o pedido está sendo encaminhado para obtenção da anuência de que trata o Art. 229 da Lei nº 9.279/96, conforme redação dada pela Lei nº 10.196, de 14 de fevereiro de 2001 que alterou a Lei no 9.279/96, considerando a aprovação dos termos do Parecer nº 337/PGF/EA/2010. O processo pode ser visualizado através do endereço eletrônico www.inpi.gov.br - No Acesso rápido – Faça uma busca - Patente. Para acessar, cadastre-se no Portal do INPI e use login e senha.

---

(21) BR 10 2014 030863-6 A2

Código 7.4 - Ciência relacionada com o Art. 229-C da LPI

(22) 09/12/2014

(71) INSTITUTO NACIONAL DE PESQUISAS DA AMAZÔNIA - INPA (BR/AM) , UNIVERSIDADE FEDERAL DO RIO GRANDE - FURG (BR/RS)

---

(21) BR 11 2012 013349-7 A2

Código 7.4 - Ciência relacionada com o Art. 229-C da LPI

(22) 01/12/2010

(71) ABBVIE INC (US)

---

(21) BR 12 2015 033067-0 A2

Código 7.4 - Ciência relacionada com o Art. 229-C da LPI

(22) 24/03/2005

(71) MILLENNIUM PHARMACEUTICALS, INC. (US)

Código 7.5 - Notificação de Anuência relacionada com o Art. 229-C da LPI

O pedido obteve anuência referente ao disposto no Art. 229 da Lei nº 9.279/96, conforme redação dada pela Lei nº 10.196, de 14 de fevereiro de 2001 que alterou a Lei nº 9.279/96, considerando a aprovação dos termos do Parecer nº 337/PGF/EA/2010.

---

(21) PI 0113110-9 A2

Código 7.5 - Notificação de Anuência relacionada com o Art. 229-C da LPI

(22) 07/08/2001

(71) JOHNSON & JOHNSON (US)

NOTIFICAÇÃO DE ANUÊNCIA RELACIONADA COM O ART 229 DA LPI

Código Anuidade do Pedido

Código 8.5 - Exigência de Complementação da Retribuição Anual

O depositante deverá complementar, de acordo com a tabela vigente na data da complementação, o pagamento da retribuição especificada, por meio do peticionamento eletrônico ou do formulário FQ002 acompanhado dos comprovantes dos pagamentos correspondentes ao cumprimento de exigência e a complementação da retribuição anual, no valor da retribuição adicional de que trata o art. 84º § 2º da Lei nº 9.279/96. O não cumprimento no prazo de 60 (sessenta) dias acarretará o arquivamento do pedido.

---

(21) BR 10 2014 023883-2 A2

Código 8.5 - Exigência de Complementação da Retribuição Anual
(22) 25/09/2014
(71) Luiz Antonio de Oliveira (BR/SP) , Luciano Vanderlei Bagnato (BR/SP)
Complementar a retribuição da 3ª anuidade, de acordo com tabela vigente, referente à guia de recolhimento 22160960456-8.

---

(21) BR 10 2015 006458-6 A2

Código 8.5 - Exigência de Complementação da Retribuição Anual
(22) 24/03/2015
(71) HERLENS DE ALMEIDA PERES (BR/SP)
Complementar a retribuição da 3ª anuidade, de acordo com tabela vigente, referente à guia de recolhimento 92170485379-5.

Código 8.6 - Arquivamento - Art. 86 da LPI

Arquivado o pedido por falta de pagamento da retribuição anual dentro do prazo ou por não cumprimento de exigência de complementação de pagamento da retribuição. Desta data corre o prazo de 3 (três) meses para o depositante requerer a restauração do andamento do pedido por meio do peticionamento eletrônico ou do formulário modelo FQ002 acompanhado dos comprovantes referentes ao pagamento da restauração e conforme o caso: da cópia do pagamento correspondente a retribuição anual paga fora do prazo; do pagamento correspondente a retribuição anual em débito; ou do pagamento correspondente a complementação no valor da retribuição adicional de que trata o art. 84º § 2º da Lei nº 9.279/96.

---

(21) BR 10 2012 016609-7 A2

Código 8.6 - Arquivamento - Art. 86 da LPI
(22) 05/07/2012
(71) JOSE ROQUE ARAUJO DE SOUZA (BR/RJ)
Não apresentada a guia de cumprimento de exigência.

---

(21) BR 10 2012 027973-8 A2

Código 8.6 - Arquivamento - Art. 86 da LPI
(22) 31/10/2012
(71) ELISEO TOSHIO KUZAI (BR/SP)
Referente à 5ª anuidade.

---

(21) BR 10 2012 028030-2 A2

Código 8.6 - Arquivamento - Art. 86 da LPI
(22) 31/10/2012
(71) Kabushiki Kaisha Yaskawa Denki (JP)
Referente à 5ª anuidade.

---

(21) BR 10 2012 028386-7 A2

Código 8.6 - Arquivamento - Art. 86 da LPI
(22) 06/11/2012
(71) GE AVIATION SYSTEMS LLC (US)
Referente à 5ª anuidade.

---

(21) BR 10 2012 028475-8 A8

Código 8.6 - Arquivamento - Art. 86 da LPI
(22) 07/11/2012
(71) Sandro Marcelo Perdomo (BR/RS)
Referente à 5ª anuidade.

---

(21) BR 10 2012 028536-3 A2

Código 8.6 - Arquivamento - Art. 86 da LPI
(22) 07/11/2012
(71) THE GOODYEAR TIRE & RUBBER COMPANY (US)
Referente à 5ª anuidade.

(21) BR 10 2012 028584-3 A2	Código 8.6 - Arquivamento - Art. 86 da LPI (22) 08/11/2012 (71) PAULO HENRIQUE CARDOSO LEMOS (BR/MG) Referente à 5ª anuidade.
(21) BR 10 2012 028676-9 A2	Código 8.6 - Arquivamento - Art. 86 da LPI (22) 09/11/2012 (71) Andritz Fiedler Gmbh (DE) Referente à 5ª anuidade.
(21) BR 10 2012 028713-7 A2	Código 8.6 - Arquivamento - Art. 86 da LPI (22) 09/11/2012 (71) Intevep, S.A. (VE) Referente à 5ª anuidade.
(21) BR 10 2012 028724-2 A2	Código 8.6 - Arquivamento - Art. 86 da LPI (22) 09/11/2012 (71) GE AVIATION SYSTEMS LLC (US) Referente à 5ª anuidade.
(21) BR 10 2013 001689-6 A2	Código 8.6 - Arquivamento - Art. 86 da LPI (22) 23/01/2013 (71) SEAROM EMPREENDIMENTOS LTDA. (BR/RS) Referente à 3ª anuidade.
(21) BR 10 2013 001696-9 A2	Código 8.6 - Arquivamento - Art. 86 da LPI (22) 23/01/2013 (71) SEAROM EMPREENDIMENTOS LTDA. (BR/RS) Referente à 3ª anuidade.
(21) BR 10 2013 028701-6 A2	Código 8.6 - Arquivamento - Art. 86 da LPI (22) 07/11/2013 (71) JOSÉ THIAGO MELUSSI (BR/SP) , JEFFERSON DE SOUZA (BR/SP) Referente à 4ª anuidade.
(21) BR 10 2013 029084-0 A2	Código 8.6 - Arquivamento - Art. 86 da LPI (22) 12/11/2013 (71) LUIZ RIBEIRO OLIVEIRA NASCIMENTO COSTA (BR/SP) , OMAR NATAM KLEMP REGO (BR/SP) , RENATO BATISTA JUNIOR (BR/SP) , DIJALMA OLIVEIRA ROCHA JUNIOR (BR/SP) Referente à 4ª anuidade.

(21) BR 10 2014 012513-2 A2	Código 8.6 - Arquivamento - Art. 86 da LPI (22) 23/05/2014 (71) ABB TECHNOLOGY AG (CH) Referente à 3ª anuidade.
(21) BR 10 2014 012651-1 A2	Código 8.6 - Arquivamento - Art. 86 da LPI (22) 26/05/2014 (71) MOTIL INDÚSTRIA ELETRO ELETRÔNICA LTDA (BR/SP) Referente à 3ª anuidade.
(21) BR 10 2014 012909-0 A2	Código 8.6 - Arquivamento - Art. 86 da LPI (22) 28/05/2014 (71) DIMAS APARECIDO DELEO (BR/SP) Referente à 3ª anuidade.
(21) BR 10 2014 013621-5 A2	Código 8.6 - Arquivamento - Art. 86 da LPI (22) 05/06/2014 (71) CHEE SIANG INDUSTRIAL CO., LTD. (CN) Referente à 3ª anuidade.
(21) BR 10 2014 014083-2 A2	Código 8.6 - Arquivamento - Art. 86 da LPI (22) 10/06/2014 (71) GM GLOBAL TECHNOLOGY OPERATIONS LLC (US) Referente à 3ª anuidade.
(21) BR 10 2014 014165-0 A2	Código 8.6 - Arquivamento - Art. 86 da LPI (22) 11/06/2014 (71) XEROX CORPORATION (US) , NATIONAL RESEARCH COUNCIL OF CANADA (CA) Referente à 3ª anuidade.
(21) BR 10 2014 014182-0 A2	Código 8.6 - Arquivamento - Art. 86 da LPI (22) 11/06/2014 (71) CLAEFF ENGENHARIA PROJETOS E INSTALAÇÕES INDUSTRIAIS LTDA (BR/PE) Referente à 3ª anuidade.
(21) BR 10 2014 014217-7 A2	Código 8.6 - Arquivamento - Art. 86 da LPI (22) 11/06/2014 (71) ROBERTO DE OLIVEIRA GONÇALVES (BR/SP) Referente à 3ª anuidade.

(21) BR 10 2014 014422-6 A2	Código 8.6 - Arquivamento - Art. 86 da LPI (22) 13/06/2014 (71) Unitech Textile Machinery S.P.A. (IT) Referente à 3ª anuidade.
(21) BR 10 2014 014438-2 A2	Código 8.6 - Arquivamento - Art. 86 da LPI (22) 13/06/2014 (71) JOSE ANTONIO MARQUARDT (BR/RS) Referente à 3ª anuidade.
(21) BR 10 2014 014888-4 A2	Código 8.6 - Arquivamento - Art. 86 da LPI (22) 17/06/2014 (71) IVONEI SCHMITZ (BR/SC) Referente à 3ª anuidade.
(21) BR 10 2014 014905-8 A2	Código 8.6 - Arquivamento - Art. 86 da LPI (22) 18/06/2014 (71) GT TECHNOLOGIES (US) Referente à 3ª anuidade.
(21) BR 10 2014 015385-3 A2	Código 8.6 - Arquivamento - Art. 86 da LPI (22) 23/06/2014 (71) DRITTE PATENTPORTFOLIO BETEILIGUNGSGESELLSCHAFT MBH & CO. KG (DE) Referente à 3ª anuidade.
(21) BR 10 2014 015395-0 A2	Código 8.6 - Arquivamento - Art. 86 da LPI (22) 23/06/2014 (71) DRITTE PATENTPORTFOLIO BETEILIGUNGSGESELLSCHAFT MBH & CO. KG (DE) Referente à 3ª anuidade.
(21) BR 10 2014 015436-1 A2	Código 8.6 - Arquivamento - Art. 86 da LPI (22) 23/06/2014 (71) MAPA GMBH (DE) Referente à 3ª anuidade.
(21) BR 10 2014 015593-7 A2	Código 8.6 - Arquivamento - Art. 86 da LPI (22) 24/06/2014 (71) ANSELMO AZEVEDO DUARTE E CONSTRUTORA VILA RUIVA LTDA (BR/MG) Referente à 3ª anuidade.

(21) BR 10 2014 015625-9 A2	Código 8.6 - Arquivamento - Art. 86 da LPI (22) 10/06/2014 (71) LUCIANO AURELIO WINCK (BR/SC) Referente à 3ª anuidade.
(21) BR 10 2014 015861-8 A2	Código 8.6 - Arquivamento - Art. 86 da LPI (22) 26/06/2014 (71) HYPERSYS TECNOLOGIA S.A (BR/SP) Referente à 3ª anuidade.
(21) BR 10 2014 015944-4 A2	Código 8.6 - Arquivamento - Art. 86 da LPI (22) 27/06/2014 (71) Sabor & Cia Confeitaria Ltda (BR/SC) Referente à 3ª anuidade.
(21) BR 10 2014 016045-0 A2	Código 8.6 - Arquivamento - Art. 86 da LPI (22) 27/06/2014 (71) PRAD RESEARCH AND DEVELOPMENT LIMITED (VG) Referente à 3ª anuidade.
(21) BR 10 2014 016231-3 A2	Código 8.6 - Arquivamento - Art. 86 da LPI (22) 30/06/2014 (71) SCHNEIDER ELECTRIC INDUSTRIES SAS (FR) Referente à 3ª anuidade.
(21) BR 10 2014 016424-3 A2	Código 8.6 - Arquivamento - Art. 86 da LPI (22) 01/07/2014 (71) SERVIÇO NACIONAL DE APRENDIZAGEM INDUSTRIAL, DEPARTAMENTO REGIONAL DE SÃO PAULO (BR/SP) , PSS INDÚSTRIA E COMÉRCIO LTDA EPP (BR/SP) Referente à 3ª anuidade.
(21) BR 10 2014 016447-2 A2	Código 8.6 - Arquivamento - Art. 86 da LPI (22) 02/07/2014 (71) HENRIQUE ADELINO DEBONI (BR/RS) Referente à 3ª anuidade.
(21) BR 10 2014 016529-0 A2	Código 8.6 - Arquivamento - Art. 86 da LPI (22) 03/07/2014 (71) UAIPIM COMÉRCIO E PREPARAÇÃO DE ALIMENTOS LTDA - ME (BR/SP) Referente à 3ª anuidade.

(21) BR 10 2014 016553-3 A2	Código 8.6 - Arquivamento - Art. 86 da LPI (22) 03/07/2014 (71) VICTOR RODOLFO DE MORAES (BR/SP) , RODRIGO TOSHIO LOPES KIMURA (BR/SP) Referente à 3ª anuidade.
(21) BR 10 2014 016659-9 A2	Código 8.6 - Arquivamento - Art. 86 da LPI (22) 03/07/2014 (71) AGCO DO BRASIL COMERCIO E INDUSTRIA LTDA. (BR/RS) Referente à 3ª anuidade.
(21) BR 10 2014 016680-7 A2	Código 8.6 - Arquivamento - Art. 86 da LPI (22) 04/07/2014 (71) ASSOCIAÇÃO EDUCACIONAL NOVE DE JULHO (BR/SP) Referente à 3ª anuidade.
(21) BR 10 2014 016693-9 A2	Código 8.6 - Arquivamento - Art. 86 da LPI (22) 07/07/2014 (71) ECOZON PLUS INDÚSTRIA COMERCIO IMPORTAÇÃO E EXPORTAÇÃO DE EQUIPAMENTOS GERADORES DE OZÔNIO LTDA (BR/SP) Referente à 3ª anuidade.
(21) BR 10 2014 016776-5 A2	Código 8.6 - Arquivamento - Art. 86 da LPI (22) 07/07/2014 (71) BRENTWOOD INDUSTRIES, INC. (US) Referente à 3ª anuidade.
(21) BR 10 2014 016797-8 A2	Código 8.6 - Arquivamento - Art. 86 da LPI (22) 07/07/2014 (71) DELPHI TECHNOLOGIES, INC. (US) Referente à 3ª anuidade.
(21) BR 10 2014 016852-4 A2	Código 8.6 - Arquivamento - Art. 86 da LPI (22) 08/07/2014 (71) DRESSER, INC (US) Referente à 3ª anuidade.
(21) BR 10 2014 016860-5 A2	Código 8.6 - Arquivamento - Art. 86 da LPI (22) 08/07/2014 (71) ABB OY (FI) Referente à 3ª anuidade.

(21) BR 10 2014 016874-5 A2	Código 8.6 - Arquivamento - Art. 86 da LPI (22) 08/07/2014 (71) ABB OY (FI) Referente à 3ª anuidade.
(21) BR 10 2014 016876-1 A2	Código 8.6 - Arquivamento - Art. 86 da LPI (22) 09/07/2014 (71) NORMA GERMANY GMBH (DE) Referente à 3ª anuidade.
(21) BR 10 2014 016914-8 A2	Código 8.6 - Arquivamento - Art. 86 da LPI (22) 09/07/2014 (71) NOGOCIAL PROMOTORA DE VENDAS LTDA (BR/CE) Referente à 3ª anuidade.
(21) BR 10 2014 017092-8 A2	Código 8.6 - Arquivamento - Art. 86 da LPI (22) 10/07/2014 (71) DELPHI TECHNOLOGIES, INC. (US) Referente à 3ª anuidade.
(21) BR 10 2014 017390-0 A2	Código 8.6 - Arquivamento - Art. 86 da LPI (22) 15/07/2014 (71) CLÉSIO MÁRCIO DE FIGUEIREDO (BR/MG) Referente à 3ª anuidade.
(21) BR 10 2014 017558-0 A2	Código 8.6 - Arquivamento - Art. 86 da LPI (22) 16/07/2014 (71) STRATEGIC RESOURCE OPTIMIZATION, INC. (US) Referente à 3ª anuidade.
(21) BR 10 2014 017597-0 A2	Código 8.6 - Arquivamento - Art. 86 da LPI (22) 17/07/2014 (71) HITACHI, LTD. (JP) Referente à 3ª anuidade.
(21) BR 10 2014 017738-8 A2	Código 8.6 - Arquivamento - Art. 86 da LPI (22) 18/07/2014 (71) UNIVERSIDADE FEDERAL DE SANTA CATARINA (BR/SC) Referente à 3ª anuidade.
(21) BR 10 2014 017986-0 A2	Código 8.6 - Arquivamento - Art. 86 da LPI

	(22) 22/07/2014 (71) IRANI PIRES DE OLIVEIRA (BR/SP) Referente à 3ª anuidade.
(21) BR 10 2014 017991-7 A2	Código 8.6 - Arquivamento - Art. 86 da LPI (22) 22/07/2014 (71) IRANI PIRES DE OLIVEIRA (BR/SP) Referente à 3ª anuidade.
(21) BR 10 2014 018092-3 A2	Código 8.6 - Arquivamento - Art. 86 da LPI (22) 23/07/2014 (71) GUILHERME DA SILVA SANTOS (BR/RS) Referente à 3ª anuidade.
(21) BR 10 2014 018194-6 A2	Código 8.6 - Arquivamento - Art. 86 da LPI (22) 24/07/2014 (71) Benedito Carlos Brizolla (BR/SP) Referente à 3ª anuidade.
(21) BR 10 2014 018224-1 A2	Código 8.6 - Arquivamento - Art. 86 da LPI (22) 24/07/2014 (71) LINDSAY CORPORATION (US) Referente à 3ª anuidade.
(21) BR 10 2014 018395-7 A2	Código 8.6 - Arquivamento - Art. 86 da LPI (22) 25/07/2014 (71) JC KOREA CORP. (KR) Referente à 3ª anuidade.
(21) BR 10 2014 018629-8 A2	Código 8.6 - Arquivamento - Art. 86 da LPI (22) 29/07/2014 (71) SUMITOMO CHEMICAL COMPANY, LIMITED (JP) Referente à 3ª anuidade.
(21) BR 10 2014 018632-8 A2	Código 8.6 - Arquivamento - Art. 86 da LPI (22) 29/07/2014 (71) SIEMENS AKTIENGESELLSCHAFT (DE) Referente à 3ª anuidade.
(21) BR 10 2014 018634-4 A2	Código 8.6 - Arquivamento - Art. 86 da LPI (22) 29/07/2014 (71) DELPHI TECHNOLOGIES, INC. (US)

	Referente à 3ª anuidade.
(21) BR 10 2014 018694-8 A2	Código 8.6 - Arquivamento - Art. 86 da LPI (22) 29/07/2014 (71) MANITOWOC CRANE GROUP FRANCE SAS (FR) Referente à 3ª anuidade.
(21) BR 10 2014 018726-0 A2	Código 8.6 - Arquivamento - Art. 86 da LPI (22) 29/07/2014 (71) GE JENBACHER GMBH & CO OG (AT) Referente à 3ª anuidade.
(21) BR 10 2014 018823-1 A2	Código 8.6 - Arquivamento - Art. 86 da LPI (22) 30/07/2014 (71) LOCALIZA RENT A CAR S.A. (BR/MG) Referente à 3ª anuidade.
(21) BR 10 2014 018983-1 A2	Código 8.6 - Arquivamento - Art. 86 da LPI (22) 31/07/2014 (71) WORLEYPARSONS GROUP, INC. (US) Referente à 3ª anuidade.
(21) BR 10 2014 019023-6 A2	Código 8.6 - Arquivamento - Art. 86 da LPI (22) 31/07/2014 (71) THE GOODYEAR TIRE & RUBBER COMPANY (US) Referente à 3ª anuidade.
(21) BR 10 2014 019061-9 A2	Código 8.6 - Arquivamento - Art. 86 da LPI (22) 01/08/2014 (71) ANDRITZ INC. (US) Referente à 3ª anuidade.
(21) BR 10 2014 019353-7 A2	Código 8.6 - Arquivamento - Art. 86 da LPI (22) 04/08/2014 (71) ALUISIO CLEBER MOTTA FERNANDES (BR/SP) , AMILTON MORELI BRAGA (BR/SP) , SIMONI OCTAVIANI (BR/SP) Referente à 3ª anuidade.
(21) BR 10 2014 019355-3 A2	Código 8.6 - Arquivamento - Art. 86 da LPI (22) 04/08/2014 (71) MURILO FERREIRA GARCIA (BR/SP) Referente à 3ª anuidade.

(21) BR 10 2014 019367-7 A2	Código 8.6 - Arquivamento - Art. 86 da LPI (22) 06/08/2014 (71) DIVINO CORREA CASTRO (BR/MG) Referente à 3ª anuidade.
(21) BR 10 2014 019418-5 A2	Código 8.6 - Arquivamento - Art. 86 da LPI (22) 06/08/2014 (71) IMS GEAR GMBH (DE) Referente à 3ª anuidade.
(21) BR 10 2014 019523-8 A2	Código 8.6 - Arquivamento - Art. 86 da LPI (22) 07/08/2014 (71) BONORA E COSTA CONSTRUTORA E INCORPORADORA LTDA (BR/PR) Referente à 3ª anuidade.
(21) BR 10 2014 019530-0 A2	Código 8.6 - Arquivamento - Art. 86 da LPI (22) 07/08/2014 (71) Luiz Alberto Moreira Medina Gomez (BR/RJ) Referente à 3ª anuidade.
(21) BR 10 2014 019618-8 A2	Código 8.6 - Arquivamento - Art. 86 da LPI (22) 08/08/2014 (71) IMS GEAR GMBH (DE) Referente à 3ª anuidade.
(21) BR 10 2014 019624-2 A2	Código 8.6 - Arquivamento - Art. 86 da LPI (22) 08/08/2014 (71) IMS GEAR GMBH (DE) Referente à 3ª anuidade.
(21) BR 10 2014 019695-1 A2	Código 8.6 - Arquivamento - Art. 86 da LPI (22) 08/08/2014 (71) Whirlpool S.A. (BR/SP) Referente à 3ª anuidade.
(21) BR 10 2014 019710-9 A2	Código 8.6 - Arquivamento - Art. 86 da LPI (22) 08/08/2014 (71) FREDERICO VIEBIG (BR/SP) Referente à 3ª anuidade.

(21) BR 10 2014 020006-1 A2	Código 8.6 - Arquivamento - Art. 86 da LPI (22) 12/08/2014 (71) HAMILTON SUNDSTRAND CORPORATION (US) Referente à 3ª anuidade.
(21) BR 10 2014 020140-8 A2	Código 8.6 - Arquivamento - Art. 86 da LPI (22) 14/08/2014 (71) AMPLA ENERGIA E SERVIÇOS S.A. (BR/RJ) Referente à 3ª anuidade.
(21) BR 10 2014 020144-0 A2	Código 8.6 - Arquivamento - Art. 86 da LPI (22) 14/08/2014 (71) EXTRA MOLD INDÚSTRIA DE PLÁSTICOS LTDA (BR/RS) Referente à 3ª anuidade.
(21) BR 10 2014 020169-6 A2	Código 8.6 - Arquivamento - Art. 86 da LPI (22) 14/08/2014 (71) MIND - SOFTWARE MULTIMEDIA E INDUSTRIAL, S.A. (PT) Referente à 3ª anuidade.
(21) BR 10 2014 020224-2 A2	Código 8.6 - Arquivamento - Art. 86 da LPI (22) 14/08/2014 (71) Wagner Magalhães Tarnakolski (BR/SC) , Gilberto Bosio (BR/SC) , Gilmar Bosio (BR/SC) Referente à 3ª anuidade.
(21) BR 10 2014 020460-1 A2	Código 8.6 - Arquivamento - Art. 86 da LPI (22) 20/08/2014 (71) THE GOODYEAR TIRE & RUBBER COMPANY (US) Referente à 3ª anuidade.
(21) BR 10 2014 020514-4 A2	Código 8.6 - Arquivamento - Art. 86 da LPI (22) 21/08/2014 (71) Rodrigo Frassetto Nogueira (BR/SP) Referente à 3ª anuidade.
(21) BR 10 2014 020555-1 A2	Código 8.6 - Arquivamento - Art. 86 da LPI (22) 21/08/2014 (71) THE GOODYEAR TIRE & RUBBER COMPANY (US) Referente à 3ª anuidade.
(21) BR 10 2014 020675-2 A2	Código 8.6 - Arquivamento - Art. 86 da LPI (22) 22/08/2014

	(71) Poly Group Soluções Inteligentes Ltda Me (BR/SC) Referente à 3ª anuidade.
(21) BR 10 2014 020707-4 A2	Código 8.6 - Arquivamento - Art. 86 da LPI (22) 22/08/2014 (71) CARMETAL INDÚSTRIA E COMÉRCIO DE IMPLEMENTOS RODOVIÁRIOS EIRELI (BR/RS) Referente à 3ª anuidade.
(21) BR 10 2014 020829-1 A2	Código 8.6 - Arquivamento - Art. 86 da LPI (22) 24/08/2014 (71) Incorpol Indústria e Comércio Ltda - ME (BR/RJ) Referente à 3ª anuidade.
(21) BR 10 2014 020847-0 A2	Código 8.6 - Arquivamento - Art. 86 da LPI (22) 25/08/2014 (71) UNIVERSIDADE FEDERAL DE SANTA CATARINA (BR/SC) , Instituto Federal de Educação, Ciência e Tecnologia de Santa Catarina (BR/SC) , BRASÉLIO INDUSTRIA E COMÉRCIO DE MÁQUINAS LTDA. (BR/SC) Referente à 3ª anuidade.
(21) BR 10 2014 020878-0 A2	Código 8.6 - Arquivamento - Art. 86 da LPI (22) 25/08/2014 (71) ARGEMIRO CORREIA SANTOS JUNIOR (BR/BA) Referente à 3ª anuidade.
(21) BR 10 2014 021041-5 A2	Código 8.6 - Arquivamento - Art. 86 da LPI (22) 19/08/2014 (71) JOSÉ LUIS RICARDO OTAROLA OLGUIN (CL) , JUAN MANUEL LOPEZ DELGADO (CL) Referente à 3ª anuidade.
(21) BR 10 2014 021159-4 A2	Código 8.6 - Arquivamento - Art. 86 da LPI (22) 27/08/2014 (71) SIEMPELKAMP NUKLEARTECHNIK GMBH (DE) Referente à 3ª anuidade.
(21) BR 10 2014 021265-5 A2	Código 8.6 - Arquivamento - Art. 86 da LPI (22) 27/08/2014 (71) VALDEMIR FERREIRA GODOI (BR/RJ) , VALESKA RODRIGUES QUINTANILHA (BR/RJ) , AUGUSTO CESAR CABRAL (BR/RJ) Referente à 3ª anuidade.

(21) BR 10 2014 021352-0 A2	Código 8.6 - Arquivamento - Art. 86 da LPI (22) 28/08/2014 (71) THE GOODYEAR TIRE & RUBBER COMPANY (US) Referente à 3ª anuidade.
(21) BR 10 2014 021465-8 A2	Código 8.6 - Arquivamento - Art. 86 da LPI (22) 29/08/2014 (71) MARCELO MOREIRA RAMOS (BR/SP) , SILVIO AUGUSTO CARVALHEIRO (BR/SP) Referente à 3ª anuidade.
(21) BR 10 2014 021710-0 A2	Código 8.6 - Arquivamento - Art. 86 da LPI (22) 02/09/2014 (71) ALEXANDER PERANDIN MOREIRA (BR/RS) Referente à 3ª anuidade.
(21) BR 10 2014 022044-5 A2	Código 8.6 - Arquivamento - Art. 86 da LPI (22) 05/09/2014 (71) KYOUNG SOO CHOI (KR) Referente à 3ª anuidade.
(21) BR 10 2014 022132-8 A2	Código 8.6 - Arquivamento - Art. 86 da LPI (22) 08/09/2014 (71) Sérgio Leopoldo (BR/PR) Referente à 3ª anuidade.
(21) BR 10 2014 022136-0 A2	Código 8.6 - Arquivamento - Art. 86 da LPI (22) 03/09/2014 (71) PAULO CESAR BERTHOLDO (BR/SP) Referente à 3ª anuidade.
(21) BR 10 2014 022208-1 A2	Código 8.6 - Arquivamento - Art. 86 da LPI (22) 08/09/2014 (71) RICARDO DA SILVA MONTIJO (BR/MG) , RONALD MONTIJO (BR/MG) Referente à 3ª anuidade.
(21) BR 10 2014 022289-8 A2	Código 8.6 - Arquivamento - Art. 86 da LPI (22) 09/09/2014 (71) NEXANS (FR) Referente à 3ª anuidade.
(21) BR 10 2014 022335-5 A2	Código 8.6 - Arquivamento - Art. 86 da LPI (22) 10/09/2014

	(71) EVONIK INDUSTRIES AG (DE) Referente à 3ª anuidade.
(21) BR 10 2014 022351-7 A2	Código 8.6 - Arquivamento - Art. 86 da LPI (22) 10/09/2014 (71) JOSÉ CARLOS PEZZOTTI (BR/SP) Referente à 3ª anuidade.
(21) BR 10 2014 022439-4 A2	Código 8.6 - Arquivamento - Art. 86 da LPI (22) 11/09/2014 (71) LUMSON S.P.A. (IT) Referente à 3ª anuidade.
(21) BR 10 2014 022519-6 A2	Código 8.6 - Arquivamento - Art. 86 da LPI (22) 11/09/2014 (71) AIR LIQUIDE MEDICAL SYSTEMS (FR) Referente à 3ª anuidade.
(21) BR 10 2014 022590-0 A2	Código 8.6 - Arquivamento - Art. 86 da LPI (22) 12/09/2014 (71) GENERAL ELECTRIC COMPANY (US) Referente à 3ª anuidade.
(21) BR 10 2014 022759-8 A2	Código 8.6 - Arquivamento - Art. 86 da LPI (22) 15/09/2014 (71) VALMIR NYKO (BR/SP) Referente à 3ª anuidade.
(21) BR 10 2014 022856-0 A2	Código 8.6 - Arquivamento - Art. 86 da LPI (22) 15/09/2014 (71) INSTITUTO MILITAR DE ENGENHARIA (BR/RS) , UNIVERSIDADE FEDERAL DO RIO DE JANEIRO (BR/RJ) Referente à 3ª anuidade.
(21) BR 10 2014 022887-0 A2	Código 8.6 - Arquivamento - Art. 86 da LPI (22) 16/09/2014 (71) AEBI PICIANI CENTRO DE BELEZA LTDA ME (BR/PR) Referente à 3ª anuidade.
(21) BR 10 2014 022940-0 A2	Código 8.6 - Arquivamento - Art. 86 da LPI (22) 16/09/2014 (71) MARCOS RODRIGUES ORIQUI (BR/SP)

	Referente à 3ª anuidade.
(21) BR 10 2014 023025-4 A2	Código 8.6 - Arquivamento - Art. 86 da LPI (22) 17/09/2014 (71) HITACHI AUTOMOTIVE SYSTEMS, LTD. (JP) Referente à 3ª anuidade.
(21) BR 10 2014 023036-0 A2	Código 8.6 - Arquivamento - Art. 86 da LPI (22) 17/09/2014 (71) SIEMENS AKTIENGESELLSCHAFT (DK) Referente à 3ª anuidade.
(21) BR 10 2014 023083-1 A2	Código 8.6 - Arquivamento - Art. 86 da LPI (22) 17/09/2014 (71) MILTON DAVIDSON SACRAMENTO (BR/MG) Referente à 3ª anuidade.
(21) BR 10 2014 023124-2 A2	Código 8.6 - Arquivamento - Art. 86 da LPI (22) 18/09/2014 (71) KABUSHIKI KAISHA TOSHIBA (JP) Referente à 3ª anuidade.
(21) BR 10 2014 023214-1 A2	Código 8.6 - Arquivamento - Art. 86 da LPI (22) 18/09/2014 (71) IMS HEALTH INCORPORATED (US) Referente à 3ª anuidade.
(21) BR 10 2014 023232-0 A2	Código 8.6 - Arquivamento - Art. 86 da LPI (22) 19/09/2014 (71) KABUSHIKI KAISHA TOSHIBA (JP) Referente à 3ª anuidade.
(21) BR 10 2014 023268-0 A2	Código 8.6 - Arquivamento - Art. 86 da LPI (22) 19/09/2014 (71) RODEZIO JOAQUIM VALIM (BR/RS) Referente à 3ª anuidade.
(21) BR 10 2014 023498-5 A2	Código 8.6 - Arquivamento - Art. 86 da LPI (22) 22/09/2014 (71) VINICIUS PROVIN MEZALIRA (BR/PR) , JONAS RODRIGO DOS SANTOS (BR/PR) Referente à 3ª anuidade.

(21) BR 10 2014 023531-0 A2	Código 8.6 - Arquivamento - Art. 86 da LPI (22) 23/09/2014 (71) ELIEL PEREIRA (BR/SP) Referente à 3ª anuidade.
(21) BR 10 2014 023573-6 A2	Código 8.6 - Arquivamento - Art. 86 da LPI (22) 23/09/2014 (71) UNIVERSIDADE FEDERAL DO CEARÁ (BR/CE) Referente à 3ª anuidade.
(21) BR 10 2014 023597-3 A2	Código 8.6 - Arquivamento - Art. 86 da LPI (22) 23/09/2014 (71) MANITOWOC CRANE GROUP FRANCE SAS (FR) Referente à 3ª anuidade.
(21) BR 10 2014 023602-3 A2	Código 8.6 - Arquivamento - Art. 86 da LPI (22) 23/09/2014 (71) MANITOWOC CRANE GROUP FRANCE SAS (FR) Referente à 3ª anuidade.
(21) BR 10 2014 023820-4 A2	Código 8.6 - Arquivamento - Art. 86 da LPI (22) 25/09/2014 (71) JONAS DE OLIVEIRA (BR/SP) Referente à 3ª anuidade.
(21) BR 10 2014 024009-8 A2	Código 8.6 - Arquivamento - Art. 86 da LPI (22) 26/09/2014 (71) GE ENERGY POWER CONVERSION TECHNOLOGY LTD. (GB) Referente à 3ª anuidade.
(21) BR 10 2014 024163-9 A2	Código 8.6 - Arquivamento - Art. 86 da LPI (22) 29/09/2014 (71) OCEANIC ESTALEIROS S.A. (BR/RJ) Referente à 3ª anuidade.
(21) BR 10 2014 024387-9 A2	Código 8.6 - Arquivamento - Art. 86 da LPI (22) 30/09/2014 (71) QUALIHOUSE AUTOMAÇÃO PREDIAL LTDA. (BR/PE) Referente à 3ª anuidade.
(21) BR 10 2014 024485-9 A2	Código 8.6 - Arquivamento - Art. 86 da LPI

	(22) 30/09/2014 (71) O2 MICRO, INC. (US) Referente à 3ª anuidade.
(21) BR 10 2014 024513-8 A2	Código 8.6 - Arquivamento - Art. 86 da LPI (22) 01/10/2014 (71) MÁRCIO DE CARVALHO (BR/SP) Referente à 3ª anuidade.
(21) BR 10 2014 024526-0 A2	Código 8.6 - Arquivamento - Art. 86 da LPI (22) 01/10/2014 (71) JML - MATERIAIS DE CONSTRUÇÃO E PRÉ-MOLDADOS LTDA (BR/BA) Referente à 3ª anuidade.
(21) BR 10 2014 024642-8 A2	Código 8.6 - Arquivamento - Art. 86 da LPI (22) 16/09/2014 (71) INSTITUTO FEDERAL DE SERGIPE (BR/SE) Referente à 3ª anuidade.
(21) BR 10 2014 024690-8 A2	Código 8.6 - Arquivamento - Art. 86 da LPI (22) 02/10/2014 (71) TMCI PADOVAN S.P.A. (IT) Referente à 3ª anuidade.
(21) BR 10 2014 024708-4 A2	Código 8.6 - Arquivamento - Art. 86 da LPI (22) 03/10/2014 (71) JOSÉ ROBERTO ANDROCIOLI (BR/SP) , RENATO JOSÉ GUIMARÃES PEREIRA (BR/SP) Referente à 3ª anuidade.
(21) BR 10 2014 024730-0 A2	Código 8.6 - Arquivamento - Art. 86 da LPI (22) 03/10/2014 (71) CECY TUPINAMBÁS DE CERQUEIRA LIMA (BR/MG) Referente à 3ª anuidade.
(21) BR 10 2014 024815-3 A2	Código 8.6 - Arquivamento - Art. 86 da LPI (22) 03/10/2014 (71) AURORA FERNANDA DE JESUS PEREIRA (BR/SP) Referente à 3ª anuidade.
(21) BR 10 2014 024840-4 A2	Código 8.6 - Arquivamento - Art. 86 da LPI (22) 03/10/2014 (71) UNIVERSIDADE FEDERAL DE SANTA CATARINA (BR/SC)

	Referente à 3ª anuidade.
(21) BR 10 2014 024894-3 A2	Código 8.6 - Arquivamento - Art. 86 da LPI (22) 06/10/2014 (71) JOSÉ LUIZ ALVES POYARES (BR/ES) Referente à 3ª anuidade.
(21) BR 10 2014 024895-1 A2	Código 8.6 - Arquivamento - Art. 86 da LPI (22) 06/10/2014 (71) José Luiz Alves Poyares (BR/ES) Referente à 3ª anuidade.
(21) BR 10 2014 024976-1 A2	Código 8.6 - Arquivamento - Art. 86 da LPI (22) 07/10/2014 (71) ZIEL BIOSCIENCES PESQUISA, DESENVOLVIMENTO E DIAGNOSTICO LTDA. (BR/RS) Referente à 3ª anuidade.
(21) BR 10 2014 025045-0 A2	Código 8.6 - Arquivamento - Art. 86 da LPI (22) 07/10/2014 (71) XEROX CORPORATION (US) Referente à 3ª anuidade.
(21) BR 10 2014 025054-9 A2	Código 8.6 - Arquivamento - Art. 86 da LPI (22) 07/10/2014 (71) ADRIANO RAMOS DA COSTA (BR/SC) Referente à 3ª anuidade.
(21) BR 10 2014 025433-1 A2	Código 8.6 - Arquivamento - Art. 86 da LPI (22) 13/10/2014 (71) EMBRAPA - EMPRESA BRASILEIRA DE PESQUISA AGROPECUÁRIA (BR/DF) Referente à 3ª anuidade.
(21) BR 10 2014 025923-6 A2	Código 8.6 - Arquivamento - Art. 86 da LPI (22) 17/10/2014 (71) VETTOR TORRES DE RESFRIAMENTO DE ÁGUA LTDA EPP (BR/SP) Referente à 3ª anuidade.
(21) BR 10 2014 025938-4 A2	Código 8.6 - Arquivamento - Art. 86 da LPI (22) 17/10/2014 (71) WANDA GODOY RICCI (BR/SP)

	Referente à 3ª anuidade.
(21) BR 10 2014 025939-2 A2	Código 8.6 - Arquivamento - Art. 86 da LPI (22) 17/10/2014 (71) WANDA GODOY RICCI (BR/SP) Referente à 3ª anuidade.
(21) BR 10 2014 026116-8 A2	Código 8.6 - Arquivamento - Art. 86 da LPI (22) 20/10/2014 (71) DEERE & COMPANY (US) Referente à 3ª anuidade.
(21) BR 10 2014 026239-3 A2	Código 8.6 - Arquivamento - Art. 86 da LPI (22) 21/10/2014 (71) MENTORE IT CONSULTORIA EM SISTEMAS DE INFORMÁTICA LTDA (BR/SP) Referente à 3ª anuidade.
(21) BR 10 2014 026286-5 A2	Código 8.6 - Arquivamento - Art. 86 da LPI (22) 21/10/2014 (71) E.M.S.S.A. (BR/SP) Referente à 3ª anuidade.
(21) BR 10 2014 026295-4 A2	Código 8.6 - Arquivamento - Art. 86 da LPI (22) 21/10/2014 (71) LFJ Blindagens Comércio e Serviços S.A. (BR/SP) Referente à 3ª anuidade.
(21) BR 10 2014 026324-1 A2	Código 8.6 - Arquivamento - Art. 86 da LPI (22) 22/10/2014 (71) GM GLOBAL TECHNOLOGY OPERATIONS LLC (US) , FORMTAP IND. E COM S/A (BR/SP) Referente à 3ª anuidade.
(21) BR 10 2014 026473-6 A2	Código 8.6 - Arquivamento - Art. 86 da LPI (22) 23/10/2014 (71) ANDREIA CORBES PAES (BR/SP) Referente à 3ª anuidade.
(21) BR 10 2014 026707-7 A2	Código 8.6 - Arquivamento - Art. 86 da LPI (22) 24/10/2014 (71) DISTRIBUIDORA DE ESPUMAS TONOLLI LTDA. (BR/RS)

	Referente à 3ª anuidade.
(21) BR 10 2014 026757-3 A2	Código 8.6 - Arquivamento - Art. 86 da LPI (22) 24/10/2014 (71) PAULO ROBERTO DE OLIVEIRA (BR/SP) Referente à 3ª anuidade.
(21) BR 10 2014 026939-8 A2	Código 8.6 - Arquivamento - Art. 86 da LPI (22) 28/10/2014 (71) JORGE LUIZ AMORIN DA SILVA (BR/SP) , ISAC RODRIGUES DA CUNHA (BR/PE) Referente à 3ª anuidade.
(21) BR 10 2014 027069-8 A2	Código 8.6 - Arquivamento - Art. 86 da LPI (22) 29/10/2014 (71) THE GOODYEAR TIRE & RUBBER COMPANY (US) Referente à 3ª anuidade.
(21) BR 10 2014 027114-7 A2	Código 8.6 - Arquivamento - Art. 86 da LPI (22) 25/09/2014 (71) ANTÔNIO SOUZA DE ARAÚJO (BR/RN) Referente à 3ª anuidade.
(21) BR 10 2014 027215-1 A2	Código 8.6 - Arquivamento - Art. 86 da LPI (22) 30/10/2014 (71) FABIO RIBEIRO ANTUNES DA COSTA (BR/SP) , ROBERTO LEANDRO DA SILVA (BR/SP) Referente à 3ª anuidade.
(21) BR 10 2014 027268-2 A2	Código 8.6 - Arquivamento - Art. 86 da LPI (22) 31/10/2014 (71) JORGE DA SILVA SANTOS (BR/PE) Referente à 3ª anuidade.
(21) BR 10 2014 027290-9 A2	Código 8.6 - Arquivamento - Art. 86 da LPI (22) 31/10/2014 (71) UNIVERSIDADE FEDERAL DO CEARÁ (BR/CE) Referente à 3ª anuidade.
(21) BR 10 2014 027330-1 A2	Código 8.6 - Arquivamento - Art. 86 da LPI (22) 31/10/2014 (71) Instituto Alberto Luiz Coimbra de Pós Graduação e Pesquisa de Engenharia - COPPE/UFRJ (BR/RJ)

	Referente à 3ª anuidade.
(21) BR 10 2014 027331-0 A2	Código 8.6 - Arquivamento - Art. 86 da LPI (22) 31/10/2014 (71) Instituto Alberto Luiz Coimbra de Pós Graduação e Pesquisa de Engenharia - COPPE/UFRJ (BR/RJ) Referente à 3ª anuidade.
(21) BR 10 2014 027587-8 A2	Código 8.6 - Arquivamento - Art. 86 da LPI (22) 05/11/2014 (71) BCM CO., LTD. (KR) Referente à 3ª anuidade.
(21) BR 10 2014 027638-6 A2	Código 8.6 - Arquivamento - Art. 86 da LPI (22) 05/11/2014 (71) RICARDO INOCENCIO PEREIRA (BR/SP) Referente à 3ª anuidade.
(21) BR 10 2014 027721-8 A2	Código 8.6 - Arquivamento - Art. 86 da LPI (22) 03/11/2014 (71) NILTON ROGÊNIO NUNES (BR/RS) Referente à 3ª anuidade.
(21) BR 11 2012 003832-0 A2	Código 8.6 - Arquivamento - Art. 86 da LPI (22) 20/08/2010 (71) Corning Incorporated (US) Referente às 4ª, 5ª, 6ª e 7ª anuidades.
(21) BR 11 2012 003851-6 A2	Código 8.6 - Arquivamento - Art. 86 da LPI (22) 17/08/2010 (71) KONINKLIJKE PHILIPS ELECTRONICS N.V. (NL) Referente às 5ª, 6ª e 7ª anuidades.
(21) BR 11 2012 004840-6 A2	Código 8.6 - Arquivamento - Art. 86 da LPI (22) 01/09/2010 (71) Rosemount INC. (US) Referente à 7ª anuidade.
(21) BR 11 2012 004930-5 A2	Código 8.6 - Arquivamento - Art. 86 da LPI (22) 26/01/2011 (71) Se/Se (SE) Referente às 5ª e 6ª anuidades.

(21) BR 11 2012 007773-2 A2	Código 8.6 - Arquivamento - Art. 86 da LPI (22) 30/08/2010 (71) Creative Nail Design, Inc. (US) Referente às 5ª, 6ª e 7ª anuidades.
(21) BR 11 2012 007896-8 A2	Código 8.6 - Arquivamento - Art. 86 da LPI (22) 30/07/2010 (71) Anthogyr (FR) Referente à 5ª anuidade.
(21) BR 11 2012 008465-8 A2	Código 8.6 - Arquivamento - Art. 86 da LPI (22) 28/10/2010 (71) MINE SAFETY APPLIANCES COMPANY (US) Referente à 7ª anuidade.
(21) BR 11 2012 008466-6 A2	Código 8.6 - Arquivamento - Art. 86 da LPI (22) 28/10/2010 (71) MINE SAFETY APPLIANCES COMPANY (US) Referente à 7ª anuidade.
(21) BR 11 2012 008629-4 A2	Código 8.6 - Arquivamento - Art. 86 da LPI (22) 08/11/2010 (71) Aircelle (FR) Referente à 7ª anuidade.
(21) BR 11 2012 009121-2 A2	Código 8.6 - Arquivamento - Art. 86 da LPI (22) 05/10/2010 (71) Amicus Therapeutics, Inc (US) Referente à 3ª anuidade.
(21) BR 11 2012 009354-1 A2	Código 8.6 - Arquivamento - Art. 86 da LPI (22) 30/10/2009 (71) Rhodia (China) CO., Ltd. (CN) Referente à 8ª anuidade.
(21) BR 11 2012 009355-0 A2	Código 8.6 - Arquivamento - Art. 86 da LPI (22) 30/10/2009 (71) Rhodia (China) CO., Ltd. (CN) Referente à 8ª anuidade.
(21) BR 11 2012 009358-4 A2	Código 8.6 - Arquivamento - Art. 86 da LPI

	(22) 30/10/2009 (71) Rhodia (China) CO., Ltd. (CN) Referente à 8ª anuidade.
(21) BR 11 2012 009746-6 A2	Código 8.6 - Arquivamento - Art. 86 da LPI (22) 30/10/2010 (71) Dieffenbacher Gmbh Maschinen- Und Anlagenbau (DE) Referente às 6ª e 7ª anuidades.
(21) BR 11 2012 009858-6 A2	Código 8.6 - Arquivamento - Art. 86 da LPI (22) 27/10/2010 (71) SAGEM DEFENSE SECURITE (FR) Referente à 7ª anuidade.
(21) BR 11 2012 009877-2 A2	Código 8.6 - Arquivamento - Art. 86 da LPI (22) 27/10/2010 (71) Calisolar, INC. (US) Referente à 7ª anuidade.
(21) BR 11 2012 009887-0 A2	Código 8.6 - Arquivamento - Art. 86 da LPI (22) 27/10/2010 (71) Sharp Kabushiki Kaisha Also Trading As Sharp Corporation (JP) Referente à 7ª anuidade.
(21) BR 11 2012 009890-0 A2	Código 8.6 - Arquivamento - Art. 86 da LPI (22) 27/10/2010 (71) Basf SE (DE) Referente à 7ª anuidade.
(21) BR 11 2012 010372-5 A2	Código 8.6 - Arquivamento - Art. 86 da LPI (22) 08/11/2010 (71) Nico Corporation (US) Referente à 7ª anuidade.
(21) BR 11 2012 010554-0 A2	Código 8.6 - Arquivamento - Art. 86 da LPI (22) 06/11/2010 (71) Tecnidelta -Equipamentos Hoteleiros, Ltd. (PT) Referente à 7ª anuidade.
(21) BR 11 2012 010673-2 A2	Código 8.6 - Arquivamento - Art. 86 da LPI (22) 04/11/2010 (71) GJOSA SA (CH)

	Referente à 7ª anuidade.
(21) BR 11 2012 010675-9 A2	Código 8.6 - Arquivamento - Art. 86 da LPI (22) 05/11/2010 (71) Primegen Biotech, LLC DBA Reprocyte (US) Referente à 7ª anuidade.
(21) BR 11 2012 010976-6 A2	Código 8.6 - Arquivamento - Art. 86 da LPI (22) 09/11/2010 (71) Abbott Laboratories (US) Referente à 7ª anuidade.
(21) BR 11 2012 011019-5 A2	Código 8.6 - Arquivamento - Art. 86 da LPI (22) 09/11/2010 (71) Institut de Recherche Pour Le Developpement (IRD) (FR) Referente à 7ª anuidade.
(21) BR 11 2012 011037-3 A2	Código 8.6 - Arquivamento - Art. 86 da LPI (22) 08/11/2010 (71) Prad Research And Development Limited (VG) Referente à 7ª anuidade.
(21) BR 11 2012 011072-1 A2	Código 8.6 - Arquivamento - Art. 86 da LPI (22) 29/10/2010 (71) Pfizer, Inc. (US) Referente à 7ª anuidade.
(21) BR 11 2012 011110-8 A2	Código 8.6 - Arquivamento - Art. 86 da LPI (22) 09/11/2010 (71) Dentaurum GMBH & CO. KG (DE) Referente à 7ª anuidade.
(21) BR 11 2012 011112-4 A2	Código 8.6 - Arquivamento - Art. 86 da LPI (22) 08/11/2010 (71) Norse Cutting & Abandonment AS (NO) Referente à 7ª anuidade.
(21) BR 11 2012 011122-1 A2	Código 8.6 - Arquivamento - Art. 86 da LPI (22) 09/11/2010 (71) LANTIQ DEUTSCHLAND GMBH (DE) Referente à 7ª anuidade.

(21) BR 11 2012 011256-2 A2	Código 8.6 - Arquivamento - Art. 86 da LPI (22) 08/11/2010 (71) Thomson Licensing (FR) Referente à 7ª anuidade.
(21) BR 11 2012 011715-7 A2	Código 8.6 - Arquivamento - Art. 86 da LPI (22) 09/11/2010 (71) Intelligent Energy Ltd (GB) Referente à 7ª anuidade.
(21) BR 11 2012 012100-6 A2	Código 8.6 - Arquivamento - Art. 86 da LPI (22) 08/11/2010 (71) Veolia Water Solutions & Technologies Support (FR) Referente à 7ª anuidade.
(21) BR 11 2012 013135-4 A2	Código 8.6 - Arquivamento - Art. 86 da LPI (22) 10/11/2010 (71) DOW GLOBAL TECHNOLOGIES INC (US) Referente à 7ª anuidade.
(21) BR 11 2012 013731-0 A2	Código 8.6 - Arquivamento - Art. 86 da LPI (22) 09/11/2010 (71) KIMBERLY-CLARK WORLDWIDE, INC. (US) Referente à 7ª anuidade.
(21) BR 11 2012 014035-3 A2	Código 8.6 - Arquivamento - Art. 86 da LPI (22) 15/12/2009 (71) INTEL CORPORATION (US) Referente à 3ª anuidade.
(21) BR 11 2012 014142-2 A2	Código 8.6 - Arquivamento - Art. 86 da LPI (22) 10/11/2010 (71) SHARP KABUSHIKI KAISAHA (JP) Referente à 7ª anuidade.
(21) BR 11 2012 014174-0 A2	Código 8.6 - Arquivamento - Art. 86 da LPI (22) 15/11/2010 (71) THE CHILDREN'S HOSPITAL OF PHILADELPHIA (US) , THE TRUSTEES OF THE UNIVERSITY OF PENNSYLVANIA (US) Referente às 5ª e 6ª anuidades.
(21) BR 11 2012 015925-9 A2	Código 8.6 - Arquivamento - Art. 86 da LPI (22) 28/10/2011

	(71) IMARKO RESEARCH S.A. (LU) Referente à 6ª anuidade.
(21) BR 11 2012 017629-3 A2	Código 8.6 - Arquivamento - Art. 86 da LPI (22) 08/11/2010 (71) SHARP KABUSHIKI KAISHA (JP) Referente à 7ª anuidade.
(21) BR 11 2012 018173-4 A2	Código 8.6 - Arquivamento - Art. 86 da LPI (22) 18/01/2011 (71) Valeant Pharmaceuticals International (US) Referente às 4ª, 5ª e 6ª anuidades.
(21) BR 11 2012 020271-5 A2	Código 8.6 - Arquivamento - Art. 86 da LPI (22) 11/02/2011 (71) VANDERBILT UNIVERSITY (US) Referente à 6ª anuidade.
(21) BR 11 2012 020850-0 A2	Código 8.6 - Arquivamento - Art. 86 da LPI (22) 23/02/2011 (71) THE PROCTER & GAMBLE COMPANY (US) Referente às 5ª e 6ª anuidades.
(21) BR 11 2012 022485-9 A2	Código 8.6 - Arquivamento - Art. 86 da LPI (22) 10/11/2010 (71) Andrew LLC (US) Referente à 7ª anuidade.
(21) BR 11 2012 025481-2 A2	Código 8.6 - Arquivamento - Art. 86 da LPI (22) 07/03/2011 (71) Evonik Goldschmidt GMBH (DE) Referente às 4ª, 5ª e 6ª anuidades.
(21) BR 11 2012 025484-7 A2	Código 8.6 - Arquivamento - Art. 86 da LPI (22) 05/04/2011 (71) Ntt Docomo, Inc. (JP) Referente à 6ª anuidade.
(21) BR 11 2012 025491-0 A2	Código 8.6 - Arquivamento - Art. 86 da LPI (22) 07/04/2011 (71) Sproxil, Inc. (US) Referente às 3ª e 6ª anuidades.

(21) BR 11 2012 025499-5 A2	Código 8.6 - Arquivamento - Art. 86 da LPI (22) 07/04/2011 (71) Chinook Sciences Limited (UK) Referente à 6ª anuidade.
(21) BR 11 2012 025547-9 A2	Código 8.6 - Arquivamento - Art. 86 da LPI (22) 08/04/2011 (71) Dow Corning Corporation (US) Referente à 6ª anuidade.
(21) BR 11 2012 025563-0 A2	Código 8.6 - Arquivamento - Art. 86 da LPI (22) 07/04/2011 (71) Sproxil, Inc. (US) Referente às 3ª, 4ª, 5ª e 6ª anuidades.
(21) BR 11 2012 025731-5 A2	Código 8.6 - Arquivamento - Art. 86 da LPI (22) 16/03/2011 (71) Ultraflo Corporation (US) Referente às 4ª, 5ª e 6ª anuidades.
(21) BR 11 2012 025800-1 A2	Código 8.6 - Arquivamento - Art. 86 da LPI (22) 11/04/2011 (71) LTS Lohmann Therapie-Systeme AG (DE) Referente às 5ª e 6ª anuidades.
(21) BR 11 2012 028065-1 A2	Código 8.6 - Arquivamento - Art. 86 da LPI (22) 27/04/2011 (71) EVONIK DEGUSSA GMBH (DE) Referente às 5ª e 6ª anuidades.
(21) BR 11 2012 028623-4 A2	Código 8.6 - Arquivamento - Art. 86 da LPI (22) 16/05/2011 (71) The Procter & Gamble Company (US) Referente às 5ª e 6ª anuidades.
(21) BR 11 2012 031231-6 A2	Código 8.6 - Arquivamento - Art. 86 da LPI (22) 09/06/2011 (71) E.I. DU PONT DE NEMOURS AND COMPANY (US) , PIONEER HI-BRED INTERNATIONAL INC (US) Referente às 5ª e 6ª anuidades.

(21) BR 11 2013 002308-2 A2	Código 8.6 - Arquivamento - Art. 86 da LPI (22) 08/07/2011 (71) SIEMENS AKTIENGESELLSCHAFT (DE) Referente às 4ª, 5ª e 6ª anuidades.
(21) BR 11 2013 006292-4 A2	Código 8.6 - Arquivamento - Art. 86 da LPI (22) 08/11/2011 (71) KABUSHIKI KAISHA YASKAWA DENKI (JP) Referente à 6ª anuidade.
(21) BR 11 2013 009516-4 A2	Código 8.6 - Arquivamento - Art. 86 da LPI (22) 07/11/2011 (71) IGM RESINS ITALIA S.R.L. (IT) Referente à 6ª anuidade.
(21) BR 11 2013 010154-7 A2	Código 8.6 - Arquivamento - Art. 86 da LPI (22) 28/10/2011 (71) Zih Corp. (BM) Referente à 6ª anuidade.
(21) BR 11 2013 010155-5 A2	Código 8.6 - Arquivamento - Art. 86 da LPI (22) 26/10/2011 (71) TERRACO GROUP S.A. (BE) Referente à 6ª anuidade.
(21) BR 11 2013 010312-4 A2	Código 8.6 - Arquivamento - Art. 86 da LPI (22) 26/10/2011 (71) Proximagem Limited (GB) Referente à 6ª anuidade.
(21) BR 11 2013 010347-7 A2	Código 8.6 - Arquivamento - Art. 86 da LPI (22) 10/11/2011 (71) BAKER HUGHES INCORPORATED (US) Referente à 6ª anuidade.
(21) BR 11 2013 010569-0 A2	Código 8.6 - Arquivamento - Art. 86 da LPI (22) 28/10/2011 (71) Immunogen, Inc. (US) Referente à 6ª anuidade.
(21) BR 11 2013 010583-6 A2	Código 8.6 - Arquivamento - Art. 86 da LPI (22) 27/10/2011 (71) University Of Florida Research Foundation, Inc. (US)

	Referente à 6ª anuidade.
(21) BR 11 2013 010588-7 A2	Código 8.6 - Arquivamento - Art. 86 da LPI (22) 28/10/2011 (71) Afl Telecommunications Llc. (US) Referente à 6ª anuidade.
(21) BR 11 2013 010654-9 A2	Código 8.6 - Arquivamento - Art. 86 da LPI (22) 03/11/2011 (71) AIRCELLE (FR) Referente à 6ª anuidade.
(21) BR 11 2013 010722-7 A2	Código 8.6 - Arquivamento - Art. 86 da LPI (22) 08/11/2011 (71) SNECMA (FR) , HERAKLES (FR) Referente à 6ª anuidade.
(21) BR 11 2013 010742-1 A2	Código 8.6 - Arquivamento - Art. 86 da LPI (22) 27/10/2011 (71) ELEMENTIS SPECIALTIES, INC. (US) Referente à 6ª anuidade.
(21) BR 11 2013 010749-9 A2	Código 8.6 - Arquivamento - Art. 86 da LPI (22) 03/11/2011 (71) MAGNA INTERNATIONAL INC (CA) Referente à 6ª anuidade.
(21) BR 11 2013 010846-0 A2	Código 8.6 - Arquivamento - Art. 86 da LPI (22) 07/11/2011 (71) Eli Lilly and Company (US) Referente à 6ª anuidade.
(21) BR 11 2013 010847-9 A2	Código 8.6 - Arquivamento - Art. 86 da LPI (22) 07/11/2011 (71) INTERNATIONAL PAPER COMPANY (US) Referente à 6ª anuidade.
(21) BR 11 2013 010853-3 A2	Código 8.6 - Arquivamento - Art. 86 da LPI (22) 03/11/2011 (71) Immunogen, Inc. (US) Referente à 6ª anuidade.

(21) BR 11 2013 010858-4 A2	Código 8.6 - Arquivamento - Art. 86 da LPI (22) 03/11/2011 (71) NFT Nanofiltertechnik Gesellschaft Mit Beschränkter Haftung (DE) Referente à 6ª anuidade.
(21) BR 11 2013 010921-1 A2	Código 8.6 - Arquivamento - Art. 86 da LPI (22) 26/10/2011 (71) Ge Energy Power Conversion Technology Ltd (GB) Referente à 6ª anuidade.
(21) BR 11 2013 010942-4 A2	Código 8.6 - Arquivamento - Art. 86 da LPI (22) 27/10/2011 (71) Seco Tools AB (SE) Referente à 6ª anuidade.
(21) BR 11 2013 010943-2 A2	Código 8.6 - Arquivamento - Art. 86 da LPI (22) 27/10/2011 (71) Seco Tools AB (SE) Referente à 6ª anuidade.
(21) BR 11 2013 011028-7 A2	Código 8.6 - Arquivamento - Art. 86 da LPI (22) 03/11/2011 (71) KONINKLIJKE PHILIPS ELECTRONICS N.V (NL) Referente à 6ª anuidade.
(21) BR 11 2013 011035-0 A2	Código 8.6 - Arquivamento - Art. 86 da LPI (22) 03/11/2011 (71) Syngenta Participations AG (CH) Referente à 6ª anuidade.
(21) BR 11 2013 011094-5 A2	Código 8.6 - Arquivamento - Art. 86 da LPI (22) 03/11/2011 (71) LEXICON PHARMACEUTICALS, INC. (US) Referente à 6ª anuidade.
(21) BR 11 2013 011151-8 A2	Código 8.6 - Arquivamento - Art. 86 da LPI (22) 08/11/2011 (71) Coty Inc (US) Referente à 6ª anuidade.
(21) BR 11 2013 011153-4 A2	Código 8.6 - Arquivamento - Art. 86 da LPI (22) 08/11/2011 (71) Coty Inc (US)

	Referente à 6ª anuidade.
(21) BR 11 2013 011232-8 A2	Código 8.6 - Arquivamento - Art. 86 da LPI (22) 08/11/2011 (71) Coty, Inc. (US) Referente à 6ª anuidade.
(21) BR 11 2013 011267-0 A2	Código 8.6 - Arquivamento - Art. 86 da LPI (22) 08/11/2011 (71) Hydro Aluminium Rolled Products Gmbh (DE) Referente à 6ª anuidade.
(21) BR 11 2013 011278-6 A2	Código 8.6 - Arquivamento - Art. 86 da LPI (22) 11/11/2011 (71) PMG Asturias Powder Metal S.A.U. (ES) Referente à 6ª anuidade.
(21) BR 11 2013 011286-7 A2	Código 8.6 - Arquivamento - Art. 86 da LPI (22) 07/11/2011 (71) Basf Se (DE) Referente à 6ª anuidade.
(21) BR 11 2013 011301-4 A2	Código 8.6 - Arquivamento - Art. 86 da LPI (22) 08/11/2011 (71) CONDUCTIX WAMPFLER FRANCE (FR) Referente à 6ª anuidade.
(21) BR 11 2013 011367-7 A2	Código 8.6 - Arquivamento - Art. 86 da LPI (22) 08/11/2011 (71) NEW TECH COPPER SPA (CL) Referente à 6ª anuidade.
(21) BR 11 2013 011370-7 A2	Código 8.6 - Arquivamento - Art. 86 da LPI (22) 03/11/2011 (71) JOHN BEAN TECHNOLOGIES CORPORATION (US) Referente à 6ª anuidade.
(21) BR 11 2013 011412-6 A2	Código 8.6 - Arquivamento - Art. 86 da LPI (22) 08/11/2011 (71) TOMTOM DEVELOPMENT GERMANY GMBH (DE) Referente à 6ª anuidade.

(21) BR 11 2013 011444-4 A2	Código 8.6 - Arquivamento - Art. 86 da LPI (22) 07/11/2011 (71) Basf SE (DE) Referente à 6ª anuidade.
(21) BR 11 2013 011463-0 A2	Código 8.6 - Arquivamento - Art. 86 da LPI (22) 07/11/2011 (71) NTT DOCOMO, INC (JP) Referente à 6ª anuidade.
(21) BR 11 2013 011680-3 A2	Código 8.6 - Arquivamento - Art. 86 da LPI (22) 10/11/2011 (71) ROLANDO RAFAEL HERNANDEZ CISNEROS (MX) Referente à 6ª anuidade.
(21) BR 11 2013 011708-7 A2	Código 8.6 - Arquivamento - Art. 86 da LPI (22) 10/11/2011 (71) SOLVAY SA (BE) , CENTRE NATIONAL DE LA RECHERCHE SCIENTIFIQUE (FR) , UNIVERSITE DE MONTPELLIER 2 (FR) Referente à 6ª anuidade.
(21) BR 11 2013 011759-1 A2	Código 8.6 - Arquivamento - Art. 86 da LPI (22) 09/11/2011 (71) NESTEC S.A. (CH) Referente à 6ª anuidade.
(21) BR 11 2013 011760-5 A2	Código 8.6 - Arquivamento - Art. 86 da LPI (22) 09/11/2011 (71) NESTEC S.A. (CH) Referente à 6ª anuidade.
(21) BR 11 2013 011789-3 A2	Código 8.6 - Arquivamento - Art. 86 da LPI (22) 27/10/2010 (71) HALLIBURTON ENERGY SERVICES, INC. (US) Referente à 7ª anuidade.
(21) BR 11 2013 011853-9 A2	Código 8.6 - Arquivamento - Art. 86 da LPI (22) 11/11/2010 (71) HALLIBURTON ENERGY SERVICES, INC (US) Referente à 7ª anuidade.
(21) BR 11 2013 011881-4 A2	Código 8.6 - Arquivamento - Art. 86 da LPI (22) 09/11/2011

	(71) NESTEC S.A. (CH) Referente à 6ª anuidade.
(21) BR 11 2013 012070-3 A2	Código 8.6 - Arquivamento - Art. 86 da LPI (22) 27/10/2011 (71) PET ENGINEERING & SERVICES S.R.L. (IT) Referente à 6ª anuidade.
(21) BR 11 2013 012134-3 A2	Código 8.6 - Arquivamento - Art. 86 da LPI (22) 11/11/2011 (71) ACTIFIO, INC (US) Referente à 6ª anuidade.
(21) BR 11 2013 012194-7 A2	Código 8.6 - Arquivamento - Art. 86 da LPI (22) 03/11/2011 (71) KONINKLIJKE PHILIPS N.V. (NL) Referente à 6ª anuidade.
(21) BR 11 2013 012302-8 A2	Código 8.6 - Arquivamento - Art. 86 da LPI (22) 04/11/2011 (71) VITS TECHNOLOGY GMBH (DE) Referente à 6ª anuidade.
(21) BR 11 2013 012430-0 A2	Código 8.6 - Arquivamento - Art. 86 da LPI (22) 08/11/2011 (71) SECO TOOLS AB (SE) Referente à 6ª anuidade.
(21) BR 11 2013 012477-6 A2	Código 8.6 - Arquivamento - Art. 86 da LPI (22) 07/11/2011 (71) GEOX S.P.A (IT) Referente à 6ª anuidade.
(21) BR 11 2013 012694-9 A2	Código 8.6 - Arquivamento - Art. 86 da LPI (22) 08/11/2011 (71) Crown Packaging Technology, Inc. (US) Referente à 6ª anuidade.
(21) BR 11 2013 012822-4 A2	Código 8.6 - Arquivamento - Art. 86 da LPI (22) 18/11/2011 (71) Voith Patent Gbmh (DE) Referente à 5ª anuidade.

(21) BR 11 2013 013717-7 A2	Código 8.6 - Arquivamento - Art. 86 da LPI (22) 03/11/2011 (71) Baker Hughes Incorporated (US) Referente à 6ª anuidade.
(21) BR 11 2013 014732-6 A2	Código 8.6 - Arquivamento - Art. 86 da LPI (22) 11/11/2011 (71) Robert Bosch GmbH (DE) Referente à 6ª anuidade.
(21) BR 11 2013 015323-7 A2	Código 8.6 - Arquivamento - Art. 86 da LPI (22) 07/11/2011 (71) BRIDGESTONE AMERICAS TIRE OPERATIONS, LLC (US) Referente à 6ª anuidade.
(21) BR 11 2013 017192-8 A2	Código 8.6 - Arquivamento - Art. 86 da LPI (22) 03/01/2012 (71) BSG LABORATORY, LLC (US) Referente às 3ª, 4ª e 5ª anuidades.
(21) BR 11 2013 018814-6 A2	Código 8.6 - Arquivamento - Art. 86 da LPI (22) 27/04/2011 (71) 1NSITE TECHNOLOGIES LTD (CA) Referente à 6ª anuidade.
(21) BR 11 2013 019142-2 A2	Código 8.6 - Arquivamento - Art. 86 da LPI (22) 27/01/2012 (71) UNI-CHARM CORPORATION (JP) Referente às 3ª, 4ª e 5ª anuidades.
(21) BR 11 2013 019262-3 A2	Código 8.6 - Arquivamento - Art. 86 da LPI (22) 26/01/2012 (71) ABB TECNOLOGY AG (CH) Referente à 5ª anuidade.
(21) BR 11 2013 021605-0 A2	Código 8.6 - Arquivamento - Art. 86 da LPI (22) 27/10/2011 (71) KABUSHIKI KAISHA YASKAWA DENKI (JP) Referente à 6ª anuidade.
(21) BR 11 2013 030919-9 A2	Código 8.6 - Arquivamento - Art. 86 da LPI

(22) 09/11/2012
(71) HIDEO ANDO (JP)
Referente à 5ª anuidade.

---

(21) BR 11 2014 006970-0 A2
Código 8.6 - Arquivamento - Art. 86 da LPI
(22) 30/09/2011
(71) RHODIA POLIAMIDA E ESPECIALIDADES LTDA (BR/SP)
Referente à 6ª anuidade.

---

(21) BR 11 2014 006971-9 A2
Código 8.6 - Arquivamento - Art. 86 da LPI
(22) 30/09/2011
(71) RHODIA POLIAMIDA E ESPECIALIDADES LTDA. (BR/SP)
Referente à 6ª anuidade.

---

(21) BR 11 2014 008466-1 A2
Código 8.6 - Arquivamento - Art. 86 da LPI
(22) 10/11/2011
(71) E-Z DOCK, INC. (US)
Referente à 6ª anuidade.

---

(21) BR 11 2014 008571-4 A2
Código 8.6 - Arquivamento - Art. 86 da LPI
(22) 13/11/2012
(71) SIKA TECHNOLOGY AG (CH)
Referente à 5ª anuidade.

---

(21) BR 11 2014 008592-7 A2
Código 8.6 - Arquivamento - Art. 86 da LPI
(22) 07/11/2012
(71) IHC HOLLAND IE B.V. (NL)
Referente à 5ª anuidade.

---

(21) BR 11 2014 008825-0 A2
Código 8.6 - Arquivamento - Art. 86 da LPI
(22) 04/10/2012
(71) TANDENT VISION SCIENCE, INC. (US)
Referente à 5ª anuidade.

---

(21) BR 11 2014 009039-4 A2
Código 8.6 - Arquivamento - Art. 86 da LPI
(22) 13/11/2012
(71) KONINKLIJKE PHILIPS N.V. (NL)
Referente à 5ª anuidade.

---

(21) BR 11 2014 009685-6 A2
Código 8.6 - Arquivamento - Art. 86 da LPI
(22) 04/11/2011
(71) GENERAL ELECTRIC COMPANY (US)

	Referente à 6ª anuidade.
(21) BR 11 2014 009786-0 A2	Código 8.6 - Arquivamento - Art. 86 da LPI (22) 29/10/2012 (71) LATCHWAYS PLC (GB) Referente à 5ª anuidade.
(21) BR 11 2014 009856-5 A2	Código 8.6 - Arquivamento - Art. 86 da LPI (22) 04/11/2011 (71) TOYOTA JIDOSHA KABUSHIKI KAISHA (JP) Referente à 6ª anuidade.
(21) BR 11 2014 010007-1 A2	Código 8.6 - Arquivamento - Art. 86 da LPI (22) 08/11/2012 (71) TELEFONAKTIEBOLAGET L M ERICSSON (publ) (SE) Referente à 5ª anuidade.
(21) BR 11 2014 010139-6 A2	Código 8.6 - Arquivamento - Art. 86 da LPI (22) 29/10/2012 (71) CASE WESTERN RESERVE UNIVERSITY (US) Referente à 5ª anuidade.
(21) BR 11 2014 010165-5 A2	Código 8.6 - Arquivamento - Art. 86 da LPI (22) 27/10/2012 (71) KASEY KERSHAW (US) , GARY MOORE (US) , TRAVIS WINN (US) Referente à 5ª anuidade.
(21) BR 11 2014 010197-3 A2	Código 8.6 - Arquivamento - Art. 86 da LPI (22) 26/10/2012 (71) MERCK SHARP & DOHME CORP. (US) Referente à 5ª anuidade.
(21) BR 11 2014 010235-0 A2	Código 8.6 - Arquivamento - Art. 86 da LPI (22) 29/10/2012 (71) KONINKLIJKE PHILIPS N.V. (NL) Referente à 5ª anuidade.
(21) BR 11 2014 010237-6 A2	Código 8.6 - Arquivamento - Art. 86 da LPI (22) 29/10/2012 (71) KONINKLIJKE PHILIPS N.V. (NL) Referente à 5ª anuidade.

(21) BR 11 2014 010296-1 A2
Código 8.6 - Arquivamento - Art. 86 da LPI
(22) 06/11/2012
(71) KONINKLIJKE PHILIPS N.V. (NL)
Referente à 5ª anuidade.

(21) BR 11 2014 010300-3 A2
Código 8.6 - Arquivamento - Art. 86 da LPI
(22) 29/10/2012
(71) SWEETSPOT-WIFI (US)
Referente à 5ª anuidade.

(21) BR 11 2014 010319-4 A2
Código 8.6 - Arquivamento - Art. 86 da LPI
(22) 30/10/2012
(71) W.C. BRADLEY CO. (US)
Referente à 5ª anuidade.

(21) BR 11 2014 010390-9 A2
Código 8.6 - Arquivamento - Art. 86 da LPI
(22) 08/11/2012
(71) GENERAL ELECTRIC COMPANY (US)
Referente à 5ª anuidade.

(21) BR 11 2014 010444-1 A2
Código 8.6 - Arquivamento - Art. 86 da LPI
(22) 29/10/2012
(71) AIRCELLE (FR)
Referente à 5ª anuidade.

(21) BR 11 2014 010511-1 A2
Código 8.6 - Arquivamento - Art. 86 da LPI
(22) 05/11/2012
(71) ZBB ENERGY CORPORATION (US)
Referente à 5ª anuidade.

(21) BR 11 2014 010515-4 A2
Código 8.6 - Arquivamento - Art. 86 da LPI
(22) 30/10/2012
(71) NOVOZYMES BIOAG A/S (DK)
Referente à 5ª anuidade.

(21) BR 11 2014 010524-3 A2
Código 8.6 - Arquivamento - Art. 86 da LPI
(22) 07/11/2011
(71) HITACHI-OMRON TERMINAL SOLUTIONS, CORP. (JP)
Referente à 6ª anuidade.

(21) BR 11 2014 010532-4 A2
Código 8.6 - Arquivamento - Art. 86 da LPI
(22) 05/11/2012
(71) TOLERA THERAPEUTICS.INC (US)

	Referente à 5ª anuidade.
(21) BR 11 2014 010671-1 A2	Código 8.6 - Arquivamento - Art. 86 da LPI (22) 05/11/2012 (71) BASF SE (DE) Referente à 5ª anuidade.
(21) BR 11 2014 010679-7 A2	Código 8.6 - Arquivamento - Art. 86 da LPI (22) 29/10/2012 (71) HALLIBURTON ENERGY SERVICES, INC. (US) Referente à 5ª anuidade.
(21) BR 11 2014 010700-9 A2	Código 8.6 - Arquivamento - Art. 86 da LPI (22) 29/10/2012 (71) SPECIALTY MINERALS (MICHIGAN) INC. (US) Referente à 5ª anuidade.
(21) BR 11 2014 010774-2 A2	Código 8.6 - Arquivamento - Art. 86 da LPI (22) 01/11/2012 (71) APEXIGEN, INC. (US) Referente à 5ª anuidade.
(21) BR 11 2014 010846-3 A8	Código 8.6 - Arquivamento - Art. 86 da LPI (22) 30/10/2012 (71) KONINKLIJKE PHILIPS N.V. (NL) Referente à 5ª anuidade.
(21) BR 11 2014 010849-8 A8	Código 8.6 - Arquivamento - Art. 86 da LPI (22) 08/11/2012 (71) VERSUS TECHNOLOGY, INC. (US) Referente à 5ª anuidade.
(21) BR 11 2014 010866-8 A2	Código 8.6 - Arquivamento - Art. 86 da LPI (22) 09/11/2012 (71) AIRCELLE (FR) , SNECMA PROPULSION SOLIDE (FR) Referente à 5ª anuidade.
(21) BR 11 2014 010907-9 A2	Código 8.6 - Arquivamento - Art. 86 da LPI (22) 06/11/2012 (71) The Procter & Gamble Company (US) Referente à 5ª anuidade.

(21) BR 11 2014 010975-3 A2
Código 8.6 - Arquivamento - Art. 86 da LPI
(22) 09/11/2012
(71) HYUNDAI HEAVY INDUSTRIES CO., LTD. (KR)
Referente à 5ª anuidade.

(21) BR 11 2014 011027-1 A2
Código 8.6 - Arquivamento - Art. 86 da LPI
(22) 06/11/2012
(71) TEIJIN ARAMID B.V. (NL)
Referente à 5ª anuidade.

(21) BR 11 2014 011092-1 A2
Código 8.6 - Arquivamento - Art. 86 da LPI
(22) 06/11/2012
(71) TIANJIN UNIVERSITY (CN)
Referente à 5ª anuidade.

(21) BR 11 2014 011093-0 A2
Código 8.6 - Arquivamento - Art. 86 da LPI
(22) 06/11/2012
(71) TIANJIN UNIVERSITY (CN)
Referente à 5ª anuidade.

(21) BR 11 2014 011108-1 A2
Código 8.6 - Arquivamento - Art. 86 da LPI
(22) 08/11/2012
(71) GRÜNENTHAL GMBH (DE)
Referente à 5ª anuidade.

(21) BR 11 2014 011135-9 A2
Código 8.6 - Arquivamento - Art. 86 da LPI
(22) 08/11/2011
(71) 3M INNOVATE PROPERTIES COMPANY (US)
Referente à 6ª anuidade.

(21) BR 11 2014 011173-1 A2
Código 8.6 - Arquivamento - Art. 86 da LPI
(22) 08/11/2012
(71) ABBVIE DEUTSCHLAND GMBH & CO. KG (DE) , ABBVIE INC. (US)
Referente à 5ª anuidade.

(21) BR 11 2014 011177-4 A2
Código 8.6 - Arquivamento - Art. 86 da LPI
(22) 09/11/2012
(71) FUGRO GEOTEAM AS (NO)
Referente à 5ª anuidade.

(21) BR 11 2014 011196-0 A2
Código 8.6 - Arquivamento - Art. 86 da LPI
(22) 13/11/2012
(71) SICPA HOLDING SA (CH)

	Referente à 5ª anuidade.
(21) BR 11 2014 011230-4 A2	Código 8.6 - Arquivamento - Art. 86 da LPI (22) 12/11/2012 (71) BRAY INTERNATIONAL, INC. (US) Referente à 5ª anuidade.
(21) BR 11 2014 011245-2 A2	Código 8.6 - Arquivamento - Art. 86 da LPI (22) 06/11/2012 (71) The Procter & Gamble Company (US) Referente à 5ª anuidade.
(21) BR 11 2014 011249-5 A2	Código 8.6 - Arquivamento - Art. 86 da LPI (22) 07/11/2012 (71) AIR PRODUCTS AND CHEMICALS, INC. (US) Referente à 5ª anuidade.
(21) BR 11 2014 011309-2 A2	Código 8.6 - Arquivamento - Art. 86 da LPI (22) 09/11/2011 (71) HALLIBURTON ENERGY SERVICES, INC. (US) Referente à 6ª anuidade.
(21) BR 11 2014 011319-0 A2	Código 8.6 - Arquivamento - Art. 86 da LPI (22) 09/11/2012 (71) BASF SE (DE) Referente à 5ª anuidade.
(21) BR 11 2014 011331-9 A2	Código 8.6 - Arquivamento - Art. 86 da LPI (22) 07/11/2012 (71) RINAT NEUROSCIENCE CORPORATION (US) Referente à 5ª anuidade.
(21) BR 11 2014 011391-2 A2	Código 8.6 - Arquivamento - Art. 86 da LPI (22) 09/11/2012 (71) EIQUIPETROL - INDÚSTRIA E COMÉRCIO DE EQUIPAMENTOS MECÂNICOS, LDA (PT) Referente à 5ª anuidade.
(21) BR 11 2014 011400-5 A2	Código 8.6 - Arquivamento - Art. 86 da LPI (22) 09/11/2012 (71) GENKYOTEX SA (CH) Referente à 5ª anuidade.

(21) BR 11 2014 011423-4 A2	Código 8.6 - Arquivamento - Art. 86 da LPI (22) 08/11/2012 (71) PIONEER HI-BRED INTERNATIONAL (US) Referente à 5ª anuidade.
(21) BR 11 2014 011427-7 A2	Código 8.6 - Arquivamento - Art. 86 da LPI (22) 08/11/2012 (71) PIONEER HI-BRED INTERNATIONAL (US) Referente à 5ª anuidade.
(21) BR 11 2014 011453-6 A2	Código 8.6 - Arquivamento - Art. 86 da LPI (22) 05/11/2012 (71) PFIZER INC (US) Referente à 5ª anuidade.
(21) BR 11 2014 011465-0 A2	Código 8.6 - Arquivamento - Art. 86 da LPI (22) 13/11/2012 (71) TESARO, INC. (US) Referente à 5ª anuidade.
(21) BR 11 2014 011525-7 A2	Código 8.6 - Arquivamento - Art. 86 da LPI (22) 13/11/2012 (71) CAPITAL SAFETY GROUP EMEA (FR) , DYNAMIC CONSULT MONACO (FR) Referente à 5ª anuidade.
(21) BR 11 2014 011529-0 A2	Código 8.6 - Arquivamento - Art. 86 da LPI (22) 09/11/2012 (71) GENERAL ELECTRIC COMPANY (US) Referente à 5ª anuidade.
(21) BR 11 2014 011530-3 A2	Código 8.6 - Arquivamento - Art. 86 da LPI (22) 09/11/2012 (71) GENERAL ELECTRIC COMPANY (US) Referente à 5ª anuidade.
(21) BR 11 2014 011534-6 A2	Código 8.6 - Arquivamento - Art. 86 da LPI (22) 13/11/2012 (71) BASF SE (DE) Referente à 5ª anuidade.

(21) BR 11 2014 011547-8 A2
Código 8.6 - Arquivamento - Art. 86 da LPI
(22) 12/11/2012
(71) NATIONAL OILWELL VARCO DENMARK I/S (DK)
Referente à 5ª anuidade.

(21) BR 11 2014 011554-0 A2
Código 8.6 - Arquivamento - Art. 86 da LPI
(22) 08/11/2012
(71) LEIF INVEST AS (NO)
Referente à 5ª anuidade.

(21) BR 11 2014 011580-0 A2
Código 8.6 - Arquivamento - Art. 86 da LPI
(22) 13/11/2012
(71) FLECOTEC AG (DE)
Referente à 5ª anuidade.

(21) BR 11 2014 011581-8 A2
Código 8.6 - Arquivamento - Art. 86 da LPI
(22) 12/11/2012
(71) F. HOFFMANN-LA ROCHE AG (CH)
Referente à 5ª anuidade.

(21) BR 11 2014 011621-0 A2
Código 8.6 - Arquivamento - Art. 86 da LPI
(22) 08/11/2012
(71) VALEO SYSTEMES D'ESSUYAGE (FR)
Referente à 5ª anuidade.

(21) BR 11 2014 011920-1 A2
Código 8.6 - Arquivamento - Art. 86 da LPI
(22) 17/11/2011
(71) BIO ON S.R.L. (IT)
Pagar restauração.

(21) BR 11 2014 012071-4 A8
Código 8.6 - Arquivamento - Art. 86 da LPI
(22) 08/11/2012
(71) ROBERT BOSCH GMBH (DE)
Referente à 5ª anuidade.

(21) BR 11 2014 012656-9 A8
Código 8.6 - Arquivamento - Art. 86 da LPI
(22) 30/10/2012
(71) UOP LLC (US)
Referente à 5ª anuidade.

(21) BR 11 2014 012658-5 A2
Código 8.6 - Arquivamento - Art. 86 da LPI
(22) 30/10/2012
(71) UOP LLC (US)

	Referente à 5ª anuidade.
(21) BR 11 2014 013223-2 A8	Código 8.6 - Arquivamento - Art. 86 da LPI (22) 06/11/2012 (71) ANITOX CORPORATION (US) Referente à 5ª anuidade.
(21) BR 11 2014 013401-4 A8	Código 8.6 - Arquivamento - Art. 86 da LPI (22) 08/11/2012 (71) IFP ENERGIES NOUVELLES (FR) Referente à 5ª anuidade.
(21) BR 11 2014 013414-6 A8	Código 8.6 - Arquivamento - Art. 86 da LPI (22) 06/11/2012 (71) TENNECO AUTOMOTIVE OPERATING COMPANY INC. (US) Referente à 5ª anuidade.
(21) BR 11 2014 014392-7 A8	Código 8.6 - Arquivamento - Art. 86 da LPI (22) 30/10/2012 (71) UOP LLC (US) Referente à 5ª anuidade.
(21) BR 11 2014 015271-3 A8	Código 8.6 - Arquivamento - Art. 86 da LPI (22) 08/11/2012 (71) KIMBERLY-CLARK WORLDWIDE, INC. (US) Referente à 5ª anuidade.
(21) BR 11 2014 018870-0 A8	Código 8.6 - Arquivamento - Art. 86 da LPI (22) 07/11/2012 (71) FEDERAL-MOGUL CORPORATION (US) Referente à 5ª anuidade.
(21) BR 11 2014 028663-9 A2	Código 8.6 - Arquivamento - Art. 86 da LPI (22) 07/11/2013 (71) KONINKLIJKE PHILIPS N.V. (NL) Referente à 4ª anuidade.
(21) BR 11 2015 004896-0 A2	Código 8.6 - Arquivamento - Art. 86 da LPI (22) 30/10/2013 (71) DELPHI TECHNOLOGIES, INC. (US) Referente à 4ª anuidade.

(21) BR 11 2015 005317-3 A2
Código 8.6 - Arquivamento - Art. 86 da LPI
(22) 28/10/2013
(71) Halliburton Energy Services, Inc. (US)
Referente à 4ª anuidade.

(21) BR 11 2015 005542-7 A2
Código 8.6 - Arquivamento - Art. 86 da LPI
(22) 12/09/2013
(71) GENERAL ELECTRIC COMPANY (US)
Referente às 3ª e 4ª anuidades.

(21) BR 11 2015 008204-1 A2
Código 8.6 - Arquivamento - Art. 86 da LPI
(22) 08/11/2013
(71) AIRCELLE (FR)
Referente à 4ª anuidade.

(21) BR 11 2015 008912-7 A2
Código 8.6 - Arquivamento - Art. 86 da LPI
(22) 08/11/2013
(71) Halliburton Energy Services, Inc. (US)
Referente à 4ª anuidade.

(21) BR 11 2015 009173-3 A2
Código 8.6 - Arquivamento - Art. 86 da LPI
(22) 17/10/2013
(71) NEENAH GESSNER GMBH (DE)
Referente à 4ª anuidade.

(21) BR 11 2015 009192-0 A2
Código 8.6 - Arquivamento - Art. 86 da LPI
(22) 28/10/2013
(71) BAYER CROPSCIENCE LP (US)
Referente à 4ª anuidade.

(21) BR 11 2015 009214-4 A2
Código 8.6 - Arquivamento - Art. 86 da LPI
(22) 06/11/2013
(71) NOVARTIS AG (CH)
Referente à 4ª anuidade.

(21) BR 11 2015 009287-0 A2
Código 8.6 - Arquivamento - Art. 86 da LPI
(22) 28/10/2013
(71) BAYER CROPSCIENCE LP (US)
Referente à 4ª anuidade.

(21) BR 11 2015 009288-8 A2
Código 8.6 - Arquivamento - Art. 86 da LPI
(22) 28/10/2013
(71) BAYER CROPSCIENCE LP (US)

	Referente à 4ª anuidade.
(21) BR 11 2015 009301-9 A2	Código 8.6 - Arquivamento - Art. 86 da LPI (22) 28/10/2013 (71) BAYER CROPSCIENCE LP (US) Referente à 4ª anuidade.
(21) BR 11 2015 009324-8 A2	Código 8.6 - Arquivamento - Art. 86 da LPI (22) 10/10/2013 (71) GENERAL ELECTRIC COMPANY (US) Referente às 3ª e 4ª anuidades.
(21) BR 11 2015 009403-1 A2	Código 8.6 - Arquivamento - Art. 86 da LPI (22) 29/10/2013 (71) HUNTLEIGH TECHNOLOGY LIMITED (GB) Referente à 4ª anuidade.
(21) BR 11 2015 009442-2 A2	Código 8.6 - Arquivamento - Art. 86 da LPI (22) 07/11/2013 (71) ARKEMA FRANCE (FR) Referente à 4ª anuidade.
(21) BR 11 2015 009466-0 A2	Código 8.6 - Arquivamento - Art. 86 da LPI (22) 08/11/2013 (71) ONPHARMA, INC. (US) Referente à 4ª anuidade.
(21) BR 11 2015 009546-1 A2	Código 8.6 - Arquivamento - Art. 86 da LPI (22) 28/10/2013 (71) LABORATOIRE BIODIM (FR) Referente à 4ª anuidade.
(21) BR 11 2015 009567-4 A2	Código 8.6 - Arquivamento - Art. 86 da LPI (22) 30/10/2013 (71) ELI LILLY AND COMPANY (US) Referente à 4ª anuidade.
(21) BR 11 2015 009568-2 A2	Código 8.6 - Arquivamento - Art. 86 da LPI (22) 30/10/2013 (71) OLIN CORPORATION (US) Referente à 4ª anuidade.

(21) BR 11 2015 009653-0 A2	Código 8.6 - Arquivamento - Art. 86 da LPI (22) 28/10/2013 (71) LUMON INVEST OY (FI) Referente à 4ª anuidade.
(21) BR 11 2015 009707-3 A2	Código 8.6 - Arquivamento - Art. 86 da LPI (22) 05/11/2013 (71) NUOVO PIGNONE SRL (IT) Referente à 4ª anuidade.
(21) BR 11 2015 009850-9 A2	Código 8.6 - Arquivamento - Art. 86 da LPI (22) 07/11/2013 (71) BRISTOL-MYERS SQUIBB COMPANY (US) Referente à 4ª anuidade.
(21) BR 11 2015 009916-5 A2	Código 8.6 - Arquivamento - Art. 86 da LPI (22) 04/11/2013 (71) NESTEC S.A. (CH) Referente à 4ª anuidade.
(21) BR 11 2015 009969-6 A2	Código 8.6 - Arquivamento - Art. 86 da LPI (22) 05/11/2013 (71) MEDIMMUNE, LLC (US) Referente à 4ª anuidade.
(21) BR 11 2015 009982-3 A2	Código 8.6 - Arquivamento - Art. 86 da LPI (22) 30/10/2013 (71) KIMBERLY-CLARK WORLDWIDE, INC. (US) Referente à 4ª anuidade.
(21) BR 11 2015 009990-4 A2	Código 8.6 - Arquivamento - Art. 86 da LPI (22) 04/11/2013 (71) F. HOFFMANN-LA ROCHE AG (CH) Referente à 4ª anuidade.
(21) BR 11 2015 010029-5 A2	Código 8.6 - Arquivamento - Art. 86 da LPI (22) 05/11/2012 (71) HUAWEI TECHNOLOGIES CO., LTD. (CN) Referente à 5ª anuidade.
(21) BR 11 2015 010039-2 A2	Código 8.6 - Arquivamento - Art. 86 da LPI (22) 04/11/2013 (71) CELGENE CORPORATION (US)

Referente à 4ª anuidade.

(21) BR 11 2015 010054-6 A2

Código 8.6 - Arquivamento - Art. 86 da LPI
(22) 06/11/2013
(71) PPG INDUSTRIES OHIO, INC. (US)
Referente à 4ª anuidade.

(21) BR 11 2015 010078-3 A2

Código 8.6 - Arquivamento - Art. 86 da LPI
(22) 08/11/2013
(71) SYMETIS SA (CH)
Referente à 4ª anuidade.

(21) BR 11 2015 010080-5 A2

Código 8.6 - Arquivamento - Art. 86 da LPI
(22) 05/11/2013
(71) Kraft Foods Group Brands LLC (US)
Referente à 4ª anuidade.

(21) BR 11 2015 010106-2 A2

Código 8.6 - Arquivamento - Art. 86 da LPI
(22) 05/11/2013
(71) PRONAI THERAPEUTICS, INC. (US)
Referente à 4ª anuidade.

(21) BR 11 2015 010140-2 A2

Código 8.6 - Arquivamento - Art. 86 da LPI
(22) 29/10/2013
(71) KONINKLIJKE PHILIPS N.V. (NL)
Referente à 4ª anuidade.

(21) BR 11 2015 010223-9 A2

Código 8.6 - Arquivamento - Art. 86 da LPI
(22) 05/11/2013
(71) ZAFGEN, INC. (US)
Referente à 4ª anuidade.

(21) BR 11 2015 010225-5 A2

Código 8.6 - Arquivamento - Art. 86 da LPI
(22) 05/11/2013
(71) ZAFGEN, INC. (US)
Referente à 4ª anuidade.

(21) BR 11 2015 010256-5 A2

Código 8.6 - Arquivamento - Art. 86 da LPI
(22) 08/11/2013
(71) INGENERON INC. (US) , ARTHRODYNAMIC TECHNOLOGIES, ANIMAL HEALTH DIVISION, INC. (US)
Referente à 4ª anuidade.

(21) BR 11 2015 010263-8 A2
Código 8.6 - Arquivamento - Art. 86 da LPI
(22) 06/11/2013
(71) CENNATEK (CA)
Referente à 4ª anuidade.

(21) BR 11 2015 010287-5 A2
Código 8.6 - Arquivamento - Art. 86 da LPI
(22) 04/11/2013
(71) KALVIN JIT SINGH (NZ)
Referente à 4ª anuidade.

(21) BR 11 2015 010311-1 A2
Código 8.6 - Arquivamento - Art. 86 da LPI
(22) 06/11/2013
(71) GOJO INDUSTRIES, INC. (US)
Referente à 4ª anuidade.

(21) BR 11 2015 010368-5 A2
Código 8.6 - Arquivamento - Art. 86 da LPI
(22) 08/11/2013
(71) iMFLUX INC. (US)
Referente à 4ª anuidade.

(21) BR 11 2015 010400-2 A2
Código 8.6 - Arquivamento - Art. 86 da LPI
(22) 06/11/2013
(71) YAZAKI CORPORATION (JP)
Referente à 4ª anuidade.

(21) BR 11 2015 010426-6 A2
Código 8.6 - Arquivamento - Art. 86 da LPI
(22) 04/11/2013
(71) VETCO GRAY, INC. (US)
Referente à 4ª anuidade.

(21) BR 11 2015 010427-4 A2
Código 8.6 - Arquivamento - Art. 86 da LPI
(22) 05/11/2013
(71) THERMODYN SAS (FR)
Referente à 4ª anuidade.

(21) BR 11 2015 010437-1 A2
Código 8.6 - Arquivamento - Art. 86 da LPI
(22) 07/11/2013
(71) LIFE TECHNOLOGIES CORPORATION (US)
Referente à 4ª anuidade.

(21) BR 11 2015 010454-1 A2
Código 8.6 - Arquivamento - Art. 86 da LPI

	(22) 07/11/2013 (71) LIFE TECHNOLOGIES CORPORATION (US) Referente à 4ª anuidade.
(21) BR 11 2015 010483-5 A2	Código 8.6 - Arquivamento - Art. 86 da LPI (22) 08/11/2013 (71) CILAG GMBH INTERNATIONAL (CH) Referente à 4ª anuidade.
(21) BR 11 2015 010608-0 A2	Código 8.6 - Arquivamento - Art. 86 da LPI (22) 07/11/2013 (71) SIKA TECHNOLOGY AG (CH) Referente à 4ª anuidade.
(21) BR 11 2015 010627-7 A2	Código 8.6 - Arquivamento - Art. 86 da LPI (22) 07/11/2013 (71) THOMSON LICENSING (FR) Referente à 4ª anuidade.
(21) BR 11 2015 010631-5 A2	Código 8.6 - Arquivamento - Art. 86 da LPI (22) 08/11/2013 (71) NeuroVent LLC (US) Referente à 4ª anuidade.
(21) BR 11 2015 010637-4 A2	Código 8.6 - Arquivamento - Art. 86 da LPI (22) 30/10/2013 (71) NEC CORPORATION (JP) Referente à 4ª anuidade.
(21) BR 11 2015 010643-9 A2	Código 8.6 - Arquivamento - Art. 86 da LPI (22) 08/11/2013 (71) APTAR FRANCE SAS (FR) Referente à 4ª anuidade.
(21) BR 11 2015 010677-3 A2	Código 8.6 - Arquivamento - Art. 86 da LPI (22) 08/11/2013 (71) KENKOU GMBH (DE) Referente à 4ª anuidade.
(21) BR 11 2015 010678-1 A2	Código 8.6 - Arquivamento - Art. 86 da LPI (22) 07/11/2013 (71) HERCULES INCORPORATED (US)

	Referente à 4ª anuidade.
(21) BR 11 2015 011110-6 A2	Código 8.6 - Arquivamento - Art. 86 da LPI (22) 31/10/2013 (71) VETCO GRAY, INC. (US) Referente à 4ª anuidade.
(21) BR 11 2015 011203-0 A2	Código 8.6 - Arquivamento - Art. 86 da LPI (22) 08/11/2013 (71) BASF SE (DE) Referente à 4ª anuidade.
(21) BR 11 2015 011346-0 A2	Código 8.6 - Arquivamento - Art. 86 da LPI (22) 04/11/2013 (71) UOP LLC (US) Referente à 4ª anuidade.
(21) BR 11 2015 011404-0 A2	Código 8.6 - Arquivamento - Art. 86 da LPI (22) 07/11/2013 (71) AMS RESEARCH CORPORATION (US) Referente à 4ª anuidade.
(21) BR 11 2015 012095-4 A2	Código 8.6 - Arquivamento - Art. 86 da LPI (22) 08/11/2013 (71) NULABEL TECHNOLOGIES, INC (US) Referente à 4ª anuidade.
(21) BR 11 2015 012190-0 A2	Código 8.6 - Arquivamento - Art. 86 da LPI (22) 06/11/2013 (71) TSUBAKI KABELSCHLEPP GMBH (DE) Referente à 4ª anuidade.
(21) BR 11 2015 012290-6 A2	Código 8.6 - Arquivamento - Art. 86 da LPI (22) 07/01/2014 (71) AIRCELLE (FR) Referente à 3ª anuidade.
(21) BR 11 2015 012329-5 A2	Código 8.6 - Arquivamento - Art. 86 da LPI (22) 28/11/2013 (71) FLOATING CABLE TANKS LIMITED (GB) Referente à 3ª anuidade.

(21) BR 11 2015 012350-3 A2
Código 8.6 - Arquivamento - Art. 86 da LPI
(22) 06/11/2013
(71) KABUSHIKI KAISHA TOSHIBA (JP)
Referente à 4ª anuidade.

(21) BR 11 2015 012463-1 A2
Código 8.6 - Arquivamento - Art. 86 da LPI
(22) 28/11/2013
(71) OY KWH MIRKA AB (FI)
Referente à 3ª anuidade.

(21) BR 11 2015 012551-4 A2
Código 8.6 - Arquivamento - Art. 86 da LPI
(22) 08/11/2013
(71) BAKER HUGHES INCORPORATED (US)
Referente à 4ª anuidade.

(21) BR 11 2015 013668-0 A2
Código 8.6 - Arquivamento - Art. 86 da LPI
(22) 29/10/2013
(71) EP MINERALS, LLC (US)
Referente à 4ª anuidade.

(21) BR 11 2015 014142-0 A2
Código 8.6 - Arquivamento - Art. 86 da LPI
(22) 05/11/2013
(71) BHS-SONTHOFEN GMBH (DE) , SÜLZLE HOLDING GMBH & CO. KG (DE)
Referente à 4ª anuidade.

(21) BR 11 2015 014524-8 A2
Código 8.6 - Arquivamento - Art. 86 da LPI
(22) 06/11/2013
(71) CASALE SA (CH)
Referente à 4ª anuidade.

(21) BR 11 2015 015255-4 A2
Código 8.6 - Arquivamento - Art. 86 da LPI
(22) 07/11/2013
(71) TRANSMED7, LLC (US)
Referente à 4ª anuidade.

(21) BR 11 2015 016554-0 A2
Código 8.6 - Arquivamento - Art. 86 da LPI
(22) 05/11/2013
(71) DEROYAL INDUSTRIES, INC. (US)
Referente à 4ª anuidade.

(21) BR 11 2015 027371-8 A2
Código 8.6 - Arquivamento - Art. 86 da LPI
(22) 05/12/2013

	(71) LANDMARK GRAPHICS CORPORATION (US) Referente à 3ª anuidade.
(21) BR 11 2015 032211-5 A2	Código 8.6 - Arquivamento - Art. 86 da LPI (22) 24/06/2014 (71) GE HEALTHCARE LIMITED (GB) , IMPERIAL INNOVATIONS LIMITED (GB) Referente à 3ª anuidade.
(21) BR 11 2016 001487-1 A2	Código 8.6 - Arquivamento - Art. 86 da LPI (22) 24/07/2014 (71) KYOTO PREFECTURAL PUBLIC UNIVERSITY CORPORATION (JP) Referente à 3ª anuidade.
(21) BR 11 2016 001553-3 A2	Código 8.6 - Arquivamento - Art. 86 da LPI (22) 23/07/2014 (71) Hyunmin Kim (KR) , Si Young Choi (KR) Referente à 3ª anuidade.
(21) BR 11 2016 002152-5 A2	Código 8.6 - Arquivamento - Art. 86 da LPI (22) 07/08/2014 (71) SOLENIS TECHNOLOGIES, L.P. (CH) Referente à 3ª anuidade.
(21) BR 11 2016 002296-3 A2	Código 8.6 - Arquivamento - Art. 86 da LPI (22) 02/08/2013 (71) LIOU David (TW) Referente à 3ª anuidade.
(21) BR 11 2016 007647-8 A2	Código 8.6 - Arquivamento - Art. 86 da LPI (22) 11/11/2013 (71) Halliburton Energy Services, Inc. (US) Referente à 4ª anuidade.
(21) BR 11 2016 007820-9 A2	Código 8.6 - Arquivamento - Art. 86 da LPI (22) 12/11/2013 (71) Halliburton Energy Services, Inc. (US) Referente à 4ª anuidade.
(21) BR 12 2012 019401-8 A2	Código 8.6 - Arquivamento - Art. 86 da LPI (22) 23/02/2006 (62) PI 0607881-8 23/02/2006 (71) SNAPTRACK, INC (US)

	Referente à 11ª anuidade.
(21) BR 13 2015 003130-0 E2	Código 8.6 - Arquivamento - Art. 86 da LPI (22) 12/02/2015 (61) BR 10 2013 025335-9 01/10/2013 (71) DIEGO DE ANDRADE SCHOTT (BR/RS) Referente à 4ª anuidade.
(21) BR 20 2012 010818-1 U2	Código 8.6 - Arquivamento - Art. 86 da LPI (22) 17/04/2012 (71) MAURO ROBERTO MUMBACH (BR/SP) Pagar restauração.
(21) BR 20 2012 021814-9 U2	Código 8.6 - Arquivamento - Art. 86 da LPI (22) 30/08/2012 (71) Sergio Luiz Mota Júnior (BR/MG) Referente à 5ª anuidade.
(21) BR 20 2012 027983-0 U2	Código 8.6 - Arquivamento - Art. 86 da LPI (22) 31/10/2012 (71) Cláudio Bressan da Silva (BR/SC) Referente à 5ª anuidade.
(21) BR 20 2012 028115-0 U2	Código 8.6 - Arquivamento - Art. 86 da LPI (22) 01/11/2012 (71) Theócrito Machado de Souza (BR/MG) Referente à 5ª anuidade.
(21) BR 20 2012 028117-7 U2	Código 8.6 - Arquivamento - Art. 86 da LPI (22) 01/11/2012 (71) JOSÉ DOMINGUEZ (BR/SP) Referente à 5ª anuidade.
(21) BR 20 2012 028389-7 U2	Código 8.6 - Arquivamento - Art. 86 da LPI (22) 06/11/2012 (71) SKY COMÉRCIO E ARTES GRÁFICAS DO BRASIL LTDA (BR/SP) Referente à 5ª anuidade.
(21) BR 20 2012 028482-6 U2	Código 8.6 - Arquivamento - Art. 86 da LPI (22) 07/11/2012 (71) Rica Indústria e Comércio Ltda. (BR/RS) Referente à 5ª anuidade.

(21) BR 20 2012 028494-0 U8	Código 8.6 - Arquivamento - Art. 86 da LPI (22) 07/11/2012 (71) WAGNER LIRA SANTORO (BR/SP) Referente à 5ª anuidade.
(21) BR 20 2013 002703-6 U2	Código 8.6 - Arquivamento - Art. 86 da LPI (22) 21/01/2013 (71) ADENILSON FERNANDES DOS ANJOS (BR/SC) Referente às 3ª e 4ª anuidades.
(21) BR 20 2013 008440-4 U2	Código 8.6 - Arquivamento - Art. 86 da LPI (22) 11/03/2013 (71) ALUÍZIO FERREIRA DE SOUZA (BR/PA) Referente à 4ª anuidade.
(21) BR 20 2013 012522-4 U2	Código 8.6 - Arquivamento - Art. 86 da LPI (22) 21/05/2013 (71) LUCIMEIRE SANTOS GOMES SILVA (BR/SP) Referente às 3ª e 4ª anuidades.
(21) BR 20 2013 014001-0 U2	Código 8.6 - Arquivamento - Art. 86 da LPI (22) 06/06/2013 (71) CLAMPER INDÚSTRIA E COMÉRCIO S/A. (BR/MG) Referente às 3ª e 4ª anuidades.
(21) BR 20 2013 017229-0 U2	Código 8.6 - Arquivamento - Art. 86 da LPI (22) 04/07/2013 (71) JOAO ITALO MACHADO FOGACA (BR/SC) Referente à 4ª anuidade.
(21) BR 20 2013 026541-7 U2	Código 8.6 - Arquivamento - Art. 86 da LPI (22) 15/10/2013 (71) VANDIRENE DE COSTA LIMA GUEDES (BR/SP) Referente à 4ª anuidade.
(21) BR 20 2013 028561-2 U2	Código 8.6 - Arquivamento - Art. 86 da LPI (22) 06/11/2013 (71) WEI-TEH HO (CN) Referente à 4ª anuidade.
(21) BR 20 2013 028580-9 U2	Código 8.6 - Arquivamento - Art. 86 da LPI

	(22) 06/11/2013 (71) RICARDO DE BARROS GOMES (BR/MG) Referente à 4ª anuidade.
(21) BR 20 2013 028648-1 U2	Código 8.6 - Arquivamento - Art. 86 da LPI (22) 06/11/2013 (71) MOYSES ABTIBOL (BR/RJ) , DARCY MARIA MACHADO COSENDEY BROUCK (BR/RJ) Referente à 4ª anuidade.
(21) BR 20 2013 028757-7 U2	Código 8.6 - Arquivamento - Art. 86 da LPI (22) 07/11/2013 (71) TRAMONTINA BELÉM S/A (BR/PA) Referente à 4ª anuidade.
(21) BR 20 2013 028870-0 U2	Código 8.6 - Arquivamento - Art. 86 da LPI (22) 08/11/2013 (71) LOURENÇO ALBERTO BUZATTO (BR/PR) Referente à 4ª anuidade.
(21) BR 20 2013 028871-9 U2	Código 8.6 - Arquivamento - Art. 86 da LPI (22) 08/11/2013 (71) LOURENÇO ALBERTO BUZATTO (BR/PR) Referente à 4ª anuidade.
(21) BR 20 2014 011212-5 U2	Código 8.6 - Arquivamento - Art. 86 da LPI (22) 09/05/2014 (71) ODIRLEI SCHUSTER (BR/SC) , FERNANDO LUIZ MICHELS (BR/SC) Pagar restauração.
(21) BR 20 2014 012696-7 U2	Código 8.6 - Arquivamento - Art. 86 da LPI (22) 26/05/2014 (71) Osni de Oliveira (BR/SP) Referente à 3ª anuidade.
(21) BR 20 2014 012957-5 U2	Código 8.6 - Arquivamento - Art. 86 da LPI (22) 29/05/2014 (71) PAULO EDUARDO CARITÁ (BR/SP) , JOSÉ ALDO NEVOEIRO DEMARCHI (BR/SP) Referente à 3ª anuidade.
(21) BR 20 2014 013900-7 U2	Código 8.6 - Arquivamento - Art. 86 da LPI (22) 09/06/2014

	(71) CLAUDINEI DIAS VIEIRA (BR/ES) Referente à 3ª anuidade.
(21) BR 20 2014 013986-4 U2	Código 8.6 - Arquivamento - Art. 86 da LPI (22) 09/06/2014 (71) PISANI PLÁSTICOS S.A. (BR/RS) Referente à 3ª anuidade.
(21) BR 20 2014 014074-9 U2	Código 8.6 - Arquivamento - Art. 86 da LPI (22) 10/06/2014 (71) CLAUDIO LUIZ TEIXEIRA JUNIOR (BR/SP) Referente à 3ª anuidade.
(21) BR 20 2014 014388-8 U2	Código 8.6 - Arquivamento - Art. 86 da LPI (22) 12/06/2014 (71) NILBERTO JOÃO FORSTER (BR/SP) Referente à 3ª anuidade.
(21) BR 20 2014 014615-1 U2	Código 8.6 - Arquivamento - Art. 86 da LPI (22) 16/06/2014 (71) RD MAQUINAS E EQUIPAMENTOS INDUSTRIAIS LTDA (BR/GO) Referente à 3ª anuidade.
(21) BR 20 2014 014766-2 U2	Código 8.6 - Arquivamento - Art. 86 da LPI (22) 16/06/2014 (71) HSU PO-LIN (CN) Referente à 3ª anuidade.
(21) BR 20 2014 015029-9 U2	Código 8.6 - Arquivamento - Art. 86 da LPI (22) 16/06/2014 (71) JOSÉ MÁRCIO RAMIREZ (BR/SP) Referente à 3ª anuidade.
(21) BR 20 2014 015113-9 U2	Código 8.6 - Arquivamento - Art. 86 da LPI (22) 20/06/2014 (71) ERNI ALFREDO GEBHARDT (BR/RS) Referente à 3ª anuidade.
(21) BR 20 2014 015595-9 U2	Código 8.6 - Arquivamento - Art. 86 da LPI (22) 24/06/2014 (71) ANSELMO AZEVEDO DUARTE E CONSTRUTORA VILA RUIVA LTDA (BR/MG)

	Referente à 3ª anuidade.
(21) BR 20 2014 015615-7 U2	Código 8.6 - Arquivamento - Art. 86 da LPI (22) 24/06/2014 (71) DANIEL BELO RAMALHO (BR/SP) Referente à 3ª anuidade.
(21) BR 20 2014 015617-3 U2	Código 8.6 - Arquivamento - Art. 86 da LPI (22) 24/06/2014 (71) CRISTIANO HENRIQUE BEZERRA DE ALMEIDA (BR/SP) Referente à 3ª anuidade.
(21) BR 20 2014 016464-8 U2	Código 8.6 - Arquivamento - Art. 86 da LPI (22) 02/07/2014 (71) ROBERTO JOSÉ ELI (BR/SP) Referente à 3ª anuidade.
(21) BR 20 2014 016481-8 U2	Código 8.6 - Arquivamento - Art. 86 da LPI (22) 02/07/2014 (71) JOSÉ CLAUDIO DE ALMEIDA BARROS (BR/SP) , EFSTRATIOS FRANZ FRYGOUDAKIS (BR/MG) Referente à 3ª anuidade.
(21) BR 20 2014 016552-0 U2	Código 8.6 - Arquivamento - Art. 86 da LPI (22) 03/07/2014 (71) MONICA S. CONCI DE OLIVEIRA (BR/SP) Referente à 3ª anuidade.
(21) BR 20 2014 016565-2 U2	Código 8.6 - Arquivamento - Art. 86 da LPI (22) 03/07/2014 (71) ODIRLEI SCHUSTER (BR/SC) , FERNANDO LUIZ MICHELS (BR/SC) Pagar restauração.
(21) BR 20 2014 016881-3 U2	Código 8.6 - Arquivamento - Art. 86 da LPI (22) 09/07/2014 (71) JOZEANI MARTINS ME (BR/PR) Referente à 3ª anuidade.
(21) BR 20 2014 016959-3 U2	Código 8.6 - Arquivamento - Art. 86 da LPI (22) 09/07/2014 (71) HOUSE MODULAR SOLUTION, S.L. (ES) Referente à 3ª anuidade.

(21) BR 20 2014 016989-5 U2	Código 8.6 - Arquivamento - Art. 86 da LPI (22) 10/07/2014 (71) ROSENBERG MOUTINHO DE ANDRADE (BR/SP) Referente à 3ª anuidade.
(21) BR 20 2014 017017-6 U2	Código 8.6 - Arquivamento - Art. 86 da LPI (22) 10/07/2014 (71) EUNICE CANDIDA DE SOUZA (BR/SP) Referente à 3ª anuidade.
(21) BR 20 2014 017326-4 U2	Código 8.6 - Arquivamento - Art. 86 da LPI (22) 14/07/2014 (71) ARI LUIS BIANCHI (BR/RS) Referente à 3ª anuidade.
(21) BR 20 2014 017504-6 U2	Código 8.6 - Arquivamento - Art. 86 da LPI (22) 16/07/2014 (71) STEEL PISO ELEVADO LTDA (BR/SP) Referente à 3ª anuidade.
(21) BR 20 2014 017537-2 U2	Código 8.6 - Arquivamento - Art. 86 da LPI (22) 16/07/2014 (71) FRANCISCO CARLOS DE LIMA JACOMO (BR/SP) Referente à 3ª anuidade.
(21) BR 20 2014 018063-5 U2	Código 8.6 - Arquivamento - Art. 86 da LPI (22) 23/07/2014 (71) VLAS PUXADORES E FERRAGENS LTDA - ME (BR/PR) Referente à 3ª anuidade.
(21) BR 20 2014 018362-6 U2	Código 8.6 - Arquivamento - Art. 86 da LPI (22) 25/07/2014 (71) Z P BICAIO & CIA LTDA (BR/PR) Referente à 3ª anuidade.
(21) BR 20 2014 018541-6 U2	Código 8.6 - Arquivamento - Art. 86 da LPI (22) 14/07/2014 (71) MATHEUS RODRIGUES (BR/SP) Referente à 3ª anuidade.
(21) BR 20 2014 019067-3 U2	Código 8.6 - Arquivamento - Art. 86 da LPI

	(22) 21/07/2014 (71) GILMAR LOPES DE CARVALHO (BR/PR) Referente à 3ª anuidade.
(21) BR 20 2014 019088-6 U2	Código 8.6 - Arquivamento - Art. 86 da LPI (22) 01/08/2014 (71) GUILHERME ANDRE (BR/SP) Referente à 3ª anuidade.
(21) BR 20 2014 019174-2 U2	Código 8.6 - Arquivamento - Art. 86 da LPI (22) 04/08/2014 (71) ODINERTO MONROE LOEWE (BR/RS) Referente à 3ª anuidade.
(21) BR 20 2014 019178-5 U2	Código 8.6 - Arquivamento - Art. 86 da LPI (22) 04/08/2014 (71) ADELINO CELIO FRANCISCHINELLI (BR/SP) Referente à 3ª anuidade.
(21) BR 20 2014 019179-3 U2	Código 8.6 - Arquivamento - Art. 86 da LPI (22) 04/08/2014 (71) ADELINO CÉLIO FRANCISCHINELLI (BR/SP) Referente à 3ª anuidade.
(21) BR 20 2014 019352-4 U2	Código 8.6 - Arquivamento - Art. 86 da LPI (22) 04/08/2014 (71) MÁRCIO DA CRUZ MIRANDA (BR/SP) Referente à 3ª anuidade.
(21) BR 20 2014 019598-5 U2	Código 8.6 - Arquivamento - Art. 86 da LPI (22) 07/08/2014 (71) MARCOS ROBERTO GUERRA (BR/SC) Referente à 3ª anuidade.
(21) BR 20 2014 019650-7 U2	Código 8.6 - Arquivamento - Art. 86 da LPI (22) 08/08/2014 (71) NELSON GONÇALVES (BR/SP) Referente à 3ª anuidade.
(21) BR 20 2014 019680-9 U2	Código 8.6 - Arquivamento - Art. 86 da LPI (22) 08/08/2014 (71) HIDRALFOR IMPLEMENTOS RODOVIARIOS LTDA - ME (BR/SC)

	Referente à 3ª anuidade.
(21) BR 20 2014 019805-4 U2	Código 8.6 - Arquivamento - Art. 86 da LPI (22) 11/08/2014 (71) ALESSANDRO PEIXOTO CABRAL (BR/MG) Referente à 3ª anuidade.
(21) BR 20 2014 019888-7 U2	Código 8.6 - Arquivamento - Art. 86 da LPI (22) 11/08/2014 (71) PAULO SILAS VIANA (BR/SP) Referente à 3ª anuidade.
(21) BR 20 2014 020068-7 U2	Código 8.6 - Arquivamento - Art. 86 da LPI (22) 13/08/2014 (71) LUIS EDUARDO DE SOUZA MOTA (BR/SP) Referente à 3ª anuidade.
(21) BR 20 2014 020071-7 U2	Código 8.6 - Arquivamento - Art. 86 da LPI (22) 13/08/2014 (71) MARCELO ALCIDES RICARDO MERLO (BR/SP) , PEDRO DE PAULA FILHO (BR/SP) Referente à 3ª anuidade.
(21) BR 20 2014 020557-3 U2	Código 8.6 - Arquivamento - Art. 86 da LPI (22) 21/08/2014 (71) EQUIPATEC EQUIPMENTOS E TECNOLOGIAS LTDA-ME (BR/RJ) Referente à 3ª anuidade.
(21) BR 20 2014 020741-0 U2	Código 8.6 - Arquivamento - Art. 86 da LPI (22) 22/08/2014 (71) DANIEL CENCI (BR/SC) Referente à 3ª anuidade.
(21) BR 20 2014 020745-2 U2	Código 8.6 - Arquivamento - Art. 86 da LPI (22) 22/08/2014 (71) DANIEL CENCI (BR/SC) Referente à 3ª anuidade.
(21) BR 20 2014 020751-7 U2	Código 8.6 - Arquivamento - Art. 86 da LPI (22) 22/08/2014 (71) DANIEL CENCI (BR/SC) Referente à 3ª anuidade.

(21) BR 20 2014 021348-7 U2	Código 8.6 - Arquivamento - Art. 86 da LPI (22) 28/08/2014 (71) ADILSON VIEIRA DA SILVA (BR/MG) Referente à 3ª anuidade.
(21) BR 20 2014 021533-1 U2	Código 8.6 - Arquivamento - Art. 86 da LPI (22) 29/08/2014 (71) AGROVEC INDÚSTRIA DE EQUIPAMENTOS LTDA (BR/RS) Referente à 3ª anuidade.
(21) BR 20 2014 022062-9 U2	Código 8.6 - Arquivamento - Art. 86 da LPI (22) 05/09/2014 (71) ROBERTO ATSUSHI YAMAMOTO (BR/SP) Referente à 3ª anuidade.
(21) BR 20 2014 022600-7 U2	Código 8.6 - Arquivamento - Art. 86 da LPI (22) 12/09/2014 (71) SABRINA MACHADO MINHOS (BR/RS) Referente à 3ª anuidade.
(21) BR 20 2014 022806-9 U2	Código 8.6 - Arquivamento - Art. 86 da LPI (22) 15/09/2014 (71) JRRABRAHÃO SEGURANÇA PESSOAL E EMPRESARIAL LTDA - EPP (BR/SP) Referente à 3ª anuidade.
(21) BR 20 2014 022852-2 U2	Código 8.6 - Arquivamento - Art. 86 da LPI (22) 15/09/2014 (71) Mariane Cristine Baldissera (BR/SC) Referente à 3ª anuidade.
(21) BR 20 2014 022924-3 U2	Código 8.6 - Arquivamento - Art. 86 da LPI (22) 16/09/2014 (71) RONALDO DE MARTINO (BR/SP) Referente à 3ª anuidade.
(21) BR 20 2014 022925-1 U2	Código 8.6 - Arquivamento - Art. 86 da LPI (22) 16/09/2014 (71) MIRIAN DA COSTA MOREIRA (BR/SP) Referente à 3ª anuidade.

(21) BR 20 2014 022981-2 U2	Código 8.6 - Arquivamento - Art. 86 da LPI (22) 16/09/2014 (71) J TERAPIA LABORATÓRIO LTDA ME (BR/SP) Referente à 3ª anuidade.
(21) BR 20 2014 023040-3 U2	Código 8.6 - Arquivamento - Art. 86 da LPI (22) 17/09/2014 (71) NAZA IMPORTADORA LTDA ME (BR/SC) Referente à 3ª anuidade.
(21) BR 20 2014 023103-5 U2	Código 8.6 - Arquivamento - Art. 86 da LPI (22) 17/09/2014 (71) Mauro Otmar Kissmann (BR/RS) Referente à 3ª anuidade.
(21) BR 20 2014 023169-8 U2	Código 8.6 - Arquivamento - Art. 86 da LPI (22) 18/09/2014 (71) KEKO ACESSÓRIOS S/A (BR/RS) Referente à 3ª anuidade.
(21) BR 20 2014 023245-7 U2	Código 8.6 - Arquivamento - Art. 86 da LPI (22) 19/09/2014 (71) SILVONEY NUNES DA SILVA (BR/BA) Referente à 3ª anuidade.
(21) BR 20 2014 023411-5 U2	Código 8.6 - Arquivamento - Art. 86 da LPI (22) 22/09/2014 (71) COMBINE INDÚSTRIA E COMÉRCIO DE MÁQUINAS AGRÍCOLAS LTDA (BR/SP) Referente à 3ª anuidade.
(21) BR 20 2014 023474-3 U2	Código 8.6 - Arquivamento - Art. 86 da LPI (22) 22/09/2014 (71) CAIO MONTEIRO ROLIM (BR/RS) Referente à 3ª anuidade.
(21) BR 20 2014 023590-1 U2	Código 8.6 - Arquivamento - Art. 86 da LPI (22) 23/09/2014 (71) EDNO SILVESTRE DE MORAIS (BR/GO) Referente à 3ª anuidade.
(21) BR 20 2014 023752-1 U2	Código 8.6 - Arquivamento - Art. 86 da LPI (22) 24/09/2014

	(71) RICARDO VALENTE BRAZ (BR/SP) Referente à 3ª anuidade.
(21) BR 20 2014 023754-8 U2	Código 8.6 - Arquivamento - Art. 86 da LPI (22) 24/09/2014 (71) RICARDO VALENTE BRAZ (BR/SP) Referente à 3ª anuidade.
(21) BR 20 2014 024211-8 U2	Código 8.6 - Arquivamento - Art. 86 da LPI (22) 29/09/2014 (71) EDUARDO RAFAEL MARQUES DE LIMA (BR/SP) Referente à 3ª anuidade.
(21) BR 20 2014 024597-4 U2	Código 8.6 - Arquivamento - Art. 86 da LPI (22) 02/10/2014 (71) Hemerson Hermes Vieira (BR/SC) Referente à 3ª anuidade.
(21) BR 20 2014 024657-1 U2	Código 8.6 - Arquivamento - Art. 86 da LPI (22) 02/10/2014 (71) SERGIO LUIZ CIAMPI (BR/SP) Referente à 3ª anuidade.
(21) BR 20 2014 024725-0 U2	Código 8.6 - Arquivamento - Art. 86 da LPI (22) 29/09/2014 (71) MARISA LOURENÇO (BR/MS) Referente à 3ª anuidade.
(21) BR 20 2014 024857-4 U2	Código 8.6 - Arquivamento - Art. 86 da LPI (22) 03/10/2014 (71) WILIANS MARQUES (BR/SP) Referente à 3ª anuidade.
(21) BR 20 2014 024882-5 U2	Código 8.6 - Arquivamento - Art. 86 da LPI (22) 06/10/2014 (71) CLUBE DR ANTONIO AUGUSTO REIS NEVES (BR/SP) Referente à 3ª anuidade.
(21) BR 20 2014 024886-8 U2	Código 8.6 - Arquivamento - Art. 86 da LPI (22) 06/10/2014 (71) CLUBE DR ANTONIO AUGUSTO REIS NEVES (BR/SP) Referente à 3ª anuidade.

(21) BR 20 2014 024939-2 U2	Código 8.6 - Arquivamento - Art. 86 da LPI (22) 06/10/2014 (71) GABRIELA CRISTINA MUSS (BR/MG) Referente à 3ª anuidade.
(21) BR 20 2014 025013-7 U2	Código 8.6 - Arquivamento - Art. 86 da LPI (22) 07/10/2014 (71) ATALIBA OLIVEIRA ANDRADE NETO (BR/SP) Referente à 3ª anuidade.
(21) BR 20 2014 025036-6 U2	Código 8.6 - Arquivamento - Art. 86 da LPI (22) 07/10/2014 (71) ANNA KAROLINE RUAS RODRIGUES (BR/MG) Referente à 3ª anuidade.
(21) BR 20 2014 025167-2 U2	Código 8.6 - Arquivamento - Art. 86 da LPI (22) 09/10/2014 (71) THIAGO GARCIA (BR/RS) Referente à 3ª anuidade.
(21) BR 20 2014 025225-3 U2	Código 8.6 - Arquivamento - Art. 86 da LPI (22) 09/10/2014 (71) Mariane Cristine Baldissera (BR/SC) Referente à 3ª anuidade.
(21) BR 20 2014 025536-8 U2	Código 8.6 - Arquivamento - Art. 86 da LPI (22) 13/10/2014 (71) Carlos Roberto de Paula Arantes (BR/SP) Referente à 3ª anuidade.
(21) BR 20 2014 025639-9 U2	Código 8.6 - Arquivamento - Art. 86 da LPI (22) 14/10/2014 (71) RCC FÁBRICA DE PEÇAS E COMPONENTES AGRÍCOLAS LTDA (BR/SP) Referente à 3ª anuidade.
(21) BR 20 2014 025782-4 U2	Código 8.6 - Arquivamento - Art. 86 da LPI (22) 16/10/2014 (71) ADRIANO RAMOS BACK LAURENTINO DA COSTA (BR/SC) Referente à 3ª anuidade.

(21) BR 20 2014 026220-8 U2	Código 8.6 - Arquivamento - Art. 86 da LPI (22) 21/10/2014 (71) FRANCISCO LIMA DA SILVA (BR/SP) Referente à 3ª anuidade.
(21) BR 20 2014 026937-7 U2	Código 8.6 - Arquivamento - Art. 86 da LPI (22) 28/10/2014 (71) Hemerson Alves de Lima (BR/SC) Referente à 3ª anuidade.
(21) BR 20 2014 026943-1 U2	Código 8.6 - Arquivamento - Art. 86 da LPI (22) 28/10/2014 (71) LAERCIO RIBEIRO (BR/SP) Referente à 3ª anuidade.
(21) BR 20 2014 027232-7 U2	Código 8.6 - Arquivamento - Art. 86 da LPI (22) 30/10/2014 (71) ALAMBRE INDÚSTRIA E COMÉRCIO DE TELAS E ARAMES LTDA. - M.E. (BR/SP) Referente à 3ª anuidade.
(21) BR 20 2014 027521-0 U2	Código 8.6 - Arquivamento - Art. 86 da LPI (22) 04/11/2014 (71) JUAREZ FERREIRA BORGES (BR/SP) Referente à 3ª anuidade.
(21) BR 20 2014 027542-3 U2	Código 8.6 - Arquivamento - Art. 86 da LPI (22) 04/11/2014 (71) JAIR CIPRIANI (BR/SC) Referente à 3ª anuidade.
(21) BR 20 2014 027570-9 U2	Código 8.6 - Arquivamento - Art. 86 da LPI (22) 04/11/2014 (71) JOÃO ANSELMO SOUZA DE OLIVEIRA (BR/RS) Referente à 3ª anuidade.
(21) BR 20 2014 027617-9 U2	Código 8.6 - Arquivamento - Art. 86 da LPI (22) 05/11/2014 (71) Rodsley Sérgio Fragoso Lopes (BR/PR) , Ernesto Pívaro Neto (BR/PR) Referente à 3ª anuidade.
(21) BR 20 2014 027787-6 U2	Código 8.6 - Arquivamento - Art. 86 da LPI (22) 07/11/2014

	(71) Dione Rubiane Mohr (BR/SC) Referente à 3ª anuidade.
(21) MU 8902999-2 U2	Código 8.6 - Arquivamento - Art. 86 da LPI (22) 06/11/2009 (71) Orestes Buran Filho (BR/SP) Referente à 8ª anuidade.
(21) MU 9001265-8 U2	Código 8.6 - Arquivamento - Art. 86 da LPI (22) 21/07/2010 (71) NEOCOM INDUSTRIA E COMERCIO DE DIVISORIAS LTDA (BR/SP) Não apresentada a guia de cumprimento de exigência. Referente à 6ª anuidade (complementação). Referente à 7ª anuidade.
(21) MU 9001544-4 U2	Código 8.6 - Arquivamento - Art. 86 da LPI (22) 24/08/2010 (71) Aylton Antonio Mattedi (BR/RJ) Referente à 7ª anuidade.
(21) MU 9001797-8 U2	Código 8.6 - Arquivamento - Art. 86 da LPI (22) 29/10/2010 (71) Jobem Donada (BR/RS) Referente à 7ª anuidade.
(21) MU 9001985-7 U2	Código 8.6 - Arquivamento - Art. 86 da LPI (22) 10/11/2010 (71) WILSON DA SILVA SOUZA (BR/SP) Referente à 7ª anuidade.
(21) MU 9002136-3 U2	Código 8.6 - Arquivamento - Art. 86 da LPI (22) 16/07/2010 (71) Instituto Federal de Educação Ciência e Tecnologia Farroupilha (BR/RS) Não apresentada a guia de cumprimento de exigência.
(21) MU 9003025-7 U2	Código 8.6 - Arquivamento - Art. 86 da LPI (22) 21/07/2010 (71) NEOCOM INDUSTRIA E COMERCIO DE DIVISORIAS LTDA (BR/SP) Não apresentada a guia de cumprimento de exigência. Referente à 6ª anuidade (complementação). Referente à 7ª anuidade.
(21) MU 9102184-7 U2	Código 8.6 - Arquivamento - Art. 86 da LPI (22) 09/11/2011 (71) SIDEL S.P.A CON SOCIO UNICO (IT)

	Referente à 6ª anuidade.
(21) PI 0315205-7 A2	Código 8.6 - Arquivamento - Art. 86 da LPI (22) 06/11/2003 (71) Statens Serum Institut (DK) Referente à 14ª anuidade.
(21) PI 0315917-5 A8	Código 8.6 - Arquivamento - Art. 86 da LPI (22) 04/11/2003 (71) Les Laboratoires Servier (FR) Referente à 14ª anuidade.
(21) PI 0416214-5 A2	Código 8.6 - Arquivamento - Art. 86 da LPI (22) 09/11/2004 (71) Thor Global Enterprises Ltd (CA) Referente à 13ª anuidade.
(21) PI 0416248-0 A2	Código 8.6 - Arquivamento - Art. 86 da LPI (22) 04/11/2004 (71) Albert Einstein College of Medicine of Yeshiva University (US) , Merck Sharp & Dohme Corp. (US) Referente à 13ª anuidade.
(21) PI 0416336-2 A2	Código 8.6 - Arquivamento - Art. 86 da LPI (22) 12/11/2004 (71) LG Electronics Inc (KR) Referente à 13ª anuidade.
(21) PI 0418592-7 A2	Código 8.6 - Arquivamento - Art. 86 da LPI (22) 09/11/2004 (71) Council of Scientific & Industrial Research (IN) Referente à 13ª anuidade.
(21) PI 0505043-0 A2	Código 8.6 - Arquivamento - Art. 86 da LPI (22) 08/11/2005 (71) Lucio Rangel Casagrande (BR/SP) Referente à 12ª anuidade.
(21) PI 0516711-6 A2	Código 8.6 - Arquivamento - Art. 86 da LPI (22) 03/11/2005 (71) Pen-One, Inc (US) Referente à 12ª anuidade.

(21) PI 0603879-4 A2	Código 8.6 - Arquivamento - Art. 86 da LPI (22) 29/08/2006 (71) Empresa Brasileira de Pesquisa Agropecuária - Embrapa (BR/DF) Referente a 10ª anuidade.
(21) PI 0604118-3 A2	Código 8.6 - Arquivamento - Art. 86 da LPI (22) 11/09/2006 (71) Gerdau Açominas S/A (BR/MG) Referente às anuidades em débito.
(21) PI 0605062-0 A2	Código 8.6 - Arquivamento - Art. 86 da LPI (22) 08/11/2006 (71) Sociedade Benef Israelita Bras Hospital Albert Einstein (BR/SP) Referente à 11ª anuidade.
(21) PI 0606218-0 A2	Código 8.6 - Arquivamento - Art. 86 da LPI (22) 11/10/2006 (71) Fernanda Borges Carazzai Santos (BR/RJ) Referente às 8ª, 9ª, 10ª e 11ª anuidades.
(21) PI 0616468-4 A2	Código 8.6 - Arquivamento - Art. 86 da LPI (22) 06/11/2006 (71) HALLIBURTON ENERGY SERVICES, INC (US) Referente à 11ª anuidade.
(21) PI 0618170-8 A2	Código 8.6 - Arquivamento - Art. 86 da LPI (22) 03/11/2006 (71) Cidra Corporation (US) Referente à 11ª anuidade.
(21) PI 0618190-2 A2	Código 8.6 - Arquivamento - Art. 86 da LPI (22) 02/11/2006 (71) Toyota Jidosha Kabushiki Kaisha (JP) Referente à 11ª anuidade.
(21) PI 0618225-9 A2	Código 8.6 - Arquivamento - Art. 86 da LPI (22) 31/10/2006 (71) Gilroy Clements Mcalpine (ZA) Referente à 11ª anuidade.
(21) PI 0618254-2 A2	Código 8.6 - Arquivamento - Art. 86 da LPI

	(22) 06/11/2006 (71) Novartis Vaccines and Diagnostics, Srl (IT) Referente à 11ª anuidade.
(21) PI 0618305-0 A2	Código 8.6 - Arquivamento - Art. 86 da LPI (22) 07/11/2006 (71) Exactech, Inc. (US) Referente à 11ª anuidade.
(21) PI 0618349-2 A2	Código 8.6 - Arquivamento - Art. 86 da LPI (22) 07/11/2006 (71) Eli Lilly And Company (US) Referente à 11ª anuidade.
(21) PI 0618353-0 A2	Código 8.6 - Arquivamento - Art. 86 da LPI (22) 08/11/2006 (71) Neapo Oy (FI) Referente à 11ª anuidade.
(21) PI 0618420-0 A2	Código 8.6 - Arquivamento - Art. 86 da LPI (22) 31/10/2006 (71) May-Ruben Technologies, Inc. (CA) Referente à 11ª anuidade.
(21) PI 0618493-6 A2	Código 8.6 - Arquivamento - Art. 86 da LPI (22) 06/11/2006 (71) NANOTHERAPEUTICS, INC. (US) Referente à 11ª anuidade.
(21) PI 0618534-7 A2	Código 8.6 - Arquivamento - Art. 86 da LPI (22) 08/11/2006 (71) STYROLUTION EUROPE GMBH (DE) Referente à 11ª anuidade.
(21) PI 0618546-0 A2	Código 8.6 - Arquivamento - Art. 86 da LPI (22) 06/11/2006 (71) Solutia INC. (US) Referente à 11ª anuidade.
(21) PI 0618664-5 A2	Código 8.6 - Arquivamento - Art. 86 da LPI (22) 08/11/2006 (71) L'air Liquide, Societé Anonyme Pour L'etude et L'exploitation des Procedes Georges Claude (FR)

	Referente à 11ª anuidade.
(21) PI 0618670-0 A2	Código 8.6 - Arquivamento - Art. 86 da LPI (22) 02/11/2006 (71) Pittsburgh Mineral & Environmental Technology, Inc. (US) Referente à 11ª anuidade.
(21) PI 0618854-0 A2	Código 8.6 - Arquivamento - Art. 86 da LPI (22) 07/11/2006 (71) SCHAEFFLER TECHNOLOGIES AG & CO. KG (DE) Referente à 11ª anuidade.
(21) PI 0619688-8 A2	Código 8.6 - Arquivamento - Art. 86 da LPI (22) 08/11/2006 (71) Genentech, Inc. (US) Referente à 11ª anuidade.
(21) PI 0621029-5 A2	Código 8.6 - Arquivamento - Art. 86 da LPI (22) 12/01/2006 (71) Leandro Canal Bonfante (BR/RS) Não apresentada a guia de cumprimento de exigência.
(21) PI 0621428-2 A2	Código 8.6 - Arquivamento - Art. 86 da LPI (22) 09/11/2006 (71) Centre Luxembourgeois De Recherches Pour Le Verre ET La Ceramique S.A. (C.R.V.C.) (LU) Referente à 11ª anuidade.
(21) PI 0621970-5 A2	Código 8.6 - Arquivamento - Art. 86 da LPI (22) 15/11/2006 (62) PI 0611248-0 15/11/2006 (71) AREVA GMBH (DE) Referente às 9ª, 10ª e 11ª anuidades.
(21) PI 0706087-4 A8	Código 8.6 - Arquivamento - Art. 86 da LPI (22) 09/11/2007 (71) Kabushiki Kaisha Toyota Jidoshokki (JP) Referente à 10ª anuidade.
(21) PI 0715558-1 A2	Código 8.6 - Arquivamento - Art. 86 da LPI (22) 01/11/2007 (71) Mine Safety Appliances Company (US)

	Referente à 10ª anuidade.
(21) PI 0716266-9 A2	Código 8.6 - Arquivamento - Art. 86 da LPI (22) 31/08/2007 (71) The University Of Akron (US) , Lanxess, Inc. (CA) Referente às 9ª e 10ª anuidades.
(21) PI 0716293-6 A2	Código 8.6 - Arquivamento - Art. 86 da LPI (22) 31/10/2007 (71) FOTIA COMPOSITE (FR) , SNCF MOBILITIES (FR) Referente à 10ª anuidade.
(21) PI 0716688-5 A2	Código 8.6 - Arquivamento - Art. 86 da LPI (22) 07/11/2007 (71) KHS MASCHINEN-UND ANLAGENBAU AKTIENGESELLSCHAFT. (DE) Referente à 10ª anuidade.
(21) PI 0717877-8 A8	Código 8.6 - Arquivamento - Art. 86 da LPI (22) 29/10/2007 (71) Johnson & Johnson Vision Care, INC. (US) Referente à 10ª anuidade.
(21) PI 0717883-2 A2	Código 8.6 - Arquivamento - Art. 86 da LPI (22) 01/11/2007 (71) Pronova Biopharma Norge AS (NO) Referente à 10ª anuidade.
(21) PI 0717934-0 A2	Código 8.6 - Arquivamento - Art. 86 da LPI (22) 01/11/2007 (71) Ric Investments, LLC (US) Referente à 10ª anuidade.
(21) PI 0717972-3 A2	Código 8.6 - Arquivamento - Art. 86 da LPI (22) 01/11/2007 (71) Pronova Biopharma Norge A/S (NO) Referente à 10ª anuidade.
(21) PI 0718028-4 A2	Código 8.6 - Arquivamento - Art. 86 da LPI (22) 06/11/2007 (71) ABBVIE BAHAMAS LTD. (US) Referente à 10ª anuidade.

(21) PI 0718046-2 A2	Código 8.6 - Arquivamento - Art. 86 da LPI (22) 31/10/2007 (71) VEOLIA WATER SOLUTIONS & TECHNOLOGIES SUPPORT (FR) Referente à 10ª anuidade.
(21) PI 0718070-5 A2	Código 8.6 - Arquivamento - Art. 86 da LPI (22) 31/10/2007 (71) Ceres Intellectual Property Company Limited (GB) Referente à 10ª anuidade.
(21) PI 0718210-4 A2	Código 8.6 - Arquivamento - Art. 86 da LPI (22) 01/11/2007 (71) Alfa Laval Corporate AB (SE) Referente à 10ª anuidade.
(21) PI 0718212-0 A2	Código 8.6 - Arquivamento - Art. 86 da LPI (22) 31/10/2007 (71) Nederlandse Organisatie Voor Toegepast - Natuurwetenschappelijk Onderzoek TNO (NL) Referente à 10ª anuidade.
(21) PI 0718254-6 A2	Código 8.6 - Arquivamento - Art. 86 da LPI (22) 25/10/2007 (71) Arengo 309 (PTY) Limited (ZA) Referente à 10ª anuidade.
(21) PI 0718601-0 A2	Código 8.6 - Arquivamento - Art. 86 da LPI (22) 08/11/2007 (71) Yale University (US) Referente à 10ª anuidade.
(21) PI 0718643-6 A2	Código 8.6 - Arquivamento - Art. 86 da LPI (22) 02/11/2007 (71) TE CONNECTIVITY AMP ESPAÑA S.L.U. (ES) Referente à 10ª anuidade.
(21) PI 0718675-4 A2	Código 8.6 - Arquivamento - Art. 86 da LPI (22) 02/11/2007 (71) Philochem AG (CH) Referente à 10ª anuidade.
(21) PI 0718766-1 A2	Código 8.6 - Arquivamento - Art. 86 da LPI (22) 01/11/2007

	(71) 3M Innovative Properties Company. (US) Referente à 10ª anuidade.
(21) PI 0718788-2 A2	Código 8.6 - Arquivamento - Art. 86 da LPI (22) 09/11/2007 (71) Ric Investments, LLC (US) Referente à 10ª anuidade.
(21) PI 0718824-2 A2	Código 8.6 - Arquivamento - Art. 86 da LPI (22) 07/11/2007 (71) Arbitron Inc. (US) Referente à 10ª anuidade.
(21) PI 0719064-6 A2	Código 8.6 - Arquivamento - Art. 86 da LPI (22) 06/11/2007 (71) Graphic Packaging International, INC. (US) Referente à 10ª anuidade.
(21) PI 0720980-0 A2	Código 8.6 - Arquivamento - Art. 86 da LPI (22) 08/11/2007 (71) Graphic Packaging International Inc. (US) Referente à 10ª anuidade.
(21) PI 0721483-9 A2	Código 8.6 - Arquivamento - Art. 86 da LPI (22) 12/11/2007 (71) Coflex S.A. de C.V (MX) Referente à 10ª anuidade.
(21) PI 0721535-5 A2	Código 8.6 - Arquivamento - Art. 86 da LPI (22) 09/11/2007 (71) Pricol Limited (IN) Referente à 10ª anuidade.
(21) PI 0800887-6 A2	Código 8.6 - Arquivamento - Art. 86 da LPI (22) 21/02/2008 (71) Luiz Saldanha Rodrigues Neto (BR/SP) Não apresentada a guia de cumprimento de exigência.
(21) PI 0804711-1 A2	Código 8.6 - Arquivamento - Art. 86 da LPI (22) 31/10/2008 (71) Herm. Friedr. Kuenne GMBH & CO. (DE) Referente à 9ª anuidade.

(21) PI 0805477-0 A2	Código 8.6 - Arquivamento - Art. 86 da LPI (22) 08/12/2008 (71) Pedro Paulo Quariniri (BR/RS) Não apresentada a guia de cumprimento de exigência.
(21) PI 0805776-1 A2	Código 8.6 - Arquivamento - Art. 86 da LPI (22) 07/11/2008 (71) Leodir Francisco do Prado (BR/PR) , Sergio Okura (BR/PR) Referente à 9ª anuidade.
(21) PI 0808120-4 A2	Código 8.6 - Arquivamento - Art. 86 da LPI (22) 07/11/2008 (71) EOS GMBH Electro Optical Systems (DE) Referente à 9ª anuidade.
(21) PI 0816268-9 A2	Código 8.6 - Arquivamento - Art. 86 da LPI (22) 30/07/2008 (71) Dow Pharmaceutical Sciences, Inc. (US) Referente às 6ª, 7ª, 8ª e 9ª anuidades.
(21) PI 0817377-0 A2	Código 8.6 - Arquivamento - Art. 86 da LPI (22) 07/11/2008 (71) KIMBERLY -CLARK WORLDWIDE, INC (US) Referente à 9ª anuidade.
(21) PI 0817382-6 A2	Código 8.6 - Arquivamento - Art. 86 da LPI (22) 07/11/2008 (71) CSPC ZHONGQI PHARMACEUTICAL TECHNOLOGY (SHIJIAZHUANG) CO., LTD. (CN) , INSTITUTE OF MATERIA MEDICA, CHINESE ACADEMY OF MEDICAL SCIENCES (CN) Referente à 9ª anuidade.
(21) PI 0818898-0 A2	Código 8.6 - Arquivamento - Art. 86 da LPI (22) 07/11/2008 (71) Astrazeneca AB (SE) Referente à 9ª anuidade.
(21) PI 0818939-0 A2	Código 8.6 - Arquivamento - Art. 86 da LPI (22) 07/11/2008 (71) Dainichiseika Color & Chemicals MFG. CO., LTD. (JP) Referente à 9ª anuidade.

(21) PI 0819110-7 A2	Código 8.6 - Arquivamento - Art. 86 da LPI (22) 31/10/2008 (71) Brady Worldwide, Inc. (US) Referente às 8ª e 9ª anuidades.
(21) PI 0819142-5 A2	Código 8.6 - Arquivamento - Art. 86 da LPI (22) 07/11/2008 (71) Anthrogenesis Corporation (US) Referente à 9ª anuidade.
(21) PI 0819235-9 A2	Código 8.6 - Arquivamento - Art. 86 da LPI (22) 31/10/2008 (71) Acrux Dds Pty Ltd (AU) Referente às 8ª e 9ª anuidades.
(21) PI 0819240-5 A2	Código 8.6 - Arquivamento - Art. 86 da LPI (22) 31/10/2008 (71) NUTRINSIC CORPORATION (US) Referente à 9ª anuidade.
(21) PI 0819265-0 A2	Código 8.6 - Arquivamento - Art. 86 da LPI (22) 31/10/2008 (71) ROBERT BOSCH GMBH (DE) Referente à 9ª anuidade.
(21) PI 0819724-5 A2	Código 8.6 - Arquivamento - Art. 86 da LPI (22) 07/11/2008 (71) Ecopetrol S.a. (CO) Referente à 9ª anuidade.
(21) PI 0819939-6 A2	Código 8.6 - Arquivamento - Art. 86 da LPI (22) 05/11/2008 (71) PII LIMITED (GB) Referente à 9ª anuidade.
(21) PI 0820197-8 A2	Código 8.6 - Arquivamento - Art. 86 da LPI (22) 31/10/2008 (71) Bayer Materialscience Ag (DE) Referente à 9ª anuidade.
(21) PI 0820343-1 A2	Código 8.6 - Arquivamento - Art. 86 da LPI

	(22) 06/11/2008 (71) Genentech, Inc. (US) Referente às 7ª, 8ª e 9ª anuidades.
(21) PI 0820347-4 A2	Código 8.6 - Arquivamento - Art. 86 da LPI (22) 07/11/2008 (71) Binocle (FR) Referente à 9ª anuidade.
(21) PI 0820526-4 A2	Código 8.6 - Arquivamento - Art. 86 da LPI (22) 31/10/2008 (71) Bayer Materialscience LLC (DE) Referente à 9ª anuidade.
(21) PI 0820668-6 A2	Código 8.6 - Arquivamento - Art. 86 da LPI (22) 05/12/2008 (71) Abbott GMBH & CO. KG (DE) Referente à 8ª anuidade.
(21) PI 0820709-7 A2	Código 8.6 - Arquivamento - Art. 86 da LPI (22) 03/11/2008 (71) Nestec S.A. (CH) Referente à 9ª anuidade.
(21) PI 0820945-6 A2	Código 8.6 - Arquivamento - Art. 86 da LPI (22) 16/12/2008 (71) Rovalma, S.a. (ES) Referente às 5ª, 6ª, 7ª e 8ª anuidades.
(21) PI 0821195-7 A2	Código 8.6 - Arquivamento - Art. 86 da LPI (22) 15/12/2008 (71) Allergan, Inc. (US) Referente às 4ª, 5ª, 6ª, 7ª e 8ª anuidades.
(21) PI 0821222-8 A2	Código 8.6 - Arquivamento - Art. 86 da LPI (22) 06/11/2008 (71) Valery Grigorievich Tsegelsky (RU) Referente à 9ª anuidade.
(21) PI 0821622-3 A2	Código 8.6 - Arquivamento - Art. 86 da LPI (22) 31/10/2008 (71) H Grossman Limited (GB)

	Referente à 9ª anuidade.
(21) PI 0822044-1 A2	Código 8.6 - Arquivamento - Art. 86 da LPI (22) 08/11/2008 (71) Philogen S.P.A. (IT) Referente à 9ª anuidade.
(21) PI 0822092-1 A2	Código 8.6 - Arquivamento - Art. 86 da LPI (22) 31/10/2008 (71) KONINKLIJKE PHILIPS N. V. (NL) Referente à 9ª anuidade.
(21) PI 0822735-7 A2	Código 8.6 - Arquivamento - Art. 86 da LPI (22) 09/10/2008 (71) Tomtom International B.V. (NL) Referente às 5ª, 6ª, 7ª, 8ª e 9ª anuidades.
(21) PI 0823138-9 A2	Código 8.6 - Arquivamento - Art. 86 da LPI (22) 31/10/2008 (71) Illuminoss Medical, INC (US) Referente à 9ª anuidade.
(21) PI 0823243-1 A2	Código 8.6 - Arquivamento - Art. 86 da LPI (22) 31/10/2008 (71) Nexstim Oy (FI) Referente à 9ª anuidade.
(21) PI 0904028-5 A2	Código 8.6 - Arquivamento - Art. 86 da LPI (22) 09/11/2009 (71) Paulo Augusto Carvalho de Assis (BR/PR) Referente à 8ª anuidade.
(21) PI 0905612-2 A2	Código 8.6 - Arquivamento - Art. 86 da LPI (22) 09/11/2009 (71) 3M INNOVATIVE PROPERTIES COMPANY (US) Referente à 8ª anuidade.
(21) PI 0905770-6 A2	Código 8.6 - Arquivamento - Art. 86 da LPI (22) 23/01/2009 (71) VISA U.S.A. INC. (US) Referente às 7ª e 8ª anuidades.

(21) PI 0905798-6 A2	Código 8.6 - Arquivamento - Art. 86 da LPI (22) 17/02/2009 (71) KENNAMETAL, INC (US) Referente às 5ª, 6ª, 7ª e 8ª anuidades.
(21) PI 0906208-4 A2	Código 8.6 - Arquivamento - Art. 86 da LPI (22) 09/11/2009 (71) WILLIAM DURAZZO NADEU (BR/SP) Referente à 8ª anuidade.
(21) PI 0907709-0 A2	Código 8.6 - Arquivamento - Art. 86 da LPI (22) 05/02/2009 (71) Danisco US INC. (US) Referente às 4ª, 5ª, 6ª, 7ª e 8ª anuidades.
(21) PI 0908903-9 A2	Código 8.6 - Arquivamento - Art. 86 da LPI (22) 26/02/2009 (71) Johnson & Johnson Vision Care, Inc. (US) Referente às 4ª, 5ª, 6ª, 7ª e 8ª anuidades.
(21) PI 0910767-3 A2	Código 8.6 - Arquivamento - Art. 86 da LPI (22) 21/04/2009 (71) Abb Research Ltd. (CH) Referente à 8ª anuidade.
(21) PI 0911570-6 A2	Código 8.6 - Arquivamento - Art. 86 da LPI (22) 18/04/2009 (71) Honeywell International INC (US) Referente às 5ª, 6ª, 7ª e 8ª anuidades.
(21) PI 0911596-0 A2	Código 8.6 - Arquivamento - Art. 86 da LPI (22) 21/04/2009 (71) Daimler AG (DE) Referente à 8ª anuidade.
(21) PI 0912208-7 A2	Código 8.6 - Arquivamento - Art. 86 da LPI (22) 07/04/2009 (71) ABB Technology LTD. (CH) Referente às 7ª e 8ª anuidades.
(21) PI 0912230-3 A2	Código 8.6 - Arquivamento - Art. 86 da LPI (22) 05/05/2009 (71) Glaxo Group Limited (GB)

	Referente às 5ª, 6ª, 7ª e 8ª anuidades.
(21) PI 0914778-0 A2	Código 8.6 - Arquivamento - Art. 86 da LPI (22) 19/06/2009 (71) Tennant Company (US) Referente às 4ª, 5ª, 6ª, 7ª e 8ª anuidades.
(21) PI 0914807-8 A2	Código 8.6 - Arquivamento - Art. 86 da LPI (22) 21/05/2009 (71) Inspire Pharmaceuticals, INC (US) Referente às 6ª, 7ª e 8ª anuidades.
(21) PI 0916215-1 A2	Código 8.6 - Arquivamento - Art. 86 da LPI (22) 13/07/2009 (71) MGSI - Acessórios para Indústrias, LDA (PT) Referente à 8ª anuidade.
(21) PI 0916232-1 A2	Código 8.6 - Arquivamento - Art. 86 da LPI (22) 22/07/2009 (71) Novartis Ag (CH) Referente à 8ª anuidade.
(21) PI 0916283-6 A2	Código 8.6 - Arquivamento - Art. 86 da LPI (22) 24/07/2009 (71) Centro De Neurociencias De Cuba (Cubana) (CU) Referente às 4ª, 6ª e 7ª anuidades.
(21) PI 0916289-5 A2	Código 8.6 - Arquivamento - Art. 86 da LPI (22) 16/06/2009 (71) Ricoh Company, Ltd (JP) Referente à 8ª anuidade.
(21) PI 0917352-8 A2	Código 8.6 - Arquivamento - Art. 86 da LPI (22) 28/08/2009 (71) Symphogen A/S (DK) Referente às 5ª, 6ª, 7ª e 8ª anuidades.
(21) PI 0918313-2 A2	Código 8.6 - Arquivamento - Art. 86 da LPI (22) 21/12/2009 (71) L'OREAL (FR) Referente às 5ª, 6ª e 7ª anuidades.

(21) PI 0918336-1 A2	Código 8.6 - Arquivamento - Art. 86 da LPI (22) 11/12/2009 (71) AIRBUS OPERATIONS GMBH (DE) Referente às 6ª e 7ª anuidades.
(21) PI 0918348-5 A2	Código 8.6 - Arquivamento - Art. 86 da LPI (22) 31/12/2009 (71) DOW GLOBAL TECHNOLOGIES LLC (US) Referente à 7ª anuidade.
(21) PI 0920507-1 A2	Código 8.6 - Arquivamento - Art. 86 da LPI (22) 09/11/2009 (71) BIOREGENERATION GMBH (DE) Referente à 8ª anuidade.
(21) PI 0920925-5 A2	Código 8.6 - Arquivamento - Art. 86 da LPI (22) 10/11/2009 (71) Danisco US INC. (US) Referente à 8ª anuidade.
(21) PI 0921357-0 A2	Código 8.6 - Arquivamento - Art. 86 da LPI (22) 06/11/2009 (71) University Of Washington (US) , Phaserx, INC. (US) Referente à 8ª anuidade.
(21) PI 0921426-7 A2	Código 8.6 - Arquivamento - Art. 86 da LPI (22) 09/11/2009 (71) Medispray Laboratories Pvt. Ltd (IN) Referente à 8ª anuidade.
(21) PI 0921427-5 A2	Código 8.6 - Arquivamento - Art. 86 da LPI (22) 05/11/2009 (71) Valeo Systemes De Controle Moteur (FR) Referente à 8ª anuidade.
(21) PI 0921492-5 A2	Código 8.6 - Arquivamento - Art. 86 da LPI (22) 03/11/2009 (71) Causwave, Inc (US) Referente à 8ª anuidade.
(21) PI 0921499-2 A2	Código 8.6 - Arquivamento - Art. 86 da LPI (22) 02/11/2009 (71) Halliburton Energy Service, INC (US)

	Referente à 8ª anuidade.
(21) PI 0921678-2 A2	Código 8.6 - Arquivamento - Art. 86 da LPI (22) 06/11/2009 (71) Tristano Pty Ltd (AU) Referente à 8ª anuidade.
(21) PI 0921752-5 A2	Código 8.6 - Arquivamento - Art. 86 da LPI (22) 02/11/2009 (71) Siemens Water Technologies Corp. (US) Referente às 4ª, 5ª, 6ª, 7ª e 8ª anuidades.
(21) PI 0921801-7 A2	Código 8.6 - Arquivamento - Art. 86 da LPI (22) 28/10/2009 (71) NTT DOCOMO,INC (JP) Referente às 7ª e 8ª anuidades.
(21) PI 0921805-0 A2	Código 8.6 - Arquivamento - Art. 86 da LPI (22) 03/11/2009 (71) Alethia Biotherapeutics INC. (CA) Referente à 8ª anuidade.
(21) PI 0921818-1 A2	Código 8.6 - Arquivamento - Art. 86 da LPI (22) 06/11/2009 (71) Lincoln Global, INC. (US) Referente à 8ª anuidade.
(21) PI 0921827-0 A2	Código 8.6 - Arquivamento - Art. 86 da LPI (22) 10/11/2009 (71) Danisco US INC. (US) Referente à 8ª anuidade.
(21) PI 0921906-4 A2	Código 8.6 - Arquivamento - Art. 86 da LPI (22) 09/11/2009 (71) Canon Kabushiki Kaisha (JP) Referente à 8ª anuidade.
(21) PI 0922055-0 A2	Código 8.6 - Arquivamento - Art. 86 da LPI (22) 09/11/2009 (71) Inventio Aktiengesellschaft (CH) Referente à 8ª anuidade.

(21) PI 0925216-9 A2	Código 8.6 - Arquivamento - Art. 86 da LPI (22) 05/11/2009 (66) MU 8903374-4 28/10/2009 (71) BIO PETRO PRODUÇÃO E COMERCIALIZAÇÃO DE BIOCOMBUSTÍVEIS LTDA (BR/SP) Referente à 8ª anuidade.
(21) PI 1004165-6 A2	Código 8.6 - Arquivamento - Art. 86 da LPI (22) 08/11/2010 (71) Agco do Brasil Comercio e Industria Ltda. (BR/RS) Referente à 7ª anuidade.
(21) PI 1004166-4 A2	Código 8.6 - Arquivamento - Art. 86 da LPI (22) 08/11/2010 (71) Volkswagen Aktiengesellschaft (DE) Referente à 7ª anuidade.
(21) PI 1004768-9 A2	Código 8.6 - Arquivamento - Art. 86 da LPI (22) 09/11/2010 (71) FORTALEZA INDUSTRIA E COMERCIO E SERVIÇOS DE MAQUINAS AGRICOLAS LTDA (BR/CE) Referente à 7ª anuidade.
(21) PI 1005111-2 A2	Código 8.6 - Arquivamento - Art. 86 da LPI (22) 08/11/2010 (71) CARLOS EDUARDO SANTOS DIB (BR/SP) , ALEXANDRE DEL FIORI FILHO (BR/SP) Referente à 7ª anuidade.
(21) PI 1005249-6 A2	Código 8.6 - Arquivamento - Art. 86 da LPI (22) 08/11/2010 (71) GM Global Technology Operations, Inc. (US) Referente à 7ª anuidade.
(21) PI 1005923-7 A2	Código 8.6 - Arquivamento - Art. 86 da LPI (22) 18/03/2010 (71) KHS GMBH (DE) Referente às 5ª, 6ª e 7ª anuidades.
(21) PI 1006517-2 A2	Código 8.6 - Arquivamento - Art. 86 da LPI (22) 13/04/2010 (71) KCI LICENSING, INC. (US) Referente às 5ª, 6ª e 7ª anuidades.

(21) PI 1007215-2 A2	Código 8.6 - Arquivamento - Art. 86 da LPI (22) 29/01/2010 (71) Oxford Nanopore Technologies Limited (GB) Referente à 7ª anuidade.
(21) PI 1013456-5 A2	Código 8.6 - Arquivamento - Art. 86 da LPI (22) 09/11/2010 (71) Servicios Rotoplas, S.A. de C.V. (MX) Referente à 7ª anuidade.
(21) PI 1014271-1 A2	Código 8.6 - Arquivamento - Art. 86 da LPI (22) 11/05/2010 (71) Adam Handerek (PL) , Hartwig Schlüter (DE) Referente à 7ª anuidade.
(21) PI 1015394-2 A2	Código 8.6 - Arquivamento - Art. 86 da LPI (22) 04/05/2010 (71) Mag Ias, LLC (US) Referente às 6ª e 7ª anuidades.
(21) PI 1015580-5 A2	Código 8.6 - Arquivamento - Art. 86 da LPI (22) 30/06/2010 (71) THE PROCTER & GAMBLE COMPANY (US) Referente às 3ª, 4ª, 5ª, 6ª e 7ª anuidades.
(21) PI 1015716-6 A2	Código 8.6 - Arquivamento - Art. 86 da LPI (22) 09/04/2010 (71) CENTRO BRASILEIRO DE PESQUISAS FÍSICAS (BR/RJ) , UNIVERSIDADE FEDERAL DE PERNAMBUCO (BR/PE) Referente ao não cumprimento da exigência da RPI 2424 de 20/06/2017.
(21) PI 1101901-8 A2	Código 8.6 - Arquivamento - Art. 86 da LPI (22) 29/04/2011 (71) Aura Optical Sistems, LP (US) Referente às 4ª, 5ª e 6ª anuidades.
(21) PI 1102224-8 A8	Código 8.6 - Arquivamento - Art. 86 da LPI (22) 09/05/2011 (71) TARO KATO (BR/SP) Não apresentada a guia de cumprimento de exigência.

(21) PI 1104286-9 A2	Código 8.6 - Arquivamento - Art. 86 da LPI (22) 31/10/2011 (71) SIANO MOBILE SILICON LTD (IL) Referente à 6ª anuidade.
(21) PI 1104341-5 A2	Código 8.6 - Arquivamento - Art. 86 da LPI (22) 01/11/2011 (71) INGETEAM TECHNOLOGY, S. A. (ES) Referente à 6ª anuidade.
(21) PI 1104357-1 A2	Código 8.6 - Arquivamento - Art. 86 da LPI (22) 01/11/2011 (71) QUIMINAC INDÚSTRIA E COMÉRCIO LTDA (BR/SP) Referente à 6ª anuidade.
(21) PI 1104463-2 A2	Código 8.6 - Arquivamento - Art. 86 da LPI (22) 06/09/2011 (71) MÁRIO NICOLIO FILHO (BR/SP) Referente à 6ª anuidade.
(21) PI 1104885-9 A2	Código 8.6 - Arquivamento - Art. 86 da LPI (22) 07/11/2011 (71) KRONES AG (DE) Referente à 6ª anuidade.
(21) PI 1107419-1 A2	Código 8.6 - Arquivamento - Art. 86 da LPI (22) 08/11/2011 (71) ISB INDÚSTRIA E COMÉRCIO LTDA - EPP (BR/RS) Referente à 6ª anuidade.
(21) PI 1107423-0 A2	Código 8.6 - Arquivamento - Art. 86 da LPI (22) 09/11/2011 (71) Jacques e Santos Artigos Esportivos Ltda (BR/SC) Referente à 6ª anuidade.

Código 8.7 - Restauração

Notificação quanto à restauração do andamento do pedido.

(21) BR 10 2012 020182-8 A2	Código 8.7 - Restauração (22) 13/08/2012 (71) Petroleo Brasileiro S.A. (BR/RJ)
(21) BR 10 2012 029862-7 A2	Código 8.7 - Restauração (22) 23/11/2012 (71) UNIVERSIDADE ESTADUAL DE LONDRINA (BR/PR)
(21) BR 10 2013 006757-1 A2	Código 8.7 - Restauração (22) 25/03/2013 (71) CARLOS EDUARDO DOS SANTOS GOMES (BR/SP)
(21) BR 10 2013 016939-0 A2	Código 8.7 - Restauração (22) 01/07/2013 (71) PETRÓLEO BRASILEIRO S.A. / PETROBRAS (BR/RJ) , UNIVERSIDADE FEDERAL DE SANTA CATARINA (BR/SC)
(21) BR 10 2013 017385-1 A2	Código 8.7 - Restauração (22) 05/07/2013 (71) AGCO DO BRASIL COMERCIO E INDUSTRIA LTDA. (BR/RS)
(21) BR 10 2013 019601-0 A2	Código 8.7 - Restauração (22) 01/08/2013 (71) PETRÓLEO BRASILEIRO S/A - PETROBRAS (BR/RJ)
(21) BR 10 2013 022262-3 A2	Código 8.7 - Restauração (22) 30/08/2013 (71) OXIFREE HOLDINGS CORP (PA)
(21) BR 10 2013 022379-4 A2	Código 8.7 - Restauração (22) 02/09/2013 (71) FERNANDO SILVEIRA BOUÇAS (BR/MG) , ENIO VICTOR ZANINI (BR/MG) , JANAINA GONÇALVES BOUÇAS (BR/MG) , SERGIO ROBERTO VIEIRA TEIXEIRA (BR/MG)
(21) BR 10 2013 023519-9 A8	Código 8.7 - Restauração (22) 13/09/2013 (71) EDSON LUIZ RODRIGUES VIEIRA (BR/SP) , MARCOS FERNANDO

	RODRIGUES VIEIRA (BR/SP)
(21) BR 11 2012 027202-0 A2	Código 8.7 - Restauração (22) 19/04/2011 (71) Kraton Polymers U.S. Llc (US)
(21) BR 11 2012 029126-2 A2	Código 8.7 - Restauração (22) 06/05/2011 (71) Henkel Corporation (US)
(21) BR 11 2012 032933-2 A2	Código 8.7 - Restauração (22) 30/06/2011 (71) TMG-BMC d.o.o (SI)
(21) BR 11 2014 000764-0 A2	Código 8.7 - Restauração (22) 18/07/2011 (71) MOTECHFILM PRODUTOS PLÁSTICOS LTDA. (BR/SP)
(21) BR 11 2014 010456-5 A2	Código 8.7 - Restauração (22) 31/10/2012 (71) GTM-ADVANCED PRODUCTS B.V (NL)
(21) BR 11 2014 010478-6 A2	Código 8.7 - Restauração (22) 02/11/2011 (71) CAROLINE ABDON (SE)
(21) BR 11 2014 015017-6 A8	Código 8.7 - Restauração (22) 22/12/2011 (71) STATOIL PETROLEUM AS (NO)
(21) BR 11 2014 022974-0 A8	Código 8.7 - Restauração (22) 12/03/2013 (71) APERIA TECHNOLOGIES (US)
(21) BR 11 2015 000773-2 A2	Código 8.7 - Restauração (22) 20/07/2012 (71) CAMERON INTERNATIONAL CORPORATION (US)
(21) BR 11 2015 003120-0 A2	Código 8.7 - Restauração (22) 14/08/2013 (71) TRIS PHARMA , INC. (US)

(21) BR 11 2015 003894-8 A2	Código 8.7 - Restauração (22) 22/08/2013 (71) CITROX BIOSCIENCES LIMITED (GB)
(21) BR 11 2015 006984-3 A2	Código 8.7 - Restauração (22) 24/09/2013 (71) BAYER MEDICAL CARE INC. (US)
(21) BR 11 2015 010572-6 A2	Código 8.7 - Restauração (22) 13/11/2012 (71) OBSHCHESTVO S OGRANICHENNOY OTVETSTVENNOST'YU "OBEDINENNAYA KOMPANIYA RUSAL INZHENERNO-TEKHNOLOGICHESKIY TSENTR (RU)
(21) BR 11 2015 030970-4 A2	Código 8.7 - Restauração (22) 13/06/2014 (71) GRIFFITH LABORATORIES LIMITED (CA)
(21) BR 11 2016 003229-2 A2	Código 8.7 - Restauração (22) 17/09/2014 (71) CALITOR SCIENCES, LLC (US) , SUNSHINE LAKE PHARMA CO., LTD. (CN)
(21) BR 11 2016 003270-5 A2	Código 8.7 - Restauração (22) 17/09/2014 (71) CALITOR SCIENCES, LLC (US) , SUNSHINE LAKE PHARMA CO., LTD. (CN)
(21) BR 11 2016 006087-3 A2	Código 8.7 - Restauração (22) 18/09/2014 (71) HUBBELL INCORPORATED (US)
(21) BR 11 2016 008027-0 A2	Código 8.7 - Restauração (22) 11/10/2013 (71) The Procter & Gamble Company (US)
(21) BR 11 2016 008665-1 A2	Código 8.7 - Restauração (22) 21/10/2013 (71) ENVIROCEM, S.L. (ES)
(21) BR 13 2014 025655-4 E2	Código 8.7 - Restauração (22) 15/10/2014

	(61) BR 10 2014 021652-9 01/09/2014 (71) RAPHAEL FUILLARAT JUNIOR (BR/SP)
(21) BR 20 2013 006973-1 U2	Código 8.7 - Restauração (22) 20/03/2013 (71) CELIO POPPI (BR/SP)
(21) BR 20 2013 007738-6 U2	Código 8.7 - Restauração (22) 28/03/2013 (71) JOSÉ UMBERTO DE FARIA (BR/SP) , JOSÉ UMBERTO DE FARIA JÚNIOR (BR/SP)
(21) MU 8801718-4 U2	Código 8.7 - Restauração (22) 10/07/2008 (71) JOSE EDUARDO MUAIT JARDIM (BR/RJ)
(21) MU 8901285-2 U2	Código 8.7 - Restauração (22) 20/07/2009 (71) TANIA CRISTINA RICCI PUPPO (BR/SP)
(21) MU 8901471-5 U2	Código 8.7 - Restauração (22) 08/07/2009 (71) Sandro Roberto Wittitz (BR/SC) , Helmuth Hinz (BR/PR) , Gilberto Fernandes (BR/SC) , Ederson Schmoeller (BR/SC)
(21) MU 8901598-3 U2	Código 8.7 - Restauração (22) 16/02/2009 (71) Algeniro Duarte Filho (BR/RJ)
(21) MU 9001984-9 U2	Código 8.7 - Restauração (22) 22/10/2010 (71) MURILO FONSECA DONATTI (BR/SP)
(21) PI 0503568-6 A2	Código 8.7 - Restauração (22) 29/08/2005 (71) Edson Luiz Rodrigues Vieira (BR/SP)
(21) PI 0605018-2 A2	Código 8.7 - Restauração (22) 17/07/2006 (71) Universidade do Estado do Rio de Janeiro - UERJ (BR/RJ)
(21) PI 0715265-5 A2	Código 8.7 - Restauração

	(22) 17/07/2007 (71) ANANT KASHINATH KAKATKAR (IN) , SATISH SHASHIKANT KELKAR (IN)
(21) PI 0904833-2 A2	Código 8.7 - Restauração (22) 05/10/2009 (71) Universidade Federal de Juiz de Fora UFJF (BR/MG)
(21) PI 0909377-0 A2	Código 8.7 - Restauração (22) 26/03/2009 (71) Umicore Ag & Co. Kg (DE)
(21) PI 1014519-2 A2	Código 8.7 - Restauração (22) 14/04/2010 (71) Korona Group LTD. (CA)

Código 8.8 - Despacho Anulado

Anulação do despacho por ter sido indevido. (A toda publicação que envolva anulação de ato ou despacho caberá justificativa no processo administrativo.)

(21) BR 10 2013 011100-7 A2	Código 8.8 - Despacho Anulado (22) 03/05/2013 (71) SS BRASIL SOLUÇÕES INTELIGENTES ENGENHARIA, COMÉRCIO E SERVIÇOS LTDA (BR/ES) Referente ao despacho publicado na RPI 2385 de 20/09/2016.
(21) BR 10 2014 016928-8 A2	Código 8.8 - Despacho Anulado (22) 09/07/2014 (71) ALAN SANGALI MARTINS (BR/RS) referente ao despacho 8.6 na RPI 2432 de 15/08/2017
(21) BR 11 2013 016822-6 A2	Código 8.8 - Despacho Anulado (22) 05/01/2012 (71) NOAM LEVINE (IL) Referente ao despado 8.6 publicado na RPI 2431 de 08/08/2017
(21) BR 11 2014 029799-1 A2	Código 8.8 - Despacho Anulado (22) 01/06/2012 (71) EXXONMOBIL RESEARCH AND ENGINEERING COMPANY (US) Referente ao despacho publicado na rpi 2433 de 22/08/2017
(21) BR 11 2016 015293-0 A2	Código 8.8 - Despacho Anulado (22) 23/09/2014 (71) BEIQI FOTON MOTOR CO., LTD. (CN) referente ao despacho 8.6 na RPI 2432 de 15/08/2017
(21) PI 0101813-2 A2	Código 8.8 - Despacho Anulado (22) 09/05/2001 (71) Honda Giken Kogyo Kabushiki Kaisha (JP) Referente ao despacho publicado na RPI 2430 de 01/08/2017.
(21) PI 0903589-3 A2	Código 8.8 - Despacho Anulado (22) 07/05/2009 (71) Marilene de Almeida Adorno (BR/BA) Referente RPI 2426 de 04/07/2017 - cód. 8.6
(21) PI 0921342-2 A2	Código 8.8 - Despacho Anulado

	(22) 07/11/2009 (71) Aston University (GB) referente ao despacho 8.6 na RPI 2423 de 13/06/2017
(21) PI 1003735-7 A2	Código 8.8 - Despacho Anulado (22) 11/08/2010 (71) Róger Aquilino Pérez Mendoza (BR/MG) , Rodrigo Pérez Cunha Mendonça (BR/MG) Referente ao despacho publicado na RPI 2385 de 20/09/2016.
(21) PI 1101556-0 A2	Código 8.8 - Despacho Anulado (22) 19/04/2011 (71) Universidade Federal de Pernambuco-UFPE (BR/PE) Referente RPI 2369 de 31/05/2016 - cód. 8.5
(21) PI 1103100-0 A2	Código 8.8 - Despacho Anulado (22) 20/06/2011 (71) Universidade Federal de Pernambuco (BR/PE) Referente RPI 2370 de 07/06/2016 - cód. 8.5

Código 8.10 - Republicação

Republicação da publicação de qualquer um dos subitens por ter sido efetuada com incorreção.

---

(21) BR 11 2013 024175-6 A2

Código 8.10 - Republicação
(22) 26/03/2012
(71) AVERY DENNISON CORPORATION (US)
Referente ao despacho 8.8 da rpi 2433 de 22/08/17 em virtude de incorreçaõ no texto do parecer.

---

(21) BR 11 2014 026747-2 A2

Código 8.10 - Republicação
(22) 26/03/2013
(71) QUALCOMM INCORPORATED (US)
Referente ao despacho 8.8 da rpi 2433 de 22/08/2017 em virtude de incorreção no texto do parecer.

Código 8.11 - Manutenção do Arquivamento

Mantido o arquivamento do pedido uma vez que não foi requerida a restauração nos termos do disposto no art. 87 da Lei nº 9.279/96, encerrando a instância administrativa.

---

(21) BR 10 2012 007198-3 A2

Código 8.11 - Manutenção do Arquivamento
(22) 30/03/2012
(71) PAOLO PAPARONI (BR/SP)
Em virtude do arquivamento publicado na RPI 2420 de 23-05-2017 e considerando ausência de manifestação dentro dos prazos legais, informo que cabe ser mantido o arquivamento do pedido de patente, conforme o disposto no artigo 12, da resolução 113/2013.

---

(21) BR 10 2012 007621-7 A2

Código 8.11 - Manutenção do Arquivamento
(22) 03/04/2012
(71) THE MARKETING STORE WORLDWIDE CONSUMER PRODUCTS LTDA (BR/SP)
Em virtude do arquivamento publicado na RPI 2420 de 23-05-2017 e considerando ausência de manifestação dentro dos prazos legais, informo que cabe ser mantido o arquivamento do pedido de patente, conforme o disposto no artigo 12, da resolução 113/2013.

---

(21) BR 10 2012 014220-1 A2

Código 8.11 - Manutenção do Arquivamento
(22) 13/06/2012
(71) LUIZ ANTONIO NERY (BR/SP) , LUIZ ANTONIO NERY JUNIOR (BR/SP)
Em virtude do arquivamento publicado na RPI 2420 de 23-05-2017 e considerando ausência de manifestação dentro dos prazos legais, informo que cabe ser mantido o arquivamento do pedido de patente, conforme o disposto no artigo 12, da resolução 113/2013.

---

(21) BR 10 2012 015283-5 A2

Código 8.11 - Manutenção do Arquivamento
(22) 20/06/2012
(71) RICARDO CHAGAS JACINTO (BR/SP) , TIAGO GARCIA MERCURIO (BR/SP)
Em virtude do arquivamento publicado na RPI 2420 de 23-05-2017 e considerando ausência de manifestação dentro dos prazos legais, informo que cabe ser mantido o arquivamento do pedido de patente, conforme o disposto no artigo 12, da resolução 113/2013.

---

(21) BR 10 2012 016236-9 A2

Código 8.11 - Manutenção do Arquivamento
(22) 29/06/2012
(71) GENERAL ELECTRIC COMPANY (US)

	Em virtude do arquivamento publicado na RPI 2420 de 23-05-2017 e considerando ausência de manifestação dentro dos prazos legais, informo que cabe ser mantido o arquivamento do pedido de patente, conforme o disposto no artigo 12, da resolução 113/2013.
(21) BR 10 2012 016241-5 A2	Código 8.11 - Manutenção do Arquivamento (22) 29/06/2012 (71) Ti Group Automotive Systems L.L.C. (US) Em virtude do arquivamento publicado na RPI 2420 de 23-05-2017 e considerando ausência de manifestação dentro dos prazos legais, informo que cabe ser mantido o arquivamento do pedido de patente, conforme o disposto no artigo 12, da resolução 113/2013.
(21) BR 10 2012 016291-1 A2	Código 8.11 - Manutenção do Arquivamento (22) 29/06/2012 (71) WHIRLPOOL S.A. (BR/SP) Em virtude do arquivamento publicado na RPI 2420 de 23-05-2017 e considerando ausência de manifestação dentro dos prazos legais, informo que cabe ser mantido o arquivamento do pedido de patente, conforme o disposto no artigo 12, da resolução 113/2013.
(21) BR 10 2012 016294-6 A2	Código 8.11 - Manutenção do Arquivamento (22) 29/06/2012 (71) WHIRLPOOL S.A. (BR/SP) Em virtude do arquivamento publicado na RPI 2420 de 23-05-2017 e considerando ausência de manifestação dentro dos prazos legais, informo que cabe ser mantido o arquivamento do pedido de patente, conforme o disposto no artigo 12, da resolução 113/2013.
(21) BR 10 2012 016441-8 A2	Código 8.11 - Manutenção do Arquivamento (22) 03/07/2012 (71) NCT GMBH (DE) Em virtude do arquivamento publicado na RPI 2420 de 23-05-2017 e considerando ausência de manifestação dentro dos prazos legais, informo que cabe ser mantido o arquivamento do pedido de patente, conforme o disposto no artigo 12, da resolução 113/2013.
(21) BR 10 2012 016510-4 A2	Código 8.11 - Manutenção do Arquivamento (22) 04/07/2012 (71) Vagner Pereira da Silva (BR/SP) Em virtude do arquivamento publicado na RPI 2420 de 23-05-2017 e considerando ausência de manifestação dentro dos prazos legais, informo que cabe ser mantido o arquivamento do pedido de patente, conforme o disposto no

artigo 12, da resolução 113/2013.

(21) BR 10 2012 016607-0 A2

Código 8.11 - Manutenção do Arquivamento
(22) 05/07/2012
(71) Eads Deutschland GMBH (DE)
Em virtude do arquivamento publicado na RPI 2420 de 23-05-2017 e considerando ausência de manifestação dentro dos prazos legais, informo que cabe ser mantido o arquivamento do pedido de patente, conforme o disposto no artigo 12, da resolução 113/2013.

(21) BR 10 2012 016683-6 A2

Código 8.11 - Manutenção do Arquivamento
(22) 06/07/2012
(71) Joel de Oliveira Flores (BR/RS)
Em virtude do arquivamento publicado na RPI 2420 de 23-05-2017 e considerando ausência de manifestação dentro dos prazos legais, informo que cabe ser mantido o arquivamento do pedido de patente, conforme o disposto no artigo 12, da resolução 113/2013.

(21) BR 10 2012 016875-8 A2

Código 8.11 - Manutenção do Arquivamento
(22) 09/07/2012
(71) Kabushiki Kaisha Yaskawa Denki (JP)
Em virtude do arquivamento publicado na RPI 2420 de 23-05-2017 e considerando ausência de manifestação dentro dos prazos legais, informo que cabe ser mantido o arquivamento do pedido de patente, conforme o disposto no artigo 12, da resolução 113/2013.

(21) BR 10 2012 016969-0 A2

Código 8.11 - Manutenção do Arquivamento
(22) 10/07/2012
(71) Next - Engine Technologies Prestação de Serviços de Engenharia, Pesquisa e Desenvolvimento de Motores LTDA. (BR/SP)
Em virtude do arquivamento publicado na RPI 2420 de 23-05-2017 e considerando ausência de manifestação dentro dos prazos legais, informo que cabe ser mantido o arquivamento do pedido de patente, conforme o disposto no artigo 12, da resolução 113/2013.

(21) BR 10 2012 016983-5 A2

Código 8.11 - Manutenção do Arquivamento
(22) 10/07/2012
(71) SOLAE, LLC (US)
Em virtude do arquivamento publicado na RPI 2420 de 23-05-2017 e considerando ausência de manifestação dentro dos prazos legais, informo que cabe ser mantido o arquivamento do pedido de patente, conforme o disposto no artigo 12, da resolução 113/2013.

(21) BR 10 2012 017009-4 A2

Código 8.11 - Manutenção do Arquivamento
(22) 10/07/2012
(71) ZODIAC AEROTECHNICS (FR)
Em virtude do arquivamento publicado na RPI 2420 de 23-05-2017 e considerando ausência de manifestação dentro dos prazos legais, informo que cabe ser mantido o arquivamento do pedido de patente, conforme o disposto no artigo 12, da resolução 113/2013.

(21) BR 10 2012 017184-8 A2

Código 8.11 - Manutenção do Arquivamento
(22) 12/07/2012
(71) CLODOALDO RAIMUNDO (BR/SP) , WIRLENE FERREIRA DA COSTA JUNIOR (BR/SP)
Em virtude do arquivamento publicado na RPI 2420 de 23-05-2017 e considerando ausência de manifestação dentro dos prazos legais, informo que cabe ser mantido o arquivamento do pedido de patente, conforme o disposto no artigo 12, da resolução 113/2013.

(21) BR 10 2012 017216-0 A2

Código 8.11 - Manutenção do Arquivamento
(22) 12/07/2012
(71) IPESA INSTITUTO DE PESQUISA EM SAÚDE ANIMAL LTDA (BR/MG)
Em virtude do arquivamento publicado na RPI 2420 de 23-05-2017 e considerando ausência de manifestação dentro dos prazos legais, informo que cabe ser mantido o arquivamento do pedido de patente, conforme o disposto no artigo 12, da resolução 113/2013.

(21) BR 10 2012 017233-0 A8

Código 8.11 - Manutenção do Arquivamento
(22) 12/07/2012
(71) KUHN DO BRASIL S/A - IMPLEMENTOS AGRÍCOLAS (BR/RS)
Em virtude do arquivamento publicado na RPI 2420 de 23-05-2017 e considerando ausência de manifestação dentro dos prazos legais, informo que cabe ser mantido o arquivamento do pedido de patente, conforme o disposto no artigo 12, da resolução 113/2013.

(21) BR 10 2012 017360-3 A2

Código 8.11 - Manutenção do Arquivamento
(22) 13/07/2012
(71) CRBS Tech Comércio de Eletro Eletrônico Ltda (BR/RS)
Em virtude do arquivamento publicado na RPI 2420 de 23-05-2017 e considerando ausência de manifestação dentro dos prazos legais, informo que cabe ser mantido o arquivamento do pedido de patente, conforme o disposto no artigo 12, da resolução 113/2013.

(21) BR 10 2012 017383-2 A2

Código 8.11 - Manutenção do Arquivamento
(22) 13/07/2012

(71) GENERAL ELECTRIC COMPANY (US)
Em virtude do arquivamento publicado na RPI 2420 de 23-05-2017 e considerando ausência de manifestação dentro dos prazos legais, informo que cabe ser mantido o arquivamento do pedido de patente, conforme o disposto no artigo 12, da resolução 113/2013.

---

(21) BR 10 2012 017553-3 A2

Código 8.11 - Manutenção do Arquivamento
(22) 16/07/2012
(71) WHIRLPOOL S.A. (BR/SP)
Em virtude do arquivamento publicado na RPI 2420 de 23-05-2017 e considerando ausência de manifestação dentro dos prazos legais, informo que cabe ser mantido o arquivamento do pedido de patente, conforme o disposto no artigo 12, da resolução 113/2013.

---

(21) BR 10 2012 017619-0 A2

Código 8.11 - Manutenção do Arquivamento
(22) 17/07/2012
(71) CARLOS EDUARDO SANTOS DIB (BR/SP) , ALEXANDRE DEL FIORI FILHO (BR/SP)
Em virtude do arquivamento publicado na RPI 2420 de 23-05-2017 e considerando ausência de manifestação dentro dos prazos legais, informo que cabe ser mantido o arquivamento do pedido de patente, conforme o disposto no artigo 12, da resolução 113/2013.

---

(21) BR 10 2012 018102-9 A2

Código 8.11 - Manutenção do Arquivamento
(22) 20/07/2012
(71) ASSOCIAÇÃO PARANAENSE DE REABILITAÇÃO (BR/PR)
Em virtude do arquivamento publicado na RPI 2420 de 23-05-2017 e considerando ausência de manifestação dentro dos prazos legais, informo que cabe ser mantido o arquivamento do pedido de patente, conforme o disposto no artigo 12, da resolução 113/2013.

---

(21) BR 10 2012 018223-8 A2

Código 8.11 - Manutenção do Arquivamento
(22) 23/07/2012
(71) WHIRLPOOL S.A. (BR/SP)
Em virtude do arquivamento publicado na RPI 2420 de 23-05-2017 e considerando ausência de manifestação dentro dos prazos legais, informo que cabe ser mantido o arquivamento do pedido de patente, conforme o disposto no artigo 12, da resolução 113/2013.

---

(21) BR 10 2012 018245-9 A2

Código 8.11 - Manutenção do Arquivamento
(22) 23/07/2012
(71) MSA DO BRASIL EQUIPAMENTOS E INSTRUMENTOS DE SEGURANÇA (BR/SP)

	Em virtude do arquivamento publicado na RPI 2420 de 23-05-2017 e considerando ausência de manifestação dentro dos prazos legais, informo que cabe ser mantido o arquivamento do pedido de patente, conforme o disposto no artigo 12, da resolução 113/2013.
(21) BR 10 2012 018260-2 A2	Código 8.11 - Manutenção do Arquivamento (22) 23/07/2012 (71) The Goodyear Tire & Rubber Company (US) Em virtude do arquivamento publicado na RPI 2420 de 23-05-2017 e considerando ausência de manifestação dentro dos prazos legais, informo que cabe ser mantido o arquivamento do pedido de patente, conforme o disposto no artigo 12, da resolução 113/2013.
(21) BR 10 2012 019086-9 A2	Código 8.11 - Manutenção do Arquivamento (22) 02/07/2012 (71) Brasscraft Manufacturing Company (US) Em virtude do arquivamento publicado na RPI 2420 de 23-05-2017 e considerando ausência de manifestação dentro dos prazos legais, informo que cabe ser mantido o arquivamento do pedido de patente, conforme o disposto no artigo 12, da resolução 113/2013.
(21) BR 10 2012 023591-9 A2	Código 8.11 - Manutenção do Arquivamento (22) 19/09/2012 (61) PI 0500578-7 21/02/2005 (71) RUBENS JANOTA (BR/MG) Em virtude do arquivamento publicado na RPI 2420 de 23-05-2017 e considerando ausência de manifestação dentro dos prazos legais, informo que cabe ser mantido o arquivamento do pedido de patente, conforme o disposto no artigo 12, da resolução 113/2013.
(21) BR 10 2013 005168-3 A2	Código 8.11 - Manutenção do Arquivamento (22) 04/03/2013 (71) TANIA DE CONTI (BR/SP) Em virtude do arquivamento publicado na RPI 2420 de 23-05-2017 e considerando ausência de manifestação dentro dos prazos legais, informo que cabe ser mantido o arquivamento do pedido de patente, conforme o disposto no artigo 12, da resolução 113/2013.
(21) BR 10 2013 008966-4 A2	Código 8.11 - Manutenção do Arquivamento (22) 12/04/2013 (71) FOSHAN IDEAL CO., LTD (CN) Em virtude do arquivamento publicado na RPI 2420 de 23-05-2017 e considerando ausência de manifestação dentro dos prazos legais, informo que

	cabe ser mantido o arquivamento do pedido de patente, conforme o disposto no artigo 12, da resolução 113/2013.
(21) BR 10 2013 016957-9 A2	Código 8.11 - Manutenção do Arquivamento (22) 01/07/2013 (71) LEOPOLDO GONÇALVES PINTO DE AQUINO ALMEIDA (BR/RJ) Em virtude do arquivamento publicado na RPI 2420 de 23-05-2017 e considerando ausência de manifestação dentro dos prazos legais, informo que cabe ser mantido o arquivamento do pedido de patente, conforme o disposto no artigo 12, da resolução 113/2013.
(21) BR 10 2013 017084-4 A2	Código 8.11 - Manutenção do Arquivamento (22) 02/07/2013 (71) AKTIEBOLAGET SKF (SE) Em virtude do arquivamento publicado na RPI 2420 de 23-05-2017 e considerando ausência de manifestação dentro dos prazos legais, informo que cabe ser mantido o arquivamento do pedido de patente, conforme o disposto no artigo 12, da resolução 113/2013.
(21) BR 10 2013 017092-5 A2	Código 8.11 - Manutenção do Arquivamento (22) 02/07/2013 (71) AKTIEBOLAGET SKF (SE) Em virtude do arquivamento publicado na RPI 2420 de 23-05-2017 e considerando ausência de manifestação dentro dos prazos legais, informo que cabe ser mantido o arquivamento do pedido de patente, conforme o disposto no artigo 12, da resolução 113/2013.
(21) BR 10 2013 017093-3 A2	Código 8.11 - Manutenção do Arquivamento (22) 02/07/2013 (71) AKTIEBOLAGET SKF (SE) Em virtude do arquivamento publicado na RPI 2420 de 23-05-2017 e considerando ausência de manifestação dentro dos prazos legais, informo que cabe ser mantido o arquivamento do pedido de patente, conforme o disposto no artigo 12, da resolução 113/2013.
(21) BR 10 2013 017424-6 A2	Código 8.11 - Manutenção do Arquivamento (22) 05/07/2013 (71) HYUNDAI HEAVY INDUSTRIES CO., LTD. (KR) Em virtude do arquivamento publicado na RPI 2420 de 23-05-2017 e considerando ausência de manifestação dentro dos prazos legais, informo que cabe ser mantido o arquivamento do pedido de patente, conforme o disposto no artigo 12, da resolução 113/2013.

(21) BR 10 2013 017545-5 A2

Código 8.11 - Manutenção do Arquivamento
(22) 09/07/2013
(71) BASCULAS MAGRIS S.A (AR)
Em virtude do arquivamento publicado na RPI 2420 de 23-05-2017 e considerando ausência de manifestação dentro dos prazos legais, informo que cabe ser mantido o arquivamento do pedido de patente, conforme o disposto no artigo 12, da resolução 113/2013.

(21) BR 10 2013 017606-0 A2

Código 8.11 - Manutenção do Arquivamento
(22) 09/07/2013
(71) DEERE & COMPANY (US)
Em virtude do arquivamento publicado na RPI 2420 de 23-05-2017 e considerando ausência de manifestação dentro dos prazos legais, informo que cabe ser mantido o arquivamento do pedido de patente, conforme o disposto no artigo 12, da resolução 113/2013.

(21) BR 10 2013 017804-7 A2

Código 8.11 - Manutenção do Arquivamento
(22) 11/07/2013
(71) HONÓRIO NOZAKI (BR/SP)
Em virtude do arquivamento publicado na RPI 2420 de 23-05-2017 e considerando ausência de manifestação dentro dos prazos legais, informo que cabe ser mantido o arquivamento do pedido de patente, conforme o disposto no artigo 12, da resolução 113/2013.

(21) BR 10 2013 017825-0 A2

Código 8.11 - Manutenção do Arquivamento
(22) 11/07/2013
(71) FELLIPE FERNANDO COSTA CUNHA (BR/SP)
Em virtude do arquivamento publicado na RPI 2420 de 23-05-2017 e considerando ausência de manifestação dentro dos prazos legais, informo que cabe ser mantido o arquivamento do pedido de patente, conforme o disposto no artigo 12, da resolução 113/2013.

(21) BR 10 2013 018185-4 A2

Código 8.11 - Manutenção do Arquivamento
(22) 17/07/2013
(71) Herder do Brasil LTDA (BR/SP)
Em virtude do arquivamento publicado na RPI 2420 de 23-05-2017 e considerando ausência de manifestação dentro dos prazos legais, informo que cabe ser mantido o arquivamento do pedido de patente, conforme o disposto no artigo 12, da resolução 113/2013.

(21) BR 10 2013 018227-3 A2

Código 8.11 - Manutenção do Arquivamento
(22) 17/07/2013
(71) NORMA GERMANY GMBH (DE)

	Em virtude do arquivamento publicado na RPI 2420 de 23-05-2017 e considerando ausência de manifestação dentro dos prazos legais, informo que cabe ser mantido o arquivamento do pedido de patente, conforme o disposto no artigo 12, da resolução 113/2013.
(21) BR 10 2013 018231-1 A2	Código 8.11 - Manutenção do Arquivamento (22) 17/07/2013 (71) VERONA INDÚSTRIA DE PLÁSTICOS LTDA. (BR/PR) Em virtude do arquivamento publicado na RPI 2420 de 23-05-2017 e considerando ausência de manifestação dentro dos prazos legais, informo que cabe ser mantido o arquivamento do pedido de patente, conforme o disposto no artigo 12, da resolução 113/2013.
(21) BR 10 2013 018360-1 A2	Código 8.11 - Manutenção do Arquivamento (22) 18/07/2013 (71) KABUSHIKI KAISHA TOSHIBA (JP) Em virtude do arquivamento publicado na RPI 2420 de 23-05-2017 e considerando ausência de manifestação dentro dos prazos legais, informo que cabe ser mantido o arquivamento do pedido de patente, conforme o disposto no artigo 12, da resolução 113/2013.
(21) BR 10 2013 018476-4 A2	Código 8.11 - Manutenção do Arquivamento (22) 19/07/2013 (71) SCHNEIDER ELECTRIC INDUSTRIES SAS (FR) Em virtude do arquivamento publicado na RPI 2420 de 23-05-2017 e considerando ausência de manifestação dentro dos prazos legais, informo que cabe ser mantido o arquivamento do pedido de patente, conforme o disposto no artigo 12, da resolução 113/2013.
(21) BR 10 2013 018886-7 A2	Código 8.11 - Manutenção do Arquivamento (22) 24/07/2013 (71) ABB RESEARCH LTD. (CH) Em virtude do arquivamento publicado na RPI 2420 de 23-05-2017 e considerando ausência de manifestação dentro dos prazos legais, informo que cabe ser mantido o arquivamento do pedido de patente, conforme o disposto no artigo 12, da resolução 113/2013.
(21) BR 10 2013 019000-4 A2	Código 8.11 - Manutenção do Arquivamento (22) 24/07/2013 (71) TRAFEG SINALIZAÇÃO E SEGURANÇA DE TRÂNSITO LTDA. (BR/RJ) Em virtude do arquivamento publicado na RPI 2420 de 23-05-2017 e considerando ausência de manifestação dentro dos prazos legais, informo que cabe ser mantido o arquivamento do pedido de patente, conforme o disposto no

artigo 12, da resolução 113/2013.

(21) BR 11 2012 000056-0 A2

Código 8.11 - Manutenção do Arquivamento
(22) 29/06/2010
(71) Aker Subsea As (NO)
Em virtude do arquivamento publicado na RPI 2420 de 23-05-2017 e considerando ausência de manifestação dentro dos prazos legais, informo que cabe ser mantido o arquivamento do pedido de patente, conforme o disposto no artigo 12, da resolução 113/2013.

(21) BR 11 2012 000163-9 A2

Código 8.11 - Manutenção do Arquivamento
(22) 06/07/2010
(71) Linde Aktiengesellschaft (DE)
Em virtude do arquivamento publicado na RPI 2420 de 23-05-2017 e considerando ausência de manifestação dentro dos prazos legais, informo que cabe ser mantido o arquivamento do pedido de patente, conforme o disposto no artigo 12, da resolução 113/2013.

(21) BR 11 2012 000168-0 A2

Código 8.11 - Manutenção do Arquivamento
(22) 14/07/2010
(71) Airbiquity Inc. (US)
Em virtude do arquivamento publicado na RPI 2420 de 23-05-2017 e considerando ausência de manifestação dentro dos prazos legais, informo que cabe ser mantido o arquivamento do pedido de patente, conforme o disposto no artigo 12, da resolução 113/2013.

(21) BR 11 2012 000284-8 A2

Código 8.11 - Manutenção do Arquivamento
(22) 30/06/2010
(71) Inventio Aktiengesellschaft (CH)
Em virtude do arquivamento publicado na RPI 2420 de 23-05-2017 e considerando ausência de manifestação dentro dos prazos legais, informo que cabe ser mantido o arquivamento do pedido de patente, conforme o disposto no artigo 12, da resolução 113/2013.

(21) BR 11 2012 000324-0 A2

Código 8.11 - Manutenção do Arquivamento
(22) 03/07/2010
(71) Geco Technology B.V (NL)
Em virtude do arquivamento publicado na RPI 2420 de 23-05-2017 e considerando ausência de manifestação dentro dos prazos legais, informo que cabe ser mantido o arquivamento do pedido de patente, conforme o disposto no artigo 12, da resolução 113/2013.

(21) BR 11 2012 000355-0 A2

Código 8.11 - Manutenção do Arquivamento

(22) 09/07/2010
(71) JOULE UNLIMITED TECHNOLOGIES, INC. (US)
Em virtude do arquivamento publicado na RPI 2420 de 23-05-2017 e considerando ausência de manifestação dentro dos prazos legais, informo que cabe ser mantido o arquivamento do pedido de patente, conforme o disposto no artigo 12, da resolução 113/2013.

---

(21) BR 11 2012 000408-5 A2

Código 8.11 - Manutenção do Arquivamento
(22) 09/07/2010
(71) Crown Packaging Techonology (US)
Em virtude do arquivamento publicado na RPI 2420 de 23-05-2017 e considerando ausência de manifestação dentro dos prazos legais, informo que cabe ser mantido o arquivamento do pedido de patente, conforme o disposto no artigo 12, da resolução 113/2013.

---

(21) BR 11 2012 000422-0 A2

Código 8.11 - Manutenção do Arquivamento
(22) 08/07/2010
(71) Leo Pharma A/S (DK)
Em virtude do arquivamento publicado na RPI 2420 de 23-05-2017 e considerando ausência de manifestação dentro dos prazos legais, informo que cabe ser mantido o arquivamento do pedido de patente, conforme o disposto no artigo 12, da resolução 113/2013.

---

(21) BR 11 2012 000448-4 A2

Código 8.11 - Manutenção do Arquivamento
(22) 06/07/2010
(71) BASF PLANT SCIENCE GMBH (DE)
Em virtude do arquivamento publicado na RPI 2420 de 23-05-2017 e considerando ausência de manifestação dentro dos prazos legais, informo que cabe ser mantido o arquivamento do pedido de patente, conforme o disposto no artigo 12, da resolução 113/2013.

---

(21) BR 11 2012 000470-0 A2

Código 8.11 - Manutenção do Arquivamento
(22) 07/07/2009
(71) NIPPON STEEL & SUMITOMO METAL CORPORATION (JP)
Em virtude do arquivamento publicado na RPI 2420 de 23-05-2017 e considerando ausência de manifestação dentro dos prazos legais, informo que cabe ser mantido o arquivamento do pedido de patente, conforme o disposto no artigo 12, da resolução 113/2013.

---

(21) BR 11 2012 000473-5 A2

Código 8.11 - Manutenção do Arquivamento
(22) 08/07/2010
(71) Alltech Inc. (US)
Em virtude do arquivamento publicado na RPI 2420 de 23-05-2017 e

	considerando ausência de manifestação dentro dos prazos legais, informo que cabe ser mantido o arquivamento do pedido de patente, conforme o disposto no artigo 12, da resolução 113/2013.
(21) BR 11 2012 000679-7 A2	Código 8.11 - Manutenção do Arquivamento (22) 13/07/2010 (71) LABORATORIOS LETI, S.L. (ES) Em virtude do arquivamento publicado na RPI 2420 de 23-05-2017 e considerando ausência de manifestação dentro dos prazos legais, informo que cabe ser mantido o arquivamento do pedido de patente, conforme o disposto no artigo 12, da resolução 113/2013.
(21) BR 11 2012 000707-6 A2	Código 8.11 - Manutenção do Arquivamento (22) 13/07/2009 (71) Prysmian S.P.A. (IT) Em virtude do arquivamento publicado na RPI 2420 de 23-05-2017 e considerando ausência de manifestação dentro dos prazos legais, informo que cabe ser mantido o arquivamento do pedido de patente, conforme o disposto no artigo 12, da resolução 113/2013.
(21) BR 11 2012 000757-2 A2	Código 8.11 - Manutenção do Arquivamento (22) 20/07/2010 (71) PPG INDUSTRIES OHIO, INC (US) Em virtude do arquivamento publicado na RPI 2420 de 23-05-2017 e considerando ausência de manifestação dentro dos prazos legais, informo que cabe ser mantido o arquivamento do pedido de patente, conforme o disposto no artigo 12, da resolução 113/2013.
(21) BR 11 2012 000791-2 A2	Código 8.11 - Manutenção do Arquivamento (22) 08/07/2010 (71) Conductix-Wampfler AG (DE) Em virtude do arquivamento publicado na RPI 2420 de 23-05-2017 e considerando ausência de manifestação dentro dos prazos legais, informo que cabe ser mantido o arquivamento do pedido de patente, conforme o disposto no artigo 12, da resolução 113/2013.
(21) BR 11 2012 000805-6 A2	Código 8.11 - Manutenção do Arquivamento (22) 14/07/2009 (71) Debiotech S.A. (CH) Em virtude do arquivamento publicado na RPI 2420 de 23-05-2017 e considerando ausência de manifestação dentro dos prazos legais, informo que cabe ser mantido o arquivamento do pedido de patente, conforme o disposto no artigo 12, da resolução 113/2013.

(21) BR 11 2012 000810-2 A2	Código 8.11 - Manutenção do Arquivamento (22) 15/07/2010 (71) Fritz Schäfer GMBH (DE) Em virtude do arquivamento publicado na RPI 2420 de 23-05-2017 e considerando ausência de manifestação dentro dos prazos legais, informo que cabe ser mantido o arquivamento do pedido de patente, conforme o disposto no artigo 12, da resolução 113/2013.
(21) BR 11 2012 000948-6 A2	Código 8.11 - Manutenção do Arquivamento (22) 15/07/2009 (71) Lambertus Hendrik de Gooijer (NL) , Joannes Jacobus Josephus Sleper (NL) Em virtude do arquivamento publicado na RPI 2420 de 23-05-2017 e considerando ausência de manifestação dentro dos prazos legais, informo que cabe ser mantido o arquivamento do pedido de patente, conforme o disposto no artigo 12, da resolução 113/2013.
(21) BR 11 2012 000949-4 A2	Código 8.11 - Manutenção do Arquivamento (22) 14/07/2010 (71) FELIX BOTTCHER GMBH & CO. KG (DE) Em virtude do arquivamento publicado na RPI 2420 de 23-05-2017 e considerando ausência de manifestação dentro dos prazos legais, informo que cabe ser mantido o arquivamento do pedido de patente, conforme o disposto no artigo 12, da resolução 113/2013.
(21) BR 11 2012 001038-7 A2	Código 8.11 - Manutenção do Arquivamento (22) 06/07/2010 (71) Siemens AG Östeereich (AT) Em virtude do arquivamento publicado na RPI 2420 de 23-05-2017 e considerando ausência de manifestação dentro dos prazos legais, informo que cabe ser mantido o arquivamento do pedido de patente, conforme o disposto no artigo 12, da resolução 113/2013.
(21) BR 11 2012 001041-7 A2	Código 8.11 - Manutenção do Arquivamento (22) 13/07/2010 (71) CONDUCTIX-WAMPFLER GMBH (DE) Em virtude do arquivamento publicado na RPI 2420 de 23-05-2017 e considerando ausência de manifestação dentro dos prazos legais, informo que cabe ser mantido o arquivamento do pedido de patente, conforme o disposto no artigo 12, da resolução 113/2013.
(21) BR 11 2012 001125-1 A2	Código 8.11 - Manutenção do Arquivamento

(22) 14/07/2010
(71) Abbott Laboratories (US)
Em virtude do arquivamento publicado na RPI 2420 de 23-05-2017 e considerando ausência de manifestação dentro dos prazos legais, informo que cabe ser mantido o arquivamento do pedido de patente, conforme o disposto no artigo 12, da resolução 113/2013.

---

(21) BR 11 2012 001169-3 A2

Código 8.11 - Manutenção do Arquivamento
(22) 15/07/2010
(71) Alcon Research, Ltd. (US)
Em virtude do arquivamento publicado na RPI 2420 de 23-05-2017 e considerando ausência de manifestação dentro dos prazos legais, informo que cabe ser mantido o arquivamento do pedido de patente, conforme o disposto no artigo 12, da resolução 113/2013.

---

(21) BR 11 2012 001303-3 A2

Código 8.11 - Manutenção do Arquivamento
(22) 14/07/2010
(71) Baby Manoj Pournami Peethambaran (IN)
Em virtude do arquivamento publicado na RPI 2420 de 23-05-2017 e considerando ausência de manifestação dentro dos prazos legais, informo que cabe ser mantido o arquivamento do pedido de patente, conforme o disposto no artigo 12, da resolução 113/2013.

---

(21) BR 11 2012 001333-5 A2

Código 8.11 - Manutenção do Arquivamento
(22) 21/07/2010
(71) Hill's Pet Nutrition, Inc (US)
Em virtude do arquivamento publicado na RPI 2420 de 23-05-2017 e considerando ausência de manifestação dentro dos prazos legais, informo que cabe ser mantido o arquivamento do pedido de patente, conforme o disposto no artigo 12, da resolução 113/2013.

---

(21) BR 11 2012 001336-0 A2

Código 8.11 - Manutenção do Arquivamento
(22) 19/07/2010
(71) BNL EUROLENS (FR) , LOGO (FR)
Em virtude do arquivamento publicado na RPI 2420 de 23-05-2017 e considerando ausência de manifestação dentro dos prazos legais, informo que cabe ser mantido o arquivamento do pedido de patente, conforme o disposto no artigo 12, da resolução 113/2013.

---

(21) BR 11 2012 001499-4 A2

Código 8.11 - Manutenção do Arquivamento
(22) 29/06/2010
(71) Aircelle (FR)
Em virtude do arquivamento publicado na RPI 2420 de 23-05-2017 e

	considerando ausência de manifestação dentro dos prazos legais, informo que cabe ser mantido o arquivamento do pedido de patente, conforme o disposto no artigo 12, da resolução 113/2013.
(21) BR 11 2012 001516-8 A2	Código 8.11 - Manutenção do Arquivamento (22) 20/07/2010 (71) Giesecke & Devrient GMBH (DE) Em virtude do arquivamento publicado na RPI 2420 de 23-05-2017 e considerando ausência de manifestação dentro dos prazos legais, informo que cabe ser mantido o arquivamento do pedido de patente, conforme o disposto no artigo 12, da resolução 113/2013.
(21) BR 11 2012 001521-4 A2	Código 8.11 - Manutenção do Arquivamento (22) 23/07/2010 (71) Affiris AG (AT) Em virtude do arquivamento publicado na RPI 2420 de 23-05-2017 e considerando ausência de manifestação dentro dos prazos legais, informo que cabe ser mantido o arquivamento do pedido de patente, conforme o disposto no artigo 12, da resolução 113/2013.
(21) BR 11 2012 001527-3 A2	Código 8.11 - Manutenção do Arquivamento (22) 23/07/2009 (71) Telefonica, S.A (ES) Em virtude do arquivamento publicado na RPI 2420 de 23-05-2017 e considerando ausência de manifestação dentro dos prazos legais, informo que cabe ser mantido o arquivamento do pedido de patente, conforme o disposto no artigo 12, da resolução 113/2013.
(21) BR 11 2012 001545-1 A2	Código 8.11 - Manutenção do Arquivamento (22) 20/07/2010 (71) Microsoft Corporation (US) Em virtude do arquivamento publicado na RPI 2420 de 23-05-2017 e considerando ausência de manifestação dentro dos prazos legais, informo que cabe ser mantido o arquivamento do pedido de patente, conforme o disposto no artigo 12, da resolução 113/2013.
(21) BR 11 2012 001708-0 A2	Código 8.11 - Manutenção do Arquivamento (22) 13/07/2011 (71) Rain CII Carbon LLC (US) Em virtude do arquivamento publicado na RPI 2420 de 23-05-2017 e considerando ausência de manifestação dentro dos prazos legais, informo que cabe ser mantido o arquivamento do pedido de patente, conforme o disposto no artigo 12, da resolução 113/2013.

(21) BR 11 2012 001711-0 A2

Código 8.11 - Manutenção do Arquivamento
(22) 29/06/2010
(71) Cryovac, Inc. (US)
Em virtude do arquivamento publicado na RPI 2420 de 23-05-2017 e considerando ausência de manifestação dentro dos prazos legais, informo que cabe ser mantido o arquivamento do pedido de patente, conforme o disposto no artigo 12, da resolução 113/2013.

(21) BR 11 2012 001728-4 A2

Código 8.11 - Manutenção do Arquivamento
(22) 23/07/2010
(71) Mitomo Corporation (JP)
Em virtude do arquivamento publicado na RPI 2420 de 23-05-2017 e considerando ausência de manifestação dentro dos prazos legais, informo que cabe ser mantido o arquivamento do pedido de patente, conforme o disposto no artigo 12, da resolução 113/2013.

(21) BR 11 2012 001760-8 A2

Código 8.11 - Manutenção do Arquivamento
(22) 14/07/2010
(71) KONINKLIJKE PHILIPS ELECTRONICS N. V. (NL)
Em virtude do arquivamento publicado na RPI 2420 de 23-05-2017 e considerando ausência de manifestação dentro dos prazos legais, informo que cabe ser mantido o arquivamento do pedido de patente, conforme o disposto no artigo 12, da resolução 113/2013.

(21) BR 11 2012 001766-7 A2

Código 8.11 - Manutenção do Arquivamento
(22) 14/07/2010
(71) KONINKLIJKE PHILIPS ELECTRONICS N. V. (NL)
Em virtude do arquivamento publicado na RPI 2420 de 23-05-2017 e considerando ausência de manifestação dentro dos prazos legais, informo que cabe ser mantido o arquivamento do pedido de patente, conforme o disposto no artigo 12, da resolução 113/2013.

(21) BR 11 2012 001796-9 A2

Código 8.11 - Manutenção do Arquivamento
(22) 23/04/2010
(71) Kennametal Inc (US)
Em virtude do arquivamento publicado na RPI 2420 de 23-05-2017 e considerando ausência de manifestação dentro dos prazos legais, informo que cabe ser mantido o arquivamento do pedido de patente, conforme o disposto no artigo 12, da resolução 113/2013.

(21) BR 11 2012 001835-3 A2

Código 8.11 - Manutenção do Arquivamento
(22) 27/07/2010

(71) Commissariat A L'Energie Atomique Et Aux Energies Alternatives (FR)
Em virtude do arquivamento publicado na RPI 2420 de 23-05-2017 e considerando ausência de manifestação dentro dos prazos legais, informo que cabe ser mantido o arquivamento do pedido de patente, conforme o disposto no artigo 12, da resolução 113/2013.

---

(21) BR 11 2012 001845-0 A2

Código 8.11 - Manutenção do Arquivamento
(22) 27/07/2010
(71) Qualcomm Incorporated (US)
Em virtude do arquivamento publicado na RPI 2420 de 23-05-2017 e considerando ausência de manifestação dentro dos prazos legais, informo que cabe ser mantido o arquivamento do pedido de patente, conforme o disposto no artigo 12, da resolução 113/2013.

---

(21) BR 11 2012 001879-5 A2

Código 8.11 - Manutenção do Arquivamento
(22) 29/06/2010
(71) Seco Tools AB (SE)
Em virtude do arquivamento publicado na RPI 2420 de 23-05-2017 e considerando ausência de manifestação dentro dos prazos legais, informo que cabe ser mantido o arquivamento do pedido de patente, conforme o disposto no artigo 12, da resolução 113/2013.

---

(21) BR 11 2012 001929-5 A2

Código 8.11 - Manutenção do Arquivamento
(22) 19/07/2010
(71) DASSAULT AVIATION (FR)
Em virtude do arquivamento publicado na RPI 2420 de 23-05-2017 e considerando ausência de manifestação dentro dos prazos legais, informo que cabe ser mantido o arquivamento do pedido de patente, conforme o disposto no artigo 12, da resolução 113/2013.

---

(21) BR 11 2012 001934-1 A2

Código 8.11 - Manutenção do Arquivamento
(22) 03/07/2010
(71) Mauricio Mulet Martinez (CL)
Em virtude do arquivamento publicado na RPI 2420 de 23-05-2017 e considerando ausência de manifestação dentro dos prazos legais, informo que cabe ser mantido o arquivamento do pedido de patente, conforme o disposto no artigo 12, da resolução 113/2013.

---

(21) BR 11 2012 001985-6 A2

Código 8.11 - Manutenção do Arquivamento
(22) 28/07/2009
(71) The Energy And Resources Institutes (TERI) (IN)
Em virtude do arquivamento publicado na RPI 2419 de 16-05-2017 e considerando ausência de manifestação dentro dos prazos legais, informo que

	cabe ser mantido o arquivamento do pedido de patente, conforme o disposto no artigo 12, da resolução 113/2013.
(21) BR 11 2012 002058-7 A2	Código 8.11 - Manutenção do Arquivamento (22) 22/07/2010 (71) Siemens Industry, INC. (US) Em virtude do arquivamento publicado na RPI 2420 de 23-05-2017 e considerando ausência de manifestação dentro dos prazos legais, informo que cabe ser mantido o arquivamento do pedido de patente, conforme o disposto no artigo 12, da resolução 113/2013.
(21) BR 11 2012 002355-1 A2	Código 8.11 - Manutenção do Arquivamento (22) 23/07/2010 (71) Snecma (FR) Em virtude do arquivamento publicado na RPI 2420 de 23-05-2017 e considerando ausência de manifestação dentro dos prazos legais, informo que cabe ser mantido o arquivamento do pedido de patente, conforme o disposto no artigo 12, da resolução 113/2013.
(21) BR 11 2012 002516-3 A2	Código 8.11 - Manutenção do Arquivamento (22) 17/07/2010 (71) BK Giulini GMBH (DE) Em virtude do arquivamento publicado na RPI 2420 de 23-05-2017 e considerando ausência de manifestação dentro dos prazos legais, informo que cabe ser mantido o arquivamento do pedido de patente, conforme o disposto no artigo 12, da resolução 113/2013.
(21) BR 11 2012 002629-1 A2	Código 8.11 - Manutenção do Arquivamento (22) 12/07/2010 (71) UNILEVER N.V. (NL) Em virtude do arquivamento publicado na RPI 2420 de 23-05-2017 e considerando ausência de manifestação dentro dos prazos legais, informo que cabe ser mantido o arquivamento do pedido de patente, conforme o disposto no artigo 12, da resolução 113/2013.
(21) BR 11 2012 002777-8 A2	Código 8.11 - Manutenção do Arquivamento (22) 15/07/2010 (71) Aircelle (FR) Em virtude do arquivamento publicado na RPI 2420 de 23-05-2017 e considerando ausência de manifestação dentro dos prazos legais, informo que cabe ser mantido o arquivamento do pedido de patente, conforme o disposto no artigo 12, da resolução 113/2013.

(21) BR 11 2012 002809-0 A2

Código 8.11 - Manutenção do Arquivamento
(22) 21/07/2010
(71) Sharp Kabushiki Kaisha (JP)
Em virtude do arquivamento publicado na RPI 2420 de 23-05-2017 e considerando ausência de manifestação dentro dos prazos legais, informo que cabe ser mantido o arquivamento do pedido de patente, conforme o disposto no artigo 12, da resolução 113/2013.

(21) BR 11 2012 003025-6 A2

Código 8.11 - Manutenção do Arquivamento
(22) 10/08/2010
(71) Surmodics, Inc (US)
Em virtude do arquivamento publicado na RPI 2420 de 23-05-2017 e considerando ausência de manifestação dentro dos prazos legais, informo que cabe ser mantido o arquivamento do pedido de patente, conforme o disposto no artigo 12, da resolução 113/2013.

(21) BR 11 2012 003031-0 A2

Código 8.11 - Manutenção do Arquivamento
(22) 07/08/2010
(71) Calendar Kokoku Co. Ltd (JP)
Em virtude do arquivamento publicado na RPI 2420 de 23-05-2017 e considerando ausência de manifestação dentro dos prazos legais, informo que cabe ser mantido o arquivamento do pedido de patente, conforme o disposto no artigo 12, da resolução 113/2013.

(21) BR 11 2012 003045-0 A2

Código 8.11 - Manutenção do Arquivamento
(22) 05/08/2010
(71) WABTEC HOLDING CORP. (US)
Em virtude do arquivamento publicado na RPI 2420 de 23-05-2017 e considerando ausência de manifestação dentro dos prazos legais, informo que cabe ser mantido o arquivamento do pedido de patente, conforme o disposto no artigo 12, da resolução 113/2013.

(21) BR 11 2012 003055-8 A2

Código 8.11 - Manutenção do Arquivamento
(22) 12/07/2010
(71) KONINKLIJKE PHILIPS ELECTRONICS N. V. (NL)
Em virtude do arquivamento publicado na RPI 2420 de 23-05-2017 e considerando ausência de manifestação dentro dos prazos legais, informo que cabe ser mantido o arquivamento do pedido de patente, conforme o disposto no artigo 12, da resolução 113/2013.

(21) BR 11 2012 003076-0 A2

Código 8.11 - Manutenção do Arquivamento
(22) 06/08/2010
(71) Arizant Healtcare Inc (US)

	Em virtude do arquivamento publicado na RPI 2420 de 23-05-2017 e considerando ausência de manifestação dentro dos prazos legais, informo que cabe ser mantido o arquivamento do pedido de patente, conforme o disposto no artigo 12, da resolução 113/2013.
(21) BR 11 2012 003320-4 A2	Código 8.11 - Manutenção do Arquivamento (22) 20/07/2010 (71) Agco A/S (DK) Em virtude do arquivamento publicado na RPI 2420 de 23-05-2017 e considerando ausência de manifestação dentro dos prazos legais, informo que cabe ser mantido o arquivamento do pedido de patente, conforme o disposto no artigo 12, da resolução 113/2013.
(21) BR 11 2012 003608-4 A2	Código 8.11 - Manutenção do Arquivamento (22) 12/07/2010 (71) Cargill, Incorporated (US) Em virtude do arquivamento publicado na RPI 2420 de 23-05-2017 e considerando ausência de manifestação dentro dos prazos legais, informo que cabe ser mantido o arquivamento do pedido de patente, conforme o disposto no artigo 12, da resolução 113/2013.
(21) BR 11 2012 003661-0 A2	Código 8.11 - Manutenção do Arquivamento (22) 18/08/2010 (71) Ambit Biosciences Corporation (US) Em virtude do arquivamento publicado na RPI 2420 de 23-05-2017 e considerando ausência de manifestação dentro dos prazos legais, informo que cabe ser mantido o arquivamento do pedido de patente, conforme o disposto no artigo 12, da resolução 113/2013.
(21) BR 11 2012 003717-0 A2	Código 8.11 - Manutenção do Arquivamento (22) 14/07/2010 (71) Cargill, Incorporated (US) Em virtude do arquivamento publicado na RPI 2420 de 23-05-2017 e considerando ausência de manifestação dentro dos prazos legais, informo que cabe ser mantido o arquivamento do pedido de patente, conforme o disposto no artigo 12, da resolução 113/2013.
(21) BR 11 2012 003825-7 A2	Código 8.11 - Manutenção do Arquivamento (22) 20/07/2010 (71) Schweitzer Engineering Laboratories, INC (US) Em virtude do arquivamento publicado na RPI 2420 de 23-05-2017 e considerando ausência de manifestação dentro dos prazos legais, informo que cabe ser mantido o arquivamento do pedido de patente, conforme o disposto no

artigo 12, da resolução 113/2013.

(21) BR 11 2012 003917-2 A2

Código 8.11 - Manutenção do Arquivamento
(22) 07/07/2010
(71) Henkel AG & Co. Kgaa (DE)
Em virtude do arquivamento publicado na RPI 2420 de 23-05-2017 e considerando ausência de manifestação dentro dos prazos legais, informo que cabe ser mantido o arquivamento do pedido de patente, conforme o disposto no artigo 12, da resolução 113/2013.

(21) BR 11 2012 003920-2 A2

Código 8.11 - Manutenção do Arquivamento
(22) 23/08/2010
(71) Alcatel Lucent (FR)
Em virtude do arquivamento publicado na RPI 2420 de 23-05-2017 e considerando ausência de manifestação dentro dos prazos legais, informo que cabe ser mantido o arquivamento do pedido de patente, conforme o disposto no artigo 12, da resolução 113/2013.

(21) BR 11 2012 004581-4 A2

Código 8.11 - Manutenção do Arquivamento
(22) 22/07/2010
(71) Huntsman International LLC (US)
Em virtude do arquivamento publicado na RPI 2420 de 23-05-2017 e considerando ausência de manifestação dentro dos prazos legais, informo que cabe ser mantido o arquivamento do pedido de patente, conforme o disposto no artigo 12, da resolução 113/2013.

(21) BR 11 2012 004902-0 A2

Código 8.11 - Manutenção do Arquivamento
(22) 06/07/2010
(71) Evonik Degussa Gmbh (DE)
Em virtude do arquivamento publicado na RPI 2420 de 23-05-2017 e considerando ausência de manifestação dentro dos prazos legais, informo que cabe ser mantido o arquivamento do pedido de patente, conforme o disposto no artigo 12, da resolução 113/2013.

(21) BR 11 2012 005854-1 A2

Código 8.11 - Manutenção do Arquivamento
(22) 14/09/2010
(71) 3M INNOVATIVE PROPERETIES COMPANY (US)
Em virtude do arquivamento publicado na RPI 2420 de 23-05-2017 e considerando ausência de manifestação dentro dos prazos legais, informo que cabe ser mantido o arquivamento do pedido de patente, conforme o disposto no artigo 12, da resolução 113/2013.

(21) BR 11 2012 006127-5 A2

Código 8.11 - Manutenção do Arquivamento

(22) 13/07/2010
(71) FORD GLOBAL TECHNOLOGIES, LLC (US)
Em virtude do arquivamento publicado na RPI 2420 de 23-05-2017 e considerando ausência de manifestação dentro dos prazos legais, informo que cabe ser mantido o arquivamento do pedido de patente, conforme o disposto no artigo 12, da resolução 113/2013.

---

(21) BR 11 2012 007166-1 A2

Código 8.11 - Manutenção do Arquivamento
(22) 30/09/2010
(71) SOLAE, LLC (US)
Em virtude do arquivamento publicado na RPI 2420 de 23-05-2017 e considerando ausência de manifestação dentro dos prazos legais, informo que cabe ser mantido o arquivamento do pedido de patente, conforme o disposto no artigo 12, da resolução 113/2013.

---

(21) BR 11 2012 007434-2 A2

Código 8.11 - Manutenção do Arquivamento
(22) 24/09/2010
(71) Ihi Corporation (JP) , Tokyo Institute Of Technology (JP)
Em virtude do arquivamento publicado na RPI 2420 de 23-05-2017 e considerando ausência de manifestação dentro dos prazos legais, informo que cabe ser mantido o arquivamento do pedido de patente, conforme o disposto no artigo 12, da resolução 113/2013.

---

(21) BR 11 2012 008140-3 A2

Código 8.11 - Manutenção do Arquivamento
(22) 23/07/2010
(71) SANOFI (FR)
Em virtude do arquivamento publicado na RPI 2420 de 23-05-2017 e considerando ausência de manifestação dentro dos prazos legais, informo que cabe ser mantido o arquivamento do pedido de patente, conforme o disposto no artigo 12, da resolução 113/2013.

---

(21) BR 11 2012 010639-2 A2

Código 8.11 - Manutenção do Arquivamento
(22) 22/07/2010
(71) SOMFY SAS (FR)
Em virtude do arquivamento publicado na RPI 2420 de 23-05-2017 e considerando ausência de manifestação dentro dos prazos legais, informo que cabe ser mantido o arquivamento do pedido de patente, conforme o disposto no artigo 12, da resolução 113/2013.

---

(21) BR 11 2012 010714-3 A2

Código 8.11 - Manutenção do Arquivamento
(22) 05/11/2010
(71) Andritz Inc. (US)
Em virtude do arquivamento publicado na RPI 2420 de 23-05-2017 e

	considerando ausência de manifestação dentro dos prazos legais, informo que cabe ser mantido o arquivamento do pedido de patente, conforme o disposto no artigo 12, da resolução 113/2013.
(21) BR 11 2012 012211-8 A2	Código 8.11 - Manutenção do Arquivamento (22) 23/11/2010 (71) BUTAMAX (TM) ADVANCED BIOFUELS LLC. (US) Em virtude do arquivamento publicado na RPI 2420 de 23-05-2017 e considerando ausência de manifestação dentro dos prazos legais, informo que cabe ser mantido o arquivamento do pedido de patente, conforme o disposto no artigo 12, da resolução 113/2013.
(21) BR 11 2012 015299-8 A2	Código 8.11 - Manutenção do Arquivamento (22) 24/11/2010 (71) ARIZANT HEALTHCARE INC. (US) Em virtude do arquivamento publicado na RPI 2420 de 23-05-2017 e considerando ausência de manifestação dentro dos prazos legais, informo que cabe ser mantido o arquivamento do pedido de patente, conforme o disposto no artigo 12, da resolução 113/2013.
(21) BR 11 2012 015366-8 A2	Código 8.11 - Manutenção do Arquivamento (22) 22/12/2010 (71) GALDERMA REASEARCH & DEVELOPMENT (FR) Em virtude do arquivamento publicado na RPI 2420 de 23-05-2017 e considerando ausência de manifestação dentro dos prazos legais, informo que cabe ser mantido o arquivamento do pedido de patente, conforme o disposto no artigo 12, da resolução 113/2013.
(21) BR 11 2012 015384-6 A2	Código 8.11 - Manutenção do Arquivamento (22) 22/12/2010 (71) GALDERMA RESEARCH & DEVELOPMENT (FR) Em virtude do arquivamento publicado na RPI 2420 de 23-05-2017 e considerando ausência de manifestação dentro dos prazos legais, informo que cabe ser mantido o arquivamento do pedido de patente, conforme o disposto no artigo 12, da resolução 113/2013.
(21) BR 11 2012 015392-7 A2	Código 8.11 - Manutenção do Arquivamento (22) 22/12/2010 (71) GALDERMA RESEARCH & DEVELOPMENT (FR) Em virtude do arquivamento publicado na RPI 2420 de 23-05-2017 e considerando ausência de manifestação dentro dos prazos legais, informo que cabe ser mantido o arquivamento do pedido de patente, conforme o disposto no artigo 12, da resolução 113/2013.

(21) BR 11 2012 015643-8 A2

Código 8.11 - Manutenção do Arquivamento
(22) 22/12/2010
(71) LIQUID BIOPSY AB (SE)
Em virtude do arquivamento publicado na RPI 2420 de 23-05-2017 e considerando ausência de manifestação dentro dos prazos legais, informo que cabe ser mantido o arquivamento do pedido de patente, conforme o disposto no artigo 12, da resolução 113/2013.

(21) BR 11 2012 015714-0 A2

Código 8.11 - Manutenção do Arquivamento
(22) 21/12/2010
(71) Elan Pharmaceuticals, Inc. (US)
Em virtude do arquivamento publicado na RPI 2420 de 23-05-2017 e considerando ausência de manifestação dentro dos prazos legais, informo que cabe ser mantido o arquivamento do pedido de patente, conforme o disposto no artigo 12, da resolução 113/2013.

(21) BR 11 2012 015916-0 A2

Código 8.11 - Manutenção do Arquivamento
(22) 22/12/2010
(71) Novartis Ag (CH)
Em virtude do arquivamento publicado na RPI 2420 de 23-05-2017 e considerando ausência de manifestação dentro dos prazos legais, informo que cabe ser mantido o arquivamento do pedido de patente, conforme o disposto no artigo 12, da resolução 113/2013.

(21) BR 11 2012 017026-0 A2

Código 8.11 - Manutenção do Arquivamento
(22) 22/07/2010
(71) ZTE Corporation (CN)
Em virtude do arquivamento publicado na RPI 2420 de 23-05-2017 e considerando ausência de manifestação dentro dos prazos legais, informo que cabe ser mantido o arquivamento do pedido de patente, conforme o disposto no artigo 12, da resolução 113/2013.

(21) BR 11 2012 017747-8 A2

Código 8.11 - Manutenção do Arquivamento
(22) 14/01/2011
(71) UNIVERSITE DU MAINE (FR) , UNIVERSITE PARIS-SUD 11 (FR)
Em virtude do arquivamento publicado na RPI 2420 de 23-05-2017 e considerando ausência de manifestação dentro dos prazos legais, informo que cabe ser mantido o arquivamento do pedido de patente, conforme o disposto no artigo 12, da resolução 113/2013.

(21) BR 11 2012 023174-0 A2

Código 8.11 - Manutenção do Arquivamento
(22) 06/07/2011

(71) Sharp Kabushiki Kaisha (JP)
Em virtude do arquivamento publicado na RPI 2420 de 23-05-2017 e considerando ausência de manifestação dentro dos prazos legais, informo que cabe ser mantido o arquivamento do pedido de patente, conforme o disposto no artigo 12, da resolução 113/2013.

---

(21) BR 11 2012 029289-7 A2

Código 8.11 - Manutenção do Arquivamento
(22) 16/05/2011
(71) Institute Of Genetics And Developmental Biology, Chinese Academy Of Sciences (CN)
Em virtude do arquivamento publicado na RPI 2420 de 23-05-2017 e considerando ausência de manifestação dentro dos prazos legais, informo que cabe ser mantido o arquivamento do pedido de patente, conforme o disposto no artigo 12, da resolução 113/2013.

---

(21) BR 11 2012 030192-6 A2

Código 8.11 - Manutenção do Arquivamento
(22) 30/06/2010
(71) Colgate-Palmolive Company (US)
Em virtude do arquivamento publicado na RPI 2420 de 23-05-2017 e considerando ausência de manifestação dentro dos prazos legais, informo que cabe ser mantido o arquivamento do pedido de patente, conforme o disposto no artigo 12, da resolução 113/2013.

---

(21) BR 11 2012 030438-0 A2

Código 8.11 - Manutenção do Arquivamento
(22) 30/06/2011
(71) INTERDIGITAL PATENT HOLDINGS, INC (US)
Em virtude do arquivamento publicado na RPI 2420 de 23-05-2017 e considerando ausência de manifestação dentro dos prazos legais, informo que cabe ser mantido o arquivamento do pedido de patente, conforme o disposto no artigo 12, da resolução 113/2013.

---

(21) BR 11 2012 030958-7 A2

Código 8.11 - Manutenção do Arquivamento
(22) 30/06/2011
(71) Scania CV AB (SE)
Em virtude do arquivamento publicado na RPI 2420 de 23-05-2017 e considerando ausência de manifestação dentro dos prazos legais, informo que cabe ser mantido o arquivamento do pedido de patente, conforme o disposto no artigo 12, da resolução 113/2013.

---

(21) BR 11 2012 031152-2 A2

Código 8.11 - Manutenção do Arquivamento
(22) 03/06/2011
(71) VMI Holland B.V (NL)
Em virtude do arquivamento publicado na RPI 2420 de 23-05-2017 e

	considerando ausência de manifestação dentro dos prazos legais, informo que cabe ser mantido o arquivamento do pedido de patente, conforme o disposto no artigo 12, da resolução 113/2013.
(21) BR 11 2012 031522-6 A2	Código 8.11 - Manutenção do Arquivamento (22) 19/07/2011 (71) Uop LLC (US) Em virtude do arquivamento publicado na RPI 2420 de 23-05-2017 e considerando ausência de manifestação dentro dos prazos legais, informo que cabe ser mantido o arquivamento do pedido de patente, conforme o disposto no artigo 12, da resolução 113/2013.
(21) BR 11 2012 031524-2 A2	Código 8.11 - Manutenção do Arquivamento (22) 20/07/2011 (71) UOP LLC (US) Em virtude do arquivamento publicado na RPI 2420 de 23-05-2017 e considerando ausência de manifestação dentro dos prazos legais, informo que cabe ser mantido o arquivamento do pedido de patente, conforme o disposto no artigo 12, da resolução 113/2013.
(21) BR 11 2012 031526-9 A2	Código 8.11 - Manutenção do Arquivamento (22) 10/06/2011 (71) MULTISORB TECHNOLOGIES, INC. (US) Em virtude do arquivamento publicado na RPI 2420 de 23-05-2017 e considerando ausência de manifestação dentro dos prazos legais, informo que cabe ser mantido o arquivamento do pedido de patente, conforme o disposto no artigo 12, da resolução 113/2013.
(21) BR 11 2012 031625-7 A2	Código 8.11 - Manutenção do Arquivamento (22) 01/07/2011 (71) Snecma (FR) Em virtude do arquivamento publicado na RPI 2420 de 23-05-2017 e considerando ausência de manifestação dentro dos prazos legais, informo que cabe ser mantido o arquivamento do pedido de patente, conforme o disposto no artigo 12, da resolução 113/2013.
(21) BR 11 2012 031920-5 A2	Código 8.11 - Manutenção do Arquivamento (22) 15/12/2010 (71) Paion Deutschland GMBH (DE) Em virtude do arquivamento publicado na RPI 2420 de 23-05-2017 e considerando ausência de manifestação dentro dos prazos legais, informo que cabe ser mantido o arquivamento do pedido de patente, conforme o disposto no artigo 12, da resolução 113/2013.

(21) BR 11 2012 032392-0 A2	Código 8.11 - Manutenção do Arquivamento (22) 05/07/2011 (71) Smartmotor As (NO) Em virtude do arquivamento publicado na RPI 2420 de 23-05-2017 e considerando ausência de manifestação dentro dos prazos legais, informo que cabe ser mantido o arquivamento do pedido de patente, conforme o disposto no artigo 12, da resolução 113/2013.
(21) BR 11 2012 032539-6 A2	Código 8.11 - Manutenção do Arquivamento (22) 01/07/2011 (71) Ticona gmbh (DE) Em virtude do arquivamento publicado na RPI 2420 de 23-05-2017 e considerando ausência de manifestação dentro dos prazos legais, informo que cabe ser mantido o arquivamento do pedido de patente, conforme o disposto no artigo 12, da resolução 113/2013.
(21) BR 11 2012 032717-8 A2	Código 8.11 - Manutenção do Arquivamento (22) 01/07/2011 (71) Ticona GMBH (DE) Em virtude do arquivamento publicado na RPI 2420 de 23-05-2017 e considerando ausência de manifestação dentro dos prazos legais, informo que cabe ser mantido o arquivamento do pedido de patente, conforme o disposto no artigo 12, da resolução 113/2013.
(21) BR 11 2012 032734-8 A2	Código 8.11 - Manutenção do Arquivamento (22) 30/06/2011 (71) Ferdinando Del Prete (IT) Em virtude do arquivamento publicado na RPI 2420 de 23-05-2017 e considerando ausência de manifestação dentro dos prazos legais, informo que cabe ser mantido o arquivamento do pedido de patente, conforme o disposto no artigo 12, da resolução 113/2013.
(21) BR 11 2012 032745-3 A2	Código 8.11 - Manutenção do Arquivamento (22) 01/07/2011 (71) Ticona Gmbh (DE) Em virtude do arquivamento publicado na RPI 2420 de 23-05-2017 e considerando ausência de manifestação dentro dos prazos legais, informo que cabe ser mantido o arquivamento do pedido de patente, conforme o disposto no artigo 12, da resolução 113/2013.
(21) BR 11 2012 033162-0 A2	Código 8.11 - Manutenção do Arquivamento (22) 18/07/2011

(71) F. HOFFMANN - LA ROCHE AG (CH)
Em virtude do arquivamento publicado na RPI 2420 de 23-05-2017 e considerando ausência de manifestação dentro dos prazos legais, informo que cabe ser mantido o arquivamento do pedido de patente, conforme o disposto no artigo 12, da resolução 113/2013.

---

(21) BR 11 2012 033240-6 A2

Código 8.11 - Manutenção do Arquivamento
(22) 05/07/2011
(71) Compagnie Générale des Etablissements Michelin (FR) , Michelin Recherche Et Technique S.A. (CH)
Em virtude do arquivamento publicado na RPI 2420 de 23-05-2017 e considerando ausência de manifestação dentro dos prazos legais, informo que cabe ser mantido o arquivamento do pedido de patente, conforme o disposto no artigo 12, da resolução 113/2013.

---

(21) BR 11 2012 033256-2 A2

Código 8.11 - Manutenção do Arquivamento
(22) 05/07/2011
(71) Compagnie Générale Des Etablissements Michelin (FR) , Michelin Recherche Et Technique S.A. (CH)
Em virtude do arquivamento publicado na RPI 2420 de 23-05-2017 e considerando ausência de manifestação dentro dos prazos legais, informo que cabe ser mantido o arquivamento do pedido de patente, conforme o disposto no artigo 12, da resolução 113/2013.

---

(21) BR 11 2012 033295-3 A2

Código 8.11 - Manutenção do Arquivamento
(22) 04/07/2011
(71) Angiochem Inc. (CA)
Em virtude do arquivamento publicado na RPI 2420 de 23-05-2017 e considerando ausência de manifestação dentro dos prazos legais, informo que cabe ser mantido o arquivamento do pedido de patente, conforme o disposto no artigo 12, da resolução 113/2013.

---

(21) BR 11 2012 033457-3 A2

Código 8.11 - Manutenção do Arquivamento
(22) 01/07/2011
(71) Medimmune, LLC (US)
Em virtude do arquivamento publicado na RPI 2420 de 23-05-2017 e considerando ausência de manifestação dentro dos prazos legais, informo que cabe ser mantido o arquivamento do pedido de patente, conforme o disposto no artigo 12, da resolução 113/2013.

---

(21) BR 11 2012 033597-9 A2

Código 8.11 - Manutenção do Arquivamento
(22) 30/06/2011
(71) Coskata Energy (US)

	Em virtude do arquivamento publicado na RPI 2420 de 23-05-2017 e considerando ausência de manifestação dentro dos prazos legais, informo que cabe ser mantido o arquivamento do pedido de patente, conforme o disposto no artigo 12, da resolução 113/2013.
(21) BR 11 2012 033614-2 A2	Código 8.11 - Manutenção do Arquivamento (22) 30/06/2011 (71) Nestec S.A (CH) Em virtude do arquivamento publicado na RPI 2420 de 23-05-2017 e considerando ausência de manifestação dentro dos prazos legais, informo que cabe ser mantido o arquivamento do pedido de patente, conforme o disposto no artigo 12, da resolução 113/2013.
(21) BR 11 2012 033617-7 A2	Código 8.11 - Manutenção do Arquivamento (22) 30/06/2011 (71) NUCLETRON OPERATIONS B.V. (NL) Em virtude do arquivamento publicado na RPI 2420 de 23-05-2017 e considerando ausência de manifestação dentro dos prazos legais, informo que cabe ser mantido o arquivamento do pedido de patente, conforme o disposto no artigo 12, da resolução 113/2013.
(21) BR 11 2012 033627-4 A2	Código 8.11 - Manutenção do Arquivamento (22) 02/07/2010 (71) Ngamtip Poovarodom (TH) Em virtude do arquivamento publicado na RPI 2420 de 23-05-2017 e considerando ausência de manifestação dentro dos prazos legais, informo que cabe ser mantido o arquivamento do pedido de patente, conforme o disposto no artigo 12, da resolução 113/2013.
(21) BR 11 2013 000052-0 A2	Código 8.11 - Manutenção do Arquivamento (22) 29/06/2011 (71) List Holding AG (CH) Em virtude do arquivamento publicado na RPI 2420 de 23-05-2017 e considerando ausência de manifestação dentro dos prazos legais, informo que cabe ser mantido o arquivamento do pedido de patente, conforme o disposto no artigo 12, da resolução 113/2013.
(21) BR 11 2013 000059-7 A2	Código 8.11 - Manutenção do Arquivamento (22) 30/06/2011 (71) Boehringer Ingelheim International Gmbh (DE) Em virtude do arquivamento publicado na RPI 2420 de 23-05-2017 e considerando ausência de manifestação dentro dos prazos legais, informo que cabe ser mantido o arquivamento do pedido de patente, conforme o disposto no

artigo 12, da resolução 113/2013.

(21) BR 11 2013 000072-4 A2

Código 8.11 - Manutenção do Arquivamento
(22) 05/07/2011
(71) Snecma (FR)
Em virtude do arquivamento publicado na RPI 2420 de 23-05-2017 e considerando ausência de manifestação dentro dos prazos legais, informo que cabe ser mantido o arquivamento do pedido de patente, conforme o disposto no artigo 12, da resolução 113/2013.

(21) BR 11 2013 000154-2 A2

Código 8.11 - Manutenção do Arquivamento
(22) 07/07/2011
(71) Aircelle (FR) , Snecma (FR)
Em virtude do arquivamento publicado na RPI 2420 de 23-05-2017 e considerando ausência de manifestação dentro dos prazos legais, informo que cabe ser mantido o arquivamento do pedido de patente, conforme o disposto no artigo 12, da resolução 113/2013.

(21) BR 11 2013 000156-9 A2

Código 8.11 - Manutenção do Arquivamento
(22) 05/07/2011
(71) Yazaki Corporation (JP)
Em virtude do arquivamento publicado na RPI 2420 de 23-05-2017 e considerando ausência de manifestação dentro dos prazos legais, informo que cabe ser mantido o arquivamento do pedido de patente, conforme o disposto no artigo 12, da resolução 113/2013.

(21) BR 11 2013 000189-5 A2

Código 8.11 - Manutenção do Arquivamento
(22) 04/07/2011
(71) F.Hoffmann-la Roche Ag (CH)
Em virtude do arquivamento publicado na RPI 2420 de 23-05-2017 e considerando ausência de manifestação dentro dos prazos legais, informo que cabe ser mantido o arquivamento do pedido de patente, conforme o disposto no artigo 12, da resolução 113/2013.

(21) BR 11 2013 000210-7 A2

Código 8.11 - Manutenção do Arquivamento
(22) 05/07/2011
(71) KONINKLIJKE PHILIPS N. V. (NL)
Em virtude do arquivamento publicado na RPI 2420 de 23-05-2017 e considerando ausência de manifestação dentro dos prazos legais, informo que cabe ser mantido o arquivamento do pedido de patente, conforme o disposto no artigo 12, da resolução 113/2013.

(21) BR 11 2013 000221-2 A2

Código 8.11 - Manutenção do Arquivamento

(22) 08/07/2011
(71) ATP Corp. (PA)
Em virtude do arquivamento publicado na RPI 2420 de 23-05-2017 e considerando ausência de manifestação dentro dos prazos legais, informo que cabe ser mantido o arquivamento do pedido de patente, conforme o disposto no artigo 12, da resolução 113/2013.

---

(21) BR 11 2013 000223-9 A2

Código 8.11 - Manutenção do Arquivamento
(22) 06/07/2011
(71) SOMFY SAS (FR)
Em virtude do arquivamento publicado na RPI 2420 de 23-05-2017 e considerando ausência de manifestação dentro dos prazos legais, informo que cabe ser mantido o arquivamento do pedido de patente, conforme o disposto no artigo 12, da resolução 113/2013.

---

(21) BR 11 2013 000246-8 A2

Código 8.11 - Manutenção do Arquivamento
(22) 07/07/2011
(71) Qualcomm Incorporated (US)
Em virtude do arquivamento publicado na RPI 2420 de 23-05-2017 e considerando ausência de manifestação dentro dos prazos legais, informo que cabe ser mantido o arquivamento do pedido de patente, conforme o disposto no artigo 12, da resolução 113/2013.

---

(21) BR 11 2013 000260-3 A2

Código 8.11 - Manutenção do Arquivamento
(22) 04/07/2011
(71) Bayer Intellectual Property Gmbh (DE)
Em virtude do arquivamento publicado na RPI 2420 de 23-05-2017 e considerando ausência de manifestação dentro dos prazos legais, informo que cabe ser mantido o arquivamento do pedido de patente, conforme o disposto no artigo 12, da resolução 113/2013.

---

(21) BR 11 2013 000261-1 A2

Código 8.11 - Manutenção do Arquivamento
(22) 01/07/2011
(71) Dioxide Materials, Inc. (US)
Em virtude do arquivamento publicado na RPI 2420 de 23-05-2017 e considerando ausência de manifestação dentro dos prazos legais, informo que cabe ser mantido o arquivamento do pedido de patente, conforme o disposto no artigo 12, da resolução 113/2013.

---

(21) BR 11 2013 000265-4 A2

Código 8.11 - Manutenção do Arquivamento
(22) 07/07/2011
(71) Henkel Ag & Co. Kgaa (DE)
Em virtude do arquivamento publicado na RPI 2420 de 23-05-2017 e

	considerando ausência de manifestação dentro dos prazos legais, informo que cabe ser mantido o arquivamento do pedido de patente, conforme o disposto no artigo 12, da resolução 113/2013.
(21) BR 11 2013 000321-9 A2	Código 8.11 - Manutenção do Arquivamento (22) 14/07/2011 (71) BRADY A. STILES (US) , JAMEY J. FLANNERY (US) Em virtude do arquivamento publicado na RPI 2420 de 23-05-2017 e considerando ausência de manifestação dentro dos prazos legais, informo que cabe ser mantido o arquivamento do pedido de patente, conforme o disposto no artigo 12, da resolução 113/2013.
(21) BR 11 2013 000340-5 A2	Código 8.11 - Manutenção do Arquivamento (22) 08/07/2011 (71) GENENTECH INC (US) Em virtude do arquivamento publicado na RPI 2420 de 23-05-2017 e considerando ausência de manifestação dentro dos prazos legais, informo que cabe ser mantido o arquivamento do pedido de patente, conforme o disposto no artigo 12, da resolução 113/2013.
(21) BR 11 2013 000367-7 A2	Código 8.11 - Manutenção do Arquivamento (22) 05/07/2011 (71) DOW GLOBAL TECHNOLOGIES LLC (US) Em virtude do arquivamento publicado na RPI 2420 de 23-05-2017 e considerando ausência de manifestação dentro dos prazos legais, informo que cabe ser mantido o arquivamento do pedido de patente, conforme o disposto no artigo 12, da resolução 113/2013.
(21) BR 11 2013 000426-6 A2	Código 8.11 - Manutenção do Arquivamento (22) 06/07/2011 (71) Instytut Chemi Fizycznej Polskiej Akademi Nauk (PL) , Nanoxide SP. Z.O.O. (PL) Em virtude do arquivamento publicado na RPI 2420 de 23-05-2017 e considerando ausência de manifestação dentro dos prazos legais, informo que cabe ser mantido o arquivamento do pedido de patente, conforme o disposto no artigo 12, da resolução 113/2013.
(21) BR 11 2013 000442-8 A2	Código 8.11 - Manutenção do Arquivamento (22) 30/06/2011 (71) Technical University Of Denmark (DK) Em virtude do arquivamento publicado na RPI 2420 de 23-05-2017 e considerando ausência de manifestação dentro dos prazos legais, informo que cabe ser mantido o arquivamento do pedido de patente, conforme o disposto no

artigo 12, da resolução 113/2013.

(21) BR 11 2013 000517-3 A2

Código 8.11 - Manutenção do Arquivamento
(22) 08/07/2011
(71) Illinois Tool Works Inc. (US)
Em virtude do arquivamento publicado na RPI 2420 de 23-05-2017 e considerando ausência de manifestação dentro dos prazos legais, informo que cabe ser mantido o arquivamento do pedido de patente, conforme o disposto no artigo 12, da resolução 113/2013.

(21) BR 11 2013 000520-3 A2

Código 8.11 - Manutenção do Arquivamento
(22) 07/07/2011
(71) Yazaki Corporation (JP)
Em virtude do arquivamento publicado na RPI 2420 de 23-05-2017 e considerando ausência de manifestação dentro dos prazos legais, informo que cabe ser mantido o arquivamento do pedido de patente, conforme o disposto no artigo 12, da resolução 113/2013.

(21) BR 11 2013 000540-8 A2

Código 8.11 - Manutenção do Arquivamento
(22) 05/07/2011
(71) Abb Research Ltd (CH)
Em virtude do arquivamento publicado na RPI 2420 de 23-05-2017 e considerando ausência de manifestação dentro dos prazos legais, informo que cabe ser mantido o arquivamento do pedido de patente, conforme o disposto no artigo 12, da resolução 113/2013.

(21) BR 11 2013 000541-6 A2

Código 8.11 - Manutenção do Arquivamento
(22) 09/07/2010
(71) Haldor Topsoe A/s (DK)
Em virtude do arquivamento publicado na RPI 2420 de 23-05-2017 e considerando ausência de manifestação dentro dos prazos legais, informo que cabe ser mantido o arquivamento do pedido de patente, conforme o disposto no artigo 12, da resolução 113/2013.

(21) BR 11 2013 000593-9 A2

Código 8.11 - Manutenção do Arquivamento
(22) 08/07/2011
(71) BP Biofuels UK Limited (GB)
Em virtude do arquivamento publicado na RPI 2420 de 23-05-2017 e considerando ausência de manifestação dentro dos prazos legais, informo que cabe ser mantido o arquivamento do pedido de patente, conforme o disposto no artigo 12, da resolução 113/2013.

(21) BR 11 2013 000601-3 A2

Código 8.11 - Manutenção do Arquivamento

(22) 14/07/2011
(71) The Procter & Gamble Company (US)
Em virtude do arquivamento publicado na RPI 2420 de 23-05-2017 e considerando ausência de manifestação dentro dos prazos legais, informo que cabe ser mantido o arquivamento do pedido de patente, conforme o disposto no artigo 12, da resolução 113/2013.

---

(21) BR 11 2013 000602-1 A2

Código 8.11 - Manutenção do Arquivamento
(22) 30/06/2011
(71) Theravance, Inc. (US)
Em virtude do arquivamento publicado na RPI 2420 de 23-05-2017 e considerando ausência de manifestação dentro dos prazos legais, informo que cabe ser mantido o arquivamento do pedido de patente, conforme o disposto no artigo 12, da resolução 113/2013.

---

(21) BR 11 2013 000652-8 A2

Código 8.11 - Manutenção do Arquivamento
(22) 11/07/2011
(71) BIOGEN IDEC HEMOPHILIA INC. (US)
Em virtude do arquivamento publicado na RPI 2420 de 23-05-2017 e considerando ausência de manifestação dentro dos prazos legais, informo que cabe ser mantido o arquivamento do pedido de patente, conforme o disposto no artigo 12, da resolução 113/2013.

---

(21) BR 11 2013 000683-8 A2

Código 8.11 - Manutenção do Arquivamento
(22) 12/07/2011
(71) KONINKLIJKE PHILIPS N.V. (NL)
Em virtude do arquivamento publicado na RPI 2420 de 23-05-2017 e considerando ausência de manifestação dentro dos prazos legais, informo que cabe ser mantido o arquivamento do pedido de patente, conforme o disposto no artigo 12, da resolução 113/2013.

---

(21) BR 11 2013 000690-0 A2

Código 8.11 - Manutenção do Arquivamento
(22) 12/07/2011
(71) Egis Gyógyszergyár Nyilvánosan Mukodo Részvénytársaság (HU)
Em virtude do arquivamento publicado na RPI 2420 de 23-05-2017 e considerando ausência de manifestação dentro dos prazos legais, informo que cabe ser mantido o arquivamento do pedido de patente, conforme o disposto no artigo 12, da resolução 113/2013.

---

(21) BR 11 2013 000739-7 A2

Código 8.11 - Manutenção do Arquivamento
(22) 14/07/2011
(71) E.I. PONT DE NEMOURS AND COMPANY (US)
Em virtude do arquivamento publicado na RPI 2420 de 23-05-2017 e

	considerando ausência de manifestação dentro dos prazos legais, informo que cabe ser mantido o arquivamento do pedido de patente, conforme o disposto no artigo 12, da resolução 113/2013.
(21) BR 11 2013 000764-8 A2	Código 8.11 - Manutenção do Arquivamento (22) 12/07/2011 (71) Ceravision Limited (GB) Em virtude do arquivamento publicado na RPI 2420 de 23-05-2017 e considerando ausência de manifestação dentro dos prazos legais, informo que cabe ser mantido o arquivamento do pedido de patente, conforme o disposto no artigo 12, da resolução 113/2013.
(21) BR 11 2013 000781-8 A2	Código 8.11 - Manutenção do Arquivamento (22) 11/07/2011 (71) L'Industrielle Du Ponant (FR) Em virtude do arquivamento publicado na RPI 2420 de 23-05-2017 e considerando ausência de manifestação dentro dos prazos legais, informo que cabe ser mantido o arquivamento do pedido de patente, conforme o disposto no artigo 12, da resolução 113/2013.
(21) BR 11 2013 000787-7 A2	Código 8.11 - Manutenção do Arquivamento (22) 05/07/2011 (71) Nestec S.A. (CH) Em virtude do arquivamento publicado na RPI 2420 de 23-05-2017 e considerando ausência de manifestação dentro dos prazos legais, informo que cabe ser mantido o arquivamento do pedido de patente, conforme o disposto no artigo 12, da resolução 113/2013.
(21) BR 11 2013 000805-9 A2	Código 8.11 - Manutenção do Arquivamento (22) 12/07/2011 (71) SAMSONITE IP HOLDINGS S.A.R.L. (LU) Em virtude do arquivamento publicado na RPI 2420 de 23-05-2017 e considerando ausência de manifestação dentro dos prazos legais, informo que cabe ser mantido o arquivamento do pedido de patente, conforme o disposto no artigo 12, da resolução 113/2013.
(21) BR 11 2013 000813-0 A2	Código 8.11 - Manutenção do Arquivamento (22) 13/07/2011 (71) CROWN PACKAGING TECHNOLOGY, INC (US) Em virtude do arquivamento publicado na RPI 2420 de 23-05-2017 e considerando ausência de manifestação dentro dos prazos legais, informo que cabe ser mantido o arquivamento do pedido de patente, conforme o disposto no artigo 12, da resolução 113/2013.

(21) BR 11 2013 000818-0 A2	Código 8.11 - Manutenção do Arquivamento (22) 08/07/2011 (71) Nissan Motor CO., LTD. (JP) Em virtude do arquivamento publicado na RPI 2420 de 23-05-2017 e considerando ausência de manifestação dentro dos prazos legais, informo que cabe ser mantido o arquivamento do pedido de patente, conforme o disposto no artigo 12, da resolução 113/2013.
(21) BR 11 2013 000821-0 A2	Código 8.11 - Manutenção do Arquivamento (22) 12/07/2011 (71) S.C. Johnson & Son, Inc (US) Em virtude do arquivamento publicado na RPI 2420 de 23-05-2017 e considerando ausência de manifestação dentro dos prazos legais, informo que cabe ser mantido o arquivamento do pedido de patente, conforme o disposto no artigo 12, da resolução 113/2013.
(21) BR 11 2013 000860-1 A2	Código 8.11 - Manutenção do Arquivamento (22) 07/07/2011 (71) INVISTA TECHNOLOGIES S.A.R.L. (CH) Em virtude do arquivamento publicado na RPI 2420 de 23-05-2017 e considerando ausência de manifestação dentro dos prazos legais, informo que cabe ser mantido o arquivamento do pedido de patente, conforme o disposto no artigo 12, da resolução 113/2013.
(21) BR 11 2013 000867-9 A2	Código 8.11 - Manutenção do Arquivamento (22) 13/07/2011 (71) F. Hoffmann-La Roche Ag (CH) Em virtude do arquivamento publicado na RPI 2420 de 23-05-2017 e considerando ausência de manifestação dentro dos prazos legais, informo que cabe ser mantido o arquivamento do pedido de patente, conforme o disposto no artigo 12, da resolução 113/2013.
(21) BR 11 2013 000874-1 A2	Código 8.11 - Manutenção do Arquivamento (22) 13/07/2011 (71) 3M INNOVATIVE PROPERTIES COMPANY (US) Em virtude do arquivamento publicado na RPI 2420 de 23-05-2017 e considerando ausência de manifestação dentro dos prazos legais, informo que cabe ser mantido o arquivamento do pedido de patente, conforme o disposto no artigo 12, da resolução 113/2013.
(21) BR 11 2013 000880-6 A2	Código 8.11 - Manutenção do Arquivamento (22) 12/07/2011

	(71) Ceravision Limited (GB) Em virtude do arquivamento publicado na RPI 2420 de 23-05-2017 e considerando ausência de manifestação dentro dos prazos legais, informo que cabe ser mantido o arquivamento do pedido de patente, conforme o disposto no artigo 12, da resolução 113/2013.
(21) BR 11 2013 000881-4 A2	Código 8.11 - Manutenção do Arquivamento (22) 12/07/2011 (71) Ceravision Limited (GB) Em virtude do arquivamento publicado na RPI 2420 de 23-05-2017 e considerando ausência de manifestação dentro dos prazos legais, informo que cabe ser mantido o arquivamento do pedido de patente, conforme o disposto no artigo 12, da resolução 113/2013.
(21) BR 11 2013 000912-8 A2	Código 8.11 - Manutenção do Arquivamento (22) 15/07/2011 (71) British Columbia Cancer Agency Branch (CA) Em virtude do arquivamento publicado na RPI 2420 de 23-05-2017 e considerando ausência de manifestação dentro dos prazos legais, informo que cabe ser mantido o arquivamento do pedido de patente, conforme o disposto no artigo 12, da resolução 113/2013.
(21) BR 11 2013 000922-5 A2	Código 8.11 - Manutenção do Arquivamento (22) 08/07/2011 (71) ATB Automatisierungstechnik GMBH & CO. KG (AT) Em virtude do arquivamento publicado na RPI 2420 de 23-05-2017 e considerando ausência de manifestação dentro dos prazos legais, informo que cabe ser mantido o arquivamento do pedido de patente, conforme o disposto no artigo 12, da resolução 113/2013.
(21) BR 11 2013 000944-6 A2	Código 8.11 - Manutenção do Arquivamento (22) 14/07/2011 (71) The Abell Foundation, Inc. (US) Em virtude do arquivamento publicado na RPI 2420 de 23-05-2017 e considerando ausência de manifestação dentro dos prazos legais, informo que cabe ser mantido o arquivamento do pedido de patente, conforme o disposto no artigo 12, da resolução 113/2013.
(21) BR 11 2013 000992-6 A2	Código 8.11 - Manutenção do Arquivamento (22) 13/07/2011 (71) BASF PLANT SCIENCE COMPANY GMBH (DE) Em virtude do arquivamento publicado na RPI 2420 de 23-05-2017 e considerando ausência de manifestação dentro dos prazos legais, informo que

	cabe ser mantido o arquivamento do pedido de patente, conforme o disposto no artigo 12, da resolução 113/2013.
(21) BR 11 2013 001027-4 A2	Código 8.11 - Manutenção do Arquivamento (22) 20/07/2011 (71) Basf SE (DE) Em virtude do arquivamento publicado na RPI 2420 de 23-05-2017 e considerando ausência de manifestação dentro dos prazos legais, informo que cabe ser mantido o arquivamento do pedido de patente, conforme o disposto no artigo 12, da resolução 113/2013.
(21) BR 11 2013 001059-2 A2	Código 8.11 - Manutenção do Arquivamento (22) 08/07/2011 (71) Robert Bosch Gmbh (DE) Em virtude do arquivamento publicado na RPI 2420 de 23-05-2017 e considerando ausência de manifestação dentro dos prazos legais, informo que cabe ser mantido o arquivamento do pedido de patente, conforme o disposto no artigo 12, da resolução 113/2013.
(21) BR 11 2013 001061-4 A2	Código 8.11 - Manutenção do Arquivamento (22) 30/06/2011 (71) Kior, Inc. (US) Em virtude do arquivamento publicado na RPI 2420 de 23-05-2017 e considerando ausência de manifestação dentro dos prazos legais, informo que cabe ser mantido o arquivamento do pedido de patente, conforme o disposto no artigo 12, da resolução 113/2013.
(21) BR 11 2013 001133-5 A2	Código 8.11 - Manutenção do Arquivamento (22) 15/07/2011 (71) AGC Glass Europe (BE) , Asahi Glass Company, Limited (JP) Em virtude do arquivamento publicado na RPI 2420 de 23-05-2017 e considerando ausência de manifestação dentro dos prazos legais, informo que cabe ser mantido o arquivamento do pedido de patente, conforme o disposto no artigo 12, da resolução 113/2013.
(21) BR 11 2013 001135-1 A2	Código 8.11 - Manutenção do Arquivamento (22) 11/07/2011 (71) Nissan Motor Co., LTD. (JP) Em virtude do arquivamento publicado na RPI 2420 de 23-05-2017 e considerando ausência de manifestação dentro dos prazos legais, informo que cabe ser mantido o arquivamento do pedido de patente, conforme o disposto no artigo 12, da resolução 113/2013.

(21) BR 11 2013 001156-4 A2

Código 8.11 - Manutenção do Arquivamento
(22) 13/07/2011
(71) Bayer Innovation Gmbh (DE)
Em virtude do arquivamento publicado na RPI 2420 de 23-05-2017 e considerando ausência de manifestação dentro dos prazos legais, informo que cabe ser mantido o arquivamento do pedido de patente, conforme o disposto no artigo 12, da resolução 113/2013.

(21) BR 11 2013 001168-8 A2

Código 8.11 - Manutenção do Arquivamento
(22) 18/07/2011
(71) The Secretary Of State For Defence (GB)
Em virtude do arquivamento publicado na RPI 2420 de 23-05-2017 e considerando ausência de manifestação dentro dos prazos legais, informo que cabe ser mantido o arquivamento do pedido de patente, conforme o disposto no artigo 12, da resolução 113/2013.

(21) BR 11 2013 001183-1 A2

Código 8.11 - Manutenção do Arquivamento
(22) 12/07/2011
(71) Siemens Aktiengesellschaft (DE)
Em virtude do arquivamento publicado na RPI 2420 de 23-05-2017 e considerando ausência de manifestação dentro dos prazos legais, informo que cabe ser mantido o arquivamento do pedido de patente, conforme o disposto no artigo 12, da resolução 113/2013.

(21) BR 11 2013 001216-1 A2

Código 8.11 - Manutenção do Arquivamento
(22) 19/07/2011
(71) Sika Technology Ag (CH)
Em virtude do arquivamento publicado na RPI 2420 de 23-05-2017 e considerando ausência de manifestação dentro dos prazos legais, informo que cabe ser mantido o arquivamento do pedido de patente, conforme o disposto no artigo 12, da resolução 113/2013.

(21) BR 11 2013 001244-7 A2

Código 8.11 - Manutenção do Arquivamento
(22) 20/07/2011
(71) Council Of Scientific & Industrial Research (IN)
Em virtude do arquivamento publicado na RPI 2420 de 23-05-2017 e considerando ausência de manifestação dentro dos prazos legais, informo que cabe ser mantido o arquivamento do pedido de patente, conforme o disposto no artigo 12, da resolução 113/2013.

(21) BR 11 2013 001252-8 A2

Código 8.11 - Manutenção do Arquivamento
(22) 06/07/2011
(71) Geox S.p.A. (IT)

	Em virtude do arquivamento publicado na RPI 2420 de 23-05-2017 e considerando ausência de manifestação dentro dos prazos legais, informo que cabe ser mantido o arquivamento do pedido de patente, conforme o disposto no artigo 12, da resolução 113/2013.
(21) BR 11 2013 001301-0 A2	Código 8.11 - Manutenção do Arquivamento (22) 18/07/2011 (71) Laboratoire Français du Fractionnement et des Biotechnologies (FR) Em virtude do arquivamento publicado na RPI 2420 de 23-05-2017 e considerando ausência de manifestação dentro dos prazos legais, informo que cabe ser mantido o arquivamento do pedido de patente, conforme o disposto no artigo 12, da resolução 113/2013.
(21) BR 11 2013 001329-0 A2	Código 8.11 - Manutenção do Arquivamento (22) 20/07/2011 (71) Snecma (FR) Em virtude do arquivamento publicado na RPI 2420 de 23-05-2017 e considerando ausência de manifestação dentro dos prazos legais, informo que cabe ser mantido o arquivamento do pedido de patente, conforme o disposto no artigo 12, da resolução 113/2013.
(21) BR 11 2013 001333-8 A2	Código 8.11 - Manutenção do Arquivamento (22) 13/07/2011 (71) Snecma (FR) Em virtude do arquivamento publicado na RPI 2420 de 23-05-2017 e considerando ausência de manifestação dentro dos prazos legais, informo que cabe ser mantido o arquivamento do pedido de patente, conforme o disposto no artigo 12, da resolução 113/2013.
(21) BR 11 2013 001341-9 A2	Código 8.11 - Manutenção do Arquivamento (22) 18/07/2011 (71) Domainex Limited (GB) Em virtude do arquivamento publicado na RPI 2420 de 23-05-2017 e considerando ausência de manifestação dentro dos prazos legais, informo que cabe ser mantido o arquivamento do pedido de patente, conforme o disposto no artigo 12, da resolução 113/2013.
(21) BR 11 2013 001390-7 A2	Código 8.11 - Manutenção do Arquivamento (22) 21/07/2010 (71) Halliburton Energy Services, Inc. (US) Em virtude do arquivamento publicado na RPI 2420 de 23-05-2017 e considerando ausência de manifestação dentro dos prazos legais, informo que cabe ser mantido o arquivamento do pedido de patente, conforme o disposto no

artigo 12, da resolução 113/2013.

(21) BR 11 2013 001399-0 A2

Código 8.11 - Manutenção do Arquivamento
(22) 13/07/2011
(71) MANAGED PRESSURE OPERATIONS PTE LTD (SG)
Em virtude do arquivamento publicado na RPI 2420 de 23-05-2017 e considerando ausência de manifestação dentro dos prazos legais, informo que cabe ser mantido o arquivamento do pedido de patente, conforme o disposto no artigo 12, da resolução 113/2013.

(21) BR 11 2013 001402-4 A2

Código 8.11 - Manutenção do Arquivamento
(22) 20/07/2011
(71) Xstrata Technology PTY LTD. (AU)
Em virtude do arquivamento publicado na RPI 2420 de 23-05-2017 e considerando ausência de manifestação dentro dos prazos legais, informo que cabe ser mantido o arquivamento do pedido de patente, conforme o disposto no artigo 12, da resolução 113/2013.

(21) BR 11 2013 001404-0 A2

Código 8.11 - Manutenção do Arquivamento
(22) 07/07/2011
(71) LINDE AKTIENGESELLSCHAFT (DE)
Em virtude do arquivamento publicado na RPI 2420 de 23-05-2017 e considerando ausência de manifestação dentro dos prazos legais, informo que cabe ser mantido o arquivamento do pedido de patente, conforme o disposto no artigo 12, da resolução 113/2013.

(21) BR 11 2013 001429-6 A2

Código 8.11 - Manutenção do Arquivamento
(22) 18/07/2011
(71) F. HOFFMANN - LA ROCHE AG (CH)
Em virtude do arquivamento publicado na RPI 2420 de 23-05-2017 e considerando ausência de manifestação dentro dos prazos legais, informo que cabe ser mantido o arquivamento do pedido de patente, conforme o disposto no artigo 12, da resolução 113/2013.

(21) BR 11 2013 001431-8 A2

Código 8.11 - Manutenção do Arquivamento
(22) 18/07/2011
(71) F. HOFFMANN - LA ROCHE AG (CH)
Em virtude do arquivamento publicado na RPI 2420 de 23-05-2017 e considerando ausência de manifestação dentro dos prazos legais, informo que cabe ser mantido o arquivamento do pedido de patente, conforme o disposto no artigo 12, da resolução 113/2013.

(21) BR 11 2013 001433-4 A2

Código 8.11 - Manutenção do Arquivamento

(22) 18/07/2011
(71) F. HOFFMANN - LA ROCHE AG (CH)
Em virtude do arquivamento publicado na RPI 2420 de 23-05-2017 e considerando ausência de manifestação dentro dos prazos legais, informo que cabe ser mantido o arquivamento do pedido de patente, conforme o disposto no artigo 12, da resolução 113/2013.

---

(21) BR 11 2013 001481-4 A2

Código 8.11 - Manutenção do Arquivamento
(22) 21/07/2011
(71) DAVID SATANASSI (IT)
Em virtude do arquivamento publicado na RPI 2420 de 23-05-2017 e considerando ausência de manifestação dentro dos prazos legais, informo que cabe ser mantido o arquivamento do pedido de patente, conforme o disposto no artigo 12, da resolução 113/2013.

---

(21) BR 11 2013 001510-1 A2

Código 8.11 - Manutenção do Arquivamento
(22) 22/07/2011
(71) MRIDANGAM RESEARCH INTELLECTUAL PROPERTY TRUST (US)
Em virtude do arquivamento publicado na RPI 2420 de 23-05-2017 e considerando ausência de manifestação dentro dos prazos legais, informo que cabe ser mantido o arquivamento do pedido de patente, conforme o disposto no artigo 12, da resolução 113/2013.

---

(21) BR 11 2013 001554-3 A2

Código 8.11 - Manutenção do Arquivamento
(22) 20/07/2011
(71) Elettronica S.P.A. (IT)
Em virtude do arquivamento publicado na RPI 2420 de 23-05-2017 e considerando ausência de manifestação dentro dos prazos legais, informo que cabe ser mantido o arquivamento do pedido de patente, conforme o disposto no artigo 12, da resolução 113/2013.

---

(21) BR 11 2013 001561-6 A2

Código 8.11 - Manutenção do Arquivamento
(22) 11/07/2011
(71) Scania Cv Ab (SE)
Em virtude do arquivamento publicado na RPI 2420 de 23-05-2017 e considerando ausência de manifestação dentro dos prazos legais, informo que cabe ser mantido o arquivamento do pedido de patente, conforme o disposto no artigo 12, da resolução 113/2013.

---

(21) BR 11 2013 001569-1 A2

Código 8.11 - Manutenção do Arquivamento
(22) 04/07/2011
(71) Areva NP Gmbh (DE)
Em virtude do arquivamento publicado na RPI 2420 de 23-05-2017 e

	considerando ausência de manifestação dentro dos prazos legais, informo que cabe ser mantido o arquivamento do pedido de patente, conforme o disposto no artigo 12, da resolução 113/2013.
(21) BR 11 2013 001592-6 A2	Código 8.11 - Manutenção do Arquivamento (22) 22/07/2011 (71) INTERNATIONAL PAPER COMPANY (US) Em virtude do arquivamento publicado na RPI 2420 de 23-05-2017 e considerando ausência de manifestação dentro dos prazos legais, informo que cabe ser mantido o arquivamento do pedido de patente, conforme o disposto no artigo 12, da resolução 113/2013.
(21) BR 11 2013 001608-6 A2	Código 8.11 - Manutenção do Arquivamento (22) 06/07/2011 (71) Compagnie Générale Des Etablissements Michelin (FR) , Michelin Recherche Et Technique S.A. (CH) Em virtude do arquivamento publicado na RPI 2420 de 23-05-2017 e considerando ausência de manifestação dentro dos prazos legais, informo que cabe ser mantido o arquivamento do pedido de patente, conforme o disposto no artigo 12, da resolução 113/2013.
(21) BR 11 2013 001634-5 A2	Código 8.11 - Manutenção do Arquivamento (22) 22/07/2011 (71) Takeda Pharmaceutical Company Limited (JP) Em virtude do arquivamento publicado na RPI 2420 de 23-05-2017 e considerando ausência de manifestação dentro dos prazos legais, informo que cabe ser mantido o arquivamento do pedido de patente, conforme o disposto no artigo 12, da resolução 113/2013.
(21) BR 11 2013 001637-0 A2	Código 8.11 - Manutenção do Arquivamento (22) 20/07/2011 (71) Glaxosmithkline Biologicals S.A. (BE) Em virtude do arquivamento publicado na RPI 2420 de 23-05-2017 e considerando ausência de manifestação dentro dos prazos legais, informo que cabe ser mantido o arquivamento do pedido de patente, conforme o disposto no artigo 12, da resolução 113/2013.
(21) BR 11 2013 001706-6 A2	Código 8.11 - Manutenção do Arquivamento (22) 21/07/2011 (71) Syscom Advanced Materials, Inc. (US) Em virtude do arquivamento publicado na RPI 2420 de 23-05-2017 e considerando ausência de manifestação dentro dos prazos legais, informo que cabe ser mantido o arquivamento do pedido de patente, conforme o disposto no

artigo 12, da resolução 113/2013.

(21) BR 11 2013 001715-5 A2

Código 8.11 - Manutenção do Arquivamento
(22) 22/07/2011
(71) Medela Holding AG (CH)
Em virtude do arquivamento publicado na RPI 2420 de 23-05-2017 e considerando ausência de manifestação dentro dos prazos legais, informo que cabe ser mantido o arquivamento do pedido de patente, conforme o disposto no artigo 12, da resolução 113/2013.

(21) BR 11 2013 001738-4 A2

Código 8.11 - Manutenção do Arquivamento
(22) 21/07/2011
(71) KONINKLIJKE PHILIPS ELECTRONICS N.V. (NL)
Em virtude do arquivamento publicado na RPI 2420 de 23-05-2017 e considerando ausência de manifestação dentro dos prazos legais, informo que cabe ser mantido o arquivamento do pedido de patente, conforme o disposto no artigo 12, da resolução 113/2013.

(21) BR 11 2013 001757-0 A2

Código 8.11 - Manutenção do Arquivamento
(22) 19/07/2011
(71) IFP Energies Nouvelles (FR)
Em virtude do arquivamento publicado na RPI 2420 de 23-05-2017 e considerando ausência de manifestação dentro dos prazos legais, informo que cabe ser mantido o arquivamento do pedido de patente, conforme o disposto no artigo 12, da resolução 113/2013.

(21) BR 11 2013 001775-9 A2

Código 8.11 - Manutenção do Arquivamento
(22) 18/07/2011
(71) Snecma (FR)
Em virtude do arquivamento publicado na RPI 2420 de 23-05-2017 e considerando ausência de manifestação dentro dos prazos legais, informo que cabe ser mantido o arquivamento do pedido de patente, conforme o disposto no artigo 12, da resolução 113/2013.

(21) BR 11 2013 001889-5 A2

Código 8.11 - Manutenção do Arquivamento
(22) 20/07/2011
(71) Snecma (FR)
Em virtude do arquivamento publicado na RPI 2420 de 23-05-2017 e considerando ausência de manifestação dentro dos prazos legais, informo que cabe ser mantido o arquivamento do pedido de patente, conforme o disposto no artigo 12, da resolução 113/2013.

(21) BR 11 2013 001923-9 A2

Código 8.11 - Manutenção do Arquivamento

(22) 12/07/2011
(71) Cargill, Incorporated (US)
Em virtude do arquivamento publicado na RPI 2420 de 23-05-2017 e considerando ausência de manifestação dentro dos prazos legais, informo que cabe ser mantido o arquivamento do pedido de patente, conforme o disposto no artigo 12, da resolução 113/2013.

---

(21) BR 11 2013 001935-2 A2

Código 8.11 - Manutenção do Arquivamento
(22) 19/07/2011
(71) Nissan Motor CO., LTD. (JP)
Em virtude do arquivamento publicado na RPI 2420 de 23-05-2017 e considerando ausência de manifestação dentro dos prazos legais, informo que cabe ser mantido o arquivamento do pedido de patente, conforme o disposto no artigo 12, da resolução 113/2013.

---

(21) BR 11 2013 001937-9 A2

Código 8.11 - Manutenção do Arquivamento
(22) 21/07/2011
(71) Nissan Motor Co., LTD. (JP)
Em virtude do arquivamento publicado na RPI 2420 de 23-05-2017 e considerando ausência de manifestação dentro dos prazos legais, informo que cabe ser mantido o arquivamento do pedido de patente, conforme o disposto no artigo 12, da resolução 113/2013.

---

(21) BR 11 2013 002143-8 A2

Código 8.11 - Manutenção do Arquivamento
(22) 15/07/2011
(71) Snecma (FR)
Em virtude do arquivamento publicado na RPI 2420 de 23-05-2017 e considerando ausência de manifestação dentro dos prazos legais, informo que cabe ser mantido o arquivamento do pedido de patente, conforme o disposto no artigo 12, da resolução 113/2013.

---

(21) BR 11 2013 002184-5 A2

Código 8.11 - Manutenção do Arquivamento
(22) 20/07/2011
(71) HALLIBURTON ENERGY SERVICES, INC (US)
Em virtude do arquivamento publicado na RPI 2420 de 23-05-2017 e considerando ausência de manifestação dentro dos prazos legais, informo que cabe ser mantido o arquivamento do pedido de patente, conforme o disposto no artigo 12, da resolução 113/2013.

---

(21) BR 11 2013 002629-4 A2

Código 8.11 - Manutenção do Arquivamento
(22) 20/07/2011
(71) RHODIA OPERAITONS (FR)
Em virtude do arquivamento publicado na RPI 2420 de 23-05-2017 e

	considerando ausência de manifestação dentro dos prazos legais, informo que cabe ser mantido o arquivamento do pedido de patente, conforme o disposto no artigo 12, da resolução 113/2013.
(21) BR 11 2013 002723-1 A2	Código 8.11 - Manutenção do Arquivamento (22) 11/07/2011 (71) SMS Concast Italia S.P.A. (IT) Em virtude do arquivamento publicado na RPI 2420 de 23-05-2017 e considerando ausência de manifestação dentro dos prazos legais, informo que cabe ser mantido o arquivamento do pedido de patente, conforme o disposto no artigo 12, da resolução 113/2013.
(21) BR 11 2013 003093-3 A2	Código 8.11 - Manutenção do Arquivamento (22) 08/07/2011 (71) Siemens Aktiengesellschaft (DE) Em virtude do arquivamento publicado na RPI 2420 de 23-05-2017 e considerando ausência de manifestação dentro dos prazos legais, informo que cabe ser mantido o arquivamento do pedido de patente, conforme o disposto no artigo 12, da resolução 113/2013.
(21) BR 11 2013 003200-6 A2	Código 8.11 - Manutenção do Arquivamento (22) 20/07/2011 (71) Aircelle (FR) Em virtude do arquivamento publicado na RPI 2420 de 23-05-2017 e considerando ausência de manifestação dentro dos prazos legais, informo que cabe ser mantido o arquivamento do pedido de patente, conforme o disposto no artigo 12, da resolução 113/2013.
(21) BR 11 2013 003462-9 A2	Código 8.11 - Manutenção do Arquivamento (22) 14/07/2011 (71) UNILEVER N. V. (NL) Em virtude do arquivamento publicado na RPI 2420 de 23-05-2017 e considerando ausência de manifestação dentro dos prazos legais, informo que cabe ser mantido o arquivamento do pedido de patente, conforme o disposto no artigo 12, da resolução 113/2013.
(21) BR 11 2013 004957-0 A2	Código 8.11 - Manutenção do Arquivamento (22) 15/07/2011 (71) NISSAN MOTOR CO., LTD. (JP) Em virtude do arquivamento publicado na RPI 2420 de 23-05-2017 e considerando ausência de manifestação dentro dos prazos legais, informo que cabe ser mantido o arquivamento do pedido de patente, conforme o disposto no artigo 12, da resolução 113/2013.

(21) BR 11 2013 005393-3 A2

Código 8.11 - Manutenção do Arquivamento
(22) 05/07/2011
(71) MECALUX S.A. (ES)
Em virtude do arquivamento publicado na RPI 2420 de 23-05-2017 e considerando ausência de manifestação dentro dos prazos legais, informo que cabe ser mantido o arquivamento do pedido de patente, conforme o disposto no artigo 12, da resolução 113/2013.

(21) BR 11 2013 005549-9 A2

Código 8.11 - Manutenção do Arquivamento
(22) 19/07/2011
(71) Robert Bosch Gmbh. (DE)
Em virtude do arquivamento publicado na RPI 2420 de 23-05-2017 e considerando ausência de manifestação dentro dos prazos legais, informo que cabe ser mantido o arquivamento do pedido de patente, conforme o disposto no artigo 12, da resolução 113/2013.

(21) BR 11 2013 008184-8 A2

Código 8.11 - Manutenção do Arquivamento
(22) 08/07/2011
(71) Suzhou Eagle Eletric Vehcle Manufacturing Co.,Ltd (CN)
Em virtude do arquivamento publicado na RPI 2420 de 23-05-2017 e considerando ausência de manifestação dentro dos prazos legais, informo que cabe ser mantido o arquivamento do pedido de patente, conforme o disposto no artigo 12, da resolução 113/2013.

(21) BR 11 2013 016242-2 A2

Código 8.11 - Manutenção do Arquivamento
(22) 10/07/2012
(71) HALLIBURTON ENERGY SERVICES, INC (US)
Em virtude do arquivamento publicado na RPI 2420 de 23-05-2017 e considerando ausência de manifestação dentro dos prazos legais, informo que cabe ser mantido o arquivamento do pedido de patente, conforme o disposto no artigo 12, da resolução 113/2013.

(21) BR 11 2013 018783-2 A2

Código 8.11 - Manutenção do Arquivamento
(22) 20/01/2012
(71) TEIJIN ARAMID B.V (NL)
Em virtude do arquivamento publicado na RPI 2420 de 23-05-2017 e considerando ausência de manifestação dentro dos prazos legais, informo que cabe ser mantido o arquivamento do pedido de patente, conforme o disposto no artigo 12, da resolução 113/2013.

(21) BR 11 2013 019046-9 A2

Código 8.11 - Manutenção do Arquivamento
(22) 23/01/2012

(71) BASF SE (DE)
Em virtude do arquivamento publicado na RPI 2420 de 23-05-2017 e considerando ausência de manifestação dentro dos prazos legais, informo que cabe ser mantido o arquivamento do pedido de patente, conforme o disposto no artigo 12, da resolução 113/2013.

---

(21) BR 11 2013 020319-6 A2

Código 8.11 - Manutenção do Arquivamento
(22) 08/07/2011
(71) SUZHOU EAGLE ELECTRIC VEHICLE MANUFACTURING CO., LTD. (CN)
Em virtude do arquivamento publicado na RPI 2420 de 23-05-2017 e considerando ausência de manifestação dentro dos prazos legais, informo que cabe ser mantido o arquivamento do pedido de patente, conforme o disposto no artigo 12, da resolução 113/2013.

---

(21) BR 11 2013 021533-0 A2

Código 8.11 - Manutenção do Arquivamento
(22) 08/07/2011
(71) SUZHOU EAGLE ELECTRIC VEHICLE MANUFACTURING CO., LTD. (CN)
Em virtude do arquivamento publicado na RPI 2420 de 23-05-2017 e considerando ausência de manifestação dentro dos prazos legais, informo que cabe ser mantido o arquivamento do pedido de patente, conforme o disposto no artigo 12, da resolução 113/2013.

---

(21) BR 11 2013 021697-2 A2

Código 8.11 - Manutenção do Arquivamento
(22) 08/07/2011
(71) SUZHOU EAGLE ELECTRIC VEHICLE MANUFACTURING CO., LTD. (CN)
Em virtude do arquivamento publicado na RPI 2420 de 23-05-2017 e considerando ausência de manifestação dentro dos prazos legais, informo que cabe ser mantido o arquivamento do pedido de patente, conforme o disposto no artigo 12, da resolução 113/2013.

---

(21) BR 11 2013 022339-1 A2

Código 8.11 - Manutenção do Arquivamento
(22) 08/07/2011
(71) SUZHOU EAGLE ELECTRIC VEHICLE MANUFACTURING CO., LTD. (CN)
Em virtude do arquivamento publicado na RPI 2420 de 23-05-2017 e considerando ausência de manifestação dentro dos prazos legais, informo que cabe ser mantido o arquivamento do pedido de patente, conforme o disposto no artigo 12, da resolução 113/2013.

---

(21) BR 11 2013 023409-1 A2

Código 8.11 - Manutenção do Arquivamento

(22) 07/03/2012
(71) HACH LANGE GMBH (DE)
Em virtude do arquivamento publicado na RPI 2420 de 23-05-2017 e considerando ausência de manifestação dentro dos prazos legais, informo que cabe ser mantido o arquivamento do pedido de patente, conforme o disposto no artigo 12, da resolução 113/2013.

---

(21) BR 11 2013 023411-3 A2

Código 8.11 - Manutenção do Arquivamento
(22) 14/03/2012
(71) ROCKWOOL INTERNATIONAL A/S (DK)
Em virtude do arquivamento publicado na RPI 2420 de 23-05-2017 e considerando ausência de manifestação dentro dos prazos legais, informo que cabe ser mantido o arquivamento do pedido de patente, conforme o disposto no artigo 12, da resolução 113/2013.

---

(21) BR 11 2013 024760-6 A2

Código 8.11 - Manutenção do Arquivamento
(22) 29/03/2012
(71) ENERVAULT CORPORATION (US)
Em virtude do arquivamento publicado na RPI 2420 de 23-05-2017 e considerando ausência de manifestação dentro dos prazos legais, informo que cabe ser mantido o arquivamento do pedido de patente, conforme o disposto no artigo 12, da resolução 113/2013.

---

(21) BR 11 2013 026405-5 A2

Código 8.11 - Manutenção do Arquivamento
(22) 13/04/2012
(71) MILAN MANCIC (RS)
Em virtude do arquivamento publicado na RPI 2420 de 23-05-2017 e considerando ausência de manifestação dentro dos prazos legais, informo que cabe ser mantido o arquivamento do pedido de patente, conforme o disposto no artigo 12, da resolução 113/2013.

---

(21) BR 11 2013 026705-4 A2

Código 8.11 - Manutenção do Arquivamento
(22) 03/07/2012
(71) UOP LLC (US)
Em virtude do arquivamento publicado na RPI 2420 de 23-05-2017 e considerando ausência de manifestação dentro dos prazos legais, informo que cabe ser mantido o arquivamento do pedido de patente, conforme o disposto no artigo 12, da resolução 113/2013.

---

(21) BR 11 2013 027833-1 A2

Código 8.11 - Manutenção do Arquivamento
(22) 11/07/2012
(71) UOP LLC (US)
Em virtude do arquivamento publicado na RPI 2420 de 23-05-2017 e

	considerando ausência de manifestação dentro dos prazos legais, informo que cabe ser mantido o arquivamento do pedido de patente, conforme o disposto no artigo 12, da resolução 113/2013.
(21) BR 11 2013 030029-9 A2	Código 8.11 - Manutenção do Arquivamento (22) 04/07/2011 (71) DOW GLOBAL TECHNOLOGIES LLC (US) Em virtude do arquivamento publicado na RPI 2420 de 23-05-2017 e considerando ausência de manifestação dentro dos prazos legais, informo que cabe ser mantido o arquivamento do pedido de patente, conforme o disposto no artigo 12, da resolução 113/2013.
(21) BR 11 2013 031261-0 A2	Código 8.11 - Manutenção do Arquivamento (22) 08/06/2012 (71) KONINKLIJKE PHILIPS N.V. (NL) Em virtude do arquivamento publicado na RPI 2420 de 23-05-2017 e considerando ausência de manifestação dentro dos prazos legais, informo que cabe ser mantido o arquivamento do pedido de patente, conforme o disposto no artigo 12, da resolução 113/2013.
(21) BR 11 2013 031299-8 A2	Código 8.11 - Manutenção do Arquivamento (22) 23/07/2012 (71) AKADEMIA GORNICZO-HUTNICZA IM. STANISLAWA STASZICA W KRAKOWIE (PL) Em virtude do arquivamento publicado na RPI 2420 de 23-05-2017 e considerando ausência de manifestação dentro dos prazos legais, informo que cabe ser mantido o arquivamento do pedido de patente, conforme o disposto no artigo 12, da resolução 113/2013.
(21) BR 11 2013 032384-1 A2	Código 8.11 - Manutenção do Arquivamento (22) 03/07/2012 (71) GENERAL EQUIPMENT AND MANUFACTURING COMPANY, INC. D/B/A TOPWORX, INC. (US) Em virtude do arquivamento publicado na RPI 2420 de 23-05-2017 e considerando ausência de manifestação dentro dos prazos legais, informo que cabe ser mantido o arquivamento do pedido de patente, conforme o disposto no artigo 12, da resolução 113/2013.
(21) BR 11 2013 033042-2 A2	Código 8.11 - Manutenção do Arquivamento (22) 06/07/2012 (71) SAINT-GOBAIN CENTRE DE RECHERCHES ET D`ETUDES EUROPEEN (FR) Em virtude do arquivamento publicado na RPI 2420 de 23-05-2017 e

	considerando ausência de manifestação dentro dos prazos legais, informo que cabe ser mantido o arquivamento do pedido de patente, conforme o disposto no artigo 12, da resolução 113/2013.
(21) BR 11 2013 033161-5 A2	Código 8.11 - Manutenção do Arquivamento (22) 17/07/2012 (71) GENERAL EQUIPMENT AND MANUFACTURING COMPANY, INC., D/B/A TOPWORX, INC. (US) Em virtude do arquivamento publicado na RPI 2420 de 23-05-2017 e considerando ausência de manifestação dentro dos prazos legais, informo que cabe ser mantido o arquivamento do pedido de patente, conforme o disposto no artigo 12, da resolução 113/2013.
(21) BR 11 2013 033443-6 A2	Código 8.11 - Manutenção do Arquivamento (22) 02/07/2012 (71) NEC SOFT, LTD. (JP) Em virtude do arquivamento publicado na RPI 2420 de 23-05-2017 e considerando ausência de manifestação dentro dos prazos legais, informo que cabe ser mantido o arquivamento do pedido de patente, conforme o disposto no artigo 12, da resolução 113/2013.
(21) BR 11 2013 033469-0 A2	Código 8.11 - Manutenção do Arquivamento (22) 23/07/2012 (71) VALEO EQUIPEMENTS ELECTRIQUES MOTEUR (FR) Em virtude do arquivamento publicado na RPI 2420 de 23-05-2017 e considerando ausência de manifestação dentro dos prazos legais, informo que cabe ser mantido o arquivamento do pedido de patente, conforme o disposto no artigo 12, da resolução 113/2013.
(21) BR 11 2013 033540-8 A2	Código 8.11 - Manutenção do Arquivamento (22) 11/07/2012 (71) COMPAGNIE GENERALE DE ETABLISSEMENTS MICHELIN - MICHELIN & CIE. (FR) , MICHELIN RECHERCHE ET TECHHNIQUE S.A. (FR) Em virtude do arquivamento publicado na RPI 2420 de 23-05-2017 e considerando ausência de manifestação dentro dos prazos legais, informo que cabe ser mantido o arquivamento do pedido de patente, conforme o disposto no artigo 12, da resolução 113/2013.
(21) BR 11 2013 033889-0 A2	Código 8.11 - Manutenção do Arquivamento (22) 02/07/2012 (71) NUTCRACKER SOLUTIONS AS (NO) Em virtude do arquivamento publicado na RPI 2420 de 23-05-2017 e considerando ausência de manifestação dentro dos prazos legais, informo que

	cabe ser mantido o arquivamento do pedido de patente, conforme o disposto no artigo 12, da resolução 113/2013.
(21) BR 11 2013 033918-7 A2	Código 8.11 - Manutenção do Arquivamento (22) 29/06/2011 (71) RODRIGO RODRIGUEZ OJEDA (ES) Em virtude do arquivamento publicado na RPI 2420 de 23-05-2017 e considerando ausência de manifestação dentro dos prazos legais, informo que cabe ser mantido o arquivamento do pedido de patente, conforme o disposto no artigo 12, da resolução 113/2013.
(21) BR 11 2013 033939-0 A2	Código 8.11 - Manutenção do Arquivamento (22) 17/07/2012 (71) GENERAL EQUIPMENT AND MANUFACTURING COMPANY, INC., D/B/A TOPWORX, INC. (US) Em virtude do arquivamento publicado na RPI 2420 de 23-05-2017 e considerando ausência de manifestação dentro dos prazos legais, informo que cabe ser mantido o arquivamento do pedido de patente, conforme o disposto no artigo 12, da resolução 113/2013.
(21) BR 11 2013 033983-7 A2	Código 8.11 - Manutenção do Arquivamento (22) 02/07/2012 (71) SAPPHIRE ENERGY, INC (US) Em virtude do arquivamento publicado na RPI 2420 de 23-05-2017 e considerando ausência de manifestação dentro dos prazos legais, informo que cabe ser mantido o arquivamento do pedido de patente, conforme o disposto no artigo 12, da resolução 113/2013.
(21) BR 11 2014 000022-0 A2	Código 8.11 - Manutenção do Arquivamento (22) 03/07/2012 (71) F. HOFFMANN-LA ROCHE AG (CH) Em virtude do arquivamento publicado na RPI 2420 de 23-05-2017 e considerando ausência de manifestação dentro dos prazos legais, informo que cabe ser mantido o arquivamento do pedido de patente, conforme o disposto no artigo 12, da resolução 113/2013.
(21) BR 11 2014 000115-4 A2	Código 8.11 - Manutenção do Arquivamento (22) 03/07/2012 (71) VERTEX PHARMACEUTICALS INCORPORATED (US) Em virtude do arquivamento publicado na RPI 2420 de 23-05-2017 e considerando ausência de manifestação dentro dos prazos legais, informo que cabe ser mantido o arquivamento do pedido de patente, conforme o disposto no artigo 12, da resolução 113/2013.

(21) BR 11 2014 000116-2 A2

Código 8.11 - Manutenção do Arquivamento
(22) 04/07/2012
(71) NSL ENGINEERING PTE LTD (SG)
Em virtude do arquivamento publicado na RPI 2420 de 23-05-2017 e considerando ausência de manifestação dentro dos prazos legais, informo que cabe ser mantido o arquivamento do pedido de patente, conforme o disposto no artigo 12, da resolução 113/2013.

(21) BR 11 2014 000121-9 A2

Código 8.11 - Manutenção do Arquivamento
(22) 05/07/2012
(71) MEDELA HOLDING AG (CH)
Em virtude do arquivamento publicado na RPI 2420 de 23-05-2017 e considerando ausência de manifestação dentro dos prazos legais, informo que cabe ser mantido o arquivamento do pedido de patente, conforme o disposto no artigo 12, da resolução 113/2013.

(21) BR 11 2014 000154-5 A2

Código 8.11 - Manutenção do Arquivamento
(22) 02/07/2012
(71) KRAFT FOODS R & D, INC (US)
Em virtude do arquivamento publicado na RPI 2420 de 23-05-2017 e considerando ausência de manifestação dentro dos prazos legais, informo que cabe ser mantido o arquivamento do pedido de patente, conforme o disposto no artigo 12, da resolução 113/2013.

(21) BR 11 2014 000222-3 A2

Código 8.11 - Manutenção do Arquivamento
(22) 03/07/2012
(71) TEMPRONICS, INC (US)
Em virtude do arquivamento publicado na RPI 2420 de 23-05-2017 e considerando ausência de manifestação dentro dos prazos legais, informo que cabe ser mantido o arquivamento do pedido de patente, conforme o disposto no artigo 12, da resolução 113/2013.

(21) BR 11 2014 000288-6 A2

Código 8.11 - Manutenção do Arquivamento
(22) 12/07/2012
(71) PFIZER INC. (US)
Em virtude do arquivamento publicado na RPI 2420 de 23-05-2017 e considerando ausência de manifestação dentro dos prazos legais, informo que cabe ser mantido o arquivamento do pedido de patente, conforme o disposto no artigo 12, da resolução 113/2013.

(21) BR 11 2014 000291-6 A2

Código 8.11 - Manutenção do Arquivamento
(22) 06/07/2012

(71) ROBERT BOSCH GMBH (DE)
Em virtude do arquivamento publicado na RPI 2420 de 23-05-2017 e considerando ausência de manifestação dentro dos prazos legais, informo que cabe ser mantido o arquivamento do pedido de patente, conforme o disposto no artigo 12, da resolução 113/2013.

---

(21) BR 11 2014 000327-0 A2

Código 8.11 - Manutenção do Arquivamento
(22) 05/07/2012
(71) PRAXAIR TECHNILOGY, INC. (US)
Em virtude do arquivamento publicado na RPI 2420 de 23-05-2017 e considerando ausência de manifestação dentro dos prazos legais, informo que cabe ser mantido o arquivamento do pedido de patente, conforme o disposto no artigo 12, da resolução 113/2013.

---

(21) BR 11 2014 000357-2 A2

Código 8.11 - Manutenção do Arquivamento
(22) 05/07/2012
(71) 3M INNOVANTIVE PROPERTIES COMPANY (US)
Em virtude do arquivamento publicado na RPI 2420 de 23-05-2017 e considerando ausência de manifestação dentro dos prazos legais, informo que cabe ser mantido o arquivamento do pedido de patente, conforme o disposto no artigo 12, da resolução 113/2013.

---

(21) BR 11 2014 000360-2 A2

Código 8.11 - Manutenção do Arquivamento
(22) 24/07/2012
(71) CELLZOME LIMITED (GB)
Em virtude do arquivamento publicado na RPI 2420 de 23-05-2017 e considerando ausência de manifestação dentro dos prazos legais, informo que cabe ser mantido o arquivamento do pedido de patente, conforme o disposto no artigo 12, da resolução 113/2013.

---

(21) BR 11 2014 000383-1 A2

Código 8.11 - Manutenção do Arquivamento
(22) 05/07/2012
(71) KONINKLIJKE PHILIPS N.V. (NL)
Em virtude do arquivamento publicado na RPI 2420 de 23-05-2017 e considerando ausência de manifestação dentro dos prazos legais, informo que cabe ser mantido o arquivamento do pedido de patente, conforme o disposto no artigo 12, da resolução 113/2013.

---

(21) BR 11 2014 000384-0 A2

Código 8.11 - Manutenção do Arquivamento
(22) 02/07/2012
(71) KONINKLIJKE PHILIPS N.V. (NL)
Em virtude do arquivamento publicado na RPI 2420 de 23-05-2017 e considerando ausência de manifestação dentro dos prazos legais, informo que

	cabe ser mantido o arquivamento do pedido de patente, conforme o disposto no artigo 12, da resolução 113/2013.
(21) BR 11 2014 000403-0 A2	Código 8.11 - Manutenção do Arquivamento (22) 02/07/2012 (71) KONINKLIJKE PHILIPS N.V. (NL) Em virtude do arquivamento publicado na RPI 2420 de 23-05-2017 e considerando ausência de manifestação dentro dos prazos legais, informo que cabe ser mantido o arquivamento do pedido de patente, conforme o disposto no artigo 12, da resolução 113/2013.
(21) BR 11 2014 000447-1 A2	Código 8.11 - Manutenção do Arquivamento (22) 05/07/2012 (71) PRAXAIR TECHNOLOGY, INC. (US) Em virtude do arquivamento publicado na RPI 2420 de 23-05-2017 e considerando ausência de manifestação dentro dos prazos legais, informo que cabe ser mantido o arquivamento do pedido de patente, conforme o disposto no artigo 12, da resolução 113/2013.
(21) BR 11 2014 000449-8 A2	Código 8.11 - Manutenção do Arquivamento (22) 02/07/2012 (71) CONOCOPHILLIPS COMPANY (US) Em virtude do arquivamento publicado na RPI 2420 de 23-05-2017 e considerando ausência de manifestação dentro dos prazos legais, informo que cabe ser mantido o arquivamento do pedido de patente, conforme o disposto no artigo 12, da resolução 113/2013.
(21) BR 11 2014 000485-4 A2	Código 8.11 - Manutenção do Arquivamento (22) 13/07/2012 (71) ASTRAZENECA AB (SE) Em virtude do arquivamento publicado na RPI 2420 de 23-05-2017 e considerando ausência de manifestação dentro dos prazos legais, informo que cabe ser mantido o arquivamento do pedido de patente, conforme o disposto no artigo 12, da resolução 113/2013.
(21) BR 11 2014 000506-0 A2	Código 8.11 - Manutenção do Arquivamento (22) 12/07/2012 (71) ALBEMARLE CORPARATION (US) Em virtude do arquivamento publicado na RPI 2420 de 23-05-2017 e considerando ausência de manifestação dentro dos prazos legais, informo que cabe ser mantido o arquivamento do pedido de patente, conforme o disposto no artigo 12, da resolução 113/2013.

(21) BR 11 2014 000544-3 A2

Código 8.11 - Manutenção do Arquivamento
(22) 13/07/2012
(71) AIRCELLE (FR)
Em virtude do arquivamento publicado na RPI 2420 de 23-05-2017 e considerando ausência de manifestação dentro dos prazos legais, informo que cabe ser mantido o arquivamento do pedido de patente, conforme o disposto no artigo 12, da resolução 113/2013.

(21) BR 11 2014 000621-0 A2

Código 8.11 - Manutenção do Arquivamento
(22) 17/07/2012
(71) AIRCELLE (FR)
Em virtude do arquivamento publicado na RPI 2420 de 23-05-2017 e considerando ausência de manifestação dentro dos prazos legais, informo que cabe ser mantido o arquivamento do pedido de patente, conforme o disposto no artigo 12, da resolução 113/2013.

(21) BR 11 2014 000641-5 A2

Código 8.11 - Manutenção do Arquivamento
(22) 10/07/2012
(71) PROTEUS DIGITAL HEALTH, INC. (US)
Em virtude do arquivamento publicado na RPI 2420 de 23-05-2017 e considerando ausência de manifestação dentro dos prazos legais, informo que cabe ser mantido o arquivamento do pedido de patente, conforme o disposto no artigo 12, da resolução 113/2013.

(21) BR 11 2014 000653-9 A2

Código 8.11 - Manutenção do Arquivamento
(22) 13/07/2012
(71) PHARMACYCLICS INC (US)
Em virtude do arquivamento publicado na RPI 2420 de 23-05-2017 e considerando ausência de manifestação dentro dos prazos legais, informo que cabe ser mantido o arquivamento do pedido de patente, conforme o disposto no artigo 12, da resolução 113/2013.

(21) BR 11 2014 000671-7 A2

Código 8.11 - Manutenção do Arquivamento
(22) 09/07/2012
(71) MERCK SHARP & DOHME CORP. (US)
Em virtude do arquivamento publicado na RPI 2420 de 23-05-2017 e considerando ausência de manifestação dentro dos prazos legais, informo que cabe ser mantido o arquivamento do pedido de patente, conforme o disposto no artigo 12, da resolução 113/2013.

(21) BR 11 2014 000692-0 A2

Código 8.11 - Manutenção do Arquivamento
(22) 06/07/2012
(71) NEXEN ENERGY ULC (CA)

	Em virtude do arquivamento publicado na RPI 2420 de 23-05-2017 e considerando ausência de manifestação dentro dos prazos legais, informo que cabe ser mantido o arquivamento do pedido de patente, conforme o disposto no artigo 12, da resolução 113/2013.
(21) BR 11 2014 000695-4 A2	Código 8.11 - Manutenção do Arquivamento (22) 12/07/2012 (71) BAKER HUGHES INCORPORATED (US) Em virtude do arquivamento publicado na RPI 2420 de 23-05-2017 e considerando ausência de manifestação dentro dos prazos legais, informo que cabe ser mantido o arquivamento do pedido de patente, conforme o disposto no artigo 12, da resolução 113/2013.
(21) BR 11 2014 000716-0 A2	Código 8.11 - Manutenção do Arquivamento (22) 13/07/2011 (71) CITEX LLC (US) Em virtude do arquivamento publicado na RPI 2420 de 23-05-2017 e considerando ausência de manifestação dentro dos prazos legais, informo que cabe ser mantido o arquivamento do pedido de patente, conforme o disposto no artigo 12, da resolução 113/2013.
(21) BR 11 2014 000725-0 A2	Código 8.11 - Manutenção do Arquivamento (22) 12/07/2011 (71) HUSQVARNA AB (SE) Em virtude do arquivamento publicado na RPI 2420 de 23-05-2017 e considerando ausência de manifestação dentro dos prazos legais, informo que cabe ser mantido o arquivamento do pedido de patente, conforme o disposto no artigo 12, da resolução 113/2013.
(21) BR 11 2014 000728-4 A2	Código 8.11 - Manutenção do Arquivamento (22) 13/07/2011 (71) SCA HYGIENE PRODUCTS AB (SE) Em virtude do arquivamento publicado na RPI 2420 de 23-05-2017 e considerando ausência de manifestação dentro dos prazos legais, informo que cabe ser mantido o arquivamento do pedido de patente, conforme o disposto no artigo 12, da resolução 113/2013.
(21) BR 11 2014 000760-8 A2	Código 8.11 - Manutenção do Arquivamento (22) 10/07/2012 (71) RIO TINTO ALCAN INTERNATIONAL LIMITED (CA) Em virtude do arquivamento publicado na RPI 2420 de 23-05-2017 e considerando ausência de manifestação dentro dos prazos legais, informo que cabe ser mantido o arquivamento do pedido de patente, conforme o disposto no

artigo 12, da resolução 113/2013.

(21) BR 11 2014 000842-6 A2

Código 8.11 - Manutenção do Arquivamento
(22) 10/07/2012
(71) DAMAKA, INC. (US)
Em virtude do arquivamento publicado na RPI 2420 de 23-05-2017 e considerando ausência de manifestação dentro dos prazos legais, informo que cabe ser mantido o arquivamento do pedido de patente, conforme o disposto no artigo 12, da resolução 113/2013.

(21) BR 11 2014 000877-9 A2

Código 8.11 - Manutenção do Arquivamento
(22) 13/07/2012
(71) FEMALON S.P.R.L. (BE) , UNIVERSITE LIBRE DE BRUXELLES (BE)
Em virtude do arquivamento publicado na RPI 2420 de 23-05-2017 e considerando ausência de manifestação dentro dos prazos legais, informo que cabe ser mantido o arquivamento do pedido de patente, conforme o disposto no artigo 12, da resolução 113/2013.

(21) BR 11 2014 000886-8 A2

Código 8.11 - Manutenção do Arquivamento
(22) 19/07/2012
(71) AKZO NOBEL CHEMICALS INTERNATIONAL B.V. (NL)
Em virtude do arquivamento publicado na RPI 2420 de 23-05-2017 e considerando ausência de manifestação dentro dos prazos legais, informo que cabe ser mantido o arquivamento do pedido de patente, conforme o disposto no artigo 12, da resolução 113/2013.

(21) BR 11 2014 000982-1 A2

Código 8.11 - Manutenção do Arquivamento
(22) 13/07/2012
(71) CIZETA MEDICALI S.P.A. (IT)
Em virtude do arquivamento publicado na RPI 2420 de 23-05-2017 e considerando ausência de manifestação dentro dos prazos legais, informo que cabe ser mantido o arquivamento do pedido de patente, conforme o disposto no artigo 12, da resolução 113/2013.

(21) BR 11 2014 001018-8 A2

Código 8.11 - Manutenção do Arquivamento
(22) 13/07/2012
(71) SHIONOGI & CO., LTD. (JP)
Em virtude do arquivamento publicado na RPI 2420 de 23-05-2017 e considerando ausência de manifestação dentro dos prazos legais, informo que cabe ser mantido o arquivamento do pedido de patente, conforme o disposto no artigo 12, da resolução 113/2013.

(21) BR 11 2014 001052-8 A2

Código 8.11 - Manutenção do Arquivamento

(22) 20/07/2012
(71) GLAXOSMITHKLINE BIOLOGICALS S. A. (BE)
Em virtude do arquivamento publicado na RPI 2420 de 23-05-2017 e considerando ausência de manifestação dentro dos prazos legais, informo que cabe ser mantido o arquivamento do pedido de patente, conforme o disposto no artigo 12, da resolução 113/2013.

---

(21) BR 11 2014 001073-0 A2

Código 8.11 - Manutenção do Arquivamento
(22) 13/07/2012
(71) GENERAL ELECTRIC COMPANY (US)
Em virtude do arquivamento publicado na RPI 2420 de 23-05-2017 e considerando ausência de manifestação dentro dos prazos legais, informo que cabe ser mantido o arquivamento do pedido de patente, conforme o disposto no artigo 12, da resolução 113/2013.

---

(21) BR 11 2014 001078-1 A2

Código 8.11 - Manutenção do Arquivamento
(22) 19/07/2012
(71) ILLUMINOSS MEDICAL, INC. (US)
Em virtude do arquivamento publicado na RPI 2420 de 23-05-2017 e considerando ausência de manifestação dentro dos prazos legais, informo que cabe ser mantido o arquivamento do pedido de patente, conforme o disposto no artigo 12, da resolução 113/2013.

---

(21) BR 11 2014 001082-0 A2

Código 8.11 - Manutenção do Arquivamento
(22) 05/07/2012
(71) LELY PATENT N.V. (NL)
Em virtude do arquivamento publicado na RPI 2420 de 23-05-2017 e considerando ausência de manifestação dentro dos prazos legais, informo que cabe ser mantido o arquivamento do pedido de patente, conforme o disposto no artigo 12, da resolução 113/2013.

---

(21) BR 11 2014 001109-5 A2

Código 8.11 - Manutenção do Arquivamento
(22) 19/07/2012
(71) DIAMOND INNOVATIONS, INC. (US)
Em virtude do arquivamento publicado na RPI 2420 de 23-05-2017 e considerando ausência de manifestação dentro dos prazos legais, informo que cabe ser mantido o arquivamento do pedido de patente, conforme o disposto no artigo 12, da resolução 113/2013.

---

(21) BR 11 2014 001123-0 A2

Código 8.11 - Manutenção do Arquivamento
(22) 05/07/2012
(71) AIRCELLE (FR)
Em virtude do arquivamento publicado na RPI 2420 de 23-05-2017 e

	considerando ausência de manifestação dentro dos prazos legais, informo que cabe ser mantido o arquivamento do pedido de patente, conforme o disposto no artigo 12, da resolução 113/2013.
(21) BR 11 2014 001141-9 A2	Código 8.11 - Manutenção do Arquivamento (22) 18/07/2012 (71) INDIAN INSTITUTE OF SCIENCE (IN) Em virtude do arquivamento publicado na RPI 2420 de 23-05-2017 e considerando ausência de manifestação dentro dos prazos legais, informo que cabe ser mantido o arquivamento do pedido de patente, conforme o disposto no artigo 12, da resolução 113/2013.
(21) BR 11 2014 001174-5 A2	Código 8.11 - Manutenção do Arquivamento (22) 19/07/2012 (71) GENOMATICA, INC. (US) Em virtude do arquivamento publicado na RPI 2420 de 23-05-2017 e considerando ausência de manifestação dentro dos prazos legais, informo que cabe ser mantido o arquivamento do pedido de patente, conforme o disposto no artigo 12, da resolução 113/2013.
(21) BR 11 2014 001185-0 A2	Código 8.11 - Manutenção do Arquivamento (22) 12/07/2012 (71) MEDELA HOLDING AG (CH) Em virtude do arquivamento publicado na RPI 2420 de 23-05-2017 e considerando ausência de manifestação dentro dos prazos legais, informo que cabe ser mantido o arquivamento do pedido de patente, conforme o disposto no artigo 12, da resolução 113/2013.
(21) BR 11 2014 001270-9 A2	Código 8.11 - Manutenção do Arquivamento (22) 16/07/2012 (71) MULTISORB TECHNOLOGIES, INC. (US) Em virtude do arquivamento publicado na RPI 2420 de 23-05-2017 e considerando ausência de manifestação dentro dos prazos legais, informo que cabe ser mantido o arquivamento do pedido de patente, conforme o disposto no artigo 12, da resolução 113/2013.
(21) BR 11 2014 001302-0 A2	Código 8.11 - Manutenção do Arquivamento (22) 19/07/2012 (71) PURETEQ A/S (DK) , DENNIS SØGAARD (DK) Em virtude do arquivamento publicado na RPI 2420 de 23-05-2017 e considerando ausência de manifestação dentro dos prazos legais, informo que cabe ser mantido o arquivamento do pedido de patente, conforme o disposto no artigo 12, da resolução 113/2013.

(21) BR 11 2014 001324-1 A2	Código 8.11 - Manutenção do Arquivamento (22) 19/07/2012 (71) INTERNATIONAL PAPER COMPANY (US) Em virtude do arquivamento publicado na RPI 2420 de 23-05-2017 e considerando ausência de manifestação dentro dos prazos legais, informo que cabe ser mantido o arquivamento do pedido de patente, conforme o disposto no artigo 12, da resolução 113/2013.
(21) BR 11 2014 001330-6 A2	Código 8.11 - Manutenção do Arquivamento (22) 19/07/2012 (71) NUOVO PIGNONE S.P.A. (IT) Em virtude do arquivamento publicado na RPI 2420 de 23-05-2017 e considerando ausência de manifestação dentro dos prazos legais, informo que cabe ser mantido o arquivamento do pedido de patente, conforme o disposto no artigo 12, da resolução 113/2013.
(21) BR 11 2014 001361-6 A2	Código 8.11 - Manutenção do Arquivamento (22) 19/07/2012 (71) INTERCONTINENTAL GREAT BRANDS LLC (US) Em virtude do arquivamento publicado na RPI 2420 de 23-05-2017 e considerando ausência de manifestação dentro dos prazos legais, informo que cabe ser mantido o arquivamento do pedido de patente, conforme o disposto no artigo 12, da resolução 113/2013.
(21) BR 11 2014 001375-6 A2	Código 8.11 - Manutenção do Arquivamento (22) 11/07/2012 (71) SIEMENS AKTIENGESELLSCHAFT (DE) Em virtude do arquivamento publicado na RPI 2420 de 23-05-2017 e considerando ausência de manifestação dentro dos prazos legais, informo que cabe ser mantido o arquivamento do pedido de patente, conforme o disposto no artigo 12, da resolução 113/2013.
(21) BR 11 2014 001452-3 A2	Código 8.11 - Manutenção do Arquivamento (22) 23/07/2012 (71) THE REGENTS OF THE UNIVERSITY OF CALIFORNIA (US) Em virtude do arquivamento publicado na RPI 2420 de 23-05-2017 e considerando ausência de manifestação dentro dos prazos legais, informo que cabe ser mantido o arquivamento do pedido de patente, conforme o disposto no artigo 12, da resolução 113/2013.
(21) BR 11 2014 001472-8 A2	Código 8.11 - Manutenção do Arquivamento (22) 19/07/2012

(71) ABBOTT LABORATORIES (US)
Em virtude do arquivamento publicado na RPI 2420 de 23-05-2017 e considerando ausência de manifestação dentro dos prazos legais, informo que cabe ser mantido o arquivamento do pedido de patente, conforme o disposto no artigo 12, da resolução 113/2013.

---

(21) BR 11 2014 001523-6 A2

Código 8.11 - Manutenção do Arquivamento
(22) 20/07/2012
(71) NUOVO PIGNONE S.P. A. (IT)
Em virtude do arquivamento publicado na RPI 2420 de 23-05-2017 e considerando ausência de manifestação dentro dos prazos legais, informo que cabe ser mantido o arquivamento do pedido de patente, conforme o disposto no artigo 12, da resolução 113/2013.

---

(21) BR 11 2014 001529-5 A2

Código 8.11 - Manutenção do Arquivamento
(22) 05/07/2012
(71) AIRCELLE (FR)
Em virtude do arquivamento publicado na RPI 2420 de 23-05-2017 e considerando ausência de manifestação dentro dos prazos legais, informo que cabe ser mantido o arquivamento do pedido de patente, conforme o disposto no artigo 12, da resolução 113/2013.

---

(21) BR 11 2014 001570-8 A2

Código 8.11 - Manutenção do Arquivamento
(22) 24/07/2012
(71) BASF SE (DE)
Em virtude do arquivamento publicado na RPI 2420 de 23-05-2017 e considerando ausência de manifestação dentro dos prazos legais, informo que cabe ser mantido o arquivamento do pedido de patente, conforme o disposto no artigo 12, da resolução 113/2013.

---

(21) BR 11 2014 001664-0 A2

Código 8.11 - Manutenção do Arquivamento
(22) 18/07/2012
(71) SIEMENS AKTIENGESELLSCHAFT (DE)
Em virtude do arquivamento publicado na RPI 2420 de 23-05-2017 e considerando ausência de manifestação dentro dos prazos legais, informo que cabe ser mantido o arquivamento do pedido de patente, conforme o disposto no artigo 12, da resolução 113/2013.

---

(21) BR 11 2014 001670-4 A2

Código 8.11 - Manutenção do Arquivamento
(22) 18/07/2012
(71) EVOLUTION PETROLEUM CORPORATION (US)
Em virtude do arquivamento publicado na RPI 2420 de 23-05-2017 e considerando ausência de manifestação dentro dos prazos legais, informo que

	cabe ser mantido o arquivamento do pedido de patente, conforme o disposto no artigo 12, da resolução 113/2013.
(21) BR 11 2014 001679-8 A2	Código 8.11 - Manutenção do Arquivamento (22) 05/07/2012 (71) AIRCELLE (FR) Em virtude do arquivamento publicado na RPI 2420 de 23-05-2017 e considerando ausência de manifestação dentro dos prazos legais, informo que cabe ser mantido o arquivamento do pedido de patente, conforme o disposto no artigo 12, da resolução 113/2013.
(21) BR 11 2014 001720-4 A2	Código 8.11 - Manutenção do Arquivamento (22) 24/07/2012 (71) SIEMENS AKTIENGESELLSCHAFT (DE) Em virtude do arquivamento publicado na RPI 2420 de 23-05-2017 e considerando ausência de manifestação dentro dos prazos legais, informo que cabe ser mantido o arquivamento do pedido de patente, conforme o disposto no artigo 12, da resolução 113/2013.
(21) BR 11 2014 001721-2 A2	Código 8.11 - Manutenção do Arquivamento (22) 23/07/2012 (71) THE LUBRIZOL CORPORATION (US) Em virtude do arquivamento publicado na RPI 2420 de 23-05-2017 e considerando ausência de manifestação dentro dos prazos legais, informo que cabe ser mantido o arquivamento do pedido de patente, conforme o disposto no artigo 12, da resolução 113/2013.
(21) BR 11 2014 001772-7 A2	Código 8.11 - Manutenção do Arquivamento (22) 23/07/2012 (71) EASTMAN CHEMICAL COMPANY (US) Em virtude do arquivamento publicado na RPI 2420 de 23-05-2017 e considerando ausência de manifestação dentro dos prazos legais, informo que cabe ser mantido o arquivamento do pedido de patente, conforme o disposto no artigo 12, da resolução 113/2013.
(21) BR 11 2014 001801-4 A2	Código 8.11 - Manutenção do Arquivamento (22) 11/07/2012 (71) PFIZER LIMITED (GB) Em virtude do arquivamento publicado na RPI 2420 de 23-05-2017 e considerando ausência de manifestação dentro dos prazos legais, informo que cabe ser mantido o arquivamento do pedido de patente, conforme o disposto no artigo 12, da resolução 113/2013.

(21) BR 11 2014 001850-2 A2

Código 8.11 - Manutenção do Arquivamento
(22) 23/07/2012
(71) BAYER MATERIALSCIENCE LLC (US)
Em virtude do arquivamento publicado na RPI 2420 de 23-05-2017 e considerando ausência de manifestação dentro dos prazos legais, informo que cabe ser mantido o arquivamento do pedido de patente, conforme o disposto no artigo 12, da resolução 113/2013.

(21) BR 11 2014 001928-2 A2

Código 8.11 - Manutenção do Arquivamento
(22) 16/07/2012
(71) ACCLARENT, INC. (US)
Em virtude do arquivamento publicado na RPI 2420 de 23-05-2017 e considerando ausência de manifestação dentro dos prazos legais, informo que cabe ser mantido o arquivamento do pedido de patente, conforme o disposto no artigo 12, da resolução 113/2013.

(21) BR 11 2014 001932-0 A2

Código 8.11 - Manutenção do Arquivamento
(22) 06/07/2012
(71) CHIESI FARMACEUTICI S.P.A (IT)
Em virtude do arquivamento publicado na RPI 2420 de 23-05-2017 e considerando ausência de manifestação dentro dos prazos legais, informo que cabe ser mantido o arquivamento do pedido de patente, conforme o disposto no artigo 12, da resolução 113/2013.

(21) BR 11 2014 001977-0 A2

Código 8.11 - Manutenção do Arquivamento
(22) 24/07/2012
(71) AB SCIENCE (FR)
Em virtude do arquivamento publicado na RPI 2420 de 23-05-2017 e considerando ausência de manifestação dentro dos prazos legais, informo que cabe ser mantido o arquivamento do pedido de patente, conforme o disposto no artigo 12, da resolução 113/2013.

(21) BR 11 2014 002024-8 A2

Código 8.11 - Manutenção do Arquivamento
(22) 24/07/2012
(71) ELECTROLUX HOME PRODUCTS, INC. (US)
Em virtude do arquivamento publicado na RPI 2420 de 23-05-2017 e considerando ausência de manifestação dentro dos prazos legais, informo que cabe ser mantido o arquivamento do pedido de patente, conforme o disposto no artigo 12, da resolução 113/2013.

(21) BR 11 2014 002055-8 A2

Código 8.11 - Manutenção do Arquivamento
(22) 18/07/2012
(71) ACCLARENT, INC. (US)

	Em virtude do arquivamento publicado na RPI 2420 de 23-05-2017 e considerando ausência de manifestação dentro dos prazos legais, informo que cabe ser mantido o arquivamento do pedido de patente, conforme o disposto no artigo 12, da resolução 113/2013.
(21) BR 11 2014 002107-4 A2	Código 8.11 - Manutenção do Arquivamento (22) 17/07/2012 (71) DOW GLOBAL TECHNOLOGIES LLC (US) Em virtude do arquivamento publicado na RPI 2420 de 23-05-2017 e considerando ausência de manifestação dentro dos prazos legais, informo que cabe ser mantido o arquivamento do pedido de patente, conforme o disposto no artigo 12, da resolução 113/2013.
(21) BR 11 2014 002125-2 A2	Código 8.11 - Manutenção do Arquivamento (22) 23/07/2012 (71) SIEMENS AKTIENGESELLSCHAFT (DE) Em virtude do arquivamento publicado na RPI 2420 de 23-05-2017 e considerando ausência de manifestação dentro dos prazos legais, informo que cabe ser mantido o arquivamento do pedido de patente, conforme o disposto no artigo 12, da resolução 113/2013.
(21) BR 11 2014 002141-4 A2	Código 8.11 - Manutenção do Arquivamento (22) 24/07/2012 (71) PFIZER INC. (US) Em virtude do arquivamento publicado na RPI 2420 de 23-05-2017 e considerando ausência de manifestação dentro dos prazos legais, informo que cabe ser mantido o arquivamento do pedido de patente, conforme o disposto no artigo 12, da resolução 113/2013.
(21) BR 11 2014 002208-9 A2	Código 8.11 - Manutenção do Arquivamento (22) 05/07/2012 (71) AIRCELLE (FR) Em virtude do arquivamento publicado na RPI 2420 de 23-05-2017 e considerando ausência de manifestação dentro dos prazos legais, informo que cabe ser mantido o arquivamento do pedido de patente, conforme o disposto no artigo 12, da resolução 113/2013.
(21) BR 11 2014 002212-7 A2	Código 8.11 - Manutenção do Arquivamento (22) 05/07/2012 (71) AIRCELLE (FR) Em virtude do arquivamento publicado na RPI 2420 de 23-05-2017 e considerando ausência de manifestação dentro dos prazos legais, informo que cabe ser mantido o arquivamento do pedido de patente, conforme o disposto no

artigo 12, da resolução 113/2013.

(21) BR 11 2014 002229-1 A2

Código 8.11 - Manutenção do Arquivamento
(22) 20/07/2012
(71) KCI LICENSING, INC. (US)
Em virtude do arquivamento publicado na RPI 2420 de 23-05-2017 e considerando ausência de manifestação dentro dos prazos legais, informo que cabe ser mantido o arquivamento do pedido de patente, conforme o disposto no artigo 12, da resolução 113/2013.

(21) BR 11 2014 002242-9 A2

Código 8.11 - Manutenção do Arquivamento
(22) 24/07/2012
(71) SIEMENS AKTIENGESELLSCHAFT (DE)
Em virtude do arquivamento publicado na RPI 2420 de 23-05-2017 e considerando ausência de manifestação dentro dos prazos legais, informo que cabe ser mantido o arquivamento do pedido de patente, conforme o disposto no artigo 12, da resolução 113/2013.

(21) BR 11 2014 002245-3 A2

Código 8.11 - Manutenção do Arquivamento
(22) 23/07/2012
(71) ALMIRALL, S.A. (ES)
Em virtude do arquivamento publicado na RPI 2420 de 23-05-2017 e considerando ausência de manifestação dentro dos prazos legais, informo que cabe ser mantido o arquivamento do pedido de patente, conforme o disposto no artigo 12, da resolução 113/2013.

(21) BR 11 2014 002285-2 A2

Código 8.11 - Manutenção do Arquivamento
(22) 18/07/2012
(71) HALLIBURTON ENERGY SERVICES, INC (US)
Em virtude do arquivamento publicado na RPI 2420 de 23-05-2017 e considerando ausência de manifestação dentro dos prazos legais, informo que cabe ser mantido o arquivamento do pedido de patente, conforme o disposto no artigo 12, da resolução 113/2013.

(21) BR 11 2014 002412-0 A2

Código 8.11 - Manutenção do Arquivamento
(22) 18/07/2012
(71) ISCAR LTD. (IL)
Em virtude do arquivamento publicado na RPI 2420 de 23-05-2017 e considerando ausência de manifestação dentro dos prazos legais, informo que cabe ser mantido o arquivamento do pedido de patente, conforme o disposto no artigo 12, da resolução 113/2013.

(21) BR 11 2014 002421-9 A2

Código 8.11 - Manutenção do Arquivamento

(22) 24/07/2012
(71) OLIVE X-PRESS LTD. (IL)
Em virtude do arquivamento publicado na RPI 2420 de 23-05-2017 e considerando ausência de manifestação dentro dos prazos legais, informo que cabe ser mantido o arquivamento do pedido de patente, conforme o disposto no artigo 12, da resolução 113/2013.

---

(21) BR 11 2014 002529-0 A2

Código 8.11 - Manutenção do Arquivamento
(22) 19/07/2012
(71) TENNECO AUTOMOTIVE OPERATING COMPANY INC. (US)
Em virtude do arquivamento publicado na RPI 2420 de 23-05-2017 e considerando ausência de manifestação dentro dos prazos legais, informo que cabe ser mantido o arquivamento do pedido de patente, conforme o disposto no artigo 12, da resolução 113/2013.

---

(21) BR 11 2014 003270-0 A2

Código 8.11 - Manutenção do Arquivamento
(22) 16/07/2012
(71) GORDON DYER (US)
Em virtude do arquivamento publicado na RPI 2420 de 23-05-2017 e considerando ausência de manifestação dentro dos prazos legais, informo que cabe ser mantido o arquivamento do pedido de patente, conforme o disposto no artigo 12, da resolução 113/2013.

---

(21) BR 11 2014 003392-7 A2

Código 8.11 - Manutenção do Arquivamento
(22) 04/07/2012
(71) HÜBNER GMBH & CO. KG (DE)
Em virtude do arquivamento publicado na RPI 2420 de 23-05-2017 e considerando ausência de manifestação dentro dos prazos legais, informo que cabe ser mantido o arquivamento do pedido de patente, conforme o disposto no artigo 12, da resolução 113/2013.

---

(21) BR 11 2014 003424-9 A2

Código 8.11 - Manutenção do Arquivamento
(22) 24/07/2012
(71) ROBERT BOSCH GMBH (DE)
Em virtude do arquivamento publicado na RPI 2420 de 23-05-2017 e considerando ausência de manifestação dentro dos prazos legais, informo que cabe ser mantido o arquivamento do pedido de patente, conforme o disposto no artigo 12, da resolução 113/2013.

---

(21) BR 11 2014 003522-9 A2

Código 8.11 - Manutenção do Arquivamento
(22) 24/07/2012
(71) ROBERT BOSCH GMBH (DE)
Em virtude do arquivamento publicado na RPI 2420 de 23-05-2017 e

	considerando ausência de manifestação dentro dos prazos legais, informo que cabe ser mantido o arquivamento do pedido de patente, conforme o disposto no artigo 12, da resolução 113/2013.
(21) BR 11 2014 003754-0 A2	Código 8.11 - Manutenção do Arquivamento (22) 18/07/2012 (71) DOW GLOBAL TECHNOLOGIES LLC (US) Em virtude do arquivamento publicado na RPI 2420 de 23-05-2017 e considerando ausência de manifestação dentro dos prazos legais, informo que cabe ser mantido o arquivamento do pedido de patente, conforme o disposto no artigo 12, da resolução 113/2013.
(21) BR 11 2014 003757-4 A2	Código 8.11 - Manutenção do Arquivamento (22) 18/07/2012 (71) DOW GLOBAL TECHNOLOGIES LLC (US) Em virtude do arquivamento publicado na RPI 2420 de 23-05-2017 e considerando ausência de manifestação dentro dos prazos legais, informo que cabe ser mantido o arquivamento do pedido de patente, conforme o disposto no artigo 12, da resolução 113/2013.
(21) BR 11 2014 004364-7 A2	Código 8.11 - Manutenção do Arquivamento (22) 23/07/2012 (71) HALLIBURTON ENERGY SERVICES, INC (US) Em virtude do arquivamento publicado na RPI 2420 de 23-05-2017 e considerando ausência de manifestação dentro dos prazos legais, informo que cabe ser mantido o arquivamento do pedido de patente, conforme o disposto no artigo 12, da resolução 113/2013.
(21) BR 11 2014 004390-6 A2	Código 8.11 - Manutenção do Arquivamento (22) 18/07/2012 (71) L'AIR LIQUIDE, SOCIÉTÉ ANONYME POUR L'ETUDE ET L'EXPLOITATION DES PROCEDES GEORGES CLAUDE (FR) Em virtude do arquivamento publicado na RPI 2420 de 23-05-2017 e considerando ausência de manifestação dentro dos prazos legais, informo que cabe ser mantido o arquivamento do pedido de patente, conforme o disposto no artigo 12, da resolução 113/2013.
(21) BR 11 2014 004798-7 A2	Código 8.11 - Manutenção do Arquivamento (22) 23/07/2012 (71) HALLIBURTON ENERGY SERVICES, INC (US) Em virtude do arquivamento publicado na RPI 2420 de 23-05-2017 e considerando ausência de manifestação dentro dos prazos legais, informo que cabe ser mantido o arquivamento do pedido de patente, conforme o disposto no

artigo 12, da resolução 113/2013.

(21) BR 11 2014 007054-7 A2

Código 8.11 - Manutenção do Arquivamento
(22) 05/07/2012
(71) SUMITOMO RUBBER INDUSTRIES, LTD. (JP)
Em virtude do arquivamento publicado na RPI 2420 de 23-05-2017 e considerando ausência de manifestação dentro dos prazos legais, informo que cabe ser mantido o arquivamento do pedido de patente, conforme o disposto no artigo 12, da resolução 113/2013.

(21) BR 11 2014 007806-8 A2

Código 8.11 - Manutenção do Arquivamento
(22) 26/09/2012
(71) CREATIVE PLAY INTERNATIONAL CORP (US)
Em virtude do arquivamento publicado na RPI 2420 de 23-05-2017 e considerando ausência de manifestação dentro dos prazos legais, informo que cabe ser mantido o arquivamento do pedido de patente, conforme o disposto no artigo 12, da resolução 113/2013.

(21) BR 11 2014 008846-2 A2

Código 8.11 - Manutenção do Arquivamento
(22) 14/06/2012
(71) 3M INNOVATIVE PROPERTIES COMPANY (US)
Em virtude do arquivamento publicado na RPI 2420 de 23-05-2017 e considerando ausência de manifestação dentro dos prazos legais, informo que cabe ser mantido o arquivamento do pedido de patente, conforme o disposto no artigo 12, da resolução 113/2013.

(21) BR 11 2014 008942-6 A2

Código 8.11 - Manutenção do Arquivamento
(22) 15/10/2012
(71) LUMOPTIK LLC (US)
Em virtude do arquivamento publicado na RPI 2420 de 23-05-2017 e considerando ausência de manifestação dentro dos prazos legais, informo que cabe ser mantido o arquivamento do pedido de patente, conforme o disposto no artigo 12, da resolução 113/2013.

(21) BR 11 2014 008988-4 A2

Código 8.11 - Manutenção do Arquivamento
(22) 09/10/2012
(71) MOTOROLA MOBILITY LLC (US)
Em virtude do arquivamento publicado na RPI 2420 de 23-05-2017 e considerando ausência de manifestação dentro dos prazos legais, informo que cabe ser mantido o arquivamento do pedido de patente, conforme o disposto no artigo 12, da resolução 113/2013.

(21) BR 11 2014 009464-0 A2

Código 8.11 - Manutenção do Arquivamento

(22) 13/08/2012
(71) SUZHOU TINGENS IISAW TECHNOLOGY CO., LTD (CN)
Em virtude do arquivamento publicado na RPI 2420 de 23-05-2017 e considerando ausência de manifestação dentro dos prazos legais, informo que cabe ser mantido o arquivamento do pedido de patente, conforme o disposto no artigo 12, da resolução 113/2013.

---

(21) BR 11 2014 009490-0 A2

Código 8.11 - Manutenção do Arquivamento
(22) 16/10/2012
(71) MOMENTIVE SPECIALTY CHEMICALS INC. (US)
Em virtude do arquivamento publicado na RPI 2420 de 23-05-2017 e considerando ausência de manifestação dentro dos prazos legais, informo que cabe ser mantido o arquivamento do pedido de patente, conforme o disposto no artigo 12, da resolução 113/2013.

---

(21) BR 11 2014 009492-6 A2

Código 8.11 - Manutenção do Arquivamento
(22) 19/10/2012
(71) NEURO RESOURCE GROUP, INC. (US)
Em virtude do arquivamento publicado na RPI 2420 de 23-05-2017 e considerando ausência de manifestação dentro dos prazos legais, informo que cabe ser mantido o arquivamento do pedido de patente, conforme o disposto no artigo 12, da resolução 113/2013.

---

(21) BR 11 2014 009504-3 A2

Código 8.11 - Manutenção do Arquivamento
(22) 16/10/2012
(71) MOMENTIVE SPECIALTY CHEMICALS INC. (US)
Em virtude do arquivamento publicado na RPI 2420 de 23-05-2017 e considerando ausência de manifestação dentro dos prazos legais, informo que cabe ser mantido o arquivamento do pedido de patente, conforme o disposto no artigo 12, da resolução 113/2013.

---

(21) BR 11 2014 009727-5 A2

Código 8.11 - Manutenção do Arquivamento
(22) 22/10/2012
(71) DIGITAL INNOVATIONS, LLC (US)
Em virtude do arquivamento publicado na RPI 2420 de 23-05-2017 e considerando ausência de manifestação dentro dos prazos legais, informo que cabe ser mantido o arquivamento do pedido de patente, conforme o disposto no artigo 12, da resolução 113/2013.

---

(21) BR 11 2014 010365-8 A2

Código 8.11 - Manutenção do Arquivamento
(22) 04/11/2011
(71) QUALCOMM INCORPORATED (US)
Em virtude do arquivamento publicado na RPI 2420 de 23-05-2017 e

	considerando ausência de manifestação dentro dos prazos legais, informo que cabe ser mantido o arquivamento do pedido de patente, conforme o disposto no artigo 12, da resolução 113/2013.
(21) BR 11 2014 010510-3 A2	Código 8.11 - Manutenção do Arquivamento (22) 25/10/2012 (71) Halliburton Energy Services, Inc. (US) Em virtude do arquivamento publicado na RPI 2420 de 23-05-2017 e considerando ausência de manifestação dentro dos prazos legais, informo que cabe ser mantido o arquivamento do pedido de patente, conforme o disposto no artigo 12, da resolução 113/2013.
(21) BR 11 2014 010560-0 A2	Código 8.11 - Manutenção do Arquivamento (22) 31/10/2012 (71) UNIVERSIDAD AUTÓNOMA DE MADRID (ES) Em virtude do arquivamento publicado na RPI 2420 de 23-05-2017 e considerando ausência de manifestação dentro dos prazos legais, informo que cabe ser mantido o arquivamento do pedido de patente, conforme o disposto no artigo 12, da resolução 113/2013.
(21) BR 11 2014 010574-0 A2	Código 8.11 - Manutenção do Arquivamento (22) 30/10/2012 (71) SCINOPHARM TAIWAN, LTD. (CN) Em virtude do arquivamento publicado na RPI 2420 de 23-05-2017 e considerando ausência de manifestação dentro dos prazos legais, informo que cabe ser mantido o arquivamento do pedido de patente, conforme o disposto no artigo 12, da resolução 113/2013.
(21) BR 11 2014 011105-7 A2	Código 8.11 - Manutenção do Arquivamento (22) 12/11/2012 (71) GIVAUDAN SA (CH) Em virtude do arquivamento publicado na RPI 2420 de 23-05-2017 e considerando ausência de manifestação dentro dos prazos legais, informo que cabe ser mantido o arquivamento do pedido de patente, conforme o disposto no artigo 12, da resolução 113/2013.
(21) BR 11 2014 011157-0 A2	Código 8.11 - Manutenção do Arquivamento (22) 07/11/2012 (71) BASF SE (DE) Em virtude do arquivamento publicado na RPI 2420 de 23-05-2017 e considerando ausência de manifestação dentro dos prazos legais, informo que cabe ser mantido o arquivamento do pedido de patente, conforme o disposto no artigo 12, da resolução 113/2013.

(21) BR 11 2014 011206-1 A2

Código 8.11 - Manutenção do Arquivamento
(22) 30/10/2012
(71) OHIKIA S.R.L. (IT)
Em virtude do arquivamento publicado na RPI 2420 de 23-05-2017 e considerando ausência de manifestação dentro dos prazos legais, informo que cabe ser mantido o arquivamento do pedido de patente, conforme o disposto no artigo 12, da resolução 113/2013.

(21) BR 11 2014 011237-1 A2

Código 8.11 - Manutenção do Arquivamento
(22) 10/11/2011
(71) ADAPTIVE SPECTRUM AND SIGNAL ALIGNMENT, INC. (US)
Em virtude do arquivamento publicado na RPI 2420 de 23-05-2017 e considerando ausência de manifestação dentro dos prazos legais, informo que cabe ser mantido o arquivamento do pedido de patente, conforme o disposto no artigo 12, da resolução 113/2013.

(21) BR 11 2014 011314-9 A2

Código 8.11 - Manutenção do Arquivamento
(22) 07/11/2012
(71) BASF SE (DE)
Em virtude do arquivamento publicado na RPI 2420 de 23-05-2017 e considerando ausência de manifestação dentro dos prazos legais, informo que cabe ser mantido o arquivamento do pedido de patente, conforme o disposto no artigo 12, da resolução 113/2013.

(21) BR 11 2014 011327-0 A2

Código 8.11 - Manutenção do Arquivamento
(22) 09/11/2012
(71) THE REGENTS OF THE UNIVERSITY OF CALIFORNIA (US)
Em virtude do arquivamento publicado na RPI 2420 de 23-05-2017 e considerando ausência de manifestação dentro dos prazos legais, informo que cabe ser mantido o arquivamento do pedido de patente, conforme o disposto no artigo 12, da resolução 113/2013.

(21) BR 11 2014 011384-0 A2

Código 8.11 - Manutenção do Arquivamento
(22) 08/10/2012
(71) NORSK HYDRO ASA (NO)
Em virtude do arquivamento publicado na RPI 2420 de 23-05-2017 e considerando ausência de manifestação dentro dos prazos legais, informo que cabe ser mantido o arquivamento do pedido de patente, conforme o disposto no artigo 12, da resolução 113/2013.

(21) BR 11 2014 011722-5 A2

Código 8.11 - Manutenção do Arquivamento
(22) 09/11/2012

(71) GENERAL EQUIPMENT AND MANUFACTURING COMPANY, INC., D/B/A TOPWORX, INC. (US)
Em virtude do arquivamento publicado na RPI 2420 de 23-05-2017 e considerando ausência de manifestação dentro dos prazos legais, informo que cabe ser mantido o arquivamento do pedido de patente, conforme o disposto no artigo 12, da resolução 113/2013.

---

(21) BR 11 2014 011825-6 A2

Código 8.11 - Manutenção do Arquivamento
(22) 16/11/2011
(71) MACK TRUCKS, INC. (US)
Em virtude do arquivamento publicado na RPI 2420 de 23-05-2017 e considerando ausência de manifestação dentro dos prazos legais, informo que cabe ser mantido o arquivamento do pedido de patente, conforme o disposto no artigo 12, da resolução 113/2013.

---

(21) BR 20 2012 016351-4 U2

Código 8.11 - Manutenção do Arquivamento
(22) 02/07/2012
(71) SILVIO MARCOS GARCIA (BR/SC)
Em virtude do arquivamento publicado na RPI 2420 de 23-05-2017 e considerando ausência de manifestação dentro dos prazos legais, informo que cabe ser mantido o arquivamento do pedido de patente, conforme o disposto no artigo 12, da resolução 113/2013.

---

(21) BR 20 2012 016497-9 U2

Código 8.11 - Manutenção do Arquivamento
(22) 04/07/2012
(71) Laerte Souza (BR/SC)
Em virtude do arquivamento publicado na RPI 2420 de 23-05-2017 e considerando ausência de manifestação dentro dos prazos legais, informo que cabe ser mantido o arquivamento do pedido de patente, conforme o disposto no artigo 12, da resolução 113/2013.

---

(21) BR 20 2012 016840-0 U2

Código 8.11 - Manutenção do Arquivamento
(22) 09/07/2012
(71) Adonis Pellin (BR/RS)
Em virtude do arquivamento publicado na RPI 2420 de 23-05-2017 e considerando ausência de manifestação dentro dos prazos legais, informo que cabe ser mantido o arquivamento do pedido de patente, conforme o disposto no artigo 12, da resolução 113/2013.

---

(21) BR 20 2012 016942-3 U2

Código 8.11 - Manutenção do Arquivamento
(22) 10/07/2012
(71) JOSÉ CLAUDIO DE ALMEIDA BARROS (BR/MG) , EFSTRATIOS FRANZ FRYGOUDAKIS (BR/MG)

	Em virtude do arquivamento publicado na RPI 2420 de 23-05-2017 e considerando ausência de manifestação dentro dos prazos legais, informo que cabe ser mantido o arquivamento do pedido de patente, conforme o disposto no artigo 12, da resolução 113/2013.
(21) BR 20 2012 017029-4 U2	Código 8.11 - Manutenção do Arquivamento (22) 11/07/2012 (71) CLEVERSON DE ANDRADE (BR/PR) Em virtude do arquivamento publicado na RPI 2420 de 23-05-2017 e considerando ausência de manifestação dentro dos prazos legais, informo que cabe ser mantido o arquivamento do pedido de patente, conforme o disposto no artigo 12, da resolução 113/2013.
(21) BR 20 2012 017083-9 U2	Código 8.11 - Manutenção do Arquivamento (22) 11/07/2012 (71) MARCILIO DE OLIVEIRA MATOS (BR/PR) Em virtude do arquivamento publicado na RPI 2420 de 23-05-2017 e considerando ausência de manifestação dentro dos prazos legais, informo que cabe ser mantido o arquivamento do pedido de patente, conforme o disposto no artigo 12, da resolução 113/2013.
(21) BR 20 2012 017313-7 U2	Código 8.11 - Manutenção do Arquivamento (22) 13/07/2012 (71) Manuel de Souza Araujo (BR/RJ) Em virtude do arquivamento publicado na RPI 2420 de 23-05-2017 e considerando ausência de manifestação dentro dos prazos legais, informo que cabe ser mantido o arquivamento do pedido de patente, conforme o disposto no artigo 12, da resolução 113/2013.
(21) BR 20 2012 017494-0 U2	Código 8.11 - Manutenção do Arquivamento (22) 16/07/2012 (71) LUIZ ANTONIO BURIM (BR/SP) Em virtude do arquivamento publicado na RPI 2420 de 23-05-2017 e considerando ausência de manifestação dentro dos prazos legais, informo que cabe ser mantido o arquivamento do pedido de patente, conforme o disposto no artigo 12, da resolução 113/2013.
(21) BR 20 2012 017511-3 U2	Código 8.11 - Manutenção do Arquivamento (22) 09/07/2012 (71) Plácido de Assis Alves (BR/MS) Em virtude do arquivamento publicado na RPI 2420 de 23-05-2017 e considerando ausência de manifestação dentro dos prazos legais, informo que cabe ser mantido o arquivamento do pedido de patente, conforme o disposto no

	artigo 12, da resolução 113/2013.
(21) BR 20 2012 017611-0 U2	Código 8.11 - Manutenção do Arquivamento (22) 17/07/2012 (71) Oswaldo Pantaleão Junior (BR/SP) Em virtude do arquivamento publicado na RPI 2420 de 23-05-2017 e considerando ausência de manifestação dentro dos prazos legais, informo que cabe ser mantido o arquivamento do pedido de patente, conforme o disposto no artigo 12, da resolução 113/2013.
(21) BR 20 2012 017786-8 U2	Código 8.11 - Manutenção do Arquivamento (22) 18/07/2012 (71) Valdinei Godoi de Assis (BR/GO) Em virtude do arquivamento publicado na RPI 2420 de 23-05-2017 e considerando ausência de manifestação dentro dos prazos legais, informo que cabe ser mantido o arquivamento do pedido de patente, conforme o disposto no artigo 12, da resolução 113/2013.
(21) BR 20 2012 017803-1 U2	Código 8.11 - Manutenção do Arquivamento (22) 18/07/2012 (71) ROQUE DA SILVA FIUZA (BR/BA) , OSENILDO DA SILVA DE ASSIS (BR/BA) Em virtude do arquivamento publicado na RPI 2420 de 23-05-2017 e considerando ausência de manifestação dentro dos prazos legais, informo que cabe ser mantido o arquivamento do pedido de patente, conforme o disposto no artigo 12, da resolução 113/2013.
(21) BR 20 2012 017921-6 U2	Código 8.11 - Manutenção do Arquivamento (22) 19/07/2012 (71) Diliomar da Silva (BR/SC) Em virtude do arquivamento publicado na RPI 2420 de 23-05-2017 e considerando ausência de manifestação dentro dos prazos legais, informo que cabe ser mantido o arquivamento do pedido de patente, conforme o disposto no artigo 12, da resolução 113/2013.
(21) BR 20 2012 018211-0 U2	Código 8.11 - Manutenção do Arquivamento (22) 23/07/2012 (71) Focal Comércio de Produtos Eletrônicos e Antenas Ltda (BR/SP) Em virtude do arquivamento publicado na RPI 2420 de 23-05-2017 e considerando ausência de manifestação dentro dos prazos legais, informo que cabe ser mantido o arquivamento do pedido de patente, conforme o disposto no artigo 12, da resolução 113/2013.

(21) BR 20 2012 018325-6 U2

Código 8.11 - Manutenção do Arquivamento
(22) 24/07/2012
(71) Gerson Luiz Lorcheitter (BR/RS)
Em virtude do arquivamento publicado na RPI 2420 de 23-05-2017 e considerando ausência de manifestação dentro dos prazos legais, informo que cabe ser mantido o arquivamento do pedido de patente, conforme o disposto no artigo 12, da resolução 113/2013.

(21) BR 20 2013 008927-9 U2

Código 8.11 - Manutenção do Arquivamento
(22) 12/04/2013
(71) MARIA DAS GRAÇAS DOS SANTOS ANDREATTA (BR/SP)
Em virtude do arquivamento publicado na RPI 2420 de 23-05-2017 e considerando ausência de manifestação dentro dos prazos legais, informo que cabe ser mantido o arquivamento do pedido de patente, conforme o disposto no artigo 12, da resolução 113/2013.

(21) BR 20 2013 010956-3 U2

Código 8.11 - Manutenção do Arquivamento
(22) 03/05/2013
(71) TADEUS RODRIGUES GOMES FILHO (BR/MG)
Em virtude do arquivamento publicado na RPI 2420 de 23-05-2017 e considerando ausência de manifestação dentro dos prazos legais, informo que cabe ser mantido o arquivamento do pedido de patente, conforme o disposto no artigo 12, da resolução 113/2013.

(21) BR 20 2013 017219-2 U2

Código 8.11 - Manutenção do Arquivamento
(22) 04/07/2013
(71) SEBASTIAO LUIZ PEREIRA DA SILVA (BR/SP) , SIDNEY SANNA (BR/SP)
Em virtude do arquivamento publicado na RPI 2420 de 23-05-2017 e considerando ausência de manifestação dentro dos prazos legais, informo que cabe ser mantido o arquivamento do pedido de patente, conforme o disposto no artigo 12, da resolução 113/2013.

(21) BR 20 2013 017222-2 U2

Código 8.11 - Manutenção do Arquivamento
(22) 04/07/2013
(71) ALTIMAR MARCONDES DA SILVA (BR/RJ)
Em virtude do arquivamento publicado na RPI 2420 de 23-05-2017 e considerando ausência de manifestação dentro dos prazos legais, informo que cabe ser mantido o arquivamento do pedido de patente, conforme o disposto no artigo 12, da resolução 113/2013.

(21) BR 20 2013 017275-3 U2

Código 8.11 - Manutenção do Arquivamento
(22) 04/07/2013
(71) REALD INC. (US)

	Em virtude do arquivamento publicado na RPI 2420 de 23-05-2017 e considerando ausência de manifestação dentro dos prazos legais, informo que cabe ser mantido o arquivamento do pedido de patente, conforme o disposto no artigo 12, da resolução 113/2013.
(21) BR 20 2013 017812-3 U2	Código 8.11 - Manutenção do Arquivamento (22) 11/07/2013 (71) IO ELETRONICA LTDA EPP (BR/SP) Em virtude do arquivamento publicado na RPI 2420 de 23-05-2017 e considerando ausência de manifestação dentro dos prazos legais, informo que cabe ser mantido o arquivamento do pedido de patente, conforme o disposto no artigo 12, da resolução 113/2013.
(21) BR 20 2013 017850-6 U2	Código 8.11 - Manutenção do Arquivamento (22) 12/07/2013 (71) NANOPLASTIC TECNOLOGIA EM POLÍMEROS LTDA (BR/SP) Em virtude do arquivamento publicado na RPI 2420 de 23-05-2017 e considerando ausência de manifestação dentro dos prazos legais, informo que cabe ser mantido o arquivamento do pedido de patente, conforme o disposto no artigo 12, da resolução 113/2013.
(21) BR 20 2013 017996-0 U2	Código 8.11 - Manutenção do Arquivamento (22) 15/07/2013 (71) WELLINGTON CARLOS FICK (BR/SP) , EDNEI DAVELLI (BR/SP) Em virtude do arquivamento publicado na RPI 2420 de 23-05-2017 e considerando ausência de manifestação dentro dos prazos legais, informo que cabe ser mantido o arquivamento do pedido de patente, conforme o disposto no artigo 12, da resolução 113/2013.
(21) BR 20 2013 018005-5 U2	Código 8.11 - Manutenção do Arquivamento (22) 15/07/2013 (71) BERNARDO DELFINO BERGOLI (BR/RS) Em virtude do arquivamento publicado na RPI 2420 de 23-05-2017 e considerando ausência de manifestação dentro dos prazos legais, informo que cabe ser mantido o arquivamento do pedido de patente, conforme o disposto no artigo 12, da resolução 113/2013.
(21) BR 20 2013 018553-7 U2	Código 8.11 - Manutenção do Arquivamento (22) 19/07/2013 (71) NÚRIA TARDIU SALA (ES) Em virtude do arquivamento publicado na RPI 2420 de 23-05-2017 e considerando ausência de manifestação dentro dos prazos legais, informo que cabe ser mantido o arquivamento do pedido de patente, conforme o disposto no

	artigo 12, da resolução 113/2013.
(21) BR 20 2013 019003-4 U2	Código 8.11 - Manutenção do Arquivamento (22) 24/07/2013 (71) DILGÊNIO TIBURSKI JÚNIOR (PR) Em virtude do arquivamento publicado na RPI 2420 de 23-05-2017 e considerando ausência de manifestação dentro dos prazos legais, informo que cabe ser mantido o arquivamento do pedido de patente, conforme o disposto no artigo 12, da resolução 113/2013.
(21) C1 0505371-4 E2	Código 8.11 - Manutenção do Arquivamento (22) 28/02/2008 (61) PI 0505371-4 01/12/2005 (71) Sidnei Evaristo Mazocco (BR/SP) Em virtude do arquivamento publicado na RPI 2318 de 09-06-2015 e considerando ausência de manifestação dentro dos prazos legais, informo que cabe ser mantido o arquivamento do certificado de adição, conforme o disposto no artigo 12, da resolução 113/2013.
(21) C1 1103720-2 E2	Código 8.11 - Manutenção do Arquivamento (22) 11/11/2011 (61) PI 1103720-2 23/08/2011 (71) TORNIPLAST ARTEFATOS PLÁSTICOS LTDA - EPP (BR/SP) Em virtude do arquivamento publicado na RPI 2403 de 24-01-2017 e considerando ausência de manifestação dentro dos prazos legais, informo que cabe ser mantido o arquivamento do certificado de adição, conforme o disposto no artigo 12, da resolução 113/2013.
(21) MU 8603082-5 U2	Código 8.11 - Manutenção do Arquivamento (22) 13/01/2006 (71) NELSON SHINZATO (BR/SP) Em virtude do arquivamento publicado na RPI 2420 de 23-05-2017 e considerando ausência de manifestação dentro dos prazos legais, informo que cabe ser mantido o arquivamento do pedido de patente, conforme o disposto no artigo 12, da resolução 113/2013.
(21) MU 8702271-0 U8	Código 8.11 - Manutenção do Arquivamento (22) 06/06/2007 (71) Ddue Designer Descartáveis Comércio e Confecção de Roupas Íntimas Ltda. (BR/RJ) Em virtude do arquivamento publicado na RPI 2420 de 23-05-2017 e considerando ausência de manifestação dentro dos prazos legais, informo que cabe ser mantido o arquivamento do pedido de patente, conforme o disposto no

	artigo 12, da resolução 113/2013.
(21) MU 8801586-6 U2	Código 8.11 - Manutenção do Arquivamento (22) 01/07/2008 (71) Agendas Pombo-Lediberg LTDA. (BR/SP) Em virtude do arquivamento publicado na RPI 2420 de 23-05-2017 e considerando ausência de manifestação dentro dos prazos legais, informo que cabe ser mantido o arquivamento do pedido de patente, conforme o disposto no artigo 12, da resolução 113/2013.
(21) MU 8901269-0 U2	Código 8.11 - Manutenção do Arquivamento (22) 20/07/2009 (71) Avanço S/A Indústria e Comércio de Máquinas (BR/SP) Em virtude do arquivamento publicado na RPI 2420 de 23-05-2017 e considerando ausência de manifestação dentro dos prazos legais, informo que cabe ser mantido o arquivamento do pedido de patente, conforme o disposto no artigo 12, da resolução 113/2013.
(21) MU 8901292-5 U2	Código 8.11 - Manutenção do Arquivamento (22) 06/07/2009 (71) GPAM Indústria de Grelhas em Alumínio e Produtos para Construção Civil Ltda. (BR/SP) Em virtude do arquivamento publicado na RPI 2420 de 23-05-2017 e considerando ausência de manifestação dentro dos prazos legais, informo que cabe ser mantido o arquivamento do pedido de patente, conforme o disposto no artigo 12, da resolução 113/2013.
(21) MU 8901505-3 U2	Código 8.11 - Manutenção do Arquivamento (22) 09/07/2009 (71) Marcos Luiz Verona (BR/RS) Em virtude do arquivamento publicado na RPI 2420 de 23-05-2017 e considerando ausência de manifestação dentro dos prazos legais, informo que cabe ser mantido o arquivamento do pedido de patente, conforme o disposto no artigo 12, da resolução 113/2013.
(21) MU 8901529-0 U2	Código 8.11 - Manutenção do Arquivamento (22) 22/07/2009 (71) ROSALVO OLIVEIRA BOTELHO JUNIOR (BR/SP) Em virtude do arquivamento publicado na RPI 2420 de 23-05-2017 e considerando ausência de manifestação dentro dos prazos legais, informo que cabe ser mantido o arquivamento do pedido de patente, conforme o disposto no artigo 12, da resolução 113/2013.

(21) MU 8901543-6 U2

Código 8.11 - Manutenção do Arquivamento
(22) 17/07/2009
(71) Laudiceu Josue Gomes (BR/MG) , Nélia Junia Duarte (BR/MG)
Em virtude do arquivamento publicado na RPI 2420 de 23-05-2017 e considerando ausência de manifestação dentro dos prazos legais, informo que cabe ser mantido o arquivamento do pedido de patente, conforme o disposto no artigo 12, da resolução 113/2013.

(21) MU 8902543-1 U2

Código 8.11 - Manutenção do Arquivamento
(22) 17/07/2009
(71) Laudiceu Josue Gomes (BR/MG) , Nélia Junia Duarte (BR/MG)
Em virtude do arquivamento publicado na RPI 2420 de 23-05-2017 e considerando ausência de manifestação dentro dos prazos legais, informo que cabe ser mantido o arquivamento do pedido de patente, conforme o disposto no artigo 12, da resolução 113/2013.

(21) MU 9000903-7 U2

Código 8.11 - Manutenção do Arquivamento
(22) 30/06/2010
(71) Universal Office Ltda (BR/PR)
Em virtude do arquivamento publicado na RPI 2420 de 23-05-2017 e considerando ausência de manifestação dentro dos prazos legais, informo que cabe ser mantido o arquivamento do pedido de patente, conforme o disposto no artigo 12, da resolução 113/2013.

(21) MU 9001054-0 U2

Código 8.11 - Manutenção do Arquivamento
(22) 09/07/2010
(71) David Machado (BR/SC)
Em virtude do arquivamento publicado na RPI 2420 de 23-05-2017 e considerando ausência de manifestação dentro dos prazos legais, informo que cabe ser mantido o arquivamento do pedido de patente, conforme o disposto no artigo 12, da resolução 113/2013.

(21) MU 9001138-4 U2

Código 8.11 - Manutenção do Arquivamento
(22) 20/07/2010
(71) Grendene S.A. (BR/RS)
Em virtude do arquivamento publicado na RPI 2420 de 23-05-2017 e considerando ausência de manifestação dentro dos prazos legais, informo que cabe ser mantido o arquivamento do pedido de patente, conforme o disposto no artigo 12, da resolução 113/2013.

(21) MU 9001191-0 U2

Código 8.11 - Manutenção do Arquivamento
(22) 23/07/2010
(71) Araci Carlos Basso (BR/RS)

	Em virtude do arquivamento publicado na RPI 2420 de 23-05-2017 e considerando ausência de manifestação dentro dos prazos legais, informo que cabe ser mantido o arquivamento do pedido de patente, conforme o disposto no artigo 12, da resolução 113/2013.
(21) MU 9001204-6 U2	Código 8.11 - Manutenção do Arquivamento (22) 21/07/2010 (71) Ary Jaime de Albuquerque (BR/CE) Em virtude do arquivamento publicado na RPI 2420 de 23-05-2017 e considerando ausência de manifestação dentro dos prazos legais, informo que cabe ser mantido o arquivamento do pedido de patente, conforme o disposto no artigo 12, da resolução 113/2013.
(21) MU 9001228-3 U2	Código 8.11 - Manutenção do Arquivamento (22) 07/07/2010 (71) PAULO AVELINO APARECIDO (BR/SP) Em virtude do arquivamento publicado na RPI 2420 de 23-05-2017 e considerando ausência de manifestação dentro dos prazos legais, informo que cabe ser mantido o arquivamento do pedido de patente, conforme o disposto no artigo 12, da resolução 113/2013.
(21) MU 9001297-6 U2	Código 8.11 - Manutenção do Arquivamento (22) 21/07/2010 (71) Luis Antonio dos Santos Dias (BR/BA) Em virtude do arquivamento publicado na RPI 2420 de 23-05-2017 e considerando ausência de manifestação dentro dos prazos legais, informo que cabe ser mantido o arquivamento do pedido de patente, conforme o disposto no artigo 12, da resolução 113/2013.
(21) MU 9001336-0 U2	Código 8.11 - Manutenção do Arquivamento (22) 23/07/2010 (71) WALDIR GALVÃO MUNHOZ (BR/SP) Em virtude do arquivamento publicado na RPI 2420 de 23-05-2017 e considerando ausência de manifestação dentro dos prazos legais, informo que cabe ser mantido o arquivamento do pedido de patente, conforme o disposto no artigo 12, da resolução 113/2013.
(21) MU 9002532-6 U2	Código 8.11 - Manutenção do Arquivamento (22) 21/07/2010 (71) Hamilton Rodolfo Bernert (BR/SC) Em virtude do arquivamento publicado na RPI 2420 de 23-05-2017 e considerando ausência de manifestação dentro dos prazos legais, informo que cabe ser mantido o arquivamento do pedido de patente, conforme o disposto no

	artigo 12, da resolução 113/2013.
(21) MU 9100783-6 U2	Código 8.11 - Manutenção do Arquivamento (22) 29/03/2011 (71) SERGIO CONVENTO JUNIOR (BR/SP) Em virtude do arquivamento publicado na RPI 2420 de 23-05-2017 e considerando ausência de manifestação dentro dos prazos legais, informo que cabe ser mantido o arquivamento do pedido de patente, conforme o disposto no artigo 12, da resolução 113/2013.
(21) MU 9101265-1 U2	Código 8.11 - Manutenção do Arquivamento (22) 08/07/2011 (71) Rubens de Oliveira (BR/SC) Em virtude do arquivamento publicado na RPI 2420 de 23-05-2017 e considerando ausência de manifestação dentro dos prazos legais, informo que cabe ser mantido o arquivamento do pedido de patente, conforme o disposto no artigo 12, da resolução 113/2013.
(21) MU 9101362-3 U2	Código 8.11 - Manutenção do Arquivamento (22) 30/06/2011 (71) JFL Equipamentos Eletrônicos Indústria e Comércio Ltda (BR/MG) Em virtude do arquivamento publicado na RPI 2420 de 23-05-2017 e considerando ausência de manifestação dentro dos prazos legais, informo que cabe ser mantido o arquivamento do pedido de patente, conforme o disposto no artigo 12, da resolução 113/2013.
(21) MU 9101366-6 U2	Código 8.11 - Manutenção do Arquivamento (22) 04/07/2011 (71) Jorge Edual Machado Ramos (BR/RS) Em virtude do arquivamento publicado na RPI 2420 de 23-05-2017 e considerando ausência de manifestação dentro dos prazos legais, informo que cabe ser mantido o arquivamento do pedido de patente, conforme o disposto no artigo 12, da resolução 113/2013.
(21) MU 9101383-6 U2	Código 8.11 - Manutenção do Arquivamento (22) 13/07/2011 (71) Rubens Alves Borge (BR/RJ) Em virtude do arquivamento publicado na RPI 2420 de 23-05-2017 e considerando ausência de manifestação dentro dos prazos legais, informo que cabe ser mantido o arquivamento do pedido de patente, conforme o disposto no artigo 12, da resolução 113/2013.
(21) MU 9101398-4 U2	Código 8.11 - Manutenção do Arquivamento

(22) 08/07/2011
(71) Liftman do Brasil Equipamentos de Elevação e Transporte Ltda (BR/RS)
Em virtude do arquivamento publicado na RPI 2420 de 23-05-2017 e considerando ausência de manifestação dentro dos prazos legais, informo que cabe ser mantido o arquivamento do pedido de patente, conforme o disposto no artigo 12, da resolução 113/2013.

---

(21) MU 9101441-7 U2

Código 8.11 - Manutenção do Arquivamento
(22) 01/07/2011
(71) Delta Indústria e Comércio de Motores Elétricos Ltda. ME (BR/SP)
Em virtude do arquivamento publicado na RPI 2420 de 23-05-2017 e considerando ausência de manifestação dentro dos prazos legais, informo que cabe ser mantido o arquivamento do pedido de patente, conforme o disposto no artigo 12, da resolução 113/2013.

---

(21) MU 9101452-2 U2

Código 8.11 - Manutenção do Arquivamento
(22) 12/07/2011
(71) Lauro Steffen (BR/SC)
Em virtude do arquivamento publicado na RPI 2420 de 23-05-2017 e considerando ausência de manifestação dentro dos prazos legais, informo que cabe ser mantido o arquivamento do pedido de patente, conforme o disposto no artigo 12, da resolução 113/2013.

---

(21) MU 9101456-5 U2

Código 8.11 - Manutenção do Arquivamento
(22) 15/07/2011
(71) GANA PRESENTES SOCIEDADE LTDA- EPP (BR/SP)
Em virtude do arquivamento publicado na RPI 2420 de 23-05-2017 e considerando ausência de manifestação dentro dos prazos legais, informo que cabe ser mantido o arquivamento do pedido de patente, conforme o disposto no artigo 12, da resolução 113/2013.

---

(21) MU 9101458-1 U2

Código 8.11 - Manutenção do Arquivamento
(22) 11/07/2011
(71) ANTONIO CARLOS MARTIM (BR/SP)
Em virtude do arquivamento publicado na RPI 2420 de 23-05-2017 e considerando ausência de manifestação dentro dos prazos legais, informo que cabe ser mantido o arquivamento do pedido de patente, conforme o disposto no artigo 12, da resolução 113/2013.

---

(21) MU 9101507-3 U2

Código 8.11 - Manutenção do Arquivamento
(22) 18/07/2011
(71) PATRICK PIERRE MARCEL VIMONT BELOT DE LA HUNAUDAYE (BR/SP)

	Em virtude do arquivamento publicado na RPI 2420 de 23-05-2017 e considerando ausência de manifestação dentro dos prazos legais, informo que cabe ser mantido o arquivamento do pedido de patente, conforme o disposto no artigo 12, da resolução 113/2013.
(21) MU 9101521-9 U2	Código 8.11 - Manutenção do Arquivamento (22) 12/07/2011 (71) 3M INNOVATIVE PROPERTIES COMPANY (US) Em virtude do arquivamento publicado na RPI 2420 de 23-05-2017 e considerando ausência de manifestação dentro dos prazos legais, informo que cabe ser mantido o arquivamento do pedido de patente, conforme o disposto no artigo 12, da resolução 113/2013.
(21) MU 9101604-5 U2	Código 8.11 - Manutenção do Arquivamento (22) 22/07/2011 (71) Mauricio Hernandez (BR/GO) Em virtude do arquivamento publicado na RPI 2420 de 23-05-2017 e considerando ausência de manifestação dentro dos prazos legais, informo que cabe ser mantido o arquivamento do pedido de patente, conforme o disposto no artigo 12, da resolução 113/2013.
(21) PI 0003294-8 A2	Código 8.11 - Manutenção do Arquivamento (22) 17/07/2000 (71) Eaton Corporation (US) Em virtude do arquivamento publicado na RPI 2420 de 23-05-2017 e considerando ausência de manifestação dentro dos prazos legais, informo que cabe ser mantido o arquivamento do pedido de patente, conforme o disposto no artigo 12, da resolução 113/2013.
(21) PI 0012569-5 A2	Código 8.11 - Manutenção do Arquivamento (22) 21/07/2000 (71) Merck Patent GmbH (DE) Em virtude do arquivamento publicado na RPI 2420 de 23-05-2017 e considerando ausência de manifestação dentro dos prazos legais, informo que cabe ser mantido o arquivamento do pedido de patente, conforme o disposto no artigo 12, da resolução 113/2013.
(21) PI 0112400-5 A2	Código 8.11 - Manutenção do Arquivamento (22) 09/07/2001 (71) Ingeneus Corporation (BB) Em virtude do arquivamento publicado na RPI 2420 de 23-05-2017 e considerando ausência de manifestação dentro dos prazos legais, informo que cabe ser mantido o arquivamento do pedido de patente, conforme o disposto no

artigo 12, da resolução 113/2013.

(21) PI 0210857-7 A2

Código 8.11 - Manutenção do Arquivamento
(22) 05/07/2002
(71) Vestergaard Frandsen SA (CH)
Em virtude do arquivamento publicado na RPI 2420 de 23-05-2017 e considerando ausência de manifestação dentro dos prazos legais, informo que cabe ser mantido o arquivamento do pedido de patente, conforme o disposto no artigo 12, da resolução 113/2013.

(21) PI 0210893-3 A2

Código 8.11 - Manutenção do Arquivamento
(22) 03/07/2002
(71) F. Hoffmann-La Roche AG (CH)
Em virtude do arquivamento publicado na RPI 2420 de 23-05-2017 e considerando ausência de manifestação dentro dos prazos legais, informo que cabe ser mantido o arquivamento do pedido de patente, conforme o disposto no artigo 12, da resolução 113/2013.

(21) PI 0211227-2 A2

Código 8.11 - Manutenção do Arquivamento
(22) 10/07/2002
(71) Synta Pharmaceuticals Corp (US)
Em virtude do arquivamento publicado na RPI 2420 de 23-05-2017 e considerando ausência de manifestação dentro dos prazos legais, informo que cabe ser mantido o arquivamento do pedido de patente, conforme o disposto no artigo 12, da resolução 113/2013.

(21) PI 0211228-0 A2

Código 8.11 - Manutenção do Arquivamento
(22) 10/07/2002
(71) Synta Pharmaceuticals Corp (US)
Em virtude do arquivamento publicado na RPI 2420 de 23-05-2017 e considerando ausência de manifestação dentro dos prazos legais, informo que cabe ser mantido o arquivamento do pedido de patente, conforme o disposto no artigo 12, da resolução 113/2013.

(21) PI 0211264-7 A2

Código 8.11 - Manutenção do Arquivamento
(22) 15/07/2002
(71) Ingeneus Corporation (BB)
Em virtude do arquivamento publicado na RPI 2420 de 23-05-2017 e considerando ausência de manifestação dentro dos prazos legais, informo que cabe ser mantido o arquivamento do pedido de patente, conforme o disposto no artigo 12, da resolução 113/2013.

(21) PI 0213423-3 A2

Código 8.11 - Manutenção do Arquivamento

(22) 17/10/2002
(71) Basf Plant Science GMBH (DE)
Em virtude do arquivamento publicado na RPI 2420 de 23-05-2017 e considerando ausência de manifestação dentro dos prazos legais, informo que cabe ser mantido o arquivamento do pedido de patente, conforme o disposto no artigo 12, da resolução 113/2013.

---

(21) PI 0302176-9 A2

Código 8.11 - Manutenção do Arquivamento
(22) 30/06/2003
(71) COPPE/UFRJ-Coordenação dos Programas de Pós Graduação de Engenharia da Universidade Federal do Rio de Janeiro (BR/RJ)
Em virtude do arquivamento publicado na RPI 2420 de 23-05-2017 e considerando ausência de manifestação dentro dos prazos legais, informo que cabe ser mantido o arquivamento do pedido de patente, conforme o disposto no artigo 12, da resolução 113/2013.

---

(21) PI 0302177-7 A2

Código 8.11 - Manutenção do Arquivamento
(22) 30/06/2003
(71) RIDE CONTROL, LLC (US)
Em virtude do arquivamento publicado na RPI 2420 de 23-05-2017 e considerando ausência de manifestação dentro dos prazos legais, informo que cabe ser mantido o arquivamento do pedido de patente, conforme o disposto no artigo 12, da resolução 113/2013.

---

(21) PI 0302183-1 A2

Código 8.11 - Manutenção do Arquivamento
(22) 10/07/2003
(71) Eli Lilly and Company (US)
Em virtude do arquivamento publicado na RPI 2420 de 23-05-2017 e considerando ausência de manifestação dentro dos prazos legais, informo que cabe ser mantido o arquivamento do pedido de patente, conforme o disposto no artigo 12, da resolução 113/2013.

---

(21) PI 0302725-2 A2

Código 8.11 - Manutenção do Arquivamento
(22) 07/07/2003
(71) COMELATO RONCATO & CIA. LTDA. (BR/SP)
Em virtude do arquivamento publicado na RPI 2420 de 23-05-2017 e considerando ausência de manifestação dentro dos prazos legais, informo que cabe ser mantido o arquivamento do pedido de patente, conforme o disposto no artigo 12, da resolução 113/2013.

---

(21) PI 0309241-0 A2

Código 8.11 - Manutenção do Arquivamento
(22) 03/02/2003
(71) Omvl S.R.L. (IT)

	Em virtude do arquivamento publicado na RPI 2420 de 23-05-2017 e considerando ausência de manifestação dentro dos prazos legais, informo que cabe ser mantido o arquivamento do pedido de patente, conforme o disposto no artigo 12, da resolução 113/2013.
(21) PI 0312531-9 A2	Código 8.11 - Manutenção do Arquivamento (22) 09/07/2003 (71) Quebec Metal Powders Limited (CA) Em virtude do arquivamento publicado na RPI 2420 de 23-05-2017 e considerando ausência de manifestação dentro dos prazos legais, informo que cabe ser mantido o arquivamento do pedido de patente, conforme o disposto no artigo 12, da resolução 113/2013.
(21) PI 0312654-4 A2	Código 8.11 - Manutenção do Arquivamento (22) 09/07/2003 (71) Fasgen, LLC (US) , The Johns Hopkins University (US) Em virtude do arquivamento publicado na RPI 2420 de 23-05-2017 e considerando ausência de manifestação dentro dos prazos legais, informo que cabe ser mantido o arquivamento do pedido de patente, conforme o disposto no artigo 12, da resolução 113/2013.
(21) PI 0312691-9 A2	Código 8.11 - Manutenção do Arquivamento (22) 16/07/2003 (71) Biotica Technology Limited (GB) Em virtude do arquivamento publicado na RPI 2420 de 23-05-2017 e considerando ausência de manifestação dentro dos prazos legais, informo que cabe ser mantido o arquivamento do pedido de patente, conforme o disposto no artigo 12, da resolução 113/2013.
(21) PI 0312888-1 A2	Código 8.11 - Manutenção do Arquivamento (22) 08/07/2003 (71) Institut Francais Du Petrole (FR) Em virtude do arquivamento publicado na RPI 2420 de 23-05-2017 e considerando ausência de manifestação dentro dos prazos legais, informo que cabe ser mantido o arquivamento do pedido de patente, conforme o disposto no artigo 12, da resolução 113/2013.
(21) PI 0312889-0 A2	Código 8.11 - Manutenção do Arquivamento (22) 16/07/2003 (71) F.Hoffmann-La Roche AG (CH) Em virtude do arquivamento publicado na RPI 2420 de 23-05-2017 e considerando ausência de manifestação dentro dos prazos legais, informo que cabe ser mantido o arquivamento do pedido de patente, conforme o disposto no

artigo 12, da resolução 113/2013.

(21) PI 0312939-0 A2

Código 8.11 - Manutenção do Arquivamento
(22) 21/07/2003
(71) Argo-Tech Corporation (US)
Em virtude do arquivamento publicado na RPI 2420 de 23-05-2017 e considerando ausência de manifestação dentro dos prazos legais, informo que cabe ser mantido o arquivamento do pedido de patente, conforme o disposto no artigo 12, da resolução 113/2013.

(21) PI 0313075-4 A2

Código 8.11 - Manutenção do Arquivamento
(22) 29/07/2003
(71) Evanite Fiber Corporation (US)
Em virtude do arquivamento publicado na RPI 2420 de 23-05-2017 e considerando ausência de manifestação dentro dos prazos legais, informo que cabe ser mantido o arquivamento do pedido de patente, conforme o disposto no artigo 12, da resolução 113/2013.

(21) PI 0313216-1 A2

Código 8.11 - Manutenção do Arquivamento
(22) 09/07/2003
(71) Clariant Produkte (Deutschland) GmbH (DE)
Em virtude do arquivamento publicado na RPI 2420 de 23-05-2017 e considerando ausência de manifestação dentro dos prazos legais, informo que cabe ser mantido o arquivamento do pedido de patente, conforme o disposto no artigo 12, da resolução 113/2013.

(21) PI 0313417-2 A2

Código 8.11 - Manutenção do Arquivamento
(22) 09/07/2003
(71) Clariant Produkte (Deutschland) GmbH (DE)
Em virtude do arquivamento publicado na RPI 2420 de 23-05-2017 e considerando ausência de manifestação dentro dos prazos legais, informo que cabe ser mantido o arquivamento do pedido de patente, conforme o disposto no artigo 12, da resolução 113/2013.

(21) PI 0313478-4 A2

Código 8.11 - Manutenção do Arquivamento
(22) 07/08/2003
(71) Sightline Technologies Ltd. (IL)
Em virtude do arquivamento publicado na RPI 2420 de 23-05-2017 e considerando ausência de manifestação dentro dos prazos legais, informo que cabe ser mantido o arquivamento do pedido de patente, conforme o disposto no artigo 12, da resolução 113/2013.

(21) PI 0401668-8 A2

Código 8.11 - Manutenção do Arquivamento

(22) 27/04/2004
(71) Symmetry Ltda. (BR/RJ) , Zytech Pesquisa, Desenvolvimento e Tecnologia Industrial Ltda. (BR/RJ)
Em virtude do arquivamento publicado na RPI 2420 de 23-05-2017 e considerando ausência de manifestação dentro dos prazos legais, informo que cabe ser mantido o arquivamento do pedido de patente, conforme o disposto no artigo 12, da resolução 113/2013.

---

(21) PI 0402738-8 A2

Código 8.11 - Manutenção do Arquivamento
(22) 14/07/2004
(71) Straumann Holding AG (CH)
Em virtude do arquivamento publicado na RPI 2420 de 23-05-2017 e considerando ausência de manifestação dentro dos prazos legais, informo que cabe ser mantido o arquivamento do pedido de patente, conforme o disposto no artigo 12, da resolução 113/2013.

---

(21) PI 0406095-4 A2

Código 8.11 - Manutenção do Arquivamento
(22) 04/11/2004
(71) Egberto Rodrigues Neves (BR/SP)
Em virtude do arquivamento publicado na RPI 2420 de 23-05-2017 e considerando ausência de manifestação dentro dos prazos legais, informo que cabe ser mantido o arquivamento do pedido de patente, conforme o disposto no artigo 12, da resolução 113/2013.

---

(21) PI 0411478-7 A2

Código 8.11 - Manutenção do Arquivamento
(22) 30/06/2004
(71) ATI Properties, Inc (US)
Em virtude do arquivamento publicado na RPI 2420 de 23-05-2017 e considerando ausência de manifestação dentro dos prazos legais, informo que cabe ser mantido o arquivamento do pedido de patente, conforme o disposto no artigo 12, da resolução 113/2013.

---

(21) PI 0412089-2 A2

Código 8.11 - Manutenção do Arquivamento
(22) 30/06/2004
(71) Google, Inc. (US)
Em virtude do arquivamento publicado na RPI 2420 de 23-05-2017 e considerando ausência de manifestação dentro dos prazos legais, informo que cabe ser mantido o arquivamento do pedido de patente, conforme o disposto no artigo 12, da resolução 113/2013.

---

(21) PI 0412174-0 A2

Código 8.11 - Manutenção do Arquivamento
(22) 13/07/2004
(71) INTERDIGITAL TECHNOLOGY CORPORATION (US)

	Em virtude do arquivamento publicado na RPI 2420 de 23-05-2017 e considerando ausência de manifestação dentro dos prazos legais, informo que cabe ser mantido o arquivamento do pedido de patente, conforme o disposto no artigo 12, da resolução 113/2013.
(21) PI 0412224-0 A2	Código 8.11 - Manutenção do Arquivamento (22) 19/07/2004 (71) Warren Ward (GB) Em virtude do arquivamento publicado na RPI 2420 de 23-05-2017 e considerando ausência de manifestação dentro dos prazos legais, informo que cabe ser mantido o arquivamento do pedido de patente, conforme o disposto no artigo 12, da resolução 113/2013.
(21) PI 0412245-3 A2	Código 8.11 - Manutenção do Arquivamento (22) 20/07/2004 (71) Schering Aktiengesellschaft (DE) Em virtude do arquivamento publicado na RPI 2420 de 23-05-2017 e considerando ausência de manifestação dentro dos prazos legais, informo que cabe ser mantido o arquivamento do pedido de patente, conforme o disposto no artigo 12, da resolução 113/2013.
(21) PI 0412404-9 A2	Código 8.11 - Manutenção do Arquivamento (22) 07/07/2004 (71) Novartis AG (CH) Em virtude do arquivamento publicado na RPI 2420 de 23-05-2017 e considerando ausência de manifestação dentro dos prazos legais, informo que cabe ser mantido o arquivamento do pedido de patente, conforme o disposto no artigo 12, da resolução 113/2013.
(21) PI 0412489-8 A2	Código 8.11 - Manutenção do Arquivamento (22) 09/07/2004 (71) Colgate-Palmolive Company (US) Em virtude do arquivamento publicado na RPI 2420 de 23-05-2017 e considerando ausência de manifestação dentro dos prazos legais, informo que cabe ser mantido o arquivamento do pedido de patente, conforme o disposto no artigo 12, da resolução 113/2013.
(21) PI 0412523-1 A2	Código 8.11 - Manutenção do Arquivamento (22) 05/07/2004 (71) F.Hoffmann-La Roche AG (CH) Em virtude do arquivamento publicado na RPI 2420 de 23-05-2017 e considerando ausência de manifestação dentro dos prazos legais, informo que cabe ser mantido o arquivamento do pedido de patente, conforme o disposto no

artigo 12, da resolução 113/2013.

(21) PI 0412532-0 A2

Código 8.11 - Manutenção do Arquivamento
(22) 07/07/2004
(71) Koninklijke Philips Electronics N.V. (NL)
Em virtude do arquivamento publicado na RPI 2420 de 23-05-2017 e considerando ausência de manifestação dentro dos prazos legais, informo que cabe ser mantido o arquivamento do pedido de patente, conforme o disposto no artigo 12, da resolução 113/2013.

(21) PI 0412735-8 A2

Código 8.11 - Manutenção do Arquivamento
(22) 19/07/2004
(71) Baxter International Inc. (US)
Em virtude do arquivamento publicado na RPI 2420 de 23-05-2017 e considerando ausência de manifestação dentro dos prazos legais, informo que cabe ser mantido o arquivamento do pedido de patente, conforme o disposto no artigo 12, da resolução 113/2013.

(21) PI 0502517-6 A8

Código 8.11 - Manutenção do Arquivamento
(22) 06/07/2005
(71) SCHAEFFLER TECHNOLOGIES AG & CO. KG (DE)
Em virtude do arquivamento publicado na RPI 2420 de 23-05-2017 e considerando ausência de manifestação dentro dos prazos legais, informo que cabe ser mantido o arquivamento do pedido de patente, conforme o disposto no artigo 12, da resolução 113/2013.

(21) PI 0502522-2 A2

Código 8.11 - Manutenção do Arquivamento
(22) 28/06/2005
(71) Honda Motor CO., LTD (JP)
Em virtude do arquivamento publicado na RPI 2420 de 23-05-2017 e considerando ausência de manifestação dentro dos prazos legais, informo que cabe ser mantido o arquivamento do pedido de patente, conforme o disposto no artigo 12, da resolução 113/2013.

(21) PI 0502562-1 A2

Código 8.11 - Manutenção do Arquivamento
(22) 29/06/2005
(71) Sony Ericsson Mobile Communications Japan, Inc. (JP)
Em virtude do arquivamento publicado na RPI 2420 de 23-05-2017 e considerando ausência de manifestação dentro dos prazos legais, informo que cabe ser mantido o arquivamento do pedido de patente, conforme o disposto no artigo 12, da resolução 113/2013.

(21) PI 0502615-6 A2

Código 8.11 - Manutenção do Arquivamento

(22) 12/07/2005
(71) Johnson & Johnson (US)
Em virtude do arquivamento publicado na RPI 2420 de 23-05-2017 e considerando ausência de manifestação dentro dos prazos legais, informo que cabe ser mantido o arquivamento do pedido de patente, conforme o disposto no artigo 12, da resolução 113/2013.

---

(21) PI 0502660-1 A2

Código 8.11 - Manutenção do Arquivamento
(22) 28/06/2005
(71) Macor Segurança e Vigilancia Ltda (BR/SP)
Em virtude do arquivamento publicado na RPI 2420 de 23-05-2017 e considerando ausência de manifestação dentro dos prazos legais, informo que cabe ser mantido o arquivamento do pedido de patente, conforme o disposto no artigo 12, da resolução 113/2013.

---

(21) PI 0502671-7 A2

Código 8.11 - Manutenção do Arquivamento
(22) 01/07/2005
(71) Discus Dental, LLC (US)
Em virtude do arquivamento publicado na RPI 2420 de 23-05-2017 e considerando ausência de manifestação dentro dos prazos legais, informo que cabe ser mantido o arquivamento do pedido de patente, conforme o disposto no artigo 12, da resolução 113/2013.

---

(21) PI 0502677-6 A2

Código 8.11 - Manutenção do Arquivamento
(22) 04/07/2005
(71) Comércio e Imp. de Produtos Médico Hospit. Prosintese Ltda (BR/SP)
Em virtude do arquivamento publicado na RPI 2420 de 23-05-2017 e considerando ausência de manifestação dentro dos prazos legais, informo que cabe ser mantido o arquivamento do pedido de patente, conforme o disposto no artigo 12, da resolução 113/2013.

---

(21) PI 0502831-0 A2

Código 8.11 - Manutenção do Arquivamento
(22) 12/07/2005
(71) Djalma Luiz Rodrigues (BR/SP)
Em virtude do arquivamento publicado na RPI 2420 de 23-05-2017 e considerando ausência de manifestação dentro dos prazos legais, informo que cabe ser mantido o arquivamento do pedido de patente, conforme o disposto no artigo 12, da resolução 113/2013.

---

(21) PI 0502841-8 A2

Código 8.11 - Manutenção do Arquivamento
(22) 18/07/2005
(71) Johnson & Johnson (US)
Em virtude do arquivamento publicado na RPI 2420 de 23-05-2017 e

	considerando ausência de manifestação dentro dos prazos legais, informo que cabe ser mantido o arquivamento do pedido de patente, conforme o disposto no artigo 12, da resolução 113/2013.
(21) PI 0502905-8 A2	Código 8.11 - Manutenção do Arquivamento (22) 15/07/2005 (71) Aylton Antonio Mattedi (BR/RJ) Em virtude do arquivamento publicado na RPI 2420 de 23-05-2017 e considerando ausência de manifestação dentro dos prazos legais, informo que cabe ser mantido o arquivamento do pedido de patente, conforme o disposto no artigo 12, da resolução 113/2013.
(21) PI 0502981-3 A2	Código 8.11 - Manutenção do Arquivamento (22) 22/07/2005 (71) Junko Hiraoka (BR/SP) Em virtude do arquivamento publicado na RPI 2420 de 23-05-2017 e considerando ausência de manifestação dentro dos prazos legais, informo que cabe ser mantido o arquivamento do pedido de patente, conforme o disposto no artigo 12, da resolução 113/2013.
(21) PI 0502984-8 A2	Código 8.11 - Manutenção do Arquivamento (22) 22/07/2005 (71) Junko Hiraoka (BR/SP) Em virtude do arquivamento publicado na RPI 2420 de 23-05-2017 e considerando ausência de manifestação dentro dos prazos legais, informo que cabe ser mantido o arquivamento do pedido de patente, conforme o disposto no artigo 12, da resolução 113/2013.
(21) PI 0503054-4 A2	Código 8.11 - Manutenção do Arquivamento (22) 19/07/2005 (71) Gemalto S.A. (FR) Em virtude do arquivamento publicado na RPI 2420 de 23-05-2017 e considerando ausência de manifestação dentro dos prazos legais, informo que cabe ser mantido o arquivamento do pedido de patente, conforme o disposto no artigo 12, da resolução 113/2013.
(21) PI 0503625-9 A2	Código 8.11 - Manutenção do Arquivamento (22) 29/06/2005 (71) Sony Ericsson Mobile Communications Japan, Inc. (JP) Em virtude do arquivamento publicado na RPI 2420 de 23-05-2017 e considerando ausência de manifestação dentro dos prazos legais, informo que cabe ser mantido o arquivamento do pedido de patente, conforme o disposto no artigo 12, da resolução 113/2013.

(21) PI 0511724-0 A2

Código 8.11 - Manutenção do Arquivamento
(22) 08/07/2005
(71) LG Electronics INC (KR)
Em virtude do arquivamento publicado na RPI 2420 de 23-05-2017 e considerando ausência de manifestação dentro dos prazos legais, informo que cabe ser mantido o arquivamento do pedido de patente, conforme o disposto no artigo 12, da resolução 113/2013.

(21) PI 0512584-7 A2

Código 8.11 - Manutenção do Arquivamento
(22) 01/07/2005
(71) MJN U.S. HOLDINGS LLC (US)
Em virtude do arquivamento publicado na RPI 2420 de 23-05-2017 e considerando ausência de manifestação dentro dos prazos legais, informo que cabe ser mantido o arquivamento do pedido de patente, conforme o disposto no artigo 12, da resolução 113/2013.

(21) PI 0512640-1 A2

Código 8.11 - Manutenção do Arquivamento
(22) 01/07/2005
(71) Schlumberger Technology B.V (NL)
Em virtude do arquivamento publicado na RPI 2420 de 23-05-2017 e considerando ausência de manifestação dentro dos prazos legais, informo que cabe ser mantido o arquivamento do pedido de patente, conforme o disposto no artigo 12, da resolução 113/2013.

(21) PI 0512707-6 A2

Código 8.11 - Manutenção do Arquivamento
(22) 01/07/2005
(71) Sankyo Company, Limited (JP)
Em virtude do arquivamento publicado na RPI 2420 de 23-05-2017 e considerando ausência de manifestação dentro dos prazos legais, informo que cabe ser mantido o arquivamento do pedido de patente, conforme o disposto no artigo 12, da resolução 113/2013.

(21) PI 0512742-4 A2

Código 8.11 - Manutenção do Arquivamento
(22) 29/06/2005
(71) Athersys, Inc. (US)
Em virtude do arquivamento publicado na RPI 2420 de 23-05-2017 e considerando ausência de manifestação dentro dos prazos legais, informo que cabe ser mantido o arquivamento do pedido de patente, conforme o disposto no artigo 12, da resolução 113/2013.

(21) PI 0512752-1 A2

Código 8.11 - Manutenção do Arquivamento
(22) 30/06/2005

(71) Discus Dental, LLC (US)
Em virtude do arquivamento publicado na RPI 2420 de 23-05-2017 e considerando ausência de manifestação dentro dos prazos legais, informo que cabe ser mantido o arquivamento do pedido de patente, conforme o disposto no artigo 12, da resolução 113/2013.

---

(21) PI 0512779-3 A2

Código 8.11 - Manutenção do Arquivamento
(22) 30/06/2005
(71) TS Tech CO., LTD. (JP)
Em virtude do arquivamento publicado na RPI 2420 de 23-05-2017 e considerando ausência de manifestação dentro dos prazos legais, informo que cabe ser mantido o arquivamento do pedido de patente, conforme o disposto no artigo 12, da resolução 113/2013.

---

(21) PI 0512799-8 A2

Código 8.11 - Manutenção do Arquivamento
(22) 29/06/2005
(71) SK Telecom Co., Ltd. (KR)
Em virtude do arquivamento publicado na RPI 2420 de 23-05-2017 e considerando ausência de manifestação dentro dos prazos legais, informo que cabe ser mantido o arquivamento do pedido de patente, conforme o disposto no artigo 12, da resolução 113/2013.

---

(21) PI 0512861-7 A2

Código 8.11 - Manutenção do Arquivamento
(22) 29/06/2005
(71) ABB Research LTD (CH)
Em virtude do arquivamento publicado na RPI 2420 de 23-05-2017 e considerando ausência de manifestação dentro dos prazos legais, informo que cabe ser mantido o arquivamento do pedido de patente, conforme o disposto no artigo 12, da resolução 113/2013.

---

(21) PI 0512925-7 A2

Código 8.11 - Manutenção do Arquivamento
(22) 29/06/2005
(71) Google, INC. (US)
Em virtude do arquivamento publicado na RPI 2420 de 23-05-2017 e considerando ausência de manifestação dentro dos prazos legais, informo que cabe ser mantido o arquivamento do pedido de patente, conforme o disposto no artigo 12, da resolução 113/2013.

---

(21) PI 0512938-9 A2

Código 8.11 - Manutenção do Arquivamento
(22) 28/06/2005
(71) Janssen Pharmaceutica N.V. (BE)
Em virtude do arquivamento publicado na RPI 2420 de 23-05-2017 e considerando ausência de manifestação dentro dos prazos legais, informo que

	cabe ser mantido o arquivamento do pedido de patente, conforme o disposto no artigo 12, da resolução 113/2013.
(21) PI 0512940-0 A2	Código 8.11 - Manutenção do Arquivamento (22) 29/06/2005 (71) Google, INC. (US) Em virtude do arquivamento publicado na RPI 2420 de 23-05-2017 e considerando ausência de manifestação dentro dos prazos legais, informo que cabe ser mantido o arquivamento do pedido de patente, conforme o disposto no artigo 12, da resolução 113/2013.
(21) PI 0512974-5 A2	Código 8.11 - Manutenção do Arquivamento (22) 04/07/2005 (71) Astrazeneca AB (SE) Em virtude do arquivamento publicado na RPI 2420 de 23-05-2017 e considerando ausência de manifestação dentro dos prazos legais, informo que cabe ser mantido o arquivamento do pedido de patente, conforme o disposto no artigo 12, da resolução 113/2013.
(21) PI 0513126-0 A2	Código 8.11 - Manutenção do Arquivamento (22) 15/07/2005 (71) Invista Technologies S.à.r.l. (CH) Em virtude do arquivamento publicado na RPI 2420 de 23-05-2017 e considerando ausência de manifestação dentro dos prazos legais, informo que cabe ser mantido o arquivamento do pedido de patente, conforme o disposto no artigo 12, da resolução 113/2013.
(21) PI 0513203-7 A2	Código 8.11 - Manutenção do Arquivamento (22) 01/07/2005 (71) Seb S.A (FR) Em virtude do arquivamento publicado na RPI 2420 de 23-05-2017 e considerando ausência de manifestação dentro dos prazos legais, informo que cabe ser mantido o arquivamento do pedido de patente, conforme o disposto no artigo 12, da resolução 113/2013.
(21) PI 0513280-0 A2	Código 8.11 - Manutenção do Arquivamento (22) 12/07/2005 (71) Inventio Aktiengesellschaft (CH) Em virtude do arquivamento publicado na RPI 2420 de 23-05-2017 e considerando ausência de manifestação dentro dos prazos legais, informo que cabe ser mantido o arquivamento do pedido de patente, conforme o disposto no artigo 12, da resolução 113/2013.

(21) PI 0513286-0 A2

Código 8.11 - Manutenção do Arquivamento
(22) 14/07/2005
(71) Japan Tobacco INC (JP)
Em virtude do arquivamento publicado na RPI 2420 de 23-05-2017 e considerando ausência de manifestação dentro dos prazos legais, informo que cabe ser mantido o arquivamento do pedido de patente, conforme o disposto no artigo 12, da resolução 113/2013.

(21) PI 0513295-9 A2

Código 8.11 - Manutenção do Arquivamento
(22) 05/07/2005
(71) Schering Oy (FI)
Em virtude do arquivamento publicado na RPI 2420 de 23-05-2017 e considerando ausência de manifestação dentro dos prazos legais, informo que cabe ser mantido o arquivamento do pedido de patente, conforme o disposto no artigo 12, da resolução 113/2013.

(21) PI 0513297-5 A8

Código 8.11 - Manutenção do Arquivamento
(22) 07/07/2005
(71) Genencor International, Inc. (US) , DuPont Nutrition BioSciences ApS (DK)
Em virtude do arquivamento publicado na RPI 2420 de 23-05-2017 e considerando ausência de manifestação dentro dos prazos legais, informo que cabe ser mantido o arquivamento do pedido de patente, conforme o disposto no artigo 12, da resolução 113/2013.

(21) PI 0513314-9 A8

Código 8.11 - Manutenção do Arquivamento
(22) 14/07/2005
(71) RIC Investments, LLC. (US)
Em virtude do arquivamento publicado na RPI 2420 de 23-05-2017 e considerando ausência de manifestação dentro dos prazos legais, informo que cabe ser mantido o arquivamento do pedido de patente, conforme o disposto no artigo 12, da resolução 113/2013.

(21) PI 0513335-1 A2

Código 8.11 - Manutenção do Arquivamento
(22) 22/07/2005
(71) SCHAEFFLER TECHNOLOGIES AG & CO. KG (DE)
Em virtude do arquivamento publicado na RPI 2420 de 23-05-2017 e considerando ausência de manifestação dentro dos prazos legais, informo que cabe ser mantido o arquivamento do pedido de patente, conforme o disposto no artigo 12, da resolução 113/2013.

(21) PI 0513359-9 A2

Código 8.11 - Manutenção do Arquivamento
(22) 15/07/2005
(71) Bristol-Myers Squibb Company (US) , Albany Molecular Research, Inc.

	(US) Em virtude do arquivamento publicado na RPI 2420 de 23-05-2017 e considerando ausência de manifestação dentro dos prazos legais, informo que cabe ser mantido o arquivamento do pedido de patente, conforme o disposto no artigo 12, da resolução 113/2013.
(21) PI 0514040-4 A2	Código 8.11 - Manutenção do Arquivamento (22) 22/07/2005 (71) Unilever N.V. (NL) Em virtude do arquivamento publicado na RPI 2420 de 23-05-2017 e considerando ausência de manifestação dentro dos prazos legais, informo que cabe ser mantido o arquivamento do pedido de patente, conforme o disposto no artigo 12, da resolução 113/2013.
(21) PI 0518543-2 A2	Código 8.11 - Manutenção do Arquivamento (22) 22/07/2005 (71) National Centre for Cell Sciences (IN) , Tata Institute of Fundamental Research (IN) Em virtude do arquivamento publicado na RPI 2420 de 23-05-2017 e considerando ausência de manifestação dentro dos prazos legais, informo que cabe ser mantido o arquivamento do pedido de patente, conforme o disposto no artigo 12, da resolução 113/2013.
(21) PI 0602457-2 A2	Código 8.11 - Manutenção do Arquivamento (22) 29/06/2006 (71) POLY-CLIP SYSTEM GMBH & CO. KG (DE) Em virtude do arquivamento publicado na RPI 2420 de 23-05-2017 e considerando ausência de manifestação dentro dos prazos legais, informo que cabe ser mantido o arquivamento do pedido de patente, conforme o disposto no artigo 12, da resolução 113/2013.
(21) PI 0602460-2 A2	Código 8.11 - Manutenção do Arquivamento (22) 29/06/2006 (71) Johnson & Johnson (US) Em virtude do arquivamento publicado na RPI 2420 de 23-05-2017 e considerando ausência de manifestação dentro dos prazos legais, informo que cabe ser mantido o arquivamento do pedido de patente, conforme o disposto no artigo 12, da resolução 113/2013.
(21) PI 0602650-8 A2	Código 8.11 - Manutenção do Arquivamento (22) 10/07/2006 (71) Messier-Bugatti-Dowty (FR) Em virtude do arquivamento publicado na RPI 2420 de 23-05-2017 e

	considerando ausência de manifestação dentro dos prazos legais, informo que cabe ser mantido o arquivamento do pedido de patente, conforme o disposto no artigo 12, da resolução 113/2013.
(21) PI 0602772-5 A2	Código 8.11 - Manutenção do Arquivamento (22) 05/07/2006 (71) Volnei Weber (BR/SC) Em virtude do arquivamento publicado na RPI 2420 de 23-05-2017 e considerando ausência de manifestação dentro dos prazos legais, informo que cabe ser mantido o arquivamento do pedido de patente, conforme o disposto no artigo 12, da resolução 113/2013.
(21) PI 0604388-7 A2	Código 8.11 - Manutenção do Arquivamento (22) 22/09/2006 (71) Marcelo Francisco Rainho (BR/SP) Em virtude do arquivamento publicado na RPI 2420 de 23-05-2017 e considerando ausência de manifestação dentro dos prazos legais, informo que cabe ser mantido o arquivamento do pedido de patente, conforme o disposto no artigo 12, da resolução 113/2013.
(21) PI 0604566-9 A2	Código 8.11 - Manutenção do Arquivamento (22) 29/06/2006 (71) Elisa Yuri Yamamoto Alves Pinto (BR/MT) Em virtude do arquivamento publicado na RPI 2420 de 23-05-2017 e considerando ausência de manifestação dentro dos prazos legais, informo que cabe ser mantido o arquivamento do pedido de patente, conforme o disposto no artigo 12, da resolução 113/2013.
(21) PI 0604889-7 A2	Código 8.11 - Manutenção do Arquivamento (22) 17/07/2006 (71) Vulkan do Brasil Ltda (BR/SP) Em virtude do arquivamento publicado na RPI 2420 de 23-05-2017 e considerando ausência de manifestação dentro dos prazos legais, informo que cabe ser mantido o arquivamento do pedido de patente, conforme o disposto no artigo 12, da resolução 113/2013.
(21) PI 0607442-1 A2	Código 8.11 - Manutenção do Arquivamento (22) 08/03/2006 (71) HOWMET CORPORATION (US) Em virtude do arquivamento publicado na RPI 2420 de 23-05-2017 e considerando ausência de manifestação dentro dos prazos legais, informo que cabe ser mantido o arquivamento do pedido de patente, conforme o disposto no artigo 12, da resolução 113/2013.

(21) PI 0607443-0 A2

Código 8.11 - Manutenção do Arquivamento
(22) 10/03/2006
(71) UOP LLC (US)
Em virtude do arquivamento publicado na RPI 2420 de 23-05-2017 e considerando ausência de manifestação dentro dos prazos legais, informo que cabe ser mantido o arquivamento do pedido de patente, conforme o disposto no artigo 12, da resolução 113/2013.

(21) PI 0609802-9 A2

Código 8.11 - Manutenção do Arquivamento
(22) 22/05/2006
(71) ALANTOS PHARMACEUTICALS HOLDING, INC. (US)
Em virtude do arquivamento publicado na RPI 2420 de 23-05-2017 e considerando ausência de manifestação dentro dos prazos legais, informo que cabe ser mantido o arquivamento do pedido de patente, conforme o disposto no artigo 12, da resolução 113/2013.

(21) PI 0612315-5 A2

Código 8.11 - Manutenção do Arquivamento
(22) 30/06/2006
(71) THOMSON LICENSING (FR)
Em virtude do arquivamento publicado na RPI 2420 de 23-05-2017 e considerando ausência de manifestação dentro dos prazos legais, informo que cabe ser mantido o arquivamento do pedido de patente, conforme o disposto no artigo 12, da resolução 113/2013.

(21) PI 0612661-8 A2

Código 8.11 - Manutenção do Arquivamento
(22) 13/07/2006
(71) W. L. GORE & ASSOCIATES GMBH (DE)
Em virtude do arquivamento publicado na RPI 2420 de 23-05-2017 e considerando ausência de manifestação dentro dos prazos legais, informo que cabe ser mantido o arquivamento do pedido de patente, conforme o disposto no artigo 12, da resolução 113/2013.

(21) PI 0612686-3 A2

Código 8.11 - Manutenção do Arquivamento
(22) 06/07/2006
(71) Taro Pharmaceutical U.S.A., INC. (US)
Em virtude do arquivamento publicado na RPI 2420 de 23-05-2017 e considerando ausência de manifestação dentro dos prazos legais, informo que cabe ser mantido o arquivamento do pedido de patente, conforme o disposto no artigo 12, da resolução 113/2013.

(21) PI 0612730-4 A2

Código 8.11 - Manutenção do Arquivamento
(22) 29/06/2006

(71) High Point Pharmaceuticals, LLC (US)
Em virtude do arquivamento publicado na RPI 2420 de 23-05-2017 e considerando ausência de manifestação dentro dos prazos legais, informo que cabe ser mantido o arquivamento do pedido de patente, conforme o disposto no artigo 12, da resolução 113/2013.

---

(21) PI 0612734-7 A2

Código 8.11 - Manutenção do Arquivamento
(22) 03/07/2006
(71) GLAXO GROUP LIMITED (GB)
Em virtude do arquivamento publicado na RPI 2420 de 23-05-2017 e considerando ausência de manifestação dentro dos prazos legais, informo que cabe ser mantido o arquivamento do pedido de patente, conforme o disposto no artigo 12, da resolução 113/2013.

---

(21) PI 0612805-0 A2

Código 8.11 - Manutenção do Arquivamento
(22) 30/06/2006
(71) VESUVIUS CRUCIBLE COMPANY (US)
Em virtude do arquivamento publicado na RPI 2420 de 23-05-2017 e considerando ausência de manifestação dentro dos prazos legais, informo que cabe ser mantido o arquivamento do pedido de patente, conforme o disposto no artigo 12, da resolução 113/2013.

---

(21) PI 0612853-0 A2

Código 8.11 - Manutenção do Arquivamento
(22) 10/07/2006
(71) TETRA LAVAL HOLDINGS & FINANCE SA (CH)
Em virtude do arquivamento publicado na RPI 2420 de 23-05-2017 e considerando ausência de manifestação dentro dos prazos legais, informo que cabe ser mantido o arquivamento do pedido de patente, conforme o disposto no artigo 12, da resolução 113/2013.

---

(21) PI 0612862-9 A2

Código 8.11 - Manutenção do Arquivamento
(22) 14/07/2006
(71) PIONEER HI-BRED INTERNATIONAL INC (US)
Em virtude do arquivamento publicado na RPI 2420 de 23-05-2017 e considerando ausência de manifestação dentro dos prazos legais, informo que cabe ser mantido o arquivamento do pedido de patente, conforme o disposto no artigo 12, da resolução 113/2013.

---

(21) PI 0612873-4 A2

Código 8.11 - Manutenção do Arquivamento
(22) 10/07/2006
(71) NOVARTIS AG (CH)
Em virtude do arquivamento publicado na RPI 2420 de 23-05-2017 e considerando ausência de manifestação dentro dos prazos legais, informo que

	cabe ser mantido o arquivamento do pedido de patente, conforme o disposto no artigo 12, da resolução 113/2013.
(21) PI 0613008-9 A2	Código 8.11 - Manutenção do Arquivamento (22) 05/07/2006 (71) SUNDERMANN WATER POWER LTD (AU) Em virtude do arquivamento publicado na RPI 2420 de 23-05-2017 e considerando ausência de manifestação dentro dos prazos legais, informo que cabe ser mantido o arquivamento do pedido de patente, conforme o disposto no artigo 12, da resolução 113/2013.
(21) PI 0613066-6 A2	Código 8.11 - Manutenção do Arquivamento (22) 08/07/2006 (71) ADAPTIVE SPECTRUM AND SIGNAL ALIGNMENT, INC. (US) Em virtude do arquivamento publicado na RPI 2420 de 23-05-2017 e considerando ausência de manifestação dentro dos prazos legais, informo que cabe ser mantido o arquivamento do pedido de patente, conforme o disposto no artigo 12, da resolução 113/2013.
(21) PI 0613105-0 A2	Código 8.11 - Manutenção do Arquivamento (22) 08/07/2006 (71) ADAPTIVE SPECTRUM AND SIGNAL ALIGNMENT, INC. (US) Em virtude do arquivamento publicado na RPI 2420 de 23-05-2017 e considerando ausência de manifestação dentro dos prazos legais, informo que cabe ser mantido o arquivamento do pedido de patente, conforme o disposto no artigo 12, da resolução 113/2013.
(21) PI 0613387-8 A8	Código 8.11 - Manutenção do Arquivamento (22) 07/07/2006 (71) BIOGEN MA INC. (US) Em virtude do arquivamento publicado na RPI 2420 de 23-05-2017 e considerando ausência de manifestação dentro dos prazos legais, informo que cabe ser mantido o arquivamento do pedido de patente, conforme o disposto no artigo 12, da resolução 113/2013.
(21) PI 0613403-3 A8	Código 8.11 - Manutenção do Arquivamento (22) 17/07/2006 (71) Bristol - Myers Squibb Company (US) , Albany Molecular Research, Inc. (US) Em virtude do arquivamento publicado na RPI 2420 de 23-05-2017 e considerando ausência de manifestação dentro dos prazos legais, informo que cabe ser mantido o arquivamento do pedido de patente, conforme o disposto no artigo 12, da resolução 113/2013.

(21) PI 0613422-0 A2

Código 8.11 - Manutenção do Arquivamento
(22) 20/07/2006
(71) DEERE & COMPANY (US)
Em virtude do arquivamento publicado na RPI 2420 de 23-05-2017 e considerando ausência de manifestação dentro dos prazos legais, informo que cabe ser mantido o arquivamento do pedido de patente, conforme o disposto no artigo 12, da resolução 113/2013.

(21) PI 0613424-6 A2

Código 8.11 - Manutenção do Arquivamento
(22) 19/07/2006
(71) TELEFONAKTIEBOLAGET LM ERICSSON (PUBL) (SE)
Em virtude do arquivamento publicado na RPI 2420 de 23-05-2017 e considerando ausência de manifestação dentro dos prazos legais, informo que cabe ser mantido o arquivamento do pedido de patente, conforme o disposto no artigo 12, da resolução 113/2013.

(21) PI 0613438-6 A2

Código 8.11 - Manutenção do Arquivamento
(22) 13/07/2006
(71) BASF PLANT SCIENCE GMBH (DE)
Em virtude do arquivamento publicado na RPI 2420 de 23-05-2017 e considerando ausência de manifestação dentro dos prazos legais, informo que cabe ser mantido o arquivamento do pedido de patente, conforme o disposto no artigo 12, da resolução 113/2013.

(21) PI 0613468-8 A2

Código 8.11 - Manutenção do Arquivamento
(22) 14/07/2006
(71) SCHWEITZER ENGINEERING LABORATORIES, INC. (US)
Em virtude do arquivamento publicado na RPI 2420 de 23-05-2017 e considerando ausência de manifestação dentro dos prazos legais, informo que cabe ser mantido o arquivamento do pedido de patente, conforme o disposto no artigo 12, da resolução 113/2013.

(21) PI 0613599-4 A2

Código 8.11 - Manutenção do Arquivamento
(22) 07/07/2006
(71) NOVA CHEMICALS INC. (US)
Em virtude do arquivamento publicado na RPI 2420 de 23-05-2017 e considerando ausência de manifestação dentro dos prazos legais, informo que cabe ser mantido o arquivamento do pedido de patente, conforme o disposto no artigo 12, da resolução 113/2013.

(21) PI 0613622-2 A2

Código 8.11 - Manutenção do Arquivamento
(22) 14/07/2006

(71) FMC Biopolymer AS (NO)
Em virtude do arquivamento publicado na RPI 2420 de 23-05-2017 e considerando ausência de manifestação dentro dos prazos legais, informo que cabe ser mantido o arquivamento do pedido de patente, conforme o disposto no artigo 12, da resolução 113/2013.

---

(21) PI 0613635-4 A2

Código 8.11 - Manutenção do Arquivamento
(22) 19/07/2006
(71) GKN Sinter Metals, Inc. (US)
Em virtude do arquivamento publicado na RPI 2420 de 23-05-2017 e considerando ausência de manifestação dentro dos prazos legais, informo que cabe ser mantido o arquivamento do pedido de patente, conforme o disposto no artigo 12, da resolução 113/2013.

---

(21) PI 0613662-1 A2

Código 8.11 - Manutenção do Arquivamento
(22) 18/07/2006
(71) BASF AKTIENGESELLSCHAFT (DE)
Em virtude do arquivamento publicado na RPI 2420 de 23-05-2017 e considerando ausência de manifestação dentro dos prazos legais, informo que cabe ser mantido o arquivamento do pedido de patente, conforme o disposto no artigo 12, da resolução 113/2013.

---

(21) PI 0613668-0 A2

Código 8.11 - Manutenção do Arquivamento
(22) 24/07/2006
(71) GIULIANI INTERNATIONAL LIMITED (IS)
Em virtude do arquivamento publicado na RPI 2420 de 23-05-2017 e considerando ausência de manifestação dentro dos prazos legais, informo que cabe ser mantido o arquivamento do pedido de patente, conforme o disposto no artigo 12, da resolução 113/2013.

---

(21) PI 0613704-0 A2

Código 8.11 - Manutenção do Arquivamento
(22) 07/07/2006
(71) MOCHIDA PHARMACEUTICAL CO., LTD. (JP)
Em virtude do arquivamento publicado na RPI 2420 de 23-05-2017 e considerando ausência de manifestação dentro dos prazos legais, informo que cabe ser mantido o arquivamento do pedido de patente, conforme o disposto no artigo 12, da resolução 113/2013.

---

(21) PI 0613718-0 A2

Código 8.11 - Manutenção do Arquivamento
(22) 21/07/2006
(71) DE LA RUE INTERNATIONAL LIMITED (GB)
Em virtude do arquivamento publicado na RPI 2420 de 23-05-2017 e considerando ausência de manifestação dentro dos prazos legais, informo que

	cabe ser mantido o arquivamento do pedido de patente, conforme o disposto no artigo 12, da resolução 113/2013.
(21) PI 0613745-8 A2	Código 8.11 - Manutenção do Arquivamento (22) 17/07/2006 (71) HALLIBURTON ENERGY SERVICES INC (US) Em virtude do arquivamento publicado na RPI 2420 de 23-05-2017 e considerando ausência de manifestação dentro dos prazos legais, informo que cabe ser mantido o arquivamento do pedido de patente, conforme o disposto no artigo 12, da resolução 113/2013.
(21) PI 0613751-2 A2	Código 8.11 - Manutenção do Arquivamento (22) 21/07/2006 (71) BETAGENON AB (SE) Em virtude do arquivamento publicado na RPI 2420 de 23-05-2017 e considerando ausência de manifestação dentro dos prazos legais, informo que cabe ser mantido o arquivamento do pedido de patente, conforme o disposto no artigo 12, da resolução 113/2013.
(21) PI 0613886-1 A2	Código 8.11 - Manutenção do Arquivamento (22) 06/07/2006 (71) EXXONMOBIL UPSTREAM RESEARCH COMPANY (US) Em virtude do arquivamento publicado na RPI 2420 de 23-05-2017 e considerando ausência de manifestação dentro dos prazos legais, informo que cabe ser mantido o arquivamento do pedido de patente, conforme o disposto no artigo 12, da resolução 113/2013.
(21) PI 0613889-6 A2	Código 8.11 - Manutenção do Arquivamento (22) 10/07/2006 (71) MICHELIN RECHERCHE ET TECHNIQUE S.A (FR) , Compagnie Generale Des Etablissements Michelin (FR) Em virtude do arquivamento publicado na RPI 2420 de 23-05-2017 e considerando ausência de manifestação dentro dos prazos legais, informo que cabe ser mantido o arquivamento do pedido de patente, conforme o disposto no artigo 12, da resolução 113/2013.
(21) PI 0613893-4 A2	Código 8.11 - Manutenção do Arquivamento (22) 26/07/2006 (71) SYNERON MEDICAL LTD. (IL) Em virtude do arquivamento publicado na RPI 2420 de 23-05-2017 e considerando ausência de manifestação dentro dos prazos legais, informo que cabe ser mantido o arquivamento do pedido de patente, conforme o disposto no artigo 12, da resolução 113/2013.

(21) PI 0613894-2 A2	Código 8.11 - Manutenção do Arquivamento (22) 29/06/2006 (71) NICOX SCIENCE IRELAND (IE) Em virtude do arquivamento publicado na RPI 2420 de 23-05-2017 e considerando ausência de manifestação dentro dos prazos legais, informo que cabe ser mantido o arquivamento do pedido de patente, conforme o disposto no artigo 12, da resolução 113/2013.
(21) PI 0613904-3 A2	Código 8.11 - Manutenção do Arquivamento (22) 17/07/2006 (71) GEOX S.p.A. (IT) Em virtude do arquivamento publicado na RPI 2420 de 23-05-2017 e considerando ausência de manifestação dentro dos prazos legais, informo que cabe ser mantido o arquivamento do pedido de patente, conforme o disposto no artigo 12, da resolução 113/2013.
(21) PI 0613938-8 A2	Código 8.11 - Manutenção do Arquivamento (22) 05/07/2006 (71) EXXONMOBIL UPSTREAM RESEARCH COMPANY (US) Em virtude do arquivamento publicado na RPI 2420 de 23-05-2017 e considerando ausência de manifestação dentro dos prazos legais, informo que cabe ser mantido o arquivamento do pedido de patente, conforme o disposto no artigo 12, da resolução 113/2013.
(21) PI 0614042-4 A2	Código 8.11 - Manutenção do Arquivamento (22) 29/06/2006 (71) SOLUTIA INC. (US) Em virtude do arquivamento publicado na RPI 2420 de 23-05-2017 e considerando ausência de manifestação dentro dos prazos legais, informo que cabe ser mantido o arquivamento do pedido de patente, conforme o disposto no artigo 12, da resolução 113/2013.
(21) PI 0614053-0 A8	Código 8.11 - Manutenção do Arquivamento (22) 07/07/2006 (71) SANOFI PASTEUR (FR) Em virtude do arquivamento publicado na RPI 2420 de 23-05-2017 e considerando ausência de manifestação dentro dos prazos legais, informo que cabe ser mantido o arquivamento do pedido de patente, conforme o disposto no artigo 12, da resolução 113/2013.
(21) PI 0614103-0 A2	Código 8.11 - Manutenção do Arquivamento (22) 11/07/2006

(71) EXXONMOBIL UPSTREAM RESEARCH COMPANY (US)
Em virtude do arquivamento publicado na RPI 2420 de 23-05-2017 e considerando ausência de manifestação dentro dos prazos legais, informo que cabe ser mantido o arquivamento do pedido de patente, conforme o disposto no artigo 12, da resolução 113/2013.

---

(21) PI 0614207-9 A2

Código 8.11 - Manutenção do Arquivamento
(22) 20/07/2006
(71) SHELL INTERNATIONALE RESEARCH MAATSCHAPPIJ B.V. (NL)
Em virtude do arquivamento publicado na RPI 2420 de 23-05-2017 e considerando ausência de manifestação dentro dos prazos legais, informo que cabe ser mantido o arquivamento do pedido de patente, conforme o disposto no artigo 12, da resolução 113/2013.

---

(21) PI 0614213-3 A2

Código 8.11 - Manutenção do Arquivamento
(22) 17/07/2006
(71) HARALD SCHEFFER (DE)
Em virtude do arquivamento publicado na RPI 2420 de 23-05-2017 e considerando ausência de manifestação dentro dos prazos legais, informo que cabe ser mantido o arquivamento do pedido de patente, conforme o disposto no artigo 12, da resolução 113/2013.

---

(21) PI 0614528-0 A2

Código 8.11 - Manutenção do Arquivamento
(22) 20/07/2006
(71) HALLIBURTON ENERGY SERVICES, INC. (US)
Em virtude do arquivamento publicado na RPI 2420 de 23-05-2017 e considerando ausência de manifestação dentro dos prazos legais, informo que cabe ser mantido o arquivamento do pedido de patente, conforme o disposto no artigo 12, da resolução 113/2013.

---

(21) PI 0615508-1 A2

Código 8.11 - Manutenção do Arquivamento
(22) 13/07/2006
(71) INTERDIGITAL TECHNOLOGY CORPORATION (US)
Em virtude do arquivamento publicado na RPI 2420 de 23-05-2017 e considerando ausência de manifestação dentro dos prazos legais, informo que cabe ser mantido o arquivamento do pedido de patente, conforme o disposto no artigo 12, da resolução 113/2013.

---

(21) PI 0615519-7 A2

Código 8.11 - Manutenção do Arquivamento
(22) 11/07/2006
(71) Hueck Folien Ges. M.B.H (AT)
Em virtude do arquivamento publicado na RPI 2420 de 23-05-2017 e considerando ausência de manifestação dentro dos prazos legais, informo que

	cabe ser mantido o arquivamento do pedido de patente, conforme o disposto no artigo 12, da resolução 113/2013.
(21) PI 0615561-8 A2	Código 8.11 - Manutenção do Arquivamento (22) 17/07/2006 (71) Airbus Operations SAS (FR) Em virtude do arquivamento publicado na RPI 2420 de 23-05-2017 e considerando ausência de manifestação dentro dos prazos legais, informo que cabe ser mantido o arquivamento do pedido de patente, conforme o disposto no artigo 12, da resolução 113/2013.
(21) PI 0615952-4 A2	Código 8.11 - Manutenção do Arquivamento (22) 10/07/2006 (71) FCI Americas Technology, INC. (US) Em virtude do arquivamento publicado na RPI 2420 de 23-05-2017 e considerando ausência de manifestação dentro dos prazos legais, informo que cabe ser mantido o arquivamento do pedido de patente, conforme o disposto no artigo 12, da resolução 113/2013.
(21) PI 0619122-3 A2	Código 8.11 - Manutenção do Arquivamento (22) 12/07/2006 (71) Farouk A. M. Rizk (CA) , Amr Rizk (CA) Em virtude do arquivamento publicado na RPI 2420 de 23-05-2017 e considerando ausência de manifestação dentro dos prazos legais, informo que cabe ser mantido o arquivamento do pedido de patente, conforme o disposto no artigo 12, da resolução 113/2013.
(21) PI 0619743-4 A2	Código 8.11 - Manutenção do Arquivamento (22) 12/12/2006 (71) Hill's Pet Nutrition, INC. (US) Em virtude do arquivamento publicado na RPI 2420 de 23-05-2017 e considerando ausência de manifestação dentro dos prazos legais, informo que cabe ser mantido o arquivamento do pedido de patente, conforme o disposto no artigo 12, da resolução 113/2013.
(21) PI 0619952-6 A2	Código 8.11 - Manutenção do Arquivamento (22) 15/12/2006 (71) Meadwestvaco Corporation (US) Em virtude do arquivamento publicado na RPI 2420 de 23-05-2017 e considerando ausência de manifestação dentro dos prazos legais, informo que cabe ser mantido o arquivamento do pedido de patente, conforme o disposto no artigo 12, da resolução 113/2013.

(21) PI 0621313-8 A2

Código 8.11 - Manutenção do Arquivamento
(22) 14/07/2006
(71) Mochilda Pharmaceutical CO., LTd. (JP)
Em virtude do arquivamento publicado na RPI 2420 de 23-05-2017 e considerando ausência de manifestação dentro dos prazos legais, informo que cabe ser mantido o arquivamento do pedido de patente, conforme o disposto no artigo 12, da resolução 113/2013.

(21) PI 0701517-8 A2

Código 8.11 - Manutenção do Arquivamento
(22) 09/07/2007
(71) Devadir Gonçalves dos Reis (BR/PR)
Em virtude do arquivamento publicado na RPI 2314 de 12-05-2015 e considerando ausência de manifestação dentro dos prazos legais, informo que cabe ser mantido o arquivamento do pedido de patente, conforme o disposto no artigo 12, da resolução 113/2013.

(21) PI 0701579-8 A2

Código 8.11 - Manutenção do Arquivamento
(22) 13/07/2007
(71) Antonio Alberi de Mattos (BR/RS)
Em virtude do arquivamento publicado na RPI 2420 de 23-05-2017 e considerando ausência de manifestação dentro dos prazos legais, informo que cabe ser mantido o arquivamento do pedido de patente, conforme o disposto no artigo 12, da resolução 113/2013.

(21) PI 0702473-8 A2

Código 8.11 - Manutenção do Arquivamento
(22) 12/07/2007
(71) Pisoag do Brasil Ltda (BR/SP)
Em virtude do arquivamento publicado na RPI 2420 de 23-05-2017 e considerando ausência de manifestação dentro dos prazos legais, informo que cabe ser mantido o arquivamento do pedido de patente, conforme o disposto no artigo 12, da resolução 113/2013.

(21) PI 0702517-3 A2

Código 8.11 - Manutenção do Arquivamento
(22) 16/07/2007
(71) Joaquim Alfredo Gomes da Costa (BR/SP)
Em virtude do arquivamento publicado na RPI 2420 de 23-05-2017 e considerando ausência de manifestação dentro dos prazos legais, informo que cabe ser mantido o arquivamento do pedido de patente, conforme o disposto no artigo 12, da resolução 113/2013.

(21) PI 0702773-7 A2

Código 8.11 - Manutenção do Arquivamento
(22) 28/06/2007
(71) Randon S/A Implementos e Participações (BR/RS)

	Em virtude do arquivamento publicado na RPI 2420 de 23-05-2017 e considerando ausência de manifestação dentro dos prazos legais, informo que cabe ser mantido o arquivamento do pedido de patente, conforme o disposto no artigo 12, da resolução 113/2013.
(21) PI 0703045-2 A2	Código 8.11 - Manutenção do Arquivamento (22) 16/07/2007 (71) INVENTIO AKTIENGESELLSCHAFT (CH) Em virtude do arquivamento publicado na RPI 2420 de 23-05-2017 e considerando ausência de manifestação dentro dos prazos legais, informo que cabe ser mantido o arquivamento do pedido de patente, conforme o disposto no artigo 12, da resolução 113/2013.
(21) PI 0703117-3 A8	Código 8.11 - Manutenção do Arquivamento (22) 18/07/2007 (71) BAYER MATERIALSCIENCE LLC (US) Em virtude do arquivamento publicado na RPI 2420 de 23-05-2017 e considerando ausência de manifestação dentro dos prazos legais, informo que cabe ser mantido o arquivamento do pedido de patente, conforme o disposto no artigo 12, da resolução 113/2013.
(21) PI 0703173-4 A2	Código 8.11 - Manutenção do Arquivamento (22) 02/07/2007 (71) Cláudio Lourenço Lorenzetti (BR/SP) Em virtude do arquivamento publicado na RPI 2420 de 23-05-2017 e considerando ausência de manifestação dentro dos prazos legais, informo que cabe ser mantido o arquivamento do pedido de patente, conforme o disposto no artigo 12, da resolução 113/2013.
(21) PI 0703354-0 A2	Código 8.11 - Manutenção do Arquivamento (22) 06/07/2007 (71) CBS S/A - COMPANHIA BRASILEIRA DE SANDÁLIAS (BR/PE) Em virtude do arquivamento publicado na RPI 2420 de 23-05-2017 e considerando ausência de manifestação dentro dos prazos legais, informo que cabe ser mantido o arquivamento do pedido de patente, conforme o disposto no artigo 12, da resolução 113/2013.
(21) PI 0706067-0 A2	Código 8.11 - Manutenção do Arquivamento (22) 29/06/2007 (71) Halliburton Energy Service, INC (US) Em virtude do arquivamento publicado na RPI 2420 de 23-05-2017 e considerando ausência de manifestação dentro dos prazos legais, informo que cabe ser mantido o arquivamento do pedido de patente, conforme o disposto no

artigo 12, da resolução 113/2013.

(21) PI 0706196-0 A2

Código 8.11 - Manutenção do Arquivamento
(22) 29/06/2007
(71) VITOR JOSÉ FRAINER (BR/RS)
Em virtude do arquivamento publicado na RPI 2420 de 23-05-2017 e considerando ausência de manifestação dentro dos prazos legais, informo que cabe ser mantido o arquivamento do pedido de patente, conforme o disposto no artigo 12, da resolução 113/2013.

(21) PI 0712054-0 A2

Código 8.11 - Manutenção do Arquivamento
(22) 12/07/2007
(71) Robert Bosch Gmbh (DE)
Em virtude do arquivamento publicado na RPI 2420 de 23-05-2017 e considerando ausência de manifestação dentro dos prazos legais, informo que cabe ser mantido o arquivamento do pedido de patente, conforme o disposto no artigo 12, da resolução 113/2013.

(21) PI 0712214-4 A2

Código 8.11 - Manutenção do Arquivamento
(22) 05/07/2007
(71) Airbus Operations Limited (GB)
Em virtude do arquivamento publicado na RPI 2420 de 23-05-2017 e considerando ausência de manifestação dentro dos prazos legais, informo que cabe ser mantido o arquivamento do pedido de patente, conforme o disposto no artigo 12, da resolução 113/2013.

(21) PI 0712880-0 A2

Código 8.11 - Manutenção do Arquivamento
(22) 09/07/2007
(71) New I. P. Investmenst Llc (US)
Em virtude do arquivamento publicado na RPI 2420 de 23-05-2017 e considerando ausência de manifestação dentro dos prazos legais, informo que cabe ser mantido o arquivamento do pedido de patente, conforme o disposto no artigo 12, da resolução 113/2013.

(21) PI 0713059-7 A2

Código 8.11 - Manutenção do Arquivamento
(22) 29/06/2007
(71) Google Inc. (US)
Em virtude do arquivamento publicado na RPI 2420 de 23-05-2017 e considerando ausência de manifestação dentro dos prazos legais, informo que cabe ser mantido o arquivamento do pedido de patente, conforme o disposto no artigo 12, da resolução 113/2013.

(21) PI 0713203-4 A2

Código 8.11 - Manutenção do Arquivamento

(22) 12/07/2007
(71) CONTROLLED THERAPEUTICS (SCOTLAND) LTDA (GB)
Em virtude do arquivamento publicado na RPI 2420 de 23-05-2017 e considerando ausência de manifestação dentro dos prazos legais, informo que cabe ser mantido o arquivamento do pedido de patente, conforme o disposto no artigo 12, da resolução 113/2013.

---

(21) PI 0713272-7 A2

Código 8.11 - Manutenção do Arquivamento
(22) 12/06/2007
(71) SYMPHOGEN A/S (DK)
Em virtude do arquivamento publicado na RPI 2420 de 23-05-2017 e considerando ausência de manifestação dentro dos prazos legais, informo que cabe ser mantido o arquivamento do pedido de patente, conforme o disposto no artigo 12, da resolução 113/2013.

---

(21) PI 0713326-0 A2

Código 8.11 - Manutenção do Arquivamento
(22) 09/07/2007
(71) Yamaha Hatsudoki Kabushiki Kaisha (JP)
Em virtude do arquivamento publicado na RPI 2420 de 23-05-2017 e considerando ausência de manifestação dentro dos prazos legais, informo que cabe ser mantido o arquivamento do pedido de patente, conforme o disposto no artigo 12, da resolução 113/2013.

---

(21) PI 0713515-7 A2

Código 8.11 - Manutenção do Arquivamento
(22) 29/06/2007
(71) The Procter & Gamble Company (US)
Em virtude do arquivamento publicado na RPI 2420 de 23-05-2017 e considerando ausência de manifestação dentro dos prazos legais, informo que cabe ser mantido o arquivamento do pedido de patente, conforme o disposto no artigo 12, da resolução 113/2013.

---

(21) PI 0713633-1 A2

Código 8.11 - Manutenção do Arquivamento
(22) 02/07/2007
(71) Alfred Kramp (NL)
Em virtude do arquivamento publicado na RPI 2420 de 23-05-2017 e considerando ausência de manifestação dentro dos prazos legais, informo que cabe ser mantido o arquivamento do pedido de patente, conforme o disposto no artigo 12, da resolução 113/2013.

---

(21) PI 0713815-6 A2

Código 8.11 - Manutenção do Arquivamento
(22) 17/07/2007
(71) 3M INNOVATIVE PROPERETIES COMPANY (US)
Em virtude do arquivamento publicado na RPI 2420 de 23-05-2017 e

	considerando ausência de manifestação dentro dos prazos legais, informo que cabe ser mantido o arquivamento do pedido de patente, conforme o disposto no artigo 12, da resolução 113/2013.
(21) PI 0713823-7 A2	Código 8.11 - Manutenção do Arquivamento (22) 03/07/2007 (71) 3M INNOVATIVE PROPERTIES COMPANY (US) Em virtude do arquivamento publicado na RPI 2420 de 23-05-2017 e considerando ausência de manifestação dentro dos prazos legais, informo que cabe ser mantido o arquivamento do pedido de patente, conforme o disposto no artigo 12, da resolução 113/2013.
(21) PI 0714009-6 A8	Código 8.11 - Manutenção do Arquivamento (22) 06/07/2007 (71) Pioneer Hi-Bred International, Inc. (US) Em virtude do arquivamento publicado na RPI 2420 de 23-05-2017 e considerando ausência de manifestação dentro dos prazos legais, informo que cabe ser mantido o arquivamento do pedido de patente, conforme o disposto no artigo 12, da resolução 113/2013.
(21) PI 0714029-0 A2	Código 8.11 - Manutenção do Arquivamento (22) 10/07/2007 (71) Airbus Operations SAS (FR) Em virtude do arquivamento publicado na RPI 2420 de 23-05-2017 e considerando ausência de manifestação dentro dos prazos legais, informo que cabe ser mantido o arquivamento do pedido de patente, conforme o disposto no artigo 12, da resolução 113/2013.
(21) PI 0714033-9 A2	Código 8.11 - Manutenção do Arquivamento (22) 10/07/2007 (71) Airbus Operations SAS (FR) Em virtude do arquivamento publicado na RPI 2420 de 23-05-2017 e considerando ausência de manifestação dentro dos prazos legais, informo que cabe ser mantido o arquivamento do pedido de patente, conforme o disposto no artigo 12, da resolução 113/2013.
(21) PI 0714041-0 A2	Código 8.11 - Manutenção do Arquivamento (22) 17/07/2007 (71) Grünenthal Gmbh (DE) Em virtude do arquivamento publicado na RPI 2420 de 23-05-2017 e considerando ausência de manifestação dentro dos prazos legais, informo que cabe ser mantido o arquivamento do pedido de patente, conforme o disposto no artigo 12, da resolução 113/2013.

(21) PI 0714049-5 A2	Código 8.11 - Manutenção do Arquivamento (22) 30/06/2007 (71) Ric Investments, INC (US) Em virtude do arquivamento publicado na RPI 2420 de 23-05-2017 e considerando ausência de manifestação dentro dos prazos legais, informo que cabe ser mantido o arquivamento do pedido de patente, conforme o disposto no artigo 12, da resolução 113/2013.
(21) PI 0714087-8 A2	Código 8.11 - Manutenção do Arquivamento (22) 17/07/2007 (71) 3M INNOVATIVE PROPERETIES COMPANY (US) Em virtude do arquivamento publicado na RPI 2420 de 23-05-2017 e considerando ausência de manifestação dentro dos prazos legais, informo que cabe ser mantido o arquivamento do pedido de patente, conforme o disposto no artigo 12, da resolução 113/2013.
(21) PI 0714092-4 A2	Código 8.11 - Manutenção do Arquivamento (22) 20/07/2007 (71) GROUPE ADEO (FR) Em virtude do arquivamento publicado na RPI 2420 de 23-05-2017 e considerando ausência de manifestação dentro dos prazos legais, informo que cabe ser mantido o arquivamento do pedido de patente, conforme o disposto no artigo 12, da resolução 113/2013.
(21) PI 0714108-4 A2	Código 8.11 - Manutenção do Arquivamento (22) 17/07/2007 (71) 3M INNOVATIVE PROPERTIES COMPANY (US) Em virtude do arquivamento publicado na RPI 2420 de 23-05-2017 e considerando ausência de manifestação dentro dos prazos legais, informo que cabe ser mantido o arquivamento do pedido de patente, conforme o disposto no artigo 12, da resolução 113/2013.
(21) PI 0714293-5 A2	Código 8.11 - Manutenção do Arquivamento (22) 12/07/2007 (71) Arbitron INC. (US) Em virtude do arquivamento publicado na RPI 2420 de 23-05-2017 e considerando ausência de manifestação dentro dos prazos legais, informo que cabe ser mantido o arquivamento do pedido de patente, conforme o disposto no artigo 12, da resolução 113/2013.
(21) PI 0714354-0 A2	Código 8.11 - Manutenção do Arquivamento (22) 13/07/2007

(71) VESTAS WIND SYSTEMS A/S (DK)
Em virtude do arquivamento publicado na RPI 2420 de 23-05-2017 e considerando ausência de manifestação dentro dos prazos legais, informo que cabe ser mantido o arquivamento do pedido de patente, conforme o disposto no artigo 12, da resolução 113/2013.

---

(21) PI 0714380-0 A2

Código 8.11 - Manutenção do Arquivamento
(22) 10/07/2007
(71) Columbia University (US)
Em virtude do arquivamento publicado na RPI 2420 de 23-05-2017 e considerando ausência de manifestação dentro dos prazos legais, informo que cabe ser mantido o arquivamento do pedido de patente, conforme o disposto no artigo 12, da resolução 113/2013.

---

(21) PI 0714396-6 A2

Código 8.11 - Manutenção do Arquivamento
(22) 18/07/2007
(71) Du Pont-Mitsui Polychemicals CO., LTD. (JP)
Em virtude do arquivamento publicado na RPI 2420 de 23-05-2017 e considerando ausência de manifestação dentro dos prazos legais, informo que cabe ser mantido o arquivamento do pedido de patente, conforme o disposto no artigo 12, da resolução 113/2013.

---

(21) PI 0714452-0 A2

Código 8.11 - Manutenção do Arquivamento
(22) 23/07/2007
(71) Schweitzer Engineering Laboratoires, Inc. (US)
Em virtude do arquivamento publicado na RPI 2420 de 23-05-2017 e considerando ausência de manifestação dentro dos prazos legais, informo que cabe ser mantido o arquivamento do pedido de patente, conforme o disposto no artigo 12, da resolução 113/2013.

---

(21) PI 0714623-0 A2

Código 8.11 - Manutenção do Arquivamento
(22) 17/07/2007
(71) Mann+Hummel GMBH (DE)
Em virtude do arquivamento publicado na RPI 2420 de 23-05-2017 e considerando ausência de manifestação dentro dos prazos legais, informo que cabe ser mantido o arquivamento do pedido de patente, conforme o disposto no artigo 12, da resolução 113/2013.

---

(21) PI 0714659-0 A2

Código 8.11 - Manutenção do Arquivamento
(22) 23/07/2007
(71) Katt Logistik GMBH (AT)
Em virtude do arquivamento publicado na RPI 2420 de 23-05-2017 e considerando ausência de manifestação dentro dos prazos legais, informo que

	cabe ser mantido o arquivamento do pedido de patente, conforme o disposto no artigo 12, da resolução 113/2013.
(21) PI 0714829-1 A2	Código 8.11 - Manutenção do Arquivamento (22) 12/07/2007 (71) Nestec S.A. (CH) Em virtude do arquivamento publicado na RPI 2420 de 23-05-2017 e considerando ausência de manifestação dentro dos prazos legais, informo que cabe ser mantido o arquivamento do pedido de patente, conforme o disposto no artigo 12, da resolução 113/2013.
(21) PI 0715081-4 A2	Código 8.11 - Manutenção do Arquivamento (22) 13/07/2007 (71) Coloplast A/S (DK) Em virtude do arquivamento publicado na RPI 2420 de 23-05-2017 e considerando ausência de manifestação dentro dos prazos legais, informo que cabe ser mantido o arquivamento do pedido de patente, conforme o disposto no artigo 12, da resolução 113/2013.
(21) PI 0715114-4 A2	Código 8.11 - Manutenção do Arquivamento (22) 11/07/2007 (71) Nestec S.A. (CH) Em virtude do arquivamento publicado na RPI 2420 de 23-05-2017 e considerando ausência de manifestação dentro dos prazos legais, informo que cabe ser mantido o arquivamento do pedido de patente, conforme o disposto no artigo 12, da resolução 113/2013.
(21) PI 0715190-0 A2	Código 8.11 - Manutenção do Arquivamento (22) 19/07/2007 (71) Tessellated Group, LLC (US) Em virtude do arquivamento publicado na RPI 2420 de 23-05-2017 e considerando ausência de manifestação dentro dos prazos legais, informo que cabe ser mantido o arquivamento do pedido de patente, conforme o disposto no artigo 12, da resolução 113/2013.
(21) PI 0715428-3 A2	Código 8.11 - Manutenção do Arquivamento (22) 17/07/2007 (71) Novartis Ag (CH) Em virtude do arquivamento publicado na RPI 2420 de 23-05-2017 e considerando ausência de manifestação dentro dos prazos legais, informo que cabe ser mantido o arquivamento do pedido de patente, conforme o disposto no artigo 12, da resolução 113/2013.

(21) PI 0715474-7 A2

Código 8.11 - Manutenção do Arquivamento
(22) 18/07/2007
(71) Basf SE (DE)
Em virtude do arquivamento publicado na RPI 2420 de 23-05-2017 e considerando ausência de manifestação dentro dos prazos legais, informo que cabe ser mantido o arquivamento do pedido de patente, conforme o disposto no artigo 12, da resolução 113/2013.

(21) PI 0715476-3 A2

Código 8.11 - Manutenção do Arquivamento
(22) 16/07/2007
(71) Technip France (FR)
Em virtude do arquivamento publicado na RPI 2420 de 23-05-2017 e considerando ausência de manifestação dentro dos prazos legais, informo que cabe ser mantido o arquivamento do pedido de patente, conforme o disposto no artigo 12, da resolução 113/2013.

(21) PI 0715486-0 A2

Código 8.11 - Manutenção do Arquivamento
(22) 20/07/2007
(71) DANISCO US INC. (US)
Em virtude do arquivamento publicado na RPI 2420 de 23-05-2017 e considerando ausência de manifestação dentro dos prazos legais, informo que cabe ser mantido o arquivamento do pedido de patente, conforme o disposto no artigo 12, da resolução 113/2013.

(21) PI 0715521-2 A2

Código 8.11 - Manutenção do Arquivamento
(22) 20/07/2007
(71) Spectrum Pharmaceuticals, Inc. (US) , The Board Of Trustees Of The University Of Illinois (US)
Em virtude do arquivamento publicado na RPI 2420 de 23-05-2017 e considerando ausência de manifestação dentro dos prazos legais, informo que cabe ser mantido o arquivamento do pedido de patente, conforme o disposto no artigo 12, da resolução 113/2013.

(21) PI 0715678-2 A2

Código 8.11 - Manutenção do Arquivamento
(22) 12/07/2007
(71) Robert Bosch GMBH (DE)
Em virtude do arquivamento publicado na RPI 2420 de 23-05-2017 e considerando ausência de manifestação dentro dos prazos legais, informo que cabe ser mantido o arquivamento do pedido de patente, conforme o disposto no artigo 12, da resolução 113/2013.

(21) PI 0716063-1 A2

Código 8.11 - Manutenção do Arquivamento
(22) 19/07/2007

(71) Kathrein-Werke KG (DE)
Em virtude do arquivamento publicado na RPI 2420 de 23-05-2017 e considerando ausência de manifestação dentro dos prazos legais, informo que cabe ser mantido o arquivamento do pedido de patente, conforme o disposto no artigo 12, da resolução 113/2013.

---

(21) PI 0716113-1 A2

Código 8.11 - Manutenção do Arquivamento
(22) 12/07/2007
(71) Henkel AG & CO. KGaA (DE)
Em virtude do arquivamento publicado na RPI 2420 de 23-05-2017 e considerando ausência de manifestação dentro dos prazos legais, informo que cabe ser mantido o arquivamento do pedido de patente, conforme o disposto no artigo 12, da resolução 113/2013.

---

(21) PI 0716269-3 A2

Código 8.11 - Manutenção do Arquivamento
(22) 02/07/2007
(71) Aircelle (FR)
Em virtude do arquivamento publicado na RPI 2420 de 23-05-2017 e considerando ausência de manifestação dentro dos prazos legais, informo que cabe ser mantido o arquivamento do pedido de patente, conforme o disposto no artigo 12, da resolução 113/2013.

---

(21) PI 0716369-0 A2

Código 8.11 - Manutenção do Arquivamento
(22) 05/07/2007
(71) Sharp Kabushiki Kaisha (JP)
Em virtude do arquivamento publicado na RPI 2420 de 23-05-2017 e considerando ausência de manifestação dentro dos prazos legais, informo que cabe ser mantido o arquivamento do pedido de patente, conforme o disposto no artigo 12, da resolução 113/2013.

---

(21) PI 0716482-3 A2

Código 8.11 - Manutenção do Arquivamento
(22) 10/07/2007
(71) Actelion Pharmaceuticals LTD (CH)
Em virtude do arquivamento publicado na RPI 2420 de 23-05-2017 e considerando ausência de manifestação dentro dos prazos legais, informo que cabe ser mantido o arquivamento do pedido de patente, conforme o disposto no artigo 12, da resolução 113/2013.

---

(21) PI 0716515-3 A2

Código 8.11 - Manutenção do Arquivamento
(22) 23/07/2007
(71) Exxonmobil Upstream Research Company (US)
Em virtude do arquivamento publicado na RPI 2420 de 23-05-2017 e considerando ausência de manifestação dentro dos prazos legais, informo que

	cabe ser mantido o arquivamento do pedido de patente, conforme o disposto no artigo 12, da resolução 113/2013.
(21) PI 0716643-5 A2	Código 8.11 - Manutenção do Arquivamento (22) 07/08/2007 (71) Allergan, Inc. (US) Em virtude do arquivamento publicado na RPI 2420 de 23-05-2017 e considerando ausência de manifestação dentro dos prazos legais, informo que cabe ser mantido o arquivamento do pedido de patente, conforme o disposto no artigo 12, da resolução 113/2013.
(21) PI 0716777-6 A2	Código 8.11 - Manutenção do Arquivamento (22) 13/09/2007 (71) Volvo Lastvagnar AB (SE) Em virtude do arquivamento publicado na RPI 2420 de 23-05-2017 e considerando ausência de manifestação dentro dos prazos legais, informo que cabe ser mantido o arquivamento do pedido de patente, conforme o disposto no artigo 12, da resolução 113/2013.
(21) PI 0716845-4 A2	Código 8.11 - Manutenção do Arquivamento (22) 12/07/2007 (71) Robert Bosch GMBH (DE) Em virtude do arquivamento publicado na RPI 2420 de 23-05-2017 e considerando ausência de manifestação dentro dos prazos legais, informo que cabe ser mantido o arquivamento do pedido de patente, conforme o disposto no artigo 12, da resolução 113/2013.
(21) PI 0719170-7 A2	Código 8.11 - Manutenção do Arquivamento (22) 12/10/2007 (71) Bioxell SPA (IT) Em virtude do arquivamento publicado na RPI 2420 de 23-05-2017 e considerando ausência de manifestação dentro dos prazos legais, informo que cabe ser mantido o arquivamento do pedido de patente, conforme o disposto no artigo 12, da resolução 113/2013.
(21) PI 0720743-3 A2	Código 8.11 - Manutenção do Arquivamento (22) 30/06/2007 (71) Festo AG & CO. KG (DE) Em virtude do arquivamento publicado na RPI 2420 de 23-05-2017 e considerando ausência de manifestação dentro dos prazos legais, informo que cabe ser mantido o arquivamento do pedido de patente, conforme o disposto no artigo 12, da resolução 113/2013.

(21) PI 0721752-8 A2

Código 8.11 - Manutenção do Arquivamento
(22) 20/07/2007
(71) LIN, HUI (TW)
Em virtude do arquivamento publicado na RPI 2420 de 23-05-2017 e considerando ausência de manifestação dentro dos prazos legais, informo que cabe ser mantido o arquivamento do pedido de patente, conforme o disposto no artigo 12, da resolução 113/2013.

(21) PI 0721875-3 A2

Código 8.11 - Manutenção do Arquivamento
(22) 23/07/2007
(71) ABB Technology AG (CH)
Em virtude do arquivamento publicado na RPI 2420 de 23-05-2017 e considerando ausência de manifestação dentro dos prazos legais, informo que cabe ser mantido o arquivamento do pedido de patente, conforme o disposto no artigo 12, da resolução 113/2013.

(21) PI 0802296-8 A2

Código 8.11 - Manutenção do Arquivamento
(22) 04/07/2008
(71) Magneti Marelli Powertrain S. P. A. (IT)
Em virtude do arquivamento publicado na RPI 2420 de 23-05-2017 e considerando ausência de manifestação dentro dos prazos legais, informo que cabe ser mantido o arquivamento do pedido de patente, conforme o disposto no artigo 12, da resolução 113/2013.

(21) PI 0802321-2 A2

Código 8.11 - Manutenção do Arquivamento
(22) 26/06/2008
(71) Christian Elias Tanajura Goulart (BR/SP)
Em virtude do arquivamento publicado na RPI 2420 de 23-05-2017 e considerando ausência de manifestação dentro dos prazos legais, informo que cabe ser mantido o arquivamento do pedido de patente, conforme o disposto no artigo 12, da resolução 113/2013.

(21) PI 0802367-0 A2

Código 8.11 - Manutenção do Arquivamento
(22) 30/06/2008
(71) Lwart Proasfar Quimica Ltda (BR/SP)
Em virtude do arquivamento publicado na RPI 2420 de 23-05-2017 e considerando ausência de manifestação dentro dos prazos legais, informo que cabe ser mantido o arquivamento do pedido de patente, conforme o disposto no artigo 12, da resolução 113/2013.

(21) PI 0802403-0 A2

Código 8.11 - Manutenção do Arquivamento
(22) 22/07/2008
(71) CDIOX ENGENHARIA LTDA (BR/RJ)

	Em virtude do arquivamento publicado na RPI 2420 de 23-05-2017 e considerando ausência de manifestação dentro dos prazos legais, informo que cabe ser mantido o arquivamento do pedido de patente, conforme o disposto no artigo 12, da resolução 113/2013.
(21) PI 0802418-9 A2	Código 8.11 - Manutenção do Arquivamento (22) 03/07/2008 (71) McNeil-PPC, Inc. (US) Em virtude do arquivamento publicado na RPI 2420 de 23-05-2017 e considerando ausência de manifestação dentro dos prazos legais, informo que cabe ser mantido o arquivamento do pedido de patente, conforme o disposto no artigo 12, da resolução 113/2013.
(21) PI 0802422-7 A2	Código 8.11 - Manutenção do Arquivamento (22) 22/07/2008 (71) CDIOX ENGENHARIA LTDA (BR/RJ) Em virtude do arquivamento publicado na RPI 2420 de 23-05-2017 e considerando ausência de manifestação dentro dos prazos legais, informo que cabe ser mantido o arquivamento do pedido de patente, conforme o disposto no artigo 12, da resolução 113/2013.
(21) PI 0802548-7 A2	Código 8.11 - Manutenção do Arquivamento (22) 08/07/2008 (71) REGINALDO NASCIMENTO DE OLIVEIRA (BR/SP) Em virtude do arquivamento publicado na RPI 2420 de 23-05-2017 e considerando ausência de manifestação dentro dos prazos legais, informo que cabe ser mantido o arquivamento do pedido de patente, conforme o disposto no artigo 12, da resolução 113/2013.
(21) PI 0802598-3 A2	Código 8.11 - Manutenção do Arquivamento (22) 21/07/2008 (71) Brasilata S/A Embalagens Metálicas (BR/SP) Em virtude do arquivamento publicado na RPI 2420 de 23-05-2017 e considerando ausência de manifestação dentro dos prazos legais, informo que cabe ser mantido o arquivamento do pedido de patente, conforme o disposto no artigo 12, da resolução 113/2013.
(21) PI 0803364-1 A2	Código 8.11 - Manutenção do Arquivamento (22) 21/07/2008 (71) Kraft Foods R & D, Inc. (US) Em virtude do arquivamento publicado na RPI 2420 de 23-05-2017 e considerando ausência de manifestação dentro dos prazos legais, informo que cabe ser mantido o arquivamento do pedido de patente, conforme o disposto no

artigo 12, da resolução 113/2013.

(21) PI 0803547-4 A2

Código 8.11 - Manutenção do Arquivamento
(22) 02/07/2008
(71) Savio S.P.A. (IT)
Em virtude do arquivamento publicado na RPI 2420 de 23-05-2017 e considerando ausência de manifestação dentro dos prazos legais, informo que cabe ser mantido o arquivamento do pedido de patente, conforme o disposto no artigo 12, da resolução 113/2013.

(21) PI 0803781-7 A2

Código 8.11 - Manutenção do Arquivamento
(22) 10/07/2008
(71) DENSO THERMAL SYSTEMS SPA (IT)
Em virtude do arquivamento publicado na RPI 2420 de 23-05-2017 e considerando ausência de manifestação dentro dos prazos legais, informo que cabe ser mantido o arquivamento do pedido de patente, conforme o disposto no artigo 12, da resolução 113/2013.

(21) PI 0803826-0 A2

Código 8.11 - Manutenção do Arquivamento
(22) 22/07/2008
(71) CDIOX ENGENHARIA LTDA (BR/RJ)
Em virtude do arquivamento publicado na RPI 2420 de 23-05-2017 e considerando ausência de manifestação dentro dos prazos legais, informo que cabe ser mantido o arquivamento do pedido de patente, conforme o disposto no artigo 12, da resolução 113/2013.

(21) PI 0803828-7 A2

Código 8.11 - Manutenção do Arquivamento
(22) 10/07/2008
(71) Intevep S.A. (VE)
Em virtude do arquivamento publicado na RPI 2420 de 23-05-2017 e considerando ausência de manifestação dentro dos prazos legais, informo que cabe ser mantido o arquivamento do pedido de patente, conforme o disposto no artigo 12, da resolução 113/2013.

(21) PI 0803847-3 A2

Código 8.11 - Manutenção do Arquivamento
(22) 14/07/2008
(71) Claudia Neiva Duarte (BR/GO)
Em virtude do arquivamento publicado na RPI 2420 de 23-05-2017 e considerando ausência de manifestação dentro dos prazos legais, informo que cabe ser mantido o arquivamento do pedido de patente, conforme o disposto no artigo 12, da resolução 113/2013.

(21) PI 0803860-0 A2

Código 8.11 - Manutenção do Arquivamento

(22) 15/07/2008
(71) 3M Innovative Properties Company (US)
Em virtude do arquivamento publicado na RPI 2420 de 23-05-2017 e considerando ausência de manifestação dentro dos prazos legais, informo que cabe ser mantido o arquivamento do pedido de patente, conforme o disposto no artigo 12, da resolução 113/2013.

---

(21) PI 0804896-7 A2

Código 8.11 - Manutenção do Arquivamento
(22) 02/07/2008
(71) Darks Cesar Casotti (BR/ES)
Em virtude do arquivamento publicado na RPI 2420 de 23-05-2017 e considerando ausência de manifestação dentro dos prazos legais, informo que cabe ser mantido o arquivamento do pedido de patente, conforme o disposto no artigo 12, da resolução 113/2013.

---

(21) PI 0805018-0 A2

Código 8.11 - Manutenção do Arquivamento
(22) 07/07/2008
(71) LG Electronics INC (KR)
Em virtude do arquivamento publicado na RPI 2420 de 23-05-2017 e considerando ausência de manifestação dentro dos prazos legais, informo que cabe ser mantido o arquivamento do pedido de patente, conforme o disposto no artigo 12, da resolução 113/2013.

---

(21) PI 0806042-8 A2

Código 8.11 - Manutenção do Arquivamento
(22) 18/07/2008
(71) LG ELECTRONICS, INC (KR)
Em virtude do arquivamento publicado na RPI 2420 de 23-05-2017 e considerando ausência de manifestação dentro dos prazos legais, informo que cabe ser mantido o arquivamento do pedido de patente, conforme o disposto no artigo 12, da resolução 113/2013.

---

(21) PI 0807340-6 A2

Código 8.11 - Manutenção do Arquivamento
(22) 30/01/2008
(71) Alcon Research, Ltd (US)
Em virtude do arquivamento publicado na RPI 2420 de 23-05-2017 e considerando ausência de manifestação dentro dos prazos legais, informo que cabe ser mantido o arquivamento do pedido de patente, conforme o disposto no artigo 12, da resolução 113/2013.

---

(21) PI 0807961-7 A2

Código 8.11 - Manutenção do Arquivamento
(22) 11/02/2008
(71) Schering Corporation (US) , Pharmacopeia, LLC (US)
Em virtude do arquivamento publicado na RPI 2420 de 23-05-2017 e

	considerando ausência de manifestação dentro dos prazos legais, informo que cabe ser mantido o arquivamento do pedido de patente, conforme o disposto no artigo 12, da resolução 113/2013.
(21) PI 0808288-0 A2	Código 8.11 - Manutenção do Arquivamento (22) 21/03/2008 (71) ECOSALT CORPORATION (US) Em virtude do arquivamento publicado na RPI 2420 de 23-05-2017 e considerando ausência de manifestação dentro dos prazos legais, informo que cabe ser mantido o arquivamento do pedido de patente, conforme o disposto no artigo 12, da resolução 113/2013.
(21) PI 0808791-1 A2	Código 8.11 - Manutenção do Arquivamento (22) 13/03/2008 (71) Biovitrum AB (Publ) (SE) Em virtude do arquivamento publicado na RPI 2420 de 23-05-2017 e considerando ausência de manifestação dentro dos prazos legais, informo que cabe ser mantido o arquivamento do pedido de patente, conforme o disposto no artigo 12, da resolução 113/2013.
(21) PI 0809804-2 A2	Código 8.11 - Manutenção do Arquivamento (22) 01/07/2008 (71) Mine Safety Appliances Company (US) Em virtude do arquivamento publicado na RPI 2420 de 23-05-2017 e considerando ausência de manifestação dentro dos prazos legais, informo que cabe ser mantido o arquivamento do pedido de patente, conforme o disposto no artigo 12, da resolução 113/2013.
(21) PI 0810029-2 A2	Código 8.11 - Manutenção do Arquivamento (22) 15/04/2008 (71) Aerokinetic Energy Corporation (US) Em virtude do arquivamento publicado na RPI 2420 de 23-05-2017 e considerando ausência de manifestação dentro dos prazos legais, informo que cabe ser mantido o arquivamento do pedido de patente, conforme o disposto no artigo 12, da resolução 113/2013.
(21) PI 0810569-3 A2	Código 8.11 - Manutenção do Arquivamento (22) 25/04/2008 (71) Airbus Operations GMBH (DE) Em virtude do arquivamento publicado na RPI 2420 de 23-05-2017 e considerando ausência de manifestação dentro dos prazos legais, informo que cabe ser mantido o arquivamento do pedido de patente, conforme o disposto no artigo 12, da resolução 113/2013.

(21) PI 0810585-5 A2	Código 8.11 - Manutenção do Arquivamento (22) 18/04/2008 (71) 3M Innovative Properties Company. (US) Em virtude do arquivamento publicado na RPI 2420 de 23-05-2017 e considerando ausência de manifestação dentro dos prazos legais, informo que cabe ser mantido o arquivamento do pedido de patente, conforme o disposto no artigo 12, da resolução 113/2013.
(21) PI 0810613-4 A2	Código 8.11 - Manutenção do Arquivamento (22) 25/04/2008 (71) Aeterna Zentaris GMBH (DE) Em virtude do arquivamento publicado na RPI 2420 de 23-05-2017 e considerando ausência de manifestação dentro dos prazos legais, informo que cabe ser mantido o arquivamento do pedido de patente, conforme o disposto no artigo 12, da resolução 113/2013.
(21) PI 0810670-3 A2	Código 8.11 - Manutenção do Arquivamento (22) 24/04/2008 (71) Avigen, Inc (US) , Sanochemia Pharmazeutika Aktiengesellschaft (AT) Em virtude do arquivamento publicado na RPI 2420 de 23-05-2017 e considerando ausência de manifestação dentro dos prazos legais, informo que cabe ser mantido o arquivamento do pedido de patente, conforme o disposto no artigo 12, da resolução 113/2013.
(21) PI 0810709-2 A2	Código 8.11 - Manutenção do Arquivamento (22) 30/04/2008 (71) Google Inc. (US) Em virtude do arquivamento publicado na RPI 2420 de 23-05-2017 e considerando ausência de manifestação dentro dos prazos legais, informo que cabe ser mantido o arquivamento do pedido de patente, conforme o disposto no artigo 12, da resolução 113/2013.
(21) PI 0810795-5 A2	Código 8.11 - Manutenção do Arquivamento (22) 01/05/2008 (71) Flexsys America L. P (US) Em virtude do arquivamento publicado na RPI 2420 de 23-05-2017 e considerando ausência de manifestação dentro dos prazos legais, informo que cabe ser mantido o arquivamento do pedido de patente, conforme o disposto no artigo 12, da resolução 113/2013.
(21) PI 0810865-0 A2	Código 8.11 - Manutenção do Arquivamento (22) 28/04/2008

(71) Fraunhofer USA, INC. (US)
Em virtude do arquivamento publicado na RPI 2420 de 23-05-2017 e considerando ausência de manifestação dentro dos prazos legais, informo que cabe ser mantido o arquivamento do pedido de patente, conforme o disposto no artigo 12, da resolução 113/2013.

---

(21) PI 0810963-0 A2

Código 8.11 - Manutenção do Arquivamento
(22) 28/04/2008
(71) Shell Internationale Research Maatschappij B.V. (NL)
Em virtude do arquivamento publicado na RPI 2420 de 23-05-2017 e considerando ausência de manifestação dentro dos prazos legais, informo que cabe ser mantido o arquivamento do pedido de patente, conforme o disposto no artigo 12, da resolução 113/2013.

---

(21) PI 0811030-1 A2

Código 8.11 - Manutenção do Arquivamento
(22) 24/04/2008
(71) Airbus Operations Gmbh (DE)
Em virtude do arquivamento publicado na RPI 2420 de 23-05-2017 e considerando ausência de manifestação dentro dos prazos legais, informo que cabe ser mantido o arquivamento do pedido de patente, conforme o disposto no artigo 12, da resolução 113/2013.

---

(21) PI 0811032-8 A2

Código 8.11 - Manutenção do Arquivamento
(22) 24/04/2008
(71) H.C. Starck Inc. (US)
Em virtude do arquivamento publicado na RPI 2420 de 23-05-2017 e considerando ausência de manifestação dentro dos prazos legais, informo que cabe ser mantido o arquivamento do pedido de patente, conforme o disposto no artigo 12, da resolução 113/2013.

---

(21) PI 0811059-0 A2

Código 8.11 - Manutenção do Arquivamento
(22) 23/05/2008
(71) Astrazeneca AB (SE)
Em virtude do arquivamento publicado na RPI 2420 de 23-05-2017 e considerando ausência de manifestação dentro dos prazos legais, informo que cabe ser mantido o arquivamento do pedido de patente, conforme o disposto no artigo 12, da resolução 113/2013.

---

(21) PI 0811111-1 A2

Código 8.11 - Manutenção do Arquivamento
(22) 02/05/2008
(71) Schwarz Pharma AG (DE)
Em virtude do arquivamento publicado na RPI 2420 de 23-05-2017 e considerando ausência de manifestação dentro dos prazos legais, informo que

	cabe ser mantido o arquivamento do pedido de patente, conforme o disposto no artigo 12, da resolução 113/2013.
(21) PI 0811125-1 A2	Código 8.11 - Manutenção do Arquivamento (22) 06/05/2008 (71) Astrazeneca AB (SE) , Dainippon Sumitomo Pharma Co., LTD. (JP) Em virtude do arquivamento publicado na RPI 2420 de 23-05-2017 e considerando ausência de manifestação dentro dos prazos legais, informo que cabe ser mantido o arquivamento do pedido de patente, conforme o disposto no artigo 12, da resolução 113/2013.
(21) PI 0811293-2 A2	Código 8.11 - Manutenção do Arquivamento (22) 07/05/2008 (71) Peptimmune, Inc (US) Em virtude do arquivamento publicado na RPI 2420 de 23-05-2017 e considerando ausência de manifestação dentro dos prazos legais, informo que cabe ser mantido o arquivamento do pedido de patente, conforme o disposto no artigo 12, da resolução 113/2013.
(21) PI 0811357-2 A2	Código 8.11 - Manutenção do Arquivamento (22) 22/07/2008 (71) E.I DU PONT DE NEMOURS AND COMPANY (US) Em virtude do arquivamento publicado na RPI 2420 de 23-05-2017 e considerando ausência de manifestação dentro dos prazos legais, informo que cabe ser mantido o arquivamento do pedido de patente, conforme o disposto no artigo 12, da resolução 113/2013.
(21) PI 0811378-5 A2	Código 8.11 - Manutenção do Arquivamento (22) 27/05/2008 (71) Munters Corporation (US) Em virtude do arquivamento publicado na RPI 2420 de 23-05-2017 e considerando ausência de manifestação dentro dos prazos legais, informo que cabe ser mantido o arquivamento do pedido de patente, conforme o disposto no artigo 12, da resolução 113/2013.
(21) PI 0811415-3 A2	Código 8.11 - Manutenção do Arquivamento (22) 31/03/2008 (71) Knewco, Inc. (US) Em virtude do arquivamento publicado na RPI 2420 de 23-05-2017 e considerando ausência de manifestação dentro dos prazos legais, informo que cabe ser mantido o arquivamento do pedido de patente, conforme o disposto no artigo 12, da resolução 113/2013.

(21) PI 0811590-7 A2

Código 8.11 - Manutenção do Arquivamento
(22) 15/05/2008
(71) Shell Internationale Research Maartschappij B.V (NL)
Em virtude do arquivamento publicado na RPI 2420 de 23-05-2017 e considerando ausência de manifestação dentro dos prazos legais, informo que cabe ser mantido o arquivamento do pedido de patente, conforme o disposto no artigo 12, da resolução 113/2013.

(21) PI 0811597-4 A2

Código 8.11 - Manutenção do Arquivamento
(22) 14/05/2008
(71) Sanofi-Aventis (FR) , MITSUBISHI TANABE PHARMA CORPORATION (JP)
Em virtude do arquivamento publicado na RPI 2420 de 23-05-2017 e considerando ausência de manifestação dentro dos prazos legais, informo que cabe ser mantido o arquivamento do pedido de patente, conforme o disposto no artigo 12, da resolução 113/2013.

(21) PI 0812159-1 A2

Código 8.11 - Manutenção do Arquivamento
(22) 20/05/2008
(71) Novartis AG (CH)
Em virtude do arquivamento publicado na RPI 2420 de 23-05-2017 e considerando ausência de manifestação dentro dos prazos legais, informo que cabe ser mantido o arquivamento do pedido de patente, conforme o disposto no artigo 12, da resolução 113/2013.

(21) PI 0812242-3 A2

Código 8.11 - Manutenção do Arquivamento
(22) 30/05/2008
(71) Second Wind, Inc. (US)
Em virtude do arquivamento publicado na RPI 2420 de 23-05-2017 e considerando ausência de manifestação dentro dos prazos legais, informo que cabe ser mantido o arquivamento do pedido de patente, conforme o disposto no artigo 12, da resolução 113/2013.

(21) PI 0812319-5 A2

Código 8.11 - Manutenção do Arquivamento
(22) 08/07/2008
(71) Thyssenkrupp Elevator AG (DE)
Em virtude do arquivamento publicado na RPI 2420 de 23-05-2017 e considerando ausência de manifestação dentro dos prazos legais, informo que cabe ser mantido o arquivamento do pedido de patente, conforme o disposto no artigo 12, da resolução 113/2013.

(21) PI 0812321-7 A2

Código 8.11 - Manutenção do Arquivamento
(22) 21/07/2008

	(71) Innospec Limited (GB) Em virtude do arquivamento publicado na RPI 2420 de 23-05-2017 e considerando ausência de manifestação dentro dos prazos legais, informo que cabe ser mantido o arquivamento do pedido de patente, conforme o disposto no artigo 12, da resolução 113/2013.
(21) PI 0812428-0 A2	Código 8.11 - Manutenção do Arquivamento (22) 08/02/2008 (71) Monsanto Invest N.V. (NL) Em virtude do arquivamento publicado na RPI 2420 de 23-05-2017 e considerando ausência de manifestação dentro dos prazos legais, informo que cabe ser mantido o arquivamento do pedido de patente, conforme o disposto no artigo 12, da resolução 113/2013.
(21) PI 0812454-0 A2	Código 8.11 - Manutenção do Arquivamento (22) 15/07/2008 (71) Commissariat a L'Energie Atomique (FR) Em virtude do arquivamento publicado na RPI 2420 de 23-05-2017 e considerando ausência de manifestação dentro dos prazos legais, informo que cabe ser mantido o arquivamento do pedido de patente, conforme o disposto no artigo 12, da resolução 113/2013.
(21) PI 0812535-0 A2	Código 8.11 - Manutenção do Arquivamento (22) 12/06/2008 (71) Bayer Schering Pharma Aktiengesellschaft (DE) Em virtude do arquivamento publicado na RPI 2420 de 23-05-2017 e considerando ausência de manifestação dentro dos prazos legais, informo que cabe ser mantido o arquivamento do pedido de patente, conforme o disposto no artigo 12, da resolução 113/2013.
(21) PI 0812610-0 A2	Código 8.11 - Manutenção do Arquivamento (22) 04/07/2008 (71) TRELLEBORG COATED SYSTEMS ITALY S.P.A. (IT) Em virtude do arquivamento publicado na RPI 2420 de 23-05-2017 e considerando ausência de manifestação dentro dos prazos legais, informo que cabe ser mantido o arquivamento do pedido de patente, conforme o disposto no artigo 12, da resolução 113/2013.
(21) PI 0812614-3 A2	Código 8.11 - Manutenção do Arquivamento (22) 10/07/2008 (71) E. I. DU PONT DE NEMOURS AND COMPANY (US) Em virtude do arquivamento publicado na RPI 2420 de 23-05-2017 e considerando ausência de manifestação dentro dos prazos legais, informo que

	cabe ser mantido o arquivamento do pedido de patente, conforme o disposto no artigo 12, da resolução 113/2013.
(21) PI 0812618-6 A2	Código 8.11 - Manutenção do Arquivamento (22) 09/07/2008 (71) INTERDIGITAL TECHNOLOGY CORPORATION (US) Em virtude do arquivamento publicado na RPI 2420 de 23-05-2017 e considerando ausência de manifestação dentro dos prazos legais, informo que cabe ser mantido o arquivamento do pedido de patente, conforme o disposto no artigo 12, da resolução 113/2013.
(21) PI 0812627-5 A2	Código 8.11 - Manutenção do Arquivamento (22) 14/07/2008 (71) Jofemar S.A. (ES) Em virtude do arquivamento publicado na RPI 2420 de 23-05-2017 e considerando ausência de manifestação dentro dos prazos legais, informo que cabe ser mantido o arquivamento do pedido de patente, conforme o disposto no artigo 12, da resolução 113/2013.
(21) PI 0812633-0 A2	Código 8.11 - Manutenção do Arquivamento (22) 10/07/2008 (71) BUCKMAN LABORATORIES INTERNATIONAL, INC. (US) Em virtude do arquivamento publicado na RPI 2420 de 23-05-2017 e considerando ausência de manifestação dentro dos prazos legais, informo que cabe ser mantido o arquivamento do pedido de patente, conforme o disposto no artigo 12, da resolução 113/2013.
(21) PI 0812651-8 A2	Código 8.11 - Manutenção do Arquivamento (22) 09/07/2008 (71) Krones AG (DE) Em virtude do arquivamento publicado na RPI 2420 de 23-05-2017 e considerando ausência de manifestação dentro dos prazos legais, informo que cabe ser mantido o arquivamento do pedido de patente, conforme o disposto no artigo 12, da resolução 113/2013.
(21) PI 0812655-0 A2	Código 8.11 - Manutenção do Arquivamento (22) 30/06/2008 (71) HALLIBURTON ENERGY SERVICES INC (US) Em virtude do arquivamento publicado na RPI 2420 de 23-05-2017 e considerando ausência de manifestação dentro dos prazos legais, informo que cabe ser mantido o arquivamento do pedido de patente, conforme o disposto no artigo 12, da resolução 113/2013.

(21) PI 0812656-9 A2

Código 8.11 - Manutenção do Arquivamento
(22) 03/07/2008
(71) HALLIBURTON ENERGY SERVICES INC (US)
Em virtude do arquivamento publicado na RPI 2420 de 23-05-2017 e considerando ausência de manifestação dentro dos prazos legais, informo que cabe ser mantido o arquivamento do pedido de patente, conforme o disposto no artigo 12, da resolução 113/2013.

(21) PI 0812657-7 A2

Código 8.11 - Manutenção do Arquivamento
(22) 03/07/2008
(71) HALLIBURTON ENERGY SERVICES INC (US)
Em virtude do arquivamento publicado na RPI 2420 de 23-05-2017 e considerando ausência de manifestação dentro dos prazos legais, informo que cabe ser mantido o arquivamento do pedido de patente, conforme o disposto no artigo 12, da resolução 113/2013.

(21) PI 0812658-5 A2

Código 8.11 - Manutenção do Arquivamento
(22) 03/07/2008
(71) HALLIBURTON ENERGY SERVICES INC (US)
Em virtude do arquivamento publicado na RPI 2420 de 23-05-2017 e considerando ausência de manifestação dentro dos prazos legais, informo que cabe ser mantido o arquivamento do pedido de patente, conforme o disposto no artigo 12, da resolução 113/2013.

(21) PI 0812844-8 A2

Código 8.11 - Manutenção do Arquivamento
(22) 08/07/2008
(71) Airbus Operations (FR)
Em virtude do arquivamento publicado na RPI 2420 de 23-05-2017 e considerando ausência de manifestação dentro dos prazos legais, informo que cabe ser mantido o arquivamento do pedido de patente, conforme o disposto no artigo 12, da resolução 113/2013.

(21) PI 0812847-2 A2

Código 8.11 - Manutenção do Arquivamento
(22) 02/07/2008
(71) HENKEL IP & HOLDING GMBH (DE)
Em virtude do arquivamento publicado na RPI 2420 de 23-05-2017 e considerando ausência de manifestação dentro dos prazos legais, informo que cabe ser mantido o arquivamento do pedido de patente, conforme o disposto no artigo 12, da resolução 113/2013.

(21) PI 0812961-4 A2

Código 8.11 - Manutenção do Arquivamento
(22) 11/06/2008
(71) Meadwestvaco Corporation (US)

	Em virtude do arquivamento publicado na RPI 2420 de 23-05-2017 e considerando ausência de manifestação dentro dos prazos legais, informo que cabe ser mantido o arquivamento do pedido de patente, conforme o disposto no artigo 12, da resolução 113/2013.
(21) PI 0812966-5 A2	Código 8.11 - Manutenção do Arquivamento (22) 24/06/2008 (71) Encysive Pharmaceuticals, Inc. (US) Em virtude do arquivamento publicado na RPI 2420 de 23-05-2017 e considerando ausência de manifestação dentro dos prazos legais, informo que cabe ser mantido o arquivamento do pedido de patente, conforme o disposto no artigo 12, da resolução 113/2013.
(21) PI 0813037-0 A2	Código 8.11 - Manutenção do Arquivamento (22) 07/07/2008 (71) AIRCELLE (FR) Em virtude do arquivamento publicado na RPI 2420 de 23-05-2017 e considerando ausência de manifestação dentro dos prazos legais, informo que cabe ser mantido o arquivamento do pedido de patente, conforme o disposto no artigo 12, da resolução 113/2013.
(21) PI 0813114-7 A2	Código 8.11 - Manutenção do Arquivamento (22) 30/06/2008 (71) Basf Plant Scinece Gmbh (DE) Em virtude do arquivamento publicado na RPI 2420 de 23-05-2017 e considerando ausência de manifestação dentro dos prazos legais, informo que cabe ser mantido o arquivamento do pedido de patente, conforme o disposto no artigo 12, da resolução 113/2013.
(21) PI 0813122-8 A2	Código 8.11 - Manutenção do Arquivamento (22) 01/07/2008 (71) Nippon Telegraph And Telephone Corporation (JP) Em virtude do arquivamento publicado na RPI 2420 de 23-05-2017 e considerando ausência de manifestação dentro dos prazos legais, informo que cabe ser mantido o arquivamento do pedido de patente, conforme o disposto no artigo 12, da resolução 113/2013.
(21) PI 0813145-7 A2	Código 8.11 - Manutenção do Arquivamento (22) 25/06/2008 (71) Medimmune, LLC (US) Em virtude do arquivamento publicado na RPI 2420 de 23-05-2017 e considerando ausência de manifestação dentro dos prazos legais, informo que cabe ser mantido o arquivamento do pedido de patente, conforme o disposto no

artigo 12, da resolução 113/2013.

(21) PI 0813306-9 A2

Código 8.11 - Manutenção do Arquivamento
(22) 24/06/2008
(71) Astrazeneca Ab (SE)
Em virtude do arquivamento publicado na RPI 2420 de 23-05-2017 e considerando ausência de manifestação dentro dos prazos legais, informo que cabe ser mantido o arquivamento do pedido de patente, conforme o disposto no artigo 12, da resolução 113/2013.

(21) PI 0813325-5 A2

Código 8.11 - Manutenção do Arquivamento
(22) 24/06/2008
(71) Visa U.S.A. INC. (US)
Em virtude do arquivamento publicado na RPI 2420 de 23-05-2017 e considerando ausência de manifestação dentro dos prazos legais, informo que cabe ser mantido o arquivamento do pedido de patente, conforme o disposto no artigo 12, da resolução 113/2013.

(21) PI 0813488-0 A2

Código 8.11 - Manutenção do Arquivamento
(22) 02/07/2008
(71) Basf SE (DE)
Em virtude do arquivamento publicado na RPI 2420 de 23-05-2017 e considerando ausência de manifestação dentro dos prazos legais, informo que cabe ser mantido o arquivamento do pedido de patente, conforme o disposto no artigo 12, da resolução 113/2013.

(21) PI 0813526-6 A2

Código 8.11 - Manutenção do Arquivamento
(22) 15/07/2008
(71) Pfizer INC. (US)
Em virtude do arquivamento publicado na RPI 2420 de 23-05-2017 e considerando ausência de manifestação dentro dos prazos legais, informo que cabe ser mantido o arquivamento do pedido de patente, conforme o disposto no artigo 12, da resolução 113/2013.

(21) PI 0813534-7 A2

Código 8.11 - Manutenção do Arquivamento
(22) 18/07/2008
(71) ARCHER DANIELS-MIDLAND COMPANY (US)
Em virtude do arquivamento publicado na RPI 2420 de 23-05-2017 e considerando ausência de manifestação dentro dos prazos legais, informo que cabe ser mantido o arquivamento do pedido de patente, conforme o disposto no artigo 12, da resolução 113/2013.

(21) PI 0813539-8 A2

Código 8.11 - Manutenção do Arquivamento

(22) 04/07/2008
(71) Michelin Recherche Et Technique S.A. (CH) , COMPAGNIE GENERALE DES ETABLISSEMENTS MICHELIN (FR)
Em virtude do arquivamento publicado na RPI 2420 de 23-05-2017 e considerando ausência de manifestação dentro dos prazos legais, informo que cabe ser mantido o arquivamento do pedido de patente, conforme o disposto no artigo 12, da resolução 113/2013.

---

(21) PI 0813541-0 A2

Código 8.11 - Manutenção do Arquivamento
(22) 02/07/2008
(71) Teijin Aramid B.V. (NL)
Em virtude do arquivamento publicado na RPI 2420 de 23-05-2017 e considerando ausência de manifestação dentro dos prazos legais, informo que cabe ser mantido o arquivamento do pedido de patente, conforme o disposto no artigo 12, da resolução 113/2013.

---

(21) PI 0813553-3 A2

Código 8.11 - Manutenção do Arquivamento
(22) 04/07/2008
(71) Pfizer INC. (US)
Em virtude do arquivamento publicado na RPI 2420 de 23-05-2017 e considerando ausência de manifestação dentro dos prazos legais, informo que cabe ser mantido o arquivamento do pedido de patente, conforme o disposto no artigo 12, da resolução 113/2013.

---

(21) PI 0813556-8 A2

Código 8.11 - Manutenção do Arquivamento
(22) 10/07/2008
(71) The Trustees Of Columbia University In The City Of New York (US) , The Regents Of The University Of Michigan (US)
Em virtude do arquivamento publicado na RPI 2420 de 23-05-2017 e considerando ausência de manifestação dentro dos prazos legais, informo que cabe ser mantido o arquivamento do pedido de patente, conforme o disposto no artigo 12, da resolução 113/2013.

---

(21) PI 0813594-0 A2

Código 8.11 - Manutenção do Arquivamento
(22) 07/07/2008
(71) AIRCELLE (FR)
Em virtude do arquivamento publicado na RPI 2420 de 23-05-2017 e considerando ausência de manifestação dentro dos prazos legais, informo que cabe ser mantido o arquivamento do pedido de patente, conforme o disposto no artigo 12, da resolução 113/2013.

---

(21) PI 0813649-1 A2

Código 8.11 - Manutenção do Arquivamento
(22) 19/06/2008

(71) Airbus Operations GMBH (DE)
Em virtude do arquivamento publicado na RPI 2420 de 23-05-2017 e considerando ausência de manifestação dentro dos prazos legais, informo que cabe ser mantido o arquivamento do pedido de patente, conforme o disposto no artigo 12, da resolução 113/2013.

---

(21) PI 0813673-4 A2

Código 8.11 - Manutenção do Arquivamento
(22) 18/06/2008
(71) RCO2 AS (NO) , Centre National de la Recherche Scientifique (CNRS) (FR) , Universite Claude Bernard Lyon 1 (FR)
Em virtude do arquivamento publicado na RPI 2420 de 23-05-2017 e considerando ausência de manifestação dentro dos prazos legais, informo que cabe ser mantido o arquivamento do pedido de patente, conforme o disposto no artigo 12, da resolução 113/2013.

---

(21) PI 0813688-2 A2

Código 8.11 - Manutenção do Arquivamento
(22) 10/07/2008
(71) Borealis Technology Oy (FI)
Em virtude do arquivamento publicado na RPI 2420 de 23-05-2017 e considerando ausência de manifestação dentro dos prazos legais, informo que cabe ser mantido o arquivamento do pedido de patente, conforme o disposto no artigo 12, da resolução 113/2013.

---

(21) PI 0813714-5 A2

Código 8.11 - Manutenção do Arquivamento
(22) 11/07/2008
(71) Precision Valve Corporation (US)
Em virtude do arquivamento publicado na RPI 2420 de 23-05-2017 e considerando ausência de manifestação dentro dos prazos legais, informo que cabe ser mantido o arquivamento do pedido de patente, conforme o disposto no artigo 12, da resolução 113/2013.

---

(21) PI 0813718-8 A2

Código 8.11 - Manutenção do Arquivamento
(22) 10/07/2008
(71) THE BOARD OF TRUSTEES OF THE LELAND STANFORD JUNIOR UNIVERSITY (US)
Em virtude do arquivamento publicado na RPI 2420 de 23-05-2017 e considerando ausência de manifestação dentro dos prazos legais, informo que cabe ser mantido o arquivamento do pedido de patente, conforme o disposto no artigo 12, da resolução 113/2013.

---

(21) PI 0813727-7 A2

Código 8.11 - Manutenção do Arquivamento
(22) 11/06/2008
(71) Validus International, LLC (US)

	Em virtude do arquivamento publicado na RPI 2420 de 23-05-2017 e considerando ausência de manifestação dentro dos prazos legais, informo que cabe ser mantido o arquivamento do pedido de patente, conforme o disposto no artigo 12, da resolução 113/2013.
(21) PI 0813892-3 A2	Código 8.11 - Manutenção do Arquivamento (22) 01/08/2008 (71) Novartis AG (CH) Em virtude do arquivamento publicado na RPI 2420 de 23-05-2017 e considerando ausência de manifestação dentro dos prazos legais, informo que cabe ser mantido o arquivamento do pedido de patente, conforme o disposto no artigo 12, da resolução 113/2013.
(21) PI 0813918-0 A2	Código 8.11 - Manutenção do Arquivamento (22) 20/05/2008 (71) Bridgestone Americas Tire Operations, LLC (US) Em virtude do arquivamento publicado na RPI 2420 de 23-05-2017 e considerando ausência de manifestação dentro dos prazos legais, informo que cabe ser mantido o arquivamento do pedido de patente, conforme o disposto no artigo 12, da resolução 113/2013.
(21) PI 0813926-1 A2	Código 8.11 - Manutenção do Arquivamento (22) 09/07/2008 (71) Basf Beauty Care Solutions France SAS (FR) Em virtude do arquivamento publicado na RPI 2420 de 23-05-2017 e considerando ausência de manifestação dentro dos prazos legais, informo que cabe ser mantido o arquivamento do pedido de patente, conforme o disposto no artigo 12, da resolução 113/2013.
(21) PI 0813929-6 A2	Código 8.11 - Manutenção do Arquivamento (22) 12/06/2008 (71) IRM LLC (BM) Em virtude do arquivamento publicado na RPI 2420 de 23-05-2017 e considerando ausência de manifestação dentro dos prazos legais, informo que cabe ser mantido o arquivamento do pedido de patente, conforme o disposto no artigo 12, da resolução 113/2013.
(21) PI 0813955-5 A2	Código 8.11 - Manutenção do Arquivamento (22) 26/06/2008 (71) Gilead Sciences, INC. (US) Em virtude do arquivamento publicado na RPI 2420 de 23-05-2017 e considerando ausência de manifestação dentro dos prazos legais, informo que cabe ser mantido o arquivamento do pedido de patente, conforme o disposto no

artigo 12, da resolução 113/2013.

(21) PI 0813981-4 A2

Código 8.11 - Manutenção do Arquivamento
(22) 31/07/2008
(71) Idera Pharmaceuticals, Inc. (US)
Em virtude do arquivamento publicado na RPI 2420 de 23-05-2017 e considerando ausência de manifestação dentro dos prazos legais, informo que cabe ser mantido o arquivamento do pedido de patente, conforme o disposto no artigo 12, da resolução 113/2013.

(21) PI 0813992-0 A2

Código 8.11 - Manutenção do Arquivamento
(22) 01/07/2008
(71) Astrazeneca AB (SE)
Em virtude do arquivamento publicado na RPI 2420 de 23-05-2017 e considerando ausência de manifestação dentro dos prazos legais, informo que cabe ser mantido o arquivamento do pedido de patente, conforme o disposto no artigo 12, da resolução 113/2013.

(21) PI 0813994-6 A2

Código 8.11 - Manutenção do Arquivamento
(22) 17/07/2008
(71) Qisc B.V. (NL)
Em virtude do arquivamento publicado na RPI 2420 de 23-05-2017 e considerando ausência de manifestação dentro dos prazos legais, informo que cabe ser mantido o arquivamento do pedido de patente, conforme o disposto no artigo 12, da resolução 113/2013.

(21) PI 0814026-0 A2

Código 8.11 - Manutenção do Arquivamento
(22) 02/07/2008
(71) Georgia-Pacific Chemicals LLC (US)
Em virtude do arquivamento publicado na RPI 2420 de 23-05-2017 e considerando ausência de manifestação dentro dos prazos legais, informo que cabe ser mantido o arquivamento do pedido de patente, conforme o disposto no artigo 12, da resolução 113/2013.

(21) PI 0814034-0 A2

Código 8.11 - Manutenção do Arquivamento
(22) 18/07/2008
(71) Novacta Biosystems Limited (GB)
Em virtude do arquivamento publicado na RPI 2420 de 23-05-2017 e considerando ausência de manifestação dentro dos prazos legais, informo que cabe ser mantido o arquivamento do pedido de patente, conforme o disposto no artigo 12, da resolução 113/2013.

(21) PI 0814038-3 A2

Código 8.11 - Manutenção do Arquivamento

(22) 10/07/2008
(71) Honda Motor Co., Ltd. (JP)
Em virtude do arquivamento publicado na RPI 2420 de 23-05-2017 e considerando ausência de manifestação dentro dos prazos legais, informo que cabe ser mantido o arquivamento do pedido de patente, conforme o disposto no artigo 12, da resolução 113/2013.

---

(21) PI 0814043-0 A2

Código 8.11 - Manutenção do Arquivamento
(22) 09/07/2008
(71) Intendis GMBH (DE)
Em virtude do arquivamento publicado na RPI 2420 de 23-05-2017 e considerando ausência de manifestação dentro dos prazos legais, informo que cabe ser mantido o arquivamento do pedido de patente, conforme o disposto no artigo 12, da resolução 113/2013.

---

(21) PI 0814046-4 A2

Código 8.11 - Manutenção do Arquivamento
(22) 16/07/2008
(71) Astrazeneca AB (SE)
Em virtude do arquivamento publicado na RPI 2420 de 23-05-2017 e considerando ausência de manifestação dentro dos prazos legais, informo que cabe ser mantido o arquivamento do pedido de patente, conforme o disposto no artigo 12, da resolução 113/2013.

---

(21) PI 0814078-2 A2

Código 8.11 - Manutenção do Arquivamento
(22) 03/07/2008
(71) Robert Bosch GMBH (DE)
Em virtude do arquivamento publicado na RPI 2420 de 23-05-2017 e considerando ausência de manifestação dentro dos prazos legais, informo que cabe ser mantido o arquivamento do pedido de patente, conforme o disposto no artigo 12, da resolução 113/2013.

---

(21) PI 0814215-7 A2

Código 8.11 - Manutenção do Arquivamento
(22) 11/07/2008
(71) Sharp Kabushiki Kaisha (JP)
Em virtude do arquivamento publicado na RPI 2420 de 23-05-2017 e considerando ausência de manifestação dentro dos prazos legais, informo que cabe ser mantido o arquivamento do pedido de patente, conforme o disposto no artigo 12, da resolução 113/2013.

---

(21) PI 0814265-3 A2

Código 8.11 - Manutenção do Arquivamento
(22) 21/07/2008
(71) Montana State University (US) , The Government Of The United States Of America, Represented By The Secretary Of The Department Of The Interior

	(US) Em virtude do arquivamento publicado na RPI 2420 de 23-05-2017 e considerando ausência de manifestação dentro dos prazos legais, informo que cabe ser mantido o arquivamento do pedido de patente, conforme o disposto no artigo 12, da resolução 113/2013.
(21) PI 0814271-8 A2	Código 8.11 - Manutenção do Arquivamento (22) 01/08/2008 (71) Novozymes A/S (DK) , CHR. Hansen A/S (DK) Em virtude do arquivamento publicado na RPI 2420 de 23-05-2017 e considerando ausência de manifestação dentro dos prazos legais, informo que cabe ser mantido o arquivamento do pedido de patente, conforme o disposto no artigo 12, da resolução 113/2013.
(21) PI 0814281-5 A2	Código 8.11 - Manutenção do Arquivamento (22) 17/07/2008 (71) AMYRIS, INC. (US) Em virtude do arquivamento publicado na RPI 2420 de 23-05-2017 e considerando ausência de manifestação dentro dos prazos legais, informo que cabe ser mantido o arquivamento do pedido de patente, conforme o disposto no artigo 12, da resolução 113/2013.
(21) PI 0814297-1 A2	Código 8.11 - Manutenção do Arquivamento (22) 25/07/2008 (71) Basf SE (DE) Em virtude do arquivamento publicado na RPI 2419 de 16-05-2017 e considerando ausência de manifestação dentro dos prazos legais, informo que cabe ser mantido o arquivamento do pedido de patente, conforme o disposto no artigo 12, da resolução 113/2013.
(21) PI 0814349-8 A2	Código 8.11 - Manutenção do Arquivamento (22) 21/07/2008 (71) Flsmidth A/S (DK) Em virtude do arquivamento publicado na RPI 2420 de 23-05-2017 e considerando ausência de manifestação dentro dos prazos legais, informo que cabe ser mantido o arquivamento do pedido de patente, conforme o disposto no artigo 12, da resolução 113/2013.
(21) PI 0814376-5 A2	Código 8.11 - Manutenção do Arquivamento (22) 16/07/2008 (71) Uop LLC (US) Em virtude do arquivamento publicado na RPI 2420 de 23-05-2017 e considerando ausência de manifestação dentro dos prazos legais, informo que

	cabe ser mantido o arquivamento do pedido de patente, conforme o disposto no artigo 12, da resolução 113/2013.
(21) PI 0814379-0 A2	Código 8.11 - Manutenção do Arquivamento (22) 01/08/2008 (71) Basf Plant Science GMBH (DE) Em virtude do arquivamento publicado na RPI 2420 de 23-05-2017 e considerando ausência de manifestação dentro dos prazos legais, informo que cabe ser mantido o arquivamento do pedido de patente, conforme o disposto no artigo 12, da resolução 113/2013.
(21) PI 0814432-0 A2	Código 8.11 - Manutenção do Arquivamento (22) 17/07/2008 (71) Rigel Pharmaceuticals, INC. (US) Em virtude do arquivamento publicado na RPI 2420 de 23-05-2017 e considerando ausência de manifestação dentro dos prazos legais, informo que cabe ser mantido o arquivamento do pedido de patente, conforme o disposto no artigo 12, da resolução 113/2013.
(21) PI 0814441-9 A2	Código 8.11 - Manutenção do Arquivamento (22) 17/07/2008 (71) MERCK SHARP & DOHME CORP. (US) Em virtude do arquivamento publicado na RPI 2420 de 23-05-2017 e considerando ausência de manifestação dentro dos prazos legais, informo que cabe ser mantido o arquivamento do pedido de patente, conforme o disposto no artigo 12, da resolução 113/2013.
(21) PI 0814443-5 A2	Código 8.11 - Manutenção do Arquivamento (22) 08/07/2008 (71) American Power Conversion Corporation (US) Em virtude do arquivamento publicado na RPI 2420 de 23-05-2017 e considerando ausência de manifestação dentro dos prazos legais, informo que cabe ser mantido o arquivamento do pedido de patente, conforme o disposto no artigo 12, da resolução 113/2013.
(21) PI 0814446-0 A2	Código 8.11 - Manutenção do Arquivamento (22) 04/07/2008 (71) Agro Industrie Recherches Et Developpments A.R.D. (FR) , Inserm (Institut National De La Sante Et De La Recherche Medicale) (FR) Em virtude do arquivamento publicado na RPI 2420 de 23-05-2017 e considerando ausência de manifestação dentro dos prazos legais, informo que cabe ser mantido o arquivamento do pedido de patente, conforme o disposto no artigo 12, da resolução 113/2013.

(21) PI 0814447-8 A2	Código 8.11 - Manutenção do Arquivamento (22) 16/07/2008 (71) UOP LLC (US) Em virtude do arquivamento publicado na RPI 2420 de 23-05-2017 e considerando ausência de manifestação dentro dos prazos legais, informo que cabe ser mantido o arquivamento do pedido de patente, conforme o disposto no artigo 12, da resolução 113/2013.
(21) PI 0814458-3 A2	Código 8.11 - Manutenção do Arquivamento (22) 01/07/2008 (71) Telefonaktiebolaget LM Ericsson (publ) (SE) Em virtude do arquivamento publicado na RPI 2420 de 23-05-2017 e considerando ausência de manifestação dentro dos prazos legais, informo que cabe ser mantido o arquivamento do pedido de patente, conforme o disposto no artigo 12, da resolução 113/2013.
(21) PI 0814518-0 A2	Código 8.11 - Manutenção do Arquivamento (22) 10/07/2008 (71) Air Liquide Process & Construction, Inc. (US) Em virtude do arquivamento publicado na RPI 2420 de 23-05-2017 e considerando ausência de manifestação dentro dos prazos legais, informo que cabe ser mantido o arquivamento do pedido de patente, conforme o disposto no artigo 12, da resolução 113/2013.
(21) PI 0814571-7 A2	Código 8.11 - Manutenção do Arquivamento (22) 11/07/2008 (71) Eli Lilly And Company (US) Em virtude do arquivamento publicado na RPI 2420 de 23-05-2017 e considerando ausência de manifestação dentro dos prazos legais, informo que cabe ser mantido o arquivamento do pedido de patente, conforme o disposto no artigo 12, da resolução 113/2013.
(21) PI 0814581-4 A2	Código 8.11 - Manutenção do Arquivamento (22) 22/07/2008 (71) Intervet International B.V. (NL) Em virtude do arquivamento publicado na RPI 2420 de 23-05-2017 e considerando ausência de manifestação dentro dos prazos legais, informo que cabe ser mantido o arquivamento do pedido de patente, conforme o disposto no artigo 12, da resolução 113/2013.
(21) PI 0814584-9 A2	Código 8.11 - Manutenção do Arquivamento (22) 23/07/2008

(71) ALSTOM RENEWABLE TECHNOLOGIES (FR)
Em virtude do arquivamento publicado na RPI 2420 de 23-05-2017 e considerando ausência de manifestação dentro dos prazos legais, informo que cabe ser mantido o arquivamento do pedido de patente, conforme o disposto no artigo 12, da resolução 113/2013.

---

(21) PI 0814592-0 A2

Código 8.11 - Manutenção do Arquivamento
(22) 22/07/2008
(71) The University Of Akron (US)
Em virtude do arquivamento publicado na RPI 2420 de 23-05-2017 e considerando ausência de manifestação dentro dos prazos legais, informo que cabe ser mantido o arquivamento do pedido de patente, conforme o disposto no artigo 12, da resolução 113/2013.

---

(21) PI 0814626-8 A2

Código 8.11 - Manutenção do Arquivamento
(22) 10/07/2008
(71) Behavioral Recognition Systems, INC. (US)
Em virtude do arquivamento publicado na RPI 2420 de 23-05-2017 e considerando ausência de manifestação dentro dos prazos legais, informo que cabe ser mantido o arquivamento do pedido de patente, conforme o disposto no artigo 12, da resolução 113/2013.

---

(21) PI 0814629-2 A2

Código 8.11 - Manutenção do Arquivamento
(22) 09/07/2008
(71) Imperial Innovations Limited (GB)
Em virtude do arquivamento publicado na RPI 2420 de 23-05-2017 e considerando ausência de manifestação dentro dos prazos legais, informo que cabe ser mantido o arquivamento do pedido de patente, conforme o disposto no artigo 12, da resolução 113/2013.

---

(21) PI 0814630-6 A2

Código 8.11 - Manutenção do Arquivamento
(22) 10/07/2008
(71) Behavioral Recognition Systems, INC. (US)
Em virtude do arquivamento publicado na RPI 2420 de 23-05-2017 e considerando ausência de manifestação dentro dos prazos legais, informo que cabe ser mantido o arquivamento do pedido de patente, conforme o disposto no artigo 12, da resolução 113/2013.

---

(21) PI 0814648-9 A2

Código 8.11 - Manutenção do Arquivamento
(22) 01/07/2008
(71) Siemens Aktiengesellschaft (DE)
Em virtude do arquivamento publicado na RPI 2420 de 23-05-2017 e considerando ausência de manifestação dentro dos prazos legais, informo que

	cabe ser mantido o arquivamento do pedido de patente, conforme o disposto no artigo 12, da resolução 113/2013.
(21) PI 0814694-2 A2	Código 8.11 - Manutenção do Arquivamento (22) 08/07/2008 (71) Valtion Teknillinen Tutkimuskeskus (FI) Em virtude do arquivamento publicado na RPI 2420 de 23-05-2017 e considerando ausência de manifestação dentro dos prazos legais, informo que cabe ser mantido o arquivamento do pedido de patente, conforme o disposto no artigo 12, da resolução 113/2013.
(21) PI 0814907-0 A2	Código 8.11 - Manutenção do Arquivamento (22) 16/07/2008 (71) AIRCELLE (FR) Em virtude do arquivamento publicado na RPI 2420 de 23-05-2017 e considerando ausência de manifestação dentro dos prazos legais, informo que cabe ser mantido o arquivamento do pedido de patente, conforme o disposto no artigo 12, da resolução 113/2013.
(21) PI 0814910-0 A2	Código 8.11 - Manutenção do Arquivamento (22) 07/07/2008 (71) AIRCELLE (FR) Em virtude do arquivamento publicado na RPI 2420 de 23-05-2017 e considerando ausência de manifestação dentro dos prazos legais, informo que cabe ser mantido o arquivamento do pedido de patente, conforme o disposto no artigo 12, da resolução 113/2013.
(21) PI 0814917-8 A2	Código 8.11 - Manutenção do Arquivamento (22) 16/07/2008 (71) AIRCELLE (FR) Em virtude do arquivamento publicado na RPI 2420 de 23-05-2017 e considerando ausência de manifestação dentro dos prazos legais, informo que cabe ser mantido o arquivamento do pedido de patente, conforme o disposto no artigo 12, da resolução 113/2013.
(21) PI 0814918-6 A2	Código 8.11 - Manutenção do Arquivamento (22) 23/07/2008 (71) AIRCELLE (FR) Em virtude do arquivamento publicado na RPI 2420 de 23-05-2017 e considerando ausência de manifestação dentro dos prazos legais, informo que cabe ser mantido o arquivamento do pedido de patente, conforme o disposto no artigo 12, da resolução 113/2013.

(21) PI 0814985-2 A2

Código 8.11 - Manutenção do Arquivamento
(22) 10/07/2008
(71) East China Normal University (CN)
Em virtude do arquivamento publicado na RPI 2420 de 23-05-2017 e considerando ausência de manifestação dentro dos prazos legais, informo que cabe ser mantido o arquivamento do pedido de patente, conforme o disposto no artigo 12, da resolução 113/2013.

(21) PI 0815024-9 A2

Código 8.11 - Manutenção do Arquivamento
(22) 24/07/2008
(71) KONINKLIJKE PHILIPS N. V. (NL)
Em virtude do arquivamento publicado na RPI 2420 de 23-05-2017 e considerando ausência de manifestação dentro dos prazos legais, informo que cabe ser mantido o arquivamento do pedido de patente, conforme o disposto no artigo 12, da resolução 113/2013.

(21) PI 0815051-6 A2

Código 8.11 - Manutenção do Arquivamento
(22) 03/07/2008
(71) Sigma-Tau Industrie Farmaceutiche Riunite S.P.A. (IT)
Em virtude do arquivamento publicado na RPI 2420 de 23-05-2017 e considerando ausência de manifestação dentro dos prazos legais, informo que cabe ser mantido o arquivamento do pedido de patente, conforme o disposto no artigo 12, da resolução 113/2013.

(21) PI 0815092-3 A2

Código 8.11 - Manutenção do Arquivamento
(22) 17/07/2008
(71) F. Hoffmann-La Roche AG (CH)
Em virtude do arquivamento publicado na RPI 2420 de 23-05-2017 e considerando ausência de manifestação dentro dos prazos legais, informo que cabe ser mantido o arquivamento do pedido de patente, conforme o disposto no artigo 12, da resolução 113/2013.

(21) PI 0815130-0 A2

Código 8.11 - Manutenção do Arquivamento
(22) 05/08/2008
(71) Bausch & Lomb Incorporated (US)
Em virtude do arquivamento publicado na RPI 2420 de 23-05-2017 e considerando ausência de manifestação dentro dos prazos legais, informo que cabe ser mantido o arquivamento do pedido de patente, conforme o disposto no artigo 12, da resolução 113/2013.

(21) PI 0815132-6 A2

Código 8.11 - Manutenção do Arquivamento
(22) 07/08/2008
(71) Simtone Corporation (US)

	Em virtude do arquivamento publicado na RPI 2420 de 23-05-2017 e considerando ausência de manifestação dentro dos prazos legais, informo que cabe ser mantido o arquivamento do pedido de patente, conforme o disposto no artigo 12, da resolução 113/2013.
(21) PI 0815196-2 A2	Código 8.11 - Manutenção do Arquivamento (22) 15/07/2008 (71) The Technical University Of Denmark (DK) Em virtude do arquivamento publicado na RPI 2420 de 23-05-2017 e considerando ausência de manifestação dentro dos prazos legais, informo que cabe ser mantido o arquivamento do pedido de patente, conforme o disposto no artigo 12, da resolução 113/2013.
(21) PI 0815266-7 A2	Código 8.11 - Manutenção do Arquivamento (22) 08/07/2008 (71) HAMPTON IP HOLDINGS CO., LLC (US) Em virtude do arquivamento publicado na RPI 2420 de 23-05-2017 e considerando ausência de manifestação dentro dos prazos legais, informo que cabe ser mantido o arquivamento do pedido de patente, conforme o disposto no artigo 12, da resolução 113/2013.
(21) PI 0815292-6 A2	Código 8.11 - Manutenção do Arquivamento (22) 08/07/2008 (71) HAMPTON IP HOLDINGS CO., LLC (US) Em virtude do arquivamento publicado na RPI 2420 de 23-05-2017 e considerando ausência de manifestação dentro dos prazos legais, informo que cabe ser mantido o arquivamento do pedido de patente, conforme o disposto no artigo 12, da resolução 113/2013.
(21) PI 0815293-4 A2	Código 8.11 - Manutenção do Arquivamento (22) 21/08/2008 (71) E.I DU PONT DE NEMOURS AND COMPANY (US) Em virtude do arquivamento publicado na RPI 2420 de 23-05-2017 e considerando ausência de manifestação dentro dos prazos legais, informo que cabe ser mantido o arquivamento do pedido de patente, conforme o disposto no artigo 12, da resolução 113/2013.
(21) PI 0815300-0 A2	Código 8.11 - Manutenção do Arquivamento (22) 08/07/2008 (71) HAMPTON IP HOLDINGS CO., LLC (US) Em virtude do arquivamento publicado na RPI 2420 de 23-05-2017 e considerando ausência de manifestação dentro dos prazos legais, informo que cabe ser mantido o arquivamento do pedido de patente, conforme o disposto no

artigo 12, da resolução 113/2013.

(21) PI 0815301-9 A2

Código 8.11 - Manutenção do Arquivamento
(22) 08/07/2008
(71) HAMPTON IP HOLDINGS CO., LLC (US)
Em virtude do arquivamento publicado na RPI 2420 de 23-05-2017 e considerando ausência de manifestação dentro dos prazos legais, informo que cabe ser mantido o arquivamento do pedido de patente, conforme o disposto no artigo 12, da resolução 113/2013.

(21) PI 0815314-0 A2

Código 8.11 - Manutenção do Arquivamento
(22) 21/08/2008
(71) E.I. DU PONT DE NEMOURS AND COMPANY (US)
Em virtude do arquivamento publicado na RPI 2420 de 23-05-2017 e considerando ausência de manifestação dentro dos prazos legais, informo que cabe ser mantido o arquivamento do pedido de patente, conforme o disposto no artigo 12, da resolução 113/2013.

(21) PI 0815315-9 A2

Código 8.11 - Manutenção do Arquivamento
(22) 21/08/2008
(71) E.I. DU PONT DE NEMOURS AND COMPANY (US)
Em virtude do arquivamento publicado na RPI 2420 de 23-05-2017 e considerando ausência de manifestação dentro dos prazos legais, informo que cabe ser mantido o arquivamento do pedido de patente, conforme o disposto no artigo 12, da resolução 113/2013.

(21) PI 0815330-2 A2

Código 8.11 - Manutenção do Arquivamento
(22) 13/08/2008
(71) IRM LLC (BM)
Em virtude do arquivamento publicado na RPI 2420 de 23-05-2017 e considerando ausência de manifestação dentro dos prazos legais, informo que cabe ser mantido o arquivamento do pedido de patente, conforme o disposto no artigo 12, da resolução 113/2013.

(21) PI 0815349-3 A2

Código 8.11 - Manutenção do Arquivamento
(22) 30/07/2008
(71) Dow Agrosciences LLC (US)
Em virtude do arquivamento publicado na RPI 2419 de 16-05-2017 e considerando ausência de manifestação dentro dos prazos legais, informo que cabe ser mantido o arquivamento do pedido de patente, conforme o disposto no artigo 12, da resolução 113/2013.

(21) PI 0815523-2 A2

Código 8.11 - Manutenção do Arquivamento

(22) 08/07/2008
(71) HAMPTON IP HOLDINGS CO., LLC (US)
Em virtude do arquivamento publicado na RPI 2420 de 23-05-2017 e considerando ausência de manifestação dentro dos prazos legais, informo que cabe ser mantido o arquivamento do pedido de patente, conforme o disposto no artigo 12, da resolução 113/2013.

---

(21) PI 0815712-0 A2

Código 8.11 - Manutenção do Arquivamento
(22) 03/07/2008
(71) Robert Bosch Gmbh (DE)
Em virtude do arquivamento publicado na RPI 2420 de 23-05-2017 e considerando ausência de manifestação dentro dos prazos legais, informo que cabe ser mantido o arquivamento do pedido de patente, conforme o disposto no artigo 12, da resolução 113/2013.

---

(21) PI 0815728-6 A2

Código 8.11 - Manutenção do Arquivamento
(22) 25/08/2008
(71) Renner Gmbh (DE) , Töpfer Kulmbach Gmbh (DE)
Em virtude do arquivamento publicado na RPI 2420 de 23-05-2017 e considerando ausência de manifestação dentro dos prazos legais, informo que cabe ser mantido o arquivamento do pedido de patente, conforme o disposto no artigo 12, da resolução 113/2013.

---

(21) PI 0815822-3 A2

Código 8.11 - Manutenção do Arquivamento
(22) 01/09/2008
(71) Biojoule Ltd. (NZ)
Em virtude do arquivamento publicado na RPI 2420 de 23-05-2017 e considerando ausência de manifestação dentro dos prazos legais, informo que cabe ser mantido o arquivamento do pedido de patente, conforme o disposto no artigo 12, da resolução 113/2013.

---

(21) PI 0815928-9 A2

Código 8.11 - Manutenção do Arquivamento
(22) 27/08/2008
(71) Air Products And Chemicals, INC. (US)
Em virtude do arquivamento publicado na RPI 2420 de 23-05-2017 e considerando ausência de manifestação dentro dos prazos legais, informo que cabe ser mantido o arquivamento do pedido de patente, conforme o disposto no artigo 12, da resolução 113/2013.

---

(21) PI 0815929-7 A2

Código 8.11 - Manutenção do Arquivamento
(22) 27/08/2008
(71) Air Products And Chemicals, INC. (US)
Em virtude do arquivamento publicado na RPI 2420 de 23-05-2017 e

	considerando ausência de manifestação dentro dos prazos legais, informo que cabe ser mantido o arquivamento do pedido de patente, conforme o disposto no artigo 12, da resolução 113/2013.
(21) PI 0816050-3 A2	Código 8.11 - Manutenção do Arquivamento (22) 29/08/2008 (71) ASTRAZENECA AB (SE) Em virtude do arquivamento publicado na RPI 2420 de 23-05-2017 e considerando ausência de manifestação dentro dos prazos legais, informo que cabe ser mantido o arquivamento do pedido de patente, conforme o disposto no artigo 12, da resolução 113/2013.
(21) PI 0816066-0 A2	Código 8.11 - Manutenção do Arquivamento (22) 21/08/2008 (71) C.B. Fleet Company, Incorporated (US) Em virtude do arquivamento publicado na RPI 2420 de 23-05-2017 e considerando ausência de manifestação dentro dos prazos legais, informo que cabe ser mantido o arquivamento do pedido de patente, conforme o disposto no artigo 12, da resolução 113/2013.
(21) PI 0816247-6 A2	Código 8.11 - Manutenção do Arquivamento (22) 09/09/2008 (71) Intervet International B.V. (NL) Em virtude do arquivamento publicado na RPI 2420 de 23-05-2017 e considerando ausência de manifestação dentro dos prazos legais, informo que cabe ser mantido o arquivamento do pedido de patente, conforme o disposto no artigo 12, da resolução 113/2013.
(21) PI 0816406-1 A2	Código 8.11 - Manutenção do Arquivamento (22) 20/08/2008 (71) Sanofi-Aventis (FR) Em virtude do arquivamento publicado na RPI 2420 de 23-05-2017 e considerando ausência de manifestação dentro dos prazos legais, informo que cabe ser mantido o arquivamento do pedido de patente, conforme o disposto no artigo 12, da resolução 113/2013.
(21) PI 0816418-5 A2	Código 8.11 - Manutenção do Arquivamento (22) 22/09/2008 (71) Siemens Industry, Inc. (US) Em virtude do arquivamento publicado na RPI 2420 de 23-05-2017 e considerando ausência de manifestação dentro dos prazos legais, informo que cabe ser mantido o arquivamento do pedido de patente, conforme o disposto no artigo 12, da resolução 113/2013.

(21) PI 0816435-5 A2	Código 8.11 - Manutenção do Arquivamento (22) 16/09/2008 (71) Michelin Recherche Et Technique S.A. (CH) , COMPAGNIE GENERALE DES ETABLISSEMENTS MICHELIN (FR) Em virtude do arquivamento publicado na RPI 2420 de 23-05-2017 e considerando ausência de manifestação dentro dos prazos legais, informo que cabe ser mantido o arquivamento do pedido de patente, conforme o disposto no artigo 12, da resolução 113/2013.
(21) PI 0816695-1 A2	Código 8.11 - Manutenção do Arquivamento (22) 14/07/2008 (71) Robert Bosch Gmbh (DE) Em virtude do arquivamento publicado na RPI 2420 de 23-05-2017 e considerando ausência de manifestação dentro dos prazos legais, informo que cabe ser mantido o arquivamento do pedido de patente, conforme o disposto no artigo 12, da resolução 113/2013.
(21) PI 0816735-4 A2	Código 8.11 - Manutenção do Arquivamento (22) 06/09/2008 (71) QLT Plug Delivery, Inc. (US) Em virtude do arquivamento publicado na RPI 2420 de 23-05-2017 e considerando ausência de manifestação dentro dos prazos legais, informo que cabe ser mantido o arquivamento do pedido de patente, conforme o disposto no artigo 12, da resolução 113/2013.
(21) PI 0816736-2 A2	Código 8.11 - Manutenção do Arquivamento (22) 10/09/2008 (71) SHELL INTERNATIONALE RESEARCH MAATSCHAPPIJ B. V. (NL) Em virtude do arquivamento publicado na RPI 2420 de 23-05-2017 e considerando ausência de manifestação dentro dos prazos legais, informo que cabe ser mantido o arquivamento do pedido de patente, conforme o disposto no artigo 12, da resolução 113/2013.
(21) PI 0816807-5 A2	Código 8.11 - Manutenção do Arquivamento (22) 12/09/2008 (71) Dr. Reddy's Laboratories Limited (IN) , DR. REDDY'S LABORATORIES INC. (US) Em virtude do arquivamento publicado na RPI 2420 de 23-05-2017 e considerando ausência de manifestação dentro dos prazos legais, informo que cabe ser mantido o arquivamento do pedido de patente, conforme o disposto no artigo 12, da resolução 113/2013.

(21) PI 0816810-5 A2	Código 8.11 - Manutenção do Arquivamento (22) 12/09/2008 (71) Centre National de La Recherche Scientifique (FR) , Universite de Rennes 1 (FR) , Universite Paris Descartes (FR) , Universite de Bretagne Occidentale (FR) , Centre Hospitalier Universitaire de Brest (FR) Em virtude do arquivamento publicado na RPI 2420 de 23-05-2017 e considerando ausência de manifestação dentro dos prazos legais, informo que cabe ser mantido o arquivamento do pedido de patente, conforme o disposto no artigo 12, da resolução 113/2013.
(21) PI 0816825-3 A2	Código 8.11 - Manutenção do Arquivamento (22) 17/09/2008 (71) INOVA LTD. (KY) Em virtude do arquivamento publicado na RPI 2420 de 23-05-2017 e considerando ausência de manifestação dentro dos prazos legais, informo que cabe ser mantido o arquivamento do pedido de patente, conforme o disposto no artigo 12, da resolução 113/2013.
(21) PI 0816862-8 A2	Código 8.11 - Manutenção do Arquivamento (22) 07/08/2008 (71) Emory University (US) Em virtude do arquivamento publicado na RPI 2420 de 23-05-2017 e considerando ausência de manifestação dentro dos prazos legais, informo que cabe ser mantido o arquivamento do pedido de patente, conforme o disposto no artigo 12, da resolução 113/2013.
(21) PI 0816863-6 A2	Código 8.11 - Manutenção do Arquivamento (22) 10/06/2008 (71) Airbus Operations Gmbh (DE) Em virtude do arquivamento publicado na RPI 2420 de 23-05-2017 e considerando ausência de manifestação dentro dos prazos legais, informo que cabe ser mantido o arquivamento do pedido de patente, conforme o disposto no artigo 12, da resolução 113/2013.
(21) PI 0816864-4 A2	Código 8.11 - Manutenção do Arquivamento (22) 18/06/2008 (71) Airbus Operations Gmbh (DE) Em virtude do arquivamento publicado na RPI 2420 de 23-05-2017 e considerando ausência de manifestação dentro dos prazos legais, informo que cabe ser mantido o arquivamento do pedido de patente, conforme o disposto no artigo 12, da resolução 113/2013.
(21) PI 0816899-7 A2	Código 8.11 - Manutenção do Arquivamento

(22) 11/06/2008
(71) Airbus Operations GMBH (DE)
Em virtude do arquivamento publicado na RPI 2420 de 23-05-2017 e considerando ausência de manifestação dentro dos prazos legais, informo que cabe ser mantido o arquivamento do pedido de patente, conforme o disposto no artigo 12, da resolução 113/2013.

---

(21) PI 0817064-9 A2

Código 8.11 - Manutenção do Arquivamento
(22) 05/09/2008
(71) Graftech International Holdings Inc. (US)
Em virtude do arquivamento publicado na RPI 2420 de 23-05-2017 e considerando ausência de manifestação dentro dos prazos legais, informo que cabe ser mantido o arquivamento do pedido de patente, conforme o disposto no artigo 12, da resolução 113/2013.

---

(21) PI 0817101-7 A2

Código 8.11 - Manutenção do Arquivamento
(22) 12/09/2008
(71) Ortho-Mcneil-Janssen Pharmaceuticals, INC. (US) , Addex Pharma S.A. (CH)
Em virtude do arquivamento publicado na RPI 2420 de 23-05-2017 e considerando ausência de manifestação dentro dos prazos legais, informo que cabe ser mantido o arquivamento do pedido de patente, conforme o disposto no artigo 12, da resolução 113/2013.

---

(21) PI 0817134-3 A2

Código 8.11 - Manutenção do Arquivamento
(22) 30/10/2008
(71) E.I. DU PONT DE MOURS AND COMPANY (US) , PIONEER HI- BRED INTERNATIONAL, INC (US)
Em virtude do arquivamento publicado na RPI 2420 de 23-05-2017 e considerando ausência de manifestação dentro dos prazos legais, informo que cabe ser mantido o arquivamento do pedido de patente, conforme o disposto no artigo 12, da resolução 113/2013.

---

(21) PI 0817184-0 A2

Código 8.11 - Manutenção do Arquivamento
(22) 28/10/2008
(71) CARBONITE CORPORATION (PA)
Em virtude do arquivamento publicado na RPI 2420 de 23-05-2017 e considerando ausência de manifestação dentro dos prazos legais, informo que cabe ser mantido o arquivamento do pedido de patente, conforme o disposto no artigo 12, da resolução 113/2013.

---

(21) PI 0817211-0 A2

Código 8.11 - Manutenção do Arquivamento
(22) 03/09/2008

	(71) Irm LLC (BM) Em virtude do arquivamento publicado na RPI 2420 de 23-05-2017 e considerando ausência de manifestação dentro dos prazos legais, informo que cabe ser mantido o arquivamento do pedido de patente, conforme o disposto no artigo 12, da resolução 113/2013.
(21) PI 0817473-3 A2	Código 8.11 - Manutenção do Arquivamento (22) 29/09/2008 (71) Xcerion Aktiebolag (US) Em virtude do arquivamento publicado na RPI 2420 de 23-05-2017 e considerando ausência de manifestação dentro dos prazos legais, informo que cabe ser mantido o arquivamento do pedido de patente, conforme o disposto no artigo 12, da resolução 113/2013.
(21) PI 0817475-0 A2	Código 8.11 - Manutenção do Arquivamento (22) 29/09/2008 (71) Xcerion Aktiebolag (US) Em virtude do arquivamento publicado na RPI 2420 de 23-05-2017 e considerando ausência de manifestação dentro dos prazos legais, informo que cabe ser mantido o arquivamento do pedido de patente, conforme o disposto no artigo 12, da resolução 113/2013.
(21) PI 0817479-2 A2	Código 8.11 - Manutenção do Arquivamento (22) 10/09/2008 (71) Chevron U.S.A. INC. (US) Em virtude do arquivamento publicado na RPI 2420 de 23-05-2017 e considerando ausência de manifestação dentro dos prazos legais, informo que cabe ser mantido o arquivamento do pedido de patente, conforme o disposto no artigo 12, da resolução 113/2013.
(21) PI 0817481-4 A2	Código 8.11 - Manutenção do Arquivamento (22) 26/09/2008 (71) Avexa Limited (AU) Em virtude do arquivamento publicado na RPI 2420 de 23-05-2017 e considerando ausência de manifestação dentro dos prazos legais, informo que cabe ser mantido o arquivamento do pedido de patente, conforme o disposto no artigo 12, da resolução 113/2013.
(21) PI 0817488-1 A2	Código 8.11 - Manutenção do Arquivamento (22) 03/10/2008 (71) Trivascular, Inc (US) Em virtude do arquivamento publicado na RPI 2420 de 23-05-2017 e considerando ausência de manifestação dentro dos prazos legais, informo que

	cabe ser mantido o arquivamento do pedido de patente, conforme o disposto no artigo 12, da resolução 113/2013.
(21) PI 0817524-1 A2	Código 8.11 - Manutenção do Arquivamento (22) 02/10/2008 (71) Potentia Pharmaceuticals, INC. (US) Em virtude do arquivamento publicado na RPI 2420 de 23-05-2017 e considerando ausência de manifestação dentro dos prazos legais, informo que cabe ser mantido o arquivamento do pedido de patente, conforme o disposto no artigo 12, da resolução 113/2013.
(21) PI 0817528-4 A2	Código 8.11 - Manutenção do Arquivamento (22) 29/09/2008 (71) Xcerion Aktiebolag (US) Em virtude do arquivamento publicado na RPI 2420 de 23-05-2017 e considerando ausência de manifestação dentro dos prazos legais, informo que cabe ser mantido o arquivamento do pedido de patente, conforme o disposto no artigo 12, da resolução 113/2013.
(21) PI 0817544-6 A2	Código 8.11 - Manutenção do Arquivamento (22) 09/10/2008 (71) WAKE FOREST UNIVERSITY HEALTH SCIENCES (US) Em virtude do arquivamento publicado na RPI 2420 de 23-05-2017 e considerando ausência de manifestação dentro dos prazos legais, informo que cabe ser mantido o arquivamento do pedido de patente, conforme o disposto no artigo 12, da resolução 113/2013.
(21) PI 0817605-1 A2	Código 8.11 - Manutenção do Arquivamento (22) 04/09/2008 (71) Quark Pharmaceuticals INC. (US) Em virtude do arquivamento publicado na RPI 2420 de 23-05-2017 e considerando ausência de manifestação dentro dos prazos legais, informo que cabe ser mantido o arquivamento do pedido de patente, conforme o disposto no artigo 12, da resolução 113/2013.
(21) PI 0817725-2 A2	Código 8.11 - Manutenção do Arquivamento (22) 26/09/2008 (71) Engene, inc (CA) Em virtude do arquivamento publicado na RPI 2420 de 23-05-2017 e considerando ausência de manifestação dentro dos prazos legais, informo que cabe ser mantido o arquivamento do pedido de patente, conforme o disposto no artigo 12, da resolução 113/2013.

(21) PI 0817727-9 A2

Código 8.11 - Manutenção do Arquivamento
(22) 19/09/2008
(71) Chevron U.S.A. Inc. (US)
Em virtude do arquivamento publicado na RPI 2420 de 23-05-2017 e considerando ausência de manifestação dentro dos prazos legais, informo que cabe ser mantido o arquivamento do pedido de patente, conforme o disposto no artigo 12, da resolução 113/2013.

(21) PI 0818101-2 A2

Código 8.11 - Manutenção do Arquivamento
(22) 11/11/2008
(71) E.I DU PONT DE NEMOURS AND COMPANY (US)
Em virtude do arquivamento publicado na RPI 2420 de 23-05-2017 e considerando ausência de manifestação dentro dos prazos legais, informo que cabe ser mantido o arquivamento do pedido de patente, conforme o disposto no artigo 12, da resolução 113/2013.

(21) PI 0818139-0 A2

Código 8.11 - Manutenção do Arquivamento
(22) 31/10/2008
(71) Chung Chin Chen (US) , Kuo Cheng Wu (TW)
Em virtude do arquivamento publicado na RPI 2420 de 23-05-2017 e considerando ausência de manifestação dentro dos prazos legais, informo que cabe ser mantido o arquivamento do pedido de patente, conforme o disposto no artigo 12, da resolução 113/2013.

(21) PI 0818167-5 A2

Código 8.11 - Manutenção do Arquivamento
(22) 10/10/2008
(71) Videojet Technologies INC. (US)
Em virtude do arquivamento publicado na RPI 2420 de 23-05-2017 e considerando ausência de manifestação dentro dos prazos legais, informo que cabe ser mantido o arquivamento do pedido de patente, conforme o disposto no artigo 12, da resolução 113/2013.

(21) PI 0818168-3 A2

Código 8.11 - Manutenção do Arquivamento
(22) 10/10/2008
(71) Eléna Energie (FR)
Em virtude do arquivamento publicado na RPI 2420 de 23-05-2017 e considerando ausência de manifestação dentro dos prazos legais, informo que cabe ser mantido o arquivamento do pedido de patente, conforme o disposto no artigo 12, da resolução 113/2013.

(21) PI 0818169-1 A2

Código 8.11 - Manutenção do Arquivamento
(22) 04/10/2008
(71) Baker Hughes Incorporated (US)

	Em virtude do arquivamento publicado na RPI 2420 de 23-05-2017 e considerando ausência de manifestação dentro dos prazos legais, informo que cabe ser mantido o arquivamento do pedido de patente, conforme o disposto no artigo 12, da resolução 113/2013.
(21) PI 0818170-5 A2	Código 8.11 - Manutenção do Arquivamento (22) 19/09/2008 (71) Merck Patent Gesellschaft Mit Berschränkter Haftung (DE) Em virtude do arquivamento publicado na RPI 2420 de 23-05-2017 e considerando ausência de manifestação dentro dos prazos legais, informo que cabe ser mantido o arquivamento do pedido de patente, conforme o disposto no artigo 12, da resolução 113/2013.
(21) PI 0818265-5 A2	Código 8.11 - Manutenção do Arquivamento (22) 29/10/2008 (71) Athera Biotechnologies AB (SE) Em virtude do arquivamento publicado na RPI 2420 de 23-05-2017 e considerando ausência de manifestação dentro dos prazos legais, informo que cabe ser mantido o arquivamento do pedido de patente, conforme o disposto no artigo 12, da resolução 113/2013.
(21) PI 0818300-7 A2	Código 8.11 - Manutenção do Arquivamento (22) 24/09/2008 (71) ZOETIS LLC (US) Em virtude do arquivamento publicado na RPI 2420 de 23-05-2017 e considerando ausência de manifestação dentro dos prazos legais, informo que cabe ser mantido o arquivamento do pedido de patente, conforme o disposto no artigo 12, da resolução 113/2013.
(21) PI 0818323-6 A2	Código 8.11 - Manutenção do Arquivamento (22) 09/10/2008 (71) Astrazeneca AB (SE) Em virtude do arquivamento publicado na RPI 2420 de 23-05-2017 e considerando ausência de manifestação dentro dos prazos legais, informo que cabe ser mantido o arquivamento do pedido de patente, conforme o disposto no artigo 12, da resolução 113/2013.
(21) PI 0818334-1 A2	Código 8.11 - Manutenção do Arquivamento (22) 16/10/2008 (71) Abbott Laboratories (US) Em virtude do arquivamento publicado na RPI 2420 de 23-05-2017 e considerando ausência de manifestação dentro dos prazos legais, informo que cabe ser mantido o arquivamento do pedido de patente, conforme o disposto no

artigo 12, da resolução 113/2013.

(21) PI 0818354-6 A2

Código 8.11 - Manutenção do Arquivamento
(22) 09/10/2008
(71) Technologie Integrale Ltd (UK)
Em virtude do arquivamento publicado na RPI 2420 de 23-05-2017 e considerando ausência de manifestação dentro dos prazos legais, informo que cabe ser mantido o arquivamento do pedido de patente, conforme o disposto no artigo 12, da resolução 113/2013.

(21) PI 0818384-8 A2

Código 8.11 - Manutenção do Arquivamento
(22) 22/10/2008
(71) Tech Group Europe Limited (IE)
Em virtude do arquivamento publicado na RPI 2420 de 23-05-2017 e considerando ausência de manifestação dentro dos prazos legais, informo que cabe ser mantido o arquivamento do pedido de patente, conforme o disposto no artigo 12, da resolução 113/2013.

(21) PI 0818393-7 A2

Código 8.11 - Manutenção do Arquivamento
(22) 17/10/2008
(71) The Sunrider Corporation DBA Sunrider International (US)
Em virtude do arquivamento publicado na RPI 2420 de 23-05-2017 e considerando ausência de manifestação dentro dos prazos legais, informo que cabe ser mantido o arquivamento do pedido de patente, conforme o disposto no artigo 12, da resolução 113/2013.

(21) PI 0818452-6 A2

Código 8.11 - Manutenção do Arquivamento
(22) 30/09/2008
(71) Lawrence Livermore National Security, LLC (US)
Em virtude do arquivamento publicado na RPI 2420 de 23-05-2017 e considerando ausência de manifestação dentro dos prazos legais, informo que cabe ser mantido o arquivamento do pedido de patente, conforme o disposto no artigo 12, da resolução 113/2013.

(21) PI 0818461-5 A2

Código 8.11 - Manutenção do Arquivamento
(22) 09/10/2008
(71) Tu Bergakademie Freiberg (DE)
Em virtude do arquivamento publicado na RPI 2420 de 23-05-2017 e considerando ausência de manifestação dentro dos prazos legais, informo que cabe ser mantido o arquivamento do pedido de patente, conforme o disposto no artigo 12, da resolução 113/2013.

(21) PI 0818598-0 A2

Código 8.11 - Manutenção do Arquivamento

(22) 08/10/2008
(71) Astrazeneca AB (SE)
Em virtude do arquivamento publicado na RPI 2420 de 23-05-2017 e considerando ausência de manifestação dentro dos prazos legais, informo que cabe ser mantido o arquivamento do pedido de patente, conforme o disposto no artigo 12, da resolução 113/2013.

---

(21) PI 0818669-3 A2

Código 8.11 - Manutenção do Arquivamento
(22) 14/10/2008
(71) University Of Florida Research Foundation, Inc. (US)
Em virtude do arquivamento publicado na RPI 2420 de 23-05-2017 e considerando ausência de manifestação dentro dos prazos legais, informo que cabe ser mantido o arquivamento do pedido de patente, conforme o disposto no artigo 12, da resolução 113/2013.

---

(21) PI 0818715-0 A2

Código 8.11 - Manutenção do Arquivamento
(22) 24/10/2008
(71) The University Of Queensland (AU)
Em virtude do arquivamento publicado na RPI 2420 de 23-05-2017 e considerando ausência de manifestação dentro dos prazos legais, informo que cabe ser mantido o arquivamento do pedido de patente, conforme o disposto no artigo 12, da resolução 113/2013.

---

(21) PI 0818724-0 A2

Código 8.11 - Manutenção do Arquivamento
(22) 29/10/2008
(71) Chevron U.S.A. Inc. (US)
Em virtude do arquivamento publicado na RPI 2420 de 23-05-2017 e considerando ausência de manifestação dentro dos prazos legais, informo que cabe ser mantido o arquivamento do pedido de patente, conforme o disposto no artigo 12, da resolução 113/2013.

---

(21) PI 0818738-0 A2

Código 8.11 - Manutenção do Arquivamento
(22) 29/10/2008
(71) Innoventor, INC. (US)
Em virtude do arquivamento publicado na RPI 2420 de 23-05-2017 e considerando ausência de manifestação dentro dos prazos legais, informo que cabe ser mantido o arquivamento do pedido de patente, conforme o disposto no artigo 12, da resolução 113/2013.

---

(21) PI 0818971-4 A2

Código 8.11 - Manutenção do Arquivamento
(22) 20/11/2008
(71) E I Du Pont De Nemours And Company (US) , PIONEER HI-BRED INTERNATIONAL, INC. (US)

	Em virtude do arquivamento publicado na RPI 2420 de 23-05-2017 e considerando ausência de manifestação dentro dos prazos legais, informo que cabe ser mantido o arquivamento do pedido de patente, conforme o disposto no artigo 12, da resolução 113/2013.
(21) PI 0819093-3 A2	Código 8.11 - Manutenção do Arquivamento (22) 31/10/2008 (71) Sirtris Pharmaceuticals, Inc. (US) Em virtude do arquivamento publicado na RPI 2420 de 23-05-2017 e considerando ausência de manifestação dentro dos prazos legais, informo que cabe ser mantido o arquivamento do pedido de patente, conforme o disposto no artigo 12, da resolução 113/2013.
(21) PI 0819098-4 A2	Código 8.11 - Manutenção do Arquivamento (22) 17/10/2008 (71) SMITHS MEDICAL ASD, INC. (US) Em virtude do arquivamento publicado na RPI 2420 de 23-05-2017 e considerando ausência de manifestação dentro dos prazos legais, informo que cabe ser mantido o arquivamento do pedido de patente, conforme o disposto no artigo 12, da resolução 113/2013.
(21) PI 0819099-2 A2	Código 8.11 - Manutenção do Arquivamento (22) 17/10/2008 (71) SMITHS MEDICAL ASD, INC. (US) Em virtude do arquivamento publicado na RPI 2420 de 23-05-2017 e considerando ausência de manifestação dentro dos prazos legais, informo que cabe ser mantido o arquivamento do pedido de patente, conforme o disposto no artigo 12, da resolução 113/2013.
(21) PI 0819233-2 A2	Código 8.11 - Manutenção do Arquivamento (22) 31/10/2008 (71) Abbott Gmbh & Co. Kg (DE) , Abbott Laboratories (US) Em virtude do arquivamento publicado na RPI 2420 de 23-05-2017 e considerando ausência de manifestação dentro dos prazos legais, informo que cabe ser mantido o arquivamento do pedido de patente, conforme o disposto no artigo 12, da resolução 113/2013.
(21) PI 0819258-8 A2	Código 8.11 - Manutenção do Arquivamento (22) 05/11/2008 (71) Astrazeneca Ab (SE) Em virtude do arquivamento publicado na RPI 2420 de 23-05-2017 e considerando ausência de manifestação dentro dos prazos legais, informo que cabe ser mantido o arquivamento do pedido de patente, conforme o disposto no

artigo 12, da resolução 113/2013.

(21) PI 0819598-6 A2

Código 8.11 - Manutenção do Arquivamento
(22) 01/12/2008
(71) Kalobios Pharmaceuticals, Inc. (US)
Em virtude do arquivamento publicado na RPI 2420 de 23-05-2017 e considerando ausência de manifestação dentro dos prazos legais, informo que cabe ser mantido o arquivamento do pedido de patente, conforme o disposto no artigo 12, da resolução 113/2013.

(21) PI 0819606-0 A2

Código 8.11 - Manutenção do Arquivamento
(22) 21/11/2008
(71) Cellzome Limited (GB)
Em virtude do arquivamento publicado na RPI 2420 de 23-05-2017 e considerando ausência de manifestação dentro dos prazos legais, informo que cabe ser mantido o arquivamento do pedido de patente, conforme o disposto no artigo 12, da resolução 113/2013.

(21) PI 0820179-0 A2

Código 8.11 - Manutenção do Arquivamento
(22) 26/09/2008
(71) Bridgestone Americas Tire Operations, LLC (US)
Em virtude do arquivamento publicado na RPI 2420 de 23-05-2017 e considerando ausência de manifestação dentro dos prazos legais, informo que cabe ser mantido o arquivamento do pedido de patente, conforme o disposto no artigo 12, da resolução 113/2013.

(21) PI 0820229-0 A2

Código 8.11 - Manutenção do Arquivamento
(22) 24/11/2008
(71) Mersana Therapeutics, INC. (US) , Cheri A. Stevenson (US)
Em virtude do arquivamento publicado na RPI 2420 de 23-05-2017 e considerando ausência de manifestação dentro dos prazos legais, informo que cabe ser mantido o arquivamento do pedido de patente, conforme o disposto no artigo 12, da resolução 113/2013.

(21) PI 0820338-5 A2

Código 8.11 - Manutenção do Arquivamento
(22) 15/10/2008
(71) Novartis AG (CH)
Em virtude do arquivamento publicado na RPI 2420 de 23-05-2017 e considerando ausência de manifestação dentro dos prazos legais, informo que cabe ser mantido o arquivamento do pedido de patente, conforme o disposto no artigo 12, da resolução 113/2013.

(21) PI 0820604-0 A2

Código 8.11 - Manutenção do Arquivamento

(22) 16/12/2008
(71) GENENTECH, INC (US)
Em virtude do arquivamento publicado na RPI 2420 de 23-05-2017 e considerando ausência de manifestação dentro dos prazos legais, informo que cabe ser mantido o arquivamento do pedido de patente, conforme o disposto no artigo 12, da resolução 113/2013.

---

(21) PI 0820683-0 A2

Código 8.11 - Manutenção do Arquivamento
(22) 04/12/2008
(71) Turanair Systems, Inc (US)
Em virtude do arquivamento publicado na RPI 2420 de 23-05-2017 e considerando ausência de manifestação dentro dos prazos legais, informo que cabe ser mantido o arquivamento do pedido de patente, conforme o disposto no artigo 12, da resolução 113/2013.

---

(21) PI 0820959-6 A2

Código 8.11 - Manutenção do Arquivamento
(22) 05/12/2008
(71) Eyegate Pharma S.A.S (US)
Em virtude do arquivamento publicado na RPI 2420 de 23-05-2017 e considerando ausência de manifestação dentro dos prazos legais, informo que cabe ser mantido o arquivamento do pedido de patente, conforme o disposto no artigo 12, da resolução 113/2013.

---

(21) PI 0821167-1 A2

Código 8.11 - Manutenção do Arquivamento
(22) 04/12/2008
(71) Valspar Sourcing, INC. (US)
Em virtude do arquivamento publicado na RPI 2420 de 23-05-2017 e considerando ausência de manifestação dentro dos prazos legais, informo que cabe ser mantido o arquivamento do pedido de patente, conforme o disposto no artigo 12, da resolução 113/2013.

---

(21) PI 0821767-0 A2

Código 8.11 - Manutenção do Arquivamento
(22) 26/12/2008
(71) Momentive Performance Materials Inc. (US)
Em virtude do arquivamento publicado na RPI 2420 de 23-05-2017 e considerando ausência de manifestação dentro dos prazos legais, informo que cabe ser mantido o arquivamento do pedido de patente, conforme o disposto no artigo 12, da resolução 113/2013.

---

(21) PI 0821807-2 A2

Código 8.11 - Manutenção do Arquivamento
(22) 21/11/2008
(71) Airbus Operations GMBH (DE)
Em virtude do arquivamento publicado na RPI 2420 de 23-05-2017 e

	considerando ausência de manifestação dentro dos prazos legais, informo que cabe ser mantido o arquivamento do pedido de patente, conforme o disposto no artigo 12, da resolução 113/2013.
(21) PI 0822707-1 A2	Código 8.11 - Manutenção do Arquivamento (22) 11/07/2008 (71) Tele Atlas B.v (NL) Em virtude do arquivamento publicado na RPI 2420 de 23-05-2017 e considerando ausência de manifestação dentro dos prazos legais, informo que cabe ser mantido o arquivamento do pedido de patente, conforme o disposto no artigo 12, da resolução 113/2013.
(21) PI 0822764-0 A2	Código 8.11 - Manutenção do Arquivamento (22) 03/10/2008 (71) E. I. DU PONT DE NEMOURS AND COMPANY (US) Em virtude do arquivamento publicado na RPI 2420 de 23-05-2017 e considerando ausência de manifestação dentro dos prazos legais, informo que cabe ser mantido o arquivamento do pedido de patente, conforme o disposto no artigo 12, da resolução 113/2013.
(21) PI 0822791-8 A2	Código 8.11 - Manutenção do Arquivamento (22) 31/10/2008 (71) Upm-Kymmene Oyj (FI) Em virtude do arquivamento publicado na RPI 2420 de 23-05-2017 e considerando ausência de manifestação dentro dos prazos legais, informo que cabe ser mantido o arquivamento do pedido de patente, conforme o disposto no artigo 12, da resolução 113/2013.
(21) PI 0902294-5 A2	Código 8.11 - Manutenção do Arquivamento (22) 03/07/2009 (71) Investors-Investimentos, Comércio e Serviços de Informatica S.A. (BR/SP) Em virtude do arquivamento publicado na RPI 2420 de 23-05-2017 e considerando ausência de manifestação dentro dos prazos legais, informo que cabe ser mantido o arquivamento do pedido de patente, conforme o disposto no artigo 12, da resolução 113/2013.
(21) PI 0902313-5 A2	Código 8.11 - Manutenção do Arquivamento (22) 15/07/2009 (71) Sergio Fidencio de Lima (BR/SP) Em virtude do arquivamento publicado na RPI 2420 de 23-05-2017 e considerando ausência de manifestação dentro dos prazos legais, informo que cabe ser mantido o arquivamento do pedido de patente, conforme o disposto no artigo 12, da resolução 113/2013.

(21) PI 0902318-6 A2	Código 8.11 - Manutenção do Arquivamento (22) 21/07/2009 (71) DECIO DE MORAES SÁ (BR/SP) Em virtude do arquivamento publicado na RPI 2420 de 23-05-2017 e considerando ausência de manifestação dentro dos prazos legais, informo que cabe ser mantido o arquivamento do pedido de patente, conforme o disposto no artigo 12, da resolução 113/2013.
(21) PI 0902329-1 A2	Código 8.11 - Manutenção do Arquivamento (22) 17/07/2009 (71) ALSTOM RENEWABLE TECHNOLOGIES (FR) Em virtude do arquivamento publicado na RPI 2420 de 23-05-2017 e considerando ausência de manifestação dentro dos prazos legais, informo que cabe ser mantido o arquivamento do pedido de patente, conforme o disposto no artigo 12, da resolução 113/2013.
(21) PI 0902338-0 A2	Código 8.11 - Manutenção do Arquivamento (22) 22/07/2009 (71) Cleide Maria da Silva (BR/RJ) Em virtude do arquivamento publicado na RPI 2420 de 23-05-2017 e considerando ausência de manifestação dentro dos prazos legais, informo que cabe ser mantido o arquivamento do pedido de patente, conforme o disposto no artigo 12, da resolução 113/2013.
(21) PI 0902391-7 A2	Código 8.11 - Manutenção do Arquivamento (22) 15/07/2009 (71) CDIOX ENGENHARIA LTDA (BR/RJ) Em virtude do arquivamento publicado na RPI 2420 de 23-05-2017 e considerando ausência de manifestação dentro dos prazos legais, informo que cabe ser mantido o arquivamento do pedido de patente, conforme o disposto no artigo 12, da resolução 113/2013.
(21) PI 0902397-6 A2	Código 8.11 - Manutenção do Arquivamento (22) 09/07/2009 (71) Júlio César Jacobs (BR/SP) Em virtude do arquivamento publicado na RPI 2420 de 23-05-2017 e considerando ausência de manifestação dentro dos prazos legais, informo que cabe ser mantido o arquivamento do pedido de patente, conforme o disposto no artigo 12, da resolução 113/2013.
(21) PI 0902649-5 A2	Código 8.11 - Manutenção do Arquivamento (22) 16/07/2009

(71) Douglas Fernandes Leonel (BR/PR)
Em virtude do arquivamento publicado na RPI 2420 de 23-05-2017 e considerando ausência de manifestação dentro dos prazos legais, informo que cabe ser mantido o arquivamento do pedido de patente, conforme o disposto no artigo 12, da resolução 113/2013.

---

(21) PI 0902682-7 A2

Código 8.11 - Manutenção do Arquivamento
(22) 13/07/2009
(71) ALOÍSIO JERÔNIMO BRAGA (BR/MG)
Em virtude do arquivamento publicado na RPI 2420 de 23-05-2017 e considerando ausência de manifestação dentro dos prazos legais, informo que cabe ser mantido o arquivamento do pedido de patente, conforme o disposto no artigo 12, da resolução 113/2013.

---

(21) PI 0903389-0 A2

Código 8.11 - Manutenção do Arquivamento
(22) 08/07/2009
(71) Smith International, INC. (US)
Em virtude do arquivamento publicado na RPI 2420 de 23-05-2017 e considerando ausência de manifestação dentro dos prazos legais, informo que cabe ser mantido o arquivamento do pedido de patente, conforme o disposto no artigo 12, da resolução 113/2013.

---

(21) PI 0903454-4 A2

Código 8.11 - Manutenção do Arquivamento
(22) 05/06/2009
(71) GONZALO LUIS LABRADA (BR/SP)
Em virtude do arquivamento publicado na RPI 2420 de 23-05-2017 e considerando ausência de manifestação dentro dos prazos legais, informo que cabe ser mantido o arquivamento do pedido de patente, conforme o disposto no artigo 12, da resolução 113/2013.

---

(21) PI 0903558-3 A2

Código 8.11 - Manutenção do Arquivamento
(22) 30/06/2009
(71) Johnson & Johnson Consumer Companies, INC (US)
Em virtude do arquivamento publicado na RPI 2420 de 23-05-2017 e considerando ausência de manifestação dentro dos prazos legais, informo que cabe ser mantido o arquivamento do pedido de patente, conforme o disposto no artigo 12, da resolução 113/2013.

---

(21) PI 0905767-6 A2

Código 8.11 - Manutenção do Arquivamento
(22) 30/01/2009
(71) EATON CORPORATION (US)
Em virtude do arquivamento publicado na RPI 2420 de 23-05-2017 e considerando ausência de manifestação dentro dos prazos legais, informo que

	cabe ser mantido o arquivamento do pedido de patente, conforme o disposto no artigo 12, da resolução 113/2013.
(21) PI 0905768-4 A2	Código 8.11 - Manutenção do Arquivamento (22) 07/01/2009 (71) DOW GLOBAL TECHNOLOGIES INC (US) Em virtude do arquivamento publicado na RPI 2420 de 23-05-2017 e considerando ausência de manifestação dentro dos prazos legais, informo que cabe ser mantido o arquivamento do pedido de patente, conforme o disposto no artigo 12, da resolução 113/2013.
(21) PI 0906666-7 A2	Código 8.11 - Manutenção do Arquivamento (22) 16/01/2009 (71) Syngenta Participations AG (CH) Em virtude do arquivamento publicado na RPI 2420 de 23-05-2017 e considerando ausência de manifestação dentro dos prazos legais, informo que cabe ser mantido o arquivamento do pedido de patente, conforme o disposto no artigo 12, da resolução 113/2013.
(21) PI 0907667-0 A2	Código 8.11 - Manutenção do Arquivamento (22) 03/06/2009 (71) UNILEVER N.V (NL) Em virtude do arquivamento publicado na RPI 2420 de 23-05-2017 e considerando ausência de manifestação dentro dos prazos legais, informo que cabe ser mantido o arquivamento do pedido de patente, conforme o disposto no artigo 12, da resolução 113/2013.
(21) PI 0907710-3 A2	Código 8.11 - Manutenção do Arquivamento (22) 13/02/2009 (71) Prad Research And Development Limited (US) Em virtude do arquivamento publicado na RPI 2420 de 23-05-2017 e considerando ausência de manifestação dentro dos prazos legais, informo que cabe ser mantido o arquivamento do pedido de patente, conforme o disposto no artigo 12, da resolução 113/2013.
(21) PI 0908577-7 A2	Código 8.11 - Manutenção do Arquivamento (22) 12/03/2009 (71) G.POHL-BOSKAMP GMBH & CO. KG (DE) Em virtude do arquivamento publicado na RPI 2420 de 23-05-2017 e considerando ausência de manifestação dentro dos prazos legais, informo que cabe ser mantido o arquivamento do pedido de patente, conforme o disposto no artigo 12, da resolução 113/2013.

(21) PI 0908731-1 A2

Código 8.11 - Manutenção do Arquivamento
(22) 16/03/2009
(71) Bial - Portela & C.A., S.A. (PT)
Em virtude do arquivamento publicado na RPI 2420 de 23-05-2017 e considerando ausência de manifestação dentro dos prazos legais, informo que cabe ser mantido o arquivamento do pedido de patente, conforme o disposto no artigo 12, da resolução 113/2013.

(21) PI 0909546-2 A2

Código 8.11 - Manutenção do Arquivamento
(22) 29/06/2009
(71) PEUGEOT CITROËN AUTOMOBILES S.A (FR)
Em virtude do arquivamento publicado na RPI 2420 de 23-05-2017 e considerando ausência de manifestação dentro dos prazos legais, informo que cabe ser mantido o arquivamento do pedido de patente, conforme o disposto no artigo 12, da resolução 113/2013.

(21) PI 0909893-3 A2

Código 8.11 - Manutenção do Arquivamento
(22) 16/07/2009
(71) PEUGEOT CITROËN AUTOMOBILES SA (FR)
Em virtude do arquivamento publicado na RPI 2420 de 23-05-2017 e considerando ausência de manifestação dentro dos prazos legais, informo que cabe ser mantido o arquivamento do pedido de patente, conforme o disposto no artigo 12, da resolução 113/2013.

(21) PI 0909914-0 A2

Código 8.11 - Manutenção do Arquivamento
(22) 03/07/2009
(71) PEUGEOT CITROËN AUTOMOBILES SA (FR)
Em virtude do arquivamento publicado na RPI 2420 de 23-05-2017 e considerando ausência de manifestação dentro dos prazos legais, informo que cabe ser mantido o arquivamento do pedido de patente, conforme o disposto no artigo 12, da resolução 113/2013.

(21) PI 0910157-8 A2

Código 8.11 - Manutenção do Arquivamento
(22) 06/07/2009
(71) PEUGEOT CITROËN AUTOMOBILES SA (FR)
Em virtude do arquivamento publicado na RPI 2420 de 23-05-2017 e considerando ausência de manifestação dentro dos prazos legais, informo que cabe ser mantido o arquivamento do pedido de patente, conforme o disposto no artigo 12, da resolução 113/2013.

(21) PI 0910175-6 A2

Código 8.11 - Manutenção do Arquivamento
(22) 01/07/2009
(71) GENENTECH, INC. (US)

	Em virtude do arquivamento publicado na RPI 2420 de 23-05-2017 e considerando ausência de manifestação dentro dos prazos legais, informo que cabe ser mantido o arquivamento do pedido de patente, conforme o disposto no artigo 12, da resolução 113/2013.
(21) PI 0910187-0 A2	Código 8.11 - Manutenção do Arquivamento (22) 30/06/2009 (71) DOW GLOBAL TECHNOLOGIES INC. (US) Em virtude do arquivamento publicado na RPI 2420 de 23-05-2017 e considerando ausência de manifestação dentro dos prazos legais, informo que cabe ser mantido o arquivamento do pedido de patente, conforme o disposto no artigo 12, da resolução 113/2013.
(21) PI 0910200-0 A2	Código 8.11 - Manutenção do Arquivamento (22) 01/07/2009 (71) GENENTECH, INC. (US) Em virtude do arquivamento publicado na RPI 2420 de 23-05-2017 e considerando ausência de manifestação dentro dos prazos legais, informo que cabe ser mantido o arquivamento do pedido de patente, conforme o disposto no artigo 12, da resolução 113/2013.
(21) PI 0910354-6 A2	Código 8.11 - Manutenção do Arquivamento (22) 09/07/2009 (71) KCI LICENSING, INC. (US) Em virtude do arquivamento publicado na RPI 2420 de 23-05-2017 e considerando ausência de manifestação dentro dos prazos legais, informo que cabe ser mantido o arquivamento do pedido de patente, conforme o disposto no artigo 12, da resolução 113/2013.
(21) PI 0910538-7 A2	Código 8.11 - Manutenção do Arquivamento (22) 13/03/2009 (71) Airbus Operations Gmbh (DE) Em virtude do arquivamento publicado na RPI 2420 de 23-05-2017 e considerando ausência de manifestação dentro dos prazos legais, informo que cabe ser mantido o arquivamento do pedido de patente, conforme o disposto no artigo 12, da resolução 113/2013.
(21) PI 0910661-8 A2	Código 8.11 - Manutenção do Arquivamento (22) 27/03/2009 (71) 3M INNOVATIVE PROPERTIES COMPANY (US) Em virtude do arquivamento publicado na RPI 2420 de 23-05-2017 e considerando ausência de manifestação dentro dos prazos legais, informo que cabe ser mantido o arquivamento do pedido de patente, conforme o disposto no

artigo 12, da resolução 113/2013.

(21) PI 0910777-0 A2

Código 8.11 - Manutenção do Arquivamento
(22) 20/04/2009
(71) International Truck Intellectual Property Company, LLC (US)
Em virtude do arquivamento publicado na RPI 2420 de 23-05-2017 e considerando ausência de manifestação dentro dos prazos legais, informo que cabe ser mantido o arquivamento do pedido de patente, conforme o disposto no artigo 12, da resolução 113/2013.

(21) PI 0910786-0 A2

Código 8.11 - Manutenção do Arquivamento
(22) 30/06/2009
(71) VETOQUINOL SA (FR)
Em virtude do arquivamento publicado na RPI 2420 de 23-05-2017 e considerando ausência de manifestação dentro dos prazos legais, informo que cabe ser mantido o arquivamento do pedido de patente, conforme o disposto no artigo 12, da resolução 113/2013.

(21) PI 0910800-9 A2

Código 8.11 - Manutenção do Arquivamento
(22) 30/06/2009
(71) DOW GLOBAL TECHNOLOGIES INC. (US)
Em virtude do arquivamento publicado na RPI 2420 de 23-05-2017 e considerando ausência de manifestação dentro dos prazos legais, informo que cabe ser mantido o arquivamento do pedido de patente, conforme o disposto no artigo 12, da resolução 113/2013.

(21) PI 0910804-1 A2

Código 8.11 - Manutenção do Arquivamento
(22) 08/07/2009
(71) AKZO NOBEL N.V. (NL)
Em virtude do arquivamento publicado na RPI 2420 de 23-05-2017 e considerando ausência de manifestação dentro dos prazos legais, informo que cabe ser mantido o arquivamento do pedido de patente, conforme o disposto no artigo 12, da resolução 113/2013.

(21) PI 0911793-8 A2

Código 8.11 - Manutenção do Arquivamento
(22) 07/04/2009
(71) Innosepra LLC (US)
Em virtude do arquivamento publicado na RPI 2420 de 23-05-2017 e considerando ausência de manifestação dentro dos prazos legais, informo que cabe ser mantido o arquivamento do pedido de patente, conforme o disposto no artigo 12, da resolução 113/2013.

(21) PI 0911846-2 A2

Código 8.11 - Manutenção do Arquivamento

(22) 05/05/2009
(71) Xperedon Group S.A (LU)
Em virtude do arquivamento publicado na RPI 2420 de 23-05-2017 e considerando ausência de manifestação dentro dos prazos legais, informo que cabe ser mantido o arquivamento do pedido de patente, conforme o disposto no artigo 12, da resolução 113/2013.

---

(21) PI 0911943-4 A2

Código 8.11 - Manutenção do Arquivamento
(22) 07/07/2009
(71) BLUE CUBE IP LLC (US)
Em virtude do arquivamento publicado na RPI 2420 de 23-05-2017 e considerando ausência de manifestação dentro dos prazos legais, informo que cabe ser mantido o arquivamento do pedido de patente, conforme o disposto no artigo 12, da resolução 113/2013.

---

(21) PI 0913426-3 A2

Código 8.11 - Manutenção do Arquivamento
(22) 07/07/2009
(71) Vita-Mix Corporation (US)
Em virtude do arquivamento publicado na RPI 2420 de 23-05-2017 e considerando ausência de manifestação dentro dos prazos legais, informo que cabe ser mantido o arquivamento do pedido de patente, conforme o disposto no artigo 12, da resolução 113/2013.

---

(21) PI 0913834-0 A2

Código 8.11 - Manutenção do Arquivamento
(22) 30/06/2009
(71) Sigma-Tau Research Switzerland S.A. (CH)
Em virtude do arquivamento publicado na RPI 2420 de 23-05-2017 e considerando ausência de manifestação dentro dos prazos legais, informo que cabe ser mantido o arquivamento do pedido de patente, conforme o disposto no artigo 12, da resolução 113/2013.

---

(21) PI 0913843-9 A2

Código 8.11 - Manutenção do Arquivamento
(22) 02/07/2009
(71) Novartis A G (CH)
Em virtude do arquivamento publicado na RPI 2420 de 23-05-2017 e considerando ausência de manifestação dentro dos prazos legais, informo que cabe ser mantido o arquivamento do pedido de patente, conforme o disposto no artigo 12, da resolução 113/2013.

---

(21) PI 0913862-5 A2

Código 8.11 - Manutenção do Arquivamento
(22) 30/06/2009
(71) Michelin Recherceh Et Technique S.A. (CH) , COMPAGNIE GENERALE DES ETABLISSEMENTS MICHELIN (FR)

	Em virtude do arquivamento publicado na RPI 2420 de 23-05-2017 e considerando ausência de manifestação dentro dos prazos legais, informo que cabe ser mantido o arquivamento do pedido de patente, conforme o disposto no artigo 12, da resolução 113/2013.
(21) PI 0913915-0 A2	Código 8.11 - Manutenção do Arquivamento (22) 03/07/2009 (71) Neuraxon, Inc (CA) Em virtude do arquivamento publicado na RPI 2420 de 23-05-2017 e considerando ausência de manifestação dentro dos prazos legais, informo que cabe ser mantido o arquivamento do pedido de patente, conforme o disposto no artigo 12, da resolução 113/2013.
(21) PI 0913917-6 A2	Código 8.11 - Manutenção do Arquivamento (22) 30/06/2009 (71) APTAR FRANCE SAS (FR) Em virtude do arquivamento publicado na RPI 2420 de 23-05-2017 e considerando ausência de manifestação dentro dos prazos legais, informo que cabe ser mantido o arquivamento do pedido de patente, conforme o disposto no artigo 12, da resolução 113/2013.
(21) PI 0913930-3 A2	Código 8.11 - Manutenção do Arquivamento (22) 02/07/2009 (71) Amira Pharmaceuticals, Inc. (US) Em virtude do arquivamento publicado na RPI 2420 de 23-05-2017 e considerando ausência de manifestação dentro dos prazos legais, informo que cabe ser mantido o arquivamento do pedido de patente, conforme o disposto no artigo 12, da resolução 113/2013.
(21) PI 0913969-9 A2	Código 8.11 - Manutenção do Arquivamento (22) 30/06/2009 (71) Tyco Electronics Brasil Ltda. (BR/SP) Em virtude do arquivamento publicado na RPI 2420 de 23-05-2017 e considerando ausência de manifestação dentro dos prazos legais, informo que cabe ser mantido o arquivamento do pedido de patente, conforme o disposto no artigo 12, da resolução 113/2013.
(21) PI 0914100-6 A2	Código 8.11 - Manutenção do Arquivamento (22) 03/07/2009 (71) Basf SE (DE) Em virtude do arquivamento publicado na RPI 2420 de 23-05-2017 e considerando ausência de manifestação dentro dos prazos legais, informo que cabe ser mantido o arquivamento do pedido de patente, conforme o disposto no

artigo 12, da resolução 113/2013.

(21) PI 0914113-8 A2

Código 8.11 - Manutenção do Arquivamento
(22) 30/06/2009
(71) Qualcomm Incorporated (US)
Em virtude do arquivamento publicado na RPI 2420 de 23-05-2017 e considerando ausência de manifestação dentro dos prazos legais, informo que cabe ser mantido o arquivamento do pedido de patente, conforme o disposto no artigo 12, da resolução 113/2013.

(21) PI 0914602-4 A2

Código 8.11 - Manutenção do Arquivamento
(22) 02/07/2009
(71) Basf Plant Science GMBH (DE)
Em virtude do arquivamento publicado na RPI 2420 de 23-05-2017 e considerando ausência de manifestação dentro dos prazos legais, informo que cabe ser mantido o arquivamento do pedido de patente, conforme o disposto no artigo 12, da resolução 113/2013.

(21) PI 0914605-9 A2

Código 8.11 - Manutenção do Arquivamento
(22) 06/07/2009
(71) The South African Nuclear Energy Corporation Limited (ZA)
Em virtude do arquivamento publicado na RPI 2420 de 23-05-2017 e considerando ausência de manifestação dentro dos prazos legais, informo que cabe ser mantido o arquivamento do pedido de patente, conforme o disposto no artigo 12, da resolução 113/2013.

(21) PI 0914705-5 A2

Código 8.11 - Manutenção do Arquivamento
(22) 30/06/2009
(71) Sagem Defense Securite (FR)
Em virtude do arquivamento publicado na RPI 2420 de 23-05-2017 e considerando ausência de manifestação dentro dos prazos legais, informo que cabe ser mantido o arquivamento do pedido de patente, conforme o disposto no artigo 12, da resolução 113/2013.

(21) PI 0915346-2 A2

Código 8.11 - Manutenção do Arquivamento
(22) 30/06/2009
(71) Outotec Oyj (FI)
Em virtude do arquivamento publicado na RPI 2420 de 23-05-2017 e considerando ausência de manifestação dentro dos prazos legais, informo que cabe ser mantido o arquivamento do pedido de patente, conforme o disposto no artigo 12, da resolução 113/2013.

(21) PI 0915448-5 A2

Código 8.11 - Manutenção do Arquivamento

(22) 08/07/2009
(71) Abbott Laboratories (US)
Em virtude do arquivamento publicado na RPI 2420 de 23-05-2017 e considerando ausência de manifestação dentro dos prazos legais, informo que cabe ser mantido o arquivamento do pedido de patente, conforme o disposto no artigo 12, da resolução 113/2013.

---

(21) PI 0915595-3 A2

Código 8.11 - Manutenção do Arquivamento
(22) 02/07/2009
(71) Knorr-Bremse Systeme Für Nutzfahrzeuge Gmbh (DE)
Em virtude do arquivamento publicado na RPI 2420 de 23-05-2017 e considerando ausência de manifestação dentro dos prazos legais, informo que cabe ser mantido o arquivamento do pedido de patente, conforme o disposto no artigo 12, da resolução 113/2013.

---

(21) PI 0915614-3 A2

Código 8.11 - Manutenção do Arquivamento
(22) 07/07/2009
(71) Nestec S.A (CH)
Em virtude do arquivamento publicado na RPI 2420 de 23-05-2017 e considerando ausência de manifestação dentro dos prazos legais, informo que cabe ser mantido o arquivamento do pedido de patente, conforme o disposto no artigo 12, da resolução 113/2013.

---

(21) PI 0915617-8 A2

Código 8.11 - Manutenção do Arquivamento
(22) 08/07/2009
(71) Sharp Kabushiki Kaisha (JP)
Em virtude do arquivamento publicado na RPI 2420 de 23-05-2017 e considerando ausência de manifestação dentro dos prazos legais, informo que cabe ser mantido o arquivamento do pedido de patente, conforme o disposto no artigo 12, da resolução 113/2013.

---

(21) PI 0915690-9 A2

Código 8.11 - Manutenção do Arquivamento
(22) 10/07/2009
(71) Prad Research And Development Limited (VG)
Em virtude do arquivamento publicado na RPI 2420 de 23-05-2017 e considerando ausência de manifestação dentro dos prazos legais, informo que cabe ser mantido o arquivamento do pedido de patente, conforme o disposto no artigo 12, da resolução 113/2013.

---

(21) PI 0915694-1 A2

Código 8.11 - Manutenção do Arquivamento
(22) 07/07/2009
(71) Tiama (FR)
Em virtude do arquivamento publicado na RPI 2420 de 23-05-2017 e

	considerando ausência de manifestação dentro dos prazos legais, informo que cabe ser mantido o arquivamento do pedido de patente, conforme o disposto no artigo 12, da resolução 113/2013.
(21) PI 0915701-8 A2	Código 8.11 - Manutenção do Arquivamento (22) 30/06/2009 (71) KHD Humboldt Wedag Gmbh (DE) Em virtude do arquivamento publicado na RPI 2420 de 23-05-2017 e considerando ausência de manifestação dentro dos prazos legais, informo que cabe ser mantido o arquivamento do pedido de patente, conforme o disposto no artigo 12, da resolução 113/2013.
(21) PI 0915742-5 A2	Código 8.11 - Manutenção do Arquivamento (22) 08/07/2009 (71) Teijin Aramid B.v. (NL) Em virtude do arquivamento publicado na RPI 2420 de 23-05-2017 e considerando ausência de manifestação dentro dos prazos legais, informo que cabe ser mantido o arquivamento do pedido de patente, conforme o disposto no artigo 12, da resolução 113/2013.
(21) PI 0915764-6 A2	Código 8.11 - Manutenção do Arquivamento (22) 14/07/2009 (71) Airbus Operations Limited (GB) Em virtude do arquivamento publicado na RPI 2420 de 23-05-2017 e considerando ausência de manifestação dentro dos prazos legais, informo que cabe ser mantido o arquivamento do pedido de patente, conforme o disposto no artigo 12, da resolução 113/2013.
(21) PI 0915825-1 A2	Código 8.11 - Manutenção do Arquivamento (22) 08/07/2009 (71) ABBVIE INC. (US) Em virtude do arquivamento publicado na RPI 2420 de 23-05-2017 e considerando ausência de manifestação dentro dos prazos legais, informo que cabe ser mantido o arquivamento do pedido de patente, conforme o disposto no artigo 12, da resolução 113/2013.
(21) PI 0915843-0 A2	Código 8.11 - Manutenção do Arquivamento (22) 10/07/2009 (71) Toyota Jidosha Kabushiki Kaisha (JP) Em virtude do arquivamento publicado na RPI 2420 de 23-05-2017 e considerando ausência de manifestação dentro dos prazos legais, informo que cabe ser mantido o arquivamento do pedido de patente, conforme o disposto no artigo 12, da resolução 113/2013.

(21) PI 0915895-2 A2	Código 8.11 - Manutenção do Arquivamento (22) 07/07/2009 (71) Nestec S.A. (CH) Em virtude do arquivamento publicado na RPI 2420 de 23-05-2017 e considerando ausência de manifestação dentro dos prazos legais, informo que cabe ser mantido o arquivamento do pedido de patente, conforme o disposto no artigo 12, da resolução 113/2013.
(21) PI 0916228-3 A2	Código 8.11 - Manutenção do Arquivamento (22) 17/07/2009 (71) Dart Neuroscience LLC (US) Em virtude do arquivamento publicado na RPI 2420 de 23-05-2017 e considerando ausência de manifestação dentro dos prazos legais, informo que cabe ser mantido o arquivamento do pedido de patente, conforme o disposto no artigo 12, da resolução 113/2013.
(21) PI 0916246-1 A2	Código 8.11 - Manutenção do Arquivamento (22) 17/07/2009 (71) Arkema France (FR) Em virtude do arquivamento publicado na RPI 2420 de 23-05-2017 e considerando ausência de manifestação dentro dos prazos legais, informo que cabe ser mantido o arquivamento do pedido de patente, conforme o disposto no artigo 12, da resolução 113/2013.
(21) PI 0916255-0 A2	Código 8.11 - Manutenção do Arquivamento (22) 16/07/2009 (71) Geco Technology B.V (NL) Em virtude do arquivamento publicado na RPI 2420 de 23-05-2017 e considerando ausência de manifestação dentro dos prazos legais, informo que cabe ser mantido o arquivamento do pedido de patente, conforme o disposto no artigo 12, da resolução 113/2013.
(21) PI 0916257-7 A2	Código 8.11 - Manutenção do Arquivamento (22) 21/07/2009 (71) Airbus Operations (FR) Em virtude do arquivamento publicado na RPI 2420 de 23-05-2017 e considerando ausência de manifestação dentro dos prazos legais, informo que cabe ser mantido o arquivamento do pedido de patente, conforme o disposto no artigo 12, da resolução 113/2013.
(21) PI 0916281-0 A2	Código 8.11 - Manutenção do Arquivamento (22) 17/07/2009

	(71) Basf Se (DE) Em virtude do arquivamento publicado na RPI 2420 de 23-05-2017 e considerando ausência de manifestação dentro dos prazos legais, informo que cabe ser mantido o arquivamento do pedido de patente, conforme o disposto no artigo 12, da resolução 113/2013.
(21) PI 0916290-9 A2	Código 8.11 - Manutenção do Arquivamento (22) 21/07/2009 (71) Airbus Operations (FR) Em virtude do arquivamento publicado na RPI 2420 de 23-05-2017 e considerando ausência de manifestação dentro dos prazos legais, informo que cabe ser mantido o arquivamento do pedido de patente, conforme o disposto no artigo 12, da resolução 113/2013.
(21) PI 0916419-7 A2	Código 8.11 - Manutenção do Arquivamento (22) 14/07/2009 (71) SHELL INTERNATIONALE RESEARCH MAATSCHAPPIJ B.V (NL) Em virtude do arquivamento publicado na RPI 2420 de 23-05-2017 e considerando ausência de manifestação dentro dos prazos legais, informo que cabe ser mantido o arquivamento do pedido de patente, conforme o disposto no artigo 12, da resolução 113/2013.
(21) PI 0916431-6 A2	Código 8.11 - Manutenção do Arquivamento (22) 21/07/2009 (71) CENTER FOR ABRASIVES AND REFRACTORIES RESEARCH & DEVELOPMENT C.A.R.R.D. GMBH (AT) Em virtude do arquivamento publicado na RPI 2420 de 23-05-2017 e considerando ausência de manifestação dentro dos prazos legais, informo que cabe ser mantido o arquivamento do pedido de patente, conforme o disposto no artigo 12, da resolução 113/2013.
(21) PI 0916520-7 A2	Código 8.11 - Manutenção do Arquivamento (22) 23/07/2009 (71) Multisorb Technologies, Inc. (US) Em virtude do arquivamento publicado na RPI 2420 de 23-05-2017 e considerando ausência de manifestação dentro dos prazos legais, informo que cabe ser mantido o arquivamento do pedido de patente, conforme o disposto no artigo 12, da resolução 113/2013.
(21) PI 0916589-4 A2	Código 8.11 - Manutenção do Arquivamento (22) 14/07/2009 (71) Mcconway & Torley, LLC. (US) Em virtude do arquivamento publicado na RPI 2420 de 23-05-2017 e

	considerando ausência de manifestação dentro dos prazos legais, informo que cabe ser mantido o arquivamento do pedido de patente, conforme o disposto no artigo 12, da resolução 113/2013.
(21) PI 0916717-0 A2	Código 8.11 - Manutenção do Arquivamento (22) 03/07/2009 (71) SCHAEFFLER TECHNOLOGIES AG & CO. KG (DE) Em virtude do arquivamento publicado na RPI 2420 de 23-05-2017 e considerando ausência de manifestação dentro dos prazos legais, informo que cabe ser mantido o arquivamento do pedido de patente, conforme o disposto no artigo 12, da resolução 113/2013.
(21) PI 0916721-8 A2	Código 8.11 - Manutenção do Arquivamento (22) 16/07/2009 (71) Acclarent, Inc. (US) Em virtude do arquivamento publicado na RPI 2420 de 23-05-2017 e considerando ausência de manifestação dentro dos prazos legais, informo que cabe ser mantido o arquivamento do pedido de patente, conforme o disposto no artigo 12, da resolução 113/2013.
(21) PI 0916725-0 A2	Código 8.11 - Manutenção do Arquivamento (22) 22/07/2009 (71) Airbus Operations Limited (GB) Em virtude do arquivamento publicado na RPI 2420 de 23-05-2017 e considerando ausência de manifestação dentro dos prazos legais, informo que cabe ser mantido o arquivamento do pedido de patente, conforme o disposto no artigo 12, da resolução 113/2013.
(21) PI 0916747-1 A2	Código 8.11 - Manutenção do Arquivamento (22) 17/07/2009 (71) Bp Exploration Operating Company Limited (GB) Em virtude do arquivamento publicado na RPI 2420 de 23-05-2017 e considerando ausência de manifestação dentro dos prazos legais, informo que cabe ser mantido o arquivamento do pedido de patente, conforme o disposto no artigo 12, da resolução 113/2013.
(21) PI 0916855-9 A2	Código 8.11 - Manutenção do Arquivamento (22) 22/07/2009 (71) Bp Corporation North America Inc. (US) , Bp Exploration Operating Company Limited (GB) Em virtude do arquivamento publicado na RPI 2420 de 23-05-2017 e considerando ausência de manifestação dentro dos prazos legais, informo que cabe ser mantido o arquivamento do pedido de patente, conforme o disposto no

artigo 12, da resolução 113/2013.

(21) PI 0916856-7 A2

Código 8.11 - Manutenção do Arquivamento
(22) 20/07/2009
(71) Airbus Operations Limited (GB)
Em virtude do arquivamento publicado na RPI 2420 de 23-05-2017 e considerando ausência de manifestação dentro dos prazos legais, informo que cabe ser mantido o arquivamento do pedido de patente, conforme o disposto no artigo 12, da resolução 113/2013.

(21) PI 0917091-0 A2

Código 8.11 - Manutenção do Arquivamento
(22) 09/07/2009
(71) VALLOUREC OIL ANO GAS FRANCE (FR)
Em virtude do arquivamento publicado na RPI 2420 de 23-05-2017 e considerando ausência de manifestação dentro dos prazos legais, informo que cabe ser mantido o arquivamento do pedido de patente, conforme o disposto no artigo 12, da resolução 113/2013.

(21) PI 0917672-1 A8

Código 8.11 - Manutenção do Arquivamento
(22) 10/07/2009
(71) Loesche GMBH (DE)
Em virtude do arquivamento publicado na RPI 2420 de 23-05-2017 e considerando ausência de manifestação dentro dos prazos legais, informo que cabe ser mantido o arquivamento do pedido de patente, conforme o disposto no artigo 12, da resolução 113/2013.

(21) PI 0917696-9 A2

Código 8.11 - Manutenção do Arquivamento
(22) 10/07/2009
(71) Aircelle (FR)
Em virtude do arquivamento publicado na RPI 2420 de 23-05-2017 e considerando ausência de manifestação dentro dos prazos legais, informo que cabe ser mantido o arquivamento do pedido de patente, conforme o disposto no artigo 12, da resolução 113/2013.

(21) PI 0918895-9 A2

Código 8.11 - Manutenção do Arquivamento
(22) 15/07/2009
(71) Robert Bosch Gmbh (DE)
Em virtude do arquivamento publicado na RPI 2420 de 23-05-2017 e considerando ausência de manifestação dentro dos prazos legais, informo que cabe ser mantido o arquivamento do pedido de patente, conforme o disposto no artigo 12, da resolução 113/2013.

(21) PI 0919321-9 A2

Código 8.11 - Manutenção do Arquivamento

(22) 23/07/2009
(71) Kathrein-Werke KG (DE)
Em virtude do arquivamento publicado na RPI 2420 de 23-05-2017 e considerando ausência de manifestação dentro dos prazos legais, informo que cabe ser mantido o arquivamento do pedido de patente, conforme o disposto no artigo 12, da resolução 113/2013.

---

(21) PI 0919434-7 A2

Código 8.11 - Manutenção do Arquivamento
(22) 17/07/2009
(71) Unilever N.V. (NL)
Em virtude do arquivamento publicado na RPI 2420 de 23-05-2017 e considerando ausência de manifestação dentro dos prazos legais, informo que cabe ser mantido o arquivamento do pedido de patente, conforme o disposto no artigo 12, da resolução 113/2013.

---

(21) PI 0919802-4 A2

Código 8.11 - Manutenção do Arquivamento
(22) 20/07/2009
(71) Bayer Material Science AG (DE)
Em virtude do arquivamento publicado na RPI 2420 de 23-05-2017 e considerando ausência de manifestação dentro dos prazos legais, informo que cabe ser mantido o arquivamento do pedido de patente, conforme o disposto no artigo 12, da resolução 113/2013.

---

(21) PI 0924411-5 A2

Código 8.11 - Manutenção do Arquivamento
(22) 23/07/2009
(71) Gore Enterprise Holdings, Inc. (US)
Em virtude do arquivamento publicado na RPI 2420 de 23-05-2017 e considerando ausência de manifestação dentro dos prazos legais, informo que cabe ser mantido o arquivamento do pedido de patente, conforme o disposto no artigo 12, da resolução 113/2013.

---

(21) PI 0924643-6 A2

Código 8.11 - Manutenção do Arquivamento
(22) 30/06/2009
(71) Otis Elevator Company (US)
Em virtude do arquivamento publicado na RPI 2420 de 23-05-2017 e considerando ausência de manifestação dentro dos prazos legais, informo que cabe ser mantido o arquivamento do pedido de patente, conforme o disposto no artigo 12, da resolução 113/2013.

---

(21) PI 0924654-1 A2

Código 8.11 - Manutenção do Arquivamento
(22) 01/07/2009
(71) Adaptive Spectrum And Signal Alignment, INC. (US)
Em virtude do arquivamento publicado na RPI 2420 de 23-05-2017 e

	considerando ausência de manifestação dentro dos prazos legais, informo que cabe ser mantido o arquivamento do pedido de patente, conforme o disposto no artigo 12, da resolução 113/2013.
(21) PI 0925066-2 A2	Código 8.11 - Manutenção do Arquivamento (22) 30/06/2009 (71) Thomson Licensing (FR) Em virtude do arquivamento publicado na RPI 2420 de 23-05-2017 e considerando ausência de manifestação dentro dos prazos legais, informo que cabe ser mantido o arquivamento do pedido de patente, conforme o disposto no artigo 12, da resolução 113/2013.
(21) PI 1001651-1 A2	Código 8.11 - Manutenção do Arquivamento (22) 09/06/2010 (71) SAMUEL HIGINO (BR/SP) Em virtude do arquivamento publicado na RPI 2414 de 11-04-2017 e considerando ausência de manifestação dentro dos prazos legais, informo que cabe ser mantido o arquivamento do pedido de patente, conforme o disposto no artigo 12, da resolução 113/2013.
(21) PI 1001942-1 A2	Código 8.11 - Manutenção do Arquivamento (22) 29/06/2010 (71) Bericap Gmbh & Co. KG (DE) Em virtude do arquivamento publicado na RPI 2420 de 23-05-2017 e considerando ausência de manifestação dentro dos prazos legais, informo que cabe ser mantido o arquivamento do pedido de patente, conforme o disposto no artigo 12, da resolução 113/2013.
(21) PI 1002074-8 A2	Código 8.11 - Manutenção do Arquivamento (22) 09/07/2010 (71) TGM Máquinas e Equipamentos Ltda (BR/SC) Em virtude do arquivamento publicado na RPI 2420 de 23-05-2017 e considerando ausência de manifestação dentro dos prazos legais, informo que cabe ser mantido o arquivamento do pedido de patente, conforme o disposto no artigo 12, da resolução 113/2013.
(21) PI 1002076-4 A2	Código 8.11 - Manutenção do Arquivamento (22) 09/07/2010 (71) Anthero Machado Neto (BR/RS) , Flávio Roberto de Souza Roscoe (BR/RS) , Antonio Carlos Barberena Cava (BR/RS) Em virtude do arquivamento publicado na RPI 2420 de 23-05-2017 e considerando ausência de manifestação dentro dos prazos legais, informo que cabe ser mantido o arquivamento do pedido de patente, conforme o disposto no

artigo 12, da resolução 113/2013.

(21) PI 1002241-4 A2

Código 8.11 - Manutenção do Arquivamento
(22) 16/07/2010
(71) Metisa - Metalúrgica Timboense S.A. (BR/SC)
Em virtude do arquivamento publicado na RPI 2420 de 23-05-2017 e considerando ausência de manifestação dentro dos prazos legais, informo que cabe ser mantido o arquivamento do pedido de patente, conforme o disposto no artigo 12, da resolução 113/2013.

(21) PI 1002269-4 A2

Código 8.11 - Manutenção do Arquivamento
(22) 22/07/2010
(71) Carla Barreto Manfrinato (BR/PR)
Em virtude do arquivamento publicado na RPI 2420 de 23-05-2017 e considerando ausência de manifestação dentro dos prazos legais, informo que cabe ser mantido o arquivamento do pedido de patente, conforme o disposto no artigo 12, da resolução 113/2013.

(21) PI 1002336-4 A2

Código 8.11 - Manutenção do Arquivamento
(22) 07/07/2010
(71) Kraft Foods Group Brands LLC (US)
Em virtude do arquivamento publicado na RPI 2420 de 23-05-2017 e considerando ausência de manifestação dentro dos prazos legais, informo que cabe ser mantido o arquivamento do pedido de patente, conforme o disposto no artigo 12, da resolução 113/2013.

(21) PI 1002373-9 A2

Código 8.11 - Manutenção do Arquivamento
(22) 13/07/2010
(71) Edson Viebrantz (BR/SC)
Em virtude do arquivamento publicado na RPI 2420 de 23-05-2017 e considerando ausência de manifestação dentro dos prazos legais, informo que cabe ser mantido o arquivamento do pedido de patente, conforme o disposto no artigo 12, da resolução 113/2013.

(21) PI 1002393-3 A2

Código 8.11 - Manutenção do Arquivamento
(22) 02/07/2010
(71) Hiok Nam Tay (SG) , Candela Microsystems (S) PTE. LTD. (SG)
Em virtude do arquivamento publicado na RPI 2420 de 23-05-2017 e considerando ausência de manifestação dentro dos prazos legais, informo que cabe ser mantido o arquivamento do pedido de patente, conforme o disposto no artigo 12, da resolução 113/2013.

(21) PI 1002403-4 A2

Código 8.11 - Manutenção do Arquivamento

(22) 16/07/2010
(71) Metisa - Metalúrgica Timboense S.A. (BR/SC)
Em virtude do arquivamento publicado na RPI 2420 de 23-05-2017 e considerando ausência de manifestação dentro dos prazos legais, informo que cabe ser mantido o arquivamento do pedido de patente, conforme o disposto no artigo 12, da resolução 113/2013.

---

(21) PI 1002461-1 A2

Código 8.11 - Manutenção do Arquivamento
(22) 12/07/2010
(71) Ferag AG (CH)
Em virtude do arquivamento publicado na RPI 2420 de 23-05-2017 e considerando ausência de manifestação dentro dos prazos legais, informo que cabe ser mantido o arquivamento do pedido de patente, conforme o disposto no artigo 12, da resolução 113/2013.

---

(21) PI 1002478-6 A2

Código 8.11 - Manutenção do Arquivamento
(22) 01/07/2010
(71) SORIANI & OLIVEIRA INDª E COMº DE ARTEFATOS PLÁSTICOS LTDA (BR/SP)
Em virtude do arquivamento publicado na RPI 2420 de 23-05-2017 e considerando ausência de manifestação dentro dos prazos legais, informo que cabe ser mantido o arquivamento do pedido de patente, conforme o disposto no artigo 12, da resolução 113/2013.

---

(21) PI 1002705-0 A2

Código 8.11 - Manutenção do Arquivamento
(22) 22/07/2010
(71) Prad Research And Development Limited (US)
Em virtude do arquivamento publicado na RPI 2420 de 23-05-2017 e considerando ausência de manifestação dentro dos prazos legais, informo que cabe ser mantido o arquivamento do pedido de patente, conforme o disposto no artigo 12, da resolução 113/2013.

---

(21) PI 1003750-0 A2

Código 8.11 - Manutenção do Arquivamento
(22) 22/07/2010
(71) UNIVERSIDADE DE SÃO PAULO - USP (BR/SP) , INVENT BIOTECNOLOGIA LTDA (BR/SP)
Em virtude do arquivamento publicado na RPI 2420 de 23-05-2017 e considerando ausência de manifestação dentro dos prazos legais, informo que cabe ser mantido o arquivamento do pedido de patente, conforme o disposto no artigo 12, da resolução 113/2013.

---

(21) PI 1004416-7 A2

Código 8.11 - Manutenção do Arquivamento
(22) 08/07/2010

(71) Kraft Foods R & D, INC. (US)
Em virtude do arquivamento publicado na RPI 2420 de 23-05-2017 e considerando ausência de manifestação dentro dos prazos legais, informo que cabe ser mantido o arquivamento do pedido de patente, conforme o disposto no artigo 12, da resolução 113/2013.

---

(21) PI 1005315-8 A2

Código 8.11 - Manutenção do Arquivamento
(22) 02/03/2010
(71) E.I. DU Pont de Nemours And Company (US)
Em virtude do arquivamento publicado na RPI 2420 de 23-05-2017 e considerando ausência de manifestação dentro dos prazos legais, informo que cabe ser mantido o arquivamento do pedido de patente, conforme o disposto no artigo 12, da resolução 113/2013.

---

(21) PI 1005374-3 A2

Código 8.11 - Manutenção do Arquivamento
(22) 21/01/2010
(71) UNILEVER N.V (NL)
Em virtude do arquivamento publicado na RPI 2420 de 23-05-2017 e considerando ausência de manifestação dentro dos prazos legais, informo que cabe ser mantido o arquivamento do pedido de patente, conforme o disposto no artigo 12, da resolução 113/2013.

---

(21) PI 1005830-3 A2

Código 8.11 - Manutenção do Arquivamento
(22) 05/02/2010
(71) KONINKLIJKE PHILIPS ELECTRNICS N. V. (NL)
Em virtude do arquivamento publicado na RPI 2420 de 23-05-2017 e considerando ausência de manifestação dentro dos prazos legais, informo que cabe ser mantido o arquivamento do pedido de patente, conforme o disposto no artigo 12, da resolução 113/2013.

---

(21) PI 1005831-1 A2

Código 8.11 - Manutenção do Arquivamento
(22) 28/01/2010
(71) KONINKLIJKE PHILIPS ELECTRONICS N.V. (NL)
Em virtude do arquivamento publicado na RPI 2420 de 23-05-2017 e considerando ausência de manifestação dentro dos prazos legais, informo que cabe ser mantido o arquivamento do pedido de patente, conforme o disposto no artigo 12, da resolução 113/2013.

---

(21) PI 1005838-9 A2

Código 8.11 - Manutenção do Arquivamento
(22) 01/02/2010
(71) KONINKLIJKE PHILIPS ELECTRNICS N. V. (NL)
Em virtude do arquivamento publicado na RPI 2420 de 23-05-2017 e considerando ausência de manifestação dentro dos prazos legais, informo que

	cabe ser mantido o arquivamento do pedido de patente, conforme o disposto no artigo 12, da resolução 113/2013.
(21) PI 1005932-6 A2	Código 8.11 - Manutenção do Arquivamento (22) 18/02/2010 (71) ALMIRALL S.A. (ES) Em virtude do arquivamento publicado na RPI 2420 de 23-05-2017 e considerando ausência de manifestação dentro dos prazos legais, informo que cabe ser mantido o arquivamento do pedido de patente, conforme o disposto no artigo 12, da resolução 113/2013.
(21) PI 1006485-0 A2	Código 8.11 - Manutenção do Arquivamento (22) 26/05/2010 (71) ZTE CORPORATION (CN) Em virtude do arquivamento publicado na RPI 2420 de 23-05-2017 e considerando ausência de manifestação dentro dos prazos legais, informo que cabe ser mantido o arquivamento do pedido de patente, conforme o disposto no artigo 12, da resolução 113/2013.
(21) PI 1006533-4 A2	Código 8.11 - Manutenção do Arquivamento (22) 23/03/2010 (71) A. PERUZZA S.R.L (IT) Em virtude do arquivamento publicado na RPI 2420 de 23-05-2017 e considerando ausência de manifestação dentro dos prazos legais, informo que cabe ser mantido o arquivamento do pedido de patente, conforme o disposto no artigo 12, da resolução 113/2013.
(21) PI 1006537-7 A2	Código 8.11 - Manutenção do Arquivamento (22) 25/03/2010 (71) E.I. DU PONT DE NEMOURS AND COMPANY (US) Em virtude do arquivamento publicado na RPI 2420 de 23-05-2017 e considerando ausência de manifestação dentro dos prazos legais, informo que cabe ser mantido o arquivamento do pedido de patente, conforme o disposto no artigo 12, da resolução 113/2013.
(21) PI 1006764-7 A2	Código 8.11 - Manutenção do Arquivamento (22) 02/04/2010 (71) KONINKLIJKE PHILIPS N.V. (NL) Em virtude do arquivamento publicado na RPI 2420 de 23-05-2017 e considerando ausência de manifestação dentro dos prazos legais, informo que cabe ser mantido o arquivamento do pedido de patente, conforme o disposto no artigo 12, da resolução 113/2013.

(21) PI 1007229-2 A2	Código 8.11 - Manutenção do Arquivamento (22) 16/07/2010 (71) Syngenta Participations AG (CH) Em virtude do arquivamento publicado na RPI 2420 de 23-05-2017 e considerando ausência de manifestação dentro dos prazos legais, informo que cabe ser mantido o arquivamento do pedido de patente, conforme o disposto no artigo 12, da resolução 113/2013.
(21) PI 1009706-6 A2	Código 8.11 - Manutenção do Arquivamento (22) 29/06/2010 (71) OZONE INDUSTRIES IRELAND LIMITED (IE) Em virtude do arquivamento publicado na RPI 2420 de 23-05-2017 e considerando ausência de manifestação dentro dos prazos legais, informo que cabe ser mantido o arquivamento do pedido de patente, conforme o disposto no artigo 12, da resolução 113/2013.
(21) PI 1010098-9 A2	Código 8.11 - Manutenção do Arquivamento (22) 29/06/2010 (71) RHODIA POLIAMIDA E ESPECIALIDADES LTDA (BR/SP) Em virtude do arquivamento publicado na RPI 2420 de 23-05-2017 e considerando ausência de manifestação dentro dos prazos legais, informo que cabe ser mantido o arquivamento do pedido de patente, conforme o disposto no artigo 12, da resolução 113/2013.
(21) PI 1010275-2 A2	Código 8.11 - Manutenção do Arquivamento (22) 25/03/2010 (71) Johnson & Johnson Consumer Companies, INC (US) Em virtude do arquivamento publicado na RPI 2420 de 23-05-2017 e considerando ausência de manifestação dentro dos prazos legais, informo que cabe ser mantido o arquivamento do pedido de patente, conforme o disposto no artigo 12, da resolução 113/2013.
(21) PI 1010306-6 A2	Código 8.11 - Manutenção do Arquivamento (22) 25/03/2010 (71) ÆTERNA ZENTARIS GMBH (DE) Em virtude do arquivamento publicado na RPI 2420 de 23-05-2017 e considerando ausência de manifestação dentro dos prazos legais, informo que cabe ser mantido o arquivamento do pedido de patente, conforme o disposto no artigo 12, da resolução 113/2013.
(21) PI 1010601-4 A2	Código 8.11 - Manutenção do Arquivamento (22) 13/05/2010 (71) Ortloff Engineers, LTD. (US)

	Em virtude do arquivamento publicado na RPI 2420 de 23-05-2017 e considerando ausência de manifestação dentro dos prazos legais, informo que cabe ser mantido o arquivamento do pedido de patente, conforme o disposto no artigo 12, da resolução 113/2013.
(21) PI 1011492-0 A2	Código 8.11 - Manutenção do Arquivamento (22) 29/06/2010 (71) COLDUNELL LIMITED (GB) Em virtude do arquivamento publicado na RPI 2420 de 23-05-2017 e considerando ausência de manifestação dentro dos prazos legais, informo que cabe ser mantido o arquivamento do pedido de patente, conforme o disposto no artigo 12, da resolução 113/2013.
(21) PI 1011573-0 A2	Código 8.11 - Manutenção do Arquivamento (22) 05/05/2010 (71) Metso Power Oy (FI) Em virtude do arquivamento publicado na RPI 2420 de 23-05-2017 e considerando ausência de manifestação dentro dos prazos legais, informo que cabe ser mantido o arquivamento do pedido de patente, conforme o disposto no artigo 12, da resolução 113/2013.
(21) PI 1011836-5 A2	Código 8.11 - Manutenção do Arquivamento (22) 21/04/2010 (71) Selecta Biosciences, Inc, (US) Em virtude do arquivamento publicado na RPI 2420 de 23-05-2017 e considerando ausência de manifestação dentro dos prazos legais, informo que cabe ser mantido o arquivamento do pedido de patente, conforme o disposto no artigo 12, da resolução 113/2013.
(21) PI 1013049-7 A2	Código 8.11 - Manutenção do Arquivamento (22) 23/07/2010 (71) Mitomo Corporation (JP) Em virtude do arquivamento publicado na RPI 2420 de 23-05-2017 e considerando ausência de manifestação dentro dos prazos legais, informo que cabe ser mantido o arquivamento do pedido de patente, conforme o disposto no artigo 12, da resolução 113/2013.
(21) PI 1013365-8 A2	Código 8.11 - Manutenção do Arquivamento (22) 03/03/2010 (71) Stichting Dienst Landbouwkundig Onderzoek (NL) Em virtude do arquivamento publicado na RPI 2420 de 23-05-2017 e considerando ausência de manifestação dentro dos prazos legais, informo que cabe ser mantido o arquivamento do pedido de patente, conforme o disposto no

artigo 12, da resolução 113/2013.

(21) PI 1013390-9 A2

Código 8.11 - Manutenção do Arquivamento
(22) 31/03/2010
(71) Riken (JP)
Em virtude do arquivamento publicado na RPI 2420 de 23-05-2017 e considerando ausência de manifestação dentro dos prazos legais, informo que cabe ser mantido o arquivamento do pedido de patente, conforme o disposto no artigo 12, da resolução 113/2013.

(21) PI 1013405-0 A2

Código 8.11 - Manutenção do Arquivamento
(22) 24/03/2010
(71) Graa Innovations, LLC (US)
Em virtude do arquivamento publicado na RPI 2420 de 23-05-2017 e considerando ausência de manifestação dentro dos prazos legais, informo que cabe ser mantido o arquivamento do pedido de patente, conforme o disposto no artigo 12, da resolução 113/2013.

(21) PI 1013679-7 A2

Código 8.11 - Manutenção do Arquivamento
(22) 01/04/2010
(71) C.R. Bard, INC. (US)
Em virtude do arquivamento publicado na RPI 2420 de 23-05-2017 e considerando ausência de manifestação dentro dos prazos legais, informo que cabe ser mantido o arquivamento do pedido de patente, conforme o disposto no artigo 12, da resolução 113/2013.

(21) PI 1013854-4 A2

Código 8.11 - Manutenção do Arquivamento
(22) 22/04/2010
(71) Astrazeneca AB (SE)
Em virtude do arquivamento publicado na RPI 2420 de 23-05-2017 e considerando ausência de manifestação dentro dos prazos legais, informo que cabe ser mantido o arquivamento do pedido de patente, conforme o disposto no artigo 12, da resolução 113/2013.

(21) PI 1014000-0 A2

Código 8.11 - Manutenção do Arquivamento
(22) 06/07/2010
(71) Nissan Motor Co., LTD. (JP)
Em virtude do arquivamento publicado na RPI 2420 de 23-05-2017 e considerando ausência de manifestação dentro dos prazos legais, informo que cabe ser mantido o arquivamento do pedido de patente, conforme o disposto no artigo 12, da resolução 113/2013.

(21) PI 1014010-7 A2

Código 8.11 - Manutenção do Arquivamento

(22) 30/06/2010
(71) Delphi Technologies , INC (US)
Em virtude do arquivamento publicado na RPI 2420 de 23-05-2017 e considerando ausência de manifestação dentro dos prazos legais, informo que cabe ser mantido o arquivamento do pedido de patente, conforme o disposto no artigo 12, da resolução 113/2013.

---

(21) PI 1014140-5 A2

Código 8.11 - Manutenção do Arquivamento
(22) 29/06/2010
(71) FMC Technologies SA (FR)
Em virtude do arquivamento publicado na RPI 2420 de 23-05-2017 e considerando ausência de manifestação dentro dos prazos legais, informo que cabe ser mantido o arquivamento do pedido de patente, conforme o disposto no artigo 12, da resolução 113/2013.

---

(21) PI 1014222-3 A2

Código 8.11 - Manutenção do Arquivamento
(22) 29/06/2010
(71) Astrazeneca Ab (SE)
Em virtude do arquivamento publicado na RPI 2420 de 23-05-2017 e considerando ausência de manifestação dentro dos prazos legais, informo que cabe ser mantido o arquivamento do pedido de patente, conforme o disposto no artigo 12, da resolução 113/2013.

---

(21) PI 1014315-7 A2

Código 8.11 - Manutenção do Arquivamento
(22) 29/03/2010
(71) C.R. Bard, Inc. (US)
Em virtude do arquivamento publicado na RPI 2420 de 23-05-2017 e considerando ausência de manifestação dentro dos prazos legais, informo que cabe ser mantido o arquivamento do pedido de patente, conforme o disposto no artigo 12, da resolução 113/2013.

---

(21) PI 1014660-1 A2

Código 8.11 - Manutenção do Arquivamento
(22) 05/07/2010
(71) Messier-Bugatti-Dowty (FR)
Em virtude do arquivamento publicado na RPI 2420 de 23-05-2017 e considerando ausência de manifestação dentro dos prazos legais, informo que cabe ser mantido o arquivamento do pedido de patente, conforme o disposto no artigo 12, da resolução 113/2013.

---

(21) PI 1014798-5 A2

Código 8.11 - Manutenção do Arquivamento
(22) 02/07/2010
(71) LG Chem, Ltd (KR)
Em virtude do arquivamento publicado na RPI 2420 de 23-05-2017 e

	considerando ausência de manifestação dentro dos prazos legais, informo que cabe ser mantido o arquivamento do pedido de patente, conforme o disposto no artigo 12, da resolução 113/2013.
(21) PI 1014799-3 A2	Código 8.11 - Manutenção do Arquivamento (22) 07/07/2010 (71) Novozymes A/S (DK) Em virtude do arquivamento publicado na RPI 2420 de 23-05-2017 e considerando ausência de manifestação dentro dos prazos legais, informo que cabe ser mantido o arquivamento do pedido de patente, conforme o disposto no artigo 12, da resolução 113/2013.
(21) PI 1015362-4 A2	Código 8.11 - Manutenção do Arquivamento (22) 29/06/2010 (71) Henkel AG & CO. KGAA (DE) Em virtude do arquivamento publicado na RPI 2420 de 23-05-2017 e considerando ausência de manifestação dentro dos prazos legais, informo que cabe ser mantido o arquivamento do pedido de patente, conforme o disposto no artigo 12, da resolução 113/2013.
(21) PI 1015363-2 A2	Código 8.11 - Manutenção do Arquivamento (22) 02/07/2010 (71) Newgen Therapeutics, INC (US) Em virtude do arquivamento publicado na RPI 2420 de 23-05-2017 e considerando ausência de manifestação dentro dos prazos legais, informo que cabe ser mantido o arquivamento do pedido de patente, conforme o disposto no artigo 12, da resolução 113/2013.
(21) PI 1015572-4 A2	Código 8.11 - Manutenção do Arquivamento (22) 05/07/2010 (71) Berkenhoff GMBH (DE) Em virtude do arquivamento publicado na RPI 2420 de 23-05-2017 e considerando ausência de manifestação dentro dos prazos legais, informo que cabe ser mantido o arquivamento do pedido de patente, conforme o disposto no artigo 12, da resolução 113/2013.
(21) PI 1015921-5 A2	Código 8.11 - Manutenção do Arquivamento (22) 12/07/2010 (71) Eli Lilly And Company (US) Em virtude do arquivamento publicado na RPI 2420 de 23-05-2017 e considerando ausência de manifestação dentro dos prazos legais, informo que cabe ser mantido o arquivamento do pedido de patente, conforme o disposto no artigo 12, da resolução 113/2013.

(21) PI 1015948-7 A2	Código 8.11 - Manutenção do Arquivamento (22) 30/06/2010 (71) Google INC (US) Em virtude do arquivamento publicado na RPI 2420 de 23-05-2017 e considerando ausência de manifestação dentro dos prazos legais, informo que cabe ser mantido o arquivamento do pedido de patente, conforme o disposto no artigo 12, da resolução 113/2013.
(21) PI 1016017-5 A2	Código 8.11 - Manutenção do Arquivamento (22) 05/07/2010 (71) MONDELEZ UK HOLDINGS & SERVICES LIMITED (GB) Em virtude do arquivamento publicado na RPI 2420 de 23-05-2017 e considerando ausência de manifestação dentro dos prazos legais, informo que cabe ser mantido o arquivamento do pedido de patente, conforme o disposto no artigo 12, da resolução 113/2013.
(21) PI 1016254-2 A2	Código 8.11 - Manutenção do Arquivamento (22) 02/07/2010 (71) NTT Docomo, Inc. (JP) Em virtude do arquivamento publicado na RPI 2420 de 23-05-2017 e considerando ausência de manifestação dentro dos prazos legais, informo que cabe ser mantido o arquivamento do pedido de patente, conforme o disposto no artigo 12, da resolução 113/2013.
(21) PI 1102684-7 A2	Código 8.11 - Manutenção do Arquivamento (22) 29/06/2011 (71) KRONES AG (DE) Em virtude do arquivamento publicado na RPI 2420 de 23-05-2017 e considerando ausência de manifestação dentro dos prazos legais, informo que cabe ser mantido o arquivamento do pedido de patente, conforme o disposto no artigo 12, da resolução 113/2013.
(21) PI 1102685-5 A2	Código 8.11 - Manutenção do Arquivamento (22) 29/06/2011 (71) Concrefer Industria e Comercio de Postes e Artefatos de Cimento Ltda (BR/SP) Em virtude do arquivamento publicado na RPI 2420 de 23-05-2017 e considerando ausência de manifestação dentro dos prazos legais, informo que cabe ser mantido o arquivamento do pedido de patente, conforme o disposto no artigo 12, da resolução 113/2013.
(21) PI 1102783-5 A2	Código 8.11 - Manutenção do Arquivamento

(22) 29/06/2011
(71) B&G Plastics INC. (US)
Em virtude do arquivamento publicado na RPI 2420 de 23-05-2017 e considerando ausência de manifestação dentro dos prazos legais, informo que cabe ser mantido o arquivamento do pedido de patente, conforme o disposto no artigo 12, da resolução 113/2013.

---

(21) PI 1102814-9 A2

Código 8.11 - Manutenção do Arquivamento
(22) 30/06/2011
(71) Chen-Ho Chu (TW)
Em virtude do arquivamento publicado na RPI 2420 de 23-05-2017 e considerando ausência de manifestação dentro dos prazos legais, informo que cabe ser mantido o arquivamento do pedido de patente, conforme o disposto no artigo 12, da resolução 113/2013.

---

(21) PI 1102905-6 A2

Código 8.11 - Manutenção do Arquivamento
(22) 22/07/2011
(71) Usinas Siderúrgicas de Minas Gerais S.A. - USIMINAS (BR/MG)
Em virtude do arquivamento publicado na RPI 2420 de 23-05-2017 e considerando ausência de manifestação dentro dos prazos legais, informo que cabe ser mantido o arquivamento do pedido de patente, conforme o disposto no artigo 12, da resolução 113/2013.

---

(21) PI 1102906-4 A2

Código 8.11 - Manutenção do Arquivamento
(22) 08/07/2011
(71) Rubens de Oliveira (BR/SC)
Em virtude do arquivamento publicado na RPI 2420 de 23-05-2017 e considerando ausência de manifestação dentro dos prazos legais, informo que cabe ser mantido o arquivamento do pedido de patente, conforme o disposto no artigo 12, da resolução 113/2013.

---

(21) PI 1103210-3 A2

Código 8.11 - Manutenção do Arquivamento
(22) 29/06/2011
(71) Siemens Aktiengesellschaft (DE)
Em virtude do arquivamento publicado na RPI 2420 de 23-05-2017 e considerando ausência de manifestação dentro dos prazos legais, informo que cabe ser mantido o arquivamento do pedido de patente, conforme o disposto no artigo 12, da resolução 113/2013.

---

(21) PI 1103264-2 A2

Código 8.11 - Manutenção do Arquivamento
(22) 29/06/2011
(71) Leonardo Araújo e Araújo (BR/MG)
Em virtude do arquivamento publicado na RPI 2420 de 23-05-2017 e

	considerando ausência de manifestação dentro dos prazos legais, informo que cabe ser mantido o arquivamento do pedido de patente, conforme o disposto no artigo 12, da resolução 113/2013.
(21) PI 1103320-7 A2	Código 8.11 - Manutenção do Arquivamento (22) 30/06/2011 (71) WALTER LUIZ RIBEIRO DOS SANTOS (BR/SP) Em virtude do arquivamento publicado na RPI 2420 de 23-05-2017 e considerando ausência de manifestação dentro dos prazos legais, informo que cabe ser mantido o arquivamento do pedido de patente, conforme o disposto no artigo 12, da resolução 113/2013.
(21) PI 1103345-2 A2	Código 8.11 - Manutenção do Arquivamento (22) 08/07/2011 (71) Lucas Andreson Pierog (BR/SC) Em virtude do arquivamento publicado na RPI 2420 de 23-05-2017 e considerando ausência de manifestação dentro dos prazos legais, informo que cabe ser mantido o arquivamento do pedido de patente, conforme o disposto no artigo 12, da resolução 113/2013.
(21) PI 1103368-1 A2	Código 8.11 - Manutenção do Arquivamento (22) 07/07/2011 (71) Kraft Foods Group Brands LLC (US) Em virtude do arquivamento publicado na RPI 2420 de 23-05-2017 e considerando ausência de manifestação dentro dos prazos legais, informo que cabe ser mantido o arquivamento do pedido de patente, conforme o disposto no artigo 12, da resolução 113/2013.
(21) PI 1103376-2 A2	Código 8.11 - Manutenção do Arquivamento (22) 12/07/2011 (71) Prad Research and Development Limited (GB) Em virtude do arquivamento publicado na RPI 2420 de 23-05-2017 e considerando ausência de manifestação dentro dos prazos legais, informo que cabe ser mantido o arquivamento do pedido de patente, conforme o disposto no artigo 12, da resolução 113/2013.
(21) PI 1103460-2 A2	Código 8.11 - Manutenção do Arquivamento (22) 08/07/2011 (71) MARIO SÉRGIO MARTINS (BR/SP) Em virtude do arquivamento publicado na RPI 2420 de 23-05-2017 e considerando ausência de manifestação dentro dos prazos legais, informo que cabe ser mantido o arquivamento do pedido de patente, conforme o disposto no artigo 12, da resolução 113/2013.

(21) PI 1103476-9 A2

Código 8.11 - Manutenção do Arquivamento
(22) 05/07/2011
(71) International Tobacco Machinery Poland Sp. Z o.o. (PL)
Em virtude do arquivamento publicado na RPI 2420 de 23-05-2017 e considerando ausência de manifestação dentro dos prazos legais, informo que cabe ser mantido o arquivamento do pedido de patente, conforme o disposto no artigo 12, da resolução 113/2013.

(21) PI 1103477-7 A2

Código 8.11 - Manutenção do Arquivamento
(22) 05/07/2011
(71) HUSQVARNA AB (SE)
Em virtude do arquivamento publicado na RPI 2420 de 23-05-2017 e considerando ausência de manifestação dentro dos prazos legais, informo que cabe ser mantido o arquivamento do pedido de patente, conforme o disposto no artigo 12, da resolução 113/2013.

(21) PI 1103521-8 A2

Código 8.11 - Manutenção do Arquivamento
(22) 06/07/2011
(71) Kabushiki Kaisha Yaskawa Denki (JP)
Em virtude do arquivamento publicado na RPI 2420 de 23-05-2017 e considerando ausência de manifestação dentro dos prazos legais, informo que cabe ser mantido o arquivamento do pedido de patente, conforme o disposto no artigo 12, da resolução 113/2013.

(21) PI 1103572-2 A2

Código 8.11 - Manutenção do Arquivamento
(22) 13/07/2011
(71) CROWN PACKAGING TECHNOLOGY, INC. (US)
Em virtude do arquivamento publicado na RPI 2420 de 23-05-2017 e considerando ausência de manifestação dentro dos prazos legais, informo que cabe ser mantido o arquivamento do pedido de patente, conforme o disposto no artigo 12, da resolução 113/2013.

(21) PI 1103573-0 A2

Código 8.11 - Manutenção do Arquivamento
(22) 12/07/2011
(71) EATON CORPORATION (US)
Em virtude do arquivamento publicado na RPI 2420 de 23-05-2017 e considerando ausência de manifestação dentro dos prazos legais, informo que cabe ser mantido o arquivamento do pedido de patente, conforme o disposto no artigo 12, da resolução 113/2013.

(21) PI 1103586-2 A2

Código 8.11 - Manutenção do Arquivamento
(22) 14/07/2011

	(71) TREVI S.p.A. (IT) Em virtude do arquivamento publicado na RPI 2420 de 23-05-2017 e considerando ausência de manifestação dentro dos prazos legais, informo que cabe ser mantido o arquivamento do pedido de patente, conforme o disposto no artigo 12, da resolução 113/2013.
(21) PI 1103608-7 A2	Código 8.11 - Manutenção do Arquivamento (22) 15/07/2011 (71) DATACARD CORPORATION (US) Em virtude do arquivamento publicado na RPI 2420 de 23-05-2017 e considerando ausência de manifestação dentro dos prazos legais, informo que cabe ser mantido o arquivamento do pedido de patente, conforme o disposto no artigo 12, da resolução 113/2013.
(21) PI 1103614-1 A2	Código 8.11 - Manutenção do Arquivamento (22) 19/07/2011 (71) Kabushiki Kaisha Yaskawa Denki (JP) Em virtude do arquivamento publicado na RPI 2420 de 23-05-2017 e considerando ausência de manifestação dentro dos prazos legais, informo que cabe ser mantido o arquivamento do pedido de patente, conforme o disposto no artigo 12, da resolução 113/2013.
(21) PI 1103637-0 A2	Código 8.11 - Manutenção do Arquivamento (22) 07/07/2011 (71) VETCO GRAY, INC. (US) Em virtude do arquivamento publicado na RPI 2420 de 23-05-2017 e considerando ausência de manifestação dentro dos prazos legais, informo que cabe ser mantido o arquivamento do pedido de patente, conforme o disposto no artigo 12, da resolução 113/2013.
(21) PI 1103679-6 A2	Código 8.11 - Manutenção do Arquivamento (22) 18/07/2011 (71) DUROLINE S.A. (BR/RS) Em virtude do arquivamento publicado na RPI 2420 de 23-05-2017 e considerando ausência de manifestação dentro dos prazos legais, informo que cabe ser mantido o arquivamento do pedido de patente, conforme o disposto no artigo 12, da resolução 113/2013.
(21) PI 9911908-0 A2	Código 8.11 - Manutenção do Arquivamento (22) 05/07/1999 (71) Nsgene A/S (DK) Em virtude do arquivamento publicado na RPI 2420 de 23-05-2017 e considerando ausência de manifestação dentro dos prazos legais, informo que

cabe ser mantido o arquivamento do pedido de patente, conforme o disposto no artigo 12, da resolução 113/2013.

Código Decisão

Código 9.1 - Deferimento

Deferido o pedido de patente. Desta data corre o prazo de 60 (sessenta) dias para o pagamento da retribuição para expedição da carta-patente conforme a Resolução 72/2013. O pagamento desta retribuição poderá ainda ser efetuado dentro de 30 (trinta) dias subsequentes, independente de notificação na RPI, mediante pagamento de retribuição específica. O não pagamento da retribuição nos prazos acima determinados acarretará o arquivamento definitivo do pedido.

---

(21) BR 10 2014 004615-1 A2

Código 9.1 - Deferimento
(22) 26/02/2014
(54) SECADOR DE CABELOS DE ALTO DESEMPENHO
(71) ENGEREUS DO BRASIL ENGENHARIA INDÚSTRIA E COMÉRCIO DE ELETRONICOS LTDA (BR/SP)

---

(21) BR 11 2012 006668-4 A2

Código 9.1 - Deferimento
(22) 15/09/2010
(54) COMPOSIÇÃO ANTIMICROBIANA SINÉRGICA
(71) Dow Global Technologies LLC (US)

---

(21) BR 11 2012 006671-4 A2

Código 9.1 - Deferimento
(22) 13/09/2010
(54) COMPOSIÇÃO ANTIMICROBIANA SINÉRGICA, E, MÉTODO PARA INIBIR O CRESCIMENTO MICROBIANO
(71) Dow Global Technologies LLC (US)

---

(21) BR 11 2012 006672-2 A2

Código 9.1 - Deferimento
(22) 15/09/2010
(54) COMPOSIÇÃO ANTIMICROBIANA SINÉRGICA, E, MÉTODO PARA INIBIR O CRESCIMENTO MICROBIANO
(71) Dow Global Technologies LLC (US)

---

(21) BR 11 2012 020703-2 A2

Código 9.1 - Deferimento
(22) 18/02/2011
(54) COMPOSIÇÃO PARA O CONTROLE DE PRAGAS
(71) Sumitomo Chemical Company, Limited (JP)

---

(21) BR 11 2012 022040-3 A2

Código 9.1 - Deferimento
(22) 18/02/2011
(54) "COMPOSIÇÃO MONOFÁSICA DE TRATAMENTO ORAL, PRODUTO DE

	TRATAMENTO ORAL E MÉTODO PARA O BRANQUEAMENTO E/OU REMINERALIZAÇÃO DOS DENTES". (71) UNILEVER N.V. (NL)
(21) BR 11 2012 027439-2 A2	Código 9.1 - Deferimento (22) 20/04/2011 (54) Derivados de N1-Sulfonil-5-Flúor-Pirimidinona N3-Substituídos (71) ADAMA MAKHTESHIM LTD. (IL)
(21) BR 11 2012 028007-4 A2	Código 9.1 - Deferimento (22) 21/04/2011 (54) COMPOSIÇÃO AQUOSA (71) UNILEVER N.V (NL)
(21) BR 11 2012 028205-0 A2	Código 9.1 - Deferimento (22) 04/05/2011 (54) COMPOSTOS COM UM TOQUE AMADEIRADO (71) V. Mane Fils (FR)
(21) BR 11 2012 030186-1 A2	Código 9.1 - Deferimento (22) 24/05/2011 (54) DERIVADOS DE ALCANOL HETEROCÍCLICOS COMO FUNGICIDAS (71) BAYER INTELLECTUAL PROPERTY GMBH (DE)
(21) BR 11 2013 004354-7 A2	Código 9.1 - Deferimento (22) 11/03/2011 (54) Ativo de partícula compósita e método de para produzir o ativo de partícula compósita (71) UNILEVER N. V. (NL)
(21) BR 12 2012 014331-6 A2	Código 9.1 - Deferimento (22) 21/08/1996 (54) FORMULAÇÕES FARMACÊUTICAS (62) PI 9610153-9 21/08/1996 (71) Pfizer Research And Development Company, N.V./S.A (IE)
(21) BR 12 2016 029567-2 A2	Código 9.1 - Deferimento (22) 11/05/2006 (54) MÉTODO PARA ESTIRAR LONGITUDINALMENTE UM FILME CONSISTINDO EM MATERIAL DE POLÍMERO TERMOPLÁSTICO, E, APARELHO PARA ESTIRAMENTO SEGMENTADO TRANSVERSAL DE UMA DOBRA DE TERMOPLÁSTICO (62) PI 0611230-7 11/05/2006

(71) OLE-BENDT RASMUSSEN (CH)

---

(21) BR 12 2017 003461-8 A2

Código 9.1 - Deferimento
(22) 31/10/2005
(54) COMPOSIÇÃO FARMACÊUTICA PARA TRATAR UMA DEPRESSÃO E MÉTODO DE PREPARAÇÃO DE UMA COMPOSIÇÃO FARMACÊUTICA.
(62) PI 0520141-1 31/10/2005
(71) BEIJING WONNER BIOTECH. LTD. CO. (CN) , ZUOGUANG ZHANG (CN) , YUH-FEN CHI (CN)

---

(21) MU 8702045-9 U2

Código 9.1 - Deferimento
(22) 13/08/2007
(54) DISPOSIÇÃO INTRODUZIDA EM AGULHA DE SUTURA COM FIO SEMI-AGULHADO
(71) João da Silva Garrote (BR/GO)

---

(21) MU 8803461-5 U2

Código 9.1 - Deferimento
(22) 11/11/2008
(54) AERADOR FLUTUANTE
(71) EMICOL ELETRO ELETRÔNICA S/A. (BR/SP)

---

(21) MU 8900750-6 U2

Código 9.1 - Deferimento
(22) 24/04/2009
(54) COLHEDORA DE FRUTAS
(71) MÁQUINAS AGRÍCOLAS JACTO S.A. (BR/SP)

---

(21) MU 8900835-9 U2

Código 9.1 - Deferimento
(22) 12/05/2009
(54) DISPOSIÇÃO CONSTRUTIVA INTRODUZIDA EM BICO PULVERIZADOR
(71) Magnojet Indústria e Comércio de Produtos Agrícolas Ltda (BR/PR)

---

(21) MU 9000427-2 U2

Código 9.1 - Deferimento
(22) 23/03/2010
(54) DISPOSIÇÃO CONSTRUTIVA INTRODUZIDA EM FERRAMENTA MANUAL PARA DEFORMAÇÃO ANGULAR DE ELEMENTOS ESTRATURAIS DE EDIFICAÇÕES
(71) JOSÉ PEREIRA DE LIRA (BR/SP)

---

(21) MU 9000444-2 U2

Código 9.1 - Deferimento
(22) 31/03/2010
(54) DISPOSIÇÃO CONSTRUTIVA APLICADA EM CONJUNTO SELADO PARA A COLHEITADEIRA DE CANA
(71) DURAO COMERCIO DE ROLAMENTOS LTDA (BR/SP)

(21) MU 9001791-9 U2	Código 9.1 - Deferimento (22) 17/03/2010 (54) DISPOSITIVO DE FIXAÇÃO DE ESCOVA EM SUPORTE (71) CONDOR S.A. (BR/SC)
(21) MU 9001912-1 U2	Código 9.1 - Deferimento (22) 27/10/2010 (54) DISPOSITIVO ENRIJECEDOR PARA TUBOS CONDUTORES FLEXÍVEIS MARINHOS DE HIDROCARBONETOS (71) NCO INDÚSTRIA E COMÉRCIO DE METÁLICOS EIRELI - EPP (BR/SP)
(21) MU 9002167-3 U2	Código 9.1 - Deferimento (22) 05/11/2010 (54) DISPOSIÇÕES CONSTRUTIVAS INTRODUZIDAS NA ESTRUTURA SIMPLIFICADA DE PORTAS-GIRATÓRIAS DE SEGURANÇA (71) Amauri Slompo dos Santos (BR/PR)
(21) MU 9002366-8 U2	Código 9.1 - Deferimento (22) 14/12/2010 (54) DISPOSIÇÃO CONSTRUTIVA APLICADA EM EMBALAGEM PARA OVOS (71) CESAR DE ANDRADE LIMA (BR/PE)
(21) MU 9002807-4 U2	Código 9.1 - Deferimento (22) 09/12/2010 (54) DISPOSIÇÕES CONSTRUTIVAS EM ISOLADOR ELÉTRICO MONTÁVEL (71) Universidade do Vale do Rio dos Sinos - Unisinos (BR/RS)
(21) PI 0116933-5 A2	Código 9.1 - Deferimento (22) 01/06/2001 (54) TÉCNICA IMUNOENZIMÁTICA (ELISA) REVERSA PARA A QUANTIFICAÇÃO DE IgE ESPECÍFICA A ALÉRGENOS (71) Fundação de Amparo a Pesquisa do Estado de Minas Gerais - FAPEMIG (BR/MG) , Universidade Federal de Uberlândia - UFU (BR/MG)
(21) PI 0206308-5 A2	Código 9.1 - Deferimento (22) 06/11/2002 (54) "MÉTODO DE CODIFICAÇÃO PARA CODIFICAR UMA IMAGEM" (71) PANASONIC INTELLECTUAL PROPERTY CORPORATION OF AMERICA (US)
(21) PI 0208124-5 A8	Código 9.1 - Deferimento (22) 14/03/2002

(54) ANTICORPO IGY IMUNOLOGICAMENTE ESPECÍFICO PARA A PROTEÍNA PAA ASSOCIADA À VIRULÊNCIA DE ESCHERICHIA COLI DE LIGAÇÃO E ELIMINAÇÃO (AEEC)
(71) PREVTEC MICROBIA INC (CA)

---

(21) PI 0208676-0 A2

Código 9.1 - Deferimento
(22) 08/04/2002
(54) ANTICORPO MONOCLONAL QUIMÉRICO, COMPOSIÇÃO FARMACÊUTICA, E, USO DE UM ANTICORPO MONOCLONAL
(71) Centro de Inmunologia Molecular (CU)

---

(21) PI 0210875-5 A2

Código 9.1 - Deferimento
(22) 05/07/2002
(54) ANTÍGENOS DE STREPTOCOCCUS DO GRUPO B E FRAGMENTOS DE DNA CORRESPONDENTES
(71) ID BIOMEDICAL CORPORATION OF QUEBEC (CA)

---

(21) PI 0213154-4 A2

Código 9.1 - Deferimento
(22) 11/10/2002
(54) COMPOSTOS DE GLICOPEPTÍDEO - CEFALOSPORINA DE LIGAÇÃO RETICULADA, COMPOSIÇÕES FARMACÊUTICAS DE TAIS COMPOSTOS, MÉTODO DE FABRICAÇÃO DOS MESMOS E SEUS USOS
(71) THERAVANCE BIOPHARMA ANTIBIOTICS IP, LLC (US)

---

(21) PI 0303168-3 A2

Código 9.1 - Deferimento
(22) 21/07/2003
(54) SUPLEMENTO VITAMÍNICO ELETROLÍTICO PARA AVES E SUÍNOS
(71) Sanphar Química e Farmacêutica LTDA. (BR/SP)

---

(21) PI 0308910-0 A2

Código 9.1 - Deferimento
(22) 17/03/2003
(54) PROCESSO PARA SELECIONAR UM INTERCALAR POLIMÉRICO DESTINADO A SER ESCOLHIDO POR SUAS QUALIDADES DE RESISTÊNCIA MECÂNICA A FIM DE ENTRAR NA CONSTITUIÇÃO DE UMA VIDRAÇA, DISPOSITIVO DE EXECUÇÃO DO PROCESSO, INTERCALAR POLIMÉRICO E VIDRAÇA
(71) Saint-Gobain Glass France (FR)

---

(21) PI 0313480-6 A2

Código 9.1 - Deferimento
(22) 13/08/2003
(54) DERIVADOS DE PURINA, SEUS PROCESSOS DE PREPARAÇÃO, COMPOSIÇÕES FARMACÊUTICAS COMPREENDENDO OS MESMOS E USOS DOS REFERIDOS DERIVADOS NA PREPARAÇÃO DE

	MEDICAMENTOS (71) CANCER RESEARCH TECHNOLOGY LIMITED (GB) , CYCLACEL LIMITED (GB)
(21) PI 0315342-8 A8	Código 9.1 - Deferimento (22) 22/10/2003 (54) "ESTRUTURA DE ANTENA, DISPOSITIVO DE RÁDIO COMPREENDENDO UMA ESTRUTURA DE ANTENA, E, APARELHO DE RÁDIO" (71) NOKIA TECHNOLOGIES OY (FI)
(21) PI 0316980-4 A2	Código 9.1 - Deferimento (22) 27/11/2003 (54) PROCEDIMENTO DE TRANSFERÊNCIA DE DADOS PARA TRANSFERIR DADOS DE UMA SEQÜÊNCIA DE DADOS ENTRE UMA ENTIDADE TRANSMISSORA E UMA ENTIDADE RECEPTORA (71) Qualcomm Incorporated (US)
(21) PI 0317738-6 A2	Código 9.1 - Deferimento (22) 24/12/2003 (54) ANTICORPOS ANTI-NGF E PROCESSOS PARA UTILIZAÇÃO DOS MESMOS (71) Rinat Neuroscience Corporation (US)
(21) PI 0318596-6 A2	Código 9.1 - Deferimento (22) 07/11/2003 (54) “MÉTODO E SISTEMA PARA AUTENTICAR UM TERMINAL DE PROCESSAMENTO DE DADOS DE UM USUÁRIO, MÉTODO PELO QUAL UM TERMINAL DE PROCESSAMENTO DE DADOS EM UM SISTEMA DE PROCESSAMENTO DE DADOS É AUTENTICADO, E, CONJUNTO DE AUTENTICAÇÃO PARA AUTENTICAR O TERMINAL DE PROCESSAMENTO DE DADOS DE UM USUÁRIO EM UM SISTEMA DE PROCESSAMENTO DE DADOS” (71) Telecom Italia S.P.A. (IT)
(21) PI 0407255-3 A2	Código 9.1 - Deferimento (22) 09/02/2004 (54) COMPOSIÇÕES DE RESINA, ARTIGO CONFORMADO, PROCESSOS PARA PROVIMENTO DE UMA POLIOLEFINA E PARA O AUMENTO DE TEMPERATURA DE CRISTALIZAÇÃO DESTA, FILME ORIENTADO MONOAXIAL OU BIAXIALMENTE, SISTEMAS MULTICAMADAS, COMPOSTOS E SEUS USOS, E MISTURA (71) Ciba Specialty Chemicals Holding INC. (CH)

(21) PI 0407821-7 A2	Código 9.1 - Deferimento (22) 27/02/2004 (54) SOLUÇÃO DE ACOPLAMENTO FIRME DE WLAN (71) Thomson Licensing (FR)
(21) PI 0408649-0 A2	Código 9.1 - Deferimento (22) 25/03/2004 (54) MÉTODO PARA PROVER SERVIÇOS DE SUBSCRIÇÃO, ELEMENTO DE REDE, SISTEMA DE COMUNICAÇÃO PARA PROVER SERVIÇOS DE SUBSCRIÇÃO, MÉTODO DE CONFIGURAÇÃO DE UM ELEMENTO DE REDE, E, CABEÇALHO PARA UMA MENSAGEM EM UM SERVIÇO DE SUBSCRIÇÃO (71) NOKIA TECHNOLOGIES OY (FI)
(21) PI 0410212-6 A2	Código 9.1 - Deferimento (22) 26/04/2004 (54) MÉTODO E ARRANJO PARA DETECTAR INFORMAÇÃO DE SINAL EM UMA REDE DE RETRANSMISSÃO SEM FIOS, E, SISTEMA DE COMUNICAÇÃO PARA RETRANSMISSÃO SEM FIOS (71) Telefonaktiebolaget Lm Ericsson (Publ) (SE)
(21) PI 0410411-0 A2	Código 9.1 - Deferimento (22) 26/05/2004 (54) CONEXÃO DE PONTA PARA RÁPIDA CONEXÃO (71) Etablissements Caillau (FR)
(21) PI 0410954-6 A2	Código 9.1 - Deferimento (22) 27/05/2004 (54) ACOLCHOADO DE ENCHIMENTO AUTOMÁTICO E CALÇADO INCLUINDO O MESMO (71) Marion Franklin Rudy (US)
(21) PI 0411088-9 A2	Código 9.1 - Deferimento (22) 08/04/2004 (54) CONJUNTO DE SUPORTE COM PARTE INCLINADA (71) Siemens Aktiengesellschaft (DE)
(21) PI 0413246-7 A2	Código 9.1 - Deferimento (22) 23/06/2004 (54) "MÉTODO PARA OPERAR UMA FERRAMENTA DE RESISTIVIDADE ELETROMAGNÉTICA, E, FERRAMENTA DE REGISTRO" (71) Halliburton Energy Services, Inc. (US)

(21) PI 0413416-8 A2	Código 9.1 - Deferimento (22) 07/07/2004 (54) MANCAL DE PELÍCULA DE ÓLEO PARA PINOS DE CILINDROS COM SUPORTE HIDROSTÁTICO (71) SMS GROUP GMBH (DE)
(21) PI 0418541-2 A2	Código 9.1 - Deferimento (22) 27/02/2004 (54) MÉTODOS PARA SELEÇÃO DE REDES, APARELHO COM PRIORIZAÇÃO DE UMA REDE DOMÉSTICA EM REGIÕES E RESPECTIVO SISTEMA DE COMUNICAÇÃO (71) BLACKBERRY LIMITED (CA)
(21) PI 0501098-5 A2	Código 9.1 - Deferimento (22) 11/03/2005 (54) DISPOSITIVO DE FIXAÇÃO PARA CONECTORES ELÉTRICOS E SUA APLICAÇÃO (71) Thomson Licensing S.A (FR)
(21) PI 0502176-6 A2	Código 9.1 - Deferimento (22) 13/06/2005 (54) MÉTODO E DISPOSITIVO PARA A INSPEÇÃO DE CONTORNOS EM RABO DE ANDORINHA DE BORDA DENTADA (71) General Electric Company (US)
(21) PI 0502212-6 A2	Código 9.1 - Deferimento (22) 09/06/2005 (54) POSICIONADOR DE TERMINAL ROSCADO (71) Dana Indústrias Ltda. (BR/SP)
(21) PI 0503660-7 A2	Código 9.1 - Deferimento (22) 23/08/2005 (54) PULVERIZADOR AGRÍCOLA DE BARRAS COM BOCAL ELETROSTÁTICO E ASSISTÊNCIA DE AR (71) MÁQUINAS AGRÍCOLAS JACTO S.A. (BR/SP)
(21) PI 0504139-2 A2	Código 9.1 - Deferimento (22) 10/03/2005 (54) IMPRESSORA (71) Continental Automotive GmbH (DE)
(21) PI 0504496-0 A2	Código 9.1 - Deferimento

(22) 29/09/2005
(54) MÉTODO DE DETERMINAÇÃO DIRETA DE PARACETAMOL EM AMOSTRAS FARMACÊUTICAS PULVERIZADAS POR ESPECTROSCOPIA DE FLUORESCÊNCIA
(71) Universidade Estadual de Campinas - UNICAMP (BR/SP)

---

(21) PI 0506518-6 A2
Código 9.1 - Deferimento
(22) 13/01/2005
(54) DISPOSITIVO PARA VEDAR RECIPIENTES DE PRODUTOS ALIMENTÍCIOS, E RECIPIENTES DE PRODUTOS ALIMENTÍCIOS
(71) Bound2B B.V. (NL)

---

(21) PI 0508362-1 A2
Código 9.1 - Deferimento
(22) 04/03/2005
(54) "SISTEMA DE COMUNICAÇÕES PARA COMUNICAÇÃO AO LONGO DE UMA COLUNA DE PERFURAÇÃO"
(71) Halliburton Energy Services, INC. (US)

---

(21) PI 0510539-0 A2
Código 9.1 - Deferimento
(22) 27/04/2005
(54) Reagente de beneficiamento mineral, e, método para a separação seletiva de impurezas de uma mistura finamente dividida de partículas minerais
(71) Cytec Technology Corp. (US)

---

(21) PI 0511115-3 A8
Código 9.1 - Deferimento
(22) 13/05/2005
(54) DISPOSITIVO DE GERENCIAMENTO DE FLUIDO PARA USO EM CAPTURAR FLUIDO CORPORAL
(71) Johnson & Johnson Consumer Companies, INC. (US)

---

(21) PI 0511117-0 A2
Código 9.1 - Deferimento
(22) 13/05/2005
(54) DISPOSITIVO INTRAVAGINAL PARA UTILIZAÇÃO EM UM CORPO DE MAMÍFERO
(71) Johnson & Johnson Consumer Companies, Inc. (US)

---

(21) PI 0511121-8 A8
Código 9.1 - Deferimento
(22) 16/05/2005
(54) DISPOSITIVO DE GERENCIAMENTO DE FLUIDO COM ELEMENTO DE TRANSPORTE DE FLUIDO PARA UTILIZAÇÃO DENTRO DE UM CORPO
(71) Johnson & Johnson Consumer Companies, INC. (US)

---

(21) PI 0513070-0 A2
Código 9.1 - Deferimento

(22) 29/07/2005
(54) Método e componente para reter a atividade de um catalisador, e espuma de poliuretano
(71) Foam Supplies, Inc. (US)

---

(21) PI 0514129-0 A2
Código 9.1 - Deferimento
(22) 04/08/2005
(54) DISPOSITIVO PARA A TRANSFERÊNCIA DE ARTIGOS DE DOCE
(71) CFS Weert B.V. (NL)

---

(21) PI 0514481-7 A2
Código 9.1 - Deferimento
(22) 17/08/2005
(54) FRASCO PROTEGIDO E MÉTODO PARA A FABRICAÇÃO DO MESMO
(71) Pharmachemie B.V. (NL)

---

(21) PI 0515241-0 A2
Código 9.1 - Deferimento
(22) 18/08/2005
(54) CORREIA DE TRANSFERÊNCIA ANTIESTÁTICA
(71) Albany International Corp (US)

---

(21) PI 0516506-7 A2
Código 9.1 - Deferimento
(22) 14/10/2005
(54) Produto de policondensação com base em compostos aromáticos ou heteroaromáticos, seu uso e processo de preparação do mesmo
(71) Construction Research & Technology GMBH (DE)

---

(21) PI 0517729-4 A2
Código 9.1 - Deferimento
(22) 19/12/2005
(54) REDUTORES DO ARRASTO DE LÁTEX MODIFICADO, SEU MÉTODO DE PRODUÇÃO E MÉTODO DE REDUÇÃO DAS FORÇAS DO ARRASTO
(71) LUBRIZOL SPECIALTY PRODUCTS, INC. (US)

---

(21) PI 0517884-3 A2
Código 9.1 - Deferimento
(22) 16/12/2005
(54) MÉTODO PARA TERMO-MOLDAR UMA CÂMARA FLEXÍVEL CHEIA COM FLUIDO
(71) NIKE INNOVATE C.V. (US)

---

(21) PI 0518156-9 A2
Código 9.1 - Deferimento
(22) 11/10/2005
(54) Moldagem biomédica, e seu processo de fabricação
(71) NOVARTIS AG (CH)

(21) PI 0518946-2 A2

Código 9.1 - Deferimento
(22) 15/12/2005
(54) FIO DE VIDRO DE REFORÇO, CONJUNTO DE FIOS DE VIDRO, COMPÓSITO DE FIOS DE VIDRO E DE MATÉRIA(S) ORGÂNICA(S) E/OU INORGÂNICA(S) E COMPOSIÇÃO DE VIDRO
(71) SAINT-GOBAIN VETROTEX FRANCE S.A. (FR)

(21) PI 0600389-3 A2

Código 9.1 - Deferimento
(22) 15/02/2006
(54) “DISPOSIÇÃO DE LENTE INTEGRÁVEL À PAREDE, DISPOSITIVO INTEGRADO EM PAREDE COM UM ALOJAMENTO DE CONEXÃO, MÉTODO DE INSTALAÇÃO DO DISPOSITIVO E INSTALAÇÃO DE TRANSPORTE”
(71) Inventio Aktiengesellschaft (CH)

(21) PI 0600884-4 A2

Código 9.1 - Deferimento
(22) 13/03/2006
(54) MÉTODO DE FABRICAÇÃO DE MATERIAL PARA FABRICAÇÃO DE RÓTULOS, MATERIAL PARA FABRICAÇÃO DE RÓTULOS E RÓTULO
(71) Giuseppe Jeffrey Arippol (BR/SP)

(21) PI 0600997-2 A2

Código 9.1 - Deferimento
(22) 22/03/2006
(54) EXTENSOR PARA SENSORES DE PROXIMIDADE CAPACITIVOS
(71) Eloy Branco Graminho (BR/SP)

(21) PI 0601419-4 A2

Código 9.1 - Deferimento
(22) 06/04/2006
(54) PROCESSO PARA FABRICAÇÃO DE ESCOVAS E COMUTADORES ELÉTRICOS REVESTIDOS COM DIAMANTE DOPADO PARA MOTORES E GERADORES ELÉTRICOS, E ESCOVAS E COMUTADORES ELÉTRICOS REVESTIDOS COM DIAMANTE DOPADO PARA MOTORES E GERADORES ELÉTRICOS
(71) Universidade Estadual de Campinas - UNICAMP (BR/SP)

(21) PI 0601660-0 A2

Código 9.1 - Deferimento
(22) 28/04/2006
(54) TUBO DE MULTICAMADA BASEADO EM POLIAMIDA PARA TRANSFERIR FLUIDOS
(71) Arkema France (FR)

(21) PI 0601864-5 A2

Código 9.1 - Deferimento
(22) 27/01/2006
(54) MÉTODO DE CLASSIFICAÇÃO DE VEGETAIS POR ESPECTROMETRIA

	DE RAIOS-X (71) Universidade Estadual de Campinas - UNICAMP (BR/SP)
(21) PI 0604051-9 A2	Código 9.1 - Deferimento (22) 13/09/2006 (54) ARRANJO DE MONTAGEM DE CANOPLA DE VÁLVULA DE DESCARGA (71) Duratex S.A (BR/SP)
(21) PI 0604167-1 A2	Código 9.1 - Deferimento (22) 03/10/2006 (54) SISTEMA DE ACIONAMENTO E CONTROLE INTEGRADO EM AQUECEDORES ELÉTRICOS DE PASSAGEM (71) Sintex Industrial de Plásticos Ltda (BR/SC)
(21) PI 0604672-0 A2	Código 9.1 - Deferimento (22) 17/10/2006 (54) PROCESSO DE GOFRAGEM E MICRO-GOFRAGEM E RESPECTIVOS COMPONENTES (71) Rotocrom Indústria e Comércio Ltda (BR/SP)
(21) PI 0604802-1 A2	Código 9.1 - Deferimento (22) 16/11/2006 (54) COMUTADOR ROTATIVO (71) TRW Automotive Electronics & Componentes Gmbh & Co. KG (DE)
(21) PI 0605300-9 A8	Código 9.1 - Deferimento (22) 14/12/2006 (54) SONDA DE MEDIÇÃO (71) Heraeus Electro-Nite International N.V (BE)
(21) PI 0605931-7 A2	Código 9.1 - Deferimento (22) 03/05/2006 (54) "ACUMULADOR COM UMA CARCAÇA DE BATERIAS DIVIDIDA EM RECIPIENTES DE CÉLULAS" (71) VB Autobatterie Gmbh & Co Kgaa (DE)
(21) PI 0608121-5 A2	Código 9.1 - Deferimento (22) 27/01/2006 (54) ARRANJO DE DETECTOR DE POSIÇÃO PARA DETECTAR UMA POSIÇÃO DE UM MATERIAL DE ACONDICIONAMENTO, E, MÉTODO PARA DETECTAR UMA POSIÇÃO DE UM MATERIAL DE ACONDICIONAMENTO COM MARCAÇÕES MAGNÉTICAS (71) TETRA LAVAL HOLDINGS & FINANCE SA (CH)

(21) PI 0609128-8 A2	Código 9.1 - Deferimento (22) 17/03/2006 (54) PRIMEIRO COMPONENTE DE PAREDE PARA REATOR DE FUSÃO (71) The European Atomic Energy Community (BE)
(21) PI 0610135-6 A2	Código 9.1 - Deferimento (22) 19/05/2006 (54) CIRCUITO DE FRENAGEM E DISPOSITIVO ELÉTRICO (71) SIEMENS AKTIENGESELLSCHAFT (DE)
(21) PI 0610302-2 A2	Código 9.1 - Deferimento (22) 25/05/2006 (54) CONJUNTO DE SUSPENSOR DE REVESTIMENTO AUXILIAR E FERRAMENTA DE ASSENTAMENTO PARA USO EM FUNDO DE POÇO E MÉTODO DE SUSPENSÃO DE UM REVESTIMENTO AUXILIAR EM UM FURO DE POÇO (71) TIW Corporation (US)
(21) PI 0610695-1 A2	Código 9.1 - Deferimento (22) 31/03/2006 (54) LENTE OFTÁLMICA (71) ESSILOR INTERNATIONAL (FR)
(21) PI 0611565-9 A2	Código 9.1 - Deferimento (22) 04/04/2006 (54) "ARRANJO PARA TRANSPORTE DE CALOR USADO PARA ISOLAR TERMICAMENTE UM OU VÁRIOS ELEMENTOS, ARRANJO PARA ARREFECIMENTO DE UM OU VÁRIOS ELEMENTOS, MÉTODO PARA NEUTRALIZAR OU ELIMINAR ESTRATIFICAÇÃO DE TEMPERATURA EM UM MEIO E USO DE UM ARRANJO" (71) VETCO GRAY SCANDINAVIA AS (NO)
(21) PI 0612422-4 A2	Código 9.1 - Deferimento (22) 05/05/2006 (54) PÉLETES DE RESINA E PROCESSO PARA TRATAR TERMICAMENTE UM PÉLETE DE RESINA (71) M&G USA CORPORATION (US)
(21) PI 0613470-0 A2	Código 9.1 - Deferimento (22) 26/06/2006 (54) "MÉTODO PARA PRODUZIR HIDROCARBONETOS A PARTIR DE UMA REGIÃO SUBTERRÂNEA"

(71) EXXONMOBIL UPSTREAM RESEARCH COMPANY (US)

---

(21) PI 0613712-1 A2

Código 9.1 - Deferimento
(22) 06/07/2006
(54) “APARELHO PARA DETECTAR E MÉTODO PARA ESTIMAR UM PARÂMETRO DE RESISTIVIDADE DE FORMAÇÃO DE TERRA E MEIO LEGÍVEL POR COMPUTADOR PARA USO COM O APARELHO”
(71) BAKER HUGHES INCORPORATED (US)

---

(21) PI 0614233-8 A2

Código 9.1 - Deferimento
(22) 07/08/2006
(54) MÉTODO DE FABRICAR UMA LENTE DE CONTATO E CONJUNTO DE MOLDE DE LENTE DE CONTATO
(71) Coopervision International Holding Company, LP (BB)

---

(21) PI 0615738-6 A2

Código 9.1 - Deferimento
(22) 21/09/2006
(54) MÉTODO PARA A PRODUÇÃO DE UMA PLACA PARA IMPRESSÃO LITOGRÁFICA E MÉTODO DE IMPRESSÃO LITOGRÁFICA
(71) AGFA GRAPHICS NV (BE)

---

(21) PI 0615797-1 A2

Código 9.1 - Deferimento
(22) 31/08/2006
(54) MATERIAL DE CARGA PARA UMA COLUNA DE MICROADSORÇÃO PARA SECAGEM E/OU PURIFICAÇÃO DE COMPONENTES DE ANÁLISE ORGÂNICOS OU BIOLÓGICOS DISSOLVIDOS E COLUNA DE MICROADSORÇÃO E USO DOS MESMOS
(71) Erber Aktiengesellschaft (AT)

---

(21) PI 0616541-9 A2

Código 9.1 - Deferimento
(22) 14/08/2006
(54) MATRIZ DE POLÍMERO DE CONDENSAÇÃO RAMIFICADO INSOLÚVEL MODIFICADA
(71) GE Osmonics, Inc. (US)

---

(21) PI 0618089-2 A2

Código 9.1 - Deferimento
(22) 31/10/2006
(54) ENCHIMENTO PARA MOBÍLIA
(71) Ekornes Asa (NO)

---

(21) PI 0619090-1 A2

Código 9.1 - Deferimento
(22) 04/12/2006
(54) APARELHO PARA PERFURAÇÃO DE POÇOS COM TRANSMISSÃO DE

	TOPO (71) Aker Kvaerner MH AS (NO)
(21) PI 0619502-4 A2	Código 9.1 - Deferimento (22) 27/11/2006 (54) Composições de policarbonato aromático e/ou poliéster carbonato aromático modificadas, seu uso, e corpo de moldagem (71) Bayer Materialscience AG (DE)
(21) PI 0619734-5 A8	Código 9.1 - Deferimento (22) 29/11/2006 (54) PROCESSO DE CONTROLE DO FUNCIONAMENTO DE UM VEÍCULO (71) Renault S.A.S. (FR)
(21) PI 0620139-3 A2	Código 9.1 - Deferimento (22) 21/12/2006 (54) COMPOSIÇÃO, LENTE OFTÁLMICA, E, MÉTODO DE REVESTIMENTO DE UMA LENTE OFTÁLMICA DENTRO DE UMA CAVIDADE DE MOLDE (71) Essilor International (Compagnie Generale D'Optique) (FR)
(21) PI 0621241-7 A2	Código 9.1 - Deferimento (22) 04/07/2006 (54) LENTE OFTÁLMICA MULTIFOCAL PROGRESSIVA, DISPOSITIVO VISUAL, MÉTODO PARA CORRIGIR A VISÃO DE UM INDIVÍDUO PRESBIÓPICO E MÉTODO PARA ENCAIXAR UMA LENTE (71) Essilor International (FR)
(21) PI 0621433-9 A2	Código 9.1 - Deferimento (22) 22/03/2006 (54) TORNEIRA PARA DISPENSA DE LÍQUIDO, EM PARTICULAR PARA LÍQUIDOS COM ALTA E MÉDIA DENSIDADES (71) Vitop Moulding S.R.L (IT)
(21) PI 0621703-6 A2	Código 9.1 - Deferimento (22) 07/06/2006 (54) MÉTODO PARA DETERMINAR A RESPOSTA ELÉTRICA LINEAR DE UM TRANSFORMADOR, GERADOR OU MOTOR ELÉTRICO (71) Abb Technology Ag (CH)
(21) PI 0621828-8 A2	Código 9.1 - Deferimento (22) 15/06/2006 (54) CHAPA DE AÇO REVESTIDA (71) NIPPON STEEL & SUMITOMO METAL CORPORATION (JP)

(21) PI 0621894-6 A2	Código 9.1 - Deferimento (22) 25/07/2006 (54) "IDENTIFICADOR DE VIGILÂNCIA DE ARTIGOS ELETRÔNICA (EAS) E MÉTODO PARA SELAR UM IDENTIFICADOR DE VIGILÂNCIA DE ARTIGOS ELETRÔNICA (EAS)" (71) Sensormatic Electronics, LLC (US)
(21) PI 0700052-9 A2	Código 9.1 - Deferimento (22) 18/01/2007 (54) MISTURA A SECO PARA PREPARAÇÃO DE PRODUTO PARA BEBIDA ESPESSADO CONTENDO LEITE, E, MÉTODO PARA PREPARAÇÃO DE UM PRODUTO PARA BEBIDA ESPESSADO (71) Kraft Foods Group Brands LLC (US)
(21) PI 0700454-0 A2	Código 9.1 - Deferimento (22) 22/02/2007 (54) MISTURAS DE BORRACHA, PROCESSO PARA SUA PREPARAÇÃO E SEUS USOS (71) Evonik Degussa GmbH (DE)
(21) PI 0700687-0 A2	Código 9.1 - Deferimento (22) 13/03/2007 (54) GRUPO DE ESCOVAS, BEM COMO, PROCESSO PARA O ACABAMENTO DE UMA SUPERFÍCIE DE PEÇA A SER TRABALHADA COM AUXÍLIO DO GRUPO DE ESCOVAS (71) Monti-Werkzeuge Gmbh (DE)
(21) PI 0701291-8 A2	Código 9.1 - Deferimento (22) 27/03/2007 (54) Aparelho em uma máquina de preparação de fiação, especialmente uma carda horizontal ou carda a rolos, para ajustar o afastamento de cardagem (71) TRUETZSCHLER GMBH & CO. KG (DE)
(21) PI 0701296-9 A2	Código 9.1 - Deferimento (22) 23/03/2007 (54) PRÉ-RECICLADOR PARA EMBALAGENS PET (71) Waldemar Rossi Filho (BR/SP)
(21) PI 0702025-2 A2	Código 9.1 - Deferimento (22) 29/03/2007 (54) DISPOSITIVO PARA PREVENÇÃO DE ROUBO DE VEÍCULO (71) HONDA MOTOR Co., LTD (JP)

(21) PI 0702294-8 A8	Código 9.1 - Deferimento (22) 18/05/2007 (54) APARELHO EM UMA MÁQUINA DE PREPARAÇÃO DE FIAÇÃO, ESPECIALMENTE UMA CARDA DE LÂMINA DENTADA, CARDA DE ROLO OU SIMILAR, PARA DETERMINAR VARIÁVEIS DE PROCESSO DE CARDAGEM (71) TRUETZSCHLER GMBH & CO. KG (DE)
(21) PI 0706345-8 A2	Código 9.1 - Deferimento (22) 05/01/2007 (54) PROCESSO PARA A PURIFICAÇÃO ANAERÓBICA DE ÁGUAS RESIDUAIS USANDO UM SISTEMA DE LEITO DE LAMA, REATOR DE FLUXO ASCENDENTE, E, SEPARADOR TRIFÁSICO (71) Veolia Water Solutions & Technologies Support (FR)
(21) PI 0706704-6 A2	Código 9.1 - Deferimento (22) 16/01/2007 (54) INJETOR DE COMBUSTÍVEL ULTRA-SÔNICO (71) KIMBERLY-CLARK WORLDWIDE, INC (US)
(21) PI 0712075-3 A2	Código 9.1 - Deferimento (22) 07/05/2007 (54) "SISTEMA DE PORTA" (71) Rite-Hite Holding Corporation (US)
(21) PI 0712379-5 A2	Código 9.1 - Deferimento (22) 08/06/2007 (54) CHAVE AUTOMÁTICA (71) Aker Kvaerner MH AS (NO)
(21) PI 0713163-1 A2	Código 9.1 - Deferimento (22) 29/06/2007 (54) MATERIAL DE REGISTRO SENSÍVEL AO CALOR (71) PAPIERFABRIK AUGUST KOEHLER AG. (DE)
(21) PI 0714047-9 A2	Código 9.1 - Deferimento (22) 05/07/2007 (54) AGLUTINANTE, COMPOSIÇÃO TERMOPLÁSTICA, USO DA COMPOSIÇÃO TERMOPLÁSTICA, CORPO MOLDADO METÁLICO, E, PROCESSOS PARA A PRODUÇÃO DE UMA COMPOSIÇÃO TERMOPLÁSTICA, PARA A PRODUÇÃO DE CORPOS MOLDADOS A PARTIR DE UMA COMPOSIÇÃO TERMOPLÁSTICA

(71) Basf Se (DE)

(21) PI 0715023-7 A2
Código 9.1 - Deferimento
(22) 26/10/2007
(54) DISPOSITIVO AIR-BAG PROTETOR DO JOELHO
(71) TOYOTA JIDOSHA KABUSHIKI KAISHA (JP)

(21) PI 0716311-8 A2
Código 9.1 - Deferimento
(22) 18/01/2007
(54) SISTEMA PARA A FABRICAÇÃO DE BOCAIS INTEGRADOS EM TUBAGENS DE PLÁSTICO ORIENTADAS BIAXIALMENTE
(71) MOLECOR TECNOLGIA, S.L., (ES)

(21) PI 0716470-0 A2
Código 9.1 - Deferimento
(22) 07/09/2007
(54) SISTEMA E PROCESSO ULTASSÔNICO DE TRATAMENTO E DISTRIBUIÇÃO DE LÍQUIDO
(71) Kimberly-Clark Worldwide , INC (US)

(21) PI 0717014-9 A2
Código 9.1 - Deferimento
(22) 15/08/2007
(54) OPERADOR HIDRÁULICO DE PREVENTOR DE EXPLOSÃO E MÉTODO PARA ACIONAR O MESMO
(71) Cameron International Corporation (US)

(21) PI 0717021-1 A2
Código 9.1 - Deferimento
(22) 24/08/2007
(54) DISPOSITIVO DE CENTRALIZAÇÃO PARA UM CORPO ALONGADO EM UMA MÁQUINA MOUSEHOLE
(71) National Oilwell Normay AS (NO)

(21) PI 0717340-7 A2
Código 9.1 - Deferimento
(22) 23/10/2007
(54) MONTAGEN DE DESGASTE PARA UMA BORDA DE UMA CAÇAMBA DE ESCAVAÇÃO, TRAVA PARA FIXAR UM MEMBRO DE DESGASTE AO EQUIPAMENTO DE ESCAVAÇÃO E CUNHA
(71) Esco Corporation (US)

(21) PI 0718230-9 A2
Código 9.1 - Deferimento
(22) 03/10/2007
(54) "SILANO MERCAPTOFUNCIONAL, PROCESSO PARA A SUA PREPARAÇÃO E PARTICULADO DE ESCOAMENTO LIVRE TRATADO COM SILANO MERCAPTOFUNCIONAL"

(71) Momentive Performance Materials Inc. (US)

---

(21) PI 0718734-3 A2

Código 9.1 - Deferimento
(22) 13/12/2007
(54) FIO ELÁSTICO DE POLIURETANO E MÉTODO DE PRODUÇÃO DE FIO ELÁSTICO DE POLIURETANO CONTENDO UM POLÍMERO QUE POSSUI UM GRUPO SULFONATO
(71) INVISTA TECHNOLOGIES S.A.R.L. (CH)

---

(21) PI 0721063-9 A2

Código 9.1 - Deferimento
(22) 06/09/2007
(54) MÉTODO PARA PRODUZIR UM L-AMINOÁCIDO
(71) Ajinomoto Co., Inc. (JP)

---

(21) PI 0802705-6 A2

Código 9.1 - Deferimento
(22) 12/08/2008
(54) PRODUTO DE LIMPEZA DESINFETANTE
(71) WFABRILL INDÚSTRIA E COMÉRCIO LTDA - EPP (BR/SP)

---

(21) PI 0802968-7 A2

Código 9.1 - Deferimento
(22) 08/08/2008
(54) PROCESSO PARA OBTENÇÃO DE MASSA DE BOLO CONGELADA E FORMULAÇÃO DE MASSA DE BOLO CONGELADA
(71) INDUSTRIA DE ALIMENTOS EL SHADAI LTDA (BR/PR)

---

(21) PI 0805599-8 A2

Código 9.1 - Deferimento
(22) 19/12/2008
(54) PRODUTO DE LIMPEZA DETERGENTE
(71) WFABRILL INDÚSTRIA E COMÉRCIO LTDA - EPP (BR/SP)

---

(21) PI 0809332-6 A2

Código 9.1 - Deferimento
(22) 22/02/2008
(54) Método para fabricar um produto à base de nozes expansível
(71) Frito-Lay North America, Inc. (US)

---

(21) PI 0810239-2 A2

Código 9.1 - Deferimento
(22) 21/04/2008
(54) PROCESSO DE PRODUÇÃO DE PARTÍCULAS REVESTIDAS DE MATERIAL PROTEINÁCEO HIDROFÓBICO, MATERIAL PROTEINÁCEO REVESTIDO, PROCESSO DE PRODUÇÃO DE UMA COMPOSIÇÃO NUTRICIONAL, E, COMPOSIÇÃO NUTRICIONAL
(71) N.V. Nutricia (NL)

(21) PI 0811172-3 A2
Código 9.1 - Deferimento
(22) 01/05/2008
(54) MISTURAS PESTICIDAS SINERGÍSTICAS
(71) Dow Agrosciences LLC (US)

(21) PI 0812413-2 A2
Código 9.1 - Deferimento
(22) 04/06/2008
(54) SISTEMA DE TUBULAÇÃO DE TRANSFERÊNCIA DE FORNO DE COQUE
(71) Paul Wurth S.A. (LU)

(21) PI 0815373-6 A2
Código 9.1 - Deferimento
(22) 07/08/2008
(54) DERIVADOS DE CICLO-HEXENO E O USO DOS MESMOS COMO FRAGRÂNCIAS
(71) Givaudan SA (CH)

(21) PI 0818242-6 A2
Código 9.1 - Deferimento
(22) 19/09/2008
(54) MÉTODO PARA REMOVER OXIGÊNIO A PARTIR DE FLUIDOS GASOSOS OU LÍQUIDOS
(71) New Technology Ventures, INC. (US)

(21) PI 0819753-9 A2
Código 9.1 - Deferimento
(22) 17/11/2008
(54) COMPOSIÇÃO DE LUBRIFICANTE LÍQUIDA AQUOSA, MÉTODO DE FORMAR UM REVESTIMENTO PASSIVADO E LUBRIFICANTE COMBINADO EM UM SUBSTRATO METÁLICO, SUBSTRATO METÁLICO, E, PROCESSO PARA FABRICAR UMA PEÇA METÁLICA.
(71) Henkel AG & CO. KGAA (DE)

(21) PI 0820834-4 A2
Código 9.1 - Deferimento
(22) 11/12/2008
(54) INIBIDOR DE VÓRTICE
(71) Tetron, INC. (US)

(21) PI 0821164-7 A2
Código 9.1 - Deferimento
(22) 17/12/2008
(54) DISPOSITIVO PARA A EXTRAÇÃO DE METAIS OU COMPOSTOS DE METAIS DE UM MATERIAL CONTENDO O METAL OU O COMPOSTO DE METAL
(71) SMS SIEMAG AKTIENGESELLSCHAFT (DE)

(21) PI 0900951-5 A2	Código 9.1 - Deferimento (22) 22/04/2009 (54) SISTEMA DE MANIPULAÇÃO DE GRÃO DE UMA MÁQUINA COLHEITADEIRA (71) Deere & Company (US)
(21) PI 0903506-0 A2	Código 9.1 - Deferimento (22) 17/08/2009 (54) “MÉTODO DE SÍNTESE DE ÁLCOOL PARA A SÍNTESE DE BUTANOL A PARTIR DE ETANOL” (71) Kabushiki Kaisha Sangi (JP) , Kochi University (JP)
(21) PI 0907287-0 A2	Código 9.1 - Deferimento (22) 18/12/2009 (54) PROCESSO DE CLAREAMENTO OU DE COLORAÇÃO DIRETA CLAREADORA OU DE OXIDAÇÃO NA PRESENÇA DE UMA COMPOSIÇÃO AQUOSA RICA EM CORPOS GRAXOS E DISPOSITIVO (71) L'ORÉAL (FR)
(21) PI 0907288-8 A2	Código 9.1 - Deferimento (22) 18/12/2009 (54) COMPOSIÇÃO PARA A TINTURA DE OXIDAÇÃO DAS FIBRAS QUERATÍNICAS, PROCESSO DE TINTURA DAS FIBRAS QUERATÍNICAS, DISPOSITIVO COM VÁRIOS COMPARTIMENTOS E USO DE UMA COMPOSIÇÃO (71) L'ORÉAL (FR)
(21) PI 0907395-7 A2	Código 9.1 - Deferimento (22) 08/01/2009 (54) PROCESSO E CATALISADOR PARA CRAQUEAMENTO DE ÉTERE E ALCOÓIS (71) Catalytic Distillation Technologies (US)
(21) PI 0908418-5 A2	Código 9.1 - Deferimento (22) 26/02/2009 (54) SOLUÇÃO AQUOSA MISTA DE L-LISINA E L-TREONINA, INGREDIENTE DE RAÇÃO, E, MÉTODO DE PREPARAR A SOLUÇÃO AQUOSA MISTA DE L-LISINA E TREONINA (71) Ajimoto Co., Inc. (JP)
(21) PI 0908923-3 A2	Código 9.1 - Deferimento (22) 11/03/2009 (54) COMPOSIÇÕES PESTICIDAS

(71) ISHIHARA SANGYO KAISHA LTD. (JP)

---

(21) PI 0909206-4 A2

Código 9.1 - Deferimento
(22) 12/03/2009
(54) COMPOSIÇÃO LÍQUIDA NUTRICIONAL ENTERAL ESTERILIZADA OU PASTEURIZADA, USO DA MESMA, E, MÉTODO PARA PREPARAR UMA COMPOSIÇÃO LÍQUIDA NUTRICIONAL ENTERAL ESTERELIZADA OU PASTEURIZADA
(71) N.V. Nutricia (NL)

---

(21) PI 0910177-2 A2

Código 9.1 - Deferimento
(22) 26/06/2009
(54) Composição biocida e método para inibir crescimento bacteriano em um meio
(71) DOW GLOBAL TECHNOLOGIES INC. (US)

---

(21) PI 0910916-1 A2

Código 9.1 - Deferimento
(22) 10/04/2009
(54) PROCESSO PARA A PRODUÇÃO DE UM DIANIDROAÇÚCAR
(71) Iowa Corn Promotion Board (US)

---

(21) PI 0915665-8 A2

Código 9.1 - Deferimento
(22) 06/07/2009
(54) MISTURAS PESTICIDAS, MÉTODOS PARA PROTEGER PLANTAS DO ATAQUE OU INFESTAÇÃO POR INSETOS, ACARÍDEOS OU NEMATÓDEOS, PARA CONTROLAR INSETOS, ARACNÍDEOS OU NEMATÓDEOS, USO DE UMA MISTURA, E, COMPOSIÇÃO PESTICIDA OU PARASITICIDA
(71) Basf Se (DE)

---

(21) PI 0916114-7 A2

Código 9.1 - Deferimento
(22) 02/11/2009
(54) "APARELHO E MÉTODO PARA OPERAR UM GRUPO DE GOTEJADORES COMPENSADOS POR PRESSÃO NORMALMENTE FECHADOS A TAXAS DE FLUXO LÍQUIDO RELATIVAMENTE BAIXAS"
(71) P.I.P. BLUE WHITE LTD (IL)

---

(21) PI 0921401-1 A2

Código 9.1 - Deferimento
(22) 04/11/2009
(54) UNIDADE DE LIMPEZA PARA LIMPAR PELO MENOS UMA SEÇÃO DE CABEÇA DE UM COPO DE TETEIRA
(71) Gea Farm Technologies Gmbh (DE)

---

(21) PI 0921686-3 A2

Código 9.1 - Deferimento

(22) 06/11/2009
(54) MÉTODO PARA PRODUÇÃO DE CHAPA DE AÇO E TUBO DE AÇO PARA OLEODUTOS
(71) NIPPON STEEL & SUMITOMO METAL CORPORATION (JP)

---

(21) PI 0922026-7 A2
Código 9.1 - Deferimento
(22) 11/11/2009
(54) Método para produção de macarrão instantâneo seco por um jato de ar quente de alta temperatura
(71) Nissin Foods Holdings Co., Ltd. (JP)

---

(21) PI 1000322-3 A2
Código 9.1 - Deferimento
(22) 10/02/2010
(54) ARRANJO DE CONEXÃO PARA CONECTAR UMA LÂMINA DE CEIFAR A UM MUNHÃO DE ACIONAMENTO DA LÂMINA DE CEIFAR
(71) Deere & Company (US)

---

(21) PI 1001322-9 A2
Código 9.1 - Deferimento
(22) 26/04/2010
(54) DISPOSITIVO DIRECIONADOR DE FLUXO DE PRODUTO PARA APLICAÇÃO EM DOSADOR DE PRODUTO DE MÁQUINAS E IMPLEMENTOS AGRÍCOLAS EM GERAL
(71) Semeato S/A Indústria e Comércio (BR/RS)

---

(21) PI 1005088-4 A2
Código 9.1 - Deferimento
(22) 09/12/2010
(54) CABEÇALHO TRANSPORTADOR DIRIGÍVEL PARA PLANTADORAS E SEMEADORAS
(71) Valtra do Brasil Ltda. (BR/SP)

---

(21) PI 1005254-2 A2
Código 9.1 - Deferimento
(22) 03/12/2010
(54) CORTADOR DE PONTAS DE CANA E COLHEDORA DE CANA
(71) AGCO DO BRASIL SOLUÇÕES AGRÍCOLAS LTDA. (BR/SP)

---

(21) PI 1006393-5 A2
Código 9.1 - Deferimento
(22) 25/03/2010
(54) USO DE AO MENOS UM FILTRO UV, METODO DE COMBATE A FUNGOS E/OU BACTERIAS NOCIVOS EM UMA PLANTA CULTIVADA, MÉTODO DE REDUÇÃO DOS SINTOMAS DE DOENÇA FOTODEPENDENTE E COMPOSIÇÃO QUE COMPREENDE UM SOLVENTE OU CARREGADOR E AO MENOS UM FILTRO UV
(71) BASF SE (DE)

(21) PI 1008401-0 A2	Código 9.1 - Deferimento (22) 16/02/2010 (54) MÉTODO E DISPOSITIVO PARA PRODUÇÃO DE ACETATO DE VINILA (71) Wacker Chemie AG (DE)
(21) PI 1016243-7 A2	Código 9.1 - Deferimento (22) 20/04/2010 (54) AGENTES QUÍMICOS E BIOLÓGICOS PARA O CONTROLE DE MOLUSCOS. (71) MARRONE BIO INNOVATIONS, INC (US)

Código 9.1.2 - Publicação Anulada

Anulada a publicação de deferimento por ter sido indevida.

---

(21) PI 9702231-4 B1

Código 9.1.2 - Publicação Anulada
(22) 23/05/1997
(54) COMPOSIÇÃO FARMACÊUTICA, COMPOSTO, E, PROCESSO PARA ESTABILIZAR UM CARBAPENEM
(71) MERCK & CO., INC. (US)

Código 9.1.3 - Republicação

Republicação da publicação de deferimento por ter sido efetuada com incorreção.

---

(21) PI 0610468-1 A2

Código 9.1.3 - Republicação
(22) 19/05/2006
(54) UTILIZAÇÃO DE UMA QUANTIDADE EFICAZ DE UM SISTEMA DE ACOPLAMENTO (CARGA INORGÂNICA-ELASTÔMERO), COMPOSIÇÕES DE ELASTÔMERO(S), PROCESSO DE PREPARAÇÃO DE COMPOSIÇÕES DE ELASTÔMERO(S) DE ISOPRENO E ARTIGOS DE ELASTÔMERO(S)
(71) Rhodia Chimie (FR)
(72) LAURENT GUY, MICHEL FERNANDEZ, SÉBASTIEN STERIN

---

(21) PI 0704625-1 A2

Código 9.1.3 - Republicação
(22) 13/12/2007
(54) SISTEMA DE MONTAGEM DE CORTINA DE ROLO
(71) HUNTER DOUGLAS INDUSTRIES B.V. (NL)
(72) Lars Koop, Jörg Bohlen

---

(21) PI 0809233-8 A2

Código 9.1.3 - Republicação
(22) 21/03/2008
(54) FORMULAÇÃO FARMACÊUTICA DE LIBERAÇÃO IMEDIATA QUE CONTEM HIDRATO DE PROPILENO GLICOL DE DAPAGLIFLOZINA
(71) ASTRAZENECA AB (SE)
(72) Dilbir S. Bindra, Mandar V. Dali, Parakash V. Parab, Jatin M. Patel, Li tao, Ravindra W. Tejwani, Nipa Vatsaraj, Yongmei Wu

---

(21) PI 0905488-0 B8

Código 9.1.3 - Republicação
(22) 21/12/2009
(54) COMPOSIÇÃO FUMÍGENA INSETICIDA E LARVICIDA
(71) CHEMOTECNICA S.A. (AR) , INSTITUTO DE INVESTIGACIONES CIENTIFICAS Y TECNICAS PARA LA DEFENSA (AR) , CONSEJO NACIONAL DE INVESTIGACIONES CIENTIFICAS Y TECNICAS (CONICET) (AR)
(72) LAURA HARBURGUER, HÉCTOR MASUH, EDUARDO ZERBA, PAOLA GONZÁLEZ AUDINO, SUSANA ARNSTEIN

Código 9.2 - Indeferimento

Indeferido o pedido por não atender aos requisitos legais, conforme parecer técnico que pode ser obtido através do endereço eletrônico www.inpi.gov.br - No Acesso rápido - Faça uma busca – Patente. Para acessar, cadastre-se no Portal do INPI e use login e senha. Desta data corre o prazo de 60 (sessenta) dias para eventual recurso do depositante. No caso de pedido de certificado de adição indeferido por não ter o mesmo conceito inventivo, o depositante poderá, no prazo de recurso, requerer a sua transformação em pedido de patente de invenção ou modelo de utilidade, nos termos do Art. 76 § 4º da Lei nº 9.279/96.

---

(21) BR 10 2012 002949-9 A2

Código 9.2 - Indeferimento
(22) 09/02/2012
(54) UNHA ARTIFICIAL OU ARRANJO DE PONTA E MÉTODO PARA REALIZAR O MESMO
(71) Kiss Nail Products, Inc. (US)

---

(21) BR 11 2012 001253-3 A2

Código 9.2 - Indeferimento
(22) 23/07/2010
(54) CONFEITO COM MÚLTIPLAS REGIÕES E MÉTODO DE FABRICAÇÃO DO MESMO
(71) Nihon Kraft Foods Limited (JP)

---

(21) BR 11 2012 013020-0 A2

Código 9.2 - Indeferimento
(22) 30/11/2010
(54) COMPOSIÇÃO AQUOSA LUBRIFICANTE
(71) Inoflex AB (SE)

---

(21) BR 11 2012 013922-3 A2

Código 9.2 - Indeferimento
(22) 08/12/2010
(54) COMPOSIÇÃO DE GRÃO INTEIRO HIDROLISADO
(71) Nestec S.A. (CH)

---

(21) BR 11 2012 015637-3 A2

Código 9.2 - Indeferimento
(22) 23/12/2009
(54) "MACARRÃO INSTANTÂNEO FRITO EM ÓLEO CONTENDO FERRO E SEU PROCESSO DE PREPARAÇÃO"
(71) NESTLE SINGAPORE (PTE) LTD. (SG)

---

(21) BR 11 2012 022114-0 A2

Código 9.2 - Indeferimento
(22) 01/03/2011
(54) COMPOSIÇÃO COSMÉTICA ANTICASPA BASEADA EM ÁCIDO ELÁGICO OU UM SEU DERIVADO E UM SEGUNDO COMPOSTO ATIVO

	DIFERENTE, COM UMA PROPORÇÃO DE PESO ESPECÍFICA (71) L'OREAL (FR)
(21) BR 12 2017 001665-2 A2	Código 9.2 - Indeferimento (22) 26/05/2006 (54) USOS DE PLANTAS, PARTES DAS MESMAS OU SEMENTES DE SOJA COMPREENDENDO UMA CARACTERÍSTICA DE TOLERÂNCIA AO GLIFOSATO DO EVENTO MON8978 (62) PI 0610654-4 26/05/2006 (71) MONSANTO TECHNOLOGY LLC (US)
(21) MU 8901843-5 U2	Código 9.2 - Indeferimento (22) 03/09/2009 (54) DISPOSIÇÃO INTRODUZIDA EM FÔRMA PARA CONFORMAÇÃO DE ESTRUTURAS CIMENTÍCEAS EM CONSTRUÇÃO CIVIL (71) Rubens Hahne (BR/SC)
(21) MU 8902836-8 U2	Código 9.2 - Indeferimento (22) 10/12/2009 (54) DISPOSIÇÃO CONSTRUTIVA INTRODUZIDA EM SUPORTE PARA APOIO DE PISO REMOVÍVEL COM POUCA ELEVAÇÃO (71) Geralda Pereira dos Santos Dutra (BR/SP)
(21) MU 8902837-6 U2	Código 9.2 - Indeferimento (22) 10/12/2009 (54) DISPOSIÇÃO CONSTRUTIVA INTRODUZIDA EM SUPORTE PARA APOIO DE PISO ELEVADO DE ALTA RESISTÊNCIA (71) Geralda Pereira dos Santos Dutra (BR/SP)
(21) PI 0207178-9 A8	Código 9.2 - Indeferimento (22) 12/02/2002 (54) USO DE 4-FLUOR-N-INDAN-2-IL-BENZAMIDA E PREPARAÇÃO FARMACEUTICA (71) Sanofi-Aventis Deutschland GmbH (DE)
(21) PI 0209198-4 A2	Código 9.2 - Indeferimento (22) 26/04/2002 (54) MÉTODOS DE SÍNTESE DE COMPOSTOS CONTENDO FENOL (71) PSIVIDA US, INC (US)
(21) PI 0211423-2 A2	Código 9.2 - Indeferimento (22) 25/07/2002 (54) UTILIZAÇÃO DE UM COMPOSTO

(71) Ipsen Pharma S.A.S. (FR)

---

(21) PI 0214199-0 A2

Código 9.2 - Indeferimento
(22) 13/11/2002
(54) COMPOSIÇÕES DE FENÓXI AMINA PARA LIBERAR AGENTES ATIVOS, FORMA DE UNIDADE DE DOSAGEM E MÉTODO DE ADMINISTRAÇÃO
(71) Emisphere Technologies, INC. (US)

---

(21) PI 0215981-3 A2

Código 9.2 - Indeferimento
(22) 23/12/2002
(54) DISPOSITIVO PARA A ESTIMATIVA DA DENSIDADE DE UMA SALMOURA
(71) Council Of Scientific And Industrial Research (IN)

---

(21) PI 0303542-5 A2

Código 9.2 - Indeferimento
(22) 16/09/2003
(54) MEDIDOR E REGISTRADOR DE TEMPERATURA E UMIDADE RELATIVA PARA ESTUFAS DE FUMO OU OUTROS PROCESSOS QUAISQUER
(71) Betha Eletronica LTDA. (BR/SC)

---

(21) PI 0304310-0 A2

Código 9.2 - Indeferimento
(22) 02/10/2003
(54) MOTOR DE COMBUSTÃO INTERNA, BLOCO DE MOTOR E, CABEÇOTE DE MOTOR
(71) International Indústria Automotiva da América do Sul Ltda. (BR/RS)

---

(21) PI 0311613-1 A2

Código 9.2 - Indeferimento
(22) 14/05/2003
(54) Métodos para inibição, tratamento ou prevenção de sintomas de atrofia da pele, ou atrofia epitelial ou da mucosa nas mulheres e utilização de composto
(71) Hormos Medical Corporation (FI)

---

(21) PI 0315504-8 A2

Código 9.2 - Indeferimento
(22) 17/10/2003
(54) MÉTODO PARA ADAPTAÇÃO DE DADOS DE MULTIMÍDIA DE MÚLTIPLOS USUÁRIOS EM UM SISTEMA DE COMUNICAÇÃO, E, PARTE DE REDE INTERMEDIÁRIA ADAPTADA PARA EXECUTAR UMA ADAPTAÇÃO DE FLUXO DE DADOS DE MÚLTIPLOS USUÁRIOS EM UM SISTEMA DE COMUNICAÇÃO
(71) Telefonaktiebolaget LM Ericsson (SE)

---

(21) PI 0317733-5 A2

Código 9.2 - Indeferimento
(22) 28/11/2003

	(54) PROCESSO PARA ADMINISTRAÇÃO DE CONEXÃO DE BASE DE DADOS (71) ZTE Corporation (CN)
(21) PI 0407129-8 A2	Código 9.2 - Indeferimento (22) 02/02/2004 (54) Sistema de acesso múltiplo por divisão de código orientado a transmissor utilizando diversidade de multiusuário para maximizar vazão enquanto fornece equitativamente acesso a usuários (71) Qualcomm Incorporated (US)
(21) PI 0407184-0 A2	Código 9.2 - Indeferimento (22) 21/01/2004 (54) MÉTODO E SISTEMA PARA AUTORIZAR A INFORMAÇÃO DO USUÁRIO (71) NOKIA TECHNOLOGIES OY (FI)
(21) PI 0407192-1 A2	Código 9.2 - Indeferimento (22) 26/01/2004 (54) "PROCESSO PARA A TRANSMISSÃO DE INFORMAÇÕES EM UM SISTEMA DE RADIOCOMUNICAÇÃO E DISPOSITIVO DO LADO DA REDE EM UM SISTEMA DE RADIOCOMUNICAÇÃO" (71) Siemens Aktiengesellschaft (DE)
(21) PI 0408267-2 A2	Código 9.2 - Indeferimento (22) 08/03/2004 (54) NÚCLEO DE ESTATOR PARA MOTOR LINEAR (71) Hoganas AB (SE)
(21) PI 0408378-4 A2	Código 9.2 - Indeferimento (22) 02/03/2004 (54) CETOENÓIS CÍCLICOS SUBSTITUÍDOS POR 2,4,6-FENILA (71) BAYER INTELLECTUAL PROPERTY GMBH (DE)
(21) PI 0408859-0 A2	Código 9.2 - Indeferimento (22) 25/03/2004 (54) BARRA DE ACIONAMENTO PARA A TRANSMISSÃO DE UMA POTÊNCIA VARIÁVEL (71) Voith Turbo Gmbh & Co. Kg (DE)
(21) PI 0410424-2 A2	Código 9.2 - Indeferimento (22) 07/05/2004 (54) PROTOCOLO DE GERENCIAMENTO DE CHAMADA PARA CRÉDITO INSUFICIENTE

(71) STARSCRIBER CORPORATION (US)

---

(21) PI 0410800-0 A2

Código 9.2 - Indeferimento
(22) 24/05/2004
(54) MÉTODO E APARELHO PARA APRIMORAR A QUALIDADE DE ÁUDIO PARA VOZ DIGITALIZADA TRANSMITIDA POR UM CANAL QUE EMPREGA A DIVERSIDADE DE FREQÜÊNCIA
(71) Motorola Solutions, Inc. (US)

---

(21) PI 0412527-4 A2

Código 9.2 - Indeferimento
(22) 09/07/2004
(54) COMPOSTO, USO DO MESMO, COMPOSIÇÃO FARMACÊUTICA, FORMULAÇÃO FARMACÊUTICA EM AEROSSOL, MÉTODO PARA O TRATAMENTO DE UM PACIENTE HUMANO OU ANIMAL COM UMA CONDIÇÃO ANTI- INFLAMATÓRIA E/OU ALÉRGICA, E, PROCESSO PARA PREPARAR UM COMPOSTO.
(71) Glaxo Group Limited (GB)

---

(21) PI 0415061-9 A2

Código 9.2 - Indeferimento
(22) 05/10/2004
(54) DISPOSITIVO DE TRANSMISSÃO DE POTÊNCIA E VEÍCULO MOTOR
(71) American Axle & Manufacturing, Inc. (US)

---

(21) PI 0417810-6 A2

Código 9.2 - Indeferimento
(22) 15/12/2004
(54) Arilpirazóis substituídos como agentes parasiticidas, composição farmacêutica, uso e processo para a preparação dos mesmos
(71) ZOETIS LLC (US)

---

(21) PI 0500644-9 A2

Código 9.2 - Indeferimento
(22) 02/03/2005
(54) SISTEMA REMOTO DE GERENCIAMENTO DE ENERGIA ELÉTRICA EM CONSUMIDORES
(71) Instituto de Tecnologia para o Desenvolvimento - LACTEC (BR/PR)

---

(21) PI 0502470-6 A2

Código 9.2 - Indeferimento
(22) 27/06/2005
(54) DISPOSITIVO DE PARTIDA DE MOTOR PARA VEÍCULO QUE SE DESLOCA EM TODOS OS TERRENOS
(71) Honda Motor CO., LTD (JP)

---

(21) PI 0513134-0 A8

Código 9.2 - Indeferimento
(22) 05/07/2005

(54) CONJUNTO DE PACOTE DE PRODUTO DE CONSUMO QUE PODE SER FECHADO VÁRIAS VEZES
(71) INTERCONTINENTAL GREAT BRANDS LLC (US)

---

(21) PI 0516652-7 A2
Código 9.2 - Indeferimento
(22) 23/11/2005
(54) DISPOSITIVO QUE TEM UM CORPO QUE LEVA PELO MENOS UM PINO DE CONEXÃO E PROCESSO DE FABRICAÇÃO DE TAL DISPOSITIVO
(71) VALEO SYSTEMES DE CONTROLE MOTEUR (FR)

---

(21) PI 0517882-7 A2
Código 9.2 - Indeferimento
(22) 25/11/2005
(54) DISPOSITIVO E MÉTODO DE CONTROLE DE OPERAÇÃO DE COMPRESSOR
(71) LG ELECTRONICS INC. (KR)

---

(21) PI 0518800-8 A2
Código 9.2 - Indeferimento
(22) 28/11/2005
(54) MÉTODO DE TRANSPORTAR PESSOAS EM UM EDIFÍCIO
(71) Inventio Aktiengesellschaft (CH)

---

(21) PI 0603501-9 A2
Código 9.2 - Indeferimento
(22) 21/08/2006
(54) PROCESSO DE FABRICAÇÃO DE CONTENTOR COM CÁPSULA MICROPROCESSADORA
(71) Pisani Plásticos S.A. (BR/RS)

---

(21) PI 0606003-0 A2
Código 9.2 - Indeferimento
(22) 04/12/2006
(54) SISTEMA DE INFORMAÇÃO E PROPAGANDA APLICADO EM CARRINHO DE SUPERMERCADO OU SIMILAR
(71) Aguinaldo de Fiori Filho (BR/SP)

---

(21) PI 0615947-8 A2
Código 9.2 - Indeferimento
(22) 07/09/2006
(54) FEIJÕES-SOJAS AGRONOMICAMENTE ELITES COM TEOR ALTO DE BETA-CONGLICININA
(71) MONSANTO TECHNOLOGY LLC (US)

---

(21) PI 0616442-0 A2
Código 9.2 - Indeferimento
(22) 12/09/2006
(54) MÉTODO PARA REVESTIR UM COMPONENTE METÁLICO
(71) ROBERT BOSCH GMBH (DE)

(21) PI 0618911-3 A8	Código 9.2 - Indeferimento (22) 21/11/2006 (54) PROCESSO PARA PURIFICAR UMA MISTURA GASOSA E USO DE UMA MISTURA GASOSA (71) Basf SE (DE)
(21) PI 0619115-0 A2	Código 9.2 - Indeferimento (22) 29/11/2006 (54) ELEMENTO DE FILTRO (71) Malcom David Walker (ZA) , Roger William Gemmell (ZA) , Hector Brian Salzwedel (ZA)
(21) PI 0701953-0 A2	Código 9.2 - Indeferimento (22) 12/06/2007 (54) SISTEMA DE MEDIÇÃO DE SO2 LIVRE E TOTAL EM BEBIDAS E PROCESSO DE MEDIÇÃO DE SO2 LIVRE E TOTAL EM BEBIDAS (71) Universidade Estadual de Campinas - Unicamp (BR/SP)
(21) PI 0717398-9 A8	Código 9.2 - Indeferimento (22) 12/10/2007 (54) COMPOSIÇÃO DE REVESTIMENTO LUBRIFICANTE ADEQUADA PARA JUNTAS TUBULARES ROSQUEADAS (71) NIPPON STEEL & SUMITOMO METAL CORPORATION (JP) , VALLOUREC OIL AND GAS FRANCE (FR)
(21) PI 0807826-2 A2	Código 9.2 - Indeferimento (22) 01/02/2008 (54) " GERAÇÃO DE MOLÉCULAS DE ÁCIDO NUCLEICO ". (71) Genera Biosystems Limited (AU)
(21) PI 0810973-7 A2	Código 9.2 - Indeferimento (22) 23/05/2008 (54) "SEMENTES TRANSGÊNICAS, MÉTODO DE AUMENTO DO TEOR TOTAL DE ÁCIDO GRAXO, MÉTODO DE AUMENTO DO TEOR TOTAL DE ÁCIDO GRAXO E ÁCIDOS OLEICO E ESTEÁRICO, MÉTODO DE AUMENTO DO TEOR TOTAL DE ÁCIDO GRAXO E REDUÇÃO DO TEOR DE ÁCIDOS LINOLÊNICO, LINOLEICO E PALMÍTICO, PRODUTOS, POLINUCLEOTÍDEO ISOLADO, CONSTRUÇÃO DE DNA RECOMBINANTE, CÉLULA, SEMENTE OLEAGINOSA TRANSGÊNICA E MÉTODO DE AUMENTO DO TEOR TOTAL DE ÁCIDO GRAXO DE UMA SEMENTE OLEAGINOSA" (71) E.I. DU PONT DE NEMOURS AND COMPANY (US)

(21) PI 0815268-3 A2

Código 9.2 - Indeferimento
(22) 25/08/2008
(54) "MOLDE DE METAL FUNDIDO, SISTEMA DE FUNDAÇÃO COM MOLDE DE METAL FUNDIDO VERTICAL, MÉTODO PARA FUNDIÇÃO DE METAL FUNDIDO COM RESFRIAMENTO DIRETO VERTICAL E MÉTODO PARA OTIMIZAR AS SUPERFÍCIES DE LAMINAÇÃO DE UM PEÇA FUNDIDA PRODUZIDA DURANTE A FUNDIÇÃO CONTÍNUA DE METAL FUNDIDO"
(71) WAGSTAFF, INC. (US)

(21) PI 0822161-8 A2

Código 9.2 - Indeferimento
(22) 19/12/2008
(54) PROCESSO DE GRANULAÇÃO EM LEITO FLUIDO E RESPECTIVO APARELHO
(71) Urea Casale S.A. (CH)

(21) PI 0902548-0 A2

Código 9.2 - Indeferimento
(22) 17/07/2009
(54) SISTEMA DIGITAL PARA COMUNICAÇÃO ENTRE SENSORES E MONITOR DE PLANTIO
(71) Agral Indústria e Comércio de Equipamentos Eletronicos Ltda (BR/RS)

(21) PI 0902564-2 A2

Código 9.2 - Indeferimento
(22) 17/08/2009
(54) COMPOSTO DE 1 MONOPROPIONINA E SEU ISÔMERO 3 MONOPROPIONINA COMO AGENTES PRESERVANTES DE RAÇÕES, GRÃOS E FARINHAS DE ORIGEM ANIMAL
(71) Auster Nutrição Animal Ltda (BR/SP)

(21) PI 0903918-0 A2

Código 9.2 - Indeferimento
(22) 26/02/2009
(54) CATALISADOR PARA TRATAR GÁS DE EXAUSTÃO
(71) Mitsubishi Heavy Industries, Ltd. (JP)

(21) PI 0906609-8 A2

Código 9.2 - Indeferimento
(22) 29/01/2009
(54) PROCESSO PARA PRODUZIR GASOLINA/BIO-ÉTERES LIMPOS USANDO ETANOL.
(71) Catalytic Distillation Technologies (US)

(21) PI 0907881-9 A2

Código 9.2 - Indeferimento
(22) 13/02/2009
(54) SISTEMA MÓVEL PARA MELHORAR A COLHEITA E O PROCESSAMENTO PRELIMINAR DE MAÇAS, FRUTOS CÍTRICOS, DRUPAS

	E OBJETOS SIMILARES (71) Picker Technologies LLC (US)
(21) PI 0922190-5 A2	Código 9.2 - Indeferimento (22) 19/11/2009 (54) Produtos de bebida e método para inibir o desaparecimento da cor de um produto de bebida exposto ao estresse térmico (71) Pepsico, Inc (US)
(21) PI 1000129-8 A2	Código 9.2 - Indeferimento (22) 21/01/2010 (54) MÁQUINA MECÂNICA PARA COLHER UMA COLHEITA DE CANA, E, DISPOSITIVO DE COLETA DE MATERIAL DE COLHEITA SUPERIOR (71) Deere & Company (US)
(21) PI 1001830-1 A2	Código 9.2 - Indeferimento (22) 07/06/2010 (54) USO DE ÓLEOS ESSENCIAIS CONTENDO TERPENÓIDES E FENILPROPANÓIDES COMO MANIPULADORES DE FERMENTAÇÃO RUMINAL, MELHORADORES DE CONVERSÃO ALIMENTAR E MITIGADORES DE METANO (71) UNIVERSIDADE DE SÃO PAULO - USP (BR/SP) , FUNDAÇÃO DE AMPARO À PESQUISA DO ESTADO DE SÃO PAULO - FAPESP (BR/SP)

Código 9.2.4 - Manutenção do Indeferimento

Mantido o indeferimento uma vez que não foi apresentado recurso dentro do prazo legal.

---

(21) BR 10 2012 010770-8 A2

Código 9.2.4 - Manutenção do Indeferimento
(22) 07/05/2012
(54) PROCESSO DE OBTENÇÃO DE FOLHAS DE AZADIRACHTA INDICA (NEEM) INATIVADAS E DESIDRATADAS
(71) NATURAL NECTAR USINA DE SAÚDE LTDA (BR/MG) , JOSÉ ROBERTO DELALIBERA FINZER (BR/MG) , EVELY DEGRAF TERRA PARCKERT (BR/MG)
MANTIDO O INDEFERIMENTO UMA VEZ QUE NÃO FOI APRESENTADO RECURSO DENTRO DO PRAZO LEGAL.

---

(21) BR 10 2013 032613-5 A2

Código 9.2.4 - Manutenção do Indeferimento
(22) 18/12/2013
(54) HELICÓPTERO PARA TRANSPORTE
(71) JOSE BERNARDO RIBEIRO (BR/RJ)
MANTIDO O INDEFERIMENTO UMA VEZ QUE NÃO FOI APRESENTADO RECURSO DENTRO DO PRAZO LEGAL.

---

(21) BR 11 2012 007427-0 A2

Código 9.2.4 - Manutenção do Indeferimento
(22) 22/09/2010
(54) MÉTODOS E COMPOSIÇÕES PARA TRATAR SELETIVAMENTE A PELE.
(71) Johnson & Johnson Consumer Companies, Inc. (US)
MANTIDO O INDEFERIMENTO UMA VEZ QUE NÃO FOI APRESENTADO RECURSO DENTRO DO PRAZO LEGAL.

---

(21) BR 11 2012 015194-0 A2

Código 9.2.4 - Manutenção do Indeferimento
(22) 21/12/2010
(54) COMPOSIÇÕES COSMÉTICAS DE MICROESFERAS DE PÓ
(71) Avon Products, Inc. (US)
MANTIDO O INDEFERIMENTO UMA VEZ QUE NÃO FOI APRESENTADO RECURSO DENTRO DO PRAZO LEGAL.

---

(21) BR 11 2012 015428-1 A2

Código 9.2.4 - Manutenção do Indeferimento
(22) 20/12/2010
(54) COMPOSIÇÕES DE CUIDADO ORAL PARA USO COM UM DISPOSITIVO DE LUZ ORAL
(71) Colgate-Palmolive Company (US)
MANTIDO O INDEFERIMENTO UMA VEZ QUE NÃO FOI APRESENTADO RECURSO DENTRO DO PRAZO LEGAL.

(21) BR 11 2012 016604-2 A2	Código 9.2.4 - Manutenção do Indeferimento (22) 18/01/2011 (54) COMPOSIÇÃO DE FILTRO SOLAR FOTOESTÁVEL EM FORMA DE EMULSÃO OU MICROEMULSÃO LIQUIDA (71) UNILEVER N.V. (NL) MANTIDO O INDEFERIMENTO UMA VEZ QUE NÃO FOI APRESENTADO RECURSO DENTRO DO PRAZO LEGAL.
(21) BR 11 2012 029487-3 A2	Código 9.2.4 - Manutenção do Indeferimento (22) 24/06/2010 (54) Composição de higiene ou cuidado oral, uso de uma composição de higiene ou cuidado oral, e, método de inibição de co-agregação bacteriana na cavidade oral (71) COLGATE-PALMOLIVE COMPANY (US) MANTIDO O INDEFERIMENTO UMA VEZ QUE NÃO FOI APRESENTADO RECURSO DENTRO DO PRAZO LEGAL.
(21) MU 8900960-6 U2	Código 9.2.4 - Manutenção do Indeferimento (22) 28/05/2009 (54) DISPOSIÇÃO CONSTRUTIVA INTRODUZIDA EM CHUVEIRO E DUCHA (71) Fernando Mestriner Zedu (BR/SP) MANTIDO O INDEFERIMENTO UMA VEZ QUE NÃO FOI APRESENTADO RECURSO DENTRO DO PRAZO LEGAL.
(21) MU 8902645-4 U2	Código 9.2.4 - Manutenção do Indeferimento (22) 07/08/2009 (54) DISPOSITIVO EMBRULHADOR DE BEBÊS (71) MARIANA DE BARROS SANTOS BETIOLI (BR/SP) MANTIDO O INDEFERIMENTO UMA VEZ QUE NÃO FOI APRESENTADO RECURSO DENTRO DO PRAZO LEGAL.
(21) PI 0404596-3 A2	Código 9.2.4 - Manutenção do Indeferimento (22) 26/10/2004 (54) CARCAÇA DE EMBREAGEM (71) Kabushiki Kaisha F.C.C. (JP) MANTIDO O INDEFERIMENTO UMA VEZ QUE NÃO FOI APRESENTADO RECURSO DENTRO DO PRAZO LEGAL.
(21) PI 0405017-7 A2	Código 9.2.4 - Manutenção do Indeferimento (22) 11/11/2004 (54) SISTEMA DE FIXAÇÃO INTEGRADO (71) Uni-Screw Worldwide, INC. (US)

	MANTIDO O INDEFERIMENTO UMA VEZ QUE NÃO FOI APRESENTADO RECURSO DENTRO DO PRAZO LEGAL.
(21) PI 0504312-3 A2	Código 9.2.4 - Manutenção do Indeferimento (22) 06/10/2005 (54) APERFEIÇOAMENTO INTRODUZIDO EM SISTEMA DE FECHAMENTO DE EMBALAGEM (71) Metalurgica Mococa S/A (BR/SP) MANTIDO O INDEFERIMENTO UMA VEZ QUE NÃO FOI APRESENTADO RECURSO DENTRO DO PRAZO LEGAL.
(21) PI 0505950-0 A2	Código 9.2.4 - Manutenção do Indeferimento (22) 19/12/2005 (54) EMBALAGEM DISPENSER PARA SACOS DE LIXO (71) João Pedro Gonçalves de Sales (BR/MG) MANTIDO O INDEFERIMENTO UMA VEZ QUE NÃO FOI APRESENTADO RECURSO DENTRO DO PRAZO LEGAL.
(21) PI 0510066-6 A2	Código 9.2.4 - Manutenção do Indeferimento (22) 01/04/2005 (54) EMBALAGEM DE SACHÊ TUBULAR (71) RECKITT BENCKISER FINISH B.V. (NL) MANTIDO O INDEFERIMENTO UMA VEZ QUE NÃO FOI APRESENTADO RECURSO DENTRO DO PRAZO LEGAL.
(21) PI 0516731-0 A8	Código 9.2.4 - Manutenção do Indeferimento (22) 29/09/2005 (54) MÉTODO E APARELHO PARA TRATAR RESPIRAÇÃO DE CHEYNE-STOKES (71) RIC Investments, LLC. (US) MANTIDO O INDEFERIMENTO UMA VEZ QUE NÃO FOI APRESENTADO RECURSO DENTRO DO PRAZO LEGAL.
(21) PI 0605340-8 A2	Código 9.2.4 - Manutenção do Indeferimento (22) 05/12/2006 (54) CONJUNTO DE EMBALAGEM, RECIPIENTE, INVÓLUCRO E TAMPA (71) Natura Cosméticos S.A (BR/SP) MANTIDO O INDEFERIMENTO UMA VEZ QUE NÃO FOI APRESENTADO RECURSO DENTRO DO PRAZO LEGAL.
(21) PI 0611173-4 A2	Código 9.2.4 - Manutenção do Indeferimento (22) 18/05/2006 (54) RECIPIENTE COM AGULHA OCA

	(71) Vifor (International) AG (CH) MANTIDO O INDEFERIMENTO UMA VEZ QUE NÃO FOI APRESENTADO RECURSO DENTRO DO PRAZO LEGAL.
(21) PI 0802792-7 A2	Código 9.2.4 - Manutenção do Indeferimento (22) 28/07/2008 (54) HIDROMUDAS: PROCESSO DE PRODUÇÃO DE PORTA- ENXERTOS E MUDAS FRUTÍFERAS, FLORESTAIS E ORNAMENTAIS ENXERTADAS EM HIDROPONIA (71) Universidade Federal de Lavras (BR/MG) , Fundação de Amparo à Pesquisa de Est. de MG (BR/MG) MANTIDO O INDEFERIMENTO UMA VEZ QUE NÃO FOI APRESENTADO RECURSO DENTRO DO PRAZO LEGAL.
(21) PI 0810857-9 A2	Código 9.2.4 - Manutenção do Indeferimento (22) 28/04/2008 (54) MEIOS DE POSICIONAMENTO E MÉTODO DE USO DOS MESMOS (71) Andrew Turner (GB) MANTIDO O INDEFERIMENTO UMA VEZ QUE NÃO FOI APRESENTADO RECURSO DENTRO DO PRAZO LEGAL.
(21) PI 0812352-7 A2	Código 9.2.4 - Manutenção do Indeferimento (22) 29/05/2008 (54) AGENTE PROMOTOR DO CRESCIMENTO DE PLANTA, FERTILIZANTE, E, AGENTE PROMOTOR DA GERMINAÇÃO. (71) Nisshin Pharma INC. (JP) MANTIDO O INDEFERIMENTO UMA VEZ QUE NÃO FOI APRESENTADO RECURSO DENTRO DO PRAZO LEGAL.
(21) PI 0903643-1 A2	Código 9.2.4 - Manutenção do Indeferimento (22) 21/09/2009 (54) UNIDADE DE FILEIRA, CORRENTE COLETORA PARA UMA UNIDADE DE FILEIRA DE COLHEITADEIRA, CONJUNTO DE CORRENTE COLETORA E RODA DENTADA PARA UMA UNIDADE DE FILEIRA DE COLHEITADEIRA, E, RODA DENTADA PARA UMA UNIDADE DE FILEIRA (71) Deere & Company (US) MANTIDO O INDEFERIMENTO UMA VEZ QUE NÃO FOI APRESENTADO RECURSO DENTRO DO PRAZO LEGAL.
(21) PI 0909641-8 A2	Código 9.2.4 - Manutenção do Indeferimento (22) 06/03/2009 (54) CÁPSULA, MÉTODO PARA PREPARAR UMA CÁPSULA, MÉTODO DE EMBALAMENTO DE MATERIAL BIOLÓGICO DE ORIGEM VEGETAL EM

	CÁPSULA, MÉTODOS DE CULTIVO DE CULTURA E USO DE CÁPSULA. (71) Sakata Seed Sudamerica LTDA (BR/SP) , Coating Supply Inc. (US) MANTIDO O INDEFERIMENTO UMA VEZ QUE NÃO FOI APRESENTADO RECURSO DENTRO DO PRAZO LEGAL.
(21) PI 1001723-2 A2	Código 9.2.4 - Manutenção do Indeferimento (22) 14/05/2010 (54) ADITIVO NA MODALIDADE DE ESPUMA VINCULADO A PRODUTOS DOMISSANITÁRIOS (71) Dominus Química Ltda Me (BR/PR) MANTIDO O INDEFERIMENTO UMA VEZ QUE NÃO FOI APRESENTADO RECURSO DENTRO DO PRAZO LEGAL.
(21) PI 1003430-7 A2	Código 9.2.4 - Manutenção do Indeferimento (22) 29/09/2010 (54) COMBINAÇÃO SINÉRGICA DE IMIDACLOPRID E BIFENTRINA, SEU PROCESSO DE PREPARAÇÃO E USOS, E MÉTODOS DE USO (71) FMC Química do Brasil Ltda. (BR/SP) MANTIDO O INDEFERIMENTO UMA VEZ QUE NÃO FOI APRESENTADO RECURSO DENTRO DO PRAZO LEGAL.
(21) PI 1009558-6 A2	Código 9.2.4 - Manutenção do Indeferimento (22) 04/03/2010 (54) MÉTODO PARA CONTROLAR MOSCAS BRANCAS, COMPOSIÇÃO, MATERIAL DE SUPORTE SÓLIDO, E, USO DE R-CURCUMENO (71) Keygene N.V. (NL) MANTIDO O INDEFERIMENTO UMA VEZ QUE NÃO FOI APRESENTADO RECURSO DENTRO DO PRAZO LEGAL.
(21) PI 1011960-4 A2	Código 9.2.4 - Manutenção do Indeferimento (22) 22/05/2010 (54) COMBINAÇÕES HERBICIDAS COMPREENDENDO TEFURILTRIONA PARA USO EM CULTURAS DE ARROZ. (71) BAYER INTELLECTUAL PROPERTY GMBH (DE) MANTIDO O INDEFERIMENTO UMA VEZ QUE NÃO FOI APRESENTADO RECURSO DENTRO DO PRAZO LEGAL.
(21) PI 1012979-0 A2	Código 9.2.4 - Manutenção do Indeferimento (22) 03/06/2010 (54) COMPOSIÇÃO PARA CUIDADO ORAL, MÉTODO PARA PREPARAR A MESMA, E, USO DE UM COMPOSTO (71) COLGATE-PALMOLIVE COMPANY (US) MANTIDO O INDEFERIMENTO UMA VEZ QUE NÃO FOI APRESENTADO

	RECURSO DENTRO DO PRAZO LEGAL.
(21) PI 1014066-2 A2	Código 9.2.4 - Manutenção do Indeferimento (22) 26/03/2010 (54) MÉTODO PARA A FABRICAÇÃO DE PIRAZÓIS SUBSTITUÍDOS POR POR PIRIDIL. (71) BAYER INTELLECTUAL PROPERTY GMBH (DE) MANTIDO O INDEFERIMENTO UMA VEZ QUE NÃO FOI APRESENTADO RECURSO DENTRO DO PRAZO LEGAL.
(21) PI 1100338-3 A2	Código 9.2.4 - Manutenção do Indeferimento (22) 24/02/2011 (54) COMPOSIÇÃO QUALI-QUANTITATIVA DE INSETICIDA A BASE DE FIPRONIL (71) SUELY APARECIDA MICHETTI (BR/SP) , ALVARO CARREIRA (BR/SP) MANTIDO O INDEFERIMENTO UMA VEZ QUE NÃO FOI APRESENTADO RECURSO DENTRO DO PRAZO LEGAL.

Código Desistência

Código 10.1 - Desistência Homologada

Notificação da homologação da desistência do pedido de patente, apresentada pelo depositante, acarretando o encerramento do processo administrativo.

---

(21) BR 11 2014 026266-7 A2

Código 10.1 - Desistência Homologada
(22) 24/04/2013
(71) CHUGAI SEIYAKU KABUSHIKI KAISHA (JP)
Homologada a desistência do pedido solicitada através da petição N° 870160037928 de 21/07/2016.

---

(21) BR 11 2014 026305-1 A2

Código 10.1 - Desistência Homologada
(22) 24/04/2013
(71) CHUGAI SEIYAKU KABUSHIKI KAISHA (JP)
Homologada a desistência do pedido solicitada através da petição N° 870160041143 de 02/08/2016.

---

(21) BR 11 2014 026826-6 A2

Código 10.1 - Desistência Homologada
(22) 26/04/2013
(71) DÜRR SYSTEMS GMBH (DE)
Homologada a desistência do pedido solicitada através da petição N° 870160013465 de 12/04/2016.

---

(21) BR 11 2014 032796-3 A2

Código 10.1 - Desistência Homologada
(22) 03/07/2013
(71) CANON KABUSHIKI KAISHA (JP)
Homologada a desistência do pedido solicitada através da petição N° 870170008538 de 08/02/2017.

---

(21) BR 11 2015 001789-4 A2

Código 10.1 - Desistência Homologada
(22) 31/07/2012
(71) TOYOTA JIDOSHA KABUSHIKI KAISHA (JP)
Homologada a desistência do pedido solicitada através da petição N° 870160006535 de 26/02/2016.

---

(21) BR 11 2015 004985-0 A2

Código 10.1 - Desistência Homologada
(22) 08/10/2013
(71) DÜRR SYSTEMS GMBH (DE)
Homologada a desistência do pedido solicitada através da petição N°

870160028198 de 14/06/2016.

(21) BR 11 2015 008057-0 A2

Código 10.1 - Desistência Homologada
(22) 25/09/2013
(71) ASAHI KASEI E-MATERIALS CORPORATION (JP)
Homologada a desistência do pedido solicitada através da petição N° 870170010517 de 16/02/2017.

(21) BR 11 2015 008318-8 A2

Código 10.1 - Desistência Homologada
(22) 22/09/2014
(71) FARMOBILE, LLC (US)
Homologada a desistência do pedido solicitada através da petição N° 870170012775 de 24/02/2017.

(21) BR 11 2015 014728-3 A2

Código 10.1 - Desistência Homologada
(22) 18/12/2013
(71) DAIKIN INDUSTRIES, LTD. (JP)
Homologada a desistência do pedido solicitada através da petição N° 870170008032 de 06/02/2017.

(21) BR 11 2015 026021-7 A2

Código 10.1 - Desistência Homologada
(22) 16/04/2014
(71) SIGNAL PHARMACEUTICALS, LLC (US)
Homologada a desistência do pedido solicitada através da petição N° 870170008307 de 07/02/2017.

(21) BR 11 2015 029337-9 A2

Código 10.1 - Desistência Homologada
(22) 22/05/2014
(71) KABUSHIKI KAISHA TOSHIBA (JP)
Homologada a desistência do pedido solicitada através da petição N° 870160055068 de 27/09/2016.

(21) BR 11 2015 030578-4 A2

Código 10.1 - Desistência Homologada
(22) 16/06/2014
(71) NOVARTIS AG (CH)
Homologada a desistência do pedido solicitada através da petição N° 870160065335 de 07/11/2016.

(21) BR 11 2016 002172-0 A2

Código 10.1 - Desistência Homologada
(22) 26/03/2014
(71) KABUSHIKI KAISHA TOSHIBA (JP)
Homologada a desistência do pedido solicitada através da petição N° 870160055143 de 28/09/2016.

(21) BR 11 2016 003911-4 A2	Código 10.1 - Desistência Homologada (22) 21/08/2014 (71) CONSTRUCTION RESEARCH & TECHNOLOGY GMBH (DE) Homologada a desistência do pedido solicitada através da petição N° 870160006503 de 25/02/2016.
(21) BR 11 2016 010250-9 A2	Código 10.1 - Desistência Homologada (22) 04/11/2014 (71) AMCOR LIMITED (AU) Homologada a desistência do pedido solicitada através da petição N° 870160033664 de 04/07/2016.
(21) BR 11 2016 021613-0 A2	Código 10.1 - Desistência Homologada (22) 27/02/2015 (71) ADVANCED FUSION SYSTEMS LLC (US) Homologada a desistência do pedido solicitada através da petição N° 870170027878 de 27/04/2017.
(21) PI 0618329-8 A2	Código 10.1 - Desistência Homologada (22) 01/11/2006 (71) Canon Kabushiki Kaisha (JP) Homologada a desistência do pedido solicitada através da petição N° 870170044698 de 28/06/2017.
(21) PI 0810789-0 A2	Código 10.1 - Desistência Homologada (22) 31/03/2008 (71) Sumitomo Pipe & Tube CO., LTD. (JP) , NIPPON STEEL & SUMITOMO METAL CORPORATION (JP) Homologada a desistência do pedido solicitada através da petição N° 870170056669 de 08/08/2017.
(21) PI 0912590-6 A2	Código 10.1 - Desistência Homologada (22) 28/08/2009 (71) ADVANCED FUSION SYSTEMS LLC (US) Homologada a desistência do pedido solicitada através da petição N° 870170027870 de 27/04/2017.
(21) PI 0917735-3 A2	Código 10.1 - Desistência Homologada (22) 16/12/2009 (71) NEC CORPORATION (JP) Homologada a desistência do pedido solicitada através da petição N° 870170048428 de 12/07/2017.

Código Arquivamento

Código 11.1.1 - Arquivamento definitivo - Art. 33 da LPI

Arquivado definitivamente o pedido uma vez que não foi requerido o desarquivamento.

(21) BR 10 2012 003161-2 A2	Código 11.1.1 - Arquivamento definitivo - Art. 33 da LPI (22) 13/02/2012 (71) ORLANDO PERES JUNIOR (BR/SP)
(21) BR 10 2012 003904-4 A2	Código 11.1.1 - Arquivamento definitivo - Art. 33 da LPI (22) 23/02/2012 (71) José Renato Amaral (BR/RS)
(21) BR 10 2012 006231-3 A2	Código 11.1.1 - Arquivamento definitivo - Art. 33 da LPI (22) 20/03/2012 (71) GENERAL ELECTRIC COMPANY (US)
(21) BR 10 2012 006803-6 A2	Código 11.1.1 - Arquivamento definitivo - Art. 33 da LPI (22) 27/03/2012 (71) NTN-SNR ROULEMENTS (FR)
(21) BR 10 2012 007057-0 A2	Código 11.1.1 - Arquivamento definitivo - Art. 33 da LPI (22) 29/03/2012 (71) JOÃO EVANGELISTA DA SILVA (BR/SP)
(21) BR 10 2012 007197-5 A2	Código 11.1.1 - Arquivamento definitivo - Art. 33 da LPI (22) 30/03/2012 (71) TÉRCIO CAPARRÓS DE PAIVA (BR/SP)
(21) BR 10 2012 007492-3 A2	Código 11.1.1 - Arquivamento definitivo - Art. 33 da LPI (22) 02/04/2012 (71) KRONES AG (DE)
(21) BR 10 2012 007647-0 A2	Código 11.1.1 - Arquivamento definitivo - Art. 33 da LPI (22) 03/04/2012 (71) ATHLETIC SOUL COMÉRCIO DE ARTIGOS ESPORTIVOS E VESTUÁRIOS LTDA. (BR/SP)
(21) BR 10 2012 007719-1 A2	Código 11.1.1 - Arquivamento definitivo - Art. 33 da LPI (22) 03/04/2012

	(71) JOSÉ CARLOS DA SILVA (BR/SP)
(21) BR 10 2012 007866-0 A2	Código 11.1.1 - Arquivamento definitivo - Art. 33 da LPI (22) 05/04/2012 (71) ELIEZER MARTINS DA SILVA (BR/MT)
(21) BR 10 2012 008756-1 A2	Código 11.1.1 - Arquivamento definitivo - Art. 33 da LPI (22) 13/04/2012 (71) SPEC PLAST FRASCOS PLÁSTICOS LTDA - ME (BR/SP)
(21) BR 10 2012 009120-8 A2	Código 11.1.1 - Arquivamento definitivo - Art. 33 da LPI (22) 18/04/2012 (71) KIDDE TECHNOLOGIES, INC. (US)
(21) BR 10 2012 010887-9 A2	Código 11.1.1 - Arquivamento definitivo - Art. 33 da LPI (22) 08/05/2012 (71) DABI ATLANTE S/A INDÚSTRIAS MÉDICO ODONTOLÓGICAS (BR/SP)
(21) BR 10 2012 010941-7 A2	Código 11.1.1 - Arquivamento definitivo - Art. 33 da LPI (22) 09/05/2012 (71) FILIPE GUTERSON MACHADO (BR/RS)
(21) BR 10 2012 011863-7 A2	Código 11.1.1 - Arquivamento definitivo - Art. 33 da LPI (22) 18/05/2012 (71) NEILSON LEONARDO CHIECCHI (BR/MG)
(21) BR 10 2012 012301-0 A2	Código 11.1.1 - Arquivamento definitivo - Art. 33 da LPI (22) 23/05/2012 (71) SIMÕES COMÉRCIO DE EQUIPAMENTOS DE SINALIZAÇÃO LTDA (BR/SP)
(21) BR 10 2012 012554-4 A2	Código 11.1.1 - Arquivamento definitivo - Art. 33 da LPI (22) 25/05/2012 (71) ANTONIO CARLOS FACHI (BR/SP)
(21) BR 10 2012 016357-8 A2	Código 11.1.1 - Arquivamento definitivo - Art. 33 da LPI (22) 02/07/2012 (71) Claubio Sebastião Campos (BR/DF)
(21) BR 10 2012 025240-6 A2	Código 11.1.1 - Arquivamento definitivo - Art. 33 da LPI (22) 03/10/2012 (71) Mecsul Maquinas e Equipamentos Ltda (BR/RS)

(21) BR 10 2012 027560-0 A2	Código 11.1.1 - Arquivamento definitivo - Art. 33 da LPI (22) 26/10/2012 (71) EDIFFICAZ TECNOLOGIA S/A (BR/SC)
(21) BR 10 2013 002140-7 A2	Código 11.1.1 - Arquivamento definitivo - Art. 33 da LPI (22) 29/01/2013 (71) KALED BERNARDES DE OLIVEIRA (MG)
(21) BR 10 2013 003514-9 A2	Código 11.1.1 - Arquivamento definitivo - Art. 33 da LPI (22) 15/02/2013 (71) MAPA GMBH (DE)
(21) BR 10 2013 005365-1 A2	Código 11.1.1 - Arquivamento definitivo - Art. 33 da LPI (22) 06/03/2013 (71) ALEXANDRE DE ALMEIDA MARQUES (BR/SP)
(21) BR 10 2013 005562-0 A2	Código 11.1.1 - Arquivamento definitivo - Art. 33 da LPI (22) 07/03/2013 (71) SONY CORPORATION (JP)
(21) BR 10 2013 005749-5 A2	Código 11.1.1 - Arquivamento definitivo - Art. 33 da LPI (22) 11/03/2013 (71) CLEUDIOMAR INÁCIO LINO (BR/MG) , GUILHERME CARNEIRO (BR/BA)
(21) BR 10 2013 010230-0 A2	Código 11.1.1 - Arquivamento definitivo - Art. 33 da LPI (22) 26/04/2013 (71) GENERAL ELECTRIC COMPANY (US)
(21) BR 10 2013 010239-3 A2	Código 11.1.1 - Arquivamento definitivo - Art. 33 da LPI (22) 26/04/2013 (71) WILSON TAMBELLINI (BR/SP)
(21) BR 10 2013 010871-5 A2	Código 11.1.1 - Arquivamento definitivo - Art. 33 da LPI (22) 02/05/2013 (71) SCHAEFFLER TECHNOLOGIES AG & CO. KG (DE)
(21) BR 10 2013 013601-8 A2	Código 11.1.1 - Arquivamento definitivo - Art. 33 da LPI (22) 03/06/2013 (71) ECIL INFORMATICA INDUSTRIA E COMERCIO LTDA (BR/SP)
(21) BR 10 2013 014180-1 A2	Código 11.1.1 - Arquivamento definitivo - Art. 33 da LPI

	(22) 07/06/2013 (71) NILMAR ALVES CAVALCANTE MAGALHÃES (BR/RJ)
(21) BR 10 2013 014290-5 A2	Código 11.1.1 - Arquivamento definitivo - Art. 33 da LPI (22) 07/06/2013 (71) CGGVERITAS SERVICES SA (FR)
(21) BR 10 2013 014303-0 A2	Código 11.1.1 - Arquivamento definitivo - Art. 33 da LPI (22) 07/06/2013 (71) DE-STA-CO - EUROPE GMBH (DE)
(21) BR 10 2013 017682-6 A2	Código 11.1.1 - Arquivamento definitivo - Art. 33 da LPI (22) 10/07/2013 (71) WHIRLPOOL S.A. (BR/SP)
(21) BR 10 2013 018141-2 A2	Código 11.1.1 - Arquivamento definitivo - Art. 33 da LPI (22) 16/07/2013 (71) VALMIR SATELES DE OLIVEIRA FILHO (BR/SP)
(21) BR 10 2013 023704-3 A2	Código 11.1.1 - Arquivamento definitivo - Art. 33 da LPI (22) 16/09/2013 (71) VALE S.A (BR/RJ)
(21) BR 10 2013 026689-2 A2	Código 11.1.1 - Arquivamento definitivo - Art. 33 da LPI (22) 16/10/2013 (71) THE GOODYEAR TIRE & RUBBER COMPANY (US)
(21) BR 10 2013 027210-8 A2	Código 11.1.1 - Arquivamento definitivo - Art. 33 da LPI (22) 22/10/2013 (71) LUIS CARLOS AFONSO JÚNIOR (BR/MG)
(21) BR 10 2013 027518-2 A2	Código 11.1.1 - Arquivamento definitivo - Art. 33 da LPI (22) 25/10/2013 (71) AMPLA ENGENHARIA E SERVIÇOS S.A. (BR/RJ)
(21) BR 10 2013 028003-8 A2	Código 11.1.1 - Arquivamento definitivo - Art. 33 da LPI (22) 30/10/2013 (71) MANITOWOC CRANE COMPANIES, LLC (US)
(21) BR 10 2013 029337-7 A2	Código 11.1.1 - Arquivamento definitivo - Art. 33 da LPI (22) 13/11/2013 (71) ERICSSON TELECOMUNICAÇÕES S/A (BR/SP)

(21) BR 10 2013 031772-1 A2	Código 11.1.1 - Arquivamento definitivo - Art. 33 da LPI (22) 10/12/2013 (71) MANITOWOC CRANE GROUP FRANCE (FR)
(21) BR 10 2014 003409-9 A2	Código 11.1.1 - Arquivamento definitivo - Art. 33 da LPI (22) 13/02/2014 (71) ALCIDES RIGAZZO JUNIOR (BR/SP)
(21) BR 10 2014 007356-6 A2	Código 11.1.1 - Arquivamento definitivo - Art. 33 da LPI (22) 27/03/2014 (71) BMD TEXTEIS LTDA. (BR/BA)
(21) BR 10 2014 007814-2 A2	Código 11.1.1 - Arquivamento definitivo - Art. 33 da LPI (22) 31/03/2014 (71) ACQUABLU SOLUÇÕES AMBIENTAIS E EQUIPAMENTOS LTDA - EPP (BR/SP)
(21) BR 10 2014 007890-8 A2	Código 11.1.1 - Arquivamento definitivo - Art. 33 da LPI (22) 01/04/2014 (71) Márcio Aparecido Pucci (BR/SP)
(21) BR 10 2014 008054-6 A2	Código 11.1.1 - Arquivamento definitivo - Art. 33 da LPI (22) 03/04/2014 (71) THE CONCENTRATE MANUFACTURING COMPANY OF IRELAND (BM)
(21) BR 10 2014 008075-9 A2	Código 11.1.1 - Arquivamento definitivo - Art. 33 da LPI (22) 03/04/2014 (71) USINA TERMELÉTRICA NORTE FLUMINENSE S/A (BR/RJ) , GERAONDAS CONSULTORIA TECNOLÓGICA, REPRESENTAÇÃO E PARTICIPAÇÕES LTDA. (BR/RJ)
(21) BR 10 2014 008189-5 A2	Código 11.1.1 - Arquivamento definitivo - Art. 33 da LPI (22) 04/04/2014 (71) LifeScan Scotland Limited (GB)
(21) BR 10 2014 008330-8 A2	Código 11.1.1 - Arquivamento definitivo - Art. 33 da LPI (22) 07/04/2014 (71) COMMISSARIAT A L`ENERGIE ATOMIQUE ET AUX ENERGIES ALTERNATIVES (FR)
(21) BR 10 2014 008630-7 A2	Código 11.1.1 - Arquivamento definitivo - Art. 33 da LPI

	(22) 10/04/2014 (71) CARMETAL INDÚSTRIA E COMÉRCIO DE IMPLEMENTOS RODOVIÁRIOS EIRELI (BR/RS)
(21) BR 10 2014 008799-0 A8	Código 11.1.1 - Arquivamento definitivo - Art. 33 da LPI (22) 11/04/2014 (71) VETCO GRAY SCANDINAVIA AS (NO)
(21) BR 10 2014 008980-2 A2	Código 11.1.1 - Arquivamento definitivo - Art. 33 da LPI (22) 14/04/2014 (71) SULZER MANAGEMENT AG (CH)
(21) BR 10 2014 009598-5 A2	Código 11.1.1 - Arquivamento definitivo - Art. 33 da LPI (22) 22/04/2014 (71) SIEMENS AKTIENGESELLSCHAFT (DE)
(21) BR 10 2014 009658-2 A2	Código 11.1.1 - Arquivamento definitivo - Art. 33 da LPI (22) 23/04/2014 (71) CASIMIRO MARTÍNEZ TERRÉ (ES)
(21) BR 10 2014 009660-4 A2	Código 11.1.1 - Arquivamento definitivo - Art. 33 da LPI (22) 23/04/2014 (71) EXVA - EXPERTS IN VIDEO ANALYSIS, LDA (PT)
(21) BR 10 2014 009720-1 A2	Código 11.1.1 - Arquivamento definitivo - Art. 33 da LPI (22) 24/04/2014 (71) PARTNER TECH CORP (TW)
(21) BR 10 2014 009725-2 A2	Código 11.1.1 - Arquivamento definitivo - Art. 33 da LPI (22) 24/04/2014 (71) WHIRLPOOL CORPORATION (US)
(21) BR 10 2014 009792-9 A2	Código 11.1.1 - Arquivamento definitivo - Art. 33 da LPI (22) 24/04/2014 (71) MOOG UNNA GMBH (DE)
(21) BR 10 2014 010080-6 A2	Código 11.1.1 - Arquivamento definitivo - Art. 33 da LPI (22) 28/04/2014 (71) SAMSUNG SDI CO.,LTD. (KR)
(21) BR 10 2014 010205-1 A2	Código 11.1.1 - Arquivamento definitivo - Art. 33 da LPI (22) 28/04/2014

	(71) VERDE POTASH PLC (UK)
(21) BR 10 2014 010224-8 A2	Código 11.1.1 - Arquivamento definitivo - Art. 33 da LPI (22) 28/04/2014 (71) PAULO RICARDO PEREIRA FERREIRA (BR/RJ) , JOÃO MACHADO MAGALHÃES DE ALMEIDA (BR/RJ)
(21) BR 10 2014 010245-0 A2	Código 11.1.1 - Arquivamento definitivo - Art. 33 da LPI (22) 29/04/2014 (71) BRUNO SANTANA BATISTA (BR/SP)
(21) BR 10 2014 010249-3 A2	Código 11.1.1 - Arquivamento definitivo - Art. 33 da LPI (22) 29/04/2014 (71) GENERAL ELECTRIC COMPANY (US)
(21) BR 10 2014 010443-7 A2	Código 11.1.1 - Arquivamento definitivo - Art. 33 da LPI (22) 30/04/2014 (71) GE OIL & GAS UK LIMITED (GB)
(21) BR 10 2014 010485-2 A2	Código 11.1.1 - Arquivamento definitivo - Art. 33 da LPI (22) 30/04/2014 (71) MECCANOTECNICA UMBRA S.P.A. (IT)
(21) BR 10 2014 010585-9 A2	Código 11.1.1 - Arquivamento definitivo - Art. 33 da LPI (22) 30/04/2014 (71) LifeScan Scotland Limited (GB)
(21) BR 10 2014 010840-8 A2	Código 11.1.1 - Arquivamento definitivo - Art. 33 da LPI (22) 06/05/2014 (71) R. STAHL SCHALTGERÄTE GMBH (DE)
(21) BR 10 2014 010856-4 A2	Código 11.1.1 - Arquivamento definitivo - Art. 33 da LPI (22) 06/05/2014 (71) RHEIN CHEMIE RHEINAU GMBH (DE)
(21) BR 10 2014 010937-4 A2	Código 11.1.1 - Arquivamento definitivo - Art. 33 da LPI (22) 07/05/2014 (71) LUMAPACK EMBALAGENS LTDA (BR/SP)
(21) BR 10 2014 010952-8 A2	Código 11.1.1 - Arquivamento definitivo - Art. 33 da LPI (22) 07/05/2014 (71) JOAO DOS REIS RODRIGUES (BR/SP)

(21) BR 10 2014 010981-1 A2	Código 11.1.1 - Arquivamento definitivo - Art. 33 da LPI (22) 07/05/2014 (71) ACROUS EQUIPAMENTOS ODONTOLÓGICOS LTDA - ME (BR/SP)
(21) BR 10 2014 011109-3 A2	Código 11.1.1 - Arquivamento definitivo - Art. 33 da LPI (22) 08/05/2014 (71) H BETTARELLO CURTIDORA E CALÇADOS LTDA (BR/SP)
(21) BR 10 2014 011110-7 A2	Código 11.1.1 - Arquivamento definitivo - Art. 33 da LPI (22) 08/05/2014 (71) PLASTITOOL COMÉRCIO E SEVIÇOS LTDA EPP (BR/SP)
(21) BR 10 2014 011113-1 A2	Código 11.1.1 - Arquivamento definitivo - Art. 33 da LPI (22) 08/05/2014 (71) DIOGO LUIZ ALVES DE ARAÚJO (BR/DF) , MARIA EUGÊNIA ZABAN SILVA (BR/DF)
(21) BR 10 2014 011167-0 A2	Código 11.1.1 - Arquivamento definitivo - Art. 33 da LPI (22) 08/05/2014 (71) SPARCH TECNOLOGIA SEGURANÇA EM ENGENHARIA TÉRMICA LTDA (BR/SC)
(21) BR 10 2014 011171-9 A2	Código 11.1.1 - Arquivamento definitivo - Art. 33 da LPI (22) 09/05/2014 (71) BOCAIUVA MECÂNICA LTDA. (BR/MG)
(21) BR 10 2014 011184-0 A2	Código 11.1.1 - Arquivamento definitivo - Art. 33 da LPI (22) 09/05/2014 (71) GLAXOSMITHKLINE BIOLOGICALS S.A. (BE)
(21) BR 10 2014 011209-0 A2	Código 11.1.1 - Arquivamento definitivo - Art. 33 da LPI (22) 09/05/2014 (71) CLAUDIO SOARES MUSSI (BR/SP)
(21) BR 10 2014 011239-1 A2	Código 11.1.1 - Arquivamento definitivo - Art. 33 da LPI (22) 09/05/2014 (71) ALEXANDRE ABRAHAM (BR/SP)
(21) BR 10 2014 011258-8 A2	Código 11.1.1 - Arquivamento definitivo - Art. 33 da LPI (22) 09/05/2014 (71) MARCHINI DO BRASIL INDUSTRIAL E COMERCIAL LTDA (BR/SP)

(21) BR 10 2014 011268-5 A2	Código 11.1.1 - Arquivamento definitivo - Art. 33 da LPI (22) 09/05/2014 (71) GENERAL ELECTRIC COMPANY (US)
(21) BR 10 2014 011378-9 A2	Código 11.1.1 - Arquivamento definitivo - Art. 33 da LPI (22) 12/05/2014 (71) TIAGO CARDEAL ARCIPRETE (BR/SP)
(21) BR 10 2014 011424-6 A2	Código 11.1.1 - Arquivamento definitivo - Art. 33 da LPI (22) 12/05/2014 (71) WELLINGTON LOPES DE OLIVEIRA (BR/BA)
(21) BR 10 2014 011505-6 A2	Código 11.1.1 - Arquivamento definitivo - Art. 33 da LPI (22) 13/05/2014 (71) THAIS CRISTINA FORTUNATO GARCIA (BR/SP)
(21) BR 10 2014 011541-2 A2	Código 11.1.1 - Arquivamento definitivo - Art. 33 da LPI (22) 13/05/2014 (71) WHIRLPOOL CORPORATION (US)
(21) BR 10 2014 011565-0 A2	Código 11.1.1 - Arquivamento definitivo - Art. 33 da LPI (22) 14/05/2014 (71) RB EQUIPAMENTOS INDUSTRIAIS LTDA - ME (BR/PR)
(21) BR 10 2014 011567-6 A2	Código 11.1.1 - Arquivamento definitivo - Art. 33 da LPI (22) 14/05/2014 (71) MEIRE LIGIA TERAZIMA (BR/SP)
(21) BR 10 2014 011568-4 A2	Código 11.1.1 - Arquivamento definitivo - Art. 33 da LPI (22) 14/05/2014 (71) INTERTECHNIQUE (FR)
(21) BR 10 2014 011582-0 A2	Código 11.1.1 - Arquivamento definitivo - Art. 33 da LPI (22) 14/05/2014 (71) MARCOS ROGÉRIO DOS REIS CARDOSO (BR/SP)
(21) BR 10 2014 011625-7 A2	Código 11.1.1 - Arquivamento definitivo - Art. 33 da LPI (22) 14/05/2014 (71) KRONES AG (DE)
(21) BR 10 2014 011736-9 A2	Código 11.1.1 - Arquivamento definitivo - Art. 33 da LPI

	(22) 15/05/2014 (71) Marcelo Vieira Acevedo (BR/RS) , Júlio Cesar de Freitas (BR/RS)
(21) BR 10 2014 011789-0 A2	Código 11.1.1 - Arquivamento definitivo - Art. 33 da LPI (22) 16/05/2014 (71) JOCELMAR LIMA NUNES (BR/GO)
(21) BR 10 2014 011791-1 A2	Código 11.1.1 - Arquivamento definitivo - Art. 33 da LPI (22) 16/05/2014 (71) SATECH SISTEMAS DE TELECOMUNICAÇÕES LTDA. (BR/PR)
(21) BR 10 2014 011796-2 A2	Código 11.1.1 - Arquivamento definitivo - Art. 33 da LPI (22) 16/05/2014 (71) ODEBRECHT AGROINDUSTRIAL SA (BR/SP) , INBICON A/S (DK)
(21) BR 10 2014 011812-8 A2	Código 11.1.1 - Arquivamento definitivo - Art. 33 da LPI (22) 16/05/2014 (71) XEROX CORPORATION (US)
(21) BR 10 2014 011819-5 A2	Código 11.1.1 - Arquivamento definitivo - Art. 33 da LPI (22) 16/05/2014 (71) Orlando de Carvalho (BR/SP)
(21) BR 10 2014 012069-6 A2	Código 11.1.1 - Arquivamento definitivo - Art. 33 da LPI (22) 20/05/2014 (71) AMADEU LEOPOLDO QUEIROS RIBEIRO LIMA (BR/SP)
(21) BR 10 2014 012115-3 A2	Código 11.1.1 - Arquivamento definitivo - Art. 33 da LPI (22) 20/05/2014 (71) SERGIO BORGES (BR/SP)
(21) BR 10 2014 012178-1 A2	Código 11.1.1 - Arquivamento definitivo - Art. 33 da LPI (22) 20/05/2014 (71) R. STAHL SCHALTGERÄTE GMBH (DE)
(21) BR 10 2014 012209-5 A2	Código 11.1.1 - Arquivamento definitivo - Art. 33 da LPI (22) 21/05/2014 (71) RAFAEL PINHO DE OLIVEIRA (BR/GO) , WALDEMIRO SARAIVA DA CRUZ NETO (BR/GO)
(21) BR 10 2014 012240-0 A2	Código 11.1.1 - Arquivamento definitivo - Art. 33 da LPI (22) 21/05/2014

	(71) GE ENERGY POWER CONVERSION TECHNOLOGY LTD (GB)
(21) BR 10 2014 012241-9 A2	Código 11.1.1 - Arquivamento definitivo - Art. 33 da LPI (22) 21/05/2014 (71) GE ENERGY POWER CONVERSION TECHNOLOGY LTD (GB)
(21) BR 10 2014 012242-7 A2	Código 11.1.1 - Arquivamento definitivo - Art. 33 da LPI (22) 21/05/2014 (71) GE ENERGY POWER CONVERSION TECHNOLOGY LTD (GB)
(21) BR 10 2014 012339-3 A2	Código 11.1.1 - Arquivamento definitivo - Art. 33 da LPI (22) 22/05/2014 (71) WHIRLPOOL CORPORATION (US)
(21) BR 10 2014 012385-7 A2	Código 11.1.1 - Arquivamento definitivo - Art. 33 da LPI (22) 22/05/2014 (71) PALL CORPORATION (US)
(21) BR 10 2014 012509-4 A2	Código 11.1.1 - Arquivamento definitivo - Art. 33 da LPI (22) 23/05/2014 (71) ESTEBAN JORGE DOVAL (AR)
(21) BR 10 2014 012514-0 A2	Código 11.1.1 - Arquivamento definitivo - Art. 33 da LPI (22) 23/05/2014 (71) CLAUDIO ALFREDO FREDES SAAVEDRA (BR/SP)
(21) BR 10 2014 012531-0 A2	Código 11.1.1 - Arquivamento definitivo - Art. 33 da LPI (22) 23/05/2014 (71) RICARDO DE SOUZA CUNHA (BR/SP)
(21) BR 10 2014 012572-8 A2	Código 11.1.1 - Arquivamento definitivo - Art. 33 da LPI (22) 23/05/2014 (71) THOMSON LICENSING (FR)
(21) BR 10 2014 012581-7 A2	Código 11.1.1 - Arquivamento definitivo - Art. 33 da LPI (22) 23/05/2014 (71) EDUARDO MANUEL SALAS FEHLANDT (CL)
(21) BR 10 2014 012613-9 A2	Código 11.1.1 - Arquivamento definitivo - Art. 33 da LPI (22) 23/05/2014 (71) IDEVALDO MARTINS ROSA (BR/GO)

(21) BR 10 2014 012627-9 A2	Código 11.1.1 - Arquivamento definitivo - Art. 33 da LPI (22) 26/05/2014 (71) FOXGRAPH GRAFICA E EDITORA LTDA EPP (BR/SP)
(21) BR 10 2014 012664-3 A2	Código 11.1.1 - Arquivamento definitivo - Art. 33 da LPI (22) 26/05/2014 (71) BASF PLANT SCIENCE COMPANY GMBH (DE)
(21) BR 10 2014 012704-6 A2	Código 11.1.1 - Arquivamento definitivo - Art. 33 da LPI (22) 26/05/2014 (71) AGIBRAS COMÉRCIO DE ABRASIVOS E MÁQUINAS IMPORTAÇÃO E EXPORTAÇÃO LTDA - ME (BR/SP)
(21) BR 10 2014 012709-7 A2	Código 11.1.1 - Arquivamento definitivo - Art. 33 da LPI (22) 26/05/2014 (71) CANON KABUSHIKI KAISHA (JP)
(21) BR 10 2014 012736-4 A2	Código 11.1.1 - Arquivamento definitivo - Art. 33 da LPI (22) 27/05/2014 (71) CARLOS CESAR MARTINS (BR/SP)
(21) BR 10 2014 012769-0 A2	Código 11.1.1 - Arquivamento definitivo - Art. 33 da LPI (22) 27/05/2014 (71) SIEMENS AKTIENGESELLSCHAFT (DE)
(21) BR 10 2014 012781-0 A2	Código 11.1.1 - Arquivamento definitivo - Art. 33 da LPI (22) 27/05/2014 (71) ZHUANGDOU ZHANG (CN)
(21) BR 10 2014 012803-4 A2	Código 11.1.1 - Arquivamento definitivo - Art. 33 da LPI (22) 27/05/2014 (71) XEROX CORPORATION (US)
(21) BR 10 2014 012853-0 A2	Código 11.1.1 - Arquivamento definitivo - Art. 33 da LPI (22) 28/05/2014 (71) RÖHM GMBH (DE)
(21) BR 10 2014 012863-8 A2	Código 11.1.1 - Arquivamento definitivo - Art. 33 da LPI (22) 28/05/2014 (71) Whirlpool S.A. (BR/SP)
(21) BR 10 2014 012913-8 A2	Código 11.1.1 - Arquivamento definitivo - Art. 33 da LPI

	(22) 28/05/2014 (71) VIPER SUBSEA TECHNOLOGY LIMITED (GB)
(21) BR 10 2014 013013-6 A2	Código 11.1.1 - Arquivamento definitivo - Art. 33 da LPI (22) 29/05/2014 (71) SEBA-DYNATRONIC MESS- UND ORTUNGSTECHNIK GMBH (DE)
(21) BR 10 2014 013021-7 A2	Código 11.1.1 - Arquivamento definitivo - Art. 33 da LPI (22) 29/05/2014 (71) FERNANDO ALVES DA SILVA GOUVÊA (BR/SP)
(21) BR 10 2014 013023-3 A2	Código 11.1.1 - Arquivamento definitivo - Art. 33 da LPI (22) 29/05/2014 (71) ADEMIR BARBOSA TEIXEIRA FILHO (BR/SP)
(21) BR 10 2014 013044-6 A2	Código 11.1.1 - Arquivamento definitivo - Art. 33 da LPI (22) 29/05/2014 (71) PARSORTIX, INC. (US)
(21) BR 10 2014 013116-7 A2	Código 11.1.1 - Arquivamento definitivo - Art. 33 da LPI (22) 09/05/2014 (71) DACIO HELENE JUNIOR (BR/MG)
(21) BR 10 2014 013125-6 A2	Código 11.1.1 - Arquivamento definitivo - Art. 33 da LPI (22) 30/05/2014 (71) KALTENBACH & VOIGT GMBH (DE)
(21) BR 10 2014 013217-1 A8	Código 11.1.1 - Arquivamento definitivo - Art. 33 da LPI (22) 30/05/2014 (71) GE ENERGY POWER CONVERSION TECHNOLOGY LTD (GB)
(21) BR 10 2014 013253-8 A2	Código 11.1.1 - Arquivamento definitivo - Art. 33 da LPI (22) 30/05/2014 (71) CANON KABUSHIKI KAISHA (JP)
(21) BR 10 2014 013297-0 A2	Código 11.1.1 - Arquivamento definitivo - Art. 33 da LPI (22) 02/06/2014 (71) MARIO OIRAM FOGAÇA (BR/AM)
(21) BR 10 2014 013326-7 A2	Código 11.1.1 - Arquivamento definitivo - Art. 33 da LPI (22) 02/06/2014 (71) RÖHM GMBH (DE)

(21) BR 10 2014 013328-3 A2	Código 11.1.1 - Arquivamento definitivo - Art. 33 da LPI (22) 02/06/2014 (71) GENERAL ELECTRIC COMPANY (US)
(21) BR 10 2014 013346-1 A2	Código 11.1.1 - Arquivamento definitivo - Art. 33 da LPI (22) 02/06/2014 (71) MABE S.A DE C.V. (MX)
(21) BR 10 2014 013352-6 A2	Código 11.1.1 - Arquivamento definitivo - Art. 33 da LPI (22) 02/06/2014 (71) AIRWATERGREEN AB (SE)
(21) BR 10 2014 013388-7 A2	Código 11.1.1 - Arquivamento definitivo - Art. 33 da LPI (22) 03/06/2014 (71) UNIVERSIDADE FEDERAL DE SANTA CATARINA (BR/SC) , UNIVERSIDADE FEDERAL DO RIO DE JANEIRO (BR/RJ)
(21) BR 10 2014 013430-1 A2	Código 11.1.1 - Arquivamento definitivo - Art. 33 da LPI (22) 03/06/2014 (71) Whirlpool S.A. (BR/SP)
(21) BR 10 2014 013441-7 A2	Código 11.1.1 - Arquivamento definitivo - Art. 33 da LPI (22) 03/06/2014 (71) Murilo Pessoa de Oliveira (BR/RJ)
(21) BR 10 2014 013457-3 A2	Código 11.1.1 - Arquivamento definitivo - Art. 33 da LPI (22) 04/06/2014 (71) AMAZONIA FITOMEDICAMENTOS LTDA (BR/CE)
(21) BR 10 2014 013459-0 A2	Código 11.1.1 - Arquivamento definitivo - Art. 33 da LPI (22) 04/06/2014 (71) AMAZONIA FITOMEDICAMENTOS LTDA (BR/CE)
(21) BR 10 2014 013462-0 A2	Código 11.1.1 - Arquivamento definitivo - Art. 33 da LPI (22) 04/06/2014 (71) AMAZONIA FITOMEDICAMENTOS LTDA (BR/CE)
(21) BR 10 2014 013469-7 A2	Código 11.1.1 - Arquivamento definitivo - Art. 33 da LPI (22) 04/06/2014 (71) ALEXANDRE MOTA MONTEIRO (BR/SP) , EMILIANO DE SOUZA PESSOA (BR/ES)

(21) BR 10 2014 013476-0 A2	Código 11.1.1 - Arquivamento definitivo - Art. 33 da LPI (22) 04/06/2014 (71) INSTRAMED INDÚSTRIA MÉDICO HOSPITALAR LTDA (BR/RS)
(21) BR 10 2014 013478-6 A2	Código 11.1.1 - Arquivamento definitivo - Art. 33 da LPI (22) 04/06/2014 (71) INSTRAMED INDÚSTRIA MÉDICO HOSPITALAR LTDA (BR/RS)
(21) BR 10 2014 013507-3 A2	Código 11.1.1 - Arquivamento definitivo - Art. 33 da LPI (22) 04/06/2014 (71) PAULO ROTBAND MARCHTEIN FISCH (BR/SP) , MATEUS ENRICO SIMÕES RIBEIRO EPPINGER CARUSO (BR/SP)
(21) BR 10 2014 013508-1 A2	Código 11.1.1 - Arquivamento definitivo - Art. 33 da LPI (22) 04/06/2014 (71) SCHLUMBERGER TECHNOLOGY B.V. (NL)
(21) BR 10 2014 013509-0 A2	Código 11.1.1 - Arquivamento definitivo - Art. 33 da LPI (22) 04/06/2014 (71) LifeScan Scotland Limited (GB)
(21) BR 10 2014 013513-8 A2	Código 11.1.1 - Arquivamento definitivo - Art. 33 da LPI (22) 04/06/2014 (71) WHIRLPOOL CORPORATION (US)
(21) BR 10 2014 013519-7 A2	Código 11.1.1 - Arquivamento definitivo - Art. 33 da LPI (22) 04/06/2014 (71) DONIZETTE PEREIRA DA SILVA (BR/MG)
(21) BR 10 2014 013520-0 A2	Código 11.1.1 - Arquivamento definitivo - Art. 33 da LPI (22) 04/06/2014 (71) DONIZETTE PEREIRA DA SILVA (BR/MG)
(21) BR 10 2014 013587-1 A2	Código 11.1.1 - Arquivamento definitivo - Art. 33 da LPI (22) 05/06/2014 (71) Whirlpool S.A. (BR/SP)
(21) BR 10 2014 013589-8 A2	Código 11.1.1 - Arquivamento definitivo - Art. 33 da LPI (22) 05/06/2014 (71) ANDERSON CAPISTRANO C SANTOS (BR/PE)

(21) BR 10 2014 013679-7 A2	Código 11.1.1 - Arquivamento definitivo - Art. 33 da LPI (22) 05/06/2014 (71) LUIZ AUGUSTO DE BIASI ARQUITETURA ME (BR/SP)
(21) BR 10 2014 018267-5 A2	Código 11.1.1 - Arquivamento definitivo - Art. 33 da LPI (22) 02/06/2014 (71) MARIO EUGENIO SATURNO (BR/SP)
(21) BR 11 2012 000601-0 A2	Código 11.1.1 - Arquivamento definitivo - Art. 33 da LPI (22) 12/07/2010 (71) Smart Technologies ULC. (CA)
(21) BR 11 2012 001325-4 A2	Código 11.1.1 - Arquivamento definitivo - Art. 33 da LPI (22) 21/07/2010 (71) Gilead Calistoga LLC (US)
(21) BR 11 2012 001585-0 A2	Código 11.1.1 - Arquivamento definitivo - Art. 33 da LPI (22) 26/07/2010 (71) Plastic Technologies, Inc. (US)
(21) BR 11 2012 001718-7 A2	Código 11.1.1 - Arquivamento definitivo - Art. 33 da LPI (22) 29/07/2010 (71) Heartland Technology Partners LLC (US)
(21) BR 11 2012 002061-7 A2	Código 11.1.1 - Arquivamento definitivo - Art. 33 da LPI (22) 30/07/2010 (71) ROCKWOOL INTERNATIONAL A/S (DK)
(21) BR 11 2012 002065-0 A2	Código 11.1.1 - Arquivamento definitivo - Art. 33 da LPI (22) 30/07/2010 (71) ROCKWOOL INTERNATIONAL A/S (DK)
(21) BR 11 2012 002765-4 A2	Código 11.1.1 - Arquivamento definitivo - Art. 33 da LPI (22) 02/08/2010 (71) E.I. DU PONT DE NEMOURS AND COMPANY (US)
(21) BR 11 2012 003781-1 A2	Código 11.1.1 - Arquivamento definitivo - Art. 33 da LPI (22) 04/08/2010 (71) Rocky Mountain Bicycles, A Division Of Procycle Group Inc. (CA)
(21) BR 11 2012 004568-7 A2	Código 11.1.1 - Arquivamento definitivo - Art. 33 da LPI (22) 11/08/2010

	(71) Behavioral Recognition Systems, INC. (US)
(21) BR 11 2012 004569-5 A2	Código 11.1.1 - Arquivamento definitivo - Art. 33 da LPI (22) 11/08/2010 (71) Behavioral Recognition Systems, INC. (US)
(21) BR 11 2012 004585-7 A2	Código 11.1.1 - Arquivamento definitivo - Art. 33 da LPI (22) 26/08/2010 (71) Eastman Kodak Company (US)
(21) BR 11 2012 004772-8 A2	Código 11.1.1 - Arquivamento definitivo - Art. 33 da LPI (22) 03/09/2010 (71) E.I DU PONT DE NEMOURS AND COMPANY (US)
(21) BR 11 2012 004774-4 A2	Código 11.1.1 - Arquivamento definitivo - Art. 33 da LPI (22) 01/09/2010 (71) E.I. DU PONT DE NEMOURS AND COMPANY (US)
(21) BR 11 2012 004801-5 A2	Código 11.1.1 - Arquivamento definitivo - Art. 33 da LPI (22) 03/09/2010 (71) Rockstar Bidco LP (US)
(21) BR 11 2012 004805-8 A2	Código 11.1.1 - Arquivamento definitivo - Art. 33 da LPI (22) 02/09/2010 (71) Rockstar Bidco LP (US)
(21) BR 11 2012 005733-2 A2	Código 11.1.1 - Arquivamento definitivo - Art. 33 da LPI (22) 14/09/2010 (71) THE TRUSTEES OF COLUMBIA UNIVERSITY IN THE CITY OF NEW YORK (US)
(21) BR 11 2012 005820-7 A2	Código 11.1.1 - Arquivamento definitivo - Art. 33 da LPI (22) 01/09/2010 (71) KIMBERLY - CLARK WORLDWIDE, INC. (US)
(21) BR 11 2012 005877-0 A2	Código 11.1.1 - Arquivamento definitivo - Art. 33 da LPI (22) 14/09/2010 (71) Andresen Towers A/S (DK)
(21) BR 11 2012 006875-0 A2	Código 11.1.1 - Arquivamento definitivo - Art. 33 da LPI (22) 28/09/2010 (71) Niagara Conservation Corp. (US)

(21) BR 11 2012 007186-6 A2	Código 11.1.1 - Arquivamento definitivo - Art. 33 da LPI (22) 27/09/2010 (71) Simplygen Ltd. (IL)
(21) BR 11 2012 007364-8 A2	Código 11.1.1 - Arquivamento definitivo - Art. 33 da LPI (22) 22/10/2010 (71) Astellas Pharma INC. (JP) , Kotobuki Pharmaceutical CO., LTD. (JP)
(21) BR 11 2012 008356-2 A2	Código 11.1.1 - Arquivamento definitivo - Art. 33 da LPI (22) 10/09/2010 (71) Handi-Craft Company (US)
(21) BR 11 2012 008372-4 A2	Código 11.1.1 - Arquivamento definitivo - Art. 33 da LPI (22) 30/09/2010 (71) Biomerieux, Inc (US)
(21) BR 11 2012 008529-8 A2	Código 11.1.1 - Arquivamento definitivo - Art. 33 da LPI (22) 07/09/2010 (71) Evonik Degussa GMBH (DE)
(21) BR 11 2012 008641-3 A2	Código 11.1.1 - Arquivamento definitivo - Art. 33 da LPI (22) 24/05/2011 (71) Arturo Salice S.P.A. (IT)
(21) BR 11 2012 008729-0 A2	Código 11.1.1 - Arquivamento definitivo - Art. 33 da LPI (22) 15/10/2010 (71) 3M INNOVATIVE PROPERTIES COMPANY (US)
(21) BR 11 2012 009243-0 A2	Código 11.1.1 - Arquivamento definitivo - Art. 33 da LPI (22) 22/10/2010 (71) Gore Enterprise Holdings, INC. (US)
(21) BR 11 2012 009246-4 A2	Código 11.1.1 - Arquivamento definitivo - Art. 33 da LPI (22) 07/10/2010 (71) CATERPILLAR INC. (US)
(21) BR 11 2012 011463-8 A2	Código 11.1.1 - Arquivamento definitivo - Art. 33 da LPI (22) 29/10/2010 (71) Abbott Biotherapeutics Corp (US)
(21) BR 11 2012 013050-1 A2	Código 11.1.1 - Arquivamento definitivo - Art. 33 da LPI

	(22) 29/11/2010 (71) Morpho (FR)
(21) BR 11 2012 014411-1 A2	Código 11.1.1 - Arquivamento definitivo - Art. 33 da LPI (22) 14/12/2010 (71) ADVANCED BIOGAS TECHNOLOGIES SRL (RO)
(21) BR 11 2012 015036-7 A2	Código 11.1.1 - Arquivamento definitivo - Art. 33 da LPI (22) 08/12/2010 (71) E.I. DU PONT DE NEMOURS AND COMPANY (US)
(21) BR 11 2012 015422-2 A2	Código 11.1.1 - Arquivamento definitivo - Art. 33 da LPI (22) 30/12/2010 (71) Gore Enterprise Holdings, Inc. (US)
(21) BR 11 2012 016722-7 A2	Código 11.1.1 - Arquivamento definitivo - Art. 33 da LPI (22) 07/01/2011 (71) LION COPOLYMER, LLC. (US)
(21) BR 11 2012 016724-3 A2	Código 11.1.1 - Arquivamento definitivo - Art. 33 da LPI (22) 07/01/2011 (71) LION COPOLMER, LLC. (US)
(21) BR 11 2012 017349-9 A2	Código 11.1.1 - Arquivamento definitivo - Art. 33 da LPI (22) 20/12/2010 (71) F HOFFMANN-LA ROCHE AG (CH)
(21) BR 11 2012 020976-0 A2	Código 11.1.1 - Arquivamento definitivo - Art. 33 da LPI (22) 22/02/2011 (71) Glaxosmithkline LLC (US)
(21) BR 11 2012 024815-4 A2	Código 11.1.1 - Arquivamento definitivo - Art. 33 da LPI (22) 28/03/2011 (71) BASF SE (DE)
(21) BR 11 2012 029224-2 A2	Código 11.1.1 - Arquivamento definitivo - Art. 33 da LPI (22) 17/05/2011 (71) GENERAL ELECTRIC COMPANY (US)
(21) BR 11 2012 030043-1 A2	Código 11.1.1 - Arquivamento definitivo - Art. 33 da LPI (22) 13/05/2011 (71) British American Tobacco (Investments) Limited (GB)

(21) BR 11 2012 030113-6 A2	Código 11.1.1 - Arquivamento definitivo - Art. 33 da LPI (22) 23/05/2011 (71) CORNING INCORPORATED (US)
(21) BR 11 2012 030182-9 A2	Código 11.1.1 - Arquivamento definitivo - Art. 33 da LPI (22) 24/05/2011 (71) Bayer Cropscience Lp (US) , University Of Kentucky Research Foundation (US)
(21) BR 11 2012 030264-7 A2	Código 11.1.1 - Arquivamento definitivo - Art. 33 da LPI (22) 30/05/2011 (71) KONINKLIJKE PHILIPS ELECTRONICS N.V. (NL)
(21) BR 11 2012 030421-6 A2	Código 11.1.1 - Arquivamento definitivo - Art. 33 da LPI (22) 27/05/2011 (71) Arjo Wiggins Fine Papers Limited (US)
(21) BR 11 2012 031154-9 A2	Código 11.1.1 - Arquivamento definitivo - Art. 33 da LPI (22) 08/06/2011 (71) Smith & Nephew, Inc. (US)
(21) BR 11 2012 031562-5 A2	Código 11.1.1 - Arquivamento definitivo - Art. 33 da LPI (22) 10/06/2011 (71) SHIRE LLC (US)
(21) BR 11 2012 031588-9 A2	Código 11.1.1 - Arquivamento definitivo - Art. 33 da LPI (22) 14/06/2011 (71) Eoxolit Sprl (BE)
(21) BR 11 2012 031597-8 A2	Código 11.1.1 - Arquivamento definitivo - Art. 33 da LPI (22) 10/06/2011 (71) Bioamber S.A.S (FR)
(21) BR 11 2012 032344-0 A2	Código 11.1.1 - Arquivamento definitivo - Art. 33 da LPI (22) 17/06/2011 (71) The Cleveland Clinic Foundation (US)
(21) BR 11 2012 032501-9 A2	Código 11.1.1 - Arquivamento definitivo - Art. 33 da LPI (22) 22/06/2011 (71) Telefonica S.A. (ES)

(21) BR 11 2012 032962-6 A2	Código 11.1.1 - Arquivamento definitivo - Art. 33 da LPI (22) 03/06/2011 (71) Prad Research and Development Limited (GB)
(21) BR 11 2012 033296-1 A2	Código 11.1.1 - Arquivamento definitivo - Art. 33 da LPI (22) 30/06/2011 (71) The University Of Queensland (AU)
(21) BR 11 2012 033650-9 A2	Código 11.1.1 - Arquivamento definitivo - Art. 33 da LPI (22) 29/06/2011 (71) HOSPITECH RESPIRATION LTD (IL)
(21) BR 11 2013 000111-9 A2	Código 11.1.1 - Arquivamento definitivo - Art. 33 da LPI (22) 21/07/2011 (71) Priority Led Lighting. LLC (US)
(21) BR 11 2013 001220-0 A2	Código 11.1.1 - Arquivamento definitivo - Art. 33 da LPI (22) 30/06/2011 (71) Mahala Power Co. Ltd (ZA)
(21) BR 11 2013 003196-4 A2	Código 11.1.1 - Arquivamento definitivo - Art. 33 da LPI (22) 09/08/2011 (71) SECURENCY INTERNATIONAL PTY LTD. (AU)
(21) BR 11 2013 003309-6 A2	Código 11.1.1 - Arquivamento definitivo - Art. 33 da LPI (22) 17/06/2011 (71) THYSSENKRUPP PRESTA TECCENTER AG (LI)
(21) BR 11 2013 004527-2 A2	Código 11.1.1 - Arquivamento definitivo - Art. 33 da LPI (22) 26/08/2011 (71) ROTITE LIMITED (GB)
(21) BR 11 2013 006951-1 A2	Código 11.1.1 - Arquivamento definitivo - Art. 33 da LPI (22) 22/09/2011 (71) Eci Biotech, Inc. (US)
(21) BR 11 2013 011172-0 A2	Código 11.1.1 - Arquivamento definitivo - Art. 33 da LPI (22) 02/11/2011 (71) Covx Technologies Ireland Limited (IE) , Pfizer Inc (US)
(21) BR 11 2013 013799-1 A2	Código 11.1.1 - Arquivamento definitivo - Art. 33 da LPI (22) 07/12/2011

	(71) WEYERHAEUSER NR COMPANY (US)
(21) BR 11 2013 014443-2 A2	Código 11.1.1 - Arquivamento definitivo - Art. 33 da LPI (22) 08/12/2011 (71) REFINE FOCUS, LLC (US)
(21) BR 11 2013 015157-9 A2	Código 11.1.1 - Arquivamento definitivo - Art. 33 da LPI (22) 13/12/2011 (71) BASF SE (DE)
(21) BR 11 2013 015597-3 A2	Código 11.1.1 - Arquivamento definitivo - Art. 33 da LPI (22) 20/12/2011 (71) THIBAUT (FR)
(21) BR 11 2013 015698-8 A2	Código 11.1.1 - Arquivamento definitivo - Art. 33 da LPI (22) 19/09/2011 (71) E.I. DU PONT DE NEMOURS AND COMPANY (US)
(21) BR 11 2013 019501-0 A2	Código 11.1.1 - Arquivamento definitivo - Art. 33 da LPI (22) 31/01/2012 (71) PANCOSMA S.A. (CH)
(21) BR 11 2013 019597-5 A2	Código 11.1.1 - Arquivamento definitivo - Art. 33 da LPI (22) 02/02/2012 (71) ST. JUDE MEDICAL, INC. (US)
(21) BR 11 2013 019674-2 A2	Código 11.1.1 - Arquivamento definitivo - Art. 33 da LPI (22) 30/01/2012 (71) CONSTELLATION WINES U.S., INC. (US)
(21) BR 11 2013 020017-0 A2	Código 11.1.1 - Arquivamento definitivo - Art. 33 da LPI (22) 07/02/2012 (71) NORDIC SEMICONDUCTOR ASA (NO)
(21) BR 11 2013 022147-0 A2	Código 11.1.1 - Arquivamento definitivo - Art. 33 da LPI (22) 02/03/2012 (71) BIOENERGENIX (US)
(21) BR 11 2013 022395-2 A2	Código 11.1.1 - Arquivamento definitivo - Art. 33 da LPI (22) 02/03/2012 (71) CURVOMATIC LIMITED (GB)

(21) BR 11 2013 023303-6 A2	Código 11.1.1 - Arquivamento definitivo - Art. 33 da LPI (22) 07/03/2012 (71) TELEFONICA, S.A. (ES)
(21) BR 11 2013 024323-6 A2	Código 11.1.1 - Arquivamento definitivo - Art. 33 da LPI (22) 22/03/2012 (71) NEURIM PHARMACEUTICALS (1991) LTD. (IL)
(21) BR 11 2013 028099-9 A2	Código 11.1.1 - Arquivamento definitivo - Art. 33 da LPI (22) 03/05/2012 (71) USG INTERIORS, LLC. (US)
(21) BR 11 2013 029294-6 A2	Código 11.1.1 - Arquivamento definitivo - Art. 33 da LPI (22) 17/05/2012 (71) ANGUS CHEMICAL COMPANY (US)
(21) BR 11 2013 029617-8 A2	Código 11.1.1 - Arquivamento definitivo - Art. 33 da LPI (22) 16/05/2012 (71) AMIKANA, BIOLOGICS (FR)
(21) BR 11 2013 030170-8 A2	Código 11.1.1 - Arquivamento definitivo - Art. 33 da LPI (22) 24/05/2013 (71) TECH CORPORATION CO., LTD. (JP)
(21) BR 11 2013 030186-4 A2	Código 11.1.1 - Arquivamento definitivo - Art. 33 da LPI (22) 24/05/2012 (71) FEDERICO VENTURI (IT)
(21) BR 11 2013 030209-7 A2	Código 11.1.1 - Arquivamento definitivo - Art. 33 da LPI (22) 29/05/2012 (71) UNIVERSITY OF WASHINGTON (US)
(21) BR 11 2013 031498-2 A2	Código 11.1.1 - Arquivamento definitivo - Art. 33 da LPI (22) 19/06/2012 (71) F. HOFFMANN-LA ROCHE AG (CH)
(21) BR 11 2013 031581-4 A2	Código 11.1.1 - Arquivamento definitivo - Art. 33 da LPI (22) 06/06/2012 (71) SONY CORPORATION (JP)
(21) BR 11 2014 001257-1 A2	Código 11.1.1 - Arquivamento definitivo - Art. 33 da LPI (22) 16/07/2012

	(71) BAYER INTELLECTUAL PROPERTY GMBH (DE)
(21) BR 11 2014 001294-6 A2	Código 11.1.1 - Arquivamento definitivo - Art. 33 da LPI (22) 16/07/2012 (71) BAYER INTELLECTUAL PROPERTY GMBH (DE)
(21) BR 11 2014 001300-4 A2	Código 11.1.1 - Arquivamento definitivo - Art. 33 da LPI (22) 17/07/2012 (71) BAYER INTELLECTUAL PROPERTY GMBH (DE)
(21) BR 11 2014 002598-3 A2	Código 11.1.1 - Arquivamento definitivo - Art. 33 da LPI (22) 18/10/2012 (71) RED SURCOS, S.A. (AR)
(21) BR 11 2014 002649-1 A8	Código 11.1.1 - Arquivamento definitivo - Art. 33 da LPI (22) 01/08/2012 (71) SONY CORPORATION (JP)
(21) BR 11 2014 002657-2 A8	Código 11.1.1 - Arquivamento definitivo - Art. 33 da LPI (22) 25/07/2012 (71) SMITH & NEPHEW, INC. (US)
(21) BR 11 2014 002662-9 A8	Código 11.1.1 - Arquivamento definitivo - Art. 33 da LPI (22) 06/08/2012 (71) Technological Resources PTY, Limited (AU)
(21) BR 11 2014 002664-5 A8	Código 11.1.1 - Arquivamento definitivo - Art. 33 da LPI (22) 03/08/2012 (71) B. BRAUN MELSUNGEN AG (DE)
(21) BR 11 2014 002674-2 A2	Código 11.1.1 - Arquivamento definitivo - Art. 33 da LPI (22) 31/07/2012 (71) BAYER INTELLECTUAL PROPERTY GMBH (DE)
(21) BR 11 2014 002697-1 A8	Código 11.1.1 - Arquivamento definitivo - Art. 33 da LPI (22) 06/08/2012 (71) NESTEC S.A. (CH)
(21) BR 11 2014 002699-8 A8	Código 11.1.1 - Arquivamento definitivo - Art. 33 da LPI (22) 10/07/2012 (71) TESA SE (DE)

(21) BR 11 2014 002724-2 A8	Código 11.1.1 - Arquivamento definitivo - Art. 33 da LPI (22) 21/12/2011 (71) VICTOR ESTEVE (BR/SP) , ERIC ZEMBROD (BR/SP)
(21) BR 11 2014 003162-2 A2	Código 11.1.1 - Arquivamento definitivo - Art. 33 da LPI (22) 09/08/2012 (71) SAMSUNG ELECTRONICS CO, LTD (KR)
(21) BR 11 2014 003219-0 A2	Código 11.1.1 - Arquivamento definitivo - Art. 33 da LPI (22) 10/08/2012 (71) BASF SE (DE)
(21) BR 11 2014 003282-3 A2	Código 11.1.1 - Arquivamento definitivo - Art. 33 da LPI (22) 15/08/2012 (71) DOW AGROSCIENCES LLC (US)
(21) BR 11 2014 003797-3 A8	Código 11.1.1 - Arquivamento definitivo - Art. 33 da LPI (22) 17/08/2012 (71) IDEN BIOTECHNOLOGY, S.L (ES)
(21) BR 11 2014 004555-0 A2	Código 11.1.1 - Arquivamento definitivo - Art. 33 da LPI (22) 24/08/2012 (71) MAHLE International GmbH (DE)
(21) BR 11 2014 005011-2 A2	Código 11.1.1 - Arquivamento definitivo - Art. 33 da LPI (22) 29/08/2012 (71) F. HOFFAMANN-LA ROCHE AG (CH)
(21) BR 11 2014 005086-4 A2	Código 11.1.1 - Arquivamento definitivo - Art. 33 da LPI (22) 31/08/2012 (71) HUMAN GENOME SCIENCES, INC. (US)
(21) BR 11 2014 005101-1 A2	Código 11.1.1 - Arquivamento definitivo - Art. 33 da LPI (22) 03/09/2012 (71) SYNGENTA LIMITED (GB)
(21) BR 11 2014 005777-0 A2	Código 11.1.1 - Arquivamento definitivo - Art. 33 da LPI (22) 12/09/2012 (71) MEDICATION CONTROL SYSTEMS, LLC (US)
(21) BR 11 2014 006424-5 A2	Código 11.1.1 - Arquivamento definitivo - Art. 33 da LPI (22) 25/09/2012

	(71) RENAULT S.A.S. (FR)
(21) BR 11 2014 006426-1 A2	Código 11.1.1 - Arquivamento definitivo - Art. 33 da LPI (22) 18/09/2012 (71) ELECTROLUX HOME PRODUCTS CORPORATION N.V. (BE)
(21) BR 11 2014 006548-9 A8	Código 11.1.1 - Arquivamento definitivo - Art. 33 da LPI (22) 17/09/2012 (71) Alcatel Lucent (FR)
(21) BR 11 2014 006631-0 A2	Código 11.1.1 - Arquivamento definitivo - Art. 33 da LPI (22) 19/09/2012 (71) LAUF FORKS EFH. (IS)
(21) BR 11 2014 006931-0 A2	Código 11.1.1 - Arquivamento definitivo - Art. 33 da LPI (22) 24/09/2012 (71) CHEVRON U.S.A. INC. (US)
(21) BR 11 2014 006969-7 A2	Código 11.1.1 - Arquivamento definitivo - Art. 33 da LPI (22) 27/09/2012 (71) NUOVO PIGNONE S.P. A. (IT)
(21) BR 11 2014 007091-1 A2	Código 11.1.1 - Arquivamento definitivo - Art. 33 da LPI (22) 28/09/2012 (71) SMITH & NEPHEW, INC. (US)
(21) BR 11 2014 007101-2 A2	Código 11.1.1 - Arquivamento definitivo - Art. 33 da LPI (22) 19/09/2012 (71) E.I. DU POINT DE NEMOURS AND COMPANY (US)
(21) BR 11 2014 007117-9 A2	Código 11.1.1 - Arquivamento definitivo - Art. 33 da LPI (22) 13/04/2012 (71) EXXONMOBIL RESEARCH AND ENGINEERING COMPANY (US)
(21) BR 11 2014 007156-0 A2	Código 11.1.1 - Arquivamento definitivo - Art. 33 da LPI (22) 27/09/2012 (71) INNOVIA FILMS LIMITED (GB)
(21) BR 11 2014 007262-0 A2	Código 11.1.1 - Arquivamento definitivo - Art. 33 da LPI (22) 28/09/2012 (71) FAM (BE)

(21) BR 11 2014 007447-0 A2	Código 11.1.1 - Arquivamento definitivo - Art. 33 da LPI (22) 15/08/2012 (71) SONY CORPORATION (JP)
(21) BR 11 2014 007452-6 A2	Código 11.1.1 - Arquivamento definitivo - Art. 33 da LPI (22) 27/09/2012 (71) CROWN PACKAGING TECHNOLOGY, INC (US)
(21) BR 11 2014 007578-6 A2	Código 11.1.1 - Arquivamento definitivo - Art. 33 da LPI (22) 08/10/2012 (71) NOVARTIS AG (CH)
(21) BR 11 2014 007592-1 A2	Código 11.1.1 - Arquivamento definitivo - Art. 33 da LPI (22) 28/09/2012 (71) ISLET SCIENCES, INC. (US)
(21) BR 11 2014 007611-1 A2	Código 11.1.1 - Arquivamento definitivo - Art. 33 da LPI (22) 27/09/2012 (71) UNIVERSIDAD MIGUEL HERNÁNDEZ DE ELCHE (ES)
(21) BR 11 2014 007614-6 A2	Código 11.1.1 - Arquivamento definitivo - Art. 33 da LPI (22) 19/09/2012 (71) INSTITUTE OF GENETICS AND DEVELOPMENTAL BIOLOGY, CHINESE ACADEMY OF SCIENCES (CN)
(21) BR 11 2014 007618-9 A2	Código 11.1.1 - Arquivamento definitivo - Art. 33 da LPI (22) 28/09/2012 (71) LINCOLN GLOBAL, INC. (US)
(21) BR 11 2014 007619-7 A2	Código 11.1.1 - Arquivamento definitivo - Art. 33 da LPI (22) 01/10/2012 (71) L`OREAL (FR)
(21) BR 11 2014 007626-0 A2	Código 11.1.1 - Arquivamento definitivo - Art. 33 da LPI (22) 29/08/2012 (71) SCHLEUNIGER HOLDING AG (CH)
(21) BR 11 2014 007634-0 A2	Código 11.1.1 - Arquivamento definitivo - Art. 33 da LPI (22) 28/09/2012 (71) MC10, INC. (US)
(21) BR 11 2014 007653-7 A2	Código 11.1.1 - Arquivamento definitivo - Art. 33 da LPI

	(22) 01/10/2012 (71) POLYGANICS B.V. (NL)
(21) BR 11 2014 007660-0 A2	Código 11.1.1 - Arquivamento definitivo - Art. 33 da LPI (22) 03/10/2012 (71) SUMITOMO ELECTRIC INDUSTRIES, LTD. (JP)
(21) BR 11 2014 007678-2 A2	Código 11.1.1 - Arquivamento definitivo - Art. 33 da LPI (22) 28/09/2012 (71) SMITH & NEPHEW, INC. (US)
(21) BR 11 2014 007778-9 A2	Código 11.1.1 - Arquivamento definitivo - Art. 33 da LPI (22) 30/09/2012 (71) LIFE TECHNOLOGIES CORPORATION (US)
(21) BR 11 2014 007786-0 A2	Código 11.1.1 - Arquivamento definitivo - Art. 33 da LPI (22) 28/09/2012 (71) LIFE TECHNOLOGIES CORPORATION (US)
(21) BR 11 2014 007789-4 A2	Código 11.1.1 - Arquivamento definitivo - Art. 33 da LPI (22) 28/09/2012 (71) LIFE TECHNOLOGIES CORPORATION (US)
(21) BR 11 2014 007817-3 A2	Código 11.1.1 - Arquivamento definitivo - Art. 33 da LPI (22) 30/12/2013 (71) COSKATA, INC. (US)
(21) BR 11 2014 007847-5 A2	Código 11.1.1 - Arquivamento definitivo - Art. 33 da LPI (22) 28/09/2012 (71) SYNGENTA PARTICIPATIONS AG (CH)
(21) BR 11 2014 007964-1 A2	Código 11.1.1 - Arquivamento definitivo - Art. 33 da LPI (22) 02/10/2012 (71) COMMISSARIAT A L'ENERGIE ATOMIQUE ET AUX ENERGIES ALTERNATIVES (FR)
(21) BR 11 2014 007978-1 A2	Código 11.1.1 - Arquivamento definitivo - Art. 33 da LPI (22) 03/10/2012 (71) EXXONMOBIL RESEARCH AND ENGINEERRING COMPANY (US)
(21) BR 11 2014 008014-3 A2	Código 11.1.1 - Arquivamento definitivo - Art. 33 da LPI (22) 01/10/2012

	(71) DOUGLAS PHARMACEUTICALS LTD (NZ)
(21) BR 11 2014 008018-6 A2	Código 11.1.1 - Arquivamento definitivo - Art. 33 da LPI (22) 10/09/2012 (71) DOW GLOBAL TECHNOLOGIES LLC (US)
(21) BR 11 2014 008022-4 A2	Código 11.1.1 - Arquivamento definitivo - Art. 33 da LPI (22) 04/10/2012 (71) ARNTZ BETEILIGUNGS GMBH & CO. KG (DE)
(21) BR 11 2014 008025-9 A2	Código 11.1.1 - Arquivamento definitivo - Art. 33 da LPI (22) 04/10/2012 (71) THE TRUSTEES OF COLUMBIA UNIVERSITY IN THE CITY OF NEW YORK (US)
(21) BR 11 2014 008047-0 A2	Código 11.1.1 - Arquivamento definitivo - Art. 33 da LPI (22) 03/10/2012 (71) ION BEAM SERVICES (FR)
(21) BR 11 2014 008050-0 A2	Código 11.1.1 - Arquivamento definitivo - Art. 33 da LPI (22) 04/10/2012 (71) ION BEAM SERVICES (FR)
(21) BR 11 2014 008069-0 A2	Código 11.1.1 - Arquivamento definitivo - Art. 33 da LPI (22) 05/10/2012 (71) LINCOLN GLOBAL, INC (US)
(21) BR 11 2014 008071-2 A2	Código 11.1.1 - Arquivamento definitivo - Art. 33 da LPI (22) 02/10/2012 (71) LINCOLN GLOBAL, INC (US)
(21) BR 11 2014 008073-9 A2	Código 11.1.1 - Arquivamento definitivo - Art. 33 da LPI (22) 05/10/2012 (71) LINCOLN GLOBAL, INC. (US)
(21) BR 11 2014 008077-1 A2	Código 11.1.1 - Arquivamento definitivo - Art. 33 da LPI (22) 03/10/2012 (71) BULL SAS (FR)
(21) BR 11 2014 008106-9 A2	Código 11.1.1 - Arquivamento definitivo - Art. 33 da LPI (22) 05/10/2012 (71) LIST HOLDING AG (CH)

(21) BR 11 2014 008119-0 A2	Código 11.1.1 - Arquivamento definitivo - Art. 33 da LPI (22) 09/08/2012 (71) TITEFLEX CORPORATION (US)
(21) BR 11 2014 008139-5 A2	Código 11.1.1 - Arquivamento definitivo - Art. 33 da LPI (22) 04/10/2012 (71) APPLIED NANOSTRUCTURED SOLUTIONS, LLC (US)
(21) BR 11 2014 008216-2 A2	Código 11.1.1 - Arquivamento definitivo - Art. 33 da LPI (22) 12/07/2012 (71) CHEVRON U.S.A. INC. (US)
(21) BR 11 2014 008227-8 A2	Código 11.1.1 - Arquivamento definitivo - Art. 33 da LPI (22) 05/10/2012 (71) SONY CORPORATION (JP)
(21) BR 11 2014 008258-8 A2	Código 11.1.1 - Arquivamento definitivo - Art. 33 da LPI (22) 04/10/2012 (71) W. L. GORE & ASSOCIATES, INC. (US)
(21) BR 11 2014 008361-4 A2	Código 11.1.1 - Arquivamento definitivo - Art. 33 da LPI (22) 08/10/2012 (71) STARBUCKS CORPORATION D/B/A STARBUCKS COFFEE COMPANY (US)
(21) BR 11 2014 008410-6 A2	Código 11.1.1 - Arquivamento definitivo - Art. 33 da LPI (22) 27/09/2012 (71) NV BEKAERT SA (BE)
(21) BR 11 2014 008439-4 A2	Código 11.1.1 - Arquivamento definitivo - Art. 33 da LPI (22) 27/09/2012 (71) NV BEKAERT SA (BE)
(21) BR 11 2014 008481-5 A2	Código 11.1.1 - Arquivamento definitivo - Art. 33 da LPI (22) 11/10/2012 (71) MAXON INDUSTRIES, INC., DBA MAXON LIFT CORP (US)
(21) BR 11 2014 008588-9 A2	Código 11.1.1 - Arquivamento definitivo - Art. 33 da LPI (22) 10/10/2012 (71) UCB PHARMA S.A. (BE)

(21) BR 11 2014 008625-7 A2	Código 11.1.1 - Arquivamento definitivo - Art. 33 da LPI (22) 25/10/2012 (71) The Procter & Gamble Company (US)
(21) BR 11 2014 008627-3 A2	Código 11.1.1 - Arquivamento definitivo - Art. 33 da LPI (22) 18/10/2012 (71) The Gillette Company (US)
(21) BR 11 2014 008643-5 A2	Código 11.1.1 - Arquivamento definitivo - Art. 33 da LPI (22) 14/09/2012 (71) DOW GLOBAL TECHNOLOGIES LLC (US)
(21) BR 11 2014 008683-4 A2	Código 11.1.1 - Arquivamento definitivo - Art. 33 da LPI (22) 11/10/2012 (71) AREVA (FR) , ARMINES (FR) , CENTRE NATIONAL DE LA RECHERCHE SCIENTIFIQUE (FR)
(21) BR 11 2014 008686-9 A2	Código 11.1.1 - Arquivamento definitivo - Art. 33 da LPI (22) 11/10/2012 (71) NOVARTIS AG (CH)
(21) BR 11 2014 008695-8 A2	Código 11.1.1 - Arquivamento definitivo - Art. 33 da LPI (22) 10/11/2011 (71) DOW GLOBAL TECHNOLOGIES LLC (US)
(21) BR 11 2014 008700-8 A2	Código 11.1.1 - Arquivamento definitivo - Art. 33 da LPI (22) 11/10/2012 (71) COMPLEXA, INC. (US)
(21) BR 11 2014 008732-6 A2	Código 11.1.1 - Arquivamento definitivo - Art. 33 da LPI (22) 11/10/2012 (71) AREVA (FR)
(21) BR 11 2014 008739-3 A2	Código 11.1.1 - Arquivamento definitivo - Art. 33 da LPI (22) 12/10/2012 (71) TELME S.P.A. (IT)
(21) BR 11 2014 008751-2 A2	Código 11.1.1 - Arquivamento definitivo - Art. 33 da LPI (22) 11/10/2012 (71) AREVA (FR)
(21) BR 11 2014 008814-4 A2	Código 11.1.1 - Arquivamento definitivo - Art. 33 da LPI

	(22) 12/10/2012 (71) DOW GLOBAL TECHNOLOGIES LLC (US)
(21) BR 11 2014 008855-1 A2	Código 11.1.1 - Arquivamento definitivo - Art. 33 da LPI (22) 10/10/2012 (71) FISHER CONTROLS INTERNATIONAL LLC (US)
(21) BR 11 2014 008861-6 A2	Código 11.1.1 - Arquivamento definitivo - Art. 33 da LPI (22) 23/10/2012 (71) NESTEC S.A. (CH)
(21) BR 11 2014 008865-9 A2	Código 11.1.1 - Arquivamento definitivo - Art. 33 da LPI (22) 09/10/2012 (71) ARRAY BIOPHARMA INC. (US)
(21) BR 11 2014 008874-8 A2	Código 11.1.1 - Arquivamento definitivo - Art. 33 da LPI (22) 02/11/2012 (71) AKZO NOBEL CHEMICALS INTERNATIONAL B.V. (NL)
(21) BR 11 2014 008876-4 A2	Código 11.1.1 - Arquivamento definitivo - Art. 33 da LPI (22) 12/10/2012 (71) DELAVAU L.L.C. (US)
(21) BR 11 2014 008912-4 A2	Código 11.1.1 - Arquivamento definitivo - Art. 33 da LPI (22) 11/10/2012 (71) BP CORPORATION NORTH AMERICA INC. (US) , MASSACHUSETTS INSTITUTE OF TECHNOLOGY (US)
(21) BR 11 2014 008913-2 A2	Código 11.1.1 - Arquivamento definitivo - Art. 33 da LPI (22) 11/10/2012 (71) SONY CORPORATION (JP)
(21) BR 11 2014 008920-5 A2	Código 11.1.1 - Arquivamento definitivo - Art. 33 da LPI (22) 11/10/2012 (71) SONY CORPORATION (JP)
(21) BR 11 2014 008967-1 A2	Código 11.1.1 - Arquivamento definitivo - Art. 33 da LPI (22) 27/08/2012 (71) ILLINOIS TOOL WORKS INC. (US)
(21) BR 11 2014 009013-0 A2	Código 11.1.1 - Arquivamento definitivo - Art. 33 da LPI (22) 18/10/2012

	(71) Piramal Imaging SA (CH)
(21) BR 11 2014 009037-8 A2	Código 11.1.1 - Arquivamento definitivo - Art. 33 da LPI (22) 14/09/2012 (71) SYNGENTA PARTICIPATIONS AG (CH)
(21) BR 11 2014 009040-8 A2	Código 11.1.1 - Arquivamento definitivo - Art. 33 da LPI (22) 02/11/2012 (71) AKZO NOBEL CHEMICALS INTERNATIONAL B.V. (NL)
(21) BR 11 2014 009051-3 A2	Código 11.1.1 - Arquivamento definitivo - Art. 33 da LPI (22) 17/10/2012 (71) LANXESS DEUTSCHLAND GMBH (DE)
(21) BR 11 2014 009086-6 A2	Código 11.1.1 - Arquivamento definitivo - Art. 33 da LPI (22) 14/09/2012 (71) SYNGENTA PARTICIPATIONS AG (CH)
(21) BR 11 2014 009133-1 A8	Código 11.1.1 - Arquivamento definitivo - Art. 33 da LPI (22) 10/10/2012 (71) KONINKLIJKE PHILIPS N.V. (NL)
(21) BR 11 2014 009160-9 A8	Código 11.1.1 - Arquivamento definitivo - Art. 33 da LPI (22) 31/10/2012 (71) DOW GLOBAL TECHNOLOGIES LLC (US) , ROHM AND HAAS COMPANY (US)
(21) BR 11 2014 009161-7 A8	Código 11.1.1 - Arquivamento definitivo - Art. 33 da LPI (22) 31/10/2012 (71) DOW GLOBAL TECHNOLOGIES LLC (US) , ROHM AND HAAS COMPANY (US)
(21) BR 11 2014 009182-0 A2	Código 11.1.1 - Arquivamento definitivo - Art. 33 da LPI (22) 17/10/2012 (71) GREENPRIZ (FR)
(21) BR 11 2014 009189-7 A8	Código 11.1.1 - Arquivamento definitivo - Art. 33 da LPI (22) 25/10/2012 (71) SPECIALIST PROCESS TECHNOLOGIES LIMITED (GB)
(21) BR 11 2014 009192-7 A8	Código 11.1.1 - Arquivamento definitivo - Art. 33 da LPI (22) 15/10/2012

	(71) CAMERON INTERNATIONAL CORPORATION (US)
(21) BR 11 2014 009193-5 A8	Código 11.1.1 - Arquivamento definitivo - Art. 33 da LPI (22) 19/10/2012 (71) LANXESS DEUTSCHLAND GMBH (DE)
(21) BR 11 2014 009194-3 A8	Código 11.1.1 - Arquivamento definitivo - Art. 33 da LPI (22) 18/10/2012 (71) DSM IP ASSETS B.V. (NL)
(21) BR 11 2014 009227-3 A8	Código 11.1.1 - Arquivamento definitivo - Art. 33 da LPI (22) 16/10/2012 (71) SUMITOMO RUBBER INDUSTRIES, LTD. (JP)
(21) BR 11 2014 009242-7 A8	Código 11.1.1 - Arquivamento definitivo - Art. 33 da LPI (22) 18/10/2012 (71) UNIVERSITEIT GENT (BE)
(21) BR 11 2014 009244-3 A8	Código 11.1.1 - Arquivamento definitivo - Art. 33 da LPI (22) 24/10/2012 (71) Piramal Imaging SA (CH)
(21) BR 11 2014 009295-8 A2	Código 11.1.1 - Arquivamento definitivo - Art. 33 da LPI (22) 12/10/2012 (71) ILLINOIS TOOL WORKS INC (US)
(21) BR 11 2014 009307-5 A2	Código 11.1.1 - Arquivamento definitivo - Art. 33 da LPI (22) 15/10/2012 (71) BECTON, DICKINSON AND COMPANY (US)
(21) BR 11 2014 009319-9 A2	Código 11.1.1 - Arquivamento definitivo - Art. 33 da LPI (22) 31/10/2012 (71) ASTEK THERAPEUTICS LIMITED (GB)
(21) BR 11 2014 009437-3 A2	Código 11.1.1 - Arquivamento definitivo - Art. 33 da LPI (22) 19/10/2012 (71) CIPLA LIMITED (IN)
(21) BR 11 2014 009440-3 A2	Código 11.1.1 - Arquivamento definitivo - Art. 33 da LPI (22) 27/09/2012 (71) NEXEN ENERGY ULC (CA)

(21) BR 11 2014 009472-1 A2	Código 11.1.1 - Arquivamento definitivo - Art. 33 da LPI (22) 19/10/2012 (71) LANXESS DEUTSCHLAND GMBH (DE)
(21) BR 11 2014 009475-6 A2	Código 11.1.1 - Arquivamento definitivo - Art. 33 da LPI (22) 19/10/2012 (71) LANXESS DEUTSCHLAND GMBH (DE)
(21) BR 11 2014 009498-5 A2	Código 11.1.1 - Arquivamento definitivo - Art. 33 da LPI (22) 17/10/2012 (71) PILOFOCUS, INC (US)
(21) BR 11 2014 009516-7 A2	Código 11.1.1 - Arquivamento definitivo - Art. 33 da LPI (22) 15/10/2012 (71) BECTON, DICKINSON AND COMPANY (US)
(21) BR 11 2014 009520-5 A2	Código 11.1.1 - Arquivamento definitivo - Art. 33 da LPI (22) 19/10/2012 (71) HANS VOET (BE) , LEOPOLD LEITNER (AT)
(21) BR 11 2014 009527-2 A2	Código 11.1.1 - Arquivamento definitivo - Art. 33 da LPI (22) 26/09/2012 (71) LG ELETRONICS INC (KR)
(21) BR 11 2014 009549-3 A2	Código 11.1.1 - Arquivamento definitivo - Art. 33 da LPI (22) 19/10/2012 (71) EFD INDUCTION SA (FR)
(21) BR 11 2014 009585-0 A2	Código 11.1.1 - Arquivamento definitivo - Art. 33 da LPI (22) 16/10/2012 (71) BAYER INTELLECTUAL PROPERTY GMBH (DE)
(21) BR 11 2014 009590-6 A2	Código 11.1.1 - Arquivamento definitivo - Art. 33 da LPI (22) 16/10/2012 (71) BAYER INTELLECTUAL PROPERTY GMBH (DE)
(21) BR 11 2014 009592-2 A2	Código 11.1.1 - Arquivamento definitivo - Art. 33 da LPI (22) 18/10/2012 (71) TECHNOLOGICAL RESOURCES PTY. LIMITED (AU)
(21) BR 11 2014 009610-4 A2	Código 11.1.1 - Arquivamento definitivo - Art. 33 da LPI (22) 18/10/2012

	(71) KEITH D. EARHART (US)
(21) BR 11 2014 009613-9 A2	Código 11.1.1 - Arquivamento definitivo - Art. 33 da LPI (22) 19/10/2012 (71) JEFFREY R. LEBRUN (US)
(21) BR 11 2014 009616-3 A2	Código 11.1.1 - Arquivamento definitivo - Art. 33 da LPI (22) 01/11/2012 (71) SCHNEIDER ELECTRIC USA, INC. (US)
(21) BR 11 2014 009624-4 A2	Código 11.1.1 - Arquivamento definitivo - Art. 33 da LPI (22) 18/10/2012 (71) ALLERGAN, INC. (US)
(21) BR 11 2014 009625-2 A2	Código 11.1.1 - Arquivamento definitivo - Art. 33 da LPI (22) 15/10/2012 (71) MARATHON GTF TECHNOLOGY, LTD. (US)
(21) BR 11 2014 009644-9 A2	Código 11.1.1 - Arquivamento definitivo - Art. 33 da LPI (22) 18/10/2012 (71) STICHTING MAPCODE FOUNDATION (NL)
(21) BR 11 2014 009673-2 A2	Código 11.1.1 - Arquivamento definitivo - Art. 33 da LPI (22) 22/10/2012 (71) OWEN MUMFORD LTD (GB)
(21) BR 11 2014 009765-8 A2	Código 11.1.1 - Arquivamento definitivo - Art. 33 da LPI (22) 24/10/2012 (71) GOOGLE INC (US)
(21) BR 11 2014 009773-9 A2	Código 11.1.1 - Arquivamento definitivo - Art. 33 da LPI (22) 24/10/2012 (71) ELECTROLUX HOME PRODUCTS CORPORATION N.V. (BE)
(21) BR 11 2014 009793-3 A2	Código 11.1.1 - Arquivamento definitivo - Art. 33 da LPI (22) 19/10/2012 (71) BRADKEN RESOURCES PTY LIMITED (AU)
(21) BR 11 2014 009822-0 A2	Código 11.1.1 - Arquivamento definitivo - Art. 33 da LPI (22) 19/10/2012 (71) DIGNITY SCIENCES LIMITED (IE)

(21) BR 11 2014 009844-1 A2	Código 11.1.1 - Arquivamento definitivo - Art. 33 da LPI (22) 27/09/2012 (71) MOTOROLA MOBILITY LLC (US)
(21) BR 11 2014 009858-1 A2	Código 11.1.1 - Arquivamento definitivo - Art. 33 da LPI (22) 23/10/2012 (71) ALLERGAN, INC. (US)
(21) BR 11 2014 009961-8 A2	Código 11.1.1 - Arquivamento definitivo - Art. 33 da LPI (22) 25/10/2012 (71) KRAFT FOODS GROUP BRANDS LLC (US)
(21) BR 11 2014 009971-5 A2	Código 11.1.1 - Arquivamento definitivo - Art. 33 da LPI (22) 31/10/2012 (71) SONY CORPORATION (JP)
(21) BR 11 2014 009991-0 A2	Código 11.1.1 - Arquivamento definitivo - Art. 33 da LPI (22) 24/10/2012 (71) ESSETRE S.R.L. (IT)
(21) BR 11 2014 009992-8 A2	Código 11.1.1 - Arquivamento definitivo - Art. 33 da LPI (22) 26/10/2012 (71) THE JOHNS HOPKINS UNIVERSITY (US) , NEURAXIS TECHNOLOGIES LLC (US)
(21) BR 11 2014 010009-8 A2	Código 11.1.1 - Arquivamento definitivo - Art. 33 da LPI (22) 26/10/2012 (71) THE REGENTS OF THE UNIVERSITY OF CALIFORNIA (US)
(21) BR 11 2014 010013-6 A2	Código 11.1.1 - Arquivamento definitivo - Art. 33 da LPI (22) 26/10/2012 (71) OCCLUTECH HOLDING AG (CH)
(21) BR 11 2014 010027-6 A2	Código 11.1.1 - Arquivamento definitivo - Art. 33 da LPI (22) 25/10/2012 (71) AMGEN INC. (US)
(21) BR 11 2014 010037-3 A8	Código 11.1.1 - Arquivamento definitivo - Art. 33 da LPI (22) 23/10/2012 (71) BAYER INTELLECTUAL PROPERTY GMBH (DE)
(21) BR 11 2014 010090-0 A8	Código 11.1.1 - Arquivamento definitivo - Art. 33 da LPI

	(22) 25/10/2012 (71) AGCO Corporation (US)
(21) BR 11 2014 010126-4 A8	Código 11.1.1 - Arquivamento definitivo - Art. 33 da LPI (22) 26/10/2012 (71) OCCLUTECH HOLDING AG (CH)
(21) BR 11 2014 010168-0 A2	Código 11.1.1 - Arquivamento definitivo - Art. 33 da LPI (22) 16/10/2012 (71) GÉNÉRALE DE ROBINETTERIE INDUSTRIELLE ET DE SYSTEMES DE SÙRETE (GRISS) S.A. (FR)
(21) BR 11 2014 010185-0 A8	Código 11.1.1 - Arquivamento definitivo - Art. 33 da LPI (22) 26/09/2012 (71) CHEVRON U.S.A. INC. (US)
(21) BR 11 2014 010288-0 A2	Código 11.1.1 - Arquivamento definitivo - Art. 33 da LPI (22) 02/11/2012 (71) E.I. DU PONT DE NEMOURS AND COMPANY (US)
(21) BR 11 2014 010295-3 A2	Código 11.1.1 - Arquivamento definitivo - Art. 33 da LPI (22) 26/10/2012 (71) GILEAD PHARMASSETT LLC (US)
(21) BR 11 2014 010334-8 A2	Código 11.1.1 - Arquivamento definitivo - Art. 33 da LPI (22) 31/10/2012 (71) URTEK, LLC (US)
(21) BR 11 2014 010363-1 A2	Código 11.1.1 - Arquivamento definitivo - Art. 33 da LPI (22) 18/08/2012 (71) THOMAS RALPH GROSSI (BR/MA)
(21) BR 11 2014 010409-3 A2	Código 11.1.1 - Arquivamento definitivo - Art. 33 da LPI (22) 02/11/2012 (71) NOVARTIS AG (CH)
(21) BR 11 2014 010420-4 A2	Código 11.1.1 - Arquivamento definitivo - Art. 33 da LPI (22) 02/11/2012 (71) AFRAXIS HOLDINGS, INC. (US)
(21) BR 11 2014 010492-1 A2	Código 11.1.1 - Arquivamento definitivo - Art. 33 da LPI (22) 01/11/2012

	(71) EXELIXIS, INC. (US) , SANOFI (FR)
(21) BR 11 2014 010498-0 A2	Código 11.1.1 - Arquivamento definitivo - Art. 33 da LPI (22) 19/10/2012 (71) SONY CORPORATION (JP)
(21) BR 11 2014 010500-6 A2	Código 11.1.1 - Arquivamento definitivo - Art. 33 da LPI (22) 05/11/2012 (71) ZBB ENERGY CORPORATION (US)
(21) BR 11 2014 010527-8 A2	Código 11.1.1 - Arquivamento definitivo - Art. 33 da LPI (22) 14/08/2012 (71) SCHLEUNIGER HOLDING AG (CH)
(21) BR 11 2014 010545-6 A2	Código 11.1.1 - Arquivamento definitivo - Art. 33 da LPI (22) 26/10/2012 (71) MERK SHARP & DOHME CORP. (US) , MSD ITALIA SRL (IT)
(21) BR 11 2014 010547-2 A2	Código 11.1.1 - Arquivamento definitivo - Art. 33 da LPI (22) 01/11/2012 (71) LUBRIZOL ADVANCED MATERIALS, INC (US)
(21) BR 11 2014 010548-0 A2	Código 11.1.1 - Arquivamento definitivo - Art. 33 da LPI (22) 29/10/2012 (71) SHELL INTERNATIONALE RESEARCH MAATSCHAPPIJ B.V (NL)
(21) BR 11 2014 010566-9 A2	Código 11.1.1 - Arquivamento definitivo - Art. 33 da LPI (22) 31/10/2012 (71) SYNGENTA PARTICIPATIONS AG (CH)
(21) BR 11 2014 010577-4 A2	Código 11.1.1 - Arquivamento definitivo - Art. 33 da LPI (22) 09/11/2012 (71) ALMIRALL, S.A. (ES)
(21) BR 11 2014 010588-0 A2	Código 11.1.1 - Arquivamento definitivo - Art. 33 da LPI (22) 05/11/2012 (71) THE JOHNS HOPKINS UNIVERSITY (US)
(21) BR 11 2014 010590-1 A2	Código 11.1.1 - Arquivamento definitivo - Art. 33 da LPI (22) 02/11/2012 (71) BAYER PHARMA AKTIENGESELLSCHAFT (DE) , BAYER INTELLECTUAL PROPERTY GMBH (DE)

(21) BR 11 2014 010608-8 A2	Código 11.1.1 - Arquivamento definitivo - Art. 33 da LPI (22) 16/10/2012 (71) SCHNEIDER ELECTRIC USA, INC. (US)
(21) BR 11 2014 010631-2 A2	Código 11.1.1 - Arquivamento definitivo - Art. 33 da LPI (22) 02/11/2012 (71) AFRAXIS HOLDINGS, INC. (US) , THE UNITED STATES OF AMERICA, AS REPRESENTED BY THE SECRETARY, DEPARTMENT OF HEALTH AND HUMAN SERVICES (US)
(21) BR 11 2014 010632-0 A2	Código 11.1.1 - Arquivamento definitivo - Art. 33 da LPI (22) 05/11/2012 (71) ECKHARD POLMAN (DE)
(21) BR 11 2014 010652-5 A2	Código 11.1.1 - Arquivamento definitivo - Art. 33 da LPI (22) 29/12/2011 (71) LUIS CAVERO ROSALES (CL)
(21) BR 11 2014 010654-1 A2	Código 11.1.1 - Arquivamento definitivo - Art. 33 da LPI (22) 30/10/2012 (71) AVERY DENNISON CORPORATION (US)
(21) BR 11 2014 010681-9 A2	Código 11.1.1 - Arquivamento definitivo - Art. 33 da LPI (22) 03/10/2012 (71) SONY CORPORATION (JP)
(21) BR 11 2014 010686-0 A2	Código 11.1.1 - Arquivamento definitivo - Art. 33 da LPI (22) 14/09/2012 (71) SONY CORPORATION (JP)
(21) BR 11 2014 010687-8 A2	Código 11.1.1 - Arquivamento definitivo - Art. 33 da LPI (22) 31/10/2012 (71) QUANTIA SAS (FR)
(21) BR 11 2014 010688-6 A2	Código 11.1.1 - Arquivamento definitivo - Art. 33 da LPI (22) 02/11/2012 (71) SONY CORPORATION (JP)
(21) BR 11 2014 010690-8 A2	Código 11.1.1 - Arquivamento definitivo - Art. 33 da LPI (22) 02/11/2012 (71) MANITOWOC FOODSERVICE COMPANIES, LLC. (US)

(21) BR 11 2014 010702-5 A2	Código 11.1.1 - Arquivamento definitivo - Art. 33 da LPI (22) 31/10/2012 (71) CORNING INCORPORATED (US)
(21) BR 11 2014 010704-1 A2	Código 11.1.1 - Arquivamento definitivo - Art. 33 da LPI (22) 30/10/2012 (71) CLARIANT INTERNATIONAL LTD. (CH)
(21) BR 11 2014 010719-0 A2	Código 11.1.1 - Arquivamento definitivo - Art. 33 da LPI (22) 01/11/2012 (71) TARGACEPT, INC. (US)
(21) BR 11 2014 010725-4 A2	Código 11.1.1 - Arquivamento definitivo - Art. 33 da LPI (22) 31/10/2012 (71) CERAMTEC GMBH (DE)
(21) BR 11 2014 010743-2 A2	Código 11.1.1 - Arquivamento definitivo - Art. 33 da LPI (22) 06/11/2012 (71) MIKUNI CORPORATION (JP)
(21) BR 11 2014 010745-9 A2	Código 11.1.1 - Arquivamento definitivo - Art. 33 da LPI (22) 31/10/2012 (71) ROBERT BOSCH GMBH (DE)
(21) BR 11 2014 010757-2 A2	Código 11.1.1 - Arquivamento definitivo - Art. 33 da LPI (22) 17/10/2012 (71) SIEMENS ENERGY, INC. (US)
(21) BR 11 2014 010780-7 A2	Código 11.1.1 - Arquivamento definitivo - Art. 33 da LPI (22) 02/11/2012 (71) ZEALAND PHARMA A/S (DK)
(21) BR 11 2014 010793-9 A2	Código 11.1.1 - Arquivamento definitivo - Art. 33 da LPI (22) 05/11/2012 (71) CELANESE ACETATE LLC (US)
(21) BR 11 2014 010795-5 A2	Código 11.1.1 - Arquivamento definitivo - Art. 33 da LPI (22) 05/11/2012 (71) CELANESE ACETATE LLC (US)
(21) BR 11 2014 010817-0 A2	Código 11.1.1 - Arquivamento definitivo - Art. 33 da LPI

	(22) 02/11/2012 (71) BAYER INTELLECTUAL PROPERTY GMBH (DE)
(21) BR 11 2014 010850-1 A8	Código 11.1.1 - Arquivamento definitivo - Art. 33 da LPI (22) 07/11/2012 (71) KONINKLIJKE PHILIPS N.V. (NL)
(21) BR 11 2014 010867-6 A2	Código 11.1.1 - Arquivamento definitivo - Art. 33 da LPI (22) 13/11/2012 (71) ARJOWIGGINS SECURITY (FR)
(21) BR 11 2014 010909-5 A2	Código 11.1.1 - Arquivamento definitivo - Art. 33 da LPI (22) 08/11/2012 (71) The Procter & Gamble Company (US)
(21) BR 11 2014 010910-9 A2	Código 11.1.1 - Arquivamento definitivo - Art. 33 da LPI (22) 09/11/2012 (71) The Procter & Gamble Company (US)
(21) BR 11 2014 010940-0 A2	Código 11.1.1 - Arquivamento definitivo - Art. 33 da LPI (22) 15/11/2012 (71) AMGEN RESEARCH (MUNICH) GMBH (DE) , BOEHRINGER INGELHEIM INTERNATIONAL GMBH (DE)
(21) BR 11 2014 010943-5 A2	Código 11.1.1 - Arquivamento definitivo - Art. 33 da LPI (22) 09/11/2012 (71) BOMBARDIER TRANSPORTATION GMBH (DE)
(21) BR 11 2014 010963-0 A2	Código 11.1.1 - Arquivamento definitivo - Art. 33 da LPI (22) 09/11/2012 (71) EASTMAN CHEMICAL COMPANY (US)
(21) BR 11 2014 010997-4 A2	Código 11.1.1 - Arquivamento definitivo - Art. 33 da LPI (22) 07/11/2012 (71) SCINOPHARM TAIWAN, LTD. (CN)
(21) BR 11 2014 011000-0 A2	Código 11.1.1 - Arquivamento definitivo - Art. 33 da LPI (22) 06/11/2012 (71) SEJONG R&D CO., LTD. (KR) , JAE-HO LEE (KR)
(21) BR 11 2014 011006-9 A2	Código 11.1.1 - Arquivamento definitivo - Art. 33 da LPI (22) 09/11/2012

	(71) BOMBARDIER TRANSPORTATION GMBH (DE)
(21) BR 11 2014 011018-2 A2	Código 11.1.1 - Arquivamento definitivo - Art. 33 da LPI (22) 08/11/2012 (71) SANTARIS PHARMA A/S (DK)
(21) BR 11 2014 011039-5 A2	Código 11.1.1 - Arquivamento definitivo - Art. 33 da LPI (22) 07/11/2012 (71) SONY CORPORATION (JP)
(21) BR 11 2014 011044-1 A2	Código 11.1.1 - Arquivamento definitivo - Art. 33 da LPI (22) 07/11/2012 (71) BECKMAN COULTER, INC. (US)
(21) BR 11 2014 011045-0 A2	Código 11.1.1 - Arquivamento definitivo - Art. 33 da LPI (22) 12/07/2012 (71) AVON PRODUCTS, INC. (US)
(21) BR 11 2014 011049-2 A2	Código 11.1.1 - Arquivamento definitivo - Art. 33 da LPI (22) 31/08/2012 (71) SUMITOMO RUBBER INDUSTRIES, LTD. (JP)
(21) BR 11 2014 011050-6 A2	Código 11.1.1 - Arquivamento definitivo - Art. 33 da LPI (22) 27/07/2012 (71) SUMITOMO RUBBER INDUSTRIES, LTD. (JP)
(21) BR 11 2014 011056-5 A2	Código 11.1.1 - Arquivamento definitivo - Art. 33 da LPI (22) 15/11/2012 (71) CHEVRON U.S.A. INC. (US)
(21) BR 11 2014 011149-9 A2	Código 11.1.1 - Arquivamento definitivo - Art. 33 da LPI (22) 08/11/2012 (71) MOTOROLA MOBILITY LLC (US)
(21) BR 11 2014 011163-4 A2	Código 11.1.1 - Arquivamento definitivo - Art. 33 da LPI (22) 07/11/2012 (71) ARENA PHARMACEUTICALS, INC. (US)
(21) BR 11 2014 011194-4 A2	Código 11.1.1 - Arquivamento definitivo - Art. 33 da LPI (22) 08/11/2012 (71) TECHNOLOGICAL RESOURCES PTY LIMITED (AU)

(21) BR 11 2014 011195-2 A2	Código 11.1.1 - Arquivamento definitivo - Art. 33 da LPI (22) 08/11/2012 (71) NANOPAPER LLC (US)
(21) BR 11 2014 011199-5 A2	Código 11.1.1 - Arquivamento definitivo - Art. 33 da LPI (22) 10/10/2012 (71) ZOOMLION HEAVY INDUSTRY SCIENCE AND TECHNOLOGY CO., LTD. (CN) , HUNAN ZOOMLION INTELLIGENT TECHNOLOGY CO.LTD (CN)
(21) BR 11 2014 011213-4 A2	Código 11.1.1 - Arquivamento definitivo - Art. 33 da LPI (22) 08/11/2012 (71) STOCKTON (ISRAEL) LTD. (IL)
(21) BR 11 2014 011214-2 A2	Código 11.1.1 - Arquivamento definitivo - Art. 33 da LPI (22) 08/11/2012 (71) STOCKTON (ISRAEL) LTD. (IL)
(21) BR 11 2014 011252-5 A2	Código 11.1.1 - Arquivamento definitivo - Art. 33 da LPI (22) 31/08/2012 (71) VERTELLUS SPECIALTIES INC. (US)
(21) BR 11 2014 011257-6 A2	Código 11.1.1 - Arquivamento definitivo - Art. 33 da LPI (22) 14/08/2012 (71) ELLENBERGER & POENSGEN GMBH (DE)
(21) BR 11 2014 011270-3 A2	Código 11.1.1 - Arquivamento definitivo - Art. 33 da LPI (22) 30/10/2012 (71) 3M INNOVATIVE PROPERTIES COMPANY (US)
(21) BR 11 2014 011287-8 A2	Código 11.1.1 - Arquivamento definitivo - Art. 33 da LPI (22) 09/11/2012 (71) BUCCHI S.r.l. (IT)
(21) BR 11 2014 011306-8 A2	Código 11.1.1 - Arquivamento definitivo - Art. 33 da LPI (22) 18/10/2012 (71) SONY CORPORATION (JP)
(21) BR 11 2014 011312-2 A2	Código 11.1.1 - Arquivamento definitivo - Art. 33 da LPI (22) 12/11/2012 (71) JASON A. SULLIVAN (US)
(21) BR 11 2014 011313-0 A2	Código 11.1.1 - Arquivamento definitivo - Art. 33 da LPI

	(22) 09/11/2012 (71) SCHLEUNIGER HOLDING AG (CH)
(21) BR 11 2014 011316-5 A2	Código 11.1.1 - Arquivamento definitivo - Art. 33 da LPI (22) 10/11/2012 (71) ALLERGAN, INC. (US)
(21) BR 11 2014 011317-3 A2	Código 11.1.1 - Arquivamento definitivo - Art. 33 da LPI (22) 09/11/2012 (71) SCHLEUNIGER HOLDING AG (CH)
(21) BR 11 2014 011318-1 A2	Código 11.1.1 - Arquivamento definitivo - Art. 33 da LPI (22) 12/11/2012 (71) JASON A. SULLIVAN (US)
(21) BR 11 2014 011320-3 A2	Código 11.1.1 - Arquivamento definitivo - Art. 33 da LPI (22) 09/11/2012 (71) SCHLEUNIGER HOLDING AG (CH)
(21) BR 11 2014 011322-0 A2	Código 11.1.1 - Arquivamento definitivo - Art. 33 da LPI (22) 09/11/2012 (71) SCHLEUNIGER HOLDING AG (CH)
(21) BR 11 2014 011330-0 A2	Código 11.1.1 - Arquivamento definitivo - Art. 33 da LPI (22) 09/11/2012 (71) VCS ENVIRONMENT (LU)
(21) BR 11 2014 011336-0 A2	Código 11.1.1 - Arquivamento definitivo - Art. 33 da LPI (22) 08/11/2012 (71) ALLERGAN, INC. (US)
(21) BR 11 2014 011342-4 A2	Código 11.1.1 - Arquivamento definitivo - Art. 33 da LPI (22) 12/11/2012 (71) SIEMENS CORPORATION (US)
(21) BR 11 2014 011347-5 A2	Código 11.1.1 - Arquivamento definitivo - Art. 33 da LPI (22) 09/11/2012 (71) SANTARIS PHARMA A/S (DK)
(21) BR 11 2014 011350-5 A2	Código 11.1.1 - Arquivamento definitivo - Art. 33 da LPI (22) 08/11/2012 (71) CARLO PICOZZI (IT)

(21) BR 11 2014 011357-2 A2	Código 11.1.1 - Arquivamento definitivo - Art. 33 da LPI (22) 09/11/2012 (71) BAKER HUGHES INCORPORATED (US)
(21) BR 11 2014 011362-9 A2	Código 11.1.1 - Arquivamento definitivo - Art. 33 da LPI (22) 09/11/2012 (71) DSM IP ASSETS B.V. (NL)
(21) BR 11 2014 011371-8 A2	Código 11.1.1 - Arquivamento definitivo - Art. 33 da LPI (22) 01/11/2012 (71) GENERAL ELECTRIC COMPANY (US)
(21) BR 11 2014 011382-3 A8	Código 11.1.1 - Arquivamento definitivo - Art. 33 da LPI (22) 12/11/2012 (71) CERAMTEC-ETEC GMBH (DE)
(21) BR 11 2014 011385-8 A2	Código 11.1.1 - Arquivamento definitivo - Art. 33 da LPI (22) 06/12/2012 (71) CPFILMS INC. (US)
(21) BR 11 2014 011397-1 A2	Código 11.1.1 - Arquivamento definitivo - Art. 33 da LPI (22) 14/12/2012 (71) COMPAGNIE GÉNÉRALE DES ETABLISSEMENTS MICHELIN (FR) , MICHELIN RECHERCHE ET TECHNIQUE S.A. (CH)
(21) BR 11 2014 011408-0 A2	Código 11.1.1 - Arquivamento definitivo - Art. 33 da LPI (22) 14/12/2012 (71) COMPAGNIE GÉNÉRALE DES ETABLISSEMENTS MICHELIN (FR) , MICHELIN RECHERCHE ET TECHNIQUE S.A. (CH)
(21) BR 11 2014 011409-9 A2	Código 11.1.1 - Arquivamento definitivo - Art. 33 da LPI (22) 13/11/2012 (71) NEUROENABLING TECHNOLOGIES, INC (US)
(21) BR 11 2014 011416-1 A2	Código 11.1.1 - Arquivamento definitivo - Art. 33 da LPI (22) 31/10/2012 (71) KONINKLIJKE PHILIPS N.V. (NL)
(21) BR 11 2014 011420-0 A2	Código 11.1.1 - Arquivamento definitivo - Art. 33 da LPI (22) 14/11/2012 (71) ARMABAND, LLC (US)

(21) BR 11 2014 011429-3 A2	Código 11.1.1 - Arquivamento definitivo - Art. 33 da LPI (22) 27/07/2012 (71) SHAWCOR LTD (CA)
(21) BR 11 2014 011444-7 A2	Código 11.1.1 - Arquivamento definitivo - Art. 33 da LPI (22) 30/11/2012 (71) OAKLEY INC. (US)
(21) BR 11 2014 011492-7 A2	Código 11.1.1 - Arquivamento definitivo - Art. 33 da LPI (22) 13/12/2012 (71) TORAY INDUSTRIES, INC. (JP)
(21) BR 11 2014 011506-0 A2	Código 11.1.1 - Arquivamento definitivo - Art. 33 da LPI (22) 14/11/2012 (71) SHELL INTERNATIONALE RESEARCH MAATSCHAPPIJ B.V. (NL)
(21) BR 11 2014 011550-8 A2	Código 11.1.1 - Arquivamento definitivo - Art. 33 da LPI (22) 23/11/2012 (71) INDUSTRIE DE NORA S.P.A (IT)
(21) BR 11 2014 011588-5 A2	Código 11.1.1 - Arquivamento definitivo - Art. 33 da LPI (22) 08/10/2012 (71) LINDE AKTIENGESELLSCHAFT (DE)
(21) BR 11 2014 011593-1 A2	Código 11.1.1 - Arquivamento definitivo - Art. 33 da LPI (22) 14/11/2012 (71) YOUGETITBACK LIMITED (IE)
(21) BR 11 2014 011609-1 A2	Código 11.1.1 - Arquivamento definitivo - Art. 33 da LPI (22) 29/11/2012 (71) THERAKINE BIODELIVERY GMBH (DE)
(21) BR 11 2014 011617-2 A2	Código 11.1.1 - Arquivamento definitivo - Art. 33 da LPI (22) 14/11/2012 (71) FRITO-LAY TRADING COMPANY GMBH (CH)
(21) BR 11 2014 011618-0 A2	Código 11.1.1 - Arquivamento definitivo - Art. 33 da LPI (22) 31/07/2012 (71) MOTOROLA MOBILITY LLC (US)
(21) BR 11 2014 011627-0 A2	Código 11.1.1 - Arquivamento definitivo - Art. 33 da LPI

	(22) 13/11/2012 (71) KITAKYUSHU FOUNDATION FOR THE ADVANCEMENT OF INDUSTRY, SCIENCE AND TECHNOLOGY (JP)
(21) BR 11 2014 011642-3 A2	Código 11.1.1 - Arquivamento definitivo - Art. 33 da LPI (22) 13/11/2012 (71) LINAK A/S (DK)
(21) BR 11 2014 011646-6 A2	Código 11.1.1 - Arquivamento definitivo - Art. 33 da LPI (22) 14/11/2011 (71) BRAINSTORM INTERNATIONAL SERVICES LIMITED (VG)
(21) BR 11 2014 011647-4 A2	Código 11.1.1 - Arquivamento definitivo - Art. 33 da LPI (22) 13/11/2012 (71) KITAKYUSHU FOUNDATION FOR THE ADVANCEMENT OF INDUSTRY, SCIENCE AND TECHNOLOGY (JP)
(21) BR 11 2014 011651-2 A2	Código 11.1.1 - Arquivamento definitivo - Art. 33 da LPI (22) 07/11/2012 (71) BRIDGESTONE AMERICAS TIRE OPERATIONS, LLC (US)
(21) BR 11 2014 011652-0 A2	Código 11.1.1 - Arquivamento definitivo - Art. 33 da LPI (22) 15/11/2012 (71) NEC CORPORATION (JP)
(21) BR 11 2014 011658-0 A2	Código 11.1.1 - Arquivamento definitivo - Art. 33 da LPI (22) 19/10/2012 (71) BAKER HUGHES INCORPORATED (US)
(21) BR 11 2014 011679-2 A2	Código 11.1.1 - Arquivamento definitivo - Art. 33 da LPI (22) 14/11/2012 (71) W. L. GORE & ASSOCIATES, INC. (US)
(21) BR 11 2014 011695-4 A2	Código 11.1.1 - Arquivamento definitivo - Art. 33 da LPI (22) 14/12/2012 (71) TORAY INDUSTRIES, INC. (JP)
(21) BR 11 2014 011701-2 A2	Código 11.1.1 - Arquivamento definitivo - Art. 33 da LPI (22) 14/11/2012 (71) STEPAN COMPANY (US)
(21) BR 11 2014 011715-2 A2	Código 11.1.1 - Arquivamento definitivo - Art. 33 da LPI

	(22) 15/11/2012 (71) POLYPLUS BATTERY COMPANY (US)
(21) BR 11 2014 011748-9 A2	Código 11.1.1 - Arquivamento definitivo - Art. 33 da LPI (22) 14/11/2012 (71) SANOFI-AVENTIS DEUTSCHAND GMBH (DE) , ZENTIVA, K.S (CZ)
(21) BR 11 2014 011753-5 A2	Código 11.1.1 - Arquivamento definitivo - Art. 33 da LPI (22) 15/11/2012 (71) ROSBERG SYSTEM AS (NO)
(21) BR 11 2014 011763-2 A2	Código 11.1.1 - Arquivamento definitivo - Art. 33 da LPI (22) 20/11/2012 (71) NEWTL (FR)
(21) BR 11 2014 011772-1 A2	Código 11.1.1 - Arquivamento definitivo - Art. 33 da LPI (22) 17/11/2012 (71) VOITH PATENT GMBH (DE)
(21) BR 11 2014 011786-1 A2	Código 11.1.1 - Arquivamento definitivo - Art. 33 da LPI (22) 14/11/2012 (71) KNORR-BREMSE GESELLSCHAFT MIT BESCHRÄNKTER HAFTUNG (AT)
(21) BR 11 2014 011795-0 A2	Código 11.1.1 - Arquivamento definitivo - Art. 33 da LPI (22) 15/11/2012 (71) CREAHOLIC SA (CH)
(21) BR 11 2014 011805-1 A2	Código 11.1.1 - Arquivamento definitivo - Art. 33 da LPI (22) 30/10/2012 (71) MERCK PATENT GMBH (DE)
(21) BR 11 2014 011810-8 A2	Código 11.1.1 - Arquivamento definitivo - Art. 33 da LPI (22) 16/11/2012 (71) CERAMTEC GMBH (DE)
(21) BR 11 2014 011832-9 A2	Código 11.1.1 - Arquivamento definitivo - Art. 33 da LPI (22) 16/11/2012 (71) CHANDRASAGARAN MURUGAN (ZA)
(21) BR 11 2014 011836-1 A2	Código 11.1.1 - Arquivamento definitivo - Art. 33 da LPI (22) 15/11/2012

	(71) Eaton Industries (Austria) GmbH (AT)
(21) BR 11 2014 011839-6 A2	Código 11.1.1 - Arquivamento definitivo - Art. 33 da LPI (22) 15/11/2012 (71) Eaton Industries (Austria) GmbH (AT)
(21) BR 11 2014 011841-8 A2	Código 11.1.1 - Arquivamento definitivo - Art. 33 da LPI (22) 29/11/2012 (71) THERAKINE BIODELIVERY GMBH (DE)
(21) BR 11 2014 011854-0 A2	Código 11.1.1 - Arquivamento definitivo - Art. 33 da LPI (22) 14/11/2012 (71) DOW CORNING CORPORATION (US)
(21) BR 11 2014 011856-6 A2	Código 11.1.1 - Arquivamento definitivo - Art. 33 da LPI (22) 02/11/2012 (71) NESTEC S.A. (CH)
(21) BR 11 2014 011864-7 A2	Código 11.1.1 - Arquivamento definitivo - Art. 33 da LPI (22) 12/11/2012 (71) E.I. DU PONT DE MOURS AND COMPANY (US)
(21) BR 11 2014 011869-8 A2	Código 11.1.1 - Arquivamento definitivo - Art. 33 da LPI (22) 07/12/2012 (71) VOITH PATENT GMBH (DE)
(21) BR 11 2014 011870-1 A2	Código 11.1.1 - Arquivamento definitivo - Art. 33 da LPI (22) 12/11/2012 (71) GEICO S.P.A. (IT)
(21) BR 11 2014 011908-2 A2	Código 11.1.1 - Arquivamento definitivo - Art. 33 da LPI (22) 25/10/2012 (71) SONY CORPORATION (JP)
(21) BR 11 2014 011910-4 A2	Código 11.1.1 - Arquivamento definitivo - Art. 33 da LPI (22) 15/11/2012 (71) KODAK ALARIS INC (US)
(21) BR 11 2014 011916-3 A2	Código 11.1.1 - Arquivamento definitivo - Art. 33 da LPI (22) 15/11/2012 (71) KODAK ALARIS INC (US)

(21) BR 11 2014 011918-0 A2	Código 11.1.1 - Arquivamento definitivo - Art. 33 da LPI (22) 16/11/2012 (71) THERMAL SYSTEMS HOLDING,LLC (US)
(21) BR 11 2014 011924-4 A2	Código 11.1.1 - Arquivamento definitivo - Art. 33 da LPI (22) 16/11/2012 (71) AMYRIS, INC. (US)
(21) BR 11 2014 011928-7 A2	Código 11.1.1 - Arquivamento definitivo - Art. 33 da LPI (22) 18/11/2011 (71) TELEFONAKTIEBOLAGET L M ERICSSON (publ) (SE)
(21) BR 11 2014 011930-9 A2	Código 11.1.1 - Arquivamento definitivo - Art. 33 da LPI (22) 19/11/2012 (71) UBE INDUSTRIES, LTD. (JP)
(21) BR 11 2014 011934-1 A2	Código 11.1.1 - Arquivamento definitivo - Art. 33 da LPI (22) 14/11/2012 (71) DOW CORNING CORPORATION (US)
(21) BR 11 2014 011939-2 A2	Código 11.1.1 - Arquivamento definitivo - Art. 33 da LPI (22) 30/11/2012 (71) SUMITOMO RUBBER INDUSTRIES, LTD. (JP)
(21) BR 11 2014 011940-6 A2	Código 11.1.1 - Arquivamento definitivo - Art. 33 da LPI (22) 14/11/2012 (71) DOW CORNING CORPORATION (US)
(21) BR 11 2014 012006-4 A2	Código 11.1.1 - Arquivamento definitivo - Art. 33 da LPI (22) 19/11/2012 (71) MOTOROLA MOBILITY LLC (US)
(21) BR 11 2014 012021-8 A2	Código 11.1.1 - Arquivamento definitivo - Art. 33 da LPI (22) 12/11/2012 (71) W. GIERTSEN AS (NO) , DOF SUBSEA AS (NO)
(21) BR 11 2014 012035-8 A2	Código 11.1.1 - Arquivamento definitivo - Art. 33 da LPI (22) 20/11/2012 (71) MCLEAN CLEANING LTD (GB)
(21) BR 11 2014 012036-6 A2	Código 11.1.1 - Arquivamento definitivo - Art. 33 da LPI (22) 16/11/2012

	(71) PATRICK ARNOUX (FR) , JEAN-CHRISTOPHE FERRER (FR)
(21) BR 11 2014 012038-2 A2	Código 11.1.1 - Arquivamento definitivo - Art. 33 da LPI (22) 16/11/2012 (71) MOTOROLA MOBILITY LLC (US)
(21) BR 11 2014 012043-9 A2	Código 11.1.1 - Arquivamento definitivo - Art. 33 da LPI (22) 19/11/2012 (71) GLAXOSMITHKLINE BIOLOGICALS S. A. (BE)
(21) BR 11 2014 012044-7 A2	Código 11.1.1 - Arquivamento definitivo - Art. 33 da LPI (22) 19/11/2012 (71) GLAXOSMITHKLINE BIOLOGICALS S.A. (BE)
(21) BR 11 2014 012045-5 A2	Código 11.1.1 - Arquivamento definitivo - Art. 33 da LPI (22) 21/11/2012 (71) ITI SCOTLAND LIMITED (GB)
(21) BR 11 2014 012049-8 A2	Código 11.1.1 - Arquivamento definitivo - Art. 33 da LPI (22) 19/11/2012 (71) COOPER TECHNOLOGIES COMPANY (US)
(21) BR 11 2014 012054-4 A2	Código 11.1.1 - Arquivamento definitivo - Art. 33 da LPI (22) 16/11/2012 (71) APOTEX TECHNOLOGIES INC. (CA) , SUNNYBROOK RESEARCH INSTITUTE (CA) , CHILDREN'S HOSPITAL LOS ANGELES (US)
(21) BR 11 2014 012132-0 A2	Código 11.1.1 - Arquivamento definitivo - Art. 33 da LPI (22) 20/11/2012 (71) AGRATECH INTERNATIONAL, INC. (US)
(21) BR 11 2014 012154-0 A2	Código 11.1.1 - Arquivamento definitivo - Art. 33 da LPI (22) 20/11/2012 (71) ARCHER DANIELS MIDLAND COMPANY (US) , NOVOZYMES A/S (DK) , FRITO - LAY NORTH AMERICA, INC. (US)
(21) BR 11 2014 012158-3 A2	Código 11.1.1 - Arquivamento definitivo - Art. 33 da LPI (22) 02/09/2013 (71) SONY CORPORATION (JP)
(21) BR 11 2014 012173-7 A2	Código 11.1.1 - Arquivamento definitivo - Art. 33 da LPI (22) 21/11/2011

	(71) GURADOOR, S.L. (ES)
(21) BR 11 2014 012177-0 A2	Código 11.1.1 - Arquivamento definitivo - Art. 33 da LPI (22) 16/11/2012 (71) SUNITED SAS (FR)
(21) BR 11 2014 012187-7 A2	Código 11.1.1 - Arquivamento definitivo - Art. 33 da LPI (22) 20/11/2012 (71) MOTOROLA MOBILITY LLC (US)
(21) BR 11 2014 012189-3 A2	Código 11.1.1 - Arquivamento definitivo - Art. 33 da LPI (22) 20/11/2012 (71) PACKERS PLUS ENERGY SERVICES INC. (CA)
(21) BR 11 2014 012195-8 A2	Código 11.1.1 - Arquivamento definitivo - Art. 33 da LPI (22) 20/11/2012 (71) TENNECO AUTOMOTIVE OPERATING COMPANY INC. (US)
(21) BR 11 2014 012219-9 A2	Código 11.1.1 - Arquivamento definitivo - Art. 33 da LPI (22) 21/11/2012 (71) ORTRONICS, INC. (US)
(21) BR 11 2014 012229-6 A2	Código 11.1.1 - Arquivamento definitivo - Art. 33 da LPI (22) 04/12/2012 (71) The Procter & Gamble Company (US)
(21) BR 11 2014 012230-0 A2	Código 11.1.1 - Arquivamento definitivo - Art. 33 da LPI (22) 22/05/2012 (71) The Procter & Gamble Company (US)
(21) BR 11 2014 012304-7 A2	Código 11.1.1 - Arquivamento definitivo - Art. 33 da LPI (22) 22/11/2012 (71) BOCON HOLDING AS (NO)
(21) BR 11 2014 012319-5 A2	Código 11.1.1 - Arquivamento definitivo - Art. 33 da LPI (22) 20/11/2012 (71) NIKE INNOVATE C.V. (US)
(21) BR 11 2014 012351-9 A2	Código 11.1.1 - Arquivamento definitivo - Art. 33 da LPI (22) 08/11/2012 (71) MOTOROLA MOBILITY LLC (US)

(21) BR 11 2014 012379-9 A2	Código 11.1.1 - Arquivamento definitivo - Art. 33 da LPI (22) 23/11/2012 (71) C5-6 ITALY S.R.L. (IT)
(21) BR 11 2014 012381-0 A2	Código 11.1.1 - Arquivamento definitivo - Art. 33 da LPI (22) 22/11/2012 (71) C5-6 ITALY S.R.L. (IT)
(21) BR 11 2014 012389-6 A2	Código 11.1.1 - Arquivamento definitivo - Art. 33 da LPI (22) 28/11/2012 (71) KAO CORPORATION (JP)
(21) BR 11 2014 012391-8 A2	Código 11.1.1 - Arquivamento definitivo - Art. 33 da LPI (22) 23/11/2012 (71) MOMENTIVE PERFORMANCE MATERIALS INC. (US)
(21) BR 11 2014 012402-7 A2	Código 11.1.1 - Arquivamento definitivo - Art. 33 da LPI (22) 23/11/2012 (71) MOMENTIVE PERFORMANCE MATERIALS INC. (US)
(21) BR 11 2014 012425-6 A2	Código 11.1.1 - Arquivamento definitivo - Art. 33 da LPI (22) 25/10/2012 (71) SONY CORPORATION (JP)
(21) BR 11 2014 012430-2 A2	Código 11.1.1 - Arquivamento definitivo - Art. 33 da LPI (22) 26/11/2012 (71) ZENTIVA, K.S (CZ)
(21) BR 11 2014 012431-0 A2	Código 11.1.1 - Arquivamento definitivo - Art. 33 da LPI (22) 23/11/2012 (71) JOSEPH SASSANI (US) , ROGER WEBSTER (US) , MICHAEL FIORILL (US)
(21) BR 11 2014 012436-1 A2	Código 11.1.1 - Arquivamento definitivo - Art. 33 da LPI (22) 13/12/2012 (71) SOUTHWALL TECHNOLOGIES INC. (US)
(21) BR 11 2014 012441-8 A2	Código 11.1.1 - Arquivamento definitivo - Art. 33 da LPI (22) 16/11/2012 (71) OSTEOMED L.P. (US)
(21) BR 11 2014 012442-6 A2	Código 11.1.1 - Arquivamento definitivo - Art. 33 da LPI

	(22) 14/11/2012 (71) TECHIMP TECHNOLOGIES S.r.l. (IT)
(21) BR 11 2014 012445-0 A2	Código 11.1.1 - Arquivamento definitivo - Art. 33 da LPI (22) 13/11/2012 (71) TECHIMP TECHNOLOGIES S.r.l. (IT)
(21) BR 11 2014 012484-1 A2	Código 11.1.1 - Arquivamento definitivo - Art. 33 da LPI (22) 14/11/2012 (71) KONINKLIJKE PHILIPS N.V. (NL)
(21) BR 11 2014 012498-1 A2	Código 11.1.1 - Arquivamento definitivo - Art. 33 da LPI (22) 22/11/2012 (71) ROCHE GLYCART AG (CH)
(21) BR 11 2014 012501-5 A2	Código 11.1.1 - Arquivamento definitivo - Art. 33 da LPI (22) 20/11/2012 (71) BASF PLANT SCIENCE COMPANY GMBH (DE)
(21) BR 11 2014 012538-4 A2	Código 11.1.1 - Arquivamento definitivo - Art. 33 da LPI (22) 26/11/2012 (71) AB FERROLEGERINGAR (SE)
(21) BR 11 2014 012571-6 A2	Código 11.1.1 - Arquivamento definitivo - Art. 33 da LPI (22) 19/11/2012 (71) REP INTERNATIONAL (FR)
(21) BR 11 2014 012595-3 A2	Código 11.1.1 - Arquivamento definitivo - Art. 33 da LPI (22) 16/11/2012 (71) LUPIN LIMITED (IN)
(21) BR 11 2014 012639-9 A2	Código 11.1.1 - Arquivamento definitivo - Art. 33 da LPI (22) 26/11/2012 (71) EATON INDUSTRIAL IP GMBH & CO. KG (DE)
(21) BR 11 2014 012657-7 A8	Código 11.1.1 - Arquivamento definitivo - Art. 33 da LPI (22) 12/11/2012 (71) PRAD RESEARCH AND DEVELOPMENT LIMITED (VG)
(21) BR 11 2014 012684-4 A8	Código 11.1.1 - Arquivamento definitivo - Art. 33 da LPI (22) 08/11/2012 (71) SONY CORPORATION (JP)

(21) BR 11 2014 012685-2 A8	Código 11.1.1 - Arquivamento definitivo - Art. 33 da LPI (22) 13/11/2012 (71) SONY CORPORATION (JP)
(21) BR 11 2014 012687-9 A8	Código 11.1.1 - Arquivamento definitivo - Art. 33 da LPI (22) 31/08/2012 (71) SONY CORPORATION (JP)
(21) BR 11 2014 012722-0 A8	Código 11.1.1 - Arquivamento definitivo - Art. 33 da LPI (22) 06/02/2013 (71) KROMBERG & SCHUBERT KG (DE)
(21) BR 11 2014 012759-0 A8	Código 11.1.1 - Arquivamento definitivo - Art. 33 da LPI (22) 07/11/2012 (71) E.I DU PONT DE NEMOURS AND COMPANY (US)
(21) BR 11 2014 012760-3 A8	Código 11.1.1 - Arquivamento definitivo - Art. 33 da LPI (22) 21/11/2012 (71) BASF SE (DE)
(21) BR 11 2014 012780-8 A8	Código 11.1.1 - Arquivamento definitivo - Art. 33 da LPI (22) 23/11/2012 (71) LG ELECTRONICS INC. (KR)
(21) BR 11 2014 012784-0 A8	Código 11.1.1 - Arquivamento definitivo - Art. 33 da LPI (22) 28/11/2012 (71) SAGEM DEFENSE SECURITE (FR)
(21) BR 11 2014 012796-4 A8	Código 11.1.1 - Arquivamento definitivo - Art. 33 da LPI (22) 20/12/2012 (71) TORAY INDUSTRIES, INC. (JP)
(21) BR 11 2014 012815-4 A8	Código 11.1.1 - Arquivamento definitivo - Art. 33 da LPI (22) 26/11/2012 (71) NOVARTIS AG (CH)
(21) BR 11 2014 012817-0 A8	Código 11.1.1 - Arquivamento definitivo - Art. 33 da LPI (22) 26/11/2012 (71) ALLERGAN, INC. (US)
(21) BR 11 2014 012825-1 A8	Código 11.1.1 - Arquivamento definitivo - Art. 33 da LPI

	(22) 16/11/2012 (71) KYBUN AG (CH)
(21) BR 11 2014 012847-2 A8	Código 11.1.1 - Arquivamento definitivo - Art. 33 da LPI (22) 13/12/2012 (71) CLARIANT INTERNATIONAL LTD. (CH)
(21) BR 11 2014 012883-9 A8	Código 11.1.1 - Arquivamento definitivo - Art. 33 da LPI (22) 28/11/2012 (71) BULL SAS (FR)
(21) BR 11 2014 012885-5 A8	Código 11.1.1 - Arquivamento definitivo - Art. 33 da LPI (22) 28/11/2012 (71) ALCON RESEARCH, LTD. (US)
(21) BR 11 2014 012904-5 A8	Código 11.1.1 - Arquivamento definitivo - Art. 33 da LPI (22) 28/11/2012 (71) COMPAGNIE GÉNÉRALE DES ETABLISSEMENTS MICHELIN (FR) , MICHELIN RECHERCHE ET TECHNIQUE S.A (CH)
(21) BR 11 2014 012905-3 A8	Código 11.1.1 - Arquivamento definitivo - Art. 33 da LPI (22) 29/11/2012 (71) TETRA LAVAL HOLDINGS & FINANCE S.A. (CH)
(21) BR 11 2014 012942-8 A8	Código 11.1.1 - Arquivamento definitivo - Art. 33 da LPI (22) 23/11/2012 (71) NOVARTIS AG (CH)
(21) BR 11 2014 012945-2 A8	Código 11.1.1 - Arquivamento definitivo - Art. 33 da LPI (22) 16/11/2012 (71) QUALCOMM MEMS TECHNOLOGIES, INC. (US)
(21) BR 11 2014 012969-0 A8	Código 11.1.1 - Arquivamento definitivo - Art. 33 da LPI (22) 29/11/2012 (71) CORNING INCORPORATED (US)
(21) BR 11 2014 012972-0 A8	Código 11.1.1 - Arquivamento definitivo - Art. 33 da LPI (22) 03/12/2012 (71) K-STEMCELL CO., LTD. (KR)
(21) BR 11 2014 013029-9 A8	Código 11.1.1 - Arquivamento definitivo - Art. 33 da LPI (22) 14/11/2012

	(71) BASF SE (DE)
(21) BR 11 2014 013053-1 A8	Código 11.1.1 - Arquivamento definitivo - Art. 33 da LPI (22) 30/11/2012 (71) INTER AQUA ADVANCE A/S (DK)
(21) BR 11 2014 013061-2 A8	Código 11.1.1 - Arquivamento definitivo - Art. 33 da LPI (22) 28/11/2012 (71) SONY CORPORATION (JP)
(21) BR 11 2014 013070-1 A8	Código 11.1.1 - Arquivamento definitivo - Art. 33 da LPI (22) 30/11/2012 (71) VALEO SECURITE HABITACLE (FR)
(21) BR 11 2014 013073-6 A8	Código 11.1.1 - Arquivamento definitivo - Art. 33 da LPI (22) 27/11/2012 (71) KONINKLIJKE PHILIPS N.V. (NL)
(21) BR 11 2014 013085-0 A8	Código 11.1.1 - Arquivamento definitivo - Art. 33 da LPI (22) 29/11/2012 (71) ACTAVIS GROUP PTC EHF (IS)
(21) BR 11 2014 013100-7 A8	Código 11.1.1 - Arquivamento definitivo - Art. 33 da LPI (22) 30/11/2012 (71) SEALED AIR CORPORATION (US) (US)
(21) BR 11 2014 013105-8 A8	Código 11.1.1 - Arquivamento definitivo - Art. 33 da LPI (22) 09/12/2011 (71) THOMSON LICENSING (FR)
(21) BR 11 2014 013117-1 A8	Código 11.1.1 - Arquivamento definitivo - Art. 33 da LPI (22) 22/08/2012 (71) APPLIED NANOSTRUCTURED SOLUTIONS, LLC (US)
(21) BR 11 2014 013120-1 A8	Código 11.1.1 - Arquivamento definitivo - Art. 33 da LPI (22) 30/11/2012 (71) FRAS TECHNOLOGY AS (NO)
(21) BR 11 2014 013128-7 A8	Código 11.1.1 - Arquivamento definitivo - Art. 33 da LPI (22) 29/11/2012 (71) CORNING INCORPORATED (US)

(21) BR 11 2014 013139-2 A8	Código 11.1.1 - Arquivamento definitivo - Art. 33 da LPI (22) 14/08/2012 (71) SCHILLER MEDICAL S.A.S. (FR)
(21) BR 11 2014 013179-1 A8	Código 11.1.1 - Arquivamento definitivo - Art. 33 da LPI (22) 19/12/2012 (71) CHIESI FARMACEUTICI S.P.A. (IT)
(21) BR 11 2014 013207-0 A8	Código 11.1.1 - Arquivamento definitivo - Art. 33 da LPI (22) 07/12/2012 (71) CONSTRUCTION RESEARCH & TECHNOLOGY GMBH (DE)
(21) BR 11 2014 013208-9 A8	Código 11.1.1 - Arquivamento definitivo - Art. 33 da LPI (22) 30/11/2012 (71) CORNING INCORPORATED (US)
(21) BR 11 2014 013236-4 A8	Código 11.1.1 - Arquivamento definitivo - Art. 33 da LPI (22) 03/12/2012 (71) BP CORPORATION NORTH AMERICA INC. (US)
(21) BR 11 2014 013237-2 A8	Código 11.1.1 - Arquivamento definitivo - Art. 33 da LPI (22) 16/10/2012 (71) SONY CORPORATION (JP)
(21) BR 11 2014 013284-4 A8	Código 11.1.1 - Arquivamento definitivo - Art. 33 da LPI (22) 21/11/2012 (71) SOLAR SYSTEMS PTY LTD (AU)
(21) BR 11 2014 013287-9 A8	Código 11.1.1 - Arquivamento definitivo - Art. 33 da LPI (22) 30/11/2012 (71) GLAXOSMITHKLINE INTELLECTUAL PROPERTY (NO.2) LIMITED (GB)
(21) BR 11 2014 013309-3 A8	Código 11.1.1 - Arquivamento definitivo - Art. 33 da LPI (22) 21/11/2012 (71) SURGICAL INNOVATIONS LIMITED (GB)
(21) BR 11 2014 013339-5 A8	Código 11.1.1 - Arquivamento definitivo - Art. 33 da LPI (22) 03/12/2012 (71) LifeScan Scotland Limited (GB)
(21) BR 11 2014 013356-5 A8	Código 11.1.1 - Arquivamento definitivo - Art. 33 da LPI (22) 30/11/2012

	(71) SONY CORPORATION (JP)
(21) BR 11 2014 013360-3 A8	Código 11.1.1 - Arquivamento definitivo - Art. 33 da LPI (22) 30/11/2012 (71) PENTAIR FLOW SERVICES AG (CH)
(21) BR 11 2014 013368-9 A8	Código 11.1.1 - Arquivamento definitivo - Art. 33 da LPI (22) 16/10/2013 (71) ARTURO SALICE S.P.A. (IT)
(21) BR 11 2014 013369-7 A8	Código 11.1.1 - Arquivamento definitivo - Art. 33 da LPI (22) 03/12/2012 (71) BAROFOLD, INC. (US)
(21) BR 11 2014 013407-3 A8	Código 11.1.1 - Arquivamento definitivo - Art. 33 da LPI (22) 22/11/2012 (71) NEXCIS (FR)
(21) BR 11 2014 013409-0 A8	Código 11.1.1 - Arquivamento definitivo - Art. 33 da LPI (22) 27/11/2012 (71) KONINKLIJKE PHILIPS N.V. (NL)
(21) BR 11 2014 013411-1 A8	Código 11.1.1 - Arquivamento definitivo - Art. 33 da LPI (22) 03/12/2012 (71) NOVARTIS AG (CH)
(21) BR 11 2014 013470-7 A8	Código 11.1.1 - Arquivamento definitivo - Art. 33 da LPI (22) 05/02/2013 (71) PAUL HARTMANN AG (DE)
(21) BR 11 2014 013487-1 A8	Código 11.1.1 - Arquivamento definitivo - Art. 33 da LPI (22) 12/12/2012 (71) BASF AGRO B.V., ARNHEM (NL), ZÜRICH BRANCH (CH)
(21) BR 11 2014 013489-8 A8	Código 11.1.1 - Arquivamento definitivo - Art. 33 da LPI (22) 12/11/2012 (71) TORAY INDUSTRIES, INC (JP)
(21) BR 11 2014 013495-2 A8	Código 11.1.1 - Arquivamento definitivo - Art. 33 da LPI (22) 04/12/2012 (71) NOVARTIS AG (CH)

(21) BR 11 2014 013511-8 A8	Código 11.1.1 - Arquivamento definitivo - Art. 33 da LPI (22) 15/11/2012 (71) E.I. DU PONT DE NEMOURS AND COMPANY (US)
(21) BR 11 2014 013515-0 A8	Código 11.1.1 - Arquivamento definitivo - Art. 33 da LPI (22) 05/12/2012 (71) MALLINCKRODT LLC (US)
(21) BR 11 2014 013526-6 A8	Código 11.1.1 - Arquivamento definitivo - Art. 33 da LPI (22) 04/12/2012 (71) IGENICA BIOTHERAPEUTICS, INC. (US)
(21) BR 11 2014 013532-0 A8	Código 11.1.1 - Arquivamento definitivo - Art. 33 da LPI (22) 05/12/2012 (71) DOW CORNING CORPORATION (US)
(21) BR 11 2014 013551-7 A8	Código 11.1.1 - Arquivamento definitivo - Art. 33 da LPI (22) 06/12/2012 (71) NOVO NORDISK HEALTH CARE AG (CH)
(21) BR 11 2014 013564-9 A8	Código 11.1.1 - Arquivamento definitivo - Art. 33 da LPI (22) 07/12/2012 (71) LUPIN LIMITED (IN)
(21) BR 11 2014 013568-1 A8	Código 11.1.1 - Arquivamento definitivo - Art. 33 da LPI (22) 04/12/2012 (71) NOVARTIS AG (CH)
(21) BR 11 2014 013571-1 A8	Código 11.1.1 - Arquivamento definitivo - Art. 33 da LPI (22) 07/12/2012 (71) SYNGENTA LIMITED (GB)
(21) BR 11 2014 013585-1 A8	Código 11.1.1 - Arquivamento definitivo - Art. 33 da LPI (22) 07/12/2012 (71) ROQUETTE FRÈRES (FR)
(21) BR 11 2014 013595-9 A8	Código 11.1.1 - Arquivamento definitivo - Art. 33 da LPI (22) 04/12/2012 (71) NERVIVE, INC. (US)
(21) BR 11 2014 013600-9 A8	Código 11.1.1 - Arquivamento definitivo - Art. 33 da LPI (22) 26/10/2012

	(71) GENERAL ELECTRIC COMPANY (US)
(21) BR 11 2014 013611-4 A8	Código 11.1.1 - Arquivamento definitivo - Art. 33 da LPI (22) 29/11/2012 (71) BASF SE (DE)
(21) BR 11 2014 013648-3 A8	Código 11.1.1 - Arquivamento definitivo - Art. 33 da LPI (22) 06/12/2012 (71) MAHLE International GmbH (DE) , MAHLE ENGINE SYSTEMS UK LIMITED (GB)
(21) BR 11 2014 013651-3 A8	Código 11.1.1 - Arquivamento definitivo - Art. 33 da LPI (22) 05/12/2012 (71) DOW CORNING CORPORATION (US)
(21) BR 11 2014 013658-0 A8	Código 11.1.1 - Arquivamento definitivo - Art. 33 da LPI (22) 03/12/2012 (71) UNILEVER N.V. (NL)
(21) BR 11 2014 013660-2 A8	Código 11.1.1 - Arquivamento definitivo - Art. 33 da LPI (22) 20/11/2012 (71) UNILEVER N.V. (NL)
(21) BR 11 2014 013663-7 A8	Código 11.1.1 - Arquivamento definitivo - Art. 33 da LPI (22) 20/11/2012 (71) UNILEVER N.V. (NL)
(21) BR 11 2014 013688-2 A8	Código 11.1.1 - Arquivamento definitivo - Art. 33 da LPI (22) 29/10/2012 (71) SONY CORPORATION (JP)
(21) BR 11 2014 013696-3 A8	Código 11.1.1 - Arquivamento definitivo - Art. 33 da LPI (22) 06/12/2012 (71) CAREFUSION 303, INC. (US)
(21) BR 11 2014 013731-5 A8	Código 11.1.1 - Arquivamento definitivo - Art. 33 da LPI (22) 06/12/2012 (71) GECKO TANKS PTY LTD (AU)
(21) BR 11 2014 013741-2 A8	Código 11.1.1 - Arquivamento definitivo - Art. 33 da LPI (22) 06/12/2012 (71) BUTAMAX ADVANCED BIOFUELS LLC (US)

(21) BR 11 2014 013743-9 A8	Código 11.1.1 - Arquivamento definitivo - Art. 33 da LPI (22) 06/12/2012 (71) GENERAL ELECTRIC COMPANY (US)
(21) BR 11 2014 013749-8 A8	Código 11.1.1 - Arquivamento definitivo - Art. 33 da LPI (22) 10/11/2012 (71) GENERAL ELECTRIC COMPANY (US)
(21) BR 11 2014 013784-6 A8	Código 11.1.1 - Arquivamento definitivo - Art. 33 da LPI (22) 07/12/2012 (71) YAGNA LIMITED (GB)
(21) BR 11 2014 013798-6 A8	Código 11.1.1 - Arquivamento definitivo - Art. 33 da LPI (22) 15/11/2012 (71) THYSSENKRUPP INDUSTRIAL SOLUTIONS AG (DE)
(21) BR 11 2014 013803-6 A8	Código 11.1.1 - Arquivamento definitivo - Art. 33 da LPI (22) 28/11/2012 (71) TESCO CORPORATION (US)
(21) BR 11 2014 013805-2 A8	Código 11.1.1 - Arquivamento definitivo - Art. 33 da LPI (22) 10/12/2012 (71) ECHARGE2 CORPORATION (US)
(21) BR 11 2014 013806-0 A8	Código 11.1.1 - Arquivamento definitivo - Art. 33 da LPI (22) 10/12/2012 (71) UNILEVER N.V. (NL)
(21) BR 11 2014 013810-9 A8	Código 11.1.1 - Arquivamento definitivo - Art. 33 da LPI (22) 20/11/2012 (71) UNILEVER N.V. (NL)
(21) BR 11 2014 013815-0 A8	Código 11.1.1 - Arquivamento definitivo - Art. 33 da LPI (22) 12/12/2011 (71) KRISS SYSTEMS S.A. (CH)
(21) BR 11 2014 013816-8 A8	Código 11.1.1 - Arquivamento definitivo - Art. 33 da LPI (22) 05/12/2012 (71) BP CORPORATION NORTH AMERICA INC. (US)
(21) BR 11 2014 013824-9 A8	Código 11.1.1 - Arquivamento definitivo - Art. 33 da LPI

	(22) 01/08/2012 (71) OTKRYTOE AKCIONERNOE OBSHHESTVO ZARUBEZHNEFT (RU)
(21) BR 11 2014 013830-3 A8	Código 11.1.1 - Arquivamento definitivo - Art. 33 da LPI (22) 06/12/2012 (71) MAHLE International GmbH (DE) , MAHLE ENGINE SYSTEMS UK LIMITED (GB)
(21) BR 11 2014 013836-2 A8	Código 11.1.1 - Arquivamento definitivo - Art. 33 da LPI (22) 30/11/2012 (71) TESCO CORPORATION (US)
(21) BR 11 2014 013861-3 A8	Código 11.1.1 - Arquivamento definitivo - Art. 33 da LPI (22) 06/12/2012 (71) FRIESLAND BRANDS B.V. (NL) , RIJKSUNIVERSITEIT GRONINGEN (NL) , DARLING INGREDIENTS NEDERLAND B.V (NL)
(21) BR 11 2014 013863-0 A8	Código 11.1.1 - Arquivamento definitivo - Art. 33 da LPI (22) 07/12/2012 (71) FLINT GROUP GERMANY GMBH (DE)
(21) BR 11 2014 013877-0 A8	Código 11.1.1 - Arquivamento definitivo - Art. 33 da LPI (22) 07/12/2012 (71) VOITH PATENT GMBH (DE)
(21) BR 11 2014 013970-9 A8	Código 11.1.1 - Arquivamento definitivo - Art. 33 da LPI (22) 30/11/2012 (71) NESTEC S.A. (CH)
(21) BR 11 2014 014077-4 A8	Código 11.1.1 - Arquivamento definitivo - Art. 33 da LPI (22) 07/12/2012 (71) NANONORD A/S (DK)
(21) BR 11 2014 014090-1 A8	Código 11.1.1 - Arquivamento definitivo - Art. 33 da LPI (22) 18/12/2012 (71) AKZO NOBEL CHEMICALS INTERNATIONAL B.V. (NL)
(21) BR 11 2014 014096-0 A8	Código 11.1.1 - Arquivamento definitivo - Art. 33 da LPI (22) 17/12/2012 (71) COMPAGNIE GÉNÉRALE DES ETABLISSEMENTS MICHELIN (FR) , MICHELIN RECHERCHE ET TECHNIQUE S.A. (CH)

(21) BR 11 2014 014120-7 A8	Código 11.1.1 - Arquivamento definitivo - Art. 33 da LPI (22) 20/12/2012 (71) MOTOROLA MOBILITY LLC (US)
(21) BR 11 2014 014128-2 A8	Código 11.1.1 - Arquivamento definitivo - Art. 33 da LPI (22) 11/12/2012 (71) CODE 3, INC. (US)
(21) BR 11 2014 014130-4 A8	Código 11.1.1 - Arquivamento definitivo - Art. 33 da LPI (22) 21/12/2011 (71) HILL'S PET NUTRITION, INC. (US)
(21) BR 11 2014 014141-0 A8	Código 11.1.1 - Arquivamento definitivo - Art. 33 da LPI (22) 12/12/2012 (71) BÜHLER BARTH GMBH (DE)
(21) BR 11 2014 014179-7 A8	Código 11.1.1 - Arquivamento definitivo - Art. 33 da LPI (22) 13/12/2012 (71) SYNGENTA PARTICIPATIONS AG (CH)
(21) BR 11 2014 014209-2 A8	Código 11.1.1 - Arquivamento definitivo - Art. 33 da LPI (22) 05/12/2012 (71) DOW GLOBAL TECHNOLOGIES LLC (US)
(21) BR 11 2014 014210-6 A8	Código 11.1.1 - Arquivamento definitivo - Art. 33 da LPI (22) 20/12/2012 (71) Piramal Imaging SA (CH)
(21) BR 11 2014 014216-5 A8	Código 11.1.1 - Arquivamento definitivo - Art. 33 da LPI (22) 11/12/2012 (71) EBNER INDUSTRIEOFENBAU GMBH (AT)
(21) BR 11 2014 014223-8 A8	Código 11.1.1 - Arquivamento definitivo - Art. 33 da LPI (22) 20/11/2012 (71) RENCO WORLD CORPORATION (US)
(21) BR 11 2014 014246-7 A8	Código 11.1.1 - Arquivamento definitivo - Art. 33 da LPI (22) 27/11/2012 (71) DOW CORNING CORPORATION (US)
(21) BR 11 2014 014250-5 A8	Código 11.1.1 - Arquivamento definitivo - Art. 33 da LPI (22) 21/12/2012

	(71) VALEO EQUIPEMENTS ELECTRIQUES MOTEUR (FR)
(21) BR 11 2014 014262-9 A8	Código 11.1.1 - Arquivamento definitivo - Art. 33 da LPI (22) 14/12/2012 (71) THE JOHNS HOPKINS UNIVERSITY (US)
(21) BR 11 2014 014264-5 A8	Código 11.1.1 - Arquivamento definitivo - Art. 33 da LPI (22) 06/11/2012 (71) The Procter & Gamble Company (US)
(21) BR 11 2014 014267-0 A8	Código 11.1.1 - Arquivamento definitivo - Art. 33 da LPI (22) 20/12/2012 (71) COMPAGNIE GÉNÉRALE DES ETABLISSEMENTS MICHELIN (FR) , MICHELIN RECHERCHE ET TECHNIQUE S.A. (CH)
(21) BR 11 2014 014273-4 A8	Código 11.1.1 - Arquivamento definitivo - Art. 33 da LPI (22) 07/12/2012 (71) The Gillette Company (US)
(21) BR 11 2014 014275-0 A8	Código 11.1.1 - Arquivamento definitivo - Art. 33 da LPI (22) 21/12/2012 (71) VALEO EQUIPEMENTS ELECTRIQUES MOTEUR (FR)
(21) BR 11 2014 014280-7 A8	Código 11.1.1 - Arquivamento definitivo - Art. 33 da LPI (22) 13/12/2012 (71) The Procter & Gamble Company (US)
(21) BR 11 2014 014293-9 A8	Código 11.1.1 - Arquivamento definitivo - Art. 33 da LPI (22) 11/12/2012 (71) DAVID BERGER (CA)
(21) BR 11 2014 014317-0 A8	Código 11.1.1 - Arquivamento definitivo - Art. 33 da LPI (22) 13/12/2012 (71) MARATHON GTF TECHNOLOGY, LTD. (US)
(21) BR 11 2014 014318-8 A8	Código 11.1.1 - Arquivamento definitivo - Art. 33 da LPI (22) 07/11/2012 (71) MOTOROLA MOBILITY LLC (US)
(21) BR 11 2014 014326-9 A8	Código 11.1.1 - Arquivamento definitivo - Art. 33 da LPI (22) 28/12/2012 (71) WELLTEC A/S (DK)

(21) BR 11 2014 014328-5 A8	Código 11.1.1 - Arquivamento definitivo - Art. 33 da LPI (22) 10/12/2012 (71) BAYER INTELLECTUAL PROPERTY GMBH (DE)
(21) BR 11 2014 014339-0 A8	Código 11.1.1 - Arquivamento definitivo - Art. 33 da LPI (22) 14/12/2012 (71) ILLINOIS TOOL WORKS INC. (US)
(21) BR 11 2014 014342-0 A8	Código 11.1.1 - Arquivamento definitivo - Art. 33 da LPI (22) 14/12/2012 (71) ABBVIE INC. (US)
(21) BR 11 2014 014357-9 A8	Código 11.1.1 - Arquivamento definitivo - Art. 33 da LPI (22) 14/12/2012 (71) ILLINOIS TOOL WORKS INC. (US)
(21) BR 11 2014 014365-0 A8	Código 11.1.1 - Arquivamento definitivo - Art. 33 da LPI (22) 14/11/2012 (71) L'AIR LIQUIDE, SOCIÉTÉ ANONYME POUR L'ETUDE ET L'EXPLOITATION DES PROCEDES GEORGES CLAUDE (FR)
(21) BR 11 2014 014374-9 A8	Código 11.1.1 - Arquivamento definitivo - Art. 33 da LPI (22) 11/12/2012 (71) ENTROPIC COMMUNICATIONS, INC. (US)
(21) BR 11 2014 014381-1 A8	Código 11.1.1 - Arquivamento definitivo - Art. 33 da LPI (22) 13/12/2012 (71) FEDERAL-MOGUL POWERTRAIN, INC. (US)
(21) BR 11 2014 014427-3 A8	Código 11.1.1 - Arquivamento definitivo - Art. 33 da LPI (22) 14/12/2012 (71) MERCK PATENT GMBH (DE)
(21) BR 11 2014 014435-4 A8	Código 11.1.1 - Arquivamento definitivo - Art. 33 da LPI (22) 20/12/2012 (71) EVOLVE ORTHOPEDICS SA (CH)
(21) BR 11 2014 014466-4 A8	Código 11.1.1 - Arquivamento definitivo - Art. 33 da LPI (22) 10/12/2012 (71) CATERPILLAR INC. (US)

(21) BR 11 2014 014477-0 A8	Código 11.1.1 - Arquivamento definitivo - Art. 33 da LPI (22) 04/12/2012 (71) ROHM AND HAAS COMPANY (US)
(21) BR 11 2014 014504-0 A8	Código 11.1.1 - Arquivamento definitivo - Art. 33 da LPI (22) 20/11/2012 (71) UNILEVER N. V. (NL)
(21) BR 11 2014 014514-8 A8	Código 11.1.1 - Arquivamento definitivo - Art. 33 da LPI (22) 14/12/2012 (71) THE TRUSTEES OF DARTMOUTH COLLEGE (US)
(21) BR 11 2014 014517-2 A8	Código 11.1.1 - Arquivamento definitivo - Art. 33 da LPI (22) 13/12/2012 (71) MOMENTIVE PERFORMANCE MATERIALS INC. (US) , PRINCETON UNIVERSITY (US)
(21) BR 11 2014 014522-9 A8	Código 11.1.1 - Arquivamento definitivo - Art. 33 da LPI (22) 14/12/2012 (71) THE WATER INITIATIVE, LLC (US)
(21) BR 11 2014 014524-5 A8	Código 11.1.1 - Arquivamento definitivo - Art. 33 da LPI (22) 05/12/2012 (71) TESCO CORPORATION (US)
(21) BR 11 2014 014558-0 A8	Código 11.1.1 - Arquivamento definitivo - Art. 33 da LPI (22) 14/12/2012 (71) ATOPIX THERAPEUTICS LIMITED (GB)
(21) BR 11 2014 014576-8 A8	Código 11.1.1 - Arquivamento definitivo - Art. 33 da LPI (22) 13/12/2012 (71) BOARD OF REGENTS, THE UNIVERSITY OF TEXAS SYSTEM (US)
(21) BR 11 2014 014578-4 A8	Código 11.1.1 - Arquivamento definitivo - Art. 33 da LPI (22) 14/12/2012 (71) ILLINOIS TOOL WORKS INC (US)
(21) BR 11 2014 014582-2 A8	Código 11.1.1 - Arquivamento definitivo - Art. 33 da LPI (22) 12/11/2012 (71) SONY CORPORATION (JP)
(21) BR 11 2014 014588-1 A8	Código 11.1.1 - Arquivamento definitivo - Art. 33 da LPI

	(22) 14/12/2012 (71) GRACO MINNESOTA INC. (US)
(21) BR 11 2014 014608-0 A8	Código 11.1.1 - Arquivamento definitivo - Art. 33 da LPI (22) 14/12/2012 (71) ILLINOIS TOOL WORKS INC. (US)
(21) BR 11 2014 014610-1 A8	Código 11.1.1 - Arquivamento definitivo - Art. 33 da LPI (22) 14/12/2012 (71) CELANESE INTERNATIONAL CORPORATION (US)
(21) BR 11 2014 014623-3 A8	Código 11.1.1 - Arquivamento definitivo - Art. 33 da LPI (22) 20/12/2012 (71) SHOWA DENKO K. K. (JP)
(21) BR 11 2014 014636-5 A8	Código 11.1.1 - Arquivamento definitivo - Art. 33 da LPI (22) 17/12/2012 (71) The Procter & Gamble Company (US)
(21) BR 11 2014 014653-5 A8	Código 11.1.1 - Arquivamento definitivo - Art. 33 da LPI (22) 11/12/2012 (71) EBNER INDUSTRIEOFENBAU GMBH (AT)
(21) BR 11 2014 014655-1 A8	Código 11.1.1 - Arquivamento definitivo - Art. 33 da LPI (22) 18/12/2012 (71) DSM IP ASSETS B.V. (NL)
(21) BR 11 2014 014672-1 A8	Código 11.1.1 - Arquivamento definitivo - Art. 33 da LPI (22) 21/12/2012 (71) VALEO SECURITE HABITACLE (FR)
(21) BR 11 2014 014674-8 A8	Código 11.1.1 - Arquivamento definitivo - Art. 33 da LPI (22) 14/12/2012 (71) TARIX PHARMACEUTICALS LTD. (US) , UNIVERSITY OF SOUTHERN CALIFORNIA (US)
(21) BR 11 2014 014678-0 A8	Código 11.1.1 - Arquivamento definitivo - Art. 33 da LPI (22) 14/12/2012 (71) ALLERGAN, INC. (US)
(21) BR 11 2014 014689-6 A8	Código 11.1.1 - Arquivamento definitivo - Art. 33 da LPI (22) 13/12/2012

(71) WELLSTREAM INTERNATIONAL LIMITED (GB)

---

(21) BR 11 2014 014696-9 A8
Código 11.1.1 - Arquivamento definitivo - Art. 33 da LPI
(22) 20/12/2012
(71) KONINKLIJKE PHILIPS N.V. (NL)

---

(21) BR 11 2014 014703-5 A8
Código 11.1.1 - Arquivamento definitivo - Art. 33 da LPI
(22) 06/12/2012
(71) KATHREIN-WERKE KG (DE)

---

(21) BR 11 2014 014705-1 A8
Código 11.1.1 - Arquivamento definitivo - Art. 33 da LPI
(22) 06/12/2012
(71) NESTEC S.A. (CH)

---

(21) BR 11 2014 014743-4 A8
Código 11.1.1 - Arquivamento definitivo - Art. 33 da LPI
(22) 05/12/2012
(71) THE GATES CORPORATION (US)

---

(21) BR 11 2014 014747-7 A8
Código 11.1.1 - Arquivamento definitivo - Art. 33 da LPI
(22) 17/12/2012
(71) PYRAMID ANALYTICS BV (NL)

---

(21) BR 11 2014 014751-5 A8
Código 11.1.1 - Arquivamento definitivo - Art. 33 da LPI
(22) 19/12/2012
(71) LFB USA, INC. (US)

---

(21) BR 11 2014 014761-2 A8
Código 11.1.1 - Arquivamento definitivo - Art. 33 da LPI
(22) 10/12/2012
(71) BAYER INTELLECTUAL PROPERTY GMBH (DE)

---

(21) BR 11 2014 014795-7 A8
Código 11.1.1 - Arquivamento definitivo - Art. 33 da LPI
(22) 17/12/2012
(71) BOEHRINGER INGELHEIM INTERNATIONAL GMBH (DE)

---

(21) BR 11 2014 014796-5 A8
Código 11.1.1 - Arquivamento definitivo - Art. 33 da LPI
(22) 19/12/2012
(71) EVONIK INDUSTRIES AG (DE)

---

(21) BR 11 2014 014809-0 A8
Código 11.1.1 - Arquivamento definitivo - Art. 33 da LPI
(22) 10/12/2012
(71) ARES TRADING S.A. (CH)

(21) BR 11 2014 014810-4 A8	Código 11.1.1 - Arquivamento definitivo - Art. 33 da LPI (22) 29/11/2012 (71) The Gillette Company (US)
(21) BR 11 2014 014812-0 A8	Código 11.1.1 - Arquivamento definitivo - Art. 33 da LPI (22) 07/12/2012 (71) The Procter & Gamble Company (US)
(21) BR 11 2014 014818-0 A8	Código 11.1.1 - Arquivamento definitivo - Art. 33 da LPI (22) 28/09/2012 (71) LINC ENERGY LTD (AU)
(21) BR 11 2014 014851-1 A8	Código 11.1.1 - Arquivamento definitivo - Art. 33 da LPI (22) 18/12/2012 (71) SAGEMCOM BROADBAND SAS (FR)
(21) BR 11 2014 014862-7 A8	Código 11.1.1 - Arquivamento definitivo - Art. 33 da LPI (22) 30/11/2012 (71) NESTEC S.A. (CH)
(21) BR 11 2014 014904-6 A8	Código 11.1.1 - Arquivamento definitivo - Art. 33 da LPI (22) 30/10/2012 (71) HONDA MOTOR CO., LTD. (JP)
(21) BR 11 2014 014909-7 A8	Código 11.1.1 - Arquivamento definitivo - Art. 33 da LPI (22) 21/12/2012 (71) ARDELYX, INC. (US)
(21) BR 11 2014 014923-2 A8	Código 11.1.1 - Arquivamento definitivo - Art. 33 da LPI (22) 19/12/2012 (71) KONINKLIJKE PHILIPS N.V. (NL)
(21) BR 11 2014 014939-9 A8	Código 11.1.1 - Arquivamento definitivo - Art. 33 da LPI (22) 21/12/2012 (71) DSM IP ASSETS B.V. (NL)
(21) BR 11 2014 014969-0 A8	Código 11.1.1 - Arquivamento definitivo - Art. 33 da LPI (22) 20/12/2012 (71) ARDAGH MP GROUP NETHERLANDS B.V. (NL)
(21) BR 11 2014 014987-9 A8	Código 11.1.1 - Arquivamento definitivo - Art. 33 da LPI (22) 04/12/2012

	(71) CATERPILLAR INC. (US)
(21) BR 11 2014 014991-7 A8	Código 11.1.1 - Arquivamento definitivo - Art. 33 da LPI (22) 20/12/2012 (71) TOTAL MARKETING SERVICES (FR) , Centre National de La Recherche Scientifique (CNRS) (FR)
(21) BR 11 2014 015019-2 A8	Código 11.1.1 - Arquivamento definitivo - Art. 33 da LPI (22) 01/11/2012 (71) Gene Onyx Limited (VG)
(21) BR 11 2014 015055-9 A8	Código 11.1.1 - Arquivamento definitivo - Art. 33 da LPI (22) 05/12/2012 (71) CATERPILLAR INC. (US)
(21) BR 11 2014 015078-8 A8	Código 11.1.1 - Arquivamento definitivo - Art. 33 da LPI (22) 17/12/2012 (71) AMGEN INC. (US)
(21) BR 11 2014 015081-8 A8	Código 11.1.1 - Arquivamento definitivo - Art. 33 da LPI (22) 20/12/2012 (71) ACTELION PHARMACEUTICALS LTD (CH)
(21) BR 11 2014 015107-5 A8	Código 11.1.1 - Arquivamento definitivo - Art. 33 da LPI (22) 18/12/2012 (71) BLUESKY SOLUTIONS LIMITED (GB)
(21) BR 11 2014 015122-9 A8	Código 11.1.1 - Arquivamento definitivo - Art. 33 da LPI (22) 17/12/2012 (71) BAYER INTELLECTUAL PROPERTY GMBH (DE)
(21) BR 11 2014 015146-6 A8	Código 11.1.1 - Arquivamento definitivo - Art. 33 da LPI (22) 13/12/2012 (71) SONY CORPORATION (JP)
(21) BR 11 2014 015147-4 A8	Código 11.1.1 - Arquivamento definitivo - Art. 33 da LPI (22) 19/12/2012 (71) EVONIK INDUSTRIES AG (DE)
(21) BR 11 2014 015167-9 A8	Código 11.1.1 - Arquivamento definitivo - Art. 33 da LPI (22) 11/12/2012 (71) SONY CORPORATION (JP)

(21) BR 11 2014 015176-8 A8	Código 11.1.1 - Arquivamento definitivo - Art. 33 da LPI (22) 20/12/2012 (71) GE HEALTHCARE AS (NO)
(21) BR 11 2014 015187-3 A8	Código 11.1.1 - Arquivamento definitivo - Art. 33 da LPI (22) 29/11/2012 (71) BASF SE (DE)
(21) BR 11 2014 015230-6 A8	Código 11.1.1 - Arquivamento definitivo - Art. 33 da LPI (22) 20/12/2012 (71) E.I. DU PONT DE NEMOURS AND COMPANY (AU) , BSES LIMITED (AU)
(21) BR 11 2014 015233-0 A8	Código 11.1.1 - Arquivamento definitivo - Art. 33 da LPI (22) 25/01/2013 (71) TALARIS INC. (US)
(21) BR 11 2014 015236-5 A8	Código 11.1.1 - Arquivamento definitivo - Art. 33 da LPI (22) 15/10/2012 (71) WELLSTREAM INTERNATIONAL LIMITED (GB)
(21) BR 11 2014 015248-9 A8	Código 11.1.1 - Arquivamento definitivo - Art. 33 da LPI (22) 17/12/2012 (71) BASF SE (DE)
(21) BR 11 2014 015258-6 A8	Código 11.1.1 - Arquivamento definitivo - Art. 33 da LPI (22) 17/12/2012 (71) BASF SE (DE)
(21) BR 11 2014 015274-8 A8	Código 11.1.1 - Arquivamento definitivo - Art. 33 da LPI (22) 12/12/2012 (71) NOVARTIS AG (CH)
(21) BR 11 2014 015277-2 A8	Código 11.1.1 - Arquivamento definitivo - Art. 33 da LPI (22) 04/12/2012 (71) DEPUY SYNTHES PRODUCTS, LLC (US)
(21) BR 11 2014 015286-1 A8	Código 11.1.1 - Arquivamento definitivo - Art. 33 da LPI (22) 21/12/2012 (71) MYOPOWERS MEDICAL TECHNOLOGIES SA (CH)
(21) BR 11 2014 015307-8 A8	Código 11.1.1 - Arquivamento definitivo - Art. 33 da LPI

	(22) 21/12/2012 (71) ERSKINE PRODUCTS PTY LTD (AU)
(21) BR 11 2014 015308-6 A8	Código 11.1.1 - Arquivamento definitivo - Art. 33 da LPI (22) 12/12/2012 (71) NOVARTIS AG (CH)
(21) BR 11 2014 015322-1 A8	Código 11.1.1 - Arquivamento definitivo - Art. 33 da LPI (22) 12/12/2012 (71) NOVARTIS AG (CH)
(21) BR 11 2014 015328-0 A8	Código 11.1.1 - Arquivamento definitivo - Art. 33 da LPI (22) 21/12/2012 (71) FOODMACH PTY LTD (AU)
(21) BR 11 2014 015339-6 A8	Código 11.1.1 - Arquivamento definitivo - Art. 33 da LPI (22) 12/12/2012 (71) NOVARTIS AG (CH)
(21) BR 11 2014 015342-6 A8	Código 11.1.1 - Arquivamento definitivo - Art. 33 da LPI (22) 04/12/2012 (71) DEPUY SYNTHES PRODUCTS, LLC (US)
(21) BR 11 2014 015348-5 A8	Código 11.1.1 - Arquivamento definitivo - Art. 33 da LPI (22) 20/12/2012 (71) FROMM HOLDING AG (CH)
(21) BR 11 2014 015350-7 A8	Código 11.1.1 - Arquivamento definitivo - Art. 33 da LPI (22) 20/12/2012 (71) DANNY NESS (US)
(21) BR 11 2014 015364-7 A8	Código 11.1.1 - Arquivamento definitivo - Art. 33 da LPI (22) 30/07/2012 (71) TESA SE (DE)
(21) BR 11 2014 015380-9 A8	Código 11.1.1 - Arquivamento definitivo - Art. 33 da LPI (22) 21/12/2012 (71) AKZO NOBEL COATINGS INTERNATIONAL B.V. (NL)
(21) BR 11 2014 015442-2 A8	Código 11.1.1 - Arquivamento definitivo - Art. 33 da LPI (22) 12/12/2012 (71) NOVARTIS AG (CH)

(21) BR 11 2014 015479-1 A8	Código 11.1.1 - Arquivamento definitivo - Art. 33 da LPI (22) 17/12/2012 (71) LUFTHANSA TECHNIK AG (DE)
(21) BR 11 2014 015482-1 A8	Código 11.1.1 - Arquivamento definitivo - Art. 33 da LPI (22) 26/12/2012 (71) BIO-PHARM SOLUTIONS CO., LTD. (KR)
(21) BR 11 2014 015483-0 A8	Código 11.1.1 - Arquivamento definitivo - Art. 33 da LPI (22) 20/12/2012 (71) KONINKLIJKE PHILIPS N.V. (NL)
(21) BR 11 2014 015491-0 A8	Código 11.1.1 - Arquivamento definitivo - Art. 33 da LPI (22) 13/12/2012 (71) KONINKLIJKE PHILIPS N.V. (NL)
(21) BR 11 2014 015506-2 A8	Código 11.1.1 - Arquivamento definitivo - Art. 33 da LPI (22) 20/12/2012 (71) RHODIA OPERATIONS (FR)
(21) BR 11 2014 015531-3 A8	Código 11.1.1 - Arquivamento definitivo - Art. 33 da LPI (22) 20/12/2012 (71) BASF SE (DE)
(21) BR 11 2014 015545-3 A8	Código 11.1.1 - Arquivamento definitivo - Art. 33 da LPI (22) 13/12/2012 (71) RHODIA OPERATIONS (FR)
(21) BR 11 2014 015549-6 A8	Código 11.1.1 - Arquivamento definitivo - Art. 33 da LPI (22) 21/12/2012 (71) F. HOFFMANN - LA ROCHE AG (CH)
(21) BR 11 2014 015578-0 A8	Código 11.1.1 - Arquivamento definitivo - Art. 33 da LPI (22) 18/12/2012 (71) ALMIRALL, S.A. (ES)
(21) BR 11 2014 015579-8 A8	Código 11.1.1 - Arquivamento definitivo - Art. 33 da LPI (22) 18/12/2012 (71) The Procter & Gamble Company (US)
(21) BR 11 2014 015674-3 A8	Código 11.1.1 - Arquivamento definitivo - Art. 33 da LPI

	(22) 14/12/2012 (71) PETER-JULES VAN OVERLOOP (NL)
(21) BR 11 2014 015688-3 A8	Código 11.1.1 - Arquivamento definitivo - Art. 33 da LPI (22) 20/12/2012 (71) SHELL INTERNATIONALE RESEARCH MAATSCHAPPIJ B.V. (NL)
(21) BR 11 2014 015701-4 A8	Código 11.1.1 - Arquivamento definitivo - Art. 33 da LPI (22) 20/12/2012 (71) SHELL INTERNATIONALE RESEARCH MAATSCHAPPIJ B.V. (NL)
(21) BR 11 2014 015703-0 A8	Código 11.1.1 - Arquivamento definitivo - Art. 33 da LPI (22) 19/12/2012 (71) GLAXOSMITHKLINE LLC (US)
(21) BR 11 2014 015704-9 A8	Código 11.1.1 - Arquivamento definitivo - Art. 33 da LPI (22) 24/10/2012 (71) INGEREC (FR)
(21) BR 11 2014 015708-1 A8	Código 11.1.1 - Arquivamento definitivo - Art. 33 da LPI (22) 24/12/2012 (71) PRAD RESEARCH AND DEVELOPMENT LIMITED (VG)
(21) BR 11 2014 015716-2 A8	Código 11.1.1 - Arquivamento definitivo - Art. 33 da LPI (22) 21/12/2012 (71) PRAD RESEARCH AND DEVELOPMENT LIMITED (VG)
(21) BR 11 2014 015737-5 A8	Código 11.1.1 - Arquivamento definitivo - Art. 33 da LPI (22) 04/05/2012 (71) EBURON ORGANICS INTERNATIONAL II, LLC (US)
(21) BR 11 2014 015740-5 A8	Código 11.1.1 - Arquivamento definitivo - Art. 33 da LPI (22) 11/12/2012 (71) GENERAL ELECTRIC COMPANY (US)
(21) BR 11 2014 015754-5 A8	Código 11.1.1 - Arquivamento definitivo - Art. 33 da LPI (22) 18/12/2012 (71) TORAY INDUSTRIES, INC. (JP)
(21) BR 11 2014 015769-3 A8	Código 11.1.1 - Arquivamento definitivo - Art. 33 da LPI (22) 26/12/2012 (71) PYRAMID ANALYTICS BV (NL)

(21) BR 11 2014 015797-9 A8	Código 11.1.1 - Arquivamento definitivo - Art. 33 da LPI (22) 20/12/2012 (71) NESTEC S.A. (CH)
(21) BR 11 2014 015823-1 A8	Código 11.1.1 - Arquivamento definitivo - Art. 33 da LPI (22) 30/11/2012 (71) BIOGAIA AB (SE)
(21) BR 11 2014 015826-6 A8	Código 11.1.1 - Arquivamento definitivo - Art. 33 da LPI (22) 30/11/2012 (71) BIOGAIA AB (SE)
(21) BR 11 2014 015845-2 A8	Código 11.1.1 - Arquivamento definitivo - Art. 33 da LPI (22) 28/12/2012 (71) BOEHRINGER INGELHEIM INTERNATIONAL GMBH (DE)
(21) BR 11 2014 015862-2 A8	Código 11.1.1 - Arquivamento definitivo - Art. 33 da LPI (22) 21/11/2012 (71) GENERAL ELECTRIC COMPANY (US)
(21) BR 11 2014 015872-0 A8	Código 11.1.1 - Arquivamento definitivo - Art. 33 da LPI (22) 07/12/2012 (71) TESCO CORPORATION (US)
(21) BR 11 2014 015880-0 A8	Código 11.1.1 - Arquivamento definitivo - Art. 33 da LPI (22) 12/12/2012 (71) GE OIL & GAS UK LIMITED (GB)
(21) BR 11 2014 015881-9 A8	Código 11.1.1 - Arquivamento definitivo - Art. 33 da LPI (22) 12/12/2012 (71) GE OIL & GAS UK LIMITED (GB)
(21) BR 11 2014 015928-9 A8	Código 11.1.1 - Arquivamento definitivo - Art. 33 da LPI (22) 27/12/2012 (71) MORISHITA JINTAN CO., LTD. (JP)
(21) BR 11 2014 015970-0 A8	Código 11.1.1 - Arquivamento definitivo - Art. 33 da LPI (22) 05/12/2012 (71) CATERPILLAR INC. (US)
(21) BR 11 2014 015974-2 A8	Código 11.1.1 - Arquivamento definitivo - Art. 33 da LPI

	(22) 13/12/2012 (71) FLSMIDTH A/S (DK)
(21) BR 11 2014 015999-8 A8	Código 11.1.1 - Arquivamento definitivo - Art. 33 da LPI (22) 28/12/2012 (71) E.I DU PONT DE NEMOURS AND COMPANY (US)
(21) BR 11 2014 016000-7 A8	Código 11.1.1 - Arquivamento definitivo - Art. 33 da LPI (22) 28/12/2012 (71) E.I. DU PONT DE NEMOURS AND COMPANY (US)
(21) BR 11 2014 016005-8 A8	Código 11.1.1 - Arquivamento definitivo - Art. 33 da LPI (22) 28/12/2012 (71) BUTAMAX ADVANCED BIOFUELS LLC (US)
(21) BR 11 2014 016063-5 A8	Código 11.1.1 - Arquivamento definitivo - Art. 33 da LPI (22) 11/12/2012 (71) FORESIGHT INFORMATION SECURITY TECHNOLOGIES LTD (IL)
(21) BR 11 2014 016064-3 A8	Código 11.1.1 - Arquivamento definitivo - Art. 33 da LPI (22) 18/12/2012 (71) GENERAL ELECTRIC COMPANY (US)
(21) BR 11 2014 016078-3 A8	Código 11.1.1 - Arquivamento definitivo - Art. 33 da LPI (22) 11/12/2012 (71) WELLSTREAM INTERNATIONAL LIMITED (GB)
(21) BR 11 2014 016082-1 A8	Código 11.1.1 - Arquivamento definitivo - Art. 33 da LPI (22) 24/10/2012 (71) WELLSTREAM INTERNATIONAL LIMITED (GB)
(21) BR 11 2014 016083-0 A8	Código 11.1.1 - Arquivamento definitivo - Art. 33 da LPI (22) 11/12/2012 (71) WELLSTREAM INTERNATIONAL LIMITED (GB)
(21) BR 11 2014 016148-8 A8	Código 11.1.1 - Arquivamento definitivo - Art. 33 da LPI (22) 20/12/2012 (71) NOVO NORDISK A/S (DK)
(21) BR 11 2014 016162-3 A8	Código 11.1.1 - Arquivamento definitivo - Art. 33 da LPI (22) 20/12/2012 (71) BAYER INTELLECTUAL PROPERTY GMBH (DE)

(21) BR 11 2014 016189-5 A8	Código 11.1.1 - Arquivamento definitivo - Art. 33 da LPI (22) 21/12/2012 (71) KONINKLIJKE PHILIPS N.V. (NL)
(21) BR 11 2014 016209-3 A8	Código 11.1.1 - Arquivamento definitivo - Art. 33 da LPI (22) 11/01/2013 (71) CHRYSLER GROUP LLC (US)
(21) BR 11 2014 016216-6 A8	Código 11.1.1 - Arquivamento definitivo - Art. 33 da LPI (22) 14/12/2012 (71) CATERPILLAR INC. (US)
(21) BR 11 2014 016217-4 A8	Código 11.1.1 - Arquivamento definitivo - Art. 33 da LPI (22) 14/12/2012 (71) CATERPILLAR INC. (US)
(21) BR 11 2014 016222-0 A8	Código 11.1.1 - Arquivamento definitivo - Art. 33 da LPI (22) 24/12/2012 (71) ZAZZLE INC. (US)
(21) BR 11 2014 016261-1 A8	Código 11.1.1 - Arquivamento definitivo - Art. 33 da LPI (22) 29/08/2013 (71) INTEL CORPORATION (US)
(21) BR 11 2014 016269-7 A8	Código 11.1.1 - Arquivamento definitivo - Art. 33 da LPI (22) 04/01/2013 (71) GOJO INDUSTRIES, INC (US)
(21) BR 11 2014 016285-9 A8	Código 11.1.1 - Arquivamento definitivo - Art. 33 da LPI (22) 31/07/2013 (71) QUALITROL COMPANY, LLC (US)
(21) BR 11 2014 016299-9 A8	Código 11.1.1 - Arquivamento definitivo - Art. 33 da LPI (22) 28/12/2012 (71) ABBVIE INC. (US)
(21) BR 11 2014 016302-2 A8	Código 11.1.1 - Arquivamento definitivo - Art. 33 da LPI (22) 27/12/2012 (71) ZAZZLE INC (US)
(21) BR 11 2014 016373-1 A8	Código 11.1.1 - Arquivamento definitivo - Art. 33 da LPI

	(22) 11/12/2012 (71) DOW GLOBAL TECHNOLOGIES LLC (US)
(21) BR 11 2014 016381-2 A8	Código 11.1.1 - Arquivamento definitivo - Art. 33 da LPI (22) 28/12/2012 (71) PEPSICO, INC. (US)
(21) BR 11 2014 016404-5 A8	Código 11.1.1 - Arquivamento definitivo - Art. 33 da LPI (22) 05/12/2012 (71) N.E. CHEMCAT CORPORATION (JP)
(21) BR 11 2014 016406-1 A8	Código 11.1.1 - Arquivamento definitivo - Art. 33 da LPI (22) 05/12/2012 (71) ISCAR LTD . (IL)
(21) BR 11 2014 016422-3 A8	Código 11.1.1 - Arquivamento definitivo - Art. 33 da LPI (22) 03/01/2013 (71) PAN-VISION S.R.L. (IT)
(21) BR 11 2014 016454-1 A8	Código 11.1.1 - Arquivamento definitivo - Art. 33 da LPI (22) 13/12/2012 (71) CONTINENTAL REIFEN DEUTSCHLAND GMBH (DE)
(21) BR 11 2014 016460-6 A8	Código 11.1.1 - Arquivamento definitivo - Art. 33 da LPI (22) 07/01/2013 (71) HPO ASSETS LLC (US)
(21) BR 11 2014 016469-0 A8	Código 11.1.1 - Arquivamento definitivo - Art. 33 da LPI (22) 11/01/2012 (71) E.I. DU PONT DE NEMOURS AND COMPANY (US)
(21) BR 11 2014 016475-4 A8	Código 11.1.1 - Arquivamento definitivo - Art. 33 da LPI (22) 21/02/2013 (71) INTERNATIONAL TOBACCO MACHINERY POLAND SP. Z O.O. (PL)
(21) BR 11 2014 016478-9 A8	Código 11.1.1 - Arquivamento definitivo - Art. 33 da LPI (22) 08/01/2013 (71) SUMITOMO CHEMICAL COMPANY, LIMITED (JP)
(21) BR 11 2014 016506-8 A8	Código 11.1.1 - Arquivamento definitivo - Art. 33 da LPI (22) 04/01/2013 (71) CORTLAND RESEARCH LLC (US)

(21) BR 11 2014 016507-6 A8	Código 11.1.1 - Arquivamento definitivo - Art. 33 da LPI (22) 17/09/2012 (71) COMODO ITALIA S.R.L. (IT)
(21) BR 11 2014 016520-3 A8	Código 11.1.1 - Arquivamento definitivo - Art. 33 da LPI (22) 03/01/2013 (71) TELEFONAKTIEBOLAGET L M ERICSSON (publ) (SE)
(21) BR 11 2014 016528-9 A8	Código 11.1.1 - Arquivamento definitivo - Art. 33 da LPI (22) 08/01/2013 (71) SUMITOMO CHEMICAL COMPANY, LIMITED (JP)
(21) BR 11 2014 016558-0 A8	Código 11.1.1 - Arquivamento definitivo - Art. 33 da LPI (22) 29/01/2013 (71) TORAY INDUSTRIES, INC (JP)
(21) BR 11 2014 016575-0 A8	Código 11.1.1 - Arquivamento definitivo - Art. 33 da LPI (22) 20/12/2012 (71) Zoetis LLC (US)
(21) BR 11 2014 016580-7 A8	Código 11.1.1 - Arquivamento definitivo - Art. 33 da LPI (22) 13/02/2013 (71) COCKERILL MAINTENANCE & INGENIERIE S.A. (BE)
(21) BR 11 2014 016583-1 A8	Código 11.1.1 - Arquivamento definitivo - Art. 33 da LPI (22) 28/01/2013 (71) EATON CORPORATION (US)
(21) BR 11 2014 016597-1 A8	Código 11.1.1 - Arquivamento definitivo - Art. 33 da LPI (22) 01/02/2013 (71) REHAU AG + CO (DE)
(21) BR 11 2014 016621-8 A8	Código 11.1.1 - Arquivamento definitivo - Art. 33 da LPI (22) 04/01/2013 (71) Kior, Inc. (US)
(21) BR 11 2014 016626-9 A8	Código 11.1.1 - Arquivamento definitivo - Art. 33 da LPI (22) 04/01/2013 (71) RECHARGEABLE BATTERY CORPORATION (US)
(21) BR 11 2014 016632-3 A8	Código 11.1.1 - Arquivamento definitivo - Art. 33 da LPI

	(22) 03/01/2013 (71) SANOFI (FR)
(21) BR 11 2014 016645-5 A8	Código 11.1.1 - Arquivamento definitivo - Art. 33 da LPI (22) 18/01/2013 (71) AIRCELLE (FR)
(21) BR 11 2014 016697-8 A8	Código 11.1.1 - Arquivamento definitivo - Art. 33 da LPI (22) 08/01/2013 (71) SUMITOMO CHEMICAL COMPANY, LIMITED (JP)
(21) BR 11 2014 016700-1 A8	Código 11.1.1 - Arquivamento definitivo - Art. 33 da LPI (22) 07/01/2013 (71) CAMERON INTERNATIONAL CORPORATION (US)
(21) BR 11 2014 016706-0 A8	Código 11.1.1 - Arquivamento definitivo - Art. 33 da LPI (22) 07/01/2013 (71) AMERICAN PANEL CORPORATION, INC. (US)
(21) BR 11 2014 016708-7 A8	Código 11.1.1 - Arquivamento definitivo - Art. 33 da LPI (22) 11/01/2012 (71) E.I. DU PONT DE NEMOURS AND COMPANY (US)
(21) BR 11 2014 016709-5 A8	Código 11.1.1 - Arquivamento definitivo - Art. 33 da LPI (22) 11/01/2012 (71) E.I DU PONT DE NEMOURS AND COMPANY (US)
(21) BR 11 2014 016739-7 A8	Código 11.1.1 - Arquivamento definitivo - Art. 33 da LPI (22) 11/01/2012 (71) E.I. DU PONT DE NEMOURS AND COMPANY (US)
(21) BR 11 2014 016741-9 A8	Código 11.1.1 - Arquivamento definitivo - Art. 33 da LPI (22) 11/01/2012 (71) E.I. DU PONT DE NEMOURS AND COMPANY (US)
(21) BR 11 2014 016764-8 A8	Código 11.1.1 - Arquivamento definitivo - Art. 33 da LPI (22) 26/12/2012 (71) THE MEDICINES COMPANY (US)
(21) BR 11 2014 016786-9 A8	Código 11.1.1 - Arquivamento definitivo - Art. 33 da LPI (22) 03/01/2013 (71) TENNECO AUTOMOTIVE OPERATING COMPANY INC (US)

(21) BR 11 2014 016789-3 A8	Código 11.1.1 - Arquivamento definitivo - Art. 33 da LPI (22) 04/01/2013 (71) INCEPTUS MEDICAL, LLC (US)
(21) BR 11 2014 016792-3 A8	Código 11.1.1 - Arquivamento definitivo - Art. 33 da LPI (22) 04/01/2013 (71) THE WATER INITIATIVE, LLC (US)
(21) BR 11 2014 016818-0 A8	Código 11.1.1 - Arquivamento definitivo - Art. 33 da LPI (22) 08/01/2013 (71) SUMITOMO CHEMICAL COMPANY, LIMITED (JP)
(21) BR 11 2014 016820-2 A8	Código 11.1.1 - Arquivamento definitivo - Art. 33 da LPI (22) 08/01/2013 (71) SUMITOMO CHEMICAL COMPANY, LIMITED (JP)
(21) BR 11 2014 016838-5 A8	Código 11.1.1 - Arquivamento definitivo - Art. 33 da LPI (22) 08/01/2013 (71) SUMITOMO CHEMICAL COMPANY, LIMITED (JP)
(21) BR 11 2014 016850-4 A8	Código 11.1.1 - Arquivamento definitivo - Art. 33 da LPI (22) 10/01/2013 (71) MICHAEL SPECTOR (US) , ALEJANDRO HOBERMAN (US)
(21) BR 11 2014 016856-3 A8	Código 11.1.1 - Arquivamento definitivo - Art. 33 da LPI (22) 11/01/2012 (71) E.I DU PONT DE NEMOURS AND COMPANY (US)
(21) BR 11 2014 016926-8 A8	Código 11.1.1 - Arquivamento definitivo - Art. 33 da LPI (22) 19/07/2012 (71) INVESTIGACIONES FARMACÉUTICAS Y VETERINARIAS, S. L. (ES)
(21) BR 11 2014 016995-0 A8	Código 11.1.1 - Arquivamento definitivo - Art. 33 da LPI (22) 10/01/2013 (71) DIGITAL VISION, LLC (US)
(21) BR 11 2014 017000-2 A8	Código 11.1.1 - Arquivamento definitivo - Art. 33 da LPI (22) 11/01/2013 (71) QUALCOMM INCORPORATED (US)
(21) BR 11 2014 017034-7 A8	Código 11.1.1 - Arquivamento definitivo - Art. 33 da LPI

	(22) 17/01/2013 (71) EASTMAN CHEMICAL COMPANY (US)
(21) BR 11 2014 017046-0 A8	Código 11.1.1 - Arquivamento definitivo - Art. 33 da LPI (22) 07/02/2013 (71) DEERE & COMPANY (US)
(21) BR 11 2014 017053-3 A8	Código 11.1.1 - Arquivamento definitivo - Art. 33 da LPI (22) 18/01/2013 (71) ISOFOL MEDICAL AB (SE)
(21) BR 11 2014 017057-6 A8	Código 11.1.1 - Arquivamento definitivo - Art. 33 da LPI (22) 10/01/2013 (71) BIANCALANI S.R.L. (IT)
(21) BR 11 2014 017058-4 A8	Código 11.1.1 - Arquivamento definitivo - Art. 33 da LPI (22) 10/01/2013 (71) BOEHRINGER INGELHEIM INTERNATIONAL GMBH (DE)
(21) BR 11 2014 017086-0 A8	Código 11.1.1 - Arquivamento definitivo - Art. 33 da LPI (22) 15/01/2013 (71) BAYER INTELLECTUAL PROPERTY GMBH (DE)
(21) BR 11 2014 017139-4 A8	Código 11.1.1 - Arquivamento definitivo - Art. 33 da LPI (22) 09/01/2013 (71) NESTEC S.A. (CH)
(21) BR 11 2014 017144-0 A8	Código 11.1.1 - Arquivamento definitivo - Art. 33 da LPI (22) 16/01/2013 (71) KONINKLIJKE PHILIPS N.V. (NL)
(21) BR 11 2014 017150-5 A8	Código 11.1.1 - Arquivamento definitivo - Art. 33 da LPI (22) 21/12/2012 (71) ARJO WIGGINS FINE PAPERS LIMITED (GB)
(21) BR 11 2014 017153-0 A8	Código 11.1.1 - Arquivamento definitivo - Art. 33 da LPI (22) 07/01/2013 (71) ISIS INNOVATION LIMITED (GB)
(21) BR 11 2014 017161-0 A8	Código 11.1.1 - Arquivamento definitivo - Art. 33 da LPI (22) 11/01/2013 (71) W. L. GORE & ASSOCIATES, INC. (US)

(21) BR 11 2014 017169-6 A8	Código 11.1.1 - Arquivamento definitivo - Art. 33 da LPI (22) 09/01/2013 (71) NESTEC S.A. (CH)
(21) BR 11 2014 017175-0 A8	Código 11.1.1 - Arquivamento definitivo - Art. 33 da LPI (22) 14/01/2013 (71) MYOSCIENCE, INC. (US)
(21) BR 11 2014 017201-3 A8	Código 11.1.1 - Arquivamento definitivo - Art. 33 da LPI (22) 28/02/2013 (71) EATON CORPORATION (US)
(21) BR 11 2014 017211-0 A8	Código 11.1.1 - Arquivamento definitivo - Art. 33 da LPI (22) 09/01/2013 (71) ELECTROLUX HOME PRODUCTS CORPORATION N.V. (BE)
(21) BR 11 2014 017218-8 A8	Código 11.1.1 - Arquivamento definitivo - Art. 33 da LPI (22) 17/01/2013 (71) MACDON INDUSTRIES LTD. (CA)
(21) BR 11 2014 017243-9 A8	Código 11.1.1 - Arquivamento definitivo - Art. 33 da LPI (22) 14/01/2013 (71) PULSE FUNCTION F6 LTD (IE)
(21) BR 11 2014 017246-3 A8	Código 11.1.1 - Arquivamento definitivo - Art. 33 da LPI (22) 14/01/2013 (71) GULFSTREAM SERVICES, INC. (US)
(21) BR 11 2014 017252-8 A8	Código 11.1.1 - Arquivamento definitivo - Art. 33 da LPI (22) 11/01/2013 (71) REGENTS OF THE UNIVERSITY OF MINNESOTA (US)
(21) BR 11 2014 017290-0 A8	Código 11.1.1 - Arquivamento definitivo - Art. 33 da LPI (22) 13/01/2012 (71) TS R&D S.r.l. (IT)
(21) BR 11 2014 017300-1 A8	Código 11.1.1 - Arquivamento definitivo - Art. 33 da LPI (22) 13/11/2012 (71) YONG JUN KIM (KR) , YOUNG HO KIM (KR) , BO MI KIM (KR)
(21) BR 11 2014 017307-9 A8	Código 11.1.1 - Arquivamento definitivo - Art. 33 da LPI

	(22) 10/01/2013 (71) CATERPILLAR INC. (US)
(21) BR 11 2014 017327-3 A8	Código 11.1.1 - Arquivamento definitivo - Art. 33 da LPI (22) 08/01/2013 (71) SECO TOOLS AB (SE)
(21) BR 11 2014 017328-1 A8	Código 11.1.1 - Arquivamento definitivo - Art. 33 da LPI (22) 20/12/2012 (71) SECO TOOLS AB (SE)
(21) BR 11 2014 017336-2 A8	Código 11.1.1 - Arquivamento definitivo - Art. 33 da LPI (22) 26/01/2012 (71) NANOLOGIX, INC. (US)
(21) BR 11 2014 017347-8 A8	Código 11.1.1 - Arquivamento definitivo - Art. 33 da LPI (22) 16/01/2013 (71) BAYER INTELLECTUAL PROPERTY GMBH (DE)
(21) BR 11 2014 017365-6 A8	Código 11.1.1 - Arquivamento definitivo - Art. 33 da LPI (22) 31/01/2013 (71) ROHM AND HAAS COMPANY (US)
(21) BR 11 2014 017382-6 A8	Código 11.1.1 - Arquivamento definitivo - Art. 33 da LPI (22) 25/01/2013 (71) STEIGER PARTICIPATIONS SA (CH)
(21) BR 11 2014 017412-1 A8	Código 11.1.1 - Arquivamento definitivo - Art. 33 da LPI (22) 17/01/2013 (71) MACDON INDUSTRIES LTD. (CA)
(21) BR 11 2014 017417-2 A8	Código 11.1.1 - Arquivamento definitivo - Art. 33 da LPI (22) 01/02/2013 (71) ROHM AND HAAS COMPANY (US)
(21) BR 11 2014 017424-5 A8	Código 11.1.1 - Arquivamento definitivo - Art. 33 da LPI (22) 19/01/2013 (71) LUPIN LIMITED (IN)
(21) BR 11 2014 017430-0 A8	Código 11.1.1 - Arquivamento definitivo - Art. 33 da LPI (22) 13/02/2013 (71) AIRCELLE (FR)

(21) BR 11 2014 017434-2 A8	Código 11.1.1 - Arquivamento definitivo - Art. 33 da LPI (22) 01/02/2013 (71) SICPA HOLDING SA (CH)
(21) BR 11 2014 017437-7 A8	Código 11.1.1 - Arquivamento definitivo - Art. 33 da LPI (22) 17/01/2013 (71) HARRIS CORPORATION (US)
(21) BR 11 2014 017483-0 A8	Código 11.1.1 - Arquivamento definitivo - Art. 33 da LPI (22) 15/01/2013 (71) BAYER INTELLECTUAL PROPERTY GMBH (DE)
(21) BR 11 2014 017484-9 A8	Código 11.1.1 - Arquivamento definitivo - Art. 33 da LPI (22) 16/01/2013 (71) HPO ASSETS LLC (US)
(21) BR 11 2014 017492-0 A8	Código 11.1.1 - Arquivamento definitivo - Art. 33 da LPI (22) 22/01/2013 (71) CHRYSLER GROUP LLC (US)
(21) BR 11 2014 017493-8 A8	Código 11.1.1 - Arquivamento definitivo - Art. 33 da LPI (22) 15/01/2013 (71) GLAXOSMITHKLINE INTELLECTUAL PROPERTY DEVELOPMENT LIMITED (GB)
(21) BR 11 2014 017519-5 A8	Código 11.1.1 - Arquivamento definitivo - Art. 33 da LPI (22) 16/01/2013 (71) ATOX BIO LTD. (IL)
(21) BR 11 2014 017547-0 A8	Código 11.1.1 - Arquivamento definitivo - Art. 33 da LPI (22) 16/01/2013 (71) BAYER INTELLECTUAL PROPERTY GMBH (DE)
(21) BR 11 2014 019965-5 A2	Código 11.1.1 - Arquivamento definitivo - Art. 33 da LPI (22) 01/03/2013 (71) NUOVO PIGNONE SRL (IT)
(21) BR 11 2014 019967-1 A2	Código 11.1.1 - Arquivamento definitivo - Art. 33 da LPI (22) 22/01/2013 (71) THYSSENKRUPP INDUSTRIAL SOLUTIONS AG (DE)

(21) BR 11 2014 019969-8 A2	Código 11.1.1 - Arquivamento definitivo - Art. 33 da LPI (22) 21/02/2013 (71) The Procter & Gamble Company (US)
(21) BR 11 2014 019982-5 A2	Código 11.1.1 - Arquivamento definitivo - Art. 33 da LPI (22) 18/02/2013 (71) UNIVERSITEIT VAN AMSTERDAM (NL)
(21) BR 20 2012 002377-1 U2	Código 11.1.1 - Arquivamento definitivo - Art. 33 da LPI (22) 02/02/2012 (71) MARIO MASSAJI MIZUTANI (BR/SP) , ANTONIO PULQUERIO RIBEIRO (BR/SP)
(21) BR 20 2012 008579-3 U2	Código 11.1.1 - Arquivamento definitivo - Art. 33 da LPI (22) 12/04/2012 (71) INDÚSTRIA DE IMPLEMENTOS AGRÍCOLAS SILTOMAC LTDA (BR/SP)
(21) BR 20 2012 009075-4 U2	Código 11.1.1 - Arquivamento definitivo - Art. 33 da LPI (22) 18/04/2012 (71) VITOR PANISSA JUNIOR (BR/SP)
(21) BR 20 2012 009734-1 U2	Código 11.1.1 - Arquivamento definitivo - Art. 33 da LPI (22) 26/04/2012 (71) HELIO YOSHINOBU YAMANE (BR/SP)
(21) BR 20 2012 009995-6 U2	Código 11.1.1 - Arquivamento definitivo - Art. 33 da LPI (22) 27/04/2012 (71) EDSON ANTONIO SOKULSKI (BR/PR)
(21) BR 20 2012 033786-5 U2	Código 11.1.1 - Arquivamento definitivo - Art. 33 da LPI (22) 14/12/2012 (71) KJ LAB DISTRIBUIDORA DE INSTRUMENTOS E MATERIAIS MEDICO-CIRURGICO, HOSPITALARES E LABORATORIAIS LTDA. (BR/PR)
(21) BR 20 2013 000572-5 U2	Código 11.1.1 - Arquivamento definitivo - Art. 33 da LPI (22) 09/01/2013 (71) ANTÔNIO ANDRÉ DE MORAIS (BR/MG)
(21) BR 20 2013 001651-4 U2	Código 11.1.1 - Arquivamento definitivo - Art. 33 da LPI (22) 23/01/2013 (71) AMÉLIO ANTÔNIO DALMAS (BR/RS)

(21) BR 20 2013 001654-9 U2	Código 11.1.1 - Arquivamento definitivo - Art. 33 da LPI (22) 23/01/2013 (71) MARLON WALTER DE OLIVEIRA (BR/SC) , ADELINIO ANTONIO BENVENUTTI (BR/SC)
(21) BR 20 2013 001659-0 U2	Código 11.1.1 - Arquivamento definitivo - Art. 33 da LPI (22) 23/01/2013 (71) PEDRO CRUZ DA SILVA (BR/DF)
(21) BR 20 2013 001780-4 U2	Código 11.1.1 - Arquivamento definitivo - Art. 33 da LPI (22) 24/01/2013 (71) SEBASTIAN ADOLFO CARRARD (BR/RS)
(21) BR 20 2013 001816-9 U2	Código 11.1.1 - Arquivamento definitivo - Art. 33 da LPI (22) 24/01/2013 (71) JORGE PABLO KEMERER (BR/RS)
(21) BR 20 2013 002134-8 U2	Código 11.1.1 - Arquivamento definitivo - Art. 33 da LPI (22) 29/01/2013 (71) PAULO CEZAR DA FONSECA LOPES FILHO (BR/GO)
(21) BR 20 2013 002135-6 U2	Código 11.1.1 - Arquivamento definitivo - Art. 33 da LPI (22) 29/01/2013 (71) VDA PEÇAS E SERVIÇOS LTDA-ME (BR/GO)
(21) BR 20 2013 002188-7 U2	Código 11.1.1 - Arquivamento definitivo - Art. 33 da LPI (22) 29/01/2013 (71) JOÃO DINES FILHO (BR/ES)
(21) BR 20 2013 002251-4 U2	Código 11.1.1 - Arquivamento definitivo - Art. 33 da LPI (22) 30/01/2013 (71) BIOLOGÍSTICA SOLUÇÕES EM LOGÍSTICA E SERVIÇOS LTDA (BR/MG)
(21) BR 20 2013 003287-0 U2	Código 11.1.1 - Arquivamento definitivo - Art. 33 da LPI (22) 08/02/2013 (71) CLAUDIO PINTO CHAVES (BR/RS)
(21) BR 20 2013 003952-2 U2	Código 11.1.1 - Arquivamento definitivo - Art. 33 da LPI (22) 20/02/2013 (71) RICARDO HENRIQUE TORRES FIORI (BR/RJ)
(21) BR 20 2013 008121-9 U2	Código 11.1.1 - Arquivamento definitivo - Art. 33 da LPI

	(22) 04/04/2013 (71) ARIF GUNGOR (AR)
(21) BR 20 2013 009258-0 U2	Código 11.1.1 - Arquivamento definitivo - Art. 33 da LPI (22) 16/04/2013 (71) GEAZI SOUZA OLIVEIRA (BR/MG) , ADEIR HENRIQUES DE OLIVEIRA (BR/MG) , NELSON WESSLER SCHILICKMANN (BR/MG)
(21) BR 20 2013 009544-9 U2	Código 11.1.1 - Arquivamento definitivo - Art. 33 da LPI (22) 19/04/2013 (71) LUÍS FELIPE BRUCATE RAMALHO (BR/RJ)
(21) BR 20 2013 010435-9 U2	Código 11.1.1 - Arquivamento definitivo - Art. 33 da LPI (22) 29/04/2013 (71) JOSÉ MARIA DA SILVA SOUZA (BR/MG) , FILIPE LOYOLA LOPES (BR/MG) , FABIO RODRIGUES DA SILVA (BR/MG) , CLAUDIA CRISTINA GARGEZ (BR/MG)
(21) BR 20 2013 010944-0 U2	Código 11.1.1 - Arquivamento definitivo - Art. 33 da LPI (22) 03/05/2013 (71) HAROLDO KENJI SHIKANO (BR/SP)
(21) BR 20 2013 011123-1 U2	Código 11.1.1 - Arquivamento definitivo - Art. 33 da LPI (22) 06/05/2013 (71) AIRTON AMARAL (BR/SP)
(21) BR 20 2013 011385-4 U2	Código 11.1.1 - Arquivamento definitivo - Art. 33 da LPI (22) 08/05/2013 (71) GUSTAVO HENRIQUE DE ALMEIDA MARCELINO (BR/MG)
(21) BR 20 2013 012856-8 U2	Código 11.1.1 - Arquivamento definitivo - Art. 33 da LPI (22) 07/05/2013 (71) ROALD AGNER SOUZA GOUVEIA (BR/PR)
(21) BR 20 2013 012859-2 U2	Código 11.1.1 - Arquivamento definitivo - Art. 33 da LPI (22) 09/05/2013 (71) ADRIANA CARVALHO DA SILVA (BR/SP)
(21) BR 20 2013 013195-0 U2	Código 11.1.1 - Arquivamento definitivo - Art. 33 da LPI (22) 28/05/2013 (71) Pedro Ricardo Paulino Menezes (BR/SP)

(21) BR 20 2013 013968-3 U2	Código 11.1.1 - Arquivamento definitivo - Art. 33 da LPI (22) 06/06/2013 (71) ARTHUR PEÇANHA DE MATTOS JR (BR/MG)
(21) BR 20 2013 015418-6 U2	Código 11.1.1 - Arquivamento definitivo - Art. 33 da LPI (22) 17/06/2013 (71) José Ricardo de Menezes (BR/SC) , João Batista Graciosa (BR/SC) , Rodrigo Otávio de Menezes (BR/SC) , Walterley Neves (BR/SC)
(21) BR 20 2013 015757-6 U2	Código 11.1.1 - Arquivamento definitivo - Art. 33 da LPI (22) 21/06/2013 (71) RUDI BERWANGER (BR/DF)
(21) BR 20 2013 017331-8 U2	Código 11.1.1 - Arquivamento definitivo - Art. 33 da LPI (22) 05/07/2013 (71) SELMAN GERALDO MACHADO DO CARMO (BR/MG)
(21) BR 20 2013 017343-1 U2	Código 11.1.1 - Arquivamento definitivo - Art. 33 da LPI (22) 05/07/2013 (71) NEY TAVARES LIMA FILHO (BR/PE)
(21) BR 20 2013 017478-0 U2	Código 11.1.1 - Arquivamento definitivo - Art. 33 da LPI (22) 08/07/2013 (71) WANDERLEI LUCIO DA SILVA (BR/SP)
(21) BR 20 2013 017541-8 U2	Código 11.1.1 - Arquivamento definitivo - Art. 33 da LPI (22) 09/07/2013 (71) GUILHERME VENTURINI BANDEIRA (BR/MG)
(21) BR 20 2013 017542-6 U2	Código 11.1.1 - Arquivamento definitivo - Art. 33 da LPI (22) 09/07/2013 (71) GUILHERME VENTURINI BANDEIRA (BR/MG)
(21) BR 20 2013 017863-8 U2	Código 11.1.1 - Arquivamento definitivo - Art. 33 da LPI (22) 12/07/2013 (71) LEANDRO DEL BIANCO (BR/SP)
(21) BR 20 2013 017866-2 U2	Código 11.1.1 - Arquivamento definitivo - Art. 33 da LPI (22) 12/07/2013 (71) JOHN MAURICE BIDDULPH (BR/SP)
(21) BR 20 2013 018014-4 U2	Código 11.1.1 - Arquivamento definitivo - Art. 33 da LPI

	(22) 15/07/2013 (71) ROGÉRIO GUALBERTO (BR/SP)
(21) BR 20 2013 027402-5 U2	Código 11.1.1 - Arquivamento definitivo - Art. 33 da LPI (22) 24/10/2013 (71) FERNANDO ELERBROCK (BR/MS)
(21) BR 20 2013 029390-9 U2	Código 11.1.1 - Arquivamento definitivo - Art. 33 da LPI (22) 14/11/2013 (71) PAULO CELETI (BR/SP)
(21) BR 20 2013 030131-6 U2	Código 11.1.1 - Arquivamento definitivo - Art. 33 da LPI (22) 25/11/2013 (71) CENTER SOLDAS INDÚSTRIA E COMÉRCIO LTDA. (BR/SP)
(21) BR 20 2013 030948-1 U2	Código 11.1.1 - Arquivamento definitivo - Art. 33 da LPI (22) 02/12/2013 (71) RONALDO APARECIDO DUARTE (BR/SP)
(21) BR 20 2013 033036-7 U2	Código 11.1.1 - Arquivamento definitivo - Art. 33 da LPI (22) 20/12/2013 (71) TWR COMÉRCIO DE MÁQUINAS LTDA ME (BR/PR)
(21) BR 20 2014 000523-0 U2	Código 11.1.1 - Arquivamento definitivo - Art. 33 da LPI (22) 09/01/2014 (71) MANUEL RÔMULO PINHEIRO PALÁCIO DE QUEIROZ (BR/MA) , RICARDO SCAFUTO SCHLEIER (BR/MA)
(21) BR 20 2014 005256-4 U2	Código 11.1.1 - Arquivamento definitivo - Art. 33 da LPI (22) 07/03/2014 (71) NAUSIDIR GOMES DE SOUZA (BR/SP)
(21) BR 20 2014 005308-0 U2	Código 11.1.1 - Arquivamento definitivo - Art. 33 da LPI (22) 07/03/2014 (71) RICARDO VELOSO BORGES ESPINOLA (BR/PB)
(21) BR 20 2014 007372-3 U2	Código 11.1.1 - Arquivamento definitivo - Art. 33 da LPI (22) 27/03/2014 (71) JUAREZ DE OLIVEIRA E SILVA FILHO (BR/SP)
(21) BR 20 2014 007406-1 U2	Código 11.1.1 - Arquivamento definitivo - Art. 33 da LPI (22) 28/03/2014

	(71) ALEXANDRE FERREIRA MERLO (BR/MG)
(21) BR 20 2014 008628-0 U2	Código 11.1.1 - Arquivamento definitivo - Art. 33 da LPI (22) 10/04/2014 (71) ROSENILDO JOSE CAMARGO (BR/MT)
(21) BR 20 2014 008948-4 U8	Código 11.1.1 - Arquivamento definitivo - Art. 33 da LPI (22) 14/04/2014 (71) MAGNETI MARELLI SISTEMAS AUTOMOTIVOS INDÚSTRIA E COMÉRCIO LTDA. - DIVISÃO CONTROLE MOTOR (BR/SP)
(21) BR 20 2014 009620-0 U2	Código 11.1.1 - Arquivamento definitivo - Art. 33 da LPI (22) 22/04/2014 (71) EMICOL ELETRO ELETRÔNICA S.A. (BR/SP)
(21) BR 20 2014 009680-4 U2	Código 11.1.1 - Arquivamento definitivo - Art. 33 da LPI (22) 23/04/2014 (71) CARLOS NEY ROCHA PESSOA MENDES (BR/SP)
(21) BR 20 2014 009897-1 U2	Código 11.1.1 - Arquivamento definitivo - Art. 33 da LPI (22) 25/04/2014 (71) BURIL GRAVAÇÕES E FERRAMENTARIA LTDA E.E.P (BR/SP)
(21) BR 20 2014 010003-8 U2	Código 11.1.1 - Arquivamento definitivo - Art. 33 da LPI (22) 25/04/2014 (71) MIGUEL ANTONIO SIMKUNAS SIMKUNAS (BR/SP) , ANTONIO CARLOS GUARIENTO (BR/MG) , MARIJAN MRGAN (BR/SP)
(21) BR 20 2014 010055-0 U2	Código 11.1.1 - Arquivamento definitivo - Art. 33 da LPI (22) 26/04/2014 (71) JOSÉ RUBENS GUEDES (BR/PR)
(21) BR 20 2014 010933-7 U2	Código 11.1.1 - Arquivamento definitivo - Art. 33 da LPI (22) 07/05/2014 (71) ELIAS GONÇALVES VARJÃO (BR/SP)
(21) BR 20 2014 010983-3 U2	Código 11.1.1 - Arquivamento definitivo - Art. 33 da LPI (22) 07/05/2014 (71) N S F INDÚSTRIA E COM DE EQUIPAMENTOS P/INST COM LTDA (BR/SP)
(21) BR 20 2014 011077-7 U2	Código 11.1.1 - Arquivamento definitivo - Art. 33 da LPI

	(22) 08/05/2014 (71) BERNARDO NOGUEIRA RAMALHO (BR/SP)
(21) BR 20 2014 011204-4 U2	Código 11.1.1 - Arquivamento definitivo - Art. 33 da LPI (22) 09/05/2014 (71) CRISTHIAN CUSTODIO DE OLIVEIRA (BR/MS)
(21) BR 20 2014 011372-5 U2	Código 11.1.1 - Arquivamento definitivo - Art. 33 da LPI (22) 12/05/2014 (71) ELIAS FERNANDES BRITO (BR/BA)
(21) BR 20 2014 011470-5 U2	Código 11.1.1 - Arquivamento definitivo - Art. 33 da LPI (22) 13/05/2014 (71) BERNARDO PARAHYBA DE ARAUJO PEREIRA (BR/PE)
(21) BR 20 2014 011564-7 U2	Código 11.1.1 - Arquivamento definitivo - Art. 33 da LPI (22) 14/05/2014 (71) TAMIRIS SUELEM DA LUZ - ME (BR/PR)
(21) BR 20 2014 011734-8 U2	Código 11.1.1 - Arquivamento definitivo - Art. 33 da LPI (22) 15/05/2014 (71) JOSE LUIS SANDE GOIRIZ (BR/SP)
(21) BR 20 2014 011820-4 U2	Código 11.1.1 - Arquivamento definitivo - Art. 33 da LPI (22) 16/05/2014 (71) EDMILSON JOSÉ RODRIGUES (BR/SP) , ERNANI CARLOS MARTINSCHEN JUNIOR (BR/SP)
(21) BR 20 2014 011829-8 U2	Código 11.1.1 - Arquivamento definitivo - Art. 33 da LPI (22) 16/05/2014 (71) CHOPPER RACING HOTEL CLUBE DE AMIGOS EIRELI EPP (BR/RJ)
(21) BR 20 2014 011847-6 U2	Código 11.1.1 - Arquivamento definitivo - Art. 33 da LPI (22) 16/05/2014 (71) HUGO CAETANO JÚNIOR (BR/GO)
(21) BR 20 2014 012073-0 U2	Código 11.1.1 - Arquivamento definitivo - Art. 33 da LPI (22) 20/05/2014 (71) MARCELO O. FIUZA - ME (BR/RS)
(21) BR 20 2014 012113-2 U2	Código 11.1.1 - Arquivamento definitivo - Art. 33 da LPI (22) 20/05/2014

	(71) EDUARDO JOSE DA SILVA (BR/SP) , RODRIGO DIAS SOUZA (BR/SP)
(21) BR 20 2014 012175-2 U2	Código 11.1.1 - Arquivamento definitivo - Art. 33 da LPI (22) 20/05/2014 (71) LEONARDO BORENE DE ASSIS MATOS (BR/RJ)
(21) BR 20 2014 012466-2 U2	Código 11.1.1 - Arquivamento definitivo - Art. 33 da LPI (22) 23/05/2014 (71) EDSON MENDES RODRIGUES (BR/SP)
(21) BR 20 2014 012502-2 U2	Código 11.1.1 - Arquivamento definitivo - Art. 33 da LPI (22) 23/05/2014 (71) ROBERTO DE OLIVEIRA SPINOLA (BR/SP) , KENEDI OLIVEIRA SPINOLA (BR/SP)
(21) BR 20 2014 012690-8 U2	Código 11.1.1 - Arquivamento definitivo - Art. 33 da LPI (22) 26/05/2014 (71) IGASA S/A. INDÚSTRIA E COMÉRCIO DE AUTO PEÇAS (BR/PR)
(21) BR 20 2014 012697-5 U2	Código 11.1.1 - Arquivamento definitivo - Art. 33 da LPI (22) 26/05/2014 (71) JAIRO FERNANDES DOMENE (BR/SP)
(21) BR 20 2014 012698-3 U2	Código 11.1.1 - Arquivamento definitivo - Art. 33 da LPI (22) 26/05/2014 (71) JAIRO FERNANDES DOMENE (BR/SP)
(21) BR 20 2014 012701-7 U2	Código 11.1.1 - Arquivamento definitivo - Art. 33 da LPI (22) 26/05/2014 (71) JAIRO FERNANDES DOMENE (BR/SP)
(21) BR 20 2014 012703-3 U2	Código 11.1.1 - Arquivamento definitivo - Art. 33 da LPI (22) 26/05/2014 (71) JAIRO FERNANDES DOMENE (BR/SP)
(21) BR 20 2014 012827-7 U2	Código 11.1.1 - Arquivamento definitivo - Art. 33 da LPI (22) 28/05/2014 (71) J.J. PINCÉIS LTDA - ME (BR/RS)
(21) BR 20 2014 013197-9 U2	Código 11.1.1 - Arquivamento definitivo - Art. 33 da LPI (22) 30/05/2014 (71) HELIO LUIZ BATTIROLA (BR/SC)

(21) BR 20 2014 013275-4 U2	Código 11.1.1 - Arquivamento definitivo - Art. 33 da LPI (22) 30/05/2014 (71) CARLOS HENRIQUE ALVES DE PAULA (BR/MG)
(21) BR 20 2014 013277-0 U2	Código 11.1.1 - Arquivamento definitivo - Art. 33 da LPI (22) 30/05/2014 (71) CARLOS HENRIQUE ALVES DE PAULA (BR/MG)
(21) BR 20 2014 013278-9 U2	Código 11.1.1 - Arquivamento definitivo - Art. 33 da LPI (22) 30/05/2014 (71) CARLOS HENRIQUE ALVES DE PAULA (BR/MG)
(21) BR 20 2014 013300-9 U2	Código 11.1.1 - Arquivamento definitivo - Art. 33 da LPI (22) 02/06/2014 (71) MICHAEL RODRIGUES SANTOS (BR/SP)
(21) BR 20 2014 013439-0 U2	Código 11.1.1 - Arquivamento definitivo - Art. 33 da LPI (22) 03/06/2014 (71) DALVA MARIA DE FREITRAS CASSIMIRO (BR/MG)
(21) BR 20 2014 013440-4 U2	Código 11.1.1 - Arquivamento definitivo - Art. 33 da LPI (22) 03/06/2014 (71) Sergio Luiz Gonçalves (BR/SC)
(21) BR 20 2014 013471-4 U2	Código 11.1.1 - Arquivamento definitivo - Art. 33 da LPI (22) 04/06/2014 (71) ANTONIO CARLOS TINOCO DE ALENCAR (BR/AM)
(21) BR 21 2014 030074-2 U2	Código 11.1.1 - Arquivamento definitivo - Art. 33 da LPI (22) 24/05/2013 (71) BRITISH AMERICAN TOBACCO (INVESTMENTS) LIMITED (GB)
(21) BR 21 2015 003309-7 U2	Código 11.1.1 - Arquivamento definitivo - Art. 33 da LPI (22) 29/05/2014 (71) LUIZ FERNANDO DESTRO (BR/SP)
(21) BR 21 2015 029863-5 U2	Código 11.1.1 - Arquivamento definitivo - Art. 33 da LPI (22) 30/05/2014 (71) SHANDONG FANGYUAN NON-FERROUS SCIENCE AND TECHNOLOGY LIMITED COMPANY (CL)

(21) MU 9101419-0 U2	Código 11.1.1 - Arquivamento definitivo - Art. 33 da LPI (22) 30/06/2011 (71) EDINALDO DA SILVA RODRIGUES (BR/SP) , ATILA BRANCO DE ALMEIDA (BR/SP) , ATOS JACOMINI FILHO (BR/SP)
(21) PI 1002814-5 A2	Código 11.1.1 - Arquivamento definitivo - Art. 33 da LPI (22) 02/06/2010 (71) Airbus Operations Gmbh (DE) , AIRBUS FRANCE (FR)
(21) PI 1010628-6 A2	Código 11.1.1 - Arquivamento definitivo - Art. 33 da LPI (22) 25/05/2010 (71) Airbus Operations GMBH (DE) , EADS DEUTSCHLAND GMBH (DE)
(21) PI 1013123-0 A2	Código 11.1.1 - Arquivamento definitivo - Art. 33 da LPI (22) 10/06/2010 (71) The Gillette Company. (US)

Código 11.2 - Arquivamento - Art. 36 §1° da LPI

Arquivado definitivamente o pedido de patente, uma vez que não foi respondida a exigência formulada.

(21) BR 11 2012 005324-8 A2	Código 11.2 - Arquivamento - Art. 36 §1° da LPI (22) 09/09/2010 (71) Nestec S.A (CH)
(21) BR 11 2012 023843-4 A2	Código 11.2 - Arquivamento - Art. 36 §1° da LPI (22) 07/04/2011 (71) Gaba International Holding AG (CH)
(21) PI 0415615-3 A2	Código 11.2 - Arquivamento - Art. 36 §1° da LPI (22) 13/10/2004 (71) Cooltech Applications (FR)
(21) PI 0600813-5 A2	Código 11.2 - Arquivamento - Art. 36 §1° da LPI (22) 10/03/2006 (71) Deere & Company (US)
(21) PI 0603353-9 A2	Código 11.2 - Arquivamento - Art. 36 §1° da LPI (22) 18/07/2006 (71) National-Oilwell, L.P. (US)
(21) PI 0605668-7 A2	Código 11.2 - Arquivamento - Art. 36 §1° da LPI (22) 29/12/2006 (71) Schunk Kohlenstofftechnik Gmbh (DE)
(21) PI 0608147-9 A2	Código 11.2 - Arquivamento - Art. 36 §1° da LPI (22) 03/04/2006 (71) BTICINO S.P.A. (IT)
(21) PI 0615038-1 A2	Código 11.2 - Arquivamento - Art. 36 §1° da LPI (22) 29/08/2006 (71) Shell Internationale Research Maatschappij B. V. (NL)
(21) PI 0615558-8 A2	Código 11.2 - Arquivamento - Art. 36 §1° da LPI (22) 13/07/2006 (71) Airbus Operations SAS (FR)
(21) PI 0617914-2 A2	Código 11.2 - Arquivamento - Art. 36 §1° da LPI

	(22) 26/10/2006 (71) Sidel Participations (FR)
(21) PI 0618427-8 A2	Código 11.2 - Arquivamento - Art. 36 §1° da LPI (22) 20/11/2006 (71) Novatec S.A (FR)
(21) PI 0618579-7 A2	Código 11.2 - Arquivamento - Art. 36 §1° da LPI (22) 03/11/2006 (71) Keiper GMBH & CO. KG (DE)
(21) PI 0620069-9 A2	Código 11.2 - Arquivamento - Art. 36 §1° da LPI (22) 07/12/2006 (71) H.C. Starck GMBH (DE)
(21) PI 0620147-4 A2	Código 11.2 - Arquivamento - Art. 36 §1° da LPI (22) 21/10/2006 (71) Mahle International Gmbh (DE)
(21) PI 0620568-2 A2	Código 11.2 - Arquivamento - Art. 36 §1° da LPI (22) 06/12/2006 (71) Geoservices Equipements (FR)
(21) PI 0620836-3 A2	Código 11.2 - Arquivamento - Art. 36 §1° da LPI (22) 21/12/2006 (71) Valeo Securite Habitacle (FR)
(21) PI 0620890-8 A2	Código 11.2 - Arquivamento - Art. 36 §1° da LPI (22) 13/12/2006 (71) Outotec Oyj (FI)
(21) PI 0621242-5 A2	Código 11.2 - Arquivamento - Art. 36 §1° da LPI (22) 22/12/2006 (71) Tridelta Überspannungsableiter Gmbh (DE)
(21) PI 0715303-1 A2	Código 11.2 - Arquivamento - Art. 36 §1° da LPI (22) 14/09/2007 (71) UNILEVER N.V (NL)
(21) PI 0905546-0 A2	Código 11.2 - Arquivamento - Art. 36 §1° da LPI (22) 21/12/2009 (71) Leandro Klasener Kuhn (BR/RS) , Gilberto Possamai (BR/RS)

Código 11.4 - Arquivamento - Art. 38 § 2° da LPI

Arquivado definitivamente o pedido de patente, uma vez que não foi comprovado o pagamento da retribuição de expedição da carta-patente.

(21) BR 20 2014 001171-0 U2	Código 11.4 - Arquivamento - Art. 38 § 2° da LPI (22) 17/01/2014 (71) MARLUCE OLIVEIRA DE LIMA (BR/RJ)
(21) MU 8801488-6 U2	Código 11.4 - Arquivamento - Art. 38 § 2° da LPI (22) 03/04/2008 (71) UNIVERSIDADE ESTADUAL PAULISTA "JÚLIO DE MESQUITA FILHO" (BR/SP)
(21) MU 8901655-6 U2	Código 11.4 - Arquivamento - Art. 38 § 2° da LPI (22) 28/08/2009 (71) Viva Empreendimentos e Administração de Bens Ltda. (BR/SP)
(21) MU 8902697-7 U2	Código 11.4 - Arquivamento - Art. 38 § 2° da LPI (22) 01/12/2009 (71) Marco Antonio Gutierrez (BR/SP) , IDÁGENE APARECIDA CESTARI (BR/SP)
(21) MU 9001688-2 U2	Código 11.4 - Arquivamento - Art. 38 § 2° da LPI (22) 23/09/2010 (71) REVOLUZ INDÚSTRIA E COMÉRCIO LTDA. (BR/SP)
(21) PI 0401005-1 A2	Código 11.4 - Arquivamento - Art. 38 § 2° da LPI (22) 30/03/2004 (71) INVENTIO AKTIENGESELLSCHAFT (CH)
(21) PI 0403322-1 A2	Código 11.4 - Arquivamento - Art. 38 § 2° da LPI (22) 19/08/2004 (71) Adilson Elias Xavier (BR/RJ)
(21) PI 0600599-3 A2	Código 11.4 - Arquivamento - Art. 38 § 2° da LPI (22) 20/02/2006 (71) Doux Frangosul S.A. Agro Avícola Industrial (BR/RS)
(21) PI 0609316-7 A2	Código 11.4 - Arquivamento - Art. 38 § 2° da LPI (22) 24/03/2006 (71) SUNTORY BEVERAGE & FOOD LIMITED (JP)

(21) PI 0617130-3 A2	Código 11.4 - Arquivamento - Art. 38 § 2° da LPI (22) 16/11/2006 (71) UNILEVER N.V. (NL)
(21) PI 0811302-5 A2	Código 11.4 - Arquivamento - Art. 38 § 2° da LPI (22) 09/05/2008 (71) Nestec S.A. (CH)

Código 11.5 - Arquivamento - Art. 34 da LPI

Arquivado o pedido, uma vez que não foram atendidas as exigências previstas no Art. 34 da Lei nº 9.279/96. Desta data corre o prazo de 60 (sessenta) dias para eventual recurso do interessado.

---

(21) PI 0510504-8 A8

Código 11.5 - Arquivamento - Art. 34 da LPI
(22) 26/04/2005
(71) ALLERGAN, INC. (US)

---

(21) PI 0510613-3 A2

Código 11.5 - Arquivamento - Art. 34 da LPI
(22) 29/04/2005
(71) Omega Bio-Pharma(I.P.3) Limited (HK)

---

(21) PI 0511186-2 A2

Código 11.5 - Arquivamento - Art. 34 da LPI
(22) 20/05/2005
(71) Takeda Pharmaceutical Company Limited (JP)

Código 11.6.1 - Arquivamento da Petição – Art. 216 §2º da LPI

Arquivada a petição, uma vez que não foi apresentada a procuração devida no prazo de 60 (sessenta) dias contados da prática do ato. Desta data corre o prazo de 60 (sessenta) dias para eventual recurso do interessado.

---

(21) BR 11 2012 002161-3

Código 11.6.1 - Arquivamento da Petição – Art. 216 §2º da LPI

(22) 14/06/2010

(71) Marcelo Vivacqua (BR/ES)

Arquivada a petição de entrada na fase nacional, uma vez que não foi apresentada a procuração devida no prazo de 60 (sessenta) dia, Desta data corre o prazo de 60 (sessenta) dias para eventual recurso do interessado.

Código 11.11 - Arquivamento - Art. 17 § 2º da LPI

Arquivado definitivamente o pedido de patente, uma vez que foi efetuado depósito posterior nos termos do Art. 17 § 2º da Lei nº 9.279/96.

---

(21) BR 10 2013 033677-7 A2

Código 11.11 - Arquivamento - Art. 17 § 2º da LPI
(22) 27/12/2013
(71) ROBERT BOSCH LIMITADA (BR/SP)
Prioridade Interna do BR102014030289-1

---

(21) BR 10 2014 031594-2 A2

Código 11.11 - Arquivamento - Art. 17 § 2º da LPI
(22) 17/12/2014
(71) UNIVERSIDADE FEDERAL DO PARANA (BR/PR)
Prioridade Interna do BR102015030460-9 de 04/12/2015.

Código Recurso

Código 12.2 - Recurso Contra o Indeferimento

Notificação de interposição de recurso ao Presidente do INPI contra o indeferimento do pedido de patente ou do certificado de adição de invenção, objetivando o reexame da matéria. Desta data corre o prazo de 60 (sessenta) dias para apresentação de contrarrazões por qualquer interessado. O depositante poderá obter cópia do recurso através do endereço eletrônico www.inpi.gov.br - No Acesso rápido – Faça uma busca - Patente. Para acessar, cadastre-se no Portal do INPI e use login e senha.

---

(21) BR 10 2015 000509-1 A2

Código 12.2 - Recurso Contra o Indeferimento
(22) 09/01/2015
(71) USINA DO ÓLEO LTDA - ME (BR/RS)

---

(21) BR 12 2012 003120-8 A2

Código 12.2 - Recurso Contra o Indeferimento
(22) 08/04/2005
(62) PI 0509743-6 08/04/2005
(71) Monsanto Technology LLC (US)

---

(21) PI 0204051-4 A2

Código 12.2 - Recurso Contra o Indeferimento
(22) 01/10/2002
(71) CANOVA DO BRASIL LTDA. ME (BR/PR)

---

(21) PI 0402473-7 A2

Código 12.2 - Recurso Contra o Indeferimento
(22) 08/06/2004
(71) Hebron Farmacêutica - Pesquisa, Desenvolvimento e Inovação Tecnologica Ltda. (BR/SP)

---

(21) PI 0409532-4 A2

Código 12.2 - Recurso Contra o Indeferimento
(22) 02/04/2004
(71) Ares Trading S.A. (CH)

---

(21) PI 0505966-6 A2

Código 12.2 - Recurso Contra o Indeferimento
(22) 27/12/2005
(71) ARTECOLA QUÍMICA S.A. (BR/RS)

---

(21) PI 0520822-0 A8

Código 12.2 - Recurso Contra o Indeferimento
(22) 29/12/2005
(71) Ceres, INC. (US)

(21) PI 0603079-3 A8	Código 12.2 - Recurso Contra o Indeferimento (22) 03/08/2006 (71) Cheila Gonçalves Mothé (BR/RJ)
(21) PI 0607884-2 A8	Código 12.2 - Recurso Contra o Indeferimento (22) 28/02/2006 (71) EVONIK DEGUSSA GMBH (DE)
(21) PI 0610826-1 A2	Código 12.2 - Recurso Contra o Indeferimento (22) 05/04/2006 (71) HYDRO ALUMINIUM DEUTSCHLAND GMBH (DE)
(21) PI 0611971-9 A8	Código 12.2 - Recurso Contra o Indeferimento (22) 15/05/2006 (71) UNIVATION TECHNOLOGIES, LLC (US)
(21) PI 0612003-2 A2	Código 12.2 - Recurso Contra o Indeferimento (22) 05/07/2006 (71) NIPPON STEEL & SUMITOMO METAL CORPORATION (JP)
(21) PI 0612511-5 A2	Código 12.2 - Recurso Contra o Indeferimento (22) 07/07/2006 (71) FIBRIA CELULOSE S/A. (BR/ES)
(21) PI 0615711-4 A2	Código 12.2 - Recurso Contra o Indeferimento (22) 21/08/2006 (71) COOK COMPOSITES AND POLYMERS COMPANY, INC. (US)
(21) PI 0619386-2 A2	Código 12.2 - Recurso Contra o Indeferimento (22) 10/11/2006 (71) BAYER INTELLECTUAL PROPERTY GMBH (DE)
(21) PI 0702297-2 A2	Código 12.2 - Recurso Contra o Indeferimento (22) 18/05/2007 (71) LANXESS DEUTSCHLAND GMBH (DE)
(21) PI 0707579-0 A2	Código 12.2 - Recurso Contra o Indeferimento (22) 12/02/2007 (71) Oxitec Limited (GB)
(21) PI 0721283-6 A2	Código 12.2 - Recurso Contra o Indeferimento (22) 07/12/2007

	(71) BUTALCO GMBH (CH)
(21) PI 0806518-7 A2	Código 12.2 - Recurso Contra o Indeferimento (22) 11/01/2008 (71) Giant Trading INC. (PA)
(21) PI 0807591-3 A2	Código 12.2 - Recurso Contra o Indeferimento (22) 11/04/2008 (71) Praxair Technology, Inc. (US)
(21) PI 1003162-6 A2	Código 12.2 - Recurso Contra o Indeferimento (22) 03/08/2010 (71) Mcneil-PPC, INC (US)
(21) PI 1004030-7 A2	Código 12.2 - Recurso Contra o Indeferimento (22) 05/10/2010 (71) AMAZÔNIA BRASILEIRA COMÉRCIO DE PRODUTOS NATURAIS LTDA - EPP (BR/SP)
(21) PI 1005745-5 A2	Código 12.2 - Recurso Contra o Indeferimento (22) 08/12/2010 (71) L'OREAL (FR)

Código 12.6 - Outros Recursos

Notificação de interposição de recurso ao Presidente do INPI contra a decisão proferida pela DIRPA, objetivando o reexame da matéria. Desta data corre o prazo de 60 (sessenta) dias para apresentação de contrarrazões por qualquer interessado. O depositante poderá obter cópia do recurso através do endereço eletrônico www.inpi.gov.br - No Acesso rápido – Faça uma busca - Patente. Para acessar, cadastre-se no Portal do INPI e use login e senha.

---

(21) BR 10 2012 024591-4 A2
Código 12.6 - Outros Recursos
(22) 13/09/2012
(71) Universidade Federal de Alagoas - UFAL (BR/AL)

---

(21) BR 11 2012 016774-0
Código 12.6 - Outros Recursos
(22) 06/01/2011
(71) Bigtec Private Limited (IN)

---

(21) BR 11 2012 017916-0
Código 12.6 - Outros Recursos
(22) 19/01/2011
(71) OSVALDO NESTOR RODRIGUEZ (AR)

---

(21) BR 11 2013 010513-5 A2
Código 12.6 - Outros Recursos
(22) 13/10/2011
(71) Schweitzer-Mauduit International, INC. (US)

---

(21) BR 11 2013 011832-6 A2
Código 12.6 - Outros Recursos
(22) 09/11/2011
(71) VERMEER MANUFACTURING COMPANY (US)

---

(21) BR 11 2013 016103-5 A2
Código 12.6 - Outros Recursos
(22) 22/12/2011
(71) NALCO COMPANY (US)

---

(21) BR 11 2013 028052-2 A2
Código 12.6 - Outros Recursos
(22) 28/06/2012
(71) FIRMENICH SA (CH)

---

(21) BR 11 2014 000843-4 A2
Código 12.6 - Outros Recursos
(22) 16/07/2012
(71) RAYMOND E. JOSEPH (US)

---

(21) BR 11 2014 001246-6 A2
Código 12.6 - Outros Recursos

	(22) 18/07/2011 (71) LUXCEL BIOSCIENCES LIMITED (IE)
(21) BR 11 2014 001347-0 A2	Código 12.6 - Outros Recursos (22) 19/07/2012 (71) ELMINDA LTD (IL)
(21) BR 11 2016 010982-1	Código 12.6 - Outros Recursos (22) 25/08/2014 (71) KOCH AGRONOMIC SERVICES, LLC (US)
(21) PI 0209881-4 B1	Código 12.6 - Outros Recursos (22) 29/05/2002 (71) ARCHROMA IP GMBH (CH)
(21) PI 0304455-6 A2	Código 12.6 - Outros Recursos (22) 07/07/2003 (71) Comissão Nacional de Energia Nuclear (BR/RJ)
(21) PI 0501030-6 A2	Código 12.6 - Outros Recursos (22) 28/03/2005 (71) Universidade Federal de Sergipe (BR/SE)
(21) PI 0603526-4 A2	Código 12.6 - Outros Recursos (22) 28/08/2006 (71) Guangzhou Scut Bestry Auto Co., Ltd. (CN)
(21) PI 0814709-4 A2	Código 12.6 - Outros Recursos (22) 30/06/2008 (71) LUCAS MEYER COSMETICS CANADA INC. (CA)
(21) PI 0903698-9 A2	Código 12.6 - Outros Recursos (22) 22/06/2009 (71) Universidade Federal de Alagoas - UFAL (BR/AL)
(21) PI 0909433-4 A2	Código 12.6 - Outros Recursos (22) 09/03/2009 (71) Intel Corporation (US)
(21) PI 1015756-5	Código 12.6 - Outros Recursos (22) 24/05/2010 (71) SUDESTE PRÉ FABRICADOS LTDA (BR/SP)

Código Outros Referentes a Pedidos

Código 15.7 - Petição não Conhecida

(21) BR 10 2012 015857-4 A2	Código 15.7 - Petição não Conhecida (22) 11/06/2012 (71) PAULO ROBERTO DA SILVA LIMA (BR/PB) Não conhecida a petição nº 870170006206 de 30/01/2017, em virtude do disposto no artº219, inciso II e III da LPI.
(21) BR 10 2012 033512-3	Código 15.7 - Petição não Conhecida (22) 28/12/2012 (71) UNIVERSIDADE FEDERAL DA BAHIA (BR/BA) Não conhecida a petição 870160017178, de 03/05/2016, em virtude do disposto no Art. 219, inciso II da LPI.
(21) BR 10 2013 004313-3	Código 15.7 - Petição não Conhecida (22) 01/02/2013 (71) UNIVERSIDADE FEDERAL DE PERNAMBUCO (BR/PE) , UNIVERSIDADE FEDERAL DO PARÁ (DEPARTAMENTO DE ENGENHARIA QUÍMICA/DIVISÃO DE ALIMENTOS) (BR/PA) Não conhecida a petição 019150000018 de 22/01/2015 , em virtude do disposto no Art. 219, inciso II da LPI.
(21) BR 10 2014 004949-5 A2	Código 15.7 - Petição não Conhecida (22) 28/02/2014 (71) UNIVERSIDADE DE SÃO PAULO - USP (BR/SP) Referente a Petição 800140079650 de 14/04/2014 em virtude do disposto no Art. 219 Inciso II da LPI.
(21) BR 20 2013 012929-7 U2	Código 15.7 - Petição não Conhecida (22) 24/05/2013 (71) VIVA EMPREENDIMENTOS E ADMINISTRAÇÃO DE BENS LTDA (BR/SP) Referente a Petição 800130181097 de 09/09/2013 em virtude do disposto no Art. 219 Inciso II da LPI.
(21) BR 20 2014 008648-5	Código 15.7 - Petição não Conhecida (22) 10/04/2014 (71) AMAURY SEBASTIÃO DA ROCHA (BR/BA) Não conhecida a petição 870170035286 , de 26/05/2017 , em virtude do

	disposto no Art. 218, inciso I da LPI, uma vez que a mesma foi apresentada fora do prazo legal.
(21) BR 20 2014 009117-9 U2	Código 15.7 - Petição não Conhecida (22) 15/04/2014 (71) FABRICIO PINELLI VALARELLI (BR/SP) Referente a Petição 800140118022 de 02/06/2014 em virtude do disposto no Art. 219 Inciso II da LPI.
(21) BR 20 2015 001264-6	Código 15.7 - Petição não Conhecida (22) 20/01/2015 (71) CLESIO MARCIO DE FIGUEIREDO (BR/MG) Não conhecida a petição 870170029878 , de 05/05/2017 , em virtude do disposto no Art. 218, inciso I da LPI, uma vez que a mesma foi apresentada fora do prazo legal.
(21) BR 20 2017 004455-1	Código 15.7 - Petição não Conhecida (22) 06/03/2017 (71) CLAUDIA (BR/SC) Não conhecida a petição n° 870170042806 de 21/06/2017 em virtude do disposto no Art. 219, inciso II da LPI.
(21) BR 20 2017 009144-4	Código 15.7 - Petição não Conhecida (22) 02/05/2017 (71) ANTONIO OSNIR VICK (BR/MT) Não conhecida a petição n°870170051633 de 21/07/2017 em virtude do disposto no Art. 218, inciso I da LPI.
(21) MU 9000609-7 U2	Código 15.7 - Petição não Conhecida (22) 14/04/2010 (71) MM Optics Ltda (BR/SP) Referente à petição 870170031433 de 12/05/2017 com base no disposto no Art 219, inciso III da LPI.
(21) PI 0206672-6 A2	Código 15.7 - Petição não Conhecida (22) 22/01/2002 (71) SANOFI PASTEUR, INC (US) A petição de nº 860150300162, apresentada em 18/12/2015, é considerada como Petição Não Conhecida, visto que a exigência publicada na RPI 2320 de 23/06/2015 teve resposta na petição 860150184878 de 21/08/2015 e posteriormente foi cumprida pela petição 860150244623 de 21/10/2015, não cabendo, dessa forma, anulação da exigência.

(21) PI 0409032-2 A2	Código 15.7 - Petição não Conhecida (22) 12/04/2004 (71) PR Pharmaceuticals (US) , Ehud Zeigerson (US) A petição de nº 870170043977, apresentada em 26/06/2017, é considerada como Petição Não Conhecida, visto que não atende a exigência feita na RPI 2416 de 25/04/2017.
(21) PI 0911987-6 A2	Código 15.7 - Petição não Conhecida (22) 16/05/2009 (71) ETHICON ENDO-SURGERY LLC (US) A petição de 870170023112, apresentada em 07/04/2017, em virtude do disposto nos Arts. 218 ou 219 da LPI (Lei 9279 / 96) de 14/05/1996, é considerada como Petição Não Conhecida por falta de fundamentação legal.

Código 15.9 - Perda de Prioridade

(21) BR 11 2012 000773-4 A2	Código 15.9 - Perda de Prioridade (22) 25/05/2010 (71) CUMBERLAND PHARMACEUTICALS, INC. (US) Perda das prioridades US 61/230,324 de 31/07/2009, US 61/230,342 de 31/07/2009, US 61/225,778 de 15/07/2009, US 12/570,912 de 30/09/2009, US 12/646,499 de 23.12.2009 e US 12/699,595 de 03/02/201 reivindicadas no PCT/USS2010/036015 por não cumprimento da exigência publicada na RPI 2423 de 13/06/2017 para apresentação de documento de cessão correto.
(21) BR 11 2012 000863-3 A2	Código 15.9 - Perda de Prioridade (22) 15/07/2010 (71) The Board of Trustees of The Leland Stanford Junior University (US) Perda da prioridade US 61/225,679 de 15/07/2009 reivindicada no PCT/US2010/042163 por não cumprimento da exigência publicada na RPI 2423 de 13/06/2017 para apresentação de documento de cessão correto. O direito de prioridade não pode ser extrapolado de um pedido para outro, desta forma, a cessão enviada para o pedido de patente US 12/837,341 de 15/07/2010, mesmo este reivindicando como prioridade o pedido US 61/225,679 e tendo os mesmos inventores, não pode ser considerada válida como cessão para o pedido anterior, conforme determinado pelo Art 2º, §§ 1º e 2º da Resolução 179/2017.
(21) BR 11 2012 001570-2 A2	Código 15.9 - Perda de Prioridade (22) 26/07/2010 (71) Norma U.S. Holding LLC (US) Perda da prioridade US 61/228402 reivindicada no PCT/US2010/043204, conforme as disposições previstas na Lei 9.279 de 14/05/1996 (LPI) art. 16 § 7°, item 28 do Ato Normativo 128/97 e no art. 29 da Resolução INPI-PR 77/2013. Esta perda se deu pelo fato de o depositante constante da petição de requerimento do pedido PCT ser distinto daqueles que depositaram a prioridade reivindicada e não apresentou documento de cessão regularizado dentro do prazo de 60 dias a contar da data da publicação da exigência, conforme as disposições previstas na Lei 9.279 de 14/05/1996 (LPI) art. 16 § 6°, item 27 do Ato Normativo 128/97 e no art. 28 da Resolução INPI-PR 77/2013.
(21) BR 11 2012 002062-5 A2	Código 15.9 - Perda de Prioridade (22) 21/07/2010 (71) ECOTRAC ORGANICS, INC (US) Perda da prioridade US 61/230,067 reivindicada no PCT/US2010/042753,

	conforme as disposições previstas na Lei 9.279 de 14/05/1996 (LPI) art. 16 § 7°, item 28 do Ato Normativo 128/97 e no art. 29 da Resolução INPI-PR 77/2013. Esta perda se deu pelo fato de o depositante constante da petição de requerimento do pedido PCT ser distinto daqueles que depositaram a prioridade reivindicada e não apresentou documento de cessão regularizado dentro do prazo de 60 dias a contar da data da publicação da exigência, conforme as disposições previstas na Lei 9.279 de 14/05/1996 (LPI) art. 16 § 6°, item 27 do Ato Normativo 128/97 e no art. 28 da Resolução INPI-PR 77/2013.
(21) BR 11 2012 006965-9 A2	Código 15.9 - Perda de Prioridade (22) 28/09/2010 (71) Stiefel Research Australia Pty LTD. (AU) Perda da prioridade US61/247,073, reivindicada no PCT/AU2010/001269, conforme as disposições previstas na Lei 9279, de 14/05/1996 (LPI), art. 16, § 7°, item 28, do Ato Normativo 128/97, e no art. 29 da Resolução INPI-PR 77/2013. Esta perda se deu pelo fato de o depositante constante da petição de requerimento do referido pedido PCT ser distinto daquele que depositou a prioridade reivindicada e não ter sido apresentada resposta à exigência publicada na RPI 2422, de 06/06/2017, conforme disposições previstas na Lei 9279 de 14/05/1996 (LPI), art. 16, § 6°, item 27, do Ato Normativo 128/97, e no art. 2 da Resolução INPI-PR 179/2017.
(21) BR 11 2012 008209-4 A2	Código 15.9 - Perda de Prioridade (22) 07/10/2010 (71) Rhizen Pharmaceuticals S.A (CH)
(21) BR 11 2012 008280-9 A2	Código 15.9 - Perda de Prioridade (22) 08/10/2010 (71) Euromed Inc. (US) Perda das prioridades US 61/278,587, de 08/10/2009, e US 61/385,043, de 21/09/2010, conforme as disposições previstas na Lei 9.279 de 14/05/1996 (LPI) art. 16 § 7° e no art. 29 da Resolução INPI-PR 77/2013, por não atenderem ao disposto no art. 2 da Resolução INPI-PR 179/2017, pois não foi apresentada cessão das referidas prioridades, que possuem depositante diferente do depositante da Fase Nacional.
(21) BR 11 2012 008283-3 A2	Código 15.9 - Perda de Prioridade (22) 08/10/2010 (71) HOLA NETWORKS, LTD. (IL) Perda da prioridade US 61/249,624, de 08/10/2009, conforme as disposições previstas na Lei 9.279 de 14/05/1996 (LPI) art. 16 § 7° e no art. 29 da Resolução INPI-PR 77/2013, por não atender ao disposto no art. 2 da Resolução INPI-PR 179/2017, pois não foi apresentada cessão da referida

	prioridade, que possui depositante diferente do depositante da Fase Nacional.
(21) BR 11 2012 008325-2 A2	Código 15.9 - Perda de Prioridade (22) 09/09/2010 (71) AMGEN INC (US) Perda da prioridade US 61/241,527, de 11/09/2009, conforme as disposições previstas na Lei 9.279 de 14/05/1996 (LPI) art. 16 § 7° e no art. 29 da Resolução INPI-PR 77/2013, por não atender ao disposto no art. 2 da Resolução INPI-PR 179/2017, pois não foi apresentada cessão da referida prioridade, que possui depositante diferente do depositante da Fase Nacional.
(21) BR 11 2012 014333-6 A2	Código 15.9 - Perda de Prioridade (22) 10/12/2010 (71) Tetra Laval Holdings & Finance SA (CH) Perda da prioridade SE 0901551-2 de 14/12/2009 reivindicada no PCT/EP2010/069392, conforme as disposições previstas na Lei 9.279 de 14/05/1996 (LPI) art. 16 § 2°, item 28 do Ato Normativo 128/97 e no art. 29 da Resolução INPI-PR 77/2013. Esta perda se deu pelo fato de que o depositante constante da petição de requerimento de entrada na fase nacional não apresentou e não foi disponibilizado na biblioteca digital da OMPI o documento de prioridade ou documento equivalente, conforme as disposições previstas na Lei 9.279 de 14/05/1996 (LPI) art. 16 § 4°, item 24 do Ato Normativo 128/1997 e no art. 26 da Resolução INPI-PR 77/2013.
(21) BR 11 2012 014335-2 A2	Código 15.9 - Perda de Prioridade (22) 10/12/2010 (71) Tetra Laval Holdings & Finance SA (CH) Perda da prioridade SE 0901552-0 de 14/12/2009, reivindicada no PCTEP2010/069396, conforme as disposições previstas na Lei 9.279 de 14/05/1996 (LPI) art. 16 § 2°, item 28 do Ato Normativo 128/97 e no art. 29 da Resolução INPI-PR 77/2013. Esta perda se deu pelo fato de que o depositante constante da petição de requerimento de entrada na fase nacional não apresentou e não foi disponibilizado na biblioteca digital da OMPI o documento de prioridade ou documento equivalente, conforme as disposições previstas na Lei 9.279 de 14/05/1996 (LPI) art. 16 § 4°, item 24 do Ato Normativo 128/1997 e no art. 26 da Resolução INPI-PR 77/2013.
(21) BR 11 2012 019608-1 A2	Código 15.9 - Perda de Prioridade (22) 15/02/2011 (71) Bell Helicopter Textron Inc. (US) Perda da prioridade US 61/304,82 de 16/02/2010, conforme as disposições previstas na Lei 9.279 de 14/05/1996 (LPI) art. 16 § 7° e no art. 28 do Ato Normativo 128/1997, por não atender ao disposto no art. 27 do Ato Normativo

	128/1997, pois não foi apresentada cessão da referida prioridade, que possui depositante diferente do depositante da Fase Nacional.
(21) BR 11 2012 019730-4 A2	Código 15.9 - Perda de Prioridade (22) 23/02/2011 (71) Synthes GMBH (CH) Perda da prioridade US 61/308071 de 25/02/2010, conforme as disposições previstas na Lei 9.279 de 14/05/1996 (LPI) art. 16 § 7° e no art. 28 do Ato Normativo 128/1997, por não atender ao disposto no art. 27 do Ato Normativo 128/1997, pois não foi apresentada cessão da referida prioridade, que possui depositante diferente do depositante da Fase Nacional.
(21) BR 11 2012 019817-3 A2	Código 15.9 - Perda de Prioridade (22) 11/08/2010 (71) Liquid Health Labs, Inc. (US) Perda da prioridade US 12/658.295 de 10/02/2010, conforme as disposições previstas na Lei 9.279 de 14/05/1996 (LPI) art. 16 § 7° e no art. 28 do Ato Normativo 128/1997, por não atender ao disposto no art. 27 do Ato Normativo 128/1997, pois não foi apresentada cessão da referida prioridade, que possui depositante diferente do depositante da Fase Nacional.
(21) BR 11 2012 025706-4 A2	Código 15.9 - Perda de Prioridade (22) 11/04/2011 (71) Ineous USA LLC (US) Perda da prioridade US12/798,852 de 13/04/2010, conforme as disposições previstas na Lei 9.279 de 14/05/1996 (LPI) art. 16 § 7°, item 28 do Ato Normativo 128/97 e no art. 29 da Resolução INPI-PR 77/2013. Esta perda se deu pelo fato de o depositante constante da petição de requerimento de entrada na fase nacional ser distinto daquele que depositou o pedido anterior cuja prioridade é reivindicada e apresentou cópia do correspondente documento de cessão em 15/05/2017, contudo o prazo para a apresentação da Cessão do Direito de Prioridade expirava em 08/12/2012 (60 dias após a entrada da Fase Nacional do Brasil), conforme as disposições previstas na Lei 9.279 de 14/05/1996 (LPI) art. 16 § 6°, item 27 do Ato Normativo 128/97 e no art. 2 da Resolução INPI-PR 179/2017.
(21) BR 11 2012 028140-2 A2	Código 15.9 - Perda de Prioridade (22) 27/04/2011 (71) CORE TECHNOLOGY LIMITED (NZ) Perda da prioridade US61/330,349, reivindicada no PCT/NZ2011/000060, conforme as disposições previstas na Lei 9279, de 14/05/1996 (LPI), art. 16, § 7°, item 28, do Ato Normativo 128/97, e no art. 29 da Resolução INPI-PR 77/2013. Esta perda se deu pelo fato de o depositante constante da petição de

	requerimento do referido pedido PCT ser distinto daquele que depositou a prioridade reivindicada e não ter sido apresentado documento comprobatório de cessão, conforme as disposições previstas na Lei 9279 de 14/05/1996 (LPI), art. 16, § 6°, item 27, do Ato Normativo 128/97, e no art. 2 da Resolução INPI-PR 179/2017.
(21) BR 11 2013 003284-7 A2	Código 15.9 - Perda de Prioridade (22) 08/08/2011 (71) DEGAMA SMART LTD. (KY) Perda da prioridade US61/371,796 de 09/08/2010, conforme as disposições previstas na Lei 9.279 de 14/05/1996 (LPI) art. 16 § 7° e no art. 29 da Resolução INPI-PR 77/2013, por não atender ao disposto no art. 2 da Resolução INPI-PR 179/2017, pois não foi apresentada cessão da referida prioridade, que possui depositante diferente do depositante da Fase Nacional.
(21) BR 11 2013 012950-6 A2	Código 15.9 - Perda de Prioridade (22) 23/11/2011 (71) EXELIXIS, INC. 210 (US) Vide e-parecer
(21) BR 11 2015 021730-3 A2	Código 15.9 - Perda de Prioridade (22) 17/03/2014 (71) AFFIBODY AB (SE) Perda da prioridade US 61/787,305 reivindicada no PCT/EP2014/055299, conforme as disposições previstas na Lei 9.279 de 14/05/1996 (LPI) art. 16 § 7°, item 28 do Ato Normativo 128/97 e no art. 29 da Resolução INPI-PR 77/2013. Esta perda se deu pelo fato de o depositante constante da petição de requerimento do pedido PCT (AFFIBODY AB) ser distinto daqueles que depositaram a prioridade reivindicada e não apresentou documento comprobatório de cessão dentro do prazo de 60 dias a contar da data da entrada da fase nacional, conforme as disposições previstas na Lei 9.279 de 14/05/1996 (LPI) art. 16 § 6°, item 27 do Ato Normativo 128/97 e no art. 28 da Resolução INPI-PR 77/2013.
(21) BR 11 2015 022046-0 A2	Código 15.9 - Perda de Prioridade (22) 11/03/2014 (71) MONSANTO TECHNOLOGY LLC (US) Perda da prioridade US 61/785,268 reivindicada no PCT/US2014/023648, conforme as disposições previstas na Lei 9.279 de 14/05/1996 (LPI) art. 16 § 7°, item 28 do Ato Normativo 128/97 e no art. 29 da Resolução INPI-PR 77/2013. Esta perda se deu pelo fato de o depositante constante da petição de requerimento do pedido PCT (MONSANTO TECHNOLOGY LLC) ser distinto daqueles que depositaram a prioridade reivindicada e não apresentou

	documento comprobatório de cessão dentro do prazo de 60 dias a contar da data da entrada da fase nacional, conforme as disposições previstas na Lei 9.279 de 14/05/1996 (LPI) art. 16 § 6°, item 27 do Ato Normativo 128/97 e no art. 28 da Resolução INPI-PR 77/2013.
(21) BR 11 2015 024841-1 A2	Código 15.9 - Perda de Prioridade (22) 04/04/2014 (71) DOW GLOBAL TECHNOLOGIES LLC (US) , ROHM AND HAAS COMPANY (US) Perda da prioridade requerida US 61/808,672 de 05.04.2013, pois possui depositante diferente do informado na entrada na fase nacional e sua respectiva cessão não foi apresentada, motivo pelo qual será dada perda desta prioridade, conforme as disposições previstas na Lei 9.279 de 14/05/1996 (LPI) art. 16 § 7°.
(21) BR 11 2016 001640-8 A2	Código 15.9 - Perda de Prioridade (22) 22/07/2014 (71) CORNING OPTICAL COMMUNICATIONS LLC (US) Vide e-parecer
(21) BR 11 2016 002701-9 A2	Código 15.9 - Perda de Prioridade (22) 06/08/2014 (71) HYTORC DIVISION UNEX CORPORATION (US) Perda da prioridade US 61/862,530 de 06/08/2013 reivindicada no PCT/US2014/050002, conforme as disposições previstas na Lei 9.279 de 14/05/1996 (LPI) art. 16 § 7°, item 28 do Ato Normativo 128/97 e no art. 29 da Resolução INPI-PR 77/2013. Esta perda se deu pelo fato de o depositante constante da petição de requerimento do pedido PCT ("Hytorc Division Unex Corporation") ser distinto daquele que depositou a prioridade reivindicada e não foi apresentado documento comprobatório de cessão no prazo legal, conforme as disposições previstas na Lei 9.279 de 14/05/1996 (LPI) art. 16 § 6°, item 27 do Ato Normativo 128/97 e no art. 2 da Resolução INPI-PR 179/2017.
(21) PI 0810868-4 A2	Código 15.9 - Perda de Prioridade (22) 10/04/2008 (71) Kohler Co. (US) Perda das prioridades US60/915,021 de 30/04/2007 e US12/099,509 de 08/04/2008 por não cumprimento de exigência relativa a comprovação de direito de prioridade.
(21) PI 0914852-3 A2	Código 15.9 - Perda de Prioridade (22) 23/06/2009 (71) Sumitomo Metal Industries, Ltd. (JP)

Perda da prioridade JP 2008-166930, reivindicada no PCT/JP2009/061368, conforme as disposições previstas na Lei 9.279 de 14/05/1996 (LPI) art. 16 § 2°, item 28 do Ato Normativo 128/97 e no art. 29 da Resolução INPI-PR 77/2013. Esta perda se deu pelo fato de que, mesmo após a formulação de exigência para tal, o depositante constante da petição de requerimento de entrada na fase nacional não apresentou a tradução da folha de rosto, tampouco apresentou declaração substitutiva contendo todos os dados identificadores da prioridade reivindicada. Cabe salientar que tal exigência se justifica pelo fato do documento de prioridade enviado para a OMPI não estar em língua vernácula e, consequentemente, não ser possível a identificação dos titulares desta. Tal perda se baseia nas disposições previstas na Lei 9.279 de 14/05/1996 (LPI) art. 16 § 4°, item 25 do Ato Normativo 128/1997 e no arts. 25 e 26 da Resolução INPI-PR 77/2013.

---

(21) PI 0915531-7 A2

Código 15.9 - Perda de Prioridade
(22) 04/06/2009
(71) Danisco Us Inc. (US)
Perda das prioridades US 61/059,535 e US 61/165,856, reivindicadas no PCT/US2009/046296, conforme as disposições previstas na Lei 9.279 de 14/05/1996 (LPI) art. 16 § 7°, item 28 do Ato Normativo 128/97 e no art. 29 da Resolução INPI-PR 77/2013. Estas perdas se deram pelo fato de o depositante constante da petição de requerimento do pedido PCT ("Danisco US Inc.") ser distinto daqueles que depositaram as prioridades reivindicadas e, mesmo após a elaboração de exigência para tal, não foram apresentados os documentos comprobatórios de cessão original específico das prioridades reivindicadas acompanhados de suas respectivas traduções, conforme as disposições previstas na Lei 9.279 de 14/05/1996 (LPI) art. 16 § 6°, item 27 do Ato Normativo 128/97 e no art. 2 da Resolução INPI-PR 179/2017. Cabe salientar que o pedido US 12/478,368 é pedido divergente, fazendo-se necessária a apresentação da cessão individual de cada prioridade reivindicada no pedido, fato abordado na exigência publicada e que não foi respondida no prazo legal.

---

(21) PI 0916417-0 A2

Código 15.9 - Perda de Prioridade
(22) 14/07/2009
(71) Holicom Film Limited (GB)
Perda da prioridade US 61/080411 reivindicada no PCT/GB2009/050849, conforme as disposições previstas na Lei 9.279 de 14/05/1996 (LPI) art. 16 § 7°, item 28 do Ato Normativo 128/97 e no art. 29 da Resolução INPI-PR 77/2013. Esta perda se deu pelo fato de o depositante constante da petição de requerimento do pedido PCT ser distinto daqueles que depositaram a prioridade reivindicada e não apresentou documento de cessão regularizado dentro do prazo de 60 dias a contar da data da publicação da exigência, conforme as disposições previstas na Lei 9.279 de 14/05/1996 (LPI) art. 16 § 6°, item 27 do Ato Normativo 128/97 e no art. 28 da Resolução INPI-PR 77/2013.

(21) PI 0916418-9 A2

Código 15.9 - Perda de Prioridade
(22) 14/07/2009
(71) Basf Corporation (US)
Perda das prioridades US 61/150,685, US 61/106,026 e US 61/135,011 reivindicadas no PCT/US2009/050441, conforme as disposições previstas na Lei 9.279 de 14/05/1996 (LPI) art. 16 § 7°, item 28 do Ato Normativo 128/97 e no art. 29 da Resolução INPI-PR 77/2013. Esta perda se deu pelo fato de o depositante constante da petição de requerimento do pedido PCT ser distinto daqueles que depositaram a prioridade reivindicada e não apresentou documento de cessão regularizado dentro do prazo de 60 dias a contar da data da publicação da exigência, conforme as disposições previstas na Lei 9.279 de 14/05/1996 (LPI) art. 16 § 6°, item 27 do Ato Normativo 128/97 e no art. 28 da Resolução INPI-PR 77/2013.

(21) PI 0916421-9 A2

Código 15.9 - Perda de Prioridade
(22) 14/07/2009
(71) BASF CORPORATION (DE)
Perda da prioridade US 61/135011, US 61/106026 e US 61/150685 reivindicada no PCT/US2009/050442, conforme as disposições previstas na Lei 9.279 de 14/05/1996 (LPI) art. 16 § 7°, item 28 do Ato Normativo 128/97 e no art. 29 da Resolução INPI-PR 77/2013. Esta perda se deu pelo fato de o depositante constante da petição de requerimento do pedido PCT ser distinto daqueles que depositaram a prioridade reivindicada e não apresentou documento de cessão regularizado dentro do prazo de 60 dias a contar da data da publicação da exigência, conforme as disposições previstas na Lei 9.279 de 14/05/1996 (LPI) art. 16 § 6°, item 27 do Ato Normativo 128/97 e no art. 28 da Resolução INPI-PR 77/2013.

(21) PI 0916729-3 A2

Código 15.9 - Perda de Prioridade
(22) 29/07/2009
(71) Carefusion 207, Inc (US)
Perda da prioridade US 61/084,424 29/07/2008 reivindicada no PCT/US2009/052132 por não cumprimento da exigência publicada na RPI 2420 de 23/05/2017 de maneira satisfatória. O direito de prioridade não pode ser extrapolado de um pedido para outro, desta forma, a cessão enviada para o pedido de patente US 12/511,382 de 29/07/2009, mesmo este reivindicando como prioridade o pedido US 61/084,424,que já havia sido enviada, não pode ser considerada válida como cessão para o pedido anterior, conforme determinado pelo Art 2º, §§ 1º e 2º da Resolução 179/2017.

(21) PI 0916993-8 A2

Código 15.9 - Perda de Prioridade
(22) 20/08/2009
(71) SAMSUNG ELECTRONICS CO. , LTD (KR)

Perda da prioridade US 61/090,407, reivindicada no PCT/KR2009/004623, conforme as disposições previstas na Lei 9.279 de 14/05/1996 (LPI) art. 16 § 7°, item 28 do Ato Normativo 128/97 e no art. 29 da Resolução INPI-PR 77/2013. Esta perda se deu pelo fato de o depositante constante da petição de requerimento do pedido PCT ("Samsung Electronics Co,. Ltd.") ser distinto daqueles que depositaram a prioridade reivindicada e, mesmo após a elaboração de exigência para tal, não foram apresentados os documentos comprobatórios de cessão original específico da prioridade reivindicada acompanhados de suas respectivas traduções, conforme as disposições previstas na Lei 9.279 de 14/05/1996 (LPI) art. 16 § 6°, item 27 do Ato Normativo 128/97 e no art. 2 da Resolução INPI-PR 179/2017. Cabe salientar que o pedido US 12/544,528 é pedido divergente, fazendo-se necessária a apresentação da cessão individual da prioridade US 61/090,407 reivindicada no pedido, fato abordado na exigência publicada e que não foi respondida no prazo legal.

---

(21) PI 0918697-2 A2

Código 15.9 - Perda de Prioridade
(22) 31/12/2009
(71) DOW GLOBAL TECHNOLOGIES LLC (US)
Perda das prioridades US 61/141,959 e US 61/141,902, reivindicadas no PCT/US2009/069929, conforme as disposições previstas na Lei 9.279 de 14/05/1996 (LPI) art. 16 § 7°, item 28 do Ato Normativo 128/97 e no art. 29 da Resolução INPI-PR 77/2013. Estas perdas se deram pelo fato de o depositante constante da petição de requerimento do pedido PCT ("Dow Global Technologies LLC") ser distinto daqueles que depositaram as prioridades reivindicadas e, mesmo após a elaboração de exigência para tal, não foram apresentados os documentos comprobatórios de cessão original específico das prioridades reivindicadas acompanhado de suas respectivas traduções, conforme as disposições previstas na Lei 9.279 de 14/05/1996 (LPI) art. 16 § 6°, item 27 do Ato Normativo 128/97 e no art. 2 da Resolução INPI-PR 179/2017. Cabe salientar que o pedido US 12/650,617, apesar de reivindicar as citadas prioridades, é pedido divergente, fazendo-se necessária a apresentação da cessão individual de cada prioridade reivindicada no pedido, fato abordado na exigência publicada.

---

(21) PI 0919477-0 A2

Código 15.9 - Perda de Prioridade
(22) 28/09/2009
(71) Nike International LTD (US)
Perda da prioridade US 61/194,471, reivindicada no PCT/US2009/058616, conforme as disposições previstas na Lei 9.279 de 14/05/1996 (LPI) art. 16 § 7°, item 28 do Ato Normativo 128/97 e no art. 29 da Resolução INPI-PR 77/2013. Esta perda se deu pelo fato de o depositante constante da petição de requerimento do pedido PCT ("Nike International Ltd.") ser distinto daqueles que depositaram as prioridades reivindicadas e, mesmo após a elaboração de

exigência para tal, não foi apresentado o documento comprobatório de cessão original específico da prioridade reivindicada acompanhado de sua respectiva tradução, conforme as disposições previstas na Lei 9.279 de 14/05/1996 (LPI) art. 16 § 6°, item 27 do Ato Normativo 128/97 e no art. 2 da Resolução INPI-PR 179/2017. Cabe salientar que o documento de cessão apresentado não possui dados identificadores do pedido que está sendo cedido, e que os titulares da prioridade "Bret Liebeno" e "Anthony Dean" não assinaram os documentos apresentados, fatos abordados na exigência publicada e que não respondida.

---

(21) PI 0919725-7 A2

Código 15.9 - Perda de Prioridade
(22) 20/10/2009
(71) University Of Guelph (CA)
Perda da prioridade US 61/106,785, reivindicada no PCT/CA2009/001480, conforme as disposições previstas na Lei 9.279 de 14/05/1996 (LPI) art. 16 § 7°, item 28 do Ato Normativo 128/97 e no art. 29 da Resolução INPI-PR 77/2013. Esta perda se deu pelo fato de o depositante constante da petição de requerimento do pedido PCT ("University of Guelph") ser distinto daqueles que depositaram a citada prioridade reivindicada e, mesmo após a elaboração de exigência para tal, não foram apresentados documentos comprobatórios de cessão original específicos das prioridades reivindicadas acompanhados de suas respectivas traduções, conforme as disposições previstas na Lei 9.279 de 14/05/1996 (LPI) art. 16 § 6°, item 27 do Ato Normativo 128/97 e no art. 2 da Resolução INPI-PR 179/2017. Cabe salientar que o documento de cessão apresentado não possui dados identificadores do pedido que está sendo cedido, fato abordado na exigência publicada e que não respondida.

---

(21) PI 0919811-3 A2

Código 15.9 - Perda de Prioridade
(22) 08/10/2009
(71) Kyphia Pharmaceuticals (US)
Perda da prioridade US 61/103,800 de 08/10/2008, conforme as disposições previstas na Lei 9.279 de 14/05/1996 (LPI) art. 16 § 7° e no art. 29 da Resolução INPI-PR 77/2013, por não atender ao disposto no art. 2 da Resolução INPI-PR 179/2017, pois não foi apresentada cessão da referida prioridade, que possui depositante diferente do depositante da Fase Nacional.

---

(21) PI 0922364-9 A2

Código 15.9 - Perda de Prioridade
(22) 02/12/2009
(71) Presidio Pharmaceuticals, INC (US)
Perda das prioridades US 61/173,590 e US 61/182,952, reivindicadas no PCT/US2009/066451, conforme as disposições previstas na Lei 9.279 de 14/05/1996 (LPI) art. 16 § 7°, item 28 do Ato Normativo 128/97 e no art. 29 da Resolução INPI-PR 77/2013. Esta perda se deu pelo fato de o depositante constante da petição de requerimento do pedido PCT ("Presidio Pharmaceuticals, Inc.") ser distinto daqueles que depositaram as prioridades

reivindicadas e, mesmo após a elaboração de exigência para tal, não foi apresentado o documento comprobatório de cessão original específico da prioridade reivindicada acompanhado de sua respectiva tradução, conforme as disposições previstas na Lei 9.279 de 14/05/1996 (LPI) art. 16 § 6°, item 27 do Ato Normativo 128/97 e no art. 2 da Resolução INPI-PR 179/2017. Cabe salientar que os documentos de cessão apresentados não contém a assinatura do titular "Robert Zahler", fatos abordados na exigência publicada e que não foi respondida.

---

(21) PI 0923776-3 A2

Código 15.9 - Perda de Prioridade
(22) 28/12/2009
(71) Prad Research And Development Limited (VG)
Perda da prioridade US 12/344,683, reivindicada no PCT/US2009/069590, conforme as disposições previstas na Lei 9.279 de 14/05/1996 (LPI) art. 16 § 7°, item 28 do Ato Normativo 128/97 e no art. 29 da Resolução INPI-PR 77/2013. Esta perda se deu pelo fato de o depositante constante da petição de requerimento do pedido PCT ("Prad Research and Development Limited") ser distinto daqueles que depositaram as prioridades reivindicadas e, mesmo após a elaboração de exigência para tal, não foi apresentado o documento comprobatório de cessão original específico da prioridade reivindicada acompanhado de sua respectiva tradução, conforme as disposições previstas na Lei 9.279 de 14/05/1996 (LPI) art. 16 § 6°, item 27 do Ato Normativo 128/97 e no art. 2 da Resolução INPI-PR 179/2017. Cabe salientar que o documento de cessão apresentado não possui dados identificadores do pedido que está sendo cedido, fatos abordados na exigência publicada e que não respondida.

---

(21) PI 0924141-8 A2

Código 15.9 - Perda de Prioridade
(22) 17/12/2009
(71) Shell Internationale Research Maatschappij B.V. (NL)
Perda da prioridade US 61/146526 reivindicada no PCT/US2009/068513, conforme as disposições previstas na Lei 9.279 de 14/05/1996 (LPI) art. 16 § 7°, item 28 do Ato Normativo 128/97 e no art. 29 da Resolução INPI-PR 77/2013. Esta perda se deu pelo fato de o depositante constante da petição de requerimento do pedido PCT ser distinto daqueles que depositaram a prioridade reivindicada e não apresentou documento de cessão regularizado dentro do prazo de 60 dias a contar da data da publicação da exigência, conforme as disposições previstas na Lei 9.279 de 14/05/1996 (LPI) art. 16 § 6°, item 27 do Ato Normativo 128/97 e no art. 28 da Resolução INPI-PR 77/2013.

---

(21) PI 1005698-0 A2

Código 15.9 - Perda de Prioridade
(22) 08/02/2010
(71) NALCO COMPANY (US)
Perda da prioridade US 12/367,711 de 09028/2009 reivindicada no PCT/US2010/023483 devido a não apresentação do conteúdo do documento

de prioridade junto ao requerimento de entrada na fase nacional e o mesmo também não estar disponível na biblioteca digital da OMPI, conforme as disposições previstas na Lei 9.279 de 14/05/1996 (LPI) art. 16 § 4°, item 24 do Ato Normativo 128/1997 e no art. 26 da Resolução INPI-PR 77/2013.

---

(21) PI 1006236-0 A2

Código 15.9 - Perda de Prioridade
(22) 16/03/2010
(71) HEWLETT-PACKARD COMPANY (US)
Perda da prioridade US 61/210,578, reivindicada no PCT/US2010/027428, conforme as disposições previstas na Lei 9.279 de 14/05/1996 (LPI) art. 16 § 7°, item 28 do Ato Normativo 128/97 e no art. 29 da Resolução INPI-PR 77/2013. Esta perda se deu pelo fato de o depositante constante da petição de requerimento do pedido PCT ("Hewlett-Packard Company") ser distinto daqueles que depositaram as prioridades reivindicadas e, mesmo após a elaboração de exigência para tal, não foi apresentado o documento comprobatório de cessão original específico da prioridade reivindicada acompanhado de sua respectiva tradução, conforme as disposições previstas na Lei 9.279 de 14/05/1996 (LPI) art. 16 § 6°, item 27 do Ato Normativo 128/97 e no art. 2 da Resolução INPI-PR 179/2017. Cabe salientar que o documento de cessão apresentado não possui dados identificadores do pedido que está sendo cedido, e que os titulares da prioridade "Ajay Kamalvanshi" não assinaram os documentos apresentados, fatos abordados na exigência publicada e que não respondida.

---

(21) PI 1006240-8 A2

Código 15.9 - Perda de Prioridade
(22) 11/03/2010
(71) EATON CORPORATION (US)
Perda da prioridade US 61/160,421, reivindicada no PCT/US2010/026992, conforme as disposições previstas na Lei 9.279 de 14/05/1996 (LPI) art. 16 § 7°, item 28 do Ato Normativo 128/97 e no art. 29 da Resolução INPI-PR 77/2013. Esta perda se deu pelo fato de o depositante constante da petição de requerimento do pedido PCT ("Eaton Corporation") ser distinto daqueles que depositaram as prioridades reivindicadas e, mesmo após a elaboração de exigência para tal, não foi apresentado o documento comprobatório de cessão original específico da prioridade reivindicada acompanhado de sua respectiva tradução, conforme as disposições previstas na Lei 9.279 de 14/05/1996 (LPI) art. 16 § 6°, item 27 do Ato Normativo 128/97 e no art. 2 da Resolução INPI-PR 179/2017. Cabe salientar que o documento de cessão apresentado não a assinatura do titular "Paul Robert Greene", fatos abordados na exigência publicada e que não respondida. O documento apresentado na resposta da exigência não diz respeito à prioridade reivindicada, tendo em vista que o "Attorney Docket Number" da prioridade é 09-AE2-136 PROV, código divergente do assunto do e-mail ("09-AE2-136 PCT")

(21) PI 1007393-0 A2

Código 15.9 - Perda de Prioridade
(22) 19/01/2010
(71) AVERY DENNISON CORPORATION (US)
Perda da prioridade US 61/145,686, reivindicada no PCT/US2010/021438, conforme as disposições previstas na Lei 9.279 de 14/05/1996 (LPI) art. 16 § 7°, item 28 do Ato Normativo 128/97 e no art. 29 da Resolução INPI-PR 77/2013. Esta perda se deu pelo fato de o depositante constante da petição de requerimento do pedido PCT ("Avery Dennison Corporation") ser distinto daqueles que depositaram as prioridades reivindicadas e, mesmo após a elaboração de exigência para tal, não foi apresentado o documento comprobatório de cessão original específico da prioridade reivindicada acompanhado de sua respectiva tradução, conforme as disposições previstas na Lei 9.279 de 14/05/1996 (LPI) art. 16 § 6°, item 27 do Ato Normativo 128/97 e no art. 2 da Resolução INPI-PR 179/2017. Cabe salientar que o documento de cessão apresentado não possui dados identificadores do pedido que está sendo cedido, e que os titulares da prioridade "Ali Reza Mehrabi", "Liviu Dinescu", "Yao- Feng Wang" e "Jim Hayes" não assinaram os documentos apresentados, fatos abordados na exigência publicada e que não respondida.

(21) PI 1007401-5 A2

Código 15.9 - Perda de Prioridade
(22) 19/01/2010
(71) Avery Dennison Corporation (US)
Perda da prioridade US 61/145,616, reivindicada no PCT/US2009/021433, conforme as disposições previstas na Lei 9.279 de 14/05/1996 (LPI) art. 16 § 7°, item 28 do Ato Normativo 128/97 e no art. 29 da Resolução INPI-PR 77/2013. Esta perda se deu pelo fato de o depositante constante da petição de requerimento do pedido PCT ("Avery Dennison Corporation") ser distinto daqueles que depositaram a citada prioridade reivindicada e, mesmo após a elaboração de exigência para tal, não foram apresentados documentos comprobatórios de cessão original específicos das prioridades reivindicadas acompanhados de suas respectivas traduções, conforme as disposições previstas na Lei 9.279 de 14/05/1996 (LPI) art. 16 § 6°, item 27 do Ato Normativo 128/97 e no art. 2 da Resolução INPI-PR 179/2017. Cabe salientar que o documento de cessão apresentado não possui dados identificadores do pedido que está sendo cedido, fato abordado na exigência publicada e que não respondida.

(21) PI 1008821-0 A2

Código 15.9 - Perda de Prioridade
(22) 03/02/2010
(71) BASF CORPORATION (US)
Perda das prioridades US 61/150,685,US 61/187,198, US 61/149,784 e US 12/690,851 reivindicadas no PCT/US2010/023023, conforme as disposições previstas na Lei 9.279 de 14/05/1996 (LPI) art. 16 § 7°, item 28 do Ato Normativo 128/97 e no art. 29 da Resolução INPI-PR 77/2013. Esta perda se

	deu pelo fato de o depositante constante da petição de requerimento do pedido PCT ser distinto daqueles que depositaram a prioridade reivindicada e não apresentou documento de cessão regularizado dentro do prazo de 60 dias a contar da data da publicação da exigência, conforme as disposições previstas na Lei 9.279 de 14/05/1996 (LPI) art. 16 § 6°, item 27 do Ato Normativo 128/97 e no art. 28 da Resolução INPI-PR 77/2013.
(21) PI 1008875-0 A2	Código 15.9 - Perda de Prioridade (22) 16/02/2010 (71) Atlas Antibodies AB (SE) Perda das prioridades US 61/169,963 e US 61/233,769 reivindicadas no PCT/EP2010/051941, conforme as disposições previstas na Lei 9.279 de 14/05/1996 (LPI) art. 16 § 7°, item 28 do Ato Normativo 128/97 e no art. 29 da Resolução INPI-PR 77/2013. Esta perda se deu pelo fato de o depositante constante da petição de requerimento do pedido PCT ser distinto daqueles que depositaram a prioridade reivindicada e não apresentou documento de cessão regularizado dentro do prazo de 60 dias a contar da data da publicação da exigência, conforme as disposições previstas na Lei 9.279 de 14/05/1996 (LPI) art. 16 § 6°, item 27 do Ato Normativo 128/97 e no art. 28 da Resolução INPI-PR 77/2013.
(21) PI 1009037-1 A2	Código 15.9 - Perda de Prioridade (22) 09/06/2010 (71) MARDI MEDICINES LTD (IL) Vide e-parecer

Código 15.11 - Alteração de Classificação

Alterada a classificação do pedido para melhor adequação.

(21) BR 10 2012 016205-9 A2	Código 15.11 - Alteração de Classificação (22) 29/06/2012 (51) A61K 8/99 (2006.01), A61K 8/92 (2006.01), A61Q 17/02 (2006.01), A61Q 19/00 (2006.01) As Classificações Anteriores eram: A01N 35/08 , A01N 65/26 , A01N 63/02 , A01N 63/04 , A01N 65/28 , A01N 65/44 , A01N 65/22
(21) BR 10 2014 007171-7 A2	Código 15.11 - Alteração de Classificação (22) 25/03/2014 (51) B27M 3/14 (2006.01), B32B 21/08 (2006.01), B27D 1/10 (2006.01), E01B 3/46 (2006.01), E04C 3/00 (2006.01), E04C 3/46 (2006.01) A Classificação Anterior era: B32B 21/08
(21) BR 10 2014 009751-1 A2	Código 15.11 - Alteração de Classificação (22) 24/04/2014 (51) E06B 3/50 (2006.01), E05D 15/58 (2006.01), E05D 13/00 (2006.01) A Classificação Anterior era: E06B 3/50
(21) BR 11 2012 002350-0 A2	Código 15.11 - Alteração de Classificação (22) 29/07/2010 (51) A23L 33/10 (2016.01), A23L 33/28 (2016.01), A61K 31/715 (2006.01), A61K 35/56 (2006.01) As Classificações Anteriores eram: A23L 1/056 , A23L 1/30 , A61K 31/715 , A61K 35/56
(21) BR 11 2012 015670-5 A2	Código 15.11 - Alteração de Classificação (22) 03/12/2010 (51) A23L 3/3562 (2006.01), A23B 4/027 (2006.01), C07H 3/04 (2006.01), C13K 1/00 (2006.01), C01B 21/50 (2006.01) As Classificações Anteriores eram: A23B 4/027 , A23L 3/3562 , A23L 1/09 , A23L 1/314 , A23L 1/317 , A23L 1/325
(21) BR 11 2012 028442-8 A2	Código 15.11 - Alteração de Classificação (22) 11/04/2011 (51) A61K 8/34 (2006.01), A61K 8/06 (2006.01), A61Q 19/00 (2006.01), A61K 8/81 (2006.01), C08F 220/58 (2006.01), C09D 133/26 (2006.01), A61Q 1/14 (2006.01), A61Q 5/00 (2006.01), A61Q 5/02 (2006.01), C08F 222/38 (2006.01), C08F 220/28 (2006.01)

	As Classificações Anteriores eram: A61K 8/81 , A61K 47/32 , A61Q 1/00 , A61Q 5/00 , A61Q 17/04 , A61Q 19/00 , C08K 5/06 , C08K 5/10 , C08L 33/00
(21) BR 11 2013 013085-7 A2	Código 15.11 - Alteração de Classificação (22) 17/11/2011 (51) A61K 8/92 (2006.01), A61K 8/34 (2006.01), A61K 8/27 (2006.01), A61K 8/31 (2006.01), A61Q 11/00 (2006.01) As Classificações Anteriores eram: A61K 8/27 , A61K 8/34 , A61K 8/92 , A61Q 11/00
(21) BR 11 2013 014025-9 A2	Código 15.11 - Alteração de Classificação (22) 08/11/2011 (51) A61K 8/02 (2006.01), A61K 8/26 (2006.01), A61K 8/29 (2006.01), A61K 8/34 (2006.01), A61K 8/73 (2006.01), A61Q 11/00 (2006.01) As Classificações Anteriores eram: A61K 8/26 , A61K 8/73 , A61K 8/81 , A61K 8/86 , A61Q 11/00
(21) MU 9000234-2 U2	Código 15.11 - Alteração de Classificação (22) 12/03/2010 (51) E03D 9/03 (2006.01), C02F 1/78 (2006.01), C02F 3/12 (2006.01), C02F 3/20 (2006.01), E03D 9/00 (2006.01) A Classificação Anterior era: E03D 11/00
(21) MU 9001775-7 U2	Código 15.11 - Alteração de Classificação (22) 27/10/2010 (51) E04F 13/08 (2006.01), E04F 13/14 (2006.01) As Classificações Anteriores eram: E04F 13/14 , E04F 13/21 , E04F 13/00
(21) MU 9002628-4 U2	Código 15.11 - Alteração de Classificação (22) 19/10/2010 (51) F16S 3/00 (2006.01), E04H 15/34 (2006.01), E04F 13/073 (2006.01), E04F 19/06 (2006.01), E04H 1/12 (2006.01), B29K 27/06 (2006.01), B29L 31/00 (2006.01) As Classificações Anteriores eram: F16S 3/00 , E04H 15/34
(21) PI 0313034-7 A2	Código 15.11 - Alteração de Classificação (22) 21/07/2003 (51) H04N 21/472 (2011.01), H04N 21/6334 (2011.01), H04N 21/266 (2011.01) As Classificações Anteriores eram: H04N 7/167 , H04N 7/173
(21) PI 0313319-2 A2	Código 15.11 - Alteração de Classificação (22) 06/08/2003 (51) H04N 5/45 (2011.01), H04N 21/488 (2011.01)

	As Classificações Anteriores eram: H04N 5/45 , H04N 5/445 , H04N 5/50
(21) PI 0313542-0 A2	Código 15.11 - Alteração de Classificação (22) 08/08/2003 (51) H04N 21/81 (2011.01), H04N 7/025 (2006.01) A Classificação Anterior era: H04N 7/025
(21) PI 0403202-0 A2	Código 15.11 - Alteração de Classificação (22) 30/07/2004 (51) H04M 3/533 (2006.01), H04M 3/42 (2006.01), H04M 3/493 (2006.01), H04W 92/02 (2009.01), H04L 12/58 (2006.01) As Classificações Anteriores eram: H04M 11/00 , H04L 12/66
(21) PI 0404090-2 A2	Código 15.11 - Alteração de Classificação (22) 17/09/2004 (51) G10L 25/69 (2013.01) As Classificações Anteriores eram: G01L 19/00 , G10L 15/08
(21) PI 0406292-2 A2	Código 15.11 - Alteração de Classificação (22) 06/12/2004 (51) H04L 9/08 (2006.01) As Classificações Anteriores eram: H04L 9/30 , H04K 1/00
(21) PI 0414361-2 A2	Código 15.11 - Alteração de Classificação (22) 18/08/2004 (51) H04W 84/00 (2009.01), H04L 29/06 (2006.01) As Classificações Anteriores eram: H04L 29/06 , H04Q 7/20
(21) PI 0415133-0 A2	Código 15.11 - Alteração de Classificação (22) 07/10/2004 (51) H04L 1/16 (2006.01), H04L 1/18 (2006.01), H04W 84/12 (2009.01) A Classificação Anterior era: H04Q 7/38
(21) PI 0415598-0 A2	Código 15.11 - Alteração de Classificação (22) 24/09/2004 (51) H04L 12/46 (2006.01), H04W 8/04 (2009.01) A Classificação Anterior era: H04Q 7/22
(21) PI 0416563-2 A2	Código 15.11 - Alteração de Classificação (22) 26/10/2004 (51) H04W 36/00 (2009.01), H04L 12/28 (2006.01), H04W 8/22 (2009.01) As Classificações Anteriores eram: H04Q 7/38 , H04Q 7/32 , H04L 12/28

(21) PI 0418812-8 A2	Código 15.11 - Alteração de Classificação (22) 20/12/2004 (51) B63B 22/00 (2006.01), B63B 22/02 (2006.01), B63B 27/34 (2006.01) As Classificações Anteriores eram: B63B 22/00 , B63B 22/02
(21) PI 0419170-6 A2	Código 15.11 - Alteração de Classificação (22) 28/10/2004 (51) H04W 8/24 (2009.01), H04W 84/02 (2009.01) A Classificação Anterior era: H04Q 7/32
(21) PI 0500736-4 A2	Código 15.11 - Alteração de Classificação (22) 25/02/2005 (51) F02B 31/06 (2006.01), F02D 9/10 (2006.01) A Classificação Anterior era: F16D 25/12
(21) PI 0510755-5 A2	Código 15.11 - Alteração de Classificação (22) 06/05/2005 (51) A61B 5/15 (2006.01), A61B 5/151 (2006.01) A Classificação Anterior era: A61B 5/15
(21) PI 0517411-2 A2	Código 15.11 - Alteração de Classificação (22) 08/11/2005 (51) F16B 5/02 (2006.01), F16B 5/06 (2006.01) A Classificação Anterior era: F16B 5/02
(21) PI 0520496-8 A2	Código 15.11 - Alteração de Classificação (22) 29/08/2005 (51) B63B 27/16 (2006.01), E21B 19/09 (2006.01), B63C 11/48 (2006.01) As Classificações Anteriores eram: B63B 27/16 , E21B 19/09
(21) PI 0609760-0 A2	Código 15.11 - Alteração de Classificação (22) 17/02/2006 (51) G01N 33/50 (2006.01) A Classificação Anterior era: G06F 19/00
(21) PI 0612660-0 A2	Código 15.11 - Alteração de Classificação (22) 12/07/2006 (51) H04L 29/06 (2006.01) A Classificação Anterior era: G06F 15/173
(21) PI 0620893-2 A2	Código 15.11 - Alteração de Classificação

	(22) 28/12/2006 (51) A61C 5/77 (2017.01), A61C 13/09 (2006.01), G05B 19/4097 (2006.01) As Classificações Anteriores eram: A61C 13/00 , A61C 5/10
(21) PI 0701070-2 A2	Código 15.11 - Alteração de Classificação (22) 26/04/2007 (51) E04B 2/36 (2006.01), B32B 17/00 (2006.01), E04C 2/24 (2006.01), E04C 2/26 (2006.01) As Classificações Anteriores eram: E04B 2/36 , B32B 17/00
(21) PI 0704828-9 A2	Código 15.11 - Alteração de Classificação (22) 30/11/2007 (51) G06F 3/00 (2006.01), A01C 7/20 (2006.01), G01F 1/66 (2006.01) As Classificações Anteriores eram: A01C 7/20 , A01C 19/00 , G01F 1/66
(21) PI 0705576-5 A2	Código 15.11 - Alteração de Classificação (22) 17/12/2007 (51) E02B 7/16 (2006.01), E02B 7/46 (2006.01), E02B 9/00 (2006.01) As Classificações Anteriores eram: E02B 7/16 , E02B 7/46
(21) PI 0706444-6 A2	Código 15.11 - Alteração de Classificação (22) 09/01/2007 (51) G08C 17/02 (2006.01), G01D 4/00 (2006.01) As Classificações Anteriores eram: G01D 4/00 , G08C 17/02
(21) PI 0709428-0 A2	Código 15.11 - Alteração de Classificação (22) 12/03/2007 (51) C08J 5/02 (2006.01), C08L 9/10 (2006.01), C08L 11/02 (2006.01) A Classificação Anterior era: C08J 5/02
(21) PI 0710300-0 A2	Código 15.11 - Alteração de Classificação (22) 05/04/2007 (51) A23L 29/231 (2016.01), A23C 9/154 (2006.01), A23L 9/10 (2016.01) As Classificações Anteriores eram: A23L 1/187 , A23C 9/154 , A23L 1/0524
(21) PI 0710384-0 A2	Código 15.11 - Alteração de Classificação (22) 24/04/2007 (51) C08F 4/649 (2006.01), C08F 10/00 (2006.01), C08F 10/02 (2006.01), C08F 12/00 (2006.01), C08F 32/00 (2006.01), C08F 110/02 (2006.01), C08F 210/02 (2006.01), C08F 210/16 (2006.01), C08F 4/659 (2006.01) A Classificação Anterior era: C08F 4/649
(21) PI 0710535-5 A2	Código 15.11 - Alteração de Classificação

	(22) 20/04/2007 (51) B32B 17/10 (2006.01), C03C 27/12 (2006.01), G02F 1/17 (2006.01), B62D 25/06 (2006.01) As Classificações Anteriores eram: B32B 17/10 , E06B 9/24
(21) PI 0710545-2 A2	Código 15.11 - Alteração de Classificação (22) 17/04/2007 (51) B29B 13/04 (2006.01), B29C 47/88 (2006.01), B29B 9/06 (2006.01), B29B 9/10 (2006.01) As Classificações Anteriores eram: B29B 13/04 , B29C 47/88 , B29B 9/06
(21) PI 0712297-7 A2	Código 15.11 - Alteração de Classificação (22) 02/05/2007 (51) G06Q 50/24 (2012.01), A61B 5/04 (2006.01), B01J 19/00 (2006.01) As Classificações Anteriores eram: B01L 3/00 , A61B 5/024
(21) PI 0712451-1 A2	Código 15.11 - Alteração de Classificação (22) 14/06/2007 (51) C04B 40/00 (2006.01), E21B 33/13 (2006.01), E21B 33/138 (2006.01), B01F 11/00 (2006.01), B01F 15/02 (2006.01) As Classificações Anteriores eram: B01F 13/10 , B28C 7/16 , B28C 9/00 , C04B 40/00
(21) PI 0712831-2 A2	Código 15.11 - Alteração de Classificação (22) 20/04/2007 (51) C08F 2/32 (2006.01), C08F 291/00 (2006.01) As Classificações Anteriores eram: C08F 2/18 , B01J 20/26 , C08F 20/06
(21) PI 0715443-7 A2	Código 15.11 - Alteração de Classificação (22) 12/01/2007 (51) B01D 53/94 (2006.01), B01J 29/072 (2006.01) A Classificação Anterior era: B01D 53/94
(21) PI 0817538-1 A2	Código 15.11 - Alteração de Classificação (22) 01/10/2008 (51) A61K 8/14 (2006.01), A61K 8/34 (2006.01), A61K 8/35 (2006.01), A61K 8/40 (2006.01), A61K 8/42 (2006.01), A61K 8/55 (2006.01), A61Q 17/04 (2006.01), A61Q 19/00 (2006.01), A61K 9/00 (2006.01), A61K 8/67 (2006.01), A61K 8/97 (2006.01) As Classificações Anteriores eram: A61K 8/02 , A61K 8/55 , A61Q 19/00
(21) PI 0820952-9 A2	Código 15.11 - Alteração de Classificação (22) 05/12/2008

	(51) A23C 9/20 (2006.01), A23L 33/19 (2016.01) As Classificações Anteriores eram: A23L 1/29 , A23L 1/305 , A23C 1/04 , A61P 3/02
(21) PI 1003226-6 A2	Código 15.11 - Alteração de Classificação (22) 12/07/2010 (51) A23L 5/10 (2016.01) A Classificação Anterior era: A23L 1/01
(21) PI 1008401-0 A2	Código 15.11 - Alteração de Classificação (22) 16/02/2010 (51) B01J 8/06 (2006.01), C07C 67/055 (2006.01), C07C 69/15 (2006.01) As Classificações Anteriores eram: B01J 19/24 , C07C 67/055 , C07C 69/15

Código 15.12 - Renumeração

Alterada a numeração por ter sido numerado indevidamente.

---

(21) BR 10 2017 004654-0

Código 15.12 - Renumeração

(22) 08/03/2017

(71) ALEXANDRE BASSI (BR/RS)

Pedido renumerado de BR102017004654-0 para BR202017004654-6.

Código 15.21 - Numeração Anulada

Anulada a numeração do pedido de patente ou certificado de adição de invenção. A documentação ficará a disposição do depositante ou seu procurador pelo prazo de 180 dias desta publicação. A documentação não retirada será descartada.

---

(21) BR 10 2016 010505-6

Código 15.21 - Numeração Anulada
(22) 10/05/2016
(71) UNIÃO BRASILIENSE DE EDUCAÇÃO E CULTURA (BR/TO) , UNIÃO BRASILIENSE DE EDUCAÇÃO E CULTURA - UBEC (BR/DF)

---

(21) BR 10 2016 020087-3

Código 15.21 - Numeração Anulada
(22) 30/08/2016
(71) HERMINIO JOSE DE OLIVEIRA COIMBRA (BR/MG)

---

(21) BR 10 2016 020422-4

Código 15.21 - Numeração Anulada
(22) 04/09/2016
(71) JÚNIOR SACCON FREZZA (BR/RS)

---

(21) BR 10 2016 023248-1

Código 15.21 - Numeração Anulada
(22) 05/10/2016
(71) LOURIVAL LOURENÇO GONÇALVES (BR/SP)

---

(21) BR 10 2016 026865-6

Código 15.21 - Numeração Anulada
(22) 17/11/2016
(71) ARTUR ADSOLFO MATTAR (BR/SP)

---

(21) BR 10 2016 027608-0

Código 15.21 - Numeração Anulada
(22) 24/11/2016
(71) ROBERTO RENNER VIEIRA DA SILVA (BR/DF)

---

(21) BR 10 2017 000381-7

Código 15.21 - Numeração Anulada
(22) 06/01/2017
(71) WANDERSON PELEGRINO GUIMARÃES (BR/MG)

---

(21) BR 10 2017 003298-1

Código 15.21 - Numeração Anulada
(22) 17/02/2017
(71) WOW TECNOLOGIA E COMERCIO E MATERIAIS LTDA (BR/RS)

---

(21) BR 10 2017 003329-5

Código 15.21 - Numeração Anulada
(22) 19/02/2017
(71) FERNANDO GABRIEL PEREIRO (BR/RS)

(21) BR 10 2017 003397-0	Código 15.21 - Numeração Anulada (22) 20/02/2017 (71) INSTITUTO AVANCADO DE TECNOLOGIA E INOVACAO - IATI (BR/PE)
(21) BR 10 2017 003427-5	Código 15.21 - Numeração Anulada (22) 21/02/2017 (71) UNIVERSIDADE FEDERAL DE CAMPINA GRANDE - PB (BR/PB)
(21) BR 10 2017 004892-6	Código 15.21 - Numeração Anulada (22) 10/03/2017 (71) GUILHERME AUGUSTO BARBOZA (BR/SP)
(21) BR 10 2017 005063-7	Código 15.21 - Numeração Anulada (22) 14/03/2017 (71) LUIZ MAURÍCIO SOARES NASCIMENTO (BR/RJ)
(21) BR 10 2017 005487-0	Código 15.21 - Numeração Anulada (22) 17/03/2017 (71) DILNEI JOÃO DA ROSA (BR/SC)
(21) BR 10 2017 006381-0	Código 15.21 - Numeração Anulada (22) 28/03/2017 (71) JOÃO MARCELO MOREIRA DOS SANTOS (BR/MG)
(21) BR 10 2017 009131-7	Código 15.21 - Numeração Anulada (22) 02/05/2017 (71) RICARDO MARINHO DE OLIVEIRA (BR/ES)
(21) BR 10 2017 011429-5	Código 15.21 - Numeração Anulada (22) 30/05/2017 (71) FUNDAÇÃO UNIVERSIDADE ESTADUAL DO CEARÁ - FUNECE (BR/CE) Pedido com Numeração Anulada tendo em vista falta de pagamento da Guia de Recolhimento da União relativa ao serviço solicitado, conforme Art. 19 da Lei 9279/96 e Art. 2º da Instrução Normativa 31/2013.
(21) BR 10 2017 011945-9	Código 15.21 - Numeração Anulada (22) 05/06/2017 (71) GIOVANNI SANTOS DE LEMOS (BR/RJ) Pedido com Numeração Anulada tendo em vista falta de pagamento da Guia de Recolhimento da União relativa ao serviço solicitado, conforme Art. 19 da Lei 9279/96 e Art. 2º da Instrução Normativa 31/2013.

(21) BR 13 2012 028208-8	Código 15.21 - Numeração Anulada (22) 05/11/2012 (61) BR 10 2012 000845-9 13/01/2012 (71) EVOLUÇÕES ENERGIA LTDA (BR/MA)
(21) BR 13 2016 017518-5	Código 15.21 - Numeração Anulada (22) 28/07/2016 (61) BR 10 2016 007827-0 08/04/2016 (71) MOISES DE MORAES BEZERRA (BR/RJ)
(21) BR 20 2013 009265-2	Código 15.21 - Numeração Anulada (22) 16/04/2013 (71) ANSELMO AZEVEDO DUARTE (BR/MG)
(21) BR 20 2013 015958-7	Código 15.21 - Numeração Anulada (22) 28/05/2013 (71) Gilberto Mesquita (BR/SC)
(21) BR 20 2013 018735-1	Código 15.21 - Numeração Anulada (22) 02/07/2013 (71) RAFAEL DE PAIVA PEREIRA THIERS VIEIRA (BR/MG)
(21) BR 20 2013 018750-5	Código 15.21 - Numeração Anulada (22) 25/06/2013 (71) Ernesto Vieira e Silva (BR/MG)
(21) BR 20 2013 018808-0	Código 15.21 - Numeração Anulada (22) 08/07/2013 (71) CARLOS AUGUSTO PINTO (BR/SC)
(21) BR 20 2013 025547-0	Código 15.21 - Numeração Anulada (22) 03/10/2013 (71) EDUARDO GONÇALVES FERNANDES (BR/MG)
(21) BR 20 2014 028176-8	Código 15.21 - Numeração Anulada (22) 11/11/2014 (71) JOÃO BOSCO KAISER CHAVES (BR/PE)
(21) BR 20 2015 023820-2	Código 15.21 - Numeração Anulada (22) 16/09/2015 (71) PEDRO DIOGO NETO (BR/PE)

(21) BR 20 2015 026677-0	Código 15.21 - Numeração Anulada (22) 21/10/2015 (71) RAFAEL NASSER E SILVA (BR/SP)
(21) BR 20 2016 008256-6	Código 15.21 - Numeração Anulada (22) 14/04/2016 (71) ELECTRIC INK INDUSTRIA COMERCIO IMPORTACAO E EXPORTACAO LTDA (BR/MG)
(21) BR 20 2016 010147-1	Código 15.21 - Numeração Anulada (22) 05/05/2016 (71) ANTONIO JOÃO SIQUARA DO NASCIMENTO (BR/ES)
(21) BR 20 2016 012896-5	Código 15.21 - Numeração Anulada (22) 06/06/2016 (71) MAGNO TELES DE LACERDA ME (BR/GO)
(21) BR 20 2016 013006-4	Código 15.21 - Numeração Anulada (22) 31/05/2016 (71) DIMERVAL RAMOS (BR/SP)
(21) BR 20 2016 013269-5	Código 15.21 - Numeração Anulada (22) 12/05/2016 (71) MARIO TADANO (BR/MS)
(21) BR 20 2016 015994-1	Código 15.21 - Numeração Anulada (22) 08/07/2016 (71) MAURO TEIXEIRA DE CARVALHO (BR/DF)
(21) BR 20 2016 016023-0	Código 15.21 - Numeração Anulada (22) 08/07/2016 (71) DENILSON DA SILVA PEDRO (BR)
(21) BR 20 2016 019676-6	Código 15.21 - Numeração Anulada (22) 25/08/2016 (71) MARCUS VINÍCIUS TIMÓTEO LEITE (BR/SP)
(21) BR 20 2017 002902-1	Código 15.21 - Numeração Anulada (22) 14/02/2017 (71) CASSIA CIBELE BONDEZZAN (BR/SP)

(21) BR 20 2017 007823-5	Código 15.21 - Numeração Anulada (22) 15/04/2017 (71) ISABELA CRISTINA BALDASSO (BR/SP)
(21) BR 20 2017 007891-0	Código 15.21 - Numeração Anulada (22) 17/04/2017 (71) DEA REIS HAIR EIRELI - ME (BR/SP)
(21) BR 20 2017 007936-3	Código 15.21 - Numeração Anulada (22) 18/04/2017 (71) CLAUDIO VARANI (BR/SP)
(21) BR 20 2017 008020-5	Código 15.21 - Numeração Anulada (22) 18/04/2017 (71) PAULO MARQUES POPPE JUNIOR - ME (BR/SP)
(21) BR 20 2017 008035-3	Código 15.21 - Numeração Anulada (22) 18/04/2017 (71) PAULO ROBERTO GOMES DE CARVALHO (BR/SP)
(21) BR 20 2017 008172-4	Código 15.21 - Numeração Anulada (22) 20/04/2017 (71) WILSON SANTOS FILHO (BR/SC)
(21) BR 20 2017 008177-5	Código 15.21 - Numeração Anulada (22) 20/04/2017 (71) ISABELA CRISTINA BALDASSO (BR/SP)
(21) BR 20 2017 008196-1	Código 15.21 - Numeração Anulada (22) 20/04/2017 (71) RENAN TAVARES ALVES DA CUNHA 34226541863 (BR/SP)
(21) BR 20 2017 008199-6	Código 15.21 - Numeração Anulada (22) 20/04/2017 (71) RENAN TAVARES ALVES DA CUNHA 34226541863 (BR/SP)
(21) BR 20 2017 008324-7	Código 15.21 - Numeração Anulada (22) 22/04/2017 (71) JOSELITO LEAL DA COSTA (BR/MA)
(21) BR 20 2017 008437-5	Código 15.21 - Numeração Anulada (22) 24/04/2017

	(71) CARLOS ALBERTO ANES DONATE (BR/SP)
(21) BR 20 2017 009412-5	Código 15.21 - Numeração Anulada (22) 04/05/2017 (71) CTA 1 - TREINAMENTO E DESENVOLVIMENTO PROFISSIONAL LTDA ME (BR/SP)
(21) BR 20 2017 010192-0	Código 15.21 - Numeração Anulada (22) 15/05/2017 (71) MARCOS APARECIDO BARBOSA DA SILVA (BR/SP)
(21) BR 20 2017 010195-4	Código 15.21 - Numeração Anulada (22) 15/05/2017 (71) INSTITUTO FEDERAL DO TOCANTINS (BR/TO)
(21) BR 20 2017 010255-1	Código 15.21 - Numeração Anulada (22) 16/05/2017 (71) EDUARDO LUCCHESE PRANTERA (BR/SP) , FELIPE HIDEYOSHI ICIMOTO (BR/SP)
(21) MU 9102805-1	Código 15.21 - Numeração Anulada (22) 09/09/2011 (71) ROSELANE ROBERTO NONATO (BR/DF)
(21) PI 0419417-9	Código 15.21 - Numeração Anulada (22) 28/06/2004 (71) DOUGLAS FERRARI CARNEIRO (BR/SP)
(21) PI 0520950-1	Código 15.21 - Numeração Anulada (22) 18/10/2005 (71) JOEL FERNANDO ANHOLETO (BR/SP)

Código 15.22.1 - Devolução de Prazo Negada

Negada a solicitação de devolução de prazo uma vez que não ficou comprovada a justa causa conforme definida no Art. 221 da Lei nº 9.279/96. A cópia do parecer poderá ser obtida através do endereço eletrônico www.inpi.gov.br - No Acesso rápido – Faça uma busca - Patente. Para acessar, cadastre-se no Portal do INPI e use login e senha. Desta data corre o prazo de 60 (sessenta) dias para eventual recurso do interessado.

---

(21) BR 10 2013 023768-0 A2

Código 15.22.1 - Devolução de Prazo Negada
(22) 17/09/2013
(71) UNIVERSIDADE FEDERAL DE OURO PRETO (BR/MG) , FUNDAÇÃO DE AMPARO A PESQUISA DO ESTADO DE MINAS GERAIS (FAPEMIG) (BR/MG)
Negada a solicitação de devolução de prazo requerida através da petição nº 870170047675 de 07/07/2017, uma vez que não ficou comprovada a justa causa, conforme definida no Art. 221 da LPI 9279/96 e no Art. 2º da Resolução PR nº 21/2013. A cópia do parecer poderá ser obtida através do endereço eletrônico www.inpi.gov.br - No Acesso rápido - Faça uma busca - Patente. Para acessar, cadastre-se no Portal do INPI e use login e senha. Desta data corre o prazo de 60 (sessenta) dias para eventual recurso do interessado.

---

(21) BR 10 2016 001751-3

Código 15.22.1 - Devolução de Prazo Negada
(22) 27/01/2016
(71) UNIVERSIDADE FEDERAL DE OURO PRETO (BR/MG) , INSTITUTO FEDERAL DE EDUCAÇÃO, CIÊNCIA E TECNOLOGIA DE MINAS GERAIS (BR/MG) , FUNDAÇÃO DE AMPARO À PESQUISA DO ESTADO DE MINAS GERAIS (BR/MG)
Negada a solicitação de devolução de prazo requerida através da petição nº 870170047721 de 07/07/2017, uma vez que não ficou comprovada a justa causa, conforme definida no Art. 221 da LPI 9279/96 e no Art. 2º da Resolução PR nº 21/2013. A cópia do parecer poderá ser obtida através do endereço eletrônico www.inpi.gov.br - No Acesso rápido - Faça uma busca - Patente. Para acessar, cadastre-se no Portal do INPI e use login e senha. Desta data corre o prazo de 60 (sessenta) dias para eventual recurso do interessado.

Código 15.30 - Publicação Anulada

Anulada a publicação de qualquer um dos subitens anteriores por ter sido indevida.

(21) BR 10 2014 023406-3	Código 15.30 - Publicação Anulada (22) 22/09/2014 (71) ANSELMO ENZO ICHIHARA (BR/MG) Referente ao cód.15.21 publicado na RPI 2351 de 26/01/2016 tendo em vista devolução do prazo para cumprimento da exigência formal conforme publicação na RPI 2416 de 25/04/2017.
(21) BR 11 2015 009954-8 A2	Código 15.30 - Publicação Anulada (22) 31/10/2013 (71) THE REGENTS OF THE UNIVERSITY OF CALIFORNIA (US) Anulação da publicação 15.9 da RPI nº 2434 de 29/08/2017 pois a mesma foi indevida.
(21) PI 0619152-5 A2	Código 15.30 - Publicação Anulada (22) 05/12/2006 (71) Tokai Rubber Industries, LTD (JP) Referente ao despacho 15.7 publicado na RPI 24.22 de 06.06.2017

Código 15.31 - Despacho Anulado

Anulação do despacho referente a qualquer um dos subitens anteriores por ter sido indevido. (A toda publicação que envolva anulação de ato ou despacho caberá justificativa no processo administrativo.)

---

(21) PI 0602633-8 B1

Código 15.31 - Despacho Anulado

(22) 04/07/2006

(71) Instituto Nacional de Tecnologia (BR/RJ)

referente ao despacho 15.7 na RPI 2425 de 27/06/2017

Código 15.32 - Decisão Anulada

Anulação da decisão referente a qualquer um dos subitens anteriores por ter sido indevida. (A toda publicação que envolva anulação de ato ou despacho caberá justificativa no processo administrativo.)

---

(21) BR 11 2013 030795-1 A2

Código 15.32 - Decisão Anulada

(22) 06/06/2012

(71) COMPAGNIE GÉNÉRALE DES ETABLISSEMENTS MICHELIN (FR) , MICHELIN RECHERCHE ET TECHNIQUE S.A. (CH)

Fica anulada a publicação 15.9 da RPI 2432 de 15/08/2017, por ter sido indevida

Código Concessão de Patente e Certificado de Adição de Invenção

Código 16.1 - Concessão de Patente ou Certificado de Adição de Invenção

Expedição da carta-patente ou do certificado de adição de invenção. O título acha-se à disposição do interessado no setor competente do INPI. Desta data corre o prazo de 6 (seis) meses para interposição de nulidade administrativa por qualquer interessado (Art. 51 da Lei nº 9.279/96). O certificado de adição é acessório da patente, tem a data final de vigência desta e a acompanha para todos os efeitos legais. As Cartas Patentes ou Certificados de Adição de Invenção concedidos de acordo com o Artigo 38 da Lei 9.279/96, por ocasião da expedição da Carta Patente, podem ser acessadas através do endereço eletrônico www.inpi.gov.br - No Acesso rápido – Faça uma busca - Patente. Para acessar, cadastre-se no Portal do INPI e use login e senha.

---

(11) BR 10 2012 002838-7 B1

Código 16.1 - Concessão de Patente ou Certificado de Adição de Invenção
(22) 08/02/2012
(43) 22/10/2013
(51) A01C 7/20 (2006.01), A01C 7/16 (2006.01)
(54) SISTEMA SELETOR E CONDUTOR DE SEMENTES PARA DISPOSITIVO DOSADOR DE SEMENTES EMPREGADO EM EQUIPAMENTOS AGRÍCOLAS PARA SEMEADURA
(73) JOSÉ ROBERTO DO AMARAL ASSY (BR/GO)
(72) JOSÉ ROBERTO DO AMARAL ASSY
Prazo de Validade: 20 (vinte) anos contados a partir de 08/02/2012, observadas as condições legais.

---

(11) BR 11 2012 006108-9 B1

Código 16.1 - Concessão de Patente ou Certificado de Adição de Invenção
(22) 17/09/2010
(30) 18/09/2009 FR 09 56422
(51) A61K 8/33 (2006.01), A61K 8/40 (2006.01), C07C 47/11 (2006.01), C07C 47/225 (2006.01), C07C 255/03 (2006.01), C07C 255/07 (2006.01), C11B 9/00 (2006.01), C07C 253/30 (2006.01)
(54) Aldeídos e nitrilas oriundos da isoforona, processo de preparo, utilização e composição perfumante compreendendo os mesmos
(73) V. Mane Fils (FR)
(72) Agnès Muratore, Jean-Jacques Chanot
Prazo de Validade: 20 (vinte) anos contados a partir de 17/09/2010, observadas as condições legais.

---

(11) BR 11 2012 007350-8 B1

Código 16.1 - Concessão de Patente ou Certificado de Adição de Invenção
(22) 29/09/2010
(30) 30/09/2009 JP 2009-226918

(51) A61K 8/06 (2006.01), A61K 8/89 (2006.01), A61K 9/107 (2006.01), A61K 47/24 (2006.01), A61Q 19/10 (2006.01), C09K 19/02 (2006.01), C09K 19/54 (2006.01)
(54) COMPOSIÇÃO DE CRISTAL LÍQUIDO
(73) NANOEGG RESEARCH LABORATORIES, INC. (JP) , NANOEGG RESEARCH LABORATORIES, INC. (JP)
(72) Yoko Yamaguchi, Yuji Yamashita, Takeshi Hamasaki
Prazo de Validade: 20 (vinte) anos contados a partir de 29/09/2010, observadas as condições legais.

---

(11) BR 12 2016 024838-0 B1

Código 16.1 - Concessão de Patente ou Certificado de Adição de Invenção
(22) 10/02/2006
(30) 11/02/2005 US 11/056,067; 19/10/2005 US 11/253,927; 13/12/2005 US 11/300,229
(51) C08G 18/12 (2006.01), C08G 18/08 (2006.01), C08G 18/48 (2006.01), C08G 18/76 (2006.01), B32B 27/08 (2006.01), B32B 27/12 (2006.01), B32B 27/40 (2006.01), C09J 175/00 (2006.01), C09J 7/02 (2006.01)
(54) ARTIGO, MÉTODOS PARA FAZER O ARTIGO, PEÇA DE VESTUÁRIO E LAMINADOS
(62) PI 0607178-3 10/02/2006
(73) INVISTA TECHNOLOGIES S.À.R.L. (CH)
(72) HONG LIU, CARMEN A. COVELLI, DOUGLAS K. FARMER
Prazo de Validade: 10 (dez) anos contados a partir de 05/09/2017, observadas as condições legais.

---

(11) C2 0405249-8 F1

Código 16.1 - Concessão de Patente ou Certificado de Adição de Invenção
(22) 06/03/2006
(43) 22/08/2006
(51) B65C 3/12 (2006.01)
(54) Ferramenta para determinar a quantidade de um isótopo de carbono em um fluido, e, método para fornecer dados indicativos da composição isotópica de um fluido hidrocarboneto
(61) PI 0405249-8 25/11/2004
(73) Giuseppe Jeffrey Arippol (BR/SP)
(72) Giuseppe Jeffrey Arippol
Prazo de Validade: 10 (dez) anos contados a partir de 05/04/2016, observadas as condições legais.

---

(11) MU 8900736-0 Y1

Código 16.1 - Concessão de Patente ou Certificado de Adição de Invenção
(22) 09/04/2009
(43) 15/03/2011
(51) B65D 23/08 (2006.01), B65D 25/20 (2006.01)
(54) DISPOSIÇÃO CONSTRUTIVA INTRODUZIDA EM TAMPA PARA LACRE PROTEÇÃO E IDENTIFICAÇÃO DE PRODUTOS ACONDICIONADOS EM

LATAS
(73) Sensormatic do Brasil Eletrônica Ltda. (BR/SP)
(72) KATIA DA CRUZ ZENARO
Prazo de Validade: 7 (sete) anos contados a partir de 05/09/2017, observadas as condições legais.

---

(11) MU 8901086-8 Y1

Código 16.1 - Concessão de Patente ou Certificado de Adição de Invenção
(22) 12/06/2009
(43) 13/04/2010
(51) A47J 36/36 (2006.01), A47J 36/00 (2006.01), A47J 27/00 (2006.01)
(54) DISPOSIÇÃO CONSTRUTIVA APLICADA EM PANELA
(73) Norb Indústria de Injetados Plasticos Ltda (BR/RS)
(72) Norival Garcia
Prazo de Validade: 7 (sete) anos contados a partir de 05/09/2017, observadas as condições legais.

---

(11) MU 8901415-4 Y1

Código 16.1 - Concessão de Patente ou Certificado de Adição de Invenção
(22) 09/06/2009
(43) 22/02/2011
(51) A01D 45/10 (2006.01)
(54) DISPOSIÇÕES INTRODUZIDAS EM CONJUNTO FACA E CONTRA-FACA ACOPLÁVEL NO DISCO DE MÁQUINA CORTADORA DE CANA DE AÇÚCAR
(73) Blount Industrial Ltda (BR/PR)
(72) Walter Nikkel
Prazo de Validade: 7 (sete) anos contados a partir de 05/09/2017, observadas as condições legais.

---

(11) MU 8901533-9 Y1

Código 16.1 - Concessão de Patente ou Certificado de Adição de Invenção
(22) 21/07/2009
(43) 05/04/2011
(51) A61D 11/00 (2006.01), A01K 13/00 (2006.01)
(54) SECADORA PARA CÃES E GATOS COM SISTEMA E CONJUNTO ESTRUTURAL MECÂNICO E ELÉTRICO DE AQUECIMENTO PROPULSÃO CIRCULAÇÃO E TURBILHONAMENTO MULTIDIRECIONAL DE CORRENTE DE AR COM REALIMENTAÇÃO INTERNA DE AR
(73) EDSON ROGÉRIO DE SOUZA (BR/SC)
(72) Edson Rogério de Souza
Prazo de Validade: 7 (sete) anos contados a partir de 05/09/2017, observadas as condições legais.

---

(11) MU 8901769-2 Y1

Código 16.1 - Concessão de Patente ou Certificado de Adição de Invenção
(22) 25/05/2009
(43) 18/01/2011

(51) A63D 1/08 (2006.01), A63D 5/02 (2006.01), A63B 47/00 (2006.01), A63B 47/02 (2006.01), A63F 7/36 (2006.01), A63F 7/34 (2006.01), A63B 67/00 (2006.01)
(54) EQUIPAMENTO PARA AUTOMAÇÃO DE JOGO COM BOLAS
(73) Soni Aloisio Gregory (BR/SC)
(72) Soni Aloisio Gregory
Prazo de Validade: 7 (sete) anos contados a partir de 05/09/2017, observadas as condições legais.

---

(11) MU 8901900-8 Y1

Código 16.1 - Concessão de Patente ou Certificado de Adição de Invenção
(22) 19/05/2009
(43) 18/01/2011
(51) A61B 16/00 (2006.01), A61B 10/02 (2006.01)
(54) BISTURI CIRCULAR PARA DISSECAÇÃO ANIMAL POR SONDAGEM
(73) Universidade Federal de Minas Gerais (BR/MG)
(72) Fernando Antônio Mauad de Abreu, Gerluza Aparecida Borges Silva, José Augusto Felix Penido, Renato de Melo Mendes
Prazo de Validade: 7 (sete) anos contados a partir de 05/09/2017, observadas as condições legais.

---

(11) MU 8902660-8 Y1

Código 16.1 - Concessão de Patente ou Certificado de Adição de Invenção
(22) 25/11/2009
(43) 24/04/2012
(51) B29B 13/02 (2006.01), B29C 51/42 (2006.01), B29C 51/18 (2006.01), B29C 51/26 (2006.01), B29C 51/16 (2006.01), B29C 59/02 (2006.01)
(54) RECOBRIDORA COM ACIONAMENTO POR MEIO DE CHAVE DE FIM-DE-CURSO E SEDE
(73) ALCINDO RIVIERA (BR/RS)
(72) Alcindo Riviera
Prazo de Validade: 15 (quinze) anos contados a partir de 25/11/2009, observadas as condições legais.

---

(11) MU 8902834-1 Y1

Código 16.1 - Concessão de Patente ou Certificado de Adição de Invenção
(22) 10/12/2009
(43) 03/01/2012
(51) F28F 25/00 (2006.01), F28C 1/00 (2006.01)
(54) DISPOSIÇÃO CONSTRUTIVA INTRODUZIDA EM GRADE DE ENCHIMENTO DE EQUIPAMENTOS DE RESFRIAMENTO DE FLUIDOS
(73) GEA SISTEMAS DE RESFRIAMENTO LTDA (BR/SP)
(72) ANTÔNIO BARSSALOS
Prazo de Validade: 15 (quinze) anos contados a partir de 10/12/2009, observadas as condições legais.

(11) MU 8902868-6 Y1

Código 16.1 - Concessão de Patente ou Certificado de Adição de Invenção
(22) 07/12/2009
(43) 15/03/2011
(51) A01F 25/14 (2006.01)
(54) SENSOR DE NÍVEL PARA MESCLADOR DE GRÃOS OU SEMENTES EMPREGADO EM SILO-SECADOR
(73) Dionísio Bertolini (BR/PR) , José Bertolini (BR/PR)
(72) Dionísio Bertolini, José Bertolini
Prazo de Validade: 15 (quinze) anos contados a partir de 07/12/2009, observadas as condições legais.

(11) MU 8902869-4 Y1

Código 16.1 - Concessão de Patente ou Certificado de Adição de Invenção
(22) 07/12/2009
(43) 29/03/2011
(51) A01F 25/14 (2006.01)
(54) ENGATE RÁPIDO PARA ROSCAS MESCLADORAS EMPREGADAS EM MESCLADOR DE GRÃOS OU SEMENTES
(73) Dionísio Bertolini (BR/PR) , José Bertolini (BR/PR)
(72) Dionísio Bertolini, José Bertolini
Prazo de Validade: 15 (quinze) anos contados a partir de 07/12/2009, observadas as condições legais.

(11) MU 9000051-0 Y1

Código 16.1 - Concessão de Patente ou Certificado de Adição de Invenção
(22) 18/01/2010
(43) 30/08/2011
(51) A01C 15/08 (2006.01)
(54) DISPOSIÇÃO CONSTRUTIVA APLICADA EM DOSADOR DE ADUBO
(73) JOÃO ASSUNÇÃO DE LEMOS (BR/RS)
(72) João Assunção de Lemos
Prazo de Validade: 15 (quinze) anos contados a partir de 18/01/2010, observadas as condições legais.

(11) MU 9000561-9 Y1

Código 16.1 - Concessão de Patente ou Certificado de Adição de Invenção
(22) 12/04/2010
(43) 17/01/2012
(51) A61C 8/00 (2006.01)
(54) DISPOSIÇÃO CONSTRUTIVA EM IMPLANTE DENTÁRIO ÓSSEO-INTEGRÁVEL
(73) Wail Al Houch (BR/CE)
(72) Wail Al Houch
Prazo de Validade: 15 (quinze) anos contados a partir de 12/04/2010, observadas as condições legais.

(11) MU 9000975-4 Y1

Código 16.1 - Concessão de Patente ou Certificado de Adição de Invenção
(22) 10/06/2010
(43) 22/02/2012
(51) H02G 3/08 (2006.01)
(54) DISPOSIÇÃO CONSTRUTIVA INTRODUZIDA EM CAIXA DE LUZ
(73) JOSÉ MASTELLARO (BR/SP)
(72) JOSÉ MASTELLARO
Prazo de Validade: 15 (quinze) anos contados a partir de 10/06/2010, observadas as condições legais.

(11) MU 9001288-7 Y1

Código 16.1 - Concessão de Patente ou Certificado de Adição de Invenção
(22) 27/07/2010
(43) 05/03/2014
(51) B62K 5/02 (2013.01), F16H 48/06 (2006.01)
(54) DISPOSIÇÃO APLICADA A SUPORTE DE UNIÃO ACOPLÁVEL Á CARENAGEM DO CONJUNTO DIFERENCIAL DE TRICICLOS MOTORIZADOS DE CARGA OU PASSAGEIROS
(73) Sérgio Dal Negro (BR/SP) , Ailton Aparecido Dal Negro (BR/SP)
(72) Sérgio Dal Negro, Ailton Aparecido Dal Negro
Prazo de Validade: 15 (quinze) anos contados a partir de 27/07/2010, observadas as condições legais.

(11) MU 9001291-7 Y1

Código 16.1 - Concessão de Patente ou Certificado de Adição de Invenção
(22) 27/07/2010
(43) 11/12/2012
(51) B60K 37/06 (2006.01), G06F 13/00 (2006.01)
(54) DISPOSITIVO PARA MONITORAMENTO A DISTÂNCIA DE AMPLIFICADOR DE ÁUDIO AUTOMOTIVO
(73) Fabio Tarifa (BR/SP)
(72) Fabio Tarifa
Prazo de Validade: 15 (quinze) anos contados a partir de 27/07/2010, observadas as condições legais.

(11) MU 9001346-8 Y1

Código 16.1 - Concessão de Patente ou Certificado de Adição de Invenção
(22) 30/07/2010
(43) 11/12/2012
(51) E02D 1/04 (2006.01)
(54) DISPOSITIVO ELETRO-MECÂNICO DE COLETA DE AMOSTRAS INDEFORMADAS DE SOLO
(73) UNIVERSIDADE DE SÃO PAULO - USP (BR/SP)
(72) ALVARO PIRES DA SILVA, GETÚLIO COUTINHO FIGUEIREDO
Prazo de Validade: 15 (quinze) anos contados a partir de 30/07/2010, observadas as condições legais.

(11) MU 9001718-8 Y1	Código 16.1 - Concessão de Patente ou Certificado de Adição de Invenção (22) 21/09/2010 (43) 02/01/2013 (51) A61B 5/107 (2006.01) (54) DISPOSITIVO PARA MEDIÇÃO DO PÉ HUMANO (73) Geraldo Jacobs (BR/RS) (72) Geraldo Jacobs Prazo de Validade: 15 (quinze) anos contados a partir de 21/09/2010, observadas as condições legais.
(11) MU 9001782-0 Y1	Código 16.1 - Concessão de Patente ou Certificado de Adição de Invenção (22) 15/09/2010 (43) 01/11/2011 (51) E04D 13/068 (2006.01), E04D 13/064 (2006.01), E04D 13/04 (2006.01), E04D 12/00 (2006.01) (54) APERFEIÇOAMENTO INTRODUZIDO EM CONJUNTO DE TRAVESSA E CALHA PARA JUNÇÃO E CONFORMAÇÃO DE VIGOTAS TRELIÇADAS (73) Tércio Caparrós de Paiva (BR/SP) , Gerson Gasperetti (BR/SP) (72) Tércio Caparrós de Paiva Prazo de Validade: 15 (quinze) anos contados a partir de 15/09/2010, observadas as condições legais.
(11) MU 9002083-9 Y1	Código 16.1 - Concessão de Patente ou Certificado de Adição de Invenção (22) 09/04/2010 (43) 26/12/2012 (51) B41J 3/00 (2006.01), B41J 29/00 (2006.01) (54) MÁQUINA DE FOTOCÓPIA E IMPRESSÃO MÓVEL (73) ERIC ANDERSON WANDERLEY DE OLIVEIRA (BR/BA) , SOTERO NASCIMENTO SOUZA (BR/BA) (72) Sotero Nascimento Souza Prazo de Validade: 15 (quinze) anos contados a partir de 09/04/2010, observadas as condições legais.
(11) PI 0109723-7 B1	Código 16.1 - Concessão de Patente ou Certificado de Adição de Invenção (22) 10/04/2001 (30) 12/04/2000 US 60/196,874 (51) G07F 19/00 (2006.01), G07D 11/00 (2006.01) (54) MÉTODO DE ENTREGA DE NOTAS PROVENIENTES DE UMA PILHA DE NOTAS; APARELHO OPERATIVO (73) Diebold, Incorporated (US) (72) Thomas H. Graef, Jonathan M. Peritt, Michael S. Johnson, Thomas A. Vankirk Prazo de Validade: 10 (dez) anos contados a partir de 05/09/2017, observadas

as condições legais.

(11) PI 0211219-1 B1

Código 16.1 - Concessão de Patente ou Certificado de Adição de Invenção
(22) 10/07/2002
(30) 24/07/2001 US 09/911.910
(51) H02K 7/08 (2006.01)
(54) MOTOR VIBRATÓRIO POSSUINDO UM SISTEMA DE LUBRIFICAÇÃO DE MANCAL CONTÍNUO INDEPENDENTE
(73) Derrick Manufacturing Corporation (US)
(72) James Arthur Mooney
Prazo de Validade: 10 (dez) anos contados a partir de 05/09/2017, observadas as condições legais.

(11) PI 0211817-3 B1

Código 16.1 - Concessão de Patente ou Certificado de Adição de Invenção
(22) 27/08/2002
(30) 30/08/2001 EP 01830553.2
(51) C08G 18/34 (2006.01)
(54) PROCESSO PARA A PREPAPAÇÃO DE ESPUMA RÍGIDA DE POLIISOCIANURATO MODIFICADO POR URETANO
(73) Huntsman International LLC (US)
(72) Joern Kuester, Roberto Fare, David Alecandre Ferguson
Prazo de Validade: 10 (dez) anos contados a partir de 05/09/2017, observadas as condições legais.

(11) PI 0303425-9 B1

Código 16.1 - Concessão de Patente ou Certificado de Adição de Invenção
(22) 25/08/2003
(43) 17/05/2005
(51) G01N 23/22 (2006.01)
(54) FERRAMENTA PARA DETERMINAR A QUANTIDADE DE UM ISÓTOPO DE CARBONO EM UM FLUIDO E MÉTODO PARA FORNECER DADOS EM TEMPO REAL INDICATIVOS DA COMPOSIÇÃO DE UM FLUIDO DE HIDROCARBONETO
(73) Halliburton Energy Services, Inc. (US)
(72) Christopher Jones, Zvi Sofer, Richard J. Drozd
Prazo de Validade: 10 (dez) anos contados a partir de 05/09/2017, observadas as condições legais.

(11) PI 0304231-6 B1

Código 16.1 - Concessão de Patente ou Certificado de Adição de Invenção
(22) 20/03/2003
(30) 10/04/2002 EP 02076410.6
(51) G10L 19/002 (2013.01), H04B 1/66 (2006.01)
(54) MÉTODO PARA CODIFICAÇÃO DE UM SINAL DE CANAIS MÚLTIPLOS, MÉTODO E DISPOSIÇÃO PARA DECODIFICAÇÃO DE INFORMAÇÃO DE

	SINAL DE CANAIS MÚLTIPLOS, DISPOSIÇÃO PARA CODIFICAÇÃO DE UM SINAL DE CANAIS MÚLTIPLOS, SINAL DE DADOS INCLUINDO INFORMAÇÃO DE SINAL DE CANAIS MÚLTIPLOS, E DISPOSITIVO PARA COMUNICAÇÃO DE UM SINAL DE CANAIS MÚLTIPLOS (73) KONINKLIJKE PHILIPS N. V. (NL) (72) Ronaldus Maria Aarts, Roy Irwan Prazo de Validade: 10 (dez) anos contados a partir de 05/09/2017, observadas as condições legais.
(11) PI 0310080-4 B1	Código 16.1 - Concessão de Patente ou Certificado de Adição de Invenção (22) 08/05/2003 (30) 17/05/2002 DE 102 22 156.1 (51) H04L 29/06 (2006.01), H04L 12/14 (2006.01) (54) PROCESSO BEM COMO APARELHO DE COMUNICAÇÃO DE RÁDIO PARA TRATAMENTO DE MENSAGENS DE MULTIMÍDIA EFICIENTE EM TRANSMISSÃO (73) Siemens Aktiengesellschaft (DE) (72) Andreas Schmidt, Markus Trauberg, Sabine Van Niekerk Prazo de Validade: 10 (dez) anos contados a partir de 05/09/2017, observadas as condições legais.
(11) PI 0314175-6 B1	Código 16.1 - Concessão de Patente ou Certificado de Adição de Invenção (22) 28/08/2003 (30) 11/09/2002 EP 02078718.0; 24/03/2003 EP 03100750.3 (51) G11B 7/24 (2013.01), G11B 19/12 (2006.01) (54) PORTADOR DE GRAVAÇÃO, E, DISPOSITIVO PARA GRAVAR UM PORTADOR DE GRAVAÇÃO (73) KONINKLIJKE PHILIPS N.V. (NL) (72) Benno Tieke, Jakob Guerrit Nijboer, Hubert Cecile Francois Martens Prazo de Validade: 10 (dez) anos contados a partir de 05/09/2017, observadas as condições legais.
(11) PI 0315561-7 B1	Código 16.1 - Concessão de Patente ou Certificado de Adição de Invenção (22) 24/10/2003 (30) 25/10/2002 US 60/421,309; 10/12/2002 US 60/432,440; 23/10/2003 US 10/693,532 (51) H04W 88/06 (2009.01), H04W 52/50 (2009.01), H04W 74/08 (2009.01) (54) "ACESSO ALEATÓRIO PARA SISTEMAS DE COMUNICAÇÃO DE ACESSO MÚLTIPLO SEM FIO". (73) Qualcomm Incorporated (US) (72) Jay Rodney Walton, John W. Ketchum, Mark Wallace, Steven J. Howard Prazo de Validade: 10 (dez) anos contados a partir de 05/09/2017, observadas as condições legais.

(11) PI 0316672-4 B1

Código 16.1 - Concessão de Patente ou Certificado de Adição de Invenção
(22) 19/11/2003
(30) 25/11/2002 US 60/428,818; 13/11/2003 US 10/713,798
(51) C25C 3/00 (2006.01)
(54) APARELHO DE ELETRÓLISE
(73) ALCOA, INC. (US)
(72) Leroy E. D'Astolfo, Calvin Bates
Prazo de Validade: 10 (dez) anos contados a partir de 05/09/2017, observadas as condições legais.

(11) PI 0402801-5 B1

Código 16.1 - Concessão de Patente ou Certificado de Adição de Invenção
(22) 20/07/2004
(30) 22/07/2003 FR 0308949
(43) 24/05/2005
(51) H01H 71/24 (2006.01)
(54) SUBCONJUNTO MAGNÉTICO PARA APARELHAGEM ELÉTRICA MODULAR DO TIPO DISJUNTOR, E, DISJUNTOR ELÉTRICO
(73) Hager Electro S.A. (FR)
(72) Jean-Marc Voirpin, Denis Herbrech, Jean-Michel Vigneron
Prazo de Validade: 10 (dez) anos contados a partir de 05/09/2017, observadas as condições legais.

(11) PI 0407423-8 B1

Código 16.1 - Concessão de Patente ou Certificado de Adição de Invenção
(22) 06/02/2004
(30) 12/02/2003 GB 0303195.2
(51) F28D 5/02 (2006.01)
(54) TROCADOR DE CALOR EVAPORATIVO DE CIRCUITO FECHADO
(73) Baltimore Aircoil Company Inc (US)
(72) Georg Mager, André Helsen
Prazo de Validade: 10 (dez) anos contados a partir de 05/09/2017, observadas as condições legais.

(11) PI 0407891-8 B1

Código 16.1 - Concessão de Patente ou Certificado de Adição de Invenção
(22) 12/02/2004
(30) 26/02/2003 US 10/375.839
(51) H01Q 1/24 (2006.01)
(54) CONJUNTO DE CIRCUITO
(73) GOOGLE TECHNOLOGY HOLDINGS LLC (US)
(72) Yu Chee Tan, Guan Hong Ng, Yew Siow Tay
Prazo de Validade: 10 (dez) anos contados a partir de 05/09/2017, observadas as condições legais.

(11) PI 0407964-7 B1

Código 16.1 - Concessão de Patente ou Certificado de Adição de Invenção
(22) 03/03/2004
(30) 03/03/2003 US 60/451,500
(51) B32B 15/08 (2006.01), B32B 27/02 (2006.01), C08L 27/20 (2006.01), F16C 33/20 (2006.01)
(54) MATERIAL PARA MANCAL PLANO PERFURÁVEL
(73) Glacier Garlock Bearings, Inc. (US)
(72) Michael Kim, Derek S. Marsella, Janette Johnston
Prazo de Validade: 10 (dez) anos contados a partir de 05/09/2017, observadas as condições legais.

(11) PI 0409089-6 B1

Código 16.1 - Concessão de Patente ou Certificado de Adição de Invenção
(22) 02/04/2004
(30) 07/04/2003 DE 203 05 679.5
(51) H02G 3/04 (2006.01)
(54) DUTO DE CABOS
(73) Igus Gmbh (DE)
(72) Frank Blase, Andreas Hermey
Prazo de Validade: 10 (dez) anos contados a partir de 05/09/2017, observadas as condições legais.

(11) PI 0409623-1 B1

Código 16.1 - Concessão de Patente ou Certificado de Adição de Invenção
(22) 19/04/2004
(30) 21/04/2003 US 60/464.323
(51) A61K 9/14 (2006.01)
(54) Forma de dosagem oral farmacêutica compreendendo um antagonista opióide e um agonista apióide
(73) EURO-CELTIQUE S.A (LU)
(72) Benjamin Oshlack, Glenn Van Buskirk, Mark Chasin, Hua-Pin Huang, Vijav Vashi
Prazo de Validade: 10 (dez) anos contados a partir de 05/09/2017, observadas as condições legais.

(11) PI 0413479-6 B1

Código 16.1 - Concessão de Patente ou Certificado de Adição de Invenção
(22) 26/04/2004
(30) 12/08/2003 US 60/494.623
(51) H04L 29/06 (2006.01), H04L 12/58 (2006.01)
(54) SISTEMA E MÉTODO DE INDICAR A INTENSIDADE DA CRIPTOGRAFIA
(73) BLACKBERRY LIMITED (CA)
(72) Neil Patrick Adams, Michael Stephen Brown, Herbert Anthony Little, Michael Kenneth Brown
Prazo de Validade: 10 (dez) anos contados a partir de 05/09/2017, observadas as condições legais.

(11) PI 0413499-0 B1

Código 16.1 - Concessão de Patente ou Certificado de Adição de Invenção
(22) 03/08/2004
(30) 11/08/2003 EP 03018266.1
(51) C12N 15/29 (2006.01), C12N 15/82 (2006.01), C12N 5/10 (2006.01), A01H 4/00 (2006.01), A01H 5/00 (2006.01)
(54) MÉTODOS PARA GERAR OU AUMENTAR A RESISTÊNCIA DE UMA PLANTA A UM PATÓGENO VEGETAL DO FILO OOMYCETA, PARA A PRODUÇÃO DE UMA PLANTA OU UMA PARTE DESTA RESISTENTE A UM PATÓGENO VEGETAL DO FILO OOMYCETA, E USO DE UM POLINUCLEOTÍDEO
(73) J. R. SIMPLOT COMPANY (US)
(72) Edwin Andries Gerard Van Der Vossen, Josephus Jacobus Hendricus Maria Allefs, Marina Woutera Maria Muskens
Prazo de Validade: 10 (dez) anos contados a partir de 05/09/2017, observadas as condições legais.

(11) PI 0414576-3 B1

Código 16.1 - Concessão de Patente ou Certificado de Adição de Invenção
(22) 10/09/2004
(30) 22/09/2003 US 10/667,555
(51) F16F 9/00 (2006.01)
(54) AMORTECEDOR AJUSTÁVEL VÁLVULA MONTADA EM LINHA
(73) Tenneco Automotive Operating Company INC. (US)
(72) Dirk Degronckel, Paul Martens, Patrick VanMechelen
Prazo de Validade: 10 (dez) anos contados a partir de 05/09/2017, observadas as condições legais.

(11) PI 0414764-2 B1

Código 16.1 - Concessão de Patente ou Certificado de Adição de Invenção
(22) 30/09/2004
(30) 30/09/2003 JP 2003-340091
(51) C12P 7/46 (2006.01), C12N 15/00 (2006.01)
(54) MÉTODO PARA PURIFICAR ÁCIDO SUCCÍNICO À PARTIR DE CALDO DE FERMENTAÇÃO
(73) AJINOMOTO CO., INC. (JP)
(72) Takeshi Kushiki, Takeru Satou, Chiaki Sano, Kenji Fujiwara
Prazo de Validade: 10 (dez) anos contados a partir de 05/09/2017, observadas as condições legais.

(11) PI 0417900-5 B1

Código 16.1 - Concessão de Patente ou Certificado de Adição de Invenção
(22) 22/12/2004
(51) E21B 33/04 (2006.01), E21B 23/00 (2006.01)
(54) Sistema e método para vedação de membros tubulares concêntricos em uma cabeça de poço
(73) PLEXUS HOLDINGS, PLC (GB)

(72) Bernard H. Van Bilderbeek
Prazo de Validade: 10 (dez) anos contados a partir de 05/09/2017, observadas as condições legais.

---

(11) PI 0418412-2 B1

Código 16.1 - Concessão de Patente ou Certificado de Adição de Invenção
(22) 22/01/2004
(51) H04L 29/06 (2006.01)
(54) MÉTODO E ARRANJO PARA CONTROLE DE ACESSO EM UM SISTEMA DE MULTIDIFUSÃO
(73) Telefonaktiebolaget LM Ericsson (publ) (SE)
(72) Rolf Engstrand
Prazo de Validade: 10 (dez) anos contados a partir de 05/09/2017, observadas as condições legais.

---

(11) PI 0418996-5 B1

Código 16.1 - Concessão de Patente ou Certificado de Adição de Invenção
(22) 10/08/2004
(51) G01F 1/37 (2006.01)
(54) APARELHO PARA ESCOAMENTO DE FLUIDO
(73) McCrometer, Inc. (US)
(72) Floyd Mccall, Robert J. W. Peters
Prazo de Validade: 10 (dez) anos contados a partir de 05/09/2017, observadas as condições legais.

---

(11) PI 0419189-7 B1

Código 16.1 - Concessão de Patente ou Certificado de Adição de Invenção
(22) 25/11/2004
(51) G06K 19/07 (2006.01), G06Q 20/32 (2012.01), G06Q 20/34 (2012.01), G07F 7/10 (2006.01), H04M 1/725 (2006.01)
(54) CARTÃO DE CIRCUITO INTEGRADO PARA UM TERMINAL DE USUÁRIO, E, TERMINAL DE COMUNICAÇÃO DE MULTI- FUNÇÃO
(73) TELECOM ITALIA S.P.A. (IT)
(72) Valter Bella, Claudio Borean
Prazo de Validade: 10 (dez) anos contados a partir de 05/09/2017, observadas as condições legais.

---

(11) PI 0500177-3 B1

Código 16.1 - Concessão de Patente ou Certificado de Adição de Invenção
(22) 21/01/2005
(43) 05/09/2006
(51) G01N 23/223 (2006.01)
(54) Método de indentificação de óleos de oliva
(73) Universidade Estadual de Campinas - UNICAMP (BR/SP)
(72) Maria Izabel Maretti Silveira Bueno, Gisele Gonçalves Bortoleto, Luiz Carlos Moutinho Pataca
Prazo de Validade: 10 (dez) anos contados a partir de 05/09/2017, observadas

as condições legais.

(11) PI 0500419-5 B1

Código 16.1 - Concessão de Patente ou Certificado de Adição de Invenção
(22) 16/02/2005
(30) 17/02/2004 IT TO2004A000091
(43) 04/10/2005
(51) B60S 1/46 (2006.01)
(54) PULVERIZADOR DE VÁRIAS FINALIDADES PARA LIMPADOR DE JANELA COM JATO ORIENTÁVEL, ESPECIFICAMENTE PARA VEÍCULOS
(73) Itw Automotive Italia S.r.l. (IT)
(72) Fulvio Yon
Prazo de Validade: 10 (dez) anos contados a partir de 05/09/2017, observadas as condições legais.

(11) PI 0501048-9 B1

Código 16.1 - Concessão de Patente ou Certificado de Adição de Invenção
(22) 30/03/2005
(30) 31/03/2004 US 10/814,622
(43) 01/11/2005
(51) H01H 13/02 (2006.01), H01H 9/18 (2006.01)
(54) SELO RODANTE INTERNO PARA DISJUNTORES E DISJUNTOR SUBMINIATURA
(73) Eaton Corporation (US)
(72) Patrick Wellington Mills
Prazo de Validade: 10 (dez) anos contados a partir de 05/09/2017, observadas as condições legais.

(11) PI 0501720-3 B1

Código 16.1 - Concessão de Patente ou Certificado de Adição de Invenção
(22) 17/05/2005
(30) 19/05/2004 DE 10 2004 024 713.7
(43) 10/01/2006
(51) A47J 42/50 (2006.01)
(54) MÁQUINA DE MOAGEM PARA GRÃOS DE CAFÉ
(73) Melitta Haushaltsprodukte Gmbh & CO.KG. (DE)
(72) Florian Rohde
Prazo de Validade: 10 (dez) anos contados a partir de 05/09/2017, observadas as condições legais.

(11) PI 0504436-7 B1

Código 16.1 - Concessão de Patente ou Certificado de Adição de Invenção
(22) 17/10/2005
(43) 26/06/2007
(51) G01N 27/82 (2006.01)
(54) FERRAMENTA PARA INSPEÇÃO DE CORROSÃO EM COLUNAS VERTICAIS E SEU MÉTODO DE APLICAÇÃO

(73) PETRÓLEO BRASILEIRO S/A - PETROBRAS (BR/RJ)
(72) Luiz Alberto da Silva Mesquita, Cláudio Soligo Camerini
Prazo de Validade: 10 (dez) anos contados a partir de 05/09/2017, observadas as condições legais.

---

(11) PI 0505085-5 B1

Código 16.1 - Concessão de Patente ou Certificado de Adição de Invenção
(22) 31/10/2005
(43) 07/08/2007
(51) G01N 3/28 (2006.01)
(54) EQUIPAMENTO E MÉTODO PARA DETERMINAÇÃO DE PROPRIEDADES MECÂNICAS "IN SITU" DE COMPONENTES POR MEIO DE MACROINDENTAÇÃO INSTRUMENTADA
(73) Petroleo Brasileiro S. A. - PETROBRAS (BR/RJ)
(72) Marcelo Torres Piza Paes, Sinésio Domingues Franco, Alcimar Barbosa Soares, Vera Lúcia Donizeti de Sousa Franco, Francisco Francelino Ramos Neto, Flávia Cristina Cardoso, Leonardo de Oliveira Alves Cardoso
Prazo de Validade: 10 (dez) anos contados a partir de 05/09/2017, observadas as condições legais.

---

(11) PI 0506595-0 B1

Código 16.1 - Concessão de Patente ou Certificado de Adição de Invenção
(22) 15/02/2005
(30) 19/02/2004 SE 0400382-8
(51) B60T 10/02 (2006.01), B60T 1/087 (2006.01)
(54) ARRANJO E MÉTODO PARA CONTROLAR A ATIVAÇÃO DE UM FREIO AUXILIAR EM UM VEÍCULO
(73) Scania CV AB (SE)
(72) Tomas Selling, JOHNNY RICKMAN
Prazo de Validade: 10 (dez) anos contados a partir de 05/09/2017, observadas as condições legais.

---

(11) PI 0506933-5 B1

Código 16.1 - Concessão de Patente ou Certificado de Adição de Invenção
(22) 17/03/2005
(30) 22/04/2004 DE 10 2004 020 505.1
(51) F16L 37/14 (2006.01), F16L 37/12 (2006.01)
(54) ACOPLAMENTO PARA UM SISTEMA DE DUTOS PARA FLUIDOS
(73) A. Raymond & Cie. (FR) , Volkswagen Aktiengesellschaft (DE)
(72) Axel Feger, Michael Trede, Daniel Utz, Matthias Kübel
Prazo de Validade: 10 (dez) anos contados a partir de 05/09/2017, observadas as condições legais.

---

(11) PI 0508034-7 B1

Código 16.1 - Concessão de Patente ou Certificado de Adição de Invenção
(22) 25/02/2005
(30) 27/02/2004 JP 2004-53691; 09/03/2004 JP 2004-65984; 09/03/2004 JP

2004-65985
(51) F02M 51/06 (2006.01), F02M 51/08 (2006.01), F02M 61/16 (2006.01)
(54) VÁLVULA DE INJEÇÃO DE COMBUSTÍVEL ELETROMAGNÉTICA
(73) Keihin Corporation (JP)
(72) Daisuke Matsuo, Kazuhiko Sato, Tomoyuki Ohmura, Kenichi Sato, Osamu Hinata
Prazo de Validade: 10 (dez) anos contados a partir de 05/09/2017, observadas as condições legais.

---

(11) PI 0508274-9 B1

Código 16.1 - Concessão de Patente ou Certificado de Adição de Invenção
(22) 02/03/2005
(30) 09/03/2004 SE 0400603-7
(51) B60T 8/32 (2006.01)
(54) MÉTODO E DISPOSITIVO PARA DISTRIBUIÇÃO DE TORQUE DE FREIO ENTRE PELO MENOS UM PRIMEIRO E UM SEGUNDO DISPOSITIVOS DE FREIO EM UM VEÍCULO A MOTOR
(73) Volvo Lastvagnar AB (SE)
(72) Steen, Marcus, Lauri, Erik, Karlsson, Svante, Panagopoulos, Helene
Prazo de Validade: 10 (dez) anos contados a partir de 05/09/2017, observadas as condições legais.

---

(11) PI 0509158-6 B1

Código 16.1 - Concessão de Patente ou Certificado de Adição de Invenção
(22) 08/12/2005
(43) 02/10/2007
(51) G01N 3/30 (2006.01), G01N 3/31 (2006.01)
(54) PROCESSO DE PROJETO E CONSTRUÇÃO DE UMA MÁQUINA DE ENSAIO DE IMPACTO CHARPY, INSTRUMENTADA, PARA DETERMINAÇÃO DA ENERGIA DE IMPACTO DE MATERIAIS METÁLICOS DE BAIXA ENERGIA DE IMPACTO E MATERIAIS COMPÓSITOS E CARACTERIZAÇÃO DE SUAS PROPRIEDADES DE FRATURA PARA APLICAÇÃO NA INDÚSTRIA NUCLEAR E CONVENCIONAL
(73) Comissão Nacional de Energia Nuclear (BR/RJ)
(72) Geraldo de Paula Martins, Denis Henrique Bianchi Scaldaferri, Tanius Rodrigues Mansur, Edson Ribeiro, Cláudio Roberto Soares
Prazo de Validade: 10 (dez) anos contados a partir de 05/09/2017, observadas as condições legais.

---

(11) PI 0510919-1 B1

Código 16.1 - Concessão de Patente ou Certificado de Adição de Invenção
(22) 20/05/2005
(30) 20/05/2004 JP 2004-150658
(51) C12N 1/15 (2006.01), C12N 1/21 (2006.01), C12P 7/46 (2006.01), C12N 15/54 (2006.01), C12N 15/55 (2006.01), C12R 1/15 (2006.01)
(54) MÉTODOS PARA PRODUÇÃO DE ÁCIDO SUCCÍNICO E DE POLÍMERO QUE O CONTENHA

(73) AJINOMOTO CO., INC. (JP)
(72) Keita Fukui, Jun Nakamura, Hiroyuki Kojima
Prazo de Validade: 10 (dez) anos contados a partir de 05/09/2017, observadas as condições legais.

---

(11) PI 0511582-5 B1

Código 16.1 - Concessão de Patente ou Certificado de Adição de Invenção
(22) 26/05/2005
(30) 28/05/2004 US 574,929
(51) B22F 1/00 (2006.01), C09C 1/62 (2006.01), C22C 27/04 (2006.01), C22C 27/06 (2006.01)
(54) LIGA, E, PÓ RESISTENTE AO DESGASTE
(73) Praxair S.T. Technology, Inc. (US)
(72) William Jarosinski, Lewis B. Temples
Prazo de Validade: 10 (dez) anos contados a partir de 05/09/2017, observadas as condições legais.

---

(11) PI 0511640-6 B1

Código 16.1 - Concessão de Patente ou Certificado de Adição de Invenção
(22) 27/05/2005
(30) 28/05/2004 GB 04 12050.7
(51) A61M 5/20 (2006.01), A61M 5/32 (2006.01)
(54) ACOPLAMENTO QUE PODE SER LIBERADO E DISPOSITIVO DE INJEÇÃO
(73) Cilag Gmbh International (CH)
(72) Nigel David Harrison
Prazo de Validade: 10 (dez) anos contados a partir de 05/09/2017, observadas as condições legais.

---

(11) PI 0512879-0 B1

Código 16.1 - Concessão de Patente ou Certificado de Adição de Invenção
(22) 28/06/2005
(30) 02/07/2004 FR 04 07388
(51) G02C 7/02 (2006.01)
(54) PROCESSO DE REALIZAÇÃO DE UMA LENTE OFTÁLMICA E COMPONENTE ÓPTICO ADAPTADO PARA A APLICAÇÃO DESSE PROCESSO
(73) Essilor International (Compagnie Générale D'Optique) (FR)
(72) Jean-Paul Cano, Paul Coudray
Prazo de Validade: 10 (dez) anos contados a partir de 05/09/2017, observadas as condições legais.

---

(11) PI 0512956-7 B1

Código 16.1 - Concessão de Patente ou Certificado de Adição de Invenção
(22) 24/06/2005
(30) 02/07/2004 FR 04 07387; 17/12/2004 FR 04 13537
(51) G02C 7/10 (2006.01), G02F 1/1333 (2006.01)

(54) PROCESSO DE REALIZAÇÃO DE UM ELEMENTO ÓPTICO TRANSPARENTE, COMPONENTE ÓPTICO QUE INTERVÉM NESSE PROCESSO E ELEMENTO ÓTICO ASSIM OBTIDO
(73) Essilor International (Compagnie Générale D'Optique) (FR)
(72) Jean-Paul Cano, Christian Bovet
Prazo de Validade: 10 (dez) anos contados a partir de 05/09/2017, observadas as condições legais.

---

(11) PI 0513031-0 B1

Código 16.1 - Concessão de Patente ou Certificado de Adição de Invenção
(22) 08/07/2005
(30) 09/07/2004 DE 10 2004 033 680.6
(51) H01C 3/10 (2006.01)
(54) Resistor de alto desempenho, e, instalação de energia eólica
(73) Aloys Wobben (DE)
(72) Aloys Wobben
Prazo de Validade: 10 (dez) anos contados a partir de 05/09/2017, observadas as condições legais.

---

(11) PI 0516296-3 B1

Código 16.1 - Concessão de Patente ou Certificado de Adição de Invenção
(22) 10/09/2005
(30) 30/09/2004 DE 1020040474478
(51) B65D 50/06 (2006.01), B65D 75/36 (2006.01)
(54) EMBALAGEM PARA OBJETOS MALEÁVEIS, PLANOS, USO DE UMA EMBALAGEM E PROCESSO PARA EMBALAR OBJETOS MALEÁVEIS, PLANOS
(73) LTS Lohmann Therapie-Systeme AG (DE)
(72) Michael Simon
Prazo de Validade: 10 (dez) anos contados a partir de 05/09/2017, observadas as condições legais.

---

(11) PI 0517864-9 B1

Código 16.1 - Concessão de Patente ou Certificado de Adição de Invenção
(22) 14/09/2005
(30) 22/12/2004 US 11/022,323
(51) A47L 13/16 (2006.01)
(54) PRODUTO DE LIMPEZA
(73) Kimberly-Clark Worldwide, INC. (US)
(72) Walter G. Bauer, Frank Gerald Druecke, Frederick J. Lang, Leslie Barnett Taneri, Eugenio Go Varona, Fung-Jou Chen, Jeffrey Dean Lindsay, Julie Marie Bednarz, Catherine A. Nennig, Richard B. Timmers, Andrew KUO, Jonathan K. Arendt
Prazo de Validade: 10 (dez) anos contados a partir de 05/09/2017, observadas as condições legais.

(11) PI 0518245-0 B1

Código 16.1 - Concessão de Patente ou Certificado de Adição de Invenção
(22) 07/10/2005
(30) 26/10/2004 DE 10 2004 052 055.0
(51) B29C 47/60 (2006.01), B29C 47/40 (2006.01), B29C 47/42 (2006.01)
(54) Extrusora
(73) Blach Verwaltungs GMBH & CO. KG (DE)
(72) Josef A. Blach
Prazo de Validade: 10 (dez) anos contados a partir de 05/09/2017, observadas as condições legais.

(11) PI 0518641-2 B1

Código 16.1 - Concessão de Patente ou Certificado de Adição de Invenção
(22) 08/12/2005
(30) 08/12/2004 US 60/634,715
(51) A61M 16/00 (2006.01), A62B 7/10 (2006.01)
(54) DISPOSITIVO RESPIRATÓRIO NASAL
(73) VENTUS MEDICAL, INC. (US)
(72) RAJIV DOSHI, ROBERT A. HOWARD, MOTOHIDE HATANAKA
Prazo de Validade: 10 (dez) anos contados a partir de 05/09/2017, observadas as condições legais.

(11) PI 0519534-9 B1

Código 16.1 - Concessão de Patente ou Certificado de Adição de Invenção
(22) 22/02/2005
(30) 21/12/2004 US 60/638,089
(51) A61M 5/50 (2006.01), A61M 5/315 (2006.01)
(54) CONJUNTO DE SERINGA OPERACIONAL POSSUINDO UMA ESTRUTURA DE DESABILITAÇÃO PASSIVA
(73) Becton, Dickinson and Company (US)
(72) Aaron Barere
Prazo de Validade: 10 (dez) anos contados a partir de 05/09/2017, observadas as condições legais.

(11) PI 0519793-7 B1

Código 16.1 - Concessão de Patente ou Certificado de Adição de Invenção
(22) 23/12/2005
(30) 07/01/2005 US 60/641.989; 15/04/2005 US 60/671.929
(51) G01K 11/06 (2006.01), C07C 233/00 (2006.01)
(54) MATERIAIS TERMICAMENTE RESPONSIVOS E DISPOSITIVOS COMPREENDENDO TAIS MATERIAIS
(73) BAY MATERIALS, LLC (US)
(72) RAY F. STEWART
Prazo de Validade: 10 (dez) anos contados a partir de 05/09/2017, observadas as condições legais.

(11) PI 0519928-0 B1

Código 16.1 - Concessão de Patente ou Certificado de Adição de Invenção

(22) 13/12/2005
(30) 15/12/2004 FR 0413468
(51) C12P 7/40 (2006.01)
(54) PROCESSO DE PRODUÇÃO DE ÁCIDOS DICARBOXÍLICOS DE CEPAS MUTATANTES DE YARROWIA LIPOLYTICA
(73) INSTITUT FRANÇAIS DU PETROLE (FR) , CENTRE NATIONAL DE LA RECHERCHE SCIENTIFIQUE (FR) , INSTITUT NATIONAL DE LA RECHERCHE AGRONOMIQUE (FR)
(72) RÉMY MARCHAL, FRANCE THEVENIEAU, JEAN-MARC NICAUD, MARIE-THÉRÈSE LE DALL
Prazo de Validade: 10 (dez) anos contados a partir de 05/09/2017, observadas as condições legais.

---

(11) PI 0519952-2 B1

Código 16.1 - Concessão de Patente ou Certificado de Adição de Invenção
(22) 20/12/2005
(30) 21/01/2005 US 11/040,958
(51) G02B 21/34 (2006.01), G01N 35/00 (2006.01), G01B 11/00 (2006.01)
(54) SISTEMA DE DETECÇÃO DE MAU ACONDICIONAMENTO DE LÂMINAS
(73) CYTYC CORPORATION (US)
(72) STEVEN SCAMPINI
Prazo de Validade: 10 (dez) anos contados a partir de 05/09/2017, observadas as condições legais.

---

(11) PI 0520899-8 B1

Código 16.1 - Concessão de Patente ou Certificado de Adição de Invenção
(22) 01/06/2005
(43) 23/01/2007
(51) G01N 19/00 (2006.01), G07D 7/20 (2006.01)
(54) SISTEMA DE APRESENTAÇÃO DE IMAGEM E DE SEGURANÇA MICROÓPTICA
(62) PI 0503224-5 01/06/2005
(73) Visual Physics, LLC (US)
(72) Gregory R. Jordan, Mark J. Hurt, Richard A. Steenblik
Prazo de Validade: 10 (dez) anos contados a partir de 05/09/2017, observadas as condições legais.

---

(11) PI 0600419-9 B1

Código 16.1 - Concessão de Patente ou Certificado de Adição de Invenção
(22) 15/02/2006
(30) 15/02/2005 DE 10 2005 007 034.5
(43) 03/10/2006
(51) C08J 5/00 (2006.01), C08L 77/00 (2006.01)
(54) PEÇAS MOLDADAS, E SEUS PROCESSOS DE PRODUÇÃO
(73) Evonik Degussa GmbH (DE) , DEGUSSA AG (DE)
(72) Andreas Dowe, Rainer Göring, Martin Himmelmann, Sonja Bollmann, Franz-Erich Baumann, Roland Wursche

Prazo de Validade: 10 (dez) anos contados a partir de 05/09/2017, observadas as condições legais.

(11) PI 0600767-8 B1

Código 16.1 - Concessão de Patente ou Certificado de Adição de Invenção
(22) 13/03/2006
(30) 15/03/2005 FR 05 50668
(43) 07/11/2006
(51) A45D 34/04 (2006.01)
(54) DISPOSITIVO DE ACONDICIONAMENTO E DE APLICAÇÃO
(73) L'Oreal (FR)
(72) Jean-Louis Gueret
Prazo de Validade: 10 (dez) anos contados a partir de 05/09/2017, observadas as condições legais.

(11) PI 0602227-8 B1

Código 16.1 - Concessão de Patente ou Certificado de Adição de Invenção
(22) 28/04/2006
(43) 26/12/2007
(51) B65B 11/00 (2006.01), B65B 53/02 (2006.01)
(54) EQUIPAMENTO PARA EMBALAGEM PLÁSTICA TERMO- RETRÁTIL EM LINHA DE PRODUÇÃO DE PLACAS CERÂMICAS DE REVESTIMENTO E SISTEMA DE OBTENÇÃO DA REFEREIDA EMBALAGEM
(73) Kleber Curvello de Araújo (BR/SP) , Claudio Omar Baldoni Gomes (BR/SC) , Fabio Pontedura Araújo (BR/SP)
(72) Kleber Curvello de Araújo, Fabio Pontedura Araújo, Claudio Omar Baldoni Gomes
Prazo de Validade: 10 (dez) anos contados a partir de 05/09/2017, observadas as condições legais.

(11) PI 0602677-0 B1

Código 16.1 - Concessão de Patente ou Certificado de Adição de Invenção
(22) 14/07/2006
(43) 26/02/2008
(51) E21B 33/035 (2006.01), E21B 47/14 (2006.01)
(54) SISTEMA PARA INSTALAÇÃO SUBMARINA
(73) Petroleo Brasileiro S. A. - PETROBRAS (BR/RJ)
(72) José Roberto Ferreira Moreira, Roberti Hilário Ribeiro, Remo Zauli Machado Filho
Prazo de Validade: 10 (dez) anos contados a partir de 05/09/2017, observadas as condições legais.

(11) PI 0605294-0 B1

Código 16.1 - Concessão de Patente ou Certificado de Adição de Invenção
(22) 12/12/2006
(30) 16/12/2005 JP 2005-363846
(43) 09/10/2007

(51) B62K 11/04 (2006.01), B62K 19/30 (2006.01), B62K 19/34 (2006.01)
(54) UNIDADE DE TRANSMISSÃO DE POTÊNCIA PARA MOTOCICLETA
(73) Honda Motor Co., Ltd. (JP)
(72) Takayuki Yanagida
Prazo de Validade: 10 (dez) anos contados a partir de 05/09/2017, observadas as condições legais.

---

(11) PI 0605425-0 B1

Código 16.1 - Concessão de Patente ou Certificado de Adição de Invenção
(22) 17/11/2006
(43) 01/07/2008
(51) B01D 11/02 (2006.01), B01D 15/40 (2006.01)
(54) PROCESSO DE EXTRAÇÃO E PROCESSO DE PURIFICAÇÃO EM SÉRIE DE SUBSTÂNCIAS ATIVAS E CORANTES A PARTIR DE MATRIZES SÓLIDAS, UTILIZANDO CO2 SUPERCRÍTICO: BIXINA PROVENIENTE DO URUCUM
(73) Universidade Estadual de Campinas - UNICAMP (BR/SP)
(72) Maria Ângela de Almeida Meireles, Patrícia Franco Leal, Paulo de Tarso Vieira e Rosa
Prazo de Validade: 10 (dez) anos contados a partir de 05/09/2017, observadas as condições legais.

---

(11) PI 0605643-1 B1

Código 16.1 - Concessão de Patente ou Certificado de Adição de Invenção
(22) 30/10/2006
(43) 24/06/2008
(51) C22B 3/04 (2006.01), C22B 23/00 (2006.01)
(54) PROCESSO PARA REMOÇÃO DE NÍQUEL, COBALTO E OUTROS METAIS DE MINÉRIOS LATERÍTICOS POR LIXIVIAÇÃO EM PILHAS E PRODUTO CONTENDO NÍQUEL, COBALTO E OUTROS METAIS DE MINÉRIOS LATERÍTICOS
(66) PI 0505828-7 28/11/2005
(73) VALE S.A. (BR/MG)
(72) Geysa Santos de Pontes Pereira, Oliver Renato de Araújo Gobbo
Prazo de Validade: 10 (dez) anos contados a partir de 05/09/2017, observadas as condições legais.

---

(11) PI 0606141-9 B1

Código 16.1 - Concessão de Patente ou Certificado de Adição de Invenção
(22) 02/02/2006
(30) 05/02/2005 DE 10 2005 005 402.1
(51) A61C 8/00 (2006.01)
(54) IMPLANTE DENTAL
(73) Friadent GMBH (DE)
(72) Dietrich Wolf, Egbert Kremer
Prazo de Validade: 10 (dez) anos contados a partir de 05/09/2017, observadas

as condições legais.

(11) PI 0607300-0 B1

Código 16.1 - Concessão de Patente ou Certificado de Adição de Invenção
(22) 19/01/2006
(30) 28/01/2005 US 11/045587
(51) A47L 13/16 (2006.01), A47L 13/20 (2006.01)
(54) ESFREGÃO DE LIMPEZA, E, MÉTODO DE LIMPAR PÊLOS E DETRITOS DE PARTICULADOS DE UMA SUPERFÍCIE
(73) 3M INNOVATIVE PROPERTIES COMPANY (US)
(72) Thomas E. Haskett, Amy M. Kunz, Jill R. Munro
Prazo de Validade: 10 (dez) anos contados a partir de 05/09/2017, observadas as condições legais.

(11) PI 0607784-6 B1

Código 16.1 - Concessão de Patente ou Certificado de Adição de Invenção
(22) 31/03/2006
(30) 05/04/2005 AT A 574/2005
(51) C12P 1/02 (2006.01), C12P 1/04 (2006.01), C12P 11/00 (2006.01), C12P 13/00 (2006.01), C12Q 1/02 (2006.01), C12R 1/01 (2006.01), C12R 1/645 (2006.01)
(54) MÉTODO PARA PRODUZIR PRODUTOS METABÓLICOS SECUNDÁRIOS DE FUNGOS OU BACTÉRIAS E PRODUTO METABÓLICO SECUNDÁRIO DE FUNGOS OU BACTÉRIAS, MARCADO DE FORMA ISOTÓPICA
(73) Erber Aktiengesellschaft (AT)
(72) Martin Freudenschuss, Georg Häubl, Rudolf Krska, Günther Jaunecker, Eva Binder
Prazo de Validade: 10 (dez) anos contados a partir de 05/09/2017, observadas as condições legais.

(11) PI 0609553-4 B1

Código 16.1 - Concessão de Patente ou Certificado de Adição de Invenção
(22) 17/03/2006
(30) 30/03/2005 SE 0500698-6
(51) G06F 3/033 (2013.01), G05G 9/053 (2006.01)
(54) DISPOSITIVO DE CONTROLE
(73) GCODER SYSTEMS AB (SE)
(72) NILSAGARD, JONAS, TAKMAN,OLLE
Prazo de Validade: 10 (dez) anos contados a partir de 05/09/2017, observadas as condições legais.

(11) PI 0610024-4 B1

Código 16.1 - Concessão de Patente ou Certificado de Adição de Invenção
(22) 21/04/2006
(30) 21/04/2005 EP 05 103243.1
(51) B01J 19/24 (2006.01), C08G 63/78 (2006.01)

(54) PROCESSO PARA PREPARAÇÃO DE POLIÉSTERES REABSORVÍVEIS POR POLIMERIZAÇÃO EM MASSA E REATOR DE POLIMERIZAÇÃO
(73) PURAC BIOCHEM B.V. (NL)
(72) ALBERT VAN DER WAL, ARIE CORNELIS MOL
Prazo de Validade: 10 (dez) anos contados a partir de 05/09/2017, observadas as condições legais.

---

(11) PI 0610516-5 B1

Código 16.1 - Concessão de Patente ou Certificado de Adição de Invenção
(22) 12/04/2006
(30) 12/04/2005 JP 2005-114254
(51) C12P 13/04 (2006.01), C12P 13/06 (2006.01), C12P 13/08 (2006.01), C12P 13/14 (2006.01), C12P 13/22 (2006.01)
(54) PROCESSO PARA PRODUZIR UM AMINOÁCIDO
(73) Kyowa Hakko Bio Co., Ltd. (JP)
(72) Tsuyoshi Shimose, Ryou Ohashi, Katsumi Fujinaga
Prazo de Validade: 10 (dez) anos contados a partir de 05/09/2017, observadas as condições legais.

---

(11) PI 0611399-0 B1

Código 16.1 - Concessão de Patente ou Certificado de Adição de Invenção
(22) 31/05/2006
(30) 31/05/2005 US 11/140,863
(51) C08H 1/06 (2006.01), C12P 21/06 (2006.01), C08L 89/06 (2006.01)
(54) PROCESSO PARA PREPARAR UM HIDROLISADO DE GELATINA DE BAIXO PESO MOLECULAR, O REFERIDO HIDROLISADO DE GELATINA E COMPOSIÇÕES COMPREENDENDO O MESMO
(73) GELITA AG (DE)
(72) WILFRIED BABEL, JOHN M. DOLPHIN, TOM KEENAN, JASON D. RUSSELL
Prazo de Validade: 10 (dez) anos contados a partir de 05/09/2017, observadas as condições legais.

---

(11) PI 0611644-2 B1

Código 16.1 - Concessão de Patente ou Certificado de Adição de Invenção
(22) 01/06/2006
(30) 08/06/2005 EP 050123520
(51) C08L 23/02 (2006.01), C08L 23/08 (2006.01), B32B 27/32 (2006.01), C08K 5/10 (2006.01), H01B 3/00 (2006.01)
(54) Composições poliméricas reticulável e reticulada, artigos multicamada reticulável e reticulado e processos para a preparação dos mesmos
(73) BOREALIS TECHNOLOGY OY (FI)
(72) ANNIKA SMEDBERG, PERRY NYLANDER, DETLEF WALD, NIGEL HAMPTON
Prazo de Validade: 10 (dez) anos contados a partir de 05/09/2017, observadas as condições legais.

(11) PI 0611656-6 B1

Código 16.1 - Concessão de Patente ou Certificado de Adição de Invenção
(22) 04/05/2006
(30) 05/05/2005 US 60/678049
(51) A47L 11/24 (2006.01), A47L 11/30 (2006.01), E01H 1/08 (2006.01)
(54) MAQUINÁRIO PARA VARRER E ESFREGAR O CHÃO, E, MÉTODO DE LIMPEZA DE UMA SUPERFÍCIE
(73) TENNANT COMPANY (US)
(72) Michael T. Basham, Warren L. Larson, Terence A. Peterson, Richard W. Wellens, Mark J. Fleigle
Prazo de Validade: 10 (dez) anos contados a partir de 05/09/2017, observadas as condições legais.

(11) PI 0612329-5 B1

Código 16.1 - Concessão de Patente ou Certificado de Adição de Invenção
(22) 02/05/2006
(30) 02/05/2005 US 60/676,828; 19/01/2006 US 60/760,073
(51) D21C 9/16 (2006.01), D21H 11/16 (2006.01), A61F 13/15 (2006.01)
(54) PROCESSO PARA TRATAR MATERIAL LIGNOCELULÓSICO, MATERIAL LIGNOCELULÓSICO TRATADO, ARTIGO DE HIGIENE PESSOAL, MÉTODO PARA PRODUZIR UM COMPOSTO ÚTIL PARA ARTIGOS DE HIGIENE PESSOAL, PROCESSO PARA PRODUZIR PAPEL OU PAPELÃO E PAPEL OU PAPELÃO
(73) Internacional Paper Company (US)
(72) Zheng Tan, Damaris Lorenzoni, Gopal Goyal, Sen Yang
Prazo de Validade: 10 (dez) anos contados a partir de 05/09/2017, observadas as condições legais.

(11) PI 0612538-7 B1

Código 16.1 - Concessão de Patente ou Certificado de Adição de Invenção
(22) 07/12/2006
(30) 24/12/2005 DE 10 2005 062 206.2
(51) A61M 5/315 (2006.01), A61M 5/20 (2006.01)
(54) Injetor descartável com um alojamento
(73) LTS LOHMANN THERAPIE-SYSTEME AG (DE)
(72) HANS-RAINER HOFFMANN
Prazo de Validade: 10 (dez) anos contados a partir de 05/09/2017, observadas as condições legais.

(11) PI 0613159-0 B1

Código 16.1 - Concessão de Patente ou Certificado de Adição de Invenção
(22) 28/06/2006
(30) 30/06/2005 EP 05 014216.5
(51) C08F 297/08 (2006.01), C08L 23/08 (2006.01)
(54) Composição de polietileno, seu processo de preparação, seu uso, artigo e método para produção de um arame ou cabo
(73) Borealis Technology OY (FI)

(72) REMKO VAN MARION, ROGER CARLSSON, HANS EKLIND, IRENE HELLAND
Prazo de Validade: 10 (dez) anos contados a partir de 05/09/2017, observadas as condições legais.

---

(11) PI 0613723-7 B1

Código 16.1 - Concessão de Patente ou Certificado de Adição de Invenção
(22) 28/06/2006
(30) 30/06/2005 EP 05 014217.3
(51) C08F 10/02 (2006.01), C08L 23/04 (2006.01), H01B 3/44 (2006.01), C08F 110/02 (2006.01), C08F 210/16 (2006.01)
(54) CABO DE ENERGIA OU COMUNICAÇÃO E USO DE UMA COMPOSIÇÃO DE POLIETILENO
(73) Borealis Technology OY (FI)
(72) REMKO VAN MARION, ROGER CARLSSON, HANS EKLIND, IRENE HELLAND
Prazo de Validade: 10 (dez) anos contados a partir de 05/09/2017, observadas as condições legais.

---

(11) PI 0614203-6 B1

Código 16.1 - Concessão de Patente ou Certificado de Adição de Invenção
(22) 05/07/2006
(30) 05/07/2005 FR 0507140
(51) A45D 2/00 (2006.01), A45D 20/12 (2006.01)
(54) DISPOSITIVO PARA TRATAMENTO DE CABELO E APARELHO DE TRATAMENTO DE CABELO QUE COMPREENDE TAL DISPOSITIVO
(73) SEB S.A. (FR)
(72) Eric Bouquet
Prazo de Validade: 10 (dez) anos contados a partir de 05/09/2017, observadas as condições legais.

---

(11) PI 0614669-4 B1

Código 16.1 - Concessão de Patente ou Certificado de Adição de Invenção
(22) 26/07/2006
(30) 27/07/2005 FR 05 07986
(51) B01D 15/38 (2006.01), B01J 20/28 (2006.01), B01J 20/22 (2006.01)
(54) MÉTODO DE CROMATOGRAFIA DE AFINIDADE DE ANTITROMBINA III
(73) AVENTIS PHARMA S.A. (FR)
(72) Pierre Mourier, GERALD PERRET
Prazo de Validade: 10 (dez) anos contados a partir de 05/09/2017, observadas as condições legais.

---

(11) PI 0615143-4 B1

Código 16.1 - Concessão de Patente ou Certificado de Adição de Invenção
(22) 07/08/2006
(30) 09/08/2005 US 11/200.863
(51) C08J 3/00 (2006.01)

(54) MÉTODO PARA TRATAR UMA LENTE DE CONTATO POLIMÉRICA INTUMESCÍVEL
(73) Coopervision International Holding Company, LP (BB)
(72) PHILIP A. BRAME, SARAH L. ALMOND
Prazo de Validade: 10 (dez) anos contados a partir de 05/09/2017, observadas as condições legais.

---

(11) PI 0620805-3 B1

Código 16.1 - Concessão de Patente ou Certificado de Adição de Invenção
(22) 21/11/2006
(30) 30/12/2005 EP 05 113091.2
(51) D21H 21/10 (2006.01)
(54) PROCESSO PARA A PRODUÇÃO DE PAPEL
(73) Akzo Nobel N.V. (NL)
(72) Frederik Solhage, Joakim Carlén, Birgitta Johansson
Prazo de Validade: 10 (dez) anos contados a partir de 05/09/2017, observadas as condições legais.

---

(11) PI 0621040-6 B1

Código 16.1 - Concessão de Patente ou Certificado de Adição de Invenção
(22) 15/06/2006
(30) 20/01/2006 US 60/760,400
(51) H02J 3/36 (2006.01), H02M 1/00 (2007.01)
(54) Conversor, estação conversora, sistema de transmissão e uso de um conversor
(73) ABB Technology Ltd. (CH)
(72) Per-Olov Hedblad, Patrik Karlsson, Stellan Dahlgren, Fabianne Chataignere
Prazo de Validade: 10 (dez) anos contados a partir de 05/09/2017, observadas as condições legais.

---

(11) PI 0621610-2 B1

Código 16.1 - Concessão de Patente ou Certificado de Adição de Invenção
(22) 26/04/2006
(51) C23C 2/02 (2006.01), C23C 2/06 (2006.01), C23C 2/12 (2006.01)
(54) Método para revestimento de um produto de aço plano produzido a partir de um aço de maior resistência
(73) Thyssenkrupp Steel AG (DE)
(72) Ronny Leuschner, Manfred Meurer, Wilhelm Warnecke, Sabine Zeizinger, Gernot Nothacker, Michael Ullmann, Norbert Schaffrath
Prazo de Validade: 10 (dez) anos contados a partir de 05/09/2017, observadas as condições legais.

---

(11) PI 0621823-7 B1

Código 16.1 - Concessão de Patente ou Certificado de Adição de Invenção
(22) 15/06/2006
(51) B32B 15/082 (2006.01), B32B 27/04 (2006.01), C08K 3/36 (2006.01),

C08K 3/22 (2006.01), C08K 7/26 (2006.01), C09D 123/08 (2006.01), C09D 133/10 (2006.01), C23C 4/067 (2016.01), C23C 4/11 (2016.01)
(54) CHAPA DE AÇO REVESTIDA
(73) NIPPON STEEL & SUMITOMO METAL CORPORATION (JP)
(72) Motohiro Sasaki, Koichi Saito, Atsushi Morishita, Akira Takahashi
Prazo de Validade: 10 (dez) anos contados a partir de 05/09/2017, observadas as condições legais.

---

(11) PI 0702624-2 B1

Código 16.1 - Concessão de Patente ou Certificado de Adição de Invenção
(22) 13/06/2007
(43) 27/01/2009
(51) E21B 43/00 (2006.01), E21B 43/40 (2006.01)
(54) MÉTODO DE PRODUÇÃO E ESTOCAGEM DE ÓLEO E/OU GÁS EM CAVERNAS DE ROCHAS SALINAS NO FUNDO DO MAR
(73) Petróleo Brasileiro S/A - PETROBRAS (BR/RJ)
(72) Alvaro Maia da Costa, Edgard Poiate Junior, José Luiz Falcão, Cláudio dos Santos Amaral
Prazo de Validade: 10 (dez) anos contados a partir de 05/09/2017, observadas as condições legais.

---

(11) PI 0706449-7 B1

Código 16.1 - Concessão de Patente ou Certificado de Adição de Invenção
(22) 11/01/2007
(30) 13/01/2006 IT MI2006A000048
(51) D06B 3/18 (2006.01), D06B 19/00 (2006.01), D06B 21/00 (2006.01)
(54) DISPOSITIVO E PROCESSO DE TINGIMENTO CONTÍNUO, E, INSTALAÇÃO DE TINGIMENTO
(73) Master S.R.L (IT)
(72) Francesco Ronchi
Prazo de Validade: 10 (dez) anos contados a partir de 05/09/2017, observadas as condições legais.

---

(11) PI 0707332-1 B1

Código 16.1 - Concessão de Patente ou Certificado de Adição de Invenção
(22) 31/01/2007
(30) 01/02/2006 US 11/344,625
(51) E21B 19/16 (2006.01)
(54) Aparelho para conectar ou desconectar elementos tubulares rosqueados e método para fazer uma conexão rosqueada entre elementos tubulares
(73) FRANK'S INTERNATIONAL, LLC (US)
(72) Donald Mosing, Robbie Thibodeaux, Chris Pechon, Jeremy Angelle
Prazo de Validade: 10 (dez) anos contados a partir de 05/09/2017, observadas as condições legais.

---

(11) PI 0708368-8 B1

Código 16.1 - Concessão de Patente ou Certificado de Adição de Invenção

(22) 15/01/2007
(30) 02/03/2006 JP 2006-056296
(51) A01N 47/36 (2006.01), A01N 25/30 (2006.01), A01P 13/00 (2006.01), A01N 25/22 (2006.01), A01N 43/70 (2006.01), A01N 25/14 (2006.01)
(54) COMPOSIÇÃO HERBICIDA SÓLIDA E PROCESSO PARA ESTABILIZAÇÃO DE 1-(4,6-DIMETOXIPIRIMIDIN-2-IL)-3-(3-TRIFLÚORMETIL-2-PIRIDILSULFONIL) UREIA OU SEU SAL
(73) Ishihara Sangyo Kaisha LTD. (JP)
(72) Yoshiaki Ishihara, Kazutaka Ikeda
Prazo de Validade: 10 (dez) anos contados a partir de 05/09/2017, observadas as condições legais.

---

(11) PI 0708830-2 B1

Código 16.1 - Concessão de Patente ou Certificado de Adição de Invenção
(22) 22/03/2007
(30) 23/03/2006 GB 0605831.7; 07/08/2006 GB 0615634.3
(51) E21B 33/12 (2006.01), E21B 33/128 (2006.01)
(54) OBTURADOR PARA UM POÇO, MÉTODO DE VEDAR UM CONDUTO E FERRAMENTA PARA SE ENGATAR COM A SUPERFÍCIE DE UM POÇO NÃO CIRCULAR
(73) Petrowel Limited (GB)
(72) Lee Mercer, IAIN MACLEOD
Prazo de Validade: 10 (dez) anos contados a partir de 05/09/2017, observadas as condições legais.

---

(11) PI 0709048-0 B1

Código 16.1 - Concessão de Patente ou Certificado de Adição de Invenção
(22) 14/03/2007
(30) 22/03/2006 EP 06 111524.2
(51) A23D 7/00 (2006.01), A23D 7/01 (2006.01), A23D 7/04 (2006.01), A23L 1/035 (2006.01), A23L 1/052 (2006.01)
(54) Produto sólido que compreende gotículas de óleo, seu usos e seu processo de preparação, e método para obtenção de um óleo sólido com composição celular não-homogênea
(73) Nestec S.A. (CH)
(72) Alexandre Ioan Romoscanu, Raffaele Mezzenga
Prazo de Validade: 10 (dez) anos contados a partir de 05/09/2017, observadas as condições legais.

---

(11) PI 0709915-0 B1

Código 16.1 - Concessão de Patente ou Certificado de Adição de Invenção
(22) 19/03/2007
(30) 31/03/2006 DE 10 2006 015 470,3
(51) C07D 213/61 (2006.01), C07D 405/12 (2006.01), A01N 43/40 (2006.01), A01N 43/54 (2006.01)
(54) Enaminocarbonilas substituídas, seu uso, composição, e processo para combater praga

(73) BAYER INTELLECTUAL PROPERTY GMBH (DE)
(72) Peter Jeschke, Robert Velten, Otto Schallner, Michael Beck, Olga Malsam, Ralf Nauen, Ulrich Görgens, Thomas Müller, Christian Arnold, Erich Sanwald
Prazo de Validade: 10 (dez) anos contados a partir de 05/09/2017, observadas as condições legais.

---

(11) PI 0711394-3 B1

Código 16.1 - Concessão de Patente ou Certificado de Adição de Invenção
(22) 09/05/2007
(30) 10/05/2006 AT A 807/2006
(51) D21C 9/00 (2006.01)
(54) PROCESSO PARA A PRODUÇÃO DE UMA POLPA,USO DA MESMA, FIBRA DE LYOCELL E FIBRA DE VISCOSE USO DA MESMA, FIBRA DE LYOCELL E FIBRA DE VISCOSE
(73) Lenzing Aktiengesellschaft (AT)
(72) Herbert Sixta, Andrea Proberger, Andrea Borgards, Roland Möslinger
Prazo de Validade: 10 (dez) anos contados a partir de 05/09/2017, observadas as condições legais.

---

(11) PI 0711426-5 B1

Código 16.1 - Concessão de Patente ou Certificado de Adição de Invenção
(22) 28/03/2007
(30) 05/05/2006 US 11/429,503
(51) C11D 1/90 (2006.01), C11D 3/37 (2006.01), A61K 8/72 (2006.01), A61K 8/73 (2006.01)
(54) "COMPOSIÇÕES COMPREENDENDO TENSOATIVOS POLIMERIZADOS DE BAIXO DP E MÉTODOS DE USO DAS MESMAS".
(73) Johnson & Johnson Consumer Compaines, Inc (US)
(72) Michael J. Fevola, Joseph J. Librizzi, Russel M. Walterrs
Prazo de Validade: 10 (dez) anos contados a partir de 05/09/2017, observadas as condições legais.

---

(11) PI 0713870-9 B1

Código 16.1 - Concessão de Patente ou Certificado de Adição de Invenção
(22) 29/06/2007
(30) 30/06/2006 US 60/817,403
(51) C22C 1/10 (2006.01), C22F 1/053 (2006.01)
(54) PRODUTO LAMINADO POSSUINDO UMA MEDIDA ULTRA- ESPESSA E MÉTODO PARA OBTER UM PRODUTO COM MEDIDA ULTRA-ESPESSA
(73) Constellium Rolled Products Ravenswood, LLC (US)
(72) Alex Cho, Kenneth Paul Smith, Vic Dangerfield
Prazo de Validade: 10 (dez) anos contados a partir de 05/09/2017, observadas as condições legais.

---

(11) PI 0717094-7 B1

Código 16.1 - Concessão de Patente ou Certificado de Adição de Invenção
(22) 27/09/2007

(30) 28/09/2006 CH 1550/06
(51) D03C 13/00 (2006.01), D03C 5/00 (2006.01), D03C 1/00 (2006.01)
(54) APARELHO PARA FORMAÇÃO DE CALA PARA UMA MÁQUINA DE TECER, EM PARTICULAR UMA MÁQUINA DE TECER FITA
(73) TEXTILMA AG. (CH)
(72) Silvan Borer
Prazo de Validade: 20 (vinte) anos contados a partir de 27/09/2007, observadas as condições legais.

---

(11) PI 0719672-5 B1

Código 16.1 - Concessão de Patente ou Certificado de Adição de Invenção
(22) 20/11/2007
(30) 29/11/2006 US 60/861,455; 01/12/2006 US 60/872,200; 14/09/2007 US 60/972,502
(51) C12N 15/82 (2006.01), C12N 9/10 (2006.01), A01H 5/00 (2006.01), A01H 1/00 (2006.01)
(54) MOLÉCULA ISOLADA DE ÁCIDO NUCLEICO, VETOR, CÉLULA HOSPEDEIRA, PLANTA TRANSGÊNICA, SEMENTE TRANSGÊNICA, POLIPEPTÍDEO ISOLADO, MÉTODO PARA PRODUZIR UM POLIPEPTÍDEO COM ATIVIDADE DE RESISTÊNCIA A HERBICIDAS, MÉTODO PARA CONFERIR RESISTÊNCIA A UM HERBICIDA EM UMA PLANTA, PLANTA, MÉTODO PARA AUMENTAR O VIGOR OU RENDIMENTO DE UMA PLANTA, MÉTODO PARA CONFERIR RESISTÊNCIA AO GLIFOSATO A UMA PLANTA
(73) ATHENIX CORPORATION (US)
(72) Laura Cooper Schouten, Cheryl Peters, Brian Vande Berg, Todd Hinson, VADIM BEILINSON
Prazo de Validade: 20 (vinte) anos contados a partir de 20/11/2007, observadas as condições legais.

---

(11) PI 0719695-4 B1

Código 16.1 - Concessão de Patente ou Certificado de Adição de Invenção
(22) 10/11/2007
(30) 04/12/2006 DE 10 2006 058 891.6
(51) B60N 2/015 (2006.01)
(54) DISPOSITIVO PARA O TRAVAMENTO DE UM ASSENTO DE VEÍCULO
(73) Progress-Werk Oberkirch AG (DE)
(72) Juergen Seigel, Johannes Obrecht
Prazo de Validade: 20 (vinte) anos contados a partir de 10/11/2007, observadas as condições legais.

---

(11) PI 0719905-8 B1

Código 16.1 - Concessão de Patente ou Certificado de Adição de Invenção
(22) 03/07/2007
(30) 11/10/2006 US 11/545,421
(51) G01N 33/28 (2006.01)
(54) MÉTODO PARA DETERMINAÇÃO DA ESTABILIDADE OXIDATIVA DE UM FLUIDO LUBRIFICANTE

(73) EVONIK OIL ADDITIVES GMBH (DE)
(72) Bernard Kinker, Raymond Romaszewski
Prazo de Validade: 10 (dez) anos contados a partir de 05/09/2017, observadas as condições legais.

---

(11) PI 0720786-7 B1

Código 16.1 - Concessão de Patente ou Certificado de Adição de Invenção
(22) 02/05/2007
(30) 09/01/2007 EP 07000307.4
(51) B60N 2/225 (2006.01), B60N 2/44 (2006.01), F16H 1/32 (2006.01)
(54) FERRAGEM ARTICULADA.
(73) Hans Werner Voss (DE)
(72) Hans Werner Voss
Prazo de Validade: 10 (dez) anos contados a partir de 05/09/2017, observadas as condições legais.

---

(11) PI 0722206-8 B1

Código 16.1 - Concessão de Patente ou Certificado de Adição de Invenção
(22) 14/12/2007
(51) C09D 11/00 (2006.01)
(54) TINTA DE JATO DE TINTA E MÉTODO DE IMPRESSÃO POR JATO DE TINTA
(73) HEWLETT-PACKARD DEVELOPMENT COMPANY, L.P. (US)
(72) XIAOHE CHEN, JOHN MORROW GARDNER, BRIAN DOUGLAS MATHER, YAN ZHU
Prazo de Validade: 20 (vinte) anos contados a partir de 14/12/2007, observadas as condições legais.

---

(11) PI 0803322-6 B1

Código 16.1 - Concessão de Patente ou Certificado de Adição de Invenção
(22) 11/09/2008
(43) 08/06/2010
(51) A01G 25/16 (2006.01), A01G 27/00 (2006.01)
(54) SISTEMA DE GOTEJAMENTO PARA IRRIGAÇÃO E AREJAMENTO COM VAZÃO AJUSTADA POR FLUXO DE AR
(73) EMBRAPA - Empresa Brasileira de Pesquisa Agropecuaria (BR/DF)
(72) Adonai Gimenez Calbo
Prazo de Validade: 20 (vinte) anos contados a partir de 11/09/2008, observadas as condições legais.

---

(11) PI 0804875-4 B1

Código 16.1 - Concessão de Patente ou Certificado de Adição de Invenção
(22) 25/09/2008
(43) 27/07/2010
(51) G09F 19/08 (2006.01)
(54) BONECO GIGANTE MANIPULÁVEL INTERNAMENTE PARA PUBLICIDADE E ENTRETENIMENTO

(73) HELDERLEI SÃO JOSÉ DE ALMEIDA (BR/BA)
(72) Helderlei São José de Almeida
Prazo de Validade: 20 (vinte) anos contados a partir de 25/09/2008, observadas as condições legais.

---

(11) PI 0805087-2 B1

Código 16.1 - Concessão de Patente ou Certificado de Adição de Invenção
(22) 25/11/2008
(43) 08/09/2010
(51) A23B 9/18 (2006.01), A01M 13/00 (2006.01), B65D 88/74 (2006.01)
(54) SISTEMA PARA APLICAÇÃO DE OZÔNIO EM GRÃOS
(73) Otalício Pacheco da Cunha (BR/RS)
(72) Otalício Pacheco da Cunha
Prazo de Validade: 20 (vinte) anos contados a partir de 25/11/2008, observadas as condições legais.

---

(11) PI 0806767-8 B1

Código 16.1 - Concessão de Patente ou Certificado de Adição de Invenção
(22) 24/01/2008
(30) 26/01/2007 US 60/886771; 26/01/2007 DE 10 2007 004 960.0; 16/11/2007 US 60/988619; 16/11/2007 DE 10 2007 055 086.5
(51) C07C 57/07 (2006.01), C07C 51/44 (2006.01), C07C 51/48 (2006.01), C07C 51/215 (2006.01), C07C 51/25 (2006.01)
(54) PROCESSO PARA PREPARAR ÁCIDO ACRÍLICO
(73) BASF SE (DE)
(72) Armin Diefenbacher, Ulrich Hammon, Volker Schliephake, Georg Sieder
Prazo de Validade: 20 (vinte) anos contados a partir de 24/01/2008, observadas as condições legais.

---

(11) PI 0807730-4 B1

Código 16.1 - Concessão de Patente ou Certificado de Adição de Invenção
(22) 22/02/2008
(30) 28/02/2007 EP EP07103239
(51) C11D 1/62 (2006.01), C11D 3/00 (2006.01), C11D 3/20 (2006.01)
(54) MÉTODO DE CONDICIONAMENTO DE TECIDOS
(73) Unilever N.V. (NL)
(72) Lain Sunil Young, Shiping Zhu
Prazo de Validade: 20 (vinte) anos contados a partir de 22/02/2008, observadas as condições legais.

---

(11) PI 0807855-6 B1

Código 16.1 - Concessão de Patente ou Certificado de Adição de Invenção
(22) 23/01/2008
(30) 23/01/2007 US 11/626,163
(51) C09K 8/72 (2006.01), C09K 8/60 (2006.01)
(54) FLUIDO TENSOATIVO VISCOELÁSTICO GELIFICADO E MÉTODO PARA TRATAR A FORMAÇÃO SUBTERRÂNEA

(73) BAKER HUGHES INCORPORATED (US)
(72) Tianping Huang, James B. Crews
Prazo de Validade: 20 (vinte) anos contados a partir de 23/01/2008, observadas as condições legais.

---

(11) PI 0811269-0 B1

Código 16.1 - Concessão de Patente ou Certificado de Adição de Invenção
(22) 01/05/2008
(30) 08/05/2007 JP 2007-123771
(51) A23L 27/30 (2016.01)
(54) ADOÇANTE, E, AGENTE ADITIVO
(73) Ajinomoto Co., Inc. (JP)
(72) Hiroaki Nagasaki, Naohiro Miyamura, Yuzuru Eto, Katsuya Seguro
Prazo de Validade: 20 (vinte) anos contados a partir de 01/05/2008, observadas as condições legais.

---

(11) PI 0811990-2 B1

Código 16.1 - Concessão de Patente ou Certificado de Adição de Invenção
(22) 29/05/2008
(30) 31/05/2007 US 60/941,155
(51) A01C 1/00 (2006.01), B07C 5/16 (2006.01), G01N 21/35 (2006.01)
(54) MÉTODO PARA DETERMINAR SE UMA SEMENTE EXIBE UM FENÓTIPO DESEJADO, SISTEMA PARA SEPARAR UMA PLURALIDADE DE SEMENTES COM BASE EM FENÓTIPOS IDENTIFICADOS DAS SEMENTES E MÉTODO PARA DETERMINAR SE SEMENTES INDIVIDUAIS DENTRE UMA PLURALIDADE DE SEMENTES EXIBEM UM FENÓTIPO DESEJADO
(73) Monsanto Technology LLC (US)
(72) Steven H. Modiano, Kevin L. Deppermann, James Crain, Sam R. Eathington, Mike Graham
Prazo de Validade: 20 (vinte) anos contados a partir de 29/05/2008, observadas as condições legais.

---

(11) PI 0815166-0 B1

Código 16.1 - Concessão de Patente ou Certificado de Adição de Invenção
(22) 31/07/2008
(30) 13/08/2007 JP 2007210962; 11/10/2007 JP 2007265375; 26/10/2007 JP 2007279411; 14/04/2008 JP 2008105103
(51) B01J 23/89 (2006.01), B01J 35/10 (2006.01), B01J 37/03 (2006.01), B01J 37/08 (2006.01), C07C 67/39 (2006.01), C07C 69/54 (2006.01)
(54) CATALISADOR PARA USO NA PRODUÇÃO DE ÉSTER DE ÁCIDO CARBOXÍLICO, PROCESSOS PARA PRODUZIR O MESMO, E, PARA PRODUZIR ÉSTER DE ÁCIDO CARBOXÍLICO
(73) ASAHI KASEI KABUSHIKI KAISHA (JP)
(72) Ken Suzuki, Tatsuo Yamaguchi
Prazo de Validade: 20 (vinte) anos contados a partir de 31/07/2008, observadas as condições legais.

(11) PI 0815978-5 B1

Código 16.1 - Concessão de Patente ou Certificado de Adição de Invenção
(22) 15/08/2008
(30) 29/08/2007 EP 07115219.3
(51) C07C 209/16 (2006.01), C07D 241/02 (2006.01), C07D 295/00 (2006.01), C07C 211/10 (2006.01), C07C 211/11 (2006.01)
(54) PROCESSO PARA PREPARAR AMINAS, E, USOS DE UM EFLUENTE DE REAÇÃO, E DE UMA MONOAMINA
(73) Basf SE (DE)
(72) Martin Ernst, Bram Willem Hoffer, Johann-Peter Melder
Prazo de Validade: 20 (vinte) anos contados a partir de 15/08/2008, observadas as condições legais.

(11) PI 0816071-6 B1

Código 16.1 - Concessão de Patente ou Certificado de Adição de Invenção
(22) 18/08/2008
(30) 29/08/2007 DE 10 2007 040 707.8
(51) C07C 29/151 (2006.01), B01J 8/04 (2006.01), B01J 8/06 (2006.01)
(54) PROCESSO E INSTALAÇÃO PRA A PRODUÇÃO DE METANOL.
(73) Lurgi Gmbh (DE)
(72) Dierk Müller, Andreas Bormann
Prazo de Validade: 20 (vinte) anos contados a partir de 18/08/2008, observadas as condições legais.

(11) PI 0816335-9 B1

Código 16.1 - Concessão de Patente ou Certificado de Adição de Invenção
(22) 22/08/2008
(30) 11/09/2007 CH 1414/07
(51) D06H 7/22 (2006.01), B26F 3/12 (2006.01)
(54) DISPOSITIVO PARA O CORTE TÉRMICO DE UMA SEÇÃO TÊXTIL EM MOVIMENTO
(73) Textilma AG (CH)
(72) Erwin Meier, Theo Schmid
Prazo de Validade: 20 (vinte) anos contados a partir de 22/08/2008, observadas as condições legais.

(11) PI 0816897-0 B1

Código 16.1 - Concessão de Patente ou Certificado de Adição de Invenção
(22) 17/09/2008
(30) 18/09/2007 DE 10 2007 044 648.0
(51) A61L 15/46 (2006.01), A61L 15/32 (2006.01)
(54) NÃO-TECIDO BIORREABSORVÍVEL FEITO DE GELATINA
(73) Carl Freudenberg KG (DE)
(72) Denis Reibel, Claudio Walter, Bernd Altmüller
Prazo de Validade: 20 (vinte) anos contados a partir de 17/09/2008, observadas as condições legais.

(11) PI 0821204-0 B1	Código 16.1 - Concessão de Patente ou Certificado de Adição de Invenção (22) 10/12/2008 (30) 18/12/2007 US 61/008071 (51) C10L 10/14 (2006.01), C10L 1/196 (2006.01), C10L 1/236 (2006.01), C10L 1/198 (2006.01) (54) Composição de combustível de biodiesel, e, método para melhorar as propriedades de fluxo frio de uma composição de combustível de biodiesel (73) Basf Se (DE) (72) Eugene Scanlon, IV, Kevin Desantis, CLEMENS AUSCHRA, Andreas Möck Prazo de Validade: 20 (vinte) anos contados a partir de 10/12/2008, observadas as condições legais.
(11) PI 0821263-5 B1	Código 16.1 - Concessão de Patente ou Certificado de Adição de Invenção (22) 17/12/2008 (30) 17/12/2007 KR 10-2007-0132112; 20/12/2007 KR 10-2007-0134346 (51) C22B 1/14 (2006.01), C22B 1/248 (2006.01) (54) EQUIPAMENTO E MÉTODO DE FABRICO DE BRIQUETE SEM LIGANTE (73) Posco (KR) (72) Woon-Jae Lee, Sang-Han Son, Sung-Man Kim, Cho Il-Hyun, Sang-Ryul Lee Prazo de Validade: 20 (vinte) anos contados a partir de 17/12/2008, observadas as condições legais.
(11) PI 0821451-4 B1	Código 16.1 - Concessão de Patente ou Certificado de Adição de Invenção (22) 15/12/2008 (30) 27/12/2007 US 11/965049 (51) C10G 21/00 (2006.01), C10G 21/28 (2006.01), C10C 3/00 (2006.01) (54) "MÉTODO PARA REMOVER ÁGUA DE UM ÓLEO BRUTO E DESASFALTAR UM ÓLEO BRUTO" (73) Kellogg Brown & Root LLC. (US) (72) Anand Subramanian, Raymond Floyd Prazo de Validade: 20 (vinte) anos contados a partir de 15/12/2008, observadas as condições legais.
(11) PI 0822104-9 B1	Código 16.1 - Concessão de Patente ou Certificado de Adição de Invenção (22) 02/10/2008 (30) 30/01/2008 US 61/024.558; 01/10/2008 US 12/243.460 (51) A01N 31/02 (2006.01), A01P 1/00 (2006.01), A01P 3/00 (2006.01), A01P 5/00 (2006.01), A01N 31/14 (2006.01), A01N 37/02 (2006.01), A01N 37/36 (2006.01), A01N 41/02 (2006.01), A01N 59/00 (2006.01), A01N 59/26 (2006.01), A61L 2/00 (2006.01) (54) COMPOSIÇÕES ANTIMICROBIANAS E MÉTODOS PARA O USO DAS MESMAS

(73) SMARTWASH SOLUTIONS, LLC (US)
(72) Kel Eugene Lemmons
Prazo de Validade: 20 (vinte) anos contados a partir de 02/10/2008, observadas as condições legais.

---

(11) PI 0822635-0 B1

Código 16.1 - Concessão de Patente ou Certificado de Adição de Invenção
(22) 31/10/2008
(30) 14/08/2008 CN 200810012830.0
(51) B01J 27/22 (2006.01), B01J 37/02 (2006.01), C07C 31/20 (2006.01)
(54) Catalisador de carbeto de tungstênio, seu processo de preparação e seu uso na obtenção de etileno glicol a partir de celulose
(73) Dalian Institute Of Chemical Physics, Chinese Academy Of Sciences (CN)
(72) Tao Zhang, Na Ji, Mingyuan Zheng, Aiqin Wang, Yuying Shu, Xiaodong Wang, Jingguang Chen
Prazo de Validade: 20 (vinte) anos contados a partir de 31/10/2008, observadas as condições legais.

---

(11) PI 0822895-7 B1

Código 16.1 - Concessão de Patente ou Certificado de Adição de Invenção
(22) 16/06/2008
(51) A23K 1/18 (2006.01), A23K 1/00 (2006.01), A23K 1/16 (2006.01)
(54) COMPOSIÇÃO EFERVESCENTE PARA ADIÇÃO À ÁGUA POTÁVEL DE UM ANIMAL, BEBIDA PARA USO NO TRATAMENTO DE HIDRATAÇÃO DE UM ANIMAL, USOS DA REFERIDA COMPOSIÇÃO EFERVESCENTE E MÉTODO PARA ESTIMULAR UM ANIMAL A BEBER
(73) Hill's Pet Nutrition, INC (US)
(72) Sarah Martinez, Douglas Nadeau, Pavinee Chinachoti, Shawn Taylor
Prazo de Validade: 20 (vinte) anos contados a partir de 16/06/2008, observadas as condições legais.

---

(11) PI 0900307-0 B1

Código 16.1 - Concessão de Patente ou Certificado de Adição de Invenção
(22) 04/02/2009
(30) 05/02/2008 JP 2008-025582
(43) 29/09/2009
(51) C22C 33/02 (2006.01), C22C 38/22 (2006.01), B22F 3/10 (2006.01)
(54) LIGA SINTERIZADA BASEADA EM FERRO E MÉTODO DE PRODUÇÃO DA MESMA
(73) Hitachi Powdered Metals Co., Ltd. (JP)
(72) Yuuji Yamanishi, Tadayuki Tsutsui
Prazo de Validade: 20 (vinte) anos contados a partir de 04/02/2009, observadas as condições legais.

---

(11) PI 0908766-4 B1

Código 16.1 - Concessão de Patente ou Certificado de Adição de Invenção
(22) 06/02/2009

(30) 08/02/2008 EP 08 101414.4
(51) C07C 51/41 (2006.01), C07C 51/43 (2006.01), C07C 59/08 (2006.01), A23L 1/22 (2006.01), A61Q 11/00 (2006.01), A61Q 19/00 (2006.01)
(54) LACTATO DE METAL EM PÓ E PROCESSO PARA A PREPARAÇÃO
(73) Purac Biochem B.V. (NL)
(72) Marcus Johannes Anthonius Wilhelmus Vorage, MARTIJN JANISSEN
Prazo de Validade: 20 (vinte) anos contados a partir de 06/02/2009, observadas as condições legais.

---

(11) PI 0911117-4 B1

Código 16.1 - Concessão de Patente ou Certificado de Adição de Invenção
(22) 07/04/2009
(30) 07/04/2008 JP 2008099653; 06/04/2009 JP 2009092511
(51) C22C 38/00 (2006.01), B21C 37/08 (2006.01), C21D 8/02 (2006.01), C22C 38/14 (2006.01), C22C 38/58 (2006.01)
(54) Chapa de aço de alta resistência, tubo de aço e métodos de produção dos mesmos
(73) NIPPON STEEL & SUMITOMO METAL CORPORATION (JP)
(72) Taishi Fujishiro, Shinya Sakamoto, Takuya Hara, Hitoshi Asahi
Prazo de Validade: 20 (vinte) anos contados a partir de 07/04/2009, observadas as condições legais.

---

(11) PI 0911554-4 B1

Código 16.1 - Concessão de Patente ou Certificado de Adição de Invenção
(22) 30/04/2009
(30) 02/05/2008 EP 08155572.4
(51) A01N 25/04 (2006.01)
(54) Microemulsão , e, uso da microemulsão
(73) Basf SE (DE)
(72) Claude Taranta, WOLFGANG MEIER, Thomas Bork, Karl Strauss, Tatjana Levy, Jurith Montag
Prazo de Validade: 20 (vinte) anos contados a partir de 30/04/2009, observadas as condições legais.

---

(11) PI 0911703-2 B1

Código 16.1 - Concessão de Patente ou Certificado de Adição de Invenção
(22) 13/07/2009
(30) 01/08/2008 EP 08161610.4
(51) A23L 19/00 (2016.01)
(54) PROCESSO PARA A PREPARAÇÃO DE UM PRODUTO VEGETAL SECO, PRODUTO VEGETAL SECO, PRODUTO VEGETAL SECO SUBSTANCIALMENTE LIVRE DE POLIÓIS E PRODUTO ALIMENTÍCIO INSTANTÂNEO
(73) UNILEVER N.V. (NL)
(72) RUDI G. MÜLLER, EL-SAYED ABDEL-FATTAH, VICKI C. DEY-WEISBECKER
Prazo de Validade: 20 (vinte) anos contados a partir de 13/07/2009, observadas

	as condições legais.
(11) PI 0911946-9 B1	Código 16.1 - Concessão de Patente ou Certificado de Adição de Invenção (22) 07/05/2009 (30) 09/05/2008 US 12/118,537 (51) A01D 57/20 (2006.01), A01D 41/14 (2006.01) (54) COLHEITADEIRA E BARRA CORTADORA FLEXÍVEL COM DIVISOR DE LINHA DESLOCÁVEL COM GUIA DE MATERIAL DE COLHEITA (73) Agco Corporation (US) (72) Gagan Sethi Prazo de Validade: 20 (vinte) anos contados a partir de 07/05/2009, observadas as condições legais.
(11) PI 0914573-7 B1	Código 16.1 - Concessão de Patente ou Certificado de Adição de Invenção (22) 23/07/2009 (30) 13/08/2008 DE 102008038103.9 (51) B23K 37/02 (2006.01), B25J 17/02 (2006.01) (54) Dispositivo para retenção de ferramenta numericamente controlado para corte por jato/feixe (73) Esab Cutting Systems Gmbh (DE) (72) Tamer Cansiz Prazo de Validade: 20 (vinte) anos contados a partir de 23/07/2009, observadas as condições legais.
(11) PI 0915786-7 B1	Código 16.1 - Concessão de Patente ou Certificado de Adição de Invenção (22) 15/07/2009 (30) 15/07/2008 JP 2008-183909 (51) B22D 11/124 (2006.01), B22D 11/00 (2006.01), B22D 11/22 (2006.01), C22C 38/00 (2006.01), C22C 38/08 (2006.01), C22C 38/58 (2006.01) (54) VEIO DE LINGOTAMENTO CONTÍNUO E MÉTODO PARA SUA PRODUÇÃO (73) NIPPON STEEL & SUMITOMO METAL CORPORATION (JP) (72) Akihito Kiyose, Toshiyuki Kajitani, Mineo Niizuma, Yasuhiko Ootani Prazo de Validade: 20 (vinte) anos contados a partir de 15/07/2009, observadas as condições legais.
(11) PI 0918872-0 B1	Código 16.1 - Concessão de Patente ou Certificado de Adição de Invenção (22) 14/09/2009 (30) 26/09/2008 JP 2008-247614 (51) B01J 27/18 (2006.01), C07C 67/40 (2006.01), C07C 69/06 (2006.01), C07B 61/00 (2006.01) (54) CATALISADOR DE DESIDROGENAÇÃO DO METANOL USADO PARA A PRODUÇÃO DE FORMIATO DE METILA E MÉTODO DE PRODUÇÃO DE

FORMIATO DE METILA
(73) Mitsubishi Gas Chemical Company, INC. (JP)
(72) Kenji Nakamura, Hideaki Ogino, Yoriko Obata
Prazo de Validade: 20 (vinte) anos contados a partir de 14/09/2009, observadas as condições legais.

---

(11) PI 0919605-6 B1

Código 16.1 - Concessão de Patente ou Certificado de Adição de Invenção
(22) 25/12/2009
(30) 09/01/2009 JP 2009003813
(51) C22C 9/06 (2006.01), C22C 9/00 (2006.01), C22C 9/01 (2006.01), C22C 9/02 (2006.01), C22C 9/04 (2006.01), C22F 1/08 (2006.01), H01B 1/02 (2006.01), H01B 5/02 (2006.01), H01B 13/00 (2006.01), C22F 1/00 (2006.01)
(54) FOLHA LAMINADA DE LIGA DE COBRE DE ALTA RESISTÊNCIA E ALTA CONDUTIVIDADE ELÉTRICA E MÉTODO DE FABRICAÇÃO DA MESMA
(73) Mitsubishi Shindoh Co., Ltd. (JP)
(72) Keiichiro Oishi
Prazo de Validade: 20 (vinte) anos contados a partir de 25/12/2009, observadas as condições legais.

---

(11) PI 0920760-0 B1

Código 16.1 - Concessão de Patente ou Certificado de Adição de Invenção
(22) 02/10/2009
(30) 02/10/2008 JP 2008-257179
(51) A23F 5/10 (2006.01), A23F 5/14 (2006.01)
(54) "GRÃOS DE CAFÉ TORRADOS COM ISOVALERATO DE ETILA, PROCESSO PARA A PRODUÇÃO DE GRÃOS DE CAFE TORRADOS E MÉTODO DE ARMAZENAMENTO DE GRÃOS DE CAFÉ TORRADOS AO AR".
(73) SUNTORY BEVERAGE & FOOD LIMITED (JP)
(72) Tatsuji Onishi, Masaru Fujiwara, Seiko Yoshimoto, Mami Mizuta
Prazo de Validade: 20 (vinte) anos contados a partir de 02/10/2009, observadas as condições legais.

---

(11) PI 0922994-9 B1

Código 16.1 - Concessão de Patente ou Certificado de Adição de Invenção
(22) 14/12/2009
(30) 22/12/2008 JP 2008-326387
(51) C10B 57/06 (2006.01)
(54) MÉTODO PARA PRODUÇÃO DE COQUE DE ALTA RESISTÊNCIA
(73) NIPPON STEEL & SUMITOMO METAL CORPORATION (JP)
(72) Seiji Nomura, Takashi Arima, Yutaka Suzuki, Yuuji Ishiharaguchi
Prazo de Validade: 20 (vinte) anos contados a partir de 14/12/2009, observadas as condições legais.

---

(11) PI 1000320-7 B1

Código 16.1 - Concessão de Patente ou Certificado de Adição de Invenção
(22) 19/02/2010

(30) 20/02/2009 US 12/390,102
(43) 29/03/2011
(51) A61K 8/97 (2006.01), A61Q 19/08 (2006.01)
(54) COMPOSIÇÕES E MÉTODOS PARA TRATAR SINAIS DE ENVELHECIMENTO DA PELE
(73) Johnson & Johnson Consumer Companies, INC. (US)
(72) Menas G. Kizoulis, Michael Southall, Samantha D. Tucker-Samaras
Prazo de Validade: 20 (vinte) anos contados a partir de 19/02/2010, observadas as condições legais.

---

(11) PI 1002058-6 B1

Código 16.1 - Concessão de Patente ou Certificado de Adição de Invenção
(22) 30/06/2010
(43) 22/04/2014
(51) A01M 1/08 (2006.01), A01M 1/02 (2006.01), A01M 1/22 (2006.01)
(54) EQUIPAMENTO PARA CAPTURA DE INSETOS DA FAMÍLIA CULICIDAE
(73) Museu Paraense Emílio Goeldi - MPEG (BR/PA) , Inocêncio de Sousa Gorayeb (BR/PA)
(72) Inocêncio de Sousa Gorayeb
Prazo de Validade: 20 (vinte) anos contados a partir de 30/06/2010, observadas as condições legais.

---

(11) PI 1002752-1 B1

Código 16.1 - Concessão de Patente ou Certificado de Adição de Invenção
(22) 23/08/2010
(43) 04/11/2014
(51) A01C 15/00 (2006.01), B66C 23/44 (2006.01)
(54) SISTEMA DE ACOPLAMENTO DE DISPOSITIVO DE IÇAMENTO EM IMPLEMENTO DE FERTILIZAÇÃO
(73) KUHN DO BRASIL S/A - IMPLEMENTOS AGRÍCOLAS (BR/RS)
(72) PAULO ROBERTO MONTAGNER
Prazo de Validade: 20 (vinte) anos contados a partir de 23/08/2010, observadas as condições legais.

---

(11) PI 1010462-3 B1

Código 16.1 - Concessão de Patente ou Certificado de Adição de Invenção
(22) 01/10/2010
(30) 02/10/2009 US 12/572,565
(43) 16/11/2016
(51) A61K 8/34 (2006.01), A61K 8/97 (2006.01), A61Q 19/08 (2006.01)
(54) COMPOSIÇÕES QUE COMPREENDEM UM INIBIDOR DE NFkB E UM PROMOTOR DE COLÁGENO NÃO RETINOIDE E MÉTODO COSMÉTICO PARA TRATAR UM SINAL DE ENVELHECIMENTO DA PELE
(73) JOHNSON & JOHNSON CONSUMER COMPANIES, INC. (US)
(72) THIERRY ODDOS, MICHAEL SOUTHALL, SIMARNA KAUR, SAMANTHA TUCKER-SAMARAS
Prazo de Validade: 20 (vinte) anos contados a partir de 01/10/2010, observadas

	as condições legais.
(11) PI 1010464-0 B1	Código 16.1 - Concessão de Patente ou Certificado de Adição de Invenção (22) 01/10/2010 (30) 02/10/2009 US 12/572,545 (43) 09/04/2013 (51) A61K 8/34 (2006.01), A61K 8/97 (2006.01), A61Q 19/08 (2006.01) (54) Composição cosmética que compreende um inibidor de NFkB e um promotor de tropoelastina, e método cosmético para tratar um sinal de envelhecimento da pele (73) Johnson & Johnson Consumer Companies, Inc. (US) (72) Simarna Kaur, Michael Southall, Samantha Tucker-Samaras Prazo de Validade: 20 (vinte) anos contados a partir de 01/10/2010, observadas as condições legais.
(11) PI 1010662-6 B1	Código 16.1 - Concessão de Patente ou Certificado de Adição de Invenção (22) 11/05/2010 (30) 20/05/2009 LU 91572 (51) C21B 9/04 (2006.01), C21B 9/14 (2006.01) (54) MÉTODO DE OPERAÇÃO DE AQUECEDOR REGENERATIVO (73) Paul Wurth S.a. (LU) (72) Jean-Paul Simoes Prazo de Validade: 20 (vinte) anos contados a partir de 11/05/2010, observadas as condições legais.

Código 16.3 - Retificação

Retificação da publicação da concessão da patente por ter sido efetuada com incorreção que não impossibilita sua identificação. Tal publicação não implica na alteração da data de publicação da concessão da patente e nos prazos decorrentes da mesma.

---

(11) PI 0000967-9 B8

Código 16.3 - Retificação
(22) 28/02/2000
(30) 26/02/1999 US 60/122,745
(45) 12/06/2012
(51) C07D 471/04 (2006.01), A61K 31/437 (2006.01), A61P 19/10 (2006.01)
(54) PROCESSOS PARA PREPARAÇÃO DE COMPOSTOS SECRETAGOGOS DE HORMÔNIO DE CRESCIMENTO
(73) RaQualia Pharma Inc. (JP)
(72) Frank Robert Busch, Charles Kwok-Fung Chiu, Clifford Nathaniel Meltz, Ronald James Post, Peter Robert Rose
Prazo de Validade: 10 (dez) anos contados a partir de 12/06/2012, observadas as condições legais. (co) Referente à publicação na RPI 2162 de 12/06/2012 quanto à formatação do documento.

---

(11) PI 0610765-6 B8

Código 16.3 - Retificação
(22) 26/04/2006
(30) 26/04/2005 EP 05 009127.1
(45) 04/04/2017
(51) C25D 17/00 (2006.01), C25D 3/56 (2006.01)
(54) BANHO ALCALINO DE ELETROGALVANIZAÇÃO TENDO UMA MEMBRANA DE FILTRAÇÃO
(73) ATOTECH DEUTSCHLAND GMBH (DE)
(72) KARLHEINZ ARZT, JENS-ERIC GEISSLER
Prazo de Validade: 10 (dez) anos contados a partir de 04/04/2017, observadas as condições legais. (co) Corrigído conforme solicitado referente RPI/2413 de 04/04/2017. Quanto ao quadro das reivindicações.

---

(11) PI 0621312-0 B8

Código 16.3 - Retificação
(22) 13/12/2006
(30) 08/02/2006 US 60/771549; 07/07/2006 US 11/482214
(45) 11/07/2017
(51) C25B 3/02 (2006.01)
(54) MÉTODO PARA PRODUZIR ERITROSE E ERITRITOL
(73) DYNAMIC FOOD INGREDIENTS CORP. (US)
(72) Jonathan A. Stapley, David J. Genders, Daniel M. Atherton, Peter M. Kendall

Prazo de Validade: 10 (dez) anos contados a partir de 11/07/2017, observadas as condições legais. (co) Referente à publicação na RPI 2427 de 29/08/2017, quanto ao formatação do documento de acordo com o despacho 9.1.4 na RPI 2434 de 29/08/2017.

---

(11) PI 9506559-8 B8

Código 16.3 - Retificação
(22) 19/01/1995
(30) 21/01/1994 GB 9401090.7
(45) 15/03/2005
(51) C07D 471/14 (2006.01), A61K 31/395 (2006.01), C07D 471/04 (2006.01), C07D 209/14 (2006.01)
(54) COMPOSTOS DE DERIVADOS TETRACÍCLICOS, ISÔMERO CIS DE DERIVADOS TETRACÍCLICOS, E, COMPOSIÇÃO FARMACÊUTICA
(73) Icos Corporation (US)
(72) Alain Claude-Marie Daugan
Prazo de Validade: 20 (vinte) anos contados a partir de 19/01/1995, observadas as condições legais. (co) Referente à publicação na RPI 1784 de 15/03/2005, quanto ao prazo de validade determinado na decisão da 2ª Turma Especializada do Tribunal Regional Federal da 2ª Região. Processo nº 0000524-03.2015.4.02.5101 - INPI- 52400.041642/2015.

Código Notificação de Decisão Judicial

Código 19.1 - Notificação de Decisão Judicial

Comunicação de decisão judicial referente à patente.

---

(11) MU 7901483-6 Y1

Código 19.1 - Notificação de Decisão Judicial
(45) 23/10/2007
(73) Tecnoplastic Indústria e Comércio de Embalagens Ltda. ME (BR/PR)
INPI-52400.003055/2009@Seção:13ª Vara Federal do Rio de Janeiro @Processo: nº 0806731-92.2009.4.02.5101@Autor: PRAFESTA INDÚSTRIA E COMÉRCIO DE DESCARTÁVEIS LTDA @ Réu: TECNOPLASTIC INDÚSTRIA E COMÉRCIO DE EMBALAGENS LTDA ME e INPI - INSTITUTO NACIONAL DA PROPRIEDADE INDUSTRIAL
Decisão: APELAÇÃO CÍVEL – DIREITO PROCESSUAL CIVIL E PROPRIEDADE INDUSTRIAL – PRELIMINAR DE NULIDADE DO PROCESSO – LAUDO PERICIAL – LIBERDADE DO JUIZ PARA VALORAÇÃO DA PROVA - PEDIDO DE NULIDADE DE PATENTE DE MODELO DE UTILIDADE – PRESENÇA DOS REQUISITOS DE PATENTEABILIDADE – ART. 9° DA LPI – APELAÇÃO DESPROVIDA. Vistos, relatados e discutidos os autos, em que são partes as acima indicadas, decide a Primeira Turma especializada do Tribunal Regional Federal da 2ª Região, por unanimidade, negar provimento ao recurso de apelação, na forma do voto do Relator.

Código Extinção de Patente e Certificado de Adição de Invenção

Código 21.1 - Extinção - Art. 78 inciso I da LPI

Notificação da extinção da patente e seus certificados, se for o caso, pela expiração do prazo de vigência de proteção legal.

---

(11) C1 9704121-1 F1

Código 21.1 - Extinção - Art. 78 inciso I da LPI
(45) 03/01/2006
(61) PI 9704121-1 29/07/1997
(73) Plinio Zorio Grisolia (BR/SP)
PATENTE EXTINTA EM 29/07/2017

---

(11) MU 7703297-7 Y1

Código 21.1 - Extinção - Art. 78 inciso I da LPI
(45) 27/07/2010
(73) Antônio Umberto Alves Penteado (BR/SP) , Bandy Chuffi (BR/SP)
PATENTE EXTINTA EM 27/07/2017

---

(11) MU 7900636-1 Y1

Código 21.1 - Extinção - Art. 78 inciso I da LPI
(45) 27/07/2010
(73) José Maurício Dell Osso Cordeiro (BR/SP)
PATENTE EXTINTA EM 27/07/2017

---

(11) MU 8001831-9 Y1

Código 21.1 - Extinção - Art. 78 inciso I da LPI
(45) 27/07/2010
(73) Antônio Francisco Junior (BR/SP)
PATENTE EXTINTA EM 27/07/2017

---

(11) MU 8100534-2 Y1

Código 21.1 - Extinção - Art. 78 inciso I da LPI
(45) 10/08/2010
(73) Companhia Metalúrgica Prada (BR/SP)
PATENTE EXTINTA EM 10/08/2017

---

(11) MU 8101648-4 Y1

Código 21.1 - Extinção - Art. 78 inciso I da LPI
(45) 10/08/2010
(73) Inplac Indústria de Plásticos S/A (BR/SC)
PATENTE EXTINTA EM 10/08/2017

---

(11) MU 8102284-0 Y1

Código 21.1 - Extinção - Art. 78 inciso I da LPI
(45) 01/06/2010
(73) Claiton Ricardo Capeleti (BR/SC)
PATENTE EXTINTA EM 01/06/2017

(11) MU 8102766-4 Y1	Código 21.1 - Extinção - Art. 78 inciso I da LPI (45) 18/11/2008 (73) EMBRAPA - Empresa Brasileira de Pesquisa Agropecuária (BR/DF) PATENTE EXTINTA EM 27/11/2016
(11) MU 8103122-0 Y1	Código 21.1 - Extinção - Art. 78 inciso I da LPI (45) 10/03/2009 (73) Francisco José de Queiroz Orlanda (BR/SP) PATENTE EXTINTA EM 21/12/2016
(11) MU 8103410-5 Y1	Código 21.1 - Extinção - Art. 78 inciso I da LPI (45) 01/06/2010 (73) Luiz Antônio Macedo Ramos (BR/RS) PATENTE EXTINTA EM 01/06/2017
(11) MU 8200619-9 Y1	Código 21.1 - Extinção - Art. 78 inciso I da LPI (45) 10/08/2010 (73) Melquisedec Francisquini (BR/SP) PATENTE EXTINTA EM 10/08/2017
(11) MU 8201891-0 Y1	Código 21.1 - Extinção - Art. 78 inciso I da LPI (45) 25/02/2009 (73) Luiz Henrique Bertino (BR/SP) PATENTE EXTINTA EM 13/08/2017
(11) MU 8201947-9 Y1	Código 21.1 - Extinção - Art. 78 inciso I da LPI (45) 01/06/2010 (73) Alpargatas S.A. (BR/SP) PATENTE EXTINTA EM 29/08/2017
(11) MU 8203442-7 Y1	Código 21.1 - Extinção - Art. 78 inciso I da LPI (45) 06/04/2010 (73) JOÃO ÂNGELO CORDENONSSI (BR/SP) PATENTE EXTINTA EM 15/08/2017
(11) PI 9605464-6 B1	Código 21.1 - Extinção - Art. 78 inciso I da LPI (45) 31/07/2007 (73) Universidade Federal de Minas Gerais (BR/MG) PATENTE EXTINTA EM 31/07/2017
(11) PI 9610718-9 B1	Código 21.1 - Extinção - Art. 78 inciso I da LPI

(45) 28/08/2007
(73) Dr. Heinz Gross (DE)
PATENTE EXTINTA EM 28/08/2017

---

(11) PI 9610941-6 B1
Código 21.1 - Extinção - Art. 78 inciso I da LPI
(45) 28/08/2007
(73) L'Oreal (FR)
PATENTE EXTINTA EM 28/08/2017

---

(11) PI 9702355-8 B1
Código 21.1 - Extinção - Art. 78 inciso I da LPI
(45) 20/03/2001
(73) Holcim Technology Ltd. (CH)
PATENTE EXTINTA EM 23/07/2017

---

(11) PI 9702614-0 B1
Código 21.1 - Extinção - Art. 78 inciso I da LPI
(45) 12/11/2002
(73) Cesar Augusto Lena (BR/SP) , Maria Alice Vilalva Lena (BR/SP)
PATENTE EXTINTA EM 18/07/2017

---

(11) PI 9702680-8 B1
Código 21.1 - Extinção - Art. 78 inciso I da LPI
(45) 24/06/2003
(73) Pirelli Coordinamento Pneumatici S.p.A. (IT)
PATENTE EXTINTA EM 29/07/2017

---

(11) PI 9702713-8 B1
Código 21.1 - Extinção - Art. 78 inciso I da LPI
(45) 26/11/2002
(73) Voith Sulzer Papiermaschinen GMBH (DE)
PATENTE EXTINTA EM 01/08/2017

---

(11) PI 9702751-0 B1
Código 21.1 - Extinção - Art. 78 inciso I da LPI
(45) 11/06/2002
(73) M.E.P. Macchine Elettroniche Piegatrici SpA (IT)
PATENTE EXTINTA EM 11/08/2017

---

(11) PI 9703454-1 B1
Código 21.1 - Extinção - Art. 78 inciso I da LPI
(45) 05/03/2003
(73) Empresa Brasileira de Pesquisa Agropecuária - EMBRAPA (BR/DF)
PATENTE EXTINTA EM 11/08/2017

---

(11) PI 9703991-8 B1
Código 21.1 - Extinção - Art. 78 inciso I da LPI
(45) 03/01/2006
(73) INSTITUTO DE GEOINFORMAÇÃO E TECNOLOGIA - IGTEC (BR/MG)

PATENTE EXTINTA EM 22/07/2017

(11) PI 9704013-4 B1
Código 21.1 - Extinção - Art. 78 inciso I da LPI
(45) 15/02/2005
(73) Wahl Clipper Corporation (US)
PATENTE EXTINTA EM 17/07/2017

(11) PI 9704017-7 B1
Código 21.1 - Extinção - Art. 78 inciso I da LPI
(45) 02/04/2002
(73) SIG Cantec Gmbh & CO. KG (DE)
PATENTE EXTINTA EM 17/07/2017

(11) PI 9704029-0 B1
Código 21.1 - Extinção - Art. 78 inciso I da LPI
(45) 13/05/2003
(73) Ecolab Inc. (US)
PATENTE EXTINTA EM 18/07/2017

(11) PI 9704041-0 B1
Código 21.1 - Extinção - Art. 78 inciso I da LPI
(45) 02/04/2002
(73) Satake Corporation (JP)
PATENTE EXTINTA EM 21/07/2017

(11) PI 9704046-0 B1
Código 21.1 - Extinção - Art. 78 inciso I da LPI
(45) 05/08/2003
(73) Praxair Technology, Inc. (US)
PATENTE EXTINTA EM 22/07/2017

(11) PI 9704047-9 B1
Código 21.1 - Extinção - Art. 78 inciso I da LPI
(45) 02/04/2002
(73) BONTAZ CENTRE R & D (FR)
PATENTE EXTINTA EM 22/07/2017

(11) PI 9704058-4 B1
Código 21.1 - Extinção - Art. 78 inciso I da LPI
(45) 10/06/2003
(73) Petróleo Brasileiro S/A - Petrobrás (BR/RJ)
PATENTE EXTINTA EM 22/07/2017

(11) PI 9704102-5 B1
Código 21.1 - Extinção - Art. 78 inciso I da LPI
(45) 19/03/2002
(73) Deep Oil Technology, Incorporated (US)
PATENTE EXTINTA EM 25/07/2017

(11) PI 9704121-1 B1
Código 21.1 - Extinção - Art. 78 inciso I da LPI
(45) 06/12/2005
(73) Plinio Zorio Grisolia (BR/SP)
PATENTE EXTINTA EM 29/07/2017

(11) PI 9704139-4 B1
Código 21.1 - Extinção - Art. 78 inciso I da LPI
(45) 26/09/2006
(73) Petróleo Brasileiro S/A - Petrobrás (BR/RJ)
PATENTE EXTINTA EM 30/07/2017

(11) PI 9704143-2 B1
Código 21.1 - Extinção - Art. 78 inciso I da LPI
(45) 15/02/2005
(73) Pirelli Coordinamento Pneumatici S.p.A. (IT)
PATENTE EXTINTA EM 30/07/2017

(11) PI 9704204-8 B1
Código 21.1 - Extinção - Art. 78 inciso I da LPI
(45) 05/02/2002
(73) Tetra Laval Holdings & Finance S.A. (CH)
PATENTE EXTINTA EM 31/07/2017

(11) PI 9704261-7 B1
Código 21.1 - Extinção - Art. 78 inciso I da LPI
(45) 10/05/2005
(73) ARLANXEO DEUTSCHLAND GMBH (DE)
PATENTE EXTINTA EM 05/08/2017

(11) PI 9704295-1 B1
Código 21.1 - Extinção - Art. 78 inciso I da LPI
(45) 26/11/2002
(73) Wahl Clipper Corporation (US)
PATENTE EXTINTA EM 08/08/2017

(11) PI 9704304-4 B1
Código 21.1 - Extinção - Art. 78 inciso I da LPI
(45) 27/09/2005
(73) SAINT-GOBAIN GLASS FRANCE (FR)
PATENTE EXTINTA EM 08/08/2017

(11) PI 9704307-9 B1
Código 21.1 - Extinção - Art. 78 inciso I da LPI
(45) 11/04/2006
(73) Becton, Dickinson and Company (US)
PATENTE EXTINTA EM 11/08/2017

(11) PI 9704496-2 B1
Código 21.1 - Extinção - Art. 78 inciso I da LPI
(45) 20/08/2002
(73) Ajinomoto CO., Inc. (JP)

PATENTE EXTINTA EM 25/08/2017

(11) PI 9704499-7 B1
Código 21.1 - Extinção - Art. 78 inciso I da LPI
(45) 20/07/2004
(73) Petróleo Brasileiro S/A - Petrobrás (BR/RJ)
PATENTE EXTINTA EM 26/08/2017

(11) PI 9704500-4 B1
Código 21.1 - Extinção - Art. 78 inciso I da LPI
(45) 28/09/2004
(73) Petróleo Brasileiro S.A. - PETROBRÁS (BR/RJ)
PATENTE EXTINTA EM 26/08/2017

(11) PI 9704570-5 B1
Código 21.1 - Extinção - Art. 78 inciso I da LPI
(45) 04/02/2003
(73) Valeo Thermique Moteur (FR)
PATENTE EXTINTA EM 28/08/2017

(11) PI 9705069-5 B1
Código 21.1 - Extinção - Art. 78 inciso I da LPI
(45) 27/09/2005
(73) Pirelli Coordinamento Pneumatici S.p.A. (IT)
PATENTE EXTINTA EM 28/07/2017

(11) PI 9705230-2 B1
Código 21.1 - Extinção - Art. 78 inciso I da LPI
(45) 15/08/2006
(73) Dart Industries Inc. (US)
PATENTE EXTINTA EM 25/07/2017

(11) PI 9705233-7 B1
Código 21.1 - Extinção - Art. 78 inciso I da LPI
(45) 10/05/2005
(73) Shell Internationale Research Maatschappij B.V. (NL)
PATENTE EXTINTA EM 29/07/2017

(11) PI 9705531-0 B1
Código 21.1 - Extinção - Art. 78 inciso I da LPI
(45) 22/07/2003
(73) Arthrex, Inc. (US)
PATENTE EXTINTA EM 08/08/2017

(11) PI 9706544-7 B1
Código 21.1 - Extinção - Art. 78 inciso I da LPI
(45) 16/03/2004
(73) USG Interiors, Inc. (US)
PATENTE EXTINTA EM 31/07/2017

(11) PI 9706632-0 B1	Código 21.1 - Extinção - Art. 78 inciso I da LPI (45) 13/04/2004 (73) Robert Bosch GmbH (DE) PATENTE EXTINTA EM 25/08/2017
(11) PI 9706641-9 B1	Código 21.1 - Extinção - Art. 78 inciso I da LPI (45) 21/06/2005 (73) LPG Systems (FR) , Louis-Paul Guitay (FR) PATENTE EXTINTA EM 24/07/2017
(11) PI 9706654-0 B1	Código 21.1 - Extinção - Art. 78 inciso I da LPI (45) 25/05/2004 (73) Akzo Nobel N.V. (NL) PATENTE EXTINTA EM 14/08/2017
(11) PI 9706665-6 B1	Código 21.1 - Extinção - Art. 78 inciso I da LPI (45) 16/09/2003 (73) Honda Giken Kogyo Kabushiki Kaisha (Honda Motor Co. LTD.) (JP) , Inoue Rubber Co., LTD. (JP) PATENTE EXTINTA EM 28/08/2017
(11) PI 9706684-2 B1	Código 21.1 - Extinção - Art. 78 inciso I da LPI (45) 15/02/2005 (73) HYOSUNG CORPORATION (KR) PATENTE EXTINTA EM 23/07/2017
(11) PI 9706745-8 B1	Código 21.1 - Extinção - Art. 78 inciso I da LPI (45) 10/06/2003 (73) Interfast Establishment (LI) PATENTE EXTINTA EM 19/08/2017
(11) PI 9706752-0 B1	Código 21.1 - Extinção - Art. 78 inciso I da LPI (45) 26/11/2002 (73) Burner Systems International, Inc. (US) PATENTE EXTINTA EM 19/08/2017
(11) PI 9706805-5 B1	Código 21.1 - Extinção - Art. 78 inciso I da LPI (45) 11/06/2002 (73) Omega Flex, Inc. (US) PATENTE EXTINTA EM 18/07/2017
(11) PI 9706824-1 B8	Código 21.1 - Extinção - Art. 78 inciso I da LPI (45) 28/08/2007

(73) Janssen Pharmaceutica N.V. (BE)
PATENTE EXTINTA EM 12/05/2017

---

(11) PI 9710382-9 B1
Código 21.1 - Extinção - Art. 78 inciso I da LPI
(45) 27/03/2007
(73) Toto Ltd (JP)
PATENTE EXTINTA EM 16/07/2017

---

(11) PI 9710511-2 B1
Código 21.1 - Extinção - Art. 78 inciso I da LPI
(45) 28/03/2006
(73) Dow Global Technologies Inc. (US)
PATENTE EXTINTA EM 18/07/2017

---

(11) PI 9710552-0 B1
Código 21.1 - Extinção - Art. 78 inciso I da LPI
(45) 23/05/2006
(73) The Dow Chemical Company (US)
PATENTE EXTINTA EM 18/07/2017

---

(11) PI 9710628-3 B1
Código 21.1 - Extinção - Art. 78 inciso I da LPI
(45) 19/03/2002
(73) Sodisapf (FR)
PATENTE EXTINTA EM 29/07/2017

---

(11) PI 9710771-9 B1
Código 21.1 - Extinção - Art. 78 inciso I da LPI
(45) 11/06/2002
(73) GE Energy (Norway) AS (NO)
PATENTE EXTINTA EM 28/07/2017

---

(11) PI 9710786-7 B1
Código 21.1 - Extinção - Art. 78 inciso I da LPI
(45) 01/10/2002
(73) Parker-Hannifin Corporation (US)
PATENTE EXTINTA EM 23/07/2017

---

(11) PI 9710791-3 B1
Código 21.1 - Extinção - Art. 78 inciso I da LPI
(45) 11/06/2002
(73) Vitalitec International (FR)
PATENTE EXTINTA EM 29/07/2017

---

(11) PI 9710795-6 B1
Código 21.1 - Extinção - Art. 78 inciso I da LPI
(45) 10/05/2005
(73) BAYER INTELLECTUAL PROPERTY GMBH (DE)
PATENTE EXTINTA EM 21/07/2017

(11) PI 9710805-7 B1	Código 21.1 - Extinção - Art. 78 inciso I da LPI (45) 22/07/2003 (73) THE GILLETTE COMPANY LLC (US) PATENTE EXTINTA EM 28/07/2017
(11) PI 9711022-1 B1	Código 21.1 - Extinção - Art. 78 inciso I da LPI (45) 10/06/2003 (73) HH Patent A/S (DK) PATENTE EXTINTA EM 05/08/2017
(11) PI 9711031-0 B1	Código 21.1 - Extinção - Art. 78 inciso I da LPI (45) 18/02/2003 (73) Vermont American Corporation (US) PATENTE EXTINTA EM 07/08/2017
(11) PI 9711036-1 B1	Código 21.1 - Extinção - Art. 78 inciso I da LPI (45) 15/02/2005 (73) Bio-Tec Biologische Naturverpackungen GmbH & Co. KG (DE) PATENTE EXTINTA EM 23/07/2017
(11) PI 9711058-2 B1	Código 21.1 - Extinção - Art. 78 inciso I da LPI (45) 21/06/2005 (73) Pilkington PLC (GB) , Pilkington North America, Inc. (US) PATENTE EXTINTA EM 12/08/2017
(11) PI 9711060-4 B1	Código 21.1 - Extinção - Art. 78 inciso I da LPI (45) 17/02/2004 (73) Schering Aktiengesellschaft (DE) PATENTE EXTINTA EM 11/08/2017
(11) PI 9711070-1 B1	Código 21.1 - Extinção - Art. 78 inciso I da LPI (45) 09/07/2002 (73) Micro Motion, Inc. (US) PATENTE EXTINTA EM 12/08/2017
(11) PI 9711071-0 B1	Código 21.1 - Extinção - Art. 78 inciso I da LPI (45) 13/04/2004 (73) Lenzing Aktiengesellschaft (AT) PATENTE EXTINTA EM 12/08/2017
(11) PI 9711128-7 B1	Código 21.1 - Extinção - Art. 78 inciso I da LPI

(45) 29/08/2006
(73) Owens Corning (US)
PATENTE EXTINTA EM 07/08/2017

(11) PI 9711172-4 B1
Código 21.1 - Extinção - Art. 78 inciso I da LPI
(45) 02/03/2004
(73) Fläkt Solyvent-Ventec (FR)
PATENTE EXTINTA EM 06/08/2017

(11) PI 9711182-1 B1
Código 21.1 - Extinção - Art. 78 inciso I da LPI
(45) 03/08/2004
(73) GCP APPLIED TECHNOLOGIES INC. (US)
PATENTE EXTINTA EM 05/08/2017

(11) PI 9711199-6 B1
Código 21.1 - Extinção - Art. 78 inciso I da LPI
(45) 17/08/2004
(73) E.I. du Pont de Nemours and Company (US)
PATENTE EXTINTA EM 25/08/2017

(11) PI 9711201-1 B1
Código 21.1 - Extinção - Art. 78 inciso I da LPI
(45) 06/12/2005
(73) Syngenta Limited (GB)
PATENTE EXTINTA EM 25/07/2017

(11) PI 9711218-6 B1
Código 21.1 - Extinção - Art. 78 inciso I da LPI
(45) 07/06/2005
(73) PPG Industries Ohio, Inc. (US)
PATENTE EXTINTA EM 29/07/2017

(11) PI 9711226-7 B1
Código 21.1 - Extinção - Art. 78 inciso I da LPI
(45) 18/02/2003
(73) Ludowici Technologies Pty Limited (AU)
PATENTE EXTINTA EM 20/08/2017

(11) PI 9711227-5 B1
Código 21.1 - Extinção - Art. 78 inciso I da LPI
(45) 23/12/2003
(73) PPG Industries Ohio, INC (US)
PATENTE EXTINTA EM 29/07/2017

(11) PI 9711236-4 B1
Código 21.1 - Extinção - Art. 78 inciso I da LPI
(45) 13/04/2004
(73) Technische Universiteit Delft (NL)

PATENTE EXTINTA EM 25/08/2017

(11) PI 9711240-2 B1
Código 21.1 - Extinção - Art. 78 inciso I da LPI
(45) 18/02/2003
(73) Equalaire Systems, Inc. (US)
PATENTE EXTINTA EM 14/08/2017

(11) PI 9711244-5 B1
Código 21.1 - Extinção - Art. 78 inciso I da LPI
(45) 01/08/2006
(73) Basf Aktiengesellschaft (DE)
PATENTE EXTINTA EM 21/08/2017

(11) PI 9711247-0 B1
Código 21.1 - Extinção - Art. 78 inciso I da LPI
(45) 21/01/2003
(73) Telefonaktiebolaget LM Ericsson (publ) (SE)
PATENTE EXTINTA EM 22/08/2017

(11) PI 9711260-7 B1
Código 21.1 - Extinção - Art. 78 inciso I da LPI
(45) 10/12/2002
(73) Telefonaktiebolaget LM Ericsson (publ) (SE)
PATENTE EXTINTA EM 22/08/2017

(11) PI 9711265-8 B1
Código 21.1 - Extinção - Art. 78 inciso I da LPI
(45) 10/12/2002
(73) Ericsson Inc. (US)
PATENTE EXTINTA EM 28/08/2017

(11) PI 9711267-4 B1
Código 21.1 - Extinção - Art. 78 inciso I da LPI
(45) 29/08/2006
(73) Hendrickson International Corporation (US)
PATENTE EXTINTA EM 27/08/2017

(11) PI 9711270-4 B1
Código 21.1 - Extinção - Art. 78 inciso I da LPI
(45) 09/12/2003
(73) Acciai Speciali Terni S.p.A. (IT)
PATENTE EXTINTA EM 21/07/2017

(11) PI 9711277-1 B1
Código 21.1 - Extinção - Art. 78 inciso I da LPI
(45) 15/08/2006
(73) Milacron LLC (US)
PATENTE EXTINTA EM 22/08/2017

(11) PI 9711294-1 B1
Código 21.1 - Extinção - Art. 78 inciso I da LPI
(45) 19/03/2002
(73) George Guarany Philot (BR/SP) , Gisleine Martin Philot (BR/SP)
PATENTE EXTINTA EM 18/07/2017

(11) PI 9711297-6 B1
Código 21.1 - Extinção - Art. 78 inciso I da LPI
(45) 08/06/2004
(73) Fischer Controls International LLC (US)
PATENTE EXTINTA EM 06/08/2017

(11) PI 9711304-2 B1
Código 21.1 - Extinção - Art. 78 inciso I da LPI
(45) 25/11/2003
(73) Technip France (FR)
PATENTE EXTINTA EM 22/08/2017

(11) PI 9711314-0 B1
Código 21.1 - Extinção - Art. 78 inciso I da LPI
(45) 02/10/2001
(73) Peri GmbH (DE)
PATENTE EXTINTA EM 01/08/2017

(11) PI 9711327-1 B1
Código 21.1 - Extinção - Art. 78 inciso I da LPI
(45) 28/09/2004
(73) M-I L.L.C. (US)
PATENTE EXTINTA EM 18/08/2017

(11) PI 9711330-1 B1
Código 21.1 - Extinção - Art. 78 inciso I da LPI
(45) 23/12/2003
(73) Basf Aktiengesellschaft (DE)
PATENTE EXTINTA EM 21/08/2017

(11) PI 9711332-8 B1
Código 21.1 - Extinção - Art. 78 inciso I da LPI
(45) 10/12/2002
(73) AO Technology AG (CH)
PATENTE EXTINTA EM 22/08/2017

(11) PI 9711364-6 B1
Código 21.1 - Extinção - Art. 78 inciso I da LPI
(45) 10/12/2002
(73) STATOIL PETROLEUM AS (NO)
PATENTE EXTINTA EM 21/08/2017

(11) PI 9711365-4 B1
Código 21.1 - Extinção - Art. 78 inciso I da LPI
(45) 18/02/2003
(73) STATOIL PETROLEUM AS (NO)

PATENTE EXTINTA EM 21/08/2017

(11) PI 9711380-8 B1
Código 21.1 - Extinção - Art. 78 inciso I da LPI
(45) 18/02/2003
(73) STATOIL PETROLEUM AS (NO)
PATENTE EXTINTA EM 21/08/2017

(11) PI 9711381-6 B1
Código 21.1 - Extinção - Art. 78 inciso I da LPI
(45) 06/06/2006
(73) GE Healthcare AS (NO)
PATENTE EXTINTA EM 29/08/2017

(11) PI 9711452-9 B1
Código 21.1 - Extinção - Art. 78 inciso I da LPI
(45) 30/09/2003
(73) Scania CV AB (SE)
PATENTE EXTINTA EM 28/08/2017

(11) PI 9711453-7 B1
Código 21.1 - Extinção - Art. 78 inciso I da LPI
(45) 12/04/2005
(73) Scania CV Aktiebolag (SE)
PATENTE EXTINTA EM 28/08/2017

(11) PI 9711454-5 B1
Código 21.1 - Extinção - Art. 78 inciso I da LPI
(45) 27/09/2005
(73) Scania CV AB (SE)
PATENTE EXTINTA EM 28/08/2017

(11) PI 9711456-1 B1
Código 21.1 - Extinção - Art. 78 inciso I da LPI
(45) 11/04/2006
(73) Scania CV Aktiebolag (SE)
PATENTE EXTINTA EM 28/08/2017

(11) PI 9711603-3 B1
Código 21.1 - Extinção - Art. 78 inciso I da LPI
(45) 10/06/2003
(73) Marathon Oil Company (US)
PATENTE EXTINTA EM 28/07/2017

(11) PI 9711643-2 B1
Código 21.1 - Extinção - Art. 78 inciso I da LPI
(45) 20/08/2002
(73) PRIMETALS TECHNOLOGIES AUSTRIA GMBH (AT)
PATENTE EXTINTA EM 22/08/2017

(11) PI 9711663-7 B1
Código 21.1 - Extinção - Art. 78 inciso I da LPI
(45) 11/04/2006
(73) Kimberly-Clark Worldwide, Inc. (US)
PATENTE EXTINTA EM 11/08/2017

(11) PI 9711673-4 B1
Código 21.1 - Extinção - Art. 78 inciso I da LPI
(45) 26/10/2004
(73) Kimberly-Clark Worldwide, Inc. (US)
PATENTE EXTINTA EM 11/08/2017

(11) PI 9711682-3 B1
Código 21.1 - Extinção - Art. 78 inciso I da LPI
(45) 08/01/2002
(73) Kimberly-Clark Worldwide, INC (US)
PATENTE EXTINTA EM 11/08/2017

(11) PI 9711701-3 B1
Código 21.1 - Extinção - Art. 78 inciso I da LPI
(45) 10/06/2003
(73) Ronald C. Clarke (US)
PATENTE EXTINTA EM 15/08/2017

(11) PI 9711962-8 B1
Código 21.1 - Extinção - Art. 78 inciso I da LPI
(45) 24/10/2006
(73) Volvo Trucks North America, Inc. (US)
PATENTE EXTINTA EM 15/08/2017

(11) PI 9711973-3 B1
Código 21.1 - Extinção - Art. 78 inciso I da LPI
(45) 01/10/2002
(73) Scania CV AB (SE)
PATENTE EXTINTA EM 28/08/2017

(11) PI 9711975-0 B1
Código 21.1 - Extinção - Art. 78 inciso I da LPI
(45) 10/06/2003
(73) Scania CV AB (SE)
PATENTE EXTINTA EM 28/08/2017

(11) PI 9712010-3 B1
Código 21.1 - Extinção - Art. 78 inciso I da LPI
(45) 15/02/2005
(73) Acciai Speciali Terni S.p.A. (IT)
PATENTE EXTINTA EM 24/07/2017

(11) PI 9712034-0 B1
Código 21.1 - Extinção - Art. 78 inciso I da LPI
(45) 16/09/2003
(73) Baxter International Inc. (US) , Geoffrey H. White (AU) , Weiyun Yu (AU)

PATENTE EXTINTA EM 27/08/2017

(11) PI 9712188-6 B1

Código 21.1 - Extinção - Art. 78 inciso I da LPI
(45) 05/03/2003
(73) Magotteaux International, S.A. (BE)
PATENTE EXTINTA EM 27/08/2017

(11) PI 9713177-6 B1

Código 21.1 - Extinção - Art. 78 inciso I da LPI
(45) 15/02/2005
(73) Chemetall GmbH (DE)
PATENTE EXTINTA EM 11/08/2017

(11) PI 9713184-9 B1

Código 21.1 - Extinção - Art. 78 inciso I da LPI
(45) 20/08/2002
(73) Deere & Company (US)
PATENTE EXTINTA EM 21/08/2017

(11) PI 9713189-0 B1

Código 21.1 - Extinção - Art. 78 inciso I da LPI
(45) 01/10/2002
(73) BPB PLC (GB)
PATENTE EXTINTA EM 19/08/2017

(11) PI 9713467-8 B1

Código 21.1 - Extinção - Art. 78 inciso I da LPI
(45) 08/11/2005
(73) The Procter & Gamble Company (US)
PATENTE EXTINTA EM 28/08/2017

(11) PI 9714606-4 B1

Código 21.1 - Extinção - Art. 78 inciso I da LPI
(45) 07/06/2005
(73) British American Tobacco (Investments) Limited (GB)
PATENTE EXTINTA EM 31/07/2017

Código 21.6 - Extinção da patente para fins da restauração nos termos do art. 87 da LPI.

Extinção da patente por falta de pagamento da retribuição anual, por pagamento da retribuição anual fora do prazo ou por não cumprimento de exigência de complementação de pagamento da retribuição anual. Desta data corre o prazo de 3 (três) meses para o titular requerer a restauração da patente. A restauração deve ser requerida por meio do peticionamento eletrônico ou formulário FQ002, acompanhado dos comprovantes dos pagamentos correspondentes à restauração e a retribuição annual ou sua complementação no valor da retribuição adicional de que trata o art. 84º § 2º da Lei nº 9.279/96, sob pena da manutenção da extinção de acordo com o disposto no inciso IV do art. 78 da Lei nº 9.279/96.

---

(11) C1 0205488-4 F1

Código 21.6 - Extinção da patente para fins da restauração nos termos do art. 87 da LPI.
(45) 04/09/2012
(61) PI 0205488-4 26/12/2002
(73) Petróleo Brasileiro S.A. - PETROBRÁS (BR/RJ)
Referente ao despacho 24.2, RPI 2424 de 20-06-2017.

---

(11) MU 7703380-9 Y1

Código 21.6 - Extinção da patente para fins da restauração nos termos do art. 87 da LPI.
(45) 08/03/2016
(73) Rittal GmbH & Co. KG (DE)
Referente à 20ª anuidade.

---

(11) MU 8103684-1 Y1

Código 21.6 - Extinção da patente para fins da restauração nos termos do art. 87 da LPI.
(45) 10/03/2015
(73) Intel Corporation (US)
Referente à 16ª anuidade.

---

(11) MU 8203018-9 Y1

Código 21.6 - Extinção da patente para fins da restauração nos termos do art. 87 da LPI.
(45) 28/12/2010
(73) Mapa Comercial e Serviços Ltda. (BR/MG)
Referente à 15ª anuidade.

---

(11) MU 8402755-0 Y1

Código 21.6 - Extinção da patente para fins da restauração nos termos do art. 87 da LPI.
(45) 14/07/2009
(73) Ferplast Indústria e Comércio de Peças Plásticas e Ferramentais Ltda. (BR/SP)

	Referente à 13ª anuidade.
(11) MU 8502412-0 Y1	Código 21.6 - Extinção da patente para fins da restauração nos termos do art. 87 da LPI. (45) 24/02/2015 (73) Zvonimir Raimundo Zupan (BR/SC) Referente à 12ª anuidade.
(11) MU 8602469-8 Y1	Código 21.6 - Extinção da patente para fins da restauração nos termos do art. 87 da LPI. (45) 25/10/2016 (73) José Antonio Basso (BR/SP) Referente à 11ª anuidade.
(11) MU 8702423-3 Y1	Código 21.6 - Extinção da patente para fins da restauração nos termos do art. 87 da LPI. (45) 22/12/2015 (73) Industria e Comercio de Linhas Resistente Ltda (BR/SP) Referente à 10ª anuidade.
(11) MU 8802470-9 Y1	Código 21.6 - Extinção da patente para fins da restauração nos termos do art. 87 da LPI. (45) 17/09/2013 (73) Orlando Marchezine (BR/MG) Referente à 9ª anuidade.
(11) MU 8902705-1 Y1	Código 21.6 - Extinção da patente para fins da restauração nos termos do art. 87 da LPI. (45) 18/04/2017 (73) Sidnei de Oliveira Filho (BR/SC) Referente à 8ª anuidade.
(11) MU 8903036-2 Y1	Código 21.6 - Extinção da patente para fins da restauração nos termos do art. 87 da LPI. (45) 23/05/2017 (73) PROQUALIT TELECOM LTDA (BR/SP) Referente à 8ª anuidade.
(11) PI 0001870-8 B1	Código 21.6 - Extinção da patente para fins da restauração nos termos do art. 87 da LPI. (45) 25/02/2014 (73) Universidade de São Paulo - USP (BR/SP) Referente ao despacho 24.2, RPI 2424 de 20-06-2017.

(11) PI 0005204-3 B1	Código 21.6 - Extinção da patente para fins da restauração nos termos do art. 87 da LPI. (45) 14/07/2009 (73) Emerson Climate Technologies, Inc. (US) Referente à 17ª anuidade.
(11) PI 0005215-9 B1	Código 21.6 - Extinção da patente para fins da restauração nos termos do art. 87 da LPI. (45) 17/11/2009 (73) Clariant Finance (BVI) Limited (VG) Referente à 17ª anuidade.
(11) PI 0005301-5 B1	Código 21.6 - Extinção da patente para fins da restauração nos termos do art. 87 da LPI. (45) 30/11/2010 (73) Lanxess Deutschland GmbH (DE) Referente à 17ª anuidade.
(11) PI 0015460-1 B1	Código 21.6 - Extinção da patente para fins da restauração nos termos do art. 87 da LPI. (45) 16/12/2008 (73) KCI Licensing, Inc. (US) Referente à 17ª anuidade.
(11) PI 0015749-0 B1	Código 21.6 - Extinção da patente para fins da restauração nos termos do art. 87 da LPI. (45) 30/11/2010 (73) Outokumpu Oyj (FI) Referente à 17ª anuidade.
(11) PI 0104902-0 B1	Código 21.6 - Extinção da patente para fins da restauração nos termos do art. 87 da LPI. (45) 21/09/2010 (73) Tenneco Automotive Inc. (US) Referente à 16ª anuidade.
(11) PI 0105065-6 B1	Código 21.6 - Extinção da patente para fins da restauração nos termos do art. 87 da LPI. (45) 24/08/2010 (73) General Electric Company (US) Referente à 16ª anuidade.

(11) PI 0105438-4 B1	Código 21.6 - Extinção da patente para fins da restauração nos termos do art. 87 da LPI. (45) 27/12/2011 (73) KAMAX HOLDING GMBH & CO. KG (DE) Referente à 16ª anuidade.
(11) PI 0106840-7 B1	Código 21.6 - Extinção da patente para fins da restauração nos termos do art. 87 da LPI. (45) 13/11/2012 (73) Encysive Pharmaceuticals, Inc. (US) Referente à 16ª anuidade.
(11) PI 0113642-9 B1	Código 21.6 - Extinção da patente para fins da restauração nos termos do art. 87 da LPI. (45) 02/10/2012 (73) WEATHERFORD TECHNOLOGY HOLDING, LLC (US) Referente à 16ª anuidade.
(11) PI 0115153-3 B1	Código 21.6 - Extinção da patente para fins da restauração nos termos do art. 87 da LPI. (45) 19/10/2010 (73) UOP LLC (US) Referente à 16ª anuidade.
(11) PI 0115167-3 B1	Código 21.6 - Extinção da patente para fins da restauração nos termos do art. 87 da LPI. (45) 16/11/2011 (73) GKSS-Forschungszentrum Geesthacht GmbH (DE) , SUBSEA 7 LIMITED (GB) Referente à 16ª anuidade.
(11) PI 0115420-6 B1	Código 21.6 - Extinção da patente para fins da restauração nos termos do art. 87 da LPI. (45) 26/07/2011 (73) L'Air Liquide Société Anonyme a Directoire et Conseil de Surveillance pour L'Etude et L'Exploitation des Procédés Georges Claude (FR) Referente à 16ª anuidade.
(11) PI 0116779-0 B1	Código 21.6 - Extinção da patente para fins da restauração nos termos do art. 87 da LPI. (45) 04/09/2012 (73) AptarGroup, Inc. (US) Referente à 16ª anuidade.

(11) PI 0213819-0 B1	Código 21.6 - Extinção da patente para fins da restauração nos termos do art. 87 da LPI. (45) 09/06/2015 (73) AAK DENMARK A/S (DK) Referente à 15ª anuidade.
(11) PI 0214063-2 B1	Código 21.6 - Extinção da patente para fins da restauração nos termos do art. 87 da LPI. (45) 27/11/2012 (73) Kermel (FR) Referente à 15ª anuidade.
(11) PI 0214854-4 B1	Código 21.6 - Extinção da patente para fins da restauração nos termos do art. 87 da LPI. (45) 09/07/2013 (73) J.M. Huber Corporation (US) Referente à 15ª anuidade.
(11) PI 0413417-6 B1	Código 21.6 - Extinção da patente para fins da restauração nos termos do art. 87 da LPI. (45) 14/10/2014 (73) SAES GETTERS S.P.A. (IT) Referente à 13ª anuidade.
(11) PI 0416400-8 B1	Código 21.6 - Extinção da patente para fins da restauração nos termos do art. 87 da LPI. (45) 30/12/2014 (73) CIBA SPECIALTY CHEMICALS HOLDING INC. (CH) Referente à 13ª anuidade.
(11) PI 0416449-0 B1	Código 21.6 - Extinção da patente para fins da restauração nos termos do art. 87 da LPI. (45) 28/01/2014 (73) Basf Aktiengesellschaft (DE) Referente à 13ª anuidade.
(11) PI 0517597-6 B1	Código 21.6 - Extinção da patente para fins da restauração nos termos do art. 87 da LPI. (45) 31/05/2016 (73) IPAGSA INDUSTRIAL, S.L. (ES) Referente à 12ª anuidade.

(11) PI 0518021-0 B1	Código 21.6 - Extinção da patente para fins da restauração nos termos do art. 87 da LPI. (45) 03/03/2015 (73) GIVAUDAN SA (CH) Referente à 12ª anuidade.
(11) PI 0518683-8 B1	Código 21.6 - Extinção da patente para fins da restauração nos termos do art. 87 da LPI. (45) 14/10/2014 (73) UNILEVER N.V. (NL) Referente à 12ª anuidade.
(11) PI 0605483-8 B1	Código 21.6 - Extinção da patente para fins da restauração nos termos do art. 87 da LPI. (45) 16/12/2014 (73) F MARINE INDÚSTRIA E COMÉRCIO DE PRODUTOS NAUTICOS LTDA (BR/SC) Referente à 11ª anuidade.
(11) PI 0619646-2 B1	Código 21.6 - Extinção da patente para fins da restauração nos termos do art. 87 da LPI. (45) 07/07/2015 (73) Compagnie Gervais Danone (FR) Referente à 11ª anuidade.
(11) PI 0804739-1 B1	Código 21.6 - Extinção da patente para fins da restauração nos termos do art. 87 da LPI. (45) 04/04/2017 (73) KME GERMANY GMBH & CO. KG (DE) Referente à 9ª anuidade.
(11) PI 0904194-0 B1	Código 21.6 - Extinção da patente para fins da restauração nos termos do art. 87 da LPI. (45) 20/12/2016 (73) JESUS PRETEL BUSTO (BR/SP) Referente à 8ª anuidade.
(11) PI 9605500-6 B1	Código 21.6 - Extinção da patente para fins da restauração nos termos do art. 87 da LPI. (45) 31/05/2011 (73) Thomson Consumer Electronics, Inc. (US) Referente à 21ª anuidade.

(11) PI 9705205-1 B1	Código 21.6 - Extinção da patente para fins da restauração nos termos do art. 87 da LPI. (45) 30/06/2009 (73) Johnson & Johnson (US) Referente à 20ª anuidade.
(11) PI 9705443-7 B1	Código 21.6 - Extinção da patente para fins da restauração nos termos do art. 87 da LPI. (45) 11/06/2002 (73) Mecânica Industrial Vick Ltda. (BR/SC) Referente à 20ª anuidade.
(11) PI 9707131-5 B1	Código 21.6 - Extinção da patente para fins da restauração nos termos do art. 87 da LPI. (45) 22/07/2003 (73) Automazioni Industriali Lanfranchi Di Lanfranchi Lino & C. S.N.C. (IT) Referente à 20ª anuidade.
(11) PI 9805179-2 B1	Código 21.6 - Extinção da patente para fins da restauração nos termos do art. 87 da LPI. (45) 31/01/2017 (73) Seb do Brasil Produtos Domésticos Ltda (BR/SP) Referente à 19ª anuidade.
(11) PI 9905162-1 B1	Código 21.6 - Extinção da patente para fins da restauração nos termos do art. 87 da LPI. (45) 08/05/2007 (73) Halliburton Energy Services, Inc. (US) Referente à 18ª anuidade.
(11) PI 9907574-1 B1	Código 21.6 - Extinção da patente para fins da restauração nos termos do art. 87 da LPI. (45) 16/11/2016 (73) Carlos Eduardo de Almeida Meier (BR/SP) Referente à 18ª anuidade.
(11) PI 9915001-8 B1	Código 21.6 - Extinção da patente para fins da restauração nos termos do art. 87 da LPI. (45) 10/01/2012 (73) Syngenta Participations AG (CH) Referente à 18ª anuidade.
(11) PI 9915493-5 B1	Código 21.6 - Extinção da patente para fins da restauração nos termos do art.

87 da LPI.

(45) 10/02/2009

(73) Unilever N.V. (NL)

Referente à 18ª anuidade.

Código 21.8 - Despacho Anulado

Anulação do despacho da extinção da patente por ter sido indevido. (A toda publicação que envolva anulação de ato ou despacho caberá justificativa no processo administrativo.)

---

(11) MU 8003125-0 Y1

Código 21.8 - Despacho Anulado
(45) 10/01/2012
(73) EMBRAPA - Empresa Brasileira de Pesquisa Agropecuária (BR/DF)
Referente RPI 2430 de 01/08/2017 - cód. 21.6

---

(11) PI 0204349-1 B1

Código 21.8 - Despacho Anulado
(45) 21/09/2010
(73) Nissin Kogyo Co., Ltd. (JP)
Referente ao despacho 21.6 publicado na RPI 2430 de 01/08/2017.

---

(11) PI 0303473-9 B1

Código 21.8 - Despacho Anulado
(45) 27/11/2012
(73) Comissão Nacional de Energia Nuclear (BR/RJ)
Referente ao despacho publicado na RPI 2431 de 08/08/2017.

---

(11) PI 9905617-8 B1

Código 21.8 - Despacho Anulado
(45) 11/08/2009
(73) Serviço de Apoio às Micro e Pequenas Empresas do Ceará - SEBRAE/CE (BR/CE) , Empresa Brasileira de Pesquisa Agropecuária - EMBRAPA (BR/DF) , Sindicato dos Produtores de Frutas do Estado do Ceará - SINDIFRUTA (BR/CE)
Referente RPI 2433 de 22/08/2017 -cód. 21.6

---

(11) PI 9914404-2 B1

Código 21.8 - Despacho Anulado
(45) 20/05/2008
(73) Biomet 3I, Inc. (US)
Referente ao despacho 21.6 publicado na RPI 2430 de 01/08/2017.

Código Outros Referentes a Patentes/Certificados de Adição de Invenção

Código 22.15 - Patente “SUB JUDICE”

Notificação de ação judicial referente a patente.

---

(11) BR 20 2013 017284-2 Y8

Código 22.15 - Patente “SUB JUDICE”
(45) 18/04/2017
(73) FIBRIA CELULOSE S.A (BR/SP) , FUNDAÇÂO UNIVERSIDADE FEDERAL DE SÃO CARLOS (BR/SP)
INPI-52400.145881/2017 @ Origem: Juízo da 07ª Vara Federal de Ribeirão Preto @ Processo Nº 5000439-69.2016.4.03.6102 @ Ação Autônoma de Produção Antecipada de Prova Pericial @ Autor: SERGOMEL Mecânica Industrial LTDA @ Réu: FIBRIA Celulose SA e Universidade Federal de São Carlos – UFSCAR e Instituto Nacional da Propriedade Industrial - INPI.

Código Anuidade de Patente

Código 24.4 - Restauração

Notificação quanto à restauração da patente.

(11) BR 10 2014 021652-9 B1	Código 24.4 - Restauração (45) 07/02/2017 (73) RAPHAEL FUILLARAT JUNIOR (BR/SP)
(11) MU 8202477-4 Y1	Código 24.4 - Restauração (45) 17/01/2017 (73) ALS Administradora de Bens Ltda. (BR/SC)
(11) MU 8203600-4 Y1	Código 24.4 - Restauração (45) 12/04/2016 (73) Vanderlei Salvador Bagnato (BR/SP) , MM Optics LTDA. (BR/SP)
(11) PI 0202906-5 B1	Código 24.4 - Restauração (45) 17/05/2011 (73) Companhia Brasileira de Cartuchos (BR/SP)
(11) PI 0211706-1 B1	Código 24.4 - Restauração (45) 26/11/2013 (73) Maripro AS. (NO)
(11) PI 9712237-8 B1	Código 24.4 - Restauração (45) 31/05/2011 (73) Telefonaktiebolaget LM Ericsson (publ) (SE)
(11) PI 9816332-9 B1	Código 24.4 - Restauração (45) 19/07/2016 (62) PI 9815122-3 02/12/1998 (73) ROCHE DIAGNOSTICS OPERATIONS, INC. (US)

Código 24.5 - Despacho Anulado

Anulação do despacho referente a qualquer um dos subitens por ter sido indevido. (A toda publicação que envolva anulação de ato ou despacho caberá justificativa no processo administrativo.)

---

(11) PI 0300572-0 B1

Código 24.5 - Despacho Anulado

(45) 14/07/2015

(73) Ciro Amaral Faria (BR/MG)

Referente ao despacho publicado na RPI 2381 de 23/08/2016.

Código 24.10 - Manutenção da Extinção - Art. 78 inciso IV da LPI

(11) C1 9903154-0 F1	Código 24.10 - Manutenção da Extinção - Art. 78 inciso IV da LPI (45) 30/12/2008 (73) Karl Scherer (BR/PR) Em virtude da extinção publicada na RPI 2420 de 23-05-2017 e considerando ausência de manifestação dentro dos prazos legais, informo que cabe ser mantida a extinção do certificado de adição, conforme o disposto no artigo 12, da resolução 113/2013.
(11) MU 7903364-4 Y1	Código 24.10 - Manutenção da Extinção - Art. 78 inciso IV da LPI (45) 03/11/2010 (73) Colorex Comércio e Desenvolvimento de Produtos Ltda. (BR/SP) Em virtude da extinção publicada na RPI 2420 de 23-05-2017 e considerando ausência de manifestação dentro dos prazos legais, informo que cabe ser mantida a extinção da patente e seus certificados, conforme o disposto no artigo 12, da resolução 113/2013.
(11) MU 8001650-2 Y1	Código 24.10 - Manutenção da Extinção - Art. 78 inciso IV da LPI (45) 17/05/2011 (73) Saur Equipamentos S.A. (BR/RS) Em virtude da extinção publicada na RPI 2420 de 23-05-2017 e considerando ausência de manifestação dentro dos prazos legais, informo que cabe ser mantida a extinção da patente e seus certificados, conforme o disposto no artigo 12, da resolução 113/2013.
(11) MU 8100905-4 Y1	Código 24.10 - Manutenção da Extinção - Art. 78 inciso IV da LPI (45) 07/04/2009 (73) GUERRA S.A. IMPLEMENTOS RODOVIÁRIOS (BR/RS) Em virtude da extinção publicada na RPI 2420 de 23-05-2017 e considerando ausência de manifestação dentro dos prazos legais, informo que cabe ser mantida a extinção da patente e seus certificados, conforme o disposto no artigo 12, da resolução 113/2013.
(11) MU 8201597-0 Y1	Código 24.10 - Manutenção da Extinção - Art. 78 inciso IV da LPI (45) 14/07/2009 (73) Roberto Shiniti Sako (BR/SP) Em virtude da extinção publicada na RPI 2420 de 23-05-2017 e considerando ausência de manifestação dentro dos prazos legais, informo que cabe ser mantida a extinção da patente e seus certificados, conforme o disposto no

	artigo 12, da resolução 113/2013.
(11) MU 8202711-0 Y1	Código 24.10 - Manutenção da Extinção - Art. 78 inciso IV da LPI (45) 16/11/2010 (73) Julio Kajiwara (BR/PR) Em virtude da extinção publicada na RPI 2420 de 23-05-2017 e considerando ausência de manifestação dentro dos prazos legais, informo que cabe ser mantida a extinção da patente e seus certificados, conforme o disposto no artigo 12, da resolução 113/2013.
(11) MU 8301593-0 Y1	Código 24.10 - Manutenção da Extinção - Art. 78 inciso IV da LPI (45) 09/08/2011 (73) SEB do Brasil Produtos Domésticos Ltda. (BR/SP) Em virtude da extinção publicada na RPI 2420 de 23-05-2017 e considerando ausência de manifestação dentro dos prazos legais, informo que cabe ser mantida a extinção da patente e seus certificados, conforme o disposto no artigo 12, da resolução 113/2013.
(11) MU 8401604-3 Y1	Código 24.10 - Manutenção da Extinção - Art. 78 inciso IV da LPI (45) 22/03/2016 (73) Taurus Blindagens Ltda. (BR/PR) Em virtude da extinção publicada na RPI 2420 de 23-05-2017 e considerando ausência de manifestação dentro dos prazos legais, informo que cabe ser mantida a extinção da patente e seus certificados, conforme o disposto no artigo 12, da resolução 113/2013.
(11) MU 8401683-3 Y1	Código 24.10 - Manutenção da Extinção - Art. 78 inciso IV da LPI (45) 29/07/2014 (73) VITOR DA FONSECA DOS SANTOS (BR/SP) Em virtude da extinção publicada na RPI 2420 de 23-05-2017 e considerando ausência de manifestação dentro dos prazos legais, informo que cabe ser mantida a extinção da patente e seus certificados, conforme o disposto no artigo 12, da resolução 113/2013.
(11) MU 8601304-1 Y1	Código 24.10 - Manutenção da Extinção - Art. 78 inciso IV da LPI (45) 22/03/2016 (73) CONDOR PINCÉIS LTDA. (BR/SC) Em virtude da extinção publicada na RPI 2420 de 23-05-2017 e considerando ausência de manifestação dentro dos prazos legais, informo que cabe ser mantida a extinção da patente e seus certificados, conforme o disposto no artigo 12, da resolução 113/2013.
(11) MU 8601305-0 Y1	Código 24.10 - Manutenção da Extinção - Art. 78 inciso IV da LPI

	(45) 22/03/2016 (73) CONDOR PINCÉIS LTDA. (BR/SC) Em virtude da extinção publicada na RPI 2420 de 23-05-2017 e considerando ausência de manifestação dentro dos prazos legais, informo que cabe ser mantida a extinção da patente e seus certificados, conforme o disposto no artigo 12, da resolução 113/2013.
(11) MU 8601306-8 Y1	Código 24.10 - Manutenção da Extinção - Art. 78 inciso IV da LPI (45) 22/03/2016 (73) CONDOR PINCÉIS LTDA. (BR/SC) Em virtude da extinção publicada na RPI 2420 de 23-05-2017 e considerando ausência de manifestação dentro dos prazos legais, informo que cabe ser mantida a extinção da patente e seus certificados, conforme o disposto no artigo 12, da resolução 113/2013.
(11) MU 8601399-8 Y1	Código 24.10 - Manutenção da Extinção - Art. 78 inciso IV da LPI (45) 01/12/2015 (73) Paulo Felisberto dos Reis (BR/SP) Em virtude da extinção publicada na RPI 2420 de 23-05-2017 e considerando ausência de manifestação dentro dos prazos legais, informo que cabe ser mantida a extinção da patente e seus certificados, conforme o disposto no artigo 12, da resolução 113/2013.
(11) MU 8601478-1 Y1	Código 24.10 - Manutenção da Extinção - Art. 78 inciso IV da LPI (45) 15/12/2015 (73) Homero Juliano Teixeira do Lago (BR/SP) , Márcio Ricardo Menin de Ávila (BR/SP) Em virtude da extinção publicada na RPI 2420 de 23-05-2017 e considerando ausência de manifestação dentro dos prazos legais, informo que cabe ser mantida a extinção da patente e seus certificados, conforme o disposto no artigo 12, da resolução 113/2013.
(11) MU 8700890-4 Y1	Código 24.10 - Manutenção da Extinção - Art. 78 inciso IV da LPI (45) 04/08/2015 (73) IRCEU BOMBONATTO (BR/PR) , ELOI BOMBONATTO (BR/PR) Em virtude da extinção publicada na RPI 2420 de 23-05-2017 e considerando ausência de manifestação dentro dos prazos legais, informo que cabe ser mantida a extinção da patente e seus certificados, conforme o disposto no artigo 12, da resolução 113/2013.
(11) MU 8702608-2 Y1	Código 24.10 - Manutenção da Extinção - Art. 78 inciso IV da LPI (45) 24/09/2013 (73) Genildo Felix de Lima (BR/SP)

	Em virtude da extinção publicada na RPI 2420 de 23-05-2017 e considerando ausência de manifestação dentro dos prazos legais, informo que cabe ser mantida a extinção da patente e seus certificados, conforme o disposto no artigo 12, da resolução 113/2013.
(11) PI 0000640-8 B1	Código 24.10 - Manutenção da Extinção - Art. 78 inciso IV da LPI (45) 02/01/2007 (73) Hideo Kihara (BR/SP) Em virtude da extinção publicada na RPI 2420 de 23-05-2017 e considerando ausência de manifestação dentro dos prazos legais, informo que cabe ser mantida a extinção da patente e seus certificados, conforme o disposto no artigo 12, da resolução 113/2013.
(11) PI 0002656-5 B1	Código 24.10 - Manutenção da Extinção - Art. 78 inciso IV da LPI (45) 29/01/2008 (73) Nikko Shoji Co., Ltd. (JP) Em virtude da extinção publicada na RPI 2420 de 23-05-2017 e considerando ausência de manifestação dentro dos prazos legais, informo que cabe ser mantida a extinção da patente e seus certificados, conforme o disposto no artigo 12, da resolução 113/2013.
(11) PI 0002740-5 B1	Código 24.10 - Manutenção da Extinção - Art. 78 inciso IV da LPI (45) 08/05/2007 (73) Honda Giken Kogyo Kabushiki Kaisha (JP) Em virtude da extinção publicada na RPI 2420 de 23-05-2017 e considerando ausência de manifestação dentro dos prazos legais, informo que cabe ser mantida a extinção da patente e seus certificados, conforme o disposto no artigo 12, da resolução 113/2013.
(11) PI 0002789-8 B1	Código 24.10 - Manutenção da Extinção - Art. 78 inciso IV da LPI (45) 27/02/2007 (73) Erowa AG (CH) Em virtude da extinção publicada na RPI 2420 de 23-05-2017 e considerando ausência de manifestação dentro dos prazos legais, informo que cabe ser mantida a extinção da patente e seus certificados, conforme o disposto no artigo 12, da resolução 113/2013.
(11) PI 0002916-5 B1	Código 24.10 - Manutenção da Extinção - Art. 78 inciso IV da LPI (45) 11/04/2006 (73) SMS Schloemann-Siemag Aktiengesellschaft (DE) Em virtude da extinção publicada na RPI 2420 de 23-05-2017 e considerando ausência de manifestação dentro dos prazos legais, informo que cabe ser mantida a extinção da patente e seus certificados, conforme o disposto no

	artigo 12, da resolução 113/2013.
(11) PI 0002945-9 B1	Código 24.10 - Manutenção da Extinção - Art. 78 inciso IV da LPI (45) 10/01/2012 (73) Johnson & Johnson (US) Em virtude da extinção publicada na RPI 2420 de 23-05-2017 e considerando ausência de manifestação dentro dos prazos legais, informo que cabe ser mantida a extinção da patente e seus certificados, conforme o disposto no artigo 12, da resolução 113/2013.
(11) PI 0003274-3 B1	Código 24.10 - Manutenção da Extinção - Art. 78 inciso IV da LPI (45) 02/01/2008 (73) Liquigás Distribuidora S.A. (BR/SP) Em virtude da extinção publicada na RPI 2420 de 23-05-2017 e considerando ausência de manifestação dentro dos prazos legais, informo que cabe ser mantida a extinção da patente e seus certificados, conforme o disposto no artigo 12, da resolução 113/2013.
(11) PI 0003444-4 B1	Código 24.10 - Manutenção da Extinção - Art. 78 inciso IV da LPI (45) 21/10/2008 (73) Eaton Corporation (US) Em virtude da extinção publicada na RPI 2420 de 23-05-2017 e considerando ausência de manifestação dentro dos prazos legais, informo que cabe ser mantida a extinção da patente e seus certificados, conforme o disposto no artigo 12, da resolução 113/2013.
(11) PI 0006867-5 B1	Código 24.10 - Manutenção da Extinção - Art. 78 inciso IV da LPI (45) 25/02/2014 (73) General Electric Company (US) Em virtude da extinção publicada na RPI 2420 de 23-05-2017 e considerando ausência de manifestação dentro dos prazos legais, informo que cabe ser mantida a extinção da patente e seus certificados, conforme o disposto no artigo 12, da resolução 113/2013.
(11) PI 0007016-5 B1	Código 24.10 - Manutenção da Extinção - Art. 78 inciso IV da LPI (45) 23/08/2011 (73) MagForce Nanotechnologies AG (DE) Em virtude da extinção publicada na RPI 2420 de 23-05-2017 e considerando ausência de manifestação dentro dos prazos legais, informo que cabe ser mantida a extinção da patente e seus certificados, conforme o disposto no artigo 12, da resolução 113/2013.
(11) PI 0011907-5 B1	Código 24.10 - Manutenção da Extinção - Art. 78 inciso IV da LPI

(45) 10/02/2015
(73) Samsung Electronics CO., LTD. (KR)
Em virtude da extinção publicada na RPI 2420 de 23-05-2017 e considerando ausência de manifestação dentro dos prazos legais, informo que cabe ser mantida a extinção da patente e seus certificados, conforme o disposto no artigo 12, da resolução 113/2013.

---

(11) PI 0012023-5 B1

Código 24.10 - Manutenção da Extinção - Art. 78 inciso IV da LPI
(45) 03/06/2008
(73) Shell Internationale Research Maatschappij B.V. (NL)
Em virtude da extinção publicada na RPI 2420 de 23-05-2017 e considerando ausência de manifestação dentro dos prazos legais, informo que cabe ser mantida a extinção da patente e seus certificados, conforme o disposto no artigo 12, da resolução 113/2013.

---

(11) PI 0012032-4 B1

Código 24.10 - Manutenção da Extinção - Art. 78 inciso IV da LPI
(45) 30/06/2015
(73) Novexel (FR)
Em virtude da extinção publicada na RPI 2420 de 23-05-2017 e considerando ausência de manifestação dentro dos prazos legais, informo que cabe ser mantida a extinção da patente e seus certificados, conforme o disposto no artigo 12, da resolução 113/2013.

---

(11) PI 0012402-8 B1

Código 24.10 - Manutenção da Extinção - Art. 78 inciso IV da LPI
(45) 10/08/2010
(73) Dormer Tools Limited (GB)
Em virtude da extinção publicada na RPI 2420 de 23-05-2017 e considerando ausência de manifestação dentro dos prazos legais, informo que cabe ser mantida a extinção da patente e seus certificados, conforme o disposto no artigo 12, da resolução 113/2013.

---

(11) PI 0012417-6 B1

Código 24.10 - Manutenção da Extinção - Art. 78 inciso IV da LPI
(45) 25/02/2014
(73) Neoperl GmbH (DE)
Em virtude da extinção publicada na RPI 2420 de 23-05-2017 e considerando ausência de manifestação dentro dos prazos legais, informo que cabe ser mantida a extinção da patente e seus certificados, conforme o disposto no artigo 12, da resolução 113/2013.

---

(11) PI 0012464-8 B1

Código 24.10 - Manutenção da Extinção - Art. 78 inciso IV da LPI
(45) 13/01/2009
(73) Continental Teves AG & Co. oHG (DE) , Sander KG GmbH & Co. (DE)
Em virtude da extinção publicada na RPI 2420 de 23-05-2017 e considerando

	ausência de manifestação dentro dos prazos legais, informo que cabe ser mantida a extinção da patente e seus certificados, conforme o disposto no artigo 12, da resolução 113/2013.
(11) PI 0012478-8 B1	Código 24.10 - Manutenção da Extinção - Art. 78 inciso IV da LPI (45) 15/10/2013 (73) Sanofi-Aventis (FR) Em virtude da extinção publicada na RPI 2420 de 23-05-2017 e considerando ausência de manifestação dentro dos prazos legais, informo que cabe ser mantida a extinção da patente e seus certificados, conforme o disposto no artigo 12, da resolução 113/2013.
(11) PI 0012619-5 B1	Código 24.10 - Manutenção da Extinção - Art. 78 inciso IV da LPI (45) 11/06/2013 (73) Ciba Specialty Chemicals Water Treatments Limited (GB) Em virtude da extinção publicada na RPI 2420 de 23-05-2017 e considerando ausência de manifestação dentro dos prazos legais, informo que cabe ser mantida a extinção da patente e seus certificados, conforme o disposto no artigo 12, da resolução 113/2013.
(11) PI 0012690-0 B1	Código 24.10 - Manutenção da Extinção - Art. 78 inciso IV da LPI (45) 10/09/2013 (73) SEB S.A. (FR) Em virtude da extinção publicada na RPI 2420 de 23-05-2017 e considerando ausência de manifestação dentro dos prazos legais, informo que cabe ser mantida a extinção da patente e seus certificados, conforme o disposto no artigo 12, da resolução 113/2013.
(11) PI 0012774-4 B1	Código 24.10 - Manutenção da Extinção - Art. 78 inciso IV da LPI (45) 22/03/2011 (73) BASF Aktiengesellschaft (DE) Em virtude da extinção publicada na RPI 2420 de 23-05-2017 e considerando ausência de manifestação dentro dos prazos legais, informo que cabe ser mantida a extinção da patente e seus certificados, conforme o disposto no artigo 12, da resolução 113/2013.
(11) PI 0013149-0 B1	Código 24.10 - Manutenção da Extinção - Art. 78 inciso IV da LPI (45) 14/04/2015 (73) LOCANIS AG (DE) Em virtude da extinção publicada na RPI 2420 de 23-05-2017 e considerando ausência de manifestação dentro dos prazos legais, informo que cabe ser mantida a extinção da patente e seus certificados, conforme o disposto no artigo 12, da resolução 113/2013.

(11) PI 0100222-8 B1	Código 24.10 - Manutenção da Extinção - Art. 78 inciso IV da LPI (45) 25/04/2017 (73) General Electric Company (US) Em virtude da extinção publicada na RPI 2420 de 23-05-2017 e considerando ausência de manifestação dentro dos prazos legais, informo que cabe ser mantida a extinção da patente e seus certificados, conforme o disposto no artigo 12, da resolução 113/2013.
(11) PI 0102598-8 B1	Código 24.10 - Manutenção da Extinção - Art. 78 inciso IV da LPI (45) 02/12/2008 (73) Focke & Co. (GmbH & Co.) (DE) Em virtude da extinção publicada na RPI 2420 de 23-05-2017 e considerando ausência de manifestação dentro dos prazos legais, informo que cabe ser mantida a extinção da patente e seus certificados, conforme o disposto no artigo 12, da resolução 113/2013.
(11) PI 0102647-0 B1	Código 24.10 - Manutenção da Extinção - Art. 78 inciso IV da LPI (45) 10/08/2010 (73) General Electric Company (US) Em virtude da extinção publicada na RPI 2420 de 23-05-2017 e considerando ausência de manifestação dentro dos prazos legais, informo que cabe ser mantida a extinção da patente e seus certificados, conforme o disposto no artigo 12, da resolução 113/2013.
(11) PI 0102761-1 B1	Código 24.10 - Manutenção da Extinção - Art. 78 inciso IV da LPI (45) 31/05/2011 (73) Wacker Chemical Corporation (US) Em virtude da extinção publicada na RPI 2420 de 23-05-2017 e considerando ausência de manifestação dentro dos prazos legais, informo que cabe ser mantida a extinção da patente e seus certificados, conforme o disposto no artigo 12, da resolução 113/2013.
(11) PI 0104361-7 B1	Código 24.10 - Manutenção da Extinção - Art. 78 inciso IV da LPI (45) 17/03/2015 (73) Schlumberger Surenco, S.A. (PA) Em virtude da extinção publicada na RPI 2420 de 23-05-2017 e considerando ausência de manifestação dentro dos prazos legais, informo que cabe ser mantida a extinção da patente e seus certificados, conforme o disposto no artigo 12, da resolução 113/2013.
(11) PI 0104382-0 B1	Código 24.10 - Manutenção da Extinção - Art. 78 inciso IV da LPI (45) 09/08/2011

	(73) Schlumberger Surenco, S.A. (PA) Em virtude da extinção publicada na RPI 2420 de 23-05-2017 e considerando ausência de manifestação dentro dos prazos legais, informo que cabe ser mantida a extinção da patente e seus certificados, conforme o disposto no artigo 12, da resolução 113/2013.
(11) PI 0106671-4 B1	Código 24.10 - Manutenção da Extinção - Art. 78 inciso IV da LPI (45) 17/11/2009 (73) Robert Bosch GmbH (DE) Em virtude da extinção publicada na RPI 2420 de 23-05-2017 e considerando ausência de manifestação dentro dos prazos legais, informo que cabe ser mantida a extinção da patente e seus certificados, conforme o disposto no artigo 12, da resolução 113/2013.
(11) PI 0106973-0 B1	Código 24.10 - Manutenção da Extinção - Art. 78 inciso IV da LPI (45) 12/07/2011 (73) Albany International AB (SE) Em virtude da extinção publicada na RPI 2420 de 23-05-2017 e considerando ausência de manifestação dentro dos prazos legais, informo que cabe ser mantida a extinção da patente e seus certificados, conforme o disposto no artigo 12, da resolução 113/2013.
(11) PI 0112213-4 B1	Código 24.10 - Manutenção da Extinção - Art. 78 inciso IV da LPI (45) 28/07/2009 (73) John Deere Forestry Oy (FI) Em virtude da extinção publicada na RPI 2420 de 23-05-2017 e considerando ausência de manifestação dentro dos prazos legais, informo que cabe ser mantida a extinção da patente e seus certificados, conforme o disposto no artigo 12, da resolução 113/2013.
(11) PI 0112470-6 B1	Código 24.10 - Manutenção da Extinção - Art. 78 inciso IV da LPI (45) 14/10/2014 (73) INEOS EUROPE LIMITED (GB) Em virtude da extinção publicada na RPI 2420 de 23-05-2017 e considerando ausência de manifestação dentro dos prazos legais, informo que cabe ser mantida a extinção da patente e seus certificados, conforme o disposto no artigo 12, da resolução 113/2013.
(11) PI 0112642-3 B1	Código 24.10 - Manutenção da Extinção - Art. 78 inciso IV da LPI (45) 10/02/2016 (73) Evans Cooling Systems, Inc. (US) Em virtude da extinção publicada na RPI 2420 de 23-05-2017 e considerando ausência de manifestação dentro dos prazos legais, informo que cabe ser

	mantida a extinção da patente e seus certificados, conforme o disposto no artigo 12, da resolução 113/2013.
(11) PI 0112650-4 B1	Código 24.10 - Manutenção da Extinção - Art. 78 inciso IV da LPI (45) 23/02/2010 (73) OUTOTEC OYJ (FI) Em virtude da extinção publicada na RPI 2420 de 23-05-2017 e considerando ausência de manifestação dentro dos prazos legais, informo que cabe ser mantida a extinção da patente e seus certificados, conforme o disposto no artigo 12, da resolução 113/2013.
(11) PI 0112741-1 B1	Código 24.10 - Manutenção da Extinção - Art. 78 inciso IV da LPI (45) 10/02/2016 (73) Thomson Licensing S.A. (FR) Em virtude da extinção publicada na RPI 2420 de 23-05-2017 e considerando ausência de manifestação dentro dos prazos legais, informo que cabe ser mantida a extinção da patente e seus certificados, conforme o disposto no artigo 12, da resolução 113/2013.
(11) PI 0117061-9 B1	Código 24.10 - Manutenção da Extinção - Art. 78 inciso IV da LPI (45) 01/12/2009 (73) Volvo Lastvagnar AB (SE) Em virtude da extinção publicada na RPI 2420 de 23-05-2017 e considerando ausência de manifestação dentro dos prazos legais, informo que cabe ser mantida a extinção da patente e seus certificados, conforme o disposto no artigo 12, da resolução 113/2013.
(11) PI 0202417-9 B1	Código 24.10 - Manutenção da Extinção - Art. 78 inciso IV da LPI (45) 01/06/2010 (73) CLASS Selbstfahrende Erntemaschinen GmbH (DE) Em virtude da extinção publicada na RPI 2420 de 23-05-2017 e considerando ausência de manifestação dentro dos prazos legais, informo que cabe ser mantida a extinção da patente e seus certificados, conforme o disposto no artigo 12, da resolução 113/2013.
(11) PI 0202579-5 B1	Código 24.10 - Manutenção da Extinção - Art. 78 inciso IV da LPI (45) 21/10/2014 (73) General Electric Company (US) Em virtude da extinção publicada na RPI 2420 de 23-05-2017 e considerando ausência de manifestação dentro dos prazos legais, informo que cabe ser mantida a extinção da patente e seus certificados, conforme o disposto no artigo 12, da resolução 113/2013.

(11) PI 0202677-5 B1

Código 24.10 - Manutenção da Extinção - Art. 78 inciso IV da LPI
(45) 17/09/2013
(73) Ciba Specialty Chemicals Holding INC. (CH)
Em virtude da extinção publicada na RPI 2420 de 23-05-2017 e considerando ausência de manifestação dentro dos prazos legais, informo que cabe ser mantida a extinção da patente e seus certificados, conforme o disposto no artigo 12, da resolução 113/2013.

(11) PI 0202761-5 B1

Código 24.10 - Manutenção da Extinção - Art. 78 inciso IV da LPI
(45) 15/10/2013
(73) PEDRO EDUARDO PINHO DE ASSIS (BR/SP)
Em virtude da extinção publicada na RPI 2420 de 23-05-2017 e considerando ausência de manifestação dentro dos prazos legais, informo que cabe ser mantida a extinção da patente e seus certificados, conforme o disposto no artigo 12, da resolução 113/2013.

(11) PI 0202858-1 B1

Código 24.10 - Manutenção da Extinção - Art. 78 inciso IV da LPI
(45) 09/08/2011
(73) SCHAEFFLER TECHNOLOGIES AG & CO. KG (DE)
Em virtude da extinção publicada na RPI 2420 de 23-05-2017 e considerando ausência de manifestação dentro dos prazos legais, informo que cabe ser mantida a extinção da patente e seus certificados, conforme o disposto no artigo 12, da resolução 113/2013.

(11) PI 0202912-0 B1

Código 24.10 - Manutenção da Extinção - Art. 78 inciso IV da LPI
(45) 17/04/2012
(73) Johnson & Johnson Industrial Ltda. (BR/SP)
Em virtude da extinção publicada na RPI 2420 de 23-05-2017 e considerando ausência de manifestação dentro dos prazos legais, informo que cabe ser mantida a extinção da patente e seus certificados, conforme o disposto no artigo 12, da resolução 113/2013.

(11) PI 0202916-2 B1

Código 24.10 - Manutenção da Extinção - Art. 78 inciso IV da LPI
(45) 16/11/2010
(73) Netter Industrial Comercial Ltda. (BR/SP)
Em virtude da extinção publicada na RPI 2420 de 23-05-2017 e considerando ausência de manifestação dentro dos prazos legais, informo que cabe ser mantida a extinção da patente e seus certificados, conforme o disposto no artigo 12, da resolução 113/2013.

(11) PI 0202927-8 B1

Código 24.10 - Manutenção da Extinção - Art. 78 inciso IV da LPI
(45) 02/12/2014
(73) ANTÔNIO CARLOS PEREIRA COELHO (BR/DF)

	Em virtude da extinção publicada na RPI 2420 de 23-05-2017 e considerando ausência de manifestação dentro dos prazos legais, informo que cabe ser mantida a extinção da patente e seus certificados, conforme o disposto no artigo 12, da resolução 113/2013.
(11) PI 0210304-4 B1	Código 24.10 - Manutenção da Extinção - Art. 78 inciso IV da LPI (45) 08/02/2011 (73) Airbus Operations Limited (GB) Em virtude da extinção publicada na RPI 2420 de 23-05-2017 e considerando ausência de manifestação dentro dos prazos legais, informo que cabe ser mantida a extinção da patente e seus certificados, conforme o disposto no artigo 12, da resolução 113/2013.
(11) PI 0210756-2 B1	Código 24.10 - Manutenção da Extinção - Art. 78 inciso IV da LPI (45) 12/05/2015 (73) Schweitzer Engineering Laboratories, Inc. (US) Em virtude da extinção publicada na RPI 2420 de 23-05-2017 e considerando ausência de manifestação dentro dos prazos legais, informo que cabe ser mantida a extinção da patente e seus certificados, conforme o disposto no artigo 12, da resolução 113/2013.
(11) PI 0210791-0 B1	Código 24.10 - Manutenção da Extinção - Art. 78 inciso IV da LPI (45) 04/08/2015 (73) DuPont Nutrition BioSciences ApS (DK) Em virtude da extinção publicada na RPI 2420 de 23-05-2017 e considerando ausência de manifestação dentro dos prazos legais, informo que cabe ser mantida a extinção da patente e seus certificados, conforme o disposto no artigo 12, da resolução 113/2013.
(11) PI 0210816-0 B1	Código 24.10 - Manutenção da Extinção - Art. 78 inciso IV da LPI (45) 09/03/2011 (73) Messier-Bugatti-Dowty (FR) Em virtude da extinção publicada na RPI 2420 de 23-05-2017 e considerando ausência de manifestação dentro dos prazos legais, informo que cabe ser mantida a extinção da patente e seus certificados, conforme o disposto no artigo 12, da resolução 113/2013.
(11) PI 0210830-5 B1	Código 24.10 - Manutenção da Extinção - Art. 78 inciso IV da LPI (45) 09/03/2011 (73) ThyssenKrupp Presta TecCenter AG (LI) Em virtude da extinção publicada na RPI 2420 de 23-05-2017 e considerando ausência de manifestação dentro dos prazos legais, informo que cabe ser mantida a extinção da patente e seus certificados, conforme o disposto no

	artigo 12, da resolução 113/2013.
(11) PI 0210882-8 B1	Código 24.10 - Manutenção da Extinção - Art. 78 inciso IV da LPI (45) 10/02/2015 (73) Schweitzer Engineering Laboratories, Inc. (US) Em virtude da extinção publicada na RPI 2420 de 23-05-2017 e considerando ausência de manifestação dentro dos prazos legais, informo que cabe ser mantida a extinção da patente e seus certificados, conforme o disposto no artigo 12, da resolução 113/2013.
(11) PI 0210883-6 B1	Código 24.10 - Manutenção da Extinção - Art. 78 inciso IV da LPI (45) 14/07/2015 (73) SCHWEITZER ENGINEERING LABORATORIES, INC. (US) Em virtude da extinção publicada na RPI 2420 de 23-05-2017 e considerando ausência de manifestação dentro dos prazos legais, informo que cabe ser mantida a extinção da patente e seus certificados, conforme o disposto no artigo 12, da resolução 113/2013.
(11) PI 0210943-3 B1	Código 24.10 - Manutenção da Extinção - Art. 78 inciso IV da LPI (45) 01/04/2014 (73) Compactgtl Limited (GB) Em virtude da extinção publicada na RPI 2420 de 23-05-2017 e considerando ausência de manifestação dentro dos prazos legais, informo que cabe ser mantida a extinção da patente e seus certificados, conforme o disposto no artigo 12, da resolução 113/2013.
(11) PI 0211085-7 B1	Código 24.10 - Manutenção da Extinção - Art. 78 inciso IV da LPI (45) 21/05/2013 (73) Davy Process Technology Limited (GB) Em virtude da extinção publicada na RPI 2420 de 23-05-2017 e considerando ausência de manifestação dentro dos prazos legais, informo que cabe ser mantida a extinção da patente e seus certificados, conforme o disposto no artigo 12, da resolução 113/2013.
(11) PI 0211163-2 B1	Código 24.10 - Manutenção da Extinção - Art. 78 inciso IV da LPI (45) 26/07/2011 (73) Saint-Gobain Isover (FR) Em virtude da extinção publicada na RPI 2420 de 23-05-2017 e considerando ausência de manifestação dentro dos prazos legais, informo que cabe ser mantida a extinção da patente e seus certificados, conforme o disposto no artigo 12, da resolução 113/2013.
(11) PI 0211221-3 B1	Código 24.10 - Manutenção da Extinção - Art. 78 inciso IV da LPI

(45) 12/04/2016
(73) Networks In Motion, INC. (US)
Em virtude da extinção publicada na RPI 2420 de 23-05-2017 e considerando ausência de manifestação dentro dos prazos legais, informo que cabe ser mantida a extinção da patente e seus certificados, conforme o disposto no artigo 12, da resolução 113/2013.

---

(11) PI 0211295-7 B1

Código 24.10 - Manutenção da Extinção - Art. 78 inciso IV da LPI
(45) 27/11/2012
(73) Shell Internationale Research Maatschappij B.V. (NL)
Em virtude da extinção publicada na RPI 2420 de 23-05-2017 e considerando ausência de manifestação dentro dos prazos legais, informo que cabe ser mantida a extinção da patente e seus certificados, conforme o disposto no artigo 12, da resolução 113/2013.

---

(11) PI 0211455-0 B1

Código 24.10 - Manutenção da Extinção - Art. 78 inciso IV da LPI
(45) 19/02/2013
(73) BASF Aktiengesellschaft (DE)
Em virtude da extinção publicada na RPI 2420 de 23-05-2017 e considerando ausência de manifestação dentro dos prazos legais, informo que cabe ser mantida a extinção da patente e seus certificados, conforme o disposto no artigo 12, da resolução 113/2013.

---

(11) PI 0211456-9 B1

Código 24.10 - Manutenção da Extinção - Art. 78 inciso IV da LPI
(45) 08/10/2013
(73) Unilever N.V. (NL)
Em virtude da extinção publicada na RPI 2420 de 23-05-2017 e considerando ausência de manifestação dentro dos prazos legais, informo que cabe ser mantida a extinção da patente e seus certificados, conforme o disposto no artigo 12, da resolução 113/2013.

---

(11) PI 0211481-0 B1

Código 24.10 - Manutenção da Extinção - Art. 78 inciso IV da LPI
(45) 11/01/2011
(73) Inventio Aktiengesellschaft (CH)
Em virtude da extinção publicada na RPI 2420 de 23-05-2017 e considerando ausência de manifestação dentro dos prazos legais, informo que cabe ser mantida a extinção da patente e seus certificados, conforme o disposto no artigo 12, da resolução 113/2013.

---

(11) PI 0211662-6 B1

Código 24.10 - Manutenção da Extinção - Art. 78 inciso IV da LPI
(45) 02/09/2014
(73) UNILEVER N.V. (NL)
Em virtude da extinção publicada na RPI 2420 de 23-05-2017 e considerando

	ausência de manifestação dentro dos prazos legais, informo que cabe ser mantida a extinção da patente e seus certificados, conforme o disposto no artigo 12, da resolução 113/2013.
(11) PI 0212725-3 B1	Código 24.10 - Manutenção da Extinção - Art. 78 inciso IV da LPI (45) 27/09/2016 (73) General Electric Company (US) Em virtude da extinção publicada na RPI 2420 de 23-05-2017 e considerando ausência de manifestação dentro dos prazos legais, informo que cabe ser mantida a extinção da patente e seus certificados, conforme o disposto no artigo 12, da resolução 113/2013.
(11) PI 0302185-8 B1	Código 24.10 - Manutenção da Extinção - Art. 78 inciso IV da LPI (45) 15/04/2014 (73) Halliburton Energy Services, INC. (US) Em virtude da extinção publicada na RPI 2420 de 23-05-2017 e considerando ausência de manifestação dentro dos prazos legais, informo que cabe ser mantida a extinção da patente e seus certificados, conforme o disposto no artigo 12, da resolução 113/2013.
(11) PI 0302256-0 B1	Código 24.10 - Manutenção da Extinção - Art. 78 inciso IV da LPI (45) 23/08/2011 (73) José Carlos Cella (BR/SP) Em virtude da extinção publicada na RPI 2420 de 23-05-2017 e considerando ausência de manifestação dentro dos prazos legais, informo que cabe ser mantida a extinção da patente e seus certificados, conforme o disposto no artigo 12, da resolução 113/2013.
(11) PI 0302380-0 B1	Código 24.10 - Manutenção da Extinção - Art. 78 inciso IV da LPI (45) 18/09/2012 (73) Bayer Aktiengesellschaft (DE) Em virtude da extinção publicada na RPI 2420 de 23-05-2017 e considerando ausência de manifestação dentro dos prazos legais, informo que cabe ser mantida a extinção da patente e seus certificados, conforme o disposto no artigo 12, da resolução 113/2013.
(11) PI 0302413-0 B1	Código 24.10 - Manutenção da Extinção - Art. 78 inciso IV da LPI (45) 02/10/2012 (73) Xerox Corporation (US) Em virtude da extinção publicada na RPI 2420 de 23-05-2017 e considerando ausência de manifestação dentro dos prazos legais, informo que cabe ser mantida a extinção da patente e seus certificados, conforme o disposto no artigo 12, da resolução 113/2013.

(11) PI 0302419-9 B1	Código 24.10 - Manutenção da Extinção - Art. 78 inciso IV da LPI (45) 06/09/2011 (73) Whirlpool S.A. (BR/SP) Em virtude da extinção publicada na RPI 2420 de 23-05-2017 e considerando ausência de manifestação dentro dos prazos legais, informo que cabe ser mantida a extinção da patente e seus certificados, conforme o disposto no artigo 12, da resolução 113/2013.
(11) PI 0302436-9 B1	Código 24.10 - Manutenção da Extinção - Art. 78 inciso IV da LPI (45) 05/02/2013 (73) Xerox Corporation (US) Em virtude da extinção publicada na RPI 2420 de 23-05-2017 e considerando ausência de manifestação dentro dos prazos legais, informo que cabe ser mantida a extinção da patente e seus certificados, conforme o disposto no artigo 12, da resolução 113/2013.
(11) PI 0303162-4 B1	Código 24.10 - Manutenção da Extinção - Art. 78 inciso IV da LPI (45) 01/11/2011 (73) USINA FORTALEZA INDÚSTRIA E COMÉRCIO DE MASSA FINA LTDA. (BR/SP) Em virtude da extinção publicada na RPI 2420 de 23-05-2017 e considerando ausência de manifestação dentro dos prazos legais, informo que cabe ser mantida a extinção da patente e seus certificados, conforme o disposto no artigo 12, da resolução 113/2013.
(11) PI 0305419-5 B1	Código 24.10 - Manutenção da Extinção - Art. 78 inciso IV da LPI (45) 26/12/2012 (73) Intelligent Energy Limited (GB) Em virtude da extinção publicada na RPI 2420 de 23-05-2017 e considerando ausência de manifestação dentro dos prazos legais, informo que cabe ser mantida a extinção da patente e seus certificados, conforme o disposto no artigo 12, da resolução 113/2013.
(11) PI 0307031-0 B1	Código 24.10 - Manutenção da Extinção - Art. 78 inciso IV da LPI (45) 05/08/2014 (73) YAMAHA HATSUDOKI KABUSHIKI KAISHA (JP) Em virtude da extinção publicada na RPI 2420 de 23-05-2017 e considerando ausência de manifestação dentro dos prazos legais, informo que cabe ser mantida a extinção da patente e seus certificados, conforme o disposto no artigo 12, da resolução 113/2013.
(11) PI 0311998-0 B1	Código 24.10 - Manutenção da Extinção - Art. 78 inciso IV da LPI

(45) 12/07/2011
(73) BASF Aktiengesellschaft (DE)
Em virtude da extinção publicada na RPI 2420 de 23-05-2017 e considerando ausência de manifestação dentro dos prazos legais, informo que cabe ser mantida a extinção da patente e seus certificados, conforme o disposto no artigo 12, da resolução 113/2013.

---

(11) PI 0312379-0 B1

Código 24.10 - Manutenção da Extinção - Art. 78 inciso IV da LPI
(45) 10/09/2013
(73) Bayer Materialscience AG (DE)
Em virtude da extinção publicada na RPI 2420 de 23-05-2017 e considerando ausência de manifestação dentro dos prazos legais, informo que cabe ser mantida a extinção da patente e seus certificados, conforme o disposto no artigo 12, da resolução 113/2013.

---

(11) PI 0312480-0 B1

Código 24.10 - Manutenção da Extinção - Art. 78 inciso IV da LPI
(45) 05/08/2014
(73) INVISTA TECHNOLOGIES S.Á.R.L. (CH)
Em virtude da extinção publicada na RPI 2420 de 23-05-2017 e considerando ausência de manifestação dentro dos prazos legais, informo que cabe ser mantida a extinção da patente e seus certificados, conforme o disposto no artigo 12, da resolução 113/2013.

---

(11) PI 0312571-8 B1

Código 24.10 - Manutenção da Extinção - Art. 78 inciso IV da LPI
(45) 19/08/2014
(73) OFFSHORE SYSTEMS, INC. (US)
Em virtude da extinção publicada na RPI 2420 de 23-05-2017 e considerando ausência de manifestação dentro dos prazos legais, informo que cabe ser mantida a extinção da patente e seus certificados, conforme o disposto no artigo 12, da resolução 113/2013.

---

(11) PI 0312680-3 B1

Código 24.10 - Manutenção da Extinção - Art. 78 inciso IV da LPI
(45) 23/08/2011
(73) Sulzer Chemtech USA, Inc. (US)
Em virtude da extinção publicada na RPI 2420 de 23-05-2017 e considerando ausência de manifestação dentro dos prazos legais, informo que cabe ser mantida a extinção da patente e seus certificados, conforme o disposto no artigo 12, da resolução 113/2013.

---

(11) PI 0312750-8 B1

Código 24.10 - Manutenção da Extinção - Art. 78 inciso IV da LPI
(45) 10/02/2015
(73) Rhodia Polyamide Intermediates (FR)
Em virtude da extinção publicada na RPI 2420 de 23-05-2017 e considerando

	ausência de manifestação dentro dos prazos legais, informo que cabe ser mantida a extinção da patente e seus certificados, conforme o disposto no artigo 12, da resolução 113/2013.
(11) PI 0312807-5 B1	Código 24.10 - Manutenção da Extinção - Art. 78 inciso IV da LPI (45) 22/04/2014 (73) COLGATE-PALMOLIVE COMPANY (US) Em virtude da extinção publicada na RPI 2420 de 23-05-2017 e considerando ausência de manifestação dentro dos prazos legais, informo que cabe ser mantida a extinção da patente e seus certificados, conforme o disposto no artigo 12, da resolução 113/2013.
(11) PI 0312863-6 B1	Código 24.10 - Manutenção da Extinção - Art. 78 inciso IV da LPI (45) 05/02/2013 (73) F. Hoffmann-La Roche AG (CH) Em virtude da extinção publicada na RPI 2420 de 23-05-2017 e considerando ausência de manifestação dentro dos prazos legais, informo que cabe ser mantida a extinção da patente e seus certificados, conforme o disposto no artigo 12, da resolução 113/2013.
(11) PI 0313052-5 B1	Código 24.10 - Manutenção da Extinção - Art. 78 inciso IV da LPI (45) 12/06/2012 (73) Single Buoy Moorings Inc. (CH) Em virtude da extinção publicada na RPI 2420 de 23-05-2017 e considerando ausência de manifestação dentro dos prazos legais, informo que cabe ser mantida a extinção da patente e seus certificados, conforme o disposto no artigo 12, da resolução 113/2013.
(11) PI 0313070-3 B1	Código 24.10 - Manutenção da Extinção - Art. 78 inciso IV da LPI (45) 09/09/2014 (73) ICOS CORPORATION (US) Em virtude da extinção publicada na RPI 2420 de 23-05-2017 e considerando ausência de manifestação dentro dos prazos legais, informo que cabe ser mantida a extinção da patente e seus certificados, conforme o disposto no artigo 12, da resolução 113/2013.
(11) PI 0313310-9 B1	Código 24.10 - Manutenção da Extinção - Art. 78 inciso IV da LPI (45) 23/09/2014 (73) SAINT-GOBAIN ABRASIVES, INC. (US) Em virtude da extinção publicada na RPI 2420 de 23-05-2017 e considerando ausência de manifestação dentro dos prazos legais, informo que cabe ser mantida a extinção da patente e seus certificados, conforme o disposto no artigo 12, da resolução 113/2013.

(11) PI 0402459-1 B1	Código 24.10 - Manutenção da Extinção - Art. 78 inciso IV da LPI (45) 29/10/2014 (73) HONDA MOTOR CO., LTD (JP) Em virtude da extinção publicada na RPI 2420 de 23-05-2017 e considerando ausência de manifestação dentro dos prazos legais, informo que cabe ser mantida a extinção da patente e seus certificados, conforme o disposto no artigo 12, da resolução 113/2013.
(11) PI 0402679-9 B1	Código 24.10 - Manutenção da Extinção - Art. 78 inciso IV da LPI (45) 07/07/2015 (73) Luk Lamellen Und Kupplungsbau Beteiligungs KG (DE) Em virtude da extinção publicada na RPI 2420 de 23-05-2017 e considerando ausência de manifestação dentro dos prazos legais, informo que cabe ser mantida a extinção da patente e seus certificados, conforme o disposto no artigo 12, da resolução 113/2013.
(11) PI 0402684-5 B1	Código 24.10 - Manutenção da Extinção - Art. 78 inciso IV da LPI (45) 04/02/2014 (73) Ishikawajima-Harima Heavy Industries CO. , LTD (JP) Em virtude da extinção publicada na RPI 2420 de 23-05-2017 e considerando ausência de manifestação dentro dos prazos legais, informo que cabe ser mantida a extinção da patente e seus certificados, conforme o disposto no artigo 12, da resolução 113/2013.
(11) PI 0402752-3 B1	Código 24.10 - Manutenção da Extinção - Art. 78 inciso IV da LPI (45) 31/12/2013 (73) Mitsubishi Heavy Industries, LTD. (JP) Em virtude da extinção publicada na RPI 2420 de 23-05-2017 e considerando ausência de manifestação dentro dos prazos legais, informo que cabe ser mantida a extinção da patente e seus certificados, conforme o disposto no artigo 12, da resolução 113/2013.
(11) PI 0402946-1 B1	Código 24.10 - Manutenção da Extinção - Art. 78 inciso IV da LPI (45) 12/04/2016 (73) Vanessa Ferrari Junqueira (BR/MS) Em virtude da extinção publicada na RPI 2420 de 23-05-2017 e considerando ausência de manifestação dentro dos prazos legais, informo que cabe ser mantida a extinção da patente e seus certificados, conforme o disposto no artigo 12, da resolução 113/2013.
(11) PI 0402990-9 B8	Código 24.10 - Manutenção da Extinção - Art. 78 inciso IV da LPI (45) 13/11/2012

	(73) Haldex Brake Products GmbH (DE) Em virtude da extinção publicada na RPI 2420 de 23-05-2017 e considerando ausência de manifestação dentro dos prazos legais, informo que cabe ser mantida a extinção da patente e seus certificados, conforme o disposto no artigo 12, da resolução 113/2013.
(11) PI 0403007-9 B1	Código 24.10 - Manutenção da Extinção - Art. 78 inciso IV da LPI (45) 25/03/2014 (73) Uop LLC (US) Em virtude da extinção publicada na RPI 2420 de 23-05-2017 e considerando ausência de manifestação dentro dos prazos legais, informo que cabe ser mantida a extinção da patente e seus certificados, conforme o disposto no artigo 12, da resolução 113/2013.
(11) PI 0403010-9 B1	Código 24.10 - Manutenção da Extinção - Art. 78 inciso IV da LPI (45) 30/09/2014 (73) SANDVIK INTELLECTUAL PROPERTY AB (SE) Em virtude da extinção publicada na RPI 2420 de 23-05-2017 e considerando ausência de manifestação dentro dos prazos legais, informo que cabe ser mantida a extinção da patente e seus certificados, conforme o disposto no artigo 12, da resolução 113/2013.
(11) PI 0411637-2 B1	Código 24.10 - Manutenção da Extinção - Art. 78 inciso IV da LPI (45) 09/05/2017 (73) E.I. DU PONT DE NEMOURS AND COMPANY (US) Em virtude da extinção publicada na RPI 2420 de 23-05-2017 e considerando ausência de manifestação dentro dos prazos legais, informo que cabe ser mantida a extinção da patente e seus certificados, conforme o disposto no artigo 12, da resolução 113/2013.
(11) PI 0412112-0 B1	Código 24.10 - Manutenção da Extinção - Art. 78 inciso IV da LPI (45) 23/12/2014 (73) COLGATE-PALMOLIVE COMPANY (US) Em virtude da extinção publicada na RPI 2420 de 23-05-2017 e considerando ausência de manifestação dentro dos prazos legais, informo que cabe ser mantida a extinção da patente e seus certificados, conforme o disposto no artigo 12, da resolução 113/2013.
(11) PI 0412120-1 B1	Código 24.10 - Manutenção da Extinção - Art. 78 inciso IV da LPI (45) 03/05/2016 (73) Johnson & Johnson Vision Care, INC (US) Em virtude da extinção publicada na RPI 2420 de 23-05-2017 e considerando ausência de manifestação dentro dos prazos legais, informo que cabe ser

	mantida a extinção da patente e seus certificados, conforme o disposto no artigo 12, da resolução 113/2013.
(11) PI 0412339-5 B1	Código 24.10 - Manutenção da Extinção - Art. 78 inciso IV da LPI (45) 06/10/2015 (73) Shell Internationale Research Maartschappij B.V (NL) Em virtude da extinção publicada na RPI 2420 de 23-05-2017 e considerando ausência de manifestação dentro dos prazos legais, informo que cabe ser mantida a extinção da patente e seus certificados, conforme o disposto no artigo 12, da resolução 113/2013.
(11) PI 0412355-7 B1	Código 24.10 - Manutenção da Extinção - Art. 78 inciso IV da LPI (45) 17/12/2013 (73) Ciba Spezialitaetenchemie Pfersee GMBH (DE) Em virtude da extinção publicada na RPI 2420 de 23-05-2017 e considerando ausência de manifestação dentro dos prazos legais, informo que cabe ser mantida a extinção da patente e seus certificados, conforme o disposto no artigo 12, da resolução 113/2013.
(11) PI 0412356-5 B1	Código 24.10 - Manutenção da Extinção - Art. 78 inciso IV da LPI (45) 13/10/2015 (73) Shell International Research Maatschappij B. V (NL) Em virtude da extinção publicada na RPI 2420 de 23-05-2017 e considerando ausência de manifestação dentro dos prazos legais, informo que cabe ser mantida a extinção da patente e seus certificados, conforme o disposto no artigo 12, da resolução 113/2013.
(11) PI 0412548-7 B1	Código 24.10 - Manutenção da Extinção - Art. 78 inciso IV da LPI (45) 25/02/2014 (73) ABB Lummus Global Inc. (US) Em virtude da extinção publicada na RPI 2420 de 23-05-2017 e considerando ausência de manifestação dentro dos prazos legais, informo que cabe ser mantida a extinção da patente e seus certificados, conforme o disposto no artigo 12, da resolução 113/2013.
(11) PI 0413027-8 B1	Código 24.10 - Manutenção da Extinção - Art. 78 inciso IV da LPI (45) 02/10/2012 (73) Outotec Oyj (FI) Em virtude da extinção publicada na RPI 2420 de 23-05-2017 e considerando ausência de manifestação dentro dos prazos legais, informo que cabe ser mantida a extinção da patente e seus certificados, conforme o disposto no artigo 12, da resolução 113/2013.

(11) PI 0413105-3 B1

Código 24.10 - Manutenção da Extinção - Art. 78 inciso IV da LPI
(45) 13/05/2014
(73) Bayer Materialscience AG (DE)
Em virtude da extinção publicada na RPI 2420 de 23-05-2017 e considerando ausência de manifestação dentro dos prazos legais, informo que cabe ser mantida a extinção da patente e seus certificados, conforme o disposto no artigo 12, da resolução 113/2013.

(11) PI 0417696-0 B1

Código 24.10 - Manutenção da Extinção - Art. 78 inciso IV da LPI
(45) 14/02/2017
(73) JANG WON PARK (KR)
Em virtude da extinção publicada na RPI 2420 de 23-05-2017 e considerando ausência de manifestação dentro dos prazos legais, informo que cabe ser mantida a extinção da patente e seus certificados, conforme o disposto no artigo 12, da resolução 113/2013.

(11) PI 0502604-0 B1

Código 24.10 - Manutenção da Extinção - Art. 78 inciso IV da LPI
(45) 24/03/2015
(73) Bayer Materialscience AG (DE)
Em virtude da extinção publicada na RPI 2420 de 23-05-2017 e considerando ausência de manifestação dentro dos prazos legais, informo que cabe ser mantida a extinção da patente e seus certificados, conforme o disposto no artigo 12, da resolução 113/2013.

(11) PI 0502686-5 B1

Código 24.10 - Manutenção da Extinção - Art. 78 inciso IV da LPI
(45) 04/06/2013
(73) General Electric Company (US)
Em virtude da extinção publicada na RPI 2420 de 23-05-2017 e considerando ausência de manifestação dentro dos prazos legais, informo que cabe ser mantida a extinção da patente e seus certificados, conforme o disposto no artigo 12, da resolução 113/2013.

(11) PI 0512471-9 B1

Código 24.10 - Manutenção da Extinção - Art. 78 inciso IV da LPI
(45) 25/11/2014
(73) Vimak (FR)
Em virtude da extinção publicada na RPI 2420 de 23-05-2017 e considerando ausência de manifestação dentro dos prazos legais, informo que cabe ser mantida a extinção da patente e seus certificados, conforme o disposto no artigo 12, da resolução 113/2013.

(11) PI 0512885-4 B1

Código 24.10 - Manutenção da Extinção - Art. 78 inciso IV da LPI
(45) 15/03/2016
(73) Tri-Air Developments Limited (GB)

	Em virtude da extinção publicada na RPI 2420 de 23-05-2017 e considerando ausência de manifestação dentro dos prazos legais, informo que cabe ser mantida a extinção da patente e seus certificados, conforme o disposto no artigo 12, da resolução 113/2013.
(11) PI 0513532-0 B1	Código 24.10 - Manutenção da Extinção - Art. 78 inciso IV da LPI (45) 26/08/2014 (73) BAYER INTELLECTUAL PROPERTY GMBH (DE) Em virtude da extinção publicada na RPI 2420 de 23-05-2017 e considerando ausência de manifestação dentro dos prazos legais, informo que cabe ser mantida a extinção da patente e seus certificados, conforme o disposto no artigo 12, da resolução 113/2013.
(11) PI 0602092-5 B1	Código 24.10 - Manutenção da Extinção - Art. 78 inciso IV da LPI (45) 21/02/2017 (73) FCA FIAT CHRYSLER AUTOMOVEIS BRASIL LTDA (BR/MG) MANUTENÇÃO DA EXTINÇÃO - ART. 78 INCISO IV DA LPI
(11) PI 0602504-8 B1	Código 24.10 - Manutenção da Extinção - Art. 78 inciso IV da LPI (45) 08/09/2015 (73) Lincoln Global, Inc. (US) Em virtude da extinção publicada na RPI 2420 de 23-05-2017 e considerando ausência de manifestação dentro dos prazos legais, informo que cabe ser mantida a extinção da patente e seus certificados, conforme o disposto no artigo 12, da resolução 113/2013.
(11) PI 0602657-5 B1	Código 24.10 - Manutenção da Extinção - Art. 78 inciso IV da LPI (45) 11/11/2014 (73) LINCOLN GLOBAL, INC. (US) Em virtude da extinção publicada na RPI 2420 de 23-05-2017 e considerando ausência de manifestação dentro dos prazos legais, informo que cabe ser mantida a extinção da patente e seus certificados, conforme o disposto no artigo 12, da resolução 113/2013.
(11) PI 0605155-3 B1	Código 24.10 - Manutenção da Extinção - Art. 78 inciso IV da LPI (45) 13/08/2013 (73) Jose Emerson Tapias Gabriel (BR/SP) Em virtude da extinção publicada na RPI 2420 de 23-05-2017 e considerando ausência de manifestação dentro dos prazos legais, informo que cabe ser mantida a extinção da patente e seus certificados, conforme o disposto no artigo 12, da resolução 113/2013.
(11) PI 0606159-1 B1	Código 24.10 - Manutenção da Extinção - Art. 78 inciso IV da LPI

(45) 11/08/2015
(73) Davy Process Technology Limited (GB)
Em virtude da extinção publicada na RPI 2420 de 23-05-2017 e considerando ausência de manifestação dentro dos prazos legais, informo que cabe ser mantida a extinção da patente e seus certificados, conforme o disposto no artigo 12, da resolução 113/2013.

---

(11) PI 0611702-3 B1

Código 24.10 - Manutenção da Extinção - Art. 78 inciso IV da LPI
(45) 19/05/2015
(73) ERASMUS UNIVERSITY MEDICAL CENTER (NL)
Em virtude da extinção publicada na RPI 2420 de 23-05-2017 e considerando ausência de manifestação dentro dos prazos legais, informo que cabe ser mantida a extinção da patente e seus certificados, conforme o disposto no artigo 12, da resolução 113/2013.

---

(11) PI 0613728-8 B1

Código 24.10 - Manutenção da Extinção - Art. 78 inciso IV da LPI
(45) 08/07/2014
(73) ALCOA INC (US)
Em virtude da extinção publicada na RPI 2420 de 23-05-2017 e considerando ausência de manifestação dentro dos prazos legais, informo que cabe ser mantida a extinção da patente e seus certificados, conforme o disposto no artigo 12, da resolução 113/2013.

---

(11) PI 0715494-1 B1

Código 24.10 - Manutenção da Extinção - Art. 78 inciso IV da LPI
(45) 04/08/2015
(73) Nestec S.A. (CH)
Em virtude da extinção publicada na RPI 2420 de 23-05-2017 e considerando ausência de manifestação dentro dos prazos legais, informo que cabe ser mantida a extinção da patente e seus certificados, conforme o disposto no artigo 12, da resolução 113/2013.

---

(11) PI 9508750-8 B1

Código 24.10 - Manutenção da Extinção - Art. 78 inciso IV da LPI
(45) 07/11/2006
(73) The Coca-Cola Company (US)
Em virtude da extinção publicada na RPI 2420 de 23-05-2017 e considerando ausência de manifestação dentro dos prazos legais, informo que cabe ser mantida a extinção da patente e seus certificados, conforme o disposto no artigo 12, da resolução 113/2013.

---

(11) PI 9701648-9 B1

Código 24.10 - Manutenção da Extinção - Art. 78 inciso IV da LPI
(45) 19/03/2013
(73) LIFE - Equipamentos de Segurança Ltda.- EPP (BR/MG)
Em virtude da extinção publicada na RPI 2420 de 23-05-2017 e considerando

	ausência de manifestação dentro dos prazos legais, informo que cabe ser mantida a extinção da patente e seus certificados, conforme o disposto no artigo 12, da resolução 113/2013.
(11) PI 9702344-2 B1	Código 24.10 - Manutenção da Extinção - Art. 78 inciso IV da LPI (45) 23/12/2003 (73) Saint-Gobain Vitrage (FR) Em virtude da extinção publicada na RPI 2420 de 23-05-2017 e considerando ausência de manifestação dentro dos prazos legais, informo que cabe ser mantida a extinção da patente e seus certificados, conforme o disposto no artigo 12, da resolução 113/2013.
(11) PI 9703811-3 B1	Código 24.10 - Manutenção da Extinção - Art. 78 inciso IV da LPI (45) 18/05/2010 (73) ABB Schweiz AG (CH) Em virtude da extinção publicada na RPI 2420 de 23-05-2017 e considerando ausência de manifestação dentro dos prazos legais, informo que cabe ser mantida a extinção da patente e seus certificados, conforme o disposto no artigo 12, da resolução 113/2013.
(11) PI 9703881-4 B1	Código 24.10 - Manutenção da Extinção - Art. 78 inciso IV da LPI (45) 21/06/2005 (73) Ciba Specialty Chemicals Holding Inc. (CH) Em virtude da extinção publicada na RPI 2420 de 23-05-2017 e considerando ausência de manifestação dentro dos prazos legais, informo que cabe ser mantida a extinção da patente e seus certificados, conforme o disposto no artigo 12, da resolução 113/2013.
(11) PI 9703952-7 B1	Código 24.10 - Manutenção da Extinção - Art. 78 inciso IV da LPI (45) 05/03/2003 (73) Mapal Fabrik Fuer Praezisionswerkzeuge Dr. Kress KG (DE) Em virtude da extinção publicada na RPI 2420 de 23-05-2017 e considerando ausência de manifestação dentro dos prazos legais, informo que cabe ser mantida a extinção da patente e seus certificados, conforme o disposto no artigo 12, da resolução 113/2013.
(11) PI 9703957-8 B1	Código 24.10 - Manutenção da Extinção - Art. 78 inciso IV da LPI (45) 04/12/2007 (73) Schneider Electric Industries SAS (FR) Em virtude da extinção publicada na RPI 2420 de 23-05-2017 e considerando ausência de manifestação dentro dos prazos legais, informo que cabe ser mantida a extinção da patente e seus certificados, conforme o disposto no artigo 12, da resolução 113/2013.

(11) PI 9703974-8 B1	Código 24.10 - Manutenção da Extinção - Art. 78 inciso IV da LPI (45) 24/10/2006 (73) Ciba Specialty Chemicals Holding INC. (CH) Em virtude da extinção publicada na RPI 2420 de 23-05-2017 e considerando ausência de manifestação dentro dos prazos legais, informo que cabe ser mantida a extinção da patente e seus certificados, conforme o disposto no artigo 12, da resolução 113/2013.
(11) PI 9706552-8 B1	Código 24.10 - Manutenção da Extinção - Art. 78 inciso IV da LPI (45) 26/10/2004 (73) Alfa Laval AB (SE) Em virtude da extinção publicada na RPI 2420 de 23-05-2017 e considerando ausência de manifestação dentro dos prazos legais, informo que cabe ser mantida a extinção da patente e seus certificados, conforme o disposto no artigo 12, da resolução 113/2013.
(11) PI 9706683-4 B1	Código 24.10 - Manutenção da Extinção - Art. 78 inciso IV da LPI (45) 14/07/2009 (73) AT&T Wireless Services, Inc. (US) Em virtude da extinção publicada na RPI 2420 de 23-05-2017 e considerando ausência de manifestação dentro dos prazos legais, informo que cabe ser mantida a extinção da patente e seus certificados, conforme o disposto no artigo 12, da resolução 113/2013.
(11) PI 9710126-5 B1	Código 24.10 - Manutenção da Extinção - Art. 78 inciso IV da LPI (45) 18/02/2003 (73) Cloyes Gear And Products, Inc. (US) Em virtude da extinção publicada na RPI 2420 de 23-05-2017 e considerando ausência de manifestação dentro dos prazos legais, informo que cabe ser mantida a extinção da patente e seus certificados, conforme o disposto no artigo 12, da resolução 113/2013.
(11) PI 9710377-2 B1	Código 24.10 - Manutenção da Extinção - Art. 78 inciso IV da LPI (45) 18/10/2011 (73) BAYER INTELLECTUAL PROPERTY GMBH (DE) Em virtude da extinção publicada na RPI 2420 de 23-05-2017 e considerando ausência de manifestação dentro dos prazos legais, informo que cabe ser mantida a extinção da patente e seus certificados, conforme o disposto no artigo 12, da resolução 113/2013.
(11) PI 9710378-0 B1	Código 24.10 - Manutenção da Extinção - Art. 78 inciso IV da LPI (45) 05/07/2005

(73) Johnson Matthey Public Limited Company (GB)
Em virtude da extinção publicada na RPI 2420 de 23-05-2017 e considerando ausência de manifestação dentro dos prazos legais, informo que cabe ser mantida a extinção da patente e seus certificados, conforme o disposto no artigo 12, da resolução 113/2013.

---

(11) PI 9710717-4 B1

Código 24.10 - Manutenção da Extinção - Art. 78 inciso IV da LPI
(45) 20/07/2004
(73) Pharmacia Italia S.p.A. (IT)
Em virtude da extinção publicada na RPI 2420 de 23-05-2017 e considerando ausência de manifestação dentro dos prazos legais, informo que cabe ser mantida a extinção da patente e seus certificados, conforme o disposto no artigo 12, da resolução 113/2013.

---

(11) PI 9710718-2 B1

Código 24.10 - Manutenção da Extinção - Art. 78 inciso IV da LPI
(45) 10/05/2005
(73) Arco Chemical Technology, L.P. (US)
Em virtude da extinção publicada na RPI 2420 de 23-05-2017 e considerando ausência de manifestação dentro dos prazos legais, informo que cabe ser mantida a extinção da patente e seus certificados, conforme o disposto no artigo 12, da resolução 113/2013.

---

(11) PI 9710800-6 B1

Código 24.10 - Manutenção da Extinção - Art. 78 inciso IV da LPI
(45) 17/09/2002
(73) Framo Engineering A.S. (NO)
Em virtude da extinção publicada na RPI 2420 de 23-05-2017 e considerando ausência de manifestação dentro dos prazos legais, informo que cabe ser mantida a extinção da patente e seus certificados, conforme o disposto no artigo 12, da resolução 113/2013.

---

(11) PI 9711211-9 B1

Código 24.10 - Manutenção da Extinção - Art. 78 inciso IV da LPI
(45) 10/12/2002
(73) Tesma International Inc. (CA)
Em virtude da extinção publicada na RPI 2420 de 23-05-2017 e considerando ausência de manifestação dentro dos prazos legais, informo que cabe ser mantida a extinção da patente e seus certificados, conforme o disposto no artigo 12, da resolução 113/2013.

---

(11) PI 9711348-4 B1

Código 24.10 - Manutenção da Extinção - Art. 78 inciso IV da LPI
(45) 14/10/2003
(73) Filterwerk Mann + Hummel GmbH (DE)
Em virtude da extinção publicada na RPI 2420 de 23-05-2017 e considerando ausência de manifestação dentro dos prazos legais, informo que cabe ser

	mantida a extinção da patente e seus certificados, conforme o disposto no artigo 12, da resolução 113/2013.
(11) PI 9711495-2 B1	Código 24.10 - Manutenção da Extinção - Art. 78 inciso IV da LPI (45) 18/02/2003 (73) Elotherm GMBH (DE) Em virtude da extinção publicada na RPI 2420 de 23-05-2017 e considerando ausência de manifestação dentro dos prazos legais, informo que cabe ser mantida a extinção da patente e seus certificados, conforme o disposto no artigo 12, da resolução 113/2013.
(11) PI 9711666-1 B1	Código 24.10 - Manutenção da Extinção - Art. 78 inciso IV da LPI (45) 22/04/2008 (73) Framo Engineering A.S. (NO) Em virtude da extinção publicada na RPI 2420 de 23-05-2017 e considerando ausência de manifestação dentro dos prazos legais, informo que cabe ser mantida a extinção da patente e seus certificados, conforme o disposto no artigo 12, da resolução 113/2013.
(11) PI 9711705-6 B1	Código 24.10 - Manutenção da Extinção - Art. 78 inciso IV da LPI (45) 11/04/2006 (73) Société des Produits Nestlé S.A. (CH) Em virtude da extinção publicada na RPI 2420 de 23-05-2017 e considerando ausência de manifestação dentro dos prazos legais, informo que cabe ser mantida a extinção da patente e seus certificados, conforme o disposto no artigo 12, da resolução 113/2013.
(11) PI 9802334-9 B8	Código 24.10 - Manutenção da Extinção - Art. 78 inciso IV da LPI (45) 26/11/2013 (73) Schneider Electric Industries SAS (FR) Em virtude da extinção publicada na RPI 2420 de 23-05-2017 e considerando ausência de manifestação dentro dos prazos legais, informo que cabe ser mantida a extinção da patente e seus certificados, conforme o disposto no artigo 12, da resolução 113/2013.
(11) PI 9802358-6 B1	Código 24.10 - Manutenção da Extinção - Art. 78 inciso IV da LPI (45) 15/02/2005 (73) Ascometal (FR) Em virtude da extinção publicada na RPI 2420 de 23-05-2017 e considerando ausência de manifestação dentro dos prazos legais, informo que cabe ser mantida a extinção da patente e seus certificados, conforme o disposto no artigo 12, da resolução 113/2013.

(11) PI 9802399-3 B1

Código 24.10 - Manutenção da Extinção - Art. 78 inciso IV da LPI
(45) 27/03/2007
(73) Mitsubishi Heavy Industries, Ltd (JP)
Em virtude da extinção publicada na RPI 2420 de 23-05-2017 e considerando ausência de manifestação dentro dos prazos legais, informo que cabe ser mantida a extinção da patente e seus certificados, conforme o disposto no artigo 12, da resolução 113/2013.

(11) PI 9802415-9 B1

Código 24.10 - Manutenção da Extinção - Art. 78 inciso IV da LPI
(45) 27/07/2010
(73) Spinner GmbH (DE)
Em virtude da extinção publicada na RPI 2420 de 23-05-2017 e considerando ausência de manifestação dentro dos prazos legais, informo que cabe ser mantida a extinção da patente e seus certificados, conforme o disposto no artigo 12, da resolução 113/2013.

(11) PI 9802480-9 B1

Código 24.10 - Manutenção da Extinção - Art. 78 inciso IV da LPI
(45) 16/09/2003
(73) Hewlett-Packard Development Company, L.P. (US)
Em virtude da extinção publicada na RPI 2420 de 23-05-2017 e considerando ausência de manifestação dentro dos prazos legais, informo que cabe ser mantida a extinção da patente e seus certificados, conforme o disposto no artigo 12, da resolução 113/2013.

(11) PI 9805600-0 B1

Código 24.10 - Manutenção da Extinção - Art. 78 inciso IV da LPI
(45) 11/04/2006
(73) Otsuka Chemical Co., Ltd. (JP)
Em virtude da extinção publicada na RPI 2420 de 23-05-2017 e considerando ausência de manifestação dentro dos prazos legais, informo que cabe ser mantida a extinção da patente e seus certificados, conforme o disposto no artigo 12, da resolução 113/2013.

(11) PI 9806030-9 B1

Código 24.10 - Manutenção da Extinção - Art. 78 inciso IV da LPI
(45) 06/12/2005
(73) Saint-Gobain Vitrage (FR)
Em virtude da extinção publicada na RPI 2420 de 23-05-2017 e considerando ausência de manifestação dentro dos prazos legais, informo que cabe ser mantida a extinção da patente e seus certificados, conforme o disposto no artigo 12, da resolução 113/2013.

(11) PI 9810673-2 B1

Código 24.10 - Manutenção da Extinção - Art. 78 inciso IV da LPI
(45) 03/12/2013
(73) Telecom Italia, S.P.A. (IT)

	Em virtude da extinção publicada na RPI 2420 de 23-05-2017 e considerando ausência de manifestação dentro dos prazos legais, informo que cabe ser mantida a extinção da patente e seus certificados, conforme o disposto no artigo 12, da resolução 113/2013.
(11) PI 9810707-0 B1	Código 24.10 - Manutenção da Extinção - Art. 78 inciso IV da LPI (45) 05/05/2009 (73) INVISTA Technologies S.à.r.l. (CH) Em virtude da extinção publicada na RPI 2420 de 23-05-2017 e considerando ausência de manifestação dentro dos prazos legais, informo que cabe ser mantida a extinção da patente e seus certificados, conforme o disposto no artigo 12, da resolução 113/2013.
(11) PI 9810804-2 B1	Código 24.10 - Manutenção da Extinção - Art. 78 inciso IV da LPI (45) 10/01/2012 (73) The University of Georgia Research Foundation, Inc. (US) Em virtude da extinção publicada na RPI 2420 de 23-05-2017 e considerando ausência de manifestação dentro dos prazos legais, informo que cabe ser mantida a extinção da patente e seus certificados, conforme o disposto no artigo 12, da resolução 113/2013.
(11) PI 9810820-4 B1	Código 24.10 - Manutenção da Extinção - Art. 78 inciso IV da LPI (45) 01/06/2010 (73) INVISTA Technologies S.à.r.l. (CH) Em virtude da extinção publicada na RPI 2420 de 23-05-2017 e considerando ausência de manifestação dentro dos prazos legais, informo que cabe ser mantida a extinção da patente e seus certificados, conforme o disposto no artigo 12, da resolução 113/2013.
(11) PI 9810888-3 B1	Código 24.10 - Manutenção da Extinção - Art. 78 inciso IV da LPI (45) 30/12/2008 (73) Unilever N.V. (NL) Em virtude da extinção publicada na RPI 2420 de 23-05-2017 e considerando ausência de manifestação dentro dos prazos legais, informo que cabe ser mantida a extinção da patente e seus certificados, conforme o disposto no artigo 12, da resolução 113/2013.
(11) PI 9810919-7 B1	Código 24.10 - Manutenção da Extinção - Art. 78 inciso IV da LPI (45) 03/02/2004 (73) Aker Kvaerner Subsea AS (NO) Em virtude da extinção publicada na RPI 2420 de 23-05-2017 e considerando ausência de manifestação dentro dos prazos legais, informo que cabe ser mantida a extinção da patente e seus certificados, conforme o disposto no

artigo 12, da resolução 113/2013.

(11) PI 9811030-6 B1

Código 24.10 - Manutenção da Extinção - Art. 78 inciso IV da LPI
(45) 08/04/2008
(73) Rhodia Chimie (FR)
Em virtude da extinção publicada na RPI 2420 de 23-05-2017 e considerando ausência de manifestação dentro dos prazos legais, informo que cabe ser mantida a extinção da patente e seus certificados, conforme o disposto no artigo 12, da resolução 113/2013.

(11) PI 9811284-8 B1

Código 24.10 - Manutenção da Extinção - Art. 78 inciso IV da LPI
(45) 06/12/2005
(73) Welldynamics Inc. (US)
Em virtude da extinção publicada na RPI 2420 de 23-05-2017 e considerando ausência de manifestação dentro dos prazos legais, informo que cabe ser mantida a extinção da patente e seus certificados, conforme o disposto no artigo 12, da resolução 113/2013.

(11) PI 9811502-2 B1

Código 24.10 - Manutenção da Extinção - Art. 78 inciso IV da LPI
(45) 28/07/2009
(73) Canadian Space Agency (CA)
Em virtude da extinção publicada na RPI 2420 de 23-05-2017 e considerando ausência de manifestação dentro dos prazos legais, informo que cabe ser mantida a extinção da patente e seus certificados, conforme o disposto no artigo 12, da resolução 113/2013.

(11) PI 9812096-4 B1

Código 24.10 - Manutenção da Extinção - Art. 78 inciso IV da LPI
(45) 06/09/2011
(73) Yeda Research and Development Co. Ltd. (IL)
Em virtude da extinção publicada na RPI 2420 de 23-05-2017 e considerando ausência de manifestação dentro dos prazos legais, informo que cabe ser mantida a extinção da patente e seus certificados, conforme o disposto no artigo 12, da resolução 113/2013.

(11) PI 9814813-3 B1

Código 24.10 - Manutenção da Extinção - Art. 78 inciso IV da LPI
(45) 25/08/2015
(73) Otsuka Chemical CO., Ltd (JP)
Em virtude da extinção publicada na RPI 2420 de 23-05-2017 e considerando ausência de manifestação dentro dos prazos legais, informo que cabe ser mantida a extinção da patente e seus certificados, conforme o disposto no artigo 12, da resolução 113/2013.

(11) PI 9815505-9 B1

Código 24.10 - Manutenção da Extinção - Art. 78 inciso IV da LPI

(45) 21/06/2005
(73) Pandrol Limited (GB)
Em virtude da extinção publicada na RPI 2420 de 23-05-2017 e considerando ausência de manifestação dentro dos prazos legais, informo que cabe ser mantida a extinção da patente e seus certificados, conforme o disposto no artigo 12, da resolução 113/2013.

---

(11) PI 9815937-2 B1

Código 24.10 - Manutenção da Extinção - Art. 78 inciso IV da LPI
(45) 29/08/2006
(73) Haldor Topsoe A/S (DK)
Em virtude da extinção publicada na RPI 2420 de 23-05-2017 e considerando ausência de manifestação dentro dos prazos legais, informo que cabe ser mantida a extinção da patente e seus certificados, conforme o disposto no artigo 12, da resolução 113/2013.

---

(11) PI 9902473-0 B1

Código 24.10 - Manutenção da Extinção - Art. 78 inciso IV da LPI
(45) 17/01/2006
(73) Otis Elevator Company (US)
Em virtude da extinção publicada na RPI 2420 de 23-05-2017 e considerando ausência de manifestação dentro dos prazos legais, informo que cabe ser mantida a extinção da patente e seus certificados, conforme o disposto no artigo 12, da resolução 113/2013.

---

(11) PI 9902724-0 B1

Código 24.10 - Manutenção da Extinção - Art. 78 inciso IV da LPI
(45) 19/08/2003
(73) Sandvik Intellectual Property AB (SE)
Em virtude da extinção publicada na RPI 2420 de 23-05-2017 e considerando ausência de manifestação dentro dos prazos legais, informo que cabe ser mantida a extinção da patente e seus certificados, conforme o disposto no artigo 12, da resolução 113/2013.

---

(11) PI 9902797-6 B1

Código 24.10 - Manutenção da Extinção - Art. 78 inciso IV da LPI
(45) 23/12/2003
(73) SULZER MANAGEMENT AG (CH)
Em virtude da extinção publicada na RPI 2420 de 23-05-2017 e considerando ausência de manifestação dentro dos prazos legais, informo que cabe ser mantida a extinção da patente e seus certificados, conforme o disposto no artigo 12, da resolução 113/2013.

---

(11) PI 9902874-3 B1

Código 24.10 - Manutenção da Extinção - Art. 78 inciso IV da LPI
(45) 09/10/2007
(73) Cooper Cameron Corporation (US)
Em virtude da extinção publicada na RPI 2420 de 23-05-2017 e considerando

	ausência de manifestação dentro dos prazos legais, informo que cabe ser mantida a extinção da patente e seus certificados, conforme o disposto no artigo 12, da resolução 113/2013.
(11) PI 9902935-9 B1	Código 24.10 - Manutenção da Extinção - Art. 78 inciso IV da LPI (45) 15/08/2006 (73) Bayer S.A (BR/SP) Em virtude da extinção publicada na RPI 2420 de 23-05-2017 e considerando ausência de manifestação dentro dos prazos legais, informo que cabe ser mantida a extinção da patente e seus certificados, conforme o disposto no artigo 12, da resolução 113/2013.
(11) PI 9906618-1 B1	Código 24.10 - Manutenção da Extinção - Art. 78 inciso IV da LPI (45) 06/12/2005 (73) Robert Bosch GBMH (DE) Em virtude da extinção publicada na RPI 2420 de 23-05-2017 e considerando ausência de manifestação dentro dos prazos legais, informo que cabe ser mantida a extinção da patente e seus certificados, conforme o disposto no artigo 12, da resolução 113/2013.
(11) PI 9909720-6 B1	Código 24.10 - Manutenção da Extinção - Art. 78 inciso IV da LPI (45) 21/09/2010 (73) Universität Stuttgart Lehrstuhl und Institut für Chemische Verfahrenstechnik (DE) MANUTENÇÃO DA EXTINÇÃO - ART. 78 INCISO IV DA LPI
(11) PI 9911633-2 B1	Código 24.10 - Manutenção da Extinção - Art. 78 inciso IV da LPI (45) 12/09/2006 (73) Technological Resources Pty Ltd. (AU) Em virtude da extinção publicada na RPI 2420 de 23-05-2017 e considerando ausência de manifestação dentro dos prazos legais, informo que cabe ser mantida a extinção da patente e seus certificados, conforme o disposto no artigo 12, da resolução 113/2013.
(11) PI 9911829-7 B1	Código 24.10 - Manutenção da Extinção - Art. 78 inciso IV da LPI (45) 16/12/2008 (73) Aker Subsea Limited (GB) Em virtude da extinção publicada na RPI 2420 de 23-05-2017 e considerando ausência de manifestação dentro dos prazos legais, informo que cabe ser mantida a extinção da patente e seus certificados, conforme o disposto no artigo 12, da resolução 113/2013.
(11) PI 9911936-6 B1	Código 24.10 - Manutenção da Extinção - Art. 78 inciso IV da LPI

(45) 15/03/2016
(73) Basf Aktiengesellschaft (DE)
Em virtude da extinção publicada na RPI 2420 de 23-05-2017 e considerando ausência de manifestação dentro dos prazos legais, informo que cabe ser mantida a extinção da patente e seus certificados, conforme o disposto no artigo 12, da resolução 113/2013.

---

(11) PI 9912023-2 B1

Código 24.10 - Manutenção da Extinção - Art. 78 inciso IV da LPI
(45) 16/12/2008
(73) The Procter & Gamble Company (US)
Em virtude da extinção publicada na RPI 2420 de 23-05-2017 e considerando ausência de manifestação dentro dos prazos legais, informo que cabe ser mantida a extinção da patente e seus certificados, conforme o disposto no artigo 12, da resolução 113/2013.

---

(11) PI 9912064-0 B1

Código 24.10 - Manutenção da Extinção - Art. 78 inciso IV da LPI
(45) 13/07/2010
(73) Bayer Antwerpen N.V. (BE)
Em virtude da extinção publicada na RPI 2420 de 23-05-2017 e considerando ausência de manifestação dentro dos prazos legais, informo que cabe ser mantida a extinção da patente e seus certificados, conforme o disposto no artigo 12, da resolução 113/2013.

---

(11) PI 9912394-0 B1

Código 24.10 - Manutenção da Extinção - Art. 78 inciso IV da LPI
(45) 04/07/2006
(73) Pulsar S.r.l. (IT)
Em virtude da extinção publicada na RPI 2420 de 23-05-2017 e considerando ausência de manifestação dentro dos prazos legais, informo que cabe ser mantida a extinção da patente e seus certificados, conforme o disposto no artigo 12, da resolução 113/2013.

---

(11) PI 9912441-6 B1

Código 24.10 - Manutenção da Extinção - Art. 78 inciso IV da LPI
(45) 02/08/2005
(73) Mahle Ventiltrieb GmbH (DE)
Em virtude da extinção publicada na RPI 2420 de 23-05-2017 e considerando ausência de manifestação dentro dos prazos legais, informo que cabe ser mantida a extinção da patente e seus certificados, conforme o disposto no artigo 12, da resolução 113/2013.

---

(11) PI 9912484-0 B1

Código 24.10 - Manutenção da Extinção - Art. 78 inciso IV da LPI
(45) 05/11/2013
(73) Rhodia Fiber and Resin Intermediates (FR)
Em virtude da extinção publicada na RPI 2420 de 23-05-2017 e considerando

	ausência de manifestação dentro dos prazos legais, informo que cabe ser mantida a extinção da patente e seus certificados, conforme o disposto no artigo 12, da resolução 113/2013.
(11) PI 9912664-8 B1	Código 24.10 - Manutenção da Extinção - Art. 78 inciso IV da LPI (45) 09/05/2006 (73) SCHAEFFLER TECHNOLOGIES AG & CO. KG (DE) Em virtude da extinção publicada na RPI 2420 de 23-05-2017 e considerando ausência de manifestação dentro dos prazos legais, informo que cabe ser mantida a extinção da patente e seus certificados, conforme o disposto no artigo 12, da resolução 113/2013.
(11) PI 9912828-4 B1	Código 24.10 - Manutenção da Extinção - Art. 78 inciso IV da LPI (45) 13/11/2012 (73) BAYER INTELLECTUAL PROPERTY GMBH (DE) Em virtude da extinção publicada na RPI 2420 de 23-05-2017 e considerando ausência de manifestação dentro dos prazos legais, informo que cabe ser mantida a extinção da patente e seus certificados, conforme o disposto no artigo 12, da resolução 113/2013.
(11) PI 9912997-3 B1	Código 24.10 - Manutenção da Extinção - Art. 78 inciso IV da LPI (45) 22/09/2009 (73) Metso Paper Sweden AB (SE) Em virtude da extinção publicada na RPI 2420 de 23-05-2017 e considerando ausência de manifestação dentro dos prazos legais, informo que cabe ser mantida a extinção da patente e seus certificados, conforme o disposto no artigo 12, da resolução 113/2013.
(11) PI 9913204-4 B1	Código 24.10 - Manutenção da Extinção - Art. 78 inciso IV da LPI (45) 13/02/2007 (73) Design & Manufacturing Solutions, Inc. (US) Em virtude da extinção publicada na RPI 2420 de 23-05-2017 e considerando ausência de manifestação dentro dos prazos legais, informo que cabe ser mantida a extinção da patente e seus certificados, conforme o disposto no artigo 12, da resolução 113/2013.

Código Anotação de Alteração de nome e/ou sede, de Transferência e de Limitação ou Ônus de Pedido, Patente e Certificado de Adição de Invenção

Código 25.1 - Transferência Deferida

Notificação do deferimento da transferência requerida. Desta data corre o prazo de 60 (sessenta) dias para eventual recurso do interessado.

---

(21) BR 10 2012 024162-5 A8

Código 25.1 - Transferência Deferida
(22) 24/09/2012
(71) WAVELIGHT GMBH (DE) , IROC SERVICES AG (CH)

---

(21) BR 10 2012 026197-9 A2

Código 25.1 - Transferência Deferida
(22) 11/10/2012
(71) LSI - LOGÍSTICA S/A (BR/SP)

---

(21) BR 10 2012 031253-0 A8

Código 25.1 - Transferência Deferida
(22) 07/12/2012
(71) MANN+HUMMEL GMBH (DE)

---

(21) BR 10 2012 033563-8 A2

Código 25.1 - Transferência Deferida
(22) 28/12/2012
(71) Universidade Federal de Minas Gerais (BR/MG) , Centro Federal de Educação Tecnológica de Minas Gerais (BR/MG) , FUNDAÇÃO DE AMPARO À PESQUISA DO ESTADO DE MINAS GERAIS – FAPEMIG (BR/SP) , UNIVERSIDADE FEDERAL DOS VALES DO JEQUITINHONHA E MUCURI - UFVJM (BR/SP)

---

(21) BR 10 2013 020967-8 A2

Código 25.1 - Transferência Deferida
(22) 16/08/2013
(71) AES SUL DISTRIBUIDORA GAÚCHA DE ENERGIA S/A (BR/RS)

---

(21) BR 10 2013 028354-1

Código 25.1 - Transferência Deferida
(22) 30/09/2013
(71) THETFORD BV (NL)

---

(21) BR 10 2014 004788-3 A2

Código 25.1 - Transferência Deferida
(22) 27/02/2014
(71) WEATHERFORD TECHNOLOGY HOLDINGS, LLC (US)

---

(21) BR 10 2016 004641-6 A2

Código 25.1 - Transferência Deferida
(22) 01/03/2016

	(71) DMK EIS GMBH (DE)
(21) BR 11 2012 000898-6 A2	Código 25.1 - Transferência Deferida (22) 27/07/2010 (71) ADDIVANT SWITZERLAND GMBH (CH)
(21) BR 11 2012 002031-5 A2	Código 25.1 - Transferência Deferida (22) 21/07/2010 (71) MARS, INCORPORATED (US)
(21) BR 11 2012 004300-5 A2	Código 25.1 - Transferência Deferida (22) 19/07/2010 (71) Lyondell Chemical Technology, L.P. (US) , LYONDELLBASELL ACETYLS, LLC (US)
(21) BR 11 2012 012160-0 A2	Código 25.1 - Transferência Deferida (22) 12/11/2010 (71) Amgen INC (US) , DAIICHI SANKYO EUROPE GMBH (DE)
(21) BR 11 2012 012638-5 A2	Código 25.1 - Transferência Deferida (22) 26/11/2010 (71) SOREMARTEC S.A. (LU)
(21) BR 11 2012 013690-9 A2	Código 25.1 - Transferência Deferida (22) 07/12/2010 (71) GOOGLE TECHNOLOGY HOLDINGS LLC (US)
(21) BR 11 2012 014933-4 A2	Código 25.1 - Transferência Deferida (22) 16/12/2010 (71) MERIAL, INC. (US)
(21) BR 11 2012 015019-7 A2	Código 25.1 - Transferência Deferida (22) 22/11/2010 (71) AVENT, INC. (US)
(21) BR 11 2012 018909-3 A2	Código 25.1 - Transferência Deferida (22) 26/01/2011 (71) DATAMARS SA (NZ)
(21) BR 11 2012 020576-5 A2	Código 25.1 - Transferência Deferida (22) 16/02/2011 (71) NOKIA TECHNOLOGIES OY (FI)

(21) BR 11 2012 020735-0 A2	Código 25.1 - Transferência Deferida (22) 28/01/2011 (71) NIKE INNOVATE C.V. (US)
(21) BR 11 2012 030794-0 A2	Código 25.1 - Transferência Deferida (22) 06/06/2011 (71) INSERM (INSTITUT NATIONAL DE LA SANTÉ ET DE LA RECHERCHE MÉDICALE) (FR) , Universite D'Aix-Marseille (FR) , Centre National de La Recherche Scientifique (FR) , BAYLOR RESEARCH INSTITUTE (US)
(21) BR 11 2012 032003-3 A2	Código 25.1 - Transferência Deferida (22) 16/06/2010 (71) HEWLETT PACKARD ENTERPRISE DEVELOPMENT, L.P. (US)
(21) BR 11 2012 032676-7 A2	Código 25.1 - Transferência Deferida (22) 15/04/2011 (71) BOIX MAQUINARIA SPAIN, S.L.U. (ES)
(21) BR 11 2013 002636-7 A2	Código 25.1 - Transferência Deferida (22) 01/08/2011 (71) DURACELL U.S. OPERATIONS, INC (US)
(21) BR 11 2013 006444-7 A2	Código 25.1 - Transferência Deferida (22) 20/09/2011 (71) UNIQUEST PTY LIMITED, (AU)
(21) BR 11 2013 006718-7 A2	Código 25.1 - Transferência Deferida (22) 19/09/2011 (71) Biontech AG (DE) , Tron - Translationale Onkologie an der Universitäsmedizin der Johannes Gutenberg-Universität Mainz (DE) , TRON - TRANSLATIONALE ONKOLOGIE AN DER UNIVERSITÄTSMEDIZIN DER JOHANNES GUTENBERGUNIVERSITÄT MAINZ GEMEINNÜTZIGE GMBH (DE)
(21) BR 11 2013 010899-1 A2	Código 25.1 - Transferência Deferida (22) 01/11/2011 (71) BSN MEDICAL HOLDING GMBH (DE)
(21) BR 11 2013 013631-6 A2	Código 25.1 - Transferência Deferida (22) 01/12/2011 (71) The University of Sydney (AU) , YARA INTERNATIONAL ASA (NO)

(21) BR 11 2013 013700-2 A2	Código 25.1 - Transferência Deferida (22) 01/12/2011 (71) The University of Sydney (AU) , YARA INTERNATIONAL ASA (NO)
(21) BR 11 2013 019258-5 A2	Código 25.1 - Transferência Deferida (22) 27/01/2012 (71) DR. FISCHER GESUNDHEITSPRODUKTE GMBH (DE)
(21) BR 11 2013 028103-0 A2	Código 25.1 - Transferência Deferida (22) 01/12/2011 (71) THE UNIVERSITY OF SYDNEY (AU) , YARA INTERNATIONAL ASA (NO)
(21) BR 11 2014 000217-7 A2	Código 25.1 - Transferência Deferida (22) 06/07/2012 (71) LFB USA, INC. (US)
(21) BR 11 2014 000338-6 A2	Código 25.1 - Transferência Deferida (22) 10/07/2012 (71) JOHNSON MATTHEY PUBLIC LIMITED COMPANY (GB) , BISHOP, PETER TRENTON GB (GB) , NICHOLAS ANDREW CARTHEY (GB)
(21) BR 11 2014 001966-5 A2	Código 25.1 - Transferência Deferida (22) 30/03/2012 (71) BSN MEDICAL GMBH (DE)
(21) BR 11 2014 002059-0 A2	Código 25.1 - Transferência Deferida (22) 30/03/2012 (71) BSN MEDICAL GMBH (DE)
(21) BR 11 2014 012016-1 A2	Código 25.1 - Transferência Deferida (22) 16/11/2012 (71) NOVACTA BIOSYSTEMS LIMITED (GB) , NEW PHARMA LICENCE HOLDINGS LIMITED (MT)
(21) BR 11 2014 021601-0 A8	Código 25.1 - Transferência Deferida (22) 28/02/2013 (71) PROMETIC PHARMA SMT LIMITED (CA)
(21) BR 11 2014 022562-1 A2	Código 25.1 - Transferência Deferida (22) 25/03/2013 (71) TRON - TRANSLATIONALE ONKOLOGIE AN DER JOHANNES

	GUTENBERT-UNIVERSITÄT MAINZ GEMEINNÜTZIGE GMBH (DE) , UNIVERSITÄTSMEDIZIN DER JOHANNES GUTENBERT-UNIVERSITÄT MAINZ (DE) , BIONTECH RNA PHARMACEUTICALS GMBH (DE)
(21) BR 11 2014 022748-9 A8	Código 25.1 - Transferência Deferida (22) 08/03/2013 (71) F.I.S. - FABBRICA ITALIANA SINTETICI S.P.A. (IT)
(21) BR 11 2014 023488-4 A8	Código 25.1 - Transferência Deferida (22) 21/03/2013 (71) PEROXYCHEM LLC (US)
(21) BR 11 2014 023698-4 A8	Código 25.1 - Transferência Deferida (22) 15/03/2013 (71) SIEMENS TURBOMACHINERY EQUIPMENT GMBH (DE)
(21) BR 11 2014 023738-7 A8	Código 25.1 - Transferência Deferida (22) 23/03/2013 (71) TECHNIP FRANCE (FR)
(21) BR 11 2014 026489-9 A2	Código 25.1 - Transferência Deferida (22) 26/04/2013 (71) BSN MEDICAL GMBH (DE)
(21) BR 11 2014 026621-2 A2	Código 25.1 - Transferência Deferida (22) 29/04/2013 (71) BSN MEDICAL GMBH (DE)
(21) BR 11 2014 030033-0 A2	Código 25.1 - Transferência Deferida (22) 31/05/2013 (71) VERTELLUS HOLDINGS LLC (US)
(21) BR 11 2014 030187-5 A2	Código 25.1 - Transferência Deferida (22) 04/06/2013 (71) 3M INNOVATIVE PROPERTIES COMPANY (US)
(21) BR 11 2015 000093-2 A2	Código 25.1 - Transferência Deferida (22) 28/06/2013 (71) F.I.S. - FABBRICA ITALIANA SINTETICI S.P.A. (IT)
(21) BR 11 2015 000246-3 A2	Código 25.1 - Transferência Deferida (22) 03/07/2013

	(71) VERTELLUS HOLDINGS LLC (US)
(21) BR 11 2015 004544-8 A2	Código 25.1 - Transferência Deferida (22) 27/08/2013 (71) THE CHEMOURS COMPANY FC, LLC (US)
(21) BR 11 2015 014726-7 A2	Código 25.1 - Transferência Deferida (22) 17/12/2013 (71) PREMIUM ELECTRONIC CO. LTD. (HK)
(21) BR 11 2015 018923-7 A2	Código 25.1 - Transferência Deferida (22) 06/02/2013 (71) NC MEDICAL RESEARCH INC (JP)
(21) BR 11 2015 022008-8 A2	Código 25.1 - Transferência Deferida (22) 14/03/2014 (71) PROMETIC PHARMA SMT LIMITED (CA)
(21) BR 11 2015 023129-2 A2	Código 25.1 - Transferência Deferida (22) 14/03/2014 (71) PROMETIC PHARMA SMT LIMITED (CA)
(21) BR 11 2015 023595-6 A2	Código 25.1 - Transferência Deferida (22) 14/03/2014 (71) VERTELLUS HOLDINGS LLC (US)
(21) BR 11 2015 024081-0 A2	Código 25.1 - Transferência Deferida (22) 06/03/2014 (71) DURACELL U.S. OPERATIONS, INC. (US)
(21) BR 11 2015 026369-0 A2	Código 25.1 - Transferência Deferida (22) 16/04/2014 (71) LANXESS ELASTÔMEROS DO BRASIL S.A. (BR/SP) , ARLANXEO DEUTSCHLAND GMBH (DE)
(21) BR 11 2015 026742-4 A2	Código 25.1 - Transferência Deferida (22) 11/04/2014 (71) ARLANXEO DEUTSCHLAND GMBH (DE)
(21) BR 11 2015 026744-0 A2	Código 25.1 - Transferência Deferida (22) 11/04/2014 (71) ARLANXEO DEUTSCHLAND GMBH (DE)

(21) BR 11 2015 028107-9 A2	Código 25.1 - Transferência Deferida (22) 08/05/2014 (71) KONINKLIJKE DOUWE EGBERTS B.V (NL)
(21) BR 11 2015 028311-0 A2	Código 25.1 - Transferência Deferida (22) 16/05/2014 (71) KONINKLIJKE DOUWE EGBERTS B.V (NL)
(21) BR 11 2015 028313-6 A2	Código 25.1 - Transferência Deferida (22) 16/05/2014 (71) KONINKLIJKE DOUWE EGBERTS B.V (NL)
(21) BR 11 2015 028378-0 A2	Código 25.1 - Transferência Deferida (22) 16/05/2014 (71) KONINKLIJKE DOUWE EGBERTS B.V (NL)
(21) BR 11 2015 031289-6 A2	Código 25.1 - Transferência Deferida (22) 26/05/2014 (71) HEGAIN 2100 CONSULTING S.L (ES) , 20 EMMA 20 S.L (ES)
(21) BR 11 2015 031364-7 A2	Código 25.1 - Transferência Deferida (22) 23/06/2014 (71) KONINKLIJKE DOUWE EGBERTS B.V (NL)
(21) BR 11 2015 031400-7 A2	Código 25.1 - Transferência Deferida (22) 30/05/2014 (71) PRIMETALS TECHNOLOGIES USA LLC (US)
(21) BR 11 2015 031458-9 A2	Código 25.1 - Transferência Deferida (22) 13/06/2014 (71) PRECORDIOR OY (FI)
(21) BR 11 2015 031570-4 A2	Código 25.1 - Transferência Deferida (22) 19/06/2014 (71) KONINKLIJKE DOUWE EGBERTS B.V (NL)
(21) BR 11 2015 032073-2 A2	Código 25.1 - Transferência Deferida (22) 21/05/2014 (71) PRIMETALS TECHNOLOGIES USA LLC (US)
(21) BR 11 2015 032401-0 A2	Código 25.1 - Transferência Deferida

	(22) 23/06/2014 (71) PRIMETALS TECHNOLOGIES USA LLC (US)
(21) BR 11 2015 032774-5 A2	Código 25.1 - Transferência Deferida (22) 19/06/2014 (71) ROTORK CONTROLS LIMITED (GB)
(21) BR 11 2016 000021-8 A2	Código 25.1 - Transferência Deferida (22) 01/07/2014 (71) ROTORK CONTROLS LIMITED (GB)
(21) BR 11 2016 001130-9 A2	Código 25.1 - Transferência Deferida (22) 11/07/2014 (71) LUVATA ALLTOP (ZHONGSHAN) LTD. (CN)
(21) BR 11 2016 005027-4 A2	Código 25.1 - Transferência Deferida (22) 04/03/2014 (71) REFORM ENERGY SERVICES CORP. (CA)
(21) BR 11 2016 009883-8 A2	Código 25.1 - Transferência Deferida (22) 27/10/2014 (71) ETHICON, LLC (PR)
(21) BR 11 2016 011295-4 A2	Código 25.1 - Transferência Deferida (22) 09/10/2014 (71) ELOPAK AS (NO)
(21) BR 11 2016 013868-6 A2	Código 25.1 - Transferência Deferida (22) 01/12/2014 (71) LANXESS DEUTSCHLAND GMBH (DE)
(21) BR 11 2016 014488-0 A2	Código 25.1 - Transferência Deferida (22) 19/12/2014 (71) BIO-ESS LABORATORIES, LLC (US)
(21) BR 11 2016 020129-9 A2	Código 25.1 - Transferência Deferida (22) 05/03/2014 (71) HENKEL AG & CO. KGAA (DE)
(21) BR 11 2016 020979-6 A2	Código 25.1 - Transferência Deferida (22) 23/04/2014 (71) HALLIBURTON ENERGY SERVICES, INC. (US)

(21) BR 11 2016 028000-8 A2	Código 25.1 - Transferência Deferida (22) 27/05/2015 (71) QILU PHARMACEUTICAL CO., LTD. (CN)
(21) BR 12 2014 015439-9 A2	Código 25.1 - Transferência Deferida (22) 05/02/2004 (62) PI 0407243-0 05/02/2004 (71) MARS, INCORPORATED (US)
(21) BR 20 2014 017388-4 U2	Código 25.1 - Transferência Deferida (22) 15/07/2014 (71) ANTONIO EDUARDO BAGGIO (BR/MG)
(11) PI 0216109-5 B8	Código 25.1 - Transferência Deferida (22) 16/01/2002 (45) 26/07/2016 (62) PI 0201817-9 16/01/2002 (73) KENTUCKY OIL TECHNOLOGY, N.V. (NL)
(11) PI 0300865-7 B8	Código 25.1 - Transferência Deferida (22) 03/04/2003 (45) 08/01/2013 (73) ARCONIC INDÚSTRIA E COMÉRCIO DE METAIS LTDA. (BR/SP)
(11) PI 0306989-3 B1	Código 25.1 - Transferência Deferida (22) 16/01/2003 (45) 06/03/2012 (73) ANSALDO ENERGIA IP UK LIMITED (GB)
(11) PI 0308130-3 B1	Código 25.1 - Transferência Deferida (22) 13/02/2003 (45) 19/02/2013 (73) NEW TECH S.R.L. (IT)
(11) PI 0308302-0 B1	Código 25.1 - Transferência Deferida (22) 04/03/2003 (45) 21/05/2013 (73) SINIAT SA (FR)
(21) PI 0309876-1 A2	Código 25.1 - Transferência Deferida (22) 02/05/2003

	(71) PA CONSULTING SERVICES LIMITED (GB)
(11) PI 0405627-2 B1	Código 25.1 - Transferência Deferida (22) 28/09/2004 (45) 05/08/2014 (73) MITSUBISHI RAYON CO., LTD. (JP)
(11) PI 0604277-5 B1	Código 25.1 - Transferência Deferida (22) 17/10/2006 (45) 28/03/2017 (73) ARCONIC INDÚSTRIA E COMÉRCIO DE METAIS LTDA. (BR/SP)
(11) PI 0604830-7 B1	Código 25.1 - Transferência Deferida (22) 22/11/2006 (45) 21/03/2017 (73) ARCONIC INDÚSTRIA E COMÉRCIO DE METAIS LTDA. (BR/SP)
(21) PI 0704944-7 A2	Código 25.1 - Transferência Deferida (22) 30/11/2007 (71) VALLOUREC SOLUÇÕES TUBULARES DO BRASIL S.A. (BR/MG)
(21) PI 0718099-3 A2	Código 25.1 - Transferência Deferida (22) 29/10/2007 (71) IUCF-HYU (INDUSTRY-UNIVERSITY COOPERATION FOUNDATION HANYANG UNIVERSITY) (KR)
(21) PI 0720774-3 A2	Código 25.1 - Transferência Deferida (22) 19/12/2007 (71) DOLBY LABORATORIES LICENSING CORPORATION (US)
(21) PI 0721651-3 A2	Código 25.1 - Transferência Deferida (22) 01/08/2007 (71) NOVARTIS PHARMA AG (CH)
(21) PI 0722107-0 A2	Código 25.1 - Transferência Deferida (22) 28/09/2007 (71) PEDRINI SPA AD UNICO SOCIO (IT)
(21) PI 0800960-0 A2	Código 25.1 - Transferência Deferida (22) 04/04/2008 (71) MOORLINK SOLUTIONS AB (SE)

(21) PI 0815846-0 A2	Código 25.1 - Transferência Deferida (22) 29/08/2008 (71) ABIVAX (FR)
(21) PI 0816497-5 A2	Código 25.1 - Transferência Deferida (22) 01/10/2008 (71) INTEGRAN TECHNOLOGIES INC. (CA)
(21) PI 0818480-1 A2	Código 25.1 - Transferência Deferida (22) 24/10/2008 (71) PANASONIC CORPORATION (JP)
(21) PI 0818762-2 A2	Código 25.1 - Transferência Deferida (22) 15/10/2008 (71) PALADIN LABS INC. (CA) , PALADIN LABS EUROPE LIMITED (IE) , LABOPHARM (BARBADOS) LIMITED (BB)
(21) PI 0818767-3 A2	Código 25.1 - Transferência Deferida (22) 24/10/2008 (71) H.J. HEINZ COMPANY BRANDS LLC (US)
(21) PI 0819271-5 A2	Código 25.1 - Transferência Deferida (22) 29/02/2008 (71) THE CITY OF PEORIA AND THE COUNTY OF PEORIA (US)
(21) PI 0820089-0 A2	Código 25.1 - Transferência Deferida (22) 10/12/2008 (71) MONSANTO TECHNOLOGY LLC (US)
(21) PI 0904842-1 A2	Código 25.1 - Transferência Deferida (22) 14/09/2009 (71) JOSE EUSTAQUIO DE SOUSA SOIER (BR/MG)
(21) PI 0911217-0 A2	Código 25.1 - Transferência Deferida (22) 20/04/2009 (71) MASTERCARD INTERNATIONAL INCORPORATED (US)
(21) PI 0912229-0 A2	Código 25.1 - Transferência Deferida (22) 28/04/2009 (71) ALBIS PLASTIC GMBH (DE)
(21) PI 0914649-0 A2	Código 25.1 - Transferência Deferida

	(22) 17/06/2009 (71) LES LABORATOIRES SERVIER (FR)
(21) PI 0918724-3 A2	Código 25.1 - Transferência Deferida (22) 10/09/2009 (71) Enanta Pharmaceuticals, Inc. (US) , ABBVIE INC (US)
(21) PI 0920145-9 A2	Código 25.1 - Transferência Deferida (22) 20/10/2009 (71) MERIAL, INC. (US)
(21) PI 0921027-0 A2	Código 25.1 - Transferência Deferida (22) 13/11/2009 (71) SPIROGENE PTY. LTD. (AU)
(21) PI 0921593-0 A2	Código 25.1 - Transferência Deferida (22) 13/11/2009 (71) THERAVANCE BIOPHARMA R&D IP, LLC (US)
(21) PI 0921892-0 A2	Código 25.1 - Transferência Deferida (22) 27/10/2009 (71) LYONDELLBASELL ACETYLS, LLC (US)
(21) PI 0921923-4 A2	Código 25.1 - Transferência Deferida (22) 20/11/2009 (71) WEATHERHAVEN GLOBAL RESOURCES LTD (CA)
(21) PI 0922177-8 A2	Código 25.1 - Transferência Deferida (22) 01/06/2009 (71) Applied Australia Pty Ltd (AU)
(21) PI 0922224-3 A2	Código 25.1 - Transferência Deferida (22) 08/12/2009 (71) MUNDIPHARMA INTERNATIONAL CORPORATION LIMITED (BM)
(21) PI 0922255-3 A2	Código 25.1 - Transferência Deferida (22) 15/12/2009 (71) MALLINCKRODT PHARMA IP TRADING D.A.C (IE)
(21) PI 0922342-8 A2	Código 25.1 - Transferência Deferida (22) 21/12/2009 (71) NORINVENT AB (SE)

(21) PI 0922428-9 A2	Código 25.1 - Transferência Deferida (22) 12/12/2009 (71) BAYER INTELLECTUAL PROPERTY GMBH (DE)
(21) PI 0923217-6 A2	Código 25.1 - Transferência Deferida (22) 08/12/2009 (71) Shionogi & CO LTD. (JP) , VIIV HEALTHCARE COMPANY (US)
(21) PI 0923808-5 A2	Código 25.1 - Transferência Deferida (22) 29/12/2009 (71) TEVA PHARMACEUTICALS INTERNATIONAL GMBH (CH)
(21) PI 1003684-9 A8	Código 25.1 - Transferência Deferida (22) 15/09/2010 (71) AES SUL DISTRIBUIDORA GAÚCHA DE ENERGIA S/A (BR/RS)
(21) PI 1004066-8 A2	Código 25.1 - Transferência Deferida (22) 18/10/2010 (71) NILMAR ALVES CAVALCANTE MAGALHÃES (BR/RJ) , ABEL ALVES DE LIMA (BR/RJ)
(21) PI 1004143-5 A2	Código 25.1 - Transferência Deferida (22) 20/10/2010 (71) UNIVERSIDADE FEDERAL DO PARANÁ – UFPR E ASSOCIAÇÃO PARANAENSE DE CULTURA – APC. (BR/PR)
(21) PI 1004319-5 A2	Código 25.1 - Transferência Deferida (22) 30/06/2010 (71) EVELIN DA COSTA RONDON (BR/SP)
(21) PI 1011415-7 A2	Código 25.1 - Transferência Deferida (22) 10/05/2010 (71) ALSTOM TECHNOLOGY LTD. (CH)
(21) PI 1013382-8 A2	Código 25.1 - Transferência Deferida (22) 05/03/2010 (71) LYONDELLBASELL ACETYLS, LLC (US)
(21) PI 1013788-2 A8	Código 25.1 - Transferência Deferida (22) 25/06/2010 (71) SOLENIS TECHNOLOGIES CAYMAN, L.P. (CH)

(21) PI 1013944-3 A2	Código 25.1 - Transferência Deferida (22) 04/05/2010 (71) ROCKSTAR BIDCO, L.P. (US)
(21) PI 1105818-8 A8	Código 25.1 - Transferência Deferida (22) 12/12/2011 (71) Daniel Luiz Mulinari (BR/SC)
(21) PI 1106280-0 A2	Código 25.1 - Transferência Deferida (22) 11/10/2011 (71) UNIVERSIDADE FEDERAL DO RIO GRANDE DO SUL (BR/RS)
(11) PI 9703593-9 B1	Código 25.1 - Transferência Deferida (22) 16/06/1997 (45) 23/08/2011 (73) MCNEIL-PPC, INC. (US)
(11) PI 9801156-1 B1	Código 25.1 - Transferência Deferida (22) 08/04/1998 (45) 16/10/2012 (73) PANASONIC INTELLECTUAL PROPERTY CORPORATION OF AMERICA (US)
(11) PI 9803469-3 B1	Código 25.1 - Transferência Deferida (22) 16/09/1998 (45) 09/12/2003 (73) BRIDGESTONE/FIRESTONE NORTH AMERICAN TIRE, LLC (US)
(11) PI 9804752-3 B1	Código 25.1 - Transferência Deferida (22) 03/11/1998 (45) 12/06/2012 (73) PANASONIC INTELLECTUAL PROPERTY CORPORATION OF AMERICA (US)
(11) PI 9805316-7 B1	Código 25.1 - Transferência Deferida (22) 30/11/1998 (45) 18/10/2011 (73) ARCONIC INDÚSTRIA E COMÉRCIO DE METAIS LTDA (BR/SP)
(11) PI 9805451-1 B1	Código 25.1 - Transferência Deferida (22) 18/12/1998

	(45) 19/04/2011 (73) BRIDGESTONE/FIRESTONE NORTH AMERICAN TIRE, LLC (US)
(11) PI 9806978-0 B1	Código 25.1 - Transferência Deferida (22) 20/01/1998 (45) 11/04/2006 (71) MASCHMEIJER AROMATICS B.V. (NL)
(11) PI 9807312-5 B8	Código 25.1 - Transferência Deferida (22) 20/01/1998 (45) 29/10/2013 (73) AVENTISUB HOLDINGS INC (US)
(11) PI 9810023-8 B1	Código 25.1 - Transferência Deferida (22) 09/06/1998 (45) 07/04/2009 (71) Schlumberger Technology Corporation (US)
(11) PI 9904785-3 B8	Código 25.1 - Transferência Deferida (22) 25/01/1999 (45) 28/01/2014 (73) PANASONIC INTELLECTUAL PROPERTY CORPORATION OF AMERICA (US)
(11) PI 9908588-7 B1	Código 25.1 - Transferência Deferida (22) 30/04/1999 (45) 19/10/2010 (71) ZF FRIEDRICHSHAFEN AG (DE)

Código 25.2 - Transferência Indeferida

Notificação do indeferimento da transferência requerida. Desta data corre o prazo de 60 (sessenta) dias para eventual recurso do interessado.

---

(21) BR 11 2012 001631-8 A2

Código 25.2 - Transferência Indeferida
(22) 06/07/2010
(71) CARE FUSION (US)
Indeferido o pedido de transferência contido na petição 018120028619 de 03/08/2012, conforme disposto no art. 59 da Lei 9279 de 14/05/1996, pelo fato do pedido de patente ter sido arquivado definitivamente na RPI 2378 de 02/08/2016.

---

(21) PI 0207141-0 A2

Código 25.2 - Transferência Indeferida
(22) 28/11/2002
(71) José Agustín Quincoces Suárez (BR/SP) , Fundação de Amparo à Pesquisa do Estado de São Paulo (BR/SP) , Academia Paulista Anchieta S/C LTDA. (BR/SP)
Indeferido o pedido de transferência contido na petição 870160053339 de 22/09/2016, por ausência de cumprimento da exigência publicada na RPI nº 2413, de 04/04/2017.

---

(21) PI 0923069-6 A2

Código 25.2 - Transferência Indeferida
(22) 19/11/2009
(71) SCHAEFFLER TECHNOLOGIES GMBH & CO. KG (DE)
Indeferido(s) o(s) pedido(s) de transferência(s) contido(s) na petição 860150157947 de 24/07/2015, uma vez que SCHAEFFLER TECHNOLOGIES GMBH & CO. KG. já consta como titular do pedido, conforme petição de depósito 020110064951 de 20/06/2011.

---

(11) PI 9703876-8 B1

Código 25.2 - Transferência Indeferida
(22) 07/07/1997
(45) 28/05/2002
(73) LuK Lamellen und Kupplungsbau Beteiligungs KG (DE)
Indeferido o pedido de transferência contido na petição 870160044943 de 18/08/2016, conforme disposto no art. 59 da Lei 9279 de 14/05/1996, pelo fato da extinção da patente ter sido publicada na RPI 2434 de 29/08/2017.

---

(11) PI 9709926-0 B1

Código 25.2 - Transferência Indeferida
(22) 20/06/1997
(45) 10/06/2003
(71) Siemens Aktiengesellschaft (DE)
Indeferido o pedido de transferência contido na petição 870160052921 de

21/09/2016, conforme disposto no art. 59 da Lei 9279 de 14/05/1996, pelo fato da extinção da patente ter sido publicada na RPI 2434 de 29/08/2017.

Código 25.3 - Transferência em Exigência

Exigência referente ao pedido de transferência requerida. Desta data corre o prazo de 60 (sessenta) dias para cumprimento da exigência formulada, sob pena de indeferimento da transferência.

---

(21) BR 10 2012 001457-2 A2

Código 25.3 - Transferência em Exigência
(22) 23/01/2012
(71) Codeplas Brasil Engenharia e Gestão de Projetos Ltda. (BR/BA)
A fim de atender a transferência requerida através da petição nº 020120102451 de 31/12/2012, é necessário apresentar contrato social ou outro instrumento que comprove que o signatário do documento de cessão e transferência tem poderes para agir em nome da cessionária.

---

(21) BR 10 2012 023088-7 A2

Código 25.3 - Transferência em Exigência
(22) 13/09/2012
(71) Paulo Sérgio Bonissoni (BR/SP)
A fim de atender a(s) transferência(s), requerida(s) através da petição nº 020150004175de 24/02/2015, é necessário:1. Complementar a taxa de transferência ou apresentar documento que comprovecondição de microempreendedor individual (MEI), microempresa (ME), empresa de pequeno porte(EPP) ou qualquer outro enquadramento legal que propicie redução de taxa em relação àcessionária;2. Apresentar documento que atribua ao signatário da procuração da cessionária poderespara a prática do ato requerido na petição supracitada.

---

(21) BR 10 2012 027825-1 A2

Código 25.3 - Transferência em Exigência
(22) 30/10/2012
(71) EDUARDO RODRIGUES VENTURA (BR/SP)
A fim de atender a(s) transferência(s), requerida(s) através da petição nº 018150005476 de 06/05/2015, é necessário: 1. Complementar a taxa de transferência ou apresentar documento que comprove condição de microempreendedor individual (MEI), microempresa (ME), empresa de pequeno porte (EPP) ou qualquer outro enquadramento legal que propicie redução de taxa em relação à cessionária; 2. Apresentar documento que atribua poderes aos signatários da procuração da cessionária para a prática do ato requerido na petição supracitada.

---

(21) BR 10 2012 027840-5 A2

Código 25.3 - Transferência em Exigência
(22) 30/10/2012
(71) Robson Barreto (BR/ES)
A fim de atender a(s) transferência(s), requerida(s) através da petição nº 025140000292 de 28/11/2014 , é necessário: 1. Apresentar documento que

	atribua poderes ao signatário da procuração da cessionária para a prática do ato requerido na petição supracitada.
(21) BR 11 2012 000349-6 A2	Código 25.3 - Transferência em Exigência (22) 06/07/2010 (71) Rockstar Bidco LP (US) A fim de atender a transferência requerida através da petição nº 020140009251 de 28/02/2014, é necessário apresentar a tradução juramentada do documento de cessão.
(21) BR 11 2013 000012-0 A2	Código 25.3 - Transferência em Exigência (22) 05/04/2011 (71) ZUCAMI, S.L. (ES) A fim de atender a(s) transferência(s), requerida(s) através da petição nº 860150018633 de 03/02/2015 , é necessário apresentar o documento que comprova a transferência solicitada devidamente consularizado ou apostilado conforme Convenção de Haia.
(21) BR 11 2014 021287-2 A8	Código 25.3 - Transferência em Exigência (22) 01/03/2013 (71) SOLANA SURGICAL, LLC (US) A fim de atender a transferência, requerida através da petição nº 860150103278 de 26/05/2015, é necessário que o documento original seja notorizado e com apostilamento ou legalização consular, além disso a tradução deve ser juramentada.
(21) BR 13 2016 003145-0 E2	Código 25.3 - Transferência em Exigência (22) 15/02/2016 (61) BR 10 2015 019385-8 12/08/2015 (71) BREITBARTH & BULCÃO GESTÃO EMPRESARIAL LTDA. (BR/SP) A fim de atender a transferência, requerida através da petição nº 870170018663 de 21/03/2017, é necessário apresentar documento que comprove que o representante da empresa cedente tem poderes para realizar tal ato.
(21) BR 20 2016 005510-0	Código 25.3 - Transferência em Exigência (22) 11/03/2016 (71) VALMOR SPANHOL (BR/PR) A fim de atender a transferência, requerida através da petição nº 870170049752 de 17/07/2017, é necessário apresentar documento de cessão com as assinaturas com firmas reconhecidas.
(11) PI 0503562-7 B1	Código 25.3 - Transferência em Exigência (22) 26/08/2005

(45) 10/12/2013
(73) Innova S.A. (BR/RS)
A fim de atender a transferência, requerida através da petição nº 870170057949 de 11/08/2017, é necessário apresentar documento que comprove que os representantes da empresa cedente tem poderes para realizar tal ato.

---

(11) PI 0503745-0 B1

Código 25.3 - Transferência em Exigência
(22) 09/09/2005
(45) 22/11/2016
(73) Innova S.A. (BR/RS)
A fim de atender a transferência, requerida através da petição nº 870170057908 de 11/08/2017, é necessário apresentar documento que comprove que os representantes da empresa cedente tem poderes para realizar tal ato.

---

(21) PI 0703323-0 A8

Código 25.3 - Transferência em Exigência
(22) 02/08/2007
(71) Innova S.A. (BR/RS)
A fim de atender a transferência, requerida através da petição nº 870170057934 de 11/08/2017, é necessário apresentar documento que comprove que os representantes da empresa cedente tem poderes para realizar tal ato.

---

(21) PI 0804349-3 A2

Código 25.3 - Transferência em Exigência
(22) 16/10/2008
(71) SENERGEN ENERGIA RENOVÁVEL S.A. (BR/SP)
A fim de atender a transferência, requerida através da petição 018150005900 de 15/05/2015, é necessário que o cedente envie documento com o consentimento da “Initiare Consultoria Imobiliária e Assessoria Empresarial LTDA – ME”, com firma reconhecida das partes, para a realização da transferência de acordo como foi apresentada pela “Initiare Consultoria Imobiliária e Assessoria Empresarial LTDA – ME” na petição 870170044248 de 26/06/2017.

---

(21) PI 0900478-5 A2

Código 25.3 - Transferência em Exigência
(22) 09/02/2009
(71) Innova S.A. (BR/RS)
A fim de atender a transferência, requerida através da petição nº 870170057900 de 11/08/2017, é necessário apresentar documento que comprove que os representantes da empresa cedente tem poderes para realizar tal ato.

---

(21) PI 0911234-0 A2

Código 25.3 - Transferência em Exigência
(22) 11/03/2009
(71) Crystal Lagoons Corporation LLc (US)
A fim de atender a transferência requerida através da petição nº 020140005100

	de 05/02/2014, é necessário apresentar a tradução juramentada do documento de cessão.
(21) PI 0921140-3 A2	Código 25.3 - Transferência em Exigência (22) 09/10/2009 (71) Thomas H. Noffsinger (US) A fim de atender as transferências requeridas através da petição nº 870160055405 de 28/09/2016, é necessário apresentar tradução juramentada dos documentos que comprovem cada uma dessas transferências.
(21) PI 0922788-1 A2	Código 25.3 - Transferência em Exigência (22) 04/12/2009 (71) Inviragen, Inc. (US) A fim de atender a(s) transferência(s), requerida(s) através da petição nº 860150046136 de 20/03/2015, é necessário apresentar tradução juramentada do documento que comprova a transferência solicitada.
(21) PI 0922864-0 A2	Código 25.3 - Transferência em Exigência (22) 10/12/2009 (71) MERCK SHARP DOHME CONSUMER CARE, INC. (US) A fim de atender a(s) transferência(s), requerida(s) através da petição nº 870160026353 de 07/06/2016, é necessário apresentar tradução juramentada do documento que comprova a transferência solicitada bem como da procuração.
(21) PI 0922903-5 A2	Código 25.3 - Transferência em Exigência (22) 23/11/2009 (71) SPX Corporation (US) A fim de atender a(s) transferência(s), requerida(s) através da petição nº 860160024933 de 28/01/2016, é necessário apresentar tradução juramentada do documento que comprova a transferência solicitada.
(21) PI 0923624-4 A2	Código 25.3 - Transferência em Exigência (22) 18/12/2009 (71) MSD Consumer Care, Inc (US) A fim de atender a(s) transferência(s), requerida(s) através da petição nº 870160026376 de 07/06/2016 é necessário apresentar tradução juramentada do documento que comprova a transferência, bem como procuração em língua portuguesa na forma do art. 216, § 1º da LPI (lei 9.279/1996).
(21) PI 1004732-8 A2	Código 25.3 - Transferência em Exigência (22) 12/11/2010 (71) Innova S.a (BR/RS)

	A fim de atender a transferência, requerida através da petição nº 870170057872 de 11/08/2017, é necessário apresentar documento que comprove que os representantes da empresa cedente tem poderes para realizar tal ato.
(11) PI 9704952-2 B1	Código 25.3 - Transferência em Exigência (22) 01/10/1997 (45) 19/03/2002 (73) Pio Echeverria Lizarazu (ES) A fim de atender a(s) transferência(s), requerida(s) através da petição nº 870160035445 de 11/07/2016 é necessário apresentar documento de cessão com a devida legalização consular ou apostilado conforme Convenção de Haia..
(11) PI 9802964-9 B1	Código 25.3 - Transferência em Exigência (22) 18/08/1998 (45) 11/08/2009 (73) Álvaro Lúcio (BR/MG) , Antônio Delfino Santos Neto (BR/MG) , PCE Participações, Consultoria e Engenharia Ltda. (BR/MG) , Vítor Sérgio de Sousa (BR/MG) , Campelo Participações e Consultorias Ltda. (BR/MG) A fim de atender a(s) transferência(s), requerida(s) através da petição nº 014140001531 de 25/08/2014, é necessário complementar a GRU 221401791454 conforme tabela vigente, referente à taxa de transferência, uma vez que, conforme Portaria MDIC nº 39 de 07/03/2014 e Resolução INPI nº 129 de 10/03/2014 – atual Resolução INPI/PR nº 190 de 02/05/2017 – o desconto nos serviços é atribuúido às pessoas naturais somente se estas não detiverem participação societária em empresa do ramo a que pertence o item a ser registrado.

Código 25.4 - Alteração de Nome Deferida

Notificação do deferimento da alteração de nome requerida. Desta data corre o prazo de 60 (sessenta) dias para eventual recurso do interessado.

---

(21) BR 11 2012 004208-4 A2
Código 25.4 - Alteração de Nome Deferida
(22) 27/09/2010
(71) GENKYOTEX SUISSE SA (CH)

---

(21) BR 11 2012 010994-4 A2
Código 25.4 - Alteração de Nome Deferida
(22) 21/10/2010
(71) ETHICON LLC (US)

---

(21) BR 11 2012 010995-2 A2
Código 25.4 - Alteração de Nome Deferida
(22) 21/10/2010
(71) ETHICON LLC (US)

---

(21) BR 11 2012 011000-4 A2
Código 25.4 - Alteração de Nome Deferida
(22) 21/10/2010
(71) ETHICON LLC (US)

---

(21) BR 11 2012 018167-0 A2
Código 25.4 - Alteração de Nome Deferida
(22) 02/02/2011
(71) CNH INDUSTRIAL BELGIUM N. V. (BE)

---

(21) BR 11 2012 018639-6 A2
Código 25.4 - Alteração de Nome Deferida
(22) 14/03/2011
(71) CNH INDUSTRIAL BELGIUM N. V. (BE)

---

(21) BR 11 2012 020584-6 A2
Código 25.4 - Alteração de Nome Deferida
(22) 18/02/2011
(71) CNH INDUSTRIAL AMERICA LLC (US)

---

(21) BR 11 2012 030185-3 A2
Código 25.4 - Alteração de Nome Deferida
(22) 26/04/2011
(71) CNH INDUSTRIAL BELGIUM N. V. (BE)

---

(21) BR 11 2013 006682-2 A2
Código 25.4 - Alteração de Nome Deferida
(22) 22/09/2011
(71) FRANK'S INTERNATIONAL, LLC (US)

---

(21) BR 11 2013 018403-5 A2
Código 25.4 - Alteração de Nome Deferida

	(22) 17/02/2011 (71) CNH INDUSTRIAL BELGIUM N. V. (BE)
(21) BR 11 2014 006874-7 A2	Código 25.4 - Alteração de Nome Deferida (22) 18/09/2012 (71) ETHICON LLC (US)
(21) BR 11 2014 020826-3 A2	Código 25.4 - Alteração de Nome Deferida (22) 22/02/2013 (71) ABBVIE STEMCENTRX LLC (US)
(21) BR 11 2014 028096-7 A2	Código 25.4 - Alteração de Nome Deferida (22) 09/05/2013 (71) ETHICON LLC (US)
(21) BR 11 2014 028125-4 A2	Código 25.4 - Alteração de Nome Deferida (22) 13/05/2013 (71) ETHICON LLC (US)
(21) BR 11 2014 029242-6 A2	Código 25.4 - Alteração de Nome Deferida (22) 22/05/2013 (71) ETHICON LLC (US)
(21) BR 11 2015 005847-7 A2	Código 25.4 - Alteração de Nome Deferida (22) 16/09/2013 (71) ETHICON LLC (US)
(21) BR 11 2015 021871-7 A2	Código 25.4 - Alteração de Nome Deferida (22) 20/02/2014 (71) ETHICON LLC (US)
(21) BR 11 2016 005793-7 A2	Código 25.4 - Alteração de Nome Deferida (22) 19/09/2014 (71) LANXESS DEUTSCHLAND GMBH (DE)
(21) BR 20 2014 024529-0 U2	Código 25.4 - Alteração de Nome Deferida (22) 01/10/2014 (71) BRASIL OZONIO INDUSTRIA E COMERCIO DE EQUIPAMENTOS E SISTEMAS S.A. (BR/SP)
(11) MU 8503577-7 Y1	Código 25.4 - Alteração de Nome Deferida (22) 09/06/2005

	(45) 19/01/2016 (73) TRAVEMA COMÉRCIO E INDÚSTRIA LTDA (BR/SP)
(11) PI 0300927-0 B1	Código 25.4 - Alteração de Nome Deferida (22) 02/04/2003 (45) 05/03/2013 (73) DWT ENGENHARIA LTDA - EPP. (BR/SP)
(11) PI 0317664-9 B8	Código 25.4 - Alteração de Nome Deferida (22) 12/12/2003 (45) 10/09/2013 (73) OUTOKUMPU TECHNOLOGY OYJ (FI)
(11) PI 0317699-1 B1	Código 25.4 - Alteração de Nome Deferida (22) 12/12/2003 (45) 30/07/2013 (73) OUTOKUMPU TECHNOLOGY OYJ (FI)
(11) PI 0317899-4 B1	Código 25.4 - Alteração de Nome Deferida (22) 07/11/2003 (45) 16/07/2013 (73) OUTOKUMPU TECHNOLOGY OYJ (FI)
(11) PI 0405628-0 B1	Código 25.4 - Alteração de Nome Deferida (22) 08/10/2004 (45) 18/02/2014 (73) MITSUBISHI CHEMICAL CORPORATION (JP)
(21) PI 0406416-0 A2	Código 25.4 - Alteração de Nome Deferida (22) 17/03/2004 (71) POWERWAVE COMTEK OY (FI)
(11) PI 0415552-1 B1	Código 25.4 - Alteração de Nome Deferida (22) 05/11/2004 (45) 29/04/2014 (73) MITSUBISHI CHEMICAL CORPORATION (JP)
(11) PI 0415680-3 B1	Código 25.4 - Alteração de Nome Deferida (22) 16/10/2004 (45) 02/04/2013 (73) OUTOKUMPU TECHNOLOGY OYJ (FI) , TECHNOLOGICAL RESOURCES PTY LIMITED (AU)

(21) PI 0504405-7 A2	Código 25.4 - Alteração de Nome Deferida (22) 18/05/2005 (71) POWERWAVE COMTEK OY (FI)
(21) PI 0504770-6 A2	Código 25.4 - Alteração de Nome Deferida (22) 03/03/2005 (71) POWERWAVE COMTEK OY (FI)
(21) PI 0508116-5 A2	Código 25.4 - Alteração de Nome Deferida (22) 04/03/2005 (71) POWERWAVE COMTEK OY (FI)
(21) PI 0509428-3 A2	Código 25.4 - Alteração de Nome Deferida (22) 29/04/2005 (71) POWERWAVE COMTEK OY (FI)
(21) PI 0512812-9 A2	Código 25.4 - Alteração de Nome Deferida (22) 28/06/2005 (71) MAHLE BEHR GMBH & CO. KG (DE)
(21) PI 0513216-9 A2	Código 25.4 - Alteração de Nome Deferida (22) 14/07/2005 (71) OERLIKON SURFACE SOLUTIONS AG, TRÜBBACH (CH)
(11) PI 0518075-9 B8	Código 25.4 - Alteração de Nome Deferida (22) 06/10/2005 (45) 29/10/2014 (73) GIVAUDAN NEDERLAND SERVICES B.V. (NL)
(21) PI 0719174-0 A2	Código 25.4 - Alteração de Nome Deferida (22) 05/10/2007 (71) F. Hoffmann-La Roche AG (CH) , GILEAD PHARMASSET LLC (US)
(21) PI 0719449-8 A2	Código 25.4 - Alteração de Nome Deferida (22) 21/12/2007 (71) BASF ENZYMES, LLC (US)
(21) PI 0720295-4 A2	Código 25.4 - Alteração de Nome Deferida (22) 12/11/2007 (71) MAAG AUTOMATIK GMBH (DE) , POLYMETRIX AG (CH)

(21) PI 0803475-3 A2	Código 25.4 - Alteração de Nome Deferida (22) 17/09/2008 (71) UNIVERSIDADE DE SÃO PAULO - USP (BR/SP) , FUNDAÇÃO DE AMPARO A PESQUISA DO ESTADO DE SÃO PAULO (BR/SP) , UNIVERSIDADE BANDEIRANTE ANHANGUERA - UNIBAN (BR/SP)
(21) PI 0806808-9 A2	Código 25.4 - Alteração de Nome Deferida (22) 30/01/2008 (71) THE GILL CORPORATION (US)
(21) PI 0808824-1 A2	Código 25.4 - Alteração de Nome Deferida (22) 20/03/2008 (71) GENKYOTEX SUISSE SA (CH)
(21) PI 0814714-0 A2	Código 25.4 - Alteração de Nome Deferida (22) 23/06/2008 (71) NOKIA SOLUTIONS AND NETWORKS OY (FI)
(21) PI 0816968-3 A2	Código 25.4 - Alteração de Nome Deferida (22) 19/09/2008 (71) KAMTERTER PRODUCTS, LLC., (US)
(21) PI 0900655-9 A2	Código 25.4 - Alteração de Nome Deferida (22) 12/03/2009 (71) TRAVEMA COMÉRCIO E INDÚSTRIA LTDA (BR/SP)
(21) PI 0907911-4 A2	Código 25.4 - Alteração de Nome Deferida (22) 13/01/2009 (71) DOW GLOBAL TECHNOLOGIES LLC (US)
(21) PI 0909620-5 A2	Código 25.4 - Alteração de Nome Deferida (22) 26/05/2009 (71) KONINKLIJKE PHILIPS N.V. (NL) , CONCATENO UK LIMITED (GB)
(21) PI 0910107-1 A2	Código 25.4 - Alteração de Nome Deferida (22) 19/03/2009 (71) NIPPON STEEL & SUMITOMO METAL CORPORATION (JP) , TETSUGEN CORPORATION (JP)
(21) PI 0911609-5 A2	Código 25.4 - Alteração de Nome Deferida (22) 21/04/2009 (71) VALMET TECHNOLOGIES OY (FI)

(21) PI 0914364-5 A2	Código 25.4 - Alteração de Nome Deferida (22) 27/10/2009 (71) OERLIKON SURFACE SOLUTIONS AG, TRÜBBACH (CH)
(21) PI 0915750-6 A2	Código 25.4 - Alteração de Nome Deferida (22) 13/07/2009 (71) DISPLAYDATA LIMITED (GB)
(21) PI 0919328-6 A2	Código 25.4 - Alteração de Nome Deferida (22) 22/09/2009 (71) GENKYOTEX SUISSE SA (CH)
(21) PI 0919330-8 A2	Código 25.4 - Alteração de Nome Deferida (22) 22/09/2009 (71) GENKYOTEX SUISSE SA (CH)
(21) PI 0919331-6 A2	Código 25.4 - Alteração de Nome Deferida (22) 22/09/2009 (71) GENKYOTEX SUISSE SA (CH)
(21) PI 0923008-4 A2	Código 25.4 - Alteração de Nome Deferida (22) 16/12/2009 (71) MOTOROLA MOBILITY LLC (US)
(21) PI 0923225-7 A2	Código 25.4 - Alteração de Nome Deferida (22) 02/12/2009 (71) WAVE LIFE SCIENCES JAPAN, INC. (JP)
(21) PI 1000139-5 A2	Código 25.4 - Alteração de Nome Deferida (22) 28/01/2010 (71) HERE GLOBAL B.V. (NL)
(21) PI 1000145-0 A2	Código 25.4 - Alteração de Nome Deferida (22) 28/01/2010 (71) HERE GLOBAL B.V. (NL)
(21) PI 1000146-8 A2	Código 25.4 - Alteração de Nome Deferida (22) 05/01/2010 (71) DWT ENGENHARIA LTDA – ME. (BR/SP)
(21) PI 1004761-1 A2	Código 25.4 - Alteração de Nome Deferida

	(22) 26/11/2010 (71) NILKO TECNOLOGIA LTDA (BR/PR)
(21) PI 1004938-0 A2	Código 25.4 - Alteração de Nome Deferida (22) 04/03/2010 (71) THYSSENKRUPP POLYSIUS AG (DE)
(21) PI 1007335-3 A2	Código 25.4 - Alteração de Nome Deferida (22) 15/01/2010 (71) DUPONT NUTRITION BIOSCIENCES APS (DK)
(21) PI 1012166-8 A2	Código 25.4 - Alteração de Nome Deferida (22) 07/05/2010 (71) DUPONT NUTRITION BIOSCIENCES APS (DK)
(21) PI 1013823-4 A2	Código 25.4 - Alteração de Nome Deferida (22) 06/04/2010 (71) NIPPON STEEL & SUMITOMO METAL CORPORATION (JP)
(21) PI 1013859-5 A2	Código 25.4 - Alteração de Nome Deferida (22) 21/04/2010 (71) BLACKBERRY LIMITED (CA)
(21) PI 1105477-8 A2	Código 25.4 - Alteração de Nome Deferida (22) 11/11/2011 (71) INGETEAM POWER TECHNOLOGY, S.A. (ES)
(21) PI 1105532-4 A2	Código 25.4 - Alteração de Nome Deferida (22) 16/11/2011 (71) ARMACELL ENTERPRISE GMBH & CO. KG (DE)
(21) PI 1106849-3 A2	Código 25.4 - Alteração de Nome Deferida (22) 11/10/2011 (71) ARLANXEO NETHERLANDS B.V. (NL)
(21) PI 1107232-6 A2	Código 25.4 - Alteração de Nome Deferida (22) 18/01/2011 (71) ARMACELL ENTERPRISE GMBH & CO. KG (DE)
(11) PI 9804927-5 B1	Código 25.4 - Alteração de Nome Deferida (22) 22/05/1998 (45) 14/02/2006

	(71) OUTOKUMPU TECHNOLOGY OYJ (FI)
(11) PI 9807467-9 B1	Código 25.4 - Alteração de Nome Deferida (22) 05/01/1998 (45) 16/11/2010 (71) AT&T INTELLECTUAL PROPERTY, INC. (US)
(11) PI 9808251-5 B1	Código 25.4 - Alteração de Nome Deferida (22) 11/03/1998 (45) 04/09/2012 (73) STICHTING WAGENINGEN RESEARCH (NL)
(11) PI 9906949-0 B1	Código 25.4 - Alteração de Nome Deferida (22) 15/09/1999 (45) 06/10/2015 (73) OMNITRACS, LLC (US)

Código 25.5 - Alteração de Nome Indeferida

Notificação do indeferimento da alteração de nome requerida. Desta data corre o prazo de 60 (sessenta) dias para eventual recurso do interessado.

---

(21) BR 11 2013 010151-2 A2

Código 25.5 - Alteração de Nome Indeferida
(22) 20/10/2011
(71) ODYSSEA PHARMA S.A. (BE)
Indeferido o pedido de alteração de nome contido na petição 870170036388 de 30/05/2017, conforme disposto no art. 59 da Lei 9279 de 14/05/1996, por solicitação de desistência protocolado na petição 870170050739 de 19/07/2017.

---

(21) PI 0507239-5 A2

Código 25.5 - Alteração de Nome Indeferida
(22) 19/01/2005
(71) Millennium Chemicals (GB)
Indeferido o pedido de alteração de nome contido na petição 20130078667 de 26/09/2013, por ausência de cumprimento da exigência publicada na RPI nº 2417, de 02/05/2017.

---

(21) PI 0718724-6 A2

Código 25.5 - Alteração de Nome Indeferida
(22) 16/12/2007
(71) MAKHTESHIM CHEMICAL WORKS LTD. (IL)
Indeferido o pedido de alteração de nome contido na petição 870160073546 de 07/12/2016, por ausência de cumprimento da exigência publicada na RPI nº 2416, de 25/04/2017 já que foi solicitada a tradução juramentada do documento que comprova a alteração de nome e foi apresentada apenas uma declaração afirmando que a tradução do documento é fiel .

---

(21) PI 0806952-2 A2

Código 25.5 - Alteração de Nome Indeferida
(22) 31/01/2008
(71) ENTREMATIC BELGIUM N.V (BE)
Indeferido o pedido de alteração de nome contido na petição 870160079068 de 26/12/2016, por ausência de cumprimento da exigência publicada na RPI nº 2412, de 28/03/2017.

---

(21) PI 0806953-0 A2

Código 25.5 - Alteração de Nome Indeferida
(22) 31/01/2008
(71) ENTREMATIC BELGIUM N.V (BE)
Indeferido o pedido de alteração de nome contido na petição 870160079089 de 26/12/2016, por ausência de cumprimento da exigência publicada na RPI nº 2412, de 28/03/2017.

(21) PI 0806954-9 A2	Código 25.5 - Alteração de Nome Indeferida (22) 31/01/2008 (71) ENTREMATIC BELGIUM N.V (BE) Indeferido o pedido de alteração de nome contido na petição 870160079109 de 26/12/2016, por ausência de cumprimento da exigência publicada na RPI nº 2412, de 28/03/2017.
(21) PI 1107223-7 A2	Código 25.5 - Alteração de Nome Indeferida (22) 30/11/2011 (71) UNIVERSIDADE FEDERAL DO RIO GRANDE DO NORTE (BR/RN) Indeferido(s) o(s) pedido(s) de alteração(ões) de nome contido(s) na petição 033120000137 de 13/11/2012, uma vez que alteração do nome de inventor deve ser realizada mediante protocolo do serviço “outras petições” cujo código do serviço é 260.
(21) PI 1107288-1 A2	Código 25.5 - Alteração de Nome Indeferida (22) 30/11/2011 (71) Universidade Federal do Rio Grande do Norte (BR/RN) Indeferido(s) o(s) pedido(s) de alteração(ões) de nome contido(s) na petição 033120000138 de 13/11/2012, uma vez que alteração do nome de inventor deve ser realizada mediante protocolo do serviço “outras petições” cujo código do serviço é 260.
(11) PI 9702211-0 B1	Código 25.5 - Alteração de Nome Indeferida (22) 06/05/1997 (45) 22/06/2004 (71) Total Raffinage Marketing (FR) Indeferido o pedido de alteração de nome contido na petição 870160005610 de 22/02/2016, conforme disposto no art. 59 da Lei 9279 de 14/05/1996, pelo fato da extinção da patente ter sido publicada na RPI 2434 de 29/08/2017.
(11) PI 9703406-1 B1	Código 25.5 - Alteração de Nome Indeferida (22) 27/05/1997 (45) 24/10/2006 (73) Basf Aktiengesellschaft (DE) Indeferido o pedido de alteração de nome contido na petição 870160078521 de 22/12/2016, conforme disposto no art. 59 da Lei 9279 de 14/05/1996, pelo fato da extinção da patente ter sido publicada na RPI 2434 de 29/08/2017.
(11) PI 9703408-8 B1	Código 25.5 - Alteração de Nome Indeferida (22) 27/05/1997 (45) 24/10/2006

	(73) Basf Aktiengesellschaft (DE) Indeferido o pedido de alteração de nome contido na petição 870160078525 de 22/02/2016, conforme disposto no art. 59 da Lei 9279 de 14/05/1996, pelo fato da extinção da patente ter sido publicada na RPI 2434 de 29/08/2017.
(11) PI 9703649-8 B1	Código 25.5 - Alteração de Nome Indeferida (22) 20/06/1997 (45) 22/07/2003 (73) Sanden Corporation (JP) Indeferido o pedido de alteração de nome contido na petição 870160047926 de 30/08/2016, conforme disposto no art. 59 da Lei 9279 de 14/05/1996, pelo fato da extinção da patente ter sido publicada na RPI 2434 de 29/08/2017.
(11) PI 9709346-7 B1	Código 25.5 - Alteração de Nome Indeferida (22) 16/05/1997 (45) 12/04/2005 (71) Celanese Chemicals Europe GmbH (DE) Indeferido o pedido de alteração de nome contido na petição 870160066038 de 09/11/2016, conforme disposto no art. 59 da Lei 9279 de 14/05/1996, pelo fato da extinção da patente ter sido publicada na RPI 2434 de 29/08/2017.

Código 25.6 - Alteração de Nome em Exigência

Exigência referente ao pedido de alteração de nome requerida. Desta data corre o prazo de 60 (sessenta) dias para cumprimento da exigência formulada, sob pena de indeferimento da alteração.

---

(21) PI 0706360-1 A8

Código 25.6 - Alteração de Nome em Exigência
(22) 25/05/2007
(71) Electronics And Telecommunications Research Institute (KR) , SK TELECOM CO. LTD. (KR) , KTFREETEL CO. LTD. (KR)
Na forma do art. 220 da LPI (lei 9.279/1996), a fim de atender a solicitação apresentada através da petição 870170012145 de 22/02/2017, é necessário complementar a GRU 221701352847 conforme tabela vigente, uma vez que, conforme documentação aduzida, houve fusão por aquisição entre KTFREETEL CO. LTD. e KT CORPORATION cujo serviço adequado para este fim é transferência por fusão e não alteração de nome conforme requerido. O cumprimento da presente exigência deve vir acompanhado da respectiva guia (cod. de serviço 207) bem como do complemento da GRU supracitada.

---

(21) PI 0922057-7 A2

Código 25.6 - Alteração de Nome em Exigência
(22) 19/11/2009
(71) Envivo Pharmaceuticals, Inc. (US)
A fim de atender a(s) alteração(ões) de nome requerida(s) através da petição nº 860160038617 de 16/02/2016, é necessário apresentar tradução juramentada do documento que comprova a alteração de nome solicitada..

---

(21) PI 0922242-1 A2

Código 25.6 - Alteração de Nome em Exigência
(22) 29/10/2009
(71) Research In Motion Limited (CA)
A fim de atender a(s) alteração(ões) de nome requerida(s) através da petição nº 860140176012 de 21/10/2014, é necessário apresentar tradução juramentada do documento que comprova a alteração de nome.

---

(21) PI 0922365-7 A2

Código 25.6 - Alteração de Nome em Exigência
(22) 14/12/2009
(71) Research In Motion Limited (CA)
A fim de atender a(s) alteração(ões) de nome requerida(s) através da petição nº 860140176079 de 21/10/2014, é necessário apresentar tradução juramentada do documento que comprova a alteração de nome solicitada.

---

(21) PI 1004342-0 A2

Código 25.6 - Alteração de Nome em Exigência
(22) 04/01/2010
(71) SEVERN TRENT DE NORA, L.L.C. (US)

A fim de atender a alteração de nome requerida através da petição nº 870160064662, de 03/11/2016, é necessário que o documento original tenha além da notorização, o apostilamento ou legalização consular e que a tradução seja juramentada.

Código 25.7 - Alteração de Sede Deferida

Notificação do deferimento da alteração de Sede requerida. Desta data corre o prazo de 60 (sessenta) dias para eventual recurso do interessado.

(21) BR 10 2012 006937-7 A2	Código 25.7 - Alteração de Sede Deferida (22) 28/03/2012 (71) GENERAL ELECTRIC COMPANY (US)
(21) BR 10 2014 014152-9 A2	Código 25.7 - Alteração de Sede Deferida (22) 11/06/2014 (71) D2TI SOLUÇÕES INTEGRADAS LTDA (BR/MA)
(21) BR 11 2014 011351-3 A2	Código 25.7 - Alteração de Sede Deferida (22) 09/11/2012 (71) GILEAD APOLLO, LLC (US)
(21) BR 11 2015 028152-4 A2	Código 25.7 - Alteração de Sede Deferida (22) 08/05/2014 (71) GILEAD APOLLO, LLC (US)
(21) BR 11 2015 028171-0 A2	Código 25.7 - Alteração de Sede Deferida (22) 08/05/2014 (71) GILEAD APOLLO, LLC (US)
(21) BR 11 2015 028173-7 A2	Código 25.7 - Alteração de Sede Deferida (22) 08/05/2014 (71) GILEAD APOLLO, LLC (US)
(21) BR 11 2015 028214-8 A2	Código 25.7 - Alteração de Sede Deferida (22) 08/05/2014 (71) GILEAD APOLLO, LLC (US)
(21) BR 11 2016 012412-0 A2	Código 25.7 - Alteração de Sede Deferida (22) 04/11/2014 (71) OPTIMER PERFORMANCE FIBERS, LLC (US)
(21) PI 0400903-7 A2	Código 25.7 - Alteração de Sede Deferida (22) 11/03/2004 (71) GLOBAL ID SOUTH AMERICA LTDA (BR/SP)
(11) PI 0601138-1 B1	Código 25.7 - Alteração de Sede Deferida

	(22) 03/04/2006 (45) 07/06/2016 (73) ALCOA ALUMÍNIO S/A (BR/SP)
(21) PI 0621280-8 A2	Código 25.7 - Alteração de Sede Deferida (22) 08/12/2006 (71) DPX FINE CHEMICALS AUSTRIA GMBH & COKG (AT)
(21) PI 0715256-6 A2	Código 25.7 - Alteração de Sede Deferida (22) 18/05/2007 (71) DIAPACK LIMITED (UK)
(21) PI 0813235-6 A2	Código 25.7 - Alteração de Sede Deferida (22) 16/06/2008 (71) ZOETIS SERVICES LLC (US)
(21) PI 0816938-1 A2	Código 25.7 - Alteração de Sede Deferida (22) 22/09/2008 (71) ZOETIS SERVICES LLC (US)
(21) PI 0819938-8 A2	Código 25.7 - Alteração de Sede Deferida (22) 04/12/2008 (71) ZOETIS SERVICES LLC (US)
(21) PI 0908620-0 A2	Código 25.7 - Alteração de Sede Deferida (22) 18/05/2009 (71) KONINKLIJKE PHILPS N.V. (NL)
(21) PI 0908848-2 A2	Código 25.7 - Alteração de Sede Deferida (22) 24/03/2009 (71) BIAL INDUSTRIAL FARMACÉUTICA, S.A (ES)
(21) PI 0920779-1 A2	Código 25.7 - Alteração de Sede Deferida (22) 01/10/2009 (71) LICELLA PTY LTD (AU)
(21) PI 0922401-7 A2	Código 25.7 - Alteração de Sede Deferida (22) 18/12/2009 (71) BRUNKEBERG SYSTEMS AB (SE)
(21) PI 1004041-2 A2	Código 25.7 - Alteração de Sede Deferida (22) 07/10/2010

	(71) ASPER JATO INDÚSTRIA E COMÉRCIO LTDA EPP (BR/SP)
(21) PI 1008199-2 A2	Código 25.7 - Alteração de Sede Deferida (22) 31/05/2010 (71) KONINKLIJKE PHILIPS N.V. (NL)
(21) PI 1008201-8 A2	Código 25.7 - Alteração de Sede Deferida (22) 04/06/2010 (71) KONINKLIJKE PHILIPS N.V. (NL)
(21) PI 1008216-6 A2	Código 25.7 - Alteração de Sede Deferida (22) 15/04/2010 (71) KONINKLIJKE PHILIPS N.V. (NL)
(21) PI 1008224-7 A2	Código 25.7 - Alteração de Sede Deferida (22) 26/05/2010 (71) KONINKLIJKE PHILIPS N.V. (NL)
(21) PI 1008227-1 A2	Código 25.7 - Alteração de Sede Deferida (22) 03/02/2010 (71) ACTIVAERO GMBH (DE)
(21) PI 1008266-2 A2	Código 25.7 - Alteração de Sede Deferida (22) 27/05/2010 (71) KONINKLIJKE PHILIPS N.V. (NL)
(21) PI 1008271-9 A2	Código 25.7 - Alteração de Sede Deferida (22) 27/05/2010 (71) KONINKLIJKE PHILIPS N.V. (NL)
(21) PI 1008275-1 A2	Código 25.7 - Alteração de Sede Deferida (22) 21/05/2010 (71) KONINKLIJKE PHILIPS N.V. (NL)
(21) PI 1008286-7 A2	Código 25.7 - Alteração de Sede Deferida (22) 23/02/2010 (71) EXOS LLC (US)
(21) PI 1008424-0 A2	Código 25.7 - Alteração de Sede Deferida (22) 12/02/2010 (71) OXFORD UNIVERSITY INNOVATION LIMITED (GB)

(21) PI 1013882-0 A2	Código 25.7 - Alteração de Sede Deferida (22) 11/03/2010 (71) RENAULT S.A.S. (FR)
(21) PI 1102636-7 A8	Código 25.7 - Alteração de Sede Deferida (22) 14/06/2011 (71) LUIZ ARMANDO CARNEIRO (BR/MG)
(21) PI 1107061-7 A2	Código 25.7 - Alteração de Sede Deferida (22) 15/12/2011 (71) SULZER PUMPEN AG (CH)
(11) PI 9706845-4 B1	Código 25.7 - Alteração de Sede Deferida (22) 18/09/1997 (45) 15/02/2005 (73) MARCEL OBREJANU (CA)
(11) PI 9802431-0 B1	Código 25.7 - Alteração de Sede Deferida (22) 10/07/1998 (45) 18/05/2010 (73) COOPERS SAÚDE ANIMAL INDÚSTRIA E COMÉRCIO LTDA. (BR/SP)

Código 25.8 - Alteração de Sede Indeferida

Notificação do indeferimento da alteração de Sede requerida. Desta data corre o prazo de 60 (sessenta) dias para eventual recurso do interessado.

---

(21) BR 11 2013 017702-0 A2

Código 25.8 - Alteração de Sede Indeferida
(22) 05/01/2012
(71) PHILIPS LIGHTING HOLDING B.V. (NL)
Indeferido o pedido de alteração de sede contido na petição 860160011593 de 13/01/2016, em virtude do endereço solicitado para alteração - High Tech Campus 5, NL-5656 AE Eindhoven – Holanda - ser idêntico ao apresentado no depósito.

---

(21) PI 1006467-2 A2

Código 25.8 - Alteração de Sede Indeferida
(22) 31/03/2010
(71) BETA RENEWABLES S.P.A. (IT)
Indeferido o pedido de alteração de sede contido na petição 20150001613 de 29/01/2015, por não haver alteração a ser feita, já que o endereço do titular do pedido já é o que foi solicitado na petição.

---

(21) PI 1007595-0 A2

Código 25.8 - Alteração de Sede Indeferida
(22) 31/03/2010
(71) BETA RENEWABLES S.P.A. (IT)
Indeferido o pedido de alteração de sede contido na petição 20150001612 de 29/01/2015, por não haver alteração a ser feita, já que o endereço do titular do pedido já é o que foi solicitado na petição.

Código 25.11 - Republicação

Republicação da publicação de qualquer um dos subitens anteriores por ter sido indevida.

---

(21) PI 0803375-7 A8

Código 25.11 - Republicação

(22) 11/08/2008

(71) Universidade Federal de São Paulo - Unifesp (BR/SP) , Fundação de Amparo À Pesquisa do Estado de São Paulo (BR/SP) , ANHANGUERA EDUCACIONAL LTDA. (BR/SP)

Republica-se o despacho 25.3 publicado na RPI 2428 de 18/07/2017. Abre-se novo prazo para resposta da exigência de 60 dias, a contar desta publicação.

Código 25.12 - Publicação Anulada

Anulada a publicação de qualquer um dos subitens anteriores por ter sido efetuada com incorreção.

---

(21) BR 10 2012 023415-7 A2

Código 25.12 - Publicação Anulada
(22) 17/09/2012
(71) Universitat Politecnica de Catalunya (ES) , ALSTOM TRANSPORT TECHNOLOGIES (FR)
Anulada a alteração de nome publicada na RPI nº 2403, de 24/01/2017, por ter sido indevida.

---

(21) BR 11 2012 033177-9 A2

Código 25.12 - Publicação Anulada
(22) 10/06/2011
(71) NAVTEQ B.V. (NL)
Anulada a exigência publicada na RPI nº 2428, de 18/07/2017, por ter sido indevida, uma vez que a petição 860160024049, de 27/01/2016 atende a todos os requisitos formais.

---

(21) BR 11 2013 016857-9 A2

Código 25.12 - Publicação Anulada
(22) 29/12/2010
(71) INTÉGRATION MÉCANIQUE AUTOMATISATION CONTRÔLE INC. (IMAC) (CA)
Anulada a transferência de titularidade publicada na RPI nº 2431, de 08/08/2017, por ter sido indevida, uma vez que deveria ter sido publicada uma alteração de nome anteriormente.

---

(21) BR 11 2014 005514-9 A2

Código 25.12 - Publicação Anulada
(22) 12/09/2012
(71) MERIAL LIMITED (US)
Anulada a transferência publicada na RPI nº 2427, de 11/07/2017, uma vez que que não houve a disponibilização do respectivo parecer.

---

(21) MU 8702245-1 U2

Código 25.12 - Publicação Anulada
(22) 28/09/2007
(71) TAMARA BARRICELLI SCHOECHET (BR/SP)
Anulado o despacho 25.1 publicado na RPI 2419 de 16/05/2017 por ter sido indevido.

Código Patentes Verdes

Código 27.3 - Solicitação Negada

O pedido não está apto a participar do Programa de Patentes Verdes. Desta data corre o prazo de 60 (sessenta) dias para eventual recurso do interessado.

---

(21) PI 0913059-4 A2	Código 27.3 - Solicitação Negada
	(22) 28/04/2009
	(51) C12P 7/06 (2006.01), C12N 1/20 (2006.01), C07H 3/00 (2006.01)
	(71) Xyleco, Inc. (US)
	O PEDIDO NÃO ESTÁ APTO A PARTICIPAR DO PROGRAMA DE PATENTES VERDES.DESTA DATA CORRE PRAZO DE 60 (SESSENTA) DIA PARA EVENTUAL RECURSO DO INTERESSADO