INSTITUTO NACIONAL DA PROPRIEDADE INDUSTRIAL

Revista da Propriedade Industrial

Nº 2430
01 de Agosto de 2017

Patentes

Seção VI

REPÚBLICA FEDERATIVA DO BRASIL

Presidente

Michel Temer

MINISTÉRIO DA INDÚSTRIA, COMÉRCIO EXTERIOR E SERVIÇOS

Ministro da Indústria, Comércio Exterior e Serviços

Marcos Pereira

INSTITUTO NACIONAL DA PROPRIEDADE INDUSTRIAL

Presidente

Luiz Otávio Pimentel

De conformidade com a Lei nº 5.648 de 11 de dezembro de 1970, esta é a publicação oficial do Instituto Nacional da Propriedade Industrial, órgão vinculado ao Ministério da Indústria, Comércio Exterior e Serviços, República Federativa do Brasil, que publica todos os seus atos, despachos e decisões relativos ao sistema de propriedade industrial no Brasil, compreendendo Marcas e Patentes, bem como os referentes a contratos de Transferência de Tecnologia e assuntos correlatos, além dos que dizem respeito ao registro de programas de computador como direito autoral.

As established by Law nº 5.648 of december 11, 1970, this is the official publication of the National Institute of Industrial Property, an office under the Ministry of Industry, Foreign Trade and Services, Federative Republic of Brazil, which publishes all its official acts, orders anddecisions regarding the industrial property system in Brazil, comprising Trademarks and Patents, as well as those refering to Technology Transfer agreements and related matters, besides those regarding software registering as copyright.

D´après la Loi nº 5.648 du 11 décembre 1970, cellesi est la publication officielle de l'Institut National de la Propriété Industrielle, unoffice lié au Ministère de l'Industrie, du Commerce Extérieur et des Services, République Fédérative du Brésil, qui publie tous ses actes,ordres et décisions concernant le système de la propriété industrielle au Brésil, y compris marques et brevets, aussi que ceuxréférents aux contracts de transfert de technologie et des sujets afférents, en outre que ceux se rapportant à l'enregistrement desprogrammes d ´ordinateur comme droit d'auteur.

Según estabelece la Ley nº 5.648 de 11 diciembre 1970, esta es la publicación oficial del Instituto Nacional de la PropiedadIndustrial, oficina vinculada al Ministerio dela Industria, Comercio Exterior y Servicios, República Federativa del Brasil, que publica todossus actos, ordenes y decisiónes referentes al sistema de propiedad industrial en Brasil, comprendendo marcas y patentes así quelos referentes a contractos de transferencia de tecnologia y asuntos corelacionados, además de los referentes al registro deprogramas de ordenador como derecho de autor.

Laut Gezets Nr. 5.648 vom 11. dezember 1970, ist dies das Amtsblatt des Nationalen Instituts für gewerbliches Eigentum (INPI), eines Organs des Bundesministerium für Industrie, Handel und Dienstleistungen, der Bundesrepublik Brasilien, welches alleAmtshandlungen, Beschlüsse und Entscheidungen über gewerbliches Eigentum in Brasilien, einschliesslich Warenzeichen und Patente, ebenso wie auch Übertragunsvertrage von Technologie und Computerprogramme als Urheberrecht veroffentlicht.

DIRETORIA DE PATENTES, PROGRAMAS DE COMPUTADOR e TOPOGRAFIAS DE CIRCUITOS INTEGRADOS - DIRPA

PATENTES

PEDIDOS E CONCESSÕES:
PATENTE DE INVENÇÃO
MODELO DE UTILIDADE
CERTIFICADO DE ADIÇÃO DE INVENÇÃO

Índice Geral:

Código Presidência - Recurso....7
Código 100 - Recurso conhecido e provido. Reformada a Decisão recorrida e deferido o pedido....7
Código 102 - Recurso conhecido e provido. Desarquivado o processo para prosseguir o exame....9
Código 111 - Recurso conhecido e negado provimento. Mantido o indeferimento do pedido....10
Código 120 - Tome Conhecimento do Parecer Técnico....13
Código 121 - Exigência....14
Código Presidência - Nulidade....15
Código 200 - Nulidade conhecida e provida. Anulado o privilégio....15
Código Pedido Internacional PCT/BR Designado ou Eleito....16
Código 1.1 - Publicação Internacional – PCT. Apresentação de petição de requerimento de entrada na fase nacional...16
Código 1.2 - Notificação – Pedido Retirado – PCT....83
Código 1.2.1 - Publicação Anulada....92
Código 1.3 - Notificação - Fase Nacional - PCT....93
Código 1.3.1 - Retificação....1904
Código 1.3.2 - Publicação Anulada....1905
Código 1.4 - Restabelecimento de Direito para Entrada na Fase Nacional do PCT concedido....1906
Código 1.4.1 - Restabelecimento de Direito para Entrada na Fase Nacional do PCT negado....1907
Código 1.5 - Exigências Diversas....1909
Código 1.5.1 - Publicação Anulada....1946
Código 1.5.3 - Exigência Anulada....1947
Código Depósito....1949
Código 2.1 - Pedido de Patente ou Certificado de Adição de Invenção depositado....1949
Código 2.4 - Notificação de Depósito do Pedido Dividido - Art 26 inciso I da LPI....1976
Código 2.5 - Exigência - Art. 21 da LPI....1979
Código 2.10 - Requerimento de Pedido de Patente ou Certificado de Adição de Invenção....1992
Código Publicação do Pedido....2025
Código 3.1 - Publicação do Pedido de Patente ou de Certificado de Adição de Invenção....2025
Código 3.6 - Publicação do Pedido Arquivado Definitivamente - Art. 216 §2º e Art. 17 §2º da LPI....2066
Código 3.8 - Retificação....2067
Código Pedido de Exame....2068
Código 4.3 - Desarquivamento - Art. 33 parágrafo único da LPI....2068
Código Exigências Técnicas e Formais....2071
Código 6.1 - Exigência Técnica....2071
Código 6.6 - Exigência Formal....2080
Código 6.7 - Outras Exigências....2089
Código 6.8 - Exigência Anulada....2090
Código 6.9 - Publicação Anulada....2091
Código Ciência de Parecer....2092
Código 7.1 - Conhecimento de Parecer Técnico....2092
Código 7.2 - Publicação Anulada....2112
Código 7.3 - Republicação....2113
Código 7.4 - Ciência relacionada com o Art. 229-C da LPI....2114
Código Anuidade do Pedido....2115
Código 8.5 - Exigência de Complementação da Retribuição Anual....2115
Código 8.6 - Arquivamento - Art. 86 da LPI....2116
Código 8.7 - Restauração....2219
Código 8.8 - Despacho Anulado....2224
Código 8.9 - Publicação Anulada....2226
Código 8.11 - Manutenção do Arquivamento....2227
Código Decisão....2342
Código 9.1 - Deferimento....2342
Código 9.1.2 - Publicação Anulada....2362

Código 9.1.3 - Republicação....2363
Código 9.1.4 - Retificação....2364
Código 9.2 - Indeferimento....2365
Código 9.2.4 - Manutenção do Indeferimento....2377
Código Desistência....2380
Código 10.8 - Republicação....2380
Código Arquivamento....2381
Código 11.2 - Arquivamento - Art. 36 §1° da LPI....2381
Código 11.4 - Arquivamento - Art. 38 § 2° da LPI....2383
Código 11.5 - Arquivamento - Art. 34 da LPI....2384
Código 11.6 - Arquivamento do Pedido – Art. 216 §2° da LPI....2385
Código 11.6.1 - Arquivamento da Petição – Art. 216 §2º da LPI....2386
Código 11.11 - Arquivamento - Art. 17 § 2º da LPI....2387
Código 11.13 - Despacho Anulado....2388
Código 11.14 - Publicação Anulada....2389
Código 11.17 - Arquivamento do pedido de Certificado de Adição de Invenção – Art. 77 da LPI....2390
Código Recurso....2391
Código 12.2 - Recurso Contra o Indeferimento....2391
Código 12.6 - Outros Recursos....2394
Código Outros Referentes a Pedidos....2395
Código 15.7 - Petição não Conhecida....2395
Código 15.9 - Perda de Prioridade....2398
Código 15.10 - Mudança de Natureza....2403
Código 15.11 - Alteração de Classificação....2404
Código 15.21 - Numeração Anulada....2414
Código 15.22.1 - Devolução de Prazo Negada....2420
Código 15.23 - Pedido “SUB JUDICE”....2421
Código 15.30 - Publicação Anulada....2422
Código 15.31 - Despacho Anulado....2423
Código Concessão de Patente e Certificado de Adição de Invenção....2424
Código 16.1 - Concessão de Patente ou Certificado de Adição de Invenção....2424
Código 16.3 - Retificação....2450
Código Notificação de Decisão Judicial....2453
Código 19.1 - Notificação de Decisão Judicial....2453
Código Extinção de Patente e Certificado de Adição de Invenção....2454
Código 21.1 - Extinção - Art. 78 inciso I da LPI....2454
Código 21.6 - Extinção da patente para fins da restauração nos termos do art. 87 da LPI....2456
Código 21.8 - Despacho Anulado....2476
Código Outros Referentes a Patentes/Certificados de Adição de Invenção....2477
Código 22.2 - Petição Não Conhecida....2477
Código 22.15 - Patente “SUB JUDICE”....2478
Código 22.20 - Publicação Anulada....2479
Código Anuidade de Patente....2480
Código 24.2 - Exigência de Complementação da Retribuição Anual....2480
Código 24.4 - Restauração....2482
Código 24.5 - Despacho Anulado....2483
Código 24.10 - Manutenção da Extinção - Art. 78 inciso IV da LPI....2484
Código Anotação de Alteração de nome e/ou sede, de Transferência e de Limitação ou Ônus de Pedido, Patente e Certificado de Adição de Invenção....2507
Código 25.1 - Transferência Deferida....2507
Código 25.2 - Transferência Indeferida....2522
Código 25.3 - Transferência em Exigência....2531
Código 25.4 - Alteração de Nome Deferida....2534
Código 25.5 - Alteração de Nome Indeferida....2541
Código 25.6 - Alteração de Nome em Exigência....2554
Código 25.7 - Alteração de Sede Deferida....2555
Código 25.8 - Alteração de Sede Indeferida....2561

Código 25.11 - Republicação....2562
Código 25.12 - Publicação Anulada....2563
Código Patentes Verdes....2564
Código 27.7 - Publicação anulada....2564

Código Presidência - Recurso

Código 100 - Recurso conhecido e provido. Reformada a Decisão recorrida e deferido o pedido

(21) PI 0211817-3 A2	Código 100 - Recurso conhecido e provido. Reformada a Decisão recorrida e deferido o pedido (22) 27/08/2002 (71) Huntsman International LLC (US) Recorrente: O depositante. Despacho: Recurso conhecido e provido. Reformada a decisão recorrida e deferido o pedido. Desta data corre o prazo de 60 (sessenta) dias para o pagamento da retribuição para expedição da Carta-Patente. [100]
(21) PI 0521065-8 A2	Código 100 - Recurso conhecido e provido. Reformada a Decisão recorrida e deferido o pedido (22) 18/07/2005 (71) Julio Adam (BR/RS) Recorrente: O depositante. Despacho: Recurso conhecido e provido. Reformada a decisão recorrida e deferido o pedido. Desta data corre o prazo de 60 (sessenta) dias para o pagamento da retribuição para expedição da Carta-Patente. [100]
(21) PI 0605643-1 A2	Código 100 - Recurso conhecido e provido. Reformada a Decisão recorrida e deferido o pedido (22) 30/10/2006 (71) VALE S.A. (BR/RJ) Recorrente: O depositante. Despacho: Recurso conhecido e provido. Reformada a decisão recorrida e deferido o pedido. Desta data corre o prazo de 60 (sessenta) dias para o pagamento da retribuição para expedição da Carta-Patente. [100]
(21) PI 0607922-9 A2	Código 100 - Recurso conhecido e provido. Reformada a Decisão recorrida e deferido o pedido (22) 07/04/2006 (71) ATI PROPERTIES LLC (US) Recorrente: O depositante. Despacho: Recurso conhecido e provido. Reformada a decisão recorrida e deferido o pedido. Desta data corre o prazo de 60 (sessenta) dias para o pagamento da retribuição para expedição da Carta-Patente. [100]

(21) PI 1004268-7 A2	Código 100 - Recurso conhecido e provido. Reformada a Decisão recorrida e deferido o pedido (22) 16/06/2010 (71) Milton José Kerbauy (BR/SP) , Edgard Marin (BR/PR) Recorrente: O depositante. Despacho: Recurso conhecido e provido. Reformada a decisão recorrida e deferido o pedido. Desta data corre o prazo de 60 (sessenta) dias para o pagamento da retribuição para expedição da Carta-Patente. [100]
(21) PI 9809215-4 A2	Código 100 - Recurso conhecido e provido. Reformada a Decisão recorrida e deferido o pedido (22) 19/03/1998 (71) ISP Investments Inc. (US) Recorrente: O depositante. Despacho: Recurso conhecido e provido. Reformada a decisão recorrida e deferido o pedido. Desta data corre o prazo de 60 (sessenta) dias para o pagamento da retribuição para expedição da Carta-Patente. [100]

Código 102 - Recurso conhecido e provido. Desarquivado o processo para prosseguir o exame

(21) C1 0006569-2 E2	Código 102 - Recurso conhecido e provido. Desarquivado o processo para prosseguir o exame (22) 18/03/2002 (61) MU 8003200-1 26/12/2000 (71) Benito Benatti (BR/SP) Recorrente: O depositante. Despacho: Recurso conhecido e provido. Desarquivado o processo para prosseguir o exame. [102]
(21) C2 0006569-2 E2	Código 102 - Recurso conhecido e provido. Desarquivado o processo para prosseguir o exame (22) 28/04/2003 (61) MU 8003200-1 26/12/2000 (71) Benito Benatti (BR/SP) Recorrente: O depositante. Despacho: Recurso conhecido e provido. Desarquivado o processo para prosseguir o exame. [102]

Código 111 - Recurso conhecido e negado provimento. Mantido o indeferimento do pedido

(21) BR 12 2014 012862-2 A2	Código 111 - Recurso conhecido e negado provimento. Mantido o indeferimento do pedido (22) 26/06/2012 (62) BR 10 2012 019092-3 26/06/2012 (71) MANANCIAL PROJETOS E CONSULTORIA AMBIENTAL LTDA. (BR/ES) Recorrente: O depositante. Despacho: Recurso conhecido e negado provimento. Mantido o indeferimento do pedido. [111]
(21) BR 12 2014 028911-1 A2	Código 111 - Recurso conhecido e negado provimento. Mantido o indeferimento do pedido (22) 23/01/2002 (62) PI 0207656-0 23/01/2002 (71) FISHER CONTROLS INTERNATIONAL LLC (US) Recorrente: O depositante. Despacho: Recurso conhecido e negado provimento. Mantido o indeferimento do pedido. [111]
(21) MU 9102376-9 U2	Código 111 - Recurso conhecido e negado provimento. Mantido o indeferimento do pedido (22) 19/12/2011 (71) VALTER DOS SANTOS LOPES (BR/RJ) Recorrente: O depositante. Despacho: Recurso conhecido e negado provimento. Mantido o indeferimento do pedido. [111]
(21) PI 0114307-7 A2	Código 111 - Recurso conhecido e negado provimento. Mantido o indeferimento do pedido (22) 02/10/2001 (71) GOOGLE TECHNOLOGY HOLDINGS LLC (US) Recorrente: O depositante. Despacho: Recurso conhecido e negado provimento. Mantido o indeferimento do pedido. [111]
(21) PI 0115437-0 A2	Código 111 - Recurso conhecido e negado provimento. Mantido o indeferimento do pedido (22) 19/11/2001 (71) Qualcomm Incorporated (US)

	Recorrente: O depositante. Despacho: Recurso conhecido e negado provimento. Mantido o indeferimento do pedido. [111]
(21) PI 0205200-8 A2	Código 111 - Recurso conhecido e negado provimento. Mantido o indeferimento do pedido (22) 19/12/2002 (71) Rohm And Haas Company (US) Recorrente: O depositante. Despacho: Recurso conhecido e negado provimento. Mantido o indeferimento do pedido. [111]
(21) PI 0212233-2 A2	Código 111 - Recurso conhecido e negado provimento. Mantido o indeferimento do pedido (22) 29/08/2002 (71) Sucampo AG (CH) Recorrente: O depositante. Despacho: Recurso conhecido e negado provimento. Mantido o indeferimento do pedido. [111]
(21) PI 0212521-8 A2	Código 111 - Recurso conhecido e negado provimento. Mantido o indeferimento do pedido (22) 04/09/2002 (71) Akzo Nobel Coatings International B.V. (NL) Recorrente: O depositante. Despacho: Recurso conhecido e negado provimento. Mantido o indeferimento do pedido. [111]
(21) PI 0306898-6 A2	Código 111 - Recurso conhecido e negado provimento. Mantido o indeferimento do pedido (22) 19/12/2003 (71) Avon Products, INC. (US) Recorrente: O depositante. Despacho: Recurso conhecido e negado provimento. Mantido o indeferimento do pedido. [111]
(21) PI 0312695-1 A2	Código 111 - Recurso conhecido e negado provimento. Mantido o indeferimento do pedido (22) 01/07/2003 (71) BAYER INTELLECTUAL PROPERTY GMBH (DE) Recorrente: O depositante. Despacho: Recurso conhecido e negado provimento. Mantido o indeferimento do pedido. [111]

Código 120 - Tome Conhecimento do Parecer Técnico

A cópia do parecer poderá ser obtida através do endereço eletrônico www.inpi.gov.br - No Acesso rápido - Faça uma busca - Patente. Para acessar, cadastre-se no Portal do INPI e use login e senha.

---

(21) PI 0015739-2 A2

Código 120 - Tome Conhecimento do Parecer Técnico
(22) 22/11/2000
(71) Thomson Licensing S.A. (FR)
Recorrente: O depositante.
Despacho: Tome conhecimento do parecer técnico e se manifeste no prazo de 60(sessenta) dias desta publicação. [120]

---

(21) PI 0721756-0

Código 120 - Tome Conhecimento do Parecer Técnico
(22) 13/12/2007
(71) Cosma Engeneering Europe AG (AT)
Recorrente: O depositante.
Despacho: Cumpra as exigências do parecer no prazo de 60 (sessenta) dias. [121]

---

(21) PI 9816158-0 A2

Código 120 - Tome Conhecimento do Parecer Técnico
(22) 06/05/1998
(62) PI 9808722-3 06/05/1998
(71) Romark Laboratories L.C (US)
Recorrente: O depositante.
Despacho: Tome conhecimento do parecer técnico e se manifeste no prazo de 60(sessenta) dias desta publicação. [120]

Código 121 - Exigência

A cópia do parecer poderá ser obtida através do endereço eletrônico www.inpi.gov.br - No Acesso rápido - Faça uma busca - Patente. Para acessar, cadastre-se no Portal do INPI e use login e senha.

---

(21) BR 12 2013 031964-6 A2

Código 121 - Exigência
(22) 11/10/2005
(62) PI 0515986-5 11/10/2005
(71) BAYER CROPSCIENCE AG (DE)
Recorrente: O depositante.
Despacho: Cumpra as exigências do parecer técnico no prazo de 60(sessenta) dias desta publicação. [121]

---

(21) BR 12 2013 031967-0 A2

Código 121 - Exigência
(22) 11/10/2005
(62) PI 0515986-5 11/10/2005
(71) BAYER CROPSCIENCE AG (DE)
Recorrente: O depositante.
Despacho: Cumpra as exigências do parecer técnico no prazo de 60(sessenta) dias desta publicação. [121]

---

(21) BR 12 2013 031971-9 A2

Código 121 - Exigência
(22) 11/10/2005
(62) PI 0515986-5 11/10/2005
(71) BAYER CROPSCIENCE AG (DE)
Recorrente: O depositante.
Despacho: Cumpra as exigências do parecer técnico no prazo de 60(sessenta) dias desta publicação. [121]

Código Presidência - Nulidade

Código 200 - Nulidade conhecida e provida. Anulado o privilégio

(11) PI 0707846-3 B1	Código 200 - Nulidade conhecida e provida. Anulado o privilégio (45) 23/02/2016 (73) BAYER INTELLECTUAL PROPERTY GMBH (DE) Requerente da Nulidade: Ceva Saude Animal Ltda. Decisão: Nulidade conhecida e provida. Anulado o privilégio. [200]

Código Pedido Internacional PCT/BR Designado ou Eleito

Código 1.1 - Publicação Internacional – PCT. Apresentação de petição de requerimento de entrada na fase nacional

Comunicação da publicação internacional do pedido internacional nos termos do Tratado de Cooperação em matéria de Patentes – PCT e da apresentação de petição de requerimento de entrada na fase nacional. Documento publicado disponível no endereço eletrônico http://www.wipo.int/pct/en do sistema PATENTSCOPE® Search Service da Organização Mundial de Propriedade Intelectual – OMPI.

---

(21) BR 11 2013 016188-4

Código 1.1 - Publicação Internacional – PCT. Apresentação de petição de requerimento de entrada na fase nacional
(30) 23/12/2010 DE 102010055780-3
(86) PCT EP2011/073965 de 23/12/2011
(87) WO WO/2012/085276 de 28/06/2012

---

(21) BR 11 2013 018741-7

Código 1.1 - Publicação Internacional – PCT. Apresentação de petição de requerimento de entrada na fase nacional
(30) 25/01/2011 KR 10-2011-0007287
(51) D06F 33/02 (2006.01)
(86) PCT KR2012/000534 de 20/01/2012
(87) WO 2012/102528 de 02/08/2012

---

(21) BR 11 2013 019088-4

Código 1.1 - Publicação Internacional – PCT. Apresentação de petição de requerimento de entrada na fase nacional
(30) 25/01/2011 US 61/461,938; 12/01/2012 US 13/349,482
(51) E04G 7/22 (2006.01)
(86) PCT US2012/021346 de 13/01/2012
(87) WO 2012/102881 de 02/08/2012

---

(21) BR 11 2013 019142-2

Código 1.1 - Publicação Internacional – PCT. Apresentação de petição de requerimento de entrada na fase nacional
(30) 04/02/2011 JP 2011-023097
(51) A61F 13/15 (2006.01), A61F 13/49 (2006.01), A61F 13/53 (2006.01)
(86) PCT JP2012/051795 de 27/01/2012
(87) WO 2012/105443 de 09/08/2012

---

(21) BR 11 2013 019190-2

Código 1.1 - Publicação Internacional – PCT. Apresentação de petição de requerimento de entrada na fase nacional
(30) 28/01/2011 FI 20115087; 18/05/2011 FI 20115480
(51) G01G 23/01 (2006.01), B66C 13/16 (2006.01), A01G 23/00 (2006.01),

	B66C 23/36 (2006.01), G01G 19/14 (2006.01) (86) PCT FI2012/050058 de 24/01/2012 (87) WO 2012/101325 de 02/08/2012
(21) BR 11 2013 019255-0	Código 1.1 - Publicação Internacional – PCT. Apresentação de petição de requerimento de entrada na fase nacional (30) 26/01/2011 US 61/436,484 (51) C07H 21/02 (2006.01), C07H 21/04 (2006.01) (86) PCT US2012/021211 de 13/01/2012 (87) WO 2012/102877 de 02/08/2012
(21) BR 11 2013 019262-3	Código 1.1 - Publicação Internacional – PCT. Apresentação de petição de requerimento de entrada na fase nacional (30) 28/01/2011 US 13/015,705 (51) G05B 23/02 (2006.01), G05B 19/418 (2006.01), D21G 9/00 (2006.01) (86) PCT US2012/022629 de 26/01/2012 (87) WO 2012/103270 de 02/08/2012
(21) BR 11 2013 019418-9	Código 1.1 - Publicação Internacional – PCT. Apresentação de petição de requerimento de entrada na fase nacional (30) 31/01/2011 GB 11 01666.4; 01/02/2011 GB 11 01738.1; 13/01/2012 GB 12 00637.5 (51) A61K 9/08 (2006.01), A61K 9/00 (2006.01) (86) PCT GB2012/050195 de 31/01/2012 (87) WO 2012/104617 de 09/08/2012
(21) BR 11 2013 019467-7	Código 1.1 - Publicação Internacional – PCT. Apresentação de petição de requerimento de entrada na fase nacional (30) 31/01/2011 CN 201120034515.5 (51) H01H 71/10 (2006.01) (86) PCT CN2011/084186 de 19/12/2011 (87) WO 2012/103769 de 09/08/2012
(21) BR 11 2013 019802-8	Código 1.1 - Publicação Internacional – PCT. Apresentação de petição de requerimento de entrada na fase nacional (30) 04/02/2011 EP 11153437.6 (51) C08C 19/02 (2006.01), C08C 19/10 (2006.01), C08F 4/42 (2006.01), C08L 9/02 (2006.01), C08L 15/00 (2006.01), C08F 236/12 (2006.01) (86) PCT EP2012/051158 de 25/01/2012 (87) WO 2012/104183 de 09/08/2012
(21) BR 11 2013 019980-6	Código 1.1 - Publicação Internacional – PCT. Apresentação de petição de requerimento de entrada na fase nacional

	(30) 08/02/2011 US 61/462,811 (51) A61B 5/103 (2006.01) (86) PCT US2012/000058 de 03/02/2012 (87) WO 2012/108950 de 16/08/2012
(21) BR 11 2013 020011-1	Código 1.1 - Publicação Internacional – PCT. Apresentação de petição de requerimento de entrada na fase nacional (30) 07/02/2011 FR 1150957 (51) C07D 213/30 (2006.01), C07D 277/24 (2006.01), C07D 333/16 (2006.01), A61Q 5/08 (2006.01), A61Q 19/02 (2006.01), A61Q 19/08 (2006.01), A61Q 17/00 (2006.01) (86) PCT EP2012/051998 de 07/02/2012 (87) WO 2012/107421 de 16/08/2012
(21) BR 11 2013 020029-4	Código 1.1 - Publicação Internacional – PCT. Apresentação de petição de requerimento de entrada na fase nacional (30) 29/04/2011 US 61/480765; 23/03/2012 US 13/428005 (51) C10G 61/02 (2006.01), C10G 59/02 (2006.01), C10G 35/04 (2006.01) (86) PCT US2012/034463 de 20/04/2012 (87) WO 2012/148813 de 01/11/2012
(21) BR 11 2013 020107-0	Código 1.1 - Publicação Internacional – PCT. Apresentação de petição de requerimento de entrada na fase nacional (30) 09/02/2011 DE 10 2011 010 815.7 (51) E05B 65/00 (2006.01) (86) PCT DE2012/000117 de 08/02/2012 (87) WO 2012/107026 de 16/08/2012
(21) BR 11 2013 020327-7	Código 1.1 - Publicação Internacional – PCT. Apresentação de petição de requerimento de entrada na fase nacional (30) 11/02/2011 DE 10 2011 011 048.8 (51) H04N 7/18 (2006.01), B60R 1/00 (2006.01), G06K 9/00 (2006.01) (86) PCT EP2012/000613 de 10/02/2012 (87) WO 2012/107238 de 16/08/2012
(21) BR 11 2013 020345-5	Código 1.1 - Publicação Internacional – PCT. Apresentação de petição de requerimento de entrada na fase nacional (30) 17/02/2011 JP 2011-31613 (51) G06T 7/00 (2006.01), G06T 7/20 (2006.01) (86) PCT JP2012/000291 de 19/01/2012 (87) WO 2012/111252 de 23/08/2012
(21) BR 11 2013 020352-8	Código 1.1 - Publicação Internacional – PCT. Apresentação de petição de

	requerimento de entrada na fase nacional (30) 11/02/2011 EP 11154188.4 (51) C07D 231/56 (2006.01), C07D 403/10 (2006.01), C07D 403/12 (2006.01), C07D 471/04 (2006.01), A61K 31/416 (2006.01), A61K 31/41 (2006.01), A61K 31/422 (2006.01), A61K 31/437 (2006.01), A61P 43/00 (2006.01), A61P 37/00 (2006.01), A61P 29/00 (2006.01) (86) PCT CN2012/071017 de 10/02/2012 (87) WO 2012/106995 de 16/08/2012
(21) BR 11 2013 020407-9	Código 1.1 - Publicação Internacional – PCT. Apresentação de petição de requerimento de entrada na fase nacional (30) 24/02/2011 US 13/034,655 (51) F16K 47/08 (2006.01) (86) PCT US2011/065141 de 15/12/2011 (87) WO 2012/115702 de 30/08/2012
(21) BR 11 2013 020413-3	Código 1.1 - Publicação Internacional – PCT. Apresentação de petição de requerimento de entrada na fase nacional (30) 21/02/2011 US 13/031,565 (51) G07C 5/08 (2006.01), G05B 23/02 (2006.01) (86) PCT US2012/025802 de 20/02/2012 (87) WO 2012/115899 de 30/08/2012
(21) BR 11 2013 020444-3	Código 1.1 - Publicação Internacional – PCT. Apresentação de petição de requerimento de entrada na fase nacional (30) 14/02/2011 JP 2011-028336 (51) B23K 35/30 (2006.01), B23K 9/23 (2006.01), C22C 38/00 (2006.01), C22C 38/58 (2006.01) (86) PCT JP2012/053035 de 10/02/2012 (87) WO 2012/111535 de 23/08/2012
(21) BR 11 2013 020466-4	Código 1.1 - Publicação Internacional – PCT. Apresentação de petição de requerimento de entrada na fase nacional (30) 11/02/2011 US 61/442.152; 28/07/2011 US 61/512.834; 27/01/2012 US 13/360.623 (51) A61L 2/03 (2006.01), A61L 2/22 (2006.01) (86) PCT US2012/024679 de 10/02/2012 (87) WO 2012/109556 de 16/08/2012
(21) BR 11 2013 020493-1	Código 1.1 - Publicação Internacional – PCT. Apresentação de petição de requerimento de entrada na fase nacional (30) 15/02/2011 EP PCT/EP2011/000848 (51) A61K 9/00 (2006.01), A61M 5/178 (2006.01), A61M 5/315 (2006.01), A61J

	1/20 (2006.01), A61M 5/19 (2006.01), A61M 5/24 (2006.01) (86) PCT EP2012/052442 de 14/02/2012 (87) WO 2012/110471 de 23/08/2012
(21) BR 11 2013 020527-0	Código 1.1 - Publicação Internacional – PCT. Apresentação de petição de requerimento de entrada na fase nacional (30) 10/02/2011 AU 2011900430; 06/03/2011 AU 2011900792 (51) B60P 1/28 (2006.01) (86) PCT AU2012/000132 de 10/02/2012 (87) WO 2012/106774 de 16/08/2012
(21) BR 11 2013 020757-4	Código 1.1 - Publicação Internacional – PCT. Apresentação de petição de requerimento de entrada na fase nacional (30) 14/02/2011 US 61/442.511; 20/01/2012 US 13/355.330 (51) B65C 9/28 (2006.01) (86) PCT US2012/024878 de 13/02/2012 (87) WO 2012/112450 de 23/08/2012
(21) BR 11 2013 020879-1	Código 1.1 - Publicação Internacional – PCT. Apresentação de petição de requerimento de entrada na fase nacional (30) 15/02/2011 US 61/443100 (51) A61K 8/19 (2006.01), A61K 8/25 (2006.01), A61K 8/29 (2006.01), A61K 8/02 (2006.01), A61Q 19/00 (2006.01) (86) PCT US2012/025036 de 14/02/2012 (87) WO 2012/112541 de 23/08/2012
(21) BR 11 2013 020888-0	Código 1.1 - Publicação Internacional – PCT. Apresentação de petição de requerimento de entrada na fase nacional (30) 18/02/2011 NL 2006248; 18/02/2011 US 61/444352 (51) B63B 39/00 (2006.01), B63B 39/02 (2006.01) (86) PCT NL2012/050081 de 15/02/2012 (87) WO 2012/112039 de 23/08/2012
(21) BR 11 2013 020894-5	Código 1.1 - Publicação Internacional – PCT. Apresentação de petição de requerimento de entrada na fase nacional (30) 17/02/2011 US 13/029,938 (51) G06F 19/00 (2011.01), G01V 9/00 (2006.01) (86) PCT US2012/025353 de 16/02/2012 (87) WO 2012/112736 de 23/08/2012
(21) BR 11 2013 020927-5	Código 1.1 - Publicação Internacional – PCT. Apresentação de petição de requerimento de entrada na fase nacional (30) 16/02/2011 US 61/443,500

	(51) H04K 1/10 (2006.01) (86) PCT US2012/025268 de 15/02/2012 (87) WO 2012/112693 de 23/08/2012
(21) BR 11 2013 020991-7	Código 1.1 - Publicação Internacional – PCT. Apresentação de petição de requerimento de entrada na fase nacional (30) 18/02/2011 DE 10 2011 004352.7 (51) B05B 7/14 (2006.01), B65G 53/40 (2006.01), B05B 15/02 (2006.01), B05B 12/08 (2006.01), B65G 53/14 (2006.01) (86) PCT US2012/025199 de 15/02/2012 (87) WO 2012/112655 de 23/08/2012
(21) BR 11 2013 021165-2	Código 1.1 - Publicação Internacional – PCT. Apresentação de petição de requerimento de entrada na fase nacional (30) 28/02/2011 US 13/037,031 (51) F15B 11/068 (2006.01), F15B 20/00 (2006.01) (86) PCT US2011/065811 de 19/12/2011 (87) WO 2012/118551 de 07/09/2012
(21) BR 11 2013 021320-5	Código 1.1 - Publicação Internacional – PCT. Apresentação de petição de requerimento de entrada na fase nacional (30) 22/02/2011 US 61/445,204 (51) C12N 11/04 (2006.01) (86) PCT US2012/026031 de 22/02/2012 (87) WO 2012/116013 de 30/08/2012
(21) BR 11 2013 021356-6	Código 1.1 - Publicação Internacional – PCT. Apresentação de petição de requerimento de entrada na fase nacional (51) C04B 32/00 (2006.01) (86) PCT MX2011/000031 de 21/02/2011 (87) WO 2012/115497 de 30/08/2012
(21) BR 11 2013 021363-9	Código 1.1 - Publicação Internacional – PCT. Apresentação de petição de requerimento de entrada na fase nacional (30) 24/02/2011 US 61/464,000 (51) H02M 7/02 (2006.01) (86) PCT US2012/026465 de 24/02/2012 (87) WO 2012/116263 de 30/08/2012
(21) BR 11 2013 021627-1	Código 1.1 - Publicação Internacional – PCT. Apresentação de petição de requerimento de entrada na fase nacional (30) 23/02/2011 US 13/033,105 (51) B01D 46/24 (2006.01), B01D 46/42 (2006.01), B01D 29/50 (2006.01)

	(86) PCT US2012/026082 de 22/02/2012 (87) WO 2012/116049 de 30/08/2012
(21) BR 11 2013 021634-4	Código 1.1 - Publicação Internacional – PCT. Apresentação de petição de requerimento de entrada na fase nacional (30) 22/03/2011 US 61/466,385; 30/09/2011 US 61/542,031 (51) F02B 47/08 (2006.01) (86) PCT US2012/027772 de 05/03/2012 (87) WO 2012/128925 de 27/09/2012
(21) BR 11 2013 021752-9	Código 1.1 - Publicação Internacional – PCT. Apresentação de petição de requerimento de entrada na fase nacional (30) 18/03/2011 EP 11158890.1 (51) B01J 23/745 (2006.01), B01J 23/75 (2006.01), B01J 21/16 (2006.01), B01J 21/18 (2006.01), B01J 37/02 (2006.01), B82Y 30/00 (2011.01), C04B 20/06 (2006.01) (86) PCT EP2012/054029 de 08/03/2012 (87) WO 2012/126740 de 27/09/2012
(21) BR 11 2013 021753-7	Código 1.1 - Publicação Internacional – PCT. Apresentação de petição de requerimento de entrada na fase nacional (51) C08L 67/02 (2006.01), C09D 5/02 (2006.01), C09D 167/02 (2006.01) (86) PCT US2011/026886 de 02/03/2011 (87) WO 2012/118501 de 07/09/2012
(21) BR 11 2013 022375-8	Código 1.1 - Publicação Internacional – PCT. Apresentação de petição de requerimento de entrada na fase nacional (30) 02/03/2011 US 61/448,271 (51) B65D 83/00 (2006.01), A61M 5/142 (2006.01), A62C 13/00 (2006.01) (86) PCT IL2012/050063 de 01/03/2012 (87) WO 2012/117401 de 07/09/2012
(21) BR 11 2013 022641-2	Código 1.1 - Publicação Internacional – PCT. Apresentação de petição de requerimento de entrada na fase nacional (30) 09/09/2011 KR 10-2011-0091782; 17/04/2012 KR 10-2012-0039501 (51) H04N 7/00 (2011.01) (86) PCT KR2012/007174 de 06/09/2012 (87) WO 2013/036041 de 14/03/2013
(21) BR 11 2013 022995-0	Código 1.1 - Publicação Internacional – PCT. Apresentação de petição de requerimento de entrada na fase nacional (30) 07/03/2011 US 61/449,840 (51) C12M 1/34 (2006.01), G01N 15/00 (2006.01), G01N 15/10 (2006.01),

	C12Q 1/02 (2006.01), C12Q 1/04 (2006.01) (86) PCT CA2012/000227 de 07/03/2012 (87) WO 2012/119243 de 13/09/2012
(21) BR 11 2015 002074-7	Código 1.1 - Publicação Internacional – PCT. Apresentação de petição de requerimento de entrada na fase nacional (30) 02/08/2012 US 61/678,983; 03/08/2012 US 61/679,490 (51) A61K 38/18 (2006.01), A61K 9/00 (2006.01), A61K 31/4745 (2006.01), A61K 31/513 (2006.01), A61K 31/519 (2006.01), A61P 35/00 (2006.01) (86) PCT EP2013/066299 de 02/08/2013 (87) WO 2014/020160 de 06/02/2014
(21) BR 11 2015 004460-3	Código 1.1 - Publicação Internacional – PCT. Apresentação de petição de requerimento de entrada na fase nacional (30) 30/08/2012 US 61/694,968; 03/06/2013 US 61/830,425 (51) A61K 39/008 (2006.01), C07K 1/113 (2006.01), C12N 15/62 (2006.01) (86) PCT US2013/057430 de 30/08/2013 (87) WO 2014/036349 de 06/03/2014
(21) BR 11 2015 029815-0	Código 1.1 - Publicação Internacional – PCT. Apresentação de petição de requerimento de entrada na fase nacional (30) 27/05/2013 US 61/827,685 (51) A61Q 3/00 (2006.01), A61Q 5/08 (2006.01), A61K 8/66 (2006.01) (86) PCT IL2014/050477 de 27/05/2014 (87) WO 2014/191995 de 04/12/2014
(21) BR 11 2016 002668-3	Código 1.1 - Publicação Internacional – PCT. Apresentação de petição de requerimento de entrada na fase nacional (30) 09/08/2013 US 61/863,987; 31/01/2014 EP 14153519.5 (51) G01N 33/50 (2006.01), G01N 33/68 (2006.01) (86) PCT EP2014/067120 de 08/08/2014 (87) WO 2015/018936 de 12/02/2015
(21) BR 11 2016 013360-9	Código 1.1 - Publicação Internacional – PCT. Apresentação de petição de requerimento de entrada na fase nacional (30) 12/12/2013 FR 1362533 (51) B01D 35/153 (2006.01), B01D 37/02 (2006.01) (86) PCT FR2014/053260 de 10/12/2014 (87) WO 2015/086996 de 18/06/2015
(21) BR 11 2016 021613-0	Código 1.1 - Publicação Internacional – PCT. Apresentação de petição de requerimento de entrada na fase nacional (30) 24/03/2014 US 14/223,578

	(51) H01J 5/02 (2006.01), G05F 3/04 (2006.01), H01H 33/59 (2006.01) (86) PCT US2015/017979 de 27/02/2015 (87) WO 2015/148050 de 01/10/2015
(21) BR 11 2017 009422-3	Código 1.1 - Publicação Internacional – PCT. Apresentação de petição de requerimento de entrada na fase nacional (51) E21B 47/02 (2006.01) (86) PCT US2014/066349 de 19/11/2014 (87) WO 2016/080978 de 26/05/2016
(21) BR 11 2017 009465-7	Código 1.1 - Publicação Internacional – PCT. Apresentação de petição de requerimento de entrada na fase nacional (30) 04/11/2014 US 62/074,992 (51) B01D 11/04 (2006.01) (86) PCT US2015/058609 de 02/11/2015 (87) WO 2016/073351 de 12/05/2016
(21) BR 11 2017 009943-8	Código 1.1 - Publicação Internacional – PCT. Apresentação de petição de requerimento de entrada na fase nacional (30) 12/11/2014 EP 14290344.2 (51) C01F 17/00 (2006.01), B01J 23/10 (2006.01), C09K 3/14 (2006.01) (86) PCT EP2015/076272 de 10/11/2015 (87) WO 2016/075177 de 19/05/2016
(21) BR 11 2017 009953-5	Código 1.1 - Publicação Internacional – PCT. Apresentação de petição de requerimento de entrada na fase nacional (30) 12/11/2014 US 62/078,833 (51) F02C 9/00 (2006.01), F02C 9/24 (2006.01), F02C 9/26 (2006.01) (86) PCT US2015/060121 de 11/11/2015 (87) WO 2016/077440 de 19/05/2016
(21) BR 11 2017 009990-0	Código 1.1 - Publicação Internacional – PCT. Apresentação de petição de requerimento de entrada na fase nacional (30) 09/12/2014 FR 1462123 (51) E21B 17/042 (2006.01) (86) PCT EP2015/078967 de 08/12/2015 (87) WO 2016/091871 de 16/06/2016
(21) BR 11 2017 010223-4	Código 1.1 - Publicação Internacional – PCT. Apresentação de petição de requerimento de entrada na fase nacional (51) H01B 9/00 (2006.01), H02G 1/14 (2006.01) (86) PCT EP2014/075488 de 25/11/2014 (87) WO 2016/082860 de 02/06/2016

(21) BR 11 2017 010353-2	Código 1.1 - Publicação Internacional – PCT. Apresentação de petição de requerimento de entrada na fase nacional (30) 17/11/2014 US 14/543.546; 25/11/2014 US 14/553.574; 25/11/2014 US 14/553.594 (51) G06F 17/50 (2006.01), G06Q 10/04 (2012.01) (86) PCT US2015/061156 de 17/11/2015 (87) WO 2016/081502 de 26/05/2016
(21) BR 11 2017 010786-4	Código 1.1 - Publicação Internacional – PCT. Apresentação de petição de requerimento de entrada na fase nacional (30) 17/12/2015 US 14/972839 (51) C22C 21/00 (2006.01) (86) PCT US2016/065083 de 06/12/2016 (87) WO 2017/105916 de 22/06/2017
(21) BR 11 2017 011042-3	Código 1.1 - Publicação Internacional – PCT. Apresentação de petição de requerimento de entrada na fase nacional (30) 26/11/2014 FR 1461483 (51) A61B 17/122 (2006.01) (86) PCT EP2015/077783 de 26/11/2015 (87) WO 2016/083511 de 02/06/2016
(21) BR 11 2017 015123-5	Código 1.1 - Publicação Internacional – PCT. Apresentação de petição de requerimento de entrada na fase nacional (30) 16/01/2015 EP 15151481.7 (51) A61K 31/404 (2006.01), A61P 31/12 (2006.01) (86) PCT EP2016/050715 de 15/01/2016 (87) WO 2016/113371 de 21/07/2016
(21) BR 11 2017 015124-3	Código 1.1 - Publicação Internacional – PCT. Apresentação de petição de requerimento de entrada na fase nacional (30) 26/01/2015 JP 2015-012738; 26/01/2015 JP 2015-012852 (51) C12N 1/00 (2006.01), C12M 1/00 (2006.01), C12M 3/00 (2006.01), C12N 1/16 (2006.01), C12N 1/20 (2006.01) (86) PCT JP2016/052219 de 26/01/2016 (87) WO 2016/121775 de 04/08/2016
(21) BR 11 2017 015125-1	Código 1.1 - Publicação Internacional – PCT. Apresentação de petição de requerimento de entrada na fase nacional (30) 21/01/2015 CN 201510031861.0 (51) H02M 1/088 (2006.01) (86) PCT CN2016/071587 de 21/01/2016

	(87) WO 2016/116057 de 28/07/2016
(21) BR 11 2017 015127-8	Código 1.1 - Publicação Internacional – PCT. Apresentação de petição de requerimento de entrada na fase nacional (30) 16/01/2015 EP 15151553.3 (51) H01L 31/05 (2006.01), H01L 31/18 (2006.01) (86) PCT IB2015/059784 de 18/12/2015 (87) WO 2016/113616 de 21/07/2016
(21) BR 11 2017 015130-8	Código 1.1 - Publicação Internacional – PCT. Apresentação de petição de requerimento de entrada na fase nacional (30) 26/01/2015 JP 2015-012537; 26/01/2015 JP 2015-012810 (51) C12N 5/00 (2006.01), C08J 9/28 (2006.01), C12M 1/00 (2006.01), C12M 3/00 (2006.01), C12N 1/16 (2006.01), C12N 1/20 (2006.01) (86) PCT JP2016/052206 de 26/01/2016 (87) WO 2016/121767 de 04/08/2016
(21) BR 11 2017 015131-6	Código 1.1 - Publicação Internacional – PCT. Apresentação de petição de requerimento de entrada na fase nacional (30) 14/01/2015 PT PT108148 (51) A01G 9/02 (2006.01) (86) PCT IB2016/050141 de 13/01/2016 (87) WO 2016/113681 de 21/07/2016
(21) BR 11 2017 015132-4	Código 1.1 - Publicação Internacional – PCT. Apresentação de petição de requerimento de entrada na fase nacional (30) 15/01/2015 US 62/104,001; 23/06/2015 US 62/183,619; 24/06/2015 US 62/184,043; 10/08/2015 US 62/203,278; 08/09/2015 US 62/215,494; 09/10/2015 US 62/239,450; 09/11/2015 US 62/252,947; 13/01/2016 US 14/994,604 (51) H04W 74/08 (2009.01) (86) PCT US2016/013425 de 14/01/2016 (87) WO 2016/115357 de 21/07/2016
(21) BR 11 2017 015133-2	Código 1.1 - Publicação Internacional – PCT. Apresentação de petição de requerimento de entrada na fase nacional (30) 14/01/2015 RO 201500004 (51) E01C 19/20 (2006.01), E02F 3/84 (2006.01), E02F 5/10 (2006.01), E02F 5/12 (2006.01) (86) PCT RO2016/000004 de 13/01/2016 (87) WO 2016/114679 de 21/07/2016
(21) BR 11 2017 015137-5	Código 1.1 - Publicação Internacional – PCT. Apresentação de petição de requerimento de entrada na fase nacional

	(30) 16/01/2015 US 62/104,364 (51) C07D 491/10 (2006.01), A61K 31/427 (2006.01) (86) PCT US2016/013358 de 14/01/2016 (87) WO 2016/115315 de 21/07/2016
(21) BR 11 2017 015138-3	Código 1.1 - Publicação Internacional – PCT. Apresentação de petição de requerimento de entrada na fase nacional (30) 16/01/2015 US 14/598,892 (51) G06K 9/00 (2006.01), G06K 9/32 (2006.01), G06K 9/42 (2006.01) (86) PCT US2015/065538 de 14/12/2015 (87) WO 2016/114885 de 21/07/2016
(21) BR 11 2017 015143-0	Código 1.1 - Publicação Internacional – PCT. Apresentação de petição de requerimento de entrada na fase nacional (30) 16/01/2015 EP 15151489.0 (51) A61Q 5/02 (2006.01), A61Q 5/12 (2006.01), A61K 8/81 (2006.01), A61K 8/02 (2006.01), A61K 8/04 (2006.01) (86) PCT EP2016/050582 de 13/01/2016 (87) WO 2016/113316 de 21/07/2016
(21) BR 11 2017 015145-6	Código 1.1 - Publicação Internacional – PCT. Apresentação de petição de requerimento de entrada na fase nacional (30) 20/02/2015 CH 243/15 (51) B22D 41/52 (2006.01), C21C 5/44 (2006.01) (86) PCT EP2015/078719 de 04/12/2015 (87) WO 2016/131510 de 25/08/2016
(21) BR 11 2017 015146-4	Código 1.1 - Publicação Internacional – PCT. Apresentação de petição de requerimento de entrada na fase nacional (30) 04/02/2015 EP 15153729.7; 18/12/2015 EP 15201094.8 (51) B29C 67/24 (2006.01) (86) PCT EP2016/052219 de 03/02/2016 (87) WO 2016/124617 de 11/08/2016
(21) BR 11 2017 015148-0	Código 1.1 - Publicação Internacional – PCT. Apresentação de petição de requerimento de entrada na fase nacional (30) 30/01/2015 US 62/109838 (51) H04W 48/16 (2009.01), H04W 16/32 (2009.01) (86) PCT SE2016/050057 de 28/01/2016 (87) WO 2016/122388 de 04/08/2016
(21) BR 11 2017 015150-2	Código 1.1 - Publicação Internacional – PCT. Apresentação de petição de requerimento de entrada na fase nacional

	(30) 16/01/2015 US 62/104,671; 14/01/2016 US 14/995,437 (51) H04L 1/00 (2006.01), H04L 5/00 (2006.01), H04L 27/26 (2006.01) (86) PCT US2016/013650 de 15/01/2016 (87) WO 2016/115491 de 21/07/2016
(21) BR 11 2017 015151-0	Código 1.1 - Publicação Internacional – PCT. Apresentação de petição de requerimento de entrada na fase nacional (30) 19/01/2015 US US 62/104,966 (51) B21C 47/14 (2006.01) (86) PCT US2016/013656 de 15/01/2016 (87) WO 2016/118422 de 28/07/2016
(21) BR 11 2017 015158-8	Código 1.1 - Publicação Internacional – PCT. Apresentação de petição de requerimento de entrada na fase nacional (30) 17/02/2015 EP 15155380.7 (51) A61Q 5/06 (2006.01), A61K 8/73 (2006.01), A61K 8/86 (2006.01), A61K 8/891 (2006.01) (86) PCT US2016/017716 de 12/02/2016 (87) WO 2016/133806 de 25/08/2016
(21) BR 11 2017 015159-6	Código 1.1 - Publicação Internacional – PCT. Apresentação de petição de requerimento de entrada na fase nacional (30) 16/01/2015 US 62/104,681; 15/10/2015 US 62/242,066 (51) A61K 31/37 (2006.01), A61K 41/00 (2006.01), A61K 35/19 (2015.01) (86) PCT US2016/013722 de 15/01/2016 (87) WO 2016/115535 de 21/07/2016
(21) BR 11 2017 015161-8	Código 1.1 - Publicação Internacional – PCT. Apresentação de petição de requerimento de entrada na fase nacional (30) 09/02/2015 FR 15 00251 (51) C25C 3/20 (2006.01) (86) PCT IB2016/000120 de 05/02/2016 (87) WO 2016/128824 de 18/08/2016
(21) BR 11 2017 015169-3	Código 1.1 - Publicação Internacional – PCT. Apresentação de petição de requerimento de entrada na fase nacional (30) 13/02/2015 DE 102015102127.7 (51) B60T 15/52 (2006.01) (86) PCT EP2016/052749 de 09/02/2016 (87) WO 2016/128416 de 18/08/2016
(21) BR 11 2017 015170-7	Código 1.1 - Publicação Internacional – PCT. Apresentação de petição de requerimento de entrada na fase nacional

	(30) 26/01/2015 FR 1550575; 02/06/2015 FR 1554990 (51) A61M 5/32 (2006.01), A61M 5/31 (2006.01) (86) PCT EP2016/051408 de 25/01/2016 (87) WO 2016/120185 de 04/08/2016
(21) BR 11 2017 015171-5	Código 1.1 - Publicação Internacional – PCT. Apresentação de petição de requerimento de entrada na fase nacional (51) A61F 13/514 (2006.01) (86) PCT US2015/013861 de 30/01/2015 (87) WO 2016/122621 de 04/08/2016
(21) BR 11 2017 015176-6	Código 1.1 - Publicação Internacional – PCT. Apresentação de petição de requerimento de entrada na fase nacional (30) 24/02/2015 DE 10 2015 102 597.3 (51) A61L 31/08 (2006.01) (86) PCT EP2015/078499 de 03/12/2015 (87) WO 2016/134797 de 01/09/2016
(21) BR 11 2017 015178-2	Código 1.1 - Publicação Internacional – PCT. Apresentação de petição de requerimento de entrada na fase nacional (30) 26/02/2015 GB 1503254.3 (51) E04C 2/04 (2006.01), E04B 2/74 (2006.01), B32B 13/02 (2006.01) (86) PCT GB2016/050409 de 18/02/2016 (87) WO 2016/135455 de 01/09/2016
(21) BR 11 2017 015179-0	Código 1.1 - Publicação Internacional – PCT. Apresentação de petição de requerimento de entrada na fase nacional (30) 03/02/2015 GB 1501775.9; 02/07/2015 GB 1511632.0 (51) F16L 1/16 (2006.01), F17D 1/18 (2006.01), F16L 53/00 (2006.01), F16L 9/18 (2006.01), F16L 1/12 (2006.01) (86) PCT IB2016/000163 de 02/02/2016 (87) WO 2016/125011 de 11/08/2016
(21) BR 11 2017 015180-4	Código 1.1 - Publicação Internacional – PCT. Apresentação de petição de requerimento de entrada na fase nacional (30) 20/02/2015 FI 20155112 (51) C12P 21/02 (2006.01), C12N 9/42 (2006.01), C12N 9/24 (2006.01) (86) PCT FI2016/050108 de 19/02/2016 (87) WO 2016/132021 de 25/08/2016
(21) BR 11 2017 015185-5	Código 1.1 - Publicação Internacional – PCT. Apresentação de petição de requerimento de entrada na fase nacional (30) 16/01/2015 FR 15/50338

	(51) A41B 11/14 (2006.01), A41B 11/00 (2006.01), A41B 9/14 (2006.01) (86) PCT IB2016/050175 de 14/01/2016 (87) WO 2016/113699 de 21/07/2016
(21) BR 11 2017 015188-0	Código 1.1 - Publicação Internacional – PCT. Apresentação de petição de requerimento de entrada na fase nacional (51) C09K 8/60 (2006.01), C09K 8/035 (2006.01) (86) PCT US2015/017094 de 23/02/2015 (87) WO 2016/137433 de 01/09/2016
(21) BR 11 2017 015189-8	Código 1.1 - Publicação Internacional – PCT. Apresentação de petição de requerimento de entrada na fase nacional (51) B65H 43/00 (2006.01) (86) PCT US2015/013868 de 30/01/2015 (87) WO 2016/122624 de 04/08/2016
(21) BR 11 2017 015193-6	Código 1.1 - Publicação Internacional – PCT. Apresentação de petição de requerimento de entrada na fase nacional (30) 14/01/2015 FR 1550293 (51) A45D 40/18 (2006.01) (86) PCT FR2016/050050 de 13/01/2016 (87) WO 2016/113497 de 21/07/2016
(21) BR 11 2017 015198-7	Código 1.1 - Publicação Internacional – PCT. Apresentação de petição de requerimento de entrada na fase nacional (30) 15/01/2015 DE 102015000200.7 (51) C04B 28/26 (2006.01), C04B 40/06 (2006.01), C09D 7/06 (2006.01), C09D 5/02 (2006.01) (86) PCT EP2016/050700 de 14/01/2016 (87) WO 2016/113366 de 21/07/2016
(21) BR 11 2017 015199-5	Código 1.1 - Publicação Internacional – PCT. Apresentação de petição de requerimento de entrada na fase nacional (30) 16/01/2015 JP 2015-006559; 25/09/2015 JP 2015-188579 (51) D06M 15/227 (2006.01), C08K 3/04 (2006.01), C08K 5/17 (2006.01), C08L 23/26 (2006.01), D06M 13/328 (2006.01) (86) PCT JP2016/050992 de 14/01/2016 (87) WO 2016/114352 de 21/07/2016
(21) BR 11 2017 015201-0	Código 1.1 - Publicação Internacional – PCT. Apresentação de petição de requerimento de entrada na fase nacional (30) 16/01/2015 EP 153050489; 16/01/2015 EP 153050497 (51) C12N 1/19 (2006.01), C12N 15/81 (2006.01), C07K 14/195 (2006.01),

	C07K 14/245 (2006.01), C12P 21/00 (2006.01) (86) PCT EP2016/050832 de 15/01/2016 (87) WO 2016/113418 de 21/07/2016
(21) BR 11 2017 015202-9	Código 1.1 - Publicação Internacional – PCT. Apresentação de petição de requerimento de entrada na fase nacional (30) 16/01/2015 US 14/598,972 (51) F16B 21/20 (2006.01), F16B 37/02 (2006.01), F16B 37/04 (2006.01) (86) PCT US2016/012764 de 09/01/2016 (87) WO 2016/114999 de 21/07/2016
(21) BR 11 2017 015203-7	Código 1.1 - Publicação Internacional – PCT. Apresentação de petição de requerimento de entrada na fase nacional (30) 16/01/2015 US 62/114,653 (51) A61K 38/14 (2006.01), A61K 47/48 (2006.01) (86) PCT US2016/013668 de 15/01/2016 (87) WO 2016/115500 de 21/07/2016
(21) BR 11 2017 015204-5	Código 1.1 - Publicação Internacional – PCT. Apresentação de petição de requerimento de entrada na fase nacional (30) 30/01/2015 EP 15305146.1 (51) C12N 5/095 (2010.01) (86) PCT EP2016/052095 de 01/02/2016 (87) WO 2016/120495 de 04/08/2016
(21) BR 11 2017 015208-8	Código 1.1 - Publicação Internacional – PCT. Apresentação de petição de requerimento de entrada na fase nacional (51) H04B 7/04 (2006.01), H04W 72/04 (2009.01) (86) PCT SE2015/050034 de 15/01/2015 (87) WO 2016/114696 de 21/07/2016
(21) BR 11 2017 015214-2	Código 1.1 - Publicação Internacional – PCT. Apresentação de petição de requerimento de entrada na fase nacional (30) 23/01/2015 US US 14/604,409 (51) E21B 34/06 (2006.01), E21B 34/08 (2006.01) (86) PCT US2016/014428 de 22/01/2016 (87) WO 2016/118805 de 28/07/2016
(21) BR 11 2017 015220-7	Código 1.1 - Publicação Internacional – PCT. Apresentação de petição de requerimento de entrada na fase nacional (51) G01N 27/06 (2006.01), G01N 33/48 (2006.01), B81B 5/00 (2006.01) (86) PCT US2015/013636 de 30/01/2015 (87) WO 2016/122552 de 04/08/2016

(21) BR 11 2017 015224-0	Código 1.1 - Publicação Internacional – PCT. Apresentação de petição de requerimento de entrada na fase nacional (30) 15/01/2015 HU P1500011 (51) A23C 9/123 (2006.01), A23C 9/13 (2006.01), A23C 19/02 (2006.01) (86) PCT HU2016/000004 de 13/01/2016 (87) WO 2016/113580 de 21/07/2016
(21) BR 11 2017 015225-8	Código 1.1 - Publicação Internacional – PCT. Apresentação de petição de requerimento de entrada na fase nacional (51) A61F 13/15 (2006.01) (86) PCT US2015/013851 de 30/01/2015 (87) WO 2016/122619 de 04/08/2016
(21) BR 11 2017 015226-6	Código 1.1 - Publicação Internacional – PCT. Apresentação de petição de requerimento de entrada na fase nacional (30) 16/01/2015 DE 10 2015 000 259.7 (51) B63H 11/08 (2006.01), B63H 21/17 (2006.01), B63H 23/00 (2006.01) (86) PCT EP2016/050432 de 12/01/2016 (87) WO 2016/113237 de 21/07/2016
(21) BR 11 2017 015229-0	Código 1.1 - Publicação Internacional – PCT. Apresentação de petição de requerimento de entrada na fase nacional (30) 16/01/2015 US 62/104,130 (51) A61M 5/00 (2006.01), A61M 5/32 (2006.01) (86) PCT US2016/013631 de 15/01/2016 (87) WO 2016/115477 de 21/07/2016
(21) BR 11 2017 015230-4	Código 1.1 - Publicação Internacional – PCT. Apresentação de petição de requerimento de entrada na fase nacional (30) 16/01/2015 FR 1550383 (51) G02C 7/02 (2006.01) (86) PCT FR2016/050065 de 14/01/2016 (87) WO 2016/113506 de 21/07/2016
(21) BR 11 2017 015232-0	Código 1.1 - Publicação Internacional – PCT. Apresentação de petição de requerimento de entrada na fase nacional (51) B07B 1/46 (2006.01), B07B 1/48 (2006.01) (86) PCT EP2015/050777 de 16/01/2015 (87) WO 2016/112994 de 21/07/2016
(21) BR 11 2017 015234-7	Código 1.1 - Publicação Internacional – PCT. Apresentação de petição de requerimento de entrada na fase nacional

	(51) A61K 8/25 (2006.01), A61Q 9/04 (2006.01), A61K 8/73 (2006.01), A61K 8/19 (2006.01), A61B 18/20 (2006.01) (86) PCT EP2015/050570 de 14/01/2015 (87) WO 2016/112971 de 21/07/2016
(21) BR 11 2017 015236-3	Código 1.1 - Publicação Internacional – PCT. Apresentação de petição de requerimento de entrada na fase nacional (30) 11/02/2015 US 62/114,638 (51) C08G 59/68 (2006.01), C09J 163/00 (2006.01) (86) PCT US2016/016947 de 08/02/2016 (87) WO 2016/130455 de 18/08/2016
(21) BR 11 2017 015237-1	Código 1.1 - Publicação Internacional – PCT. Apresentação de petição de requerimento de entrada na fase nacional (51) B60L 3/00 (2006.01) (86) PCT EP2015/000069 de 16/01/2015 (87) WO 2016/112926 de 21/07/2016
(21) BR 11 2017 015241-0	Código 1.1 - Publicação Internacional – PCT. Apresentação de petição de requerimento de entrada na fase nacional (30) 16/01/2015 BG 2935 (51) A23L 2/66 (2006.01), A23L 2/38 (2006.01) (86) PCT IB2015/059563 de 11/12/2015 (87) WO 2016/113613 de 21/07/2016
(21) BR 11 2017 015242-8	Código 1.1 - Publicação Internacional – PCT. Apresentação de petição de requerimento de entrada na fase nacional (30) 16/01/2015 CN PCT/CN2015/070896; 24/04/2015 CN PCT/CN2015/077356; 15/12/2015 CN PCT/CN2015/097403 (51) C07D 487/04 (2006.01), A61K 31/519 (2006.01) (86) PCT EP2016/050504 de 13/01/2016 (87) WO 2016/113273 de 21/07/2016
(21) BR 11 2017 015259-2	Código 1.1 - Publicação Internacional – PCT. Apresentação de petição de requerimento de entrada na fase nacional (30) 26/02/2015 US 62/121,116 (51) A61P 25/28 (2006.01), A61K 39/00 (2006.01) (86) PCT US2016/018419 de 18/02/2016 (87) WO 2016/137811 de 01/09/2016
(21) BR 11 2017 015261-4	Código 1.1 - Publicação Internacional – PCT. Apresentação de petição de requerimento de entrada na fase nacional (51) H04W 72/04 (2009.01), H04W 72/12 (2009.01)

	(86) PCT JP2015/052410 de 28/01/2015 (87) WO 2016/121041 de 04/08/2016
(21) BR 11 2017 015264-9	Código 1.1 - Publicação Internacional – PCT. Apresentação de petição de requerimento de entrada na fase nacional (30) 12/03/2015 DE 10 2015 103 662.2 (51) B01D 35/147 (2006.01), B01D 35/153 (2006.01), B01D 29/15 (2006.01) (86) PCT EP2016/054939 de 08/03/2016 (87) WO 2016/142389 de 15/09/2016
(21) BR 11 2017 015270-3	Código 1.1 - Publicação Internacional – PCT. Apresentação de petição de requerimento de entrada na fase nacional (30) 21/01/2015 EP 15151966.7 (51) A01H 5/00 (2006.01), C12N 5/04 (2006.01), C12N 15/52 (2006.01), C12N 15/82 (2006.01) (86) PCT IB2016/050268 de 20/01/2016 (87) WO 2016/116870 de 28/07/2016
(21) BR 11 2017 015272-0	Código 1.1 - Publicação Internacional – PCT. Apresentação de petição de requerimento de entrada na fase nacional (30) 15/01/2015 IT UD2015A000003 (51) B01F 13/10 (2006.01), B01F 7/16 (2006.01), B01F 15/00 (2006.01), B01F 7/20 (2006.01) (86) PCT IB2016/050200 de 15/01/2016 (87) WO 2016/113708 de 21/07/2016
(21) BR 11 2017 015273-8	Código 1.1 - Publicação Internacional – PCT. Apresentação de petição de requerimento de entrada na fase nacional (30) 20/01/2015 US 62/105,463 (51) C07D 213/74 (2006.01), C07D 401/12 (2006.01), C07D 405/12 (2006.01), C07D 409/12 (2006.01), C07D 417/12 (2006.01), C07D 487/04 (2006.01), A61K 31/496 (2006.01) (86) PCT US2016/014148 de 20/01/2016 (87) WO 2016/118638 de 28/07/2016
(21) BR 11 2017 015275-4	Código 1.1 - Publicação Internacional – PCT. Apresentação de petição de requerimento de entrada na fase nacional (51) E21B 34/06 (2006.01), E21B 17/18 (2006.01) (86) PCT US2015/016284 de 18/02/2015 (87) WO 2016/133500 de 25/08/2016
(21) BR 11 2017 015276-2	Código 1.1 - Publicação Internacional – PCT. Apresentação de petição de requerimento de entrada na fase nacional

	(30) 28/01/2015 GB 1501430.1; 19/08/2015 GB 1514689.7 (51) C08G 77/08 (2006.01), C08G 77/14 (2006.01), H01L 23/29 (2006.01), C09D 183/04 (2006.01) (86) PCT EP2016/051573 de 26/01/2016 (87) WO 2016/120270 de 04/08/2016
(21) BR 11 2017 015280-0	Código 1.1 - Publicação Internacional – PCT. Apresentação de petição de requerimento de entrada na fase nacional (30) 23/02/2015 EP 15156057.0 (51) A23C 19/032 (2006.01) (86) PCT EP2016/053664 de 22/02/2016 (87) WO 2016/135093 de 01/09/2016
(21) BR 11 2017 015285-1	Código 1.1 - Publicação Internacional – PCT. Apresentação de petição de requerimento de entrada na fase nacional (30) 16/02/2015 IT TO2015A000101 (51) A61M 27/00 (2006.01), A61B 5/03 (2006.01), A61M 25/02 (2006.01), A61M 39/02 (2006.01) (86) PCT IT2016/000001 de 07/01/2016 (87) WO 2016/132390 de 25/08/2016
(21) BR 11 2017 015286-0	Código 1.1 - Publicação Internacional – PCT. Apresentação de petição de requerimento de entrada na fase nacional (30) 19/01/2015 NL 2014156; 19/01/2015 NL 2014157 (51) A01K 43/10 (2006.01), B41J 3/407 (2006.01), B65G 47/86 (2006.01) (86) PCT NL2016/050024 de 12/01/2016 (87) WO 2016/118003 de 28/07/2016
(21) BR 11 2017 015287-8	Código 1.1 - Publicação Internacional – PCT. Apresentação de petição de requerimento de entrada na fase nacional (30) 30/01/2015 US 62/110,071; 20/11/2015 US 62/258,082 (51) C07K 16/28 (2006.01), G01N 33/68 (2006.01) (86) PCT US2016/015720 de 29/01/2016 (87) WO 2016/123521 de 04/08/2016
(21) BR 11 2017 015288-6	Código 1.1 - Publicação Internacional – PCT. Apresentação de petição de requerimento de entrada na fase nacional (30) 16/01/2015 US 62/104,314 (51) A61K 39/135 (2006.01) (86) PCT US2016/013587 de 15/01/2016 (87) WO 2016/115456 de 21/07/2016
(21) BR 11 2017 015291-6	Código 1.1 - Publicação Internacional – PCT. Apresentação de petição de

	requerimento de entrada na fase nacional (30) 16/01/2015 EP 15151464.3; 29/01/2015 NL 1041160 (51) C07C 269/04 (2006.01), C07C 273/18 (2006.01), C07C 271/28 (2006.01), C07C 271/58 (2006.01) (86) PCT NL2016/050042 de 18/01/2016 (87) WO 2016/114670 de 21/07/2016
(21) BR 11 2017 015292-4	Código 1.1 - Publicação Internacional – PCT. Apresentação de petição de requerimento de entrada na fase nacional (30) 26/01/2015 US 62/107,599 (51) E21B 19/16 (2006.01) (86) PCT US2016/014854 de 26/01/2016 (87) WO 2016/123066 de 04/08/2016
(21) BR 11 2017 015293-2	Código 1.1 - Publicação Internacional – PCT. Apresentação de petição de requerimento de entrada na fase nacional (51) E21B 47/12 (2006.01), E21B 33/13 (2006.01) (86) PCT US2015/016709 de 19/02/2015 (87) WO 2016/133524 de 25/08/2016
(21) BR 11 2017 015294-0	Código 1.1 - Publicação Internacional – PCT. Apresentação de petição de requerimento de entrada na fase nacional (30) 19/01/2015 IN 67/KOL/2015 (51) C07C 233/15 (2006.01), C07C 231/24 (2006.01), A01N 37/18 (2006.01) (86) PCT IB2015/060072 de 31/12/2015 (87) WO 2016/116797 de 28/07/2016
(21) BR 11 2017 015296-7	Código 1.1 - Publicação Internacional – PCT. Apresentação de petição de requerimento de entrada na fase nacional (30) 16/01/2015 US 62/104,237; 27/08/2015 US 62/210,586 (51) C09J 7/02 (2006.01), F16L 9/16 (2006.01), F16L 11/08 (2006.01), F16L 11/10 (2006.01), F16L 11/24 (2006.01) (86) PCT US2016/013314 de 14/01/2016 (87) WO 2016/115287 de 21/07/2016
(21) BR 11 2017 015297-5	Código 1.1 - Publicação Internacional – PCT. Apresentação de petição de requerimento de entrada na fase nacional (30) 16/03/2015 FR 1552129 (51) C04B 24/16 (2006.01), C04B 24/24 (2006.01), C04B 24/26 (2006.01) (86) PCT FR2016/050568 de 15/03/2016 (87) WO 2016/146933 de 22/09/2016
(21) BR 11 2017 015298-3	Código 1.1 - Publicação Internacional – PCT. Apresentação de petição de

	requerimento de entrada na fase nacional (30) 16/01/2015 EP 15000112.1 (51) B09B 3/00 (2006.01), C08B 1/00 (2006.01) (86) PCT EP2015/079986 de 16/12/2015 (87) WO 2016/113063 de 21/07/2016
(21) BR 11 2017 015301-7	Código 1.1 - Publicação Internacional – PCT. Apresentação de petição de requerimento de entrada na fase nacional (30) 19/01/2015 NL 2014157; 19/01/2015 NL 2014156 (51) A01K 43/00 (2006.01), A01K 43/10 (2006.01), B41F 17/30 (2006.01), B41J 3/407 (2006.01), B65B 23/06 (2006.01), B65G 17/06 (2006.01), B65G 17/12 (2006.01), B65B 65/02 (2006.01) (86) PCT NL2016/050023 de 12/01/2016 (87) WO 2016/118002 de 28/07/2016
(21) BR 11 2017 015302-5	Código 1.1 - Publicação Internacional – PCT. Apresentação de petição de requerimento de entrada na fase nacional (30) 19/01/2015 IT 102015902322334 (51) F04D 29/22 (2006.01) (86) PCT JP2016/051948 de 18/01/2016 (87) WO 2016/117709 de 28/07/2016
(21) BR 11 2017 015305-0	Código 1.1 - Publicação Internacional – PCT. Apresentação de petição de requerimento de entrada na fase nacional (30) 19/01/2015 DE 10 2015 100 702.9 (51) B60R 3/02 (2006.01) (86) PCT EP2016/050895 de 18/01/2016 (87) WO 2016/116401 de 28/07/2016
(21) BR 11 2017 015306-8	Código 1.1 - Publicação Internacional – PCT. Apresentação de petição de requerimento de entrada na fase nacional (51) D01D 4/00 (2006.01), D01D 4/02 (2006.01), D01D 5/04 (2006.01) (86) PCT CN2015/071435 de 23/01/2015 (87) WO 2016/115730 de 28/07/2016
(21) BR 11 2017 015307-6	Código 1.1 - Publicação Internacional – PCT. Apresentação de petição de requerimento de entrada na fase nacional (30) 27/02/2015 US 62/126,439 (51) A61K 31/712 (2006.01), A61K 31/7125 (2006.01), A61P 3/06 (2006.01) (86) PCT US2016/019728 de 26/02/2016 (87) WO 2016/138355 de 01/09/2016
(21) BR 11 2017 015308-4	Código 1.1 - Publicação Internacional – PCT. Apresentação de petição de

	requerimento de entrada na fase nacional (30) 19/01/2015 NL 2014158 (51) B65B 23/06 (2006.01), B65G 47/38 (2006.01) (86) PCT NL2016/050031 de 13/01/2016 (87) WO 2016/118004 de 28/07/2016
(21) BR 11 2017 015309-2	Código 1.1 - Publicação Internacional – PCT. Apresentação de petição de requerimento de entrada na fase nacional (30) 19/01/2015 IT 102015902322335 (51) B23K 20/12 (2006.01), B23K 20/10 (2006.01), B29C 65/08 (2006.01) (86) PCT JP2016/051947 de 18/01/2016 (87) WO 2016/117708 de 28/07/2016
(21) BR 11 2017 015310-6	Código 1.1 - Publicação Internacional – PCT. Apresentação de petição de requerimento de entrada na fase nacional (30) 26/01/2015 US 62/107,799; 30/12/2015 US 62/273,059 (51) A61K 38/17 (2006.01) (86) PCT US2016/014952 de 26/01/2016 (87) WO 2016/123123 de 04/08/2016
(21) BR 11 2017 015313-0	Código 1.1 - Publicação Internacional – PCT. Apresentação de petição de requerimento de entrada na fase nacional (30) 23/12/2014 EP 14200167.6; 07/09/2015 EP 15184093.1 (51) C08G 83/00 (2006.01), C08L 71/02 (2006.01), A01N 25/30 (2006.01), C08G 18/48 (2006.01), C08G 18/73 (2006.01), C08G 18/28 (2006.01) (86) PCT EP2015/079344 de 11/12/2015 (87) WO 2016/102203 de 30/06/2016
(21) BR 11 2017 015320-3	Código 1.1 - Publicação Internacional – PCT. Apresentação de petição de requerimento de entrada na fase nacional (30) 09/02/2015 JP 2015-023282 (51) B21B 25/00 (2006.01), C23C 4/06 (2006.01), C23C 4/10 (2006.01) (86) PCT JP2015/005772 de 18/11/2015 (87) WO 2016/129019 de 18/08/2016
(21) BR 11 2017 015336-0	Código 1.1 - Publicação Internacional – PCT. Apresentação de petição de requerimento de entrada na fase nacional (30) 16/01/2015 US 14/598,783 (51) A61F 13/49 (2006.01), A61F 13/496 (2006.01), A61F 13/532 (2006.01) (86) PCT US2016/012148 de 05/01/2016 (87) WO 2016/114946 de 21/07/2016
(21) BR 11 2017 015338-6	Código 1.1 - Publicação Internacional – PCT. Apresentação de petição de

	requerimento de entrada na fase nacional (30) 19/01/2015 IN 178/MUM/2015 (51) A61K 8/00 (2006.01) (86) PCT IN2016/050017 de 15/01/2016 (87) WO 2016/116950 de 28/07/2016
(21) BR 11 2017 015339-4	Código 1.1 - Publicação Internacional – PCT. Apresentação de petição de requerimento de entrada na fase nacional (30) 28/01/2015 DE DE 10 2015 101 199.9; 14/09/2015 DE DE 10 2015 115 468.5 (51) B01J 2/30 (2006.01), C01D 5/00 (2006.01), C05D 1/00 (2006.01) (86) PCT EP2016/051686 de 27/01/2016 (87) WO 2016/120317 de 04/08/2016
(21) BR 11 2017 015340-8	Código 1.1 - Publicação Internacional – PCT. Apresentação de petição de requerimento de entrada na fase nacional (51) A61K 31/185 (2006.01), A61P 31/12 (2006.01), A61P 1/12 (2006.01) (86) PCT CN2015/070953 de 17/01/2015 (87) WO 2016/112552 de 21/07/2016
(21) BR 11 2017 015341-6	Código 1.1 - Publicação Internacional – PCT. Apresentação de petição de requerimento de entrada na fase nacional (30) 15/01/2015 US 62/103,787 (51) A01H 1/00 (2006.01), A01H 5/00 (2006.01), A01H 5/10 (2006.01) (86) PCT US2016/012473 de 07/01/2016 (87) WO 2016/114973 de 21/07/2016
(21) BR 11 2017 015348-3	Código 1.1 - Publicação Internacional – PCT. Apresentação de petição de requerimento de entrada na fase nacional (30) 17/03/2015 EP 15159443.9 (51) C12N 5/04 (2006.01), C12N 9/10 (2006.01) (86) PCT EP2016/055830 de 17/03/2016 (87) WO 2016/146760 de 22/09/2016
(21) BR 11 2017 015350-5	Código 1.1 - Publicação Internacional – PCT. Apresentação de petição de requerimento de entrada na fase nacional (30) 23/01/2015 JP 2015-011560 (51) C22C 38/00 (2006.01), C22C 38/28 (2006.01), F16C 33/62 (2006.01), C21C 7/06 (2006.01), C21D 1/32 (2006.01) (86) PCT JP2016/051470 de 19/01/2016 (87) WO 2016/117571 de 28/07/2016
(21) BR 11 2017 015353-0	Código 1.1 - Publicação Internacional – PCT. Apresentação de petição de

	requerimento de entrada na fase nacional (30) 20/01/2015 US 62/105,479 (51) A61K 9/00 (2006.01), A61K 31/137 (2006.01), A61K 31/56 (2006.01) (86) PCT US2016/014072 de 20/01/2016 (87) WO 2016/118589 de 28/07/2016
(21) BR 11 2017 015354-8	Código 1.1 - Publicação Internacional – PCT. Apresentação de petição de requerimento de entrada na fase nacional (30) 12/02/2015 US 62/115,585; 12/08/2015 US 14/825,095 (51) G06F 17/22 (2006.01), G06F 17/24 (2006.01), G06F 17/27 (2006.01), G06F 3/023 (2006.01) (86) PCT US2016/016238 de 03/02/2016 (87) WO 2016/130367 de 18/08/2016
(21) BR 11 2017 015358-0	Código 1.1 - Publicação Internacional – PCT. Apresentação de petição de requerimento de entrada na fase nacional (30) 22/01/2015 US 62/106,493 (51) A62C 3/08 (2006.01) (86) PCT IB2016/050326 de 22/01/2016 (87) WO 2016/116898 de 28/07/2016
(21) BR 11 2017 015365-3	Código 1.1 - Publicação Internacional – PCT. Apresentação de petição de requerimento de entrada na fase nacional (30) 19/01/2015 FR 1550404 (51) H04B 10/40 (2013.01) (86) PCT FR2016/050093 de 19/01/2016 (87) WO 2016/116690 de 28/07/2016
(21) BR 11 2017 015367-0	Código 1.1 - Publicação Internacional – PCT. Apresentação de petição de requerimento de entrada na fase nacional (30) 22/01/2015 EP 15152199.4; 23/11/2015 EP 15195915.2 (51) H01R 13/193 (2006.01), H01R 24/40 (2011.01), H01R 13/6583 (2011.01), H01R 13/622 (2006.01) (86) PCT EP2016/050451 de 12/01/2016 (87) WO 2016/116326 de 28/07/2016
(21) BR 11 2017 015368-8	Código 1.1 - Publicação Internacional – PCT. Apresentação de petição de requerimento de entrada na fase nacional (30) 19/01/2015 CN 201510025857.3 (51) C12N 15/82 (2006.01), C12N 15/55 (2006.01), C12N 5/10 (2006.01) (86) PCT CN2016/071352 de 19/01/2016 (87) WO 2016/116032 de 28/07/2016

(21) BR 11 2017 015371-8	Código 1.1 - Publicação Internacional – PCT. Apresentação de petição de requerimento de entrada na fase nacional (30) 19/01/2015 FR 15 50413 (51) H03G 7/00 (2006.01) (86) PCT EP2016/050995 de 19/01/2016 (87) WO 2016/116435 de 28/07/2016
(21) BR 11 2017 015372-6	Código 1.1 - Publicação Internacional – PCT. Apresentação de petição de requerimento de entrada na fase nacional (30) 20/01/2015 GB 1500951.7; 03/02/2015 GB 1501776.7 (51) E21B 33/038 (2006.01), E21B 17/01 (2006.01), E21B 33/035 (2006.01) (86) PCT NO2015/050262 de 24/12/2015 (87) WO 2016/118019 de 28/07/2016
(21) BR 11 2017 015373-4	Código 1.1 - Publicação Internacional – PCT. Apresentação de petição de requerimento de entrada na fase nacional (30) 05/02/2015 FR 1550922 (51) C23C 16/32 (2006.01), B32B 38/00 (2006.01), C08J 5/12 (2006.01) (86) PCT FR2015/053383 de 08/12/2015 (87) WO 2016/124824 de 11/08/2016
(21) BR 11 2017 015374-2	Código 1.1 - Publicação Internacional – PCT. Apresentação de petição de requerimento de entrada na fase nacional (30) 05/02/2015 JP 2015-021081 (51) C23C 22/00 (2006.01), C23C 22/34 (2006.01), C23C 22/36 (2006.01), H01F 1/18 (2006.01), C21D 8/12 (2006.01), C21D 9/46 (2006.01), C22C 38/00 (2006.01) (86) PCT JP2016/053041 de 02/02/2016 (87) WO 2016/125783 de 11/08/2016
(21) BR 11 2017 015375-0	Código 1.1 - Publicação Internacional – PCT. Apresentação de petição de requerimento de entrada na fase nacional (30) 20/01/2015 US 62/105,691 (51) H04N 5/225 (2006.01), H04N 5/232 (2006.01) (86) PCT US2016/013840 de 19/01/2016 (87) WO 2016/118473 de 28/07/2016
(21) BR 11 2017 015376-9	Código 1.1 - Publicação Internacional – PCT. Apresentação de petição de requerimento de entrada na fase nacional (30) 23/01/2015 FR 1550555 (51) A47J 43/046 (2006.01) (86) PCT FR2016/050125 de 21/01/2016 (87) WO 2016/116714 de 28/07/2016

(21) BR 11 2017 015377-7	Código 1.1 - Publicação Internacional – PCT. Apresentação de petição de requerimento de entrada na fase nacional (30) 24/02/2015 US 62/119,985 (51) C23C 14/50 (2006.01), C23C 14/04 (2006.01) (86) PCT EP2016/053313 de 17/02/2016 (87) WO 2016/135014 de 01/09/2016
(21) BR 11 2017 015381-5	Código 1.1 - Publicação Internacional – PCT. Apresentação de petição de requerimento de entrada na fase nacional (30) 27/02/2015 US 62/121,680 (51) B65D 25/14 (2006.01), B65D 1/40 (2006.01), B65D 1/22 (2006.01), B65D 1/34 (2006.01), B65D 77/10 (2006.01), C08L 25/06 (2006.01), C09D 167/00 (2006.01), C09D 175/04 (2006.01) (86) PCT US2016/019467 de 25/02/2016 (87) WO 2016/138206 de 01/09/2016
(21) BR 11 2017 015384-0	Código 1.1 - Publicação Internacional – PCT. Apresentação de petição de requerimento de entrada na fase nacional (30) 19/01/2015 FR 1550408 (51) H03G 3/12 (2006.01), H03G 7/00 (2006.01) (86) PCT EP2016/051014 de 19/01/2016 (87) WO 2016/116444 de 28/07/2016
(21) BR 11 2017 015387-4	Código 1.1 - Publicação Internacional – PCT. Apresentação de petição de requerimento de entrada na fase nacional (30) 20/01/2015 US 62/105,613; 02/07/2015 US 62/187,973 (51) A61K 31/79 (2006.01), A61K 33/18 (2006.01) (86) PCT US2016/013660 de 15/01/2016 (87) WO 2016/118424 de 28/07/2016
(21) BR 11 2017 015393-9	Código 1.1 - Publicação Internacional – PCT. Apresentação de petição de requerimento de entrada na fase nacional (51) E21B 34/06 (2006.01) (86) PCT US2015/016846 de 20/02/2015 (87) WO 2016/133539 de 25/08/2016
(21) BR 11 2017 015394-7	Código 1.1 - Publicação Internacional – PCT. Apresentação de petição de requerimento de entrada na fase nacional (51) G01N 21/17 (2006.01), G01N 21/66 (2006.01), G01N 27/26 (2006.01) (86) PCT US2015/016750 de 20/02/2015 (87) WO 2016/133526 de 25/08/2016

(21) BR 11 2017 015396-3	Código 1.1 - Publicação Internacional – PCT. Apresentação de petição de requerimento de entrada na fase nacional (30) 20/02/2015 US 62/118586 (51) E21B 49/08 (2006.01), E21B 47/00 (2006.01) (86) PCT US2015/020165 de 12/03/2015 (87) WO 2016/133549 de 25/08/2016
(21) BR 11 2017 015399-8	Código 1.1 - Publicação Internacional – PCT. Apresentação de petição de requerimento de entrada na fase nacional (51) H01B 3/00 (2006.01) (86) PCT IB2015/050469 de 21/01/2015 (87) WO 2016/116779 de 28/07/2016
(21) BR 11 2017 015402-1	Código 1.1 - Publicação Internacional – PCT. Apresentação de petição de requerimento de entrada na fase nacional (30) 06/02/2015 SE 1550136-4 (51) B05B 15/06 (2006.01) (86) PCT IB2016/000172 de 28/01/2016 (87) WO 2016/125012 de 11/08/2016
(21) BR 11 2017 015405-6	Código 1.1 - Publicação Internacional – PCT. Apresentação de petição de requerimento de entrada na fase nacional (51) E21B 47/12 (2006.01), E21B 47/13 (2012.01) (86) PCT US2015/019853 de 11/03/2015 (87) WO 2016/144344 de 15/09/2016
(21) BR 11 2017 015412-9	Código 1.1 - Publicação Internacional – PCT. Apresentação de petição de requerimento de entrada na fase nacional (51) E21B 47/12 (2006.01), E21B 47/13 (2012.01) (86) PCT US2015/019861 de 11/03/2015 (87) WO 2016/144346 de 15/09/2016
(21) BR 11 2017 015415-3	Código 1.1 - Publicação Internacional – PCT. Apresentação de petição de requerimento de entrada na fase nacional (51) E21B 34/06 (2006.01), F16K 1/18 (2006.01) (86) PCT US2015/016179 de 17/02/2015 (87) WO 2016/133497 de 25/08/2016
(21) BR 11 2017 015416-1	Código 1.1 - Publicação Internacional – PCT. Apresentação de petição de requerimento de entrada na fase nacional (51) E21B 47/00 (2006.01), G01V 3/18 (2006.01) (86) PCT US2015/017790 de 26/02/2015 (87) WO 2016/137472 de 01/09/2016

(21) BR 11 2017 015420-0	Código 1.1 - Publicação Internacional – PCT. Apresentação de petição de requerimento de entrada na fase nacional (30) 26/01/2015 US 62/107,879 (51) H01R 13/62 (2006.01), G02B 6/36 (2006.01) (86) PCT US2016/014958 de 26/01/2016 (87) WO 2016/123127 de 04/08/2016
(21) BR 11 2017 015429-3	Código 1.1 - Publicação Internacional – PCT. Apresentação de petição de requerimento de entrada na fase nacional (30) 19/01/2015 EP 15425003.9 (51) A61B 17/60 (2006.01) (86) PCT EP2015/080734 de 21/12/2015 (87) WO 2016/116237 de 28/07/2016
(21) BR 11 2017 015431-5	Código 1.1 - Publicação Internacional – PCT. Apresentação de petição de requerimento de entrada na fase nacional (30) 20/01/2015 US 62/105385 (51) A61K 31/4375 (2006.01) (86) PCT US2016/013507 de 15/01/2016 (87) WO 2016/118403 de 28/07/2016
(21) BR 11 2017 015436-6	Código 1.1 - Publicação Internacional – PCT. Apresentação de petição de requerimento de entrada na fase nacional (30) 19/01/2015 JP JP2015-007877; 26/01/2015 JP JP2015-012643; 26/01/2015 JP JP2015-012644 (51) C08L 101/00 (2006.01), B65D 85/86 (2006.01), C08G 63/672 (2006.01), C08K 3/16 (2006.01), C08K 5/098 (2006.01), C08K 5/42 (2006.01), C08L 23/00 (2006.01), C08L 25/00 (2006.01), C08L 67/02 (2006.01) (86) PCT JP2015/084430 de 08/12/2015 (87) WO 2016/117233 de 28/07/2016
(21) BR 11 2017 015442-0	Código 1.1 - Publicação Internacional – PCT. Apresentação de petição de requerimento de entrada na fase nacional (30) 23/02/2015 DE 20 2015 103 196.3; 23/02/2015 DE 10 2015 203 211.6; 19/06/2015 DE 10 2015 211 376.0 (51) B01D 36/00 (2006.01), B01D 46/24 (2006.01), B01D 29/15 (2006.01) (86) PCT EP2016/053367 de 17/02/2016 (87) WO 2016/135022 de 01/09/2016
(21) BR 11 2017 015443-9	Código 1.1 - Publicação Internacional – PCT. Apresentação de petição de requerimento de entrada na fase nacional (30) 23/01/2015 EP 15152224.0

(51) F22B 1/28 (2006.01), F22B 27/16 (2006.01)
(86) PCT EP2016/050406 de 12/01/2016
(87) WO 2016/116319 de 28/07/2016

(21) BR 11 2017 015445-5

Código 1.1 - Publicação Internacional – PCT. Apresentação de petição de requerimento de entrada na fase nacional
(51) C04B 28/02 (2006.01), C04B 28/06 (2006.01), C04B 28/18 (2006.01)
(86) PCT PT2015/000005 de 19/01/2015
(87) WO 2016/118029 de 28/07/2016

(21) BR 11 2017 015448-0

Código 1.1 - Publicação Internacional – PCT. Apresentação de petição de requerimento de entrada na fase nacional
(30) 03/03/2015 CN PCT/CN2015/073563
(51) C07D 405/14 (2006.01), C07D 309/02 (2006.01), C07D 233/58 (2006.01), C07D 233/56 (2006.01), C07D 235/04 (2006.01), C07D 249/08 (2006.01), A61K 31/4196 (2006.01), A61K 31/4245 (2006.01)
(86) PCT CN2016/074083 de 19/02/2016
(87) WO 2016/138821 de 09/09/2016

(21) BR 11 2017 015450-1

Código 1.1 - Publicação Internacional – PCT. Apresentação de petição de requerimento de entrada na fase nacional
(30) 06/02/2015 JP 2015-021823
(51) A01N 43/78 (2006.01), A01N 57/12 (2006.01), A01N 57/32 (2006.01)
(86) PCT JP2016/052696 de 29/01/2016
(87) WO 2016/125707 de 11/08/2016

(21) BR 11 2017 015451-0

Código 1.1 - Publicação Internacional – PCT. Apresentação de petição de requerimento de entrada na fase nacional
(30) 21/01/2015 US 62/105,889; 16/12/2015 US 14/971,363
(51) G01N 33/20 (2006.01), C21B 7/24 (2006.01), C21C 5/46 (2006.01), F27D 21/00 (2006.01), G01N 1/12 (2006.01), G01K 7/02 (2006.01)
(86) PCT EP2015/080912 de 22/12/2015
(87) WO 2016/116240 de 28/07/2016

(21) BR 11 2017 015452-8

Código 1.1 - Publicação Internacional – PCT. Apresentação de petição de requerimento de entrada na fase nacional
(30) 21/01/2015 US 62/106,045
(51) A61K 9/00 (2006.01), A61K 47/36 (2006.01), A61K 31/661 (2006.01), A61K 31/573 (2006.01), A61K 45/06 (2006.01)
(86) PCT US2016/014165 de 20/01/2016
(87) WO 2016/118649 de 28/07/2016

(21) BR 11 2017 015453-6

Código 1.1 - Publicação Internacional – PCT. Apresentação de petição de

	requerimento de entrada na fase nacional (30) 26/01/2015 DK PA 2015 70044; 19/03/2015 EP PCT/EP2015/055848 (51) C07K 16/28 (2006.01), A61K 39/395 (2006.01) (86) PCT EP2016/051471 de 25/01/2016 (87) WO 2016/120220 de 04/08/2016
(21) BR 11 2017 015455-2	Código 1.1 - Publicação Internacional – PCT. Apresentação de petição de requerimento de entrada na fase nacional (30) 20/01/2015 US 62/105,336 (51) C07D 401/12 (2006.01), A61K 31/422 (2006.01), A61K 31/44 (2006.01), C07D 413/12 (2006.01), A61B 6/00 (2006.01), A61B 8/00 (2006.01) (86) PCT IB2016/050276 de 20/01/2016 (87) WO 2016/116875 de 28/07/2016
(21) BR 11 2017 015458-7	Código 1.1 - Publicação Internacional – PCT. Apresentação de petição de requerimento de entrada na fase nacional (30) 02/02/2015 JP 2015-018868 (51) C22C 38/00 (2006.01), B23K 35/30 (2006.01), C22C 38/48 (2006.01) (86) PCT JP2016/052468 de 28/01/2016 (87) WO 2016/125676 de 11/08/2016
(21) BR 11 2017 015459-5	Código 1.1 - Publicação Internacional – PCT. Apresentação de petição de requerimento de entrada na fase nacional (51) H02J 3/38 (2006.01), H02P 9/00 (2006.01) (86) PCT ES2015/070070 de 02/02/2015 (87) WO 2016/124797 de 11/08/2016
(21) BR 11 2017 015460-9	Código 1.1 - Publicação Internacional – PCT. Apresentação de petição de requerimento de entrada na fase nacional (30) 10/02/2015 US 62/114228 (51) C09D 7/12 (2006.01), C08G 18/22 (2006.01), C08G 18/80 (2006.01), C08G 59/68 (2006.01), C25D 13/06 (2006.01), C25D 13/10 (2006.01) (86) PCT US2016/017323 de 10/02/2016 (87) WO 2016/130656 de 18/08/2016
(21) BR 11 2017 015466-8	Código 1.1 - Publicação Internacional – PCT. Apresentação de petição de requerimento de entrada na fase nacional (51) A61K 8/46 (2006.01), A61Q 5/04 (2006.01), A61K 8/73 (2006.01) (86) PCT BR2015/050037 de 02/04/2015 (87) WO 2016/154692 de 06/10/2016
(21) BR 11 2017 015467-6	Código 1.1 - Publicação Internacional – PCT. Apresentação de petição de requerimento de entrada na fase nacional

	(51) F26B 15/12 (2006.01), B05B 3/02 (2006.01), B05B 9/04 (2006.01) (86) PCT JP2015/051995 de 26/01/2015 (87) WO 2016/120966 de 04/08/2016
(21) BR 11 2017 015468-4	Código 1.1 - Publicação Internacional – PCT. Apresentação de petição de requerimento de entrada na fase nacional (30) 20/01/2015 US 62/105,490; 20/11/2015 US 62/258,015; 14/01/2016 US 62/278,713 (51) A61K 39/395 (2006.01) (86) PCT US2016/014132 de 20/01/2016 (87) WO 2016/118629 de 28/07/2016
(21) BR 11 2017 015470-6	Código 1.1 - Publicação Internacional – PCT. Apresentação de petição de requerimento de entrada na fase nacional (30) 29/01/2015 JP 2015-015414 (51) B05D 7/14 (2006.01), B32B 15/085 (2006.01) (86) PCT JP2016/000340 de 25/01/2016 (87) WO 2016/121359 de 04/08/2016
(21) BR 11 2017 015471-4	Código 1.1 - Publicação Internacional – PCT. Apresentação de petição de requerimento de entrada na fase nacional (30) 19/01/2015 US 62/104,929 (51) C11D 3/37 (2006.01), C11D 3/60 (2006.01) (86) PCT US2016/013598 de 15/01/2016 (87) WO 2016/118415 de 28/07/2016
(21) BR 11 2017 015474-9	Código 1.1 - Publicação Internacional – PCT. Apresentação de petição de requerimento de entrada na fase nacional (30) 20/03/2015 EP 15160101.0 (51) C07D 417/14 (2006.01), A61K 31/541 (2006.01) (86) PCT EP2016/055649 de 16/03/2016 (87) WO 2016/150785 de 29/09/2016
(21) BR 11 2017 015476-5	Código 1.1 - Publicação Internacional – PCT. Apresentação de petição de requerimento de entrada na fase nacional (30) 21/01/2015 US 62/105,882; 16/11/2015 US 14/942,180 (51) B22D 2/00 (2006.01) (86) PCT EP2015/081114 de 23/12/2015 (87) WO 2016/116247 de 28/07/2016
(21) BR 11 2017 015477-3	Código 1.1 - Publicação Internacional – PCT. Apresentação de petição de requerimento de entrada na fase nacional (30) 29/01/2015 FR 1550706

	(51) A61Q 5/06 (2006.01), A45D 7/06 (2006.01) (86) PCT EP2016/051712 de 27/01/2016 (87) WO 2016/120334 de 04/08/2016
(21) BR 11 2017 015478-1	Código 1.1 - Publicação Internacional – PCT. Apresentação de petição de requerimento de entrada na fase nacional (30) 27/01/2015 FR 1550615 (51) G01N 21/3504 (2014.01) (86) PCT EP2016/051586 de 26/01/2016 (87) WO 2016/120277 de 04/08/2016
(21) BR 11 2017 015479-0	Código 1.1 - Publicação Internacional – PCT. Apresentação de petição de requerimento de entrada na fase nacional (30) 19/01/2015 US 62/105.139 (51) H04N 1/60 (2006.01), G06T 5/00 (2006.01) (86) PCT US2016/013352 de 14/01/2016 (87) WO 2016/118395 de 28/07/2016
(21) BR 11 2017 015480-3	Código 1.1 - Publicação Internacional – PCT. Apresentação de petição de requerimento de entrada na fase nacional (30) 20/01/2015 US 62/105,486; 23/02/2015 US 62/119,620; 20/01/2016 US 15/001,745 (51) H04L 12/701 (2013.01), H04L 12/801 (2013.01) (86) PCT US2016/014146 de 20/01/2016 (87) WO 2016/118636 de 28/07/2016
(21) BR 11 2017 015483-8	Código 1.1 - Publicação Internacional – PCT. Apresentação de petição de requerimento de entrada na fase nacional (51) E21B 34/06 (2006.01) (86) PCT US2015/016861 de 20/02/2015 (87) WO 2016/133541 de 25/08/2016
(21) BR 11 2017 015484-6	Código 1.1 - Publicação Internacional – PCT. Apresentação de petição de requerimento de entrada na fase nacional (51) E21B 21/08 (2006.01), E21B 47/00 (2006.01) (86) PCT US2015/018095 de 27/02/2015 (87) WO 2016/137509 de 01/09/2016
(21) BR 11 2017 015485-4	Código 1.1 - Publicação Internacional – PCT. Apresentação de petição de requerimento de entrada na fase nacional (30) 21/01/2015 EP 15151899.0 (51) F16K 5/04 (2006.01) (86) PCT EP2016/050969 de 19/01/2016

	(87) WO 2016/116422 de 28/07/2016
(21) BR 11 2017 015487-0	Código 1.1 - Publicação Internacional – PCT. Apresentação de petição de requerimento de entrada na fase nacional (30) 20/01/2015 US 62/105,208; 20/01/2016 US 15/001,252 (51) C07D 457/12 (2006.01), A61P 25/16 (2006.01), A61K 31/48 (2006.01) (86) PCT US2016/013980 de 20/01/2016 (87) WO 2016/118541 de 28/07/2016
(21) BR 11 2017 015489-7	Código 1.1 - Publicação Internacional – PCT. Apresentação de petição de requerimento de entrada na fase nacional (30) 21/01/2015 US 62/106175 (51) B62D 63/02 (2006.01) (86) PCT US2016/014062 de 20/01/2016 (87) WO 2016/118585 de 28/07/2016
(21) BR 11 2017 015492-7	Código 1.1 - Publicação Internacional – PCT. Apresentação de petição de requerimento de entrada na fase nacional (30) 03/04/2015 JP 2015-076976 (51) B22D 37/00 (2006.01) (86) PCT JP2016/054569 de 17/02/2016 (87) WO 2016/158055 de 06/10/2016
(21) BR 11 2017 015493-5	Código 1.1 - Publicação Internacional – PCT. Apresentação de petição de requerimento de entrada na fase nacional (30) 20/01/2015 US 14/601,038 (51) H04B 1/403 (2015.01), H04B 1/525 (2015.01) (86) PCT US2016/013106 de 12/01/2016 (87) WO 2016/118365 de 28/07/2016
(21) BR 11 2017 015494-3	Código 1.1 - Publicação Internacional – PCT. Apresentação de petição de requerimento de entrada na fase nacional (30) 23/01/2015 EP 15152225.7 (51) F22B 1/28 (2006.01) (86) PCT EP2016/051392 de 22/01/2016 (87) WO 2016/116631 de 28/07/2016
(21) BR 11 2017 015499-4	Código 1.1 - Publicação Internacional – PCT. Apresentação de petição de requerimento de entrada na fase nacional (30) 19/01/2015 US 62/105080; 25/05/2015 US 62/166120 (51) A61K 41/00 (2006.01), A61K 31/498 (2006.01), A61K 33/24 (2006.01), A61K 38/40 (2006.01), A61P 31/00 (2006.01), A61P 35/00 (2006.01), C07D 213/04 (2006.01), C07D 215/02 (2006.01), C07D 239/24 (2006.01), C07D

	401/14 (2006.01), C07D 471/04 (2006.01), C07D 471/14 (2006.01), C07D 471/22 (2006.01), C07D 487/04 (2006.01), C07D 487/14 (2006.01) (86) PCT IB2016/050253 de 19/01/2016 (87) WO 2016/116859 de 28/07/2016
(21) BR 11 2017 015501-0	Código 1.1 - Publicação Internacional – PCT. Apresentação de petição de requerimento de entrada na fase nacional (30) 20/01/2015 US 14/601,073 (51) H04N 13/00 (2006.01) (86) PCT US2016/012069 de 04/01/2016 (87) WO 2016/118313 de 28/07/2016
(21) BR 11 2017 015504-4	Código 1.1 - Publicação Internacional – PCT. Apresentação de petição de requerimento de entrada na fase nacional (30) 20/01/2015 DE 10 2015 100 756.8 (51) A01N 25/04 (2006.01), A01N 25/10 (2006.01), A01N 59/16 (2006.01), C10L 1/14 (2006.01) (86) PCT EP2015/078124 de 01/12/2015 (87) WO 2016/116199 de 28/07/2016
(21) BR 11 2017 015506-0	Código 1.1 - Publicação Internacional – PCT. Apresentação de petição de requerimento de entrada na fase nacional (30) 22/01/2015 DE 10 2015 100 959.5; 22/01/2015 DE 10 2015 100 957.9; 20/02/2015 DE 10 2015 102 418.7; 20/02/2015 DE 20 2015 100 816.3; 11/05/2015 DE 10 2015 107 349.8 (51) B62D 33/027 (2006.01), B62D 33/033 (2006.01) (86) PCT EP2016/051377 de 22/01/2016 (87) WO 2016/116621 de 28/07/2016
(21) BR 11 2017 015508-7	Código 1.1 - Publicação Internacional – PCT. Apresentação de petição de requerimento de entrada na fase nacional (30) 23/01/2015 SE 1550070-5 (51) B65D 41/04 (2006.01) (86) PCT EP2016/050624 de 14/01/2016 (87) WO 2016/116344 de 28/07/2016
(21) BR 11 2017 015510-9	Código 1.1 - Publicação Internacional – PCT. Apresentação de petição de requerimento de entrada na fase nacional (30) 20/01/2015 US 62/105,207 (51) A61K 31/48 (2006.01), A61P 43/00 (2006.01) (86) PCT US2016/013978 de 20/01/2016 (87) WO 2016/118539 de 28/07/2016

(21) BR 11 2017 015516-8	Código 1.1 - Publicação Internacional – PCT. Apresentação de petição de requerimento de entrada na fase nacional (30) 21/01/2015 US 62/106,162; 24/06/2015 US 62/184,189; 20/01/2016 US 15/002,208 (51) H04W 4/00 (2009.01) (86) PCT US2016/014255 de 21/01/2016 (87) WO 2016/118710 de 28/07/2016
(21) BR 11 2017 015519-2	Código 1.1 - Publicação Internacional – PCT. Apresentação de petição de requerimento de entrada na fase nacional (51) A01N 43/42 (2006.01), A01N 47/36 (2006.01), A01N 43/54 (2006.01), A01N 39/04 (2006.01), A01N 43/76 (2006.01), A01N 43/40 (2006.01), A01N 43/78 (2006.01) (86) PCT CN2015/071348 de 22/01/2015 (87) WO 2016/115709 de 28/07/2016
(21) BR 11 2017 015523-0	Código 1.1 - Publicação Internacional – PCT. Apresentação de petição de requerimento de entrada na fase nacional (30) 19/01/2015 US 62/104,977 (51) H04R 25/00 (2006.01) (86) PCT US2016/013439 de 14/01/2016 (87) WO 2016/118401 de 28/07/2016
(21) BR 11 2017 015524-9	Código 1.1 - Publicação Internacional – PCT. Apresentação de petição de requerimento de entrada na fase nacional (51) H04L 1/06 (2006.01) (86) PCT CN2015/071108 de 20/01/2015 (87) WO 2016/115679 de 28/07/2016
(21) BR 11 2017 015528-1	Código 1.1 - Publicação Internacional – PCT. Apresentação de petição de requerimento de entrada na fase nacional (30) 24/02/2015 DE 10 2015 102 598.1; 16/11/2015 DE 10 2015 119 776.6 (51) A61L 27/42 (2006.01), A61L 27/58 (2006.01), A61C 8/00 (2006.01), A61F 2/28 (2006.01) (86) PCT EP2016/050364 de 11/01/2016 (87) WO 2016/134866 de 01/09/2016
(21) BR 11 2017 015539-7	Código 1.1 - Publicação Internacional – PCT. Apresentação de petição de requerimento de entrada na fase nacional (30) 20/01/2015 US 62/105,343 (51) A61B 17/02 (2006.01), A61M 1/00 (2006.01) (86) PCT US2016/014178 de 20/01/2016 (87) WO 2016/118660 de 28/07/2016

(21) BR 11 2017 015542-7	Código 1.1 - Publicação Internacional – PCT. Apresentação de petição de requerimento de entrada na fase nacional (30) 20/01/2015 US 62/105,493; 08/04/2015 US 62/144,799 (51) A61F 2/06 (2013.01) (86) PCT IB2016/000192 de 20/01/2016 (87) WO 2016/116816 de 28/07/2016
(21) BR 11 2017 015548-6	Código 1.1 - Publicação Internacional – PCT. Apresentação de petição de requerimento de entrada na fase nacional (30) 30/01/2015 US 62/110,346 (51) G01N 17/04 (2006.01), G01N 17/02 (2006.01) (86) PCT US2016/015694 de 29/01/2016 (87) WO 2016/123502 de 04/08/2016
(21) BR 11 2017 015549-4	Código 1.1 - Publicação Internacional – PCT. Apresentação de petição de requerimento de entrada na fase nacional (30) 26/03/2015 EP 15161004.5 (51) C08L 23/04 (2006.01) (86) PCT EP2016/055185 de 10/03/2016 (87) WO 2016/150726 de 29/09/2016
(21) BR 11 2017 015553-2	Código 1.1 - Publicação Internacional – PCT. Apresentação de petição de requerimento de entrada na fase nacional (30) 13/03/2015 EP 15159046.0 (51) B41M 5/50 (2006.01), B41M 5/52 (2006.01), C04B 41/00 (2006.01), C04B 41/48 (2006.01) (86) PCT EP2016/054814 de 07/03/2016 (87) WO 2016/146423 de 22/09/2016
(21) BR 11 2017 015555-9	Código 1.1 - Publicação Internacional – PCT. Apresentação de petição de requerimento de entrada na fase nacional (30) 21/01/2015 US US 14/601,740 (51) B65B 1/04 (2006.01), B65B 1/16 (2006.01), B65B 37/00 (2006.01), B65B 37/14 (2006.01), B65G 53/40 (2006.01), B65G 47/44 (2006.01), B65G 47/46 (2006.01), B65G 53/24 (2006.01), B30B 11/00 (2006.01) (86) PCT US2016/014214 de 21/01/2016 (87) WO 2016/118687 de 28/07/2016
(21) BR 11 2017 015558-3	Código 1.1 - Publicação Internacional – PCT. Apresentação de petição de requerimento de entrada na fase nacional (30) 20/01/2015 DE 10 2015 100 779.7 (51) B65B 1/22 (2006.01)

	(86) PCT EP2016/050982 de 19/01/2016 (87) WO 2016/116427 de 28/07/2016
(21) BR 11 2017 015560-5	Código 1.1 - Publicação Internacional – PCT. Apresentação de petição de requerimento de entrada na fase nacional (30) 22/01/2015 US 62/106,608; 04/09/2015 US 14/846,579 (51) G06N 3/04 (2006.01) (86) PCT US2015/065783 de 15/12/2015 (87) WO 2016/118257 de 28/07/2016
(21) BR 11 2017 015561-3	Código 1.1 - Publicação Internacional – PCT. Apresentação de petição de requerimento de entrada na fase nacional (30) 28/01/2015 IT CO2015A000001 (51) F04D 29/44 (2006.01) (86) PCT EP2016/051685 de 27/01/2016 (87) WO 2016/120316 de 04/08/2016
(21) BR 11 2017 015565-6	Código 1.1 - Publicação Internacional – PCT. Apresentação de petição de requerimento de entrada na fase nacional (30) 20/01/2015 EP 15151832.1 (51) B63B 21/04 (2006.01), B63B 21/50 (2006.01) (86) PCT NL2016/050046 de 20/01/2016 (87) WO 2016/118006 de 28/07/2016
(21) BR 11 2017 015567-2	Código 1.1 - Publicação Internacional – PCT. Apresentação de petição de requerimento de entrada na fase nacional (30) 22/01/2015 EP 15152221.6 (51) C07K 16/08 (2006.01), A61K 39/245 (2006.01) (86) PCT IB2016/050335 de 22/01/2016 (87) WO 2016/116904 de 28/07/2016
(21) BR 11 2017 015569-9	Código 1.1 - Publicação Internacional – PCT. Apresentação de petição de requerimento de entrada na fase nacional (30) 05/02/2015 FI 20155075 (51) C22B 1/16 (2006.01), C22B 1/24 (2006.01) (86) PCT FI2016/050077 de 05/02/2016 (87) WO 2016/124823 de 11/08/2016
(21) BR 11 2017 015571-0	Código 1.1 - Publicação Internacional – PCT. Apresentação de petição de requerimento de entrada na fase nacional (30) 04/02/2015 FR 15 50844 (51) C07C 67/03 (2006.01), C07C 67/60 (2006.01), C07C 213/06 (2006.01), C07C 213/10 (2006.01), C07C 219/08 (2006.01)

	(86) PCT FR2016/050177 de 28/01/2016 (87) WO 2016/124837 de 11/08/2016
(21) BR 11 2017 015576-1	Código 1.1 - Publicação Internacional – PCT. Apresentação de petição de requerimento de entrada na fase nacional (30) 26/03/2015 US 62/138,556 (51) A61K 31/519 (2006.01), A61K 31/553 (2006.01), A61P 35/00 (2006.01) (86) PCT EP2016/056478 de 24/03/2016 (87) WO 2016/151063 de 29/09/2016
(21) BR 11 2017 015577-0	Código 1.1 - Publicação Internacional – PCT. Apresentação de petição de requerimento de entrada na fase nacional (51) C12P 19/14 (2006.01) (86) PCT JP2015/052683 de 30/01/2015 (87) WO 2016/121100 de 04/08/2016
(21) BR 11 2017 015580-0	Código 1.1 - Publicação Internacional – PCT. Apresentação de petição de requerimento de entrada na fase nacional (30) 21/01/2015 US 62/106000 (51) C11D 1/48 (2006.01), C11D 1/83 (2006.01), C11D 1/94 (2006.01), C11D 3/00 (2006.01) (86) PCT US2016/014286 de 21/01/2016 (87) WO 2016/118728 de 28/07/2016
(21) BR 11 2017 015581-8	Código 1.1 - Publicação Internacional – PCT. Apresentação de petição de requerimento de entrada na fase nacional (30) 20/02/2015 US 62/118,875 (51) A61B 5/00 (2006.01), A61B 10/00 (2006.01) (86) PCT EP2016/053673 de 22/02/2016 (87) WO 2016/131988 de 25/08/2016
(21) BR 11 2017 015582-6	Código 1.1 - Publicação Internacional – PCT. Apresentação de petição de requerimento de entrada na fase nacional (30) 23/01/2015 US 62/107,210 (51) A61K 47/48 (2006.01), A61P 35/00 (2006.01), C07K 16/30 (2006.01), C07K 19/00 (2006.01), C12N 9/80 (2006.01) (86) PCT IB2016/050342 de 22/01/2016 (87) WO 2016/116907 de 28/07/2016
(21) BR 11 2017 015583-4	Código 1.1 - Publicação Internacional – PCT. Apresentação de petição de requerimento de entrada na fase nacional (30) 02/02/2015 FR 1550781 (51) B01J 20/18 (2006.01), B01J 20/28 (2006.01), B01D 53/04 (2006.01), B01D

	53/047 (2006.01) (86) PCT FR2016/050197 de 29/01/2016 (87) WO 2016/124842 de 11/08/2016
(21) BR 11 2017 015585-0	Código 1.1 - Publicação Internacional – PCT. Apresentação de petição de requerimento de entrada na fase nacional (30) 23/01/2015 US 62/106892; 30/11/2015 US 62/260882 (51) C12N 1/20 (2006.01) (86) PCT US2016/014524 de 22/01/2016 (87) WO 2016/118864 de 28/07/2016
(21) BR 11 2017 015586-9	Código 1.1 - Publicação Internacional – PCT. Apresentação de petição de requerimento de entrada na fase nacional (30) 21/01/2015 FR 1550481 (51) B01J 2/04 (2006.01), B01F 3/04 (2006.01), A23C 1/10 (2006.01), A23L 3/52 (2006.01) (86) PCT EP2016/051148 de 20/01/2016 (87) WO 2016/116513 de 28/07/2016
(21) BR 11 2017 015589-3	Código 1.1 - Publicação Internacional – PCT. Apresentação de petição de requerimento de entrada na fase nacional (30) 20/01/2015 CN 201510028638.0; 23/01/2015 CN 201510035598.2; 03/04/2015 CN 201510158678.7; 08/04/2015 CN 201510163520.9; 13/05/2015 CN 201510243122.8; 02/06/2015 CN 201510295656.5; 20/08/2015 CN 201510515752.6; 18/09/2015 CN 201510600441.X (51) G06Q 50/30 (2012.01) (86) PCT CN2016/071470 de 20/01/2016 (87) WO 2016/116048 de 28/07/2016
(21) BR 11 2017 015590-7	Código 1.1 - Publicação Internacional – PCT. Apresentação de petição de requerimento de entrada na fase nacional (51) G01V 3/18 (2006.01), G01R 33/44 (2006.01) (86) PCT US2015/023600 de 31/03/2015 (87) WO 2016/159979 de 06/10/2016
(21) BR 11 2017 015592-3	Código 1.1 - Publicação Internacional – PCT. Apresentação de petição de requerimento de entrada na fase nacional (51) E21B 33/12 (2006.01), E21B 17/00 (2006.01) (86) PCT US2015/016190 de 17/02/2015 (87) WO 2016/133498 de 25/08/2016
(21) BR 11 2017 015593-1	Código 1.1 - Publicação Internacional – PCT. Apresentação de petição de requerimento de entrada na fase nacional

	(30) 30/01/2015 EP 15305119.8 (51) H04N 19/98 (2014.01), H04N 19/36 (2014.01), H04N 19/117 (2014.01), H04N 19/136 (2014.01), H04N 19/186 (2014.01) (86) PCT EP2016/051448 de 25/01/2016 (87) WO 2016/120208 de 04/08/2016
(21) BR 11 2017 015597-4	Código 1.1 - Publicação Internacional – PCT. Apresentação de petição de requerimento de entrada na fase nacional (30) 22/01/2015 ES P201530085 (51) C07D 233/56 (2006.01), A61K 31/427 (2006.01), A61K 31/4427 (2006.01), A61K 31/443 (2006.01), A61K 31/4436 (2006.01), A61K 31/444 (2006.01), C07D 417/12 (2006.01) (86) PCT ES2016/070032 de 22/01/2016 (87) WO 2016/116652 de 28/07/2016
(21) BR 11 2017 015598-2	Código 1.1 - Publicação Internacional – PCT. Apresentação de petição de requerimento de entrada na fase nacional (51) E21B 49/08 (2006.01), G01V 1/40 (2006.01) (86) PCT US2015/016882 de 20/02/2015 (87) WO 2016/133542 de 25/08/2016
(21) BR 11 2017 015599-0	Código 1.1 - Publicação Internacional – PCT. Apresentação de petição de requerimento de entrada na fase nacional (51) H01B 3/00 (2006.01), H01B 3/56 (2006.01), H02B 13/055 (2006.01) (86) PCT ES2015/070030 de 20/01/2015 (87) WO 2016/116637 de 28/07/2016
(21) BR 11 2017 015600-8	Código 1.1 - Publicação Internacional – PCT. Apresentação de petição de requerimento de entrada na fase nacional (30) 27/02/2015 JP 2015-039431; 27/11/2015 JP 2015-232095 (51) G03G 21/18 (2006.01) (86) PCT JP2016/056688 de 26/02/2016 (87) WO 2016/137012 de 01/09/2016
(21) BR 11 2017 015601-6	Código 1.1 - Publicação Internacional – PCT. Apresentação de petição de requerimento de entrada na fase nacional (30) 23/01/2015 SE 1550071-3 (51) G07D 11/00 (2006.01) (86) PCT SE2016/050037 de 22/01/2016 (87) WO 2016/118068 de 28/07/2016
(21) BR 11 2017 015603-2	Código 1.1 - Publicação Internacional – PCT. Apresentação de petição de requerimento de entrada na fase nacional

	(30) 22/01/2015 NO 20150106 (51) E21B 41/00 (2006.01), B65D 88/78 (2006.01) (86) PCT EP2016/051384 de 22/01/2016 (87) WO 2016/116625 de 28/07/2016
(21) BR 11 2017 015606-7	Código 1.1 - Publicação Internacional – PCT. Apresentação de petição de requerimento de entrada na fase nacional (30) 24/02/2015 GB 1503071.1 (51) F16L 1/16 (2006.01), F16L 1/23 (2006.01), F16L 1/24 (2006.01) (86) PCT NO2016/050029 de 22/02/2016 (87) WO 2016/137332 de 01/09/2016
(21) BR 11 2017 015608-3	Código 1.1 - Publicação Internacional – PCT. Apresentação de petição de requerimento de entrada na fase nacional (30) 20/01/2015 US 62/105,713 (51) C07K 14/62 (2006.01) (86) PCT US2016/014136 de 20/01/2016 (87) WO 2016/118631 de 28/07/2016
(21) BR 11 2017 015609-1	Código 1.1 - Publicação Internacional – PCT. Apresentação de petição de requerimento de entrada na fase nacional (30) 23/01/2015 US 62/107,023 (51) A61M 5/20 (2006.01), A61M 5/31 (2006.01) (86) PCT US2016/014304 de 21/01/2016 (87) WO 2016/118736 de 28/07/2016
(21) BR 11 2017 015613-0	Código 1.1 - Publicação Internacional – PCT. Apresentação de petição de requerimento de entrada na fase nacional (30) 20/01/2015 US 62/105,565; 30/12/2015 US 62/272,922 (51) A61K 9/00 (2006.01), A61K 9/10 (2006.01), A61K 47/38 (2006.01), A61K 31/195 (2006.01) (86) PCT US2016/014005 de 20/01/2016 (87) WO 2016/118556 de 28/07/2016
(21) BR 11 2017 015622-9	Código 1.1 - Publicação Internacional – PCT. Apresentação de petição de requerimento de entrada na fase nacional (30) 26/01/2015 FR 1550587 (51) F23R 7/00 (2006.01), F02C 5/12 (2006.01) (86) PCT FR2016/050151 de 26/01/2016 (87) WO 2016/120555 de 04/08/2016
(21) BR 11 2017 015623-7	Código 1.1 - Publicação Internacional – PCT. Apresentação de petição de requerimento de entrada na fase nacional

	(30) 23/01/2015 US 62/106869; 29/01/2015 US 62/109210; 30/11/2015 US 62/260892 (51) A23K 10/18 (2016.01), A23K 50/75 (2016.01), A23K 50/30 (2016.01), A61K 35/66 (2006.01), C12N 1/20 (2006.01), A61K 35/74 (2006.01), C12R 1/125 (2006.01), C12R 1/07 (2006.01) (86) PCT US2016/014492 de 22/01/2016 (87) WO 2016/118840 de 28/07/2016
(21) BR 11 2017 015626-1	Código 1.1 - Publicação Internacional – PCT. Apresentação de petição de requerimento de entrada na fase nacional (30) 20/01/2015 RU 2015101605 (51) G06F 3/0354 (2013.01), G06F 21/64 (2013.01) (86) PCT RU2015/000887 de 16/12/2015 (87) WO 2016/118048 de 28/07/2016
(21) BR 11 2017 015627-0	Código 1.1 - Publicação Internacional – PCT. Apresentação de petição de requerimento de entrada na fase nacional (30) 22/01/2015 US 62/106,571 (51) C07D 401/14 (2006.01), C07D 401/02 (2006.01), C07D 407/02 (2006.01), C07D 407/14 (2006.01), C07D 409/02 (2006.01), C07D 411/14 (2006.01), C07D 471/04 (2006.01), A61K 31/435 (2006.01) (86) PCT US2016/014365 de 21/01/2016 (87) WO 2016/118774 de 28/07/2016
(21) BR 11 2017 015632-6	Código 1.1 - Publicação Internacional – PCT. Apresentação de petição de requerimento de entrada na fase nacional (30) 26/01/2015 SE 1550077-0 (51) E02B 3/26 (2006.01) (86) PCT SE2016/050028 de 19/01/2016 (87) WO 2016/122376 de 04/08/2016
(21) BR 11 2017 015634-2	Código 1.1 - Publicação Internacional – PCT. Apresentação de petição de requerimento de entrada na fase nacional (30) 30/01/2015 JP 2015-017498 (51) A61F 13/49 (2006.01), A61F 13/496 (2006.01) (86) PCT JP2016/052804 de 29/01/2016 (87) WO 2016/121974 de 04/08/2016
(21) BR 11 2017 015635-0	Código 1.1 - Publicação Internacional – PCT. Apresentação de petição de requerimento de entrada na fase nacional (30) 23/01/2015 EP 15000189.9; 11/04/2015 EP 15001039.5 (51) B01D 69/10 (2006.01), B01D 71/48 (2006.01), F24F 3/147 (2006.01), F28D 21/00 (2006.01)

	(86) PCT IB2016/000041 de 22/01/2016 (87) WO 2016/116806 de 28/07/2016
(21) BR 11 2017 015636-9	Código 1.1 - Publicação Internacional – PCT. Apresentação de petição de requerimento de entrada na fase nacional (30) 20/01/2015 EP 15151839.6; 26/03/2015 EP 15161121.7 (51) C23C 16/455 (2006.01) (86) PCT EP2015/080988 de 22/12/2015 (87) WO 2016/116245 de 28/07/2016
(21) BR 11 2017 015637-7	Código 1.1 - Publicação Internacional – PCT. Apresentação de petição de requerimento de entrada na fase nacional (30) 20/01/2015 JP 2015-008687 (51) B41J 2/17 (2006.01) (86) PCT JP2016/000047 de 07/01/2016 (87) WO 2016/117286 de 28/07/2016
(21) BR 11 2017 015644-0	Código 1.1 - Publicação Internacional – PCT. Apresentação de petição de requerimento de entrada na fase nacional (30) 22/01/2015 JP 2015-009970 (51) F02M 55/02 (2006.01), C22C 38/00 (2006.01), C22C 38/26 (2006.01) (86) PCT JP2015/006214 de 14/12/2015 (87) WO 2016/116982 de 28/07/2016
(21) BR 11 2017 015645-8	Código 1.1 - Publicação Internacional – PCT. Apresentação de petição de requerimento de entrada na fase nacional (30) 22/01/2015 EP 15152120.0 (51) C08G 18/62 (2006.01), C08G 18/72 (2006.01), C08G 18/79 (2006.01), C09D 5/44 (2006.01), C08G 18/22 (2006.01) (86) PCT EP2016/051299 de 22/01/2016 (87) WO 2016/116586 de 28/07/2016
(21) BR 11 2017 015646-6	Código 1.1 - Publicação Internacional – PCT. Apresentação de petição de requerimento de entrada na fase nacional (30) 21/01/2015 US 62/106,148 (51) C08G 63/91 (2006.01), C08J 11/24 (2006.01) (86) PCT US2016/013549 de 15/01/2016 (87) WO 2016/118411 de 28/07/2016
(21) BR 11 2017 015647-4	Código 1.1 - Publicação Internacional – PCT. Apresentação de petição de requerimento de entrada na fase nacional (30) 22/01/2015 JP 2015-009969 (51) F02M 55/02 (2006.01), C22C 38/00 (2006.01), C22C 38/26 (2006.01)

	(86) PCT JP2015/006215 de 14/12/2015 (87) WO 2016/116983 de 28/07/2016
(21) BR 11 2017 015648-2	Código 1.1 - Publicação Internacional – PCT. Apresentação de petição de requerimento de entrada na fase nacional (30) 12/02/2015 US 62/115,191 (51) H04W 36/14 (2009.01) (86) PCT SE2015/050679 de 11/06/2015 (87) WO 2016/130063 de 18/08/2016
(21) BR 11 2017 015652-0	Código 1.1 - Publicação Internacional – PCT. Apresentação de petição de requerimento de entrada na fase nacional (30) 22/01/2015 EP 15152163.0 (51) A01N 33/18 (2006.01), A01N 33/22 (2006.01), A01N 37/40 (2006.01), A01N 37/48 (2006.01), A01N 39/04 (2006.01), A01N 41/06 (2006.01), A01N 43/54 (2006.01), A01N 43/653 (2006.01), A01N 43/80 (2006.01), A01N 43/84 (2006.01), A01P 13/00 (2006.01), A01N 43/10 (2006.01), A01N 37/26 (2006.01), A01N 43/50 (2006.01), A01N 43/70 (2006.01), A01N 43/90 (2006.01) (86) PCT EP2016/051177 de 21/01/2016 (87) WO 2016/116531 de 28/07/2016
(21) BR 11 2017 015653-9	Código 1.1 - Publicação Internacional – PCT. Apresentação de petição de requerimento de entrada na fase nacional (30) 02/02/2015 EP 15000302.8 (51) A01N 37/18 (2006.01), A01N 37/46 (2006.01), A01N 47/16 (2006.01), A01N 65/26 (2009.01), A01N 65/44 (2009.01), A01N 25/08 (2006.01), A01N 25/12 (2006.01) (86) PCT EP2016/000026 de 08/01/2016 (87) WO 2016/124306 de 11/08/2016
(21) BR 11 2017 015654-7	Código 1.1 - Publicação Internacional – PCT. Apresentação de petição de requerimento de entrada na fase nacional (30) 04/02/2015 JP 2015-020261 (51) B32B 15/14 (2006.01) (86) PCT JP2016/000361 de 26/01/2016 (87) WO 2016/125449 de 11/08/2016
(21) BR 11 2017 015661-0	Código 1.1 - Publicação Internacional – PCT. Apresentação de petição de requerimento de entrada na fase nacional (30) 30/01/2015 JP 2015-017882 (51) C07K 16/28 (2006.01), A61K 39/395 (2006.01), A61K 45/00 (2006.01), A61P 19/08 (2006.01), C12N 1/15 (2006.01), C12N 1/19 (2006.01), C12N 1/21 (2006.01), C12N 5/10 (2006.01), C12N 15/09 (2006.01)

	(86) PCT JP2016/052602 de 29/01/2016 (87) WO 2016/121908 de 04/08/2016
(21) BR 11 2017 015665-2	Código 1.1 - Publicação Internacional – PCT. Apresentação de petição de requerimento de entrada na fase nacional (30) 26/02/2015 JP 2015-036167 (51) C23C 22/00 (2006.01), B32B 7/02 (2006.01), B32B 15/08 (2006.01), C23C 22/07 (2006.01), H01F 1/18 (2006.01), C21D 8/12 (2006.01), C22C 38/00 (2006.01) (86) PCT JP2016/054268 de 15/02/2016 (87) WO 2016/136515 de 01/09/2016
(21) BR 11 2017 015668-7	Código 1.1 - Publicação Internacional – PCT. Apresentação de petição de requerimento de entrada na fase nacional (30) 02/02/2015 JP 2015-018141 (51) G02B 1/04 (2006.01), C08G 18/38 (2006.01), C08K 5/3475 (2006.01), C08L 75/04 (2006.01), G02B 5/22 (2006.01) (86) PCT JP2016/052899 de 01/02/2016 (87) WO 2016/125736 de 11/08/2016
(21) BR 11 2017 015670-9	Código 1.1 - Publicação Internacional – PCT. Apresentação de petição de requerimento de entrada na fase nacional (51) C09K 8/60 (2006.01) (86) PCT US2015/017058 de 23/02/2015 (87) WO 2016/137429 de 01/09/2016
(21) BR 11 2017 015672-5	Código 1.1 - Publicação Internacional – PCT. Apresentação de petição de requerimento de entrada na fase nacional (51) E21B 47/12 (2006.01) (86) PCT US2015/017961 de 27/02/2015 (87) WO 2016/137484 de 01/09/2016
(21) BR 11 2017 015673-3	Código 1.1 - Publicação Internacional – PCT. Apresentação de petição de requerimento de entrada na fase nacional (30) 14/03/2015 JP 2015-051509 (51) C22C 21/00 (2006.01), B32B 15/20 (2006.01), F28F 21/08 (2006.01), B23K 35/28 (2006.01) (86) PCT JP2016/001358 de 10/03/2016 (87) WO 2016/147627 de 22/09/2016
(21) BR 11 2017 015675-0	Código 1.1 - Publicação Internacional – PCT. Apresentação de petição de requerimento de entrada na fase nacional (30) 26/01/2015 GB 1501206.5

	(51) G01C 21/16 (2006.01) (86) PCT GB2016/050156 de 26/01/2016 (87) WO 2016/120600 de 04/08/2016
(21) BR 11 2017 015676-8	Código 1.1 - Publicação Internacional – PCT. Apresentação de petição de requerimento de entrada na fase nacional (30) 29/01/2015 JP 2015-015818 (51) H04W 16/28 (2009.01), H04W 24/10 (2009.01) (86) PCT JP2015/084945 de 14/12/2015 (87) WO 2016/121251 de 04/08/2016
(21) BR 11 2017 015677-6	Código 1.1 - Publicação Internacional – PCT. Apresentação de petição de requerimento de entrada na fase nacional (30) 30/01/2015 JP 2015-016273; 19/03/2015 JP 2015-056005; 07/05/2015 JP 2015-094751 (51) H01R 13/703 (2006.01), H01H 33/59 (2006.01), H01H 47/00 (2006.01) (86) PCT JP2015/065071 de 26/05/2015 (87) WO 2016/121140 de 04/08/2016
(21) BR 11 2017 015683-0	Código 1.1 - Publicação Internacional – PCT. Apresentação de petição de requerimento de entrada na fase nacional (30) 21/01/2015 LU 92 637 (51) B65B 29/02 (2006.01) (86) PCT EP2016/051151 de 20/01/2016 (87) WO 2016/116515 de 28/07/2016
(21) BR 11 2017 015684-9	Código 1.1 - Publicação Internacional – PCT. Apresentação de petição de requerimento de entrada na fase nacional (30) 23/01/2015 US 62/106,824 (51) A01N 33/12 (2006.01), A01N 59/08 (2006.01), A01P 1/00 (2006.01) (86) PCT US2016/013262 de 13/01/2016 (87) WO 2016/118382 de 28/07/2016
(21) BR 11 2017 015686-5	Código 1.1 - Publicação Internacional – PCT. Apresentação de petição de requerimento de entrada na fase nacional (30) 23/01/2015 EP 15152351.1 (51) B01J 13/14 (2006.01), B01J 13/18 (2006.01) (86) PCT EP2016/051349 de 22/01/2016 (87) WO 2016/116604 de 28/07/2016
(21) BR 11 2017 015690-3	Código 1.1 - Publicação Internacional – PCT. Apresentação de petição de requerimento de entrada na fase nacional (30) 03/02/2015 GB 1501775.9; 30/03/2015 GB 1505466.1

	(51) F16L 1/16 (2006.01), F17D 1/18 (2006.01), F16L 53/00 (2006.01), F16L 9/18 (2006.01), F16L 1/12 (2006.01) (86) PCT IB2016/000238 de 27/01/2016 (87) WO 2016/125021 de 11/08/2016
(21) BR 11 2017 015691-1	Código 1.1 - Publicação Internacional – PCT. Apresentação de petição de requerimento de entrada na fase nacional (30) 23/01/2015 EP 15152272.9 (51) G01N 21/25 (2006.01), G06T 7/00 (2006.01) (86) PCT EP2016/050140 de 06/01/2016 (87) WO 2016/116291 de 28/07/2016
(21) BR 11 2017 015693-8	Código 1.1 - Publicação Internacional – PCT. Apresentação de petição de requerimento de entrada na fase nacional (30) 03/02/2015 US 62/111,222 (51) C07D 471/04 (2006.01) (86) PCT IB2016/050384 de 26/01/2016 (87) WO 2016/125048 de 11/08/2016
(21) BR 11 2017 015695-4	Código 1.1 - Publicação Internacional – PCT. Apresentação de petição de requerimento de entrada na fase nacional (30) 23/07/2015 JP 2015-145424 (51) G01D 21/00 (2006.01) (86) PCT JP2016/003429 de 22/07/2016 (87) WO 2017/013882 de 26/01/2017
(21) BR 11 2017 015696-2	Código 1.1 - Publicação Internacional – PCT. Apresentação de petição de requerimento de entrada na fase nacional (30) 30/01/2015 IB PCT/IB2015/050722 (51) C23C 22/05 (2006.01), C23C 22/78 (2006.01), C23C 22/82 (2006.01), C23C 2/06 (2006.01), C23C 2/26 (2006.01) (86) PCT IB2016/050506 de 01/02/2016 (87) WO 2016/120855 de 04/08/2016
(21) BR 11 2017 015697-0	Código 1.1 - Publicação Internacional – PCT. Apresentação de petição de requerimento de entrada na fase nacional (30) 21/01/2015 US 62/105,898 (51) A61B 7/02 (2006.01) (86) PCT US2016/012945 de 12/01/2016 (87) WO 2016/118356 de 28/07/2016
(21) BR 11 2017 015700-4	Código 1.1 - Publicação Internacional – PCT. Apresentação de petição de requerimento de entrada na fase nacional

	(30) 30/01/2015 EP 15290022.1 (51) F03B 3/14 (2006.01), B64C 11/06 (2006.01) (86) PCT EP2016/051200 de 21/01/2016 (87) WO 2016/120145 de 04/08/2016
(21) BR 11 2017 015705-5	Código 1.1 - Publicação Internacional – PCT. Apresentação de petição de requerimento de entrada na fase nacional (30) 22/01/2015 US 62/106,710 (51) C12N 15/113 (2010.01) (86) PCT US2016/014344 de 21/01/2016 (87) WO 2016/118762 de 28/07/2016
(21) BR 11 2017 015706-3	Código 1.1 - Publicação Internacional – PCT. Apresentação de petição de requerimento de entrada na fase nacional (30) 30/01/2015 EP 15153349.4 (51) H04W 4/00 (2009.01) (86) PCT EP2016/050433 de 12/01/2016 (87) WO 2016/120056 de 04/08/2016
(21) BR 11 2017 015707-1	Código 1.1 - Publicação Internacional – PCT. Apresentação de petição de requerimento de entrada na fase nacional (30) 29/01/2015 JP 2015-015974 (51) H04W 16/28 (2009.01), H04B 7/06 (2006.01), H04B 7/10 (2006.01) (86) PCT JP2015/082157 de 16/11/2015 (87) WO 2016/121196 de 04/08/2016
(21) BR 11 2017 015708-0	Código 1.1 - Publicação Internacional – PCT. Apresentação de petição de requerimento de entrada na fase nacional (30) 27/07/2015 JP JP2015-148036 (51) C22C 38/00 (2006.01), C21D 9/08 (2006.01) (86) PCT JP2016/068726 de 23/06/2016 (87) WO 2017/018108 de 02/02/2017
(21) BR 11 2017 015709-8	Código 1.1 - Publicação Internacional – PCT. Apresentação de petição de requerimento de entrada na fase nacional (30) 26/01/2015 FR 15 50584 (51) C12R 1/89 (2006.01), C12N 1/06 (2006.01), C12N 1/12 (2006.01), A23L 17/60 (2016.01) (86) PCT FR2016/050127 de 22/01/2016 (87) WO 2016/120546 de 04/08/2016
(21) BR 11 2017 015711-0	Código 1.1 - Publicação Internacional – PCT. Apresentação de petição de requerimento de entrada na fase nacional

	(30) 29/01/2015 US 62/109,528 (51) C11D 7/14 (2006.01), C11D 1/83 (2006.01), C11D 7/08 (2006.01), C11D 7/50 (2006.01) (86) PCT US2016/012928 de 12/01/2016 (87) WO 2016/122863 de 04/08/2016
(21) BR 11 2017 015713-6	Código 1.1 - Publicação Internacional – PCT. Apresentação de petição de requerimento de entrada na fase nacional (30) 23/01/2015 US 14/603,716 (51) C08J 9/00 (2006.01), C08L 23/06 (2006.01) (86) PCT IB2016/050152 de 13/01/2016 (87) WO 2016/116832 de 28/07/2016
(21) BR 11 2017 015719-5	Código 1.1 - Publicação Internacional – PCT. Apresentação de petição de requerimento de entrada na fase nacional (51) B60T 8/17 (2006.01), B60L 15/20 (2006.01), B60T 7/12 (2006.01) (86) PCT JP2015/052083 de 26/01/2015 (87) WO 2016/120980 de 04/08/2016
(21) BR 11 2017 015723-3	Código 1.1 - Publicação Internacional – PCT. Apresentação de petição de requerimento de entrada na fase nacional (30) 22/01/2015 DE 10 2015 201 071.6 (51) F04B 9/04 (2006.01), F04B 53/00 (2006.01) (86) PCT EP2016/050566 de 13/01/2016 (87) WO 2016/116334 de 28/07/2016
(21) BR 11 2017 015728-4	Código 1.1 - Publicação Internacional – PCT. Apresentação de petição de requerimento de entrada na fase nacional (30) 26/01/2015 JP 2015-012834 (51) C12P 1/00 (2006.01), C12M 1/14 (2006.01), C12M 3/04 (2006.01), C12N 7/00 (2006.01) (86) PCT JP2016/052207 de 26/01/2016 (87) WO 2016/121768 de 04/08/2016
(21) BR 11 2017 015729-2	Código 1.1 - Publicação Internacional – PCT. Apresentação de petição de requerimento de entrada na fase nacional (30) 23/02/2015 FR 15/00337 (51) D21H 17/22 (2006.01), D21H 19/50 (2006.01) (86) PCT IB2016/050969 de 23/02/2016 (87) WO 2016/135625 de 01/09/2016
(21) BR 11 2017 015731-4	Código 1.1 - Publicação Internacional – PCT. Apresentação de petição de requerimento de entrada na fase nacional

	(30) 22/01/2015 EP 15152093.9; 12/06/2015 EP 15171842.6 (51) A23L 9/20 (2016.01), A23L 5/30 (2016.01), A23L 29/10 (2016.01), A23D 9/00 (2006.01), A23D 9/013 (2006.01), A23D 9/02 (2006.01) (86) PCT NL2016/050050 de 22/01/2016 (87) WO 2016/118009 de 28/07/2016
(21) BR 11 2017 015733-0	Código 1.1 - Publicação Internacional – PCT. Apresentação de petição de requerimento de entrada na fase nacional (30) 22/01/2015 DE 102015201019.8 (51) H04L 12/40 (2006.01), H02J 3/38 (2006.01), H04L 12/46 (2006.01) (86) PCT EP2016/051212 de 21/01/2016 (87) WO 2016/116553 de 28/07/2016
(21) BR 11 2017 015734-9	Código 1.1 - Publicação Internacional – PCT. Apresentação de petição de requerimento de entrada na fase nacional (30) 05/02/2015 FR 1550916 (51) B60K 15/035 (2006.01), F16K 31/22 (2006.01) (86) PCT FR2016/050085 de 18/01/2016 (87) WO 2016/124832 de 11/08/2016
(21) BR 11 2017 015735-7	Código 1.1 - Publicação Internacional – PCT. Apresentação de petição de requerimento de entrada na fase nacional (30) 23/01/2015 US 14/604,214; 23/01/2015 US 14/604,241; 23/01/2015 US 14/604,285; 23/01/2015 US 14/604,259 (51) F16G 15/04 (2006.01), F16G 13/14 (2006.01) (86) PCT US2016/013866 de 19/01/2016 (87) WO 2016/118485 de 28/07/2016
(21) BR 11 2017 015737-3	Código 1.1 - Publicação Internacional – PCT. Apresentação de petição de requerimento de entrada na fase nacional (30) 05/02/2015 JP 2015-021411 (51) A61K 9/70 (2006.01), A61F 13/02 (2006.01), A61K 47/06 (2006.01), A61K 47/10 (2006.01), A61K 47/14 (2006.01), A61K 47/32 (2006.01), A61K 47/34 (2006.01), A61P 29/00 (2006.01), B32B 5/02 (2006.01) (86) PCT JP2016/053456 de 05/02/2016 (87) WO 2016/125878 de 11/08/2016
(21) BR 11 2017 015742-0	Código 1.1 - Publicação Internacional – PCT. Apresentação de petição de requerimento de entrada na fase nacional (30) 23/01/2015 SE 1550069-7 (51) C10L 9/08 (2006.01), F23B 30/00 (2006.01) (86) PCT SE2016/050036 de 22/01/2016 (87) WO 2016/118067 de 28/07/2016

(21) BR 11 2017 015744-6	Código 1.1 - Publicação Internacional – PCT. Apresentação de petição de requerimento de entrada na fase nacional (30) 29/01/2015 CN 201510048040.8; 06/01/2016 CN 201610006632.8 (51) C07D 519/00 (2006.01), A61K 31/519 (2006.01), A61K 31/4985 (2006.01), A61K 31/437 (2006.01), A61K 31/4375 (2006.01), A61K 31/4545 (2006.01), A61K 31/5377 (2006.01), A61P 31/06 (2006.01) (86) PCT CN2016/072447 de 28/01/2016 (87) WO 2016/119706 de 04/08/2016
(21) BR 11 2017 015745-4	Código 1.1 - Publicação Internacional – PCT. Apresentação de petição de requerimento de entrada na fase nacional (30) 23/01/2015 EP 15152283.6 (51) E21C 35/18 (2006.01), E21B 10/42 (2006.01), E21B 10/48 (2006.01) (86) PCT EP2016/050868 de 18/01/2016 (87) WO 2016/116390 de 28/07/2016
(21) BR 11 2017 015747-0	Código 1.1 - Publicação Internacional – PCT. Apresentação de petição de requerimento de entrada na fase nacional (30) 30/01/2015 JP 2015-017498; 30/09/2015 JP 2015-195460 (51) A61F 13/15 (2006.01) (86) PCT JP2016/052810 de 29/01/2016 (87) WO 2016/121980 de 04/08/2016
(21) BR 11 2017 015748-9	Código 1.1 - Publicação Internacional – PCT. Apresentação de petição de requerimento de entrada na fase nacional (30) 23/01/2015 ES P201530091 (51) E02D 5/24 (2006.01) (86) PCT ES2016/070033 de 22/01/2016 (87) WO 2016/116653 de 28/07/2016
(21) BR 11 2017 015749-7	Código 1.1 - Publicação Internacional – PCT. Apresentação de petição de requerimento de entrada na fase nacional (30) 27/01/2015 US 62/108489; 26/01/2016 US 15/006703 (51) H04W 72/04 (2009.01) (86) PCT IB2016/050405 de 27/01/2016 (87) WO 2016/120802 de 04/08/2016
(21) BR 11 2017 015750-0	Código 1.1 - Publicação Internacional – PCT. Apresentação de petição de requerimento de entrada na fase nacional (30) 23/01/2015 KR 10-2015-0011041 (51) F24F 1/00 (2011.01) (86) PCT KR2016/000694 de 22/01/2016

	(87) WO 2016/117959 de 28/07/2016
(21) BR 11 2017 015751-9	Código 1.1 - Publicação Internacional – PCT. Apresentação de petição de requerimento de entrada na fase nacional (30) 23/01/2015 DE 10 2015 000 895.1 (51) H04L 9/08 (2006.01), G06Q 10/08 (2012.01) (86) PCT EP2016/000125 de 22/01/2016 (87) WO 2016/116282 de 28/07/2016
(21) BR 11 2017 015752-7	Código 1.1 - Publicação Internacional – PCT. Apresentação de petição de requerimento de entrada na fase nacional (30) 23/04/2015 KR 10-2015-0056977 (51) A61L 15/22 (2006.01), A61L 15/44 (2006.01), A61K 31/192 (2006.01) (86) PCT KR2016/004084 de 20/04/2016 (87) WO 2016/171454 de 27/10/2016
(21) BR 11 2017 015760-8	Código 1.1 - Publicação Internacional – PCT. Apresentação de petição de requerimento de entrada na fase nacional (30) 23/01/2015 IN 362/CHE/2015 (51) C07C 13/567 (2006.01) (86) PCT IB2016/050328 de 22/01/2016 (87) WO 2016/116900 de 28/07/2016
(21) BR 11 2017 015771-3	Código 1.1 - Publicação Internacional – PCT. Apresentação de petição de requerimento de entrada na fase nacional (30) 16/02/2015 IT BO2015A000065 (51) A61F 2/38 (2006.01) (86) PCT IB2016/000135 de 16/02/2016 (87) WO 2016/132201 de 25/08/2016
(21) BR 11 2017 015773-0	Código 1.1 - Publicação Internacional – PCT. Apresentação de petição de requerimento de entrada na fase nacional (30) 28/01/2015 EP 15152826.2 (51) C07K 14/47 (2006.01), C07K 14/515 (2006.01), A61K 38/17 (2006.01) (86) PCT EP2016/051657 de 27/01/2016 (87) WO 2016/120307 de 04/08/2016
(21) BR 11 2017 015774-8	Código 1.1 - Publicação Internacional – PCT. Apresentação de petição de requerimento de entrada na fase nacional (30) 31/03/2015 EP 15290089.0 (51) F02D 11/02 (2006.01), B60K 26/02 (2006.01), B60K 26/04 (2006.01) (86) PCT EP2016/056943 de 30/03/2016 (87) WO 2016/156417 de 06/10/2016

(21) BR 11 2017 015775-6	Código 1.1 - Publicação Internacional – PCT. Apresentação de petição de requerimento de entrada na fase nacional (30) 09/02/2015 US 62/113,548; 30/04/2015 US 62/154,868 (51) C11D 3/20 (2006.01), C11D 3/382 (2006.01), C11D 7/26 (2006.01) (86) PCT US2016/013999 de 20/01/2016 (87) WO 2016/130288 de 18/08/2016
(21) BR 11 2017 015782-9	Código 1.1 - Publicação Internacional – PCT. Apresentação de petição de requerimento de entrada na fase nacional (30) 22/01/2015 GB 1501081.2 (51) A61K 38/46 (2006.01), C12N 9/20 (2006.01) (86) PCT EP2016/051341 de 22/01/2016 (87) WO 2016/116600 de 28/07/2016
(21) BR 11 2017 015784-5	Código 1.1 - Publicação Internacional – PCT. Apresentação de petição de requerimento de entrada na fase nacional (30) 27/01/2015 IN 264/MUM/2015 (51) A61K 9/00 (2006.01), A61K 9/20 (2006.01) (86) PCT EP2016/051545 de 26/01/2016 (87) WO 2016/120258 de 04/08/2016
(21) BR 11 2017 015786-1	Código 1.1 - Publicação Internacional – PCT. Apresentação de petição de requerimento de entrada na fase nacional (30) 30/01/2015 FR 15 50735 (51) G05B 23/02 (2006.01), G06F 11/34 (2006.01) (86) PCT FR2016/050176 de 28/01/2016 (87) WO 2016/120566 de 04/08/2016
(21) BR 11 2017 015787-0	Código 1.1 - Publicação Internacional – PCT. Apresentação de petição de requerimento de entrada na fase nacional (30) 03/02/2015 GB 1501775.9; 02/07/2015 GB 1511632.0 (51) F16L 1/16 (2006.01), F17D 1/18 (2006.01) (86) PCT IB2016/000160 de 02/02/2016 (87) WO 2016/125010 de 11/08/2016
(21) BR 11 2017 015788-8	Código 1.1 - Publicação Internacional – PCT. Apresentação de petição de requerimento de entrada na fase nacional (30) 26/01/2015 JP 2015-012252 (51) A61K 31/40 (2006.01), A61K 9/20 (2006.01), A61K 9/36 (2006.01), A61P 9/00 (2006.01), A61P 9/04 (2006.01), A61P 9/06 (2006.01), A61P 9/10 (2006.01), A61P 9/12 (2006.01), A61P 13/12 (2006.01) (86) PCT JP2016/051956 de 25/01/2016

	(87) WO 2016/121664 de 04/08/2016
(21) BR 11 2017 015789-6	Código 1.1 - Publicação Internacional – PCT. Apresentação de petição de requerimento de entrada na fase nacional (30) 26/02/2015 US 62/121,181 (51) A61K 39/12 (2006.01), A61K 39/145 (2006.01), C07K 14/005 (2006.01) (86) PCT US2016/019037 de 23/02/2016 (87) WO 2016/137929 de 01/09/2016
(21) BR 11 2017 015790-0	Código 1.1 - Publicação Internacional – PCT. Apresentação de petição de requerimento de entrada na fase nacional (30) 30/01/2015 EP 15305125.5; 09/10/2015 EP 15306607.1 (51) G06T 5/00 (2006.01) (86) PCT EP2016/051449 de 25/01/2016 (87) WO 2016/120209 de 04/08/2016
(21) BR 11 2017 015794-2	Código 1.1 - Publicação Internacional – PCT. Apresentação de petição de requerimento de entrada na fase nacional (51) A61F 13/496 (2006.01), A61F 13/51 (2006.01), B32B 25/10 (2006.01), D04H 3/00 (2006.01), D04H 13/00 (2006.01) (86) PCT SE2015/050140 de 09/02/2015 (87) WO 2016/130049 de 18/08/2016
(21) BR 11 2017 015795-0	Código 1.1 - Publicação Internacional – PCT. Apresentação de petição de requerimento de entrada na fase nacional (30) 25/01/2015 PL P.411062 (51) A61K 9/14 (2006.01), A61K 31/07 (2006.01), A61K 31/355 (2006.01), A61K 31/375 (2006.01), A61K 31/715 (2006.01), A61K 33/26 (2006.01), A61K 35/741 (2015.01), A61K 36/06 (2006.01), A61K 45/06 (2006.01), A61K 47/44 (2006.01), A61P 3/02 (2006.01), A61P 7/00 (2006.01) (86) PCT PL2016/000008 de 25/01/2016 (87) WO 2016/118028 de 28/07/2016
(21) BR 11 2017 015796-9	Código 1.1 - Publicação Internacional – PCT. Apresentação de petição de requerimento de entrada na fase nacional (30) 12/02/2015 DE 10 2015 202 600.0 (51) F27B 5/14 (2006.01), F27B 17/00 (2006.01), F27B 17/02 (2006.01), F27D 11/02 (2006.01), F27D 11/06 (2006.01) (86) PCT EP2016/052968 de 12/02/2016 (87) WO 2016/128534 de 18/08/2016
(21) BR 11 2017 015798-5	Código 1.1 - Publicação Internacional – PCT. Apresentação de petição de requerimento de entrada na fase nacional

	(30) 04/02/2015 JP 2015-020331 (51) B21D 28/16 (2006.01), B21D 28/00 (2006.01), B21D 28/02 (2006.01), B23D 15/06 (2006.01), B23D 33/02 (2006.01) (86) PCT JP2016/052888 de 01/02/2016 (87) WO 2016/125730 de 11/08/2016
(21) BR 11 2017 015799-3	Código 1.1 - Publicação Internacional – PCT. Apresentação de petição de requerimento de entrada na fase nacional (30) 23/01/2015 CN 201510035042.3 (51) B01J 21/12 (2006.01), B01J 23/75 (2006.01), B01J 35/10 (2006.01), B01J 37/00 (2006.01) (86) PCT CN2016/071563 de 21/01/2016 (87) WO 2016/116055 de 28/07/2016
(21) BR 11 2017 015804-3	Código 1.1 - Publicação Internacional – PCT. Apresentação de petição de requerimento de entrada na fase nacional (30) 27/01/2015 FR 1550589 (51) H04W 24/04 (2009.01) (86) PCT EP2016/051423 de 25/01/2016 (87) WO 2016/120194 de 04/08/2016
(21) BR 11 2017 015809-4	Código 1.1 - Publicação Internacional – PCT. Apresentação de petição de requerimento de entrada na fase nacional (30) 26/01/2015 FR 1550588 (51) F23R 7/00 (2006.01) (86) PCT FR2016/050142 de 25/01/2016 (87) WO 2016/120551 de 04/08/2016
(21) BR 11 2017 015813-2	Código 1.1 - Publicação Internacional – PCT. Apresentação de petição de requerimento de entrada na fase nacional (51) E21B 47/09 (2006.01), E21B 33/12 (2006.01) (86) PCT US2015/023643 de 31/03/2015 (87) WO 2016/159986 de 06/10/2016
(21) BR 11 2017 015815-9	Código 1.1 - Publicação Internacional – PCT. Apresentação de petição de requerimento de entrada na fase nacional (30) 26/01/2015 EP 15152492.3 (51) G21C 19/46 (2006.01), C22B 3/08 (2006.01), C22B 3/16 (2006.01), G21F 9/12 (2006.01) (86) PCT EP2016/051403 de 25/01/2016 (87) WO 2016/120183 de 04/08/2016
(21) BR 11 2017 015817-5	Código 1.1 - Publicação Internacional – PCT. Apresentação de petição de

	requerimento de entrada na fase nacional (30) 29/01/2015 JP 2015-015163 (51) H04W 72/04 (2009.01), H04J 11/00 (2006.01), H04J 99/00 (2009.01) (86) PCT JP2016/052609 de 29/01/2016 (87) WO 2016/121910 de 04/08/2016
(21) BR 11 2017 015827-2	Código 1.1 - Publicação Internacional – PCT. Apresentação de petição de requerimento de entrada na fase nacional (30) 23/01/2015 US 62/107,219; 18/06/2015 US 62/181,480 (51) C07C 9/14 (2006.01) (86) PCT US2016/014557 de 22/01/2016 (87) WO 2016/118882 de 28/07/2016
(21) BR 11 2017 015828-0	Código 1.1 - Publicação Internacional – PCT. Apresentação de petição de requerimento de entrada na fase nacional (30) 23/01/2015 EP 15382011.3 (51) C07D 487/04 (2006.01), A61K 31/519 (2006.01) (86) PCT EP2016/051240 de 21/01/2016 (87) WO 2016/116563 de 28/07/2016
(21) BR 11 2017 015830-2	Código 1.1 - Publicação Internacional – PCT. Apresentação de petição de requerimento de entrada na fase nacional (30) 09/02/2015 CN PCT/CN2015/072533 (51) D07B 7/02 (2006.01) (86) PCT EP2016/052472 de 05/02/2016 (87) WO 2016/128309 de 18/08/2016
(21) BR 11 2017 015831-0	Código 1.1 - Publicação Internacional – PCT. Apresentação de petição de requerimento de entrada na fase nacional (30) 10/03/2015 GB 1504045.4 (51) A23L 27/26 (2016.01) (86) PCT EP2016/055115 de 10/03/2016 (87) WO 2016/142462 de 15/09/2016
(21) BR 11 2017 015832-9	Código 1.1 - Publicação Internacional – PCT. Apresentação de petição de requerimento de entrada na fase nacional (30) 23/01/2015 BE 201505036 (51) A01N 47/44 (2006.01) (86) PCT EP2016/051206 de 21/01/2016 (87) WO 2016/116549 de 28/07/2016
(21) BR 11 2017 015833-7	Código 1.1 - Publicação Internacional – PCT. Apresentação de petição de requerimento de entrada na fase nacional

	(30) 23/01/2015 NL 2014183; 04/11/2015 EP 15193041.9 (51) A61K 38/08 (2006.01), A61K 38/10 (2006.01), A61K 38/17 (2006.01), C07K 14/47 (2006.01), A61P 25/28 (2006.01) (86) PCT NL2016/050057 de 25/01/2016 (87) WO 2016/118014 de 28/07/2016
(21) BR 11 2017 015835-3	Código 1.1 - Publicação Internacional – PCT. Apresentação de petição de requerimento de entrada na fase nacional (30) 28/01/2015 IT MI2015A000108 (51) D04B 1/10 (2006.01) (86) PCT EP2016/051625 de 27/01/2016 (87) WO 2016/120293 de 04/08/2016
(21) BR 11 2017 015838-8	Código 1.1 - Publicação Internacional – PCT. Apresentação de petição de requerimento de entrada na fase nacional (51) H02J 3/08 (2006.01), H02J 3/40 (2006.01) (86) PCT ES2015/070066 de 30/01/2015 (87) WO 2016/120503 de 04/08/2016
(21) BR 11 2017 015840-0	Código 1.1 - Publicação Internacional – PCT. Apresentação de petição de requerimento de entrada na fase nacional (30) 27/01/2015 US 62/108,453; 05/02/2015 US 62/112,318; 18/02/2015 US 62/117,871; 13/03/2015 US 62/133,224; 14/03/2015 US 62/133,327; 01/05/2015 US 62/156,083; 04/05/2015 US 62/156,823; 28/08/2015 US 62/211,635 (51) A61K 31/519 (2006.01), A61K 31/60 (2006.01), A61K 31/609 (2006.01), A61P 9/00 (2006.01) (86) PCT IB2016/000275 de 27/01/2016 (87) WO 2016/120729 de 04/08/2016
(21) BR 11 2017 015841-8	Código 1.1 - Publicação Internacional – PCT. Apresentação de petição de requerimento de entrada na fase nacional (30) 04/02/2015 US 62/111,820 (51) H04N 19/105 (2014.01), H04N 19/187 (2014.01), H04N 19/70 (2014.01) (86) PCT SE2015/051259 de 24/11/2015 (87) WO 2016/126181 de 11/08/2016
(21) BR 11 2017 015847-7	Código 1.1 - Publicação Internacional – PCT. Apresentação de petição de requerimento de entrada na fase nacional (30) 27/02/2015 EP 15156848.2 (51) B29C 37/00 (2006.01), B29C 70/06 (2006.01), B29C 70/46 (2006.01), B29C 43/36 (2006.01) (86) PCT EP2016/052330 de 04/02/2016 (87) WO 2016/134937 de 01/09/2016

(21) BR 11 2017 015848-5	Código 1.1 - Publicação Internacional – PCT. Apresentação de petição de requerimento de entrada na fase nacional (30) 30/01/2015 US 62/110120 (51) C08F 10/06 (2006.01), C08L 23/10 (2006.01), C08L 23/12 (2006.01) (86) PCT US2016/013580 de 15/01/2016 (87) WO 2016/122909 de 04/08/2016
(21) BR 11 2017 015851-5	Código 1.1 - Publicação Internacional – PCT. Apresentação de petição de requerimento de entrada na fase nacional (30) 22/01/2015 GB 1501074.7 (51) E03D 9/00 (2006.01) (86) PCT IB2016/051620 de 22/03/2016 (87) WO 2016/116913 de 28/07/2016
(21) BR 11 2017 015852-3	Código 1.1 - Publicação Internacional – PCT. Apresentação de petição de requerimento de entrada na fase nacional (30) 23/01/2015 US 62/106,765; 14/08/2015 US 62/205,096 (51) A61K 31/4439 (2006.01), A61K 31/4415 (2006.01), A61K 31/444 (2006.01) (86) PCT US2016/014517 de 22/01/2016 (87) WO 2016/118858 de 28/07/2016
(21) BR 11 2017 015854-0	Código 1.1 - Publicação Internacional – PCT. Apresentação de petição de requerimento de entrada na fase nacional (30) 16/11/2015 FR 1560971 (51) B60R 5/00 (2006.01) (86) PCT EP2016/077102 de 09/11/2016 (87) WO 2017/084930 de 26/05/2017
(21) BR 11 2017 015863-9	Código 1.1 - Publicação Internacional – PCT. Apresentação de petição de requerimento de entrada na fase nacional (30) 11/02/2015 DE 10 2015 001 767.5 (51) B67D 7/02 (2010.01), B60H 1/00 (2006.01), B67D 7/06 (2010.01), B67D 7/42 (2010.01), F16L 37/23 (2006.01) (86) PCT DE2016/000051 de 10/02/2016 (87) WO 2016/127973 de 18/08/2016
(21) BR 11 2017 015864-7	Código 1.1 - Publicação Internacional – PCT. Apresentação de petição de requerimento de entrada na fase nacional (30) 03/04/2015 US 62/142,986 (51) C12N 15/113 (2010.01), A61K 45/00 (2006.01) (86) PCT US2016/025883 de 04/04/2016 (87) WO 2016/161429 de 06/10/2016

(21) BR 11 2017 015866-3	Código 1.1 - Publicação Internacional – PCT. Apresentação de petição de requerimento de entrada na fase nacional (30) 03/03/2015 US 62/127,587 (51) C09K 8/02 (2006.01) (86) PCT US2015/038815 de 01/07/2015 (87) WO 2016/140698 de 09/09/2016
(21) BR 11 2017 015869-8	Código 1.1 - Publicação Internacional – PCT. Apresentação de petição de requerimento de entrada na fase nacional (30) 04/02/2015 DE 10 2015 101 611.7; 07/04/2015 DE 10 2015 105 247.4 (51) B01F 3/12 (2006.01), B01F 7/00 (2006.01), B01F 5/10 (2006.01), B01F 15/00 (2006.01) (86) PCT DE2015/100498 de 23/11/2015 (87) WO 2016/124164 de 11/08/2016
(21) BR 11 2017 015870-1	Código 1.1 - Publicação Internacional – PCT. Apresentação de petição de requerimento de entrada na fase nacional (30) 12/02/2015 JP 2015-025604; 02/07/2015 JP 2015-133816 (51) C07D 471/04 (2006.01), A01N 43/90 (2006.01), A01P 7/02 (2006.01), A01P 7/04 (2006.01), A61K 31/437 (2006.01), A61K 31/5025 (2006.01), A61K 31/519 (2006.01), A61P 33/00 (2006.01), A61P 33/14 (2006.01) (86) PCT JP2016/054171 de 12/02/2016 (87) WO 2016/129684 de 18/08/2016
(21) BR 11 2017 015874-4	Código 1.1 - Publicação Internacional – PCT. Apresentação de petição de requerimento de entrada na fase nacional (30) 27/01/2015 EP 15152643.1 (51) C12P 13/06 (2006.01) (86) PCT EP2016/051701 de 27/01/2016 (87) WO 2016/120326 de 04/08/2016
(21) BR 11 2017 015876-0	Código 1.1 - Publicação Internacional – PCT. Apresentação de petição de requerimento de entrada na fase nacional (30) 27/01/2015 EP 15152643.1 (51) C12P 13/06 (2006.01) (86) PCT EP2016/051728 de 27/01/2016 (87) WO 2016/120345 de 04/08/2016
(21) BR 11 2017 015877-9	Código 1.1 - Publicação Internacional – PCT. Apresentação de petição de requerimento de entrada na fase nacional (51) B62J 99/00 (2009.01) (86) PCT JP2015/060217 de 31/03/2015

	(87) WO 2016/157439 de 06/10/2016
(21) BR 11 2017 015880-9	Código 1.1 - Publicação Internacional – PCT. Apresentação de petição de requerimento de entrada na fase nacional (30) 03/03/2015 GB PCT/GB2015/050614; 30/04/2015 US 14/700,896; 28/07/2015 US 14/811,163; 09/09/2015 GB 1516008.8; 09/11/2015 US 14/935,937; 01/12/2015 US 14/955,843 (51) A61K 39/395 (2006.01), C07K 16/00 (2006.01), C07K 16/28 (2006.01) (86) PCT GB2016/050565 de 03/03/2016 (87) WO 2016/139482 de 09/09/2016
(21) BR 11 2017 015881-7	Código 1.1 - Publicação Internacional – PCT. Apresentação de petição de requerimento de entrada na fase nacional (30) 26/01/2015 US 62/107,528 (51) A61B 5/02 (2006.01), A61B 5/024 (2006.01) (86) PCT IL2016/050084 de 26/01/2016 (87) WO 2016/120870 de 04/08/2016
(21) BR 11 2017 015888-4	Código 1.1 - Publicação Internacional – PCT. Apresentação de petição de requerimento de entrada na fase nacional (30) 28/01/2015 EP 15152773.6 (51) A61B 5/08 (2006.01), A61B 5/0488 (2006.01), A61B 5/113 (2006.01), A61B 5/00 (2006.01) (86) PCT EP2016/050589 de 14/01/2016 (87) WO 2016/120074 de 04/08/2016
(21) BR 11 2017 015890-6	Código 1.1 - Publicação Internacional – PCT. Apresentação de petição de requerimento de entrada na fase nacional (30) 26/01/2015 US 62/107,933; 25/01/2016 US 15/005,564 (51) H04N 19/503 (2014.01), H04N 19/51 (2014.01), H04N 19/593 (2014.01), H04N 19/70 (2014.01), H04N 19/52 (2014.01), H04N 19/61 (2014.01), H04N 19/176 (2014.01), H04N 19/56 (2014.01), H04N 19/46 (2014.01), H04N 19/573 (2014.01) (86) PCT US2016/014875 de 26/01/2016 (87) WO 2016/123081 de 04/08/2016
(21) BR 11 2017 015891-4	Código 1.1 - Publicação Internacional – PCT. Apresentação de petição de requerimento de entrada na fase nacional (30) 24/02/2015 US 62/120,011 (51) C23C 14/06 (2006.01), C23C 14/32 (2006.01), C23C 14/34 (2006.01), C23C 14/35 (2006.01), C23C 28/04 (2006.01), C23C 28/00 (2006.01) (86) PCT EP2016/053503 de 19/02/2016 (87) WO 2016/135047 de 01/09/2016

(21) BR 11 2017 015895-7	Código 1.1 - Publicação Internacional – PCT. Apresentação de petição de requerimento de entrada na fase nacional (30) 27/01/2015 US 14/606,749 (51) E21B 33/03 (2006.01), E21B 33/04 (2006.01) (86) PCT US2016/013848 de 19/01/2016 (87) WO 2016/122922 de 04/08/2016
(21) BR 11 2017 015896-5	Código 1.1 - Publicação Internacional – PCT. Apresentação de petição de requerimento de entrada na fase nacional (30) 30/01/2015 JP 2015-016525 (51) C07D 213/70 (2006.01), A01N 25/04 (2006.01), A01N 43/40 (2006.01), A01N 47/02 (2006.01), A01P 7/04 (2006.01), A61K 31/44 (2006.01), A61P 31/00 (2006.01), A61P 33/00 (2006.01) (86) PCT JP2016/052788 de 29/01/2016 (87) WO 2016/121970 de 04/08/2016
(21) BR 11 2017 015897-3	Código 1.1 - Publicação Internacional – PCT. Apresentação de petição de requerimento de entrada na fase nacional (30) 26/01/2015 US 62/108,019; 25/01/2016 US 15/005,289 (51) H04L 1/16 (2006.01) (86) PCT US2016/014810 de 26/01/2016 (87) WO 2016/123045 de 04/08/2016
(21) BR 11 2017 015903-1	Código 1.1 - Publicação Internacional – PCT. Apresentação de petição de requerimento de entrada na fase nacional (30) 09/02/2015 US 62/113,768 (51) A61F 13/84 (2006.01) (86) PCT US2016/017206 de 09/02/2016 (87) WO 2016/130588 de 18/08/2016
(21) BR 11 2017 015907-4	Código 1.1 - Publicação Internacional – PCT. Apresentação de petição de requerimento de entrada na fase nacional (30) 30/01/2015 EP 15305147.9 (51) H04N 19/186 (2014.01), H04N 19/30 (2014.01), H04N 19/136 (2014.01) (86) PCT EP2016/051706 de 27/01/2016 (87) WO 2016/120330 de 04/08/2016
(21) BR 11 2017 015908-2	Código 1.1 - Publicação Internacional – PCT. Apresentação de petição de requerimento de entrada na fase nacional (30) 05/02/2015 FR 1550890 (51) B60J 1/02 (2006.01), B60J 1/00 (2006.01), B60J 10/16 (2016.01), B60J 10/18 (2016.01), B60J 10/27 (2016.01), B60J 10/30 (2016.01)

	(86) PCT FR2016/050247 de 05/02/2016 (87) WO 2016/124868 de 11/08/2016
(21) BR 11 2017 015909-0	Código 1.1 - Publicação Internacional – PCT. Apresentação de petição de requerimento de entrada na fase nacional (30) 13/02/2015 FR 1551205 (51) B60J 10/00 (2006.01), B60J 1/02 (2006.01), B60J 10/70 (2016.01) (86) PCT FR2016/050314 de 11/02/2016 (87) WO 2016/128683 de 18/08/2016
(21) BR 11 2017 015911-2	Código 1.1 - Publicação Internacional – PCT. Apresentação de petição de requerimento de entrada na fase nacional (30) 24/02/2015 GB 1503069.5 (51) E21B 43/01 (2006.01) (86) PCT NO2016/050030 de 22/02/2016 (87) WO 2016/137333 de 01/09/2016
(21) BR 11 2017 015914-7	Código 1.1 - Publicação Internacional – PCT. Apresentação de petição de requerimento de entrada na fase nacional (30) 30/01/2015 IB PCT/IB2015/050723 (51) C23C 2/06 (2006.01), C23C 2/26 (2006.01), C23C 22/05 (2006.01), C23C 22/78 (2006.01), C23C 22/82 (2006.01) (86) PCT IB2016/050507 de 01/02/2016 (87) WO 2016/120856 de 04/08/2016
(21) BR 11 2017 015916-3	Código 1.1 - Publicação Internacional – PCT. Apresentação de petição de requerimento de entrada na fase nacional (51) B05B 11/00 (2006.01) (86) PCT US2015/018013 de 27/02/2015 (87) WO 2016/137494 de 01/09/2016
(21) BR 11 2017 015918-0	Código 1.1 - Publicação Internacional – PCT. Apresentação de petição de requerimento de entrada na fase nacional (30) 30/01/2015 US 62/109828 (51) B01D 53/86 (2006.01), B01D 53/90 (2006.01), B01D 53/94 (2006.01) (86) PCT IB2016/050462 de 29/01/2016 (87) WO 2016/120841 de 04/08/2016
(21) BR 11 2017 015920-1	Código 1.1 - Publicação Internacional – PCT. Apresentação de petição de requerimento de entrada na fase nacional (30) 02/02/2015 DK PA201570056; 24/11/2015 DK PA201570752 (51) A61F 5/443 (2006.01), A61L 15/00 (2006.01) (86) PCT DK2016/050028 de 02/02/2016

	(87) WO 2016/124203 de 11/08/2016
(21) BR 11 2017 015921-0	Código 1.1 - Publicação Internacional – PCT. Apresentação de petição de requerimento de entrada na fase nacional (30) 05/02/2015 US 62/112,564 (51) G05B 23/02 (2006.01), B05B 7/02 (2006.01), B05B 12/00 (2006.01), B05B 7/24 (2006.01) (86) PCT US2016/016855 de 05/02/2016 (87) WO 2016/127106 de 11/08/2016
(21) BR 11 2017 015922-8	Código 1.1 - Publicação Internacional – PCT. Apresentação de petição de requerimento de entrada na fase nacional (51) C09K 8/02 (2006.01), E21B 43/22 (2006.01) (86) PCT US2015/017107 de 23/02/2015 (87) WO 2016/137434 de 01/09/2016
(21) BR 11 2017 015923-6	Código 1.1 - Publicação Internacional – PCT. Apresentação de petição de requerimento de entrada na fase nacional (51) G01V 1/18 (2006.01) (86) PCT US2015/022587 de 25/03/2015 (87) WO 2016/153509 de 29/09/2016
(21) BR 11 2017 015924-4	Código 1.1 - Publicação Internacional – PCT. Apresentação de petição de requerimento de entrada na fase nacional (30) 29/01/2014 AU 2014900262 (51) A01H 4/00 (2006.01), A01H 1/00 (2006.01) (86) PCT AU2015/050029 de 29/01/2015 (87) WO 2015/113118 de 06/08/2015
(21) BR 11 2017 015926-0	Código 1.1 - Publicação Internacional – PCT. Apresentação de petição de requerimento de entrada na fase nacional (30) 10/02/2015 EP 15154441.8 (51) C08G 18/62 (2006.01), C09D 169/00 (2006.01), C08G 18/40 (2006.01), C08G 18/44 (2006.01), C09D 175/04 (2006.01) (86) PCT EP2016/050654 de 14/01/2016 (87) WO 2016/128166 de 18/08/2016
(21) BR 11 2017 015927-9	Código 1.1 - Publicação Internacional – PCT. Apresentação de petição de requerimento de entrada na fase nacional (30) 12/02/2015 US 62/115,529; 10/02/2016 US 15/040,911 (51) B60S 5/00 (2006.01), B05B 12/12 (2006.01), B05B 7/02 (2006.01), B05B 9/01 (2006.01), B05B 12/14 (2006.01) (86) PCT US2016/017624 de 11/02/2016

	(87) WO 2016/130852 de 18/08/2016
(21) BR 11 2017 015930-9	Código 1.1 - Publicação Internacional – PCT. Apresentação de petição de requerimento de entrada na fase nacional (30) 02/02/2015 EP 15153486.4 (51) G10L 19/008 (2013.01) (86) PCT EP2016/052037 de 01/02/2016 (87) WO 2016/124524 de 11/08/2016
(21) BR 11 2017 015935-0	Código 1.1 - Publicação Internacional – PCT. Apresentação de petição de requerimento de entrada na fase nacional (30) 12/03/2015 FR 1552049 (51) C07C 51/44 (2006.01) (86) PCT FR2016/050501 de 04/03/2016 (87) WO 2016/142608 de 15/09/2016
(21) BR 11 2017 015938-4	Código 1.1 - Publicação Internacional – PCT. Apresentação de petição de requerimento de entrada na fase nacional (30) 27/01/2015 US 14/606,665 (51) H04W 72/04 (2009.01) (86) PCT CN2016/071973 de 25/01/2016 (87) WO 2016/119651 de 04/08/2016
(21) BR 11 2017 015943-0	Código 1.1 - Publicação Internacional – PCT. Apresentação de petição de requerimento de entrada na fase nacional (30) 28/01/2015 EP 15152885.8 (51) E21B 47/00 (2006.01), E21B 47/01 (2006.01) (86) PCT EP2015/077092 de 19/11/2015 (87) WO 2016/119943 de 04/08/2016
(21) BR 11 2017 015952-0	Código 1.1 - Publicação Internacional – PCT. Apresentação de petição de requerimento de entrada na fase nacional (30) 28/02/2015 US 14/634,762 (51) C04B 14/16 (2006.01), C04B 28/10 (2006.01), C04B 24/00 (2006.01), C04B 24/16 (2006.01), C04B 16/06 (2006.01) (86) PCT US2016/014724 de 25/01/2016 (87) WO 2016/137629 de 01/09/2016
(21) BR 11 2017 015953-8	Código 1.1 - Publicação Internacional – PCT. Apresentação de petição de requerimento de entrada na fase nacional (51) E21B 47/12 (2006.01), E21B 49/08 (2006.01) (86) PCT US2015/019872 de 11/03/2015 (87) WO 2016/144349 de 15/09/2016

(21) BR 11 2017 015957-0	Código 1.1 - Publicação Internacional – PCT. Apresentação de petição de requerimento de entrada na fase nacional (30) 19/03/2015 JP 2015-056352 (51) H04W 48/08 (2009.01), H04W 16/14 (2009.01), H04W 72/04 (2009.01) (86) PCT JP2016/000180 de 15/01/2016 (87) WO 2016/147525 de 22/09/2016
(21) BR 11 2017 015958-9	Código 1.1 - Publicação Internacional – PCT. Apresentação de petição de requerimento de entrada na fase nacional (30) 28/01/2015 JP 2015-014772 (51) A61K 47/42 (2006.01), A61K 9/06 (2006.01), A61K 47/10 (2006.01) (86) PCT JP2016/052488 de 28/01/2016 (87) WO 2016/121867 de 04/08/2016
(21) BR 11 2017 015959-7	Código 1.1 - Publicação Internacional – PCT. Apresentação de petição de requerimento de entrada na fase nacional (30) 30/01/2015 US 62/109746 (51) C11D 11/00 (2006.01), C11D 3/37 (2006.01), C11D 3/43 (2006.01), C11D 7/50 (2006.01), C11D 1/72 (2006.01), C11D 1/44 (2006.01), C11D 7/24 (2006.01), C11D 7/26 (2006.01) (86) PCT US2016/013644 de 15/01/2016 (87) WO 2016/122911 de 04/08/2016
(21) BR 11 2017 015960-0	Código 1.1 - Publicação Internacional – PCT. Apresentação de petição de requerimento de entrada na fase nacional (30) 06/02/2015 AT A 50092/2015 (51) G01R 27/26 (2006.01) (86) PCT EP2016/051544 de 26/01/2016 (87) WO 2016/124443 de 11/08/2016
(21) BR 11 2017 015962-7	Código 1.1 - Publicação Internacional – PCT. Apresentação de petição de requerimento de entrada na fase nacional (30) 10/06/2015 JP 2015-117872 (51) C03B 33/03 (2006.01) (86) PCT JP2016/002544 de 26/05/2016 (87) WO 2016/199365 de 15/12/2016
(21) BR 11 2017 015969-4	Código 1.1 - Publicação Internacional – PCT. Apresentação de petição de requerimento de entrada na fase nacional (30) 30/01/2015 SE 1550092-9 (51) A47J 31/40 (2006.01) (86) PCT SE2015/051026 de 29/09/2015

(87) WO 2016/122366 de 04/08/2016

Código 1.2 - Notificação – Pedido Retirado – PCT

Notificação da retirada do pedido internacional de patente depositado nos termos do Tratado de Cooperação em Matéria de Patentes – PCT no Brasil por não terem sido cumpridas as determinações referentes à entrada na fase nacional disciplinadas nos artigos 22 (designação) ou 39 (eleição) do PCT. Desta data corre o prazo de 60 (sessenta) dias para eventual recurso do interessado.

---

(21) BR 11 2012 000089-6

Código 1.2 - Notificação – Pedido Retirado – PCT
(22) 29/06/2010
(71) KONINKLIJKE PHILIPS ELECTRONICS N.V. (NL)
(86) PCT IB2010/052955 de 29/06/2010
(87) WO 2011/004288 de 13/01/2011
Pedido retirado em relação ao Brasil por não atender às determinações referentes à entrada do pedido na fase nacional e por não ter cumprido exigência formulada na RPI nº 2418, de 09/05/2017.

---

(21) BR 11 2012 000094-2

Código 1.2 - Notificação – Pedido Retirado – PCT
(22) 02/09/2011
(71) Korea Container Pool CO., Ltd. (KR) , Jung Sun Hong (KR)
(86) PCT KR2011/006510 de 02/09/2011
(87) WO 2012/138019 de 11/10/2012
Pedido retirado em relação ao Brasil por não atender às determinações referentes à entrada do pedido na fase nacional e por não cumprimento da exigência formulada na RPI nº 2418, de 09/05/2017.

---

(21) BR 11 2012 000333-0

Código 1.2 - Notificação – Pedido Retirado – PCT
(22) 07/07/2010
(71) INNOSAVE LTD (IL)
(86) PCT IL2010/000544 de 07/07/2010
(87) WO 2011/004369 de 13/01/2011
Pedido retirado por não cumprimento da exigência publicada na RPI 2418 de 09/05/2017

---

(21) BR 11 2012 000386-0

Código 1.2 - Notificação – Pedido Retirado – PCT
(22) 09/07/2010
(71) Sony Corporation (JP)
(86) PCT JP2010/061657 de 09/07/2010
(87) WO 2011/007718 de 20/01/2011
Pedido retirado por não cumprimento da exigência publicada na RPI 2418 de 09/05/2017

---

(21) BR 11 2012 000458-1

Código 1.2 - Notificação – Pedido Retirado – PCT

	(22) 02/07/2010 (71) KRONES AG (DE) (86) PCT EP2010/004001 de 02/07/2010 (87) WO 2011/003549 de 13/01/2011 Pedido retirado por não cumprimento da exigência publicada na RPI 2418 de 09/05/2017
(21) BR 11 2012 000474-3	Código 1.2 - Notificação – Pedido Retirado – PCT (22) 09/07/2010 (71) Arno Drechsel (AT) (86) PCT IB2010/053151 de 09/07/2010 (87) WO 2011/004348 de 13/01/2011 Pedido retirado por não cumprimento da exigência publicada na RPI 2419 de 16/05/2017
(21) BR 11 2012 000487-5	Código 1.2 - Notificação – Pedido Retirado – PCT (22) 09/07/2010 (71) CBT Development Limited (GB) (86) PCT GB2010/001324 de 09/07/2010 (87) WO 2011/004166 de 13/01/2011 Pedido retirado por não cumprimento da exigência publicada na RPI 2419 de 16/05/2017
(21) BR 11 2012 007396-6	Código 1.2 - Notificação – Pedido Retirado – PCT (22) 24/09/2010 (71) Intermune, Inc. (US) (86) PCT US2010/050298 de 24/09/2010 (87) WO 2011/038293 de 31/03/2011 Pedido retirado em relação ao Brasil por não atender às determinações referentes à entrada do pedido na fase nacional e por não ter cumprido exigência formulada na RPI nº 2418, de 09/05/2017.
(21) BR 11 2012 014732-3	Código 1.2 - Notificação – Pedido Retirado – PCT (22) 17/12/2010 (71) Lifeline Cord Blood Bank (CY) (86) PCT EP2010/070072 de 17/12/2010 (87) WO 2011/073388 de 23/06/2011 Pedido retirado por não cumprimento da exigência publicada na RPI 2419 de 16/05/2017
(21) BR 11 2012 021248-6	Código 1.2 - Notificação – Pedido Retirado – PCT (22) 25/02/2011 (71) Infoprint Solutions Company Llc (US)

	(86) PCT US2011/026357 de 25/02/2011 (87) WO 2011/106728 de 01/09/2011 Pedido retirado, uma vez que, segundo o Art. 216 inciso 2º da LPI, o documento de procuração não foi protocolado em sessenta dias contados da prática do primeiro ato da parte no processo, e não houve manifestação do requerente frente à publicação do arquivamento da petição (11.6.1) na RPI 2397 de 13/12/2016.
(21) BR 11 2012 026603-9	Código 1.2 - Notificação – Pedido Retirado – PCT (22) 31/01/2011 (71) NANOMEGA MEDICAL CORPORATION (US) (86) PCT US2011/000183 de 31/01/2011 (87) WO 2011/133198 de 27/10/2011 Pedido retirado em relação ao Brasil por não atender às determinações referentes à entrada do pedido na fase nacional e por não cumprimento da exigência formulada na RPI nº 2418 de 09/05/2017.
(21) BR 11 2012 027884-3	Código 1.2 - Notificação – Pedido Retirado – PCT (22) 05/05/2011 (71) TEVA WOMEN'S HEALTH, INC. (US) (86) PCT US2011/035402 de 05/05/2011 (87) WO 2011/140375 de 10/11/2011 Pedido retirado em relação ao Brasil por não atender às determinações referentes à entrada do pedido na fase nacional e por não cumprimento da exigência formulada na RPI nº 2418 de 09/05/2017.
(21) BR 11 2012 029286-2	Código 1.2 - Notificação – Pedido Retirado – PCT (22) 17/05/2011 (71) Aesrx LLC (US) (86) PCT US2011/036792 de 17/05/2011 (87) WO 2011/146471 de 24/11/2011 Pedido retirado, uma vez que, segundo o Art. 216 inciso 2º da LPI, o documento de procuração não foi protocolado em sessenta dias contados da prática do primeiro ato da parte no processo, e não houve manifestação do requerente frente à publicação do arquivamento da petição (11.6.1) na RPI 2397 de 13/12/2016.
(21) BR 11 2012 033789-0	Código 1.2 - Notificação – Pedido Retirado – PCT (22) 17/06/2011 (71) Cemex Research Group (CH) (86) PCT IB2011/001376 de 17/06/2011 (87) WO 2011/158105 de 22/12/2011 Pedido arquivado, devido a falta de apresentação do documento de Procuração

	no prazo de 60(sessenta) dias a contar da data de apresentação da petição de entrada na fase nacional, conforme Art. 216 §2º e 217 da LPI.
(21) BR 11 2013 005058-6	Código 1.2 - Notificação – Pedido Retirado – PCT (22) 01/09/2011 (71) MVALVE TECHNOLOGIES LTD. (IL) (86) PCT US2011/050232 de 01/09/2011 (87) WO 2012/031141 de 08/03/2012 Pedido considerado retirado em relação ao Brasil por não ter sido apresentado o quadro reivindicatório completo traduzido para o Português no ato da entrada na fase nacional, conforme o Art.6° da Resolução 77/2013.
(21) BR 11 2013 005197-3	Código 1.2 - Notificação – Pedido Retirado – PCT (22) 28/07/2011 (71) Proterra Inc. (US) (86) PCT US2011/045791 de 28/07/2011 (87) WO 2012/030455 de 08/03/2012 Pedido retirado em relação ao Brasil por não atender às determinações referentes à entrada do pedido na fase nacional e por não cumprimento da exigência formulada na RPI nº 2418 de 09/05/2017.
(21) BR 11 2013 007184-2	Código 1.2 - Notificação – Pedido Retirado – PCT (22) 27/12/2010 (71) POLYMER INSTITUTE BRNO,SPOL. S R.O (CZ) (86) PCT CZ2010/000134 de 27/12/2010 (87) WO 2012/045288 de 12/04/2012 Pedido considerado retirado em relação ao Brasil por não ter sido apresentado o quadro reivindicatório completo traduzido para o Português no ato da entrada na fase nacional, conforme o Art.6° da Resolução 77/2013.
(21) BR 11 2013 009367-6	Código 1.2 - Notificação – Pedido Retirado – PCT (22) 14/10/2011 (71) W. L. Gore & Associates, Inc. (US) (86) PCT US2011/056434 de 14/10/2011 (87) WO 2012/054349 de 26/04/2012 Pedido retirado em relação ao Brasil por não atender às determinações referentes à entrada do pedido na fase nacional e por não ter cumprido exigência formulada na RPI nº 2418, de 09/05/2017.
(21) BR 11 2013 010445-7	Código 1.2 - Notificação – Pedido Retirado – PCT (22) 22/09/2011 (71) Cognis IP Management GMBH (DE) (86) PCT EP2011/004734 de 22/09/2011

	(87) WO 2012/059156 de 10/05/2012 Pedido retirado em relação ao Brasil por não atender às determinações referentes à entrada do pedido na fase nacional e por não ter cumprido exigência formulada na RPI nº 2418, de 09/05/2017.
(21) BR 11 2013 014049-6	Código 1.2 - Notificação – Pedido Retirado – PCT (22) 22/11/2011 (71) DFINE, INC. (US) (86) PCT US2011/061942 de 22/11/2011 (87) WO 2012/071464 de 31/05/2012 Pedido retirado por não apresentação de recurso contra o despacho 1.4.1 publicado na RPI 2404 de 31/01/2017.
(21) BR 11 2013 018367-5	Código 1.2 - Notificação – Pedido Retirado – PCT (22) 08/01/2012 (71) BARRY JOHN BRYAR (AU) (86) PCT AU2012/000007 de 08/01/2012 (87) WO 2012/097400 de 26/07/2012 Pedido considerado retirado em relação ao Brasil por não ter sido apresentado o quadro reivindicatório completo traduzido para o Português no ato da entrada na fase nacional, conforme o Art.6° da Resolução 77/2013.
(21) BR 11 2013 028384-0	Código 1.2 - Notificação – Pedido Retirado – PCT (22) 02/05/2012 (71) RYERSON UNIVERSITY (CA) (86) PCT CA2012/000413 de 02/05/2012 (87) WO 2012/149639 de 08/11/2012 Pedido retirado em relação ao Brasil por não ter sido apresentado o quadro reivindicatório completo traduzido para o Português no ato da entrada na fase nacional, conforme o Art.6° da Resolução 77/2013.
(21) BR 11 2013 028569-9	Código 1.2 - Notificação – Pedido Retirado – PCT (22) 09/05/2012 (71) POLY-CLIP SYSTEM GMBH & CO. KG (DE) (86) PCT EP2012/058552 de 09/05/2012 (87) WO 2012/152834 de 15/11/2012 Pedido retirado em relação ao Brasil por não atender às determinações referentes à entrada do pedido na fase nacional e por não ter cumprido exigência formulada na RPI nº 2418, de 09/05/2017.
(21) BR 11 2013 029285-7	Código 1.2 - Notificação – Pedido Retirado – PCT (22) 16/05/2012 (71) DIETMAR WOLTER (DE)

	(86) PCT EP2012/059135 de 16/05/2012 (87) WO 2012/156453 de 22/11/2012 Pedido arquivado, devido a falta de apresentação do documento de Procuração.
(21) BR 11 2014 005821-0	Código 1.2 - Notificação – Pedido Retirado – PCT (22) 13/09/2012 (71) SOVICELL GMBH (DE) (86) PCT EP2012/067928 de 13/09/2012 (87) WO 2013/037878 de 21/03/2013 Pedido retirado, uma vez que, segundo o Art. 216 inciso 2º da LPI, o documento de procuração não foi protocolado em sessenta dias contados da prática do primeiro ato da parte no processo, e não houve manifestação do requerente frente a publicação do arquivamento da petição (11.6.1) na RPI 2412 de 28/03/2017.
(21) PI 0609498-8	Código 1.2 - Notificação – Pedido Retirado – PCT (22) 10/03/2006 (71) EXXONMOBIL RESEARCH AND ENGINEERING COMPANY (US) (86) PCT US2006/008453 de 10/03/2006 (87) WO 2006/104661 de 05/10/2006 Pedido retirado em relação ao Brasil por não cumprimento da exigência publicada na RPI 2418 de 09/05/2017
(21) PI 0810950-8	Código 1.2 - Notificação – Pedido Retirado – PCT (22) 28/05/2008 (71) AGENNIX AG (DE) (86) PCT EP2008/056569 de 28/05/2008 (87) WO 2008/145678 de 04/12/2008 Pedido retirado em relação ao Brasil por não atender às determinações referentes à entrada do pedido na fase nacional e por não ter cumprido exigência formulada na RPI nº 2418, de 09/05/2017.
(21) PI 0810976-1	Código 1.2 - Notificação – Pedido Retirado – PCT (22) 24/04/2008 (71) Technology Licensing Corporation (US) (86) PCT US2008/061439 de 24/04/2008 (87) WO 2008/147610 de 04/12/2008 Pedido retirado em relação ao Brasil por não atender às determinações referentes à entrada do pedido na fase nacional e por não ter cumprido exigência formulada na RPI nº 2418, de 09/05/2017.
(21) PI 0815236-5	Código 1.2 - Notificação – Pedido Retirado – PCT

	(22) 08/07/2008 (71) THERESA J. WILLIAMS (US) (86) PCT US2008/008387 de 08/07/2008 (87) WO 2009/128807 de 22/10/2009 Pedido retirado em relação ao Brasil por não atender às determinações referentes à entrada do pedido na fase nacional e por não cumprimento da exigência formulada na RPI nº 2412 de 28/03/2017.
(21) PI 0906157-6	Código 1.2 - Notificação – Pedido Retirado – PCT (22) 11/03/2009 (71) M & G POLIMERI ITALIA S.p.A. (IT) (86) PCT EP2009/052836 de 11/03/2009 (87) WO 2009/112509 de 17/09/2009 Pedido retirado em relação ao Brasil por não atender às determinações referentes à entrada do pedido na fase nacional e por não cumprimento da exigência formulada na RPI nº 2418 de 09/05/2017.
(21) PI 0906164-9	Código 1.2 - Notificação – Pedido Retirado – PCT (22) 15/03/2009 (71) TAVOR [I.T.N] LTD. (IL) (86) PCT IL2009/000291 de 15/03/2009 (87) WO 2009/113076 de 17/09/2009 Pedido retirado em relação ao Brasil por não atender às determinações referentes à entrada do pedido na fase nacional e por não cumprimento da exigência formulada na RPI nº 2418 de 09/05/2017.
(21) PI 1001268-0	Código 1.2 - Notificação – Pedido Retirado – PCT (22) 10/09/2010 (71) Han Jung Lee (KR) , Jin Ju Lee (KR) (86) PCT KR2010/006154 de 10/09/2010 (87) WO 2011/083901 de 14/07/2011 Pedido retirado em relação ao Brasil por não atender às determinações referentes à entrada do pedido na fase nacional e por não ter cumprido exigência formulada na RPI nº 2418, de 09/05/2017.
(21) PI 1004353-5	Código 1.2 - Notificação – Pedido Retirado – PCT (22) 05/01/2010 (71) INTEL CORPORATION (US) (86) PCT US2010/020166 de 05/01/2010 (87) WO 2010/078600 de 08/07/2010 Pedido retirado em relação ao Brasil por não atender às determinações referentes à entrada do pedido na fase nacional e por não ter cumprido exigência formulada na RPI nº 2418, de 09/05/2017.

(21) PI 1004354-3	Código 1.2 - Notificação – Pedido Retirado – PCT (22) 05/01/2010 (71) INTEL CORPORATION (US) (86) PCT US2010/020136 de 05/01/2010 (87) WO 2010/078583 de 08/07/2010 Pedido retirado em relação ao Brasil por não atender às determinações referentes à entrada do pedido na fase nacional e por não ter cumprido exigência formulada na RPI nº 2418, de 09/05/2017.
(21) PI 1004549-0	Código 1.2 - Notificação – Pedido Retirado – PCT (22) 05/01/2010 (71) INTEL CORPORATION (US) (86) PCT US2010/020165 de 05/01/2010 (87) WO 2010/078599 de 08/07/2010 Pedido retirado em relação ao Brasil por não atender às determinações referentes à entrada do pedido na fase nacional e por não ter cumprido exigência formulada na RPI nº 2418, de 09/05/2017.
(21) PI 1005137-6	Código 1.2 - Notificação – Pedido Retirado – PCT (22) 15/01/2010 (71) THE BOARD OF TRUSTEES OF THE LELAND STANFORD JUNIOR UNIVERSITY (US) (86) PCT US2010/000113 de 15/01/2010 (87) WO 2010/083055 de 22/07/2010 Pedido retirado em relação ao Brasil por não atender às determinações referentes à entrada do pedido na fase nacional e por não ter cumprido exigência formulada na RPI nº 2418, de 09/05/2017.
(21) PI 1006513-0	Código 1.2 - Notificação – Pedido Retirado – PCT (22) 29/04/2010 (71) SUPERNUS PHARMACEUTICALS, INC. (US) (86) PCT US2010/032974 de 29/04/2010 (87) WO 2010/127120 de 04/11/2010 Pedido retirado em relação ao Brasil por não atender às determinações referentes à entrada do pedido na fase nacional e por não cumprimento da exigência formulada na RPI nº 2418 de 09/05/2017.
(21) PI 1007659-0	Código 1.2 - Notificação – Pedido Retirado – PCT (22) 07/05/2010 (71) KONINKLIJKE PHILIPS ELECTRONICS N. V. (NL) (86) PCT IB2010/052014 de 07/05/2010 (87) WO 2010/131170 de 18/11/2010

	Pedido retirado em relação ao Brasil por não atender às determinações referentes à entrada do pedido na fase nacional e por não cumprimento da exigência formulada na RPI nº 2389 de 18/10/2016.
(21) PI 1008467-3	Código 1.2 - Notificação – Pedido Retirado – PCT (22) 16/02/2010 (71) Umicore (BE) , Tsinghua University (CN) (86) PCT EP2010/000927 de 16/02/2010 (87) WO 2010/099864 de 10/09/2010 Pedido retirado em relação ao Brasil por não atender às determinações referentes à entrada do pedido na fase nacional e por não cumprimento da exigência formulada na RPI nº 2418 de 09/05/2017.
(21) PI 1008476-2	Código 1.2 - Notificação – Pedido Retirado – PCT (22) 04/02/2010 (71) Merck Serono S.A. (CH) (86) PCT EP2010/051373 de 04/02/2010 (87) WO 2010/091996 de 19/08/2010 Pedido retirado em relação ao Brasil por não atender às determinações referentes à entrada do pedido na fase nacional e por não cumprimento da exigência formulada na RPI nº 2418 de 09/05/2017.
(21) PI 1010211-6	Código 1.2 - Notificação – Pedido Retirado – PCT (22) 04/05/2010 (71) Synthes Gmbh (CH) (86) PCT CH2010/000113 de 04/05/2010 (87) WO 2010/127460 de 11/11/2010 Pedido retirado em relação ao Brasil por não atender às determinações referentes à entrada do pedido na fase nacional e por não cumprimento da exigência formulada na RPI nº 2418 de 09/05/2017.

Código 1.2.1 - Publicação Anulada

Anulação da publicação da retirada do pedido por ter sido indevida.

---

(21) BR 11 2014 010307-0 A2

Código 1.2.1 - Publicação Anulada
(22) 31/10/2011
(71) LONG PIPES PTY LTD (AU)
(86) PCT AU2011/001401 de 31/10/2011
(87) WO 2012/054992 de 03/05/2012
Anulada a publicação de código 1.2 , da RPI 2421 de 30/05/2017, por ter sido indevida

---

(21) PI 0711304-8

Código 1.2.1 - Publicação Anulada
(22) 10/04/2007
(30) 28/04/2006 US 11/414037
(71) Mesa Engineering, INC (US)
(86) PCT US2007/008890 de 10/04/2007
(87) WO 2007/127053 de 08/11/2007
Anulada publicação 1.2 da RPI2426 de 04/07/2017 pois a mesma saiu sem o devido parecer

Código 1.3 - Notificação - Fase Nacional - PCT

Notificação da entrada na fase nacional brasileira do pedido internacional de patente depositado nos termos do Tratado de Cooperação em Matéria de Patentes – PCT. O prazo para requerimento do pedido de exame, conforme art. 33 da Lei nº 9.279/96, é de 36 (trinta e seis) meses contado da data do depósito internacional.

---

(21) BR 11 2012 000124-8 A2

Código 1.3 - Notificação - Fase Nacional - PCT
(22) 02/07/2010
(30) 03/07/2009 EP 09164508.5
(51) H01F 38/18 (2006.01), B63B 21/50 (2006.01)
(54) CONECTOR ROTATIVO ELÉTRICO PARA A TRANSMISSÃO DE ENERGIA ELÉTRICA, E, ESTRUTURA FLUTUANTE FORA DA COSTA
(71) SINGLE BUOY MOORINGS INC. (CH)
(72) Mauro Bedini
(85) 03/01/2012
(86) PCT EP2010/059443 de 02/07/2010
(87) WO 2011/000937 de 06/01/2011
Exigência cumprida satisfatoriamente pela petição 870170049647, de 17/07/2017.

---

(21) BR 11 2012 000272-4 A2

Código 1.3 - Notificação - Fase Nacional - PCT
(22) 06/07/2010
(30) 09/07/2009 US 61/224321; 12/02/2010 US 61/303962
(51) C09K 8/584 (2006.01)
(54) MÉTODOS PARA TRATAR UMA FORMAÇÃO CONTENDO ÓLEO BRUTO COM GRUPOS DE SOLUBILIDADE E FAMÍLIAS QUÍMICAS ESPECÍFICOS, E PARA INJETAR UMA COMPOSIÇÃO DE RECUPERAÇÃO DE HIDROCARBONETO, E, COMPOSIÇÃO DE RECUPERAÇÃO DE HIDROCARBONETO.
(71) Shell Internationale Research Maatschappij B.V (NL)
(72) Julian Richard Barnes, Marten Adriaan Buijse, Marinus Cornelis Grutters, Robert Moene, Reinaldo Conrado Navarrete, Thomas Carl Semple, Andrew Granja Shepherd
(85) 05/01/2012
(86) PCT US2010/041044 de 06/07/2010
(87) WO 2011/005746 de 13/01/2011

---

(21) BR 11 2012 000274-0 A2

Código 1.3 - Notificação - Fase Nacional - PCT
(22) 03/08/2010
(30) 05/08/2009 EP 09251944.6; 05/08/2009 US 61/273,479
(51) C07D 471/04 (2006.01), C07D 487/04 (2006.01), C07D 498/04 (2006.01), C07D 513/04 (2006.01), A61K 31/33 (2006.01), A61P 25/00 (2006.01)

(54) MODULADORES DO RECEPTOR GLUTAMATO METABOTRÓPICO
(71) Merz Pharma GMBH & CO. KGAA (DE)
(72) Markus Henrich, Tanja Weil, Mirko Hechenberger, Sibylle Müller, Valerjans Kauss, Ronalds Zemribo, Elina Erdmane, Gints Smits
(85) 05/01/2012
(86) PCT EP2010/004749 de 03/08/2010
(87) WO 2011/015343 de 10/02/2011

---

(21) BR 11 2012 000499-9 A2

Código 1.3 - Notificação - Fase Nacional - PCT
(22) 09/07/2010
(30) 10/07/2009 US 61/224720
(51) B41J 2/175 (2006.01), C09D 11/02 (2006.01)
(54) MÉTODO DE IMPRIMIR UM PROJETO POR MEIO DE UMA IMPRESSORA DE JATO DE TINTA USANDO SÓLIDOS COLORANTES ATIVADOS POR CALOR.
(71) Sawgrass Technologies, Inc. (US)
(72) Ming Xu
(85) 09/01/2012
(86) PCT US2010/041511 de 09/07/2010
(87) WO 2011/006057 de 13/01/2011

---

(21) BR 11 2012 000809-9 A2

Código 1.3 - Notificação - Fase Nacional - PCT
(22) 16/07/2009
(51) B65D 47/24 (2006.01), B65D 47/26 (2006.01)
(54) FECHAMENTO PARA DISPENSAR.
(71) SEAQUIST CLOSURES LOFFLER GMBH (DE)
(72) Sarah Delamare, Daniel Gotsmich, Alexander Stifter, Franz Lenz
(85) 12/01/2012
(86) PCT EP2009/005210 de 16/07/2009
(87) WO 2011/006521 de 20/01/2011

---

(21) BR 11 2012 000884-6 A2

Código 1.3 - Notificação - Fase Nacional - PCT
(22) 13/07/2010
(30) 13/07/2009 US 61/224,938
(51) H05G 1/02 (2006.01)
(54) SISTEMA DE IMAGEM DE QUATRO LADOS E MÉTODO DE DETECÇÃO DE CONTRABANDO
(71) Rapiscan Systems, INC. (US)
(72) Edward James Morton, Andreas F. Kotowski
(85) 13/01/2012
(86) PCT US2010/041757 de 13/07/2010
(87) WO 2011/008718 de 20/01/2011

(21) BR 11 2012 000895-1 A2

Código 1.3 - Notificação - Fase Nacional - PCT
(22) 13/07/2010
(30) 13/07/2009 BE 2009/0426; 07/05/2010 US 61/332,256
(51) B01D 53/64 (2006.01), B01J 20/16 (2006.01)
(54) COMPOSIÇÃO SÓLIDA MINERAL, O RESPECTIVO PROCESSO DE PREPARO E A RESPECTIVA UTILIZAÇÃO EM ABATIMENTO DE METAIS PESADOS DOS GASES DE FUMAÇAS
(71) S.A. Lhoist Recherche Et Development (BE) , Université De Liège (BE)
(72) Alain Brasseur, Jean-Paul Pirard, Alain Laudet
(85) 13/01/2012
(86) PCT EP2010/060057 de 13/07/2010
(87) WO 2011/006890 de 20/01/2011

(21) BR 11 2012 000896-0 A2

Código 1.3 - Notificação - Fase Nacional - PCT
(22) 13/07/2010
(30) 13/07/2009 BE 2009/0427; 07/05/2010 US 61/332,254
(51) B01D 53/64 (2006.01), B01D 53/70 (2006.01), B01J 20/12 (2006.01)
(54) COMPOSIÇÃO SÓLIDA INORGÂNICA, SEU PROCESSO DE PREPARAÇÃO E SUA UTILIZAÇÃO NA REDUÇÃO DE DIOXINAS E METAIS PESADOS EM GASES DE COMBUSTÃO.
(71) S.A Lhoist Recherche Et Developpment (BE) , UNIVERSITÈ DE LIÈGE (BE)
(72) Alain Brasseur, Université de Liége, Jean-Paul Pirard, Alain Laudet
(85) 13/01/2012
(86) PCT EP2010/060075 de 13/07/2010
(87) WO 2011/006898 de 20/01/2011

(21) BR 11 2012 000898-6 A2

Código 1.3 - Notificação - Fase Nacional - PCT
(22) 27/07/2010
(30) 31/07/2009 US 61/230,649; 26/07/2010 US 12/804,681
(51) C07F 9/141 (2006.01), B01J 31/02 (2006.01)
(54) COMPOSIÇÕES DE ALQUILARIL FOSFITO SÓLIDO E MÉTODOS DE FABRICAÇÃO DO MESMO.
(71) Chemtura Corporation (US)
(72) Michael E. Gelbin, Maurice Power, Jonathan S. Hill
(85) 13/01/2012
(86) PCT US2010/043305 de 27/07/2010
(87) WO 2011/014474 de 03/02/2011

(21) BR 11 2012 002933-9 A2

Código 1.3 - Notificação - Fase Nacional - PCT
(22) 10/08/2010
(30) 10/08/2009 US 61/232,625; 09/08/2010 US 12/853,066
(51) E21B 41/00 (2006.01), E21B 43/26 (2006.01), F03G 6/00 (2006.01), F03D 9/02 (2006.01)

(54) SISTEMA DE ARMAZENAMENTO DE ENERGIA POR GEOFRATURA HIDRÁULICA
(71) Howard K. Schmidt (US)
(72) Howard K. Schmidt
(85) 09/02/2012
(86) PCT US2010/045068 de 10/08/2010
(87) WO 2011/019750 de 17/02/2011

---

(21) BR 11 2012 004603-9 A2

Código 1.3 - Notificação - Fase Nacional - PCT
(22) 27/08/2010
(30) 31/08/2009 US 61/238518; 31/08/2009 EP 09169075.0
(51) C07D 265/30 (2006.01), C07D 265/32 (2006.01), C07D 413/12 (2006.01), C07D 419/12 (2006.01), C07D 471/04 (2006.01), A61K 31/5377 (2006.01), A61P 25/04 (2006.01), A61P 25/06 (2006.01), A61P 25/16 (2006.01), A61P 25/18 (2006.01), A61P 25/24 (2006.01), A61P 25/28 (2006.01), C07D 279/12 (2006.01), C07D 417/12 (2006.01), C07D 487/04 (2006.01)
(54) "COMPOSTO, COMPOSIÇÃO FARMACÊUTICA, E, USOS DO COMPOSTO, E DE UM AGONISTA"
(71) Abbott Healthcare Products B.V. (NL)
(72) Wouter I. Iwema Bakker, Hein K. A. C. Coolen, Harmen Mons, Axel Stoit, Eric Ronken, Elizabeth Van Der Kam, Jurjen Frankena
(85) 29/02/2012
(86) PCT EP2010/062552 de 27/08/2010
(87) WO 2011/023795 de 03/03/2011
Exigência cumprida satisfatoriamente pela petição 870170050419, de 18/07/2017.

---

(21) BR 11 2012 006436-3 A2

Código 1.3 - Notificação - Fase Nacional - PCT
(22) 23/12/2009
(30) 25/09/2009 DK PA2009 01060 25
(51) A01K 1/00 (2006.01)
(54) DIVISÓRIA DE BAIAS ADEQUADA PARA ESTÁBULOS COM BAIAS LIVRES, E ESTÁBULO COM BAIAS LIVRES.
(71) Cow-Welfare A/S (DK)
(72) Tommy Wollesen
(85) 22/03/2012
(86) PCT DK2009/000269 de 23/12/2009
(87) WO 2010/133226 de 25/11/2010
Exigência cumprida satisfatoriamente pela petição 870170052122, de 24/07/2017.

---

(21) BR 11 2012 009585-4 A2

Código 1.3 - Notificação - Fase Nacional - PCT
(22) 22/10/2010
(30) 23/10/2009 US 12/604,838; 16/11/2009 US 12/619,366

(51) H04L 29/06 (2006.01)
(54) TOKEN DE FORTE AUTENTICAÇÃO UTILIZÁVEL COM UMA PLURALIDADE DE PROVEDORES DE APLICATIVOS INDEPENDENTES
(71) VASCO DATA SECURITY INC. (US)
(72) BENOIT GRANGE, DIRK MARIEN, FRANK HOORNAERT
(85) 24/04/2012
(86) PCT US2010/053862 de 22/10/2010
(87) WO 2011/050332 de 28/04/2011

---

(21) BR 11 2012 010674-0 A2

Código 1.3 - Notificação - Fase Nacional - PCT
(22) 28/10/2010
(30) 06/11/2009 US 61/258,818
(51) C10M 169/04 (2006.01)
(54) COMPOSIÇÕES LUBRIFICANTES
(71) COGNIS IP MANAGEMENT GMBH (DD)
(72) STEPHEN C. LAKES, MARK WITSCHGER, VASUDEVAN BALASUBRAMANIAM
(85) 04/05/2012
(86) PCT EP2010/006608 de 28/10/2010
(87) WO 2011/054482 de 12/05/2011

---

(21) BR 11 2012 010713-5 A2

Código 1.3 - Notificação - Fase Nacional - PCT
(22) 06/11/2009
(51) B29B 11/14 (2006.01), B65D 1/02 (2006.01), B29C 49/06 (2006.01), B29B 11/08 (2006.01)
(54) PRÉ-FORMA E RECIPIENTE QUE COMPREENDEM ELEMENTOS DE REFORÇO
(71) Nestec S.A. (CH)
(72) David Hutts, Eric Didier, Eric Lupke
(85) 07/05/2012
(86) PCT US2009/063536 de 06/11/2009
(87) WO 2011/056176 de 12/05/2011

---

(21) BR 11 2012 010769-0 A2

Código 1.3 - Notificação - Fase Nacional - PCT
(22) 05/11/2010
(30) 08/11/2009 US 61/258/789
(51) A61K 31/74 (2006.01)
(54) AGENTE ANTI-INFECCIOSO, ARTIGO DE TRATAMENTO DE FERIMENTOS, MÉTODO DE PREPARAÇÃO DE UM ARTIGO ANTI-INFECCIOSO, MÉTODO PARA FORNECER UM AGENTE ANTI-INFECCIOSO PARA UM LOCAL DE FERIDA, MÉTODO PARA TRATAR UMA INFECÇÃO, MÉTODO PARA AVALIAR A EFICÁCIA DE UM ARTIGO DE TRATAMENTO DE FERIMENTOS NA REDUÇÃO DA INCIDÊNCIA DE INFECÇÃO EM FERIMENTOS

(71) Carefusion 2200, Inc. (US)
(72) James Bardwell, Michael Baltezor, Scott A. Tufts Jr.
(85) 07/05/2012
(86) PCT US2010/055599 de 05/11/2010
(87) WO 2011/057060 de 12/05/2011

---

(21) BR 11 2012 010782-8 A2

Código 1.3 - Notificação - Fase Nacional - PCT
(22) 03/11/2010
(30) 06/11/2009 US 12/614,276; 22/04/2010 US 12/765,707; 05/08/2010 US 61/370,974; 02/11/2010 US 12/938,300
(51) A61M 5/14 (2006.01), A61M 5/168 (2006.01), H04B 7/00 (2006.01), G06Q 50/00 (2006.01)
(54) CAMPO DE INJEÇÃO DE MEDICAMENTO E SISTEMA DE COLETA DE DADOS
(71) Crisi Medical Systems, INC. (US)
(72) Walter John Bochenko, Shawn Wayne Dekalb, Winthrop De Childers, Stephen Michael Prince
(85) 07/05/2012
(86) PCT US2010/055322 de 03/11/2010
(87) WO 2011/056888 de 12/05/2011

---

(21) BR 11 2012 012993-7 A2

Código 1.3 - Notificação - Fase Nacional - PCT
(22) 30/11/2010
(30) 30/11/2009 US 61/265,004; 30/11/2010 US 12/956,328
(51) F23D 14/06 (2006.01)
(54) CHAPA DE PERVURA FIXADA EM QUEIMADOR
(71) Electrolux Home Products, Inc. (US)
(72) Padgett, Michael
(85) 30/05/2012
(86) PCT US2010/058313 de 30/11/2010
(87) WO 2011/066528 de 03/06/2011

---

(21) BR 11 2012 013013-7 A2

Código 1.3 - Notificação - Fase Nacional - PCT
(22) 07/12/2010
(30) 10/12/2009 US 09178690.5; 10/12/2009 US 61/285,316
(51) C08F 2/18 (2006.01), C08F 12/08 (2006.01), C08K 5/02 (2006.01)
(54) PROCESSO DE POLIMERIZAÇÃO DE SUSPENSÃO DE MONÔMERO DE ESTIRENO
(71) AKZO NOBEL CHEMICALS INTERNATIONAL B.V. (NL)
(72) ANDREAS HERMAN HOGT, BART FISCHER
(85) 30/05/2012
(86) PCT EP2010/069012 de 07/12/2010
(87) WO 2011/069983 de 16/06/2011
Exigência cumprida satisfatoriamente pela petição 870170050703, de

19/07/2017.

(21) BR 11 2012 013031-5 A2

Código 1.3 - Notificação - Fase Nacional - PCT
(22) 03/12/2010
(30) 04/12/2009 BR PI0904979-7
(51) C10G 3/00 (2006.01), C25B 3/00 (2006.01), C12P 7/52 (2006.01), C07C 51/00 (2006.01)
(54) MÉTODO PARA A PRODUÇÃO DE OLEFINAS, OLEFINA, POLIOLEFINA, E, USO DA POLIOLEFINA
(71) Braskem S.A. (BR/BA) , Unicamp - Universidade Estadual de Campinas (BR/SP)
(72) Gonçalo Amarante Guimarães Pereira, Johana Rincones Perez, Marcelo Falsarella Carazzolle, Antonio Luiz Ribeiro de Castro Morschbacker, Luiza Roza, Márcio Henrique dos Santos Andrade
(85) 30/05/2012
(86) PCT BR2010/000401 de 03/12/2010
(87) WO 2011/066634 de 09/06/2011
Exigência cumprida satisfatoriamente pela petição 870170050097, de 18/07/2017.

(21) BR 11 2012 017308-1 A2

Código 1.3 - Notificação - Fase Nacional - PCT
(22) 16/11/2011
(30) 17/11/2010 US 61/414,580
(51) G02F 1/13 (2006.01)
(54) DEFLETOR DE LUZ E DISPOSITIVO DE EXIBIÇÃO DE CRISTAL LÍQUIDO USANDO O MESMO
(71) Panasonic Corporation (JP)
(72) SHINICHI SHIKII, Katsuhiko Hayashi, Motonobu Yoshikawa
(85) 12/07/2012
(86) PCT JP2011/006376 de 16/11/2011
(87) WO 2012/066776 de 24/05/2012

(21) BR 11 2012 018387-7 A2

Código 1.3 - Notificação - Fase Nacional - PCT
(22) 24/01/2011
(30) 24/01/2010 US 61/297,800
(51) F28D 15/00 (2006.01)
(54) DISPOSITIVOS, SISTEMAS E MÉTODOS DE FEIXE RESFRIADO
(71) Oy Halton Group Ltd (FI)
(72) Rick A. Bagwell, Janne Summanen, Andrey V. Livchak
(85) 24/07/2012
(86) PCT US2011/022287 de 24/01/2011
(87) WO 2011/091380 de 28/07/2011

(21) BR 11 2012 018878-0 A2

Código 1.3 - Notificação - Fase Nacional - PCT
(22) 31/03/2011
(30) 09/11/2010 US 61/411,693
(51) H04W 72/04 (2009.01)
(54) MÉTODO E DISPOSIÇÃO EM UM SISTEMA DE COMUNICAÇÃO
(71) Telefonaktiebolaget LM Ericsson (publ) (SE)
(72) Lars Lindbom, George Jongren, Stefan Parkvall
(85) 27/07/2012
(86) PCT SE2011/050373 de 31/03/2011
(87) WO 2012/064249 de 18/05/2012

(21) BR 11 2012 018912-3 A2

Código 1.3 - Notificação - Fase Nacional - PCT
(22) 27/01/2011
(30) 29/01/2010 US 61/299,461
(51) A01N 33/22 (2006.01), A01N 43/90 (2006.01), A01P 13/00 (2006.01)
(54) COMPOSIÇÃO HERBICIDA SINÉRGICA QUE CONTÉM PENOXSULAM E OXILFLUORFENO
(71) Dow Agrosciences LLC (US)
(72) Christian Jousseaume, Salvador Carrasco Campos, Richard Mann, Monica Sorribas Amela
(85) 27/07/2012
(86) PCT US2011/022686 de 27/01/2011
(87) WO 2011/094386 de 04/08/2011

(21) BR 11 2012 019467-4 A2

Código 1.3 - Notificação - Fase Nacional - PCT
(22) 04/02/2011
(30) 05/02/2010 GB 1001912.3; 22/09/2010 GB 1015878.0
(51) A61K 31/192 (2006.01), A61K 47/44 (2006.01), A61K 47/14 (2006.01)
(54) COMPOSIÇÃO FARMAC~EUTICA PARA TRATAMENTO DE DISTÚRBIOS RESPIRATÓRIOS.
(71) Biocopea Limited (GB)
(72) Caparros-Wanderley, Wilson, John Brew, Gregory Stoloff, Robin Mark Bannister
(85) 03/08/2012
(86) PCT GB2011/050189 de 04/02/2011
(87) WO 2011/095814 de 11/08/2011

(21) BR 11 2012 019488-7 A2

Código 1.3 - Notificação - Fase Nacional - PCT
(22) 23/12/2010
(30) 24/02/2010 DE 102010008973.7
(51) H01H 9/00 (2006.01)
(54) COMUTADOR ESCALONADO COM ELEMENTOS DE COMUTAÇÃO SEMI-CONDUTORES PARA COMUTAÇÃO ININTERRUPTA ENTRE RELÉS DE BOBINA DE UM TRANSFORMADOR DE DERIVAÇÃO.

(71) Maschinenfabrik Reinhausen (DE)
(72) Oliver Bruckl, Udo Hertel, Armin Hirthammer, Anatoli Saveliev
(85) 03/08/2012
(86) PCT EP2010/007934 de 23/12/2010
(87) WO 2011/103908 de 01/09/2011

---

(21) BR 11 2012 021012-2 A2

Código 1.3 - Notificação - Fase Nacional - PCT
(22) 22/02/2011
(30) 23/02/2010 EP 10 001817.5
(51) G01N 21/86 (2006.01)
(54) MÉTODO PARA DETERMINAR UM DESEMPENHO CORRETO DE TESTE PARA UM ELEMENTO DE TESTE DE FLUXO.
(71) B.R.A.H.M.S GMBH (DE)
(72) Florian Eckhardt
(85) 22/08/2012
(86) PCT EP2011/052613 de 22/02/2011
(87) WO 2011/104238 de 01/09/2011

---

(21) BR 11 2012 021034-3 A2

Código 1.3 - Notificação - Fase Nacional - PCT
(22) 22/03/2011
(30) 23/03/2010 US 61/316,575
(51) A61K 31/4172 (2006.01), A61K 31/4164 (2006.01), A61K 31/221 (2006.01), A61P 31/04 (2006.01)
(54) COMPOSIÇÕES ANTIMICROBIANAS.
(71) Gojo Industries Inc. (US)
(72) Sarah Edmonds, James Bigham, Mitchell Cohen, Helen Burk
(85) 22/08/2012
(86) PCT US2011/029293 de 22/03/2011
(87) WO 2011/119517 de 29/09/2011

---

(21) BR 11 2012 021062-9 A2

Código 1.3 - Notificação - Fase Nacional - PCT
(22) 18/02/2011
(30) 24/02/2010 IT NA2010 A 000009
(51) C07C 67/40 (2006.01), C07C 67/44 (2006.01), C07C 69/14 (2006.01), B01J 23/86 (2006.01)
(54) PROCESSO PARA A PRODUÇÃO DE ACETATO DE ETILA A PARTIR DE ETANOL
(71) Eurochem Engineering S.R.L. (IT)
(72) Elio Santacesaria, Martino Diserio, Riccardo Tesser, Giuseppina Carotenuto
(85) 22/08/2012
(86) PCT IT2011/000042 de 18/02/2011
(87) WO 2011/104738 de 01/09/2011

(21) BR 11 2012 021085-8 A2

Código 1.3 - Notificação - Fase Nacional - PCT
(22) 22/02/2011
(30) 22/02/2010 US 12/710,039
(51) F15B 21/08 (2006.01)
(54) SISTEMA DE CONTROLE DE FLUIDO E MÉTODO PARA CONTROLAR UM ATUADOR ACIONADO POR FLUIDO
(71) EATON CORPORATION (US)
(72) KEVIN ERIC ALSTRIN, PETER LAUER, BERT W. ROBB
(85) 22/08/2012
(86) PCT US2011/025666 de 22/02/2011
(87) WO 2011/103547 de 25/08/2011

(21) BR 11 2012 021087-4 A2

Código 1.3 - Notificação - Fase Nacional - PCT
(22) 23/02/2011
(30) 23/02/2010 US 61/307,118
(51) B60K 6/12 (2006.01), B60K 17/02 (2006.01), B60W 10/02 (2006.01), B60W 20/00 (2006.01), B60K 6/38 (2007.10), B60K 6/42 (2007.10)
(54) MÉTODO PARA CONTROLAR O CONJUNTO DE TRANSMISSÃO DE UM VEÍCULO
(71) EATON CORPORATION (US)
(72) MICHAEL ANTHONY STONER, VINCENT JOSEPH DURAY
(85) 22/08/2012
(86) PCT US2011/025967 de 23/02/2011
(87) WO 2011/106462 de 01/09/2011

(21) BR 11 2012 021097-1 A2

Código 1.3 - Notificação - Fase Nacional - PCT
(22) 23/02/2011
(30) 24/02/2010 US 12/711945
(51) C09K 8/467 (2006.01), C04B 24/32 (2006.01)
(54) MÉTODO PARA CIMENTAÇÃO EM UMA FORMAÇÃO SUBTERRÂNEA E COMPISIÇÃO DE CIMENTO.
(71) Halliburton Energy Services INC (US)
(72) Abhijit Tarafdar, Dibyadarshani Senapati, Girish Dinkar Sarap, Rahul Chandrakant Patil
(85) 22/08/2012
(86) PCT GB2011/000247 de 23/02/2011
(87) WO 2011/104503 de 01/09/2011

(21) BR 11 2012 021175-7 A2

Código 1.3 - Notificação - Fase Nacional - PCT
(22) 11/02/2011
(30) 25/02/2010 DE 10 2010 009 357.2
(51) B66D 1/16 (2006.01), B66D 1/40 (2006.01), B66D 5/34 (2006.01)
(54) TRACAO DE CABO COM DISPOSITIVO DE FREIO DE EMERGENCIA

(71) Konecranes PLC (FI)
(72) Norbert Horndacher, Peter Kittsteiner, Ivica Zinic
(85) 23/08/2012
(86) PCT IB2011/050583 de 11/02/2011
(87) WO 2011/104650 de 01/09/2011

---

(21) BR 11 2012 021239-7 A2

Código 1.3 - Notificação - Fase Nacional - PCT
(22) 03/03/2011
(30) 10/03/2010 US 12/721080
(51) B05C 5/02 (2006.01), B29C 47/02 (2006.01), B29C 47/12 (2006.01)
(54) MATRIZ PARA REVESTIR POR EXTRUSÃO UM SUBSTRATO ALONGADO, SISTEMA PARA APLICAR UM MATERIAL DE REVESTIMENTO EM UM SUBSTRATO RÍGIDO SUBSTANCIALMENTE ALONGADO, E, MÉTODO PARA REVESTIR UM SUBSTRATO.
(71) Eastman Chemical Company (US)
(72) Subramanian Easwaran Iyer, Jeremy Richard Lizotte, William Joseph Buergess, Wayne Scott Strasser, James Wilson Mercer, Jr, Tony Wayne Helton, Gary Darrel Boone
(85) 23/08/2012
(86) PCT US2011/026942 de 03/03/2011
(87) WO 2011/112407 de 15/09/2011

---

(21) BR 11 2012 024099-4 A2

Código 1.3 - Notificação - Fase Nacional - PCT
(22) 22/03/2010
(51) B65C 3/06 (2006.01), B65C 9/00 (2006.01)
(54) MÁQUINA PARA COLOCAR ETIQUETAS
(71) SIDEL S.P.A. CON SOCIO UNICO (IT)
(72) RAFFAELE PACE
(85) 24/09/2012
(86) PCT IT2010/000124 de 22/03/2010
(87) WO 2011/117895 de 29/09/2011

---

(21) BR 11 2012 024103-6 A2

Código 1.3 - Notificação - Fase Nacional - PCT
(22) 24/03/2011
(30) 17/09/2010 CN 201010287805.0
(51) H04W 88/18 (2009.01)
(54) MÉTODO PARA A CONFIGURAÇÃO DE UM TERMINAL SEM FIO E SISTEMA PARA A CONFIGURAÇÃO DE UM TERMINAL SEM FIO
(71) ZTE CORPORATION (CN)
(72) XIANBO WU
(85) 24/09/2012
(86) PCT CN2011/072115 de 24/03/2011
(87) WO 2012/034390 de 22/03/2012

(21) BR 11 2012 025292-5 A2

Código 1.3 - Notificação - Fase Nacional - PCT
(22) 06/04/2011
(30) 07/04/2010 US 12/756,006
(51) G06F 1/00 (2006.01)
(54) TRANSIÇÕES DE ESTADO DE DESEMPENHO AUTOMÁTICO DE HARDWARE EM SISTEMA EM EVENTOS DE SUSPENSÃO E ATIVAÇÃO DOP PROCESSADOR.
(71) APPLE COMPUTER, INC (US)
(72) Josh De Cesare, Jung Wook Cho, Toshi Takayanagi, Timothy J. Miller
(85) 03/10/2012
(86) PCT US2011/031358 de 06/04/2011
(87) WO 2011/127128 de 13/10/2011

(21) BR 11 2012 025322-0 A2

Código 1.3 - Notificação - Fase Nacional - PCT
(22) 04/04/2011
(30) 06/04/2010 US 12/754,687
(51) B65G 25/04 (2006.01)
(54) "TRANSPORTADOR DE IMPULSO DIFERENCIAL COM ACIONAMENTO APERFEIÇOADO"
(71) Paul A. Svejkovsky (US)
(72) Blake Svejkovsky, Paul A. Svejkovsky
(85) 04/10/2012
(86) PCT US2011/031110 de 04/04/2011
(87) WO 2011/126987 de 13/10/2011

(21) BR 11 2012 026538-5 A2

Código 1.3 - Notificação - Fase Nacional - PCT
(22) 12/04/2011
(30) 16/04/2010 IT VI2010A000108
(51) A61C 13/00 (2006.01), A61C 13/16 (2006.01), A61C 9/00 (2006.01), A61C 11/00 (2006.01), A61C 11/08 (2006.01)
(54) "ESTRUTURA DE SUPORTE PARA FAZER INSTRUMENTOS PARA PRÓTESE DENTÁRIA."
(71) PPM S.A.S. (IT)
(72) Vincenzo Cuiuli
(85) 16/10/2012
(86) PCT IT2011/000111 de 12/04/2011
(87) WO 2011/128925 de 20/10/2011

(21) BR 11 2012 028237-9 A2

Código 1.3 - Notificação - Fase Nacional - PCT
(22) 03/05/2011
(30) 03/05/2010 US 61/330.577
(51) F16B 11/00 (2006.01), C09J 5/06 (2006.01), H01L 23/498 (2006.01), H05K 3/34 (2006.01)

(54) MÉTODO E DISPOSITIVO DE SELEÇÃO E LIGAÇÃO PARA TRANSFERIR UM ELEMENTO ADESIVO PARA UM SUBSTRATO
(71) A. Raymond Et Cie (FR)
(72) Mathias Hansel
(85) 05/11/2012
(86) PCT IB2011/001423 de 03/05/2011
(87) WO 2011/138684 de 10/11/2011

---

(21) BR 11 2012 031095-0 A2

Código 1.3 - Notificação - Fase Nacional - PCT
(22) 31/08/2010
(30) 10/06/2010 IN 1760/MUM/2010
(51) A61K 31/704 (2006.01), A61K 36/23 (2006.01)
(54) MÉTODO PARA PREPARAÇÃO DE UMA COMPOSIÇÃO DE ASIATICOSIDE ALTAMENTE PURA A PARTIR DE CENTELLA ASIATICA DE UM MÉTODO PARA SEU USO
(71) Indus Biotech Private Limited (IN)
(72) BHASKARAN SUNIL, VISHWARAMAN MOHAN
(85) 06/12/2012
(86) PCT IN2010/000575 de 31/08/2010
(87) WO 2011/154966 de 15/12/2011

---

(21) BR 11 2012 031746-6 A2

Código 1.3 - Notificação - Fase Nacional - PCT
(22) 13/06/2011
(30) 30/06/2010 IT MI2010A001191; 07/07/2010 US 61/362179
(51) B29D 30/30 (2006.01), G01B 11/02 (2006.01), G01B 11/06 (2006.01)
(54) MÉTODO E APARELHO PARA CONTROLAR A DEPOSIÇÃO DE ELEMENTOS SEMIACABADOS PARA A PRODUÇÃO DE PNEUS
(71) Pirelli Tyre S.P.A (IT)
(72) Michele Ballabio, Gaetano Lo Presti, Giuliana Mattiazzo, Vincenzo Orlando, Simone Corbellini
(85) 12/12/2012
(86) PCT IB2011/052554 de 13/06/2011
(87) WO 2012/001562 de 05/01/2012
Exigência cumprida satisfatoriamente pela petição 870170050091, de 18/07/2017.

---

(21) BR 11 2013 000481-9 A2

Código 1.3 - Notificação - Fase Nacional - PCT
(22) 08/07/2011
(30) 08/07/2010 JP 2010-156122; 03/08/2010 JP 2010-174915; 13/10/2010 JP 2010-230806; 13/10/2010 JP 2010-230808; 02/12/2010 US 2010-269824; 02/12/2010 JP 2010-269823
(51) C12N 15/09 (2006.01), A61K 48/00 (2006.01), A61P 29/00 (2006.01), C12N 15/113 (2010.01)
(54) MOLÉCULA DE ÁCIDO NUCLÉICO DE FILAMENTO SIMPLES PARA

CONTROLE DA EXPRESSÃO GENÉTICA
(71) Bonac Corporation (JP)
(72) Ohgi, Tadaaki, Shirohzu, Hisao, Hamasaki, Tomohiro, Itoh, Akihiro, Suzuki, Hiroshi
(85) 08/01/2013
(86) PCT JP2011/065737 de 08/07/2011
(87) WO 2012/005368 de 12/01/2012

---

(21) BR 11 2013 001684-1 A2

Código 1.3 - Notificação - Fase Nacional - PCT
(22) 22/07/2011
(30) 23/07/2010 BR PI1002245-7
(51) H01Q 7/00 (2006.01), H01Q 1/22 (2006.01)
(54) ANTENA DE ACOPLAMENTO MAGNÉTICO E SISTEMA PARA COMUNICAÇÃO DE DADOS COMPREENDENDO A MESMA
(71) Jorge de Albuquerque Lambert (BR/DF)
(72) Jorge de Albuquerque Lambert
(85) 23/01/2013
(86) PCT BR2011/000238 de 22/07/2011
(87) WO 2012/009776 de 26/01/2012

---

(21) BR 11 2013 001839-9 A2

Código 1.3 - Notificação - Fase Nacional - PCT
(22) 25/07/2011
(30) 28/07/2010 US 61368348; 11/08/2010 US 61372546; 11/07/2011 US 13179651
(51) H04L 1/00 (2006.01), H04B 7/06 (2006.01)
(54) PROTOCOLO PARA REALIMENTAÇÃO DE INFORMAÇÕES SOBRE ESTADO DE CANAL
(71) Qualcomm Incorporated (US)
(72) Santosh Paul Abrahan, Simone Merlin, Hemanth Sampath, Sameer Vermani
(85) 24/01/2013
(86) PCT US2011/045183 de 25/07/2011
(87) WO 2012/015737 de 02/02/2012

---

(21) BR 11 2013 004945-6 A2

Código 1.3 - Notificação - Fase Nacional - PCT
(22) 30/08/2011
(30) 30/08/2010 RU 2010135823; 30/08/2010 NL 2005292
(51) C10G 3/00 (2006.01), C10L 1/02 (2006.01), B01J 23/755 (2006.01), B01J 23/883 (2006.01), B01J 23/89 (2006.01), C10B 53/02 (2006.01)
(54) PROCESSO PARA HIDROTRATAMENTO DE MATERIAIS VEGETAIS
(71) Btg Biomass Technology Group B.V. (NL)
(72) ROBERTUS HENDRIKUS VENDERBOSCH, Agnes Retno Ardiyanti, Hero Jan Heeres, Vadim Yakovlev, Dmitry Ermakov, Sofia Khromova, VALENTIN PARMON

(85) 28/02/2013
(86) PCT NL2011/050588 de 30/08/2011
(87) WO 2012/030215 de 08/03/2012

---

(21) BR 11 2013 006941-4 A2

Código 1.3 - Notificação - Fase Nacional - PCT
(22) 29/11/2011
(30) 29/11/2010 US 61/417.535; 29/11/2010 US 61/417.675; 29/11/2010 US 61/417.655; 18/02/2011 US 61/444.217; 11/05/2011 US 61/484.967; 11/05/2011 US 61/484.970; 11/05/2011 US 61/484.965; 11/05/2011 US 61/484.975; 11/05/2011 US 61/484.959; 11/05/2011 US 61/484.978; 11/05/2011 US 61/484.958; 11/05/2011 US 61/484.961; 11/05/2011 US 61/484.979; 11/05/2011 US 61/484.964; 11/05/2011 US 61/484.972; 11/05/2011 US 61/484.956; 11/05/2011 US 61/484.984; 04/08/2011 US 61/515.104
(51) B65D 33/25 (2006.01)
(54) PERFIL DE ZÍPER FABRICADO POR MÉTODOS DE CORTE E ESTIRAMENTO
(71) Illinois Tool Works Inc. (US)
(72) David Anzini, Rusty Koenigkramer, Charles G. Greco, GLYN RUSSELL, MICHAEL LASOFSKY, KENNY MCCRACKER, ROBERT J. COULTON, ERIC PLOURDE, LARS WIHLBORG, FRANCIS OLAJIDE JR.
(85) 25/03/2013
(86) PCT US2011/062397 de 29/11/2011
(87) WO 2012/075007 de 07/06/2012

---

(21) BR 11 2013 007016-1 A2

Código 1.3 - Notificação - Fase Nacional - PCT
(22) 08/12/2010
(30) 19/11/2010 CO CO 10 145132
(51) B01F 3/06 (2006.01), A23L 1/304 (2006.01), A23L 2/00 (2006.01)
(54) PROCESSO PARA A PREPARAÇÃO DE SUSPENSÕES DE SAIS DE CÁLCIO E MÉTODO PARA A INCORPORAÇÃO DE CÁLCIO EM BEBIDAS ALIMENTÍCIAS, NUTRACÊUTICAS E FARMACÊUTICAS
(71) Universidade Del Valle (CO)
(72) Gustavo Eduardo Bolaños Barrera, Isabel Maria Mejía Villareal
(85) 26/03/2013
(86) PCT IB2010/055652 de 08/12/2010
(87) WO 2012/066389 de 24/05/2012

---

(21) BR 11 2013 007018-8 A2

Código 1.3 - Notificação - Fase Nacional - PCT
(22) 09/10/2010
(30) 09/10/2010 WO PCT/IB2010/054571
(51) A61B 17/62 (2006.01), A61B 17/66 (2006.01), A61B 17/60 (2006.01)
(54) DISPOSITIVO DE FIXAÇÃO EXTERNA ADAPTÁVEL PARA FRATURAS ÓSSEAS
(71) Universidad Del Valle (CO)

(72) Arlex Leyton Virgen, Andres Machado Caicedo, Jose Jaime Garcia Alvarez
(85) 26/03/2013
(86) PCT IB2010/054571 de 09/10/2010
(87) WO 2012/046109 de 12/04/2012

---

(21) BR 11 2013 009391-9 A2

Código 1.3 - Notificação - Fase Nacional - PCT
(22) 22/10/2010
(51) B01D 29/09 (2006.01)
(54) APARELHO DE FILTRAGEM
(71) GALA INDUSTRIES, INC (US)
(72) Michael Eloo, André Rosengartner
(85) 17/04/2013
(86) PCT EP2010/006481 de 22/10/2010
(87) WO 2012/052045 de 26/04/2012

---

(21) BR 11 2013 011447-9 A2

Código 1.3 - Notificação - Fase Nacional - PCT
(22) 07/11/2011
(30) 08/11/2010 JP 2010-249639; 08/11/2010 JP 2010-249640
(51) C10J 3/00 (2006.01)
(54) FORNO DE GASEIFICAÇÃO, SISTEMA DE GASEIFICAÇÃO, REFORMADOR E SISTEMA DE REFORMAÇÃO
(71) ZE ENERGY INC. (JP)
(72) YASUHARU MATSUSHITA, KOHEI MATSUSHITA
(85) 08/05/2013
(86) PCT JP2011/075583 de 07/11/2011
(87) WO 2012/063773 de 18/05/2012

---

(21) BR 11 2013 011591-2 A2

Código 1.3 - Notificação - Fase Nacional - PCT
(22) 28/10/2011
(30) 15/11/2010 US 12/946,576
(51) A61M 11/06 (2006.01)
(54) DISPOSITIVO PARA APLICAR UM MEDICAMENTO E MÉTODOS PARA MELHORAR A DOR
(71) Tian Xia (US)
(72) Tian Xia
(85) 09/05/2013
(86) PCT US2011/058238 de 28/10/2011
(87) WO 2012/067787 de 24/05/2012

---

(21) BR 11 2013 011612-9 A2

Código 1.3 - Notificação - Fase Nacional - PCT
(22) 10/10/2012
(30) 13/10/2011 DE 10 2011 115 833.6
(51) B65D 85/804 (2006.01)

(54) CÁPSULA PRÉ-DOSADA PARA PRODUZIR UMA BEBIDA, MÉTODO PARA PRODUZIR UMA BEBIDA E USO DE UMA CÁPSULA PRÉ-DOSADA
(71) K-FEE SYSTEM GMBH (DE)
(72) MARC KRÜGER, GÜNTER EMPL
(85) 09/05/2013
(86) PCT EP2012/070059 de 10/10/2012
(87) WO 2013/053757 de 18/04/2013

---

(21) BR 11 2013 011627-7 A2

Código 1.3 - Notificação - Fase Nacional - PCT
(22) 10/11/2011
(30) 11/11/2010 US 61/412,706
(51) C23F 11/08 (2006.01), C23F 11/12 (2006.01), C02F 5/10 (2006.01)
(54) COMPOSIÇÃO DE INIBIÇÃO DA CORROSÃO
(71) RIVERTOP RENEWABLES (US)
(72) TYLER N. SMITH, DONALD E. KIELY, KYLIE KRAMER-PRESTA
(85) 10/05/2013
(86) PCT US2011/060264 de 10/11/2011
(87) WO 2012/065001 de 18/05/2012

---

(21) BR 11 2013 011641-2 A2

Código 1.3 - Notificação - Fase Nacional - PCT
(22) 24/05/2011
(30) 12/11/2010 DE 10 2010 051 236.2; 05/01/2011 DE 10 2011 008 019.8
(51) B65D 19/38 (2006.01)
(54) UNIDADE DE TRANSPORTE AUXILIAR E MÉTODO PARA USO DA MESMA
(71) @VANCE B.V. (NL)
(72) FRANK MAIWORM, GLENN VAN DOORN, FRANS VERSTAPEN, PETER DEN BESTEN
(85) 10/05/2013
(86) PCT EP2011/002577 de 24/05/2011
(87) WO 2012/062381 de 18/05/2012

---

(21) BR 11 2013 012982-4 A2

Código 1.3 - Notificação - Fase Nacional - PCT
(22) 03/11/2011
(30) 09/12/2010 US 61/421,254
(51) B29C 49/02 (2006.01), B29B 11/00 (2006.01)
(54) UMA PRÉ-FORMA E UMA PILHA DE MOLDE PARA PRODUÇÃO DA PRÉ-FORMA
(71) HUSKY INJECTION MOLDING SYSTEMS LTD. (CA)
(72) Jean-Christophe Witz, Ralf Walter Fisch
(85) 24/05/2013
(86) PCT CA2011/050687 de 03/11/2011
(87) WO 2012/075578 de 14/06/2012

(21) BR 11 2013 013027-0 A2

Código 1.3 - Notificação - Fase Nacional - PCT
(22) 25/11/2011
(30) 25/11/2010 GB 1020025.1
(51) G06F 21/34 (2013.01), G06F 21/35 (2013.01), G06F 21/36 (2013.01), G06F 21/43 (2013.01), H04L 29/06 (2006.01)
(54) MANUSEIO DE INFORMAÇÕES CODIFICADAS
(71) ENSYGNIA LIMITED (GB)
(72) RICHARD H. HARRIS
(85) 24/05/2013
(86) PCT GB2011/052320 de 25/11/2011
(87) WO 2012/069845 de 31/05/2012

(21) BR 11 2013 013125-0 A2

Código 1.3 - Notificação - Fase Nacional - PCT
(22) 13/12/2011
(30) 17/12/2010 DK PA201001133; 21/03/2011 US 61/465,568; 28/09/2011 US 13/247,680
(51) B01D 61/40 (2006.01), B01D 69/14 (2006.01)
(54) MEMBRANA DE LÍQUIDO APROPRIADA PARA EXTRAÇÃO DE ÁGUA
(71) AQUAPORIN A/S (DK)
(72) THOMAS VISSING, JESPER SONDERGAARD HANSEN
(85) 27/05/2013
(86) PCT IB2011/055635 de 13/12/2011
(87) WO 2012/080946 de 21/06/2012

(21) BR 11 2013 013141-1 A2

Código 1.3 - Notificação - Fase Nacional - PCT
(22) 28/12/2010
(30) 01/12/2010 US 12/927,986
(51) B32B 27/18 (2006.01), B32B 27/28 (2006.01), C23F 11/00 (2006.01)
(54) LAMINADO PARA PROTEGER METAIS CONTRA GASES CORROSIVOS
(71) NORTHERN TECHNOLOGIES INTERNATIONAL CORPORATION (US)
(72) DONALD KUBIK, BARBARA NYGAARD
(85) 27/05/2013
(86) PCT US2010/003259 de 28/12/2010
(87) WO 2012/074500 de 07/06/2012

(21) BR 11 2013 013158-6 A2

Código 1.3 - Notificação - Fase Nacional - PCT
(22) 25/11/2011
(30) 02/12/2010 US 61/419,181
(51) C12N 15/00 (2006.01), A61K 38/00 (2006.01), A61K 39/00 (2006.01), A61P 35/00 (2006.01), A61P 35/04 (2006.01), A61P 37/04 (2006.01), C07K 7/06 (2006.01), C07K 16/32 (2006.01), C12N 1/15 (2006.01), C12N 1/19 (2006.01), C12N 1/21 (2006.01), C12N 5/0783 (2010.01), C12N 5/0784 (2010.01), C12N 5/10 (2006.01), G01N 33/574 (2006.01)

(54) PEPTÍDEOS DE TOMM34 E VACINAS INCLUINDO OS MESMOS
(71) ONCOTHERAPY SCIENCE, INC. (JP)
(72) YUSUKE NAKAMURA, TAKUYA TSUNODA, RYUJI OSAWA, SACHIKO YOSHIMURA, TOMOHISA WATANABE, GAKU NAKAYAMA
(85) 27/05/2013
(86) PCT JP2011/006551 de 25/11/2011
(87) WO 2012/073459 de 07/06/2012

---

(21) BR 11 2013 013205-1 A2

Código 1.3 - Notificação - Fase Nacional - PCT
(22) 12/12/2011
(30) 21/12/2010 US 12/975,187
(51) A61M 16/00 (2006.01), A61M 16/10 (2006.01)
(54) CIRCUITO RESPIRATÓRIO E MÉTODO PARA FORMAR UM CIRCUITO RESPIRATÓRIO
(71) CAREFUSION 207, INC (US)
(72) STEVE LABOLLITA
(85) 28/05/2013
(86) PCT US2011/064484 de 12/12/2011
(87) WO 2012/087644 de 28/06/2012

---

(21) BR 11 2013 013243-4 A2

Código 1.3 - Notificação - Fase Nacional - PCT
(22) 02/12/2011
(30) 03/12/2010 US 61/419,481
(51) E06B 9/24 (2006.01), B32B 27/12 (2006.01), C09D 5/00 (2006.01), C09D 7/12 (2006.01), C08K 3/00 (2006.01), C08K 5/00 (2006.01)
(54) COMPOSIÇÃO REFLETORA PRÓXIMA AO INFRAVERMELHO E COBERTURAS PARA ABERTURAS ARQUITETÔNICAS INCORPORANDO AS MESMAS
(71) 3G MERMET CORPORATION (US)
(72) NILMINI K. ABAYASINGHE, PHILIPPE E. PAUGOIS
(85) 28/05/2013
(86) PCT US2011/063022 de 02/12/2011
(87) WO 2012/075369 de 07/06/2012

---

(21) BR 11 2013 014181-6 A2

Código 1.3 - Notificação - Fase Nacional - PCT
(22) 07/12/2011
(30) 07/12/2010 US 61/420,665; 21/03/2011 US 61/454,748; 19/07/2011 US 61/509,498
(51) E05D 13/00 (2006.01), E05D 15/06 (2006.01), E05F 15/14 (2006.01)
(54) SISTEMAS DE PORTAS DESLIZANTES, SEUS APARELHOS E MÉTODOS
(71) PROPEL DOORS, INC. (US)
(72) MARK LAWRENCE GAZDA, JAMES MICHAEL NORRIS
(85) 07/06/2013

(86) PCT US2011/063774 de 07/12/2011
(87) WO 2012/078776 de 14/06/2012

---

(21) BR 11 2013 014189-1 A2

Código 1.3 - Notificação - Fase Nacional - PCT
(22) 09/12/2011
(30) 09/12/2010 EP 10306388.9; 09/12/2010 US 61/421,362
(51) A61K 31/015 (2006.01), A61K 31/04 (2006.01), A61K 31/045 (2006.01), A61K 31/08 (2006.01), A61K 45/06 (2006.01), A61K 31/11 (2006.01), A61K 31/22 (2006.01), A61K 31/352 (2006.01), A61K 31/37 (2006.01), A61P 31/04 (2006.01), A61P 31/10 (2006.01), A61K 9/00 (2006.01), A61K 31/06 (2006.01)
(54) COMPOSIÇÃO FARMACÊUTICA QUE COMPREENDE TRANSCINAMALDEÍCO E O USO DA MESMA NO TRATAMENTO DE INFECÇÕES
(71) SEPTEOS (FR)
(72) NICOLAS TESSE
(85) 07/06/2013
(86) PCT EP2011/072389 de 09/12/2011
(87) WO 2012/076717 de 14/06/2012

---

(21) BR 11 2013 014205-7 A2

Código 1.3 - Notificação - Fase Nacional - PCT
(22) 09/12/2011
(30) 16/12/2010 US 61/423.916
(51) A61F 2/28 (2006.01), A61L 27/18 (2006.01), A61L 27/56 (2006.01), A61B 17/70 (2006.01), A61F 2/82 (2013.01), A61B 17/12 (2006.01)
(54) IMPLANTE CIRÚRGICO
(71) SYNTHES GMBH (CH)
(72) CYRIL VOISARD, ADRIAN BAUMGARTNER, CHRISTIAN BRUNNER
(85) 07/06/2013
(86) PCT US2011/064089 de 09/12/2011
(87) WO 2012/096737 de 19/07/2012

---

(21) BR 11 2013 014206-5 A2

Código 1.3 - Notificação - Fase Nacional - PCT
(22) 07/12/2011
(30) 07/12/2010 EP 10194006.2
(51) H01H 9/44 (2006.01), H01H 1/20 (2006.01)
(54) INTERRUPTOR ADEQUADO PARA UM MODO DE CORRENTE CONTÍNUA INDEPENDENTE DE POLARIDADE
(71) EATON ELECTRICAL IP GMBH & CO. KG (DE)
(72) LUTZ FRIEDRICHSEN, VOLKER LANG
(85) 07/06/2013
(86) PCT EP2011/072092 de 07/12/2011
(87) WO 2012/076603 de 14/06/2012

(21) BR 11 2013 014209-0 A2

Código 1.3 - Notificação - Fase Nacional - PCT
(22) 07/12/2011
(30) 07/12/2010 EP 10194011.2
(51) H01H 9/44 (2006.01), H01H 9/34 (2006.01), H01H 1/20 (2006.01)
(54) INTERRUPTOR ADEQUADO PARA OPERAÇÃO DE CORRENTE CONTÍNUA MULTIPOLAR INDEPENDENTE DE POLARIDADE
(71) EATON ELECTRICAL IP GMBH & CO. KG (DE)
(72) VOLKER LANG, LUTZ FRIEDRICHSEN
(85) 07/06/2013
(86) PCT EP2011/072094 de 07/12/2011
(87) WO 2012/076604 de 14/06/2012

(21) BR 11 2013 014214-6 A2

Código 1.3 - Notificação - Fase Nacional - PCT
(22) 01/09/2011
(30) 07/12/2010 US 61/420,386
(51) H01Q 13/02 (2006.01), H01P 3/123 (2006.01), B23Q 33/00 (2006.01), B23Q 9/00 (2006.01)
(54) COMPONENTES CORRUGADOS PARA ONDAS ELETROMAGNÉTICAS DE TERAHERTZ SUBMILÍMETRO E MILÍMETRO FEITAS POR ANEIS EMPILHADOS
(71) ECOLE POLYTECHNIQUE FÉDÉRALE DE LAUSANNE (EPFL) (CH)
(72) ALESSANDRO MACOR
(85) 07/06/2013
(86) PCT IB2011/053835 de 01/09/2011
(87) WO 2012/076995 de 14/06/2012

(21) BR 11 2013 014215-4 A2

Código 1.3 - Notificação - Fase Nacional - PCT
(22) 07/12/2011
(30) 07/12/2010 EP 10194012.0
(51) H01H 9/44 (2006.01), H01H 9/34 (2006.01), H01H 1/20 (2006.01)
(54) INTERRUPTOR ADEQUADO PARA UMA OPERAÇÃO DE CORRENTE CONTÍNUA MULTIPOLAR INDEPENDENTE DE POLARIDADE
(71) EATON ELECTRICAL IP GMBH & CO. KG (DE)
(72) VOLKER LANG, LUTZ FRIEDRICHSEN
(85) 07/06/2013
(86) PCT EP2011/072097 de 07/12/2011
(87) WO 2012/076606 de 14/06/2012

(21) BR 11 2013 014220-0 A2

Código 1.3 - Notificação - Fase Nacional - PCT
(22) 29/11/2011
(30) 08/12/2010 FR 1060233
(51) B05B 1/26 (2006.01), B05B 1/36 (2006.01), B05B 17/06 (2006.01), B22F 9/02 (2006.01), B22F 9/08 (2006.01), C01G 43/025 (2006.01), B01J 2/02 (2006.01), B05B 7/00 (2006.01), B05B 15/02 (2006.01), B05B 15/12 (2006.01),

G21C 3/62 (2006.01), B01J 19/10 (2006.01)
(54) PROCESSO E DISPOSITIVO PARA GERAR GOTÍCULAS SOBRE UM ESPECTRO VARIÁVEL DE TAMANHOS DE PARTÍCULAS
(71) COMMISSARIAT A L'ENERGIE ATOMIQUE ET AUX ENERGIES ALTERNATIVES (FR)
(72) MÉRYL BROTHIER, DOMINIQUE MOULINIER
(85) 07/06/2013
(86) PCT EP2011/071297 de 29/11/2011
(87) WO 2012/076368 de 14/06/2012

---

(21) BR 11 2013 014223-5 A2

Código 1.3 - Notificação - Fase Nacional - PCT
(22) 09/12/2011
(30) 10/12/2010 US 61/421,751
(51) D21G 3/00 (2006.01)
(54) SUPORTE DE LÂMINA RASPADORA
(71) KADANT INC. (US)
(72) DAVID LEEMAN, ALLEN BRAUNS, ROBERT JOHNSON
(85) 07/06/2013
(86) PCT US2011/064187 de 09/12/2011
(87) WO 2012/078997 de 14/06/2012

---

(21) BR 11 2013 014261-8 A2

Código 1.3 - Notificação - Fase Nacional - PCT
(22) 09/12/2011
(30) 09/12/2010 MX MX/A/2010/013510
(51) C25C 1/20 (2006.01), C25C 7/06 (2006.01), C22B 3/04 (2006.01), C25C 7/00 (2006.01), C25D 3/46 (2006.01)
(54) CÉLULA DE ELETRÓLISE AUTOGERADA E PROCESSO DE RECUPERAÇÃO DE PRATA A PARTIR DE SOLUÇÕES LIXIVIANTES DE TIOSSULFATO
(71) UNIVERSIDAD AUTONOMA METROPOLITANA (MX) , SERVICIOS ADMINISTRATIVOS PEÑOLES, S.A. DE C.V. (MX)
(72) GRETCHEN TERRI LAPIDUS LAVINE, ALEJANDRO RAFAEL ALONSO GÓMEZ, RICARDO BENAVIDES PÉREZ, CARLOS LARA VALENZUELA
(85) 07/06/2013
(86) PCT MX2011/000150 de 09/12/2011
(87) WO 2012/078019 de 14/06/2012

---

(21) BR 11 2013 014269-3 A2

Código 1.3 - Notificação - Fase Nacional - PCT
(22) 19/12/2011
(30) 23/12/2010 IT RM2010A000689; 23/03/2011 US 61/466669
(51) B60C 11/11 (2006.01), B60C 11/13 (2006.01)
(54) PNEU, E, MÉTODO PARA PROMOVER A TRAÇÃO DE UM PNEU EM UMA SUPERFÍCIE LAMACENTA
(71) PIRELLI TYRE S.P.A. (IT)

(72) CLAUDIO MINOLI, TOMMASO PIZZORNO, ALESSANDRO ASCANELLI
(85) 07/06/2013
(86) PCT IB2011/003072 de 19/12/2011
(87) WO 2012/085639 de 28/06/2012

---

(21) BR 11 2013 014276-6 A2

Código 1.3 - Notificação - Fase Nacional - PCT
(22) 08/12/2011
(30) 09/12/2010 US 61/421453
(51) F04B 39/00 (2006.01), F04B 53/00 (2006.01), F04B 17/00 (2006.01)
(54) EXTREMIDADE PARA FLUIDO PARA UM CONJUNTO DE MÚLTIPLAS BOMBAS ALTERNATIVAS, E, CONJUNTO DE BOMBAS ALTERNARTIVAS
(71) S.P.M. FLOW CONTROL, INC. (US)
(72) JACOB A. BAYYOUK, DAVID M. MANSON, DONALD MACKENZIE, JOHN BRUCE CLAYFIELD DAVIES
(85) 07/06/2013
(86) PCT US2011/063968 de 08/12/2011
(87) WO 2012/078888 de 14/06/2012

---

(21) BR 11 2013 014278-2 A2

Código 1.3 - Notificação - Fase Nacional - PCT
(22) 08/12/2011
(30) 08/12/2010 US 61/420,999
(51) C12P 21/06 (2006.01)
(54) PROTEÍNAS DE LIGAÇÃO A TNF-a
(71) ABBVIE INC. (US)
(72) CHUNGMING HSIEH, CARRIE GOODREAU, TARIQ GHAYUR, ACHIM MOELLER, SAHANA BOSE
(85) 07/06/2013
(86) PCT US2011/063955 de 08/12/2011
(87) WO 2012/078878 de 14/06/2012

---

(21) BR 11 2013 014279-0 A2

Código 1.3 - Notificação - Fase Nacional - PCT
(22) 08/12/2011
(30) 09/12/2010 US 61/421453
(51) F04B 39/00 (2006.01), F04B 17/05 (2006.01), F04B 53/14 (2006.01)
(54) EXTREMIDADE PARA FLUIDO PARA UM CONJUNTO DE MÚLTIPLAS BOMBAS ALTERNATIVAS, E, CONJUNTO DE BOMBA ALTERNATIVA
(71) S.P.M. FLOW CONTROL, INC. (US)
(72) JACOB A. BAYYOUK, DONALD MACKENZIE
(85) 07/06/2013
(86) PCT US2011/063946 de 08/12/2011
(87) WO 2012/078870 de 14/06/2012

---

(21) BR 11 2013 014284-7 A2

Código 1.3 - Notificação - Fase Nacional - PCT

(22) 01/12/2011
(30) 07/12/2010 GB 1020660.5; 14/02/2011 GB 1102558.2
(51) E21B 7/24 (2006.01), E21B 17/07 (2006.01), E21B 28/00 (2006.01)
(54) APARELHO PARA USO EM PERFURAÇÃO ROTATIVA APRIMORADA POR RESSONÂNCIA, MÉTODO DE PERFURAÇÃO, E MÉTODO PARA CONTROLAR UMA PERFURAÇÃO ROTATIVA APRIMORADA POR RESSONÂNCIA
(71) ITI SCOTLAND LIMITED (GB)
(72) MARIAN WIERCIGROCH
(85) 07/06/2013
(86) PCT EP2011/071550 de 01/12/2011
(87) WO 2012/076401 de 14/06/2012

---

(21) BR 11 2013 014311-8 A2

Código 1.3 - Notificação - Fase Nacional - PCT
(22) 09/02/2012
(30) 10/12/2010 US 12/928,393
(51) C04B 40/00 (2006.01)
(54) INTENSIFICADORES DA RESISTÊNCIA DE ADESIVOS PARA COMPOSIÇÕES CIMENTÍCIAS
(71) TROY CORPORATION (US)
(72) GERALD RICHARD KRAETSCHMER, JORG THOMAS WILKEN
(85) 07/06/2013
(86) PCT US2012/024490 de 09/02/2012
(87) WO 2012/079095 de 14/06/2012

---

(21) BR 11 2013 014348-7 A2

Código 1.3 - Notificação - Fase Nacional - PCT
(22) 09/12/2011
(30) 10/12/2010 GB 1020947.6; 06/05/2011 GB 1107520.7
(51) G06K 19/073 (2006.01), B65D 55/02 (2006.01), G06K 19/077 (2006.01), G08B 13/24 (2006.01), G09F 3/03 (2006.01)
(54) LACRE ADESIVO DE SEGURANÇA
(71) MAXGEAR EUROPE LIMITED (GB)
(72) RICHARD NEWMAN
(85) 10/06/2013
(86) PCT GB2011/001708 de 09/12/2011
(87) WO 2012/076854 de 14/06/2012

---

(21) BR 11 2013 014359-2 A2

Código 1.3 - Notificação - Fase Nacional - PCT
(22) 08/12/2011
(30) 09/12/2010 JP 2010-274324
(51) C12P 13/04 (2006.01), C12P 13/00 (2006.01)
(54) MÉTODO PARA PRODUZIR UM PRODUTO QUÍMICO ATRAVÉS DA FERMENTAÇÃO CONTÍNUA
(71) TORAY INDUSTRIES, INC. (JP)

(72) JIHOON CHEON, MAKOTO NISHIDA, NORIHIRO TAKEUCHI, SATOKO KANAMORI, TAKASHI MIMITSUKA, YUJI TANAKA
(85) 10/06/2013
(86) PCT JP2011/078392 de 08/12/2011
(87) WO 2012/077742 de 14/06/2012

---

(21) BR 11 2013 014366-5 A2

Código 1.3 - Notificação - Fase Nacional - PCT
(22) 02/09/2011
(30) 10/12/2010 EP 10 194578.0
(51) H04N 21/4425 (2011.01), H04N 21/442 (2011.01)
(54) MÉTODO E APARELHO PARA AVALIAR A QUALIDADE DE UMA SEQUÊNCIA TRANSMITIDA DE SINAIS DE VÍDEO NO LADO DO RECEPTOR
(71) DEUTSCHE TELEKOM AG (DE)
(72) SAVVAS ARGYROPOULOS, BERNHARD FEITEN, MARIE- NEIGE GARCIA, PETER LIST, ALEXANDER RAAKE
(85) 10/06/2013
(86) PCT EP2011/065188 de 02/09/2011
(87) WO 2012/076202 de 14/06/2012

---

(21) BR 11 2013 014375-4 A2

Código 1.3 - Notificação - Fase Nacional - PCT
(22) 09/12/2011
(30) 09/12/2010 AU 2010905447; 13/01/2011 US 61/432,564
(51) H02M 3/335 (2006.01), G05F 1/00 (2006.01)
(54) SISTEMA E DISPOSITIVO DE CONTROLE DE SUPRIMENTO DE ENERGIA
(71) INDICE PTY LTD (AU)
(72) JAMES HAMOND
(85) 10/06/2013
(86) PCT AU2011/001598 de 09/12/2011
(87) WO 2012/075542 de 14/06/2012

---

(21) BR 11 2013 014383-5 A2

Código 1.3 - Notificação - Fase Nacional - PCT
(22) 06/12/2011
(30) 09/12/2010 US 61/459,232; 07/03/2011 US 61/464,628
(51) E03B 9/02 (2006.01)
(54) TORNIQUETE COM OU PARA COLETOR DE HIDRANTE PARA COMBATE A INCÊNDIO INDUSTRIAL
(71) WILLFIRE HC, LLC (US)
(72) DWIGHT P. WILLIAMS, CASEY R. SPEARS
(85) 10/06/2013
(86) PCT US2011/001960 de 06/12/2011
(87) WO 2012/078188 de 14/06/2012

(21) BR 11 2013 014398-3 A2

Código 1.3 - Notificação - Fase Nacional - PCT
(22) 12/12/2011
(30) 10/12/2010 US 61/421,952
(51) H02K 1/27 (2006.01), H02K 1/28 (2006.01)
(54) MOTOR DE ÍMÃ PERMANENTE COM ENFRAQUECIMENTO DE CAMPO
(71) CURRENT MOTOR COMPANY, INC. (US)
(72) ERIK KAUPPI
(85) 10/06/2013
(86) PCT US2011/064357 de 12/12/2011
(87) WO 2012/079068 de 14/06/2012

(21) BR 11 2013 014406-8 A2

Código 1.3 - Notificação - Fase Nacional - PCT
(22) 11/01/2011
(30) 10/12/2010 CN 201010583035.4
(51) F16K 5/14 (2006.01), F16K 5/06 (2006.01), F16K 5/20 (2006.01)
(54) CONJUNTO DE CARTUCHO DE VÁLVULA E VÁLVULA
(71) SHANGHAI HOREN SCIENCE AND TECHNOLOGY CO., LTD (CN) , PALLECON CONTAINER LOGISTICS LTD. (GB)
(72) ZUOCHENG QIAN, FANG YUAN, MARTIN THORNHILL, GINO LUTZU
(85) 10/06/2013
(86) PCT CN2011/070175 de 11/01/2011
(87) WO 2012/075692 de 14/06/2012

(21) BR 11 2013 014407-6 A2

Código 1.3 - Notificação - Fase Nacional - PCT
(22) 09/12/2011
(30) 10/12/2010 US 61/421,694
(51) G01V 5/10 (2006.01), G01T 3/00 (2006.01)
(54) MÉTODO INDEPENDENTE DE MODELO PARA PREVISÃO PRECISA DE PROPRIEDADES DE FORMAÇÃO E DE POÇO DE MEDIÇÕES DE SEÇÃO TRANSVERSAL DE CAPTURA DE NÊUTRONS FEITAS POR UMA FERRAMENTA DE PERFILAGEM NUCLEAR, E SISTEMA PARA PREDIÇÃO PRECISA DE PROPRIEDADES DE FORMAÇÃO E DE POÇO DE MEDIÇÕES DE SEÇÃO TRANSVERSAL DE CAPTURA DE NÊUTRONS FEITAS POR UMA FERRAMENTA DE PERFILAGEM NUCLEAR
(71) PRAD RESEARCH AND DEVELOPMENT LIMITED (VG)
(72) VIVEK ANAND, ROBERT FREEDMAN, TONG ZHOU, DAVID ROSE, SICCO BEEKMAN
(85) 10/06/2013
(86) PCT US2011/064062 de 09/12/2011
(87) WO 2012/078942 de 14/06/2012

(21) BR 11 2013 015770-4 A2

Código 1.3 - Notificação - Fase Nacional - PCT
(22) 05/12/2011
(30) 03/12/2010 GB 1020540.9

(51) F16L 1/19 (2006.01), F16L 1/20 (2006.01), F16L 1/23 (2006.01), B63B 35/03 (2006.01)
(54) MELHORIAS EM OU RELATIVO À COLOCAÇÃO DE DUTOS DE OFFSHORE
(71) SUBSEA 7 GESTÃO BRASIL S.A. (BR/RJ)
(72) RAFAEL MACHADO GUIGON DE ARAUJO
(85) 03/06/2013
(86) PCT IB2011/055459 de 05/12/2011
(87) WO 2012/073223 de 07/06/2012

---

(21) BR 11 2013 015793-3 A2

Código 1.3 - Notificação - Fase Nacional - PCT
(22) 05/12/2011
(30) 22/12/2010 US 12/976,616
(51) G06F 9/30 (2006.01)
(54) MÉTODO, NÚCLEO DE PROCESSAMENTO IMPLEMENTADO EM UM CHIP SEMICONDUTOR E SISTEMA DE COMPUTAÇÃO
(71) INTEL CORPORATION (US)
(72) CHRISTOPHER J. HUGHES, MARK J. CHARNEY, YEN-KUANG CHEN, JESUS CORBAL, ANDREW T. FORSYTH, MILIND B. GIRKAR, JONATHAN C. HALL, HIDEKI IDO, ROBERT VALENTINE, JEFFREY WIEDEMEIER
(85) 21/06/2013
(86) PCT US2011/063307 de 05/12/2011
(87) WO 2012/087548 de 28/06/2012

---

(21) BR 11 2013 016802-1 A2

Código 1.3 - Notificação - Fase Nacional - PCT
(22) 30/09/2011
(30) 30/12/2010 IT B02010U000136
(51) B65G 21/20 (2006.01)
(54) TRANSPORTADOR COM GUIAS LATERAIS AJUSTÁVEIS
(71) PULSAR S.R.L. (IT)
(72) MASSIMO FRANZAROLI
(85) 28/06/2013
(86) PCT IB2011/054310 de 30/09/2011
(87) WO 2012/090079 de 05/07/2012

---

(21) BR 11 2013 016822-6 A2

Código 1.3 - Notificação - Fase Nacional - PCT
(22) 05/01/2012
(30) 05/01/2011 US 61/429,897
(51) B67D 7/16 (2010.01)
(54) MEDIDOR DE FLUXO DE FLUIDO
(71) NOAM LEVINE (IL)
(72) NOAM LEVINE
(85) 28/06/2013
(86) PCT IB2012/050067 de 05/01/2012

(87) WO 2012/093370 de 12/07/2012

---

(21) BR 11 2013 016840-4 A2

Código 1.3 - Notificação - Fase Nacional - PCT
(22) 22/12/2011
(30) 30/12/2010 US 61/428778; 22/12/2011 US 13/335749
(51) E21B 15/00 (2006.01), E21B 19/14 (2006.01)
(54) CONJUNTO DE EQUIPAMENTO DE PERFURAÇÃO, ESTRADO DE TRANSPORTE DE MASTRO DE PERFURAÇÃO, EQUIPAMENTO DE PERFURAÇÃO, E, MÉTODO PARA MONTAR UM EQUIPAMENTO DE PERFURAÇÃO
(71) T & T ENGINEERING SERVICES, INC. (US)
(72) MARK W. TREVITHICK, DARRELL E. JAMISON, GUS E. RODRIGUEZ, KEITH J. ORGERON
(85) 28/06/2013
(86) PCT US2011/066961 de 22/12/2011
(87) WO 2012/092147 de 05/07/2012

---

(21) BR 11 2013 016856-0 A2

Código 1.3 - Notificação - Fase Nacional - PCT
(22) 05/01/2012
(30) 06/01/2011 GB 1100181.5
(51) A61K 31/542 (2006.01), C07D 279/08 (2006.01), C07D 513/04 (2006.01), A61P 25/28 (2006.01)
(54) COMPOSTO, USO DE UM COMPOSTO, COMPOSIÇÃO FARMACÊUTICA E PRODUTO FARMACÊUTICO
(71) EISAI R&D MANAGEMENT CO., LTD. (JP)
(72) PASCHALIS DIMOPOULOS, ADRIAN HALL, YOICHI KITA, ANDREW MADIN, NICOLA LOUISE SHUKER
(85) 28/06/2013
(86) PCT EP2012/050122 de 05/01/2012
(87) WO 2012/093148 de 12/07/2012

---

(21) BR 11 2013 017447-1 A2

Código 1.3 - Notificação - Fase Nacional - PCT
(22) 13/12/2011
(30) 06/01/2011 JP PCT/JP2011/050105
(51) B61L 25/02 (2006.01), B61L 27/00 (2006.01), G06Q 30/02 (2012.01), G06Q 30/04 (2012.01), G06Q 50/26 (2012.01), G06Q 50/30 (2012.01), G08G 1/005 (2006.01)
(54) SISTEMA DE PREVISÃO DE VIAGEM, APARELHO DE PREVISÃO DE PROCESSO DE VIAGEM E MEIO DE REGISTRO NÃO TRANSITÓRIO
(71) THE AQUA ENTERPRISE COMPANY (JP)
(72) KOICHI YANO
(85) 05/07/2013
(86) PCT JP2011/078743 de 13/12/2011

(87) WO 2012/093560 de 12/07/2012

---

(21) BR 11 2013 017488-9 A2

Código 1.3 - Notificação - Fase Nacional - PCT
(22) 06/01/2012
(30) 06/01/2011 EP 11150323.1; 15/04/2011 US 61/475,988
(51) C07K 14/005 (2006.01), C07K 14/11 (2006.01), C07K 14/16 (2006.01), C07K 14/18 (2006.01), A61K 39/12 (2006.01)
(54) PEPTÍDEOS IMUNOGÊNICOS MULTIMÉRICOS E MONOMÉRICOS
(71) BIONOR IMMUNO AS (NO)
(72) EINAR TONNES LANGE, MAJA SOMMERFELT GRONVOLD, BIRGER SORENSEN, KAROLINA LAWITZ
(85) 08/07/2013
(86) PCT DK2012/050010 de 06/01/2012
(87) WO 2012/092934 de 12/07/2012

---

(21) BR 11 2013 017489-7 A2

Código 1.3 - Notificação - Fase Nacional - PCT
(22) 09/01/2012
(30) 07/01/2011 US 61/430,797
(51) C12Q 1/70 (2006.01)
(54) MATERIAIS E MÉTODOS PARA GENOTIPAGEM E QUANTIFICAÇÃO DE UM PAPILOMA VÍRUS HUMANO DE ALTO RISCO
(71) QIAGEN GAITHERSBURG, INC. (US)
(72) SAMEERA RANGWALA, LORI KOBAYASHI, TANYA GAY
(85) 08/07/2013
(86) PCT US2012/020684 de 09/01/2012
(87) WO 2012/094682 de 12/07/2012

---

(21) BR 11 2013 018336-5 A2

Código 1.3 - Notificação - Fase Nacional - PCT
(22) 19/01/2012
(30) 19/01/2011 US 61/434,187
(51) C09K 8/528 (2006.01), C09K 8/588 (2006.01), C08F 8/40 (2006.01)
(54) FAMÍLIAS DE INIBIDORES DE INCRUSTAÇÃO COM DIFERENTES PERFIS DE ABSORÇÃO E SUAS APLICAÇÕES EM CAMPO PETROLÍFERO
(71) RHODIA OPERATIONS (FR)
(72) CHRIS JONES, DOMINIQUE LABARRE, CAROLE ROUAULT, JAMES WILSON
(85) 18/07/2013
(86) PCT EP2012/050781 de 19/01/2012
(87) WO 2012/098186 de 26/07/2012

---

(21) BR 11 2013 018398-5 A2

Código 1.3 - Notificação - Fase Nacional - PCT
(22) 20/01/2012
(30) 21/01/2011 US 61/434,951

(51) G01R 27/26 (2006.01)
(54) MÉTODOS, SISTEMAS E APARATOS PARA SENTIR E MEDIR O CAMPO ELÉTRICO DENTRO DA TERRA
(71) GROUNDMETRICS, INC. (US)
(72) ANDREW DENNIS HIBBS
(85) 18/07/2013
(86) PCT US2012/022105 de 20/01/2012
(87) WO 2012/100217 de 26/07/2012

---

(21) BR 11 2013 018399-3 A2

Código 1.3 - Notificação - Fase Nacional - PCT
(22) 19/01/2012
(30) 19/01/2011 US 61/434,040
(51) C07K 16/24 (2006.01)
(54) ANTICORPOS ANTI-IL1RAP E SEUS USOS PARA TRATAMENTO HUMANO
(71) CANTARGIA AB (SE)
(72) THOAS FIORETOS, MARCUS JÄRAS
(85) 18/07/2013
(86) PCT GB2012/050120 de 19/01/2012
(87) WO 2012/098407 de 26/07/2012

---

(21) BR 11 2013 018404-3 A2

Código 1.3 - Notificação - Fase Nacional - PCT
(22) 19/01/2012
(30) 21/01/2011 US 61/435.035
(51) H04N 7/26 (2006.01), H04N 7/34 (2006.01)
(54) MÉTODOS E APARELHO PARA PREDIÇÃO INTRA BASEADA EM GEOMETRIA
(71) THOMSON LICENSING (FR)
(72) TAORAN LU, QIAN XU, JOEL SOLE, PENG YIN, YUNFEI ZHENG, XIAOAN LU
(85) 18/07/2013
(86) PCT US2012/021859 de 19/01/2012
(87) WO 2012/100047 de 26/07/2012

---

(21) BR 11 2013 018418-3 A2

Código 1.3 - Notificação - Fase Nacional - PCT
(22) 30/01/2012
(30) 31/01/2011 US 61/437781
(51) F28F 1/38 (2006.01)
(54) MÉTODO DE FORMAÇÃO DE UM TUBO DE TROCADOR DE CALOR
(71) DELPHI TECHNOLOGIES, INC. (US)
(72) MARCIN KUNZ, LUKASZ ZYWICA
(85) 18/07/2013
(86) PCT US2012/023109 de 30/01/2012

(87) WO 2012/106242 de 09/08/2012

(21) BR 11 2013 018429-9 A2

Código 1.3 - Notificação - Fase Nacional - PCT
(22) 20/01/2012
(30) 20/01/2011 US 61/434,761
(51) B01D 53/06 (2006.01)
(54) ESTRUTURA DE BAIXO PERFIL PARA UM FILTRO INCORPORANDO UM MECANISMO DE VERIFICAÇÃO DE PRESSÃO NEGATIVA
(71) SCOTT TECHNOLOGIES, INC. (US)
(72) DANIEL CHARLES SYMONS
(85) 18/07/2013
(86) PCT US2012/021954 de 20/01/2012
(87) WO 2012/100116 de 26/07/2012

(21) BR 11 2013 018443-4 A2

Código 1.3 - Notificação - Fase Nacional - PCT
(22) 30/01/2012
(30) 28/01/2011 US 61/437,173
(51) C14B 1/56 (2006.01), C14B 5/00 (2006.01), B41M 5/26 (2006.01), B44C 1/22 (2006.01), B23K 26/40 (2006.01)
(54) REDUÇÃO DE ODOR DE COURO SUBMETIDO A LASER
(71) MASONITE CORPORATION (US)
(72) WILLIAM FREDERICK DEGROOT
(85) 19/07/2013
(86) PCT US2012/023106 de 30/01/2012
(87) WO 2012/103540 de 02/08/2012

(21) BR 11 2013 018523-6 A2

Código 1.3 - Notificação - Fase Nacional - PCT
(22) 11/01/2012
(30) 26/01/2011 US 61/436,328
(51) G01J 3/443 (2006.01), G01J 3/08 (2006.01)
(54) ESPECTRÔMETRO DE EMISSÃO E MÉTODO DE OPERAÇÃO
(71) TECHNOLOGICAL RESOURCES PTY, LIMITED (AU)
(72) PAOLO MORESCHINI, JOANNA COHEN, GALE LEIGH PAULSEN, GEOFFREY ALAN CARTER
(85) 19/07/2013
(86) PCT AU2012/000016 de 11/01/2012
(87) WO 2012/100284 de 02/08/2012

(21) BR 11 2013 018534-1 A2

Código 1.3 - Notificação - Fase Nacional - PCT
(22) 20/01/2012
(30) 20/01/2011 US 61/434,719
(51) A61K 49/10 (2006.01)

(54) MARCADORES DE MRI, SISTEMAS DE ENTREGA E EXTRAÇÃO E MÉTODOS DE FABRICAÇÃO E USO DOS MESMOS
(71) BOARD OF REGENTS, THE UNIVERSITY OF TEXAS SYSTEM (US) , THE UNIVERSITY OF HOUSTON SYSTEM (US)
(72) STEVEN J. FRANK, KAREN MARTIROSYAN
(85) 19/07/2013
(86) PCT US2012/022092 de 20/01/2012
(87) WO 2012/100206 de 26/07/2012

---

(21) BR 11 2013 019600-9 A2

Código 1.3 - Notificação - Fase Nacional - PCT
(22) 30/01/2012
(30) 18/02/2011 FR 1100506
(51) G02B 27/22 (2006.01), H04N 13/00 (2006.01), G02F 1/1335 (2006.01), H01L 31/042 (2006.01)
(54) DISPOSITIVO DE EXIBIÇÃO COM CÉLULAS FOTOVOLTAICAS INTEGRADAS E BRILHO APERFEIÇOADO
(71) WYSIPS (FR)
(72) PHILIPPE CARDI, JOËL GILBERT, RÉMY TASSE
(85) 31/07/2013
(86) PCT FR2012/000038 de 30/01/2012
(87) WO 2012/104503 de 09/08/2012

---

(21) BR 11 2013 019917-2 A2

Código 1.3 - Notificação - Fase Nacional - PCT
(22) 08/02/2012
(30) 09/02/2011 NO 20110227
(51) E21B 33/038 (2006.01), F16L 37/00 (2006.01)
(54) DISPOSITIVO PARA UMA VÁLVULA
(71) BLUE LOGIC AS (NO)
(72) HELGE SVERRE EIDE, LARS GUNNAR HODNEFJELL
(85) 05/08/2013
(86) PCT NO2012/050018 de 08/02/2012
(87) WO 2012/108776 de 16/08/2012

---

(21) BR 11 2013 019975-0 A2

Código 1.3 - Notificação - Fase Nacional - PCT
(22) 24/02/2012
(30) 28/02/2011 EP 11156320.1
(51) C07K 16/00 (2006.01), C07K 16/22 (2006.01)
(54) PROTEÍNAS DE LIGAÇÃO DE ANTÍGENO, COMPOSIÇÃO FARMACÊUTICA, USO DE UMA PROTEÍNA DE LIGAÇÃO DE ANTÍGENO, MÉTODO PARA O TRATAMENTO DE UM PACIENTE E MÉTODO PARA A PREPARAÇÃO DE UMA PROTEÍNA DE LIGAÇÃO DE ANTÍGENO, ÁCIDO NUCLEICO, VETOR E CÉLULA HOSPEDEIRA"
(71) F. HOFFMANN-LA ROCHE AG (CH)
(72) BIRGIT BOSSENMAIER, CHRISTIAN KLEIN, CLAUDIO SUSTMANN,

HUBERT KETTENBERGER, JOERG THOMAS REGULA, KLAUS - PETER KUENKELE, MANFRED SCHWAIGER, WOLFGANG SCHAEFER
(85) 06/08/2013
(86) PCT EP2012/053118 de 24/02/2012
(87) WO 2012/116926 de 07/09/2012

---

(21) BR 11 2013 022014-7 A2

Código 1.3 - Notificação - Fase Nacional - PCT
(22) 28/02/2012
(30) 28/02/2011 US 13/036823
(51) B01J 29/85 (2006.01), B01J 37/02 (2006.01), B01D 53/94 (2006.01)
(54) CATALISADOR, ARTIGO CATALÍTICO, E, MÉTODO PARA REDUZIR A EMISSÃO DE NOX A PARTIR DE UMA TURBINA DE GÁS ESTACIONÁRIA
(71) JOHNSON MATTHEY INC. (US)
(72) JOSEPH M. FEDEYKO, ARTHUR J. REINING, HAI-YING CHEN, PAUL J. ANDERSEN
(85) 28/08/2013
(86) PCT US2012/026925 de 28/02/2012
(87) WO 2012/158239 de 22/11/2012

---

(21) BR 11 2013 022018-0 A2

Código 1.3 - Notificação - Fase Nacional - PCT
(22) 01/03/2011
(51) H02G 15/24 (2006.01)
(54) MÉTODO DE JUNÇÃO DE DOIS CABOS IMPREGNADOS DE ALTA VOLTAGEM, JUNTA PARA EMENDAR DOIS CABOS IMPREGNADOS DE ALTA VOLTAGEM, E, LINHA DE FORNECIMENTO DE ENERGIA
(71) PRYSMIAN S.P.A. (IT)
(72) PIERLUIGI LADIE', MARIO RAVASIO
(85) 28/08/2013
(86) PCT EP2011/000982 de 01/03/2011
(87) WO 2012/116712 de 07/09/2012

---

(21) BR 11 2013 022057-0 A2

Código 1.3 - Notificação - Fase Nacional - PCT
(22) 18/05/2012
(30) 19/05/2011 US 61/487.789; 19/10/2011 US 61/548.957
(51) A61K 31/335 (2006.01), A61K 9/00 (2006.01), A61P 27/14 (2006.01)
(54) COMPOSIÇÃO OFTÁLMICA DE OLOPATADINA DE ALTA CONCENTRAÇÃO
(71) ALCON RESEARCH, LTD. (US)
(72) DANIEL A. GAMACHE, LAMAN ALANI, MALAY GHOSH, FRANCISCO JAVIER GALÁN, NÚRIA PERDIGUER, ONKAR SINGH
(85) 29/08/2013
(86) PCT US2012/038663 de 18/05/2012
(87) WO 2012/159064 de 22/11/2012

(21) BR 11 2013 022060-0 A2	Código 1.3 - Notificação - Fase Nacional - PCT (22) 01/03/2012 (30) 01/03/2011 US 61/447,745; 31/03/2011 US 61/469,852; 15/12/2011 US 61/570,879; 15/12/2011 EP 11 193803.1 (51) A23L 1/052 (2006.01), A23L 1/0526 (2006.01), A23L 1/053 (2006.01), A23L 1/29 (2006.01) (54) VISCOSIDADE EXTENSIONAL PARA PROMOVER DEGLUTIÇÃO SEGURA DE BOLOS ALIMENTARES (71) NESTEC S.A. (CH) (72) ADAM STEWART BURBIDGE, JAN ENGMANN, SIMINA POPA NITA (85) 29/08/2013 (86) PCT EP2012/053533 de 01/03/2012 (87) WO 2012/117065 de 07/09/2012
(21) BR 11 2013 022070-8 A2	Código 1.3 - Notificação - Fase Nacional - PCT (22) 13/04/2012 (30) 14/04/2011 EP 11003145.7 (51) F24C 14/02 (2006.01), F24C 15/32 (2006.01) (54) MÉTODO PARA OPERAR UM FORNO A VAPOR E FORNO A VAPOR (71) ELECTROLUX HOME PRODUCTS CORPORATION N.V. (BE) (72) BIANCA HÄUSLEIN, ALEXANDER HAUCK, KURT REUL, LAURENT JEANNETEAU, MARCEL MOROSINI (85) 29/08/2013 (86) PCT EP2012/056745 de 13/04/2012 (87) WO 2012/140182 de 18/10/2012
(21) BR 11 2013 022291-3 A2	Código 1.3 - Notificação - Fase Nacional - PCT (22) 29/02/2012 (30) 01/03/2011 FR 1151645; 28/10/2011 US 61/552,999 (51) B64C 13/50 (2006.01) (54) MÉTODO DE OPERAR DE MANEIRA SIMULTÂNEA ATUADORES PARA MOVIMENTAR FLAPS DE AERONAVE, UM DISPOSITIVO DE ACIONAMENTO DE FLAP DE AERONAVE E UMA AERONAVE DOTADA DE TAL DISPOSITIVO (71) SAGEM DEFENSE SECURITE (FR) (72) FRÉDÉRIC MARQUES, GUILLAUME MERCIER, STÉPHANE MENIO (85) 30/08/2013 (86) PCT EP2012/053409 de 29/02/2012 (87) WO 2012/117009 de 07/09/2012
(21) BR 11 2013 022520-3 A2	Código 1.3 - Notificação - Fase Nacional - PCT

(22) 14/02/2012
(30) 04/03/2011 DK PA 2011 70110; 08/03/2011 US 61/450,326
(51) E21B 33/12 (2006.01), E21B 47/10 (2006.01), E21B 4/18 (2006.01), E21B 33/126 (2006.01), E21B 23/00 (2006.01)
(54) MÉTODO E SISTEMA PARA GERENCIAMENTO DE POÇO E RESERVATÓRIO EM COMPLETAÇÕES DE POÇO ABERTO, ASSIM COMO MÉTODO E SISTEMA PARA A PRODUÇÃO DE ÓLEO BRUTO
(71) MAERSK OLIE OG GAS A/S (DK)
(72) WILHELMUS HUBERTUS PAULUS MARIA HEIJNEN, ROBERT BOUKE PETERS, DAVID IAN BRINK
(85) 03/09/2013
(86) PCT EP2012/052447 de 14/02/2012
(87) WO 2012/119837 de 13/09/2012

---

(21) BR 11 2013 022538-6 A2

Código 1.3 - Notificação - Fase Nacional - PCT
(22) 30/05/2012
(30) 23/04/2012 KR 10-2012-0042133
(51) F03D 7/02 (2006.01), F03D 1/00 (2006.01), F03D 11/00 (2006.01), F03D 11/02 (2006.01)
(54) SISTEMA DE TURBINA EÓLICA DE EIXO HORIZONTAL E RESPECTIVO MÉTODO DE OPERAÇÃO
(71) HANWOO CHO (US) , WHANG CHO (KR)
(72) HANWOO CHO, WHANG CHO
(85) 03/09/2013
(86) PCT KR2012/004266 de 30/05/2012
(87) WO 2013/162117 de 31/10/2013

---

(21) BR 11 2013 022557-2 A2

Código 1.3 - Notificação - Fase Nacional - PCT
(22) 02/03/2012
(30) 04/03/2011 US 61/449,225; 25/06/2011 US PCT/US2011/041928; 25/06/2011 US 13/168,969
(51) C07K 14/00 (2006.01), C07H 21/00 (2006.01)
(54) LIGANTES DE PEPTÍDEO COMPOSIÇÕES DE POLIPEPTÍDEO E MÉTODOS PARA USO DOS MESMOS
(71) SHIRE HUMAN GENETIC THERAPIES, INC. (US)
(72) PAOLO MARTINI, MICHAEL CONCINO
(85) 03/09/2013
(86) PCT US2012/027561 de 02/03/2012
(87) WO 2012/122042 de 13/09/2012

---

(21) BR 11 2013 023192-0 A2

Código 1.3 - Notificação - Fase Nacional - PCT
(22) 02/03/2012
(30) 10/03/2011 JP 2011-053312
(51) H04B 7/005 (2006.01)

(54) COMPENSAÇÃO ON-THE-FLY DE FREQUÊNCIA DE AMOSTRAGEM E DESLOCAMENTO DE FASE NO RECEPTOR REALIZANDO COMUNICAÇÃO SEM FIO DE VELOCIDADE ULTRA ALTA
(71) INTERNATIONAL BUSINESS MACHINES CORPORATION (US)
(72) DAIJU NAKANO, YASUNAO KATAYAMA, YASUTERO KOHDA
(85) 10/09/2013
(86) PCT JP2012/055403 de 02/03/2012
(87) WO 2012/121151 de 13/09/2012

---

(21) BR 11 2013 024886-6 A2

Código 1.3 - Notificação - Fase Nacional - PCT
(22) 30/03/2012
(30) 30/03/2011 US 61/469,529; 13/01/2012 US 61/586,232
(51) B23B 5/04 (2006.01)
(54) PRÉ-IMPREGNADO, MATERIAL COMPÓSITO REFORÇADO COM FIBRA E MÉTODO PARA FABRICAÇÃO DE UM MATERIAL COMPÓSITO REFORÇADO COM FIBRA
(71) TORAY INDUSTRIES, INC. (JP)
(72) NOBUYUKI ARAI, ALFRED P. HARO, ATSUHITO ARAI, JEFFREY A. SATTERWHITE, JONATHAN C. HUGHES, KENICHI YOSHIOKA
(85) 27/09/2013
(86) PCT US2012/031672 de 30/03/2012
(87) WO 2012/135754 de 04/10/2012

---

(21) BR 11 2013 024905-6 A2

Código 1.3 - Notificação - Fase Nacional - PCT
(22) 12/03/2012
(30) 31/03/2011 US 61/470,069; 02/06/2011 GB 1109272.3
(51) A23L 1/01 (2006.01), A23L 1/035 (2006.01)
(54) USO DE UMA COMPOSIÇÃO PARA CONTROLAR O GRAU DE GERAÇÃO DE ESPUMA, COMPOSIÇÃO ANTIESPUMA, PRODUTO ALIMENTÍCIO INSTANTÂNEO, USO E COMPOSIÇÃO
(71) DUPONT NUTRITION BIOSCIENCES APS. (DK)
(72) JESSE ALEXANDER, JOHN NEDDERSEN
(85) 27/09/2013
(86) PCT IB2012/051157 de 12/03/2012
(87) WO 2012/131513 de 04/10/2012

---

(21) BR 11 2013 024977-3 A2

Código 1.3 - Notificação - Fase Nacional - PCT
(22) 28/12/2011
(30) 05/04/2011 US 61/472,035
(51) H04W 52/24 (2009.01)
(54) REGULAGEM DE POTÊNCIA MÁXIMA AUTÔNOMA COM BASE EM IMPRESSÃO DIGITAL DE CANAL
(71) TELEFONAKTIEBOLAGET L M ERICSSON (PUBL) (SE)
(72) GARY BOUDREAU, IANA SIOMINA, MUHAMMAD KAZMI

(85) 27/09/2013
(86) PCT SE2011/051596 de 28/12/2011
(87) WO 2012/138274 de 11/10/2012

---

(21) BR 11 2013 024980-3 A2

Código 1.3 - Notificação - Fase Nacional - PCT
(22) 27/03/2012
(30) 28/03/2011 US 13/073,647
(51) B65D 85/804 (2006.01), A47J 31/08 (2006.01)
(54) CARTUCHO DE BEBIDA E ELEMENTO DE FILTRO
(71) INTERCONTINENTAL GREAT BRANDS LLC (US)
(72) BARY L. ZELLER, RICK P. APISCOPA, GREG A. WISEMAN, SARITA V. PORBANDARWALA, TOM A. GIBSON
(85) 27/09/2013
(86) PCT US2012/030722 de 27/03/2012
(87) WO 2012/135204 de 04/10/2012

---

(21) BR 11 2013 024982-0 A2

Código 1.3 - Notificação - Fase Nacional - PCT
(22) 30/03/2012
(30) 31/03/2011 US 61/470,140
(51) D21H 21/16 (2006.01)
(54) COMPOSIÇÕES DE COLAGEM
(71) HERCULES INCORPORATED (US)
(72) SUSAN M. EHRHARDT
(85) 27/09/2013
(86) PCT US2012/031374 de 30/03/2012
(87) WO 2012/135577 de 04/10/2012

---

(21) BR 11 2013 024988-9 A2

Código 1.3 - Notificação - Fase Nacional - PCT
(22) 15/03/2012
(30) 29/03/2011 US 61/516,145
(51) A21D 4/00 (2006.01)
(54) MÉTODOS E COMPOSIÇÕES ADEQUADAS PARA A PRESERVAÇÃO DO FRESCOR DE PRODUTOS ALIMENTÍCIOS TIPO PÃO
(71) NESTEC S.A. (CH)
(72) JEAN LUZ RAYNER, MICHAEL G. RAYNER
(85) 27/09/2013
(86) PCT US2012/029249 de 15/03/2012
(87) WO 2012/134825 de 04/10/2012

---

(21) BR 11 2013 025013-5 A2

Código 1.3 - Notificação - Fase Nacional - PCT
(22) 06/07/2012
(30) 19/08/2011 CN 201110240257.0
(51) C09D 183/06 (2006.01), C09D 5/16 (2006.01), C09D 7/12 (2006.01)

(54) MATERIAL DE REVESTIMENTO DE FLASHOVER ANTICONTAMINAÇÃO RTV E PROCESSO DE PRODUÇÃO DO MESMO
(71) SHANXI JINCHENG POWER SUPPLY COMPANY (CN) , TAIYUAN ZHONGTIANXING ELETRIC POWER TECHNOLOGY CO. LTD. (CN) , WUHAN UNIVERSITY (CN)
(72) SHENGMING WANG, RONGHUA HUANG, DONG ZHANG, XIAOHONG YAN, XINLIANG KANG, GUANGXU JIAO, MINYING YU, XINBAO LI, WEI XIU, JING LIANG, JIANGUO MA, LEILEI CHANG
(85) 27/09/2013
(86) PCT CN2012/078286 de 06/07/2012
(87) WO 2013/026331 de 28/02/2013

---

(21) BR 11 2013 025031-3 A2

Código 1.3 - Notificação - Fase Nacional - PCT
(22) 27/03/2012
(30) 30/03/2011 US 61/469,207
(51) C07K 16/44 (2006.01), A61P 39/02 (2006.01)
(54) ANTÍDOTOS ANTICOAGULANTES
(71) BOEHRINGER INGELHEIM INTERNATIONAL GMBH (DE)
(72) JOANNE VAN RYN, KEITH CANADA, ROBERT COPENHAVER, NORBERT HAUEL, TOBIAS LITZENBURGER, CHRISTOPHER RONALD SARKO, SANJAYA SINGH, ALISA WATERMAN
(85) 27/09/2013
(86) PCT EP2012/055397 de 27/03/2012
(87) WO 2012/130834 de 04/10/2012

---

(21) BR 11 2013 025147-6 A2

Código 1.3 - Notificação - Fase Nacional - PCT
(22) 30/03/2012
(30) 31/03/2011 US 61/469,866
(51) A01H 5/00 (2006.01), C12N 15/82 (2006.01), C12N 5/04 (2006.01)
(54) SEMENTE DE ARROZ, PLANTA OU PARTE DE PLANTA, MÉTODO PARA PRODUZIR PLANTAS DE ARROZ, PÓLEN DE PLANTA, ÓVULO DE PLANTA, CULTURA DE TECIDO DE CÉLULAS OU PROTOPLASTOS REGENERÁVEIS, MÉTODO PARA PRODUZIR UMA SEMENTE DE ARROZ, SEMENTE DE ARROZ, PLURALIDADE DE SEMENTES DE ARROZ, MÉTODO PARA INTRODUZIR UMA CARACTERÍSTICA DESEJADA DENTRO DE UM CULTIVAR DE ARROZ CL 152, MÉTODO PARA CONTROLAR ERVAS-DANINHAS, MÉTODO PARA TRATAR ARROZ E PLANTA DE ARROZ PROGÊNIE
(71) BOARD OF SUPERVISORS OF LOUISIANA STATE UNIVERSITY AND AGRICULTURAL AND MECHANICAL COLLEGE (US)
(72) STEVEN D. LINSCOMBE
(85) 30/09/2013
(86) PCT US2012/031336 de 30/03/2012

(87) WO 2012/135558 de 04/10/2012

(21) BR 11 2013 025406-8 A2

Código 1.3 - Notificação - Fase Nacional - PCT
(22) 29/03/2012
(30) 05/04/2011 US 61/471,925; 05/04/2011 EP 11161172.9
(51) C08G 63/08 (2006.01), C08G 63/78 (2006.01), C07D 319/12 (2006.01), C07C 51/09 (2006.01), C07C 51/41 (2006.01), C07C 59/08 (2006.01), B01D 3/00 (2006.01)
(54) MÉTODO PARA REMOÇÃO DO DIÉSTER CÍCLICO DE UM ÁCIDO 2-HIDRÓXI ALCANOICO A PARTIR DE UM VAPOR
(71) PURAC BIOCHEM B.V. (NL)
(72) JAN VAN KRIEKEN, SIEBE CORNELIS DE VOS, JOHANNES ADRIANUS KAMP
(85) 01/10/2013
(86) PCT EP2012/055706 de 29/03/2012
(87) WO 2012/136568 de 11/10/2012

(21) BR 11 2013 025928-0 A2

Código 1.3 - Notificação - Fase Nacional - PCT
(22) 09/04/2012
(30) 08/04/2011 US 61/473,563
(51) C09J 123/08 (2006.01), C09J 193/04 (2006.01)
(54) COMPOSIÇÃO DE ADESIVO TERMOFUNDÍVEL
(71) BOSTIK, INC. (US)
(72) MICHAEL D. VITRANO, KEVIN STAFEIL, TSEBAOT HAILEMICHAEL
(85) 08/10/2013
(86) PCT US2012/032773 de 09/04/2012
(87) WO 2012/139120 de 11/10/2012

(21) BR 11 2013 025942-6 A2

Código 1.3 - Notificação - Fase Nacional - PCT
(22) 13/04/2012
(30) 13/04/2011 GB 1106261.9
(51) A23K 1/06 (2006.01), A23K 1/16 (2006.01), C12P 7/14 (2006.01), C12P 7/08 (2006.01)
(54) HIDRÓLISE E PROCESSO DE FERMENTAÇÃO
(71) ENSUS LIMITED (GB)
(72) WARWICK LYWOOD, JOHN PINKNEY, MUHAMMAD JAVED, JAMES EDWARDS
(85) 08/10/2013
(86) PCT GB2012/050827 de 13/04/2012
(87) WO 2012/140444 de 18/10/2012

(21) BR 11 2013 025950-7 A2

Código 1.3 - Notificação - Fase Nacional - PCT

(22) 13/04/2012
(30) 14/04/2011 EP 11162445.8; 14/04/2011 EP 11162428.4; 14/04/2011 US 61/475,411; 14/04/2011 US 61/475,431
(51) C08J 5/24 (2006.01), C09D 167/00 (2006.01), C09D 167/02 (2006.01), C09J 167/00 (2006.01), C09J 167/02 (2006.01), C08J 7/04 (2006.01), C09J 5/06 (2006.01)
(54) MATERIAL COMPÓSITO E RESPECTIVO USO, MÉTODOS PARA FABRICAÇÃO DE MATERIAL COMPÓSITO E PARA DIMINUIR PROPRIEDADES DE PROPAGAÇÃO DE FOGO DE SISTEMA, PARTE E KIT DE PARTES E COBERTURA PROTETORA CONTRA FOGO
(71) UNIVERSITEIT VAN AMSTERDAM (NL)
(72) ALBERT HENDERIKUS ALBERTS, GAD ROTHENBERG
(85) 08/10/2013
(86) PCT EP2012/056842 de 13/04/2012
(87) WO 2012/140237 de 18/10/2012

---

(21) BR 11 2013 025951-5 A2

Código 1.3 - Notificação - Fase Nacional - PCT
(22) 05/04/2012
(30) 13/04/2011 DE 10 2011 007 313.2
(51) C12N 15/67 (2006.01), C12N 1/00 (2006.01)
(54) MÉTODO PARA FABRICAÇÃO DE UMA PROTEÍNA ATRAVÉS DE UM MICRO-ORGANISMO, MICRO-ORGANISMO E USO
(71) BASF SE (DE)
(72) LUKAS MAKSYM, JOHANNES BONGAERTS, KARL-HEINZ MAURER, RAMONA KNAB, STEFAN EVERS
(85) 08/10/2013
(86) PCT EP2012/056262 de 05/04/2012
(87) WO 2012/139964 de 18/10/2012

---

(21) BR 11 2013 025967-1 A2

Código 1.3 - Notificação - Fase Nacional - PCT
(22) 22/03/2012
(30) 08/04/2011 US 61/473.364
(51) G05B 23/02 (2006.01)
(54) MEDIÇÃO E MONITORAMENTO SUBMARINOS
(71) ABB AS (NO)
(72) KNUT RONGVE, JAN WIIK, TOR-EIVIND MOEN, BEHROOZ-MOGHIMIAN HOOSH
(85) 08/10/2013
(86) PCT EP2012/055143 de 22/03/2012
(87) WO 2012/136486 de 11/10/2012

---

(21) BR 11 2013 026383-0 A2

Código 1.3 - Notificação - Fase Nacional - PCT
(22) 04/04/2012
(30) 28/04/2011 US 13/096,677

(51) A61K 8/19 (2006.01)
(54) COMPOSIÇÃO DA GESTÃO DE TEMPERATURA
(71) KIMBERLY-CLARK WORLDWIDE, INC. (US)
(72) JEREMY D. PAULSEN, SCOTT W. WENZEL, RAFAEL IGNACIO GIGANTI, COREY, T. CUNNINGHAM, JEFFERY R. SEIDLING
(85) 14/10/2013
(86) PCT IB2012/051676 de 04/04/2012
(87) WO 2012/146994 de 01/11/2012
Será publicada a perda da prioridade reivindicada, devido a falta de apresentação do documento de cessão de direito em até 60 (sessenta) dias da entrada na fase nacional.

---

(21) BR 11 2013 026661-9 A2

Código 1.3 - Notificação - Fase Nacional - PCT
(22) 18/04/2012
(30) 18/04/2011 US 61/476,431
(51) A61P 33/12 (2006.01), A61K 39/00 (2006.01), A61K 9/00 (2006.01)
(54) MÉTODO DE ENTREGA DE VACINA
(71) UNIVERSITY OF GEORGIA RESEARCH FOUNDATION, INC. (US)
(72) DONALD A. HARN, RAFAELLA QUEIROZ, LISA MCEWEN
(85) 16/10/2013
(86) PCT US2012/034012 de 18/04/2012
(87) WO 2012/145355 de 26/10/2012

---

(21) BR 11 2013 027120-5 A2

Código 1.3 - Notificação - Fase Nacional - PCT
(22) 20/04/2012
(30) 22/04/2011 US 61/478,355
(51) A61K 48/00 (2006.01), C12N 15/63 (2006.01)
(54) VÍRIONS DE VÍRUS ADENOASSOCIADO COM CAPSÍDEO VARIANTE E MÉTODOS DE USO DOS MESMOS
(71) THE REGENTS OF THE UNIVERSITY OF CALIFORNIA (US)
(72) DAVID V. SCHAFFER, RYAN R. KLIMCZAK, JAMES T. KOERBER, JOHN G. FLANNERY, DENIZ DALKARA MOUROT, MEIKE VISEL, LEAH C.T. BYRNE
(85) 21/10/2013
(86) PCT US2012/034413 de 20/04/2012
(87) WO 2012/145601 de 26/10/2012

---

(21) BR 11 2013 027759-9 A2

Código 1.3 - Notificação - Fase Nacional - PCT
(22) 18/06/2012
(30) 22/06/2011 EP 11170895.4
(51) C11B 9/00 (2006.01), A61K 8/35 (2006.01), A61K 8/49 (2006.01), A61Q 13/00 (2006.01), C11D 3/50 (2006.01)
(54) DERIVADOS DE CICLODODECADIENONA COMO INGREDIENTES

PERFUMANTES
(71) FIRMENICH SA (CH)
(72) Peter FANKHAUSER
(85) 29/10/2013
(86) PCT EP2012/061554 de 18/06/2012
(87) WO 2012/175437 de 27/12/2012

(21) BR 11 2013 028416-1 A2

Código 1.3 - Notificação - Fase Nacional - PCT
(22) 03/05/2012
(30) 03/05/2011 US 61/482,093
(51) G01F 23/296 (2006.01), G01F 23/28 (2006.01)
(54) REFLETOR DE COBERTOR DE AR ULTRASSÔNICO
(71) CREST OIL & GAS, INC. (US)
(72) MICHAEL J. GOODSON
(85) 04/11/2013
(86) PCT US2012/036389 de 03/05/2012
(87) WO 2012/151439 de 08/11/2012

(21) BR 11 2013 028430-7 A2

Código 1.3 - Notificação - Fase Nacional - PCT
(22) 30/04/2012
(30) 04/05/2011 US 61/482508
(51) A01N 43/40 (2006.01), A61K 31/44 (2006.01), C07D 401/02 (2006.01)
(54) COMPOSTO, COMPOSIÇÃO FARMACÊUTICA, MÉTODO PARA TRATAR UMA DOENÇA OU CONDIÇÃO MEDIADA POR TIROSINA QUINASE DO BAÇO (SYK), E, USO DE UMA QUANTIDADE TERAPEUTICAMENTE EFICIENTE DO COMPOSTO
(71) MERCK SHARP & DOHME CORP (US)
(72) ERIC THOMAS ROMEO, MICHELLE R. MACHACEK, BENJAMIN WESLEY TROTTER, THOMAS ALLEN MILLER, BRIAN MICHAEL ANDRESEN, NEVILLE JOHN ANTHONY, BRANDON M. TAOKA, YUAN LIU
(85) 04/11/2013
(86) PCT US2012/035725 de 30/04/2012
(87) WO 2012/151137 de 08/11/2012

(21) BR 11 2013 028591-5 A2

Código 1.3 - Notificação - Fase Nacional - PCT
(22) 11/05/2012
(30) 12/05/2011 PL P-394841
(51) A61F 2/44 (2006.01)
(54) IMPLANTE INTERVERTEBRAL PARA SITUAÇÃO MÚTUA DE VÉRTEBRAS ADJACENTES
(71) LFC SPÓLKA Z O.O. (PL)
(72) LECHOSLAW FRANCISZEK CIUPIK

(85) 06/11/2013
(86) PCT PL2012/000031 de 11/05/2012
(87) WO 2012/154068 de 15/11/2012

---

(21) BR 11 2013 028779-9 A2

Código 1.3 - Notificação - Fase Nacional - PCT
(22) 24/05/2012
(30) 27/05/2011 US 61/490732; 15/05/2012 US 61/647196
(51) C07K 16/28 (2006.01), A61K 47/48 (2006.01)
(54) PROTEÍNA DE LIGAÇÃO DE ANTÍGENO OU IMUNOCONJUGADO, IMUNOCONJUGADO, COMPOSIÇÃO FARMACÊUTICA, MÉTODO PARA TRATAR UM PACIENTE HUMANO AFLIGIDO COM UM DISTÚRBIO OU DOENÇA INFLAMATÓRIOS, E, USO DE UMA COMPOSIÇÃO
(71) GLAXO GROUP LIMITED (GB)
(72) PAUL ALGATE, STEPHANIE JANE CLEGG, JENNIFER L. CRAIGEN, PAUL ANDREW HAMBLIN, ALAN PETER LEWIS, RADHA SHAH PARMAR, PATRICK MAYES, TREVOR ANTHONY KENNETH WATTAM
(85) 07/11/2013
(86) PCT EP2012/059762 de 24/05/2012
(87) WO 2012/163805 de 06/12/2012

---

(21) BR 11 2013 028854-0 A2

Código 1.3 - Notificação - Fase Nacional - PCT
(22) 11/05/2012
(30) 11/05/2011 FR 11 54057
(51) G05B 13/02 (2006.01), G05B 15/02 (2006.01)
(54) MÉTODO PARA PREVER O CONSUMO ENERGÉTICO DE UMA CONSTRUÇÃO, MEIO DE COMPUTADOR, SISTEMA PARA PREVER O CONSUMO ENERGÉTICO DE UMA CONSTRUÇÃO E CONSTRUÇÃO
(71) COMMISSARIAT A L'ENERGIE ATOMIQUE ET AUX ENERGIES ALTERNATIVES (FR)
(72) XAVIER LE PIVERT
(85) 08/11/2013
(86) PCT EP2012/058837 de 11/05/2012
(87) WO 2012/152939 de 15/11/2012

---

(21) BR 11 2013 028856-6 A2

Código 1.3 - Notificação - Fase Nacional - PCT
(22) 10/05/2012
(30) 10/05/2011 US 13/068,397
(51) A61B 17/82 (2006.01), A61B 17/68 (2006.01)
(54) PINÇA PARA FIXAÇÃO DE FRATURAS EM OSSOS
(71) SYNTHES GMBH (CH)
(72) SEAN POWELL, ROBERT LIMOUZE, NATASHA WEEKS, RENE HAAG, GEORGE J. HAIDUKEWYCH

(85) 08/11/2013
(86) PCT US2012/037304 de 10/05/2012
(87) WO 2012/154947 de 15/11/2012

---

(21) BR 11 2013 028865-5 A2

Código 1.3 - Notificação - Fase Nacional - PCT
(22) 21/05/2012
(30) 23/05/2011 US 61/489,058; 05/09/2011 EP 11180016.5
(51) C09K 8/68 (2006.01), C09K 8/74 (2006.01), C09K 8/60 (2006.01)
(54) FLUIDO VISCOELÁSTICO AQUOSO, COMPOSIÇÃO E FLUIDO DE ESTÍMULO DE POÇOS, FLUIDO ACIDIFICANTE, MÉTODO DE ACIDIFICAÇÃO DE FORMAÇÃO SUBTERRÂNEA, FLUIDO DE FORMAÇÃO DE FRATURAS AQUOSO E MÉTODO DE FRATURA DE FORMAÇÃO SUBTERRÂNEA
(71) AKZO NOBEL CHEMICALS INTERNATIONAL B.V. (NL)
(72) JAMES F. GADBERRY, MICHAEL J. ENGEL, JOHN DOUGLAS NOWAK, JIAN ZHOU, XIAOYU WANG
(85) 08/11/2013
(86) PCT EP2012/059320 de 21/05/2012
(87) WO 2012/160008 de 29/11/2012

---

(21) BR 11 2013 028889-2 A2

Código 1.3 - Notificação - Fase Nacional - PCT
(22) 24/04/2012
(30) 10/05/2011 US 61/518,703; 22/09/2011 US 61/626,201; 23/04/2012 US 13/453,275
(51) B01J 19/24 (2006.01), B01J 37/02 (2006.01)
(54) RECHEIO DE REATOR
(71) TRIBUTE CREATIONS, LLC (US)
(72) JONATHAN JAY FEINSTEIN
(85) 08/11/2013
(86) PCT US2012/034763 de 24/04/2012
(87) WO 2012/154400 de 15/11/2012

---

(21) BR 11 2013 028949-0 A2

Código 1.3 - Notificação - Fase Nacional - PCT
(22) 11/04/2012
(30) 16/05/2011 US 61/486,510
(51) B01J 20/20 (2006.01), B01J 20/28 (2006.01), B01J 20/26 (2006.01), B01J 20/30 (2006.01), B01D 39/16 (2006.01), B01D 39/20 (2006.01), B01D 15/00 (2006.01)
(54) BLOCO DE COMPÓSITO POROSO, CONJUNTO DE FILTRO E MÉTODO PARA FABRICAÇÃO DO MESMO
(71) 3M INNOVATIVE PROPERTIES COMPANY (US)
(72) MARK R. STOUFFER, ERIC C. PEMBERTON
(85) 11/11/2013
(86) PCT US2012/033119 de 11/04/2012

(87) WO 2012/158288 de 22/11/2012

(21) BR 11 2013 029431-0 A2

Código 1.3 - Notificação - Fase Nacional - PCT
(22) 17/05/2011
(51) G06F 21/00 (2013.01)
(54) SISTEMA DE SEGURANÇA E MÓDULO DE FILTRO PORTÁTIL COM VARIADOS MEIOS DE CONEXÃO PARA LEITURA, IDENTIFICAÇÃO E REMOÇÃO DE VIRUS DE DISPOSITIVOS TRANSPORTADORES DE DADOS E COMPUTADORES EM GERAL.
(71) EDSON RUIVO DA SILVA (BR/SP)
(72) EDSON RUIVO DA SILVA
(85) 14/11/2013
(86) PCT IB2011/052168 de 17/05/2011
(87) WO 2012/156782 de 22/11/2012

(21) BR 11 2013 029757-3 A2

Código 1.3 - Notificação - Fase Nacional - PCT
(22) 18/05/2012
(30) 19/05/2011 IT VI2011A 000124
(51) E05F 3/10 (2006.01), E05F 3/20 (2006.01)
(54) DISPOSITIVO DE PISTÃO PARA O MOVIMENTO ROTATIVO CONTROLADO DE PORTAS , PORTINHOLAS OU ELEMENTOS DO TIPO.
(71) IN & TEC S.R.L. (IT)
(72) LUCIANO BACCHETTI
(85) 19/11/2013
(86) PCT IB2012/052504 de 18/05/2012
(87) WO 2012/156949 de 22/11/2012

(21) BR 11 2013 030055-8 A2

Código 1.3 - Notificação - Fase Nacional - PCT
(22) 25/05/2012
(30) 26/05/2011 US 61/490,270; 24/05/2012 US 13/480,065
(51) B23K 20/12 (2006.01), B23K 37/02 (2006.01)
(54) APARELHO E MÉTODO DE SOLDAGEM POR AGITAÇÃO COM ATRITO AUTOGUIA
(71) ALCOA INC. (US)
(72) ISRAEL STOL, JAMES T. BURG
(85) 22/11/2013
(86) PCT US2012/039570 de 25/05/2012
(87) WO 2012/162606 de 29/11/2012

(21) BR 11 2013 030090-6 A2

Código 1.3 - Notificação - Fase Nacional - PCT
(22) 23/05/2012
(30) 23/05/2011 US 13/113,633

(51) D21C 1/00 (2006.01), D21C 1/02 (2006.01), D21C 3/22 (2006.01)
(54) MÉTODOS PARA TRATAR BIOMASSA
(71) GEOSYNFUELS, LLC. (US)
(72) J. TODD HARVEY, ANDREW W. FLEMMING
(85) 22/11/2013
(86) PCT US2012/039224 de 23/05/2012
(87) WO 2012/162443 de 29/11/2012

---

(21) BR 11 2013 030279-8 A2

Código 1.3 - Notificação - Fase Nacional - PCT
(22) 25/05/2012
(30) 27/05/2011 US 61/490,737; 13/06/2011 US 61/496,347; 06/07/2011 US 13/176,834
(51) A62C 37/14 (2006.01)
(54) BRAÇADEIRA-X E CONEXÃO FLEXÍVEL PARA EXTINTORES DE INCÊNDIO
(71) VICTAULIC COMPANY (US)
(72) BUDDY CLAYTON SHIPMAN
(85) 26/11/2013
(86) PCT US2012/039684 de 25/05/2012
(87) WO 2012/166644 de 06/12/2012

---

(21) BR 11 2013 030347-6 A2

Código 1.3 - Notificação - Fase Nacional - PCT
(22) 22/06/2012
(30) 27/06/2011 US 61/501,390
(51) H04N 7/26 (2006.01)
(54) MÉTODO DE DECODIFICAÇÃO DE IMAGEM, MÉTODO DE CODIFICAÇÃO DE IMAGEM, APARELHO DE DECODIFICAÇÃO DE IMAGEM, APARELHO DE CODIFICAÇÃO DE IMAGEM E APARELHO DE CODIFICAÇÃO E DE DECODIFICAÇÃO DE IMAGEM
(71) PANASONIC CORPORATION (JP)
(72) HISAO SASAI, TAKAHIRO NISHI, YOUJI SHIBAHARA, TOSHIYASU SUGIO, KYOKO TANIKAWA, TORU MATSUNOBU
(85) 26/11/2013
(86) PCT JP2012/004060 de 22/06/2012
(87) WO 2013/001764 de 03/01/2013

---

(21) BR 11 2013 030348-4 A2

Código 1.3 - Notificação - Fase Nacional - PCT
(22) 06/07/2012
(30) 06/07/2011 US 61/505,036
(51) A61B 8/12 (2006.01)
(54) MÉTODO PARA DETERMINAÇÃO DE UM COMPRIMENTO DE UM COMPONENTE MÉDICO PARA USO COM UM SISTEMA DE AQUISIÇÃO DE IMAGEM POR ULTRASSOM INCLUINDO UMA SONDA; MÉTODO PARA

DETERMINAÇÃO DE UM COMPRIMENTO DE UMA AGULHA POR UM SISTEMA DE ORIENTAÇÃO DE AGULHA; E SISTEMA DE DETERMINAÇÃO DE COMPRIMENTO DE AGULHA PARA UM DISPOSITIVO DE AQUISIÇÃO DE IMAGEM POR ULTRASSOM INCLUINDO UMA SONDA DE ULTRASSOM
(71) C.R. BARD, INC. (US)
(72) BRYSON G. WILKES, JON B. NEWMAN, SHAYNE MESSERLY
(85) 26/11/2013
(86) PCT US2012/045814 de 06/07/2012
(87) WO 2013/006817 de 10/01/2013

---

(21) BR 11 2013 030351-4 A2

Código 1.3 - Notificação - Fase Nacional - PCT
(22) 22/06/2012
(30) 23/06/2011 US 61/500,550; 22/12/2011 US 13/335,587
(51) A61B 8/13 (2006.01)
(54) CONJUNTO DE GUIA DE AGULHA, CARACTERÍSTICA DE PARADA DE AGULHA E CONJUNTO DE GUIA DE AGULHA PARA USO COM UMA SONDA DE ULTRASSOM
(71) C.R. BARD, INC. (US)
(72) AMIR OROME, MATTHEW W. BOWN, RICHARD P. JENKINS, WILLIAM R. BARRON, BRYSON G. WILKES, ERIC W. LINDEKUGEL, JEFFREY J. FLINT, CHARLES FARNWORTH, ALISHA M. HAMMOND
(85) 26/11/2013
(86) PCT US2012/043877 de 22/06/2012
(87) WO 2012/178109 de 27/12/2012

---

(21) BR 11 2013 030352-2 A2

Código 1.3 - Notificação - Fase Nacional - PCT
(22) 01/06/2012
(30) 02/06/2011 US 61/492,617; 17/06/2011 US 61/498,266
(51) A61K 39/395 (2006.01), C07H 21/04 (2006.01), C07K 16/00 (2006.01)
(54) PROTEÍNAS DE LIGAÇÃO DO RECEPTOR FC
(71) DYAX CORP. (US)
(72) DANIEL J. SEXTON, CHRISTOPHER TENHOOR, MALINI VISWANATHAN
(85) 26/11/2013
(86) PCT US2012/040409 de 01/06/2012
(87) WO 2012/167039 de 06/12/2012

---

(21) BR 11 2013 030363-8 A2

Código 1.3 - Notificação - Fase Nacional - PCT
(22) 25/05/2012
(30) 27/05/2011 US 61/490/737; 03/04/2012 US 61/619,899; 25/05/2012 US 13/480,786
(51) B05B 12/00 (2006.01), B05B 12/12 (2006.01), F16K 17/38 (2006.01), F16K 17/40 (2006.01)

(54) VÁLVULA DE BRAÇADEIRA EM X E CONEXÃO FLEXÍVEL PARA EXTINTORES DE INCÊNDIO
(71) VICTAULIC COMPANY (US)
(72) BUDDY CLAYTON SHIPMAN
(85) 26/11/2013
(86) PCT US2012/039666 de 25/05/2012
(87) WO 2012/166636 de 06/12/2012

---

(21) BR 11 2013 031248-3 A2

Código 1.3 - Notificação - Fase Nacional - PCT
(22) 08/06/2011
(51) B22C 9/14 (2006.01)
(54) RESPIRO PARA MOLDE PERMANENTE DESTINADO À FUNDIÇÃO DE ALUMÍNIO
(71) JEANLIS BRITO ZANATTA (BR/SP)
(72) JEANLIS BRITO ZANATTA
(85) 04/12/2013
(86) PCT BR2011/000178 de 08/06/2011
(87) WO 2012/167335 de 13/12/2012

---

(21) BR 11 2013 031891-0 A2

Código 1.3 - Notificação - Fase Nacional - PCT
(22) 13/06/2012
(30) 13/06/2011 US 13/134,640
(51) F16D 65/827 (2006.01)
(54) EXPANSOR DE PASTILHA DE ATRITO, CONJUNTO QUE INCLUI O MESMO E MÉTODO PARA A MONTAGEM DO MESMO
(71) NUCAP US, INC. (US)
(72) ROBERT R., JR. BOSCO
(85) 11/12/2013
(86) PCT US2012/042124 de 13/06/2012
(87) WO 2012/174031 de 20/12/2012

---

(21) BR 11 2013 032592-5 A2

Código 1.3 - Notificação - Fase Nacional - PCT
(22) 18/06/2012
(30) 21/06/2011 EP 11170635.4; 28/06/2011 US 61/501,829
(51) B41C 1/00 (2006.01)
(54) FLUIDO FORMÁVEL EM JATO CURÁVEL PARA FABRICAÇÃO DE UMA IMPRESSÃO FLEXOGRÁFICA MESTRE
(71) AGFA GRAPHICS NV (BE)
(72) EDDIE DAEMS, LUC VANMAELE
(85) 18/12/2013
(86) PCT EP2012/061570 de 18/06/2012

(87) WO 2012/175445 de 27/12/2012

(21) BR 11 2013 032601-8 A2

Código 1.3 - Notificação - Fase Nacional - PCT
(22) 05/06/2012
(30) 20/06/2011 US 61/499,114; 11/07/2011 US 61/506,558; 18/07/2011 US 61/509,007; 04/06/2012 US 13/487,914
(51) H04N 7/26 (2006.01)
(54) SELEÇÃO DE CANDIDATOS A MODO DE JUNÇÃO E MODO DE PREDIÇÃO ADAPTATIVA DE VETOR DE MOVIMENTO UNIFICADOS
(71) QUALCOMM INCORPORATED (US)
(72) YUNFEI ZHENG, XIANGLIN WANG, MARTA KARCZEWICZ
(85) 18/12/2013
(86) PCT US2012/040927 de 05/06/2012
(87) WO 2012/177387 de 27/12/2012

(21) BR 11 2013 032604-2 A2

Código 1.3 - Notificação - Fase Nacional - PCT
(22) 21/06/2012
(30) 22/06/2011 US 13/166,269
(51) G06N 3/08 (2006.01)
(54) METODO E APARELHO PARA REGRA DE APRENDIZAGEM COMPETITIVA LOCAL QUE LEVA A CONECTIVIDADE ESPARSA
(71) QUALCOMM INCORPORATED (US)
(72) VLADIMIR APARIN
(85) 18/12/2013
(86) PCT US2012/043594 de 21/06/2012
(87) WO 2012/177913 de 27/12/2012

(21) BR 11 2013 032615-8 A2

Código 1.3 - Notificação - Fase Nacional - PCT
(22) 21/11/2012
(30) 25/11/2011 US 61/563,695
(51) H04N 7/32 (2006.01)
(54) MÉTODO DE PROCESSAMENTO DE IMAGEM E APARELHO DE PROCESSAMENTO DE IMAGEM
(71) PANASONIC CORPORATION (JP)
(72) MATTHIAS NARROSCHKE, THOMAS WEDI
(85) 18/12/2013
(86) PCT JP2012/007473 de 21/11/2012
(87) WO 2013/076978 de 30/05/2013

(21) BR 11 2013 032629-8 A2

Código 1.3 - Notificação - Fase Nacional - PCT
(22) 19/06/2012
(30) 19/06/2011 US 61/498,584; 14/02/2012 US 61/598,601; 14/02/2012 US 61/598,618
(51) C12M 1/24 (2006.01), G01N 33/48 (2006.01), G01N 35/10 (2006.01), G01N 1/10 (2006.01)
(54) DISPOSITIVOS, SOLUÇÕES E MÉTODOS PARA COLETAMENTO DE AMOSTRA
(71) ABOGEN, INC. (US)
(72) YOUSSEF BIADILLAH, STEPHEN DOUGLAS ANDREWS
(85) 18/12/2013
(86) PCT US2012/043176 de 19/06/2012
(87) WO 2012/177656 de 27/12/2012

(21) BR 11 2013 032655-7 A2

Código 1.3 - Notificação - Fase Nacional - PCT
(22) 20/06/2012
(30) 21/06/2011 US 13/067,684
(51) B61L 5/10 (2006.01)
(54) DISPOSITIVO DE SINALIZAÇÃO PARA COMUTAÇÃO FERROVIÁRIA
(71) 'J' RAIL COMPONENTS AND MANUFACTURING, INC (US)
(72) JAMES ARNOLD
(85) 18/12/2013
(86) PCT US2012/043244 de 20/06/2012
(87) WO 2012/177694 de 27/12/2012

(21) BR 11 2013 032990-4 A2

Código 1.3 - Notificação - Fase Nacional - PCT
(22) 25/06/2012
(30) 23/06/2011 GB 1110647.3
(51) A61K 35/76 (2006.01), A61K 47/46 (2006.01), A61L 15/36 (2006.01)
(54) MATERIAL VEGETAL, MÉTODO DE TRATAMENTO VEGETAL, COMPOSIÇÃO, FILAMENTO E CURATIVO
(71) FIXED PHAGE LIMITED (GB)
(72) JAMES CHADWICK, MICHAEL MATTEY
(85) 20/12/2013
(86) PCT EP2012/062270 de 25/06/2012
(87) WO 2012/175749 de 27/12/2012

(21) BR 11 2014 001311-0 A2

Código 1.3 - Notificação - Fase Nacional - PCT
(22) 17/07/2012
(30) 18/07/2011 US 13/135,917; 01/11/2011 US 13/317,965
(51) D04H 3/00 (2006.01)
(54) ARTIGOS DE ÁLCOOL POLIVINÍLICO
(71) LAKELAND INDUSTRIES, INC. (US)

(72) NOVIS W. SMITH, CHARLES ROBERSON
(85) 17/01/2014
(86) PCT US2012/047047 de 17/07/2012
(87) WO 2013/012854 de 24/01/2013

---

(21) BR 11 2014 002543-6 A2

Código 1.3 - Notificação - Fase Nacional - PCT
(22) 02/08/2011
(51) A01N 25/12 (2006.01), A01N 33/02 (2006.01), A01N 25/22 (2006.01), A01N 57/10 (2006.01), A01N 25/24 (2006.01), A01N 57/18 (2006.01)
(54) COMPOSIÇÃO HERBICIDA DE GLIFOSATO EM PÓ SOLÚVEL PREPARADA NO LOCAL E SEU PROCESSO DE PREPARAÇÃO
(71) TUNDRA AGROINDUSTRIAL LTDA (BR/PR)
(72) THOMAS ALFRED UNGER
(85) 31/01/2014
(86) PCT BR2011/000257 de 02/08/2011
(87) WO 2013/016783 de 07/02/2013

---

(21) BR 11 2014 003414-1 A2

Código 1.3 - Notificação - Fase Nacional - PCT
(22) 17/08/2012
(30) 17/08/2011 US 61/524,539
(51) A01N 59/00 (2006.01), G01N 33/00 (2006.01)
(54) MÉTODO DE PRODUÇÃO DE NÍVEIS FISIOLÓGICOS E TERAPÊUTICOS DE ÓXIDO NÍTRICO ATRAVÉS DE UM SISTEMA DE ENTREGA ORAL
(71) BOARD OF REGENTS, THE UNIVERSITY OF TEXAS SYSTEM (US) , NEOGENIS LABS, INC. (US)
(72) NATHAN S. BRYAN, JOSE G. ROCCA
(85) 13/02/2014
(86) PCT US2012/051363 de 17/08/2012
(87) WO 2013/026000 de 21/02/2013

---

(21) BR 11 2014 020164-1 A2

Código 1.3 - Notificação - Fase Nacional - PCT
(22) 23/01/2013
(30) 16/02/2012 US 61/599,583
(51) C12N 15/82 (2006.01), A01N 63/00 (2006.01), C07K 14/32 (2006.01)
(54) PROTEÍNAS PESTICIDAS MANIPULADAS
(71) SYNGENTA PARTICIPATIONS AG (CH)
(72) MIKYONG LEE, JENG SHONG CHEN, CHERYL MARIE DE FONTES, JARED CONVILLE, NARENDRA PALEKAR
(85) 14/08/2014
(86) PCT US2013/022685 de 23/01/2013

(87) WO 2013/122720 de 22/08/2013

(21) BR 11 2014 022240-1 A2

Código 1.3 - Notificação - Fase Nacional - PCT
(22) 08/03/2013
(30) 09/03/2012 EP 12158931.1; 16/05/2012 EP 12168343.7
(51) C07K 16/06 (2006.01), C07K 14/435 (2006.01), A61K 39/395 (2006.01), A61P 31/04 (2006.01)
(54) COMPOSIÇÕES COMPREENDENDO IMUNOGLOBULINAS SEMELHANTES À SECRETORAS
(71) CSL BEHRING AG (CH)
(72) BLAISE CORTHÉSY, STÉPHANIE LONGET, MARIUS LOETSCHER, SYLVIA MIESCHER, ADRIAN ZUERCHER
(85) 09/09/2014
(86) PCT EP2013/054697 de 08/03/2013
(87) WO 2013/132052 de 12/09/2013

(21) BR 11 2014 023193-1 A2

Código 1.3 - Notificação - Fase Nacional - PCT
(22) 19/03/2013
(30) 19/03/2012 EP PCT/EP2012/054848; 26/05/2012 EP PCT/EP2012/002277
(51) A61K 39/39 (2006.01), C07K 16/12 (2006.01), A61K 39/09 (2006.01)
(54) COMPOSTO DA FÓRMULA GERAL (I): A[L-CH-CA]P E FORMULAÇÃO DE VACINA
(71) UNIVERSITÄTSSPITAL BASEL (CH) , MAX-PLANCK- GESELLSCHAFT ZUR FÖRDERUNG DER WISSENSCHAFTEN E.V. (DE)
(72) PETER H. SEEBERGER, PIERRE STALLFORTH, GENNARO DE LIBERO, MARCO CAVALLARI
(85) 18/09/2014
(86) PCT EP2013/055719 de 19/03/2013
(87) WO 2013/139803 de 26/09/2013

(21) BR 11 2014 028098-3 A2

Código 1.3 - Notificação - Fase Nacional - PCT
(22) 13/09/2012
(30) 11/05/2012 US 61/645,691
(51) H04L 5/00 (2006.01)
(54) MODELO DE SINAL DE REFERÊNCIA PARA CONFIGURAÇÕES DE SUBQUADROS ESPECIAIS
(71) OPTIS WIRELESS TECHNOLOGY, LLC (US)
(72) XINGHUA SONG, CHRISTIAN HOYMANN, ERIK ERIKSSON
(85) 10/11/2014
(86) PCT SE2012/050963 de 13/09/2012
(87) WO 2013/169160 de 14/11/2013

(21) BR 11 2014 028476-8 A2	Código 1.3 - Notificação - Fase Nacional - PCT (22) 16/05/2013 (30) 16/05/2012 US 61/647764; 03/08/2012 US 61/679387; 15/10/2012 US 61/714158 (51) G01N 33/569 (2006.01), C07K 14/005 (2006.01) (54) FRAGMENTO IMUNOGÊNICO DE UM POLIPEPTÍDEO, POLINUCLEOTÍDEO ISOLADO, COMPOSIÇÃO FARMACÊUTICA IMUNOGÊNICA, MÉTODOS PARA TRATAR UMA INFECÇÃO, PARA GERAR UMA RESPOSTA IMUNE EM UM SUJEITO, E PARA IMUNIZAR UM SUJEITO (71) IMMUNE DESIGN CORP (US) (72) THOMAS W. DUBENSKY JR., NANCY A. HOSKEN, SCOTT H. ROBBINS, MARGARET D. MOORE (85) 14/11/2014 (86) PCT US2013/041364 de 16/05/2013 (87) WO 2013/173590 de 21/11/2013
(21) BR 11 2014 028575-6 A2	Código 1.3 - Notificação - Fase Nacional - PCT (22) 21/05/2013 (30) 22/05/2012 EP 12168800.6 (51) C07K 14/435 (2006.01) (54) FATOR DE COAGULAÇAO VIII COM IMUNOGENICIDADE REDUZIDA (71) IMNATE SARL (LU) (72) JEAN-MARIE SAINT-REMY (85) 17/11/2014 (86) PCT EP2013/060397 de 21/05/2013 (87) WO 2013/174805 de 28/11/2013
(21) BR 11 2014 028600-0 A2	Código 1.3 - Notificação - Fase Nacional - PCT (22) 17/05/2013 (30) 18/05/2012 US 61/649,146 (51) A61K 9/00 (2006.01), A61K 9/10 (2006.01), A61K 9/16 (2006.01) (54) FORMULAÇÕES DE ANTICORPO MONOCLONAL DE ALTA CONCENTRAÇÃO (71) GENENTECH, INC. (US) (72) NICHOLAS J. ARMSTRONG, MAYUMI N. BOWEN, YU-FUN MAA (85) 17/11/2014 (86) PCT US2013/041532 de 17/05/2013 (87) WO 2013/173687 de 21/11/2013
(21) BR 11 2014 028633-7 A2	Código 1.3 - Notificação - Fase Nacional - PCT (22) 07/05/2013

(30) 15/05/2012 US 61/647,461; 11/07/2012 US 61/670,535; 01/08/2012 US 61/678,555; 21/08/2012 US 61/691,660; 08/03/2013 US 61/775,440
(51) A61K 48/00 (2006.01), C12N 15/00 (2006.01), C12N 15/86 (2006.01)
(54) TRATAMENTO DE AMD USANDO SFLT-1 DE AAV
(71) AVALANCHE AUSTRALIA PTY LTD. (AU)
(72) IAN J. CONSTABLE, ELIZABETH P. RAKOCZY, CHOOI-MAY LAI, THOMAS W. CHALBERG JR.
(85) 17/11/2014
(86) PCT US2013/040011 de 07/05/2013
(87) WO 2013/173129 de 21/11/2013

---

(21) BR 11 2014 031386-5 A2

Código 1.3 - Notificação - Fase Nacional - PCT
(22) 14/06/2013
(30) 14/06/2012 US 61/659,595
(51) A61K 39/095 (2006.01)
(54) VACINAS PARA MENINGOCOCOS DO SOROGRUPO X
(71) NOVARTIS AG (CH) , INSTITUT PASTEUR (FR)
(72) MARIAGRAZIA PIZZA, PETER DULL, MARZIA MONICA GIULIANI, MUHAMED-KHEIR TAHA, EVA HONG, ALA-EDDINE DEGHMANE
(85) 15/12/2014
(86) PCT IB2013/054886 de 14/06/2013
(87) WO 2013/186753 de 19/12/2013

---

(21) BR 11 2014 031425-0 A2

Código 1.3 - Notificação - Fase Nacional - PCT
(22) 18/06/2012
(51) C12N 9/10 (2006.01), C12P 13/12 (2006.01)
(54) MICRORGANISMO RECOMBINANTE PARA PRODUÇÃO FERMENTATIVA DE METIONINA
(71) METABOLIC EXPLORER (FR)
(72) Wanda DISCHERT, Rainer FIGGE
(85) 15/12/2014
(86) PCT IB2012/001336 de 18/06/2012
(87) WO 2013/190343 de 27/12/2013

---

(21) BR 11 2014 031449-7 A2

Código 1.3 - Notificação - Fase Nacional - PCT
(22) 06/11/2012
(30) 21/06/2012 JP 2012-140231
(51) C12N 15/09 (2006.01), A01H 1/00 (2006.01), A01H 5/00 (2006.01)
(54) TÉCNICA PARA REGULAÇÃO DE FORMAÇÃO DE BOTÃO DE FLOR EM CANA DE AÇÚCAR
(71) TOYOTA JIDOSHA KABUSHIKI KAISHA (JP)
(72) SATORU NISHIMURA, KAZUYO SUZUKI, SHOKO TSUZUKI
(85) 16/12/2014
(86) PCT JP2012/078716 de 06/11/2012

(87) WO 2013/190720 de 27/12/2013

(21) BR 11 2014 031474-8 A2

Código 1.3 - Notificação - Fase Nacional - PCT
(22) 18/06/2012
(51) C12P 13/00 (2006.01), C12N 9/02 (2006.01), C07D 211/00 (2006.01), C12P 17/12 (2006.01)
(54) PROCESSO PARA PREPARAR UM COMPOSTO, USO DE UMA OXIDOREDUTASE, USO DE UMA OXIDOREDUTASE E COMPOSTO
(71) LABORATORIO CHIMICO INTERNAZIONALE S.P.A. (IT)
(72) GIORGIO BERTOLINI, PAOLO MAGRI
(85) 16/12/2014
(86) PCT IB2012/001178 de 18/06/2012
(87) WO 2013/190341 de 27/12/2013

(21) BR 11 2014 031509-4 A2

Código 1.3 - Notificação - Fase Nacional - PCT
(22) 20/06/2013
(30) 21/06/2012 EP 12173053.5
(51) C12Q 1/56 (2006.01), G01N 33/86 (2006.01), G01N 11/14 (2006.01), G01N 33/49 (2006.01)
(54) MÉTODO IN VITRO PARA A DETERMINAÇÃO SIMULTÂNEA, CONJUNTO E REÔMETRO ROTATIVO.
(71) SYNAPSE B.V. (NL)
(72) H. BAS DE LAAT, HENDRIK COENRAAD HEMKER, HILDE KELCHTERMANS, LEONIE PELKMANS
(85) 16/12/2014
(86) PCT EP2013/062949 de 20/06/2013
(87) WO 2013/190071 de 27/12/2013

(21) BR 11 2014 031511-6 A2

Código 1.3 - Notificação - Fase Nacional - PCT
(22) 09/05/2013
(30) 30/06/2012 US 61/666,838; 30/06/2012 US 61/666,840; 21/12/2012 US 13/724,324
(51) C23C 4/00 (2006.01), C23C 4/18 (2006.01), C23C 14/58 (2006.01), F01D 5/18 (2006.01), F01D 5/28 (2006.01)
(54) PROCESSOS, COMPONENTES DE AEROFÓLIO E PROCESSO DE FORMAÇÃO DE REVESTIMENTO
(71) GENERAL ELECTRIC COMPANY (US)
(72) THOMAS EDWARD MANTKOWSKI, JOHN MAYNARD CROW, SHAWN MICHAEL PEARSON, STEPHEN MARK MOLTER
(85) 16/12/2014
(86) PCT US2013/040257 de 09/05/2013
(87) WO 2014/003897 de 03/01/2014

(21) BR 11 2014 031512-4 A2

Código 1.3 - Notificação - Fase Nacional - PCT
(22) 20/06/2013
(30) 21/06/2012 FR 1255845; 02/07/2012 US 61/667,079
(51) A61K 8/25 (2006.01), A61K 8/37 (2006.01), A61K 8/73 (2006.01), A61Q 19/00 (2006.01), A61K 8/81 (2006.01), A61K 8/891 (2006.01), A61K 8/02 (2006.01), A61K 8/06 (2006.01)
(54) COMPOSIÇÃO COSMÉTICA E MÉTODO PARA O TRATAMENTO COSMÉTICO.
(71) L'OREAL (FR)
(72) GAELLE MONEUZE, FLORENCE BARRAQUET
(85) 16/12/2014
(86) PCT EP2013/062860 de 20/06/2013
(87) WO 2013/190033 de 27/12/2013

(21) BR 11 2014 031522-1 A2

Código 1.3 - Notificação - Fase Nacional - PCT
(22) 18/06/2013
(30) 18/06/2012 US 61/661167
(51) A61K 39/00 (2006.01)
(54) MÉTODOS PARA INIBIR A ATIVAÇÃO DE COMPLEMENTO DEPENDENTE DE MASP-3, PARA INIBIR A ATIVAÇÃO DE COMPLEMENTO DEPENDENTE DE MASP-2 E PARA FABRICAR UM MEDICAMENTO
(71) OMEROS CORPORATION (US) , UNIVERSITY OF LEICESTER (GB)
(72) HANS-WILHELM SCHWAEBLE, GREGORY A. DEMOPULOS, THOMAS DUDLER, PATRICK GRAY
(85) 16/12/2014
(86) PCT US2013/046432 de 18/06/2013
(87) WO 2013/192240 de 27/12/2013

(21) BR 11 2014 031526-4 A2

Código 1.3 - Notificação - Fase Nacional - PCT
(22) 17/06/2013
(30) 19/06/2012 EP 12172605.3
(51) C12N 1/15 (2006.01), C12N 9/18 (2006.01), C12N 9/26 (2006.01), C12N 9/42 (2006.01), C12N 15/80 (2006.01), C12P 1/02 (2006.01), C12P 21/02 (2006.01)
(54) PROMOTORES PARA EXPRESSAR UM GENE EM UMA CÉLULA
(71) DSM IP ASSETS B.V. (NL)
(72) ALRIK PIETER LOS, WILBERT HERMAN MARIE HEIJNE, HERMAN JAN PEL, ROBBERTUS ANTONIUS DAMVELD, BRENDA VONK
(85) 16/12/2014
(86) PCT EP2013/062490 de 17/06/2013
(87) WO 2013/189878 de 27/12/2013

(21) BR 11 2014 031628-7 A2

Código 1.3 - Notificação - Fase Nacional - PCT
(22) 18/06/2013
(30) 18/06/2012 US 61/661,024
(51) H03H 7/46 (2006.01), H03H 7/01 (2006.01)
(54) APARELHO E MÉTODO PARA FILTRAR SINAIS EM UM RECEPTOR
(71) THOMSON LICENSING (FR)
(72) MAX MUTERSPAUGH, DANIEL HUTCHINSON, LINCHENG XIU, REJIMON VARGHESE
(85) 17/12/2014
(86) PCT US2013/046233 de 18/06/2013
(87) WO 2013/192133 de 27/12/2013

(21) BR 11 2014 031667-8 A2

Código 1.3 - Notificação - Fase Nacional - PCT
(22) 24/05/2013
(30) 27/06/2012 US 13/534,457
(51) B63B 9/06 (2006.01), B63B 35/44 (2006.01), B63B 39/06 (2006.01)
(54) PLATAFORMA OFFSHORE FLUTUANTE E CHAPA DE QUILHA ABERTA CENTRALIZADA
(71) TECHNIP FRANCE (FR)
(72) CHAN KYU YANG
(85) 17/12/2014
(86) PCT US2013/042755 de 24/05/2013
(87) WO 2014/003939 de 03/01/2014

(21) BR 11 2014 031781-0 A2

Código 1.3 - Notificação - Fase Nacional - PCT
(22) 21/06/2013
(30) 22/06/2012 US 61/663,315; 15/03/2013 US 61/788,051
(51) C08B 16/00 (2006.01)
(54) MÉTODO E APARELHO PARA TRATAMENTO DE SUBSTRATOS DE BIOMASSA
(71) SUGANIT SYSTEMS, INC. (US)
(72) PRAVEEN PARIPATI, ANANTHARAM DADI
(85) 18/12/2014
(86) PCT US2013/047149 de 21/06/2013
(87) WO 2013/192572 de 27/12/2013

(21) BR 11 2014 031789-5 A2

Código 1.3 - Notificação - Fase Nacional - PCT
(22) 19/06/2013
(30) 22/06/2012 US 61/662,958
(51) C12N 15/82 (2006.01), C12N 15/11 (2006.01), A01N 63/02 (2006.01),

A01H 5/00 (2006.01)
(54) CONTROLE BIOLÓGICO DE PRAGAS DE COLEÓPTEROS
(71) SYNGENTA PARTICIPATIONS AG (CH)
(72) KEVIN DONOHUE, RENSHUI LIU, JENG SHONG CHEN
(85) 18/12/2014
(86) PCT US2013/046450 de 19/06/2013
(87) WO 2013/192256 de 27/12/2013

---

(21) BR 11 2014 031874-3 A2

Código 1.3 - Notificação - Fase Nacional - PCT
(22) 23/05/2013
(30) 26/06/2012 KR 10-2012-0068796
(51) C12N 5/0775 (2010.01), C12N 5/02 (2006.01)
(54) MÉTODO PARA PREPARAR CÉLULAS-TRONCO EM CONCENTRAÇÃO ELEVADA
(71) K-STEMCELL CO., LTD. (KR) , Jeong Chan RA (KR)
(72) Jeong Chan RA, Sung Keun KANG, Jung Youn JO
(85) 18/12/2014
(86) PCT KR2013/004517 de 23/05/2013
(87) WO 2014/003319 de 03/01/2014

---

(21) BR 11 2014 031876-0 A2

Código 1.3 - Notificação - Fase Nacional - PCT
(22) 21/06/2013
(30) 21/06/2012 US 61/662467
(51) C12N 1/21 (2006.01), C12N 15/52 (2006.01), C12P 7/64 (2006.01)
(54) BACTÉRIA ACETOGÊNICA CARBOXIDOTRÓFICA, PROCESSO PARA CONVERTER CO E/OU CO2 EM BIODIESEL, E, PLASMÍDEO
(71) LANZATECH NEW ZEALAND LIMITED (NZ)
(72) FUNGMIN LIEW, MICHAEL KOEPKE
(85) 18/12/2014
(86) PCT NZ2013/000108 de 21/06/2013
(87) WO 2013/191567 de 27/12/2013

---

(21) BR 11 2014 031882-4 A2

Código 1.3 - Notificação - Fase Nacional - PCT
(22) 19/06/2013
(30) 20/06/2012 EP 12172756.4
(51) A23K 1/165 (2006.01), C12N 9/52 (2006.01), C11D 3/386 (2006.01)
(54) USO DE UM POLIPEPTÍDEO ISOLADO, POLIPEPTÍDEO, COMPOSIÇÃO, POLINUCLEOTÍDEO ISOLADO, CONSTRUTO DE ÁCIDO NUCLEICO OU VETOR DE EXPRESSÃO, CÉLULA HOSPEDEIRA DE EXPRESSÃO RECOMBINANTE, MÉTODOS PARA PRODUÇÃO DE UM POLIPEPTÍDEO, PARA MELHORIA DO VALOR NUTRICIONAL DE UMA RAÇÃO ANIMAL, E PARA O TRATAMENTO DE PROTEÍNAS, USO DE PELO

MENOS UM POLIPEPTÍDEO, ADITIVO DE RAÇÃO ANIMAL, RAÇÃO ANIMAL, E, COMPOSIÇÃO DETERGENTE
(71) NOVOZYMES A/S (DK)
(72) TINE HOFF, ROBERT PIOTR OLINSKI, CARSTEN SJOEHOLM, PETER RAHBEK OESTERGAARD, KATRINE FRUERGAARD PONTOPPIDAN, ASTRID BENIE, MORTEN GJERMANSEN
(85) 18/12/2014
(86) PCT EP2013/062716 de 19/06/2013
(87) WO 2013/189972 de 27/12/2013

---

(21) BR 11 2014 031887-5 A2

Código 1.3 - Notificação - Fase Nacional - PCT
(22) 24/06/2013
(30) 25/06/2012 FR 12 55996
(51) G01D 5/22 (2006.01), G01D 18/00 (2006.01)
(54) MÉTODO E DISPOSITIVO DE MONITORAÇÃO DE UM SENSOR, CORRENTE DE MEDIÇÃO , PROGRAMA DE COMPUTADOR, E, MEIO DE GRAVAÇÃO
(71) SNECMA (FR)
(72) VINCENT CABRET, CÉDRIK DJELASSI
(85) 18/12/2014
(86) PCT FR2013/051466 de 24/06/2013
(87) WO 2014/001698 de 03/01/2014

---

(21) BR 11 2014 031891-3 A2

Código 1.3 - Notificação - Fase Nacional - PCT
(22) 19/06/2013
(30) 19/06/2012 US 61/661,542; 05/03/2013 US 61/772,704; 15/03/2013 US 61/790,581
(51) C12N 15/11 (2006.01), C12N 15/82 (2006.01), C12N 15/90 (2006.01), C12N 9/14 (2006.01), C12N 5/04 (2006.01)
(54) DIRECIONAMENTO GENÉTICO NAS PLANTAS UTILIZANDO VÍRUS DE DNA
(71) REGENTS OF THE UNIVERSITY OF MINNESOTA (US)
(72) DANIEL F. VOYTAS, NICHOLAS BALTES
(85) 18/12/2014
(86) PCT US2013/046495 de 19/06/2013
(87) WO 2013/192278 de 27/12/2013

---

(21) BR 11 2014 031894-8 A2

Código 1.3 - Notificação - Fase Nacional - PCT
(22) 18/06/2013
(30) 18/06/2012 US 61/661153
(51) C12P 1/00 (2006.01)
(54) MÉTODO PARA CO-PRODUÇÃO DE BUTADIENO E 1- PROPANOL E/OU 1, 2-PROPANODIOL E, MICRORGANISMO

(71) BRASKEM S.A. (BR/BA)
(72) MATEUS SCHREINER GARCEZ LOPES, PAULO LUIZ DE ANDRADE COUTINHO, ANTONIO LUIZ RIBEIRO DE CASTRO MORSCHBACKER
(85) 18/12/2014
(86) PCT US2013/046330 de 18/06/2013
(87) WO 2013/192183 de 27/12/2013

---

(21) BR 11 2014 031900-6 A2

Código 1.3 - Notificação - Fase Nacional - PCT
(22) 25/06/2013
(30) 25/06/2012 US 61/663,700
(51) C12N 15/11 (2006.01)
(54) EVENTO DE SOJA pDAB9582.816.15.1 RESISTENTE A INSETOS E TOLERANTE A HERBICIDA 1
(71) DOW AGROSCIENCES LLC (US)
(72) NATHAN BARD, GREGORY A. BRADFISCH, YUNXING CORY CUI, JAMES E. DRIPPS, THOMAS HOFFMAN, DAYAKAR PAREDDY, DAWN M. PARKHURST, SANDRA G. TOLEDO, BARRY WIGGINS, NING ZHOU, AARON T. WOOSLEY
(85) 18/12/2014
(86) PCT US2013/047539 de 25/06/2013
(87) WO 2014/004458 de 03/01/2014

---

(21) BR 11 2014 031942-1 A2

Código 1.3 - Notificação - Fase Nacional - PCT
(22) 21/06/2013
(30) 22/06/2012 US 61/663,500
(51) C12P 7/40 (2006.01), C12P 7/22 (2006.01), C12P 5/00 (2006.01), C12N 1/26 (2006.01), C12N 9/88 (2006.01), C12N 9/00 (2006.01)
(54) ENZIMAS E MÉTODOS PARA SÍNTESE DE ESTIRENO
(71) PHYTOGENE, INC. (US)
(72) MOHAMMAD WADUD BHUIYA, HUI CHEN, XIANPENG CAI, JIXIANG HAN, XIAODAN YU
(85) 19/12/2014
(86) PCT US2013/047098 de 21/06/2013
(87) WO 2013/192543 de 27/12/2013

---

(21) BR 11 2014 031957-0 A2

Código 1.3 - Notificação - Fase Nacional - PCT
(22) 11/06/2013
(30) 19/06/2012 EP 12172531.1
(51) C12Q 1/68 (2006.01), C07K 16/18 (2006.01), G01N 33/68 (2006.01)
(54) BAG3 COMO SORO BIOQUÍMICO E MARCADOR DE TECIDO
(71) BIOUNIVERSA S.R.L. (IT)
(72) MARIA CATERINA TURCO

(85) 19/12/2014
(86) PCT EP2013/061971 de 11/06/2013
(87) WO 2013/189775 de 27/12/2013

---

(21) BR 11 2014 031958-8 A2

Código 1.3 - Notificação - Fase Nacional - PCT
(22) 11/06/2013
(30) 19/06/2012 EP 12172531.1
(51) C07K 16/18 (2006.01), C12Q 1/68 (2006.01), G01N 33/68 (2006.01)
(54) BAG3 COMO MARCADOR DE TECIDO E SORO BIOQUÍMICO
(71) BIOUNIVERSA S.R.L. (IT)
(72) MARIA CATERINA TURCO
(85) 19/12/2014
(86) PCT EP2013/061976 de 11/06/2013
(87) WO 2013/189778 de 27/12/2013

---

(21) BR 11 2014 032060-8 A2

Código 1.3 - Notificação - Fase Nacional - PCT
(22) 12/06/2013
(30) 26/06/2012 FI 20125712
(51) C22B 3/02 (2006.01), C22B 3/22 (2006.01)
(54) MÉTODO DE FABRICAÇÃO DE UMA CALHA DE ALIMENTAÇÃO E RESPECTIVA CALHA DE ALIMENTAÇÃO
(71) OUTOTEC (FINLAND) OY (FI)
(72) JUSSI VAARNO, RAMI SAARIO, HENRI FREDRIKSSON
(85) 19/12/2014
(86) PCT FI2013/050639 de 12/06/2013
(87) WO 2014/001621 de 03/01/2014

---

(21) BR 11 2014 032069-1 A2

Código 1.3 - Notificação - Fase Nacional - PCT
(22) 12/06/2013
(30) 26/06/2012 FI 20125718
(51) C22B 3/02 (2006.01), C22B 3/20 (2006.01)
(54) MÉTODO PARA EXTRAÇÃO POR SOLVENTE E DECANTADOR PARA EXTRAÇÃO POR SOLVENTE
(71) OUTOTEC (FINLAND) OY (FI)
(72) JUSSI VAARNO, RAMI SAARIO, HENRI FREDRIKSSON, JUSSI PAJALA
(85) 19/12/2014
(86) PCT FI2013/050641 de 12/06/2013
(87) WO 2014/001623 de 03/01/2014

---

(21) BR 11 2014 032071-3 A2

Código 1.3 - Notificação - Fase Nacional - PCT
(22) 12/06/2013

(30) 26/06/2012 FI 20125713
(51) C22B 3/02 (2006.01), C22B 3/22 (2006.01)
(54) MÉTODO DE FABRICAÇÃO DE UM DECANTADOR PARA EXTRAÇÃO POR SOLVENTE E RESPECTIVO DECANTADOR PARA EXTRAÇÃO POR SOLVENTE
(71) OUTOTEC (FINLAND) OY (FI)
(72) JUSSI VAARNO, RAMI SAARIO, HENRI FREDRIKSSON, JUSSI PAJALA
(85) 19/12/2014
(86) PCT FI2013/050645 de 12/06/2013
(87) WO 2014/001625 de 03/01/2014

---

(21) BR 11 2014 032086-1 A2

Código 1.3 - Notificação - Fase Nacional - PCT
(22) 26/06/2013
(30) 26/06/2012 US 61/664,591
(51) C09K 8/62 (2006.01)
(54) PELOTAS ESFÉRICAS QUE CONTÊM MATERIAL PARTICULADO DE ARGILA COMUM ÚTEIS COMO AGENTES DE SUSTENTAÇÃO NO FRATURAMENTO HIDRÁULICO DE POÇOS DE PETRÓLEO E GÁS
(71) BROWNWOOD CLAY HOLDINGS, LLC (US)
(72) BRYAN DELL GEARY, DAVID GLENN HALL, CARLTON FRAZIER SORRELL, GARY J. DAVIS, RICHARD F. WATKINS
(85) 19/12/2014
(86) PCT US2013/047907 de 26/06/2013
(87) WO 2014/004681 de 03/01/2014

---

(21) BR 11 2014 032092-6 A2

Código 1.3 - Notificação - Fase Nacional - PCT
(22) 02/07/2013
(30) 03/07/2012 KR 10-2012-0072448
(51) H04N 5/44 (2011.01), H04N 7/173 (2011.01)
(54) APARELHO DE VISUALIZAÇÃO, E MÉTODO PARA FORNECER INFORMAÇÃO DE RESPOSTA PARA FORNECER INFORMAÇÃO DE RESPOSTA APROPRIADA A UMA VOZ DO USUÁRIO EM UM APARELHO DE VISUALIZAÇÃO.
(71) SAMSUNG ELECTRONICS CO., LTD. (KR)
(72) HYE-HYUN HEO, KI-SUK KIM, HAE-RIM SON
(85) 19/12/2014
(86) PCT KR2013/005841 de 02/07/2013
(87) WO 2014/007502 de 09/01/2014

---

(21) BR 11 2014 032094-2 A2

Código 1.3 - Notificação - Fase Nacional - PCT
(22) 19/02/2013
(30) 27/06/2012 KR 10-2012-0069310; 14/12/2012 KR 10-2012-0146343
(51) G06F 3/01 (2006.01), G06F 3/16 (2006.01), G06F 3/14 (2006.01)
(54) APARELHO DE PROCESSAMENTO DE IMAGEM, MÉTODO PARA

CONTROLAR UM APARELHO DE PROCESSAMENTO DE IMAGEM, E SISTEMA INTERATIVO
(71) SAMSUNG ELECTRONICS CO., LTD. (KR)
(72) SEUNG-IL YOON, SANG-HEE KIM, JAE-CHEOL KIM, SANG- KWON LEE, CHEON-SEONG LEE, HYE-JEONG LEE, JAE-WOOK JUNG, TAE-HWAN CHA
(85) 19/12/2014
(86) PCT KR2013/001295 de 19/02/2013
(87) WO 2014/003283 de 03/01/2014

---

(21) BR 11 2014 032095-0 A2

Código 1.3 - Notificação - Fase Nacional - PCT
(22) 20/06/2013
(30) 20/06/2012 KR 10-2012-0066375
(51) H04Q 9/00 (2006.01)
(54) APARELHO DE CONTROLE REMOTO PARA FORNECER UMA PLURALIDADE DE MODOS DE CONTROLE, E MÉTODO DE CONTROLE DE UM APARELHO DE CONTROLE REMOTO PARA PROPORCIONAR UMA PLURALIDADE DE MODOS DE CONTROLE
(71) SAMSUNG ELECTRONICS CO., LTD. (KR)
(72) EUN-SEOK CHOI, WOO-SEOK LEE, SANG-ON CHOI, SANG-MIN HYUN, JUN-WON BAE
(85) 19/12/2014
(86) PCT KR2013/005444 de 20/06/2013
(87) WO 2013/191484 de 27/12/2013

---

(21) BR 11 2014 032104-3 A2

Código 1.3 - Notificação - Fase Nacional - PCT
(22) 21/06/2013
(30) 21/06/2012 US 61/662696
(51) G06F 19/16 (2011.01)
(54) MÉTODO PARA IDENTIFICAR INTERAÇÕES PROTEÍNA- DROGA, E, PRODUTO DE COMPUTADOR.
(71) GEORGETOWN UNIVERSITY (US)
(72) SIVANESAN DAKSHANAMURTHY, STEPHEN W. BYERS
(85) 19/12/2014
(86) PCT US2013/047152 de 21/06/2013
(87) WO 2013/192573 de 27/12/2013

---

(21) BR 11 2014 032105-1 A2

Código 1.3 - Notificação - Fase Nacional - PCT
(22) 25/06/2013
(30) 25/06/2012 US 61/663885; 12/07/2012 US 61/670918
(51) A61K 31/5517 (2006.01)
(54) MÉTODO PARA O TRATAMENTO DE CÂNCER
(71) ONCOETHIX, SA (CH)
(72) FRANCESCO BERTONI, PAOLA BONETTI
(85) 19/12/2014

(86) PCT EP2013/063313 de 25/06/2013
(87) WO 2014/001356 de 03/01/2014

---

(21) BR 11 2014 032108-6 A2

Código 1.3 - Notificação - Fase Nacional - PCT
(22) 21/06/2013
(30) 28/06/2012 JP 2012-144979
(51) H04N 7/32 (2006.01)
(54) DISPOSITIVOS TRANSMISSOR, RECEPTOR, DE CODIFICAÇÃO E DE DECODIFICAÇÃO, E, MÉTODOS DE TRANSMISSÃO E DE RECEPÇÃO.
(71) SONY CORPORATION (JP)
(72) KEIJI YUZAWA, TERUHIKO SUZUKI
(85) 19/12/2014
(86) PCT JP2013/067147 de 21/06/2013
(87) WO 2014/002914 de 03/01/2014

---

(21) BR 11 2014 032135-3 A2

Código 1.3 - Notificação - Fase Nacional - PCT
(22) 21/06/2013
(30) 22/06/2012 RU 2012126328
(51) A61K 39/09 (2006.01), A61K 39/112 (2006.01), C07K 19/00 (2006.01), C12N 15/63 (2006.01), A61P 31/04 (2006.01)
(54) VACINA DE PROTEÍNA QUIMÉRICA CONTRA PNEUMONIA CAUSADA POR STREPTOCOCCUS PNEUMONIAE
(71) EPITOPE LIMITED (EPITOPE LTD) (RU)
(72) ALEKSANDR NIKOLAEVICH SUVOROV, ILYA VLADIMIROVICH DUKHOVLINOV, ANTON IOSIFOVICH ORLOV, EVGENII JAKOVLEVICH BAIGUZIN
(85) 19/12/2014
(86) PCT RU2013/000525 de 21/06/2013
(87) WO 2013/191591 de 27/12/2013

---

(21) BR 11 2014 032169-8 A2

Código 1.3 - Notificação - Fase Nacional - PCT
(22) 18/07/2013
(30) 18/07/2012 US 61/673,216; 18/07/2012 US 61/673,201; 18/07/2012 US 61/673,229; 18/12/2012 EP 12197768.0
(51) A61K 39/395 (2006.01), A61P 35/00 (2006.01), C07K 16/32 (2006.01)
(54) TRATAMENTOS TERAPÊUTICOS COM ANTICORPOS ANTI- HER2 TENDO UMA FUCOSILAÇÃO BAIXA
(71) GLYCOTOPE GMBH (DE)
(72) STEFFEN GOLETZ, ANTJE DANIELCZYK
(85) 22/12/2014
(86) PCT EP2013/065189 de 18/07/2013
(87) WO 2014/013019 de 23/01/2014

(21) BR 11 2014 032186-8 A2

Código 1.3 - Notificação - Fase Nacional - PCT
(22) 05/09/2013
(30) 14/11/2012 JP 2012-249840
(51) B05B 7/06 (2006.01), C02F 1/46 (2006.01)
(54) DISPOSITIVO DE ASPERSÃO DE LÍQUIDO
(71) MINORU KANNO (JP)
(72) MINORU KANNO
(85) 22/12/2014
(86) PCT JP2013/073896 de 05/09/2013
(87) WO 2014/077020 de 22/05/2014

(21) BR 11 2014 032207-4 A2

Código 1.3 - Notificação - Fase Nacional - PCT
(22) 21/06/2013
(30) 21/06/2012 US 61/662,687
(51) A61K 47/00 (2006.01), A61K 39/385 (2006.01)
(54) PARTÍCULAS CONJUGADAS DE PEPTÍDEO
(71) NORTHWESTERN UNIVERSITY (US)
(72) LONNIE D. SHEA, STEPHEN D. MILLER, JONATHAN WOON TECK YAP, DANIEL R. GETTS, DERRICK MCCARTHY
(85) 22/12/2014
(86) PCT US2013/047079 de 21/06/2013
(87) WO 2013/192532 de 27/12/2013

(21) BR 11 2014 032208-2 A2

Código 1.3 - Notificação - Fase Nacional - PCT
(22) 19/06/2013
(30) 21/06/2012 US 61/662,767; 24/08/2012 US 13/594,694
(51) A01K 67/027 (2006.01), C12N 15/63 (2006.01), C12N 15/85 (2006.01), C12N 5/073 (2010.01)
(54) ANIMAIS GENETICAMENTE MODIFICADOS E MÉTODOS PARA FAZER OS MESMOS
(71) RECOMBINETICS, INC. (US)
(72) SCOTT C. FAHRENKRUG, DANIEL F. CARLSON
(85) 22/12/2014
(86) PCT US2013/046590 de 19/06/2013
(87) WO 2013/192316 de 27/12/2013

(21) BR 11 2014 032224-4 A2

Código 1.3 - Notificação - Fase Nacional - PCT
(22) 21/06/2013
(30) 29/06/2012 JP 2012-147885; 22/08/2012 JP 2012-183164
(51) H04N 7/26 (2006.01)
(54) DISPOSITIVO E MÉTODO DE PROCESSAMENTO DE IMAGEM
(71) SONY CORPORATION (JP)

(72) SHINOBU HATTORI, TOSHIYA HAMADA
(85) 22/12/2014
(86) PCT JP2013/067114 de 21/06/2013
(87) WO 2014/002901 de 03/01/2014

---

(21) BR 11 2014 032239-2 A2

Código 1.3 - Notificação - Fase Nacional - PCT
(22) 21/06/2013
(30) 21/06/2012 US 61/662.772; 13/03/2013 US 61/780.352
(51) A61K 48/00 (2006.01), C07H 21/04 (2006.01), C12N 15/11 (2006.01)
(54) INIBIDORES DA FAMÍLIA DE MIR-15 DE MICRO-RNAS
(71) MIRAGEN THERAPEUTICS, INC (US)
(72) EVA VAN ROOIJ, CHRISTINA DALBY, ANITA SETO
(85) 22/12/2014
(86) PCT US2013/046960 de 21/06/2013
(87) WO 2013/192486 de 27/12/2013

---

(21) BR 11 2014 032299-6 A2

Código 1.3 - Notificação - Fase Nacional - PCT
(22) 20/06/2013
(30) 22/06/2012 US 61/663,147; 21/09/2012 EP 12185330.3
(51) C12N 15/90 (2006.01), C12N 5/10 (2006.01), C12N 15/10 (2006.01)
(54) INTEGRAÇÃO SÍTIO-ESPECÍFICA
(71) LONZA BIOLOGICS PLC (GB) , PFIZER, INC. (US)
(72) JAMES RANCE, ROBERT YOUNG, MICHAEL J. AGOSTINO, MARK MOFFAT, LIN ZHANG, BAOHONG ZHANG
(85) 22/12/2014
(86) PCT EP2013/062859 de 20/06/2013
(87) WO 2013/190032 de 27/12/2013

---

(21) BR 11 2014 032343-7 A2

Código 1.3 - Notificação - Fase Nacional - PCT
(22) 26/06/2013
(30) 26/06/2012 US 61/664,359
(51) C12N 15/82 (2006.01), A01H 1/04 (2006.01), A01H 5/04 (2006.01)
(54) MÉTODOS E COMPOSIÇÃO PARA QUALIDADE DE FORRAGEM MELHORADA
(71) MONSANTO TECHNOLOGY LLC (US) , FORAGE GENETICS INTERNATIONAL, LLC (US)
(72) WILLIAM HIATT, MARRY S. REDDY, MARK MCCASLIN, STEPHEN TEMPLE, DAVID WHALEN, RICHARD ERIC CERNY
(85) 22/12/2014
(86) PCT US2013/047911 de 26/06/2013
(87) WO 2014/004683 de 03/01/2014

(21) BR 11 2014 032442-5 A2

Código 1.3 - Notificação - Fase Nacional - PCT
(22) 25/06/2013
(30) 25/06/2012 US 61/663,687
(51) C12N 15/11 (2006.01)
(54) MÉTODO DE DETECÇÃO DE EVENTO DE SOJA PDAB9582.816.15.1
(71) DOW AGROSCIENCES LLC (US)
(72) LAUREN CLARK, KELLEY ANN SMITH, YANG WANG, NING ZHOU
(85) 23/12/2014
(86) PCT US2013/047566 de 25/06/2013
(87) WO 2014/004472 de 03/01/2014

(21) BR 11 2014 032466-2 A2

Código 1.3 - Notificação - Fase Nacional - PCT
(22) 01/07/2013
(30) 29/06/2012 EP 12382261.1
(51) B01J 23/62 (2006.01), B01J 23/89 (2006.01), B01J 23/656 (2006.01), B01J 23/00 (2006.01), C07C 29/00 (2006.01), C07C 31/12 (2006.01)
(54) PROCESSO DE OBTENÇÃO DE ALCOÓIS SUPERIORES
(71) ABENGOA BIOENERGÍA NUEVAS TECNOLOGÍAS, S.A. (ES)
(72) RICARDO ARJONA ANTOLÍN, JUAN LUÍS YAGÜE, AVELINO CORMA CANÓS, MARCELO EDUARDO DOMINE, FERNANDO VIDAL BARRERO, FRANCISCO ANTONIO LADRÓN DE GUEVARA VIDAL
(85) 23/12/2014
(86) PCT ES2013/070448 de 01/07/2013
(87) WO 2014/001597 de 03/01/2014

(21) BR 11 2014 032544-8 A2

Código 1.3 - Notificação - Fase Nacional - PCT
(22) 28/06/2013
(30) 29/06/2012 US 61/666,712
(51) C12P 21/02 (2006.01)
(54) MÉTODO PARA PRODUZIR IDURONATO-2-SULFATASE RECOMBINANTE
(71) SHIRE HUMAN GENETIC THERAPIES, INC. (US)
(72) CHUN ZHANG, FERENC BOLDOG
(85) 23/12/2014
(86) PCT US2013/048601 de 28/06/2013
(87) WO 2014/005036 de 03/01/2014

(21) BR 11 2014 032567-7 A2

Código 1.3 - Notificação - Fase Nacional - PCT
(22) 28/06/2013
(30) 29/06/2012 US 61/666,733
(51) C07K 1/00 (2006.01), C07K 16/00 (2006.01), A61K 38/17 (2006.01)
(54) PURIFICAÇÃO DE IDURONATO-2-SULFATASE

(71) SHIRE HUMAN GENETIC THERAPIES, INC. (US)
(72) DAVE NICHOLS
(85) 24/12/2014
(86) PCT US2013/048561 de 28/06/2013
(87) WO 2014/005014 de 03/01/2014

---

(21) BR 11 2014 032613-4 A2

Código 1.3 - Notificação - Fase Nacional - PCT
(22) 25/06/2013
(30) 27/06/2012 AT A 50252/2012
(51) B41J 3/36 (2006.01), B41J 2/165 (2006.01)
(54) PROCESSOS E COMPOSIÇÕES PARA O TINGIMENTO OU ACABAMENTO DE MATERIAIS FIBROSOS
(71) COLOP STEMPELERZEUGUNG SKOPEK GESELLSCHAFT M.B.H. & CO. KG (AT)
(72) ERNST FABER
(85) 26/12/2014
(86) PCT AT2013/050126 de 25/06/2013
(87) WO 2014/000010 de 03/01/2014

---

(21) BR 11 2014 032629-0 A2

Código 1.3 - Notificação - Fase Nacional - PCT
(22) 25/06/2013
(30) 27/06/2012 US 61/665133
(51) A01H 7/00 (2006.01)
(54) MÉTODO PARA SEPARAR GERMINANTES DE PLANTA DE UM MEIO DE GERMINAÇÃO GELEIFICADO
(71) WEYERHAEUSER NR COMPANY (US)
(72) AMY M. JAMRUSZKA-LEWIS
(85) 26/12/2014
(86) PCT US2013/047673 de 25/06/2013
(87) WO 2014/004548 de 03/01/2014

---

(21) BR 11 2014 032671-1 A2

Código 1.3 - Notificação - Fase Nacional - PCT
(22) 03/07/2013
(30) 03/07/2012 DE 10 2012 013 425.8
(51) B21B 1/46 (2006.01)
(54) INSTALAÇÃO DE FUNDIÇÃO DE CINTAS E LAMINAÇÃO
(71) SMS SIEMAG AKTIENGESELLSCHAFT (DE)
(72) HELLFRIED EICHHOLZ, KARL-HEINZ SPITZER, SVEN KLAWITER, RUNE SCHMIDT-JURGENSEN
(85) 26/12/2014
(86) PCT DE2013/000383 de 03/07/2013
(87) WO 2014/005575 de 09/01/2014

(21) BR 11 2014 032682-7 A2

Código 1.3 - Notificação - Fase Nacional - PCT
(22) 26/06/2013
(30) 27/06/2012 IT TO2012A000570
(51) C07K 16/08 (2006.01), A61K 39/42 (2006.01), A61P 31/20 (2006.01)
(54) ANTICORPO MONOCLONAL HUMANO CONTRA A PROTEÍNA VP1 DO VÍRUS JC
(71) POMONA RICERCA S.R.L. (IT)
(72) ROBERTO BURIONI, MASSIMO CLEMENTI
(85) 26/12/2014
(86) PCT IB2013/055257 de 26/06/2013
(87) WO 2014/002035 de 03/01/2014

(21) BR 11 2014 032684-3 A2

Código 1.3 - Notificação - Fase Nacional - PCT
(22) 01/07/2013
(30) 29/06/2012 NL 2009092
(51) A47J 31/40 (2006.01)
(54) SISTEMA PARA SUPORTE DO PROCESSO AUTOMATIZADO DE SUPRIMENTO DE BEBIDAS
(71) KONINKLIJKE DOUWE EGBERTS B.V. (NL)
(72) LEONARDUS CORNELIS VAN DER VELDEN
(85) 26/12/2014
(86) PCT NL2013/050477 de 01/07/2013
(87) WO 2014/003570 de 03/01/2014

(21) BR 11 2014 032763-7 A2

Código 1.3 - Notificação - Fase Nacional - PCT
(22) 14/03/2013
(30) 03/07/2012 US 61/667.486
(51) A01B 73/06 (2006.01)
(54) EIXO DE TRANSPORTE ROTATIVO FRONTAL
(71) KINZE MANUFACTURING, INC. (US)
(72) ROBERT BLACKWELL
(85) 29/12/2014
(86) PCT US2013/031391 de 14/03/2013
(87) WO 2014/007856 de 09/01/2014

(21) BR 11 2014 032781-5 A2

Código 1.3 - Notificação - Fase Nacional - PCT
(22) 28/06/2013
(30) 02/07/2012 GB 1211685.1
(51) A61N 1/04 (2006.01), A61N 1/36 (2006.01), A61N 1/32 (2006.01)

(54) DISPOSITIVO PARA AUMENTAR FLUXO SANGUÍNEO, PERFUSÃO TECIDUAL E DISTRIBUIÇÃO DE FLUIDOS POR ESTIMULAÇÃO NEUROMUSCULAR EM CAVALOS E OUTROS MAMÍFEROS NÃO-HUMANOS
(71) SKY MEDICAL TECHNOLOGY LTD (GB)
(72) ARTHUR TUCKER, DUNCAN BAIN, GREGORY JAMES FIRTH
(85) 29/12/2014
(86) PCT GB2013/051718 de 28/06/2013
(87) WO 2014/006378 de 09/01/2014

---

(21) BR 11 2014 032816-1 A2

Código 1.3 - Notificação - Fase Nacional - PCT
(22) 20/06/2013
(30) 29/06/2012 EP 12004857.4
(51) C23C 30/00 (2006.01), C23C 14/06 (2006.01), C23C 14/32 (2006.01), C23C 28/04 (2006.01), C23C 28/00 (2006.01)
(54) PASTILHA DE CORTE REVESTIDA
(71) SECO TOOLS AB (SE)
(72) TOMMY LARSSON, PETER LÖFROTH, HANNA KALLERHULT, HINDRIK ENGSTRÖM, JAN QVICK
(85) 29/12/2014
(86) PCT EP2013/062873 de 20/06/2013
(87) WO 2014/001190 de 03/01/2014

---

(21) BR 11 2014 032821-8 A2

Código 1.3 - Notificação - Fase Nacional - PCT
(22) 12/06/2013
(30) 29/06/2012 EP 12174363.7
(51) B02C 7/06 (2006.01), B02C 18/06 (2006.01), B02C 13/13 (2006.01), B02C 18/18 (2006.01)
(54) DISPOSITIVO DE PULVERIZAÇÃO PARA PULVERIZAR UM MATERIAL DE BASE NA FORMA DE PÉLETES
(71) BORISLAV VUJADINOVIC (LV)
(72) BORISLAV VUJADINOVIC
(85) 29/12/2014
(86) PCT EP2013/062144 de 12/06/2013
(87) WO 2014/001086 de 03/01/2014

---

(21) BR 11 2014 032865-0 A2

Código 1.3 - Notificação - Fase Nacional - PCT
(22) 18/07/2013
(30) 18/07/2012 CN PCT/CN2012/078833
(51) D06M 16/00 (2006.01), D06M 101/32 (2006.01), C12N 9/24 (2006.01), C12N 9/16 (2006.01)
(54) MÉTODO PARA TRATAMENTO DE TÊXTIL DE POLIÉSTER, E, COMPOSIÇÃO
(71) NOVOZYMES A/S (DK)
(72) Weijian Lai, Ting Sun, Leonardo De Maria

(85) 29/12/2014
(86) PCT CN2013/079609 de 18/07/2013
(87) WO 2014/012506 de 23/01/2014

---

(21) BR 11 2014 032880-3 A2

Código 1.3 - Notificação - Fase Nacional - PCT
(22) 01/07/2013
(30) 02/07/2012 EP 12305794.5; 02/07/2012 US 61/667,060
(51) C12N 1/20 (2006.01), C12P 7/06 (2006.01), C12M 1/00 (2006.01), C12M 1/34 (2006.01)
(54) PROCESSO DE FERMENTAÇÃO, TANQUE DE FERMENTAÇÃO, MÉTODO E MÉTODO DE FERMENTAÇÃO
(71) DEINOVE (FR)
(72) FABIEN COZE, PATRICK HIVIN, JEAN-PAUL LEONETTI
(85) 29/12/2014
(86) PCT EP2013/063871 de 01/07/2013
(87) WO 2014/006010 de 09/01/2014

---

(21) BR 11 2014 032916-8 A2

Código 1.3 - Notificação - Fase Nacional - PCT
(22) 18/06/2013
(30) 28/06/2012 US 61/665,361
(51) A61K 47/48 (2006.01), C07K 16/44 (2006.01), G01N 33/53 (2006.01)
(54) ANTICORPOS ANTI-FÁRMACOS E USOS DESTES PARA O MONITORAMENTO DE FÁRMACO
(71) PFIZER INC. (US)
(72) JOSEPH PAUL GARDNER II, VICTORIA YATSUM WONG
(85) 29/12/2014
(86) PCT IB2013/055008 de 18/05/2013
(87) WO 2014/001967 de 03/01/2014

---

(21) BR 11 2014 032933-8 A2

Código 1.3 - Notificação - Fase Nacional - PCT
(22) 11/07/2013
(30) 12/07/2012 US 61/670.844; 10/07/2013 US 13/938.961
(51) C08L 23/00 (2006.01), C08L 79/08 (2006.01), C08K 5/13 (2006.01), C08K 5/14 (2006.01), C08K 5/17 (2006.01), C09K 3/16 (2006.01), H01B 13/00 (2006.01)
(54) ISOLAMENTO CONTENDO AGENTE ANTISTATICO NÃO- MIGRATÓRIO
(71) GENERAL CABLE TECHNOLOGIES CORP. (US)
(72) JIANMIN LIU, VIJAY MHETAR, SEAN W CULLIGAN
(85) 29/12/2014
(86) PCT US2013/050047 de 11/07/2013
(87) WO 2014/011854 de 16/01/2014

(21) BR 11 2014 032937-0 A2

Código 1.3 - Notificação - Fase Nacional - PCT
(22) 02/07/2013
(30) 02/07/2012 EP 12174582.2
(51) C12N 1/10 (2006.01), C12N 1/36 (2006.01), A61K 35/68 (2006.01), A61K 39/002 (2006.01)
(54) PRODUÇÃO E APLICAÇÃO DE CULTURAS DE PROTOZOÁRIOS DE HISTOMONAS MELEAGRIDIS (H. MELEAGRIDIS)
(71) VETERINÄRMEDIZINISCHE UNIVERSITÄT WIEN (AT)
(72) MICHAEL HESS, PETRA GANAS
(85) 30/12/2014
(86) PCT EP2013/063889 de 02/07/2013
(87) WO 2014/006018 de 09/01/2014

(21) BR 11 2014 032938-9 A2

Código 1.3 - Notificação - Fase Nacional - PCT
(22) 21/06/2013
(30) 01/07/2012 EP 12174535.0; 30/08/2012 US 61/694,837; 01/10/2012 EP 12 186781.6; 01/10/2012 US 61/708,162
(51) A61K 38/26 (2006.01), A61P 5/50 (2006.01), A61P 3/04 (2006.01), A61P 3/10 (2006.01)
(54) Uso de peptídeos de GLP-1 de longa ação
(71) NOVO NORDISK A/S (DK)
(72) CHRISTINE BJØRN JENSEN, MADS FREDERIK RASMUSSEN, MILAN ZDRAVKOVIC, PETER KRISTENSEN
(85) 30/12/2014
(86) PCT EP2013/063004 de 21/06/2013
(87) WO 2014/005858 de 09/01/2014

(21) BR 11 2014 032999-0 A2

Código 1.3 - Notificação - Fase Nacional - PCT
(22) 02/07/2013
(30) 02/07/2012 US 61/667,058
(51) C07K 16/28 (2006.01)
(54) OPTIMIZAÇÃO DE ANTICORPOS QUE LIGAM O GENE DE ATIVAÇÃO DE LINFÓCITO 3 (LAG-3), E USO DOS MESMOS
(71) BRISTOL-MYERS SQUIBB COMPANY (US)
(72) NILS LONBERG, MOHAN SRINIVASAN
(85) 30/12/2014
(86) PCT US2013/048999 de 02/07/2013
(87) WO 2014/008218 de 09/01/2014

(21) BR 11 2014 033004-2 A2

Código 1.3 - Notificação - Fase Nacional - PCT

(22) 03/07/2013
(30) 03/07/2012 EP 12174781.0; 03/07/2012 US 61/667,517
(51) C12N 15/113 (2010.01), A61K 31/7088 (2006.01), A61K 48/00 (2006.01), C12N 9/00 (2006.01), C07H 21/00 (2006.01), C12Q 1/68 (2006.01), A61P 21/00 (2006.01)
(54) OLIGONUCLEOTÍDEO PARA TRATAMENTO DE PACIENTES COM DISTROFIA MUSCULAR
(71) PROSENSA TECHNOLOGIES B.V. (NL)
(72) JUDITH CHRISTINA THEODORA VAN DEUTEKOM
(85) 30/12/2014
(86) PCT NL2013/050487 de 03/07/2013
(87) WO 2014/007620 de 09/01/2014

---

(21) BR 11 2014 033016-6 A2

Código 1.3 - Notificação - Fase Nacional - PCT
(22) 21/06/2013
(30) 03/07/2012 JP 2012-149226
(51) H02K 21/12 (2006.01), H02K 16/00 (2006.01)
(54) DISPOSITIVO DE CONVERSÃO DE ENERGIA
(71) KATSUYUKI KAMIBAYASHI (JP)
(72) KATSUYUKI KAMIBAYASHI
(85) 30/12/2014
(86) PCT JP2013/067070 de 21/06/2013
(87) WO 2014/007078 de 09/01/2014

---

(21) BR 11 2014 033028-0 A2

Código 1.3 - Notificação - Fase Nacional - PCT
(22) 22/04/2013
(30) 03/07/2012 US 13/541.216
(51) F16D 7/02 (2006.01), F16D 41/20 (2006.01), F16H 55/36 (2006.01)
(54) DESACOPLADOR ISOLADOR
(71) THE GATES CORPORATION (US)
(72) DEAN SCHNEIDER, ALEXANDER SERKH, PETER WARD
(85) 30/12/2014
(86) PCT US2013/037515 de 22/04/2013
(87) WO 2014/007906 de 09/01/2014

---

(21) BR 11 2014 033066-2 A2

Código 1.3 - Notificação - Fase Nacional - PCT
(22) 18/06/2013
(30) 03/07/2012 US 61/667891
(51) A61K 39/395 (2006.01)
(54) MÉTODO PARA TRATAMENTO DE UM PACIENTE DIAGNOSTICADO COM DOENÇA DE ALZHEIMER, FORMA HUMANIZADA, QUIMÉRICA OU

REVESTIDA DE UM ANTICORPO, E, ANTICORPO.
(71) JANSSEN ALZHEIMER IMMUNOTHERAPY (IE) , WYETH LLC (US)
(72) MANUEL BUTTINI, MING CHEN, SHYRA GARDAL
(85) 30/12/2014
(86) PCT US2013/046399 de 18/06/2013
(87) WO 2014/007982 de 09/01/2014

---

(21) BR 11 2014 033067-0 A2

Código 1.3 - Notificação - Fase Nacional - PCT
(22) 04/07/2012
(51) C12N 15/869 (2006.01), C12N 15/40 (2006.01), C12N 15/31 (2006.01), A61K 39/02 (2006.01), A61K 39/102 (2006.01), A61K 39/112 (2006.01), A61K 39/12 (2006.01)
(54) VACINA, MÉTODO PARA PRODUZIR UMA VACINA, USO DE UMA VACINA, E, CÉLULA TRANSGÊNICA
(71) THE STATE OF QUEENSLAND ACTIONG THROUGH THE DEPARTMENT OF AGRICULTURE, FISHERIES AND FORESTRY (AU) , MEAT & LIVESTOCK AUSTRALIA LIMITED (AU)
(72) TIMOTHY JOHN MAHONY
(85) 30/12/2014
(86) PCT AU2012/000804 de 04/07/2012
(87) WO 2013/003904 de 10/01/2013

---

(21) BR 11 2014 033074-3 A2

Código 1.3 - Notificação - Fase Nacional - PCT
(22) 25/06/2013
(30) 04/07/2012 DK PA 2012 70394
(51) B62M 6/65 (2010.01), B62M 6/60 (2010.01), B62M 23/02 (2010.01)
(54) VEÍCULO, E, MÉTODO PARA CONTROLAR UM VEÍCULO
(71) LARS MUNKSØ (DK)
(72) LARS MUNKSØ
(85) 30/12/2014
(86) PCT DK2013/050210 de 25/06/2013
(87) WO 2014/005590 de 09/01/2014

---

(21) BR 11 2014 033077-8 A2

Código 1.3 - Notificação - Fase Nacional - PCT
(22) 05/07/2013
(30) 05/07/2012 EP PCT/EP2012/063196
(51) A61K 39/155 (2006.01), C12N 15/861 (2006.01), C12N 15/863 (2006.01), C07K 16/44 (2006.01)
(54) COMBINAÇÃO DE VACINA.
(71) GLAXOSMITHKLINE BIOLOGICALS S.A. (BE)
(72) ALFREDO NICOSIA, RICARDO CORTESE, ALESSANDRA VITELLI
(85) 30/12/2014
(86) PCT EP2013/064286 de 05/07/2013

(87) WO 2014/006191 de 09/01/2014

(21) BR 11 2014 033107-3 A2

Código 1.3 - Notificação - Fase Nacional - PCT
(22) 04/07/2012
(51) C02F 3/28 (2006.01)
(54) DIGESTOR TUBULAR
(71) FELIPE HANSEN FERNÁNDEZ (CL) , PATRICIO ANDRÉS SALAS PÉREZ (CL) , JOSÉ IGNACIO LABBÉ SILVA (CL)
(72) FELIPE HANSEN FERNÁNDEZ, JOSÉ IGNACIO LABBÉ SILVA, PATRICIO ANDRÉS SALAS PÉREZ
(85) 30/12/2014
(86) PCT CL2012/000030 de 04/07/2012
(87) WO 2014/005237 de 09/01/2014

(21) BR 11 2014 033155-3 A2

Código 1.3 - Notificação - Fase Nacional - PCT
(22) 17/12/2012
(30) 16/12/2011 US 61/576,378; 14/12/2012 US 13/714,656
(51) H04L 9/28 (2006.01)
(54) ENCERRAMENTO DE CONEXÕES SSL SEM CHAVES PRIVADAS LOCALMENTE ACESSÍVEIS.
(71) AKAMAI TECHNOLOGIES, INC (US)
(72) CHARLES E. GERO, JEREMY N. SHAPIRO, DANA J. BURD
(85) 16/06/2014
(86) PCT US2012/070075 de 17/12/2012
(87) WO 2013/090894 de 20/06/2013

(21) BR 11 2015 000007-0 A2

Código 1.3 - Notificação - Fase Nacional - PCT
(22) 26/06/2013
(30) 06/07/2012 SE 1250793-5
(51) F01L 1/14 (2006.01), F01L 9/02 (2006.01), F01L 1/16 (2006.01)
(54) ACIONADOR PARA DESLOCAMENTO AXIAL DE UMA VÁLVULA DE TROCA DE GÁS EM UM MOTOR DE COMBUSTÃO
(71) FREEVALVE AB (SE)
(72) HÖGLUND, ANDERS
(85) 02/01/2015
(86) PCT SE2013/050780 de 26/06/2013
(87) WO 2014/007727 de 09/01/2014

(21) BR 11 2015 000023-1 A2

Código 1.3 - Notificação - Fase Nacional - PCT
(22) 26/06/2013
(30) 02/07/2012 US 61/667039
(51) C07K 14/21 (2006.01), C07K 16/12 (2006.01), A01N 43/50 (2006.01),

G01N 33/68 (2006.01), A61K 45/06 (2006.01)
(54) MOLÉCULA DE ÁCIDO NUCLEICO ISOLADA, PLANTA OU PROGÊNIE, CASSETE DE EXPRESSÃO, PLANTA OU CÉLULA VEGETAL, SEMENTE, MICRO-ORGANISMO RECOMBINANTE, MÉTODO PARA EXPRESSAR EM UMA PLANTA UM POLIPEPTIDEO, POLIPEPTIDEO, COMPOSIÇÃO, MÉTODO PARA CONTROLAR UMA POPULAÇÃO DE PRAGA, MÉTODO DE INIBIÇÃO DE CRESCIMENTO, MÉTODO PARA PROTEGER UMA PLANTA, MÉTODO DE CONTROLE DE INFESTAÇÃO, MEIO DE GERENCIAMENTO, PROTEINA
(71) Pioneer Hi-Bred International, Inc. (US)
(72) DAVID C CERF, JAMES J ENGLISH, CAROL A HENDRICK, LU LIU, JARRED K ORAL, PHILLIP A PATTEN, BARBARA A ROSEN, UTE SCHELLLENBERGER, INGRID A UDRANSZKY, JUN-ZHI WEI, GENHAI ZHU
(85) 02/01/2015
(86) PCT US2013/047760 de 26/06/2013
(87) WO 2014/008054 de 09/01/2014

---

(21) BR 11 2015 000030-4 A2

Código 1.3 - Notificação - Fase Nacional - PCT
(22) 01/07/2013
(30) 02/07/2012 US 61/667188
(51) B01J 23/52 (2006.01), B01J 23/44 (2006.01), B01J 21/04 (2006.01)
(54) COMPÓSITO CATALISADOR, E, MÉTODOS PARA FAZER UM COMPÓSITO CATALISADOR E PARA PRODUZIR UM MONÔMERO DE ACETATO DE VINILA
(71) BASF CORPORATION (US)
(72) JOSEPH C. DELLAMORTE, RONALD MENTZ
(85) 02/01/2015
(86) PCT US2013/048923 de 01/07/2013
(87) WO 2014/008187 de 09/01/2014

---

(21) BR 11 2015 000033-9 A2

Código 1.3 - Notificação - Fase Nacional - PCT
(22) 14/12/2012
(30) 05/07/2012 CN 201210230978.8
(51) G06F 17/30 (2006.01)
(54) ALGORITMO PARA BUSCA DE TABELA DE ESTRATÉGIA ADE-QUADA PARA DISPOSITIVO DE CONTROLE DE SEGURANÇA E ESTABILIDADE
(71) STATE GRID ELECTRIC POWER RESEARCH INSTITUTE (CN) , NANJING NANRUI GROUP (CN) , STATE GRID CORPORATION OF CHINA (CN) , SICHUAN ELECTRIC POWER COMPANY (CN)
(72) XIAOQING XUAN, JIAN ZHOU, GAOYANG XU, HANQUAN LIANG, ZHENFENG YE, JIAN LI, XUEMING LI, BAISI LIU, JIANBO LUO, CHUNYAN LI
(85) 02/01/2015
(86) PCT CN2012/086687 de 14/12/2012

(87) WO 2014/005405 de 09/01/2014

(21) BR 11 2015 000470-9 A2

Código 1.3 - Notificação - Fase Nacional - PCT
(22) 09/07/2013
(30) 09/07/2012 BR 1020120168707
(51) C21D 6/04 (2006.01), C21D 1/18 (2006.01)
(54) AÇOS ESPECIAIS; PROCESSO CRIOGÊNICO PARA SUA OBTENÇÃO; USO DE AÇOS ESPECIAIS EM AMBIENTE SALINO E/OU DE ALTA PRESSÃO
(71) Eduardo Atem de Carvalho (BR/RJ) , Rogério Atem de Carvalho (BR/RJ)
(72) Eduardo Atem de Carvalho, Rogério Atem de Carvalho
(85) 09/01/2015
(86) PCT BR2013/000242 de 09/07/2013
(87) WO 2014/008564 de 16/01/2014

(21) BR 11 2015 000471-7 A2

Código 1.3 - Notificação - Fase Nacional - PCT
(22) 16/07/2013
(30) 20/07/2012 DE 10 2012 212 825.5
(51) B65B 23/14 (2006.01), B65G 47/08 (2006.01)
(54) DISPOSITIVO DE EMPILHAMENTO DE PRODUTOS
(71) ROBERT BOSCH GMBH (DE)
(72) ALFRED WIPF, PETER BLANZ
(85) 09/01/2015
(86) PCT EP2013/064965 de 16/07/2013
(87) WO 2014/012913 de 23/01/2014

(21) BR 11 2015 000472-5 A2

Código 1.3 - Notificação - Fase Nacional - PCT
(22) 16/07/2013
(30) 17/07/2012 EP 12176666.1
(51) C11D 3/40 (2006.01), C11D 3/42 (2006.01)
(54) COMPOSIÇÃO DETERGENTE BRILHANTE
(71) UNILEVER N.V. (NL)
(72) Stephen Norman BATCHELOR, Jayne Michelle BIRD
(85) 09/01/2015
(86) PCT EP2013/064985 de 16/07/2013
(87) WO 2014/012921 de 23/01/2014

(21) BR 11 2015 001202-7 A2

Código 1.3 - Notificação - Fase Nacional - PCT
(22) 12/07/2013
(30) 20/07/2012 FR 12/57069
(51) B29C 70/24 (2006.01), B29C 70/48 (2006.01)

(54) MÉTODO PARA A FABRICAÇÃO DE UMA PARTE DE COMPÓSITO EM FORMATO DE T POR MOLDAGEM DE TRANSFERÊNCIA DE RESINA E PARTE DE COMPÓSITO EM FORMATO DE T.
(71) AIRCELLE (FR)
(72) DIDIER LERETOUR, SÉBASTIEN LOUCHARD, LAURENT DUBOIS, CLAIRE DUPUIS
(85) 19/01/2015
(86) PCT FR2013/051673 de 12/07/2013
(87) WO 2014/013167 de 23/01/2014

---

(21) BR 11 2015 001205-1 A2

Código 1.3 - Notificação - Fase Nacional - PCT
(22) 01/08/2013
(30) 02/08/2012 FR 1257530
(51) B23K 1/00 (2006.01), B23K 1/008 (2006.01), B23K 3/08 (2006.01)
(54) MÉTODO PARA A FABRICAÇÃO DE UMA PARTE DE METAL.
(71) AIRCELLE (FR)
(72) PHILIPPE BIENVENU, JEAN-CLAUDE RIVOAL, FLAVIEN POULET, FRANCISCO CANEQUE
(85) 19/01/2015
(86) PCT FR2013/051860 de 01/08/2013
(87) WO 2014/020286 de 06/02/2014

---

(21) BR 11 2015 001207-8 A2

Código 1.3 - Notificação - Fase Nacional - PCT
(22) 18/07/2013
(30) 20/07/2012 CN PCT/CN2012/078933; 28/06/2013 CN PCT/CN2013/078309
(51) C07D 401/14 (2006.01), C07D 401/04 (2006.01), A61K 31/4545 (2006.01), A61P 25/00 (2006.01)
(54) DERIVADOS DE CARBAMATO/UREIA
(71) NOVARTIS PHARMA AG (CH)
(72) YVES AUBERSON, MARK GARY BOCK, DARIO BRAGA, MARCO CURZI, STEPHANIE KAY DODD, STEFANO LUCA GIAFFREDA, HAIYANG JIANG, PIOTR H. KARPINSKI, PIOTR KARPINSKI, THOMAS TROXLER, TIELIN WAG, XIAOYANG WAGN, XUECHUN ZHANG
(85) 19/01/2015
(86) PCT IB2013/055916 de 18/07/2013
(87) WO 2014/013469 de 23/01/2014

---

(21) BR 11 2015 001209-4 A2

Código 1.3 - Notificação - Fase Nacional - PCT
(22) 19/07/2012
(51) B60B 7/20 (2006.01)
(54) DISPOSITIVO PARA MANTER A ORIENTAÇÃO DE UM EMBLEMA EM UMA RODA DE AUTOMÓVEL

(71) ZANINI AUTO GRUP, S.A. (ES)
(72) WILMAR HERNÁNDEZ PERDOMO, AUGUSTO MAYER PUJADAS, JOSÉ SANAHUJA CLOT, EDUARDO FERNÁNDEZ SÁNCHEZ
(85) 19/01/2015
(86) PCT ES2012/070549 de 19/07/2012
(87) WO 2014/013094 de 23/01/2014

---

(21) BR 11 2015 001212-4 A2

Código 1.3 - Notificação - Fase Nacional - PCT
(22) 19/07/2013
(30) 20/07/2012 US 61/673,809; 01/02/2013 US 61/759,490
(51) C07K 16/28 (2006.01), A61P 35/00 (2006.01), A61K 31/4439 (2006.01), C07D 417/14 (2006.01)
(54) TERAPIA DE COMBINAÇÃO DE INIBIDORES DE IGF1 R E PI3K
(71) NOVARTIS AG (CH) , AMGEN INC. (US)
(72) XIZHONG HUANG, MALTE PETERS, KARL MARIA SCHUMACHER, ZHU ALEXANDER CAO, JENNIFER LORRAINE GANSERT, DAVID DONG EUN CHANG
(85) 19/01/2015
(86) PCT US2013/051345 de 19/07/2013
(87) WO 2014/015280 de 23/01/2014

---

(21) BR 11 2015 001313-9 A2

Código 1.3 - Notificação - Fase Nacional - PCT
(22) 24/07/2013
(30) 24/07/2012 EP 12305908.1; 25/07/2012 EP 12305911.5
(51) A61K 39/12 (2006.01), A61K 39/295 (2006.01)
(54) COMPOSIÇÕES DE VACINA
(71) SANOFI PASTEUR (FR)
(72) JIANSHENG YAO, YVES GIRERD-CHAMBAZ, ISABELLE LEGASTELOIS, NATHALIE MANTEL, VÉRONIQUE BARBAN, JEAN LANG, BRUNO GUY
(85) 21/01/2015
(86) PCT EP2013/065669 de 24/07/2013
(87) WO 2014/016362 de 30/01/2014

---

(21) BR 11 2015 001316-3 A2

Código 1.3 - Notificação - Fase Nacional - PCT
(22) 23/07/2013
(30) 26/07/2012 US 61/675,929
(51) C12N 15/63 (2006.01)
(54) MONTAGEM DE FRAGMENTO DE DNA DE ALTA PRODUÇÃO
(71) DOW AGROSCIENCES LLC (US)
(72) SANDEEP KUMAR, STEVEN L. EVANS, MANJU GUPTA
(85) 21/01/2015
(86) PCT US2013/051641 de 23/07/2013

(87) WO 2014/018512 de 30/01/2014

---

(21) BR 11 2015 001350-3 A2

Código 1.3 - Notificação - Fase Nacional - PCT
(22) 23/07/2013
(30) 23/07/2012 EP 12305897.6
(51) C12N 9/88 (2006.01)
(54) POLINUCLEOTÍDEO, POLINUCLEOTÍDEO QUIMÉRICO, USO DO POLINUCLEOTÍDEO, VETOR, CULTURA DE CÉLULA, PROTEÍNA DERIVADA DE CYAA, PROTEÍNA QUIMÉRICA, COMPOSIÇÃO, E, MÉTODO PARA PRODUZIR UMA PROTEÍNA QUIMÉRICA
(71) GENTICEL (FR)
(72) Yolande Misseri, Michael Esquerre, Etienne Joly
(85) 21/01/2015
(86) PCT EP2013/065546 de 23/07/2013
(87) WO 2014/016310 de 30/01/2014

---

(21) BR 11 2015 001413-5 A2

Código 1.3 - Notificação - Fase Nacional - PCT
(22) 23/07/2013
(30) 31/07/2012 IT PD2012A000234; 02/08/2012 US 61/678,709
(51) G01M 17/02 (2006.01)
(54) MÉTODO E EQUIPAMENTO PARA SEGMENTAR A SUPERFÍCIE DE UM PNEU
(71) PIRELLI TYRE S.P.A. (IT)
(72) Vincenzo Boffa, Marco Gallo, Bartolomeo Montrucchio
(85) 22/01/2015
(86) PCT IB2013/056023 de 23/07/2013
(87) WO 2014/020485 de 06/02/2014

---

(21) BR 11 2015 001433-0 A2

Código 1.3 - Notificação - Fase Nacional - PCT
(22) 23/07/2013
(30) 23/07/2012 US 61/674,607; 12/09/2012 US 61/699,976; 11/10/2012 US 61/712,385; 14/03/2013 US 13/828,353; 15/03/2013 US 13/836,115
(51) C12P 7/16 (2006.01), B01D 21/26 (2006.01), C12M 1/26 (2006.01), C12M 1/00 (2006.01)
(54) MÉTODO E SISTEMA PARA A PRODUÇÃO DE UM PRODUTO DE FERMENTAÇÃO.
(71) BUTAMAX ADVANCED BIOFUELS LLC (US)
(72) KEITH H. BURLEW, BENJAMIN FUCHS, BRIAN MICHAEL ROESCH, DAVID J. LOWE, DUNCAN COFFEY, JAMES GREGORY WOOD, JAMES TIMOTHY CRONIN, JOHN W. HALLAM, JOSEPH J. ZAHER, MATHIAS E. STOLARSKI, STEPHANE FRANCOIS BAZZANA

(85) 22/01/2015
(86) PCT US2013/051571 de 23/07/2013
(87) WO 2014/018479 de 30/01/2014

---

(21) BR 11 2015 001573-5 A2

Código 1.3 - Notificação - Fase Nacional - PCT
(22) 26/07/2012
(51) C07C 27/16 (2006.01), C07C 49/403 (2006.01), C07C 45/28 (2006.01), C07C 35/08 (2006.01), C07C 29/48 (2006.01)
(54) MÉTODO DE OXIDAÇÃO
(71) RHODIA OPERATIONS (FR) , EAST CHINA NORMAL UNIVERSITY (CN) , ECOLE NORMALE SUPÉRIEURE DE LYON (FR)
(72) FLORYAN DECAMPO, KAI XUE, MINGYUAN HE, PENG WU, WENJUAN ZHOU, YUEMING LIU
(85) 23/01/2015
(86) PCT CN2012/079172 de 26/07/2012
(87) WO 2014/015491 de 30/01/2014

---

(21) BR 11 2015 001587-5 A2

Código 1.3 - Notificação - Fase Nacional - PCT
(22) 23/07/2013
(30) 23/07/2012 US 61/674,556
(51) C12Q 1/68 (2006.01)
(54) ENSAIO DA ZIGOSIDADE DE ESTÁGIO FINAL PARA DETECTAR O GENE RF4 NO MILHO
(71) DOW AGROSCIENCES LLC (US)
(72) RUIHUA REN, PEIZHONG ZHENG, SIVA PRASAD KUMPATLA
(85) 23/01/2015
(86) PCT US2013/051622 de 23/07/2013
(87) WO 2014/018501 de 30/01/2014

---

(21) BR 11 2015 001596-4 A2

Código 1.3 - Notificação - Fase Nacional - PCT
(22) 25/07/2013
(30) 25/07/2012 KR 10-2012-0081475
(51) A61K 38/26 (2006.01), A61K 38/16 (2006.01), A61P 3/06 (2006.01), A61P 3/00 (2006.01)
(54) COMPOSIÇÃO PARA O TRATAMENTO DE HIPERLIPIDEMIA QUE COMPREENDE OXINTOMODULINA.
(71) HANMI PHARM. CO., LTD. (KR)
(72) SUNG YOUB JUNG, JIN-SUN KIM, MYUNG HYUN JANG, SANG HYUN LEE, IN YOUNG CHOI, SE CHANG KWON
(85) 23/01/2015
(86) PCT KR2013/006668 de 25/07/2013
(87) WO 2014/017843 de 30/01/2014

(21) BR 11 2015 002045-3 A2

Código 1.3 - Notificação - Fase Nacional - PCT
(22) 31/07/2012
(51) A23L 1/305 (2006.01), A61K 38/22 (2006.01), A61P 19/00 (2006.01)
(54) MATERIAL PROTEICO, ALIMENTO, BEBIDA OU RAÇÃO, AGENTE DE FORTALECIMENTO DOS OSSOS, MÉTODOS DE FORTALECIMENTO DOS OSSOS, E, DE PREPARAÇÃO DO MATERIAL PROTEICO
(71) MEGMILK SNOW BRAND CO., LTD (JP)
(72) OHMACHI, AIKO, MATSUYAMA, HIROAKI, MORITA, YOSHIKAZU, ISHIDA, YUKO, NARA, TAKAYUKI, KATO, KEN, SERIZAWA, ATSUSHI
(85) 29/01/2015
(86) PCT JP2012/069392 de 31/07/2012
(87) WO 2014/020676 de 06/02/2014

(21) BR 11 2015 002169-7 A2

Código 1.3 - Notificação - Fase Nacional - PCT
(22) 20/06/2013
(30) 02/08/2012 EP 12179089.3
(51) B02C 2/06 (2006.01)
(54) LUVA DE EIXO PRINCIPAL DE TRITURADOR GIRATÓRIO
(71) SANDVIK INTELLECTUAL PROPERTY AB (SE)
(72) ÅBERG, NIKLAS, ERIKSSON, BENGT-ARNE, ROSDAHL, FREDRIK
(85) 30/01/2015
(86) PCT EP2013/062861 de 20/06/2013
(87) WO 2014/019765 de 06/02/2014

(21) BR 11 2015 002179-4 A2

Código 1.3 - Notificação - Fase Nacional - PCT
(22) 19/07/2013
(30) 01/08/2012 US 13/564,236
(51) E21B 43/22 (2006.01), E21B 34/06 (2006.01)
(54) CONJUNTO DE INJEÇÃO TELEMÉTRICA DE PRODUTOS QUÍMICOS PARA POSICIONAMENTO EM UM POÇO EM UM CAMPO PETROLÍFERO, E MÉTODO DE ENTREGA DE FLUIDO DE INJEÇÃO DE PRODUTOS QUÍMICOS PARA UM POÇO DE UM CAMPO PETROLÍFERO
(71) SCHLUMBERGER TECHNOLOGY B.V. (NL)
(72) DINESH R. PATEL
(85) 30/01/2015
(86) PCT US2013/051234 de 19/07/2013
(87) WO 2014/022121 de 06/02/2014

(21) BR 11 2015 002195-6 A2

Código 1.3 - Notificação - Fase Nacional - PCT
(22) 30/07/2013
(30) 09/08/2012 US 61/681,162; 09/08/2012 EP 12179862.3
(51) C12N 15/29 (2006.01), C12N 15/82 (2006.01), C12N 5/04 (2006.01), C07K 14/415 (2006.01), A01H 1/00 (2006.01), A01H 5/00 (2006.01)

(54) MÉTODO PARA AUMENTAR A RESISTÊNCIA FÚNGICA EM UMA PLANTA, CONSTRUCTO DE VETOR RECOMBINANTE, PLANTA TRANSGÊNICA E SEU MÉTODO DE PRODUÇÃO, USO DE QUALQUER UM DOS ÁCIDOS NUCLEICOS, PARTE COLETÁVEL DE UMA PLANTA TRANSGÊNICA, PRODUTO DERIVADO DE UMA PLANTA E SEU MÉTODO DE PRODUÇÃO E MÉTODO PARA CRIAR UMA PLANTA RESISTENTE A FUNGOS
(71) BASF PLANT SCIENCE COMPANY GMBH (DE)
(72) HOLGER SCHULTHEISS, RALF FLACHMANN
(85) 30/01/2015
(86) PCT IB2013/056244 de 30/07/2013
(87) WO 2014/024090 de 13/02/2014

---

(21) BR 11 2015 002200-6 A2

Código 1.3 - Notificação - Fase Nacional - PCT
(22) 26/09/2013
(30) 27/04/2013 CN 201310153987.6
(51) F16K 11/02 (2006.01), F16K 51/00 (2006.01)
(54) VÁLVULA DE ESGUICHO AJUSTÁVEL
(71) GUANGZHOU SEAGULL KITCHEN AND BATH PRODUCTS CO., LTD (CN)
(72) XUNPING YUAN, ZHIQIANG TANG
(85) 30/01/2015
(86) PCT CN2013/084286 de 26/09/2013
(87) WO 2014/173074 de 30/10/2014

---

(21) BR 11 2015 002205-7 A2

Código 1.3 - Notificação - Fase Nacional - PCT
(22) 31/07/2013
(30) 31/07/2012 US 13/563,142
(51) F01K 3/00 (2006.01), F01K 27/00 (2006.01), F02C 6/16 (2006.01), F02C 7/10 (2006.01), F28C 3/14 (2006.01)
(54) SISTEMA DE ENERGIA TÉRMICA REGENERATIVO, INSTALAÇÃO DE GERAÇÃO DE POTÊNCIA E MÉTODO PARA OPERAR UMA INSTALAÇÃO DE GERAÇÃO DE POTÊNCIA
(71) GENERAL ELECTRIC COMPANY (US)
(72) MIGUEL ANGEL GONZALEZ SALAZAR, MATHILDE BIEBER, MATTHIAS FINKENRATH
(85) 30/01/2015
(86) PCT US2013/052810 de 31/07/2013
(87) WO 2014/022451 de 06/02/2014

---

(21) BR 11 2015 002210-3 A2

Código 1.3 - Notificação - Fase Nacional - PCT
(22) 01/08/2013
(30) 01/08/2012 FR 1257488
(51) G06F 17/30 (2006.01)

(54) MÉTODO DE PROCESSAMENTO DE DADOS DE CONEXÃO DE UMA PLATAFORMA DE UM SITE INTERNET
(71) NETWAVE (FR)
(72) JEAN-PIERRE MALLE, HENRI MARTY
(85) 30/01/2015
(86) PCT EP2013/066215 de 01/08/2013
(87) WO 2014/020120 de 06/02/2014

---

(21) BR 11 2015 002371-1 A2

Código 1.3 - Notificação - Fase Nacional - PCT
(22) 02/08/2013
(30) 02/08/2012 FR 12/57544
(51) C07K 14/44 (2006.01), A61K 39/002 (2006.01), A61K 39/00 (2006.01)
(54) ESTIRPES MUTANTES E USOS DO MESMO DE NEOSPORA
(71) VITAMFERO (FR)
(72) ANNE-FRANCE BOUSSEMART-PROUVOST, PASCAL BRETON, MAULD LAMARQUE, SOLEN MORISSE-PHILIPPE, EDOUARD SECHE
(85) 02/02/2015
(86) PCT FR2013/051877 de 02/08/2013
(87) WO 2014/020291 de 06/02/2014

---

(21) BR 11 2015 002433-5 A2

Código 1.3 - Notificação - Fase Nacional - PCT
(22) 03/08/2012
(51) C07K 14/195 (2006.01), C12N 9/24 (2006.01), C12N 15/56 (2006.01), C12P 19/14 (2006.01), A23L 1/185 (2006.01), C12C 7/04 (2006.01), C12C 11/00 (2006.01)
(54) MÉTODO
(71) DUPONT NUTRITION BIOSCIENCES APS (DK)
(72) SUSAN LUND ARENT, BRIAN SØGAARD LAURSEN, ELIJAH GITUANJAH KIARIE, LUIS FERNANDO ROMERO MILLÁN, ZHENGHONG ZHANG, ROSALYN LAU, ZHEYONG YU, SØREN DALSGAARD
(85) 03/02/2015
(86) PCT CN2012/079655 de 03/08/2012
(87) WO 2014/019220 de 06/02/2014

---

(21) BR 11 2015 002438-6 A2

Código 1.3 - Notificação - Fase Nacional - PCT
(22) 02/08/2013
(30) 03/08/2012 CN PCT/CN2012/079657; 22/07/2013 CN 201310308689. X
(51) A23K 1/06 (2006.01), A23K 1/14 (2006.01), A23K 1/165 (2006.01), C12N 9/24 (2006.01), C12C 5/00 (2006.01)
(54) MÉTODO
(71) DUPONT NUTRITION BIOSCIENCES APS. (DK)
(72) SUSAN LUND ARENT, BRIAN SØGAARD LAURSEN, ELIJAH GITUANJAH KIARIE, LUIS FERNANDO ROMERO MILLÁN, ZHENGHONG

ZHANG, ROSALYN LAU, ZHEYONG YU, MADS BROGGER PEDERSEN, SØREN DALSGAARD
(85) 03/02/2015
(86) PCT EP2013/066256 de 02/08/2013
(87) WO 2014/020143 de 06/02/2014

---

(21) BR 11 2015 002442-4 A2

Código 1.3 - Notificação - Fase Nacional - PCT
(22) 05/08/2013
(30) 03/08/2012 GB 1213860.8
(51) F16M 11/04 (2006.01), F16M 11/10 (2006.01), F16M 11/26 (2006.01), F16M 11/28 (2006.01), F16M 11/32 (2006.01), F41A 23/08 (2006.01)
(54) DESCANSO PARA DAR SUPORTE A UM OBJETO
(71) DAVID BRYANT (GB) , ROBERT GEARING (GB) , SIMON JEFFS (GB)
(72) DAVID BRYANT, ROBERT GEARING, SIMON JEFFS
(85) 03/02/2015
(86) PCT GB2013/000330 de 05/08/2013
(87) WO 2014/020296 de 06/02/2014

---

(21) BR 11 2015 002444-0 A2

Código 1.3 - Notificação - Fase Nacional - PCT
(22) 02/07/2013
(30) 03/08/2012 US 61/679,389; 05/10/2012 US 13/645,803
(51) H04W 4/14 (2009.01), H04W 8/24 (2009.01), H04W 28/06 (2009.01), H04W 88/02 (2009.01)
(54) MÉTODO E APARELHO PARA PROPORCIONAR APLICATIVOS BASEADOS EM MODELO
(71) NOKIA CORPORATION (FI)
(72) WEI-MENG CHEE, THOMAS MOLGAARD, ROBERT HAITANI, DANIEL RISI, MAURO TEOFILO, MOISES CARVALHO
(85) 03/02/2015
(86) PCT FI2013/050725 de 02/07/2013
(87) WO 2014/020233 de 06/02/2014

---

(21) BR 11 2015 002449-1 A2

Código 1.3 - Notificação - Fase Nacional - PCT
(22) 02/08/2013
(30) 03/08/2012 US 61/679,084
(51) A23K 1/00 (2006.01), A23K 1/165 (2006.01), A23K 1/18 (2006.01)
(54) COMPOSIÇÃO ADITIVA PARA RAÇÃO
(71) DUPONT NUTRITION BIOSCIENCES APS (DK)
(72) MAI FAURSCHOU ISAKSEN, MARION BERNARDEAU, LUIS FERNANDO ROMERO MILLÁN, ELIJAH GITUANJAH KIARIE, SUSAN LUND ARENT, PÄIVI HELENA NURMINEN, SOFIA FORSSTEN, MARI ELLEN DAVIS, DANIEL

PETRI, ELIZABETH ANN GALBRAITH
(85) 03/02/2015
(86) PCT EP2013/066254 de 02/08/2013
(87) WO 2014/020141 de 06/02/2014

---

(21) BR 11 2015 002451-3 A2

Código 1.3 - Notificação - Fase Nacional - PCT
(22) 01/08/2013
(30) 04/08/2012 US 13/567,036
(51) G06F 11/36 (2006.01), G06F 11/14 (2006.01), G06F 11/30 (2006.01)
(54) AVALIAÇÃO DE FUNÇÃO UTILIZANDO INSTANTÂNEOS DE PROCESSO LEVE
(71) MICROSOFT CORPORATION (US)
(72) JACKSON DAVIS, TAE HYUNG KIM
(85) 03/02/2015
(86) PCT US2013/053111 de 01/08/2013
(87) WO 2014/025595 de 13/02/2014

---

(21) BR 11 2015 002648-6 A2

Código 1.3 - Notificação - Fase Nacional - PCT
(22) 23/06/2014
(30) 09/07/2013 US 13/937,573
(51) B01F 7/04 (2006.01)
(54) INJETOR MISTURADOR ESTÁTICO DE VAPOR/ÁGUA PARA EQUIPAMENTO DE EXTRUSÃO
(71) WENGER MANUFACTURING, INC (US)
(72) BRIAN D. STREIT, SCOTT EUGENE VAN DALSEM
(85) 06/02/2015
(86) PCT US2014/043662 de 23/06/2014
(87) WO 2015/006040 de 15/01/2015

---

(21) BR 11 2015 002650-8 A2

Código 1.3 - Notificação - Fase Nacional - PCT
(22) 08/08/2013
(30) 08/08/2012 CN 201220390953.X
(51) F16B 41/00 (2006.01), F16B 43/00 (2006.01), F16B 37/00 (2006.01)
(54) DISPOSITIVO ANTIQUEDA E MEMBRO DE CONEXÃO
(71) ZTE CORPORATION (CN)
(72) SHANJUN CHEN, XU LI
(85) 06/02/2015
(86) PCT CN2013/081111 de 08/08/2013
(87) WO 2014/023253 de 13/02/2014

(21) BR 11 2015 002652-4 A2

Código 1.3 - Notificação - Fase Nacional - PCT
(22) 08/08/2013
(30) 10/08/2012 US 61/682,053
(51) C08L 23/02 (2006.01), C08L 23/10 (2006.01), C08L 23/04 (2006.01), C08J 5/00 (2006.01)
(54) COMPOSIÇÕES DE POLIOLEFINA E ARTIGOS FABRICADOS DESTAS
(71) EQUISTAR CHEMICALS,LP (US) , BASELL POLIOLEFINE ITALIA S.R.L. (IT)
(72) FABIO CECCARANI, PAOLO GOBERTI
(85) 06/02/2015
(86) PCT US2013/054105 de 08/08/2013
(87) WO 2014/025982 de 13/02/2014

(21) BR 11 2015 002665-6 A2

Código 1.3 - Notificação - Fase Nacional - PCT
(22) 10/09/2013
(30) 14/09/2012 US 13/617,265
(51) F17D 5/02 (2006.01), F16L 55/26 (2006.01)
(54) SISTEMA PARA INSPEÇÃO E MONITORAMENTO DE UMA SUPERFÍCIE INTERNA DE UMA TUBULAÇÃO E MÉTODO DE INSPEÇÃO E MONITORAMENTO DE UMA SUPERFÍCIE INTERNA DE UMA TUBULAÇÃO
(71) HALLIBURTON ENERGY SERVICES, INC. (US)
(72) ROBERT P. FREESE, CHRISTOPHER MICHAEL JONES, LAWRENCE JAMES ABNEY, JAMES ROBERT MACLENNAN, THOMAS IDLAND, OLA TUNHEIM
(85) 06/02/2015
(86) PCT US2013/058901 de 10/09/2013
(87) WO 2014/043070 de 20/03/2014

(21) BR 11 2015 002671-0 A2

Código 1.3 - Notificação - Fase Nacional - PCT
(22) 07/08/2012
(51) G01J 1/02 (2006.01), G01J 1/04 (2006.01), G01J 1/20 (2006.01), G01J 1/22 (2006.01), G01J 1/28 (2006.01), G01J 1/42 (2006.01), G01J 1/46 (2006.01)
(54) MÉTODO E APARELHO
(71) HALLIBURTON ENERGY SERVICES, INC. (US)
(72) DAVID L. PERKINS, CHRISTOPHER M. JONES, MICHAEL T. PELLETIER, LI GAO, ROBERT ATKINSON, WILLIAM SOLTMANN
(85) 06/02/2015
(86) PCT US2012/049841 de 07/08/2012
(87) WO 2014/025340 de 13/02/2014

(21) BR 11 2015 002689-3 A2

Código 1.3 - Notificação - Fase Nacional - PCT
(22) 07/08/2013
(30) 10/08/2012 US 61/681,759

(51) C12N 15/82 (2006.01), C12N 15/29 (2006.01)
(54) POLINUCLEOTÍDEO ISOLADO, CONSTRUÇÃO DE DNA RECOMBINANTE, VETOR, CÉLULA, VEGETAL TRANSGÊNICO, SEMENTE TRANSGÊNICA, MÉTODO DE EXPRESSÃO DE UMA SEQUÊNCIA DE CODIFICAÇÃO, MÉTODOS PARA ALTERAR DE MANEIRA TRANSGÊNICA UM ASPECTO COMERCIALIZÁVEL DO VEGETAL, PARA ALTERAR A EXPRESSÃO DE PELO MENOS UM FRAGMENTO HETERÓLOGO DE ÁCIDO NUCLEICO E PARA EXPRESSAR UMA PROTEÍNA FLUORESCENTE E VEGETAL ESTAVELMENTE TRANSFORMADO.
(71) E.I. DU PONT DE NEMOURS AND COMPANY (US)
(72) ZHONGSEN LI
(85) 06/02/2015
(86) PCT US2013/053910 de 07/08/2013
(87) WO 2014/025860 de 13/02/2014

---

(21) BR 11 2015 002692-3 A2

Código 1.3 - Notificação - Fase Nacional - PCT
(22) 01/08/2013
(30) 31/08/2012 US 13/600,273
(51) C23C 4/00 (2006.01), C23C 4/02 (2006.01), C23C 4/12 (2006.01)
(54) REVESTIMENTO, SISTEMA DE REVESTIMENTO DE BARREIRA TÉRMICA E MÉTODO PARA REVESTIR UMA SUPERFÍCIE.
(71) GENERAL ELECTRIC COMPANY (US)
(72) LARRY STEVEN ROSENZWEIG, JAMES ANTHONY RUUD, SHANKAR SIVARAMAKRISHNAN
(85) 06/02/2015
(86) PCT US2013/053183 de 01/08/2013
(87) WO 2014/035596 de 06/03/2014

---

(21) BR 11 2015 002696-6 A2

Código 1.3 - Notificação - Fase Nacional - PCT
(22) 06/08/2013
(30) 07/08/2012 EP 12179506.6
(51) C09D 7/12 (2006.01)
(54) MÉTODOS, COMPOSIÇÃO DE REVESTIMENTO, ARTIGO REVESTIDO E USO DE UMA COMPOSIÇÃO DE REVESTIMENTO
(71) 3M INNOVATIVE PROPERTIES COMPANY (US)
(72) CHRISTIANE STRERATH, DIANE R. WOLK, MICHELLE L. LEGATT, NAIYONG JING, YIFAN ZHANG
(85) 06/02/2015
(86) PCT US2013/053768 de 06/08/2013
(87) WO 2014/025762 de 13/02/2014

---

(21) BR 11 2015 002701-6 A2

Código 1.3 - Notificação - Fase Nacional - PCT
(22) 01/08/2013
(30) 08/08/2012 US 61/680,845

(51) H01M 8/04 (2006.01), F02M 69/14 (2006.01)
(54) DISPOSITIVOS DE RECIRCULAÇÃO E SISTEMAS DE CÉLULA DE COMBUSTÍVEL.
(71) NUVERA FUEL CELLS, INC. (US)
(72) BENJAMIN S. LUNT
(85) 06/02/2015
(86) PCT US2013/053278 de 01/08/2013
(87) WO 2014/025618 de 13/02/2014

---

(21) BR 11 2016 001637-8 A2

Código 1.3 - Notificação - Fase Nacional - PCT
(22) 24/07/2014
(30) 09/08/2013 JP 2013-166897
(51) F04C 2/10 (2006.01), F04C 15/00 (2006.01)
(54) ROTOR INTERNO DE BOMBA DE FLUIDO
(71) AISIN SEIKI KABUSHIKI KAISHA (JP)
(72) ATSUO ISODA, FUMIHIKO TOYODA
(85) 26/01/2016
(86) PCT JP2014/069554 de 24/07/2014
(87) WO 2015/019859 de 12/02/2015
Publicação automática da admissibilidade da fase nacional depositado via PCT . Tratado de cooperação em matéria de Patentes, conforme Instrução Normativa nº 02, de 06/06/2017 publicada na RPI nº 2422, de 06/06/2017.

---

(21) BR 11 2016 001638-6 A2

Código 1.3 - Notificação - Fase Nacional - PCT
(22) 14/05/2014
(30) 29/07/2013 JP 2013-156723
(51) H01H 9/54 (2006.01), B62J 6/00 (2006.01)
(54) DISPOSITIVO DE DETERMINAÇÃO DE OPERAÇÃO DE COMUTADOR
(71) HONDA MOTOR CO., LTD. (JP)
(72) YOSUKE TSUCHIYA, AKIHIKO YAMASHITA
(85) 26/01/2016
(86) PCT JP2014/062781 de 14/05/2014
(87) WO 2015/015862 de 05/02/2015
Publicação automática da admissibilidade da fase nacional depositado via PCT . Tratado de cooperação em matéria de Patentes, conforme Instrução Normativa nº 02, de 06/06/2017 publicada na RPI nº 2422, de 06/06/2017.

---

(21) BR 11 2016 001639-4 A2

Código 1.3 - Notificação - Fase Nacional - PCT
(22) 28/07/2014
(30) 30/07/2013 US 61/859,956
(51) H04N 5/268 (2006.01), G11B 27/02 (2006.01), H04N 5/91 (2006.01), H04N 5/14 (2006.01), H04N 21/44 (2011.01)
(54) SISTEMA E MÉTODOS PARA GERAR METADADOS ESTABILIZADOS DE CENA

(71) DOLBY LABORATORIES LICENSING CORPORATION (US)
(72) ROBIN ATKINS, RAYMOND YEUNG, SHENG QU
(85) 26/01/2016
(86) PCT US2014/048387 de 28/07/2014
(87) WO 2015/017314 de 05/02/2015
Publicação automática da admissibilidade da fase nacional depositado via PCT . Tratado de cooperação em matéria de Patentes, conforme Instrução Normativa nº 02, de 06/06/2017 publicada na RPI nº 2422, de 06/06/2017.

---

(21) BR 11 2016 001645-9 A2

Código 1.3 - Notificação - Fase Nacional - PCT
(22) 10/07/2014
(30) 31/07/2013 EP 13003815.1
(51) C07D 401/14 (2006.01), C07D 413/14 (2006.01), C07D 401/06 (2006.01), A61K 31/517 (2006.01), A61P 9/00 (2006.01), A61P 25/00 (2006.01), A61P 35/00 (2006.01)
(54) DERIVADOS DE OXOQUINAZOLINIL-BUTANAMIDA
(71) MERCK PATENT GMBH (DE)
(72) DIETER DORSCH, HANS-PETER BUCHSTALLER
(85) 26/01/2016
(86) PCT EP2014/001895 de 10/07/2014
(87) WO 2015/014442 de 05/02/2015
Publicação automática da admissibilidade da fase nacional depositado via PCT . Tratado de cooperação em matéria de Patentes, conforme Instrução Normativa nº 02, de 06/06/2017 publicada na RPI nº 2422, de 06/06/2017.

---

(21) BR 11 2016 001646-7 A2

Código 1.3 - Notificação - Fase Nacional - PCT
(22) 20/11/2015
(30) 28/04/2015 CN 201510209637.6
(51) G06F 3/0487 (2013.01), G06F 21/32 (2013.01)
(54) MÉTODO E DISPOSITIVO PARA GESTÃO DE PERMISSÃO E PROGRAMA DE COMPUTADOR
(71) XIAOMI INC. (CN)
(72) QIAOZHUO CHEN, YIN ZHU, WENXIN LI
(85) 26/01/2016
(86) PCT CN2015/095158 de 20/11/2015
(87) WO 2016/173245 de 03/11/2016
Publicação automática da admissibilidade da fase nacional depositado via PCT . Tratado de cooperação em matéria de Patentes, conforme Instrução Normativa nº 02, de 06/06/2017 publicada na RPI nº 2422, de 06/06/2017.

---

(21) BR 11 2016 001655-6 A2

Código 1.3 - Notificação - Fase Nacional - PCT
(22) 02/08/2014
(30) 02/08/2013 US 61/861,467; 21/08/2013 US 61/868,271

(51) B60K 15/03 (2006.01), B60K 15/07 (2006.01)
(54) TANQUE DE GÁS COMBUSTÍVEL CONFORMÁVEL
(71) ALTERNATIVE FUEL CONTAINERS, LLC (US)
(72) JOONG-KYU LEE
(85) 26/01/2016
(86) PCT US2014/049506 de 02/08/2014
(87) WO 2015/017844 de 05/02/2015
Publicação automática da admissibilidade da fase nacional depositado via PCT . Tratado de cooperação em matéria de Patentes, conforme Instrução Normativa nº 02, de 06/06/2017 publicada na RPI nº 2422, de 06/06/2017.

---

(21) BR 11 2016 001657-2 A2

Código 1.3 - Notificação - Fase Nacional - PCT
(22) 02/08/2014
(30) 02/08/2013 US 61/861,467
(51) F02M 21/02 (2006.01), B01D 46/00 (2006.01), B01D 46/42 (2006.01)
(54) UNIDADE DE PRÉ-FILTRO DE GÁS COMBUSTÍVEL DE VEÍCULO
(71) ALTERNATIVE FUEL CONTAINERS, LLC (US)
(72) JONG-KYU LEE
(85) 26/01/2016
(86) PCT US2014/049507 de 02/08/2014
(87) WO 2015/017845 de 05/02/2015
Publicação automática da admissibilidade da fase nacional depositado via PCT . Tratado de cooperação em matéria de Patentes, conforme Instrução Normativa nº 02, de 06/06/2017 publicada na RPI nº 2422, de 06/06/2017.

---

(21) BR 11 2016 001658-0 A2

Código 1.3 - Notificação - Fase Nacional - PCT
(22) 07/08/2014
(30) 09/08/2013 FR 1357928
(51) C07C 51/363 (2006.01), C07C 53/19 (2006.01), C07C 227/08 (2006.01), C07C 229/08 (2006.01)
(54) PROCESSO DE HIDROBROMETAÇÃO
(71) ARKEMA FRANCE (FR)
(72) BERNARD BERTHE, BERNARD PEES, PHILIPPE ANNOOT, JEAN-LUC DUBOIS, ORNELLA ZOVI
(85) 26/01/2016
(86) PCT FR2014/052062 de 07/08/2014
(87) WO 2015/019028 de 12/02/2015
Publicação automática da admissibilidade da fase nacional depositado via PCT . Tratado de cooperação em matéria de Patentes, conforme Instrução Normativa nº 02, de 06/06/2017 publicada na RPI nº 2422, de 06/06/2017.

---

(21) BR 11 2016 001659-9 A2

Código 1.3 - Notificação - Fase Nacional - PCT
(22) 02/08/2014
(30) 02/08/2013 US 61/861,467

(51) B60K 15/03 (2006.01), B60K 15/04 (2006.01)
(54) SISTEMA E MÉTODO DE ENCHIMENTO DE TANQUE DE GÁS COMBUSTÍVEL
(71) ALTERNATIVE FUEL CONTAINERS, LLC (US)
(72) JOONG-KYU LEE
(85) 26/01/2016
(86) PCT US2014/049505 de 02/08/2014
(87) WO 2015/017843 de 05/02/2015
Publicação automática da admissibilidade da fase nacional depositado via PCT . Tratado de cooperação em matéria de Patentes, conforme Instrução Normativa nº 02, de 06/06/2017 publicada na RPI nº 2422, de 06/06/2017.

---

(21) BR 11 2016 001661-0 A2

Código 1.3 - Notificação - Fase Nacional - PCT
(22) 25/07/2014
(30) 26/07/2013 US 61/859,015; 28/10/2013 US 61/896,570; 11/02/2014 US 14/178,212
(51) H04L 12/951 (2013.01)
(54) MÉTODO E APARELHO PARA TRANSMISSÃO DE PACOTE SUPORTANDO DESCARREGAMENTO E TRANSMISSÃO CONTÍNUA
(71) SAMSUNG ELECTRONICS CO., LTD. (KR)
(72) YOUNG-KWON LIM, YOUNG-KWON LIM, IMED BOUAZIZI, IMED BOUAZIZI
(85) 26/01/2016
(86) PCT KR2014/006829 de 25/07/2014
(87) WO 2015/012645 de 29/01/2015
Publicação automática da admissibilidade da fase nacional depositado via PCT . Tratado de cooperação em matéria de Patentes, conforme Instrução Normativa nº 02, de 06/06/2017 publicada na RPI nº 2422, de 06/06/2017.

---

(21) BR 11 2016 001663-7 A2

Código 1.3 - Notificação - Fase Nacional - PCT
(22) 01/08/2013
(51) A61K 8/46 (2006.01), A61Q 5/02 (2006.01), A61K 8/896 (2006.01), A61K 8/898 (2006.01), A61K 8/81 (2006.01), A61K 8/36 (2006.01)
(54) COMPOSIÇÃO E PROCESSO ESPECIALMENTE PARA O CUIDADO, A LIMPEZA E/OU O CONDICIONAMENTO DAS MATÉRIAS QUERATÍNICAS
(71) L'OREAL (FR)
(72) MIRIAM SAKAGUCHI
(85) 26/01/2016
(86) PCT BR2013/000301 de 01/08/2013
(87) WO 2015/013783 de 05/02/2015
Publicação automática da admissibilidade da fase nacional depositado via PCT . Tratado de cooperação em matéria de Patentes, conforme Instrução Normativa nº 02, de 06/06/2017 publicada na RPI nº 2422, de 06/06/2017.

(21) BR 11 2016 001664-5 A2

Código 1.3 - Notificação - Fase Nacional - PCT
(22) 26/08/2014
(30) 28/08/2013 EP 13181978.1
(51) B31F 1/07 (2006.01)
(54) DISPOSITIVO PARA GOFRAR MATERIAL DE EMBALAGEM COM UM CONJUNTO DE ROLOS DE GOFRAGEM DE MATRIZ DO TIPO MACHO-FÊMEA
(71) BOEGLI-GRAVURES S.A. (CH)
(72) CHARLES BOEGLI, WERNER STEFFEN, ALAIN DROZ
(85) 26/01/2016
(86) PCT IB2014/064069 de 26/08/2014
(87) WO 2015/028939 de 05/03/2015
Publicação automática da admissibilidade da fase nacional depositado via PCT . Tratado de cooperação em matéria de Patentes, conforme Instrução Normativa nº 02, de 06/06/2017 publicada na RPI nº 2422, de 06/06/2017.

(21) BR 11 2016 001668-8 A2

Código 1.3 - Notificação - Fase Nacional - PCT
(22) 28/07/2014
(30) 26/07/2013 DE 10 2013 012 507.3
(51) G01L 1/22 (2006.01), G01G 3/14 (2006.01)
(54) TRANSDUTOR DE FORÇA EM FORMA DE BARRA COM AJUSTE SIMPLIFICADO
(71) HOTTINGER BALDWIN MESSTECHNIK GMBH (DE)
(72) ANDREAS JÄGER, HEINZ-RONALD WILL, WERNER SCHLACHTER
(85) 26/01/2016
(86) PCT DE2014/000390 de 28/07/2014
(87) WO 2015/010683 de 29/01/2015
Publicação automática da admissibilidade da fase nacional depositado via PCT . Tratado de cooperação em matéria de Patentes, conforme Instrução Normativa nº 02, de 06/06/2017 publicada na RPI nº 2422, de 06/06/2017.

(21) BR 11 2016 001683-1 A2

Código 1.3 - Notificação - Fase Nacional - PCT
(22) 29/08/2013
(51) E21B 4/02 (2006.01), E21B 4/04 (2006.01)
(54) MOTOR DE PERFURAÇÃO DE FUNDO DE POÇO
(71) HALLIBURTON ENERGY SERVICES, INC (US)
(72) ALBEN D´SILVA, ALBEN D´SILVA, EDGAR A. ESTRADA, EDGAR A. ESTRADA
(85) 26/01/2016
(86) PCT US2013/057341 de 29/08/2013
(87) WO 2015/030778 de 05/03/2015
Publicação automática da admissibilidade da fase nacional depositado via PCT . Tratado de cooperação em matéria de Patentes, conforme Instrução

Normativa nº 02, de 06/06/2017 publicada na RPI nº 2422, de 06/06/2017.

---

(21) BR 11 2016 001685-8 A2

Código 1.3 - Notificação - Fase Nacional - PCT
(22) 03/09/2013
(51) E21B 49/02 (2006.01), E21B 43/16 (2006.01)
(54) MÉTODOS E SISTEMAS PARA AVALIAÇÃO DE PERMEABILIDADE DE ROCHA, POROSIDADE E COMPOSIÇÃO DE FLUIDO
(71) HALLIBURTON ENERGY SERVICES, INC (US)
(72) ABDALLA MOUSTAFA EZZAT, ABDALLA MOUSTAFA EZZAT, MICHAEL T. PELLETIER
(85) 26/01/2016
(86) PCT US2013/057825 de 03/09/2013
(87) WO 2015/034463 de 12/03/2015
Publicação automática da admissibilidade da fase nacional depositado via PCT . Tratado de cooperação em matéria de Patentes, conforme Instrução Normativa nº 02, de 06/06/2017 publicada na RPI nº 2422, de 06/06/2017.

---

(21) BR 11 2016 001688-2 A2

Código 1.3 - Notificação - Fase Nacional - PCT
(22) 31/07/2014
(30) 14/08/2013 DE 10 2013 216 180.8
(51) B29C 55/16 (2006.01), B29C 55/20 (2006.01)
(54) DISPOSITIVO DEFLETOR PARA UMA CORRENTE DE GRAMPOS DE DOBRADIÇA COM ROLDANAS PARA TRANSPORTE DE UMA FAIXA DE MATERIAL MOVIDA
(71) LINDAUER DORNIER GESELLSCHAFT MIT BESCHRÄNKTER HAFTUNG (DE)
(72) KARSTEN RESCH, KAI URBANZYK, MARTIN VEIL
(85) 26/01/2016
(86) PCT EP2014/066508 de 31/07/2014
(87) WO 2015/022199 de 19/02/2015
Publicação automática da admissibilidade da fase nacional depositado via PCT . Tratado de cooperação em matéria de Patentes, conforme Instrução Normativa nº 02, de 06/06/2017 publicada na RPI nº 2422, de 06/06/2017.

---

(21) BR 11 2016 001689-0 A2

Código 1.3 - Notificação - Fase Nacional - PCT
(22) 28/07/2014
(30) 31/07/2013 DE 10 2013 215 020.2
(51) B22D 19/00 (2006.01), B22D 18/04 (2006.01)
(54) PARTE DA INSERÇÃO QUE PODE SER INFILTRADA
(71) MAHLE INTERNATIONAL GMBH (DE)
(72) UDO ROTMANN, ROLAND RUCH, PATRICK SUTTER, FRANK WINGER
(85) 26/01/2016

(86) PCT EP2014/066168 de 28/07/2014
(87) WO 2015/014787 de 05/02/2015
Publicação automática da admissibilidade da fase nacional depositado via PCT . Tratado de cooperação em matéria de Patentes, conforme Instrução Normativa nº 02, de 06/06/2017 publicada na RPI nº 2422, de 06/06/2017.

---

(21) BR 11 2016 001690-4 A2

Código 1.3 - Notificação - Fase Nacional - PCT
(22) 14/07/2014
(30) 13/08/2013 DE 102013215947.1
(51) G01D 5/20 (2006.01)
(54) SENSOR E PROCESSO PARA DETECÇÃO DE UMA POSIÇÃO EM DUAS DIREÇÕES ESPACIAIS
(71) ZF FRIEDRICHSHAFEN AG (DE)
(72) THOMAS LUBER, HANS-LUDWIG GÖTZ
(85) 26/01/2016
(86) PCT EP2014/065022 de 14/07/2014
(87) WO 2015/022128 de 19/02/2015
Publicação automática da admissibilidade da fase nacional depositado via PCT . Tratado de cooperação em matéria de Patentes, conforme Instrução Normativa nº 02, de 06/06/2017 publicada na RPI nº 2422, de 06/06/2017.

---

(21) BR 11 2016 001691-2 A2

Código 1.3 - Notificação - Fase Nacional - PCT
(22) 22/07/2014
(30) 30/07/2013 EP 13178591.7
(51) C11D 3/37 (2006.01), C11D 11/02 (2006.01)
(54) MÉTODO DE FABRICAÇÃO DE COMPOSIÇÕES DETERGENTES GRANULARES COMPREENDENDO TENSOATIVOS
(71) THE PROCTER & GAMBLE COMPANY (US)
(72) HOSSAM HASSAN TANTAWY, SABRINA BEATRICE DANIELLE GAULT, ANDREW BRIAN GREENAWAY PATTON, ADAM PORTER, STEPHEN JOHN WALKER, HOSSEIN AHMADIAN
(85) 26/01/2016
(86) PCT US2014/047560 de 22/07/2014
(87) WO 2015/017182 de 05/02/2015
Publicação automática da admissibilidade da fase nacional depositado via PCT . Tratado de cooperação em matéria de Patentes, conforme Instrução Normativa nº 02, de 06/06/2017 publicada na RPI nº 2422, de 06/06/2017.

---

(21) BR 11 2016 001696-3 A2

Código 1.3 - Notificação - Fase Nacional - PCT
(22) 30/07/2014
(30) 30/07/2013 US 61/859.947; 13/03/2014 US 61/952.238; 08/07/2014 US 62/021.878
(51) A61K 31/439 (2006.01), A61P 17/00 (2006.01), A61Q 15/00 (2006.01)
(54) COMPOSIÇÕES TÓPICAS PARA O TRATAMENTO DE SUDORESE

EXCESSIVA E MÉTODOS DE USO DESTAS
(71) GLAXOSMITHKLINE INTELLECTUAL PROPERTY DEVELOPMENT LIMITED (GB)
(72) TEODORA X. PENE-DUMITRESCU, TEODORA X. PENE- DUMITRESCU, ELIZABETH K. HUSSEY, ELIZABETH K. HUSSEY, MARIA GRAZIELLA LARM, MARIA GRAZIELLA LARM, JON LENN, JON LENN, LEON LOUPENOK, LEON LOUPENOK, MICHAEL R. LUKE, MICHAEL R. LUKE, LEANDRO L. SANTOS, LEANDRO L. SANTOS, VIRGINIA D. SCHMITH, VIRGINIA D. SCHMITH
(85) 26/01/2016
(86) PCT IB2014/063564 de 30/07/2014
(87) WO 2015/015446 de 05/02/2015
Publicação automática da admissibilidade da fase nacional depositado via PCT . Tratado de cooperação em matéria de Patentes, conforme Instrução Normativa nº 02, de 06/06/2017 publicada na RPI nº 2422, de 06/06/2017.

---

(21) BR 11 2016 001698-0 A2

Código 1.3 - Notificação - Fase Nacional - PCT
(22) 30/07/2014
(30) 30/07/2013 IT MI2013A001280
(51) C12Q 1/18 (2006.01)
(54) PRODUÇÃO DE MATÉRIAS-PRIMAS E PRODUTOS ACABADOS NÃO TÓXICOS TESTADOS POR MEIO DE UM MÉTODO COM BASE EM BACTÉRIAS PROBIÓTICAS PARA DETERMINAR A TOXICIDADE PARA BACTÉRIAS PROBIÓTICAS
(71) PROBIOTICAL S.P.A. (IT)
(72) GIOVANNI MOGNA
(85) 26/01/2016
(86) PCT IB2014/001416 de 30/07/2014
(87) WO 2015/015280 de 05/02/2015
Publicação automática da admissibilidade da fase nacional depositado via PCT . Tratado de cooperação em matéria de Patentes, conforme Instrução Normativa nº 02, de 06/06/2017 publicada na RPI nº 2422, de 06/06/2017.

---

(21) BR 11 2016 001699-8 A2

Código 1.3 - Notificação - Fase Nacional - PCT
(22) 28/07/2014
(30) 30/07/2013 US 61/860,203; 14/04/2014 US 61/979,248
(51) G03B 21/28 (2006.01), G02B 26/02 (2006.01)
(54) SISTEMAS DE EXIBIÇÃO DE PROJETOR TENDO DIRECIONAMENTO DE FEIXE DE ESPELHO NÃO MECÂNICO
(71) DOLBY LABORATORIES LICENSING CORPORATION (US)
(72) DOUGLAS J. GORNY, MARTIN J. RICHARDS
(85) 26/01/2016
(86) PCT US2014/048479 de 28/07/2014
(87) WO 2015/017346 de 05/02/2015

Publicação automática da admissibilidade da fase nacional depositado via PCT . Tratado de cooperação em matéria de Patentes, conforme Instrução Normativa nº 02, de 06/06/2017 publicada na RPI nº 2422, de 06/06/2017.

---

(21) BR 11 2016 001702-1 A2

Código 1.3 - Notificação - Fase Nacional - PCT
(22) 28/07/2014
(30) 29/07/2013 GB 1313511.6
(51) B01L 3/00 (2006.01), B01L 7/00 (2006.01)
(54) CARTUCHO FLUÍDICO PARA AMPLIFICAÇÃO E DETECÇÃO DE ÁCIDO NUCLEICO
(71) ATLAS GENETICS LIMITED (GB)
(72) {3069109} THOMAS RICHARD KERBY EDWARDS, TOBY CHARLES EDWARD MULLARKEY, KEVIN DAVID NEALE, JAY KENDALL TAYLOR, BEN ARLETT
(85) 26/01/2016
(86) PCT GB2014/052301 de 28/07/2014
(87) WO 2015/015175 de 05/02/2015
Publicação automática da admissibilidade da fase nacional depositado via PCT . Tratado de cooperação em matéria de Patentes, conforme Instrução Normativa nº 02, de 06/06/2017 publicada na RPI nº 2422, de 06/06/2017.

---

(21) BR 11 2016 001710-2 A2

Código 1.3 - Notificação - Fase Nacional - PCT
(22) 23/07/2014
(30) 26/07/2013 US 61/858,670; 20/08/2013 US 61/867,733; 30/06/2014 US 62/018,761
(51) B82B 3/00 (2006.01), B82B 1/00 (2006.01)
(54) MÉTODO PARA FABRICAÇÃO DE UMA NANOESTRUTURA E ARTIGOS NANOESTRUTURADOS
(71) 3M INNOVATIVE PROPERTIES COMPANY (US)
(72) MOSES M. DAVID, TA-HUA YU, TA-HUA YU, DANIEL S. BATES, DANIEL S. BATES, JAYSHREE SETH, JAYSHREE SETH, MICHAEL S. BERGER, MICHAEL S. BERGER, CARSTEN FRANKE, CARSTEN FRANKE, SEBASTIAN F. ZEHENTMAIER, SEBASTIAN F. ZEHENTMAIER
(85) 26/01/2016
(86) PCT US2014/047782 de 23/07/2014
(87) WO 2015/013387 de 29/01/2015
Publicação automática da admissibilidade da fase nacional depositado via PCT . Tratado de cooperação em matéria de Patentes, conforme Instrução Normativa nº 02, de 06/06/2017 publicada na RPI nº 2422, de 06/06/2017.

---

(21) BR 11 2016 001712-9 A2

Código 1.3 - Notificação - Fase Nacional - PCT
(22) 28/07/2014
(30) 31/07/2013 US 61/860,373; 15/11/2013 EP 13193008.3

(51) A01N 25/04 (2006.01), A01N 25/02 (2006.01), B01F 17/00 (2006.01), A01N 37/40 (2006.01), A01N 39/04 (2006.01), A01N 53/00 (2006.01), A01N 25/30 (2006.01)
(54) COMPOSIÇÃO EMULSIFICANTE LIVRE DE SOLVENTE; FORMULAÇÃO AGRÍCOLA LÍQUIDA OLEOSA; FORMULAÇÃO HERBICIDA; E MÉTODO DE REDUÇÃO DA VISCOSIDADE DE UM SAL DE ALQUILBENZENO SULFONATO VISCOSO NA AUSÊNCIA DE UM SOLVENTE OU UM DILUENTE
(71) AKZO NOBEL CHEMICALS INTERNATIONAL B.V. (NL)
(72) SHAWN ZHU, SHAWN ZHU, JOSHUA LEWIS JURS, JOSHUA LEWIS JURS, MICHAEL WALTERS, MICHAEL WALTERS
(85) 26/01/2016
(86) PCT EP2014/066122 de 28/07/2014
(87) WO 2015/014767 de 05/02/2015
Publicação automática da admissibilidade da fase nacional depositado via PCT . Tratado de cooperação em matéria de Patentes, conforme Instrução Normativa nº 02, de 06/06/2017 publicada na RPI nº 2422, de 06/06/2017.

---

(21) BR 11 2016 001714-5 A2

Código 1.3 - Notificação - Fase Nacional - PCT
(22) 21/07/2014
(30) 07/08/2013 DE 10 2013 215 543.3
(51) F16D 23/14 (2006.01)
(54) MANCAL DE DESENGATE
(71) SCHAEFFLER TECHNOLOGIES AG & CO. KG (DE)
(72) MARIO WILLIAN PRIVATTI, BRUNO CORSI ALABARSE, BRUNO PAVANE
(85) 26/01/2016
(86) PCT DE2014/200335 de 21/07/2014
(87) WO 2015/018411 de 12/02/2015
Publicação automática da admissibilidade da fase nacional depositado via PCT . Tratado de cooperação em matéria de Patentes, conforme Instrução Normativa nº 02, de 06/06/2017 publicada na RPI nº 2422, de 06/06/2017.

---

(21) BR 11 2016 001725-0 A2

Código 1.3 - Notificação - Fase Nacional - PCT
(22) 18/09/2014
(30) 19/09/2013 SE 1351077-1
(51) H04L 9/32 (2006.01), B60R 25/00 (2013.01), H04W 4/00 (2009.01)
(54) MÉTODO E SISTEMA PARA CONEXÃO SEM FIO DE AO MENOS UM DISPOSITIVO EXTERNO PARA COMUNICAÇÃO COM UM VEÍCULO
(71) SCANIA CV AB (SE)
(72) HÅKAN NILSSON, HÅKAN NILSSON, ERIK FAGERMAN, ERIK FAGERMAN, OSCAR BLOMKVIST, OSCAR BLOMKVIST
(85) 26/01/2016

(86) PCT SE2014/051078 de 18/09/2014
(87) WO 2015/041596 de 26/03/2015
Publicação automática da admissibilidade da fase nacional depositado via PCT . Tratado de cooperação em matéria de Patentes, conforme Instrução Normativa nº 02, de 06/06/2017 publicada na RPI nº 2422, de 06/06/2017.

---

(21) BR 11 2016 001731-5 A2

Código 1.3 - Notificação - Fase Nacional - PCT
(22) 25/07/2014
(30) 26/07/2013 AT A 604/2013
(51) B26D 3/00 (2006.01)
(54) MÉTODO E DISPOSITIVO PARA PRODUZIR SACOS A PARTIR DE UM TECIDO
(71) LOHIA CORP LIMITED (IN)
(72) HERWIG WORFF
(85) 26/01/2016
(86) PCT AT2014/000149 de 25/07/2014
(87) WO 2015/010145 de 29/01/2015
Publicação automática da admissibilidade da fase nacional depositado via PCT . Tratado de cooperação em matéria de Patentes, conforme Instrução Normativa nº 02, de 06/06/2017 publicada na RPI nº 2422, de 06/06/2017.

---

(21) BR 11 2016 001734-0 A2

Código 1.3 - Notificação - Fase Nacional - PCT
(22) 31/07/2014
(30) 02/08/2013 JP 2013-161342; 23/07/2014 JP 2014-149590
(51) G06F 1/32 (2006.01), G06F 3/12 (2006.01), H04N 1/00 (2006.01)
(54) DISPOSITIVO DE COMUNICAÇÃO E SISTEMA DE COMUNICAÇÃO
(71) RICOH COMPANY, LTD. (JP)
(72) HIDEKUNI ANNAKA
(85) 27/01/2016
(86) PCT JP2014/070804 de 31/07/2014
(87) WO 2015/016391 de 05/02/2015
Publicação automática da admissibilidade da fase nacional depositado via PCT . Tratado de cooperação em matéria de Patentes, conforme Instrução Normativa nº 02, de 06/06/2017 publicada na RPI nº 2422, de 06/06/2017.

---

(21) BR 11 2016 001737-4 A2

Código 1.3 - Notificação - Fase Nacional - PCT
(22) 28/07/2014
(30) 30/07/2013 FR 1357504
(51) H01G 11/18 (2013.01), H01G 11/10 (2013.01), H01G 11/82 (2013.01), H01G 2/08 (2006.01), H01G 4/38 (2006.01), H01G 9/00 (2006.01), H01M 2/00 (2006.01), H01M 6/50 (2006.01), H01M 10/613 (2014.01), H01G 2/02 (2006.01), H01G 9/08 (2006.01), H01G 9/26 (2006.01)
(54) MÓDULO DE ARMAZENAGEM DE ENERGIA E MÉTODO PARA MONTAR

UM MÓDULO DE ARMAZENAGEM DE ENERGIA
(71) BLUE SOLUTIONS (FR)
(72) ANNE-CLAIRE JUVENTIN, LAURENT LE GALL
(85) 27/01/2016
(86) PCT EP2014/066125 de 28/07/2014
(87) WO 2015/014769 de 05/02/2015
Publicação automática da admissibilidade da fase nacional depositado via PCT . Tratado de cooperação em matéria de Patentes, conforme Instrução Normativa nº 02, de 06/06/2017 publicada na RPI nº 2422, de 06/06/2017.

---

(21) BR 11 2016 001738-2 A2

Código 1.3 - Notificação - Fase Nacional - PCT
(22) 24/07/2014
(30) 31/07/2013 ES P201331193; 02/10/2013 US 61/885,805
(51) G10L 19/00 (2013.01), H04S 3/00 (2006.01)
(54) PROCESSAMENTO DE OBJETOS DE ÁUDIO ESPACIALMENTE DIFUSOS OU GRANDES
(71) DOLBY LABORATORIES LICENSING CORPORATION (US) , DOLBY INTERNATIONAL AB (NL)
(72) DIRK JEROEN BREEBAART, LIE LU, NICOLAS R. TSINGOS, ANTONIO MATEOS SOLE
(85) 27/01/2016
(86) PCT US2014/047966 de 24/07/2014
(87) WO 2015/017235 de 05/02/2015
Publicação automática da admissibilidade da fase nacional depositado via PCT . Tratado de cooperação em matéria de Patentes, conforme Instrução Normativa nº 02, de 06/06/2017 publicada na RPI nº 2422, de 06/06/2017.

---

(21) BR 11 2016 001740-4 A2

Código 1.3 - Notificação - Fase Nacional - PCT
(22) 18/06/2014
(30) 31/07/2013 DE 10 2013 215 015.6
(51) G01F 23/38 (2006.01)
(54) APARELHO DE MEDIÇÃO DO NÍVEL DE ENCHIMENTO DE UM RECIPIENTE
(71) ROBERT BOSCH GMBH (DE)
(72) PETR TESAR, JAN NEKULA, MARTIN KALAS
(85) 27/01/2016
(86) PCT EP2014/062796 de 18/06/2014
(87) WO 2015/014534 de 05/02/2015
Publicação automática da admissibilidade da fase nacional depositado via PCT . Tratado de cooperação em matéria de Patentes, conforme Instrução Normativa nº 02, de 06/06/2017 publicada na RPI nº 2422, de 06/06/2017.

---

(21) BR 11 2016 001741-2 A2

Código 1.3 - Notificação - Fase Nacional - PCT
(22) 28/07/2014

(30) 29/07/2013 GB 1313527.2
(51) B01L 3/00 (2006.01), F16K 99/00 (2006.01)
(54) VÁLVULA PARA DESPRESSURIZAÇÃO E UM SISTEMA DE VÁLVULA
(71) ATLAS GENETICS LIMITED (GB)
(72) JAY KENDALL TAYLOR, BEN ARLETT
(85) 27/01/2016
(86) PCT GB2014/052304 de 28/07/2014
(87) WO 2015/015178 de 05/02/2015
Publicação automática da admissibilidade da fase nacional depositado via PCT . Tratado de cooperação em matéria de Patentes, conforme Instrução Normativa nº 02, de 06/06/2017 publicada na RPI nº 2422, de 06/06/2017.

---

(21) BR 11 2016 001742-0 A2

Código 1.3 - Notificação - Fase Nacional - PCT
(22) 13/06/2014
(30) 31/07/2013 GB 1313702.1
(51) A01N 37/06 (2006.01), A01N 37/36 (2006.01), A01N 43/40 (2006.01), A01N 43/52 (2006.01), A01P 3/00 (2006.01)
(54) COMPOSIÇÕES FUNGICIDAS E SEU USO
(71) ROTAM AGROCHEM INTERNATIONAL COMPANY LIMITED (CN)
(72) JAMES TIMOTHY BRISTOW
(85) 27/01/2016
(86) PCT CN2014/079799 de 13/06/2014
(87) WO 2015/014164 de 05/02/2015
Publicação automática da admissibilidade da fase nacional depositado via PCT . Tratado de cooperação em matéria de Patentes, conforme Instrução Normativa nº 02, de 06/06/2017 publicada na RPI nº 2422, de 06/06/2017.

---

(21) BR 11 2016 001744-7 A2

Código 1.3 - Notificação - Fase Nacional - PCT
(22) 01/08/2014
(30) 02/08/2013 JP 2013-161742
(51) C09K 9/02 (2006.01), C08F 290/06 (2006.01), G02B 1/04 (2006.01)
(54) COMPOSIÇÃO POLIMERIZÁVEL PARA MATERIAL ÓTICO FOTOCRÔMICO
(71) MITSUI CHEMICALS, INC. (JP)
(72) AKINORI RYU
(85) 27/01/2016
(86) PCT JP2014/070402 de 01/08/2014
(87) WO 2015/016363 de 05/02/2015
Publicação automática da admissibilidade da fase nacional depositado via PCT . Tratado de cooperação em matéria de Patentes, conforme Instrução Normativa nº 02, de 06/06/2017 publicada na RPI nº 2422, de 06/06/2017.

---

(21) BR 11 2016 001745-5 A2

Código 1.3 - Notificação - Fase Nacional - PCT
(22) 18/09/2014

(30) 18/09/2013 DE 10 2013 110 304.9
(51) A01M 7/00 (2006.01)
(54) DISPOSITIVO PARA A DESCARGA DE MATERIAIS ATIVOS FLUIDOS E/OU SÓLIDOS E PROCESSO PARA O CONTROLE DE TAL DISPOSITIVO
(71) HORSCH LEEB APPLICATION SYSTEMS GMBH (DE)
(72) THEODOR LEEB, OTTO HIRTHAMMER
(85) 27/01/2016
(86) PCT EP2014/069937 de 18/09/2014
(87) WO 2015/040133 de 26/03/2015
Publicação automática da admissibilidade da fase nacional depositado via PCT . Tratado de cooperação em matéria de Patentes, conforme Instrução Normativa nº 02, de 06/06/2017 publicada na RPI nº 2422, de 06/06/2017.

---

(21) BR 11 2016 001746-3 A2

Código 1.3 - Notificação - Fase Nacional - PCT
(22) 17/07/2014
(30) 30/07/2013 KR 10-2013-0090175
(51) C07D 207/06 (2006.01), C07D 207/08 (2006.01), A61K 31/40 (2006.01), A61P 11/00 (2006.01)
(54) NOVO DERIVADO DE BIFENIL E MÉTODO PARA A SUA PREPARAÇÃO
(71) Dong-A ST Co., Ltd (KR)
(72) SOON-HOE KIM, WEON-BIN IM, CHONG-HWAN CHO, SUN-HO CHOI, JUNG-SANG PARK, MI-YEON KIM, SUNG-HAK CHOI, MIN-JUNG LEE, KANG-HUN CHO
(85) 27/01/2016
(86) PCT KR2014/006483 de 17/07/2014
(87) WO 2015/016511 de 05/02/2015
Publicação automática da admissibilidade da fase nacional depositado via PCT . Tratado de cooperação em matéria de Patentes, conforme Instrução Normativa nº 02, de 06/06/2017 publicada na RPI nº 2422, de 06/06/2017.

---

(21) BR 11 2016 001747-1 A2

Código 1.3 - Notificação - Fase Nacional - PCT
(22) 13/08/2014
(30) 13/08/2013 US 61/865,361
(51) F23M 20/00 (2014.01), F23R 3/00 (2006.01)
(54) “APARELHOS E MÉTODO DE ATENUAÇÃO DE OSCILAÇÕES”
(71) GENERAL ELECTRIC COMPANY (US)
(72) SHANWU WANG, ALLEN MICHAEL DANIS, FEI HAN
(85) 27/01/2016
(86) PCT US2014/050843 de 13/08/2014
(87) WO 2015/023733 de 19/02/2015
Publicação automática da admissibilidade da fase nacional depositado via PCT . Tratado de cooperação em matéria de Patentes, conforme Instrução Normativa nº 02, de 06/06/2017 publicada na RPI nº 2422, de 06/06/2017.

(21) BR 11 2016 001748-0 A2

Código 1.3 - Notificação - Fase Nacional - PCT
(22) 01/08/2013
(51) B29C 47/08 (2006.01), B29C 47/66 (2006.01)
(54) MÉTODO PARA A FABRICAÇÃO DE UM CILINDRO DE ROSCA DUPLA SEM FIM EQUIPADO COM UMA CAMADA DE PROTEÇÃO AO DESGASTE
(71) REIFENHÄUSER GMBH & CO. KG MASCHINENFABRIK (DE)
(72) PETER BENDIG, THOMAS PORSTNER
(85) 27/01/2016
(86) PCT EP2013/066179 de 01/08/2013
(87) WO 2015/014402 de 05/02/2015
Publicação automática da admissibilidade da fase nacional depositado via PCT . Tratado de cooperação em matéria de Patentes, conforme Instrução Normativa nº 02, de 06/06/2017 publicada na RPI nº 2422, de 06/06/2017.

(21) BR 11 2016 001749-8 A2

Código 1.3 - Notificação - Fase Nacional - PCT
(22) 05/12/2014
(30) 11/12/2013 JP 2013-256178
(51) A01M 7/00 (2006.01), F16L 3/08 (2006.01), B05B 9/08 (2006.01)
(54) MOTOPULVERIZADOR PARA MOCHILA
(71) HONDA MOTOR CO., LTD. (JP)
(72) TOMOKI ITO, MAHAYOSANON TARINEE, TAVEEWAT TANAWAN
(85) 27/01/2016
(86) PCT JP2014/082271 de 05/12/2014
(87) WO 2015/087805 de 18/06/2015
Publicação automática da admissibilidade da fase nacional depositado via PCT . Tratado de cooperação em matéria de Patentes, conforme Instrução Normativa nº 02, de 06/06/2017 publicada na RPI nº 2422, de 06/06/2017.

(21) BR 11 2016 001752-8 A2

Código 1.3 - Notificação - Fase Nacional - PCT
(22) 13/06/2014
(30) 31/07/2013 DE 102013214965.4
(51) F02M 55/02 (2006.01), F02M 69/46 (2006.01), F02M 21/02 (2006.01)
(54) DISTRIBUIDOR DE COMBUSTÍVEL E SISTEMA INJETOR DE COMBUSTÍVEL
(71) ROBERT BOSCH GMBH (DE)
(72) MARTIN RIEGEL, JAN KAFKA
(85) 27/01/2016
(86) PCT EP2014/062357 de 13/06/2014
(87) WO 2015/014526 de 05/02/2015
Publicação automática da admissibilidade da fase nacional depositado via PCT . Tratado de cooperação em matéria de Patentes, conforme Instrução Normativa nº 02, de 06/06/2017 publicada na RPI nº 2422, de 06/06/2017.

(21) BR 11 2016 001754-4 A2

Código 1.3 - Notificação - Fase Nacional - PCT

(22) 30/10/2015
(30) 26/03/2015 CN 201510138363.6
(51) G06F 3/0488 (2013.01)
(54) MÉTODO E DISPOSITIVO PARA RECONHECIMENTO DE UM ELEMENTO
(71) XIAOMI INC. (CN)
(72) KUN YANG, JUN TAO, ZHONGSHENG JIANG
(85) 27/01/2016
(86) PCT CN2015/093300 de 30/10/2015
(87) WO 2016/150163 de 29/09/2016
Publicação automática da admissibilidade da fase nacional depositado via PCT . Tratado de cooperação em matéria de Patentes, conforme Instrução Normativa nº 02, de 06/06/2017 publicada na RPI nº 2422, de 06/06/2017.

---

(21) BR 11 2016 001756-0 A2

Código 1.3 - Notificação - Fase Nacional - PCT
(22) 30/07/2014
(30) 02/08/2013 EP 13306116.8
(51) G02C 7/08 (2006.01), G02C 7/06 (2006.01)
(54) MÉTODO PARA CONTROLAR UM DISPOSITIVO DE LENTE PROGRAMÁVEL
(71) ESSILOR INTERNATIONAL (COMPAGNIE GÉNÉRALE D'OPTIQUE) (FR)
(72) SAMUEL ARCHAMBEAU, JÉRÔME BALLET, DAVIS ESCAICH, ROMAIN FAYOLLE, STÉPHANE PERROT, JEAN-PAUL CANO, CYRIL GUILLOUX, BENOIT CALLIER, VINCENT YQUEL
(85) 27/01/2016
(86) PCT EP2014/066425 de 30/07/2014
(87) WO 2015/014910 de 05/02/2015
Publicação automática da admissibilidade da fase nacional depositado via PCT . Tratado de cooperação em matéria de Patentes, conforme Instrução Normativa nº 02, de 06/06/2017 publicada na RPI nº 2422, de 06/06/2017.

---

(21) BR 11 2016 001757-9 A2

Código 1.3 - Notificação - Fase Nacional - PCT
(22) 05/08/2014
(30) 05/08/2013 US 61/862,113
(51) G10L 19/002 (2013.01), G10L 19/008 (2013.01), G10L 21/003 (2013.01)
(54) MÉTODO PARA REDUZIR COMPLEXIDADE COMPUTACIONAL DE PARTICIPANTES EM UM CENÁRIO DE COMUNICAÇÃO EM CONFERÊNCIA
(71) INTERACTIVE INTELLIGENCE, INC. (US)
(72) KEVIN O'CONNOR, FELIX IMMANUEL WYSS
(85) 27/01/2016
(86) PCT US2014/049655 de 05/08/2014
(87) WO 2015/020983 de 12/02/2015
Publicação automática da admissibilidade da fase nacional depositado via PCT . Tratado de cooperação em matéria de Patentes, conforme Instrução

	Normativa nº 02, de 06/06/2017 publicada na RPI nº 2422, de 06/06/2017.
(21) BR 11 2016 001762-5 A2	Código 1.3 - Notificação - Fase Nacional - PCT (22) 31/07/2013 (51) B62J 23/00 (2006.01), B62J 17/00 (2006.01) (54) CONSTRUÇÃO DE COBERTURA DE CORPO PARA UMA MOTOCICLETA (71) HONDA MOTOR CO., LTD. (JP) (72) TARO NISHIMOTO, TAISHI INOUE (85) 27/01/2016 (86) PCT JP2013/070817 de 31/07/2013 (87) WO 2015/015609 de 05/02/2015 Publicação automática da admissibilidade da fase nacional depositado via PCT . Tratado de cooperação em matéria de Patentes, conforme Instrução Normativa nº 02, de 06/06/2017 publicada na RPI nº 2422, de 06/06/2017.
(21) BR 11 2016 001763-3 A2	Código 1.3 - Notificação - Fase Nacional - PCT (22) 25/09/2014 (30) 25/09/2013 US 61/960,712 (51) B65D 5/42 (2006.01), B65D 30/10 (2006.01), B65D 33/00 (2006.01) (54) EMBALAGEM REFORÇADA PARA ACONDICIONAR UM PRODUTO, COMBINAÇÃO DE UMA BLANQUETA PARA FORMAÇÃO DE EMBALAGEM E UM SACO PARA FORMAR UMA EMBALAGEM REFORÇADA PARA O ACONDICIONAMENTO DE UM PRODUTO, MÉTODO PARA FORMAR UMA EMBALAGEM REFORÇADA PARA O ACONDICIONAMENTO DE UM PRODUTO (71) GRAPHIC PACKAGING INTERNATIONAL, INC. (US) (72) KELLY R. FITZWATER, SCOTT THOMAS STRAND (85) 27/01/2016 (86) PCT US2014/057385 de 25/09/2014 (87) WO 2015/048242 de 02/04/2015 Publicação automática da admissibilidade da fase nacional depositado via PCT . Tratado de cooperação em matéria de Patentes, conforme Instrução Normativa nº 02, de 06/06/2017 publicada na RPI nº 2422, de 06/06/2017.
(21) BR 11 2016 001769-2 A2	Código 1.3 - Notificação - Fase Nacional - PCT (22) 25/09/2015 (30) 30/09/2014 EP 14187173.1 (51) C09K 11/06 (2006.01) (54) LÍQUIDO CONTENDO MARCADOR DE POLÍMERO, USO DE UM MARCADOR DE POLÍMERO COMO FERRAMENTA DE AUTENTICAÇÃO E MÉTODO E DISPOSITIVO PARA A DETECÇÃO DE UM MARCADOR DE POLÍMERO DISSOLVIDO EM UM LÍQUIDO (71) SICPA HOLDING S.A. (CH)

(72) Mia MILOS-SCHOUWINK, Agnieszka KAPALKA, Jean-Luc DORIER, Lorenzo SIRIGU, Lucia GIOVANOLA, Paolo SCHINA, Silvia BALDI, Irma DISEGNA, Silvano TORI
(85) 27/01/2016
(86) PCT EP2015/072110 de 25/09/2015
(87) WO 2016/050637 de 07/04/2016
Publicação automática da admissibilidade da fase nacional depositado via PCT . Tratado de cooperação em matéria de Patentes, conforme Instrução Normativa nº 02, de 06/06/2017 publicada na RPI nº 2422, de 06/06/2017.

---

(21) BR 11 2016 001770-6 A2

Código 1.3 - Notificação - Fase Nacional - PCT
(22) 25/09/2015
(30) 30/09/2014 EP 14187175.6; 23/01/2015 EP 15152329.7
(51) G01N 27/12 (2006.01), G01N 33/28 (2006.01), B01L 3/00 (2006.01), B01L 7/00 (2006.01)
(54) DISPOSITIVO DE DETECÇÃO PARA IDENTIFICAR MARCADORES DISSOLVIDOS EM UM LÍQUIDO POR MEIO DE UMA MEDIDA DE VARIAÇÃO DE RESISTIVIDADE, MÉTODO DE DETECÇÃO E USO DE DISPOSITIVO DE DETECÇÃO E MARCADOR
(71) SICPA HOLDING S.A. (CH)
(72) Davide CIAMPINI
(85) 27/01/2016
(86) PCT EP2015/072108 de 25/09/2015
(87) WO 2016/050635 de 07/04/2016
Publicação automática da admissibilidade da fase nacional depositado via PCT . Tratado de cooperação em matéria de Patentes, conforme Instrução Normativa nº 02, de 06/06/2017 publicada na RPI nº 2422, de 06/06/2017.

---

(21) BR 11 2016 001771-4 A2

Código 1.3 - Notificação - Fase Nacional - PCT
(22) 17/03/2015
(30) 30/09/2014 EP 14187065.9
(51) G01N 25/48 (2006.01), G01N 33/28 (2006.01)
(54) DETECÇÃO DE UM MARCADOR EM UM LÍQUIDO
(71) SICPA HOLDING S.A. (CH)
(72) Davide CIAMPINI
(85) 27/01/2016
(86) PCT EP2015/055534 de 17/03/2015
(87) WO 2016/050364 de 07/04/2016
Publicação automática da admissibilidade da fase nacional depositado via PCT . Tratado de cooperação em matéria de Patentes, conforme Instrução Normativa nº 02, de 06/06/2017 publicada na RPI nº 2422, de 06/06/2017.

(21) BR 11 2016 001773-0 A2

Código 1.3 - Notificação - Fase Nacional - PCT
(22) 25/09/2015
(30) 30/09/2014 EP 14003374.7; 18/03/2015 EP 15159701.0
(51) B01J 19/00 (2006.01), C10L 1/00 (2006.01), G01N 27/00 (2006.01), C07D 311/30 (2006.01), B01L 3/00 (2006.01)
(54) MÉTODO PARA AUTENTICAÇÃO DE LÍQUIDO POR DETECÇÃO DE DERIVADOS DE FLAVONÓIDE
(71) SICPA HOLDING S.A. (CH)
(72) Agnieszka KAPALKA, Xavier URBANEJA, Lucia GIOVANOLA, Paolo SCHINA, Silvia BALDI, Irma DISEGNA, Silvano TORI
(85) 27/01/2016
(86) PCT EP2015/072109 de 25/09/2015
(87) WO 2016/050636 de 07/04/2016
Publicação automática da admissibilidade da fase nacional depositado via PCT . Tratado de cooperação em matéria de Patentes, conforme Instrução Normativa nº 02, de 06/06/2017 publicada na RPI nº 2422, de 06/06/2017.

(21) BR 11 2016 001774-9 A2

Código 1.3 - Notificação - Fase Nacional - PCT
(22) 24/07/2014
(30) 29/07/2013 GB 1313465.5
(51) C07H 19/048 (2006.01)
(54) MÉTODOS DE PREPARAÇÃO DE RIBOSÍDEO DE NICOTINAMIDA E SEUS DERIVADOS
(71) THE QUEEN'S UNIVERSITY OF BELFAST (GB)
(72) MARIE MIGAUD, PHILIP REDPATH, KERRI CROSSEY, MARK DOHERTY
(85) 27/01/2016
(86) PCT EP2014/065971 de 24/07/2014
(87) WO 2015/014722 de 05/02/2015
Publicação automática da admissibilidade da fase nacional depositado via PCT . Tratado de cooperação em matéria de Patentes, conforme Instrução Normativa nº 02, de 06/06/2017 publicada na RPI nº 2422, de 06/06/2017.

(21) BR 11 2016 001776-5 A2

Código 1.3 - Notificação - Fase Nacional - PCT
(22) 29/08/2013
(51) E21B 7/08 (2006.01), E21B 4/02 (2006.01)
(54) FERRAMENTA DOBRADA AJUSTÁVEL DE FUNDO DE POÇO, E, MÉTODO PARA AJUSTAR A DOBRA DE UM SUB DOBRADO
(71) Halliburton Energy Services, Inc. (US)
(72) Rahul Ramchandra Gaikwad, Ravi Kiran Kundam, Ragi Lohidakshan Poyyara, Krunal Kanubhai Metha
(85) 27/01/2016
(86) PCT US2013/057332 de 29/08/2013

(87) WO 2015/030776 de 05/03/2015
Publicação automática da admissibilidade da fase nacional depositado via PCT . Tratado de cooperação em matéria de Patentes, conforme Instrução Normativa nº 02, de 06/06/2017 publicada na RPI nº 2422, de 06/06/2017.

---

(21) BR 11 2016 001777-3 A2

Código 1.3 - Notificação - Fase Nacional - PCT
(22) 28/07/2014
(30) 29/07/2013 US 61/859,768
(51) C12M 1/00 (2006.01), C12M 1/24 (2006.01), C12P 7/16 (2006.01), C12P 7/18 (2006.01)
(54) SISTEMA DE REATOR PARA A FERMENTAÇÃO DE UM SUBSTRATO GASOSO, E, MÉTODOS PARA MELHORAR A TRANSFERÊNCIA DE MASSA DE UM SUBSTRATO GASOSO E PARA REDUZIR A ESPUMA NO ESPAÇO SUPERIOR DE UM RECIPIENTE DE FERMENTAÇÃO
(71) LANZATECH NEW ZEALAND LIMITED (NZ)
(72) Xueliang Li, Simon Trevethick, Benjamin James Cossey
(85) 27/01/2016
(86) PCT NZ2014/000154 de 28/07/2014
(87) WO 2015/016722 de 05/02/2015
Publicação automática da admissibilidade da fase nacional depositado via PCT . Tratado de cooperação em matéria de Patentes, conforme Instrução Normativa nº 02, de 06/06/2017 publicada na RPI nº 2422, de 06/06/2017.

---

(21) BR 11 2016 001779-0 A2

Código 1.3 - Notificação - Fase Nacional - PCT
(22) 29/07/2014
(30) 02/08/2013 US 61/861,862
(51) A61K 9/16 (2006.01), A61K 9/20 (2006.01), A61K 9/24 (2006.01), A61K 31/343 (2006.01), A61K 31/495 (2006.01)
(54) COMPRIMIDO EM BICAMADA, E, PROCESSO
(71) GILEAD SCIENCES, INC. (US)
(72) MICHAEL GERBER, Neal Huang, Joanna M. Koziara, FENG ZHANG
(85) 27/01/2016
(86) PCT US2014/048674 de 29/07/2014
(87) WO 2015/017441 de 05/02/2015
Publicação automática da admissibilidade da fase nacional depositado via PCT . Tratado de cooperação em matéria de Patentes, conforme Instrução Normativa nº 02, de 06/06/2017 publicada na RPI nº 2422, de 06/06/2017.

---

(21) BR 11 2016 001780-3 A2

Código 1.3 - Notificação - Fase Nacional - PCT
(22) 29/07/2014
(30) 01/08/2013 US 61/860,933
(51) B29C 65/02 (2006.01), F16L 13/02 (2006.01), B29C 33/52 (2006.01)

(54) SUPORTE SOLÚVEL EM ÁGUA PARA CANOS DE UNIÃO E MÉTODOS DE FABRICAÇÃO E USO DOS MESMOS
(71) IMI TAMI INSTITUTE FOR RESEARCH AND DEVELOPMENT LTD. (IL)
(72) Gideon SHIKOLSKI, Eyal BARNEA, Ezra HANUKA, Dori CANFI
(85) 27/01/2016
(86) PCT IL2014/050687 de 29/07/2014
(87) WO 2015/015492 de 05/02/2015
Publicação automática da admissibilidade da fase nacional depositado via PCT . Tratado de cooperação em matéria de Patentes, conforme Instrução Normativa nº 02, de 06/06/2017 publicada na RPI nº 2422, de 06/06/2017.

---

(21) BR 11 2016 001781-1 A2

Código 1.3 - Notificação - Fase Nacional - PCT
(22) 24/07/2014
(30) 02/08/2013 US 61/861,709
(51) C07D 401/14 (2006.01), C07D 413/14 (2006.01), A61K 31/454 (2006.01), A61K 31/497 (2006.01), A61K 31/506 (2006.01), A61K 31/519 (2006.01), A61K 31/5355 (2006.01), C07D 401/04 (2006.01), C07D 407/14 (2006.01), C07D 413/04 (2006.01), C07D 417/14 (2006.01), C07D 471/04 (2006.01), C07D 487/04 (2006.01), A61P 29/02 (2006.01), A61P 37/08 (2006.01)
(54) INIBIDORES DE RORC2 E MÉTODOS DE USO DOS MESMOS
(71) PFIZER INC. (US)
(72) JAMES ROBERT BLINN, ANDREW CHRISTOPHER FLICK, GÖRAN MATTIAS WENNERSTÅL, PETER JONES, NEELU KAILA, JAMES RICHARD KIEFER JR., RAVI G. KURUMBAIL, SCOT RICHARD MENTE, MARVIN JAY MEYERS, MARK EDWARD SCHNUTE, ATLI THORARENSEN, LI XING, EDOUARD ZAMARATSKI, CHRISTOPH WOLFGANG ZAPF
(85) 27/01/2016
(86) PCT IB2014/063383 de 24/07/2014
(87) WO 2015/015378 de 05/02/2015
Publicação automática da admissibilidade da fase nacional depositado via PCT . Tratado de cooperação em matéria de Patentes, conforme Instrução Normativa nº 02, de 06/06/2017 publicada na RPI nº 2422, de 06/06/2017.

---

(21) BR 11 2016 001783-8 A2

Código 1.3 - Notificação - Fase Nacional - PCT
(22) 14/08/2014
(30) 14/08/2013 IN 2418/DEL/13; 24/06/2014 IN 1686/DEL/14
(51) C07D 471/04 (2006.01), A61K 31/437 (2006.01), A61P 35/00 (2006.01)
(54) COMPOSTOS E COMPOSIÇÕES COMO INIBIDORES DE MEK
(71) NOVARTIS AG (CH)
(72) MARK GARY BOCK, HENRIK MOEBITZ, SUNIL KUMAR PANIGRAHI, RAMULU PODDUTOORI, SUSANTA SAMAJDAR
(85) 27/01/2016
(86) PCT IB2014/063916 de 14/08/2014
(87) WO 2015/022662 de 19/02/2015

Publicação automática da admissibilidade da fase nacional depositado via PCT . Tratado de cooperação em matéria de Patentes, conforme Instrução Normativa nº 02, de 06/06/2017 publicada na RPI nº 2422, de 06/06/2017.

---

(21) BR 11 2016 001784-6 A2

Código 1.3 - Notificação - Fase Nacional - PCT
(22) 14/08/2014
(30) 15/08/2013 DE 10 2013 216 246.4
(51) B66C 23/90 (2006.01), G01B 7/02 (2006.01)
(54) FREIO MOTOR INTELIGENTE PARA UM SENSOR DE COMPRIMENTO/ÂNGULO DE UM GUINDASTE
(71) HIRSCHMANN AUTOMATION AND CONTROL GMBH (DE)
(72) LEO PETRAK
(85) 27/01/2016
(86) PCT EP2014/067442 de 14/08/2014
(87) WO 2015/022405 de 19/02/2015
Publicação automática da admissibilidade da fase nacional depositado via PCT . Tratado de cooperação em matéria de Patentes, conforme Instrução Normativa nº 02, de 06/06/2017 publicada na RPI nº 2422, de 06/06/2017.

---

(21) BR 11 2016 001785-4 A2

Código 1.3 - Notificação - Fase Nacional - PCT
(22) 24/06/2014
(30) 29/07/2013 US 13/952,975
(51) G06K 19/06 (2006.01), G06K 19/04 (2006.01)
(54) RECIPIENTE COM UMA MATRIZ DE DADOS DISPOSTA SOBRE O MESMO
(71) OWENS-BROCKWAY GLASS CONTAINER INC. (US)
(72) JESSICA R. BRYANT, ROGER P. SMITH
(85) 27/01/2016
(86) PCT US2014/043796 de 24/06/2014
(87) WO 2015/017049 de 05/02/2015
Publicação automática da admissibilidade da fase nacional depositado via PCT . Tratado de cooperação em matéria de Patentes, conforme Instrução Normativa nº 02, de 06/06/2017 publicada na RPI nº 2422, de 06/06/2017.

---

(21) BR 11 2016 001786-2 A2

Código 1.3 - Notificação - Fase Nacional - PCT
(22) 26/06/2014
(30) 29/07/2013 US 13/953,380; 28/02/2014 US 14/193,143
(51) A61F 13/56 (2006.01), A61F 13/62 (2006.01), A61F 13/49 (2006.01), A61F 13/51 (2006.01)
(54) ARTIGO ABSORVENTE COM UM SISTEMA DE FIXAÇÃO
(71) KIMBERLY-CLARK WORLDWIDE, INC. (US)
(72) David John Enz, Robert Lee Popp, DAVID FLEGER BISHOP, Wendy Lynn Vandyke, Sara Jane Wille Stabelfeldt, Catherine Hancock-Cooke
(85) 27/01/2016

(86) PCT IB2014/062639 de 26/06/2014
(87) WO 2015/015335 de 05/02/2015
Publicação automática da admissibilidade da fase nacional depositado via PCT . Tratado de cooperação em matéria de Patentes, conforme Instrução Normativa nº 02, de 06/06/2017 publicada na RPI nº 2422, de 06/06/2017.

---

(21) BR 11 2016 001787-0 A2

Código 1.3 - Notificação - Fase Nacional - PCT
(22) 13/08/2014
(30) 28/08/2013 EP 13182024.3
(51) G01F 23/24 (2006.01), G01F 23/26 (2006.01)
(54) SONDA PARA MONITORAR O NÍVEL DE SUPERFÍCIE DE UM FLUIDO EM UM RECEPTÁCULO E MÉTODO PARA INSTALAR A SONDA NO RECEPTÁCULO
(71) SULZER MANAGEMENT AG (CH)
(72) JUSSI HEINONEN, PASI KVICK, ANSSI LEHTONEN, SEPPO NYMAN, REIJO VESALA, VESA VIKMAN
(85) 27/01/2016
(86) PCT EP2014/067303 de 13/08/2014
(87) WO 2015/028306 de 05/03/2015
Publicação automática da admissibilidade da fase nacional depositado via PCT . Tratado de cooperação em matéria de Patentes, conforme Instrução Normativa nº 02, de 06/06/2017 publicada na RPI nº 2422, de 06/06/2017.

---

(21) BR 11 2016 001789-7 A2

Código 1.3 - Notificação - Fase Nacional - PCT
(22) 29/07/2014
(30) 31/07/2013 EP 13178691.5
(51) C08F 2/32 (2006.01), B01D 29/00 (2006.01), C08F 20/56 (2006.01), C08J 11/02 (2006.01)
(54) PROCESSO DE POLIMERIZAÇÃO, APARELHO ADEQUADO PARA UM PROCESSO DE POLIMERIZAÇÃO, LÍQUIDO NÃO AQUOSO LIMPO, E, ESFERAS DE POLÍMERO
(71) BASF SE (DE)
(72) John Scott Barratt, Aleksandra Jelicic, Pascal Hesse, Oliver Soetje, Robert Haschick, Gabriela Eugenia Fonseca Zepeda, Shankara Narayanan Keelapandal Ramamoorthy, Sandra Jeck, Jelan Kuhn
(85) 27/01/2016
(86) PCT EP2014/066251 de 29/07/2014
(87) WO 2015/014824 de 05/02/2015
Publicação automática da admissibilidade da fase nacional depositado via PCT . Tratado de cooperação em matéria de Patentes, conforme Instrução Normativa nº 02, de 06/06/2017 publicada na RPI nº 2422, de 06/06/2017.

(21) BR 11 2016 001796-0 A2

Código 1.3 - Notificação - Fase Nacional - PCT
(22) 03/07/2014
(30) 30/07/2013 EP 13178585.9
(51) H05K 1/18 (2006.01), H05K 1/02 (2006.01), H01L 23/38 (2006.01), H01L 23/538 (2006.01)
(54) MÓDULO ELETRÔNICO
(71) HARMAN BECKER AUTOMOTIVE SYSTEMS GMBH (DE)
(72) GÜNTHER KRAFT, KRUNOSLAC ORCIC, DIDIER BERTHOMIER, THOMAS SCHIEMANN, VALOD NOSHADI
(85) 27/01/2016
(86) PCT EP2014/064129 de 03/07/2014
(87) WO 2015/014563 de 05/02/2015
Publicação automática da admissibilidade da fase nacional depositado via PCT . Tratado de cooperação em matéria de Patentes, conforme Instrução Normativa nº 02, de 06/06/2017 publicada na RPI nº 2422, de 06/06/2017.

(21) BR 11 2016 001797-8 A2

Código 1.3 - Notificação - Fase Nacional - PCT
(22) 13/06/2014
(30) 31/07/2013 DE 10 2013 214 960.3
(51) F02M 21/02 (2006.01), F02M 55/02 (2006.01)
(54) SISTEMA DE INJEÇÃO DE COMBUSTÍVEL
(71) ROBERT BOSCH GMBH (DE)
(72) MARTIN RIEGEL, JAN KAFKA
(85) 27/01/2016
(86) PCT EP2014/062386 de 13/06/2014
(87) WO 2015/014529 de 05/02/2015
Publicação automática da admissibilidade da fase nacional depositado via PCT . Tratado de cooperação em matéria de Patentes, conforme Instrução Normativa nº 02, de 06/06/2017 publicada na RPI nº 2422, de 06/06/2017.

(21) BR 11 2016 001799-4 A2

Código 1.3 - Notificação - Fase Nacional - PCT
(22) 28/07/2014
(30) 31/07/2013 FR 1357590
(51) B62M 6/50 (2010.01)
(54) DISPOSITIVO E PROCESSO DE REGULAÇÃO DA POTÊNCIA DE ASSISTÊNCIA DE UMA BICICLETA COM ASSISTÊNCIA ELÉTRICA
(71) COMPAGNIE GÉNÉRALE DES ETABLISSEMENTS MICHELIN (FR) , MICHELIN RECHERCHE ET TECHNIQUE S.A. (CH)
(72) IVAN MODOLO
(85) 27/01/2016
(86) PCT EP2014/066154 de 28/07/2014
(87) WO 2015/014782 de 05/02/2015
Publicação automática da admissibilidade da fase nacional depositado via PCT . Tratado de cooperação em matéria de Patentes, conforme Instrução

Normativa nº 02, de 06/06/2017 publicada na RPI nº 2422, de 06/06/2017.

---

(21) BR 11 2016 001800-1 A2

Código 1.3 - Notificação - Fase Nacional - PCT
(22) 11/09/2014
(30) 12/09/2013 FR 1358760
(51) A61K 8/44 (2006.01), A61Q 5/12 (2006.01), A61K 8/73 (2006.01), A61Q 5/04 (2006.01)
(54) PROCESSO PARA O TRATAMENTO DAS FIBRAS QUERATÍNICAS, COMPOSIÇÃO E KIT
(71) L'OREAL (FR)
(72) NAWEL BAGHDADLI, ISABELLE PASINI
(85) 27/01/2016
(86) PCT EP2014/069377 de 11/09/2014
(87) WO 2015/036473 de 19/03/2015
Publicação automática da admissibilidade da fase nacional depositado via PCT . Tratado de cooperação em matéria de Patentes, conforme Instrução Normativa nº 02, de 06/06/2017 publicada na RPI nº 2422, de 06/06/2017.

---

(21) BR 11 2016 001802-8 A2

Código 1.3 - Notificação - Fase Nacional - PCT
(22) 18/07/2014
(30) 30/07/2013 DE 102013214920.4
(51) F03D 11/00 (2006.01)
(54) USINA DE ENERGIA EÓLICA
(71) WOBBEN PROPERTIES GMBH (DE)
(72) Jochen Röer, Jan-Phillip Köhler
(85) 27/01/2016
(86) PCT EP2014/065545 de 18/07/2014
(87) WO 2015/014640 de 05/02/2015
Publicação automática da admissibilidade da fase nacional depositado via PCT . Tratado de cooperação em matéria de Patentes, conforme Instrução Normativa nº 02, de 06/06/2017 publicada na RPI nº 2422, de 06/06/2017.

---

(21) BR 11 2016 001804-4 A2

Código 1.3 - Notificação - Fase Nacional - PCT
(22) 20/11/2015
(30) 28/04/2015 CN 201510209620.0
(51) G06F 17/30 (2006.01)
(54) MÉTODO E DISPOSITIVO PARA EXIBIR FLUXOS DE INFORMAÇÃO EM REDE SOCIAL, E SERVIDOR
(71) XIAOMI INC. (CN)
(72) RUIJUN XU, ZHENWEI WEN, BO ZHANG
(85) 27/01/2016
(86) PCT CN2015/095129 de 20/11/2015

(87) WO 2016/173244 de 03/11/2016
Publicação automática da admissibilidade da fase nacional depositado via PCT . Tratado de cooperação em matéria de Patentes, conforme Instrução Normativa nº 02, de 06/06/2017 publicada na RPI nº 2422, de 06/06/2017.

---

(21) BR 11 2016 001805-2 A2

Código 1.3 - Notificação - Fase Nacional - PCT
(22) 29/07/2014
(30) 31/07/2013 EP 13178685.7
(51) C08F 2/32 (2006.01), C08F 20/56 (2006.01)
(54) PROCESSO DE POLIMERIZAÇÃO EM SUSPENSÃO DE FASE REVERSA PARA A FABRICAÇÃO DE CONTAS DE POLÍMERO, APARELHO ADEQUADO PARA UM PROCESSO DE POLIMERIZAÇÃO EM SUSPENSÃO DE FASE REVERSA, E, CONTAS DE POLÍMERO SOLÚVEIS EM ÁGUA OU EXPANSÍVEIS EM ÁGUA
(71) BASF SE (DE)
(72) Robert Haschick, Aleksandra Jelicic, John Scott Barratt, Pascal Hesse, Oliver Soetje, Gabriela Eugenia Fonseca Zepeda, Shankara Narayanan Keelapandal Ramamoorthy, Björn Langlotz
(85) 27/01/2016
(86) PCT EP2014/066255 de 29/07/2014
(87) WO 2015/014826 de 05/02/2015
Publicação automática da admissibilidade da fase nacional depositado via PCT . Tratado de cooperação em matéria de Patentes, conforme Instrução Normativa nº 02, de 06/06/2017 publicada na RPI nº 2422, de 06/06/2017.

---

(21) BR 11 2016 001806-0 A2

Código 1.3 - Notificação - Fase Nacional - PCT
(22) 26/06/2014
(30) 29/07/2013 EP 13290178.6
(51) B61F 9/00 (2006.01), H01H 15/06 (2006.01)
(54) INTERRUPTOR ELÉTRICO PARA ELEMENTO DE ORIENTAÇÃO DE UM VEÍCULO GUIADO POR UM TRILHO, SISTEMA DE CONTROLE DO ENCARRILHAMENTO DE UM VEÍCULO, TRILHO DE ORIENTAÇÃO E MÉTODO DE CONTROLE AUTOMÁTICO DO ENCARRILHAMENTO CORRETO SOBRE UM TRILHO
(71) SIEMENS S.A.S. (FR)
(72) LUCIANO CONSOLI
(85) 27/01/2016
(86) PCT EP2014/063498 de 26/06/2014
(87) WO 2015/014548 de 05/02/2015
Publicação automática da admissibilidade da fase nacional depositado via PCT . Tratado de cooperação em matéria de Patentes, conforme Instrução Normativa nº 02, de 06/06/2017 publicada na RPI nº 2422, de 06/06/2017.

(21) BR 11 2016 001807-9 A2

Código 1.3 - Notificação - Fase Nacional - PCT
(22) 15/08/2014
(30) 16/08/2013 US 61/866,927
(51) G06F 19/00 (2011.01), G06T 17/05 (2011.01)
(54) COMPARTIMENTOS DE ATUALIZAÇÃO DINÂMICA QUE REPRESENTAM UMA OU MAIS ESTRUTURAS GEOLÓGICAS
(71) LANDMARK GRAPHICS CORPORATION (US)
(72) MICHAEL DAVID EWING, SAMMI IGARASHI, CATALINA MARIA LUNEBURG
(85) 27/01/2016
(86) PCT US2014/051306 de 15/08/2014
(87) WO 2015/023960 de 19/02/2015
Publicação automática da admissibilidade da fase nacional depositado via PCT . Tratado de cooperação em matéria de Patentes, conforme Instrução Normativa nº 02, de 06/06/2017 publicada na RPI nº 2422, de 06/06/2017.

(21) BR 11 2016 001808-7 A2

Código 1.3 - Notificação - Fase Nacional - PCT
(22) 21/07/2014
(30) 02/08/2013 FR 1357705
(51) A01C 17/00 (2006.01), A01C 23/00 (2006.01), A01C 21/00 (2006.01), C09K 17/22 (2006.01)
(54) MÉTODO DE CONDICIONAMENTO DO SOLO
(71) S.P.C.M. S.A. (FR)
(72) Charles Lecointe
(85) 27/01/2016
(86) PCT FR2014/051863 de 21/07/2014
(87) WO 2015/015087 de 05/02/2015
Publicação automática da admissibilidade da fase nacional depositado via PCT . Tratado de cooperação em matéria de Patentes, conforme Instrução Normativa nº 02, de 06/06/2017 publicada na RPI nº 2422, de 06/06/2017.

(21) BR 11 2016 001809-5 A2

Código 1.3 - Notificação - Fase Nacional - PCT
(22) 30/01/2014
(51) H03G 7/00 (2006.01)
(54) COMPRESSOR DIGITAL PARA A COMPRESSÃO DE UM SINAL DE ÁUDIO
(71) HUAWEI TECHNOLOGIES CO., LTD. (CN)
(72) PETER GROSCHE, YUE LANG, QING ZHANG
(85) 27/01/2016
(86) PCT EP2014/051795 de 30/01/2014
(87) WO 2015/113602 de 06/08/2015
Publicação automática da admissibilidade da fase nacional depositado via

PCT . Tratado de cooperação em matéria de Patentes, conforme Instrução Normativa nº 02, de 06/06/2017 publicada na RPI nº 2422, de 06/06/2017.

---

(21) BR 11 2016 001811-7 A2

Código 1.3 - Notificação - Fase Nacional - PCT
(22) 14/07/2014
(30) 29/07/2013 US 13/953,380
(51) A61F 13/56 (2006.01), A61F 13/62 (2006.01), A61F 13/49 (2006.01)
(54) ARTIGO ABSORVENTE COM UM SISTEMA DE FIXAÇÃO
(71) KIMBERLY-CLARK WORLDWIDE, INC. (US)
(72) Sara Jane Wille Stabelfeldt, David F. Bishop, David John Enz, Allana Haessler, Catherine Hancock-Cooke, Robert Lee Popp, Thoms H. Roessler, Wendy Lynn Vandyke
(85) 27/01/2016
(86) PCT IB2014/063096 de 14/07/2014
(87) WO 2015/015350 de 05/02/2015
Publicação automática da admissibilidade da fase nacional depositado via PCT . Tratado de cooperação em matéria de Patentes, conforme Instrução Normativa nº 02, de 06/06/2017 publicada na RPI nº 2422, de 06/06/2017.

---

(21) BR 11 2016 001815-0 A2

Código 1.3 - Notificação - Fase Nacional - PCT
(22) 29/07/2014
(30) 31/07/2013 US 13/955,148
(51) A61F 13/512 (2006.01), A61F 13/472 (2006.01), A61L 15/52 (2006.01)
(54) FORROS COM ABERTURAS TRIDIMENSIONAIS TRATADAS
(71) KIMBERLY-CLARK WORLDWIDE, INC. (US)
(72) Virginia Lee Day, Virginia Lee Day, Frank P. Abuto, Frank P. Abuto, Sridhar Ranganathan, Sridhar Ranganathan
(85) 27/01/2016
(86) PCT IB2014/063514 de 29/07/2014
(87) WO 2015/015417 de 05/02/2015
Publicação automática da admissibilidade da fase nacional depositado via PCT . Tratado de cooperação em matéria de Patentes, conforme Instrução Normativa nº 02, de 06/06/2017 publicada na RPI nº 2422, de 06/06/2017.

---

(21) BR 11 2016 001816-8 A2

Código 1.3 - Notificação - Fase Nacional - PCT
(22) 10/06/2014
(30) 31/07/2013 JP 2013-159709
(51) B60R 21/207 (2006.01), B60N 2/427 (2006.01), B60R 21/2346 (2011.01)
(54) DISPOSITIVO DE AIRBAG LATERAL DE VEÍCULO E ASSENTO DE VEÍCULO
(71) TOYOTA JIDOSHA KABUSHIKI KAISHA (JP)

(72) YUSUKE FUJIWARA
(85) 27/01/2016
(86) PCT JP2014/065373 de 10/06/2014
(87) WO 2015/015912 de 05/02/2015
Publicação automática da admissibilidade da fase nacional depositado via PCT . Tratado de cooperação em matéria de Patentes, conforme Instrução Normativa nº 02, de 06/06/2017 publicada na RPI nº 2422, de 06/06/2017.

---

(21) BR 11 2016 001817-6 A2

Código 1.3 - Notificação - Fase Nacional - PCT
(22) 04/08/2014
(30) 22/08/2013 JP 2013-171932
(51) C22C 38/00 (2006.01), C21D 8/02 (2006.01), C22C 38/14 (2006.01), C22C 38/58 (2006.01)
(54) PLACA ESPESSA DE AÇO E MÉTODO PARA FABRICAR A MESMA
(71) JFE STEEL CORPORATION (JP)
(72) YOSHIAKI MURAKAMI, KAZUKUNI HASE, RYO ARAO, SHIGERU ENDO
(85) 27/01/2016
(86) PCT JP2014/004055 de 04/08/2014
(87) WO 2015/025486 de 26/02/2015
Publicação automática da admissibilidade da fase nacional depositado via PCT . Tratado de cooperação em matéria de Patentes, conforme Instrução Normativa nº 02, de 06/06/2017 publicada na RPI nº 2422, de 06/06/2017.

---

(21) BR 11 2016 001818-4 A2

Código 1.3 - Notificação - Fase Nacional - PCT
(22) 28/07/2014
(30) 29/07/2013 GB 1313515.7
(51) B01L 3/00 (2006.01)
(54) CARTUCHO FLUÍDICO E MÉTODO PARA PROCESSAMENTO DE AMOSTRA LÍQUIDA
(71) ATLAS GENETICS LIMITED (GB)
(72) JAY KENDALL TAYLOR, BEN ARLETT
(85) 27/01/2016
(86) PCT GB2014/052306 de 28/07/2014
(87) WO 2015/015179 de 05/02/2015
Publicação automática da admissibilidade da fase nacional depositado via PCT . Tratado de cooperação em matéria de Patentes, conforme Instrução Normativa nº 02, de 06/06/2017 publicada na RPI nº 2422, de 06/06/2017.

---

(21) BR 11 2016 001819-2 A2

Código 1.3 - Notificação - Fase Nacional - PCT
(22) 11/09/2014
(30) 11/09/2013 US 61/876,573
(51) B65D 47/08 (2006.01), B65D 43/24 (2006.01)
(54) EMBALAGEM DE PRODUTO CONSUMÍVEL COM TAMPA ARTICULADA
(71) INTERCONTINENTAL GREAT BRANDS LLC (US)

(72) RAFAEL QUINONES, RAFAEL QUINONES, SALINA FUNG, SALINA FUNG, KERRI KIM CLARK, KERRI KIM CLARK, PETER PISCOPO, PETER PISCOPO, TIMOTHY CHARLES DZURIK, TIMOTHY CHARLES DZURIK, ALEX SANDOR SZEKELY, ALEX SANDOR SZEKELY
(85) 27/01/2016
(86) PCT US2014/055187 de 11/09/2014
(87) WO 2015/038769 de 19/03/2015
Publicação automática da admissibilidade da fase nacional depositado via PCT . Tratado de cooperação em matéria de Patentes, conforme Instrução Normativa nº 02, de 06/06/2017 publicada na RPI nº 2422, de 06/06/2017.

---

(21) BR 11 2016 001822-2 A2

Código 1.3 - Notificação - Fase Nacional - PCT
(22) 25/07/2014
(30) 02/08/2013 FR PCT/FR2013/051874
(51) A61K 9/20 (2006.01), A61K 31/435 (2006.01), A61K 31/60 (2006.01), A61K 31/621 (2006.01)
(54) COMPRIMIDO FARMACÊUTICO COMPREENDENDO ÁCIDO ACETILSALICÍLICO E CLOPIDOGREL
(71) SANOFI (FR)
(72) JEAN-FRANÇOIS BRENNE, FRÉDÉRIQUE CALLIGARIS, GEORGES DASTE, JULIE EDELINE-BERLEMONT, NICOLAS FONTAINE
(85) 27/01/2016
(86) PCT EP2014/066110 de 25/07/2014
(87) WO 2015/014766 de 05/02/2015
Publicação automática da admissibilidade da fase nacional depositado via PCT . Tratado de cooperação em matéria de Patentes, conforme Instrução Normativa nº 02, de 06/06/2017 publicada na RPI nº 2422, de 06/06/2017.

---

(21) BR 11 2016 001827-3 A2

Código 1.3 - Notificação - Fase Nacional - PCT
(22) 18/07/2014
(30) 01/08/2013 DE 10 2013 108 283.1
(51) B60C 23/06 (2006.01)
(54) PROCESSO E SISTEMA PARA A DETERMINAR UMA RELAÇÃO DE PRESSÃO ENTRE UMA PRESSÃO DE PNEU TEÓRICA E UMA PRESSÃO DE PNEU ATUAL PARA UM PNEU DE UM VEÍCULO
(71) SCANIA CV AB (SE)
(72) SIMON STEINMEYER, MARC-MICHAEL MEINECKE, PÄR DEGERMAN, CARSTEN DEEG
(85) 27/01/2016
(86) PCT EP2014/065476 de 18/07/2014
(87) WO 2015/014635 de 05/02/2015
Publicação automática da admissibilidade da fase nacional depositado via PCT . Tratado de cooperação em matéria de Patentes, conforme Instrução

Normativa nº 02, de 06/06/2017 publicada na RPI nº 2422, de 06/06/2017.

---

(21) BR 11 2016 001828-1 A2

Código 1.3 - Notificação - Fase Nacional - PCT
(22) 01/08/2013
(51) A61K 8/34 (2006.01), A61K 8/41 (2006.01), A61K 8/73 (2006.01), A61K 8/898 (2006.01), A61Q 5/12 (2006.01)
(54) COMPOSIÇÃO COMPREENDENDO UM AMINOSSILICONE, UM SURFATANTE CATIÔNICO E UM POLÍMERO ASSOCIATIVO CATIÔNICO
(71) L'OREAL (FR)
(72) PEDRO APRIGLIANO FERNANDES, FABIANA PINHO
(85) 27/01/2016
(86) PCT BR2013/000298 de 01/08/2013
(87) WO 2015/013780 de 05/02/2015
Publicação automática da admissibilidade da fase nacional depositado via PCT . Tratado de cooperação em matéria de Patentes, conforme Instrução Normativa nº 02, de 06/06/2017 publicada na RPI nº 2422, de 06/06/2017.

---

(21) BR 11 2016 001831-1 A2

Código 1.3 - Notificação - Fase Nacional - PCT
(22) 08/07/2014
(30) 29/07/2013 DE 10 2013 108 063.4
(51) B65D 5/46 (2006.01), B65D 5/48 (2006.01), B65D 5/52 (2006.01), B65D 71/58 (2006.01)
(54) MOLDE E MÉTODO PARA PRODUZIR UMA EMBALAGEM EXTERNA E SISTEMA DE EMPACOTAMENTO
(71) SIG TECHNOLOGY AG (CH)
(72) MICHAEL HANKE
(85) 27/01/2016
(86) PCT EP2014/064591 de 08/07/2014
(87) WO 2015/014580 de 05/02/2015
Publicação automática da admissibilidade da fase nacional depositado via PCT . Tratado de cooperação em matéria de Patentes, conforme Instrução Normativa nº 02, de 06/06/2017 publicada na RPI nº 2422, de 06/06/2017.

---

(21) BR 11 2016 001833-8 A2

Código 1.3 - Notificação - Fase Nacional - PCT
(22) 17/07/2014
(30) 31/07/2013 EP 13178700.4
(51) G06F 19/00 (2011.01)
(54) SISTEMA DE APOIO À DECISÃO DE SERVIÇOS DE SAÚDE PARA FORNECER UM CONJUNTO DE PARÂMETROS DE PACIENTE PARA ADAPTAR O TRATAMENTO DO PACIENTE, SISTEMA TRATAMENTO DE PACIENTE, MÉTODO DE APOIO À DECISÃO DE CUIDADO COM A SAÚDE, E, MÍDIA DE ARMAZENAMENTO NÃO TRANSITÓRIO LEGÍVEL POR COMPUTADOR
(71) KONINKLIJKE PHILIPS N.V. (NL)

(72) GIJS GELEIJNSE, MICHAEL CHUN-CHIEH LEE, JAN JOHANNES GERARDUS DE VRIES, ELKE MARIEKE LAMBERT DAEMEN, ROEL PETER GEERT CUPPEN
(85) 27/01/2016
(86) PCT EP2014/065321 de 17/07/2014
(87) WO 2015/014622 de 05/02/2015
Publicação automática da admissibilidade da fase nacional depositado via PCT . Tratado de cooperação em matéria de Patentes, conforme Instrução Normativa nº 02, de 06/06/2017 publicada na RPI nº 2422, de 06/06/2017.

---

(21) BR 11 2016 001834-6 A2

Código 1.3 - Notificação - Fase Nacional - PCT
(22) 28/07/2014
(30) 29/07/2013 US 13/953,474
(51) C08L 83/04 (2006.01), C08L 83/14 (2006.01), C08L 23/00 (2006.01), C09J 7/02 (2006.01)
(54) FILMES REMOVÍVEIS ATRAVÉS DE PROCESSOS DE EXTRUSÃO SEM SOLVENTE
(71) 3M INNOVATIVE PROPERTIES COMPANY (US)
(72) LARRY D. BOARDMAN, JEFFREY O. EMSLANDER, BRYAN C. FEISEL, DAVID S. HAYS, DAVID J. KINNING, RICHARD L. PELOQUIN, DAVID J. YARUSSO
(85) 27/01/2016
(86) PCT US2014/048366 de 28/07/2014
(87) WO 2015/017309 de 05/02/2015
Publicação automática da admissibilidade da fase nacional depositado via PCT . Tratado de cooperação em matéria de Patentes, conforme Instrução Normativa nº 02, de 06/06/2017 publicada na RPI nº 2422, de 06/06/2017.

---

(21) BR 11 2016 001837-0 A2

Código 1.3 - Notificação - Fase Nacional - PCT
(22) 28/07/2014
(30) 30/07/2013 IT MI2013A001276
(51) C12P 7/62 (2006.01), C08G 63/90 (2006.01)
(54) PROCESSO PARA RECUPERAR E PURIFICAR POLI-HIDROXIALCANOATOS DE UMA CULTURA CELULAR
(71) BIO-ON S.P.A. (IT)
(72) SIMONE BEGOTTI
(85) 27/01/2016
(86) PCT IB2014/063475 de 28/07/2014
(87) WO 2015/015395 de 05/02/2015
Publicação automática da admissibilidade da fase nacional depositado via PCT . Tratado de cooperação em matéria de Patentes, conforme Instrução Normativa nº 02, de 06/06/2017 publicada na RPI nº 2422, de 06/06/2017.

(21) BR 11 2016 001838-9 A2

Código 1.3 - Notificação - Fase Nacional - PCT
(22) 31/07/2014
(30) 02/08/2013 US 13/957.570
(51) H01R 43/055 (2006.01)
(54) MECANISMO DE ALIMENTAÇÃO PARA UMA MÁQUINA DE CRIMPAGEM DE TERMINAIS
(71) TYCO ELECTRONICS CORPORATION (US)
(72) Michael MORRIS, NEIL EDWARD DEMING, AARON SCOTT WILL
(85) 27/01/2016
(86) PCT US2014/049134 de 31/07/2014
(87) WO 2015/017650 de 05/02/2015
Publicação automática da admissibilidade da fase nacional depositado via PCT . Tratado de cooperação em matéria de Patentes, conforme Instrução Normativa nº 02, de 06/06/2017 publicada na RPI nº 2422, de 06/06/2017.

(21) BR 11 2016 001839-7 A2

Código 1.3 - Notificação - Fase Nacional - PCT
(22) 14/07/2014
(30) 29/07/2013 US 13/953,396
(51) A61F 13/56 (2006.01), A61F 13/58 (2006.01), A61F 13/49 (2006.01)
(54) ARTIGO ABSORVENTE COM UM SISTEMA DE FIXAÇÃO COM BAIXA RIGIDEZ
(71) KIMBERLY-CLARK WORLDWIDE, INC. (US)
(72) Catherine Hancock-Cooke, David F. Bishop, Jeffrey A. Debroux, David John Enz, Allana Haessler, Robert Lee Popp, Sara Jane Wille Stabelfeldt, Wendy Lynn Vandyke
(85) 27/01/2016
(86) PCT IB2014/063095 de 14/07/2014
(87) WO 2015/015349 de 05/02/2015
Publicação automática da admissibilidade da fase nacional depositado via PCT . Tratado de cooperação em matéria de Patentes, conforme Instrução Normativa nº 02, de 06/06/2017 publicada na RPI nº 2422, de 06/06/2017.

(21) BR 11 2016 001840-0 A2

Código 1.3 - Notificação - Fase Nacional - PCT
(22) 24/07/2014
(30) 31/07/2013 JP 2013-158735
(51) C01B 5/02 (2006.01), C25B 1/00 (2006.01), B01D 59/40 (2006.01), G01N 1/40 (2006.01)
(54) MÉTODO DE ENRIQUECIMENTO ELETROLÍTICO PARA ÁGUA PESADA
(71) INDUSTRIE DE NORA S.P.A. (IT)
(72) AKIYOSHI MANABE, YOSHINORI NISHIKI, AKIRA KUNIMATSU
(85) 27/01/2016
(86) PCT EP2014/065948 de 24/07/2014

(87) WO 2015/014716 de 05/02/2015
Publicação automática da admissibilidade da fase nacional depositado via PCT . Tratado de cooperação em matéria de Patentes, conforme Instrução Normativa nº 02, de 06/06/2017 publicada na RPI nº 2422, de 06/06/2017.

---

(21) BR 11 2016 001841-9 A2

Código 1.3 - Notificação - Fase Nacional - PCT
(22) 01/08/2014
(30) 01/08/2013 IT BO2013A000432
(51) H02K 3/34 (2006.01), H02K 9/22 (2006.01)
(54) MÁQUINA ELÉTRICA E MÉTODO DE FABRICAÇÃO DE UMA MÁQUINA ELÉTRICA
(71) SPAL AUTOMOTIVE S.R.L. (IT)
(72) PIETRO DE FILIPPIS
(85) 27/01/2016
(86) PCT IB2014/063612 de 01/08/2014
(87) WO 2015/015461 de 05/02/2015
Publicação automática da admissibilidade da fase nacional depositado via PCT . Tratado de cooperação em matéria de Patentes, conforme Instrução Normativa nº 02, de 06/06/2017 publicada na RPI nº 2422, de 06/06/2017.

---

(21) BR 11 2016 001842-7 A2

Código 1.3 - Notificação - Fase Nacional - PCT
(22) 30/07/2013
(51) H04W 4/02 (2009.01), H04W 24/10 (2009.01), H04W 84/12 (2009.01)
(54) MÉTODOS, APARELHOS, E PROGRAMA DE COMPUTADOR
(71) NOKIA TECHNOLOGIES OY (FI)
(72) ALEXANDRE JOSE FIGUEIREDO LOUREIRO, FUAD MOUSSE ABINADER JR., RAFHAEL AMORIM, GRAHAM ROWSE
(85) 27/01/2016
(86) PCT FI2013/050779 de 30/07/2013
(87) WO 2015/015044 de 05/02/2015
Publicação automática da admissibilidade da fase nacional depositado via PCT . Tratado de cooperação em matéria de Patentes, conforme Instrução Normativa nº 02, de 06/06/2017 publicada na RPI nº 2422, de 06/06/2017.

---

(21) BR 11 2016 001843-5 A2

Código 1.3 - Notificação - Fase Nacional - PCT
(22) 15/08/2014
(30) 22/08/2013 DE 10 2013 216 653.2
(51) A61Q 15/00 (2006.01), A61K 8/37 (2006.01), A61K 8/63 (2006.01), A61K 8/92 (2006.01), A61K 8/97 (2006.01)
(54) PREPARAÇÃO COSMÉTICA OU DERMATOLÓGICA DE DESODORANTE E/OU ANTITRANSPIRANTE; USO DE ORIZANOL EM PREPARAÇÕES

DESODORANTES E/OU ANTITRANSPIRANTES; E; USO DE ORIZANOL EM PREPARAÇÕES DESODORANTES E/OU ANTITRANSPIRANTES PARA MELHORAR A ESTABILIDADE DO PERFUME E/OU DA COR DA PREPARAÇÃO EM COMPARAÇÃO COM A ESTABILIDADE SEM ORIZANOL
(71) BEIERSDORF AG (DE)
(72) ILKA OELRICHS
(85) 27/01/2016
(86) PCT EP2014/067462 de 15/08/2014
(87) WO 2015/024868 de 26/02/2015
Publicação automática da admissibilidade da fase nacional depositado via PCT . Tratado de cooperação em matéria de Patentes, conforme Instrução Normativa nº 02, de 06/06/2017 publicada na RPI nº 2422, de 06/06/2017.

---

(21) BR 11 2016 001844-3 A2

Código 1.3 - Notificação - Fase Nacional - PCT
(22) 03/07/2014
(30) 30/07/2013 EP 13178449.8
(51) F21K 99/00 (2010.01), F21V 23/00 (2006.01), F21Y 101/02 (2006.01)
(54) DISPOSITIVO DE ILUMINAÇÃO, E, LUMINÁRIA
(71) KONINKLIJKE PHILIPS N.V. (NL)
(72) YACOUBA LOUH, ROGER DENKER, MARCEL DE JONG, NICO VAN DIJK, JACO VAN DER MERWE
(85) 27/01/2016
(86) PCT EP2014/064141 de 03/07/2014
(87) WO 2015/014564 de 05/02/2015
Publicação automática da admissibilidade da fase nacional depositado via PCT . Tratado de cooperação em matéria de Patentes, conforme Instrução Normativa nº 02, de 06/06/2017 publicada na RPI nº 2422, de 06/06/2017.

---

(21) BR 11 2016 001845-1 A2

Código 1.3 - Notificação - Fase Nacional - PCT
(22) 30/07/2014
(30) 31/07/2013 EP 13178749.1
(51) G06T 11/00 (2006.01)
(54) APARELHO PARA RECONSTRUÇÃO DE IMAGEM DE TOMOGRAFIA COMPUTADORIZADA DE UM OBJETO, MÉTODO PARA PROCESSAMENTO DE IMAGENS, ELEMENTO DE PROGRAMA DE COMPUTADOR PARA CONTROLAR UM APARELHO, E MÍDIA LEGÍVEL POR COMPUTADOR
(71) KONINKLIJKE PHILIPS N.V. (NL)
(72) MICHAEL GRASS, THOMAS KOEHLER
(85) 27/01/2016
(86) PCT EP2014/066323 de 30/07/2014
(87) WO 2015/014867 de 05/02/2015
Publicação automática da admissibilidade da fase nacional depositado via PCT . Tratado de cooperação em matéria de Patentes, conforme Instrução

Normativa nº 02, de 06/06/2017 publicada na RPI nº 2422, de 06/06/2017.

---

(21) BR 11 2016 001846-0 A2

Código 1.3 - Notificação - Fase Nacional - PCT
(22) 03/09/2014
(30) 12/09/2013 IT PN2013A000053
(51) B65B 43/26 (2006.01)
(54) APARELHO PARA ABRIR AUTOMATICAMENTE ENGRADADOS DE DIFERENTES DIMENSÕES
(71) UNITEC S.p.A. (IT)
(72) LUCA BENEDETTI
(85) 27/01/2016
(86) PCT IB2014/064213 de 03/09/2014
(87) WO 2015/036896 de 19/03/2015
Publicação automática da admissibilidade da fase nacional depositado via PCT . Tratado de cooperação em matéria de Patentes, conforme Instrução Normativa nº 02, de 06/06/2017 publicada na RPI nº 2422, de 06/06/2017.

---

(21) BR 11 2016 001847-8 A2

Código 1.3 - Notificação - Fase Nacional - PCT
(22) 09/07/2014
(30) 30/07/2013 EP 13178533.9
(51) H05B 33/08 (2006.01)
(54) LÂMPADA DE LED DE REPOSIÇÃO E DISPOSIÇÃO DE ILUMINAÇÃO
(71) KONINKLIJKE PHILIPS N.V. (NL)
(72) HAIMIN TAO, ROBERTUS LEONARDUS TOUSAIN, SHREK WANG, JIANHONG KONG, TIAN XIANG WEN
(85) 27/01/2016
(86) PCT EP2014/064696 de 09/07/2014
(87) WO 2015/014584 de 05/02/2015
Publicação automática da admissibilidade da fase nacional depositado via PCT . Tratado de cooperação em matéria de Patentes, conforme Instrução Normativa nº 02, de 06/06/2017 publicada na RPI nº 2422, de 06/06/2017.

---

(21) BR 11 2016 001848-6 A2

Código 1.3 - Notificação - Fase Nacional - PCT
(22) 21/07/2014
(30) 30/07/2013 EP 13178576.8
(51) A61M 1/06 (2006.01), F04B 23/02 (2006.01), F04B 37/14 (2006.01), F04B 1/02 (2006.01)
(54) APARELHO PARA EVACUAR UM SISTEMA, DISPOSITIVO DE BOMBA PARA MAMA, E, MÉTODO PARA CONTROLAR UM DISPOSITIVO DE BOMBA PARA MAMA
(71) KONINKLIJKE PHILIPS N.V. (NL)

(72) ARNOLD AALDERS
(85) 27/01/2016
(86) PCT EP2014/065574 de 21/07/2014
(87) WO 2015/014643 de 05/02/2015
Publicação automática da admissibilidade da fase nacional depositado via PCT . Tratado de cooperação em matéria de Patentes, conforme Instrução Normativa nº 02, de 06/06/2017 publicada na RPI nº 2422, de 06/06/2017.

---

(21) BR 11 2016 001850-8 A2

Código 1.3 - Notificação - Fase Nacional - PCT
(22) 25/09/2015
(30) 20/04/2015 CN 201510188562.8
(51) H04W 48/10 (2009.01)
(54) MÉTODO E DISPOSITIVO PARA CONTROLAR ACESSO
(71) XIAOMI INC. (CN)
(72) DEGUO MENG, JIA LIU, ENXING HOU
(85) 27/01/2016
(86) PCT CN2015/090652 de 25/09/2015
(87) WO 2016/169209 de 27/10/2016
Publicação automática da admissibilidade da fase nacional depositado via PCT . Tratado de cooperação em matéria de Patentes, conforme Instrução Normativa nº 02, de 06/06/2017 publicada na RPI nº 2422, de 06/06/2017.

---

(21) BR 11 2016 001851-6 A2

Código 1.3 - Notificação - Fase Nacional - PCT
(22) 29/07/2014
(30) 31/07/2013 US 13/955,392
(51) A61F 13/512 (2006.01), A61F 13/45 (2006.01), A61L 15/42 (2006.01), A61L 15/48 (2006.01)
(54) MATERIAL ONDULADO TRIDIMENSIONAL COM ABERTURAS TRATADO
(71) KIMBERLY-CLARK WORLDWIDE, INC. (US)
(72) Virginia Lee Day, Frank Paul Abuto, Donald Eugene Waldroup
(85) 27/01/2016
(86) PCT IB2014/063516 de 29/07/2014
(87) WO 2015/015418 de 05/02/2015
Publicação automática da admissibilidade da fase nacional depositado via PCT . Tratado de cooperação em matéria de Patentes, conforme Instrução Normativa nº 02, de 06/06/2017 publicada na RPI nº 2422, de 06/06/2017.

---

(21) BR 11 2016 001852-4 A2

Código 1.3 - Notificação - Fase Nacional - PCT
(22) 24/09/2015
(30) 03/06/2015 CN 201510301029.8
(51) G06K 9/00 (2006.01)

(54) TERMINAL PARA RECONHECER IMPRESSÃO DIGITAL
(71) XIAOMI INC. (CN)
(72) ZHONGSHENG JIANG, GUOSHENG LI, ANYU LIU
(85) 27/01/2016
(86) PCT CN2015/090559 de 24/09/2015
(87) WO 2016/192257 de 08/12/2016
Publicação automática da admissibilidade da fase nacional depositado via PCT . Tratado de cooperação em matéria de Patentes, conforme Instrução Normativa nº 02, de 06/06/2017 publicada na RPI nº 2422, de 06/06/2017.

---

(21) BR 11 2016 001853-2 A2

Código 1.3 - Notificação - Fase Nacional - PCT
(22) 29/07/2014
(30) 29/07/2013 FR 1357461
(51) F21V 5/04 (2006.01), G02B 6/42 (2006.01), G02B 19/00 (2006.01)
(54) SISTEMA OPTOMECÂNICO DE INJEÇÃO DE LUZ, ACOPLADOR ÓPTICO DO DITO SISTEMA, DISPOSITIVO ILUMINADOR COM O DITO SISTEMA
(71) SAINT-GOBAIN ADFORS (FR) , SAINT-GOBAIN PLACO (FR)
(72) PIERRICK GUISET, MAUD SARRANT-FORESTI, CÉDRIC BROCHIER, DELPHINE CHEVALIER
(85) 27/01/2016
(86) PCT FR2014/051959 de 29/07/2014
(87) WO 2015/015110 de 05/02/2015
Publicação automática da admissibilidade da fase nacional depositado via PCT . Tratado de cooperação em matéria de Patentes, conforme Instrução Normativa nº 02, de 06/06/2017 publicada na RPI nº 2422, de 06/06/2017.

---

(21) BR 11 2016 001854-0 A2

Código 1.3 - Notificação - Fase Nacional - PCT
(22) 29/07/2014
(30) 31/07/2013 US 61/860,630; 25/06/2014 US 14/315,095
(51) C08J 5/18 (2006.01), C08J 3/20 (2006.01), C08L 23/00 (2006.01), C08L 101/00 (2006.01), B29B 11/10 (2006.01), B29B 7/00 (2006.01), B29D 7/01 (2006.01)
(54) PELÍCULAS DE POLÍMERO SUSTENTÁVEIS
(71) KIMBERLY-CLARK WORLDWIDE, INC. (US)
(72) James H. Wang, Brent Merrik Thompson, Gregory James Wideman
(85) 27/01/2016
(86) PCT IB2014/063528 de 29/07/2014
(87) WO 2015/015427 de 05/02/2015
Publicação automática da admissibilidade da fase nacional depositado via PCT . Tratado de cooperação em matéria de Patentes, conforme Instrução Normativa nº 02, de 06/06/2017 publicada na RPI nº 2422, de 06/06/2017.

(21) BR 11 2016 001858-3 A2

Código 1.3 - Notificação - Fase Nacional - PCT
(22) 25/07/2014
(30) 30/07/2013 US 61/859,836
(51) F04B 1/26 (2006.01), F04B 49/06 (2006.01)
(54) REDUÇÃO DE SOBREIMPULSO EM CONTROLES DE BOMBA
(71) PARKER HANNIFIN CORPORATION (US)
(72) HAO ZHANG, LIN WANG, ZHESHENG JIANG, KYLE MERRILL
(85) 27/01/2016
(86) PCT US2014/048132 de 25/07/2014
(87) WO 2015/017263 de 05/02/2015
Publicação automática da admissibilidade da fase nacional depositado via PCT . Tratado de cooperação em matéria de Patentes, conforme Instrução Normativa nº 02, de 06/06/2017 publicada na RPI nº 2422, de 06/06/2017.

(21) BR 11 2016 001860-5 A2

Código 1.3 - Notificação - Fase Nacional - PCT
(22) 04/07/2014
(30) 30/07/2013 GB 1313612.2
(51) F15B 13/043 (2006.01)
(54) MELHORIAS EM SERVOVÁLVULAS HIDRÁULICAS
(71) MOOG CONTROLS LIMITED (GB)
(72) MICHAEL BAKER
(85) 27/01/2016
(86) PCT GB2014/052038 de 04/07/2014
(87) WO 2015/015155 de 05/02/2015
Publicação automática da admissibilidade da fase nacional depositado via PCT . Tratado de cooperação em matéria de Patentes, conforme Instrução Normativa nº 02, de 06/06/2017 publicada na RPI nº 2422, de 06/06/2017.

(21) BR 11 2016 001862-1 A2

Código 1.3 - Notificação - Fase Nacional - PCT
(22) 21/04/2014
(30) 31/07/2013 KR 10-2013-0091243; 18/04/2014 KR 10-2014-0046679
(51) F16H 7/04 (2006.01), F16H 7/08 (2006.01), F16H 55/36 (2006.01), F16D 41/06 (2006.01), F03B 13/16 (2006.01)
(54) “DISPOSITIVO DE CONVERSÃO DE ENERGIA”
(71) INGINE, INC. (KR)
(72) YONGJUN SUNG, JUNGHEE KIM, DONGGEON LEE
(85) 27/01/2016
(86) PCT KR2014/003465 de 21/04/2014
(87) WO 2015/016457 de 05/02/2015
Publicação automática da admissibilidade da fase nacional depositado via PCT . Tratado de cooperação em matéria de Patentes, conforme Instrução

Normativa nº 02, de 06/06/2017 publicada na RPI nº 2422, de 06/06/2017.

---

(21) BR 11 2016 001863-0 A2

Código 1.3 - Notificação - Fase Nacional - PCT
(22) 31/07/2013
(51) B62J 23/00 (2006.01)
(54) CONSTRUÇÃO DE COBERTURA DE CHASSI DE MOTOCICLETA
(71) HONDA MOTOR CO., LTD. (JP)
(72) AKIKO ISHIKAWA, TARO NISHIMOTO, KAZUNORI YOSHIMURA, AYUMU TSUJI
(85) 28/01/2016
(86) PCT JP2013/070818 de 31/07/2013
(87) WO 2015/015610 de 05/02/2015
Publicação automática da admissibilidade da fase nacional depositado via PCT . Tratado de cooperação em matéria de Patentes, conforme Instrução Normativa nº 02, de 06/06/2017 publicada na RPI nº 2422, de 06/06/2017.

---

(21) BR 11 2016 001864-8 A2

Código 1.3 - Notificação - Fase Nacional - PCT
(22) 30/07/2014
(30) 01/08/2013 JP 2013-160799; 12/08/2013 JP 2013-167905; 28/04/2014 JP 2014-092911
(51) C25D 13/20 (2006.01), C23C 22/34 (2006.01), C25D 13/06 (2006.01)
(54) MÉTODO PARA FORMAÇÃO DE PELÍCULA DE REVESTIMENTO DE MULTICAMADAS
(71) KANSAI PAINT CO., LTD. (JP)
(72) YUKIHIRO NEMOTO
(85) 28/01/2016
(86) PCT JP2014/070098 de 30/07/2014
(87) WO 2015/016273 de 05/02/2015
Publicação automática da admissibilidade da fase nacional depositado via PCT . Tratado de cooperação em matéria de Patentes, conforme Instrução Normativa nº 02, de 06/06/2017 publicada na RPI nº 2422, de 06/06/2017.

---

(21) BR 11 2016 001865-6 A2

Código 1.3 - Notificação - Fase Nacional - PCT
(22) 29/07/2014
(30) 06/08/2013 FR 13 57830
(51) B62K 25/08 (2006.01), F16F 9/00 (2006.01), F16F 9/32 (2006.01), B62K 25/04 (2006.01)
(54) DISPOSITIVO DE SUSPENSÃO TELESCÓPICA ENCAIXADO EM UM SISTEMA DE RASTREAMENTO DE PRÉ-TENSÃO
(71) DECATHLON (FR)
(72) Rémi Lozac'H, Sylvain Giovannetti, Antoine Biloe
(85) 28/01/2016
(86) PCT FR2014/051966 de 29/07/2014
(87) WO 2015/019001 de 12/02/2015

Publicação automática da admissibilidade da fase nacional depositado via PCT . Tratado de cooperação em matéria de Patentes, conforme Instrução Normativa nº 02, de 06/06/2017 publicada na RPI nº 2422, de 06/06/2017.

---

(21) BR 11 2016 001866-4 A2

Código 1.3 - Notificação - Fase Nacional - PCT
(22) 06/08/2013
(51) B62J 1/12 (2006.01)
(54) ESTRUTURA DE DOBRADIÇA DE ASSENTO PARA VEÍCULO DO TIPO DE MONTAR EM SELIM
(71) HONDA MOTOR CO., LTD. (JP)
(72) NAOKI HARA, JUNJI KIKUNO, JUN NAKAJIMA, MAKOTO TAKITANI
(85) 28/01/2016
(86) PCT JP2013/071221 de 06/08/2013
(87) WO 2015/019413 de 12/02/2015
Publicação automática da admissibilidade da fase nacional depositado via PCT . Tratado de cooperação em matéria de Patentes, conforme Instrução Normativa nº 02, de 06/06/2017 publicada na RPI nº 2422, de 06/06/2017.

---

(21) BR 11 2016 001867-2 A2

Código 1.3 - Notificação - Fase Nacional - PCT
(22) 24/07/2014
(30) 31/07/2013 JP 2013-159146
(51) B65B 13/18 (2006.01), B65B 13/04 (2006.01)
(54) DISPOSITIVO DE ENFARDAMENTO DE FOLHA DE PAPEL
(71) GLORY LTD. (JP)
(72) Yoshikazu Mitsusada, Toshihiko Kobayashi, Hitoshi Kobayashi
(85) 28/01/2016
(86) PCT JP2014/003917 de 24/07/2014
(87) WO 2015/015780 de 05/02/2015
Publicação automática da admissibilidade da fase nacional depositado via PCT . Tratado de cooperação em matéria de Patentes, conforme Instrução Normativa nº 02, de 06/06/2017 publicada na RPI nº 2422, de 06/06/2017.

---

(21) BR 11 2016 001868-0 A2

Código 1.3 - Notificação - Fase Nacional - PCT
(22) 24/06/2014
(30) 07/08/2013 JP 2013-164333
(51) H04W 28/16 (2009.01), H04W 92/04 (2009.01), H04W 92/16 (2009.01)
(54) DISPOSITIVO E MÉTODO DE CONTROLE DE COMUNICAÇÃO, E, DISPOSITIVO DE COMUNICAÇÃO
(71) SONY CORPORATION (JP)
(72) Ryota Kimura, Ryo Sawai, Hiromasa Uchiyama, Sho Furuichi
(85) 28/01/2016
(86) PCT JP2014/066745 de 24/06/2014

(87) WO 2015/019728 de 12/02/2015
Publicação automática da admissibilidade da fase nacional depositado via PCT . Tratado de cooperação em matéria de Patentes, conforme Instrução Normativa nº 02, de 06/06/2017 publicada na RPI nº 2422, de 06/06/2017.

---

(21) BR 11 2016 001870-2 A2

Código 1.3 - Notificação - Fase Nacional - PCT
(22) 29/07/2014
(30) 29/07/2013 US 61/859,715; 28/07/2014 US 14/444,704
(51) H04W 76/04 (2009.01), H04W 4/00 (2009.01)
(54) PROJETO MODO CONECTADO COM CONSIDERAÇÕES DE AGRUPAMENTO
(71) QUALCOMM INCORPORATED (US)
(72) HAO XU, WANSHI CHEN, PETER GAAL, TINGFANG JI
(85) 28/01/2016
(86) PCT US2014/048549 de 29/07/2014
(87) WO 2015/017374 de 05/02/2015
Publicação automática da admissibilidade da fase nacional depositado via PCT . Tratado de cooperação em matéria de Patentes, conforme Instrução Normativa nº 02, de 06/06/2017 publicada na RPI nº 2422, de 06/06/2017.

---

(21) BR 11 2016 001872-9 A2

Código 1.3 - Notificação - Fase Nacional - PCT
(22) 03/06/2014
(30) 08/08/2013 JP 2013-165057
(51) G01B 11/26 (2006.01), G01S 7/497 (2006.01), H04N 5/232 (2006.01)
(54) DISPOSITIVO DE INSPEÇÃO DE ÂNGULO DE EIXO GEOMÉTRICO ÓPTICO
(71) HONDA MOTOR CO., LTD. (JP)
(72) AKIRA SAKAMOTO, TATSUYA SAKAI, YOSHITAKA HIRAI, HIROTAKA ITOH, TAKAYUKI OGAWA
(85) 28/01/2016
(86) PCT JP2014/064728 de 03/06/2014
(87) WO 2015/019693 de 12/02/2015
Publicação automática da admissibilidade da fase nacional depositado via PCT . Tratado de cooperação em matéria de Patentes, conforme Instrução Normativa nº 02, de 06/06/2017 publicada na RPI nº 2422, de 06/06/2017.

---

(21) BR 11 2016 001873-7 A2

Código 1.3 - Notificação - Fase Nacional - PCT
(22) 31/07/2014
(30) 01/08/2013 US 61/861,106
(51) B65D 75/00 (2006.01), B65D 81/05 (2006.01)
(54) RECIPIENTES FLEXÍVEIS TENDO JUNTAS APRIMORADAS E MÉTODOS PARA A PRODUÇÃO DAS MESMAS

(71) The Procter & Gamble Company (US)
(72) SCOTT KENDYL STANLEY, CHARLES JOHN BERG JR., KENNETH STEPHEN MCGUIRE, LEE MATHEW ARENT, BENJAMIN JACOB CLARE, MARC RICHARD BOURGEOIS, TADAYOSHI ISHIHARA, JOSEPH CRAIG LESTER, ANDREW PAUL RAPACH
(85) 28/01/2016
(86) PCT US2014/049056 de 31/07/2014
(87) WO 2015/017620 de 05/02/2015
Publicação automática da admissibilidade da fase nacional depositado via PCT . Tratado de cooperação em matéria de Patentes, conforme Instrução Normativa nº 02, de 06/06/2017 publicada na RPI nº 2422, de 06/06/2017.

---

(21) BR 11 2016 001874-5 A2

Código 1.3 - Notificação - Fase Nacional - PCT
(22) 31/07/2014
(30) 01/08/2013 US 61/861,100
(51) B65D 75/00 (2006.01)
(54) RECIPIENTES FLEXÍVEIS DESCARTÁVEIS POSSUINDO ELEMENTOS DE SUPERFÍCIE
(71) The Procter & Gamble Company (US)
(72) SCOTT KENDYL STANLEY, KARL WILLIAM VANDERBEEK, KENNETH STEPHEN MCGUIRE, LEE MATHEW ARENT, ANDREW PAUL RAPACH, JUN YOU
(85) 28/01/2016
(86) PCT US2014/049055 de 31/07/2014
(87) WO 2015/017619 de 05/02/2015
Publicação automática da admissibilidade da fase nacional depositado via PCT . Tratado de cooperação em matéria de Patentes, conforme Instrução Normativa nº 02, de 06/06/2017 publicada na RPI nº 2422, de 06/06/2017.

---

(21) BR 11 2016 001876-1 A2

Código 1.3 - Notificação - Fase Nacional - PCT
(22) 28/07/2014
(30) 30/07/2013 KR 10-2013-0090493; 24/07/2014 KR 10-2014-0093765
(51) C07F 5/02 (2006.01), A61K 31/69 (2006.01), A61P 31/00 (2006.01)
(54) COMPOSTO DE BENZOXABOROL TRICÍCLICO, MÉTODO DE PREPARAÇÃO E USO DO MESMO
(71) DONG-A ST CO., LTD. (KR)
(72) SOON-HOE KIM, WEON-BIN IM, SEUNG-BUM HA, JUNG-SANG PARK, MI-YEON KIM, SUNG-HAK CHOI, HYUN-JUNG SUNG
(85) 28/01/2016
(86) PCT KR2014/006894 de 28/07/2014
(87) WO 2015/016558 de 05/02/2015
Publicação automática da admissibilidade da fase nacional depositado via

PCT . Tratado de cooperação em matéria de Patentes, conforme Instrução Normativa nº 02, de 06/06/2017 publicada na RPI nº 2422, de 06/06/2017.

---

(21) BR 11 2016 001878-8 A2

Código 1.3 - Notificação - Fase Nacional - PCT
(22) 08/07/2014
(30) 01/08/2013 DE 10 2013 012 886.2; 21/12/2013 DE 10 2013 022 100.5
(51) G06F 3/044 (2006.01), H03K 17/96 (2006.01)
(54) DISPOSITIVO DE ENTRADA SENSÍVEL AO CONTATO E/OU A APROXIMAÇÃO
(71) DIEHL AKO STIFTUNG & CO. KG (DE)
(72) UWE HEIMANN, MICHAEL PRINZ
(85) 28/01/2016
(86) PCT EP2014/001870 de 08/07/2014
(87) WO 2015/014436 de 05/02/2015
Publicação automática da admissibilidade da fase nacional depositado via PCT . Tratado de cooperação em matéria de Patentes, conforme Instrução Normativa nº 02, de 06/06/2017 publicada na RPI nº 2422, de 06/06/2017.

---

(21) BR 11 2016 001880-0 A2

Código 1.3 - Notificação - Fase Nacional - PCT
(22) 17/07/2014
(30) 16/08/2013 CN PCT/CN2013/081607; 17/09/2013 EP 13184665.1
(51) A61Q 11/00 (2006.01), A61Q 11/02 (2006.01), A61K 8/27 (2006.01), A61K 8/24 (2006.01)
(54) COMPOSIÇÃO PARA CUIDADOS ORAIS E MÉTODO PARA APRIMORAR A HIGIENE ORAL
(71) UNILEVER NV (NL)
(72) YAN DENG, WENTAO HOU, XUE JIANG, XIAOKE LI, RENJIANG LIU
(85) 28/01/2016
(86) PCT EP2014/065394 de 17/07/2014
(87) WO 2015/022141 de 19/02/2015
Publicação automática da admissibilidade da fase nacional depositado via PCT . Tratado de cooperação em matéria de Patentes, conforme Instrução Normativa nº 02, de 06/06/2017 publicada na RPI nº 2422, de 06/06/2017.

---

(21) BR 11 2016 001881-8 A2

Código 1.3 - Notificação - Fase Nacional - PCT
(22) 29/07/2014
(30) 02/08/2013 EP 13179059.4
(51) A01C 11/02 (2006.01)
(54) APARELHO PARA PLANTIO E TRATAMENTO DE MUDAS DE UMA PLANTA AGRÍCOLA E USO DE APARELHO
(71) BASF SE (DE)
(72) ANTONIO CESAR AZENHA, NILTON DEGASPARI, CASSIO DA SILVA CARDOSO TEIXEIRA

(85) 28/01/2016
(86) PCT EP2014/066281 de 29/07/2014
(87) WO 2015/014842 de 05/02/2015
Publicação automática da admissibilidade da fase nacional depositado via PCT . Tratado de cooperação em matéria de Patentes, conforme Instrução Normativa nº 02, de 06/06/2017 publicada na RPI nº 2422, de 06/06/2017.

---

(21) BR 11 2016 001884-2 A2

Código 1.3 - Notificação - Fase Nacional - PCT
(22) 20/08/2013
(51) A61K 8/37 (2006.01), A61K 8/41 (2006.01), A61Q 5/02 (2006.01), A61Q 5/12 (2006.01), A61K 8/898 (2006.01)
(54) PROCESSO PARA TRATAMENTO COSMÉTICO, KIT E COMPOSIÇÃO COSMÉTICA
(71) L'OREAL (FR)
(72) PEDRO M. APRIGLIANO FERNANDES, CARLOS CONTRERAS GRANADOS
(85) 28/01/2016
(86) PCT BR2013/000313 de 20/08/2013
(87) WO 2015/024078 de 26/02/2015
Publicação automática da admissibilidade da fase nacional depositado via PCT . Tratado de cooperação em matéria de Patentes, conforme Instrução Normativa nº 02, de 06/06/2017 publicada na RPI nº 2422, de 06/06/2017.

---

(21) BR 11 2016 001885-0 A2

Código 1.3 - Notificação - Fase Nacional - PCT
(22) 28/07/2014
(30) 02/08/2013 EP 13179072.7
(51) H01S 5/42 (2006.01), G01B 11/24 (2006.01)
(54) DISPOSITIVO A LASER, DISPOSITIVO DE SENSOR, SISTEMA ÓPTICO DE DETECÇÃO, E, MÉTODO PARA DETERMINAR UM FORMATO DE UM OBJETO
(71) KONINKLIJKE PHILIPS N.V. (NL)
(72) ULRICH WEICHMANN, MARK CARPAIJ
(85) 28/01/2016
(86) PCT EP2014/066185 de 28/07/2014
(87) WO 2015/014797 de 05/02/2015
Publicação automática da admissibilidade da fase nacional depositado via PCT . Tratado de cooperação em matéria de Patentes, conforme Instrução Normativa nº 02, de 06/06/2017 publicada na RPI nº 2422, de 06/06/2017.

---

(21) BR 11 2016 001893-1 A2

Código 1.3 - Notificação - Fase Nacional - PCT
(22) 04/08/2014
(30) 05/08/2013 FR 13 57763

(51) C01B 39/02 (2006.01)
(54) MATERIAL ZEOLÍTICO À BASE DE ZEÓLITO MESOPOROSO
(71) CECA S.A. (FR)
(72) LUDIVINE BOUVIER, CÉCILE LUTZ, QUITTERIE PERSILLON, SERGE NICOLAS, YVAN LECOMTE
(85) 28/01/2016
(86) PCT FR2014/052029 de 04/08/2014
(87) WO 2015/019014 de 12/02/2015
Publicação automática da admissibilidade da fase nacional depositado via PCT . Tratado de cooperação em matéria de Patentes, conforme Instrução Normativa nº 02, de 06/06/2017 publicada na RPI nº 2422, de 06/06/2017.

---

(21) BR 11 2016 001895-8 A2

Código 1.3 - Notificação - Fase Nacional - PCT
(22) 08/08/2014
(30) 22/08/2013 EP 13181420.4
(51) A47J 31/06 (2006.01), A47J 31/44 (2006.01)
(54) MÁQUINA PARA O PREPARO DE ALIMENTOS OU BEBIDAS COM UNIDADE DE INFUSÃO REMOVÍVEL
(71) NESTEC S.A. (CH)
(72) YOUCEF AIT BOUZIAD, FABIEN LUDOVIC AGON, ALEXANDRE PERENTES, ALFRED YOAKIM, PHILIPPE DUMUR
(85) 28/01/2016
(86) PCT EP2014/067065 de 08/08/2014
(87) WO 2015/024798 de 26/02/2015
Publicação automática da admissibilidade da fase nacional depositado via PCT . Tratado de cooperação em matéria de Patentes, conforme Instrução Normativa nº 02, de 06/06/2017 publicada na RPI nº 2422, de 06/06/2017.

---

(21) BR 11 2016 001901-6 A2

Código 1.3 - Notificação - Fase Nacional - PCT
(22) 25/07/2014
(30) 01/08/2013 DE 20 2013 006 920.1
(51) B24B 23/04 (2006.01), B27B 19/00 (2006.01), B23D 61/00 (2006.01), B24B 45/00 (2006.01), B23Q 3/12 (2006.01), B27B 5/30 (2006.01)
(54) DISPOSITIVO DE FERRAMENTA
(71) C. & E. FEIN GMBH (DE) , ROBERT BOSCH GMBH (DE)
(72) OLAF KLABUNDE, JÜRGEN BLICKLE, WALTER THOMASCHEWSKI, FABIAN BEK, STEFANO DELFINI, WILLI FELLMANN, BRUNO LÜSCHER, MILAN BOZIC, THOMAS MATHYS, DANIEL GROLIMUND
(85) 28/01/2016
(86) PCT EP2014/002048 de 25/07/2014
(87) WO 2015/014467 de 05/02/2015
Publicação automática da admissibilidade da fase nacional depositado via PCT . Tratado de cooperação em matéria de Patentes, conforme Instrução

Normativa nº 02, de 06/06/2017 publicada na RPI nº 2422, de 06/06/2017.

---

(21) BR 11 2016 001902-4 A2

Código 1.3 - Notificação - Fase Nacional - PCT
(22) 28/07/2014
(30) 29/07/2013 FR 1357449
(51) G06F 17/50 (2006.01)
(54) MÉTODO PARA MODELAR PELO MENOS UMA PORÇÃO DE UMA PÁ DE UM PROPULSOR SEM AERODINÂMICA, MÉTODO PARA FABRICAR UMA PÁ DE UM PROPULSOR SEM AERODINÂMICA, PROPULSOR SEM AERODINÂMICA, PEÇA DE EQUIPAMENTO PARA MODELAR PELO MENOS UMA PORÇÃO DE UMA PÁ DE UM PROPULSOR SEM AERODINÂMICA, PRODUTO DE PROGRAMA DE COMPUTADOR E MEIO DE ARMAZENAMENTO LEGÍVEL POR UMA PEÇA DE EQUIPAMENTO DE COMPUTADOR
(71) SNECMA (FR)
(72) CYRIL VERBRUGGE, JONATHAN VLASTUIN, CLÉMENT DEJEU, ANTHONY LOUET
(85) 28/01/2016
(86) PCT FR2014/051953 de 28/07/2014
(87) WO 2015/015107 de 05/02/2015
Publicação automática da admissibilidade da fase nacional depositado via PCT . Tratado de cooperação em matéria de Patentes, conforme Instrução Normativa nº 02, de 06/06/2017 publicada na RPI nº 2422, de 06/06/2017.

---

(21) BR 11 2016 001904-0 A2

Código 1.3 - Notificação - Fase Nacional - PCT
(22) 19/09/2014
(30) 19/09/2013 US 61/879,933; 18/09/2014 US 14/490,189
(51) E21B 44/00 (2006.01)
(54) MÉTODO PARA DETERMINAR UM VALOR IDEAL PARA UM CONTROLE DE UMA OPERAÇÃO DE PERFURAÇÃO
(71) SAS INSTITUTE INC. (US)
(72) MORAY LAING, DAVID POPE, KEITH R. HOLDAWAY, JAMES DUARTE
(85) 28/01/2016
(86) PCT US2014/056455 de 19/09/2014
(87) WO 2015/042347 de 26/03/2015
Publicação automática da admissibilidade da fase nacional depositado via PCT . Tratado de cooperação em matéria de Patentes, conforme Instrução Normativa nº 02, de 06/06/2017 publicada na RPI nº 2422, de 06/06/2017.

---

(21) BR 11 2016 001905-9 A2

Código 1.3 - Notificação - Fase Nacional - PCT
(22) 25/07/2014
(30) 07/08/2013 IL 227849
(51) A61M 5/162 (2006.01), A61J 1/10 (2006.01), A61M 39/04 (2006.01), A61M

39/10 (2006.01), A61J 1/20 (2006.01)
(54) DISPOSITIVOS DE TRANSFERÊNCIA DE LÍQUIDOS PARA USO COM RECIPIENTES PARA LÍQUIDOS DE INFUSÃO
(71) MEDIMOP MEDICAL PROJECTS LTD. (IL)
(72) NIMROD LEV, NIV BEN SHALOM, HUGH ZACHARY MARKS
(85) 28/01/2016
(86) PCT IL2014/050680 de 25/07/2014
(87) WO 2015/019343 de 12/02/2015
Publicação automática da admissibilidade da fase nacional depositado via PCT . Tratado de cooperação em matéria de Patentes, conforme Instrução Normativa nº 02, de 06/06/2017 publicada na RPI nº 2422, de 06/06/2017.

---

(21) BR 11 2016 001906-7 A2

Código 1.3 - Notificação - Fase Nacional - PCT
(22) 29/07/2014
(30) 31/07/2013 AT GM 249/2013
(51) B66C 23/84 (2006.01)
(54) GUINDASTE
(71) PALFINGER AG (AT)
(72) ECKHARD WIMMER, HANNES STEINDL, JÜRGEN WINKLER, CHRISTOPH RÖCK, WALTER HABERL
(85) 28/01/2016
(86) PCT AT2014/000150 de 29/07/2014
(87) WO 2015/013733 de 05/02/2015
Publicação automática da admissibilidade da fase nacional depositado via PCT . Tratado de cooperação em matéria de Patentes, conforme Instrução Normativa nº 02, de 06/06/2017 publicada na RPI nº 2422, de 06/06/2017.

---

(21) BR 11 2016 001907-5 A2

Código 1.3 - Notificação - Fase Nacional - PCT
(22) 29/07/2014
(30) 31/07/2013 JP 2013-158867
(51) A47G 27/00 (2006.01), A47K 17/00 (2006.01)
(54) FOLHA ANTIDERRAPANTE PARA SER USADA EM MEIO A ÁGUA
(71) 3M INNOVATIVE PROPERTIES COMPANY (US)
(72) MAKOTO SASAKI, HARUNOBU SATO
(85) 28/01/2016
(86) PCT US2014/048544 de 29/07/2014
(87) WO 2015/017371 de 05/02/2015
Publicação automática da admissibilidade da fase nacional depositado via PCT . Tratado de cooperação em matéria de Patentes, conforme Instrução Normativa nº 02, de 06/06/2017 publicada na RPI nº 2422, de 06/06/2017.

---

(21) BR 11 2016 001909-1 A2

Código 1.3 - Notificação - Fase Nacional - PCT
(22) 29/08/2014
(30) 02/09/2013 EP 13182665.3

(51) A24D 3/02 (2006.01)
(54) MÉTODO E APARELHOS PARA FABRICAÇÃO DE MATERIAL PARA REDE FRISADA VARIÁVEL
(71) PHILIP MORRIS PRODUCTS S.A. (CH)
(72) DIEGO FERRAZZIN, DANIELE SANNA, DANIELE GUIDI
(85) 28/01/2016
(86) PCT EP2014/068445 de 29/08/2014
(87) WO 2015/028644 de 05/03/2015
Publicação automática da admissibilidade da fase nacional depositado via PCT . Tratado de cooperação em matéria de Patentes, conforme Instrução Normativa nº 02, de 06/06/2017 publicada na RPI nº 2422, de 06/06/2017.

---

(21) BR 11 2016 001910-5 A2

Código 1.3 - Notificação - Fase Nacional - PCT
(22) 25/07/2014
(30) 29/07/2013 FR 1357487
(51) F01D 9/04 (2006.01), F01D 9/06 (2006.01), F01D 25/16 (2006.01), F01D 25/24 (2006.01)
(54) MÉTODO PARA FABRICAR UM INVÓLUCRO DE MOTOR DE TURBINA, INVÓLUCRO DE MOTOR DE TURBINA E MOTOR DE TURBINA
(71) SNECMA (FR)
(72) MARGAUX JUSTINE EMMA DUBOIS, ERWAN PIERRE ANTOINE PERSE, VALENTINE BADER, JEAN-PIERRE TRZEBSKI
(85) 28/01/2016
(86) PCT FR2014/051935 de 25/07/2014
(87) WO 2015/015101 de 05/02/2015
Publicação automática da admissibilidade da fase nacional depositado via PCT . Tratado de cooperação em matéria de Patentes, conforme Instrução Normativa nº 02, de 06/06/2017 publicada na RPI nº 2422, de 06/06/2017.

---

(21) BR 11 2016 001912-1 A2

Código 1.3 - Notificação - Fase Nacional - PCT
(22) 01/08/2014
(30) 06/08/2013 EP 13179492.7
(51) G05D 16/10 (2006.01), B23K 9/32 (2006.01)
(54) APARELHO PARA REGULAÇÃO DA PRESSÃO DE UM GÁS
(71) AIR PRODUCTS AND CHEMICALS, INC (US)
(72) MARK SHERMAN WILLIAMS, GARETH ROSS PEMBERTON, CSABA ALFOLDI
(85) 28/01/2016
(86) PCT EP2014/066653 de 01/08/2014
(87) WO 2015/018765 de 12/02/2015
Publicação automática da admissibilidade da fase nacional depositado via PCT . Tratado de cooperação em matéria de Patentes, conforme Instrução Normativa nº 02, de 06/06/2017 publicada na RPI nº 2422, de 06/06/2017.

(21) BR 11 2016 001914-8 A2

Código 1.3 - Notificação - Fase Nacional - PCT
(22) 10/07/2014
(30) 08/08/2013 FR 1357891
(51) F16D 13/75 (2006.01), F16D 21/06 (2006.01)
(54) DISPOSITIVO DE EMBREAGEM COM COMPENSAÇÃO DE DESGASTE, NOTADAMENTE PARA VEÍCULO AUTOMÓVEL
(71) VALEO EMBRAYAGES (FR)
(72) HERVÉ MAUREL, GILLES LEBAS, FABIEN LEBEAU, CARSTEN LAURIDSEN
(85) 28/01/2016
(86) PCT FR2014/051773 de 10/07/2014
(87) WO 2015/018997 de 12/02/2015
Publicação automática da admissibilidade da fase nacional depositado via PCT . Tratado de cooperação em matéria de Patentes, conforme Instrução Normativa nº 02, de 06/06/2017 publicada na RPI nº 2422, de 06/06/2017.

(21) BR 11 2016 001917-2 A2

Código 1.3 - Notificação - Fase Nacional - PCT
(22) 28/10/2015
(30) 02/03/2015 CN 201510093411.4
(51) G05B 19/02 (2006.01)
(54) MÉTODOS E APARELHO PARA COMUTAR UM ESTADO, E TERMINAL DE CONTROLE
(71) XIAOMI INC. (CN)
(72) YANG WANG, QIANG FU, ENXING HOU
(85) 28/01/2016
(86) PCT CN2015/093057 de 28/10/2015
(87) WO 2016/138769 de 09/09/2016
Publicação automática da admissibilidade da fase nacional depositado via PCT . Tratado de cooperação em matéria de Patentes, conforme Instrução Normativa nº 02, de 06/06/2017 publicada na RPI nº 2422, de 06/06/2017.

(21) BR 11 2016 001919-9 A2

Código 1.3 - Notificação - Fase Nacional - PCT
(22) 20/08/2013
(51) A61K 8/37 (2006.01), A61K 8/41 (2006.01), A61Q 5/02 (2006.01), A61Q 5/12 (2006.01), A61K 8/898 (2006.01)
(54) COMPOSIÇÃO COSMÉTICA E PROCESSO DE TRATAMENTO COSMÉTICO
(71) L'OREAL (FR)
(72) PEDRO M. APRIGLIANO FERNANDES, CARLOS CONTRERAS GRANADOS
(85) 28/01/2016
(86) PCT BR2013/000314 de 20/08/2013
(87) WO 2015/024079 de 26/02/2015

Publicação automática da admissibilidade da fase nacional depositado via PCT . Tratado de cooperação em matéria de Patentes, conforme Instrução Normativa nº 02, de 06/06/2017 publicada na RPI nº 2422, de 06/06/2017.

---

(21) BR 11 2016 001920-2 A2

Código 1.3 - Notificação - Fase Nacional - PCT
(22) 12/09/2013
(51) G01N 21/17 (2006.01)
(54) ELEMENTO COMPUTACIONAL INTEGRADO VARIÁVEL, SISTEMA DE MEDIÇÃO ÓPTICA PARA MEDIR UMA PROPRIEDADE DE UMA AMOSTRA E MÉTODO PARA MEDIR PROPRIEDADES DE AMOSTRA
(71) HALLIBURTON ENERGY SERVICES, INC (US)
(72) MICHAEL T. PELLETIER, David L. Perkins, LI GAO
(85) 28/01/2016
(86) PCT US2013/059493 de 12/09/2013
(87) WO 2015/038131 de 19/03/2015
Publicação automática da admissibilidade da fase nacional depositado via PCT . Tratado de cooperação em matéria de Patentes, conforme Instrução Normativa nº 02, de 06/06/2017 publicada na RPI nº 2422, de 06/06/2017.

---

(21) BR 11 2016 001922-9 A2

Código 1.3 - Notificação - Fase Nacional - PCT
(22) 29/07/2014
(30) 31/07/2013 EP 13178694.9
(51) C08F 2/32 (2006.01), C08F 20/56 (2006.01)
(54) PROCESSO DE POLIMERIZAÇÃO EM SUSPENSÃO DE FASE REVERSA PARA A FABRICAÇÃO DE GRÂNULOS DE POLÍMEROS, APARELHO ADEQUADO PARA O MESMO, E, GRÂNULOS DE POLÍMEROS
(71) BASF SE (DE)
(72) Pascal Hesse, Aleksandra Jelicic, Gabriela Eugenia Fonseca Zepeda, Robert Haschick, Shankara Narayanan Keelapandal Ramamoorthy, Gareth Ian Naylor, John Scott Barratt, Oliver Soetje, Marcel Lievre, Florian Rainau, Mark Lebkücher
(85) 28/01/2016
(86) PCT EP2014/066252 de 29/07/2014
(87) WO 2015/014825 de 05/02/2015
Publicação automática da admissibilidade da fase nacional depositado via PCT . Tratado de cooperação em matéria de Patentes, conforme Instrução Normativa nº 02, de 06/06/2017 publicada na RPI nº 2422, de 06/06/2017.

---

(21) BR 11 2016 001923-7 A2

Código 1.3 - Notificação - Fase Nacional - PCT
(22) 30/08/2013
(51) G01V 9/00 (2006.01), G06F 19/00 (2011.01), G01V 1/28 (2006.01), G01V 3/38 (2006.01)

(54) MÉTODO IMPLEMENTADO POR COMPUTADOR, MEIO LEGÍVEL POR COMPUTADOR NÃO TRANSITÓRIO E SISTEMA PARA REALIZAR SIMULAÇÕES DE FLUXO DE ÁRVORE DECLASSIFICAÇÃO E REGRESSÃO (CART) PARA UM RESERVATÓRIO
(71) LANDMARK GRAPHICS CORPORATION (US)
(72) JEFFREY MARC YARUS, RAE MOHAN SRIVASTAVA, MARKO MAUCEC
(85) 28/01/2016
(86) PCT US2013/057650 de 30/08/2013
(87) WO 2015/030811 de 05/03/2015
Publicação automática da admissibilidade da fase nacional depositado via PCT . Tratado de cooperação em matéria de Patentes, conforme Instrução Normativa nº 02, de 06/06/2017 publicada na RPI nº 2422, de 06/06/2017.

---

(21) BR 11 2016 001924-5 A2

Código 1.3 - Notificação - Fase Nacional - PCT
(22) 30/07/2014
(30) 30/07/2013 US 61/859,993
(51) B01J 23/44 (2006.01), B01J 23/72 (2006.01), B01J 23/745 (2006.01), B01J 29/85 (2006.01), B01J 35/00 (2006.01), B01J 35/04 (2006.01), B01J 37/02 (2006.01)
(54) ARTIGO DE CATALISADOR, SISTEMA E MÉTODO PARA TRATAR GÁS DE ESCAPE
(71) JOHNSON MATTHEY PUBLIC LIMITED COMPANY (GB)
(72) Joseph Michael Fedeyko, Kevin Doura, Erich Conlan Weigert, Julian Peter Cox, Hai-Ying Chen, Paul Joseph Andersen
(85) 28/01/2016
(86) PCT US2014/048835 de 30/07/2014
(87) WO 2015/017516 de 05/02/2015
Publicação automática da admissibilidade da fase nacional depositado via PCT . Tratado de cooperação em matéria de Patentes, conforme Instrução Normativa nº 02, de 06/06/2017 publicada na RPI nº 2422, de 06/06/2017.

---

(21) BR 11 2016 001925-3 A2

Código 1.3 - Notificação - Fase Nacional - PCT
(22) 29/07/2014
(30) 01/08/2013 GB 1313785.6
(51) B60L 5/00 (2006.01), B60L 11/18 (2006.01)
(54) DISPOSITIVO TRANSPORTADOR, DISPOSITIVO RECEPTOR, E, MÉTODOS PARA FABRICAR UM DISPOSITIVO TRANSPORTADOR E UM DISPOSITIVO RECEPTOR
(71) BOMBARDIER PRIMOVE GMBH (DE)
(72) FEDERICO GARCIA, Anton Geiger, Tobias Leininger, Nestor Martinez Pelaez
(85) 28/01/2016

(86) PCT EP2014/066257 de 29/07/2014
(87) WO 2015/014827 de 05/02/2015
Publicação automática da admissibilidade da fase nacional depositado via PCT . Tratado de cooperação em matéria de Patentes, conforme Instrução Normativa nº 02, de 06/06/2017 publicada na RPI nº 2422, de 06/06/2017.

---

(21) BR 11 2016 001926-1 A2

Código 1.3 - Notificação - Fase Nacional - PCT
(22) 11/11/2013
(30) 30/08/2013 US 61/872,477
(51) E21B 43/16 (2006.01), E21B 43/12 (2006.01)
(54) SISTEMA PARA INJEÇÃO DE ÁGUA ALTERNADA COM GÁS PARA RECUPERAÇÃO DE ÓLEO INTENSIFICADA, MÉTODO DE RECUPERAÇÃO DE ÓLEO INTENSIFICADA UTILIZANDO INJEÇÃO DE ÁGUA ALTERNADA COM GÁS, E, POÇO MECÂNICO
(71) LANDMARK GRAPHICS CORPORATION (US)
(72) Gustavo Carvajal, Michael Konopczynski, Alejando Chacon, Steven Knabe
(85) 28/01/2016
(86) PCT US2013/069490 de 11/11/2013
(87) WO 2015/030846 de 05/03/2015
Publicação automática da admissibilidade da fase nacional depositado via PCT . Tratado de cooperação em matéria de Patentes, conforme Instrução Normativa nº 02, de 06/06/2017 publicada na RPI nº 2422, de 06/06/2017.

---

(21) BR 11 2016 001927-0 A2

Código 1.3 - Notificação - Fase Nacional - PCT
(22) 29/07/2014
(30) 31/07/2013 US 61/860,608; 06/09/2013 GB 1315892.8; 12/09/2013 GB 1316278.9
(51) B01D 53/94 (2006.01)
(54) CATALISADOR DE OXIDAÇÃO PARA TRATAR UM GÁS DE ESCAPE DE UM MOTOR A DIESEL, SISTEMA DE ESCAPE, VEÍCULO, MÉTODO DE PRODUÇÃO DE UM CATALISADOR DE OXIDAÇÃO, E, USO DE UM CATALISADOR DE OXIDAÇÃO
(71) JOHNSON MATTHEY PUBLIC LIMITED COMPANY (GB)
(72) Penelope Markatou, Yaritza Lopez-de Jesus, Wassim Klink, Kieran Cole, Colin Newman, Robert Hanley, Yoshihito Hashimoto, Masahito Shibata
(85) 28/01/2016
(86) PCT GB2014/052313 de 29/07/2014
(87) WO 2015/015182 de 05/02/2015
Publicação automática da admissibilidade da fase nacional depositado via PCT . Tratado de cooperação em matéria de Patentes, conforme Instrução Normativa nº 02, de 06/06/2017 publicada na RPI nº 2422, de 06/06/2017.

(21) BR 11 2016 001928-8 A2

Código 1.3 - Notificação - Fase Nacional - PCT
(22) 09/07/2014
(30) 07/08/2013 EP 13003949.8
(51) C07D 401/14 (2006.01), C07D 401/06 (2006.01), C07D 401/08 (2006.01), C07D 401/12 (2006.01), C07D 211/32 (2006.01), A61K 31/4545 (2006.01), A61P 35/00 (2006.01), A61P 37/00 (2006.01), A61P 25/28 (2006.01), A61P 9/00 (2006.01)
(54) DERIVADOS DE PIPERIDINA UREIA
(71) MERCK PATENT GMBH (DE)
(72) HANS-PETER BUCHSTALLER, DIETER DORSCH
(85) 28/01/2016
(86) PCT EP2014/001882 de 09/07/2014
(87) WO 2015/018475 de 12/02/2015
Publicação automática da admissibilidade da fase nacional depositado via PCT . Tratado de cooperação em matéria de Patentes, conforme Instrução Normativa nº 02, de 06/06/2017 publicada na RPI nº 2422, de 06/06/2017.

(21) BR 11 2016 001929-6 A2

Código 1.3 - Notificação - Fase Nacional - PCT
(22) 22/08/2014
(30) 23/08/2013 DE 10 2013 216 863.2
(51) B29C 70/48 (2006.01), B29C 70/54 (2006.01), B29C 45/14 (2006.01), B29C 33/44 (2006.01)
(54) SISTEMA DE MOLDAGEM E MÉTODO PARA PRODUÇÃO DE COMPONENTES PELO MÉTODO DE RTM
(71) THYSSENKRUPP CARBON COMPONENTS GMBH (DE)
(72) SANDRO MÄKE, JENS WERNER, ANDRÉ BARTSCH, MICHAEL DRESSLER, CHRISTIAN KÖHLER
(85) 28/01/2016
(86) PCT EP2014/067874 de 22/08/2014
(87) WO 2015/025027 de 26/02/2015
Publicação automática da admissibilidade da fase nacional depositado via PCT . Tratado de cooperação em matéria de Patentes, conforme Instrução Normativa nº 02, de 06/06/2017 publicada na RPI nº 2422, de 06/06/2017.

(21) BR 11 2016 001931-8 A2

Código 1.3 - Notificação - Fase Nacional - PCT
(22) 10/09/2014
(30) 26/09/2013 EP 13186257.5
(51) B23K 1/00 (2006.01), B23K 1/19 (2006.01), B23K 1/20 (2006.01), B23K 20/02 (2006.01), B23K 20/16 (2006.01), F28F 3/02 (2006.01), F28D 9/00 (2006.01), B23K 1/008 (2006.01), B23K 35/365 (2006.01), B23K 35/00 (2006.01)
(54) MÉTODO PARA UNIR UMA PRIMEIRA PARTE DE METAL COM UMA SEGUNDA PARTE DE METAL, PRODUTO, E, COMPOSIÇÃO DEPRESSORA

DA FUSÃO
(71) ALFA LAVAL CORPORATE AB (SE)
(72) Per Sjödin, Per Sjödin, Kristian Walter, Kristian Walter
(85) 28/01/2016
(86) PCT EP2014/069240 de 10/09/2014
(87) WO 2015/043945 de 02/04/2015
Publicação automática da admissibilidade da fase nacional depositado via PCT . Tratado de cooperação em matéria de Patentes, conforme Instrução Normativa nº 02, de 06/06/2017 publicada na RPI nº 2422, de 06/06/2017.

---

(21) BR 11 2016 001936-9 A2

Código 1.3 - Notificação - Fase Nacional - PCT
(22) 31/07/2014
(30) 09/08/2013 FR 13/01909
(51) C25C 3/08 (2006.01), C25C 3/06 (2006.01)
(54) CUBA DE ELETRÓLISE COM PISO ENTALHADO
(71) RIO TINTO ALCAN INTERNATIONAL LIMITED (CA)
(72) BENOIT BARDET, STEEVE RENAUDIER
(85) 28/01/2016
(86) PCT CA2014/050723 de 31/07/2014
(87) WO 2015/017925 de 12/02/2015
Publicação automática da admissibilidade da fase nacional depositado via PCT . Tratado de cooperação em matéria de Patentes, conforme Instrução Normativa nº 02, de 06/06/2017 publicada na RPI nº 2422, de 06/06/2017.

---

(21) BR 11 2016 001944-0 A2

Código 1.3 - Notificação - Fase Nacional - PCT
(22) 08/08/2013
(51) A47K 5/12 (2006.01), A47K 5/13 (2006.01), B05B 11/00 (2006.01)
(54) DISPENSADOR PARA DISPENSAR UMA SUBTÂNCIA FLUIDA
(71) COLGATE-PALMOLIVE COMPANY (US)
(72) JOHN C. CRAWFORD
(85) 28/01/2016
(86) PCT US2013/054117 de 08/08/2013
(87) WO 2015/020657 de 12/02/2015
Publicação automática da admissibilidade da fase nacional depositado via PCT . Tratado de cooperação em matéria de Patentes, conforme Instrução Normativa nº 02, de 06/06/2017 publicada na RPI nº 2422, de 06/06/2017.

---

(21) BR 11 2016 001946-6 A2

Código 1.3 - Notificação - Fase Nacional - PCT
(22) 20/08/2013
(51) C09K 8/035 (2006.01), C09K 8/24 (2006.01), E21B 43/22 (2006.01)
(54) MÉTODOS E SISTEMAS PARA SEQUESTRAR DIÓXIDO DE CARBONO EM UMA FORMAÇÃO SUBTERRÂNEA
(71) Halliburton Energy Services, Inc. (US)

(72) AARON MICHAEL BEUTERBAUGH, ENRIQUE ANTONIO REYES, ALYSSA LYNN SMITH
(85) 28/01/2016
(86) PCT US2013/055772 de 20/08/2013
(87) WO 2015/026328 de 26/02/2015
Publicação automática da admissibilidade da fase nacional depositado via PCT . Tratado de cooperação em matéria de Patentes, conforme Instrução Normativa nº 02, de 06/06/2017 publicada na RPI nº 2422, de 06/06/2017.

---

(21) BR 11 2016 001947-4 A2

Código 1.3 - Notificação - Fase Nacional - PCT
(22) 07/08/2013
(51) G06G 7/48 (2006.01)
(54) MÉTODOS E SISTEMAS DE CALIBRAÇÃO DE MODELO DE TERRA ESTÁTICO USANDO TESTES DE PERMEABILIDADE
(71) LANDMARK GRAPHICS CORPORATION (US)
(72) TRAVIS ST. GEORGE RAMSAY
(85) 28/01/2016
(86) PCT US2013/054035 de 07/08/2013
(87) WO 2015/020650 de 12/02/2015
Publicação automática da admissibilidade da fase nacional depositado via PCT . Tratado de cooperação em matéria de Patentes, conforme Instrução Normativa nº 02, de 06/06/2017 publicada na RPI nº 2422, de 06/06/2017.

---

(21) BR 11 2016 001948-2 A2

Código 1.3 - Notificação - Fase Nacional - PCT
(22) 12/08/2014
(30) 19/08/2013 EP 13180836.2
(51) A61K 31/5517 (2006.01), A61P 25/00 (2006.01)
(54) ANTAGONISTAS DE V1A PARA TRATAR DISTÚRBIOS DO SONO DE DESVIO DE FASE
(71) F. HOFFMANN-LA ROCHE AG (CH)
(72) PATRICK SCHNIDER, CHRISTOPHE GRUNDSCHOBER
(85) 28/01/2016
(86) PCT EP2014/067264 de 12/08/2014
(87) WO 2015/024819 de 26/02/2015
Publicação automática da admissibilidade da fase nacional depositado via PCT . Tratado de cooperação em matéria de Patentes, conforme Instrução Normativa nº 02, de 06/06/2017 publicada na RPI nº 2422, de 06/06/2017.

---

(21) BR 11 2016 001949-0 A2

Código 1.3 - Notificação - Fase Nacional - PCT
(22) 30/07/2014
(30) 30/07/2013 MC MC 2594
(51) F16L 58/16 (2006.01), F16B 15/00 (2006.01)

(54) PLACA DE RETENÇÃO EM MATERIAL RÍGIDO, E, PROCESSO DE INSTALAÇÃO DE UMA SEGUNDA TIRA DE REFORÇO
(71) 3X ENGINEERING (MC)
(72) Stanislas Boulet D'Auria, Hacen Slimani, Didier Daumas
(85) 28/01/2016
(86) PCT IB2014/001415 de 30/07/2014
(87) WO 2015/015279 de 05/02/2015
Publicação automática da admissibilidade da fase nacional depositado via PCT . Tratado de cooperação em matéria de Patentes, conforme Instrução Normativa nº 02, de 06/06/2017 publicada na RPI nº 2422, de 06/06/2017.

---

(21) BR 11 2016 001951-2 A2

Código 1.3 - Notificação - Fase Nacional - PCT
(22) 30/07/2014
(30) 09/08/2013 FR 13/01910; 27/01/2014 FR 14/00170
(51) C25C 3/08 (2006.01), C25C 3/06 (2006.01)
(54) CUBA DE ELETRÓLISE DESTINADA À PRODUÇÃO DE ALUMÍNIO E USINA DE ELETRÓLISE, COMPREENDENDO ESSA CUBA
(71) RIO TINTO ALCAN INTERNATIONAL LIMITED (CA)
(72) STEEVE RENAUDIER, BENOIT BARDET, YVES ROCHET, DENIS LAROCHE, OLIVIER MARTIN
(85) 28/01/2016
(86) PCT CA2014/050721 de 30/07/2014
(87) WO 2015/017923 de 12/02/2015
Publicação automática da admissibilidade da fase nacional depositado via PCT . Tratado de cooperação em matéria de Patentes, conforme Instrução Normativa nº 02, de 06/06/2017 publicada na RPI nº 2422, de 06/06/2017.

---

(21) BR 11 2016 001952-0 A2

Código 1.3 - Notificação - Fase Nacional - PCT
(22) 28/07/2014
(30) 29/07/2013 NL 2011235; 19/09/2013 NL 2011475; 04/10/2013 NL 2011562; 18/04/2014 NL 2012659
(51) A61F 2/16 (2006.01)
(54) ESTRUTURA DE LENTE INTRAOCULAR
(71) OCULENTIS HOLDING B.V. (NL)
(72) BERNARDUS FRANCISCUS MARIA WANDERS
(85) 28/01/2016
(86) PCT NL2014/050519 de 28/07/2014
(87) WO 2015/016705 de 05/02/2015
Publicação automática da admissibilidade da fase nacional depositado via PCT . Tratado de cooperação em matéria de Patentes, conforme Instrução Normativa nº 02, de 06/06/2017 publicada na RPI nº 2422, de 06/06/2017.

---

(21) BR 11 2016 001953-9 A2

Código 1.3 - Notificação - Fase Nacional - PCT
(22) 30/07/2014

(30) 30/07/2013 MC MC 2593
(51) F16L 53/00 (2006.01), F16L 58/16 (2006.01), G01N 27/04 (2006.01), G01B 7/02 (2006.01)
(54) TIRA DE REFORÇO, E, PROCESSOS DE REPARO DE UMA PORÇÃO DEGRADADA DE UMA CANALIZAÇÃO, DE DETECÇÃO DE UMA LUVA E DE DETECÇÃO DE UM AUMENTO DE DIÂMETRO
(71) 3X ENGINEERING (MC)
(72) Stanislas Boulet D'Auria, Hacen Slimani
(85) 28/01/2016
(86) PCT IB2014/001413 de 30/07/2014
(87) WO 2015/015277 de 05/02/2015
Publicação automática da admissibilidade da fase nacional depositado via PCT . Tratado de cooperação em matéria de Patentes, conforme Instrução Normativa nº 02, de 06/06/2017 publicada na RPI nº 2422, de 06/06/2017.

---

(21) BR 11 2016 001954-7 A2

Código 1.3 - Notificação - Fase Nacional - PCT
(22) 31/07/2014
(30) 31/07/2013 US 61/860,870; 16/07/2014 US 62/025,304
(51) C07D 401/14 (2006.01), C07D 407/14 (2006.01), C07D 417/12 (2006.01), C07D 417/14 (2006.01), C07D 471/04 (2006.01), C07D 487/04 (2006.01)
(54) COMPOSTO, COMPOSIÇÃO FARMACÊUTICA, E, MÉTODO PARA TRATAR UMA DOENÇA OU CONDIÇÃO
(71) GILEAD SCIENCES, INC. (US)
(72) Kevin S. Currie, ZHIMIN DU, Julie Farand, JUAN A. GUERRERO, Ashley A. Katana, DARRYL KATO, SCOTT E. LAZERWITH, Jiayao Li, JOHN O. LINK, Nicholas Mai, GREGORY NOTTE, HYUNG-JUNG PYUN, MICHAEL SANGI, Aaron C. Schmitt, Adam J. Schrier, Kirk L. Stevens, CHANDRASEKAR VENKATARAMANI, WILLIAM J. WATKINS, ZHENG-YU YANG, JEFF ZABLOCKI, SHEILA ZIPFEL, Jennifer Lo, Seung H. Lee, ZHONGDONG ZHAO, Jeffrey Kropf, Jianjun Xu, Peter Blomgren, SCOTT A. MITCHELL, JinMing Xiong, Jayaraman Chandrasekhar
(85) 28/01/2016
(86) PCT US2014/049032 de 31/07/2014
(87) WO 2015/017610 de 05/02/2015
Publicação automática da admissibilidade da fase nacional depositado via PCT . Tratado de cooperação em matéria de Patentes, conforme Instrução Normativa nº 02, de 06/06/2017 publicada na RPI nº 2422, de 06/06/2017.

---

(21) BR 11 2016 001955-5 A2

Código 1.3 - Notificação - Fase Nacional - PCT
(22) 30/07/2014
(30) 09/08/2013 FR 13/01910; 27/01/2014 FR 14/00175
(51) C25C 3/08 (2006.01), C25C 3/06 (2006.01)
(54) DISPOSITIVO DE ELETRÓLISE E CONJUNTO ANÓDICO DESTINADOS À PRODUÇÃO DE ALUMÍNIO, CÉLULA DE ELETRÓLISE E INSTALAÇÃO

QUE COMPORTA ESSE DISPOSITIVO
(71) RIO TINTO ALCAN INTERNATIONAL LIMITED (CA)
(72) YVES ROCHET, FRÉDÉRIC BRUN, STEEVE RENAUDIER
(85) 28/01/2016
(86) PCT CA2014/050720 de 30/07/2014
(87) WO 2015/017922 de 12/02/2015
Publicação automática da admissibilidade da fase nacional depositado via PCT . Tratado de cooperação em matéria de Patentes, conforme Instrução Normativa nº 02, de 06/06/2017 publicada na RPI nº 2422, de 06/06/2017.

---

(21) BR 11 2016 001956-3 A2

Código 1.3 - Notificação - Fase Nacional - PCT
(22) 28/07/2014
(30) 29/07/2013 GB 1313513.2
(51) B01L 3/00 (2006.01)
(54) CARTUCHO, LEITOR DE CARTUCHO, E MÉTODO PARA EVITAR REUTILIZAÇÃO DO CARTUCHO
(71) ATLAS GENETICS LIMITED (GB)
(72) JAY KENDALL TAYLOR, BEN ARLETT
(85) 28/01/2016
(86) PCT GB2014/052303 de 28/07/2014
(87) WO 2015/015177 de 05/02/2015
Publicação automática da admissibilidade da fase nacional depositado via PCT . Tratado de cooperação em matéria de Patentes, conforme Instrução Normativa nº 02, de 06/06/2017 publicada na RPI nº 2422, de 06/06/2017.

---

(21) BR 11 2016 001957-1 A2

Código 1.3 - Notificação - Fase Nacional - PCT
(22) 07/08/2014
(30) 08/08/2013 JP 2013-165086
(51) G01N 27/414 (2006.01), G01N 27/327 (2006.01)
(54) BIOSSENSOR
(71) THE UNIVERSITY OF TOKYO (JP)
(72) TOSHIYA SAKATA, TAIRA KAJISA, YUYA MIYAZAWA, YUTA UEMATSU
(85) 28/01/2016
(86) PCT JP2014/070823 de 07/08/2014
(87) WO 2015/020131 de 12/02/2015
Publicação automática da admissibilidade da fase nacional depositado via PCT . Tratado de cooperação em matéria de Patentes, conforme Instrução Normativa nº 02, de 06/06/2017 publicada na RPI nº 2422, de 06/06/2017.

---

(21) BR 11 2016 001958-0 A2

Código 1.3 - Notificação - Fase Nacional - PCT
(22) 16/09/2014
(30) 16/09/2013 US 61/878,408
(51) A23G 3/50 (2006.01)
(54) CONFEITO EMPILHÁVEL

(71) INTERCONTINENTAL GREAT BRANDS LLC (US)
(72) GERALD B. COTTEN, SIMON R. GAINEY, THOMAS E. WELLS, DANIEL YAGINUMA, ROBERTO ANTONIO FAGARAZ JUNIOR
(85) 28/01/2016
(86) PCT US2014/055830 de 16/09/2014
(87) WO 2015/039086 de 19/03/2015
Publicação automática da admissibilidade da fase nacional depositado via PCT . Tratado de cooperação em matéria de Patentes, conforme Instrução Normativa nº 02, de 06/06/2017 publicada na RPI nº 2422, de 06/06/2017.

---

(21) BR 11 2016 001961-0 A2

Código 1.3 - Notificação - Fase Nacional - PCT
(22) 30/07/2014
(30) 09/08/2013 FR 13/01910
(51) C25C 3/08 (2006.01), C25C 3/06 (2006.01)
(54) USINA DE PRODUÇÃO DE ALUMÍNIO, COMPREENDENDO UM CIRCUITO ELÉTRICO DE COMPENSAÇÃO
(71) RIO TINTO ALCAN INTERNATIONAL LIMITED (CA)
(72) STEEVE RENAUDIER, BENOIT BARDET, OLIVIER MARTIN, CHRISTIAN DUVAL
(85) 28/01/2016
(86) PCT CA2014/050722 de 30/07/2014
(87) WO 2015/017924 de 12/02/2015
Publicação automática da admissibilidade da fase nacional depositado via PCT . Tratado de cooperação em matéria de Patentes, conforme Instrução Normativa nº 02, de 06/06/2017 publicada na RPI nº 2422, de 06/06/2017.

---

(21) BR 11 2016 001964-4 A2

Código 1.3 - Notificação - Fase Nacional - PCT
(22) 24/12/2013
(30) 30/07/2013 CL 201302188
(51) C05G 3/08 (2006.01)
(54) MÉTODO E COMPOSTO LÍQUIDO PARA MELHORAR A EFICIÊNCIA DE FERTILIZANTES NITROGENADOS AMONIACAIS E DO AMÔNIO PRESENTE NO SOLO
(71) TIVAR HELICOPTEROS, ASESORIAS E INVERSIONES LIMITADA (CL)
(72) NICOLÁS IVÁN TIRONI GALLARDO
(85) 28/01/2016
(86) PCT CL2013/000096 de 24/12/2013
(87) WO 2015/013834 de 05/02/2015
Publicação automática da admissibilidade da fase nacional depositado via PCT . Tratado de cooperação em matéria de Patentes, conforme Instrução Normativa nº 02, de 06/06/2017 publicada na RPI nº 2422, de 06/06/2017.

---

(21) BR 11 2016 001972-5 A2

Código 1.3 - Notificação - Fase Nacional - PCT

(22) 30/07/2014
(30) 30/07/2013 US 61/860,006
(51) C08G 18/70 (2006.01), C08G 18/80 (2006.01), C08G 18/02 (2006.01), C08G 18/42 (2006.01), C08K 9/04 (2006.01), C09J 175/06 (2006.01)
(54) FILME ADESIVO DE POLIURETANO
(71) H.B. FULLER COMPANY (US)
(72) FELIX D. MAI, BRIAN W. CARLSON
(85) 28/01/2016
(86) PCT US2014/048876 de 30/07/2014
(87) WO 2015/017531 de 05/02/2015
Publicação automática da admissibilidade da fase nacional depositado via PCT . Tratado de cooperação em matéria de Patentes, conforme Instrução Normativa nº 02, de 06/06/2017 publicada na RPI nº 2422, de 06/06/2017.

---

(21) BR 11 2016 001973-3 A2

Código 1.3 - Notificação - Fase Nacional - PCT
(22) 08/09/2014
(30) 13/09/2013 EP 13184402.9
(51) C04B 41/64 (2006.01)
(54) MÉTODO PARA MELHORAR AS PROPRIEDADES HIDROFÓBICAS DE UM PRODUTO DE FIBROCIMENTO, PRODUTOS DE FIBROCIMENTO E UTILIZAÇÃO DE LÍQUIDO BA-SEADO EM SILANO LIVRE DE ÁGUA PARA MELHORAR AS PRO-PRIEDADES HIDROFÓBICAS DAS SUPERFÍCIES PERFILADAS DE UM PRODUTO DE FIBROCIMENTO
(71) REDCO NV (BE)
(72) FRANK VAN DEN BERGH
(85) 28/01/2016
(86) PCT EP2014/069086 de 08/09/2014
(87) WO 2015/036362 de 19/03/2015
Publicação automática da admissibilidade da fase nacional depositado via PCT . Tratado de cooperação em matéria de Patentes, conforme Instrução Normativa nº 02, de 06/06/2017 publicada na RPI nº 2422, de 06/06/2017.

---

(21) BR 11 2016 001974-1 A2

Código 1.3 - Notificação - Fase Nacional - PCT
(22) 28/07/2014
(30) 30/07/2013 CN PCT/CN2013/080412; 17/10/2013 EP 13189102.0
(51) B01J 13/14 (2006.01), A23L 1/22 (2006.01), B01J 13/22 (2006.01), C09B 67/02 (2006.01), C11D 3/50 (2006.01), D06M 23/12 (2006.01)
(54) PROCESSO PARA A PREPARAÇÃO DE UMA PARTÍCULA, PARTÍCULA OBTIDAA PARTIR DO PROCESSO, COMPOSIÇÃO LÍQUIDA, COMPOSIÇÃO PARA CUIDADO DOMÉSTICO OU CUIDADOS PESSOAIS E MÉTODO DE TRATAMENTO DE UM SUBSTRATO
(71) UNILEVER N.V (NL)
(72) Craig Warren JONES, Changxi LI, Xiaoyun PAN
(85) 28/01/2016

(86) PCT EP2014/066175 de 28/07/2014
(87) WO 2015/014792 de 05/02/2015
Publicação automática da admissibilidade da fase nacional depositado via PCT . Tratado de cooperação em matéria de Patentes, conforme Instrução Normativa nº 02, de 06/06/2017 publicada na RPI nº 2422, de 06/06/2017.

---

(21) BR 11 2016 001975-0 A2

Código 1.3 - Notificação - Fase Nacional - PCT
(22) 05/02/2014
(30) 01/08/2013 DK PCT/DK2013/050256
(51) C12P 7/10 (2006.01), D21C 1/04 (2006.01), D21C 3/04 (2006.01)
(54) MÉTODO PARA PROCESSAR BIOMASSA LIGNOCELULÓSICA
(71) INBICON A/S (DK)
(72) JAN LARSEN, NIELS NIELSEN POULSEN, MARTIN DAN JEPPESEN, KIT KELLEBJERG MOGENSEN
(85) 28/01/2016
(86) PCT DK2014/050030 de 05/02/2014
(87) WO 2015/014364 de 05/02/2015
Publicação automática da admissibilidade da fase nacional depositado via PCT . Tratado de cooperação em matéria de Patentes, conforme Instrução Normativa nº 02, de 06/06/2017 publicada na RPI nº 2422, de 06/06/2017.

---

(21) BR 11 2016 001976-8 A2

Código 1.3 - Notificação - Fase Nacional - PCT
(22) 01/12/2014
(51) H04W 48/16 (2009.01), H04J 11/00 (2006.01), H04W 56/00 (2009.01)
(54) PROCEDIMENTOS DE CONEXÃO E BUSCA DE CÉLULA EM UM DISPOSITIVO DE COMUNICAÇÃO CELULAR
(71) TELEFONAKTIEBOLAGET L M ERICSSON (publ) (SE)
(72) BENGT LINDOFF, ANDRES REIAL
(85) 28/01/2016
(86) PCT EP2014/076106 de 01/12/2014
(87) WO 2016/086956 de 09/06/2016
Publicação automática da admissibilidade da fase nacional depositado via PCT . Tratado de cooperação em matéria de Patentes, conforme Instrução Normativa nº 02, de 06/06/2017 publicada na RPI nº 2422, de 06/06/2017.

---

(21) BR 11 2016 001977-6 A2

Código 1.3 - Notificação - Fase Nacional - PCT
(22) 24/07/2014
(30) 12/08/2013 US 13/964,741
(51) F02K 1/82 (2006.01), F02C 7/045 (2006.01), F02C 7/24 (2006.01), G10K 11/172 (2006.01)
(54) SEPTO ACÚSTICO DE VÁRIOS SEGMENTOS
(71) HEXCEL CORPORATION (US)

(72) FUMITAKA ICHIHASHI
(85) 28/01/2016
(86) PCT US2014/047952 de 24/07/2014
(87) WO 2015/023412 de 19/02/2015
Publicação automática da admissibilidade da fase nacional depositado via PCT . Tratado de cooperação em matéria de Patentes, conforme Instrução Normativa nº 02, de 06/06/2017 publicada na RPI nº 2422, de 06/06/2017.

---

(21) BR 11 2016 001978-4 A2

Código 1.3 - Notificação - Fase Nacional - PCT
(22) 11/07/2014
(30) 29/07/2013 EP 13003769.0
(51) C07D 401/14 (2006.01), C07D 413/14 (2006.01), C07D 231/12 (2006.01), C07D 231/54 (2006.01), C07D 233/60 (2006.01), C07D 233/61 (2006.01), C07D 233/66 (2006.01), C07D 403/10 (2006.01), C07D 413/10 (2006.01), C07D 417/10 (2006.01), C07D 249/06 (2006.01), C07D 249/08 (2006.01), C07D 471/04 (2006.01), A61K 31/415 (2006.01), A61K 31/4192 (2006.01)
(54) DERIVADOS DE CICLOPENTANO 1,3-DISSUBSTITUÍDO
(71) MERCK PATENT GMBH (DE)
(72) CHRISTOS TSAKLAKIDIS, WOLFGANG STAEHLE, BIRGITTA LEUTHNER, THOMAS FUCHSS
(85) 28/01/2016
(86) PCT EP2014/001912 de 11/07/2014
(87) WO 2015/014446 de 05/02/2015
Publicação automática da admissibilidade da fase nacional depositado via PCT . Tratado de cooperação em matéria de Patentes, conforme Instrução Normativa nº 02, de 06/06/2017 publicada na RPI nº 2422, de 06/06/2017.

---

(21) BR 11 2016 001979-2 A2

Código 1.3 - Notificação - Fase Nacional - PCT
(22) 25/07/2014
(30) 31/07/2013 JP 2013-158731
(51) C07D 401/14 (2006.01), A01N 43/713 (2006.01), A01N 43/78 (2006.01), A01P 3/00 (2006.01), A01P 7/04 (2006.01), A61K 31/4155 (2006.01), A61K 31/4184 (2006.01), A61K 31/423 (2006.01), A61K 31/427 (2006.01), A61K 31/428 (2006.01), A61K 31/4439 (2006.01), A61K 31/4709 (2006.01), A61K 31/497 (2006.01), A61K 31/498 (2006.01), A61K 31/501 (2006.01), A61K 31/506 (2006.01), A61K 31/517 (2006.01), A61P 33/00 (2006.01), C07D 405/14 (2006.01), C07D 409/14 (2006.01), C07D 413/14 (2006.01), C07D 417/14 (2006.01)
(54) COMPOSTO DE TETRAZOLINONA E USO DO MESMO
(71) SUMITOMO CHEMICAL COMPANY, LIMITED (JP)
(72) ZENGYE HOU, TERUKI TAKAHASHI
(85) 28/01/2016
(86) PCT JP2014/070293 de 25/07/2014

(87) WO 2015/016335 de 05/02/2015
Publicação automática da admissibilidade da fase nacional depositado via PCT . Tratado de cooperação em matéria de Patentes, conforme Instrução Normativa nº 02, de 06/06/2017 publicada na RPI nº 2422, de 06/06/2017.

---

(21) BR 11 2016 001980-6 A2

Código 1.3 - Notificação - Fase Nacional - PCT
(22) 01/08/2014
(30) 01/08/2013 US 61/861,363
(51) F16K 37/00 (2006.01), H01R 29/00 (2006.01)
(54) MÓDULO EMULADOR DE COMUTADOR CONFIGURÁVEL
(71) GENERAL EQUIPMENT AND MANUFACTURING COMPANY, INC., D/B/A TOPWORX, INC. (US)
(72) ROBERT LYNN LAFOUNTAIN, SCOTT CARPENTER
(85) 28/01/2016
(86) PCT US2014/049335 de 01/08/2014
(87) WO 2015/017745 de 05/02/2015
Publicação automática da admissibilidade da fase nacional depositado via PCT . Tratado de cooperação em matéria de Patentes, conforme Instrução Normativa nº 02, de 06/06/2017 publicada na RPI nº 2422, de 06/06/2017.

---

(21) BR 11 2016 001983-0 A2

Código 1.3 - Notificação - Fase Nacional - PCT
(22) 22/07/2014
(30) 02/08/2013 AT GM 254/2013
(51) B66F 11/04 (2006.01), B66F 17/00 (2006.01)
(54) CESTO PARA TRABALHO
(71) PALFINGER AG (AT)
(72) CHRISTIAN HORA
(85) 28/01/2016
(86) PCT AT2014/000147 de 22/07/2014
(87) WO 2015/013732 de 05/02/2015
Publicação automática da admissibilidade da fase nacional depositado via PCT . Tratado de cooperação em matéria de Patentes, conforme Instrução Normativa nº 02, de 06/06/2017 publicada na RPI nº 2422, de 06/06/2017.

---

(21) BR 11 2016 001984-9 A2

Código 1.3 - Notificação - Fase Nacional - PCT
(22) 05/08/2014
(30) 08/08/2013 EP 13179671.6; 10/10/2013 GB 1317935.5
(51) C07D 495/04 (2006.01), A61K 31/38 (2006.01)
(54) TIENO[2,3-C]PIRANOS COMO MODULADORES DO CFTR
(71) GALAPAGOS NV (BE)
(72) STEVEN EMIEL VAN DER PLAS, SÉBASTIEN LAURENT XAVIER MARTINA, SÉBASTIEN JEAN-JACQUES CÉDRIC DROPSIT-MONTOVERT, MARTIN JAMES INGLIS ANDREWS, HANS KELGTERMANS

(85) 28/01/2016
(86) PCT EP2014/066806 de 05/08/2014
(87) WO 2015/018823 de 12/02/2015
Publicação automática da admissibilidade da fase nacional depositado via PCT . Tratado de cooperação em matéria de Patentes, conforme Instrução Normativa nº 02, de 06/06/2017 publicada na RPI nº 2422, de 06/06/2017.

---

(21) BR 11 2016 001985-7 A2

Código 1.3 - Notificação - Fase Nacional - PCT
(22) 06/08/2014
(30) 06/08/2013 EP 13179437.2
(51) B01L 99/00 (2010.01), B08B 3/10 (2006.01), B08B 9/00 (2006.01), B04B 5/04 (2006.01), G01N 35/00 (2006.01), G01N 35/04 (2006.01), B04B 11/04 (2006.01), G01N 33/80 (2006.01), G01N 35/02 (2006.01), B01L 3/02 (2006.01), B03C 1/28 (2006.01), G01N 33/543 (2006.01)
(54) CENTRÍFUGA E MÉTODO PARA CENTRIFUGAR UMA UNIDADE DE VASO DE REAÇÃO
(71) YANTAI AUSBIO LABORATORIES CO., LTD. (CN)
(72) WOLFGANG MANN, Zhaoqiang WANG
(85) 28/01/2016
(86) PCT EP2014/066947 de 06/08/2014
(87) WO 2015/018878 de 12/02/2015
Publicação automática da admissibilidade da fase nacional depositado via PCT . Tratado de cooperação em matéria de Patentes, conforme Instrução Normativa nº 02, de 06/06/2017 publicada na RPI nº 2422, de 06/06/2017.

---

(21) BR 11 2016 001986-5 A2

Código 1.3 - Notificação - Fase Nacional - PCT
(22) 26/07/2014
(30) 01/08/2013 US 13/956,569
(51) E02F 9/28 (2006.01)
(54) CONJUNTO DE FERRAMENTA DE PENETRAÇÃO NO SOLO
(71) CATERPILLAR INC. (US)
(72) Phillip J. Kunz
(85) 28/01/2016
(86) PCT US2014/048321 de 26/07/2014
(87) WO 2015/017290 de 05/02/2015
Publicação automática da admissibilidade da fase nacional depositado via PCT . Tratado de cooperação em matéria de Patentes, conforme Instrução Normativa nº 02, de 06/06/2017 publicada na RPI nº 2422, de 06/06/2017.

---

(21) BR 11 2016 001987-3 A2

Código 1.3 - Notificação - Fase Nacional - PCT
(22) 29/10/2015

(30) 25/03/2015 CN 201510134554.5
(51) G05B 15/02 (2006.01)
(54) MÉTODO, APARELHO E DISPOSITIVO ELETRÔNICO PARA CONTROLAR DISPOSITIVO DOMÉSTICO INTELIGENTE
(71) XIAOMI INC. (CN)
(72) ENXING HOU, LONG DAI, ZHENWEI WEN
(85) 28/01/2016
(86) PCT CN2015/093218 de 29/10/2015
(87) WO 2016/150160 de 29/09/2016
Publicação automática da admissibilidade da fase nacional depositado via PCT . Tratado de cooperação em matéria de Patentes, conforme Instrução Normativa nº 02, de 06/06/2017 publicada na RPI nº 2422, de 06/06/2017.

---

(21) BR 11 2016 001989-0 A2

Código 1.3 - Notificação - Fase Nacional - PCT
(22) 09/09/2014
(30) 11/09/2013 SE 1351047-4
(51) F02D 13/04 (2006.01), F01L 1/34 (2006.01), F01L 13/06 (2006.01)
(54) MÉTODO DE CONTROLE DE UM MOTOR DE COMBUSTÃO PARA ACELERAR UM VEICULO
(71) SCANIA CV AB (SE)
(72) NICLAS GUNNARSSON
(85) 28/01/2016
(86) PCT SE2014/051030 de 09/09/2014
(87) WO 2015/038050 de 19/03/2015
Publicação automática da admissibilidade da fase nacional depositado via PCT . Tratado de cooperação em matéria de Patentes, conforme Instrução Normativa nº 02, de 06/06/2017 publicada na RPI nº 2422, de 06/06/2017.

---

(21) BR 11 2016 001990-3 A2

Código 1.3 - Notificação - Fase Nacional - PCT
(22) 01/08/2014
(30) 09/08/2013 JP 2013-167019
(51) G02C 7/10 (2006.01), B05D 1/40 (2006.01), B05D 7/00 (2006.01), B05C 9/12 (2006.01), B05C 11/08 (2006.01)
(54) DISPOSITIVO DE FOTOPOLIMERIZAÇÃO E MÉTODO DE MANUFATURAR LENTE TENDO CAMADA DE REVESTIMENTO FOTOCRÔMICA
(71) TOKUYAMA CORPORATION (JP)
(72) YOSHIHIRO ASAHARA, Junji Momoda
(85) 28/01/2016
(86) PCT JP2014/070362 de 01/08/2014
(87) WO 2015/019963 de 12/02/2015
Publicação automática da admissibilidade da fase nacional depositado via PCT . Tratado de cooperação em matéria de Patentes, conforme Instrução

Normativa nº 02, de 06/06/2017 publicada na RPI nº 2422, de 06/06/2017.

---

(21) BR 11 2016 001992-0 A2

Código 1.3 - Notificação - Fase Nacional - PCT
(22) 17/09/2014
(30) 27/09/2013 SE 1351122-5
(51) B60T 8/171 (2006.01), F16C 41/00 (2006.01), G01P 3/481 (2006.01)
(54) DISPOSITIVO RETENTOR DE SENSOR COM UMA PORÇÃO DE RETENTOR PARA MEIO SENSOR ABS PERTENCENTE A UMA SUSPENSÃO DE RODA PARA UM VEÍCULO
(71) SCANIA CV AB (SE)
(72) ANETTE BERNSTRÖM, ARNE LINDQVIST, CHRISTOFER ANDERSSON
(85) 28/01/2016
(86) PCT SE2014/051074 de 17/09/2014
(87) WO 2015/047164 de 02/04/2015
Publicação automática da admissibilidade da fase nacional depositado via PCT . Tratado de cooperação em matéria de Patentes, conforme Instrução Normativa nº 02, de 06/06/2017 publicada na RPI nº 2422, de 06/06/2017.

---

(21) BR 11 2016 001993-8 A2

Código 1.3 - Notificação - Fase Nacional - PCT
(22) 09/07/2014
(30) 09/08/2013 US 61/863,947
(51) C08J 9/16 (2006.01), C08L 67/00 (2006.01), C08L 63/00 (2006.01)
(54) MICROPARTÍCULAS QUE TÊM UMA DISTRIBUIÇÃO DE POROS MULTIMODAL
(71) KIMBERLY-CLARK WORLDWIDE, INC. (US)
(72) Vasily A. Topolkaraev, Neil T. Scholl, Ryan J. Mceneany, Thomas A. Eby
(85) 28/01/2016
(86) PCT IB2014/062977 de 09/07/2014
(87) WO 2015/019213 de 12/02/2015
Publicação automática da admissibilidade da fase nacional depositado via PCT . Tratado de cooperação em matéria de Patentes, conforme Instrução Normativa nº 02, de 06/06/2017 publicada na RPI nº 2422, de 06/06/2017.

---

(21) BR 11 2016 001994-6 A2

Código 1.3 - Notificação - Fase Nacional - PCT
(22) 05/08/2014
(30) 07/08/2013 DE 10 2013 108 493.1
(51) F04C 2/107 (2006.01), E21B 43/12 (2006.01)
(54) SISTEMA PARA TRANSPORTE DE MEIOS LÍQUIDOS DE UM POÇO, BEM COMO PROCESSO PARA INSTALAÇÃO DE UMA UNIDADE DE BOMBA FORMADA COMO BOMBA HELICOIDAL EXCÊNTRICA EM UM POÇO
(71) NETZSCH PUMPEN & SYSTEME GMBH (DE)

(72) LORENZ LESSMANN, OSNILDO BORCHARDT, IVANILSON RADUENZ
(85) 28/01/2016
(86) PCT DE2014/000401 de 05/08/2014
(87) WO 2015/018390 de 12/02/2015
Publicação automática da admissibilidade da fase nacional depositado via PCT . Tratado de cooperação em matéria de Patentes, conforme Instrução Normativa nº 02, de 06/06/2017 publicada na RPI nº 2422, de 06/06/2017.

---

(21) BR 11 2016 001995-4 A2

Código 1.3 - Notificação - Fase Nacional - PCT
(22) 25/07/2014
(30) 01/08/2013 DE 20 2013 006 901.5
(51) B24B 23/04 (2006.01), B24B 45/00 (2006.01), B24B 23/02 (2006.01)
(54) MÁQUINA-FERRAMENTA COM DISPOSITIVO DE ACOMODAÇÃO DE FERRAMENTA
(71) C. & E. FEIN GMBH (DE) , ROBERT BOSCH GMBH (DE)
(72) OLAF KLABUNDE, JÜRGEN BLICKLE, WALTER THOMASCHEWSKI, FABIAN BEK, STEFANO DELFINI, WILLI FELLMANN, BRUNO LÜSCHER, MILAN BOZIC, THOMAS MATHYS, DANIEL GROLIMUND
(85) 28/01/2016
(86) PCT EP2014/002050 de 25/07/2014
(87) WO 2015/014469 de 05/02/2015
Publicação automática da admissibilidade da fase nacional depositado via PCT . Tratado de cooperação em matéria de Patentes, conforme Instrução Normativa nº 02, de 06/06/2017 publicada na RPI nº 2422, de 06/06/2017.

---

(21) BR 11 2016 001996-2 A2

Código 1.3 - Notificação - Fase Nacional - PCT
(22) 01/08/2014
(30) 01/08/2013 GB 1313803.7
(51) A01N 35/04 (2006.01), A01N 25/04 (2006.01), A01N 25/30 (2006.01)
(54) COMPOSIÇÃO ANTIFUNGAL E MÉTODO
(71) OMEX INTERNATIONAL LIMITED (BM)
(72) IAN ELLIOTT, DAVID BOOTY, BERNARD HOWARD DAWSON, RACHEL BRANAGHAN
(85) 28/01/2016
(86) PCT GB2014/052375 de 01/08/2014
(87) WO 2015/015223 de 05/02/2015
Publicação automática da admissibilidade da fase nacional depositado via PCT . Tratado de cooperação em matéria de Patentes, conforme Instrução Normativa nº 02, de 06/06/2017 publicada na RPI nº 2422, de 06/06/2017.

---

(21) BR 11 2016 001997-0 A2

Código 1.3 - Notificação - Fase Nacional - PCT
(22) 07/08/2014
(30) 07/08/2013 GB 1314119.7
(51) A61L 9/03 (2006.01), A01M 1/20 (2006.01)

(54) DISPOSITIVO PARA EVAPORAR UM MATERIAL VOLÁTIL
(71) RECKITT BENCKISER (BRANDS) LIMITED (GB)
(72) PAUL DUFFIELD
(85) 28/01/2016
(86) PCT GB2014/052426 de 07/08/2014
(87) WO 2015/019101 de 12/02/2015
Publicação automática da admissibilidade da fase nacional depositado via PCT . Tratado de cooperação em matéria de Patentes, conforme Instrução Normativa nº 02, de 06/06/2017 publicada na RPI nº 2422, de 06/06/2017.

---

(21) BR 11 2016 001998-9 A2

Código 1.3 - Notificação - Fase Nacional - PCT
(22) 29/07/2014
(30) 01/08/2013 FR 1357632
(51) B21D 26/06 (2006.01), B21D 26/12 (2006.01)
(54) MÁQUINA DE ELETRO-HIDROCONFORMAÇÃO PARA A DEFORMAÇÃO PLÁSTICA DE UMA PARTE PROJÉTIL DA PAREDE DE UMA PEÇA A FORMAR
(71) ECOLE CENTRALE DE NANTES (FR)
(72) DIDIER PRIEM, GUILLAUME RACINEUX, PRABU MANOHARAN
(85) 28/01/2016
(86) PCT FR2014/051964 de 29/07/2014
(87) WO 2015/015114 de 05/02/2015
Publicação automática da admissibilidade da fase nacional depositado via PCT . Tratado de cooperação em matéria de Patentes, conforme Instrução Normativa nº 02, de 06/06/2017 publicada na RPI nº 2422, de 06/06/2017.

---

(21) BR 11 2016 001999-7 A2

Código 1.3 - Notificação - Fase Nacional - PCT
(22) 07/08/2014
(30) 07/08/2013 GB 1314117.1
(51) A61L 9/03 (2006.01), A01M 1/20 (2006.01)
(54) DISPOSITIVO PARA EVAPORAR UM FLUIDO VOLÁTIL
(71) RECKITT BENCKISER (BRANDS) LIMITED (GB)
(72) PAUL DUFFIELD
(85) 28/01/2016
(86) PCT GB2014/052424 de 07/08/2014
(87) WO 2015/019099 de 12/02/2015
Publicação automática da admissibilidade da fase nacional depositado via PCT . Tratado de cooperação em matéria de Patentes, conforme Instrução Normativa nº 02, de 06/06/2017 publicada na RPI nº 2422, de 06/06/2017.

---

(21) BR 11 2016 002003-0 A2

Código 1.3 - Notificação - Fase Nacional - PCT
(22) 31/07/2014
(30) 31/07/2013 JP 2013-159533
(51) A23G 9/32 (2006.01), A23G 9/24 (2006.01), A23G 9/44 (2006.01), A23G

	9/52 (2006.01) (54) SUPERFÍCIE DECORADA DE UMA SOBREMESA CONGELADA E MÉTODO DE FABRICAÇÃO E APARELHO PARA O MESMO (71) GENERAL MILLS, INC. (US) (72) KAORI ANDO, KANAE TSUKAMOTO, SHOKO KOIZUMI, MASARU HIRAMATSU, KAZUHIKO SEKINE, MASASHI SAGAWA, AKIRA SHINOZAKI, JUN ARATANI, HAJIME MATSUDA (85) 28/01/2016 (86) PCT JP2014/070802 de 31/07/2014 (87) WO 2015/016389 de 05/02/2015 Publicação automática da admissibilidade da fase nacional depositado via PCT . Tratado de cooperação em matéria de Patentes, conforme Instrução Normativa nº 02, de 06/06/2017 publicada na RPI nº 2422, de 06/06/2017.
(21) BR 11 2016 002004-9 A2	Código 1.3 - Notificação - Fase Nacional - PCT (22) 25/07/2014 (30) 01/08/2013 DE 20 2013 006 900.7 (51) B25F 5/00 (2006.01), B23Q 3/12 (2006.01), B24B 23/04 (2006.01), B24B 45/00 (2006.01), B27B 19/00 (2006.01), B27B 5/30 (2006.01) (54) FERRAMENTA DE MÁQUINA (71) C. & E. FEIN GMBH (DE) , ROBERT BOSCH GMBH (DE) (72) OLAF KLABUNDE, JÜRGEN BLICKLE, WALTER THOMASCHEWSKI, FABIAN BEK, STEFANO DELFINI, WILLI FELLMANN, BRUNO LÜSCHER, MILAN BOZIC, THOMAS MATHYS, DANIEL GROLIMUND (85) 28/01/2016 (86) PCT EP2014/002049 de 25/07/2014 (87) WO 2015/014468 de 05/02/2015 Publicação automática da admissibilidade da fase nacional depositado via PCT . Tratado de cooperação em matéria de Patentes, conforme Instrução Normativa nº 02, de 06/06/2017 publicada na RPI nº 2422, de 06/06/2017.
(21) BR 11 2016 002005-7 A2	Código 1.3 - Notificação - Fase Nacional - PCT (22) 31/07/2014 (30) 31/07/2013 US 61/860,434; 31/07/2013 US 61/860,460; 31/12/2013 US 61/922,336 (51) C12Q 1/06 (2006.01) (54) MÉTODO PARA DETECTAR OU QUANTIFICAR UM ANALITO ALVO, CIRCUITO DE SENSOR DE ANALITO CONFORMAL, DISPOSITIVO PORTÁTIL PARA MEDIR UM ANALITO ALVO, MÉTODO PARA CALIBRAÇÃO DE UM DISPOSITIVO DE MEDIÇÃO PORTÁTIL E KIT (71) THE BOARD OF REGENTS OF THE UNIVERSITY OF TEXAS SYSTEM (US) (72) SHALINI PRASAD, ANJAN PANNEER SELVAM (85) 28/01/2016

(86) PCT US2014/049228 de 31/07/2014
(87) WO 2015/017695 de 05/02/2015
Publicação automática da admissibilidade da fase nacional depositado via PCT . Tratado de cooperação em matéria de Patentes, conforme Instrução Normativa nº 02, de 06/06/2017 publicada na RPI nº 2422, de 06/06/2017.

---

(21) BR 11 2016 002006-5 A2

Código 1.3 - Notificação - Fase Nacional - PCT
(22) 05/08/2013
(51) H04W 36/08 (2009.01), H04W 36/28 (2009.01)
(54) MÉTODO E APARELHO E SISTEMA DE CONFIGURAÇÃO DE REDE
(71) FUJITSU LIMITED (JP)
(72) WEIWEI WANG, NINGJUAN CHANG
(85) 28/01/2016
(86) PCT CN2013/080845 de 05/08/2013
(87) WO 2015/017968 de 12/02/2015
Publicação automática da admissibilidade da fase nacional depositado via PCT . Tratado de cooperação em matéria de Patentes, conforme Instrução Normativa nº 02, de 06/06/2017 publicada na RPI nº 2422, de 06/06/2017.

---

(21) BR 11 2016 002007-3 A2

Código 1.3 - Notificação - Fase Nacional - PCT
(22) 08/07/2014
(30) 05/08/2013 US 61/862,342
(51) D21H 27/10 (2006.01), B32B 27/12 (2006.01), B32B 27/32 (2006.01), B32B 29/00 (2006.01), D21H 27/30 (2006.01), D21H 17/35 (2006.01), D21H 19/22 (2006.01), D21H 19/82 (2006.01), D21H 21/16 (2006.01), B65D 65/42 (2006.01), B65D 3/00 (2006.01)
(54) COPO DE PAPEL COMPREENDENDO UM REVESTIMENTO COPOLÍMERO POLIETILENO E MÉTODOS DE FAZÊ-LO
(71) BASF SE (DE)
(72) DAVID R. CONSTANT
(85) 28/01/2016
(86) PCT US2014/045773 de 08/07/2014
(87) WO 2015/020749 de 12/02/2015
Publicação automática da admissibilidade da fase nacional depositado via PCT . Tratado de cooperação em matéria de Patentes, conforme Instrução Normativa nº 02, de 06/06/2017 publicada na RPI nº 2422, de 06/06/2017.

---

(21) BR 11 2016 002009-0 A2

Código 1.3 - Notificação - Fase Nacional - PCT
(22) 18/07/2014
(30) 01/08/2013 DE 10 2013 108 285.8
(51) B60C 23/06 (2006.01)
(54) PROCESSO E SISTEMA PARA A DETERMINAÇÃO DE UM DESVIO DE PRESSÃO ENTRE UMA PRESSÃO NOMINAL DE PNEU E UMA PRESSÃO EFETIVA DE PNEU PARA UM PNEU DE UM VEÍCULO, BEM COMO PARA A

DETERMINAÇÃO DE UMA CARGA DE RODA
(71) SCANIA CV AB (SE)
(72) SIMON STEINMEYER, MARC-MICHAEL MEINECKE, PÄR DEGERMAN, CARSTEN DEEG
(85) 28/01/2016
(86) PCT EP2014/065477 de 18/07/2014
(87) WO 2015/014636 de 05/02/2015
Publicação automática da admissibilidade da fase nacional depositado via PCT . Tratado de cooperação em matéria de Patentes, conforme Instrução Normativa nº 02, de 06/06/2017 publicada na RPI nº 2422, de 06/06/2017.

---

(21) BR 11 2016 002010-3 A2

Código 1.3 - Notificação - Fase Nacional - PCT
(22) 30/07/2014
(30) 02/08/2013 EP 13306116.8
(51) G02C 7/08 (2006.01), G02C 7/06 (2006.01)
(54) MÉTODO PARA CONTROLAR UM DISPOSITIVO DE LENTE PROGRAMÁVEL
(71) ESSILOR INTERNATIONAL (COMPAGNIE GÉNÉRALE D'OPTIQUE) (FR)
(72) SAMUEL ARCHAMBEAU, JÉRÔME BALLET, DAVIS ESCAICH, ROMAIN FAYOLLE, STÉPHANE PERROT, JEAN-PAUL CANO, CYRIL GUILLOUX, BENOIT CALLIER, VINCENT YQUEL
(85) 28/01/2016
(86) PCT EP2014/066426 de 30/07/2014
(87) WO 2015/014911 de 05/02/2015
Publicação automática da admissibilidade da fase nacional depositado via PCT . Tratado de cooperação em matéria de Patentes, conforme Instrução Normativa nº 02, de 06/06/2017 publicada na RPI nº 2422, de 06/06/2017.

---

(21) BR 11 2016 002011-1 A2

Código 1.3 - Notificação - Fase Nacional - PCT
(22) 04/08/2014
(30) 02/08/2013 US 61/861.920
(51) A61B 17/10 (2006.01)
(54) SISTEMA E MÉTODO DE APLICAÇÃO DE ÂNCORA
(71) ESCALA MEDICAL LTD. (IL)
(72) ROGER P. GOLDBERG, DOUGLAS S. SCHERR,
(85) 28/01/2016
(86) PCT IB2014/063677 de 04/08/2014
(87) WO 2015/015475 de 05/02/2015
Publicação automática da admissibilidade da fase nacional depositado via PCT . Tratado de cooperação em matéria de Patentes, conforme Instrução Normativa nº 02, de 06/06/2017 publicada na RPI nº 2422, de 06/06/2017.

---

(21) BR 11 2016 002012-0 A2

Código 1.3 - Notificação - Fase Nacional - PCT

(22) 09/10/2014
(30) 11/10/2013 US 61/890,127; 12/09/2014 CN PCT/CN2014/086380
(51) C07D 403/12 (2006.01), C07D 401/14 (2006.01), C07D 401/12 (2006.01), C07D 403/14 (2006.01), C07D 417/12 (2006.01), C07D 451/02 (2006.01), C07D 491/048 (2006.01), C07D 207/48 (2006.01), A61K 31/4025 (2006.01), A61P 29/00 (2006.01)
(54) COMPOSTOS DE SULFONAMIDA HETEROCÍCLICA SUBSTITUÍDA ÚTEIS COMO MODULADORES DE TRPA1
(71) F. HOFFMANN-LA ROCHE AG (CH)
(72) HUIFEN CHEN, YANYAN CHU, STEVEN DO, ANTHONY ESTRADA, BAIHUA HU, ALEKSANDR KOLESNIKOV, XINGYU LIN, JOSEPH P. LYSSIKATOS, DANIEL SHORE, VISHAL VERMA, LAN WANG, GUOSHENG WU, PO-WAI YUEN
(85) 28/01/2016
(86) PCT EP2014/071593 de 09/10/2014
(87) WO 2015/052264 de 16/04/2015
Publicação automática da admissibilidade da fase nacional depositado via PCT . Tratado de cooperação em matéria de Patentes, conforme Instrução Normativa nº 02, de 06/06/2017 publicada na RPI nº 2422, de 06/06/2017.

---

(21) BR 11 2016 002013-8 A2

Código 1.3 - Notificação - Fase Nacional - PCT
(22) 10/07/2014
(30) 02/08/2013 CN 201320472777.9
(51) G01L 17/00 (2006.01), B60C 23/04 (2006.01)
(54) SENSOR DE MONITORAMENTO DE PRESSÃO DO PNEU
(71) SHANGHAI BAOLONG AUTOMOTIVE CORPORATION (CN)
(72) WEI LI, WEIHUA SHI, HONGJUN DUAN, QIAN LONG
(85) 28/01/2016
(86) PCT CN2014/081940 de 10/07/2014
(87) WO 2015/014199 de 05/02/2015
Publicação automática da admissibilidade da fase nacional depositado via PCT . Tratado de cooperação em matéria de Patentes, conforme Instrução Normativa nº 02, de 06/06/2017 publicada na RPI nº 2422, de 06/06/2017.

---

(21) BR 11 2016 002014-6 A2

Código 1.3 - Notificação - Fase Nacional - PCT
(22) 24/07/2014
(30) 02/08/2013 FR 13/01864
(51) G01S 7/524 (2006.01), G01S 15/89 (2006.01), G10K 11/34 (2006.01)
(54) SISTEMA SONAR COM ANTENA CURVA OU CONFIGURADA PARA EMITIR O MESMO DIAGRAMA DE EMISSÃO QUE A ANTENA CURVA
(71) THALES (FR)
(72) PIERRE GUTHMANN, NICOLAS MANDELERT, PATRICK FERRARA
(85) 28/01/2016
(86) PCT EP2014/065972 de 24/07/2014

(87) WO 2015/014723 de 05/02/2015
Publicação automática da admissibilidade da fase nacional depositado via PCT . Tratado de cooperação em matéria de Patentes, conforme Instrução Normativa nº 02, de 06/06/2017 publicada na RPI nº 2422, de 06/06/2017.

---

(21) BR 11 2016 002015-4 A2

Código 1.3 - Notificação - Fase Nacional - PCT
(22) 30/07/2013
(51) A61K 45/00 (2006.01), A61K 31/4402 (2006.01), A61K 31/4709 (2006.01), A61K 31/4725 (2006.01), A61K 31/4745 (2006.01), A61K 31/519 (2006.01), A61K 39/395 (2006.01), A61K 48/00 (2006.01), A61P 27/02 (2006.01)
(54) MEDICAMENTOS TERAPÊUTICOS PARA ECM EM ENDOTÉLIO DA CÓRNEA
(71) KYOTO PREFECTURAL PUBLIC UNIVERSITY CORPORATION (JP) , THE DOSHISHA (JP) , SENJU PHARMACEUTICAL CO., LTD. (JP)
(72) NORIKO KOIZUMI, NAOKI OKUMURA, SHIGERU KINOSHITA
(85) 28/01/2016
(86) PCT JP2013/071095 de 30/07/2013
(87) WO 2015/015654 de 05/02/2015
Publicação automática da admissibilidade da fase nacional depositado via PCT . Tratado de cooperação em matéria de Patentes, conforme Instrução Normativa nº 02, de 06/06/2017 publicada na RPI nº 2422, de 06/06/2017.

---

(21) BR 11 2016 002017-0 A2

Código 1.3 - Notificação - Fase Nacional - PCT
(22) 25/07/2014
(30) 31/07/2013 JP 2013-159290; 26/02/2014 JP 2014-035430
(51) H01L 21/336 (2006.01), H01L 21/28 (2006.01), H01L 21/288 (2006.01), H01L 29/417 (2006.01), H01L 29/786 (2006.01)
(54) TRANSISTOR DE EFEITO DE CAMPO E MÉTODO PARA PRODUZIR TRANSISTOR DE EFEITO DE CAMPO
(71) RICOH COMPANY, LTD. (JP)
(72) SHINJI MATSUMOTO, NAOYUKI UEDA, YUKI NAKAMURA, MIKIKO TAKADA, YUJI SONE, RYOICHI SAOTOME, SADANORI ARAE, YUKIKO ABE
(85) 28/01/2016
(86) PCT JP2014/070289 de 25/07/2014
(87) WO 2015/016333 de 05/02/2015
Publicação automática da admissibilidade da fase nacional depositado via PCT . Tratado de cooperação em matéria de Patentes, conforme Instrução Normativa nº 02, de 06/06/2017 publicada na RPI nº 2422, de 06/06/2017.

---

(21) BR 11 2016 002022-7 A2

Código 1.3 - Notificação - Fase Nacional - PCT
(22) 05/08/2014
(30) 16/08/2013 US 61/866,713
(51) F01D 11/04 (2006.01), F02C 7/06 (2006.01), F02C 7/28 (2006.01)

(54) SPOILER DE TURBILHÃO DE FLUXO
(71) GENERAL ELECTRIC COMPANY (US)
(72) CHRISTOPHER MARK BORDNE, JAMES LUZ, ANDREW COURTENAY FENN, THOMAS CHARLES MCCARTHY
(85) 29/01/2016
(86) PCT US2014/049682 de 05/08/2014
(87) WO 2015/023471 de 19/02/2015
Publicação automática da admissibilidade da fase nacional depositado via PCT . Tratado de cooperação em matéria de Patentes, conforme Instrução Normativa nº 02, de 06/06/2017 publicada na RPI nº 2422, de 06/06/2017.

---

(21) BR 11 2016 002023-5 A2

Código 1.3 - Notificação - Fase Nacional - PCT
(22) 22/08/2014
(30) 22/08/2013 US 61/868,633; 21/08/2014 US 14/465,024
(51) C09K 11/61 (2006.01), H01L 33/50 (2010.01)
(54) PROCESSOS PARA APRIMORAR A ESTABILIDADE DE COR DE UM FÓSFORO, FÓSFORO, MESCLA DE FÓSFORO E APARELHO DE ILUMINAÇÃO
(71) GENERAL ELECTRIC COMPANY (US)
(72) JAMES EDWARD MURPHY
(85) 29/01/2016
(86) PCT US2014/052376 de 22/08/2014
(87) WO 2015/027202 de 26/02/2015
Publicação automática da admissibilidade da fase nacional depositado via PCT . Tratado de cooperação em matéria de Patentes, conforme Instrução Normativa nº 02, de 06/06/2017 publicada na RPI nº 2422, de 06/06/2017.

---

(21) BR 11 2016 002026-0 A2

Código 1.3 - Notificação - Fase Nacional - PCT
(22) 27/06/2014
(30) 31/07/2013 US 61/860,425
(51) A23L 1/237 (2006.01)
(54) MÉTODO PARA PRODUZIR COMPOSIÇÃO SALINA
(71) TATE & LYLE INGREDIENTS AMERICAS LLC (US)
(72) SHIJI SHEN, ANDREW J. HOFFMAN, SUSAN E. BUTLER
(85) 29/01/2016
(86) PCT GB2014/051961 de 27/06/2014
(87) WO 2015/015151 de 05/02/2015
Publicação automática da admissibilidade da fase nacional depositado via PCT . Tratado de cooperação em matéria de Patentes, conforme Instrução Normativa nº 02, de 06/06/2017 publicada na RPI nº 2422, de 06/06/2017.

---

(21) BR 11 2016 002027-8 A2

Código 1.3 - Notificação - Fase Nacional - PCT
(22) 31/07/2014

(30) 31/07/2013 GB 1313664.3
(51) C07D 295/13 (2006.01), A61K 31/167 (2006.01), A61K 31/40 (2006.01), A61K 31/4402 (2006.01), A61K 31/4453 (2006.01), A61K 31/495 (2006.01), A61K 31/5375 (2006.01), C07C 237/40 (2006.01), C07D 213/40 (2006.01)
(54) DERIVADOS DE 2-BENZOILAMINOBENZAMIDA COMO INIBIDORES DE BCL-3
(71) UNIVERSITY COLLEGE CARDIFF CONSULTANTS LIMITED (GB)
(72) ANDREW DAVID WESTWELL, ANDREA BRANCALE, RICHARD WILLIAM ERNEST CLARKSON, JITKA SOUKUPOVÀ
(85) 29/01/2016
(86) PCT EP2014/066564 de 31/07/2014
(87) WO 2015/014972 de 05/02/2015
Publicação automática da admissibilidade da fase nacional depositado via PCT . Tratado de cooperação em matéria de Patentes, conforme Instrução Normativa nº 02, de 06/06/2017 publicada na RPI nº 2422, de 06/06/2017.

---

(21) BR 11 2016 002028-6 A2

Código 1.3 - Notificação - Fase Nacional - PCT
(22) 11/09/2014
(30) 12/09/2013 FR 1358762
(51) A61Q 5/12 (2006.01), A61K 8/73 (2006.01), A61K 8/58 (2006.01), A61Q 5/04 (2006.01)
(54) PROCESSO PARA O TRATAMENTO DAS FIBRAS QUERATÍNICAS, COMPOSIÇÃO COSMÉTICA E KIT
(71) L'OREAL (FR)
(72) NAWEL BAGHDADLI, ISABELLE PASINI
(85) 29/01/2016
(86) PCT EP2014/069380 de 11/09/2014
(87) WO 2015/036475 de 19/03/2015
Publicação automática da admissibilidade da fase nacional depositado via PCT . Tratado de cooperação em matéria de Patentes, conforme Instrução Normativa nº 02, de 06/06/2017 publicada na RPI nº 2422, de 06/06/2017.

---

(21) BR 11 2016 002031-6 A2

Código 1.3 - Notificação - Fase Nacional - PCT
(22) 02/07/2014
(30) 06/08/2013 EP 13179483.6
(51) H04L 12/853 (2013.01), H04L 12/835 (2013.01)
(54) TERMINAL DE COMUNICAÇÕES, MÉTODO DE COMUNICAÇÃO DE DADOS DO MESMO PARA UMA REDE DE COMUNICAÇÕES SEM FIO, E, PROGRAMA DE COMPUTADOR
(71) SONY CORPORATION (JP)
(72) Hideji Wakabayashi, Matthew William Webb
(85) 29/01/2016
(86) PCT GB2014/052000 de 02/07/2014
(87) WO 2015/019042 de 12/02/2015

Publicação automática da admissibilidade da fase nacional depositado via PCT . Tratado de cooperação em matéria de Patentes, conforme Instrução Normativa nº 02, de 06/06/2017 publicada na RPI nº 2422, de 06/06/2017.

---

(21) BR 11 2016 002032-4 A2

Código 1.3 - Notificação - Fase Nacional - PCT
(22) 11/06/2015
(30) 11/06/2014 JP 2014-120235; 11/06/2014 JP 2014-120236; 18/12/2014 JP 2014-256379
(51) B62J 6/02 (2006.01), F21S 8/10 (2006.01), F21W 101/023 (2006.01), F21W 101/10 (2006.01), F21Y 101/02 (2006.01)
(54) VEÍCULO MONTADO
(71) YAMAHA HATSUDOKI KABUSHIKI KAISHA (JP)
(72) TAKEHIRO INOUE, YUTAKA KUBO, TAKESHI IKEDA
(85) 29/01/2016
(86) PCT JP2015/002947 de 11/06/2015
(87) WO 2015/190112 de 17/12/2015
Publicação automática da admissibilidade da fase nacional depositado via PCT . Tratado de cooperação em matéria de Patentes, conforme Instrução Normativa nº 02, de 06/06/2017 publicada na RPI nº 2422, de 06/06/2017.

---

(21) BR 11 2016 002033-2 A2

Código 1.3 - Notificação - Fase Nacional - PCT
(22) 04/08/2014
(30) 04/09/2013 JP 2013-183362
(51) B63C 11/00 (2006.01), B08B 9/023 (2006.01), B63B 59/10 (2006.01), B25J 5/00 (2006.01), B25J 15/08 (2006.01)
(54) DISPOSITIVO DE MANUTENÇÃO
(71) MITSUBISHI HEAVY INDUSTRIES, LTD. (JP)
(72) NAOTO KAWAUCHI, YASUTAKA FUKE, KIYOSHE HIROKAWA
(85) 29/01/2016
(86) PCT JP2014/070486 de 04/08/2014
(87) WO 2015/033722 de 12/03/2015
Publicação automática da admissibilidade da fase nacional depositado via PCT . Tratado de cooperação em matéria de Patentes, conforme Instrução Normativa nº 02, de 06/06/2017 publicada na RPI nº 2422, de 06/06/2017.

---

(21) BR 11 2016 002034-0 A2

Código 1.3 - Notificação - Fase Nacional - PCT
(22) 16/06/2014
(30) 16/09/2013 US 14/027,723
(51) G01C 23/00 (2006.01), G05D 1/00 (2006.01), G08G 5/06 (2006.01), B64D 45/04 (2006.01)
(54) SISTEMA DE ALERTA DE FRENAGEM A BORDO PARA UMA

AERONAVE, E, MÉTODO PARA MONITORAR A FRENAGEM DURANTE A APRESENTAÇÃO NO SOLO DE UMA AERONAVE
(71) THE BOEING COMPANY (US)
(72) Mark H. Henderson
(85) 29/01/2016
(86) PCT US2014/042582 de 16/06/2014
(87) WO 2015/038206 de 19/03/2015
Publicação automática da admissibilidade da fase nacional depositado via PCT . Tratado de cooperação em matéria de Patentes, conforme Instrução Normativa nº 02, de 06/06/2017 publicada na RPI nº 2422, de 06/06/2017.

---

(21) BR 11 2016 002035-9 A2

Código 1.3 - Notificação - Fase Nacional - PCT
(22) 07/02/2015
(30) 13/02/2014 GB 1402552.2; 07/03/2014 GB 1404048.9
(51) B65D 47/08 (2006.01), B65D 55/02 (2006.01)
(54) FECHO DE DISTRIBUIÇÃO FLIP-TOP E DE RECIPIENTE, MÉTODO PARA O FORNECIMENTO DE UM FECHO DE RECIPIENTE, GARGALO, RECIPIENTE E TAMPA PARA GARRAFA
(71) OBRIST CLOSURES SWITZERLAND GMBH (CH)
(72) JEAN-YVES ROGNARD, DEREK JOHN HINDLE, PHILIPPE BARDET
(85) 29/01/2016
(86) PCT EP2015/052566 de 07/02/2015
(87) WO 2015/121177 de 20/08/2015
Publicação automática da admissibilidade da fase nacional depositado via PCT . Tratado de cooperação em matéria de Patentes, conforme Instrução Normativa nº 02, de 06/06/2017 publicada na RPI nº 2422, de 06/06/2017.

---

(21) BR 11 2016 002036-7 A2

Código 1.3 - Notificação - Fase Nacional - PCT
(22) 14/08/2014
(30) 16/08/2013 DE 10 2013 013 687.3
(51) F16D 65/097 (2006.01), F16D 55/226 (2006.01)
(54) PASTILHA DO FREIO DE UM FREIO A DISCO E UM FREIO A DISCO
(71) KNORR-BREMSE SYSTEME FÜR NUTZFAHRZEUGE GMBH (DE)
(72) JUTTA GRAAF, JOSEF SCHROPP, MANFRED SCHÖNAUER
(85) 29/01/2016
(86) PCT EP2014/002247 de 14/08/2014
(87) WO 2015/022080 de 19/02/2015
Publicação automática da admissibilidade da fase nacional depositado via PCT . Tratado de cooperação em matéria de Patentes, conforme Instrução Normativa nº 02, de 06/06/2017 publicada na RPI nº 2422, de 06/06/2017.

---

(21) BR 11 2016 002037-5 A2

Código 1.3 - Notificação - Fase Nacional - PCT
(22) 25/07/2014

(30) 12/08/2013 EP 13180069.0
(51) H01H 85/00 (2006.01), H01H 85/175 (2006.01), H01H 85/43 (2006.01)
(54) FUSÍVEL E DISPOSITIVO ELÉTRICO SUBMARINO
(71) SIEMENS AKTIENGESELLSCHAFT (DE)
(72) Rune Breili
(85) 29/01/2016
(86) PCT EP2014/066045 de 25/07/2014
(87) WO 2015/022171 de 19/02/2015
Publicação automática da admissibilidade da fase nacional depositado via PCT . Tratado de cooperação em matéria de Patentes, conforme Instrução Normativa nº 02, de 06/06/2017 publicada na RPI nº 2422, de 06/06/2017.

---

(21) BR 11 2016 002039-1 A2

Código 1.3 - Notificação - Fase Nacional - PCT
(22) 23/07/2014
(30) 30/07/2013 EP 13178595.8
(51) C11D 3/37 (2006.01), C11D 11/02 (2006.01), C11D 3/42 (2006.01)
(54) MÉTODO PARA FABRICAÇÃO DE COMPOSIÇÕES DETERGENTES COMPREENDENDO POLÍMEROS
(71) THE PROCTER & GAMBLE COMPANY (US)
(72) HOSSAM HASSAN TANTAWY
(85) 29/01/2016
(86) PCT US2014/047770 de 23/07/2014
(87) WO 2015/017207 de 05/02/2015
Publicação automática da admissibilidade da fase nacional depositado via PCT . Tratado de cooperação em matéria de Patentes, conforme Instrução Normativa nº 02, de 06/06/2017 publicada na RPI nº 2422, de 06/06/2017.

---

(21) BR 11 2016 002040-5 A2

Código 1.3 - Notificação - Fase Nacional - PCT
(22) 18/06/2014
(30) 29/08/2013 IN 3867/CHE/2013
(51) C12N 5/077 (2010.01), A61K 35/28 (2006.01), A61P 17/00 (2006.01), A61P 19/02 (2006.01)
(54) MEIO CONDICIONADO DERIVADO DE CÉLULAS ESTROMAIS, MÉTODO DE OBTENÇÃO DAS DITAS COMPOSIÇÕES DE MEIO CONDICIONADO, FORMULAÇÕES E APLICAÇÕES DOS MESMOS
(71) STEMPEUTICS RESEARCH PVT. LTD. (IN)
(72) SUDHA BALASUBRAMANIAN, SWATHI SUNDAR RAJ, CHARAN THEJ, RAMESH RAMCHANDRA BHONDE, RAVIRAJA NEELAVAR SEETHARAM, ANISH SEN MAJUMDAR
(85) 29/01/2016
(86) PCT IB2014/062341 de 18/06/2014
(87) WO 2015/028900 de 05/03/2015
Publicação automática da admissibilidade da fase nacional depositado via

PCT . Tratado de cooperação em matéria de Patentes, conforme Instrução Normativa nº 02, de 06/06/2017 publicada na RPI nº 2422, de 06/06/2017.

---

(21) BR 11 2016 002041-3 A2

Código 1.3 - Notificação - Fase Nacional - PCT
(22) 01/08/2014
(30) 06/08/2013 EP 13179494.3
(51) G05D 16/10 (2006.01)
(54) APARELHO DE CONTROLE PARA UM REGULADOR DE PRESSÃO DE GÁS
(71) AIR PRODUCTS AND CHEMICALS, INC (US)
(72) GARETH ROSS PEMBERTON
(85) 29/01/2016
(86) PCT EP2014/066656 de 01/08/2014
(87) WO 2015/018768 de 12/02/2015
Publicação automática da admissibilidade da fase nacional depositado via PCT . Tratado de cooperação em matéria de Patentes, conforme Instrução Normativa nº 02, de 06/06/2017 publicada na RPI nº 2422, de 06/06/2017.

---

(21) BR 11 2016 002042-1 A2

Código 1.3 - Notificação - Fase Nacional - PCT
(22) 08/08/2014
(30) 30/08/2013 US 61/872,362
(51) E21B 47/00 (2006.01), G01V 3/18 (2006.01), G01V 3/38 (2006.01)
(54) FERRAMENTA DE RESSONÂNCIA MAGNÉTICA NUCLEAR PARA USO EM UM FURO DE POÇO EM UMA REGIÃO SUBTERRÂNEA, MÉTODO PARA OBTER DADOS DE RESSONÂNCIA MAGNÉTICA NUCLEAR A PARTIR DE UMA REGIÃO SUBTERRÂNEA, E, CONJUNTO DE COLUNA DE PERFURAÇÃO
(71) Halliburton Energy Services, Inc. (US)
(72) ARCADY REIDERMAN, SONGHUA CHEN
(85) 29/01/2016
(86) PCT US2014/050294 de 08/08/2014
(87) WO 2015/031026 de 05/03/2015
Publicação automática da admissibilidade da fase nacional depositado via PCT . Tratado de cooperação em matéria de Patentes, conforme Instrução Normativa nº 02, de 06/06/2017 publicada na RPI nº 2422, de 06/06/2017.

---

(21) BR 11 2016 002043-0 A2

Código 1.3 - Notificação - Fase Nacional - PCT
(22) 07/08/2014
(30) 07/08/2013 US 61/863,113
(51) A61M 5/32 (2006.01)
(54) RETENTOR PARA CONJUNTO DE AGULHA DE SERINGA RETRÁTIL, SERINGA RETRÁTIL, KIT DE SERINGA RETRÁTIL E MÉTODO PARA

OPERAR UMA SERINGA RETRÁTIL
(71) UNITRACT SYRINGE PTY LTD (AU)
(72) JEFFREY M. JOHNSON, KEVIN BOKELMAN, JYOTI GUPTA, BRANDON J. MCKEE
(85) 29/01/2016
(86) PCT US2014/050066 de 07/08/2014
(87) WO 2015/021236 de 12/02/2015
Publicação automática da admissibilidade da fase nacional depositado via PCT . Tratado de cooperação em matéria de Patentes, conforme Instrução Normativa nº 02, de 06/06/2017 publicada na RPI nº 2422, de 06/06/2017.

---

(21) BR 11 2016 002044-8 A2

Código 1.3 - Notificação - Fase Nacional - PCT
(22) 08/08/2014
(30) 30/08/2013 US 61/872,362
(51) E21B 47/00 (2006.01), G01V 3/18 (2006.01), G01V 3/38 (2006.01)
(54) FERRAMENTA DE RESSONÂNCIA MAGNÉTICA NUCLEAR PARA USO EM UM FURO DE POÇO NUMA REGIÃO SUBTERRÂNEA, MÉTODO PARA OBTER DADOS DE RESSONÂNCIA MAGNÉTICA NUCLEAR DE UMA REGIÃO SUBTERRÂNEA, E, CONJUNTO DE COLUNA DE PERFURAÇÃO
(71) Halliburton Energy Services, Inc. (US)
(72) ARCADY REIDERMAN, SONGHUA CHEN
(85) 29/01/2016
(86) PCT US2014/050298 de 08/08/2014
(87) WO 2015/031027 de 05/03/2015
Publicação automática da admissibilidade da fase nacional depositado via PCT . Tratado de cooperação em matéria de Patentes, conforme Instrução Normativa nº 02, de 06/06/2017 publicada na RPI nº 2422, de 06/06/2017.

---

(21) BR 11 2016 002049-9 A2

Código 1.3 - Notificação - Fase Nacional - PCT
(22) 15/07/2014
(30) 02/08/2013 US 61/861,785; 10/10/2013 US 61/889,204
(51) G06F 19/00 (2011.01), G06F 3/14 (2006.01), G09B 29/10 (2006.01)
(54) MÉTODOS DE EXIBIÇÃO DE INFORMAÇÃO DE SUMÁRIO E DE PROVISÃO DE DADOS DE SUMÁRIO
(71) ZAG HOLDINGS INC. (CA)
(72) Igal Roytblat, Jonathan Haldane
(85) 29/01/2016
(86) PCT CA2014/050671 de 15/07/2014
(87) WO 2015/013814 de 05/02/2015
Publicação automática da admissibilidade da fase nacional depositado via PCT . Tratado de cooperação em matéria de Patentes, conforme Instrução Normativa nº 02, de 06/06/2017 publicada na RPI nº 2422, de 06/06/2017.

(21) BR 11 2016 002050-2 A2

Código 1.3 - Notificação - Fase Nacional - PCT
(22) 13/09/2013
(51) H01H 9/34 (2006.01), H01H 71/02 (2006.01)
(54) DISPOSITIVO DE COMUTAÇÃO
(71) SIEMENS AKTIENGESELLSCHAFT (DE)
(72) Martin Steinbauer
(85) 29/01/2016
(86) PCT EP2013/068981 de 13/09/2013
(87) WO 2015/036029 de 19/03/2015
Publicação automática da admissibilidade da fase nacional depositado via PCT . Tratado de cooperação em matéria de Patentes, conforme Instrução Normativa nº 02, de 06/06/2017 publicada na RPI nº 2422, de 06/06/2017.

(21) BR 11 2016 002051-0 A2

Código 1.3 - Notificação - Fase Nacional - PCT
(22) 25/09/2013
(51) H01H 73/04 (2006.01), H01H 71/50 (2006.01), H01H 71/52 (2006.01), H01H 89/08 (2006.01)
(54) DISPOSITIVO DE COMUTAÇÃO
(71) SIEMENS AKTIENGESELLSCHAFT (DE)
(72) Alexander Zhukowski, Tobias Kemptner
(85) 29/01/2016
(86) PCT EP2013/069972 de 25/09/2013
(87) WO 2015/043632 de 02/04/2015
Publicação automática da admissibilidade da fase nacional depositado via PCT . Tratado de cooperação em matéria de Patentes, conforme Instrução Normativa nº 02, de 06/06/2017 publicada na RPI nº 2422, de 06/06/2017.

(21) BR 11 2016 002052-9 A2

Código 1.3 - Notificação - Fase Nacional - PCT
(22) 25/07/2014
(30) 29/07/2013 US 13/952.886
(51) F16D 41/20 (2006.01), F16D 7/02 (2006.01), F16D 13/76 (2006.01)
(54) DESACOPLADOR ISOLANTE DE VIRABREQUIM
(71) GATES CORPORATION (US)
(72) ALEXANDER SERKH
(85) 29/01/2016
(86) PCT US2014/048278 de 25/07/2014
(87) WO 2015/017284 de 05/02/2015
Publicação automática da admissibilidade da fase nacional depositado via PCT . Tratado de cooperação em matéria de Patentes, conforme Instrução Normativa nº 02, de 06/06/2017 publicada na RPI nº 2422, de 06/06/2017.

(21) BR 11 2016 002053-7 A2

Código 1.3 - Notificação - Fase Nacional - PCT
(22) 28/07/2014
(30) 29/07/2013 US 61/859,679
(51) C10G 1/00 (2006.01)
(54) MATÉRIA-PRIMA DE COMPÓSITO PARA RECUPERAÇÃO DE HIDROCARBONETOS A PARTIR DE MATERIAL HIDROCARBONÁCEO
(71) RED LEAF RESOURCES, INC. (US)
(72) JAMES W. PATTEN
(85) 29/01/2016
(86) PCT US2014/048474 de 28/07/2014
(87) WO 2015/017344 de 05/02/2015
Publicação automática da admissibilidade da fase nacional depositado via PCT . Tratado de cooperação em matéria de Patentes, conforme Instrução Normativa nº 02, de 06/06/2017 publicada na RPI nº 2422, de 06/06/2017.

(21) BR 11 2016 002054-5 A2

Código 1.3 - Notificação - Fase Nacional - PCT
(22) 31/07/2013
(51) G06F 21/60 (2013.01)
(54) DADOS DE PROTEÇÃO NA MEMÓRIA DE UM PRODUTO CONSUMÍVEL
(71) HEWLETT-PACKARD DEVELOPMENT COMPANY, L.P. (US)
(72) PAUL L. JERAN, STEPHEN D. PANSHIN, JEFFERSON P. WARD
(85) 29/01/2016
(86) PCT US2013/052872 de 31/07/2013
(87) WO 2015/016863 de 05/02/2015
Publicação automática da admissibilidade da fase nacional depositado via PCT . Tratado de cooperação em matéria de Patentes, conforme Instrução Normativa nº 02, de 06/06/2017 publicada na RPI nº 2422, de 06/06/2017.

(21) BR 11 2016 002055-3 A2

Código 1.3 - Notificação - Fase Nacional - PCT
(22) 30/07/2013
(51) H04W 52/18 (2009.01)
(54) MÉTODO E APARELHO PARA ADIQUIRIR INFORMAÇÃO DE QUALIDADE DE ENLACE DESCENDENTE
(71) HUAWEI TECHNOLOGIES CO., LTD. (CN)
(72) FAN WANG, XUELI MA, CHUANFENG HE
(85) 29/01/2016
(86) PCT CN2013/080439 de 30/07/2013
(87) WO 2015/013893 de 05/02/2015
Publicação automática da admissibilidade da fase nacional depositado via PCT . Tratado de cooperação em matéria de Patentes, conforme Instrução Normativa nº 02, de 06/06/2017 publicada na RPI nº 2422, de 06/06/2017.

(21) BR 11 2016 002056-1 A2

Código 1.3 - Notificação - Fase Nacional - PCT

(22) 28/07/2014
(30) 29/07/2013 EP 13306093.9
(51) B01J 13/14 (2006.01), C11D 3/50 (2006.01)
(54) MICROCÁPSULAS
(71) TAKASAGO INTERNATIONAL CORPORATION (JP)
(72) TIPHAINE RIBAUT, JONATHAN WARR, STUART FRASER, OLIVIER ANTHONY
(85) 29/01/2016
(86) PCT JP2014/070409 de 28/07/2014
(87) WO 2015/016368 de 05/02/2015
Publicação automática da admissibilidade da fase nacional depositado via PCT . Tratado de cooperação em matéria de Patentes, conforme Instrução Normativa nº 02, de 06/06/2017 publicada na RPI nº 2422, de 06/06/2017.

---

(21) BR 11 2016 002058-8 A2

Código 1.3 - Notificação - Fase Nacional - PCT
(22) 01/10/2013
(30) 31/07/2013 ES P201331180
(51) A23N 1/00 (2006.01), A47J 19/02 (2006.01)
(54) SISTEMA DE ESPREMEDURA
(71) ZUMEX GROUP SA (ES)
(72) Antonio FLOTATS MOLINAS
(85) 29/01/2016
(86) PCT EP2013/070494 de 01/10/2013
(87) WO 2013/182712 de 12/12/2013
Publicação automática da admissibilidade da fase nacional depositado via PCT . Tratado de cooperação em matéria de Patentes, conforme Instrução Normativa nº 02, de 06/06/2017 publicada na RPI nº 2422, de 06/06/2017.

---

(21) BR 11 2016 002059-6 A2

Código 1.3 - Notificação - Fase Nacional - PCT
(22) 30/05/2014
(30) 31/07/2013 US 13/955,452
(51) B64D 25/14 (2006.01)
(54) MÉTODO PARA EMBALAR UMA RAMPA DE EVACUAÇÃO/RAMPA-BALSA DE AERONAVE, E, APARELHO PARA EMBALAR UMA RAMPA DE EVACUAÇÃO DE AERONAVE
(71) GOODRICH CORPORATION (US)
(72) Jayant V. Deshpande, Michael Coronel
(85) 29/01/2016
(86) PCT US2014/040271 de 30/05/2014
(87) WO 2015/017020 de 05/02/2015
Publicação automática da admissibilidade da fase nacional depositado via PCT . Tratado de cooperação em matéria de Patentes, conforme Instrução Normativa nº 02, de 06/06/2017 publicada na RPI nº 2422, de 06/06/2017.

(21) BR 11 2016 002060-0 A2

Código 1.3 - Notificação - Fase Nacional - PCT
(22) 26/08/2014
(30) 02/09/2013 NL 2011369
(51) A22C 21/00 (2006.01)
(54) INSTALAÇÃO DE RETIRADA DE PELE, E, MÉTODO PARA REMOVER PELE DE PARTES DE AVES DOMÉSTICAS ABATIDAS
(71) MAREL STORK POULTRY PROCESSING B.V. (NL)
(72) Johannis Anthonie Vroegop, Maurice Eduardus Theodorus Van Esbroeck, Erik Hendrikus Werner Peters
(85) 29/01/2016
(86) PCT NL2014/050574 de 26/08/2014
(87) WO 2015/030579 de 05/03/2015
Publicação automática da admissibilidade da fase nacional depositado via PCT . Tratado de cooperação em matéria de Patentes, conforme Instrução Normativa nº 02, de 06/06/2017 publicada na RPI nº 2422, de 06/06/2017.

(21) BR 11 2016 002062-6 A2

Código 1.3 - Notificação - Fase Nacional - PCT
(22) 29/07/2014
(30) 29/07/2013 IT TO2013A000640
(51) F16H 7/18 (2006.01)
(54) SISTEMA DE TRANSMISSÃO QUE COMPREENDE UMA POLIA DE DIRECIONAMENTO E UMA CORREIA DENTADA ÚMIDA COM ÓLEO
(71) DAYCO EUROPE S.R.L. (IT)
(72) Franco CIPOLLONE, Massimiliano DELLI ROCIOLI, MARCO DI MECO, Luigi LAVIOLA
(85) 29/01/2016
(86) PCT IB2014/063525 de 29/07/2014
(87) WO 2015/015424 de 05/02/2015
Publicação automática da admissibilidade da fase nacional depositado via PCT . Tratado de cooperação em matéria de Patentes, conforme Instrução Normativa nº 02, de 06/06/2017 publicada na RPI nº 2422, de 06/06/2017.

(21) BR 11 2016 002063-4 A2

Código 1.3 - Notificação - Fase Nacional - PCT
(22) 29/07/2014
(30) 31/07/2013 JP 2013-158726; 30/10/2013 JP 2013-225026
(51) C07D 257/04 (2006.01), A01N 43/713 (2006.01), A01P 3/00 (2006.01), A01P 7/04 (2006.01), C07D 401/12 (2006.01), C07D 403/12 (2006.01)
(54) COMPOSTO DE TETRAZOLINONA E USO DO MESMO
(71) SUMITOMO CHEMICAL COMPANY, LIMITED (JP)
(72) TAKAYUKI SHIODA, SADAYUKI ARIMORI

(85) 29/01/2016
(86) PCT JP2014/070414 de 29/07/2014
(87) WO 2015/016373 de 05/02/2015
Publicação automática da admissibilidade da fase nacional depositado via PCT . Tratado de cooperação em matéria de Patentes, conforme Instrução Normativa nº 02, de 06/06/2017 publicada na RPI nº 2422, de 06/06/2017.

---

(21) BR 11 2016 002064-2 A2

Código 1.3 - Notificação - Fase Nacional - PCT
(22) 01/08/2014
(30) 01/08/2013 JP 2013-160502
(51) C03C 27/12 (2006.01), B32B 3/30 (2006.01)
(54) FILME DE CAMADA INTERMEDIÁRIA PARA VIDRO LAMINADO E VIDRO LAMINADO
(71) SEKISUI CHEMICAL CO., LTD (JP)
(72) HIROFUMI KITANO, HIROAKI INUI, TAIKI KATAYAMA, MANABU MATSUMOTO, KAZUHIKO NAKAYAMA
(85) 29/01/2016
(86) PCT JP2014/070398 de 01/08/2014
(87) WO 2015/016361 de 05/02/2015
Publicação automática da admissibilidade da fase nacional depositado via PCT . Tratado de cooperação em matéria de Patentes, conforme Instrução Normativa nº 02, de 06/06/2017 publicada na RPI nº 2422, de 06/06/2017.

---

(21) BR 11 2016 002066-9 A2

Código 1.3 - Notificação - Fase Nacional - PCT
(22) 14/08/2014
(30) 20/08/2013 US 61/867,672
(51) C08G 18/10 (2006.01), C08G 18/76 (2006.01), C08G 18/32 (2006.01), C08G 18/44 (2006.01), F04B 53/14 (2006.01)
(54) VEDANTE ELASTOMÉRICO DE POLIURETANO PARA BOMBAS HIDRÁULICAS
(71) DOW GLOBAL TECHNOLOGIES LLC (US)
(72) RAJAT DUGGAL, Subodh P. Jagtap
(85) 29/01/2016
(86) PCT US2014/050995 de 14/08/2014
(87) WO 2015/026613 de 26/02/2015
Publicação automática da admissibilidade da fase nacional depositado via PCT . Tratado de cooperação em matéria de Patentes, conforme Instrução Normativa nº 02, de 06/06/2017 publicada na RPI nº 2422, de 06/06/2017.

---

(21) BR 11 2016 002068-5 A2

Código 1.3 - Notificação - Fase Nacional - PCT
(22) 30/07/2014
(30) 09/08/2013 EP 13179845.6
(51) B66B 1/34 (2006.01)
(54) MÉTODO E DISPOSITIVO DE COMUNICAÇÃO PARA UMA INSTALAÇÃO

DE ELEVADOR
(71) INVENTIO AG (CH)
(72) MARTIN KUSSEROW
(85) 29/01/2016
(86) PCT EP2014/066337 de 30/07/2014
(87) WO 2015/018697 de 12/02/2015
Publicação automática da admissibilidade da fase nacional depositado via PCT . Tratado de cooperação em matéria de Patentes, conforme Instrução Normativa nº 02, de 06/06/2017 publicada na RPI nº 2422, de 06/06/2017.

---

(21) BR 11 2016 002069-3 A2

Código 1.3 - Notificação - Fase Nacional - PCT
(22) 11/08/2014
(30) 12/08/2013 JP 2013-167600
(51) C07D 519/00 (2006.01), A61K 31/519 (2006.01), A61P 35/00 (2006.01), A61P 43/00 (2006.01), C07D 487/04 (2006.01), C07F 5/02 (2006.01)
(54) NOVO COMPOSTO DE PIRIMIDINA FUSIONADA OU SAL DESTE
(71) TAIHO PHARMACEUTICAL CO., LTD. (JP)
(72) SATORU IGUCHI, FUMIHITO HOSOI, TAKESHI SAGARA
(85) 29/01/2016
(86) PCT JP2014/071158 de 11/08/2014
(87) WO 2015/022926 de 19/02/2015
Publicação automática da admissibilidade da fase nacional depositado via PCT . Tratado de cooperação em matéria de Patentes, conforme Instrução Normativa nº 02, de 06/06/2017 publicada na RPI nº 2422, de 06/06/2017.

---

(21) BR 11 2016 002070-7 A2

Código 1.3 - Notificação - Fase Nacional - PCT
(22) 24/07/2014
(30) 01/08/2013 IT TV2013U000035
(51) E06B 9/40 (2006.01)
(54) ESTRUTURA DE ANTEPARO
(71) MARCO ANTONIAZZI (IT)
(72) MARCO ANTONIAZZI
(85) 29/01/2016
(86) PCT EP2014/065967 de 24/07/2014
(87) WO 2015/014720 de 05/02/2015
Publicação automática da admissibilidade da fase nacional depositado via PCT . Tratado de cooperação em matéria de Patentes, conforme Instrução Normativa nº 02, de 06/06/2017 publicada na RPI nº 2422, de 06/06/2017.

---

(21) BR 11 2016 002072-3 A2

Código 1.3 - Notificação - Fase Nacional - PCT
(22) 07/08/2014
(30) 09/08/2013 US 13/963,527

(51) G06Q 10/08 (2012.01), G06F 17/30 (2006.01), B65B 1/30 (2006.01)
(54) PROCESSO E SISTEMA PARA MONITORAMENTO DE ENTREGAS
(71) AIR PRODUCTS AND CHEMICALS, INC (US)
(72) MICHELE ZWAKHALS, WILLIAM C. KEIRSTEAD, JEFFREY J. RIEGEL, SCOTT LEE HOWER, VALERIE KAYE JANI
(85) 29/01/2016
(86) PCT US2014/050175 de 07/08/2014
(87) WO 2015/021295 de 12/02/2015
Publicação automática da admissibilidade da fase nacional depositado via PCT . Tratado de cooperação em matéria de Patentes, conforme Instrução Normativa nº 02, de 06/06/2017 publicada na RPI nº 2422, de 06/06/2017.

---

(21) BR 11 2016 002074-0 A2

Código 1.3 - Notificação - Fase Nacional - PCT
(22) 30/07/2014
(30) 31/07/2013 US 61/860,345
(51) A61K 9/70 (2006.01), A61K 31/4196 (2006.01), A61K 47/02 (2006.01), A61K 47/32 (2006.01), A61K 47/38 (2006.01)
(54) FORMA DE DOSAGEM DE PELÍCULA ORAL INSTANTANEAMENTE MOLHÁVEL SEM TENSOATIVO OU POLI-ÁLCOOL
(71) INTELGENX CORP. (CA)
(72) HORST G. ZERBE, ANGELA ANGUSTI, NADINE PAIEMENT
(85) 29/01/2016
(86) PCT IB2014/002047 de 30/07/2014
(87) WO 2015/015303 de 05/02/2015
Publicação automática da admissibilidade da fase nacional depositado via PCT . Tratado de cooperação em matéria de Patentes, conforme Instrução Normativa nº 02, de 06/06/2017 publicada na RPI nº 2422, de 06/06/2017.

---

(21) BR 11 2016 002081-2 A2

Código 1.3 - Notificação - Fase Nacional - PCT
(22) 15/08/2014
(30) 26/08/2013 US 61/869,848
(51) C11D 3/37 (2006.01)
(54) COMPOSIÇÕES DE LIMPEZA CONTENDO UMA POLIÉTER AMINA
(71) THE PROCTER & GAMBLE COMPANY (US)
(72) FRANK HULSKOTTER, KEVIN PATRICK CHRISTMAS, STEFANO SCIALLA, BRIAN JOSEPH LOUGHNANE, AMY EICHSTADT WAUN, DARREN REES, SOPHIA EBERT, BJOERN LUDOLPH, CHRISTOF WIGBERS, STEFFEN MAAS, DIETER BOECKH
(85) 29/01/2016
(86) PCT US2014/051165 de 15/08/2014
(87) WO 2015/031071 de 05/03/2015
Publicação automática da admissibilidade da fase nacional depositado via PCT . Tratado de cooperação em matéria de Patentes, conforme Instrução Normativa nº 02, de 06/06/2017 publicada na RPI nº 2422, de 06/06/2017.

(21) BR 11 2016 002082-0 A2

Código 1.3 - Notificação - Fase Nacional - PCT
(22) 30/07/2014
(30) 07/08/2013 DE 10 2013 013 121.9
(51) C23F 11/10 (2006.01), C02F 1/20 (2006.01), C02F 5/12 (2006.01), C23F 11/14 (2006.01), C23F 11/02 (2006.01)
(54) MISTURA SINERGICAMENTE ATIVA PARA USO COMO LIGANTE DE OXIGÊNIO E COMO INIBIDORA DE CORROSÃO EM SISTEMAS AQUOSOS
(71) KURITA WATER INDUSTRIES LTD. (JP)
(72) ANDRE DE BACHE, WOLFGANG HATER
(85) 29/01/2016
(86) PCT EP2014/002086 de 30/07/2014
(87) WO 2015/018508 de 12/02/2015
Publicação automática da admissibilidade da fase nacional depositado via PCT . Tratado de cooperação em matéria de Patentes, conforme Instrução Normativa nº 02, de 06/06/2017 publicada na RPI nº 2422, de 06/06/2017.

(21) BR 11 2016 002083-9 A2

Código 1.3 - Notificação - Fase Nacional - PCT
(22) 29/07/2014
(30) 31/07/2013 JP 2013-158729; 19/11/2013 JP 2013-238579
(51) C07D 401/12 (2006.01), A01N 43/713 (2006.01), A01P 3/00 (2006.01), A61K 31/4439 (2006.01), A61K 31/444 (2006.01), A61P 33/00 (2006.01), C07D 401/14 (2006.01)
(54) COMPOSTO TETRAZOLINONA E USO PARA O MESMO
(71) SUMITOMO CHEMICAL COMPANY, LIMITED (JP)
(72) TAKAYUKI SHIODA, SADAYUKI ARIMORI
(85) 29/01/2016
(86) PCT JP2014/070413 de 29/07/2014
(87) WO 2015/016372 de 05/02/2015
Publicação automática da admissibilidade da fase nacional depositado via PCT . Tratado de cooperação em matéria de Patentes, conforme Instrução Normativa nº 02, de 06/06/2017 publicada na RPI nº 2422, de 06/06/2017.

(21) BR 11 2016 002086-3 A2

Código 1.3 - Notificação - Fase Nacional - PCT
(22) 10/12/2013
(30) 06/08/2013 EP 13179394.5
(51) C08H 8/00 (2010.01), C05F 5/00 (2006.01), C08K 3/00 (2006.01), C08L 97/00 (2006.01)
(54) MATERIAIS DE LIGNINA CONTENDO COMPOSIÇÕES
(71) MAXBIOGAS GMBH (DE)
(72) FRIEDRICH STREFFER
(85) 29/01/2016
(86) PCT EP2013/076056 de 10/12/2013
(87) WO 2015/018464 de 12/02/2015

	Publicação automática da admissibilidade da fase nacional depositado via PCT . Tratado de cooperação em matéria de Patentes, conforme Instrução Normativa nº 02, de 06/06/2017 publicada na RPI nº 2422, de 06/06/2017.
(21) BR 11 2016 002087-1 A2	Código 1.3 - Notificação - Fase Nacional - PCT (22) 31/07/2014 (30) 09/08/2013 EP 13179846.4 (51) B66B 1/34 (2006.01) (54) MÉTODO DE COMUNICAÇÃO PARA UM SISTEMA DE ELEVADOR (71) INVENTIO AG (CH) (72) MARTIN KUSSEROW (85) 29/01/2016 (86) PCT EP2014/066526 de 31/07/2014 (87) WO 2015/018741 de 12/02/2015 Publicação automática da admissibilidade da fase nacional depositado via PCT . Tratado de cooperação em matéria de Patentes, conforme Instrução Normativa nº 02, de 06/06/2017 publicada na RPI nº 2422, de 06/06/2017.
(21) BR 11 2016 002090-1 A2	Código 1.3 - Notificação - Fase Nacional - PCT (22) 01/08/2014 (30) 02/08/2013 JP 2013-161742 (51) C09K 9/02 (2006.01), C08F 12/34 (2006.01), C08F 290/06 (2006.01), C08F 299/02 (2006.01), G02B 1/04 (2006.01) (54) PROCESSO PARA PRODUÇÃO DE MATERIAL ÓTICO FOTOCRÔMICO (71) MITSUI CHEMICALS, INC. (JP) (72) AKINORI RYU (85) 29/01/2016 (86) PCT JP2014/070403 de 01/08/2014 (87) WO 2015/016364 de 05/02/2015 Publicação automática da admissibilidade da fase nacional depositado via PCT . Tratado de cooperação em matéria de Patentes, conforme Instrução Normativa nº 02, de 06/06/2017 publicada na RPI nº 2422, de 06/06/2017.
(21) BR 11 2016 002091-0 A2	Código 1.3 - Notificação - Fase Nacional - PCT (22) 11/06/2015 (30) 11/06/2014 JP 2014-120235; 11/06/2014 JP 2014-120236; 18/12/2014 JP 2014-256393 (51) B62J 6/02 (2006.01), F21S 8/10 (2006.01), F21W 101/023 (2006.01), F21W 101/10 (2006.01), F21Y 101/02 (2006.01) (54) VEÍCULO DE MONTAR (71) YAMAHA HATSUDOKI KABUSHIKI KAISHA (JP) (72) TAKEHIRO INOUE, YUTAKA KUBO, TAKESHI IKEDA (85) 29/01/2016 (86) PCT JP2015/002949 de 11/06/2015

(87) WO 2015/190114 de 17/12/2015
Publicação automática da admissibilidade da fase nacional depositado via PCT . Tratado de cooperação em matéria de Patentes, conforme Instrução Normativa nº 02, de 06/06/2017 publicada na RPI nº 2422, de 06/06/2017.

---

(21) BR 11 2016 002093-6 A2

Código 1.3 - Notificação - Fase Nacional - PCT
(22) 18/07/2014
(30) 31/07/2013 US 61/860,841
(51) G06F 3/041 (2006.01), H01B 13/00 (2006.01)
(54) LIGAÇÃO DE COMPONENTES ELETRÔNICOS PARA CONDUTORES TRANSPARENTES DE NANOFIOS DOTADOS DE UM PADRÃO
(71) 3M INNOVATIVE PROPERTIES COMPANY (US)
(72) MATTHEW S. STAY, Mikhail L. Pekurovsky, SHAWN C. DODDS, ANN M. GILMAN, Daniel J. Theis
(85) 29/01/2016
(86) PCT US2014/047212 de 18/07/2014
(87) WO 2015/017143 de 05/02/2015
Publicação automática da admissibilidade da fase nacional depositado via PCT . Tratado de cooperação em matéria de Patentes, conforme Instrução Normativa nº 02, de 06/06/2017 publicada na RPI nº 2422, de 06/06/2017.

---

(21) BR 11 2016 002094-4 A2

Código 1.3 - Notificação - Fase Nacional - PCT
(22) 11/09/2014
(30) 12/09/2013 FR 1358761
(51) A61Q 5/12 (2006.01), A61K 8/73 (2006.01), A61Q 5/04 (2006.01), A61K 8/58 (2006.01), A61K 8/898 (2006.01)
(54) PROCESSO PARA TRATAR AS FIBRAS QUERATÍNICAS
(71) L'OREAL (FR)
(72) NAWEL BAGHDADLI, GWENAËLLE JEGOU
(85) 29/01/2016
(86) PCT EP2014/069378 de 11/09/2014
(87) WO 2015/036474 de 19/03/2015
Publicação automática da admissibilidade da fase nacional depositado via PCT . Tratado de cooperação em matéria de Patentes, conforme Instrução Normativa nº 02, de 06/06/2017 publicada na RPI nº 2422, de 06/06/2017.

---

(21) BR 11 2016 002096-0 A2

Código 1.3 - Notificação - Fase Nacional - PCT
(22) 28/07/2014
(30) 01/08/2013 US 61/860,990
(51) B29B 15/08 (2006.01), B29B 15/12 (2006.01), F01D 5/28 (2006.01), B29C 70/38 (2006.01), B29C 70/20 (2006.01), B29K 71/00 (2006.01), B29K 307/04 (2006.01), B29K 309/08 (2006.01), B29L 31/08 (2006.01)

(54) PROCESSO PARA FABRICAÇÃO DE UM COMPÓSITO DE FIBRA TERMOPLÁSTICA E PÁ DE VENTILADOR DE COMPÓSITO DE FIBRA TERMOPLÁSTICA DE MOTOR DE TURBINA A GÁS
(71) GENERAL ELECTRIC COMPANY (US)
(72) PAUL STEPHEN MANICKE, DOUGLAS DUANE WARD, GREGORY CARL GEMEINHARDT
(85) 29/01/2016
(86) PCT US2014/048428 de 28/07/2014
(87) WO 2015/060917 de 30/04/2015
Publicação automática da admissibilidade da fase nacional depositado via PCT . Tratado de cooperação em matéria de Patentes, conforme Instrução Normativa nº 02, de 06/06/2017 publicada na RPI nº 2422, de 06/06/2017.

---

(21) BR 11 2016 002097-9 A2

Código 1.3 - Notificação - Fase Nacional - PCT
(22) 30/07/2014
(30) 21/08/2013 EP 13181182.0
(51) A61K 8/49 (2006.01), A61Q 5/00 (2006.01), A61K 8/73 (2006.01), A61K 8/23 (2006.01)
(54) COMPOSIÇÃO DE TRATAMENTO CAPILAR E SHAMPOO ANTI-CASPA
(71) UNILEVER NV (NL)
(72) AURORE ANABELLE POLIDANO, ANELIYA NIKOLOVA ZDRAVKOVA
(85) 29/01/2016
(86) PCT EP2014/066433 de 30/07/2014
(87) WO 2015/024752 de 26/02/2015
Publicação automática da admissibilidade da fase nacional depositado via PCT . Tratado de cooperação em matéria de Patentes, conforme Instrução Normativa nº 02, de 06/06/2017 publicada na RPI nº 2422, de 06/06/2017.

---

(21) BR 11 2016 002098-7 A2

Código 1.3 - Notificação - Fase Nacional - PCT
(22) 06/08/2014
(30) 13/08/2013 EP 13180267.0
(51) B02C 13/06 (2006.01), B02C 9/00 (2006.01), B02C 13/286 (2006.01), A01M 17/00 (2006.01)
(54) DISPOSITIVO DE IMPACTO DE FLUXO CRUZADO
(71) BÜHLER AG (CH)
(72) JÜRGEN MOSSMANN, ANDREAS MEILE
(85) 29/01/2016
(86) PCT EP2014/066930 de 06/08/2014
(87) WO 2015/022251 de 19/02/2015
Publicação automática da admissibilidade da fase nacional depositado via PCT . Tratado de cooperação em matéria de Patentes, conforme Instrução Normativa nº 02, de 06/06/2017 publicada na RPI nº 2422, de 06/06/2017.

---

(21) BR 11 2016 002099-5 A2

Código 1.3 - Notificação - Fase Nacional - PCT

(22) 31/07/2014
(30) 01/08/2013 US 61/860,931
(51) G06Q 40/02 (2012.01), G06Q 30/04 (2012.01), G06Q 20/40 (2012.01), G06Q 20/10 (2012.01), G06Q 40/08 (2012.01)
(54) SISTEMA E MÉTODO PARA AUTOMATICAMENTE FORNECER LINHAS DE CRÉDITO COM BASE EM A/R PARA EMPRESAS
(71) FUNDBOX, LTD. (IL)
(72) EYAL SHINAR, YUVAL ARIAV, TOMER MICHAELI
(85) 29/01/2016
(86) PCT IB2014/063594 de 31/07/2014
(87) WO 2015/015458 de 05/02/2015
Publicação automática da admissibilidade da fase nacional depositado via PCT . Tratado de cooperação em matéria de Patentes, conforme Instrução Normativa nº 02, de 06/06/2017 publicada na RPI nº 2422, de 06/06/2017.

---

(21) BR 11 2016 002100-2 A2

Código 1.3 - Notificação - Fase Nacional - PCT
(22) 28/07/2014
(30) 01/08/2013 IT FI2013A000182; 22/10/2013 IT FI2013A000252
(51) A61N 5/06 (2006.01), A61B 1/303 (2006.01)
(54) DISPOSITIVO PARA TRATAR O CANAL VAGINAL OU OUTROS ORIFÍCIOS OBTIDOS NATURAL OU CIRURGICAMENTE E APARELHO RELACIONADO
(71) EL.EN. S.P.A. (IT)
(72) LEONARDO MASOTTI, MAURO GALLI, STEFANO MODI, MAURIZIO SCORTECCI
(85) 29/01/2016
(86) PCT EP2014/066211 de 28/07/2014
(87) WO 2015/014811 de 05/02/2015
Publicação automática da admissibilidade da fase nacional depositado via PCT . Tratado de cooperação em matéria de Patentes, conforme Instrução Normativa nº 02, de 06/06/2017 publicada na RPI nº 2422, de 06/06/2017.

---

(21) BR 11 2016 002101-0 A2

Código 1.3 - Notificação - Fase Nacional - PCT
(22) 06/08/2014
(30) 07/08/2013 US 61/863,251; 01/10/2013 US 61/885,122
(51) C04B 35/78 (2006.01), C09K 8/00 (2006.01), C09K 8/80 (2006.01)
(54) PROPANTE, E, MÉTODOS DE FABRICAÇÃO E FORMAÇÃO DE UM PROPANTE
(71) HALLIBURTON ENERGY SERVICES INC. (US)
(72) CHRISTOPHER Y. FANG, Erik Koep, Chandra Khadilkar
(85) 29/01/2016
(86) PCT US2014/049840 de 06/08/2014
(87) WO 2015/021083 de 12/02/2015
Publicação automática da admissibilidade da fase nacional depositado via

PCT . Tratado de cooperação em matéria de Patentes, conforme Instrução Normativa nº 02, de 06/06/2017 publicada na RPI nº 2422, de 06/06/2017.

---

(21) BR 11 2016 002102-9 A2

Código 1.3 - Notificação - Fase Nacional - PCT
(22) 11/08/2014
(30) 20/08/2013 JP 2013-170162
(51) C22C 38/00 (2006.01), C22C 38/06 (2006.01), C22C 38/60 (2006.01), H01F 1/16 (2006.01), C21D 8/12 (2006.01)
(54) CHAPA DE AÇO ELÉTRICA NÃO ORIENTADA QUE TEM ALTA DENSIDADE DE FLUXO MAGNÉTICO E MOTOR
(71) JFE STEEL CORPORATION (JP)
(72) TADASHI NAKANISHI, SHINJI KOSEKI, YOSHIHIKO ODA, HIROAKI TODA
(85) 29/01/2016
(86) PCT JP2014/071184 de 11/08/2014
(87) WO 2015/025759 de 26/02/2015
Publicação automática da admissibilidade da fase nacional depositado via PCT . Tratado de cooperação em matéria de Patentes, conforme Instrução Normativa nº 02, de 06/06/2017 publicada na RPI nº 2422, de 06/06/2017.

---

(21) BR 11 2016 002103-7 A2

Código 1.3 - Notificação - Fase Nacional - PCT
(22) 29/07/2014
(30) 30/07/2013 EP 13178526.3; 24/09/2013 US 61/881,534
(51) A23L 1/305 (2006.01), A23J 1/10 (2006.01), A23J 3/30 (2006.01), C08H 1/06 (2006.01)
(54) MÉTODO PARA A PRODUÇÃO DE MATERIAL QUERATINOSO HIDROLISADO ALTAMENTE DIGERÍVEL, E, USO DE UM MATERIAL QUERATINOSO HIDROLISADO ALTAMENTE DIGERÍVEL
(71) TESSENDERLO CHEMIE N.V. (BE)
(72) Romain Fillières, Marc Belmans, Frank Boers, Faye Maertens, Joeri Rogiers
(85) 29/01/2016
(86) PCT EP2014/066313 de 29/07/2014
(87) WO 2015/014859 de 05/02/2015
Publicação automática da admissibilidade da fase nacional depositado via PCT . Tratado de cooperação em matéria de Patentes, conforme Instrução Normativa nº 02, de 06/06/2017 publicada na RPI nº 2422, de 06/06/2017.

---

(21) BR 11 2016 002104-5 A2

Código 1.3 - Notificação - Fase Nacional - PCT
(22) 29/07/2014
(30) 29/07/2013 US 61/859,439
(51) C12P 7/40 (2006.01), C12P 7/26 (2006.01), C12N 9/10 (2006.01)
(54) MÉTODO DE SÍNTESE DE 3-OXOPENT-4-ENOIL-COA

(71) INVISTA TECHNOLOGIES S.A.R.L. (CH)
(72) ALEX VAN ECK CONRADIE, ADRIANA LEONORA BOTES
(85) 29/01/2016
(86) PCT US2014/048606 de 29/07/2014
(87) WO 2015/017404 de 05/02/2015
Publicação automática da admissibilidade da fase nacional depositado via PCT . Tratado de cooperação em matéria de Patentes, conforme Instrução Normativa nº 02, de 06/06/2017 publicada na RPI nº 2422, de 06/06/2017.

---

(21) BR 11 2016 002106-1 A2

Código 1.3 - Notificação - Fase Nacional - PCT
(22) 31/07/2014
(30) 31/07/2013 US 13/956,103
(51) A23L 1/236 (2006.01)
(54) COMPOSIÇÕES ADOÇANTES ESTÁVEIS
(71) DSM IP ASSETS B.V. (NL)
(72) IGOR GALAEV, HENRIËTTE MARIA WILHELMINA JACOBA CATHARINA UIJEN, PETER PHILIP LANKHORST
(85) 29/01/2016
(86) PCT EP2014/066535 de 31/07/2014
(87) WO 2015/014958 de 05/02/2015
Publicação automática da admissibilidade da fase nacional depositado via PCT . Tratado de cooperação em matéria de Patentes, conforme Instrução Normativa nº 02, de 06/06/2017 publicada na RPI nº 2422, de 06/06/2017.

---

(21) BR 11 2016 002108-8 A2

Código 1.3 - Notificação - Fase Nacional - PCT
(22) 29/07/2014
(30) 30/07/2013 EP 13178511.5; 24/09/2013 US 61/881,537; 08/04/2014 EP 14163922.9
(51) A23L 1/305 (2006.01), A23J 1/10 (2006.01), A23J 3/30 (2006.01), C08H 1/06 (2006.01)
(54) MÉTODO PARA PRODUZIR MATERIAL QUERATINOSO DIGESTÍVEL, MATERIAL QUERATINOSO PARCIALMENTE INSOLÚVEL HIDROLISADO, USO DE UM MATERIAL QUERATINOSO PARCIALMENTE INSOLÚVEL HIDROLISADO, E, PROCESSO PARA PREPARAR MATERIAL QUERATINOSO DIGESTÍVEL EM UMA FORMA SECA
(71) TESSENDERLO CHEMIE N.V. (BE)
(72) Romain Fillières, Philippe Blutel
(85) 29/01/2016
(86) PCT EP2014/066314 de 29/07/2014
(87) WO 2015/014860 de 05/02/2015
Publicação automática da admissibilidade da fase nacional depositado via PCT . Tratado de cooperação em matéria de Patentes, conforme Instrução Normativa nº 02, de 06/06/2017 publicada na RPI nº 2422, de 06/06/2017.

(21) BR 11 2016 002109-6 A2

Código 1.3 - Notificação - Fase Nacional - PCT
(22) 10/12/2013
(30) 06/08/2013 EP 13179390.3
(51) C08H 8/00 (2010.01)
(54) MÉTODO PARA A RECUPERAÇÃO DE LIGNINA
(71) MAXBIOGAS GMBH (DE)
(72) FRIEDRICH STREFFER
(85) 29/01/2016
(86) PCT EP2013/076054 de 10/12/2013
(87) WO 2015/018463 de 12/02/2015
Publicação automática da admissibilidade da fase nacional depositado via PCT . Tratado de cooperação em matéria de Patentes, conforme Instrução Normativa nº 02, de 06/06/2017 publicada na RPI nº 2422, de 06/06/2017.

(21) BR 11 2016 002110-0 A2

Código 1.3 - Notificação - Fase Nacional - PCT
(22) 28/07/2014
(30) 31/07/2013 DE 10 2013 012 792.0; 25/07/2014 DE 10 2014 110 509.5
(51) F25B 35/04 (2006.01), F25B 37/00 (2006.01), F25B 17/08 (2006.01), F25B 39/02 (2006.01), F25B 39/04 (2006.01)
(54) MÓDULO DE ADSORÇÃO, REFRIGERADOR OU BOMBA DE CALOR E ACUMULADOR DE FRIO OU ACUMULADOR DE CALOR
(71) SORTECH AG (DE)
(72) INGO DASSLER, WALTER MITTELBACH
(85) 29/01/2016
(86) PCT EP2014/066135 de 28/07/2014
(87) WO 2015/014772 de 05/02/2015
Publicação automática da admissibilidade da fase nacional depositado via PCT . Tratado de cooperação em matéria de Patentes, conforme Instrução Normativa nº 02, de 06/06/2017 publicada na RPI nº 2422, de 06/06/2017.

(21) BR 11 2016 002111-8 A2

Código 1.3 - Notificação - Fase Nacional - PCT
(22) 31/07/2014
(30) 01/08/2013 US 61/861,110
(51) A61N 1/39 (2006.01), A61N 1/08 (2006.01), A61N 1/37 (2006.01)
(54) DESFIBRILADOR E MÉTODO PARA FABRICAR UM DESFIBRILADOR
(71) ZOLL MEDICAL CORPORATION (US)
(72) JOHN MACHO, PHILLIP AMSLER, SHANE VOLPE
(85) 29/01/2016
(86) PCT US2014/049291 de 31/07/2014
(87) WO 2015/017725 de 05/02/2015
Publicação automática da admissibilidade da fase nacional depositado via PCT . Tratado de cooperação em matéria de Patentes, conforme Instrução Normativa nº 02, de 06/06/2017 publicada na RPI nº 2422, de 06/06/2017.

(21) BR 11 2016 002113-4 A2

Código 1.3 - Notificação - Fase Nacional - PCT
(22) 24/04/2014
(30) 29/07/2013 US 13/953,240
(51) G01V 1/30 (2006.01), G01V 3/38 (2006.01), G01V 11/00 (2006.01), G06F 17/18 (2006.01)
(54) SISTEMA E MÉTODO PARA A ESTIMATIVA DE PARÂMETROS DE RESERVATÓRIO USANDO INVERSÃO ESTOCÁSTICA CONJUNTA DE DADOS GEOFÍSICOS DE DIVERSAS FONTES
(71) CHEVRON U.S.A. INC. (US)
(72) JINSONG CHEN, GARY MICHAEL HOVERSTEN
(85) 29/01/2016
(86) PCT US2014/035237 de 24/02/2014
(87) WO 2015/016990 de 05/02/2015
Publicação automática da admissibilidade da fase nacional depositado via PCT . Tratado de cooperação em matéria de Patentes, conforme Instrução Normativa nº 02, de 06/06/2017 publicada na RPI nº 2422, de 06/06/2017.

(21) BR 11 2016 002114-2 A2

Código 1.3 - Notificação - Fase Nacional - PCT
(22) 25/07/2014
(30) 31/07/2013 EP 13 178835.8
(51) A47J 31/36 (2006.01)
(54) PROCESSO PARA PREPARAR CAFÉ OU OUTRA BEBIDA, APARELHO PARA PREPARAR E DISPERSAR CAFÉ OU OUTRA BEBIDA POR INFUSÃO DE UM MATERIAL E PROGRAMA DE COMPUTADOR
(71) RHEAVENDORS SERVICES S.P.A. (IT)
(72) ALDO DOGLIONI MAJER, EZIO CERIANI, CARLO DOGLIONI MAJER, LUCA DOGLIONI MAJER
(85) 29/01/2016
(86) PCT IB2014/001396 de 25/07/2014
(87) WO 2015/015271 de 05/02/2015
Publicação automática da admissibilidade da fase nacional depositado via PCT . Tratado de cooperação em matéria de Patentes, conforme Instrução Normativa nº 02, de 06/06/2017 publicada na RPI nº 2422, de 06/06/2017.

(21) BR 11 2016 002116-9 A2

Código 1.3 - Notificação - Fase Nacional - PCT
(22) 30/07/2014
(30) 01/08/2013 GB 1313779.9
(51) B29C 65/00 (2006.01), B29C 70/08 (2006.01), F03D 1/06 (2006.01), B29L 31/08 (2006.01)
(54) CARENAGEM AERODINÂMICA RESISTENTE À EROSÃO, LÂMINA DE ROTOR, TURBINA EÓLICA E MÉTODO DE FABRICAÇÃO DE UMA CARENAGEM AERODINÂMICA RESISTENTE À EROSÃO PARA UMA

LÂMINA DE ROTOR
(71) BLADE DYNAMICS LIMITED (GB)
(72) HARALD BEHMER, PETER ANTHONY BROOME, PAUL TREVOR HAYDEN
(85) 29/01/2016
(86) PCT GB2014/052337 de 30/07/2014
(87) WO 2015/015202 de 05/02/2015
Publicação automática da admissibilidade da fase nacional depositado via PCT . Tratado de cooperação em matéria de Patentes, conforme Instrução Normativa nº 02, de 06/06/2017 publicada na RPI nº 2422, de 06/06/2017.

---

(21) BR 11 2016 002117-7 A2

Código 1.3 - Notificação - Fase Nacional - PCT
(22) 31/07/2014
(30) 02/08/2013 US 61/861,491
(51) E01C 1/04 (2006.01)
(54) SISTEMA DE TREVO RODOVIÁRIO COMPLETO DE ANEL ESPIRAL
(71) GILEAD MEROZ (IL) , YARON TOREN (IL)
(72) GILEAD MEROZ, YARON TOREN
(85) 29/01/2016
(86) PCT IB2014/063589 de 31/07/2014
(87) WO 2015/015455 de 05/02/2015
Publicação automática da admissibilidade da fase nacional depositado via PCT . Tratado de cooperação em matéria de Patentes, conforme Instrução Normativa nº 02, de 06/06/2017 publicada na RPI nº 2422, de 06/06/2017.

---

(21) BR 11 2016 002118-5 A2

Código 1.3 - Notificação - Fase Nacional - PCT
(22) 18/02/2014
(30) 30/07/2013 JP 2013-158305; 14/02/2014 JP 2014-026474
(51) A23L 2/00 (2006.01), A23L 2/38 (2006.01)
(54) BEBIDA GASEIFICADA ENGARRAFADA
(71) KIRIN KABUSHIKI KAISHA (JP) , KIRIN BEVERAGE KABUSHIKI KAISHA (JP)
(72) HIROYUKI NAGANUMA, KENICHIRO YAMAMOTO, YUKO YOTSUMOTO, HIDEYUKI WAKABAYASHI
(85) 29/01/2016
(86) PCT JP2014/053709 de 18/02/2014
(87) WO 2015/015820 de 05/02/2015
Publicação automática da admissibilidade da fase nacional depositado via PCT . Tratado de cooperação em matéria de Patentes, conforme Instrução Normativa nº 02, de 06/06/2017 publicada na RPI nº 2422, de 06/06/2017.

---

(21) BR 11 2016 002119-3 A2

Código 1.3 - Notificação - Fase Nacional - PCT
(22) 30/07/2014

(30) 31/07/2013 FR 1357589
(51) G06K 19/077 (2006.01)
(54) ENTIDADE ELETRÔNICA COM ACOPLAMENTO INTEGRADO ENTRE UM MICROCIRCUITO E UMA ANTENA E MÉTODO DE FABRICAÇÃO
(71) OBERTHUR TECHNOLOGIES (FR)
(72) FRANÇOIS LAUNAY
(85) 29/01/2016
(86) PCT FR2014/051983 de 30/07/2014
(87) WO 2015/015121 de 05/02/2015
Publicação automática da admissibilidade da fase nacional depositado via PCT . Tratado de cooperação em matéria de Patentes, conforme Instrução Normativa nº 02, de 06/06/2017 publicada na RPI nº 2422, de 06/06/2017.

---

(21) BR 11 2016 002122-3 A2

Código 1.3 - Notificação - Fase Nacional - PCT
(22) 13/08/2014
(30) 01/08/2013 US 61/861,139
(51) C12P 7/14 (2006.01)
(54) PROCESSO PARA A PRODUÇÃO DE AÇÚCARES FERMENTÁVEIS A PARTIR DE BIOMASSA E PROCESSOS PARA PRODUÇÃO DE UM PRODUTO DE FERMENTAÇÃO
(71) NOVOZYMES A/S (DK)
(72) YONGMING ZHU, Jason Holmes
(85) 29/01/2016
(86) PCT US2014/050844 de 13/08/2014
(87) WO 2015/017869 de 05/02/2015
Publicação automática da admissibilidade da fase nacional depositado via PCT . Tratado de cooperação em matéria de Patentes, conforme Instrução Normativa nº 02, de 06/06/2017 publicada na RPI nº 2422, de 06/06/2017.

---

(21) BR 11 2016 002123-1 A2

Código 1.3 - Notificação - Fase Nacional - PCT
(22) 20/11/2015
(30) 29/06/2015 CN 201510369864.5
(51) H04M 1/725 (2006.01), G06F 3/048 (2013.01)
(54) MÉTODO E APARELHO PARA APRESENTAR INFORMAÇÕES
(71) XIAOMI INC. (CN)
(72) YIFAN ZHU, WANKUN YANG, YINLI CHEN
(85) 29/01/2016
(86) PCT CN2015/095144 de 20/11/2015
(87) WO 2017/000485 de 05/01/2017
Publicação automática da admissibilidade da fase nacional depositado via PCT . Tratado de cooperação em matéria de Patentes, conforme Instrução Normativa nº 02, de 06/06/2017 publicada na RPI nº 2422, de 06/06/2017.

(21) BR 11 2016 002124-0 A2

Código 1.3 - Notificação - Fase Nacional - PCT
(22) 30/07/2014
(30) 31/07/2013 JP 2013-159156
(51) A61K 8/34 (2006.01), A61K 8/38 (2006.01), A61K 8/39 (2006.01), A61K 8/41 (2006.01), A61Q 5/08 (2006.01), A61Q 5/10 (2006.01)
(54) PRODUTO COSMÉTICO PARA DESCOLORAÇÃO DE CABELO OU PARA TINGIMENTO DE CABELO
(71) KAO CORPORATION (JP)
(72) KEIKO IZUMI, TOSHIO AGAWA, KUMIKO KAMITAKAHARA
(85) 29/01/2016
(86) PCT JP2014/070115 de 30/07/2014
(87) WO 2015/016280 de 05/02/2015
Publicação automática da admissibilidade da fase nacional depositado via PCT . Tratado de cooperação em matéria de Patentes, conforme Instrução Normativa nº 02, de 06/06/2017 publicada na RPI nº 2422, de 06/06/2017.

(21) BR 11 2016 002127-4 A2

Código 1.3 - Notificação - Fase Nacional - PCT
(22) 01/08/2014
(30) 01/08/2013 US 61/861,361
(51) F16K 37/00 (2006.01)
(54) MÓDULO DE COMUTAÇÃO PARA CONTROLADOR DE VÁLVULA
(71) GENERAL EQUIPMENT AND MANUFACTURING COMPANY, INC., D/B/A TOPWORX, INC. (US)
(72) BRUCE R. PENNING, ROBERT LYNN LAFOUNTAIN, BRUCE RIGSBY, SCOTT CARPENTER
(85) 29/01/2016
(86) PCT US2014/049352 de 01/08/2014
(87) WO 2015/017752 de 05/02/2015
Publicação automática da admissibilidade da fase nacional depositado via PCT . Tratado de cooperação em matéria de Patentes, conforme Instrução Normativa nº 02, de 06/06/2017 publicada na RPI nº 2422, de 06/06/2017.

(21) BR 11 2016 002128-2 A2

Código 1.3 - Notificação - Fase Nacional - PCT
(22) 28/05/2014
(30) 02/08/2013 JP 2013-160999; 21/11/2013 JP 2013-240681
(51) H02M 7/483 (2007.01)
(54) DISPOSITIVO DE CONVERSÃO DE ENERGIA DE MÚLTIPLOS NÍVEIS
(71) MEIDENSHA CORPORATION (JP)
(72) ISAMU HASEGAWA, TAKASHI KODAMA, TAKESHI KONDO, SHOTA URUSHIBATA, HIROMI SAKO, KENJI KOBORI, SHIZUNORI HAMADA, KEIICHI KODACHI
(85) 29/01/2016

(86) PCT JP2014/064105 de 28/05/2014
(87) WO 2015/015885 de 05/02/2015
Publicação automática da admissibilidade da fase nacional depositado via PCT . Tratado de cooperação em matéria de Patentes, conforme Instrução Normativa nº 02, de 06/06/2017 publicada na RPI nº 2422, de 06/06/2017.

---

(21) BR 11 2016 002132-0 A2

Código 1.3 - Notificação - Fase Nacional - PCT
(22) 23/07/2014
(30) 31/07/2013 EP 13178796.2
(51) C09K 8/528 (2006.01), G01N 21/33 (2006.01)
(54) MÉTODO E SISTEMA DE DETERMINAÇÃO DE CONCENTRAÇÃO
(71) BP EXPLORATION OPERATING COMPANY LIMITED (GB)
(72) SHAUN RAYMOND HURST, RODERIC LEWIS JONES
(85) 29/01/2016
(86) PCT EP2014/065857 de 23/07/2014
(87) WO 2015/014694 de 05/02/2015
Publicação automática da admissibilidade da fase nacional depositado via PCT . Tratado de cooperação em matéria de Patentes, conforme Instrução Normativa nº 02, de 06/06/2017 publicada na RPI nº 2422, de 06/06/2017.

---

(21) BR 11 2016 002134-7 A2

Código 1.3 - Notificação - Fase Nacional - PCT
(22) 20/05/2014
(30) 02/10/2013 JP 2013-207663
(51) F16B 11/00 (2006.01), B29C 65/48 (2006.01), B64C 1/06 (2006.01)
(54) UNIÃO E ESTRUTURA DE AERONAVE
(71) MITSUBISHI HEAVY INDUSTRIES, LTD. (JP)
(72) TOSHIO ABE, KIYOKA TAKAGI, TAKAYUKI KOYAMA, KAZUAKI KISHIMOTO, KOUICHI SAITO, TAKASHI ISHIDA
(85) 29/01/2016
(86) PCT JP2014/063384 de 20/05/2014
(87) WO 2015/049895 de 09/04/2015
Publicação automática da admissibilidade da fase nacional depositado via PCT . Tratado de cooperação em matéria de Patentes, conforme Instrução Normativa nº 02, de 06/06/2017 publicada na RPI nº 2422, de 06/06/2017.

---

(21) BR 11 2016 002137-1 A2

Código 1.3 - Notificação - Fase Nacional - PCT
(22) 01/08/2014
(30) 06/08/2013 EP 13179493.5
(51) F17C 13/06 (2006.01)
(54) ESTRUTURA DE PROTEÇÃO PARA ARRANJO DE CILINDRO DE GÁS E VÁLVULA
(71) AIR PRODUCTS AND CHEMICALS, INC (US)

(72) MARK SHERMAN WILLIAMS, GARETH ROSS PEMBERTON, CSABA ALFOLDI
(85) 29/01/2016
(86) PCT EP2014/066654 de 01/08/2014
(87) WO 2015/018766 de 12/02/2015
Publicação automática da admissibilidade da fase nacional depositado via PCT . Tratado de cooperação em matéria de Patentes, conforme Instrução Normativa nº 02, de 06/06/2017 publicada na RPI nº 2422, de 06/06/2017.

---

(21) BR 11 2016 002140-1 A2

Código 1.3 - Notificação - Fase Nacional - PCT
(22) 30/07/2014
(30) 08/08/2013 IT BO2013A 000457
(51) B31B 1/00 (2006.01), B65B 41/12 (2006.01)
(54) UMA MÁQUINA PARA A PRODUÇÃO DE UMA CAIXA PARA EMBALAGEM APLICÁVEL A UMA TELHA OU UMA PILHA DE TELHAS
(71) NUOVA SIMA S.P.A (IT)
(72) MAURIZIO BARDI
(85) 29/01/2016
(86) PCT IB2014/063545 de 30/07/2014
(87) WO 2015/019243 de 12/02/2015
Publicação automática da admissibilidade da fase nacional depositado via PCT . Tratado de cooperação em matéria de Patentes, conforme Instrução Normativa nº 02, de 06/06/2017 publicada na RPI nº 2422, de 06/06/2017.

---

(21) BR 11 2016 002141-0 A2

Código 1.3 - Notificação - Fase Nacional - PCT
(22) 14/08/2014
(30) 16/08/2013 DE 10 2013 013 686.5
(51) F16D 65/097 (2006.01)
(54) MOLA RETENTORA DE REVESTIMENTO DE UMA LONA DE FREIO E SUPORTE DE LONA DE FREIO PARA UM FREIO DE DISCO DE UM VEÍCULO AUTOMOTOR
(71) KNORR-BREMSE SYSTEME FÜR NUTZFAHRZEUGE GMBH (DE)
(72) FRANZ GASSLBAUER
(85) 29/01/2016
(86) PCT EP2014/002248 de 14/08/2014
(87) WO 2015/022081 de 19/02/2015
Publicação automática da admissibilidade da fase nacional depositado via PCT . Tratado de cooperação em matéria de Patentes, conforme Instrução Normativa nº 02, de 06/06/2017 publicada na RPI nº 2422, de 06/06/2017.

---

(21) BR 11 2016 002143-6 A2

Código 1.3 - Notificação - Fase Nacional - PCT
(22) 08/08/2014
(30) 08/08/2013 DE 10 2013 108 574.1

(51) A61G 13/10 (2006.01)
(54) GARRA DE FIXAÇÃO PARA APLICAÇÃO A UM TRILHO CORREDIÇO DE UMA MESA DE OPERAÇÃO
(71) MAQUET GMBH (DE)
(72) GUIDO KOCH, BERNHARD KATZENSTEIN
(85) 29/01/2016
(86) PCT EP2014/067053 de 08/08/2014
(87) WO 2015/018922 de 12/02/2015
Publicação automática da admissibilidade da fase nacional depositado via PCT . Tratado de cooperação em matéria de Patentes, conforme Instrução Normativa nº 02, de 06/06/2017 publicada na RPI nº 2422, de 06/06/2017.

---

(21) BR 11 2016 002144-4 A2

Código 1.3 - Notificação - Fase Nacional - PCT
(22) 25/07/2014
(30) 31/07/2013 EP 13 178 837.4
(51) A47J 31/06 (2006.01)
(54) APARELHO DE INFUSÃO, MÁQUINA PARA DISTRIBUIÇÃO DE BEBIDAS E PROCESSO PARA PREPARAR UMA BEBIDA POR INFUSÃO DE UM INGREDIENTE COM UM APARELHO DE INFUSÃO
(71) RHEAVENDORS SERVICES S.P.A. (IT)
(72) ALDO DOGLIONI MAJER, EZIO CERIANI, CARLO DOGLIONI MAJER, LUCA DOGLIONI MAJER
(85) 29/01/2016
(86) PCT IB2014/001393 de 25/07/2014
(87) WO 2015/015270 de 05/02/2015
Publicação automática da admissibilidade da fase nacional depositado via PCT . Tratado de cooperação em matéria de Patentes, conforme Instrução Normativa nº 02, de 06/06/2017 publicada na RPI nº 2422, de 06/06/2017.

---

(21) BR 11 2016 002145-2 A2

Código 1.3 - Notificação - Fase Nacional - PCT
(22) 21/08/2014
(30) 22/08/2013 DE 102013014510.4
(51) G06Q 10/00 (2006.01)
(54) USO DE UMA MÁQUINA OPERATRIZ E MÁQUINA OPERATRIZ
(71) J.G. WEISSER SÖHNE GMBH & CO. KG (DE)
(72) THORSTEN RETTICH
(85) 29/01/2016
(86) PCT EP2014/067849 de 21/08/2014
(87) WO 2015/025012 de 26/02/2015
Publicação automática da admissibilidade da fase nacional depositado via PCT . Tratado de cooperação em matéria de Patentes, conforme Instrução Normativa nº 02, de 06/06/2017 publicada na RPI nº 2422, de 06/06/2017.

(21) BR 11 2016 002146-0 A2

Código 1.3 - Notificação - Fase Nacional - PCT
(22) 31/07/2014
(30) 01/08/2013 JP 2013-160532
(51) C10B 39/02 (2006.01)
(54) DISPOSITIVO DE EXTINÇÃO A SECO DO COQUE E MÉTODO DE EXTINÇÃO A SECO DO COQUE
(71) NIPPON STEEL & SUMIKIN ENGINEERING CO., LTD. (JP) , NS Plant Designing Corporation (JP)
(72) KOHJI TABATA, ATSUSHI FUJIKAWA, HIROFUMI OKATOMO, HIROSHI OOTANI
(85) 29/01/2016
(86) PCT JP2014/070266 de 31/07/2014
(87) WO 2015/016327 de 05/02/2015
Publicação automática da admissibilidade da fase nacional depositado via PCT . Tratado de cooperação em matéria de Patentes, conforme Instrução Normativa nº 02, de 06/06/2017 publicada na RPI nº 2422, de 06/06/2017.

(21) BR 11 2016 002148-7 A2

Código 1.3 - Notificação - Fase Nacional - PCT
(22) 28/07/2014
(30) 29/07/2013 EP 13306095.4
(51) B01J 13/14 (2006.01), C11D 3/50 (2006.01)
(54) MICROCÁPSULAS
(71) TAKASAGO INTERNATIONAL CORPORATION (JP)
(72) TIPHAINE RIBAUT, JONATHAN WARR, STUART FRASER, OLIVIER ANTHONY
(85) 29/01/2016
(86) PCT JP2014/070410 de 28/07/2014
(87) WO 2015/016369 de 05/02/2015
Publicação automática da admissibilidade da fase nacional depositado via PCT . Tratado de cooperação em matéria de Patentes, conforme Instrução Normativa nº 02, de 06/06/2017 publicada na RPI nº 2422, de 06/06/2017.

(21) BR 11 2016 002149-5 A2

Código 1.3 - Notificação - Fase Nacional - PCT
(22) 30/07/2014
(30) 31/07/2013 US 61/860,644
(51) G01N 33/50 (2006.01), G01N 33/70 (2006.01)
(54) MÉTODOS, SISTEMAS E DISPOSITIVOS AUTOMATIZADOS PARA A FABRICAÇÃO DE TECIDO
(71) ORGANOVO, INC. (US)
(72) SAMIR DAMLE, CLAY PLATT, HARRY SCOTT RAPOPORT, VAIDEHI JOSHI, SHARON C. PRESNELL, KEITH MURPHY, STEPHEN PENTONEY JR., FRANK LIN, VIVIAN GORGEN
(85) 29/01/2016

(86) PCT US2014/048962 de 30/07/2014
(87) WO 2015/017579 de 05/02/2015
Publicação automática da admissibilidade da fase nacional depositado via PCT . Tratado de cooperação em matéria de Patentes, conforme Instrução Normativa nº 02, de 06/06/2017 publicada na RPI nº 2422, de 06/06/2017.

---

(21) BR 11 2016 002151-7 A2

Código 1.3 - Notificação - Fase Nacional - PCT
(22) 31/07/2014
(30) 31/07/2013 EP 13178769.9; 28/08/2013 DE 20 2013 007 623.2; 28/08/2013 DE 20 2013 008 126.0; 03/09/2013 DE 10 2013 014 528.7; 03/09/2013 DE 10 2013 015 287.9; 16/09/2013 CN 201310419578.6; 01/11/2013 DE 20 2013 009 641.1
(51) B23K 35/28 (2006.01), B23K 35/30 (2006.01), C22C 5/06 (2006.01), C22C 5/08 (2006.01), C22C 9/04 (2006.01), C22C 9/05 (2006.01), C22C 30/02 (2006.01), C22C 30/06 (2006.01)
(54) METAL DE ADIÇÃO PARA BRASAGEM, METAL DE ADIÇÃO PARA BRASAGEM EM SANDUÍCHE, USOS DOS METAIS DE ADIÇÃO PARA BRASAGEM, COMBINAÇÃO DE UM METAL DE ADIÇÃO PARA BRASAGEM, MÉTODO PARA UNIÃO DE PEÇAS METÁLICAS ATRAVÉS DE BRASAGEM, E ARTIGO BRASADO
(71) UMICORE AG & CO. KG (DE)
(72) GUNTHER WIEHL, BERND KEMPF, DANIEL SCHNEE, SEBASTIAN STARCK, HELMUT RIES, STEVEN THIEROLF
(85) 29/01/2016
(86) PCT EP2014/066551 de 31/07/2014
(87) WO 2015/014968 de 05/02/2015
Publicação automática da admissibilidade da fase nacional depositado via PCT . Tratado de cooperação em matéria de Patentes, conforme Instrução Normativa nº 02, de 06/06/2017 publicada na RPI nº 2422, de 06/06/2017.

---

(21) BR 11 2016 002154-1 A2

Código 1.3 - Notificação - Fase Nacional - PCT
(22) 02/09/2014
(30) 30/08/2013 US 61/872,260; 30/08/2013 US 61/872,368; 30/08/2013 US 61/872,183
(51) B29C 47/06 (2006.01), B29C 47/20 (2006.01), B29C 49/22 (2006.01), B29D 23/00 (2006.01)
(54) TUBO DE MÚLTIPLAS CAMADAS E PROCESSO PARA A SUA FABRICAÇÃO
(71) BERRY PLASTICS CORPORATION (US)
(72) JEFFREY C. MINNETTE, DAVID D. SUN, PHILIP A. DRISKILL, BIRJU A. SURTI, JONATHAN K. WILLIAMS
(85) 29/01/2016
(86) PCT US2014/053667 de 02/09/2014

(87) WO 2015/031881 de 05/03/2015
Publicação automática da admissibilidade da fase nacional depositado via PCT . Tratado de cooperação em matéria de Patentes, conforme Instrução Normativa nº 02, de 06/06/2017 publicada na RPI nº 2422, de 06/06/2017.

---

(21) BR 11 2016 002156-8 A2

Código 1.3 - Notificação - Fase Nacional - PCT
(22) 01/08/2014
(30) 05/08/2013 IT RM2013A000460
(51) A61F 5/00 (2006.01)
(54) DISPOSITIVO PARA EXPLORAÇÃO DE DERIVAÇÃO GÁSTRICA ESTOMACAL
(71) GIOVANNI LESTI (IT) , URBANO BARBABELLA (US)
(72) GIOVANNI LESTI, URBANO BARBABELLA
(85) 29/01/2016
(86) PCT IB2014/063618 de 01/08/2014
(87) WO 2015/019259 de 12/02/2015
Publicação automática da admissibilidade da fase nacional depositado via PCT . Tratado de cooperação em matéria de Patentes, conforme Instrução Normativa nº 02, de 06/06/2017 publicada na RPI nº 2422, de 06/06/2017.

---

(21) BR 11 2016 002157-6 A2

Código 1.3 - Notificação - Fase Nacional - PCT
(22) 31/07/2013
(51) G06F 21/64 (2013.01), H04N 1/32 (2006.01)
(54) MÉTODO IMPLEMENTADO POR COMPUTADOR PARA A CAPTURA E PROCESSAMENTO DE INFORMAÇÕES AUDIOVISUAIS E/OU COMPROVAÇÃO MULTIMÍDIA E PROGRAMA DE COMPUTADOR
(71) SALUD MARTÍNEZ MONREAL (ES)
(72) SALUD MARTÍNEZ MONREAL
(85) 29/01/2016
(86) PCT ES2013/070567 de 31/07/2013
(87) WO 2015/015016 de 05/02/2015
Publicação automática da admissibilidade da fase nacional depositado via PCT . Tratado de cooperação em matéria de Patentes, conforme Instrução Normativa nº 02, de 06/06/2017 publicada na RPI nº 2422, de 06/06/2017.

---

(21) BR 11 2016 002158-4 A2

Código 1.3 - Notificação - Fase Nacional - PCT
(22) 14/08/2014
(30) 14/08/2013 US 61/865,781; 14/08/2014 US 14/459,394
(51) F16F 9/06 (2006.01), F16F 9/32 (2006.01), B60G 13/06 (2006.01)
(54) ABSORVEDOR DE CHOQUE MONOTUBO PARA AMORTECIMENTO DE BAIXA PRESSÃO E ALTA COMPRESSÃO
(71) TENNECO AUTOMOTIVE OPERATING COMPANY INC. (US)

(72) DANIEL KEIL, THOMAS MALLIN, ZACHARY LOPEZ
(85) 29/01/2016
(86) PCT US2014/051062 de 14/08/2014
(87) WO 2015/023845 de 19/02/2015
Publicação automática da admissibilidade da fase nacional depositado via PCT . Tratado de cooperação em matéria de Patentes, conforme Instrução Normativa nº 02, de 06/06/2017 publicada na RPI nº 2422, de 06/06/2017.

---

(21) BR 11 2016 002159-2 A2

Código 1.3 - Notificação - Fase Nacional - PCT
(22) 30/07/2014
(30) 30/07/2013 US 61/860,220; 25/03/2014 US 61/970,194; 30/07/2014 US 14/446,800
(51) F21V 9/00 (2006.01)
(54) COMPOSIÇÃO DETECTORA DE BORATO E SOLUÇÃO DE ANÁLISE
(71) WATER LENS, LLC (US)
(72) JUSTIN M. DRAGNA, TYLER WEST
(85) 29/01/2016
(86) PCT US2014/048852 de 30/07/2014
(87) WO 2015/017524 de 05/02/2015
Publicação automática da admissibilidade da fase nacional depositado via PCT . Tratado de cooperação em matéria de Patentes, conforme Instrução Normativa nº 02, de 06/06/2017 publicada na RPI nº 2422, de 06/06/2017.

---

(21) BR 11 2016 002160-6 A2

Código 1.3 - Notificação - Fase Nacional - PCT
(22) 29/07/2014
(30) 02/08/2013 US 13/958,365
(51) C23F 11/10 (2006.01), C23F 11/173 (2006.01)
(54) MÉTODO PARA INIBIR A CORROSÃO EM UMA SUPERFÍCIE
(71) ECOLAB USA INC (US)
(72) RYAN MATTHEW HARRINGTON, Keith Monk, Boyd A. Laurent, Jeremy Moloney
(85) 29/01/2016
(86) PCT US2014/048567 de 29/07/2014
(87) WO 2015/017385 de 05/02/2015
Publicação automática da admissibilidade da fase nacional depositado via PCT . Tratado de cooperação em matéria de Patentes, conforme Instrução Normativa nº 02, de 06/06/2017 publicada na RPI nº 2422, de 06/06/2017.

---

(21) BR 11 2016 002161-4 A2

Código 1.3 - Notificação - Fase Nacional - PCT
(22) 29/07/2014
(30) 30/07/2013 DE 10 2013 012 571.5; 06/03/2014 DE 10 2014 002 965.4
(51) C03C 17/36 (2006.01)
(54) SISTEMA DE CAMADAS REFLETOR DE INFRAVERMELHO DE UM

SUBSTRATO TRANSPARENTE E MÉTODO PARA A PRODUÇÃO DE UM SISTEMA DE CAMADAS
(71) BÜHLER ALZENAU GMBH (DE)
(72) THOMAS KROYER, WOLFGANG GRAF, UDO SCHREIBER, GRABOSCH GÜNTER, GERD KLEIDEITER
(85) 29/01/2016
(86) PCT EP2014/066307 de 29/07/2014
(87) WO 2015/014854 de 05/02/2015
Publicação automática da admissibilidade da fase nacional depositado via PCT . Tratado de cooperação em matéria de Patentes, conforme Instrução Normativa nº 02, de 06/06/2017 publicada na RPI nº 2422, de 06/06/2017.

---

(21) BR 11 2016 002163-0 A2

Código 1.3 - Notificação - Fase Nacional - PCT
(22) 19/06/2014
(30) 01/08/2013 JP 2013-160074
(51) G05D 1/02 (2006.01)
(54) DISPOSITIVO PARA ESTIMATIVA DE ÂNGULO DE ATITUDE DE POSIÇÃO DE VEÍCULO E MÉTODO DE ESTIMATIVA DE ÂNGULO DE ATITUDE DE POSIÇÃO DE VEÍCULO
(71) NISSAN MOTOR CO., LTD. (JP)
(72) ICHIRO YAMAGUCHI
(85) 29/01/2016
(86) PCT JP2014/066311 de 19/06/2014
(87) WO 2015/015939 de 05/02/2015
Publicação automática da admissibilidade da fase nacional depositado via PCT . Tratado de cooperação em matéria de Patentes, conforme Instrução Normativa nº 02, de 06/06/2017 publicada na RPI nº 2422, de 06/06/2017.

---

(21) BR 11 2016 002165-7 A2

Código 1.3 - Notificação - Fase Nacional - PCT
(22) 01/07/2014
(30) 29/07/2013 DE 102013214713.9
(51) A61K 8/00 (2006.01), A61K 31/133 (2006.01), A61K 31/191 (2006.01), A61K 31/198 (2006.01), A61K 31/201 (2006.01), A61K 31/205 (2006.01), A61K 31/4168 (2006.01), A61K 31/4188 (2006.01), A61K 31/506 (2006.01), A61K 31/522 (2006.01), A61P 17/14 (2006.01)
(54) FORMULAÇÕES COMPREENDENDO ESFINGANINA
(71) EVONIK DEGUSSA GMBH (DE)
(72) TIM KÖHLER, MIKE FARWICK, MATTHIAS MENTEL, PETER LERSCH
(85) 29/01/2016
(86) PCT EP2014/063917 de 01/07/2014
(87) WO 2015/014558 de 05/02/2015
Publicação automática da admissibilidade da fase nacional depositado via PCT . Tratado de cooperação em matéria de Patentes, conforme Instrução

Normativa nº 02, de 06/06/2017 publicada na RPI nº 2422, de 06/06/2017.

---

(21) BR 11 2016 002166-5 A2

Código 1.3 - Notificação - Fase Nacional - PCT
(22) 31/07/2014
(30) 02/08/2013 US 61/861,803
(51) A01N 43/28 (2006.01), A01N 33/02 (2006.01), A01N 59/26 (2006.01)
(54) COMPOSIÇÃO DE BIOCIDA, E, MÉTODO DE CONTROLAR A PROLIFERAÇÃO DE MICRÓBIOS EM UM SISTEMA USADO NA PRODUÇÃO, TRANSPORTE, ARMAZENAMENTO E SEPARAÇÃO DE ÓLEO BRUTO E GÁS NATURAL
(71) ECOLAB USA INC (US)
(72) Victor Keasler, Jeffrey Caleb Clark, Carrie Keller-Schultz, Brian Michael Bennett
(85) 29/01/2016
(86) PCT US2014/049243 de 31/07/2014
(87) WO 2015/017705 de 05/02/2015
Publicação automática da admissibilidade da fase nacional depositado via PCT . Tratado de cooperação em matéria de Patentes, conforme Instrução Normativa nº 02, de 06/06/2017 publicada na RPI nº 2422, de 06/06/2017.

---

(21) BR 11 2016 002167-3 A2

Código 1.3 - Notificação - Fase Nacional - PCT
(22) 12/08/2013
(51) C08L 63/00 (2006.01), C08G 59/66 (2006.01), C08G 59/32 (2006.01)
(54) COMPOSIÇÃO MECANORRESPONSIVA
(71) HENKEL AG & CO. KGAA (DE)
(72) HAIPING WU, JINGFEN ZHANG, RAINER SCHONFELD, THOMAS BACHON
(85) 29/01/2016
(86) PCT CN2013/081272 de 12/08/2013
(87) WO 2015/021585 de 19/02/2015
Publicação automática da admissibilidade da fase nacional depositado via PCT . Tratado de cooperação em matéria de Patentes, conforme Instrução Normativa nº 02, de 06/06/2017 publicada na RPI nº 2422, de 06/06/2017.

---

(21) BR 11 2016 002168-1 A2

Código 1.3 - Notificação - Fase Nacional - PCT
(22) 06/08/2013
(51) C09J 183/06 (2006.01), C09J 183/00 (2006.01), C09D 163/00 (2006.01), C09D 133/24 (2006.01), C09D 133/00 (2006.01)
(54) COMPOSIÇÃO DE REVESTIMENTO PARA PRÉ-TRATAMENTO DE SUPERFÍCIE DE METAL, SUA PREPARAÇÃO E USO DA MESMA
(71) HENKEL AG & CO. KGAA (DE)
(72) XUETING QIU

(85) 29/01/2016
(86) PCT CN2013/080922 de 06/08/2013
(87) WO 2015/017985 de 12/02/2015
Publicação automática da admissibilidade da fase nacional depositado via PCT . Tratado de cooperação em matéria de Patentes, conforme Instrução Normativa nº 02, de 06/06/2017 publicada na RPI nº 2422, de 06/06/2017.

---

(21) BR 11 2016 002169-0 A2

Código 1.3 - Notificação - Fase Nacional - PCT
(22) 31/07/2014
(30) 01/08/2013 US 61/861,118
(51) B65B 9/02 (2006.01), B65D 33/02 (2006.01), B65B 31/04 (2006.01)
(54) MÉTODO DE FORMAÇÃO DE UM RECIPIENTE FLEXÍVEL
(71) The Procter & Gamble Company (US)
(72) SCOTT KENDYL STANLEY, MARC RICHARD BOURGEOIS, BENJAMIN JACOB CLARE, TADAYOSHI ISHIHARA, JOSEPH CRAIG LESTER, ANDREW PAUL LESTER
(85) 29/01/2016
(86) PCT US2014/049057 de 31/07/2014
(87) WO 2015/017621 de 05/02/2015
Publicação automática da admissibilidade da fase nacional depositado via PCT . Tratado de cooperação em matéria de Patentes, conforme Instrução Normativa nº 02, de 06/06/2017 publicada na RPI nº 2422, de 06/06/2017.

---

(21) BR 11 2016 002170-3 A2

Código 1.3 - Notificação - Fase Nacional - PCT
(22) 31/07/2014
(30) 01/08/2013 US 61/861,129
(51) B65D 75/00 (2006.01)
(54) MELHORIAS NA INTERAÇÃO TÁTIL COM EMBALAGEM DE FILME COM VOLUMES DE SUPORTE ESTRUTURAL CONTENDO AR
(71) The Procter & Gamble Company (US)
(72) SCOTT KENDYL STANLEY, KENNETH STEPHEN MCGUIRE, JOSEPH CRAIG LESTER, ANDREW PAUL RAPACH
(85) 29/01/2016
(86) PCT US2014/049058 de 31/07/2014
(87) WO 2015/017622 de 05/02/2015
Publicação automática da admissibilidade da fase nacional depositado via PCT . Tratado de cooperação em matéria de Patentes, conforme Instrução Normativa nº 02, de 06/06/2017 publicada na RPI nº 2422, de 06/06/2017.

---

(21) BR 11 2016 002171-1 A2

Código 1.3 - Notificação - Fase Nacional - PCT
(22) 29/07/2014
(30) 30/07/2013 US 13/954,360

(51) A61K 31/451 (2006.01), A61K 31/728 (2006.01), A61K 31/167 (2006.01), A61P 17/00 (2006.01), A61P 17/02 (2006.01), A61P 17/16 (2006.01), A61P 17/18 (2006.01), A61K 8/42 (2006.01), A61K 8/49 (2006.01), A61K 8/60 (2006.01), A61Q 19/00 (2006.01), A61Q 19/08 (2006.01)
(54) MÉTODO, COMPOSIÇÃO ESTÉRIL E INJETÁVEL E MÉTODO PARA PREPARAR UMA COMPOSIÇÃO ESTÉRIL E INJETÁVEL
(71) TEOXANE (CH)
(72) FRANÇOIS BOURDON, STÉPHANE MEUNIER
(85) 29/01/2016
(86) PCT IB2014/063503 de 29/07/2014
(87) WO 2015/015407 de 05/02/2015
Publicação automática da admissibilidade da fase nacional depositado via PCT . Tratado de cooperação em matéria de Patentes, conforme Instrução Normativa nº 02, de 06/06/2017 publicada na RPI nº 2422, de 06/06/2017.

---

(21) BR 11 2016 002172-0 A2

Código 1.3 - Notificação - Fase Nacional - PCT
(22) 26/03/2014
(30) 01/08/2013 JP 2013-160150
(51) H02H 9/02 (2006.01)
(54) APARELHO DE REATOR DE LIMITE DE CORRENTE
(71) KABUSHIKI KAISHA TOSHIBA (JP)
(72) TADASHI KOSHIZUKA, YOSHIAKI OHDA, MASAYUKI SATO, YUKI MATSUI
(85) 29/01/2016
(86) PCT JP2014/058613 de 26/03/2014
(87) WO 2015/015831 de 05/02/2015
Publicação automática da admissibilidade da fase nacional depositado via PCT . Tratado de cooperação em matéria de Patentes, conforme Instrução Normativa nº 02, de 06/06/2017 publicada na RPI nº 2422, de 06/06/2017.

---

(21) BR 11 2016 002173-8 A2

Código 1.3 - Notificação - Fase Nacional - PCT
(22) 01/08/2014
(30) 06/08/2013 EP 13179495.0
(51) F17C 13/06 (2006.01)
(54) ARRANJO DE PROTEÇÃO DE REGULADOR PARA LEVANTAMENTO DE CILINDRO
(71) AIR PRODUCTS AND CHEMICALS, INC (US)
(72) GARETH ROSS PEMBERTON
(85) 29/01/2016
(86) PCT EP2014/066657 de 01/08/2014
(87) WO 2015/018769 de 12/02/2015
Publicação automática da admissibilidade da fase nacional depositado via PCT . Tratado de cooperação em matéria de Patentes, conforme Instrução

Normativa nº 02, de 06/06/2017 publicada na RPI nº 2422, de 06/06/2017.

---

(21) BR 11 2016 002174-6 A2

Código 1.3 - Notificação - Fase Nacional - PCT
(22) 01/08/2014
(30) 02/08/2013 CU CU-2013-0110
(51) A61K 39/00 (2006.01)
(54) COMPOSIÇÃO DE VACINA, E, USO DA MESMA
(71) CENTRO DE INMUNOLOGIA MOLECULAR (CU)
(72) Belinda Sánchez Ramírez, Arianna Yglesias Rivera, Amelia Gutiérrez Pérez, Narjara González Suárez
(85) 29/01/2016
(86) PCT CU2014/000004 de 01/08/2014
(87) WO 2015/014327 de 05/02/2015
Publicação automática da admissibilidade da fase nacional depositado via PCT . Tratado de cooperação em matéria de Patentes, conforme Instrução Normativa nº 02, de 06/06/2017 publicada na RPI nº 2422, de 06/06/2017.

---

(21) BR 11 2016 002175-4 A2

Código 1.3 - Notificação - Fase Nacional - PCT
(22) 14/07/2014
(30) 08/08/2013 IT MI2013A001368
(51) B60C 9/00 (2006.01), B60C 9/22 (2006.01)
(54) PNEU PARA RODAS DE VEÍCULOS, E, MÉTODO PARA AUMENTAR OS DESEMPENHOS EM ALTA VELOCIDADE DE UM VEÍCULO
(71) PIRELLI TYRE S.P.A. (IT)
(72) Barbara Rampana, Stefano Bizzi, Fiorenzo Brivio, Lisa Grassi
(85) 29/01/2016
(86) PCT IB2014/063082 de 14/07/2014
(87) WO 2015/019214 de 12/02/2015
Publicação automática da admissibilidade da fase nacional depositado via PCT . Tratado de cooperação em matéria de Patentes, conforme Instrução Normativa nº 02, de 06/06/2017 publicada na RPI nº 2422, de 06/06/2017.

---

(21) BR 11 2016 002176-2 A2

Código 1.3 - Notificação - Fase Nacional - PCT
(22) 31/07/2014
(30) 31/07/2013 IN 2296/DEL/2013
(51) C07D 403/04 (2006.01), A61K 31/4178 (2006.01), A61K 31/4184 (2006.01), A61P 3/10 (2006.01)
(54) NOVOS COMPOSTOS DE INDAZOL E UM PROCESSO PARA A SUA PREPARAÇÃO
(71) COUNCIL OF SCIENTIFIC & INDUSTRIAL RESEARCH (IN) , SHANTANI PROTEOME ANALYTICS PVT. LTD (IN)
(72) DUMBALA SRINIVASA REDDY, CHAITANYA SAXENA, KASHINATH

KOMIRISHETTY
(85) 29/01/2016
(86) PCT IN2014/000507 de 31/07/2014
(87) WO 2015/015519 de 05/02/2015
Publicação automática da admissibilidade da fase nacional depositado via PCT . Tratado de cooperação em matéria de Patentes, conforme Instrução Normativa nº 02, de 06/06/2017 publicada na RPI nº 2422, de 06/06/2017.

---

(21) BR 11 2016 002177-0 A2

Código 1.3 - Notificação - Fase Nacional - PCT
(22) 01/08/2014
(30) 01/08/2013 DE 10 2013 108 244.0
(51) G07D 11/00 (2006.01)
(54) CONTÊINER PARA DOCUMENTOS DE VALOR
(71) CI TECH COMPONENTS AG (CH)
(72) Xavier Thum, Helmut Steidl
(85) 29/01/2016
(86) PCT EP2014/066578 de 01/08/2014
(87) WO 2015/014977 de 05/02/2015
Publicação automática da admissibilidade da fase nacional depositado via PCT . Tratado de cooperação em matéria de Patentes, conforme Instrução Normativa nº 02, de 06/06/2017 publicada na RPI nº 2422, de 06/06/2017.

---

(21) BR 11 2016 002178-9 A2

Código 1.3 - Notificação - Fase Nacional - PCT
(22) 17/07/2014
(30) 30/07/2013 US 13/954.538
(51) A61M 39/06 (2006.01), A61M 25/00 (2006.01)
(54) VÁLVULA DE CATETER DE CONTROLE SANGUÍNEO QUE EMPREGA ATUADOR COM BRAÇOS DE RETENÇÃO FLEXÍVEIS
(71) BECTON, DICKINSON AND COMPANY (US)
(72) WESTON F. HARDING, S. RAY ISAACSON
(85) 29/01/2016
(86) PCT US2014/047049 de 17/07/2014
(87) WO 2015/017136 de 05/02/2015
Publicação automática da admissibilidade da fase nacional depositado via PCT . Tratado de cooperação em matéria de Patentes, conforme Instrução Normativa nº 02, de 06/06/2017 publicada na RPI nº 2422, de 06/06/2017.

---

(21) BR 11 2016 002179-7 A2

Código 1.3 - Notificação - Fase Nacional - PCT
(22) 29/07/2014
(30) 29/07/2013 BR BR102013019220-1
(51) B62D 21/02 (2006.01), B62D 21/12 (2006.01), B62D 25/02 (2006.01)
(54) VEÍCULO MODULAR, PROCESSO DE FABRICAÇÃO DE VEÍCULO

MODULAR, KIT PARA FABRICAÇÃO DE VEÍCULO MODULAR, CONJUNTOS DE PERFIS MULTIFUNCIONAIS, PERFIL MULTIFUNCIONAL, PAINÉIS ESTRUTURAIS, ASSOALHO PARA VEÍCULO, LATERAL PARA VEÍCULO, JANELA VEICULAR, PROCESSOS DE MONTAGEM DE PAINÉIS ESTRUTURAIS, PROCESSO DE MONTAGEM DE JANELA VEICULAR, TETO PARA VEÍCULO, ADAPTADOR DE CHASSI E USOS DE ASSOALHO, LATERAL PARA VEÍCULO, JANELA VEICULAR E TETO PARA VEÍCULO
(71) MARCOPOLO S.A (BR/RS)
(72) EDSON DALLE MOLLE MANIERI
(85) 29/01/2016
(86) PCT BR2014/000256 de 29/07/2014
(87) WO 2015/013791 de 05/02/2015
Publicação automática da admissibilidade da fase nacional depositado via PCT . Tratado de cooperação em matéria de Patentes, conforme Instrução Normativa nº 02, de 06/06/2017 publicada na RPI nº 2422, de 06/06/2017.

---

(21) BR 11 2016 002180-0 A2

Código 1.3 - Notificação - Fase Nacional - PCT
(22) 03/11/2014
(30) 11/11/2013 EP 13192336.9
(51) C11D 3/00 (2006.01), C11D 17/00 (2006.01)
(54) COMPOSIÇÃO AMACIANTE DE TECIDO, MÉTODO PARA TRATAMENTO DE TECIDO E USO DE UMA COMPOSIÇÃO
(71) UNILEVER N.V. (NL)
(72) ELIZABETH GEERTRUIDA MARIA BRUNDEL, GAËLLE JACOBSEN, STEPHANUS CORNELIS, MARIA OTTE, HENRICUS GERARDUS MARIA REIJMER, SAMANTHA SMALL, VOLKERT WILLEM ALEXANDER DE VILLENEUVE
(85) 29/01/2016
(86) PCT EP2014/073558 de 03/11/2014
(87) WO 2015/067557 de 14/05/2015
Publicação automática da admissibilidade da fase nacional depositado via PCT . Tratado de cooperação em matéria de Patentes, conforme Instrução Normativa nº 02, de 06/06/2017 publicada na RPI nº 2422, de 06/06/2017.

---

(21) BR 11 2016 002181-9 A2

Código 1.3 - Notificação - Fase Nacional - PCT
(22) 23/07/2014
(30) 30/07/2013 US 61/859,866; 03/12/2013 US 14/095,573
(51) G06F 21/35 (2013.01), G06F 21/44 (2013.01), G06F 21/34 (2013.01)
(54) CONTROLE DE UM MODO DE ACESSO ATUAL DE UM DISPOSITIVO DE COMPUTAÇÃO COM BASE EM UM ESTADO DE UM MECANISMO DE FIXAÇÃO
(71) GOOGLE INC. (US)
(72) ALEXANDER FAABORG, ADAM WILLIAM POWELL
(85) 29/01/2016

(86) PCT US2014/047868 de 23/07/2014
(87) WO 2015/017217 de 05/02/2015
Publicação automática da admissibilidade da fase nacional depositado via PCT . Tratado de cooperação em matéria de Patentes, conforme Instrução Normativa nº 02, de 06/06/2017 publicada na RPI nº 2422, de 06/06/2017.

---

(21) BR 11 2016 002182-7 A2

Código 1.3 - Notificação - Fase Nacional - PCT
(22) 31/07/2014
(30) 13/07/2013 GB 1313735.1; 31/07/2013 GB 1313734.4
(51) A61K 47/48 (2006.01), A61K 47/24 (2006.01), A61K 9/00 (2006.01), A61K 9/127 (2006.01), A61K 9/107 (2006.01), A61K 8/02 (2006.01), A61K 8/06 (2006.01), A61K 8/55 (2006.01), A61Q 17/04 (2006.01), A61Q 19/08 (2006.01), A61K 8/14 (2006.01), A61K 8/67 (2006.01)
(54) FORMULAÇÃO VESICULAR, MÉTODO PARA FAZER DITA FORMULAÇÃO E MÉTODO DE ADMINISTRAÇÃO DE UM AOI ATRAVÉS DA PELE DE UM PACIENTE
(71) Sequessome Technology Holdings Limited (MT)
(72) Richard Wolf Garraway, William Henry
(85) 29/01/2016
(86) PCT EP2014/066545 de 31/07/2014
(87) WO 2015/014965 de 05/02/2015
Publicação automática da admissibilidade da fase nacional depositado via PCT . Tratado de cooperação em matéria de Patentes, conforme Instrução Normativa nº 02, de 06/06/2017 publicada na RPI nº 2422, de 06/06/2017.

---

(21) BR 11 2016 002183-5 A2

Código 1.3 - Notificação - Fase Nacional - PCT
(22) 31/07/2014
(30) 01/08/2013 US 61/861,095
(51) E21B 33/06 (2006.01), E21B 33/064 (2006.01)
(54) DISPOSITIVO PARA CONTER PRESSÃO ASSOCIADA A UM POÇO
(71) BOP Technologies, LLC (US)
(72) Herbert Jay READ, Mark F. ALLEY
(85) 29/01/2016
(86) PCT US2014/049156 de 31/07/2014
(87) WO 2015/017662 de 05/02/2015
Publicação automática da admissibilidade da fase nacional depositado via PCT . Tratado de cooperação em matéria de Patentes, conforme Instrução Normativa nº 02, de 06/06/2017 publicada na RPI nº 2422, de 06/06/2017.

---

(21) BR 11 2016 002184-3 A2

Código 1.3 - Notificação - Fase Nacional - PCT
(22) 03/07/2014

(30) 01/08/2013 GB 1313804.5
(51) F16K 31/00 (2006.01), F15B 13/043 (2006.01)
(54) MELHORIAS EM SERVOVÁLVULAS HIDRÁULICAS
(71) MOOG CONTROLS LIMITED (GB)
(72) IAN BROOKS, CHRISTOPHER PAGETT, PAUL GUERRIER
(85) 29/01/2016
(86) PCT GB2014/052034 de 03/07/2014
(87) WO 2015/015154 de 05/02/2015
Publicação automática da admissibilidade da fase nacional depositado via PCT . Tratado de cooperação em matéria de Patentes, conforme Instrução Normativa nº 02, de 06/06/2017 publicada na RPI nº 2422, de 06/06/2017.

---

(21) BR 11 2016 002185-1 A2

Código 1.3 - Notificação - Fase Nacional - PCT
(22) 30/07/2014
(30) 31/07/2013 AU 2013902844; 10/12/2013 AU 2013904802; 10/12/2013 AU 2013904803; 10/12/2013 AU 2013904806; 10/12/2013 AU 2013904804
(51) C25B 11/02 (2006.01), H01M 8/02 (2006.01), C25B 1/00 (2006.01)
(54) CÉLULAS ELETROQUÍMICAS MODULARES
(71) AQUAHYDREX PTY LTD (AU)
(72) GERHARD FREDERICK SWIEGERS, STEPHEN THOMAS BEIRNE, JUN CHEN, CAIYUN WANG
(85) 29/01/2016
(86) PCT AU2014/050161 de 30/07/2014
(87) WO 2015/013766 de 05/02/2015
Publicação automática da admissibilidade da fase nacional depositado via PCT . Tratado de cooperação em matéria de Patentes, conforme Instrução Normativa nº 02, de 06/06/2017 publicada na RPI nº 2422, de 06/06/2017.

---

(21) BR 11 2016 002186-0 A2

Código 1.3 - Notificação - Fase Nacional - PCT
(22) 30/07/2014
(30) 31/07/2013 AU 2013902844; 10/12/2013 AU 2013904802; 10/12/2013 AU 2013904803; 10/12/2013 AU 2013904806; 10/12/2013 AU 2013904804
(51) H01M 4/00 (2006.01), C25B 11/00 (2006.01)
(54) ELETRODOS TRIDIMENSIONAIS COMPÓSITOS E MÉTODOS DE FABRICAÇÃO
(71) AQUAHYDREX PTY LTD (AU)
(72) GERHARD FREDERICK SWIEGERS, ANDREW NATTESTAD, DENNIS ANTIOHOS, FLETCHER WILLIAM THOMPSON, STEPHEN THOMAS BEIRNE, MARK S. ROMANO, WEN ZHENG, JUN CHEN, CAIYUN WANG, STEVEN DUWAYNE KLOOS
(85) 29/01/2016
(86) PCT AU2014/050160 de 30/07/2014
(87) WO 2015/013765 de 05/02/2015
Publicação automática da admissibilidade da fase nacional depositado via

PCT . Tratado de cooperação em matéria de Patentes, conforme Instrução Normativa nº 02, de 06/06/2017 publicada na RPI nº 2422, de 06/06/2017.

---

(21) BR 11 2016 002187-8 A2

Código 1.3 - Notificação - Fase Nacional - PCT
(22) 30/07/2014
(30) 31/07/2013 AU 2013902844; 10/12/2013 AU 2013904802; 10/12/2013 AU 2013904803; 10/12/2013 AU 2013904806; 10/12/2013 AU 2013904804
(51) H01M 8/02 (2006.01), C25B 11/03 (2006.01), C25B 9/00 (2006.01), H01M 4/86 (2006.01)
(54) CÉLULA ELETRO-SINTÉTICA OU DE ELETRO-ENERGIA COM ELETRODO(S) DE DIFUSÃO DE GÁS
(71) AQUAHYDREX PTY LTD (AU)
(72) GERHARD FREDERICK SWIEGERS, PETER GORDON SYMONS
(85) 29/01/2016
(86) PCT AU2014/050162 de 30/07/2014
(87) WO 2015/013767 de 05/02/2015
Publicação automática da admissibilidade da fase nacional depositado via PCT . Tratado de cooperação em matéria de Patentes, conforme Instrução Normativa nº 02, de 06/06/2017 publicada na RPI nº 2422, de 06/06/2017.

---

(21) BR 11 2016 002188-6 A2

Código 1.3 - Notificação - Fase Nacional - PCT
(22) 04/08/2014
(30) 02/08/2013 GB 1313888.8
(51) A61M 5/20 (2006.01), A61M 5/24 (2006.01)
(54) CONJUNTO PARA UM DISPOSITIVO AUTOINJETOR
(71) BESPAK EUROPE LIMITED (GB) , UCB BIOPHARMA SPRL (BE)
(72) MARTIN JOHN MCLOUGHLIN, Matt EKMAN, Ian ANDERSON, NEIL BENTLEY CAMMISH, IAN DARNELL
(85) 29/01/2016
(86) PCT GB2014/052387 de 04/08/2014
(87) WO 2015/015230 de 05/02/2015
Publicação automática da admissibilidade da fase nacional depositado via PCT . Tratado de cooperação em matéria de Patentes, conforme Instrução Normativa nº 02, de 06/06/2017 publicada na RPI nº 2422, de 06/06/2017.

---

(21) BR 11 2016 002189-4 A2

Código 1.3 - Notificação - Fase Nacional - PCT
(22) 19/03/2014
(30) 31/07/2013 RU 2013135672
(51) G21F 9/36 (2006.01)
(54) MÉTODO PARA ARMAZENAMENTO EM LONGO PRAZO DE RESÍDUOS DE COMBUSTÍVEL NUCLEAR
(71) JOINT STOCK COMPANY AKME ENGINEERING (RU)
(72) Toshinsky Georgiy Ilich

(85) 29/01/2016
(86) PCT RU2014/000169 de 19/03/2014
(87) WO 2015/016741 de 05/02/2015
Publicação automática da admissibilidade da fase nacional depositado via PCT . Tratado de cooperação em matéria de Patentes, conforme Instrução Normativa nº 02, de 06/06/2017 publicada na RPI nº 2422, de 06/06/2017.

---

(21) BR 11 2016 002194-0 A2

Código 1.3 - Notificação - Fase Nacional - PCT
(22) 01/08/2014
(30) 02/08/2013 ES P 201331207
(51) A61K 31/519 (2006.01), A61P 19/02 (2006.01)
(54) “POTENCIALIZAÇÃO DO EFEITO DO METOTREXATO POR MEIO DO USO COMBINADO COM ESTATINAS LIPOFÍLICAS”
(71) DALANA3, S.L. (ES)
(72) JOSÉ MANUEL GARCÍA CASTELLANO
(85) 01/02/2016
(86) PCT ES2014/070628 de 01/08/2014
(87) WO 2015/015039 de 05/02/2015
Publicação automática da admissibilidade da fase nacional depositado via PCT . Tratado de cooperação em matéria de Patentes, conforme Instrução Normativa nº 02, de 06/06/2017 publicada na RPI nº 2422, de 06/06/2017.

---

(21) BR 11 2016 002195-9 A2

Código 1.3 - Notificação - Fase Nacional - PCT
(22) 21/10/2014
(30) 08/11/2013 DE 10 2013 018 711.7
(51) F16H 57/04 (2010.01)
(54) TRANSMISSÃO COM ALOJAMENTO
(71) SEW-EURODRIVE GMBH & CO. KG (DE)
(72) ZILI WU
(85) 01/02/2016
(86) PCT EP2014/002829 de 21/10/2014
(87) WO 2015/067342 de 14/05/2015
Publicação automática da admissibilidade da fase nacional depositado via PCT . Tratado de cooperação em matéria de Patentes, conforme Instrução Normativa nº 02, de 06/06/2017 publicada na RPI nº 2422, de 06/06/2017.

---

(21) BR 11 2016 002196-7 A2

Código 1.3 - Notificação - Fase Nacional - PCT
(22) 01/08/2014
(30) 01/08/2013 GB 1313786.4; 28/05/2014 GB 1409466.8
(51) C07D 405/14 (2006.01), C07D 401/12 (2006.01), A61K 31/454 (2006.01), A61P 27/02 (2006.01)
(54) COMPOSTOS DE UREIA E SUA UTILIZAÇÃO COMO INIBIDORES ENZIMÁTICOS
(71) BIAL - PORTELA & Cª, S.A (PT)

(72) LASZLO ERNO KISS, Rita GUSMÃO DE NORONHA, Carla Patrícia da Costa Pereira ROSA, Rui PINTO
(85) 01/02/2016
(86) PCT PT2014/000051 de 01/08/2014
(87) WO 2015/016728 de 05/02/2015
Publicação automática da admissibilidade da fase nacional depositado via PCT . Tratado de cooperação em matéria de Patentes, conforme Instrução Normativa nº 02, de 06/06/2017 publicada na RPI nº 2422, de 06/06/2017.

---

(21) BR 11 2016 002201-7 A2

Código 1.3 - Notificação - Fase Nacional - PCT
(22) 31/10/2014
(30) 17/12/2013 IT VR2013A000285
(51) B65D 85/804 (2006.01)
(54) CÁPSULA PARA PREPARAÇÃO DE BEBIDAS
(71) CAFFITALY SYSTEM S.P.A. (IT)
(72) GIOVANNI ACCURSI
(85) 01/02/2016
(86) PCT IB2014/065739 de 31/10/2014
(87) WO 2015/092563 de 25/06/2015
Publicação automática da admissibilidade da fase nacional depositado via PCT . Tratado de cooperação em matéria de Patentes, conforme Instrução Normativa nº 02, de 06/06/2017 publicada na RPI nº 2422, de 06/06/2017.

---

(21) BR 11 2016 002203-3 A2

Código 1.3 - Notificação - Fase Nacional - PCT
(22) 31/07/2014
(30) 09/08/2013 IT VR2013A000195
(51) A47J 31/36 (2006.01)
(54) UNIDADE HORIZONTAL PARA PREPARAÇÃO DE BEBIDAS QUE USAM CÁPSULAS QUE CONTÉM SUBSTÂNCIAS DE ALIMENTOS EM PÓ
(71) CAFFITALY SYSTEM S.P.A. (IT)
(72) FRANCO CASIDDU
(85) 01/02/2016
(86) PCT IB2014/063578 de 31/07/2014
(87) WO 2015/019249 de 12/02/2015
Publicação automática da admissibilidade da fase nacional depositado via PCT . Tratado de cooperação em matéria de Patentes, conforme Instrução Normativa nº 02, de 06/06/2017 publicada na RPI nº 2422, de 06/06/2017.

---

(21) BR 11 2016 002204-1 A2

Código 1.3 - Notificação - Fase Nacional - PCT
(22) 06/08/2013
(51) H02B 1/00 (2006.01)
(54) GABINETE DE ENERGIA PARA CONVERSORES DE TENSÃO

MÉDIA-ALTA
(71) ABB TECHNOLOGY LTD. (CH)
(72) ANDREAS VOEGELI, DANIEL GERBER, SHEN LUO
(85) 01/02/2016
(86) PCT CN2013/080902 de 06/08/2013
(87) WO 2015/017976 de 12/02/2015
Publicação automática da admissibilidade da fase nacional depositado via PCT . Tratado de cooperação em matéria de Patentes, conforme Instrução Normativa nº 02, de 06/06/2017 publicada na RPI nº 2422, de 06/06/2017.

---

(21) BR 11 2016 002205-0 A2

Código 1.3 - Notificação - Fase Nacional - PCT
(22) 31/07/2014
(30) 31/07/2013 US 61/860,516
(51) A61K 9/00 (2006.01), A61K 47/32 (2006.01), A61K 47/38 (2006.01)
(54) FILMES ORODISPERSÍVEIS
(71) BLUEPHARMA - INDUSTRIA FARMACÊUTICA, S.A. (PT)
(72) ANA FILIPA SILVA BORGES, BRANCA MARGARIDA ALMEIDA SILVA, JORGE FERNANDO JORDÃO COELHO, CLÁUDIA SOUSA SILVA, SÉRGIO PAULO SIMÕES
(85) 01/02/2016
(86) PCT PT2014/000050 de 31/07/2014
(87) WO 2015/016727 de 05/02/2015
Publicação automática da admissibilidade da fase nacional depositado via PCT . Tratado de cooperação em matéria de Patentes, conforme Instrução Normativa nº 02, de 06/06/2017 publicada na RPI nº 2422, de 06/06/2017.

---

(21) BR 11 2016 002206-8 A2

Código 1.3 - Notificação - Fase Nacional - PCT
(22) 01/08/2014
(30) 01/08/2013 IT BO2013A000431
(51) H04N 5/232 (2006.01), G08B 13/181 (2006.01), H04N 7/18 (2006.01)
(54) MÉTODO PARA AJUSTAR A ORIENTAÇÃO DE UMA CÂMARA DE VÍDEO MÓVEL ADAPTADA PARA FILMAR UM PAR DE ATLETAS EM MOVIMENTO E SISTEMA PARA FILMAR UM PAR DE ATLETAS EM MOVIMENTO
(71) 01WIRING S.R.L. (IT)
(72) IVANO CORSINI
(85) 01/02/2016
(86) PCT IB2014/063631 de 01/08/2014
(87) WO 2015/015469 de 05/02/2015
Publicação automática da admissibilidade da fase nacional depositado via PCT . Tratado de cooperação em matéria de Patentes, conforme Instrução Normativa nº 02, de 06/06/2017 publicada na RPI nº 2422, de 06/06/2017.

---

(21) BR 11 2016 002207-6 A2

Código 1.3 - Notificação - Fase Nacional - PCT

(22) 30/07/2014
(30) 01/08/2013 FR 1357631
(51) C10J 3/46 (2006.01), C10K 1/00 (2006.01), C10G 2/00 (2006.01), C01B 3/32 (2006.01), C25B 1/04 (2006.01), C25B 3/00 (2006.01)
(54) MÉTODO DE CONVERSÃO TERMOQUÍMICA DE UMA CARGA CARBÔNICA EM GÁS DE SÍNTESE CONTENDO PRINCIPALMENTE HIDROGÊNIO (H2) E MONÓXIDO DE CARBONO (CO)
(71) COMMISSARIAT A L'ENERGIE ATOMIQUE ET AUX ENERGIES ALTERNATIVES (FR)
(72) Pierre Castelli, GUILLAUME BOISSONNET
(85) 01/02/2016
(86) PCT IB2014/063543 de 30/07/2014
(87) WO 2015/015433 de 05/02/2015
Publicação automática da admissibilidade da fase nacional depositado via PCT . Tratado de cooperação em matéria de Patentes, conforme Instrução Normativa nº 02, de 06/06/2017 publicada na RPI nº 2422, de 06/06/2017.

---

(21) BR 11 2016 002208-4 A2

Código 1.3 - Notificação - Fase Nacional - PCT
(22) 04/08/2014
(30) 05/08/2013 AU 2013902924
(51) F03B 3/04 (2006.01), F03B 13/08 (2006.01), F03B 13/10 (2006.01)
(54) CONJUNTO PARA GERAR ELETRICIDADE, SISTEMAS DE GERAÇÃO DE ELETRICIDADE QUE INCLUI O CONJUNTO, E MÉTODOS PARA GERAR ELETRICIDADE
(71) PAUL STEVEN KOURIS (AU)
(72) PAUL STEVEN KOURIS
(85) 01/02/2016
(86) PCT AU2014/000779 de 04/08/2014
(87) WO 2015/017881 de 12/02/2015
Publicação automática da admissibilidade da fase nacional depositado via PCT . Tratado de cooperação em matéria de Patentes, conforme Instrução Normativa nº 02, de 06/06/2017 publicada na RPI nº 2422, de 06/06/2017.

---

(21) BR 11 2016 002210-6 A2

Código 1.3 - Notificação - Fase Nacional - PCT
(22) 28/07/2014
(30) 06/08/2013 CN PCT/CN2013/000917; 02/09/2013 EP 13182549.9
(51) A23L 1/01 (2006.01), G01N 21/31 (2006.01)
(54) APARELHO PARA REAQUECER ALIMENTO COZIDO, E MÉTODO PARA REAQUECER O ALIMENTO
(71) KONINKLIJKE PHILIPS N.V. (NL)
(72) GANG WANG, Yun CHEN
(85) 01/02/2016

(86) PCT IB2014/063471 de 28/07/2014
(87) WO 2015/019236 de 12/02/2015
Publicação automática da admissibilidade da fase nacional depositado via PCT . Tratado de cooperação em matéria de Patentes, conforme Instrução Normativa nº 02, de 06/06/2017 publicada na RPI nº 2422, de 06/06/2017.

---

(21) BR 11 2016 002211-4 A2

Código 1.3 - Notificação - Fase Nacional - PCT
(22) 30/07/2014
(30) 01/08/2013 EP 13178973.7
(51) C08J 3/20 (2006.01), C08J 3/22 (2006.01), C08K 3/00 (2006.01), C08K 3/04 (2006.01), C08K 7/06 (2006.01), C08L 25/10 (2006.01), H01B 1/24 (2006.01), B82Y 30/00 (2011.01), C08L 51/04 (2006.01), C08L 55/02 (2006.01)
(54) MISTURAS PADRÃO (MASTERBATCHES) PARA A PREPARAÇÃO DE MATERIAIS COMPÓSITOS COM PROPRIEDADES DE CONDUTIVIDADE AUMENTADAS, PROCESSO E MATERIAIS COMPÓSITOS PRODUZIDOS
(71) TOTAL RESEARCH & TECHNOLOGY FELUY (BE)
(72) ROUSSEAUX, DIMITRI, LHOST, OLIVIER, LODEFIER, PHILIPPE, SCANDINO, EDDI
(85) 01/02/2016
(86) PCT EP2014/066389 de 30/07/2014
(87) WO 2015/014897 de 05/02/2015
Publicação automática da admissibilidade da fase nacional depositado via PCT . Tratado de cooperação em matéria de Patentes, conforme Instrução Normativa nº 02, de 06/06/2017 publicada na RPI nº 2422, de 06/06/2017.

---

(21) BR 11 2016 002215-7 A2

Código 1.3 - Notificação - Fase Nacional - PCT
(22) 18/08/2014
(30) 20/08/2013 US 61/867,844
(51) C08L 53/00 (2006.01), C09J 153/00 (2006.01)
(54) FORMULAÇÕES FIXADORAS COESIVAS COM COPOLÍMEROS EM BLOCO DE OLEFINA
(71) ROHM AND HAAS COMPANY (US)
(72) Daniel W. Himmelberger, William B. Griffith Jr
(85) 01/02/2016
(86) PCT US2014/051438 de 18/08/2014
(87) WO 2015/026701 de 26/02/2015
Publicação automática da admissibilidade da fase nacional depositado via PCT . Tratado de cooperação em matéria de Patentes, conforme Instrução Normativa nº 02, de 06/06/2017 publicada na RPI nº 2422, de 06/06/2017.

---

(21) BR 11 2016 002216-5 A2

Código 1.3 - Notificação - Fase Nacional - PCT
(22) 06/08/2014

(30) 09/08/2013 US 61/864,169
(51) C08L 23/08 (2006.01)
(54) COMPOSIÇÕES DE POLÍMERO BASEADO EM ETILENO PARA APLICAÇÕES DE MOLDAGEM POR SOPRO
(71) DOW GLOBAL TECHNOLOGIES LLC (US)
(72) John L. Sugden, JOHN O. OSBY
(85) 01/02/2016
(86) PCT US2014/050006 de 06/08/2014
(87) WO 2015/021198 de 12/02/2015
Publicação automática da admissibilidade da fase nacional depositado via PCT . Tratado de cooperação em matéria de Patentes, conforme Instrução Normativa nº 02, de 06/06/2017 publicada na RPI nº 2422, de 06/06/2017.

---

(21) BR 11 2016 002217-3 A2

Código 1.3 - Notificação - Fase Nacional - PCT
(22) 08/08/2014
(30) 12/08/2013 CH 1383/13
(51) B65G 23/16 (2006.01), B66B 21/10 (2006.01), B65G 23/36 (2006.01), B66B 23/08 (2006.01), B66B 23/02 (2006.01)
(54) DISPOSITIVO DE TRANSPORTE E GRUPO DE MONTAGEM PARA O MESMO
(71) WRH WALTER REIST HOLDING AG (CH)
(72) ROBERT ALIESCH
(85) 01/02/2016
(86) PCT CH2014/000117 de 08/08/2014
(87) WO 2015/021567 de 19/02/2015
Publicação automática da admissibilidade da fase nacional depositado via PCT . Tratado de cooperação em matéria de Patentes, conforme Instrução Normativa nº 02, de 06/06/2017 publicada na RPI nº 2422, de 06/06/2017.

---

(21) BR 11 2016 002218-1 A2

Código 1.3 - Notificação - Fase Nacional - PCT
(22) 06/06/2014
(30) 09/08/2013 US 61/863,929; 22/11/2013 US 61/907,614
(51) C08J 9/00 (2006.01), C08K 7/00 (2006.01), C08J 3/20 (2006.01), C08L 67/00 (2006.01), C08L 23/00 (2006.01), C08J 5/00 (2006.01)
(54) MATERIAL POLIMÉRICO ANISOTRÓPICO
(71) KIMBERLY-CLARK WORLDWIDE, INC. (US)
(72) Vasily A. Topolkaraev, Ryan J. Mceneany, Neil T. Scholl, Mark M. Mleziva
(85) 01/02/2016
(86) PCT IB2014/062035 de 06/06/2014
(87) WO 2015/019201 de 12/02/2015
Publicação automática da admissibilidade da fase nacional depositado via PCT . Tratado de cooperação em matéria de Patentes, conforme Instrução Normativa nº 02, de 06/06/2017 publicada na RPI nº 2422, de 06/06/2017.

(21) BR 11 2016 002220-3 A2

Código 1.3 - Notificação - Fase Nacional - PCT
(22) 23/07/2014
(30) 24/07/2013 US 61/858,063
(51) E21B 17/10 (2006.01)
(54) CENTRALIZADORES PARA INVÓLUCROS EM POÇOS
(71) BP AMERICA PRODUCTION COMPANY (US)
(72) JEWETT, SCOTT E., DUCKWORTH, DAVID G.
(85) 22/01/2016
(86) PCT US2014/047870 de 23/07/2014
(87) WO 2015/013438 de 29/01/2015
Publicação automática da admissibilidade da fase nacional depositado via PCT . Tratado de cooperação em matéria de Patentes, conforme Instrução Normativa nº 02, de 06/06/2017 publicada na RPI nº 2422, de 06/06/2017.

(21) BR 11 2016 002222-0 A2

Código 1.3 - Notificação - Fase Nacional - PCT
(22) 04/08/2014
(30) 05/08/2013 EP 13382318.7
(51) A61K 9/00 (2006.01), A61K 9/16 (2006.01), A61K 31/00 (2006.01)
(54) PARTÍCULAS INALÁVEIS COMPREENDENDO TIOTRÓPIO E INDACATEROL
(71) CHEMO RESEARCH, S.L. (ES)
(72) KARIM AMIGHI, ANTONIO SERENO GUERRA, CELESTINO RONCHI, NATHALIE WAUTHOZ, GONZALO HERNÁNDEZ HERRERO
(85) 01/02/2016
(86) PCT EP2014/066750 de 04/08/2014
(87) WO 2015/018800 de 12/02/2015
Publicação automática da admissibilidade da fase nacional depositado via PCT . Tratado de cooperação em matéria de Patentes, conforme Instrução Normativa nº 02, de 06/06/2017 publicada na RPI nº 2422, de 06/06/2017.

(21) BR 11 2016 002223-8 A2

Código 1.3 - Notificação - Fase Nacional - PCT
(22) 30/07/2014
(30) 31/07/2013 KR 10-2013-0090983; 21/03/2014 KR 10-2014-0033545
(51) C01D 5/16 (2006.01), C01D 5/02 (2006.01), B01J 19/18 (2006.01), C01D 3/00 (2006.01)
(54) APARELHO PARA FABRICAÇÃO DE COMPOSTO DE POTÁSSIO E MÉTODO DE RECUPERAÇÃO DE COMPOSTO DE POTÁSSIO ATRAVÉS DA SALMOURA
(71) RESEARCH INSTITUTE OF INDUSTRIAL SCIENCE & TECHNOLOGY (KR) , POSCO (KR) , MPPLY CO., LTD. (KR)
(72) UONG CHON, GI-CHUN HAN, IM CHANG LEE, KI YOUNG KIM, WOON KYOUNG PARK
(85) 01/02/2016

(86) PCT KR2014/006996 de 30/07/2014
(87) WO 2015/016607 de 05/02/2015
Publicação automática da admissibilidade da fase nacional depositado via PCT . Tratado de cooperação em matéria de Patentes, conforme Instrução Normativa nº 02, de 06/06/2017 publicada na RPI nº 2422, de 06/06/2017.

---

(21) BR 11 2016 002228-9 A2

Código 1.3 - Notificação - Fase Nacional - PCT
(22) 08/07/2014
(30) 19/07/2013 US 13/946,583
(51) A23L 2/00 (2006.01)
(54) GRÃOS DE CAFÉ MOÍDOS E SEMI COZIDOS PARA USO EM ALIMENTOS, BEBIDAS E SUPLEMENTOS DIETÉTICOS
(71) BRANDEIS UNIVERSITY (US)
(72) DANIEL PERLMAN
(85) 19/01/2016
(86) PCT US2014/045676 de 08/07/2014
(87) WO 2015/009481 de 22/01/2015
Publicação automática da admissibilidade da fase nacional depositado via PCT . Tratado de cooperação em matéria de Patentes, conforme Instrução Normativa nº 02, de 06/06/2017 publicada na RPI nº 2422, de 06/06/2017.

---

(21) BR 11 2016 002229-7 A2

Código 1.3 - Notificação - Fase Nacional - PCT
(22) 11/08/2014
(30) 09/08/2013 US 61/864,274
(51) G06F 17/20 (2006.01), G06N 3/00 (2006.01)
(54) SISTEMA DE RECONHECIMENTO DE COMPORTAMENTO NEUROLINGUÍSTICO COGNITIVO PARA FUSÃO DE DADOS DE MULTISSENSOR
(71) BEHAVIORAL RECOGNITION SYSTEMS, INC. (US)
(72) MING-JUNG SEOW, WESLEY KENNETH COBB, GANG XU, TAO YANG, AARON POFFENBERGER, LON W. RISINGER, KISHOR ADINATH SAITWAL, MICHAEL S. YANTOSCA, DAVID M. SOLUM, ALEX DAVID HEMSATH, DENNIS G. URECH, DUY TRONG NGUYEN, CHARLES RICHARD MORGAN
(85) 01/02/2016
(86) PCT US2014/050606 de 11/08/2014
(87) WO 2015/021485 de 12/02/2015
Publicação automática da admissibilidade da fase nacional depositado via PCT . Tratado de cooperação em matéria de Patentes, conforme Instrução Normativa nº 02, de 06/06/2017 publicada na RPI nº 2422, de 06/06/2017.

---

(21) BR 11 2016 002232-7 A2

Código 1.3 - Notificação - Fase Nacional - PCT
(22) 24/07/2014
(30) 07/08/2013 IT VR2013A000191
(51) F15B 15/28 (2006.01), G01D 5/347 (2006.01), G01D 5/246 (2006.01),

G01D 5/36 (2006.01), H03M 1/24 (2006.01)
(54) UNIDADE DO PISTÃO DO CILINDRO E MÉTODO PARA DETECTAR CONTINUAMENTE A POSIÇÃO RECÍPROCA ENTRE O CILINDRO E O PISTÃO
(71) OPTOELETTRONICA ITALIA SRL (IT) , GIULIANI SRL (IT)
(72) ALFREDO MAGLIONE, NICOLA BATTISTI
(85) 01/02/2016
(86) PCT IB2014/063365 de 24/07/2014
(87) WO 2015/019231 de 12/02/2015
Publicação automática da admissibilidade da fase nacional depositado via PCT . Tratado de cooperação em matéria de Patentes, conforme Instrução Normativa nº 02, de 06/06/2017 publicada na RPI nº 2422, de 06/06/2017.

---

(21) BR 11 2016 002233-5 A2

Código 1.3 - Notificação - Fase Nacional - PCT
(22) 31/07/2014
(30) 02/08/2013 US 61/861,780
(51) A23L 1/22 (2006.01), A23L 1/236 (2006.01), A23G 3/36 (2006.01), A23G 3/38 (2006.01), A23L 2/60 (2006.01)
(54) COMPOSIÇÕES DE ADOÇANTE
(71) TATE & LYLE INGREDIENTS AMERICAS LLC (US)
(72) JOSHUA NEHEMIAH FLETCHER, JASON C. COHEN, ADRIENNE STUCKY POHRTE
(85) 01/02/2016
(86) PCT GB2014/052345 de 31/07/2014
(87) WO 2015/015210 de 05/02/2015
Publicação automática da admissibilidade da fase nacional depositado via PCT . Tratado de cooperação em matéria de Patentes, conforme Instrução Normativa nº 02, de 06/06/2017 publicada na RPI nº 2422, de 06/06/2017.

---

(21) BR 11 2016 002234-3 A2

Código 1.3 - Notificação - Fase Nacional - PCT
(22) 08/08/2014
(30) 08/08/2013 US 61/863,568
(51) C22C 1/00 (2006.01), C22C 21/02 (2006.01), C22C 21/04 (2006.01), C22C 21/10 (2006.01), C22F 1/10 (2006.01), C22F 1/043 (2006.01), C22F 1/053 (2006.01), F28F 21/08 (2006.01)
(54) LIGA DE ALUMÍNIO, MATERIAL DE ESTOQUE DE ALETA DE LIGA DE ALUMÍNIO, PERMUTADOR DE CALOR, USO DE UMA LIGA DE ALUMÍNIO OU DE UM MATERIAL DE ESTOQUE DE ALETA DE LIGA DE ALUMÍNIO, E, PROCESSO PARA FAZER UM MATERIAL DE ESTOQUE DE ALETA DE LIGA DE ALUMÍNIO
(71) NOVELIS INC. (US)
(72) ANDREW D. HOWELLS, KEVIN MICHAEL GATENBY
(85) 01/02/2016
(86) PCT US2014/050346 de 08/08/2014

(87) WO 2015/021383 de 12/02/2015
Publicação automática da admissibilidade da fase nacional depositado via PCT . Tratado de cooperação em matéria de Patentes, conforme Instrução Normativa nº 02, de 06/06/2017 publicada na RPI nº 2422, de 06/06/2017.

---

(21) BR 11 2016 002236-0 A2

Código 1.3 - Notificação - Fase Nacional - PCT
(22) 30/07/2014
(30) 02/08/2013 DK PA 2013 70427; 02/08/2013 DK PA 2013 70426; 02/08/2013 DK PA 2013 70428; 02/08/2013 DK PA 2013 70429; 28/10/2013 DK PA 2013 70625
(51) A61M 5/32 (2006.01), A61M 5/20 (2006.01)
(54) DISPOSITIVO DE INJEÇÃO, E, MÉTODOS PARA INJETAR UMA SERINGA HIPODÉRMICA E UMA SUBSTÂNCIA CARREGADA EM UMA SERINGA HIPODÉRMICA EM UM PACIENTE
(71) UNION MEDICO APS (DK)
(72) Michael Perthu
(85) 01/02/2016
(86) PCT DK2014/000040 de 30/07/2014
(87) WO 2015/014363 de 05/02/2015
Publicação automática da admissibilidade da fase nacional depositado via PCT . Tratado de cooperação em matéria de Patentes, conforme Instrução Normativa nº 02, de 06/06/2017 publicada na RPI nº 2422, de 06/06/2017.

---

(21) BR 11 2016 002237-8 A2

Código 1.3 - Notificação - Fase Nacional - PCT
(22) 12/08/2014
(30) 14/08/2013 NO 20131111
(51) G01V 1/38 (2006.01)
(54) MÉTODO E SISTEMA PARA DETERMINAÇÃO PRECISA DA POSIÇÃO DE CABOS INSTRUMENTADOS
(71) KONGSBERG SEATEX AS (NO)
(72) Arne Rinnan, Ola Erik Fjellstad, Per Christian Berntsen, Erlend Vaagsholm, Torbjörn Barheim
(85) 01/02/2016
(86) PCT NO2014/050143 de 12/08/2014
(87) WO 2015/023189 de 19/02/2015
Publicação automática da admissibilidade da fase nacional depositado via PCT . Tratado de cooperação em matéria de Patentes, conforme Instrução Normativa nº 02, de 06/06/2017 publicada na RPI nº 2422, de 06/06/2017.

---

(21) BR 11 2016 002238-6 A2

Código 1.3 - Notificação - Fase Nacional - PCT
(22) 04/08/2014
(30) 02/08/2013 US 61/861,771; 19/05/2014 US 62/000,079

(51) F16K 1/34 (2006.01), F16K 31/12 (2006.01)
(54) VÁLVULA DE CONTROLE, E, SISTEMA DE CONTROLE DE FLUXO
(71) DANIEL MEASUREMENT AND CONTROL, INC. (US)
(72) Thomas Henry Loga, David J. Seiler, Justin Blake Crouch, Michael Richard Adib Zahr, Raul H. Almazan
(85) 01/02/2016
(86) PCT US2014/049545 de 04/08/2014
(87) WO 2015/017849 de 05/02/2015
Publicação automática da admissibilidade da fase nacional depositado via PCT . Tratado de cooperação em matéria de Patentes, conforme Instrução Normativa nº 02, de 06/06/2017 publicada na RPI nº 2422, de 06/06/2017.

---

(21) BR 11 2016 002239-4 A2

Código 1.3 - Notificação - Fase Nacional - PCT
(22) 13/08/2014
(30) 23/08/2013 US 61/869,494
(51) B05B 7/04 (2006.01), B05D 1/02 (2006.01), B05D 5/12 (2006.01), B05D 7/14 (2006.01)
(54) SISTEMA DE REVESTIMENTO PARA UM SUBSTRATO METÁLICO, ARTIGO DE METAL REVESTIDO, E, MÉTODO PARA FABRICAÇÃO DE UM ARTIGO DE METAL RESISTENTE À CORROSÃO
(71) VALSPAR SOURCING, INC. (US)
(72) David Black
(85) 01/02/2016
(86) PCT US2014/050892 de 13/08/2014
(87) WO 2015/026602 de 26/02/2015
Publicação automática da admissibilidade da fase nacional depositado via PCT . Tratado de cooperação em matéria de Patentes, conforme Instrução Normativa nº 02, de 06/06/2017 publicada na RPI nº 2422, de 06/06/2017.

---

(21) BR 11 2016 002240-8 A2

Código 1.3 - Notificação - Fase Nacional - PCT
(22) 29/08/2013
(51) E21B 34/12 (2006.01), E21B 17/046 (2006.01)
(54) DISPOSITIVO DE CONTROLO ROTATIVO, E, MÉTODO DE TRANCAR DE UM MODO LIBERTÁVEL PELO MENOS UMA VEDAÇÃO ANULAR
(71) Halliburton Energy Services, Inc. (US)
(72) Owen R. Clark, Anton K. Arnt
(85) 01/02/2016
(86) PCT US2013/057326 de 29/08/2013
(87) WO 2015/030775 de 05/03/2015
Publicação automática da admissibilidade da fase nacional depositado via PCT . Tratado de cooperação em matéria de Patentes, conforme Instrução Normativa nº 02, de 06/06/2017 publicada na RPI nº 2422, de 06/06/2017.

(21) BR 11 2016 002241-6 A2

Código 1.3 - Notificação - Fase Nacional - PCT
(22) 31/07/2014
(30) 02/08/2013 US 61/861,726
(51) A23L 1/22 (2006.01), A23L 1/236 (2006.01), A23G 3/36 (2006.01), A23G 3/38 (2006.01), A23L 2/60 (2006.01)
(54) COMPOSIÇÕES DE ADOÇANTE
(71) TATE & LYLE INGREDIENTS AMERICAS LLC (US)
(72) JOSHUA NEHEMIAH FLETCHER, JASON C. COHEN, ADRIENNE STUCKY POHRTE
(85) 01/02/2016
(86) PCT GB2014/052344 de 31/07/2014
(87) WO 2015/015209 de 05/02/2015
Publicação automática da admissibilidade da fase nacional depositado via PCT . Tratado de cooperação em matéria de Patentes, conforme Instrução Normativa nº 02, de 06/06/2017 publicada na RPI nº 2422, de 06/06/2017.

---

(21) BR 11 2016 002242-4 A2

Código 1.3 - Notificação - Fase Nacional - PCT
(22) 31/07/2013
(51) G06F 13/00 (2006.01), G06F 3/12 (2006.01)
(54) AUTORIZAÇÃO DE CONSUMO DE AGENTE DE MARCAÇÃO EM IMPRESSORAS DESCOBERTAS
(71) HEWLETT-PACKARD DEVELOPMENT COMPANY, L.P. (US)
(72) LENIN FERNANDES, RAJESH BHATIA, KUMARAVEL GANESAN
(85) 01/02/2016
(86) PCT IN2013/000474 de 31/07/2013
(87) WO 2015/015503 de 05/02/2015
Publicação automática da admissibilidade da fase nacional depositado via PCT . Tratado de cooperação em matéria de Patentes, conforme Instrução Normativa nº 02, de 06/06/2017 publicada na RPI nº 2422, de 06/06/2017.

---

(21) BR 11 2016 002243-2 A2

Código 1.3 - Notificação - Fase Nacional - PCT
(22) 28/07/2014
(30) 31/07/2013 US 61/860,500
(51) B65D 47/04 (2006.01), B65D 47/08 (2006.01)
(54) CONJUNTO ATUADOR PARA UM VAZO PLÁTICO PRESSURIZADO
(71) BAYER CONSUMER CARE AG (CH)
(72) MICHAEL SCOTT CARPENTER, JOHN KEVIN CLAY, RICARDO FELIX PEREZ, DANIEL PETER STERLING
(85) 01/02/2016
(86) PCT US2014/048359 de 28/07/2014
(87) WO 2015/017306 de 05/02/2015
Publicação automática da admissibilidade da fase nacional depositado via PCT . Tratado de cooperação em matéria de Patentes, conforme Instrução Normativa nº 02, de 06/06/2017 publicada na RPI nº 2422, de 06/06/2017.

(21) BR 11 2016 002244-0 A2

Código 1.3 - Notificação - Fase Nacional - PCT
(22) 14/07/2014
(30) 02/08/2013 IN 2326/DEL/2013
(51) C07H 1/08 (2006.01), A61K 31/7028 (2006.01), A61K 31/7042 (2006.01), A61K 31/70 (2006.01)
(54) ULMOSÍDEO-A: ÚTIL PARA A PREVENÇÃO OU CURA DE DOENÇAS METABÓLICAS
(71) COUNCIL OF SCIENTIFIC & INDUSTRIAL RESEARCH (IN)
(72) SABYASACHI SANYAL, NAIBEDYA CHATTOPADHYAY, RAKESH MAURYA, JIAUR RAHAMAN GAYEN, SMRATI BHADAURIA, ARUN KUMAR TRIVEDI, ABHISHEK KUMAR SINGH, JAY SHARAN MISHRA, RASHMI KUMARI, KUNAL SHARAN, PARVEZ MOHAMMAD KHAN, KAINAT KHAN, NIDHI SINGH, SHAILENDRA KUMAR DHAR DWIVEDI, MANISHA YADAV, PREETY DIXIT, DEVENDRA PRATAP MISHRA, SHARAD SHARMA, RAM ARYA KAMAL
(85) 01/02/2016
(86) PCT IN2014/000464 de 14/07/2014
(87) WO 2015/015509 de 05/02/2015
Publicação automática da admissibilidade da fase nacional depositado via PCT . Tratado de cooperação em matéria de Patentes, conforme Instrução Normativa nº 02, de 06/06/2017 publicada na RPI nº 2422, de 06/06/2017.

(21) BR 11 2016 002247-5 A2

Código 1.3 - Notificação - Fase Nacional - PCT
(22) 25/07/2014
(30) 02/08/2013 US 61/861,760
(51) A61B 8/08 (2006.01), A61B 5/00 (2006.01), A61B 8/00 (2006.01)
(54) SISTEMA NÃO INVASIVO PARA O CÁLCULO DE UM RESULTADO CONFIÁVEL, PADRONIZADO E COMPLETO EM SER HUMANO OU ANIMAL
(71) ECHOSENS (FR)
(72) LAURENT SANDRIN, VÉRONIQUE MIETTE, MARIE DESTRO
(85) 01/02/2016
(86) PCT EP2014/066102 de 25/07/2014
(87) WO 2015/014763 de 05/02/2015
Publicação automática da admissibilidade da fase nacional depositado via PCT . Tratado de cooperação em matéria de Patentes, conforme Instrução Normativa nº 02, de 06/06/2017 publicada na RPI nº 2422, de 06/06/2017.

(21) BR 11 2016 002249-1 A2

Código 1.3 - Notificação - Fase Nacional - PCT
(22) 27/08/2014
(30) 30/08/2013 SE 1351002-9
(51) F02M 37/22 (2006.01), B01D 35/143 (2006.01), B01D 36/00 (2006.01)
(54) MÉTODO PARA UM DISPOSITIVO DE PROCESSAMENTO EM ASSOCIAÇÃO COM SEPARAÇÃO DE ÁGUA EM UM FILTRO DE

COMBUSTÍVEL, E O DITO DISPOSITIVO DE PROCESSAMENTO
(71) SCANIA CV AB (SE)
(72) DAN CEDFORS
(85) 01/02/2016
(86) PCT SE2014/050984 de 27/08/2014
(87) WO 2015/030662 de 05/03/2015
Publicação automática da admissibilidade da fase nacional depositado via PCT . Tratado de cooperação em matéria de Patentes, conforme Instrução Normativa nº 02, de 06/06/2017 publicada na RPI nº 2422, de 06/06/2017.

---

(21) BR 11 2016 002250-5 A2

Código 1.3 - Notificação - Fase Nacional - PCT
(22) 01/08/2014
(30) 02/08/2013 US 61/861,843; 20/12/2013 US 14/136,029
(51) A47F 5/00 (2006.01)
(54) SISTEMA DE EXIBIÇÃO DE GERENCIAMENTO DE PRODUTO
(71) RTC INDUSTRIES, INC. (US)
(72) STEPHEN N. HARDY, STUART PARSONS
(85) 01/02/2016
(86) PCT US2014/049458 de 01/08/2014
(87) WO 2015/017811 de 05/02/2015
Publicação automática da admissibilidade da fase nacional depositado via PCT . Tratado de cooperação em matéria de Patentes, conforme Instrução Normativa nº 02, de 06/06/2017 publicada na RPI nº 2422, de 06/06/2017.

---

(21) BR 11 2016 002251-3 A2

Código 1.3 - Notificação - Fase Nacional - PCT
(22) 01/08/2014
(30) 01/08/2013 GB 1313784.9
(51) A61F 13/15 (2006.01), A61F 13/20 (2006.01)
(54) DISPOSITIVO PARA ADMINISTRAÇÃO DE FÁRMACOS
(71) CALLA LILY PERSONAL CARE LIMITED (GB)
(72) YU (ALEX) HOOI SING
(85) 01/02/2016
(86) PCT GB2014/052370 de 01/08/2014
(87) WO 2015/015220 de 05/02/2015
Publicação automática da admissibilidade da fase nacional depositado via PCT . Tratado de cooperação em matéria de Patentes, conforme Instrução Normativa nº 02, de 06/06/2017 publicada na RPI nº 2422, de 06/06/2017.

---

(21) BR 11 2016 002252-1 A2

Código 1.3 - Notificação - Fase Nacional - PCT
(22) 22/10/2013
(30) 05/08/2013 CN 201310337335.8
(51) G06F 3/041 (2006.01)

(54) DISPOSITIVO E MÉTODO PARA AJUSTE DE FORMA ADAPTATIVA DE LAYOUT DE PAINEL DE ENTRADA DE TOQUE, E TERMINAL MÓVEL
(71) ZTE CORPORATION (CN)
(72) CHUN FU
(85) 01/02/2016
(86) PCT CN2013/085714 de 22/10/2013
(87) WO 2014/161295 de 09/10/2014
Publicação automática da admissibilidade da fase nacional depositado via PCT . Tratado de cooperação em matéria de Patentes, conforme Instrução Normativa nº 02, de 06/06/2017 publicada na RPI nº 2422, de 06/06/2017.

---

(21) BR 11 2016 002253-0 A2

Código 1.3 - Notificação - Fase Nacional - PCT
(22) 01/07/2014
(30) 01/08/2013 US 13/956.882
(51) B23K 37/02 (2006.01), B23K 37/053 (2006.01), B23K 31/02 (2006.01), H05B 6/10 (2006.01)
(54) SISTEMAS, DISPOSITIVOS, E MÉTODOS PARA AQUECER UMA PAREDE INTERNA DE UM TUBO OU UM BARCO
(71) ILLINOIS TOOL WORKS INC. (US)
(72) ALAN DALE SHERRIL, JAMES ANDREW BYRNE
(85) 01/02/2016
(86) PCT US2014/045167 de 01/07/2014
(87) WO 2015/017072 de 05/02/2015
Publicação automática da admissibilidade da fase nacional depositado via PCT . Tratado de cooperação em matéria de Patentes, conforme Instrução Normativa nº 02, de 06/06/2017 publicada na RPI nº 2422, de 06/06/2017.

---

(21) BR 11 2016 002254-8 A2

Código 1.3 - Notificação - Fase Nacional - PCT
(22) 06/08/2014
(30) 20/09/2013 JP 2013-195952
(51) B21D 22/26 (2006.01), B21D 22/20 (2006.01), B21D 24/00 (2006.01), B21D 53/88 (2006.01)
(54) PRODUTO MOLDADO POR PRENSA, MÉTODO DE PRODUÇÃO E APARELHO DE PRODUÇÃO DO MESMO
(71) NIPPON STEEL & SUMITOMO METAL CORPORATION (JP)
(72) YASUHIRO ITO, YOSHIAKI NAKAZAWA
(85) 01/02/2016
(86) PCT JP2014/070682 de 06/08/2014
(87) WO 2015/040969 de 26/03/2015
Publicação automática da admissibilidade da fase nacional depositado via PCT . Tratado de cooperação em matéria de Patentes, conforme Instrução Normativa nº 02, de 06/06/2017 publicada na RPI nº 2422, de 06/06/2017.

(21) BR 11 2016 002256-4 A2

Código 1.3 - Notificação - Fase Nacional - PCT
(22) 27/08/2014
(30) 09/09/2013 SE 1351037-5
(51) B60W 30/16 (2006.01)
(54) MÉTODO E SISTEMA PARA CONTROLE ADAPTATIVO DE CRUZEIRO E VEÍCULO
(71) SCANIA CV AB (SE)
(72) Håkan Andersson, Håkan Andersson, SEBASTIAAN OREMUS, SEBASTIAAN OREMUS
(85) 01/02/2016
(86) PCT SE2014/050980 de 27/08/2014
(87) WO 2015/034417 de 12/03/2015
Publicação automática da admissibilidade da fase nacional depositado via PCT . Tratado de cooperação em matéria de Patentes, conforme Instrução Normativa nº 02, de 06/06/2017 publicada na RPI nº 2422, de 06/06/2017.

(21) BR 11 2016 002263-7 A2

Código 1.3 - Notificação - Fase Nacional - PCT
(22) 09/07/2014
(30) 09/08/2013 US 61/863,944
(51) B29C 67/00 (2006.01), C08J 5/00 (2006.01)
(54) MATERIAL POLIMÉRICO PARA IMPRESSÃO TRIDIMENSIONAL
(71) KIMBERLY-CLARK WORLDWIDE, INC. (US)
(72) Vasily A. Topolkaraev, Ryan J. Mceneany, Neil T. Scholl
(85) 01/02/2016
(86) PCT IB2014/062976 de 09/07/2014
(87) WO 2015/019212 de 12/02/2015
Publicação automática da admissibilidade da fase nacional depositado via PCT . Tratado de cooperação em matéria de Patentes, conforme Instrução Normativa nº 02, de 06/06/2017 publicada na RPI nº 2422, de 06/06/2017.

(21) BR 11 2016 002266-1 A2

Código 1.3 - Notificação - Fase Nacional - PCT
(22) 17/07/2014
(30) 30/07/2013 US 13/954,511
(51) A61M 25/06 (2006.01)
(54) CONECTOR DE AGULHA DE INTERTRAVAMENTO E ATUADOR DE CONECTOR DE CATETER PARA AUMENTAR A RIGIDEZ DE MONTAGEM DE CATETER IV
(71) BECTON, DICKINSON AND COMPANY (US)
(72) COREY M. CHRISTENSEN, STEPHEN T. BORNHOFT
(85) 01/02/2016
(86) PCT US2014/047047 de 17/07/2014
(87) WO 2015/017135 de 05/02/2015

Publicação automática da admissibilidade da fase nacional depositado via PCT . Tratado de cooperação em matéria de Patentes, conforme Instrução Normativa nº 02, de 06/06/2017 publicada na RPI nº 2422, de 06/06/2017.

---

(21) BR 11 2016 002268-8 A2

Código 1.3 - Notificação - Fase Nacional - PCT
(22) 01/08/2014
(30) 01/08/2013 US 61/861.109; 29/05/2014 US 62/004.436
(51) C07J 9/00 (2006.01), C07J 41/00 (2006.01), A61K 31/575 (2006.01), A61P 3/04 (2006.01), A61P 1/16 (2006.01), A61P 3/10 (2006.01)
(54) INIBIDORES DO RECEPTOR X FARNESOIDE E USOS NA MEDICINA
(71) THE UNITED STATES OF AMERICA, AS REPRESENTED BY THE SECRETARY, DEPARTMENT OF HEALTH AND HUMAN SERVICES (US) , THE PENN STATE RESEARCH FOUNDATION (US)
(72) FRANK J. GONZALEZ, CHANGTAO JIANG, CEN XIE, ANDREW D. PATTERSON, FEI LI, JAMES B. MITCHELL, SHANTU AMIN, DHIMANT DESAI
(85) 01/02/2016
(86) PCT US2014/049460 de 01/08/2014
(87) WO 2015/017813 de 05/02/2015
Publicação automática da admissibilidade da fase nacional depositado via PCT . Tratado de cooperação em matéria de Patentes, conforme Instrução Normativa nº 02, de 06/06/2017 publicada na RPI nº 2422, de 06/06/2017.

---

(21) BR 11 2016 002269-6 A2

Código 1.3 - Notificação - Fase Nacional - PCT
(22) 30/07/2014
(30) 31/07/2013 AU 2013902844; 10/12/2013 AU 2013904802; 10/12/2013 AU 2013904803; 10/12/2013 AU 2013904806; 10/12/2013 AU 2013904804
(51) H01M 4/00 (2006.01), C25B 11/04 (2006.01)
(54) MÉTODO E CÉLULA ELETROQUÍMICA PARA GERENCIAR REAÇÕES ELETROQUÍMICAS
(71) AQUAHYDREX PTY LTD (AU)
(72) GERHARD FREDERICK SWIEGERS, ANDREW NATTESTAD, DENNIS ANTIOHOS, FLETCHER WILLIAM THOMPSON, STEPHEN THOMAS BEIRNE, PAUL BRENDAN DENIS MICHAEL BARRETT, STEVEN DUWAYNE KLOOS
(85) 01/02/2016
(86) PCT AU2014/050158 de 30/07/2014
(87) WO 2015/013764 de 05/02/2015
Publicação automática da admissibilidade da fase nacional depositado via PCT . Tratado de cooperação em matéria de Patentes, conforme Instrução Normativa nº 02, de 06/06/2017 publicada na RPI nº 2422, de 06/06/2017.

---

(21) BR 11 2016 002270-0 A2

Código 1.3 - Notificação - Fase Nacional - PCT
(22) 23/07/2014
(30) 31/07/2013 DE 10 2013 012 684.3

(51) B21D 19/08 (2006.01), B21D 37/16 (2006.01), B21D 5/00 (2006.01), B21D 22/00 (2006.01)
(54) DISPOSITIVO PARA FORMAR METAIS
(71) ALLGAIER WERKE GMBH (DE)
(72) MICHAEL WOLF, MATTHIAS MIHM, ALEXANDER MÜLLER, OTTMAR LEHR
(85) 01/02/2016
(86) PCT EP2014/065822 de 23/07/2014
(87) WO 2015/014689 de 05/02/2015
Publicação automática da admissibilidade da fase nacional depositado via PCT . Tratado de cooperação em matéria de Patentes, conforme Instrução Normativa nº 02, de 06/06/2017 publicada na RPI nº 2422, de 06/06/2017.

---

(21) BR 11 2016 002271-8 A2

Código 1.3 - Notificação - Fase Nacional - PCT
(22) 01/08/2014
(30) 01/08/2013 ES ES P201331199
(51) H01L 31/052 (2006.01), F24J 2/00 (2006.01)
(54) “PAINEL SOLAR TRIDIMENSIONAL TÉRMICO OU FOTOVOLTAICO COM HOLOGRAFIA INCORPORADA”
(71) INSTITUTO HOLOGRAFICO TERRASUN, S.L. (ES)
(72) ANTONIO CALO LÓPEZ, AYALID MIRLYDETH VILLAMARÍN VILLEGAS, HUGO JOSÉ RODRÍGUEZ SAN SEGUNDO
(85) 01/02/2016
(86) PCT ES2014/070630 de 01/08/2014
(87) WO 2015/015041 de 05/02/2015
Publicação automática da admissibilidade da fase nacional depositado via PCT . Tratado de cooperação em matéria de Patentes, conforme Instrução Normativa nº 02, de 06/06/2017 publicada na RPI nº 2422, de 06/06/2017.

---

(21) BR 11 2016 002273-4 A2

Código 1.3 - Notificação - Fase Nacional - PCT
(22) 24/07/2014
(30) 02/08/2013 FR 1357742
(51) A46B 9/02 (2006.01)
(54) APLICADOR PARA UM PRODUTO DE COSMÉTICA E CONJUNTO DE APLICADOR ASSOCIADO
(71) ALBEA SERVICES (FR)
(72) CAMILLE SCHREIBER, ANNE RUTIGLIANO, OSVALDO URESTI
(85) 01/02/2016
(86) PCT EP2014/065986 de 24/07/2014
(87) WO 2015/014728 de 05/02/2015
Publicação automática da admissibilidade da fase nacional depositado via PCT . Tratado de cooperação em matéria de Patentes, conforme Instrução Normativa nº 02, de 06/06/2017 publicada na RPI nº 2422, de 06/06/2017.

(21) BR 11 2016 002275-0 A2

Código 1.3 - Notificação - Fase Nacional - PCT
(22) 24/07/2014
(30) 02/08/2013 FR 1357747
(51) A46B 9/02 (2006.01)
(54) APLICADOR PARA UM PRODUTO DE COSMÉTICA E CONJUNTO DE APLICADOR ASSOCIADO¿
(71) ALBEA SERVICES (FR)
(72) CAMILLE SCHREIBER, OSVALDO URESTI
(85) 01/02/2016
(86) PCT EP2014/065988 de 24/07/2014
(87) WO 2015/014729 de 05/02/2015
Publicação automática da admissibilidade da fase nacional depositado via PCT . Tratado de cooperação em matéria de Patentes, conforme Instrução Normativa nº 02, de 06/06/2017 publicada na RPI nº 2422, de 06/06/2017.

(21) BR 11 2016 002276-9 A2

Código 1.3 - Notificação - Fase Nacional - PCT
(22) 10/07/2014
(30) 31/07/2013 EP 13178834.1; 31/07/2013 EP 13178833.3
(51) A61B 17/64 (2006.01)
(54) GRUPO DE ANCORAGEM PARA UM APARELHO IMOBILIZADOR EXTERNO
(71) ORTHOFIX S.R.L. (IT)
(72) ENRICO ZANDONA, ANDREA OTTOBONI, DANIELE VENTURINI, MICHELE COATI
(85) 01/02/2016
(86) PCT EP2014/001893 de 10/07/2014
(87) WO 2015/014440 de 05/02/2015
Publicação automática da admissibilidade da fase nacional depositado via PCT . Tratado de cooperação em matéria de Patentes, conforme Instrução Normativa nº 02, de 06/06/2017 publicada na RPI nº 2422, de 06/06/2017.

(21) BR 11 2016 002277-7 A2

Código 1.3 - Notificação - Fase Nacional - PCT
(22) 10/07/2014
(30) 31/07/2013 EP 13178833.3; 31/07/2013 EP 13178834.1
(51) A61B 17/64 (2006.01)
(54) DISPOSITIVO DE TRAVAMENTO DE PINO UNI-CORTICAL
(71) ORTHOFIX S.R.L. (IT)
(72) ENRICO ZANDONA, ANDREA OTTOBONI, DANIELE VENTURINI, MICHELE COATI
(85) 01/02/2016
(86) PCT EP2014/001894 de 10/07/2014
(87) WO 2015/014441 de 05/02/2015
Publicação automática da admissibilidade da fase nacional depositado via

PCT . Tratado de cooperação em matéria de Patentes, conforme Instrução Normativa nº 02, de 06/06/2017 publicada na RPI nº 2422, de 06/06/2017.

---

(21) BR 11 2016 002278-5 A2

Código 1.3 - Notificação - Fase Nacional - PCT
(22) 22/05/2014
(30) 01/08/2013 CN 201310332687.4
(51) H04L 5/00 (2006.01)
(54) “MÉTODO DE ENVIO DE INFORMAÇÕES DE CONTROLE DE UPLINK, E EQUIPAMENTO DE USUÁRIO E ESTAÇÃO-BASE”
(71) ZTE CORPORATION (CN)
(72) WEIWEI YANG, BO DAI, CHUNLI LIANG, SHUQIANG XIA, HUIYING FANG
(85) 01/02/2016
(86) PCT CN2014/078144 de 22/05/2014
(87) WO 2014/173351 de 30/10/2014
Publicação automática da admissibilidade da fase nacional depositado via PCT . Tratado de cooperação em matéria de Patentes, conforme Instrução Normativa nº 02, de 06/06/2017 publicada na RPI nº 2422, de 06/06/2017.

---

(21) BR 11 2016 002280-7 A2

Código 1.3 - Notificação - Fase Nacional - PCT
(22) 01/08/2014
(30) 02/08/2013 US 61/861,513
(51) G06Q 30/00 (2006.01)
(54) “MÉTODO E SISTEMA DE PROGRAMA DE RECOMPENSA DE FIDELIDADE DE CONSUMIDOR”
(71) ZVI BOGOMILSKY (US)
(72) ZVI BOGOMILSKY
(85) 02/02/2016
(86) PCT IB2014/063640 de 01/08/2014
(87) WO 2015/015474 de 05/02/2015
Publicação automática da admissibilidade da fase nacional depositado via PCT . Tratado de cooperação em matéria de Patentes, conforme Instrução Normativa nº 02, de 06/06/2017 publicada na RPI nº 2422, de 06/06/2017.

---

(21) BR 11 2016 002281-5 A2

Código 1.3 - Notificação - Fase Nacional - PCT
(22) 11/08/2014
(30) 09/08/2013 US 61/864,274
(51) G06F 21/60 (2013.01), G06N 3/02 (2006.01)
(54) SEGURANÇA DE INFORMAÇÃO COGNITIVA USANDO UM SISTEMA DE RECONHECIMENTO DE COMPORTAMENTO
(71) BEHAVIORAL RECOGNITION SYSTEMS, INC. (US)
(72) WESLEY KENNETH COBB, MING-JUNG SEOW, CURTIS EDWARD COLE JR., CODY SHAY FALCON, BENJAMIN A. KONOSKY, CHARLES RICHARD MORGAN, AARON POFFENBERGER, THONG TOAN NGUYEN

(85) 02/02/2016
(86) PCT US2014/050604 de 11/08/2014
(87) WO 2015/021484 de 12/02/2015
Publicação automática da admissibilidade da fase nacional depositado via PCT . Tratado de cooperação em matéria de Patentes, conforme Instrução Normativa nº 02, de 06/06/2017 publicada na RPI nº 2422, de 06/06/2017.

---

(21) BR 11 2016 002282-3 A2

Código 1.3 - Notificação - Fase Nacional - PCT
(22) 01/08/2014
(30) 05/08/2013 FI 20135810
(51) B01D 25/164 (2006.01)
(54) UM FILTRO PRENSA, UM CORPO PARA SUPORTE DE UMA PILHA DE PLACAS DE FILTRO E UMA DISPOSIÇÃO EM UM FILTRO PRENSA
(71) OUTOTEC (FINLAND) OY (FI)
(72) TEPPO SUUTARI, SAKU ERONEN
(85) 02/02/2016
(86) PCT FI2014/050604 de 01/08/2014
(87) WO 2015/018975 de 12/02/2015
Publicação automática da admissibilidade da fase nacional depositado via PCT . Tratado de cooperação em matéria de Patentes, conforme Instrução Normativa nº 02, de 06/06/2017 publicada na RPI nº 2422, de 06/06/2017.

---

(21) BR 11 2016 002283-1 A2

Código 1.3 - Notificação - Fase Nacional - PCT
(22) 05/08/2014
(30) 06/08/2013 US 61/862,679; 05/08/2014 US 14/451,857
(51) B64C 1/14 (2006.01)
(54) JANELA DEFORMÁVEL PARA AERONAVE
(71) PPG INDUSTRIES OHIO, INC. (US)
(72) DENNIS P. MCCARTHY, CALVIN B. BLEVINS, CAROLINE S. HARRIS, GEORGE B. GOODWIN, YABEI GU
(85) 02/02/2016
(86) PCT US2014/049747 de 05/08/2014
(87) WO 2015/069339 de 14/05/2015
Publicação automática da admissibilidade da fase nacional depositado via PCT . Tratado de cooperação em matéria de Patentes, conforme Instrução Normativa nº 02, de 06/06/2017 publicada na RPI nº 2422, de 06/06/2017.

---

(21) BR 11 2016 002287-4 A2

Código 1.3 - Notificação - Fase Nacional - PCT
(22) 01/08/2014
(30) 02/08/2013 US 61/861,884; 09/08/2013 CN PCT/CN2013/081170; 12/02/2014 US 61/939,098; 04/04/2014 US 61/975,448; 13/06/2014 US 62/011,948

(51) A61K 31/5377 (2006.01), A61K 31/53 (2006.01), C07D 401/12 (2006.01)
(54) COMPOSTOS TERAPEUTICAMENTE ATIVOS E SEUS MÉTODOS DE USO
(71) AGIOS PHARMACEUTICALS, INC. (US)
(72) Samuel V. AGRESTA, CHONG-HUI GU, David SCHENKEIN, Hua YANG, Liting GUO, Zhen TANG, Jianming WANG, YANFENG ZHANG, Yan Zhou
(85) 02/02/2016
(86) PCT US2014/049469 de 01/08/2014
(87) WO 2015/017821 de 05/02/2015
Publicação automática da admissibilidade da fase nacional depositado via PCT . Tratado de cooperação em matéria de Patentes, conforme Instrução Normativa nº 02, de 06/06/2017 publicada na RPI nº 2422, de 06/06/2017.

---

(21) BR 11 2016 002290-4 A2

Código 1.3 - Notificação - Fase Nacional - PCT
(22) 17/07/2014
(30) 09/08/2013 EP 13179902.5
(51) C11D 3/04 (2006.01), C11D 3/10 (2006.01), C11D 3/37 (2006.01), C11D 11/02 (2006.01)
(54) PROCESSO PARA A PRODUÇÃO DE UM GRÂNULO DETERGENTE, GRÂNULO DETERGENTE SECO POR ATOMIZAÇÃO E COMPOSIÇÃO DETERGENTE COMPREENDENDO O DITO GRÂNULO
(71) UNILEVER N.V (NL)
(72) Rudi den Adel, Fakhruddin Esmail Pacha
(85) 02/02/2016
(86) PCT EP2014/065364 de 17/07/2014
(87) WO 2015/018620 de 12/02/2015
Publicação automática da admissibilidade da fase nacional depositado via PCT . Tratado de cooperação em matéria de Patentes, conforme Instrução Normativa nº 02, de 06/06/2017 publicada na RPI nº 2422, de 06/06/2017.

---

(21) BR 11 2016 002293-9 A2

Código 1.3 - Notificação - Fase Nacional - PCT
(22) 31/07/2014
(30) 06/08/2013 GB 1314053.8
(51) A61F 5/56 (2006.01), A61C 7/08 (2006.01)
(54) MÉTODO PARA FABRICAR UM APARELHO PARA UTILIZAR NUM MÉTODO PARA REDUZIR O ENVELHECIMENTO FACIAL E/OU ATIVIDADE PARAFUNCIONAL ORAL, APARELHO, KIT DE PARTES E MÉTODO PARA REDUZIR O ENVELHECIMENTO FACIAL E/OU REDUÇÃO POR VIA ORAL PARAFUNCIONAL ATIVIDADE EM UM INDIVÍDUO
(71) Naresh Kumar Mohindra (GB)
(72) Naresh Kumar Mohindra
(85) 02/02/2016
(86) PCT GB2014/052359 de 31/07/2014

(87) WO 2015/019060 de 12/02/2015
Publicação automática da admissibilidade da fase nacional depositado via PCT . Tratado de cooperação em matéria de Patentes, conforme Instrução Normativa nº 02, de 06/06/2017 publicada na RPI nº 2422, de 06/06/2017.

---

(21) BR 11 2016 002297-1 A2

Código 1.3 - Notificação - Fase Nacional - PCT
(22) 29/07/2014
(30) 02/08/2013 EP 13 003 870.6
(51) C09C 1/64 (2006.01), C09C 1/00 (2006.01)
(54) PIGMENTOS DE BRILHO METÁLICO A BASE DE PLAQUETAS DE SUBSTRATO COM UMA ESPESSURA DE 1-50 NM
(71) SCHLENK METALLIC PIGMENTS GMBH (DE)
(72) KAIMAN SHIMIZU, FABIAN PIECH, ADALBERT HUBER
(85) 02/02/2016
(86) PCT EP2014/002073 de 29/07/2014
(87) WO 2015/014484 de 05/02/2015
Publicação automática da admissibilidade da fase nacional depositado via PCT . Tratado de cooperação em matéria de Patentes, conforme Instrução Normativa nº 02, de 06/06/2017 publicada na RPI nº 2422, de 06/06/2017.

---

(21) BR 11 2016 002298-0 A2

Código 1.3 - Notificação - Fase Nacional - PCT
(22) 17/07/2014
(30) 05/08/2013 US 13/958,951
(51) G06Q 20/00 (2006.01)
(54) MÉTODOS E SISTEMAS PARA FORNECER SERVIÇO 3-D SECURE EM FAVOR DE COMERCIANTES
(71) MASTERCARD INTERNATIONAL INCORPORATED (US)
(72) PETER J. GROARKE, MARK WIESMAN, JOHN DELTON CHISHOLM, THEUNIS JOHANNES GERBER, ISHFAQ A. LONE, GREGORY WILLIAMSON
(85) 02/02/2016
(86) PCT US2014/046953 de 17/07/2014
(87) WO 2015/020770 de 12/02/2015
Publicação automática da admissibilidade da fase nacional depositado via PCT . Tratado de cooperação em matéria de Patentes, conforme Instrução Normativa nº 02, de 06/06/2017 publicada na RPI nº 2422, de 06/06/2017.

---

(21) BR 11 2016 002302-1 A2

Código 1.3 - Notificação - Fase Nacional - PCT
(22) 05/08/2014
(30) 05/08/2013 FR 1357786
(51) G01V 3/15 (2006.01)
(54) SISTEMA PARA A CONFIGURAÇÃO DE UM DETECTOR PORTÁTIL
(71) COSTRUZIONI ELETTRONICHE INDUSTRIALI AUTOMATISMI S.P.A.

C.E.I.A. S.P.A (IT)
(72) ALESSANDRO MANNESCHI
(85) 02/02/2016
(86) PCT EP2014/066861 de 05/08/2014
(87) WO 2015/018847 de 12/02/2015
Publicação automática da admissibilidade da fase nacional depositado via PCT . Tratado de cooperação em matéria de Patentes, conforme Instrução Normativa nº 02, de 06/06/2017 publicada na RPI nº 2422, de 06/06/2017.

---

(21) BR 11 2016 002303-0 A2

Código 1.3 - Notificação - Fase Nacional - PCT
(22) 22/09/2015
(30) 31/07/2015 CN 201510465309.2
(51) H04N 5/76 (2006.01)
(54) MÉTODO E DISPOSITIVO DE GRAVAÇÃO DE VÍDEO
(71) XIAOMI INC. (CN)
(72) QIANG FU, YANG WANG, ENXING HOU
(85) 02/02/2016
(86) PCT CN2015/090274 de 22/09/2015
(87) WO 2017/020408 de 09/02/2017
Publicação automática da admissibilidade da fase nacional depositado via PCT . Tratado de cooperação em matéria de Patentes, conforme Instrução Normativa nº 02, de 06/06/2017 publicada na RPI nº 2422, de 06/06/2017.

---

(21) BR 11 2016 002304-8 A2

Código 1.3 - Notificação - Fase Nacional - PCT
(22) 05/11/2015
(30) 31/12/2014 CN 201410856869.6
(51) G06F 3/0484 (2013.01)
(54) MÉTODO E DISPOSITIVO PARA CONTROLAR APLICATIVO
(71) XIAOMI INC. (CN)
(72) SITAI GAO, WENXING SHEN
(85) 02/02/2016
(86) PCT CN2015/093862 de 05/11/2015
(87) WO 2016/107283 de 07/07/2016
Publicação automática da admissibilidade da fase nacional depositado via PCT . Tratado de cooperação em matéria de Patentes, conforme Instrução Normativa nº 02, de 06/06/2017 publicada na RPI nº 2422, de 06/06/2017.

---

(21) BR 11 2016 002305-6 A2

Código 1.3 - Notificação - Fase Nacional - PCT
(22) 05/08/2014
(30) 26/08/2013 JP 2013-174747
(51) H01H 85/12 (2006.01), H01M 2/10 (2006.01), H01M 2/34 (2006.01)
(54) ELO FUSÍVEL DE MONTAGEM DIRETA EM BATERIA

(71) SUMITOMO WIRING SYSTEMS, LTD. (JP)
(72) YUUKI SUEYOSHI, TATSURU MURATA
(85) 02/02/2016
(86) PCT JP2014/070552 de 05/08/2014
(87) WO 2015/029708 de 05/03/2015
Publicação automática da admissibilidade da fase nacional depositado via PCT . Tratado de cooperação em matéria de Patentes, conforme Instrução Normativa nº 02, de 06/06/2017 publicada na RPI nº 2422, de 06/06/2017.

---

(21) BR 11 2016 002306-4 A2

Código 1.3 - Notificação - Fase Nacional - PCT
(22) 01/08/2014
(30) 02/08/2013 US 61/861,815
(51) C09K 8/74 (2006.01)
(54) PROPANTES E ADITIVOS ANTI-REFLUXO INCLUINDO ARGILA DE CAULIM
(71) IMERYS OILFIELD MINERALS, INC. (US)
(72) DONALD ALLEN ANSCHUTZ, MICHAEL BURGESS, ROBERT J. PRUETT
(85) 02/02/2016
(86) PCT US2014/049343 de 01/08/2014
(87) WO 2015/017750 de 05/02/2015
Publicação automática da admissibilidade da fase nacional depositado via PCT . Tratado de cooperação em matéria de Patentes, conforme Instrução Normativa nº 02, de 06/06/2017 publicada na RPI nº 2422, de 06/06/2017.

---

(21) BR 11 2016 002307-2 A2

Código 1.3 - Notificação - Fase Nacional - PCT
(22) 05/08/2014
(30) 09/08/2013 EP 13179813.4
(51) A01N 43/40 (2006.01), A01N 43/80 (2006.01), A01N 43/90 (2006.01), A01N 47/36 (2006.01), A01N 47/38 (2006.01), A01P 13/00 (2006.01)
(54) COMBINAÇÕES HERBICIDAS TERNÁRIAS COMPREENDENDO DUAS SULFONILURÉIAS
(71) BAYER CROPSCIENCE AKTIENGESELLSCHAFT (DE)
(72) ACHIM ZÖLLKAU, DOMINIQUE SCHREIBER
(85) 02/02/2016
(86) PCT EP2014/066777 de 05/08/2014
(87) WO 2015/018812 de 12/02/2015
Publicação automática da admissibilidade da fase nacional depositado via PCT . Tratado de cooperação em matéria de Patentes, conforme Instrução Normativa nº 02, de 06/06/2017 publicada na RPI nº 2422, de 06/06/2017.

---

(21) BR 11 2016 002308-0 A2

Código 1.3 - Notificação - Fase Nacional - PCT
(22) 30/12/2013
(30) 02/08/2013 KR 10-2013-0091877; 17/12/2013 KR 10-2013-0157070; 17/12/2013 KR 10-2013-0157075; 17/12/2013 KR 10-2013-0157071

(51) F03D 3/00 (2006.01), F03D 3/04 (2006.01)
(54) TORRE DE GERAÇÃO DE POTÊNCIA EÓLICA FORNECIDA COM TURBINA EÓLICA TIPO GIROMILL
(71) ODIN ENERGY CO., LTD. (KR)
(72) SOO YUN SONG
(85) 02/02/2016
(86) PCT KR2013/012378 de 30/12/2013
(87) WO 2015/016444 de 05/02/2015
Publicação automática da admissibilidade da fase nacional depositado via PCT . Tratado de cooperação em matéria de Patentes, conforme Instrução Normativa nº 02, de 06/06/2017 publicada na RPI nº 2422, de 06/06/2017.

---

(21) BR 11 2016 002309-9 A2

Código 1.3 - Notificação - Fase Nacional - PCT
(22) 30/12/2013
(30) 02/08/2013 KR 10-2013-0091876
(51) F03D 3/04 (2006.01), F03D 11/00 (2006.01), F03D 11/04 (2006.01)
(54) TORRE DE GERAÇÃO DE POTÊNCIA EÓLICA
(71) ODIN ENERGY CO., LTD. (KR)
(72) SOO YUN SONG
(85) 02/02/2016
(86) PCT KR2013/012379 de 30/12/2013
(87) WO 2015/016445 de 05/02/2015
Publicação automática da admissibilidade da fase nacional depositado via PCT . Tratado de cooperação em matéria de Patentes, conforme Instrução Normativa nº 02, de 06/06/2017 publicada na RPI nº 2422, de 06/06/2017.

---

(21) BR 11 2016 002310-2 A2

Código 1.3 - Notificação - Fase Nacional - PCT
(22) 23/09/2015
(30) 19/05/2015 CN 201510256395.6
(51) H04W 4/02 (2009.01), G01S 1/08 (2006.01)
(54) MÉTODO E DISPOSITIVO PARA POSICIONAMENTO
(71) XIAOMI INC. (CN)
(72) HONG CHEN, ZIGUANG GAO, ENXING HOU
(85) 02/02/2016
(86) PCT CN2015/090370 de 23/09/2015
(87) WO 2016/183990 de 24/11/2016
Publicação automática da admissibilidade da fase nacional depositado via PCT . Tratado de cooperação em matéria de Patentes, conforme Instrução Normativa nº 02, de 06/06/2017 publicada na RPI nº 2422, de 06/06/2017.

---

(21) BR 11 2016 002311-0 A2

Código 1.3 - Notificação - Fase Nacional - PCT

(22) 07/08/2014
(30) 08/08/2013 US 61/863,659; 06/12/2013 US 61/912,856; 02/05/2014 US 61/987,664
(51) A61K 31/4439 (2006.01), A61K 31/444 (2006.01), A61K 31/519 (2006.01), A61P 35/02 (2006.01)
(54) COMBINAÇÕES DE INIBIDOR DE CINASE DE PIM
(71) NOVARTIS AG (CH)
(72) ZHU ALEXANDER CAO, ABDEL SACI, K. GARY J. VANASSE, JOSEPH DANIEL GROWNEY
(85) 02/02/2016
(86) PCT IB2014/063781 de 07/08/2014
(87) WO 2015/019320 de 12/02/2015
Publicação automática da admissibilidade da fase nacional depositado via PCT . Tratado de cooperação em matéria de Patentes, conforme Instrução Normativa nº 02, de 06/06/2017 publicada na RPI nº 2422, de 06/06/2017.

---

(21) BR 11 2016 002313-7 A2

Código 1.3 - Notificação - Fase Nacional - PCT
(22) 16/06/2014
(30) 02/08/2013 US 13/958,347
(51) D04B 21/12 (2006.01)
(54) MÉTODO PARA FABRICAR UMA MALHA CIRÚRGICA ENTRELAÇADA LEVE E MALHA CIRÚRGICA ENTRELAÇADA LEVE
(71) HERNIAMESH S.R.L. (IT) , ERMANNO E. TRABUCCO (US)
(72) ERMANNO E. TRABUCCO, PIER ALDO CREPALDI
(85) 02/02/2016
(86) PCT US2014/042517 de 16/06/2014
(87) WO 2015/017032 de 05/02/2015
Publicação automática da admissibilidade da fase nacional depositado via PCT . Tratado de cooperação em matéria de Patentes, conforme Instrução Normativa nº 02, de 06/06/2017 publicada na RPI nº 2422, de 06/06/2017.

---

(21) BR 11 2016 002314-5 A2

Código 1.3 - Notificação - Fase Nacional - PCT
(22) 07/08/2014
(30) 09/08/2013 JP 2013-166696
(51) B65B 25/14 (2006.01), B65B 35/36 (2006.01)
(54) APARELHO PARA EMBRULHAR PRODUTOS EM FOLHA
(71) TOTANI CORPORATION (JP)
(72) MIKIO TOTANI
(85) 02/02/2016
(86) PCT JP2014/070886 de 07/08/2014
(87) WO 2015/020150 de 12/02/2015
Publicação automática da admissibilidade da fase nacional depositado via PCT . Tratado de cooperação em matéria de Patentes, conforme Instrução Normativa nº 02, de 06/06/2017 publicada na RPI nº 2422, de 06/06/2017.

(21) BR 11 2016 002315-3 A2

Código 1.3 - Notificação - Fase Nacional - PCT
(22) 03/09/2013
(51) E21B 43/12 (2006.01), E21B 47/10 (2006.01)
(54) MÉTODO PARA CONTROLAR FLUXO DE FLUIDO EM UM FURO DE POÇO
(71) HALLIBURTON ENERGY SERVICES, INC (US)
(72) ZHAO LIANG
(85) 02/02/2016
(86) PCT US2013/057783 de 03/09/2013
(87) WO 2015/034457 de 12/03/2015
Publicação automática da admissibilidade da fase nacional depositado via PCT . Tratado de cooperação em matéria de Patentes, conforme Instrução Normativa nº 02, de 06/06/2017 publicada na RPI nº 2422, de 06/06/2017.

(21) BR 11 2016 002318-8 A2

Código 1.3 - Notificação - Fase Nacional - PCT
(22) 30/08/2013
(51) E21B 19/18 (2006.01), F16J 15/16 (2006.01), E21B 33/10 (2006.01)
(54) BROCA DE PERFURAÇÃO, MÉTODO PARA PERFURAR UMA FORMAÇÃO SUBTERRÂNEA E LUBRIFICANTE DE ALTA TEMPERATURA
(71) HALLIBURTON ENERGY SERVICES, INC (US)
(72) Ping Sui, DAVID DUCKWORTH
(85) 02/02/2016
(86) PCT US2013/057530 de 30/08/2013
(87) WO 2015/030794 de 05/03/2015
Publicação automática da admissibilidade da fase nacional depositado via PCT . Tratado de cooperação em matéria de Patentes, conforme Instrução Normativa nº 02, de 06/06/2017 publicada na RPI nº 2422, de 06/06/2017.

(21) BR 11 2016 002321-8 A2

Código 1.3 - Notificação - Fase Nacional - PCT
(22) 01/08/2014
(30) 02/08/2013 IT TO2013A000666
(51) B65D 5/76 (2006.01), B65D 83/06 (2006.01)
(54) SALEIRO COM BOCAL DE DISTRIBUIÇÃO
(71) TACOM S.A. (CH)
(72) Francesco RIVA
(85) 02/02/2016
(86) PCT IB2014/063611 de 01/08/2014
(87) WO 2015/015460 de 05/02/2015
Publicação automática da admissibilidade da fase nacional depositado via PCT . Tratado de cooperação em matéria de Patentes, conforme Instrução Normativa nº 02, de 06/06/2017 publicada na RPI nº 2422, de 06/06/2017.

(21) BR 11 2016 002323-4 A2

Código 1.3 - Notificação - Fase Nacional - PCT
(22) 03/09/2013
(51) G01V 9/00 (2006.01)
(54) MÉTODO IMPLEMENTADO POR COMPUTADOR PARA EXIBIR GRÁFICOS DE BARRAS, SISTEMA, E, PRODUTO DE PROGRAMA DE COMPUTADOR
(71) LANDMARK GRAPHICS CORPORATION (US)
(72) Olivier Germain, Florin M. Anghelescu, Brian Mangold
(85) 02/02/2016
(86) PCT US2013/057823 de 03/09/2013
(87) WO 2015/034462 de 12/03/2015
Publicação automática da admissibilidade da fase nacional depositado via PCT . Tratado de cooperação em matéria de Patentes, conforme Instrução Normativa nº 02, de 06/06/2017 publicada na RPI nº 2422, de 06/06/2017.

(21) BR 11 2016 002324-2 A2

Código 1.3 - Notificação - Fase Nacional - PCT
(22) 22/09/2015
(30) 25/06/2015 CN 201510357492.4
(51) G06F 3/0488 (2013.01)
(54) MÉTODO E APARELHO PARA CONTROLAR VISOR E TERMINAL MÓVEL
(71) XIAOMI INC. (CN)
(72) ANYU LIU, HUI DU, GUOSHENG LI
(85) 02/02/2016
(86) PCT CN2015/090296 de 22/09/2015
(87) WO 2016/206201 de 29/12/2016
Publicação automática da admissibilidade da fase nacional depositado via PCT . Tratado de cooperação em matéria de Patentes, conforme Instrução Normativa nº 02, de 06/06/2017 publicada na RPI nº 2422, de 06/06/2017.

(21) BR 11 2016 002326-9 A2

Código 1.3 - Notificação - Fase Nacional - PCT
(22) 23/07/2014
(30) 06/08/2013 US 13/960,673
(51) G06Q 30/00 (2006.01), A63F 13/30 (2014.01), A63F 13/792 (2014.01)
(54) SISTEMA DE COMPUTAÇÃO, MÉTODO, E, MÍDIA NÃO TRANSITÓRIA LEGÍVEL POR COMPUTADOR
(71) SONY NETWORK ENTERTAINMENT INTERNATIONAL LLC (US)
(72) Eric Lempel, Dawn Cindy De Guzman, Taryn Hadfield
(85) 02/02/2016
(86) PCT US2014/047893 de 23/07/2014
(87) WO 2015/020803 de 12/02/2015

	Publicação automática da admissibilidade da fase nacional depositado via PCT . Tratado de cooperação em matéria de Patentes, conforme Instrução Normativa nº 02, de 06/06/2017 publicada na RPI nº 2422, de 06/06/2017.
(21) BR 11 2016 002327-7 A2	Código 1.3 - Notificação - Fase Nacional - PCT (22) 01/08/2014 (30) 02/08/2013 EP PCT/EP2013/066296 (51) C04B 28/02 (2006.01), C04B 40/00 (2006.01) (54) MISTURAS E FORMAÇÃO DE MISTURA USADA EM TECNOLOGIA DE CONCRETO (71) CEMEX RESEARCH GROUP AG (CH) (72) REINHARD WOLFGANG RINNHOFER, JESSICA CHIAVERINI, ALESSANDRO RUSSO, MICHAEL STRAHSBERGER, CARSTEN ZANDERS, JULIEN CHAPELAT (85) 02/02/2016 (86) PCT EP2014/066605 de 01/08/2014 (87) WO 2015/014990 de 05/02/2015 Publicação automática da admissibilidade da fase nacional depositado via PCT . Tratado de cooperação em matéria de Patentes, conforme Instrução Normativa nº 02, de 06/06/2017 publicada na RPI nº 2422, de 06/06/2017.
(21) BR 11 2016 002328-5 A2	Código 1.3 - Notificação - Fase Nacional - PCT (22) 07/08/2014 (30) 08/08/2013 US 61/863,572; 08/08/2013 US 61/863,568 (51) C22C 21/00 (2006.01), C22F 1/04 (2006.01), F28F 21/08 (2006.01), C22C 21/02 (2006.01), C22C 21/04 (2006.01), C22C 21/10 (2006.01), C22F 1/043 (2006.01), C22F 1/053 (2006.01) (54) LIGA DE ALUMÍNIO, MATERIAL DE ESTOQUE DE ALETA DE LIGA DE ALUMÍNIO, PERMUTADOR DE CALOR, USO DE UMA LIGA DE ALUMÍNIO OU DE UM MATERIAL DE ESTOQUE DE ALETA DE LIGA DE ALUMÍNIO, E, PROCESSO PARA FAZER UM MATERIAL DE ESTOQUE DE ALETA DE LIGA DE ALUMÍNIO (71) NOVELIS INC. (US) , DENSO INTERNATIONAL AMERICA, INC. (US) (72) ANDREW D. HOWELLS, KEVIN MICHAEL GATENBY, Hany Ahmed, Jyothi Kadali, Derek William Aluia, John Michael Baci Baciak (85) 02/02/2016 (86) PCT US2014/050086 de 07/08/2014 (87) WO 2015/021244 de 12/02/2015 Publicação automática da admissibilidade da fase nacional depositado via PCT . Tratado de cooperação em matéria de Patentes, conforme Instrução Normativa nº 02, de 06/06/2017 publicada na RPI nº 2422, de 06/06/2017.
(21) BR 11 2016 002329-3 A2	Código 1.3 - Notificação - Fase Nacional - PCT (22) 07/08/2014

(30) 07/08/2013 US 61/863,334
(51) F01M 11/12 (2006.01), G01F 23/40 (2006.01), G01F 23/56 (2006.01), G08B 21/18 (2006.01)
(54) SISTEMA DE LUBRIFICAÇÃO
(71) GRACO MINNESOTA INC. (US)
(72) Andrew J. Klaphake, Jeffrey Kidman, Suresha S. Nijaguna
(85) 02/02/2016
(86) PCT US2014/050109 de 07/08/2014
(87) WO 2015/021258 de 12/02/2015
Publicação automática da admissibilidade da fase nacional depositado via PCT . Tratado de cooperação em matéria de Patentes, conforme Instrução Normativa nº 02, de 06/06/2017 publicada na RPI nº 2422, de 06/06/2017.

---

(21) BR 11 2016 002330-7 A2

Código 1.3 - Notificação - Fase Nacional - PCT
(22) 07/08/2014
(30) 07/08/2013 US 61/863,334
(51) F04B 49/06 (2006.01), F04B 53/18 (2006.01)
(54) SISTEMA DE CONTROLE DE MOTOR PARA UM MOTOR DE BOMBA DE LUBRIFICANTE, E, SISTEMA DE LUBRIFICAÇÃO
(71) GRACO MINNESOTA INC. (US)
(72) Andrew J. Klaphake, Eric J. Mjolhus, Suresha S. Nijaguna, Jesse L. Lanie
(85) 02/02/2016
(86) PCT US2014/050103 de 07/08/2014
(87) WO 2015/021252 de 12/02/2015
Publicação automática da admissibilidade da fase nacional depositado via PCT . Tratado de cooperação em matéria de Patentes, conforme Instrução Normativa nº 02, de 06/06/2017 publicada na RPI nº 2422, de 06/06/2017.

---

(21) BR 11 2016 002331-5 A2

Código 1.3 - Notificação - Fase Nacional - PCT
(22) 07/08/2014
(30) 07/08/2013 US 61/863,334
(51) F01M 11/04 (2006.01), F01M 1/02 (2006.01)
(54) SISTEMA DE LUBRIFICAÇÃO, E, DISTRIBUIDOR DE ENTRADA/SAÍDA DE FLUIDO PARA UM SISTEMA DE LUBRIFICAÇÃO
(71) GRACO MINNESOTA INC. (US)
(72) John C. Holman, Andrew J. Klaphake, Suresha S. Nijaguna
(85) 02/02/2016
(86) PCT US2014/050110 de 07/08/2014
(87) WO 2015/021259 de 12/02/2015
Publicação automática da admissibilidade da fase nacional depositado via PCT . Tratado de cooperação em matéria de Patentes, conforme Instrução Normativa nº 02, de 06/06/2017 publicada na RPI nº 2422, de 06/06/2017.

(21) BR 11 2016 002332-3 A2

Código 1.3 - Notificação - Fase Nacional - PCT
(22) 07/08/2014
(30) 07/08/2013 US 61/863,334
(51) F01M 11/06 (2006.01), F01M 11/04 (2006.01), F01M 9/10 (2006.01)
(54) SISTEMA DE LUBRIFICAÇÃO, E, CONJUNTO DE BLOQUEIO DE ENTRADA
(71) GRACO MINNESOTA INC. (US)
(72) John C. Holman, John C. Holman, Andrew J. Klaphake, Andrew J. Klaphake
(85) 02/02/2016
(86) PCT US2014/050113 de 07/08/2014
(87) WO 2015/021260 de 12/02/2015
Publicação automática da admissibilidade da fase nacional depositado via PCT . Tratado de cooperação em matéria de Patentes, conforme Instrução Normativa nº 02, de 06/06/2017 publicada na RPI nº 2422, de 06/06/2017.

(21) BR 11 2016 002333-1 A2

Código 1.3 - Notificação - Fase Nacional - PCT
(22) 07/08/2014
(30) 07/08/2013 JP 2013-164385
(51) H04M 1/00 (2006.01), H04Q 9/00 (2006.01)
(54) MÉTODO E SISTEMA PARA AUXILIAR NO PLANEJAMENTO DE UM LOCAL DE INSTALAÇÃO, E, DISPOSITIVO DE TERMINAL
(71) MITSUBISHI ELECTRIC CORPORATION (JP)
(72) Yuki Ogawa, Yuki Ogawa, Hirotoshi Yano, Hirotoshi Yano, Masaaki Yabe, Masaaki Yabe, Satoshi Minezawa, Satoshi Minezawa, Ichiro Maruyama, Ichiro Maruyama
(85) 02/02/2016
(86) PCT JP2014/070945 de 07/08/2014
(87) WO 2015/020174 de 12/02/2015
Publicação automática da admissibilidade da fase nacional depositado via PCT . Tratado de cooperação em matéria de Patentes, conforme Instrução Normativa nº 02, de 06/06/2017 publicada na RPI nº 2422, de 06/06/2017.

(21) BR 11 2016 002334-0 A2

Código 1.3 - Notificação - Fase Nacional - PCT
(22) 21/07/2014
(30) 15/08/2013 US 13/968,135
(51) C10G 2/00 (2006.01), C10L 1/00 (2006.01)
(54) MÉTODO PARA PRODUZIR UM PRODUTO DE GASOLINA
(71) UOP LLC (US)
(72) Bryan K. Glover, Bryan K. Glover, Danielle Schindlbeck, Danielle

	Schindlbeck, Mark R. Little, Mark R. Little, David James Shecterle, David James Shecterle (85) 02/02/2016 (86) PCT US2014/047362 de 21/07/2014 (87) WO 2015/023396 de 19/02/2015 Publicação automática da admissibilidade da fase nacional depositado via PCT . Tratado de cooperação em matéria de Patentes, conforme Instrução Normativa nº 02, de 06/06/2017 publicada na RPI nº 2422, de 06/06/2017.
(21) BR 11 2016 002340-4 A2	Código 1.3 - Notificação - Fase Nacional - PCT (22) 28/07/2014 (30) 05/08/2013 DE 10 2013 108 410.9 (51) C04B 2/12 (2006.01), F27B 1/04 (2006.01) (54) MÉTODO PARA A COMBUSTÃO E RESFRIAMENTO DE ROCHAS CARBONÁTICAS EM UM FORNO DE CUBA REGENERATIVA DE CORRENTE PARALELA PARA CAL COM DUAS CUBAS E FORNO DE CUBA REGENERATIVA DE CORRENTE PARALELA PARA CAL PARA A COMBUSTÃO E RESFRIAMENTO DE ROCHAS CARBONÁTICAS (71) MAERZ OFENBAU AG (CH) (72) HANNES PIRINGER, HANNES PIRINGER (85) 02/02/2016 (86) PCT EP2014/002056 de 28/07/2014 (87) WO 2015/018504 de 12/02/2015 Publicação automática da admissibilidade da fase nacional depositado via PCT . Tratado de cooperação em matéria de Patentes, conforme Instrução Normativa nº 02, de 06/06/2017 publicada na RPI nº 2422, de 06/06/2017.
(21) BR 11 2016 002347-1 A2	Código 1.3 - Notificação - Fase Nacional - PCT (22) 13/08/2014 (30) 20/08/2013 US 13/971,287 (51) C23F 11/18 (2006.01) (54) MATERIAL PROPANTE REDONDO, E, MÉTODO DE FABRICAÇÃO DE UM MATERIAL PROPANTE REDONDO (71) EPROPP, LLC (US) (72) RALPH ENDERLE (85) 02/02/2016 (86) PCT US2014/050806 de 13/08/2014 (87) WO 2015/026585 de 26/02/2015 Publicação automática da admissibilidade da fase nacional depositado via PCT . Tratado de cooperação em matéria de Patentes, conforme Instrução Normativa nº 02, de 06/06/2017 publicada na RPI nº 2422, de 06/06/2017.
(21) BR 11 2016 002348-0 A2	Código 1.3 - Notificação - Fase Nacional - PCT

(22) 10/04/2014
(30) 08/08/2013 IT VR2013A000193
(51) B65B 21/24 (2006.01), B65B 35/46 (2006.01), B65H 23/185 (2006.01), B65H 16/10 (2006.01)
(54) DISPOSITIVO PARA APLICAR, EM TORNO DE GRUPOS DE DOIS OU MAIS RECIPIENTES, UMA FITA PROVIDA EM UMA SUPERFÍCIE COM ADESIVO SEM DESCONTINUIDADES
(71) P.E. LABELLERS S.P.A. (IT)
(72) Mario Ballarotti, NICOLA SCHINELLI
(85) 02/02/2016
(86) PCT EP2014/057246 de 10/04/2014
(87) WO 2015/018538 de 12/02/2015
Publicação automática da admissibilidade da fase nacional depositado via PCT . Tratado de cooperação em matéria de Patentes, conforme Instrução Normativa nº 02, de 06/06/2017 publicada na RPI nº 2422, de 06/06/2017.

---

(21) BR 11 2016 002349-8 A2

Código 1.3 - Notificação - Fase Nacional - PCT
(22) 01/08/2014
(30) 08/08/2013 GB 1314248.4; 13/08/2013 US 61/865,166
(51) A61K 39/00 (2006.01)
(54) COMPOSIÇÃO DE VACINA SUBSTANCIALMENTE ESTÁVEL, PROCESSO PARA FABRICAR UMA COMPOSIÇÃO DE VACINA SUBSTANCIALMENTE ESTÁVEL, MÉTODOS PARA TRATAR UM PACIENTE E PARA INDUZIR UMA RESPOSTA IMUNOGÊNICA, USO DE MONOCLORIDRATO DE ARGININA, E, RECIPIENTE
(71) GLAXOSMITHKLINE BIOLOGICALS S.A. (BE)
(72) Krikor Torossian, Erin Weston
(85) 02/02/2016
(86) PCT EP2014/066591 de 01/08/2014
(87) WO 2015/018753 de 12/02/2015
Publicação automática da admissibilidade da fase nacional depositado via PCT . Tratado de cooperação em matéria de Patentes, conforme Instrução Normativa nº 02, de 06/06/2017 publicada na RPI nº 2422, de 06/06/2017.

---

(21) BR 11 2016 002352-8 A2

Código 1.3 - Notificação - Fase Nacional - PCT
(22) 25/08/2014
(30) 12/09/2013 JP 2013-189747
(51) C08B 15/00 (2006.01), D21C 9/10 (2006.01)
(54) PROCESSO PARA PREPARAR UMA CELULOSE, E, CELULOSE
(71) MITSUBISHI GAS CHEMICAL COMPANY, INC. (JP)
(72) TAKAMITSU TSURUGA, KENJI OYANAGI, TAKAYOSHI HAMAGUCHI
(85) 02/02/2016
(86) PCT JP2014/072171 de 25/08/2014

(87) WO 2015/037424 de 19/03/2015
Publicação automática da admissibilidade da fase nacional depositado via PCT . Tratado de cooperação em matéria de Patentes, conforme Instrução Normativa nº 02, de 06/06/2017 publicada na RPI nº 2422, de 06/06/2017.

---

(21) BR 11 2016 002353-6 A2

Código 1.3 - Notificação - Fase Nacional - PCT
(22) 20/08/2014
(30) 23/08/2013 EP 13181479.0; 15/10/2013 EP 13188730.9
(51) C01B 33/141 (2006.01), C01B 33/145 (2006.01), D21H 17/37 (2006.01), D21H 17/68 (2006.01), D21H 21/10 (2006.01)
(54) SÍLICAS COLOIDAIS, PROCESSO PARA PRODUÇÃO DE UMA SÍLICA COLOIDAL, USO DA SÍLICA COLOIDAL, E PROCESSO PARA PRODUÇÃO DE PAPEL E PAPELÃO
(71) AKZO NOBEL CHEMICALS INTERNATIONAL B.V. (NL)
(72) ERIK SANNE, FREDDIE HANSSON
(85) 02/02/2016
(86) PCT EP2014/067695 de 20/08/2014
(87) WO 2015/024951 de 26/02/2015
Publicação automática da admissibilidade da fase nacional depositado via PCT . Tratado de cooperação em matéria de Patentes, conforme Instrução Normativa nº 02, de 06/06/2017 publicada na RPI nº 2422, de 06/06/2017.

---

(21) BR 11 2016 002356-0 A2

Código 1.3 - Notificação - Fase Nacional - PCT
(22) 30/07/2014
(30) 02/08/2013 US 61/861.918
(51) A61M 5/31 (2006.01)
(54) CANETA DE INJEÇÃO
(71) BECTON, DICKINSON AND COMPANY (US)
(72) RICHARD CRONENBERG, MICHAEL V. QUINN
(85) 02/02/2016
(86) PCT US2014/048911 de 30/07/2014
(87) WO 2015/017550 de 05/02/2015
Publicação automática da admissibilidade da fase nacional depositado via PCT . Tratado de cooperação em matéria de Patentes, conforme Instrução Normativa nº 02, de 06/06/2017 publicada na RPI nº 2422, de 06/06/2017.

---

(21) BR 11 2016 002357-9 A2

Código 1.3 - Notificação - Fase Nacional - PCT
(22) 30/10/2013
(30) 02/08/2013 US 13/958,451; 29/10/2013 EP 13190578.8
(51) H04N 5/225 (2006.01), H04N 5/232 (2006.01)
(54) SISTEMAS E MÉTODOS PARA TRANSFORMAR UMA IMAGEM
(71) FACEBOOK, INC. (US)
(72) ALEX RESTREPO, KEVIN SYSTROM

(85) 02/02/2016
(86) PCT US2013/067578 de 30/10/2013
(87) WO 2015/016955 de 05/02/2015
Publicação automática da admissibilidade da fase nacional depositado via PCT . Tratado de cooperação em matéria de Patentes, conforme Instrução Normativa nº 02, de 06/06/2017 publicada na RPI nº 2422, de 06/06/2017.

---

(21) BR 11 2016 002360-9 A2

Código 1.3 - Notificação - Fase Nacional - PCT
(22) 28/07/2014
(30) 02/08/2013 EP 13179185.7
(51) C01B 33/145 (2006.01), C01B 33/155 (2006.01), C01B 33/158 (2006.01)
(54) PROCESSO PARA A PRODUÇÃO DE UM MATERIAL DE AEROGEL
(71) EMPA EIDGENÖSSISCHE MATERIALPRÜFUNGS- UND FORSCHUNGSANSTALT (CH)
(72) MATTHIAS KOEBEL, SHANYU ZHAO, SAMUEL BRUNNER, CAROLINE SIMMEN
(85) 02/02/2016
(86) PCT EP2014/066213 de 28/07/2014
(87) WO 2015/014813 de 05/02/2015
Publicação automática da admissibilidade da fase nacional depositado via PCT . Tratado de cooperação em matéria de Patentes, conforme Instrução Normativa nº 02, de 06/06/2017 publicada na RPI nº 2422, de 06/06/2017.

---

(21) BR 11 2016 002362-5 A2

Código 1.3 - Notificação - Fase Nacional - PCT
(22) 04/08/2014
(30) 02/08/2013 US 13/957,568
(51) A61M 16/06 (2006.01)
(54) MÁSCARA DE PREVENÇÃO À APNEIA DO SONO
(71) ANDRE MICHALAK (US)
(72) ANDRE MICHALAK
(85) 02/02/2016
(86) PCT US2014/049634 de 04/08/2014
(87) WO 2015/017862 de 05/02/2015
Publicação automática da admissibilidade da fase nacional depositado via PCT . Tratado de cooperação em matéria de Patentes, conforme Instrução Normativa nº 02, de 06/06/2017 publicada na RPI nº 2422, de 06/06/2017.

---

(21) BR 11 2016 002363-3 A2

Código 1.3 - Notificação - Fase Nacional - PCT
(22) 12/06/2014
(30) 02/08/2013 US 13/958,408
(51) H04L 12/58 (2006.01), H04M 3/537 (2006.01), H04M 3/42 (2006.01), H04M 7/00 (2006.01)
(54) COMUNICAÇÕES DE VOZ COM NOTIFICAÇÕES DE STATUS EM

TEMPO REAL
(71) WHATSAPP INC. (US)
(72) JAN KOUM, MICHAEL B. DONOHUE, BRIAN ACTON, ERIK JAMES REED, DIMA STUKALOV
(85) 02/02/2016
(86) PCT US2014/042083 de 12/06/2014
(87) WO 2015/017028 de 05/02/2015
Publicação automática da admissibilidade da fase nacional depositado via PCT . Tratado de cooperação em matéria de Patentes, conforme Instrução Normativa nº 02, de 06/06/2017 publicada na RPI nº 2422, de 06/06/2017.

---

(21) BR 11 2016 002364-1 A2

Código 1.3 - Notificação - Fase Nacional - PCT
(22) 12/06/2014
(30) 02/08/2013 US 13/958.417
(51) H04W 88/02 (2009.01), H04W 4/12 (2009.01), G06F 3/048 (2013.01)
(54) COMUNICAÇÕES POR VOZ COM NOTIFICAÇÕES DE STATUS EM TEMPO REAL
(71) WHATSAPP INC. (US)
(72) JAN KOUM, MICHAEL B. DONOHUE, BRIAN ACTON, ERIK JAMES REED, DIMA STUKALOV
(85) 02/02/2016
(86) PCT US2014/042085 de 12/06/2014
(87) WO 2015/017029 de 05/02/2015
Publicação automática da admissibilidade da fase nacional depositado via PCT . Tratado de cooperação em matéria de Patentes, conforme Instrução Normativa nº 02, de 06/06/2017 publicada na RPI nº 2422, de 06/06/2017.

---

(21) BR 11 2016 002365-0 A2

Código 1.3 - Notificação - Fase Nacional - PCT
(22) 01/08/2014
(30) 02/08/2013 JP 2013-161080
(51) G06F 3/01 (2006.01)
(54) DISPOSITIVO DE EXIBIÇÃO, VISOR MONTADO NA CABEÇA, SISTEMA DE EXIBIÇÃO E MÉTODO PARA CONTROLE DE DISPOSITIVO DE EXIBIÇÃO
(71) SEIKO EPSON CORPORATION (JP)
(72) SHINICHI KOBAYASHI
(85) 02/02/2016
(86) PCT JP2014/004050 de 01/08/2014
(87) WO 2015/015811 de 05/02/2015
Publicação automática da admissibilidade da fase nacional depositado via PCT . Tratado de cooperação em matéria de Patentes, conforme Instrução Normativa nº 02, de 06/06/2017 publicada na RPI nº 2422, de 06/06/2017.

---

(21) BR 11 2016 002367-6 A2

Código 1.3 - Notificação - Fase Nacional - PCT

(22) 11/09/2014
(30) 12/09/2013 FR 1358763
(51) A61K 8/49 (2006.01), A61K 8/73 (2006.01), A61Q 5/00 (2006.01), A61Q 5/04 (2006.01)
(54) PROCESSO PARA O TRATAMENTO DAS FIBRAS QUERATÍNICAS, COMPOSIÇÃO COSMÉTICA E KIT
(71) L'OREAL (FR)
(72) NAWEL BAGHDADLI, ISABELLE PASINI
(85) 03/02/2016
(86) PCT EP2014/069381 de 11/09/2014
(87) WO 2015/036476 de 19/03/2015
Publicação automática da admissibilidade da fase nacional depositado via PCT . Tratado de cooperação em matéria de Patentes, conforme Instrução Normativa nº 02, de 06/06/2017 publicada na RPI nº 2422, de 06/06/2017.

---

(21) BR 11 2016 002368-4 A2

Código 1.3 - Notificação - Fase Nacional - PCT
(22) 21/08/2014
(30) 24/09/2013 US 61/881,601
(51) B32B 15/08 (2006.01), B32B 27/12 (2006.01), B32B 33/00 (2006.01), H01B 1/12 (2006.01)
(54) CAMADAS ORGÂNICAS PIROLISADAS E PRÉ-IMPREGNADOS CONDUTORES PRODUZIDOS COM ESSAS CAMADAS
(71) HENKEL IP & HOLDING GMBH (DE)
(72) RAYMOND S. WONG, HUABING ZHENG
(85) 03/02/2016
(86) PCT US2014/051984 de 21/08/2014
(87) WO 2015/047605 de 02/04/2015
Publicação automática da admissibilidade da fase nacional depositado via PCT . Tratado de cooperação em matéria de Patentes, conforme Instrução Normativa nº 02, de 06/06/2017 publicada na RPI nº 2422, de 06/06/2017.

---

(21) BR 11 2016 002370-6 A2

Código 1.3 - Notificação - Fase Nacional - PCT
(22) 06/08/2014
(30) 09/08/2013 US 61/863,995; 19/03/2014 US 61/955,512
(51) E04H 12/18 (2006.01), H01Q 1/12 (2006.01), H04B 10/112 (2013.01)
(54) SISTEMA E MÉTODO PARA REDUZIR A PROBABILIDADE DE DETECÇÃO DE UM MASTRO DE SENSOR E COMUNICAÇÃO
(71) COMROD AS (NO)
(72) TOR MATHIAS DYBVIK, JAN OVE SJOBERG
(85) 03/02/2016
(86) PCT NO2014/050139 de 06/08/2014
(87) WO 2015/020533 de 12/02/2015
Publicação automática da admissibilidade da fase nacional depositado via PCT . Tratado de cooperação em matéria de Patentes, conforme Instrução

Normativa nº 02, de 06/06/2017 publicada na RPI nº 2422, de 06/06/2017.

---

(21) BR 11 2016 002373-0 A2

Código 1.3 - Notificação - Fase Nacional - PCT
(22) 07/08/2014
(30) 13/08/2013 US 61/865,295
(51) A01K 5/01 (2006.01), A01K 5/02 (2006.01)
(54) SISTEMA, MÉTODO E DISPOSITIVO DE ALIMENTAÇÃO PARA ALIMENTAÇÃO E MONITORAMENTO REMOTO DE ANIMAL DE ESTIMAÇÃO
(71) NESTEC S.A. (CH)
(72) BAO ZHONG HU, WERNER BAUER, RUGUO HU
(85) 03/02/2016
(86) PCT IB2014/063778 de 07/08/2014
(87) WO 2015/022608 de 19/02/2015
Publicação automática da admissibilidade da fase nacional depositado via PCT . Tratado de cooperação em matéria de Patentes, conforme Instrução Normativa nº 02, de 06/06/2017 publicada na RPI nº 2422, de 06/06/2017.

---

(21) BR 11 2016 002374-9 A2

Código 1.3 - Notificação - Fase Nacional - PCT
(22) 23/07/2014
(30) 15/08/2013 DE 10 2013 216 253.7
(51) B65H 37/00 (2006.01), B65C 11/00 (2006.01), G09F 3/00 (2006.01)
(54) DISPENSADOR
(71) TESA SE (DE)
(72) PETER HIMMELSBACH, HANS-PETER BRANDT
(85) 03/02/2016
(86) PCT EP2014/065783 de 23/07/2014
(87) WO 2015/022155 de 19/02/2015
Publicação automática da admissibilidade da fase nacional depositado via PCT . Tratado de cooperação em matéria de Patentes, conforme Instrução Normativa nº 02, de 06/06/2017 publicada na RPI nº 2422, de 06/06/2017.

---

(21) BR 11 2016 002375-7 A2

Código 1.3 - Notificação - Fase Nacional - PCT
(22) 05/12/2014
(30) 11/12/2013 JP 2013-256214
(51) B05B 9/08 (2006.01), A01M 7/00 (2006.01)
(54) PULVERIZADOR MOTORIZADO CARREGADO NAS COSTAS
(71) HONDA MOTOR CO., LTD. (JP)
(72) MAKOTO UCHIMI, TADAYUKI YONEYAMA, TAVEEWAT TANAWAN
(85) 03/02/2016
(86) PCT JP2014/082275 de 05/12/2014
(87) WO 2015/087806 de 18/06/2015
Publicação automática da admissibilidade da fase nacional depositado via PCT . Tratado de cooperação em matéria de Patentes, conforme Instrução

	Normativa nº 02, de 06/06/2017 publicada na RPI nº 2422, de 06/06/2017.
(21) BR 11 2016 002377-3 A2	Código 1.3 - Notificação - Fase Nacional - PCT (22) 29/07/2014 (30) 13/08/2013 EP 13180168.0 (51) B66B 5/00 (2006.01) (54) SISTEMA DE MONITORAMENTO DE UMA INSTALAÇÃO DE ELEVADOR (71) INVENTIO AG (CH) (72) ASTRID SONNENMOSER, MARTIN KUSSEROW, RETO TSCHUPPERT (85) 03/02/2016 (86) PCT EP2014/066274 de 29/07/2014 (87) WO 2015/022185 de 19/02/2015 Publicação automática da admissibilidade da fase nacional depositado via PCT . Tratado de cooperação em matéria de Patentes, conforme Instrução Normativa nº 02, de 06/06/2017 publicada na RPI nº 2422, de 06/06/2017.
(21) BR 11 2016 002381-1 A2	Código 1.3 - Notificação - Fase Nacional - PCT (22) 05/08/2014 (30) 05/08/2013 IT MI2013A001333 (51) B60C 23/04 (2006.01) (54) DISPOSITIVO DE MONITORAMENTO DE PNEUS E PNEU PARA RODAS DE VEÍCULOS, E, MÉTODOS PARA INSTALAR UMA UNIDADE ELETRÔNICA EM UM PNEU PARA RODAS DE VEÍCULOS E PARA MANTER UMA UNIDADE ELETRÔNICA RESTRITA A UM PNEU PARA RODAS DE VEÍCULOS (71) PIRELLI TYRE S.P.A. (IT) (72) FEDERICO MANCOSU, MASSIMO BRUSAROSCO (85) 03/02/2016 (86) PCT IB2014/063705 de 05/08/2014 (87) WO 2015/019283 de 12/02/2015 Publicação automática da admissibilidade da fase nacional depositado via PCT . Tratado de cooperação em matéria de Patentes, conforme Instrução Normativa nº 02, de 06/06/2017 publicada na RPI nº 2422, de 06/06/2017.
(21) BR 11 2016 002383-8 A2	Código 1.3 - Notificação - Fase Nacional - PCT (22) 11/08/2014 (30) 13/08/2013 JP 2013-168378 (51) C07D 471/04 (2006.01), A01N 43/56 (2006.01), A01P 13/02 (2006.01), C07D 487/04 (2006.01) (54) COMPOSTO, COMPOSIÇÃO HERBICIDA, MÉTODO PARA CONTROLAR PLANTAS INDESEJÁVEIS, E, USO DE UM COMPOSTO (71) KYOYU AGRI CO., LTD. (JP) (72) KEN MATSUBARA, MAKOTO NIINO (85) 03/02/2016

(86) PCT JP2014/071152 de 11/08/2014
(87) WO 2015/022925 de 19/02/2015
Publicação automática da admissibilidade da fase nacional depositado via PCT . Tratado de cooperação em matéria de Patentes, conforme Instrução Normativa nº 02, de 06/06/2017 publicada na RPI nº 2422, de 06/06/2017.

---

(21) BR 11 2016 002384-6 A2

Código 1.3 - Notificação - Fase Nacional - PCT
(22) 11/08/2014
(30) 13/08/2013 JP 2013-168375
(51) C07D 471/04 (2006.01), A01N 43/56 (2006.01), A01P 13/02 (2006.01), C07D 487/04 (2006.01)
(54) COMPOSTO, COMPOSIÇÃO DE HERBICIDA, MÉTODO PARA CONTROLAR PLANTAS INDESEJÁVEIS, E, USO DE UM COMPOSTO
(71) KYOYU AGRI CO., LTD. (JP)
(72) KEN MATSUBARA, MAKOTO NIINO
(85) 03/02/2016
(86) PCT JP2014/071149 de 11/08/2014
(87) WO 2015/022924 de 19/02/2015
Publicação automática da admissibilidade da fase nacional depositado via PCT . Tratado de cooperação em matéria de Patentes, conforme Instrução Normativa nº 02, de 06/06/2017 publicada na RPI nº 2422, de 06/06/2017.

---

(21) BR 11 2016 002386-2 A2

Código 1.3 - Notificação - Fase Nacional - PCT
(22) 13/08/2014
(30) 15/08/2013 US 13/967,600
(51) H02H 9/00 (2006.01), H01H 9/54 (2006.01), H01R 13/00 (2006.01), H02H 11/00 (2006.01)
(54) CIRCUITO CONTRA FORMAÇÃO DE CENTELHAS
(71) MICROSOFT TECHNOLOGY LICENSING, LLC (US)
(72) CHEE KIONG FONG, SUET FONG TIN, DAVID RICHARD PERCHILK, EDWARD C. GIAIMO III, MICHAEL DONOVAN RULIEN, PERRY SAMUEL STULTZ
(85) 03/02/2016
(86) PCT US2014/050795 de 13/08/2014
(87) WO 2015/023711 de 19/02/2015
Publicação automática da admissibilidade da fase nacional depositado via PCT . Tratado de cooperação em matéria de Patentes, conforme Instrução Normativa nº 02, de 06/06/2017 publicada na RPI nº 2422, de 06/06/2017.

---

(21) BR 11 2016 002387-0 A2

Código 1.3 - Notificação - Fase Nacional - PCT
(22) 08/08/2014
(30) 08/08/2013 US 61/863,541; 21/08/2013 US 61/868,139
(51) A61K 47/48 (2006.01)
(54) COMPOSIÇÕES TÓPICAS E MÉTODOS DE USO DAS MESMAS

(71) NOVAN, INC. (US)
(72) RYAN DOXEY, JIAN BAO
(85) 03/02/2016
(86) PCT US2014/050345 de 08/08/2014
(87) WO 2015/021382 de 12/02/2015
Publicação automática da admissibilidade da fase nacional depositado via PCT . Tratado de cooperação em matéria de Patentes, conforme Instrução Normativa nº 02, de 06/06/2017 publicada na RPI nº 2422, de 06/06/2017.

---

(21) BR 11 2016 002388-9 A2

Código 1.3 - Notificação - Fase Nacional - PCT
(22) 15/08/2014
(30) 15/08/2013 GB 1314631.1
(51) A61B 1/273 (2006.01), A61M 16/04 (2006.01)
(54) DISPOSITIVO DE ENDOSCOPIA
(71) TELEFLEX LIFE SCIENCES (BM)
(72) SYLWIA POULSEN, TECK POH
(85) 03/02/2016
(86) PCT IB2014/001667 de 15/08/2014
(87) WO 2015/022576 de 19/02/2015
Publicação automática da admissibilidade da fase nacional depositado via PCT . Tratado de cooperação em matéria de Patentes, conforme Instrução Normativa nº 02, de 06/06/2017 publicada na RPI nº 2422, de 06/06/2017.

---

(21) BR 11 2016 002390-0 A2

Código 1.3 - Notificação - Fase Nacional - PCT
(22) 12/07/2014
(30) 28/08/2013 DE 20 2013 007 619.4
(51) E01B 5/02 (2006.01), B23K 37/04 (2006.01), B25H 1/02 (2006.01)
(54) TRILHO E PÉ DE ROLAMENTO PARA UM SISTEMA DE TRILHOS PARA MESAS DE SOLDAGEM
(71) BERND SIEGMUND (DE)
(72) BERND SIEGMUND
(85) 03/02/2016
(86) PCT EP2014/001918 de 12/07/2014
(87) WO 2015/028109 de 05/03/2015
Publicação automática da admissibilidade da fase nacional depositado via PCT . Tratado de cooperação em matéria de Patentes, conforme Instrução Normativa nº 02, de 06/06/2017 publicada na RPI nº 2422, de 06/06/2017.

---

(21) BR 11 2016 002391-9 A2

Código 1.3 - Notificação - Fase Nacional - PCT
(22) 27/01/2015
(30) 08/08/2014 US PCT/US2014/050345
(51) A61K 8/04 (2006.01), A61K 8/06 (2006.01), A61K 9/10 (2006.01)
(54) COMPOSIÇÕES TÓPICAS E MÉTODOS DE USO DAS MESMAS
(71) NOVAN, INC. (US)

(72) RYAN DOXEY, JIAN BAO
(85) 03/02/2016
(86) PCT US2015/013043 de 27/01/2015
(87) WO 2016/022170 de 11/02/2016
Publicação automática da admissibilidade da fase nacional depositado via PCT . Tratado de cooperação em matéria de Patentes, conforme Instrução Normativa nº 02, de 06/06/2017 publicada na RPI nº 2422, de 06/06/2017.

---

(21) BR 11 2016 002394-3 A2

Código 1.3 - Notificação - Fase Nacional - PCT
(22) 12/08/2014
(30) 12/08/2013 DE 10 2013 013 314.9
(51) A61F 2/78 (2006.01), A61F 2/80 (2006.01)
(54) RECEPTÁCULO DE PRÓTESE COM UM DISPOSITIVO AUXILIAR DE INSERÇÃO
(71) OTTO BOCK HEALTHCARE GMBH (DE)
(72) ANDREAS RADSPIELER
(85) 03/02/2016
(86) PCT EP2014/002207 de 12/08/2014
(87) WO 2015/022069 de 19/02/2015
Publicação automática da admissibilidade da fase nacional depositado via PCT . Tratado de cooperação em matéria de Patentes, conforme Instrução Normativa nº 02, de 06/06/2017 publicada na RPI nº 2422, de 06/06/2017.

---

(21) BR 11 2016 002395-1 A2

Código 1.3 - Notificação - Fase Nacional - PCT
(22) 30/07/2014
(30) 14/08/2013 US 61/865,647
(51) B65D 85/804 (2006.01)
(54) CÁPSULAS DE EXTRAÇÃO EM ALTA PRESSÃO
(71) MERCK PATENT GMBH (DE)
(72) ONUR KAS, SABINE HARTWIG, LUC VAN DER HEYDEN, GUILLAUME DUMOND FILLON, BETTINA FRANK, GERHARD JONSCHKER
(85) 03/02/2016
(86) PCT EP2014/066415 de 30/07/2014
(87) WO 2015/022191 de 19/02/2015
Publicação automática da admissibilidade da fase nacional depositado via PCT . Tratado de cooperação em matéria de Patentes, conforme Instrução Normativa nº 02, de 06/06/2017 publicada na RPI nº 2422, de 06/06/2017.

---

(21) BR 11 2016 002398-6 A2

Código 1.3 - Notificação - Fase Nacional - PCT
(22) 20/09/2013
(51) B26D 1/547 (2006.01), B60J 10/00 (2006.01)
(54) MÉTODO PARA REMOVER UM PAINEL ENVIDRAÇADO E APARELHO DE CORTE DE VEÍCULO
(71) BELRON HUNGARY KFT-ZUG BRANCH (CH)

(72) ALISTAIR CARLTON, PATRICK WECKX
(85) 03/02/2016
(86) PCT EP2013/069642 de 20/09/2013
(87) WO 2015/039703 de 26/03/2015
Publicação automática da admissibilidade da fase nacional depositado via PCT . Tratado de cooperação em matéria de Patentes, conforme Instrução Normativa nº 02, de 06/06/2017 publicada na RPI nº 2422, de 06/06/2017.

---

(21) BR 11 2016 002405-2 A2

Código 1.3 - Notificação - Fase Nacional - PCT
(22) 13/08/2013
(51) H04W 52/14 (2009.01)
(54) MÉTODO DE CONTROLE DE POTÊNCIA PARA CANAL DE ENLACE ASCENDENTE, EQUIPAMENTO DE USUÁRIO E SISTEMA DE COMUNICAÇÃO
(71) FUJITSU LIMITED (JP)
(72) YI WANG, HAIBO XU
(85) 03/02/2016
(86) PCT CN2013/081382 de 13/08/2013
(87) WO 2015/021599 de 19/02/2015
Publicação automática da admissibilidade da fase nacional depositado via PCT . Tratado de cooperação em matéria de Patentes, conforme Instrução Normativa nº 02, de 06/06/2017 publicada na RPI nº 2422, de 06/06/2017.

---

(21) BR 11 2016 002409-5 A2

Código 1.3 - Notificação - Fase Nacional - PCT
(22) 26/09/2013
(30) 06/08/2013 CN 201310339218.5
(51) G10L 19/04 (2013.01)
(54) DISPOSITIVO E MÉTODO DE CLASSIFICAÇÃO DE SINAL DE ÁUDIO
(71) HUAWEI TECHNOLOGIES CO., LTD. (CN)
(72) ZHE WANG
(85) 03/02/2016
(86) PCT CN2013/084252 de 26/09/2013
(87) WO 2015/018121 de 12/02/2015
Publicação automática da admissibilidade da fase nacional depositado via PCT . Tratado de cooperação em matéria de Patentes, conforme Instrução Normativa nº 02, de 06/06/2017 publicada na RPI nº 2422, de 06/06/2017.

---

(21) BR 11 2016 002413-3 A2

Código 1.3 - Notificação - Fase Nacional - PCT
(22) 04/08/2014
(30) 03/08/2013 US 61/861,970
(51) C08F 2/44 (2006.01)
(54) COMPOSIÇÃO E MÉTODO PARA PRODUZIR UMA SUPERFÍCIE ACRÍLICA TEXTURADA
(71) ARISTECH SURFACES LLC (US)

(72) MARK GATMAN, SCOTT LAFOLLETTE, NEIL CALDWELL, JEFF FIELDS
(85) 03/02/2016
(86) PCT US2014/049606 de 04/08/2014
(87) WO 2015/020959 de 12/02/2015
Publicação automática da admissibilidade da fase nacional depositado via PCT . Tratado de cooperação em matéria de Patentes, conforme Instrução Normativa nº 02, de 06/06/2017 publicada na RPI nº 2422, de 06/06/2017.

---

(21) BR 11 2016 002416-8 A2

Código 1.3 - Notificação - Fase Nacional - PCT
(22) 16/07/2014
(30) 27/08/2013 JP 2013-175277
(51) A61C 13/09 (2006.01), C08F 120/28 (2006.01), C08F 120/30 (2006.01), C08F 120/36 (2006.01)
(54) MÉTODO PARA PRODUZIR UM DENTE ARTIFICIAL E COMPOSIÇÃO DE RESINA FOTOCURÁVEL DENTAL LÍQUIDA
(71) DWS SRL (IT)
(72) TSUNEO HAGIWARA, SATOSHI IKETANI
(85) 03/02/2016
(86) PCT IB2014/001334 de 16/07/2014
(87) WO 2015/028855 de 05/03/2015
Publicação automática da admissibilidade da fase nacional depositado via PCT . Tratado de cooperação em matéria de Patentes, conforme Instrução Normativa nº 02, de 06/06/2017 publicada na RPI nº 2422, de 06/06/2017.

---

(21) BR 11 2016 002417-6 A2

Código 1.3 - Notificação - Fase Nacional - PCT
(22) 09/09/2013
(51) E21B 33/13 (2006.01), C09K 8/46 (2006.01), C09K 8/50 (2006.01)
(54) MÉTODO E SISTEMA PARA CONTROLAR A REOLOGIA DE UMA COMPOSIÇÃO DE CIMENTO DE PEGA LENTA, E, MÉTODO PARA CONTROLE DA REOLOGIA DE UMA COMPOSIÇÃO DE PEGA
(71) HALLIBURTON ENERGY SERVICES, INC. (US)
(72) THOMAS JASON PISKLAK, SAMUEL J. LEWIS, KYRIACOS AGAPIOU, PETER JAMES BOUL, PAULINE AKINYI OTIENO, LANCE EVERETT BROTHERS, RONNIE GLEN MORGAN
(85) 03/02/2016
(86) PCT US2013/058711 de 09/09/2013
(87) WO 2015/034531 de 12/03/2015
Publicação automática da admissibilidade da fase nacional depositado via PCT . Tratado de cooperação em matéria de Patentes, conforme Instrução Normativa nº 02, de 06/06/2017 publicada na RPI nº 2422, de 06/06/2017.

---

(21) BR 11 2016 002418-4 A2

Código 1.3 - Notificação - Fase Nacional - PCT
(22) 08/05/2014
(30) 06/08/2013 EP 13179385.3

(51) F16F 15/08 (2006.01), H02K 5/24 (2006.01)
(54) CONJUNTO DE MOTOR ELÉTRICO
(71) SIEMENS AKTIENGESELLSCHAFT (DE)
(72) LIBOR VAVRA, VLADIMIR BAYER, RADOMIR RASKA, ALEXANDR VELICKA
(85) 03/02/2016
(86) PCT EP2014/059464 de 08/05/2014
(87) WO 2015/018540 de 12/02/2015
Publicação automática da admissibilidade da fase nacional depositado via PCT . Tratado de cooperação em matéria de Patentes, conforme Instrução Normativa nº 02, de 06/06/2017 publicada na RPI nº 2422, de 06/06/2017.

---

(21) BR 11 2016 002419-2 A2

Código 1.3 - Notificação - Fase Nacional - PCT
(22) 22/07/2014
(30) 08/08/2013 DK PA 2013 70438
(51) B08B 9/032 (2006.01), B08B 7/00 (2006.01)
(54) MÉTODO PARA JATEAR O LÚMEN DE UM TUBO, E, USO DE CO2 EM UM ESTADO SUPERCRÍTICO
(71) OCEAN TEAM GROUP A/S (DK)
(72) JENS PEDER HØG THOMSEN, SØREN LETH, MARTIN MOSE STENSTRUP
(85) 03/02/2016
(86) PCT DK2014/050230 de 22/07/2014
(87) WO 2015/018419 de 12/02/2015
Publicação automática da admissibilidade da fase nacional depositado via PCT . Tratado de cooperação em matéria de Patentes, conforme Instrução Normativa nº 02, de 06/06/2017 publicada na RPI nº 2422, de 06/06/2017.

---

(21) BR 11 2016 002420-6 A2

Código 1.3 - Notificação - Fase Nacional - PCT
(22) 08/08/2013
(51) G08G 1/01 (2006.01)
(54) MÉTODO E SISTEMA PARA GERENCIAR DADOS EM RELAÇÃO A UM OU MAIS FLUXOS DE ENTIDADES FÍSICAS E DE ELEMENTOS EM UMA ÁREA GEOGRÁFICA
(71) TELECOM ITALIA S.P.A. (IT)
(72) MASSIMO COLONNA
(85) 03/02/2016
(86) PCT EP2013/066605 de 08/08/2013
(87) WO 2015/018445 de 12/02/2015
Publicação automática da admissibilidade da fase nacional depositado via PCT . Tratado de cooperação em matéria de Patentes, conforme Instrução Normativa nº 02, de 06/06/2017 publicada na RPI nº 2422, de 06/06/2017.

---

(21) BR 11 2016 002421-4 A2

Código 1.3 - Notificação - Fase Nacional - PCT

(22) 30/08/2013
(51) C09K 8/58 (2006.01), C09K 8/035 (2006.01), E21B 43/22 (2006.01)
(54) MÉTODOS E SISTEMA PARA UTILIZAÇÃO DE FLUIDOS DE TRATAMENTO DE ACIDIFICAÇÃO COMPLEXANTES, E, FLUIDO DE TRATAMENTO DE ACIDIFICAÇÃO COMPLEXANTE
(71) HALLIBURTON ENERGY SERVICES, INC. (US)
(72) ENRIQUE ANTONIO REYES, AARON MICHAEL BEUTERBAUGH, ALYSSA LYNN SMITH, CHRISTOPHER LYNN SMITH
(85) 03/02/2016
(86) PCT US2013/057594 de 30/08/2013
(87) WO 2015/030801 de 05/03/2015
Publicação automática da admissibilidade da fase nacional depositado via PCT . Tratado de cooperação em matéria de Patentes, conforme Instrução Normativa nº 02, de 06/06/2017 publicada na RPI nº 2422, de 06/06/2017.

---

(21) BR 11 2016 002425-7 A2

Código 1.3 - Notificação - Fase Nacional - PCT
(22) 11/08/2014
(30) 09/08/2013 US 61/863967
(51) H04W 72/04 (2009.01), H04B 7/02 (2006.01), H04L 5/00 (2006.01)
(54) MÉTODO PARA TRATAR O AGENDAMENTO DE SUBQUADROS E AGENDAMENTO DE SUBQUADROS, E, PRIMEIRA E SEGUNDA ESTAÇÃO BASE
(71) TELEFONAKTIEBOLAGET LM ERICSSON (PUBL) (SE)
(72) IMADUR RAHMAN, ALI BEHRAVAN
(85) 03/02/2016
(86) PCT SE2014/050932 de 11/08/2014
(87) WO 2015/020607 de 12/02/2015
Publicação automática da admissibilidade da fase nacional depositado via PCT . Tratado de cooperação em matéria de Patentes, conforme Instrução Normativa nº 02, de 06/06/2017 publicada na RPI nº 2422, de 06/06/2017.

---

(21) BR 11 2016 002426-5 A2

Código 1.3 - Notificação - Fase Nacional - PCT
(22) 21/08/2014
(30) 27/08/2013 EP 13181760.3
(51) C04B 22/00 (2006.01), C04B 20/00 (2006.01), C04B 20/02 (2006.01), C04B 20/10 (2006.01), C04B 41/00 (2006.01), E04C 5/07 (2006.01)
(54) FIBRAS NOVAS, MÉTODOS PARA A SUA PREPARAÇÃO E USO NA FABRICAÇÃO DE ELEMENTOS REFORÇADOS
(71) CONSTRUCTION RESEARCH & TECHNOLOGY GMBH (DE)
(72) RADOSLAW KIERAT, BERNHARD FEICHTENSCHLAGER, CHRISTOPH HESSE, DUNJA HIRSEMANN
(85) 03/02/2016
(86) PCT EP2014/067807 de 21/08/2014
(87) WO 2015/028380 de 05/03/2015

Publicação automática da admissibilidade da fase nacional depositado via PCT . Tratado de cooperação em matéria de Patentes, conforme Instrução Normativa nº 02, de 06/06/2017 publicada na RPI nº 2422, de 06/06/2017.

---

(21) BR 11 2016 002427-3 A2

Código 1.3 - Notificação - Fase Nacional - PCT
(22) 05/08/2014
(30) 05/08/2013 DE 10 2013 215 381.3
(51) F03D 1/06 (2006.01), F03D 11/04 (2006.01), B29C 70/86 (2006.01), B29D 99/00 (2010.01)
(54) MÉTODO PARA PRODUZIR UMA PEÇA ESTRUTURAL COMPÓSITA, PEÇA ESTRUTURAL COMPÓSITA, E, USINA DE ENERGIA EÓLICA
(71) WOBBEN PROPERTIES GMBH (DE)
(72) ALEXANDER HOFFMANN
(85) 03/02/2016
(86) PCT EP2014/066833 de 05/08/2014
(87) WO 2015/018835 de 12/02/2015
Publicação automática da admissibilidade da fase nacional depositado via PCT . Tratado de cooperação em matéria de Patentes, conforme Instrução Normativa nº 02, de 06/06/2017 publicada na RPI nº 2422, de 06/06/2017.

---

(21) BR 11 2016 002428-1 A2

Código 1.3 - Notificação - Fase Nacional - PCT
(22) 11/07/2014
(30) 05/08/2013 DE 10 2013 215 384.8
(51) B29C 70/46 (2006.01), B29C 70/08 (2006.01), B29C 70/22 (2006.01), F03D 1/06 (2006.01)
(54) MÉTODO PARA FABRICAÇÃO DE UMA MOLDAGEM COMPÓSITA, MOLDAGEM COMPÓSITA, COMPONENTE EM SANDUÍCHE, ELEMENTO DE PÁ DE ROTOR, E, USINA DE ENERGIA EÓLICA
(71) WOBBEN PROPERTIES GMBH (DE)
(72) ALEXANDER HOFFMANN
(85) 03/02/2016
(86) PCT EP2014/064955 de 11/07/2014
(87) WO 2015/018598 de 12/02/2015
Publicação automática da admissibilidade da fase nacional depositado via PCT . Tratado de cooperação em matéria de Patentes, conforme Instrução Normativa nº 02, de 06/06/2017 publicada na RPI nº 2422, de 06/06/2017.

---

(21) BR 11 2016 002429-0 A2

Código 1.3 - Notificação - Fase Nacional - PCT
(22) 04/08/2014
(30) 07/08/2013 FR 1357855
(51) F01D 5/14 (2006.01), F04D 29/32 (2006.01)
(54) PÁ DE ROTOR DE MOTOR DE TURBINA, COMPRESSOR DE MOTOR DE TURBINA, E, MOTOR DE TURBINA
(71) SNECMA (FR)

(72) DAMIEN JOSEPH CELLIER, ALICIA LISE JULIA DUFRESNE, PHILIPPE PIERRE MARCEL MARIE PELLETRAU, VINCENT PAUL GABRIEL PERROT, LAURENT CHRISTOPHE FRANCIS VILLAINES
(85) 03/02/2016
(86) PCT FR2014/052023 de 04/08/2014
(87) WO 2015/019009 de 12/02/2015
Publicação automática da admissibilidade da fase nacional depositado via PCT . Tratado de cooperação em matéria de Patentes, conforme Instrução Normativa nº 02, de 06/06/2017 publicada na RPI nº 2422, de 06/06/2017.

---

(21) BR 11 2016 002433-8 A2

Código 1.3 - Notificação - Fase Nacional - PCT
(22) 05/08/2014
(30) 09/08/2013 EP 13179929.8
(51) B30B 11/00 (2006.01), B30B 11/18 (2006.01), B22F 3/18 (2006.01)
(54) MÉTODO DE COMPACTAÇÃO DE UM PÓ MEIO DE ROLOS DE APERTO E, DISPOSITIVO DE COMPACTAÇÃO DE ROLOS
(71) XTRUTECH LTD. (GB)
(72) STEPHEN RAYMOND WILBURN, ANDREW ROBERT MORGAN
(85) 03/02/2016
(86) PCT EP2014/066809 de 05/08/2014
(87) WO 2015/018825 de 12/02/2015
Publicação automática da admissibilidade da fase nacional depositado via PCT . Tratado de cooperação em matéria de Patentes, conforme Instrução Normativa nº 02, de 06/06/2017 publicada na RPI nº 2422, de 06/06/2017.

---

(21) BR 11 2016 002434-6 A2

Código 1.3 - Notificação - Fase Nacional - PCT
(22) 18/06/2014
(30) 19/08/2013 US 13/970416
(51) B64D 13/06 (2006.01), B64D 41/00 (2006.01), H01L 35/28 (2006.01)
(54) SISTEMA DE COLETA DE ENERGIA TÉRMICA E CONVERSÃO DE POTÊNCIA, E, MÉTODO PARA GERAÇÃO DE ENERGIA ELÉTRICA SUPLEMENTAR DO CALOR DESPERDIÇADO
(71) THE BOEING COMPANY (US)
(72) BRADLEY J. MITCHELL, TREVOR M. LAIB, SRIDHAR K. IYA, GEORGE M. ROE
(85) 03/02/2016
(86) PCT US2014/043031 de 18/06/2014
(87) WO 2015/026433 de 26/02/2015
Publicação automática da admissibilidade da fase nacional depositado via PCT . Tratado de cooperação em matéria de Patentes, conforme Instrução Normativa nº 02, de 06/06/2017 publicada na RPI nº 2422, de 06/06/2017.

---

(21) BR 11 2016 002444-3 A2

Código 1.3 - Notificação - Fase Nacional - PCT
(22) 06/08/2014

(30) 09/08/2013 IT VA2013A000045
(51) A01N 25/30 (2006.01), A01N 43/16 (2006.01), A01N 65/00 (2009.01), A01N 57/20 (2006.01), A01N 25/24 (2006.01)
(54) PROCESSO PARA A PREPARAÇÃO DE FORMULAÇÕES DE PULVERIZAÇÃO AGROQUÍMICA DILUÍDAS COM PROPRIEDADES DE DESVIO MELHORADAS, E, USO DE UM TAMARINDO DE HIDROXIPROPILA
(71) LAMBERTI SPA (IT)
(72) VALENTINA LANGELLA, MAURO RICCABONI, FILIPPO QUAGLIA, GIOVANNI FLORIDI, GIUSEPPE LI BASSI
(85) 03/02/2016
(86) PCT EP2014/066927 de 06/08/2014
(87) WO 2015/018870 de 12/02/2015
Publicação automática da admissibilidade da fase nacional depositado via PCT . Tratado de cooperação em matéria de Patentes, conforme Instrução Normativa nº 02, de 06/06/2017 publicada na RPI nº 2422, de 06/06/2017.

---

(21) BR 11 2016 002446-0 A2

Código 1.3 - Notificação - Fase Nacional - PCT
(22) 04/08/2014
(30) 05/08/2013 EP 13179303.6
(51) C09K 11/06 (2006.01), C07D 471/04 (2006.01), H01L 31/055 (2006.01), H01L 33/50 (2010.01)
(54) COMPOSTO DE NAFTALENOBENZIMIDAZOL CIANADO, MISTURA DE COMPOSTOS DE NAFTALENOBENZIMIDAZOL CIANADO, CONVERSOR DE COR, USO DE UM CONVERSOR DE COR, DISPOSITIVO DE LUMINOSIDADE, E, DISPOSITIVO PARA PRODUÇÃO DE ENERGIA ELÉTRICA MEDIANTE ILUMINAÇÃO
(71) BASF SE (DE)
(72) MARTIN KÖNEMANN, GABRIELE MATTERN, GERHARD WAGENBLAST, SORIN IVANOVICI, ROBERT SEND
(85) 03/02/2016
(86) PCT IB2014/063674 de 04/08/2014
(87) WO 2015/019270 de 12/02/2015
Publicação automática da admissibilidade da fase nacional depositado via PCT . Tratado de cooperação em matéria de Patentes, conforme Instrução Normativa nº 02, de 06/06/2017 publicada na RPI nº 2422, de 06/06/2017.

---

(21) BR 11 2016 002447-8 A2

Código 1.3 - Notificação - Fase Nacional - PCT
(22) 05/08/2014
(30) 05/08/2013 IT MI2013A001335
(51) B60C 23/04 (2006.01)
(54) DISPOSITIVO PARA MONITORAR PNEUS PARA RODAS DE VEÍCULOS, PNEU PARA RODAS DE VEÍCULO, E, MÉTODO PARA INSTALAR UMA UNIDADE ELETRÔNICA DE UM PNEU PARA RODAS DE VEÍCULOS
(71) PIRELLI TYRE S.P.A. (IT)

(72) FEDERICO MANCOSU, MASSIMO BRUSAROSCO
(85) 03/02/2016
(86) PCT IB2014/063710 de 05/08/2014
(87) WO 2015/019288 de 12/02/2015
Publicação automática da admissibilidade da fase nacional depositado via PCT . Tratado de cooperação em matéria de Patentes, conforme Instrução Normativa nº 02, de 06/06/2017 publicada na RPI nº 2422, de 06/06/2017.

---

(21) BR 11 2016 002448-6 A2

Código 1.3 - Notificação - Fase Nacional - PCT
(22) 07/08/2014
(30) 09/08/2013 DE 10 2013 013 201.0
(51) H01R 13/629 (2006.01), B60L 11/18 (2006.01)
(54) APARELHO DE CONTATO E UNIDADE DE CONTATO DE CARREGAMENTO E MÉTODO PARA CONECTAR ELETRICAMENTE UM VEÍCULO A UMA ESTAÇÃO DE CARREGAMENTO
(71) SCHUNK BAHN-UND INDUSTRIETECHNIK GMBH (DE)
(72) WILFRIED WEIGEL, LOTHAR SCHNEIDER, MATTHIAS DOMES, VIKTOR THIELMANN, TIMO STAUBACH, SVEN KLAUSNER
(85) 03/02/2016
(86) PCT EP2014/066982 de 07/08/2014
(87) WO 2015/018887 de 12/02/2015
Publicação automática da admissibilidade da fase nacional depositado via PCT . Tratado de cooperação em matéria de Patentes, conforme Instrução Normativa nº 02, de 06/06/2017 publicada na RPI nº 2422, de 06/06/2017.

---

(21) BR 11 2016 002450-8 A2

Código 1.3 - Notificação - Fase Nacional - PCT
(22) 04/08/2014
(30) 06/08/2013 ES U201330976
(51) A45C 11/00 (2006.01), A45C 13/26 (2006.01), A45F 5/00 (2006.01)
(54) CAPA PARA TELEFONES MÓVEIS OU DISPOSITIVOS SEMELHANTES
(71) PAUL ANTHONY ERLANDSEN STRANGE (ES)
(72) PAUL ANTHONY ERLANDSEN STRANGE
(85) 03/02/2016
(86) PCT ES2014/070636 de 04/08/2014
(87) WO 2015/018960 de 12/02/2015
Publicação automática da admissibilidade da fase nacional depositado via PCT . Tratado de cooperação em matéria de Patentes, conforme Instrução Normativa nº 02, de 06/06/2017 publicada na RPI nº 2422, de 06/06/2017.

---

(21) BR 11 2016 002453-2 A2

Código 1.3 - Notificação - Fase Nacional - PCT
(22) 12/06/2014
(30) 06/08/2013 JP 2013-163520
(51) C21B 9/06 (2006.01)
(54) MÉTODO PARA A CONSTRUÇÃO DE UM FOGÃO DE SOPRO A

QUENTE
(71) NIPPON STEEL & SUMIKIN ENGINEERING CO., LTD. (JP)
(72) AKIRA SHINO, KAZUMI KURAYOSHI, NORIMASA MAEKAWA
(85) 03/02/2016
(86) PCT JP2014/065563 de 12/06/2014
(87) WO 2015/019704 de 12/02/2015
Publicação automática da admissibilidade da fase nacional depositado via PCT . Tratado de cooperação em matéria de Patentes, conforme Instrução Normativa nº 02, de 06/06/2017 publicada na RPI nº 2422, de 06/06/2017.

---

(21) BR 11 2016 002454-0 A2

Código 1.3 - Notificação - Fase Nacional - PCT
(22) 07/08/2014
(30) 08/08/2013 US 13/962,746
(51) G06F 1/32 (2006.01), G06F 12/06 (2006.01)
(54) SISTEMA E MÉTODO PARA INTERCALAÇÃO DE CANAL DE MEMÓRIA COM ENERGIA SELETIVA OU OTIMIZAÇÃO DE DESEMPENHO
(71) QUALCOMM INCORPORATED (US)
(72) DEXTER CHUN, YANRU LI, ALEX TU, HAW-JING LO
(85) 03/02/2016
(86) PCT US2014/050208 de 07/08/2014
(87) WO 2015/021316 de 12/02/2015
Publicação automática da admissibilidade da fase nacional depositado via PCT . Tratado de cooperação em matéria de Patentes, conforme Instrução Normativa nº 02, de 06/06/2017 publicada na RPI nº 2422, de 06/06/2017.

---

(21) BR 11 2016 002455-9 A2

Código 1.3 - Notificação - Fase Nacional - PCT
(22) 30/07/2014
(30) 07/08/2013 DE 10 2013 215 538.7
(51) F02F 3/00 (2006.01), F16J 1/02 (2006.01)
(54) PISTÃO PARA UM MOTOR DE COMBUSTÃO INTERNA
(71) FEDERAL-MOGUL NÜRNBERG GMBH (DE)
(72) KAY FRÖDE, MARIAN MEINHARD
(85) 03/02/2016
(86) PCT EP2014/066380 de 30/07/2014
(87) WO 2015/018712 de 12/02/2015
Publicação automática da admissibilidade da fase nacional depositado via PCT . Tratado de cooperação em matéria de Patentes, conforme Instrução Normativa nº 02, de 06/06/2017 publicada na RPI nº 2422, de 06/06/2017.

---

(21) BR 11 2016 002456-7 A2

Código 1.3 - Notificação - Fase Nacional - PCT
(22) 05/08/2014
(30) 07/08/2013 EP 131795130
(51) A61B 6/00 (2006.01)
(54) MÉTODO E SISTEMA PARA DETECTAR UM PAINEL RADIOGRÁFICO

DIRETO PORTÁTIL EM UMA SALA DE EXPOSIÇÃO RADIOGRÁFICA DE MULTI-POSIÇÕES
(71) AGFA HEALTHCARE (BE)
(72) WIM GOVAERTS, GEERT LIEVENS
(85) 03/02/2016
(86) PCT EP2014/066808 de 05/08/2014
(87) WO 2015/018824 de 12/02/2015
Publicação automática da admissibilidade da fase nacional depositado via PCT . Tratado de cooperação em matéria de Patentes, conforme Instrução Normativa nº 02, de 06/06/2017 publicada na RPI nº 2422, de 06/06/2017.

---

(21) BR 11 2016 002457-5 A2

Código 1.3 - Notificação - Fase Nacional - PCT
(22) 06/08/2013
(51) F23D 14/84 (2006.01), F23D 14/22 (2006.01), F23D 99/00 (2010.01), F23C 9/00 (2006.01), F23C 7/06 (2006.01), C22B 1/24 (2006.01), F27B 21/06 (2006.01)
(54) CONJUNTO QUEIMADOR E MÉTODO PARA COMBUSTÃO DE COMBUSTÍVEL GASOSO OU LÍQUIDO
(71) OUTOTEC (FINLAND) OY (FI)
(72) ANDREAS MUNKO, HARTMUT KÖHLER
(85) 03/02/2016
(86) PCT EP2013/066471 de 06/08/2013
(87) WO 2015/018438 de 12/02/2015
Publicação automática da admissibilidade da fase nacional depositado via PCT . Tratado de cooperação em matéria de Patentes, conforme Instrução Normativa nº 02, de 06/06/2017 publicada na RPI nº 2422, de 06/06/2017.

---

(21) BR 11 2016 002458-3 A2

Código 1.3 - Notificação - Fase Nacional - PCT
(22) 05/08/2014
(30) 07/08/2013 EP 13179512.2
(51) A61B 6/00 (2006.01)
(54) USO DE UM PAINEL RADIOGRÁFICO DIRETO SEM FIO EM VÁRIAS UNIDADES DE EXPOSIÇÃO RADIOGRÁFICA
(71) AGFA HEALTHCARE (BE)
(72) WIM GOVAERTS, GEERT LIEVENS
(85) 03/02/2016
(86) PCT EP2014/066832 de 05/08/2014
(87) WO 2015/018834 de 12/02/2015
Publicação automática da admissibilidade da fase nacional depositado via PCT . Tratado de cooperação em matéria de Patentes, conforme Instrução Normativa nº 02, de 06/06/2017 publicada na RPI nº 2422, de 06/06/2017.

---

(21) BR 11 2016 002461-3 A2

Código 1.3 - Notificação - Fase Nacional - PCT
(22) 11/09/2014

(30) 12/09/2013 FR 1358764
(51) A61K 8/49 (2006.01), A61Q 5/00 (2006.01), A61Q 5/12 (2006.01)
(54) PROCESSO PARA O TRATAMENTO DAS FIBRAS QUERATÍNICAS E USO DE UM COMPOSTO
(71) L'OREAL (FR)
(72) NAWEL BAGHDADLI
(85) 04/02/2016
(86) PCT EP2014/069383 de 11/09/2014
(87) WO 2015/036477 de 19/03/2015
Publicação automática da admissibilidade da fase nacional depositado via PCT . Tratado de cooperação em matéria de Patentes, conforme Instrução Normativa nº 02, de 06/06/2017 publicada na RPI nº 2422, de 06/06/2017.

---

(21) BR 11 2016 002464-8 A2

Código 1.3 - Notificação - Fase Nacional - PCT
(22) 07/07/2014
(30) 14/08/2013 JP 2013-168478
(51) C23C 2/12 (2006.01), C22C 21/02 (2006.01), C23C 2/28 (2006.01), C23C 2/40 (2006.01)
(54) LÂMINA DE AÇO REVESTIDA COM AL QUE TEM EXCELENTES CARACTERÍSTICAS DE REFLEXÃO TOTAL E RESISTÊNCIA À CORROSÃO, E MÉTODO PARA FABRICAR A MESMA
(71) NISSHIN STEEL CO., LTD (JP)
(72) SHINYA FURUKAWA, YASUNORI HATTORI
(85) 04/02/2016
(86) PCT JP2014/068035 de 07/07/2014
(87) WO 2015/022821 de 19/02/2015
Publicação automática da admissibilidade da fase nacional depositado via PCT . Tratado de cooperação em matéria de Patentes, conforme Instrução Normativa nº 02, de 06/06/2017 publicada na RPI nº 2422, de 06/06/2017.

---

(21) BR 11 2016 002465-6 A2

Código 1.3 - Notificação - Fase Nacional - PCT
(22) 07/08/2014
(30) 14/08/2013 US 61/865,804; 22/10/2013 US 61/894,029
(51) A61K 31/519 (2006.01), A61K 31/551 (2006.01), A61P 35/00 (2006.01)
(54) TERAPIA DA COMBINAÇÃO PARA O TRATAMENTO DE CÂNCER
(71) NOVARTIS AG (CH)
(72) YAN CHEN, XIZHONG HUANG, SUNKYU KIM
(85) 04/02/2016
(86) PCT IB2014/063782 de 07/08/2014
(87) WO 2015/022609 de 19/02/2015
Publicação automática da admissibilidade da fase nacional depositado via PCT . Tratado de cooperação em matéria de Patentes, conforme Instrução Normativa nº 02, de 06/06/2017 publicada na RPI nº 2422, de 06/06/2017.

(21) BR 11 2016 002466-4 A2

Código 1.3 - Notificação - Fase Nacional - PCT
(22) 02/07/2014
(30) 16/08/2013 JP 2013-169143
(51) B32B 27/34 (2006.01), F16L 9/12 (2006.01), F16L 11/04 (2006.01), C08L 77/06 (2006.01)
(54) ESTRUTURA MULTICAMADA
(71) MITSUBISHI GAS CHEMICAL COMPANY, INC. (JP)
(72) KAZUYA SATO, TOMONORI KATO, MAYUMI KIKUSHI
(85) 04/02/2016
(86) PCT JP2014/067713 de 02/07/2014
(87) WO 2015/022818 de 19/02/2015
Publicação automática da admissibilidade da fase nacional depositado via PCT . Tratado de cooperação em matéria de Patentes, conforme Instrução Normativa nº 02, de 06/06/2017 publicada na RPI nº 2422, de 06/06/2017.

(21) BR 11 2016 002467-2 A2

Código 1.3 - Notificação - Fase Nacional - PCT
(22) 07/08/2014
(30) 09/08/2013 US 13/963,143
(51) A23G 1/54 (2006.01), A23G 3/24 (2006.01), A23P 1/08 (2006.01)
(54) SISTEMA E MÉTODO PARA REVESTIR A BASE DE PRODUTOS ALIMENTÍCIOS
(71) GENERAL MILLS, INC. (US)
(72) THOMAS E. HEINZEN, ZACHARY HARDER
(85) 04/02/2016
(86) PCT US2014/050100 de 07/08/2014
(87) WO 2015/021249 de 12/02/2015
Publicação automática da admissibilidade da fase nacional depositado via PCT . Tratado de cooperação em matéria de Patentes, conforme Instrução Normativa nº 02, de 06/06/2017 publicada na RPI nº 2422, de 06/06/2017.

(21) BR 11 2016 002468-0 A2

Código 1.3 - Notificação - Fase Nacional - PCT
(22) 25/06/2014
(30) 07/08/2013 SE 1300528-5
(51) A01G 9/20 (2006.01), A01G 9/16 (2006.01), A01G 31/04 (2006.01)
(54) SISTEMA DE CULTIVO, E, MÉTODOS PARA TROCA E MANUTENÇÃO DE UNIDADES DE ILUMINAÇÃO EM UM SISTEMA DE CULTIVO E PARA A INSTALAÇÃO DE PELO MENOS UMA UNIDADE DE ILUMINAÇÃO EM UM SISTEMA DE CULTIVO
(71) PETER JOHANSSON (SE)
(72) PETER JOHANSSON
(85) 04/02/2016
(86) PCT SE2014/000089 de 25/06/2014
(87) WO 2015/020578 de 12/02/2015
Publicação automática da admissibilidade da fase nacional depositado via

PCT . Tratado de cooperação em matéria de Patentes, conforme Instrução Normativa nº 02, de 06/06/2017 publicada na RPI nº 2422, de 06/06/2017.

---

(21) BR 11 2016 002469-9 A2

Código 1.3 - Notificação - Fase Nacional - PCT
(22) 05/08/2014
(30) 09/08/2013 JP 2013-166336
(51) B01J 23/10 (2006.01), C01G 25/00 (2006.01), C04B 35/486 (2006.01)
(54) ÓXIDO COMPÓSITO À BASE DE CÉRIA E ZIRCÔNIA E MÉTODO PARA PRODUZIR O MESMO, E CATALISADOR DE PURIFICAÇÃO DE GÁS DE ESCAPE QUE INCLUI ÓXIDO COMPÓSITO À BASE DE CÉRIA E ZIRCÔNIA
(71) TOYOTA JIDOSHA KABUSHIKI KAISHA (JP) , CATALER CORPORATION (JP)
(72) AKIRA MORIKAWA, KAE KONISHI, TOSHITAKA TANABE, AKIHIKO SUDA, MASAHIDE MIURA, ISAO CHINZEI, HIROMASA SUZUKI, AKIYA CHIBA, KOSUKE IIZUKA
(85) 04/02/2016
(86) PCT IB2014/001462 de 05/08/2014
(87) WO 2015/019156 de 12/02/2015
Publicação automática da admissibilidade da fase nacional depositado via PCT . Tratado de cooperação em matéria de Patentes, conforme Instrução Normativa nº 02, de 06/06/2017 publicada na RPI nº 2422, de 06/06/2017.

---

(21) BR 11 2016 002471-0 A2

Código 1.3 - Notificação - Fase Nacional - PCT
(22) 07/07/2014
(30) 08/08/2013 DE 10 2013 215 687.1
(51) F24J 2/04 (2006.01), F24J 2/05 (2006.01), F24J 2/30 (2006.01), F24J 2/34 (2006.01), F24J 2/44 (2006.01)
(54) MÓDULO COLETOR SOLAR
(71) ROBERT BOSCH GMBH (DE)
(72) JUERGEN KOSOK
(85) 04/02/2016
(86) PCT EP2014/064454 de 07/07/2014
(87) WO 2015/018577 de 12/02/2015
Publicação automática da admissibilidade da fase nacional depositado via PCT . Tratado de cooperação em matéria de Patentes, conforme Instrução Normativa nº 02, de 06/06/2017 publicada na RPI nº 2422, de 06/06/2017.

---

(21) BR 11 2016 002472-9 A2

Código 1.3 - Notificação - Fase Nacional - PCT
(22) 31/07/2014
(30) 09/08/2013 IT VR2013A000196
(51) A47J 31/36 (2006.01)
(54) UNIDADE HORIZONTAL PARA FAZER BEBIDAS USANDO CÁPSULAS CONTENDO SUBSTÂNCIAS ALIMENTARES EM PÓ
(71) CAFFITALY SYSTEM S.P.A. (IT)

(72) FRANCO CASIDDU
(85) 04/02/2016
(86) PCT IB2014/063579 de 31/07/2014
(87) WO 2015/019250 de 12/02/2015
Publicação automática da admissibilidade da fase nacional depositado via PCT . Tratado de cooperação em matéria de Patentes, conforme Instrução Normativa nº 02, de 06/06/2017 publicada na RPI nº 2422, de 06/06/2017.

---

(21) BR 11 2016 002473-7 A2

Código 1.3 - Notificação - Fase Nacional - PCT
(22) 11/08/2014
(30) 09/08/2013 US 61/863959; 09/08/2013 US 61/863945
(51) H04W 72/04 (2009.01), H04B 7/02 (2006.01), H04L 5/00 (2006.01)
(54) MÉTODOS PARA ALOCAR RECURSOS DE LIGAÇÃO ASCENDENTE
(71) TELEFONAKTIEBOLAGET LM ERICSSON (PUBL) (SE)
(72) ALI BEHRAVAN, IMADUR RAHMAN
(85) 04/02/2016
(86) PCT SE2014/050930 de 11/08/2014
(87) WO 2015/020605 de 12/02/2015
Publicação automática da admissibilidade da fase nacional depositado via PCT . Tratado de cooperação em matéria de Patentes, conforme Instrução Normativa nº 02, de 06/06/2017 publicada na RPI nº 2422, de 06/06/2017.

---

(21) BR 11 2016 002474-5 A2

Código 1.3 - Notificação - Fase Nacional - PCT
(22) 15/07/2014
(30) 06/08/2013 DE 10 2013 215 396.1
(51) H02J 3/38 (2006.01)
(54) MÉTODO PARA ALIMENTAÇÃO DE ENERGIA ELÉTRICA, USINA DE ENERGIA EÓLICA, E, PARQUE EÓLICO
(71) WOBBEN PROPERTIES GMBH (DE)
(72) ALFRED BEEKMANN
(85) 04/02/2016
(86) PCT EP2014/065143 de 15/07/2014
(87) WO 2015/018613 de 12/02/2015
Publicação automática da admissibilidade da fase nacional depositado via PCT . Tratado de cooperação em matéria de Patentes, conforme Instrução Normativa nº 02, de 06/06/2017 publicada na RPI nº 2422, de 06/06/2017.

---

(21) BR 11 2016 002475-3 A2

Código 1.3 - Notificação - Fase Nacional - PCT
(22) 18/08/2014
(30) 19/08/2013 US 13/970,504
(51) H04W 4/00 (2009.01), H04W 4/16 (2009.01), H04L 29/06 (2006.01)
(54) TRANSIÇÕES DIRETAS DE CHAMADA
(71) MICROSOFT TECHNOLOGY LICENSING, LLC (US)
(72) SYED MANSOOR JAFRY, KERRY D. WOOLSEY, CASEY DVORAK,

TONY HE, PETER BERGLER
(85) 04/02/2016
(86) PCT US2014/051394 de 18/08/2014
(87) WO 2015/026676 de 26/02/2015
Publicação automática da admissibilidade da fase nacional depositado via PCT . Tratado de cooperação em matéria de Patentes, conforme Instrução Normativa nº 02, de 06/06/2017 publicada na RPI nº 2422, de 06/06/2017.

---

(21) BR 11 2016 002476-1 A2

Código 1.3 - Notificação - Fase Nacional - PCT
(22) 06/08/2014
(30) 07/08/2013 US 61/863,119; 22/11/2013 US 61/907,555; 11/03/2014 US 61/951,068
(51) G01K 1/08 (2006.01), G01K 7/02 (2006.01)
(54) SONDA DE ALTA TEMPERATURA
(71) AMETEK, INC. (US)
(72) WILLIAM M. GLASHEEN, MARK AGAMI
(85) 04/02/2016
(86) PCT US2014/049857 de 06/08/2014
(87) WO 2015/021096 de 12/02/2015
Publicação automática da admissibilidade da fase nacional depositado via PCT . Tratado de cooperação em matéria de Patentes, conforme Instrução Normativa nº 02, de 06/06/2017 publicada na RPI nº 2422, de 06/06/2017.

---

(21) BR 11 2016 002478-8 A2

Código 1.3 - Notificação - Fase Nacional - PCT
(22) 12/08/2014
(30) 12/08/2013 EP 131800732
(51) C08L 23/08 (2006.01), B29C 49/00 (2006.01)
(54) POLIETILENO PARA APLICAÇÕES DE MOLDAGEM POR INJEÇÃO COM ESTIRAMENTO E SOPRO
(71) TOTAL RESEARCH & TECHNOLOGY FELUY (BE)
(72) BOISSIERE, JEAN-MARIE, VANTOMME, AURÉLIEN, MEEUWISSEN, JURJEN
(85) 04/02/2016
(86) PCT EP2014/067199 de 12/08/2014
(87) WO 2015/022303 de 19/02/2015
Publicação automática da admissibilidade da fase nacional depositado via PCT . Tratado de cooperação em matéria de Patentes, conforme Instrução Normativa nº 02, de 06/06/2017 publicada na RPI nº 2422, de 06/06/2017.

---

(21) BR 11 2016 002486-9 A2

Código 1.3 - Notificação - Fase Nacional - PCT
(22) 09/08/2013
(51) B67D 1/08 (2006.01), B65D 51/16 (2006.01)
(54) TAMPA DE FECHAMENTO PARA A ABERTURA DE ABASTECIMENTO DE UM RECIPIENTE DE LÍQUIDOS

(71) ERWIN PROMOLI (DE)
(72) ERWIN PROMOLI
(85) 04/02/2016
(86) PCT EP2013/066745 de 09/08/2013
(87) WO 2015/018458 de 12/02/2015
Publicação automática da admissibilidade da fase nacional depositado via PCT . Tratado de cooperação em matéria de Patentes, conforme Instrução Normativa nº 02, de 06/06/2017 publicada na RPI nº 2422, de 06/06/2017.

---

(21) BR 11 2016 002488-5 A2

Código 1.3 - Notificação - Fase Nacional - PCT
(22) 28/07/2014
(30) 07/08/2013 US 61/863,017; 07/08/2013 EP 13179554.4
(51) A61B 5/024 (2006.01), A61B 5/021 (2006.01)
(54) PROCESSADOR PARA USO EM UM SISTEMA DE MONITORAMENTO PARA MONITORAR O ESTADO HEMODINÂMICO DE UM INDIVÍDUO, SISTEMA DE MONITORAMENTO PARA MONITORAR O ESTADO HEMODINÂMICO DE UM INDIVÍDUO, MÉTODO DE PROCESSAMENTO PARA USO EM UM SISTEMA DE MONITORAMENTO PARA MONITORAR O ESTADO HEMODINÂMICO DE UM INDIVÍDUO, MÉTODO DE MONITORAMENTO PARA MONITORAR O ESTADO HEMODINÂMICO DE UM INDIVÍDUO, E, PROGRAMA DE COMPUTADOR
(71) KONINKLIJKE PHILIPS N.V. (NL)
(72) JENS MÜHLSTEFF, IHOR OLEHOVYCH KIRENKO
(85) 04/02/2016
(86) PCT EP2014/066118 de 28/07/2014
(87) WO 2015/018675 de 12/02/2015
Publicação automática da admissibilidade da fase nacional depositado via PCT . Tratado de cooperação em matéria de Patentes, conforme Instrução Normativa nº 02, de 06/06/2017 publicada na RPI nº 2422, de 06/06/2017.

---

(21) BR 11 2016 002489-3 A2

Código 1.3 - Notificação - Fase Nacional - PCT
(22) 04/08/2014
(30) 07/08/2013 US 61/862,982
(51) G06F 19/00 (2011.01)
(54) MÉTODO PARA GERAR UM SINAL DE NOTIFICAÇÃO DE MANUTENÇÃO PARA UM SISTEMA DE IMAGEAMENTO, SISTEMA DESTINADO A GERAR UM SINAL DE NOTIFICAÇÃO DE MANUTENÇÃO PARA UM SISTEMA DE IMAGEAMENTO, E, MÍDIA DE ARMAZENAMENTO LEGÍVEL POR COMPUTADOR
(71) KONINKLIJKE PHILIPS N.V. (NL)
(72) EDMUND WALTER KLINGENBERG, JORGE IVAN ZAPATA ARIAS, FRANS VAN DUIJNHOVEN
(85) 04/02/2016
(86) PCT IB2014/063680 de 04/08/2014

(87) WO 2015/019273 de 12/02/2015
Publicação automática da admissibilidade da fase nacional depositado via PCT . Tratado de cooperação em matéria de Patentes, conforme Instrução Normativa nº 02, de 06/06/2017 publicada na RPI nº 2422, de 06/06/2017.

---

(21) BR 11 2016 002490-7 A2

Código 1.3 - Notificação - Fase Nacional - PCT
(22) 11/08/2014
(30) 09/08/2013 DK PA 2013 70441; 09/08/2013 US 61/863,931
(51) C10L 5/44 (2006.01), C10L 9/08 (2006.01)
(54) DISPOSITIVO DE LIBERAÇÃO PARA LIBERAR BIOMASSA LIGNOCELULÓSICA PRÉ-TRATADA DE UMA PRESSÃO MAIOR A UMA PRESSÃO MENOR, APARELHO, USO DE UM DISPOSITIVO, E MÉTODO PARA LIBERAR BIOMASSA LIGNOCELULÓSICA DE PRESSÃO MAIOR A UMA PRESSÃO MENOR
(71) INBICON A/S (DK)
(72) JESPER DOHRUP, BRIAN ESKESEN, KIT KELLEBJERG MOGENSEN
(85) 04/02/2016
(86) PCT DK2014/050240 de 11/08/2014
(87) WO 2015/018423 de 12/02/2015
Publicação automática da admissibilidade da fase nacional depositado via PCT . Tratado de cooperação em matéria de Patentes, conforme Instrução Normativa nº 02, de 06/06/2017 publicada na RPI nº 2422, de 06/06/2017.

---

(21) BR 11 2016 002493-1 A2

Código 1.3 - Notificação - Fase Nacional - PCT
(22) 16/04/2014
(30) 04/08/2013 US 61/862,025; 17/10/2013 US 61/892,368
(51) G06F 17/00 (2006.01)
(54) MÉTODOS IMPLEMENTADOS POR COMPUTADOR PARA OPERAR UM SISTEMA, MEIOS DE ARMAZENAMENTO LEGÍVEIS POR COMPUTADOR NÃO TRANSITÓRIO, SISTEMA DE COMPUTADOR PROGRAMADO PARA REALIZAR A MUDANÇA DE COR EM UM OBJETO DENTRO DE UMA IMAGEM DIGITAL, MÉTODOS PARA OPERAR UM SISTEMA DE EXIBIÇÃO POR ESPELHO, E SISTEMA COMPUTADORIZADO PARA OPERAR UM MONITOR, UMA CÂMERA E UM PROCESSADOR
(71) EYESMATCH LTD (VG)
(72) NISSI VILCOVSKY, OFER SABAN
(85) 04/02/2016
(86) PCT US2014/034333 de 16/04/2014
(87) WO 2015/020703 de 12/02/2015
Publicação automática da admissibilidade da fase nacional depositado via PCT . Tratado de cooperação em matéria de Patentes, conforme Instrução Normativa nº 02, de 06/06/2017 publicada na RPI nº 2422, de 06/06/2017.

---

(21) BR 11 2016 002495-8 A2

Código 1.3 - Notificação - Fase Nacional - PCT

(22) 04/08/2014
(30) 06/08/2013 US 13960196
(51) C05G 3/08 (2006.01)
(54) SOLUÇÃO PARA USO NA REDUÇÃO DA VOLATILIZAÇÃO DE NITROGÊNIO, MÉTODO PARA REDUZIR A VOLATILIDADE DE NITROGÊNIO DE UM FERTILIZANTE DE UREIA, E, FERTILIZANTE DE UREIA
(71) WEYERHAEUSER NR COMPANY (US)
(72) GARNETT BROOKS WHITEHURST, BROOKS MORRIS WHITEHURST
(85) 04/02/2016
(86) PCT US2014/049623 de 04/08/2014
(87) WO 2015/020967 de 12/02/2015
Publicação automática da admissibilidade da fase nacional depositado via PCT . Tratado de cooperação em matéria de Patentes, conforme Instrução Normativa nº 02, de 06/06/2017 publicada na RPI nº 2422, de 06/06/2017.

---

(21) BR 11 2016 002496-6 A2

Código 1.3 - Notificação - Fase Nacional - PCT
(22) 06/08/2014
(30) 06/08/2013 US 61/862,759; 17/03/2014 US 61/954,276
(51) A61P 35/02 (2006.01), C07C 211/00 (2006.01), C07C 237/00 (2006.01)
(54) COMPOSTO DE FÓRMULA I, COMPOSIÇÃO FARMACÊUTICA, MÉTODO PARA INIBIÇÃO DE KDM1A, MÉTODO PARA TRATAMENTO DE UMA DOENÇA MEDIADA POR GLOBINA, MÉTODO PARA ATINGIR UM EFEITO EM UM PACIENTE, E, MÉTODO PARA INIBIR PELO MENOS UMA FUNÇÃO DE KDM1A
(71) IMAGO BIOSCIENCES INC. (US)
(72) JOHN M. MCCALL, HUGH YOUNG RIENHOFF JR, MICHAEL CLARE
(85) 04/02/2016
(86) PCT US2014/049906 de 06/08/2014
(87) WO 2015/021128 de 12/02/2015
Publicação automática da admissibilidade da fase nacional depositado via PCT . Tratado de cooperação em matéria de Patentes, conforme Instrução Normativa nº 02, de 06/06/2017 publicada na RPI nº 2422, de 06/06/2017.

---

(21) BR 11 2016 002497-4 A2

Código 1.3 - Notificação - Fase Nacional - PCT
(22) 25/09/2015
(30) 21/05/2015 CN 201510263821.9
(51) G06F 1/16 (2006.01)
(54) ESTRUTURA DE EXIBIÇÃO DO TERMINAL MÓVEL E TERMINAL MÓVEL
(71) XIAOMI INC. (CN)
(72) LIXIN AI, KESHENG YAN, JINCHAO LI, SHAOXING HU
(85) 04/02/2016
(86) PCT CN2015/090660 de 25/09/2015
(87) WO 2016/183998 de 24/11/2016
Publicação automática da admissibilidade da fase nacional depositado via

PCT . Tratado de cooperação em matéria de Patentes, conforme Instrução Normativa nº 02, de 06/06/2017 publicada na RPI nº 2422, de 06/06/2017.

---

(21) BR 11 2016 002501-6 A2

Código 1.3 - Notificação - Fase Nacional - PCT
(22) 08/08/2014
(30) 12/08/2013 US 13/964,516
(51) G06F 17/30 (2006.01)
(54) NAVEGANDO IMAGENS VIA FRAGMENTOS DE TEXTO VINCULADOS EXPLORADOS
(71) MICROSOFT TECHNOLOGY LICENSING, LLC (US)
(72) SIMON JOHN BAKER, ANITHA KANNAN, KRISHNAN RAMNATH
(85) 04/02/2016
(86) PCT US2014/050252 de 08/08/2014
(87) WO 2015/023518 de 19/02/2015
Publicação automática da admissibilidade da fase nacional depositado via PCT . Tratado de cooperação em matéria de Patentes, conforme Instrução Normativa nº 02, de 06/06/2017 publicada na RPI nº 2422, de 06/06/2017.

---

(21) BR 11 2016 002502-4 A2

Código 1.3 - Notificação - Fase Nacional - PCT
(22) 05/08/2014
(30) 05/08/2013 US 61/862,168; 04/09/2013 US 61/873,493; 23/05/2014 KR 10-2014-0062575
(51) H04L 25/02 (2006.01)
(54) APARELHO DE TRANSMISSÃO, APARELHO DE RECEPÇÃO, MÉTODO DE CONTROLE DE UM APARELHO DE TRANSMISSÃO, E MÉTODO DE CONTROLE DE UM APARELHO DE RECEPÇÃO
(71) SAMSUNG ELECTRONICS CO., LTD. (KR)
(72) SUNG-OH HWANG, ALAIN MOURAD, HYUN-KOO YANG, SUNG-HEE HWANG
(85) 04/02/2016
(86) PCT KR2014/007226 de 05/08/2014
(87) WO 2015/020401 de 12/02/2015
Publicação automática da admissibilidade da fase nacional depositado via PCT . Tratado de cooperação em matéria de Patentes, conforme Instrução Normativa nº 02, de 06/06/2017 publicada na RPI nº 2422, de 06/06/2017.

---

(21) BR 11 2016 002503-2 A2

Código 1.3 - Notificação - Fase Nacional - PCT
(22) 08/08/2013
(30) 06/08/2013 JP 2013-163171
(51) H01R 4/18 (2006.01), H01B 5/10 (2006.01), H01B 7/00 (2006.01), H01R 4/62 (2006.01)
(54) TERMINAL DE CRIMPAGEM, E, FIO ELÉTRICO COM TERMINAL DE CRIMPAGEM
(71) NISSHIN STEEL CO., LTD (JP)

(72) SHINICHI KAMOSHIDA, TADAAKI MIONO, YASUNORI HATTORI, TAKESHI SHIMIZU, MITSURU SUZUKI
(85) 04/02/2016
(86) PCT JP2013/071489 de 08/08/2013
(87) WO 2015/019462 de 12/02/2015
Publicação automática da admissibilidade da fase nacional depositado via PCT . Tratado de cooperação em matéria de Patentes, conforme Instrução Normativa nº 02, de 06/06/2017 publicada na RPI nº 2422, de 06/06/2017.

---

(21) BR 11 2016 002505-9 A2

Código 1.3 - Notificação - Fase Nacional - PCT
(22) 23/07/2014
(30) 06/08/2013 JP 2013-163170
(51) H01R 4/18 (2006.01), H01R 4/62 (2006.01)
(54) ESTRUTURA DE CONEXÃO COM FIO ELÉTRICO DE ALUMÍNIO
(71) NISSHIN STEEL CO., LTD (JP)
(72) SHINICHI KAMOSHIDA, TADAAKI MIONO, YASUNORI HATTORI, TAKESHI SHIMIZU, MITSURU SUZUKI
(85) 04/02/2016
(86) PCT JP2014/069449 de 23/07/2014
(87) WO 2015/019850 de 12/02/2015
Publicação automática da admissibilidade da fase nacional depositado via PCT . Tratado de cooperação em matéria de Patentes, conforme Instrução Normativa nº 02, de 06/06/2017 publicada na RPI nº 2422, de 06/06/2017.

---

(21) BR 11 2016 002506-7 A2

Código 1.3 - Notificação - Fase Nacional - PCT
(22) 01/08/2014
(30) 13/09/2013 EP 13184222.1
(51) B31B 1/10 (2006.01), B65H 23/04 (2006.01), B31B 1/90 (2006.01)
(54) UNIDADE E MÉTODO PARA EXECUTAR UMA PRIMEIRA OPERAÇÃO E UMA SEGUNDA OPERAÇÃO RESPECTIVAMENTE EM UMA PRIMEIRA ÁREA E UMA SEGUNDA ÁREA DE UM MATERIAL DE ACONDICIONAMENTO
(71) TETRA LAVAL HOLDINGS & FINANCE SA (CH)
(72) MARCO RICCO
(85) 04/02/2016
(86) PCT EP2014/066625 de 01/08/2014
(87) WO 2015/036169 de 19/03/2015
Publicação automática da admissibilidade da fase nacional depositado via PCT . Tratado de cooperação em matéria de Patentes, conforme Instrução Normativa nº 02, de 06/06/2017 publicada na RPI nº 2422, de 06/06/2017.

---

(21) BR 11 2016 002507-5 A2

Código 1.3 - Notificação - Fase Nacional - PCT
(22) 07/08/2014
(30) 07/08/2013 US 61/863337; 06/08/2014 US 14/453430
(51) H04L 12/721 (2013.01)

(54) MÉTODO PARA EXECUTAR UMA MÁQUINA DE COMPUTAÇÃO LOCAL E UM PROTOCOLO DE ROTEAMENTO DE ESTADO DE ENLACE, E, DISPOSITIVOS DE REDE, DE PLANO DE CONTROLE, E DE COMPUTAÇÃO
(71) TELEFONAKTIEBOLAGET LM ERICSSON (PUBL) (SE)
(72) JÁNOS FARKAS, DAVID IAN ALLAN
(85) 04/02/2016
(86) PCT IB2014/063754 de 07/08/2014
(87) WO 2015/019309 de 12/02/2015
Publicação automática da admissibilidade da fase nacional depositado via PCT . Tratado de cooperação em matéria de Patentes, conforme Instrução Normativa nº 02, de 06/06/2017 publicada na RPI nº 2422, de 06/06/2017.

---

(21) BR 11 2016 002508-3 A2

Código 1.3 - Notificação - Fase Nacional - PCT
(22) 07/08/2014
(30) 07/08/2013 US 61/863,098; 31/10/2013 US 61/898,077
(51) A61M 5/32 (2006.01)
(54) ADAPTADORES DE CONEXÃO LUER PARA SERINGAS DE AGULHA RETRÁTIL
(71) UNITRACT SYRINGE PTY. LTD. (AU)
(72) JYOTI GUPTA, BRANDON J. MCKEE, DANIEL A. HEINSBERGEN
(85) 04/02/2016
(86) PCT US2014/050116 de 07/08/2014
(87) WO 2015/021261 de 12/02/2015
Publicação automática da admissibilidade da fase nacional depositado via PCT . Tratado de cooperação em matéria de Patentes, conforme Instrução Normativa nº 02, de 06/06/2017 publicada na RPI nº 2422, de 06/06/2017.

---

(21) BR 11 2016 002509-1 A2

Código 1.3 - Notificação - Fase Nacional - PCT
(22) 11/08/2014
(30) 14/08/2013 JP 2013-168582
(51) B01D 39/20 (2006.01), C04B 38/00 (2006.01), F01N 3/022 (2006.01), B01D 46/00 (2006.01)
(54) FILTRO DE PARTICULADO
(71) SUMITOMO CHEMICAL COMPANY, LIMITED (JP)
(72) KAZUO SADAOKA, MASATO SONODA, TERUO KOMORI
(85) 04/02/2016
(86) PCT JP2014/071197 de 11/08/2014
(87) WO 2015/022937 de 19/02/2015
Publicação automática da admissibilidade da fase nacional depositado via PCT . Tratado de cooperação em matéria de Patentes, conforme Instrução Normativa nº 02, de 06/06/2017 publicada na RPI nº 2422, de 06/06/2017.

---

(21) BR 11 2016 002510-5 A2

Código 1.3 - Notificação - Fase Nacional - PCT
(22) 25/07/2014

(30) 20/08/2013 DE 102013109005.2
(51) G01N 21/21 (2006.01), G01N 21/84 (2006.01), G06K 9/20 (2006.01)
(54) DISPOSITIVO E MÉTODO PARA IDENTIFICAR CODIFICAÇÕES SOB UM FILME TRANSPARENTE
(71) KHS GMBH (DE)
(72) JÜRGEN-PETER HERRMANN, MARIUS MICHAEL HERRMANN, WOLFGANG SCHORN
(85) 04/02/2016
(86) PCT EP2014/066034 de 25/07/2014
(87) WO 2015/024734 de 26/02/2015
Publicação automática da admissibilidade da fase nacional depositado via PCT . Tratado de cooperação em matéria de Patentes, conforme Instrução Normativa nº 02, de 06/06/2017 publicada na RPI nº 2422, de 06/06/2017.

---

(21) BR 11 2016 002511-3 A2

Código 1.3 - Notificação - Fase Nacional - PCT
(22) 31/07/2014
(30) 05/08/2013 US 61/862,143
(51) A61F 13/02 (2006.01), A61F 13/00 (2006.01)
(54) DISPOSITIVO DE SUPORTE
(71) 3M INNOVATIVE PROPERTIES COMPANY (US)
(72) NAIMUL KARIM, PETER M. EISENBERG, JIA HU, JENNIFER N. HANSON, SHILPI K. SANGHI
(85) 04/02/2016
(86) PCT US2014/049148 de 31/07/2014
(87) WO 2015/020875 de 12/02/2015
Publicação automática da admissibilidade da fase nacional depositado via PCT . Tratado de cooperação em matéria de Patentes, conforme Instrução Normativa nº 02, de 06/06/2017 publicada na RPI nº 2422, de 06/06/2017.

---

(21) BR 11 2016 002512-1 A2

Código 1.3 - Notificação - Fase Nacional - PCT
(22) 15/07/2014
(30) 06/08/2013 DE 10 2013 215 398.8
(51) H02J 3/18 (2006.01), H02J 3/38 (2006.01)
(54) MÉTODO PARA ALIMENTAR ENERGIA ELÉTRICA A UMA REDE DE ALIMENTAÇÃO ELÉTRICA, USINA DE ENERGIA EÓLICA, E, PARQUE EÓLICO
(71) WOBBEN PROPERTIES GMBH (DE)
(72) ALFRED BEEKMANN
(85) 04/02/2016
(86) PCT EP2014/065138 de 15/07/2014
(87) WO 2015/018612 de 12/02/2015
Publicação automática da admissibilidade da fase nacional depositado via PCT . Tratado de cooperação em matéria de Patentes, conforme Instrução Normativa nº 02, de 06/06/2017 publicada na RPI nº 2422, de 06/06/2017.

(21) BR 11 2016 002513-0 A2

Código 1.3 - Notificação - Fase Nacional - PCT
(22) 16/08/2013
(51) C03C 17/34 (2006.01), C03C 17/22 (2006.01), C09D 5/32 (2006.01), C03C 27/12 (2006.01), E06B 3/66 (2006.01)
(54) ARTIGO REVESTIDO COM REVESTIMENTO DE BAIXA EMISSIVIDADE (LOW-E)TENDO BAIXA TRANSMISSÃO VISÍVEL
(71) GUARDIAN INDUSTRIES CORP. (US) , CENTRE LUXEMBOURGEOIS DE RECHERCHES POUR LE VERRE ET LA CERAMIQUE (C.R.V.C.) SARL (LU)
(72) BERND DISTELDORF, ANTON DIETRICH, KRISHNA SWAMYNAIDU
(85) 04/02/2016
(86) PCT US2013/055357 de 16/08/2013
(87) WO 2015/023292 de 19/02/2015
Publicação automática da admissibilidade da fase nacional depositado via PCT . Tratado de cooperação em matéria de Patentes, conforme Instrução Normativa nº 02, de 06/06/2017 publicada na RPI nº 2422, de 06/06/2017.

(21) BR 11 2016 002514-8 A2

Código 1.3 - Notificação - Fase Nacional - PCT
(22) 12/08/2014
(30) 12/08/2013 CA 2,823,643
(51) B24B 49/10 (2006.01), B23Q 15/12 (2006.01), B24B 19/00 (2006.01), B24B 3/24 (2006.01), B24B 3/60 (2006.01), B24B 55/02 (2006.01)
(54) APARELHO DE TRITURAÇÃO PARA TRITURAR INSERTOS METÁLICOS DUROS DE BROCAS DE PERFURAÇÃO DE ROCHA, E, SISTEMA DE CONTROLE PARA APARELHO DE TRITURAÇÃO
(71) C.M.E. BLASTING & MINING EQUIPMENT LTD. (CA)
(72) BO THOMAS SJOLANDER, BJORN SJOLANDER
(85) 04/02/2016
(86) PCT CA2014/000619 de 12/08/2014
(87) WO 2015/021531 de 19/02/2015
Publicação automática da admissibilidade da fase nacional depositado via PCT . Tratado de cooperação em matéria de Patentes, conforme Instrução Normativa nº 02, de 06/06/2017 publicada na RPI nº 2422, de 06/06/2017.

(21) BR 11 2016 002516-4 A2

Código 1.3 - Notificação - Fase Nacional - PCT
(22) 10/09/2013
(51) E21B 10/573 (2006.01), F16J 15/02 (2006.01)
(54) BROCA DE PERFURAÇÃO, E, MÉTODO PARA VEDAR ENTRE UM ENCOSTO E UM CONE DE UMA BROCA DE PERFURAÇÃO
(71) HALLIBURTON ENERGY SERVICES, INC. (US)
(72) MARK E. WILLIAMS
(85) 04/02/2016
(86) PCT US2013/058951 de 10/09/2013

(87) WO 2015/038094 de 19/03/2015
Publicação automática da admissibilidade da fase nacional depositado via PCT . Tratado de cooperação em matéria de Patentes, conforme Instrução Normativa nº 02, de 06/06/2017 publicada na RPI nº 2422, de 06/06/2017.

---

(21) BR 11 2016 002517-2 A2

Código 1.3 - Notificação - Fase Nacional - PCT
(22) 04/08/2014
(30) 09/08/2013 FR 1357916
(51) F16K 37/00 (2006.01)
(54) MÉTODO DE MONITORIZAÇÃO DE UMA VÁLVULA DE UM MOTOR DE AERONAVE
(71) SNECMA (FR)
(72) WILLIAM BENSE
(85) 04/02/2016
(86) PCT FR2014/052024 de 04/08/2014
(87) WO 2015/019010 de 12/02/2015
Publicação automática da admissibilidade da fase nacional depositado via PCT . Tratado de cooperação em matéria de Patentes, conforme Instrução Normativa nº 02, de 06/06/2017 publicada na RPI nº 2422, de 06/06/2017.

---

(21) BR 11 2016 002518-0 A2

Código 1.3 - Notificação - Fase Nacional - PCT
(22) 08/08/2014
(30) 09/08/2013 US 61/864372
(51) H04W 56/00 (2009.01), H04W 84/18 (2009.01)
(54) MÉTODO EM UM SISTEMA DE COMUNICAÇÃO SEM FIO, NÓ DE RÁDIO, E, PROGRAMA DE COMPUTADOR
(71) TELEFONAKTIEBOLAGET LM ERICSSON (PUBL) (SE)
(72) STEFANO SORRENTINO, GINO LUCA MASINI, STEFAN WÄNSTEDT
(85) 04/02/2016
(86) PCT SE2014/050924 de 08/08/2014
(87) WO 2015/020603 de 12/02/2015
Publicação automática da admissibilidade da fase nacional depositado via PCT . Tratado de cooperação em matéria de Patentes, conforme Instrução Normativa nº 02, de 06/06/2017 publicada na RPI nº 2422, de 06/06/2017.

---

(21) BR 11 2016 002519-9 A2

Código 1.3 - Notificação - Fase Nacional - PCT
(22) 10/09/2013
(51) G01V 3/28 (2006.01)
(54) MÉTODO PARA A CALIBRAÇÃO DE SUPERFÍCIE DE UMA FERRAMENTA DE PERFILAGEM DE POÇO, SISTEMA, E, PRODUTO DE PROGRAMA DE COMPUTADOR
(71) HALLIBURTON ENERGY SERVICES, INC. (US)
(72) BURKAY DONDERICI
(85) 04/02/2016

(86) PCT US2013/059066 de 10/09/2013
(87) WO 2015/038102 de 19/03/2015
Publicação automática da admissibilidade da fase nacional depositado via PCT . Tratado de cooperação em matéria de Patentes, conforme Instrução Normativa nº 02, de 06/06/2017 publicada na RPI nº 2422, de 06/06/2017.

---

(21) BR 11 2016 002520-2 A2

Código 1.3 - Notificação - Fase Nacional - PCT
(22) 08/08/2014
(30) 16/08/2013 US 61/866,681
(51) C05C 11/00 (2006.01)
(54) COMPOSTOS E MÉTODOS PARA MELHORAR O DESEMPENHO DE PLANTAS
(71) LOS ALAMOS NATIONAL SECURITY, LLC (US)
(72) PAT J. UNKEFER
(85) 04/02/2016
(86) PCT US2014/050274 de 08/08/2014
(87) WO 2015/023522 de 19/02/2015
Publicação automática da admissibilidade da fase nacional depositado via PCT . Tratado de cooperação em matéria de Patentes, conforme Instrução Normativa nº 02, de 06/06/2017 publicada na RPI nº 2422, de 06/06/2017.

---

(21) BR 11 2016 002522-9 A2

Código 1.3 - Notificação - Fase Nacional - PCT
(22) 08/08/2014
(30) 09/08/2013 US 61/864397
(51) H04W 4/08 (2009.01), H04L 5/00 (2006.01), H04W 52/02 (2009.01), H04W 56/00 (2009.01), H04W 76/04 (2009.01)
(54) MÉTODO IMPLEMENTADO POR UM PRIMEIRO DISPOSITIVO DE COMUNICAÇÃO SEM FIO, PRIMEIRO DISPOSITIVO DE COMUNICAÇÃO SEM FIO, PROGRAMA DE COMPUTADOR, E, PORTADOR
(71) TELEFONAKTIEBOLAGET LM ERICSSON (PUBL) (SE)
(72) STEFANO SORRENTINO, GINO LUCA MASINI, STEFAN WÄNSTEDT
(85) 04/02/2016
(86) PCT SE2014/050923 de 08/08/2014
(87) WO 2015/020602 de 12/02/2015
Publicação automática da admissibilidade da fase nacional depositado via PCT . Tratado de cooperação em matéria de Patentes, conforme Instrução Normativa nº 02, de 06/06/2017 publicada na RPI nº 2422, de 06/06/2017.

---

(21) BR 11 2016 002527-0 A2

Código 1.3 - Notificação - Fase Nacional - PCT
(22) 07/08/2014
(30) 14/08/2013 DE 10 2013 108 809.0
(51) B02C 17/16 (2006.01)
(54) DISPOSITIVO DE SEPARAÇÃO PARA UM MOINHO DE ESFERAS OU MOINHO AGITADOR DE ESFERAS BEM COMO MOINHO DE ESFERAS OU

MOINHO AGITADOR DE ESFERAS COM DISPOSITIVO DE SEPARAÇÃO
(71) NETZSCH-FEINMAHLTECHNIK GMBH (DE)
(72) UDO ENDERLE, THOMAS GOLLER, BENJAMIN GRAEF
(85) 04/02/2016
(86) PCT DE2014/000406 de 07/08/2014
(87) WO 2015/021957 de 19/02/2015
Publicação automática da admissibilidade da fase nacional depositado via PCT . Tratado de cooperação em matéria de Patentes, conforme Instrução Normativa nº 02, de 06/06/2017 publicada na RPI nº 2422, de 06/06/2017.

---

(21) BR 11 2016 002530-0 A2

Código 1.3 - Notificação - Fase Nacional - PCT
(22) 30/06/2014
(30) 05/08/2013 EP 13179202.0
(51) H05B 6/06 (2006.01)
(54) PLACA DE INDUÇÃO E MÉTODO DE FUNCIONAMENTO DE UMA PLACA DE INDUÇÃO
(71) ELECTROLUX APPLIANCES AKTIEBOLAG (SE)
(72) SVEND ERIK CHRISTIANSEN, LAURENT JEANNETEAU, ALEX VIROLI, LUCA ZANNONI
(85) 04/02/2016
(86) PCT EP2014/063788 de 30/06/2014
(87) WO 2015/018565 de 12/02/2015
Publicação automática da admissibilidade da fase nacional depositado via PCT . Tratado de cooperação em matéria de Patentes, conforme Instrução Normativa nº 02, de 06/06/2017 publicada na RPI nº 2422, de 06/06/2017.

---

(21) BR 11 2016 002532-6 A2

Código 1.3 - Notificação - Fase Nacional - PCT
(22) 05/08/2014
(30) 05/08/2013 DE 10 2013 012 910.9
(51) F42B 3/12 (2006.01), F42C 19/12 (2006.01)
(54) CONE DE IGNIÇÃO ELÉTRICA PARA MUNIÇÃO DE PEQUENO CALIBRE
(71) RUAG AMMOTEC GMBH (DE)
(72) ANDREAS WINTER, WOLFGANG MOSIG, ULRICH BLEY, ALEKSEJ HOSCHENKO, MARTIN LIEBL
(85) 04/02/2016
(86) PCT EP2014/066817 de 05/08/2014
(87) WO 2015/018828 de 12/02/2015
Publicação automática da admissibilidade da fase nacional depositado via PCT . Tratado de cooperação em matéria de Patentes, conforme Instrução Normativa nº 02, de 06/06/2017 publicada na RPI nº 2422, de 06/06/2017.

---

(21) BR 11 2016 002533-4 A2

Código 1.3 - Notificação - Fase Nacional - PCT
(22) 08/08/2014

(30) 13/08/2013 JP 2013-168373; 28/04/2014 JP 2014-092915
(51) C25D 13/20 (2006.01), C09D 5/44 (2006.01), C09D 163/00 (2006.01), C23C 22/34 (2006.01), C25D 13/06 (2006.01)
(54) MÉTODO DE FORMAÇÃO DE PELÍCULA DE REVESTIMENTO MULTICAMADA
(71) KANSAI PAINT CO., LTD. (JP)
(72) YUKIHIRO NEMOTO, HIDEKI MATSUDA
(85) 04/02/2016
(86) PCT JP2014/071095 de 08/08/2014
(87) WO 2015/022920 de 19/02/2015
Publicação automática da admissibilidade da fase nacional depositado via PCT . Tratado de cooperação em matéria de Patentes, conforme Instrução Normativa nº 02, de 06/06/2017 publicada na RPI nº 2422, de 06/06/2017.

---

(21) BR 11 2016 002536-9 A2

Código 1.3 - Notificação - Fase Nacional - PCT
(22) 01/08/2014
(30) 06/08/2013 IT TV2013A000130
(51) G08B 25/01 (2006.01), A42B 3/04 (2006.01), A41D 13/018 (2006.01), G08B 29/18 (2006.01), H04M 1/725 (2006.01)
(54) “PEÇA DE VESTUÁRIO COM DISPOSITIVO DE EMERGÊNCIA E MÉTODO DE EMERGÊNCIA ASSOCIADO”
(71) ALPINESTARS RESEARCH SRL (IT)
(72) GIOVANNI MAZZAROLO, COLIN BALLANTYNE
(85) 04/02/2016
(86) PCT IB2014/063625 de 01/08/2014
(87) WO 2015/019261 de 12/02/2015
Publicação automática da admissibilidade da fase nacional depositado via PCT . Tratado de cooperação em matéria de Patentes, conforme Instrução Normativa nº 02, de 06/06/2017 publicada na RPI nº 2422, de 06/06/2017.

---

(21) BR 11 2016 002537-7 A2

Código 1.3 - Notificação - Fase Nacional - PCT
(22) 05/08/2014
(30) 05/08/2013 DE 10 2013 012 911.7
(51) F42C 19/14 (2006.01)
(54) ESPOLETA ELETROMECÂNICA
(71) RUAG AMMOTEC GMBH (DE)
(72) ANDREAS WINTER, WOLFGANG MOSIG, ULRICH BLEY, ALEKSEJ HOSCHENKO
(85) 04/02/2016
(86) PCT EP2014/066818 de 05/08/2014
(87) WO 2015/018829 de 12/02/2015
Publicação automática da admissibilidade da fase nacional depositado via PCT . Tratado de cooperação em matéria de Patentes, conforme Instrução Normativa nº 02, de 06/06/2017 publicada na RPI nº 2422, de 06/06/2017.

(21) BR 11 2016 002538-5 A2

Código 1.3 - Notificação - Fase Nacional - PCT
(22) 08/08/2014
(30) 08/08/2013 US 61/863,508
(51) G01N 23/00 (2006.01)
(54) CONDICIONAMENTO DE POROSIDADE EXPANDIDA
(71) INGRAIN, INC. (US)
(72) ABRAHM S. GRADER, JONAS TOELKE, YAOMING MU, MICHAEL SUHRER
(85) 04/02/2016
(86) PCT US2014/050412 de 08/08/2014
(87) WO 2015/021424 de 12/02/2015
Publicação automática da admissibilidade da fase nacional depositado via PCT . Tratado de cooperação em matéria de Patentes, conforme Instrução Normativa nº 02, de 06/06/2017 publicada na RPI nº 2422, de 06/06/2017.

(21) BR 11 2016 002539-3 A2

Código 1.3 - Notificação - Fase Nacional - PCT
(22) 07/08/2014
(30) 09/08/2013 DE 10 2013 013 214.2
(51) E03B 3/28 (2006.01), F04B 35/01 (2006.01), F04B 37/14 (2006.01)
(54) DISPOSITIVO PARA OBTENÇÃO DE ÁGUA DE AR ATMOSFÉRICO
(71) LOGOS-INNOVATIONEN GMBH (DE)
(72) FRANK W. THIELOW, CHRISTIAN THIELOW
(85) 04/02/2016
(86) PCT EP2014/066956 de 07/08/2014
(87) WO 2015/018880 de 12/02/2015
Publicação automática da admissibilidade da fase nacional depositado via PCT . Tratado de cooperação em matéria de Patentes, conforme Instrução Normativa nº 02, de 06/06/2017 publicada na RPI nº 2422, de 06/06/2017.

(21) BR 11 2016 002540-7 A2

Código 1.3 - Notificação - Fase Nacional - PCT
(22) 10/09/2014
(30) 12/09/2013 JP 2013-189847
(51) H04N 5/235 (2006.01), G03B 7/00 (2006.01), G03B 15/00 (2006.01), G03B 17/00 (2006.01), H04N 5/225 (2006.01), H04N 5/91 (2006.01)
(54) “APARELHO DE CAPTURA DE IMAGEM E MÉTODO PARA CONTROLAR O MESMO”
(71) CANON KABUSHIKI KAISHA (JP)
(72) HITOSHI IKEDA
(85) 04/02/2016
(86) PCT JP2014/074609 de 10/09/2014
(87) WO 2015/037742 de 19/03/2015
Publicação automática da admissibilidade da fase nacional depositado via PCT . Tratado de cooperação em matéria de Patentes, conforme Instrução

Normativa nº 02, de 06/06/2017 publicada na RPI nº 2422, de 06/06/2017.

---

(21) BR 11 2016 002541-5 A2

Código 1.3 - Notificação - Fase Nacional - PCT
(22) 06/08/2014
(30) 06/08/2013 DE 10 2013 215 441.0
(51) C23C 22/34 (2006.01), C23C 22/36 (2006.01), C09D 5/00 (2006.01)
(54) COMPOSIÇÕES DE PRÉ-TRATAMENTO DE METAL QUE COMPREENDEM SILANOS E ÁCIDOS ORGANOFOSFOROSOS
(71) HENKEL AG & CO. KGAA (DE)
(72) MICHAEL WOLPERS, JÜRGEN STODT, UTA SUNDERMEIER, QI ZHANG
(85) 04/02/2016
(86) PCT EP2014/066938 de 06/08/2014
(87) WO 2015/018875 de 12/02/2015
Publicação automática da admissibilidade da fase nacional depositado via PCT . Tratado de cooperação em matéria de Patentes, conforme Instrução Normativa nº 02, de 06/06/2017 publicada na RPI nº 2422, de 06/06/2017.

---

(21) BR 11 2016 002542-3 A2

Código 1.3 - Notificação - Fase Nacional - PCT
(22) 31/07/2014
(30) 20/08/2013 FR 1358063
(51) C23C 14/02 (2006.01), C23C 14/58 (2006.01), C23C 14/14 (2006.01), C23C 14/20 (2006.01), C23C 14/18 (2006.01), C03C 17/36 (2006.01), C23C 28/00 (2006.01)
(54) MÉTODO PARA OBTER UM SUBSTRATO PROVIDO COM UM REVESTIMENTO COMPREENDENDO UMA CAMADA DE METAL FINA DESCONTÍNUA
(71) SAINT-GOBAIN GLASS FRANCE (FR)
(72) AUGUSTIN PALACIOS-LALOY
(85) 04/02/2016
(86) PCT FR2014/051999 de 31/07/2014
(87) WO 2015/025093 de 26/02/2015
Publicação automática da admissibilidade da fase nacional depositado via PCT . Tratado de cooperação em matéria de Patentes, conforme Instrução Normativa nº 02, de 06/06/2017 publicada na RPI nº 2422, de 06/06/2017.

---

(21) BR 11 2016 002543-1 A2

Código 1.3 - Notificação - Fase Nacional - PCT
(22) 01/08/2014
(30) 09/08/2013 DE 20 2013 007 112.5
(51) B26B 5/00 (2006.01)
(54) FACA
(71) MARTOR KG (DE)
(72) MARTIN HERLITZ
(85) 04/02/2016
(86) PCT DE2014/000395 de 01/08/2014

(87) WO 2015/018387 de 12/02/2015
Publicação automática da admissibilidade da fase nacional depositado via PCT . Tratado de cooperação em matéria de Patentes, conforme Instrução Normativa nº 02, de 06/06/2017 publicada na RPI nº 2422, de 06/06/2017.

---

(21) BR 11 2016 002544-0 A2

Código 1.3 - Notificação - Fase Nacional - PCT
(22) 07/08/2014
(30) 07/08/2013 NZ 614052
(51) A61D 7/00 (2006.01)
(54) APARELHO DOSADOR
(71) IMAGINUS LIMITED (NZ)
(72) PAUL FLEMING BUCKLEY, ROBERT WILLIAM LACHLAN HOLMES, MALCOLM NORMAN LYND
(85) 04/02/2016
(86) PCT NZ2014/000162 de 07/08/2014
(87) WO 2015/020539 de 12/02/2015
Publicação automática da admissibilidade da fase nacional depositado via PCT . Tratado de cooperação em matéria de Patentes, conforme Instrução Normativa nº 02, de 06/06/2017 publicada na RPI nº 2422, de 06/06/2017.

---

(21) BR 11 2016 002545-8 A2

Código 1.3 - Notificação - Fase Nacional - PCT
(22) 08/09/2014
(30) 09/09/2013 US 61/875,410; 20/09/2013 US 14/032,734
(51) E21B 33/13 (2006.01), C09K 8/42 (2006.01)
(54) MÉTODO PARA CIMENTAR EM UMA FORMAÇÃO SUBTERRÂNEA, COMPOSIÇÃO DE CIMENTO DE CURA RETARDADA, E, SISTEMA PARA CIMENTAÇÃO
(71) HALLIBURTON ENERGY SERVICES, INC. (US)
(72) KYRIACOS AGAPIOU, THOMAS JASON PISKLAK, SAMUEL J. LEWIS, PETER JAMES BOUL, PAULINE AKINYI OTIENO, LANCE EVERETT BROTHERS
(85) 04/02/2016
(86) PCT US2014/054496 de 08/09/2014
(87) WO 2015/035280 de 12/03/2015
Publicação automática da admissibilidade da fase nacional depositado via PCT . Tratado de cooperação em matéria de Patentes, conforme Instrução Normativa nº 02, de 06/06/2017 publicada na RPI nº 2422, de 06/06/2017.

---

(21) BR 11 2016 002546-6 A2

Código 1.3 - Notificação - Fase Nacional - PCT
(22) 25/07/2014
(30) 06/08/2013 US 61/862,565; 07/08/2013 EP 13179563.5
(51) A61B 5/00 (2006.01), A61B 5/1455 (2006.01), A61B 5/04 (2006.01)
(54) SISTEMA E MÉTODO DE MONITORAMENTO FOTOPLETISMOGRÁFICO REMOTO PARA EXTRAIR INFORMAÇÕES FISIOLÓGICAS INDICATIVAS DE

AO MENOS UM SINTOMA DE SAÚDE A PARTIR DE RADIAÇÃO ELETROMAGNÉTICA DETECTADA REMOTAMENTE, E PROGRAMA DE COMPUTADOR
(71) KONINKLIJKE PHILIPS N.V. (NL)
(72) GERARD DE HAAN
(85) 04/02/2016
(86) PCT EP2014/065997 de 25/07/2014
(87) WO 2015/018657 de 12/02/2015
Publicação automática da admissibilidade da fase nacional depositado via PCT . Tratado de cooperação em matéria de Patentes, conforme Instrução Normativa nº 02, de 06/06/2017 publicada na RPI nº 2422, de 06/06/2017.

---

(21) BR 11 2016 002548-2 A2

Código 1.3 - Notificação - Fase Nacional - PCT
(22) 07/07/2014
(30) 06/08/2013 IT MO2013A000231
(51) B23Q 3/08 (2006.01), B23Q 1/03 (2006.01), B25B 11/00 (2006.01)
(54) EQUIPAMENTO PARA A RETENÇÃO DE UMA PEÇA EM POSIÇÃO DE USINAGEM, E MÉTODO PARA O USO DO EQUIPAMENTO
(71) C.M.S. S.P.A. (IT)
(72) NICOLA RINALDI
(85) 04/02/2016
(86) PCT IB2014/062921 de 07/07/2014
(87) WO 2015/019210 de 12/02/2015
Publicação automática da admissibilidade da fase nacional depositado via PCT . Tratado de cooperação em matéria de Patentes, conforme Instrução Normativa nº 02, de 06/06/2017 publicada na RPI nº 2422, de 06/06/2017.

---

(21) BR 11 2016 002550-4 A2

Código 1.3 - Notificação - Fase Nacional - PCT
(22) 04/09/2014
(30) 05/09/2013 DE 10 2013 014 867.7; 05/09/2013 DE 10 2013 014 802.2; 25/09/2013 EP 13004660.0; 25/09/2013 EP 13004661.8
(51) C10G 45/58 (2006.01), C10G 65/04 (2006.01), C10G 69/06 (2006.01), C10G 9/36 (2006.01), C10G 70/04 (2006.01)
(54) PROCESSO PARA PRODUÇÃO DE PRODUTOS DE HIDROCARBONETOS
(71) LINDE AKTIENGESELLSCHAFT (DE)
(72) STEFANIE WALTER, HELMUT FRITZ
(85) 04/02/2016
(86) PCT EP2014/068842 de 04/09/2014
(87) WO 2015/032860 de 12/03/2015
Publicação automática da admissibilidade da fase nacional depositado via PCT . Tratado de cooperação em matéria de Patentes, conforme Instrução Normativa nº 02, de 06/06/2017 publicada na RPI nº 2422, de 06/06/2017.

(21) BR 11 2016 002553-9 A2

Código 1.3 - Notificação - Fase Nacional - PCT
(22) 07/08/2013
(51) H04W 72/04 (2009.01)
(54) MÉTODO E APARELHO PARA CONFIGURAR CÉLULA SECUNDÁRIA E HOSPEDEIRA.
(71) HUAWEI TECHNOLOGIES CO., LTD. (CN)
(72) JUNREN CHANG
(85) 04/02/2016
(86) PCT CN2013/080969 de 07/08/2013
(87) WO 2015/017997 de 12/02/2015
Publicação automática da admissibilidade da fase nacional depositado via PCT . Tratado de cooperação em matéria de Patentes, conforme Instrução Normativa nº 02, de 06/06/2017 publicada na RPI nº 2422, de 06/06/2017.

(21) BR 11 2016 002555-5 A2

Código 1.3 - Notificação - Fase Nacional - PCT
(22) 23/10/2013
(30) 06/09/2013 US 61/874,749
(51) G01S 19/42 (2010.01), G01S 19/38 (2010.01), G01S 19/01 (2010.01)
(54) MÉTODO PARA USAR DADOS DE SISTEMA DE POSICIONAMENTO GEOGRÁFICO PARA ESBOÇAR O LOCAL PARA TRABALHO DE PATRULHAMENTO
(71) LANDMARK GRAPHICS CORPORATION (US)
(72) FLORIN MUGUR ANGHELESCU, DAVID CRAWSHAY
(85) 04/02/2016
(86) PCT US2013/066428 de 23/10/2013
(87) WO 2015/034541 de 12/03/2015
Publicação automática da admissibilidade da fase nacional depositado via PCT . Tratado de cooperação em matéria de Patentes, conforme Instrução Normativa nº 02, de 06/06/2017 publicada na RPI nº 2422, de 06/06/2017.

(21) BR 11 2016 002556-3 A2

Código 1.3 - Notificação - Fase Nacional - PCT
(22) 07/08/2014
(30) 07/08/2013 US 61/863,127; 17/03/2014 EP 14160332.4
(51) F41H 5/04 (2006.01), B29C 70/20 (2006.01)
(54) CHAPAS COM RESISTÊNCIA BALÍSTICA, ARTIGOS COMPREENDENDO TAIS CHAPAS E MÉTODOS DE FABRICAÇÃO DOS MESMOS
(71) DSM IP ASSETS B.V. (NL)
(72) ANDREW JAMES BEARD
(85) 04/02/2016
(86) PCT EP2014/067021 de 07/08/2014
(87) WO 2015/018909 de 12/02/2015
Publicação automática da admissibilidade da fase nacional depositado via PCT . Tratado de cooperação em matéria de Patentes, conforme Instrução

Normativa nº 02, de 06/06/2017 publicada na RPI nº 2422, de 06/06/2017.

---

(21) BR 11 2016 002559-8 A2

Código 1.3 - Notificação - Fase Nacional - PCT
(22) 31/07/2014
(30) 07/08/2013 EP 13179546.0
(51) A23K 1/16 (2006.01), A23K 1/18 (2006.01)
(54) USO DE COMPOSIÇÃO DE ALIMENTAÇÃO PARA REDUZIR A EMISSÃO DE METANO EM RUMINANTES E/OU PARA MELHORAR O DESEMPENHO DO RUMINANTE.
(71) DSM IP ASSETS B.V. (NL)
(72) STEPHANE DUVAL, MAIK KINDERMANN
(85) 04/02/2016
(86) PCT EP2014/066459 de 31/07/2014
(87) WO 2015/018726 de 12/02/2015
Publicação automática da admissibilidade da fase nacional depositado via PCT . Tratado de cooperação em matéria de Patentes, conforme Instrução Normativa nº 02, de 06/06/2017 publicada na RPI nº 2422, de 06/06/2017.

---

(21) BR 11 2016 002560-1 A2

Código 1.3 - Notificação - Fase Nacional - PCT
(22) 05/08/2013
(51) C07D 403/04 (2006.01), C07D 403/14 (2006.01), C07D 407/14 (2006.01), C07D 409/14 (2006.01), A01N 43/40 (2006.01), A01N 43/54 (2006.01), A01N 43/56 (2006.01)
(54) DERIVADOS DE PIRROLONA USADOS COMO HERBICIDAS.
(71) SYNGENTA PARTICIPATIONS AG (CH) , SYNGENTA LIMITED (GB)
(72) JOHN MARTIN CLOUGH, JUTTA ELISABETH BOEHMER, MANGALA PHADTE, RAVINDRA SONAWANE, ADRIAN LONGTAFF, JAMES ALAN MORRIS, TIMOTHY ROBERT DESSON, MATTHEW BRIAN HOTSON, SALLY RUSSELL, KENNETH LING, SUSAN PATRICIA BARNETT, DAVID PHILIP BACON, DONN WARWICK MOSELEY, WILLIAM RODERICK MOUND, ALAN JOHN DOWLING
(85) 04/02/2016
(86) PCT EP2013/066393 de 05/08/2013
(87) WO 2015/018432 de 12/02/2015
Publicação automática da admissibilidade da fase nacional depositado via PCT . Tratado de cooperação em matéria de Patentes, conforme Instrução Normativa nº 02, de 06/06/2017 publicada na RPI nº 2422, de 06/06/2017.

---

(21) BR 11 2016 002561-0 A2

Código 1.3 - Notificação - Fase Nacional - PCT
(22) 13/08/2013
(51) A46B 15/00 (2006.01), A61C 17/16 (2006.01), A61C 1/08 (2006.01)
(54) IMPLEMENTO DE CUIDADO ORAL
(71) COLGATE-PALMOLIVE COMPANY (US)
(72) DEREK MICHAEL SAMAROO

(85) 04/02/2016
(86) PCT US2013/054669 de 13/08/2013
(87) WO 2015/023258 de 19/02/2015
Publicação automática da admissibilidade da fase nacional depositado via PCT . Tratado de cooperação em matéria de Patentes, conforme Instrução Normativa nº 02, de 06/06/2017 publicada na RPI nº 2422, de 06/06/2017.

---

(21) BR 11 2016 002562-8 A2

Código 1.3 - Notificação - Fase Nacional - PCT
(22) 05/08/2013
(51) A01N 43/56 (2006.01), A01N 43/90 (2006.01), C07D 493/04 (2006.01), C07D 409/14 (2006.01)
(54) PIRROLINONAS DE PIRAZOLILA E UTILIZAÇÃO COMO HERBICIDAS.
(71) SYNGENTA PARTICIPATIONS AG (CH) , SYNGENTA LIMITED (GB)
(72) JUTTA ELISABETH BOEHMER, MANGALA PHADTE, ADRIAN LONGSTAFF, JAMES ALAN MORRIS, TIMOTHY ROBERT DESSON, MATTHEW BRIAN HOTSON, ALAN JOHN DOWLING, WILLIAM GUY WHITTINGHAM, ANA JACQUELINE DALENCON, PAUL JOHN DE FRAINE, ALISON JANE THOMPSON, SHUJI HACHISU
(85) 04/02/2016
(86) PCT EP2013/066394 de 05/08/2013
(87) WO 2015/018433 de 12/02/2015
Publicação automática da admissibilidade da fase nacional depositado via PCT . Tratado de cooperação em matéria de Patentes, conforme Instrução Normativa nº 02, de 06/06/2017 publicada na RPI nº 2422, de 06/06/2017.

---

(21) BR 11 2016 002565-2 A2

Código 1.3 - Notificação - Fase Nacional - PCT
(22) 27/06/2014
(30) 06/08/2013 IN 2596/MUM/2013
(51) C12P 7/10 (2006.01), C12P 7/14 (2006.01), C12M 1/00 (2006.01)
(54) PREPARAÇÃO DE ETANOL A PARTIR DE MATERIAIS LIGNOCELULÓSICOS
(71) PRAJ INDUSTRIES LIMITED (IN)
(72) SIDDHARTHA PAL, MOHAN BABU, ASHVINI MONISH SHETE, GEETANJALI DATTATRAY MOGHE, SATYENDRA WAMAN JOSHI, MOHAN GANPAT KASHID, SHRIKANT SUBHASH RATHI, GHANSHYAM BABURAO DESHPANDE, RAVIKUMAR RAO PALLINTI
(85) 04/02/2016
(86) PCT IN2014/000433 de 27/06/2014
(87) WO 2015/019362 de 12/02/2015
Publicação automática da admissibilidade da fase nacional depositado via PCT . Tratado de cooperação em matéria de Patentes, conforme Instrução Normativa nº 02, de 06/06/2017 publicada na RPI nº 2422, de 06/06/2017.

---

(21) BR 11 2016 002567-9 A2

Código 1.3 - Notificação - Fase Nacional - PCT

(22) 27/05/2014
(30) 12/08/2013 EP 13180151.6
(51) F28F 3/04 (2006.01), F28D 9/00 (2006.01)
(54) PLACA DE TRANSFERÊNCIA DE CALOR, TROCADOR DE CALOR, E, MÉTODO PARA OPERAR UM TROCADOR DE CALOR
(71) ALFA LAVAL CORPORATE AB (SE)
(72) RALF BLOMGREN
(85) 04/02/2016
(86) PCT EP2014/060967 de 27/05/2014
(87) WO 2015/022098 de 19/02/2015
Publicação automática da admissibilidade da fase nacional depositado via PCT . Tratado de cooperação em matéria de Patentes, conforme Instrução Normativa nº 02, de 06/06/2017 publicada na RPI nº 2422, de 06/06/2017.

---

(21) BR 11 2016 002568-7 A2

Código 1.3 - Notificação - Fase Nacional - PCT
(22) 30/07/2014
(30) 06/08/2013 CN 201310339295.0
(51) G06F 12/02 (2006.01)
(54) MÉTODO E APARELHO DE PROCESSAMENTO DE ACESSO À MEMÓRIA, CONTROLADOR DE MEMÓRIA, E SISTEMA DE ACESSO À MEMÓRIA.
(71) HUAWEI TECHNOLOGIES CO., LTD. (CN)
(72) DONGRUI FAN, FENGLONG SONG, DA WANG, XIAOCHUN YE
(85) 04/02/2016
(86) PCT CN2014/083322 de 30/07/2014
(87) WO 2015/018290 de 12/02/2015
Publicação automática da admissibilidade da fase nacional depositado via PCT . Tratado de cooperação em matéria de Patentes, conforme Instrução Normativa nº 02, de 06/06/2017 publicada na RPI nº 2422, de 06/06/2017.

---

(21) BR 11 2016 002569-5 A2

Código 1.3 - Notificação - Fase Nacional - PCT
(22) 19/08/2014
(30) 21/08/2013 US 13/972,786
(51) G06F 17/30 (2006.01), G06F 17/21 (2006.01), G06F 17/24 (2006.01), G06F 3/0488 (2013.01)
(54) APRESENTANDO DOCUMENTOS DE FORMATO FIXO EM FORMATO REFLUÍDO
(71) MICROSOFT TECHNOLOGY LICENSING, LLC (US)
(72) WEI ZENG, SETH ROBERT ATKINSON, RAMAN NARAYANAN, MING LIU, ALEKSANDR GIL
(85) 04/02/2016
(86) PCT US2014/051567 de 19/08/2014
(87) WO 2015/026750 de 26/02/2015
Publicação automática da admissibilidade da fase nacional depositado via

PCT . Tratado de cooperação em matéria de Patentes, conforme Instrução Normativa nº 02, de 06/06/2017 publicada na RPI nº 2422, de 06/06/2017.

---

(21) BR 11 2016 002571-7 A2

Código 1.3 - Notificação - Fase Nacional - PCT
(22) 06/08/2014
(30) 07/08/2013 US 61/863,325; 06/12/2013 US 61/913,066
(51) A61K 9/20 (2006.01), A61K 31/4045 (2006.01)
(54) FORMAS FARMACÊUTICAS DE LIBERAÇÃO SUSTENTADA POR UM INIBIDOR JAK1
(71) INCYTE CORPORATION (US)
(72) KRISHNASWAMY YELESWARAM, BHAVNISH PARIKH, DILIP P. MODI, TRUPTI SHETH
(85) 04/02/2016
(86) PCT US2014/049940 de 06/08/2014
(87) WO 2015/021153 de 12/02/2015
Publicação automática da admissibilidade da fase nacional depositado via PCT . Tratado de cooperação em matéria de Patentes, conforme Instrução Normativa nº 02, de 06/06/2017 publicada na RPI nº 2422, de 06/06/2017.

---

(21) BR 11 2016 002573-3 A2

Código 1.3 - Notificação - Fase Nacional - PCT
(22) 30/07/2014
(30) 07/08/2013 GR 20130100467
(51) A23L 1/314 (2006.01)
(54) MÉTODO PARA A PREPARAÇÃO DE PRODUTOS À BASE DE CARNE DE MÚSCULO INTEIRO CONTENDO ÓLEO E PRODUTOS À BASE DE CARNE RECONSTITUÍDA
(71) CRETA FARM SOCIETE ANONYME INDUSTRIAL AND COMMERCIAL TRADING AS CRETA FARM SA (GR)
(72) EMMANOUIL DOMAZAKIS
(85) 04/02/2016
(86) PCT EP2014/066382 de 30/07/2014
(87) WO 2015/018714 de 12/02/2015
Publicação automática da admissibilidade da fase nacional depositado via PCT . Tratado de cooperação em matéria de Patentes, conforme Instrução Normativa nº 02, de 06/06/2017 publicada na RPI nº 2422, de 06/06/2017.

---

(21) BR 11 2016 002574-1 A2

Código 1.3 - Notificação - Fase Nacional - PCT
(22) 04/08/2014
(30) 09/08/2013 US 61/864,314
(51) A61K 38/43 (2006.01), A61K 9/16 (2006.01), A61K 9/48 (2006.01), A61K 38/54 (2006.01)
(54) COMPOSIÇÃO DE ENZIMA DIGESTIVA, PROCESSO PARA A PREPARAÇÃO DA COMPOSIÇÃO DE ENZIMA DIGESTIVA, E, MÉTODO PARA O TRATAMENTO DE UM PACIENTE ADULTO OU PEDIÁTRICO COM

NECESSIDADE DA COMPOSIÇÃO DE ENZIMA DIGESTIVA
(71) ALLERGAN PHARMACEUTICALS INTERNATIONAL LIMITED (IE)
(72) DEVRIM EREN, RUTH EKERDT, LUIGI BOLTRI, VICENZA PIRONTI, LETIZIA UBIGLIA
(85) 04/02/2016
(86) PCT US2014/049569 de 04/08/2014
(87) WO 2015/020943 de 12/02/2015
Publicação automática da admissibilidade da fase nacional depositado via PCT . Tratado de cooperação em matéria de Patentes, conforme Instrução Normativa nº 02, de 06/06/2017 publicada na RPI nº 2422, de 06/06/2017.

---

(21) BR 11 2016 002575-0 A2

Código 1.3 - Notificação - Fase Nacional - PCT
(22) 04/08/2014
(30) 05/08/2013 FR 1357767
(51) F21S 8/10 (2006.01)
(54) DISPOSITIVO DE ILUMINAÇÃO E/OU DE SINALIZAÇÃO PARA VEÍCULOS AUTOMÓVEIS
(71) VALEO VISION (FR)
(72) JEAN-FRANÇOIS DOHA, MAXIME LAMINETTE, NADINE AYEN
(85) 04/02/2016
(86) PCT EP2014/066753 de 04/08/2014
(87) WO 2015/018803 de 12/02/2015
Publicação automática da admissibilidade da fase nacional depositado via PCT . Tratado de cooperação em matéria de Patentes, conforme Instrução Normativa nº 02, de 06/06/2017 publicada na RPI nº 2422, de 06/06/2017.

---

(21) BR 11 2016 002576-8 A2

Código 1.3 - Notificação - Fase Nacional - PCT
(22) 13/08/2014
(30) 13/08/2013 GB 1314480.3; 05/02/2014 GB 1401925.1
(51) B63B 39/08 (2006.01)
(54) ESTABILIZAÇÃO DE UM TUBO DE COLUNA ASCENDENTE
(71) PROPOCEAN AS (NO)
(72) FRODE HAUGOM, RONNY SKAUEN
(85) 04/02/2016
(86) PCT EP2014/067317 de 13/08/2014
(87) WO 2015/022357 de 19/02/2015
Publicação automática da admissibilidade da fase nacional depositado via PCT . Tratado de cooperação em matéria de Patentes, conforme Instrução Normativa nº 02, de 06/06/2017 publicada na RPI nº 2422, de 06/06/2017.

---

(21) BR 11 2016 002578-4 A2

Código 1.3 - Notificação - Fase Nacional - PCT
(22) 05/08/2014
(30) 08/08/2013 US 61/863,831; 06/05/2014 US 14/271,237
(51) A23L 1/305 (2006.01), A23L 2/56 (2006.01), A23L 2/60 (2006.01), A23L

2/68 (2006.01), A61P 5/02 (2006.01)
(54) COMPOSIÇÕES E MÉTODO PARA FABRICAR SOLUÇÃO AQUOSA DE AMINOÁCIDOS
(71) North Health Essentials, LLC (US)
(72) Robert NORTH, James CRUTE
(85) 04/02/2016
(86) PCT US2014/049810 de 05/08/2014
(87) WO 2015/021060 de 12/02/2015
Publicação automática da admissibilidade da fase nacional depositado via PCT . Tratado de cooperação em matéria de Patentes, conforme Instrução Normativa nº 02, de 06/06/2017 publicada na RPI nº 2422, de 06/06/2017.

---

(21) BR 11 2016 002579-2 A2

Código 1.3 - Notificação - Fase Nacional - PCT
(22) 31/07/2014
(30) 08/08/2013 US 61/863.560
(51) C03B 37/023 (2006.01), C03B 37/027 (2006.01), G02B 6/02 (2006.01)
(54) “MÉTODOS DE PRODUÇÃO DE FIBRA ÓPTICA COM SENSIBILIDADE REDUZIDA AO HIDROGÊNIO”
(71) CORNING INCORPORATED (US)
(72) STEVEN AKIN DUNWOODY, ROBERT CLARK MOORE, PUSHKAR TANDON
(85) 04/02/2016
(86) PCT US2014/049001 de 31/07/2014
(87) WO 2015/020861 de 12/02/2015
Publicação automática da admissibilidade da fase nacional depositado via PCT . Tratado de cooperação em matéria de Patentes, conforme Instrução Normativa nº 02, de 06/06/2017 publicada na RPI nº 2422, de 06/06/2017.

---

(21) BR 11 2016 002580-6 A2

Código 1.3 - Notificação - Fase Nacional - PCT
(22) 04/08/2014
(30) 05/08/2013 EP 13179245.9
(51) A61K 8/34 (2006.01), A61K 8/73 (2006.01), A61Q 19/08 (2006.01), A61K 8/97 (2006.01)
(54) COMPOSIÇÃO PARA TRATAMENTO ANTIENVELHECIMENTO DE PELE
(71) POLICHEM S.A. (LU)
(72) FRANCESCO SCARCI, GIULIANA IOB, FEDERICO MAILLAND
(85) 04/02/2016
(86) PCT EP2014/066723 de 04/08/2014
(87) WO 2015/018792 de 12/02/2015
Publicação automática da admissibilidade da fase nacional depositado via PCT . Tratado de cooperação em matéria de Patentes, conforme Instrução Normativa nº 02, de 06/06/2017 publicada na RPI nº 2422, de 06/06/2017.

(21) BR 11 2016 002581-4 A2

Código 1.3 - Notificação - Fase Nacional - PCT
(22) 29/07/2014
(30) 05/08/2013 NO 20131065; 25/11/2013 NO 20131562
(51) B63C 1/12 (2006.01), B63G 8/00 (2006.01)
(54) SISTEMA DE OPERAÇÕES SUBMARINAS
(71) ARGUS REMOTE SYSTEM AS (NO)
(72) FRODE KORNELIUSSEN, Jan BRYN
(85) 04/02/2016
(86) PCT NO2014/050133 de 29/07/2014
(87) WO 2015/020529 de 12/02/2015
Publicação automática da admissibilidade da fase nacional depositado via PCT . Tratado de cooperação em matéria de Patentes, conforme Instrução Normativa nº 02, de 06/06/2017 publicada na RPI nº 2422, de 06/06/2017.

(21) BR 11 2016 002582-2 A2

Código 1.3 - Notificação - Fase Nacional - PCT
(22) 06/08/2014
(30) 20/08/2013 CN 201310365824.4
(51) G02B 6/44 (2006.01)
(54) CABOS ÓTICOS TOTALMENTE SECOS
(71) FIBERHOME TELECOMMUNICATION TECHNOLOGIES CO., LTD. (CN)
(72) CHEN Liming, QI Qingqing, WANG Shiying, Huiping SHI
(85) 04/02/2016
(86) PCT CN2014/083761 de 06/08/2014
(87) WO 2015/024443 de 26/02/2015
Publicação automática da admissibilidade da fase nacional depositado via PCT . Tratado de cooperação em matéria de Patentes, conforme Instrução Normativa nº 02, de 06/06/2017 publicada na RPI nº 2422, de 06/06/2017.

(21) BR 11 2016 002583-0 A2

Código 1.3 - Notificação - Fase Nacional - PCT
(22) 08/08/2014
(30) 09/08/2013 US 61/864,220; 10/01/2014 US 61/925,891
(51) A61B 18/12 (2006.01), A61K 41/00 (2006.01), A61M 37/00 (2006.01), A61P 17/10 (2006.01), A61Q 19/00 (2006.01), B82Y 5/00 (2011.01)
(54) COMPOSIÇÕES, MÉTODOS E APARELHOS PARA USO COM MATERIAIS ATIVÁVEIS POR ENERGIA
(71) SEBACIA, INC. (US)
(72) DILIP PAITHANKAR, RICHARD DEAN BLOMGREN, TODD JOSEPH MEYER
(85) 04/02/2016
(86) PCT US2014/050444 de 08/08/2014
(87) WO 2015/021446 de 12/02/2015
Publicação automática da admissibilidade da fase nacional depositado via

PCT . Tratado de cooperação em matéria de Patentes, conforme Instrução Normativa nº 02, de 06/06/2017 publicada na RPI nº 2422, de 06/06/2017.

---

(21) BR 11 2016 002584-9 A2

Código 1.3 - Notificação - Fase Nacional - PCT
(22) 29/07/2014
(30) 06/08/2013 US 13/959,797
(51) A61M 1/16 (2006.01), A61M 1/28 (2006.01), A61J 1/10 (2006.01), B65D 81/34 (2006.01), F24J 1/00 (2006.01)
(54) BOLSA DE SOLUÇÃO DE DIÁLISE PERITONEAL AUTO- AQUECIDA, SISTEMA, KIT E MÉTODO
(71) FRESENIUS MEDICAL CARE HOLDINGS, INC. (US)
(72) JOSEF D. BARONE JR., ANDREA M. CONLON, JOHN ALBERT BARRON III, MICHAEL DAVID NIESSLEIN
(85) 04/02/2016
(86) PCT US2014/048521 de 29/07/2014
(87) WO 2015/020828 de 12/02/2015
Publicação automática da admissibilidade da fase nacional depositado via PCT . Tratado de cooperação em matéria de Patentes, conforme Instrução Normativa nº 02, de 06/06/2017 publicada na RPI nº 2422, de 06/06/2017.

---

(21) BR 11 2016 002585-7 A2

Código 1.3 - Notificação - Fase Nacional - PCT
(22) 08/07/2014
(30) 06/08/2013 CN PCT/CN2013/080877
(51) B01D 17/04 (2006.01), B01J 39/20 (2006.01), C02F 1/42 (2006.01)
(54) MÉTODO PARA TRATAR MISTURAS AQUOSAS CONTENDO ÓLEO COM RESINA DE TROCA CATIÔNICA
(71) DOW GLOBAL TECHNOLOGIES LLC (US) , ROHM AND HAAS COMPANY (US)
(72) Gongyan Liu, XIANRUI WANG, ZHAOHUI YAN, Liu Yang, ZHENG ZHANG, Jianbo Zhou
(85) 04/02/2016
(86) PCT US2014/045637 de 08/07/2014
(87) WO 2015/020746 de 12/02/2015
Publicação automática da admissibilidade da fase nacional depositado via PCT . Tratado de cooperação em matéria de Patentes, conforme Instrução Normativa nº 02, de 06/06/2017 publicada na RPI nº 2422, de 06/06/2017.

---

(21) BR 11 2016 002587-3 A2

Código 1.3 - Notificação - Fase Nacional - PCT
(22) 09/07/2014
(30) 09/08/2013 US 61/863,938
(51) A61K 9/16 (2006.01), A61K 9/14 (2006.01), A61K 47/30 (2006.01)
(54) SISTEMA DE ENTREGA PARA AGENTES ATIVOS

(71) KIMBERLY-CLARK WORLDWIDE, INC. (US)
(72) Vasily A. Topolkaraev, Neil T. Scholl, Ryan J. Mceneany, Thomas A. Eby
(85) 04/02/2016
(86) PCT IB2014/062975 de 09/07/2014
(87) WO 2015/019211 de 12/02/2015
Publicação automática da admissibilidade da fase nacional depositado via PCT . Tratado de cooperação em matéria de Patentes, conforme Instrução Normativa nº 02, de 06/06/2017 publicada na RPI nº 2422, de 06/06/2017.

---

(21) BR 11 2016 002589-0 A2

Código 1.3 - Notificação - Fase Nacional - PCT
(22) 06/06/2014
(30) 09/08/2013 US 61/863,936; 22/11/2013 US 61/907,592
(51) C08J 9/00 (2006.01), C08J 3/20 (2006.01), C08K 7/00 (2006.01), C08L 67/00 (2006.01), C08L 23/00 (2006.01)
(54) MATERIAL POLIMÉRICO FLEXÍVEL COM PROPRIEDADES DE RETENÇÃO DE FORMA
(71) KIMBERLY-CLARK WORLDWIDE, INC. (US)
(72) Vasily A. Topolkaraev, Ryan J. Mceneany, Neil T. Scholl
(85) 04/02/2016
(86) PCT IB2014/062037 de 06/06/2014
(87) WO 2015/019203 de 12/02/2015
Publicação automática da admissibilidade da fase nacional depositado via PCT . Tratado de cooperação em matéria de Patentes, conforme Instrução Normativa nº 02, de 06/06/2017 publicada na RPI nº 2422, de 06/06/2017.

---

(21) BR 11 2016 002590-3 A2

Código 1.3 - Notificação - Fase Nacional - PCT
(22) 01/08/2014
(30) 05/08/2013 IT PI2013A000072
(51) B66F 7/08 (2006.01), G01L 5/28 (2006.01), G01M 17/00 (2006.01)
(54) SISTEMA PARA MEDIR A FORÇA DE FRENAGEM DE UM VEÍCULO
(71) SNAP NT S.R.L. (IT)
(72) Alfio BENVENUTI
(85) 04/02/2016
(86) PCT IB2014/063626 de 01/08/2014
(87) WO 2015/019262 de 12/02/2015
Publicação automática da admissibilidade da fase nacional depositado via PCT . Tratado de cooperação em matéria de Patentes, conforme Instrução Normativa nº 02, de 06/06/2017 publicada na RPI nº 2422, de 06/06/2017.

---

(21) BR 11 2016 002591-1 A2

Código 1.3 - Notificação - Fase Nacional - PCT
(22) 05/08/2014

(30) 05/08/2013 FI 20130224
(51) E21B 7/06 (2006.01)
(54) PROCESSO PARA COMANDAR UMA DIREÇÃO DE UM DISPOSITIVO DE PERFURAÇÃO FAZENDO UM FURO NO SOLO
(71) Geonex Oy (FI)
(72) Kimmo JUVANI
(85) 04/02/2016
(86) PCT FI2014/000018 de 05/08/2014
(87) WO 2015/018969 de 12/02/2015
Publicação automática da admissibilidade da fase nacional depositado via PCT . Tratado de cooperação em matéria de Patentes, conforme Instrução Normativa nº 02, de 06/06/2017 publicada na RPI nº 2422, de 06/06/2017.

---

(21) BR 11 2016 002592-0 A2

Código 1.3 - Notificação - Fase Nacional - PCT
(22) 05/08/2014
(30) 06/08/2013 US 61/862,545
(51) B60K 6/20 (2007.10), B60L 5/00 (2006.01), B60L 11/18 (2006.01)
(54) “VEÍCULO HÍBRIDO“
(71) VOLVO TRUCK CORPORATION (SE)
(72) MARTIN WEST, RICHARD SEBESTYEN, JOHN SIMONSSON, JONAS STORM
(85) 04/02/2016
(86) PCT SE2014/000104 de 05/08/2014
(87) WO 2015/020579 de 12/02/2015
Publicação automática da admissibilidade da fase nacional depositado via PCT . Tratado de cooperação em matéria de Patentes, conforme Instrução Normativa nº 02, de 06/06/2017 publicada na RPI nº 2422, de 06/06/2017.

---

(21) BR 11 2016 002594-6 A2

Código 1.3 - Notificação - Fase Nacional - PCT
(22) 06/06/2014
(30) 09/08/2013 US 61/863,933; 22/11/2013 US 61/907,602
(51) C08J 9/00 (2006.01), C08K 3/00 (2006.01), B29C 55/02 (2006.01), C08L 67/00 (2006.01), C08L 23/00 (2006.01), C08J 5/22 (2006.01)
(54) TÉCNICA PARA CONTROLAR SELETIVAMENTE A POROSIDADE DE UM MATERIAL POLIMÉRICO
(71) KIMBERLY-CLARK WORLDWIDE, INC. (US)
(72) Vasily A. Topolkaraev, Ryan J. Mceneany, Neil T. Scholl
(85) 04/02/2016
(86) PCT IB2014/062036 de 06/06/2014
(87) WO 2015/019202 de 12/02/2015
Publicação automática da admissibilidade da fase nacional depositado via PCT . Tratado de cooperação em matéria de Patentes, conforme Instrução Normativa nº 02, de 06/06/2017 publicada na RPI nº 2422, de 06/06/2017.

(21) BR 11 2016 002595-4 A2

Código 1.3 - Notificação - Fase Nacional - PCT
(22) 01/08/2014
(30) 07/08/2013 US 13/961,227
(51) E21B 47/12 (2006.01), E21B 47/01 (2006.01)
(54) DISPOSITIVO DE RETENÇÃO PARA LINHA DE TRANSMISSÃO DE TUBO DE PERFURAÇÃO
(71) BAKER HUGHES INCORPORATED. (US)
(72) STEPHAN MUELLER, INGO RODERS, ROBERT BUDA, RENE SCHULZ, HENNING RAHN, DETLEV BENEDICT
(85) 04/02/2016
(86) PCT US2014/049348 de 01/08/2014
(87) WO 2015/020893 de 12/02/2015
Publicação automática da admissibilidade da fase nacional depositado via PCT . Tratado de cooperação em matéria de Patentes, conforme Instrução Normativa nº 02, de 06/06/2017 publicada na RPI nº 2422, de 06/06/2017.

(21) BR 11 2016 002597-0 A2

Código 1.3 - Notificação - Fase Nacional - PCT
(22) 18/08/2014
(30) 19/08/2013 US 61/867,323
(51) C08F 210/16 (2006.01), C08F 10/02 (2006.01), C08F 4/649 (2006.01), C08F 2/42 (2006.01), C08F 2/40 (2006.01)
(54) MÉTODO PARA PRODUZIR UM POLÍMERO À BASE DE ETILENO EM UM PROCESSO DE POLIMERIZAÇÃO USANDO UM AGENTE AUTOLIMITANTE
(71) DOW GLOBAL TECHNOLOGIES LLC (US)
(72) LINFENG CHEN, ROBERT J. JORGENSEN, STEPHANIE M. WHITED
(85) 04/02/2016
(86) PCT US2014/051513 de 18/08/2014
(87) WO 2015/026731 de 26/02/2015
Publicação automática da admissibilidade da fase nacional depositado via PCT . Tratado de cooperação em matéria de Patentes, conforme Instrução Normativa nº 02, de 06/06/2017 publicada na RPI nº 2422, de 06/06/2017.

(21) BR 11 2016 002598-9 A2

Código 1.3 - Notificação - Fase Nacional - PCT
(22) 05/08/2014
(30) 05/08/2013 US 61/862,327
(51) A61B 5/00 (2006.01), A61M 31/00 (2006.01), G01N 33/48 (2006.01)
(54) MÉTODO PARA TRATAMENTO DA DIABETES MELLITUS, MÉTODO PARA ATUALIZAR O REGIME DE DOSAGEM DE INSULINA DE UM PACIENTE, DISPOSITIVO E SISTEMA PARA ALIVIAR GLICOTOXICIDADE

E/OU RESTABELECER A FUNÇÃO DAS CÉLULAS BETA PANCREÁTICAS EM UM PACIENTE
(71) HYGIEIA, INC. (US)
(72) ERAN BASHAN, ISRAEL HODISH
(85) 04/02/2016
(86) PCT US2014/049771 de 05/08/2014
(87) WO 2015/021041 de 12/02/2015
Publicação automática da admissibilidade da fase nacional depositado via PCT . Tratado de cooperação em matéria de Patentes, conforme Instrução Normativa nº 02, de 06/06/2017 publicada na RPI nº 2422, de 06/06/2017.

---

(21) BR 11 2016 002599-7 A2

Código 1.3 - Notificação - Fase Nacional - PCT
(22) 12/08/2014
(30) 16/08/2013 US 61/866,571
(51) C08G 59/22 (2006.01), C08J 5/24 (2006.01)
(54) COMPOSIÇÃO DE EPÓXI TERMOFIXA 1K
(71) DOW GLOBAL TECHNOLOGIES LLC (US)
(72) MATTHEW T. BISHOP, JODI M. MECCA, Manesh Nadupparambil Sekharam, ROBERT W. SANDOVAL
(85) 04/02/2016
(86) PCT US2014/050612 de 12/08/2014
(87) WO 2015/023615 de 19/02/2015
Publicação automática da admissibilidade da fase nacional depositado via PCT . Tratado de cooperação em matéria de Patentes, conforme Instrução Normativa nº 02, de 06/06/2017 publicada na RPI nº 2422, de 06/06/2017.

---

(21) BR 11 2016 002600-4 A2

Código 1.3 - Notificação - Fase Nacional - PCT
(22) 07/08/2014
(30) 09/08/2013 DE 10 2013 013 201.0
(51) H01R 13/629 (2006.01)
(54) “APARELHO DE CONTATO E UNIDADE DE CARREGAMENTO POR CONTATO E MÉTODO PARA LIGAR ELETRICAMENTE UM VEÍCULO A UMA ESTAÇÃO DE CARREGAMENTO”
(71) SCHUNK BAHN-UND INDUSTRIETECHNIK GMBH (DE)
(72) WILFRIED WEIGEL, LOTHAR SCHNEIDER, MATTHIAS DOMES, VIKTOR THIELMANN, TIMO STAUBACH, SVEN KLAUSNER
(85) 04/02/2016
(86) PCT EP2014/066983 de 07/08/2014
(87) WO 2015/018888 de 12/02/2015
Publicação automática da admissibilidade da fase nacional depositado via PCT . Tratado de cooperação em matéria de Patentes, conforme Instrução Normativa nº 02, de 06/06/2017 publicada na RPI nº 2422, de 06/06/2017.

(21) BR 11 2016 002603-9 A2

Código 1.3 - Notificação - Fase Nacional - PCT
(22) 30/07/2014
(30) 08/08/2013 IT LO2013A000003
(51) C08B 15/02 (2006.01), C08B 16/00 (2006.01), D21C 3/00 (2006.01), C08L 1/02 (2006.01)
(54) PROCESSO PARA A PRODUÇÃO DE CELULOSE FIÁVEL
(71) ADRIANA MARIA SANTANOCITO (IT)
(72) ADRIANA MARIA SANTANOCITO, ELENA VISMARA
(85) 05/02/2016
(86) PCT EP2014/066377 de 30/07/2014
(87) WO 2015/018711 de 12/02/2015
Publicação automática da admissibilidade da fase nacional depositado via PCT . Tratado de cooperação em matéria de Patentes, conforme Instrução Normativa nº 02, de 06/06/2017 publicada na RPI nº 2422, de 06/06/2017.

(21) BR 11 2016 002604-7 A2

Código 1.3 - Notificação - Fase Nacional - PCT
(22) 16/07/2014
(30) 14/08/2013 EP 13180486.6
(51) H04L 5/00 (2006.01)
(54) DISPOSITIVO DE COMUNICAÇÕES, MÉTODOS PARA TRANSMITIR DADOS PARA OU RECEBER DADOS DE UMA REDE DE COMUNICAÇÕES MÓVEL E PARA COMUNICAÇÃO DE DADOS PARA E/OU DE UM DISPOSITIVO DE COMUNICAÇÕES, E, EQUIPAMENTO DE INFRAESTRUTURA
(71) SONY CORPORATION (JP)
(72) MATTHEW WILLIAM WEBB, JOHN CHRISTOPHER CLIFTON
(85) 05/02/2016
(86) PCT EP2014/065308 de 16/07/2014
(87) WO 2015/022136 de 19/02/2015
Publicação automática da admissibilidade da fase nacional depositado via PCT . Tratado de cooperação em matéria de Patentes, conforme Instrução Normativa nº 02, de 06/06/2017 publicada na RPI nº 2422, de 06/06/2017.

(21) BR 11 2016 002605-5 A2

Código 1.3 - Notificação - Fase Nacional - PCT
(22) 24/06/2014
(30) 13/08/2013 JP 2013-168300
(51) H04R 1/10 (2006.01), H04R 3/12 (2006.01)
(54) APARELHO ACÚSTICO DO TIPO FONE DE OUVIDO, E, MÉTODO DE CONTROLE PARA UM APARELHO ACÚSTICO DO TIPO FONE DE OUVIDO
(71) SONY CORPORATION (JP)
(72) JO KAMADA, ATSUTO OHASHI, ASAKO KAWAMURA, YASUHIRO ONOGI
(85) 05/02/2016
(86) PCT JP2014/003381 de 24/06/2014

(87) WO 2015/022765 de 19/02/2015
Publicação automática da admissibilidade da fase nacional depositado via PCT . Tratado de cooperação em matéria de Patentes, conforme Instrução Normativa nº 02, de 06/06/2017 publicada na RPI nº 2422, de 06/06/2017.

---

(21) BR 11 2016 002607-1 A2

Código 1.3 - Notificação - Fase Nacional - PCT
(22) 12/08/2013
(51) F41H 5/04 (2006.01)
(54) PROTEÇÃO BALÍSTICA COM ESTRUTURA DE MÚLTIPLAS CAMADAS INCLUINDO UMA PLURALIDADE DE ELEMENTOS RÍGIDOS
(71) F.LLI CITTERIO SPA (IT)
(72) GIORGIO CELESTE CITTERIO
(85) 05/02/2016
(86) PCT IT2013/000225 de 12/08/2013
(87) WO 2015/022708 de 19/02/2015
Publicação automática da admissibilidade da fase nacional depositado via PCT . Tratado de cooperação em matéria de Patentes, conforme Instrução Normativa nº 02, de 06/06/2017 publicada na RPI nº 2422, de 06/06/2017.

---

(21) BR 11 2016 002609-8 A2

Código 1.3 - Notificação - Fase Nacional - PCT
(22) 08/08/2014
(30) 09/08/2013 US 61/864,172
(51) A61K 8/31 (2006.01), A61K 8/37 (2006.01), A61K 8/49 (2006.01), A61Q 19/00 (2006.01)
(54) COMPOSIÇÃO PARA TRATAMENTO DE PELE E MÉTODO PARA FABRICAÇÃO DE UMA COMPOSIÇÃO
(71) THE CHEMOURS COMPANY FC, LLC (US)
(72) WILLIAM R. CAHILL JR., ROBERT RAY BURCH, JEFFREY JON HORSAGER, JESSICA LINDA REISACK, JENNIFER MARIE ALTLAND
(85) 05/02/2016
(86) PCT US2014/050303 de 08/08/2014
(87) WO 2015/021362 de 12/02/2015
Publicação automática da admissibilidade da fase nacional depositado via PCT . Tratado de cooperação em matéria de Patentes, conforme Instrução Normativa nº 02, de 06/06/2017 publicada na RPI nº 2422, de 06/06/2017.

---

(21) BR 11 2016 002612-8 A2

Código 1.3 - Notificação - Fase Nacional - PCT
(22) 11/09/2013
(51) E21B 21/10 (2006.01), E21B 34/06 (2006.01)
(54) VÁLVULA DE RETENÇÃO, MÉTODO PARA USAR UMA FERRAMENTA DE FUNDO DE POÇO E FERRAMENTA DE FUNDO DE POÇO
(71) Halliburton Energy Services, Inc. (US)
(72) TODD ANTHONY STAIR, Nicholas Frederick Budler, PATRICK LYLE

CHERNEY
(85) 05/02/2016
(86) PCT US2013/059240 de 11/09/2013
(87) WO 2015/038115 de 19/03/2015
Publicação automática da admissibilidade da fase nacional depositado via PCT . Tratado de cooperação em matéria de Patentes, conforme Instrução Normativa nº 02, de 06/06/2017 publicada na RPI nº 2422, de 06/06/2017.

---

(21) BR 11 2016 002613-6 A2

Código 1.3 - Notificação - Fase Nacional - PCT
(22) 31/10/2013
(30) 09/09/2013 US 61/875,398
(51) C04B 22/16 (2006.01), C04B 28/04 (2006.01), C04B 7/02 (2006.01)
(54) MÉTODO DE CIMENTAÇÃO, COMPOSIÇÃO DE CIMENTO DE PEGA LENTA E SISTEMA PARA A CIMENTAÇÃO
(71) HALLIBURTON ENERGY SERVICES, INC (US)
(72) PETER JAMES BOUL, XUEYU PANG, PINMANEE BOONTHEUNG
(85) 05/02/2016
(86) PCT US2013/067702 de 31/10/2013
(87) WO 2015/034543 de 12/03/2015
Publicação automática da admissibilidade da fase nacional depositado via PCT . Tratado de cooperação em matéria de Patentes, conforme Instrução Normativa nº 02, de 06/06/2017 publicada na RPI nº 2422, de 06/06/2017.

---

(21) BR 11 2016 002615-2 A2

Código 1.3 - Notificação - Fase Nacional - PCT
(22) 31/07/2014
(30) 22/08/2013 US 61/868,975
(51) E21B 47/09 (2006.01), G01V 3/18 (2006.01)
(54) MÉTODO DE PERFURAÇÃO E SISTEMA DE PERFURAÇÃO
(71) Halliburton Energy Services, Inc. (US)
(72) RONALD JOHANNES DIRKSEN, IAN DAVID CAMPBELL MITCHELL, Jon Troy Gosney
(85) 05/02/2016
(86) PCT US2014/049252 de 31/07/2014
(87) WO 2015/026502 de 26/02/2015
Publicação automática da admissibilidade da fase nacional depositado via PCT . Tratado de cooperação em matéria de Patentes, conforme Instrução Normativa nº 02, de 06/06/2017 publicada na RPI nº 2422, de 06/06/2017.

---

(21) BR 11 2016 002616-0 A2

Código 1.3 - Notificação - Fase Nacional - PCT
(22) 30/08/2013
(51) E21B 45/00 (2006.01), E21B 44/00 (2006.01)

(54) MÉTODO, SISTEMA E MÍDIA LEGÍVEL EM COMPUTADOR NÃO TRANSITÓRIA
(71) LANDMARK GRAPHICS CORPORATION (US)
(72) ROBELLO SAMUEL, GUSTAVO A. URDANETA
(85) 05/02/2016
(86) PCT US2013/057580 de 30/08/2013
(87) WO 2015/030799 de 05/03/2015
Publicação automática da admissibilidade da fase nacional depositado via PCT . Tratado de cooperação em matéria de Patentes, conforme Instrução Normativa nº 02, de 06/06/2017 publicada na RPI nº 2422, de 06/06/2017.

---

(21) BR 11 2016 002617-9 A2

Código 1.3 - Notificação - Fase Nacional - PCT
(22) 04/08/2014
(30) 13/08/2013 JP 2013-168260
(51) H01M 8/16 (2006.01), G02B 27/02 (2006.01), G02C 7/04 (2006.01), H01M 8/00 (2006.01), H04N 5/64 (2006.01)
(54) DISPOSITIVO PORTÁTIL, E, SISTEMA DE ALIMENTAÇÃO ELÉTRICA
(71) SONY CORPORATION (JP)
(72) MASAKAZU YAJIMA, TAKATOSHI NAKAMURA, MASANORI IWASAKI, ITARU KAWAKAMI, TAKAYUKI HIRABAYASHI
(85) 05/02/2016
(86) PCT JP2014/070470 de 04/08/2014
(87) WO 2015/022868 de 19/02/2015
Publicação automática da admissibilidade da fase nacional depositado via PCT . Tratado de cooperação em matéria de Patentes, conforme Instrução Normativa nº 02, de 06/06/2017 publicada na RPI nº 2422, de 06/06/2017.

---

(21) BR 11 2016 002618-7 A2

Código 1.3 - Notificação - Fase Nacional - PCT
(22) 06/08/2014
(30) 07/08/2013 US 61/863,098
(51) A61M 5/32 (2006.01)
(54) CONECTOR, CONJUNTO DE SERINGA E SERINGA
(71) UNITRACT SYRINGE PTY. LTD. (AU)
(72) JYOTI GUPTA, BRANDON J. MCKEE
(85) 05/02/2016
(86) PCT US2014/049962 de 06/08/2014
(87) WO 2015/021169 de 12/02/2015
Publicação automática da admissibilidade da fase nacional depositado via PCT . Tratado de cooperação em matéria de Patentes, conforme Instrução Normativa nº 02, de 06/06/2017 publicada na RPI nº 2422, de 06/06/2017.

---

(21) BR 11 2016 002619-5 A2

Código 1.3 - Notificação - Fase Nacional - PCT
(22) 23/07/2014

(30) 07/08/2013 IT MI2013A001351
(51) A61P 35/00 (2006.01), A61K 39/395 (2006.01), A61K 31/7088 (2006.01), C07K 16/30 (2006.01), C07K 16/28 (2006.01), A61K 31/713 (2006.01)
(54) “MOLÉCULAS DE LIGAÇÃO DO RECEPTOR DE BAG3 PARA O USO COMO UM MEDICAMENTO”
(71) BIOUNIVERSA SRL (IT)
(72) MARIA CATERINA TURCO
(85) 05/02/2016
(86) PCT IB2014/063352 de 23/07/2014
(87) WO 2015/019230 de 12/02/2015
Publicação automática da admissibilidade da fase nacional depositado via PCT . Tratado de cooperação em matéria de Patentes, conforme Instrução Normativa nº 02, de 06/06/2017 publicada na RPI nº 2422, de 06/06/2017.

---

(21) BR 11 2016 002620-9 A2

Código 1.3 - Notificação - Fase Nacional - PCT
(22) 14/08/2014
(30) 14/08/2013 EP 13180473.4; 14/08/2013 EP 13180477.5; 14/08/2013 EP 13180478.3; 16/06/2014 EP 14172542.4
(51) B67D 7/02 (2010.01)
(54) DISPOSITIVO DE ACOPLAMENTO, SISTEMA PARA DRENAR E VENTILAR UM RECIPIENTE E MÉTODO PARA ACOPLAR MECANICAMENTE UM DISPOSITIVO
(71) BASF SE (DE)
(72) ROBERT HUBER, JUAN SASTURAIN, RICHARD GARNETT
(85) 05/02/2016
(86) PCT EP2014/067424 de 14/08/2014
(87) WO 2015/022402 de 19/02/2015
Publicação automática da admissibilidade da fase nacional depositado via PCT . Tratado de cooperação em matéria de Patentes, conforme Instrução Normativa nº 02, de 06/06/2017 publicada na RPI nº 2422, de 06/06/2017.

---

(21) BR 11 2016 002621-7 A2

Código 1.3 - Notificação - Fase Nacional - PCT
(22) 24/06/2014
(30) 13/08/2013 JP 2013-168301
(51) H04R 1/10 (2006.01), H04R 1/34 (2006.01), H04R 3/12 (2006.01)
(54) APARELHO ACÚSTICO DO TIPO FONE DE OUVIDO
(71) SONY CORPORATION (JP)
(72) JO KAMADA, ATSUTO OHASHI, ASAKO KAWAMURA, YASUHIRO ONOGI
(85) 05/02/2016
(86) PCT JP2014/003384 de 24/06/2014
(87) WO 2015/022766 de 19/02/2015
Publicação automática da admissibilidade da fase nacional depositado via PCT . Tratado de cooperação em matéria de Patentes, conforme Instrução

Normativa nº 02, de 06/06/2017 publicada na RPI nº 2422, de 06/06/2017.

---

(21) BR 11 2016 002622-5 A2

Código 1.3 - Notificação - Fase Nacional - PCT
(22) 20/08/2014
(30) 20/08/2013 EP 13181027.7
(51) C07K 16/24 (2006.01), C12N 5/00 (2006.01)
(54) MEIO E PROCESSO DE CULTURA CELULAR, POLIPEPTÍDEO, USO DE SELÊNIO OU DE UM SAL DO MESMO E USO DE ZINCO OU UM SAL DO MESMO
(71) LEK PHARMACEUTICALS D.D. (SI)
(72) Tanja Ficko Trcek
(85) 05/02/2016
(86) PCT EP2014/067762 de 20/08/2014
(87) WO 2015/024977 de 26/02/2015
Publicação automática da admissibilidade da fase nacional depositado via PCT . Tratado de cooperação em matéria de Patentes, conforme Instrução Normativa nº 02, de 06/06/2017 publicada na RPI nº 2422, de 06/06/2017.

---

(21) BR 11 2016 002623-3 A2

Código 1.3 - Notificação - Fase Nacional - PCT
(22) 22/08/2014
(30) 23/08/2013 JP 2013-172976
(51) D03D 15/00 (2006.01), D01F 6/54 (2006.01), D03D 15/12 (2006.01), D06M 13/447 (2006.01), D06M 101/04 (2006.01)
(54) TECIDO RETARDADOR DE CHAMA, PROCESSO PARA PRODUÇÃO DO MESMO E ROUPAS PROTETORAS CONTRA FOGO COMPREENDENDO O MESMO
(71) KANEKA CORPORATION (JP)
(72) YOSHITOMO MATSUMOTO, TATSURO OHZEKI, FUKASHI SHIBUYA, KAZUYA KUSUNOKI
(85) 05/02/2016
(86) PCT JP2014/071975 de 22/08/2014
(87) WO 2015/025948 de 26/02/2015
Publicação automática da admissibilidade da fase nacional depositado via PCT . Tratado de cooperação em matéria de Patentes, conforme Instrução Normativa nº 02, de 06/06/2017 publicada na RPI nº 2422, de 06/06/2017.

---

(21) BR 11 2016 002624-1 A2

Código 1.3 - Notificação - Fase Nacional - PCT
(22) 08/08/2014
(30) 08/08/2013 JP 2013-165123; 08/08/2013 JP 2013-165124; 31/03/2014 JP 2014-071061
(51) B43K 7/02 (2006.01), B43K 1/08 (2006.01), B43K 7/12 (2006.01), C09D 11/18 (2006.01)
(54) REFIL DE CANETA ESFEROGRÁFICA À BASE DE ÓLEO, CANETA

ESFEROGRÁFICA À BASE DE ÓLEO, E COMPOSIÇÃO DE TINTA DE CANETA ESFEROGRÁFICA À BASE DE ÓLEO
(71) KABUSHIKI KAISHA PILOT CORPORATION (JP)
(72) AKIHIRO SHIOBARA, KOUICHI TAKAYAMA, YASUYUKI SUGIMOTO, SUSUMU YAMAGUCHI, TOSHIHIDE KAWASAKI, HIROTAKA MASUDA
(85) 05/02/2016
(86) PCT JP2014/071051 de 08/08/2014
(87) WO 2015/020203 de 12/02/2015
Publicação automática da admissibilidade da fase nacional depositado via PCT . Tratado de cooperação em matéria de Patentes, conforme Instrução Normativa nº 02, de 06/06/2017 publicada na RPI nº 2422, de 06/06/2017.

---

(21) BR 11 2016 002629-2 A2

Código 1.3 - Notificação - Fase Nacional - PCT
(22) 04/08/2014
(30) 09/08/2013 IT RE2013A000061
(51) B28B 13/02 (2006.01), B30B 5/06 (2006.01)
(54) MÉTODO PARA REDUZIR OS RESÍDUOS DE PÓ NAS LATERAIS E DISPOSITIVO PARA REDUZIR AS PERDAS LATERAIS DE PÓ
(71) SACMI COOPERATIVA MECCANICI IMOLA SOCIETA' COOPERATIVA (IT)
(72) SILVANO VALLI, ALAN BABINI
(85) 05/02/2016
(86) PCT IB2014/001481 de 04/08/2014
(87) WO 2015/019166 de 12/02/2015
Publicação automática da admissibilidade da fase nacional depositado via PCT . Tratado de cooperação em matéria de Patentes, conforme Instrução Normativa nº 02, de 06/06/2017 publicada na RPI nº 2422, de 06/06/2017.

---

(21) BR 11 2016 002631-4 A2

Código 1.3 - Notificação - Fase Nacional - PCT
(22) 13/08/2014
(30) 16/08/2013 US 13/968,640
(51) F16D 51/20 (2006.01), F16D 125/30 (2012.01)
(54) ARANHA ESTAMPADA PARA SERVIÇO PESADO
(71) BENDIX SPICER FOUNDATION BRAKE, LLC (US)
(72) DANIEL E. BANKS, TROY A. FLODIN, BRAIN E. ST. JOHN
(85) 05/02/2016
(86) PCT US2014/050812 de 13/08/2014
(87) WO 2015/023719 de 19/02/2015
Publicação automática da admissibilidade da fase nacional depositado via PCT . Tratado de cooperação em matéria de Patentes, conforme Instrução Normativa nº 02, de 06/06/2017 publicada na RPI nº 2422, de 06/06/2017.

---

(21) BR 11 2016 002634-9 A2

Código 1.3 - Notificação - Fase Nacional - PCT

(22) 06/08/2014
(30) 08/08/2013 US 61/863,616
(51) C10M 161/00 (2006.01)
(54) “MÉTODO PARA LUBRIFICAR UM REGULADOR DE FOLGA DE TREM DE VÁLVULA SEGUIDORA DE ALAVANCA DE EXTREMIDADE GIRATÓRIA”
(71) THE LUBRIZOL CORPORATION (US)
(72) JOANNE L. JONES, MICHAEL R. SUTTON, MARK C. DAVIES, DOUGLAS T. JAYNE, WILLIAM H. O'RYAN
(85) 05/02/2016
(86) PCT US2014/049892 de 06/08/2014
(87) WO 2015/021119 de 12/02/2015
Publicação automática da admissibilidade da fase nacional depositado via PCT . Tratado de cooperação em matéria de Patentes, conforme Instrução Normativa nº 02, de 06/06/2017 publicada na RPI nº 2422, de 06/06/2017.

---

(21) BR 11 2016 002636-5 A2

Código 1.3 - Notificação - Fase Nacional - PCT
(22) 29/07/2014
(30) 08/08/2013 US 61/863,540; 28/07/2014 US 14/444,691
(51) H04W 72/04 (2009.01), H04W 84/04 (2009.01)
(54) “TÉCNICAS PARA ALOCAR CAPACIDADE DE PROCESSAMENTO DE EQUIPAMENTO DE USUÁRIO ENTRE MÚLTIPLOS MODOS DE ACESSO”
(71) QUALCOMM INCORPORATED (US)
(72) MASATO KITAZOE, GAVIN BERNARD HORN, JELENA DAMNJANOVIC
(85) 05/02/2016
(86) PCT US2014/048633 de 29/07/2014
(87) WO 2015/020837 de 12/02/2015
Publicação automática da admissibilidade da fase nacional depositado via PCT . Tratado de cooperação em matéria de Patentes, conforme Instrução Normativa nº 02, de 06/06/2017 publicada na RPI nº 2422, de 06/06/2017.

---

(21) BR 11 2016 002637-3 A2

Código 1.3 - Notificação - Fase Nacional - PCT
(22) 07/08/2014
(30) 13/08/2013 US 13/965,818
(51) G06F 9/52 (2006.01)
(54) SINCRONIZAÇÃO DE BARREIRA COM CÁLCULO DINÂMICO DE LARGURA
(71) QUALCOMM INCORPORATED (US)
(72) BENEDICT RUBEN GASTER
(85) 05/02/2016
(86) PCT US2014/050143 de 07/08/2014
(87) WO 2015/023509 de 19/02/2015
Publicação automática da admissibilidade da fase nacional depositado via PCT . Tratado de cooperação em matéria de Patentes, conforme Instrução Normativa nº 02, de 06/06/2017 publicada na RPI nº 2422, de 06/06/2017.

(21) BR 11 2016 002638-1 A2

Código 1.3 - Notificação - Fase Nacional - PCT
(22) 08/08/2014
(30) 12/08/2013 CN PCT/CN2013/081263
(51) C07D 471/04 (2006.01), A61K 31/437 (2006.01), A61P 31/12 (2006.01)
(54) NOVOS AZA-OXO-INDÓIS PARA O TRATAMENTO E PROFILAXIA DE INFECÇÃO PELO VIRUS SINCICIAL RESPIRATÓRIO
(71) F.HOFFMANN-LA ROCHE AG (CH)
(72) LU GAO, LEI GUO, CHUNGEN LIANG, BAOXIA WANG, LISHA WANG, HONGYING YUN, WEIXING ZHANG, XIUFANG ZHENG
(85) 05/02/2016
(86) PCT EP2014/067046 de 08/08/2014
(87) WO 2015/022263 de 19/02/2015
Publicação automática da admissibilidade da fase nacional depositado via PCT . Tratado de cooperação em matéria de Patentes, conforme Instrução Normativa nº 02, de 06/06/2017 publicada na RPI nº 2422, de 06/06/2017.

(21) BR 11 2016 002639-0 A2

Código 1.3 - Notificação - Fase Nacional - PCT
(22) 21/05/2014
(30) 26/08/2013 US 13/975,454
(51) F16F 9/34 (2006.01), B60G 15/06 (2006.01)
(54) ABSORVEDOR DE CHOQUE COM VÁLVULA PASSIVA DEPENDENTE DE FREQUÊNCIA
(71) TENNECO AUTOMOTIVE OPERATING COMPANY INC. (US)
(72) MARK NOWACZYK, GUNTHER BISMANS
(85) 05/02/2016
(86) PCT US2014/038874 de 21/05/2014
(87) WO 2015/030884 de 05/03/2015
Publicação automática da admissibilidade da fase nacional depositado via PCT . Tratado de cooperação em matéria de Patentes, conforme Instrução Normativa nº 02, de 06/06/2017 publicada na RPI nº 2422, de 06/06/2017.

(21) BR 11 2016 002641-1 A2

Código 1.3 - Notificação - Fase Nacional - PCT
(22) 26/06/2014
(30) 14/08/2013 EP 13180378.5
(51) B65G 21/12 (2006.01), B02C 21/02 (2006.01)
(54) ”APARELHO MÓVEL DE PROCESSAMENTO DE MATERIAL A GRANEL COM TRANSPORTADOR GIRATÓRIO“
(71) SANDVIK INTELLECTUAL PROPERTY AB (SE)
(72) TERRY MCDEVITT
(85) 05/02/2016
(86) PCT EP2014/063528 de 26/06/2014
(87) WO 2015/022111 de 19/02/2015
Publicação automática da admissibilidade da fase nacional depositado via

	PCT . Tratado de cooperação em matéria de Patentes, conforme Instrução Normativa nº 02, de 06/06/2017 publicada na RPI nº 2422, de 06/06/2017.
(21) BR 11 2016 002642-0 A2	Código 1.3 - Notificação - Fase Nacional - PCT (22) 31/07/2014 (30) 05/08/2013 US 61/862,499 (51) B65B 43/08 (2006.01) (54) MATERIAL DE EMPACOTAMENTO COMO UM ITEM COLETADO (71) PACKSIZE, LLC (US) (72) NIKLAS PETTERSSON, RYAN OSTERHOUT, JOHN C. STRINGHAM (85) 05/02/2016 (86) PCT US2014/049179 de 31/07/2014 (87) WO 2015/020879 de 12/02/2015 Publicação automática da admissibilidade da fase nacional depositado via PCT . Tratado de cooperação em matéria de Patentes, conforme Instrução Normativa nº 02, de 06/06/2017 publicada na RPI nº 2422, de 06/06/2017.
(21) BR 11 2016 002643-8 A2	Código 1.3 - Notificação - Fase Nacional - PCT (22) 08/08/2014 (30) 09/08/2013 US 61/864,172 (51) A61K 8/34 (2006.01), A61K 8/37 (2006.01), A61Q 19/00 (2006.01), A61K 8/49 (2006.01) (54) COMPOSIÇÃO PARA TRATAMENTO DE PELE E MÉTODO PARA PRODUÇÃO DE UMA COMPOSIÇÃO PARA TRATAMENTO DE PELE (71) THE CHEMOURS COMPANY FC, LLC (US) (72) WILLIAM R. CAHILL, JESSICA LINDA REISACK, ROBERT RAY BURCH, JENNIFER MARIE ALTLAND, JEFFREY JON HORSAGER (85) 05/02/2016 (86) PCT US2014/050311 de 08/08/2014 (87) WO 2015/021364 de 12/02/2015 Publicação automática da admissibilidade da fase nacional depositado via PCT . Tratado de cooperação em matéria de Patentes, conforme Instrução Normativa nº 02, de 06/06/2017 publicada na RPI nº 2422, de 06/06/2017.
(21) BR 11 2016 002646-2 A2	Código 1.3 - Notificação - Fase Nacional - PCT (22) 19/08/2014 (30) 19/08/2013 US 61/867,245; 13/09/2013 US 61/877,610 (51) A61M 31/00 (2006.01), A61K 9/00 (2006.01) (54) DISPOSITIVOS E MÉTODOS DE ENTREGA DE FÁRMACO DE MÚLTIPLAS UNIDADES (71) TARIS BIOMEDICAL LLC (US) (72) HEEJIN LEE, KAREN DANIEL, MATTHEW SANSONE (85) 05/02/2016 (86) PCT US2014/051672 de 19/08/2014

(87) WO 2015/026813 de 26/02/2015
Publicação automática da admissibilidade da fase nacional depositado via PCT . Tratado de cooperação em matéria de Patentes, conforme Instrução Normativa nº 02, de 06/06/2017 publicada na RPI nº 2422, de 06/06/2017.

---

(21) BR 11 2016 002647-0 A2

Código 1.3 - Notificação - Fase Nacional - PCT
(22) 06/08/2014
(30) 06/08/2013 DE 10 2013 215 440.2
(51) C23C 22/34 (2006.01), C09D 5/00 (2006.01), C23C 22/36 (2006.01)
(54) PRÉ-TRATAMENTO DE METAL COM COMPOSIÇÕES AQUOSAS ÁCIDAS COMPREENDENDO SILANOS
(71) HENKEL AG & CO. KGAA (DE)
(72) MICHAEL WOLPERS, JÜRGEN STODT, UTA SUNDERMEIER, QI ZHANG
(85) 05/02/2016
(86) PCT EP2014/066935 de 06/08/2014
(87) WO 2015/018873 de 12/02/2015
Publicação automática da admissibilidade da fase nacional depositado via PCT . Tratado de cooperação em matéria de Patentes, conforme Instrução Normativa nº 02, de 06/06/2017 publicada na RPI nº 2422, de 06/06/2017.

---

(21) BR 11 2016 002648-9 A2

Código 1.3 - Notificação - Fase Nacional - PCT
(22) 04/08/2014
(30) 12/08/2013 FR 1357956
(51) F04D 29/54 (2006.01), F01D 5/14 (2006.01), F01D 9/04 (2006.01)
(54) PÁ DE ESTATOR DE TURBOMÁQUINA
(71) SNECMA (FR)
(72) PRADEEP COJANDE, ERIC PIERRE MAURICE LIPPINOIS, HANNA REISS
(85) 05/02/2016
(86) PCT FR2014/052027 de 04/08/2014
(87) WO 2015/022463 de 19/02/2015
Publicação automática da admissibilidade da fase nacional depositado via PCT . Tratado de cooperação em matéria de Patentes, conforme Instrução Normativa nº 02, de 06/06/2017 publicada na RPI nº 2422, de 06/06/2017.

---

(21) BR 11 2016 002649-7 A2

Código 1.3 - Notificação - Fase Nacional - PCT
(22) 30/07/2014
(30) 09/08/2013 FR 1357910
(51) G05B 11/01 (2006.01), G05B 19/416 (2006.01), F02C 9/28 (2006.01), G05B 19/404 (2006.01)
(54) MÉTODO E MÓDULO PARA FILTRAR UM PONTO DE AJUSTE BRUTO PARA UMA REDE CORRETORA EM UM SISTEMA PARA REGULAR UM MOTOR, SISTEMA PARA REGULAR UM TURBORREATOR, E, TURBORREATOR

(71) SNECMA (FR)
(72) CÉDRIK DJELASSI
(85) 05/02/2016
(86) PCT FR2014/051978 de 30/07/2014
(87) WO 2015/019003 de 12/02/2015
Publicação automática da admissibilidade da fase nacional depositado via PCT . Tratado de cooperação em matéria de Patentes, conforme Instrução Normativa nº 02, de 06/06/2017 publicada na RPI nº 2422, de 06/06/2017.

---

(21) BR 11 2016 002651-9 A2

Código 1.3 - Notificação - Fase Nacional - PCT
(22) 08/08/2014
(30) 09/08/2013 US 61/864496; 20/12/2013 US 61/918976
(51) C01B 35/12 (2006.01)
(54) COMPOSTO, SAL FARMACEUTICAMENTE ACEITÁVEL DE UM COMPOSTO, COMPOSIÇÃO FARMACÊUTICA, COMBINAÇÃO, FORMULAÇÃO FARMACÊUTICA, MÉTODOS PARA EXTERMINAR UMA MICOBACTÉRIA E/OU INIBIR A REPLICAÇÃO DAS MICOBACTÉRIAS, E PARA TRATAR UMA INFECÇÃO E UMA DOENÇA, E, USO DE UM COMPOSTO
(71) GLAXOSMITHKLINE INTELLECTUAL PROPERTY (NO. 2) LIMITED (GB) , ANACOR PHARMACEUTICALS, INC. (US)
(72) M.R.K. (DICKON) ALLEY, VINCENT S. HERNANDEZ, JACOB J. PLATTNER, XIANFENG LI, DAVID BARROS-AGUIRRE, ILARIA GIORDANO
(85) 05/02/2016
(86) PCT US2014/050370 de 08/08/2014
(87) WO 2015/021396 de 12/02/2015
Publicação automática da admissibilidade da fase nacional depositado via PCT . Tratado de cooperação em matéria de Patentes, conforme Instrução Normativa nº 02, de 06/06/2017 publicada na RPI nº 2422, de 06/06/2017.

---

(21) BR 11 2016 002652-7 A2

Código 1.3 - Notificação - Fase Nacional - PCT
(22) 01/09/2014
(30) 02/09/2013 EP 13182663.8
(51) A24F 47/00 (2006.01)
(54) ARTIGO PARA FUMAR COM ELEMENTOS CONDUTORES DE CALOR DUPLOS, RADIALMENTE SEPARADOS, NÃO SOBREPOSTOS
(71) PHILIP MORRIS PRODUCTS S.A. (CH)
(72) SAMUEL BONNELY
(85) 05/02/2016
(86) PCT EP2014/068482 de 01/09/2014
(87) WO 2015/028654 de 05/03/2015
Publicação automática da admissibilidade da fase nacional depositado via PCT . Tratado de cooperação em matéria de Patentes, conforme Instrução Normativa nº 02, de 06/06/2017 publicada na RPI nº 2422, de 06/06/2017.

(21) BR 11 2016 002654-3 A2

Código 1.3 - Notificação - Fase Nacional - PCT
(22) 11/09/2013
(51) G01N 21/01 (2006.01), G01M 11/00 (2006.01), G01B 11/26 (2006.01)
(54) SISTEMA DE SENSOR ÓPTICO, E, SISTEMA E MÉTODO PARA ALINHAR COMPONENTES DE UM SENSOR ÓPTICO
(71) HALLIBURTON ENERGY SERVICES, INC. (US)
(72) DAVID L. PERKINS, WILLIAM SOLTMANN, JIMMY ANDERS, ROBERT ATKINSON, WEI ZHANG
(85) 05/02/2016
(86) PCT US2013/059136 de 11/09/2013
(87) WO 2015/038109 de 19/03/2015
Publicação automática da admissibilidade da fase nacional depositado via PCT . Tratado de cooperação em matéria de Patentes, conforme Instrução Normativa nº 02, de 06/06/2017 publicada na RPI nº 2422, de 06/06/2017.

(21) BR 11 2016 002655-1 A2

Código 1.3 - Notificação - Fase Nacional - PCT
(22) 31/07/2014
(30) 06/08/2013 EP 13179460.4
(51) A23L 3/3526 (2006.01), A23L 3/3535 (2006.01), A23L 3/3571 (2006.01), A23B 5/14 (2006.01), A23B 5/16 (2006.01), A23B 5/18 (2006.01), A23C 3/08 (2006.01), A23L 3/358 (2006.01)
(54) COMPOSIÇÃO, USO DA COMPOSIÇÃO, PRODUTO ALIMENTÍCIO E MÉTODO PARA PRESERVAR UM PRODUTO ALIMENTÍCIO
(71) BIENCA N.V. (BE)
(72) PHILIPPE VAN TORNOUT, JOHAN DECATELLE
(85) 05/02/2016
(86) PCT EP2014/066524 de 31/07/2014
(87) WO 2015/018739 de 12/02/2015
Publicação automática da admissibilidade da fase nacional depositado via PCT . Tratado de cooperação em matéria de Patentes, conforme Instrução Normativa nº 02, de 06/06/2017 publicada na RPI nº 2422, de 06/06/2017.

(21) BR 11 2016 002658-6 A2

Código 1.3 - Notificação - Fase Nacional - PCT
(22) 21/07/2014
(30) 19/08/2013 US 13/970040
(51) C07C 7/08 (2006.01), F25J 3/02 (2006.01)
(54) PROCESSO PARA RECUPERAR HIDROGÊNIO DURANTE O HIDROPROCESSAMENTO
(71) UOP LLC (US)
(72) RICHARD K. HOEHN, SOUMENDRA M. BANERJEE, KIRAN LADKAT, ANDREW J. TOWARNICKY, BRENT M. LEMBERG
(85) 05/02/2016

(86) PCT US2014/047376 de 21/07/2014
(87) WO 2015/026463 de 26/02/2015
Publicação automática da admissibilidade da fase nacional depositado via PCT . Tratado de cooperação em matéria de Patentes, conforme Instrução Normativa nº 02, de 06/06/2017 publicada na RPI nº 2422, de 06/06/2017.

---

(21) BR 11 2016 002661-6 A2

Código 1.3 - Notificação - Fase Nacional - PCT
(22) 30/07/2014
(30) 05/08/2013 FR 1357785
(51) A61F 13/00 (2006.01), A61F 13/02 (2006.01), A61F 15/00 (2006.01)
(54) DISPOSITIVO PARA APLICAÇÃO DE UM CURATIVO DE CAMADA DE CONTATO
(71) URGO RECHERCHE INNOVATION ET DEVELOPPEMENT (FR)
(72) Anne-Sophie AMEY, Nadège DESMAISON
(85) 05/02/2016
(86) PCT EP2014/066405 de 30/07/2014
(87) WO 2015/018720 de 12/02/2015
Publicação automática da admissibilidade da fase nacional depositado via PCT . Tratado de cooperação em matéria de Patentes, conforme Instrução Normativa nº 02, de 06/06/2017 publicada na RPI nº 2422, de 06/06/2017.

---

(21) BR 11 2016 002665-9 A2

Código 1.3 - Notificação - Fase Nacional - PCT
(22) 25/08/2014
(30) 26/08/2013 DE 10 2013 014 033.1
(51) F15B 15/08 (2006.01), F15B 15/14 (2006.01)
(54) DISPOSITIVO DE AJUSTE HIDRÁULICO.
(71) HÄGELE GMBH (DE)
(72) KARL HÄGELE, MARKUS LECHLER
(85) 05/02/2016
(86) PCT EP2014/002315 de 25/08/2014
(87) WO 2015/028136 de 05/03/2015
Publicação automática da admissibilidade da fase nacional depositado via PCT . Tratado de cooperação em matéria de Patentes, conforme Instrução Normativa nº 02, de 06/06/2017 publicada na RPI nº 2422, de 06/06/2017.

---

(21) BR 11 2016 002666-7 A2

Código 1.3 - Notificação - Fase Nacional - PCT
(22) 25/06/2014
(30) 06/08/2013 JP 2013-163477
(51) C23C 14/34 (2006.01)
(54) DISPOSITIVO DE DEPOSIÇÃO DE PELÍCULA
(71) KABUSHIKI KAISHA KOBE SEIKO SHO (KOBE STEEL, LTD.) (JP)
(72) SATOSHI HIROTA
(85) 05/02/2016

(86) PCT JP2014/066817 de 25/06/2014
(87) WO 2015/019730 de 12/02/2015
Publicação automática da admissibilidade da fase nacional depositado via PCT . Tratado de cooperação em matéria de Patentes, conforme Instrução Normativa nº 02, de 06/06/2017 publicada na RPI nº 2422, de 06/06/2017.

---

(21) BR 11 2016 002667-5 A2

Código 1.3 - Notificação - Fase Nacional - PCT
(22) 12/05/2014
(30) 09/08/2013 CN 201310349246.5
(51) H04L 12/18 (2006.01)
(54) MÉTODO, APARELHO E SISTEMA DE COMUNICAÇÕES DE MÍDIA DE CONTEÚDO MÚLTIPLO
(71) HUAWEI TECHNOLOGIES CO., LTD. (CN)
(72) WEIWEI YANG
(85) 05/02/2016
(86) PCT CN2014/077216 de 12/05/2014
(87) WO 2015/018216 de 12/02/2015
Publicação automática da admissibilidade da fase nacional depositado via PCT . Tratado de cooperação em matéria de Patentes, conforme Instrução Normativa nº 02, de 06/06/2017 publicada na RPI nº 2422, de 06/06/2017.

---

(21) BR 11 2016 002671-3 A2

Código 1.3 - Notificação - Fase Nacional - PCT
(22) 05/08/2014
(30) 26/08/2013 EP 13181717.3
(51) C01B 33/14 (2006.01), C01B 33/157 (2006.01), C08F 2/00 (2006.01), C09C 1/28 (2006.01), C09C 1/30 (2006.01)
(54) MÉTODO PARA MELHORAR A OPERABILIDADE DE UM REATOR DE POLIMERIZAÇÃO DE OLEFINAS
(71) BASELL POLIOLEFINE ITALIA S.R.L. (IT)
(72) MASSIMO COVEZZI, GABRIELE MEI, MARIA DI DIEGO, PIERO GESSI, PIETRO BAITA, ROBERTA PICA
(85) 05/02/2016
(86) PCT EP2014/066801 de 05/08/2014
(87) WO 2015/028265 de 05/03/2015
Publicação automática da admissibilidade da fase nacional depositado via PCT . Tratado de cooperação em matéria de Patentes, conforme Instrução Normativa nº 02, de 06/06/2017 publicada na RPI nº 2422, de 06/06/2017.

---

(21) BR 11 2016 002672-1 A2

Código 1.3 - Notificação - Fase Nacional - PCT
(22) 17/07/2014
(30) 06/08/2013 EP 13179459.6
(51) A23G 3/12 (2006.01), A23G 3/02 (2006.01)
(54) MÁQUINA DE MOLDAGEM DE PIRULITO COM UM CONJUNTO DE MATRIZ

(71) GEA FOOD SOLUTIONS WEERT B.V. (NL)
(72) BRUNO GERFRIED BAUMEISTER, DAVY SEGERS
(85) 05/02/2016
(86) PCT EP2014/065451 de 17/07/2014
(87) WO 2015/018623 de 12/02/2015
Publicação automática da admissibilidade da fase nacional depositado via PCT . Tratado de cooperação em matéria de Patentes, conforme Instrução Normativa nº 02, de 06/06/2017 publicada na RPI nº 2422, de 06/06/2017.

---

(21) BR 11 2016 002673-0 A2

Código 1.3 - Notificação - Fase Nacional - PCT
(22) 07/08/2014
(30) 07/08/2013 US 61/863,007; 06/08/2014 US 14/453,849
(51) F16J 1/09 (2006.01), F16J 9/14 (2006.01), F16J 9/22 (2006.01)
(54) ANEL DE PISTÃO
(71) FEDERAL-MOGUL CORPORATION (US)
(72) ANDREW JOHN MILLER
(85) 05/02/2016
(86) PCT US2014/050070 de 07/08/2014
(87) WO 2015/021238 de 12/02/2015
Publicação automática da admissibilidade da fase nacional depositado via PCT . Tratado de cooperação em matéria de Patentes, conforme Instrução Normativa nº 02, de 06/06/2017 publicada na RPI nº 2422, de 06/06/2017.

---

(21) BR 11 2016 002674-8 A2

Código 1.3 - Notificação - Fase Nacional - PCT
(22) 12/08/2014
(30) 30/08/2013 KR 10-2013-0104302
(51) G06F 3/048 (2013.01), G06F 3/14 (2006.01)
(54) DISPOSITIVO ELETRÔNICO E MÉTODO PARA PROPORCIONAR CONTEÚDO DE ACORDO COM CAMPO DE ATRIBUTO
(71) SAMSUNG ELECTRONICS CO., LTD. (KR)
(72) TAE-YEON KIM, SANG-HYUK KOH, HEE-JIN KIM, BO-HYUN SIM, HYE-MI LEE, SI-HAK JANG
(85) 05/02/2016
(86) PCT KR2014/007470 de 12/08/2014
(87) WO 2015/030390 de 05/03/2015
Publicação automática da admissibilidade da fase nacional depositado via PCT . Tratado de cooperação em matéria de Patentes, conforme Instrução Normativa nº 02, de 06/06/2017 publicada na RPI nº 2422, de 06/06/2017.

---

(21) BR 11 2016 002676-4 A2

Código 1.3 - Notificação - Fase Nacional - PCT
(22) 01/08/2014
(30) 05/08/2013 FR 1357772
(51) F16B 4/00 (2006.01), F16B 37/04 (2006.01)
(54) PORCA FLUTUANTE

(71) LISI AEROSPACE (FR)
(72) FLORENT VERDIER
(85) 05/02/2016
(86) PCT EP2014/066619 de 01/08/2014
(87) WO 2015/018756 de 12/02/2015
Publicação automática da admissibilidade da fase nacional depositado via PCT . Tratado de cooperação em matéria de Patentes, conforme Instrução Normativa nº 02, de 06/06/2017 publicada na RPI nº 2422, de 06/06/2017.

---

(21) BR 11 2016 002680-2 A2

Código 1.3 - Notificação - Fase Nacional - PCT
(22) 12/08/2014
(30) 22/08/2013 FR 13/58115
(51) H04L 12/28 (2006.01), H04N 7/16 (2011.01), H04N 21/258 (2011.01)
(54) PORTÃO RESIDENCIAL, COLOCANDO À DISPOSIÇÃO PELO MENOS UM ESPAÇO MEMÓRIA PRIVADO
(71) SAGEMCOM BROADBAND SAS (FR)
(72) NICOLAS DANGY-CAYE, FLORENT RABY
(85) 05/02/2016
(86) PCT EP2014/067275 de 12/08/2014
(87) WO 2015/024823 de 26/02/2015
Publicação automática da admissibilidade da fase nacional depositado via PCT . Tratado de cooperação em matéria de Patentes, conforme Instrução Normativa nº 02, de 06/06/2017 publicada na RPI nº 2422, de 06/06/2017.

---

(21) BR 11 2016 002681-0 A2

Código 1.3 - Notificação - Fase Nacional - PCT
(22) 02/08/2014
(30) 08/08/2013 AU 2013902972
(51) H01F 7/08 (2006.01), H02K 33/02 (2006.01), A61F 2/08 (2006.01), A61F 2/70 (2006.01)
(54) MÚSCULO BIÔNICO
(71) CLARUS TECHNOLOGIES PTY LTD (AU)
(72) ANDREW LIZZIO
(85) 05/02/2016
(86) PCT AU2014/050170 de 02/08/2014
(87) WO 2015/017898 de 12/02/2015
Publicação automática da admissibilidade da fase nacional depositado via PCT . Tratado de cooperação em matéria de Patentes, conforme Instrução Normativa nº 02, de 06/06/2017 publicada na RPI nº 2422, de 06/06/2017.

---

(21) BR 11 2016 002682-9 A2

Código 1.3 - Notificação - Fase Nacional - PCT
(22) 18/08/2014
(30) 21/08/2013 EP 13181225.7
(51) C08L 23/10 (2006.01), C08L 23/14 (2006.01)
(54) COMPOSIÇÃO DE POLIOLEFINA DE ALTO FLUXO COM ALTAS

RIGIDEZ E TENACIDADE
(71) BOREALIS AG (AT)
(72) MARTINA SANDHOLZER, SUSANNE KAHLEN, GEORG GRESTENBERGER
(85) 05/02/2016
(86) PCT EP2014/067543 de 18/08/2014
(87) WO 2015/024891 de 26/02/2015
Publicação automática da admissibilidade da fase nacional depositado via PCT . Tratado de cooperação em matéria de Patentes, conforme Instrução Normativa nº 02, de 06/06/2017 publicada na RPI nº 2422, de 06/06/2017.

---

(21) BR 11 2016 002684-5 A2

Código 1.3 - Notificação - Fase Nacional - PCT
(22) 08/08/2014
(30) 08/08/2013 JP 2013-164936; 08/08/2013 JP 2013-164937; 08/08/2013 JP 2013-164935; 08/08/2013 JP 2013-164938; 08/08/2013 JP 2013-164940; 08/08/2013 JP 2013-164939; 15/10/2013 JP 2013-214690; 27/12/2013 JP 2013-270774; 27/12/2013 JP 2013-270778; 27/12/2013 JP 2013-270775; 27/12/2013 JP 2013-270776; 27/12/2013 JP 2013-270777; 23/01/2014 JP 2014-010179; 23/01/2014 JP 2014-010180; 24/03/2014 JP 2014-060119; 24/03/2014 JP 2014-060120
(51) C09D 11/328 (2014.01), B41J 2/01 (2006.01), B41M 5/00 (2006.01), B41M 5/50 (2006.01), B41M 5/52 (2006.01), C09B 67/20 (2006.01)
(54) COMPOSIÇÃO DE TINTA, MÉTODO DE GRAVAÇÃO DE JATO DE TINTA USANDO A MESMA, E MATERIAL COLORIDO
(71) NIPPON KAYAKU KABUSHIKI KAISHA (JP)
(72) DAISUKE ONO, YUMI SHIRATORI, YASUAKI ISHIGURO
(85) 05/02/2016
(86) PCT JP2014/071125 de 08/08/2014
(87) WO 2015/020222 de 12/02/2015
Publicação automática da admissibilidade da fase nacional depositado via PCT . Tratado de cooperação em matéria de Patentes, conforme Instrução Normativa nº 02, de 06/06/2017 publicada na RPI nº 2422, de 06/06/2017.

---

(21) BR 11 2016 002688-8 A2

Código 1.3 - Notificação - Fase Nacional - PCT
(22) 15/07/2014
(30) 09/08/2013 EP 13179960.3
(51) H01F 1/01 (2006.01)
(54) MATERIAL MAGNETOCALÓRICO DA FÓRMULA GERAL (I) (MNXFE1-X)2+U P1-Y-ZSIYBZ, PROCESSO E USO PARA PRODUZIR OS MATERIAIS MAGNETOCALÓRICOS E SISTEMAS DE ARREFECIMENTO, TROCADORES DE CALOR, BOMBAS DE CALOR E GERADORES TERMOELÉTRICOS
(71) BASF SE (DE)
(72) FRANÇOIS GUILLOU, EKKEHARD BRUECK, BERNARD HENDRIK

REESINK
(85) 05/02/2016
(86) PCT EP2014/065107 de 15/07/2014
(87) WO 2015/018610 de 12/02/2015
Publicação automática da admissibilidade da fase nacional depositado via PCT . Tratado de cooperação em matéria de Patentes, conforme Instrução Normativa nº 02, de 06/06/2017 publicada na RPI nº 2422, de 06/06/2017.

---

(21) BR 11 2016 002689-6 A2

Código 1.3 - Notificação - Fase Nacional - PCT
(22) 14/08/2014
(30) 14/08/2013 EP 13180477.5; 14/08/2013 EP 13180473.4; 14/08/2013 EP 13180478.3; 16/06/2014 EP 14172542.4
(51) B67D 3/00 (2006.01), B67D 7/02 (2010.01), B67D 1/08 (2006.01)
(54) RECIPIENTE, SISTEMA PARA DRENAR E VENTILAR UM RECIPIENTE E MÉTODO DE TRANSPORTE DE UM LÍQUIDO DE UM RECIPIENTE A UM DESTINO FORA DO RECIPIENTE
(71) BASF SE (DE)
(72) JUAN SASTURAIN, ROBERT HUBER, ROY METCALF, HARALD KRÖGER, RICHARD GARNETT
(85) 05/02/2016
(86) PCT EP2014/067405 de 14/08/2014
(87) WO 2015/022396 de 19/02/2015
Publicação automática da admissibilidade da fase nacional depositado via PCT . Tratado de cooperação em matéria de Patentes, conforme Instrução Normativa nº 02, de 06/06/2017 publicada na RPI nº 2422, de 06/06/2017.

---

(21) BR 11 2016 002691-8 A2

Código 1.3 - Notificação - Fase Nacional - PCT
(22) 29/07/2014
(30) 05/08/2013 IT MI2013A001336
(51) G02C 5/00 (2006.01)
(54) FOLHA DE FABRICAÇÃO DE ARTIGOS, ARMAÇÃO DE ÓCULOS E SIMILARES E MÉTODO DE PRODUÇÃO DE FOLHA DE FABRICAÇÃO DE ARTIGOS
(71) LUXOTTICA S.R.L. (IT)
(72) FEDERICO GIANLUIGI BUFFA
(85) 05/02/2016
(86) PCT EP2014/066249 de 29/07/2014
(87) WO 2015/018692 de 12/02/2015
Publicação automática da admissibilidade da fase nacional depositado via PCT . Tratado de cooperação em matéria de Patentes, conforme Instrução Normativa nº 02, de 06/06/2017 publicada na RPI nº 2422, de 06/06/2017.

---

(21) BR 11 2016 002692-6 A2

Código 1.3 - Notificação - Fase Nacional - PCT

(22) 14/08/2013
(30) 09/08/2013 CN 2013103466333
(51) C10B 49/00 (2006.01), C10B 49/16 (2006.01), C10B 49/02 (2006.01)
(54) REATOR DE CARBONIZAÇÃO PARA MATERIAIS DE HIDROCARBONETO COM VEÍCULO DE CALOR SÓLIDO E MÉTODO DE CARBONIZAÇÃO BASEADO NO REATOR DE CARBONIZAÇÃO.
(71) INSTITUTE OF PROCESS ENGINEERING, CHINESE ACADEMY OF SCIENCES (CN)
(72) XU, GUANGWEN, WU, RONGCHENG, GAO, SHIQIU, ZHANG, CHUN, DONG, PENGWEI, HAN, JIANGZE
(85) 05/02/2016
(86) PCT CN2013/081446 de 14/08/2013
(87) WO 2015/018099 de 12/02/2015
Publicação automática da admissibilidade da fase nacional depositado via PCT . Tratado de cooperação em matéria de Patentes, conforme Instrução Normativa nº 02, de 06/06/2017 publicada na RPI nº 2422, de 06/06/2017.

---

(21) BR 11 2016 002693-4 A2

Código 1.3 - Notificação - Fase Nacional - PCT
(22) 07/08/2013
(51) H05K 7/20 (2006.01), H01H 9/52 (2006.01), H02B 1/56 (2006.01)
(54) APARELHO DE RESFRIAMENTO PARA UM DISPOSITIVO ELÉTRICO, DISPOSITIVO ELÉTRICO OU ELETRÔNICO, INTERRUPTOR E QUADRO DE DISTRIBUIÇÃO ELÉTRICA
(71) ABB S.P.A. (IT)
(72) Francoise MOLITOR, PATRIK KAUFMANN, Tilo BUEHLER, Francesco AGOSTINI, Thomas GRADINGER, Federico GAMBA
(85) 05/02/2016
(86) PCT EP2013/066549 de 07/08/2013
(87) WO 2015/018443 de 12/02/2015
Publicação automática da admissibilidade da fase nacional depositado via PCT . Tratado de cooperação em matéria de Patentes, conforme Instrução Normativa nº 02, de 06/06/2017 publicada na RPI nº 2422, de 06/06/2017.

---

(21) BR 11 2016 002694-2 A2

Código 1.3 - Notificação - Fase Nacional - PCT
(22) 24/09/2015
(30) 21/04/2015 CN 201510191110.5
(51) G06F 3/041 (2006.01), H04M 1/12 (2006.01), G02F 1/13 (2006.01)
(54) DISPOSITIVO MÓVEL
(71) XIAOMI INC. (CN)
(72) LIXIN AI, KESHENG YAN, JINCHAO LI, SHAOXING HU
(85) 05/02/2016
(86) PCT CN2015/090574 de 24/09/2015
(87) WO 2016/169207 de 27/10/2016

Publicação automática da admissibilidade da fase nacional depositado via PCT . Tratado de cooperação em matéria de Patentes, conforme Instrução Normativa nº 02, de 06/06/2017 publicada na RPI nº 2422, de 06/06/2017.

---

(21) BR 11 2016 002695-0 A2

Código 1.3 - Notificação - Fase Nacional - PCT
(22) 08/08/2014
(30) 09/08/2013 US 61/864,281
(51) A61B 18/00 (2006.01)
(54) MÉTODOS E APARELHOS PARA TRATAMENTO DE PELO COM O USO DE ABLAÇÃO DE TECIDO NÃO TÉRMICA
(71) CYTRELLIS BIOSYSTEMS, INC. (US)
(72) ALEC GINGGEN, DOUGLAS LEVINSON, DAVID STONE
(85) 05/02/2016
(86) PCT US2014/050426 de 08/08/2014
(87) WO 2015/021434 de 12/02/2015
Publicação automática da admissibilidade da fase nacional depositado via PCT . Tratado de cooperação em matéria de Patentes, conforme Instrução Normativa nº 02, de 06/06/2017 publicada na RPI nº 2422, de 06/06/2017.

---

(21) BR 11 2016 002703-5 A2

Código 1.3 - Notificação - Fase Nacional - PCT
(22) 01/08/2014
(30) 05/08/2013 US 61/862,290
(51) H04L 9/12 (2006.01), G06F 21/00 (2013.01)
(54) SISTEMA DE FORMATO DE MÍDIA EXTENSÍVEL E MÉTODOS DE USO
(71) RISOFTDEV, INC. (US)
(72) VINCENT LOGAN GILBERT
(85) 05/02/2016
(86) PCT US2014/049477 de 01/08/2014
(87) WO 2015/020910 de 12/02/2015
Publicação automática da admissibilidade da fase nacional depositado via PCT . Tratado de cooperação em matéria de Patentes, conforme Instrução Normativa nº 02, de 06/06/2017 publicada na RPI nº 2422, de 06/06/2017.

---

(21) BR 11 2016 002710-8 A2

Código 1.3 - Notificação - Fase Nacional - PCT
(22) 28/07/2014
(30) 09/08/2013 EP 13179965.2
(51) H01F 1/01 (2006.01)
(54) MATERIAL MAGNETOCALÓRICO DA FÓRMULA GERAL (I) (MNXFE1-X)2+U P1–Y-ZSIYBZ, PROCESSO E USO PARA PRODUZIR OS MATERIAIS DE MAGNETOCALÓRICOS E SISTEMAS DE ARREFECIMENTO, TROCADORES DE CALOR, BOMBAS DE CALOR E GERADORES TERMOELÉTRICOS
(71) BASF SE (DE)

(72) FRANÇOIS GUILLOU, EKKEHARD BRUECK, BERNHARD HENDRIK REESINK
(85) 05/02/2016
(86) PCT EP2014/066132 de 28/07/2014
(87) WO 2015/018678 de 12/02/2015
Publicação automática da admissibilidade da fase nacional depositado via PCT . Tratado de cooperação em matéria de Patentes, conforme Instrução Normativa nº 02, de 06/06/2017 publicada na RPI nº 2422, de 06/06/2017.

---

(21) BR 11 2016 002711-6 A2

Código 1.3 - Notificação - Fase Nacional - PCT
(22) 07/08/2014
(30) 08/08/2013 US 2013-165142; 09/06/2014 US 2014-118569
(51) D01D 5/04 (2006.01), D04H 1/728 (2012.01)
(54) APARELHO DE PRODUÇÃO DE NANOFIBRA, MÉTODO DE PRODUÇÃO DE NANOFIBRA E CORPO DE NANOFIBRA MOLDADO
(71) KAO CORPORATION (JP)
(72) KOJI TOYODA, SHINJI KODAMA, TAKEHIKO TOJO, KENJI IWANE, TOMOHIRO ONDA
(85) 05/02/2016
(86) PCT JP2014/070820 de 07/08/2014
(87) WO 2015/020129 de 12/02/2015
Publicação automática da admissibilidade da fase nacional depositado via PCT . Tratado de cooperação em matéria de Patentes, conforme Instrução Normativa nº 02, de 06/06/2017 publicada na RPI nº 2422, de 06/06/2017.

---

(21) BR 11 2016 002713-2 A2

Código 1.3 - Notificação - Fase Nacional - PCT
(22) 30/07/2014
(30) 09/08/2013 JP 2013-165877
(51) H02P 27/06 (2006.01)
(54) CONTROLADOR DE MOTOR
(71) TOYOTA JIDOSHA KABUSHIKI KAISHA (JP)
(72) TOSHIFUMI YAMAKAWA, MASAKI OKAMURA, NAOYOSHI TAKAMATSU
(85) 05/02/2016
(86) PCT IB2014/001407 de 30/07/2014
(87) WO 2015/019143 de 12/02/2015
Publicação automática da admissibilidade da fase nacional depositado via PCT . Tratado de cooperação em matéria de Patentes, conforme Instrução Normativa nº 02, de 06/06/2017 publicada na RPI nº 2422, de 06/06/2017.

---

(21) BR 11 2016 002715-9 A2

Código 1.3 - Notificação - Fase Nacional - PCT
(22) 07/08/2013
(51) H04W 24/10 (2009.01)

(54) MÉTODO DE RELATÓRIO DE INFORMAÇÃO TERMINAL E DISPOSITIVO RELACIONADO
(71) HUAWEI TECHNOLOGIES CO., LTD. (CN)
(72) TAO ZHANG, BO LIN, YANYAN CHEN
(85) 05/02/2016
(86) PCT CN2013/081010 de 07/08/2013
(87) WO 2015/018011 de 12/02/2015
Publicação automática da admissibilidade da fase nacional depositado via PCT . Tratado de cooperação em matéria de Patentes, conforme Instrução Normativa nº 02, de 06/06/2017 publicada na RPI nº 2422, de 06/06/2017.

---

(21) BR 11 2016 002716-7 A2

Código 1.3 - Notificação - Fase Nacional - PCT
(22) 06/08/2014
(30) 06/08/2013 US 61/862.630
(51) C12Q 1/68 (2006.01)
(54) COORTES DE BIOMARCADOR DE URINA, ASSINATURAS DE EXPRESSÃO GÊNICA E MÉTODOS DE USO DAS MESMAS
(71) EXOSOME DIAGNOSTICS, INC. (US)
(72) JOHAN KARL OLOV SKOG, MIKKEL NOERHOLM
(85) 05/02/2016
(86) PCT US2014/049946 de 06/08/2014
(87) WO 2015/021158 de 12/02/2015
Publicação automática da admissibilidade da fase nacional depositado via PCT . Tratado de cooperação em matéria de Patentes, conforme Instrução Normativa nº 02, de 06/06/2017 publicada na RPI nº 2422, de 06/06/2017.

---

(21) BR 11 2016 002717-5 A2

Código 1.3 - Notificação - Fase Nacional - PCT
(22) 30/07/2014
(30) 09/08/2013 EP 13179964.5
(51) H01F 1/01 (2006.01)
(54) MATERIAL MAGNETOCALÓRIGO, USO E PROCESSOS PARA SUA PRODUÇÃO, SISTEMAS DE ARREFECIMENTO, TROCADORES DE CALOR, BOMBAS DE CALOR E GERADORES TERMOELÉTRICOS
(71) BASF SE (DE)
(72) FRANÇOIS GUILLOU, EKKEHARD BRUECK, BERNHARD HENDRIK REESINK
(85) 05/02/2016
(86) PCT EP2014/066357 de 30/07/2014
(87) WO 2015/018705 de 12/02/2015
Publicação automática da admissibilidade da fase nacional depositado via PCT . Tratado de cooperação em matéria de Patentes, conforme Instrução Normativa nº 02, de 06/06/2017 publicada na RPI nº 2422, de 06/06/2017.

---

(21) BR 11 2016 002719-1 A2

Código 1.3 - Notificação - Fase Nacional - PCT

(22) 08/08/2014
(30) 09/08/2013 US 61/864,331; 29/01/2014 US 14/167,812
(51) B29C 47/40 (2006.01)
(54) PROCESSO DE EXTRUSÃO CONTÍNUA PARA PRODUÇÃO DE UM ARTIGO DE CELULÓIDE, PROCESSO DE EXTRUSÃO CONTÍNUA PARA PREPARAÇÃO DE ARTIGOS DE CELULÓIDE, E ARTIGO DE CELULÓIDE
(71) GENERAL DYNAMICS ORDNANCE AND TACTICAL SYSTEMS-CANADA VALLEYFIELD INC. (CA)
(72) CHARLES DUBOIS, ETIENNE COMTOIS
(85) 06/02/2016
(86) PCT CA2014/050756 de 08/08/2014
(87) WO 2015/017940 de 12/02/2015
Publicação automática da admissibilidade da fase nacional depositado via PCT . Tratado de cooperação em matéria de Patentes, conforme Instrução Normativa nº 02, de 06/06/2017 publicada na RPI nº 2422, de 06/06/2017.

---

(21) BR 11 2016 002720-5 A2

Código 1.3 - Notificação - Fase Nacional - PCT
(22) 06/08/2014
(30) 09/08/2013 US 61/864,196
(51) G03B 37/00 (2006.01)
(54) MÉTODOS PARA ANALISAR DADOS DE IMAGEM TÉRMICA COM O USO DE UMA PLURALIDADE DE DISPOSITIVOS VIRTUAIS E MÉTODOS PARA CORRELACIONAR VALORES DE PROFUNDIDADE A PIXELS DE IMAGEM
(71) THERMAL IMAGING RADAR, LLC (US)
(72) MICHAEL D. DORTCH, LARRY J. PRICE
(85) 06/02/2016
(86) PCT US2014/049986 de 06/08/2014
(87) WO 2015/021186 de 12/02/2015
Publicação automática da admissibilidade da fase nacional depositado via PCT . Tratado de cooperação em matéria de Patentes, conforme Instrução Normativa nº 02, de 06/06/2017 publicada na RPI nº 2422, de 06/06/2017.

---

(21) BR 11 2016 002722-1 A2

Código 1.3 - Notificação - Fase Nacional - PCT
(22) 06/08/2014
(30) 06/08/2013 FI 20135815
(51) E01D 22/00 (2006.01), E04G 3/00 (2006.01), E06C 9/06 (2006.01), B66F 11/04 (2006.01)
(54) ANDAIME
(71) FAST BEAM OY (FI)
(72) ANTTI HYVÖNEN, TIMO SILTALA
(85) 06/02/2016
(86) PCT FI2014/050610 de 06/08/2014
(87) WO 2015/018979 de 12/02/2015

	Publicação automática da admissibilidade da fase nacional depositado via PCT . Tratado de cooperação em matéria de Patentes, conforme Instrução Normativa nº 02, de 06/06/2017 publicada na RPI nº 2422, de 06/06/2017.
(21) BR 11 2016 002723-0 A2	Código 1.3 - Notificação - Fase Nacional - PCT (22) 28/05/2014 (51) F16F 1/12 (2006.01), F16F 1/00 (2006.01), F16F 15/06 (2006.01), F16F 15/067 (2006.01) (54) APARELHO DE MOLA DE SUSPENSÃO E MOLA ESPIRAL DE SUSPENSÃO (71) NHK SPRING CO., LTD. (JP) (72) AKIRA TANGE, HIDEKI OKADA (85) 06/02/2016 (86) PCT JP2014/064165 de 28/05/2014 (87) WO 2015/181916 de 03/12/2015 Publicação automática da admissibilidade da fase nacional depositado via PCT . Tratado de cooperação em matéria de Patentes, conforme Instrução Normativa nº 02, de 06/06/2017 publicada na RPI nº 2422, de 06/06/2017.
(21) BR 11 2016 002724-8 A2	Código 1.3 - Notificação - Fase Nacional - PCT (22) 07/08/2014 (30) 08/08/2013 GB 1314286.4 (51) C07D 401/06 (2006.01), C07D 403/06 (2006.01), A61K 31/454 (2006.01), A61K 31/4545 (2006.01), A61P 1/00 (2006.01) (54) COMPOSTO, PROCESSO PARA A PREPARAÇÃO DE UM COMPOSTO, COMPOSIÇÃO FARMACÊUTICA (71) TAKEDA PHARMACEUTICAL COMPANY LIMITED (JP) (72) SARAH BOUSBA, ANNE GOLDBY, KERRY JENKINS, NATASHA KINSELLA, MARTIN TEALL (85) 06/02/2016 (86) PCT GB2014/052428 de 07/08/2014 (87) WO 2015/019103 de 12/02/2015 Publicação automática da admissibilidade da fase nacional depositado via PCT . Tratado de cooperação em matéria de Patentes, conforme Instrução Normativa nº 02, de 06/06/2017 publicada na RPI nº 2422, de 06/06/2017.
(21) BR 11 2016 002725-6 A2	Código 1.3 - Notificação - Fase Nacional - PCT (22) 31/07/2014 (30) 08/08/2013 US 61/863,581 (51) C03B 37/023 (2006.01), C03B 37/027 (2006.01), G02B 6/02 (2006.01) (54) “MÉTODOS DE PRODUÇÃO DE FIBRA ÓPTICA COM A SENSIBILIDADE DE HIDROGÊNIO REDUZIDA, QUE INCLUE O REDIRECIONAMENTO DE FIBRA” (71) CORNING INCORPORATED (US)

(72) STEVEN AKIN DUNWOODY, ROBERT CLARK MOORE, PUSHKAR TANDON
(85) 06/02/2016
(86) PCT US2014/049059 de 31/07/2014
(87) WO 2015/020865 de 12/02/2015
Publicação automática da admissibilidade da fase nacional depositado via PCT . Tratado de cooperação em matéria de Patentes, conforme Instrução Normativa nº 02, de 06/06/2017 publicada na RPI nº 2422, de 06/06/2017.

---

(21) BR 11 2016 002727-2 A2

Código 1.3 - Notificação - Fase Nacional - PCT
(22) 07/08/2014
(30) 09/08/2013 GB 1314346.6
(51) A47J 43/22 (2006.01), A45B 23/00 (2006.01)
(54) ARTIGO DOBRÁVEL
(71) RMDLO LIMITED (GB)
(72) Ran Merkazy
(85) 06/02/2016
(86) PCT GB2014/000312 de 07/08/2014
(87) WO 2015/019040 de 12/02/2015
Publicação automática da admissibilidade da fase nacional depositado via PCT . Tratado de cooperação em matéria de Patentes, conforme Instrução Normativa nº 02, de 06/06/2017 publicada na RPI nº 2422, de 06/06/2017.

---

(21) BR 11 2016 002731-0 A2

Código 1.3 - Notificação - Fase Nacional - PCT
(22) 12/08/2014
(30) 12/08/2013 US 13/964,903; 17/07/2014 US 62/025,693
(51) A01G 25/06 (2006.01)
(54) EMISSOR ELASTOMÉRICO E MÉTODOS RELACIONADOS AO MESMO
(71) RAIN BIRD CORPORATION (US)
(72) Mark M. Ensworth, Jae Yung Kim, Mark Richard Edris, Joseph Nazari
(85) 08/02/2016
(86) PCT US2014/050623 de 12/08/2014
(87) WO 2015/023624 de 19/02/2015
Publicação automática da admissibilidade da fase nacional depositado via PCT . Tratado de cooperação em matéria de Patentes, conforme Instrução Normativa nº 02, de 06/06/2017 publicada na RPI nº 2422, de 06/06/2017.

---

(21) BR 11 2016 002732-9 A2

Código 1.3 - Notificação - Fase Nacional - PCT
(22) 21/07/2014
(30) 09/08/2013 EP 13179839.9
(51) A61Q 19/08 (2006.01), A61K 8/97 (2006.01), A23L 1/00 (2006.01)
(54) COMPOSIÇÃO TÓPICA OU ORAL OU PARENTERAL PARA MELHORIA

DA MICRO/ MACROCIRCULAÇÃO SANGUÍNEA E USO DA MESMA
(71) UNILEVER N.V. (NL)
(72) Paul Mark Dias, VIJAY RAMCHANDRA GADGIL, PRAFUL GULAB RAO LAHORKAR, Ravi Kant Shukla
(85) 08/02/2016
(86) PCT EP2014/065610 de 21/07/2014
(87) WO 2015/018631 de 12/02/2015
Publicação automática da admissibilidade da fase nacional depositado via PCT . Tratado de cooperação em matéria de Patentes, conforme Instrução Normativa nº 02, de 06/06/2017 publicada na RPI nº 2422, de 06/06/2017.

---

(21) BR 11 2016 002739-6 A2

Código 1.3 - Notificação - Fase Nacional - PCT
(22) 04/08/2014
(30) 06/08/2013 EP 13382319.5
(51) B22C 9/20 (2006.01), B22C 15/24 (2006.01), B22C 19/02 (2006.01), B22D 47/02 (2006.01)
(54) MÉTODO PARA A PRODUÇÃO E O AVANÇO GRADATIVOS DE PEÇAS DE MOLDE DE AREIA, MÉTODO PARA A PRODUÇÃO E O AVANÇO GRADATIVOS DE PEÇAS DE MOLDE, E SISTEMAS PARA A PRODUÇÃO GRADATIVA E O PREENCHIMENTO DE MOLDES DE AREIA
(71) LORAMENDI, S. COOP. (ES)
(72) FRANCISCO CALVO POZA, RAÚL LÓPEZ LUCAS, IGNACIO ECHEVARRÍA CASTAÑO, ANDER EGUIDAZU ALDADUR, CÉSAR MARCO SERRANO
(85) 10/02/2016
(86) PCT EP2014/066712 de 04/08/2014
(87) WO 2015/018786 de 12/02/2015
Publicação automática da admissibilidade da fase nacional depositado via PCT . Tratado de cooperação em matéria de Patentes, conforme Instrução Normativa nº 02, de 06/06/2017 publicada na RPI nº 2422, de 06/06/2017.

---

(21) BR 11 2016 002740-0 A2

Código 1.3 - Notificação - Fase Nacional - PCT
(22) 07/08/2014
(30) 07/08/2013 AU 2013902962; 26/11/2013 AU 2013101551
(51) G06Q 30/02 (2012.01)
(54) SISTEMAS E MÉTODOS PARA PROPAGANDA
(71) UNLOCKD MEDIA PTY. LTD. (AU)
(72) Christopher KERRISK, Craig WATT, Ajmer SINGH, Akhilesh MATURA
(85) 10/02/2016
(86) PCT AU2014/000794 de 07/08/2014
(87) WO 2015/017892 de 12/02/2015
Publicação automática da admissibilidade da fase nacional depositado via PCT . Tratado de cooperação em matéria de Patentes, conforme Instrução

Normativa nº 02, de 06/06/2017 publicada na RPI nº 2422, de 06/06/2017.

---

(21) BR 11 2016 002741-8 A2

Código 1.3 - Notificação - Fase Nacional - PCT
(22) 07/08/2014
(30) 07/08/2013 AU 2013902962; 26/11/2013 AU 2013101551
(51) G06Q 30/02 (2012.01)
(54) SISTEMAS, DISPOSITIVOS E MÉTODOS PARA EXIBIR CONTEÚDO DIGITAL EM UM VISOR
(71) UNLOCKD MEDIA PTY. LTD. (AU)
(72) Christopher KERRISK, Craig WATT, Ajmer SINGH, Akhilesh MATURA
(85) 10/02/2016
(86) PCT AU2014/000793 de 07/08/2014
(87) WO 2015/017891 de 12/02/2015
Publicação automática da admissibilidade da fase nacional depositado via PCT . Tratado de cooperação em matéria de Patentes, conforme Instrução Normativa nº 02, de 06/06/2017 publicada na RPI nº 2422, de 06/06/2017.

---

(21) BR 11 2016 002742-6 A2

Código 1.3 - Notificação - Fase Nacional - PCT
(22) 12/03/2014
(30) 08/08/2013 US 13/962,149
(51) B26B 19/00 (2006.01)
(54) MÁQUINA DE CORTAR CABELO ELÉTRICA
(71) SKULL SHAVER, LLC (US)
(72) NEEL B. KULSHRESHTHA
(85) 10/02/2016
(86) PCT US2014/024000 de 12/03/2014
(87) WO 2015/020696 de 12/02/2015
Publicação automática da admissibilidade da fase nacional depositado via PCT . Tratado de cooperação em matéria de Patentes, conforme Instrução Normativa nº 02, de 06/06/2017 publicada na RPI nº 2422, de 06/06/2017.

---

(21) BR 11 2016 002744-2 A2

Código 1.3 - Notificação - Fase Nacional - PCT
(22) 13/08/2014
(30) 13/08/2013 EP 13180271.2
(51) A61H 31/00 (2006.01)
(54) SISTEMA PARA FORNECER RETROINFORMAÇÃO, DISPOSITIVO DE RESSUSCITAÇÃO AUTOMATIZADO, PROGRAMA DE COMPUTADOR ARMAZENADO EM UM MEIO OU DISTRIBUÍDO POR MEIO DE UM SISTEMA DE TELECOMUNICAÇÃO COM OU SEM FIO, E, MÉTODO PARA FORNECER RETROINFORMAÇÃO
(71) KONINKLIJKE PHILIPS N.V. (NL)

(72) PAUL AELEN, SIMONE CORNELIA MARIA ANNA ORDELMAN, PIERRE HERMANUS WOERLEE
(85) 10/02/2016
(86) PCT EP2014/067376 de 13/08/2014
(87) WO 2015/022387 de 19/02/2015
Publicação automática da admissibilidade da fase nacional depositado via PCT . Tratado de cooperação em matéria de Patentes, conforme Instrução Normativa nº 02, de 06/06/2017 publicada na RPI nº 2422, de 06/06/2017.

---

(21) BR 11 2016 002745-0 A2

Código 1.3 - Notificação - Fase Nacional - PCT
(22) 05/08/2014
(30) 09/08/2013 US 13/963,726
(51) B62D 5/00 (2006.01), F16G 1/28 (2006.01), F16H 7/08 (2006.01)
(54) CORREIA DE TRANSMISSÃO
(71) GATES CORPORATION (US)
(72) ALEXANDER SERKH, DEAN SCHNEIDER
(85) 10/02/2016
(86) PCT US2014/049706 de 05/08/2014
(87) WO 2015/021006 de 12/02/2015
Publicação automática da admissibilidade da fase nacional depositado via PCT . Tratado de cooperação em matéria de Patentes, conforme Instrução Normativa nº 02, de 06/06/2017 publicada na RPI nº 2422, de 06/06/2017.

---

(21) BR 11 2016 002747-7 A2

Código 1.3 - Notificação - Fase Nacional - PCT
(22) 28/07/2014
(30) 15/08/2013 US 61/866,181
(51) G01R 33/36 (2006.01), A61B 5/00 (2006.01), A61B 5/055 (2006.01), G01R 33/28 (2006.01), H04B 7/02 (2006.01)
(54) APARELHO DE RECEPÇÃO POR RADIOFREQUÊNCIA, MÉTODO PARA RECEBER PACOTES DE DADOS, E, MÍDIA DE ARMAZENAMENTO LEGÍVEL POR COMPUTADOR NÃO TRANSITÓRIA CONTENDO SOFTWARE
(71) KONINKLIJKE PHILIPS N.V. (NL)
(72) CALVERT TAZEWELL HAWKES, ROBERT ANDREW HARWELL
(85) 10/02/2016
(86) PCT IB2014/063469 de 28/07/2014
(87) WO 2015/022594 de 19/02/2015
Publicação automática da admissibilidade da fase nacional depositado via PCT . Tratado de cooperação em matéria de Patentes, conforme Instrução Normativa nº 02, de 06/06/2017 publicada na RPI nº 2422, de 06/06/2017.

---

(21) BR 11 2016 002748-5 A2

Código 1.3 - Notificação - Fase Nacional - PCT

(22) 08/08/2013
(51) E04G 5/02 (2006.01), E04G 7/22 (2006.01)
(54) MONTAGENS DE INTEGRAÇÃO DE ESTRUTURA DE ACESSO, ESTRUTURA BASE, SISTEMA DE PLATAFORMA DE TRABALHO SUSPENSA, SISTEMA INTEGRADO, SISTEMA DE PLATAFORMA DE TRABALHO INTEGRADO PARA SUSPENSÃO A PARTIR DE UMA ESTRUTURA DE SOBRECARGA, MÉTODO DE INTEGRAÇÃO DE UMA SEGUNDA ESTRUTURA EM RELAÇÃO A UMA ESTRUTURA BASE, E MÉTODO DE INSTALAÇÃO DE UM SISTEMA DE PLATAFORMA DE TRABALHO APOIADA EM RELAÇÃO A UM SISTEMA DE PLATAFORMA DE TRABALHO SUSPENSA
(71) SAFWAY SERVICES, LLC (US)
(72) MATHIEU GRUMBERG, ROY SCRAFFORD, FREDERICK MEADE
(85) 10/02/2016
(86) PCT US2013/054170 de 08/08/2013
(87) WO 2015/020662 de 12/02/2015
Publicação automática da admissibilidade da fase nacional depositado via PCT . Tratado de cooperação em matéria de Patentes, conforme Instrução Normativa nº 02, de 06/06/2017 publicada na RPI nº 2422, de 06/06/2017.

---

(21) BR 11 2016 002749-3 A2

Código 1.3 - Notificação - Fase Nacional - PCT
(22) 18/01/2014
(30) 06/08/2013 NO 20131076
(51) G01V 1/16 (2006.01), G12B 9/10 (2006.01), H05K 7/12 (2006.01)
(54) APARELHO PARA ARMAZENAR UNIDADES DE CONTROLE
(71) MAGSEIS AS (NO)
(72) NILS P. GATEMAN
(85) 10/02/2016
(86) PCT NO2014/050010 de 18/01/2014
(87) WO 2015/020528 de 12/02/2015
Publicação automática da admissibilidade da fase nacional depositado via PCT . Tratado de cooperação em matéria de Patentes, conforme Instrução Normativa nº 02, de 06/06/2017 publicada na RPI nº 2422, de 06/06/2017.

---

(21) BR 11 2016 002750-7 A2

Código 1.3 - Notificação - Fase Nacional - PCT
(22) 08/08/2014
(30) 09/08/2013 DE 10 2013 013 189.8
(51) C08H 7/00 (2011.01), C08H 8/00 (2010.01)
(54) MÉTODO PARA EXTRAIR LIGNINA CARBONIZADA NÃO DISSOLVIDA DE LICOR PRETO DE UM PROCESSO ALCALINO DE FRACIONAMENTO, LIGNINA CARBONIZADA NÃO DISSOLVIDA EXTRAÍDA POR UM MÉTODO, E, LICOR PRETO CARBONIZADO EXTRAÍDO EM UM MÉTODO
(71) SUNCOAL INDUSTRIES GMBH (DE)
(72) TOBIAS WITTMANN, ISABELLA RICHTER

(85) 10/02/2016
(86) PCT EP2014/067134 de 08/08/2014
(87) WO 2015/018944 de 12/02/2015
Publicação automática da admissibilidade da fase nacional depositado via PCT . Tratado de cooperação em matéria de Patentes, conforme Instrução Normativa nº 02, de 06/06/2017 publicada na RPI nº 2422, de 06/06/2017.

---

(21) BR 11 2016 002754-0 A2

Código 1.3 - Notificação - Fase Nacional - PCT
(22) 14/08/2014
(30) 15/08/2013 NL 2011308
(51) B29D 30/24 (2006.01), B29D 30/28 (2006.01), B29D 30/58 (2006.01)
(54) ¿TAMBOR PARA PRODUZIR CORREIA E BANDA DE RODAGEM DE UM PNEU
(71) VMI HOLLAND B.V. (NL)
(72) RENÉ DIJKSTRA, HENK-JAN GROLLEMAN
(85) 10/02/2016
(86) PCT NL2014/050562 de 14/08/2014
(87) WO 2015/023183 de 19/02/2015
Publicação automática da admissibilidade da fase nacional depositado via PCT . Tratado de cooperação em matéria de Patentes, conforme Instrução Normativa nº 02, de 06/06/2017 publicada na RPI nº 2422, de 06/06/2017.

---

(21) BR 11 2016 002755-8 A2

Código 1.3 - Notificação - Fase Nacional - PCT
(22) 07/08/2014
(30) 09/08/2013 DE 10 2013 013 201.0
(51) H01R 13/629 (2006.01)
(54) “DISPOSITIVO DE MONTAGEM E APARELHO DE CONTATO E MÉTODO PARA MONTAGEM DE UM APARELHO DE CONTATO NUM DISPOSITIVO DE MONTAGEM”
(71) SCHUNK BAHN-UND INDUSTRIETECHNIK GMBH (DE)
(72) WILFRIED WEIGEL, LOTHAR SCHNEIDER, MATTHIAS DOMES, VIKTOR THIELMANN, TIMO STAUBACH
(85) 10/02/2016
(86) PCT EP2014/066984 de 07/08/2014
(87) WO 2015/018889 de 12/02/2015
Publicação automática da admissibilidade da fase nacional depositado via PCT . Tratado de cooperação em matéria de Patentes, conforme Instrução Normativa nº 02, de 06/06/2017 publicada na RPI nº 2422, de 06/06/2017.

---

(21) BR 11 2016 002757-4 A2

Código 1.3 - Notificação - Fase Nacional - PCT
(22) 21/03/2014
(30) 20/08/2013 CN 201310369527.7
(51) C01B 39/04 (2006.01)

(54) PENEIRA MOLECULAR BETA QUE TEM ESTRUTURA DE CANAL DE MULTINÍVEL E MÉTODO DE PREPARAÇÃO DA MESMA
(71) DALIAN INSTITUTE OF CHEMICAL PHYSICS, CHINESE ACADEMY OF SCIENCES (CN)
(72) YANGYANG YUAN, Peng Tian, Zhongmin LIU, MIAO YANG, LINYING WANG, YUE YANG
(85) 10/02/2016
(86) PCT CN2014/073894 de 21/03/2014
(87) WO 2015/024382 de 26/02/2015
Publicação automática da admissibilidade da fase nacional depositado via PCT . Tratado de cooperação em matéria de Patentes, conforme Instrução Normativa nº 02, de 06/06/2017 publicada na RPI nº 2422, de 06/06/2017.

---

(21) BR 11 2016 002759-0 A2

Código 1.3 - Notificação - Fase Nacional - PCT
(22) 12/08/2014
(30) 14/08/2013 US 13/966,584
(51) H01M 2/30 (2006.01), H01M 2/26 (2006.01), H01M 10/04 (2006.01), B23K 1/005 (2006.01), B23K 26/06 (2006.01), B23K 26/073 (2006.01)
(54) FABRICAÇÃO DE BATERIA
(71) DURACELL U.S. OPERATIONS, INC. (US)
(72) ARNE MARTIN SCHMIDT, HANS-HERBERT FUCHS
(85) 10/02/2016
(86) PCT US2014/050667 de 12/08/2014
(87) WO 2015/023645 de 19/02/2015
Publicação automática da admissibilidade da fase nacional depositado via PCT . Tratado de cooperação em matéria de Patentes, conforme Instrução Normativa nº 02, de 06/06/2017 publicada na RPI nº 2422, de 06/06/2017.

---

(21) BR 11 2016 002761-2 A2

Código 1.3 - Notificação - Fase Nacional - PCT
(22) 08/08/2014
(30) 09/08/2013 US 61/864.118
(51) C10G 31/06 (2006.01), C10G 31/00 (2006.01)
(54) ÓLEOS PESADOS TENDO NÚMERO DE ACIDEZ TOTAL E TEOR DE OLEFINA REDUZIDOS
(71) FRACTAL SYSTEMS, INC. (CA)
(72) SOUMAINE DEHKISSIA, CHRISTOS CHRONOPOULOS, MICHEL CHORNET, JEAN FRECHETTE
(85) 10/02/2016
(86) PCT CA2014/050752 de 08/08/2014
(87) WO 2015/017939 de 12/02/2015
Publicação automática da admissibilidade da fase nacional depositado via PCT . Tratado de cooperação em matéria de Patentes, conforme Instrução Normativa nº 02, de 06/06/2017 publicada na RPI nº 2422, de 06/06/2017.

(21) BR 11 2016 002763-9 A2

Código 1.3 - Notificação - Fase Nacional - PCT
(22) 05/08/2014
(30) 06/08/2013 JP 2013-163166
(51) H04N 7/15 (2006.01), H04M 3/56 (2006.01)
(54) APARELHO PARA PROCESSAMENTO DE INFORMAÇÃO E MÉTODO PARA FORNECER RESULTADO DE DETERMINAÇÃO
(71) RICOH COMPANY, LTD. (JP)
(72) YOSHINAGA KATO
(85) 10/02/2016
(86) PCT JP2014/070602 de 05/08/2014
(87) WO 2015/020043 de 12/02/2015
Publicação automática da admissibilidade da fase nacional depositado via PCT . Tratado de cooperação em matéria de Patentes, conforme Instrução Normativa nº 02, de 06/06/2017 publicada na RPI nº 2422, de 06/06/2017.

(21) BR 11 2016 002764-7 A2

Código 1.3 - Notificação - Fase Nacional - PCT
(22) 31/07/2014
(30) 14/08/2013 GB 1314561.0
(51) C07C 51/43 (2006.01), C07C 63/26 (2006.01), C02F 9/00 (2006.01)
(54) PROCESSO PARA RECUPERAR ÁGUA, METAL E ORGÂNICOS A PARTIR DA PRODUÇÃO DE ÁCIDO POLICARBOXÍLICO
(71) JOHNSON MATTHEY DAVY TECHNOLOGIES LIMITED (GB)
(72) SIMON ROBERTS, JULIAN STUART GRAY
(85) 10/02/2016
(86) PCT GB2014/052361 de 31/07/2014
(87) WO 2015/022493 de 19/02/2015
Publicação automática da admissibilidade da fase nacional depositado via PCT . Tratado de cooperação em matéria de Patentes, conforme Instrução Normativa nº 02, de 06/06/2017 publicada na RPI nº 2422, de 06/06/2017.

(21) BR 11 2016 002766-3 A2

Código 1.3 - Notificação - Fase Nacional - PCT
(22) 12/08/2014
(30) 12/08/2013 US 61/958,994; 25/06/2014 US 62/016,855
(51) A01N 63/00 (2006.01)
(54) COMPOSIÇÕES COMPREENDENDO CEPAS DE BACILLUS E MÉTODOS DE USO PARA SUPRIMIR AS ATIVIDADES E O CRESCIMENTO DE PATÓGENOS FÚNGICOS DE PLANTAS
(71) BIO-CAT MICROBIALS LLC (US)
(72) JESSICA SPEARS, STEVE C. LAMB, SEBHAT GEBRECHRISTOS, CHRISTOPHER SCHULER
(85) 10/02/2016
(86) PCT US2014/050710 de 12/08/2014

(87) WO 2015/023662 de 19/02/2015
Publicação automática da admissibilidade da fase nacional depositado via PCT . Tratado de cooperação em matéria de Patentes, conforme Instrução Normativa nº 02, de 06/06/2017 publicada na RPI nº 2422, de 06/06/2017.

---

(21) BR 11 2016 002768-0 A2

Código 1.3 - Notificação - Fase Nacional - PCT
(22) 25/09/2013
(51) E21B 34/06 (2006.01), E21B 34/12 (2006.01)
(54) VÁLVULA DE SEGURANÇA, E, MÉTODO PARA ATUAR UMA VÁLVULA DE SEGURANÇA
(71) HALLIBURTON ENERGY SERVICES, INC. (US)
(72) BRUCE EDWARD SCOTT
(85) 10/02/2016
(86) PCT US2013/061546 de 25/09/2013
(87) WO 2015/047235 de 02/04/2015
Publicação automática da admissibilidade da fase nacional depositado via PCT . Tratado de cooperação em matéria de Patentes, conforme Instrução Normativa nº 02, de 06/06/2017 publicada na RPI nº 2422, de 06/06/2017.

---

(21) BR 11 2016 002769-8 A2

Código 1.3 - Notificação - Fase Nacional - PCT
(22) 30/07/2014
(30) 08/08/2013 US 61/863,844; 09/08/2013 US 61/864,387
(51) A41D 13/11 (2006.01), A62B 18/00 (2006.01)
(54) PELÍCULA DE MÁSCARA FACIAL A SER USADA PARA PROVER UMA PELÍCULA ENTRE A FACE DO USUÁRIO E UMA MÁSCARA RESPIRATÓRIA DE MÁSCARA FACIAL DE QUALQUER DESENHO E MÉTODO PARA APLICAÇÃO DE PELÍCULA EM UMA MÁSCARA FACIAL
(71) RICHARD H. KOEHLER (US)
(72) RICHARD H. KOEHLER
(85) 10/02/2016
(86) PCT US2014/048963 de 30/07/2014
(87) WO 2015/020857 de 12/02/2015
Publicação automática da admissibilidade da fase nacional depositado via PCT . Tratado de cooperação em matéria de Patentes, conforme Instrução Normativa nº 02, de 06/06/2017 publicada na RPI nº 2422, de 06/06/2017.

---

(21) BR 11 2016 002770-1 A2

Código 1.3 - Notificação - Fase Nacional - PCT
(22) 14/08/2014
(30) 14/08/2013 EP 13004050.4
(51) C07D 475/04 (2006.01), A61K 31/519 (2006.01), A61P 35/00 (2006.01)
(54) SAL DE HEMISSULFATO DE ÁCIDO 5,10-METILENO-(6R)-TETRA-HIDROFÓLICO
(71) MERCK & CIE (CH)
(72) RUDOLF MOSER, VIOLA GROEHN, THOMAS EGGER, THOMAS

AMMANN
(85) 10/02/2016
(86) PCT EP2014/067447 de 14/08/2014
(87) WO 2015/022407 de 19/02/2015
Publicação automática da admissibilidade da fase nacional depositado via PCT . Tratado de cooperação em matéria de Patentes, conforme Instrução Normativa nº 02, de 06/06/2017 publicada na RPI nº 2422, de 06/06/2017.

---

(21) BR 11 2016 002773-6 A2

Código 1.3 - Notificação - Fase Nacional - PCT
(22) 24/07/2014
(30) 09/08/2013 GB 1314313.6
(51) B65G 1/04 (2006.01)
(54) APARELHO PARA UNIDADES DE RECUPERAÇÃO A PARTIR DE UM SISTEMA DE ARMAZENAMENTO
(71) OCADO INNOVATION LIMITED (GB)
(72) LARS SVERKER TURE LINDBO, ROBERT ROLF STADIE, MATTHEW ROBERT WHELAN, CHRISTOPHER RICHARD JAMES BRETT
(85) 10/02/2016
(86) PCT GB2014/052273 de 24/07/2014
(87) WO 2015/019055 de 12/02/2015
Publicação automática da admissibilidade da fase nacional depositado via PCT . Tratado de cooperação em matéria de Patentes, conforme Instrução Normativa nº 02, de 06/06/2017 publicada na RPI nº 2422, de 06/06/2017.

---

(21) BR 11 2016 002776-0 A2

Código 1.3 - Notificação - Fase Nacional - PCT
(22) 27/09/2013
(30) 09/09/2013 US 61/875,591
(51) G01V 1/28 (2006.01)
(54) CRIAÇÃO DE PERFIS DE FERRAMENTA DE PERFILAGEM DE PRODUÇÃO VIRTUAL PARA CASAMENTO HISTÓRICO APERFEIÇOADO
(71) LANDMARK GRAPHICS CORPORATION (US)
(72) MARKO MAUCEC, GUSTAVO ADOLFO CARVAJAL, AJAY PRATAP SINGH, SEYED M. MIRZADEH
(85) 10/02/2016
(86) PCT US2013/062166 de 27/09/2013
(87) WO 2015/034539 de 12/03/2015
Publicação automática da admissibilidade da fase nacional depositado via PCT . Tratado de cooperação em matéria de Patentes, conforme Instrução Normativa nº 02, de 06/06/2017 publicada na RPI nº 2422, de 06/06/2017.

---

(21) BR 11 2016 002777-9 A2

Código 1.3 - Notificação - Fase Nacional - PCT
(22) 11/08/2014
(30) 12/08/2013 GB 1314400.1

(51) H05K 5/06 (2006.01)
(54) REVESTIMENTO IMPERMEÁVEL COM CONTATOS ELÉTRICOS INTEGRADOS
(71) LIFESCAN SCOTLAND LIMITED (GB)
(72) EAMON GUINAN, JONATHAN NELSON, DAVID ELDER, ALLAN FAULKNER, MALCOLM HAMER, RYAN MAGENNIS
(85) 10/02/2016
(86) PCT EP2014/067185 de 11/08/2014
(87) WO 2015/022299 de 19/02/2015
Publicação automática da admissibilidade da fase nacional depositado via PCT . Tratado de cooperação em matéria de Patentes, conforme Instrução Normativa nº 02, de 06/06/2017 publicada na RPI nº 2422, de 06/06/2017.

---

(21) BR 11 2016 002779-5 A2

Código 1.3 - Notificação - Fase Nacional - PCT
(22) 07/07/2014
(30) 22/08/2013 DE 10 2013 013 810.8
(51) A61F 2/64 (2006.01), A61F 2/68 (2006.01), A61F 5/01 (2006.01)
(54) PROCESSO PARA O CONTROLE DE ÓRTESES OU PRÓTESES DE UMA ARTICULAÇÃO DE JOELHO ARTIFICIAL
(71) OTTO BOCK HEALTHCARE PRODUCTS GMBH (DE)
(72) ROLAND AUBERGER, MARTIN SEYR, DIRK SEIFERT, CLEMENS MANDL, HANS DIETL
(85) 10/02/2016
(86) PCT EP2014/001869 de 07/07/2014
(87) WO 2015/024612 de 26/02/2015
Publicação automática da admissibilidade da fase nacional depositado via PCT . Tratado de cooperação em matéria de Patentes, conforme Instrução Normativa nº 02, de 06/06/2017 publicada na RPI nº 2422, de 06/06/2017.

---

(21) BR 11 2016 002781-7 A2

Código 1.3 - Notificação - Fase Nacional - PCT
(22) 20/11/2013
(30) 07/08/2013 US 61/863,265; 08/08/2013 US 61/863,579
(51) A61M 25/01 (2006.01), A61B 17/34 (2006.01), A61B 18/14 (2006.01), A61M 25/06 (2006.01), A61M 29/00 (2006.01)
(54) MÉTODOS E DISPOSITIVOS PARA PUNCIONAR TECIDO
(71) BAYLIS MEDICAL COMPANY INC. (CA)
(72) DAVIES, GARETH, URBANSKI, JOHN, BECA, BOGDAN, ALLEY, FERRYL
(85) 10/02/2016
(86) PCT IB2013/060287 de 20/11/2013
(87) WO 2015/019132 de 12/02/2015
Publicação automática da admissibilidade da fase nacional depositado via PCT . Tratado de cooperação em matéria de Patentes, conforme Instrução Normativa nº 02, de 06/06/2017 publicada na RPI nº 2422, de 06/06/2017.

(21) BR 11 2016 002782-5 A2

Código 1.3 - Notificação - Fase Nacional - PCT
(22) 05/08/2014
(30) 09/08/2013 US 13/962,982
(51) C08F 210/16 (2006.01), C08F 2/38 (2006.01), C08F 4/659 (2006.01)
(54) MÉTODOS PARA CONTROLAR POLIMERIZAÇÕES DE OLEFINA DE CATALISADOR DE METALOCENO DUPLO COM UM COMPOSTO DE ÁLCOOL
(71) CHEVRON PHILLIPS CHEMICAL COMPANY LP (US)
(72) QING YANG, MAX P. MCDANIEL, TONY R. CRAIN, ALBERT P. MASINO, TED H. CYMBALUK, JOHN D. STEWART
(85) 10/02/2016
(86) PCT US2014/049770 de 05/08/2014
(87) WO 2015/021040 de 12/02/2015
Publicação automática da admissibilidade da fase nacional depositado via PCT . Tratado de cooperação em matéria de Patentes, conforme Instrução Normativa nº 02, de 06/06/2017 publicada na RPI nº 2422, de 06/06/2017.

(21) BR 11 2016 002785-0 A2

Código 1.3 - Notificação - Fase Nacional - PCT
(22) 19/09/2013
(51) C09K 8/40 (2006.01), E21B 33/138 (2006.01)
(54) MÉTODO E FLUIDO ESPAÇADOR EMULSIONADO ÓLEO EM ÁGUA
(71) HALLIBURTON ENERGY SERVICES, INC (US)
(72) KRISHNA RAVI, SAM LEWIS, KYRIACOS AGAPIOU
(85) 10/02/2016
(86) PCT US2013/060551 de 19/09/2013
(87) WO 2015/041649 de 26/03/2015
Publicação automática da admissibilidade da fase nacional depositado via PCT . Tratado de cooperação em matéria de Patentes, conforme Instrução Normativa nº 02, de 06/06/2017 publicada na RPI nº 2422, de 06/06/2017.

(21) BR 11 2016 002788-4 A2

Código 1.3 - Notificação - Fase Nacional - PCT
(22) 20/09/2013
(51) C09K 8/42 (2006.01), E21B 33/13 (2006.01)
(54) MÉTODO E SISTEMA
(71) HALLIBURTON ENERGY SERVICES, INC (US)
(72) LANCE E. BROTHERS, Ronnie Glen Morgan, Pauline Akinyi Otieno, PETER JAMES BOUL, KYRIACOS AGAPIOU, THOMAS J. PISKLAK
(85) 10/02/2016
(86) PCT US2013/060867 de 29/09/2013
(87) WO 2015/041667 de 26/03/2015
Publicação automática da admissibilidade da fase nacional depositado via PCT . Tratado de cooperação em matéria de Patentes, conforme Instrução Normativa nº 02, de 06/06/2017 publicada na RPI nº 2422, de 06/06/2017.

(21) BR 11 2016 002792-2 A2

Código 1.3 - Notificação - Fase Nacional - PCT
(22) 04/08/2014
(30) 14/08/2013 EP 13180357.9
(51) G07F 9/02 (2006.01), G07F 13/06 (2006.01), G07F 11/00 (2006.01)
(54) APARELHO DISPENSADOR PARA DISPENSAR UM PRODUTO ALIMENTÍCIO, DISPOSITIVO DE COMUNICAÇÃO MÓVEL, SERVIDOR DE AUTORIZAÇÃO, SISTEMA DE DISPENSAÇÃO, MÉTODO PARA DISPENSAR UM PRODUTO ALIMENTÍCIO, MÉTODO DE COMUNICAÇÃO MÓVEL, MÉTODO DE AUTORIZAÇÃO, PACOTE DE SUPRIMENTO PARA ABASTECER UM APARELHO DISPENSADOR DE ALIMENTOS, E, PROGRAMA DE COMPUTADOR
(71) KONINKLIJKE PHILIPS N.V. (NL)
(72) ANDREA CASTELLANI
(85) 10/02/2016
(86) PCT EP2014/066670 de 04/08/2014
(87) WO 2015/022212 de 19/02/2015
Publicação automática da admissibilidade da fase nacional depositado via PCT . Tratado de cooperação em matéria de Patentes, conforme Instrução Normativa nº 02, de 06/06/2017 publicada na RPI nº 2422, de 06/06/2017.

(21) BR 11 2016 002793-0 A2

Código 1.3 - Notificação - Fase Nacional - PCT
(22) 06/08/2014
(30) 12/08/2013 CN PCT/CN2013/000950; 17/09/2013 EP 13184660.2
(51) A61M 1/00 (2006.01), A61M 1/06 (2006.01), F16K 15/14 (2006.01), F16K 24/06 (2006.01), G05D 16/06 (2006.01)
(54) VÁLVULA PARA CONTROLAR O FLUXO DE UM MEIO A PARTIR DE UM PRIMEIRO SISTEMA PARA UM SEGUNDO SISTEMA, DISPOSITIVO DE BOMBA PARA TRANSPORTAR UM MEIO A PARTIR DE UM PRIMEIRO SISTEMA CONECTADO À SUA ENTRADA PARA UM SEGUNDO SISTEMA CONECTADO À SUA SAÍDA, E, DISPOSITIVO EXTRATOR DE LEITE PARA EXTRAÇÃO DE LEITE DA MAMA DE UMA LACTANTE
(71) KONINKLIJKE PHILIPS N.V. (NL)
(72) YI BING PAN
(85) 10/02/2016
(86) PCT EP2014/066870 de 06/08/2014
(87) WO 2015/022244 de 19/02/2015
Publicação automática da admissibilidade da fase nacional depositado via PCT . Tratado de cooperação em matéria de Patentes, conforme Instrução Normativa nº 02, de 06/06/2017 publicada na RPI nº 2422, de 06/06/2017.

(21) BR 11 2016 002794-9 A2

Código 1.3 - Notificação - Fase Nacional - PCT
(22) 01/08/2014
(30) 13/08/2013 EP 13180232.4
(51) A47J 31/40 (2006.01)
(54) MÁQUINA DE CAFÉ, MÉTODO PARA FORNECER BEBIDA DE CAFÉ COADO COM TEOR REDUZIDO DE CAFEÍNA, E, CARTUCHO CONFIGURADO PARA UMA MÁQUINA DE CAFÉ
(71) KONINKLIJKE PHILIPS N.V. (NL)
(72) JEROEN ALPHONS PIKKEMAAT, HARMINA CHRISTINA ZEIJLSTRA, CONSTANTIJN WILHELMUS MARIA BRANTJES, BERENT WILLEM MEERBEEK, JAN FREDERIK SUIJVER, NICOLAAS PETRUS WILLARD, ANDREA CASTELLANI, KAREL JOHANNES ADRIANUS VAN DEN AKER, NICOLE PETRONELLA MARTIEN HAEX, MART KORNELIS-JAN TE VELDE, JOHAN MARRA, HENDRIKUS JAN WONDERGEM
(85) 10/02/2016
(86) PCT EP2014/066633 de 01/08/2014
(87) WO 2015/022209 de 19/02/2015
Publicação automática da admissibilidade da fase nacional depositado via PCT . Tratado de cooperação em matéria de Patentes, conforme Instrução Normativa nº 02, de 06/06/2017 publicada na RPI nº 2422, de 06/06/2017.

(21) BR 11 2016 002795-7 A2

Código 1.3 - Notificação - Fase Nacional - PCT
(22) 08/08/2014
(30) 08/08/2013 GB 1314257.5; 08/08/2013 GB 1314254.2; 08/08/2013 GB 1314258.3
(51) C07D 301/02 (2006.01)
(54) PREPARAÇÃO DE GLICIDOL
(71) THE QUEEN'S UNIVERSITY OF BELFAST (GB)
(72) FERGAL COLEMAN, JOHN HOLBREY, KENNETH SEDDON, MARTIN ATKINS, YOAN DELAVOUX, JENI TOLAND, TING YAN
(85) 10/02/2016
(86) PCT GB2014/052435 de 08/08/2014
(87) WO 2015/019108 de 12/02/2015
Publicação automática da admissibilidade da fase nacional depositado via PCT . Tratado de cooperação em matéria de Patentes, conforme Instrução Normativa nº 02, de 06/06/2017 publicada na RPI nº 2422, de 06/06/2017.

(21) BR 11 2016 002796-5 A2

Código 1.3 - Notificação - Fase Nacional - PCT
(22) 05/08/2014
(30) 06/08/2013 JP 2013-163384
(51) B60L 3/00 (2006.01)
(54) DISPOSITIVO DE CONTROLE DE VEÍCULO
(71) TOYOTA JIDOSHA KABUSHIKI KAISHA (JP)

(72) YOSHITAKA NIIMI, YOSHITAKA NIIMI, MASAKI OKAMURA, MASAKI OKAMURA, SHINTARO TSUJII, SHINTARO TSUJII, WANLENG ANG, WANLENG ANG, HIDEAKI YAGUCHI, HIDEAKI YAGUCHI, KEISUKE MORISAKI, KEISUKE MORISAKI
(85) 10/02/2016
(86) PCT IB2014/001461 de 05/08/2014
(87) WO 2015/019155 de 12/02/2015
Publicação automática da admissibilidade da fase nacional depositado via PCT . Tratado de cooperação em matéria de Patentes, conforme Instrução Normativa nº 02, de 06/06/2017 publicada na RPI nº 2422, de 06/06/2017.

---

(21) BR 11 2016 002798-1 A2

Código 1.3 - Notificação - Fase Nacional - PCT
(22) 06/08/2014
(30) 09/08/2013 JP 2013-166672
(51) F01L 1/26 (2006.01), F02D 41/22 (2006.01)
(54) MOTOR DE COMBUSTÃO INTERNA
(71) TOYOTA JIDOSHA KABUSHIKI KAISHA (JP)
(72) HIROYUKI HAGA, HIROYUKI HAGA, YUJI MIYOSHI, YUJI MIYOSHI
(85) 10/02/2016
(86) PCT IB2014/001474 de 06/08/2014
(87) WO 2015/019162 de 12/02/2015
Publicação automática da admissibilidade da fase nacional depositado via PCT . Tratado de cooperação em matéria de Patentes, conforme Instrução Normativa nº 02, de 06/06/2017 publicada na RPI nº 2422, de 06/06/2017.

---

(21) BR 11 2016 002804-0 A2

Código 1.3 - Notificação - Fase Nacional - PCT
(22) 28/11/2013
(51) C04B 33/16 (2006.01), C04B 33/30 (2006.01), B28C 1/16 (2006.01), B28C 1/22 (2006.01)
(54) “PROCEDIMENTO PARA OBTER GRÂNULOS PARA A FABRICAÇÃO DE TELHAS CERÂMICAS”
(71) CALES DE LA PLANA, S.A. (ES)
(72) NICOLÁS VASSEUR, JUAN RAMÓN FLORS GACÍA, ALEJANDRO DE LA PEÑA ELIZALDE, CÉSAR MIRALLES ROIG, CARLOS GIL ALBALAT, JORGE EMILIO MARTÍ SEGARRA, FRANCISCO JAVIER GARCÍA TEN, FRANCISCA QUEREDA VÁZQUEZ
(85) 10/02/2016
(86) PCT ES2013/070827 de 28/11/2013
(87) WO 2015/079077 de 04/06/2015
Publicação automática da admissibilidade da fase nacional depositado via PCT . Tratado de cooperação em matéria de Patentes, conforme Instrução Normativa nº 02, de 06/06/2017 publicada na RPI nº 2422, de 06/06/2017.

(21) BR 11 2016 002805-8 A2

Código 1.3 - Notificação - Fase Nacional - PCT
(22) 26/08/2014
(30) 26/08/2013 US 61/869,928
(51) C08J 9/04 (2006.01), B65D 1/14 (2006.01), B32B 1/02 (2006.01)
(54) MATERIAL POLIMÉRICO PARA RECIPIENTE
(71) BERRY PLASTICS CORPORATION (US)
(72) DAVID D. SUN, PHILIP A. DRISKILL, ROLLAND STRASSER
(85) 10/02/2016
(86) PCT US2014/052606 de 26/08/2014
(87) WO 2015/031298 de 05/03/2015
Publicação automática da admissibilidade da fase nacional depositado via PCT . Tratado de cooperação em matéria de Patentes, conforme Instrução Normativa nº 02, de 06/06/2017 publicada na RPI nº 2422, de 06/06/2017.

(21) BR 11 2016 002812-0 A2

Código 1.3 - Notificação - Fase Nacional - PCT
(22) 08/08/2014
(30) 09/08/2013 US 61/864.456
(51) G06K 9/78 (2006.01)
(54) VERIFICAÇÃO FARMACÊUTICA REMOTA
(71) PERCEPTIMED, INC (US)
(72) ALAN JACOBS, JENNIFER JACOBS, YANA NIKITINA
(85) 10/02/2016
(86) PCT US2014/050440 de 08/08/2014
(87) WO 2015/021442 de 12/02/2015
Publicação automática da admissibilidade da fase nacional depositado via PCT . Tratado de cooperação em matéria de Patentes, conforme Instrução Normativa nº 02, de 06/06/2017 publicada na RPI nº 2422, de 06/06/2017.

(21) BR 11 2016 002814-7 A2

Código 1.3 - Notificação - Fase Nacional - PCT
(22) 08/08/2014
(30) 09/08/2013 US 61/864.468; 13/01/2014 US 61/926.870; 08/05/2014 US 61/990.257
(51) A61J 7/02 (2006.01)
(54) ALIMENTADOR DE PÍLULA
(71) PERCEPTIMED, INC. (US)
(72) ALAN JACOBS, BRANDON LOEB, ROBERT PEIKIN
(85) 10/02/2016
(86) PCT US2014/050443 de 08/08/2014
(87) WO 2015/021445 de 12/02/2015
Publicação automática da admissibilidade da fase nacional depositado via PCT . Tratado de cooperação em matéria de Patentes, conforme Instrução Normativa nº 02, de 06/06/2017 publicada na RPI nº 2422, de 06/06/2017.

(21) BR 11 2016 002817-1 A2

Código 1.3 - Notificação - Fase Nacional - PCT
(22) 08/08/2014
(30) 14/08/2013 EP 13180397.5
(51) B32B 38/04 (2006.01), B32B 38/06 (2006.01), B42D 25/29 (2014.01)
(54) MÉTODOS PARA CRIAR UMA JANELA DE POLÍMERO TRANSPARENTE COM UM CAMPO DE LENTES EM UM SUBSTRATO DE PAPEL DE SEGURANÇA, DISPOSITIVO PROJETADO PARA PREENCHER UMA ABERTURA FORMADA EM UM SUBSTRATO DE PAPEL DE SEGURANÇA COM MATERIAL DE POLÍMERO TRANSPARENTE, E MÁQUINA DE PROCESSAMENTO
(71) KBA-NOTASYS SA (CH)
(72) JOHANNES GEORG SCHAEDE
(85) 10/02/2016
(86) PCT IB2014/063806 de 08/08/2014
(87) WO 2015/022612 de 19/02/2015
Publicação automática da admissibilidade da fase nacional depositado via PCT . Tratado de cooperação em matéria de Patentes, conforme Instrução Normativa nº 02, de 06/06/2017 publicada na RPI nº 2422, de 06/06/2017.

(21) BR 11 2016 002818-0 A2

Código 1.3 - Notificação - Fase Nacional - PCT
(22) 06/08/2014
(30) 06/08/2013 US 61/862,935
(51) C12P 21/00 (2006.01), A23J 1/00 (2006.01), A23K 1/00 (2006.01), C12R 1/01 (2006.01)
(54) MÉTODOS DE PRODUÇÃO DE CONCENTRADO DE PROTEÍNA NÃO BASEADO EM ANIMAIS; CONCENTRADOS DE PROTEÍNA; COMPOSIÇÕES; E MÉTODO DE PRODUÇÃO DE UM ÁCIDO GRAXO POLI-INSATURADO
(71) PRAIRIE AQUATECH (US)
(72) JASON A. BOOTSMA, WILLIAM R. GIBBONS, MICHAEL L. BROWN
(85) 10/02/2016
(86) PCT US2014/050022 de 06/08/2013
(87) WO 2015/021211 de 12/02/2015
Publicação automática da admissibilidade da fase nacional depositado via PCT . Tratado de cooperação em matéria de Patentes, conforme Instrução Normativa nº 02, de 06/06/2017 publicada na RPI nº 2422, de 06/06/2017.

(21) BR 11 2016 002819-8 A2

Código 1.3 - Notificação - Fase Nacional - PCT
(22) 06/08/2014
(30) 07/08/2013 FR 13 57843
(51) G01N 33/02 (2006.01)
(54) MÉTODO PARA DETERMINAR A QUALIDADE ORGANOLÉPTICA DE UMA COMPOSIÇÃO DE BIOMASSA DE MICROALGAS RICA EM PROTEÍNA;

MÉTODO PARA DEFINIR UM PERFIL ANALÍTICO DE COMPOSTOS ORGÂNICOS VOLÁTEIS; E MÉTODO PARA A SELEÇÃO DE COMPOSIÇÕES DE BIOMASSA DE MICROALGAS RICA EM PROTEÍNA QUE TEM UM PERFIL ORGANOLÉPTICO ACEITÁVEL
(71) ROQUETTE FRÈRES (FR)
(72) HEIKE JEROSCH, Amandine Druon, Marilyne Guillemant, Samuel Patinier
(85) 10/02/2016
(86) PCT FR2014/052046 de 06/08/2014
(87) WO 2015/019023 de 12/02/2015
Publicação automática da admissibilidade da fase nacional depositado via PCT . Tratado de cooperação em matéria de Patentes, conforme Instrução Normativa nº 02, de 06/06/2017 publicada na RPI nº 2422, de 06/06/2017.

---

(21) BR 11 2016 002821-0 A2

Código 1.3 - Notificação - Fase Nacional - PCT
(22) 12/08/2014
(30) 12/08/2013 DE 10 2013 108 734.5; 31/10/2013 DE 20 2013 104 893.3
(51) A61L 15/28 (2006.01), A61L 15/46 (2006.01), A61L 15/60 (2006.01), C08L 33/08 (2006.01), C08L 33/10 (2006.01)
(54) “ARTIGO PARA TRATAMENTO DE FERIDAS COM FIBRAS SUPERABSORVENTES E PARTÍCULAS SUPERABSORVENTES”
(71) BSN MEDICAL GMBH (DE)
(72) BIRGIT RIESINGER
(85) 10/02/2016
(86) PCT EP2014/067282 de 12/08/2014
(87) WO 2015/022340 de 19/02/2015
Publicação automática da admissibilidade da fase nacional depositado via PCT . Tratado de cooperação em matéria de Patentes, conforme Instrução Normativa nº 02, de 06/06/2017 publicada na RPI nº 2422, de 06/06/2017.

---

(21) BR 11 2016 002822-8 A2

Código 1.3 - Notificação - Fase Nacional - PCT
(22) 12/08/2014
(30) 12/08/2013 DE 20 2013 103 639.0; 02/09/2013 DE 20 2013 103 953.5
(51) A61F 13/20 (2006.01), A61F 13/00 (2006.01), A61F 13/02 (2006.01), A61F 13/06 (2006.01), A61F 13/10 (2006.01), A61F 13/14 (2006.01)
(54) ARTIGO PARA O TRATAMENTO DE FERIDAS APRESENTANDO UMA SUPERFÍCIE DE BASE ESSENCIALMENTE POLIGONAL OU ELIPSOIDAL, BEM COMO PELO MENOS UM RECESSO DISPOSTO EM UM LADO
(71) BSN MEDICAL GMBH (DE)
(72) BIRGIT RIESINGER
(85) 10/02/2016
(86) PCT EP2014/067271 de 12/08/2014
(87) WO 2015/022334 de 19/02/2015
Publicação automática da admissibilidade da fase nacional depositado via

PCT . Tratado de cooperação em matéria de Patentes, conforme Instrução Normativa nº 02, de 06/06/2017 publicada na RPI nº 2422, de 06/06/2017.

---

(21) BR 11 2016 002823-6 A2

Código 1.3 - Notificação - Fase Nacional - PCT
(22) 14/08/2014
(30) 26/09/2013 US 14/037,963
(51) G01J 5/10 (2006.01)
(54) “SENSOR INFRAVERMELHO”
(71) ROSEMOUNT INC. (US)
(72) JASON HAROLD RUD
(85) 10/02/2016
(86) PCT US2014/051068 de 14/08/2014
(87) WO 2015/047578 de 02/04/2015
Publicação automática da admissibilidade da fase nacional depositado via PCT . Tratado de cooperação em matéria de Patentes, conforme Instrução Normativa nº 02, de 06/06/2017 publicada na RPI nº 2422, de 06/06/2017.

---

(21) BR 11 2016 002824-4 A2

Código 1.3 - Notificação - Fase Nacional - PCT
(22) 07/08/2014
(30) 07/08/2013 US 61/863,370
(51) A61K 8/87 (2006.01), A61Q 3/02 (2006.01)
(54) FORMULAÇÕES DE REVESTIMENTO DE UNHAS CURÁVEIS POR UV, À BASE DE ÁCIDOS, LACTONAS, ÉTER CÍCLICO E LACTAMAS RENOVÁVEIS
(71) MYCONE DENTAL SUPPLY COMPANY, INC. (US)
(72) GEORGE LEIN
(85) 10/02/2016
(86) PCT US2014/050068 de 07/08/2014
(87) WO 2015/021237 de 12/02/2015
Publicação automática da admissibilidade da fase nacional depositado via PCT . Tratado de cooperação em matéria de Patentes, conforme Instrução Normativa nº 02, de 06/06/2017 publicada na RPI nº 2422, de 06/06/2017.

---

(21) BR 11 2016 002825-2 A2

Código 1.3 - Notificação - Fase Nacional - PCT
(22) 20/05/2014
(30) 21/08/2013 EP 13004134.6
(51) B44B 5/02 (2006.01), B44C 1/22 (2006.01), B44C 5/04 (2006.01), B44F 9/00 (2006.01), B30B 5/04 (2006.01)
(54) MÉTODO PARA A PRODUÇÃO DE UMA TOPOGRAFIA DE SUPERFÍCIE HIDROFÓBICA OU SUPER-HIDROFÓBICA
(71) HUECK RHEINISCHE GMBH (DE)
(72) OLIVER ESPE
(85) 10/02/2016
(86) PCT EP2014/001348 de 20/05/2014

	(87) WO 2015/024609 de 26/02/2015 Publicação automática da admissibilidade da fase nacional depositado via PCT . Tratado de cooperação em matéria de Patentes, conforme Instrução Normativa nº 02, de 06/06/2017 publicada na RPI nº 2422, de 06/06/2017.
(21) BR 11 2016 002831-7 A2	Código 1.3 - Notificação - Fase Nacional - PCT (22) 13/08/2013 (51) A61K 8/365 (2006.01), A61K 8/368 (2006.01), A61K 8/55 (2006.01), A61Q 5/06 (2006.01), A61K 8/898 (2006.01) (54) MÉTODO PARA O TRATAMENTO DO CABELO E USO DE UMA COMPOSIÇÃO (71) L'OREAL (FR) (72) CAMILA BIATO (85) 11/02/2016 (86) PCT BR2013/000304 de 13/08/2013 (87) WO 2015/021516 de 19/02/2015 Publicação automática da admissibilidade da fase nacional depositado via PCT . Tratado de cooperação em matéria de Patentes, conforme Instrução Normativa nº 02, de 06/06/2017 publicada na RPI nº 2422, de 06/06/2017.
(21) BR 11 2016 002832-5 A2	Código 1.3 - Notificação - Fase Nacional - PCT (22) 13/08/2013 (51) A61K 8/365 (2006.01), A61K 8/368 (2006.01), A61K 8/55 (2006.01), A61Q 5/06 (2006.01), A61K 8/73 (2006.01) (54) MÉTODO PARA O TRATAMENTO DO CABELO E USO DE UMA COMPOSIÇÃO (71) L'OREAL (FR) (72) CAMILA BIATO (85) 11/02/2016 (86) PCT BR2013/000305 de 13/08/2013 (87) WO 2015/021517 de 19/02/2015 Publicação automática da admissibilidade da fase nacional depositado via PCT . Tratado de cooperação em matéria de Patentes, conforme Instrução Normativa nº 02, de 06/06/2017 publicada na RPI nº 2422, de 06/06/2017.
(21) BR 11 2016 002833-3 A2	Código 1.3 - Notificação - Fase Nacional - PCT (22) 19/08/2014 (30) 22/08/2013 US 13/973,414 (51) G10K 11/175 (2006.01) (54) PRESERVANDO PRIVACIDADE DE UMA CONVERSA EM RELAÇÃO AO AMBIENTE EXTERNO (71) MICROSOFT TECHNOLOGY LICENSING, LLC (US) (72) SIMONE LEORIN, NGHIEP DUY DUONG, STEVEN WEI SHAW, WILLIAM GEORGE VERTHEIN

(85) 11/02/2016
(86) PCT US2014/051571 de 19/08/2014
(87) WO 2015/026754 de 26/02/2015
Publicação automática da admissibilidade da fase nacional depositado via PCT . Tratado de cooperação em matéria de Patentes, conforme Instrução Normativa nº 02, de 06/06/2017 publicada na RPI nº 2422, de 06/06/2017.

---

(21) BR 11 2016 002840-6 A2

Código 1.3 - Notificação - Fase Nacional - PCT
(22) 13/08/2013
(51) F21V 31/00 (2006.01), F21V 15/01 (2006.01), F21V 7/00 (2006.01), F21V 25/12 (2006.01), F21V 29/00 (2006.01), F21V 7/22 (2006.01), F21Y 101/02 (2006.01), F21Y 103/00 (2006.01), F21Y 103/02 (2006.01)
(54) LUMINÁRIA À PROVA DE EXPLOSÃO
(71) EATON PROTECTION SYSTEMS IP GMBH & CO. KG (DE)
(72) TONI OTT, JENS BURMEISTER
(85) 11/02/2016
(86) PCT EP2013/002431 de 13/08/2013
(87) WO 2015/021995 de 19/02/2015
Publicação automática da admissibilidade da fase nacional depositado via PCT . Tratado de cooperação em matéria de Patentes, conforme Instrução Normativa nº 02, de 06/06/2017 publicada na RPI nº 2422, de 06/06/2017.

---

(21) BR 11 2016 002853-8 A2

Código 1.3 - Notificação - Fase Nacional - PCT
(22) 15/08/2014
(30) 15/08/2013 US 61/866410
(51) A23L 1/236 (2006.01), A23L 2/60 (2006.01), C07H 15/24 (2006.01), C13K 13/00 (2006.01)
(54) COMPOSIÇÃO ADOÇANTE, MÉTODO DE PREPARAR UMA COMPOSIÇÃO ADOÇADA, MÉTODO DE FORMULAR UMA COMPOSIÇÃO ADOÇANTE E COMPOSIÇÃO ADOÇADA
(71) CARGILL, INCORPORATED (US)
(72) TING LIU CARLSON, NATHAN EDWARD KNUTSON
(85) 11/02/2016
(86) PCT US2014/051229 de 15/08/2014
(87) WO 2015/023928 de 19/02/2015
Publicação automática da admissibilidade da fase nacional depositado via PCT . Tratado de cooperação em matéria de Patentes, conforme Instrução Normativa nº 02, de 06/06/2017 publicada na RPI nº 2422, de 06/06/2017.

---

(21) BR 11 2016 002855-4 A2

Código 1.3 - Notificação - Fase Nacional - PCT
(22) 28/08/2014
(30) 29/08/2013 IT MO2013A000242
(51) B65D 55/02 (2006.01), B65D 41/04 (2006.01)
(54) CÁPSULA DE SEGURANÇA PARA RECIPIENTES

(71) SACMI COOPERATIVA MECCANICI IMOLA SOCIETA' COOPERATIVA (IT)
(72) FABRIZIO PUCCI
(85) 11/02/2016
(86) PCT IB2014/064107 de 28/08/2014
(87) WO 2015/028959 de 05/03/2015
Publicação automática da admissibilidade da fase nacional depositado via PCT . Tratado de cooperação em matéria de Patentes, conforme Instrução Normativa nº 02, de 06/06/2017 publicada na RPI nº 2422, de 06/06/2017.

---

(21) BR 11 2016 002859-7 A2

Código 1.3 - Notificação - Fase Nacional - PCT
(22) 29/08/2014
(30) 29/08/2013 IT MO2013A000242
(51) B65D 55/02 (2006.01), B65D 41/04 (2006.01)
(54) CÁPSULA DE SEGURANÇA PARA RECIPIENTES
(71) SACMI COOPERATIVA MECCANICI IMOLA SOCIETA' COOPERATIVA (IT)
(72) FABRIZIO PUCCI, ENRICO GIANFRANCO CAMPARI, GIORGIO MATTEUCCI
(85) 11/02/2016
(86) PCT IB2014/064142 de 29/08/2014
(87) WO 2015/028979 de 05/03/2015
Publicação automática da admissibilidade da fase nacional depositado via PCT . Tratado de cooperação em matéria de Patentes, conforme Instrução Normativa nº 02, de 06/06/2017 publicada na RPI nº 2422, de 06/06/2017.

---

(21) BR 11 2016 002867-8 A2

Código 1.3 - Notificação - Fase Nacional - PCT
(22) 20/06/2014
(30) 14/08/2013 EP 13180333.0
(51) E02D 7/28 (2006.01), E02D 13/04 (2006.01)
(54) MÉTODO E DISPOSITIVO PARA PRODUZIR UM ELEMENTO DE FUNDAÇÃO NO SOLO
(71) BAUER SPEZIALTIEFBAU GMBH (DE) , BAUER MASCHINEN GMBH (DE)
(72) STEFAN MICHAEL FINKENZELLER, MANFRED SCHWAIGER, PAUL SCHELLER, PATRIK WENZL
(85) 11/02/2016
(86) PCT EP2014/063006 de 20/06/2014
(87) WO 2015/022105 de 19/02/2015
Publicação automática da admissibilidade da fase nacional depositado via PCT . Tratado de cooperação em matéria de Patentes, conforme Instrução Normativa nº 02, de 06/06/2017 publicada na RPI nº 2422, de 06/06/2017.

(21) BR 11 2016 002868-6 A2

Código 1.3 - Notificação - Fase Nacional - PCT
(22) 29/08/2013
(51) B29C 33/02 (2006.01), B29C 45/00 (2006.01)
(54) MÉTODO PARA PRODUZIR MOLDES NÃO METÁLICOS AUTOAQUECÍVEIS
(71) DOW GLOBAL TECHNOLOGIES LLC (US)
(72) Demei Xie, Liangkai Ma
(85) 11/02/2016
(86) PCT CN2013/082531 de 29/08/2013
(87) WO 2015/027423 de 05/03/2015
Publicação automática da admissibilidade da fase nacional depositado via PCT . Tratado de cooperação em matéria de Patentes, conforme Instrução Normativa nº 02, de 06/06/2017 publicada na RPI nº 2422, de 06/06/2017.

(21) BR 11 2016 002870-8 A2

Código 1.3 - Notificação - Fase Nacional - PCT
(22) 11/08/2014
(30) 12/08/2013 EP 13180041.9; 20/12/2013 EP 13199154.9
(51) C07F 7/02 (2006.01), C08F 210/16 (2006.01)
(54) SISTEMA CATALISADOR PARA POLIMERIZAÇÃO DE UMA OLEFINA
(71) SAUDI BASIC INDUSTRIES CORPORATION (SA) , SABIC GLOBAL TECHNOLOGIES B.V. (NL)
(72) MARTIN ALEXANDER ZUIDEVELD, JAIPRAKASH BRIJLAL SAINANI, MAHENDRABHAI PATEL VIMALKUMAR
(85) 11/02/2016
(86) PCT EP2014/067184 de 11/08/2014
(87) WO 2015/022298 de 19/02/2015
Publicação automática da admissibilidade da fase nacional depositado via PCT . Tratado de cooperação em matéria de Patentes, conforme Instrução Normativa nº 02, de 06/06/2017 publicada na RPI nº 2422, de 06/06/2017.

(21) BR 11 2016 002872-4 A2

Código 1.3 - Notificação - Fase Nacional - PCT
(22) 18/08/2014
(30) 23/08/2013 GB 1315072.7
(51) C07D 471/04 (2006.01), A61K 31/437 (2006.01), A61P 35/00 (2006.01)
(54) DERIVADOS DE 1 H-PIRAZOLO[3,4-B]PIRIDINA E COMPOSIÇÕES FARMACÊUTICAS DOS MESMOS PARA O TRATAMENTO DE DISTÚRBIOS PROLIFERATIVOS
(71) GALAPAGOS N.V. (BE)
(72) LAURENT RAYMOND MAURICE SANIÈRE, JACQUES HUCK, GRAEME JAMES DYKES, BENOÎT ANTOINE SCHMITT, JAVIER BLANC, ANNA SARA BUTLER, STÉPHANE NICOLAS ALAIN BEAUMONT, FLORENCE MARIE-EMILIE BONNATERRE

(85) 11/02/2016
(86) PCT EP2014/067574 de 18/08/2014
(87) WO 2015/024905 de 26/02/2015
Publicação automática da admissibilidade da fase nacional depositado via PCT . Tratado de cooperação em matéria de Patentes, conforme Instrução Normativa nº 02, de 06/06/2017 publicada na RPI nº 2422, de 06/06/2017.

---

(21) BR 11 2016 002873-2 A2

Código 1.3 - Notificação - Fase Nacional - PCT
(22) 18/08/2014
(30) 19/08/2013 GB 1314816.8
(51) F16C 33/20 (2006.01), F16C 41/00 (2006.01), F16C 17/02 (2006.01), F16C 17/24 (2006.01)
(54) COMPONENTE DE DESLIZAMENTO PARA MOTORES
(71) MAHLE INTERNATIONAL GMBH (DE) , MAHLE ENGINE SYSTEMS UK LIMITED (GB)
(72) ROGER GORGES, DR., JAMES P A DE BLAQUIERE
(85) 11/02/2016
(86) PCT EP2014/067553 de 18/08/2014
(87) WO 2015/024897 de 26/02/2015
Publicação automática da admissibilidade da fase nacional depositado via PCT . Tratado de cooperação em matéria de Patentes, conforme Instrução Normativa nº 02, de 06/06/2017 publicada na RPI nº 2422, de 06/06/2017.

---

(21) BR 11 2016 002874-0 A2

Código 1.3 - Notificação - Fase Nacional - PCT
(22) 11/08/2014
(30) 13/08/2013 JP 2013168379
(51) C07D 471/04 (2006.01), A01N 43/56 (2006.01), A01P 13/02 (2006.01), C07D 487/04 (2006.01)
(54) COMPOSTO, COMPOSIÇÃO HERBICIDA, MÉTODO PARA CONTROLAR PLANTAS INDESEJÁVEIS, E, USO DE UM COMPOSTO OU DE UMA COMPOSIÇÃO HERBICIDA
(71) KYOYU AGRI CO., LTD. (JP)
(72) KEN MATSUBARA, MAKOTO NIINO
(85) 11/02/2016
(86) PCT JP2014/071160 de 11/08/2014
(87) WO 2015/022928 de 19/02/2015
Publicação automática da admissibilidade da fase nacional depositado via PCT . Tratado de cooperação em matéria de Patentes, conforme Instrução Normativa nº 02, de 06/06/2017 publicada na RPI nº 2422, de 06/06/2017.

---

(21) BR 11 2016 002875-9 A2

Código 1.3 - Notificação - Fase Nacional - PCT
(22) 02/12/2014
(30) 02/12/2013 US 61/910,943
(51) B07B 1/28 (2006.01), B07B 1/30 (2006.01), B07B 1/44 (2006.01)

(54) APARELHO VIBRATÓRIO COM BALANCEADOR DINÂMICO E MÉTODO DE BALANCEAMENTO
(71) GENERAL KINEMATICS CORPORATION (US)
(72) ERIC DICKINSON, YONG WEI, STEVE MASSMAN
(85) 11/02/2016
(86) PCT US2014/068098 de 02/12/2014
(87) WO 2015/084809 de 11/06/2015
Publicação automática da admissibilidade da fase nacional depositado via PCT . Tratado de cooperação em matéria de Patentes, conforme Instrução Normativa nº 02, de 06/06/2017 publicada na RPI nº 2422, de 06/06/2017.

---

(21) BR 11 2016 002876-7 A2

Código 1.3 - Notificação - Fase Nacional - PCT
(22) 30/10/2015
(30) 07/01/2015 CN 201510007416.0; 30/01/2015 CN 201510050893.5
(51) G06K 9/00 (2006.01), G06K 9/20 (2006.01)
(54) APARELHO E MÉTODO PARA A IMPLEMENTAÇÃO DE FUNÇÕES DE BOTÃO DE TOQUE E IDENTIFICAÇÃO DE IMPRESSÃO DIGITAL, E DISPOSITIVO TERMINAL
(71) XIAOMI INC. (CN)
(72) ZHONGSHENG JIANG, KUN YANG, JUN TAO
(85) 11/02/2016
(86) PCT CN2015/093303 de 30/10/2015
(87) WO 2016/110144 de 14/07/2016
Publicação automática da admissibilidade da fase nacional depositado via PCT . Tratado de cooperação em matéria de Patentes, conforme Instrução Normativa nº 02, de 06/06/2017 publicada na RPI nº 2422, de 06/06/2017.

---

(21) BR 11 2016 002879-1 A2

Código 1.3 - Notificação - Fase Nacional - PCT
(22) 19/09/2014
(30) 20/09/2013 US 61/880,587
(51) E21B 10/22 (2006.01), E21B 10/25 (2006.01), F16J 15/16 (2006.01)
(54) VEDAÇÃO PARA UMA BROCA DE PERFURAÇÃO DE ROLOS CÔNICOS E BROCA DE PERFURAÇÃO DE ROLOS CÔNICOS
(71) Halliburton Energy Services, Inc. (US)
(72) B. Raghava Reddy, FENG LIANG, PING C. SUI, DAVID P. DUCKWORTH
(85) 11/02/2016
(86) PCT US2014/056542 de 19/09/2014
(87) WO 2015/042388 de 26/03/2015
Publicação automática da admissibilidade da fase nacional depositado via PCT . Tratado de cooperação em matéria de Patentes, conforme Instrução Normativa nº 02, de 06/06/2017 publicada na RPI nº 2422, de 06/06/2017.

(21) BR 11 2016 002880-5 A2

Código 1.3 - Notificação - Fase Nacional - PCT
(22) 22/09/2014
(30) 30/09/2013 US 61/884,590
(51) E21B 47/02 (2006.01), E21B 47/09 (2006.01), G01V 3/18 (2006.01)
(54) MÉTODO PARA ALCANCE DE FUNDO DO POÇO, SISTEMA DE ALVO DE FUNDO DE POÇO E CONJUNTO DE ALCANCE DE FUNDO DE POÇO
(71) Halliburton Energy Services, Inc. (US)
(72) BURKAY DONDERICI, BARIS GUNER
(85) 11/02/2016
(86) PCT US2014/056798 de 22/09/2014
(87) WO 2015/047953 de 02/04/2015
Publicação automática da admissibilidade da fase nacional depositado via PCT . Tratado de cooperação em matéria de Patentes, conforme Instrução Normativa nº 02, de 06/06/2017 publicada na RPI nº 2422, de 06/06/2017.

(21) BR 11 2016 002882-1 A2

Código 1.3 - Notificação - Fase Nacional - PCT
(22) 10/09/2014
(30) 12/09/2013 SE 1351050-8
(51) B60T 10/02 (2006.01), B60T 1/087 (2006.01)
(54) “DISPOSITIVO RETARDADOR HIDRODINÂMICO, MÉTODO PARA SUA UTILIZAÇÃO JUNTAMENTE COM UM VEÍCULO”
(71) SCANIA CV AB (SE)
(72) MIKAEL SANNELIUS, JOHNNY FÄRM, PETTER RYBÄCK, ELIAS BARTOS
(85) 11/02/2016
(86) PCT SE2014/051038 de 10/09/2014
(87) WO 2015/038052 de 19/03/2015
Publicação automática da admissibilidade da fase nacional depositado via PCT . Tratado de cooperação em matéria de Patentes, conforme Instrução Normativa nº 02, de 06/06/2017 publicada na RPI nº 2422, de 06/06/2017.

(21) BR 11 2016 002883-0 A2

Código 1.3 - Notificação - Fase Nacional - PCT
(22) 06/08/2014
(30) 12/08/2013 BE 2013/0539
(51) F41A 9/42 (2006.01), F41A 9/22 (2006.01)
(54) DISPOSITIVO DE PREENSÃO PARA O TRANSPORTE DE MUNIÇÕES E PROCESSO PARA O TRANSPORTE E O CARREGAMENTO DE UMA MUNIÇÃO
(71) COCKERILL MAINTENANCE & INGENIERIE S.A. (BE)
(72) HENRI ORBAN
(85) 11/02/2016
(86) PCT EP2014/066874 de 06/08/2014
(87) WO 2015/022245 de 19/02/2015

Publicação automática da admissibilidade da fase nacional depositado via PCT . Tratado de cooperação em matéria de Patentes, conforme Instrução Normativa nº 02, de 06/06/2017 publicada na RPI nº 2422, de 06/06/2017.

---

(21) BR 11 2016 002884-8 A2

Código 1.3 - Notificação - Fase Nacional - PCT
(22) 07/08/2014
(30) 14/08/2013 EP 13180376.9
(51) B65D 83/14 (2006.01), C08L 67/02 (2006.01), C09K 3/30 (2006.01)
(54) PRÉ-FORMA PLÁSTICA, RECIPIENTE DE AEROSSOL E DISTRIBUIDOR DE AEROSSOL
(71) PLASTIPAK BAWT S.À.R.L. (LU)
(72) LAURENT DEGROOTE, ALAIN DESSAINT, COR JANSEN
(85) 11/02/2016
(86) PCT EP2014/066958 de 07/08/2014
(87) WO 2015/022254 de 19/02/2015
Publicação automática da admissibilidade da fase nacional depositado via PCT . Tratado de cooperação em matéria de Patentes, conforme Instrução Normativa nº 02, de 06/06/2017 publicada na RPI nº 2422, de 06/06/2017.

---

(21) BR 11 2016 002885-6 A2

Código 1.3 - Notificação - Fase Nacional - PCT
(22) 13/08/2013
(51) F21V 31/00 (2006.01), F21V 15/01 (2006.01), F21V 7/00 (2006.01), F21V 25/12 (2006.01), F21V 29/00 (2006.01), F21V 7/22 (2006.01), F21Y 101/02 (2006.01), F21Y 103/00 (2006.01)
(54) LUMINÁRIA
(71) EATON PROTECTION SYSTEMS IP GMBH & CO. KG (DE)
(72) GERHARD SCHWARZ, JENS BURMEISTER
(85) 11/02/2016
(86) PCT EP2013/002432 de 13/08/2013
(87) WO 2015/021996 de 19/02/2015
Publicação automática da admissibilidade da fase nacional depositado via PCT . Tratado de cooperação em matéria de Patentes, conforme Instrução Normativa nº 02, de 06/06/2017 publicada na RPI nº 2422, de 06/06/2017.

---

(21) BR 11 2016 002886-4 A2

Código 1.3 - Notificação - Fase Nacional - PCT
(22) 01/08/2014
(30) 05/08/2013 JP 2013-162610
(51) G03B 21/14 (2006.01), F21S 2/00 (2006.01), G03B 21/00 (2006.01), H04N 5/74 (2006.01)
(54) DISPOSITIVO DE ILUMINAÇÃO E PROJETOR
(71) SEIKO EPSON CORPORATION (JP)
(72) NOZOMU INOUE, AKIRA MIYAMAE, SHIGEHIRO YANASE, HIROYUKI

SHINDO
(85) 11/02/2016
(86) PCT JP2014/004048 de 01/08/2014
(87) WO 2015/019591 de 12/02/2015
Publicação automática da admissibilidade da fase nacional depositado via PCT . Tratado de cooperação em matéria de Patentes, conforme Instrução Normativa nº 02, de 06/06/2017 publicada na RPI nº 2422, de 06/06/2017.

---

(21) BR 11 2016 002887-2 A2

Código 1.3 - Notificação - Fase Nacional - PCT
(22) 11/08/2014
(30) 12/08/2013 US 61/864,860; 19/08/2013 US 61/867,287; 16/09/2013 US 61/878,280
(51) A61F 2/24 (2006.01)
(54) APARELHOS E MÉTODOS PARA IMPLANTE DE UMA VÁLVULA CARDÍACA DE SUBSTITUIÇÃO
(71) MITRAL VALVE TECHNOLOGIES SARL (CH)
(72) PAUL A. SPENCE, LANDON H. TOMPKINS
(85) 11/02/2016
(86) PCT US2014/050525 de 11/08/2014
(87) WO 2015/023579 de 19/02/2015
Publicação automática da admissibilidade da fase nacional depositado via PCT . Tratado de cooperação em matéria de Patentes, conforme Instrução Normativa nº 02, de 06/06/2017 publicada na RPI nº 2422, de 06/06/2017.

---

(21) BR 11 2016 002889-9 A2

Código 1.3 - Notificação - Fase Nacional - PCT
(22) 11/08/2014
(30) 12/08/2013 US 61/864,827
(51) C10G 31/06 (2006.01), C10G 31/00 (2006.01), C10G 45/00 (2006.01)
(54) TRATAMENTO DE ÓLEOS PESADOS PARA REDUZIR O TEOR DE OLEFINA
(71) FRACTAL SYSTEMS, INC. (CA)
(72) MICHAEL CHORNET, CHRISTOS CHRONOPOULOS, SOUMAINE DEHKISSIA
(85) 11/02/2016
(86) PCT CA2014/050760 de 11/08/2014
(87) WO 2015/021546 de 19/02/2015
Publicação automática da admissibilidade da fase nacional depositado via PCT . Tratado de cooperação em matéria de Patentes, conforme Instrução Normativa nº 02, de 06/06/2017 publicada na RPI nº 2422, de 06/06/2017.

---

(21) BR 11 2016 002890-2 A2

Código 1.3 - Notificação - Fase Nacional - PCT
(22) 12/08/2014
(30) 15/08/2013 US 13/967,958

(51) A61B 17/072 (2006.01), A61B 17/064 (2006.01)
(54) GRAMPEADOR CIRÚRGICO COM GARRA FIXA ROLANTE
(71) ETHICON ENDO-SURGERY, LLC (PR)
(72) CHARLES J. SCHEIB, JEFFREY C. GAGEL, JEFFREY S. SWAYZE
(85) 11/02/2016
(86) PCT US2014/050662 de 12/08/2014
(87) WO 2015/023641 de 19/02/2015
Publicação automática da admissibilidade da fase nacional depositado via PCT . Tratado de cooperação em matéria de Patentes, conforme Instrução Normativa nº 02, de 06/06/2017 publicada na RPI nº 2422, de 06/06/2017.

---

(21) BR 11 2016 002891-0 A2

Código 1.3 - Notificação - Fase Nacional - PCT
(22) 17/07/2014
(30) 12/08/2013 US 13/964,629
(51) G10K 11/172 (2006.01)
(54) GUIA DE ONDA SONORA PARA USO EM ESTRUTURAS ACÚSTICAS
(71) HEXCEL CORPORATION (US)
(72) FUMITAKA ICHIHASHI
(85) 11/02/2016
(86) PCT US2014/046990 de 17/07/2014
(87) WO 2015/023389 de 19/02/2015
Publicação automática da admissibilidade da fase nacional depositado via PCT . Tratado de cooperação em matéria de Patentes, conforme Instrução Normativa nº 02, de 06/06/2017 publicada na RPI nº 2422, de 06/06/2017.

---

(21) BR 11 2016 002892-9 A2

Código 1.3 - Notificação - Fase Nacional - PCT
(22) 21/08/2014
(30) 22/08/2013 DE 10 2013 014 112.5
(51) G05B 19/406 (2006.01), G09F 13/04 (2006.01)
(54) FERRAMENTA MECÂNICA E PROCESSO PARA DIAGNOSE DE UMA FERRAMENTA MECÂNICA
(71) J.G. WEISSER SÖHNE GMBH & CO. KG (DE)
(72) THORSTEN RETTICH
(85) 11/02/2016
(86) PCT EP2014/067850 de 21/08/2014
(87) WO 2015/025013 de 26/02/2015
Publicação automática da admissibilidade da fase nacional depositado via PCT . Tratado de cooperação em matéria de Patentes, conforme Instrução Normativa nº 02, de 06/06/2017 publicada na RPI nº 2422, de 06/06/2017.

---

(21) BR 11 2016 002893-7 A2

Código 1.3 - Notificação - Fase Nacional - PCT
(22) 13/08/2014
(30) 13/08/2013 NO 20131105

(51) E21B 21/08 (2006.01), E21B 44/00 (2006.01), E21B 49/00 (2006.01)
(54) SISTEMA PARA MONITORAMENTO DE LAMA EM TEMPO REAL, MÉTODO PARA CONTROLE MELHORADO DE UM PROCESSO DE PERFURAÇÃO, E, USO DO SISTEMA
(71) INTELLIGENT MUD SOLUTIONS AS (NO)
(72) EIVIND MIDLANG, GEORGE GIBBS SMITH
(85) 11/02/2016
(86) PCT NO2014/000038 de 13/08/2014
(87) WO 2015/023185 de 19/02/2015
Publicação automática da admissibilidade da fase nacional depositado via PCT . Tratado de cooperação em matéria de Patentes, conforme Instrução Normativa nº 02, de 06/06/2017 publicada na RPI nº 2422, de 06/06/2017.

---

(21) BR 11 2016 002894-5 A2

Código 1.3 - Notificação - Fase Nacional - PCT
(22) 11/08/2014
(30) 12/08/2013 EP 13382327.8
(51) C08G 65/26 (2006.01), C08G 64/34 (2006.01)
(54) PROCESSO PARA A PREPARAÇÃO DE POLIÓIS POLIÉTER/CARBONATO, POLIOL POLIÉTER/CARBONATO E USO DESTE
(71) REPSOL, S.A. (ES)
(72) MARÍA DOLORES BLANCO GONZÁLEZ, MÓNICA GARCÍA RUIZ, JULIÁN PEDRO GONZÁLEZ RIVERO
(85) 11/02/2016
(86) PCT EP2014/067158 de 11/08/2014
(87) WO 2015/022290 de 19/02/2015
Publicação automática da admissibilidade da fase nacional depositado via PCT . Tratado de cooperação em matéria de Patentes, conforme Instrução Normativa nº 02, de 06/06/2017 publicada na RPI nº 2422, de 06/06/2017.

---

(21) BR 11 2016 002895-3 A2

Código 1.3 - Notificação - Fase Nacional - PCT
(22) 13/08/2013
(51) C03B 37/012 (2006.01), C03C 3/06 (2006.01), C03C 13/04 (2006.01), G02B 6/02 (2006.01)
(54) PRÉ-FORMA DE FIBRA ÓPTICA, FIBRA ÓPTICA FEITA A PARTIR DE UMA PRÉ-FORMA DE FIBRA ÓPTICA, E MÉTODO PARA MANUFATURA DE TAL PRÉ-FORMA DE FIBRA ÓPTICA A PARTIR DE UMA PRÉ-FORMA PRIMÁRIA
(71) DRAKA COMTEQ BV (NL)
(72) CÉDRIC GONNET, EMMANUEL PETITFRERE, LAURENT CALVO, OLIVIER DELWAL
(85) 11/02/2016
(86) PCT IB2013/002235 de 13/08/2013
(87) WO 2015/022562 de 19/02/2015
Publicação automática da admissibilidade da fase nacional depositado via

PCT . Tratado de cooperação em matéria de Patentes, conforme Instrução Normativa nº 02, de 06/06/2017 publicada na RPI nº 2422, de 06/06/2017.

---

(21) BR 11 2016 002896-1 A2

Código 1.3 - Notificação - Fase Nacional - PCT
(22) 12/08/2014
(30) 12/08/2013 US 61/864,752
(51) F04C 2/40 (2006.01), F04C 18/40 (2006.01), F01C 1/40 (2006.01), F03C 2/30 (2006.01)
(54) MÁQUINAS DE FLUIDO GIRATÓRIA CONCÊNTRICA
(71) GREYSTONE TECHNOLOGIES PTY LTD (AU)
(72) NICHOLAS RYAN MARCHAND, JEFFERY RONALD CLAUSEN
(85) 11/02/2016
(86) PCT AU2014/000802 de 12/08/2014
(87) WO 2015/021496 de 19/02/2015
Publicação automática da admissibilidade da fase nacional depositado via PCT . Tratado de cooperação em matéria de Patentes, conforme Instrução Normativa nº 02, de 06/06/2017 publicada na RPI nº 2422, de 06/06/2017.

---

(21) BR 11 2016 002898-8 A2

Código 1.3 - Notificação - Fase Nacional - PCT
(22) 13/08/2014
(30) 13/08/2013 GB 1314450.6
(51) C01B 17/04 (2006.01), B01D 19/00 (2006.01), B01D 53/86 (2006.01)
(54) TRATAMENTO DE GASES
(71) LINDE AKTIENGESELLSCHAFT (DE)
(72) IAN HIBBITT, BERNHARD SCHREINER
(85) 11/02/2016
(86) PCT GB2014/052469 de 13/08/2014
(87) WO 2015/022524 de 19/02/2015
Publicação automática da admissibilidade da fase nacional depositado via PCT . Tratado de cooperação em matéria de Patentes, conforme Instrução Normativa nº 02, de 06/06/2017 publicada na RPI nº 2422, de 06/06/2017.

---

(21) BR 11 2016 002900-3 A2

Código 1.3 - Notificação - Fase Nacional - PCT
(22) 11/08/2014
(30) 12/08/2013 DE 102013108715.9; 12/08/2013 DE 102013108716.7; 04/06/2014 US 62/007,407
(51) H04M 1/725 (2006.01)
(54) ADAPTADOR PARA HABILITAR UM DISPOSITIVO DE COMUNICAÇÃO ELETRÔNICA COM FUNÇÕES ADICIONAIS
(71) NEXPACK LIMITED (CN)
(72) FRANK THOMAS FILSER, HUBERTUS FRIEDRICH WASMER, LECH ALEXANDER MURAWSKI
(85) 11/02/2016

(86) PCT IB2014/063840 de 11/08/2014
(87) WO 2015/022615 de 19/02/2015
Publicação automática da admissibilidade da fase nacional depositado via PCT . Tratado de cooperação em matéria de Patentes, conforme Instrução Normativa nº 02, de 06/06/2017 publicada na RPI nº 2422, de 06/06/2017.

---

(21) BR 11 2016 002904-6 A2

Código 1.3 - Notificação - Fase Nacional - PCT
(22) 07/05/2014
(30) 21/08/2013 CN 201320510689.3
(51) F01N 13/10 (2010.01)
(54) COLETOR DE ESCAPE
(71) ANHUI JIANGHUAI AUTOMOBILE CO., LTD (CN)
(72) HOU, YIBO, LI, LONGCHAO, DU, PENG, FENG, WEIWEI, ZHANG, ZENGGUANG, WANG, JINYAN, ZHANG, LIANGCHAO
(85) 11/02/2016
(86) PCT CN2014/076938 de 07/05/2014
(87) WO 2015/024395 de 26/02/2015
Publicação automática da admissibilidade da fase nacional depositado via PCT . Tratado de cooperação em matéria de Patentes, conforme Instrução Normativa nº 02, de 06/06/2017 publicada na RPI nº 2422, de 06/06/2017.

---

(21) BR 11 2016 002906-2 A2

Código 1.3 - Notificação - Fase Nacional - PCT
(22) 07/08/2014
(30) 13/08/2013 US 61/865,516
(51) A61M 1/00 (2006.01), A61F 13/02 (2006.01)
(54) SISTEMAS E MÉTODOS PARA APLICAR TERAPIA DE PRESSÃO REDUZIDA
(71) SMITH & NEPHEW, INC. (US)
(72) WILLIAM JOSEPH JAECKLEIN, FELIX C. QUINTANAR
(85) 11/02/2016
(86) PCT US2014/050233 de 07/08/2014
(87) WO 2015/023515 de 19/02/2015
Publicação automática da admissibilidade da fase nacional depositado via PCT . Tratado de cooperação em matéria de Patentes, conforme Instrução Normativa nº 02, de 06/06/2017 publicada na RPI nº 2422, de 06/06/2017.

---

(21) BR 11 2016 002907-0 A2

Código 1.3 - Notificação - Fase Nacional - PCT
(22) 14/08/2014
(30) 16/08/2013 GB 1314733.5
(51) G06F 9/44 (2006.01), G06F 9/445 (2006.01)
(54) MÉTODO DE PROCESSAMENTO DE DADOS, SISTEMA DE PROCESSAMENTO DE DADOS, PROGRAMA DE COMPUTADOR, E, MEIO DE COMPUTADOR CONFIGURADO PARA ARMAZENAR UM PROGRAMA DE COMPUTADOR

(71) SPARKLE CS LTD. (GB)
(72) MARK BRIGHTON, JUDD FERRER
(85) 11/02/2016
(86) PCT GB2014/052501 de 14/08/2014
(87) WO 2015/022542 de 19/02/2015
Publicação automática da admissibilidade da fase nacional depositado via PCT . Tratado de cooperação em matéria de Patentes, conforme Instrução Normativa nº 02, de 06/06/2017 publicada na RPI nº 2422, de 06/06/2017.

---

(21) BR 11 2016 002908-9 A2

Código 1.3 - Notificação - Fase Nacional - PCT
(22) 08/08/2014
(30) 16/08/2013 JP 2013-169065
(51) H03M 13/19 (2006.01), H03M 13/37 (2006.01), H03M 13/39 (2006.01)
(54) DISPOSITIVO PARA A DECODIFICAÇÃO DE CANAIS, E, MÉTODO PARA A DECODIFICAÇÃO DE CANAIS
(71) NIPPON TELEGRAPH AND TELEPHONE CORPORATION (JP)
(72) YOSHIHIDE TONOMURA, TATSUYA FUJII, Takahiro Yamaguchi, DAISUKE SHIRAI, TAKAYUKI NAKACHI
(85) 11/02/2016
(86) PCT JP2014/070982 de 08/08/2014
(87) WO 2015/022910 de 19/02/2015
Publicação automática da admissibilidade da fase nacional depositado via PCT . Tratado de cooperação em matéria de Patentes, conforme Instrução Normativa nº 02, de 06/06/2017 publicada na RPI nº 2422, de 06/06/2017.

---

(21) BR 11 2016 002909-7 A2

Código 1.3 - Notificação - Fase Nacional - PCT
(22) 12/08/2014
(30) 23/08/2013 US 61/869,413
(51) D06N 7/00 (2006.01), C08J 9/30 (2006.01)
(54) TÊXTEIS FIXADOS COM ESPUMAS DE POLIURETANO DE BAIXA DENSIDADE PREPARADOS USANDO UMA COMBINAÇÃO DE MÉTODOS DE ESPUMAÇÃO E SOPRO
(71) DOW GLOBAL TECHNOLOGIES LLC (US)
(72) David J. Honkomp
(85) 11/02/2016
(86) PCT US2014/050680 de 12/08/2014
(87) WO 2015/026567 de 26/02/2015
Publicação automática da admissibilidade da fase nacional depositado via PCT . Tratado de cooperação em matéria de Patentes, conforme Instrução Normativa nº 02, de 06/06/2017 publicada na RPI nº 2422, de 06/06/2017.

---

(21) BR 11 2016 002910-0 A2

Código 1.3 - Notificação - Fase Nacional - PCT
(22) 29/07/2014

(30) 12/08/2013 EP 131801126.8
(51) C08G 59/50 (2006.01)
(54) COMPOSIÇÃO CURÁVEL, USO DE UM COMPOSTO, PROCESSO PARA A PRODUÇÃO DE RESINAS EPÓXI CURADAS, MOLDAGENS E REVESTIMENTOS, RESINA EPÓXI CURADA, MOLDAGEM, E, REVESTIMENTO
(71) BASF SE (DE)
(72) ALEXANDER PANCHENKO, MONIKA CHARRAK, KIRSTEN DAHMEN, MARION BRINKS, MATHIAS SCHELWIES, BENOIT BLANK, MARKUS PIEPENBRINK, RENE BACKES, CHRISTIAN KRAUSCHE
(85) 11/02/2016
(86) PCT EP2014/066266 de 29/07/2014
(87) WO 2015/022183 de 19/02/2015
Publicação automática da admissibilidade da fase nacional depositado via PCT . Tratado de cooperação em matéria de Patentes, conforme Instrução Normativa nº 02, de 06/06/2017 publicada na RPI nº 2422, de 06/06/2017.

---

(21) BR 11 2016 002911-9 A2

Código 1.3 - Notificação - Fase Nacional - PCT
(22) 11/08/2014
(30) 13/08/2013 US 61/865,314
(51) G01R 31/36 (2006.01), H01M 10/42 (2006.01), H01M 10/48 (2006.01), A61N 1/39 (2006.01), H02J 7/00 (2006.01)
(54) BATERIA, SISTEMA, E, MÉTODO
(71) KONINKLIJKE PHILIPS N.V. (NL)
(72) GEORGE PAUL GUMBRELL
(85) 11/02/2016
(86) PCT IB2014/063844 de 11/08/2014
(87) WO 2015/022618 de 19/02/2015
Publicação automática da admissibilidade da fase nacional depositado via PCT . Tratado de cooperação em matéria de Patentes, conforme Instrução Normativa nº 02, de 06/06/2017 publicada na RPI nº 2422, de 06/06/2017.

---

(21) BR 11 2016 002913-5 A2

Código 1.3 - Notificação - Fase Nacional - PCT
(22) 22/08/2013
(51) H01H 33/66 (2006.01), H01H 33/662 (2006.01)
(54) MÉTODO PARA PRODUZIR PARTES DE POLO DE DISJUNTOR
(71) DOW GLOBAL TECHNOLOGIES LLC (US)
(72) Yewen Cao, Huan Chen, KWANHO CHANG
(85) 11/02/2016
(86) PCT CN2013/082057 de 22/08/2013
(87) WO 2015/024230 de 26/02/2015
Publicação automática da admissibilidade da fase nacional depositado via PCT . Tratado de cooperação em matéria de Patentes, conforme Instrução Normativa nº 02, de 06/06/2017 publicada na RPI nº 2422, de 06/06/2017.

(21) BR 11 2016 002915-1 A2

Código 1.3 - Notificação - Fase Nacional - PCT
(22) 29/07/2014
(30) 14/08/2013 US 61/865753
(51) A01N 25/30 (2006.01), A01N 25/24 (2006.01), A01N 57/20 (2006.01), A01P 13/00 (2006.01)
(54) FORMULAÇÃO AGROQUÍMICA PULVERIZÁVEL, FORMULAÇÃO CONCENTRADA, USO DE UM ÉSTER GRAXO DE UM POLIOL C3 A C8, OU OLIGÔMERO DO MESMO, E, MÉTODOS PARA REDUZIR O DESVIO DE PULVERIZAÇÃO E PARA TRATAMENTO DE VEGETAÇÃO PARA CONTROLAR PESTES E/OU FORNECER NUTRIENTES
(71) CRODA, INC. (US)
(72) GREGORY JAMES LINDNER, KEVIN WADE PENFIELD
(85) 11/02/2016
(86) PCT US2014/048609 de 29/07/2014
(87) WO 2015/023426 de 19/02/2015
Publicação automática da admissibilidade da fase nacional depositado via PCT . Tratado de cooperação em matéria de Patentes, conforme Instrução Normativa nº 02, de 06/06/2017 publicada na RPI nº 2422, de 06/06/2017.

(21) BR 11 2016 002917-8 A2

Código 1.3 - Notificação - Fase Nacional - PCT
(22) 30/07/2014
(30) 14/08/2013 US 61/865757
(51) A01N 25/30 (2006.01), A01N 43/54 (2006.01), A01N 43/653 (2006.01)
(54) FORMULAÇÃO AGROQUÍMICA, FORMULAÇÃO CONCENTRADA, E, MÉTODO PARA TRATAMENTO DE VEGETAÇÃO PARA CONTROLAR PESTES
(71) CRODA, INC. (US)
(72) GREGORY JAMES LINDNER
(85) 11/02/2016
(86) PCT US2014/048813 de 30/07/2014
(87) WO 2015/023434 de 19/02/2015
Publicação automática da admissibilidade da fase nacional depositado via PCT . Tratado de cooperação em matéria de Patentes, conforme Instrução Normativa nº 02, de 06/06/2017 publicada na RPI nº 2422, de 06/06/2017.

(21) BR 11 2016 002918-6 A2

Código 1.3 - Notificação - Fase Nacional - PCT
(22) 12/08/2014
(30) 15/08/2013 US 61/866,347
(51) A61B 17/82 (2006.01), A61B 17/04 (2006.01), A61B 17/80 (2006.01)
(54) APARELHO E MÉTODO PARA FIXAÇÃO DE SINDESMOSE
(71) DEPUY SYNTHES PRODUCTS, INC. (US)
(72) SCOTT P. LARSEN, KEVIN CLANCY, MARK SIRAVO, WAMIS PIERSON,

WAMIS SINGHATAT
(85) 11/02/2016
(86) PCT US2014/050746 de 12/08/2014
(87) WO 2015/023679 de 19/02/2015
Publicação automática da admissibilidade da fase nacional depositado via PCT . Tratado de cooperação em matéria de Patentes, conforme Instrução Normativa nº 02, de 06/06/2017 publicada na RPI nº 2422, de 06/06/2017.

---

(21) BR 11 2016 002920-8 A2

Código 1.3 - Notificação - Fase Nacional - PCT
(22) 13/09/2013
(51) E21B 49/08 (2006.01), E21B 7/12 (2006.01)
(54) SISTEMA E MÉTODO PARA OBTER UMA AMOSTRA DE TESTEMUNHO DE UM FURO DE POÇO
(71) HALLIBURTON ENERGY SERVICES, INC. (US)
(72) LUDOVIC DELMAR, KHAC NGUYEN CHE, AURELIEN CHAUVIERE
(85) 11/02/2016
(86) PCT US2013/059700 de 13/09/2013
(87) WO 2015/038143 de 19/03/2015
Publicação automática da admissibilidade da fase nacional depositado via PCT . Tratado de cooperação em matéria de Patentes, conforme Instrução Normativa nº 02, de 06/06/2017 publicada na RPI nº 2422, de 06/06/2017.

---

(21) BR 11 2016 002921-6 A2

Código 1.3 - Notificação - Fase Nacional - PCT
(22) 25/06/2014
(30) 15/08/2013 DE 10 2013 013 474.9; 02/10/2013 DE 10 2013 110 952.7
(51) C07C 201/02 (2006.01), C07C 203/04 (2006.01)
(54) MÉTODO E DISPOSITIVO PARA REMOVER CONTAMINANTES QUE SURGEM DURANTE A PRODUÇÃO DE ÉSTERES DE NITRATO ALIFÁTICOS
(71) JOSEF MEISSNER GMBH & CO. KG (DE)
(72) JÜRGEN PÖHLMANN, HEINRICH HERMANN, MIRKO HÄNDEL, JÜRGEN GEBAUER
(85) 11/02/2016
(86) PCT EP2014/063334 de 25/06/2014
(87) WO 2015/022110 de 19/02/2015
Publicação automática da admissibilidade da fase nacional depositado via PCT . Tratado de cooperação em matéria de Patentes, conforme Instrução Normativa nº 02, de 06/06/2017 publicada na RPI nº 2422, de 06/06/2017.

---

(21) BR 11 2016 002923-2 A2

Código 1.3 - Notificação - Fase Nacional - PCT
(22) 01/08/2014
(30) 15/08/2013 DE 102013216241.3
(51) H02J 3/38 (2006.01)
(54) MÉTODO PARA ALIMENTAR ENERGIA ELÉTRICA PARA UMA REDE DE ALIMENTAÇÃO ELÉTRICA, E, PARQUE EÓLICO

(71) WOBBEN PROPERTIES GMBH (DE)
(72) ALFRED BEEKMANN, KAI BUSKER
(85) 11/02/2016
(86) PCT EP2014/066615 de 01/08/2014
(87) WO 2015/022206 de 19/02/2015
Publicação automática da admissibilidade da fase nacional depositado via PCT . Tratado de cooperação em matéria de Patentes, conforme Instrução Normativa nº 02, de 06/06/2017 publicada na RPI nº 2422, de 06/06/2017.

---

(21) BR 11 2016 002926-7 A2

Código 1.3 - Notificação - Fase Nacional - PCT
(22) 19/08/2014
(30) 20/08/2013 EP 13181090.5; 20/08/2013 EP 13181087.1; 20/08/2013 EP 13181089.7
(51) C07F 5/02 (2006.01), C07C 1/32 (2006.01), C07C 13/465 (2006.01)
(54) PROCESSO PARA A PREPARAÇÃO DE LIGANTES DO TIPO 2,2-BIS-INDENIL BIFENILA E SEUS COMPLEXOS COM METALOCENO
(71) SAUDI BASIC INDUSTRIES CORPORATION (SA) , SABIC GLOBAL TECHNOLOGIES B.V. (NL)
(72) MUDUBAGILU UDAYA KUMAR, PARESH BHAGVANBHAI RASADIYA, BHARATKUMAR RAVJIBHAI PAGHADAR, SAMBHAJI NANASAHEB CHOUGULE
(85) 11/02/2016
(86) PCT EP2014/067665 de 19/08/2014
(87) WO 2015/024938 de 26/02/2015
Publicação automática da admissibilidade da fase nacional depositado via PCT . Tratado de cooperação em matéria de Patentes, conforme Instrução Normativa nº 02, de 06/06/2017 publicada na RPI nº 2422, de 06/06/2017.

---

(21) BR 11 2016 002927-5 A2

Código 1.3 - Notificação - Fase Nacional - PCT
(22) 20/08/2014
(30) 23/08/2013 AT A 50522/2013
(51) F16D 13/68 (2006.01), F16D 13/64 (2006.01)
(54) ELEMENTO DE FRICÇÃO
(71) MIBA FRICTEC GMBH (AT)
(72) MARKUS MÜHLEGGER
(85) 11/02/2016
(86) PCT AT2014/050178 de 20/08/2014
(87) WO 2015/024038 de 26/02/2015
Publicação automática da admissibilidade da fase nacional depositado via PCT . Tratado de cooperação em matéria de Patentes, conforme Instrução Normativa nº 02, de 06/06/2017 publicada na RPI nº 2422, de 06/06/2017.

---

(21) BR 11 2016 002932-1 A2

Código 1.3 - Notificação - Fase Nacional - PCT
(22) 14/08/2014

(30) 14/08/2013 JP 2013-168614; 14/08/2013 JP 2013-168615
(51) A01G 31/04 (2006.01), A01G 9/14 (2006.01), A01G 31/00 (2006.01), E04B 1/32 (2006.01)
(54) SISTEMA DE CULTIVO HIDROPÔNICO E PLANTA DA FÁBRICA QUE COMPREENDE O SISTEMA DE CULTIVO HIDROPÔNICO E ESPUMA DE POLIESTIRENO EXPANDIDO COM EFEITO ESTUFA
(71) YUGENKAISHA JAPAN TSUSYO (JP)
(72) KATSUYUKI KITAGAWA
(85) 11/02/2016
(86) PCT JP2014/004191 de 14/08/2014
(87) WO 2015/022782 de 19/02/2015
Publicação automática da admissibilidade da fase nacional depositado via PCT . Tratado de cooperação em matéria de Patentes, conforme Instrução Normativa nº 02, de 06/06/2017 publicada na RPI nº 2422, de 06/06/2017.

---

(21) BR 11 2016 002933-0 A2

Código 1.3 - Notificação - Fase Nacional - PCT
(22) 08/08/2014
(30) 13/08/2013 FR 1357983
(51) A61K 8/34 (2006.01), A61K 8/365 (2006.01), A61K 8/41 (2006.01), A61Q 5/06 (2006.01)
(54) PROCESSO DE TRATAMENTO CAPILAR
(71) L'OREAL (FR)
(72) CAMILA BIATO, LILIANE SILVESTRE, NICOLAS DAUBRESSE
(85) 12/02/2016
(86) PCT EP2014/067107 de 08/08/2014
(87) WO 2015/022276 de 19/02/2015
Publicação automática da admissibilidade da fase nacional depositado via PCT . Tratado de cooperação em matéria de Patentes, conforme Instrução Normativa nº 02, de 06/06/2017 publicada na RPI nº 2422, de 06/06/2017.

---

(21) BR 11 2016 002934-8 A2

Código 1.3 - Notificação - Fase Nacional - PCT
(22) 13/06/2014
(30) 16/08/2013 DE 10 2013 108 900.3
(51) F16F 9/04 (2006.01)
(54) FOLE ROLANTE DE MOLA PNEUMÁTICA COM TECIDO DE SUPORTE
(71) CONTITECH LUFTFEDERSYSTEME GMBH (DE)
(72) SIEGFRIED RECK, CLAUS-LUEDER MAHNKEN, CHRISTOPH BANK
(85) 12/02/2016
(86) PCT EP2014/062312 de 13/06/2014
(87) WO 2015/022102 de 19/02/2015
Publicação automática da admissibilidade da fase nacional depositado via PCT . Tratado de cooperação em matéria de Patentes, conforme Instrução Normativa nº 02, de 06/06/2017 publicada na RPI nº 2422, de 06/06/2017.

(21) BR 11 2016 002938-0 A2

Código 1.3 - Notificação - Fase Nacional - PCT
(22) 13/08/2014
(30) 14/08/2013 EP 13180393.4
(51) A61C 7/00 (2006.01), A61C 7/16 (2006.01), A61C 7/14 (2006.01)
(54) MÉTODO DE FABRICAÇÃO DE UM BRÁQUETE ORTODÔNTICO PERSONALIZADO, BRÁQUETE ORTODÔNTICO PERSONALIZADO E KIT DE BRÁQUETES ORTODÔNTICOS PERSONALIZADOS
(71) 3M INNOVATIVE PROPERTIES COMPANY (US)
(72) RALF SCHLIMPER, RALF M. PAEHL
(85) 12/02/2016
(86) PCT US2014/050940 de 13/08/2014
(87) WO 2015/023784 de 19/02/2015
Publicação automática da admissibilidade da fase nacional depositado via PCT . Tratado de cooperação em matéria de Patentes, conforme Instrução Normativa nº 02, de 06/06/2017 publicada na RPI nº 2422, de 06/06/2017.

(21) BR 11 2016 002939-9 A2

Código 1.3 - Notificação - Fase Nacional - PCT
(22) 31/07/2014
(30) 13/08/2013 CN 201310351740.5
(51) A61K 38/26 (2006.01), A61K 38/22 (2006.01), A61K 9/08 (2006.01), A61P 3/10 (2006.01), A61P 3/04 (2006.01)
(54) COMPOSIÇÕES FARMACÊUTICAS PARENTERAIS AQUOSAS ESTÁVEIS DE PEPTÍDEOS INSULINOTRÓPICOS
(71) SHANGHAI BENEMAE PHARMACEUTICAL CORPORATION (CN)
(72) Chunlin XIONG, Yunxia HE, Yajun ZUO, Gang YU
(85) 12/02/2016
(86) PCT CN2014/083370 de 31/07/2014
(87) WO 2015/021861 de 19/02/2015
Publicação automática da admissibilidade da fase nacional depositado via PCT . Tratado de cooperação em matéria de Patentes, conforme Instrução Normativa nº 02, de 06/06/2017 publicada na RPI nº 2422, de 06/06/2017.

(21) BR 11 2016 002940-2 A2

Código 1.3 - Notificação - Fase Nacional - PCT
(22) 23/07/2014
(30) 23/08/2013 DE 102013216778.4
(51) B32B 7/12 (2006.01), B62D 25/24 (2006.01), B60R 13/06 (2006.01), B29C 73/10 (2006.01)
(54) CORTE DE COSSINETE ESPECIALMENTE PARA O FECHAMENTO PERMANENTE DE ORIFÍCIOS
(71) TESA SE (DE)
(72) THOMAS NIEMEYER, RAINER STRICKER
(85) 12/02/2016
(86) PCT EP2014/065807 de 23/07/2014
(87) WO 2015/024725 de 26/02/2015

Publicação automática da admissibilidade da fase nacional depositado via PCT . Tratado de cooperação em matéria de Patentes, conforme Instrução Normativa nº 02, de 06/06/2017 publicada na RPI nº 2422, de 06/06/2017.

---

(21) BR 11 2016 002943-7 A2

Código 1.3 - Notificação - Fase Nacional - PCT
(22) 17/11/2014
(30) 18/11/2013 KR 10-2013-0139646
(51) F25D 23/02 (2006.01), E05D 7/00 (2006.01), E05D 11/06 (2006.01), E05D 11/08 (2006.01)
(54) GELADEIRA
(71) SAMSUNG ELECTRONICS CO., LTD. (KR)
(72) SUNG PIL CHOI, DONG IN SHIN, HYO SEOK NO, YOUNG KYU MOON, MU YEOL SUN
(85) 12/02/2016
(86) PCT KR2014/011006 de 17/11/2014
(87) WO 2015/072793 de 21/05/2015
Publicação automática da admissibilidade da fase nacional depositado via PCT . Tratado de cooperação em matéria de Patentes, conforme Instrução Normativa nº 02, de 06/06/2017 publicada na RPI nº 2422, de 06/06/2017.

---

(21) BR 11 2016 002944-5 A2

Código 1.3 - Notificação - Fase Nacional - PCT
(22) 31/07/2014
(30) 19/08/2013 US 13/969,982
(51) G01L 1/06 (2006.01), G01B 11/24 (2006.01), G01M 17/02 (2006.01), G06T 17/00 (2006.01)
(54) IMAGENS DE COMPACTAÇÃO DO SOLO
(71) BRIDGESTONE AMERICAS TIRE OPERATIONS, LLC (US)
(72) DENNIS SNYDER, ANTHONY DUNCAN
(85) 12/02/2016
(86) PCT US2014/049003 de 31/07/2014
(87) WO 2015/026500 de 26/02/2015
Publicação automática da admissibilidade da fase nacional depositado via PCT . Tratado de cooperação em matéria de Patentes, conforme Instrução Normativa nº 02, de 06/06/2017 publicada na RPI nº 2422, de 06/06/2017.

---

(21) BR 11 2016 002945-3 A2

Código 1.3 - Notificação - Fase Nacional - PCT
(22) 12/08/2014
(30) 15/08/2013 US 13/967,578
(51) A61B 17/122 (2006.01), A61B 17/064 (2006.01), A61B 17/068 (2006.01), A61B 17/32 (2006.01), A61B 17/128 (2006.01)
(54) INSTRUMENTO CIRÚRGICO COM CLIPES TENDO LÂMINAS DE TRANSECÇÃO
(71) ETHICON ENDO-SURGERY, LLC (PR)
(72) CHARLES J. SCHEIB, MARK D. OVERMYER

(85) 12/02/2016
(86) PCT US2014/050665 de 12/08/2014
(87) WO 2015/023643 de 19/02/2015
Publicação automática da admissibilidade da fase nacional depositado via PCT . Tratado de cooperação em matéria de Patentes, conforme Instrução Normativa nº 02, de 06/06/2017 publicada na RPI nº 2422, de 06/06/2017.

---

(21) BR 11 2016 002946-1 A2

Código 1.3 - Notificação - Fase Nacional - PCT
(22) 25/09/2013
(51) G01N 21/25 (2006.01), E21B 49/00 (2006.01)
(54) SISTEMAS E MÉTODOS DE CALIBRAGEM DE ELEMENTOS COMPUTACIONAIS INTEGRADOS
(71) Halliburton Energy Services, Inc. (US)
(72) LI GAO, DAVID L. PERKINS, MICHAEL T. PELLETIER, DINGDING CHEN
(85) 12/02/2016
(86) PCT US2013/061574 de 25/09/2013
(87) WO 2015/047238 de 02/04/2015
Publicação automática da admissibilidade da fase nacional depositado via PCT . Tratado de cooperação em matéria de Patentes, conforme Instrução Normativa nº 02, de 06/06/2017 publicada na RPI nº 2422, de 06/06/2017.

---

(21) BR 11 2016 002948-8 A2

Código 1.3 - Notificação - Fase Nacional - PCT
(22) 15/08/2013
(51) B01J 19/18 (2006.01), G05D 11/00 (2006.01)
(54) MÉTODO PARA CONTROLAR O TEMPO DE RETENÇÃO DE UMA MISTURA DE REAÇÃO AQUOSA EM UM REATOR E REATOR COM CONTROLE DE TEMPO DE RETENÇÃO
(71) HATCH LTD. (CA)
(72) KEVIN S. FRASER, MURRAY S. PEARSON, WILLIAM E. MCCOMBE
(85) 12/02/2016
(86) PCT CA2013/050629 de 15/08/2013
(87) WO 2015/021524 de 19/02/2015
Publicação automática da admissibilidade da fase nacional depositado via PCT . Tratado de cooperação em matéria de Patentes, conforme Instrução Normativa nº 02, de 06/06/2017 publicada na RPI nº 2422, de 06/06/2017.

---

(21) BR 11 2016 002951-8 A2

Código 1.3 - Notificação - Fase Nacional - PCT
(22) 14/08/2014
(30) 16/08/2013 GB 1314732.7
(51) H04L 29/08 (2006.01)
(54) MÉTODO DE TRANSMISSÃO DE DADOS, SISTEMA DE TRANSMISSÃO DE DADOS, SISTEMA DE PROCESSAMENTO DE DADOS, PROGRAMA DE

COMPUTADOR, E, MÍDIA DE COMPUTADOR
(71) SPARKLE CS LTD (GB)
(72) MARK BRIGHTON, JUDD FERRER
(85) 12/02/2016
(86) PCT GB2014/052499 de 14/08/2014
(87) WO 2015/022540 de 19/02/2015
Publicação automática da admissibilidade da fase nacional depositado via PCT . Tratado de cooperação em matéria de Patentes, conforme Instrução Normativa nº 02, de 06/06/2017 publicada na RPI nº 2422, de 06/06/2017.

---

(21) BR 11 2016 002953-4 A2

Código 1.3 - Notificação - Fase Nacional - PCT
(22) 11/08/2014
(30) 13/08/2013 FR 1357982
(51) F01D 9/04 (2006.01), F01D 25/24 (2006.01)
(54) APRIMORAMENTO PARA O TRAVAMENTO DE COMPONENTES DE SUSTENTAÇÃO DE PÁ
(71) SNECMA (FR)
(72) PATRICE JEAN-MARC ROSSET, CORALIE GUERARD, HÉLÈNE CONDAT, SÉBATIEN PRESTEL
(85) 12/02/2016
(86) PCT FR2014/052079 de 11/08/2014
(87) WO 2015/022468 de 19/02/2015
Publicação automática da admissibilidade da fase nacional depositado via PCT . Tratado de cooperação em matéria de Patentes, conforme Instrução Normativa nº 02, de 06/06/2017 publicada na RPI nº 2422, de 06/06/2017.

---

(21) BR 11 2016 002955-0 A2

Código 1.3 - Notificação - Fase Nacional - PCT
(22) 18/08/2014
(30) 16/08/2013 GB 1314692.3
(51) E21B 33/12 (2006.01), E21B 33/124 (2006.01), E21B 33/128 (2006.01)
(54) “BARREIRA DE ISOLAMENTO MELHORADO”
(71) META DOWNHOLE LIMITED (GB)
(72) DANIEL O'BRIEN, NEIL THOMSON
(85) 12/02/2016
(86) PCT GB2014/052518 de 18/08/2014
(87) WO 2015/022551 de 19/02/2015
Publicação automática da admissibilidade da fase nacional depositado via PCT . Tratado de cooperação em matéria de Patentes, conforme Instrução Normativa nº 02, de 06/06/2017 publicada na RPI nº 2422, de 06/06/2017.

---

(21) BR 11 2016 002958-5 A2

Código 1.3 - Notificação - Fase Nacional - PCT
(22) 18/08/2014
(30) 16/08/2013 GB 1314665.9
(51) E21B 33/127 (2006.01), E21B 33/124 (2006.01)

(54) “MECANISMO DE PREENCHIMENTO APRIMORADO PARA UMA MANGA MODELÁVEL”
(71) META DOWNHOLE LIMITED (GB)
(72) DUNCAN JAMES MEIKLE
(85) 12/02/2016
(86) PCT GB2014/052519 de 18/08/2014
(87) WO 2015/022552 de 19/02/2015
Publicação automática da admissibilidade da fase nacional depositado via PCT . Tratado de cooperação em matéria de Patentes, conforme Instrução Normativa nº 02, de 06/06/2017 publicada na RPI nº 2422, de 06/06/2017.

---

(21) BR 11 2016 002959-3 A2

Código 1.3 - Notificação - Fase Nacional - PCT
(22) 14/08/2014
(30) 14/08/2013 FI 20135829
(51) A24F 47/00 (2006.01), A61M 15/06 (2006.01), H05B 3/80 (2006.01), A61M 11/04 (2006.01), A24B 15/16 (2006.01)
(54) APARELHO E MÉTODO PARA CONTROLAR VAPORIZADOR ELÉTRICO
(71) PIXAN OY (FI)
(72) MIKA KANANEN
(85) 12/02/2016
(86) PCT FI2014/050624 de 14/08/2014
(87) WO 2015/022448 de 19/02/2015
Publicação automática da admissibilidade da fase nacional depositado via PCT . Tratado de cooperação em matéria de Patentes, conforme Instrução Normativa nº 02, de 06/06/2017 publicada na RPI nº 2422, de 06/06/2017.

---

(21) BR 11 2016 002960-7 A2

Código 1.3 - Notificação - Fase Nacional - PCT
(22) 13/08/2014
(30) 13/08/2013 US 61/865,280
(51) B60K 7/00 (2006.01)
(54) ACIONAMENTO DE RODA CICLOIDAL
(71) ACTUANT CORPORATION (US)
(72) JAMES A. KLUBERTANZ, WALLACE BUEGE, BRADLEY BALLWEG, DENNIS ZOLP
(85) 12/02/2016
(86) PCT US2014/050899 de 13/08/2014
(87) WO 2015/023754 de 19/02/2015
Publicação automática da admissibilidade da fase nacional depositado via PCT . Tratado de cooperação em matéria de Patentes, conforme Instrução Normativa nº 02, de 06/06/2017 publicada na RPI nº 2422, de 06/06/2017.

---

(21) BR 11 2016 002962-3 A2

Código 1.3 - Notificação - Fase Nacional - PCT
(22) 13/08/2014
(30) 13/08/2013 EP 13180234.0

(51) A23G 1/12 (2006.01), A23G 1/00 (2006.01), B02C 4/32 (2006.01), B02C 25/00 (2006.01)
(54) REFINADOR E PROCESSO PARA TRITURAR E HOMOGENEIZAR MATERIAIS QUE CONTÊM PARTÍCULAS
(71) ROYAL DUYVIS WIENER B.V. (NL)
(72) BARTHOLOMEUS JAN ELLERMEIJER
(85) 12/02/2016
(86) PCT EP2014/067358 de 13/08/2014
(87) WO 2015/022374 de 19/02/2015
Publicação automática da admissibilidade da fase nacional depositado via PCT . Tratado de cooperação em matéria de Patentes, conforme Instrução Normativa nº 02, de 06/06/2017 publicada na RPI nº 2422, de 06/06/2017.

---

(21) BR 11 2016 002964-0 A2

Código 1.3 - Notificação - Fase Nacional - PCT
(22) 11/08/2014
(30) 12/08/2013 US 13/964,582
(51) H04B 7/02 (2006.01), H04B 7/155 (2006.01)
(54) SUAVIZAÇÃO DE INTERFERÊNCIA ASSISTIDA POR COMP BASEADO EM NÓ DE RETRANSMISSÃO MÓVEL
(71) TELEFONAKTIEBOLAGET L M ERICSSON (PUBL) (SE)
(72) GARY DAVID BOUDREAU, KONSTANTINOS DIMOU
(85) 12/02/2016
(86) PCT IB2014/063859 de 11/08/2014
(87) WO 2015/022628 de 19/02/2015
Publicação automática da admissibilidade da fase nacional depositado via PCT . Tratado de cooperação em matéria de Patentes, conforme Instrução Normativa nº 02, de 06/06/2017 publicada na RPI nº 2422, de 06/06/2017.

---

(21) BR 11 2016 002965-8 A2

Código 1.3 - Notificação - Fase Nacional - PCT
(22) 12/05/2014
(30) 16/08/2013 EP 13004080.1
(51) C07D 413/14 (2006.01), C07D 413/12 (2006.01), C07D 417/12 (2006.01), C07D 249/04 (2006.01), C07D 487/04 (2006.01), C07D 271/10 (2006.01), A61K 31/4245 (2006.01), A61K 31/4439 (2006.01), A61K 31/428 (2006.01), A61K 31/519 (2006.01), A61K 31/423 (2006.01), A61K 31/4192 (2006.01), A61P 35/00 (2006.01), A61P 31/00 (2006.01), A61P 25/00 (2006.01)
(54) DERIVADOS DE CICLOPENTILAMINA 3-SUBSTITUÍDA
(71) MERCK PATENT GMBH (DE)
(72) CHRISTOS TSAKLAKIDIS, WOLFGANG STAEHLE, BIRGITTA LEUTHNER
(85) 12/02/2016
(86) PCT EP2014/001281 de 12/05/2014
(87) WO 2015/022038 de 19/02/2015
Publicação automática da admissibilidade da fase nacional depositado via

	PCT . Tratado de cooperação em matéria de Patentes, conforme Instrução Normativa nº 02, de 06/06/2017 publicada na RPI nº 2422, de 06/06/2017.
(21) BR 11 2016 002966-6 A2	Código 1.3 - Notificação - Fase Nacional - PCT (22) 15/08/2014 (30) 16/08/2013 US 13/968,975 (51) G01N 33/487 (2006.01) (54) TIRA DE TESTE PARA ANÁLISE COM CONTATOS FIXOS EM CANTILÉVER (71) CILAG GMBH INTERNATIONAL (CH) (72) STEVEN SETFORD (85) 12/02/2016 (86) PCT EP2014/067516 de 15/08/2014 (87) WO 2015/022431 de 19/02/2015 Publicação automática da admissibilidade da fase nacional depositado via PCT . Tratado de cooperação em matéria de Patentes, conforme Instrução Normativa nº 02, de 06/06/2017 publicada na RPI nº 2422, de 06/06/2017.
(21) BR 11 2016 002967-4 A2	Código 1.3 - Notificação - Fase Nacional - PCT (22) 14/08/2014 (30) 14/08/2013 EP 13180473.4; 14/08/2013 EP 13180478.3; 14/08/2013 EP 13180477.5 (51) B67D 3/00 (2006.01), B67D 7/02 (2010.01) (54) RECIPIENTE PARA TRANSPORTE E ARMAZENAMENTO DE UM LÍQUIDO (71) IPN IP B.V. (NL) (72) ROBERT HUBER, JUAN SASTURAIN, ROY METCALF, HARALD KROGER, RICHARD GARNETT (85) 12/02/2016 (86) PCT EP2014/067404 de 14/08/2014 (87) WO 2015/022395 de 19/02/2015 Publicação automática da admissibilidade da fase nacional depositado via PCT . Tratado de cooperação em matéria de Patentes, conforme Instrução Normativa nº 02, de 06/06/2017 publicada na RPI nº 2422, de 06/06/2017.
(21) BR 11 2016 002968-2 A2	Código 1.3 - Notificação - Fase Nacional - PCT (22) 15/08/2014 (30) 16/08/2013 NL 1040338 (51) G01L 7/06 (2006.01), G01L 7/18 (2006.01), G01L 11/02 (2006.01), G01L 1/24 (2006.01), G01V 1/38 (2006.01) (54) SENSOR PARA DETECTAR ONDAS DE PRESSÃO EM UM LÍQUIDO (71) FUGRO TECHNOLOGY B.V. (NL) (72) WIM DE JONG, BASTIAAN MEULBLOK, DEVREZ MEHMET KARABACAK, GERMAN ENRIQUE KNOPPERS, RUDY VAN BEELEN

(85) 12/02/2016
(86) PCT NL2014/000024 de 15/08/2014
(87) WO 2015/023176 de 19/02/2015
Publicação automática da admissibilidade da fase nacional depositado via PCT . Tratado de cooperação em matéria de Patentes, conforme Instrução Normativa nº 02, de 06/06/2017 publicada na RPI nº 2422, de 06/06/2017.

---

(21) BR 11 2016 002969-0 A2

Código 1.3 - Notificação - Fase Nacional - PCT
(22) 23/10/2014
(30) 31/10/2013 GB 1319215.8
(51) A01F 12/44 (2006.01)
(54) APARELHO DE SEPARAÇÃO DE GRÃO EM UMA CEIFEIRA-DEBULHADORA
(71) AGCO A/S (DK)
(72) MORTEN LETH BILDE
(85) 12/02/2016
(86) PCT EP2014/072748 de 23/10/2014
(87) WO 2015/062965 de 07/05/2015
Publicação automática da admissibilidade da fase nacional depositado via PCT . Tratado de cooperação em matéria de Patentes, conforme Instrução Normativa nº 02, de 06/06/2017 publicada na RPI nº 2422, de 06/06/2017.

---

(21) BR 11 2016 002971-2 A2

Código 1.3 - Notificação - Fase Nacional - PCT
(22) 12/08/2014
(30) 12/08/2013 US 61/864,977
(51) A61M 5/162 (2006.01)
(54) SISTEMA DE CONJUNTO IV COM COLETOR DE DESVIO
(71) SOMNUS MEDICAL, LLC (US)
(72) LUCAS REICHERT, EDWIN T. BULLOCH, ANTHONY CLARK HARWARD
(85) 12/02/2016
(86) PCT US2014/050786 de 12/08/2014
(87) WO 2015/023706 de 19/02/2015
Publicação automática da admissibilidade da fase nacional depositado via PCT . Tratado de cooperação em matéria de Patentes, conforme Instrução Normativa nº 02, de 06/06/2017 publicada na RPI nº 2422, de 06/06/2017.

---

(21) BR 11 2016 002972-0 A2

Código 1.3 - Notificação - Fase Nacional - PCT
(22) 18/07/2014
(30) 12/08/2013 US 13/964,671
(51) G01B 5/08 (2006.01), G01B 7/12 (2006.01), G01B 11/08 (2006.01)
(54) MÉTODO E DISPOSITIVO PARA FORMAR SULCOS EM ELEMENTOS DE TUBULAÇÃO
(71) VICTAULIC COMPANY (US)
(72) MATTHEW J. PUZIO, DOUGLAS R. DOLE, ANTHONY PRICE, DANIEL B.

VICARIO
(85) 12/02/2016
(86) PCT US2014/047159 de 18/07/2014
(87) WO 2015/023391 de 19/02/2015
Publicação automática da admissibilidade da fase nacional depositado via PCT . Tratado de cooperação em matéria de Patentes, conforme Instrução Normativa nº 02, de 06/06/2017 publicada na RPI nº 2422, de 06/06/2017.

---

(21) BR 11 2016 002973-9 A2

Código 1.3 - Notificação - Fase Nacional - PCT
(22) 21/08/2014
(30) 21/08/2013 JP 2013-170915
(51) B23B 27/14 (2006.01), C23C 16/40 (2006.01)
(54) FERRAMENTA DE CORTE REVESTIDA
(71) TUNGALOY CORPORATION (JP)
(72) HIROYUKI SATOH
(85) 12/02/2016
(86) PCT JP2014/071823 de 21/08/2014
(87) WO 2015/025903 de 26/02/2015
Publicação automática da admissibilidade da fase nacional depositado via PCT . Tratado de cooperação em matéria de Patentes, conforme Instrução Normativa nº 02, de 06/06/2017 publicada na RPI nº 2422, de 06/06/2017.

---

(21) BR 11 2016 002976-3 A2

Código 1.3 - Notificação - Fase Nacional - PCT
(22) 12/08/2014
(30) 14/08/2013 BE 2013/0544
(51) H02J 13/00 (2006.01)
(54) INTERRUPTOR GERAL ELETRÔNICO E CONTROLADO À DISTÂNCIA E USO DE UM INTERRUPTOR GERAL
(71) COCKERILL MAINTENANCE & INGENIERIE S.A. (BE)
(72) ERIC MOESKOPS
(85) 12/02/2016
(86) PCT EP2014/067252 de 12/08/2014
(87) WO 2015/022329 de 19/02/2015
Publicação automática da admissibilidade da fase nacional depositado via PCT . Tratado de cooperação em matéria de Patentes, conforme Instrução Normativa nº 02, de 06/06/2017 publicada na RPI nº 2422, de 06/06/2017.

---

(21) BR 11 2016 002977-1 A2

Código 1.3 - Notificação - Fase Nacional - PCT
(22) 15/07/2014
(30) 23/08/2013 GB 1315108.9
(51) G06F 9/30 (2006.01), G06F 9/48 (2006.01)
(54) APARELHO E MÉTODO DE PROCESSAMENTO DE DADOS

(71) ARM LIMITED (GB)
(72) SIMON CRASKE, ANTONY PENTON
(85) 12/02/2016
(86) PCT GB2014/052154 de 15/07/2014
(87) WO 2015/025129 de 26/02/2015
Publicação automática da admissibilidade da fase nacional depositado via PCT . Tratado de cooperação em matéria de Patentes, conforme Instrução Normativa nº 02, de 06/06/2017 publicada na RPI nº 2422, de 06/06/2017.

---

(21) BR 11 2016 002979-8 A2

Código 1.3 - Notificação - Fase Nacional - PCT
(22) 15/08/2014
(30) 15/08/2013 AU 2013903099
(51) C07D 279/18 (2006.01), C07D 279/20 (2006.01)
(54) PROCESSO PARA A PURIFICAÇÃO DE UM COMPOSTO DE DIAMINOFENOTIAZÍNIO, PROCESSO PARA A PURIFICAÇÃO DE AZUL DE METILENO, COMPLEXO DE DIAMINOFENOTIAZÍNIO ESTABILIZADO PROTONADO:ASCORBATO E USO DE UM COMPLEXO DE DIAMINOFENOTIAZÍNIO ESTABILIZADO PROTONADO
(71) EUPHARMA PTY LTD (AU)
(72) Malvin Eutick
(85) 12/02/2016
(86) PCT AU2014/000807 de 15/08/2014
(87) WO 2015/021500 de 19/02/2015
Publicação automática da admissibilidade da fase nacional depositado via PCT . Tratado de cooperação em matéria de Patentes, conforme Instrução Normativa nº 02, de 06/06/2017 publicada na RPI nº 2422, de 06/06/2017.

---

(21) BR 11 2016 002980-1 A2

Código 1.3 - Notificação - Fase Nacional - PCT
(22) 18/09/2014
(30) 30/09/2013 US 61/884,688
(51) E21B 47/09 (2006.01), G01V 3/18 (2006.01), G01V 3/38 (2006.01)
(54) MÉTODO PARA ALCANCE DE FUNDO DE POÇO, SISTEMA DE ALVO DE FUNDO DE POÇO E CONJUNTO DE ALCANCE DE FUNDO DE POÇO
(71) Halliburton Energy Services, Inc. (US)
(72) BURKAY DONDERICI, BARIS GUNER
(85) 12/02/2016
(86) PCT US2014/056296 de 18/09/2014
(87) WO 2015/047865 de 02/04/2015
Publicação automática da admissibilidade da fase nacional depositado via PCT . Tratado de cooperação em matéria de Patentes, conforme Instrução Normativa nº 02, de 06/06/2017 publicada na RPI nº 2422, de 06/06/2017.

---

(21) BR 11 2016 002981-0 A2

Código 1.3 - Notificação - Fase Nacional - PCT

(22) 15/08/2014
(30) 15/08/2013 CN PCT/CN2013/081556
(51) H04W 24/10 (2009.01)
(54) MÉTODO E NÓ DE RÁDIO PARA MANIPULAR RELATÓRIO CSI
(71) TELEFONAKTIEBOLAGET L M ERICSSON (PUBL) (SE)
(72) XINGHUA SONG, SHAOHUA LI, ZHIHENG GUO, RUI FAN, JINHUA LIU
(85) 12/02/2016
(86) PCT SE2014/050942 de 15/08/2014
(87) WO 2015/023227 de 19/02/2015
Publicação automática da admissibilidade da fase nacional depositado via PCT . Tratado de cooperação em matéria de Patentes, conforme Instrução Normativa nº 02, de 06/06/2017 publicada na RPI nº 2422, de 06/06/2017.

---

(21) BR 11 2016 002982-8 A2

Código 1.3 - Notificação - Fase Nacional - PCT
(22) 15/08/2014
(30) 15/08/2013 US 61/866514
(51) G06Q 20/40 (2012.01), G06Q 20/32 (2012.01)
(54) MÉTODO E SISTEMA PARA PROCESSAMENTO DE UMA TRANSAÇÃO REMOTA, E, DISPOSITIVO MÓVEL
(71) VISA INTERNATIONAL SERVICE ASSOCIATION (US)
(72) IGOR KARPENKO, OLEG MAKHOTIN, KIUSHAN PIRZADEH, GLENN POWELL, JOHN SHEETS, ERICK WONG
(85) 12/02/2016
(86) PCT US2014/051371 de 15/08/2014
(87) WO 2015/023999 de 19/02/2015
Publicação automática da admissibilidade da fase nacional depositado via PCT . Tratado de cooperação em matéria de Patentes, conforme Instrução Normativa nº 02, de 06/06/2017 publicada na RPI nº 2422, de 06/06/2017.

---

(21) BR 11 2016 002983-6 A2

Código 1.3 - Notificação - Fase Nacional - PCT
(22) 15/08/2014
(30) 16/08/2013 US 13/968,468
(51) C09D 5/02 (2006.01), C09D 5/08 (2006.01), C09D 191/00 (2006.01), C09D 161/06 (2006.01), C08K 5/04 (2006.01), C09D 201/00 (2006.01), B65D 25/14 (2006.01)
(54) COMPOSIÇÃO DE REVESTIMENTO DE BASE AQUOSA E ARTIGO REVESTIDO
(71) PPG INDUSTRIES OHIO, INC. (US)
(72) CHRISTOPHER L. MOST, ROBERT L. MCVAY
(85) 12/02/2016
(86) PCT US2014/051193 de 15/08/2014
(87) WO 2015/023914 de 19/02/2015
Publicação automática da admissibilidade da fase nacional depositado via PCT . Tratado de cooperação em matéria de Patentes, conforme Instrução

Normativa nº 02, de 06/06/2017 publicada na RPI nº 2422, de 06/06/2017.

---

(21) BR 11 2016 002984-4 A2

Código 1.3 - Notificação - Fase Nacional - PCT
(22) 16/09/2013
(51) G06F 19/00 (2011.01)
(54) MÉTODO IMPLEMENTADO POR COMPUTADOR PARA APROXIMAR FLUXO MULTIFÁSICO EM SIMULAÇÃO DE RESERVATÓRIO, SISTEMA E MEIO LEGÍVEL POR COMPUTADOR NÃO TRANSITÓRIO
(71) LANDMARK GRAPHICS CORPORATION (US)
(72) Travis St. George Ramsay
(85) 12/02/2016
(86) PCT US2013/059987 de 16/09/2013
(87) WO 2015/038163 de 19/03/2015
Publicação automática da admissibilidade da fase nacional depositado via PCT . Tratado de cooperação em matéria de Patentes, conforme Instrução Normativa nº 02, de 06/06/2017 publicada na RPI nº 2422, de 06/06/2017.

---

(21) BR 11 2016 002985-2 A2

Código 1.3 - Notificação - Fase Nacional - PCT
(22) 14/08/2014
(30) 14/08/2013 US 61/865984
(51) G06F 17/20 (2006.01), G06F 17/00 (2006.01), G06F 5/00 (2006.01), G09B 29/10 (2006.01)
(54) MÉTODO EXECUTADO POR UM DISPOSITIVO DE COMPUTAÇÃO, DISPOSITIVO DE COMPUTAÇÃO, E, MÉTODO DE GEOCODIFICAÇÃO EXECUTADO POR UM DISPOSITIVO DE COMPUTAÇÃO
(71) ZAG HOLDINGS INC. (CA)
(72) IGAL ROYTBLAT, JONATHAN HALDANE
(85) 12/02/2016
(86) PCT CA2014/000620 de 14/08/2014
(87) WO 2015/021532 de 19/02/2015
Publicação automática da admissibilidade da fase nacional depositado via PCT . Tratado de cooperação em matéria de Patentes, conforme Instrução Normativa nº 02, de 06/06/2017 publicada na RPI nº 2422, de 06/06/2017.

---

(21) BR 11 2016 002986-0 A2

Código 1.3 - Notificação - Fase Nacional - PCT
(22) 15/08/2014
(30) 15/08/2013 US 61/866,051; 22/09/2013 US 61/880,928; 23/09/2013 US 61/880,994; 08/10/2013 US 61/888,275; 15/11/2013 US 61/904,474; 15/11/2013 US 61/905,090
(51) A23L 1/212 (2006.01)
(54) MÉTODO PARA PRODUZIR UM PRODUTO ALIMENTAR DE BANANA-DA-TERRA PASSÍVEL DE SER COZINHADO, PRODUTOS ALIMENTARES DE BANANA-DA-TERRA PASSÍVEIS DE SEREM

COZINHADOS COMPLEMENTADOS, PRODUTOS ALIMENTARES DE BANANA-DA-TERRA PASSÍVEIS DE SEREM COZINHADOS DOCES, PRODUTOS ALIMENTARES DE BANANA-DA-TERRA PASSÍVEIS DE SEREM COZINHADOS COMPLEMENTADOS DOCES, PRODUTO ALIMENTAR DE BANANA-DA-TERRA PASSÍVEL DE SER COZINHADO MODELADO, MÉTODO PARA PREPARAR UM PRODUTO ALIMENTAR DE BANANA-DA-TERRA CONSUMÍVEL, E MÉTODO PARA PRODUZIR UM PRODUTO ALIMENTAR PASSÍVEL DE SER COZINHADO
(71) THELMA OVIASU (US)
(72) THELMA OVIASU
(85) 12/02/2016
(86) PCT US2014/051244 de 15/08/2014
(87) WO 2015/023935 de 19/02/2015
Publicação automática da admissibilidade da fase nacional depositado via PCT . Tratado de cooperação em matéria de Patentes, conforme Instrução Normativa nº 02, de 06/06/2017 publicada na RPI nº 2422, de 06/06/2017.

---

(21) BR 11 2016 002987-9 A2

Código 1.3 - Notificação - Fase Nacional - PCT
(22) 25/09/2013
(51) E21B 49/10 (2006.01), E21B 47/008 (2012.01)
(54) SISTEMAS E MÉTODOS PARA MEDIÇÃO EM TEMPO REAL DO TEOR DE GÁS EM FLUIDOS DE PERFURAÇÃO
(71) Halliburton Energy Services, Inc. (US)
(72) IAN DAVID CAMPBELL MITCHELL
(85) 12/02/2016
(86) PCT US2013/061668 de 25/09/2013
(87) WO 2015/047247 de 02/04/2015
Publicação automática da admissibilidade da fase nacional depositado via PCT . Tratado de cooperação em matéria de Patentes, conforme Instrução Normativa nº 02, de 06/06/2017 publicada na RPI nº 2422, de 06/06/2017.

---

(21) BR 11 2016 002988-7 A2

Código 1.3 - Notificação - Fase Nacional - PCT
(22) 07/08/2014
(30) 19/08/2013 JP 2013-169727; 20/08/2013 JP 2013-170487; 23/08/2013 JP 2013-173891; 17/09/2013 JP 2013-192269; 28/01/2014 JP 2014-013384
(51) H04N 5/225 (2006.01), G03B 17/02 (2006.01), G03B 17/56 (2006.01), H04W 76/02 (2009.01), H04W 84/10 (2009.01)
(54) DISPOSITIVO DE FORMAÇÃO DE IMAGEM, MÉTODO DE CONTROLE, E, PROGRAMA
(71) SONY CORPORATION (JP)
(72) SHIRO ESHITA
(85) 12/02/2016
(86) PCT JP2014/070889 de 07/08/2014

(87) WO 2015/025725 de 26/02/2015
Publicação automática da admissibilidade da fase nacional depositado via PCT . Tratado de cooperação em matéria de Patentes, conforme Instrução Normativa nº 02, de 06/06/2017 publicada na RPI nº 2422, de 06/06/2017.

---

(21) BR 11 2016 002989-5 A2

Código 1.3 - Notificação - Fase Nacional - PCT
(22) 12/08/2014
(30) 12/08/2013 IT TO2013A000686
(51) F02B 77/00 (2006.01)
(54) TAMPA RÍGIDA DE ENCAIXE POR PRESSÃO PARA VEÍCULOS A MOTOR, MÉTODO DE FABRICAÇÃO PARA UMA TAMPA RÍGIDA E USO DE UMA TAMPA RÍGIDA
(71) DAYCO EUROPE S.R.L. (IT)
(72) JORDI VILADRICH, GIANLUCA PERFETTI, STEFAN BRANDIN
(85) 12/02/2016
(86) PCT IB2014/063879 de 12/08/2014
(87) WO 2015/022642 de 19/02/2015
Publicação automática da admissibilidade da fase nacional depositado via PCT . Tratado de cooperação em matéria de Patentes, conforme Instrução Normativa nº 02, de 06/06/2017 publicada na RPI nº 2422, de 06/06/2017.

---

(21) BR 11 2016 002991-7 A2

Código 1.3 - Notificação - Fase Nacional - PCT
(22) 12/08/2014
(30) 13/08/2013 US 61/865.308; 27/11/2013 US 61/909.575; 19/12/2013 US 61/918.302; 30/06/2014 US 62/018.993
(51) C08J 5/00 (2006.01)
(54) NANOCOMPÓSITOS CONTENDO NANOPARTÍCULAS EM CAMADAS E DISPERSANTE, COMPÓSITOS, ARTIGOS E MÉTODOS PARA FABRICAÇÃO DOS MESMOS
(71) 3M INNOVATIVE PROPERTIES COMPANY (US)
(72) PETER D. CONDO, JEREMY O. SWANSON, JAMES E. THORSON, NEERAJ SHARMA, STEVEN C. HACKETT, KRISTIN L. THUNHORST
(85) 12/02/2016
(86) PCT US2014/050663 de 12/08/2014
(87) WO 2015/023642 de 19/02/2015
Publicação automática da admissibilidade da fase nacional depositado via PCT . Tratado de cooperação em matéria de Patentes, conforme Instrução Normativa nº 02, de 06/06/2017 publicada na RPI nº 2422, de 06/06/2017.

---

(21) BR 11 2016 002994-1 A2

Código 1.3 - Notificação - Fase Nacional - PCT
(22) 02/07/2014
(30) 20/08/2013 DE 10 2013 013 707.1

(51) A47L 13/58 (2006.01)
(54) ESPREMEDOR POR TORÇÃO
(71) CARL FREUDENBERG KG (DE)
(72) NORBERT WEIS, UWE DINGERT, JOHANNES HOHENHAUS, REINER WALLBAUM
(85) 12/02/2016
(86) PCT EP2014/001811 de 02/07/2014
(87) WO 2015/024611 de 26/02/2015
Publicação automática da admissibilidade da fase nacional depositado via PCT . Tratado de cooperação em matéria de Patentes, conforme Instrução Normativa nº 02, de 06/06/2017 publicada na RPI nº 2422, de 06/06/2017.

---

(21) BR 11 2016 002996-8 A2

Código 1.3 - Notificação - Fase Nacional - PCT
(22) 20/08/2014
(30) 20/08/2013 US 13/971,583
(51) E21B 43/00 (2006.01), G01J 1/04 (2006.01), F04B 49/00 (2006.01)
(54) SENSORES DE FIBRA ÓPTICA DISPOSTOS NO INTERIOR DE CÂMARAS DE ENROLAMENTO DE MOTOR SUBTERRÂNEAS
(71) BAKER HUGHES INCORPORATED (US)
(72) SURESHA R. O'BRYAN, KETANKUMAR K. SHETH, MICHAEL C. NUCKELS
(85) 12/02/2016
(86) PCT US2014/051842 de 20/08/2014
(87) WO 2015/026915 de 26/02/2015
Publicação automática da admissibilidade da fase nacional depositado via PCT . Tratado de cooperação em matéria de Patentes, conforme Instrução Normativa nº 02, de 06/06/2017 publicada na RPI nº 2422, de 06/06/2017.

---

(21) BR 11 2016 002997-6 A2

Código 1.3 - Notificação - Fase Nacional - PCT
(22) 07/07/2014
(30) 23/08/2013 GB 1315109.7
(51) G06F 9/48 (2006.01)
(54) APARELHO PARA PROCESSAMENTO DE INFORMAÇÃO, E, MÉTODO IMPLEMENTADO POR MÁQUINA
(71) ARM LIMITED (GB)
(72) SIMON CRASKE, ANTONY PENTON
(85) 12/02/2016
(86) PCT GB2014/052053 de 07/07/2014
(87) WO 2015/025127 de 26/02/2015
Publicação automática da admissibilidade da fase nacional depositado via PCT . Tratado de cooperação em matéria de Patentes, conforme Instrução Normativa nº 02, de 06/06/2017 publicada na RPI nº 2422, de 06/06/2017.

---

(21) BR 11 2016 002998-4 A2

Código 1.3 - Notificação - Fase Nacional - PCT

(22) 13/08/2014
(30) 14/08/2013 US 61/865983
(51) B62D 23/00 (2006.01), B60K 13/02 (2006.01)
(54) VEÍCULO UTILITÁRIO
(71) POLARIS INDUSTRIES INC. (US)
(72) DANIEL L. BURT, II, BRENT C. EATON, MICHAEL C. BOHNSACK, ANDREW J. MILLER, MICHAEL J. HANTEN, ANTHONY J. KINSMAN, BRENT J. HANSON, TIMOTHY F. MELVIN, JAMES E. ROGALA, RYAN BLACK-MACKEN, KURT E. STENBERG, GARTH H. BRACY, JEFF M. GOULET, JEREMIAH T. JOHNSTUN
(85) 12/02/2016
(86) PCT US2014/050890 de 13/08/2014
(87) WO 2015/023749 de 19/02/2015
Publicação automática da admissibilidade da fase nacional depositado via PCT . Tratado de cooperação em matéria de Patentes, conforme Instrução Normativa nº 02, de 06/06/2017 publicada na RPI nº 2422, de 06/06/2017.

---

(21) BR 11 2016 003000-1 A2

Código 1.3 - Notificação - Fase Nacional - PCT
(22) 26/06/2014
(30) 14/08/2013 EP 13180383.5
(51) B65G 41/00 (2006.01), B07B 1/00 (2006.01), B02C 21/02 (2006.01)
(54) ”ESTRUTURA PRINCIPAL PARA APARELHO MÓVEL DE PROCESSAMENTO DE MATERIAL A GRANEL“
(71) SANDVIK INTELLECTUAL PROPERTY AB (SE)
(72) TERRY MCDEVITT
(85) 12/02/2016
(86) PCT EP2014/063530 de 26/06/2014
(87) WO 2015/022112 de 19/02/2015
Publicação automática da admissibilidade da fase nacional depositado via PCT . Tratado de cooperação em matéria de Patentes, conforme Instrução Normativa nº 02, de 06/06/2017 publicada na RPI nº 2422, de 06/06/2017.

---

(21) BR 11 2016 003001-0 A2

Código 1.3 - Notificação - Fase Nacional - PCT
(22) 10/08/2014
(30) 13/08/2013 US 61/865,134; 14/05/2014 US 61/992,915; 29/05/2014 US 62/004,852
(51) H04L 9/06 (2006.01), H04L 9/14 (2006.01)
(54) CRIPTOGRAFIA NADO AO USAR FUNÇÕES DE SENTIDO ÚNICO
(71) FISKE SOFTWARE, LLC. (US)
(72) MICHAEL STEPHEN FISKE
(85) 12/02/2016
(86) PCT US2014/050462 de 10/08/2014
(87) WO 2015/023550 de 19/02/2015
Publicação automática da admissibilidade da fase nacional depositado via

PCT . Tratado de cooperação em matéria de Patentes, conforme Instrução Normativa nº 02, de 06/06/2017 publicada na RPI nº 2422, de 06/06/2017.

---

(21) BR 11 2016 003002-8 A2

Código 1.3 - Notificação - Fase Nacional - PCT
(22) 14/08/2013
(51) F16H 61/28 (2006.01), B60W 30/18 (2006.01)
(54) MÉTODO PARA CALIBRAGEM AUTOMÁTICA DE TRANSMISSÃO AUTOMÁTICA
(71) VOLVO TRUCK CORPORATION (SE)
(72) LARS KARLSSON, JOHAN BJERNETUN
(85) 12/02/2016
(86) PCT EP2013/002448 de 14/08/2013
(87) WO 2015/021997 de 19/02/2015
Publicação automática da admissibilidade da fase nacional depositado via PCT . Tratado de cooperação em matéria de Patentes, conforme Instrução Normativa nº 02, de 06/06/2017 publicada na RPI nº 2422, de 06/06/2017.

---

(21) BR 11 2016 003004-4 A2

Código 1.3 - Notificação - Fase Nacional - PCT
(22) 25/06/2014
(30) 12/08/2013 GB 1314402.7
(51) G01N 27/02 (2006.01), G01N 27/327 (2006.01), G01N 33/543 (2006.01)
(54) “MÉTODO ESPECTROSCÓPICO DE CAPACITÂNCIA E ELETRODO”
(71) ISIS INNOVATION LIMITED (GB) , UNIVERSIDADE ESTADUAL PAULISTA "JÚLIO DE MESQUITA FILHO" - UNESP (BR/SP)
(72) JASON DAVIS, PAULO ROBERTO BUENO
(85) 12/02/2016
(86) PCT GB2014/051938 de 25/06/2014
(87) WO 2015/022483 de 19/02/2015
Publicação automática da admissibilidade da fase nacional depositado via PCT . Tratado de cooperação em matéria de Patentes, conforme Instrução Normativa nº 02, de 06/06/2017 publicada na RPI nº 2422, de 06/06/2017.

---

(21) BR 11 2016 003008-7 A2

Código 1.3 - Notificação - Fase Nacional - PCT
(22) 15/08/2014
(30) 22/08/2013 EP 13181275.2
(51) A61M 5/24 (2006.01), A61M 5/31 (2006.01), A61M 5/315 (2006.01)
(54) MECANISMO DE IMPULSÃO PARA UM DISPOSITIVO DE APLICAÇÃO DE FÁRMACO E MÉTODO PARA A MONTAGEM DE UM DISPOSITIVO DE APLICAÇÃO DE FÁRMACO
(71) SANOFI-AVENTIS DEUTSCHLAND GMBH (DE)
(72) SAMUEL STEEL, PAUL RICHARD DRAPER, JOSEPH BUTLER, DAVID RICHARD MERCER
(85) 12/02/2016
(86) PCT EP2014/067471 de 15/08/2014

(87) WO 2015/024874 de 26/02/2015
Publicação automática da admissibilidade da fase nacional depositado via PCT . Tratado de cooperação em matéria de Patentes, conforme Instrução Normativa nº 02, de 06/06/2017 publicada na RPI nº 2422, de 06/06/2017.

---

(21) BR 11 2016 003010-9 A2

Código 1.3 - Notificação - Fase Nacional - PCT
(22) 14/08/2014
(30) 14/08/2013 US 61/865,977; 09/10/2013 US 61/888,790
(51) A61B 5/026 (2006.01), A61B 6/00 (2006.01), A61B 5/1455 (2006.01)
(54) MÉTODOS E SISTEMAS IMPLEMENTADOS POR COMPUTADOR PARA DISTINGUIR ENTRE PELO MENOS UMA PRIMEIRA POPULAÇÃO E UMA SEGUNDA POPULAÇÃO
(71) NANYANG TECHNOLOGICAL UNIVERSITY (SG)
(72) Kijoon LEE, Renzhe BI, Jing DONG, Justin DAUWELS
(85) 12/02/2016
(86) PCT IB2014/002521 de 14/08/2014
(87) WO 2015/022583 de 19/02/2015
Publicação automática da admissibilidade da fase nacional depositado via PCT . Tratado de cooperação em matéria de Patentes, conforme Instrução Normativa nº 02, de 06/06/2017 publicada na RPI nº 2422, de 06/06/2017.

---

(21) BR 11 2016 003011-7 A2

Código 1.3 - Notificação - Fase Nacional - PCT
(22) 30/07/2014
(30) 12/08/2013 EP 13180137.5
(51) A24D 3/10 (2006.01), B01J 21/06 (2006.01), C08L 1/12 (2006.01), C08L 1/14 (2006.01)
(54) PLÁSTICO CATALITICAMENTE DEGRADÁVEL, EM PARTICULAR, PLÁSTICO FOTOCATALITICAMENTE DEGRADÁVEL E USO DO PLÁSTICO CATALITICAMENTE DEGRADÁVEL
(71) SOLVAY ACETOW GMBH (DE)
(72) DIRK HÖLTER, WOLFGANG KOPPE
(85) 12/02/2016
(86) PCT EP2014/066401 de 30/07/2014
(87) WO 2015/022190 de 19/02/2015
Publicação automática da admissibilidade da fase nacional depositado via PCT . Tratado de cooperação em matéria de Patentes, conforme Instrução Normativa nº 02, de 06/06/2017 publicada na RPI nº 2422, de 06/06/2017.

---

(21) BR 11 2016 003012-5 A2

Código 1.3 - Notificação - Fase Nacional - PCT
(22) 31/07/2014
(30) 12/08/2013 EP 13180138.3
(51) B01J 37/04 (2006.01), B01J 21/06 (2006.01), B01J 21/18 (2006.01), B01J 35/00 (2006.01), B82Y 30/00 (2011.01), C09C 1/36 (2006.01), C08L 1/12 (2006.01)

(54) PROCESSO PARA A FABRICAÇÃO DE UM PRODUTO QUE CONTÉM UM COMPOSTO DE TITÂNIO CATALITICAMENTE ATIVO; E PRODUTO QUE CONTÉM UM SUBSTRATO, UM COMPOSTO DE TITÂNIO CATALITICAMENTE ATIVO E UM INIBIDOR SELECIONADO A PARTIR DE UM OU MAIS ÁCIDOS E UM OU MAIS ÁLCOOIS OU MISTURAS DESSES
(71) SOLVAY ACETOW GMBH (DE)
(72) DIRK HÖLTER, ARMIN STEIN
(85) 12/02/2016
(86) PCT EP2014/066529 de 31/07/2014
(87) WO 2015/022201 de 19/02/2015
Publicação automática da admissibilidade da fase nacional depositado via PCT . Tratado de cooperação em matéria de Patentes, conforme Instrução Normativa nº 02, de 06/06/2017 publicada na RPI nº 2422, de 06/06/2017.

---

(21) BR 11 2016 003013-3 A2

Código 1.3 - Notificação - Fase Nacional - PCT
(22) 12/08/2014
(30) 13/08/2013 FR 1357996
(51) A23L 1/337 (2006.01), A21D 2/00 (2006.01), C12N 1/12 (2006.01)
(54) PROCESSO PARA A PREPARAÇÃO, PELA VIA FERMENTATIVA, DE COMPOSIÇÕES DE FARINHA DE MICROALGAS RICAS EM LIPÍDEOS DE QUALIDADE ORGANOLÉPTICA OTIMIZADA; COMPOSIÇÃO DE FARINHA DE MICROALGAS RICAS EM LIPÍDEOS; E USO DA COMPOSIÇÃO DE FARINHA DE MICROALGAS RICAS EM LIPÍDEOS
(71) ROQUETTE FRÈRES (FR)
(72) Amandine Druon, MARIE LE RUYET, LAURENT SEGUEILHA
(85) 12/02/2016
(86) PCT FR2014/052081 de 12/08/2014
(87) WO 2015/022469 de 19/02/2015
Publicação automática da admissibilidade da fase nacional depositado via PCT . Tratado de cooperação em matéria de Patentes, conforme Instrução Normativa nº 02, de 06/06/2017 publicada na RPI nº 2422, de 06/06/2017.

---

(21) BR 11 2016 003015-0 A2

Código 1.3 - Notificação - Fase Nacional - PCT
(22) 16/08/2013
(51) C07D 405/04 (2006.01), A61K 31/4164 (2006.01), A61P 25/00 (2006.01)
(54) IMIDAZÓIS SUBSTITUÍDOS COMO BLOQUEADORES DE CANAL DE CÁLCIO DO TIPO N
(71) JANSSEN PHARMACEUTICA N.V. (BE)
(72) ISHTIYAQUE AHMAD, RAJAGOPAL BAKTHAVATCHALAM, SIVARAMAKRISHNA BATTULA, HENRICUS JACOBUS MARIA GIJSEN, SARAVANAN VADIVELU, MARK WALL
(85) 12/02/2016
(86) PCT US2013/055282 de 16/08/2013
(87) WO 2015/023289 de 19/02/2015

Publicação automática da admissibilidade da fase nacional depositado via PCT . Tratado de cooperação em matéria de Patentes, conforme Instrução Normativa nº 02, de 06/06/2017 publicada na RPI nº 2422, de 06/06/2017.

---

(21) BR 11 2016 003017-6 A2

Código 1.3 - Notificação - Fase Nacional - PCT
(22) 03/10/2014
(30) 04/10/2013 NL 2011560
(51) B65G 21/02 (2006.01), F16B 5/00 (2006.01)
(54) ESTRUTURA DE SUPORTE, E, TRANSPORTADOR
(71) MAREL STORK POULTRY PROCESSING B.V. (NL)
(72) Erik Hendrikus Werner Peters, HENRICUS FRANCISCUS JACOBUS MARIA VAN DER EERDEN
(85) 12/02/2016
(86) PCT NL2014/050684 de 03/10/2014
(87) WO 2015/050450 de 09/04/2015
Publicação automática da admissibilidade da fase nacional depositado via PCT . Tratado de cooperação em matéria de Patentes, conforme Instrução Normativa nº 02, de 06/06/2017 publicada na RPI nº 2422, de 06/06/2017.

---

(21) BR 11 2016 003021-4 A2

Código 1.3 - Notificação - Fase Nacional - PCT
(22) 14/08/2014
(30) 14/08/2013 KR 10-2013-0096253
(51) H02H 3/087 (2006.01)
(54) DISJUNTOR DE ALTA TENSÃO DC
(71) HYOSUNG CORPORATION (KR)
(72) JUNG-SOO PARK, SE-HEE HAN, HUI-DONG HWANG
(85) 12/02/2016
(86) PCT KR2014/007604 de 14/08/2014
(87) WO 2015/023157 de 19/02/2015
Publicação automática da admissibilidade da fase nacional depositado via PCT . Tratado de cooperação em matéria de Patentes, conforme Instrução Normativa nº 02, de 06/06/2017 publicada na RPI nº 2422, de 06/06/2017.

---

(21) BR 11 2016 003022-2 A2

Código 1.3 - Notificação - Fase Nacional - PCT
(22) 26/08/2014
(30) 27/08/2013 SE 1350979-9
(51) B27D 1/06 (2006.01), B27M 3/04 (2006.01), E04F 15/04 (2006.01)
(54) MÉTODO PARA PRODUZIR UM NÚCLEO DE LAMELA
(71) VÄLINGE INNOVATION AB (SE)
(72) HANS BRÄNNSTRÖM, MARCUS BERGELIN, AGNE PÅLSSON
(85) 12/02/2016
(86) PCT SE2014/050969 de 26/08/2014
(87) WO 2015/030654 de 05/03/2015

Publicação automática da admissibilidade da fase nacional depositado via PCT . Tratado de cooperação em matéria de Patentes, conforme Instrução Normativa nº 02, de 06/06/2017 publicada na RPI nº 2422, de 06/06/2017.

---

(21) BR 11 2016 003024-9 A2

Código 1.3 - Notificação - Fase Nacional - PCT
(22) 29/07/2014
(30) 15/08/2013 EP 13180556.6
(51) C07C 41/03 (2006.01), C07C 41/44 (2006.01), C07C 43/15 (2006.01), C08L 71/02 (2006.01), C08G 65/331 (2006.01)
(54) MÉTODO PARA PREPARAR UMA COMPOSIÇÃO, COMPOSIÇÃO, E, USO DE UM PERÓXIDO OU UM COMPOSTO QUE GERA PERÓXIDO
(71) BASF SE (DE)
(72) MARTIN ERNST, SEBASTIAN HASSELBACH, STEFAN MÜSSIG
(85) 12/02/2016
(86) PCT EP2014/066268 de 29/07/2014
(87) WO 2015/022184 de 19/02/2015
Publicação automática da admissibilidade da fase nacional depositado via PCT . Tratado de cooperação em matéria de Patentes, conforme Instrução Normativa nº 02, de 06/06/2017 publicada na RPI nº 2422, de 06/06/2017.

---

(21) BR 11 2016 003031-1 A2

Código 1.3 - Notificação - Fase Nacional - PCT
(22) 15/08/2014
(30) 16/08/2013 US 61/866,563
(51) A61B 17/32 (2006.01), A61B 17/3207 (2006.01)
(54) INSTRUMENTO CIRÚRGICO
(71) SMITH & NEPHEW, INC. (US)
(72) MIREILLE AKILIAN, PETER CESARINI
(85) 12/02/2016
(86) PCT US2014/051315 de 15/08/2014
(87) WO 2015/023965 de 19/02/2015
Publicação automática da admissibilidade da fase nacional depositado via PCT . Tratado de cooperação em matéria de Patentes, conforme Instrução Normativa nº 02, de 06/06/2017 publicada na RPI nº 2422, de 06/06/2017.

---

(21) BR 11 2016 003034-6 A2

Código 1.3 - Notificação - Fase Nacional - PCT
(22) 21/08/2013
(51) H04W 72/00 (2009.01)
(54) MÉTODO DE PROGRAMAÇÃO DE SERVIÇO E ESTAÇÃO DE BASE
(71) HUAWEI TECHNOLOGIES CO., LTD. (CN)
(72) ZIJUN LIANG
(85) 12/02/2016
(86) PCT CN2013/081966 de 21/08/2013
(87) WO 2015/024216 de 26/02/2015
Publicação automática da admissibilidade da fase nacional depositado via

PCT . Tratado de cooperação em matéria de Patentes, conforme Instrução Normativa nº 02, de 06/06/2017 publicada na RPI nº 2422, de 06/06/2017.

---

(21) BR 11 2016 003038-9 A2

Código 1.3 - Notificação - Fase Nacional - PCT
(22) 04/08/2014
(30) 12/08/2013 US 13/964,478
(51) G01N 21/64 (2006.01), G01N 21/77 (2006.01)
(54) MÉTODO DE TRAÇAR QUANTIDADES DE PRODUTO QUÍMICO USANDO CORANTES FLUORESCENTES ENCAPSULADOS
(71) ECOLAB USA INC (US)
(72) LAN XIAO, LAN XIAO, YANJIAO XIE, YANJIAO XIE
(85) 12/02/2016
(86) PCT US2014/049624 de 04/08/2014
(87) WO 2015/023466 de 19/02/2015
Publicação automática da admissibilidade da fase nacional depositado via PCT . Tratado de cooperação em matéria de Patentes, conforme Instrução Normativa nº 02, de 06/06/2017 publicada na RPI nº 2422, de 06/06/2017.

---

(21) BR 11 2016 003039-7 A2

Código 1.3 - Notificação - Fase Nacional - PCT
(22) 14/08/2014
(30) 14/08/2013 US 61/865,732; 14/08/2013 US 61/865,756
(51) C07D 401/14 (2006.01), C07D 413/14 (2006.01), C07D 401/10 (2006.01), C07D 401/12 (2006.01), C07D 403/10 (2006.01), C07D 403/14 (2006.01), C07D 417/14 (2006.01), C07D 471/04 (2006.01), A61P 3/10 (2006.01), A61P 9/00 (2006.01), A61P 35/00 (2006.01), A61P 29/00 (2006.01), A61K 31/4725 (2006.01), A61K 31/455 (2006.01), A61K 31/496 (2006.01)
(54) INIBIDORES DE CALICREÍNA PLASMÁTICA
(71) KALVISTA PHARMACEUTICALS LIMITED (GB)
(72) HANNAH JOY EDWARDS, DAVID MICHAEL EVANS, PREMJI MEGHANI, ANDREW RICHARD NOVAK
(85) 12/02/2016
(86) PCT GB2014/052510 de 14/08/2014
(87) WO 2015/022546 de 19/02/2015
Publicação automática da admissibilidade da fase nacional depositado via PCT . Tratado de cooperação em matéria de Patentes, conforme Instrução Normativa nº 02, de 06/06/2017 publicada na RPI nº 2422, de 06/06/2017.

---

(21) BR 11 2016 003040-0 A2

Código 1.3 - Notificação - Fase Nacional - PCT
(22) 14/08/2014
(30) 14/08/2013 GB 1314578.4; 14/08/2013 US 61/865,696
(51) C07D 401/04 (2006.01), C07D 413/04 (2006.01), A61P 27/00 (2006.01)
(54) INIBIDORES BICÍCLICOS
(71) KALVISTA PHARMACEUTICALS LIMITED (GB)
(72) HANNAH JOY EDWARDS, DAVID MICHAEL EVANS, REBECCA LOUISE

DAVIE, DAVID PHILIP ROOKER, STEVEN JOHN HEWISON
(85) 12/02/2016
(86) PCT GB2014/052511 de 14/08/2014
(87) WO 2015/022547 de 19/02/2015
Publicação automática da admissibilidade da fase nacional depositado via PCT . Tratado de cooperação em matéria de Patentes, conforme Instrução Normativa nº 02, de 06/06/2017 publicada na RPI nº 2422, de 06/06/2017.

---

(21) BR 11 2016 003044-3 A2

Código 1.3 - Notificação - Fase Nacional - PCT
(22) 14/08/2014
(30) 14/08/2013 US 61/865,657; 20/02/2014 US 61/942,300; 21/02/2014 US 61/943,125
(51) A61F 2/24 (2006.01)
(54) APARELHO E MÉTODOS DE SUBSTITUIÇÃO DE VÁLVULA CARDÍACA
(71) MITRAL VALVE TECHNOLOGIES SARL (CH) , LANDON H. TOMPKINS (US)
(72) PAUL A. SPENCE, LANDON H. TOMPKINS, MARK CHAU, ALEX SIEGEL
(85) 12/02/2016
(86) PCT US2014/051095 de 14/08/2014
(87) WO 2015/023862 de 19/02/2015
Publicação automática da admissibilidade da fase nacional depositado via PCT . Tratado de cooperação em matéria de Patentes, conforme Instrução Normativa nº 02, de 06/06/2017 publicada na RPI nº 2422, de 06/06/2017.

---

(21) BR 11 2016 003045-1 A2

Código 1.3 - Notificação - Fase Nacional - PCT
(22) 19/12/2013
(51) H04M 1/00 (2006.01)
(54) ANTENA DE DUPLEXAÇÃO COMPLETA E TERMINAL MÓVEL
(71) HUAWEI TECHNOLOGIES CO., LTD. (CN)
(72) JUNPING ZHANG, ZHICE YANG, QIAN ZHANG
(85) 12/02/2016
(86) PCT CN2013/089991 de 19/12/2013
(87) WO 2015/089801 de 25/06/2015
Publicação automática da admissibilidade da fase nacional depositado via PCT . Tratado de cooperação em matéria de Patentes, conforme Instrução Normativa nº 02, de 06/06/2017 publicada na RPI nº 2422, de 06/06/2017.

---

(21) BR 11 2016 003048-6 A2

Código 1.3 - Notificação - Fase Nacional - PCT
(22) 12/08/2014
(30) 15/08/2013 CN PCT/CN2013/081563
(51) C07D 401/06 (2006.01), C07D 403/06 (2006.01), A61K 31/4184 (2006.01)
(54) NOVOS AZA-OXO-INDÓIS PARA O TRATAMENTO E PROFILAXIA DE INFECÇÃO PELO VÍRUS SINCICIAL RESPIRATÓRIO

(71) F.HOFFMANN-LA ROCHE AG (CH)
(72) LISHA WANG, HONGYING YUN, WEIXING ZHANG, XIUFANG ZHENG
(85) 12/02/2016
(86) PCT EP2014/067197 de 12/08/2014
(87) WO 2015/022301 de 19/02/2015
Publicação automática da admissibilidade da fase nacional depositado via PCT . Tratado de cooperação em matéria de Patentes, conforme Instrução Normativa nº 02, de 06/06/2017 publicada na RPI nº 2422, de 06/06/2017.

---

(21) BR 11 2016 003054-0 A2

Código 1.3 - Notificação - Fase Nacional - PCT
(22) 08/08/2014
(30) 16/08/2013 EP 13180686.1
(51) C11D 3/02 (2006.01), C11D 3/12 (2006.01), C11D 3/386 (2006.01), C11D 3/39 (2006.01), C11D 17/00 (2006.01)
(54) FORMULAÇÃO DE BRANQUEAMENTO, PARTÍCULA, MÉTODO E USO DE UMA PARTÍCULA
(71) CHEMSENTI LIMITED (GB)
(72) Fabien Pierre Guy Gaulard, Karin Maaijen, Ronald Hage
(85) 12/02/2016
(86) PCT GB2014/052434 de 08/08/2014
(87) WO 2015/022502 de 19/02/2015
Publicação automática da admissibilidade da fase nacional depositado via PCT . Tratado de cooperação em matéria de Patentes, conforme Instrução Normativa nº 02, de 06/06/2017 publicada na RPI nº 2422, de 06/06/2017.

---

(21) BR 11 2016 003055-9 A2

Código 1.3 - Notificação - Fase Nacional - PCT
(22) 11/08/2014
(30) 12/08/2013 US US 13/964,543
(51) G06F 17/30 (2006.01)
(54) BLOQUEIO AUTOMÁTICO DE MAUS ATORES
(71) WAL-MART STORES, INC. (US)
(72) GLEN THOMAS UNDERNEHR, CHARLES ALLEN COURTRIGHT
(85) 12/02/2016
(86) PCT US2014/050537 de 11/08/2014
(87) WO 2015/023584 de 19/02/2015
Publicação automática da admissibilidade da fase nacional depositado via PCT . Tratado de cooperação em matéria de Patentes, conforme Instrução Normativa nº 02, de 06/06/2017 publicada na RPI nº 2422, de 06/06/2017.

---

(21) BR 11 2016 003056-7 A2

Código 1.3 - Notificação - Fase Nacional - PCT
(22) 08/08/2014
(30) 16/08/2013 DE 10 2013 013 495.1
(51) B32B 37/06 (2006.01), B32B 37/20 (2006.01)
(54) MÉTODO E APARELHO PARA A PRODUÇÃO DE UM MATERIAL

	COMPÓSITO (71) THYSSENKRUPP STEEL EUROPE AG (DE) (72) LOTHAR PATBERG, KLAUS-PETER KOCH (85) 12/02/2016 (86) PCT EP2014/067105 de 08/08/2014 (87) WO 2015/022275 de 19/02/2015 Publicação automática da admissibilidade da fase nacional depositado via PCT . Tratado de cooperação em matéria de Patentes, conforme Instrução Normativa nº 02, de 06/06/2017 publicada na RPI nº 2422, de 06/06/2017.
(21) BR 11 2016 003059-1 A2	Código 1.3 - Notificação - Fase Nacional - PCT (22) 22/07/2014 (30) 19/08/2013 EP 13180889.1 (51) C22C 38/00 (2006.01), C22C 38/02 (2006.01), C22C 38/14 (2006.01), H01F 1/147 (2006.01), C21D 8/12 (2006.01) (54) TIRA MAGNÉTICA OU CHAPA MAGNÉTICA DE GRÃOS NÃO ORIENTADOS, COMPONENTE PRODUZIDO A PARTIR DA MESMA E MÉTODO PARA A PRODUÇÃO DE UMA TIRA MAGNÉTICA OU CHAPA MAGNÉTICA DE GRÃOS NÃO ORIENTADOS” (71) THYSSENKRUPP STEEL EUROPE AG (DE) (72) DOROTHÉE DORNER, OLAF FISCHER, KARL TELGER (85) 12/02/2016 (86) PCT EP2014/065729 de 22/07/2014 (87) WO 2015/024723 de 26/02/2015 Publicação automática da admissibilidade da fase nacional depositado via PCT . Tratado de cooperação em matéria de Patentes, conforme Instrução Normativa nº 02, de 06/06/2017 publicada na RPI nº 2422, de 06/06/2017.
(21) BR 11 2016 003060-5 A2	Código 1.3 - Notificação - Fase Nacional - PCT (22) 31/07/2014 (30) 19/08/2013 DE 10 2013 108 926.7 (51) G01N 1/22 (2006.01) (54) “SONDA DE AMOSTRAGEM DE GÁS E MÉTODO PARA OPERAR UMA SONDA DE AMOSTRAGEM DE GÁS” (71) THYSSENKRUPP INDUSTRIAL SOLUTIONS AG (DE) (72) LUDWIG KÖNNING, MICHAEL STREFFING, HEINZ BREDEMEIER, ALFONS LEUER (85) 12/02/2016 (86) PCT EP2014/002100 de 31/07/2014 (87) WO 2015/024625 de 26/02/2015 Publicação automática da admissibilidade da fase nacional depositado via PCT . Tratado de cooperação em matéria de Patentes, conforme Instrução Normativa nº 02, de 06/06/2017 publicada na RPI nº 2422, de 06/06/2017.

(21) BR 11 2016 003062-1 A2

Código 1.3 - Notificação - Fase Nacional - PCT
(22) 13/08/2014
(30) 14/08/2013 DE 102013216113.1
(51) B27D 5/00 (2006.01)
(54) UNIDADE DE REVESTIMENTO
(71) HOMAG HOLZBEARBEITUNGSSYSTEME GMBH (DE)
(72) MARTIN GRINGEL, JOHANNES SCHMID
(85) 13/02/2016
(86) PCT EP2014/067328 de 13/08/2014
(87) WO 2015/022362 de 19/02/2015
Publicação automática da admissibilidade da fase nacional depositado via PCT . Tratado de cooperação em matéria de Patentes, conforme Instrução Normativa nº 02, de 06/06/2017 publicada na RPI nº 2422, de 06/06/2017.

(21) BR 11 2016 003063-0 A2

Código 1.3 - Notificação - Fase Nacional - PCT
(22) 06/03/2014
(30) 03/09/2013 IT FI2013A000204
(51) H02K 9/06 (2006.01), H02K 7/14 (2006.01), H02K 7/18 (2006.01), F04D 29/041 (2006.01)
(54) EQUIPAMENTO DE MAQUINÁRIO ROTATIVO E MÉTODOS PARA REDUZIR UM IMPULSO AXIAL EM UM EQUIPAMENTO DE MAQUINÁRIO ROTATIVO
(71) NUOVO PIGNONE SRL (IT)
(72) ILIA OXMAN, VITTORIO MICHELASSI
(85) 15/02/2016
(86) PCT EP2014/054313 de 06/03/2014
(87) WO 2015/032510 de 12/03/2015
Publicação automática da admissibilidade da fase nacional depositado via PCT . Tratado de cooperação em matéria de Patentes, conforme Instrução Normativa nº 02, de 06/06/2017 publicada na RPI nº 2422, de 06/06/2017.

(21) BR 11 2016 003065-6 A2

Código 1.3 - Notificação - Fase Nacional - PCT
(22) 17/07/2014
(30) 22/08/2013 US 61/868,672
(51) A61B 5/044 (2006.01)
(54) INTERFACE GRÁFICA DE USUÁRIO PARA CONSOLE CIRÚRGICO
(71) NOVARTIS AG (CH)
(72) DAVID A. THOE, MIKHAIL BOUKHNY, TIFFANY M. SUTLIFF, CRAIG G. WOOLDRIDGE, MARK YOUNG, KEVIN G. KING
(85) 15/02/2016
(86) PCT US2014/046974 de 17/07/2014
(87) WO 2015/026457 de 26/02/2015
Publicação automática da admissibilidade da fase nacional depositado via PCT . Tratado de cooperação em matéria de Patentes, conforme Instrução

Normativa nº 02, de 06/06/2017 publicada na RPI nº 2422, de 06/06/2017.

---

(21) BR 11 2016 003066-4 A2

Código 1.3 - Notificação - Fase Nacional - PCT
(22) 02/09/2014
(30) 05/09/2013 IT FI2013A000208
(51) F04D 17/12 (2006.01), F04D 29/056 (2006.01), F04D 29/058 (2006.01), F04D 29/059 (2006.01)
(54) COMPRESSOR CENTRÍFUGO DE MÚLTIPLOS ESTÁGIOS
(71) NUOVO PIGNONE SRL (IT)
(72) VITTORIO MICHELASSI, ISMAIL HAKKI SEZAL, CHRISTIAN AALBURG
(85) 15/02/2016
(86) PCT EP2014/068620 de 02/09/2014
(87) WO 2015/032756 de 12/03/2015
Publicação automática da admissibilidade da fase nacional depositado via PCT . Tratado de cooperação em matéria de Patentes, conforme Instrução Normativa nº 02, de 06/06/2017 publicada na RPI nº 2422, de 06/06/2017.

---

(21) BR 11 2016 003067-2 A2

Código 1.3 - Notificação - Fase Nacional - PCT
(22) 13/08/2014
(30) 13/08/2013 AR P130102864
(51) B60J 11/02 (2006.01)
(54) DISPOSITIVO DE TELA MULTIFUNCIONAL AUTOMÁTICA PARA VEÍCULOS
(71) RICARDO BASILIO LICHOWSKI (AR)
(72) RICARDO BASILIO LICHOWSKI
(85) 15/02/2016
(86) PCT CL2014/000038 de 13/08/2014
(87) WO 2015/021568 de 19/02/2015
Publicação automática da admissibilidade da fase nacional depositado via PCT . Tratado de cooperação em matéria de Patentes, conforme Instrução Normativa nº 02, de 06/06/2017 publicada na RPI nº 2422, de 06/06/2017.

---

(21) BR 11 2016 003070-2 A2

Código 1.3 - Notificação - Fase Nacional - PCT
(22) 01/08/2014
(30) 13/08/2013 US 61/865,530
(51) C09C 3/00 (2006.01), B29B 15/00 (2006.01)
(54) DISPERSÕES DE PIGMENTOS LÍQUIDAS
(71) COLORMATRIX HOLDINGS, INC. (US)
(72) MARK RULE
(85) 15/02/2016
(86) PCT US2014/049363 de 01/08/2014
(87) WO 2015/023454 de 19/02/2015
Publicação automática da admissibilidade da fase nacional depositado via PCT . Tratado de cooperação em matéria de Patentes, conforme Instrução

Normativa nº 02, de 06/06/2017 publicada na RPI nº 2422, de 06/06/2017.

---

(21) BR 11 2016 003071-0 A2

Código 1.3 - Notificação - Fase Nacional - PCT
(22) 05/12/2014
(30) 11/12/2013 JP 2013-256273
(51) B05B 9/08 (2006.01), A01M 7/00 (2006.01)
(54) PULVERIZADOR ELÉTRICO TIPO DORSAL
(71) HONDA MOTOR CO., LTD. (JP)
(72) FUMIO MINAMI, TOMOKI ITO
(85) 15/02/2016
(86) PCT JP2014/082282 de 05/12/2014
(87) WO 2015/087808 de 18/06/2015
Publicação automática da admissibilidade da fase nacional depositado via PCT . Tratado de cooperação em matéria de Patentes, conforme Instrução Normativa nº 02, de 06/06/2017 publicada na RPI nº 2422, de 06/06/2017.

---

(21) BR 11 2016 003076-1 A2

Código 1.3 - Notificação - Fase Nacional - PCT
(22) 28/08/2014
(30) 29/08/2013 IN 2553/DEL/2013; 21/10/2013 DE 10 2013 221 340.9
(51) B01D 39/18 (2006.01), D04H 1/728 (2012.01), D01D 5/00 (2006.01)
(54) MATERIAL DE FILTRO, ELEMENTO DE FILTRO E PROCESSO BEM COMO DISPOSITIVO PARA PRODUÇÃO DE UM MATERIAL DE FIL-TRO
(71) MAHLE INTERNATIONAL GMBH (DE)
(72) SUSHIL AGRAHARI, RAJEEV KAPOOR, MAHESH KUMAR, PUNEET SINGLA
(85) 15/02/2016
(86) PCT EP2014/068215 de 28/08/2014
(87) WO 2015/028531 de 05/03/2015
Publicação automática da admissibilidade da fase nacional depositado via PCT . Tratado de cooperação em matéria de Patentes, conforme Instrução Normativa nº 02, de 06/06/2017 publicada na RPI nº 2422, de 06/06/2017.

---

(21) BR 11 2016 003080-0 A2

Código 1.3 - Notificação - Fase Nacional - PCT
(22) 19/11/2015
(30) 10/06/2015 CN 201510315693.8
(51) H04M 1/57 (2006.01), H04M 1/56 (2006.01)
(54) MÉTODO PARA EXIBIR UMA INTERFACE DE CONVERSAÇÃO, APARELHO PARA EXIBIÇÃO DE UMA INTERFACE DE CONVERSAÇÃO E DISPOSITIVO TERMINAL
(71) XIAOMI INC. (CN)
(72) QIAN WANG, YIN ZHU, WENLIN WANG
(85) 15/02/2016
(86) PCT CN2015/095008 de 19/11/2015
(87) WO 2016/197547 de 15/12/2016

Publicação automática da admissibilidade da fase nacional depositado via PCT . Tratado de cooperação em matéria de Patentes, conforme Instrução Normativa nº 02, de 06/06/2017 publicada na RPI nº 2422, de 06/06/2017.

---

(21) BR 11 2016 003081-8 A2

Código 1.3 - Notificação - Fase Nacional - PCT
(22) 08/08/2014
(30) 13/08/2013 EP 13180287.8; 13/08/2013 EP 13180288.6
(51) C07D 215/48 (2006.01), C07D 317/62 (2006.01), C07D 231/16 (2006.01), C07D 231/56 (2006.01), C07D 333/38 (2006.01), C07D 333/72 (2006.01), C07D 401/12 (2006.01), C07D 405/04 (2006.01), C07D 409/12 (2006.01), C07D 239/557 (2006.01), C07D 277/32 (2006.01), C07D 277/64 (2006.01), C07D 209/42 (2006.01), C07D 213/38 (2006.01), C07D 307/82 (2006.01)
(54) CICLOBUTILCARBOXAMIDAS COMO NEMATICIDAS
(71) SYNGENTA PARTICIPATIONS AG (CH)
(72) RÉGIS JEAN GEORGES MONDIERE, OLIVIER LOISELEUR, ANDRÉ JEANGUENAT, ANTHONY CORNELIUS O´SULLIVAN
(85) 15/02/2016
(86) PCT EP2014/067057 de 08/08/2014
(87) WO 2015/022265 de 19/02/2015
Publicação automática da admissibilidade da fase nacional depositado via PCT . Tratado de cooperação em matéria de Patentes, conforme Instrução Normativa nº 02, de 06/06/2017 publicada na RPI nº 2422, de 06/06/2017.

---

(21) BR 11 2016 003082-6 A2

Código 1.3 - Notificação - Fase Nacional - PCT
(22) 13/08/2014
(30) 13/08/2013 AU 2013903092
(51) A61K 38/39 (2006.01), A61B 17/03 (2006.01), A61P 17/02 (2006.01)
(54) REGENERAÇÃO DE TECIDO DANIFICADO
(71) ELASTAGEN PTY LTD (AU)
(72) ANTHONY STEVEN WEISS
(85) 15/02/2016
(86) PCT AU2014/050180 de 13/08/2014
(87) WO 2015/021508 de 19/02/2015
Publicação automática da admissibilidade da fase nacional depositado via PCT . Tratado de cooperação em matéria de Patentes, conforme Instrução Normativa nº 02, de 06/06/2017 publicada na RPI nº 2422, de 06/06/2017.

---

(21) BR 11 2016 003097-4 A2

Código 1.3 - Notificação - Fase Nacional - PCT
(22) 04/09/2014
(30) 06/09/2013 US 61/874,437
(51) C08G 59/06 (2006.01), C08G 59/50 (2006.01), C09D 163/00 (2006.01)
(54) COMPOSIÇÃO DE REVESTIMENTO
(71) DOW GLOBAL TECHNOLOGIES LLC (US)
(72) VENKAT S. MINNIKANTI, MARCUS PFARHERR, EVA-MARIA

MICHALSKI, KAMESH R. VYAKARANAM, Willian H. Heath, KWANHO CHANG, RAJESH H. TURAKHIA, LARISSA FALSARELLA, ADAM C. COLSON
(85) 15/02/2016
(86) PCT US2014/053989 de 04/09/2014
(87) WO 2015/034983 de 12/03/2015
Publicação automática da admissibilidade da fase nacional depositado via PCT . Tratado de cooperação em matéria de Patentes, conforme Instrução Normativa nº 02, de 06/06/2017 publicada na RPI nº 2422, de 06/06/2017.

---

(21) BR 11 2016 003101-6 A2

Código 1.3 - Notificação - Fase Nacional - PCT
(22) 28/08/2013
(51) D21H 27/40 (2006.01), A47K 10/16 (2006.01), A47K 10/34 (2006.01)
(54) PAPEL TISSUE LISO E VOLUMOSO
(71) KIMBERLY-CLARK WORLDWIDE, INC. (US)
(72) Michael Alan Hermans, Samuel August Nelson, Paulin Pawar, Jeffrey James Timm, KYLE ANDREW KRAUTKRAMER, ROBERT EUGENE KRAUTKRAMER, FRANK STEPHEN HADA
(85) 15/02/2016
(86) PCT US2013/057091 de 28/08/2013
(87) WO 2015/030750 de 05/03/2015
Publicação automática da admissibilidade da fase nacional depositado via PCT . Tratado de cooperação em matéria de Patentes, conforme Instrução Normativa nº 02, de 06/06/2017 publicada na RPI nº 2422, de 06/06/2017.

---

(21) BR 11 2016 003104-0 A2

Código 1.3 - Notificação - Fase Nacional - PCT
(22) 30/08/2013
(51) H04J 14/00 (2006.01), H04J 14/02 (2006.01)
(54) APARELHO DE TRANSMISSÃO ÓPTICA, APARELHO DE RECEPÇÃO ÓPTICA, APARELHO DE COMUNICAÇÃO ÓPTICA, SISTEMA DE COMUNICAÇÃO ÓPTICA E MÉTODOS PARA CONTRO-LÁ-LOS
(71) NEC CORPORATION (JP)
(72) YOSHIAKI AONO
(85) 15/02/2016
(86) PCT JP2013/005153 de 30/08/2013
(87) WO 2015/029091 de 05/03/2015
Publicação automática da admissibilidade da fase nacional depositado via PCT . Tratado de cooperação em matéria de Patentes, conforme Instrução Normativa nº 02, de 06/06/2017 publicada na RPI nº 2422, de 06/06/2017.

---

(21) BR 11 2016 003105-9 A2

Código 1.3 - Notificação - Fase Nacional - PCT
(22) 28/08/2014
(30) 30/08/2013 DE 10 2013 109 475.9
(51) B60T 13/66 (2006.01), B60T 17/02 (2006.01), B60T 17/22 (2006.01), B60L

5/16 (2006.01)
(54) PROCESSO E SISTEMA PARA O ABASTECIMENTO COM AR AUXILIAR DE UM VEÍCULO FERROVIÁRIO
(71) KNORR-BREMSE SYSTEME FÜR SCHIENENFAHRZEUGE GMBH (DE)
(72) CHRISTIAN URRA, GERT ASSMANN, THOMAS KIPP
(85) 15/02/2016
(86) PCT EP2014/068216 de 28/08/2014
(87) WO 2015/028532 de 05/03/2015
Publicação automática da admissibilidade da fase nacional depositado via PCT . Tratado de cooperação em matéria de Patentes, conforme Instrução Normativa nº 02, de 06/06/2017 publicada na RPI nº 2422, de 06/06/2017.

---

(21) BR 11 2016 003106-7 A2

Código 1.3 - Notificação - Fase Nacional - PCT
(22) 21/08/2014
(30) 21/08/2013 IN 2726/MUM/2013
(51) C07K 14/635 (2006.01)
(54) PROCESSO PARA A PURIFICAÇÃO DE HORMÔNIO DA PARATIREOIDE
(71) CADILA HEALTHCARE LIMITED (IN)
(72) Sanjeev Kumar Mendirata, Sanjay Bandyopadhyay, Avanish Kumar Singh
(85) 15/02/2016
(86) PCT IN2014/000539 de 21/08/2014
(87) WO 2015/025335 de 26/02/2015
Publicação automática da admissibilidade da fase nacional depositado via PCT . Tratado de cooperação em matéria de Patentes, conforme Instrução Normativa nº 02, de 06/06/2017 publicada na RPI nº 2422, de 06/06/2017.

---

(21) BR 11 2016 003108-3 A2

Código 1.3 - Notificação - Fase Nacional - PCT
(22) 11/08/2014
(30) 20/08/2013 JP 2013-170160
(51) C22C 38/00 (2006.01), C22C 38/06 (2006.01), C22C 38/60 (2006.01), H01F 1/16 (2006.01), B21B 3/02 (2006.01), C21C 7/04 (2006.01), C21D 8/12 (2006.01)
(54) FOLHA DE AÇO ELÉTRICO NÃO ORIENTADA E FOLHA DE AÇO LAMINADA A QUENTE DA MESMA
(71) JFE STEEL CORPORATION (JP)
(72) TADASHI NAKANISHI, SHINJI KOSEKI, YOSHIHIKO ODA, HIROAKI TODA
(85) 15/02/2016
(86) PCT JP2014/071176 de 11/08/2014
(87) WO 2015/025758 de 26/02/2015
Publicação automática da admissibilidade da fase nacional depositado via PCT . Tratado de cooperação em matéria de Patentes, conforme Instrução Normativa nº 02, de 06/06/2017 publicada na RPI nº 2422, de 06/06/2017.

(21) BR 11 2016 003109-1 A2

Código 1.3 - Notificação - Fase Nacional - PCT
(22) 28/10/2014
(30) 31/10/2013 US 14/068,678
(51) H01H 9/04 (2006.01), H01H 9/34 (2006.01), H01H 85/00 (2006.01)
(54) DISJUNTOR, PAINEL DE DISTRIBUIÇÃO ELÉTRICA E SISTEMA DE DISTRIBUIÇÃO ELÉTRICA
(71) EATON CORPORATION (US)
(72) JAMES G. MALONEY, JEFFREY S. GIBSON
(85) 15/02/2016
(86) PCT US2014/062503 de 28/10/2014
(87) WO 2015/065934 de 07/05/2015
Publicação automática da admissibilidade da fase nacional depositado via PCT . Tratado de cooperação em matéria de Patentes, conforme Instrução Normativa nº 02, de 06/06/2017 publicada na RPI nº 2422, de 06/06/2017.

(21) BR 11 2016 003110-5 A2

Código 1.3 - Notificação - Fase Nacional - PCT
(22) 22/08/2014
(30) 23/08/2013 US 61/869,213
(51) A61K 38/17 (2006.01), A61P 3/10 (2006.01), A23J 1/20 (2006.01)
(54) BETA-CASEÍNA A2 E NÍVEIS DE GLICOSE NO SANGUE
(71) THE A2 MILK COMPANY LIMITED (NZ)
(72) ANDREW JOHN CLARKE
(85) 15/02/2016
(86) PCT NZ2014/000172 de 22/08/2014
(87) WO 2015/026245 de 26/02/2015
Publicação automática da admissibilidade da fase nacional depositado via PCT . Tratado de cooperação em matéria de Patentes, conforme Instrução Normativa nº 02, de 06/06/2017 publicada na RPI nº 2422, de 06/06/2017.

(21) BR 11 2016 003111-3 A2

Código 1.3 - Notificação - Fase Nacional - PCT
(22) 16/08/2013
(51) H04B 1/18 (2006.01), H04B 1/06 (2006.01)
(54) CIRCUITO RECEPTOR DE RÁDIO, APARELHO DE COMUNICAÇÃO E MÉTODO DE ADAPTAÇÃO
(71) TELEFONAKTIEBOLAGET L M ERICSSON (PUBL) (SE)
(72) FENGHAO MU
(85) 15/02/2016
(86) PCT EP2013/067136 de 16/08/2013
(87) WO 2015/022031 de 19/02/2015
Publicação automática da admissibilidade da fase nacional depositado via PCT . Tratado de cooperação em matéria de Patentes, conforme Instrução Normativa nº 02, de 06/06/2017 publicada na RPI nº 2422, de 06/06/2017.

(21) BR 11 2016 003112-1 A2

Código 1.3 - Notificação - Fase Nacional - PCT
(22) 18/09/2014
(30) 18/09/2013 US 61/879,296
(51) C11D 3/40 (2006.01), C11D 3/42 (2006.01), C09B 29/033 (2006.01), C09B 29/08 (2006.01)
(54) COMPOSIÇÕES PARA CUIDADO NA LAVAGEM DE ROUPAS CONTENDO CORANTES DE TIOFENO AZO CARBOXILATO
(71) THE PROCTER & GAMBLE COMPANY (US)
(72) GREGORY SCOT MIRACLE, EDUARDO TORRES
(85) 15/02/2016
(86) PCT US2014/056186 de 18/09/2014
(87) WO 2015/042209 de 26/03/2015
Publicação automática da admissibilidade da fase nacional depositado via PCT . Tratado de cooperação em matéria de Patentes, conforme Instrução Normativa nº 02, de 06/06/2017 publicada na RPI nº 2422, de 06/06/2017.

(21) BR 11 2016 003113-0 A2

Código 1.3 - Notificação - Fase Nacional - PCT
(22) 08/09/2014
(30) 09/09/2013 US 61/875,490
(51) D21H 17/55 (2006.01), D21H 17/49 (2006.01)
(54) COPOLÍMEROS DE POLIACRILAMIDA GLIOXALADOS DE ALTO PESO MOLECULAR E ALTA CARGA CATIÔNICA, SEUS MÉTODOS DE MANUFATURA E USO
(71) BASF SE (DE)
(72) MATTHEW D. WRIGHT
(85) 15/02/2016
(86) PCT US2014/054536 de 08/09/2014
(87) WO 2015/035297 de 12/03/2015
Publicação automática da admissibilidade da fase nacional depositado via PCT . Tratado de cooperação em matéria de Patentes, conforme Instrução Normativa nº 02, de 06/06/2017 publicada na RPI nº 2422, de 06/06/2017.

(21) BR 11 2016 003114-8 A2

Código 1.3 - Notificação - Fase Nacional - PCT
(22) 13/08/2014
(30) 16/08/2013 GB 1314708.7
(51) A61B 19/00 (2006.01), A61F 2/12 (2006.01)
(54) EXPANSOR DE TECIDO COMPREENDENDO UM NÚCLEO AUTOINFLÁVEL
(71) OXTEX LIMITED (GB)
(72) DAVID EDWARD JACKSON
(85) 15/02/2016
(86) PCT GB2014/052484 de 13/08/2014
(87) WO 2015/022535 de 19/02/2015

Publicação automática da admissibilidade da fase nacional depositado via PCT . Tratado de cooperação em matéria de Patentes, conforme Instrução Normativa nº 02, de 06/06/2017 publicada na RPI nº 2422, de 06/06/2017.

---

(21) BR 11 2016 003115-6 A2

Código 1.3 - Notificação - Fase Nacional - PCT
(22) 13/08/2014
(30) 16/08/2013 GB 1314707.9
(51) A61B 19/00 (2006.01)
(54) EXPANSOR DE TECIDO, E MÉTODO DE FABRICAÇÃO DE UM EXPANSOR DE TECIDO
(71) OXTEX LIMITED (GB)
(72) DAVID EDWARD JACKSON
(85) 15/02/2016
(86) PCT GB2014/052483 de 13/08/2014
(87) WO 2015/022534 de 19/02/2015
Publicação automática da admissibilidade da fase nacional depositado via PCT . Tratado de cooperação em matéria de Patentes, conforme Instrução Normativa nº 02, de 06/06/2017 publicada na RPI nº 2422, de 06/06/2017.

---

(21) BR 11 2016 003117-2 A2

Código 1.3 - Notificação - Fase Nacional - PCT
(22) 16/08/2014
(30) 16/08/2013 US 61/866,766
(51) H02P 1/44 (2006.01), F25B 49/02 (2006.01)
(54) MÉTODOS PARA OPERAR UMA MÁQUINA MECÂNICA, PARA FABRICAÇÃO DE CONJUNTOS DE MÁQUINAS MECÂNICAS, DE GESTÃO DE UMA EFICIÊNCIA DE PRODUÇÃO DE CONJUNTOS DE COMPRESSORES, E DE CONTROLE DO MOTOR, ACIONADOR DE MOTOR, E, MEIO LEGÍVEL POR COMPUTADOR NÃO TRANSITÓRIO
(71) TECUMSEH PRODUCTS COMPANY, INC. (US)
(72) Alex Alvey, Claudia Andrea da Silva, Cassio Maule, Marcelo Real
(85) 15/02/2016
(86) PCT US2014/051389 de 16/08/2014
(87) WO 2015/024009 de 19/02/2015
Publicação automática da admissibilidade da fase nacional depositado via PCT . Tratado de cooperação em matéria de Patentes, conforme Instrução Normativa nº 02, de 06/06/2017 publicada na RPI nº 2422, de 06/06/2017.

---

(21) BR 11 2016 003118-0 A2

Código 1.3 - Notificação - Fase Nacional - PCT
(22) 13/08/2014
(30) 16/08/2013 GB 1314707.9
(51) A61B 19/00 (2006.01), A61F 2/12 (2006.01)
(54) EXPANSOR DE TECIDO, E MÉTODOS DE MANUFATURA DE UM

EXPANSOR DE TECIDO
(71) OXTEX LIMITED (GB)
(72) DAVID EDWARD JACKSON
(85) 15/02/2016
(86) PCT GB2014/052485 de 13/08/2014
(87) WO 2015/022536 de 19/02/2015
Publicação automática da admissibilidade da fase nacional depositado via PCT . Tratado de cooperação em matéria de Patentes, conforme Instrução Normativa nº 02, de 06/06/2017 publicada na RPI nº 2422, de 06/06/2017.

---

(21) BR 11 2016 003119-9 A2

Código 1.3 - Notificação - Fase Nacional - PCT
(22) 15/08/2014
(30) 15/08/2013 US 61/866,372; 14/08/2014 US 14/460,300
(51) G06F 3/041 (2006.01)
(54) RELÓGIO MULTIMIDIA SEM FIOS
(71) I.AM.PLUS, LLC (US)
(72) WILLIAM ADAMS, CHANDRASEKAR RATHAKRISHNAN, JAREN CHEE WEI GOH
(85) 15/02/2016
(86) PCT US2014/051295 de 15/08/2014
(87) WO 2015/023955 de 19/02/2015
Publicação automática da admissibilidade da fase nacional depositado via PCT . Tratado de cooperação em matéria de Patentes, conforme Instrução Normativa nº 02, de 06/06/2017 publicada na RPI nº 2422, de 06/06/2017.

---

(21) BR 11 2016 003120-2 A2

Código 1.3 - Notificação - Fase Nacional - PCT
(22) 14/08/2013
(51) C08F 2/14 (2006.01), C08F 2/34 (2006.01), C08F 10/00 (2006.01), C08F 10/02 (2006.01)
(54) PROCESSO DE POLIMERIZAÇÃO
(71) INEOS EUROPE AG (CH)
(72) DANIEL MARISSAL, PHILIP VAN BREUSEGHEM, BRENT R WALWORTH
(85) 15/02/2016
(86) PCT EP2013/067026 de 14/08/2013
(87) WO 2015/022025 de 19/02/2015
Publicação automática da admissibilidade da fase nacional depositado via PCT . Tratado de cooperação em matéria de Patentes, conforme Instrução Normativa nº 02, de 06/06/2017 publicada na RPI nº 2422, de 06/06/2017.

---

(21) BR 11 2016 003122-9 A2

Código 1.3 - Notificação - Fase Nacional - PCT
(22) 09/09/2014
(30) 30/09/2013 JP 2013-204573
(51) G08B 25/04 (2006.01), G08B 25/10 (2006.01), G08G 1/09 (2006.01),

H04M 3/487 (2006.01), H04M 11/04 (2006.01), H04W 4/04 (2009.01), H04W 4/22 (2009.01), H04W 8/24 (2009.01)
(54) MÉTODO DE TRANSMISSÃO DE INFORMAÇÃO DE SEGURANÇA E SISTEMA DE TRANSMISSÃO DE INFORMAÇÃO DE SEGURANÇA
(71) TOYOTA INFOTECHNOLOGY CENTER CO., LTD. (JP)
(72) ONUR ALTINTAS, HARIS KREMO, HIDEAKI TANAKA
(85) 15/02/2016
(86) PCT JP2014/073820 de 09/09/2014
(87) WO 2015/045853 de 02/04/2015
Publicação automática da admissibilidade da fase nacional depositado via PCT . Tratado de cooperação em matéria de Patentes, conforme Instrução Normativa nº 02, de 06/06/2017 publicada na RPI nº 2422, de 06/06/2017.

---

(21) BR 11 2016 003123-7 A2

Código 1.3 - Notificação - Fase Nacional - PCT
(22) 14/08/2014
(30) 16/08/2013 NL 2011313
(51) B63B 35/44 (2006.01), E21B 21/06 (2006.01)
(54) EMBARCAÇÃO DE PERFURAÇÃO FORA DA COSTA DE MONOCASCO, SISTEMA PARA A CIRCULAÇÃO DE LAMA DE PERFURAÇÃO, E, MÉTODO PARA CIRCULAR LAMA DE PERFURAÇÃO
(71) ITREC B.V. (NL)
(72) JOOP ROODENBURG, DIEDERICK BERNARDUS WIJNING
(85) 15/02/2016
(86) PCT NL2014/050561 de 14/08/2014
(87) WO 2015/023182 de 19/02/2015
Publicação automática da admissibilidade da fase nacional depositado via PCT . Tratado de cooperação em matéria de Patentes, conforme Instrução Normativa nº 02, de 06/06/2017 publicada na RPI nº 2422, de 06/06/2017.

---

(21) BR 11 2016 003124-5 A2

Código 1.3 - Notificação - Fase Nacional - PCT
(22) 20/08/2014
(30) 20/08/2013 US 13/971,293
(51) E21B 43/12 (2006.01), E21B 47/06 (2006.01)
(54) MEDIÇÃO DE PARÂMETROS OPERACIONAIS EM UMA VEDAÇÃO ESP COM SENSORES DE FIBRAS ÓTICAS
(71) BAKER HUGHES INCORPORATED (US)
(72) BROWN LYLE WILSON, EARL BRUCE BROOKBANK, KETANKUMAR K. SHETH, SURESHA R. O'BRYAN, STEVEN K. TETZLAFF, RISA RUTTER
(85) 15/02/2016
(86) PCT US2014/051846 de 20/08/2014
(87) WO 2015/026919 de 26/02/2015
Publicação automática da admissibilidade da fase nacional depositado via PCT . Tratado de cooperação em matéria de Patentes, conforme Instrução Normativa nº 02, de 06/06/2017 publicada na RPI nº 2422, de 06/06/2017.

(21) BR 11 2016 003125-3 A2

Código 1.3 - Notificação - Fase Nacional - PCT
(22) 30/09/2013
(51) E21B 47/14 (2006.01), E21B 47/16 (2006.01)
(54) CONJUNTO DE TRANSDUTOR ACÚSTICO, SISTEMA, E, MÉTODO PARA EXCITAR UMA FORMAÇÃO GEOLÓGICA USANDO ENERGIA VIBRACIONAL ACÚSTICA
(71) HALLIBURTON ENERGY SERVICES, INC. (US)
(72) CHUNG CHANG, CHEN LI, ARTHUR CHENG, JING JIN
(85) 15/02/2016
(86) PCT US2013/062548 de 30/09/2013
(87) WO 2015/047369 de 02/04/2015
Publicação automática da admissibilidade da fase nacional depositado via PCT . Tratado de cooperação em matéria de Patentes, conforme Instrução Normativa nº 02, de 06/06/2017 publicada na RPI nº 2422, de 06/06/2017.

(21) BR 11 2016 003128-8 A2

Código 1.3 - Notificação - Fase Nacional - PCT
(22) 18/08/2014
(30) 21/08/2013 EP 13181231.5
(51) C08L 23/10 (2006.01), C08L 23/14 (2006.01)
(54) COMPOSIÇÃO DE POLIOLEFINA DE ALTO FLUXO COM ALTA RIGIDEZ E RESISTÊNCIA
(71) BOREALIS AG (AT)
(72) MARTINA SANDHOLZER, SUSANNE KAHLEN, GEORG GRESTENBERGER
(85) 15/02/2016
(86) PCT EP2014/067533 de 18/08/2014
(87) WO 2015/024887 de 26/02/2015
Publicação automática da admissibilidade da fase nacional depositado via PCT . Tratado de cooperação em matéria de Patentes, conforme Instrução Normativa nº 02, de 06/06/2017 publicada na RPI nº 2422, de 06/06/2017.

(21) BR 11 2016 003131-8 A2

Código 1.3 - Notificação - Fase Nacional - PCT
(22) 05/11/2015
(30) 29/12/2014 CN 201410836852.4
(51) G05B 15/02 (2006.01)
(54) MÉTODO E APARELHO PARA ENVIAR UMA MENSAGEM DE ALERTA
(71) XIAOMI INC. (CN)
(72) CHANGBING CHEN, HAO CHEN, ENXING HOU
(85) 15/02/2016
(86) PCT CN2015/093905 de 05/11/2015
(87) WO 2016/107285 de 07/07/2016
Publicação automática da admissibilidade da fase nacional depositado via PCT . Tratado de cooperação em matéria de Patentes, conforme Instrução

Normativa nº 02, de 06/06/2017 publicada na RPI nº 2422, de 06/06/2017.

---

(21) BR 11 2016 003135-0 A2

Código 1.3 - Notificação - Fase Nacional - PCT
(22) 08/08/2014
(30) 22/08/2013 JP 2013-172734
(51) H04N 19/70 (2014.01)
(54) DISPOSITIVOS DE CODIFICAÇÃO, DE TRANSMISSÃO, DE DECODIFICAÇÃO E DE RECEPÇÃO, E, MÉTODOS DE CODIFICAÇÃO E DE DECODIFICAÇÃO
(71) SONY CORPORATION (JP)
(72) IKUO TSUKAGOSHI
(85) 15/02/2016
(86) PCT JP2014/071105 de 08/08/2014
(87) WO 2015/025747 de 26/02/2015
Publicação automática da admissibilidade da fase nacional depositado via PCT . Tratado de cooperação em matéria de Patentes, conforme Instrução Normativa nº 02, de 06/06/2017 publicada na RPI nº 2422, de 06/06/2017.

---

(21) BR 11 2016 003143-1 A2

Código 1.3 - Notificação - Fase Nacional - PCT
(22) 14/08/2014
(30) 14/08/2013 US 61/865,829
(51) E21B 12/04 (2006.01), E21B 44/00 (2006.01)
(54) SISTEMA PARA MONITORAR PARÂMETROS DE FUNDO DE POÇO, DISPOSITIVO PARA DETECTAR CARGA, E MÉTODO PARA CONTROLAR FLUXO
(71) SCHLUMBERGER TECHNOLOGY B.V. (NL)
(72) DINESH PATEL
(85) 15/02/2016
(86) PCT US2014/050978 de 14/08/2014
(87) WO 2015/023807 de 19/02/2015
Publicação automática da admissibilidade da fase nacional depositado via PCT . Tratado de cooperação em matéria de Patentes, conforme Instrução Normativa nº 02, de 06/06/2017 publicada na RPI nº 2422, de 06/06/2017.

---

(21) BR 11 2016 003144-0 A2

Código 1.3 - Notificação - Fase Nacional - PCT
(22) 14/08/2014
(30) 16/08/2013 US 61/866,908
(51) C25B 3/00 (2006.01)
(54) MÉTODOS PARA A DESCARBOXILAÇÃO ELETROLÍTICA E A REDUÇÃO DE AÇÚCARES SIMULTÂNEAS
(71) DYNAMIC FOOD INGREDIENTS CORPORATION (US)
(72) J. David GENDERS, JONATHAN A. STAPLEY
(85) 15/02/2016
(86) PCT US2014/051023 de 14/08/2014

(87) WO 2015/023828 de 19/02/2015
Publicação automática da admissibilidade da fase nacional depositado via PCT . Tratado de cooperação em matéria de Patentes, conforme Instrução Normativa nº 02, de 06/06/2017 publicada na RPI nº 2422, de 06/06/2017.

---

(21) BR 11 2016 003146-6 A2

Código 1.3 - Notificação - Fase Nacional - PCT
(22) 23/09/2014
(30) 25/09/2013 DE 10 2013 219 310.6
(51) B21J 7/14 (2006.01), B21J 13/00 (2006.01), B21K 1/06 (2006.01)
(54) MÉTODO PARA FORJAR A QUENTE UM CORPO OCO SEM COSTURA
(71) VALLOUREC DEUTSCHLAND GMBH (DE) , GFM GmbH (AT)
(72) Rolf Kümmerling, Antonio Sergio Medeiros Fonseca, Thomas Schlothane, Robert Koppensteiner, Rupert Wieser
(85) 15/02/2016
(86) PCT EP2014/070208 de 23/09/2014
(87) WO 2015/044120 de 02/04/2015
Publicação automática da admissibilidade da fase nacional depositado via PCT . Tratado de cooperação em matéria de Patentes, conforme Instrução Normativa nº 02, de 06/06/2017 publicada na RPI nº 2422, de 06/06/2017.

---

(21) BR 11 2016 003147-4 A2

Código 1.3 - Notificação - Fase Nacional - PCT
(22) 15/08/2014
(30) 15/08/2013 US 61/866,447; 14/03/2014 US PCT/US2014/027900
(51) A61B 5/05 (2006.01), A61N 2/12 (2006.01)
(54) EQUIPAMENTO PARA A APLICAÇÃO DE ESTIMULAÇÃO MAGNÉTICA TRANSCRANIANA EM UM INDIVÍDUO, MÉTODO PARA O PROVIMENTO DA ESTIMULAÇÃO MAGNÉTICA TRANSCRANIANA EM UM INDIVÍDUO, EQUIPAMENTO PARA A CRIAÇÃO DE UM CAMPO MAGNÉTICO VARIÁVEL EM UMA REGIÃO DO ESPAÇO, E, MÉTODO PARA A CRIAÇÃO DE UM CAMPO MAGNÉTICO VARIÁVEL EM UMA REGIÃO DO ESPAÇO
(71) THE METHODIST HOSPITAL (US) , CORNELL UNIVERSITY (US)
(72) SANTOSH A. HELEKAR, HENNING U. VOSS
(85) 15/02/2016
(86) PCT US2014/051340 de 15/08/2014
(87) WO 2015/023980 de 19/02/2015
Publicação automática da admissibilidade da fase nacional depositado via PCT . Tratado de cooperação em matéria de Patentes, conforme Instrução Normativa nº 02, de 06/06/2017 publicada na RPI nº 2422, de 06/06/2017.

---

(21) BR 11 2016 003148-2 A2

Código 1.3 - Notificação - Fase Nacional - PCT
(22) 06/08/2014
(30) 16/08/2013 US 61/866,799
(51) A61N 1/05 (2006.01), A61N 1/372 (2006.01), A61N 1/362 (2006.01)

(54) DISPOSITIVOS DE ESTIMULAÇÃO CARDÍACA SEM DERIVAÇÃO
(71) CARDIAC PACEMAKERS, INC. (US)
(72) HAASL, BENJAMIN, J., SACHS, DANA, MAILE, KEITH, R.
(85) 15/02/2016
(86) PCT US2014/049914 de 06/08/2014
(87) WO 2015/023488 de 19/02/2015
Publicação automática da admissibilidade da fase nacional depositado via PCT . Tratado de cooperação em matéria de Patentes, conforme Instrução Normativa nº 02, de 06/06/2017 publicada na RPI nº 2422, de 06/06/2017.

---

(21) BR 11 2016 003149-0 A2

Código 1.3 - Notificação - Fase Nacional - PCT
(22) 12/08/2014
(30) 20/08/2013 US 61/867,748; 11/11/2013 US 61/902,340
(51) E21B 47/06 (2006.01), E21B 43/12 (2006.01)
(54) SISTEMA DE MONITORAMENTO DE CONDIÇÃO DE FOLE DE METAL
(71) BAKER HUGHES INCORPORATED (US)
(72) RYAN P. SEMPLE, DAVID TANNER
(85) 15/02/2016
(86) PCT US2014/050631 de 12/08/2014
(87) WO 2015/026556 de 26/02/2015
Publicação automática da admissibilidade da fase nacional depositado via PCT . Tratado de cooperação em matéria de Patentes, conforme Instrução Normativa nº 02, de 06/06/2017 publicada na RPI nº 2422, de 06/06/2017.

---

(21) BR 11 2016 003153-9 A2

Código 1.3 - Notificação - Fase Nacional - PCT
(22) 13/08/2014
(30) 13/08/2013 AU 2013903051
(51) F16L 1/16 (2006.01)
(54) MÉTODO E SISTEMA PARA SUPORTAR ESTRUTURAS SUBMERSAS
(71) SUBCON TECHNOLOGIES PTY LTD (AU)
(72) MATTHEW ALLEN, JAMES HALLAM
(85) 15/02/2016
(86) PCT AU2014/000803 de 13/08/2014
(87) WO 2015/021497 de 19/02/2015
Publicação automática da admissibilidade da fase nacional depositado via PCT . Tratado de cooperação em matéria de Patentes, conforme Instrução Normativa nº 02, de 06/06/2017 publicada na RPI nº 2422, de 06/06/2017.

---

(21) BR 11 2016 003154-7 A2

Código 1.3 - Notificação - Fase Nacional - PCT
(22) 14/08/2014
(30) 14/08/2013 US 61/865,980; 14/08/2013 US 61/865,982; 14/08/2013 US 61/865,986
(51) C07K 7/08 (2006.01), A01N 37/44 (2006.01), A01N 63/00 (2006.01), A61K 38/10 (2006.01), A61P 31/00 (2006.01)

(54) ANTIBIÓTICOS DE PEPTÍDEO LINEAR
(71) RQX PHARMACEUTICALS, INC. (US) , GENENTECH, INC. (US)
(72) PETER ANDREW SMITH, TUCKER CURRAN ROBERTS, ROBERT I. HIGUCHI, PRASUNA PARASELLI, MICHAEL F. T. KOEHLER, JAMES JOHN CRAWFORD
(85) 15/02/2016
(86) PCT US2014/051151 de 14/08/2014
(87) WO 2015/023898 de 19/02/2015
Publicação automática da admissibilidade da fase nacional depositado via PCT . Tratado de cooperação em matéria de Patentes, conforme Instrução Normativa nº 02, de 06/06/2017 publicada na RPI nº 2422, de 06/06/2017.

---

(21) BR 11 2016 003157-1 A2

Código 1.3 - Notificação - Fase Nacional - PCT
(22) 15/08/2013
(51) B60L 11/14 (2006.01), B60L 11/18 (2006.01)
(54) MÉTODO E DISPOSIÇÃO PARA BALANCEAMENTO DE UM SISTEMA DE ARMAZENAMENTO DE ENERGIA
(71) VOLVO TRUCK CORPORATION (SE)
(72) TOBIAS SMIDEBRANT, JERKER LENNEVI, NIKLAS LEGNEDAHL
(85) 15/02/2016
(86) PCT EP2013/002456 de 15/08/2013
(87) WO 2015/021998 de 19/02/2015
Publicação automática da admissibilidade da fase nacional depositado via PCT . Tratado de cooperação em matéria de Patentes, conforme Instrução Normativa nº 02, de 06/06/2017 publicada na RPI nº 2422, de 06/06/2017.

---

(21) BR 11 2016 003158-0 A2

Código 1.3 - Notificação - Fase Nacional - PCT
(22) 15/08/2014
(30) 15/08/2013 GB 1314686.5
(51) G02B 17/08 (2006.01), G02B 21/22 (2006.01), G02B 27/22 (2006.01), G02B 27/02 (2006.01)
(54) VISUALIZADOR COM PERCEPÇÃO DE PROFUNDIDADE APERFEIÇOADA
(71) VISION ENGINEERING LIMITED (GB)
(72) GRAHAM PETER FRANCIS MERCER
(85) 15/02/2016
(86) PCT EP2014/067501 de 15/08/2014
(87) WO 2015/022427 de 19/02/2015
Publicação automática da admissibilidade da fase nacional depositado via PCT . Tratado de cooperação em matéria de Patentes, conforme Instrução Normativa nº 02, de 06/06/2017 publicada na RPI nº 2422, de 06/06/2017.

---

(21) BR 11 2016 003159-8 A2

Código 1.3 - Notificação - Fase Nacional - PCT
(22) 14/08/2014

(30) 14/08/2013 US 13/966,831
(51) G06K 19/077 (2006.01), G09F 3/02 (2006.01)
(54) ETIQUETAS DE RFID COM INDICAÇÃO IMPRESSA DIGITALMENTE PARA COINCIDIR COM CARACTERÍSTICAS DE APARÊNCIA DE MERCADORIA
(71) AVERY DENNISON CORPORATION (US)
(72) IAN JAMES FORSTER
(85) 15/02/2016
(86) PCT US2014/051097 de 14/08/2014
(87) WO 2015/023864 de 19/02/2015
Publicação automática da admissibilidade da fase nacional depositado via PCT . Tratado de cooperação em matéria de Patentes, conforme Instrução Normativa nº 02, de 06/06/2017 publicada na RPI nº 2422, de 06/06/2017.

---

(21) BR 11 2016 003160-1 A2

Código 1.3 - Notificação - Fase Nacional - PCT
(22) 06/08/2014
(30) 15/08/2013 SE 1350958-3
(51) F04D 7/04 (2006.01), F04D 15/00 (2006.01), F04D 29/042 (2006.01), F04D 29/20 (2006.01)
(54) BOMBA PARA BOMBEAR LÍQUIDO ASSIM COMO UM CONJUNTO DE IMPULSOR
(71) XYLEM IP MANAGEMENT S.A.R.L. (LU)
(72) PATRIK ANDERSSON, STEFAN RAMSTRÖM
(85) 15/02/2016
(86) PCT IB2014/063731 de 06/08/2014
(87) WO 2015/022601 de 19/02/2015
Publicação automática da admissibilidade da fase nacional depositado via PCT . Tratado de cooperação em matéria de Patentes, conforme Instrução Normativa nº 02, de 06/06/2017 publicada na RPI nº 2422, de 06/06/2017.

---

(21) BR 11 2016 003161-0 A2

Código 1.3 - Notificação - Fase Nacional - PCT
(22) 12/08/2014
(30) 14/08/2013 US 13/966,369
(51) C08F 210/16 (2006.01), C08F 110/02 (2006.01), C08F 4/6592 (2006.01), C08F 4/02 (2006.01)
(54) METALOCENOS COM PONTE DE CICLOBUTILIDENO E SISTEMAS DE CATALISADOR CONTENDO OS MESMOS
(71) CHEVRON PHILLIPS CHEMICAL COMPANY LP (US)
(72) JEREMY M. PRAETORIUS, JEREMY M. PRAETORIUS, CARLOS CRUZ, CARLOS CRUZ, QING YANG, MAX P. MCDANIEL, JARED L. BARR, JARED L. BARR
(85) 15/02/2016
(86) PCT US2014/050622 de 12/08/2014

(87) WO 2015/023623 de 19/02/2015
Publicação automática da admissibilidade da fase nacional depositado via PCT . Tratado de cooperação em matéria de Patentes, conforme Instrução Normativa nº 02, de 06/06/2017 publicada na RPI nº 2422, de 06/06/2017.

---

(21) BR 11 2016 003162-8 A2

Código 1.3 - Notificação - Fase Nacional - PCT
(22) 12/08/2014
(30) 23/08/2013 DE 102013216777.6
(51) C08G 77/08 (2006.01), C08K 5/5465 (2006.01)
(54) COMPOSIÇÕES DE RESINA DE SILICONE CURÁVEIS À TEMPERATURA AMBIENTE
(71) EVONIK DEGUSSA GMBH (DE)
(72) THOMAS KLOTZBACH, MICHAEL FIEDEL, MICHAEL FERENZ, OLGA FIEDEL, M-IBRAHIM JUSSOFIE, DIRK HINZMANN, WOLFGANG HOJAK, INGRID EISSMANN
(85) 15/02/2016
(86) PCT EP2014/067212 de 12/08/2014
(87) WO 2015/024813 de 26/02/2015
Publicação automática da admissibilidade da fase nacional depositado via PCT . Tratado de cooperação em matéria de Patentes, conforme Instrução Normativa nº 02, de 06/06/2017 publicada na RPI nº 2422, de 06/06/2017.

---

(21) BR 11 2016 003163-6 A2

Código 1.3 - Notificação - Fase Nacional - PCT
(22) 24/07/2014
(30) 29/08/2013 FR 1358285
(51) A46B 9/02 (2006.01)
(54) APLICADOR PARA UM PRODUTO DE COSMÉTICA E CONJUNTO DE APLICADOR ASSOCIADO
(71) ALBEA SERVICES (FR)
(72) OSVALDO URESTI, CAMILLE SCHREIBER
(85) 15/02/2016
(86) PCT EP2014/065987 de 24/07/2014
(87) WO 2015/028216 de 05/03/2015
Publicação automática da admissibilidade da fase nacional depositado via PCT . Tratado de cooperação em matéria de Patentes, conforme Instrução Normativa nº 02, de 06/06/2017 publicada na RPI nº 2422, de 06/06/2017.

---

(21) BR 11 2016 003164-4 A2

Código 1.3 - Notificação - Fase Nacional - PCT
(22) 16/07/2014
(30) 16/08/2013 CN PCT/CN2013/081626
(51) B29C 49/02 (2006.01)
(54) RECIPIENTES TERMOPLÁSTICOS COM ESTÉTICA MELHORADA
(71) The Procter & Gamble Company (US)

(72) PING WANG, PING WANG, LIANG YANG, LIANG YANG, CHUNFANG SONG, CHUNFANG SONG
(85) 15/02/2016
(86) PCT CN2014/082307 de 16/07/2014
(87) WO 2015/021843 de 19/02/2015
Publicação automática da admissibilidade da fase nacional depositado via PCT . Tratado de cooperação em matéria de Patentes, conforme Instrução Normativa nº 02, de 06/06/2017 publicada na RPI nº 2422, de 06/06/2017.

---

(21) BR 11 2016 003166-0 A2

Código 1.3 - Notificação - Fase Nacional - PCT
(22) 26/09/2013
(30) 14/08/2013 US 61/866.033; 25/09/2013 EP 13 185 982.9; 25/09/2013 US 14/037.349
(51) G06Q 20/12 (2012.01), G06Q 20/32 (2012.01)
(54) MÉTODOS E SISTEMAS PARA FACILITAR PAGAMENTOS DE E-COMMERCE
(71) FACEBOOK, INC. (US)
(72) JOHN ANDERSON, JOHN ANDERSON, YUJI HIGAKI, YUJI HIGAKI, DEBORAH LIU, DEBORAH LIU
(85) 15/02/2016
(86) PCT US2013/061845 de 26/09/2013
(87) WO 2015/023305 de 19/02/2015
Publicação automática da admissibilidade da fase nacional depositado via PCT . Tratado de cooperação em matéria de Patentes, conforme Instrução Normativa nº 02, de 06/06/2017 publicada na RPI nº 2422, de 06/06/2017.

---

(21) BR 11 2016 003168-7 A2

Código 1.3 - Notificação - Fase Nacional - PCT
(22) 12/08/2014
(30) 16/08/2013 US 61/866,732
(51) H04N 21/482 (2011.01), H04N 21/81 (2011.01), H04N 21/433 (2011.01), G06F 17/30 (2006.01)
(54) MÉTODO E SISTEMA PARA USAR METADADOS HIERÁRQUICOS PARA BUSCA E GRAVAÇÃO DE CONTEÚDO
(71) THE DIRECTV GROUP, INC. (US)
(72) PETER LEONG, PETER LEONG, BO HUANG, BO HUANG, HEATHER N. TRUONG, HEATHER N. TRUONG, RUBEN D. LECHUGA, RUBEN D. LECHUGA, JOSHUA N. SNOW, JOSHUA N. SNOW, MICHAEL N. DEPIES, MICHAEL N. DEPIES, ROSHAN MENON, ROSHAN MENON, NEIL MCIVER, NEIL MCIVER
(85) 15/02/2016
(86) PCT US2014/050634 de 12/08/2014
(87) WO 2015/023629 de 19/02/2015
Publicação automática da admissibilidade da fase nacional depositado via PCT . Tratado de cooperação em matéria de Patentes, conforme Instrução

Normativa nº 02, de 06/06/2017 publicada na RPI nº 2422, de 06/06/2017.

---

(21) BR 11 2016 003169-5 A2

Código 1.3 - Notificação - Fase Nacional - PCT
(22) 13/08/2014
(30) 13/08/2013 GB 1314503.2
(51) C07D 491/048 (2006.01), A61K 31/496 (2006.01), A61P 19/00 (2006.01)
(54) POLIMORFO CRISTALINO DA FORMA 2 DE UM SAL DE N-[1-6-(ETINIL-3-OXO-HEXAHIDRO-FURO[3,2-B]PIRROL-4-CARBONIL)-3-METIL-BUTIL]-4-[5-FLUORO-2-(4-METIL-PIPERAZINIL)TIAZOL-4-IL]-BENZAMIDA ÚTIL COMO INIBIDOR CISTEÍNA PROTEASE
(71) MEDIVIR AB (SE)
(72) URSZULA GRABOWSKA, LOURDES SALVADORE-ODEN, VICTOR M. DIAZ PEREZ, ANDREW CARR
(85) 15/02/2016
(86) PCT EP2014/067374 de 13/08/2014
(87) WO 2015/022385 de 19/02/2015
Publicação automática da admissibilidade da fase nacional depositado via PCT . Tratado de cooperação em matéria de Patentes, conforme Instrução Normativa nº 02, de 06/06/2017 publicada na RPI nº 2422, de 06/06/2017.

---

(21) BR 11 2016 003171-7 A2

Código 1.3 - Notificação - Fase Nacional - PCT
(22) 15/08/2014
(30) 15/08/2013 US 13/968.287
(51) H04N 7/18 (2006.01)
(54) MUDANÇA NO TEMPO DAS PROPAGANDAS NOS SERVIÇOS DE ENTREGA DE CONTEÚDO DIGITAL
(71) OPENTV, INC. (US)
(72) JOHN MICHAEL TEIXEIRA, NICHOLAS FISHWICK
(85) 15/02/2016
(86) PCT US2014/051366 de 15/08/2014
(87) WO 2015/023994 de 19/02/2015
Publicação automática da admissibilidade da fase nacional depositado via PCT . Tratado de cooperação em matéria de Patentes, conforme Instrução Normativa nº 02, de 06/06/2017 publicada na RPI nº 2422, de 06/06/2017.

---

(21) BR 11 2016 003172-5 A2

Código 1.3 - Notificação - Fase Nacional - PCT
(22) 15/08/2014
(30) 16/08/2013 US 61/866,905; 14/08/2014 US 14/459,651
(51) H04W 48/08 (2009.01), H04W 56/00 (2009.01)
(54) PROCEDIMENTOS DE DOWNLINK PARA SISTEMAS DE COMUNICAÇÃO LTE-A COM ESPECTRO NÃO LICENCIADO

(71) QUALCOMM INCORPORATED (US)
(72) WANSHI CHEN, PETER GAAL, DURGA MALLADI, TAO LUO, ALEKSANDAR DAMNJANOVIC, NAGA BHUSHAN, TINGFANG JI, YONGBIN WEI
(85) 15/02/2016
(86) PCT US2014/051184 de 15/08/2014
(87) WO 2015/023910 de 19/02/2015
Publicação automática da admissibilidade da fase nacional depositado via PCT . Tratado de cooperação em matéria de Patentes, conforme Instrução Normativa nº 02, de 06/06/2017 publicada na RPI nº 2422, de 06/06/2017.

---

(21) BR 11 2016 003175-0 A2

Código 1.3 - Notificação - Fase Nacional - PCT
(22) 05/08/2014
(30) 15/08/2013 US 61/866.167
(51) B01D 15/08 (2006.01), B01D 35/00 (2006.01)
(54) ELEMENTO DE FILTRO E MONTAGEM DE FILTRAÇÃO PARA APLICAÇÕES BIOFARMACÊUTICAS
(71) 3M INNOVATIVE PROPERTIES COMPANY (US)
(72) JEFFREY A. LUCAS, KENNETH M. BURKE, ANNA I. BAILEY
(85) 15/02/2016
(86) PCT US2014/049671 de 05/08/2014
(87) WO 2015/023468 de 19/02/2015
Publicação automática da admissibilidade da fase nacional depositado via PCT . Tratado de cooperação em matéria de Patentes, conforme Instrução Normativa nº 02, de 06/06/2017 publicada na RPI nº 2422, de 06/06/2017.

---

(21) BR 11 2016 003176-8 A2

Código 1.3 - Notificação - Fase Nacional - PCT
(22) 14/08/2014
(30) 14/08/2013 US 61/865.626; 20/08/2013 US 61/868.081
(51) H04N 7/08 (2006.01), H04N 21/234 (2011.01)
(54) APARELHO PARA TRANSMISSÃO DE SINAIS DE RADIODIFUSÃO, APARELHO PARA RECEPÇÃO DE SINAIS DE RADIODIFUSÃO, MÉTODO PARA TRANSMISSÃO DE SINAIS DE RADIODIFUSÃO E MÉTODO PARA RECEPÇÃO DE SINAIS DE RADIODIFUSÃO
(71) LG ELECTRONICS INC. (KR)
(72) JONGSEOB BAEK, JAEHYUNG KIM, WOOSUK KO, SUNGRYONG HONG
(85) 15/02/2016
(86) PCT KR2014/007592 de 14/08/2014
(87) WO 2015/023150 de 19/02/2015
Publicação automática da admissibilidade da fase nacional depositado via PCT . Tratado de cooperação em matéria de Patentes, conforme Instrução

	Normativa nº 02, de 06/06/2017 publicada na RPI nº 2422, de 06/06/2017.
(21) BR 11 2016 003178-4 A2	Código 1.3 - Notificação - Fase Nacional - PCT (22) 13/08/2014 (30) 13/08/2013 US 61/865,308; 27/11/2013 US 61/909,575; 19/12/2013 US 61/918,302; 30/06/2014 US 62/018,993 (51) C08J 5/00 (2006.01), C09D 7/12 (2006.01), C08K 9/06 (2006.01) (54) NANOCOMPÓSITOS CONTENDO NANOPARTÍCULAS ESFÉRICAS DE SÍLICA PIROGÊNICA E COMPÓSITOS, ARTIGOS E MÉTODOS PARA FABRICAÇÃO DOS MESMOS (71) 3M INNOVATIVE PROPERTIES COMPANY (US) (72) PETER D. CONDO, JAMES E. THORSON, JEREMY O. SWANSON, KRISTIN L. THUNHORST (85) 15/02/2016 (86) PCT US2014/050809 de 13/08/2014 (87) WO 2015/023718 de 19/02/2015 Publicação automática da admissibilidade da fase nacional depositado via PCT . Tratado de cooperação em matéria de Patentes, conforme Instrução Normativa nº 02, de 06/06/2017 publicada na RPI nº 2422, de 06/06/2017.
(21) BR 11 2016 003179-2 A2	Código 1.3 - Notificação - Fase Nacional - PCT (22) 14/08/2014 (30) 14/08/2013 US 61/865.896; 22/08/2013 US 61/868.783; 07/02/2014 US 61/937.003 (51) C07D 491/08 (2006.01), A61K 31/439 (2006.01), A61P 35/00 (2006.01), A61P 31/00 (2006.01) (54) NOVOS DERIVADOS DE UNCIALAMICINA E MÉTODOS DE SÍNTESE (71) WILLIAM MARSH RICE UNIVERSITY (US) , BRISTOL-MYERS SQUIBB COMPANY (US) , THE SCRIPPS RESEARCH INSTITUTE (US) (72) KYRIACOS C. NICOLAOU, MIN LU, DEBASHIS MANDAL, SANJEEV GANGWAR, NAIDU S. CHOWDARI, YAM B POUDEL (85) 15/02/2016 (86) PCT US2014/051127 de 14/08/2014 (87) WO 2015/023879 de 19/02/2015 Publicação automática da admissibilidade da fase nacional depositado via PCT . Tratado de cooperação em matéria de Patentes, conforme Instrução Normativa nº 02, de 06/06/2017 publicada na RPI nº 2422, de 06/06/2017.
(21) BR 11 2016 003180-6 A2	Código 1.3 - Notificação - Fase Nacional - PCT (22) 12/08/2014 (30) 13/08/2013 US 61/865.308; 27/11/2013 US 61/909.575; 19/12/2013 US 61/918.302; 30/06/2014 US 62/018.993 (51) C08J 5/00 (2006.01), C09D 7/12 (2006.01), C08K 9/06 (2006.01), C08J 5/24 (2006.01)

(54) ¿NANOCOMPÓSITOS CONTENDO NANOPARTÍCULAS DE SÍLICA NÃO ESFÉRICAS, COMPÓSITOS, ARTIGOS E MÉTODOS PARA A PRODUÇÃO DOS MESMOS¿
(71) 3M INNOVATIVE PROPERTIES COMPANY (US)
(72) PETER D.CONDO, JAMES E.THORSON, JEREMY O.SWANSON, WILLIAM J. SCHULTZ
(85) 15/02/2016
(86) PCT US2014/050659 de 12/08/2014
(87) WO 2015/069347 de 14/05/2015
Publicação automática da admissibilidade da fase nacional depositado via PCT . Tratado de cooperação em matéria de Patentes, conforme Instrução Normativa nº 02, de 06/06/2017 publicada na RPI nº 2422, de 06/06/2017.

---

(21) BR 11 2016 003181-4 A2

Código 1.3 - Notificação - Fase Nacional - PCT
(22) 12/08/2014
(30) 13/08/2013 US 61/865.308; 27/11/2013 US 61/909.575; 19/12/2013 US 61/918.302; 30/06/2014 US 62/018.993
(51) C08J 5/00 (2006.01), C09D 7/12 (2006.01), C08K 9/06 (2006.01)
(54) “NANOCOMPÓSITOS CONTENDO NANOPARTÍCULAS DE SÍLICA E DISPERSANTE, COMPÓSITOS, ARTIGOS, E MÉTODOS PARA FABRICAÇÃO DOS MESMOS”
(71) 3M INNOVATIVE PROPERTIES COMPANY (US)
(72) PETER D.CONDO, JAMES E.THORSON, JEREMY O.SWANSON, KRISTIN L. THUNHORST
(85) 15/02/2016
(86) PCT US2014/050661 de 12/08/2014
(87) WO 2015/023640 de 19/02/2015
Publicação automática da admissibilidade da fase nacional depositado via PCT . Tratado de cooperação em matéria de Patentes, conforme Instrução Normativa nº 02, de 06/06/2017 publicada na RPI nº 2422, de 06/06/2017.

---

(21) BR 11 2016 003184-9 A2

Código 1.3 - Notificação - Fase Nacional - PCT
(22) 15/08/2014
(30) 20/08/2013 US 61/867,721
(51) C07D 231/12 (2006.01), C07D 231/18 (2006.01), C07D 231/38 (2006.01), C07D 405/06 (2006.01), C07D 405/12 (2006.01), A01N 43/56 (2006.01)
(54) COMPOSTO, COMPOSIÇÃO FUNGICIDA E MÉTODO PARA O CONTROLE DAS DOENÇAS DOS VEGETAIS
(71) E. I. DU PONT DE NEMOURS AND COMPANY (US)
(72) ANDREW EDMUND TAGGI, JAMES FRANCIS BEREZNAK
(85) 16/02/2016
(86) PCT US2014/051222 de 15/08/2014
(87) WO 2015/026646 de 26/02/2015
Publicação automática da admissibilidade da fase nacional depositado via

PCT . Tratado de cooperação em matéria de Patentes, conforme Instrução Normativa nº 02, de 06/06/2017 publicada na RPI nº 2422, de 06/06/2017.

---

(21) BR 11 2016 003185-7 A2

Código 1.3 - Notificação - Fase Nacional - PCT
(22) 19/11/2015
(30) 29/04/2015 CN 201510213472.X
(51) H04L 12/58 (2006.01), H04L 29/06 (2006.01), G06F 17/30 (2006.01)
(54) MÉTODO PARA DIFUSÃO DE INFORMAÇÕES E DISPOSITIVOS PARA DIFUSÃO DE INFORMAÇÕES
(71) XIAOMI INC. (CN)
(72) XINGCHAO WANG, YANHUAN PENG, HONG JI
(85) 16/02/2016
(86) PCT CN2015/095006 de 19/11/2015
(87) WO 2016/173243 de 03/11/2016
Publicação automática da admissibilidade da fase nacional depositado via PCT . Tratado de cooperação em matéria de Patentes, conforme Instrução Normativa nº 02, de 06/06/2017 publicada na RPI nº 2422, de 06/06/2017.

---

(21) BR 11 2016 003187-3 A2

Código 1.3 - Notificação - Fase Nacional - PCT
(22) 26/08/2014
(30) 02/09/2013 DE 10 2013 014 484.1
(51) B29C 65/10 (2006.01), B65B 7/14 (2006.01), B65B 51/20 (2006.01), B65D 35/00 (2006.01), B29L 23/20 (2006.01)
(54) DISPOSITIVO DE AQUECIMENTO PARA AQUECER AS BORDAS DA ABERTURA DE ENCHIMENTO DE UM TUBO
(71) IWK VERPACKUNGSTECHNIK GMBH (DE)
(72) PHILIPP STOLL, JÜRGEN ZAILER, ROLAND GATZKE
(85) 16/02/2016
(86) PCT EP2014/002325 de 26/08/2014
(87) WO 2015/028144 de 05/03/2015
Publicação automática da admissibilidade da fase nacional depositado via PCT . Tratado de cooperação em matéria de Patentes, conforme Instrução Normativa nº 02, de 06/06/2017 publicada na RPI nº 2422, de 06/06/2017.

---

(21) BR 11 2016 003189-0 A2

Código 1.3 - Notificação - Fase Nacional - PCT
(22) 14/10/2014
(30) 18/10/2013 CH 1787/13
(51) A61B 6/00 (2006.01), A61B 5/055 (2006.01), G01R 33/56 (2006.01), A61M 16/20 (2006.01), A63B 21/008 (2006.01), A61B 5/08 (2006.01), A61B 8/06 (2006.01), A61B 8/08 (2006.01)
(54) SISTEMA DE CONTROLE DE FLUXO SANGUÍNEO E MÉTODOS PARA FORMAÇÃO DE IMAGEM IN VIVO E OUTRAS APLICAÇÕES
(71) ANDREAS GUTZEIT (CH)
(72) ANDREAS GUTZEIT

(85) 16/02/2016
(86) PCT CH2014/000151 de 14/10/2014
(87) WO 2015/054800 de 23/04/2015
Publicação automática da admissibilidade da fase nacional depositado via PCT . Tratado de cooperação em matéria de Patentes, conforme Instrução Normativa nº 02, de 06/06/2017 publicada na RPI nº 2422, de 06/06/2017.

---

(21) BR 11 2016 003190-3 A2

Código 1.3 - Notificação - Fase Nacional - PCT
(22) 22/07/2014
(30) 05/09/2013 EP 13183161.2
(51) H05B 6/06 (2006.01), H05B 6/12 (2006.01)
(54) PLACA DE COZEDURA DE INDUÇÃO E MÉTODO PARA CONTROLAR UMA ÁREA DE COZEDURA
(71) ELECTROLUX APPLIANCES AKTIEBOLAG (SE)
(72) SVEND ERIK CHRISTIANSEN, FILIPPO MARTINI, MASSIMO NOSTRO, ALEX VIROLI, LAURENT JEANNETEAU
(85) 16/02/2016
(86) PCT EP2014/065731 de 22/07/2014
(87) WO 2015/032542 de 12/03/2015
Publicação automática da admissibilidade da fase nacional depositado via PCT . Tratado de cooperação em matéria de Patentes, conforme Instrução Normativa nº 02, de 06/06/2017 publicada na RPI nº 2422, de 06/06/2017.

---

(21) BR 11 2016 003192-0 A2

Código 1.3 - Notificação - Fase Nacional - PCT
(22) 11/09/2014
(30) 23/09/2013 DE 10 2013 110 462.2
(51) B60R 16/023 (2006.01), B60R 16/03 (2006.01), G05B 19/414 (2006.01), E05B 81/54 (2014.01), B62D 47/02 (2006.01), B60J 7/06 (2006.01)
(54) SISTEMA INTEGRADO E COMBINADO DE OPERAÇÃO DE PORTA PARA VEÍCULOS UTILITÁRIOS
(71) KNORR-BREMSE SYSTEME FÜR NUTZFAHRZEUGE GMBH (DE)
(72) GABOR FOJTYIK, PETER CSONTOS, CSABA HORVATH, PETER SZELL, SANDOR DRIENYOVSZKI
(85) 16/02/2016
(86) PCT EP2014/069371 de 11/09/2014
(87) WO 2015/039947 de 26/03/2015
Publicação automática da admissibilidade da fase nacional depositado via PCT . Tratado de cooperação em matéria de Patentes, conforme Instrução Normativa nº 02, de 06/06/2017 publicada na RPI nº 2422, de 06/06/2017.

---

(21) BR 11 2016 003193-8 A2

Código 1.3 - Notificação - Fase Nacional - PCT
(22) 20/08/2014
(30) 22/08/2013 DE 10 2013 014 295.4
(51) A61F 2/00 (2006.01)

(54) IMPLANTE CIRÚRGICO
(71) JOHNSON & JOHNSON MEDICAL GMBH (DE)
(72) JÖRG PRIEWE, VOLKER HARMS
(85) 16/02/2016
(86) PCT EP2014/002287 de 20/08/2014
(87) WO 2015/024659 de 26/02/2015
Publicação automática da admissibilidade da fase nacional depositado via PCT . Tratado de cooperação em matéria de Patentes, conforme Instrução Normativa nº 02, de 06/06/2017 publicada na RPI nº 2422, de 06/06/2017.

---

(21) BR 11 2016 003194-6 A2

Código 1.3 - Notificação - Fase Nacional - PCT
(22) 13/08/2014
(30) 16/08/2013 GB 1314718.6
(51) B01D 15/08 (2006.01), B01D 15/18 (2006.01), B01D 59/26 (2006.01), A61K 51/00 (2006.01), C01F 13/00 (2006.01), C22B 60/00 (2006.01), G21G 4/08 (2006.01), G21G 4/10 (2006.01), G01N 30/60 (2006.01)
(54) MÉTODO PARA QUANTIFICAÇÃO DE 227AC EM COMPOSIÇÕES DE 223RA
(71) BAYER AS (NO)
(72) GRO ELISABETH HJELLUM
(85) 16/02/2016
(86) PCT EP2014/002222 de 13/08/2014
(87) WO 2015/022074 de 19/02/2015
Publicação automática da admissibilidade da fase nacional depositado via PCT . Tratado de cooperação em matéria de Patentes, conforme Instrução Normativa nº 02, de 06/06/2017 publicada na RPI nº 2422, de 06/06/2017.

---

(21) BR 11 2016 003196-2 A2

Código 1.3 - Notificação - Fase Nacional - PCT
(22) 18/08/2014
(30) 19/08/2013 EP 13180912.1
(51) C07K 16/00 (2006.01), C07K 1/16 (2006.01), C07K 16/46 (2006.01), C07K 16/28 (2006.01), C07K 16/22 (2006.01), C07K 16/24 (2006.01)
(54) MÉTODO DE SEPARAÇÃO DE ANTICORPOS
(71) F. HOFFMANN-LA ROCHE AG (CH)
(72) SABINE BERTL, HARALD DUERR, ANDREAS SCHAUBMAR
(85) 16/02/2016
(86) PCT EP2014/067552 de 18/08/2014
(87) WO 2015/024896 de 26/02/2015
Publicação automática da admissibilidade da fase nacional depositado via PCT . Tratado de cooperação em matéria de Patentes, conforme Instrução Normativa nº 02, de 06/06/2017 publicada na RPI nº 2422, de 06/06/2017.

---

(21) BR 11 2016 003202-0 A2

Código 1.3 - Notificação - Fase Nacional - PCT

(22) 20/08/2014
(30) 26/08/2013 US 13/975,771
(51) B01D 63/02 (2006.01)
(54) MÓDULO DE SEPARAÇÃO DE MEMBRANA DE FIBRA OCA, EXTREMIDADE ÚNICA, ALIMENTAÇÃO LATERAL DA CARCAÇA
(71) CAMERON SOLUTIONS, INC. (US)
(72) GEORGE E. MAHLEY III
(85) 16/02/2016
(86) PCT US2014/051911 de 20/08/2014
(87) WO 2015/031133 de 05/03/2015
Publicação automática da admissibilidade da fase nacional depositado via PCT . Tratado de cooperação em matéria de Patentes, conforme Instrução Normativa nº 02, de 06/06/2017 publicada na RPI nº 2422, de 06/06/2017.

---

(21) BR 11 2016 003203-9 A2

Código 1.3 - Notificação - Fase Nacional - PCT
(22) 27/05/2014
(30) 22/08/2013 US 13/972,975
(51) A61F 9/007 (2006.01)
(54) SISTEMAS E MÉTODOS PARA BIOMETRIA DE OLHO INTRAOPERATÓRIA OU MEDIÇÃO REFRACIONAL
(71) NOVARTIS AG (CH)
(72) ALEXANDER N. ARTSYUKHOVICH, ARAS ASLAN, LINGFENG YU
(85) 16/02/2016
(86) PCT US2014/039579 de 27/05/2014
(87) WO 2015/026414 de 26/02/2015
Publicação automática da admissibilidade da fase nacional depositado via PCT . Tratado de cooperação em matéria de Patentes, conforme Instrução Normativa nº 02, de 06/06/2017 publicada na RPI nº 2422, de 06/06/2017.

---

(21) BR 11 2016 003205-5 A2

Código 1.3 - Notificação - Fase Nacional - PCT
(22) 20/08/2014
(30) 21/08/2013 US 13/972,555
(51) G06F 9/455 (2006.01)
(54) SISTEMA E MÉTODO PARA CONVERSÃO DE MÁQUINA VIRTUAL
(71) SIMPLIVITY CORPORATION (US)
(72) JESSE ST. LAURENT, JAMES E. KING III
(85) 16/02/2016
(86) PCT US2014/051855 de 20/08/2014
(87) WO 2015/026925 de 26/02/2015
Publicação automática da admissibilidade da fase nacional depositado via PCT . Tratado de cooperação em matéria de Patentes, conforme Instrução Normativa nº 02, de 06/06/2017 publicada na RPI nº 2422, de 06/06/2017.

---

(21) BR 11 2016 003206-3 A2

Código 1.3 - Notificação - Fase Nacional - PCT

(22) 19/08/2014
(30) 19/08/2013 US 61/867,567; 15/08/2014 US 14/460,937
(51) D06M 15/431 (2006.01), C08K 5/00 (2006.01), C09K 21/14 (2006.01), D03D 15/12 (2006.01), D06M 13/285 (2006.01)
(54) MATERIAL TÊXTIL TRATADO E PROCESSO PARA PRODUZIR O MESMO
(71) MILLIKEN & COMPANY (US)
(72) PETR VALENTA, RAJIB MONDAL, JAMES A. ROGERS JR., MICHAEL TODD MOORE, JASON M. SPRUELL, KEITH A. KELLER, WARREN W. GERHARDT, NATHAN B. EMERY
(85) 16/02/2016
(86) PCT US2014/051579 de 19/08/2014
(87) WO 2015/026759 de 26/02/2015
Publicação automática da admissibilidade da fase nacional depositado via PCT . Tratado de cooperação em matéria de Patentes, conforme Instrução Normativa nº 02, de 06/06/2017 publicada na RPI nº 2422, de 06/06/2017.

---

(21) BR 11 2016 003207-1 A2

Código 1.3 - Notificação - Fase Nacional - PCT
(22) 16/08/2013
(51) C09D 11/00 (2006.01)
(54) COMPOSIÇÕES DE TINTA COMPREENDENDO TENSOATIVOS TENDO SOLUBILIDADE LIMITADA
(71) CABOT CORPORATION (US)
(72) TIANQI LIU
(85) 16/02/2016
(86) PCT US2013/055361 de 16/08/2013
(87) WO 2015/023293 de 19/02/2015
Publicação automática da admissibilidade da fase nacional depositado via PCT . Tratado de cooperação em matéria de Patentes, conforme Instrução Normativa nº 02, de 06/06/2017 publicada na RPI nº 2422, de 06/06/2017.

---

(21) BR 11 2016 003210-1 A2

Código 1.3 - Notificação - Fase Nacional - PCT
(22) 20/08/2014
(30) 20/08/2013 US 13/971,521
(51) F04D 13/08 (2006.01), E21B 47/00 (2006.01), E21B 47/01 (2006.01), G01B 11/00 (2006.01)
(54) MOTORES DE SUBSUPERFÍCIE COM SENSORES DE FIBRAS ÓTICAS
(71) BAKER HUGHES INCORPORATED (US)
(72) SURESHA R. O'BRYAN, KETANKUMAR K. SHETH, RISA RUTTER, MICHAEL FORSBERG
(85) 16/02/2016
(86) PCT US2014/051844 de 20/08/2014
(87) WO 2015/026917 de 26/02/2015

Publicação automática da admissibilidade da fase nacional depositado via PCT . Tratado de cooperação em matéria de Patentes, conforme Instrução Normativa nº 02, de 06/06/2017 publicada na RPI nº 2422, de 06/06/2017.

---

(21) BR 11 2016 003211-0 A2

Código 1.3 - Notificação - Fase Nacional - PCT
(22) 20/08/2014
(30) 20/08/2013 JP 2013-170336
(51) C25D 5/08 (2006.01), C25D 17/00 (2006.01), C25D 17/12 (2006.01), C25D 21/04 (2006.01)
(54) SISTEMA DE FORMAÇÃO DE FILME E MÉTODO DE FORMAÇÃO DE FILME PARA FORMAR FILME METÁLICO
(71) TOYOTA JIDOSHA KABUSHIKI KAISHA (JP)
(72) MOTOKI HIRAOKA, HIROSHI YANAGIMOTO, YUKI SATO
(85) 16/02/2016
(86) PCT IB2014/001567 de 20/08/2014
(87) WO 2015/025211 de 26/02/2015
Publicação automática da admissibilidade da fase nacional depositado via PCT . Tratado de cooperação em matéria de Patentes, conforme Instrução Normativa nº 02, de 06/06/2017 publicada na RPI nº 2422, de 06/06/2017.

---

(21) BR 11 2016 003213-6 A2

Código 1.3 - Notificação - Fase Nacional - PCT
(22) 04/07/2014
(30) 29/08/2013 DE 10 2013 109 400.7
(51) C25D 3/62 (2006.01), C25D 5/10 (2006.01), C25D 5/12 (2006.01), C25D 5/18 (2006.01), C25D 5/34 (2006.01), C25D 5/36 (2006.01)
(54) ELEMENTO DE CONTATO COM REVESTIMENTO DE OURO
(71) HARTING KGAA (DE)
(72) FRANK BRODE, ALEXANDER MEYEROVICH
(85) 16/02/2016
(86) PCT DE2014/100229 de 04/07/2014
(87) WO 2015/027982 de 05/03/2015
Publicação automática da admissibilidade da fase nacional depositado via PCT . Tratado de cooperação em matéria de Patentes, conforme Instrução Normativa nº 02, de 06/06/2017 publicada na RPI nº 2422, de 06/06/2017.

---

(21) BR 11 2016 003215-2 A2

Código 1.3 - Notificação - Fase Nacional - PCT
(22) 16/08/2013
(51) H04W 28/10 (2009.01)
(54) MÉTODO E APARELHO DE TRANSMISSÃO DE DADOS
(71) HUAWEI TECHNOLOGIES CO., LTD. (CN)
(72) WEISHENG JIN
(85) 16/02/2016
(86) PCT CN2013/081685 de 16/08/2013
(87) WO 2015/021649 de 19/02/2015

Publicação automática da admissibilidade da fase nacional depositado via PCT . Tratado de cooperação em matéria de Patentes, conforme Instrução Normativa nº 02, de 06/06/2017 publicada na RPI nº 2422, de 06/06/2017.

---

(21) BR 11 2016 003216-0 A2

Código 1.3 - Notificação - Fase Nacional - PCT
(22) 08/07/2014
(30) 23/08/2013 JP 2013-173574
(51) B60R 21/201 (2011.01), B60R 21/205 (2011.01), B60R 21/215 (2011.01)
(54) DISPOSITIVO DE AIRBAG
(71) HONDA MOTOR CO., LTD. (JP)
(72) YUKIHIRO KUNITAKE, TARO SHIMIZU, YUUJI NISHINA, KATSUHIKO IMAI, YUJI ISHIZUKA
(85) 16/02/2016
(86) PCT JP2014/068158 de 08/07/2014
(87) WO 2015/025630 de 26/02/2015
Publicação automática da admissibilidade da fase nacional depositado via PCT . Tratado de cooperação em matéria de Patentes, conforme Instrução Normativa nº 02, de 06/06/2017 publicada na RPI nº 2422, de 06/06/2017.

---

(21) BR 11 2016 003217-9 A2

Código 1.3 - Notificação - Fase Nacional - PCT
(22) 09/10/2013
(30) 11/09/2013 US PCT/US2013/059324
(51) E21B 33/13 (2006.01), E21B 33/14 (2006.01), E21B 34/06 (2006.01)
(54) MÉTODO DE CIMENTAÇÃO DE UM LINER EM UM FURO DE POÇO
(71) HALLIBURTON ENERGY SERVICES, INC (US)
(72) EMILE SEVADJIAN, GARY KOHN, Arthur Stautzenberger, RICHARD NOFFKE, GRANT HARTMAN, STEPHEN MADDUX, ODEE DAIGLE, RYAN HUMPHREY, DAVID MATUS
(85) 16/02/2016
(86) PCT US2013/064018 de 09/10/2013
(87) WO 2015/038171 de 19/03/2015
Publicação automática da admissibilidade da fase nacional depositado via PCT . Tratado de cooperação em matéria de Patentes, conforme Instrução Normativa nº 02, de 06/06/2017 publicada na RPI nº 2422, de 06/06/2017.

---

(21) BR 11 2016 003218-7 A2

Código 1.3 - Notificação - Fase Nacional - PCT
(22) 26/09/2013
(51) E21B 33/134 (2006.01), E21B 33/16 (2006.01)
(54) SISTEMA DE POÇO E MÉTODO
(71) HALLIBURTON ENERGY SERVICES, INC (US)
(72) DAVID JOE STEELE
(85) 16/02/2016
(86) PCT US2013/061785 de 26/09/2013

(87) WO 2015/047259 de 02/04/2015
Publicação automática da admissibilidade da fase nacional depositado via PCT . Tratado de cooperação em matéria de Patentes, conforme Instrução Normativa nº 02, de 06/06/2017 publicada na RPI nº 2422, de 06/06/2017.

---

(21) BR 11 2016 003219-5 A2

Código 1.3 - Notificação - Fase Nacional - PCT
(22) 16/09/2013
(51) G06F 19/00 (2011.01)
(54) MÉTODO IMPLEMENTADO POR COMPUTADOR, SISTEMA E MEIO LEGÍVEL POR COMPUTADOR NÃO TRANSITÓRIO
(71) LANDMARK GRAPHICS CORPORATION (US)
(72) TRACE BOONE SMITH, Travis St. George Ramsay
(85) 16/02/2016
(86) PCT US2013/059983 de 16/09/2013
(87) WO 2015/038162 de 19/03/2015
Publicação automática da admissibilidade da fase nacional depositado via PCT . Tratado de cooperação em matéria de Patentes, conforme Instrução Normativa nº 02, de 06/06/2017 publicada na RPI nº 2422, de 06/06/2017.

---

(21) BR 11 2016 003220-9 A2

Código 1.3 - Notificação - Fase Nacional - PCT
(22) 02/09/2014
(30) 30/08/2013 US 61/872,260; 30/08/2013 US 61/872,368; 30/08/2013 US 61/872,183
(51) B29C 49/22 (2006.01)
(54) RECIPIENTE E PROCESSO PARA A SUA FABRICAÇÃO
(71) BERRY PLASTICS CORPORATION (US)
(72) JEFFREY C. MINNETTE, DAVID D. SUN, PHILIP A. DRISKILL, BIRJU A. SURTI, ANTHONY R. GUARNERA, JONATHAN K. WILLIAMS
(85) 16/02/2016
(86) PCT US2014/053665 de 02/09/2014
(87) WO 2015/031879 de 05/03/2015
Publicação automática da admissibilidade da fase nacional depositado via PCT . Tratado de cooperação em matéria de Patentes, conforme Instrução Normativa nº 02, de 06/06/2017 publicada na RPI nº 2422, de 06/06/2017.

---

(21) BR 11 2016 003221-7 A2

Código 1.3 - Notificação - Fase Nacional - PCT
(22) 24/04/2014
(30) 30/09/2013 JP 2013-205566
(51) B60R 25/10 (2013.01), B62J 1/12 (2006.01), E05B 83/16 (2014.01)
(54) DISPOSITIVO DE DESTRAVAMENTO DE EMERGÊNCIA PARA VEÍCULO
(71) HONDA MOTOR CO., LTD. (JP) , HONDA LOCK MFG. CO., LTD. (JP)
(72) NOBUAKI KINOSHITA, YUSUKE TAKAISHI, MASATAKE HIDAKA,

HAYATO WAKAY
(85) 16/02/2016
(86) PCT JP2014/061623 de 24/04/2014
(87) WO 2015/045465 de 02/04/2015
Publicação automática da admissibilidade da fase nacional depositado via PCT . Tratado de cooperação em matéria de Patentes, conforme Instrução Normativa nº 02, de 06/06/2017 publicada na RPI nº 2422, de 06/06/2017.

---

(21) BR 11 2016 003227-6 A2

Código 1.3 - Notificação - Fase Nacional - PCT
(22) 18/08/2014
(30) 21/08/2013 US 13/971,931
(51) A41C 3/00 (2006.01), A41C 3/10 (2006.01), A41C 3/14 (2006.01), A41F 15/00 (2006.01)
(54) SUTIÃ DESPORTIVO
(71) HBI BRANDED APPAREL ENTERPRISES, LLC (US)
(72) KAREN J. BLACK, JEWEL L. BROWN
(85) 16/02/2016
(86) PCT US2014/051422 de 18/08/2014
(87) WO 2015/026695 de 26/02/2015
Publicação automática da admissibilidade da fase nacional depositado via PCT . Tratado de cooperação em matéria de Patentes, conforme Instrução Normativa nº 02, de 06/06/2017 publicada na RPI nº 2422, de 06/06/2017.

---

(21) BR 11 2016 003228-4 A2

Código 1.3 - Notificação - Fase Nacional - PCT
(22) 02/09/2014
(30) 30/08/2013 US 61/872,260; 30/08/2013 US 61/872,368; 30/08/2013 US 61/872,183
(51) B29D 22/00 (2006.01)
(54) MATERIAL POLIMÉRICO PARA RECIPIENTE
(71) BERRY PLASTICS CORPORATION (US)
(72) DAVID D. SUN
(85) 16/02/2016
(86) PCT US2014/053666 de 02/09/2014
(87) WO 2015/031880 de 05/03/2015
Publicação automática da admissibilidade da fase nacional depositado via PCT . Tratado de cooperação em matéria de Patentes, conforme Instrução Normativa nº 02, de 06/06/2017 publicada na RPI nº 2422, de 06/06/2017.

---

(21) BR 11 2016 003229-2 A2

Código 1.3 - Notificação - Fase Nacional - PCT
(22) 17/09/2014
(30) 22/09/2013 US 61/880974; 23/04/2014 US 61/983444
(51) A61K 31/505 (2006.01), C07D 239/02 (2006.01)
(54) COMPOSTO, COMPOSIÇÃO FARMACÊUTICA, E, USO DE UM COMPOSTO OU DE UMA COMPOSIÇÃO FARMACÊUTICA

(71) CALITOR SCIENCES, LLC (US) , SUNSHINE LAKE PHARMA CO., LTD. (CN)
(72) NING XI, LIANG WANG, ZUPING WU, XUEJIN FENG, YANJUN WU
(85) 16/02/2016
(86) PCT US2014/055966 de 17/09/2014
(87) WO 2015/042077 de 26/03/2015
Publicação automática da admissibilidade da fase nacional depositado via PCT . Tratado de cooperação em matéria de Patentes, conforme Instrução Normativa nº 02, de 06/06/2017 publicada na RPI nº 2422, de 06/06/2017.

---

(21) BR 11 2016 003230-6 A2

Código 1.3 - Notificação - Fase Nacional - PCT
(22) 26/08/2014
(30) 20/09/2013 JP 2013-195951
(51) B21D 22/26 (2006.01), B21D 19/00 (2006.01), B21D 22/20 (2006.01), B21D 24/00 (2006.01)
(54) PRODUTO MOLDADO POR PRESSÃO, MÉTODO DE PRODUÇÃO DE PRODUTO MOLDADO POR PRESSÃO E APARELHO DE PRODUÇÃO DE PRODUTO MOLDADO POR PRESSÃO
(71) NIPPON STEEL & SUMITOMO METAL CORPORATION (JP)
(72) YOSHIAKI NAKAZAWA, YASUHIRO ITO
(85) 16/02/2016
(86) PCT JP2014/072281 de 26/08/2014
(87) WO 2015/041009 de 26/03/2015
Publicação automática da admissibilidade da fase nacional depositado via PCT . Tratado de cooperação em matéria de Patentes, conforme Instrução Normativa nº 02, de 06/06/2017 publicada na RPI nº 2422, de 06/06/2017.

---

(21) BR 11 2016 003232-2 A2

Código 1.3 - Notificação - Fase Nacional - PCT
(22) 08/08/2014
(30) 16/08/2013 US 61/866,748; 28/01/2014 US 14/166,622
(51) F42B 33/00 (2006.01), B29C 47/06 (2006.01), C06C 9/00 (2006.01), F42B 5/16 (2006.01)
(54) MÉTODO DE FABRICAÇÃO DE UM GRÃO DE PROPELENTE COM CAMADAS MÚLTIPLAS
(71) GENERAL DYNAMICS ORDNANCE AND TACTICAL SYSTEMS-CANADA VALLEYFIELD INC. (CA)
(72) DANIEL LEPAGE, PIERRE-YVES PARADIS, SIMON DURAND
(85) 16/02/2016
(86) PCT CA2014/050755 de 08/08/2014
(87) WO 2015/021545 de 19/02/2015
Publicação automática da admissibilidade da fase nacional depositado via PCT . Tratado de cooperação em matéria de Patentes, conforme Instrução Normativa nº 02, de 06/06/2017 publicada na RPI nº 2422, de 06/06/2017.

(21) BR 11 2016 003237-3 A2

Código 1.3 - Notificação - Fase Nacional - PCT
(22) 26/08/2014
(30) 30/08/2013 JP 2013-179164
(51) B60J 5/04 (2006.01)
(54) MOLDURA DE PORTA VEICULAR E ELEMENTO INTERMEDIÁRIO DE MOLDURA DE PORTA VEICULAR
(71) AISIN SEIKI KABUSHIKI KAISHA (JP)
(72) EISUKE SATO, TOSHIFUMI YANAI
(85) 16/02/2016
(86) PCT JP2014/072302 de 26/08/2014
(87) WO 2015/029999 de 05/03/2015
Publicação automática da admissibilidade da fase nacional depositado via PCT . Tratado de cooperação em matéria de Patentes, conforme Instrução Normativa nº 02, de 06/06/2017 publicada na RPI nº 2422, de 06/06/2017.

(21) BR 11 2016 003239-0 A2

Código 1.3 - Notificação - Fase Nacional - PCT
(22) 27/08/2014
(30) 28/08/2013 JP 2013-176334
(51) B62D 65/00 (2006.01), B62D 65/10 (2006.01), B62D 65/12 (2006.01), B62D 65/18 (2006.01)
(54) LINHA DE MONTAGEM DE VEÍCULO
(71) MITSUBISHI JIDOSHA KOGYO KABUSHIKI KAISHA (JP)
(72) TOHRU TAGUCHI, MIKIO NAKAMURA, YOSHIHISA YAMAGUCHI
(85) 16/02/2016
(86) PCT JP2014/072447 de 27/08/2014
(87) WO 2015/030058 de 05/03/2015
Publicação automática da admissibilidade da fase nacional depositado via PCT . Tratado de cooperação em matéria de Patentes, conforme Instrução Normativa nº 02, de 06/06/2017 publicada na RPI nº 2422, de 06/06/2017.

(21) BR 11 2016 003247-0 A2

Código 1.3 - Notificação - Fase Nacional - PCT
(22) 22/08/2014
(30) 22/08/2013 JP 2013-172746
(51) C07D 487/14 (2006.01), A61K 31/519 (2006.01), A61K 31/55 (2006.01), A61P 35/00 (2006.01), A61P 43/00 (2006.01)
(54) COMPOSTO SUBSTITUÍDO POR QUINOLINA
(71) TAIHO PHARMACEUTICAL CO., LTD. (JP)
(72) TAKAO UNO, KATSUMASA NONOSHITA, TADASHI SHIMAMURA
(85) 16/02/2016
(86) PCT JP2014/071951 de 22/08/2014
(87) WO 2015/025936 de 26/02/2015
Publicação automática da admissibilidade da fase nacional depositado via PCT . Tratado de cooperação em matéria de Patentes, conforme Instrução Normativa nº 02, de 06/06/2017 publicada na RPI nº 2422, de 06/06/2017.

(21) BR 11 2016 003248-9 A2

Código 1.3 - Notificação - Fase Nacional - PCT
(22) 31/07/2014
(30) 16/08/2013 US 61/866.776; 15/05/2014 US 61/993.601
(51) F28F 3/04 (2006.01)
(54) CONJUNTO DE ESPALHADOR DE CALOR DE MULTICAMADAS COM ALETAS CONVECTIVAS ISOLADAS
(71) THOMSON LICENSING (FR)
(72) DARIN BRADLEY RITTER, MARK ROBERT ANDERSON
(85) 16/02/2016
(86) PCT US2014/049110 de 31/07/2014
(87) WO 2015/023447 de 19/02/2015
Publicação automática da admissibilidade da fase nacional depositado via PCT . Tratado de cooperação em matéria de Patentes, conforme Instrução Normativa nº 02, de 06/06/2017 publicada na RPI nº 2422, de 06/06/2017.

(21) BR 11 2016 003249-7 A2

Código 1.3 - Notificação - Fase Nacional - PCT
(22) 29/08/2014
(30) 28/08/2013 US 61/870,946
(51) C11B 1/10 (2006.01), C11B 13/04 (2006.01)
(54) AUXÍLIOS PARA EXTRAÇÃO DE ÓLEO EM PROCESSAMENTO DE GRÃO
(71) SOLENIS TECHNOLOGIES, L.P. (CH)
(72) SCOTT R. LEWIS, PAUL W. SHEPPERD III
(85) 16/02/2016
(86) PCT US2014/000186 de 29/08/2014
(87) WO 2015/030852 de 05/03/2015
Publicação automática da admissibilidade da fase nacional depositado via PCT . Tratado de cooperação em matéria de Patentes, conforme Instrução Normativa nº 02, de 06/06/2017 publicada na RPI nº 2422, de 06/06/2017.

(21) BR 11 2016 003250-0 A2

Código 1.3 - Notificação - Fase Nacional - PCT
(22) 24/09/2015
(30) 25/06/2015 CN 201510359748.5
(51) H04L 12/26 (2006.01), H04L 29/08 (2006.01)
(54) MÉTODO E APARELHO PARA MONITORAR UM ESTADO DE UM COMPRESSOR DE TERMINAL
(71) XIAOMI INC. (CN)
(72) GUANGYI HAN, YUE LIANG, ENXING HOU
(85) 16/02/2016
(86) PCT CN2015/090601 de 24/09/2015
(87) WO 2016/206208 de 29/12/2016
Publicação automática da admissibilidade da fase nacional depositado via

PCT . Tratado de cooperação em matéria de Patentes, conforme Instrução Normativa nº 02, de 06/06/2017 publicada na RPI nº 2422, de 06/06/2017.

---

(21) BR 11 2016 003251-9 A2

Código 1.3 - Notificação - Fase Nacional - PCT
(22) 13/08/2014
(30) 16/08/2013 US 61/866,742; 18/07/2014 US 14/335,247
(51) E21B 21/06 (2006.01), E21B 43/02 (2006.01)
(54) SISTEMA DE TRATAMENTO DE FLUIDO
(71) PECOFACET (US), INC. (US)
(72) DAVID JACK BURNS, TIMOTHY L. HOLMES, JEREMY MICHAEL STEVENS
(85) 16/02/2016
(86) PCT US2014/050911 de 13/08/2014
(87) WO 2015/023763 de 19/02/2015
Publicação automática da admissibilidade da fase nacional depositado via PCT . Tratado de cooperação em matéria de Patentes, conforme Instrução Normativa nº 02, de 06/06/2017 publicada na RPI nº 2422, de 06/06/2017.

---

(21) BR 11 2016 003252-7 A2

Código 1.3 - Notificação - Fase Nacional - PCT
(22) 27/08/2014
(30) 28/08/2013 JP 2013-176335
(51) B62D 65/18 (2006.01), B23P 21/00 (2006.01), B61B 13/12 (2006.01)
(54) LINHA DE MONTAGEM DE VEÍCULOS
(71) MITSUBISHI JIDOSHA KOGYO KABUSHIKI KAISHA (JP)
(72) TOHRU TAGUCHI, MIKIO NAKAMURA, YOSHIHISA YAMAGUCHI
(85) 16/02/2016
(86) PCT JP2014/072448 de 27/08/2014
(87) WO 2015/030059 de 05/03/2015
Publicação automática da admissibilidade da fase nacional depositado via PCT . Tratado de cooperação em matéria de Patentes, conforme Instrução Normativa nº 02, de 06/06/2017 publicada na RPI nº 2422, de 06/06/2017.

---

(21) BR 11 2016 003253-5 A2

Código 1.3 - Notificação - Fase Nacional - PCT
(22) 18/08/2014
(30) 16/08/2013 GB 1314731.9; 06/11/2013 GB 1319614.2
(51) C09K 8/52 (2006.01), E21B 21/06 (2006.01), C02F 1/68 (2006.01), C02F 1/38 (2006.01), B01D 17/04 (2006.01), C02F 1/00 (2006.01)
(54) TRATAMENTO DE ÁGUA
(71) HYDRAFACT LIMITED (GB)
(72) ROSS ANDERSON, BAHMAN TOHIDI
(85) 16/02/2016
(86) PCT GB2014/000318 de 18/08/2014
(87) WO 2015/022480 de 19/02/2015

	Publicação automática da admissibilidade da fase nacional depositado via PCT . Tratado de cooperação em matéria de Patentes, conforme Instrução Normativa nº 02, de 06/06/2017 publicada na RPI nº 2422, de 06/06/2017.
(21) BR 11 2016 003254-3 A2	Código 1.3 - Notificação - Fase Nacional - PCT (22) 13/08/2014 (30) 16/08/2013 US 13/969.001; 29/08/2013 US 14/014.065 (51) A01M 1/02 (2006.01), A01M 1/04 (2006.01), A01M 13/00 (2006.01) (54) SIMULAÇÃO ARTIFICIAL DE EMISSÕES DE UM COMPOSTO QUÍMICO (71) TECHNOLOGY SG, L.P. (US) (72) ERIC L. CANFIELD, ROBERT P. ALSTON, THOMAS M. DYKSTRA (85) 16/02/2016 (86) PCT US2014/050908 de 13/08/2014 (87) WO 2015/023761 de 19/02/2015 Publicação automática da admissibilidade da fase nacional depositado via PCT . Tratado de cooperação em matéria de Patentes, conforme Instrução Normativa nº 02, de 06/06/2017 publicada na RPI nº 2422, de 06/06/2017.
(21) BR 11 2016 003255-1 A2	Código 1.3 - Notificação - Fase Nacional - PCT (22) 10/09/2014 (30) 12/09/2013 FR 1358794 (51) F16D 48/06 (2006.01) (54) “PROCESSO E SISTEMA DE COMANDO DE UMA EMBREAGEM” (71) VALEO EMBRAYAGES (FR) (72) HERVÉ MAUREL, PASCAL MAUREL, CARSTEN LAURIDSEN, BENOIT FLECHE, GILLES LEBAS (85) 16/02/2016 (86) PCT FR2014/052239 de 10/09/2014 (87) WO 2015/036695 de 19/03/2015 Publicação automática da admissibilidade da fase nacional depositado via PCT . Tratado de cooperação em matéria de Patentes, conforme Instrução Normativa nº 02, de 06/06/2017 publicada na RPI nº 2422, de 06/06/2017.
(21) BR 11 2016 003257-8 A2	Código 1.3 - Notificação - Fase Nacional - PCT (22) 11/08/2014 (30) 21/08/2013 DE 10 2013 013 745.4; 24/02/2014 DE 10 2014 002 392.3 (51) G01F 1/56 (2006.01), G01N 24/08 (2006.01), G01R 33/563 (2006.01), G01F 1/58 (2006.01), G01F 1/74 (2006.01) (54) FLUXÔMETRO MAGNÉTICO NUCLEAR E PROCESSO PARA OPERAÇÃO DE FLUXÔMETROS MAGNÉTICOS NUCLEARES (71) KROHNE AG (CH) (72) CORNELIS JOHANNES HOGENDOORN, RUTGER REINOUT TROMP, MARCO LEENDERT ZOETEWEIJ, JOHN JUSTIN FREEMAN, MATTHIAS APPEL

(85) 16/02/2016
(86) PCT EP2014/002204 de 11/08/2014
(87) WO 2015/024636 de 26/02/2015
Publicação automática da admissibilidade da fase nacional depositado via PCT . Tratado de cooperação em matéria de Patentes, conforme Instrução Normativa nº 02, de 06/06/2017 publicada na RPI nº 2422, de 06/06/2017.

---

(21) BR 11 2016 003258-6 A2

Código 1.3 - Notificação - Fase Nacional - PCT
(22) 18/08/2014
(30) 16/08/2013 US 61/866,956; 26/11/2013 US 61/909,162; 26/11/2013 US 61/909,163; 31/01/2014 US 61/934,700; 28/02/2014 US 61/945,824; 29/05/2014 US 62/004,752; 17/08/2014 US 14/461,946
(51) B01D 39/10 (2006.01), E21B 21/01 (2006.01), E21B 21/06 (2006.01)
(54) SEPARADOR E MÉTODO DE SEPARAÇÃO COM UM DISPOSITIVO DE DIFERENCIAL DE PRESSÃO
(71) M-I L.L.C. (US)
(72) EVAN T. FRAZIER, ERIC CADY, MICHAEL A. TIMMERMAN
(85) 16/02/2016
(86) PCT US2014/051496 de 18/08/2014
(87) WO 2015/024012 de 19/02/2015
Publicação automática da admissibilidade da fase nacional depositado via PCT . Tratado de cooperação em matéria de Patentes, conforme Instrução Normativa nº 02, de 06/06/2017 publicada na RPI nº 2422, de 06/06/2017.

---

(21) BR 11 2016 003259-4 A2

Código 1.3 - Notificação - Fase Nacional - PCT
(22) 24/09/2015
(30) 20/05/2015 CN 201510260776.1
(51) H04L 12/66 (2006.01), H04L 12/801 (2013.01)
(54) MÉTODO E APARELHO PARA PROCESSAR INTERAÇÕES ENTRE DISPOSITIVOS
(71) XIAOMI INC. (CN)
(72) BENCHANG SU, ENXING HOU, ZIGUANG GAO
(85) 16/02/2016
(86) PCT CN2015/090607 de 24/09/2015
(87) WO 2016/183996 de 24/11/2016
Publicação automática da admissibilidade da fase nacional depositado via PCT . Tratado de cooperação em matéria de Patentes, conforme Instrução Normativa nº 02, de 06/06/2017 publicada na RPI nº 2422, de 06/06/2017.

---

(21) BR 11 2016 003260-8 A2

Código 1.3 - Notificação - Fase Nacional - PCT
(22) 30/10/2015
(30) 11/02/2015 CN 201510072609.4
(51) G06T 3/00 (2006.01)
(54) MÉTODO PARA GERAR UM FILTRO DE IMAGEM

(71) XIAOMI INC. (CN)
(72) BAICHAO WANG, ZHIJUN CHEN, WENDI HOU
(85) 16/02/2016
(86) PCT CN2015/093400 de 30/10/2015
(87) WO 2016/127671 de 18/08/2016
Publicação automática da admissibilidade da fase nacional depositado via PCT . Tratado de cooperação em matéria de Patentes, conforme Instrução Normativa nº 02, de 06/06/2017 publicada na RPI nº 2422, de 06/06/2017.

---

(21) BR 11 2016 003270-5 A2

Código 1.3 - Notificação - Fase Nacional - PCT
(22) 17/09/2014
(30) 22/09/2013 US 61/880974; 23/04/2014 US 61/983444
(51) A61K 31/4725 (2006.01), C07D 401/12 (2006.01), C07D 401/14 (2006.01)
(54) COMPOSTO, COMPOSIÇÃO FARMACÊUTICA, E, USO DE UM COMPOSTO OU DE UMA COMPOSIÇÃO FARMACÊUTICA
(71) CALITOR SCIENCES, LLC (US) , SUNSHINE LAKE PHARMA CO., LTD. (CN)
(72) NING XI, LIANG WANG, TINGJIN WANG
(85) 16/02/2016
(86) PCT US2014/055967 de 17/09/2014
(87) WO 2015/042078 de 26/03/2015
Publicação automática da admissibilidade da fase nacional depositado via PCT . Tratado de cooperação em matéria de Patentes, conforme Instrução Normativa nº 02, de 06/06/2017 publicada na RPI nº 2422, de 06/06/2017.

---

(21) BR 11 2016 003272-1 A2

Código 1.3 - Notificação - Fase Nacional - PCT
(22) 20/08/2014
(30) 27/08/2013 FI 20135862
(51) F27B 3/08 (2006.01), F27D 11/08 (2006.01), F27D 11/10 (2006.01)
(54) DISPOSIÇÃO PARA CANAIS DE RESFRIAMENTO EM UM SISTEMA DE ELÉTRODOS
(71) OUTOTEC (FINLAND) OY (FI)
(72) JANNE OLLILA, TOM RÖNNBERG, SEPPO JUVONEN
(85) 16/02/2016
(86) PCT FI2014/050640 de 20/08/2014
(87) WO 2015/028707 de 05/03/2015
Publicação automática da admissibilidade da fase nacional depositado via PCT . Tratado de cooperação em matéria de Patentes, conforme Instrução Normativa nº 02, de 06/06/2017 publicada na RPI nº 2422, de 06/06/2017.

---

(21) BR 11 2016 003280-2 A2

Código 1.3 - Notificação - Fase Nacional - PCT
(22) 23/09/2014
(30) 26/09/2013 EP 13186074.4

(51) C07D 471/04 (2006.01), A61K 31/437 (2006.01), A61K 31/4353 (2006.01), A61P 25/28 (2006.01)
(54) IMIDAZO[1,2-A]PIRIDIN-7-AMINA
(71) F. HOFFMANN-LA ROCHE AG (CH)
(72) LUCA GOBBI, HENNER KNUST, MATTHIAS KOERNER, DIETER MURI
(85) 17/02/2016
(86) PCT EP2014/070162 de 23/09/2014
(87) WO 2015/044095 de 02/04/2015
Publicação automática da admissibilidade da fase nacional depositado via PCT . Tratado de cooperação em matéria de Patentes, conforme Instrução Normativa nº 02, de 06/06/2017 publicada na RPI nº 2422, de 06/06/2017.

---

(21) BR 11 2016 003282-9 A2

Código 1.3 - Notificação - Fase Nacional - PCT
(22) 21/08/2014
(30) 22/08/2013 JP 2013-172186
(51) C12P 19/02 (2006.01), C12P 7/06 (2006.01), C12P 7/56 (2006.01)
(54) MÉTODOS DE PRODUÇÃO DE LÍQUIDO DE AÇÚCAR E DE SUBSTÂNCIA QUÍMICA
(71) TORAY INDUSTRIES, INC. (JP)
(72) CHIAKI YAMADA, HIROYUKI KURIHARA, KATSUSHIGE YAMADA
(85) 17/02/2016
(86) PCT JP2014/071911 de 21/08/2014
(87) WO 2015/025927 de 26/02/2015
Publicação automática da admissibilidade da fase nacional depositado via PCT . Tratado de cooperação em matéria de Patentes, conforme Instrução Normativa nº 02, de 06/06/2017 publicada na RPI nº 2422, de 06/06/2017.

---

(21) BR 11 2016 003284-5 A2

Código 1.3 - Notificação - Fase Nacional - PCT
(22) 18/09/2014
(30) 19/09/2013 US 14/031,799
(51) A61B 3/14 (2006.01)
(54) SISTEMA DE REFRATÔMETRO DE OCT INTEGRADO PARA BIOMETRIA OCULAR
(71) NOVARTIS AG (CH)
(72) ALEXANDER N. ARTSYUKHOVICH, Z. ARAS ASLAN, LINGFENG YU, MIKHAIL BOUKHNY
(85) 17/02/2016
(86) PCT US2014/056381 de 18/09/2014
(87) WO 2015/042305 de 26/03/2015
Publicação automática da admissibilidade da fase nacional depositado via PCT . Tratado de cooperação em matéria de Patentes, conforme Instrução Normativa nº 02, de 06/06/2017 publicada na RPI nº 2422, de 06/06/2017.

(21) BR 11 2016 003285-3 A2

Código 1.3 - Notificação - Fase Nacional - PCT
(22) 04/12/2013
(30) 23/10/2013 CN PCT/CN2013/085808
(51) B29C 73/02 (2006.01), B65D 47/06 (2006.01), B65D 83/00 (2006.01)
(54) MÁQUINA DE REPARO DE PNEUMÁTICO
(71) TOP ALLIANCE TECHNOLOGY LIMITED (GB) , YING CHI HONG (CN)
(72) YING CHI HONG
(85) 17/02/2016
(86) PCT CN2013/088534 de 04/12/2013
(87) WO 2015/058438 de 30/04/2015
Publicação automática da admissibilidade da fase nacional depositado via PCT . Tratado de cooperação em matéria de Patentes, conforme Instrução Normativa nº 02, de 06/06/2017 publicada na RPI nº 2422, de 06/06/2017.

(21) BR 11 2016 003287-0 A2

Código 1.3 - Notificação - Fase Nacional - PCT
(22) 25/07/2014
(30) 23/08/2013 JP 2013-173924
(51) A43B 23/02 (2006.01), B29D 35/00 (2010.01), D04B 1/22 (2006.01)
(54) PARTE SUPERIOR DE SAPATO E MÉTODO PARA FABRICAR PARTE SUPERIOR DE SAPATO
(71) SHIMA SEIKI MFG., LTD. (JP)
(72) MASAMITSU IKENAKA, KENTA TERAI
(85) 17/02/2016
(86) PCT JP2014/069763 de 25/07/2014
(87) WO 2015/025678 de 26/02/2015
Publicação automática da admissibilidade da fase nacional depositado via PCT . Tratado de cooperação em matéria de Patentes, conforme Instrução Normativa nº 02, de 06/06/2017 publicada na RPI nº 2422, de 06/06/2017.

(21) BR 11 2016 003288-8 A2

Código 1.3 - Notificação - Fase Nacional - PCT
(22) 27/10/2014
(30) 29/10/2013 EP 13190612.5
(51) C07D 207/273 (2006.01)
(54) FORMAS CRISTALINAS DE UM DERIVADO DE PIRROLIDONA ÚTIL NO TRATAMENTO DE DOENÇA DE ALZHEIMER E PREPARAÇÃO DAS MESMAS
(71) F. HOFFMANN-LA ROCHE AG (CH)
(72) OLAF GRASSMANN, STEFAN HILDBRAND, ROLAND MEIER, MICHELANGELO SCALONE, URS SCHWITTER, BEAT WIRZ, ULRICH ZUTTER
(85) 17/02/2016
(86) PCT EP2014/072934 de 27/10/2014
(87) WO 2015/063001 de 07/05/2015
Publicação automática da admissibilidade da fase nacional depositado via PCT . Tratado de cooperação em matéria de Patentes, conforme Instrução

Normativa nº 02, de 06/06/2017 publicada na RPI nº 2422, de 06/06/2017.

---

(21) BR 11 2016 003289-6 A2

Código 1.3 - Notificação - Fase Nacional - PCT
(22) 22/08/2014
(30) 23/08/2013 US 13/974,543
(51) E21B 47/02 (2006.01), G01V 1/40 (2006.01)
(54) MÉTODOS E DISPOSITIVOS PARA MEDIÇÕES DE RESISTIVIDADE AZIMUTAL EXTRA PROFUNDAS
(71) BAKER HUGHES INCORPORATED. (US)
(72) SHENG FANG
(85) 17/02/2016
(86) PCT US2014/052333 de 22/08/2014
(87) WO 2015/027177 de 26/02/2015
Publicação automática da admissibilidade da fase nacional depositado via PCT . Tratado de cooperação em matéria de Patentes, conforme Instrução Normativa nº 02, de 06/06/2017 publicada na RPI nº 2422, de 06/06/2017.

---

(21) BR 11 2016 003291-8 A2

Código 1.3 - Notificação - Fase Nacional - PCT
(22) 10/10/2014
(30) 29/10/2013 JP 2013-224120
(51) G10L 19/005 (2013.01), G10L 19/00 (2013.01), H04L 1/00 (2006.01)
(54) DISPOSITIVO DE PROCESSAMENTO DE SINAL DE ÁUDIO, MÉTODO DE PROCESSAMENTO DE SINAL DE ÁUDIO E PROGRAMA DE PROCESSAMENTO DE SINAL DE ÁUDIO
(71) NTT DOCOMO, INC. (JP)
(72) KIMITAKA TSUTSUMI, KEI KIKUIRI, ATSUSHI YAMAGUCHI
(85) 17/02/2016
(86) PCT JP2014/077215 de 10/10/2014
(87) WO 2015/064346 de 07/05/2015
Publicação automática da admissibilidade da fase nacional depositado via PCT . Tratado de cooperação em matéria de Patentes, conforme Instrução Normativa nº 02, de 06/06/2017 publicada na RPI nº 2422, de 06/06/2017.

---

(21) BR 11 2016 003294-2 A2

Código 1.3 - Notificação - Fase Nacional - PCT
(22) 19/08/2014
(30) 19/08/2013 KR 10-2013-0097762; 07/08/2014 KR 10-2014-0101421
(51) H04B 1/38 (2006.01), A45C 11/00 (2006.01)
(54) DISPOSITIVO ELETRÔNICO E MÉTODO PARA CONTROLAR EXIBIÇÃO NA BASE DE INFORMAÇÃO DE DISPOSITIVO ACESSÓRIO E DISPOSITIVO ACESSÓRIO RELACIONADO A ISSO
(71) SAMSUNG ELECTRONICS CO., LTD. (KR)
(72) SEUNG-HWAN LEE, JI-YONG PARK
(85) 17/02/2016

(86) PCT KR2014/007671 de 19/08/2014
(87) WO 2015/026131 de 26/02/2015
Publicação automática da admissibilidade da fase nacional depositado via PCT . Tratado de cooperação em matéria de Patentes, conforme Instrução Normativa nº 02, de 06/06/2017 publicada na RPI nº 2422, de 06/06/2017.

---

(21) BR 11 2016 003295-0 A2

Código 1.3 - Notificação - Fase Nacional - PCT
(22) 26/03/2015
(30) 31/03/2014 EP 14162525.1
(51) A47J 19/02 (2006.01)
(54) EXTRATOR DE SUCO
(71) KONINKLIJKE PHILIPS N.V. (NL)
(72) MART KORNELIS-JAN TE VELDE
(85) 17/02/2016
(86) PCT EP2015/056600 de 26/03/2015
(87) WO 2015/150233 de 08/10/2015
Publicação automática da admissibilidade da fase nacional depositado via PCT . Tratado de cooperação em matéria de Patentes, conforme Instrução Normativa nº 02, de 06/06/2017 publicada na RPI nº 2422, de 06/06/2017.

---

(21) BR 11 2016 003296-9 A2

Código 1.3 - Notificação - Fase Nacional - PCT
(22) 19/08/2014
(30) 21/08/2013 EP 13181139.0
(51) G06T 7/00 (2006.01)
(54) APARELHO DE SEGMENTAÇÃO PARA SEGMENTAR INTERATIVAMENTE VASOS SANGUÍNEOS EM DADOS DE IMAGENS ANGIOGRÁFICAS, SISTEMA PARA CALCULAR VALORES DE UM PARÂMETRO DE FLUXO SANGUÍNEO COM BASE EM UMA SEGMENTAÇÃO DE VASOS SANGUÍNEOS EM DADOS DE IMAGENS ANGIOGRÁFICAS, MÉTODO DE SEGMENTAÇÃO PARA SEGMENTAR INTERATIVAMENTE VASOS SANGUÍNEOS EM DADOS DE IMAGENS ANGIOGRÁFICAS E PROGRAMA DE COMPUTADOR DE SEGMENTAÇÃO PARA SEGMENTAR INTERATIVAMENTE VASOS SANGUÍNEOS EM DADOS DE IMAGENS ANGIOGRÁFICAS
(71) KONINKLIJKE PHILIPS N.V. (NL)
(72) SVEN PREVRHAL, HANNES NICKISCH, HOLGER SCHMITT
(85) 17/02/2016
(86) PCT EP2014/067660 de 19/08/2014
(87) WO 2015/024934 de 26/02/2015
Publicação automática da admissibilidade da fase nacional depositado via PCT . Tratado de cooperação em matéria de Patentes, conforme Instrução Normativa nº 02, de 06/06/2017 publicada na RPI nº 2422, de 06/06/2017.

(21) BR 11 2016 003297-7 A2

Código 1.3 - Notificação - Fase Nacional - PCT
(22) 15/08/2014
(30) 19/08/2013 DE 10 2013 013 605.9
(51) H01M 10/04 (2006.01), H01M 10/14 (2006.01), H01M 10/16 (2006.01), H01M 2/28 (2006.01)
(54) INSTALAÇÃO PARA A PRODUÇÃO DE BATERIAS AGM E DE BATERIAS ÚMIDAS PARA TIPOS DE BATERIAS DE VEÍCULOS LIGEIROS DE PASSAGEIROS E VEÍCULOS COMERCIAIS
(71) SASIT INDUSTRIETECHNIK GMBH (DE)
(72) ANDRÈ FRIEDENBERGER, JOCHEN MEIER
(85) 17/02/2016
(86) PCT DE2014/000410 de 15/08/2014
(87) WO 2015/024547 de 26/02/2015
Publicação automática da admissibilidade da fase nacional depositado via PCT . Tratado de cooperação em matéria de Patentes, conforme Instrução Normativa nº 02, de 06/06/2017 publicada na RPI nº 2422, de 06/06/2017.

(21) BR 11 2016 003298-5 A2

Código 1.3 - Notificação - Fase Nacional - PCT
(22) 11/10/2013
(51) D21H 21/42 (2006.01), G09F 3/02 (2006.01)
(54) FILETE OU FAIXA DE SEGURANÇA, PROCESSO PARA FAZER O FILETE OU A FAIXA DE SEGURANÇA, USO DO FILETE OU DA FAIXA DE SEGURANÇA, DOCUMENTO DE SEGURANÇA E PROCESSO PARA PRODUZIR O DOCUMENTO DE SEGURANÇA
(71) SICPA HOLDING S.A. (CH) , CHINA BANKNOTE SICPA SECURITY INK CO., LTD. (CN)
(72) PIERRE DEGOTT, GEBHARD RITTER, XIANG LI, FANG YUANG
(85) 17/02/2016
(86) PCT CN2013/085015 de 11/10/2013
(87) WO 2015/051523 de 16/04/2015
Publicação automática da admissibilidade da fase nacional depositado via PCT . Tratado de cooperação em matéria de Patentes, conforme Instrução Normativa nº 02, de 06/06/2017 publicada na RPI nº 2422, de 06/06/2017.

(21) BR 11 2016 003299-3 A2

Código 1.3 - Notificação - Fase Nacional - PCT
(22) 09/10/2014
(30) 17/10/2013 EP 13189087.3
(51) B41M 3/14 (2006.01), B41M 1/10 (2006.01)
(54) PROCESSO PARA PRODUZIR UM RECURSO DE SEGURANÇA OTICAMENTE VARIÁVEL, USO DE UM CILINDRO PARA UM PROCESSO DE IMPRESSÃO ROTOGRAVURA, RECURSO DE SEGURANÇA E USO, DOCUMENTO DE SEGURANÇA E MÉTODO PARA PRODUÇÃO

(71) SICPA HOLDING S.A. (CH)
(72) CHRISTOPHE GARNIER, LUCIEN VUILLEUMIER, CÉCILE PASQUIER
(85) 17/02/2016
(86) PCT EP2014/071665 de 09/10/2014
(87) WO 2015/055504 de 23/04/2015
Publicação automática da admissibilidade da fase nacional depositado via PCT . Tratado de cooperação em matéria de Patentes, conforme Instrução Normativa nº 02, de 06/06/2017 publicada na RPI nº 2422, de 06/06/2017.

---

(21) BR 11 2016 003306-0 A2

Código 1.3 - Notificação - Fase Nacional - PCT
(22) 28/08/2014
(30) 28/08/2013 US 14/012,459
(51) E21B 47/12 (2006.01), E21B 17/00 (2006.01)
(54) SUB DE SUPERFÍCIE DE CANO COM FIO
(71) BAKER HUGHES INCORPORATED. (US)
(72) STEPHAN MUELLER, INGO RODERS, Kai Schoenborn
(85) 17/02/2016
(86) PCT US2014/053045 de 28/08/2014
(87) WO 2015/031554 de 05/03/2015
Publicação automática da admissibilidade da fase nacional depositado via PCT . Tratado de cooperação em matéria de Patentes, conforme Instrução Normativa nº 02, de 06/06/2017 publicada na RPI nº 2422, de 06/06/2017.

---

(21) BR 11 2016 003307-8 A2

Código 1.3 - Notificação - Fase Nacional - PCT
(22) 26/08/2014
(30) 26/08/2013 EP 13004196.5
(51) B65G 47/244 (2006.01), B65G 47/31 (2006.01)
(54) PROCESSO E DISPOSITIVO PARA TRANSPORTAR E VIRAR OBJETOS PLANOS
(71) BOBST MEX SA (CH)
(72) GÉRARD COULLERY
(85) 17/02/2016
(86) PCT EP2014/002318 de 26/08/2014
(87) WO 2015/028138 de 05/03/2015
Publicação automática da admissibilidade da fase nacional depositado via PCT . Tratado de cooperação em matéria de Patentes, conforme Instrução Normativa nº 02, de 06/06/2017 publicada na RPI nº 2422, de 06/06/2017.

---

(21) BR 11 2016 003310-8 A2

Código 1.3 - Notificação - Fase Nacional - PCT
(22) 26/08/2014
(30) 29/08/2013 EP 13182221.5
(51) A61M 5/31 (2006.01), A61M 5/32 (2006.01), A61M 5/24 (2006.01), A61M 5/315 (2006.01)

(54) MONTAGEM PARA UM DISPOSITIVO DE APLICAÇÃO DE FÁRMACO, DISPOSITIVO DE APLICAÇÃO DE FÁRMACO E MÉTODO DE PRODUÇÃO DE UMA MONTAGEM PARA UM DISPOSITIVO DE APLICAÇÃO DE FÁRMACO
(71) SANOFI-AVENTIS DEUTSCHLAND GMBH (DE)
(72) DAVID AUBREY PLUMPTRE
(85) 17/02/2016
(86) PCT EP2014/068023 de 26/08/2014
(87) WO 2015/028441 de 05/03/2015
Publicação automática da admissibilidade da fase nacional depositado via PCT . Tratado de cooperação em matéria de Patentes, conforme Instrução Normativa nº 02, de 06/06/2017 publicada na RPI nº 2422, de 06/06/2017.

---

(21) BR 11 2016 003313-2 A2

Código 1.3 - Notificação - Fase Nacional - PCT
(22) 30/07/2014
(30) 17/09/2013 US 61/879,014; 26/06/2014 US 14/316,188
(51) H04B 7/26 (2006.01), H04W 52/02 (2009.01)
(54) OPERAÇÃO DE DRX PARA RECONFIGURAÇÃO DE UL/DL
(71) INTEL IP CORPORATION (US)
(72) ALEXEY KHORYAEV, HONG HE, MO-HAN FONG, YOUN HYOUNG HEO
(85) 17/02/2016
(86) PCT US2014/048954 de 30/07/2014
(87) WO 2015/041754 de 26/03/2015
Publicação automática da admissibilidade da fase nacional depositado via PCT . Tratado de cooperação em matéria de Patentes, conforme Instrução Normativa nº 02, de 06/06/2017 publicada na RPI nº 2422, de 06/06/2017.

---

(21) BR 11 2016 003315-9 A2

Código 1.3 - Notificação - Fase Nacional - PCT
(22) 19/08/2014
(30) 28/08/2013 JP 2013-176901
(51) C09D 171/02 (2006.01), C09D 7/12 (2006.01), C09D 183/04 (2006.01), C23C 22/83 (2006.01)
(54) MODIFICADOR DE FRICÇÃO PARA UM AGENTE DE REVESTIMENTO DE TOPO, E, AGENTE DE REVESTIMENTO DE TOPO
(71) DIPSOL CHEMICALS CO., LTD. (JP)
(72) YASUHIRO KATO, TOSHIKI INOMATA, MANABU INOUE
(85) 17/02/2016
(86) PCT JP2014/071642 de 19/08/2014
(87) WO 2015/029836 de 05/03/2015
Publicação automática da admissibilidade da fase nacional depositado via PCT . Tratado de cooperação em matéria de Patentes, conforme Instrução Normativa nº 02, de 06/06/2017 publicada na RPI nº 2422, de 06/06/2017.

---

(21) BR 11 2016 003320-5 A2

Código 1.3 - Notificação - Fase Nacional - PCT

(22) 25/09/2013
(51) E21B 49/08 (2006.01), E21B 47/00 (2006.01), E21B 21/07 (2006.01)
(54) SISTEMA DE ANÁLISE DE GÁS DE REGISTRO DE LAMA E MÉTODO DE CONDUZIR ANÁLISE DE GÁS DE REGISTRO DE LAMA
(71) HALLIBURTON ENERGY SERVICES, INC (US)
(72) IAN DAVID CAMPBELL MITCHELL
(85) 17/02/2016
(86) PCT US2013/061679 de 25/09/2013
(87) WO 2015/047249 de 02/04/2015
Publicação automática da admissibilidade da fase nacional depositado via PCT . Tratado de cooperação em matéria de Patentes, conforme Instrução Normativa nº 02, de 06/06/2017 publicada na RPI nº 2422, de 06/06/2017.

---

(21) BR 11 2016 003321-3 A2

Código 1.3 - Notificação - Fase Nacional - PCT
(22) 17/10/2013
(51) E21B 29/00 (2006.01), E21B 47/00 (2006.01), E21B 47/12 (2006.01)
(54) MÉTODO DE ABANDONO DE POÇO, SISTEMA DE ABANDONO DE POÇO, SISTEMA DE GERAÇÃO DE ABANDONO DE POÇO E MEIO LEGÍVEL POR COMPUTADOR TANGÍVEL
(71) LANDMARK GRAPHICS CORPORATION (US)
(72) CATY LA VONNE HEIN, DARRIN SEULAKHAN, BRIDGET MORGAN LAWRENCE, ROBERT MILTON HULL
(85) 17/02/2016
(86) PCT US2013/065475 de 17/10/2013
(87) WO 2015/057232 de 23/04/2015
Publicação automática da admissibilidade da fase nacional depositado via PCT . Tratado de cooperação em matéria de Patentes, conforme Instrução Normativa nº 02, de 06/06/2017 publicada na RPI nº 2422, de 06/06/2017.

---

(21) BR 11 2016 003322-1 A2

Código 1.3 - Notificação - Fase Nacional - PCT
(22) 16/09/2013
(51) G06F 19/00 (2011.01)
(54) MÉTODO IMPLEMENTADO POR COMPUTADOR, SISTEMA E MEIO LEGÍVEL POR COMPUTADOR NÃO TRANSITÓRIO
(71) LANDMARK GRAPHICS CORPORATION (US)
(72) Travis St. George Ramsay, TRACE BOONE SMITH
(85) 17/02/2016
(86) PCT US2013/059982 de 16/09/2013
(87) WO 2015/038161 de 19/03/2015
Publicação automática da admissibilidade da fase nacional depositado via PCT . Tratado de cooperação em matéria de Patentes, conforme Instrução Normativa nº 02, de 06/06/2017 publicada na RPI nº 2422, de 06/06/2017.

(21) BR 11 2016 003324-8 A2

Código 1.3 - Notificação - Fase Nacional - PCT
(22) 05/08/2014
(30) 19/08/2013 DE 102013216343.6
(51) E02D 27/42 (2006.01)
(54) FUNDAÇÃO DE USINA DE ENERGIA EÓLICA, E, USINA DE ENERGIA EÓLICA
(71) WOBBEN PROPERTIES GMBH (DE)
(72) NORBERT HÖLSCHER
(85) 17/02/2016
(86) PCT EP2014/066823 de 05/08/2014
(87) WO 2015/024772 de 26/02/2015
Publicação automática da admissibilidade da fase nacional depositado via PCT . Tratado de cooperação em matéria de Patentes, conforme Instrução Normativa nº 02, de 06/06/2017 publicada na RPI nº 2422, de 06/06/2017.

(21) BR 11 2016 003325-6 A2

Código 1.3 - Notificação - Fase Nacional - PCT
(22) 04/09/2014
(30) 05/09/2013 EP 13183211.5
(51) A24B 3/12 (2006.01)
(54) SISTEMA DE TRANSFERÊNCIA DE AROMA PARA TABACO
(71) PHILIP MORRIS PRODUCTS S.A. (CH)
(72) MONIKA CHRISTLBAUER
(85) 17/02/2016
(86) PCT EP2014/068863 de 04/09/2014
(87) WO 2015/032871 de 12/03/2015
Publicação automática da admissibilidade da fase nacional depositado via PCT . Tratado de cooperação em matéria de Patentes, conforme Instrução Normativa nº 02, de 06/06/2017 publicada na RPI nº 2422, de 06/06/2017.

(21) BR 11 2016 003329-9 A2

Código 1.3 - Notificação - Fase Nacional - PCT
(22) 15/08/2014
(30) 23/08/2013 US 13/974,166
(51) A61B 17/072 (2006.01)
(54) DISPOSITIVOS DE RETRAÇÃO COM MEMBRO DE DISPARO PARA INSTRUMENTOS CIRÚRGICOS EQUIPADOS COM MOTOR
(71) ETHICON ENDO-SURGERY, LLC (PR)
(72) JEROME R. MORGAN, JEFFREY S. SWAYZE, FREDERICK E. IV SHELTON, EMILY A. SCHELLIN, STEVEN G. HALL
(85) 17/02/2016
(86) PCT US2014/051207 de 15/08/2014
(87) WO 2015/026640 de 26/02/2015
Publicação automática da admissibilidade da fase nacional depositado via

PCT . Tratado de cooperação em matéria de Patentes, conforme Instrução Normativa nº 02, de 06/06/2017 publicada na RPI nº 2422, de 06/06/2017.

---

(21) BR 11 2016 003331-0 A2

Código 1.3 - Notificação - Fase Nacional - PCT
(22) 08/08/2014
(30) 19/08/2013 FI 20135842
(51) C07G 1/00 (2011.01), D21C 11/00 (2006.01)
(54) MÉTODO E SISTEMA PARA SEPARAR LIGNINA DE UM MEIO LÍQUIDO CONTENDO LIGNINA, PRODUTO CONTENDO CARBONO, E, USO DE UM PRODUTO CONTENDO CARBONO
(71) VALMET TECHNOLOGIES OY (FI)
(72) SEPPO HILJANEN
(85) 17/02/2016
(86) PCT FI2014/050614 de 08/08/2014
(87) WO 2015/025076 de 26/02/2015
Publicação automática da admissibilidade da fase nacional depositado via PCT . Tratado de cooperação em matéria de Patentes, conforme Instrução Normativa nº 02, de 06/06/2017 publicada na RPI nº 2422, de 06/06/2017.

---

(21) BR 11 2016 003332-9 A2

Código 1.3 - Notificação - Fase Nacional - PCT
(22) 19/08/2014
(30) 19/08/2013 US 61/867483
(51) B63B 22/18 (2006.01)
(54) BOIA SUBMARINA, SISTEMA DE INSTALAÇÃO DE DESLOCAMENTO, E, MÉTODO
(71) SHELL INTERNATIONALE RESEARCH MAATSCHAPPIJ B.V. (NL)
(72) MICHEL PIERRE BAYLOT, RAYMOND HALLOT, YANN HAJERI, STEPHANE GUEYDANE, MATTEO SCARPA
(85) 17/02/2016
(86) PCT US2014/051622 de 19/08/2014
(87) WO 2015/026778 de 26/02/2015
Publicação automática da admissibilidade da fase nacional depositado via PCT . Tratado de cooperação em matéria de Patentes, conforme Instrução Normativa nº 02, de 06/06/2017 publicada na RPI nº 2422, de 06/06/2017.

---

(21) BR 11 2016 003333-7 A2

Código 1.3 - Notificação - Fase Nacional - PCT
(22) 25/08/2014
(30) 30/08/2013 NL 2011361
(51) A22C 21/06 (2006.01), A22C 21/00 (2006.01)
(54) MÉTODO PARA ABRIR EM CORTE UM ANIMAL ABATIDO, EM PARTICULAR AVE; MÉTODO PARA REMOVER PELO MENOS PARTE DAS VÍSCERAS DE UM ANIMAL ABATIDO; DISPOSITIVO PARA ABRIR EM CORTE UM ANIMAL ABATIDO; E PRODUTO DE CARNE
(71) MAREL STORK POULTRY PROCESSING B.V. (NL)

(72) Erik Hendrikus Werner Peters, MARC JOHAN HALFMAN, BASTIAAN WILHELMINA JOHANNUS ELIZEUS JOSEPHUS DRABBELS
(85) 17/02/2016
(86) PCT NL2014/050572 de 25/08/2014
(87) WO 2015/002542 de 08/01/2015
Publicação automática da admissibilidade da fase nacional depositado via PCT . Tratado de cooperação em matéria de Patentes, conforme Instrução Normativa nº 02, de 06/06/2017 publicada na RPI nº 2422, de 06/06/2017.

---

(21) BR 11 2016 003341-8 A2

Código 1.3 - Notificação - Fase Nacional - PCT
(22) 07/08/2014
(30) 29/08/2013 DE 10 2013 109 386.8
(51) D21H 19/38 (2006.01), A24D 1/02 (2006.01), D21H 21/52 (2006.01), D21H 17/67 (2006.01)
(54) PAPEL DE CIGARRO PARA CIGARROS AUTOEXTINGUÍVEIS, QUE PODE SER PRODUZIDO EFICIENTEMENTE
(71) DELFORTGROUP AG (AT)
(72) DIETMAR VOLGGER, ROLAND ZITTURI
(85) 17/02/2016
(86) PCT EP2014/067016 de 07/08/2014
(87) WO 2015/028276 de 05/03/2015
Publicação automática da admissibilidade da fase nacional depositado via PCT . Tratado de cooperação em matéria de Patentes, conforme Instrução Normativa nº 02, de 06/06/2017 publicada na RPI nº 2422, de 06/06/2017.

---

(21) BR 11 2016 003342-6 A2

Código 1.3 - Notificação - Fase Nacional - PCT
(22) 31/07/2014
(30) 20/08/2013 NL 2011325; 04/10/2013 NL 2011563; 18/04/2014 NL 2012659
(51) A61F 2/16 (2006.01)
(54) CONJUNTO DE LENTE INTRAOCULAR
(71) OCULENTIS HOLDING B.V. (NL)
(72) BERNARDUS FRANCISCUS MARIA WANDERS
(85) 17/02/2016
(86) PCT NL2014/050537 de 31/07/2014
(87) WO 2015/026226 de 26/02/2015
Publicação automática da admissibilidade da fase nacional depositado via PCT . Tratado de cooperação em matéria de Patentes, conforme Instrução Normativa nº 02, de 06/06/2017 publicada na RPI nº 2422, de 06/06/2017.

---

(21) BR 11 2016 003346-9 A2

Código 1.3 - Notificação - Fase Nacional - PCT
(22) 15/08/2014
(30) 19/08/2013 AU 2013903127; 05/11/2013 AU 2013904275; 18/12/2013 AU 2013904952; 22/05/2014 AU 2014901915; 22/05/2014 AU 2014901916

(51) H01L 31/042 (2006.01), E02B 3/00 (2006.01), G02B 6/00 (2006.01)
(54) DISPOSITIVO PARA GERAR ENERGIA ELÉTRICA, SISTEMA, E MÉTODO DE FABRICAÇÃO DO DISPOSITIVO
(71) TROPIGLAS TECHNOLOGIES LTD (AU)
(72) MIKHAIL VASILIEV, KAMAL ALAMEH, VICTOR ROSENBERG
(85) 17/02/2016
(86) PCT AU2014/000814 de 15/08/2014
(87) WO 2015/024046 de 26/02/2015
Publicação automática da admissibilidade da fase nacional depositado via PCT . Tratado de cooperação em matéria de Patentes, conforme Instrução Normativa nº 02, de 06/06/2017 publicada na RPI nº 2422, de 06/06/2017.

---

(21) BR 11 2016 003347-7 A2

Código 1.3 - Notificação - Fase Nacional - PCT
(22) 08/08/2014
(30) 19/08/2013 DE 10 2013 108 906.2
(51) B42D 25/00 (2014.01), B42D 25/324 (2014.01), B42D 25/328 (2014.01), B42D 25/373 (2014.01), B42D 25/435 (2014.01), B42D 25/47 (2014.01)
(54) SISTEMA E MÉTODO PARA PRODUÇÃO DE UM ELEMENTO DE SEGURANÇA INDIVIDUALIZADO
(71) OVD KINEGRAM AG (CH)
(72) RENÉ STAUB, CHRISTINA STREB, ATTILA ÖZDEMIR, THOMAS MÜLLER
(85) 17/02/2016
(86) PCT EP2014/067064 de 08/08/2014
(87) WO 2015/024797 de 26/02/2015
Publicação automática da admissibilidade da fase nacional depositado via PCT . Tratado de cooperação em matéria de Patentes, conforme Instrução Normativa nº 02, de 06/06/2017 publicada na RPI nº 2422, de 06/06/2017.

---

(21) BR 11 2016 003351-5 A2

Código 1.3 - Notificação - Fase Nacional - PCT
(22) 18/08/2014
(30) 22/08/2013 EP 13181374.3
(51) C22C 38/02 (2006.01), C22C 38/04 (2006.01), C22C 38/06 (2006.01), C22C 38/08 (2006.01), C22C 38/16 (2006.01), C22C 38/18 (2006.01), C21D 8/02 (2006.01)
(54) “MÉTODO PARA A PRODUÇÃO DE UM COMPONENTE DE AÇO”
(71) THYSSENKRUPP STEEL EUROPE AG (DE)
(72) BRIGITTE HAMMER, THOMAS HELLER, FRANK HISKER, RUDOLF KAWALLA, GRZEGORZ KORPALA
(85) 17/02/2016
(86) PCT EP2014/067571 de 18/08/2014
(87) WO 2015/024903 de 26/02/2015
Publicação automática da admissibilidade da fase nacional depositado via

PCT . Tratado de cooperação em matéria de Patentes, conforme Instrução Normativa nº 02, de 06/06/2017 publicada na RPI nº 2422, de 06/06/2017.

---

(21) BR 11 2016 003353-1 A2

Código 1.3 - Notificação - Fase Nacional - PCT
(22) 20/08/2013
(51) F16L 33/025 (2006.01), F16L 33/035 (2006.01)
(54) BRAÇADEIRA DE MANGUEIRA
(71) OETIKER SCHWEIZ AG (CH)
(72) ROBERT SEELOS
(85) 18/02/2016
(86) PCT EP2013/067312 de 20/08/2013
(87) WO 2015/024592 de 26/02/2015
Publicação automática da admissibilidade da fase nacional depositado via PCT . Tratado de cooperação em matéria de Patentes, conforme Instrução Normativa nº 02, de 06/06/2017 publicada na RPI nº 2422, de 06/06/2017.

---

(21) BR 11 2016 003356-6 A2

Código 1.3 - Notificação - Fase Nacional - PCT
(22) 20/08/2014
(30) 20/08/2013 US 61/867,971
(51) A61L 2/20 (2006.01)
(54) PROCESSOS PARA APERFEIÇOAMENTO DA SAÚDE DO SISTEMA RESPIRATÓRIO E AUMENTO DA CONCENTRAÇÃO DE ÍON HIPO-TIOCIANATO EM PULMÕES DE VERTEBRADOS
(71) JAMES D. LEE (US)
(72) JAMES D. LEE
(85) 18/02/2016
(86) PCT US2014/051914 de 20/08/2014
(87) WO 2015/026958 de 26/02/2015
Publicação automática da admissibilidade da fase nacional depositado via PCT . Tratado de cooperação em matéria de Patentes, conforme Instrução Normativa nº 02, de 06/06/2017 publicada na RPI nº 2422, de 06/06/2017.

---

(21) BR 11 2016 003362-0 A2

Código 1.3 - Notificação - Fase Nacional - PCT
(22) 10/09/2014
(30) 12/09/2013 EP 13184157.9
(51) C07D 209/18 (2006.01), C07D 209/24 (2006.01), C07D 401/04 (2006.01), A61K 31/404 (2006.01), A61K 31/4439 (2006.01), A61P 25/00 (2006.01), A61P 25/18 (2006.01), A61P 25/22 (2006.01), A61P 25/24 (2006.01), A61P 25/28 (2006.01), A61P 25/30 (2006.01)
(54) DERIVADOS DE INDOL-CARBOXAMIDA
(71) F. HOFFMANN-LA ROCHE AG (CH)
(72) RAVI JAGASIA, ROLAND JAKOB-ROETNE, JENS-UWE PETERS, JUERGEN WICHMANN
(85) 18/02/2016

(86) PCT EP2014/069235 de 10/09/2014
(87) WO 2015/036412 de 19/03/2015
Publicação automática da admissibilidade da fase nacional depositado via PCT . Tratado de cooperação em matéria de Patentes, conforme Instrução Normativa nº 02, de 06/06/2017 publicada na RPI nº 2422, de 06/06/2017.

---

(21) BR 11 2016 003363-9 A2

Código 1.3 - Notificação - Fase Nacional - PCT
(22) 21/08/2014
(30) 27/08/2013 US 14/010,778
(51) F21V 7/10 (2006.01), F21V 7/22 (2006.01), F21W 111/02 (2006.01), F21Y 101/02 (2006.01)
(54) REFLETOR PARA UMA FONTE ÓPTICA
(71) GE LIGHTING SOLUTIONS, LLC (US)
(72) ABBY S.F. MOSHER, WILLIAM H. BALHORN, XIAOMEI LOU, MARK J. MAYER, MATTHEW S. MRAKOVICH, KOUSHIK BABI SAHA
(85) 18/02/2016
(86) PCT US2014/052072 de 21/08/2014
(87) WO 2015/031152 de 05/03/2015
Publicação automática da admissibilidade da fase nacional depositado via PCT . Tratado de cooperação em matéria de Patentes, conforme Instrução Normativa nº 02, de 06/06/2017 publicada na RPI nº 2422, de 06/06/2017.

---

(21) BR 11 2016 003365-5 A2

Código 1.3 - Notificação - Fase Nacional - PCT
(22) 27/08/2014
(30) 28/08/2013 US 61/871,016; 05/09/2013 EP 13183137.2
(51) C08L 23/12 (2006.01)
(54) COMPOSIÇÕES DE TOQUE MACIO E ARTIGOS DAS MESMAS
(71) SABIC GLOBAL TECHNOLOGIES B.V. (NL)
(72) JANA HRACHOVA, FRANCISCUS ELISABETH JACOBUS ESSERS
(85) 18/02/2016
(86) PCT IB2014/064099 de 27/08/2014
(87) WO 2015/028955 de 05/03/2015
Publicação automática da admissibilidade da fase nacional depositado via PCT . Tratado de cooperação em matéria de Patentes, conforme Instrução Normativa nº 02, de 06/06/2017 publicada na RPI nº 2422, de 06/06/2017.

---

(21) BR 11 2016 003367-1 A2

Código 1.3 - Notificação - Fase Nacional - PCT
(22) 03/09/2014
(30) 03/09/2013 EP 13182843.6
(51) E21B 47/12 (2006.01), E21B 47/14 (2006.01), E21B 47/18 (2006.01)
(54) FERRAMENTA DE FUNDO DE POÇO
(71) WELLTEC A/S (DK)
(72) TOMAS SUNE ANDERSEN, BRIAN ENGELBRICHT THOMSEN
(85) 18/02/2016

(86) PCT EP2014/068689 de 03/09/2014
(87) WO 2015/032796 de 12/03/2015
Publicação automática da admissibilidade da fase nacional depositado via PCT . Tratado de cooperação em matéria de Patentes, conforme Instrução Normativa nº 02, de 06/06/2017 publicada na RPI nº 2422, de 06/06/2017.

---

(21) BR 11 2016 003368-0 A2

Código 1.3 - Notificação - Fase Nacional - PCT
(22) 23/08/2013
(51) G01C 21/26 (2006.01)
(54) MÉTODO PARA DETERMINAR A LOCALIZAÇÃO DE UM PONTO DE INTERESSE E O SISTEMA DO MESMO
(71) INSIGHT ROBOTICS LIMITED (CN)
(72) PUI SUM REX SHAM, CHIK MAN SO
(85) 18/02/2016
(86) PCT IB2013/056837 de 23/08/2013
(87) WO 2015/025195 de 26/02/2015
Publicação automática da admissibilidade da fase nacional depositado via PCT . Tratado de cooperação em matéria de Patentes, conforme Instrução Normativa nº 02, de 06/06/2017 publicada na RPI nº 2422, de 06/06/2017.

---

(21) BR 11 2016 003370-1 A2

Código 1.3 - Notificação - Fase Nacional - PCT
(22) 20/08/2014
(30) 20/08/2013 AU 2013903145; 30/08/2013 AU 2013903304
(51) A01F 15/07 (2006.01), B65D 65/14 (2006.01), B65D 71/06 (2006.01), B65B 11/00 (2006.01), B32B 3/10 (2006.01)
(54) MATERIAL ENVOLTÓRIO PARA FARDOS FORMADOS DE MATERIAL, E, MÉTODO PARA FABRICAÇÃO DE UM ROLO DE MÚLTIPLAS PORÇÕES INDIVIDUAIS CONECTADAS DE MATERIAL ENVOLTÓRIO
(71) TAMA PLASTIC INDUSTRY (IL)
(72) JUAN CARLOS CASTILLO, JASON BOYD
(85) 18/02/2016
(86) PCT AU2014/000821 de 20/08/2014
(87) WO 2015/024052 de 26/02/2015
Publicação automática da admissibilidade da fase nacional depositado via PCT . Tratado de cooperação em matéria de Patentes, conforme Instrução Normativa nº 02, de 06/06/2017 publicada na RPI nº 2422, de 06/06/2017.

---

(21) BR 11 2016 003371-0 A2

Código 1.3 - Notificação - Fase Nacional - PCT
(22) 20/08/2014
(30) 23/08/2013 US 61/869,373
(51) B01L 3/00 (2006.01)
(54) MEDIÇÃO MICROFLUÍDICA DE FLUIDOS
(71) DAKTARI DIAGNOSTICS, INC. (US)

(72) LEE ZAMIR, AARON OPPENHEIMER, LUTZ WEBER
(85) 18/02/2016
(86) PCT US2014/051838 de 20/08/2014
(87) WO 2015/026911 de 26/02/2015
Publicação automática da admissibilidade da fase nacional depositado via PCT . Tratado de cooperação em matéria de Patentes, conforme Instrução Normativa nº 02, de 06/06/2017 publicada na RPI nº 2422, de 06/06/2017.

---

(21) BR 11 2016 003376-0 A2

Código 1.3 - Notificação - Fase Nacional - PCT
(22) 30/06/2014
(30) 22/08/2013 US 61/868640
(51) B05D 7/00 (2006.01), B32B 5/02 (2006.01), C08J 5/24 (2006.01), C09J 5/02 (2006.01)
(54) MÉTODOS DE PREPARAÇÃO DE SUPERFÍCIE ANTES DE LIGAÇÃO ADESIVA E DE LIGAÇÃO, SUBSTRATO COMPÓSITO CURADO, ESTRUTURA LIGADA DE FORMA COVALENTE, E, ESTRUTURA COMPÓSITA CURÁVEL
(71) CYTEC INDUSTRIES INC. (US)
(72) LEONARD MACADAMS, DALIP K. KOHLI
(85) 18/02/2016
(86) PCT US2014/044828 de 30/06/2014
(87) WO 2015/026441 de 26/02/2015
Publicação automática da admissibilidade da fase nacional depositado via PCT . Tratado de cooperação em matéria de Patentes, conforme Instrução Normativa nº 02, de 06/06/2017 publicada na RPI nº 2422, de 06/06/2017.

---

(21) BR 11 2016 003380-9 A2

Código 1.3 - Notificação - Fase Nacional - PCT
(22) 23/07/2014
(30) 29/08/2013 US 14/013,956
(51) F16K 3/02 (2006.01)
(54) ANEL DE VEDAÇÃO DE VÁLVULA DE GAVETA
(71) CAMERON INTERNATIONAL CORPORATION (US)
(72) LOC GIA HOANG
(85) 18/02/2016
(86) PCT US2014/047901 de 23/07/2014
(87) WO 2015/030960 de 05/03/2015
Publicação automática da admissibilidade da fase nacional depositado via PCT . Tratado de cooperação em matéria de Patentes, conforme Instrução Normativa nº 02, de 06/06/2017 publicada na RPI nº 2422, de 06/06/2017.

---

(21) BR 11 2016 003381-7 A2

Código 1.3 - Notificação - Fase Nacional - PCT
(22) 21/08/2014
(30) 21/08/2013 US 61/868,525
(51) A61M 35/00 (2006.01), A61J 1/05 (2006.01), A61K 31/34 (2006.01), A61P

17/00 (2006.01)
(54) MÉTODO, SISTEMA, KIT, E DISPOSITIVO APLICADOR PARA ADMINISTRAR UMA FORMULAÇÃO DE CANTARIDINA A UM INDIVÍDUO, MÉTODO PARA TRATAR UMA VERRUGA EPITELIAL OU UMA LESÃO CUTÂNEA EM UM INDIVÍDUO, FORMULAÇÃO E MÉTODO PARA TRATAR UMA ENFERMIDADE NA PELE DE UM INDIVÍDUO
(71) VERRICA PHARMACEUTICALS, INC. (US)
(72) MATTHEW DAVIDSON
(85) 18/02/2016
(86) PCT US2014/052184 de 21/08/2014
(87) WO 2015/027111 de 26/02/2015
Publicação automática da admissibilidade da fase nacional depositado via PCT . Tratado de cooperação em matéria de Patentes, conforme Instrução Normativa nº 02, de 06/06/2017 publicada na RPI nº 2422, de 06/06/2017.

---

(21) BR 11 2016 003382-5 A2

Código 1.3 - Notificação - Fase Nacional - PCT
(22) 28/08/2014
(30) 29/08/2013 EP 13182300.7
(51) G01F 19/00 (2006.01)
(54) DISPOSITIVO PARA PRODUTOS EM PÓ
(71) NESTEC S.A. (CH)
(72) MARC MONTARRAS
(85) 18/02/2016
(86) PCT EP2014/068264 de 28/08/2014
(87) WO 2015/028551 de 05/03/2015
Publicação automática da admissibilidade da fase nacional depositado via PCT . Tratado de cooperação em matéria de Patentes, conforme Instrução Normativa nº 02, de 06/06/2017 publicada na RPI nº 2422, de 06/06/2017.

---

(21) BR 11 2016 003384-1 A2

Código 1.3 - Notificação - Fase Nacional - PCT
(22) 11/07/2014
(30) 26/08/2013 US 61/869,843
(51) C11D 3/30 (2006.01), C11D 3/37 (2006.01)
(54) COMPOSIÇÕES COMPREENDENDO POLIAMINAS ALCOXILADAS COM BAIXOS PONTOS DE FUSÃO
(71) THE PROCTER & GAMBLE COMPANY (US)
(72) FRANK HULSKOTTER, BRIAN JOSEPH LOUGHNANE, SOPHIA EBERT, BJOERN LUDOLPH
(85) 18/02/2016
(86) PCT US2014/046267 de 11/07/2014
(87) WO 2015/030941 de 05/03/2015
Publicação automática da admissibilidade da fase nacional depositado via PCT . Tratado de cooperação em matéria de Patentes, conforme Instrução Normativa nº 02, de 06/06/2017 publicada na RPI nº 2422, de 06/06/2017.

(21) BR 11 2016 003385-0 A2

Código 1.3 - Notificação - Fase Nacional - PCT
(22) 15/08/2014
(30) 23/08/2013 US 13/974,224
(51) A61B 17/072 (2006.01)
(54) CIRCUITO ANTIVIOLAÇÃO PARA BATERIAS DE INSTRUMENTO CIRÚRGICO
(71) ETHICON ENDO-SURGERY, LLC (PR)
(72) FREDERICK E. SHELTON, IV, EMILY A. SCHELLIN
(85) 18/02/2016
(86) PCT US2014/051214 de 15/08/2014
(87) WO 2015/026644 de 26/02/2015
Publicação automática da admissibilidade da fase nacional depositado via PCT . Tratado de cooperação em matéria de Patentes, conforme Instrução Normativa nº 02, de 06/06/2017 publicada na RPI nº 2422, de 06/06/2017.

(21) BR 11 2016 003391-4 A2

Código 1.3 - Notificação - Fase Nacional - PCT
(22) 19/08/2014
(30) 23/08/2013 US 13/974,206
(51) A61B 17/072 (2006.01)
(54) OTIMIZAÇÃO DE TORQUE PARA INSTRUMENTOS CIRÚRGICOS
(71) ETHICON ENDO-SURGERY, LLC (PR)
(72) FREDERICK E. SHELTON, IV, DAVID C. YATES, EMILY A. SCHELLIN, JEFFREY S. SWAYZE
(85) 18/02/2016
(86) PCT US2014/051626 de 19/08/2014
(87) WO 2015/026780 de 26/02/2015
Publicação automática da admissibilidade da fase nacional depositado via PCT . Tratado de cooperação em matéria de Patentes, conforme Instrução Normativa nº 02, de 06/06/2017 publicada na RPI nº 2422, de 06/06/2017.

(21) BR 11 2016 003393-0 A2

Código 1.3 - Notificação - Fase Nacional - PCT
(22) 23/07/2014
(30) 23/08/2013 DE 10 2013 216 782.2
(51) B29C 73/10 (2006.01), B32B 7/12 (2006.01), B60R 13/06 (2006.01), B62D 25/24 (2006.01)
(54) FITA ADESIVA ESTAMPADA EM BRUTO, PARTICULARMENTE PARA O FECHAMENTO PERMANENTE DE FUROS
(71) TESA SE (DE)
(72) SEBASTIAN DIETZE, KATJA MEYER, UWE SCHÜMANN, MATTHIAS SEIBERT
(85) 18/02/2016
(86) PCT EP2014/065809 de 23/07/2014
(87) WO 2015/024726 de 26/02/2015

	Publicação automática da admissibilidade da fase nacional depositado via PCT . Tratado de cooperação em matéria de Patentes, conforme Instrução Normativa nº 02, de 06/06/2017 publicada na RPI nº 2422, de 06/06/2017.
(21) BR 11 2016 003396-5 A2	Código 1.3 - Notificação - Fase Nacional - PCT (22) 14/08/2014 (30) 19/08/2013 US 61/867,335 (51) G01F 23/292 (2006.01), G01H 9/00 (2006.01) (54) MÉTODO PARA MONITORAR UM POÇO OU UM RESERVATÓRIO QUE CONTÉM UM FLUIDO E APARELHO PARA O USO DO MESMO (71) TOTAL SA (FR) (72) CHRISTOPHE ALLANIC, JOHANN FRANGEUL, XAVIER FAUGERAS, EMMANUEL TOGUEM NGUETE (85) 18/02/2016 (86) PCT IB2014/002001 de 14/08/2014 (87) WO 2015/025216 de 26/02/2015 Publicação automática da admissibilidade da fase nacional depositado via PCT . Tratado de cooperação em matéria de Patentes, conforme Instrução Normativa nº 02, de 06/06/2017 publicada na RPI nº 2422, de 06/06/2017.
(21) BR 11 2016 003398-1 A2	Código 1.3 - Notificação - Fase Nacional - PCT (22) 27/08/2014 (30) 29/08/2013 EP 13306179.6 (51) A61M 5/50 (2006.01), A61M 5/31 (2006.01), A61M 5/32 (2006.01) (54) DISPOSITIVO DE SEGURANÇA PARA UM RECIPIENTE DE MEDICAMENTO (71) SANOFI (FR) (72) DAVID DARRAS, FABIEN CANEPA, BRUNO SERRE, JACKY MAZZOLINI (85) 18/02/2016 (86) PCT EP2014/068130 de 27/08/2014 (87) WO 2015/028487 de 05/03/2015 Publicação automática da admissibilidade da fase nacional depositado via PCT . Tratado de cooperação em matéria de Patentes, conforme Instrução Normativa nº 02, de 06/06/2017 publicada na RPI nº 2422, de 06/06/2017.
(21) BR 11 2016 003399-0 A2	Código 1.3 - Notificação - Fase Nacional - PCT (22) 12/09/2014 (30) 13/09/2013 FR 1358832 (51) B65D 5/50 (2006.01) (54) “DISPOSITIVO DE ACONDICIONAMENTO PARA DISPOSITIVO DE EMBREAGEM” (71) VALEO EMBRAYAGES (FR) (72) CARLOS LOPEZ-PEREZ (85) 18/02/2016

(86) PCT FR2014/052264 de 12/09/2014
(87) WO 2015/036710 de 19/03/2015
Publicação automática da admissibilidade da fase nacional depositado via PCT . Tratado de cooperação em matéria de Patentes, conforme Instrução Normativa nº 02, de 06/06/2017 publicada na RPI nº 2422, de 06/06/2017.

---

(21) BR 11 2016 003401-5 A2

Código 1.3 - Notificação - Fase Nacional - PCT
(22) 30/09/2014
(30) 03/10/2013 IN 2935/DEL/2013
(51) E21B 47/00 (2006.01), G01V 3/18 (2006.01), G01V 3/38 (2006.01)
(54) FERRAMENTA DE FUNDO DE POÇO E MÉTODO PARA FAZER MEDIÇÃO DE FUNDO DE POÇO
(71) Halliburton Energy Services, Inc. (US)
(72) JIM TAYLOR HILL, NEERAJ SETHI, BURKAY DONDERICI, DAGANG WU
(85) 18/02/2016
(86) PCT US2014/058183 de 30/09/2014
(87) WO 2015/050841 de 09/04/2015
Publicação automática da admissibilidade da fase nacional depositado via PCT . Tratado de cooperação em matéria de Patentes, conforme Instrução Normativa nº 02, de 06/06/2017 publicada na RPI nº 2422, de 06/06/2017.

---

(21) BR 11 2016 003403-1 A2

Código 1.3 - Notificação - Fase Nacional - PCT
(22) 20/08/2014
(30) 21/08/2013 DK PA201370455
(51) A47B 57/40 (2006.01), A47B 96/14 (2006.01), A47B 31/00 (2006.01)
(54) SISTEMA PARA MONTAGEM DAS PRATELEIRAS EM UM PORTADOR DE CARGA
(71) LCC 2015 APS (DK)
(72) ERLING KRISTEN MOGENSEN, SØREN BØGEDE ANDERSEN, STEEN JUUL THOMSEN
(85) 18/02/2016
(86) PCT DK2014/050246 de 20/08/2014
(87) WO 2015/024571 de 26/02/2015
Publicação automática da admissibilidade da fase nacional depositado via PCT . Tratado de cooperação em matéria de Patentes, conforme Instrução Normativa nº 02, de 06/06/2017 publicada na RPI nº 2422, de 06/06/2017.

---

(21) BR 11 2016 003404-0 A2

Código 1.3 - Notificação - Fase Nacional - PCT
(22) 30/09/2013
(51) E21B 21/08 (2006.01), E21B 47/26 (2012.01)
(54) APARELHO PARA CONTROLAR O FLUXO DE FLUIDO PARA UM POÇO, MÉTODO PARA A CIRCULAÇÃO CONTÍNUA DE FLUIDO EM UM POÇO E SISTEMA PARA CIRCULAÇÃO DE FLUIDO CONTÍNUA EM UM POÇO

(71) HALLIBURTON ENERGY SERVICES, INC (US)
(72) Jon Troy Gosney
(85) 18/02/2016
(86) PCT US2013/062730 de 30/09/2013
(87) WO 2015/047418 de 02/04/2015
Publicação automática da admissibilidade da fase nacional depositado via PCT . Tratado de cooperação em matéria de Patentes, conforme Instrução Normativa nº 02, de 06/06/2017 publicada na RPI nº 2422, de 06/06/2017.

---

(21) BR 11 2016 003406-6 A2

Código 1.3 - Notificação - Fase Nacional - PCT
(22) 19/08/2014
(30) 23/08/2013 US 13/974,227
(51) A61B 17/072 (2006.01)
(54) DISPOSIÇÃO DE RETENÇÃO DE INVÓLUCRO PARA INSTRUMENTOS CIRÚRGICOS ESTERILIZÁVEIS
(71) ETHICON ENDO-SURGERY, LLC (PR)
(72) JEROME R. MORGAN, FREDERICK E. SHELTON, IV
(85) 18/02/2016
(86) PCT US2014/051629 de 19/08/2014
(87) WO 2015/026781 de 26/02/2015
Publicação automática da admissibilidade da fase nacional depositado via PCT . Tratado de cooperação em matéria de Patentes, conforme Instrução Normativa nº 02, de 06/06/2017 publicada na RPI nº 2422, de 06/06/2017.

---

(21) BR 11 2016 003407-4 A2

Código 1.3 - Notificação - Fase Nacional - PCT
(22) 20/08/2014
(30) 21/08/2013 DK PA201370456
(51) A47B 96/02 (2006.01), A47B 57/06 (2006.01)
(54) PRATELEIRA PARA MONTAGEM EM UM PORTADOR DE CARGA
(71) LCC 2015 APS (DK)
(72) ERLING KRISTEN MOGENSEN, SØREN BØGEDE ANDERSEN, STEEN JUUL THOMSEN
(85) 18/02/2016
(86) PCT DK2014/050248 de 20/08/2014
(87) WO 2015/024572 de 26/02/2015
Publicação automática da admissibilidade da fase nacional depositado via PCT . Tratado de cooperação em matéria de Patentes, conforme Instrução Normativa nº 02, de 06/06/2017 publicada na RPI nº 2422, de 06/06/2017.

---

(21) BR 11 2016 003409-0 A2

Código 1.3 - Notificação - Fase Nacional - PCT
(22) 28/08/2014
(30) 02/09/2013 DE 10 2013 014 622.4
(51) G01P 13/00 (2006.01), F03D 1/00 (2006.01), G01C 21/16 (2006.01), G01M

5/00 (2006.01)
(54) SISTEMA E MÉTODO PARA O MONITORAMENTO DOS MOVIMENTOS DE UMA ESTRUTURA
(71) NORTHROP GRUMMAN LITEF GmbH. (DE)
(72) Manfred Krings
(85) 18/02/2016
(86) PCT EP2014/002345 de 28/08/2014
(87) WO 2015/028153 de 05/03/2015
Publicação automática da admissibilidade da fase nacional depositado via PCT . Tratado de cooperação em matéria de Patentes, conforme Instrução Normativa nº 02, de 06/06/2017 publicada na RPI nº 2422, de 06/06/2017.

---

(21) BR 11 2016 003411-2 A2

Código 1.3 - Notificação - Fase Nacional - PCT
(22) 26/08/2014
(30) 26/08/2013 US 61/869,842; 26/08/2014 US 14/468,997
(51) B32B 1/08 (2006.01), C09J 7/04 (2006.01), F16L 57/06 (2006.01), F16L 58/10 (2006.01), H02G 3/04 (2006.01)
(54) ¿LUVA PROTETORA TÊXTIL COM FIXAÇÃO FUNDIDA A QUENTE, CAMADA EXTREMA DE PREVENÇÃO DE PUIMENTO E MÉTODOS DE CONSTRUÇÃO E APLICAÇÃO DA MESMA¿
(71) FEDERAL-MOGUL POWERTRAIN, INC. (US)
(72) HIROKI YAMAGUCHI, SHOZO FUKUYAMA
(85) 18/02/2016
(86) PCT US2014/052721 de 26/08/2014
(87) WO 2015/031369 de 05/03/2015
Publicação automática da admissibilidade da fase nacional depositado via PCT . Tratado de cooperação em matéria de Patentes, conforme Instrução Normativa nº 02, de 06/06/2017 publicada na RPI nº 2422, de 06/06/2017.

---

(21) BR 11 2016 003412-0 A2

Código 1.3 - Notificação - Fase Nacional - PCT
(22) 29/07/2014
(30) 22/08/2013 EP 13181350.3
(51) F25D 23/10 (2006.01)
(54) APARELHO EMBUTIDO
(71) ELECTROLUX APPLIANCES AKTIEBOLAG (SE)
(72) FRANK BENOLD, MARCO ZANON
(85) 18/02/2016
(86) PCT EP2014/066244 de 29/07/2014
(87) WO 2015/024740 de 26/02/2015
Publicação automática da admissibilidade da fase nacional depositado via PCT . Tratado de cooperação em matéria de Patentes, conforme Instrução Normativa nº 02, de 06/06/2017 publicada na RPI nº 2422, de 06/06/2017.

(21) BR 11 2016 003414-7 A2

Código 1.3 - Notificação - Fase Nacional - PCT
(22) 18/08/2014
(30) 20/08/2013 US 61/867,788; 29/01/2014 US 61/933,007; 20/06/2014 US 62/014,922
(51) C01B 33/04 (2006.01)
(54) SISTEMA; CAMADA DE UM PÓ DE COMPOSTO GRANULAR; E MÉTODOS DE PRODUÇÃO DE CAMADAS
(71) THE TRUSTEES OF PRINCETON UNIVERSITY (US) , ADAM BAYNE HOPKINS (US)
(72) ADAM BAYNE HOPKINS, SALVATORE TORQUATO
(85) 18/02/2016
(86) PCT US2014/051468 de 18/08/2014
(87) WO 2015/073081 de 21/05/2015
Publicação automática da admissibilidade da fase nacional depositado via PCT . Tratado de cooperação em matéria de Patentes, conforme Instrução Normativa nº 02, de 06/06/2017 publicada na RPI nº 2422, de 06/06/2017.

(21) BR 11 2016 003415-5 A2

Código 1.3 - Notificação - Fase Nacional - PCT
(22) 19/08/2014
(30) 23/08/2013 US 13/974,169
(51) A61B 17/068 (2006.01), A61B 17/072 (2006.01), A61B 19/00 (2006.01)
(54) ATUADORES DE EXTREMIDADE CIRÚRGICOS COM VISOR INDICADOR DE FECHAMENTO
(71) ETHICON ENDO-SURGERY, LLC (PR)
(72) FREDERICK E. SHELTON, IV, EMILY A. SCHELLIN
(85) 18/02/2016
(86) PCT US2014/051624 de 19/08/2014
(87) WO 2015/026779 de 26/02/2015
Publicação automática da admissibilidade da fase nacional depositado via PCT . Tratado de cooperação em matéria de Patentes, conforme Instrução Normativa nº 02, de 06/06/2017 publicada na RPI nº 2422, de 06/06/2017.

(21) BR 11 2016 003418-0 A2

Código 1.3 - Notificação - Fase Nacional - PCT
(22) 19/08/2014
(30) 20/08/2013 US 61/867,982
(51) A61K 45/00 (2006.01), A61K 31/519 (2006.01), A61P 35/00 (2006.01)
(54) BENEFÍCIO DE SOBREVIDA EM PACIENTES QUE TÊM TUMORES SÓLIDOS COM NÍVEIS ELEVADOS DE PROTEÍNA C-REATIVA
(71) INCYTE CORPORATION (US)
(72) VICTOR SANDOR
(85) 18/02/2016
(86) PCT US2014/051678 de 19/08/2014
(87) WO 2015/026818 de 26/02/2015

Publicação automática da admissibilidade da fase nacional depositado via PCT . Tratado de cooperação em matéria de Patentes, conforme Instrução Normativa nº 02, de 06/06/2017 publicada na RPI nº 2422, de 06/06/2017.

---

(21) BR 11 2016 003421-0 A2

Código 1.3 - Notificação - Fase Nacional - PCT
(22) 11/09/2014
(30) 12/09/2013 JP 2013-189218
(51) B21D 22/20 (2006.01), B21D 24/00 (2006.01)
(54) MÉTODO DE RESFRIAMENTO PARA CONFORMAÇÃO A QUENTE E APARELHO DE CONFORMAÇÃO A QUENTE
(71) NIPPON STEEL & SUMITOMO METAL CORPORATION (JP)
(72) HIROSHI FUKUCHI, NARUHIKO NOMURA, ATSUSHI SETO
(85) 18/02/2016
(86) PCT JP2014/074056 de 11/09/2014
(87) WO 2015/037657 de 19/03/2015
Publicação automática da admissibilidade da fase nacional depositado via PCT . Tratado de cooperação em matéria de Patentes, conforme Instrução Normativa nº 02, de 06/06/2017 publicada na RPI nº 2422, de 06/06/2017.

---

(21) BR 11 2016 003423-6 A2

Código 1.3 - Notificação - Fase Nacional - PCT
(22) 19/08/2013
(51) H04L 12/24 (2006.01)
(54) MÉTODO E SISTEMA DE COMUTAÇÃO BIDIRECIONAL PONTA A PONTA 1+1, E NÓ
(71) HUAWEI TECHNOLOGIES CO., LTD. (CN)
(72) BAOQUAN RAO
(85) 18/02/2016
(86) PCT CN2013/081792 de 19/08/2013
(87) WO 2015/024163 de 26/02/2015
Publicação automática da admissibilidade da fase nacional depositado via PCT . Tratado de cooperação em matéria de Patentes, conforme Instrução Normativa nº 02, de 06/06/2017 publicada na RPI nº 2422, de 06/06/2017.

---

(21) BR 11 2016 003424-4 A2

Código 1.3 - Notificação - Fase Nacional - PCT
(22) 06/08/2014
(30) 22/08/2013 FR 1358126
(51) F16L 11/08 (2006.01)
(54) PROCESSO DE FABRICAÇÃO DE UM CONDUTO TUBULAR FLEXÍVEL
(71) TECHNIP FRANCE (FR)
(72) THOMAS EPSZTEIN, FRÉDÉRIC DEMANZE
(85) 18/02/2016
(86) PCT FR2014/052043 de 06/08/2014
(87) WO 2015/025095 de 26/02/2015

Publicação automática da admissibilidade da fase nacional depositado via PCT . Tratado de cooperação em matéria de Patentes, conforme Instrução Normativa nº 02, de 06/06/2017 publicada na RPI nº 2422, de 06/06/2017.

---

(21) BR 11 2016 003425-2 A2

Código 1.3 - Notificação - Fase Nacional - PCT
(22) 05/08/2014
(30) 26/08/2013 JP 2013174602
(51) H04B 1/52 (2006.01), H03H 11/34 (2006.01), H03H 11/38 (2006.01), H03H 11/42 (2006.01), H04B 1/58 (2006.01)
(54) APARELHO DE COMUNICAÇÃO SEM FIO
(71) SONY CORPORATION (JP)
(72) SACHIO IDA
(85) 18/02/2016
(86) PCT JP2014/070651 de 05/08/2014
(87) WO 2015/029722 de 05/03/2015
Publicação automática da admissibilidade da fase nacional depositado via PCT . Tratado de cooperação em matéria de Patentes, conforme Instrução Normativa nº 02, de 06/06/2017 publicada na RPI nº 2422, de 06/06/2017.

---

(21) BR 11 2016 003426-0 A2

Código 1.3 - Notificação - Fase Nacional - PCT
(22) 22/08/2014
(30) 22/08/2013 US 61/868773
(51) E02D 5/56 (2006.01)
(54) ESTACA DE PARAFUSO, KIT, CABEÇA DE ESTACA, E, MEMBRO HELICOIDAL REMOVÍVEL E EXTENSÃO DE CORPO PARA UMA ESTACA DE PARAFUSO
(71) GOLIATHTECH INC. (CA)
(72) JULIAN L. REUSING, PREDRAG PUDAR
(85) 18/02/2016
(86) PCT CA2014/000645 de 22/08/2014
(87) WO 2015/024108 de 26/02/2015
Publicação automática da admissibilidade da fase nacional depositado via PCT . Tratado de cooperação em matéria de Patentes, conforme Instrução Normativa nº 02, de 06/06/2017 publicada na RPI nº 2422, de 06/06/2017.

---

(21) BR 11 2016 003428-7 A2

Código 1.3 - Notificação - Fase Nacional - PCT
(22) 02/08/2014
(30) 21/08/2013 DE 01432/13
(51) B65D 43/16 (2006.01), B65D 1/10 (2006.01)
(54) RECIPIENTES DE PLÁSTICO DE GARGALO LARGO PARA MATERIAL A GRANEL E COM UMA TAMPA DE FECHAMENTO
(71) ALPLA WERKE ALWIN LEHNER GMBH & CO. KG (AT)
(72) JOHANN KUENZ, CHRISTA WESTHOFEN, ISRAEL GARCIA GRANADOS
(85) 18/02/2016

(86) PCT EP2014/002134 de 02/08/2014
(87) WO 2015/024631 de 26/02/2015
Publicação automática da admissibilidade da fase nacional depositado via PCT . Tratado de cooperação em matéria de Patentes, conforme Instrução Normativa nº 02, de 06/06/2017 publicada na RPI nº 2422, de 06/06/2017.

---

(21) BR 11 2016 003430-9 A2

Código 1.3 - Notificação - Fase Nacional - PCT
(22) 19/08/2014
(30) 19/08/2013 US 61/867258
(51) A47C 3/04 (2006.01), A61G 5/02 (2006.01), A61G 5/10 (2006.01)
(54) CADEIRA DE RODAS
(71) CHAVA ROTSHTEIN (IL) , PABLO KAPLAN (IL)
(72) PABLO KAPLAN, DVIR BRAND, AHISHAY SARDES, YEHUDA TZVI EREZ GILADI
(85) 18/02/2016
(86) PCT IL2014/050744 de 19/08/2014
(87) WO 2015/025322 de 26/02/2015
Publicação automática da admissibilidade da fase nacional depositado via PCT . Tratado de cooperação em matéria de Patentes, conforme Instrução Normativa nº 02, de 06/06/2017 publicada na RPI nº 2422, de 06/06/2017.

---

(21) BR 11 2016 003431-7 A2

Código 1.3 - Notificação - Fase Nacional - PCT
(22) 22/08/2014
(30) 22/08/2013 US 13/973,970
(51) G06F 3/0483 (2013.01), G06F 3/0488 (2013.01), G06F 3/0485 (2013.01)
(54) BARRA DE FERRAMENTAS DE PASSAR O DEDO PARA COMUTAR GUIAS
(71) GOOGLE INC. (US)
(72) DAVID ANDREW TRAINOR, ARNAUD CLAUDE WEBER, CARSON L. HOLGATE
(85) 18/02/2016
(86) PCT US2014/052277 de 22/08/2014
(87) WO 2015/027148 de 26/02/2015
Publicação automática da admissibilidade da fase nacional depositado via PCT . Tratado de cooperação em matéria de Patentes, conforme Instrução Normativa nº 02, de 06/06/2017 publicada na RPI nº 2422, de 06/06/2017.

---

(21) BR 11 2016 003432-5 A2

Código 1.3 - Notificação - Fase Nacional - PCT
(22) 24/06/2014
(30) 27/08/2013 US 14/011425
(51) B23B 27/08 (2006.01), B23B 29/04 (2006.01), B23B 29/14 (2006.01)
(54) LÂMINA DO PORTA-FERRAMENTA DE CORTE, E, FERRAMENTA DE CORTE

(71) ISCAR LTD. (IL)
(72) GIL HECHT
(85) 18/02/2016
(86) PCT IL2014/050565 de 24/06/2014
(87) WO 2015/029009 de 05/03/2015
Publicação automática da admissibilidade da fase nacional depositado via PCT . Tratado de cooperação em matéria de Patentes, conforme Instrução Normativa nº 02, de 06/06/2017 publicada na RPI nº 2422, de 06/06/2017.

---

(21) BR 11 2016 003435-0 A2

Código 1.3 - Notificação - Fase Nacional - PCT
(22) 26/08/2014
(30) 30/08/2013 US 61/849,843
(51) A23G 4/02 (2006.01), A23G 3/28 (2006.01), A23G 4/06 (2006.01), A23L 1/27 (2006.01), B41M 1/26 (2006.01), A23P 1/00 (2006.01), C09D 11/34 (2014.01)
(54) IMPRESSÃO EM LINHA NA MANUFATURA DE GOMAS E SEUS PRODUTOS
(71) INTERCONTINENTAL GREAT BRANDS LLC (US)
(72) CESAR CARLOS ELEJALDE, AMY L. PENNER, RICHARD JOHN BAKER
(85) 18/02/2016
(86) PCT US2014/052614 de 26/08/2014
(87) WO 2015/031302 de 05/03/2015
Publicação automática da admissibilidade da fase nacional depositado via PCT . Tratado de cooperação em matéria de Patentes, conforme Instrução Normativa nº 02, de 06/06/2017 publicada na RPI nº 2422, de 06/06/2017.

---

(21) BR 11 2016 003440-6 A2

Código 1.3 - Notificação - Fase Nacional - PCT
(22) 30/08/2014
(30) 30/08/2013 US 61/871,980
(51) A01N 43/36 (2006.01), A01N 43/54 (2006.01), C09D 5/14 (2006.01), C09D 5/16 (2006.01)
(54) COMBINAÇÃO SINÉRGICA DE UM COMPOSTO LENACIL E FLUROCLORIDONA PARA PROTEÇÃO DE FILME SECO
(71) ROHM AND HAAS COMPANY (US) , DOW GLOBAL TECHNOLOGIES LLC (US)
(72) Kenneth M. Donnelly, Pierre Marie Lenoir, Lukas L. Villiger
(85) 18/02/2016
(86) PCT US2014/053617 de 30/08/2014
(87) WO 2015/031873 de 05/03/2015
Publicação automática da admissibilidade da fase nacional depositado via PCT . Tratado de cooperação em matéria de Patentes, conforme Instrução Normativa nº 02, de 06/06/2017 publicada na RPI nº 2422, de 06/06/2017.

(21) BR 11 2016 003442-2 A2

Código 1.3 - Notificação - Fase Nacional - PCT
(22) 19/08/2014
(30) 19/08/2013 US 61/867,473
(51) C07C 29/78 (2006.01), C07C 29/80 (2006.01), C07C 29/88 (2006.01)
(54) PRODUÇÃO DE GLICEROL RESIDUAL PARCIALMENTE REFINADO
(71) REG LIFE SCIENCES, LLC (US)
(72) MYONG K. KO, PERRY Y. LIAO, SIMON LI, FERNANDO A. SANCHEZ-RIERA
(85) 18/02/2016
(86) PCT US2014/051757 de 19/08/2014
(87) WO 2015/026870 de 26/02/2015
Publicação automática da admissibilidade da fase nacional depositado via PCT . Tratado de cooperação em matéria de Patentes, conforme Instrução Normativa nº 02, de 06/06/2017 publicada na RPI nº 2422, de 06/06/2017.

(21) BR 11 2016 003444-9 A2

Código 1.3 - Notificação - Fase Nacional - PCT
(22) 26/08/2014
(30) 30/08/2013 US 14/014,685
(51) C08J 3/20 (2006.01), C08L 3/02 (2006.01), C08L 23/04 (2006.01), C08L 51/06 (2006.01), B29B 7/30 (2006.01), B29B 11/10 (2006.01), C08J 3/18 (2006.01)
(54) PROCESSO DE PLASTIFICAÇÃO E COMPATIBILIZAÇÃO SIMULTÂNEOS E COMPOSIÇÕES
(71) KIMBERLY-CLARK WORLDWIDE, INC. (US)
(72) James Hongxue Wang, Gregory James Wideman, FENG CHEN
(85) 18/02/2016
(86) PCT IB2014/064077 de 26/08/2014
(87) WO 2015/028943 de 05/03/2015
Publicação automática da admissibilidade da fase nacional depositado via PCT . Tratado de cooperação em matéria de Patentes, conforme Instrução Normativa nº 02, de 06/06/2017 publicada na RPI nº 2422, de 06/06/2017.

(21) BR 11 2016 003445-7 A2

Código 1.3 - Notificação - Fase Nacional - PCT
(22) 03/09/2014
(30) 04/09/2013 EP 13306209.1
(51) G01C 21/20 (2006.01), G01C 21/36 (2006.01), A61H 3/06 (2006.01), G02B 27/01 (2006.01)
(54) MÉTODO DE NAVEGAÇÃO COM BASE EM UM DISPOSITIVO TRANSPARENTE MONTADO NA CABEÇA
(71) ESSILOR INTERNATIONAL (COMPAGNIE GÉNÉRALE D'OPTIQUE) (FR)
(72) AMANDINE DEBIEUVRE, BENOIT CALLIER, MARION SWITAL
(85) 18/02/2016

(86) PCT EP2014/068763 de 03/09/2014
(87) WO 2015/032833 de 12/03/2015
Publicação automática da admissibilidade da fase nacional depositado via PCT . Tratado de cooperação em matéria de Patentes, conforme Instrução Normativa nº 02, de 06/06/2017 publicada na RPI nº 2422, de 06/06/2017.

---

(21) BR 11 2016 003446-5 A2

Código 1.3 - Notificação - Fase Nacional - PCT
(22) 19/08/2014
(30) 22/08/2013 US 61/868,717; 18/08/2014 US 14/462,132
(51) H02H 9/02 (2006.01)
(54) LIMITADOR DE CORRENTE DE CURTO-CIRCUITO DE RÁPIDA COMUTAÇÃO
(71) VARIAN SEMICONDUCTOR EQUIPMENT ASSOCIATES, INC. (US)
(72) KASEGN D. TEKLETSADIK, CHARLES L. STANLEY
(85) 18/02/2016
(86) PCT US2014/051680 de 19/08/2014
(87) WO 2015/026820 de 26/02/2015
Publicação automática da admissibilidade da fase nacional depositado via PCT . Tratado de cooperação em matéria de Patentes, conforme Instrução Normativa nº 02, de 06/06/2017 publicada na RPI nº 2422, de 06/06/2017.

---

(21) BR 11 2016 003447-3 A2

Código 1.3 - Notificação - Fase Nacional - PCT
(22) 30/08/2014
(30) 30/08/2013 US 61/871,989
(51) A01N 43/54 (2006.01), A01N 47/18 (2006.01), A01N 25/04 (2006.01), C09D 5/14 (2006.01), C09D 5/16 (2006.01)
(54) COMBINAÇÃO SINÉRGICA DE UM COMPOSTO LENACIL E CARBENDAZIM PARA PROTEÇÃO DE FILME SECO
(71) ROHM AND HAAS COMPANY (US) , DOW GLOBAL TECHNOLOGIES LLC (US)
(72) Kenneth M. Donnelly, Pierre Marie Lenoir, Lukas L. Villiger
(85) 18/02/2016
(86) PCT US2014/053618 de 30/08/2014
(87) WO 2015/031874 de 05/03/2015
Publicação automática da admissibilidade da fase nacional depositado via PCT . Tratado de cooperação em matéria de Patentes, conforme Instrução Normativa nº 02, de 06/06/2017 publicada na RPI nº 2422, de 06/06/2017.

---

(21) BR 11 2016 003448-1 A2

Código 1.3 - Notificação - Fase Nacional - PCT
(22) 25/08/2014
(30) 26/08/2013 EP 13181692.8
(51) C07D 401/14 (2006.01), C07D 401/04 (2006.01), A01N 43/40 (2006.01), A01N 43/50 (2006.01), A01N 43/56 (2006.01), A01N 43/653 (2006.01), A61K

31/4427 (2006.01), A61P 33/10 (2006.01)
(54) COMPOSTOS COM ATIVIDADE PESTICIDA
(71) BAYER CROPSCIENCE AKTIENGESELLSCHAFT (DE)
(72) Martin Füsslein, ANNE DECOR, Jörg Nico Greul, Hans-Georg Schwarz, Daniela Portz, Kerstin Ilg, Olga Malsam, Peter Lümmen, Ulrich Görgens, CLAUDIA WELZ, Adeline Köhler, KIRSTEN BÖRNGEN
(85) 18/02/2016
(86) PCT EP2014/067998 de 25/08/2014
(87) WO 2015/028427 de 05/03/2015
Publicação automática da admissibilidade da fase nacional depositado via PCT . Tratado de cooperação em matéria de Patentes, conforme Instrução Normativa nº 02, de 06/06/2017 publicada na RPI nº 2422, de 06/06/2017.

---

(21) BR 11 2016 003450-3 A2

Código 1.3 - Notificação - Fase Nacional - PCT
(22) 09/06/2015
(30) 09/06/2014 DE 10 2014 008 501.5; 10/06/2014 DE 10 2014 008 588.0
(51) G01B 21/30 (2006.01)
(54) MÉTODO E SISTEMA PARA A DETECÇÃO DE UMA IRREGULARIDADE A CURTO PRAZO DE UMA SUPERFÍCIE DE ESTRADA SOB UM VEÍCULO DE CONDUÇÃO TENDO PELO MENOS UMA PRIMEIRA RODA E PRODUTO DE PROGRAMA DE COMPUTADOR
(71) NIRA DYNAMICS AB (SE)
(72) THOMAS SVANTESSON, RIKARD JOHANSSON, OLLE NORÉN
(85) 18/02/2016
(86) PCT EP2015/001158 de 09/06/2015
(87) WO 2015/188930 de 17/12/2015
Publicação automática da admissibilidade da fase nacional depositado via PCT . Tratado de cooperação em matéria de Patentes, conforme Instrução Normativa nº 02, de 06/06/2017 publicada na RPI nº 2422, de 06/06/2017.

---

(21) BR 11 2016 003451-1 A2

Código 1.3 - Notificação - Fase Nacional - PCT
(22) 29/08/2014
(30) 05/09/2013 US 61/874,061
(51) C11D 3/37 (2006.01), C11D 11/00 (2006.01)
(54) DETERGENTE PARA MÁQUINA DE LAVAR LOUÇA AUTOMÁTICA COM INIBIÇÃO DE INCRUSTAÇÃO SINÉRGICA
(71) ROHM AND HAAS COMPANY (US)
(72) SCOTT BACKER, Paul Mercando
(85) 18/02/2016
(86) PCT US2014/053320 de 29/08/2014
(87) WO 2015/034766 de 12/03/2015
Publicação automática da admissibilidade da fase nacional depositado via PCT . Tratado de cooperação em matéria de Patentes, conforme Instrução Normativa nº 02, de 06/06/2017 publicada na RPI nº 2422, de 06/06/2017.

(21) BR 11 2016 003452-0 A2

Código 1.3 - Notificação - Fase Nacional - PCT
(22) 09/06/2015
(30) 09/06/2014 DE 10 2014 008 500.7
(51) B60W 40/12 (2006.01)
(54) MÉTODO DE DETERMINAÇÃO DE UMA CLASSE DE PNEU DE UM PNEU MONTADO EM UMA RODA DE UM VEÍCULO DE CONDUÇÃO, SISTEMA DE ESTIMATIVA DA CLASSE DE PNEU DE UM PNEU MONTADO EM UMA RODA DE UM VEÍCULO DE CONDUÇÃO E PRODUTO DE PROGRAMA DE COMPUTADOR ADAPTADO PARA ESTIMAR A CLASSE DE PNEU DE UM PNEU MONTADO EM UMA RODA DE UM VEÍCULO DE CONDUÇÃO
(71) NIRA DYNAMICS AB (SE)
(72) THOMAS SVANTESSON, RICKARD KARLSSON, ANDERS SVENSSON, MARTIN LINDFORS
(85) 18/02/2016
(86) PCT EP2015/001157 de 09/06/2015
(87) WO 2015/188929 de 17/12/2015
Publicação automática da admissibilidade da fase nacional depositado via PCT . Tratado de cooperação em matéria de Patentes, conforme Instrução Normativa nº 02, de 06/06/2017 publicada na RPI nº 2422, de 06/06/2017.

(21) BR 11 2016 003454-6 A2

Código 1.3 - Notificação - Fase Nacional - PCT
(22) 22/08/2014
(30) 23/08/2013 US 61/869,527
(51) A61K 31/52 (2006.01), A61P 9/00 (2006.01)
(54) MÉTODOS DE TRATAMENTO E PREVENÇÃO DE DISFUNÇÃO ENDOTELIAL COM O USO DE METIL BARDOXOLONA OU ANÁ-LOGOS DO MESMO
(71) REATA PHARMACEUTICALS, INC. (US)
(72) MELANIE PEI-HENG CHIN, COLIN J. MEYER
(85) 18/02/2016
(86) PCT US2014/052382 de 22/08/2014
(87) WO 2015/027206 de 26/02/2015
Publicação automática da admissibilidade da fase nacional depositado via PCT . Tratado de cooperação em matéria de Patentes, conforme Instrução Normativa nº 02, de 06/06/2017 publicada na RPI nº 2422, de 06/06/2017.

(21) BR 11 2016 003456-2 A2

Código 1.3 - Notificação - Fase Nacional - PCT
(22) 19/08/2014
(30) 22/08/2013 US 61/868,712; 18/08/2014 US 14/462,121
(51) H02H 9/02 (2006.01)
(54) LIMITADOR DE ESTADO SÓLIDO DE CORRENTE DE CURTO-CIRCUITO

(71) VARIAN SEMICONDUCTOR EQUIPMENT ASSOCIATES, INC. (US)
(72) KASEGN D. TEKLETSADIK, CHARLES L. STANLEY, Semaan FERSAN, Piotr LUBICKI
(85) 18/02/2016
(86) PCT US2014/051675 de 19/08/2014
(87) WO 2015/026816 de 26/02/2015
Publicação automática da admissibilidade da fase nacional depositado via PCT . Tratado de cooperação em matéria de Patentes, conforme Instrução Normativa nº 02, de 06/06/2017 publicada na RPI nº 2422, de 06/06/2017.

---

(21) BR 11 2016 003458-9 A2

Código 1.3 - Notificação - Fase Nacional - PCT
(22) 14/08/2014
(30) 22/08/2013 EP 13181338.8; 15/04/2014 EP 14164734.7
(51) C08K 5/3435 (2006.01), C08L 33/26 (2006.01)
(54) COMPOSIÇÃO, PROCESSOS DE PRODUÇÃO DE UMA COMPOSIÇÃO E DE ÓLEO MINERAL, E, USO DE UMA COMPOSIÇÃO E DE UM ESTABILIZANTE
(71) BASF SE (DE)
(72) ROLAND REICHENBACH-KLINKE, KAI-UWE SCHÖNING, BRUNO ROTZINGER, BJÖRN LANGLOTZ
(85) 18/02/2016
(86) PCT EP2014/067444 de 14/08/2014
(87) WO 2015/024865 de 26/02/2015
Publicação automática da admissibilidade da fase nacional depositado via PCT . Tratado de cooperação em matéria de Patentes, conforme Instrução Normativa nº 02, de 06/06/2017 publicada na RPI nº 2422, de 06/06/2017.

---

(21) BR 11 2016 003459-7 A2

Código 1.3 - Notificação - Fase Nacional - PCT
(22) 12/08/2014
(30) 26/08/2013 JP 2013-174199
(51) H04N 21/239 (2011.01), G06F 13/00 (2006.01), H04N 21/2183 (2011.01), H04N 21/61 (2011.01)
(54) DISPOSITIVO SERVIDOR DE PROXY, MÉTODO DE PROCESSAMENTO DE INFORMAÇÃO DE UM DISPOSITIVO SERVIDOR DE PROXY, PROGRAMA, DISPOSITIVO DE TERMINAL, E, SISTEMA DE SUPRIMENTO DE CONTEÚDO
(71) SONY CORPORATION (JP)
(72) YASUAKI YAMAGISHI
(85) 18/02/2016
(86) PCT JP2014/071261 de 12/08/2014
(87) WO 2015/029767 de 05/03/2015
Publicação automática da admissibilidade da fase nacional depositado via PCT . Tratado de cooperação em matéria de Patentes, conforme Instrução

Normativa nº 02, de 06/06/2017 publicada na RPI nº 2422, de 06/06/2017.

---

(21) BR 11 2016 003462-7 A2

Código 1.3 - Notificação - Fase Nacional - PCT
(22) 08/08/2014
(30) 20/08/2013 EP 13181073.1
(51) C01F 11/18 (2006.01)
(54) PROCESSO PARA PREPARAR UM PRODUTO DE CARBONATO DE CÁLCIO PRECIPITADO, SUSPENSÃO AQUOSA DE SEMENTES DE CARBONATO DE CÁLCIO PRECIPITADO, MATERIAL, E, USO DE UMA PRENSA DE TUBO
(71) OMYA INTERNATIONAL AG (CH)
(72) MARC MAURER, THOMAS SCHLOTTERBACH, MATHIEU SKRZYPCZAK, ROBERT PIRKER
(85) 18/02/2016
(86) PCT EP2014/067075 de 08/08/2014
(87) WO 2015/024799 de 26/02/2015
Publicação automática da admissibilidade da fase nacional depositado via PCT . Tratado de cooperação em matéria de Patentes, conforme Instrução Normativa nº 02, de 06/06/2017 publicada na RPI nº 2422, de 06/06/2017.

---

(21) BR 11 2016 003463-5 A2

Código 1.3 - Notificação - Fase Nacional - PCT
(22) 11/09/2014
(30) 16/09/2013 US 61/878,452; 09/09/2014 US 14/481,624
(51) B23K 9/02 (2006.01), B23K 9/173 (2006.01), B23K 9/29 (2006.01)
(54) SISTEMA E MÉTODO DE SOLDAGEM EM SULCO ESTREITO
(71) ILLINOIS TOOL WORKS INC (US)
(72) KEVIN PAGANO, BRYAN DUSTIN MARSCHKE, THOMAS ROGER JAEGER, NAUMAN BASIT, KENNETH S. DOBSON
(85) 18/02/2016
(86) PCT US2014/055094 de 11/09/2014
(87) WO 2015/038713 de 19/03/2015
Publicação automática da admissibilidade da fase nacional depositado via PCT . Tratado de cooperação em matéria de Patentes, conforme Instrução Normativa nº 02, de 06/06/2017 publicada na RPI nº 2422, de 06/06/2017.

---

(21) BR 11 2016 003464-3 A2

Código 1.3 - Notificação - Fase Nacional - PCT
(22) 27/08/2013
(51) H05K 5/02 (2006.01)
(54) DISPOSITIVO PARA CONTROLAR REMOTAMENTE UM EQUIPAMENTO ELÉTRICO
(71) THOMSON LICENSING (FR)
(72) REN ZHANG, QI LI
(85) 18/02/2016

(86) PCT CN2013/082381 de 27/08/2013
(87) WO 2015/027398 de 05/03/2015
Publicação automática da admissibilidade da fase nacional depositado via PCT . Tratado de cooperação em matéria de Patentes, conforme Instrução Normativa nº 02, de 06/06/2017 publicada na RPI nº 2422, de 06/06/2017.

---

(21) BR 11 2016 003465-1 A2

Código 1.3 - Notificação - Fase Nacional - PCT
(22) 20/08/2014
(30) 20/08/2013 GB 1314926.5
(51) C07C 235/52 (2006.01), C07D 213/81 (2006.01), C07D 239/34 (2006.01), A61K 31/44 (2006.01), A61K 31/505 (2006.01), A61P 9/10 (2006.01), A61P 29/00 (2006.01)
(54) DERIVADOS DE AMIDA COMO ANTAGONISTA DO RECEPTOR DE ÁCIDO LISOFOSFATÍDICO
(71) TAKEDA PHARMACEUTICAL COMPANY LIMITED (JP)
(72) William BUFFHAM, Hannah CANNING, Richard DAVENPORT, William FARNABY, Stephen MACK, Alka PARMAR, Susanne WRIGHT
(85) 18/02/2016
(86) PCT GB2014/052558 de 20/08/2014
(87) WO 2015/025164 de 26/02/2015
Publicação automática da admissibilidade da fase nacional depositado via PCT . Tratado de cooperação em matéria de Patentes, conforme Instrução Normativa nº 02, de 06/06/2017 publicada na RPI nº 2422, de 06/06/2017.

---

(21) BR 11 2016 003468-6 A2

Código 1.3 - Notificação - Fase Nacional - PCT
(22) 21/07/2014
(30) 10/09/2013 US 14/022.311
(51) H04L 29/12 (2006.01), H04L 29/08 (2006.01)
(54) REDE DIGITAL EM UM SISTEMA DE SOLDAGEM
(71) ILLINOIS TOOL WORKS INC (US)
(72) ANDREW D. NELSON, PETER DONALD MEHN, RANDY ALAN DECOSTER, JAMES D. BOROWSKI
(85) 18/02/2016
(86) PCT US2014/047497 de 21/07/2014
(87) WO 2015/038239 de 19/03/2015
Publicação automática da admissibilidade da fase nacional depositado via PCT . Tratado de cooperação em matéria de Patentes, conforme Instrução Normativa nº 02, de 06/06/2017 publicada na RPI nº 2422, de 06/06/2017.

---

(21) BR 11 2016 003469-4 A2

Código 1.3 - Notificação - Fase Nacional - PCT
(22) 15/08/2014
(30) 19/08/2013 EP 13180883.4

(51) C08J 5/04 (2006.01), B29C 45/14 (2006.01)
(54) PROCESSO PARA A PRODUÇÃO DE UM COMPONENTE FEITO DE UM MATERIAL POLIMÉRICO POR MEIO DE UM PROCESSO DE MOLDAGEM POR INJEÇÃO
(71) BASF SE (DE)
(72) ANDREAS RADTKE, OLIVER GEIGER
(85) 18/02/2016
(86) PCT EP2014/067495 de 15/08/2014
(87) WO 2015/024879 de 26/02/2015
Publicação automática da admissibilidade da fase nacional depositado via PCT . Tratado de cooperação em matéria de Patentes, conforme Instrução Normativa nº 02, de 06/06/2017 publicada na RPI nº 2422, de 06/06/2017.

---

(21) BR 11 2016 003474-0 A2

Código 1.3 - Notificação - Fase Nacional - PCT
(22) 31/08/2014
(30) 30/08/2013 US 61/871,994
(51) A01N 43/54 (2006.01), A01N 47/30 (2006.01), A01N 25/04 (2006.01), A01P 1/00 (2006.01)
(54) COMBINAÇÃO SINÉRGICA DE UM COMPOSTO LENACIL E HERBICIDAS DE FENILUREIA PARA PROTEÇÃO DE FILME SECO
(71) ROHM AND HAAS COMPANY (US) , DOW GLOBAL TECHNOLOGIES LLC (US)
(72) Kenneth M. Donnelly, Pierre Marie Lenoir, Lukas L. Villiger
(85) 19/02/2016
(86) PCT US2014/053619 de 31/08/2014
(87) WO 2015/031875 de 05/03/2015
Publicação automática da admissibilidade da fase nacional depositado via PCT . Tratado de cooperação em matéria de Patentes, conforme Instrução Normativa nº 02, de 06/06/2017 publicada na RPI nº 2422, de 06/06/2017.

---

(21) BR 11 2016 003476-7 A2

Código 1.3 - Notificação - Fase Nacional - PCT
(22) 22/08/2014
(30) 26/08/2013 US 14/010,398
(51) C09J 127/18 (2006.01), C09J 127/16 (2006.01), C08F 8/30 (2006.01), C08F 214/26 (2006.01), C08F 214/22 (2006.01)
(54) PROCESSO DE FABRICAÇÃO DE ADESIVO, ADESIVO, E ARTIGO
(71) TYCO ELECTRONICS CORPORATION (US)
(72) STEFANIE M. GRAVANO-DOERFFLER
(85) 19/02/2016
(86) PCT US2014/052367 de 22/08/2014
(87) WO 2015/031203 de 05/03/2015
Publicação automática da admissibilidade da fase nacional depositado via PCT . Tratado de cooperação em matéria de Patentes, conforme Instrução Normativa nº 02, de 06/06/2017 publicada na RPI nº 2422, de 06/06/2017.

(21) BR 11 2016 003477-5 A2

Código 1.3 - Notificação - Fase Nacional - PCT
(22) 28/08/2014
(30) 29/08/2013 IN 2552/DEL/2013; 21/10/2013 DE 10 2013 221 341.7
(51) B01D 39/18 (2006.01), D01D 5/00 (2006.01)
(54) MATERIAL DE FILTRO, ELEMENTO DE FILTRO E MÉTODO E DISPOSITIVO PARA PRODUÇÃO DE UM MATERIAL DE FILTRO
(71) MAHLE INTERNATIONAL GMBH (DE)
(72) SUSHIL AGRAHARI, RAJEEV KAPOOR, MAHESH KUMAR, PUNEET SINGLA
(85) 19/02/2016
(86) PCT EP2014/068213 de 28/08/2014
(87) WO 2015/028530 de 05/03/2015
Publicação automática da admissibilidade da fase nacional depositado via PCT . Tratado de cooperação em matéria de Patentes, conforme Instrução Normativa nº 02, de 06/06/2017 publicada na RPI nº 2422, de 06/06/2017.

(21) BR 11 2016 003479-1 A2

Código 1.3 - Notificação - Fase Nacional - PCT
(22) 21/08/2014
(30) 21/08/2013 EP 13181187.9
(51) B01J 13/14 (2006.01), A01N 25/28 (2006.01), A61K 9/50 (2006.01)
(54) MÉTODO PARA A PREPARAÇÃO DE CONCENTRADOS DE INGREDIENTES ATIVOS DE PREFERÊNCIA SOLÚVEIS EM ÁGUA
(71) KWIZDA AGRO GMBH (AT)
(72) ANDREAS RAUCH, ANDREAS MÜHLANGER
(85) 19/02/2016
(86) PCT EP2014/067836 de 21/08/2014
(87) WO 2015/025001 de 26/02/2015
Publicação automática da admissibilidade da fase nacional depositado via PCT . Tratado de cooperação em matéria de Patentes, conforme Instrução Normativa nº 02, de 06/06/2017 publicada na RPI nº 2422, de 06/06/2017.

(21) BR 11 2016 003481-3 A2

Código 1.3 - Notificação - Fase Nacional - PCT
(22) 13/08/2014
(30) 23/08/2013 US 61/869,378
(51) A61K 31/095 (2006.01), A61P 11/12 (2006.01)
(54) AGENTES MUCOLÍTICOS DE DITIOL
(71) PARION SCIENCES, INC. (US)
(72) MICHAEL R. JOHNSON, WILLIAM R. THELIN, RONALD A. AUNGST JR.
(85) 19/02/2016
(86) PCT US2014/050877 de 13/08/2014
(87) WO 2015/026601 de 26/02/2015
Publicação automática da admissibilidade da fase nacional depositado via PCT . Tratado de cooperação em matéria de Patentes, conforme Instrução

Normativa nº 02, de 06/06/2017 publicada na RPI nº 2422, de 06/06/2017.

---

(21) BR 11 2016 003482-1 A2

Código 1.3 - Notificação - Fase Nacional - PCT
(22) 19/08/2014
(30) 21/08/2013 FR 1358105
(51) B22F 5/00 (2006.01), B22F 5/04 (2006.01), C22C 47/06 (2006.01), C22C 49/06 (2006.01), C22C 49/08 (2006.01), C22C 49/11 (2006.01), B29C 70/00 (2006.01)
(54) INSERTO DE REFORÇO DE COMPÓSITO E MÉTODO DE FABRICAÇÃO
(71) SNECMA (FR)
(72) GILLES CHARLES CASIMIR KLEIN, GERMAIN MARCEL SANCHEZ
(85) 19/02/2016
(86) PCT FR2014/052100 de 19/08/2014
(87) WO 2015/025107 de 26/02/2015
Publicação automática da admissibilidade da fase nacional depositado via PCT . Tratado de cooperação em matéria de Patentes, conforme Instrução Normativa nº 02, de 06/06/2017 publicada na RPI nº 2422, de 06/06/2017.

---

(21) BR 11 2016 003483-0 A2

Código 1.3 - Notificação - Fase Nacional - PCT
(22) 15/08/2014
(30) 23/08/2013 US 13/974,205
(51) A61B 17/068 (2006.01), A61B 17/072 (2006.01), F16B 7/20 (2006.01)
(54) PORÇÕES FIXÁVEIS PARA CONJUNTOS DE INSTRUMENTOS CIRÚRGICOS
(71) ETHICON ENDO-SURGERY, LLC (PR)
(72) FREDERICK E. SHELTON, IV
(85) 19/02/2016
(86) PCT US2014/051213 de 15/08/2014
(87) WO 2015/026643 de 26/02/2015
Publicação automática da admissibilidade da fase nacional depositado via PCT . Tratado de cooperação em matéria de Patentes, conforme Instrução Normativa nº 02, de 06/06/2017 publicada na RPI nº 2422, de 06/06/2017.

---

(21) BR 11 2016 003486-4 A2

Código 1.3 - Notificação - Fase Nacional - PCT
(22) 29/08/2014
(30) 03/09/2013 US 14/017,088
(51) G06F 21/57 (2013.01), H04L 9/32 (2006.01), H04L 29/06 (2006.01)
(54) GERAÇÃO AUTOMÁTICA DE DOCUMENTOS DE CERTIFICAÇÃO
(71) MICROSOFT TECHNOLOGY LICENSING, LLC (US)
(72) DAVID NUNEZ TEJERINA, STEVEN BOWLES
(85) 19/02/2016
(86) PCT US2014/053317 de 29/08/2014
(87) WO 2015/034765 de 12/03/2015
Publicação automática da admissibilidade da fase nacional depositado via

PCT . Tratado de cooperação em matéria de Patentes, conforme Instrução Normativa nº 02, de 06/06/2017 publicada na RPI nº 2422, de 06/06/2017.

---

(21) BR 11 2016 003488-0 A2

Código 1.3 - Notificação - Fase Nacional - PCT
(22) 13/08/2014
(51) G06F 3/06 (2006.01), G06F 13/16 (2006.01), H04L 12/749 (2013.01)
(54) SISTEMA DE ARMAZENAMENTO, MÉTODO, E APARELHO PARA PROCESSAR SOLICITAÇÃO DE OPERAÇÃO
(71) HUAWEI TECHNOLOGIES CO., LTD. (CN)
(72) Sheng Chang, Xinyu Hou, HAITAO GUO
(85) 19/02/2016
(86) PCT CN2014/084255 de 13/08/2014
(87) WO 2016/023187 de 18/02/2016
Publicação automática da admissibilidade da fase nacional depositado via PCT . Tratado de cooperação em matéria de Patentes, conforme Instrução Normativa nº 02, de 06/06/2017 publicada na RPI nº 2422, de 06/06/2017.

---

(21) BR 11 2016 003492-9 A2

Código 1.3 - Notificação - Fase Nacional - PCT
(22) 19/08/2014
(30) 20/08/2013 US 61/867,901
(51) B29B 9/06 (2006.01), B29C 47/00 (2006.01), B29C 47/08 (2006.01)
(54) SISTEMAS E MÉTODOS PARA CONJUNTO DE EIXO DE CORTE AUTOALINHANTE
(71) GALA INDUSTRIES, INC. (US)
(72) FRIDLEY, Michael A.
(85) 19/02/2016
(86) PCT US2014/051578 de 19/08/2014
(87) WO 2015/026758 de 26/02/2015
Publicação automática da admissibilidade da fase nacional depositado via PCT . Tratado de cooperação em matéria de Patentes, conforme Instrução Normativa nº 02, de 06/06/2017 publicada na RPI nº 2422, de 06/06/2017.

---

(21) BR 11 2016 003494-5 A2

Código 1.3 - Notificação - Fase Nacional - PCT
(22) 07/08/2014
(30) 19/08/2013 US 61/867,500
(51) C07C 231/02 (2006.01), C07C 233/47 (2006.01), C07D 233/64 (2006.01), C07D 207/16 (2006.01)
(54) PROCESSO PARA A PREPARAÇÃO DE SAIS DE N- ACILAMINOÁCIDOS
(71) STEPAN COMPANY (US)
(72) BING WANG, GREGORY P. DADO
(85) 19/02/2016
(86) PCT US2014/050219 de 07/08/2014

(87) WO 2015/026538 de 26/02/2015
Publicação automática da admissibilidade da fase nacional depositado via PCT . Tratado de cooperação em matéria de Patentes, conforme Instrução Normativa nº 02, de 06/06/2017 publicada na RPI nº 2422, de 06/06/2017.

---

(21) BR 11 2016 003496-1 A2

Código 1.3 - Notificação - Fase Nacional - PCT
(22) 21/08/2014
(30) 22/08/2013 DE 20 2013 216 702.4; 10/09/2013 DE 10 2013 218 067.5; 13/11/2013 DE 10 2013 223 078.8; 27/03/2014 US 14/227,513; 28/03/2014 CN 201410121348.6; 14/04/2014 DE 10 2014 207 111.9; 06/06/2014 DE 10 2014 210 888.8
(51) C11C 5/00 (2006.01), C11C 5/02 (2006.01)
(54) EMBALAGEM DE SUPORTE PARA VELAS
(71) CUP CANDLE GMBH (DE)
(72) LYDIA KLEFFMANN, ANDREA STEINMEIER, LINETTE INDERBIETHEN
(85) 19/02/2016
(86) PCT EP2014/067823 de 21/08/2014
(87) WO 2015/024996 de 26/02/2015
Publicação automática da admissibilidade da fase nacional depositado via PCT . Tratado de cooperação em matéria de Patentes, conforme Instrução Normativa nº 02, de 06/06/2017 publicada na RPI nº 2422, de 06/06/2017.

---

(21) BR 11 2016 003497-0 A2

Código 1.3 - Notificação - Fase Nacional - PCT
(22) 12/08/2014
(30) 20/08/2013 EP 13180963.4
(51) C08G 18/48 (2006.01), C08G 18/76 (2006.01), C08K 5/00 (2006.01), C08G 18/18 (2006.01), C08G 18/22 (2006.01), C08K 5/49 (2006.01), C08L 71/02 (2006.01)
(54) PROCESSO PARA A PRODUÇÃO DE ESPUMAS RÍGIDAS DE POLIURETANO OU DE ESPUMAS RÍGIDAS DE POLIISOCIANURATO, ESPUMA RÍGIDA DE POLIURETANO, USO DE TAIS ESPUMAS E MISTURA DE POLIOL
(71) BASF SE (DE)
(72) TOBIAS KALUSCHKE, GUNNAR KAMPF
(85) 19/02/2016
(86) PCT EP2014/067266 de 12/08/2014
(87) WO 2015/024820 de 26/02/2015
Publicação automática da admissibilidade da fase nacional depositado via PCT . Tratado de cooperação em matéria de Patentes, conforme Instrução Normativa nº 02, de 06/06/2017 publicada na RPI nº 2422, de 06/06/2017.

---

(21) BR 11 2016 003499-6 A2

Código 1.3 - Notificação - Fase Nacional - PCT
(22) 31/07/2014
(30) 20/08/2013 US 61/867,716; 31/07/2014 US 14/448,007

(51) C10J 3/46 (2006.01)
(54) ARRANJOS MULTIGASEIFICADORES
(71) V-GRID ENERGY SYSTEMS (US)
(72) MICHAEL CHEIKY
(85) 19/02/2016
(86) PCT US2014/049095 de 31/07/2014
(87) WO 2015/026501 de 26/02/2015
Publicação automática da admissibilidade da fase nacional depositado via PCT . Tratado de cooperação em matéria de Patentes, conforme Instrução Normativa nº 02, de 06/06/2017 publicada na RPI nº 2422, de 06/06/2017.

---

(21) BR 11 2016 003500-3 A2

Código 1.3 - Notificação - Fase Nacional - PCT
(22) 22/08/2014
(30) 22/08/2013 GB 1315030.5
(51) A61B 17/29 (2006.01)
(54) APARELHO CIRÚRGICO, CARTUCHO E APARELHO PARA OPERAÇÃO REMOTA DE UMA FERRAMENTA CIRÚRGICA
(71) MARTIN KNIGHT (GB) , ROGER JOHN (GB)
(72) MARTIN KNIGHT, ROGER JOHN
(85) 19/02/2016
(86) PCT GB2014/052583 de 22/08/2014
(87) WO 2015/025178 de 26/02/2015
Publicação automática da admissibilidade da fase nacional depositado via PCT . Tratado de cooperação em matéria de Patentes, conforme Instrução Normativa nº 02, de 06/06/2017 publicada na RPI nº 2422, de 06/06/2017.

---

(21) BR 11 2016 003501-1 A2

Código 1.3 - Notificação - Fase Nacional - PCT
(22) 28/08/2014
(30) 28/08/2013 EP 13182063.1
(51) B65D 8/04 (2006.01), B65D 77/06 (2006.01), B65D 8/08 (2006.01), B65D 8/12 (2006.01)
(54) CONTÊINER PARA LÍQUIDOS
(71) EUROKEG B.V. (NL)
(72) HUBERT JOSEPH FRANS HANSSEN, JAN DIRK VEENENDAAL
(85) 19/02/2016
(86) PCT EP2014/068292 de 28/08/2014
(87) WO 2015/028564 de 05/03/2015
Publicação automática da admissibilidade da fase nacional depositado via PCT . Tratado de cooperação em matéria de Patentes, conforme Instrução Normativa nº 02, de 06/06/2017 publicada na RPI nº 2422, de 06/06/2017.

---

(21) BR 11 2016 003504-6 A2

Código 1.3 - Notificação - Fase Nacional - PCT
(22) 19/08/2014
(30) 21/08/2013 US 13/971,946

(51) F25C 5/00 (2006.01), F25D 23/12 (2006.01), F25D 29/00 (2006.01)
(54) DISPENSADOR COM IDENTIFICAÇÃO DE RECIPIENTE
(71) ELECTROLUX HOME PRODUCTS, INC. (US)
(72) TIMOTHY WILLIS, Kurt FROEHLICH
(85) 19/02/2016
(86) PCT US2014/051604 de 19/08/2014
(87) WO 2015/026767 de 26/02/2015
Publicação automática da admissibilidade da fase nacional depositado via PCT . Tratado de cooperação em matéria de Patentes, conforme Instrução Normativa nº 02, de 06/06/2017 publicada na RPI nº 2422, de 06/06/2017.

---

(21) BR 11 2016 003506-2 A2

Código 1.3 - Notificação - Fase Nacional - PCT
(22) 05/09/2014
(30) 06/09/2013 GB 1315929.8
(51) C07C 67/08 (2006.01), C07C 69/68 (2006.01), C07C 51/295 (2006.01), C07C 59/08 (2006.01)
(54) PROCESSO DE PRODUÇÃO DE LACTATO
(71) PLAXICA LIMITED (GB)
(72) STEPHEN DONEGAN, PHILIP JAMES GOODIER, EDWARD LESLIE MARSHALL, URVISH RAMESHCHANDRA PANDYA, AJITKUMAR MUKUNDRAI PATEL
(85) 19/02/2016
(86) PCT GB2014/052700 de 05/09/2014
(87) WO 2015/033159 de 12/03/2015
Publicação automática da admissibilidade da fase nacional depositado via PCT . Tratado de cooperação em matéria de Patentes, conforme Instrução Normativa nº 02, de 06/06/2017 publicada na RPI nº 2422, de 06/06/2017.

---

(21) BR 11 2016 003507-0 A2

Código 1.3 - Notificação - Fase Nacional - PCT
(22) 19/08/2014
(30) 23/08/2013 US 13/974,174
(51) A61B 17/072 (2006.01)
(54) DISPOSIÇÕES DE CONDUTOR PARA INSTRUMENTOS CIRÚRGICOS ACIONADOS ELETRICAMENTE COM ATUADORES DE EXTREMIDADE GIRATÓRIOS
(71) ETHICON ENDO-SURGERY, LLC (PR)
(72) DAVID C. YATES, STEVEN G. HALL, EMILY A. SCHELLIN, FREDERICK E. SHELTON, IV
(85) 19/02/2016
(86) PCT US2014/051633 de 19/08/2014
(87) WO 2015/026784 de 26/02/2015
Publicação automática da admissibilidade da fase nacional depositado via PCT . Tratado de cooperação em matéria de Patentes, conforme Instrução

Normativa nº 02, de 06/06/2017 publicada na RPI nº 2422, de 06/06/2017.

---

(21) BR 11 2016 003508-9 A2

Código 1.3 - Notificação - Fase Nacional - PCT
(22) 28/08/2014
(30) 28/08/2013 US 61/871,228; 30/09/2013 US 61/960,922; 17/10/2013 GB 1318369.4; 12/12/2013 US 61/915,406
(51) G06F 19/18 (2011.01), G06F 19/26 (2011.01)
(54) HAPLOTIPIFICAÇÃO E TIPIFICAÇÃO DE NÚMERO DE CÓPIAS USANDO FREQUÊNCIAS ALÉLICAS VARIANTES POLIMÓRFICAS
(71) KATHOLIEKE UNIVERSITEIT LEUVEN (BE)
(72) MASOUD ZAMANI ESTEKI, JORIS VERMEESCH, THIERRY VOET
(85) 19/02/2016
(86) PCT EP2014/068315 de 28/08/2014
(87) WO 2015/028576 de 05/03/2015
Publicação automática da admissibilidade da fase nacional depositado via PCT . Tratado de cooperação em matéria de Patentes, conforme Instrução Normativa nº 02, de 06/06/2017 publicada na RPI nº 2422, de 06/06/2017.

---

(21) BR 11 2016 003509-7 A2

Código 1.3 - Notificação - Fase Nacional - PCT
(22) 22/08/2014
(30) 26/08/2013 US 61/869,845
(51) A23L 1/00 (2006.01), A23L 1/09 (2006.01), A23L 1/22 (2006.01), A23L 1/237 (2006.01), A23L 1/27 (2006.01), A23P 1/04 (2006.01)
(54) MÉTODO DE PREPARO DE COMPOSIÇÃO COMESTÍVEL
(71) TATE & LYLE INGREDIENTS AMERICAS LLC (US)
(72) SHIJI SHEN, ANDREW J. HOFFMAN, SUSAN E. BUTLER
(85) 19/02/2016
(86) PCT GB2014/052576 de 22/08/2014
(87) WO 2015/028784 de 05/03/2015
Publicação automática da admissibilidade da fase nacional depositado via PCT . Tratado de cooperação em matéria de Patentes, conforme Instrução Normativa nº 02, de 06/06/2017 publicada na RPI nº 2422, de 06/06/2017.

---

(21) BR 11 2016 003511-9 A2

Código 1.3 - Notificação - Fase Nacional - PCT
(22) 09/06/2014
(51) A61K 31/435 (2006.01), A61P 19/02 (2006.01), A61P 19/04 (2006.01), A61P 19/08 (2006.01), A61P 19/10 (2006.01)
(54) COMPOSIÇÃO FARMACÊUTICA QUE CONTÉM DERIVADO DE HIDANTOÍNA
(71) CHUGAI SEIYAKU KABUSHIKI KAISHA (JP)
(72) HIROSHI NODA, HIDETOMO KITAMURA, TATSUYA TAMURA
(85) 19/02/2016
(86) PCT JP2014/065262 de 09/06/2014
(87) WO 2015/189901 de 17/12/2015

	Publicação automática da admissibilidade da fase nacional depositado via PCT . Tratado de cooperação em matéria de Patentes, conforme Instrução Normativa nº 02, de 06/06/2017 publicada na RPI nº 2422, de 06/06/2017.
(21) BR 11 2016 003512-7 A2	Código 1.3 - Notificação - Fase Nacional - PCT (22) 20/08/2014 (30) 20/08/2013 AU 2013903149 (51) B01D 33/03 (2006.01), B01D 63/16 (2006.01), B07B 1/28 (2006.01), B07B 1/40 (2006.01) (54) SEPARAÇÃO DE MATERIAIS (71) Z-SPLITTER PTY LTD. (AU) (72) NEIL DERYCK BRAY GRAHAM (85) 19/02/2016 (86) PCT AU2014/000827 de 20/08/2014 (87) WO 2015/024057 de 26/02/2015 Publicação automática da admissibilidade da fase nacional depositado via PCT . Tratado de cooperação em matéria de Patentes, conforme Instrução Normativa nº 02, de 06/06/2017 publicada na RPI nº 2422, de 06/06/2017.
(21) BR 11 2016 003513-5 A2	Código 1.3 - Notificação - Fase Nacional - PCT (22) 19/08/2014 (30) 23/08/2013 US 13/974,182 (51) A61B 19/00 (2006.01), A61B 17/068 (2006.01), A61B 17/072 (2006.01) (54) DISPOSIÇÕES DE TRAVA DE GATILHO DE DISPARO PARA INSTRUMENTOS CIRÚRGICOS (71) ETHICON ENDO-SURGERY, LLC (PR) (72) FREDERICK E. SHELTON, IV, JEROME R. MORGAN, STEVEN G. HALL, RICHARD L. LEIMBACH, EMILY A. SCHELLIN (85) 19/02/2016 (86) PCT US2014/051635 de 19/08/2014 (87) WO 2015/026786 de 26/02/2015 Publicação automática da admissibilidade da fase nacional depositado via PCT . Tratado de cooperação em matéria de Patentes, conforme Instrução Normativa nº 02, de 06/06/2017 publicada na RPI nº 2422, de 06/06/2017.
(21) BR 11 2016 003518-6 A2	Código 1.3 - Notificação - Fase Nacional - PCT (22) 27/08/2014 (30) 29/08/2013 EP 13306180.4 (51) A61M 5/50 (2006.01), A61M 5/31 (2006.01), A61M 5/32 (2006.01) (54) TAMPA PARA UM RECIPIENTE DE MEDICAMENTO (71) SANOFI (FR) (72) DAVID DARRAS, FABIEN CANEPA, BRUNO SERRE, JACKY MAZZOLINI (85) 19/02/2016 (86) PCT EP2014/068131 de 27/08/2014

(87) WO 2015/028488 de 05/03/2015
Publicação automática da admissibilidade da fase nacional depositado via PCT . Tratado de cooperação em matéria de Patentes, conforme Instrução Normativa nº 02, de 06/06/2017 publicada na RPI nº 2422, de 06/06/2017.

---

(21) BR 11 2016 003521-6 A2

Código 1.3 - Notificação - Fase Nacional - PCT
(22) 18/08/2014
(30) 19/08/2013 US 13/969,695
(51) B65D 77/06 (2006.01), B65D 30/08 (2006.01), B65D 65/40 (2006.01)
(54) PELÍCULA PARA EMBALAGEM FLEXÍVEL PARA USO EM EMBALAGEM DO TIPO BAG-IN-BOX E SACOS FABRICADOS COM A MESMA.
(71) SCHOLLE CORPORATION (US)
(72) DAVID BELLMORE, KAREN BERGER
(85) 19/02/2016
(86) PCT US2014/051421 de 18/08/2014
(87) WO 2015/026694 de 26/02/2015
Publicação automática da admissibilidade da fase nacional depositado via PCT . Tratado de cooperação em matéria de Patentes, conforme Instrução Normativa nº 02, de 06/06/2017 publicada na RPI nº 2422, de 06/06/2017.

---

(21) BR 11 2016 003522-4 A2

Código 1.3 - Notificação - Fase Nacional - PCT
(22) 02/09/2014
(51) B62D 6/00 (2006.01), B62D 5/04 (2006.01), B62D 101/00 (2006.01), B62D 113/00 (2006.01), B62D 119/00 (2006.01), G01B 7/30 (2006.01)
(54) APARELHO DE DIREÇÃO ELÉTRICA ASSISTIDA.
(71) NSK LTD. (JP)
(72) FUMITOSHI NAKAMURA, TOMONORI HISANAGA
(85) 19/02/2016
(86) PCT JP2014/073046 de 02/09/2014
(87) WO 2016/035136 de 10/03/2016
Publicação automática da admissibilidade da fase nacional depositado via PCT . Tratado de cooperação em matéria de Patentes, conforme Instrução Normativa nº 02, de 06/06/2017 publicada na RPI nº 2422, de 06/06/2017.

---

(21) BR 11 2016 003525-9 A2

Código 1.3 - Notificação - Fase Nacional - PCT
(22) 21/08/2014
(30) 22/08/2013 US 61/868,927
(51) F03B 13/06 (2006.01), H02J 15/00 (2006.01), H02P 9/00 (2006.01)
(54) SISTEMA PARA ARMAZENAR ENERGIA, E, MÉTODO PARA CONSTRUIR UM SISTEMA PARA ARMAZENAR ENERGIA
(71) GRAVITY POWER LLC (US)
(72) O. JAMES FISKE
(85) 19/02/2016
(86) PCT US2014/052187 de 21/08/2014

(87) WO 2015/027113 de 26/02/2015
Publicação automática da admissibilidade da fase nacional depositado via PCT . Tratado de cooperação em matéria de Patentes, conforme Instrução Normativa nº 02, de 06/06/2017 publicada na RPI nº 2422, de 06/06/2017.

---

(21) BR 11 2016 003526-7 A2

Código 1.3 - Notificação - Fase Nacional - PCT
(22) 27/08/2014
(30) 27/08/2013 US 61/870,309
(51) F16K 31/385 (2006.01)
(54) VÁLVULA DE DESCARGA DE LÍQUIDO
(71) A.R.I. FLOW CONTROL ACCESSORIES LTD. (IL)
(72) YOEL BAHALUL, MORDECHAI KANDANYAN
(85) 19/02/2016
(86) PCT IL2014/050774 de 27/08/2014
(87) WO 2015/029036 de 05/03/2015
Publicação automática da admissibilidade da fase nacional depositado via PCT . Tratado de cooperação em matéria de Patentes, conforme Instrução Normativa nº 02, de 06/06/2017 publicada na RPI nº 2422, de 06/06/2017.

---

(21) BR 11 2016 003527-5 A2

Código 1.3 - Notificação - Fase Nacional - PCT
(22) 18/09/2014
(30) 30/09/2013 EP 13306350.3
(51) H04N 21/433 (2011.01), H04N 21/431 (2011.01), H04N 21/4728 (2011.01)
(54) MÉTODO E APARELHO PARA SIMULTANEAMENTE EXIBIR E SUPERVISIONAR PROGRAMAS DE VÍDEO
(71) THOMSON LICENSING (FR)
(72) HASSANE GUERMOUD, LOUIS CHEVALLIER, JEAN-RONAN VIGOUROUX
(85) 19/02/2016
(86) PCT EP2014/069926 de 18/09/2014
(87) WO 2015/044033 de 02/04/2015
Publicação automática da admissibilidade da fase nacional depositado via PCT . Tratado de cooperação em matéria de Patentes, conforme Instrução Normativa nº 02, de 06/06/2017 publicada na RPI nº 2422, de 06/06/2017.

---

(21) BR 11 2016 003528-3 A2

Código 1.3 - Notificação - Fase Nacional - PCT
(22) 03/10/2013
(30) 22/08/2013 AU 2013903189
(51) C07K 16/28 (2006.01), A61K 39/395 (2006.01), A61P 37/04 (2006.01), A61P 35/00 (2006.01), A61P 31/12 (2006.01)
(54) MODULAÇÃO DE RECEPTOR IMUNO PARA TRATAMENTO DE

CÂNCER E INFECÇÕES VIRAIS
(71) THE COUNCIL OF THE QUEENSLAND INSTITUTE OF MEDICAL RESEARCH (AU)
(72) MARK SMYTHE
(85) 19/02/2016
(86) PCT AU2013/001132 de 03/10/2013
(87) WO 2015/024042 de 26/02/2015
Publicação automática da admissibilidade da fase nacional depositado via PCT . Tratado de cooperação em matéria de Patentes, conforme Instrução Normativa nº 02, de 06/06/2017 publicada na RPI nº 2422, de 06/06/2017.

---

(21) BR 11 2016 003529-1 A2

Código 1.3 - Notificação - Fase Nacional - PCT
(22) 13/08/2014
(30) 20/08/2013 GB 1314885.3
(51) A62B 23/02 (2006.01), A41D 13/11 (2006.01)
(54) DISPOSITIVO DE PROTEÇÃO RESPIRATÓRIA DE USO PESSOAL
(71) 3M INNOVATIVE PROPERTIES COMPANY (US)
(72) GARRY J. WALKER, CHRISTOPHER P. HENDERSON
(85) 19/02/2016
(86) PCT US2014/050817 de 13/08/2014
(87) WO 2015/026587 de 26/02/2015
Publicação automática da admissibilidade da fase nacional depositado via PCT . Tratado de cooperação em matéria de Patentes, conforme Instrução Normativa nº 02, de 06/06/2017 publicada na RPI nº 2422, de 06/06/2017.

---

(21) BR 11 2016 003530-5 A2

Código 1.3 - Notificação - Fase Nacional - PCT
(22) 21/08/2014
(30) 21/08/2013 US 61/868,222
(51) E01B 13/00 (2006.01), E01B 2/00 (2006.01)
(54) SISTEMA PRENDEDOR DE TIRANTE DE PONTE
(71) LEWIS BOLT & NUT COMPANY (US)
(72) EDWARD DANIEL SPARKS II, TIMOTHY JOHN AUSTIN, DAVID M. BARRY
(85) 19/02/2016
(86) PCT US2014/052132 de 21/08/2014
(87) WO 2015/027083 de 26/02/2015
Publicação automática da admissibilidade da fase nacional depositado via PCT . Tratado de cooperação em matéria de Patentes, conforme Instrução Normativa nº 02, de 06/06/2017 publicada na RPI nº 2422, de 06/06/2017.

---

(21) BR 11 2016 003532-1 A2

Código 1.3 - Notificação - Fase Nacional - PCT
(22) 22/08/2014
(30) 22/08/2013 AU 2013903189; 03/10/2013 AU PCT/AU2013/001132;

05/03/2014 AU 2014900741; 21/03/2014 AU 2014901002
(51) C07K 16/28 (2006.01), A61K 39/395 (2006.01), A61P 37/04 (2006.01), A61P 35/00 (2006.01), A61P 31/12 (2006.01)
(54) MODULAÇÃO IMUNORRECEPTORA PARA TRATAR O CANCER E AS INFECÇÕES VIRAIS
(71) THE COUNCIL OF THE QUEENSLAND INSTITUTE OF MEDICAL RESEARCH (AU)
(72) MARK SMYTBE
(85) 19/02/2016
(86) PCT AU2014/000830 de 22/08/2014
(87) WO 2015/024060 de 26/02/2015
Publicação automática da admissibilidade da fase nacional depositado via PCT . Tratado de cooperação em matéria de Patentes, conforme Instrução Normativa nº 02, de 06/06/2017 publicada na RPI nº 2422, de 06/06/2017.

---

(21) BR 11 2016 003534-8 A2

Código 1.3 - Notificação - Fase Nacional - PCT
(22) 18/08/2014
(30) 20/08/2013 FR 1358083
(51) B23K 1/00 (2006.01), B23K 1/20 (2006.01), F01D 9/04 (2006.01)
(54) MÉTODO PARA MONTAGEM DE DUAS PÁS DE UM DISTRIBUIDOR DE TURBOMÁQUINA
(71) SNECMA (FR)
(72) PASCAL BILHE, ANNIE PASQUET
(85) 19/02/2016
(86) PCT FR2014/052097 de 18/08/2014
(87) WO 2015/025105 de 26/02/2015
Publicação automática da admissibilidade da fase nacional depositado via PCT . Tratado de cooperação em matéria de Patentes, conforme Instrução Normativa nº 02, de 06/06/2017 publicada na RPI nº 2422, de 06/06/2017.

---

(21) BR 11 2016 003537-2 A2

Código 1.3 - Notificação - Fase Nacional - PCT
(22) 15/08/2014
(30) 23/08/2013 US 13/974,215
(51) A61B 17/072 (2006.01)
(54) DISPOSIÇÕES DE BATERIA SECUNDÁRIA PARA INSTRUMENTOS CIRÚRGICOS EQUIPADOS COM MOTOR
(71) ETHICON ENDO-SURGERY, LLC (PR)
(72) DAVID C. YATES, STEVEN G. HALL, EMILY A. SCHELLIN, FREDERICK E. SHELTON, IV
(85) 19/02/2016
(86) PCT US2014/051211 de 15/08/2014
(87) WO 2015/026641 de 26/02/2015
Publicação automática da admissibilidade da fase nacional depositado via PCT . Tratado de cooperação em matéria de Patentes, conforme Instrução

Normativa nº 02, de 06/06/2017 publicada na RPI nº 2422, de 06/06/2017.

---

(21) BR 11 2016 003540-2 A2

Código 1.3 - Notificação - Fase Nacional - PCT
(22) 24/08/2014
(30) 27/08/2013 US 14/011,140
(51) G01S 19/09 (2010.01), G01S 19/21 (2010.01), G01S 19/28 (2010.01)
(54) POSICIONAMENTO GLOBAL DE SATÉLITE DESCARREGADO NA NUVEM
(71) MICROSOFT TECHNOLOGY LICENSING, LLC (US)
(72) JIE LIU, YUZHE JIN, TED C. HART
(85) 19/02/2016
(86) PCT US2014/052429 de 24/08/2014
(87) WO 2015/031215 de 05/03/2015
Publicação automática da admissibilidade da fase nacional depositado via PCT . Tratado de cooperação em matéria de Patentes, conforme Instrução Normativa nº 02, de 06/06/2017 publicada na RPI nº 2422, de 06/06/2017.

---

(21) BR 11 2016 003542-9 A2

Código 1.3 - Notificação - Fase Nacional - PCT
(22) 21/08/2014
(30) 21/08/2013 US 61/868,298
(51) A61B 10/02 (2006.01), A61B 10/04 (2006.01), A61M 25/06 (2006.01), A61M 31/00 (2006.01)
(54) MÉTODO, SISTEMA E DISPOSITIVO PARA AMOSTRAR A TUBA DISTAL, A FÍMBRIA E/OU O OVÁRIO POR MEIO DE CATETER QUE ACESSA A CAVIDADE PERITONEAL ATRAVÉS DO FUNDO DE SACO; SISTEMA PARA AMOSTRAR A TUBA DISTAL, A FÍMBRIA E/OU O OVÁRIO POR MEIO DE CATETER QUE ACESSA A CAVIDADE PERITONEAL; MÉTODO PARA AMOSTRAR A TUBA DISTAL, A FÍMBRIA E/OU O OVÁRIO ATRAVÉS DO FUNDO DE SACO; MÉTODO PARA AMOSTRAR A TUBA DISTAL, A FÍMBRIA E/OU O OVÁRIO; MÉTODO PARA DISTRIBUIR MEDICAMENTO PARA A TUBA DISTAL, A FÍMBRIA E/OU O OVÁRIO; E MÉTODO PARA DISTRIBUIR MEDICAMENTO PARA A TUBA DISTAL, A FÍMBRIA E/OU O OVÁRIO ATRAVÉS DO FUNDO DE SACO
(71) MKT ENTERPRISES, LLC. (US)
(72) THOMAS G. MAZZOLI JR., MARIA LYNNE ELLIS, KIMBERLY ANN MCDONALD, DAVID FREED
(85) 19/02/2016
(86) PCT US2014/051997 de 21/08/2014
(87) WO 2015/027009 de 26/02/2015
Publicação automática da admissibilidade da fase nacional depositado via PCT . Tratado de cooperação em matéria de Patentes, conforme Instrução Normativa nº 02, de 06/06/2017 publicada na RPI nº 2422, de 06/06/2017.

(21) BR 11 2016 003543-7 A2

Código 1.3 - Notificação - Fase Nacional - PCT
(22) 18/08/2014
(30) 22/08/2013 EP 13181399.0
(51) C09D 7/00 (2006.01), C08F 265/06 (2006.01), C09D 151/06 (2006.01), C09D 151/00 (2006.01), C08F 265/04 (2006.01), C08F 2/22 (2006.01), C09D 5/02 (2006.01)
(54) PROCESSO PARA PRODUZIR PARTÍCULAS DE POLÍMERO EM EMULSÃO, PARTÍCULA DE POLÍMERO EM EMULSÃO, USO DE PARTÍCULAS POLIMÉRICAS, E, TINTA
(71) BASF SE (DE)
(72) DANIEL KEHRLÖSSER, JOOST LESWIN, DANIEL SPECKER, KONRAD ROSCHMANN, MATTHIAS GERST, HARM WIESE
(85) 19/02/2016
(86) PCT EP2014/067522 de 18/08/2014
(87) WO 2015/024882 de 26/02/2015
Publicação automática da admissibilidade da fase nacional depositado via PCT . Tratado de cooperação em matéria de Patentes, conforme Instrução Normativa nº 02, de 06/06/2017 publicada na RPI nº 2422, de 06/06/2017.

(21) BR 11 2016 003545-3 A2

Código 1.3 - Notificação - Fase Nacional - PCT
(22) 22/08/2014
(30) 23/08/2013 FR 1358144; 05/09/2013 FR 1358521; 22/11/2013 FR 1361520
(51) C12M 1/00 (2006.01), C12P 21/00 (2006.01)
(54) PROCESSO PARA A PRODUÇÃO FERMENTATIVA DE BIOMASSA DE MICROALGAS RICAS EM LIPÍDEOS
(71) ROQUETTE FRÈRES (FR)
(72) SYLVAIN DELAROCHE, MARIE LE RUYET, LAURENT SEGUEILHA, HEIKE JEROSCH, Amandine Druon
(85) 19/02/2016
(86) PCT FR2014/052113 de 22/08/2014
(87) WO 2015/025111 de 26/02/2015
Publicação automática da admissibilidade da fase nacional depositado via PCT . Tratado de cooperação em matéria de Patentes, conforme Instrução Normativa nº 02, de 06/06/2017 publicada na RPI nº 2422, de 06/06/2017.

(21) BR 11 2016 003547-0 A2

Código 1.3 - Notificação - Fase Nacional - PCT
(22) 13/08/2014
(30) 22/08/2013 EP 13181404.8
(51) C09D 7/00 (2006.01), C09D 151/06 (2006.01), C08F 265/04 (2006.01), C08J 9/28 (2006.01), C08F 2/22 (2006.01)
(54) MÉTODO PARA PRODUÇÃO DE PARTÍCULAS DE POLÍMERO EM EMULSÃO E UTILIZAÇÃO DO ÓXIDO DE POLIALQUILENO, PARTÍCULA DE POLÍMERO EM EMULSÃO, USO DAS PARTÍCULAS DE POLÍMERO, E, TINTA

(71) BASF SE (DE)
(72) DANIEL KEHRLÖSSER, JOOST LESWIN, DANIEL SPECKER, KONRAD ROSCHMANN, MATTHIAS GERST, HARM WIESE
(85) 19/02/2016
(86) PCT EP2014/067332 de 13/08/2014
(87) WO 2015/024835 de 26/02/2015
Publicação automática da admissibilidade da fase nacional depositado via PCT . Tratado de cooperação em matéria de Patentes, conforme Instrução Normativa nº 02, de 06/06/2017 publicada na RPI nº 2422, de 06/06/2017.

---

(21) BR 11 2016 003548-8 A2

Código 1.3 - Notificação - Fase Nacional - PCT
(22) 27/05/2014
(30) 29/08/2013 JP 2013-177804
(51) B62J 25/00 (2006.01), B60L 3/04 (2006.01), B62K 19/38 (2006.01)
(54) VEÍCULO DE DUAS RODAS AUTOMÁTICO
(71) HONDA MOTOR CO., LTD. (JP)
(72) TAKAMASA IGUCHI
(85) 19/02/2016
(86) PCT JP2014/063969 de 27/05/2014
(87) WO 2015/029520 de 05/03/2015
Publicação automática da admissibilidade da fase nacional depositado via PCT . Tratado de cooperação em matéria de Patentes, conforme Instrução Normativa nº 02, de 06/06/2017 publicada na RPI nº 2422, de 06/06/2017.

---

(21) BR 11 2016 003550-0 A2

Código 1.3 - Notificação - Fase Nacional - PCT
(22) 22/08/2014
(30) 23/08/2013 GB 1315092.5
(51) C13B 20/06 (2011.01), C02F 1/52 (2006.01), C02F 1/58 (2006.01), C02F 5/06 (2006.01)
(54) PROCESSO DE REMOÇÃO DE CONTAMINANTES A PARTIR DE UM LICOR, DE REFINO DE AÇÚCAR E DE AMOLECIMENTO OU DESCONTAMINAÇÃO DE ÁGUA, E, USO DE UM GÁS DE DIÓXIDO DE CARBONO
(71) T&L SUGARS LIMITED (GB)
(72) JOHN KERR, ANTHONY BAIADA, ROBERT JANSEN, MATTHEW SHUE, GORDON WALKER
(85) 19/02/2016
(86) PCT GB2014/052584 de 22/08/2014
(87) WO 2015/025179 de 26/02/2015
Publicação automática da admissibilidade da fase nacional depositado via PCT . Tratado de cooperação em matéria de Patentes, conforme Instrução Normativa nº 02, de 06/06/2017 publicada na RPI nº 2422, de 06/06/2017.

---

(21) BR 11 2016 003552-6 A2

Código 1.3 - Notificação - Fase Nacional - PCT

(22) 14/08/2014
(30) 21/08/2013 US 61/868,357
(51) A01M 17/00 (2006.01), A01M 25/00 (2006.01), A01C 23/02 (2006.01), A01B 79/00 (2006.01), A01M 1/24 (2006.01)
(54) APARELHO PARA INJETAR UM TRATAMENTO DE SOLO E SISTEMA DE TRATAMENTO DE SOLO
(71) BASF AGRO B.V. (NL)
(72) JAMES H. CINK, KENNETH S. BROWN, RICHARD A. WARRINER, JEFFREY DOUGLAS VANNOY
(85) 19/02/2016
(86) PCT IB2014/063930 de 14/08/2014
(87) WO 2015/025254 de 26/02/2015
Publicação automática da admissibilidade da fase nacional depositado via PCT . Tratado de cooperação em matéria de Patentes, conforme Instrução Normativa nº 02, de 06/06/2017 publicada na RPI nº 2422, de 06/06/2017.

---

(21) BR 11 2016 003553-4 A2

Código 1.3 - Notificação - Fase Nacional - PCT
(22) 21/08/2014
(30) 23/08/2013 US 61/869,137
(51) B01J 23/38 (2006.01), B01J 35/02 (2006.01), B01J 37/16 (2006.01), B01D 53/86 (2006.01)
(54) CATALISADORES PARA OXIDAÇÃO DE MONÓXIDO DE CARBONO E/OU COMPOSTOS ORGÂNICOS VOLÁTEIS
(71) BASF CORPORATION (US)
(72) XIAOLIN YANG, PASCALINE TRAN, QINGYUAN HU
(85) 19/02/2016
(86) PCT US2014/052036 de 21/08/2014
(87) WO 2015/027031 de 26/02/2015
Publicação automática da admissibilidade da fase nacional depositado via PCT . Tratado de cooperação em matéria de Patentes, conforme Instrução Normativa nº 02, de 06/06/2017 publicada na RPI nº 2422, de 06/06/2017.

---

(21) BR 11 2016 003554-2 A2

Código 1.3 - Notificação - Fase Nacional - PCT
(22) 19/02/2014
(30) 20/08/2013 JP 2013-170798
(51) C12N 1/00 (2006.01), C07C 43/04 (2006.01), C07C 43/13 (2006.01), C12N 1/14 (2006.01), C12P 7/06 (2006.01)
(54) ADITIVO PARA PROCESSO DE FERMENTAÇÃO DE BIOETANOL E MÉTODO PARA PRODUÇÃO DE BIOETANOL
(71) SAN NOPCO LTD. (JP)
(72) HIRONORI NAGAMATSU, TSUTOMU MIYATA
(85) 19/02/2016
(86) PCT JP2014/053948 de 19/02/2014
(87) WO 2015/025538 de 26/02/2015

	Publicação automática da admissibilidade da fase nacional depositado via PCT . Tratado de cooperação em matéria de Patentes, conforme Instrução Normativa nº 02, de 06/06/2017 publicada na RPI nº 2422, de 06/06/2017.
(21) BR 11 2016 003555-0 A2	Código 1.3 - Notificação - Fase Nacional - PCT (22) 14/08/2014 (30) 21/08/2013 US 61/868,399 (51) A01C 21/00 (2006.01), A01M 17/00 (2006.01), A01C 23/02 (2006.01), G06Q 30/06 (2012.01) (54) SISTEMA PARA GERENCIAR UMA FIRMA DE TRATAMENTO DE SOLO E SISTEMA DE GERENCIAMENTO DE LOCAÇÃO (71) BASF AGRO B.V. (NL) (72) JAMES H. CINK, KENNETH S. BROWN, RICHARD A. WARRINER, JEFFREY DOUGLAS VANNOY (85) 19/02/2016 (86) PCT IB2014/063928 de 14/08/2014 (87) WO 2015/025253 de 26/02/2015 Publicação automática da admissibilidade da fase nacional depositado via PCT . Tratado de cooperação em matéria de Patentes, conforme Instrução Normativa nº 02, de 06/06/2017 publicada na RPI nº 2422, de 06/06/2017.
(21) BR 11 2016 003557-7 A2	Código 1.3 - Notificação - Fase Nacional - PCT (22) 14/08/2014 (30) 21/08/2013 US 61/868,321 (51) A01M 17/00 (2006.01), A01M 25/00 (2006.01), A01C 23/02 (2006.01), A01M 1/24 (2006.01) (54) APARELHO PARA APLICAR UM TRATAMENTO DE SOLO E MÉTODO PARA TRATAR SOLO (71) BASF AGRO B.V. (NL) (72) JAMES H. CINK, KENNETH S. BROWN, RICHARD A. WARRINER (85) 19/02/2016 (86) PCT IB2014/063927 de 14/08/2014 (87) WO 2015/025252 de 26/02/2015 Publicação automática da admissibilidade da fase nacional depositado via PCT . Tratado de cooperação em matéria de Patentes, conforme Instrução Normativa nº 02, de 06/06/2017 publicada na RPI nº 2422, de 06/06/2017.
(21) BR 11 2016 003558-5 A2	Código 1.3 - Notificação - Fase Nacional - PCT (22) 21/08/2014 (30) 28/08/2013 JP 2013-176478 (51) H04N 5/225 (2006.01) (54) DISPOSITIVO E APARELHO DE CAPTURA DE IMAGEM, FILTRO ÓPTICO, E, DISPOSITIVO DE CONTROLE (71) SONY CORPORATION (JP)

(72) HISAYUKI OGUCHI
(85) 19/02/2016
(86) PCT JP2014/004289 de 21/08/2014
(87) WO 2015/029388 de 05/03/2015
Publicação automática da admissibilidade da fase nacional depositado via PCT . Tratado de cooperação em matéria de Patentes, conforme Instrução Normativa nº 02, de 06/06/2017 publicada na RPI nº 2422, de 06/06/2017.

---

(21) BR 11 2016 003559-3 A2

Código 1.3 - Notificação - Fase Nacional - PCT
(22) 21/08/2014
(30) 21/08/2013 US 13/972,336
(51) F01D 5/10 (2006.01), F01D 5/16 (2006.01), F01D 5/26 (2006.01), F02C 7/045 (2006.01), F16F 15/36 (2006.01), B22F 3/105 (2006.01), B22F 5/00 (2006.01), B29C 67/00 (2006.01)
(54) COMPONENTE FORMADO POR UM PROCESSO DE FABRICAÇÃO ADITIVA, MOTOR DE GÁS DE TURBINA E MÉTODO DE FORMAÇÃO DE UM COMPONENTE POR UM PROCESSO DE FABRICAÇÃO ADITIVA
(71) GENERAL ELECTRIC COMPANY (US)
(72) DANIEL JASON ERNO, ROBERT ARVIN HEDEEN, PRABHJOT SINGH
(85) 19/02/2016
(86) PCT US2014/052094 de 21/08/2014
(87) WO 2015/027064 de 26/02/2015
Publicação automática da admissibilidade da fase nacional depositado via PCT . Tratado de cooperação em matéria de Patentes, conforme Instrução Normativa nº 02, de 06/06/2017 publicada na RPI nº 2422, de 06/06/2017.

---

(21) BR 11 2016 003563-1 A2

Código 1.3 - Notificação - Fase Nacional - PCT
(22) 24/07/2014
(30) 21/08/2013 US 61/868261
(51) B65C 3/08 (2006.01), G09F 3/00 (2006.01), D21H 19/58 (2006.01)
(54) MÉTODO COMPREENDENDO A APLICAÇÃO DE UMA COMPOSIÇÃO DE REVESTIMENTO A UM SUBSTRATO DE RÓTULO, COMPOSIÇÃO DE REVESTIMENTO, SUBSTRATO DE RÓTULO, SISTEMA DE REVESTIMENTO, MÉTODO DE PRODUÇÃO DE UM RÓTULO, E, ARTIGO
(71) SUN CHEMICAL CORPORATION (US)
(72) PHILIPPE SCHOTTLAND, ROBERT MATEUSZCZYK, YONGPING ZHA, SAVERIO LUCCI
(85) 19/02/2016
(86) PCT US2014/048057 de 24/07/2014
(87) WO 2015/026479 de 26/02/2015
Publicação automática da admissibilidade da fase nacional depositado via PCT . Tratado de cooperação em matéria de Patentes, conforme Instrução Normativa nº 02, de 06/06/2017 publicada na RPI nº 2422, de 06/06/2017.

(21) BR 11 2016 003564-0 A2

Código 1.3 - Notificação - Fase Nacional - PCT
(22) 21/11/2013
(30) 19/08/2013 US 61/867.544
(51) G06F 21/62 (2013.01)
(54) MÉTODO E APARELHO PARA MAPEAMENTO DE PRESERVAÇÃO DE PRIVACIDADE POR UTILITY-AWARE TENDO EM VISTA A COLUSÃO E COMPOSIÇÃO
(71) THOMSON LICENSING (FR)
(72) NADIA FAWAZ, ABBASALI MAKHDOUMI KAKHAKI
(85) 19/02/2016
(86) PCT US2013/071287 de 21/11/2013
(87) WO 2015/026385 de 26/02/2015
Publicação automática da admissibilidade da fase nacional depositado via PCT . Tratado de cooperação em matéria de Patentes, conforme Instrução Normativa nº 02, de 06/06/2017 publicada na RPI nº 2422, de 06/06/2017.

(21) BR 11 2016 003565-8 A2

Código 1.3 - Notificação - Fase Nacional - PCT
(22) 21/08/2014
(30) 23/08/2013 EP 13181619.1
(51) A01N 45/00 (2006.01), A01N 37/42 (2006.01), A01N 25/02 (2006.01), A01P 21/00 (2006.01), A01N 43/653 (2006.01)
(54) DISPERSÃO EM LÍQUIDO, LÍQUIDO DE PULVERIZAÇÃO A BASE DE ÁGUA, E, MÉTODO PARA TRATAMENTO DE PLANTAS
(71) FINE AGROCHEMICALS LIMITED (GB)
(72) PHILIP SIMON WIKELEY, GRAHAM DAVID SEAMAN, WIM AELBRECHT, JOËLLE REIGNARD
(85) 19/02/2016
(86) PCT EP2014/067822 de 21/08/2014
(87) WO 2015/024995 de 26/02/2015
Publicação automática da admissibilidade da fase nacional depositado via PCT . Tratado de cooperação em matéria de Patentes, conforme Instrução Normativa nº 02, de 06/06/2017 publicada na RPI nº 2422, de 06/06/2017.

(21) BR 11 2016 003566-6 A2

Código 1.3 - Notificação - Fase Nacional - PCT
(22) 21/08/2014
(30) 21/08/2013 US 61/868,382
(51) A61K 31/517 (2006.01), A61K 31/47 (2006.01), A61K 31/505 (2006.01), A61K 31/519 (2006.01), A61P 9/10 (2006.01)
(54) COMPOSIÇÕES E MÉTODOS TERAPÊUTICOS PARA REGRESSÃO DE PLACA ACELERADA
(71) RESVERLOGIX CORP. (CA)
(72) KENNETH EUGENE LEBIODA, JAN OVE HANSSON, F. ALLAN GORDON, FABRIZIO SIMONE CHIACCHIA, CHRISTOPHER ROSS

ARMSTRONG HALLIDAY, EWELINA B. KULIKOWSKI
(85) 19/02/2016
(86) PCT IB2014/002560 de 21/08/2014
(87) WO 2015/025228 de 26/02/2015
Publicação automática da admissibilidade da fase nacional depositado via PCT . Tratado de cooperação em matéria de Patentes, conforme Instrução Normativa nº 02, de 06/06/2017 publicada na RPI nº 2422, de 06/06/2017.

---

(21) BR 11 2016 003567-4 A2

Código 1.3 - Notificação - Fase Nacional - PCT
(22) 31/08/2015
(30) 30/03/2015 CN 201510145113.5
(51) G01C 21/26 (2006.01)
(54) MÉTODO E DISPOSITIVO DE NAVEGAÇÃO
(71) XIAOMI INC. (CN)
(72) MINGYONG TANG, HUAYIJUN LIU, TAO CHEN
(85) 19/02/2016
(86) PCT CN2015/088688 de 31/08/2015
(87) WO 2016/155229 de 06/10/2016
Publicação automática da admissibilidade da fase nacional depositado via PCT . Tratado de cooperação em matéria de Patentes, conforme Instrução Normativa nº 02, de 06/06/2017 publicada na RPI nº 2422, de 06/06/2017.

---

(21) BR 11 2016 003568-2 A2

Código 1.3 - Notificação - Fase Nacional - PCT
(22) 22/08/2014
(30) 22/08/2013 US 13/974,038
(51) F28D 20/02 (2006.01)
(54) MÉTODO PARA OTIMIZAR A EXERGIA DENTRO DE UMA ESTRUTURA DISSIPADORA, SISTEMA PARA APERFEIÇOAR A EXERGIA DENTRO DE UMA ESTRUTURA DISSIPADORA, MÉTODO E SISTEMA PARA A EXTRAÇÃO DE EXERGIA DE UMA ESTRUTURA DISSIPADORA E MÉTODO E SISTEMA PARA A CONDUÇÃO DO FLUXO DE FLUIDO(S) E O TRANSPORTE DE ENERGIA TÉRMICA
(71) KEVIN HANS MELSHEIMER (US)
(72) KEVIN HANS MELSHEIMER
(85) 19/02/2016
(86) PCT US2014/052422 de 22/08/2014
(87) WO 2015/027231 de 26/02/2015
Publicação automática da admissibilidade da fase nacional depositado via PCT . Tratado de cooperação em matéria de Patentes, conforme Instrução Normativa nº 02, de 06/06/2017 publicada na RPI nº 2422, de 06/06/2017.

---

(21) BR 11 2016 003569-0 A2

Código 1.3 - Notificação - Fase Nacional - PCT
(22) 16/10/2013
(30) 23/08/2013 US 61/869084

(51) H04L 1/18 (2006.01), H04L 5/00 (2006.01), H04W 72/04 (2009.01)
(54) MÉTODO, ESTAÇÃO BASE E EQUIPAMENTO DE USUÁRIO PARA DETERMINAR UMA CONFIGURAÇÃO DE SINCRONIZAÇÃO DE CONTROLE PARA DETERMINAR UMA CONFIGURAÇÃO DE SINCRONIZAÇÃO DE CONTROLE
(71) TELEFONAKTIEBOLAGET LM ERICSSON (PUBL) (SE)
(72) DANIEL LARSSON, JUNG-FU CHENG
(85) 19/02/2016
(86) PCT SE2013/051209 de 16/10/2013
(87) WO 2015/026275 de 26/02/2015
Publicação automática da admissibilidade da fase nacional depositado via PCT . Tratado de cooperação em matéria de Patentes, conforme Instrução Normativa nº 02, de 06/06/2017 publicada na RPI nº 2422, de 06/06/2017.

---

(21) BR 11 2016 003570-4 A2

Código 1.3 - Notificação - Fase Nacional - PCT
(22) 13/08/2014
(30) 19/08/2013 US 61/867.427
(51) G02B 5/12 (2006.01), G02B 5/22 (2006.01), G02B 5/124 (2006.01)
(54) LÂMINA RETRORREFLECTIVA INCLUINDO UMA CAMADA COM BAIXO MÓDULO ELÁSTICO
(71) 3M INNOVATIVE PROPERTIES COMPANY (US)
(72) REEMA CHATTERJEE, JEFFREY A. PETERSON, CHRISTOPHER P. GERLACH, DAVID W. MEITZ
(85) 19/02/2016
(86) PCT US2014/050798 de 13/08/2014
(87) WO 2015/026581 de 26/02/2015
Publicação automática da admissibilidade da fase nacional depositado via PCT . Tratado de cooperação em matéria de Patentes, conforme Instrução Normativa nº 02, de 06/06/2017 publicada na RPI nº 2422, de 06/06/2017.

---

(21) BR 11 2016 003571-2 A2

Código 1.3 - Notificação - Fase Nacional - PCT
(22) 22/08/2014
(30) 22/08/2013 US 61/869051; 23/05/2014 US 62/002738
(51) G06Q 30/00 (2006.01)
(54) SISTEMA E MÉTODO PARA FORNECER UM PRODUTO PERSONALIZADO
(71) BESPOKE, INC. (US)
(72) TIMOTHY A. FONTE, ERIC J. VARADY
(85) 19/02/2016
(86) PCT US2014/052366 de 22/08/2014
(87) WO 2015/027196 de 26/02/2015
Publicação automática da admissibilidade da fase nacional depositado via PCT . Tratado de cooperação em matéria de Patentes, conforme Instrução

Normativa nº 02, de 06/06/2017 publicada na RPI nº 2422, de 06/06/2017.

---

(21) BR 11 2016 003572-0 A2

Código 1.3 - Notificação - Fase Nacional - PCT
(22) 30/07/2014
(30) 22/08/2013 JP 2013-171808
(51) F02B 75/04 (2006.01), F01M 1/06 (2006.01), F01M 1/08 (2006.01), F02B 75/32 (2006.01), F16C 3/14 (2006.01)
(54) MECANISMO DE MANIVELA DE PISTÃO DE LIGAÇÃO DUPLA PARA MOTOR DE COMBUSTÃO INTERNA
(71) NISSAN MOTOR CO. LTD. (JP)
(72) TAKASHI TANABE, MAKOTO KOBAYASHI, KATSUYA MOTEKI
(85) 19/02/2016
(86) PCT JP2014/070018 de 30/07/2014
(87) WO 2015/025683 de 26/02/2015
Publicação automática da admissibilidade da fase nacional depositado via PCT . Tratado de cooperação em matéria de Patentes, conforme Instrução Normativa nº 02, de 06/06/2017 publicada na RPI nº 2422, de 06/06/2017.

---

(21) BR 11 2016 003573-9 A2

Código 1.3 - Notificação - Fase Nacional - PCT
(22) 10/09/2014
(30) 11/09/2013 US 61/876430
(51) B31B 1/62 (2006.01)
(54) CONJUNTO DE ALIMENTAÇÃO PARA UM APARELHO DE FUSÃO
(71) GRACO MINNESOTA INC. (US)
(72) DANIEL P. ROSS, JOSEPH E. TIX
(85) 19/02/2016
(86) PCT US2014/054969 de 10/09/2014
(87) WO 2015/038631 de 19/03/2015
Publicação automática da admissibilidade da fase nacional depositado via PCT . Tratado de cooperação em matéria de Patentes, conforme Instrução Normativa nº 02, de 06/06/2017 publicada na RPI nº 2422, de 06/06/2017.

---

(21) BR 11 2016 003574-7 A2

Código 1.3 - Notificação - Fase Nacional - PCT
(22) 20/08/2014
(30) 20/08/2013 FR 13 58078; 03/09/2013 FR 13 58422
(51) F23K 5/06 (2006.01), F02C 7/228 (2006.01), F02C 9/34 (2006.01), F23R 3/34 (2006.01)
(54) SISTEMA DE INJEÇÃO DE COMBUSTÍVEL, MÉTODO DE INJEÇÃO DE COMBUSTÍVEL, PRODUTO DE PROGRAMA DE COMPUTADOR E MÍDIA DE ARMAZENAMENTO
(71) SNECMA (FR)
(72) SÉBASTIEN CHALAUD
(85) 19/02/2016

(86) PCT FR2014/052105 de 20/08/2014
(87) WO 2015/025109 de 26/02/2015
Publicação automática da admissibilidade da fase nacional depositado via PCT . Tratado de cooperação em matéria de Patentes, conforme Instrução Normativa nº 02, de 06/06/2017 publicada na RPI nº 2422, de 06/06/2017.

---

(21) BR 11 2016 003575-5 A2

Código 1.3 - Notificação - Fase Nacional - PCT
(22) 26/09/2013
(51) C09K 8/42 (2006.01), E21B 33/13 (2006.01)
(54) MÉTODOS, E, SISTEMA RELACIONADO A PASTAS DE CONTAS ENGENHEIRADAS PARA USO NA PRODUÇÃO DE PASTAS DE CIMENTO DE PESO LEVE PARA USO EM CONJUNTO COM OPERAÇÕES DE CIMENTAÇÃO SUBTERRÂNEA
(71) HALLIBURTON ENERGY SERVICES, INC. (US)
(72) JOSEPH K. MAXSON, CHAD BRENNEIS, RICKEY L. MORGAN, PAUL MENDENALL, RONNIE G. MORGAN, JAMES R. BENKLEY
(85) 19/02/2016
(86) PCT US2013/061861 de 26/09/2013
(87) WO 2015/047268 de 02/04/2015
Publicação automática da admissibilidade da fase nacional depositado via PCT . Tratado de cooperação em matéria de Patentes, conforme Instrução Normativa nº 02, de 06/06/2017 publicada na RPI nº 2422, de 06/06/2017.

---

(21) BR 11 2016 003576-3 A2

Código 1.3 - Notificação - Fase Nacional - PCT
(22) 24/06/2014
(30) 26/08/2013 US 14/010270
(51) B23C 5/08 (2006.01), B23C 5/22 (2006.01)
(54) SEGMENTO DE FERRAMENTA DE CORTE, E, FERRAMENTA DE CORTE
(71) ISCAR LTD. (IL)
(72) GIL HECHT
(85) 19/02/2016
(86) PCT IL2014/050564 de 24/06/2014
(87) WO 2015/029008 de 05/03/2015
Publicação automática da admissibilidade da fase nacional depositado via PCT . Tratado de cooperação em matéria de Patentes, conforme Instrução Normativa nº 02, de 06/06/2017 publicada na RPI nº 2422, de 06/06/2017.

---

(21) BR 11 2016 003577-1 A2

Código 1.3 - Notificação - Fase Nacional - PCT
(22) 19/08/2014
(30) 19/08/2013 US 61/867,550; 19/08/2014 US 14/463,011
(51) H04L 12/28 (2006.01), H04N 21/61 (2011.01), H04J 14/02 (2006.01), H04N 7/173 (2011.01), G02F 1/01 (2006.01)
(54) NÓ DE FIBRA ÓPTICA COM CONSUMO DE POTÊNCIA ACIONADO POR

CONTEÚDO DE DADOS DE ENCAMINHAMENTO
(71) ARRIS ENTERPRISES, INC. (US)
(72) MARCEL F. SCHEMMANN, ZORAN MARICEVIC
(85) 19/02/2016
(86) PCT US2014/051663 de 19/08/2014
(87) WO 2015/026807 de 26/02/2015
Publicação automática da admissibilidade da fase nacional depositado via PCT . Tratado de cooperação em matéria de Patentes, conforme Instrução Normativa nº 02, de 06/06/2017 publicada na RPI nº 2422, de 06/06/2017.

---

(21) BR 11 2016 003579-8 A2

Código 1.3 - Notificação - Fase Nacional - PCT
(22) 25/07/2014
(30) 22/08/2013 US 13/973,746
(51) C08L 33/26 (2006.01), C08L 71/02 (2006.01), C02F 1/52 (2006.01)
(54) SUSPENSÕES DE PARTÍCULA DE PÓS DE POLÍMERO DE FLOCULAÇÃO.
(71) PSMG, LLC (US)
(72) JASON HOLT, MALCOLM BARRY LINDLER
(85) 19/02/2016
(86) PCT US2014/048150 de 25/07/2014
(87) WO 2015/026481 de 26/02/2015
Publicação automática da admissibilidade da fase nacional depositado via PCT . Tratado de cooperação em matéria de Patentes, conforme Instrução Normativa nº 02, de 06/06/2017 publicada na RPI nº 2422, de 06/06/2017.

---

(21) BR 11 2016 003580-1 A2

Código 1.3 - Notificação - Fase Nacional - PCT
(22) 22/08/2013
(51) H04L 9/32 (2006.01)
(54) MÉTODO DE AUTENTICAÇÃO DE TERMINAL, APARELHO, E SISTEMA EM REDE ÓPTICA PASSIVA
(71) HUAWEI TECHNOLOGIES CO., LTD. (CN)
(72) LUN ZHANG, XIFENG WAN
(85) 19/02/2016
(86) PCT CN2013/082079 de 22/08/2013
(87) WO 2015/024235 de 26/02/2015
Publicação automática da admissibilidade da fase nacional depositado via PCT . Tratado de cooperação em matéria de Patentes, conforme Instrução Normativa nº 02, de 06/06/2017 publicada na RPI nº 2422, de 06/06/2017.

---

(21) BR 11 2016 003581-0 A2

Código 1.3 - Notificação - Fase Nacional - PCT
(22) 17/07/2014
(30) 20/08/2013 JP 2013-170159
(51) B01J 2/22 (2006.01), B30B 11/00 (2006.01), C22B 1/14 (2006.01), B02C 4/28 (2006.01)

(54) MÁQUINA DE BRIQUETE
(71) SINTOKOGIO, LTD. (JP)
(72) MASANORI SHIMIZU, SHUICHI KAMORI, RYO FUJIO
(85) 19/02/2016
(86) PCT JP2014/068990 de 17/07/2014
(87) WO 2015/025645 de 26/02/2015
Publicação automática da admissibilidade da fase nacional depositado via PCT . Tratado de cooperação em matéria de Patentes, conforme Instrução Normativa nº 02, de 06/06/2017 publicada na RPI nº 2422, de 06/06/2017.

---

(21) BR 11 2016 003584-4 A2

Código 1.3 - Notificação - Fase Nacional - PCT
(22) 21/08/2014
(30) 21/08/2013 US 61/868,386
(51) A61K 31/517 (2006.01), A61K 31/505 (2006.01), A61P 9/00 (2006.01), A61P 9/10 (2006.01)
(54) COMPOSIÇÕES E MÉTODOS TERAPÊUTICOS PARA REGRESSÃO DE PLACA ACELERADA
(71) RESVERLOGIX CORP. (CA)
(72) KENNETH EUGENE LEBIODA, JAN OVE JOHANSSON, F. ALLAN GORDON, FABRIZIO SIMONE CHIACCHIA, CHRISTOPHER ROSS ARMSTRONG HALLIDAY, EWELINA B. KULIKOWSKI
(85) 19/02/2016
(86) PCT IB2014/002546 de 21/08/2014
(87) WO 2015/025226 de 26/02/2015
Publicação automática da admissibilidade da fase nacional depositado via PCT . Tratado de cooperação em matéria de Patentes, conforme Instrução Normativa nº 02, de 06/06/2017 publicada na RPI nº 2422, de 06/06/2017.

---

(21) BR 11 2016 003586-0 A2

Código 1.3 - Notificação - Fase Nacional - PCT
(22) 19/08/2014
(30) 19/08/2013 US 61/867,334; 20/03/2014 US 61/968,328
(51) C05G 3/10 (2006.01)
(54) SISTEMA E MÉTODO PARA ADIÇÃO DE ADITIVOS DE DESPOEIRAMENTO AGRÍCOLA E/OU BIOLÓGICO BENEFICIADOS PARA FERTILIZANTES GRANULADOS.
(71) THE MOSAIC COMPANY (US)
(72) TIMOTHY GENE HOLT, BRYAN TODD BAYLOR, LAUREN A. BALABAN, TROY WILLIAM HOBBS, KATHLENE LAURIE JACOBSON
(85) 19/02/2016
(86) PCT US2014/051662 de 19/08/2014
(87) WO 2015/026806 de 26/02/2015
Publicação automática da admissibilidade da fase nacional depositado via PCT . Tratado de cooperação em matéria de Patentes, conforme Instrução Normativa nº 02, de 06/06/2017 publicada na RPI nº 2422, de 06/06/2017.

(21) BR 11 2016 003587-9 A2

Código 1.3 - Notificação - Fase Nacional - PCT
(22) 13/08/2014
(30) 20/08/2013 GB 1314884.6
(51) A62B 23/02 (2006.01), A41D 13/11 (2006.01)
(54) DISPOSITIVO DE PROTEÇÃO RESPIRATÓRIA DE USO PESSOAL
(71) 3M INNOVATIVE PROPERTIES COMPANY (US)
(72) GARRY J. WALKER
(85) 19/02/2016
(86) PCT US2014/050847 de 13/08/2014
(87) WO 2015/026593 de 26/02/2015
Publicação automática da admissibilidade da fase nacional depositado via PCT . Tratado de cooperação em matéria de Patentes, conforme Instrução Normativa nº 02, de 06/06/2017 publicada na RPI nº 2422, de 06/06/2017.

(21) BR 11 2016 003589-5 A2

Código 1.3 - Notificação - Fase Nacional - PCT
(22) 24/10/2014
(30) 28/10/2013 JP 2013-223678
(51) B22C 3/00 (2006.01)
(54) AGENTE DE LIBERAÇÃO DE MOLDE PARA A MOLDAGEM EM MOLDE DE AREIA CONTENDO ÁGUA DE VIDRO
(71) TOYOTA JIDOSHA KABUSHIKI KAISHA (JP) , TETRA CO., LTD. (JP)
(72) MASAOMI MITSUTAKE, HIROTSUNE WATANABE, MASAKI OKADA, HIROYUKI MATSUBARA
(85) 19/02/2016
(86) PCT JP2014/078378 de 24/10/2014
(87) WO 2015/064506 de 07/05/2015
Publicação automática da admissibilidade da fase nacional depositado via PCT . Tratado de cooperação em matéria de Patentes, conforme Instrução Normativa nº 02, de 06/06/2017 publicada na RPI nº 2422, de 06/06/2017.

(21) BR 11 2016 003590-9 A2

Código 1.3 - Notificação - Fase Nacional - PCT
(22) 14/08/2014
(30) 19/08/2013 US 61/867,388
(51) B32B 3/26 (2006.01)
(54) LAMINAÇÃO RETRORREFLETIVA INCLUINDO CAMADA POLIMÉRICA SUBSTANCIALMENTE AMORFA
(71) 3M INNOVATIVE PROPERTIES COMPANY (US)
(72) REEMA CHATTERJEE, STEPHEN A. JOHNSON, ROBERT F. WATKINS, BIMAL V. THAKKAR
(85) 19/02/2016
(86) PCT US2014/050982 de 14/08/2014
(87) WO 2015/026610 de 26/02/2015

Publicação automática da admissibilidade da fase nacional depositado via PCT . Tratado de cooperação em matéria de Patentes, conforme Instrução Normativa nº 02, de 06/06/2017 publicada na RPI nº 2422, de 06/06/2017.

---

(21) BR 11 2016 003592-5 A2

Código 1.3 - Notificação - Fase Nacional - PCT
(22) 21/08/2014
(30) 21/08/2013 US 61/868,451
(51) E21B 47/12 (2006.01), G01V 3/18 (2006.01)
(54) MÉTODO PARA OBTENÇÃO DE MEDIÇÕES DE PROPAGAÇÃO COMPENSADA DE GANHO DE TENSOR COMPLETA, SISTEMA, E MÉTODO PARA OBTENÇÃO DE MEDIÇÕES DE ANTENA ELECTROMAGNÉTICAS DE TENSOR DE GANHO COMPENSADO PLENA
(71) SCHLUMBERGER TECHNOLOGY B.V. (NL)
(72) MARK FREY, DEAN M. HOMAN
(85) 19/02/2016
(86) PCT US2014/051998 de 21/08/2014
(87) WO 2015/027010 de 26/02/2015
Publicação automática da admissibilidade da fase nacional depositado via PCT . Tratado de cooperação em matéria de Patentes, conforme Instrução Normativa nº 02, de 06/06/2017 publicada na RPI nº 2422, de 06/06/2017.

---

(21) BR 11 2016 003593-3 A2

Código 1.3 - Notificação - Fase Nacional - PCT
(22) 12/08/2014
(30) 26/08/2013 JP 2013-174133
(51) H04N 21/238 (2011.01), H04N 21/235 (2011.01), H04N 21/654 (2011.01)
(54) DISPOSITIVO, MÉTODO E SISTEMA DE SUPRIMENTO DE CONTEÚDO, PROGRAMA, E, DISPOSITIVO TERMINAL
(71) SONY CORPORATION (JP)
(72) YASUAKI YAMAGISHI
(85) 19/02/2016
(86) PCT JP2014/071262 de 12/08/2014
(87) WO 2015/029768 de 05/03/2015
Publicação automática da admissibilidade da fase nacional depositado via PCT . Tratado de cooperação em matéria de Patentes, conforme Instrução Normativa nº 02, de 06/06/2017 publicada na RPI nº 2422, de 06/06/2017.

---

(21) BR 11 2016 003594-1 A2

Código 1.3 - Notificação - Fase Nacional - PCT
(22) 13/08/2014
(30) 20/08/2013 GB 1314886.1
(51) A62B 23/02 (2006.01), A41D 13/11 (2006.01)
(54) DISPOSITIVO DE PROTEÇÃO RESPIRATÓRIA DE USO PESSOAL
(71) 3M INNOVATIVE PROPERTIES COMPANY (US)
(72) GARRY J. WALKER

(85) 19/02/2016
(86) PCT US2014/050853 de 13/08/2014
(87) WO 2015/026595 de 26/02/2015
Publicação automática da admissibilidade da fase nacional depositado via PCT . Tratado de cooperação em matéria de Patentes, conforme Instrução Normativa nº 02, de 06/06/2017 publicada na RPI nº 2422, de 06/06/2017.

---

(21) BR 11 2016 003595-0 A2

Código 1.3 - Notificação - Fase Nacional - PCT
(22) 21/07/2014
(30) 30/08/2013 US 14/014,724; 30/08/2013 AU 2013101159
(51) F16B 15/00 (2006.01), F16B 15/06 (2006.01), F16B 11/00 (2006.01)
(54) CONJUNTO DE GRAMPOS
(71) ILLINOIS TOOL WORKS INC (US)
(72) GRAEME YOUNG
(85) 19/02/2016
(86) PCT US2014/047494 de 21/07/2014
(87) WO 2015/030951 de 05/03/2015
Publicação automática da admissibilidade da fase nacional depositado via PCT . Tratado de cooperação em matéria de Patentes, conforme Instrução Normativa nº 02, de 06/06/2017 publicada na RPI nº 2422, de 06/06/2017.

---

(21) BR 11 2016 003596-8 A2

Código 1.3 - Notificação - Fase Nacional - PCT
(22) 21/08/2014
(30) 22/08/2013 IN 2484/DEL/2013; 08/10/2013 US 61/888310; 20/08/2014 US 14/464554
(51) H04W 52/02 (2009.01), H04W 76/04 (2009.01), H04W 68/00 (2009.01), H04W 56/00 (2009.01), H04W 48/16 (2009.01), H04W 68/02 (2009.01)
(54) ESTAÇÃO MÓVEL, MÉTODOS PARA IMPLEMENTAR CICLOS DE RADIOLOCALIZAÇÃO EM UMA REDE CELULAR EM UMA ESTAÇÃO MÓVEL, PARA UMA ESTAÇÃO MÓVEL EM UMA REDE CELULAR EM UM SUBSISTEMA DE ESTAÇÃO DE BASE E PARA UMA ESTAÇÃO MÓVEL EM UMA REDE CELULAR EM UM NÓ DE REDE CENTRAL, SUBSISTEMA DE ESTAÇÃO DE BASE, E, NÓ DE REDE CENTRAL
(71) TELEFONAKTIEBOLAGET LM ERICSSON (PUBL) (SE)
(72) PAUL SCHLIWA-BERTLING, MÄRTEN SUNDBERG, SAJAL KUMAR DAS, RAVITEJ BALLAKUR, JOHN WALTER DIACHINA
(85) 19/02/2016
(86) PCT IB2014/064012 de 21/08/2014
(87) WO 2015/025296 de 26/02/2015
Publicação automática da admissibilidade da fase nacional depositado via PCT . Tratado de cooperação em matéria de Patentes, conforme Instrução Normativa nº 02, de 06/06/2017 publicada na RPI nº 2422, de 06/06/2017.

(21) BR 11 2016 003597-6 A2

Código 1.3 - Notificação - Fase Nacional - PCT
(22) 28/08/2014
(30) 28/08/2013 US 61/870,913
(51) B29C 47/24 (2006.01)
(54) APARELHOS E MÉTODOS PARA FORNECIMENTO DE BALÕES MÉDICOS RADIOPACOS
(71) CLEARSTREAM TECHNOLOGIES LIMITED (IE)
(72) HIEP DO, PAUL FILLMORE (FALECIDO), ANDREW SCHAFFER
(85) 19/02/2016
(86) PCT US2014/053162 de 28/08/2014
(87) WO 2015/031616 de 05/03/2015
Publicação automática da admissibilidade da fase nacional depositado via PCT . Tratado de cooperação em matéria de Patentes, conforme Instrução Normativa nº 02, de 06/06/2017 publicada na RPI nº 2422, de 06/06/2017.

(21) BR 11 2016 003598-4 A2

Código 1.3 - Notificação - Fase Nacional - PCT
(22) 19/08/2014
(30) 21/08/2013 US 61/868,170
(51) B01J 20/06 (2006.01), B01D 39/20 (2006.01), B01D 46/00 (2006.01), B01D 27/02 (2006.01), B01D 27/14 (2006.01), A62B 19/00 (2006.01)
(54) DISPOSITIVO DE FILTRAÇÃO PROTETOR DE LEITO SORVENTE MISTURADO OU EM CAMADAS
(71) 3M INNOVATIVE PROPERTIES COMPANY (US) , US ARMY ECBC (US) , JOSEPH A. ROSSIN (US)
(72) JOSEPH A. ROSSIN, Britton G. BILLINGSLEY, LARRY A. BREY, WILLIAM F. BUECHTER, Pierre Legare, DEREK M. MAANUM, GREGORY W. PETERSON
(85) 19/02/2016
(86) PCT US2014/051597 de 19/08/2014
(87) WO 2015/069357 de 14/05/2015
Publicação automática da admissibilidade da fase nacional depositado via PCT . Tratado de cooperação em matéria de Patentes, conforme Instrução Normativa nº 02, de 06/06/2017 publicada na RPI nº 2422, de 06/06/2017.

(21) BR 11 2016 003599-2 A2

Código 1.3 - Notificação - Fase Nacional - PCT
(22) 21/08/2014
(30) 21/08/2013 US 61/868,376
(51) E21B 47/00 (2006.01), G01V 3/18 (2006.01), G01V 3/38 (2006.01)
(54) MÉTODO PARA A OBTENÇÃO DE UMA MEDIÇÃO DE PROPAGAÇÃO COMPENSADA DE GANHO DO TENSOR PLENA, E SISTEMA
(71) SCHLUMBERGER TECHNOLOGY B.V. (NL)
(72) MARK FREY, DEAN M. HOMAN

(85) 19/02/2016
(86) PCT US2014/051983 de 21/08/2014
(87) WO 2015/027002 de 26/02/2015
Publicação automática da admissibilidade da fase nacional depositado via PCT . Tratado de cooperação em matéria de Patentes, conforme Instrução Normativa nº 02, de 06/06/2017 publicada na RPI nº 2422, de 06/06/2017.

---

(21) BR 11 2016 003600-0 A2

Código 1.3 - Notificação - Fase Nacional - PCT
(22) 20/08/2014
(30) 27/08/2013 FI 20135863
(51) F27B 3/08 (2006.01), F27D 11/08 (2006.01), F27D 11/10 (2006.01), H05B 7/10 (2006.01), F27D 99/00 (2010.01)
(54) CONJUNTO DE ANEL DE PRESSÃO PARA SAPATAS DE CONTATO EM UM SISTEMA DE ELÉTRODOS
(71) OUTOTEC (FINLAND) OY (FI)
(72) SEPPO JUVONEN
(85) 19/02/2016
(86) PCT FI2014/050639 de 20/08/2014
(87) WO 2015/028706 de 05/03/2015
Publicação automática da admissibilidade da fase nacional depositado via PCT . Tratado de cooperação em matéria de Patentes, conforme Instrução Normativa nº 02, de 06/06/2017 publicada na RPI nº 2422, de 06/06/2017.

---

(21) BR 11 2016 003601-8 A2

Código 1.3 - Notificação - Fase Nacional - PCT
(22) 19/08/2014
(30) 20/08/2013 FI 20135847
(51) B01D 47/02 (2006.01), B01D 53/79 (2006.01)
(54) MÉTODO PARA REMOVER POEIRA E ÓXIDOS DE ENXOFRE DE GASES DE PROCESSO
(71) OUTOKUMPU OYJ (FI)
(72) JARI KUPARI, PEKKA NIEMELÄ, EERO VÄÄNÄNEN
(85) 19/02/2016
(86) PCT FI2014/050635 de 19/08/2014
(87) WO 2015/025082 de 26/02/2015
Publicação automática da admissibilidade da fase nacional depositado via PCT . Tratado de cooperação em matéria de Patentes, conforme Instrução Normativa nº 02, de 06/06/2017 publicada na RPI nº 2422, de 06/06/2017.

---

(21) BR 11 2016 003602-6 A2

Código 1.3 - Notificação - Fase Nacional - PCT
(22) 12/08/2014
(30) 19/08/2013 US 61/867,586; 11/08/2014 US 14/457,056
(51) H04B 7/26 (2006.01), H04B 7/15 (2006.01), H04W 76/02 (2009.01)
(54) LIMITE DE ASSOCIAÇÃO EM REDE DE RELÉ

(71) QUALCOMM INCORPORATED (US)
(72) AMIN JAFARIAN, GEORGE CHERIAN, LUIZA TIMARIU, ABHISHEK PRAMOD PATIL, SANTOSH PAUL ABRAHAM
(85) 19/02/2016
(86) PCT US2014/050657 de 12/08/2014
(87) WO 2015/026560 de 26/02/2015
Publicação automática da admissibilidade da fase nacional depositado via PCT . Tratado de cooperação em matéria de Patentes, conforme Instrução Normativa nº 02, de 06/06/2017 publicada na RPI nº 2422, de 06/06/2017.

---

(21) BR 11 2016 003603-4 A2

Código 1.3 - Notificação - Fase Nacional - PCT
(22) 18/08/2014
(30) 19/08/2013 US 61/867,343; 19/08/2013 US 61/867,353; 02/05/2014 US 14/267,983
(51) G06K 7/00 (2006.01), G06F 13/42 (2006.01)
(54) OPERAÇÃO DE COMUNICAÇÕES COM BASE EM M-PHY ATRAVÉS DE INTERFACES COM BASE EM ARMAZENAMENTO EM MASSA, E CONECTORES, SISTEMAS E MÉTODOS RELACIONADOS
(71) QUALCOMM INCORPORATED (US)
(72) COREY YUVAL HERSHKO, YORAM RIMONI
(85) 19/02/2016
(86) PCT US2014/051482 de 18/08/2014
(87) WO 2015/026717 de 26/02/2015
Publicação automática da admissibilidade da fase nacional depositado via PCT . Tratado de cooperação em matéria de Patentes, conforme Instrução Normativa nº 02, de 06/06/2017 publicada na RPI nº 2422, de 06/06/2017.

---

(21) BR 11 2016 003604-2 A2

Código 1.3 - Notificação - Fase Nacional - PCT
(22) 18/08/2014
(30) 19/08/2013 US 61/867,343; 19/08/2013 US 61/867,353; 02/05/2014 US 14/267,974
(51) G06K 19/07 (2006.01), G06F 13/42 (2006.01)
(54) COMUNICAÇÃO A BASE DE OPERAÇÃO M-PHY POR INTERFACES A BASE DE ARMAZENAMENTO DE MASSA, E CONECTORES RELACIONADOS, SISTEMAS E MÉTODOS
(71) QUALCOMM INCORPORATED (US)
(72) COREY YUVAL HERSHKO, YORAM RIMONI
(85) 19/02/2016
(86) PCT US2014/051478 de 18/08/2014
(87) WO 2015/026716 de 26/02/2015
Publicação automática da admissibilidade da fase nacional depositado via PCT . Tratado de cooperação em matéria de Patentes, conforme Instrução

Normativa nº 02, de 06/06/2017 publicada na RPI nº 2422, de 06/06/2017.

---

(21) BR 11 2016 003606-9 A2

Código 1.3 - Notificação - Fase Nacional - PCT
(22) 19/08/2014
(30) 21/08/2013 US 61/868,163
(51) B01J 20/06 (2006.01), B01D 39/20 (2006.01), B01D 46/00 (2006.01), B01D 27/02 (2006.01), B01D 27/14 (2006.01), A62B 19/00 (2006.01)
(54) DISPOSITIVO DE FILTRAÇÃO PROTETOR COM LEITO SORVENTE MISTURADO OU EM CAMADAS
(71) 3M INNOVATIVE PROPERTIES COMPANY (US) , US ARMY ECBC (US) , JOSEPH A. ROSSIN (US)
(72) JOSEPH A. ROSSIN, Britton G. BILLINGSLEY, LARRY A. BREY, WILLIAM F. BUECHTER, Pierre Legare, DEREK M. MAANUM, GREGORY W. PETERSON
(85) 19/02/2016
(86) PCT US2014/051591 de 19/08/2014
(87) WO 2015/069355 de 14/05/2015
Publicação automática da admissibilidade da fase nacional depositado via PCT . Tratado de cooperação em matéria de Patentes, conforme Instrução Normativa nº 02, de 06/06/2017 publicada na RPI nº 2422, de 06/06/2017.

---

(21) BR 11 2016 003607-7 A2

Código 1.3 - Notificação - Fase Nacional - PCT
(22) 22/08/2014
(30) 22/08/2013 US 61/869,039
(51) A61P 35/00 (2006.01), A61K 31/165 (2006.01)
(54) TRATAMENTO DO CÂNCER
(71) VANDA PHARMACEUTICALS INC. (US)
(72) MIHAEL H. POLYMEROPOULOS, LOUIS WILLIAM LICAMELE, CHRISTIAN LAVEDAN
(85) 19/02/2016
(86) PCT US2014/052209 de 22/08/2014
(87) WO 2015/027121 de 26/02/2015
Publicação automática da admissibilidade da fase nacional depositado via PCT . Tratado de cooperação em matéria de Patentes, conforme Instrução Normativa nº 02, de 06/06/2017 publicada na RPI nº 2422, de 06/06/2017.

---

(21) BR 11 2016 003608-5 A2

Código 1.3 - Notificação - Fase Nacional - PCT
(22) 17/07/2014
(30) 21/08/2013 CN PCT/CN2013/081961
(51) H04W 72/04 (2009.01)
(54) MAPEAMENTO DE RECURSO DE PUCCH E REALIMENTAÇÃO DE HARQ-ACK

(71) QUALCOMM INCORPORATED (US)
(72) CHAO WEI, WANSHI CHEN, XIAOXIA ZHANG, NENG WANG, HAO XU, PETER GAAL
(85) 19/02/2016
(86) PCT CN2014/082389 de 17/07/2014
(87) WO 2015/024423 de 26/02/2015
Publicação automática da admissibilidade da fase nacional depositado via PCT . Tratado de cooperação em matéria de Patentes, conforme Instrução Normativa nº 02, de 06/06/2017 publicada na RPI nº 2422, de 06/06/2017.

---

(21) BR 11 2016 003609-3 A2

Código 1.3 - Notificação - Fase Nacional - PCT
(22) 22/08/2014
(30) 22/08/2013 US 61/869,039; 27/08/2013 US 61/870,747
(51) A61P 35/00 (2006.01), A61K 31/165 (2006.01)
(54) TRATAMENTO DE MIELOMA MÚLTIPLO
(71) VANDA PHARMACEUTICALS INC. (US)
(72) MIHAEL H. POLYMEROPOULOS, LOUIS WILLIAM LICAMELE, CHRISTIAN LAVEDAN
(85) 19/02/2016
(86) PCT US2014/052216 de 22/08/2014
(87) WO 2015/027125 de 26/02/2015
Publicação automática da admissibilidade da fase nacional depositado via PCT . Tratado de cooperação em matéria de Patentes, conforme Instrução Normativa nº 02, de 06/06/2017 publicada na RPI nº 2422, de 06/06/2017.

---

(21) BR 11 2016 003610-7 A2

Código 1.3 - Notificação - Fase Nacional - PCT
(22) 22/08/2014
(30) 22/08/2013 CN PCT/CN2013/000993; 28/05/2014 CN PCT/CN2014/078680; 22/07/2014 CN PCT/CN2014/082687
(51) C07D 401/14 (2006.01), C07D 413/14 (2006.01), C07D 401/10 (2006.01), C07D 403/10 (2006.01), C07D 403/14 (2006.01), C07D 413/10 (2006.01), C07D 471/04 (2006.01), C07D 487/04 (2006.01), C07D 495/04 (2006.01), C07D 417/10 (2006.01), C07D 491/048 (2006.01), C07D 491/052 (2006.01), C07D 513/04 (2006.01), A61K 31/416 (2006.01), A61K 31/4155 (2006.01)
(54) ALCOÓIS ALQUINÍLICOS E MÉTODOS DE USO
(71) F. HOFFMANN-LA ROCHE AG (CH)
(72) NICOLE BLAQUIERE, JASON BURCH, Georgette Castanedo, JIANWEN A. FENG, BAIHUA HU, Steven Staben, GUOSHENG WU, PO-WAI YUEN
(85) 19/02/2016
(86) PCT EP2014/067872 de 22/08/2014
(87) WO 2015/025025 de 26/02/2015
Publicação automática da admissibilidade da fase nacional depositado via PCT . Tratado de cooperação em matéria de Patentes, conforme Instrução Normativa nº 02, de 06/06/2017 publicada na RPI nº 2422, de 06/06/2017.

(21) BR 11 2016 003611-5 A2

Código 1.3 - Notificação - Fase Nacional - PCT
(22) 18/08/2014
(30) 21/08/2013 PL PL405111
(51) A61K 9/28 (2006.01), A61K 31/381 (2006.01), A61K 9/20 (2006.01)
(54) COMPRIMIDO COM REVESTIMENTO ENTÉRICO DE DULOXETINA
(71) ADAMED SP. Z O.O. (PL)
(72) JOLANTA TRELA, EWELINA KOWALSKA
(85) 19/02/2016
(86) PCT IB2014/063955 de 18/08/2014
(87) WO 2015/025261 de 26/02/2015
Publicação automática da admissibilidade da fase nacional depositado via PCT . Tratado de cooperação em matéria de Patentes, conforme Instrução Normativa nº 02, de 06/06/2017 publicada na RPI nº 2422, de 06/06/2017.

(21) BR 11 2016 003640-9 A2

Código 1.3 - Notificação - Fase Nacional - PCT
(22) 25/08/2014
(30) 04/09/2013 US 61/873,477
(51) B23F 21/10 (2006.01), B23F 21/14 (2006.01), B23C 5/08 (2006.01), B23C 5/22 (2006.01), B23C 5/24 (2006.01)
(54) FERRAMENTA DE CORTE PERIFÉRICA USANDO LÂMINAS BASTÃO
(71) THE GLEASON WORKS (US)
(72) HERMANN J. STADTFELD, BENJAMIN D. CHURCH
(85) 22/02/2016
(86) PCT US2014/052479 de 25/08/2014
(87) WO 2015/034699 de 12/03/2015
Publicação automática da admissibilidade da fase nacional depositado via PCT . Tratado de cooperação em matéria de Patentes, conforme Instrução Normativa nº 02, de 06/06/2017 publicada na RPI nº 2422, de 06/06/2017.

(21) BR 11 2016 003642-5 A2

Código 1.3 - Notificação - Fase Nacional - PCT
(22) 27/08/2014
(30) 17/09/2013 NO 20131248
(51) C09K 8/52 (2006.01), C11D 17/00 (2006.01), E21B 37/06 (2006.01)
(54) BLOCO DE ÁCIDO E MÉTODO DE TRATAMENTO ÁCIDO LOCAL DE ELEMENTO DE CONEXÃO SUBAQUÁTICO
(71) JUPA AS (NO)
(72) JOHN HARALD SCHJELDERUP, ENDRE BIRKELAND, HALLVAR MOLLER
(85) 22/02/2016
(86) PCT NO2014/050152 de 27/08/2014
(87) WO 2015/041538 de 26/03/2015
Publicação automática da admissibilidade da fase nacional depositado via PCT . Tratado de cooperação em matéria de Patentes, conforme Instrução

Normativa nº 02, de 06/06/2017 publicada na RPI nº 2422, de 06/06/2017.

---

(21) BR 11 2016 003643-3 A2

Código 1.3 - Notificação - Fase Nacional - PCT
(22) 29/08/2014
(30) 29/08/2013 US 61/871,721
(51) H04L 12/935 (2013.01), G02B 6/46 (2006.01), H01R 12/70 (2011.01), H04L 12/751 (2013.01)
(54) MÉTODO PARA GERENCIAR A CABLAGEM E DESENVOLVIMENTO DE UMA REDE DE INTERCONEXÃO DIRETA IMPLEMENTADO EM UMA TOPOLOGIA TORÓIDE OU ESTRUTURA DE INTERCONEXÃO DE BASE SUPERIOR, PAINEL DE ATUALIZAÇÃO OU CORREÇÃO PASSIVO E BARRAMENTO PCIe PARA USO NA IMPLEMENTAÇÃO DE UMA TOPOLOGIA TORÓIDE OU INITERCONEXÃO DE BASE SUPERIOR
(71) DAN OPREA (CA)
(72) DAN OPREA
(85) 22/02/2016
(86) PCT CA2014/000652 de 29/08/2014
(87) WO 2015/027320 de 05/03/2015
Publicação automática da admissibilidade da fase nacional depositado via PCT . Tratado de cooperação em matéria de Patentes, conforme Instrução Normativa nº 02, de 06/06/2017 publicada na RPI nº 2422, de 06/06/2017.

---

(21) BR 11 2016 003644-1 A2

Código 1.3 - Notificação - Fase Nacional - PCT
(22) 30/01/2014
(30) 27/08/2013 US 61/870,712; 01/11/2013 US 61/898,690; 21/11/2013 US 61/907,308
(51) A61K 9/16 (2006.01), A61K 9/20 (2006.01), A61K 31/4188 (2006.01), A61K 31/513 (2006.01)
(54) FORMULAÇÃO DE COMBINAÇÃO DE DOIS COMPOSTOS ANTIVIRAIS
(71) GILEAD PHARMASSET LLC (US)
(72) ERIC GORMAN, ERIK MOGALIAN, REZA OLIYAI, DIMITRIOS STEFANIDIS, LAUREN WISER, VAHID ZIA
(85) 22/02/2016
(86) PCT US2014/013930 de 30/01/2014
(87) WO 2015/030853 de 05/03/2015
Publicação automática da admissibilidade da fase nacional depositado via PCT . Tratado de cooperação em matéria de Patentes, conforme Instrução Normativa nº 02, de 06/06/2017 publicada na RPI nº 2422, de 06/06/2017.

---

(21) BR 11 2016 003646-8 A2

Código 1.3 - Notificação - Fase Nacional - PCT
(22) 27/08/2014
(30) 28/08/2013 US 61/871,005; 01/05/2014 US 61/986,952; 15/05/2014 US 61/993,660

(51) A61B 10/02 (2006.01)
(54) CONJUNTO DE COLETA DE TECIDO PARA DISPOSITIVO DE BIÓPSIA
(71) DEVICOR MEDICAL PRODUCTS, INC. (US)
(72) BRYAN R. KELLER, EMMANUEL V. TANGHAL, ROBERT M. HOUSEHOLDER, MORGAN R. HUNTER, TREVOR W. V. SPEEG, MELODY L. MITRO, ANDREW P. NOCK, MARCUS D. MUFFET, KEVIN M. FIEBIG, EDWARD A. RHAD
(85) 22/02/2016
(86) PCT US2014/052952 de 27/08/2014
(87) WO 2015/031498 de 05/03/2015
Publicação automática da admissibilidade da fase nacional depositado via PCT . Tratado de cooperação em matéria de Patentes, conforme Instrução Normativa nº 02, de 06/06/2017 publicada na RPI nº 2422, de 06/06/2017.

---

(21) BR 11 2016 003647-6 A2

Código 1.3 - Notificação - Fase Nacional - PCT
(22) 12/08/2014
(30) 30/09/2013 DE 10 2013 219 771.3
(51) F01D 25/24 (2006.01), F01D 1/04 (2006.01)
(54) TURBINA A VAPOR
(71) SIEMENS AKTIENGESELLSCHAFT (DE)
(72) INGO ASSMANN, THILO MÜLLER, TIM NEUBERG, MICHAEL STÖBE
(85) 22/02/2016
(86) PCT EP2014/067194 de 12/08/2014
(87) WO 2015/043815 de 02/04/2015
Publicação automática da admissibilidade da fase nacional depositado via PCT . Tratado de cooperação em matéria de Patentes, conforme Instrução Normativa nº 02, de 06/06/2017 publicada na RPI nº 2422, de 06/06/2017.

---

(21) BR 11 2016 003650-6 A2

Código 1.3 - Notificação - Fase Nacional - PCT
(22) 22/08/2014
(30) 23/08/2013 US 61/869,442
(51) C07D 491/048 (2006.01), C07D 495/04 (2006.01), A61K 31/4355 (2006.01), A61K 31/4365 (2006.01), A61K 31/5025 (2006.01), A61P 35/00 (2006.01), A61P 37/02 (2006.01), A61P 37/08 (2006.01), A61P 9/10 (2006.01)
(54) COMPOSTOS DE FURO- E TIENO-PIRIDINA CARBOXAMIDA ÚTEIS COMO INIBIDORES DE PIM QUINASE
(71) INCYTE CORPORATION (US)
(72) YUN LONG LI, DAVID M. BURNS, HAO FENG, TAISHENG HUANG, SONG MEI, JUN PAN, OLEG VECHORKIN, HAI FEN YE, WENYU ZHU, MARIA RAFALSKI, ANLAI WANG, CHU-BIAO XUE
(85) 22/02/2016
(86) PCT US2014/052214 de 22/08/2014
(87) WO 2015/027124 de 26/02/2015
Publicação automática da admissibilidade da fase nacional depositado via

PCT . Tratado de cooperação em matéria de Patentes, conforme Instrução Normativa nº 02, de 06/06/2017 publicada na RPI nº 2422, de 06/06/2017.

---

(21) BR 11 2016 003651-4 A2

Código 1.3 - Notificação - Fase Nacional - PCT
(22) 26/08/2014
(30) 27/08/2013 US 61/870,332
(51) C21D 1/76 (2006.01), C21D 8/12 (2006.01), C22C 38/00 (2006.01), C22C 38/04 (2006.01), C22C 38/06 (2006.01), C22C 38/34 (2006.01)
(54) AÇO ELÉTRICO DE GRÃO ORIENTADO COM CARACTERÍSTICAS DE REVESTIMENTO DE FORSTERITA APRIMORADAS
(71) AK STEEL PROPERTIES, INC. (US)
(72) JERRY WILLIAM SCHOEN, KIMANI TIRAWA PARTIN (FALECIDO), CHRISTOPHER MARK WILKINS
(85) 22/02/2016
(86) PCT US2014/052731 de 26/08/2014
(87) WO 2015/031377 de 05/03/2015
Publicação automática da admissibilidade da fase nacional depositado via PCT . Tratado de cooperação em matéria de Patentes, conforme Instrução Normativa nº 02, de 06/06/2017 publicada na RPI nº 2422, de 06/06/2017.

---

(21) BR 11 2016 003653-0 A2

Código 1.3 - Notificação - Fase Nacional - PCT
(22) 21/08/2014
(30) 23/08/2013 DE 10 2013 013 984.8
(51) C09D 183/04 (2006.01)
(54) COMPOSIÇÃO, PROCESSO PARA A APLICAÇÃO DE UM REVESTIMENTO EM UM COMPONENTE OU DISPOSITIVO ELÉTRICO OU ELETRÔNICO, USO DE UMA COMPOSIÇÃO, REVESTIMENTO PROTETOR, E, COMPONENTE ELÉTRICO OU ELETRÔNICO
(71) ELANTAS GMBH (DE)
(72) ANDREAS STEINMANN
(85) 22/02/2016
(86) PCT EP2014/002292 de 21/08/2014
(87) WO 2015/024660 de 26/02/2015
Publicação automática da admissibilidade da fase nacional depositado via PCT . Tratado de cooperação em matéria de Patentes, conforme Instrução Normativa nº 02, de 06/06/2017 publicada na RPI nº 2422, de 06/06/2017.

---

(21) BR 11 2016 003655-7 A2

Código 1.3 - Notificação - Fase Nacional - PCT
(22) 22/08/2014
(30) 22/08/2013 US 61/868,978
(51) C12N 15/39 (2006.01), A61K 39/285 (2006.01)
(54) TERAPIAS IMUNO-ONCOLÍTICAS
(71) University of Pittsburgh - of The Commonwealth System of Higher Education (US)

(72) STEPHEN HOWARD THORNE
(85) 22/02/2016
(86) PCT US2014/052308 de 22/08/2014
(87) WO 2015/027163 de 26/02/2015
Publicação automática da admissibilidade da fase nacional depositado via PCT . Tratado de cooperação em matéria de Patentes, conforme Instrução Normativa nº 02, de 06/06/2017 publicada na RPI nº 2422, de 06/06/2017.

---

(21) BR 11 2016 003656-5 A2

Código 1.3 - Notificação - Fase Nacional - PCT
(22) 02/09/2014
(30) 10/09/2013 CN PCT/CN2013/083240; 14/10/2013 EP 13188474.4
(51) A61Q 11/00 (2006.01), A61K 8/02 (2006.01), A61K 8/19 (2006.01), A61K 8/25 (2006.01), A61K 8/29 (2006.01)
(54) COMPOSIÇÃO DE HIGIENE ORAL, MÉTODO PARA BRANQUEAMENTO DOS DENTES E PROCESSO PARA FABRICAÇÃO DA COMPOSIÇÃO DE HIGIENE ORAL
(71) UNILEVER NV (NL)
(72) XIAOKE LI, WEINING LIU
(85) 22/02/2016
(86) PCT EP2014/068560 de 02/09/2014
(87) WO 2015/036277 de 19/03/2015
Publicação automática da admissibilidade da fase nacional depositado via PCT . Tratado de cooperação em matéria de Patentes, conforme Instrução Normativa nº 02, de 06/06/2017 publicada na RPI nº 2422, de 06/06/2017.

---

(21) BR 11 2016 003660-3 A2

Código 1.3 - Notificação - Fase Nacional - PCT
(22) 31/03/2014
(30) 30/08/2013 IT PR2013A000067
(51) B65B 21/24 (2006.01), B65B 53/00 (2006.01), B65B 11/04 (2006.01), B65B 11/10 (2006.01)
(54) MÁQUINA DE EMBALAGEM RETRÁTIL DE PROCESSAMENTO A FRIO PARA GRUPOS DE ARTIGOS COM FILME EXTENSÍVEL E PROCEDIMENTO RELACIONADO
(71) FORPAC S.R.L. (IT)
(72) ELIO ZOBOLI
(85) 22/02/2016
(86) PCT IB2014/060321 de 31/03/2014
(87) WO 2015/028894 de 05/03/2015
Publicação automática da admissibilidade da fase nacional depositado via PCT . Tratado de cooperação em matéria de Patentes, conforme Instrução Normativa nº 02, de 06/06/2017 publicada na RPI nº 2422, de 06/06/2017.

(21) BR 11 2016 003662-0 A2

Código 1.3 - Notificação - Fase Nacional - PCT
(22) 26/12/2014
(51) A61F 13/49 (2006.01), A61F 13/53 (2006.01)
(54) FRALDA DESCARTÁVEL
(71) UNICHARM CORPORATION (JP)
(72) TATSUYA HASHIMOTO, NORIHIRO TOKITA, HIROKI GODA
(85) 22/02/2016
(86) PCT JP2014/084610 de 26/12/2014
(87) WO 2016/103482 de 30/06/2016
Publicação automática da admissibilidade da fase nacional depositado via PCT . Tratado de cooperação em matéria de Patentes, conforme Instrução Normativa nº 02, de 06/06/2017 publicada na RPI nº 2422, de 06/06/2017.

(21) BR 11 2016 003663-8 A2

Código 1.3 - Notificação - Fase Nacional - PCT
(22) 12/08/2014
(30) 23/08/2013 US 13/974,208
(51) A61B 17/072 (2006.01), A61B 17/00 (2006.01)
(54) MONITORES INTERATIVOS
(71) ETHICON ENDO-SURGERY, LLC (PR)
(72) JEROME R. MORGAN, FREDERICK E. SHELTON, IV, EMILY A. SCHELLIN
(85) 22/02/2016
(86) PCT US2014/050671 de 12/08/2014
(87) WO 2015/026562 de 26/02/2015
Publicação automática da admissibilidade da fase nacional depositado via PCT . Tratado de cooperação em matéria de Patentes, conforme Instrução Normativa nº 02, de 06/06/2017 publicada na RPI nº 2422, de 06/06/2017.

(21) BR 11 2016 003664-6 A2

Código 1.3 - Notificação - Fase Nacional - PCT
(22) 15/08/2014
(30) 23/08/2013 US 13/974,202
(51) A61B 17/068 (2006.01), A61B 17/072 (2006.01)
(54) DISPOSIÇÕES DE DETECÇÃO DE ERROS PARA CONJUNTOS DE INSTRUMENTOS CIRÚRGICOS
(71) ETHICON ENDO-SURGERY, LLC (PR)
(72) DAVID C. YATES, FREDERICK E. IV SHELTON, KEVIN L. HOUSER
(85) 22/02/2016
(86) PCT US2014/051212 de 15/08/2014
(87) WO 2015/026642 de 26/02/2015
Publicação automática da admissibilidade da fase nacional depositado via PCT . Tratado de cooperação em matéria de Patentes, conforme Instrução Normativa nº 02, de 06/06/2017 publicada na RPI nº 2422, de 06/06/2017.

(21) BR 11 2016 003668-9 A2

Código 1.3 - Notificação - Fase Nacional - PCT

(22) 02/12/2014
(30) 05/12/2013 CN 201310655551.7; 05/12/2013 CN 201310652517.4; 05/12/2013 CN 201310652448.7
(51) H01H 50/04 (2006.01)
(54) ESTRUTURA DE FIXAÇÃO DE PLACA DE CONTATO
(71) DELIXI ELECTRIC LTD (CN)
(72) HONGZHOU CAI, HONGWEI ZHANG, HAIFU JIN
(85) 22/02/2016
(86) PCT CN2014/092768 de 02/12/2014
(87) WO 2015/081843 de 11/06/2015
Publicação automática da admissibilidade da fase nacional depositado via PCT . Tratado de cooperação em matéria de Patentes, conforme Instrução Normativa nº 02, de 06/06/2017 publicada na RPI nº 2422, de 06/06/2017.

---

(21) BR 11 2016 003669-7 A2

Código 1.3 - Notificação - Fase Nacional - PCT
(22) 12/08/2014
(30) 23/08/2013 US 13/974,177
(51) A61B 17/072 (2006.01), A61B 17/32 (2006.01), A61B 17/068 (2006.01)
(54) SISTEMAS DE DETECÇÃO DE ATUADOR DE EXTREMIDADE PARA INSTRUMENTOS CIRÚRGICOS
(71) ETHICON ENDO-SURGERY, LLC (PR)
(72) RICHARD L. LEIMBACH, FREDERICK E. IV SHELTON, JEROME R. MORGAN, EMILY A. SCHELLIN
(85) 22/02/2016
(86) PCT US2014/050668 de 12/08/2014
(87) WO 2015/026561 de 26/02/2015
Publicação automática da admissibilidade da fase nacional depositado via PCT . Tratado de cooperação em matéria de Patentes, conforme Instrução Normativa nº 02, de 06/06/2017 publicada na RPI nº 2422, de 06/06/2017.

---

(21) BR 11 2016 003670-0 A2

Código 1.3 - Notificação - Fase Nacional - PCT
(22) 17/04/2014
(30) 23/08/2013 US 61/869,117
(51) B65D 5/52 (2006.01), B65D 5/54 (2006.01)
(54) CONJUNTO DE EMBALAGEM CONVERSÍVEL, PEÇA BÁSICA E MÉTODO PARA ISSO
(71) DELKOR SYSTEMS, INC. (US)
(72) RICHARD J. GESSLER JR., KEVIN B. WEISS
(85) 22/02/2016
(86) PCT US2014/034492 de 17/04/2014
(87) WO 2015/026402 de 26/02/2015
Publicação automática da admissibilidade da fase nacional depositado via PCT . Tratado de cooperação em matéria de Patentes, conforme Instrução Normativa nº 02, de 06/06/2017 publicada na RPI nº 2422, de 06/06/2017.

(21) BR 11 2016 003673-5 A2

Código 1.3 - Notificação - Fase Nacional - PCT
(22) 22/08/2014
(30) 23/08/2013 DE 10 2013 109 165.2
(51) E05B 47/00 (2006.01), E05B 81/06 (2014.01), H02K 26/00 (2006.01), H02K 37/12 (2006.01), E05B 81/16 (2014.01), E05B 81/30 (2014.01), E05B 81/42 (2014.01)
(54) FECHADURA PARA VEÍCULO AUTOMOTOR
(71) BROSE SCHLIESSSYSTEME GMBH & CO. KG (DE)
(72) JÖRG REINERT, PETER PSZOLA, CHRISTIAN KLINGER, MATTHIAS KOCH
(85) 22/02/2016
(86) PCT EP2014/067899 de 22/08/2014
(87) WO 2015/025033 de 26/02/2015
Publicação automática da admissibilidade da fase nacional depositado via PCT . Tratado de cooperação em matéria de Patentes, conforme Instrução Normativa nº 02, de 06/06/2017 publicada na RPI nº 2422, de 06/06/2017.

(21) BR 11 2016 003674-3 A2

Código 1.3 - Notificação - Fase Nacional - PCT
(22) 12/08/2014
(30) 23/08/2013 US 13/974,209
(51) A61B 17/068 (2006.01), A61B 17/072 (2006.01)
(54) INSTRUMENTOS CIRÚRGICOS ARTICULÁVEIS ACIONADOS POR MOTOR
(71) ETHICON ENDO-SURGERY, LLC (PR)
(72) JEFFREY S. SWAYZE, CHESTER O. BAXTER, III, FREDERICK E. IV SHELTON
(85) 22/02/2016
(86) PCT US2014/050674 de 12/08/2014
(87) WO 2015/026564 de 26/02/2015
Publicação automática da admissibilidade da fase nacional depositado via PCT . Tratado de cooperação em matéria de Patentes, conforme Instrução Normativa nº 02, de 06/06/2017 publicada na RPI nº 2422, de 06/06/2017.

(21) BR 11 2016 003675-1 A2

Código 1.3 - Notificação - Fase Nacional - PCT
(22) 21/08/2014
(30) 23/08/2013 JP 2013-173664
(51) A61K 9/70 (2006.01), A61K 47/32 (2006.01), A61K 47/34 (2006.01)
(54) CATAPLASMA E MÉTODO PARA PRODUZIR O MESMO
(71) HISAMITSU PHARMACEUTICAL CO., INC. (JP)
(72) KEIICHIRO TSURUSHIMA, YASUHISA KOSE, SEIICHIRO TSURU, SHINJI YAMASOTO, TAKAAKI YOSHINAGA
(85) 22/02/2016

(86) PCT JP2014/071940 de 21/08/2014
(87) WO 2015/025935 de 26/02/2015
Publicação automática da admissibilidade da fase nacional depositado via PCT . Tratado de cooperação em matéria de Patentes, conforme Instrução Normativa nº 02, de 06/06/2017 publicada na RPI nº 2422, de 06/06/2017.

---

(21) BR 11 2016 003676-0 A2

Código 1.3 - Notificação - Fase Nacional - PCT
(22) 24/09/2013
(51) H04W 12/00 (2009.01), H04B 5/00 (2006.01)
(54) SISTEMAS E MÉTODOS PARA CONTROLE DE ACESSO DE NFC EM UMA ARQUITETURA DE NFC CENTRADA EM ELEMENTO SEGURO
(71) INTEL CORPORATION (US)
(72) MIGUEL BALLESTEROS
(85) 22/02/2016
(86) PCT US2013/061411 de 24/09/2013
(87) WO 2015/047224 de 02/04/2015
Publicação automática da admissibilidade da fase nacional depositado via PCT . Tratado de cooperação em matéria de Patentes, conforme Instrução Normativa nº 02, de 06/06/2017 publicada na RPI nº 2422, de 06/06/2017.

---

(21) BR 11 2016 003677-8 A2

Código 1.3 - Notificação - Fase Nacional - PCT
(22) 02/09/2014
(30) 02/09/2013 IT TO2013A000711
(51) C08G 63/16 (2006.01), C08G 63/183 (2006.01)
(54) GARRAFA E COMPOSIÇÃO
(71) BIOCHEMTEX S.P.A. (IT)
(72) BEATRIZ RIVAS TORRES, DARIO GIORDANO, GUIDO GHISOLFI, MARCO BERNARDI, DANIELA TODARO, IRENE BOZZANO, TOMMASO CRIPPA
(85) 22/02/2016
(86) PCT EP2014/002373 de 02/09/2014
(87) WO 2015/028156 de 05/03/2015
Publicação automática da admissibilidade da fase nacional depositado via PCT . Tratado de cooperação em matéria de Patentes, conforme Instrução Normativa nº 02, de 06/06/2017 publicada na RPI nº 2422, de 06/06/2017.

---

(21) BR 11 2016 003678-6 A2

Código 1.3 - Notificação - Fase Nacional - PCT
(22) 21/08/2014
(30) 22/08/2013 US 61/868,988
(51) C40B 20/04 (2006.01)
(54) ANÁLISE DIGITAL DE ANALITOS MOLECULARES UTILIZANDO MÉTODOS ELÉTRICOS
(71) APTON BIOSYSTEMS, INC. (US)

(72) BRYAN P. STAKER, NIANDONG LIU, BART LEE STAKER, MICHAEL DAVID MCLAUGHLIN
(85) 22/02/2016
(86) PCT US2014/052186 de 21/08/2014
(87) WO 2015/027112 de 26/02/2015
Publicação automática da admissibilidade da fase nacional depositado via PCT . Tratado de cooperação em matéria de Patentes, conforme Instrução Normativa nº 02, de 06/06/2017 publicada na RPI nº 2422, de 06/06/2017.

---

(21) BR 11 2016 003680-8 A2

Código 1.3 - Notificação - Fase Nacional - PCT
(22) 01/10/2014
(30) 03/10/2013 US 61/886255
(51) E21B 47/00 (2006.01), G01V 3/18 (2006.01), G01V 3/38 (2006.01)
(54) FERRAMENTA DE FUNDO DE POÇO, E, MÉTODO PARA LEVANTAMENTO OU MEDIÇÃO DE FUNDO DE POÇO
(71) HALLIBURTON ENERGY SERVICES INC. (US)
(72) BURKAY DONDERICI
(85) 22/02/2016
(86) PCT US2014/058572 de 01/10/2014
(87) WO 2015/050954 de 09/04/2015
Publicação automática da admissibilidade da fase nacional depositado via PCT . Tratado de cooperação em matéria de Patentes, conforme Instrução Normativa nº 02, de 06/06/2017 publicada na RPI nº 2422, de 06/06/2017.

---

(21) BR 11 2016 003682-4 A2

Código 1.3 - Notificação - Fase Nacional - PCT
(22) 13/08/2014
(30) 22/08/2013 IT CO2013A000036
(51) H05H 7/22 (2006.01), H05H 9/04 (2006.01)
(54) UTILIZAÇÃO DE ACELERADORES LINEARES DE ÍONS E COMPLEXO ACELERADOR DE ÍONS PARA ESTE PROPÓSITO
(71) FONDAZIONE PER ADROTERAPIA ONCOLOGICA - TERA (IT)
(72) UGO AMALDI
(85) 22/02/2016
(86) PCT IB2014/001514 de 13/08/2014
(87) WO 2015/025203 de 26/02/2015
Publicação automática da admissibilidade da fase nacional depositado via PCT . Tratado de cooperação em matéria de Patentes, conforme Instrução Normativa nº 02, de 06/06/2017 publicada na RPI nº 2422, de 06/06/2017.

---

(21) BR 11 2016 003686-7 A2

Código 1.3 - Notificação - Fase Nacional - PCT
(22) 03/10/2013
(51) F16B 33/02 (2006.01), F16B 35/00 (2006.01), F16B 39/30 (2006.01), F16B

25/04 (2006.01)
(54) CAVILHA
(71) AOYAMA SEISAKUSHO CO., LTD. (JP)
(72) YUKINORI FUJIMOTO, KAZUOKI SHIBUYA, SATOSHI IIDA, NAOKI INABA, YUKI NISHIMURA, KAZUHIRO KOGA
(85) 22/02/2016
(86) PCT JP2013/076953 de 03/10/2013
(87) WO 2015/049761 de 09/04/2015
Publicação automática da admissibilidade da fase nacional depositado via PCT . Tratado de cooperação em matéria de Patentes, conforme Instrução Normativa nº 02, de 06/06/2017 publicada na RPI nº 2422, de 06/06/2017.

---

(21) BR 11 2016 003687-5 A2

Código 1.3 - Notificação - Fase Nacional - PCT
(22) 30/07/2014
(30) 02/09/2013 FR 13/58389
(51) A61F 5/01 (2006.01)
(54) ÓRTESE PARA MÃO PARA MANTER O POLEGAR, NOTADAMENTE EM CASO DE RIZARTROSE
(71) MILLET INNOVATION (FR)
(72) ODILE GRANGE
(85) 22/02/2016
(86) PCT FR2014/051980 de 30/07/2014
(87) WO 2015/028734 de 05/03/2015
Publicação automática da admissibilidade da fase nacional depositado via PCT . Tratado de cooperação em matéria de Patentes, conforme Instrução Normativa nº 02, de 06/06/2017 publicada na RPI nº 2422, de 06/06/2017.

---

(21) BR 11 2016 003688-3 A2

Código 1.3 - Notificação - Fase Nacional - PCT
(22) 13/08/2014
(30) 30/08/2013 US 14/014524
(51) B01D 3/00 (2006.01), C10L 1/08 (2006.01)
(54) PROCESSO E APARELHO PARA PRODUZIR DIESEL
(71) UOP LLC (US)
(72) CLAYTON C. SADLER, VEDULA K. MURTY
(85) 22/02/2016
(86) PCT US2014/050887 de 13/08/2014
(87) WO 2015/031060 de 05/03/2015
Publicação automática da admissibilidade da fase nacional depositado via PCT . Tratado de cooperação em matéria de Patentes, conforme Instrução Normativa nº 02, de 06/06/2017 publicada na RPI nº 2422, de 06/06/2017.

---

(21) BR 11 2016 003689-1 A2

Código 1.3 - Notificação - Fase Nacional - PCT
(22) 21/08/2014
(30) 29/08/2013 JP 2013-177745

(51) G06F 17/30 (2006.01), G06F 3/01 (2006.01)
(54) APARELHO E MÉTODO PARA PROCESSAMENTO DE INFORMAÇÃO
(71) SONY CORPORATION (JP)
(72) KOICHI KAWANA, NOBORU MURABAYASHI
(85) 22/02/2016
(86) PCT JP2014/004298 de 21/08/2014
(87) WO 2015/029393 de 05/03/2015
Publicação automática da admissibilidade da fase nacional depositado via PCT . Tratado de cooperação em matéria de Patentes, conforme Instrução Normativa nº 02, de 06/06/2017 publicada na RPI nº 2422, de 06/06/2017.

---

(21) BR 11 2016 003691-3 A2

Código 1.3 - Notificação - Fase Nacional - PCT
(22) 22/08/2014
(30) 23/08/2013 DE 10 2013 013 962.7
(51) F02F 3/22 (2006.01), F01P 3/06 (2006.01)
(54) DISPOSIÇÃO DE UM PISTÃO E DE UM BOCAL DE INJEÇÃO PARA UM MOTOR DE COMBUSTÃO INTERNA
(71) MAHLE INTERNATIONAL GMBH (DE)
(72) RAINER SCHARP
(85) 22/02/2016
(86) PCT DE2014/000421 de 22/08/2014
(87) WO 2015/024551 de 26/02/2015
Publicação automática da admissibilidade da fase nacional depositado via PCT . Tratado de cooperação em matéria de Patentes, conforme Instrução Normativa nº 02, de 06/06/2017 publicada na RPI nº 2422, de 06/06/2017.

---

(21) BR 11 2016 003692-1 A2

Código 1.3 - Notificação - Fase Nacional - PCT
(22) 11/08/2014
(30) 20/08/2013 IN 3676/CHE/2013
(51) A61K 33/22 (2006.01)
(54) COMPLEXO POLIÉTER BORO-SILANO
(71) 3M INNOVATIVE PROPERTIES COMPANY (US)
(72) VISHALKUMAR Y. JOSHI
(85) 22/02/2016
(86) PCT US2014/050485 de 11/08/2014
(87) WO 2015/026548 de 26/02/2015
Publicação automática da admissibilidade da fase nacional depositado via PCT . Tratado de cooperação em matéria de Patentes, conforme Instrução Normativa nº 02, de 06/06/2017 publicada na RPI nº 2422, de 06/06/2017.

---

(21) BR 11 2016 003693-0 A2

Código 1.3 - Notificação - Fase Nacional - PCT
(22) 23/08/2014
(30) 23/08/2013 US 61/869414; 22/08/2014 US 14/466556
(51) H04W 36/00 (2009.01), H04W 36/14 (2009.01), H04W 88/06 (2009.01)

(54) MÉTODO, EQUIPAMENTO DE USUÁRIO, E, DISPOSITIVO DE REDE
(71) TELEFONAKTIEBOLAGET LM ERICSSON (PUBL) (SE)
(72) CLAES-GÖRAN PERSSON, NICKLAS JOHANSSON, PAUL SCHLIWA-BERTLING, JOHN WALTER DIACHINA
(85) 22/02/2016
(86) PCT IB2014/064033 de 23/08/2014
(87) WO 2015/025302 de 26/02/2015
Publicação automática da admissibilidade da fase nacional depositado via PCT . Tratado de cooperação em matéria de Patentes, conforme Instrução Normativa nº 02, de 06/06/2017 publicada na RPI nº 2422, de 06/06/2017.

---

(21) BR 11 2016 003697-2 A2

Código 1.3 - Notificação - Fase Nacional - PCT
(22) 21/08/2014
(30) 21/08/2013 DE 10 2013 109 025.7
(51) F16C 33/10 (2006.01), B23H 3/00 (2006.01), F16C 33/14 (2006.01), F16C 9/02 (2006.01)
(54) SUPERFÍCIE DE DESLIZAMENTO
(71) MAG IAS GMBH (DE)
(72) ANDREAS GRÜTZMACHER, EMANUEL GROSS, WOLFGANG HAFNER, MATTHIAS WEBER, JÜRGEN REINGEN, LEO SCHREIBER
(85) 22/02/2016
(86) PCT EP2014/067839 de 21/08/2014
(87) WO 2015/025004 de 26/02/2015
Publicação automática da admissibilidade da fase nacional depositado via PCT . Tratado de cooperação em matéria de Patentes, conforme Instrução Normativa nº 02, de 06/06/2017 publicada na RPI nº 2422, de 06/06/2017.

---

(21) BR 11 2016 003701-4 A2

Código 1.3 - Notificação - Fase Nacional - PCT
(22) 03/10/2014
(30) 04/10/2013 US 61/887,128
(51) E21B 47/02 (2006.01), E21B 47/09 (2006.01), E21B 47/26 (2012.01)
(54) MÉTODO PARA MEDIR AS PROPRIEDADES DE FORMAÇÃO, SISTEMA DE PERFILAGEM E APARELHO PARA MEDIR AS PROPRIEDADES DE FORMAÇÃO
(71) HALLIBURTON ENERGY SERVICES, INC (US)
(72) Junsheng Hou, Junsheng Hou, DAGANG WU, DAGANG WU, BURKAY DONDERICI, BURKAY DONDERICI, LUIS EMILIO SAN MARTIN, LUIS EMILIO SAN MARTIN
(85) 22/02/2016
(86) PCT US2014/059138 de 03/10/2014
(87) WO 2015/051300 de 09/04/2015
Publicação automática da admissibilidade da fase nacional depositado via PCT . Tratado de cooperação em matéria de Patentes, conforme Instrução

Normativa nº 02, de 06/06/2017 publicada na RPI nº 2422, de 06/06/2017.

---

(21) BR 11 2016 003706-5 A2

Código 1.3 - Notificação - Fase Nacional - PCT
(22) 25/08/2014
(30) 23/08/2013 US 61/869102
(51) C08F 10/06 (2006.01), C08F 210/06 (2006.01), C08K 5/00 (2006.01), C08J 9/00 (2006.01)
(54) PROCESSO PARA PRODUÇÃO DE UM POLIPROPILENO MODIFICADO, POLIPROPILENO MODIFICADO, USO DO POLIPROPILENO MODIFICADO, E, BLENDA POLIMÉRICA
(71) BRASKEM S.A. (BR/BA)
(72) ANA PAULA DE AZEREDO, MARCELO FARAH
(85) 22/02/2016
(86) PCT BR2014/000293 de 25/08/2014
(87) WO 2015/024088 de 26/02/2015
Publicação automática da admissibilidade da fase nacional depositado via PCT . Tratado de cooperação em matéria de Patentes, conforme Instrução Normativa nº 02, de 06/06/2017 publicada na RPI nº 2422, de 06/06/2017.

---

(21) BR 11 2016 003711-1 A2

Código 1.3 - Notificação - Fase Nacional - PCT
(22) 24/09/2015
(30) 11/05/2015 CN 201510236279.8
(51) F24F 11/00 (2006.01)
(54) MÉTODO E DISPOSITIVO PARA LIGAR UM AR CONDICIONADO
(71) XIAOMI INC. (CN)
(72) ENXING HOU, YUN YANG, CHANGBING CHEN
(85) 22/02/2016
(86) PCT CN2015/090600 de 24/09/2015
(87) WO 2016/179943 de 17/11/2016
Publicação automática da admissibilidade da fase nacional depositado via PCT . Tratado de cooperação em matéria de Patentes, conforme Instrução Normativa nº 02, de 06/06/2017 publicada na RPI nº 2422, de 06/06/2017.

---

(21) BR 11 2016 003713-8 A2

Código 1.3 - Notificação - Fase Nacional - PCT
(22) 22/08/2014
(30) 23/08/2013 US 61/869,174
(51) A61K 31/505 (2006.01), C07D 239/28 (2006.01)
(54) MODULADORES DE RECEPTOR P2X 2/3 E P2X3 DIAMINOPIRIMIDINA PARA TRATAMENTO DE TOSSE AGUDA, SUB-AGUDA OU CRÔNICA
(71) AFFERENT PHARMACEUTICALS INC. (US)
(72) ANTHONY P. FORD, BRUCE G. MCCARTHY
(85) 22/02/2016
(86) PCT US2014/052389 de 22/08/2014

(87) WO 2015/027212 de 26/02/2015
Publicação automática da admissibilidade da fase nacional depositado via PCT . Tratado de cooperação em matéria de Patentes, conforme Instrução Normativa nº 02, de 06/06/2017 publicada na RPI nº 2422, de 06/06/2017.

---

(21) BR 11 2016 003714-6 A2

Código 1.3 - Notificação - Fase Nacional - PCT
(22) 20/08/2014
(30) 21/08/2013 US 61/868,276; 04/11/2013 US 61/899,705
(51) A61B 17/16 (2006.01)
(54) OSSO DE FUNÇÃO PRECESSIONAL E FERRAMENTAS DE PERFURAÇÃO PARA DENTISTAS E APARELHOS DE COLHEITA DE OSSO
(71) MICHAEL J. SCIANAMBLO (US)
(72) MICHAEL J. SCIANAMBLO
(85) 22/02/2016
(86) PCT US2014/051916 de 20/08/2014
(87) WO 2015/026959 de 26/02/2015
Publicação automática da admissibilidade da fase nacional depositado via PCT . Tratado de cooperação em matéria de Patentes, conforme Instrução Normativa nº 02, de 06/06/2017 publicada na RPI nº 2422, de 06/06/2017.

---

(21) BR 11 2016 003716-2 A2

Código 1.3 - Notificação - Fase Nacional - PCT
(22) 22/08/2014
(30) 23/08/2013 US 61/869388
(51) C12Q 1/02 (2006.01), G01N 33/52 (2006.01)
(54) MÉTODOS PARA MEDIR A EFICÁCIA DE BIOCIDA POR CITOMETRIA DE FLUXO, PARA IDENTIFICAR SINERGIA BIOCIDA UTILIZANDO CITOMETRIA DE FLUXO E PARA CONTROLAR O CRESCIMENTO DE MICRORGANISMOS EM UM MEIO
(71) ECOLAB USA INC. (US)
(72) TIMOTHY J. TIDWELL, ZACHARY RICHARD BROUSSARD
(85) 22/02/2016
(86) PCT US2014/052330 de 22/08/2014
(87) WO 2015/027175 de 26/02/2015
Publicação automática da admissibilidade da fase nacional depositado via PCT . Tratado de cooperação em matéria de Patentes, conforme Instrução Normativa nº 02, de 06/06/2017 publicada na RPI nº 2422, de 06/06/2017.

---

(21) BR 11 2016 003717-0 A2

Código 1.3 - Notificação - Fase Nacional - PCT
(22) 19/08/2014
(30) 24/08/2013 IN 3750/CHE/2013
(51) A61K 39/112 (2006.01), C12N 1/20 (2006.01), A61K 31/715 (2006.01)
(54) FORMULAÇÃO DE VACINA PARA PREVENÇÃO DA FEBRE TIFOIDE CAUSADA POR SALMONELLA TYPHI, MÉTODO DE PREPARO DE UM

ANTÍGENO DE VACINA CONJUGADA DE VI-POLISSACARÍDEO-PROTEÍNA TRANSPORTADORA DE SALMONELLA TYPHI, MÉTODO DE PREPARO DE UM ANTÍGENO DE VACINA CONJUGADA DE VI-POLISSACARÍDEO DE SALMONELLA TYPHI, MÉTODO DE PROFILAXIA CONTRA A FEBRE TIFOIDE, E FORMULAÇÃO DE VACINA COMBINADA
(71) BHARAT BIOTECH INTERNATIONAL LIMITED (IN)
(72) KRISHNA MURTHY ELLA, VENKATESAN RAMASAMY, MANDALAPU GANGADHARA NAIDU
(85) 22/02/2016
(86) PCT IN2014/000530 de 19/08/2014
(87) WO 2015/029056 de 05/03/2015
Publicação automática da admissibilidade da fase nacional depositado via PCT . Tratado de cooperação em matéria de Patentes, conforme Instrução Normativa nº 02, de 06/06/2017 publicada na RPI nº 2422, de 06/06/2017.

---

(21) BR 11 2016 003718-9 A2

Código 1.3 - Notificação - Fase Nacional - PCT
(22) 28/08/2014
(30) 30/08/2013 US 61/871,936; 27/08/2014 US 14/470,234
(51) F04B 39/02 (2006.01), F04B 49/00 (2006.01)
(54) CONJUNTO DE COMPRESSOR COM SENSOR DE LÍQUIDOS
(71) EMERSON CLIMATE TECHNOLOGIES, INC. (US)
(72) TROY R. BROSTROM, SUNIL S. KULKARNI, RONALD L. VAN HOOSE
(85) 22/02/2016
(86) PCT US2014/053200 de 28/08/2014
(87) WO 2015/031639 de 05/03/2015
Publicação automática da admissibilidade da fase nacional depositado via PCT . Tratado de cooperação em matéria de Patentes, conforme Instrução Normativa nº 02, de 06/06/2017 publicada na RPI nº 2422, de 06/06/2017.

---

(21) BR 11 2016 003725-1 A2

Código 1.3 - Notificação - Fase Nacional - PCT
(22) 08/09/2014
(30) 10/09/2013 EP 13183789.0
(51) A61K 31/722 (2006.01), A61K 47/10 (2006.01), A61P 31/10 (2006.01)
(54) MÉTODO PARA TRATAR ONICOMICOSE PELO HIDROXIPROPIL QUITOSANA
(71) POLICHEM S.A. (LU)
(72) FEDERICO MAILLAND, MAURIZIO CASERINI, DANIELA CERIANI
(85) 22/02/2016
(86) PCT EP2014/069099 de 08/09/2014
(87) WO 2015/036369 de 19/03/2015
Publicação automática da admissibilidade da fase nacional depositado via PCT . Tratado de cooperação em matéria de Patentes, conforme Instrução Normativa nº 02, de 06/06/2017 publicada na RPI nº 2422, de 06/06/2017.

(21) BR 11 2016 003726-0 A2

Código 1.3 - Notificação - Fase Nacional - PCT
(22) 23/09/2014
(30) 24/09/2013 DE 10 2013 110 573.4
(51) F24J 3/08 (2006.01)
(54) SONDA GEOTÉRMICA, CIRCUITO DE AQUECIMENTO DA SONDA GEOTÉRMICA, E, MÉTODO DE OPERAÇÃO DO CIRCUITO DE AQUECIMENTO DE SONDA GEOTÉRMICA COM UMA SONDA GEOTÉRMICA
(71) DYNAMIC BLUE HOLDING GMBH (DE)
(72) ANTON LEDWON
(85) 22/02/2016
(86) PCT EP2014/070261 de 23/09/2014
(87) WO 2015/044142 de 02/04/2015
Publicação automática da admissibilidade da fase nacional depositado via PCT . Tratado de cooperação em matéria de Patentes, conforme Instrução Normativa nº 02, de 06/06/2017 publicada na RPI nº 2422, de 06/06/2017.

(21) BR 11 2016 003728-6 A2

Código 1.3 - Notificação - Fase Nacional - PCT
(22) 26/09/2014
(30) 30/09/2013 SE 1351125-8
(51) B60W 30/165 (2012.01), G05D 1/02 (2006.01), G08G 1/16 (2006.01)
(54) MÉTODO E SISTEMA DE GESTÃO DE OBSTÁCULO PARA PELOTÕES DE VEÍCULOS
(71) SCANIA CV AB (SE)
(72) JONAS MÅRTENSSON, KARL HENRIK JOHANSSON, ASSAD ALAM, KOU-YUN LIANG, HENRIK PETTERSSON
(85) 22/02/2016
(86) PCT SE2014/051111 de 26/09/2014
(87) WO 2015/047174 de 02/04/2015
Publicação automática da admissibilidade da fase nacional depositado via PCT . Tratado de cooperação em matéria de Patentes, conforme Instrução Normativa nº 02, de 06/06/2017 publicada na RPI nº 2422, de 06/06/2017.

(21) BR 11 2016 003730-8 A2

Código 1.3 - Notificação - Fase Nacional - PCT
(22) 26/09/2014
(30) 30/09/2013 SE 1351126-6
(51) G08G 1/16 (2006.01), B60W 30/16 (2006.01), B60W 30/165 (2012.01), G05D 1/02 (2006.01)
(54) MÉTODO E SISTEMA PARA UMA ESTRATÉGIA DE DIREÇÃO COMUM PARA PELOTÕES DE VEÍCULOS
(71) SCANIA CV AB (SE)
(72) ASSAD ALAM, KUO-YUN LIANG, HENRIK PETTERSSON, JONAS

MÅRTENSSON, KARL HENRIK JOHANSSON
(85) 22/02/2016
(86) PCT SE2014/051112 de 26/09/2014
(87) WO 2015/047175 de 02/04/2015
Publicação automática da admissibilidade da fase nacional depositado via PCT . Tratado de cooperação em matéria de Patentes, conforme Instrução Normativa nº 02, de 06/06/2017 publicada na RPI nº 2422, de 06/06/2017.

---

(21) BR 11 2016 003732-4 A2

Código 1.3 - Notificação - Fase Nacional - PCT
(22) 27/06/2014
(30) 02/09/2013 CN PCT/CN2013/082809
(51) A61K 38/40 (2006.01), A23L 1/305 (2006.01), A23L 1/29 (2006.01)
(54) LACTOFERRINA E MEMÓRIA E VELOCIDADE DE APRENDIZAGEM EM CRIANÇAS
(71) NESTEC S.A. (CH)
(72) BING WANG, ZHIQIANG ZHENG, JUNKUAN WANG, ZHIZHONG DONG
(85) 22/02/2016
(86) PCT EP2014/063742 de 27/06/2014
(87) WO 2015/028173 de 05/03/2015
Publicação automática da admissibilidade da fase nacional depositado via PCT . Tratado de cooperação em matéria de Patentes, conforme Instrução Normativa nº 02, de 06/06/2017 publicada na RPI nº 2422, de 06/06/2017.

---

(21) BR 11 2016 003733-2 A2

Código 1.3 - Notificação - Fase Nacional - PCT
(22) 26/09/2014
(30) 30/09/2013 SE 1351128-2
(51) B60W 30/165 (2012.01), G05D 1/02 (2006.01), G08G 1/16 (2006.01)
(54) MÉTODO E SISTEMA PARA UMA ESTRATÉGIA DE DIREÇÃO COMUM PARA PELOTÕES DE VEÍCULOS
(71) SCANIA CV AB (SE)
(72) KUO-YUN LIANG, HENRIK PETTERSSON, JONAS MÅRTENSSON, KARL HENRIK JOHANSSON, ASSAD ALAM
(85) 22/02/2016
(86) PCT SE2014/051117 de 26/09/2014
(87) WO 2015/047177 de 02/04/2015
Publicação automática da admissibilidade da fase nacional depositado via PCT . Tratado de cooperação em matéria de Patentes, conforme Instrução Normativa nº 02, de 06/06/2017 publicada na RPI nº 2422, de 06/06/2017.

---

(21) BR 11 2016 003738-3 A2

Código 1.3 - Notificação - Fase Nacional - PCT
(22) 26/09/2014
(30) 30/09/2013 SE 1351131-6
(51) B60W 30/165 (2012.01), G05D 1/02 (2006.01), G08G 1/00 (2006.01)
(54) UNIDADE DE CONTROLE E MÉTODO DE CONTROLE DE UM VEÍCULO

EM UM PELOTÃO DE VEÍCULOS
(71) SCANIA CV AB (SE)
(72) ASSAD ALAM, KUO-YUN LIANG, HENRIK PETTERSSON, JONAS MÅRTENSSON, KARL HENRIK JOHANSSON
(85) 22/02/2016
(86) PCT SE2014/051120 de 26/09/2014
(87) WO 2015/047179 de 02/04/2015
Publicação automática da admissibilidade da fase nacional depositado via PCT . Tratado de cooperação em matéria de Patentes, conforme Instrução Normativa nº 02, de 06/06/2017 publicada na RPI nº 2422, de 06/06/2017.

---

(21) BR 11 2016 003741-3 A2

Código 1.3 - Notificação - Fase Nacional - PCT
(22) 22/08/2013
(51) G06F 3/01 (2006.01), G06F 3/041 (2006.01), G06T 1/00 (2006.01), G06F 1/16 (2006.01)
(54) SISTEMA DE COMPUTAÇÃO PROJETIVA
(71) HEWLETT-PACKARD DEVELOPMENT COMPANY, L.P. (US)
(72) BRADLEY SUGGS
(85) 22/02/2016
(86) PCT US2013/056099 de 22/08/2013
(87) WO 2015/026346 de 26/02/2015
Publicação automática da admissibilidade da fase nacional depositado via PCT . Tratado de cooperação em matéria de Patentes, conforme Instrução Normativa nº 02, de 06/06/2017 publicada na RPI nº 2422, de 06/06/2017.

---

(21) BR 11 2016 003749-9 A2

Código 1.3 - Notificação - Fase Nacional - PCT
(22) 06/11/2013
(30) 21/08/2013 JP 2013-171517
(51) H02P 27/06 (2006.01), H02M 7/02 (2006.01), H02M 7/12 (2006.01)
(54) APARELHO DE CONTROLE DE MOTOR ELÉTRICO
(71) TOYOTA JIDOSHA KABUSHIKI KAISHA (JP)
(72) TOSHIFUMI YAMAKAWA, MASAKI OKAMURA, NAOYOSHI TAKAMATSU
(85) 22/02/2016
(86) PCT JP2013/080018 de 06/11/2013
(87) WO 2015/025437 de 26/02/2015
Publicação automática da admissibilidade da fase nacional depositado via PCT . Tratado de cooperação em matéria de Patentes, conforme Instrução Normativa nº 02, de 06/06/2017 publicada na RPI nº 2422, de 06/06/2017.

---

(21) BR 11 2016 003750-2 A2

Código 1.3 - Notificação - Fase Nacional - PCT
(22) 19/08/2014
(30) 22/08/2013 US 61/868,711
(51) G01N 21/49 (2006.01), G01N 21/51 (2006.01), G01N 15/06 (2006.01),

G01N 33/483 (2006.01), G01N 33/53 (2006.01)
(54) MÉTODO E APARELHO DE NEFELOMETRIA PARA DETERMINAR A CONCENTRAÇÃO DE PARTÍCULAS SUSPENSAS EM UMA ESTRUTURA DE RECIPIENTES DE AMOSTRA
(71) BECTON, DICKINSON AND COMPANY (US)
(72) KLAUS W. BERNDT, TIMOTHY R. HANSEN
(85) 22/02/2016
(86) PCT US2014/051645 de 19/08/2014
(87) WO 2015/026794 de 26/02/2015
Publicação automática da admissibilidade da fase nacional depositado via PCT . Tratado de cooperação em matéria de Patentes, conforme Instrução Normativa nº 02, de 06/06/2017 publicada na RPI nº 2422, de 06/06/2017.

---

(21) BR 11 2016 003751-0 A2

Código 1.3 - Notificação - Fase Nacional - PCT
(22) 13/08/2014
(30) 20/08/2013 FI 20135843
(51) B62D 53/06 (2006.01), B60P 1/04 (2006.01), B60P 3/06 (2006.01), B60T 1/14 (2006.01)
(54) MÉTODO E UM TRAILER DE TRANSFERÊNCIA PARA TRANSFERÊNCIA DE UMA MÁQUINA DE TRABALHO TRANSFERÍVEL PESADA
(71) SLEIPNER FINLAND OY (FI)
(72) OSSI KORTESALMI
(85) 22/02/2016
(86) PCT FI2014/050623 de 13/08/2014
(87) WO 2015/025077 de 26/02/2015
Publicação automática da admissibilidade da fase nacional depositado via PCT . Tratado de cooperação em matéria de Patentes, conforme Instrução Normativa nº 02, de 06/06/2017 publicada na RPI nº 2422, de 06/06/2017.

---

(21) BR 11 2016 003752-9 A2

Código 1.3 - Notificação - Fase Nacional - PCT
(22) 19/08/2014
(30) 21/08/2013 US 61/868,166
(51) B01J 20/06 (2006.01), B01D 39/20 (2006.01), B01D 46/00 (2006.01), B01D 27/02 (2006.01), B01D 27/14 (2006.01), A62B 19/00 (2006.01)
(54) DISPOSITIVO DE FILTRAÇÃO PROTETOR DE LEITO SORVENTE MISTURADO OU EM CAMADAS
(71) 3M INNOVATIVE PROPERTIES COMPANY (US) , US ARMY ECBC (US) , JOSEPH A. ROSSIN (US)
(72) JOSEPH A. ROSSIN, Britton G. BILLINGSLEY, LARRY A. BREY, WILLIAM F. BUECHTER, Pierre Legare, DEREK M. MAANUM, GREGORY W. PETERSON
(85) 22/02/2016

(86) PCT US2014/051593 de 19/08/2014
(87) WO 2015/069356 de 14/05/2015
Publicação automática da admissibilidade da fase nacional depositado via PCT . Tratado de cooperação em matéria de Patentes, conforme Instrução Normativa nº 02, de 06/06/2017 publicada na RPI nº 2422, de 06/06/2017.

---

(21) BR 11 2016 003755-3 A2

Código 1.3 - Notificação - Fase Nacional - PCT
(22) 20/08/2013
(30) 05/11/2012 US 61/722,683; 04/02/2013 US 61/849,923; 16/07/2013 US 61/957,958
(51) A47J 25/00 (2006.01)
(54) DISPOSITIVO PARA ABERTURA DE COCO
(71) David L. GOODMAN (US)
(72) David L. GOODMAN
(85) 22/02/2016
(86) PCT US2013/055886 de 20/08/2013
(87) WO 2014/070286 de 08/05/2014
Publicação automática da admissibilidade da fase nacional depositado via PCT . Tratado de cooperação em matéria de Patentes, conforme Instrução Normativa nº 02, de 06/06/2017 publicada na RPI nº 2422, de 06/06/2017.

---

(21) BR 11 2016 003758-8 A2

Código 1.3 - Notificação - Fase Nacional - PCT
(22) 04/09/2014
(30) 04/09/2013 JP 2013-182857
(51) A61F 13/15 (2006.01), A61F 13/49 (2006.01), A61F 13/53 (2006.01), A61F 13/534 (2006.01)
(54) ARTIGO ABSORVENTE
(71) DAIO PAPER CORPORATION (JP)
(72) SUZUKI, Yoko, UMEMOTO, Kaori
(85) 22/02/2016
(86) PCT JP2014/073315 de 04/09/2014
(87) WO 2015/033995 de 12/03/2015
Publicação automática da admissibilidade da fase nacional depositado via PCT . Tratado de cooperação em matéria de Patentes, conforme Instrução Normativa nº 02, de 06/06/2017 publicada na RPI nº 2422, de 06/06/2017.

---

(21) BR 11 2016 003760-0 A2

Código 1.3 - Notificação - Fase Nacional - PCT
(22) 01/09/2014
(30) 01/09/2013 US 61/872,727; 31/03/2014 US 61/972,528
(51) A61B 17/00 (2006.01)
(54) “UNIDADE DE CONTROLE PARA UM DISPOSITIVO MÉDICO”

(71) HUMAN EXTENSIONS LTD (IL)
(72) MORDEHAI SHOLEV
(85) 22/02/2016
(86) PCT IL2014/050781 de 01/09/2014
(87) WO 2015/029041 de 05/03/2015
Publicação automática da admissibilidade da fase nacional depositado via PCT . Tratado de cooperação em matéria de Patentes, conforme Instrução Normativa nº 02, de 06/06/2017 publicada na RPI nº 2422, de 06/06/2017.

---

(21) BR 11 2016 003761-8 A2

Código 1.3 - Notificação - Fase Nacional - PCT
(22) 13/08/2014
(30) 20/08/2013 GB 1314887.9
(51) A62B 23/02 (2006.01), A41D 13/11 (2006.01)
(54) DISPOSITIVO DE PROTEÇÃO RESPIRATÓRIA DE USO PESSOAL
(71) 3M INNOVATIVE PROPERTIES COMPANY (US)
(72) GARRY J. WALKER, CHRISTOPHER P. HENDERSON
(85) 22/02/2016
(86) PCT US2014/050821 de 13/08/2014
(87) WO 2015/026588 de 26/02/2015
Publicação automática da admissibilidade da fase nacional depositado via PCT . Tratado de cooperação em matéria de Patentes, conforme Instrução Normativa nº 02, de 06/06/2017 publicada na RPI nº 2422, de 06/06/2017.

---

(21) BR 11 2016 003762-6 A2

Código 1.3 - Notificação - Fase Nacional - PCT
(22) 20/08/2014
(30) 21/08/2013 US 61/868,128; 07/10/2013 US 61/887,651
(51) C07K 19/00 (2006.01), C08L 77/04 (2006.01), C08L 75/02 (2006.01), C07K 4/00 (2006.01)
(54) COMPOSTO QUIMÉRICO DE PEPTÍDEO-OLIGOUREIA, COMPOSIÇÃO TERAPÊUTICA, COMPOSIÇÃO COMPREENDENDO UM VEÍCULO FARMACEUTICAMENTE ACEITÁVEL E UMA QUANTIDADE EFICAZ DE UM COMPOSTO DE PEPTÍDEO-OLIGOUREIA, E MÉTODO DE SÍNTESE DE UM COMPOSTO QUIMÉRICO DE PEPTÍDEO-OLIGOUREIA
(71) UREKA SARL (FR) , Centre National de La Recherche Scientifique (CNRS) (FR)
(72) ROBERT H. ZIMMER, GILLES GUICHARD, JULIETTE FREMAUX
(85) 22/02/2016
(86) PCT EP2014/067707 de 20/08/2014
(87) WO 2015/024955 de 26/02/2015
Publicação automática da admissibilidade da fase nacional depositado via PCT . Tratado de cooperação em matéria de Patentes, conforme Instrução Normativa nº 02, de 06/06/2017 publicada na RPI nº 2422, de 06/06/2017.

(21) BR 11 2016 003763-4 A2

Código 1.3 - Notificação - Fase Nacional - PCT
(22) 15/09/2014
(51) G06F 3/06 (2006.01)
(54) MÉTODO DE DESDUPLICAÇÃO DE DADOS E ARRANJO DE ARMAZENAMENTO
(71) HUAWEI TECHNOLOGIES CO., LTD. (CN)
(72) Wei Zhang, Xianhong LV, Mingchang WEI, Chenyi ZHANG
(85) 22/02/2016
(86) PCT CN2014/086530 de 15/09/2014
(87) WO 2016/041127 de 24/03/2016
Publicação automática da admissibilidade da fase nacional depositado via PCT . Tratado de cooperação em matéria de Patentes, conforme Instrução Normativa nº 02, de 06/06/2017 publicada na RPI nº 2422, de 06/06/2017.

(21) BR 11 2016 003765-0 A2

Código 1.3 - Notificação - Fase Nacional - PCT
(22) 22/08/2014
(30) 22/08/2013 CN PCT/CN2013/000994; 28/05/2014 CN PCT/CN2014/078684; 22/07/2014 CN PCT/CN2014/082696
(51) C07D 401/14 (2006.01), C07D 405/14 (2006.01), C07D 413/14 (2006.01), C07D 401/10 (2006.01), C07D 403/10 (2006.01), C07D 403/14 (2006.01), C07D 409/14 (2006.01), C07D 413/10 (2006.01), C07D 417/14 (2006.01), C07D 471/04 (2006.01), C07D 487/04 (2006.01), C07D 491/107 (2006.01), C07D 495/04 (2006.01), A61K 31/439 (2006.01), A61P 29/00 (2006.01)
(54) ALCOÓIS DE ALQUINILA E MÉTODOS DE USO
(71) F. HOFFMANN-LA ROCHE AG (CH)
(72) NICOLE BLAQUIERE, JASON BURCH, Georgette Castanedo, JIANWEN A. FENG, BAIHUA HU, XINGYU LIN, Steven Staben, GUOSHENG WU, PO-WAI YUEN
(85) 22/02/2016
(86) PCT EP2014/067873 de 22/08/2014
(87) WO 2015/025026 de 26/02/2015
Publicação automática da admissibilidade da fase nacional depositado via PCT . Tratado de cooperação em matéria de Patentes, conforme Instrução Normativa nº 02, de 06/06/2017 publicada na RPI nº 2422, de 06/06/2017.

(21) BR 11 2016 003767-7 A2

Código 1.3 - Notificação - Fase Nacional - PCT
(22) 20/08/2014
(30) 21/08/2013 US 61/868.155
(51) B28B 1/50 (2006.01), B28B 5/00 (2006.01), B28B 11/24 (2006.01), B28B 11/14 (2006.01), C04B 20/00 (2006.01), C04B 38/02 (2006.01), C04B 40/00 (2006.01), E04C 1/00 (2006.01)
(54) MATERIAIS COMPÓSITOS AERADOS, MÉTODOS DE PRODUÇÃO E SEUS USOS

(71) SOLIDIA TECHNOLOGIES, INC. (US)
(72) OMKAR DEO, DAVID VUONG, DEEPAK RAVIKUMAR, SADANANDA SAHU, VAHIT ATAKAN
(85) 22/02/2016
(86) PCT US2014/051811 de 20/08/2014
(87) WO 2015/026900 de 26/02/2015
Publicação automática da admissibilidade da fase nacional depositado via PCT . Tratado de cooperação em matéria de Patentes, conforme Instrução Normativa nº 02, de 06/06/2017 publicada na RPI nº 2422, de 06/06/2017.

---

(21) BR 11 2016 003768-5 A2

Código 1.3 - Notificação - Fase Nacional - PCT
(22) 22/08/2014
(30) 27/08/2013 FI 20135864
(51) F27D 11/10 (2006.01), H05B 7/10 (2006.01)
(54) DISPOSIÇÃO PARA VEDAÇÃO DE UM CILINDRO DE FOLE EM UM BLOCO DE PRESSÃO DE UM CONJUNTO DE ANEL DE PRESSÃO
(71) OUTOTEC (FINLAND) OY (FI)
(72) SEPPO JUVONEN
(85) 22/02/2016
(86) PCT FI2014/050645 de 22/08/2014
(87) WO 2015/028709 de 05/03/2015
Publicação automática da admissibilidade da fase nacional depositado via PCT . Tratado de cooperação em matéria de Patentes, conforme Instrução Normativa nº 02, de 06/06/2017 publicada na RPI nº 2422, de 06/06/2017.

---

(21) BR 11 2016 003769-3 A2

Código 1.3 - Notificação - Fase Nacional - PCT
(22) 22/08/2014
(30) 23/08/2013 US 61/869,432; 21/08/2014 US 14/465,012
(51) H04L 1/18 (2006.01), H04L 5/00 (2006.01), H04W 16/14 (2009.01), H04L 1/16 (2006.01)
(54) PROCESSOS HARQ COMUNS
(71) QUALCOMM INCORPORATED (US)
(72) SRINIVAS YERRAMALLI, TAO LUO, DURGA MALLADI, NAGA BHUSHAN, WANSHI CHEN, YONGBIN WEI
(85) 22/02/2016
(86) PCT US2014/052250 de 22/08/2014
(87) WO 2015/027139 de 26/02/2015
Publicação automática da admissibilidade da fase nacional depositado via PCT . Tratado de cooperação em matéria de Patentes, conforme Instrução Normativa nº 02, de 06/06/2017 publicada na RPI nº 2422, de 06/06/2017.

(21) BR 11 2016 003770-7 A2

Código 1.3 - Notificação - Fase Nacional - PCT
(22) 21/08/2014
(30) 23/08/2013 EP 13181442.8
(51) A61Q 5/04 (2006.01), A61Q 5/10 (2006.01), A45D 19/00 (2006.01)
(54) MÉTODO PARA TINGIMENTO DE CABELO E SEUS KITS
(71) The Procter & Gamble Company (US)
(72) CHRISTOPH HANS PETER BONAUER, GRAHAM JOHN MYATT, NAN WANG
(85) 22/02/2016
(86) PCT US2014/051964 de 21/08/2014
(87) WO 2015/026991 de 26/02/2015
Publicação automática da admissibilidade da fase nacional depositado via PCT . Tratado de cooperação em matéria de Patentes, conforme Instrução Normativa nº 02, de 06/06/2017 publicada na RPI nº 2422, de 06/06/2017.

(21) BR 11 2016 003771-5 A2

Código 1.3 - Notificação - Fase Nacional - PCT
(22) 21/08/2014
(30) 23/08/2013 EP 13181443.6
(51) A61Q 5/04 (2006.01), A61Q 5/10 (2006.01)
(54) MÉTODOS DE TRATAMENTO DE CABELO E KITS DOS MESMOS
(71) The Procter & Gamble Company (US)
(72) CHRISTOPH HANS PETER BONAUER, GRAHAM JOHN MYATT, NAN WANG
(85) 22/02/2016
(86) PCT US2014/051965 de 21/08/2014
(87) WO 2015/026992 de 26/02/2015
Publicação automática da admissibilidade da fase nacional depositado via PCT . Tratado de cooperação em matéria de Patentes, conforme Instrução Normativa nº 02, de 06/06/2017 publicada na RPI nº 2422, de 06/06/2017.

(21) BR 11 2016 003777-4 A2

Código 1.3 - Notificação - Fase Nacional - PCT
(22) 22/08/2014
(30) 22/08/2013 US 61/868,743
(51) B29C 73/34 (2006.01), B29C 59/08 (2006.01), B29C 59/14 (2006.01), B29C 59/10 (2006.01), B29C 35/08 (2006.01), B29C 35/04 (2006.01), B29C 73/26 (2006.01)
(54) MÉTODO PARA REPARAR UM MATERIAL DE EMBALAGEM POLIMÉRICO REUTILIZÁVEL
(71) THE COCA-COLA COMPANY (US)
(72) RONALD D. MOFFITT, YU SHI, XIAOYAN HUANG
(85) 22/02/2016
(86) PCT US2014/052322 de 22/08/2014
(87) WO 2015/027172 de 26/02/2015
Publicação automática da admissibilidade da fase nacional depositado via

PCT . Tratado de cooperação em matéria de Patentes, conforme Instrução Normativa nº 02, de 06/06/2017 publicada na RPI nº 2422, de 06/06/2017.

---

(21) BR 11 2016 003778-2 A2

Código 1.3 - Notificação - Fase Nacional - PCT
(22) 22/08/2013
(51) G06F 3/0488 (2013.01), H04M 1/725 (2006.01)
(54) MODO DE EXECUÇÃO ADAPTATIVO
(71) SONY CORPORATION (JP)
(72) MILAN RAKIC, RICHARD BUNK
(85) 22/02/2016
(86) PCT IB2013/056816 de 22/08/2013
(87) WO 2015/025194 de 26/02/2015
Publicação automática da admissibilidade da fase nacional depositado via PCT . Tratado de cooperação em matéria de Patentes, conforme Instrução Normativa nº 02, de 06/06/2017 publicada na RPI nº 2422, de 06/06/2017.

---

(21) BR 11 2016 003780-4 A2

Código 1.3 - Notificação - Fase Nacional - PCT
(22) 19/08/2014
(30) 24/08/2013 US 61/869,673; 18/08/2014 US 14/462,363
(51) G06F 13/26 (2006.01)
(54) MÉTODO PARA MINIMIZAR O NÚMERO DE LINHAS IRQ DE PERIFÉRICOS PARA UM FIO
(71) QUALCOMM INCORPORATED (US)
(72) SHOICHIRO SENGOKU, RICHARD DOMINIC WIETFELDT, GEORGE ALAN WILEY
(85) 22/02/2016
(86) PCT US2014/051758 de 19/08/2014
(87) WO 2015/031115 de 05/03/2015
Publicação automática da admissibilidade da fase nacional depositado via PCT . Tratado de cooperação em matéria de Patentes, conforme Instrução Normativa nº 02, de 06/06/2017 publicada na RPI nº 2422, de 06/06/2017.

---

(21) BR 11 2016 003781-2 A2

Código 1.3 - Notificação - Fase Nacional - PCT
(22) 24/07/2014
(30) 23/08/2013 US 13/974,588
(51) C09K 3/14 (2006.01), B24B 37/04 (2006.01)
(54) MISTURA ABRASIVA INCORPORANDO UM AGENTE TENSOATIVO CATIÔNICO
(71) DIAMOND INNOVATIONS, INC. (US)
(72) SHUANG JI
(85) 22/02/2016
(86) PCT US2014/047980 de 24/07/2014
(87) WO 2015/026477 de 26/02/2015

Publicação automática da admissibilidade da fase nacional depositado via PCT . Tratado de cooperação em matéria de Patentes, conforme Instrução Normativa nº 02, de 06/06/2017 publicada na RPI nº 2422, de 06/06/2017.

---

(21) BR 11 2016 003783-9 A2

Código 1.3 - Notificação - Fase Nacional - PCT
(22) 21/08/2014
(30) 19/12/2013 DE 10 2013 226 635.9
(51) H03F 1/02 (2006.01)
(54) AMPLIFICADOR
(71) ROHDE & SCHWARZ GMBH & CO. KG (DE)
(72) LOTHAR SCHENK, UWE DALISDA
(85) 22/02/2016
(86) PCT EP2014/067813 de 21/08/2014
(87) WO 2015/090645 de 25/06/2015
Publicação automática da admissibilidade da fase nacional depositado via PCT . Tratado de cooperação em matéria de Patentes, conforme Instrução Normativa nº 02, de 06/06/2017 publicada na RPI nº 2422, de 06/06/2017.

---

(21) BR 11 2016 003784-7 A2

Código 1.3 - Notificação - Fase Nacional - PCT
(22) 21/08/2014
(30) 23/08/2013 US 61/869,201
(51) A61K 8/34 (2006.01), A61Q 5/10 (2006.01)
(54) MÉTODOS PARA TINGIMENTO DE CABELO E SEUS KITS
(71) The Procter & Gamble Company (US)
(72) CHRISTOPH HANS PETER BONAUER, GABRIELE DE WAAL, GRAHAM JOHN MYATT, STEPHEN ROBERT SCHOFIELD, NAN WANG, JENNIFER MARY MARSH
(85) 22/02/2016
(86) PCT US2014/051968 de 21/08/2014
(87) WO 2015/026995 de 26/02/2015
Publicação automática da admissibilidade da fase nacional depositado via PCT . Tratado de cooperação em matéria de Patentes, conforme Instrução Normativa nº 02, de 06/06/2017 publicada na RPI nº 2422, de 06/06/2017.

---

(21) BR 11 2016 003785-5 A2

Código 1.3 - Notificação - Fase Nacional - PCT
(22) 21/08/2014
(30) 23/08/2013 US 61/869,199
(51) A61Q 5/06 (2006.01)
(54) MÉTODOS PARA TINGIMENTO DE CABELO E KITS DOS MESMOS
(71) The Procter & Gamble Company (US)
(72) GRAHAM JOHN MYATT
(85) 22/02/2016
(86) PCT US2014/051967 de 21/08/2014

(87) WO 2015/026994 de 26/02/2015
Publicação automática da admissibilidade da fase nacional depositado via PCT . Tratado de cooperação em matéria de Patentes, conforme Instrução Normativa nº 02, de 06/06/2017 publicada na RPI nº 2422, de 06/06/2017.

---

(21) BR 11 2016 003786-3 A2

Código 1.3 - Notificação - Fase Nacional - PCT
(22) 21/08/2014
(30) 23/08/2013 EP 13181444.4
(51) A61Q 5/10 (2006.01)
(54) MÉTODOS PARA TINGIMENTO DE CABELO E KITS DOS MESMOS
(71) The Procter & Gamble Company (US)
(72) CHRISTOPH HANS PETER BONAUER, NAN WANG, SIMON PAUL GODFREY
(85) 22/02/2016
(86) PCT US2014/051966 de 21/08/2014
(87) WO 2015/026993 de 26/02/2015
Publicação automática da admissibilidade da fase nacional depositado via PCT . Tratado de cooperação em matéria de Patentes, conforme Instrução Normativa nº 02, de 06/06/2017 publicada na RPI nº 2422, de 06/06/2017.

---

(21) BR 11 2016 003811-8 A2

Código 1.3 - Notificação - Fase Nacional - PCT
(22) 12/11/2013
(30) 09/09/2013 US PCT/US2013/058743
(51) H02J 7/34 (2006.01), H02J 9/06 (2006.01)
(54) MÉTODO PARA CONTROLAR O FORNECIMENTO DE POTÊNCIA PARA UM SISTEMA DE POTÊNCIA PARA UMA AERONAVE
(71) GE AVIATION SYSTEMS LLC (US)
(72) ARTHUR VORWERK RADUN, PHILLIP HENRY RICHARD EPPS
(85) 23/02/2016
(86) PCT US2013/069551 de 12/11/2013
(87) WO 2015/034547 de 12/03/2015
Publicação automática da admissibilidade da fase nacional depositado via PCT . Tratado de cooperação em matéria de Patentes, conforme Instrução Normativa nº 02, de 06/06/2017 publicada na RPI nº 2422, de 06/06/2017.

---

(21) BR 11 2016 003812-6 A2

Código 1.3 - Notificação - Fase Nacional - PCT
(22) 16/10/2013
(30) 05/09/2013 US 14/018,529
(51) B60T 15/52 (2006.01)
(54) VÁLVULA DE MANUTENÇÃO DE CILINDRO DE FREIO TIPO RELÉ DIFERENCIAL
(71) NEW YORK AIR BRAKE LLC (US)
(72) LAWRENCE E. VAUGHN
(85) 23/02/2016

(86) PCT US2013/065243 de 16/10/2013
(87) WO 2015/034540 de 12/03/2015
Publicação automática da admissibilidade da fase nacional depositado via PCT . Tratado de cooperação em matéria de Patentes, conforme Instrução Normativa nº 02, de 06/06/2017 publicada na RPI nº 2422, de 06/06/2017.

---

(21) BR 11 2016 003819-3 A2

Código 1.3 - Notificação - Fase Nacional - PCT
(22) 01/09/2014
(30) 30/08/2013 EP 13306187.9
(51) G06Q 20/32 (2012.01), G06Q 20/40 (2012.01), G06Q 20/38 (2012.01)
(54) MÉTODO PARA AUTENTICAR E AUTORIZAR UMA TRANSAÇÃO ENVOLVENDO UM PROVEDOR DE TERMINAL DE UM PRODUTO OU UM SERVIÇO E UM APLICATIVO MÓVEL DE UM DISPOSITIVO MÓVEL DO USUÁRIO
(71) GEMALTO S.A. (FR)
(72) YUEXI CHEN
(85) 23/02/2016
(86) PCT EP2014/068506 de 01/09/2014
(87) WO 2015/028664 de 05/03/2015
Publicação automática da admissibilidade da fase nacional depositado via PCT . Tratado de cooperação em matéria de Patentes, conforme Instrução Normativa nº 02, de 06/06/2017 publicada na RPI nº 2422, de 06/06/2017.

---

(21) BR 11 2016 003829-0 A2

Código 1.3 - Notificação - Fase Nacional - PCT
(22) 08/09/2014
(30) 09/09/2013 EP 13183493.9
(51) C08F 4/651 (2006.01), C08F 110/06 (2006.01), C07C 271/12 (2006.01), C08F 4/654 (2006.01)
(54) COMPONENTES CATALISADORES PARA POLIMERIZAÇÃO DE OLEFINAS
(71) BASELL POLIOLEFINE ITALIA S.R.L. (IT)
(72) ALESSANDRO MIGNOGNA, REYNALD CHEVALIER, GIAMPIERO MORINI, MARTIN SCHNEIDER
(85) 23/02/2016
(86) PCT EP2014/069056 de 08/09/2014
(87) WO 2015/032939 de 12/03/2015
Publicação automática da admissibilidade da fase nacional depositado via PCT . Tratado de cooperação em matéria de Patentes, conforme Instrução Normativa nº 02, de 06/06/2017 publicada na RPI nº 2422, de 06/06/2017.

---

(21) BR 11 2016 003832-0 A2

Código 1.3 - Notificação - Fase Nacional - PCT
(22) 24/07/2014
(30) 26/08/2013 DE 102013216949.3; 21/07/2014 DE 102014214107.9
(51) B65G 54/02 (2006.01)

(54) DISPOSITIVO TRANSPORTADOR
(71) ROBERT BOSCH GMBH (DE)
(72) ALFRED WIPF, PHILIPP KATHAN, HANSRUEDI WANNER, DANIEL SCHWARZ, MARKUS HANISCH
(85) 23/02/2016
(86) PCT EP2014/065906 de 24/07/2014
(87) WO 2015/028212 de 05/03/2015
Publicação automática da admissibilidade da fase nacional depositado via PCT . Tratado de cooperação em matéria de Patentes, conforme Instrução Normativa nº 02, de 06/06/2017 publicada na RPI nº 2422, de 06/06/2017.

---

(21) BR 11 2016 003833-9 A2

Código 1.3 - Notificação - Fase Nacional - PCT
(22) 19/09/2014
(30) 20/09/2013 US 61/880,786
(51) H04L 25/03 (2006.01)
(54) MÉTODOS, DISPOSITIVOS E SISTEMAS PARA O RECEBIMENTO E DECODIFICAÇÃO DE UM SINAL NA PRESENÇA DE RUÍDO USANDO FAIXAS E DEFORMAÇÃO
(71) PROTEUS DIGITAL HEALTH, INC. (US)
(72) CHERIE KUSHNER, ROBERT FLEMING, WILLIAM H. MCALLISTER, MARK ZDEBLICK
(85) 23/02/2016
(86) PCT US2014/056576 de 19/09/2014
(87) WO 2015/042411 de 26/03/2015
Publicação automática da admissibilidade da fase nacional depositado via PCT . Tratado de cooperação em matéria de Patentes, conforme Instrução Normativa nº 02, de 06/06/2017 publicada na RPI nº 2422, de 06/06/2017.

---

(21) BR 11 2016 003843-6 A2

Código 1.3 - Notificação - Fase Nacional - PCT
(22) 15/09/2014
(51) G06F 3/06 (2006.01)
(54) MÉTODO DE PROCESSAMENTO DE SOLICITAÇÃO DE GRAVAR DADOS E ARRANJO DE ARMAZENAMENTO
(71) HUAWEI TECHNOLOGIES CO., LTD. (CN)
(72) Wei Zhang, Xianhong LV, Mingchang WEI, Chenyi ZHANG
(85) 23/02/2016
(86) PCT CN2014/086531 de 15/09/2014
(87) WO 2016/041128 de 24/03/2016
Publicação automática da admissibilidade da fase nacional depositado via PCT . Tratado de cooperação em matéria de Patentes, conforme Instrução Normativa nº 02, de 06/06/2017 publicada na RPI nº 2422, de 06/06/2017.

---

(21) BR 11 2016 003846-0 A2

Código 1.3 - Notificação - Fase Nacional - PCT

(22) 19/08/2014
(30) 23/08/2013 IT VE2013A000044
(51) B65D 19/00 (2006.01)
(54) PALETE DE METAL COM COMPONENTES MONTÁVEIS
(71) ROBERTO PISANO (IT)
(72) ROBERTO PISANO
(85) 23/02/2016
(86) PCT IB2014/001562 de 19/08/2014
(87) WO 2015/025210 de 26/02/2015
Publicação automática da admissibilidade da fase nacional depositado via PCT . Tratado de cooperação em matéria de Patentes, conforme Instrução Normativa nº 02, de 06/06/2017 publicada na RPI nº 2422, de 06/06/2017.

---

(21) BR 11 2016 003848-7 A2

Código 1.3 - Notificação - Fase Nacional - PCT
(22) 21/08/2014
(30) 27/08/2013 US 61/870420
(51) G05D 3/12 (2006.01)
(54) MÓDULO DE ENERGIA, E, SISTEMA ELÉTRICO
(71) LABINAL, LLC (US)
(72) PATRICK WELLINGTON MILLS, JAMES MICHAEL MCCORMICK, DAVID MICHAEL GEIER
(85) 23/02/2016
(86) PCT US2014/051999 de 21/08/2014
(87) WO 2015/031144 de 05/03/2015
Publicação automática da admissibilidade da fase nacional depositado via PCT . Tratado de cooperação em matéria de Patentes, conforme Instrução Normativa nº 02, de 06/06/2017 publicada na RPI nº 2422, de 06/06/2017.

---

(21) BR 11 2016 003849-5 A2

Código 1.3 - Notificação - Fase Nacional - PCT
(22) 21/08/2014
(30) 04/09/2013 US 61/873766
(51) C08K 5/053 (2006.01)
(54) COMPOSIÇÕES, E, MÉTODO PARA APRIMORAR VISCOSIDADE DE ICI DE UMA COMPOSIÇÃO AQUOSA
(71) ELEMENTIS SPECIALTIES, INC. (US)
(72) EDUARDUS MARIA MAGNUS, ONNO RIENSTRA, STANLEY LEON FREEMAN, ALART MULDER, KENNETH F. SMITH
(85) 23/02/2016
(86) PCT US2014/052078 de 21/08/2014
(87) WO 2015/034680 de 12/03/2015
Publicação automática da admissibilidade da fase nacional depositado via PCT . Tratado de cooperação em matéria de Patentes, conforme Instrução Normativa nº 02, de 06/06/2017 publicada na RPI nº 2422, de 06/06/2017.

(21) BR 11 2016 003850-9 A2

Código 1.3 - Notificação - Fase Nacional - PCT
(22) 21/08/2014
(30) 04/09/2013 US 61/873763
(51) C08K 5/053 (2006.01)
(54) COMPOSIÇÃO, E, MÉTODO PARA APRIMORAR VISCOSIDADE DE ICI DE UMA COMPOSIÇÃO AQUOSA
(71) ELEMENTIS SPECIALTIES, INC. (US)
(72) STANLEY LEON FREEMAN, EDUARDUS MARIA MANGNUS, ONNO RIENSTRA, MARK GREGORY MATYI, NANCY PASQUARELLO BUFORD, KENNETH F. SMITH
(85) 23/02/2016
(86) PCT US2014/052075 de 21/08/2014
(87) WO 2015/034679 de 12/03/2015
Publicação automática da admissibilidade da fase nacional depositado via PCT . Tratado de cooperação em matéria de Patentes, conforme Instrução Normativa nº 02, de 06/06/2017 publicada na RPI nº 2422, de 06/06/2017.

(21) BR 11 2016 003852-5 A2

Código 1.3 - Notificação - Fase Nacional - PCT
(22) 06/11/2014
(30) 09/09/2013 GB 1315989.2
(51) F16B 19/05 (2006.01), B21J 15/02 (2006.01)
(54) FIXADOR DE PARAFUSO DE BLOQUEIO, APARELHO PARA INSTALAR UM PARAFUSO DE BLOQUEIO, FERRAMENTA PARA USO NA INSTALAÇÃO DE UM PARAFUSO DE BLOQUEIO, E, PARAFUSO DE BLOQUEIO
(71) AVDEL UK LIMITED (GB)
(72) JONATHAN BREWER, CARL HERSANT
(85) 23/02/2016
(86) PCT IB2014/065857 de 06/11/2014
(87) WO 2015/033330 de 12/03/2015
Publicação automática da admissibilidade da fase nacional depositado via PCT . Tratado de cooperação em matéria de Patentes, conforme Instrução Normativa nº 02, de 06/06/2017 publicada na RPI nº 2422, de 06/06/2017.

(21) BR 11 2016 003855-0 A2

Código 1.3 - Notificação - Fase Nacional - PCT
(22) 14/08/2014
(30) 26/08/2013 CN 201310374660.1
(51) A47J 37/04 (2006.01), A47J 37/06 (2006.01)
(54) APARELHO PARA PREPARO DE ALIMENTOS
(71) KONINKLIJKE PHILIPS N.V. (NL)
(72) JOHAN MICHIEL VAN DER BURG, GODWIN DIRK ZWANENBURG
(85) 23/02/2016
(86) PCT IB2014/063906 de 14/08/2014
(87) WO 2015/028911 de 05/03/2015

Publicação automática da admissibilidade da fase nacional depositado via PCT . Tratado de cooperação em matéria de Patentes, conforme Instrução Normativa nº 02, de 06/06/2017 publicada na RPI nº 2422, de 06/06/2017.

---

(21) BR 11 2016 003861-4 A2

Código 1.3 - Notificação - Fase Nacional - PCT
(22) 26/08/2014
(30) 26/08/2013 US 61/870,089
(51) B01D 19/00 (2006.01), C10G 1/00 (2006.01), C10G 31/00 (2006.01)
(54) BARREIRA DE COMPÓSITO DE TRANSPORTE DE GÁS
(71) RED LEAF RESOURCES, INC. (US)
(72) JAMES W. PATTEN, JAMES W. BUNGER, DAN SEELY
(85) 23/02/2016
(86) PCT US2014/052705 de 26/08/2014
(87) WO 2015/031359 de 05/03/2015
Publicação automática da admissibilidade da fase nacional depositado via PCT . Tratado de cooperação em matéria de Patentes, conforme Instrução Normativa nº 02, de 06/06/2017 publicada na RPI nº 2422, de 06/06/2017.

---

(21) BR 11 2016 003862-2 A2

Código 1.3 - Notificação - Fase Nacional - PCT
(22) 22/08/2014
(30) 23/08/2013 US 61/869,446; 23/08/2013 US 61/869,440; 18/06/2014 US 62/014,018
(51) A61K 31/58 (2006.01), A61K 31/57 (2006.01)
(54) ESTEROIDES NEUROATIVOS, COMPOSIÇÕES E USOS DOS MESMOS
(71) SAGE THERAPEUTICS, INC. (US)
(72) GABRIEL MARTINEZ BOTELLA, BOYD L. HARRISON, ALBERT JEAN ROBICHAUD, FRANCESCO GERALD SALITURO, ROBERT JASON HERR, ROBERT BORBO KARGBO
(85) 23/02/2016
(86) PCT US2014/052417 de 22/08/2014
(87) WO 2015/027227 de 26/02/2015
Publicação automática da admissibilidade da fase nacional depositado via PCT . Tratado de cooperação em matéria de Patentes, conforme Instrução Normativa nº 02, de 06/06/2017 publicada na RPI nº 2422, de 06/06/2017.

---

(21) BR 11 2016 003863-0 A2

Código 1.3 - Notificação - Fase Nacional - PCT
(22) 23/08/2013
(51) H04B 7/26 (2006.01)
(54) MÉTODO DE TRANSMISSÃO DE INFORMAÇÃO, MÉTODO DE DETERMINAÇÃO DE INFORMAÇÃO, E APARELHO EM SISTEMA TDD, E SISTEMA
(71) HUAWEI TECHNOLOGIES CO., LTD. (CN)
(72) NINGBO ZHANG, ZHENG YU, FANG NAN, XINGQING CHENG

(85) 23/02/2016
(86) PCT CN2013/082215 de 23/08/2013
(87) WO 2015/024265 de 26/02/2015
Publicação automática da admissibilidade da fase nacional depositado via PCT . Tratado de cooperação em matéria de Patentes, conforme Instrução Normativa nº 02, de 06/06/2017 publicada na RPI nº 2422, de 06/06/2017.

---

(21) BR 11 2016 003865-7 A2

Código 1.3 - Notificação - Fase Nacional - PCT
(22) 29/07/2014
(30) 27/09/2013 US 14/040,548
(51) G06F 13/40 (2006.01)
(54) TREINAMENTO DE LEITURA DE UM CONTROLADOR DE MEMÓRIA
(71) INTEL CORPORATION (US)
(72) TONIA G. MORRIS, JONATHAN C. JASPER, ARNAUD J. FORESTIER
(85) 23/02/2016
(86) PCT US2014/048719 de 29/07/2014
(87) WO 2015/047532 de 02/04/2015
Publicação automática da admissibilidade da fase nacional depositado via PCT . Tratado de cooperação em matéria de Patentes, conforme Instrução Normativa nº 02, de 06/06/2017 publicada na RPI nº 2422, de 06/06/2017.

---

(21) BR 11 2016 003866-5 A2

Código 1.3 - Notificação - Fase Nacional - PCT
(22) 03/09/2014
(30) 03/09/2013 EP 13182759.4
(51) A61M 5/20 (2006.01), A61M 5/315 (2006.01)
(54) DISPOSITIVO DE INJEÇÃO DE FÁRMACO DO TIPO CANETA COM MECANISMO DE AJUSTE E REAJUSTE DE DOSE
(71) SANOFI (FR)
(72) SIMON LEWIS BILTON, DAVID AUBREY PLUMPTRE, MATTHEW JONES, JOSEPH BUTLER
(85) 23/02/2016
(86) PCT EP2014/068653 de 03/09/2014
(87) WO 2015/032780 de 12/03/2015
Publicação automática da admissibilidade da fase nacional depositado via PCT . Tratado de cooperação em matéria de Patentes, conforme Instrução Normativa nº 02, de 06/06/2017 publicada na RPI nº 2422, de 06/06/2017.

---

(21) BR 11 2016 003870-3 A2

Código 1.3 - Notificação - Fase Nacional - PCT
(22) 19/06/2015
(30) 30/06/2014 EP 14174974.7
(51) A61B 5/024 (2006.01), A61B 5/00 (2006.01)
(54) APARELHO SENSOR DE FOTOPLETISMOGRAFIA E PRODUTO DE PROGRAMA DE COMPUTADOR PARA SENSOR DE FOTOPLETISMOGRAFIA

(71) KONINKLIJKE PHILIPS N.V. (NL)
(72) OLAF THOMAS JOHAN ANTONIE VERMEULEN, KOEN GEENEN
(85) 23/02/2016
(86) PCT EP2015/063858 de 19/06/2015
(87) WO 2016/000986 de 07/01/2016
Publicação automática da admissibilidade da fase nacional depositado via PCT . Tratado de cooperação em matéria de Patentes, conforme Instrução Normativa nº 02, de 06/06/2017 publicada na RPI nº 2422, de 06/06/2017.

---

(21) BR 11 2016 003871-1 A2

Código 1.3 - Notificação - Fase Nacional - PCT
(22) 27/08/2014
(30) 27/08/2013 US 61/870,291; 30/10/2013 EP 13190946.7
(51) A61K 8/39 (2006.01), A61Q 17/04 (2006.01), A61K 8/893 (2006.01), A61K 8/894 (2006.01)
(54) COMPOSIÇÃO DE FILTRO SOLAR, MÉTODO DE PREPARAÇÃO DE UMA COMPOSIÇÃO DE FILTRO SOLAR, E, USO DE SISTEMA TENSOATIVO PARA REDUZIR O EFEITO BRANQUEADOR DE UMA FORMULAÇÃO DE FILTRO SOLAR
(71) AKZO NOBEL CHEMICALS INTERNATIONAL B.V. (NL)
(72) MICHAEL RUSSELL, QIWEI HE
(85) 23/02/2016
(86) PCT EP2014/068169 de 27/08/2014
(87) WO 2015/028507 de 05/03/2015
Publicação automática da admissibilidade da fase nacional depositado via PCT . Tratado de cooperação em matéria de Patentes, conforme Instrução Normativa nº 02, de 06/06/2017 publicada na RPI nº 2422, de 06/06/2017.

---

(21) BR 11 2016 003872-0 A2

Código 1.3 - Notificação - Fase Nacional - PCT
(22) 27/09/2013
(51) G06F 13/00 (2006.01), G06F 12/00 (2006.01)
(54) MAPEAMENTO DE CONECTORES DE CONTROLADOR DE MEMÓRIA EM CONECTORES DE MEMÓRIA
(71) INTEL CORPORATION (US)
(72) KULJIT BAINS, JAMES A. MCCALL
(85) 23/02/2016
(86) PCT US2013/062474 de 27/09/2013
(87) WO 2015/047352 de 02/04/2015
Publicação automática da admissibilidade da fase nacional depositado via PCT . Tratado de cooperação em matéria de Patentes, conforme Instrução Normativa nº 02, de 06/06/2017 publicada na RPI nº 2422, de 06/06/2017.

---

(21) BR 11 2016 003873-8 A2

Código 1.3 - Notificação - Fase Nacional - PCT
(22) 18/09/2014

(30) 27/09/2013 US 14/039,129
(51) G06F 12/06 (2006.01)
(54) GERENCIAMENTO DE MEMÓRIA
(71) INTEL CORPORATION (US)
(72) ROBERT J. ROYER JR.
(85) 23/02/2016
(86) PCT US2014/056218 de 18/09/2014
(87) WO 2015/047848 de 02/04/2015
Publicação automática da admissibilidade da fase nacional depositado via PCT . Tratado de cooperação em matéria de Patentes, conforme Instrução Normativa nº 02, de 06/06/2017 publicada na RPI nº 2422, de 06/06/2017.

---

(21) BR 11 2016 003875-4 A2

Código 1.3 - Notificação - Fase Nacional - PCT
(22) 26/08/2014
(30) 26/09/2013 US 14/038,165
(51) G11C 13/00 (2006.01), G11C 11/21 (2006.01)
(54) ATUALIZAÇÃO DE DADOS ARMAZENADOS EM UMA MEMÓRIA NÃO VOLÁTIL DE PONTO CRUZADO
(71) INTEL CORPORATION (US)
(72) KIRAN PANGAL, RAJ K. RAMANUJAN, ROBERT W. FABER, RAJESH SUNDARAM
(85) 23/02/2016
(86) PCT US2014/052746 de 26/08/2014
(87) WO 2015/047630 de 02/04/2015
Publicação automática da admissibilidade da fase nacional depositado via PCT . Tratado de cooperação em matéria de Patentes, conforme Instrução Normativa nº 02, de 06/06/2017 publicada na RPI nº 2422, de 06/06/2017.

---

(21) BR 11 2016 003877-0 A2

Código 1.3 - Notificação - Fase Nacional - PCT
(22) 27/09/2013
(51) H01L 23/12 (2006.01)
(54) PACOTES DE MATRIZ COM DOIS LADOS
(71) INTEL CORPORATION (US)
(72) HENNING BRAUNISCH, FERAS EID, ADEL ELSHERBINI, JOHANNA M. SWAN, DON W. NELSON
(85) 23/02/2016
(86) PCT US2013/062471 de 27/09/2013
(87) WO 2015/047350 de 02/04/2015
Publicação automática da admissibilidade da fase nacional depositado via PCT . Tratado de cooperação em matéria de Patentes, conforme Instrução Normativa nº 02, de 06/06/2017 publicada na RPI nº 2422, de 06/06/2017.

---

(21) BR 11 2016 003879-7 A2

Código 1.3 - Notificação - Fase Nacional - PCT
(22) 04/09/2014

(30) 05/09/2013 US 61/874,206
(51) A61K 31/435 (2006.01), A61K 31/437 (2006.01), A61K 31/5025 (2006.01), A61K 31/506 (2006.01), A61P 35/00 (2006.01)
(54) MÉTODO PARA O TRATAMENTO DE UMA DISFUNÇÃO HIPERPROLIFERATIVA, USO DE UMA COMBINAÇÃO DE COBIMETINIBE, KIT, USO E COMBINAÇÃO DE UM INIBIDOR DE MEK, COADMINISTRAÇÃO E USO DE UMA COMBINAÇÃO DE UM INIBIDOR DE MEK
(71) F. HOFFMANN-LA ROCHE AG (CH)
(72) MARCIA BELVIN, JOHN MOFFAT, MARK MERCHANT
(85) 23/02/2016
(86) PCT EP2014/068776 de 04/09/2014
(87) WO 2015/032840 de 12/03/2015
Publicação automática da admissibilidade da fase nacional depositado via PCT . Tratado de cooperação em matéria de Patentes, conforme Instrução Normativa nº 02, de 06/06/2017 publicada na RPI nº 2422, de 06/06/2017.

---

(21) BR 11 2016 003880-0 A2

Código 1.3 - Notificação - Fase Nacional - PCT
(22) 22/08/2014
(30) 23/08/2013 US 61/869,192
(51) A61M 5/142 (2006.01), A61M 39/04 (2006.01)
(54) CONEXÃO DE VIA DE FLUIDO COM VEDAÇÃO PERFURÁVEL INTEGRADA E RECIPIENTES DE FÁRMACO PARA BOMBAS DE ENTREGA DE FÁRMACO
(71) UNITRACT SYRINGE PTY. LTD. (AU)
(72) MATTHEW J. CLEMENTE, IAN B. HANSON, PAUL F. BENTE
(85) 23/02/2016
(86) PCT US2014/052329 de 22/08/2014
(87) WO 2015/027174 de 26/02/2015
Publicação automática da admissibilidade da fase nacional depositado via PCT . Tratado de cooperação em matéria de Patentes, conforme Instrução Normativa nº 02, de 06/06/2017 publicada na RPI nº 2422, de 06/06/2017.

---

(21) BR 11 2016 003881-9 A2

Código 1.3 - Notificação - Fase Nacional - PCT
(22) 20/08/2014
(30) 23/08/2013 NL 1040349
(51) A01G 9/02 (2006.01)
(54) CESTO DE UMA PLANTA DE ORQUÍDEA TENDO RAÍZES AÉREAS
(71) SUPHACHATWONG INNOVATION, CO, LTD (TH)
(72) Thumrong Suphachadiwong
(85) 23/02/2016
(86) PCT IB2014/001577 de 20/08/2014
(87) WO 2015/025213 de 26/02/2015
Publicação automática da admissibilidade da fase nacional depositado via PCT . Tratado de cooperação em matéria de Patentes, conforme Instrução

Normativa nº 02, de 06/06/2017 publicada na RPI nº 2422, de 06/06/2017.

---

(21) BR 11 2016 003882-7 A2

Código 1.3 - Notificação - Fase Nacional - PCT
(22) 21/08/2014
(30) 23/08/2013 US 61/869,162
(51) C07D 213/30 (2006.01), A61K 31/11 (2006.01), A61K 31/115 (2006.01), A61K 31/44 (2006.01), C07C 47/54 (2006.01), C07C 47/575 (2006.01)
(54) DERIVADOS DE NITRATOS DE ÉSTERES DE ALDEÍDOS AROMÁTICOS COM MÚLTIPLAS PROPRIEDADES FARMALÓGICAS PARA TRATAR DOENÇA FALCIFORME
(71) VIRGINIA COMMONWEALTH UNIVERSITY (US)
(72) MARTIN SAFO, JURGEN VENITZ, RICHMOND DANSO- DANQUAH, TANVI DESPANDE, YAN ZHANG
(85) 23/02/2016
(86) PCT US2014/052099 de 21/08/2014
(87) WO 2015/027067 de 26/02/2015
Publicação automática da admissibilidade da fase nacional depositado via PCT . Tratado de cooperação em matéria de Patentes, conforme Instrução Normativa nº 02, de 06/06/2017 publicada na RPI nº 2422, de 06/06/2017.

---

(21) BR 11 2016 003884-3 A2

Código 1.3 - Notificação - Fase Nacional - PCT
(22) 13/08/2014
(30) 06/09/2013 US 61/874,608
(51) F01D 11/02 (2006.01), F01D 11/12 (2006.01)
(54) CONJUNTO DE VEDAÇÃO DE LAMINADO E MÉTODO DE FORMAÇÃO DE UM CONJUNTO DE VEDAÇÃO DE LAMINADO
(71) GENERAL ELECTRIC COMPANY (US)
(72) CRAIG ALAN GONYOU, GREGORY ALLEN UPDIKE
(85) 23/02/2016
(86) PCT US2014/050797 de 13/08/2014
(87) WO 2015/034636 de 12/03/2015
Publicação automática da admissibilidade da fase nacional depositado via PCT . Tratado de cooperação em matéria de Patentes, conforme Instrução Normativa nº 02, de 06/06/2017 publicada na RPI nº 2422, de 06/06/2017.

---

(21) BR 11 2016 003887-8 A2

Código 1.3 - Notificação - Fase Nacional - PCT
(22) 21/05/2014
(30) 28/08/2013 JP 2013-176411
(51) B01J 35/02 (2006.01), A01N 55/02 (2006.01), A01P 1/00 (2006.01), A61L 2/08 (2006.01), A61L 2/16 (2006.01), B01D 53/86 (2006.01), B01J 31/04 (2006.01), B01J 37/03 (2006.01), B01J 37/04 (2006.01)
(54) FOTOCATALISADOR QUE UTILIZA UM COMPOSTO ORGÂNICO REDUTOR

(71) NATIONAL RESEARCH AND DEVELOPMENT AGENCY NATIONAL AGRICULTURE AND FOOD RESEARCH ORGANIZATION (JP)
(72) CLAUDIO KENDI MORIKAWA, MAKOTO SHINOHARA
(85) 23/02/2016
(86) PCT JP2014/063429 de 21/05/2014
(87) WO 2015/029509 de 05/03/2015
Publicação automática da admissibilidade da fase nacional depositado via PCT . Tratado de cooperação em matéria de Patentes, conforme Instrução Normativa nº 02, de 06/06/2017 publicada na RPI nº 2422, de 06/06/2017.

---

(21) BR 11 2016 003889-4 A2

Código 1.3 - Notificação - Fase Nacional - PCT
(22) 18/08/2014
(30) 26/08/2013 DE 20 2013 007 590.2
(51) A01C 7/10 (2006.01), A01C 23/00 (2006.01)
(54) APARELHO PARA DISTRIBUIÇÃO DE UM FLUIDO MISTURADO E APARELHO PARA DISTRIBUIÇÃO DE MATERIAL A GRANEL
(71) HUGO VOGELSANG MASCHINENBAU GMBH (DE) , PROMETHEUS GMBH & CO. KG. (DE)
(72) KARL-HEINZ BLOCK, PAUL KRAMPE, MARTIN HERTWIG
(85) 23/02/2016
(86) PCT EP2014/067523 de 18/08/2014
(87) WO 2015/028326 de 05/03/2015
Publicação automática da admissibilidade da fase nacional depositado via PCT . Tratado de cooperação em matéria de Patentes, conforme Instrução Normativa nº 02, de 06/06/2017 publicada na RPI nº 2422, de 06/06/2017.

---

(21) BR 11 2016 003892-4 A2

Código 1.3 - Notificação - Fase Nacional - PCT
(22) 26/08/2014
(30) 30/08/2013 KR 10-2013-0104119; 25/08/2014 KR 10-2014-0110528
(51) C07C 51/44 (2006.01), C07C 57/07 (2006.01), C07B 63/00 (2006.01)
(54) PROCESSO PARA RECUPERAÇÃO CONTÍNUA DO ÁCIDO MET(ACRÍLICO) E DISPOSITIVO PARA O PROCESSO
(71) LG CHEM, LTD. (KR)
(72) JONG HUN SONG, SE WON BAEK, SUL HEE YOO, YOON JAE MIN
(85) 23/02/2016
(86) PCT KR2014/007944 de 26/08/2014
(87) WO 2015/030470 de 05/03/2015
Publicação automática da admissibilidade da fase nacional depositado via PCT . Tratado de cooperação em matéria de Patentes, conforme Instrução Normativa nº 02, de 06/06/2017 publicada na RPI nº 2422, de 06/06/2017.

---

(21) BR 11 2016 003896-7 A2

Código 1.3 - Notificação - Fase Nacional - PCT
(22) 05/09/2014

(30) 11/09/2013 DE 10 2013 218 193.0
(51) B29C 45/48 (2006.01), B29C 47/92 (2006.01), B29C 45/46 (2006.01), B29C 47/40 (2006.01)
(54) UNIDADE DE MÁQUINA MISTURADORA-DE MOLDAÇÃO POR INJEÇÃO
(71) HP PELZER HOLDING GMBH (DE)
(72) JOERG GERIK, TARIQ OWEIMREEN, VOLKMAR SCHULZE, THOMAS KARCZ, THOMAS BUCKI, NORBERT NICOLAI
(85) 23/02/2016
(86) PCT EP2014/068968 de 05/09/2014
(87) WO 2015/036331 de 19/03/2015
Publicação automática da admissibilidade da fase nacional depositado via PCT . Tratado de cooperação em matéria de Patentes, conforme Instrução Normativa nº 02, de 06/06/2017 publicada na RPI nº 2422, de 06/06/2017.

---

(21) BR 11 2016 003902-5 A2

Código 1.3 - Notificação - Fase Nacional - PCT
(22) 23/08/2013
(51) H04W 72/04 (2009.01)
(54) ESTAÇÃO-BASE, TERMINAL E MÉTODO DE TRANSMISSÃO DE DADOS DE SERVIÇO
(71) HUAWEI TECHNOLOGIES CO., LTD. (CN)
(72) ZHENFEI TANG, YUANJIE LI
(85) 23/02/2016
(86) PCT CN2013/082223 de 23/08/2013
(87) WO 2015/024267 de 26/02/2015
Publicação automática da admissibilidade da fase nacional depositado via PCT . Tratado de cooperação em matéria de Patentes, conforme Instrução Normativa nº 02, de 06/06/2017 publicada na RPI nº 2422, de 06/06/2017.

---

(21) BR 11 2016 003903-3 A2

Código 1.3 - Notificação - Fase Nacional - PCT
(22) 22/08/2014
(30) 23/08/2013 US 61/869,348
(51) F04D 29/04 (2006.01), F04D 29/046 (2006.01), F04D 29/10 (2006.01), F04D 29/40 (2006.01)
(54) DISPOSITIVO HIDRÁULICO E MÉTODO PARA FABRICAR UM EIXO DE SAÍDA PARA UM DISPOSITIVO HIDRÁULICO
(71) EATON CORPORATION (US)
(72) TAKASHI KONISHI, EIJI FUKUSHI
(85) 23/02/2016
(86) PCT US2014/052263 de 22/08/2014
(87) WO 2015/027143 de 26/02/2015
Publicação automática da admissibilidade da fase nacional depositado via PCT . Tratado de cooperação em matéria de Patentes, conforme Instrução Normativa nº 02, de 06/06/2017 publicada na RPI nº 2422, de 06/06/2017.

(21) BR 11 2016 003911-4 A2

Código 1.3 - Notificação - Fase Nacional - PCT
(22) 21/08/2014
(30) 27/08/2013 EP 13181760.3
(51) C04B 22/00 (2006.01), C04B 20/00 (2006.01), C04B 20/02 (2006.01), C04B 20/10 (2006.01), C04B 41/00 (2006.01), E04C 5/07 (2006.01)
(54) PLURALIDADE DE CORPOS DE FIBRA INDIVIDUAL TENDO SEMENTES DE CRISTALIZAÇÃO FIXADAS À SUPERFÍCIE DE TAIS CORPOS DE FIBRA INDIVIDUAL, MÉTODO PARA A PREPARAÇÃO E USO DE DITA PLURALIDADE, MÉTODO PARA MELHORIA DA LIGAÇÃO ENTRE FIBRAS E UMA COMPOSIÇÃO LIGANTE INORGÂNICA, COMPOSIÇÃO LIGANTE INORGÂNICA, ESTRUTURA E ARTIGO MOLDADO RESISTENTE À FISSURA E DE ALTA RESISTÊNCIA À TRAÇÃO
(71) CONSTRUCTION RESEARCH & TECHNOLOGY GMBH (DE)
(72) RADOSLAW KIERAT, BERNHARD FEICHTENSCHLAGER, CHRISTOPH HESSE, DUNJA HIRSEMANN
(85) 23/02/2016
(86) PCT EP2014/067807 de 21/08/2014
(87) WO 2015/028380 de 05/03/2015
Publicação automática da admissibilidade da fase nacional depositado via PCT . Tratado de cooperação em matéria de Patentes, conforme Instrução Normativa nº 02, de 06/06/2017 publicada na RPI nº 2422, de 06/06/2017.

(21) BR 11 2016 003912-2 A2

Código 1.3 - Notificação - Fase Nacional - PCT
(22) 05/09/2013
(51) B62K 11/04 (2006.01), B62J 99/00 (2009.01)
(54) ESTRUTURA DE ARMAÇÃO DE CORPO DE VEÍCULO PARA VEÍCULO TIPO PARA MONTAR EM SELIM
(71) HONDA MOTOR CO., LTD. (JP)
(72) SATOSHI MATSUSHIMA
(85) 23/02/2016
(86) PCT JP2013/073980 de 05/09/2013
(87) WO 2015/033425 de 12/03/2015
Publicação automática da admissibilidade da fase nacional depositado via PCT . Tratado de cooperação em matéria de Patentes, conforme Instrução Normativa nº 02, de 06/06/2017 publicada na RPI nº 2422, de 06/06/2017.

(21) BR 11 2016 003913-0 A2

Código 1.3 - Notificação - Fase Nacional - PCT
(22) 13/08/2014
(30) 30/08/2013 KR 10-2013-0104121
(51) C07C 51/44 (2006.01), C07C 57/04 (2006.01), B01J 19/24 (2006.01)
(54) PROCESSO PARA A RECUPERAÇÃO CONTÍNUA DE ÁCIDO (MET)ACRÍLICO E APARELHO PARA O PROCESSO
(71) LG CHEM, LTD. (KR)

(72) JONG HUN SONG, SE WON BAEK, SUL HEE YOO, YOON JAE MIN
(85) 23/02/2016
(86) PCT KR2014/007541 de 13/08/2014
(87) WO 2015/030396 de 05/03/2015
Publicação automática da admissibilidade da fase nacional depositado via PCT . Tratado de cooperação em matéria de Patentes, conforme Instrução Normativa nº 02, de 06/06/2017 publicada na RPI nº 2422, de 06/06/2017.

---

(21) BR 11 2016 003917-3 A2

Código 1.3 - Notificação - Fase Nacional - PCT
(22) 30/09/2013
(51) E21B 10/46 (2006.01), E21B 10/573 (2006.01), B24D 3/10 (2006.01)
(54) ELEMENTO DE DIAMANTE POLICRISTALINO MECANICAMENTE TRAVADO E DISPOSITIVO INDUSTRIAL
(71) Halliburton Energy Services, Inc. (US)
(72) JAY S. BIRD, SHILIN CHEN
(85) 23/02/2016
(86) PCT US2013/062564 de 30/09/2013
(87) WO 2015/047376 de 02/04/2015
Publicação automática da admissibilidade da fase nacional depositado via PCT . Tratado de cooperação em matéria de Patentes, conforme Instrução Normativa nº 02, de 06/06/2017 publicada na RPI nº 2422, de 06/06/2017.

---

(21) BR 11 2016 003920-3 A2

Código 1.3 - Notificação - Fase Nacional - PCT
(22) 22/08/2014
(30) 26/08/2013 EP 13181721.5
(51) C08G 18/67 (2006.01), C08G 18/08 (2006.01), C08G 18/28 (2006.01), C09D 175/16 (2006.01), C08G 18/42 (2006.01), C09D 11/00 (2006.01), C08G 18/81 (2006.01)
(54) COMPOSTO, COMPOSIÇÃO AQUOSA DE REVESTIMENTO, USO DE COMPOSIÇÕES DE REVESTIMENTO, E, MÉTODO PARA IMPRIMIR POLICARBONATO, POLIETILENO, POLIPROPILENO, POLIAMIDA, TEREFTALATO DE POLIETILENO (PET) E PAPEL
(71) BASF SE (DE)
(72) SEBASTIAN BERGER, PETER THÜRY, KENNETH SHAUN TRANTER
(85) 23/02/2016
(86) PCT EP2014/067880 de 22/08/2014
(87) WO 2015/028397 de 05/03/2015
Publicação automática da admissibilidade da fase nacional depositado via PCT . Tratado de cooperação em matéria de Patentes, conforme Instrução Normativa nº 02, de 06/06/2017 publicada na RPI nº 2422, de 06/06/2017.

---

(21) BR 11 2016 003922-0 A2

Código 1.3 - Notificação - Fase Nacional - PCT

(22) 26/08/2014
(30) 26/08/2013 US 61/869,786
(51) B65B 31/02 (2006.01)
(54) CÂMARA DE COMBINAÇÃO E MÁQUINA DE EMBALAGEM A VÁCUO POR SUCÇÃO EXTERNA
(71) HANTOVER, INC. (US)
(72) DAVID A. RAUSCH, BERNARD G. HUFF
(85) 23/02/2016
(86) PCT US2014/052771 de 26/08/2014
(87) WO 2015/031401 de 05/03/2015
Publicação automática da admissibilidade da fase nacional depositado via PCT . Tratado de cooperação em matéria de Patentes, conforme Instrução Normativa nº 02, de 06/06/2017 publicada na RPI nº 2422, de 06/06/2017.

---

(21) BR 11 2016 003923-8 A2

Código 1.3 - Notificação - Fase Nacional - PCT
(22) 22/05/2015
(30) 23/05/2014 US 62/002,217; 20/05/2015 US 14/717,130
(51) H04B 7/02 (2006.01)
(54) APARELHO DE COMUNICAÇÕES, DISPOSITIVO DE CONTROLE DE REDE E MÉTODOS PARA TREINAMENTO DE FEIXE EFICAZ
(71) MEDIATEK INC. (TW)
(72) CHIA-HAO YU, MING-PO CHANG, JIANN-CHING GUEY
(85) 23/02/2016
(86) PCT CN2015/079549 de 22/05/2015
(87) WO 2015/176679 de 26/11/2015
Publicação automática da admissibilidade da fase nacional depositado via PCT . Tratado de cooperação em matéria de Patentes, conforme Instrução Normativa nº 02, de 06/06/2017 publicada na RPI nº 2422, de 06/06/2017.

---

(21) BR 11 2016 003924-6 A2

Código 1.3 - Notificação - Fase Nacional - PCT
(22) 02/12/2014
(30) 03/12/2013 JP 2013-249807
(51) C01F 7/00 (2006.01), B01J 20/04 (2006.01), B01J 20/08 (2006.01), C01G 49/00 (2006.01), C02F 1/28 (2006.01), C02F 1/42 (2006.01), H01F 1/34 (2006.01)
(54) COMPÓSITO DE HIDROTALCITA MAGNÉTICO, ADSORVENTE PARA SUBSTÂNCIAS NOCIVAS CONTIDAS NO SOLO, ÁGUA SUBTERRÂNEA OU ÁGUA RESIDUAL, AGENTES DE ABSORÇÃO DE ONDA ELETROMAGNÉTICA E DE ULTRAVIOLETA, E, MÉTODO DE PRODUÇÃO DE UM COMPÓSITO DE HIDROTALCITA MAGNÉTICO
(71) KYOWA CHEMICAL INDUSTRY CO., LTD. (JP)
(72) XING DONG WANG, YOSHIHITO IWAMOTO, KOICHI NEDACHI
(85) 23/02/2016

(86) PCT JP2014/082352 de 02/12/2014
(87) WO 2015/083840 de 11/06/2015
Publicação automática da admissibilidade da fase nacional depositado via PCT . Tratado de cooperação em matéria de Patentes, conforme Instrução Normativa nº 02, de 06/06/2017 publicada na RPI nº 2422, de 06/06/2017.

---

(21) BR 11 2016 003928-9 A2

Código 1.3 - Notificação - Fase Nacional - PCT
(22) 28/08/2014
(30) 09/09/2013 FR 13/02109
(51) B60H 1/00 (2006.01)
(54) “ARQUITETURA DE DISTRIBUIDOR DE AR COM OBTURADOR ROTATIVO”
(71) VALEO SYSTEMES THERMIQUES (FR)
(72) PHILIPPE VINCENT
(85) 23/02/2016
(86) PCT EP2014/068285 de 28/08/2014
(87) WO 2015/032686 de 12/03/2015
Publicação automática da admissibilidade da fase nacional depositado via PCT . Tratado de cooperação em matéria de Patentes, conforme Instrução Normativa nº 02, de 06/06/2017 publicada na RPI nº 2422, de 06/06/2017.

---

(21) BR 11 2016 003929-7 A2

Código 1.3 - Notificação - Fase Nacional - PCT
(22) 19/09/2014
(30) 20/09/2013 FR 1359068
(51) C03C 3/091 (2006.01), C03C 8/02 (2006.01), C03C 8/20 (2006.01), C03C 17/00 (2006.01)
(54) VIDRO ESMALTADO TEMPERÁVEL
(71) SAINT-GOBAIN GLASS FRANCE (FR)
(72) FRÉDÉRIC CLABAU, LOUIS GARNIER, THOMAS BARRAUD
(85) 23/02/2016
(86) PCT FR2014/052331 de 19/09/2014
(87) WO 2015/040334 de 26/03/2015
Publicação automática da admissibilidade da fase nacional depositado via PCT . Tratado de cooperação em matéria de Patentes, conforme Instrução Normativa nº 02, de 06/06/2017 publicada na RPI nº 2422, de 06/06/2017.

---

(21) BR 11 2016 003931-9 A2

Código 1.3 - Notificação - Fase Nacional - PCT
(22) 19/08/2014
(30) 28/08/2013 JP 2013-176909
(51) C23C 28/00 (2006.01), B05D 3/10 (2006.01), B05D 7/14 (2006.01), B05D 7/24 (2006.01), B32B 15/08 (2006.01), C09D 7/12 (2006.01), C09D 183/04 (2006.01), C23C 22/53 (2006.01)
(54) MEMBRO DE FIXAÇÃO PRETO PARA UM VEÍCULO, E, MÉTODO PARA OBTER UM MEMBRO DE FIXAÇÃO PRETO

(71) DIPSOL CHEMICALS CO., LTD. (JP) , HONDA MOTOR CO., LTD. (JP)
(72) YASUHIRO KATO, TOSHIKI INOMATA, MANABU INOUE, HIROYUKI YOSHIDA, HIROSHI HIRAYAMA, SHINSUKE MOCHIZUKI, TOSHIYASU NAGAI
(85) 23/02/2016
(86) PCT JP2014/071646 de 19/08/2014
(87) WO 2015/029837 de 05/03/2015
Publicação automática da admissibilidade da fase nacional depositado via PCT . Tratado de cooperação em matéria de Patentes, conforme Instrução Normativa nº 02, de 06/06/2017 publicada na RPI nº 2422, de 06/06/2017.

---

(21) BR 11 2016 003933-5 A2

Código 1.3 - Notificação - Fase Nacional - PCT
(22) 09/04/2014
(30) 12/09/2013 DE 10 2013 110 065.1
(51) B31F 7/00 (2006.01), B31B 1/25 (2006.01)
(54) “DISPOSITIVO PARA PROCESSAR BLOCOS BRUTOS DE EMBALAGENS CARTONADAS”
(71) FORTUNA SPEZIALMASCHINEN GMBH (DE)
(72) PETER SIGEL
(85) 23/02/2016
(86) PCT EP2014/057106 de 09/04/2014
(87) WO 2015/036129 de 19/03/2015
Publicação automática da admissibilidade da fase nacional depositado via PCT . Tratado de cooperação em matéria de Patentes, conforme Instrução Normativa nº 02, de 06/06/2017 publicada na RPI nº 2422, de 06/06/2017.

---

(21) BR 11 2016 003936-0 A2

Código 1.3 - Notificação - Fase Nacional - PCT
(22) 07/08/2014
(30) 28/08/2013 EP 13181933.6
(51) A23L 1/304 (2006.01), A23L 1/305 (2006.01), A23L 1/40 (2006.01), A23L 1/30 (2006.01)
(54) SUPLEMENTO DE FERRO DE UM CONCENTRADO DE CALDO
(71) DSM IP ASSETS B.V. (NL)
(72) ANDREA BULBARELLO, GEORG STEIGER
(85) 23/02/2016
(86) PCT EP2014/066979 de 07/08/2014
(87) WO 2015/028273 de 05/03/2015
Publicação automática da admissibilidade da fase nacional depositado via PCT . Tratado de cooperação em matéria de Patentes, conforme Instrução Normativa nº 02, de 06/06/2017 publicada na RPI nº 2422, de 06/06/2017.

---

(21) BR 11 2016 003938-6 A2

Código 1.3 - Notificação - Fase Nacional - PCT
(22) 29/08/2014
(30) 30/08/2013 NL 2011362

(51) C07B 63/02 (2006.01), C07D 307/68 (2006.01)
(54) “PROCESSO PARA A PURIFICAÇÃO DE UMA COMPOSIÇÃO DE ÁCIDO QUE COMPREENDE ÁCIDO 2-FORMIL-FURANO-5- CARBOXÍLICO E ÁCIDO 2,5-FURANODICARBOXÍLICO”
(71) FURANIX TECHNOLOGIES B.V. (NL)
(72) ANA SOFIA VAGUEIRO DE SOUSA DIAS, BENJAMIN MCKAY, BING WANG, GERARDUS JOHANNES MARIA GRUTER, JAGDEEP SINGH, MATHEUS ADRIANUS DAM
(85) 23/02/2016
(86) PCT NL2014/050589 de 29/08/2014
(87) WO 2015/030590 de 05/03/2015
Publicação automática da admissibilidade da fase nacional depositado via PCT . Tratado de cooperação em matéria de Patentes, conforme Instrução Normativa nº 02, de 06/06/2017 publicada na RPI nº 2422, de 06/06/2017.

---

(21) BR 11 2016 003939-4 A2

Código 1.3 - Notificação - Fase Nacional - PCT
(22) 22/08/2014
(30) 26/08/2013 EP 13181707.4
(51) C07C 29/00 (2006.01), C07C 31/20 (2006.01)
(54) PROCESSO PARA A PREPARAÇÃO DE UM COMPOSTO
(71) SHELL INTERNATIONALE RESEARCH MAATSCHAPPIJ B.V. (NL)
(72) EVERT VAN DER HEIDE, PIETER HUIZENGA, GOVINDA SUBBANNA WAGLE
(85) 23/02/2016
(86) PCT EP2014/067885 de 22/08/2014
(87) WO 2015/028398 de 05/03/2015
Publicação automática da admissibilidade da fase nacional depositado via PCT . Tratado de cooperação em matéria de Patentes, conforme Instrução Normativa nº 02, de 06/06/2017 publicada na RPI nº 2422, de 06/06/2017.

---

(21) BR 11 2016 003940-8 A2

Código 1.3 - Notificação - Fase Nacional - PCT
(22) 28/08/2014
(30) 28/08/2013 US 61/870973
(51) C07C 209/00 (2006.01), C07C 211/62 (2006.01), C07C 211/14 (2006.01)
(54) MÉTODO PARA PREPARAR UM COMPOSTO
(71) JOHNSON MATTHEY PLC (GB)
(72) RICHARD CHARLES BRYAN
(85) 23/02/2016
(86) PCT IB2014/064132 de 28/08/2014
(87) WO 2015/028971 de 05/03/2015
Publicação automática da admissibilidade da fase nacional depositado via PCT . Tratado de cooperação em matéria de Patentes, conforme Instrução Normativa nº 02, de 06/06/2017 publicada na RPI nº 2422, de 06/06/2017.

(21) BR 11 2016 003941-6 A2

Código 1.3 - Notificação - Fase Nacional - PCT
(22) 01/08/2014
(30) 28/08/2013 DE 10 2013 217 128.5
(51) F03D 1/06 (2006.01), B32B 25/08 (2006.01), B32B 27/32 (2006.01)
(54) ELEMENTO DE PÁ DE ROTOR, PÁ DE ROTOR, INSTALAÇÃO DE ENERGIA EÓLICA, E, PROCESSO PARA PRODUÇÃO DE UMA PÁ DE ROTOR OU ELEMENTO DE PÁ DE ROTOR
(71) WOBBEN PROPERTIES GMBH (DE)
(72) BENJAMIN THEILE, ALEXANDER HOFFMANN
(85) 23/02/2016
(86) PCT EP2014/066582 de 01/08/2014
(87) WO 2015/028250 de 05/03/2015
Publicação automática da admissibilidade da fase nacional depositado via PCT . Tratado de cooperação em matéria de Patentes, conforme Instrução Normativa nº 02, de 06/06/2017 publicada na RPI nº 2422, de 06/06/2017.

(21) BR 11 2016 003942-4 A2

Código 1.3 - Notificação - Fase Nacional - PCT
(22) 24/09/2015
(30) 29/06/2015 CN 201510370154.4
(51) G05B 19/042 (2006.01), G06F 1/32 (2006.01)
(54) CIRCUITO, MÉTODO E DISPOSITIVO PARA ATIVAR UMA UNIDADE DE MICROCONTROLADOR MESTRE MCU
(71) XIAOMI INC. (CN)
(72) DEGUO MENG, YI DING, ENXING HOU
(85) 23/02/2016
(86) PCT CN2015/090602 de 24/09/2015
(87) WO 2017/000400 de 05/01/2017
Publicação automática da admissibilidade da fase nacional depositado via PCT . Tratado de cooperação em matéria de Patentes, conforme Instrução Normativa nº 02, de 06/06/2017 publicada na RPI nº 2422, de 06/06/2017.

(21) BR 11 2016 003943-2 A2

Código 1.3 - Notificação - Fase Nacional - PCT
(22) 30/09/2014
(30) 03/10/2013 US 2932/DEL/2013
(51) E21B 47/00 (2006.01), G01V 3/18 (2006.01), G01V 3/38 (2006.01)
(54) MÉTODO E SISTEMA PARA FAZER MEDIÇÃO DE FUNDO DE POÇO
(71) HALLIBURTON ENERGY SERVICES INC. (US)
(72) BURKAY DONDERICI, NEERAJ SETHI
(85) 23/02/2016
(86) PCT US2014/058182 de 30/09/2014
(87) WO 2015/050840 de 09/04/2015
Publicação automática da admissibilidade da fase nacional depositado via PCT . Tratado de cooperação em matéria de Patentes, conforme Instrução Normativa nº 02, de 06/06/2017 publicada na RPI nº 2422, de 06/06/2017.

(21) BR 11 2016 003954-8 A2

Código 1.3 - Notificação - Fase Nacional - PCT
(22) 11/09/2014
(30) 12/09/2013 IT CO2013A000037
(51) F04D 29/28 (2006.01), F04D 29/30 (2006.01)
(54) IMPULSOR FECHADO PARA UMA MÁQUINA GIRATÓRIA, MÉTODO PARA REDUZIR A EROSÃO DE UM IMPULSOR E COMPRESSOR CENTRÍFUGO
(71) NUOVO PIGNONE SRL (IT)
(72) ALBERTO SCOTTI DEL GRECO, ANDREA ARNONE, MATTEO CHECCUCCI, FILIPPO RUBECHINI
(85) 24/02/2016
(86) PCT EP2014/069422 de 11/09/2014
(87) WO 2015/036497 de 19/03/2015
Publicação automática da admissibilidade da fase nacional depositado via PCT . Tratado de cooperação em matéria de Patentes, conforme Instrução Normativa nº 02, de 06/06/2017 publicada na RPI nº 2422, de 06/06/2017.

(21) BR 11 2016 003955-6 A2

Código 1.3 - Notificação - Fase Nacional - PCT
(22) 09/09/2013
(51) H02J 7/34 (2006.01), H02J 9/06 (2006.01)
(54) SISTEMA DE POTÊNCIA PARA UMA AERONAVE
(71) GE AVIATION SYSTEMS LLC (US)
(72) ARTHUR VORWERK RADUN, PHILIP HENRY RICHARD EPPS
(85) 24/02/2016
(86) PCT US2013/058743 de 09/09/2013
(87) WO 2015/034532 de 12/03/2015
Publicação automática da admissibilidade da fase nacional depositado via PCT . Tratado de cooperação em matéria de Patentes, conforme Instrução Normativa nº 02, de 06/06/2017 publicada na RPI nº 2422, de 06/06/2017.

(21) BR 11 2016 003956-4 A2

Código 1.3 - Notificação - Fase Nacional - PCT
(22) 27/08/2014
(30) 27/08/2013 EP 13181833.8
(51) B65D 51/00 (2006.01)
(54) TAMPA PARA UM RECIPIENTE
(71) F. HOFFMANN-LA ROCHE AG (CH)
(72) STEFAN FRIEDRICH, WIGAND WEIRICH
(85) 24/02/2016
(86) PCT EP2014/068113 de 27/08/2014
(87) WO 2015/028482 de 05/03/2015
Publicação automática da admissibilidade da fase nacional depositado via PCT . Tratado de cooperação em matéria de Patentes, conforme Instrução Normativa nº 02, de 06/06/2017 publicada na RPI nº 2422, de 06/06/2017.

(21) BR 11 2016 003957-2 A2

Código 1.3 - Notificação - Fase Nacional - PCT
(22) 25/08/2014
(30) 26/08/2013 US 61/869,803
(51) A23P 1/08 (2006.01), A23P 1/10 (2006.01), A23K 1/00 (2006.01), A23K 1/10 (2006.01), A23L 1/00 (2006.01), A23L 1/236 (2006.01)
(54) COMPOSIÇÕES COMESTÍVEIS MASTIGÁVEIS
(71) NESTEC S.A. (CH)
(72) JOHN KENYON RUSSELL-MAYNARD, STEVEN GORDON SWANN
(85) 24/02/2016
(86) PCT IB2014/064052 de 25/08/2014
(87) WO 2015/028930 de 05/03/2015
Publicação automática da admissibilidade da fase nacional depositado via PCT . Tratado de cooperação em matéria de Patentes, conforme Instrução Normativa nº 02, de 06/06/2017 publicada na RPI nº 2422, de 06/06/2017.

(21) BR 11 2016 003959-9 A2

Código 1.3 - Notificação - Fase Nacional - PCT
(22) 29/08/2013
(51) H04L 1/00 (2006.01), H04Q 11/04 (2006.01)
(54) MANTENDO COMUNICAÇÃO DE ÁUDIO EM UM CANAL DE COMUNICAÇÃO CONGESTIONADO
(71) UNIFY GMBH & CO. KG (DE)
(72) BIZHAN KARIMI-CHERKANDI, FARROKH MOHAMMADZADEH KOUCHRI, SCHAH WALLI ALI
(85) 24/02/2016
(86) PCT US2013/057261 de 29/08/2013
(87) WO 2015/030769 de 05/03/2015
Publicação automática da admissibilidade da fase nacional depositado via PCT . Tratado de cooperação em matéria de Patentes, conforme Instrução Normativa nº 02, de 06/06/2017 publicada na RPI nº 2422, de 06/06/2017.

(21) BR 11 2016 003960-2 A2

Código 1.3 - Notificação - Fase Nacional - PCT
(22) 07/08/2014
(30) 29/08/2013 US 14/013,219
(51) E21B 43/12 (2006.01), E21B 17/05 (2006.01), E21B 17/02 (2006.01)
(54) CONJUNTOS DE BOMBEAMENTO SUBMERSÍVEL PARA UMA BOCA DE POÇO DESVIADA E CONJUNTO SUBMERSÍVEL PARA BOMBEAR UM FLUIDO
(71) GENERAL ELECTRIC COMPANY (US)
(72) STEPHEN MICHAEL BREIT, JEREMY DANIEL VAN DAM, VISHAL GAHLOT
(85) 24/02/2016
(86) PCT US2014/050193 de 07/08/2014
(87) WO 2015/031021 de 05/03/2015

Publicação automática da admissibilidade da fase nacional depositado via PCT . Tratado de cooperação em matéria de Patentes, conforme Instrução Normativa nº 02, de 06/06/2017 publicada na RPI nº 2422, de 06/06/2017.

---

(21) BR 11 2016 003962-9 A2

Código 1.3 - Notificação - Fase Nacional - PCT
(22) 09/09/2014
(30) 10/09/2013 EP 13183708.0
(51) E21B 41/00 (2006.01), E21B 4/04 (2006.01), E21B 7/00 (2006.01), E21B 21/00 (2006.01)
(54) FERRAMENTA DE PERFURAÇÃO
(71) WELLTEC A/S (DK)
(72) TOMAS SUNE ANDERSEN, SVEN KARSTEN JENSEN
(85) 24/02/2016
(86) PCT EP2014/069141 de 09/09/2014
(87) WO 2015/036383 de 19/03/2015
Publicação automática da admissibilidade da fase nacional depositado via PCT . Tratado de cooperação em matéria de Patentes, conforme Instrução Normativa nº 02, de 06/06/2017 publicada na RPI nº 2422, de 06/06/2017.

---

(21) BR 11 2016 003963-7 A2

Código 1.3 - Notificação - Fase Nacional - PCT
(22) 24/07/2014
(30) 04/09/2013 JP 2013-183219
(51) H02K 15/10 (2006.01), H01F 5/02 (2006.01), H01F 27/32 (2006.01), H01F 41/04 (2006.01), H01F 41/12 (2006.01), H02K 3/46 (2006.01)
(54) MÉTODO PARA PRODUZIR UMA BOBINA DE MOTOR, BOBINA DE MOTOR, MOTOR E GERADOR DE MOTOR
(71) DUPONT TEIJIN ADVANCED PAPERS (JAPAN), LTD. (JP)
(72) SHINJI NARUSE, TATSUSHI FUJIMORI, CHIHIRO KONDO, YASUNORI TANAKA
(85) 24/02/2016
(86) PCT JP2014/069603 de 24/07/2014
(87) WO 2015/033696 de 12/03/2015
Publicação automática da admissibilidade da fase nacional depositado via PCT . Tratado de cooperação em matéria de Patentes, conforme Instrução Normativa nº 02, de 06/06/2017 publicada na RPI nº 2422, de 06/06/2017.

---

(21) BR 11 2016 003964-5 A2

Código 1.3 - Notificação - Fase Nacional - PCT
(22) 12/08/2014
(30) 29/08/2013 US 14/013,494
(51) F04D 13/10 (2006.01), B22F 3/105 (2006.01), F04D 29/02 (2006.01), F04D 29/22 (2006.01), F04D 29/44 (2006.01)
(54) BOMBA SUBMERSÍVEL ELÉTRICA, SISTEMA DE BOMBA SUBMERSÍVEL ELÉTRICA E MÉTODO PARA PRODUZIR UMA BOMBA SUBMERSÍVEL ELÉTRICA

(71) GENERAL ELECTRIC COMPANY (US)
(72) VIJAY SHILPIEKANDULA, JAMES WILLIAM SEARS, YANZHE YANG, HONGQING SUN, FARSHAD GHASRIPOOR
(85) 24/02/2016
(86) PCT US2014/050660 de 12/08/2014
(87) WO 2015/031038 de 05/03/2015
Publicação automática da admissibilidade da fase nacional depositado via PCT . Tratado de cooperação em matéria de Patentes, conforme Instrução Normativa nº 02, de 06/06/2017 publicada na RPI nº 2422, de 06/06/2017.

---

(21) BR 11 2016 003966-1 A2

Código 1.3 - Notificação - Fase Nacional - PCT
(22) 20/08/2014
(30) 26/08/2013 US 14/010,428
(51) G06Q 30/02 (2012.01), G06Q 50/00 (2006.01)
(54) DETECTAR TENDÊNCIAS DE IMAGENS FEITAS UPLOAD PARA UMA REDE SOCIAL
(71) GOOGLE INC. (US)
(72) MARTIN BRANDT FREUND, YUANYING XIE
(85) 24/02/2016
(86) PCT US2014/051954 de 20/08/2014
(87) WO 2015/031138 de 05/03/2015
Publicação automática da admissibilidade da fase nacional depositado via PCT . Tratado de cooperação em matéria de Patentes, conforme Instrução Normativa nº 02, de 06/06/2017 publicada na RPI nº 2422, de 06/06/2017.

---

(21) BR 11 2016 003968-8 A2

Código 1.3 - Notificação - Fase Nacional - PCT
(22) 01/09/2014
(30) 03/09/2013 FR 13 58409
(51) G21F 7/005 (2006.01), F16D 13/18 (2006.01)
(54) MONTAGEM
(71) GETINGE LA CALHENE (FR)
(72) CHRISTOPHE DUFOUR, JULIEN FELIX
(85) 24/02/2016
(86) PCT EP2014/068477 de 01/09/2014
(87) WO 2015/032712 de 12/03/2015
Publicação automática da admissibilidade da fase nacional depositado via PCT . Tratado de cooperação em matéria de Patentes, conforme Instrução Normativa nº 02, de 06/06/2017 publicada na RPI nº 2422, de 06/06/2017.

---

(21) BR 11 2016 003970-0 A2

Código 1.3 - Notificação - Fase Nacional - PCT
(22) 05/09/2014
(30) 10/09/2013 US 14/023,367
(51) H05K 7/20 (2006.01)
(54) GERENCIAMENTO DE SISTEMA DE RESFRIAMENTO PARA

INSTALAÇÃO DE SERVIDOR
(71) MICROSOFT TECHNOLOGY LICENSING, LLC (US)
(72) LUIS NOEL RODRIGUEZ RUIZ, WILSON MANUEL TORO BELEN, ABNER CANDELARIO
(85) 24/02/2016
(86) PCT US2014/054171 de 05/09/2014
(87) WO 2015/038410 de 19/03/2015
Publicação automática da admissibilidade da fase nacional depositado via PCT . Tratado de cooperação em matéria de Patentes, conforme Instrução Normativa nº 02, de 06/06/2017 publicada na RPI nº 2422, de 06/06/2017.

---

(21) BR 11 2016 003974-2 A2

Código 1.3 - Notificação - Fase Nacional - PCT
(22) 28/08/2014
(30) 05/09/2013 DE 10 2013 109 710.3
(51) E05D 15/06 (2006.01)
(54) INSTALAÇÃO PARA UMA PORTA DESLIZANTE
(71) HETTICH-HEINZE GMBH & CO. KG (DE)
(72) TIMO KUSCHEL, DIRK FLASPÖHLER
(85) 24/02/2016
(86) PCT EP2014/068276 de 28/08/2014
(87) WO 2015/032684 de 12/03/2015
Publicação automática da admissibilidade da fase nacional depositado via PCT . Tratado de cooperação em matéria de Patentes, conforme Instrução Normativa nº 02, de 06/06/2017 publicada na RPI nº 2422, de 06/06/2017.

---

(21) BR 11 2016 003975-0 A2

Código 1.3 - Notificação - Fase Nacional - PCT
(22) 14/08/2014
(30) 28/08/2013 EP 13182058.1
(51) A23G 9/32 (2006.01)
(54) PRODUTO DE CONFEITARIA CONGELADO
(71) NESTEC S.A. (CH)
(72) LUCILLE LEPAGNOL, MAUD ISABELLE LALLEMAND, MAX MICHEL PUAUD
(85) 24/02/2016
(86) PCT EP2014/067383 de 14/08/2014
(87) WO 2015/028312 de 05/03/2015
Publicação automática da admissibilidade da fase nacional depositado via PCT . Tratado de cooperação em matéria de Patentes, conforme Instrução Normativa nº 02, de 06/06/2017 publicada na RPI nº 2422, de 06/06/2017.

---

(21) BR 11 2016 003980-7 A2

Código 1.3 - Notificação - Fase Nacional - PCT
(22) 26/02/2014
(30) 28/08/2013 EP 13181988.0
(51) G11B 19/28 (2006.01), G11B 19/26 (2006.01), G11B 19/12 (2006.01)

(54) PORTADOR ÓPTICO EM FORMATO DE DISCO, SERVIDOR COMPREENDENDO UMA TABELA RELACIONADA A UM PORTADOR ÓPTICO EM FORMATO DE DISCO, E, TOCADOR PARA OBTER CONTEÚDO DE UM DISCO
(71) KONINKLIJKE PHILIPS N.V. (NL)
(72) WOOI LIANG CHIN, WOOI LIANG CHIN, WIEBE DE HAAN, WIEBE DE HAAN
(85) 24/02/2016
(86) PCT IB2014/059272 de 26/02/2014
(87) WO 2015/028893 de 05/03/2015
Publicação automática da admissibilidade da fase nacional depositado via PCT . Tratado de cooperação em matéria de Patentes, conforme Instrução Normativa nº 02, de 06/06/2017 publicada na RPI nº 2422, de 06/06/2017.

---

(21) BR 11 2016 003981-5 A2

Código 1.3 - Notificação - Fase Nacional - PCT
(22) 18/08/2014
(30) 29/08/2013 EP 13182199.3
(51) B26B 19/20 (2006.01)
(54) DISPOSITIVO DE APARAGEM DE PELOS
(71) KONINKLIJKE PHILIPS N.V. (NL)
(72) BRAM TUIJP, BRAM TUIJP, MARTIJN FRANS JOHAN NAB, MARTIJN FRANS JOHAN NAB, EVERHARDUS JOHANNES HOEXUM, EVERHARDUS JOHANNES HOEXUM, REINIER ALEXANDER TIJSSEN, REINIER ALEXANDER TIJSSEN
(85) 24/02/2016
(86) PCT EP2014/067548 de 18/08/2014
(87) WO 2015/028330 de 05/03/2015
Publicação automática da admissibilidade da fase nacional depositado via PCT . Tratado de cooperação em matéria de Patentes, conforme Instrução Normativa nº 02, de 06/06/2017 publicada na RPI nº 2422, de 06/06/2017.

---

(21) BR 11 2016 003982-3 A2

Código 1.3 - Notificação - Fase Nacional - PCT
(22) 26/08/2014
(30) 26/08/2013 US 61/869,859; 26/08/2014 US 14/468,858
(51) B32B 5/00 (2006.01), B32B 5/02 (2006.01), B32B 5/04 (2006.01), B32B 5/10 (2006.01), B32B 5/12 (2006.01), B32B 5/22 (2006.01), B32B 5/26 (2006.01), B32B 7/00 (2006.01), B32B 7/02 (2006.01), B32B 7/10 (2006.01), B32B 9/00 (2006.01), B32B 15/00 (2006.01), B32B 15/01 (2006.01), B32B 15/04 (2006.01), B32B 15/14 (2006.01)
(54) BLINDAGEM DE CALOR EMPACOTÁVEL DE MULTICAMADAS
(71) FEDERAL-MOGUL POWERTRAIN, INC. (US)
(72) ZHONG HUAI ZHANG, TIANQI GAO, LINWOOD LUDY, DANIEL ROWCOTSKY, WAI KIT HO

(85) 24/02/2016
(86) PCT US2014/052707 de 26/08/2014
(87) WO 2015/031361 de 05/03/2015
Publicação automática da admissibilidade da fase nacional depositado via PCT . Tratado de cooperação em matéria de Patentes, conforme Instrução Normativa nº 02, de 06/06/2017 publicada na RPI nº 2422, de 06/06/2017.

---

(21) BR 11 2016 003989-0 A2

Código 1.3 - Notificação - Fase Nacional - PCT
(22) 15/08/2014
(30) 13/09/2013 DE 10 2013 218 413.1
(51) B23K 9/173 (2006.01), B60G 21/055 (2006.01), B23K 9/235 (2006.01), B23K 9/02 (2006.01), B23K 9/028 (2006.01)
(54) ESTABILIZADOR PARA VEÍCULO AUTOMOTOR E MÉTODO PARA A SUA PRODUÇÃO
(71) ZF FRIEDRICHSHAFEN AG (DE)
(72) FRANK SCHEPER, STEFAN HOLTZ, XIAOCEN WANG
(85) 24/02/2016
(86) PCT EP2014/067472 de 15/08/2014
(87) WO 2015/036200 de 19/03/2015
Publicação automática da admissibilidade da fase nacional depositado via PCT . Tratado de cooperação em matéria de Patentes, conforme Instrução Normativa nº 02, de 06/06/2017 publicada na RPI nº 2422, de 06/06/2017.

---

(21) BR 11 2016 003991-2 A2

Código 1.3 - Notificação - Fase Nacional - PCT
(22) 27/08/2014
(30) 28/08/2013 JP 2013-176364
(51) A61K 31/423 (2006.01), A61K 31/202 (2006.01), A61K 31/232 (2006.01), A61P 3/06 (2006.01)
(54) COMPOSIÇÃO FARMACÊUTICA
(71) KOWA COMPANY LTD. (JP)
(72) TOSHIAKI TAKIZAWA
(85) 24/02/2016
(86) PCT JP2014/072380 de 27/08/2014
(87) WO 2015/030033 de 05/03/2015
Publicação automática da admissibilidade da fase nacional depositado via PCT . Tratado de cooperação em matéria de Patentes, conforme Instrução Normativa nº 02, de 06/06/2017 publicada na RPI nº 2422, de 06/06/2017.

---

(21) BR 11 2016 003994-7 A2

Código 1.3 - Notificação - Fase Nacional - PCT
(22) 24/09/2013
(51) E21B 33/02 (2006.01), E21B 33/068 (2006.01)
(54) VEDAÇÃO REFORÇADA PARA MANTER UM DIFERENCIAL DE PRESSÃO NUM FURO DE POÇO, SISTEMA PARA VEDAR UM TUBO DE PERFURAÇÃO PRÓXIMO A UMA CABEÇA DE POÇO E MÉTODO PARA

VEDAR UM TUBO DE PERFURAÇÃO NUM AMBIENTE DE PERFURAÇÃO DE PRESSÃO GERENCIADA
(71) HALLIBURTON ENERGY SERVICES, INC (US)
(72) MICHAEL LINLEY FRIPP, MICHAEL LINLEY FRIPP, LARRY LUCIUS COX, LARRY LUCIUS COX, CHRISTOPHER ALLEN GRACE, CHRISTOPHER ALLEN GRACE
(85) 24/02/2016
(86) PCT US2013/061289 de 24/09/2013
(87) WO 2015/047214 de 02/04/2015
Publicação automática da admissibilidade da fase nacional depositado via PCT . Tratado de cooperação em matéria de Patentes, conforme Instrução Normativa nº 02, de 06/06/2017 publicada na RPI nº 2422, de 06/06/2017.

---

(21) BR 11 2016 003996-3 A2

Código 1.3 - Notificação - Fase Nacional - PCT
(22) 06/09/2013
(51) B64D 45/00 (2006.01), G01M 15/14 (2006.01), F02C 7/05 (2006.01), F02C 7/052 (2006.01), F02C 7/055 (2006.01), F02C 9/00 (2006.01), G01N 15/06 (2006.01), B64D 33/02 (2006.01)
(54) MÉTODO DE DETECÇÃO DE PARTICULADOS PARA UMA AERONAVE, AERONAVE E MOTOR A JATO
(71) GE AVIATION SYSTEMS LLC (US)
(72) AARON JAY KNOBLOCH, ANDREW SCOTT KESSIE, JOSEPH BERNARD STEFFLER, BRIAN JACOB LOYAL
(85) 24/02/2016
(86) PCT US2013/058419 de 06/09/2013
(87) WO 2015/034513 de 12/03/2015
Publicação automática da admissibilidade da fase nacional depositado via PCT . Tratado de cooperação em matéria de Patentes, conforme Instrução Normativa nº 02, de 06/06/2017 publicada na RPI nº 2422, de 06/06/2017.

---

(21) BR 11 2016 004000-7 A2

Código 1.3 - Notificação - Fase Nacional - PCT
(22) 02/09/2014
(30) 05/09/2013 EP 13183091.1
(51) A01N 31/04 (2006.01), A01N 31/08 (2006.01), A01N 25/26 (2006.01), A61K 8/02 (2006.01), A61K 8/11 (2006.01), A61L 2/18 (2006.01), A01P 1/00 (2006.01)
(54) PARTÍCULA ANTIMICROBIANA, PROCESSO PARA PREPARAR A PARTÍCULA ANTIMICROBIANA, COMPOSIÇÃO, MÉTODO DE DESINFECÇÃO, USO DE PARTÍCULA ANTIMICROBIANA E USO DE UMA COMPOSIÇÃO
(71) UNILEVER NV (NL)
(72) SHANTHI APPAVOO, ARPITA BHATTACHARYA, SUDIPTA GHOSH DASTIDAR, MAYA TREESA SAJI
(85) 24/02/2016

(86) PCT EP2014/068592 de 02/09/2014
(87) WO 2015/032739 de 12/03/2015
Publicação automática da admissibilidade da fase nacional depositado via PCT . Tratado de cooperação em matéria de Patentes, conforme Instrução Normativa nº 02, de 06/06/2017 publicada na RPI nº 2422, de 06/06/2017.

---

(21) BR 11 2016 004001-5 A2

Código 1.3 - Notificação - Fase Nacional - PCT
(22) 01/09/2014
(30) 03/09/2013 EP 13182850.1
(51) A61Q 5/10 (2006.01), C09B 67/44 (2006.01)
(54) MÉTODO PARA A AVALIAÇÃO DO EFEITO POTENCIAL
(71) UNILEVER NV (NL)
(72) CLAIRE LOUISE RICHARDS, NEIL SCOTT SHAW
(85) 24/02/2016
(86) PCT EP2014/068537 de 01/09/2014
(87) WO 2015/032724 de 12/03/2015
Publicação automática da admissibilidade da fase nacional depositado via PCT . Tratado de cooperação em matéria de Patentes, conforme Instrução Normativa nº 02, de 06/06/2017 publicada na RPI nº 2422, de 06/06/2017.

---

(21) BR 11 2016 004003-1 A2

Código 1.3 - Notificação - Fase Nacional - PCT
(22) 25/08/2014
(30) 29/08/2013 JP 2013-177630
(51) C07D 257/04 (2006.01), A01N 43/713 (2006.01), A01N 43/76 (2006.01), A01N 43/78 (2006.01), A01N 43/824 (2006.01), A01N 43/836 (2006.01), A01P 3/00 (2006.01), A01P 7/04 (2006.01), C07D 405/12 (2006.01), C07D 409/12 (2006.01), C07D 413/12 (2006.01), C07D 417/12 (2006.01)
(54) COMPOSTO DE TETRAZOLINONA E USO DO MESMO
(71) SUMITOMO CHEMICAL COMPANY, LIMITED (JP)
(72) YUKI AKIOKA, SADAYUKI ARIMORI
(85) 24/02/2016
(86) PCT JP2014/072845 de 25/08/2014
(87) WO 2015/030217 de 05/03/2015
Publicação automática da admissibilidade da fase nacional depositado via PCT . Tratado de cooperação em matéria de Patentes, conforme Instrução Normativa nº 02, de 06/06/2017 publicada na RPI nº 2422, de 06/06/2017.

---

(21) BR 11 2016 004007-4 A2

Código 1.3 - Notificação - Fase Nacional - PCT
(22) 18/04/2014
(30) 26/08/2013 RU 2013139258
(51) B01J 8/00 (2006.01), B01F 1/00 (2006.01)
(54) APARELHO DE TRANSFERÊNCIA DE MASSA
(71) JOINT STOCK COMPANY AKME ENGINEERING (RU)
(72) MARTYNOV PETR NIKIFOROVICH, ASKHADULLIN, RADOMIR

SHAMILIEVICH, SIMAKOV, ANDREY ALEKSEEVICH, LEGKIKH, ALEKSANDR URIEVICH
(85) 24/02/2016
(86) PCT RU2014/000282 de 18/04/2014
(87) WO 2015/030625 de 05/03/2015
Publicação automática da admissibilidade da fase nacional depositado via PCT . Tratado de cooperação em matéria de Patentes, conforme Instrução Normativa nº 02, de 06/06/2017 publicada na RPI nº 2422, de 06/06/2017.

---

(21) BR 11 2016 004016-3 A2

Código 1.3 - Notificação - Fase Nacional - PCT
(22) 28/08/2014
(30) 09/09/2013 FR 1302102
(51) B60H 1/00 (2006.01)
(54) “DISPOSITIVO DE CONDICIONAMENTO DE AR DE VEÍCULO AUTOMÓVEL COM VOLUME INFERIOR REDUZIDO”
(71) VALEO SYSTEMES THERMIQUES (FR)
(72) PHILIPPE PIERRES, JAN LISKA, YVAN LECHAT
(85) 24/02/2016
(86) PCT EP2014/068309 de 28/08/2014
(87) WO 2015/032688 de 12/03/2015
Publicação automática da admissibilidade da fase nacional depositado via PCT . Tratado de cooperação em matéria de Patentes, conforme Instrução Normativa nº 02, de 06/06/2017 publicada na RPI nº 2422, de 06/06/2017.

---

(21) BR 11 2016 004019-8 A2

Código 1.3 - Notificação - Fase Nacional - PCT
(22) 30/09/2014
(30) 03/10/2013 US 61/886357
(51) E21B 47/00 (2006.01), G01V 1/40 (2006.01), G01V 3/18 (2006.01)
(54) FERRAMENTA DE FUNDO DE POÇO, E, MÉTODO PARA FAZER MEDIÇÃO DE FUNDO DE POÇO
(71) HALLIBURTON ENERGY SERVICES INC. (US)
(72) BURKAY DONDERICI, LUIS SAN MARTIN, DANIEL EDGARDO VIASSOLO
(85) 24/02/2016
(86) PCT US2014/058370 de 30/09/2014
(87) WO 2015/050884 de 09/04/2015
Publicação automática da admissibilidade da fase nacional depositado via PCT . Tratado de cooperação em matéria de Patentes, conforme Instrução Normativa nº 02, de 06/06/2017 publicada na RPI nº 2422, de 06/06/2017.

---

(21) BR 11 2016 004021-0 A2

Código 1.3 - Notificação - Fase Nacional - PCT
(22) 29/08/2014
(30) 30/08/2013 US 61/872094
(51) B01J 29/72 (2006.01), B01J 29/80 (2006.01), B01J 29/76 (2006.01), B01D

53/94 (2006.01), B01J 29/70 (2006.01)
(54) CATALISADOR PARA TRATAMENTO DE UM GÁS DE ESCAPE, ARTIGO DE CATALISADOR PARA TRATAMENTO DE GÁS DE ESCAPE, E, MÉTODO PARA TRATAMENTO DE GÁS DE ESCAPE
(71) JOHNSON MATTHEY PUBLIC LIMITED COMPANY (GB)
(72) GUY RICHARD CHANDLER, ALEXANDER NICHOLAS MICHAEL GREEN, PAUL RICHARD PHILLIPS
(85) 24/02/2016
(86) PCT GB2014/052613 de 29/08/2014
(87) WO 2015/028805 de 05/03/2015
Publicação automática da admissibilidade da fase nacional depositado via PCT . Tratado de cooperação em matéria de Patentes, conforme Instrução Normativa nº 02, de 06/06/2017 publicada na RPI nº 2422, de 06/06/2017.

---

(21) BR 11 2016 004023-6 A2

Código 1.3 - Notificação - Fase Nacional - PCT
(22) 26/08/2014
(30) 26/08/2013 US 61/869954; 31/01/2014 US 61/934313
(51) A61K 31/5365 (2006.01), C07D 413/14 (2006.01), A61K 47/48 (2006.01), A61P 29/00 (2006.01), A61P 37/00 (2006.01), A61P 35/00 (2006.01)
(54) COMPOSIÇÃO, MÉTODOS PARA PREPARAR UMA COMPOSIÇÃO E PARA TRATAR UMA DOENÇA, E, COMPOSTO
(71) REGENERON PHARMACEUTICALS, INC. (US)
(72) THOMAS NITTOLI, NARESHKUMAR F. JAIN, THOMAS PATRICK MARKOTAN
(85) 24/02/2016
(86) PCT US2014/052757 de 26/08/2014
(87) WO 2015/031396 de 05/03/2015
Publicação automática da admissibilidade da fase nacional depositado via PCT . Tratado de cooperação em matéria de Patentes, conforme Instrução Normativa nº 02, de 06/06/2017 publicada na RPI nº 2422, de 06/06/2017.

---

(21) BR 11 2016 004024-4 A2

Código 1.3 - Notificação - Fase Nacional - PCT
(22) 25/09/2013
(51) E21B 34/16 (2006.01), E21B 34/14 (2006.01), E21B 43/12 (2006.01)
(54) FERRAMENTA DE POÇO, MÉTODO PARA ATUAR UMA FERRAMENTA DE POÇO EM UM POÇO, E, DISPOSITIVO PARA USO EM UM POÇO SUBTERRÂNEO
(71) HALLIBURTON ENERGY SERVICES, INC. (US)
(72) RYAN ZHE CONG FOONG, VIJAY KUMAR KEERTHIVASAN
(85) 24/02/2016
(86) PCT US2013/061734 de 25/09/2013
(87) WO 2015/047254 de 02/04/2015
Publicação automática da admissibilidade da fase nacional depositado via PCT . Tratado de cooperação em matéria de Patentes, conforme Instrução

Normativa nº 02, de 06/06/2017 publicada na RPI nº 2422, de 06/06/2017.

---

(21) BR 11 2016 004025-2 A2

Código 1.3 - Notificação - Fase Nacional - PCT
(22) 26/08/2014
(30) 26/08/2013 US 61/870,069
(51) A61K 31/7088 (2006.01), A61K 38/13 (2006.01), C07K 7/52 (2006.01)
(54) NOVOS ANÁLOGOS DE CICLOSPORINA PARA A PREVENÇÃO OU TRATAMENTO DE INFECÇÃO POR HEPATITE C
(71) ENANTA PHARMACEUTICALS, INC. (US)
(72) YAT SUN OR, GUOQIANG WANG, JIANG LONG, IN JONG KIM
(85) 24/02/2016
(86) PCT US2014/052740 de 26/08/2014
(87) WO 2015/031381 de 05/03/2015
Publicação automática da admissibilidade da fase nacional depositado via PCT . Tratado de cooperação em matéria de Patentes, conforme Instrução Normativa nº 02, de 06/06/2017 publicada na RPI nº 2422, de 06/06/2017.

---

(21) BR 11 2016 004027-9 A2

Código 1.3 - Notificação - Fase Nacional - PCT
(22) 26/09/2013
(51) E21B 47/09 (2006.01), E21B 47/12 (2006.01)
(54) SISTEMA PARA DETERMINAR UMA ORIENTAÇÃO DE UMA COLUNA DE REVESTIMENTO EM UM FURO DE POÇO, E, MÉTODO PARA ORIENTAR UMA COLUNA DE REVESTIMENTO EM UM FURO DE POÇO
(71) HALLIBURTON ENERGY SERVICES, INC. (US)
(72) DAVID JOE STEELE
(85) 24/02/2016
(86) PCT US2013/061813 de 26/09/2013
(87) WO 2015/047262 de 02/04/2015
Publicação automática da admissibilidade da fase nacional depositado via PCT . Tratado de cooperação em matéria de Patentes, conforme Instrução Normativa nº 02, de 06/06/2017 publicada na RPI nº 2422, de 06/06/2017.

---

(21) BR 11 2016 004028-7 A2

Código 1.3 - Notificação - Fase Nacional - PCT
(22) 28/10/2013
(51) E21B 43/12 (2006.01), E21B 34/10 (2006.01), E21B 43/22 (2006.01)
(54) CONJUNTO DE CONTROLE DE FLUXO, E, CONJUNTO PARA CONTROLAR A INJEÇÃO DE FLUIDO PARA UM MANDRIL DE INJEÇÃO
(71) HALLIBURTON ENERGY SERVICES, INC. (US)
(72) THOMAS JULES FROSELL, MICHAEL LINLEY FRIPP, ZACHARY RYAN MURPHREE
(85) 24/02/2016
(86) PCT US2013/067052 de 28/10/2013
(87) WO 2015/065313 de 07/05/2015
Publicação automática da admissibilidade da fase nacional depositado via

PCT . Tratado de cooperação em matéria de Patentes, conforme Instrução Normativa nº 02, de 06/06/2017 publicada na RPI nº 2422, de 06/06/2017.

---

(21) BR 11 2016 004029-5 A2

Código 1.3 - Notificação - Fase Nacional - PCT
(22) 28/08/2014
(30) 28/08/2013 US 61/871168
(51) G10L 19/00 (2013.01), G06F 19/00 (2011.01), A63J 99/00 (2009.01)
(54) MÉTODO PARA REALIZAR PRODUÇÃO AUTOMÁTICA DE ÁUDIO, MEIO LEGÍVEL POR COMPUTADOR, E, SISTEMA DE PRODUÇÃO AUTOMÁTICA DE ÁUDIO
(71) LANDR AUDIO INC. (CA)
(72) MICHAEL JOHN TERRELL, STUART MANSBRIDGE, JOSHUA D. REISS, BRECHT DE MAN
(85) 24/02/2016
(86) PCT CA2014/000662 de 28/08/2014
(87) WO 2015/027327 de 05/03/2015
Publicação automática da admissibilidade da fase nacional depositado via PCT . Tratado de cooperação em matéria de Patentes, conforme Instrução Normativa nº 02, de 06/06/2017 publicada na RPI nº 2422, de 06/06/2017.

---

(21) BR 11 2016 004030-9 A2

Código 1.3 - Notificação - Fase Nacional - PCT
(22) 15/08/2014
(30) 28/08/2013 GB 1315276.4
(51) B01J 37/03 (2006.01), B01J 23/02 (2006.01), B01J 23/04 (2006.01), B01J 23/34 (2006.01), C11C 3/10 (2006.01), B01J 37/04 (2006.01), B01J 37/08 (2006.01), B01J 33/00 (2006.01)
(54) PROCESSO PARA A PRODUÇÃO DE UM PRODUTO DE ÉSTER DE UMA MISTURA DE PELO MENOS DOIS DIFERENTES COMPOSTOS DE ÉSTER, E, CATALISADOR PARA USO EM UMA REAÇÃO DE INTERESTERIFICAÇÃO
(71) JOHNSON MATTHEY PUBLIC LIMITED COMPANY (GB)
(72) PETER RICHARD ELLIS, GARY EVANS, AALBERT ZWIJNENBURG
(85) 24/02/2016
(86) PCT GB2014/052515 de 15/08/2014
(87) WO 2015/028779 de 05/03/2015
Publicação automática da admissibilidade da fase nacional depositado via PCT . Tratado de cooperação em matéria de Patentes, conforme Instrução Normativa nº 02, de 06/06/2017 publicada na RPI nº 2422, de 06/06/2017.

---

(21) BR 11 2016 004031-7 A2

Código 1.3 - Notificação - Fase Nacional - PCT
(22) 29/08/2014
(30) 30/08/2013 GB 1315492.7
(51) A24D 1/02 (2006.01)
(54) MÉTODO PARA PRODUZIR UM ARTIGO DE FUMAR, MÉTODO PARA

REDUZIR A CONCENTRAÇÃO E UM CONSTITUINDE DE FUMAÇA E ARTIGO DE FUMAR
(71) BRITISH AMERICAN TOBACCO (INVESTMENTS) LIMITED (GB)
(72) EDWARD DENNIS JOHN, DAVID JOHN DITTRICH, STEVEN COBURN, CHUAN LIU, KEVIN GERARD MCADAM
(85) 24/02/2016
(86) PCT GB2014/052621 de 29/08/2014
(87) WO 2015/028812 de 05/03/2015
Publicação automática da admissibilidade da fase nacional depositado via PCT . Tratado de cooperação em matéria de Patentes, conforme Instrução Normativa nº 02, de 06/06/2017 publicada na RPI nº 2422, de 06/06/2017.

---

(21) BR 11 2016 004034-1 A2

Código 1.3 - Notificação - Fase Nacional - PCT
(22) 07/07/2014
(30) 30/08/2013 US 14/014.874
(51) B01D 46/24 (2006.01), B01D 46/46 (2006.01)
(54) APARELHO DE REMOÇÃO DE NÉVOA DE ÓLEO E ODORES DE UMA CORRENTE DE AR
(71) AMERICAN STERILIZER COMPANY (US)
(72) PRANTIK GUHA BISWAS, PETER J. BUCZYNSKI, KENNETH J.KLOBUSNIK
(85) 24/02/2016
(86) PCT US2014/045546 de 07/07/2014
(87) WO 2015/030935 de 05/03/2015
Publicação automática da admissibilidade da fase nacional depositado via PCT . Tratado de cooperação em matéria de Patentes, conforme Instrução Normativa nº 02, de 06/06/2017 publicada na RPI nº 2422, de 06/06/2017.

---

(21) BR 11 2016 004036-8 A2

Código 1.3 - Notificação - Fase Nacional - PCT
(22) 29/08/2014
(30) 30/08/2013 GB 1315460.4
(51) A24F 47/00 (2006.01), H03K 17/97 (2006.01), H03K 17/95 (2006.01)
(54) APARELHO E CIGARRO ELETRÔNICO
(71) NICOVENTURES HOLDINGS LIMITED (GB)
(72) CHRISTOPHER LORD, MARTIN MULLIN
(85) 24/02/2016
(86) PCT GB2014/052625 de 29/08/2014
(87) WO 2015/028814 de 05/03/2015
Publicação automática da admissibilidade da fase nacional depositado via PCT . Tratado de cooperação em matéria de Patentes, conforme Instrução Normativa nº 02, de 06/06/2017 publicada na RPI nº 2422, de 06/06/2017.

---

(21) BR 11 2016 004040-6 A2

Código 1.3 - Notificação - Fase Nacional - PCT
(22) 16/09/2014

(30) 24/09/2013 US 14/034,813
(51) G06F 21/79 (2013.01), G06F 12/14 (2006.01)
(54) REPARTICIONAMENTO DE MEMÓRIA SEGURO
(71) INTEL CORPORATION (US)
(72) VINCENT R. SCARLATA, AMY L. SANTONI, CARLOS V. ROZAS, FRANCIS X. MCKEEN, GILBERT NEIGER, ITTAI ANATI, LLYA ALEXANDROVICH, MICHAEL A. GOLDSMITH, RAGHUNANDAN MAKARAM, REBEKAH M. LESLIE-HURD, SIDDHARTHA CHHABRA, SIMON P. JOHNSON, UDAY R. SAVAGAONKAR, VEDVYAS SHANBHOGUE, WESLEY H. SMITH
(85) 24/02/2016
(86) PCT US2014/055807 de 16/09/2014
(87) WO 2015/047789 de 02/04/2015
Publicação automática da admissibilidade da fase nacional depositado via PCT . Tratado de cooperação em matéria de Patentes, conforme Instrução Normativa nº 02, de 06/06/2017 publicada na RPI nº 2422, de 06/06/2017.

---

(21) BR 11 2016 004041-4 A2

Código 1.3 - Notificação - Fase Nacional - PCT
(22) 11/07/2014
(30) 26/08/2013 EP 13181708.2
(51) C08G 73/02 (2006.01), C08G 65/26 (2006.01)
(54) POLI-ALQUILENIMINA OU POLIAMINA ALCOXILADA SOLÚVEL EM ÁGUA, USO DE POLI-ALQUILENIMINA OU POLIAMINA, E, PROCESSO PARA PREPARAÇÃO DE UMA POLI- ALQUILENOIMINA OU UMA POLIAMINA ALCOXILADA
(71) BASF SE (DE)
(72) SOPHIA EBERT, BJÖRN LUDOLPH, FRANK HUELSKOETTER, KEVIN CHRISTMAS, STEFANO SCIALLA, BRIAN J. LOUGHNANE, AMY EICHSTADT WAUN, DARREN REES
(85) 24/02/2016
(86) PCT EP2014/064898 de 11/07/2014
(87) WO 2015/028191 de 05/03/2015
Publicação automática da admissibilidade da fase nacional depositado via PCT . Tratado de cooperação em matéria de Patentes, conforme Instrução Normativa nº 02, de 06/06/2017 publicada na RPI nº 2422, de 06/06/2017.

---

(21) BR 11 2016 004042-2 A2

Código 1.3 - Notificação - Fase Nacional - PCT
(22) 27/08/2014
(30) 28/08/2013 SE 1350984-9
(51) G01N 11/08 (2006.01), G01N 11/00 (2006.01)
(54) MÉTODO E DISPOSITIVO PARA UM SISTEMA DE PROCESSAMENTO DE LÍQUIDO, E, SISTEMA DE PROCESSAMENTO DE LÍQUIDO
(71) TETRA LAVAL HOLDINGS & FINANCE SA (CH)
(72) TOMAS SKOGLUND, JESPER JÖNSSON

(85) 24/02/2016
(86) PCT EP2014/068187 de 27/08/2014
(87) WO 2015/028517 de 05/03/2015
Publicação automática da admissibilidade da fase nacional depositado via PCT . Tratado de cooperação em matéria de Patentes, conforme Instrução Normativa nº 02, de 06/06/2017 publicada na RPI nº 2422, de 06/06/2017.

---

(21) BR 11 2016 004043-0 A2

Código 1.3 - Notificação - Fase Nacional - PCT
(22) 27/08/2014
(30) 30/08/2013 US 61/872,256; 26/08/2014 US 14/468,654
(51) A61L 2/20 (2006.01), B65B 55/19 (2006.01), C12M 1/12 (2006.01)
(54) MÉTODO DE ESTERILIZAÇÃO DE ARTIGOS USANDO UM ESTERILIZANTE A VAPOR DE BAIXA PRESSÃO
(71) AMERICAN STERILIZER COMPANY (US)
(72) KENNETH J. KLOBUSNIK
(85) 24/02/2016
(86) PCT US2014/052792 de 27/08/2014
(87) WO 2015/031414 de 05/03/2015
Publicação automática da admissibilidade da fase nacional depositado via PCT . Tratado de cooperação em matéria de Patentes, conforme Instrução Normativa nº 02, de 06/06/2017 publicada na RPI nº 2422, de 06/06/2017.

---

(21) BR 11 2016 004044-9 A2

Código 1.3 - Notificação - Fase Nacional - PCT
(22) 15/07/2014
(30) 26/08/2013 EP 13181700.9
(51) C07C 217/08 (2006.01), C08G 18/50 (2006.01), C08G 59/50 (2006.01), C11D 1/44 (2006.01), A61K 8/41 (2006.01)
(54) ETERAMINA, PROCESSO PARA FABRICAÇÃO DE UMA ETERAMINA, E, USO DE UMA POLIETERAMINA
(71) BASF SE (DE)
(72) SOPHIA EBERT, BJÖRN LUDOLPH, CHRISTOF WILHELM WIGBERS, STEFFEN MAAS, DIETER BOECKH, FRANK HUELSKOETTER, BRIAN J. LOUGHNANE, AMY EICHSTADT WAUN, KEVIN CHRISTMAS, DARREN REES, STEFANO SCIALLA
(85) 24/02/2016
(86) PCT EP2014/065114 de 15/07/2014
(87) WO 2015/028193 de 05/03/2015
Publicação automática da admissibilidade da fase nacional depositado via PCT . Tratado de cooperação em matéria de Patentes, conforme Instrução Normativa nº 02, de 06/06/2017 publicada na RPI nº 2422, de 06/06/2017.

---

(21) BR 11 2016 004045-7 A2

Código 1.3 - Notificação - Fase Nacional - PCT
(22) 19/09/2014
(30) 20/09/2013 FR 1359081

(51) B23K 26/00 (2006.01), B23K 26/06 (2006.01), B23K 26/26 (2006.01), B23K 26/40 (2006.01), G02C 7/02 (2006.01)
(54) DISPOSITIVO E PROCESSO DE MARCAÇÃO DE UMA LENTE OFTÁLMICA COM UM LASER DE PULSO DE COMPRIMENTO DE ONDA E ENERGIA SELECIONADOS POR IMPULSO
(71) ESSILOR INTERNATIONAL (COMPAGNIE GENERALE D'OPTIQUE) (FR)
(72) SÉBASTIEN MAURICE, FRÉDÉRIC DUBOIS
(85) 24/02/2016
(86) PCT FR2014/052338 de 19/09/2014
(87) WO 2015/040338 de 26/03/2015
Publicação automática da admissibilidade da fase nacional depositado via PCT . Tratado de cooperação em matéria de Patentes, conforme Instrução Normativa nº 02, de 06/06/2017 publicada na RPI nº 2422, de 06/06/2017.

---

(21) BR 11 2016 004047-3 A2

Código 1.3 - Notificação - Fase Nacional - PCT
(22) 11/02/2015
(30) 18/11/2014 IN 3627/MUM/2014
(51) C12N 15/09 (2006.01), C07K 14/56 (2006.01), C07K 1/18 (2006.01)
(54) PROCESSO MELHORADO PARA PREPARAÇÃO DE INTERFERON 2B ALFA DE CLASSE FARMACOPÉIA
(71) UNICHEM LABORATORIES LIMITED (IN)
(72) SANJEEV KUMAR SHARMA, SURYA BHUSHAN KUMAR, ROHAN PARAB, MOHANISH KANKONKAR, CONCHITA D'SOUZA, SACHIN BACHATE, RATNESH KUMAR SHARMA
(85) 24/02/2016
(86) PCT IB2015/051009 de 11/02/2015
(87) WO 2016/079598 de 26/05/2016
Publicação automática da admissibilidade da fase nacional depositado via PCT . Tratado de cooperação em matéria de Patentes, conforme Instrução Normativa nº 02, de 06/06/2017 publicada na RPI nº 2422, de 06/06/2017.

---

(21) BR 11 2016 004050-3 A2

Código 1.3 - Notificação - Fase Nacional - PCT
(22) 01/08/2014
(30) 27/08/2013 DE 10 2013 109 289.6; 14/03/2014 DE 10 2014 103 526.7
(51) H01H 9/00 (2006.01), H01F 29/02 (2006.01)
(54) COMUTADOR DE TAPS SOB CARGA PARA A REGULAGEM DE TENSÃO DE UM TRANSFORMADOR COM TAPS, TRANSFORMADOR COM TAPS PARA REGULAÇÃO DE TENSÃO E MÉTODO PARA A REALIZAÇÃO DE UMA COMUTAÇÃO EM UM TRANSFORMADOR COM TAPS
(71) MASCHINENFABRIK REINHAUSEN GMBH (DE)
(72) CHRISTIAN HAMMER, ANDREAS SACHSENHAUSER, KONRAD RÄDLINGER, MAX WEINDINGER, THOMAS SCHUSTER, JÜRGEN KOLLMANNSBERGER, CHRISTIAN PIRCHER
(85) 24/02/2016

(86) PCT EP2014/066634 de 01/08/2014
(87) WO 2015/028253 de 05/03/2015
Publicação automática da admissibilidade da fase nacional depositado via PCT . Tratado de cooperação em matéria de Patentes, conforme Instrução Normativa nº 02, de 06/06/2017 publicada na RPI nº 2422, de 06/06/2017.

---

(21) BR 11 2016 004052-0 A2

Código 1.3 - Notificação - Fase Nacional - PCT
(22) 08/08/2014
(30) 23/09/2013 EP 13185573.6
(51) C09D 133/14 (2006.01), C09D 167/00 (2006.01), C09D 167/02 (2006.01)
(54) COMPOSIÇÃO DE MATERIAL DE REVESTIMENTO NÃO AQUOSO, MÉTODO DE REVESTIMENTO MULTIESTÁGIOS, USO DOS MESMOS E EFEITO MULTIRREVESTIMENTOS E/OU SISTEMA DE PINTURA EM CORES A PARTIR DESTES E RESPECTIVO USO
(71) BASF COATINGS GMBH (DE)
(72) REINHOLD CLAUSS, RAINER KLOPSCH, SUSANNE KATHARINA KRETH, BRITTA SCHNIEDERS, URSULA HEIMEIER, CATHRIN CORTEN, PETER HOFFMANN, AARON FLORES-FIGUEROA, KRISTIN MICHEL, ANNIKA WERNING
(85) 24/02/2016
(86) PCT EP2014/067076 de 08/08/2014
(87) WO 2015/039807 de 26/03/2015
Publicação automática da admissibilidade da fase nacional depositado via PCT . Tratado de cooperação em matéria de Patentes, conforme Instrução Normativa nº 02, de 06/06/2017 publicada na RPI nº 2422, de 06/06/2017.

---

(21) BR 11 2016 004057-0 A2

Código 1.3 - Notificação - Fase Nacional - PCT
(22) 28/08/2014
(30) 29/08/2013 US 61/871,850
(51) H04M 11/06 (2006.01), H04B 3/32 (2006.01)
(54) DISPOSITIVO E MÉTODO DE COMUNICAÇÃO
(71) LANTIQ DEUTSCHLAND GMBH (DE)
(72) VLADIMIR OKSMAN
(85) 25/02/2016
(86) PCT EP2014/068247 de 28/08/2014
(87) WO 2015/028545 de 05/03/2015
Publicação automática da admissibilidade da fase nacional depositado via PCT . Tratado de cooperação em matéria de Patentes, conforme Instrução Normativa nº 02, de 06/06/2017 publicada na RPI nº 2422, de 06/06/2017.

---

(21) BR 11 2016 004058-9 A2

Código 1.3 - Notificação - Fase Nacional - PCT
(22) 05/08/2014
(30) 30/08/2013 DE 10 2013 217 371.7
(51) F02M 61/06 (2006.01), F02M 61/18 (2006.01)

(54) INJETOR DE COMBUSTÍVEL
(71) ROBERT BOSCH GMBH (DE)
(72) GERHARD SUENDERHAUF, ANDREAS KOENINGER
(85) 25/02/2016
(86) PCT EP2014/066770 de 05/08/2014
(87) WO 2015/028261 de 05/03/2015
Publicação automática da admissibilidade da fase nacional depositado via PCT . Tratado de cooperação em matéria de Patentes, conforme Instrução Normativa nº 02, de 06/06/2017 publicada na RPI nº 2422, de 06/06/2017.

---

(21) BR 11 2016 004059-7 A2

Código 1.3 - Notificação - Fase Nacional - PCT
(22) 28/05/2014
(30) 30/08/2013 JP 2013-180270
(51) H04M 11/00 (2006.01), B60R 11/02 (2006.01), G08B 21/00 (2006.01), H04M 1/00 (2006.01)
(54) “UNIDADE INTEGRADA NO VEÍCULO, SISTEMA DE COMUNICAÇÃO, MÉTODO DE COMUNICAÇÃO, E PROGRAMA”
(71) HONDA MOTOR CO., LTD. (JP)
(72) SHINICHI AKAMA
(85) 25/02/2016
(86) PCT JP2014/064170 de 28/05/2014
(87) WO 2015/029522 de 05/03/2015
Publicação automática da admissibilidade da fase nacional depositado via PCT . Tratado de cooperação em matéria de Patentes, conforme Instrução Normativa nº 02, de 06/06/2017 publicada na RPI nº 2422, de 06/06/2017.

---

(21) BR 11 2016 004063-5 A2

Código 1.3 - Notificação - Fase Nacional - PCT
(22) 26/11/2014
(30) 29/11/2013 KR 10-2013-0146750
(51) F25D 19/02 (2006.01), F25D 23/06 (2006.01)
(54) REFRIGERADOR
(71) SAMSUNG ELECTRONICS CO., LTD. (KR)
(72) KEON PYO KOO, BYUNG SU KIM, JI HOON LIM, HYUN YOUNG JO, HUN KWAN KANG
(85) 25/02/2016
(86) PCT KR2014/011437 de 26/11/2014
(87) WO 2015/080472 de 04/06/2015
Publicação automática da admissibilidade da fase nacional depositado via PCT . Tratado de cooperação em matéria de Patentes, conforme Instrução Normativa nº 02, de 06/06/2017 publicada na RPI nº 2422, de 06/06/2017.

---

(21) BR 11 2016 004064-3 A2

Código 1.3 - Notificação - Fase Nacional - PCT
(22) 26/08/2014
(30) 26/08/2013 US 61/870,002

(51) B23K 9/038 (2006.01), B23K 9/20 (2006.01), B23K 37/06 (2006.01)
(54) VIROLA PARA SOLDAGEM DE UM PINO EM UMA PEÇA DE TRABALHO
(71) NELSON STUD WELDING, INC. (US)
(72) CLARK CHAMPNEY
(85) 25/02/2016
(86) PCT US2014/052615 de 26/08/2014
(87) WO 2015/031303 de 05/03/2015
Publicação automática da admissibilidade da fase nacional depositado via PCT . Tratado de cooperação em matéria de Patentes, conforme Instrução Normativa nº 02, de 06/06/2017 publicada na RPI nº 2422, de 06/06/2017.

---

(21) BR 11 2016 004067-8 A2

Código 1.3 - Notificação - Fase Nacional - PCT
(22) 29/08/2014
(30) 05/09/2013 US 14/018,537
(51) C23C 10/02 (2006.01), C22F 3/00 (2006.01), C23C 10/30 (2006.01), C23C 10/60 (2006.01)
(54) MÉTODOS DE MANUFATURA DE UM COMPONENTE
(71) GENERAL ELECTRIC COMPANY (US)
(72) WILLIAM THOMAS CARTER, JAMES ANTHONY RUUD, LAWRENCE BERNARD KOOL, JUSTIN JOHN GAMBONE JR., CHRISTINE MARY FURSTOSS
(85) 25/02/2016
(86) PCT US2014/053373 de 29/08/2014
(87) WO 2015/034768 de 12/03/2015
Publicação automática da admissibilidade da fase nacional depositado via PCT . Tratado de cooperação em matéria de Patentes, conforme Instrução Normativa nº 02, de 06/06/2017 publicada na RPI nº 2422, de 06/06/2017.

---

(21) BR 11 2016 004070-8 A2

Código 1.3 - Notificação - Fase Nacional - PCT
(22) 25/08/2014
(30) 02/09/2013 FR 1358360
(51) B21D 53/78 (2006.01), B23P 15/04 (2006.01), B21K 3/04 (2006.01), B21J 13/02 (2006.01)
(54) PROCESSO DE CONFORMAÇÃO, EM ALTA TEMPERATURA, DE UM REFORÇO METÁLICO DE PÁ
(71) SNECMA (FR)
(72) JACQUES ABOUSEFIAN, ANTOINE BOSSELUT, GILLES CHARLES CASIMIR KLEIN
(85) 25/02/2016
(86) PCT FR2014/052117 de 25/08/2014
(87) WO 2015/028750 de 05/03/2015
Publicação automática da admissibilidade da fase nacional depositado via PCT . Tratado de cooperação em matéria de Patentes, conforme Instrução Normativa nº 02, de 06/06/2017 publicada na RPI nº 2422, de 06/06/2017.

(21) BR 11 2016 004071-6 A2

Código 1.3 - Notificação - Fase Nacional - PCT
(22) 04/09/2014
(30) 04/09/2013 JP 2013-183475
(51) B62D 25/04 (2006.01), B62D 25/08 (2006.01)
(54) ESTRUTURA DE PORÇÃO FRONTAL DE CORPO DE VEÍCULO E MÉTODO DE MONTAGEM DE CORPO DE VEÍCULO
(71) HONDA MOTOR CO., LTD. (JP)
(72) YUICHI KONDO
(85) 25/02/2016
(86) PCT JP2014/073399 de 04/09/2014
(87) WO 2015/034023 de 12/03/2015
Publicação automática da admissibilidade da fase nacional depositado via PCT . Tratado de cooperação em matéria de Patentes, conforme Instrução Normativa nº 02, de 06/06/2017 publicada na RPI nº 2422, de 06/06/2017.

(21) BR 11 2016 004075-9 A2

Código 1.3 - Notificação - Fase Nacional - PCT
(22) 17/09/2014
(30) 25/09/2013 JP 2013-198952
(51) B21B 27/02 (2006.01), B22D 13/02 (2006.01), C22C 37/00 (2006.01), C22C 37/04 (2006.01), C22C 37/08 (2006.01)
(54) ROLO DE COMPÓSITO DE LAMINAÇÃO A QUENTE FUNDIDO POR CENTRIFUGAÇÃO
(71) HITACHI METALS, LTD. (JP)
(72) TOSHIYUKI HATTORI, NOZOMU ODA, YASUNORI NOZAKI
(85) 25/02/2016
(86) PCT JP2014/074564 de 17/09/2014
(87) WO 2015/045984 de 02/04/2015
Publicação automática da admissibilidade da fase nacional depositado via PCT . Tratado de cooperação em matéria de Patentes, conforme Instrução Normativa nº 02, de 06/06/2017 publicada na RPI nº 2422, de 06/06/2017.

(21) BR 11 2016 004076-7 A2

Código 1.3 - Notificação - Fase Nacional - PCT
(22) 28/08/2014
(30) 25/09/2013 JP 2013-198950
(51) B21B 27/02 (2006.01), B22D 13/02 (2006.01), C22C 37/00 (2006.01)
(54) ROLO DE COMPÓSITO CENTRIFUGAMENTE FUNDIDO E MÉTODO PARA PRODUÇÃO DO MESMO
(71) HITACHI METALS, LTD. (JP)
(72) NOZOMU ODA, TAKAYUKI SEGWA, YASUNORI NOZAKI, TOSHIYUKI HATTORI, KITSUMA TAKAISHI
(85) 25/02/2016
(86) PCT JP2014/072584 de 28/08/2014
(87) WO 2015/045720 de 02/04/2015

Publicação automática da admissibilidade da fase nacional depositado via PCT . Tratado de cooperação em matéria de Patentes, conforme Instrução Normativa nº 02, de 06/06/2017 publicada na RPI nº 2422, de 06/06/2017.

---

(21) BR 11 2016 004077-5 A2

Código 1.3 - Notificação - Fase Nacional - PCT
(22) 16/09/2014
(30) 17/09/2013 EP 13184806.1
(51) E21B 37/02 (2006.01), E21B 10/32 (2006.01), E21B 4/04 (2006.01)
(54) FERRAMENTA PARA LIMPAR UMA LINHA DE CABO DE FURO DE POÇO
(71) WELLTEC A/S (DK)
(72) SVEN KARSTEN JENSEN, RUNE GARBERS BORN
(85) 25/02/2016
(86) PCT EP2014/069676 de 16/09/2014
(87) WO 2015/040014 de 26/03/2015
Publicação automática da admissibilidade da fase nacional depositado via PCT . Tratado de cooperação em matéria de Patentes, conforme Instrução Normativa nº 02, de 06/06/2017 publicada na RPI nº 2422, de 06/06/2017.

---

(21) BR 11 2016 004078-3 A2

Código 1.3 - Notificação - Fase Nacional - PCT
(22) 19/08/2014
(30) 29/08/2013 GB 1315396.0
(51) A01F 15/08 (2006.01)
(54) ENFARDADEIRA E MÉTODO DE ENFARDAMENTO
(71) KUHN GELDROP B.V. (NL)
(72) AKKERMANS, Dionisius Cornelis Maria
(85) 25/02/2016
(86) PCT EP2014/067639 de 19/08/2014
(87) WO 2015/028351 de 05/03/2015
Publicação automática da admissibilidade da fase nacional depositado via PCT . Tratado de cooperação em matéria de Patentes, conforme Instrução Normativa nº 02, de 06/06/2017 publicada na RPI nº 2422, de 06/06/2017.

---

(21) BR 11 2016 004080-5 A2

Código 1.3 - Notificação - Fase Nacional - PCT
(22) 15/08/2014
(30) 06/09/2013 US 14/020,256
(51) B65H 20/12 (2006.01), B65H 27/00 (2006.01)
(54) PLACA PARA UM ROLO DE BIGORNA COM UMA REGIÃO DE VÁCUO REDUZIDO PARA USO EM UM SISTEMA DE DESLIZAMENTO E CORTE E MÉTODO DE UTILIZAÇÃO DA MESMA
(71) KIMBERLY-CLARK WORLDWIDE, INC. (US)
(72) PATRICK DEAN ABNEY, Paul Douglas Beuther, Kevin Gerald Dolan, David John Enz

(85) 25/02/2016
(86) PCT IB2014/063939 de 15/08/2014
(87) WO 2015/033242 de 12/03/2015
Publicação automática da admissibilidade da fase nacional depositado via PCT . Tratado de cooperação em matéria de Patentes, conforme Instrução Normativa nº 02, de 06/06/2017 publicada na RPI nº 2422, de 06/06/2017.

---

(21) BR 11 2016 004081-3 A2

Código 1.3 - Notificação - Fase Nacional - PCT
(22) 28/08/2014
(30) 09/09/2013 FR 1302110
(51) B60H 1/00 (2006.01)
(54) “DISPOSITIVO DE CONDICIONAMENTO DE AR DE VEÍCULO AUTOMÓVEL DE TIPO DE DUAS ZONAS”
(71) VALEO SYSTEMES THERMIQUES (FR)
(72) PHILIPPE PIERRES, YVAN LECHAT
(85) 25/02/2016
(86) PCT EP2014/068291 de 28/08/2014
(87) WO 2015/032687 de 12/03/2015
Publicação automática da admissibilidade da fase nacional depositado via PCT . Tratado de cooperação em matéria de Patentes, conforme Instrução Normativa nº 02, de 06/06/2017 publicada na RPI nº 2422, de 06/06/2017.

---

(21) BR 11 2016 004083-0 A2

Código 1.3 - Notificação - Fase Nacional - PCT
(22) 08/09/2014
(30) 13/09/2013 US 61/877,405
(51) C08K 5/00 (2006.01), C08K 5/3492 (2006.01), H01B 3/30 (2006.01), H01B 13/14 (2006.01)
(54) COMPOSIÇÕES RETICULÁVEIS DE PERÓXIDO E PROCESSOS PARA SUA FABRICAÇÃO
(71) DOW GLOBAL TECHNOLOGIES LLC (US)
(72) Manish Talreja, JEFFREY M. COGEN, Gerrit Groot-Enzernik, Timothy J. Person, NEIL W. DUNCHUS, Gray W. Buckler, Gabriele Goethel, SAURAV S. SENGUPTA, Antoni Adamcazyk
(85) 25/02/2016
(86) PCT US2014/054526 de 08/09/2014
(87) WO 2015/038467 de 19/03/2015
Publicação automática da admissibilidade da fase nacional depositado via PCT . Tratado de cooperação em matéria de Patentes, conforme Instrução Normativa nº 02, de 06/06/2017 publicada na RPI nº 2422, de 06/06/2017.

---

(21) BR 11 2016 004086-4 A2

Código 1.3 - Notificação - Fase Nacional - PCT
(22) 02/09/2014

(30) 10/09/2013 CN PCT/CN2013/083199; 14/10/2013 EP 13188473.6
(51) A61K 8/25 (2006.01), A61Q 11/00 (2006.01), A61K 6/00 (2006.01)
(54) COMPOSIÇÃO PARA OS CUIDADOS ORAIS, MÉTODO PARA O BRANQUEAMENTO DOS DENTES E PROCESSO PARA A FABRICAÇÃO DA COMPOSIÇÃO PARA OS CUIDADOS ORAIS
(71) UNILEVER NV (NL)
(72) XIAOKE LI, WEINING LIU, MEILI ZHANG
(85) 25/02/2016
(86) PCT EP2014/068604 de 02/09/2014
(87) WO 2015/036285 de 19/03/2015
Publicação automática da admissibilidade da fase nacional depositado via PCT . Tratado de cooperação em matéria de Patentes, conforme Instrução Normativa nº 02, de 06/06/2017 publicada na RPI nº 2422, de 06/06/2017.

---

(21) BR 11 2016 004087-2 A2

Código 1.3 - Notificação - Fase Nacional - PCT
(22) 11/09/2013
(51) C08L 21/00 (2006.01)
(54) MATERIAIS TERMICAMENTE CONDUTORES ELASTOMÉRICOS MULTIFASE
(71) DOW GLOBAL TECHNOLOGIES LLC (US)
(72) Yunfeng Yang, HONGYU CHEN, MOHAMED ESSEGHIR, BHARAT I. CHAUDHARY
(85) 25/02/2016
(86) PCT CN2013/083328 de 11/09/2013
(87) WO 2015/035575 de 19/03/2015
Publicação automática da admissibilidade da fase nacional depositado via PCT . Tratado de cooperação em matéria de Patentes, conforme Instrução Normativa nº 02, de 06/06/2017 publicada na RPI nº 2422, de 06/06/2017.

---

(21) BR 11 2016 004089-9 A2

Código 1.3 - Notificação - Fase Nacional - PCT
(22) 17/09/2014
(30) 25/09/2013 JP 2013-198951
(51) B21B 27/02 (2006.01), B22D 13/02 (2006.01), C22C 37/00 (2006.01), C22C 37/04 (2006.01), C22C 37/08 (2006.01), C22C 38/00 (2006.01), C22C 38/60 (2006.01)
(54) ROLO DE COMPÓSITO DE LAMINAÇÃO A QUENTE FUNDIDO POR CENTRIFUGAÇÃO
(71) HITACHI METALS, LTD. (JP)
(72) TOSHIYUKI HATTORI, NOZOMU ODA, YASUNORI NOZAKI
(85) 25/02/2016
(86) PCT JP2014/074565 de 17/09/2014
(87) WO 2015/045985 de 02/04/2015
Publicação automática da admissibilidade da fase nacional depositado via

PCT . Tratado de cooperação em matéria de Patentes, conforme Instrução Normativa nº 02, de 06/06/2017 publicada na RPI nº 2422, de 06/06/2017.

---

(21) BR 11 2016 004094-5 A2

Código 1.3 - Notificação - Fase Nacional - PCT
(22) 29/08/2014
(30) 30/08/2013 US 61/872,415
(51) A61B 5/08 (2006.01)
(54) SISTEMA DE MEDIÇÃO DE DIÓXIDO DE CARBONO NEONATAL
(71) CAPNIA, INC. (US)
(72) ANTHONY D. WONDKA, ANISH BHATNAGAR, PEDRO E. DE LA SERNA
(85) 25/02/2016
(86) PCT US2014/053572 de 29/08/2014
(87) WO 2015/031850 de 05/03/2015
Publicação automática da admissibilidade da fase nacional depositado via PCT . Tratado de cooperação em matéria de Patentes, conforme Instrução Normativa nº 02, de 06/06/2017 publicada na RPI nº 2422, de 06/06/2017.

---

(21) BR 11 2016 004096-1 A2

Código 1.3 - Notificação - Fase Nacional - PCT
(22) 29/08/2014
(30) 30/08/2013 US 61/872,514; 30/08/2013 US 61/872,450
(51) A61B 5/08 (2006.01)
(54) DISPOSITIVO DE AMOSTRAGEM DE ANÁLISE DE RESPIRAÇÃO UNIVERSAL
(71) CAPNIA, INC. (US)
(72) ANISH BHATNAGAR, ANTHONY D. WONDKA
(85) 25/02/2016
(86) PCT US2014/053569 de 29/08/2014
(87) WO 2015/031848 de 05/03/2015
Publicação automática da admissibilidade da fase nacional depositado via PCT . Tratado de cooperação em matéria de Patentes, conforme Instrução Normativa nº 02, de 06/06/2017 publicada na RPI nº 2422, de 06/06/2017.

---

(21) BR 11 2016 004098-8 A2

Código 1.3 - Notificação - Fase Nacional - PCT
(22) 22/08/2014
(30) 26/08/2013 JP 2013-174223
(51) B60K 6/445 (2007.10), B60W 20/00 (2006.01), B60W 30/18 (2006.01), B60W 50/08 (2006.01)
(54) VEÍCULO
(71) TOYOTA JIDOSHA KABUSHIKI KAISHA (JP)
(72) DAISUKE NAKATA, TETSUYA MIYAZAKI
(85) 25/02/2016
(86) PCT IB2014/001590 de 22/08/2014
(87) WO 2015/028861 de 05/03/2015
Publicação automática da admissibilidade da fase nacional depositado via

PCT . Tratado de cooperação em matéria de Patentes, conforme Instrução Normativa nº 02, de 06/06/2017 publicada na RPI nº 2422, de 06/06/2017.

---

(21) BR 11 2016 004100-3 A2

Código 1.3 - Notificação - Fase Nacional - PCT
(22) 29/08/2014
(30) 29/08/2013 AU 2013903288; 09/01/2014 AU 2014900064
(51) G06F 3/0485 (2013.01), G06F 17/40 (2006.01), H04L 12/52 (2006.01)
(54) SISTEMA DE MENSAGENS
(71) PAUL DAMIAN NELSON (AU)
(72) PAUL DAMIAN NELSON
(85) 25/02/2016
(86) PCT AU2014/000853 de 29/08/2014
(87) WO 2015/027279 de 05/03/2015
Publicação automática da admissibilidade da fase nacional depositado via PCT . Tratado de cooperação em matéria de Patentes, conforme Instrução Normativa nº 02, de 06/06/2017 publicada na RPI nº 2422, de 06/06/2017.

---

(21) BR 11 2016 004104-6 A2

Código 1.3 - Notificação - Fase Nacional - PCT
(22) 21/08/2014
(30) 28/08/2013 FR 1358221
(51) F01D 25/16 (2006.01), B64D 27/26 (2006.01), F02K 3/06 (2006.01), F02C 7/20 (2006.01)
(54) SUSPENSÃO ISOSTÁTICA DE UM TURBO REATOR POR DUPLO SUPORTE TRASEIRO
(71) SNECMA (FR)
(72) FRANÇOIS ROBERT BELLABAL, FRANÇOIS GALLET, MATHIEU ANGE POISSON
(85) 25/02/2016
(86) PCT FR2014/052109 de 21/08/2014
(87) WO 2015/028747 de 05/03/2015
Publicação automática da admissibilidade da fase nacional depositado via PCT . Tratado de cooperação em matéria de Patentes, conforme Instrução Normativa nº 02, de 06/06/2017 publicada na RPI nº 2422, de 06/06/2017.

---

(21) BR 11 2016 004105-4 A2

Código 1.3 - Notificação - Fase Nacional - PCT
(22) 11/09/2014
(30) 16/09/2013 EP 13184552.1
(51) B60H 1/28 (2006.01)
(54) TANQUE DE RADIADOR PARA UM VEÍCULO MOTORIZADO
(71) WEIDPLAS GMBH (CH)
(72) COLIN CIANELLI, CHRISTIAN BOLSTERLI, PIERO DAL VECCHIO, ARMIN MULLER
(85) 25/02/2016
(86) PCT EP2014/069343 de 11/09/2014

(87) WO 2015/036460 de 19/03/2015
Publicação automática da admissibilidade da fase nacional depositado via PCT . Tratado de cooperação em matéria de Patentes, conforme Instrução Normativa nº 02, de 06/06/2017 publicada na RPI nº 2422, de 06/06/2017.

---

(21) BR 11 2016 004106-2 A2

Código 1.3 - Notificação - Fase Nacional - PCT
(22) 26/08/2014
(30) 27/08/2013 US 61/870632; 12/11/2013 US 61/903285
(51) C07D 307/80 (2006.01)
(54) PROCESSO PARA PREPARAR DRONEDARONA E SAL DE ADIÇÃO DE ÁCIDO DE DRONEDARONA, E, COMPOSTO
(71) GILEAD SCIENCES, INC. (US)
(72) JOHANN CHAN, JUSTIN VITALE
(85) 25/02/2016
(86) PCT US2014/052692 de 26/08/2014
(87) WO 2015/031352 de 05/03/2015
Publicação automática da admissibilidade da fase nacional depositado via PCT . Tratado de cooperação em matéria de Patentes, conforme Instrução Normativa nº 02, de 06/06/2017 publicada na RPI nº 2422, de 06/06/2017.

---

(21) BR 11 2016 004107-0 A2

Código 1.3 - Notificação - Fase Nacional - PCT
(22) 04/09/2014
(30) 04/09/2013 EP 13182919.4
(51) F01N 3/20 (2006.01), C01C 1/00 (2006.01), B01D 53/90 (2006.01)
(54) SISTEMA DE FORNECIMENTO DE LIQUIDO PARA USO EM UM VEÍCULO
(71) PLASTIC OMNIUM ADVANCED INNOVATION AND RESEARCH (BE)
(72) JULES JOSEPH VAN SCHAFTINGEN, FRANÇOIS DOUGNIER, PIERRE DE MAN, BEATRIZ MONGE-BONINI
(85) 25/02/2016
(86) PCT EP2014/068858 de 04/09/2014
(87) WO 2015/032867 de 12/03/2015
Publicação automática da admissibilidade da fase nacional depositado via PCT . Tratado de cooperação em matéria de Patentes, conforme Instrução Normativa nº 02, de 06/06/2017 publicada na RPI nº 2422, de 06/06/2017.

---

(21) BR 11 2016 004109-7 A2

Código 1.3 - Notificação - Fase Nacional - PCT
(22) 28/08/2014
(30) 30/08/2013 US 14/014,996
(51) C03C 3/00 (2006.01), C03C 8/02 (2006.01), C03C 8/04 (2006.01), C03C 8/14 (2006.01), C03C 17/00 (2006.01), C03C 17/02 (2006.01)
(54) SUBSTRATO DE VIDRO PINTADO TRATÁVEL A QUENTE, E/OU MÉTODO DE FORMAÇÃO DO MESMO
(71) GUARDIAN INDUSTRIES CORP. (US)

(72) YAQIANG MING, SURESH DEVISETTI
(85) 25/02/2016
(86) PCT US2014/053046 de 28/08/2014
(87) WO 2015/031555 de 05/03/2015
Publicação automática da admissibilidade da fase nacional depositado via PCT . Tratado de cooperação em matéria de Patentes, conforme Instrução Normativa nº 02, de 06/06/2017 publicada na RPI nº 2422, de 06/06/2017.

---

(21) BR 11 2016 004110-0 A2

Código 1.3 - Notificação - Fase Nacional - PCT
(22) 29/08/2014
(30) 30/08/2013 US 61/872,148
(51) B65D 33/16 (2006.01), B65D 33/17 (2006.01), B65D 30/10 (2006.01)
(54) EMBALAGENS INVIOLÁVEIS E MÉTODOS PARA A FABRICAÇÃO DAS MESMAS
(71) KIMBERLY-CLARK WORLDWIDE, INC. (US)
(72) Charles R. Tomsovic, Stephen D. Franger, Martin Gottvald, Sarah Austin O'Brien, Alexander Manfred Schmidt-Forst
(85) 25/02/2016
(86) PCT US2014/053504 de 29/08/2014
(87) WO 2015/031811 de 05/03/2015
Publicação automática da admissibilidade da fase nacional depositado via PCT . Tratado de cooperação em matéria de Patentes, conforme Instrução Normativa nº 02, de 06/06/2017 publicada na RPI nº 2422, de 06/06/2017.

---

(21) BR 11 2016 004112-7 A2

Código 1.3 - Notificação - Fase Nacional - PCT
(22) 27/08/2014
(30) 27/08/2013 DE 10 2013 217 085.8
(51) A61L 27/50 (2006.01)
(54) MÉTODO PARA MELHORAR A BIOCOMPATIBILIDADE DE UMA SUPERFÍCIE, E, DISPOSITIVO PARA EXEMPLIFICAR UM IMPLANTE, UM SENSOR OU UM RECIPIENTE DE CULTURA CELULAR
(71) GILUPI GMBH (DE)
(72) ANDREAS BOLLMANN, KLAUS LÜCKE, FRITZ SCHOLZ, KATJA VAHL, ROBERT SMAIL, ULRICH HASSE, HEIKE KAHLERT
(85) 25/02/2016
(86) PCT EP2014/068160 de 27/08/2014
(87) WO 2015/028503 de 05/03/2015
Publicação automática da admissibilidade da fase nacional depositado via PCT . Tratado de cooperação em matéria de Patentes, conforme Instrução Normativa nº 02, de 06/06/2017 publicada na RPI nº 2422, de 06/06/2017.

---

(21) BR 11 2016 004114-3 A2

Código 1.3 - Notificação - Fase Nacional - PCT
(22) 27/08/2014

(30) 27/08/2013 IT TV2013000138
(51) B23D 61/18 (2006.01), B23D 65/00 (2006.01), B28D 1/12 (2006.01), F16G 11/02 (2006.01)
(54) “MÉTODO PARA MANUFATURAR UM FIO DE DIAMANTE PARA CORTAR MATERIAL PÉTREO E FIOS DE DIAMANTE ASSIM OBTIDOS”
(71) BOART & WIRE SRL (IT)
(72) CARLO RUARO
(85) 25/02/2016
(86) PCT IB2014/064088 de 27/08/2014
(87) WO 2015/028950 de 05/03/2015
Publicação automática da admissibilidade da fase nacional depositado via PCT . Tratado de cooperação em matéria de Patentes, conforme Instrução Normativa nº 02, de 06/06/2017 publicada na RPI nº 2422, de 06/06/2017.

---

(21) BR 11 2016 004115-1 A2

Código 1.3 - Notificação - Fase Nacional - PCT
(22) 14/08/2014
(30) 29/08/2013 US 14/013,347
(51) A41D 13/11 (2006.01), A62B 23/02 (2006.01)
(54) RESPIRADOR COM PEÇA FACIAL FILTRANTE QUE TEM ELEMENTO DE ACOLCHOAMENTO PARA O NARIZ
(71) 3M INNOVATIVE PROPERTIES COMPANY (US)
(72) DEAN R. DUFFY
(85) 25/02/2016
(86) PCT US2014/051081 de 14/08/2014
(87) WO 2015/031067 de 05/03/2015
Publicação automática da admissibilidade da fase nacional depositado via PCT . Tratado de cooperação em matéria de Patentes, conforme Instrução Normativa nº 02, de 06/06/2017 publicada na RPI nº 2422, de 06/06/2017.

---

(21) BR 11 2016 004116-0 A2

Código 1.3 - Notificação - Fase Nacional - PCT
(22) 09/09/2014
(30) 20/09/2013 US 61/880,260
(51) H01B 3/44 (2006.01), H01B 13/00 (2006.01), H01B 19/02 (2006.01), H01B 9/02 (2006.01)
(54) PROCESSO PARA DESGASEIFICAR CABOS DE FORÇA RETICULADOS
(71) DOW GLOBAL TECHNOLOGIES LLC (US)
(72) PAUL J. BRIGANDI, BHARAT I. CHAUDHARY, JEFFREY C. MUNRO, GARY R. MARCHAND
(85) 25/02/2016
(86) PCT US2014/054659 de 09/09/2014
(87) WO 2015/041885 de 26/03/2015
Publicação automática da admissibilidade da fase nacional depositado via PCT . Tratado de cooperação em matéria de Patentes, conforme Instrução

Normativa nº 02, de 06/06/2017 publicada na RPI nº 2422, de 06/06/2017.

---

(21) BR 11 2016 004117-8 A2

Código 1.3 - Notificação - Fase Nacional - PCT
(22) 29/07/2014
(30) 27/08/2013 JP 2013-175198
(51) F01M 1/08 (2006.01), F01M 1/06 (2006.01), F02B 75/04 (2006.01), F02B 75/32 (2006.01)
(54) MECANISMO DE PISTÃO-MANIVELA COM MÚLTIPLAS LIGAÇÕES PARA MOTOR DE COMBUSTÃO INTERNA
(71) NISSAN MOTOR CO., LTD. (JP)
(72) SATORU OKUMA, TAKASHI TANABE, KATSUYA MOTEKI
(85) 25/02/2016
(86) PCT JP2014/069877 de 29/07/2014
(87) WO 2015/029670 de 05/03/2015
Publicação automática da admissibilidade da fase nacional depositado via PCT . Tratado de cooperação em matéria de Patentes, conforme Instrução Normativa nº 02, de 06/06/2017 publicada na RPI nº 2422, de 06/06/2017.

---

(21) BR 11 2016 004119-4 A2

Código 1.3 - Notificação - Fase Nacional - PCT
(22) 10/09/2013
(30) 27/08/2013 US 14/010.815
(51) C11D 1/22 (2006.01), C11D 3/30 (2006.01), C11D 11/04 (2006.01), B08B 3/08 (2006.01)
(54) COMPOSIÇÃO DE AUXILIAR DE ENXÁGUE SÓLIDA E MÉTODO PARA PRODUZIR A MESMA
(71) ECOLAB USA INC. (US)
(72) XIN SUN, DERRICK ANDERSON, KELSEY WEST, JANEL MARIE KIEFFER, VICTOR FUK-PONG MAN, MELISSA HUNTER
(85) 25/02/2016
(86) PCT US2013/059013 de 10/09/2013
(87) WO 2015/030836 de 05/03/2015
Publicação automática da admissibilidade da fase nacional depositado via PCT . Tratado de cooperação em matéria de Patentes, conforme Instrução Normativa nº 02, de 06/06/2017 publicada na RPI nº 2422, de 06/06/2017.

---

(21) BR 11 2016 004121-6 A2

Código 1.3 - Notificação - Fase Nacional - PCT
(22) 25/08/2014
(30) 27/08/2013 US 14/011,307
(51) A61B 5/0478 (2006.01), A61B 5/00 (2006.01)
(54) LENTE OFTÁLMICA COM UM SISTEMA DE DETECÇÃO DE FREQUÊNCIA NEURAL
(71) JOHNSON & JOHNSON VISION CARE, INC. (US)

(72) RANDALL BRAXTON PUGH
(85) 25/02/2016
(86) PCT US2014/052488 de 25/08/2014
(87) WO 2015/031241 de 05/03/2015
Publicação automática da admissibilidade da fase nacional depositado via PCT . Tratado de cooperação em matéria de Patentes, conforme Instrução Normativa nº 02, de 06/06/2017 publicada na RPI nº 2422, de 06/06/2017.

---

(21) BR 11 2016 004122-4 A2

Código 1.3 - Notificação - Fase Nacional - PCT
(22) 29/08/2014
(30) 30/08/2013 US 61/872,402
(51) F16K 3/18 (2006.01)
(54) DISPOSITIVO DE VÁLVULA E MÉTODO PARA A MONTAGEM DE UM CONJUNTO ATUADOR DE VÁLVULA PARA CONTRA GOLPE
(71) DAYCO IP HOLDINGS, LLC (US)
(72) DAVID FLETCHER, BRIAN M. GRAICHEN, MATT GILMER, JAMES H. MILLER
(85) 25/02/2016
(86) PCT US2014/053435 de 29/08/2014
(87) WO 2015/031770 de 05/03/2015
Publicação automática da admissibilidade da fase nacional depositado via PCT . Tratado de cooperação em matéria de Patentes, conforme Instrução Normativa nº 02, de 06/06/2017 publicada na RPI nº 2422, de 06/06/2017.

---

(21) BR 11 2016 004123-2 A2

Código 1.3 - Notificação - Fase Nacional - PCT
(22) 06/09/2013
(51) H02K 19/38 (2006.01), H02K 1/02 (2006.01), H02K 1/24 (2006.01), H02K 1/32 (2006.01), H02K 3/52 (2006.01), H02K 9/02 (2006.01), H02K 9/19 (2006.01)
(54) CONJUNTO DE ROTOR PARA UMA MÁQUINA ELÉTRICA
(71) GE AVIATION SYSTEMS LLC (US)
(72) HAO HUANG, XIAOCHUAN JIA, PAUL JAMES WIRSCH JR.
(85) 25/02/2016
(86) PCT US2013/058424 de 06/09/2013
(87) WO 2015/034514 de 12/03/2015
Publicação automática da admissibilidade da fase nacional depositado via PCT . Tratado de cooperação em matéria de Patentes, conforme Instrução Normativa nº 02, de 06/06/2017 publicada na RPI nº 2422, de 06/06/2017.

---

(21) BR 11 2016 004124-0 A2

Código 1.3 - Notificação - Fase Nacional - PCT
(22) 27/08/2014
(30) 27/08/2013 US 61/870,739
(51) A61M 5/32 (2006.01), A61M 5/158 (2006.01), A61B 5/107 (2006.01)

(54) MÉTODO DE SELECIONAR UMA AGULHA PARA TERAPIA SUBCUTÂNEA
(71) REPRO-MED SYSTEMS, INC. (US)
(72) ANDREW L. SEALFON
(85) 25/02/2016
(86) PCT US2014/052937 de 27/08/2014
(87) WO 2015/031490 de 05/03/2015
Publicação automática da admissibilidade da fase nacional depositado via PCT . Tratado de cooperação em matéria de Patentes, conforme Instrução Normativa nº 02, de 06/06/2017 publicada na RPI nº 2422, de 06/06/2017.

---

(21) BR 11 2016 004126-7 A2

Código 1.3 - Notificação - Fase Nacional - PCT
(22) 19/09/2014
(30) 20/09/2013 FR 1359089
(51) B24C 3/06 (2006.01), B24C 9/00 (2006.01)
(54) PROCESSO DE RECUPERAÇÃO DE RESÍDUOS FORMADOS DURANTE USINAGEM DE UMA SUPERFÍCIE, E, MÁQUINA DE USINAGEM
(71) JEDO TECHNOLOGIES (FR)
(72) MICHEL DELERIS, FRANÇOIS CENAC, PASCAL BENEZECH
(85) 25/02/2016
(86) PCT EP2014/070036 de 19/09/2014
(87) WO 2015/040181 de 26/03/2015
Publicação automática da admissibilidade da fase nacional depositado via PCT . Tratado de cooperação em matéria de Patentes, conforme Instrução Normativa nº 02, de 06/06/2017 publicada na RPI nº 2422, de 06/06/2017.

---

(21) BR 11 2016 004127-5 A2

Código 1.3 - Notificação - Fase Nacional - PCT
(22) 27/08/2014
(30) 27/08/2013 GB 1315216.0
(51) E21B 33/06 (2006.01)
(54) OBTURADOR PARA UM CONTROLADOR PREVENTIVO DE ERUPÇÃO ANULAR, OBTURADOR ANULAR, CONTROLADOR PREVENTIVO DE ERUPÇÃO ANULAR, E, MÉTODO PARA VEDAR UM OBTURADOR
(71) ENOVATE SYSTEMS LIMITED (GB)
(72) STUART ELLISON
(85) 25/02/2016
(86) PCT GB2014/052593 de 27/08/2014
(87) WO 2015/028790 de 05/03/2015
Publicação automática da admissibilidade da fase nacional depositado via PCT . Tratado de cooperação em matéria de Patentes, conforme Instrução Normativa nº 02, de 06/06/2017 publicada na RPI nº 2422, de 06/06/2017.

---

(21) BR 11 2016 004130-5 A2

Código 1.3 - Notificação - Fase Nacional - PCT
(22) 25/08/2014

(30) 27/08/2013 US 14/011,364
(51) B29D 11/00 (2006.01), B29C 65/00 (2006.01), B29C 65/18 (2006.01), B29C 65/54 (2006.01), B29C 65/78 (2006.01), B29L 11/00 (2006.01)
(54) MÉTODO DE FABRICAÇÃO DE UMA LENTE OFTÁLMICA INCLUINDO PARTES ÓPTICAS ULTRAFINAS E TAIS LENTES
(71) JOHNSON & JOHNSON VISION CARE, INC. (US)
(72) VINCENT H. BARRE, VICTOR LUST
(85) 25/02/2016
(86) PCT US2014/052485 de 25/08/2014
(87) WO 2015/031239 de 05/03/2015
Publicação automática da admissibilidade da fase nacional depositado via PCT . Tratado de cooperação em matéria de Patentes, conforme Instrução Normativa nº 02, de 06/06/2017 publicada na RPI nº 2422, de 06/06/2017.

---

(21) BR 11 2016 004131-3 A2

Código 1.3 - Notificação - Fase Nacional - PCT
(22) 08/08/2014
(30) 27/08/2013 US 61/870,755; 27/09/2013 US 14/040,477; 27/09/2013 US 14/040,463; 27/09/2013 US 14/040,489; 27/09/2013 US 14/040,516; 27/09/2013 US 14/040,510
(51) A61F 2/95 (2013.01)
(54) ENTREGA DE DISPOSITIVOS MÉDICOS
(71) COVIDIEN LP (US)
(72) MICHAEL LOUIS LOSORDO, PETER SKUJINS, GARRETT JOHNSON
(85) 25/02/2016
(86) PCT US2014/050270 de 08/08/2014
(87) WO 2015/031025 de 05/03/2015
Publicação automática da admissibilidade da fase nacional depositado via PCT . Tratado de cooperação em matéria de Patentes, conforme Instrução Normativa nº 02, de 06/06/2017 publicada na RPI nº 2422, de 06/06/2017.

---

(21) BR 11 2016 004132-1 A2

Código 1.3 - Notificação - Fase Nacional - PCT
(22) 15/09/2014
(30) 16/09/2013 IT MI2013A001526
(51) B65D 71/08 (2006.01), B65D 75/56 (2006.01)
(54) “PACOTE DE RECIPIENTES, EM PARTICULAR GARRAFAS, LATAS OU SIMILARES, E PROCESSO PARA PRODUZIR TAL PACOTE”
(71) OCME S.R.L. (IT)
(72) EMANUELE GATTESCHI
(85) 25/02/2016
(86) PCT IB2014/064518 de 15/09/2014
(87) WO 2015/036977 de 19/03/2015
Publicação automática da admissibilidade da fase nacional depositado via PCT . Tratado de cooperação em matéria de Patentes, conforme Instrução Normativa nº 02, de 06/06/2017 publicada na RPI nº 2422, de 06/06/2017.

(21) BR 11 2016 004134-8 A2

Código 1.3 - Notificação - Fase Nacional - PCT
(22) 30/09/2013
(51) E21B 4/00 (2006.01), E21B 4/02 (2006.01)
(54) MOTOR DE PERFURAÇÃO DE CAVIDADE PROGRESSIVAPOSICIONÁVEL EM UM POÇO, E, MÉTODO PARA OPERAÇÃO DEUM MOTOR DE PERFURAÇÃO DE CAVIDADE PROGRESSIVAPOSICIONÁVEL EM UM POÇO
(71) Halliburton Energy Services, Inc. (US)
(72) Victor Gawski, John Kenneth Synder
(85) 25/02/2016
(86) PCT US2013/062676 de 30/09/2013
(87) WO 2015/047405 de 02/04/2015
Publicação automática da admissibilidade da fase nacional depositado via PCT . Tratado de cooperação em matéria de Patentes, conforme Instrução Normativa nº 02, de 06/06/2017 publicada na RPI nº 2422, de 06/06/2017.

(21) BR 11 2016 004135-6 A2

Código 1.3 - Notificação - Fase Nacional - PCT
(22) 29/07/2014
(30) 26/08/2013 IT MI2013A001408
(51) H05K 9/00 (2006.01)
(54) CONSTRUÇÃO MULTICAMADAS TÊXTIL PARA PROTEÇÃO E VARREDURA DE CAMPOS MAGNÉTICOS E SUBCONJUNTO FUNCIONAL CONCLUÍDO
(71) SAATI S.P.A. (IT)
(72) Carmine LUCIGNANO, Marco MIETTA, PAOLO CANONICO
(85) 25/02/2016
(86) PCT IB2014/063499 de 29/07/2014
(87) WO 2015/028907 de 05/03/2015
Publicação automática da admissibilidade da fase nacional depositado via PCT . Tratado de cooperação em matéria de Patentes, conforme Instrução Normativa nº 02, de 06/06/2017 publicada na RPI nº 2422, de 06/06/2017.

(21) BR 11 2016 004136-4 A2

Código 1.3 - Notificação - Fase Nacional - PCT
(22) 28/08/2014
(30) 30/08/2013 US 61/872024
(51) C12N 7/00 (2006.01), A61K 39/145 (2006.01)
(54) MÉTODOS PARA PRODUZIR UM VÍRUS EM UMA CULTURA CELULAR E PARA A PREPARAÇÃO DE UMA VACINA
(71) GLAXOSMITHKLINE BIOLOGICALS S.A. (BE) , THE CHEMO-SERO-THERAPEUTIC RESEARCH INSTITUTE (JP)
(72) PASCAL CHARLES LOUIS GERKENS, MICHELE THERESE RITA

	LECOCQ, TATSUYA KASUGAYA, KENJIRO KAWATSU, YOSHINOBU MIYATSU, TETSURO TANABE (85) 25/02/2016 (86) PCT EP2014/068248 de 28/08/2014 (87) WO 2015/028546 de 05/03/2015 Publicação automática da admissibilidade da fase nacional depositado via PCT . Tratado de cooperação em matéria de Patentes, conforme Instrução Normativa nº 02, de 06/06/2017 publicada na RPI nº 2422, de 06/06/2017.
(21) BR 11 2016 004138-0 A2	Código 1.3 - Notificação - Fase Nacional - PCT (22) 06/08/2014 (30) 27/08/2013 JP 2013-175818 (51) G01F 23/38 (2006.01) (54) MÉTODO PARA FABRICAR UM DISPOSITIVO DE DETECÇÃO DE SUPERFÍCIE DE LÍQUIDO, E, DISPOSITIVO DE DETECÇÃO DE SUPERFÍCIE DE LÍQUIDO (71) DENSO CORPORATION (JP) (72) YOSHIFUMI TERADA (85) 25/02/2016 (86) PCT JP2014/004096 de 06/08/2014 (87) WO 2015/029343 de 05/03/2015 Publicação automática da admissibilidade da fase nacional depositado via PCT . Tratado de cooperação em matéria de Patentes, conforme Instrução Normativa nº 02, de 06/06/2017 publicada na RPI nº 2422, de 06/06/2017.
(21) BR 11 2016 004139-9 A2	Código 1.3 - Notificação - Fase Nacional - PCT (22) 28/08/2014 (30) 28/08/2013 US 61/871080 (51) B01J 23/10 (2006.01), B01J 23/44 (2006.01), B01D 53/94 (2006.01), B01J 35/04 (2006.01) (54) CATALIZADOR DE ESCOAMENTO DE CO, E, MÉTODO PARA OXIDAR EXCESSO DE CO (71) JOHNSON MATTHEY PLC (GB) (72) ERICH CONLAN WEIGERT, SHADAB SHARIF MULLA, TODD HOWARD BALLINGER, JEFFERY SCOTT RIECK, JULIAN PETER COX, HAI-YING CHEN (85) 25/02/2016 (86) PCT US2014/053153 de 28/08/2014 (87) WO 2015/031611 de 05/03/2015 Publicação automática da admissibilidade da fase nacional depositado via PCT . Tratado de cooperação em matéria de Patentes, conforme Instrução Normativa nº 02, de 06/06/2017 publicada na RPI nº 2422, de 06/06/2017.
(21) BR 11 2016 004140-2 A2	Código 1.3 - Notificação - Fase Nacional - PCT

(22) 28/08/2014
(30) 28/08/2013 US 61/871,292; 23/10/2013 US 61/894,878; 23/10/2013 US 61/894,871; 23/10/2013 US 61/894,889; 16/12/2013 US 61/916,720; 27/03/2014 US 61/971,463; 31/03/2014 US 61/973,188; 10/07/2014 US 62/023,068
(51) B65G 47/90 (2006.01), B65G 47/06 (2006.01), B65G 13/00 (2006.01)
(54) DESCARREGADOR DE CAIXAS ROBÓTICO PARA DESCARREGAR CAIXAS EM UMA PILHA DE CAIXAS
(71) INTELLIGRATED HEADQUARTERS LLC (US)
(72) MICHAEL L. GIRTMAN, TIM BEILSMITH, MATTHEW WICKS
(85) 25/02/2016
(86) PCT US2014/053252 de 28/08/2014
(87) WO 2015/031670 de 05/03/2015
Publicação automática da admissibilidade da fase nacional depositado via PCT . Tratado de cooperação em matéria de Patentes, conforme Instrução Normativa nº 02, de 06/06/2017 publicada na RPI nº 2422, de 06/06/2017.

---

(21) BR 11 2016 004142-9 A2

Código 1.3 - Notificação - Fase Nacional - PCT
(22) 29/08/2013
(51) H04L 29/06 (2006.01)
(54) MÉTODO, PRODUTO DE PROGRAMA DE COMPUTADOR, PROGRAMADOR DE PROTOCOLO DE CONTROLE DE TRANSMISSÃO DE MÚLTIPLOS TRAJETOS, PROXY DE PROTOCOLO DE CONTROLE DE TRANSMISSÃO DE MÚLTIPLOS TRAJETOS, REDE DE COMUNICAÇÃO, SEGUNDO PONTO CAPAZ DE PROTOCOLO DE CONTROLE DE TRANSMISSÃO DE MÚLTIPLOS TRAJETOS, E, PROGRAMA DE COMPUTADOR
(71) TELEFONAKTIEBOLAGET LM ERICSSON (PUBL) (SE)
(72) PAUL SCHLIWA-BERTLING, MICHAEL ERIKSSON, RASHMI PURUSHOTHAMA, DINAND ROELAND, JARI VIKBERG
(85) 25/02/2016
(86) PCT SE2013/051013 de 29/08/2013
(87) WO 2015/030641 de 05/03/2015
Publicação automática da admissibilidade da fase nacional depositado via PCT . Tratado de cooperação em matéria de Patentes, conforme Instrução Normativa nº 02, de 06/06/2017 publicada na RPI nº 2422, de 06/06/2017.

---

(21) BR 11 2016 004147-0 A2

Código 1.3 - Notificação - Fase Nacional - PCT
(22) 30/09/2014
(30) 03/10/2013 IN 2933/DEL/2013
(51) E21B 47/00 (2006.01), G01V 3/18 (2006.01), E21B 49/00 (2006.01)
(54) FERRAMENTA DE FUNDO DE POÇO E MÉTODO PARA FAZER MEDIÇÃO DE FUNDO DE POÇO
(71) Halliburton Energy Services, Inc. (US)
(72) NEERAJ SETHI, BURKAY DONDERICI, LUIS SAN MARTIN

(85) 25/02/2016
(86) PCT US2014/058166 de 30/09/2014
(87) WO 2015/050834 de 09/04/2015
Publicação automática da admissibilidade da fase nacional depositado via PCT . Tratado de cooperação em matéria de Patentes, conforme Instrução Normativa nº 02, de 06/06/2017 publicada na RPI nº 2422, de 06/06/2017.

---

(21) BR 11 2016 004149-6 A2

Código 1.3 - Notificação - Fase Nacional - PCT
(22) 31/10/2013
(51) E21B 41/02 (2006.01), E21B 43/11 (2006.01)
(54) MÉTODO DE FABRICAÇÃO DE UMA FERRAMENTA DE MANUTENÇÃO DE FUNDO DE POÇO, FERRAMENTA DE MANUTENÇÃO DE FUNDO DE POÇO, FURO DE POÇO, SISTEMA DE MANUTENÇÃO DE POÇO, MÉTODO DE MANUTENÇÃO DE POÇO E FERRAMENTA DE TESTE DE HASTE DE PERFURAÇÃO
(71) Halliburton Energy Services, Inc. (US)
(72) Paul D. Ringgenberg
(85) 25/02/2016
(86) PCT US2013/067802 de 31/10/2013
(87) WO 2015/065439 de 07/05/2015
Publicação automática da admissibilidade da fase nacional depositado via PCT . Tratado de cooperação em matéria de Patentes, conforme Instrução Normativa nº 02, de 06/06/2017 publicada na RPI nº 2422, de 06/06/2017.

---

(21) BR 11 2016 004150-0 A2

Código 1.3 - Notificação - Fase Nacional - PCT
(22) 21/10/2013
(51) E21B 21/08 (2006.01), E21B 47/12 (2006.01)
(54) MÉTODO PARA AUTOMAÇÃO DE PERFURAÇÃO E APARELHO PARA AUTOMAÇÃO DE PERFURAÇÃO
(71) HALLIBURTON ENERGY SERVICES, INC (US)
(72) JASON D. DYKSTRA, YUZHEN XUE
(85) 25/02/2016
(86) PCT US2013/065895 de 21/10/2013
(87) WO 2015/060810 de 30/04/2015
Publicação automática da admissibilidade da fase nacional depositado via PCT . Tratado de cooperação em matéria de Patentes, conforme Instrução Normativa nº 02, de 06/06/2017 publicada na RPI nº 2422, de 06/06/2017.

---

(21) BR 11 2016 004151-8 A2

Código 1.3 - Notificação - Fase Nacional - PCT
(22) 03/07/2014
(30) 30/08/2013 DE 10 2013 109 482.1

(51) D06B 5/26 (2006.01)
(54) DISPOSITIVOS DE TRATAMENTO ÚMIDO, E MÉTODO PARA OPERAR UM DISPOSITIVO DE TRATAMENTO ÚMIDO
(71) INDUSTRIEFÄRBEREI, FASERVEREDLUNG UND FASERAUSRÜSTUNG WILHELM PLACK, INHABER: LUDWIG PLACK E.K. (DE)
(72) LUDWIG PLACK
(85) 25/02/2016
(86) PCT EP2014/064240 de 03/07/2014
(87) WO 2015/028176 de 05/03/2015
Publicação automática da admissibilidade da fase nacional depositado via PCT . Tratado de cooperação em matéria de Patentes, conforme Instrução Normativa nº 02, de 06/06/2017 publicada na RPI nº 2422, de 06/06/2017.

---

(21) BR 11 2016 004152-6 A2

Código 1.3 - Notificação - Fase Nacional - PCT
(22) 29/08/2014
(30) 30/08/2013 EP 13290205.7
(51) D21H 13/40 (2006.01), E04C 2/04 (2006.01)
(54) PLACA DE GESSO, E, ESTEIRA FIBROSA
(71) SAINT-GOBAIN PLACO SAS (FR)
(72) SOPHIE LELOGEAY
(85) 25/02/2016
(86) PCT EP2014/068416 de 29/08/2014
(87) WO 2015/028631 de 05/03/2015
Publicação automática da admissibilidade da fase nacional depositado via PCT . Tratado de cooperação em matéria de Patentes, conforme Instrução Normativa nº 02, de 06/06/2017 publicada na RPI nº 2422, de 06/06/2017.

---

(21) BR 11 2016 004154-2 A2

Código 1.3 - Notificação - Fase Nacional - PCT
(22) 30/01/2015
(30) 30/01/2014 EP 14153305.9
(51) C21D 8/12 (2006.01), H01F 1/18 (2006.01)
(54) PRODUTO PLANO DE AÇO ELÉTRICO ORIENTADO POR GRÃO QUE COMPREENDE UM REVESTIMENTO DE ISOLAMENTO
(71) THYSSENKRUPP ELECTRICAL STEEL GMBH (DE)
(72) THIERRY BELGRAND, CHRISTOPHE LE BACQ, RÉGIS LEMAITRE, CARSTEN SCHEPERS
(85) 25/02/2016
(86) PCT EP2015/051871 de 30/01/2015
(87) WO 2015/114068 de 06/08/2015
Publicação automática da admissibilidade da fase nacional depositado via PCT . Tratado de cooperação em matéria de Patentes, conforme Instrução Normativa nº 02, de 06/06/2017 publicada na RPI nº 2422, de 06/06/2017.

---

(21) BR 11 2016 004155-0 A2

Código 1.3 - Notificação - Fase Nacional - PCT

(22) 21/08/2014
(30) 25/08/2013 US 61/869,735
(51) E21B 47/00 (2006.01), G01V 3/18 (2006.01), G01V 3/38 (2006.01)
(54) MÉTODO, SISTEMA, MÉTODO PARA CORRIGIR MEDIÇÕES DE FUNDO DE POÇO AFETADAS POR MOVIMENTO DE FERRAMENTA, E SISTEMA PARA CORRIGIR MEDIÇÕES DE FUNDO DE POÇO AFETADAS POR MOVIMENTO DE FERRAMENTA
(71) SCHLUMBERGER TECHNOLOGY B.V. (NL)
(72) SHIN UTSUZAWA, MARTIN HURLIMANN, LUKASZ ZIELINSKI, HAITAO ZHANG
(85) 25/02/2016
(86) PCT US2014/052029 de 21/08/2014
(87) WO 2015/031149 de 05/03/2015
Publicação automática da admissibilidade da fase nacional depositado via PCT . Tratado de cooperação em matéria de Patentes, conforme Instrução Normativa nº 02, de 06/06/2017 publicada na RPI nº 2422, de 06/06/2017.

---

(21) BR 11 2016 004156-9 A2

Código 1.3 - Notificação - Fase Nacional - PCT
(22) 28/08/2014
(30) 29/08/2013 US 14/013,638
(51) G01N 27/327 (2006.01)
(54) MÉTODO E SISTEMA PARA DETERMINAR VALORES DE GLICOSE INSENSÍVEIS A HEMATÓCRITOS EM UMA AMOSTRA DE FLUIDO
(71) LIFESCAN SCOTLAND LIMITED (GB)
(72) MICHAEL MALECHA
(85) 25/02/2016
(86) PCT EP2014/068319 de 28/08/2014
(87) WO 2015/028579 de 05/03/2015
Publicação automática da admissibilidade da fase nacional depositado via PCT . Tratado de cooperação em matéria de Patentes, conforme Instrução Normativa nº 02, de 06/06/2017 publicada na RPI nº 2422, de 06/06/2017.

---

(21) BR 11 2016 004157-7 A2

Código 1.3 - Notificação - Fase Nacional - PCT
(22) 11/08/2014
(30) 29/08/2013 US 61/871,575
(51) G10L 21/0388 (2013.01)
(54) PROJETO DE TABELA DE FREQUÊNCIA DA BANDA PARA ALGORITMOS DE RECONSTRUÇÃO DE ALTA FREQUÊNCIA
(71) DOLBY INTERNATIONAL AB (NL)
(72) PER EKSTRAND, KRISTOFER KJOERLING
(85) 25/02/2016
(86) PCT EP2014/067168 de 11/08/2014
(87) WO 2015/028297 de 05/03/2015
Publicação automática da admissibilidade da fase nacional depositado via

PCT . Tratado de cooperação em matéria de Patentes, conforme Instrução Normativa nº 02, de 06/06/2017 publicada na RPI nº 2422, de 06/06/2017.

---

(21) BR 11 2016 004158-5 A2

Código 1.3 - Notificação - Fase Nacional - PCT
(22) 25/08/2014
(30) 26/08/2013 IT VI2013A000216
(51) A61B 3/00 (2006.01), G06F 19/00 (2011.01)
(54) APARELHO E MÉTODO PARA O RECOLHIMENTO DE DADOS MÉDICOS
(71) NEXT SIGHT S.R.L. (IT)
(72) PAOLA GRIGGIO, FLAVIO RIZZARDI
(85) 25/02/2016
(86) PCT IT2014/000225 de 25/08/2014
(87) WO 2015/029082 de 05/03/2015
Publicação automática da admissibilidade da fase nacional depositado via PCT . Tratado de cooperação em matéria de Patentes, conforme Instrução Normativa nº 02, de 06/06/2017 publicada na RPI nº 2422, de 06/06/2017.

---

(21) BR 11 2016 004159-3 A2

Código 1.3 - Notificação - Fase Nacional - PCT
(22) 26/08/2014
(30) 29/08/2013 IL 228197
(51) D02G 3/04 (2006.01), D02G 3/26 (2006.01), D02G 3/32 (2006.01), D02G 3/36 (2006.01), A41B 11/00 (2006.01)
(54) FIO DUPLAMENTE COBERTO TINGIDO COM CINTILANTE, PROCESSO PARA A FABRICAÇÃO DE UM FIO DUPLAMENTE COBERTO TINGIDO COM CINTILANTE, E, TECIDO
(71) NILIT LTD. (IL)
(72) ALON WEISER
(85) 25/02/2016
(86) PCT IL2014/050765 de 26/08/2014
(87) WO 2015/029027 de 05/03/2015
Publicação automática da admissibilidade da fase nacional depositado via PCT . Tratado de cooperação em matéria de Patentes, conforme Instrução Normativa nº 02, de 06/06/2017 publicada na RPI nº 2422, de 06/06/2017.

---

(21) BR 11 2016 004161-5 A2

Código 1.3 - Notificação - Fase Nacional - PCT
(22) 16/09/2014
(30) 17/09/2013 FR 1358940
(51) G01N 33/82 (2006.01), C11D 7/26 (2006.01), C11D 7/50 (2006.01), C23G 5/028 (2006.01)
(54) SOLUÇÃO DE DISSOCIAÇÃO DA VITAMINA D DE SUA PROTEÍNA DE LIGAÇÃO, PROCESSO DE DETECÇÃO ASSOCIADO E USO
(71) BIOMERIEUX (FR)

(72) VALÉRIE MEUNIER, EMMANUEL MOREAU
(85) 25/02/2016
(86) PCT FR2014/052296 de 16/09/2014
(87) WO 2015/040319 de 26/03/2015
Publicação automática da admissibilidade da fase nacional depositado via PCT . Tratado de cooperação em matéria de Patentes, conforme Instrução Normativa nº 02, de 06/06/2017 publicada na RPI nº 2422, de 06/06/2017.

---

(21) BR 11 2016 004163-1 A2

Código 1.3 - Notificação - Fase Nacional - PCT
(22) 21/08/2014
(30) 10/09/2013 SE 1351043-3
(51) G08G 1/16 (2006.01), G01S 13/00 (2006.01)
(54) DETECÇÃO DE UM OBJETO COM USO DE UMA CÂMERA 3D E DE UM RADAR
(71) SCANIA CV AB (SE)
(72) MIKAEL SALMÉN, FREDRICH CLAEZON, CARL FREDRIK ULLBERG, MIKAEL LINDBERG
(85) 25/02/2016
(86) PCT SE2014/050957 de 21/08/2014
(87) WO 2015/038048 de 19/03/2015
Publicação automática da admissibilidade da fase nacional depositado via PCT . Tratado de cooperação em matéria de Patentes, conforme Instrução Normativa nº 02, de 06/06/2017 publicada na RPI nº 2422, de 06/06/2017.

---

(21) BR 11 2016 004164-0 A2

Código 1.3 - Notificação - Fase Nacional - PCT
(22) 28/08/2013
(51) H04W 84/18 (2009.01)
(54) MÉTODO E APARELHO PARA SELEÇÃO DE UM NODO PAI PREFERIDO EM REDE DE SENSOR SEM FIO
(71) HUAWEI TECHNOLOGIES CO., LTD. (CN)
(72) PEI LIU
(85) 25/02/2016
(86) PCT CN2013/082443 de 28/08/2013
(87) WO 2015/027406 de 05/03/2015
Publicação automática da admissibilidade da fase nacional depositado via PCT . Tratado de cooperação em matéria de Patentes, conforme Instrução Normativa nº 02, de 06/06/2017 publicada na RPI nº 2422, de 06/06/2017.

---

(21) BR 11 2016 004166-6 A2

Código 1.3 - Notificação - Fase Nacional - PCT
(22) 25/08/2014
(30) 27/08/2013 US 14/011,230
(51) G02C 7/04 (2006.01), G06F 19/00 (2011.01)
(54) LENTE OFTÁLMICA COM ELEMENTOS MICROACÚSTICOS
(71) JOHNSON & JOHNSON VISION CARE, INC. (US)

(72) RANDALL BRAXTON PUGH
(85) 25/02/2016
(86) PCT US2014/052486 de 25/08/2014
(87) WO 2015/031240 de 05/03/2015
Publicação automática da admissibilidade da fase nacional depositado via PCT . Tratado de cooperação em matéria de Patentes, conforme Instrução Normativa nº 02, de 06/06/2017 publicada na RPI nº 2422, de 06/06/2017.

---

(21) BR 11 2016 004167-4 A2

Código 1.3 - Notificação - Fase Nacional - PCT
(22) 25/08/2014
(30) 28/08/2013 EP 13182078.9
(51) A01N 43/80 (2006.01), A01N 47/44 (2006.01), A01P 1/00 (2006.01), A01P 3/00 (2006.01)
(54) MEIOS BIOCIDAS, MATERIAIS TÉCNICOS, PROCESSO PARA A PROTEÇÃO DE MATERIAIS TÉCNICOS DO ATAQUE E/OU DA DESTRUIÇÃO POR MICRORGANISMOS OU O COMBATE A MICRORGANISMOS, E USO DE 1,2-BENZOISOTIAZOLIN-3-ONA OU DE 2-METIL-4-ISOTIAZOLIN-3-ONA OU SAIS DE N- ALQUILGUANIDÍNIO PARA A PRODUÇÃO DOS MEIOS BIOCIDAS
(71) LANXESS DEUTSCHLAND GMBH (DE)
(72) TANJA GERHARZ, PETER WACHTLER
(85) 25/02/2016
(86) PCT EP2014/067970 de 25/08/2014
(87) WO 2015/028414 de 05/03/2015
Publicação automática da admissibilidade da fase nacional depositado via PCT . Tratado de cooperação em matéria de Patentes, conforme Instrução Normativa nº 02, de 06/06/2017 publicada na RPI nº 2422, de 06/06/2017.

---

(21) BR 11 2016 004171-2 A2

Código 1.3 - Notificação - Fase Nacional - PCT
(22) 25/08/2014
(30) 27/08/2013 CN 201310376405.0
(51) C30B 29/58 (2006.01), B01J 13/14 (2006.01), C08F 2/22 (2006.01)
(54) MICROESFERA DE CRISTAL FOTÔNICO
(71) INSTITUTE OF CHEMISTRY, CHINESE ACADEMY OF SCIENCES (CH) , The Procter & Gamble Company (US)
(72) MINGZHU LI, QIANG YANG, YANLIN SONG, LIBIN WANG, LIANG YANG, PING WANG
(85) 25/02/2016
(86) PCT CN2014/085086 de 25/08/2014
(87) WO 2015/027880 de 05/03/2015
Publicação automática da admissibilidade da fase nacional depositado via PCT . Tratado de cooperação em matéria de Patentes, conforme Instrução Normativa nº 02, de 06/06/2017 publicada na RPI nº 2422, de 06/06/2017.

(21) BR 11 2016 004172-0 A2

Código 1.3 - Notificação - Fase Nacional - PCT
(22) 19/08/2014
(30) 30/08/2013 US 14/015,026
(51) A01M 1/20 (2006.01), A61L 9/12 (2006.01)
(54) DISPOSITIVO DE DISPENSAÇÃO DE MATERIAL VOLÁTIL PASSIVO
(71) S. C. JOHNSON & SON, INC. (US)
(72) PAUL E. FURNER
(85) 25/02/2016
(86) PCT US2014/051586 de 19/08/2014
(87) WO 2015/031100 de 05/03/2015
Publicação automática da admissibilidade da fase nacional depositado via PCT . Tratado de cooperação em matéria de Patentes, conforme Instrução Normativa nº 02, de 06/06/2017 publicada na RPI nº 2422, de 06/06/2017.

(21) BR 11 2016 004173-9 A2

Código 1.3 - Notificação - Fase Nacional - PCT
(22) 11/09/2014
(30) 16/09/2013 US 61/878,404; 09/09/2014 US 14/481,507
(51) B23K 9/02 (2006.01), B23K 9/095 (2006.01)
(54) MÉTODO E SISTEMA DE SOLDAGEM COM ARCO ROTATIVO SINCRONIZADO
(71) ILLINOIS TOOL WORKS INC (US)
(72) CHRISTOPHER HSU, RICHARD MARTIN HUTCHISON, KEVIN MICHAEL SCOTT, KEVIN PAGANO, JAMES LEE UECKER
(85) 25/02/2016
(86) PCT US2014/055090 de 11/09/2014
(87) WO 2015/038711 de 19/03/2015
Publicação automática da admissibilidade da fase nacional depositado via PCT . Tratado de cooperação em matéria de Patentes, conforme Instrução Normativa nº 02, de 06/06/2017 publicada na RPI nº 2422, de 06/06/2017.

(21) BR 11 2016 004174-7 A2

Código 1.3 - Notificação - Fase Nacional - PCT
(22) 25/08/2014
(30) 26/08/2013 US 61/870,014
(51) D21H 17/63 (2006.01), D21H 21/00 (2006.01)
(54) PAPEL DE FIBRA INORGÂNICA
(71) UNIFRAX I LLC (US)
(72) NICHOLAS VANDERVOORT
(85) 25/02/2016
(86) PCT US2014/052533 de 25/08/2014
(87) WO 2015/031260 de 05/03/2015
Publicação automática da admissibilidade da fase nacional depositado via

PCT . Tratado de cooperação em matéria de Patentes, conforme Instrução Normativa nº 02, de 06/06/2017 publicada na RPI nº 2422, de 06/06/2017.

---

(21) BR 11 2016 004175-5 A2

Código 1.3 - Notificação - Fase Nacional - PCT
(22) 25/08/2014
(30) 27/08/2013 US 61/870,365
(51) A61F 13/494 (2006.01), A61F 13/537 (2006.01), A61F 13/532 (2006.01)
(54) ARTIGOS ABSORVENTES COM CANAIS
(71) The Procter & Gamble Company (US)
(72) DONALD CARROLL ROE, KATHY QUINLAN AMES-OOTEN, JULIA BOESEL, BARRY ROBERT FEIST, NELSON EDWARD II GREENING, CARSTEN HEINRICH KREUZER, CORNELIA BEATE MARTYNUS, MARIE BRIGID O'REILLY, SANDRA SAUTTER, BEATE SIMON, LUTZ STELZIG, RACHAEL EDEN WALTHER
(85) 25/02/2016
(86) PCT US2014/052453 de 25/08/2014
(87) WO 2015/031229 de 05/03/2015
Publicação automática da admissibilidade da fase nacional depositado via PCT . Tratado de cooperação em matéria de Patentes, conforme Instrução Normativa nº 02, de 06/06/2017 publicada na RPI nº 2422, de 06/06/2017.

---

(21) BR 11 2016 004177-1 A2

Código 1.3 - Notificação - Fase Nacional - PCT
(22) 26/08/2014
(30) 27/08/2013 US 61/870,318; 11/12/2013 US 61/914,904
(51) A61P 27/16 (2006.01), A61P 31/04 (2006.01), A61K 31/496 (2006.01)
(54) TRATAMENTO DE DISTÚRBIOS ÓTICOS PEDIÁTRICOS
(71) OTONOMY, INC. (US)
(72) FABRICE PIU, QIANG YE, LUIS A. DELLAMARY, CARL LEBEL
(85) 25/02/2016
(86) PCT US2014/052754 de 26/08/2014
(87) WO 2015/031393 de 05/03/2015
Publicação automática da admissibilidade da fase nacional depositado via PCT . Tratado de cooperação em matéria de Patentes, conforme Instrução Normativa nº 02, de 06/06/2017 publicada na RPI nº 2422, de 06/06/2017.

---

(21) BR 11 2016 004178-0 A2

Código 1.3 - Notificação - Fase Nacional - PCT
(22) 28/08/2014
(30) 28/08/2013 SE 1350991-4
(51) C07H 15/26 (2006.01), A61K 31/7056 (2006.01), A61P 31/12 (2006.01)
(54) DERIVADOS DE ÁCIDO SIÁLICO MULTIVALENTES
(71) ADENOVIR PHARMA AB (SE)
(72) NIKLAS ARNBERG, RÉMI CARABALLO, MIKAEL ELOFSSON
(85) 25/02/2016

(86) PCT EP2014/068252 de 28/08/2014
(87) WO 2015/028548 de 05/03/2015
Publicação automática da admissibilidade da fase nacional depositado via PCT . Tratado de cooperação em matéria de Patentes, conforme Instrução Normativa nº 02, de 06/06/2017 publicada na RPI nº 2422, de 06/06/2017.

---

(21) BR 11 2016 004179-8 A2

Código 1.3 - Notificação - Fase Nacional - PCT
(22) 22/08/2014
(30) 28/08/2013 US 61/871,215; 26/09/2013 US 61/882,998; 15/11/2013 US 61/904,510; 18/12/2013 US 61/917,620; 11/02/2014 US 61/938,438
(51) A61K 31/00 (2006.01)
(54) COMPOSIÇÕES E MÉTODOS PARA O TRATAMENTO DE PRESBIOPIA
(71) PRESBYOPIA THERAPIES, LLC (US)
(72) GERALD HORN, LEE NORDAN
(85) 25/02/2016
(86) PCT US2014/052256 de 22/08/2014
(87) WO 2015/031186 de 05/03/2015
Publicação automática da admissibilidade da fase nacional depositado via PCT . Tratado de cooperação em matéria de Patentes, conforme Instrução Normativa nº 02, de 06/06/2017 publicada na RPI nº 2422, de 06/06/2017.

---

(21) BR 11 2016 004180-1 A2

Código 1.3 - Notificação - Fase Nacional - PCT
(22) 21/08/2014
(30) 29/08/2013 SE 1350995-5
(51) A61M 5/20 (2006.01), A61M 5/24 (2006.01)
(54) DISPOSITIVO PARA ADMINISTRAÇÃO DE MEDICAMENTO
(71) CAREBAY EUROPE LTD (MT)
(72) STEFAN LÖÖF, STEFAN MORÉN
(85) 25/02/2016
(86) PCT EP2014/067871 de 21/08/2014
(87) WO 2015/028394 de 05/03/2015
Publicação automática da admissibilidade da fase nacional depositado via PCT . Tratado de cooperação em matéria de Patentes, conforme Instrução Normativa nº 02, de 06/06/2017 publicada na RPI nº 2422, de 06/06/2017.

---

(21) BR 11 2016 004182-8 A2

Código 1.3 - Notificação - Fase Nacional - PCT
(22) 27/08/2014
(30) 27/08/2013 US 61/870,654; 28/08/2013 US 61/871,252; 26/08/2014 US 14/469,477
(51) H04N 19/70 (2014.01), H04N 19/593 (2014.01)
(54) PREDIÇÃO RESIDUAL PARA CÓPIA INTRA-BLOCO
(71) QUALCOMM INCORPORATED (US)
(72) LIWEI GUO, CHAO PANG, RAJAN LAXMAN JOSHI, JOEL SOLE

ROJALS, MARTA KARCZEWICZ
(85) 25/02/2016
(86) PCT US2014/052955 de 27/08/2014
(87) WO 2015/031499 de 05/03/2015
Publicação automática da admissibilidade da fase nacional depositado via PCT . Tratado de cooperação em matéria de Patentes, conforme Instrução Normativa nº 02, de 06/06/2017 publicada na RPI nº 2422, de 06/06/2017.

---

(21) BR 11 2016 004183-6 A2

Código 1.3 - Notificação - Fase Nacional - PCT
(22) 27/08/2014
(30) 27/08/2013 US 61/870,740
(51) H04W 76/02 (2009.01)
(54) SISTEMA E MÉTODO PARA VIRTUALIZAÇÃO DE FUNÇÃO DE REDE MÓVEL
(71) HUAWEI TECHNOLOGIES CO., LTD. (CN)
(72) MEHDI SIF, PRAKASH RAMCHANDRAN, HONGBO TIAN, HOUXIAO HAN, HONGLIN LI, MARK X. HUANG, FARHAD SUNAVALA, GALEN KIM DAVIS
(85) 25/02/2016
(86) PCT US2014/052972 de 27/08/2014
(87) WO 2015/031512 de 05/03/2015
Publicação automática da admissibilidade da fase nacional depositado via PCT . Tratado de cooperação em matéria de Patentes, conforme Instrução Normativa nº 02, de 06/06/2017 publicada na RPI nº 2422, de 06/06/2017.

---

(21) BR 11 2016 004184-4 A2

Código 1.3 - Notificação - Fase Nacional - PCT
(22) 27/08/2014
(30) 27/08/2013 US 61/870,711; 26/08/2014 US 14/469,331
(51) H04W 56/00 (2009.01)
(54) PROTOCOLO DE COORDENAÇÃO DE PONTO DE ACESSO (AP) SEM FIO DE ALTA EFICIÊNCIA (HEW)
(71) QUALCOMM INCORPORATED (US)
(72) GWENDOLYN DENISE BARRIAC, SIMONE MERLIN, Yan Zhou, HEMANTH SAMPATH
(85) 25/02/2016
(86) PCT US2014/052923 de 27/08/2014
(87) WO 2015/031487 de 05/03/2015
Publicação automática da admissibilidade da fase nacional depositado via PCT . Tratado de cooperação em matéria de Patentes, conforme Instrução Normativa nº 02, de 06/06/2017 publicada na RPI nº 2422, de 06/06/2017.

---

(21) BR 11 2016 004185-2 A2

Código 1.3 - Notificação - Fase Nacional - PCT

(22) 31/08/2014
(30) 03/09/2013 IL 228274
(51) F02C 6/00 (2006.01), F01D 15/00 (2006.01)
(54) MOTOR
(71) ISRAEL AEROSPACE INDUSTRIES LTD. (IL)
(72) AVIAD BRANDSTEIN, AVI PONCHEK
(85) 25/02/2016
(86) PCT IL2014/050780 de 31/08/2014
(87) WO 2015/033336 de 12/03/2015
Publicação automática da admissibilidade da fase nacional depositado via PCT . Tratado de cooperação em matéria de Patentes, conforme Instrução Normativa nº 02, de 06/06/2017 publicada na RPI nº 2422, de 06/06/2017.

---

(21) BR 11 2016 004186-0 A2

Código 1.3 - Notificação - Fase Nacional - PCT
(22) 03/09/2014
(30) 04/09/2013 DE 10 2013 015 299.2
(51) F03D 11/04 (2006.01), E04H 12/00 (2006.01), E02B 17/00 (2006.01)
(54) JAQUETA PARA TURBINA EÓLICA E PROCESSO PARA SUA PRODUÇÃO
(71) PETER KELEMEN (DE)
(72) PETER KELEMEN
(85) 25/02/2016
(86) PCT EP2014/002387 de 03/09/2014
(87) WO 2015/032495 de 12/03/2015
Publicação automática da admissibilidade da fase nacional depositado via PCT . Tratado de cooperação em matéria de Patentes, conforme Instrução Normativa nº 02, de 06/06/2017 publicada na RPI nº 2422, de 06/06/2017.

---

(21) BR 11 2016 004187-9 A2

Código 1.3 - Notificação - Fase Nacional - PCT
(22) 20/08/2014
(30) 03/09/2013 DE 10 2013 109 616.6
(51) B32B 15/08 (2006.01), B32B 38/06 (2006.01), B32B 38/18 (2006.01), B60R 13/08 (2006.01), B29C 45/16 (2006.01)
(54) PRODUTO SEMIACABADO E MÉTODO PARA A PRODUÇÃO DE UM COMPONENTE HÍBRIDO FORMADO TRIDIMENSIONALMENTE NO COMPOSTO DE MATERIAL PLÁSTICO/METÁLICO ASSIM COMO UTILIZAÇÃO DE UM TAL PRODUTO SEMIACABADO
(71) THYSSENKRUPP STEEL EUROPE AG (DE)
(72) TORSTEN KRAHNERT, LOTHAR PATBERG, STEFAN MAYER, DIETER KALEMBA
(85) 25/02/2016
(86) PCT EP2014/067763 de 20/08/2014
(87) WO 2015/032623 de 12/03/2015
Publicação automática da admissibilidade da fase nacional depositado via

PCT . Tratado de cooperação em matéria de Patentes, conforme Instrução Normativa nº 02, de 06/06/2017 publicada na RPI nº 2422, de 06/06/2017.

---

(21) BR 11 2016 004188-7 A2

Código 1.3 - Notificação - Fase Nacional - PCT
(22) 21/08/2014
(30) 27/08/2013 US 61/870,284
(51) A61Q 5/00 (2006.01)
(54) MÉTODO, KIT E RECIPIENTE PARA O TRATAMENTO DOS CABELOS E USO DOS MESMOS
(71) The Procter & Gamble Company (US)
(72) JOSEPH ALLEN BERLEPSCH, JAIME BEVERLY STAHL, JAMES DOUGLAS STILL, LUCIO FRIAS, ROBERT DRENNAN LEWIS, LEOBALDO ANTONIO PERDOMO
(85) 25/02/2016
(86) PCT US2014/051969 de 21/08/2014
(87) WO 2015/031140 de 05/03/2015
Publicação automática da admissibilidade da fase nacional depositado via PCT . Tratado de cooperação em matéria de Patentes, conforme Instrução Normativa nº 02, de 06/06/2017 publicada na RPI nº 2422, de 06/06/2017.

---

(21) BR 11 2016 004189-5 A2

Código 1.3 - Notificação - Fase Nacional - PCT
(22) 27/08/2014
(30) 29/08/2013 US 61/871,433
(51) B01D 53/14 (2006.01)
(54) SOLVENTES DE ADOÇAMENTO DE GÁS CONTENDO SAIS DE AMÔNIO QUARTERNÁRIO
(71) DOW GLOBAL TECHNOLOGIES LLC (US)
(72) CHRISTOPHE LAROCHE
(85) 25/02/2016
(86) PCT US2014/052915 de 27/08/2014
(87) WO 2015/031484 de 05/03/2015
Publicação automática da admissibilidade da fase nacional depositado via PCT . Tratado de cooperação em matéria de Patentes, conforme Instrução Normativa nº 02, de 06/06/2017 publicada na RPI nº 2422, de 06/06/2017.

---

(21) BR 11 2016 004191-7 A2

Código 1.3 - Notificação - Fase Nacional - PCT
(22) 26/08/2014
(30) 27/08/2013 US 61/870,371
(51) C07D 403/12 (2006.01), C07D 309/14 (2006.01), C07D 215/06 (2006.01), C07D 231/12 (2006.01), C07D 333/10 (2006.01), C07D 401/12 (2006.01), C07D 409/12 (2006.01), C07D 411/12 (2006.01), C07D 413/12 (2006.01), C07D 257/04 (2006.01), C07D 277/22 (2006.01), C07C 13/00 (2006.01), A61K 31/416

(2006.01), A61P 37/02 (2006.01)
(54) INIBIDORES DE IDO
(71) BRISTOL-MYERS SQUIBB COMPANY (US)
(72) JAY A. MARKWALDER, STEVEN P. SEITZ, JAMES AARON BALOG, AUDRIS HUANG, DAVID K. WILLIAMS, LIBING CHEN, SUNIL KUMAR MANDAL, SHEFALI SRIVASTAVA
(85) 25/02/2016
(86) PCT US2014/052600 de 26/08/2014
(87) WO 2015/031295 de 05/03/2015
Publicação automática da admissibilidade da fase nacional depositado via PCT . Tratado de cooperação em matéria de Patentes, conforme Instrução Normativa nº 02, de 06/06/2017 publicada na RPI nº 2422, de 06/06/2017.

---

(21) BR 11 2016 004192-5 A2

Código 1.3 - Notificação - Fase Nacional - PCT
(22) 26/08/2014
(30) 26/08/2013 US 61/870,102
(51) A61K 9/00 (2006.01), A61K 31/665 (2006.01), A61K 31/7036 (2006.01)
(54) FORMULAÇÕES DE AMINOGLICOSÍDEOS E FOSFOMICINA EM UMA COMBINAÇÃO TENDO PROPRIEDADES QUÍMICAS APRIMORADAS
(71) CARDEAS PHARMA CORPORATION (US)
(72) ALAN BRUCE MONTGOMERY
(85) 25/02/2016
(86) PCT US2014/052778 de 26/08/2014
(87) WO 2015/031405 de 05/03/2015
Publicação automática da admissibilidade da fase nacional depositado via PCT . Tratado de cooperação em matéria de Patentes, conforme Instrução Normativa nº 02, de 06/06/2017 publicada na RPI nº 2422, de 06/06/2017.

---

(21) BR 11 2016 004193-3 A2

Código 1.3 - Notificação - Fase Nacional - PCT
(22) 27/08/2014
(30) 29/08/2013 EP 13182250.4
(51) C23G 1/02 (2006.01), C23G 1/08 (2006.01), C23G 3/00 (2006.01), C23G 1/00 (2006.01), C23G 3/02 (2006.01), B08B 3/10 (2006.01), B08B 3/14 (2006.01), B03C 1/32 (2006.01), B21B 45/02 (2006.01), C23G 1/36 (2006.01)
(54) MÉTODO DE TRATAMENTO DE UMA SOLUÇÃO DE DECAPAGEM PARA UM PROCESSO DE DECAPAGEM
(71) CMI UVK GMBH (DE)
(72) EGON SEHNER, WOLFGANG WALSDORF
(85) 25/02/2016
(86) PCT EP2014/068201 de 27/08/2014
(87) WO 2015/028527 de 05/03/2015
Publicação automática da admissibilidade da fase nacional depositado via PCT . Tratado de cooperação em matéria de Patentes, conforme Instrução Normativa nº 02, de 06/06/2017 publicada na RPI nº 2422, de 06/06/2017.

(21) BR 11 2016 004194-1 A2

Código 1.3 - Notificação - Fase Nacional - PCT
(22) 02/09/2014
(30) 04/09/2013 US 61/873,398
(51) C07D 211/60 (2006.01), C07D 311/14 (2006.01), C07D 217/02 (2006.01), C07D 223/06 (2006.01), C07D 319/18 (2006.01), C07C 205/02 (2006.01), C07D 333/20 (2006.01), C07D 333/32 (2006.01), C07C 211/03 (2006.01), C07D 405/12 (2006.01), C07D 249/08 (2006.01), C07C 233/03 (2006.01), C07D 205/08 (2006.01), C07D 265/30 (2006.01), C07D 207/08 (2006.01)
(54) COMPOSTOS ÚTEIS COMO IMUNOMODULADORES
(71) BRISTOL-MYERS SQUIBB COMPANY (US)
(72) XIAOFAN ZHENG, LOUIS S. CHUPAK
(85) 25/02/2016
(86) PCT US2014/053695 de 02/09/2014
(87) WO 2015/034820 de 12/03/2015
Publicação automática da admissibilidade da fase nacional depositado via PCT . Tratado de cooperação em matéria de Patentes, conforme Instrução Normativa nº 02, de 06/06/2017 publicada na RPI nº 2422, de 06/06/2017.

(21) BR 11 2016 004195-0 A2

Código 1.3 - Notificação - Fase Nacional - PCT
(22) 27/08/2014
(30) 28/08/2013 US 61/871,269; 26/08/2014 US 14/468,929
(51) H04W 72/12 (2009.01)
(54) MÉTODOS E APARELHOS PARA UPLINK DE MÚLTIPLO USUÁRIO
(71) QUALCOMM INCORPORATED (US)
(72) SIMONE MERLIN, GWENDOLYN DENISE BARRIAC, HEMANTH SAMPATH, SAMEER VERMANI
(85) 25/02/2016
(86) PCT US2014/052889 de 27/08/2014
(87) WO 2015/031466 de 05/03/2015
Publicação automática da admissibilidade da fase nacional depositado via PCT . Tratado de cooperação em matéria de Patentes, conforme Instrução Normativa nº 02, de 06/06/2017 publicada na RPI nº 2422, de 06/06/2017.

(21) BR 11 2016 004196-8 A2

Código 1.3 - Notificação - Fase Nacional - PCT
(22) 27/08/2014
(30) 28/08/2013 US 61/871,269; 15/07/2014 US 62/024,989; 23/07/2014 US 62/028,250; 26/08/2014 US 14/468,942
(51) H04W 72/04 (2009.01)
(54) MÉTODOS E APARELHOS PARA UPLINK PARA MÚLTIPLOS USUÁRIOS
(71) QUALCOMM INCORPORATED (US)
(72) SIMONE MERLIN, GWENDOLYN DENISE BARRIAC, HEMANTH SAMPATH, SAMEER VERMANI

(85) 25/02/2016
(86) PCT US2014/052840 de 27/08/2014
(87) WO 2015/031440 de 05/03/2015
Publicação automática da admissibilidade da fase nacional depositado via PCT . Tratado de cooperação em matéria de Patentes, conforme Instrução Normativa nº 02, de 06/06/2017 publicada na RPI nº 2422, de 06/06/2017.

---

(21) BR 11 2016 004197-6 A2

Código 1.3 - Notificação - Fase Nacional - PCT
(22) 27/08/2014
(30) 28/08/2013 US 61/871,269; 26/08/2014 US 14/469,400
(51) H04W 74/00 (2009.01), H04W 74/04 (2009.01), H04W 72/12 (2009.01), H04B 7/04 (2006.01)
(54) MÉTODOS E APARELHO PARA UPLINK PARA MÚLTIPLOS USUÁRIOS
(71) QUALCOMM INCORPORATED (US)
(72) SIMONE MERLIN, GWENDOLYN DENISE BARRIAC, HEMANTH SAMPATH, SAMEER VERMANI
(85) 25/02/2016
(86) PCT US2014/052845 de 27/08/2014
(87) WO 2015/031443 de 05/03/2015
Publicação automática da admissibilidade da fase nacional depositado via PCT . Tratado de cooperação em matéria de Patentes, conforme Instrução Normativa nº 02, de 06/06/2017 publicada na RPI nº 2422, de 06/06/2017.

---

(21) BR 11 2016 004198-4 A2

Código 1.3 - Notificação - Fase Nacional - PCT
(22) 27/08/2014
(30) 28/08/2013 US 61/871,269; 26/08/2014 US 14/469,306
(51) H04W 72/04 (2009.01), H04W 74/00 (2009.01)
(54) MÉTODOS E APARELHOS PARA ENLACE ASCENDENTE DE MÚLTIPLOS USUÁRIOS
(71) QUALCOMM INCORPORATED (US)
(72) SIMONE MERLIN, GWENDOLYN DENISE BARRIAC, HEMANTH SAMPATH, SAMEER VERMANI
(85) 25/02/2016
(86) PCT US2014/052884 de 27/08/2014
(87) WO 2015/031464 de 05/03/2015
Publicação automática da admissibilidade da fase nacional depositado via PCT . Tratado de cooperação em matéria de Patentes, conforme Instrução Normativa nº 02, de 06/06/2017 publicada na RPI nº 2422, de 06/06/2017.

---

(21) BR 11 2016 004199-2 A2

Código 1.3 - Notificação - Fase Nacional - PCT
(22) 15/07/2015

(30) 04/11/2014 CN 201410613716.9
(51) G01V 11/00 (2006.01), G01N 23/04 (2006.01)
(54) PASSAGEM DE VERIFICAÇÃO DE SEGURANÇA COM REBOQUE
(71) NUCTECH COMPANY LIMITED (CN)
(72) ZHONGRONG YANG, JUN LV, JIANING ZHU
(85) 25/02/2016
(86) PCT CN2015/084160 de 15/07/2015
(87) WO 2016/070650 de 12/05/2016
Publicação automática da admissibilidade da fase nacional depositado via PCT . Tratado de cooperação em matéria de Patentes, conforme Instrução Normativa nº 02, de 06/06/2017 publicada na RPI nº 2422, de 06/06/2017.

---

(21) BR 11 2016 004200-0 A2

Código 1.3 - Notificação - Fase Nacional - PCT
(22) 27/08/2014
(30) 27/08/2013 DE 10 2013 109 265.9
(51) B67D 1/00 (2006.01), B67D 1/08 (2006.01), B67D 1/12 (2006.01)
(54) APARELHO E MÉTODO PARA ESVAZIAR RECIPIENTES, COM CONTROLE DE TORQUE DE MOVIMENTO
(71) KRONES AG (DE)
(72) Jochen KRÜGER, RUPERT MEINZINGER
(85) 25/02/2016
(86) PCT EP2014/068198 de 27/08/2014
(87) WO 2015/028525 de 05/03/2015
Publicação automática da admissibilidade da fase nacional depositado via PCT . Tratado de cooperação em matéria de Patentes, conforme Instrução Normativa nº 02, de 06/06/2017 publicada na RPI nº 2422, de 06/06/2017.

---

(21) BR 11 2016 004201-8 A2

Código 1.3 - Notificação - Fase Nacional - PCT
(22) 15/07/2015
(30) 05/11/2014 CN 201410635213.1
(51) G01N 23/04 (2006.01), G01V 5/00 (2006.01)
(54) CONJUNTO DE DETECÇÃO ROTATIVO EM FORMA DE ARCO
(71) NUCTECH COMPANY LIMITED (CN)
(72) ZHONGRONG YANG, JUN LV, QIANG WANG
(85) 25/02/2016
(86) PCT CN2015/084144 de 15/07/2015
(87) WO 2016/070648 de 12/05/2016
Publicação automática da admissibilidade da fase nacional depositado via PCT . Tratado de cooperação em matéria de Patentes, conforme Instrução Normativa nº 02, de 06/06/2017 publicada na RPI nº 2422, de 06/06/2017.

---

(21) BR 11 2016 004202-6 A2

Código 1.3 - Notificação - Fase Nacional - PCT
(22) 15/07/2015
(30) 05/11/2014 CN 201410617405.X

(51) G01V 5/00 (2006.01), G01N 23/04 (2006.01)
(54) MÁQUINA DE INSPEÇÃO DE SEGURANÇA DE CANAL DUPLO
(71) NUCTECH COMPANY LIMITED (CN)
(72) ZHONGRONG YANG, JUN LV, QIANG WANG, DONGMAO LI, ZUYUAN ZHOU
(85) 25/02/2016
(86) PCT CN2015/084159 de 15/07/2015
(87) WO 2016/070649 de 12/05/2016
Publicação automática da admissibilidade da fase nacional depositado via PCT . Tratado de cooperação em matéria de Patentes, conforme Instrução Normativa nº 02, de 06/06/2017 publicada na RPI nº 2422, de 06/06/2017.

---

(21) BR 11 2016 004206-9 A2

Código 1.3 - Notificação - Fase Nacional - PCT
(22) 29/08/2014
(30) 30/08/2013 US 61/872,504; 28/08/2014 US 14/471,416
(51) H04N 5/232 (2006.01), H04N 5/222 (2006.01), G06T 7/00 (2006.01)
(54) MÉTODOS E APARELHOS PARA GERAR UMA IMAGEM DE FOCO TOTAL
(71) QUALCOMM INCORPORATED (US)
(72) NITESH SHROFF, RAMIN REZAIIFAR, PIYUSH SHARMA
(85) 26/02/2016
(86) PCT US2014/053583 de 29/08/2014
(87) WO 2015/031856 de 05/03/2015
Publicação automática da admissibilidade da fase nacional depositado via PCT . Tratado de cooperação em matéria de Patentes, conforme Instrução Normativa nº 02, de 06/06/2017 publicada na RPI nº 2422, de 06/06/2017.

---

(21) BR 11 2016 004207-7 A2

Código 1.3 - Notificação - Fase Nacional - PCT
(22) 27/08/2014
(30) 28/08/2013 US 61/871,269; 26/08/2014 US 14/469,451
(51) H04L 1/18 (2006.01), H04L 1/00 (2006.01), H04L 5/00 (2006.01), H04L 1/16 (2006.01), H04B 7/04 (2006.01)
(54) MÉTODOS E EQUIPAMENTO PARA CONFIRMAÇÃO DE TRANSMISSÕES SEM FIO DE UPLINK DE VÁRIOS USUÁRIOS
(71) QUALCOMM INCORPORATED (US)
(72) SIMONE MERLIN, GWENDOLYN DENISE BARRIAC, HEMANTH SAMPATH, SAMEER VERMANI
(85) 26/02/2016
(86) PCT US2014/052844 de 27/08/2014
(87) WO 2015/031442 de 05/03/2015
Publicação automática da admissibilidade da fase nacional depositado via PCT . Tratado de cooperação em matéria de Patentes, conforme Instrução Normativa nº 02, de 06/06/2017 publicada na RPI nº 2422, de 06/06/2017.

(21) BR 11 2016 004208-5 A2

Código 1.3 - Notificação - Fase Nacional - PCT
(22) 27/08/2014
(30) 28/08/2013 US 61/871,269; 26/08/2014 US 14/469,111
(51) H04W 74/08 (2009.01)
(54) MÉTODOS E EQUIPAMENTOS PARA UPLINK DE VÁRIOS USUÁRIOS
(71) QUALCOMM INCORPORATED (US)
(72) SIMONE MERLIN, GWENDOLYN DENISE BARRIAC, HEMANTH SAMPATH, SAMEER VERMANI
(85) 26/02/2016
(86) PCT US2014/052839 de 27/08/2014
(87) WO 2015/031439 de 05/03/2015
Publicação automática da admissibilidade da fase nacional depositado via PCT . Tratado de cooperação em matéria de Patentes, conforme Instrução Normativa nº 02, de 06/06/2017 publicada na RPI nº 2422, de 06/06/2017.

(21) BR 11 2016 004210-7 A2

Código 1.3 - Notificação - Fase Nacional - PCT
(22) 12/08/2014
(30) 28/08/2013 US 61/871,225; 11/08/2014 US 14/456,948
(51) H04W 74/08 (2009.01)
(54) RTS/CTS ADAPTATIVO EM COMUNICAÇÕES SEM FIO DE ALTA-EFICÁCIA
(71) QUALCOMM INCORPORATED (US)
(72) SIMONE MERLIN, GEORGE CHERIAN, SANTOSH PAUL ABRAHAM
(85) 26/02/2016
(86) PCT US2014/050714 de 12/08/2014
(87) WO 2015/031044 de 05/03/2015
Publicação automática da admissibilidade da fase nacional depositado via PCT . Tratado de cooperação em matéria de Patentes, conforme Instrução Normativa nº 02, de 06/06/2017 publicada na RPI nº 2422, de 06/06/2017.

(21) BR 11 2016 004211-5 A2

Código 1.3 - Notificação - Fase Nacional - PCT
(22) 15/09/2014
(30) 26/09/2013 EP 13186201.3
(51) A61K 31/205 (2006.01), C07C 227/08 (2006.01), C07C 229/12 (2006.01)
(54) USO DE 3-CARBÓXI-N-ETIL-N,N-DIMETILPROPAN-1-AMÍNIO OU SEUS SAIS FARMACEUTICAMENTE ACEITÁVEIS NA PREVENÇÃO E TRATAMENTO DO DIABETES
(71) GRINDEKS, A JOINT STOCK COMPANY (LV)
(72) Maija Dambrova, HELENA CIRULE, Ivars Kalvins, Edgars Liepins, ELINA MAKAROVA, Ilmars Stonans, ILGA MISANE

(85) 26/02/2016
(86) PCT IB2014/064514 de 15/09/2014
(87) WO 2015/044828 de 02/04/2015
Publicação automática da admissibilidade da fase nacional depositado via PCT . Tratado de cooperação em matéria de Patentes, conforme Instrução Normativa nº 02, de 06/06/2017 publicada na RPI nº 2422, de 06/06/2017.

---

(21) BR 11 2016 004212-3 A2

Código 1.3 - Notificação - Fase Nacional - PCT
(22) 26/08/2014
(30) 28/08/2013 US 61/871,241; 25/08/2014 US 14/467,894
(51) H04L 1/04 (2006.01), H04L 1/08 (2006.01), H04L 1/00 (2006.01), H04L 1/18 (2006.01)
(54) COMUNICAÇÃO DE BAIXA TAXA DE DADOS
(71) QUALCOMM INCORPORATED (US)
(72) SAMEER VERMANI, BIN TIAN, RAHUL TANDRA, HEMANTH SAMPATH, SIMONE MERLIN
(85) 26/02/2016
(86) PCT US2014/052656 de 26/08/2014
(87) WO 2015/031330 de 05/03/2015
Publicação automática da admissibilidade da fase nacional depositado via PCT . Tratado de cooperação em matéria de Patentes, conforme Instrução Normativa nº 02, de 06/06/2017 publicada na RPI nº 2422, de 06/06/2017.

---

(21) BR 11 2016 004213-1 A2

Código 1.3 - Notificação - Fase Nacional - PCT
(22) 27/08/2014
(30) 28/08/2013 US 61/871,269; 26/08/2014 US 14/469,175
(51) H04W 74/08 (2009.01), H04W 74/00 (2009.01)
(54) MÉTODOS E APARELHOS PARA ENLACE ASCENDENTE DE MÚLTIPLOS USUÁRIOS
(71) QUALCOMM INCORPORATED (US)
(72) SIMONE MERLIN, GWENDOLYN DENISE BARRIAC, HEMANTH SAMPATH, SAMEER VERMANI
(85) 26/02/2016
(86) PCT US2014/052825 de 27/08/2014
(87) WO 2015/031431 de 05/03/2015
Publicação automática da admissibilidade da fase nacional depositado via PCT . Tratado de cooperação em matéria de Patentes, conforme Instrução Normativa nº 02, de 06/06/2017 publicada na RPI nº 2422, de 06/06/2017.

---

(21) BR 11 2016 004214-0 A2

Código 1.3 - Notificação - Fase Nacional - PCT
(22) 26/08/2014
(30) 28/08/2013 US 61/871,221; 25/08/2014 US 14/467,779

(51) H04L 5/00 (2006.01)
(54) ALOCAÇÃO DE TOM PARA MÚLTIPLAS REDES DE ACESSO SEM FIO
(71) QUALCOMM INCORPORATED (US)
(72) RAHUL TANDRA, SAMEER VERMANI, BIN TIAN, ALBERT VAN ZELST
(85) 26/02/2016
(86) PCT US2014/052647 de 26/08/2014
(87) WO 2015/031323 de 05/03/2015
Publicação automática da admissibilidade da fase nacional depositado via PCT . Tratado de cooperação em matéria de Patentes, conforme Instrução Normativa nº 02, de 06/06/2017 publicada na RPI nº 2422, de 06/06/2017.

---

(21) BR 11 2016 004215-8 A2

Código 1.3 - Notificação - Fase Nacional - PCT
(22) 14/08/2014
(30) 30/08/2013 US 61/872,526; 03/09/2013 US 61/873,271; 18/03/2014 US 14/218,246
(51) H02J 7/00 (2006.01), B60L 11/18 (2006.01), H02J 17/00 (2006.01), H02J 7/02 (2006.01)
(54) SISTEMA E MÉTODO PARA ALINHAMENTO E DETECÇÃO DE COMPATIBILIDADE PARA UM SISTEMA DE TRANSFERÊNCIA DE ENERGIA SEM FIO
(71) QUALCOMM INCORPORATED (US)
(72) NICHOLAS ATHOL KEELING, MICHAEL LE GALLAIS KISSIN, CHANG-YU HUANG, JONATHAN BEAVER, MICKEL BIPIN BUDHIA
(85) 26/02/2016
(86) PCT US2014/051141 de 14/08/2014
(87) WO 2015/031068 de 05/03/2015
Publicação automática da admissibilidade da fase nacional depositado via PCT . Tratado de cooperação em matéria de Patentes, conforme Instrução Normativa nº 02, de 06/06/2017 publicada na RPI nº 2422, de 06/06/2017.

---

(21) BR 11 2016 004216-6 A2

Código 1.3 - Notificação - Fase Nacional - PCT
(22) 07/08/2014
(30) 29/08/2013 EP 13182293.4
(51) F22B 1/18 (2006.01), F22B 21/02 (2006.01), F22B 37/26 (2006.01)
(54) APARELHO DE INVÓLUCRO E TUBO PARA RECUPERAÇÃO DE CALOR A PARTIR DE UM FLUXO DE PROCESSO QUENTE
(71) CASALE SA (CH)
(72) ERMANNO FILIPPI, LUCA REDAELLI
(85) 26/02/2016
(86) PCT EP2014/067023 de 07/08/2014
(87) WO 2015/028277 de 05/03/2015
Publicação automática da admissibilidade da fase nacional depositado via

PCT . Tratado de cooperação em matéria de Patentes, conforme Instrução Normativa nº 02, de 06/06/2017 publicada na RPI nº 2422, de 06/06/2017.

---

(21) BR 11 2016 004217-4 A2

Código 1.3 - Notificação - Fase Nacional - PCT
(22) 18/09/2014
(30) 27/09/2013 JP 2013-201200
(51) C04B 7/52 (2006.01), C04B 18/08 (2006.01), C04B 18/14 (2006.01), C04B 24/12 (2006.01), C04B 24/16 (2006.01), C04B 28/04 (2006.01)
(54) MÉTODO PARA PRODUZIR UM PÓ HIDRÁULICO, E COMPOSIÇÃO ADITIVA DE PULVERIZAÇÃO PARA UM COMPOSTO HIDRÁULICO
(71) KAO CORPORATION (JP)
(72) KEISUKE NAKAMURA, KOJI NAGASAWA, MASAAKI SHIMODA, KEIICHIRO SAGAWA
(85) 26/02/2016
(86) PCT JP2014/074627 de 18/09/2014
(87) WO 2015/045995 de 02/04/2015
Publicação automática da admissibilidade da fase nacional depositado via PCT . Tratado de cooperação em matéria de Patentes, conforme Instrução Normativa nº 02, de 06/06/2017 publicada na RPI nº 2422, de 06/06/2017.

---

(21) BR 11 2016 004218-2 A2

Código 1.3 - Notificação - Fase Nacional - PCT
(22) 28/08/2014
(30) 30/08/2013 US 61/872,081
(51) C08L 27/12 (2006.01)
(54) COMBINAÇÃO FLUOROPOLIMÉRICA
(71) ARKEMA INC. (US)
(72) RAMIN AMIN-SANAYEI, GREGORY S. O'BRIEN, SAEID ZERAFATI
(85) 26/02/2016
(86) PCT US2014/053073 de 28/08/2014
(87) WO 2015/031569 de 05/03/2015
Publicação automática da admissibilidade da fase nacional depositado via PCT . Tratado de cooperação em matéria de Patentes, conforme Instrução Normativa nº 02, de 06/06/2017 publicada na RPI nº 2422, de 06/06/2017.

---

(21) BR 11 2016 004219-0 A2

Código 1.3 - Notificação - Fase Nacional - PCT
(22) 07/08/2014
(30) 30/08/2013 DE 10 2013 109 500.3
(51) B60F 3/00 (2006.01), F41H 7/02 (2006.01)
(54) MÓDULO DE FLUTUAÇÃO PARA UM VEÍCULO MILITAR
(71) KRAUSS-MAFFEI WEGMANN GMBH & CO. KG (DE)
(72) HARALD BACHMANN, RÜDIGER BAUS
(85) 26/02/2016

(86) PCT DE2014/100287 de 07/08/2014
(87) WO 2015/027989 de 05/03/2015
Publicação automática da admissibilidade da fase nacional depositado via PCT . Tratado de cooperação em matéria de Patentes, conforme Instrução Normativa nº 02, de 06/06/2017 publicada na RPI nº 2422, de 06/06/2017.

---

(21) BR 11 2016 004220-4 A2

Código 1.3 - Notificação - Fase Nacional - PCT
(22) 09/07/2014
(30) 03/09/2013 DE 10 2013 217 515.9
(51) F02M 55/02 (2006.01), F16L 3/00 (2006.01)
(54) SUPORTE E DISPOSIÇÃO COM UM DISTRIBUIDOR DE COMBUSTÍVEL E VÁRIOS SUPORTES
(71) ROBERT BOSCH GMBH (DE)
(72) HERBERT BLOB, GOEKHAN GUENGOER
(85) 26/02/2016
(86) PCT EP2014/064707 de 09/07/2014
(87) WO 2015/032532 de 12/03/2015
Publicação automática da admissibilidade da fase nacional depositado via PCT . Tratado de cooperação em matéria de Patentes, conforme Instrução Normativa nº 02, de 06/06/2017 publicada na RPI nº 2422, de 06/06/2017.

---

(21) BR 11 2016 004221-2 A2

Código 1.3 - Notificação - Fase Nacional - PCT
(22) 04/09/2013
(51) B22D 29/00 (2006.01)
(54) MÉTODO PARA DESMOLDAR UMA PEÇA FUNDIDA, FUNDIDA A PARTIR DE UMA FUSÃO DE METAIS LEVES, DE UM MOLDE DE FUNDIÇÃO
(71) NEMAK, S.A.B. DE C.V. (MX)
(72) VALENTIN DIEL, HEIKO WEBER, DETLEF KUBE, MARCUS SPEICHER
(85) 26/02/2016
(86) PCT EP2013/068277 de 04/09/2013
(87) WO 2015/032427 de 12/03/2015
Publicação automática da admissibilidade da fase nacional depositado via PCT . Tratado de cooperação em matéria de Patentes, conforme Instrução Normativa nº 02, de 06/06/2017 publicada na RPI nº 2422, de 06/06/2017.

---

(21) BR 11 2016 004222-0 A2

Código 1.3 - Notificação - Fase Nacional - PCT
(22) 25/08/2014
(30) 26/08/2013 JP 2013-174823
(51) B60R 21/235 (2006.01), D06M 15/643 (2006.01)
(54) TECIDO REVESTIDO PARA AIRBAG
(71) TOYOBO CO., LTD. (JP)
(72) TSUTOMU AKECHI, TAKAHIRO KURAMOTO
(85) 26/02/2016
(86) PCT JP2014/072115 de 25/08/2014

(87) WO 2015/029933 de 05/03/2015
Publicação automática da admissibilidade da fase nacional depositado via PCT . Tratado de cooperação em matéria de Patentes, conforme Instrução Normativa nº 02, de 06/06/2017 publicada na RPI nº 2422, de 06/06/2017.

---

(21) BR 11 2016 004223-9 A2

Código 1.3 - Notificação - Fase Nacional - PCT
(22) 26/08/2014
(30) 03/09/2013 AT A684/2013
(51) A21B 5/02 (2006.01), A21B 5/03 (2006.01)
(54) EQUIPAMENTO PARA ASSAR
(71) HAAS FOOD EQUIPMENT GMBH (AT)
(72) JOHANNES HAAS, JOSEF HAAS, STEFAN JIRASCHEK, RALF DOLEZEL
(85) 26/02/2016
(86) PCT EP2014/068030 de 26/08/2014
(87) WO 2015/032649 de 12/03/2015
Publicação automática da admissibilidade da fase nacional depositado via PCT . Tratado de cooperação em matéria de Patentes, conforme Instrução Normativa nº 02, de 06/06/2017 publicada na RPI nº 2422, de 06/06/2017.

---

(21) BR 11 2016 004224-7 A2

Código 1.3 - Notificação - Fase Nacional - PCT
(22) 07/10/2014
(30) 01/11/2013 JP 2013-228642
(51) B60K 15/077 (2006.01), B60K 15/03 (2006.01), F02M 37/00 (2006.01)
(54) ESTRUTURA DE PROTEÇÃO DE PLACA DE ELIMINAÇÃO DE ONDA EM TANQUE DE COMBUSTÍVEL
(71) YACHIYO INDUSTRY CO., LTD. (JP)
(72) SHUNSUKE TSUKAHARA, TAKAAKI NAKAJIMA, TORU MATSUZAKI
(85) 26/02/2016
(86) PCT JP2014/076769 de 07/10/2014
(87) WO 2015/064315 de 07/05/2015
Publicação automática da admissibilidade da fase nacional depositado via PCT . Tratado de cooperação em matéria de Patentes, conforme Instrução Normativa nº 02, de 06/06/2017 publicada na RPI nº 2422, de 06/06/2017.

---

(21) BR 11 2016 004225-5 A2

Código 1.3 - Notificação - Fase Nacional - PCT
(22) 13/08/2014
(30) 31/08/2013 US 61/872,664
(51) C10M 105/74 (2006.01), C10M 169/00 (2006.01), C10M 169/04 (2006.01)
(54) COMPOSIÇÕES DE FLUIDO HIDRÁULICO
(71) HOUGHTON TECHNICAL CORP. (US)
(72) DOUGLAS, C. CASKEY JR.', KENNETH R. CAVANAUGH
(85) 26/02/2016
(86) PCT US2014/050830 de 13/08/2014

(87) WO 2015/031052 de 05/03/2015
Publicação automática da admissibilidade da fase nacional depositado via PCT . Tratado de cooperação em matéria de Patentes, conforme Instrução Normativa nº 02, de 06/06/2017 publicada na RPI nº 2422, de 06/06/2017.

---

(21) BR 11 2016 004226-3 A2

Código 1.3 - Notificação - Fase Nacional - PCT
(22) 03/09/2014
(30) 26/09/2013 IT AN2013A000174; 28/03/2014 IT AN2014U000025; 28/03/2014 IT AN2014U000027; 28/03/2014 IT AN2014U000026
(51) B67D 3/00 (2006.01), B67D 1/08 (2006.01)
(54) COMBINAÇÃO DE DISPENSADOR E RECIPIENTE COM SISTEMA PARA O COLOCAMENTO E IDENTIFICAÇÃO CORRETOS DO RECIPIENTE
(71) BLUPURA S.R.L. (IT)
(72) GIANNI GROTTINI
(85) 26/02/2016
(86) PCT IB2014/001736 de 03/09/2014
(87) WO 2015/044730 de 02/04/2015
Publicação automática da admissibilidade da fase nacional depositado via PCT . Tratado de cooperação em matéria de Patentes, conforme Instrução Normativa nº 02, de 06/06/2017 publicada na RPI nº 2422, de 06/06/2017.

---

(21) BR 11 2016 004227-1 A2

Código 1.3 - Notificação - Fase Nacional - PCT
(22) 01/08/2014
(30) 03/09/2013 JP 2013-182379
(51) B62D 25/20 (2006.01), B62D 25/04 (2006.01)
(54) ESTRUTURA DE CORPO DE VEÍCULO
(71) HONDA MOTOR CO., LTD. (JP)
(72) MASAHIKO EMURA
(85) 26/02/2016
(86) PCT JP2014/070360 de 01/08/2014
(87) WO 2015/033714 de 12/03/2015
Publicação automática da admissibilidade da fase nacional depositado via PCT . Tratado de cooperação em matéria de Patentes, conforme Instrução Normativa nº 02, de 06/06/2017 publicada na RPI nº 2422, de 06/06/2017.

---

(21) BR 11 2016 004230-1 A2

Código 1.3 - Notificação - Fase Nacional - PCT
(22) 04/09/2014
(30) 05/09/2013 EP 13356011.0
(51) C07D 231/16 (2006.01)
(54) PROCEDIMENTO PARA SÍNTESE DE DERIVADOS DE N-BENZIL-N-CICLOPROPIL-1H-PIRAZOL-4-CARBOXAMIDA
(71) BAYER CROPSCIENCE AKTIENGESELLSCHAFT (DE)
(72) PETER BRÜCHNER, Sergii Pazenok

(85) 26/02/2016
(86) PCT EP2014/068838 de 04/09/2014
(87) WO 2015/032859 de 12/03/2015
Publicação automática da admissibilidade da fase nacional depositado via PCT . Tratado de cooperação em matéria de Patentes, conforme Instrução Normativa nº 02, de 06/06/2017 publicada na RPI nº 2422, de 06/06/2017.

---

(21) BR 11 2016 004231-0 A2

Código 1.3 - Notificação - Fase Nacional - PCT
(22) 07/08/2014
(30) 28/08/2013 EP 13181928.6
(51) A23L 1/304 (2006.01), A23L 1/39 (2006.01)
(54) SUPLEMENTAÇÃO DE FERRO DE UM CONCENTRADO DE CALDO
(71) DSM IP ASSETS B.V. (NL)
(72) ANDREA BULBARELLO, GEORG STEIGER
(85) 26/02/2016
(86) PCT EP2014/066977 de 07/08/2014
(87) WO 2015/028272 de 05/03/2015
Publicação automática da admissibilidade da fase nacional depositado via PCT . Tratado de cooperação em matéria de Patentes, conforme Instrução Normativa nº 02, de 06/06/2017 publicada na RPI nº 2422, de 06/06/2017.

---

(21) BR 11 2016 004236-0 A2

Código 1.3 - Notificação - Fase Nacional - PCT
(22) 28/08/2014
(30) 28/08/2013 US 61/871,162
(51) G01N 33/94 (2006.01)
(54) TESTE DE INTEGRIDADE DE AMOSTRAS DE CABELO
(71) PSYCHEMEDICS CORPORATION (US) , VIRGINIA HILL (US) , MICHAEL I. SCHAFFER (US) , ELVAN LONI (US) , GARY NEIL STOWE (US)
(72) VIRGINIA HILL, MICHAEL I. SCHAFFER, ELVAN LONI, GARY NEIL STOWE
(85) 26/02/2016
(86) PCT US2014/053261 de 28/08/2014
(87) WO 2015/031676 de 05/03/2015
Publicação automática da admissibilidade da fase nacional depositado via PCT . Tratado de cooperação em matéria de Patentes, conforme Instrução Normativa nº 02, de 06/06/2017 publicada na RPI nº 2422, de 06/06/2017.

---

(21) BR 11 2016 004237-9 A2

Código 1.3 - Notificação - Fase Nacional - PCT
(22) 28/08/2014
(30) 28/08/2013 IN 2816/MUM/2013; 04/11/2013 IN 3497/MUM/2013
(51) A61K 31/4745 (2006.01), C07D 471/04 (2006.01)
(54) COMPOSTOS HETEROCÍCLICOS E MÉTODOS DE USO
(71) Medivation Technologies, Inc. (US)
(72) Brahmam Pujala, Rambabu Guguloth, Ramniwas Jangir, Roopa Rai,

Sarvajit Chakravarty, Son Minh Pham, Vijay Kumar Sharma
(85) 26/02/2016
(86) PCT US2014/053215 de 28/08/2014
(87) WO 2015/031650 de 05/03/2015
Publicação automática da admissibilidade da fase nacional depositado via PCT . Tratado de cooperação em matéria de Patentes, conforme Instrução Normativa nº 02, de 06/06/2017 publicada na RPI nº 2422, de 06/06/2017.

---

(21) BR 11 2016 004238-7 A2

Código 1.3 - Notificação - Fase Nacional - PCT
(22) 22/08/2014
(30) 03/09/2013 EP 13182723.0
(51) B66B 7/04 (2006.01)
(54) SAPATA DE GUIA CORREDIÇA PARA UM ELEVADOR
(71) INVENTIO AG (CH)
(72) STEPHAN HESS, HUBERT STEINER
(85) 26/02/2016
(86) PCT EP2014/067888 de 22/08/2014
(87) WO 2015/032632 de 12/03/2015
Publicação automática da admissibilidade da fase nacional depositado via PCT . Tratado de cooperação em matéria de Patentes, conforme Instrução Normativa nº 02, de 06/06/2017 publicada na RPI nº 2422, de 06/06/2017.

---

(21) BR 11 2016 004239-5 A2

Código 1.3 - Notificação - Fase Nacional - PCT
(22) 27/08/2014
(30) 27/08/2013 EP 13181909.6
(51) B60L 3/12 (2006.01), B60L 11/18 (2006.01), H02J 3/32 (2006.01), H02J 3/00 (2006.01)
(54) MÉTODO E DISPOSITIVO PARA PROGRAMAR FLUXO DE ENERGIA
(71) ALPIQ INTEC AG (CH)
(72) ALESSANDRO GIUSTI, MATTEO SALANI, ANDREA EMILIO RIZZOLI, LUCA MARIA GAMBARDELLA, GIAN CARLO DOZIO, FABIO FOLETTI, DAVIDE RIVOLA, ROMAN RUDEL, MARCO PIFFARETTI, GIORGIO GABBA, MARCO BELLIARDI, LORENZO NESPOLI, VASCO MEDICI
(85) 26/02/2016
(86) PCT EP2014/068173 de 27/08/2014
(87) WO 2015/028509 de 05/03/2015
Publicação automática da admissibilidade da fase nacional depositado via PCT . Tratado de cooperação em matéria de Patentes, conforme Instrução Normativa nº 02, de 06/06/2017 publicada na RPI nº 2422, de 06/06/2017.

---

(21) BR 11 2016 004240-9 A2

Código 1.3 - Notificação - Fase Nacional - PCT
(22) 28/08/2014
(30) 02/09/2013 EP 13182578.8
(51) H04B 10/80 (2013.01), G02B 6/43 (2006.01), H01S 5/026 (2006.01)

(54) DISPOSITIVO ELETRÔNICO, E PLURALIDADE DE DISPOSITIVOS ELETRÔNICOS
(71) PHILIPS LIGHTING HOLDING B.V. (NL)
(72) FREDERIC ALEXANDRE GUILLANNEUF, MARCELLINUS PETRUS CAROLUS MICHAEL KRIJN
(85) 26/02/2016
(86) PCT EP2014/068203 de 28/08/2014
(87) WO 2015/028528 de 05/03/2015
Publicação automática da admissibilidade da fase nacional depositado via PCT . Tratado de cooperação em matéria de Patentes, conforme Instrução Normativa nº 02, de 06/06/2017 publicada na RPI nº 2422, de 06/06/2017.

---

(21) BR 11 2016 004241-7 A2

Código 1.3 - Notificação - Fase Nacional - PCT
(22) 27/08/2014
(30) 02/09/2013 EP 13182567.1
(51) A61G 7/05 (2006.01)
(54) SUPORTE PARA GRADE DE CAMA PARA FIXAR, DE MODO SEPARÁVEL, UM OBJETO A UMA GRADE DE CAMA, OU PLACA DE CAMA; SUSPENSOR PARA CAMA PARA FIXAR UM OBJETO A UMA CAMA; E MONITOR DE PACIENTE
(71) KONINKLIJKE PHILIPS N.V. (NL)
(72) ROMAN OLIVER KALKA, STEFAN MELLES
(85) 26/02/2016
(86) PCT EP2014/068137 de 27/08/2014
(87) WO 2015/028491 de 05/03/2015
Publicação automática da admissibilidade da fase nacional depositado via PCT . Tratado de cooperação em matéria de Patentes, conforme Instrução Normativa nº 02, de 06/06/2017 publicada na RPI nº 2422, de 06/06/2017.

---

(21) BR 11 2016 004244-1 A2

Código 1.3 - Notificação - Fase Nacional - PCT
(22) 29/08/2014
(30) 30/08/2013 LU 92274
(51) A01G 1/04 (2006.01)
(54) MÉTODO DE PRODUÇÃO DE MATERIAL DE FUNGOS, COMPOSIÇÃO DE INÓCULO MICORRÍZICO ARBUSCULAR, BIORREATOR E USO DE MATERIAL RADICULAR
(71) SYMPLANTA GMBH & CO KG (DE)
(72) ARTHUR SCHUESSLER
(85) 26/02/2016
(86) PCT EP2014/068368 de 29/08/2014
(87) WO 2015/028601 de 05/03/2015
Publicação automática da admissibilidade da fase nacional depositado via

PCT . Tratado de cooperação em matéria de Patentes, conforme Instrução Normativa nº 02, de 06/06/2017 publicada na RPI nº 2422, de 06/06/2017.

---

(21) BR 11 2016 004246-8 A2

Código 1.3 - Notificação - Fase Nacional - PCT
(22) 28/07/2014
(30) 30/08/2013 US 14/014,462
(51) F01D 5/00 (2006.01), C04B 41/53 (2006.01), C04B 41/91 (2006.01)
(54) MÉTODOS DE REMOÇÃO DE UM REVESTIMENTO DE LIGAÇÃO, DE UM REVESTIMENTO DE BARREIRA E DE UMA CAMADA DE ÓXIDO DE UM COMPÓSITO DE MATRIZ CERÂMICA
(71) GENERAL ELECTRIC COMPANY (US)
(72) JARED WEAVER, DANIEL GENE DUNN
(85) 26/02/2016
(86) PCT US2014/048393 de 28/07/2014
(87) WO 2015/030970 de 05/03/2015
Publicação automática da admissibilidade da fase nacional depositado via PCT . Tratado de cooperação em matéria de Patentes, conforme Instrução Normativa nº 02, de 06/06/2017 publicada na RPI nº 2422, de 06/06/2017.

---

(21) BR 11 2016 004248-4 A2

Código 1.3 - Notificação - Fase Nacional - PCT
(22) 20/05/2014
(30) 27/08/2013 CN 201310378904.3
(51) H04W 4/14 (2009.01), H04W 28/10 (2009.01)
(54) MÉTODO E DISPOSITIVO DE PROCESSAMENTO DE DADOS DE SERVIÇOS SUPLEMENTARES NÃO ESTRUTURADOS
(71) ZTE CORPORATION (CN)
(72) XUESONG WEI
(85) 26/02/2016
(86) PCT CN2014/077906 de 20/05/2014
(87) WO 2015/027722 de 05/03/2015
Publicação automática da admissibilidade da fase nacional depositado via PCT . Tratado de cooperação em matéria de Patentes, conforme Instrução Normativa nº 02, de 06/06/2017 publicada na RPI nº 2422, de 06/06/2017.

---

(21) BR 11 2016 004250-6 A2

Código 1.3 - Notificação - Fase Nacional - PCT
(22) 09/09/2014
(30) 09/09/2013 FR 1358639
(51) B60K 11/08 (2006.01)
(54) ABA DE OBTURAÇÃO DE VENTILAÇÃO PARA AUTOMÓVEL
(71) VALEO SYSTEMES THERMIQUES (FR)
(72) FRÉDÉRIC VACCA, CHRISTOPHE THULLIER, ENZO MITIDIERI
(85) 26/02/2016
(86) PCT EP2014/069213 de 09/09/2014

(87) WO 2015/032990 de 12/03/2015
Publicação automática da admissibilidade da fase nacional depositado via PCT . Tratado de cooperação em matéria de Patentes, conforme Instrução Normativa nº 02, de 06/06/2017 publicada na RPI nº 2422, de 06/06/2017.

---

(21) BR 11 2016 004251-4 A2

Código 1.3 - Notificação - Fase Nacional - PCT
(22) 29/08/2014
(30) 29/08/2013 GB 1315420.8
(51) G06F 21/32 (2013.01), G06F 21/34 (2013.01), G06F 21/40 (2013.01), G06F 21/73 (2013.01)
(54) SISTEMA PARA ACESSAR DADOS A PARTIR DE MÚLTIPLOS DISPOSITIVOS
(71) LIBERTY VAULTS LIMITED (GB)
(72) CHRISTOPHER IAIN JOHNSTON, MICHEL LEDUC
(85) 26/02/2016
(86) PCT GB2014/052640 de 29/08/2014
(87) WO 2015/028824 de 05/03/2015
Publicação automática da admissibilidade da fase nacional depositado via PCT . Tratado de cooperação em matéria de Patentes, conforme Instrução Normativa nº 02, de 06/06/2017 publicada na RPI nº 2422, de 06/06/2017.

---

(21) BR 11 2016 004254-9 A2

Código 1.3 - Notificação - Fase Nacional - PCT
(22) 19/11/2013
(30) 28/08/2013 US 61/870,955
(51) A61G 5/14 (2006.01), A61H 3/00 (2006.01), B62K 3/00 (2006.01)
(54) CADEIRA DE RODAS VERTICAL
(71) UPNRIDE ROBOTICS LTD (IL)
(72) AMIT GOFFER
(85) 26/02/2016
(86) PCT IL2013/050953 de 19/11/2013
(87) WO 2015/029005 de 05/03/2015
Publicação automática da admissibilidade da fase nacional depositado via PCT . Tratado de cooperação em matéria de Patentes, conforme Instrução Normativa nº 02, de 06/06/2017 publicada na RPI nº 2422, de 06/06/2017.

---

(21) BR 11 2016 004256-5 A2

Código 1.3 - Notificação - Fase Nacional - PCT
(22) 29/08/2014
(30) 30/08/2013 US 61/872,568
(51) A61B 17/00 (2006.01)
(54) DISPOSITIVO DE POSICIONAMENTO DE ANCORAGEM CARDÍACO, MÉTODO E SISTEMA PARA FIXAR DISPOSITIVOS DE ANCORAGEM CARDÍACOS DE UM DISPOSITIVO DE IMPLANTE CARDÍACO
(71) BIOVENTRIX, INC. (US)
(72) KEVIN VAN BLADEL, LON ANNEST, ERNEST HEFLIN, GILBERT MATA,

LAWRENCE CRAINICH, BRIAN LAROSE
(85) 26/02/2016
(86) PCT US2014/053553 de 29/08/2014
(87) WO 2015/031839 de 05/03/2015
Publicação automática da admissibilidade da fase nacional depositado via PCT . Tratado de cooperação em matéria de Patentes, conforme Instrução Normativa nº 02, de 06/06/2017 publicada na RPI nº 2422, de 06/06/2017.

---

(21) BR 11 2016 004257-3 A2

Código 1.3 - Notificação - Fase Nacional - PCT
(22) 27/08/2013
(51) F01P 7/16 (2006.01), F16K 7/17 (2006.01), F16K 31/126 (2006.01)
(54) SISTEMA PARA REGULAÇÃO DE UM FLUXO DE UM LÍQUIDO REFRIGERANTE
(71) MELLING TOOL CO. (US)
(72) AYRES PINTO DE ANDRADE FILHO, JOÃO LUIZ DE CARVALHO MEIRA, PAULO BRESSAN, RODRIGO BARBOSA BRONZERI
(85) 26/02/2016
(86) PCT US2013/056758 de 27/08/2013
(87) WO 2015/030724 de 05/03/2015
Publicação automática da admissibilidade da fase nacional depositado via PCT . Tratado de cooperação em matéria de Patentes, conforme Instrução Normativa nº 02, de 06/06/2017 publicada na RPI nº 2422, de 06/06/2017.

---

(21) BR 11 2016 004258-1 A2

Código 1.3 - Notificação - Fase Nacional - PCT
(22) 29/08/2014
(30) 30/08/2013 US 61/872,293
(51) G05D 99/00 (2006.01), G08B 21/22 (2006.01), G01V 9/00 (2006.01), G01S 13/06 (2006.01), G01S 13/52 (2006.01), G01S 15/06 (2006.01), G01S 15/52 (2006.01), G01S 17/06 (2006.01), G01S 17/50 (2006.01)
(54) SISTEMAS E MÉTODOS DE DETECÇÃO DE PROXIMIDADE
(71) JOY MM DELAWARE, INC. (US)
(72) PHILIP ROSENSTERN
(85) 26/02/2016
(86) PCT US2014/053464 de 29/08/2014
(87) WO 2015/031783 de 05/03/2015
Publicação automática da admissibilidade da fase nacional depositado via PCT . Tratado de cooperação em matéria de Patentes, conforme Instrução Normativa nº 02, de 06/06/2017 publicada na RPI nº 2422, de 06/06/2017.

---

(21) BR 11 2016 004259-0 A2

Código 1.3 - Notificação - Fase Nacional - PCT
(22) 28/08/2014
(30) 30/08/2013 EP 13182487.2
(51) A61F 11/00 (2006.01), A61F 11/04 (2006.01), H04R 25/00 (2006.01), G10L 21/06 (2013.01)

(54) SISTEMA PARA TRATAMENTO DE ZUMBIDO, APARELHOS PARA PROCESSAMENTO DE SINAL DIGITAL E PARA DISTRIBUIÇÃO DE ESTÍMULO, E, MÉTODOS PARA PROCESSAMENTO DE UM SINAL DE ÁUDIO E PARA TRATAMENTO DE ZUMBIDO
(71) NEUROMOD DEVICES LIMITED (IE)
(72) ROSS O'NEILL, CAROLINE HAMILTON, STEPHEN HUGHES
(85) 26/02/2016
(86) PCT EP2014/068256 de 28/08/2014
(87) WO 2015/028549 de 05/03/2015
Publicação automática da admissibilidade da fase nacional depositado via PCT . Tratado de cooperação em matéria de Patentes, conforme Instrução Normativa nº 02, de 06/06/2017 publicada na RPI nº 2422, de 06/06/2017.

---

(21) BR 11 2016 004261-1 A2

Código 1.3 - Notificação - Fase Nacional - PCT
(22) 22/08/2014
(30) 29/08/2013 FR 1358272
(51) B23P 15/04 (2006.01), B21D 53/78 (2006.01), B21K 3/04 (2006.01), F01D 5/14 (2006.01), F04D 29/02 (2006.01)
(54) MÉTODOS DE FABRICAÇÃO PARA FABRICAR UMA BORDA DE REFORÇO DE UMA PÁ DE MOTOR DE TURBINA E UMA PÁ DE MOTOR DE TURBINA, BORDA DE REFORÇO, E, PÁ DE MOTOR DE TURBINA
(71) SNECMA (FR)
(72) GILLES CHARLES CASIMIR KLEIN, LÉON THAM
(85) 26/02/2016
(86) PCT FR2014/052112 de 22/08/2014
(87) WO 2015/028749 de 05/03/2015
Publicação automática da admissibilidade da fase nacional depositado via PCT . Tratado de cooperação em matéria de Patentes, conforme Instrução Normativa nº 02, de 06/06/2017 publicada na RPI nº 2422, de 06/06/2017.

---

(21) BR 11 2016 004262-0 A2

Código 1.3 - Notificação - Fase Nacional - PCT
(22) 25/08/2014
(30) 26/08/2013 US 13/975,590
(51) B64C 39/02 (2006.01), B64D 1/02 (2006.01), B64D 47/00 (2006.01)
(54) MECANISMOS PARA ABAIXAR UMA CARGA ÚTIL ATÉ O SOLO A PARTIR DE UM UAV
(71) GOOGLE INC. (US)
(72) WILLIAM GRAHAM PATRICK, JAMES RYAN BURGESS, ANDREW CONRAD
(85) 26/02/2016
(86) PCT US2014/052553 de 25/08/2014
(87) WO 2015/076886 de 28/05/2015
Publicação automática da admissibilidade da fase nacional depositado via PCT . Tratado de cooperação em matéria de Patentes, conforme Instrução

Normativa nº 02, de 06/06/2017 publicada na RPI nº 2422, de 06/06/2017.

---

(21) BR 11 2016 004264-6 A2

Código 1.3 - Notificação - Fase Nacional - PCT
(22) 26/08/2014
(30) 27/08/2013 US 61/870738
(51) C21D 9/00 (2006.01), C21D 1/42 (2006.01), H05B 6/40 (2006.01), F27D 11/12 (2006.01)
(54) PROCESSO PARA TRATAMENTO TÉRMICO POR INDUÇÃO, E, APARELHO ADEQUADO PARA TRATAMENTO TÉRMICO POR INDUÇÃO INCLUINDO TÊMPERA DE UMA PEÇA METÁLICA
(71) METALSA S.A. DE C.V. (MX)
(72) RENE JAVIER HINOJOSA GARZA
(85) 26/02/2016
(86) PCT IB2014/001625 de 26/08/2014
(87) WO 2015/028871 de 05/03/2015
Publicação automática da admissibilidade da fase nacional depositado via PCT . Tratado de cooperação em matéria de Patentes, conforme Instrução Normativa nº 02, de 06/06/2017 publicada na RPI nº 2422, de 06/06/2017.

---

(21) BR 11 2016 004266-2 A2

Código 1.3 - Notificação - Fase Nacional - PCT
(22) 18/08/2014
(30) 05/09/2013 JP 2013-184519
(51) H04W 28/18 (2009.01), H04N 21/4363 (2011.01), H04W 4/06 (2009.01), H04W 8/22 (2009.01), H04W 92/18 (2009.01)
(54) DISPOSITIVO E MÉTODO DE PROCESSAMENTO DE INFORMAÇÃO
(71) SONY CORPORATION (JP)
(72) HIDEKI IWAMI, TOMOYA YAMAURA, OSAMU YOSHIMURA
(85) 26/02/2016
(86) PCT JP2014/071569 de 18/08/2014
(87) WO 2015/033762 de 12/03/2015
Publicação automática da admissibilidade da fase nacional depositado via PCT . Tratado de cooperação em matéria de Patentes, conforme Instrução Normativa nº 02, de 06/06/2017 publicada na RPI nº 2422, de 06/06/2017.

---

(21) BR 11 2016 004268-9 A2

Código 1.3 - Notificação - Fase Nacional - PCT
(22) 10/09/2014
(30) 13/09/2013 EP 13184363.3
(51) F25J 1/00 (2006.01), F25J 1/02 (2006.01), F25J 3/02 (2006.01)
(54) SISTEMA DE LIQUEFAÇÃO DE GÁS NATURAL, E, MÉTODO DE PRODUÇÃO DE UMA CORRENTE DE GÁS NATURAL LIQUEFEITO
(71) SHELL INTERNATIONALE RESEARCH MAATSCHAPPIJ B.V. (NL)
(72) CORNELIS BUIJS, STEFAN ADRIANUS ROVERS
(85) 26/02/2016

(86) PCT EP2014/069288 de 10/09/2014
(87) WO 2015/036429 de 19/03/2015
Publicação automática da admissibilidade da fase nacional depositado via PCT . Tratado de cooperação em matéria de Patentes, conforme Instrução Normativa nº 02, de 06/06/2017 publicada na RPI nº 2422, de 06/06/2017.

---

(21) BR 11 2016 004269-7 A2

Código 1.3 - Notificação - Fase Nacional - PCT
(22) 29/08/2014
(30) 30/08/2013 GB 1315570.0
(51) G06F 21/32 (2013.01), G06F 21/42 (2013.01)
(54) APARELHO E MÉTODOS PARA VERIFICAÇÃO DE IDENTIDADE
(71) CYLON GLOBAL TECHNOLOGY INC. (BB)
(72) EAMONN COURTNEY, GLENN WEBBER, JACQUELINE COLE-COURTNEY
(85) 26/02/2016
(86) PCT GB2014/000336 de 29/08/2014
(87) WO 2015/028773 de 05/03/2015
Publicação automática da admissibilidade da fase nacional depositado via PCT . Tratado de cooperação em matéria de Patentes, conforme Instrução Normativa nº 02, de 06/06/2017 publicada na RPI nº 2422, de 06/06/2017.

---

(21) BR 11 2016 004270-0 A2

Código 1.3 - Notificação - Fase Nacional - PCT
(22) 30/09/2014
(30) 03/10/2013 US 61/886398
(51) E21B 49/08 (2006.01), E21B 47/00 (2006.01), G01V 3/18 (2006.01), G01V 3/38 (2006.01)
(54) MÉTODO E SISTEMA PARA MEDIÇÃO DE FLUIDO DE FUNDO DE POÇO
(71) HALLIBURTON ENERGY SERVICES INC. (US)
(72) BURKAY DONDERICI
(85) 26/02/2016
(86) PCT US2014/058285 de 30/09/2014
(87) WO 2015/050864 de 09/04/2015
Publicação automática da admissibilidade da fase nacional depositado via PCT . Tratado de cooperação em matéria de Patentes, conforme Instrução Normativa nº 02, de 06/06/2017 publicada na RPI nº 2422, de 06/06/2017.

---

(21) BR 11 2016 004271-9 A2

Código 1.3 - Notificação - Fase Nacional - PCT
(22) 30/09/2014
(30) 03/10/2013 US 61/886169
(51) E21B 47/00 (2006.01), G01V 1/40 (2006.01), G01V 3/18 (2006.01)
(54) MÉTODO E SISTEMA PARA LEVANTAMENTO E MEDIÇÃO DE FUNDO DE POÇO
(71) HALLIBURTON ENERGY SERVICES INC. (US)

(72) BURKAY DONDERICI, LUIS SAN MARTIN
(85) 26/02/2016
(86) PCT US2014/058306 de 30/09/2014
(87) WO 2015/050867 de 09/04/2015
Publicação automática da admissibilidade da fase nacional depositado via PCT . Tratado de cooperação em matéria de Patentes, conforme Instrução Normativa nº 02, de 06/06/2017 publicada na RPI nº 2422, de 06/06/2017.

---

(21) BR 11 2016 004272-7 A2

Código 1.3 - Notificação - Fase Nacional - PCT
(22) 29/08/2014
(30) 30/08/2013 EP 13182406.2
(51) C07C 29/00 (2006.01), C07C 31/20 (2006.01)
(54) PROCESSO PARA A CONVERSÃO CATALÍTICA DE UMA CARGA DE ALIMENTAÇÃO CONTENDO SACARÍDEO EM UM REATOR
(71) SHELL INTERNATIONALE RESEARCH MAATSCHAPPIJ B.V. (NL)
(72) EVERT VAN DER HEIDE, PIETER HUIZENGA
(85) 26/02/2016
(86) PCT EP2014/068350 de 29/08/2014
(87) WO 2015/028593 de 05/03/2015
Publicação automática da admissibilidade da fase nacional depositado via PCT . Tratado de cooperação em matéria de Patentes, conforme Instrução Normativa nº 02, de 06/06/2017 publicada na RPI nº 2422, de 06/06/2017.

---

(21) BR 11 2016 004274-3 A2

Código 1.3 - Notificação - Fase Nacional - PCT
(22) 29/08/2014
(30) 30/08/2013 FR 13 58349
(51) A61K 8/36 (2006.01), A61Q 5/00 (2006.01), A61Q 5/02 (2006.01), A61K 8/67 (2006.01)
(54) USO COSMÉTICO DE UMA ASSOCIAÇÃO DE ATIVOS, COMPOSIÇÃO COSMÉTICA, KIT OU PRODUTO DE COMBINAÇÃO COSMÉTICO E PROCESSO COSMÉTICO PARA APRIMORAR A QUALIDADE DOS CABELOS
(71) NUTRICOS TECHNOLOGIES (FR)
(72) Carole Bru, Yann Mahe, Nathalie Piccardi
(85) 26/02/2016
(86) PCT EP2014/068450 de 29/08/2014
(87) WO 2015/028648 de 05/03/2015
Publicação automática da admissibilidade da fase nacional depositado via PCT . Tratado de cooperação em matéria de Patentes, conforme Instrução Normativa nº 02, de 06/06/2017 publicada na RPI nº 2422, de 06/06/2017.

---

(21) BR 11 2016 004276-0 A2

Código 1.3 - Notificação - Fase Nacional - PCT
(22) 23/07/2014
(30) 28/08/2013 DE 10 2013 014 341.1; 18/10/2013 DE 10 2013 017 431.7
(51) B66C 13/18 (2006.01), B66C 23/62 (2006.01), B66C 23/88 (2006.01),

B66D 1/48 (2006.01), F16G 11/00 (2006.01), B66C 15/00 (2006.01)
(54) SUPORTE GIRATÓRIO
(71) LIEBHERR-COMPONENTS BIBERACH GMBH (DE)
(72) ILAKA MUPENDE, HORST ZERZA
(85) 26/02/2016
(86) PCT EP2014/002019 de 23/07/2014
(87) WO 2015/028111 de 05/03/2015
Publicação automática da admissibilidade da fase nacional depositado via PCT . Tratado de cooperação em matéria de Patentes, conforme Instrução Normativa nº 02, de 06/06/2017 publicada na RPI nº 2422, de 06/06/2017.

---

(21) BR 11 2016 004279-4 A2

Código 1.3 - Notificação - Fase Nacional - PCT
(22) 27/08/2014
(30) 02/09/2013 JP 2013-181577
(51) H01M 10/0562 (2010.01), H01M 4/62 (2006.01)
(54) BATERIA DE ESTADO SÓLIDO
(71) MITSUBISHI GAS CHEMICAL COMPANY, INC. (JP) , TOHOKU TECHNO ARCH CO., LTD. (JP)
(72) GENKI NOGAMI, MITSUGU TANIGUCHI, ATSUSHI UNEMOTO, MOTOAKI MATSUO, SHINICHI ORIMO
(85) 26/02/2016
(86) PCT JP2014/072438 de 27/08/2014
(87) WO 2015/030052 de 05/03/2015
Publicação automática da admissibilidade da fase nacional depositado via PCT . Tratado de cooperação em matéria de Patentes, conforme Instrução Normativa nº 02, de 06/06/2017 publicada na RPI nº 2422, de 06/06/2017.

---

(21) BR 11 2016 004281-6 A2

Código 1.3 - Notificação - Fase Nacional - PCT
(22) 13/12/2013
(51) H04W 4/00 (2009.01), H04W 72/12 (2009.01), H04L 29/08 (2006.01), H04W 4/18 (2009.01)
(54) COORDENAÇÃO DE TRÁFEGO PARA SESSÕES DE COMUNICAÇÃO QUE ENVOLVEM TERMINAIS SEM FIO E DISPOSITIVOS DE SERVIDOR
(71) TELEFONAKTIEBOLAGET L M ERICSSON (PUBL) (SE)
(72) CRISTIAN NORLIN, JOAKIM FORMO, MARCUS GÅRDMAN
(85) 26/02/2016
(86) PCT SE2013/051509 de 13/12/2013
(87) WO 2015/088412 de 18/06/2015
Publicação automática da admissibilidade da fase nacional depositado via PCT . Tratado de cooperação em matéria de Patentes, conforme Instrução Normativa nº 02, de 06/06/2017 publicada na RPI nº 2422, de 06/06/2017.

---

(21) BR 11 2016 004282-4 A2

Código 1.3 - Notificação - Fase Nacional - PCT
(22) 18/09/2013

(51) B03B 5/62 (2006.01), B03B 5/66 (2006.01), B01D 21/00 (2006.01)
(54) PLACAS DE LAMELA PARA UM CLASSIFICADOR
(71) FLSMIDTH A/S (DK)
(72) PERIKLIS CHRISTODOULOU
(85) 26/02/2016
(86) PCT IB2013/058625 de 18/09/2013
(87) WO 2015/040451 de 26/03/2015
Publicação automática da admissibilidade da fase nacional depositado via PCT . Tratado de cooperação em matéria de Patentes, conforme Instrução Normativa nº 02, de 06/06/2017 publicada na RPI nº 2422, de 06/06/2017.

---

(21) BR 11 2016 004284-0 A2

Código 1.3 - Notificação - Fase Nacional - PCT
(22) 18/09/2013
(51) H04W 8/00 (2009.01), H04W 48/00 (2009.01)
(54) BUSCA DE CÉLULAS EM CLUSTERS
(71) TELEFONAKTIEBOLAGET L M ERICSSON (PUBL) (SE)
(72) BENGT LINDOFF, JOHAN NILSSON
(85) 26/02/2016
(86) PCT EP2013/069340 de 18/09/2013
(87) WO 2015/039683 de 26/03/2015
Publicação automática da admissibilidade da fase nacional depositado via PCT . Tratado de cooperação em matéria de Patentes, conforme Instrução Normativa nº 02, de 06/06/2017 publicada na RPI nº 2422, de 06/06/2017.

---

(21) BR 11 2016 004285-9 A2

Código 1.3 - Notificação - Fase Nacional - PCT
(22) 03/09/2014
(30) 04/09/2013 US 14/018,057
(51) E21B 47/10 (2006.01)
(54) SENSOR INTEGRADO
(71) CAMERON INTERNATIONAL CORPORATION (US)
(72) EDMUND MCHUGH, MICHAEL D. MULLIN
(85) 26/02/2016
(86) PCT US2014/053805 de 03/09/2014
(87) WO 2015/034874 de 12/03/2015
Publicação automática da admissibilidade da fase nacional depositado via PCT . Tratado de cooperação em matéria de Patentes, conforme Instrução Normativa nº 02, de 06/06/2017 publicada na RPI nº 2422, de 06/06/2017.

---

(21) BR 11 2016 004287-5 A2

Código 1.3 - Notificação - Fase Nacional - PCT
(22) 27/08/2014
(30) 27/08/2013 US 61/870,472; 10/04/2014 US 61/978,011; 21/05/2014 US 62/001,110
(51) C08F 222/02 (2006.01), C08F 220/10 (2006.01), C08F 226/02 (2006.01), C08F 228/00 (2006.01), C08F 230/04 (2006.01)

(54) POLÍMEROS POLIANIÔNICOS
(71) VERDESIAN LIFE SCIENCES, LLC (US)
(72) JOHN LARRY SANDERS, JACOB MAZO, GRIGORY MAZO
(85) 26/02/2016
(86) PCT US2014/052987 de 27/08/2014
(87) WO 2015/031521 de 05/03/2015
Publicação automática da admissibilidade da fase nacional depositado via PCT . Tratado de cooperação em matéria de Patentes, conforme Instrução Normativa nº 02, de 06/06/2017 publicada na RPI nº 2422, de 06/06/2017.

---

(21) BR 11 2016 004289-1 A2

Código 1.3 - Notificação - Fase Nacional - PCT
(22) 29/08/2014
(30) 30/08/2013 IN 2567/DEL/2013
(51) C07C 251/48 (2006.01)
(54) ARIL NAFTIL METANONA OXIMA(S) E PROCESSO PARA A SUA PREPARAÇÃO
(71) COUNCIL OF SCIENTIFIC & INDUSTRIAL RESEARCH (IN)
(72) SABYASACHI SANYAL, ATUL KUMAR, NAIBEDYA CHATTOPADHYAY, JAWAHAR LAL, ARUN KUMAR TRIVEDI, DIPAK DATTA, SRIKANTA KUMAR RATH, TAHSEEN AKHTAR, SHAILENDRA KUMAR DHAR DWIVEDI, MANISHA YADAV, BANDANA CHAKRAVARTI, ABHISHEK KUMAR SINGH, JAY SHARAN MISHRA, NIDHI SINGH, ANIL KUMAR TRIPATHI
(85) 26/02/2016
(86) PCT IN2014/000556 de 29/08/2014
(87) WO 2015/029068 de 05/03/2015
Publicação automática da admissibilidade da fase nacional depositado via PCT . Tratado de cooperação em matéria de Patentes, conforme Instrução Normativa nº 02, de 06/06/2017 publicada na RPI nº 2422, de 06/06/2017.

---

(21) BR 11 2016 004290-5 A2

Código 1.3 - Notificação - Fase Nacional - PCT
(22) 27/08/2013
(51) A01C 5/00 (2006.01), A01C 5/06 (2006.01), A01C 7/20 (2006.01)
(54) DISPOSITIVO DE CALCAMENTO DE SEMENTES, E, MÉTODO PARA FABRICAR UM DISPOSITIVO DE CALCAMENTO DE SEMENTES
(71) FLO-RITE, INC. (US)
(72) PETER J. JEFFREY
(85) 26/02/2016
(86) PCT US2013/056785 de 27/08/2013
(87) WO 2015/030729 de 05/03/2015
Publicação automática da admissibilidade da fase nacional depositado via PCT . Tratado de cooperação em matéria de Patentes, conforme Instrução Normativa nº 02, de 06/06/2017 publicada na RPI nº 2422, de 06/06/2017.

---

(21) BR 11 2016 004291-3 A2

Código 1.3 - Notificação - Fase Nacional - PCT

(22) 27/08/2014
(30) 02/09/2013 JP 2013-181579; 13/09/2013 JP 2013-191048; 28/03/2014 JP 2014-067825; 28/03/2014 JP 2014-067826
(51) H01M 10/0562 (2010.01), H01M 4/136 (2010.01), H01M 4/1397 (2010.01), H01M 4/38 (2006.01), H01M 4/58 (2010.01), H01M 4/62 (2006.01), H01M 10/058 (2010.01)
(54) BATERIA DE ESTADO SÓLIDO, MÉTODOS PARA FABRICAR UM MATERIAL ATIVO DE ELETRODO E PARA FABRICAR UM ELETRODO, E, ELETRODO
(71) MITSUBISHI GAS CHEMICAL COMPANY, INC. (JP) , TOHOKU TECHNO ARCH CO., LTD. (JP)
(72) GENKI NOGAMI, MITSUGU TANIGUCHI, MASARU TAZAWA, ATSUSHI UNEMOTO, MOTOAKI MATSUO, SHINICHI ORIMO
(85) 26/02/2016
(86) PCT JP2014/072439 de 27/08/2014
(87) WO 2015/030053 de 05/03/2015
Publicação automática da admissibilidade da fase nacional depositado via PCT . Tratado de cooperação em matéria de Patentes, conforme Instrução Normativa nº 02, de 06/06/2017 publicada na RPI nº 2422, de 06/06/2017.

---

(21) BR 11 2016 004292-1 A2

Código 1.3 - Notificação - Fase Nacional - PCT
(22) 09/09/2013
(51) C11D 1/12 (2006.01)
(54) PROCESSO PARA PRODUÇÃO DE UMA COMPOSIÇÃO DE LIMPEZA LÍQUIDA
(71) THE PROCTER & GAMBLE COMPANY (US)
(72) CHONG GU, VINCENZO GUIDA, GEOFFREY MARC WISE, WEI DAI, BERNIE GEORGE DURHAM, BOON HO NG, FANG HU
(85) 26/02/2016
(86) PCT CN2013/083117 de 09/09/2013
(87) WO 2015/032083 de 12/03/2015
Publicação automática da admissibilidade da fase nacional depositado via PCT . Tratado de cooperação em matéria de Patentes, conforme Instrução Normativa nº 02, de 06/06/2017 publicada na RPI nº 2422, de 06/06/2017.

---

(21) BR 11 2016 004296-4 A2

Código 1.3 - Notificação - Fase Nacional - PCT
(22) 29/08/2013
(51) B32B 15/085 (2006.01), B32B 15/20 (2006.01), B32B 27/10 (2006.01), B32B 27/32 (2006.01), B32B 29/00 (2006.01), B65D 75/00 (2006.01), B65D 77/00 (2006.01)
(54) LAMINADO DE ACONDICIONAMENTO, E, RECIPIENTE DE ACONDICIONAMENTO
(71) TETRA LAVAL HOLDINGS & FINANCE SA (CH)
(72) PAULO BICUDO, BENNY HEIDE, MAURO MORAES

(85) 26/02/2016
(86) PCT EP2013/067899 de 29/08/2013
(87) WO 2015/028066 de 05/03/2015
Publicação automática da admissibilidade da fase nacional depositado via PCT . Tratado de cooperação em matéria de Patentes, conforme Instrução Normativa nº 02, de 06/06/2017 publicada na RPI nº 2422, de 06/06/2017.

---

(21) BR 11 2016 004298-0 A2

Código 1.3 - Notificação - Fase Nacional - PCT
(22) 21/08/2014
(30) 28/08/2013 EP 13306178.8
(51) C08K 3/26 (2006.01), C08K 5/1515 (2006.01), C08L 27/06 (2006.01), E04F 15/10 (2006.01)
(54) COMPOSIÇÃO POLIMÉRICA, PROCESSO DE FABRICAÇÃO DE PISO SINTÉTICO, USO DA COMPOSIÇÃO E PISO SINTÉTICO
(71) TARKETT GDL S.A. (LU)
(72) SERGIO JUNIOR
(85) 26/02/2016
(86) PCT EP2014/067863 de 21/08/2014
(87) WO 2015/028390 de 05/03/2015
Publicação automática da admissibilidade da fase nacional depositado via PCT . Tratado de cooperação em matéria de Patentes, conforme Instrução Normativa nº 02, de 06/06/2017 publicada na RPI nº 2422, de 06/06/2017.

---

(21) BR 11 2016 004299-9 A2

Código 1.3 - Notificação - Fase Nacional - PCT
(22) 27/08/2014
(30) 28/08/2013 US 61/870,933; 25/10/2013 US 61/895,959; 25/11/2013 US 61/908,664
(51) G10L 19/008 (2013.01), G10L 19/20 (2013.01), G10L 19/22 (2013.01), G10L 21/02 (2013.01), G10L 21/0324 (2013.01), G10L 21/0364 (2013.01), H04R 5/04 (2006.01)
(54) MELHORA DE FALA CODIFICADA PARAMÉTRICA E CODIFICADA COM FORMA DE ONDA HÍBRIDA
(71) DOLBY LABORATORIES LICENSING CORPORATION (US) , DOLBY INTERNATIONAL AB (NL)
(72) JEROEN KOPPENS, HANNES MUESCH
(85) 26/02/2016
(86) PCT US2014/052962 de 27/08/2014
(87) WO 2015/031505 de 05/03/2015
Publicação automática da admissibilidade da fase nacional depositado via PCT . Tratado de cooperação em matéria de Patentes, conforme Instrução Normativa nº 02, de 06/06/2017 publicada na RPI nº 2422, de 06/06/2017.

---

(21) BR 11 2016 004300-6 A2

Código 1.3 - Notificação - Fase Nacional - PCT
(22) 30/09/2013

(51) E21B 21/08 (2006.01), E21B 47/06 (2006.01)
(54) MÉTODOS PARA A CONCEPÇÃO DE MATERIAIS DE PERDA DE CIRCULAÇÃO PARA USO NA PERFURAÇÃO DE FUROS DE POÇO QUE PENETRAM EM FORMAÇÕES SUBTERRÂNEAS
(71) HALLIBURTON ENERGY SERVICES, INC. (US)
(72) SHARATH SAVARI, DALE E. JAMISON, ROBERT J. MURPHY, SIVA RAMA KRISHNA JANDHYALA
(85) 26/02/2016
(86) PCT US2013/062609 de 30/09/2013
(87) WO 2015/047389 de 02/04/2015
Publicação automática da admissibilidade da fase nacional depositado via PCT . Tratado de cooperação em matéria de Patentes, conforme Instrução Normativa nº 02, de 06/06/2017 publicada na RPI nº 2422, de 06/06/2017.

---

(21) BR 11 2016 004301-4 A2

Código 1.3 - Notificação - Fase Nacional - PCT
(22) 11/09/2014
(30) 17/09/2013 SE 1351063-1
(51) F16B 39/22 (2006.01), B60R 19/52 (2006.01), E05F 5/02 (2006.01), F16F 7/00 (2006.01)
(54) ISOLADOR QUE É AJUSTÁVEL E PODE LIDAR COM IMPACTOS E VIBRAÇÕES
(71) SCANIA CV AB (SE)
(72) ANEL PASIC
(85) 26/02/2016
(86) PCT SE2014/051044 de 11/09/2014
(87) WO 2015/041585 de 26/03/2015
Publicação automática da admissibilidade da fase nacional depositado via PCT . Tratado de cooperação em matéria de Patentes, conforme Instrução Normativa nº 02, de 06/06/2017 publicada na RPI nº 2422, de 06/06/2017.

---

(21) BR 11 2016 004303-0 A2

Código 1.3 - Notificação - Fase Nacional - PCT
(22) 28/08/2014
(30) 04/09/2013 ZA 2013/06623
(51) F42C 15/38 (2006.01)
(54) APLICAÇÃO DE SISTEMA EXPLOSIVO DE CARGA DE BASE
(71) AEL MINING SERVICES LIMITED (ZA)
(72) HENDRIK CORNELIUS BEZUIDENHOUT, PIETER STEPHANUS JACOBUS HALLIDAY
(85) 26/02/2016
(86) PCT ZA2014/000044 de 28/08/2014
(87) WO 2015/035429 de 12/03/2015
Publicação automática da admissibilidade da fase nacional depositado via PCT . Tratado de cooperação em matéria de Patentes, conforme Instrução Normativa nº 02, de 06/06/2017 publicada na RPI nº 2422, de 06/06/2017.

(21) BR 11 2016 004304-9 A2

Código 1.3 - Notificação - Fase Nacional - PCT
(22) 08/10/2013
(51) G01V 1/28 (2006.01), G01V 1/30 (2006.01)
(54) MÉTODO PARA CAPTAR AUTOMATICAMENTE HORIZONTES EM VOLUMES SÍSMICOS, MEIO DE ARMAZENAMENTO LEGÍVEL POR COMPUTADOR E SISTEMA
(71) LANDMARK GRAPHICS CORPORATION (US)
(72) NAM XUAN NGUYEN, XUEWEL TAN, SHARAN H. CHANG
(85) 26/02/2016
(86) PCT US2013/063912 de 08/10/2013
(87) WO 2015/053756 de 16/04/2015
Publicação automática da admissibilidade da fase nacional depositado via PCT . Tratado de cooperação em matéria de Patentes, conforme Instrução Normativa nº 02, de 06/06/2017 publicada na RPI nº 2422, de 06/06/2017.

(21) BR 11 2016 004306-5 A2

Código 1.3 - Notificação - Fase Nacional - PCT
(22) 26/08/2014
(30) 27/08/2013 SE 1350978-1
(51) A01G 23/00 (2006.01), A01C 1/00 (2006.01), A01C 7/00 (2006.01)
(54) UNIDADE PARA SEMEAR E USOS DA MESMA
(71) SWETREE TECHNOLOGIES AB (SE) , SVEASKOG AB (SE)
(72) JONAS ÖHLUND, ÅSA FORSUM, HENRIK SVENNERSTAM, HANS WINSA
(85) 26/02/2016
(86) PCT SE2014/050972 de 26/08/2014
(87) WO 2015/030656 de 05/03/2015
Publicação automática da admissibilidade da fase nacional depositado via PCT . Tratado de cooperação em matéria de Patentes, conforme Instrução Normativa nº 02, de 06/06/2017 publicada na RPI nº 2422, de 06/06/2017.

(21) BR 11 2016 004308-1 A2

Código 1.3 - Notificação - Fase Nacional - PCT
(22) 08/08/2014
(30) 26/08/2013 US 13/975,750
(51) B01D 17/025 (2006.01)
(54) TANQUE DE FLOTAÇÃO DE GÁS
(71) EXTERRAN WATER SOLUTIONS ULC (CA)
(72) TODD WILLIAM KIRK, DANIEL CLIFFORD WHITNEY, DOUGLAS WALKER LEE
(85) 26/02/2016
(86) PCT CA2014/050751 de 08/08/2014
(87) WO 2015/027332 de 05/03/2015
Publicação automática da admissibilidade da fase nacional depositado via

PCT . Tratado de cooperação em matéria de Patentes, conforme Instrução Normativa nº 02, de 06/06/2017 publicada na RPI nº 2422, de 06/06/2017.

---

(21) BR 11 2016 004309-0 A2

Código 1.3 - Notificação - Fase Nacional - PCT
(22) 28/08/2014
(30) 30/08/2013 US 61/872,556
(51) A61B 17/00 (2006.01)
(54) DISPOSITIVO PARA PRENDER TECIDO DO CORAÇÃO, MÉTODO PARA A PENETRAÇÃO NO TECIDO DE PAREDE DO CORAÇÃO E MÉTODO PARA O TRATAMENTO DO CORAÇÃO
(71) BIOVENTRIX, INC. (US)
(72) MEIR MOSHE, LON ANNEST, KEVIN VAN BLADEL
(85) 26/02/2016
(86) PCT US2014/053209 de 28/08/2014
(87) WO 2015/031647 de 05/03/2015
Publicação automática da admissibilidade da fase nacional depositado via PCT . Tratado de cooperação em matéria de Patentes, conforme Instrução Normativa nº 02, de 06/06/2017 publicada na RPI nº 2422, de 06/06/2017.

---

(21) BR 11 2016 004310-3 A2

Código 1.3 - Notificação - Fase Nacional - PCT
(22) 29/08/2014
(30) 29/08/2013 US 61/871,590; 06/09/2013 US 61/874,516; 20/01/2014 GB 1400951.8
(51) A61K 31/166 (2006.01), A61K 9/00 (2006.01), A61K 45/06 (2006.01), A61K 47/26 (2006.01), A61K 47/32 (2006.01), A61K 9/107 (2006.01), A61P 31/04 (2006.01)
(54) FORMULAÇÃO DE FÁRMACO NOVO
(71) FAB PHARMA SAS (FR)
(72) VINCENT GERUSZ, CORALIE MOUZÉ, FREDERIC VAN DYCKE, DIETER AMEYE
(85) 26/02/2016
(86) PCT EP2014/068428 de 29/08/2014
(87) WO 2015/028637 de 05/03/2015
Publicação automática da admissibilidade da fase nacional depositado via PCT . Tratado de cooperação em matéria de Patentes, conforme Instrução Normativa nº 02, de 06/06/2017 publicada na RPI nº 2422, de 06/06/2017.

---

(21) BR 11 2016 004311-1 A2

Código 1.3 - Notificação - Fase Nacional - PCT
(22) 30/07/2014
(30) 04/09/2013 DE 10 2013 109 633 6
(51) B65B 39/00 (2006.01), B65B 3/06 (2006.01), B67C 3/26 (2006.01)
(54) DISPOSITIVO PARA CONTROLAR A TAXA DE FLUXO DE PRODUTOS FLUXÍVEIS E SEU USO
(71) SIG TECHNOLOGY AG (CH)

(72) RICHARD HEUSER
(85) 26/02/2016
(86) PCT EP2014/066361 de 30/07/2014
(87) WO 2015/032555 de 12/03/2015
Publicação automática da admissibilidade da fase nacional depositado via PCT . Tratado de cooperação em matéria de Patentes, conforme Instrução Normativa nº 02, de 06/06/2017 publicada na RPI nº 2422, de 06/06/2017.

---

(21) BR 11 2016 004312-0 A2

Código 1.3 - Notificação - Fase Nacional - PCT
(22) 26/08/2014
(30) 30/08/2013 DE 102013014457.4
(51) B60K 6/24 (2007.10), B60K 6/46 (2007.10), B60W 10/06 (2006.01), B60W 10/08 (2006.01)
(54) MÉTODO PARA ACIONAR UM VEÍCULO MOTORIZADO
(71) FRAUNHOFER-GESELLSCHAFT ZUR FORDERUNG DER ANGEWANDTEN FORSCHUNG E.V. (DE)
(72) TOBIAS MELZ, RÜDIGER HEIM, THOMAS PFEIFFER
(85) 26/02/2016
(86) PCT EP2014/002329 de 26/08/2014
(87) WO 2015/028147 de 05/03/2015
Publicação automática da admissibilidade da fase nacional depositado via PCT . Tratado de cooperação em matéria de Patentes, conforme Instrução Normativa nº 02, de 06/06/2017 publicada na RPI nº 2422, de 06/06/2017.

---

(21) BR 11 2016 004313-8 A2

Código 1.3 - Notificação - Fase Nacional - PCT
(22) 26/08/2014
(30) 28/08/2013 NL 2011350
(51) B65B 61/18 (2006.01), B65D 30/20 (2006.01), B65D 33/25 (2006.01)
(54) DISPOSITIVO PARA EMBALAR PRODUTOS EM UMA EMBALAGEM DE FOLHA METÁLICA, MÉTODO PARA EMBALAR PRODUTOS EM UMA EMBALAGEM DE FOLHA METÁLICA USANDO UM DISPOSITIVO, E EMBALAGEM PRODUZIDA E PREENCHIDA USANDO UM MÉTODO
(71) PMB-UVA INTERNATIONAL B.V. (NL)
(72) MARIUS PETRUS JOZEF JOHANNES ROBERTUS PONTEN
(85) 26/02/2016
(86) PCT NL2014/050576 de 26/08/2014
(87) WO 2015/030581 de 05/03/2015
Publicação automática da admissibilidade da fase nacional depositado via PCT . Tratado de cooperação em matéria de Patentes, conforme Instrução Normativa nº 02, de 06/06/2017 publicada na RPI nº 2422, de 06/06/2017.

---

(21) BR 11 2016 004314-6 A2

Código 1.3 - Notificação - Fase Nacional - PCT
(22) 28/08/2014

(30) 29/08/2013 US 61/871,719; 07/11/2013 US 61/901,207; 24/12/2013 US 61/920,657; 24/12/2013 US 61/920,666; 24/12/2013 US 61/920,675; 24/12/2013 US 61/920,669; 07/03/2014 US 61/949,505; 03/06/2014 US 62/007,037
(51) A23L 1/30 (2006.01), A23L 1/302 (2006.01), A23C 9/20 (2006.01), A23L 1/29 (2006.01)
(54) COMPOSIÇÃO NUTRICIONAL TENDO COMPOSTOS LIPOFÍLICOS COM MELHOR SOLUBILIDADE E BIODISPONIBILIDADE
(71) ABBOTT LABORATORIES (US)
(72) PAUL JOHNS, MUSTAFA VURMA, DANIEL ALBRECHT, STEPHEN DEMICHELE, GARY KATZ, TODIME REDDY
(85) 26/02/2016
(86) PCT US2014/053230 de 28/08/2014
(87) WO 2015/031657 de 05/03/2015
Publicação automática da admissibilidade da fase nacional depositado via PCT . Tratado de cooperação em matéria de Patentes, conforme Instrução Normativa nº 02, de 06/06/2017 publicada na RPI nº 2422, de 06/06/2017.

---

(21) BR 11 2016 004315-4 A2

Código 1.3 - Notificação - Fase Nacional - PCT
(22) 29/08/2014
(30) 29/08/2013 US 14/013,574
(51) F25D 23/02 (2006.01), E05D 11/06 (2006.01)
(54) MONTAGEM DE DOBRADIÇA PARA UM REFRIGERADOR
(71) ELECTROLUX HOME PRODUCTS, INC. (US)
(72) PAUL DUBINA, CORY SIMPSON, Adam ELLIS
(85) 26/02/2016
(86) PCT US2014/053395 de 29/08/2014
(87) WO 2015/031747 de 05/03/2015
Publicação automática da admissibilidade da fase nacional depositado via PCT . Tratado de cooperação em matéria de Patentes, conforme Instrução Normativa nº 02, de 06/06/2017 publicada na RPI nº 2422, de 06/06/2017.

---

(21) BR 11 2016 004318-9 A2

Código 1.3 - Notificação - Fase Nacional - PCT
(22) 28/08/2013
(51) C23C 28/00 (2006.01), B05D 3/10 (2006.01), B05D 7/14 (2006.01), B05D 7/24 (2006.01), B32B 15/08 (2006.01), C23C 22/53 (2006.01)
(54) COMPONENTE DE VEÍCULO E/OU COMPONENTE DE FIXAÇÃO FORMADOR DE FILME DE REVESTIMENTO PRETO E MÉTODO DE FABRICAÇÃO DO MESMO
(71) HONDA MOTOR CO., LTD. (JP) , JCU CORPORATION (JP)
(72) HIROYUKI YOSHIDA, SHINSUKE MOCHIZUKI, HIROSHI HIRAYAMA, TOSHIYASU NAGAI, YASUTAKE NEMICHI, DAISUKE SADOHARA, KATSUMI SHIMODA, KENICHI NISHIKAWA
(85) 26/02/2016

(86) PCT JP2013/072956 de 28/08/2013
(87) WO 2015/029156 de 05/03/2015
Publicação automática da admissibilidade da fase nacional depositado via PCT . Tratado de cooperação em matéria de Patentes, conforme Instrução Normativa nº 02, de 06/06/2017 publicada na RPI nº 2422, de 06/06/2017.

---

(21) BR 11 2016 004321-9 A2

Código 1.3 - Notificação - Fase Nacional - PCT
(22) 28/08/2014
(30) 29/08/2013 US 14/013,516
(51) G01N 27/327 (2006.01), G01N 33/49 (2006.01)
(54) MÉTODO E SISTEMA PARA DETER-MINAÇÃO DE SINAIS DE MEDIÇÕES ERRÔNEAS DURANTE UMA SEQUÊNCIA DE MEDIÇÕES DE TESTE
(71) LIFESCAN SCOTLAND LIMITED (GB)
(72) MICHAEL MALECHA
(85) 26/02/2016
(86) PCT EP2014/068318 de 28/08/2014
(87) WO 2015/028578 de 05/03/2015
Publicação automática da admissibilidade da fase nacional depositado via PCT . Tratado de cooperação em matéria de Patentes, conforme Instrução Normativa nº 02, de 06/06/2017 publicada na RPI nº 2422, de 06/06/2017.

---

(21) BR 11 2016 004322-7 A2

Código 1.3 - Notificação - Fase Nacional - PCT
(22) 28/08/2014
(30) 29/08/2013 US 61/871,719; 07/11/2013 US 61/901,207; 24/12/2013 US 61/920,657; 24/12/2013 US 61/920,666; 24/12/2013 US 61/920,675; 24/12/2013 US 61/920,669; 07/03/2014 US 61/949,505; 03/06/2014 US 62/007,037
(51) A23L 1/30 (2006.01), A23L 1/302 (2006.01), A23C 9/20 (2006.01), A23L 1/29 (2006.01), A61K 31/593 (2006.01)
(54) COMPOSIÇÃO NUTRICIONAL TENDO COMPOSTOS LIPOFÍLICOS COM MELHOR SOLUBILIDADE E BIODISPONIBILIDADE
(71) ABBOTT LABORATORIES (US)
(72) PAUL JOHNS, MUSTAFA VURMA, DANIEL ALBRECHT, STEPHEN DEMICHELE, GARY KATZ, TODIME REDDY
(85) 26/02/2016
(86) PCT US2014/053197 de 28/08/2014
(87) WO 2015/031637 de 05/03/2015
Publicação automática da admissibilidade da fase nacional depositado via PCT . Tratado de cooperação em matéria de Patentes, conforme Instrução Normativa nº 02, de 06/06/2017 publicada na RPI nº 2422, de 06/06/2017.

---

(21) BR 11 2016 004326-0 A2

Código 1.3 - Notificação - Fase Nacional - PCT
(22) 29/08/2014
(30) 29/08/2013 US 61/871,554

(51) A61K 31/7036 (2006.01), A61K 31/00 (2006.01), A61P 31/00 (2006.01)
(54) PRODUTOS DE METABOLISMO INTERMEDIÁRIO PARA POTENCIALIZAR ANTIBIÓTICOS AMINOGLICOSÍDEOS EM INFECÇÕES BACTERIANAS
(71) TRUSTEES OF BOSTON UNIVERSITY (US) , THE GENERAL HOSPITAL CORPORATION (US)
(72) James J. COLLINS, Sylvain MEYLAN, Samuel MOSKOWITZ
(85) 26/02/2016
(86) PCT US2014/053425 de 29/08/2014
(87) WO 2015/031765 de 05/03/2015
Publicação automática da admissibilidade da fase nacional depositado via PCT . Tratado de cooperação em matéria de Patentes, conforme Instrução Normativa nº 02, de 06/06/2017 publicada na RPI nº 2422, de 06/06/2017.

---

(21) BR 11 2016 004329-4 A2

Código 1.3 - Notificação - Fase Nacional - PCT
(22) 03/09/2014
(30) 26/09/2013 IT AN2013A000174; 28/03/2014 IT AN2014U000025; 28/03/2014 IT AN2014U000027; 28/03/2014 IT AN2014U000026
(51) B67D 3/00 (2006.01), B67D 1/08 (2006.01), B65D 19/38 (2006.01)
(54) COMBINAÇÃO DE DISPENSADOR E RECIPIENTE PARA UMA PLURALIDADE DE RECIPIENTES COM UM SISTEMA PARA O COLOCAMENTO CORRETO
(71) BLUPURA S.R.L. (IT)
(72) GIANNI GROTTINI
(85) 26/02/2016
(86) PCT IB2014/001737 de 03/09/2014
(87) WO 2015/044731 de 02/04/2015
Publicação automática da admissibilidade da fase nacional depositado via PCT . Tratado de cooperação em matéria de Patentes, conforme Instrução Normativa nº 02, de 06/06/2017 publicada na RPI nº 2422, de 06/06/2017.

---

(21) BR 11 2016 004330-8 A2

Código 1.3 - Notificação - Fase Nacional - PCT
(22) 04/09/2014
(30) 20/09/2013 JP 2013-194879
(51) E21B 43/22 (2006.01), C08L 67/04 (2006.01)
(54) MÉTODO PARA A RECUPERAÇÃO DE HIDROCARBONETOS
(71) TORAY INDUSTRIES, INC. (JP)
(72) HIROYUKI OME, TATSUYA NAGANO, YOSHITAKE TAKAHASHI
(85) 26/02/2016
(86) PCT JP2014/073304 de 04/09/2014
(87) WO 2015/041060 de 26/03/2015
Publicação automática da admissibilidade da fase nacional depositado via PCT . Tratado de cooperação em matéria de Patentes, conforme Instrução

Normativa nº 02, de 06/06/2017 publicada na RPI nº 2422, de 06/06/2017.

---

(21) BR 11 2016 004331-6 A2

Código 1.3 - Notificação - Fase Nacional - PCT
(22) 02/09/2014
(30) 03/09/2013 EP 13004314.4
(51) C04B 28/06 (2006.01), C04B 7/32 (2006.01), C04B 111/60 (2006.01), C04B 111/00 (2006.01)
(54) AGLUTINANTES COMPÓSITOS DE SULFOALUMINATO DE CÁLCIO
(71) HEIDELBERGCEMENT AG (DE)
(72) FRANK BULLERJAHN, MOHSEN BEN HAHA, DIRK SCHMITT, INGRID MIKANOVIC
(85) 26/02/2016
(86) PCT EP2014/002368 de 02/09/2014
(87) WO 2015/032484 de 12/03/2015
Publicação automática da admissibilidade da fase nacional depositado via PCT . Tratado de cooperação em matéria de Patentes, conforme Instrução Normativa nº 02, de 06/06/2017 publicada na RPI nº 2422, de 06/06/2017.

---

(21) BR 11 2016 004332-4 A2

Código 1.3 - Notificação - Fase Nacional - PCT
(22) 21/08/2014
(30) 27/08/2013 CO 13-203104
(51) C08K 9/10 (2006.01), C08L 89/00 (2006.01), A61K 9/50 (2006.01), A61K 47/02 (2006.01), A61K 47/42 (2006.01)
(54) CONGELAÇÃO IÔNICA SOBRE SÓLIDOS
(71) UNIVERSIDAD DE ANTIOQUIA (UDEA) (CO)
(72) CASANOVA, HERLEY FERNANDO, PÉREZ ZAPATA, CÉSAR, RESTREPO, CÉSAR, DIOSA ARANGO, JOHNATAN
(85) 26/02/2016
(86) PCT IB2014/064016 de 21/08/2014
(87) WO 2015/028920 de 05/03/2015
Publicação automática da admissibilidade da fase nacional depositado via PCT . Tratado de cooperação em matéria de Patentes, conforme Instrução Normativa nº 02, de 06/06/2017 publicada na RPI nº 2422, de 06/06/2017.

---

(21) BR 11 2016 004333-2 A2

Código 1.3 - Notificação - Fase Nacional - PCT
(22) 29/08/2014
(30) 30/08/2013 US 61/872,319; 03/01/2014 US 61/923,449
(51) A01C 7/12 (2006.01)
(54) APARELHO, SISTEMAS E MÉTODOS DE DISTRIBUIÇÃO DE SEMENTE
(71) PRECISION PLANTING LLC (US)
(72) IAN RADTKE
(85) 26/02/2016
(86) PCT US2014/053554 de 29/08/2014
(87) WO 2015/031840 de 05/03/2015

Publicação automática da admissibilidade da fase nacional depositado via PCT . Tratado de cooperação em matéria de Patentes, conforme Instrução Normativa nº 02, de 06/06/2017 publicada na RPI nº 2422, de 06/06/2017.

---

(21) BR 11 2016 004337-5 A2

Código 1.3 - Notificação - Fase Nacional - PCT
(22) 03/07/2014
(30) 26/08/2013 JP 2013-174637
(51) F01N 9/00 (2006.01), F01N 3/08 (2006.01)
(54) SISTEMA DE PURIFICAÇÃO DE ESCAPE PARA UM MOTOR DE COMBUSTÃO INTERNA
(71) TOYOTA JIDOSHA KABUSHIKI KAISHA (JP)
(72) YUKI BISAIJI, YUKI BISAIJI, KOHEI YOSHIDA, KOHEI YOSHIDA, YUKI HABA, YUKI HABA, YUSUKE NOZAKI, YUSUKE NOZAKI
(85) 26/02/2016
(86) PCT JP2014/068374 de 03/07/2014
(87) WO 2015/029612 de 05/03/2015
Publicação automática da admissibilidade da fase nacional depositado via PCT . Tratado de cooperação em matéria de Patentes, conforme Instrução Normativa nº 02, de 06/06/2017 publicada na RPI nº 2422, de 06/06/2017.

---

(21) BR 11 2016 004338-3 A2

Código 1.3 - Notificação - Fase Nacional - PCT
(22) 26/08/2014
(30) 29/08/2013 FR 1358276
(51) G06Q 20/32 (2012.01), G06Q 20/38 (2012.01)
(54) MÉTODO PARA PROCESSAR DADOS TRANSACIONAIS, DISPOSITIVOS E PROGRAMAS DE COMPUTADOR CORRESPONDENTES
(71) INGENICO GROUP (FR)
(72) LEGER, MICHEL
(85) 26/02/2016
(86) PCT EP2014/068017 de 26/08/2014
(87) WO 2015/028435 de 05/03/2015
Publicação automática da admissibilidade da fase nacional depositado via PCT . Tratado de cooperação em matéria de Patentes, conforme Instrução Normativa nº 02, de 06/06/2017 publicada na RPI nº 2422, de 06/06/2017.

---

(21) BR 11 2016 004342-1 A2

Código 1.3 - Notificação - Fase Nacional - PCT
(22) 30/07/2014
(30) 30/08/2013 US 61/871,988
(51) B60R 1/00 (2006.01), B60R 11/04 (2006.01)
(54) JUNTA DE SOQUETE PARA CARREGAR UMA CABEÇA DE ESPELHO OU UM SISTEMA DE VISÃO INDIRETA, ESPELHO E ARRANJO DE VISÃO INDIRETA
(71) MEKRA LANG GMBH & CO. KG. (DE)

(72) ROLF REITZ DE SWARDT, ALEXANDRE PETROFF (FALECIDO), ANDREAS ENZ, MATTHIAS ZINK, ORHAN KILIC, WERNER LANG
(85) 26/02/2016
(86) PCT EP2014/066416 de 30/07/2014
(87) WO 2015/028241 de 05/03/2015
Publicação automática da admissibilidade da fase nacional depositado via PCT . Tratado de cooperação em matéria de Patentes, conforme Instrução Normativa nº 02, de 06/06/2017 publicada na RPI nº 2422, de 06/06/2017.

---

(21) BR 11 2016 004344-8 A2

Código 1.3 - Notificação - Fase Nacional - PCT
(22) 12/08/2014
(30) 30/08/2013 DE 1020130143853; 27/09/2013 FR 1359324
(51) F16J 1/16 (2006.01), C23C 14/06 (2006.01), C23C 14/00 (2006.01)
(54) PINO DE PISTÃO E MÉTODO DE APLICAÇÃO DE UM REVESTIMENTO ANTIGRIPAGEM DO TIPO DE DLC SOBRE UM PINO DE PISTÃO
(71) H.E.F. (FR) , MAHLE INTERNATIONAL GMBH (DE)
(72) SANDRINE HENRY, CHRISTOPHE HEAU, FABRICE PROST, ROLAND LOCHMANN, MARCO MAURIZI
(85) 26/02/2016
(86) PCT EP2014/067274 de 12/08/2014
(87) WO 2015/028305 de 05/03/2015
Publicação automática da admissibilidade da fase nacional depositado via PCT . Tratado de cooperação em matéria de Patentes, conforme Instrução Normativa nº 02, de 06/06/2017 publicada na RPI nº 2422, de 06/06/2017.

---

(21) BR 11 2016 004346-4 A2

Código 1.3 - Notificação - Fase Nacional - PCT
(22) 25/08/2014
(30) 27/08/2013 US 61/870,365; 27/08/2013 US 61/870,391; 27/08/2013 US 61/870,397
(51) A61F 13/494 (2006.01), A61F 13/537 (2006.01), A61F 13/511 (2006.01), A61F 13/532 (2006.01)
(54) ARTIGOS ABSORVENTES COM CANAIS
(71) The Procter & Gamble Company (US)
(72) CARROLL DONALD ROE, CARROLL DONALD ROE, KATHY QUINLAN AMES-OOTEN, KATHY QUINLAN AMES-OOTEN, BLANCA ARIZTI, BLANCA ARIZTI, JULIA BOESEL, JULIA BOESEL, ANIRUDDHA CHATTERJEE, ANIRUDDHA CHATTERJEE, NELSON EDWARD II GREENING, NELSON EDWARD II GREENING, SHARON IRENE GRENBERG, SHARON IRENE GRENBERG, CARSTEN HEINRICH KREUZER, CARSTEN HEINRICH KREUZER, CORNELIA BEATE MARTYNUS, CORNELIA BEATE MARTYNUS, MARIE BRIGID O'REILLY, MARIE BRIGID O'REILLY, RODRIGO ROSATI, RODRIGO ROSATI, SANDRA SAUTTER, SANDRA SAUTTER, BEATE SIMON, BEATE SIMON, LUTZ STELZIG, LUTZ STELZIG, RACHAEL EDEN WALTHER, RACHAEL EDEN WALTHER

(85) 26/02/2016
(86) PCT US2014/052446 de 25/08/2014
(87) WO 2015/031225 de 05/03/2015
Publicação automática da admissibilidade da fase nacional depositado via PCT . Tratado de cooperação em matéria de Patentes, conforme Instrução Normativa nº 02, de 06/06/2017 publicada na RPI nº 2422, de 06/06/2017.

---

(21) BR 11 2016 004347-2 A2

Código 1.3 - Notificação - Fase Nacional - PCT
(22) 27/08/2014
(30) 30/08/2013 US 14/015,629
(51) C09K 8/80 (2006.01)
(54) PROPANTE COM REVESTIMENTO COMPÓSITO
(71) PREFERRED TECHNOLOGY, LLC (US)
(72) SPYRIDON MONASTIRIOTIS, SPYRIDON MONASTIRIOTIS, AVIS LLOYD MCCRARY, AVIS LLOYD MCCRARY, ROBERT RAY MCDANIEL, ROBERT RAY MCDANIEL, RALPH EDWARD BARTHEL, RALPH EDWARD BARTHEL
(85) 26/02/2016
(86) PCT US2014/052797 de 27/08/2014
(87) WO 2015/031415 de 05/03/2015
Publicação automática da admissibilidade da fase nacional depositado via PCT . Tratado de cooperação em matéria de Patentes, conforme Instrução Normativa nº 02, de 06/06/2017 publicada na RPI nº 2422, de 06/06/2017.

---

(21) BR 11 2016 004351-0 A2

Código 1.3 - Notificação - Fase Nacional - PCT
(22) 25/08/2014
(30) 27/08/2013 US 61/870,391; 27/08/2013 US 61/870,365; 27/08/2013 US 61/870,397
(51) A61F 13/494 (2006.01), A61F 13/537 (2006.01), A61F 13/511 (2006.01), A61F 13/532 (2006.01)
(54) ARTIGOS ABSORVENTES COM CANAIS
(71) The Procter & Gamble Company (US)
(72) DONALD CARROLL ROE, DONALD CARROLL ROE, ANIRUDDHA CHATTERJEE, ANIRUDDHA CHATTERJEE, NELSON EDWARD II GREENING, NELSON EDWARD II GREENING, SHARON IRENE GRENBERG, SHARON IRENE GRENBERG, CARSTEN HEINRICH KREUZER, CARSTEN HEINRICH KREUZER, CORNELIA BEATE MARTYNUS, CORNELIA BEATE MARTYNUS, MARIE BRIGID O'REILLY, MARIE BRIGID O'REILLY, RODRIGO ROSATI, RODRIGO ROSATI, SANDRA SAUTTER, SANDRA SAUTTER, BEATE SIMON, BEATE SIMON, LUTZ STELZIG, LUTZ STELZIG, RACHAEL EDEN WALTHER, RACHAEL EDEN WALTHER
(85) 26/02/2016
(86) PCT US2014/052496 de 25/08/2014

(87) WO 2015/031243 de 05/03/2015
Publicação automática da admissibilidade da fase nacional depositado via PCT . Tratado de cooperação em matéria de Patentes, conforme Instrução Normativa nº 02, de 06/06/2017 publicada na RPI nº 2422, de 06/06/2017.

---

(21) BR 11 2016 004356-1 A2

Código 1.3 - Notificação - Fase Nacional - PCT
(22) 01/09/2014
(30) 03/09/2013 RU 2013140758
(51) A61K 38/05 (2006.01), A61P 31/00 (2006.01)
(54) MÉTODO PARA PREVENÇÃO OU TRATAMENTO DE DOENÇAS ASSOCIADAS COM UMA DENSIDADE REDUZIDA DE RECEPTORES DE INTERFERON
(71) OBSCHESTVO S OGRANICHENNOI OTVETSTVENNOSTIYU "PHARMENTERPRISES" (RU)
(72) VLADIMIR EVGENIEVICH NEBOLSIN, ANDREI YURIEVICH EGOROV
(85) 26/02/2016
(86) PCT RU2014/000656 de 01/09/2014
(87) WO 2015/034400 de 12/03/2015
Publicação automática da admissibilidade da fase nacional depositado via PCT . Tratado de cooperação em matéria de Patentes, conforme Instrução Normativa nº 02, de 06/06/2017 publicada na RPI nº 2422, de 06/06/2017.

---

(21) BR 11 2016 004357-0 A2

Código 1.3 - Notificação - Fase Nacional - PCT
(22) 27/06/2014
(30) 29/08/2013 US 61/871,352; 19/06/2014 US 14/308,972
(51) A61K 47/48 (2006.01), A61P 35/00 (2006.01)
(54) COMPOSTO DE GLICOSAMINOGLICANO, MÉTODO DE PREPARAÇÃO E USO DO MESMO
(71) HOLY STONE BIOTECH CO., LTD. (GB)
(72) HUA-YANG LIN
(85) 26/02/2016
(86) PCT EP2014/063720 de 27/06/2014
(87) WO 2015/028172 de 05/03/2015
Publicação automática da admissibilidade da fase nacional depositado via PCT . Tratado de cooperação em matéria de Patentes, conforme Instrução Normativa nº 02, de 06/06/2017 publicada na RPI nº 2422, de 06/06/2017.

---

(21) BR 11 2016 004358-8 A2

Código 1.3 - Notificação - Fase Nacional - PCT
(22) 28/08/2014
(30) 28/08/2013 US 61/871,275
(51) A61K 45/00 (2006.01), A61K 31/506 (2006.01), A61K 31/519 (2006.01), A61P 35/00 (2006.01)

(54) COMBINAÇÃO DE UM INIBIDOR DE ALK E UM INIBIDOR DE CDK PARA O TRATAMENTO DE DOENÇAS PROLIFERATIVAS DE CÉLULA
(71) NOVARTIS AG (CH)
(72) JENNIFER LESLIE HARRIS, NANXIN LI, TIMOTHY R. SMITH
(85) 26/02/2016
(86) PCT US2014/053244 de 28/08/2014
(87) WO 2015/031666 de 05/03/2015
Publicação automática da admissibilidade da fase nacional depositado via PCT . Tratado de cooperação em matéria de Patentes, conforme Instrução Normativa nº 02, de 06/06/2017 publicada na RPI nº 2422, de 06/06/2017.

---

(21) BR 11 2016 004360-0 A2

Código 1.3 - Notificação - Fase Nacional - PCT
(22) 28/08/2014
(30) 28/08/2013 US 14/012,970
(51) A41D 27/08 (2006.01), B32B 27/40 (2006.01), G09F 3/00 (2006.01)
(54) ETIQUETA TRANSFERÍVEL POR CALOR
(71) AVERY DENNISON CORPORATION (US)
(72) LIVIU DINESCU, OSMAN N. TANRIKULU, CARY MOORE
(85) 26/02/2016
(86) PCT US2014/053047 de 28/08/2014
(87) WO 2015/031556 de 05/03/2015
Publicação automática da admissibilidade da fase nacional depositado via PCT . Tratado de cooperação em matéria de Patentes, conforme Instrução Normativa nº 02, de 06/06/2017 publicada na RPI nº 2422, de 06/06/2017.

---

(21) BR 11 2016 004361-8 A2

Código 1.3 - Notificação - Fase Nacional - PCT
(22) 28/08/2014
(30) 28/08/2013 US 14/012,762
(51) B65C 7/00 (2006.01)
(54) CONJUNTO DE PLACA DE REATOR E BIGORNA DE ESCOVA PARA SEREM UTILIZADOS EM CONJUNTO
(71) AVERY DENNISON CORPORATION (US)
(72) WILLIAM J. COOPER
(85) 26/02/2016
(86) PCT US2014/053043 de 28/08/2014
(87) WO 2015/031553 de 05/03/2015
Publicação automática da admissibilidade da fase nacional depositado via PCT . Tratado de cooperação em matéria de Patentes, conforme Instrução Normativa nº 02, de 06/06/2017 publicada na RPI nº 2422, de 06/06/2017.

---

(21) BR 11 2016 004362-6 A2

Código 1.3 - Notificação - Fase Nacional - PCT
(22) 22/08/2014
(30) 30/08/2013 US 61/872,172
(51) A23L 1/304 (2006.01), A23L 2/39 (2006.01), A23L 2/52 (2006.01), A23L

2/68 (2006.01), A23L 1/09 (2006.01), A23L 1/30 (2006.01)
(54) COMPOSIÇÕES DE REIDRATAÇÃO ORAL COM GALACTO-OLIGOSSACARÍDEOS
(71) ABBOTT LABORATORIES (US)
(72) STEVEN LUEBBERS
(85) 26/02/2016
(86) PCT US2014/052220 de 22/08/2014
(87) WO 2015/031176 de 05/03/2015
Publicação automática da admissibilidade da fase nacional depositado via PCT . Tratado de cooperação em matéria de Patentes, conforme Instrução Normativa nº 02, de 06/06/2017 publicada na RPI nº 2422, de 06/06/2017.

---

(21) BR 11 2016 004363-4 A2

Código 1.3 - Notificação - Fase Nacional - PCT
(22) 02/09/2014
(30) 30/08/2013 US 61/872,305; 30/08/2013 US 61/872,310
(51) B01F 17/00 (2006.01)
(54) COPOLÍMEROS DE POLI(ETILENOFURANOATO) E MÉTODOS
(71) THE COCA-COLA COMPANY (US)
(72) ROBERT M. KRIEGEL, YU SHI, RONALD D. MOFFITT, MIKELL W. SCHULTHEIS
(85) 26/02/2016
(86) PCT US2014/053755 de 02/09/2014
(87) WO 2015/031910 de 05/03/2015
Publicação automática da admissibilidade da fase nacional depositado via PCT . Tratado de cooperação em matéria de Patentes, conforme Instrução Normativa nº 02, de 06/06/2017 publicada na RPI nº 2422, de 06/06/2017.

---

(21) BR 11 2016 004364-2 A2

Código 1.3 - Notificação - Fase Nacional - PCT
(22) 02/09/2014
(30) 30/08/2013 US 61/872,524
(51) B29D 22/00 (2006.01)
(54) PRÉ-FORMAS DE POLÍMEROS FURANOICOS, RECIPIENTES E PROCESSAMENTO
(71) THE COCA-COLA COMPANY (US)
(72) ROBERT M. KRIEGEL, RONALD D. MOFFITT, MIKELL W. SCHULTHEIS, YU SHI, XIAORONG YOU
(85) 26/02/2016
(86) PCT US2014/053749 de 02/09/2014
(87) WO 2015/031907 de 05/03/2015
Publicação automática da admissibilidade da fase nacional depositado via PCT . Tratado de cooperação em matéria de Patentes, conforme Instrução Normativa nº 02, de 06/06/2017 publicada na RPI nº 2422, de 06/06/2017.

---

(21) BR 11 2016 004369-3 A2

Código 1.3 - Notificação - Fase Nacional - PCT

(22) 27/09/2013
(51) H01L 25/00 (2006.01), H01L 23/48 (2006.01), H01L 23/52 (2006.01)
(54) MÉTODO PARA PRODUZIR UM DISPOSITIVO SEMICONDUTOR EMPILHADO E DISPOSITIVO SEMICONDUTOR EMPILHADO
(71) INTEL CORPORATION (US)
(72) JUNFENG ZHAO
(85) 26/02/2016
(86) PCT CN2013/084498 de 27/09/2013
(87) WO 2015/042886 de 02/04/2015
Publicação automática da admissibilidade da fase nacional depositado via PCT . Tratado de cooperação em matéria de Patentes, conforme Instrução Normativa nº 02, de 06/06/2017 publicada na RPI nº 2422, de 06/06/2017.

---

(21) BR 11 2016 004372-3 A2

Código 1.3 - Notificação - Fase Nacional - PCT
(22) 28/08/2014
(30) 30/08/2013 US 61/871,929
(51) A61K 8/55 (2006.01), A61Q 19/00 (2006.01), A61Q 19/02 (2006.01)
(54) COMPOSIÇÕES E MÉTODOS PARA A REMOÇÃO DE TATUAGENS
(71) DALHOUSIE UNIVERSITY (CA)
(72) ALEC GUY FALKENHAM
(85) 26/02/2016
(86) PCT CA2014/000663 de 28/08/2014
(87) WO 2015/027328 de 05/03/2015
Publicação automática da admissibilidade da fase nacional depositado via PCT . Tratado de cooperação em matéria de Patentes, conforme Instrução Normativa nº 02, de 06/06/2017 publicada na RPI nº 2422, de 06/06/2017.

---

(21) BR 11 2016 004373-1 A2

Código 1.3 - Notificação - Fase Nacional - PCT
(22) 06/08/2014
(30) 06/09/2013 JP 2013-185113; 02/06/2014 JP 2014-114311
(51) H04W 76/02 (2009.01), H04W 84/12 (2009.01), H04W 92/08 (2009.01), H04W 92/18 (2009.01)
(54) SISTEMA DE COMUNICAÇÃO, SISTEMA DE CONTROLE DE COMUNICAÇÃO, APARELHOS DE COMUNICAÇÃO, MÉTODO DE COMUNICAÇÃO E UM PROGRAMA DE CONEXÃO
(71) RICOH COMPANY, LTD. (JP)
(72) OSAMU OGAWARA
(85) 26/02/2016
(86) PCT JP2014/071354 de 06/08/2014
(87) WO 2015/033748 de 12/03/2015
Publicação automática da admissibilidade da fase nacional depositado via PCT . Tratado de cooperação em matéria de Patentes, conforme Instrução Normativa nº 02, de 06/06/2017 publicada na RPI nº 2422, de 06/06/2017.

(21) BR 11 2016 004377-4 A2

Código 1.3 - Notificação - Fase Nacional - PCT
(22) 27/09/2013
(51) H01L 23/48 (2006.01)
(54) PACOTE DE MATRIZ COM SUBSTRATO SOBREPOSTO PARA COMPONENTES PASSIVOS
(71) INTEL CORPORATION (US)
(72) TELESPHOR KAMGAING, VALLURI R. RAO
(85) 26/02/2016
(86) PCT US2013/062388 de 27/09/2013
(87) WO 2015/047330 de 02/04/2015
Publicação automática da admissibilidade da fase nacional depositado via PCT . Tratado de cooperação em matéria de Patentes, conforme Instrução Normativa nº 02, de 06/06/2017 publicada na RPI nº 2422, de 06/06/2017.

(21) BR 11 2016 004378-2 A2

Código 1.3 - Notificação - Fase Nacional - PCT
(22) 04/09/2014
(30) 06/09/2013 US 61/874,956
(51) C07D 249/08 (2006.01), A61K 31/4196 (2006.01), A61P 35/00 (2006.01), A61P 1/00 (2006.01)
(54) COMPOSTO OU SAL FARMACEUTICAMENTE ACEITÁVEL DO MESMO, COMPOSIÇÃO FARMACÊUTICA, RESPECTIVOS USOS E MÉTODOS PARA TRATAR CÂNCER, INFECÇÃO VIRAL, DISTÚRBIO METABÓLICO E PREVENIR O INÍCIO E/OU RECORRÊNCIA DE CÂNCER EM MAMÍFERO
(71) INCEPTION 2, INC. (US)
(72) Nicholas Simon STOCK, Austin Chih-yu CHEN, Yalda Mostofi BRAVO, Jason Duarte JACINTHO
(85) 26/02/2016
(86) PCT US2014/054108 de 04/09/2014
(87) WO 2015/035059 de 12/03/2015
Publicação automática da admissibilidade da fase nacional depositado via PCT . Tratado de cooperação em matéria de Patentes, conforme Instrução Normativa nº 02, de 06/06/2017 publicada na RPI nº 2422, de 06/06/2017.

(21) BR 11 2016 004379-0 A2

Código 1.3 - Notificação - Fase Nacional - PCT
(22) 27/08/2014
(30) 30/08/2013 US 14/015,364
(51) F16K 31/524 (2006.01), F16K 1/20 (2006.01), F16K 17/14 (2006.01)
(54) VÁLVULA DE ALÍVIO DE PRESSÃO TIPO BORBOLETA DE DESVIO TRIPLO
(71) ENVIRO VALVE (US) INC. (US)
(72) Curtis Schmidt, Johnny Marvin Bowyer, James R. Kerian
(85) 26/02/2016
(86) PCT US2014/052863 de 27/08/2014

(87) WO 2015/031451 de 05/03/2015
Publicação automática da admissibilidade da fase nacional depositado via PCT . Tratado de cooperação em matéria de Patentes, conforme Instrução Normativa nº 02, de 06/06/2017 publicada na RPI nº 2422, de 06/06/2017.

---

(21) BR 11 2016 004380-4 A2

Código 1.3 - Notificação - Fase Nacional - PCT
(22) 28/08/2014
(30) 29/08/2013 SE 1351001-1
(51) B07C 5/36 (2006.01), B07C 3/04 (2006.01), B07C 5/342 (2006.01)
(54) TAMBOR, UMA MÁQUINA COMPREENDENDO TAL TAMBOR E UM MÉTODO PARA TAMBOR E FABRICAÇÃO DE TAL TAMBOR
(71) BOMILL AB (SE)
(72) BO LÖFQVIST, PETER LARSSON
(85) 26/02/2016
(86) PCT SE2014/050988 de 28/08/2014
(87) WO 2015/030665 de 05/03/2015
Publicação automática da admissibilidade da fase nacional depositado via PCT . Tratado de cooperação em matéria de Patentes, conforme Instrução Normativa nº 02, de 06/06/2017 publicada na RPI nº 2422, de 06/06/2017.

---

(21) BR 11 2016 004382-0 A2

Código 1.3 - Notificação - Fase Nacional - PCT
(22) 08/11/2013
(51) B27K 3/15 (2006.01), B05D 7/06 (2006.01), B44D 2/00 (2006.01), C09D 189/06 (2006.01), C08L 89/06 (2006.01)
(54) MEIO E MÉTODO PARA A PREVENÇÃO DA MIGRAÇÃO DE TANINO DA MADEIRA
(71) BK GIULINI GMBH (DE)
(72) THOMAS STAFFEL, MARINA FLEISCHHAUER, SIEGBERT WEBER
(85) 26/02/2016
(86) PCT EP2013/003376 de 08/11/2013
(87) WO 2015/067291 de 14/05/2015
Publicação automática da admissibilidade da fase nacional depositado via PCT . Tratado de cooperação em matéria de Patentes, conforme Instrução Normativa nº 02, de 06/06/2017 publicada na RPI nº 2422, de 06/06/2017.

---

(21) BR 11 2016 004383-9 A2

Código 1.3 - Notificação - Fase Nacional - PCT
(22) 02/09/2014
(30) 06/09/2013 IN 2640/DEL/2013
(51) A01N 43/40 (2006.01), A01N 59/16 (2006.01), A01N 33/12 (2006.01), A01N 33/08 (2006.01), A01N 25/02 (2006.01), A01N 25/30 (2006.01), A61K 8/41 (2006.01), A61K 8/49 (2006.01), A61Q 5/00 (2006.01)
(54) COMPOSIÇÕES ANTI-CASPA E FORMULAÇÕES DE CUIDADO CAPILAR CONTENDO PIRITIONATO DE ZINCO E SAL DE AMÔNIO

QUATERNÁRIO
(71) JUBILANT LIFE SCIENCES LIMITED (IN)
(72) VINEET SHARMA, ASHUTOSH AGARWAL
(85) 26/02/2016
(86) PCT IN2014/000570 de 02/09/2014
(87) WO 2015/033351 de 12/03/2015
Publicação automática da admissibilidade da fase nacional depositado via PCT . Tratado de cooperação em matéria de Patentes, conforme Instrução Normativa nº 02, de 06/06/2017 publicada na RPI nº 2422, de 06/06/2017.

---

(21) BR 11 2016 004390-1 A2

Código 1.3 - Notificação - Fase Nacional - PCT
(22) 01/08/2014
(30) 04/09/2013 JP 2013-182652
(51) B62D 25/06 (2006.01), B62D 25/04 (2006.01)
(54) ESTRUTURA DE CORPO DE VEÍCULO
(71) HONDA MOTOR CO., LTD. (JP)
(72) MASAHIKO EMURA, YUICHI KONDO, MASATO WAKAI
(85) 29/02/2016
(86) PCT JP2014/070378 de 01/08/2014
(87) WO 2015/033716 de 12/03/2015
Publicação automática da admissibilidade da fase nacional depositado via PCT . Tratado de cooperação em matéria de Patentes, conforme Instrução Normativa nº 02, de 06/06/2017 publicada na RPI nº 2422, de 06/06/2017.

---

(21) BR 11 2016 004392-8 A2

Código 1.3 - Notificação - Fase Nacional - PCT
(22) 28/08/2014
(30) 20/09/2013 US 61/880,352
(51) C04B 35/80 (2006.01), C04B 35/00 (2006.01), C04B 38/00 (2006.01), C04B 41/45 (2006.01)
(54) MÉTODO DE FABRICAÇÃO DE UM COMPÓSITO DE MATRIZ CERÂMICA E COMPÓSITO DE MATRIZ CERÂMICA
(71) GENERAL ELECTRIC COMPANY (US)
(72) KRISHAN LAL LUTHRA, GREGORY SCOT CORMAN, BADRI NARAYAN RAMAMURTHI
(85) 29/02/2016
(86) PCT US2014/053034 de 28/08/2014
(87) WO 2015/041823 de 26/03/2015
Publicação automática da admissibilidade da fase nacional depositado via PCT . Tratado de cooperação em matéria de Patentes, conforme Instrução Normativa nº 02, de 06/06/2017 publicada na RPI nº 2422, de 06/06/2017.

---

(21) BR 11 2016 004393-6 A2

Código 1.3 - Notificação - Fase Nacional - PCT
(22) 03/09/2014
(30) 09/09/2013 EP 13183463.2

(51) B65D 85/816 (2006.01)
(54) CÁPSULA, MÉTODO E SISTEMA PARA A PREPARAÇÃO DE UM PRODUTO DE BEBIDA OU UM PRODUTO ALIMENTÍCIO VISCOSO
(71) NESTEC S.A. (CH)
(72) MARCO IOTTI
(85) 29/02/2016
(86) PCT EP2014/068666 de 03/09/2014
(87) WO 2015/032787 de 12/03/2015
Publicação automática da admissibilidade da fase nacional depositado via PCT . Tratado de cooperação em matéria de Patentes, conforme Instrução Normativa nº 02, de 06/06/2017 publicada na RPI nº 2422, de 06/06/2017.

---

(21) BR 11 2016 004394-4 A2

Código 1.3 - Notificação - Fase Nacional - PCT
(22) 19/09/2014
(30) 19/09/2013 US 61/879,810; 19/09/2014 US 14/488,819
(51) E21B 33/03 (2006.01)
(54) CONJUNTO DE CABEÇA DE POÇO E MÉTODO DE VEDAÇÃO DE UM MEMBRO DE CABEÇA DE POÇO
(71) VETCO GRAY, INC. (US)
(72) ANIRUDDHA D. GADRE, DAVID LAWRENCE FORD
(85) 29/02/2016
(86) PCT US2014/056599 de 19/09/2014
(87) WO 2015/042429 de 26/03/2015
Publicação automática da admissibilidade da fase nacional depositado via PCT . Tratado de cooperação em matéria de Patentes, conforme Instrução Normativa nº 02, de 06/06/2017 publicada na RPI nº 2422, de 06/06/2017.

---

(21) BR 11 2016 004396-0 A2

Código 1.3 - Notificação - Fase Nacional - PCT
(22) 02/09/2014
(30) 05/09/2013 DE 10 2013 109 677.8
(51) A61B 19/00 (2006.01)
(54) DISPOSITIVO AUXILIAR PARA A GERAÇÃO DE IMAGENS COMO SUPORTE PARA UM CIRURGIÃO DURANTE UMA INTERVENÇÃO CIRÚRGICA
(71) MAQUET GMBH (DE)
(72) BASTIAN IBACH, MICHAEL BERNHART
(85) 29/02/2016
(86) PCT EP2014/068585 de 02/09/2014
(87) WO 2015/032738 de 12/03/2015
Publicação automática da admissibilidade da fase nacional depositado via PCT . Tratado de cooperação em matéria de Patentes, conforme Instrução Normativa nº 02, de 06/06/2017 publicada na RPI nº 2422, de 06/06/2017.

---

(21) BR 11 2016 004397-9 A2

Código 1.3 - Notificação - Fase Nacional - PCT

(22) 04/09/2014
(30) 06/09/2013 US 14/020,735
(51) G06F 21/62 (2013.01), H04L 29/06 (2006.01), H04W 12/02 (2009.01), H04W 4/00 (2009.01)
(54) CONTROLE DE ACESSO ORIENTADO PELO MUNDO
(71) MICROSOFT TECHNOLOGY LICENSING, LLC (US)
(72) TADAYOSHI KOHNO, DAVID A. MOLNAR, ALEXANDER N. MOSHCHUK, FRANZISKA ROESNER, JIAHE HELEN WANG
(85) 29/02/2016
(86) PCT US2014/053963 de 04/09/2014
(87) WO 2015/034970 de 12/03/2015
Publicação automática da admissibilidade da fase nacional depositado via PCT . Tratado de cooperação em matéria de Patentes, conforme Instrução Normativa nº 02, de 06/06/2017 publicada na RPI nº 2422, de 06/06/2017.

---

(21) BR 11 2016 004398-7 A2

Código 1.3 - Notificação - Fase Nacional - PCT
(22) 29/08/2014
(30) 30/08/2013 DE 10 2013 109 477.5
(51) A45D 31/00 (2006.01), B29C 70/40 (2006.01)
(54) PROCESSO PARA A PRODUÇÃO DE PONTAS PARA UNHAS DAS MÃOS
(71) HERMANN HOGG (DE)
(72) CARSTEN REHWINKEL
(85) 29/02/2016
(86) PCT EP2014/002348 de 29/08/2014
(87) WO 2015/028155 de 05/03/2015
Publicação automática da admissibilidade da fase nacional depositado via PCT . Tratado de cooperação em matéria de Patentes, conforme Instrução Normativa nº 02, de 06/06/2017 publicada na RPI nº 2422, de 06/06/2017.

---

(21) BR 11 2016 004399-5 A2

Código 1.3 - Notificação - Fase Nacional - PCT
(22) 03/09/2014
(30) 06/09/2013 US 14/019,978
(51) G06F 21/62 (2013.01), G06F 11/36 (2006.01)
(54) VERIFICAÇÃO DE QUE INFORMAÇÃO PARTICULAR É TRANSFERIDA POR UM APLICATIVO
(71) MICROSOFT TECHNOLOGY LICENSING, LLC (US)
(72) DAVE CHRISTIANSEN, BETHAN TETRAULT CANTRELLI, MICHELLE R. BRUNO
(85) 29/02/2016
(86) PCT US2014/053767 de 03/09/2014
(87) WO 2015/034851 de 12/03/2015
Publicação automática da admissibilidade da fase nacional depositado via

PCT . Tratado de cooperação em matéria de Patentes, conforme Instrução Normativa nº 02, de 06/06/2017 publicada na RPI nº 2422, de 06/06/2017.

---

(21) BR 11 2016 004400-2 A2

Código 1.3 - Notificação - Fase Nacional - PCT
(22) 02/09/2014
(30) 02/09/2013 JP 2013-181623
(51) C10M 169/00 (2006.01), C10M 105/38 (2006.01), C10M 117/04 (2006.01), C10M 127/02 (2006.01), C10M 159/06 (2006.01), C10N 10/02 (2006.01), C10N 10/04 (2006.01), C10N 30/00 (2006.01), C10N 30/06 (2006.01), C10N 30/12 (2006.01), C10N 40/00 (2006.01), C10N 50/10 (2006.01), F16B 33/06 (2006.01)
(54) COMPOSIÇÃO PARA FORMAÇÃO DE FILME DE REVESTIMENTO LUBRIFICANTE E JUNTA ROSCADA PARA CANO DE AÇO
(71) NIPPON STEEL & SUMITOMO METAL CORPORATION (JP) , VALLOUREC OIL AND GAS FRANCE (FR)
(72) KEISHI MATSUMOTO, KUNIO GOTO, MASAYOSHI SASAKI
(85) 29/02/2016
(86) PCT JP2014/073010 de 02/09/2014
(87) WO 2015/030252 de 05/03/2015
Publicação automática da admissibilidade da fase nacional depositado via PCT . Tratado de cooperação em matéria de Patentes, conforme Instrução Normativa nº 02, de 06/06/2017 publicada na RPI nº 2422, de 06/06/2017.

---

(21) BR 11 2016 004401-0 A2

Código 1.3 - Notificação - Fase Nacional - PCT
(22) 25/08/2014
(30) 03/09/2013 EP 13182714.9
(51) G02B 27/22 (2006.01), H04N 13/02 (2006.01), H04N 13/04 (2006.01)
(54) TELA DE VISTAS MÚLTIPLAS E DISPOSITIVO DE MÃO
(71) KONINKLIJKE PHILIPS N.V. (NL)
(72) BART KROON, OLEXANDR VALENTYNOVYCH VDOVIN, MARK THOMAS JOHNSON
(85) 29/02/2016
(86) PCT EP2014/067952 de 25/08/2014
(87) WO 2015/032636 de 12/03/2015
Publicação automática da admissibilidade da fase nacional depositado via PCT . Tratado de cooperação em matéria de Patentes, conforme Instrução Normativa nº 02, de 06/06/2017 publicada na RPI nº 2422, de 06/06/2017.

---

(21) BR 11 2016 004403-7 A2

Código 1.3 - Notificação - Fase Nacional - PCT
(22) 05/09/2014
(30) 10/09/2013 US 14/022,894
(51) G06F 17/30 (2006.01)
(54) REFINAMENTO INTELIGENTE DE PESQUISA
(71) MICROSOFT TECHNOLOGY LICENSING, LLC (US)

(72) HELGE G. SOLHEIM, JORGEN V. IVERSEN, ALEXANDER J. POPE, SVERRE K. TENNOE, MICHAEL JAMES TAYLOR
(85) 29/02/2016
(86) PCT US2014/054170 de 05/09/2014
(87) WO 2015/038409 de 19/03/2015
Publicação automática da admissibilidade da fase nacional depositado via PCT . Tratado de cooperação em matéria de Patentes, conforme Instrução Normativa nº 02, de 06/06/2017 publicada na RPI nº 2422, de 06/06/2017.

---

(21) BR 11 2016 004404-5 A2

Código 1.3 - Notificação - Fase Nacional - PCT
(22) 19/08/2014
(30) 29/08/2013 EP 13182190.2
(51) A61K 8/31 (2006.01), A61K 8/37 (2006.01), A61K 8/39 (2006.01), A61Q 5/02 (2006.01), A61Q 19/10 (2006.01), A61K 8/891 (2006.01), A61K 8/92 (2006.01)
(54) PRODUTOS COSMÉTICOS
(71) BASF SE (DE)
(72) MATTHIAS HLOUCHA, ESTHER KÜSTERS, JASMIN SCHORB, CLAUS NIEENDICK, MIRELLA WINZEK, STEFANIE SEIDLER
(85) 29/02/2016
(86) PCT EP2014/067610 de 19/08/2014
(87) WO 2015/028344 de 05/03/2015
Publicação automática da admissibilidade da fase nacional depositado via PCT . Tratado de cooperação em matéria de Patentes, conforme Instrução Normativa nº 02, de 06/06/2017 publicada na RPI nº 2422, de 06/06/2017.

---

(21) BR 11 2016 004405-3 A2

Código 1.3 - Notificação - Fase Nacional - PCT
(22) 30/08/2013
(51) B41J 2/175 (2006.01), H04W 12/06 (2009.01)
(54) AUTENTICAÇÃO DE SUPRIMENTO POR MEIO DE RESPOSTA DE DESAFIO DE TEMPO
(71) HEWLETT-PACKARD DEVELOPMENT COMPANY, L.P. (US)
(72) JEFFERSON P WARD, STEPHEN D. PANSHIN
(85) 29/02/2016
(86) PCT US2013/057674 de 30/08/2013
(87) WO 2015/030818 de 05/03/2015
Publicação automática da admissibilidade da fase nacional depositado via PCT . Tratado de cooperação em matéria de Patentes, conforme Instrução Normativa nº 02, de 06/06/2017 publicada na RPI nº 2422, de 06/06/2017.

---

(21) BR 11 2016 004406-1 A2

Código 1.3 - Notificação - Fase Nacional - PCT
(22) 29/08/2014
(30) 29/08/2013 ES U201331028

(51) B29C 45/26 (2006.01), B29C 33/20 (2006.01), B29C 45/64 (2006.01)
(54) MOLDE PARA A PRODUÇÃO DE ITENS TRIDIMENSIONAIS
(71) SIMPLICITY WORKS EUROPE, S.L. (ES)
(72) ADRIAN HERNANDEZ HERNANDEZ
(85) 29/02/2016
(86) PCT ES2014/070672 de 29/08/2014
(87) WO 2015/028695 de 05/03/2015
Publicação automática da admissibilidade da fase nacional depositado via PCT . Tratado de cooperação em matéria de Patentes, conforme Instrução Normativa nº 02, de 06/06/2017 publicada na RPI nº 2422, de 06/06/2017.

---

(21) BR 11 2016 004407-0 A2

Código 1.3 - Notificação - Fase Nacional - PCT
(22) 02/09/2014
(30) 03/09/2013 DE 10 2013 217 548.5
(51) B65B 51/30 (2006.01), B65B 9/067 (2012.01), B29C 65/18 (2006.01), B29C 65/48 (2006.01)
(54) ESTAÇÃO DE SELAGEM HORIZONTAL TRANSVERSAL
(71) ROBERT BOSCH GMBH (DE)
(72) JAN THAERIGEN
(85) 29/02/2016
(86) PCT EP2014/068570 de 02/09/2014
(87) WO 2015/032735 de 12/03/2015
Publicação automática da admissibilidade da fase nacional depositado via PCT . Tratado de cooperação em matéria de Patentes, conforme Instrução Normativa nº 02, de 06/06/2017 publicada na RPI nº 2422, de 06/06/2017.

---

(21) BR 11 2016 004411-8 A2

Código 1.3 - Notificação - Fase Nacional - PCT
(22) 12/09/2014
(30) 16/09/2013 US 61/878,463; 11/09/2014 US 14/484,115
(51) H04L 29/08 (2006.01), H04L 12/26 (2006.01), G06F 21/31 (2013.01), H04W 8/18 (2009.01), G06Q 30/02 (2012.01)
(54) IDENTIFICANDO E DIRECIONANDO DISPOSITIVOS COM BASE EM SUBSCRIÇÕES DE SERVIÇO DE REDE
(71) MICROSOFT TECHNOLOGY LICENSING, LLC (US)
(72) THOMAS KUEHNEL, CALVIN CHOE, SIDHARTH NABAR, JAMES GRAY, RAO SALAPAKA, NICK BANKS
(85) 29/02/2016
(86) PCT US2014/055534 de 12/09/2014
(87) WO 2015/038990 de 19/03/2015
Publicação automática da admissibilidade da fase nacional depositado via PCT . Tratado de cooperação em matéria de Patentes, conforme Instrução Normativa nº 02, de 06/06/2017 publicada na RPI nº 2422, de 06/06/2017.

(21) BR 11 2016 004412-6 A2

Código 1.3 - Notificação - Fase Nacional - PCT
(22) 03/09/2014
(30) 06/09/2013 EP 13183427.7; 04/02/2014 EP 14153887.6
(51) C07D 471/04 (2006.01), A61K 31/437 (2006.01)
(54) COMPOSTOS DE 1,2,4-TRIAZOLO[4,3-A]PIRIDINA E USO DOS MESMOS COMO MODULADORES ALOSTÉRICOS POSITIVOS DE RECETORES MGLUR2
(71) JANSSEN PHARMACEUTICA NV (BE)
(72) JOSÉ MARIA CID-NUNEZ, ANDRÉS AVELINO TRABANCO- SUAREZ, MARC ANDRÉ CEUSTERS, HILDE LAVREYSEN
(85) 29/02/2016
(86) PCT EP2014/068676 de 03/09/2014
(87) WO 2015/032790 de 12/03/2015
Publicação automática da admissibilidade da fase nacional depositado via PCT . Tratado de cooperação em matéria de Patentes, conforme Instrução Normativa nº 02, de 06/06/2017 publicada na RPI nº 2422, de 06/06/2017.

---

(21) BR 11 2016 004414-2 A2

Código 1.3 - Notificação - Fase Nacional - PCT
(22) 29/08/2014
(30) 30/08/2013 US 61/872,154; 01/11/2013 US 61/898,689; 04/12/2013 US 61/911,616; 24/01/2014 US 61/931,011
(51) B41J 2/04 (2006.01)
(54) MÉTODOS E ELEMENTO ACIONADOR DE GOTÍCULA E SISTEMA MICROFLUÍDICO
(71) ILLUMINA, INC. (US) , ADVANCED LIQUID LOGIC FRANCE SAS (FR)
(72) ARASH JAMSHIDI, YAN-YOU LIN, ALEX ARAVANIS, CYRIL DELATTRE, ARNAUD RIVAL, JENNIFER FOLEY, POORYA SABOUNCHI, TARUN KHURANA, MAJID BABAZADEH, HAMED AMINI, BALA MURALI VENKATESAN, M. SHANE BOWEN, STEVEN M. BARNARD, MARIA CANDELARIA ROGERT BACIGALUPO, DIETRICH DEHLINGER
(85) 29/02/2016
(86) PCT US2014/053571 de 29/08/2014
(87) WO 2015/031849 de 05/03/2015
Publicação automática da admissibilidade da fase nacional depositado via PCT . Tratado de cooperação em matéria de Patentes, conforme Instrução Normativa nº 02, de 06/06/2017 publicada na RPI nº 2422, de 06/06/2017.

---

(21) BR 11 2016 004416-9 A2

Código 1.3 - Notificação - Fase Nacional - PCT
(22) 19/08/2014
(30) 29/08/2013 GB 1315396.0
(51) A01F 15/08 (2006.01)
(54) ENFARDADEIRA E METODO DE ENFARDAMENTO
(71) KUHN-Geldrop B.V. (NL)

(72) AKKERMANS, Dionisius Cornelis Maria
(85) 29/02/2016
(86) PCT EP2014/067640 de 19/08/2014
(87) WO 2015/028352 de 05/03/2015
Publicação automática da admissibilidade da fase nacional depositado via PCT . Tratado de cooperação em matéria de Patentes, conforme Instrução Normativa nº 02, de 06/06/2017 publicada na RPI nº 2422, de 06/06/2017.

---

(21) BR 11 2016 004418-5 A2

Código 1.3 - Notificação - Fase Nacional - PCT
(22) 25/12/2013
(51) H01L 27/146 (2006.01)
(54) APARELHO DE IMAGEAMENTO, SISTEMA DE IMAGEAMENTO, E MÉTODO PARA FABRICAR O APARELHO DE IMAGEAMENTO
(71) CANON KABUSHIKI KAISHA (JP)
(72) MAHITO SHINOHARA, MASAHIRO KOBAYASHI, MASATSUGU ITAHASHI
(85) 29/02/2016
(86) PCT JP2013/084566 de 25/12/2013
(87) WO 2015/097771 de 02/07/2015
Publicação automática da admissibilidade da fase nacional depositado via PCT . Tratado de cooperação em matéria de Patentes, conforme Instrução Normativa nº 02, de 06/06/2017 publicada na RPI nº 2422, de 06/06/2017.

---

(21) BR 11 2016 004425-8 A2

Código 1.3 - Notificação - Fase Nacional - PCT
(22) 03/07/2014
(30) 03/09/2013 DE 10 2013 217 538.8
(51) F02M 61/14 (2006.01), F02M 69/46 (2006.01)
(54) DISPOSITIVO DE RETENÇÃO PARA A FIXAÇÃO DE UM DISTRIBUIDOR COMBUSTÍVEL EM UMA MÁQUINA DE COMBUSTÃO INTERNA
(71) ROBERT BOSCH GMBH (DE)
(72) MARC SPINNER, ANDREAS REHWALD
(85) 29/02/2016
(86) PCT EP2014/064161 de 03/07/2014
(87) WO 2015/032522 de 12/03/2015
Publicação automática da admissibilidade da fase nacional depositado via PCT . Tratado de cooperação em matéria de Patentes, conforme Instrução Normativa nº 02, de 06/06/2017 publicada na RPI nº 2422, de 06/06/2017.

---

(21) BR 11 2016 004426-6 A2

Código 1.3 - Notificação - Fase Nacional - PCT
(22) 02/09/2014
(30) 02/09/2013 FR 1358375
(51) B60K 5/10 (2006.01)
(54) VEÍCULO DE INCLINAÇÃO DE TRÊS RODAS
(71) BRUNO MALPHETTES (FR)

(72) BRUNO MALPHETTES
(85) 29/02/2016
(86) PCT FR2014/052165 de 02/09/2014
(87) WO 2015/028767 de 05/03/2015
Publicação automática da admissibilidade da fase nacional depositado via PCT . Tratado de cooperação em matéria de Patentes, conforme Instrução Normativa nº 02, de 06/06/2017 publicada na RPI nº 2422, de 06/06/2017.

---

(21) BR 11 2016 004427-4 A2

Código 1.3 - Notificação - Fase Nacional - PCT
(22) 02/09/2013
(51) A61Q 19/00 (2006.01), A61K 8/19 (2006.01), A61K 8/24 (2006.01)
(54) COMPOSIÇÃO DE DENTIFRÍCIO
(71) GLAXO GROUP LIMITED (GB)
(72) HEATHER MCGILL
(85) 29/02/2016
(86) PCT EP2013/068063 de 02/09/2013
(87) WO 2015/028096 de 05/03/2015
Publicação automática da admissibilidade da fase nacional depositado via PCT . Tratado de cooperação em matéria de Patentes, conforme Instrução Normativa nº 02, de 06/06/2017 publicada na RPI nº 2422, de 06/06/2017.

---

(21) BR 11 2016 004428-2 A2

Código 1.3 - Notificação - Fase Nacional - PCT
(22) 28/08/2014
(30) 29/08/2013 US 14/013,196
(51) A23L 1/277 (2006.01)
(54) DISPERSÕES DE PERÓXIDOS
(71) ARKEMA INC. (US)
(72) THOMAS H. KOZEL, JOSEPH M. GRAVELLE, TIMOTHY BELFORD, TOMAS SALVADOR, MARINA DESPOTOPOULOU
(85) 29/02/2016
(86) PCT US2014/053049 de 28/08/2014
(87) WO 2015/031558 de 05/03/2015
Publicação automática da admissibilidade da fase nacional depositado via PCT . Tratado de cooperação em matéria de Patentes, conforme Instrução Normativa nº 02, de 06/06/2017 publicada na RPI nº 2422, de 06/06/2017.

---

(21) BR 11 2016 004430-4 A2

Código 1.3 - Notificação - Fase Nacional - PCT
(22) 19/09/2014
(30) 24/09/2013 US 14/035,888
(51) G06F 3/0488 (2013.01), G06F 3/01 (2006.01)
(54) APRESENTAÇÃO DE UMA INTERFACE DE CONTROLE EM UM DISPOSITIVO HABILITADO EM TOQUE COM BASE EM UM MOVIMENTO OU SUA AUSÊNCIA

(71) MICROSOFT TECHNOLOGY LICENSING, LLC (US)
(72) DANIEL J. HWANG, JUAN (LYNN) DAI, SHARATH VISWANATHAN, JOSEPH B. TOBENS, JOSE A. RODRIGUEZ, PETER G. DAVIS
(85) 29/02/2016
(86) PCT US2014/056423 de 19/09/2014
(87) WO 2015/047880 de 02/04/2015
Publicação automática da admissibilidade da fase nacional depositado via PCT . Tratado de cooperação em matéria de Patentes, conforme Instrução Normativa nº 02, de 06/06/2017 publicada na RPI nº 2422, de 06/06/2017.

---

(21) BR 11 2016 004431-2 A2

Código 1.3 - Notificação - Fase Nacional - PCT
(22) 21/08/2014
(30) 18/09/2013 US 14/030,005
(51) B22C 1/00 (2006.01), B22C 9/04 (2006.01), B22C 9/10 (2006.01), B22C 9/24 (2006.01), B22C 21/14 (2006.01), B22C 1/06 (2006.01)
(54) MÉTODOS DE FABRICAÇÃO DE UM MOLDE DE FUNDIÇÃO E DE FABRICAÇÃO DE UM NÚCLEO DE CERÂMICA, MÉTODO DE FUNDIÇÃO PARA TITÂNIO OCO E LIGAS DE TITÂNIO, MÉTODO PARA FUNDIR UM COMPONENTE OCO DE TURBINA E ARTIGO
(71) GENERAL ELECTRIC COMPANY (US)
(72) BERNARD PATRICK BEWLAY, JOAN MCKIEVER, BRIAN MICHAEL ELLIS, NICHOLAS VINCENT MCLASKY
(85) 29/02/2016
(86) PCT US2014/051993 de 21/08/2014
(87) WO 2015/041795 de 26/03/2015
Publicação automática da admissibilidade da fase nacional depositado via PCT . Tratado de cooperação em matéria de Patentes, conforme Instrução Normativa nº 02, de 06/06/2017 publicada na RPI nº 2422, de 06/06/2017.

---

(21) BR 11 2016 004432-0 A2

Código 1.3 - Notificação - Fase Nacional - PCT
(22) 25/08/2014
(30) 09/09/2013 JP 2013-186272
(51) D01H 5/26 (2006.01), D01H 5/36 (2006.01)
(54) DISPOSITIVO DE ELABORAÇÃO EM MÁQUINA DE FIAÇÃO
(71) KABUSHIKI KAISHA TOYOTA JIDOSHOKKI (JP)
(72) DAISUKE TSUCHIDA
(85) 29/02/2016
(86) PCT JP2014/072116 de 25/08/2014
(87) WO 2015/033811 de 12/03/2015
Publicação automática da admissibilidade da fase nacional depositado via PCT . Tratado de cooperação em matéria de Patentes, conforme Instrução Normativa nº 02, de 06/06/2017 publicada na RPI nº 2422, de 06/06/2017.

---

(21) BR 11 2016 004433-9 A2

Código 1.3 - Notificação - Fase Nacional - PCT

(22) 28/08/2014
(30) 04/09/2013 JP 2013-182761
(51) B60W 30/09 (2012.01)
(54) DISPOSITIVO DE SUPORTE DE PREVENÇÃO DE COLISÃO E MÉTODO DE SUPORTE DE PREVENÇÃO DE COLISÃO
(71) TOYOTA JIDOSHA KABUSHIKI KAISHA (JP)
(72) AKIHIRO KIDA, YOICHI IWATA
(85) 29/02/2016
(86) PCT IB2014/001632 de 28/08/2014
(87) WO 2015/033196 de 12/03/2015
Publicação automática da admissibilidade da fase nacional depositado via PCT . Tratado de cooperação em matéria de Patentes, conforme Instrução Normativa nº 02, de 06/06/2017 publicada na RPI nº 2422, de 06/06/2017.

---

(21) BR 11 2016 004435-5 A2

Código 1.3 - Notificação - Fase Nacional - PCT
(22) 09/09/2014
(30) 12/09/2013 US 13 58770
(51) B01L 3/02 (2006.01)
(54) PARTE DE TOPO PARA UMA PIPETA DE AMOSTRAGEM E MÉTODO PARA AMOSTRAR POR CALIBRAGEM UMA PIPETA
(71) GILSON SAS (FR)
(72) MARC SANCHEZ
(85) 29/02/2016
(86) PCT EP2014/069184 de 09/09/2014
(87) WO 2015/036397 de 19/03/2015
Publicação automática da admissibilidade da fase nacional depositado via PCT . Tratado de cooperação em matéria de Patentes, conforme Instrução Normativa nº 02, de 06/06/2017 publicada na RPI nº 2422, de 06/06/2017.

---

(21) BR 11 2016 004436-3 A2

Código 1.3 - Notificação - Fase Nacional - PCT
(22) 14/08/2014
(30) 11/09/2013 US 61/876,586
(51) F23R 3/00 (2006.01), F23R 3/60 (2006.01)
(54) CONJUNTO DE FORRO DE COMBUSTOR DE UM MOTOR DE TURBINA A GÁS
(71) GENERAL ELECTRIC COMPANY (US)
(72) BRYAN ROBERT DERY
(85) 29/02/2016
(86) PCT US2014/050988 de 14/08/2014
(87) WO 2015/038274 de 19/03/2015
Publicação automática da admissibilidade da fase nacional depositado via PCT . Tratado de cooperação em matéria de Patentes, conforme Instrução Normativa nº 02, de 06/06/2017 publicada na RPI nº 2422, de 06/06/2017.

(21) BR 11 2016 004438-0 A2

Código 1.3 - Notificação - Fase Nacional - PCT
(22) 19/12/2014
(30) 30/01/2014 JP 2014-015889; 13/11/2014 JP 2014-230318
(51) B62D 1/187 (2006.01), B62D 5/04 (2006.01)
(54) APARELHO DE ORIENTAÇÃO
(71) NSK LTD. (JP)
(72) KO YAMAMOTO
(85) 29/02/2016
(86) PCT JP2014/083740 de 19/12/2014
(87) WO 2015/114991 de 06/08/2015
Publicação automática da admissibilidade da fase nacional depositado via PCT . Tratado de cooperação em matéria de Patentes, conforme Instrução Normativa nº 02, de 06/06/2017 publicada na RPI nº 2422, de 06/06/2017.

(21) BR 11 2016 004439-8 A2

Código 1.3 - Notificação - Fase Nacional - PCT
(22) 23/09/2015
(30) 27/05/2015 CN 201510280550.8
(51) G05B 19/418 (2006.01), G05B 15/02 (2006.01)
(54) MÉTODO E DISPOSITIVO PARA CONTROLAR FONTE DE ALIMENTAÇÃO DE CASA INTELIGENTE
(71) XIAOMI INC. (CN)
(72) JIE FAN, SHANRONG LIU, WEI SUN
(85) 29/02/2016
(86) PCT CN2015/090399 de 23/09/2015
(87) WO 2016/187999 de 01/12/2016
Publicação automática da admissibilidade da fase nacional depositado via PCT . Tratado de cooperação em matéria de Patentes, conforme Instrução Normativa nº 02, de 06/06/2017 publicada na RPI nº 2422, de 06/06/2017.

(21) BR 11 2016 004440-1 A2

Código 1.3 - Notificação - Fase Nacional - PCT
(22) 26/09/2014
(30) 30/09/2013 JP 2013-203120
(51) B01D 63/02 (2006.01), B01D 63/00 (2006.01), B01D 71/32 (2006.01), B01D 71/68 (2006.01)
(54) MÓDULO DE MEMBRANA DE FIBRA OCA DO TIPO CARTUCHO E MÉTODO PARA FABRICAR O MÓDULO DE MEMBRANA DE FIBRA OCA DO TIPO CARTUCHO
(71) TORAY INDUSTRIES, INC. (JP)
(72) ATSUSHI KOBAYASHI, SHUN SHIMURA, MIKIKO IKEDA, NORIHIRO TAKEUCHI, SHINYA TAKEUCHI
(85) 29/02/2016
(86) PCT JP2014/075637 de 26/09/2014
(87) WO 2015/046430 de 02/04/2015

Publicação automática da admissibilidade da fase nacional depositado via PCT . Tratado de cooperação em matéria de Patentes, conforme Instrução Normativa nº 02, de 06/06/2017 publicada na RPI nº 2422, de 06/06/2017.

---

(21) BR 11 2016 004441-0 A2

Código 1.3 - Notificação - Fase Nacional - PCT
(22) 04/09/2014
(30) 05/09/2013 FR 1358507
(51) C03C 17/34 (2006.01), C03C 17/36 (2006.01), F24C 15/28 (2006.01)
(54) PROCESSO DE FABRICAÇÃO DE UM MATERIAL COMPREENDENDO UM SUBSTRATO TENDO UMA CAMADA FUNCIONAL À BASE DE ÓXIDO DE ESTANHO E DE ÍNDIO
(71) SAINT-GOBAIN GLASS FRANCE (FR)
(72) BENOÎT ILLY, ANNE LORREN, SÉBASTIEN ROY, DRISS LAMINE
(85) 29/02/2016
(86) PCT FR2014/052184 de 04/09/2014
(87) WO 2015/033067 de 12/03/2015
Publicação automática da admissibilidade da fase nacional depositado via PCT . Tratado de cooperação em matéria de Patentes, conforme Instrução Normativa nº 02, de 06/06/2017 publicada na RPI nº 2422, de 06/06/2017.

---

(21) BR 11 2016 004442-8 A2

Código 1.3 - Notificação - Fase Nacional - PCT
(22) 16/10/2014
(30) 22/10/2013 EP 13189642.5
(51) A61Q 5/02 (2006.01), A61K 8/73 (2006.01), A61K 8/81 (2006.01), A61K 8/02 (2006.01), A61K 8/04 (2006.01)
(54) COMPOSIÇÃO DE XAMPU SECO
(71) UNILEVER NV (NL)
(72) ABID IFTIKHAR
(85) 29/02/2016
(86) PCT EP2014/072237 de 16/10/2014
(87) WO 2015/059028 de 30/04/2015
Publicação automática da admissibilidade da fase nacional depositado via PCT . Tratado de cooperação em matéria de Patentes, conforme Instrução Normativa nº 02, de 06/06/2017 publicada na RPI nº 2422, de 06/06/2017.

---

(21) BR 11 2016 004443-6 A2

Código 1.3 - Notificação - Fase Nacional - PCT
(22) 11/09/2014
(30) 11/09/2013 US 61/876,589
(51) F01D 5/22 (2006.01), F01D 5/28 (2006.01), F01D 5/30 (2006.01), F01D 11/00 (2006.01)
(54) CONJUNTO DE PÁS DE ROTOR
(71) GENERAL ELECTRIC COMPANY (US)
(72) CHAD DANIEL KLEINOW
(85) 29/02/2016

(86) PCT US2014/055205 de 11/09/2014
(87) WO 2015/080781 de 04/06/2015
Publicação automática da admissibilidade da fase nacional depositado via PCT . Tratado de cooperação em matéria de Patentes, conforme Instrução Normativa nº 02, de 06/06/2017 publicada na RPI nº 2422, de 06/06/2017.

---

(21) BR 11 2016 004446-0 A2

Código 1.3 - Notificação - Fase Nacional - PCT
(22) 29/08/2014
(30) 29/08/2013 GB 1315363.0
(51) B01D 39/08 (2006.01)
(54) ELEMENTO FILTRANTE, APARELHO DE FILTRAÇÃO DE CÂMARA HORIZONTAL, E, USO DE UM ELEMENTO FILTRANTE
(71) CLEAR EDGE-GERMANY GMBH (DE)
(72) BARON, DOMINIC
(85) 29/02/2016
(86) PCT EP2014/068413 de 29/08/2014
(87) WO 2015/028628 de 05/03/2015
Publicação automática da admissibilidade da fase nacional depositado via PCT . Tratado de cooperação em matéria de Patentes, conforme Instrução Normativa nº 02, de 06/06/2017 publicada na RPI nº 2422, de 06/06/2017.

---

(21) BR 11 2016 004449-5 A2

Código 1.3 - Notificação - Fase Nacional - PCT
(22) 28/08/2014
(30) 30/08/2013 US 61/872,400
(51) C07D 403/12 (2006.01), C07D 413/14 (2006.01), C07D 413/12 (2006.01), C07D 487/04 (2006.01), C07D 495/04 (2006.01), C07D 498/14 (2006.01), A61K 31/421 (2006.01), A61P 35/00 (2006.01)
(54) COMPOSTOS DE BIARIL ACETAMIDA E MÉTODOS PARA USO DOS MESMOS
(71) AMBIT BIOSCIENCES CORPORATION (US)
(72) Mark W. HOLLADAY, GANG LIU, Martin W. ROWBOTTOM
(85) 29/02/2016
(86) PCT US2014/053156 de 28/04/2014
(87) WO 2015/031613 de 05/03/2015
Publicação automática da admissibilidade da fase nacional depositado via PCT . Tratado de cooperação em matéria de Patentes, conforme Instrução Normativa nº 02, de 06/06/2017 publicada na RPI nº 2422, de 06/06/2017.

---

(21) BR 11 2016 004451-7 A2

Código 1.3 - Notificação - Fase Nacional - PCT
(22) 03/10/2014
(30) 22/10/2013 US 61/894,165; 06/03/2014 US 61/949,032
(51) A61K 9/127 (2006.01)
(54) FORMULAÇÕES LIPOSSOMAIS MODIFICADAS POR TENSOATIVO, INALADAS, PROVEDORAS TANTO DE UM PERFIL DE LIBERAÇÃO

IMEDIATA QUANTO DE UM PERFIL DE LIBERAÇÃO SUSTENTADA
(71) ARADIGM CORPORATION (US)
(72) DAVID CIPOLLA, IGOR GONDA
(85) 29/02/2016
(86) PCT US2014/059092 de 03/10/2014
(87) WO 2015/061025 de 30/04/2015
Publicação automática da admissibilidade da fase nacional depositado via PCT . Tratado de cooperação em matéria de Patentes, conforme Instrução Normativa nº 02, de 06/06/2017 publicada na RPI nº 2422, de 06/06/2017.

---

(21) BR 11 2016 004452-5 A2

Código 1.3 - Notificação - Fase Nacional - PCT
(22) 19/09/2014
(30) 22/09/2013 US 14/033,501
(51) G06F 1/26 (2006.01)
(54) GERENCIAMENTO DE ENERGIA DE DISPOSITIVO ACESSÓRIO
(71) MICROSOFT TECHNOLOGY LICENSING, LLC (US)
(72) GENE ROBERT OBIE, YI HE, DUANE MARTIN EVANS, HENG HUANG, MICHAEL EARL GRUBER, THITIPANT TANTASIRIKORN
(85) 29/02/2016
(86) PCT US2014/056420 de 19/09/2014
(87) WO 2015/042329 de 26/03/2015
Publicação automática da admissibilidade da fase nacional depositado via PCT . Tratado de cooperação em matéria de Patentes, conforme Instrução Normativa nº 02, de 06/06/2017 publicada na RPI nº 2422, de 06/06/2017.

---

(21) BR 11 2016 004453-3 A2

Código 1.3 - Notificação - Fase Nacional - PCT
(22) 04/09/2014
(30) 27/09/2013 EP 13186373.0
(51) C08K 3/36 (2006.01), B60C 1/00 (2006.01), C08L 9/00 (2006.01), C08L 9/06 (2006.01)
(54) MISTURA DE BORRACHA RETICULÁVEL COM ENXOFRE
(71) CONTINENTAL REIFEN DEUTSCHLAND GMBH (DE)
(72) KATHARINA HERZOG, CARLA RECKER, VIKTORIA PAVON SIERRA, THOMAS KRAMER, THORSTEN TORBRÜGGE, NORBERT MÜLLER, NORBERT KENDZIORRA
(85) 29/02/2016
(86) PCT EP2014/068786 de 04/09/2014
(87) WO 2015/043902 de 02/04/2015
Publicação automática da admissibilidade da fase nacional depositado via PCT . Tratado de cooperação em matéria de Patentes, conforme Instrução Normativa nº 02, de 06/06/2017 publicada na RPI nº 2422, de 06/06/2017.

---

(21) BR 11 2016 004454-1 A2

Código 1.3 - Notificação - Fase Nacional - PCT
(22) 25/07/2014

(30) 10/09/2013 US 14/022381
(51) F24F 3/06 (2006.01), F24F 3/14 (2006.01)
(54) CONTROLADOR DE RAMIFICAÇÃO, E, SISTEMA E MÉTODO PARA CONTROLE DE TEMPERATURA E UMIDADE
(71) MITSUBISHI ELECTRIC CORPORATION (JP)
(72) CHRISTOPHER LAUGHMAN, DANIEL J. BURNS, SCOTT A. BORTOFF, RICHARD C. WATERS
(85) 29/02/2016
(86) PCT JP2014/070291 de 25/07/2014
(87) WO 2015/037360 de 19/03/2015
Publicação automática da admissibilidade da fase nacional depositado via PCT . Tratado de cooperação em matéria de Patentes, conforme Instrução Normativa nº 02, de 06/06/2017 publicada na RPI nº 2422, de 06/06/2017.

---

(21) BR 11 2016 004455-0 A2

Código 1.3 - Notificação - Fase Nacional - PCT
(22) 16/10/2013
(51) G01N 21/17 (2006.01), G01J 4/02 (2006.01), G02B 1/02 (2006.01)
(54) DISPOSITIVO DE COMPUTAÇÃO ÓPTICA, E, MÉTODO PARA A UTILIZAÇÃO DE UM DISPOSITIVO DE COMPUTAÇÃO ÓPTICA
(71) HALLIBURTON ENERGY SERVICES, INC. (US)
(72) JAMES M. PRICE, DAVID L. PERKINS
(85) 29/02/2016
(86) PCT US2013/065291 de 16/10/2013
(87) WO 2015/057219 de 23/04/2015
Publicação automática da admissibilidade da fase nacional depositado via PCT . Tratado de cooperação em matéria de Patentes, conforme Instrução Normativa nº 02, de 06/06/2017 publicada na RPI nº 2422, de 06/06/2017.

---

(21) BR 11 2016 004456-8 A2

Código 1.3 - Notificação - Fase Nacional - PCT
(22) 02/09/2014
(30) 05/09/2013 EP 13 004 353.2
(51) F03D 11/02 (2006.01), F16H 3/72 (2006.01), F03D 5/06 (2006.01)
(54) SISTEMA DE TRANSMISSÃO E MÉTODO PARA ACIONAMENTO COM PONTOS OPERACIONAIS AMPLAMENTE AFASTADOS
(71) ENERKITE GMBH (DE)
(72) PETER KÖVESDI, JAN-EIKE DREIER
(85) 29/02/2016
(86) PCT EP2014/002379 de 02/09/2014
(87) WO 2015/032491 de 12/03/2015
Publicação automática da admissibilidade da fase nacional depositado via PCT . Tratado de cooperação em matéria de Patentes, conforme Instrução Normativa nº 02, de 06/06/2017 publicada na RPI nº 2422, de 06/06/2017.

---

(21) BR 11 2016 004457-6 A2

Código 1.3 - Notificação - Fase Nacional - PCT

(22) 01/09/2014
(30) 02/09/2013 DK PA 2013 70487
(51) A61M 25/00 (2006.01), A61M 25/01 (2006.01)
(54) MONTAGEM DE CATETER
(71) COLOPLAST A/S (DK)
(72) BENNY MATTHIASSEN
(85) 29/02/2016
(86) PCT EP2014/068490 de 01/09/2014
(87) WO 2015/028658 de 05/03/2015
Publicação automática da admissibilidade da fase nacional depositado via PCT . Tratado de cooperação em matéria de Patentes, conforme Instrução Normativa nº 02, de 06/06/2017 publicada na RPI nº 2422, de 06/06/2017.

---

(21) BR 11 2016 004458-4 A2

Código 1.3 - Notificação - Fase Nacional - PCT
(22) 26/09/2013
(51) G01N 33/38 (2006.01), C09K 8/42 (2006.01)
(54) MÉTODOS PARA ANALISAR AS CARACTERÍSTICAS DE UM CIMENTO SECO
(71) HALLIBURTON ENERGY SERVICES, INC. (US)
(72) WILLIAM CECEIL PEARL, JR., MEGAN RENE PEARL
(85) 29/02/2016
(86) PCT US2013/061913 de 26/09/2013
(87) WO 2015/047275 de 02/04/2015
Publicação automática da admissibilidade da fase nacional depositado via PCT . Tratado de cooperação em matéria de Patentes, conforme Instrução Normativa nº 02, de 06/06/2017 publicada na RPI nº 2422, de 06/06/2017.

---

(21) BR 11 2016 004460-6 A2

Código 1.3 - Notificação - Fase Nacional - PCT
(22) 11/10/2013
(51) E21B 47/02 (2006.01), E21B 7/08 (2006.01), E21B 47/12 (2006.01)
(54) MÉTODO IMPLEMENTADO POR COMPUTADOR PARA ORIENTAR UM CONJUNTO DE PERFURAÇÃO DE FUNDO DE POÇO, SISTEMA, E, PRODUTO DE PROGRAMA DE COMPUTADOR
(71) HALLIBURTON ENERGY SERVICES, INC. (US)
(72) JASON D. DYKSTRA
(85) 29/02/2016
(86) PCT US2013/064572 de 11/10/2013
(87) WO 2015/053782 de 16/04/2015
Publicação automática da admissibilidade da fase nacional depositado via PCT . Tratado de cooperação em matéria de Patentes, conforme Instrução Normativa nº 02, de 06/06/2017 publicada na RPI nº 2422, de 06/06/2017.

---

(21) BR 11 2016 004461-4 A2

Código 1.3 - Notificação - Fase Nacional - PCT
(22) 28/08/2014

(30) 02/09/2013 DK PA 2013 70491
(51) F16L 11/08 (2006.01)
(54) TUBO FLEXÍVEL FORA DA COSTA ADEQUADO PARA TRANSPORTE DE FLUIDOS
(71) NATIONAL OILWELL VARCO DENMARK I/S (DK)
(72) KRISTIAN GLEJBØL, JAN RYTTER
(85) 29/02/2016
(86) PCT DK2014/050255 de 28/08/2014
(87) WO 2015/028025 de 05/03/2015
Publicação automática da admissibilidade da fase nacional depositado via PCT . Tratado de cooperação em matéria de Patentes, conforme Instrução Normativa nº 02, de 06/06/2017 publicada na RPI nº 2422, de 06/06/2017.

---

(21) BR 11 2016 004462-2 A2

Código 1.3 - Notificação - Fase Nacional - PCT
(22) 05/09/2014
(30) 05/09/2013 US 61/874172
(51) G01M 17/007 (2006.01)
(54) MÉTODO PARA PROVISÃO DE MONITORAMENTO DE VEÍCULO INDUSTRIAL DINÂMICO PARA MODIFICAÇÃO DO COMPORTAMENTO DO OPERADOR DO VEÍCULO
(71) CROWN EQUIPMENT CORPORATION (US)
(72) LEWIS H. MANCI, PHILIP W. SWIFT, LUCAS B. WALTZ
(85) 29/02/2016
(86) PCT US2014/054238 de 05/09/2014
(87) WO 2015/035130 de 12/03/2015
Publicação automática da admissibilidade da fase nacional depositado via PCT . Tratado de cooperação em matéria de Patentes, conforme Instrução Normativa nº 02, de 06/06/2017 publicada na RPI nº 2422, de 06/06/2017.

---

(21) BR 11 2016 004469-0 A2

Código 1.3 - Notificação - Fase Nacional - PCT
(22) 21/08/2014
(30) 02/09/2013 JP 2013-181334
(51) F15B 11/00 (2006.01), F15B 11/04 (2006.01), F16K 31/122 (2006.01)
(54) VÁLVULA DE CONTROLE DE FLUIDO
(71) SMC CORPORATION (JP)
(72) KENJI SHISHIDO
(85) 29/02/2016
(86) PCT JP2014/071864 de 21/08/2014
(87) WO 2015/029866 de 05/03/2015
Publicação automática da admissibilidade da fase nacional depositado via PCT . Tratado de cooperação em matéria de Patentes, conforme Instrução Normativa nº 02, de 06/06/2017 publicada na RPI nº 2422, de 06/06/2017.

(21) BR 11 2016 004470-3 A2

Código 1.3 - Notificação - Fase Nacional - PCT
(22) 03/10/2013
(51) E21B 49/08 (2006.01), E21B 43/12 (2006.01)
(54) SISTEMA E MÉTODO DE EXTRAÇÃO E ANÁLISE
(71) HALLIBURTON ENERGY SERVICES, INC. (US)
(72) CHRISTOPHER MICHAEL JONES, IAN D. C. MITCHELL
(85) 29/02/2016
(86) PCT US2013/063257 de 03/10/2013
(87) WO 2015/050550 de 09/04/2015
Publicação automática da admissibilidade da fase nacional depositado via PCT . Tratado de cooperação em matéria de Patentes, conforme Instrução Normativa nº 02, de 06/06/2017 publicada na RPI nº 2422, de 06/06/2017.

(21) BR 11 2016 004471-1 A2

Código 1.3 - Notificação - Fase Nacional - PCT
(22) 28/08/2014
(30) 28/08/2013 US 61/871,101; 20/12/2013 US 61/919,020; 12/05/2014 US 61/991,831
(51) H04R 1/02 (2006.01), H04R 25/00 (2006.01), A63F 13/285 (2014.01)
(54) DISPOSITIVO DE SOM TÁCTIL DE MÚLTIPLOS ESTÁGIOS
(71) SUBPAC, INC. (US)
(72) JOHN ALEXIOU, TODD CHERNECKI, SAROSH S. KHWAJA
(85) 29/02/2016
(86) PCT US2014/053277 de 28/08/2014
(87) WO 2015/031684 de 05/03/2015
Publicação automática da admissibilidade da fase nacional depositado via PCT . Tratado de cooperação em matéria de Patentes, conforme Instrução Normativa nº 02, de 06/06/2017 publicada na RPI nº 2422, de 06/06/2017.

(21) BR 11 2016 004473-8 A2

Código 1.3 - Notificação - Fase Nacional - PCT
(22) 04/09/2014
(30) 06/09/2013 JP 2013-184717
(51) F16L 15/04 (2006.01)
(54) CONEXÃO ROSQUEADA PARA TUBO DE AÇO
(71) NIPPON STEEL & SUMITOMO METAL CORPORATION (JP) , VALLOUREC OIL AND GAS FRANCE (FR)
(72) MASAAKI SUGINO, TATSUYA YAMAMOTO, YUKIHIRO NISHIKAWA
(85) 29/02/2016
(86) PCT JP2014/073318 de 04/09/2014
(87) WO 2015/033997 de 12/03/2015
Publicação automática da admissibilidade da fase nacional depositado via PCT . Tratado de cooperação em matéria de Patentes, conforme Instrução Normativa nº 02, de 06/06/2017 publicada na RPI nº 2422, de 06/06/2017.

(21) BR 11 2016 004475-4 A2

Código 1.3 - Notificação - Fase Nacional - PCT

(22) 30/10/2015
(30) 05/01/2015 CN 201510004915.4; 13/01/2015 CN 201510017054.3
(51) G02F 1/133 (2006.01), G02F 1/1333 (2006.01)
(54) MÉTODO E DISPOSITIVO DE AJUSTE DE COR, E, VISOR DE CRISTAL LÍQUIDO
(71) XIAOMI INC. (CN)
(72) ANYU LIU, CHUANSHUN JI, GUOSHENG LI
(85) 29/02/2016
(86) PCT CN2015/093413 de 30/10/2015
(87) WO 2016/110148 de 14/07/2016
Publicação automática da admissibilidade da fase nacional depositado via PCT . Tratado de cooperação em matéria de Patentes, conforme Instrução Normativa nº 02, de 06/06/2017 publicada na RPI nº 2422, de 06/06/2017.

---

(21) BR 11 2016 004477-0 A2

Código 1.3 - Notificação - Fase Nacional - PCT
(22) 21/11/2014
(30) 26/11/2013 RU 2013152247
(51) G21C 3/58 (2006.01)
(54) PASTILHA DE COMBUSTÍVEL NUCLEAR COM CONDUTIVIDADE TÉRMICA ENRIQUECIDA E O SEU MÉTODO DE PREPARAÇÃO
(71) JOINT STOCK COMPANY AKME ENGINEERING (RU)
(72) KURINA, IRINA SEMYONOVNA, POPOV, VJACHESLAV VASILYEVICH, RUMYANTSEV, VLADIMIR NIKOLAEVICH, RUSANOV, ALEXANDER EVGENIEVICH, ROGOV, STEPAN SERGEEVICH, SHARIKPULOV, SAID MIRFAISOVICH
(85) 29/02/2016
(86) PCT RU2014/000882 de 21/11/2014
(87) WO 2015/080626 de 04/06/2015
Publicação automática da admissibilidade da fase nacional depositado via PCT . Tratado de cooperação em matéria de Patentes, conforme Instrução Normativa nº 02, de 06/06/2017 publicada na RPI nº 2422, de 06/06/2017.

---

(21) BR 11 2016 004480-0 A2

Código 1.3 - Notificação - Fase Nacional - PCT
(22) 30/09/2014
(30) 03/10/2013 IN 2934/DEL/2013
(51) E21B 47/00 (2006.01), G01V 3/18 (2006.01), G01V 3/38 (2006.01)
(54) MÉTODO E SISTEMA PARA LEVANTAMENTO E MEDIÇÃO DE FUNDO DE POÇO
(71) HALLIBURTON ENERGY SERVICES INC. (US)
(72) NEERAJ SETHI, JIM TAYLOR HILL, BURKAY DONDERICI
(85) 29/02/2016
(86) PCT US2014/058171 de 30/09/2014
(87) WO 2015/050836 de 09/04/2015
Publicação automática da admissibilidade da fase nacional depositado via

PCT . Tratado de cooperação em matéria de Patentes, conforme Instrução Normativa nº 02, de 06/06/2017 publicada na RPI nº 2422, de 06/06/2017.

---

(21) BR 11 2016 004481-9 A2

Código 1.3 - Notificação - Fase Nacional - PCT
(22) 10/09/2014
(30) 12/09/2013 FR 1358793
(51) F16H 61/00 (2006.01), F16H 61/32 (2006.01)
(54) SISTEMA DE COMANDO DE UMA TRANSMISSÃO AUTOMATIZADA
(71) VALEO EMBRAYAGES (FR)
(72) PASCAL MAUREL, DIDIER TACCOEN, ARNAUD ROY, ROMAIN RUBIEN, DAVID BIEGLE
(85) 29/02/2016
(86) PCT FR2014/052236 de 10/09/2014
(87) WO 2015/036692 de 19/03/2015
Publicação automática da admissibilidade da fase nacional depositado via PCT . Tratado de cooperação em matéria de Patentes, conforme Instrução Normativa nº 02, de 06/06/2017 publicada na RPI nº 2422, de 06/06/2017.

---

(21) BR 11 2016 004482-7 A2

Código 1.3 - Notificação - Fase Nacional - PCT
(22) 26/08/2014
(30) 19/09/2013 EP 13185151.1
(51) F22D 1/36 (2006.01), F22D 1/00 (2006.01)
(54) INTEGRAÇÃO DE RECUPERAÇÃO DE CALOR DE GÁS DE COMBUSTÃO
(71) ALSTOM TECHNOLOGY LTD. (CH)
(72) DAMIEN BAUMANN, FREDERIC GEIGER, HAIDER MIRZA
(85) 29/02/2016
(86) PCT EP2014/068073 de 26/08/2014
(87) WO 2015/039840 de 26/03/2015
Publicação automática da admissibilidade da fase nacional depositado via PCT . Tratado de cooperação em matéria de Patentes, conforme Instrução Normativa nº 02, de 06/06/2017 publicada na RPI nº 2422, de 06/06/2017.

---

(21) BR 11 2016 004485-1 A2

Código 1.3 - Notificação - Fase Nacional - PCT
(22) 01/09/2014
(30) 02/09/2013 EP 13182612.5
(51) A23G 1/36 (2006.01), A23G 1/40 (2006.01), A23G 1/42 (2006.01)
(54) COMPOSIÇÃO E MÉTODO PARA TROPICALIZAR CHOCOLATE
(71) NESTEC S.A. (CH)
(72) CHRISTOPHER HUGHES
(85) 29/02/2016
(86) PCT EP2014/068485 de 01/09/2014
(87) WO 2015/028656 de 05/03/2015
Publicação automática da admissibilidade da fase nacional depositado via

PCT . Tratado de cooperação em matéria de Patentes, conforme Instrução Normativa nº 02, de 06/06/2017 publicada na RPI nº 2422, de 06/06/2017.

---

(21) BR 11 2016 004488-6 A2

Código 1.3 - Notificação - Fase Nacional - PCT
(22) 03/09/2014
(30) 11/09/2013 DE 10 2013 109 948.3
(51) B65B 35/36 (2006.01), B65B 43/46 (2006.01), B65B 61/28 (2006.01), B65G 47/91 (2006.01)
(54) DISPOSITIVO DE MANUSEIO E PROCESSO PARA MANUSEIO DE CAIXA DOBRÁVEL ABERTA E PARA MANUSEIO DE MERCADORIAS EM PARTES, QUE VÃO SER COLOCADAS NA CAIXA DOBRÁVEL
(71) PHOENIX CONTACT GMBH & CO. KG (DE)
(72) ALEXANDER KLASSEN
(85) 29/02/2016
(86) PCT EP2014/068699 de 03/09/2014
(87) WO 2015/036298 de 19/03/2015
Publicação automática da admissibilidade da fase nacional depositado via PCT . Tratado de cooperação em matéria de Patentes, conforme Instrução Normativa nº 02, de 06/06/2017 publicada na RPI nº 2422, de 06/06/2017.

---

(21) BR 11 2016 004489-4 A2

Código 1.3 - Notificação - Fase Nacional - PCT
(22) 01/09/2014
(30) 02/09/2013 GB 1315592.4
(51) E21B 33/04 (2006.01), E21B 23/04 (2006.01)
(54) FERRAMENTA DE EXECUÇÃO.
(71) PLEXUS HOLDINGS, PLC (GB)
(72) VAN BILDERBEEK , BERNARD HERMAN, ROBERTSON , MICHAEL, HENDRIE, CRAIG FRANCIS BRYCE, BRIDGES, MARK
(85) 29/02/2016
(86) PCT GB2014/052643 de 01/09/2014
(87) WO 2015/028826 de 05/03/2015
Publicação automática da admissibilidade da fase nacional depositado via PCT . Tratado de cooperação em matéria de Patentes, conforme Instrução Normativa nº 02, de 06/06/2017 publicada na RPI nº 2422, de 06/06/2017.

---

(21) BR 11 2016 004490-8 A2

Código 1.3 - Notificação - Fase Nacional - PCT
(22) 29/08/2013
(51) G06F 17/30 (2006.01)
(54) APARELHO E MÉTODO DE ARMAZENAMENTO DE DADOS
(71) HUAWEI TECHNOLOGIES CO., LTD. (CN)
(72) JIESHAN BI, WEI ZHI
(85) 29/02/2016
(86) PCT CN2013/082544 de 29/08/2013
(87) WO 2015/027425 de 05/03/2015

Publicação automática da admissibilidade da fase nacional depositado via PCT . Tratado de cooperação em matéria de Patentes, conforme Instrução Normativa nº 02, de 06/06/2017 publicada na RPI nº 2422, de 06/06/2017.

---

(21) BR 11 2016 004493-2 A2

Código 1.3 - Notificação - Fase Nacional - PCT
(22) 12/09/2014
(30) 17/09/2013 US 61/879,068; 12/02/2014 US 14/179,378
(51) G06F 9/455 (2006.01), G06F 21/51 (2013.01)
(54) IMPOSIÇÃO DE INTEGRIDADE DE CÓDIGO SELETIVA FACILITADA POR GERENCIADOR DE MÁQUINA VIRTUAL
(71) MICROSOFT TECHNOLOGY LICENSING, LLC (US)
(72) DAVID A. HEPKIN, KENNETH D. JOHNSON
(85) 29/02/2016
(86) PCT US2014/055290 de 12/09/2014
(87) WO 2015/041930 de 26/03/2015
Publicação automática da admissibilidade da fase nacional depositado via PCT . Tratado de cooperação em matéria de Patentes, conforme Instrução Normativa nº 02, de 06/06/2017 publicada na RPI nº 2422, de 06/06/2017.

---

(21) BR 11 2016 004494-0 A2

Código 1.3 - Notificação - Fase Nacional - PCT
(22) 21/08/2014
(30) 29/08/2013 US 14/013.214
(51) A62B 23/02 (2006.01), A41D 13/11 (2006.01)
(54) RESPIRADOR COM PEÇA FACIAL FILTRANTE E MEMBRO DE REFORÇO INTEGRAL À ESTRUTURA FILTRANTE
(71) 3M INNOVATIVE PROPERTIES COMPANY (US)
(72) DEAN R. DUFFY
(85) 29/02/2016
(86) PCT US2014/051975 de 21/08/2014
(87) WO 2015/031141 de 05/03/2015
Publicação automática da admissibilidade da fase nacional depositado via PCT . Tratado de cooperação em matéria de Patentes, conforme Instrução Normativa nº 02, de 06/06/2017 publicada na RPI nº 2422, de 06/06/2017.

---

(21) BR 11 2016 004495-9 A2

Código 1.3 - Notificação - Fase Nacional - PCT
(22) 21/07/2014
(30) 30/08/2013 US 14/014,733; 30/08/2013 AU 2013222021
(51) B25C 5/00 (2006.01), B25C 5/08 (2006.01)
(54) FERRAMENTA DE GRAMPO
(71) ILLINOIS TOOL WORKS INC. (US)
(72) GRAEME YOUNG
(85) 29/02/2016

(86) PCT US2014/047493 de 21/07/2014
(87) WO 2015/030950 de 05/03/2015
Publicação automática da admissibilidade da fase nacional depositado via PCT . Tratado de cooperação em matéria de Patentes, conforme Instrução Normativa nº 02, de 06/06/2017 publicada na RPI nº 2422, de 06/06/2017.

---

(21) BR 11 2016 004497-5 A2

Código 1.3 - Notificação - Fase Nacional - PCT
(22) 27/08/2014
(30) 28/08/2013 JP 2013-176355
(51) A61K 31/506 (2006.01), A61P 1/16 (2006.01), A61P 35/00 (2006.01), A61P 43/00 (2006.01)
(54) COMPOSIÇÃO FARMACÊUTICA CONTENDO COMPOSTO PIRIMIDINA COMO INGREDIENTE ATIVO
(71) ASTELLAS PHARMA INC. (JP)
(72) TAKASHI FUTAMI, RUMI TAKESHITA
(85) 29/02/2016
(86) PCT JP2014/072349 de 27/08/2014
(87) WO 2015/030021 de 05/03/2015
Publicação automática da admissibilidade da fase nacional depositado via PCT . Tratado de cooperação em matéria de Patentes, conforme Instrução Normativa nº 02, de 06/06/2017 publicada na RPI nº 2422, de 06/06/2017.

---

(21) BR 11 2016 004498-3 A2

Código 1.3 - Notificação - Fase Nacional - PCT
(22) 01/09/2014
(30) 03/09/2013 JP 2013-182566
(51) F28F 1/40 (2006.01), B21C 37/06 (2006.01), B21C 37/08 (2006.01), B21D 53/06 (2006.01), F28D 1/047 (2006.01)
(54) TUBO DE TRANSFERÊNCIA DE CALOR, MÉTODO DE FABRICAÇÃO DE TUBO DE TRANSFERÊNCIA DE CALOR, E PERMUTADOR DE CALOR
(71) SANOH INDUSTRIAL CO., LTD. (JP)
(72) Naoya GOTO, Takuma ENDO
(85) 29/02/2016
(86) PCT JP2014/072953 de 01/09/2014
(87) WO 2015/033895 de 12/03/2015
Publicação automática da admissibilidade da fase nacional depositado via PCT . Tratado de cooperação em matéria de Patentes, conforme Instrução Normativa nº 02, de 06/06/2017 publicada na RPI nº 2422, de 06/06/2017.

---

(21) BR 11 2016 004499-1 A2

Código 1.3 - Notificação - Fase Nacional - PCT
(22) 21/11/2014
(30) 26/11/2013 RU 2013152258; 10/12/2013 RU 2013154534
(51) G21C 9/06 (2006.01)

(54) SISTEMA PARA PURIFICAÇÃO DE UM MEIO GASOSO DE HIDROGÊNIO E MÉTODO PARA SEU USO
(71) JOINT STOCK COMPANY AKME ENGINEERING (RU)
(72) MARTYNOV, PETR NIKIFOROVICH, ASKHADULLIN, RADOMIR SHAMILIEVICH, IVANOV, KONSTANTIN DMITRIEVICH, NIYAZOV, SAID-ALI SABIROVICH
(85) 29/02/2016
(86) PCT RU2014/000883 de 21/11/2014
(87) WO 2015/080627 de 04/06/2015
Publicação automática da admissibilidade da fase nacional depositado via PCT . Tratado de cooperação em matéria de Patentes, conforme Instrução Normativa nº 02, de 06/06/2017 publicada na RPI nº 2422, de 06/06/2017.

---

(21) BR 11 2016 004500-9 A2

Código 1.3 - Notificação - Fase Nacional - PCT
(22) 05/09/2014
(30) 05/09/2013 US 14/019,274
(51) A61L 27/36 (2006.01)
(54) MÉTODOS PARA TRATAR UMA MATRIZ TECIDUAL, MATRIZ TECIDUAL ACELULAR, E MATRIZ TECIDUAL
(71) LIFECELL CORPORATION (US)
(72) YI CHEN, NIMESH KABARIA, KAI-ROY WANG, HUI XU, PATRICK LEAMY, HUA WAN, LI TING HUANG, WENQUAN SUN
(85) 29/02/2016
(86) PCT US2014/054206 de 05/09/2014
(87) WO 2015/035115 de 12/03/2015
Publicação automática da admissibilidade da fase nacional depositado via PCT . Tratado de cooperação em matéria de Patentes, conforme Instrução Normativa nº 02, de 06/06/2017 publicada na RPI nº 2422, de 06/06/2017.

---

(21) BR 11 2016 004501-7 A2

Código 1.3 - Notificação - Fase Nacional - PCT
(22) 01/07/2014
(30) 12/09/2013 US 14/025,560
(51) G06F 21/33 (2013.01), G06F 21/30 (2013.01)
(54) MÉTODO DE AUTORIZAÇÃO DE UMA OPERAÇÃO A SER REALIZADA EM UM DISPOSITIVO DE COMPUTAÇÃO
(71) THE BOEING COMPANY (US)
(72) ALLON J. STERN
(85) 29/02/2016
(86) PCT US2014/045022 de 01/07/2014
(87) WO 2015/038220 de 19/03/2015
Publicação automática da admissibilidade da fase nacional depositado via PCT . Tratado de cooperação em matéria de Patentes, conforme Instrução Normativa nº 02, de 06/06/2017 publicada na RPI nº 2422, de 06/06/2017.

(21) BR 11 2016 004503-3 A2

Código 1.3 - Notificação - Fase Nacional - PCT
(22) 29/07/2014
(30) 27/08/2013 JP 2013-175199
(51) F02B 75/32 (2006.01), F02B 75/04 (2006.01), F16C 9/04 (2006.01)
(54) MECANISMO DE MANIVELA DE PISTÃO DE LIGAÇÃO MÚLTIPLA PARA MOTOR DE COMBUSTÃO INTERNA
(71) NISSAN MOTOR CO., LTD. (JP)
(72) SATORU OKUMA, SATORU OKUMA, TAKASHI TANABE, TAKASHI TANABE, KATSUYA MOTEKI, KATSUYA MOTEKI
(85) 29/02/2016
(86) PCT JP2014/069878 de 29/07/2014
(87) WO 2015/029671 de 05/03/2015
Publicação automática da admissibilidade da fase nacional depositado via PCT . Tratado de cooperação em matéria de Patentes, conforme Instrução Normativa nº 02, de 06/06/2017 publicada na RPI nº 2422, de 06/06/2017.

(21) BR 11 2016 004504-1 A2

Código 1.3 - Notificação - Fase Nacional - PCT
(22) 27/08/2014
(30) 28/08/2013 US 61/870,900
(51) B31B 3/14 (2006.01)
(54) SISTEMA DE EMBALAGEM DE ALIMENTOS QUE UTILIZAM PELÍCULA PERFURADA POR LASER
(71) ODDS, LLC (US)
(72) BRIAN EWERT, JOHN ROBERTS
(85) 29/02/2016
(86) PCT US2014/052890 de 27/08/2014
(87) WO 2015/031467 de 05/03/2015
Publicação automática da admissibilidade da fase nacional depositado via PCT . Tratado de cooperação em matéria de Patentes, conforme Instrução Normativa nº 02, de 06/06/2017 publicada na RPI nº 2422, de 06/06/2017.

(21) BR 11 2016 004507-6 A2

Código 1.3 - Notificação - Fase Nacional - PCT
(22) 29/08/2014
(30) 02/09/2013 JP 2013-181294
(51) B60J 1/17 (2006.01), B60J 5/00 (2006.01)
(54) PORTA DE VEÍCULO
(71) HONDA MOTOR CO., LTD. (JP)
(72) YUYA TANAKA, JUN NAKAMURA, TAKAHIRO KAWASE, TAKAYUKI KOBAYASHI
(85) 29/02/2016
(86) PCT JP2014/072754 de 29/08/2014
(87) WO 2015/030181 de 05/03/2015
Publicação automática da admissibilidade da fase nacional depositado via

PCT . Tratado de cooperação em matéria de Patentes, conforme Instrução Normativa nº 02, de 06/06/2017 publicada na RPI nº 2422, de 06/06/2017.

---

(21) BR 11 2016 004514-9 A2

Código 1.3 - Notificação - Fase Nacional - PCT
(22) 13/11/2013
(30) 30/08/2013 CN 201310390345.8
(51) H04N 21/238 (2011.01)
(54) MÉTODO PARA A REPRODUÇÃO DE RECURSOS MULTIMÍDIA, E, APARELHO PARA A REPRODUÇÃO DE RECURSOS MULTIMÍDIA
(71) ZTE CORPORATION (CN)
(72) Wei Zhang, Wei Zhang
(85) 29/02/2016
(86) PCT CN2013/087071 de 13/11/2013
(87) WO 2014/161310 de 09/10/2014
Publicação automática da admissibilidade da fase nacional depositado via PCT . Tratado de cooperação em matéria de Patentes, conforme Instrução Normativa nº 02, de 06/06/2017 publicada na RPI nº 2422, de 06/06/2017.

---

(21) BR 11 2016 004515-7 A2

Código 1.3 - Notificação - Fase Nacional - PCT
(22) 05/09/2014
(30) 06/09/2013 US 61/874,970; 01/05/2014 US 61/987,342
(51) C12Q 1/68 (2006.01)
(54) COMPOSIÇÕES E MÉTODOS PARA AVALIAÇÃO DE REJEIÇÃO AGUDA EM TRANSPLANTES RENAIS
(71) IMMUCOR GTI DIAGNOSTICS, INC (US)
(72) MINNIE M. SARWAL
(85) 29/02/2016
(86) PCT US2014/054342 de 05/09/2014
(87) WO 2015/035203 de 12/03/2015
Publicação automática da admissibilidade da fase nacional depositado via PCT . Tratado de cooperação em matéria de Patentes, conforme Instrução Normativa nº 02, de 06/06/2017 publicada na RPI nº 2422, de 06/06/2017.

---

(21) BR 11 2016 004516-5 A2

Código 1.3 - Notificação - Fase Nacional - PCT
(22) 04/09/2014
(30) 04/09/2013 JP 2013-183217
(51) B62D 35/00 (2006.01), B62D 25/08 (2006.01), B62D 25/18 (2006.01), B62D 37/02 (2006.01)
(54) ESTRUTURA LATERAL DE CORPO DE VEÍCULO
(71) HONDA MOTOR CO., LTD. (JP)
(72) MASAHIKO EMURA
(85) 29/02/2016
(86) PCT JP2014/073398 de 04/09/2014

(87) WO 2015/034022 de 12/03/2015
Publicação automática da admissibilidade da fase nacional depositado via PCT . Tratado de cooperação em matéria de Patentes, conforme Instrução Normativa nº 02, de 06/06/2017 publicada na RPI nº 2422, de 06/06/2017.

---

(21) BR 11 2016 004519-0 A2

Código 1.3 - Notificação - Fase Nacional - PCT
(22) 21/08/2014
(30) 29/08/2013 US 14/013,382
(51) A62B 23/02 (2006.01), A41D 13/11 (2006.01)
(54) RESPIRADOR COM PEÇA FACIAL FILTRANTE TENDO RECORTE PARA O NARIZ
(71) 3M INNOVATIVE PROPERTIES COMPANY (US)
(72) DEAN R. DUFFY, DEAN R. DUFFY
(85) 29/02/2016
(86) PCT US2014/051976 de 21/08/2014
(87) WO 2015/031142 de 05/03/2015
Publicação automática da admissibilidade da fase nacional depositado via PCT . Tratado de cooperação em matéria de Patentes, conforme Instrução Normativa nº 02, de 06/06/2017 publicada na RPI nº 2422, de 06/06/2017.

---

(21) BR 11 2016 004521-1 A2

Código 1.3 - Notificação - Fase Nacional - PCT
(22) 26/08/2014
(30) 27/08/2013 US 61/870,687; 05/02/2014 US 61/936,119; 06/06/2014 US 62/008,868
(51) B07B 1/46 (2006.01)
(54) CONJUNTO DE TELA DUPLA PARA VIBRAÇÃO DE MÁQUINA DE SEPARAÇÃO
(71) FP CANMECHANICA INC. (CA)
(72) DANIEL GUY POMERLEAU
(85) 29/02/2016
(86) PCT CA2014/000655 de 26/08/2014
(87) WO 2015/027321 de 05/03/2015
Publicação automática da admissibilidade da fase nacional depositado via PCT . Tratado de cooperação em matéria de Patentes, conforme Instrução Normativa nº 02, de 06/06/2017 publicada na RPI nº 2422, de 06/06/2017.

---

(21) BR 11 2016 004522-0 A2

Código 1.3 - Notificação - Fase Nacional - PCT
(22) 11/08/2014
(30) 28/08/2013 US 61/871.244
(51) H05K 3/00 (2006.01), H05K 13/00 (2006.01)
(54) CONJUNTO ELETRÔNICO COM PONTOS DE REFERÊNCIA PARA REGISTRO DE PRECISÃO DURANTE AS ETAPAS DE PROCESSAMENTO SUBSEQUENTES

(71) 3M INNOVATIVE PROPERTIES COMPANY (US)
(72) Daniel J. Theis, ANN M. GILMAN, KIM B. SAULSBURY, MATHEW S. STAY, SHAWN C. DODDS, Mikhail L. Pekurovsky
(85) 29/02/2016
(86) PCT US2014/050471 de 11/08/2014
(87) WO 2015/031033 de 05/03/2015
Publicação automática da admissibilidade da fase nacional depositado via PCT . Tratado de cooperação em matéria de Patentes, conforme Instrução Normativa nº 02, de 06/06/2017 publicada na RPI nº 2422, de 06/06/2017.

---

(21) BR 11 2016 004523-8 A2

Código 1.3 - Notificação - Fase Nacional - PCT
(22) 28/08/2014
(30) 10/09/2013 EP 13183821; 26/02/2014 EP 14156867
(51) F02B 27/00 (2006.01), F02B 33/32 (2006.01), F02B 33/42 (2006.01), F02B 37/16 (2006.01), F04B 45/04 (2006.01)
(54) “MÉTODO PARA OPERAR UM MOTOR DE COMBUSTÃO E MOTOR DE COMBUSTÃO PARA EXECUÇÃO DO MÉTODO”
(71) ARNO HOFMANN (DE)
(72) ARNO HOFMANN
(85) 29/02/2016
(86) PCT EP2014/068284 de 28/08/2014
(87) WO 2015/036259 de 19/03/2015
Publicação automática da admissibilidade da fase nacional depositado via PCT . Tratado de cooperação em matéria de Patentes, conforme Instrução Normativa nº 02, de 06/06/2017 publicada na RPI nº 2422, de 06/06/2017.

---

(21) BR 11 2016 004524-6 A2

Código 1.3 - Notificação - Fase Nacional - PCT
(22) 22/10/2014
(30) 30/10/2013 DE 10 2013 018 205.0
(51) F04D 13/02 (2006.01), F04D 15/00 (2006.01), F01P 5/14 (2006.01), F01P 7/14 (2006.01)
(54) BOMBA PARA AGENTE REFRIGERANTE AJUSTÁVEL
(71) NIDEC GPM GMBH (DE)
(72) FRANZ PAWELLEK
(85) 29/02/2016
(86) PCT DE2014/000538 de 22/10/2014
(87) WO 2015/062565 de 07/05/2015
Publicação automática da admissibilidade da fase nacional depositado via PCT . Tratado de cooperação em matéria de Patentes, conforme Instrução Normativa nº 02, de 06/06/2017 publicada na RPI nº 2422, de 06/06/2017.

---

(21) BR 11 2016 004525-4 A2

Código 1.3 - Notificação - Fase Nacional - PCT
(22) 16/06/2014

(30) 06/09/2013 JP 2013-184729
(51) C01B 31/02 (2006.01), B01D 53/28 (2006.01), B01J 20/20 (2006.01), B01J 20/28 (2006.01), H01M 4/86 (2006.01), H01M 4/96 (2006.01)
(54) CARBONO POROSO, ADSORVENTE DE CONTROLE DE UMIDADE, BOMBA DE CALOR POR ADSORÇÃO E CÉLULA DE COMBUSTÍ-VEL
(71) TOYO TANSO CO., LTD. (JP)
(72) TAKANORI KAWANO, TAKAHIRO MORISHITA, HIRONORI ORIKASA
(85) 29/02/2016
(86) PCT JP2014/065925 de 16/06/2014
(87) WO 2015/033643 de 12/03/2015
Publicação automática da admissibilidade da fase nacional depositado via PCT . Tratado de cooperação em matéria de Patentes, conforme Instrução Normativa nº 02, de 06/06/2017 publicada na RPI nº 2422, de 06/06/2017.

---

(21) BR 11 2016 004526-2 A2

Código 1.3 - Notificação - Fase Nacional - PCT
(22) 10/09/2014
(30) 10/09/2013 US 61/875,803
(51) A01F 15/10 (2006.01), A01D 41/12 (2006.01)
(54) MEIO DE TRANSFERÊNCIA DE COLHEITA DA COLHEITADEIRA DE COLHEITA COMBINADA
(71) AGCO CORPORATION (US)
(72) MAYNARD HERRON
(85) 29/02/2016
(86) PCT US2014/054921 de 10/09/2014
(87) WO 2015/038592 de 19/03/2015
Publicação automática da admissibilidade da fase nacional depositado via PCT . Tratado de cooperação em matéria de Patentes, conforme Instrução Normativa nº 02, de 06/06/2017 publicada na RPI nº 2422, de 06/06/2017.

---

(21) BR 11 2016 004527-0 A2

Código 1.3 - Notificação - Fase Nacional - PCT
(22) 02/09/2014
(30) 04/09/2013 DE 10 2013 014 739.5
(51) B31B 31/00 (2006.01)
(54) DISPOSITIVO PARA PRODUÇÃO DE SACOS
(71) WINDMÖLLER & HÖLSCHER KG (DE)
(72) ANDREAS LANKEMEYER, KLAUS ULLMANN, ANDREAS GRÜNBÖCK
(85) 29/02/2016
(86) PCT EP2014/002371 de 02/09/2014
(87) WO 2015/032485 de 12/03/2015
Publicação automática da admissibilidade da fase nacional depositado via PCT . Tratado de cooperação em matéria de Patentes, conforme Instrução Normativa nº 02, de 06/06/2017 publicada na RPI nº 2422, de 06/06/2017.

---

(21) BR 11 2016 004528-9 A2

Código 1.3 - Notificação - Fase Nacional - PCT

(22) 02/09/2014
(30) 05/09/2013 US US61/873,988
(51) C08J 5/18 (2006.01), C08F 110/02 (2006.01)
(54) POLIETILENOS COM DISTRIBUIÇÃO DE PESO MOLECULAR AUMENTADA
(71) Univation Technologies, LLC (US)
(72) WESLEY R. MARIOTT, KEVIN J. CANN, JOHN H. MOORHOUSE, MARK G. GOODE, THOMAS OSWALD
(85) 29/02/2016
(86) PCT US2014/053652 de 02/09/2014
(87) WO 2015/034804 de 12/03/2015
Publicação automática da admissibilidade da fase nacional depositado via PCT . Tratado de cooperação em matéria de Patentes, conforme Instrução Normativa nº 02, de 06/06/2017 publicada na RPI nº 2422, de 06/06/2017.

---

(21) BR 11 2016 004529-7 A2

Código 1.3 - Notificação - Fase Nacional - PCT
(22) 20/08/2014
(30) 27/08/2013 US 14/011,083
(51) H04N 21/2387 (2011.01), H04N 21/432 (2011.01)
(54) DISPONIBILIZAÇÃO DE VISUALIZAÇÕES DE VÍDEO ADEQUADAS DURANTE OPERAÇÕES DE RETROCESSO E AVANÇO RÁPIDO
(71) HOME BOX OFFICE, INC. (US)
(72) BRANDON C. FURTWANGLER
(85) 29/02/2016
(86) PCT US2014/051813 de 20/08/2014
(87) WO 2015/031121 de 05/03/2015
Publicação automática da admissibilidade da fase nacional depositado via PCT . Tratado de cooperação em matéria de Patentes, conforme Instrução Normativa nº 02, de 06/06/2017 publicada na RPI nº 2422, de 06/06/2017.

---

(21) BR 11 2016 004530-0 A2

Código 1.3 - Notificação - Fase Nacional - PCT
(22) 20/08/2014
(30) 09/09/2013 DE 10 2013 014 971.1
(51) F16D 3/62 (2006.01), F16D 3/78 (2006.01)
(54) DISPOSITIVO DE ACOPLAMENTO ELÁSTICO PARA CONEXÃO DE DOIS EIXOS DE ACIONAMENTO
(71) IFC COMPOSITE GMBH (DE)
(72) MATTHIAS VOIGT, DIRK NEYER
(85) 29/02/2016
(86) PCT DE2014/000423 de 20/08/2014
(87) WO 2015/032376 de 12/03/2015
Publicação automática da admissibilidade da fase nacional depositado via PCT . Tratado de cooperação em matéria de Patentes, conforme Instrução

Normativa nº 02, de 06/06/2017 publicada na RPI nº 2422, de 06/06/2017.

---

(21) BR 11 2016 004531-9 A2

Código 1.3 - Notificação - Fase Nacional - PCT
(22) 29/08/2014
(30) 29/08/2013 US 61/871.416
(51) B23K 35/26 (2006.01), B23K 35/36 (2006.01), B23K 35/362 (2006.01), B23K 35/02 (2006.01)
(54) JUNÇÃO AO ALUMÍNIO
(71) ALPHA METALS, INC. (US)
(72) RANJIT PANDHER, BAWA SINGH, RAHUL RAUT, ARORA SANYOGITA, RAVINDRA BHATKAL, BIN MO
(85) 29/02/2016
(86) PCT GB2014/052623 de 29/08/2014
(87) WO 2015/028813 de 05/03/2015
Publicação automática da admissibilidade da fase nacional depositado via PCT . Tratado de cooperação em matéria de Patentes, conforme Instrução Normativa nº 02, de 06/06/2017 publicada na RPI nº 2422, de 06/06/2017.

---

(21) BR 11 2016 004532-7 A2

Código 1.3 - Notificação - Fase Nacional - PCT
(22) 25/08/2014
(30) 29/08/2013 US 61/871.606
(51) C09K 8/035 (2006.01), C09K 8/04 (2006.01), C09K 8/60 (2006.01), C09K 8/68 (2006.01)
(54) INIBIDOR DE XISTO À BASE DE AMINA E MÉTODOS PARA PERFURAÇÃO, FRATURAMENTO E TRATAMENTO DE POÇOS
(71) INGEVITY SOUTH CAROLINA, LLC. (US)
(72) JOSEPH A. MONAHAN, REINALDO C. NAVARRETE, MICHAEL J. SKRIBA
(85) 29/02/2016
(86) PCT US2014/052549 de 25/08/2014
(87) WO 2015/031270 de 05/03/2015
Publicação automática da admissibilidade da fase nacional depositado via PCT . Tratado de cooperação em matéria de Patentes, conforme Instrução Normativa nº 02, de 06/06/2017 publicada na RPI nº 2422, de 06/06/2017.

---

(21) BR 11 2016 004533-5 A2

Código 1.3 - Notificação - Fase Nacional - PCT
(22) 14/08/2014
(30) 29/08/2013 US 14/013.314
(51) A62B 23/02 (2006.01), A41D 13/11 (2006.01)
(54) RESPIRADOR COM PEÇA FACIAL FILTRANTE QUE TEM UM CORPO DE MÁSCARA COM DARDO
(71) 3M INNOVATIVE PROPERTIES COMPANY (US)

(72) DEAN R. DUFFY
(85) 29/02/2016
(86) PCT US2014/051072 de 14/08/2014
(87) WO 2015/031066 de 05/03/2015
Publicação automática da admissibilidade da fase nacional depositado via PCT . Tratado de cooperação em matéria de Patentes, conforme Instrução Normativa nº 02, de 06/06/2017 publicada na RPI nº 2422, de 06/06/2017.

---

(21) BR 11 2016 004535-1 A2

Código 1.3 - Notificação - Fase Nacional - PCT
(22) 01/08/2014
(30) 13/09/2013 DE 20 2013 008 357.3
(51) B65D 77/28 (2006.01), A47G 21/18 (2006.01), B65D 85/73 (2006.01)
(54) LATA CONTENTORA E DISPOSITIVO DE RETENÇÃO
(71) BALL EUROPE GMBH (CH)
(72) UDO JÖBGES
(85) 29/02/2016
(86) PCT EP2014/066602 de 01/08/2014
(87) WO 2015/036167 de 19/03/2015
Publicação automática da admissibilidade da fase nacional depositado via PCT . Tratado de cooperação em matéria de Patentes, conforme Instrução Normativa nº 02, de 06/06/2017 publicada na RPI nº 2422, de 06/06/2017.

---

(21) BR 11 2016 004536-0 A2

Código 1.3 - Notificação - Fase Nacional - PCT
(22) 28/08/2014
(30) 09/09/2013 EP 13183514.2
(51) B66B 23/10 (2006.01), B66B 23/12 (2006.01)
(54) ESTRADO PARA UMA PASAGEM MÓVEL OU DEGRAU PARA UMA ESCADA ROLANTE
(71) INVENTIO AG (CH)
(72) WERNER EIDLER, UWE HAUER, MICHAEL MATHEISL, THOMAS ILLEDITS, ROBERT SCHULZ, CHRISTOPH MAKOVEC, NORBERT FRIM
(85) 29/02/2016
(86) PCT EP2014/068207 de 28/08/2014
(87) WO 2015/032674 de 12/03/2015
Publicação automática da admissibilidade da fase nacional depositado via PCT . Tratado de cooperação em matéria de Patentes, conforme Instrução Normativa nº 02, de 06/06/2017 publicada na RPI nº 2422, de 06/06/2017.

---

(21) BR 11 2016 004537-8 A2

Código 1.3 - Notificação - Fase Nacional - PCT
(22) 22/05/2015
(30) 23/05/2014 US 62/002,217; 20/05/2015 US 14/717,144
(51) H04B 7/02 (2006.01)
(54) MÉTODO PARA TREINAMENTO EFICIENTE DE FEIXE E APARELHO DE

COMUNICAÇÕES E DISPOSITIVO DE CONTROLE DE REDE USANDO A MESMA
(71) MEDIATEK INC. (CN)
(72) CHIA-HAO YU, MING-PO CHANG, JIANN-CHING GUEY
(85) 29/02/2016
(86) PCT CN2015/079567 de 22/05/2015
(87) WO 2015/176684 de 26/11/2015
Publicação automática da admissibilidade da fase nacional depositado via PCT . Tratado de cooperação em matéria de Patentes, conforme Instrução Normativa nº 02, de 06/06/2017 publicada na RPI nº 2422, de 06/06/2017.

---

(21) BR 11 2016 004538-6 A2

Código 1.3 - Notificação - Fase Nacional - PCT
(22) 03/09/2014
(30) 03/09/2013 CN 201310395676.0
(51) G01F 25/00 (2006.01), G01F 1/00 (2006.01), A61M 16/01 (2006.01)
(54) MÉTODO DE CALIBRAÇÃO DE FLUXO E SISTEMA PARA UM FLUXO DE MÁQUINA DE ANESTESIA
(71) BEIJING AEONMED CO., LTD. (CN)
(72) WEI HUA
(85) 29/02/2016
(86) PCT CN2014/085839 de 03/09/2014
(87) WO 2015/032325 de 12/03/2015
Publicação automática da admissibilidade da fase nacional depositado via PCT . Tratado de cooperação em matéria de Patentes, conforme Instrução Normativa nº 02, de 06/06/2017 publicada na RPI nº 2422, de 06/06/2017.

---

(21) BR 11 2016 004539-4 A2

Código 1.3 - Notificação - Fase Nacional - PCT
(22) 12/09/2014
(30) 18/09/2013 EP 13290225.5
(51) C08L 33/06 (2006.01), C09D 133/06 (2006.01), C09D 163/00 (2006.01), C08L 63/00 (2006.01), C09G 1/04 (2006.01)
(54) COMPOSIÇÃO DE REVESTIMENTO AQUOSO
(71) ROHM AND HAAS COMPANY (US)
(72) Valerie Perdigon, THEODORE TYSAK
(85) 29/02/2016
(86) PCT US2014/055365 de 12/09/2014
(87) WO 2015/041942 de 26/03/2015
Publicação automática da admissibilidade da fase nacional depositado via PCT . Tratado de cooperação em matéria de Patentes, conforme Instrução Normativa nº 02, de 06/06/2017 publicada na RPI nº 2422, de 06/06/2017.

---

(21) BR 11 2016 004540-8 A2

Código 1.3 - Notificação - Fase Nacional - PCT
(22) 21/08/2014

(30) 02/09/2013 JP 2013-181172
(51) B60R 13/06 (2006.01), B60J 10/08 (2006.01)
(54) TIRA DE CALAFETAÇÃO
(71) HONDA MOTOR CO., LTD. (JP)
(72) YOHEI INAI
(85) 29/02/2016
(86) PCT JP2014/071849 de 21/08/2014
(87) WO 2015/029863 de 05/03/2015
Publicação automática da admissibilidade da fase nacional depositado via PCT . Tratado de cooperação em matéria de Patentes, conforme Instrução Normativa nº 02, de 06/06/2017 publicada na RPI nº 2422, de 06/06/2017.

---

(21) BR 11 2016 004541-6 A2

Código 1.3 - Notificação - Fase Nacional - PCT
(22) 09/10/2014
(30) 02/11/2013 DE 10 2013 018 456.8
(51) C07C 67/08 (2006.01), C07C 67/54 (2006.01), C07C 67/58 (2006.01), C07C 67/60 (2006.01)
(54) MÉTODO PARA A OBTENÇÃO DE CORRENTES DE PRODUTO ENRIQUECIDO COM ÉSTERES DE POLIOL A PARTIR DE CORRENTES SECUNDÁRIAS NA PRODUÇÃO DE ÉSTER DE POLIOL
(71) OXEA GMBH (DE)
(72) JENS KUBITSCHKE, THORSTEN KREICKMANN, JÖRG ARNOLD, HEINZ STRUTZ
(85) 29/02/2016
(86) PCT EP2014/002737 de 09/10/2014
(87) WO 2015/062700 de 07/05/2015
Publicação automática da admissibilidade da fase nacional depositado via PCT . Tratado de cooperação em matéria de Patentes, conforme Instrução Normativa nº 02, de 06/06/2017 publicada na RPI nº 2422, de 06/06/2017.

---

(21) BR 11 2016 004542-4 A2

Código 1.3 - Notificação - Fase Nacional - PCT
(22) 14/08/2014
(30) 13/09/2013 US 61/877,368; 01/05/2014 US 14/267,692
(51) G02B 6/00 (2006.01)
(54) SONDA DE TOMOGRAFIA DE COERÊNCIA ÓPTICA (OCT) COM FLEXOR CURVO
(71) NOVARTIS AG (CH)
(72) BARRY LYNN WHEATLEY
(85) 29/02/2016
(86) PCT US2014/051092 de 14/08/2014
(87) WO 2015/038278 de 19/03/2015
Publicação automática da admissibilidade da fase nacional depositado via PCT . Tratado de cooperação em matéria de Patentes, conforme Instrução Normativa nº 02, de 06/06/2017 publicada na RPI nº 2422, de 06/06/2017.

(21) BR 11 2016 004543-2 A2

Código 1.3 - Notificação - Fase Nacional - PCT
(22) 11/09/2014
(30) 19/09/2013 US US61/879,788
(51) B01D 53/14 (2006.01)
(54) OTIMIZAÇÃO DE CONFIGURAÇÃO DE ALIMENTAÇÃO DE SEPARADOR PARA REGENERAÇÃO DE SOLVENTE RICO/POBRE
(71) DOW GLOBAL TECHNOLOGIES LLC (US)
(72) Jonathan W. Leister, Ross E. Dugas
(85) 29/02/2016
(86) PCT US2014/055103 de 11/09/2014
(87) WO 2015/041914 de 26/03/2015
Publicação automática da admissibilidade da fase nacional depositado via PCT . Tratado de cooperação em matéria de Patentes, conforme Instrução Normativa nº 02, de 06/06/2017 publicada na RPI nº 2422, de 06/06/2017.

(21) BR 11 2016 004544-0 A2

Código 1.3 - Notificação - Fase Nacional - PCT
(22) 05/09/2014
(30) 09/09/2013 US 61/875,198; 03/09/2014 US 14/476,547
(51) G10L 25/03 (2013.01)
(54) MÉTODO PARA PROCESSAMENTO DE FALA E APARELHO DE PROCESSAMENTO DE FALA
(71) HUAWEI TECHNOLOGIES CO., LTD. (CN)
(72) YANG GAO
(85) 29/02/2016
(86) PCT CN2014/086058 de 05/09/2014
(87) WO 2015/032351 de 12/03/2015
Publicação automática da admissibilidade da fase nacional depositado via PCT . Tratado de cooperação em matéria de Patentes, conforme Instrução Normativa nº 02, de 06/06/2017 publicada na RPI nº 2422, de 06/06/2017.

(21) BR 11 2016 004545-9 A2

Código 1.3 - Notificação - Fase Nacional - PCT
(22) 21/08/2014
(30) 03/09/2013 JP 2013-182389
(51) B60J 5/04 (2006.01), B60J 10/04 (2006.01), B60R 13/02 (2006.01)
(54) PORTA DE VEÍCULO
(71) HONDA MOTOR CO., LTD. (JP)
(72) YOHEI INAI, OSAMU KOBAYASHI
(85) 29/02/2016
(86) PCT JP2014/071855 de 21/08/2014
(87) WO 2015/033789 de 12/03/2015
Publicação automática da admissibilidade da fase nacional depositado via

PCT . Tratado de cooperação em matéria de Patentes, conforme Instrução Normativa nº 02, de 06/06/2017 publicada na RPI nº 2422, de 06/06/2017.

---

(21) BR 11 2016 004547-5 A2

Código 1.3 - Notificação - Fase Nacional - PCT
(22) 23/06/2014
(30) 29/08/2013 US 14/013.446
(51) A43B 1/04 (2006.01), A43B 5/02 (2006.01), A43B 23/02 (2006.01), A43B 23/04 (2006.01), A43B 7/20 (2006.01)
(54) ARTIGO DE CALÇADO QUE INCORPORA UMA COMPONENTE EM MALHA COM UMA TORNOZELEIRA DE MALHA INTEGRAL
(71) NIKE INNOVATE C.V. (US)
(72) DENIS DEKOVIC, JOHN DROEGE, WINDRA FAHMI, JEONGWOO LEE, DANIEL A. PODHAJNY, KARL SEAMARKS, DOUG D. WILKEN
(85) 29/02/2016
(86) PCT US2014/043596 de 23/06/2014
(87) WO 2015/030914 de 05/03/2015
Publicação automática da admissibilidade da fase nacional depositado via PCT . Tratado de cooperação em matéria de Patentes, conforme Instrução Normativa nº 02, de 06/06/2017 publicada na RPI nº 2422, de 06/06/2017.

---

(21) BR 11 2016 004548-3 A2

Código 1.3 - Notificação - Fase Nacional - PCT
(22) 21/08/2014
(30) 23/09/2013 US 61/881,066
(51) C11D 17/00 (2006.01)
(54) PARTÍCULAS
(71) THE PROCTER & GAMBLE COMPANY (US)
(72) TASHA CROSS, THERESA ANNE BUEHLER, ADAM K. DRUCKREY
(85) 29/02/2016
(86) PCT US2014/051963 de 21/08/2014
(87) WO 2015/041791 de 26/03/2015
Publicação automática da admissibilidade da fase nacional depositado via PCT . Tratado de cooperação em matéria de Patentes, conforme Instrução Normativa nº 02, de 06/06/2017 publicada na RPI nº 2422, de 06/06/2017.

---

(21) BR 11 2016 004549-1 A2

Código 1.3 - Notificação - Fase Nacional - PCT
(22) 29/08/2014
(30) 30/08/2013 GR 20130100487
(51) F04B 19/24 (2006.01)
(54) COMPRESSOR TÉRMICO
(71) HELIIX, INC. (GR)
(72) NIKOLAOS-KYRIAKOS ARAPKOULES
(85) 29/02/2016
(86) PCT US2014/053524 de 29/08/2014
(87) WO 2015/031822 de 05/03/2015

Publicação automática da admissibilidade da fase nacional depositado via PCT . Tratado de cooperação em matéria de Patentes, conforme Instrução Normativa nº 02, de 06/06/2017 publicada na RPI nº 2422, de 06/06/2017.

---

(21) BR 11 2016 004550-5 A2

Código 1.3 - Notificação - Fase Nacional - PCT
(22) 04/09/2014
(30) 04/09/2013 US 61/873,510; 07/11/2013 US 61/901,351; 06/12/2013 US 61/912,770
(51) A61K 38/43 (2006.01)
(54) MÉTODOS DE TRATAMENTO DE CÂNCER POR CONTÍNUA INFUSÃO DE COENZIMA Q10
(71) BERG LLC (US)
(72) NIVEN RAJIN NARAIN, RANGAPRASAD SARANGARAJAN, THOMAS MITCHELL GRAY, JOHN PATRICK MCCOOK, JOAQUIN J. JIMENEZ
(85) 29/02/2016
(86) PCT US2014/054155 de 04/09/2014
(87) WO 2015/035094 de 12/03/2015
Publicação automática da admissibilidade da fase nacional depositado via PCT . Tratado de cooperação em matéria de Patentes, conforme Instrução Normativa nº 02, de 06/06/2017 publicada na RPI nº 2422, de 06/06/2017.

---

(21) BR 11 2016 004551-3 A2

Código 1.3 - Notificação - Fase Nacional - PCT
(22) 29/09/2014
(30) 30/09/2013 US 61/884,743; 15/11/2013 US 61/905,111; 15/11/2013 US 61/905,114; 15/11/2013 US 61/905,116; 15/11/2013 US 61/905,128; 15/11/2013 US 61/905,129; 15/11/2013 US 61/905,119; 15/11/2013 US 61/905,105; 15/11/2013 US 61/905,101; 17/11/2013 US 61/905,243; 17/11/2013 US 61/905,247; 01/04/2014 US 14/231,917
(51) G06F 9/44 (2006.01), G06F 3/0485 (2013.01)
(54) DETECÇÃO DE GESTO PANORÂMICO E DE SELEÇÃO
(71) MICROSOFT TECHNOLOGY LICENSING, LLC (US)
(72) STEPHEN MICHAEL DANTON, KRISTOFER JOHN OWENS, JONAH BUSH STERLING, JESSE DAVID FRANCISCO, KARANDEEP SINGH ANAND, WILLIAM J. STAPLES, VISHAL R. JOSHI, LEON EZEQUIEL WELLICKI, JUSTIN BECKWITH, BRAD OLENICK, MADHUR JOSHI, WAI MAN YUEN, LUCAS STANFORD, ROGER PHILIP WONG
(85) 29/02/2016
(86) PCT US2014/057940 de 29/09/2014
(87) WO 2015/048602 de 02/04/2015
Publicação automática da admissibilidade da fase nacional depositado via PCT . Tratado de cooperação em matéria de Patentes, conforme Instrução Normativa nº 02, de 06/06/2017 publicada na RPI nº 2422, de 06/06/2017.

(21) BR 11 2016 004552-1 A2

Código 1.3 - Notificação - Fase Nacional - PCT
(22) 29/08/2013
(51) G01C 21/26 (2006.01), G08G 1/0962 (2006.01)
(54) DISPOSITIVO E MÉTODO DE ORIENTAÇÃO DE CONDUÇÃO DE VEÍCULO
(71) NISSAN MOTOR CO., LTD. (JP)
(72) MAKIKO SASAKI
(85) 29/02/2016
(86) PCT JP2013/073137 de 29/08/2013
(87) WO 2015/029181 de 05/03/2015
Publicação automática da admissibilidade da fase nacional depositado via PCT . Tratado de cooperação em matéria de Patentes, conforme Instrução Normativa nº 02, de 06/06/2017 publicada na RPI nº 2422, de 06/06/2017.

(21) BR 11 2016 004553-0 A2

Código 1.3 - Notificação - Fase Nacional - PCT
(22) 18/07/2014
(30) 29/08/2013 US 14/014.199
(51) G06F 3/01 (2006.01)
(54) RENDERIZAÇÃO E FIDELIZAÇÃO BASEADAS EM ATENÇÃO
(71) SONY COMPUTER ENTERTAINMENT AMERICA LLC. (US)
(72) PAUL TIMM, ANDRES RAMOS CEVALLOS, RYAN HALVORSON
(85) 29/02/2016
(86) PCT US2014/047310 de 18/07/2014
(87) WO 2015/030949 de 05/03/2015
Publicação automática da admissibilidade da fase nacional depositado via PCT . Tratado de cooperação em matéria de Patentes, conforme Instrução Normativa nº 02, de 06/06/2017 publicada na RPI nº 2422, de 06/06/2017.

(21) BR 11 2016 004556-4 A2

Código 1.3 - Notificação - Fase Nacional - PCT
(22) 22/08/2014
(30) 29/08/2013 JP 2013-178387; 29/08/2013 JP 2013-178388; 29/08/2013 JP 2013-178523
(51) G06F 13/00 (2006.01), G06F 13/12 (2006.01), G06F 13/38 (2006.01)
(54) SISTEMA DE TRANSMISSÃO, DISPOSITIVO DE TRANSMISSÃO E MÉTODO PARA TRANSMISSÃO DE DADOS
(71) SEIKO EPSON CORPORATION (JP)
(72) SHIGERU AOKI, NAOHIRO KANEKO
(85) 29/02/2016
(86) PCT JP2014/004340 de 22/08/2014
(87) WO 2015/029406 de 05/03/2015
Publicação automática da admissibilidade da fase nacional depositado via PCT . Tratado de cooperação em matéria de Patentes, conforme Instrução Normativa nº 02, de 06/06/2017 publicada na RPI nº 2422, de 06/06/2017.

(21) BR 11 2016 004557-2 A2

Código 1.3 - Notificação - Fase Nacional - PCT
(22) 11/09/2014
(30) 13/09/2013 US 61/877,529; 10/09/2014 US 14/482,356
(51) C10L 1/02 (2006.01), C12M 1/00 (2006.01), C12P 7/06 (2006.01)
(54) COMPOSIÇÃO DE PRODUTO DE ÁLCOOL E PRODUTO DE BIOETANOL E RESPECTIVOS PROCESSOS DE PRODUÇÃO
(71) INEOS BIO SA (CH)
(72) Peter Simpson BELL, Michael Sean Slape, Scot Porento
(85) 29/02/2016
(86) PCT US2014/055209 de 11/09/2014
(87) WO 2015/038781 de 19/03/2015
Publicação automática da admissibilidade da fase nacional depositado via PCT . Tratado de cooperação em matéria de Patentes, conforme Instrução Normativa nº 02, de 06/06/2017 publicada na RPI nº 2422, de 06/06/2017.

(21) BR 11 2016 004560-2 A2

Código 1.3 - Notificação - Fase Nacional - PCT
(22) 03/09/2014
(30) 03/09/2013 BE BE2013/0571
(51) A01D 43/08 (2006.01)
(54) CONTROLADOR PARA UM SISTEMA DE DESCARREGAMENTO, MÁQUINA DE COLHEITA AGRÍCOLA, MÉTODO DE CONTROLE DE UM SISTEMA DE DESCARREGAMENTO E PROGRAMA DE COMPUTADOR
(71) CNH INDUSTRIAL BELGIUM NV (BE)
(72) Ward M. R. BYTTEBIER, Bernard E. D. DEPESTEL, Pieter VANYSACKER, Karel M. C. VIAENE
(85) 01/03/2016
(86) PCT EP2014/068724 de 03/09/2014
(87) WO 2015/032809 de 12/03/2015
Publicação automática da admissibilidade da fase nacional depositado via PCT . Tratado de cooperação em matéria de Patentes, conforme Instrução Normativa nº 02, de 06/06/2017 publicada na RPI nº 2422, de 06/06/2017.

(21) BR 11 2016 004561-0 A2

Código 1.3 - Notificação - Fase Nacional - PCT
(22) 15/09/2014
(30) 23/09/2013 US 61/881,009
(51) C08B 11/20 (2006.01), C08B 11/22 (2006.01), C08B 13/00 (2006.01), C08B 17/00 (2006.01)
(54) UM PROCESSO PARA RECUPERAR UM ÉTER DE CELULOSE ESTERIFICADO A PARTIR DE UMA MISTURA DE PRODUTO DE REAÇÃO
(71) DOW GLOBAL TECHNOLOGIES LLC (US)
(72) OLIVER PETERMANN, MATTHIAS SPREHE, ROBERT B. APPELL,

Robert T. Nilsson
(85) 01/03/2016
(86) PCT US2014/055592 de 15/09/2014
(87) WO 2015/041973 de 26/03/2015
Publicação automática da admissibilidade da fase nacional depositado via PCT . Tratado de cooperação em matéria de Patentes, conforme Instrução Normativa nº 02, de 06/06/2017 publicada na RPI nº 2422, de 06/06/2017.

---

(21) BR 11 2016 004566-1 A2

Código 1.3 - Notificação - Fase Nacional - PCT
(22) 29/08/2014
(30) 04/09/2013 EP 13182970.7
(51) A61K 31/19 (2006.01), A61P 17/12 (2006.01), A61K 9/00 (2006.01), A61K 36/00 (2006.01), A61K 31/23 (2006.01), A61K 31/60 (2006.01), A61K 31/194 (2006.01), A61K 31/17 (2006.01)
(54) USO DO ÁCIDO TRIFLUOROACÉTICO COMO AGENTE QUERATOLÍTICO PARA TRATAR LESÕES CUTÂNEAS HIPERQUERATÓSICAS
(71) POLICHEM S.A. (LU)
(72) FEDERICO MAILLAND, GIULIANA IOB
(85) 01/03/2016
(86) PCT EP2014/068386 de 29/08/2014
(87) WO 2015/032700 de 12/03/2015
Publicação automática da admissibilidade da fase nacional depositado via PCT . Tratado de cooperação em matéria de Patentes, conforme Instrução Normativa nº 02, de 06/06/2017 publicada na RPI nº 2422, de 06/06/2017.

---

(21) BR 11 2016 004567-0 A2

Código 1.3 - Notificação - Fase Nacional - PCT
(22) 05/09/2014
(30) 06/09/2013 US 61/874,710
(51) C09C 3/10 (2006.01)
(54) PARTÍCULAS DE ÓXIDO DE METAL COM REVESTIMENTOS POLIMÉRICOS UNIFORMES DE MÚLTIPLAS CAMADAS
(71) THE REGENTS OF THE UNIVERSITY OF CALIFORNIA (US) , DOW GLOBAL TECHNOLOGIES LLC (US) , ROHM AND HAAS COMPANY (US)
(72) Joseph Jankolovits, Alexander S. Katz, Oz M. Gazit, James C. Bohling, John A. Roper III
(85) 01/03/2016
(86) PCT US2014/054407 de 05/09/2014
(87) WO 2015/035245 de 12/03/2015
Publicação automática da admissibilidade da fase nacional depositado via PCT . Tratado de cooperação em matéria de Patentes, conforme Instrução Normativa nº 02, de 06/06/2017 publicada na RPI nº 2422, de 06/06/2017.

(21) BR 11 2016 004570-0 A2

Código 1.3 - Notificação - Fase Nacional - PCT
(22) 01/09/2014
(30) 03/09/2013 FR 13 58411
(51) G21F 7/005 (2006.01)
(54) CONJUNTO
(71) GETINGE LA CALHENE (FR)
(72) CHRISTOPHE DUFOUR, JULIEN FELIX
(85) 01/03/2016
(86) PCT EP2014/068480 de 01/09/2014
(87) WO 2015/032714 de 12/03/2015
Publicação automática da admissibilidade da fase nacional depositado via PCT . Tratado de cooperação em matéria de Patentes, conforme Instrução Normativa nº 02, de 06/06/2017 publicada na RPI nº 2422, de 06/06/2017.

(21) BR 11 2016 004573-4 A2

Código 1.3 - Notificação - Fase Nacional - PCT
(22) 15/08/2014
(30) 06/09/2013 US 61/874,665; 20/12/2013 US 14/136,073
(51) B65H 37/00 (2006.01), B65H 20/12 (2006.01), B65H 27/00 (2006.01)
(54) PROCESSO PARA MODIFICAR UM PERFIL DE GANCHO DE UM COMPONENTE DE FIXAÇÃO E UM COMPONENTE DE FIXAÇÃO QUE TEM GANCHOS COM UM PERFIL MODIFICADO
(71) KIMBERLY-CLARK WORLDWIDE, INC. (US)
(72) Paul Douglas Beuther, Devin Charles Mcelrath, David John Enz
(85) 01/03/2016
(86) PCT IB2014/063940 de 15/08/2014
(87) WO 2015/033243 de 12/03/2015
Publicação automática da admissibilidade da fase nacional depositado via PCT . Tratado de cooperação em matéria de Patentes, conforme Instrução Normativa nº 02, de 06/06/2017 publicada na RPI nº 2422, de 06/06/2017.

(21) BR 11 2016 004576-9 A2

Código 1.3 - Notificação - Fase Nacional - PCT
(22) 12/09/2014
(30) 16/09/2013 US 14/027,288
(51) G06F 3/0488 (2013.01)
(54) INTERFACE DE PAIRAR E TOCAR SIMULTÂNEOS
(71) MICROSOFT TECHNOLOGY LICENSING, LLC (US)
(72) DAN HWANG, LYNN DAI
(85) 01/03/2016
(86) PCT US2014/055289 de 12/09/2014
(87) WO 2015/038842 de 19/03/2015
Publicação automática da admissibilidade da fase nacional depositado via PCT . Tratado de cooperação em matéria de Patentes, conforme Instrução Normativa nº 02, de 06/06/2017 publicada na RPI nº 2422, de 06/06/2017.

(21) BR 11 2016 004593-9 A2

Código 1.3 - Notificação - Fase Nacional - PCT
(22) 03/09/2014
(30) 04/09/2013 JP 2013-182928
(51) C07D 487/10 (2006.01), B01J 23/72 (2006.01), B01J 27/122 (2006.01), B01J 31/02 (2006.01), B01J 31/04 (2006.01), B01J 31/22 (2006.01), C07B 53/00 (2006.01), C07D 491/20 (2006.01), C07B 61/00 (2006.01)
(54) MÉTODOS PARA REAGIR E HIDROLISAR UM COMPOSTO
(71) DAIICHI SANKYO COMPANY, LIMITED (JP)
(72) MOTOSHI YAMAUCHI, KEIJI NAKAYAMA
(85) 01/03/2016
(86) PCT JP2014/073233 de 03/09/2014
(87) WO 2015/033974 de 12/03/2015
Publicação automática da admissibilidade da fase nacional depositado via PCT . Tratado de cooperação em matéria de Patentes, conforme Instrução Normativa nº 02, de 06/06/2017 publicada na RPI nº 2422, de 06/06/2017.

(21) BR 11 2016 004594-7 A2

Código 1.3 - Notificação - Fase Nacional - PCT
(22) 04/09/2013
(30) 04/09/2013 US 14/017531
(51) A61M 11/00 (2006.01), B05B 17/06 (2006.01), H01L 41/04 (2006.01), B06B 1/02 (2006.01), B05B 12/02 (2006.01)
(54) MÉTODO PARA ACIONAR UM ELEMENTO NEBULIZADOR DE UM NEBULIZADOR, E, SISTEMA DE NEBULIZADOR
(71) NEKTAR THERAPEUTICS (US)
(72) BENJAMIN MORRIS GORDON, STEVEN DAVID GARDNER, MATTHEW JAMES HAYES
(85) 01/03/2016
(86) PCT US2013/058004 de 04/09/2013
(87) WO 2015/034480 de 12/03/2015
Publicação automática da admissibilidade da fase nacional depositado via PCT . Tratado de cooperação em matéria de Patentes, conforme Instrução Normativa nº 02, de 06/06/2017 publicada na RPI nº 2422, de 06/06/2017.

(21) BR 11 2016 004597-1 A2

Código 1.3 - Notificação - Fase Nacional - PCT
(22) 07/08/2014
(30) 05/09/2013 US 61/873,987
(51) F03B 11/02 (2006.01), F01D 9/00 (2006.01), F03B 3/16 (2006.01)
(54) CAIXA ESPIRAL PARA UMA TURBINA HIDRÁULICA E MÉTODO PARA DISPOR UMA CAIXA ESPIRAL
(71) ANDRITZ HYDRO LTD. (CA)
(72) NIGEL MURRY, CHRISTINE MONETTE, NORMAND DESY
(85) 01/03/2016
(86) PCT CA2014/050741 de 07/08/2014

(87) WO 2015/031987 de 12/03/2015
Publicação automática da admissibilidade da fase nacional depositado via PCT . Tratado de cooperação em matéria de Patentes, conforme Instrução Normativa nº 02, de 06/06/2017 publicada na RPI nº 2422, de 06/06/2017.

---

(21) BR 11 2016 004598-0 A2

Código 1.3 - Notificação - Fase Nacional - PCT
(22) 01/09/2014
(30) 02/09/2013 FR 1358387
(51) A41C 3/00 (2006.01)
(54) SUTIÃ
(71) DBAPPAREL OPERATIONS (FR)
(72) MANON TURLAN-VAN DER HOEVEN
(85) 01/03/2016
(86) PCT FR2014/052151 de 01/09/2014
(87) WO 2015/028762 de 05/03/2015
Publicação automática da admissibilidade da fase nacional depositado via PCT . Tratado de cooperação em matéria de Patentes, conforme Instrução Normativa nº 02, de 06/06/2017 publicada na RPI nº 2422, de 06/06/2017.

---

(21) BR 11 2016 004599-8 A2

Código 1.3 - Notificação - Fase Nacional - PCT
(22) 02/09/2014
(30) 02/09/2013 FI 20135884
(51) G01N 21/61 (2006.01), G01N 21/31 (2006.01), G01N 21/3504 (2014.01), G01J 3/42 (2006.01)
(54) MÉTODO PARA DETERMINAR O TEOR DE SILOXANO DE UM GÁS POR ANÁLISE NÃO DISPERSIVA DE INFRAVERMELHOS E APARELHO PARA DETERMINAR O TEOR DE SILOXANO DE UM GÁS POR ANÁLISE NÃO DISPERSIVA DE INFRAVERMELHOS
(71) TEKNOLOGIAN TUTKIMUSKESKUS VTT OY (FI)
(72) JAAKKO RÄSÄNEN, TUULA KAJOLINNA, MONA ARNOLD
(85) 01/03/2016
(86) PCT FI2014/050670 de 02/09/2014
(87) WO 2015/028720 de 05/03/2015
Publicação automática da admissibilidade da fase nacional depositado via PCT . Tratado de cooperação em matéria de Patentes, conforme Instrução Normativa nº 02, de 06/06/2017 publicada na RPI nº 2422, de 06/06/2017.

---

(21) BR 11 2016 004600-5 A2

Código 1.3 - Notificação - Fase Nacional - PCT
(22) 08/09/2014
(30) 11/09/2013 EP 13183928.4
(51) C08K 5/14 (2006.01), C08J 3/24 (2006.01)
(54) MÉTODO DE RETÍCULA DE COPOLÍMERO DE ETILENO E PELO MENOS UM OUTRO MONÔMERO, COPOLÍMERO RETICULADO DE ETILENO E PELO MENOS UM OUTRO MONÔMERO, E, COPOLÍMERO DE

ETILENO VINIL ACETATO RETICULADO
(71) AKZO NOBEL CHEMICALS INTERNATIONAL B.V. (NL)
(72) TADANAGA ITOU, KOICHI TATEISHI
(85) 01/03/2016
(86) PCT EP2014/069023 de 08/09/2014
(87) WO 2015/036341 de 19/03/2015
Publicação automática da admissibilidade da fase nacional depositado via PCT . Tratado de cooperação em matéria de Patentes, conforme Instrução Normativa nº 02, de 06/06/2017 publicada na RPI nº 2422, de 06/06/2017.

---

(21) BR 11 2016 004602-1 A2

Código 1.3 - Notificação - Fase Nacional - PCT
(22) 04/09/2014
(30) 04/09/2013 AU 2013903369
(51) H01L 51/42 (2006.01)
(54) DISPOSITIVO FOTOVOLTAICO, E, MÉTODO DE FORMAÇÃO DE UM DISPOSITIVO FOTOVOLTAICO
(71) DYESOL LTD (AU)
(72) ZHIHONG CAI, HANS DESILVESTRO, NANCY LAN JIANG
(85) 01/03/2016
(86) PCT AU2014/000878 de 04/09/2014
(87) WO 2015/031944 de 12/03/2015
Publicação automática da admissibilidade da fase nacional depositado via PCT . Tratado de cooperação em matéria de Patentes, conforme Instrução Normativa nº 02, de 06/06/2017 publicada na RPI nº 2422, de 06/06/2017.

---

(21) BR 11 2016 004605-6 A2

Código 1.3 - Notificação - Fase Nacional - PCT
(22) 19/09/2014
(30) 24/09/2013 US 14/035,758
(51) G06F 3/023 (2006.01), G06F 3/0488 (2013.01)
(54) TAREFAS RÁPIDAS PARA TECLADOS NA TELA
(71) MICROSOFT TECHNOLOGY LICENSING, LLC (US)
(72) JASON A. GRIEVES, ERIC NORMAN BADGER, DREW E LINERUD, HECTOR BARBERA
(85) 01/03/2016
(86) PCT US2014/056424 de 19/09/2014
(87) WO 2015/047881 de 02/04/2015
Publicação automática da admissibilidade da fase nacional depositado via PCT . Tratado de cooperação em matéria de Patentes, conforme Instrução Normativa nº 02, de 06/06/2017 publicada na RPI nº 2422, de 06/06/2017.

---

(21) BR 11 2016 004606-4 A2

Código 1.3 - Notificação - Fase Nacional - PCT
(22) 06/08/2014
(30) 03/09/2013 EP 13182739.6

(51) G01R 31/3185 (2006.01), G01R 31/317 (2006.01)
(54) CIRCUITO INTEGRADO, APARELHO ELETRÔNICO, TERMINAL MÓVEL, E, MÉTODO PARA HABILITAR DEPURAÇÃO SEGURA DE UM CIRCUITO INTEGRADO
(71) TELEFONAKTIEBOLAGET LM ERICSSON (PUBL) (SE)
(72) PETER SVENSSON
(85) 01/03/2016
(86) PCT EP2014/066918 de 06/08/2014
(87) WO 2015/032571 de 12/03/2015
Publicação automática da admissibilidade da fase nacional depositado via PCT . Tratado de cooperação em matéria de Patentes, conforme Instrução Normativa nº 02, de 06/06/2017 publicada na RPI nº 2422, de 06/06/2017.

---

(21) BR 11 2016 004608-0 A2

Código 1.3 - Notificação - Fase Nacional - PCT
(22) 25/08/2014
(30) 04/09/2013 FR 1358475
(51) B64D 27/26 (2006.01), F01D 25/16 (2006.01), F01D 25/24 (2006.01)
(54) ESTRUTURA DE CARCAÇA, E, MOTOR DE AERONAVE
(71) SNECMA (FR)
(72) CEDDRIC BELJAMBE, NOËL ROBIN
(85) 01/03/2016
(86) PCT FR2014/052120 de 25/08/2014
(87) WO 2015/033041 de 12/03/2015
Publicação automática da admissibilidade da fase nacional depositado via PCT . Tratado de cooperação em matéria de Patentes, conforme Instrução Normativa nº 02, de 06/06/2017 publicada na RPI nº 2422, de 06/06/2017.

---

(21) BR 11 2016 004609-9 A2

Código 1.3 - Notificação - Fase Nacional - PCT
(22) 03/10/2013
(51) E21B 49/08 (2006.01), E21B 49/10 (2006.01)
(54) CÂMARA DE AMOSTRA DE FUNDO DE POÇO, MÉTODO PARA ANÁLISE DE UMA AMOSTRA DE UM FURO DE POÇO, E, SISTEMA PARA AMOSTRA DE UM FLUIDO DE UMA FORMAÇÃO
(71) HALLIBURTON ENERGY SERVICES, INC. (US)
(72) WILLIAM WADE SAMEC, CATO RUSSELL MCDANIEL
(85) 01/03/2016
(86) PCT US2013/063299 de 03/10/2013
(87) WO 2015/050551 de 09/04/2015
Publicação automática da admissibilidade da fase nacional depositado via PCT . Tratado de cooperação em matéria de Patentes, conforme Instrução Normativa nº 02, de 06/06/2017 publicada na RPI nº 2422, de 06/06/2017.

---

(21) BR 11 2016 004611-0 A2

Código 1.3 - Notificação - Fase Nacional - PCT
(22) 13/09/2013

(51) H01H 50/14 (2006.01)
(54) DISPOSITIVO DE COMUTAÇÃO DE BAIXA TENSÃO
(71) SIEMENS AKTIENGESELLSCHAFT (DE)
(72) NORBERT ZIMMERMANN
(85) 01/03/2016
(86) PCT EP2013/068980 de 13/09/2013
(87) WO 2015/036028 de 19/03/2015
Publicação automática da admissibilidade da fase nacional depositado via PCT . Tratado de cooperação em matéria de Patentes, conforme Instrução Normativa nº 02, de 06/06/2017 publicada na RPI nº 2422, de 06/06/2017.

---

(21) BR 11 2016 004612-9 A2

Código 1.3 - Notificação - Fase Nacional - PCT
(22) 09/09/2014
(30) 09/09/2013 US 61/875,404; 08/10/2013 US 14/048,486
(51) E21B 33/13 (2006.01), C09K 8/42 (2006.01)
(54) MÉTODO DE CIMENTAÇÃO, MÉTODO DE MITIGAR A CONTAMINAÇÃO NA FABRICAÇÃO DE UMA COMPOSIÇÃO DE CIMENTO DE CONSOLIDAÇÃO RETARDADA, COMPOSIÇÃO DE CIMENTO DE CONSOLIDAÇÃO RETARDADA E SISTEMA DE CIMENTO DE CONSOLIDAÇÃO RETARDADA
(71) Halliburton Energy Services, Inc. (US)
(72) SAMUEL J. LEWIS, KYRIACOS AGAPIOU, PETER JAMES BOUL, Pauline Akinyi Otieno, THOMAS JASON PISKLAK, LANCE EVERETT BROTHERS
(85) 01/03/2016
(86) PCT US2014/054799 de 09/09/2014
(87) WO 2015/035392 de 12/03/2015
Publicação automática da admissibilidade da fase nacional depositado via PCT . Tratado de cooperação em matéria de Patentes, conforme Instrução Normativa nº 02, de 06/06/2017 publicada na RPI nº 2422, de 06/06/2017.

---

(21) BR 11 2016 004613-7 A2

Código 1.3 - Notificação - Fase Nacional - PCT
(22) 30/12/2013
(30) 16/09/2013 US 61/878,243
(51) E21B 49/08 (2006.01)
(54) SISTEMA DE AMOSTRAGEM TIPO NO POÇO, MÉTODO E SISTEMA
(71) HALLIBURTON ENERGY SERVICES, INC (US)
(72) Cyrus Aspi Irani, SCOTT LUKE MILLER
(85) 01/03/2016
(86) PCT US2013/078266 de 30/12/2013
(87) WO 2015/038179 de 19/03/2015
Publicação automática da admissibilidade da fase nacional depositado via PCT . Tratado de cooperação em matéria de Patentes, conforme Instrução Normativa nº 02, de 06/06/2017 publicada na RPI nº 2422, de 06/06/2017.

(21) BR 11 2016 004614-5 A2

Código 1.3 - Notificação - Fase Nacional - PCT
(22) 01/10/2013
(51) G06G 7/48 (2006.01)
(54) MÉTODO PARA GERAR UM MODELO DE TERRA ESTÁTICO E DISPOSITIVO TRANSPORTADOR DE PROGRAMA NÃO TRANSITÓRIO
(71) LANDMARK GRAPHICS CORPORATION (US)
(72) TRAVIS S. RAMSAY, AMIT KUMAR, MAMDOUH ABDEL-AAL SHEBL, MATT JAMES CROY, KENNETH E. WILLIAMS
(85) 01/03/2016
(86) PCT US2013/062928 de 01/10/2013
(87) WO 2015/050530 de 09/04/2015
Publicação automática da admissibilidade da fase nacional depositado via PCT . Tratado de cooperação em matéria de Patentes, conforme Instrução Normativa nº 02, de 06/06/2017 publicada na RPI nº 2422, de 06/06/2017.

(21) BR 11 2016 004617-0 A2

Código 1.3 - Notificação - Fase Nacional - PCT
(22) 29/05/2014
(30) 11/09/2013 JP 2013-188454
(51) F16H 63/18 (2006.01), B60K 17/06 (2006.01), F16H 59/42 (2006.01), F16H 61/00 (2006.01)
(54) UNIDADE DE POTÊNCIA DE VEÍCULO
(71) HONDA MOTOR CO., LTD. (JP)
(72) TAKESHI SUGANO, TENSEI HAYASHI, TOSHIMASA MITSUBORI
(85) 01/03/2016
(86) PCT JP2014/064235 de 29/05/2014
(87) WO 2015/037284 de 19/03/2015
Publicação automática da admissibilidade da fase nacional depositado via PCT . Tratado de cooperação em matéria de Patentes, conforme Instrução Normativa nº 02, de 06/06/2017 publicada na RPI nº 2422, de 06/06/2017.

(21) BR 11 2016 004618-8 A2

Código 1.3 - Notificação - Fase Nacional - PCT
(22) 03/09/2014
(30) 03/09/2013 DE 10 2013 014 523.6
(51) A61F 2/966 (2013.01)
(54) SISTEMA DE INSERÇÃO E LIBERAÇÃO PARA IMPLANTES
(71) PHENOX GMBH (DE)
(72) HERMANN MONSTADT, RALF HANNES, DIANA STATECZNY, STEFAN ROLLA, MANUEL SALIN
(85) 01/03/2016
(86) PCT EP2014/068691 de 03/09/2014
(87) WO 2015/032798 de 12/03/2015

	Publicação automática da admissibilidade da fase nacional depositado via PCT . Tratado de cooperação em matéria de Patentes, conforme Instrução Normativa nº 02, de 06/06/2017 publicada na RPI nº 2422, de 06/06/2017.
(21) BR 11 2016 004620-0 A2	Código 1.3 - Notificação - Fase Nacional - PCT (22) 19/08/2014 (30) 02/09/2013 FR 1358364 (51) C23C 4/08 (2006.01), C23C 4/18 (2006.01), C23C 28/00 (2006.01), F16L 58/10 (2006.01) (54) REVESTIMENTO EXTERNO PARA UM MEMBRO DE TUBULAÇÃO SUBTERRÂNEO, MEMBRO DE TUBULAÇÃO REVESTIDO E METÓDO PARA DEPOSIÇÃO DE UM REVESTIMENTO EXTERNO (71) SAINT GOBAIN PAM (FR) (72) OLIVIER BONDIL, GÉRARD NOUAIL, JEAN-MARC PEDEUTOUR (85) 01/03/2016 (86) PCT EP2014/067693 de 19/08/2014 (87) WO 2015/028358 de 05/03/2015 Publicação automática da admissibilidade da fase nacional depositado via PCT . Tratado de cooperação em matéria de Patentes, conforme Instrução Normativa nº 02, de 06/06/2017 publicada na RPI nº 2422, de 06/06/2017.
(21) BR 11 2016 004621-8 A2	Código 1.3 - Notificação - Fase Nacional - PCT (22) 01/08/2014 (30) 05/09/2013 US 14/018,917 (51) E21B 34/06 (2006.01), E21B 43/12 (2006.01) (54) VÁLVULA (71) BAKER HUGHES INCORPORATED (US) (72) ANDREW J. WEBBER, DRAYTON W. BRYANT (85) 01/03/2016 (86) PCT US2014/049349 de 01/08/2014 (87) WO 2015/034607 de 12/03/2015 Publicação automática da admissibilidade da fase nacional depositado via PCT . Tratado de cooperação em matéria de Patentes, conforme Instrução Normativa nº 02, de 06/06/2017 publicada na RPI nº 2422, de 06/06/2017.
(21) BR 11 2016 004625-0 A2	Código 1.3 - Notificação - Fase Nacional - PCT (22) 06/09/2013 (51) B01J 37/06 (2006.01), B01J 21/04 (2006.01), B01J 23/44 (2006.01), B01J 23/50 (2006.01), B01J 23/58 (2006.01), B01J 27/13 (2006.01), B01J 35/00 (2006.01), B01J 35/02 (2006.01), B01J 35/10 (2006.01), B01J 37/00 (2006.01), B01J 37/02 (2006.01), C07C 29/50 (2006.01) (54) CATALISADOR DE HIDROGENAÇÃO SELETIVA E MÉTODOS DE PRODUÇÃO E USO DO MESMO (71) CHEVRON PHILLIPS CHEMICAL COMPANY LP (US) , BASF

	CORPORATION (US) (72) TIN-TACK PETER CHEUNG, JOSEPH BERGMEISTER III, STEPHEN L. KELLY, MICHAEL JOSEPH BREEN, JOSEPH C. DELLAMORTE, DANA REHMS MOONEY (85) 01/03/2016 (86) PCT US2013/058514 de 06/09/2013 (87) WO 2015/034521 de 12/03/2015 Publicação automática da admissibilidade da fase nacional depositado via PCT . Tratado de cooperação em matéria de Patentes, conforme Instrução Normativa nº 02, de 06/06/2017 publicada na RPI nº 2422, de 06/06/2017.
(21) BR 11 2016 004626-9 A2	Código 1.3 - Notificação - Fase Nacional - PCT (22) 03/09/2014 (30) 03/09/2013 US 14/017,109 (51) A61M 1/12 (2006.01) (54) DISPOSITIVO DE INTERFACE PARA A PELE PARA DISPOSITIVO DE ASSISTÊNCIA CARDÍACA (71) NUPULSE, INC. (US) (72) VALLUVAN JEEVANANDAM, ROGER W. SNYDER, ROBERT SMITH, PAUL DEDECKER (85) 01/03/2016 (86) PCT US2014/053943 de 03/09/2014 (87) WO 2015/034955 de 12/03/2015 Publicação automática da admissibilidade da fase nacional depositado via PCT . Tratado de cooperação em matéria de Patentes, conforme Instrução Normativa nº 02, de 06/06/2017 publicada na RPI nº 2422, de 06/06/2017.
(21) BR 11 2016 004627-7 A2	Código 1.3 - Notificação - Fase Nacional - PCT (22) 30/09/2013 (51) G06F 17/50 (2006.01) (54) MÉTODO PARA DETERMINAR UM PROJETO DE REVESTIMENTO ADEQUADO PARA UM POÇO, MEIO NÃO TRANSITÓRIO LEGÍVEL POR COMPUTADOR, E, SISTEMA (71) LANDMARK GRAPHICS CORPORATION (US) (72) ROBELLO SAMUEL, NITISH CHAUDHARI, ANIKET (85) 01/03/2016 (86) PCT US2013/062690 de 30/09/2013 (87) WO 2015/047406 de 02/04/2015 Publicação automática da admissibilidade da fase nacional depositado via PCT . Tratado de cooperação em matéria de Patentes, conforme Instrução Normativa nº 02, de 06/06/2017 publicada na RPI nº 2422, de 06/06/2017.
(21) BR 11 2016 004628-5 A2	Código 1.3 - Notificação - Fase Nacional - PCT

(22) 04/09/2014
(30) 04/09/2013 AU 2013903380; 23/06/2014 AU 2014902389
(51) C22B 11/00 (2006.01), C22B 15/00 (2006.01), C22B 3/12 (2006.01)
(54) PROCESSO PARA RECUPERAÇÃO DE METAL COMPREENDENDO COBRE E/OU UM METAL PRECIOSO DE UM MATERIAL CONTENDO METAL; PROCESSO PARA RECUPERAÇÃO DE COBRE DE UM MATERIAL CONTENDO COBRE; PROCESSO PARA RECUPERAÇÃO DE METAL PRECIOSO DE UM MATERIAL CONTENDO METAL PRECIOSO; PROCESSO DE LIXIVIAÇÃO DIFERENCIAL PARA RECUPERAÇÃO DE COBRE E METAL PRECIOSO DE UM MATERIAL CONTENDO COBRE E METAL PRECIOSO; SOLUÇÃO LIXIVIANTE ALCALINA PARA UTILIZAÇÃO NO PROCESSO; E; SOLUÇÃO LIXIVIANTE ALCALINA PARA UTILIZAÇÃO EM UM PROCESSO PARA RECUPERAÇÃO DE METAL COMPREENDENDO COBRE E/OU UM METAL PRECIOSO DE UM MATERIAL CONTENDO METAL
(71) CURTIN UNIVERSITY OF TECHNOLOGY (AU)
(72) JACOBUS JOHANNES EKSTEEN, ELSAYED ABDELRADY ORABY
(85) 01/03/2016
(86) PCT AU2014/000877 de 04/09/2014
(87) WO 2015/031943 de 12/03/2015
Publicação automática da admissibilidade da fase nacional depositado via PCT . Tratado de cooperação em matéria de Patentes, conforme Instrução Normativa nº 02, de 06/06/2017 publicada na RPI nº 2422, de 06/06/2017.

---

(21) BR 11 2016 004634-0 A2

Código 1.3 - Notificação - Fase Nacional - PCT
(22) 09/09/2014
(30) 12/09/2013 US 61/876,813
(51) B63B 23/30 (2006.01), B63B 23/00 (2006.01), B63B 38/00 (2006.01), B63C 3/12 (2006.01)
(54) “SISTEMA DE LANÇAMENTO E REMOÇÃO DE GAIOLA FLUTUANTE E MÉTODO”
(71) TECHNIP FRANCE (FR)
(72) DUSTIN PORAK
(85) 01/03/2016
(86) PCT US2014/054707 de 09/09/2014
(87) WO 2015/038517 de 19/03/2015
Publicação automática da admissibilidade da fase nacional depositado via PCT . Tratado de cooperação em matéria de Patentes, conforme Instrução Normativa nº 02, de 06/06/2017 publicada na RPI nº 2422, de 06/06/2017.

---

(21) BR 11 2016 004635-8 A2

Código 1.3 - Notificação - Fase Nacional - PCT
(22) 09/09/2014
(30) 13/09/2013 US 61/877,856; 08/11/2013 US 61/902,093; 09/01/2014 US 14/151,289
(51) G06F 9/445 (2006.01)

(54) INSTALAÇÃO AUTOMÁTICA DE ATUALIZAÇÕES SELECIONADAS EM VÁRIOS AMBIENTES
(71) MICROSOFT TECHNOLOGY LICENSING, LLC (US)
(72) SATISH THOMAS, ARUNPRIYAA NACHIMUTHU, SRI SRINIVASAN, ROBERTO DE LIRA GARZA
(85) 01/03/2016
(86) PCT US2014/054631 de 09/09/2014
(87) WO 2015/038482 de 19/03/2015
Publicação automática da admissibilidade da fase nacional depositado via PCT . Tratado de cooperação em matéria de Patentes, conforme Instrução Normativa nº 02, de 06/06/2017 publicada na RPI nº 2422, de 06/06/2017.

---

(21) BR 11 2016 004636-6 A2

Código 1.3 - Notificação - Fase Nacional - PCT
(22) 28/09/2014
(30) 30/09/2013 CN 201310460592.0; 30/09/2013 CN 201320614927.5
(51) F16B 47/00 (2006.01)
(54) COPO DE SUCÇÃO, E, DISPOSITIVO DE COPO DE SUCÇÃO
(71) ANHO HOUSEWARE CO., LTD. JIANGMEN (CN)
(72) DECAI ZHANG
(85) 01/03/2016
(86) PCT CN2014/087639 de 28/09/2014
(87) WO 2015/043516 de 02/04/2015
Publicação automática da admissibilidade da fase nacional depositado via PCT . Tratado de cooperação em matéria de Patentes, conforme Instrução Normativa nº 02, de 06/06/2017 publicada na RPI nº 2422, de 06/06/2017.

---

(21) BR 11 2016 004642-0 A2

Código 1.3 - Notificação - Fase Nacional - PCT
(22) 28/08/2014
(30) 02/09/2013 EP 13182635.6
(51) C09B 23/14 (2006.01), A61Q 5/10 (2006.01), A61K 8/49 (2006.01)
(54) CORANTES DE SULFETO DE ESTIRILA
(71) BASF SE (DE)
(72) FRANK BACHMANN, CHRISTIAN CREMER, MARKUS KNOBLOCH, BEATE FRÖHLING, WERNER SPECKER
(85) 01/03/2016
(86) PCT EP2014/068242 de 28/08/2014
(87) WO 2015/028543 de 05/03/2015
Publicação automática da admissibilidade da fase nacional depositado via PCT . Tratado de cooperação em matéria de Patentes, conforme Instrução Normativa nº 02, de 06/06/2017 publicada na RPI nº 2422, de 06/06/2017.

---

(21) BR 11 2016 004643-9 A2

Código 1.3 - Notificação - Fase Nacional - PCT
(22) 03/09/2014

(30) 05/09/2013 EP 13290210.7
(51) C11D 3/37 (2006.01)
(54) DETERGENTE DE LAVAGEM DE LOUÇA AUTOMÁTICA
(71) ROHM AND HAAS COMPANY (US) , UNION CARBIDE CHEMICALS & PLASTICS TECHNOLOGY LLC (US)
(72) Severine Ferrieux, SCOTT BACKER, Paul Mercando, Eric P. Wasserman
(85) 01/03/2016
(86) PCT US2014/053856 de 03/09/2014
(87) WO 2015/034895 de 12/03/2015
Publicação automática da admissibilidade da fase nacional depositado via PCT . Tratado de cooperação em matéria de Patentes, conforme Instrução Normativa nº 02, de 06/06/2017 publicada na RPI nº 2422, de 06/06/2017.

---

(21) BR 11 2016 004645-5 A2

Código 1.3 - Notificação - Fase Nacional - PCT
(22) 01/09/2014
(30) 16/09/2013 DE 10 2013 015 313.1
(51) B05C 11/10 (2006.01), G01F 25/00 (2006.01)
(54) SISTEMA E MÉTODO PARA APLICAR FLUIDO
(71) DÜRR SYSTEMS GMBH (DE)
(72) Manuel STUPP
(85) 01/03/2016
(86) PCT EP2014/002358 de 01/09/2014
(87) WO 2015/036096 de 19/03/2015
Publicação automática da admissibilidade da fase nacional depositado via PCT . Tratado de cooperação em matéria de Patentes, conforme Instrução Normativa nº 02, de 06/06/2017 publicada na RPI nº 2422, de 06/06/2017.

---

(21) BR 11 2016 004646-3 A2

Código 1.3 - Notificação - Fase Nacional - PCT
(22) 05/09/2014
(30) 06/09/2013 US 61/874.603
(51) A61L 2/20 (2006.01), A61L 2/24 (2006.01)
(54) APARELHOS E MÉTODOS DE ESTERILIZAÇÃO E CONTROLE ADAPTATIVO DO MESMO
(71) TSO3 INC. (CA)
(72) JONATHAN LAFLAMME, DAVID SOHIER, SYLVIE DUFRESNE, CÉCILE CHEVALIER, HÉLÈNE LEBLOND, FRANCIS THERRIEN
(85) 01/03/2016
(86) PCT CA2014/050845 de 05/09/2014
(87) WO 2015/031999 de 12/03/2015
Publicação automática da admissibilidade da fase nacional depositado via PCT . Tratado de cooperação em matéria de Patentes, conforme Instrução Normativa nº 02, de 06/06/2017 publicada na RPI nº 2422, de 06/06/2017.

(21) BR 11 2016 004649-8 A2

Código 1.3 - Notificação - Fase Nacional - PCT
(22) 01/09/2014
(30) 03/09/2013 FR 13 58410
(51) G21F 7/005 (2006.01)
(54) MONTAGEM, MÉTODO PARA UMA CONEXÃO VEDADA E MÉTODO PARA UMA DESCONEXÃO VEDADA
(71) GETINGE LA CALHENE (FR)
(72) CHRISTOPHE DUFOUR, JULIEN FELIX
(85) 02/03/2016
(86) PCT EP2014/068479 de 01/09/2014
(87) WO 2015/032713 de 12/03/2015
Publicação automática da admissibilidade da fase nacional depositado via PCT . Tratado de cooperação em matéria de Patentes, conforme Instrução Normativa nº 02, de 06/06/2017 publicada na RPI nº 2422, de 06/06/2017.

(21) BR 11 2016 004652-8 A2

Código 1.3 - Notificação - Fase Nacional - PCT
(22) 12/09/2014
(30) 13/09/2013 GB 1316336.5
(51) H02K 5/128 (2006.01), B29C 45/14 (2006.01), H02K 15/12 (2006.01)
(54) SOBREMOLDAGEM DE PLACA DE ESTATOR
(71) YASA MOTORS LIMITED (GB)
(72) ANDREW LEE COURT, JON BARKER, CHARLES EDMUND KING, MARK STEPHEN EWART EAST, JONATHAN JAMES BIDDULPH, TIMOTHY JAMES THURSBY WOOLMER
(85) 02/03/2016
(86) PCT GB2014/052775 de 12/09/2014
(87) WO 2015/036780 de 19/03/2015
Publicação automática da admissibilidade da fase nacional depositado via PCT . Tratado de cooperação em matéria de Patentes, conforme Instrução Normativa nº 02, de 06/06/2017 publicada na RPI nº 2422, de 06/06/2017.

(21) BR 11 2016 004657-9 A2

Código 1.3 - Notificação - Fase Nacional - PCT
(22) 19/09/2014
(30) 24/09/2013 US 14/035,760
(51) H04L 29/06 (2006.01)
(54) PRODUÇÃO AUTOMATIZADA DE CONTROLES DE CERTIFICAÇÃO POR CONTROLES DE ESTRUTURA DE TRADUÇÃO
(71) MICROSOFT TECHNOLOGY LICENSING, LLC (US)
(72) DAVID NUNEZ TEJERINA, SHAWN VENEY, MELISSA RODRIGUEZ, GREGORY ROBERTS, ARTHUR J. SCHWAB
(85) 02/03/2016
(86) PCT US2014/056425 de 19/09/2014
(87) WO 2015/047882 de 02/04/2015
Publicação automática da admissibilidade da fase nacional depositado via

PCT . Tratado de cooperação em matéria de Patentes, conforme Instrução Normativa nº 02, de 06/06/2017 publicada na RPI nº 2422, de 06/06/2017.

---

(21) BR 11 2016 004658-7 A2

Código 1.3 - Notificação - Fase Nacional - PCT
(22) 01/09/2014
(30) 03/09/2013 PT 107141
(51) B63B 35/79 (2006.01), B63C 9/08 (2006.01), B63C 11/46 (2006.01), B63H 11/10 (2006.01)
(54) “VEÍCULO AQUÁTICO AUTOPROPULSIONADO”
(71) JORGE ALBERTO FERREIRA NORAS (PT)
(72) JORGE ALBERTO FERREIRA NORAS
(85) 02/03/2016
(86) PCT PT2014/000057 de 01/09/2014
(87) WO 2015/034382 de 12/03/2015
Publicação automática da admissibilidade da fase nacional depositado via PCT . Tratado de cooperação em matéria de Patentes, conforme Instrução Normativa nº 02, de 06/06/2017 publicada na RPI nº 2422, de 06/06/2017.

---

(21) BR 11 2016 004659-5 A2

Código 1.3 - Notificação - Fase Nacional - PCT
(22) 26/08/2014
(30) 06/09/2013 EP 13183330.3
(51) A61B 6/00 (2006.01), G06F 19/00 (2011.01), A61B 5/021 (2006.01), A61B 5/026 (2006.01), A61B 5/02 (2006.01), A61B 5/0275 (2006.01)
(54) APARELHO DE PROCESSAMENTO PARA PROCESSAR DADOS CARDÍACOS DE UM SER VIVO, SISTEMA DE IMAGEAMENTO PARA IMAGEAR O CORAÇÃO DE UM SER VIVO, MÉTODO DE PROCESSAMENTO PARA PROCESSAR DADOS CARDÍACOS DE UM SER VIVO, MÉTODO DE IMAGEAMENTO PARA IMAGEAR O CORAÇÃO DE UM SER VIVO, PROGRAMA COMPUTADORIZADO PARA PROCESSAR DADOS CARDÍACOS DE UM SER VIVO, E, PROGRAMA COMPUTADORIZADO PARA IMAGEAMENTO DO CORAÇÃO DE UM SER VIVO
(71) KONINKLIJKE PHILIPS N.V. (NL)
(72) HOLGER SCHMITT, HANNES NICKISCH, SVEN PREVRHAL
(85) 02/03/2016
(86) PCT EP2014/068016 de 26/08/2014
(87) WO 2015/032647 de 12/03/2015
Publicação automática da admissibilidade da fase nacional depositado via PCT . Tratado de cooperação em matéria de Patentes, conforme Instrução Normativa nº 02, de 06/06/2017 publicada na RPI nº 2422, de 06/06/2017.

---

(21) BR 11 2016 004660-9 A2

Código 1.3 - Notificação - Fase Nacional - PCT
(22) 05/09/2014
(30) 06/09/2013 EP 13183382.4

(51) H05B 37/02 (2006.01)
(54) CONTROLADOR PARA FORNECER CODIFICAÇÃO DE LINHA DE TRANSMISSÃO DE ENERGIA ELÉTRICA DE AMPLITUDE MODULADA DE UMA TENSÃO DE SAÍDA EM UMA SAÍDA DO CONTROLADOR; CONTROLADOR DE ILUMINAÇÃO; E MÉTODO PARA CONTROLAR UMA TENSÃO DE SAÍDA PERIÓDICA EM UMA SAÍDA, PARA FORNECER CODIFICAÇÃO DE LINHA DE AMPLITUDE MODULADA DE TRANSMISSÃO DE ENERGIA ELÉTRICA
(71) PHILIPS LIGHTING HOLDING B.V. (NL)
(72) WILLEM PETER VAN DER BRUG
(85) 02/03/2016
(86) PCT EP2014/068898 de 05/09/2014
(87) WO 2015/032882 de 12/03/2015
Publicação automática da admissibilidade da fase nacional depositado via PCT . Tratado de cooperação em matéria de Patentes, conforme Instrução Normativa nº 02, de 06/06/2017 publicada na RPI nº 2422, de 06/06/2017.

---

(21) BR 11 2016 004661-7 A2

Código 1.3 - Notificação - Fase Nacional - PCT
(22) 13/08/2014
(30) 12/09/2013 JP 2013-189626
(51) C23C 14/06 (2006.01), B23B 27/14 (2006.01), C23C 14/32 (2006.01)
(54) PELÍCULA DE REVESTIMENTO DURA E MÉTODO PARA PRODUZIR A MESMA
(71) KABUSHIKI KAISHA KOBE SEIKO SHO (KOBE STEEL, LTD.) (JP)
(72) KENJI YAMAMOTO
(85) 02/03/2016
(86) PCT JP2014/071375 de 13/08/2014
(87) WO 2015/037386 de 19/03/2015
Publicação automática da admissibilidade da fase nacional depositado via PCT . Tratado de cooperação em matéria de Patentes, conforme Instrução Normativa nº 02, de 06/06/2017 publicada na RPI nº 2422, de 06/06/2017.

---

(21) BR 11 2016 004662-5 A2

Código 1.3 - Notificação - Fase Nacional - PCT
(22) 14/08/2014
(30) 02/09/2013 IL 228243
(51) A61Q 5/00 (2006.01), A61Q 1/10 (2006.01), A41G 5/02 (2006.01)
(54) UM SISTEMA E MÉTODO PARA ESTENDER, ENGROSSAR E AUMENTAR CABELO NATURAL OU ARTIFICIAL
(71) SHANI DROR (IL) , UZI LEWIN (IL)
(72) SHANI DROR, UZI LEWIN
(85) 02/03/2016
(86) PCT IL2014/050733 de 14/08/2014
(87) WO 2015/029012 de 05/03/2015

Publicação automática da admissibilidade da fase nacional depositado via PCT . Tratado de cooperação em matéria de Patentes, conforme Instrução Normativa nº 02, de 06/06/2017 publicada na RPI nº 2422, de 06/06/2017.

---

(21) BR 11 2016 004666-8 A2

Código 1.3 - Notificação - Fase Nacional - PCT
(22) 13/08/2014
(30) 03/09/2013 DE 10 2013 109 611.5
(51) H02J 3/08 (2006.01), H02J 3/14 (2006.01), H02J 3/38 (2006.01), H02J 3/06 (2006.01), H02J 3/12 (2006.01), G05F 1/20 (2006.01), H02M 5/12 (2006.01)
(54) DISPOSITIVO PARA CONTROLE DA ESTABILIDADE DE UMA REDE LOCAL, COM UMA PLURALIDADE DE SAÍDAS, UM BARRAMENTO, UM TRANSFORMADOR DE REDE LOCAL REGULÁVEL E UM COMUTADOR DE TAPS SOB CARGA, E PROCESSO PARA TAL CONTROLE
(71) MASCHINENFABRIK REINHAUSEN GMBH (DE)
(72) ALEXEI BABIZKI, HAIJUN FENG
(85) 02/03/2016
(86) PCT EP2014/067330 de 13/08/2014
(87) WO 2015/032598 de 12/03/2015
Publicação automática da admissibilidade da fase nacional depositado via PCT . Tratado de cooperação em matéria de Patentes, conforme Instrução Normativa nº 02, de 06/06/2017 publicada na RPI nº 2422, de 06/06/2017.

---

(21) BR 11 2016 004669-2 A2

Código 1.3 - Notificação - Fase Nacional - PCT
(22) 01/09/2014
(30) 03/09/2013 FR 1358426
(51) B29C 44/12 (2006.01), B60N 2/58 (2006.01)
(54) DISPOSITIVO DE RETENÇÃO COM GANCHOS
(71) APLIX (FR)
(72) ANTHONY MAHE, Damien Pierre Antoine Bosser
(85) 02/03/2016
(86) PCT FR2014/052156 de 01/09/2014
(87) WO 2015/033048 de 12/03/2015
Publicação automática da admissibilidade da fase nacional depositado via PCT . Tratado de cooperação em matéria de Patentes, conforme Instrução Normativa nº 02, de 06/06/2017 publicada na RPI nº 2422, de 06/06/2017.

---

(21) BR 11 2016 004670-6 A2

Código 1.3 - Notificação - Fase Nacional - PCT
(22) 03/09/2014
(30) 04/09/2013 JP 2013-182719
(51) B32B 1/08 (2006.01), B32B 27/34 (2006.01), C08L 77/00 (2006.01), C08L 101/06 (2006.01), F16L 9/12 (2006.01)
(54) TUBO DE MULTICAMADAS
(71) UBE INDUSTRIES, LTD (JP)

(72) KOJI NAKAMURA, SHIGEKAZU OKAMURA, HIROAKI FUJI
(85) 02/03/2016
(86) PCT JP2014/073258 de 03/09/2014
(87) WO 2015/033982 de 12/03/2015
Publicação automática da admissibilidade da fase nacional depositado via PCT . Tratado de cooperação em matéria de Patentes, conforme Instrução Normativa nº 02, de 06/06/2017 publicada na RPI nº 2422, de 06/06/2017.

---

(21) BR 11 2016 004672-2 A2

Código 1.3 - Notificação - Fase Nacional - PCT
(22) 10/09/2014
(30) 11/09/2013 GB 1316189.8
(51) B03C 1/033 (2006.01), B03C 1/28 (2006.01)
(54) APARELHO DE FILTRAGEM MAGNÉTICA
(71) ECLIPSE MAGNETICS LIMITED (GB)
(72) KEITH JACKSON, KEITH LIPTROT
(85) 02/03/2016
(86) PCT GB2014/052733 de 10/09/2014
(87) WO 2015/036746 de 19/03/2015
Publicação automática da admissibilidade da fase nacional depositado via PCT . Tratado de cooperação em matéria de Patentes, conforme Instrução Normativa nº 02, de 06/06/2017 publicada na RPI nº 2422, de 06/06/2017.

---

(21) BR 11 2016 004673-0 A2

Código 1.3 - Notificação - Fase Nacional - PCT
(22) 04/09/2014
(30) 04/09/2013 JP 2013-183009
(51) B41F 27/12 (2006.01), B41F 27/10 (2006.01), B41N 1/16 (2006.01)
(54) UNIDADE DE CHAPA DE IMPRESSÃO PARA SER MONTADA DE FORMA QUE SE PODE DESMONTAR EM UMA PORÇÃO DE MONTAGEM DE CHAPA DE IMPRESSÃO DE UM CILINDRO DE CHAPA, APARELHO DE CILINDRO DE CHAPA PARA UMA IMPRESSORA, E APARELHO DE MONTAGEM AUTOMÁTICA DE UNIDADE DE CHAPA DE IMPRESSÃO PARA MONTAR E DESMONTAR UMA UNIDADE DE CHAPA DE IMPRESSÃO NO APARELHO DE CILINDRO DE CHAPA PARA UMA IMPRESSORA
(71) I. MER CO., LTD. (JP)
(72) MASAYUKI IZUME
(85) 02/03/2016
(86) PCT JP2014/073274 de 04/09/2014
(87) WO 2015/033987 de 12/03/2015
Publicação automática da admissibilidade da fase nacional depositado via PCT . Tratado de cooperação em matéria de Patentes, conforme Instrução Normativa nº 02, de 06/06/2017 publicada na RPI nº 2422, de 06/06/2017.

---

(21) BR 11 2016 004674-9 A2

Código 1.3 - Notificação - Fase Nacional - PCT
(22) 08/09/2014

(30) 12/09/2013 US 61/877,189
(51) G10L 19/008 (2013.01)
(54) MÉTODOS E DISPOSITIVOS PARA CODIFICAÇÃO DE MÚLTIPLOS CANAIS COMBINADOS
(71) DOLBY INTERNATIONAL AB (NL)
(72) KRISTOFER KJOERLING, HARALD MUNDT, HEIKO PURNHAGEN
(85) 02/03/2016
(86) PCT EP2014/069043 de 08/09/2014
(87) WO 2015/036351 de 19/03/2015
Publicação automática da admissibilidade da fase nacional depositado via PCT . Tratado de cooperação em matéria de Patentes, conforme Instrução Normativa nº 02, de 06/06/2017 publicada na RPI nº 2422, de 06/06/2017.

---

(21) BR 11 2016 004675-7 A2

Código 1.3 - Notificação - Fase Nacional - PCT
(22) 30/06/2014
(30) 03/09/2013 EP 13182788.3
(51) C07C 67/03 (2006.01), C07D 311/80 (2006.01), C07C 69/94 (2006.01), A61K 31/353 (2006.01), A61K 31/25 (2006.01), A61P 37/04 (2006.01), A61P 29/00 (2006.01), A61P 25/24 (2006.01), A61P 27/06 (2006.01), A61P 25/06 (2006.01), A61P 1/14 (2006.01), A61P 1/08 (2006.01)
(54) MISTURAS DE COMPOSTOS CANABINÓIDES, SUA PREPARAÇÃO E USO
(71) SYMRISE AG (DE)
(72) Sigilo de Autor, conforme solicitado e com base no artigo 6º, § 4º da LPI, Sigilo de Autor, conforme solicitado e com base no artigo 6º, § 4º da LPI, Sigilo de Autor, conforme solicitado e com base no artigo 6º, § 4º da LPI, Sigilo de Autor, conforme solicitado e com base no artigo 6º, § 4º da LPI
(85) 02/03/2016
(86) PCT EP2014/063872 de 30/06/2014
(87) WO 2015/032519 de 12/03/2015
Publicação automática da admissibilidade da fase nacional depositado via PCT . Tratado de cooperação em matéria de Patentes, conforme Instrução Normativa nº 02, de 06/06/2017 publicada na RPI nº 2422, de 06/06/2017.

---

(21) BR 11 2016 004676-5 A2

Código 1.3 - Notificação - Fase Nacional - PCT
(22) 28/08/2014
(30) 03/09/2013 FR 1358432
(51) B60K 17/10 (2006.01), B60K 17/02 (2006.01), F16H 48/12 (2006.01), F16H 48/14 (2006.01), F16H 48/22 (2006.01)
(54) VEÍCULO COMPREENDENDO UMA TRANSMISSÃO HIDROSTÁTICA COMPREENDENDO UMA EMBREAGEM, REALIZANDO UMA FUNÇÃO DE DIFERENCIAL
(71) POCLAIN HYDRAULICS INDUSTRIE (FR)
(72) CLÉMENT RECOURA, ANTE BOZIC

(85) 02/03/2016
(86) PCT EP2014/068266 de 28/08/2014
(87) WO 2015/032683 de 12/03/2015
Publicação automática da admissibilidade da fase nacional depositado via PCT . Tratado de cooperação em matéria de Patentes, conforme Instrução Normativa nº 02, de 06/06/2017 publicada na RPI nº 2422, de 06/06/2017.

---

(21) BR 11 2016 004677-3 A2

Código 1.3 - Notificação - Fase Nacional - PCT
(22) 20/11/2013
(30) 04/09/2013 IT VA 2013 A 000048
(51) A61Q 5/12 (2006.01), A61K 8/73 (2006.01)
(54) CONDICIONADOR E MODIFICADOR DE REOLOGIA, COMPOSIÇÕES DE CUIDADO PESSOAL OU COMPOSIÇÕES DE LIMPEZA DOMÉSTICA, E, PROCESSO PARA PREPARAÇÃO DO CONDICIONADOR E MODIFICADOR DE REOLOGIA
(71) LAMBERTI SPA (IT)
(72) VALENTINA LANGELLA, MAURO RICCABONI, BARBARA BIASOTTI, CHIARA FUMAGALLI, GIOVANNI FLORIDI, GIUSEPPE LI BASSI
(85) 02/03/2016
(86) PCT EP2013/074279 de 20/11/2013
(87) WO 2014/027120 de 20/02/2014
Publicação automática da admissibilidade da fase nacional depositado via PCT . Tratado de cooperação em matéria de Patentes, conforme Instrução Normativa nº 02, de 06/06/2017 publicada na RPI nº 2422, de 06/06/2017.

---

(21) BR 11 2016 004679-0 A2

Código 1.3 - Notificação - Fase Nacional - PCT
(22) 26/08/2014
(30) 04/09/2013 EP 13183017.6
(51) C07C 209/26 (2006.01), C07C 209/36 (2006.01), C07C 249/04 (2006.01)
(54) PROCESSO PARA REALIZAR UMA REAÇÃO QUÍMICA, E, COMPOSIÇÃO
(71) TAMINCO B.V.B.A. (BE)
(72) KRISTOF MOONEN, BART VANDEPUTTE, DAAN SCHELDEMAN, KIM DUMOLEIJN
(85) 02/03/2016
(86) PCT EP2014/068083 de 26/08/2014
(87) WO 2015/032653 de 12/03/2015
Publicação automática da admissibilidade da fase nacional depositado via PCT . Tratado de cooperação em matéria de Patentes, conforme Instrução Normativa nº 02, de 06/06/2017 publicada na RPI nº 2422, de 06/06/2017.

---

(21) BR 11 2016 004680-3 A2

Código 1.3 - Notificação - Fase Nacional - PCT
(22) 08/08/2014
(30) 08/08/2013 US 61/863,734; 08/08/2014 US 14/455,048

(51) A43B 3/24 (2006.01)
(54) ARTIGO DE CALÇADO E MÉTODO PARA PREPARAR UM ARTIGO DE CALÇADO
(71) CAT PERKINS LLC (US)
(72) DEBORAH HOWER PERKINS, CATHERINE LEVENE, MOHAMED ABDELHAFEZ, RENATA SQUEO, GEOFFREY M. ENGELSTEIN
(85) 05/02/2016
(86) PCT US2014/050398 de 08/08/2014
(87) WO 2015/021414 de 12/02/2015
Publicação automática da admissibilidade da fase nacional depositado via PCT . Tratado de cooperação em matéria de Patentes, conforme Instrução Normativa nº 02, de 06/06/2017 publicada na RPI nº 2422, de 06/06/2017.

---

(21) BR 11 2016 004681-1 A2

Código 1.3 - Notificação - Fase Nacional - PCT
(22) 01/11/2013
(30) 09/08/2013 CN PCT/CN2013/081218
(51) H04W 24/00 (2009.01)
(54) DISPOSITIVO E MÉTODO DE MEDIÇÃO, MÉTODO DE INTERCÂMBIO DE INFORMAÇÃO E DISPOSITIVO E MÉTODO DE RESIDÊNCIA
(71) HUAWEI TECHNOLOGIES CO., LTD. (CN)
(72) JIE SHI, LI CHAI, BO LIN, YAJUAN LI, HAO BI
(85) 05/02/2016
(86) PCT CN2013/086454 de 01/11/2013
(87) WO 2015/018136 de 12/02/2015
Publicação automática da admissibilidade da fase nacional depositado via PCT . Tratado de cooperação em matéria de Patentes, conforme Instrução Normativa nº 02, de 06/06/2017 publicada na RPI nº 2422, de 06/06/2017.

---

(21) BR 11 2016 004682-0 A2

Código 1.3 - Notificação - Fase Nacional - PCT
(22) 01/09/2014
(30) 03/09/2013 FR 1358424; 20/11/2013 FR 1361430
(51) F02C 7/228 (2006.01), F02C 9/34 (2006.01), F02C 7/232 (2006.01), F23K 5/04 (2006.01)
(54) SISTEMA DE COMBUSTÍVEL PARA UM MOTOR DE TURBINA, MOTOR DE TURBINA E MÉTODO DE REGULAGEM
(71) SNECMA (FR)
(72) CLÉMENT BERNARD, LOÏC PORA, SÉBASTIEN CHALAUD
(85) 02/03/2016
(86) PCT FR2014/052154 de 01/09/2014
(87) WO 2015/033046 de 12/03/2015
Publicação automática da admissibilidade da fase nacional depositado via PCT . Tratado de cooperação em matéria de Patentes, conforme Instrução Normativa nº 02, de 06/06/2017 publicada na RPI nº 2422, de 06/06/2017.

(21) BR 11 2016 004684-6 A2

Código 1.3 - Notificação - Fase Nacional - PCT
(22) 03/09/2014
(30) 04/09/2013 EP 13182979.8
(51) C07D 307/16 (2006.01), C07D 307/24 (2006.01), C08K 5/10 (2006.01), C08K 5/12 (2006.01)
(54) COMPOSTO, COMPOSIÇÕES DE PLASTICIZANTE E DE MOLDAGEM, PROCESSO PARA PRODUÇÃO DE COMPOSTOS, E, USO DE PELO MENOS UM COMPOSTO OU DE UMA COMPOSIÇÃO DE PLASTICIZANTE E DE UMA COMPOSIÇÃO DE MOLDAGEM
(71) BASF SE (DE)
(72) JOCHEN WAGNER, BORIS BREITSCHEIDEL, MARTIN ALEXANDER BOHN, BENOIT BLANK, ALOIS KINDLER
(85) 02/03/2016
(86) PCT EP2014/068687 de 03/09/2014
(87) WO 2015/032794 de 12/03/2015
Publicação automática da admissibilidade da fase nacional depositado via PCT . Tratado de cooperação em matéria de Patentes, conforme Instrução Normativa nº 02, de 06/06/2017 publicada na RPI nº 2422, de 06/06/2017.

(21) BR 11 2016 004686-2 A2

Código 1.3 - Notificação - Fase Nacional - PCT
(22) 18/09/2014
(30) 30/09/2013 US 61/884,594
(51) C08G 61/08 (2006.01)
(54) COMPOSIÇÃO DE REVESTIMENTO E MÉTODO PARA FORMAR UM REVESTIMENTO SOBRE UM SUBSTRATO PLÁSTICO
(71) DOW GLOBAL TECHNOLOGIES LLC (US) , REGENTS OF THE UNIVERSITY OF MINNESOTA (US)
(72) HENRY MARTINEZ, MARC A. HILLMYER, JEFFREY MUNRO, KIM L. WALTON, MORGAN M. HUGHES
(85) 02/03/2016
(86) PCT US2014/056195 de 18/09/2014
(87) WO 2015/047840 de 02/04/2015
Publicação automática da admissibilidade da fase nacional depositado via PCT . Tratado de cooperação em matéria de Patentes, conforme Instrução Normativa nº 02, de 06/06/2017 publicada na RPI nº 2422, de 06/06/2017.

(21) BR 11 2016 004687-0 A2

Código 1.3 - Notificação - Fase Nacional - PCT
(22) 05/09/2014
(30) 06/09/2013 US 14/019,730
(51) C09K 8/42 (2006.01), E21B 33/12 (2006.01)
(54) MÉTODO DE PERFURAÇÃO DE UM FURO DE POÇO EM UMA FORMAÇÃO SUBTERRÂNEA, MÉTODO DE DESLOCAMENTO DE UM FLUIDO EM UM FURO DE POÇO, SISTEMA PARA PERFURAÇÃO E CIMENTAÇÃO NA FORMAÇÃO SUBTERRÂNEA, FLUIDO DE PERFURAÇÃO

E FLUIDO ESPAÇADOR
(71) Halliburton Energy Services, Inc. (US)
(72) SAMUEL J. LEWIS, THOMAS JASON PISKLAK, KYRIACOS AGAPIOU, PETER JAMES BOUL, LANCE EVERETT BROTHERS
(85) 02/03/2016
(86) PCT US2014/054380 de 05/09/2014
(87) WO 2015/035227 de 12/03/2015
Publicação automática da admissibilidade da fase nacional depositado via PCT . Tratado de cooperação em matéria de Patentes, conforme Instrução Normativa nº 02, de 06/06/2017 publicada na RPI nº 2422, de 06/06/2017.

---

(21) BR 11 2016 004689-7 A2

Código 1.3 - Notificação - Fase Nacional - PCT
(22) 04/09/2014
(30) 04/09/2013 NL 2011382
(51) A22C 13/00 (2006.01)
(54) “MÉTODO DE EXTRUSÃO DE CAPAS DE COLÁGENO, CABEÇA DE EXTRUSÃO PARA CAPAS DE COLÁGENO E LINHA DE CO-EXTRUSÃO DE SALSICHA, CAPA DE COLÁGENO EXTRUDADA E SALSICHA FORNECIDA COM UMA CAPA DE COLÁGENO EXTRUDADA”
(71) MAREL TOWNSEND FURTHER PROCESSING B.V. (NL)
(72) ALBERTUS DUNNEWIND, FRANK JOHANNES ANTONIUS VAN DEN HEUIJ, HENK ROBERT HOOGENKAMP, JOHANNES MARTINUS MEULENDIJKS, PATRICIA ROSA MARIA HOEKSTRA-SUURS, WILHELMUS JOHANNES EVERARDUS MARIA VAN DEN DUNGEN
(85) 02/03/2016
(86) PCT NL2014/050603 de 04/09/2014
(87) WO 2015/034355 de 12/03/2015
Publicação automática da admissibilidade da fase nacional depositado via PCT . Tratado de cooperação em matéria de Patentes, conforme Instrução Normativa nº 02, de 06/06/2017 publicada na RPI nº 2422, de 06/06/2017.

---

(21) BR 11 2016 004690-0 A2

Código 1.3 - Notificação - Fase Nacional - PCT
(22) 04/09/2014
(30) 05/09/2013 KP 10-2013-0106497
(51) C07D 487/04 (2006.01), A61K 31/519 (2006.01), A61P 35/00 (2006.01)
(54) MÉTODOS PARA PREPARAR DIETIL ÉSTER DE PEMETREXEDE E SAL DE DISSÓDIO DE PEMETREXEDE
(71) SAMYANG BIOPHARMACEUTICALS CORPORATION (KR)
(72) YOUNG MIN KIM, MOON SUK KIM, SEONG HO KIM, JIN SUK CHO
(85) 02/03/2016
(86) PCT KR2014/008331 de 04/09/2014
(87) WO 2015/034293 de 12/03/2015
Publicação automática da admissibilidade da fase nacional depositado via

PCT . Tratado de cooperação em matéria de Patentes, conforme Instrução Normativa nº 02, de 06/06/2017 publicada na RPI nº 2422, de 06/06/2017.

---

(21) BR 11 2016 004691-9 A2

Código 1.3 - Notificação - Fase Nacional - PCT
(22) 04/09/2014
(30) 30/09/2013 EP 13186620.4
(51) H05B 6/06 (2006.01)
(54) MÉTODO E DISPOSITIVO PARA A DETERMINAÇÃO DA ADEQUABILIDADE DE UM UTENSÍLIO DE COZINHA, UNIDADE DE CONTROLE PARA UMA PLACA DE COZINHAR POR INDUÇÃO, PLACA DE COZINHAR POR INDUÇÃO, SISTEMA PARA A EXECUÇÃO DO MÉTODO E PRODUTO DE PROGRAMA DE COMPUTADOR ARMAZENADO
(71) ELECTROLUX APPLIANCES AKTIEBOLAG (SE)
(72) MICHAEL HERZOG, CLAUS MEIDER, BIRGIT WIESEND, UWE KALLERT, ULRICH HÄUTLE
(85) 02/03/2016
(86) PCT EP2014/068804 de 04/09/2014
(87) WO 2015/043906 de 02/04/2015
Publicação automática da admissibilidade da fase nacional depositado via PCT . Tratado de cooperação em matéria de Patentes, conforme Instrução Normativa nº 02, de 06/06/2017 publicada na RPI nº 2422, de 06/06/2017.

---

(21) BR 11 2016 004694-3 A2

Código 1.3 - Notificação - Fase Nacional - PCT
(22) 04/09/2014
(30) 04/09/2013 US 14/018,153
(51) G01S 5/02 (2010.01)
(54) SISTEMA DE POSICIONAMENTO BASEADO EM BALÃO E MÉTODO
(71) GOOGLE INC. (US)
(72) KEITH BONAWITZ, RICHARD WAYNE DEVAUL, ERIC TELLER, JOSHUA WEAVER
(85) 02/03/2016
(86) PCT US2014/054064 de 04/09/2014
(87) WO 2015/076899 de 28/05/2015
Publicação automática da admissibilidade da fase nacional depositado via PCT . Tratado de cooperação em matéria de Patentes, conforme Instrução Normativa nº 02, de 06/06/2017 publicada na RPI nº 2422, de 06/06/2017.

---

(21) BR 11 2016 004700-1 A2

Código 1.3 - Notificação - Fase Nacional - PCT
(22) 27/08/2014
(30) 02/09/2013 IN 3928/CHE/2013
(51) B23Q 11/00 (2006.01), B01D 1/00 (2006.01), B24B 55/06 (2006.01)
(54) SISTEMA PORTÁTIL PARA COLETAR POEIRA DE MÁQUINA QUE PRODUZ POEIRA

(71) 3M INNOVATIVE PROPERTIES COMPANY (US)
(72) NAVEEN MACHAMA, RAJU BIKRAM SINGH THAKUR, VENKATA NARAYANA MURTHY ARELEKATTI
(85) 02/03/2016
(86) PCT US2014/052823 de 27/08/2014
(87) WO 2015/031429 de 05/03/2015
Publicação automática da admissibilidade da fase nacional depositado via PCT . Tratado de cooperação em matéria de Patentes, conforme Instrução Normativa nº 02, de 06/06/2017 publicada na RPI nº 2422, de 06/06/2017.

---

(21) BR 11 2016 004701-0 A2

Código 1.3 - Notificação - Fase Nacional - PCT
(22) 11/09/2014
(30) 12/09/2013 JP 2013-188917; 09/09/2014 JP 2014-183708
(51) G03G 21/18 (2006.01), G03G 15/00 (2006.01), G03G 21/16 (2006.01)
(54) CARTUCHO E UNIDADE DE TAMBOR PARA APARELHO DE FORMAÇÃO DE IMAGEM ELETROFOTOGRÁFICA
(71) CANON KABUSHIKI KAISHA (JP)
(72) SHIGEMI KAMOSHIDA, TAKESHI ARIMITSU, ISAO KOISHI, YUSUKE NIIKAWA
(85) 02/03/2016
(86) PCT JP2014/074754 de 11/09/2014
(87) WO 2015/037744 de 19/03/2015
Publicação automática da admissibilidade da fase nacional depositado via PCT . Tratado de cooperação em matéria de Patentes, conforme Instrução Normativa nº 02, de 06/06/2017 publicada na RPI nº 2422, de 06/06/2017.

---

(21) BR 11 2016 004702-8 A2

Código 1.3 - Notificação - Fase Nacional - PCT
(22) 20/08/2014
(30) 03/09/2013 JP 2013-181818
(51) B60J 10/04 (2006.01)
(54) CANAL DESLIZANTE
(71) TOKAI KOGYO CO., LTD. (JP) , HONDA MOTOR CO., LTD. (JP)
(72) EIICHI BESSHO, YOHEI INAI, KATSUYOSHI SUGAWARA
(85) 02/03/2016
(86) PCT JP2014/071814 de 20/08/2014
(87) WO 2015/033782 de 12/03/2015
Publicação automática da admissibilidade da fase nacional depositado via PCT . Tratado de cooperação em matéria de Patentes, conforme Instrução Normativa nº 02, de 06/06/2017 publicada na RPI nº 2422, de 06/06/2017.

---

(21) BR 11 2016 004703-6 A2

Código 1.3 - Notificação - Fase Nacional - PCT
(22) 04/09/2014
(30) 04/09/2013 US 61/873726

(51) B60G 3/20 (2006.01), B60G 21/055 (2006.01)
(54) VEÍCULO UTILITÁRIO, E, CONJUNTO DA ARMAÇÃO DE UMA CABINE DE UM VEÍCULO UTILITÁRIO
(71) POLARIS INDUSTRIES INC. (US)
(72) AARON D. DECKARD, ADAM J. SCHLANGEN, DENNIS J. LUTZ, ALEX R. SCHEUERELL, AARON J. NYSSE, ANTHONY J. RIPLEY, SHAWN D. PETERSON, DANIEL L. GOFFMAN, ANDY T. IVES, DONOVAN L. FREDRICKSON, GORDON J. STEINMETZ, KEITH A. HOLLMAN, CORRIE S. ROYTEK, ANTHONY J. KOMAREK
(85) 02/03/2016
(86) PCT US2014/054041 de 04/09/2014
(87) WO 2015/035013 de 12/03/2015
Publicação automática da admissibilidade da fase nacional depositado via PCT . Tratado de cooperação em matéria de Patentes, conforme Instrução Normativa nº 02, de 06/06/2017 publicada na RPI nº 2422, de 06/06/2017.

---

(21) BR 11 2016 004705-2 A2

Código 1.3 - Notificação - Fase Nacional - PCT
(22) 17/10/2013
(51) E21B 10/46 (2006.01), E21B 10/573 (2006.01)
(54) BROCA DE PERFURAÇÃO PARA OPERAÇÕES DE PERFURAÇÃO SUBTERRÂNEA, E, MÉTODOS PARA PERFURAÇÃO SUBTERRÂNEA E PARA FABRICAR UMA LIGA DE BRASAGEM REFORÇADA PARA UMA BROCA DE PERFURAÇÃO
(71) HALLIBURTON ENERGY SERVICES, INC. (US)
(72) GARRETT T. OLSEN
(85) 02/03/2016
(86) PCT US2013/065382 de 17/10/2013
(87) WO 2015/057225 de 23/04/2015
Publicação automática da admissibilidade da fase nacional depositado via PCT . Tratado de cooperação em matéria de Patentes, conforme Instrução Normativa nº 02, de 06/06/2017 publicada na RPI nº 2422, de 06/06/2017.

---

(21) BR 11 2016 004709-5 A2

Código 1.3 - Notificação - Fase Nacional - PCT
(22) 04/09/2013
(51) B63B 59/08 (2006.01)
(54) CABEÇA DE LIMPEZA PARA LIMPAR UMA SUPERFÍCIE SUBMERSA, SISTEMA DE LIMPEZA PARA LIMPAR UMA SUPERFÍCIE SUBMERSA, E MÉTODO DE LIMPEZA DE UMA SUPERFÍCIE SUBMERSA
(71) GRD FRANMARINE HOLDINGS PTY LTD (AU)
(72) ROGER WAYNE RICHARD DYHRBERG
(85) 02/03/2016
(86) PCT AU2013/001007 de 04/09/2013
(87) WO 2015/031933 de 12/03/2015
Publicação automática da admissibilidade da fase nacional depositado via

PCT . Tratado de cooperação em matéria de Patentes, conforme Instrução Normativa nº 02, de 06/06/2017 publicada na RPI nº 2422, de 06/06/2017.

---

(21) BR 11 2016 004712-5 A2

Código 1.3 - Notificação - Fase Nacional - PCT
(22) 21/10/2014
(30) 19/12/2013 US 14/135213
(51) G06F 13/00 (2006.01), H04N 21/433 (2011.01)
(54) DISPOSITIVO DE INTERFACE, SISTEMA, E, MÉTODO
(71) SONY COMPUTER ENTERTAINMENT AMERICA LLC (US)
(72) ROELOF RODERICK COLENBRANDER
(85) 02/03/2016
(86) PCT US2014/061633 de 21/10/2014
(87) WO 2015/094474 de 25/06/2015
Publicação automática da admissibilidade da fase nacional depositado via PCT . Tratado de cooperação em matéria de Patentes, conforme Instrução Normativa nº 02, de 06/06/2017 publicada na RPI nº 2422, de 06/06/2017.

---

(21) BR 11 2016 004714-1 A2

Código 1.3 - Notificação - Fase Nacional - PCT
(22) 03/09/2014
(30) 03/09/2013 US 61/873,330; 03/09/2013 US 61/873,331; 04/09/2013 US 61/873,574; 18/08/2014 US 62/038,491
(51) G01C 21/00 (2006.01)
(54) SISTEMA DE ORIENTAÇÃO REMOTA INTERATIVO PARA EMBARCAÇÕES DE MAR
(71) FUGRO CHANCE, INC. (US)
(72) JOHN DARIUS ROBIDEAUX, DICKIE ANDREW MARTIN, STEPHEN JOHN WESLEY UNDERWOOD, JACOB NICHOLAS STANLEY
(85) 02/03/2016
(86) PCT US2014/053799 de 03/09/2014
(87) WO 2015/034871 de 12/03/2015
Publicação automática da admissibilidade da fase nacional depositado via PCT . Tratado de cooperação em matéria de Patentes, conforme Instrução Normativa nº 02, de 06/06/2017 publicada na RPI nº 2422, de 06/06/2017.

---

(21) BR 11 2016 004718-4 A2

Código 1.3 - Notificação - Fase Nacional - PCT
(22) 22/09/2014
(30) 25/09/2013 EP 13185934.0
(51) G01J 3/46 (2006.01), G01J 3/52 (2006.01)
(54) PROCESSO PARA DISPOR UMA PLURALIDADE DE CORES OU OBJETOS COLORIDOS EM UMA SEQUÊNCIA DEFINIDA, DE MODO QUE CADA COR OU OBJETO COLORIDO TENHA PELO MENOS UMA COR OU OBJETO COLORIDO VIZINHO; DIAGRAMA DE CORES; E APARELHO PARA EXIBIR UM DIAGRAMA DE CORES

(71) AKZO NOBEL COATINGS INTERNATIONAL B.V. (NL)
(72) DEBABRATA PANJA
(85) 02/03/2016
(86) PCT EP2014/070075 de 22/09/2014
(87) WO 2015/044064 de 02/04/2015
Publicação automática da admissibilidade da fase nacional depositado via PCT . Tratado de cooperação em matéria de Patentes, conforme Instrução Normativa nº 02, de 06/06/2017 publicada na RPI nº 2422, de 06/06/2017.

---

(21) BR 11 2016 004721-4 A2

Código 1.3 - Notificação - Fase Nacional - PCT
(22) 01/09/2014
(30) 03/09/2013 JP 2013-182310
(51) C07D 401/10 (2006.01), C07D 401/14 (2006.01), A61K 31/506 (2006.01), A61K 31/5377 (2006.01), A61P 19/08 (2006.01), A61P 29/00 (2006.01), A61P 35/00 (2006.01), A61P 37/06 (2006.01)
(54) DERIVADO DE 2,6-DIAMINOPIRIMIDINA
(71) CARNA BIOSCIENCES INC. (JP)
(72) WATARU KAWAHATA, TOKIKO ASAMI, MASAAKI SAWA, TAKAYUKI IRIE
(85) 02/03/2016
(86) PCT JP2014/072917 de 01/09/2014
(87) WO 2015/033888 de 12/03/2015
Publicação automática da admissibilidade da fase nacional depositado via PCT . Tratado de cooperação em matéria de Patentes, conforme Instrução Normativa nº 02, de 06/06/2017 publicada na RPI nº 2422, de 06/06/2017.

---

(21) BR 11 2016 004723-0 A2

Código 1.3 - Notificação - Fase Nacional - PCT
(22) 03/09/2013
(51) C07D 263/48 (2006.01), A61K 31/421 (2006.01), A61P 37/00 (2006.01), A61P 37/06 (2006.01), A61P 37/08 (2006.01)
(54) COMPOSTOS FARMACÊUTICOS
(71) SAREUM LIMITED (GB)
(72) JOHN CHARLES READER
(85) 02/03/2016
(86) PCT EP2013/068198 de 03/09/2013
(87) WO 2015/032423 de 12/03/2015
Publicação automática da admissibilidade da fase nacional depositado via PCT . Tratado de cooperação em matéria de Patentes, conforme Instrução Normativa nº 02, de 06/06/2017 publicada na RPI nº 2422, de 06/06/2017.

---

(21) BR 11 2016 004724-9 A2

Código 1.3 - Notificação - Fase Nacional - PCT
(22) 08/08/2014
(30) 04/09/2013 ES P201300816
(51) G06F 17/30 (2006.01)
(54) RECUPERAÇÃO DE IMAGEM BASEADA EM CONTEÚDO

(71) SHAZURA, INC. (US)
(72) SIRA PÉREZ DE LA COBA
(85) 02/03/2016
(86) PCT EP2014/067056 de 08/08/2014
(87) WO 2015/032585 de 12/03/2015
Publicação automática da admissibilidade da fase nacional depositado via PCT . Tratado de cooperação em matéria de Patentes, conforme Instrução Normativa nº 02, de 06/06/2017 publicada na RPI nº 2422, de 06/06/2017.

---

(21) BR 11 2016 004725-7 A2

Código 1.3 - Notificação - Fase Nacional - PCT
(22) 05/09/2014
(30) 05/09/2013 US 61/874,305
(51) B01D 15/08 (2006.01)
(54) MÉTODO PARA REUTILIZAÇÃO CROMATOGRÁFICA
(71) GENENTECH, INC. (US)
(72) EKTA MAHAJAN, KAPIL KOTHARY, JOANNA SO, JAY WERBER
(85) 02/03/2016
(86) PCT US2014/054313 de 05/09/2014
(87) WO 2015/035180 de 12/03/2015
Publicação automática da admissibilidade da fase nacional depositado via PCT . Tratado de cooperação em matéria de Patentes, conforme Instrução Normativa nº 02, de 06/06/2017 publicada na RPI nº 2422, de 06/06/2017.

---

(21) BR 11 2016 004726-5 A2

Código 1.3 - Notificação - Fase Nacional - PCT
(22) 01/09/2014
(30) 10/09/2013 FR 1358705
(51) B62D 15/02 (2006.01)
(54) MÉTODO PARA CALCULAR EM TEMPO REAL A POSIÇÃO ABSOLUTA DE UM MEMBRO DE DIREÇÃO SERVO-ASSISTIDA COM PRECISÃO APRIMORADA
(71) JTEKT EUROPE (FR)
(72) ROMARIC PREGNIARD, LOÏC BASTIEN, CHRISTOPHE RAVIER, SÉBASTIEN BOURDREZ
(85) 02/03/2016
(86) PCT FR2014/052152 de 01/09/2014
(87) WO 2015/036675 de 19/03/2015
Publicação automática da admissibilidade da fase nacional depositado via PCT . Tratado de cooperação em matéria de Patentes, conforme Instrução Normativa nº 02, de 06/06/2017 publicada na RPI nº 2422, de 06/06/2017.

---

(21) BR 11 2016 004728-1 A2

Código 1.3 - Notificação - Fase Nacional - PCT
(22) 18/09/2014
(30) 18/09/2013 EP 13185039.8
(51) A61K 47/48 (2006.01), A61P 31/04 (2006.01), A61P 37/04 (2006.01), A61P

11/00 (2006.01)
(54) CONJUGADO E COMPOSIÇÃO FARMACÊUTICA COMPREENDENDO UM CONJUGADO
(71) MAX-PLANCK-GESELLSCHAFT ZUR FORDERUNG DER WISSENSCHAFTEN E.V (DE)
(72) DOMINEA RATHWELL, SHARAVATHI GUDDEHALLI PARAMESWARAPPA, SUBRAMANIAN GOVINDAN, CHAKKUMKAL ANISH, CLANEY LEBEV PEREIRA, PETER H. SEEBERGER, FELIX BRÖCKER
(85) 02/03/2016
(86) PCT EP2014/069947 de 18/09/2014
(87) WO 2015/040140 de 26/03/2015
Publicação automática da admissibilidade da fase nacional depositado via PCT . Tratado de cooperação em matéria de Patentes, conforme Instrução Normativa nº 02, de 06/06/2017 publicada na RPI nº 2422, de 06/06/2017.

---

(21) BR 11 2016 004729-0 A2

Código 1.3 - Notificação - Fase Nacional - PCT
(22) 02/09/2013
(51) G07F 5/24 (2006.01), G07D 1/06 (2006.01), G07D 3/00 (2006.01), G07D 9/00 (2006.01), G07D 11/00 (2006.01), G07F 9/04 (2006.01), G07F 9/06 (2006.01)
(54) ¿SISTEMA E MÉTODO DE PAGAMENTO AUTOMATIZADO¿
(71) ABERTIS AUTOPISTAS ESPAÑA, S.A. (UNIPERSONAL) (ES)
(72) XAVIER DAURA ALBELDO
(85) 02/03/2016
(86) PCT ES2013/070613 de 02/09/2013
(87) WO 2015/028689 de 05/03/2015
Publicação automática da admissibilidade da fase nacional depositado via PCT . Tratado de cooperação em matéria de Patentes, conforme Instrução Normativa nº 02, de 06/06/2017 publicada na RPI nº 2422, de 06/06/2017.

---

(21) BR 11 2016 004735-4 A2

Código 1.3 - Notificação - Fase Nacional - PCT
(22) 02/09/2014
(30) 03/09/2013 US 61/873,167; 01/09/2014 US 62/044,382
(51) A61K 9/14 (2006.01), A61K 31/135 (2006.01), A61K 31/137 (2006.01), A61K 47/38 (2006.01)
(54) FORMULAÇÃO INTRANASAL PARA O TRATAMENTO DE RESSUSCITAÇÃO CARDIOPULMONAR (CPR), SUPORTE DE VIDA CARDÍACA (CLS), ANAFILAXIA E/OU REAÇÕES ANAFILACTOIDE
(71) G2B PHARMA INC. (US) , SHIN NIPPON BIOMEDICAL LABORATORIES LTD. (SNBL) (JP)
(72) NIGEL T. FLEMING, SHUNJI HARUTA
(85) 02/03/2016
(86) PCT US2014/053700 de 02/09/2014
(87) WO 2015/034822 de 12/03/2015

Publicação automática da admissibilidade da fase nacional depositado via PCT . Tratado de cooperação em matéria de Patentes, conforme Instrução Normativa nº 02, de 06/06/2017 publicada na RPI nº 2422, de 06/06/2017.

---

(21) BR 11 2016 004736-2 A2

Código 1.3 - Notificação - Fase Nacional - PCT
(22) 14/08/2014
(30) 03/09/2013 US 61/873,044; 19/05/2014 US 14/281,118
(51) G06N 3/04 (2006.01), G06N 3/10 (2006.01), G06N 3/06 (2006.01), G06F 11/36 (2006.01), G06F 11/30 (2006.01), G06N 3/08 (2006.01)
(54) MÉTODOS E APARELHOS PARA IMPLEMENTAR UMA UNIDADE DE DETERMINAÇÃO DE PONTOS DE RUPTURA EM UM SISTEMA NERVOSO ARTIFICIAL
(71) QUALCOMM INCORPORATED (US)
(72) MICHAEL-DAVID NAKAYOSHI CANOY, WILLIAM RICHARD BELL II, RAMAKRISHNA KINTADA, VENKAT RANGAN
(85) 02/03/2016
(86) PCT US2014/051044 de 14/08/2014
(87) WO 2015/034640 de 12/03/2015
Publicação automática da admissibilidade da fase nacional depositado via PCT . Tratado de cooperação em matéria de Patentes, conforme Instrução Normativa nº 02, de 06/06/2017 publicada na RPI nº 2422, de 06/06/2017.

---

(21) BR 11 2016 004739-7 A2

Código 1.3 - Notificação - Fase Nacional - PCT
(22) 02/09/2014
(30) 04/09/2013 US 61/873,703; 31/03/2014 US 14/231,023
(51) H04L 29/08 (2006.01), H04W 76/04 (2009.01)
(54) MÉTODO E APARELHO PARA MANUTENÇÃO DE CAPACIDADE DE ALCANCE DE UM EQUIPAMENTO DE USUÁRIO NO ESTADO INATIVO
(71) QUALCOMM INCORPORATED (US)
(72) SITARAMANJANEYULU KANAMARLAPUDI, LIANGCHI HSU, RASHID AHMED AKBAR ATTAR, GIRISH VALLURU
(85) 03/03/2016
(86) PCT US2014/053737 de 02/09/2014
(87) WO 2015/034835 de 12/03/2015
Publicação automática da admissibilidade da fase nacional depositado via PCT . Tratado de cooperação em matéria de Patentes, conforme Instrução Normativa nº 02, de 06/06/2017 publicada na RPI nº 2422, de 06/06/2017.

---

(21) BR 11 2016 004740-0 A2

Código 1.3 - Notificação - Fase Nacional - PCT
(22) 03/09/2014
(30) 06/09/2013 US 61/874,658
(51) B32B 7/00 (2006.01), B32B 7/02 (2006.01), B32B 7/04 (2006.01), B32B

7/08 (2006.01), B32B 7/10 (2006.01), B32B 27/00 (2006.01), B32B 27/06 (2006.01), B32B 27/08 (2006.01), B32B 27/28 (2006.01), B32B 27/36 (2006.01), G02B 5/00 (2006.01), G02B 5/08 (2006.01), G02B 5/30 (2006.01)
(54) FILME ÓPTICO MULTICAMADAS BIRREFRINGENTE TERMOPLÁSTICO, ROLO DE FILME E RETROILUMINAÇÃO
(71) 3M INNOVATIVE PROPERTIES COMPANY (US)
(72) MATTHEW B. JOHNSON, ADAM D. HAAG, MARTIN E. DENKER
(85) 03/03/2016
(86) PCT US2014/053865 de 03/09/2014
(87) WO 2015/034899 de 12/03/2015
Publicação automática da admissibilidade da fase nacional depositado via PCT . Tratado de cooperação em matéria de Patentes, conforme Instrução Normativa nº 02, de 06/06/2017 publicada na RPI nº 2422, de 06/06/2017.

---

(21) BR 11 2016 004743-5 A2

Código 1.3 - Notificação - Fase Nacional - PCT
(22) 16/09/2014
(30) 17/09/2013 US 61/878,940; 10/09/2014 US 14/482,318
(51) C10J 3/00 (2006.01), C10J 3/72 (2006.01)
(54) PROCESSOS DE DECOMPOSIÇÃO TÉRMICA NÃO CATALÍTICA
(71) INEOS BIO SA (CH)
(72) Kim Carlo S. Ocfemia, Peter Simpson Bell
(85) 03/03/2016
(86) PCT US2014/055904 de 16/09/2014
(87) WO 2015/042055 de 26/03/2015
Publicação automática da admissibilidade da fase nacional depositado via PCT . Tratado de cooperação em matéria de Patentes, conforme Instrução Normativa nº 02, de 06/06/2017 publicada na RPI nº 2422, de 06/06/2017.

---

(21) BR 11 2016 004744-3 A2

Código 1.3 - Notificação - Fase Nacional - PCT
(22) 09/07/2014
(30) 06/09/2013 DE 10 2013 217 810.7
(51) F02M 55/02 (2006.01), F02M 61/14 (2006.01), F16B 5/02 (2006.01)
(54) SUPORTE PARA A FIXAÇÃO DE UM DISTRIBUIDOR DE COMBUSTÍVEL EM UMA MÁQUINA DE COMBUSTÃO INTERNA E PROCESSO DE LIGAÇÃO
(71) ROBERT BOSCH GMBH (DE)
(72) KLAUS LANG, MARTIN HAUG, THOMAS FROIHOFER
(85) 03/03/2016
(86) PCT EP2014/064700 de 09/07/2014
(87) WO 2015/032530 de 12/03/2015
Publicação automática da admissibilidade da fase nacional depositado via PCT . Tratado de cooperação em matéria de Patentes, conforme Instrução Normativa nº 02, de 06/06/2017 publicada na RPI nº 2422, de 06/06/2017.

(21) BR 11 2016 004746-0 A2

Código 1.3 - Notificação - Fase Nacional - PCT
(22) 20/10/2014
(30) 21/10/2013 US 61/893,604; 08/11/2013 WO PCT/EP2013/073433
(51) C07D 493/04 (2006.01)
(54) DOPANTE QUIRAL, COMPOSIÇÃO PRECURSORA DE CRISTAL LÍQUIDO QUIRAL, MARCAÇÃO PARA UM ITEM OU ARTIGO, ITEM OU ARTIGO, USO DE UMA MARCAÇÃO, INTERMEDIÁRIO NO ESTADO DE CRISTAL LÍQUIDO E TINTA, REVESTIMENTO OU FLOCO
(71) SICPA HOLDING SA (CH)
(72) XAVIER URBANEJA, PATRICK WYSS, SABINE MAYADE, TRISTAN JAUZEIN
(85) 03/03/2016
(86) PCT EP2014/072402 de 20/10/2014
(87) WO 2015/059076 de 30/04/2015
Publicação automática da admissibilidade da fase nacional depositado via PCT . Tratado de cooperação em matéria de Patentes, conforme Instrução Normativa nº 02, de 06/06/2017 publicada na RPI nº 2422, de 06/06/2017.

---

(21) BR 11 2016 004748-6 A2

Código 1.3 - Notificação - Fase Nacional - PCT
(22) 04/09/2014
(30) 04/09/2013 US 61/873,527
(51) H01B 9/02 (2006.01), H01B 3/00 (2006.01), E21B 23/00 (2006.01)
(54) CABO DE ENERGIA, E MÉTODO
(71) SCHLUMBERGER TECHNOLOGY B.V. (NL)
(72) JINGLEI XIANG, JASON HOLZMUELLER, GREGORY H. MANKE
(85) 03/03/2016
(86) PCT US2014/053970 de 04/09/2014
(87) WO 2015/034974 de 12/03/2015
Publicação automática da admissibilidade da fase nacional depositado via PCT . Tratado de cooperação em matéria de Patentes, conforme Instrução Normativa nº 02, de 06/06/2017 publicada na RPI nº 2422, de 06/06/2017.

---

(21) BR 11 2016 004749-4 A2

Código 1.3 - Notificação - Fase Nacional - PCT
(22) 04/09/2014
(30) 04/09/2013 US 14/017,891
(51) E21B 33/06 (2006.01), E21B 33/064 (2006.01)
(54) PILHAS DE NIVELAMENTO PARA USO COM UM POÇO SUBMARINO
(71) TRENDSETTER ENGINEERING, INC. (US)
(72) BRENT COX
(85) 03/03/2016
(86) PCT US2014/054007 de 04/09/2014
(87) WO 2015/034994 de 12/03/2015
Publicação automática da admissibilidade da fase nacional depositado via PCT . Tratado de cooperação em matéria de Patentes, conforme Instrução

Normativa nº 02, de 06/06/2017 publicada na RPI nº 2422, de 06/06/2017.

---

(21) BR 11 2016 004752-4 A2

Código 1.3 - Notificação - Fase Nacional - PCT
(22) 04/09/2014
(30) 04/09/2013 ZA 2013/06626; 03/09/2014 ZA 2014/06466
(51) G09F 7/18 (2006.01), G09F 23/00 (2006.01), H04R 1/08 (2006.01)
(54) ACESSÓRIO DE MICROFONE E MÉTODO DE USO DE MICROFONE
(71) STEVEN MARK LEVINSOHN (ZA)
(72) STEVEN MARK LEVINSOHN
(85) 03/03/2016
(86) PCT ZA2014/000047 de 04/09/2014
(87) WO 2015/035432 de 12/03/2015
Publicação automática da admissibilidade da fase nacional depositado via PCT . Tratado de cooperação em matéria de Patentes, conforme Instrução Normativa nº 02, de 06/06/2017 publicada na RPI nº 2422, de 06/06/2017.

---

(21) BR 11 2016 004754-0 A2

Código 1.3 - Notificação - Fase Nacional - PCT
(22) 29/04/2015
(30) 02/05/2014 US 61/987,653
(51) F23L 7/00 (2006.01), F23N 5/24 (2006.01), F23D 14/32 (2006.01)
(54) QUEIMADOR COM MONITORAMENTO
(71) AIR PRODUCTS AND CHEMICALS, INC (US)
(72) CHRISTOPHER MICHAEL ALBRIGHT ALBRIGHT, REED JACOB HENDERSHOT, MICHAEL J. GALLAGHER, THOMAS DAVID MATTHEW LEE, ALEKSANDAR GEORGI SLAVEJKOV, MARK DANIEL D'AGOSTINI, TUNC GORUNEY
(85) 03/03/2016
(86) PCT US2015/028284 de 29/04/2015
(87) WO 2015/168278 de 05/11/2015
Publicação automática da admissibilidade da fase nacional depositado via PCT . Tratado de cooperação em matéria de Patentes, conforme Instrução Normativa nº 02, de 06/06/2017 publicada na RPI nº 2422, de 06/06/2017.

---

(21) BR 11 2016 004756-7 A2

Código 1.3 - Notificação - Fase Nacional - PCT
(22) 03/09/2014
(30) 03/09/2013 CN 201310395436.0
(51) G21C 7/10 (2006.01)
(54) MÉTODO DE CONTROLE DE REATIVIDADE E HASTE DE CONTROLE TELESCOPADO PARA REATOR DE ALTA TEMPERATURA RESFRIADO A GÁS DE LEITO DE SEIXOS
(71) TSINGHUA UNIVERSITY (CN)
(72) Zuoyi ZHANG, Xingzhong DIAO, Zhengming ZHANG, Libin SUN, He YAN
(85) 03/03/2016

(86) PCT CN2014/085811 de 03/09/2014
(87) WO 2015/032316 de 12/03/2015
Publicação automática da admissibilidade da fase nacional depositado via PCT . Tratado de cooperação em matéria de Patentes, conforme Instrução Normativa nº 02, de 06/06/2017 publicada na RPI nº 2422, de 06/06/2017.

---

(21) BR 11 2016 004757-5 A2

Código 1.3 - Notificação - Fase Nacional - PCT
(22) 23/07/2014
(30) 10/09/2013 US 14/023,413
(51) G01F 15/00 (2006.01), E21B 33/076 (2006.01), E21B 34/04 (2006.01), E21B 37/06 (2006.01), E21B 41/02 (2006.01), G01F 15/14 (2006.01)
(54) SISTEMA DE INJEÇÃO DE FLUIDO
(71) CAMERON INTERNATIONAL CORPORATION (US)
(72) KEVIN MINNOCK, EDDIE MCHUGH
(85) 03/03/2016
(86) PCT US2014/047898 de 23/07/2014
(87) WO 2015/038242 de 19/03/2015
Publicação automática da admissibilidade da fase nacional depositado via PCT . Tratado de cooperação em matéria de Patentes, conforme Instrução Normativa nº 02, de 06/06/2017 publicada na RPI nº 2422, de 06/06/2017.

---

(21) BR 11 2016 004758-3 A2

Código 1.3 - Notificação - Fase Nacional - PCT
(22) 05/09/2014
(30) 06/09/2013 SE 1300586-3
(51) B65D 81/24 (2006.01), C08B 15/02 (2006.01), C08B 15/10 (2006.01), D21H 11/18 (2006.01), B32B 9/02 (2006.01), B32B 27/10 (2006.01), B65D 65/40 (2006.01), C08B 15/08 (2006.01), C08J 5/18 (2006.01), D21C 9/00 (2006.01)
(54) PELÍCULAS DE BARREIRA DE VAPOR DE ÁGUA E OXIGÊNIO COM BAIXA SENSIBILIDADE À UMIDADE FABRICADAS A PARTIR DE AUTOLIGAÇÃO CRUZADA DE CELULOSE FIBRILADA
(71) BILLERUDKORSNÄS AB (SE)
(72) PER LARSSON, LARS WÅGBERG
(85) 03/03/2016
(86) PCT SE2014/051023 de 05/09/2014
(87) WO 2015/034426 de 12/03/2015
Publicação automática da admissibilidade da fase nacional depositado via PCT . Tratado de cooperação em matéria de Patentes, conforme Instrução Normativa nº 02, de 06/06/2017 publicada na RPI nº 2422, de 06/06/2017.

---

(21) BR 11 2016 004759-1 A2

Código 1.3 - Notificação - Fase Nacional - PCT
(22) 03/09/2014
(30) 04/09/2013 JP 2013-183212
(51) G01R 31/08 (2006.01)

(54) DISPOSITIVO DE LOCALIZAÇÃO DE SINGULARIDADE
(71) FUJIKURA LTD. (JP) , ELECTRIC POWER DEVELOPMENT CO., LTD. (JP)
(72) YUJI KUMAMOTO, KEISHI SHIBAYAMA, KAZUO AMANO
(85) 03/03/2016
(86) PCT JP2014/004538 de 03/09/2014
(87) WO 2015/033564 de 12/03/2015
Publicação automática da admissibilidade da fase nacional depositado via PCT . Tratado de cooperação em matéria de Patentes, conforme Instrução Normativa nº 02, de 06/06/2017 publicada na RPI nº 2422, de 06/06/2017.

---

(21) BR 11 2016 004760-5 A2

Código 1.3 - Notificação - Fase Nacional - PCT
(22) 09/09/2014
(30) 09/09/2013 CN 201320558807.8
(51) B61F 3/04 (2006.01)
(54) TREM DE RODAS PARA UM VEÍCULO FERROVIÁRIO
(71) BOMBARDIER TRANSPORTATION GMBH (DE)
(72) GUIDO BIEKER
(85) 03/03/2016
(86) PCT EP2014/069216 de 09/09/2014
(87) WO 2015/032991 de 12/03/2015
Publicação automática da admissibilidade da fase nacional depositado via PCT . Tratado de cooperação em matéria de Patentes, conforme Instrução Normativa nº 02, de 06/06/2017 publicada na RPI nº 2422, de 06/06/2017.

---

(21) BR 11 2016 004761-3 A2

Código 1.3 - Notificação - Fase Nacional - PCT
(22) 01/09/2014
(30) 04/09/2013 GB 1315738.3
(51) A23L 2/52 (2006.01), C12C 5/02 (2006.01)
(54) BEBIDA ARTIFICIALMENTE CARBONATADA CONTENDO UM AGENTE DE CONTROLE DE ESPUMA E/OU AGENTE DE CONTROLE DE DIÓXIDO DE CARBONO; RECIPIENTE LACRADO CONTENDO UMA BEBIDA ARTIFICIALMENTE CARBONATADA; CONCENTRADO PARA UMA BEBIDA ARTIFICIALMENTE CARBONATADA; MÉTODO DE PRODUÇÃO DE UMA BEBIDA; MÉTODO DE REDUÇÃO DA FORMAÇÃO DE ESPUMA E/OU MELHORA DA RETENÇÃO DE DIÓXIDO DE CARBONO EM UMA BEBIDA ARTIFICIALMENTE CARBONATADA; USO DE UM ÉSTER DE ÁCIDO GRAXO DE POLIGLICEROL; E; USO DE UM ÉSTER DE ÁCIDO GRAXO DE POLIGLICEROL EM UMA BEBIDA CARBONATADA
(71) THOS. BENTLEY & SON LIMITED (GB)
(72) JOHN MICHAEL STORY, RUSSELL COX, THOMAS JAMES M. BENTLEY
(85) 03/03/2016
(86) PCT GB2014/052644 de 01/09/2014

(87) WO 2015/033118 de 12/03/2015
Publicação automática da admissibilidade da fase nacional depositado via PCT . Tratado de cooperação em matéria de Patentes, conforme Instrução Normativa nº 02, de 06/06/2017 publicada na RPI nº 2422, de 06/06/2017.

---

(21) BR 11 2016 004765-6 A2

Código 1.3 - Notificação - Fase Nacional - PCT
(22) 11/09/2014
(30) 11/09/2013 DE 10 2013 109 952.1
(51) B65G 47/14 (2006.01)
(54) ALIMENTADOR DE TREMONHA GIRATÓRIO PARA TRANSPORTAR E SEPARAR ELEMENTOS DE CONEXÃO QUE TÊM PELO MENOS UM EIXO
(71) EJOT GMBH & CO. KG (DE)
(72) DANIEL SPINDLER, MARCO MIELISCH
(85) 03/03/2016
(86) PCT EP2014/069427 de 11/09/2014
(87) WO 2015/036500 de 19/03/2015
Publicação automática da admissibilidade da fase nacional depositado via PCT . Tratado de cooperação em matéria de Patentes, conforme Instrução Normativa nº 02, de 06/06/2017 publicada na RPI nº 2422, de 06/06/2017.

---

(21) BR 11 2016 004771-0 A2

Código 1.3 - Notificação - Fase Nacional - PCT
(22) 04/09/2014
(30) 06/09/2013 DE 10 2013 217 853.0
(51) B66C 23/80 (2006.01), E04G 21/04 (2006.01), B60K 35/00 (2006.01), B60W 50/14 (2012.01)
(54) MÁQUINA DE TRABALHO E MÉTODO PARA SUA OPERAÇÃO
(71) PUTZMEISTER ENGINEERING GMBH (DE)
(72) MARTIN MAYER, DIRK JAHN
(85) 03/03/2016
(86) PCT EP2014/068809 de 04/09/2014
(87) WO 2015/032845 de 12/03/2015
Publicação automática da admissibilidade da fase nacional depositado via PCT . Tratado de cooperação em matéria de Patentes, conforme Instrução Normativa nº 02, de 06/06/2017 publicada na RPI nº 2422, de 06/06/2017.

---

(21) BR 11 2016 004773-7 A2

Código 1.3 - Notificação - Fase Nacional - PCT
(22) 03/09/2014
(30) 05/09/2013 DE 10 2013 014 683.6
(51) C09D 161/32 (2006.01), C08G 12/42 (2006.01), C09D 133/14 (2006.01), C09D 167/00 (2006.01), C09D 167/04 (2006.01), C09D 175/04 (2006.01), C09D 169/00 (2006.01), C09D 171/00 (2006.01)
(54) MATERIAL DE REVESTIMENTO E SEU USO EM SISTEMAS DE REVESTIMENTO PARA COMPONENTES EM COMPARTIMENTOS INTERNOS DE VEÍCULO

(71) MANKIEWICZ GEBR. & CO. GMBH & CO. KG (DE)
(72) HANS-JUERGEN KARL
(85) 03/03/2016
(86) PCT DE2014/000450 de 03/09/2014
(87) WO 2015/032379 de 12/03/2015
Publicação automática da admissibilidade da fase nacional depositado via PCT . Tratado de cooperação em matéria de Patentes, conforme Instrução Normativa nº 02, de 06/06/2017 publicada na RPI nº 2422, de 06/06/2017.

---

(21) BR 11 2016 004774-5 A2

Código 1.3 - Notificação - Fase Nacional - PCT
(22) 05/09/2014
(30) 06/09/2013 NO 20131195
(51) G01V 1/38 (2006.01), B63G 8/00 (2006.01)
(54) DISPERSADOR DE NODO
(71) MAGSEIS AS (NO)
(72) JAN B. GATEMAN, IVAR GIMSE
(85) 03/03/2016
(86) PCT NO2014/000042 de 05/09/2014
(87) WO 2015/034368 de 12/03/2015
Publicação automática da admissibilidade da fase nacional depositado via PCT . Tratado de cooperação em matéria de Patentes, conforme Instrução Normativa nº 02, de 06/06/2017 publicada na RPI nº 2422, de 06/06/2017.

---

(21) BR 11 2016 004775-3 A2

Código 1.3 - Notificação - Fase Nacional - PCT
(22) 02/09/2014
(30) 04/09/2013 DE 10 2013 014 732.8
(51) B31B 1/00 (2006.01)
(54) PROCESSO E DISPOSITIVO PARA PRODUÇÃO DE SACOS COM FUNDO EM CRUZ
(71) WINDMÖLLER & HÖLSCHER KG (DE)
(72) ANDREAS LAMKEMEYER, RÜDIGER DUWENDAG, THOMAS HAWIGHORST
(85) 03/03/2016
(86) PCT EP2014/002372 de 02/09/2014
(87) WO 2015/032486 de 12/03/2015
Publicação automática da admissibilidade da fase nacional depositado via PCT . Tratado de cooperação em matéria de Patentes, conforme Instrução Normativa nº 02, de 06/06/2017 publicada na RPI nº 2422, de 06/06/2017.

---

(21) BR 11 2016 004777-0 A2

Código 1.3 - Notificação - Fase Nacional - PCT
(22) 18/06/2014
(30) 05/09/2013 US 61/874077
(51) C01B 3/38 (2006.01), C07C 31/04 (2006.01)

(54) MÉTODOS PARA PRODUÇÃO DE METANOL, PARA AJUSTE DO MÓDULO DE GÁS DE SÍNTESE NA INSTALAÇÃO DE METANOL E MÉTODO PARA AJUSTE DO MÓDULO DE UMA CORRENTE DE GÁS DE SÍNTESE, E, SISTEMA PARA PRODUÇÃO DE METANOL
(71) PRAXAIR TECHNOLOGY, INC. (US)
(72) INES C. STUCKERT, SHRIKAR CHAKRAVARTI, RAYMOND F. DRNEVICH
(85) 03/03/2016
(86) PCT US2014/042917 de 18/06/2014
(87) WO 2015/034565 de 12/03/2015
Publicação automática da admissibilidade da fase nacional depositado via PCT . Tratado de cooperação em matéria de Patentes, conforme Instrução Normativa nº 02, de 06/06/2017 publicada na RPI nº 2422, de 06/06/2017.

---

(21) BR 11 2016 004780-0 A2

Código 1.3 - Notificação - Fase Nacional - PCT
(22) 09/09/2014
(30) 09/09/2013 US 61/875,231; 08/10/2013 US 14/048,463
(51) E21B 33/13 (2006.01), C09K 8/42 (2006.01)
(54) MÉTODO DE CIMENTAR UMA FORMAÇÃO SUBTERRÂNEA, COMPOSIÇÃO DE CIMENTO DE CONSOLIDAÇÃO RETARDADA ATIVADO E SISTEMA DE CIMENTAÇÃO
(71) Halliburton Energy Services, Inc. (US)
(72) THOMAS JASON PISKLAK, LANCE EVERETT BROTHERS
(85) 03/03/2016
(86) PCT US2014/054791 de 09/09/2014
(87) WO 2015/035386 de 12/03/2015
Publicação automática da admissibilidade da fase nacional depositado via PCT . Tratado de cooperação em matéria de Patentes, conforme Instrução Normativa nº 02, de 06/06/2017 publicada na RPI nº 2422, de 06/06/2017.

---

(21) BR 11 2016 004781-8 A2

Código 1.3 - Notificação - Fase Nacional - PCT
(22) 09/09/2014
(30) 09/09/2013 US 61/875,236; 30/10/2013 US 14/067,143
(51) E21B 33/13 (2006.01), C09K 8/42 (2006.01)
(54) MÉTODO DE CIMENTAÇÃO, MÉTODO DE DESLOCAMENTO DE UM FLUIDO EM UMA FORMAÇÃO SUBTERRÂNEA E SISTEMA PARA A CIMENTAÇÃO
(71) Halliburton Energy Services, Inc. (US)
(72) THOMAS JASON PISKLAK, KYRIACOS AGAPIOU, PETER JAMES BOUL, Pauline Akinyi Otieno, LANCE EVERETT BROTHERS
(85) 03/03/2016
(86) PCT US2014/054794 de 09/09/2014
(87) WO 2015/035388 de 12/03/2015
Publicação automática da admissibilidade da fase nacional depositado via

PCT . Tratado de cooperação em matéria de Patentes, conforme Instrução Normativa nº 02, de 06/06/2017 publicada na RPI nº 2422, de 06/06/2017.

---

(21) BR 11 2016 004784-2 A2

Código 1.3 - Notificação - Fase Nacional - PCT
(22) 05/09/2014
(30) 05/09/2013 US 14/018,483
(51) C23C 22/78 (2006.01)
(54) ENXAGUE ATIVADOR PARA TRATAR UM SUBSTRATO, MÉTODO PARA TRATAR UM SUBSTRATO E SUBSTRATO
(71) PPG INDUSTRIES OHIO, INC. (US)
(72) MARK W. MCMILLEN, NATHAN J. SILVERNAIL, PETER L. VOTRUBA-DRZAL
(85) 03/03/2016
(86) PCT US2014/054225 de 05/09/2014
(87) WO 2015/035124 de 12/03/2015
Publicação automática da admissibilidade da fase nacional depositado via PCT . Tratado de cooperação em matéria de Patentes, conforme Instrução Normativa nº 02, de 06/06/2017 publicada na RPI nº 2422, de 06/06/2017.

---

(21) BR 11 2016 004787-7 A2

Código 1.3 - Notificação - Fase Nacional - PCT
(22) 04/09/2014
(30) 05/09/2013 US 14/018,910
(51) G01N 27/327 (2006.01)
(54) MÉTODO E SISTEMA PARA DETERMINAR SINAIS DE MEDIÇÃO ERRÔNEOS DURANTE UMA SEQUÊNCIA DE MEDIÇÕES DE TESTE
(71) LIFESCAN SCOTLAND LIMITED (GB)
(72) MICHAEL MALECHA, ALEXANDER STRACHAN, YESWANTH GADDE
(85) 03/03/2016
(86) PCT EP2014/068819 de 04/09/2014
(87) WO 2015/032849 de 12/03/2015
Publicação automática da admissibilidade da fase nacional depositado via PCT . Tratado de cooperação em matéria de Patentes, conforme Instrução Normativa nº 02, de 06/06/2017 publicada na RPI nº 2422, de 06/06/2017.

---

(21) BR 11 2016 004793-1 A2

Código 1.3 - Notificação - Fase Nacional - PCT
(22) 03/09/2014
(30) 10/09/2013 US 14/022543
(51) B01J 8/24 (2006.01), B01J 8/26 (2006.01), B01J 4/00 (2006.01), B01J 19/24 (2006.01), B01J 19/26 (2006.01)
(54) DISPOSITIVO DE REATOR DE HIDROTRATAMENTO, E, MÉTODO PARA HIDROTRATAMENTO DE UMA CORRENTE DE MISTURA DE NAFTA
(71) UOP LLC (US)
(72) SOUMENDRA M. BANERJEE, RICHARD K. HOEHN, SRINIVASA

GOPALAN RAJAN VARADARAJAN, PARTHASARATHY KOTHANDARAMAN
(85) 03/03/2016
(86) PCT US2014/053848 de 03/09/2014
(87) WO 2015/038379 de 19/03/2015
Publicação automática da admissibilidade da fase nacional depositado via PCT . Tratado de cooperação em matéria de Patentes, conforme Instrução Normativa nº 02, de 06/06/2017 publicada na RPI nº 2422, de 06/06/2017.

---

(21) BR 11 2016 004796-6 A2

Código 1.3 - Notificação - Fase Nacional - PCT
(22) 29/09/2014
(30) 30/09/2013 US 61/884,743; 15/11/2013 US 61/905,111; 15/11/2013 US 61/905,114; 15/11/2013 US 61/905,116; 15/11/2013 US 61/905,128; 15/11/2013 US 61/905,129; 15/11/2013 US 61/905,119; 15/11/2013 US 61/905,105; 15/11/2013 US 61/905,101; 17/11/2013 US 61/905,243; 17/11/2013 US 61/905,247; 01/04/2014 US 14/231,846
(51) G06F 3/0481 (2013.01)
(54) SEQUÊNCIA DE LÂMINAS QUE PODE SER ESTENDIDA AO LONGO DA DIREÇÃO DE GIRO PANORÂMICO DA TELA
(71) MICROSOFT TECHNOLOGY LICENSING, LLC (US)
(72) STEPHEN MICHAEL DANTON, VISHAL R. JOSHI, KARANDEEP SINGH ANAND, WILLIAM J. STAPLES, NAFISA BHOJAWALA, BRENDYN ALEXANDER, BRAD OLENICK, JONAH BUSH STERLING, LEON EZEQUIEL WELICKI, MADHUR JOSHI, JON HARRIS, JUSTIN BECKWITH
(85) 03/03/2016
(86) PCT US2014/057938 de 29/09/2014
(87) WO 2015/048600 de 02/04/2015
Publicação automática da admissibilidade da fase nacional depositado via PCT . Tratado de cooperação em matéria de Patentes, conforme Instrução Normativa nº 02, de 06/06/2017 publicada na RPI nº 2422, de 06/06/2017.

---

(21) BR 11 2016 004797-4 A2

Código 1.3 - Notificação - Fase Nacional - PCT
(22) 03/09/2014
(30) 03/09/2013 NL 2011375
(51) F21K 99/00 (2010.01), F21Y 101/02 (2006.01)
(54) CONFIGURAÇÃO DE ILUMINAÇÃO
(71) GEMEX CONSULTANCY B.V. (NL)
(72) JOHANNES OTTO ROOIJMANS
(85) 03/03/2016
(86) PCT NL2014/050598 de 03/09/2014
(87) WO 2015/034350 de 12/03/2015
Publicação automática da admissibilidade da fase nacional depositado via PCT . Tratado de cooperação em matéria de Patentes, conforme Instrução Normativa nº 02, de 06/06/2017 publicada na RPI nº 2422, de 06/06/2017.

(21) BR 11 2016 004798-2 A2

Código 1.3 - Notificação - Fase Nacional - PCT
(22) 01/09/2014
(30) 05/09/2013 EP 13183198.4
(51) C07C 201/16 (2006.01), C07C 201/08 (2006.01), C07C 205/06 (2006.01)
(54) PROCESSO PARA A PREPARAÇÃO DE DINITROTOLUENO
(71) BASF SE (DE)
(72) YUAN SHEN DAI, KATHARINA SPUHL, RENATE HEMPEL
(85) 03/03/2016
(86) PCT EP2014/068464 de 01/09/2014
(87) WO 2015/032706 de 12/03/2015
Publicação automática da admissibilidade da fase nacional depositado via PCT . Tratado de cooperação em matéria de Patentes, conforme Instrução Normativa nº 02, de 06/06/2017 publicada na RPI nº 2422, de 06/06/2017.

(21) BR 11 2016 004799-0 A2

Código 1.3 - Notificação - Fase Nacional - PCT
(22) 03/09/2014
(30) 03/09/2013 US 61/873,292; 07/04/2014 US 61/976,481
(51) C13K 1/02 (2006.01), C08B 37/14 (2006.01), C07D 307/48 (2006.01)
(54) MÉTODOS PARA EXTRAIR E CONVERTER AÇÚCARES DE HEMICELULOSE
(71) VIRDIA INC (US)
(72) JANSEN, ROBERT, LAPIDOT, NOA, HALLAC, BASSEM, LAWSON, JAMES, ALAN, MADSEN, LEE, STOUT, BRENDON, CARDEN, ADAM, TYLER, FAISON, MICHAEL, A, TRAVISANO, PHILIP, ZVIELY, MICHAEL
(85) 03/03/2016
(86) PCT US2014/053956 de 03/09/2014
(87) WO 2015/034964 de 12/03/2015
Publicação automática da admissibilidade da fase nacional depositado via PCT . Tratado de cooperação em matéria de Patentes, conforme Instrução Normativa nº 02, de 06/06/2017 publicada na RPI nº 2422, de 06/06/2017.

(21) BR 11 2016 004800-8 A2

Código 1.3 - Notificação - Fase Nacional - PCT
(22) 09/09/2014
(30) 09/09/2013 DE 10 2013 217 923.5
(51) H05B 6/10 (2006.01), F02M 53/06 (2006.01)
(54) ARRANJO TENDO UMA PEÇA DE TRABALHO FERROMAGNÉTICA E UM ENROLAMENTO DE AQUECIMENTO ARRANJADO EM TORNO DE PELO MENOS UMA SEÇÃO DA PEÇA DE TRABALHO
(71) CONTINENTAL AUTOMOTIVE GMBH (DE)
(72) STEPHAN BOLZ, MARTIN GÖTZENBERGER, GERHARD HAFT
(85) 03/03/2016
(86) PCT EP2014/069169 de 09/09/2014
(87) WO 2015/032967 de 12/03/2015
Publicação automática da admissibilidade da fase nacional depositado via

PCT . Tratado de cooperação em matéria de Patentes, conforme Instrução Normativa nº 02, de 06/06/2017 publicada na RPI nº 2422, de 06/06/2017.

---

(21) BR 11 2016 004802-4 A2

Código 1.3 - Notificação - Fase Nacional - PCT
(22) 08/09/2014
(30) 06/09/2013 ZA 2013/06714
(51) F16B 2/24 (2006.01), B65D 6/36 (2006.01), F16B 5/06 (2006.01)
(54) GRAMPO LIBERÁVEL, PAINEL, ESTRUTURA DE DESARME, E, MÉTODO PARA MONTAGEM DE UMA ESTRUTURA DE DESARME
(71) CLIP-LOK INTERNATIONAL LIMITED (VG)
(72) JAKOB MUNCH-FALS
(85) 03/03/2016
(86) PCT IB2014/064313 de 08/09/2014
(87) WO 2015/033315 de 12/03/2015
Publicação automática da admissibilidade da fase nacional depositado via PCT . Tratado de cooperação em matéria de Patentes, conforme Instrução Normativa nº 02, de 06/06/2017 publicada na RPI nº 2422, de 06/06/2017.

---

(21) BR 11 2016 004803-2 A2

Código 1.3 - Notificação - Fase Nacional - PCT
(22) 08/09/2014
(30) 06/09/2013 ZA 2013/06713
(51) F16B 2/24 (2006.01), B65D 6/36 (2006.01), F16B 5/06 (2006.01)
(54) GRAMPO LIBERÁVEL, ESTRUTURA DESMONTÁVEL, E, MÉTODO PARA REMOVER UM GRAMPO LIBERÁVEL DE UM PAINEL DE UMA ESTRUTURA DESMONTÁVEL
(71) CLIP-LOK INTERNATIONAL LIMITED (VG)
(72) JAKOB MUNCH-FALS, MONEL SOLOMON
(85) 03/03/2016
(86) PCT IB2014/064312 de 08/09/2014
(87) WO 2015/033314 de 12/03/2015
Publicação automática da admissibilidade da fase nacional depositado via PCT . Tratado de cooperação em matéria de Patentes, conforme Instrução Normativa nº 02, de 06/06/2017 publicada na RPI nº 2422, de 06/06/2017.

---

(21) BR 11 2016 004804-0 A2

Código 1.3 - Notificação - Fase Nacional - PCT
(22) 25/09/2013
(51) E21B 47/008 (2012.01), E21B 49/00 (2006.01), E21B 44/00 (2006.01)
(54) MÉTODO E SISTEMA DE AJUSTE DE FLUXO DE TRABALHO PARA FORNECER OPERAÇÕES DE PERFILAGEM
(71) HALLIBURTON ENERGY SERVICES, INC. (US)
(72) BURKAY DONDERICI, PAUL F. RODNEY
(85) 03/03/2016
(86) PCT US2013/061757 de 25/09/2013
(87) WO 2015/047256 de 02/04/2015

Publicação automática da admissibilidade da fase nacional depositado via PCT . Tratado de cooperação em matéria de Patentes, conforme Instrução Normativa nº 02, de 06/06/2017 publicada na RPI nº 2422, de 06/06/2017.

---

(21) BR 11 2016 004805-9 A2

Código 1.3 - Notificação - Fase Nacional - PCT
(22) 25/08/2014
(30) 04/09/2013 FR 1358476
(51) B64D 27/26 (2006.01), F01D 25/24 (2006.01)
(54) ESTRUTURA DE CARCAÇA, E, AEROMOTOR
(71) SNECMA (FR)
(72) CEDDRIC BELJAMBE, NOËL ROBIN
(85) 03/03/2016
(86) PCT FR2014/052119 de 25/08/2014
(87) WO 2015/033040 de 12/03/2015
Publicação automática da admissibilidade da fase nacional depositado via PCT . Tratado de cooperação em matéria de Patentes, conforme Instrução Normativa nº 02, de 06/06/2017 publicada na RPI nº 2422, de 06/06/2017.

---

(21) BR 11 2016 004806-7 A2

Código 1.3 - Notificação - Fase Nacional - PCT
(22) 05/09/2014
(30) 06/09/2013 GB 1315923.1
(51) A61K 49/04 (2006.01)
(54) POLÍMEROS RADIOPACOS
(71) BIOCOMPATIBLES UK LTD (GB)
(72) STÉPHANE HOHN, ANDREW LENNARD LEWIS, SEAN LEO WILLIS, MATTHEW R. DREHER, KOOROSH AHRAFI, YIQING TANG
(85) 03/03/2016
(86) PCT GB2014/000352 de 05/09/2014
(87) WO 2015/033093 de 12/03/2015
Publicação automática da admissibilidade da fase nacional depositado via PCT . Tratado de cooperação em matéria de Patentes, conforme Instrução Normativa nº 02, de 06/06/2017 publicada na RPI nº 2422, de 06/06/2017.

---

(21) BR 11 2016 004807-5 A2

Código 1.3 - Notificação - Fase Nacional - PCT
(22) 12/09/2014
(30) 18/09/2013 US 61/879422; 20/12/2013 US 61/919189
(51) C10G 3/00 (2006.01), C10K 3/04 (2006.01), C10J 3/00 (2006.01), C10G 1/06 (2006.01), C01B 3/32 (2006.01)
(54) MÉTODO PARA SUPRIR HIDROGÊNIO A UMA REAÇÃO HIDROCATALÍTICA, E, SISTEMA DE CONVERSÃO DE BIOMASSA
(71) SHELL INTERNATIONALE RESEARCH MAATSCHAPPIJ B.V. (NL)
(72) JOSEPH BROUN POWELL, LAMAR LANE JOFFRION, TODD PAUL PELTIER, KIMBERLY ANN JOHNSON, THOMAS LAMAR FLOWERS, FRANKLIN EUGENE CAPUTO, HUBERT WILLEM SCHENCK, MOLLY

GILCHREST, ANDRIES QUIRIN MARIA BOON
(85) 03/03/2016
(86) PCT US2014/055314 de 12/09/2014
(87) WO 2015/041938 de 26/03/2015
Publicação automática da admissibilidade da fase nacional depositado via PCT . Tratado de cooperação em matéria de Patentes, conforme Instrução Normativa nº 02, de 06/06/2017 publicada na RPI nº 2422, de 06/06/2017.

---

(21) BR 11 2016 004808-3 A2

Código 1.3 - Notificação - Fase Nacional - PCT
(22) 09/09/2014
(30) 09/09/2013 IL 228306
(51) C11C 5/00 (2006.01), F23D 3/16 (2006.01)
(54) SISTEMA DE VELA, E, KIT DE VELA
(71) KOMI ORI LTD. (IL)
(72) YOSI AZAR
(85) 03/03/2016
(86) PCT IL2014/050799 de 09/09/2014
(87) WO 2015/033347 de 12/03/2015
Publicação automática da admissibilidade da fase nacional depositado via PCT . Tratado de cooperação em matéria de Patentes, conforme Instrução Normativa nº 02, de 06/06/2017 publicada na RPI nº 2422, de 06/06/2017.

---

(21) BR 11 2016 004809-1 A2

Código 1.3 - Notificação - Fase Nacional - PCT
(22) 01/09/2014
(30) 05/09/2013 US 14/019,451
(51) H04L 29/06 (2006.01), G06F 3/14 (2006.01), H04N 19/51 (2014.01), H04N 19/105 (2014.01), H04N 19/124 (2014.01), H04N 19/11 (2014.01), H04N 19/109 (2014.01), H04N 19/136 (2014.01), H04N 19/137 (2014.01), H04N 19/14 (2014.01), H04N 19/174 (2014.01), H04N 19/176 (2014.01)
(54) CODEC DE CONTEÚDO DE TELA UNIVERSAL
(71) MICROSOFT TECHNOLOGY LICENSING, LLC (US)
(72) LIHUA ZHU, SRIDHAR SANKURATRI, B. ANIL KUMAR, NADIM ABDO
(85) 03/03/2016
(86) PCT US2014/053623 de 01/09/2014
(87) WO 2015/034793 de 12/03/2015
Publicação automática da admissibilidade da fase nacional depositado via PCT . Tratado de cooperação em matéria de Patentes, conforme Instrução Normativa nº 02, de 06/06/2017 publicada na RPI nº 2422, de 06/06/2017.

---

(21) BR 11 2016 004810-5 A2

Código 1.3 - Notificação - Fase Nacional - PCT
(22) 26/07/2014
(30) 25/09/2013 US 61/882455
(51) A01G 25/02 (2006.01)

(54) EMISSOR E TUBO DE IRRIGAÇÃO POR GOTEJAMENTO, E, MÉTODO PARA PRODUZIR UM EMISSOR DE IRRIGAÇÃO POR GOTEJAMENTO
(71) NETAFIM LTD. (IL)
(72) RON KEREN
(85) 03/03/2016
(86) PCT IB2014/063453 de 26/07/2014
(87) WO 2015/044801 de 02/04/2015
Publicação automática da admissibilidade da fase nacional depositado via PCT . Tratado de cooperação em matéria de Patentes, conforme Instrução Normativa nº 02, de 06/06/2017 publicada na RPI nº 2422, de 06/06/2017.

---

(21) BR 11 2016 004812-1 A2

Código 1.3 - Notificação - Fase Nacional - PCT
(22) 30/07/2014
(30) 12/09/2013 DE 102013110027.9
(51) F16G 3/08 (2006.01)
(54) CORREIA DE TEMPORIZAÇÃO COM UMA TRAVA DE CORREIA
(71) SIG TECHNOLOGY AG (CH)
(72) JÜRGEN VOLLBARTH, BERND VON BIRGELEN, MARKUS JENKEL
(85) 03/03/2016
(86) PCT EP2014/066396 de 30/07/2014
(87) WO 2015/036163 de 19/03/2015
Publicação automática da admissibilidade da fase nacional depositado via PCT . Tratado de cooperação em matéria de Patentes, conforme Instrução Normativa nº 02, de 06/06/2017 publicada na RPI nº 2422, de 06/06/2017.

---

(21) BR 11 2016 004815-6 A2

Código 1.3 - Notificação - Fase Nacional - PCT
(22) 15/08/2014
(30) 03/09/2013 EP 13306197.8
(51) H04N 21/4363 (2011.01), H04N 21/4402 (2011.01)
(54) MÉTODO PARA EXIBIÇÃO DE UM VÍDEO E APARELHO PARA EXIBIÇÃO DE UM VÍDEO
(71) THOMSON LICENSING (FR)
(72) MALTE BORSUM, AXEL KOCHALE
(85) 03/03/2016
(86) PCT EP2014/067486 de 15/08/2014
(87) WO 2015/032605 de 12/03/2015
Publicação automática da admissibilidade da fase nacional depositado via PCT . Tratado de cooperação em matéria de Patentes, conforme Instrução Normativa nº 02, de 06/06/2017 publicada na RPI nº 2422, de 06/06/2017.

---

(21) BR 11 2016 004819-9 A2

Código 1.3 - Notificação - Fase Nacional - PCT
(22) 04/09/2014
(30) 04/09/2013 AU 2013903383

(51) E02B 1/00 (2006.01), G05B 19/00 (2006.01), G06F 19/00 (2011.01), G06F 17/00 (2006.01)
(54) “MÉTODO DE GERENCIAMENTO E CONTROLE DE DEMANDA DE REDES DE TUBULAÇÃO DE FLUIDO”
(71) RUBICON RESEARCH PTY LTD (AU)
(72) DAVID JOHN AUGHTON, SUMITH CHOY
(85) 03/03/2016
(86) PCT AU2014/050208 de 04/09/2014
(87) WO 2015/031954 de 12/03/2015
Publicação automática da admissibilidade da fase nacional depositado via PCT . Tratado de cooperação em matéria de Patentes, conforme Instrução Normativa nº 02, de 06/06/2017 publicada na RPI nº 2422, de 06/06/2017.

---

(21) BR 11 2016 004820-2 A2

Código 1.3 - Notificação - Fase Nacional - PCT
(22) 04/09/2014
(30) 04/09/2013 US 61/873,554; 11/12/2013 US 61/914,626; 03/09/2014 US 14/475,773
(51) H04W 72/08 (2009.01), H04W 88/10 (2009.01), H04W 52/24 (2009.01)
(54) SELEÇÃO DE CANAL PARA REDUZIR A INTERFERÊNCIA A UMA REDE DE ÁREA LOCAL SEM FIOS DE UMA REDE CELULAR
(71) QUALCOMM INCORPORATED (US)
(72) AHMED KAMEL SADEK, YELIZ TOKGOZ, MEHMET YAVUZ, TAMER ADEL KADOUS, MINGXI FAN, NACHIAPPAN VALLIAPPAN
(85) 03/03/2016
(86) PCT US2014/054006 de 04/09/2014
(87) WO 2015/034993 de 12/03/2015
Publicação automática da admissibilidade da fase nacional depositado via PCT . Tratado de cooperação em matéria de Patentes, conforme Instrução Normativa nº 02, de 06/06/2017 publicada na RPI nº 2422, de 06/06/2017.

---

(21) BR 11 2016 004821-0 A2

Código 1.3 - Notificação - Fase Nacional - PCT
(22) 04/09/2014
(30) 04/09/2013 US 61/873,587; 17/06/2014 US 62/013,391; 03/09/2014 US 14/476,150
(51) H04W 72/04 (2009.01)
(54) LIGAÇÃO DESCENDENTE COMPLEMENTAR OPORTUNISTA EM ESPECTRO NÃO LICENCIADO
(71) QUALCOMM INCORPORATED (US)
(72) AHMED KAMEL SADEK, YELIZ TOKGOZ, MEHMET YAVUZ, TAMER ADEL KADOUS, MINGXI FAN, AKULA ANEESH REDDY
(85) 03/03/2016
(86) PCT US2014/054048 de 04/09/2014
(87) WO 2015/035019 de 12/03/2015

Publicação automática da admissibilidade da fase nacional depositado via PCT . Tratado de cooperação em matéria de Patentes, conforme Instrução Normativa nº 02, de 06/06/2017 publicada na RPI nº 2422, de 06/06/2017.

---

(21) BR 11 2016 004823-7 A2

Código 1.3 - Notificação - Fase Nacional - PCT
(22) 03/09/2014
(30) 04/09/2013 US 61/873,599; 02/09/2014 US 14/475,033
(51) H04W 28/26 (2009.01), H04W 88/06 (2009.01)
(54) OPERAÇÃO DE TECNOLOGIA DE ACESSO INTER-RÁDIO ROBUSTA EM ESPECTRO NÃO LICENCIADO
(71) QUALCOMM INCORPORATED (US)
(72) AHMED KAMEL SADEK
(85) 03/03/2016
(86) PCT US2014/053926 de 03/09/2014
(87) WO 2015/034944 de 12/03/2015
Publicação automática da admissibilidade da fase nacional depositado via PCT . Tratado de cooperação em matéria de Patentes, conforme Instrução Normativa nº 02, de 06/06/2017 publicada na RPI nº 2422, de 06/06/2017.

---

(21) BR 11 2016 004824-5 A2

Código 1.3 - Notificação - Fase Nacional - PCT
(22) 05/08/2014
(30) 04/09/2013 US 14/018,131
(51) G06F 3/14 (2006.01), G06F 1/16 (2006.01), G06F 1/32 (2006.01), G06F 3/01 (2006.01), H03K 17/96 (2006.01)
(54) CONTROLE DE PROCESSAMENTO DE DADOS COM BASE EM UTILIZAÇÃO DE DISPOSITIVO DE EXIBIÇÃO USÁVEL
(71) QUALCOMM INCORPORATED (US)
(72) KHOSRO MOHAMMAD RABII
(85) 03/03/2016
(86) PCT US2014/049814 de 05/08/2014
(87) WO 2015/034617 de 12/03/2015
Publicação automática da admissibilidade da fase nacional depositado via PCT . Tratado de cooperação em matéria de Patentes, conforme Instrução Normativa nº 02, de 06/06/2017 publicada na RPI nº 2422, de 06/06/2017.

---

(21) BR 11 2016 004825-3 A2

Código 1.3 - Notificação - Fase Nacional - PCT
(22) 07/08/2014
(30) 04/09/2013 ES P201331304
(51) B65D 6/16 (2006.01), B65D 21/02 (2006.01), B65D 85/34 (2006.01)
(54) DISPOSITIVO E MÉTODO PARA A CONEXÃO DE PARTES DE UM ENGRADADO

(71) OBEIKAN MDF ESPAÑA, S.L. (ES)
(72) SALVADOR MARTÍNEZ COLORADO, MANUEL BLAY ORENGA, JAVIER RAMÓN GARCÍA ARANDA
(85) 03/03/2016
(86) PCT ES2014/070645 de 07/08/2014
(87) WO 2015/033005 de 12/03/2015
Publicação automática da admissibilidade da fase nacional depositado via PCT . Tratado de cooperação em matéria de Patentes, conforme Instrução Normativa nº 02, de 06/06/2017 publicada na RPI nº 2422, de 06/06/2017.

---

(21) BR 11 2016 004826-1 A2

Código 1.3 - Notificação - Fase Nacional - PCT
(22) 27/08/2014
(30) 05/09/2013 US 61/874,038
(51) C07D 471/04 (2006.01), A61K 31/41 (2006.01), A61K 31/437 (2006.01), A61P 11/06 (2006.01), A61P 29/00 (2006.01)
(54) COMPOSTOS DE TRIAZOLOPIRIDINA, COMPOSIÇÕES E MÉTODOS DE UTILIZAÇÃO DOS MESMOS
(71) F. HOFFMANN-LA ROCHE AG (CH)
(72) WEI LI, MATTHEW W. CARTWRIGHT, CHRISTINE EDWARDS, SIMON C. GOODACRE, SNAHEL PATEL, NICHOLAS C. RAY, MOHAMMED SAJAD, PO-WAI YUEN, MARK E. ZAK, YUN-XING CHENG
(85) 03/03/2016
(86) PCT CN2014/085276 de 27/08/2014
(87) WO 2015/032286 de 12/03/2015
Publicação automática da admissibilidade da fase nacional depositado via PCT . Tratado de cooperação em matéria de Patentes, conforme Instrução Normativa nº 02, de 06/06/2017 publicada na RPI nº 2422, de 06/06/2017.

---

(21) BR 11 2016 004827-0 A2

Código 1.3 - Notificação - Fase Nacional - PCT
(22) 27/02/2014
(30) 04/09/2013 US 14/017,415; 26/02/2014 US 14/190,592
(51) G02B 27/22 (2006.01), H04N 13/04 (2006.01)
(54) IMPRESSÃO E MAPEAMENTO DE PIXEL PARA MATRIZES DE MICRO LENTES PARA ATIVAR EIXO DUPLO DE ATIVAÇÃO DE IMAGENS
(71) LUMENCO, LLC (US)
(72) MARK A. RAYMOND, HECTOR ANDRES PORRAS SOTO
(85) 03/03/2016
(86) PCT US2014/018920 de 27/02/2014
(87) WO 2015/034551 de 12/03/2015
Publicação automática da admissibilidade da fase nacional depositado via PCT . Tratado de cooperação em matéria de Patentes, conforme Instrução Normativa nº 02, de 06/06/2017 publicada na RPI nº 2422, de 06/06/2017.

(21) BR 11 2016 004828-8 A2

Código 1.3 - Notificação - Fase Nacional - PCT
(22) 29/08/2014
(30) 03/09/2013 JP 2013-182293; 04/09/2013 JP 2013-183341; 10/07/2014 JP 2014-141986
(51) B41J 2/015 (2006.01), B41J 2/01 (2006.01)
(54) MÉTODO DE GRAVAÇÃO POR JATO DE TINTA E DISPOSITIVO DE GRAVAÇÃO POR JATO DE TINTA
(71) RICOH COMPANY, LTD. (JP)
(72) KIMINORI MASUDA, MARIKO KOJIMA, AKIKO BANNAI, TAKASHI TAMAI, NAOKO KITAOKA, TOMOHIKO KOHDA
(85) 03/03/2016
(86) PCT JP2014/073416 de 29/08/2014
(87) WO 2015/034027 de 12/03/2015
Publicação automática da admissibilidade da fase nacional depositado via PCT . Tratado de cooperação em matéria de Patentes, conforme Instrução Normativa nº 02, de 06/06/2017 publicada na RPI nº 2422, de 06/06/2017.

(21) BR 11 2016 004829-6 A2

Código 1.3 - Notificação - Fase Nacional - PCT
(22) 26/08/2014
(30) 03/09/2013 JP 2013-182162; 20/12/2013 JP 2013-263480
(51) G02B 17/08 (2006.01), G02B 27/01 (2006.01)
(54) APARELHO DE EXIBIÇÃO DE IMAGEM VIRTUAL
(71) SEIKO EPSON CORPORATION (JP)
(72) AKIRA KOMATSU, TAKAHIRO TOTANI, MASAYUKI TAKAGI, TAKASHI TAKEDA, TOSHIAKI MIYAO
(85) 03/03/2016
(86) PCT JP2014/004379 de 26/08/2014
(87) WO 2015/033534 de 12/03/2015
Publicação automática da admissibilidade da fase nacional depositado via PCT . Tratado de cooperação em matéria de Patentes, conforme Instrução Normativa nº 02, de 06/06/2017 publicada na RPI nº 2422, de 06/06/2017.

(21) BR 11 2016 004831-8 A2

Código 1.3 - Notificação - Fase Nacional - PCT
(22) 02/09/2014
(30) 03/09/2013 JP 2013-182297
(51) G06F 21/31 (2013.01), B41J 29/00 (2006.01), B41J 29/38 (2006.01), G06F 3/12 (2006.01), H04N 1/00 (2006.01)
(54) SISTEMA DE AUTENTICAÇÃO DE APARELHO DE PROCESSAMENTO DE IMAGEM E APARELHO DE PROCESSAMENTO DE IMAGEM
(71) RICOH COMPANY, LIMITED (JP)
(72) TAKASHI YOSHIKAWA, TAKUYA INOUE, TAKAHIKO UNO
(85) 03/03/2016
(86) PCT JP2014/073597 de 02/09/2014
(87) WO 2015/034076 de 12/03/2015

Publicação automática da admissibilidade da fase nacional depositado via PCT . Tratado de cooperação em matéria de Patentes, conforme Instrução Normativa nº 02, de 06/06/2017 publicada na RPI nº 2422, de 06/06/2017.

---

(21) BR 11 2016 004833-4 A2

Código 1.3 - Notificação - Fase Nacional - PCT
(22) 26/08/2014
(30) 04/09/2013 ZA 2013/06625
(51) F42D 1/055 (2006.01)
(54) CONTROLE SELETIVO DE GRUPOS DE DETONADORES
(71) DETNET SOUTH AFRICA (PTY) LTD (ZA)
(72) CRAIG CHARLES SCHLENTER, JONATHAN GOUNDEN
(85) 03/03/2016
(86) PCT ZA2014/000040 de 26/08/2014
(87) WO 2015/039147 de 19/03/2015
Publicação automática da admissibilidade da fase nacional depositado via PCT . Tratado de cooperação em matéria de Patentes, conforme Instrução Normativa nº 02, de 06/06/2017 publicada na RPI nº 2422, de 06/06/2017.

---

(21) BR 11 2016 004835-0 A2

Código 1.3 - Notificação - Fase Nacional - PCT
(22) 19/11/2015
(30) 15/04/2015 CN 201510178987.0
(51) G06F 17/30 (2006.01)
(54) MÉTODO E APARELHO PARA IDENTIFICAR INFORMAÇÕES DE ÁUDIO
(71) XIAOMI INC. (CN)
(72) LU LV, SHEN LI, TAO GUO
(85) 04/03/2016
(86) PCT CN2015/095034 de 19/11/2015
(87) WO 2016/165325 de 20/10/2016
Publicação automática da admissibilidade da fase nacional depositado via PCT . Tratado de cooperação em matéria de Patentes, conforme Instrução Normativa nº 02, de 06/06/2017 publicada na RPI nº 2422, de 06/06/2017.

---

(21) BR 11 2016 004836-9 A2

Código 1.3 - Notificação - Fase Nacional - PCT
(22) 06/09/2013
(51) F02N 11/14 (2006.01), F02C 7/268 (2006.01)
(54) MÉTODO PARA DAR PARTIDA EM UMA AERONAVE
(71) GE AVIATION SYSTEMS LLC (US)
(72) HAO HUANG
(85) 04/03/2016
(86) PCT US2013/058461 de 06/09/2013
(87) WO 2015/034517 de 12/03/2015
Publicação automática da admissibilidade da fase nacional depositado via PCT . Tratado de cooperação em matéria de Patentes, conforme Instrução

Normativa nº 02, de 06/06/2017 publicada na RPI nº 2422, de 06/06/2017.

---

(21) BR 11 2016 004839-3 A2

Código 1.3 - Notificação - Fase Nacional - PCT
(22) 05/09/2014
(30) 05/09/2013 US 61/874,011
(51) A61P 13/12 (2006.01)
(54) MÉTODOS PARA DETECÇÃO DE DOENÇAS RENAIS
(71) IDEXX LABORATORIES, INC. (US)
(72) MAHALAKSHMI YERRAMILLI, MURTHY V. S. N. YERRAMILLI
(85) 04/03/2016
(86) PCT US2014/054278 de 05/09/2014
(87) WO 2015/035155 de 12/03/2015
Publicação automática da admissibilidade da fase nacional depositado via PCT . Tratado de cooperação em matéria de Patentes, conforme Instrução Normativa nº 02, de 06/06/2017 publicada na RPI nº 2422, de 06/06/2017.

---

(21) BR 11 2016 004842-3 A2

Código 1.3 - Notificação - Fase Nacional - PCT
(22) 04/09/2014
(30) 05/09/2013 US 61/874,310
(51) A61K 31/519 (2006.01), A61P 35/00 (2006.01)
(54) COMPOSTOS ANTIPROLIFERATIVOS
(71) GENENTECH, INC. (US) , CONSTELLATION PHARMACEUTICALS, INC. (US)
(72) BRIAN K. ALBRECHT, STEVEN F. BELLON, VICTOR S. GEHLING, JEAN-CHRISTOPHE HARMANGE, YVES LEBLANC, JUN LIANG, STEVEN R. MAGNUSON, VICKIE HSIAO-WEI TSUI, BIRONG ZHANG
(85) 04/03/2016
(86) PCT US2014/054114 de 04/09/2014
(87) WO 2015/035062 de 12/03/2015
Publicação automática da admissibilidade da fase nacional depositado via PCT . Tratado de cooperação em matéria de Patentes, conforme Instrução Normativa nº 02, de 06/06/2017 publicada na RPI nº 2422, de 06/06/2017.

---

(21) BR 11 2016 004843-1 A2

Código 1.3 - Notificação - Fase Nacional - PCT
(22) 02/09/2014
(30) 10/09/2013 EP 13183703.1
(51) F24C 15/20 (2006.01)
(54) SISTEMA DE RESFRIAMENTO E DE EXAUSTÃO E FORNO DE COZINHAR
(71) ELECTROLUX APPLIANCES AKTIEBOLAG (SE)
(72) SORIN TCACIUC
(85) 04/03/2016
(86) PCT EP2014/068544 de 02/09/2014
(87) WO 2015/036274 de 19/03/2015

Publicação automática da admissibilidade da fase nacional depositado via PCT . Tratado de cooperação em matéria de Patentes, conforme Instrução Normativa nº 02, de 06/06/2017 publicada na RPI nº 2422, de 06/06/2017.

---

(21) BR 11 2016 004844-0 A2

Código 1.3 - Notificação - Fase Nacional - PCT
(22) 05/09/2014
(30) 06/09/2013 US 61/874,450
(51) A61K 31/56 (2006.01)
(54) COMPOSIÇÕES DE COMPRIMIDO DE DESINTEGRAÇÃO ORAL CONTENDO CORTICOSTEROIDES PARA ESOFAGITE EOSINOFÍLICA
(71) ADARE PHARMACEUTICALS, INC. (US)
(72) MICHAEL A. GOSSELIN, JIN-WANG LAI, GOPI M. VENKATESH
(85) 04/03/2016
(86) PCT US2014/054203 de 05/09/2014
(87) WO 2015/035114 de 12/03/2015
Publicação automática da admissibilidade da fase nacional depositado via PCT . Tratado de cooperação em matéria de Patentes, conforme Instrução Normativa nº 02, de 06/06/2017 publicada na RPI nº 2422, de 06/06/2017.

---

(21) BR 11 2016 004845-8 A2

Código 1.3 - Notificação - Fase Nacional - PCT
(22) 03/09/2014
(30) 05/09/2013 DE 10 2013 014 866.9; 25/09/2013 EP 13004662.6
(51) C10G 45/58 (2006.01), C10G 65/04 (2006.01), C10G 69/06 (2006.01), C10G 9/06 (2006.01), C10G 9/36 (2006.01), C10G 70/04 (2006.01)
(54) PROCESSO PARA PRODUÇÃO DE PRODUTOS DE HIDROCARBONETOS
(71) LINDE AKTIENGESELLSCHAFT (DE)
(72) STEFANIE WALTER, HELMUT FRITZ, GUNTHER SCHMIDT
(85) 04/03/2016
(86) PCT EP2014/068708 de 03/09/2014
(87) WO 2015/032804 de 12/03/2015
Publicação automática da admissibilidade da fase nacional depositado via PCT . Tratado de cooperação em matéria de Patentes, conforme Instrução Normativa nº 02, de 06/06/2017 publicada na RPI nº 2422, de 06/06/2017.

---

(21) BR 11 2016 004846-6 A2

Código 1.3 - Notificação - Fase Nacional - PCT
(22) 13/08/2014
(30) 06/09/2013 JP 2013-184669
(51) G03G 9/087 (2006.01), G03G 9/08 (2006.01)
(54) TONER
(71) RICOH COMPANY, LTD. (JP)
(72) KOHSUKE NAGATA, SHINYA NAKAYAMA, TSUYOSHI SUGIMOTO,

DAISUKE ASAHINA, SUSUMU CHIBA
(85) 04/03/2016
(86) PCT JP2014/071693 de 13/08/2014
(87) WO 2015/033774 de 12/03/2015
Publicação automática da admissibilidade da fase nacional depositado via PCT . Tratado de cooperação em matéria de Patentes, conforme Instrução Normativa nº 02, de 06/06/2017 publicada na RPI nº 2422, de 06/06/2017.

---

(21) BR 11 2016 004847-4 A2

Código 1.3 - Notificação - Fase Nacional - PCT
(22) 13/08/2014
(30) 06/09/2013 JP 2013-185200
(51) G03G 9/087 (2006.01)
(54) TONER, REVELADOR E APARELHO DE FORMAÇÃO DE IMAGEM
(71) RICOH COMPANY, LTD. (JP)
(72) SUSUMU CHIBA, TSUYOSHI SUGIMOTO, SHINYA NAKAYAMA, KOHSUKE NAGATA, SHINSUKE NAGAI, DAISUKE ASAHINA
(85) 04/03/2016
(86) PCT JP2014/071690 de 13/08/2014
(87) WO 2015/033773 de 12/03/2015
Publicação automática da admissibilidade da fase nacional depositado via PCT . Tratado de cooperação em matéria de Patentes, conforme Instrução Normativa nº 02, de 06/06/2017 publicada na RPI nº 2422, de 06/06/2017.

---

(21) BR 11 2016 004849-0 A2

Código 1.3 - Notificação - Fase Nacional - PCT
(22) 04/08/2014
(30) 04/09/2013 JP 2013-183036
(51) C21D 9/08 (2006.01), C22C 38/00 (2006.01), C22C 38/58 (2006.01)
(54) MÉTODO DE FABRICAÇÃO DE UM TUBO DE AÇO INOXIDÁVEL DE ALTA RESISTÊNCIA E TUBO DE AÇO INOXIDÁVEL DE ALTA RESISTÊNCIA
(71) JFE STEEL CORPORATION (JP)
(72) KENICHIRO EGUCHI, YASUHIDE ISHIGURO, TAKESHI SUZUKI, TAKESHI SATO, TETSU NAKAHASHI
(85) 04/03/2016
(86) PCT JP2014/004056 de 04/08/2014
(87) WO 2015/033518 de 12/03/2015
Publicação automática da admissibilidade da fase nacional depositado via PCT . Tratado de cooperação em matéria de Patentes, conforme Instrução Normativa nº 02, de 06/06/2017 publicada na RPI nº 2422, de 06/06/2017.

---

(21) BR 11 2016 004850-4 A2

Código 1.3 - Notificação - Fase Nacional - PCT
(22) 02/07/2015
(30) 07/07/2014 US 14/324,451

(51) A01B 23/06 (2006.01)
(54) LÂMINA DE LAVOURA AGRÍCOLA
(71) DOUGLAS G. BRUCE (US)
(72) DOUGLAS G. BRUCE
(85) 04/03/2016
(86) PCT US2015/039043 de 02/07/2015
(87) WO 2016/007381 de 14/01/2016
Publicação automática da admissibilidade da fase nacional depositado via PCT . Tratado de cooperação em matéria de Patentes, conforme Instrução Normativa nº 02, de 06/06/2017 publicada na RPI nº 2422, de 06/06/2017.

---

(21) BR 11 2016 004852-0 A2

Código 1.3 - Notificação - Fase Nacional - PCT
(22) 04/09/2014
(30) 06/09/2013 US 61/874,782
(51) G02B 5/30 (2006.01), G02F 1/1335 (2006.01)
(54) POLARIZADOR REFLEXIVO, PILHA ÓPTICA E LUZ DE FUNDO
(71) 3M INNOVATIVE PROPERTIES COMPANY (US)
(72) MATTHEW B. JOHNSON, ADAM D. HAAG, MARTIN E. DENKER, TAKASHI FUJITA
(85) 04/03/2016
(86) PCT US2014/054068 de 04/09/2014
(87) WO 2015/035030 de 12/03/2015
Publicação automática da admissibilidade da fase nacional depositado via PCT . Tratado de cooperação em matéria de Patentes, conforme Instrução Normativa nº 02, de 06/06/2017 publicada na RPI nº 2422, de 06/06/2017.

---

(21) BR 11 2016 004854-7 A2

Código 1.3 - Notificação - Fase Nacional - PCT
(22) 03/09/2014
(30) 12/09/2013 US 14/024,812
(51) C08J 9/04 (2006.01), C08L 23/00 (2006.01), C08L 23/04 (2006.01), C08L 23/10 (2006.01)
(54) ESPUMA DE POLIOLEFINA ALTAMENTE CRISTALINA E AGREGADA
(71) KIMBERLY-CLARK WORLDWIDE, INC. (US)
(72) JIAN QIN, Charles Wilson Colman, Deborah Joy Calewarts, Palaniraj Ramaswami Wallajapet
(85) 04/03/2016
(86) PCT IB2014/064235 de 03/09/2014
(87) WO 2015/036901 de 19/03/2015
Publicação automática da admissibilidade da fase nacional depositado via PCT . Tratado de cooperação em matéria de Patentes, conforme Instrução Normativa nº 02, de 06/06/2017 publicada na RPI nº 2422, de 06/06/2017.

(21) BR 11 2016 004855-5 A2

Código 1.3 - Notificação - Fase Nacional - PCT
(22) 02/09/2014
(30) 05/09/2013 US 14/018,455
(51) C08F 210/02 (2006.01)
(54) POLIOLEFINAS DE DENSIDADE MAIS ALTA COM RESISTÊNCIA À RACHADURA DE TENSÃO MELHORADA
(71) CHEVRON PHILLIPS CHEMICAL COMPANY LP (US)
(72) MARK L. HLAVINKA, ERRUN DING, PAUL J. DESLAURIERS, YONGWOO INN, LILI CUI, QING YANG, ASHISH M. SUKHADIA, GUYLAINE ST JEAN, RICHARD M. BUCK
(85) 04/03/2016
(86) PCT US2014/053678 de 02/09/2014
(87) WO 2015/034816 de 12/03/2015
Publicação automática da admissibilidade da fase nacional depositado via PCT . Tratado de cooperação em matéria de Patentes, conforme Instrução Normativa nº 02, de 06/06/2017 publicada na RPI nº 2422, de 06/06/2017.

---

(21) BR 11 2016 004856-3 A2

Código 1.3 - Notificação - Fase Nacional - PCT
(22) 05/09/2014
(30) 06/09/2013 US 61/874,637
(51) F16D 48/06 (2006.01)
(54) MÉTODO E SISTEMA PARA DETERMINAR A VIDA ÚTIL REMANESCENTE DE UMA PORÇÃO DE UM SISTEMA DE EMBREAGEM ÚMIDA
(71) DANA LIMITED (US)
(72) MARK R. J. VERSTEYHE, KEIVAN SHARIATMADAR
(85) 04/03/2016
(86) PCT US2014/054343 de 05/09/2014
(87) WO 2015/035204 de 12/03/2015
Publicação automática da admissibilidade da fase nacional depositado via PCT . Tratado de cooperação em matéria de Patentes, conforme Instrução Normativa nº 02, de 06/06/2017 publicada na RPI nº 2422, de 06/06/2017.

---

(21) BR 11 2016 004860-1 A2

Código 1.3 - Notificação - Fase Nacional - PCT
(22) 29/08/2014
(30) 05/09/2013 FR 1358527
(51) F03B 3/04 (2006.01), F03B 13/10 (2006.01), H02K 7/18 (2006.01)
(54) DISPOSITIVO PARA GERAR UMA CORRENTE ELÉTRICA, DESIGNADO PARA FORMAR UMA PARTE DE UMA TUBULAÇÃO PARA A CIRCULAÇÃO DE UM FLUIDO, KIT PARA O USO DE UMA TUBULAÇÃO E INSTALAÇÃO PROVIDA COM UMA TUBULAÇÃO PARA CIRCULAÇÃO DE UM FLUIDO
(71) SAVE INNOVATIONS (FR)
(72) BERNARD PERRIERE

(85) 04/03/2016
(86) PCT EP2014/068357 de 29/08/2014
(87) WO 2015/032697 de 12/03/2015
Publicação automática da admissibilidade da fase nacional depositado via PCT . Tratado de cooperação em matéria de Patentes, conforme Instrução Normativa nº 02, de 06/06/2017 publicada na RPI nº 2422, de 06/06/2017.

---

(21) BR 11 2016 004862-8 A2

Código 1.3 - Notificação - Fase Nacional - PCT
(22) 16/10/2014
(30) 28/11/2013 AT A 912/2013
(51) B61B 3/02 (2006.01), B61B 12/00 (2006.01), B61B 7/02 (2006.01)
(54) SISTEMA PARA TRANSPORTAR PESSOAS
(71) INNOVA PATENT GMBH (AT)
(72) PETER LUGER, JOHANNES MORITZHUBER, GERD DÜR
(85) 04/03/2016
(86) PCT AT2014/000185 de 16/10/2014
(87) WO 2015/077806 de 04/06/2015
Publicação automática da admissibilidade da fase nacional depositado via PCT . Tratado de cooperação em matéria de Patentes, conforme Instrução Normativa nº 02, de 06/06/2017 publicada na RPI nº 2422, de 06/06/2017.

---

(21) BR 11 2016 004863-6 A2

Código 1.3 - Notificação - Fase Nacional - PCT
(22) 29/10/2013
(51) A61K 9/20 (2006.01), A61K 9/28 (2006.01), A61K 9/24 (2006.01), A61K 9/48 (2006.01)
(54) CAMADA ISOLANTE, USO DE UMA CAMADA ISOLANTE, MÉTODOS PARA ACELERAR A LIBERAÇÃO DE DROGA NO INTESTINO DE UM INDIVÍDUO E PARA PRODUZIR UMA FORMULAÇÃO DE DROGA DE LIBERAÇÃO RETARDADA, E, FORMULAÇÃO DE DROGA DE LIBERAÇÃO RETARDADA
(71) TILLOTTS PHARMA AG (CH)
(72) FELIPE JOSÉ OLIVERIA VARUM, ROBERTO CARLOS BRAVO GONZÁLEZ, THOMAS BUSER, ABDUL WASEH BASIT, ANA CRISTINA FREIRE
(85) 04/03/2016
(86) PCT EP2013/072648 de 29/10/2013
(87) WO 2015/062640 de 07/05/2015
Publicação automática da admissibilidade da fase nacional depositado via PCT . Tratado de cooperação em matéria de Patentes, conforme Instrução Normativa nº 02, de 06/06/2017 publicada na RPI nº 2422, de 06/06/2017.

---

(21) BR 11 2016 004864-4 A2

Código 1.3 - Notificação - Fase Nacional - PCT
(22) 04/09/2013
(51) B02C 21/02 (2006.01), B07B 1/00 (2006.01), B65G 21/10 (2006.01)

(54) UNIDADE DE PROCESSAMENTO DE MATERIAL MINERAL E MÉTODO PARA UMA UNIDADE DE PROCESSAMENTO DE MATERIAL MINERAL
(71) METSO MINERALS, INC. (FI)
(72) VESA-MATTI SALMINEN, IIRO NIKKILÄ
(85) 04/03/2016
(86) PCT FI2013/050852 de 04/09/2013
(87) WO 2015/033010 de 12/03/2015
Publicação automática da admissibilidade da fase nacional depositado via PCT . Tratado de cooperação em matéria de Patentes, conforme Instrução Normativa nº 02, de 06/06/2017 publicada na RPI nº 2422, de 06/06/2017.

---

(21) BR 11 2016 004865-2 A2

Código 1.3 - Notificação - Fase Nacional - PCT
(22) 04/09/2013
(51) B02C 21/02 (2006.01), B07B 1/00 (2006.01), B65G 21/10 (2006.01)
(54) UNIDADE DE PROCESSAMENTO DE MATERIAL MINERAL E MÉTODO PARA OPERAR UMA UNIDADE DE PROCESSAMENTO DE MATERIAL MINERAL
(71) METSO MINERALS, INC. (FI)
(72) VESA-MATTI SALMINEN, IIRO NIKKILÄ
(85) 04/03/2016
(86) PCT FI2013/050853 de 04/09/2013
(87) WO 2015/033011 de 12/03/2015
Publicação automática da admissibilidade da fase nacional depositado via PCT . Tratado de cooperação em matéria de Patentes, conforme Instrução Normativa nº 02, de 06/06/2017 publicada na RPI nº 2422, de 06/06/2017.

---

(21) BR 11 2016 004866-0 A2

Código 1.3 - Notificação - Fase Nacional - PCT
(22) 04/09/2013
(51) B02C 21/02 (2006.01), B07B 1/00 (2006.01), B65G 31/02 (2006.01), B65G 21/10 (2006.01)
(54) UNIDADE DE PROCESSAMENTO DE MATERIAL MINERAL
(71) METSO MINERALS, INC. (FI)
(72) VESA-MATTI SALMINEN, JOUNI HULTTINEN
(85) 04/03/2016
(86) PCT FI2013/050854 de 04/09/2013
(87) WO 2015/033012 de 12/03/2015
Publicação automática da admissibilidade da fase nacional depositado via PCT . Tratado de cooperação em matéria de Patentes, conforme Instrução Normativa nº 02, de 06/06/2017 publicada na RPI nº 2422, de 06/06/2017.

---

(21) BR 11 2016 004868-7 A2

Código 1.3 - Notificação - Fase Nacional - PCT

(22) 04/09/2013
(51) B02C 21/02 (2006.01), B07B 1/00 (2006.01), B65G 21/10 (2006.01), B65G 31/02 (2006.01)
(54) UNIDADE DE PROCESSAMENTO DE MATERIAL MINERAL E MÉTODO PARA OPERAR UMA UNIDADE DE PROCESSAMENTO DE MATERIAL MINERAL
(71) METSO MINERALS, INC. (FI)
(72) VESA-MATTI SALMINEN, JOUNI KOIVUMÄKI
(85) 04/03/2016
(86) PCT FI2013/050855 de 04/09/2013
(87) WO 2015/033013 de 12/03/2015
Publicação automática da admissibilidade da fase nacional depositado via PCT . Tratado de cooperação em matéria de Patentes, conforme Instrução Normativa nº 02, de 06/06/2017 publicada na RPI nº 2422, de 06/06/2017.

---

(21) BR 11 2016 004869-5 A2

Código 1.3 - Notificação - Fase Nacional - PCT
(22) 04/09/2013
(51) C09D 175/14 (2006.01)
(54) COMPOSIÇÃO DE REVESTIMENTO E MÉTODO PARA FORMAR UM REVESTIMENTO SOBRE UM SUBSTRATO PLÁSTICO
(71) PPG COATINGS (TIANJIN) CO., LTD. (CN)
(72) QIANG CHEN, ZHENHUA WEN
(85) 04/03/2016
(86) PCT CN2013/082894 de 04/09/2013
(87) WO 2015/032034 de 12/03/2015
Publicação automática da admissibilidade da fase nacional depositado via PCT . Tratado de cooperação em matéria de Patentes, conforme Instrução Normativa nº 02, de 06/06/2017 publicada na RPI nº 2422, de 06/06/2017.

---

(21) BR 11 2016 004870-9 A2

Código 1.3 - Notificação - Fase Nacional - PCT
(22) 27/12/2013
(51) E21B 36/00 (2006.01)
(54) APARELHO E MÉTODO
(71) HALLIBURTON ENERGY SERVICES, INC (US)
(72) CLOVIS S. BONAVIDES, WILLIAM GEORGE DILLON
(85) 04/03/2016
(86) PCT US2013/078010 de 27/12/2013
(87) WO 2015/099769 de 02/07/2015
Publicação automática da admissibilidade da fase nacional depositado via PCT . Tratado de cooperação em matéria de Patentes, conforme Instrução Normativa nº 02, de 06/06/2017 publicada na RPI nº 2422, de 06/06/2017.

(21) BR 11 2016 004871-7 A2

Código 1.3 - Notificação - Fase Nacional - PCT
(22) 04/10/2013
(51) G01J 11/00 (2006.01), G01M 11/02 (2006.01)
(54) SISTEMA ÓPTICO PARA A MEDIÇÃO DE PROPRIEDADES DE AMOSTRA, MÉTODO PARA A MEDIÇÃO DAS PROPRIEDADES DE AMOSTRA E SISTEMA PARA A MEDIÇÃO DE UMA PROPRIEDADE DE AMOSTRA DURANTE AS OPERAÇÕES DE RECUPERAÇÃO DE HIDROCARBONETOS
(71) HALLIBURTON ENERGY SERVICES, INC (US)
(72) MICHAEL T. PELLETIER, David L. Perkins, LI GAO
(85) 04/03/2016
(86) PCT US2013/063436 de 04/10/2013
(87) WO 2015/050559 de 09/04/2015
Publicação automática da admissibilidade da fase nacional depositado via PCT . Tratado de cooperação em matéria de Patentes, conforme Instrução Normativa nº 02, de 06/06/2017 publicada na RPI nº 2422, de 06/06/2017.

(21) BR 11 2016 004872-5 A2

Código 1.3 - Notificação - Fase Nacional - PCT
(22) 29/08/2014
(30) 11/09/2013 US 61/876,297
(51) F25B 9/00 (2006.01), F02G 1/057 (2006.01)
(54) APARELHOS REGENERADORES TÉRMICOS, E MÉTODOS DE FABRICAÇÃO DE UM REGENERADOR TÉRMICO TER UMA OU MAIS CAMADAS
(71) ASTRONAUTICS CORPORATION OF AMERICA (US)
(72) LEONARD JOSEPH KOMOROWSKI, JOHN PAUL LEONARD, STEVEN LEE RUSSEK, STEVEN ALAN JACOBS, CARL BRUNO ZIMM
(85) 04/03/2016
(86) PCT US2014/053326 de 29/08/2014
(87) WO 2015/038355 de 19/03/2015
Publicação automática da admissibilidade da fase nacional depositado via PCT . Tratado de cooperação em matéria de Patentes, conforme Instrução Normativa nº 02, de 06/06/2017 publicada na RPI nº 2422, de 06/06/2017.

(21) BR 11 2016 004876-8 A2

Código 1.3 - Notificação - Fase Nacional - PCT
(22) 20/08/2014
(30) 09/09/2013 US 61/875,209; 20/12/2013 US 61/918,960
(51) A61B 5/024 (2006.01), A61B 5/0444 (2006.01), A61B 5/00 (2006.01), A61B 5/0255 (2006.01), A61B 5/0402 (2006.01), A61B 5/0468 (2006.01)
(54) SISTEMA PARA EXTRAÇÃO DE UMA FREQUÊNCIA CARDÍACA FETAL DE UM SINAL DE ECG MEDIDO E SISTEMA PARA EXTRAÇÃO DE UMA FREQUÊNCIA CARDÍACA FETAL DE UM SINAL DE ECG MEDIDO
(71) KONINKLIJKE PHILIPS N.V. (NL)

(72) LIMEI CHENG, ERIC THOMAS CARLSON, SRINIVASAN VAIRAVAN, MINNAN XU
(85) 04/03/2016
(86) PCT IB2014/063984 de 20/08/2014
(87) WO 2015/033244 de 12/03/2015
Publicação automática da admissibilidade da fase nacional depositado via PCT . Tratado de cooperação em matéria de Patentes, conforme Instrução Normativa nº 02, de 06/06/2017 publicada na RPI nº 2422, de 06/06/2017.

---

(21) BR 11 2016 004877-6 A2

Código 1.3 - Notificação - Fase Nacional - PCT
(22) 03/09/2014
(30) 04/09/2013 US 61/873,715; 24/02/2014 US 61/943,610
(51) A62B 7/02 (2006.01), A62B 9/02 (2006.01)
(54) FORNECIMENTO DE OXIGÊNIO PULSADO ACIONADO POR FLUXO PARA APLICAÇÕES MÉDICAS
(71) JOEL B. METELITS (US)
(72) JOEL B. METELITS
(85) 04/03/2016
(86) PCT US2014/053924 de 03/09/2014
(87) WO 2015/034942 de 12/03/2015
Publicação automática da admissibilidade da fase nacional depositado via PCT . Tratado de cooperação em matéria de Patentes, conforme Instrução Normativa nº 02, de 06/06/2017 publicada na RPI nº 2422, de 06/06/2017.

---

(21) BR 11 2016 004878-4 A2

Código 1.3 - Notificação - Fase Nacional - PCT
(22) 11/09/2014
(30) 13/09/2013 US 61/877,287; 13/09/2013 US 61/877,290; 23/12/2013 US 61/919,983; 17/03/2014 US 61/954,137; 17/03/2014 US 61/954,259
(51) C08G 18/76 (2006.01), C08G 18/08 (2006.01), C08G 18/22 (2006.01), C08G 18/32 (2006.01), C08G 18/40 (2006.01), C08G 18/24 (2006.01)
(54) ESPUMA FLEXÍVEL CONVENVIONAL BASEADA EM POLIOL DE PIPA
(71) DOW GLOBAL TECHNOLOGIES LLC (US)
(72) Paul A. Cookson, Irena Amici-Kroutilova, Alberto Lora Lamia, Francois Casati
(85) 04/03/2016
(86) PCT US2014/055264 de 11/09/2014
(87) WO 2015/038827 de 19/03/2015
Publicação automática da admissibilidade da fase nacional depositado via PCT . Tratado de cooperação em matéria de Patentes, conforme Instrução Normativa nº 02, de 06/06/2017 publicada na RPI nº 2422, de 06/06/2017.

---

(21) BR 11 2016 004880-6 A2

Código 1.3 - Notificação - Fase Nacional - PCT

(22) 30/07/2014
(30) 06/09/2013 US 61/874,928
(51) C09K 8/00 (2006.01), C09K 8/02 (2006.01)
(54) COMPOSIÇÃO FLUIDA COMPREENDENDO POLIVINILPIRROLIDONA RETICULADA PARA APLICAÇÕES EM CAMPO DE PETRÓLEO
(71) ISP Investments Inc. (US)
(72) JANICE JIANZHAO WANG, MOHAND MELBOUCI, CUIYUE LEI, OSAMA M. MUSA
(85) 04/03/2016
(86) PCT US2014/048913 de 30/07/2014
(87) WO 2015/034601 de 12/03/2015
Publicação automática da admissibilidade da fase nacional depositado via PCT . Tratado de cooperação em matéria de Patentes, conforme Instrução Normativa nº 02, de 06/06/2017 publicada na RPI nº 2422, de 06/06/2017.

---

(21) BR 11 2016 004884-9 A2

Código 1.3 - Notificação - Fase Nacional - PCT
(22) 13/08/2014
(30) 12/09/2013 CN 201310415651.2
(51) H04W 72/08 (2009.01), H04W 72/12 (2009.01)
(54) DISPOSITIVO E MÉTODO DE CONTROLE DE ATIVAÇÃO DO PORTADOR DE COMPONENTE SECUNDÁRIO SCC DO NOVO TIPO DE PORTADOR NCT, E, DISPOSITIVO DE ESTAÇÃO DE BASE
(71) SONY CORPORATION (JP)
(72) XIAODONG XU, YATENG HONG, YA LIU
(85) 04/03/2016
(86) PCT CN2014/084231 de 13/08/2014
(87) WO 2015/035841 de 19/03/2015
Publicação automática da admissibilidade da fase nacional depositado via PCT . Tratado de cooperação em matéria de Patentes, conforme Instrução Normativa nº 02, de 06/06/2017 publicada na RPI nº 2422, de 06/06/2017.

---

(21) BR 11 2016 004888-1 A2

Código 1.3 - Notificação - Fase Nacional - PCT
(22) 08/10/2013
(51) C09K 8/03 (2006.01), C09K 8/14 (2006.01)
(54) COMPOSIÇÃO DE LAMA DE PERFURAÇÃO A BASE DE ÁGUA, MÉTODO DE CIMENTAÇÃO EM UMA FORMAÇÃO SUBTERRÂNEA, COMPOSIÇÃO DE CIMENTO, E, SISTEMA PARA PERFURAÇÃO DE UM POÇO SUBTERRÂNEO
(71) Halliburton Energy Services, Inc. (US)
(72) Ramesh Muthusamy, Abhimanyu Pramod Deshpande, Rahul Chandrakant Patil
(85) 04/03/2016
(86) PCT US2013/063833 de 08/10/2013
(87) WO 2015/053750 de 16/04/2015

Publicação automática da admissibilidade da fase nacional depositado via PCT . Tratado de cooperação em matéria de Patentes, conforme Instrução Normativa nº 02, de 06/06/2017 publicada na RPI nº 2422, de 06/06/2017.

---

(21) BR 11 2016 004889-0 A2

Código 1.3 - Notificação - Fase Nacional - PCT
(22) 05/09/2014
(30) 06/09/2013 IN 4011/CHE/2013
(51) C07D 271/06 (2006.01), C07D 285/08 (2006.01), A61K 31/4245 (2006.01), A61K 31/433 (2006.01)
(54) DERIVADOS DE 1,2,4-OXADIAZOL COMO IMUNOMODULADORES
(71) AURIGENE DISCOVERY TECHNOLOGIES LIMITED (IN)
(72) POTTAYIL GOVINDAN NAIR SASIKUMAR, MURALIDHARA RAMACHANDRA, SEETHARAMAIAH SETTY SUDARSHAN NAREMADDE-PALLI
(85) 04/03/2016
(86) PCT IB2014/064279 de 05/09/2014
(87) WO 2015/033299 de 12/03/2015
Publicação automática da admissibilidade da fase nacional depositado via PCT . Tratado de cooperação em matéria de Patentes, conforme Instrução Normativa nº 02, de 06/06/2017 publicada na RPI nº 2422, de 06/06/2017.

---

(21) BR 11 2016 004890-3 A2

Código 1.3 - Notificação - Fase Nacional - PCT
(22) 08/10/2013
(51) G01V 99/00 (2009.01), E21B 43/30 (2006.01), E21B 44/00 (2006.01), E21B 47/022 (2006.01)
(54) MÉTODO DE LEVANTAMENTO DE POÇO IMPLEMENTADO POR COMPUTADOR, MEIO LEGÍVEL POR COMPUTADOR NÃO TRANSITÓRIO, E, SISTEMA
(71) Halliburton Energy Services, Inc. (US)
(72) RONALD JOHANNES DIRKSEN
(85) 04/03/2016
(86) PCT US2013/063815 de 08/10/2013
(87) WO 2015/053747 de 16/04/2015
Publicação automática da admissibilidade da fase nacional depositado via PCT . Tratado de cooperação em matéria de Patentes, conforme Instrução Normativa nº 02, de 06/06/2017 publicada na RPI nº 2422, de 06/06/2017.

---

(21) BR 11 2016 004892-0 A2

Código 1.3 - Notificação - Fase Nacional - PCT
(22) 12/09/2014
(30) 18/09/2013 US 61/879422; 20/12/2013 US 61/919033
(51) C10G 3/00 (2006.01), C10K 3/04 (2006.01), C10J 3/00 (2006.01), C10G 1/06 (2006.01), C01B 3/32 (2006.01)

(54) MÉTODO PARA SUPRIR HIDROGÊNIO A UMA REAÇÃO HIDROCATALÍTICA, E, SISTEMA DE CONVERSÃO DE BIOMASSA
(71) SHELL INTERNATIONALE RESEARCH MAATSCHAPPIJ B.V. (NL)
(72) ANDRIES QUIRIN MARIA BOON, JOSEPH BROUN POWELL, LAMAR LANE JOFFRION, KIMBERLY ANN JOHNSON, HUBERT WILLEM SCHENCK
(85) 04/03/2016
(86) PCT US2014/055315 de 12/09/2014
(87) WO 2015/041939 de 26/03/2015
Publicação automática da admissibilidade da fase nacional depositado via PCT . Tratado de cooperação em matéria de Patentes, conforme Instrução Normativa nº 02, de 06/06/2017 publicada na RPI nº 2422, de 06/06/2017.

---

(21) BR 11 2016 004893-8 A2

Código 1.3 - Notificação - Fase Nacional - PCT
(22) 06/09/2013
(51) G05B 23/02 (2006.01)
(54) APARELHO E MÉTODO PARA ADAPTAÇÃO DE MODELO
(71) GE INTELLIGENT PLATFORMS, INC. (US)
(72) DEVANG JAGDISH GANDHI, JAMES PAUL HERZOG
(85) 04/03/2016
(86) PCT US2013/058418 de 06/09/2013
(87) WO 2015/034512 de 12/03/2015
Publicação automática da admissibilidade da fase nacional depositado via PCT . Tratado de cooperação em matéria de Patentes, conforme Instrução Normativa nº 02, de 06/06/2017 publicada na RPI nº 2422, de 06/06/2017.

---

(21) BR 11 2016 004894-6 A2

Código 1.3 - Notificação - Fase Nacional - PCT
(22) 03/09/2014
(30) 04/09/2013 US 61/959,845
(51) F16K 17/02 (2006.01)
(54) UNIDADE DE VÁLVULA DE ALÍVIO DE PRESSÃO GIRATÓRIA
(71) BS&B INNOVATION LIMITED (IE)
(72) Sarah FIEGENER, Charles BEAIR, John TOMASKO, Sirish BHASKAR, Dan GOEHLER
(85) 04/03/2016
(86) PCT US2014/053908 de 03/09/2014
(87) WO 2015/034929 de 12/03/2015
Publicação automática da admissibilidade da fase nacional depositado via PCT . Tratado de cooperação em matéria de Patentes, conforme Instrução Normativa nº 02, de 06/06/2017 publicada na RPI nº 2422, de 06/06/2017.

---

(21) BR 11 2016 004896-2 A2

Código 1.3 - Notificação - Fase Nacional - PCT
(22) 04/09/2014
(30) 04/09/2013 US 61/873,746

(51) C07D 401/04 (2006.01), C07D 409/14 (2006.01)
(54) MODULADORES DE RECEPTOR X DO FÍGADO (LXR)
(71) ALEXAR THERAPEUTICS, INC. (US)
(72) RAJU MOHAN
(85) 04/03/2016
(86) PCT US2014/054065 de 04/09/2014
(87) WO 2015/035027 de 12/03/2015
Publicação automática da admissibilidade da fase nacional depositado via PCT . Tratado de cooperação em matéria de Patentes, conforme Instrução Normativa nº 02, de 06/06/2017 publicada na RPI nº 2422, de 06/06/2017.

---

(21) BR 11 2016 004897-0 A2

Código 1.3 - Notificação - Fase Nacional - PCT
(22) 08/10/2013
(51) E21B 43/30 (2006.01), E21B 44/00 (2006.01), E21B 47/022 (2006.01)
(54) Método de sondagem de poço implementado por computador, Meio legível por computador não transitório, e, Sistema de gerenciamento e planejamento de sondagem de poço
(71) Halliburton Energy Services, Inc. (US)
(72) RONALD JOHANNES DIRKSEN
(85) 04/03/2016
(86) PCT US2013/063818 de 08/10/2013
(87) WO 2015/053748 de 16/04/2015
Publicação automática da admissibilidade da fase nacional depositado via PCT . Tratado de cooperação em matéria de Patentes, conforme Instrução Normativa nº 02, de 06/06/2017 publicada na RPI nº 2422, de 06/06/2017.

---

(21) BR 11 2016 004898-9 A2

Código 1.3 - Notificação - Fase Nacional - PCT
(22) 08/09/2014
(30) 06/09/2013 US 61/874,828
(51) C22C 21/00 (2006.01)
(54) PRODUTOS DE LIGA DE ALUMÍNIO E MÉTODOS PARA PRODUÇÃO DOS MESMOS
(71) ALCOA INC. (US)
(72) ALI UNAL, GAVIN F. WYATT-MAIR, DAVID A. TOMES, THOMAS N. ROUNS, LYNETTE M. KARABIN
(85) 04/03/2016
(86) PCT US2014/054588 de 08/09/2014
(87) WO 2015/035318 de 12/03/2015
Publicação automática da admissibilidade da fase nacional depositado via PCT . Tratado de cooperação em matéria de Patentes, conforme Instrução Normativa nº 02, de 06/06/2017 publicada na RPI nº 2422, de 06/06/2017.

---

(21) BR 11 2016 004900-4 A2

Código 1.3 - Notificação - Fase Nacional - PCT

(22) 30/10/2015
(30) 23/03/2015 CN 201510128804.4
(51) H05K 5/02 (2006.01)
(54) MÉTODO PARA PROCESSAR UM INVÓLUCRO DE DISPOSITIVO, INVÓLUCRO DE DISPOSITIVO, E, DISPOSITIVO
(71) XIAOMI INC. (CN)
(72) XIAODONG SHANG, SHUO ZHANG, ZHUXIN LI, GUOHUA WANG
(85) 04/03/2016
(86) PCT CN2015/093415 de 30/10/2015
(87) WO 2016/150165 de 29/09/2016
Publicação automática da admissibilidade da fase nacional depositado via PCT . Tratado de cooperação em matéria de Patentes, conforme Instrução Normativa nº 02, de 06/06/2017 publicada na RPI nº 2422, de 06/06/2017.

---

(21) BR 11 2016 004901-2 A2

Código 1.3 - Notificação - Fase Nacional - PCT
(22) 02/09/2014
(30) 04/09/2013 US 61/873.444
(51) C04B 28/02 (2006.01), C04B 18/02 (2006.01), C04B 20/00 (2006.01), C04B 20/10 (2006.01)
(54) FIBRA COMPÓSITA PARA O REFORÇO DE CONCRETO
(71) OCV INTELLECTUAL CAPITAL, LLC (US)
(72) GERARD TARDY, DAVID BLANDIN, DANIEL GIL, BENOIT LORRE, OLIVIER LAURENCE, BRYAN BARRAGAN
(85) 04/03/2016
(86) PCT US2014/053655 de 02/09/2014
(87) WO 2015/034805 de 12/03/2015
Publicação automática da admissibilidade da fase nacional depositado via PCT . Tratado de cooperação em matéria de Patentes, conforme Instrução Normativa nº 02, de 06/06/2017 publicada na RPI nº 2422, de 06/06/2017.

---

(21) BR 11 2016 004903-9 A2

Código 1.3 - Notificação - Fase Nacional - PCT
(22) 06/09/2014
(30) 10/09/2013 US 61/875,834; 04/04/2014 US 61/975,121; 28/08/2014 DE 20 2014 104 029.3
(51) B01D 35/147 (2006.01), B01D 29/21 (2006.01)
(54) FILTRO COM UMA VÁLVULA DE DESVIO PARA FILTRO E INSERÇÃO DE FILTRO PARA A MESMA
(71) HENGST SE & CO. KG (DE)
(72) WILHELM ARDES
(85) 04/03/2016
(86) PCT EP2014/002400 de 06/09/2014
(87) WO 2015/036107 de 19/03/2015
Publicação automática da admissibilidade da fase nacional depositado via PCT . Tratado de cooperação em matéria de Patentes, conforme Instrução

Normativa nº 02, de 06/06/2017 publicada na RPI nº 2422, de 06/06/2017.

---

(21) BR 11 2016 004904-7 A2

Código 1.3 - Notificação - Fase Nacional - PCT
(22) 04/09/2014
(30) 04/09/2013 US 61/873,755
(51) C07D 401/04 (2006.01), C07D 409/14 (2006.01)
(54) MODULADORES DE RECEPTOR X DO FÍGADO (LXR)
(71) ALEXAR THERAPEUTICS, INC. (US)
(72) RAJU MOHAN
(85) 04/03/2016
(86) PCT US2014/054043 de 04/09/2014
(87) WO 2015/035015 de 12/03/2015
Publicação automática da admissibilidade da fase nacional depositado via PCT . Tratado de cooperação em matéria de Patentes, conforme Instrução Normativa nº 02, de 06/06/2017 publicada na RPI nº 2422, de 06/06/2017.

---

(21) BR 11 2016 004907-1 A2

Código 1.3 - Notificação - Fase Nacional - PCT
(22) 08/10/2013
(51) E21B 33/13 (2006.01)
(54) MÉTODO PARA PREDEFINIR ELEMENTOS DE UM FURO DE POÇO CIMENTADO, E, DISPOSITIVO TRANSPORTADOR DE PROGRAMA NÃO TRANSITÓRIO
(71) LANDMARK GRAPHICS CORPORATION (US)
(72) ANDREW JAMES WHALLEY, PETER GOSLING, GUSTAVO ADOLFO URDANETA
(85) 04/03/2016
(86) PCT US2013/063903 de 08/10/2013
(87) WO 2015/053755 de 16/04/2015
Publicação automática da admissibilidade da fase nacional depositado via PCT . Tratado de cooperação em matéria de Patentes, conforme Instrução Normativa nº 02, de 06/06/2017 publicada na RPI nº 2422, de 06/06/2017.

---

(21) BR 11 2016 004909-8 A2

Código 1.3 - Notificação - Fase Nacional - PCT
(22) 05/09/2014
(30) 06/09/2013 US 61/874,545; 05/11/2013 US 61/899,943; 29/05/2014 US 62/004,385
(51) C07D 471/10 (2006.01), A61K 31/438 (2006.01), A61P 9/00 (2006.01), A61P 1/00 (2006.01), A61P 29/00 (2006.01), A61P 35/00 (2006.01)
(54) COMPOSTOS ESPIROCÍCLICOS COMO INIBIDORES DE TRIPTOFANO HIDROXILASE
(71) KAROS PHARMACEUTICALS, INC. (US)
(72) STEPHANE DE LOMBAERT, DANIEL R. GOLDBERG, KENNETH BRAMELD, ERIC BRIAN SJOGREN, ANDREW SCRIBNER
(85) 04/03/2016

(86) PCT US2014/054202 de 05/09/2014
(87) WO 2015/035113 de 12/03/2015
Publicação automática da admissibilidade da fase nacional depositado via PCT . Tratado de cooperação em matéria de Patentes, conforme Instrução Normativa nº 02, de 06/06/2017 publicada na RPI nº 2422, de 06/06/2017.

---

(21) BR 11 2016 004912-8 A2

Código 1.3 - Notificação - Fase Nacional - PCT
(22) 05/09/2014
(30) 06/09/2013 IN 4012/CHE/2013
(51) C07D 271/06 (2006.01), C07D 285/08 (2006.01), A61K 31/4245 (2006.01), A61K 31/433 (2006.01), A61P 31/00 (2006.01), A61P 35/00 (2006.01)
(54) DERIVADOS DE 1,3,4-OXADIAZOL E 1,3,4-TIADIAZOL COMO IMUNOMODULADORES
(71) AURIGENE DISCOVERY TECHNOLOGIES LIMITED (IN)
(72) POTTAYIL GOVINDAN NAIR SASIKUMAR, MURALIDHARA RAMACHANDRA, SEETHARAMAIAH SETTY SUDARSHAN NAREMADDE-PALLI
(85) 04/03/2016
(86) PCT IB2014/064281 de 05/09/2014
(87) WO 2015/033301 de 12/03/2015
Publicação automática da admissibilidade da fase nacional depositado via PCT . Tratado de cooperação em matéria de Patentes, conforme Instrução Normativa nº 02, de 06/06/2017 publicada na RPI nº 2422, de 06/06/2017.

---

(21) BR 11 2016 004914-4 A2

Código 1.3 - Notificação - Fase Nacional - PCT
(22) 25/08/2014
(30) 04/09/2013 FR 1358478
(51) B64D 27/26 (2006.01), F01D 25/16 (2006.01), F01D 25/24 (2006.01)
(54) ESTRUTURA DE REVESTIMENTO INTERPOSTA ENTRE O MOTOR E A NACELE QUE TEM SETORES DE COBERTURA PIVOTANTES
(71) SNECMA (FR)
(72) CEDDRIC BELJAMBE, NOËL ROBIN
(85) 04/03/2016
(86) PCT FR2014/052121 de 25/08/2014
(87) WO 2015/033042 de 12/03/2015
Publicação automática da admissibilidade da fase nacional depositado via PCT . Tratado de cooperação em matéria de Patentes, conforme Instrução Normativa nº 02, de 06/06/2017 publicada na RPI nº 2422, de 06/06/2017.

---

(21) BR 11 2016 004915-2 A2

Código 1.3 - Notificação - Fase Nacional - PCT
(22) 03/09/2014
(30) 04/09/2013 US 61/873,472; 18/09/2013 US 61/879,352; 08/05/2014 KR 10-2014-0054756
(51) H04L 25/03 (2006.01)

(54) APARELHO TRANSMISSOR, APARELHO RECEPTOR, MÉTODO PROCESSADOR DE SINAIS DE UM APARELHO TRANSMISSOR, E MÉTODO PROCESSADOR DE SINAIS DE UM APARELHO RECEPTOR
(71) SAMSUNG ELECTRONICS CO., LTD. (KR)
(72) SUNG-HEE HWANG, ALAIN MOURAD, HYUN-KOO YANG
(85) 04/03/2016
(86) PCT KR2014/008223 de 03/09/2014
(87) WO 2015/034245 de 12/03/2015
Publicação automática da admissibilidade da fase nacional depositado via PCT . Tratado de cooperação em matéria de Patentes, conforme Instrução Normativa nº 02, de 06/06/2017 publicada na RPI nº 2422, de 06/06/2017.

---

(21) BR 11 2016 004916-0 A2

Código 1.3 - Notificação - Fase Nacional - PCT
(22) 02/09/2014
(30) 04/09/2013 JP 2013-183115
(51) F02D 41/40 (2006.01), F02D 35/02 (2006.01)
(54) CONTROLADOR DE MOTOR
(71) TOYOTA JIDOSHA KABUSHIKI KAISHA (JP)
(72) DAISUKE UCHIDA, DAISUKE UCHIDA, MOTONARI YARINO, MOTONARI YARINO, SUSUMU HASHIMOTO, SUSUMU HASHIMOTO
(85) 04/03/2016
(86) PCT IB2014/001669 de 02/09/2014
(87) WO 2015/033200 de 12/03/2015
Publicação automática da admissibilidade da fase nacional depositado via PCT . Tratado de cooperação em matéria de Patentes, conforme Instrução Normativa nº 02, de 06/06/2017 publicada na RPI nº 2422, de 06/06/2017.

---

(21) BR 11 2016 004917-9 A2

Código 1.3 - Notificação - Fase Nacional - PCT
(22) 29/08/2014
(30) 11/09/2013 JP 2013-188301
(51) B29C 47/92 (2006.01)
(54) MÉTODO PARA PRODUÇÃO DE UMA ESTRUTURA DE POLIOLEFINA
(71) MITSUBISHI GAS CHEMICAL COMPANY, INC. (JP)
(72) KENTARO ISHII, TOMONORI KATO, JUN MITADERA, KENJI KOUNO
(85) 04/03/2016
(86) PCT JP2014/072797 de 29/08/2014
(87) WO 2015/037459 de 19/03/2015
Publicação automática da admissibilidade da fase nacional depositado via PCT . Tratado de cooperação em matéria de Patentes, conforme Instrução Normativa nº 02, de 06/06/2017 publicada na RPI nº 2422, de 06/06/2017.

---

(21) BR 11 2016 004918-7 A2

Código 1.3 - Notificação - Fase Nacional - PCT
(22) 04/09/2014
(30) 06/09/2013 FR 1358581

(51) F16H 57/04 (2010.01)
(54) CONJUNTO ROTATIVO QUE COMPREENDE UM ELEMENTO DE TRANSMISSÃO E UM SISTEMA DE DISTRIBUIÇÃO DE ÓLEO
(71) SNECMA (FR)
(72) MICHEL GILBERT ROLAND BRAULT, KÉVIN LEMARCHAND
(85) 04/03/2016
(86) PCT FR2014/052183 de 04/09/2014
(87) WO 2015/033066 de 12/03/2015
Publicação automática da admissibilidade da fase nacional depositado via PCT . Tratado de cooperação em matéria de Patentes, conforme Instrução Normativa nº 02, de 06/06/2017 publicada na RPI nº 2422, de 06/06/2017.

---

(21) BR 11 2016 004922-5 A2

Código 1.3 - Notificação - Fase Nacional - PCT
(22) 12/09/2014
(30) 16/09/2013 US 61/878,227; 13/02/2014 US 61/939,332
(51) A61K 47/12 (2006.01), A61K 9/51 (2006.01), A61K 31/00 (2006.01)
(54) NANOPARTÍCULAS POLIMÉRICAS TERAPÊUTICAS E MÉTODOS DE PRODUÇÃO, E USO DAS MESMAS
(71) ASTRAZENECA AB (SE)
(72) MARIANNE BERNICE ASHFORD, JAMES MARTIN NOLAN, III, EYOUNG SHIN, YOUNG-HO SONG, GREG TROIANO, HONG WANG
(85) 04/03/2016
(86) PCT GB2014/052787 de 12/09/2014
(87) WO 2015/036792 de 19/03/2015
Publicação automática da admissibilidade da fase nacional depositado via PCT . Tratado de cooperação em matéria de Patentes, conforme Instrução Normativa nº 02, de 06/06/2017 publicada na RPI nº 2422, de 06/06/2017.

---

(21) BR 11 2016 004925-0 A2

Código 1.3 - Notificação - Fase Nacional - PCT
(22) 05/08/2014
(30) 27/09/2013 EP 13186438.1
(51) C08F 220/28 (2006.01), C04B 24/26 (2006.01), C08F 220/34 (2006.01)
(54) COPOLÍMERO CATIÔNICO, PROCESSO PARA PRODUÇÃO E USO DO MESMO
(71) CONSTRUCTION RESEARCH & TECHNOLOGY GMBH (DE)
(72) ALEXANDER KRAUS, TATIANA MITKINA, FRANK DIERSCHKE, MAXIM PULKIN, LUC NICOLEAU
(85) 04/03/2016
(86) PCT EP2014/066772 de 05/08/2014
(87) WO 2015/043805 de 02/04/2015
Publicação automática da admissibilidade da fase nacional depositado via PCT . Tratado de cooperação em matéria de Patentes, conforme Instrução Normativa nº 02, de 06/06/2017 publicada na RPI nº 2422, de 06/06/2017.

(21) BR 11 2016 004928-4 A2

Código 1.3 - Notificação - Fase Nacional - PCT
(22) 10/09/2013
(51) C22C 38/00 (2006.01), B21D 22/20 (2006.01), C21D 1/18 (2006.01), C21D 9/00 (2006.01), C22C 38/60 (2006.01), C21D 9/46 (2006.01)
(54) PLACA DE AÇO DE PRENSAGEM A QUENTE, ARTIGO MOLDADO POR PRENSA, E MÉTODO PARA FABRICAÇÃO DE ARTIGO MOLDADO POR PRENSA
(71) KABUSHIKI KAISHA KOBE SEIKO SHO (KOBE STEEL, LTD.) (JP)
(72) TOSHIO MURAKAMI, JUNYA NAITOU, KEISUKE OKITA, SHUSHI IKEDA
(85) 04/03/2016
(86) PCT JP2013/074426 de 10/09/2013
(87) WO 2015/037060 de 19/03/2015
Publicação automática da admissibilidade da fase nacional depositado via PCT . Tratado de cooperação em matéria de Patentes, conforme Instrução Normativa nº 02, de 06/06/2017 publicada na RPI nº 2422, de 06/06/2017.

(21) BR 11 2016 004929-2 A2

Código 1.3 - Notificação - Fase Nacional - PCT
(22) 12/09/2014
(30) 12/09/2013 US 61/877,093; 11/09/2014 US 14/483,914
(51) A61B 5/0402 (2006.01), A61B 5/0432 (2006.01), A61B 5/0452 (2006.01)
(54) SISTEMA E MÉTODO PARA SELECIONAR SEGMENTOS DE SINAL PARA ANÁLISE DE UM DISTÚRBIO DE RITMO BIOLÓGICO
(71) TOPERA, INC. (US)
(72) CAREY ROBERT BRIGGS, RUCHIR SEHRA
(85) 04/03/2016
(86) PCT US2014/055419 de 12/09/2014
(87) WO 2015/038909 de 19/03/2015
Publicação automática da admissibilidade da fase nacional depositado via PCT . Tratado de cooperação em matéria de Patentes, conforme Instrução Normativa nº 02, de 06/06/2017 publicada na RPI nº 2422, de 06/06/2017.

(21) BR 11 2016 004931-4 A2

Código 1.3 - Notificação - Fase Nacional - PCT
(22) 04/09/2014
(30) 05/09/2013 EP 13183062.2; 31/03/2014 SE 1450379-1
(51) B22F 9/10 (2006.01), B22F 9/08 (2006.01)
(54) GRANULAÇÃO DE MATERIAL FUNDIDO
(71) UVÅN HOLDING AB (SE)
(72) PER-ÅKE LUNDSTRÖM
(85) 04/03/2016
(86) PCT SE2014/051016 de 04/09/2014
(87) WO 2015/034425 de 12/03/2015
Publicação automática da admissibilidade da fase nacional depositado via PCT . Tratado de cooperação em matéria de Patentes, conforme Instrução Normativa nº 02, de 06/06/2017 publicada na RPI nº 2422, de 06/06/2017.

(21) BR 11 2016 004932-2 A2

Código 1.3 - Notificação - Fase Nacional - PCT
(22) 04/09/2014
(30) 06/09/2013 US 61/874,546
(51) C11D 17/04 (2006.01)
(54) BOLSAS DE CONTENÇÃO COMPREENDENDO MATERIAL DE PAREDE DE FILME DOTADO DE ABERTURAS E MÉTODOS DE FABRICAÇÃO DAS MESMAS
(71) The Procter & Gamble Company (US)
(72) ANDREAS JOSEF DREHER, MARK ROBERT SIVIK, GREGORY CHARLES GORDON, HAILING BAO, PAUL DENNIS TROKHAN, PAUL THOMAS WEISMAN
(85) 04/03/2016
(86) PCT US2014/053975 de 04/09/2014
(87) WO 2015/034976 de 12/03/2015
Publicação automática da admissibilidade da fase nacional depositado via PCT . Tratado de cooperação em matéria de Patentes, conforme Instrução Normativa nº 02, de 06/06/2017 publicada na RPI nº 2422, de 06/06/2017.

(21) BR 11 2016 004933-0 A2

Código 1.3 - Notificação - Fase Nacional - PCT
(22) 04/09/2014
(30) 06/09/2013 US 61/874,533
(51) C11D 17/04 (2006.01)
(54) SACOS DE CONTENÇÃO COMPREENDENDO MATERIAIS DE PAREDE FIBROSOS SOLÚVEIS EM ÁGUA E MÉTODOS DE FABRICAÇÃO DOS MESMOS
(71) The Procter & Gamble Company (US)
(72) ANDREAS JOSEF DREHER, MARK ROBERT SIVIK, GREGORY CHARLES GORDON, HAILING BAO, PAUL DENNIS TROKHAN, PAUL THOMAS WEISMAN
(85) 04/03/2016
(86) PCT US2014/053974 de 04/09/2014
(87) WO 2015/034975 de 12/03/2015
Publicação automática da admissibilidade da fase nacional depositado via PCT . Tratado de cooperação em matéria de Patentes, conforme Instrução Normativa nº 02, de 06/06/2017 publicada na RPI nº 2422, de 06/06/2017.

(21) BR 11 2016 004934-9 A2

Código 1.3 - Notificação - Fase Nacional - PCT
(22) 03/09/2014
(30) 06/09/2013 EP 13183385.7
(51) C07D 487/04 (2006.01), A61K 31/519 (2006.01)

(54) NOVOS DERIVADOS DE TRIAZOLO [4,5-d] PIRIMIDINA
(71) F. HOFFMANN-LA ROCHE AG (CH)
(72) STEPHAN ROEVER, MARK ROGERS-EVANS, MATTHIAS NETTEKOVEN, SÉBASTIEN SCHMITT, UWE GRETHER, ATSUSHI KIMBARA
(85) 04/03/2016
(86) PCT EP2014/068640 de 03/09/2014
(87) WO 2015/032769 de 12/03/2015
Publicação automática da admissibilidade da fase nacional depositado via PCT . Tratado de cooperação em matéria de Patentes, conforme Instrução Normativa nº 02, de 06/06/2017 publicada na RPI nº 2422, de 06/06/2017.

---

(21) BR 11 2016 004935-7 A2

Código 1.3 - Notificação - Fase Nacional - PCT
(22) 02/09/2014
(30) 16/09/2013 EP 13184593.5
(51) F16B 13/06 (2006.01)
(54) BUCHA DE EXPANSÃO
(71) HILTI AKTIENGESELLSCHAFT (LI)
(72) MARC SCHAEFFER
(85) 04/03/2016
(86) PCT EP2014/068579 de 02/09/2014
(87) WO 2015/036281 de 19/03/2015
Publicação automática da admissibilidade da fase nacional depositado via PCT . Tratado de cooperação em matéria de Patentes, conforme Instrução Normativa nº 02, de 06/06/2017 publicada na RPI nº 2422, de 06/06/2017.

---

(21) BR 11 2016 004936-5 A2

Código 1.3 - Notificação - Fase Nacional - PCT
(22) 05/09/2014
(30) 05/09/2013 US 61/874,240
(51) A24D 1/02 (2006.01)
(54) INVÓLUCRO DE TAMPÃO REVESTIDO PARA UM ARTIGO DE FUMAR
(71) SCHWEITZER-MAUDUIT INTERNATIONAL, INC. (US)
(72) MARCUS AURELIUS GOLDONI JR., CARLOS EDUARDO DA SILVA RAGAZZO
(85) 04/03/2016
(86) PCT US2014/054249 de 05/09/2014
(87) WO 2015/035137 de 12/03/2015
Publicação automática da admissibilidade da fase nacional depositado via PCT . Tratado de cooperação em matéria de Patentes, conforme Instrução Normativa nº 02, de 06/06/2017 publicada na RPI nº 2422, de 06/06/2017.

---

(21) BR 11 2016 004937-3 A2

Código 1.3 - Notificação - Fase Nacional - PCT
(22) 15/07/2014
(30) 13/09/2013 EP 13184275.9
(51) C25D 5/02 (2006.01), C25D 5/48 (2006.01), C25D 5/50 (2006.01), C21D

1/18 (2006.01), C21D 1/42 (2006.01), C21D 1/673 (2006.01), C25D 3/22 (2006.01), C25D 5/36 (2006.01), C25D 7/06 (2006.01)
(54) “PROCESSO PARA A PREPARAÇÃO DE UMA PEÇA EM AÇO COM UM REVESTIMENTO METÁLICO ANTI-CORROSÃO”
(71) THYSSENKRUPP STEEL EUROPE AG (DE)
(72) MARIA KÖYER, SASCHA SIKORA, JANKO BANIK
(85) 04/03/2016
(86) PCT EP2014/065127 de 15/07/2014
(87) WO 2015/036150 de 19/03/2015
Publicação automática da admissibilidade da fase nacional depositado via PCT . Tratado de cooperação em matéria de Patentes, conforme Instrução Normativa nº 02, de 06/06/2017 publicada na RPI nº 2422, de 06/06/2017.

---

(21) BR 11 2016 004938-1 A2

Código 1.3 - Notificação - Fase Nacional - PCT
(22) 31/10/2013
(51) E21B 10/44 (2006.01), E21B 10/43 (2006.01)
(54) BOLSÃO DE BRAÇO DE BROCA DE PERFURAÇÃO
(71) Halliburton Energy Services, Inc. (US)
(72) MICHEAL BURL CRAWFORD
(85) 04/03/2016
(86) PCT US2013/067804 de 31/10/2013
(87) WO 2015/065440 de 07/05/2015
Publicação automática da admissibilidade da fase nacional depositado via PCT . Tratado de cooperação em matéria de Patentes, conforme Instrução Normativa nº 02, de 06/06/2017 publicada na RPI nº 2422, de 06/06/2017.

---

(21) BR 11 2016 004942-0 A2

Código 1.3 - Notificação - Fase Nacional - PCT
(22) 26/12/2013
(30) 05/09/2013 CN 201310398407.X
(51) B62B 7/08 (2006.01)
(54) CARRINHO DE BEBÊ
(71) Goodbaby Child Products Co., Ltd. (CN)
(72) Xinjun HE, Fusheng MA
(85) 04/03/2016
(86) PCT CN2013/090503 de 26/12/2013
(87) WO 2015/032163 de 12/03/2015
Publicação automática da admissibilidade da fase nacional depositado via PCT . Tratado de cooperação em matéria de Patentes, conforme Instrução Normativa nº 02, de 06/06/2017 publicada na RPI nº 2422, de 06/06/2017.

---

(21) BR 11 2016 004943-8 A2

Código 1.3 - Notificação - Fase Nacional - PCT
(22) 29/08/2014
(30) 05/09/2013 GB 1315836.5

(51) A61N 5/06 (2006.01)
(54) APARELHO MÉDICO E MÉTODO
(71) POLYPHOTONIX LIMITED (GB)
(72) DUNCAN JOHN HILL, THOMAS SNELL
(85) 04/03/2016
(86) PCT GB2014/052627 de 29/08/2014
(87) WO 2015/033114 de 12/03/2015
Publicação automática da admissibilidade da fase nacional depositado via PCT . Tratado de cooperação em matéria de Patentes, conforme Instrução Normativa nº 02, de 06/06/2017 publicada na RPI nº 2422, de 06/06/2017.

---

(21) BR 11 2016 004946-2 A2

Código 1.3 - Notificação - Fase Nacional - PCT
(22) 04/09/2014
(30) 04/09/2013 US 61/873,661
(51) C08G 18/00 (2006.01)
(54) POLIURETANO FLEXIVEL E MATERIAIS DE ESPUMA POLIUTERANO/POLIORGANOSSILOXANO QUE ABSORVEM ENERGIA DE IMPACTO
(71) GHASSAN DEHNI (US)
(72) GHASSAN DEHNI
(85) 04/03/2016
(86) PCT US2014/054124 de 04/09/2014
(87) WO 2015/035068 de 12/03/2015
Publicação automática da admissibilidade da fase nacional depositado via PCT . Tratado de cooperação em matéria de Patentes, conforme Instrução Normativa nº 02, de 06/06/2017 publicada na RPI nº 2422, de 06/06/2017.

---

(21) BR 11 2016 004947-0 A2

Código 1.3 - Notificação - Fase Nacional - PCT
(22) 11/09/2014
(30) 13/09/2013 US 61/877811
(51) B65D 81/32 (2006.01), B65D 30/10 (2006.01)
(54) MÉTODO PARA ANALISAR UMA OU MAIS PROPRIEDADES DE UMA ALÍQUOTA DE ÁGUA, E, EMBALAGEM
(71) ECOLAB USA INC. (US)
(72) ARTHUR J. KAHAIAN, SASCHA J. WELZ, JOE L. SCHWARTZ, ADAM J. BAUER, LYLE SAMPSON
(85) 04/03/2016
(86) PCT US2014/055168 de 11/09/2014
(87) WO 2015/038756 de 19/03/2015
Publicação automática da admissibilidade da fase nacional depositado via PCT . Tratado de cooperação em matéria de Patentes, conforme Instrução Normativa nº 02, de 06/06/2017 publicada na RPI nº 2422, de 06/06/2017.

(21) BR 11 2016 004952-7 A2

Código 1.3 - Notificação - Fase Nacional - PCT
(22) 11/09/2014
(30) 13/09/2013 US US 61/877,290; 13/09/2013 US US 61/877,287
(51) C08G 18/76 (2006.01), C09D 5/04 (2006.01), C08G 18/28 (2006.01), C08G 18/32 (2006.01), C08G 18/09 (2006.01), C08G 18/18 (2006.01), C08G 18/22 (2006.01), C08G 18/08 (2006.01)
(54) COMPOSIÇÕES DE POLIOL TIXOTRÓPICAS CONTENDO POLI-ISOCIANAURATOS MODIFICADOS COM URETANO DISPERSOS
(71) DOW GLOBAL TECHNOLOGIES LLC (US)
(72) Irena Amici-Kroutilova, Paul A. Cookson, DANIEL HOEHENER, Francois Casati
(85) 04/03/2016
(86) PCT US2014/055267 de 11/09/2014
(87) WO 2015/038830 de 19/03/2015
Publicação automática da admissibilidade da fase nacional depositado via PCT . Tratado de cooperação em matéria de Patentes, conforme Instrução Normativa nº 02, de 06/06/2017 publicada na RPI nº 2422, de 06/06/2017.

(21) BR 11 2016 004953-5 A2

Código 1.3 - Notificação - Fase Nacional - PCT
(22) 16/06/2014
(30) 02/10/2013 JP 2013-207662
(51) F16B 11/00 (2006.01), B29C 65/48 (2006.01), B64C 1/00 (2006.01)
(54) ARTICULAÇÃO E ESTRUTURA DE AVIÃO
(71) MITSUBISHI HEAVY INDUSTRIES, LTD. (JP)
(72) TOSHIO ABE, KIYOKA TAKAGI, TAKAYUKI KOYAMA, KAZUAKI KISHIMOTO, KOUICHI SAITO, TAKASHI ISHIDA
(85) 04/03/2016
(86) PCT JP2014/065864 de 16/06/2014
(87) WO 2015/049898 de 09/04/2015
Publicação automática da admissibilidade da fase nacional depositado via PCT . Tratado de cooperação em matéria de Patentes, conforme Instrução Normativa nº 02, de 06/06/2017 publicada na RPI nº 2422, de 06/06/2017.

(21) BR 11 2016 004954-3 A2

Código 1.3 - Notificação - Fase Nacional - PCT
(22) 10/09/2013
(51) C22C 38/00 (2006.01), B21D 22/20 (2006.01), C21D 1/18 (2006.01), C21D 9/00 (2006.01), C22C 38/60 (2006.01), C21D 9/46 (2006.01)
(54) PLACA DE AÇO DE PRENSAGEM A QUENTE, ARTIGO MOLDADO POR PRENSA, E MÉTODO PARA A FABRICAÇÃO DE ARTIGO MOLDADO POR PRENSA
(71) KABUSHIKI KAISHA KOBE SEIKO SHO (KOBE STEEL, LTD.) (JP)
(72) TOSHIO MURAKAMI, JUNYA NAITOU, KEISUKE OKITA, SHUSHI IKEDA
(85) 04/03/2016

(86) PCT JP2013/074427 de 10/09/2013
(87) WO 2015/037061 de 19/03/2015
Publicação automática da admissibilidade da fase nacional depositado via PCT . Tratado de cooperação em matéria de Patentes, conforme Instrução Normativa nº 02, de 06/06/2017 publicada na RPI nº 2422, de 06/06/2017.

---

(21) BR 11 2016 004955-1 A2

Código 1.3 - Notificação - Fase Nacional - PCT
(22) 05/09/2014
(30) 06/09/2013 US 61/874,976; 18/09/2013 US 61/879,664; 01/10/2013 US 61/885,467
(51) G01N 33/48 (2006.01), G01N 1/02 (2006.01), B01J 19/00 (2006.01), B01L 1/00 (2006.01)
(54) DISPOSITIVOS, SISTEMAS, MÉTODOS E CONJUNTOS PARA RECEBER COTONETE
(71) THERANOS, INC. (US)
(72) CLARISSA LUI, Elizabeth HOLMES
(85) 04/03/2016
(86) PCT US2014/054419 de 05/09/2014
(87) WO 2015/035256 de 12/03/2015
Publicação automática da admissibilidade da fase nacional depositado via PCT . Tratado de cooperação em matéria de Patentes, conforme Instrução Normativa nº 02, de 06/06/2017 publicada na RPI nº 2422, de 06/06/2017.

---

(21) BR 11 2016 004957-8 A2

Código 1.3 - Notificação - Fase Nacional - PCT
(22) 05/09/2013
(30) 05/09/2013 US 14/019,198
(51) E03D 9/08 (2006.01)
(54) BIDÊ DE AJUSTE ELETRÔNICO AUTOMÁTICO COM SOFTWARE DE RECONHECIMENTO DE OBJETO VISUAL
(71) ILAN TIAGAI (US)
(72) ILAN TIAGAI
(85) 04/03/2016
(86) PCT US2013/058263 de 05/09/2013
(87) WO 2015/034507 de 12/03/2015
Publicação automática da admissibilidade da fase nacional depositado via PCT . Tratado de cooperação em matéria de Patentes, conforme Instrução Normativa nº 02, de 06/06/2017 publicada na RPI nº 2422, de 06/06/2017.

---

(21) BR 11 2016 004958-6 A2

Código 1.3 - Notificação - Fase Nacional - PCT
(22) 05/09/2014
(30) 06/09/2013 IN 4010/CHE/2013
(51) A61K 31/38 (2006.01), A61K 31/395 (2006.01), C07D 273/00 (2006.01), C07D 285/00 (2006.01)
(54) COMPOSTOS DE PEPTÍDEO MIMÉTICO CÍCLICO COMO

IMUNOMODULADORES
(71) AURIGENE DISCOVERY TECHNOLOGIES LIMITED (IN)
(72) POTTAYIL GOVINDAN NAIR SASIKUMAR, MURALIDHARA RAMACHANDRA, SEETHARAMAIAH SETTY SUDARSHAN NAREMADDEPALLI
(85) 04/03/2016
(86) PCT IB2014/064283 de 05/09/2014
(87) WO 2015/033303 de 12/03/2015
Publicação automática da admissibilidade da fase nacional depositado via PCT . Tratado de cooperação em matéria de Patentes, conforme Instrução Normativa nº 02, de 06/06/2017 publicada na RPI nº 2422, de 06/06/2017.

---

(21) BR 11 2016 004960-8 A2

Código 1.3 - Notificação - Fase Nacional - PCT
(22) 29/08/2014
(30) 06/09/2013 US 61/874.764
(51) F02M 61/18 (2006.01), B29C 45/44 (2006.01), B29C 45/00 (2006.01), B29C 33/42 (2006.01), B29K 23/00 (2006.01)
(54) PRÉ-FORMAS DE BOCAL MOLDADAS POR INJEÇÃO COM MICROCARACTERÍSTICAS DE REBAIXO
(71) 3M INNOVATIVE PROPERTIES COMPANY (US)
(72) RAMASUBRAMANI KUDUVA RAMAN THANUMOORTHY, Barry S. CARPENTER, Paul A. Martinson, David H. REDINGER, JOSEPH S. WARNER
(85) 04/03/2016
(86) PCT US2014/053467 de 29/08/2014
(87) WO 2015/034780 de 12/03/2015
Publicação automática da admissibilidade da fase nacional depositado via PCT . Tratado de cooperação em matéria de Patentes, conforme Instrução Normativa nº 02, de 06/06/2017 publicada na RPI nº 2422, de 06/06/2017.

---

(21) BR 11 2016 004961-6 A2

Código 1.3 - Notificação - Fase Nacional - PCT
(22) 03/09/2014
(30) 05/09/2013 US 61/873,939
(51) C07D 413/04 (2006.01), A61K 31/42 (2006.01), C07D 261/04 (2006.01)
(54) MÉTODOS DIASTEREOSSELETIVOS PARA SÍNTESE DE COMPOSTOS
(71) ABBVIE INC. (US)
(72) YI-YIN KU, YU-MING PU, HAO YANG, ALAN CHRISTENSEN
(85) 04/03/2016
(86) PCT US2014/053792 de 03/09/2014
(87) WO 2015/034866 de 12/03/2015
Publicação automática da admissibilidade da fase nacional depositado via PCT . Tratado de cooperação em matéria de Patentes, conforme Instrução Normativa nº 02, de 06/06/2017 publicada na RPI nº 2422, de 06/06/2017.

(21) BR 11 2016 004967-5 A2

Código 1.3 - Notificação - Fase Nacional - PCT
(22) 28/08/2014
(30) 10/09/2013 EP 13183721.3
(51) H01F 27/04 (2006.01), H01F 27/28 (2006.01), H01R 4/00 (2006.01), H01B 17/42 (2006.01)
(54) ELEMENTO DE CONEXÃO E SEU USO
(71) SIEMENS AKTIENGESELLSCHAFT (DE)
(72) JENS HOPPE, KARSTEN LOPPACH, THOMAS WENDE, RENE MARTIN WIMMER
(85) 07/03/2016
(86) PCT EP2014/068234 de 28/08/2014
(87) WO 2015/036248 de 19/03/2015
Publicação automática da admissibilidade da fase nacional depositado via PCT . Tratado de cooperação em matéria de Patentes, conforme Instrução Normativa nº 02, de 06/06/2017 publicada na RPI nº 2422, de 06/06/2017.

(21) BR 11 2016 004968-3 A2

Código 1.3 - Notificação - Fase Nacional - PCT
(22) 10/09/2014
(30) 26/09/2013 US 14/037,621
(51) G01N 25/72 (2006.01)
(54) SISTEMA DE AVALIAÇÃO TERMOGRÁFICA NÃO DESTRUTIVA
(71) GENERAL ELECTRIC COMPANY (US)
(72) DONALD ROBERT HOWARD, HARRY ISRAEL RINGERMACHER, WASEEM IBRAHIM FAIDI, BRYON EDWARD KNIGHT
(85) 07/03/2016
(86) PCT US2014/054871 de 10/09/2014
(87) WO 2015/047726 de 02/04/2015
Publicação automática da admissibilidade da fase nacional depositado via PCT . Tratado de cooperação em matéria de Patentes, conforme Instrução Normativa nº 02, de 06/06/2017 publicada na RPI nº 2422, de 06/06/2017.

(21) BR 11 2016 004969-1 A2

Código 1.3 - Notificação - Fase Nacional - PCT
(22) 22/09/2014
(30) 26/09/2013 US 14/037,368
(51) G06F 21/57 (2013.01)
(54) RASTREAMENTO DE RISCO AUTOMATIZADO ATRAVÉS DE TESTE DE CONFORMIDADE
(71) MICROSOFT TECHNOLOGY LICENSING, LLC (US)
(72) DAVID NUNEZ TEJERINA, SHAWN VENEY, RAJ JHANWAR
(85) 07/03/2016
(86) PCT US2014/056706 de 22/09/2014
(87) WO 2015/047922 de 02/04/2015
Publicação automática da admissibilidade da fase nacional depositado via PCT . Tratado de cooperação em matéria de Patentes, conforme Instrução

Normativa nº 02, de 06/06/2017 publicada na RPI nº 2422, de 06/06/2017.

---

(21) BR 11 2016 004970-5 A2

Código 1.3 - Notificação - Fase Nacional - PCT
(22) 27/08/2014
(30) 10/09/2013 EP 13183665.2
(51) H05B 37/02 (2006.01)
(54) SISTEMA DE COMPUTAÇÃO PARA GERAR DADOS, MÉTODO PARA GERAR DADOS, PROGRAMA DE COMPUTADOR, E, PRODUTO DE PROGRAMA DE COMPUTADOR
(71) PHILIPS LIGHTING HOLDING B.V. (NL)
(72) BOZENA ERDMANN, ESKO OLAVI DIJK, THEODORUS JACOBUS JOHANNES DENTENEER
(85) 07/03/2016
(86) PCT IB2014/064090 de 27/08/2014
(87) WO 2015/036886 de 19/03/2015
Publicação automática da admissibilidade da fase nacional depositado via PCT . Tratado de cooperação em matéria de Patentes, conforme Instrução Normativa nº 02, de 06/06/2017 publicada na RPI nº 2422, de 06/06/2017.

---

(21) BR 11 2016 004972-1 A2

Código 1.3 - Notificação - Fase Nacional - PCT
(22) 03/09/2014
(30) 13/09/2013 DE 10 2013 218 424.7
(51) E01B 9/68 (2006.01)
(54) SISTEMA DE FIXAÇÃO DE TRILHOS
(71) SCHWIHAG AG. (CH)
(72) ROLAND BUDA
(85) 07/03/2016
(86) PCT EP2014/068752 de 03/09/2014
(87) WO 2015/036304 de 19/03/2015
Publicação automática da admissibilidade da fase nacional depositado via PCT . Tratado de cooperação em matéria de Patentes, conforme Instrução Normativa nº 02, de 06/06/2017 publicada na RPI nº 2422, de 06/06/2017.

---

(21) BR 11 2016 004973-0 A2

Código 1.3 - Notificação - Fase Nacional - PCT
(22) 10/09/2013
(51) C21D 9/00 (2006.01), B21D 22/20 (2006.01), C21D 1/18 (2006.01), C22C 38/00 (2006.01), C22C 38/60 (2006.01), C21D 9/46 (2006.01)
(54) MÉTODO PARA PRODUÇÃO DE ARTIGO CONFORMADO POR PRENSAGEM E O ARTIGO CONFORMADO POR PRENSAGEM
(71) KABUSHIKI KAISHA KOBE SEIKO SHO (KOBE STEEL, LTD.) (JP)
(72) TOSHIO MURAKAMI, JUNYA NAITOU, KEISUKE OKITA, SHUSHI IKEDA
(85) 07/03/2016
(86) PCT JP2013/074425 de 10/09/2013
(87) WO 2015/037059 de 19/03/2015

Publicação automática da admissibilidade da fase nacional depositado via PCT . Tratado de cooperação em matéria de Patentes, conforme Instrução Normativa nº 02, de 06/06/2017 publicada na RPI nº 2422, de 06/06/2017.

---

(21) BR 11 2016 004974-8 A2

Código 1.3 - Notificação - Fase Nacional - PCT
(22) 29/10/2014
(30) 30/10/2013 US 61/897,601
(51) D01F 6/90 (2006.01), C08L 79/08 (2006.01)
(54) FIBRA, FIO MULTIFILAMENTO, TECIDO, VESTUÁRIO DE PROTEÇÃO E MÉTODO DE PRODUÇÃO DE UMA FIBRA
(71) E. I. DU PONT DE NEMOURS AND COMPANY (US)
(72) KIU-SEUNG LEE
(85) 07/03/2016
(86) PCT US2014/062841 de 29/10/2014
(87) WO 2015/066140 de 07/05/2015
Publicação automática da admissibilidade da fase nacional depositado via PCT . Tratado de cooperação em matéria de Patentes, conforme Instrução Normativa nº 02, de 06/06/2017 publicada na RPI nº 2422, de 06/06/2017.

---

(21) BR 11 2016 004978-0 A2

Código 1.3 - Notificação - Fase Nacional - PCT
(22) 11/08/2014
(30) 13/09/2013 JP 2013-190064
(51) B65H 29/40 (2006.01)
(54) MECANISMO IMPULSOR, APARELHO DE EMPILHAMENTO E LIBERAÇÃO DE PAPEL, E MÉTODO PARA PROCESSAR FOLHAS DE PAPEL
(71) GLORY LTD. (JP)
(72) SOTARO MORIWAKI, TSUGUO MIZORO, MICHIO YAMAMOTO, YOICHI TAKEMURA
(85) 07/03/2016
(86) PCT JP2014/071217 de 11/08/2014
(87) WO 2015/037376 de 19/03/2015
Publicação automática da admissibilidade da fase nacional depositado via PCT . Tratado de cooperação em matéria de Patentes, conforme Instrução Normativa nº 02, de 06/06/2017 publicada na RPI nº 2422, de 06/06/2017.

---

(21) BR 11 2016 004979-9 A2

Código 1.3 - Notificação - Fase Nacional - PCT
(22) 12/09/2014
(30) 13/09/2013 KR 10-2013-0110170; 11/09/2014 KR 10-2014-0120152
(51) C07D 401/14 (2006.01), A61K 31/501 (2006.01), A61P 35/00 (2006.01)
(54) COMPOSTOS DERIVADOS DE FTALAZINONA, COMPOSIÇÃO FARMACÊUTICA E USO DO COMPOSTO
(71) ILDONG PHARM CO., LTD. (KR)
(72) JAE-HOON KANG, HONG-SUB LEE, YOON-SUK LEE, JOON-TAE PARK, KYUNG-MI AN, JIN-AH JEONG, KYUNG-SUN KIM, JEONG-GEUN KIM,

CHANG-HEE HONG, SUN-YOUNG PARK, DONG-KEUN SONG, YOUNG-DON YUN
(85) 07/03/2016
(86) PCT KR2014/008523 de 12/09/2014
(87) WO 2015/037939 de 19/03/2015
Publicação automática da admissibilidade da fase nacional depositado via PCT . Tratado de cooperação em matéria de Patentes, conforme Instrução Normativa nº 02, de 06/06/2017 publicada na RPI nº 2422, de 06/06/2017.

---

(21) BR 11 2016 004980-2 A2

Código 1.3 - Notificação - Fase Nacional - PCT
(22) 10/09/2014
(30) 10/09/2013 US 61/876,059
(51) A01M 1/02 (2006.01), A01M 1/20 (2006.01)
(54) SISTEMA DE MONITORAMENTO DE PRAGAS E MÉTODO DE MONITORAMENTO
(71) BASF SE (DE)
(72) JAMES H. CINK
(85) 07/03/2016
(86) PCT IB2014/064392 de 10/09/2014
(87) WO 2015/036934 de 19/03/2015
Publicação automática da admissibilidade da fase nacional depositado via PCT . Tratado de cooperação em matéria de Patentes, conforme Instrução Normativa nº 02, de 06/06/2017 publicada na RPI nº 2422, de 06/06/2017.

---

(21) BR 11 2016 004983-7 A2

Código 1.3 - Notificação - Fase Nacional - PCT
(22) 04/09/2014
(30) 07/09/2013 US 61/874,985; 20/03/2014 US 14/221,140
(51) H04W 64/00 (2009.01), H04L 1/00 (2006.01), H04L 27/26 (2006.01)
(54) BUSCA CEGA PARA PARÂMETROS DE CONFIGURAÇÃO DE SINAL DE REFERÊNCIA DE POSICIONAMENTO DE REDE (PRS)
(71) QUALCOMM INCORPORATED (US)
(72) ARASH MIRBAGHERI, GUTTORM RINGSTAD OPSHAUG, BENJAMIN ALFRED WERNER, BORISLAV RISTIC
(85) 07/03/2016
(86) PCT US2014/054140 de 04/09/2014
(87) WO 2015/035081 de 12/03/2015
Publicação automática da admissibilidade da fase nacional depositado via PCT . Tratado de cooperação em matéria de Patentes, conforme Instrução Normativa nº 02, de 06/06/2017 publicada na RPI nº 2422, de 06/06/2017.

---

(21) BR 11 2016 004986-1 A2

Código 1.3 - Notificação - Fase Nacional - PCT
(22) 09/09/2014
(30) 12/09/2013 JP 2013-189018

(51) C07C 1/24 (2006.01), C07C 11/167 (2006.01), C07B 61/00 (2006.01)
(54) MÉTODO PARA PRODUÇÃO DE BUTADIENO
(71) TORAY INDUSTRIES, INC. (JP)
(72) DAIJIRO TSUKAMOTO, SATOSHI SAKAMI, KENJI KAWAMURA, KATSUSHIGE YAMADA
(85) 07/03/2016
(86) PCT JP2014/073800 de 09/09/2014
(87) WO 2015/037580 de 19/03/2015
Publicação automática da admissibilidade da fase nacional depositado via PCT . Tratado de cooperação em matéria de Patentes, conforme Instrução Normativa nº 02, de 06/06/2017 publicada na RPI nº 2422, de 06/06/2017.

---

(21) BR 11 2016 004989-6 A2

Código 1.3 - Notificação - Fase Nacional - PCT
(22) 09/09/2013
(51) B23K 11/06 (2006.01), B23K 11/24 (2006.01)
(54) MÉTODO E DISPOSITIVO DE SOLDAGEM POR COSTURA
(71) HONDA MOTOR CO., LTD. (JP)
(72) TAKAFUMI IKEDA, MITSUGU KANEKO, NORIKO KURIMOTO, KAZUHIKO YAMAASHI
(85) 07/03/2016
(86) PCT JP2013/074196 de 09/09/2013
(87) WO 2015/033460 de 12/03/2015
Publicação automática da admissibilidade da fase nacional depositado via PCT . Tratado de cooperação em matéria de Patentes, conforme Instrução Normativa nº 02, de 06/06/2017 publicada na RPI nº 2422, de 06/06/2017.

---

(21) BR 11 2016 004990-0 A2

Código 1.3 - Notificação - Fase Nacional - PCT
(22) 15/09/2014
(30) 25/09/2013 US 61/882,041
(51) A61K 9/08 (2006.01), A61K 47/02 (2006.01), A61K 47/38 (2006.01), A61K 9/00 (2006.01)
(54) COMPOSIÇÃO PARA APLICAÇÃOO EM UMA MUCOSA COMPREENDENDO UM ÉTER DE CELULOSE
(71) DOW GLOBAL TECHNOLOGIES LLC (US)
(72) Jaime L. Curtis-Fisk, SUSAN L. JORDAN, TRUE L. ROGERS, MATTHIAS KNARR, MEINOLF BRACKHAGEN, ROLAND ADDEN
(85) 07/03/2016
(86) PCT US2014/055568 de 15/09/2014
(87) WO 2015/047762 de 02/04/2015
Publicação automática da admissibilidade da fase nacional depositado via PCT . Tratado de cooperação em matéria de Patentes, conforme Instrução Normativa nº 02, de 06/06/2017 publicada na RPI nº 2422, de 06/06/2017.

(21) BR 11 2016 004992-6 A2

Código 1.3 - Notificação - Fase Nacional - PCT
(22) 07/07/2014
(30) 11/09/2013 EP 13183890.6
(51) B01J 2/10 (2006.01), B01J 2/12 (2006.01), B01J 2/00 (2006.01), C22B 1/16 (2006.01), C22B 1/24 (2006.01), C22B 1/243 (2006.01)
(54) MÉTODO E DISPOSITIVO PARA PRODUZIR GRANULADOS
(71) PRIMETALS TECHNOLOGIES AUSTRIA GMBH (AT)
(72) CHRISTOPH AICHINGER, JOHANN REIDETSCHLAEGER, STEFAN HOETZINGER, KARL LAABER
(85) 07/03/2016
(86) PCT EP2014/064431 de 07/07/2014
(87) WO 2015/036139 de 19/03/2015
Publicação automática da admissibilidade da fase nacional depositado via PCT . Tratado de cooperação em matéria de Patentes, conforme Instrução Normativa nº 02, de 06/06/2017 publicada na RPI nº 2422, de 06/06/2017.

(21) BR 11 2016 004994-2 A2

Código 1.3 - Notificação - Fase Nacional - PCT
(22) 05/09/2014
(30) 06/09/2013 US 61/874,976; 01/10/2013 US 61/885,462; 20/05/2014 US 62/001,039; 21/05/2014 US 62/001,053; 10/06/2014 US 62/010,382
(51) G01N 35/00 (2006.01), G01N 35/02 (2006.01), G01N 33/48 (2006.01), G01N 33/53 (2006.01), G01N 33/569 (2006.01), C12M 3/00 (2006.01), A61B 10/00 (2006.01), C12Q 1/68 (2006.01), G06F 19/10 (2011.01), G01N 33/15 (2006.01)
(54) SISTEMAS E MÉTODOS PARA DETECTAR DOENÇAS INFECCIOSAS
(71) THERANOS, INC. (US)
(72) PRANAV PATEL, SCOTT TABAKMAN, KAMILA BELHOCINE, AARON RICHARDSON, JOSEPHINE LEE, SHARADA SIVARAMAN, SHEENA MENZES, SUREKHA GANGAKHEDKAR, CLARISSA LUI, Elizabeth HOLMES
(85) 07/03/2016
(86) PCT US2014/054424 de 05/09/2014
(87) WO 2015/035260 de 12/03/2015
Publicação automática da admissibilidade da fase nacional depositado via PCT . Tratado de cooperação em matéria de Patentes, conforme Instrução Normativa nº 02, de 06/06/2017 publicada na RPI nº 2422, de 06/06/2017.

(21) BR 11 2016 004996-9 A2

Código 1.3 - Notificação - Fase Nacional - PCT
(22) 09/09/2014
(30) 09/09/2013 US 61/875,643
(51) C07D 487/04 (2006.01), A61K 31/519 (2006.01), A61P 31/04 (2006.01)
(54) COMPOSTOS ANTIMICROBIANOS E MÉTODOS DE PREPARAÇÃO E USO DOS MESMOS
(71) MELINTA THERAPEUTICS, INC. (US)
(72) ZOLTAN F. KANYO, ASHOKE BHATTACHARJEE, ERIN DUFFY, ANDREA

MARRA
(85) 07/03/2016
(86) PCT US2014/054869 de 09/09/2014
(87) WO 2015/035426 de 12/03/2015
Publicação automática da admissibilidade da fase nacional depositado via PCT . Tratado de cooperação em matéria de Patentes, conforme Instrução Normativa nº 02, de 06/06/2017 publicada na RPI nº 2422, de 06/06/2017.

---

(21) BR 11 2016 004997-7 A2

Código 1.3 - Notificação - Fase Nacional - PCT
(22) 19/11/2015
(30) 30/06/2015 CN 201510386177.4
(51) H04W 12/00 (2009.01), H04W 8/18 (2009.01), H04W 4/24 (2009.01)
(54) MÉTODO E APARELHO PARA AUMENTAR A SEGURANÇA NA RECARGA
(71) XIAOMI INC. (CN)
(72) BIN WANG, GUANGJIAN WANG, SHUO WANG
(85) 07/03/2016
(86) PCT CN2015/095007 de 19/11/2015
(87) WO 2017/000483 de 05/01/2017
Publicação automática da admissibilidade da fase nacional depositado via PCT . Tratado de cooperação em matéria de Patentes, conforme Instrução Normativa nº 02, de 06/06/2017 publicada na RPI nº 2422, de 06/06/2017.

---

(21) BR 11 2016 004998-5 A2

Código 1.3 - Notificação - Fase Nacional - PCT
(22) 02/09/2014
(30) 05/09/2013 US 14/019,337
(51) G06F 3/048 (2013.01)
(54) INCLINAÇÃO PARA ROLAGEM
(71) FACEBOOK, INC. (US)
(72) MICHAEL MATAS, BENJAMIN CUNNINGHAM
(85) 07/03/2016
(86) PCT US2014/053658 de 02/09/2014
(87) WO 2015/034808 de 12/03/2015
Publicação automática da admissibilidade da fase nacional depositado via PCT . Tratado de cooperação em matéria de Patentes, conforme Instrução Normativa nº 02, de 06/06/2017 publicada na RPI nº 2422, de 06/06/2017.

---

(21) BR 11 2016 004999-3 A2

Código 1.3 - Notificação - Fase Nacional - PCT
(22) 05/09/2014
(30) 12/09/2013 JP 2013-189639
(51) H01B 3/22 (2006.01), H01G 4/18 (2006.01)
(54) COMPOSIÇÃO DE ÓLEO ELETRICAMENTE ISOLANTE, E EQUIPAMENTO ELÉTRICO IMPREGNADO COM ÓLEO

(71) JX NIPPON OIL & ENERGY CORPORATION (JP)
(72) TAKASHI MORIKITA, HIROYUKI HOSHINO
(85) 07/03/2016
(86) PCT JP2014/073555 de 05/09/2014
(87) WO 2015/037543 de 19/03/2015
Publicação automática da admissibilidade da fase nacional depositado via PCT . Tratado de cooperação em matéria de Patentes, conforme Instrução Normativa nº 02, de 06/06/2017 publicada na RPI nº 2422, de 06/06/2017.

---

(21) BR 11 2016 005000-2 A2

Código 1.3 - Notificação - Fase Nacional - PCT
(22) 16/09/2014
(30) 19/09/2013 US 61/879895
(51) A61K 31/4166 (2006.01), A61K 31/535 (2006.01), C07D 233/86 (2006.01), C07D 413/10 (2006.01)
(54) COMBINAÇÃO, KIT DE COMBINAÇÃO, USO DE UMA COMBINAÇÃO, COMPOSIÇÃO FARMACÊUTICA, COMPOSTO, E, MÉTODO PARA TRATAMENTO DE CÂNCER EM UM HUMANO EM NECESSIDADE DO MESMO
(71) GLAXOSMITHKLINE LLC (US)
(72) JOEL GRESHOCK, KURTIS EARL BACHMAN, SAMUEL CHARLES BLACKMAN
(85) 07/03/2016
(86) PCT US2014/055816 de 16/09/2014
(87) WO 2015/042029 de 26/03/2015
Publicação automática da admissibilidade da fase nacional depositado via PCT . Tratado de cooperação em matéria de Patentes, conforme Instrução Normativa nº 02, de 06/06/2017 publicada na RPI nº 2422, de 06/06/2017.

---

(21) BR 11 2016 005001-0 A2

Código 1.3 - Notificação - Fase Nacional - PCT
(22) 22/10/2014
(30) 25/10/2013 US 61/895895; 14/11/2013 US 14/080723
(51) G06T 7/00 (2006.01)
(54) MÉTODOS PARA VERIFICAÇÃO DE MANUSCRITO E EXECUTADO EM UM COMPUTADOR, E, SISTEMA DE COMPUTADOR
(71) WACOM CO., LTD. (JP)
(72) MARTIN HOLDEN, NICHOLAS METTYEAR
(85) 07/03/2016
(86) PCT JP2014/005367 de 22/10/2014
(87) WO 2015/059930 de 30/04/2015
Publicação automática da admissibilidade da fase nacional depositado via PCT . Tratado de cooperação em matéria de Patentes, conforme Instrução Normativa nº 02, de 06/06/2017 publicada na RPI nº 2422, de 06/06/2017.

---

(21) BR 11 2016 005004-5 A2

Código 1.3 - Notificação - Fase Nacional - PCT

(22) 09/09/2014
(30) 09/09/2013 NO 20131216; 01/10/2013 NO PCT/NO2013/000046; 15/05/2014 NO 20140621
(51) C30B 29/06 (2006.01), C01B 33/037 (2006.01), H01L 31/18 (2006.01)
(54) LINGOTES DE SILÍCIO MULTICRISTALINOS DIRECIONALMENTE SOLIDIFICADOS, LIGA MESTRE DE SILÍCIO, MÉTODOS PARA AUMENTAR O RENDIMENTO DE LINGOTES DE SILÍCIO MULTICRISTALINOS SOLIDIFICADOS DIRECIONALMENTE E PARA PREPARAR UMA LIGA MESTRE DE SILÍCIO, E, USO DE UMA LIGA MESTRE
(71) ELKEM SOLAR AS (NO)
(72) GUNNAR HALVORSEN, ANNE-KARIN SØILAND
(85) 07/03/2016
(86) PCT NO2014/050165 de 09/09/2014
(87) WO 2015/034373 de 12/03/2015
Publicação automática da admissibilidade da fase nacional depositado via PCT . Tratado de cooperação em matéria de Patentes, conforme Instrução Normativa nº 02, de 06/06/2017 publicada na RPI nº 2422, de 06/06/2017.

---

(21) BR 11 2016 005007-0 A2

Código 1.3 - Notificação - Fase Nacional - PCT
(22) 01/11/2013
(30) 09/09/2013 GB 1316018.9
(51) H01Q 1/08 (2006.01), H01Q 1/20 (2006.01)
(54) CONJUNTO DE ANTENA, E, MÉTODOS PARA FABRICAR, ESTICAR E RECOLHER UM CONJUNTO DE ANTENA
(71) RTL MATERIALS LTD (GB)
(72) ANDREW JAMES DATON-LOVETT
(85) 07/03/2016
(86) PCT GB2013/052867 de 01/11/2013
(87) WO 2015/033085 de 12/03/2015
Publicação automática da admissibilidade da fase nacional depositado via PCT . Tratado de cooperação em matéria de Patentes, conforme Instrução Normativa nº 02, de 06/06/2017 publicada na RPI nº 2422, de 06/06/2017.

---

(21) BR 11 2016 005009-6 A2

Código 1.3 - Notificação - Fase Nacional - PCT
(22) 10/10/2013
(51) G01N 21/31 (2006.01)
(54) DISPOSITIVO E MÉTODO DE COMPUTAÇÃO ÓPTICA
(71) HALLIBURTON ENERGY SERVICES, INC. (US)
(72) ROBERT P. FREESE, DAVID L. PERKINS, WILLIAM J. SOLTMANN
(85) 07/03/2016
(86) PCT US2013/064298 de 10/10/2013
(87) WO 2015/053776 de 16/04/2015
Publicação automática da admissibilidade da fase nacional depositado via PCT . Tratado de cooperação em matéria de Patentes, conforme Instrução

Normativa nº 02, de 06/06/2017 publicada na RPI nº 2422, de 06/06/2017.

---

(21) BR 11 2016 005010-0 A2

Código 1.3 - Notificação - Fase Nacional - PCT
(22) 22/09/2013
(51) C09D 133/04 (2006.01), C09D 175/04 (2006.01), C08F 230/02 (2006.01)
(54) HÍBRIDO DE POLIURETANO/ACRÍLICO PARA REVESTIMENTOS DE PAREDE ELASTOMÉRICOS
(71) DOW GLOBAL TECHNOLOGIES LLC (US) , ROHM AND HAAS COMPANY (US)
(72) Yuehan Hu, Jinyuan Zhang, Xiangting Dong, Yujiang Wang
(85) 07/03/2016
(86) PCT CN2013/083881 de 22/09/2013
(87) WO 2015/039328 de 26/03/2015
Publicação automática da admissibilidade da fase nacional depositado via PCT . Tratado de cooperação em matéria de Patentes, conforme Instrução Normativa nº 02, de 06/06/2017 publicada na RPI nº 2422, de 06/06/2017.

---

(21) BR 11 2016 005012-6 A2

Código 1.3 - Notificação - Fase Nacional - PCT
(22) 22/10/2013
(51) E21B 21/10 (2006.01), E21B 21/08 (2006.01)
(54) Aparelho de perfuração, Conjunto de ferramenta de perfuração, Instalação de perfuração, e, Método de controle de uma ferramenta de conjunto de perfuração
(71) Halliburton Energy Services, Inc. (US)
(72) PAUL RINGGENBERG
(85) 07/03/2016
(86) PCT US2013/066116 de 22/10/2013
(87) WO 2015/060825 de 30/04/2015
Publicação automática da admissibilidade da fase nacional depositado via PCT . Tratado de cooperação em matéria de Patentes, conforme Instrução Normativa nº 02, de 06/06/2017 publicada na RPI nº 2422, de 06/06/2017.

---

(21) BR 11 2016 005014-2 A2

Código 1.3 - Notificação - Fase Nacional - PCT
(22) 05/09/2014
(30) 25/09/2013 FR 1359236
(51) B62D 65/02 (2006.01)
(54) GABARITO DE RETOQUE DE UM ELEMENTO DE CARROCERIA DE VEÍCULO E MÉTODO DE REALIZAÇÃO DE UM ORIFÍCIO DE INDEXAÇÃO EM UM ELEMENTO DA REFERIDA CARROCERIA
(71) PEUGEOT CITROEN AUTOMOBILES SA (FR)
(72) HENRIQUÉ GRANGEIRO
(85) 07/03/2016
(86) PCT FR2014/052193 de 05/09/2014

(87) WO 2015/044551 de 02/04/2015
Publicação automática da admissibilidade da fase nacional depositado via PCT . Tratado de cooperação em matéria de Patentes, conforme Instrução Normativa nº 02, de 06/06/2017 publicada na RPI nº 2422, de 06/06/2017.

---

(21) BR 11 2016 005017-7 A2

Código 1.3 - Notificação - Fase Nacional - PCT
(22) 16/09/2013
(51) C08G 18/66 (2006.01), C08G 18/76 (2006.01), C08G 18/22 (2006.01), C08G 18/08 (2006.01)
(54) ELASTÔMERO DE POLIURETANO PARA USO EM ISOLAMENTO DE TUBULAÇÃO SUBMARINA
(71) DOW GLOBAL TECHNOLOGIES LLC (US)
(72) Amber Stephenson, Eric Rexrode
(85) 07/03/2016
(86) PCT US2013/059915 de 16/09/2013
(87) WO 2015/038157 de 19/03/2015
Publicação automática da admissibilidade da fase nacional depositado via PCT . Tratado de cooperação em matéria de Patentes, conforme Instrução Normativa nº 02, de 06/06/2017 publicada na RPI nº 2422, de 06/06/2017.

---

(21) BR 11 2016 005018-5 A2

Código 1.3 - Notificação - Fase Nacional - PCT
(22) 17/09/2013
(51) B66B 5/02 (2006.01)
(54) DISPOSITIVO DE ELEVADOR
(71) MITSUBISHI ELECTRIC CORPORATION (JP)
(72) YOSHIMASA KOBA, SHINICHI KURODA, TAKAHARU UEDA, ASHIQUR RAHMAN, DAVID WILLEM LODEWIJK OFFERHAUS
(85) 07/03/2016
(86) PCT JP2013/075020 de 17/09/2013
(87) WO 2015/040669 de 26/03/2015
Publicação automática da admissibilidade da fase nacional depositado via PCT . Tratado de cooperação em matéria de Patentes, conforme Instrução Normativa nº 02, de 06/06/2017 publicada na RPI nº 2422, de 06/06/2017.

---

(21) BR 11 2016 005019-3 A2

Código 1.3 - Notificação - Fase Nacional - PCT
(22) 05/09/2014
(30) 05/09/2013 US 61/873,993
(51) E02D 3/08 (2006.01)
(54) MÉTODOS E APARELHOS PARA COMPACTAR O SOLO E MATERIAIS GRANULARES
(71) GEOPIER FOUNDATION COMPANY INC. (US)
(72) DAVID J. WHITE, KORD J. WISSMANN
(85) 07/03/2016

(86) PCT US2014/054374 de 05/09/2014
(87) WO 2015/035222 de 12/03/2015
Publicação automática da admissibilidade da fase nacional depositado via PCT . Tratado de cooperação em matéria de Patentes, conforme Instrução Normativa nº 02, de 06/06/2017 publicada na RPI nº 2422, de 06/06/2017.

---

(21) BR 11 2016 005022-3 A2

Código 1.3 - Notificação - Fase Nacional - PCT
(22) 05/09/2014
(30) 05/09/2013 US 61/874,113; 10/02/2014 US 61/938,010; 04/04/2014 US 61/975,047
(51) A01C 21/00 (2006.01), A01C 7/04 (2006.01), A01C 7/10 (2006.01)
(54) MÉTODOS E SISTEMAS PARA A APLICAÇÃO DE MÚLTIPLOS PRODUTOS AGRÍCOLAS
(71) KINZE MANUFACTURING, INC. (US)
(72) Jon KINZENBAW, MERLAN J. ROLFFS, Matthew J. WILHELMI, Dustan HAHN, DERRICK BECKER
(85) 07/03/2016
(86) PCT US2014/054284 de 05/09/2014
(87) WO 2015/035158 de 12/03/2015
Publicação automática da admissibilidade da fase nacional depositado via PCT . Tratado de cooperação em matéria de Patentes, conforme Instrução Normativa nº 02, de 06/06/2017 publicada na RPI nº 2422, de 06/06/2017.

---

(21) BR 11 2016 005023-1 A2

Código 1.3 - Notificação - Fase Nacional - PCT
(22) 08/09/2014
(30) 09/09/2013 EP 13183530.8
(51) H01M 4/36 (2006.01), H01M 4/48 (2010.01), H01M 4/58 (2010.01), H01M 4/60 (2006.01), H01M 4/62 (2006.01), H01M 10/052 (2010.01), H01M 4/505 (2010.01), H01M 4/525 (2010.01)
(54) ELETRODO POSITIVO HÍBRIDO, BATERIA SECUNDÁRIA DE ELETRÓLITO NÃO AQUOSO, E, USO DE UM ELETRODO POSITIVO HÍBRIDO
(71) UNIVERSITE CATHOLIQUE DE LOUVAIN (BE)
(72) ALEXANDRU VLAD, JEAN-FRANÇOIS GOHY, SORIN MELINTE
(85) 07/03/2016
(86) PCT EP2014/069102 de 08/09/2014
(87) WO 2015/032950 de 12/03/2015
Publicação automática da admissibilidade da fase nacional depositado via PCT . Tratado de cooperação em matéria de Patentes, conforme Instrução Normativa nº 02, de 06/06/2017 publicada na RPI nº 2422, de 06/06/2017.

---

(21) BR 11 2016 005024-0 A2

Código 1.3 - Notificação - Fase Nacional - PCT
(22) 05/09/2014

(30) 13/09/2013 JP 2013-191134; 30/06/2014 JP 2014-134407
(51) A43B 23/02 (2006.01), A43D 21/00 (2006.01), D04B 1/22 (2006.01)
(54) COBERTURA DO PEITO DO PÉ E MÉTODO PARA TRICOTAR UMA COBERTURA DO PEITO DO PÉ
(71) SHIMA SEIKI MFG., LTD. (JP)
(72) YOSHIHISA UCHIKAWA, MASAMITSU IKENAKA
(85) 07/03/2016
(86) PCT JP2014/073547 de 05/09/2014
(87) WO 2015/037540 de 19/03/2015
Publicação automática da admissibilidade da fase nacional depositado via PCT . Tratado de cooperação em matéria de Patentes, conforme Instrução Normativa nº 02, de 06/06/2017 publicada na RPI nº 2422, de 06/06/2017.

---

(21) BR 11 2016 005026-6 A2

Código 1.3 - Notificação - Fase Nacional - PCT
(22) 05/09/2014
(30) 05/09/2013 US 61/874,113; 10/02/2014 US 61/938,010; 04/04/2014 US 61/975,047
(51) A01C 21/00 (2006.01), A01C 7/04 (2006.01), A01C 7/10 (2006.01)
(54) MÉTODO E SISTEMAS DE APLICAÇÃO DE MÚLTIPLOS PRODUTOS AGRÍCOLAS
(71) KINZE MANUFACTURING, INC. (US)
(72) Jon KINZENBAW, MERLAN J. ROLFFS, Matthew J. WILHELMI, Dustan HAHN, DERRICK BECKER
(85) 07/03/2016
(86) PCT US2014/054289 de 05/09/2014
(87) WO 2015/035161 de 12/03/2015
Publicação automática da admissibilidade da fase nacional depositado via PCT . Tratado de cooperação em matéria de Patentes, conforme Instrução Normativa nº 02, de 06/06/2017 publicada na RPI nº 2422, de 06/06/2017.

---

(21) BR 11 2016 005027-4 A2

Código 1.3 - Notificação - Fase Nacional - PCT
(22) 04/03/2014
(30) 06/09/2013 CA PCT/CA2013/050692
(51) E21B 33/038 (2006.01), E05B 55/00 (2006.01), E21B 17/01 (2006.01)
(54) CONJUNTO DE TRAVAMENTO
(71) STRATA ENERGY SERVICES INC. (CA)
(72) LYLE EDWARD CHARLES FILLIOL, KENNETH ADAM JOHN TRAVIS, STEWART GEORGE WILSON
(85) 07/03/2016
(86) PCT CA2014/050166 de 04/03/2014
(87) WO 2015/031985 de 12/03/2015
Publicação automática da admissibilidade da fase nacional depositado via PCT . Tratado de cooperação em matéria de Patentes, conforme Instrução

Normativa nº 02, de 06/06/2017 publicada na RPI nº 2422, de 06/06/2017.

---

(21) BR 11 2016 005028-2 A2

Código 1.3 - Notificação - Fase Nacional - PCT
(22) 02/09/2014
(30) 05/09/2013 US 14/019,325
(51) G06F 3/048 (2013.01)
(54) INCLINAÇÃO PARA ROLAGEM
(71) FACEBOOK, INC. (US)
(72) MICHAEL MATAS, BENJAMIN CUNNINGHAM
(85) 07/03/2016
(86) PCT US2014/053656 de 02/09/2014
(87) WO 2015/034806 de 12/03/2015
Publicação automática da admissibilidade da fase nacional depositado via PCT . Tratado de cooperação em matéria de Patentes, conforme Instrução Normativa nº 02, de 06/06/2017 publicada na RPI nº 2422, de 06/06/2017.

---

(21) BR 11 2016 005030-4 A2

Código 1.3 - Notificação - Fase Nacional - PCT
(22) 24/09/2014
(30) 27/09/2013 US 61/883,588
(51) G02B 5/128 (2006.01), G06K 19/14 (2006.01)
(54) REVESTIMENTO DE EFEITO ÓPTICO
(71) ROHM AND HAAS COMPANY (US)
(72) Edwin H. Nungesser, Edward La Fleur, Adam Fasula, Partha S. Majumdar
(85) 07/03/2016
(86) PCT US2014/057203 de 24/09/2014
(87) WO 2015/048124 de 02/04/2015
Publicação automática da admissibilidade da fase nacional depositado via PCT . Tratado de cooperação em matéria de Patentes, conforme Instrução Normativa nº 02, de 06/06/2017 publicada na RPI nº 2422, de 06/06/2017.

---

(21) BR 11 2016 005031-2 A2

Código 1.3 - Notificação - Fase Nacional - PCT
(22) 23/06/2014
(30) 05/09/2013 US 14/018,787
(51) A43B 1/04 (2006.01), A43B 23/02 (2006.01)
(54) MÉTODO PARA FORMAR UM ARTIGO DE CALÇADO INCORPORANDO UM CABEDAL EM MALHA COM FILAMENTO DE TENSÃO
(71) NIKE INNOVATE C.V. (US)
(72) JOHN DROEGE, DANIEL A. PODHAJNY
(85) 07/03/2016
(86) PCT US2014/043597 de 23/06/2014
(87) WO 2015/034568 de 12/03/2015
Publicação automática da admissibilidade da fase nacional depositado via

PCT . Tratado de cooperação em matéria de Patentes, conforme Instrução Normativa nº 02, de 06/06/2017 publicada na RPI nº 2422, de 06/06/2017.

---

(21) BR 11 2016 005032-0 A2

Código 1.3 - Notificação - Fase Nacional - PCT
(22) 11/10/2013
(51) H04W 24/10 (2009.01), H04W 16/28 (2009.01), H04J 11/00 (2006.01)
(54) SONDAGEM DE FORMAÇÃO DE FEIXE DE TRANSMISSÃO COM PILOTOS DE PERCURSO
(71) INTEL CORPORATION (US)
(72) THOMAS J. KENNEY, ELDAD PERAHIA, SHAHRNAZ AZIZI
(85) 07/03/2016
(86) PCT US2013/064661 de 11/10/2013
(87) WO 2015/053790 de 16/04/2015
Publicação automática da admissibilidade da fase nacional depositado via PCT . Tratado de cooperação em matéria de Patentes, conforme Instrução Normativa nº 02, de 06/06/2017 publicada na RPI nº 2422, de 06/06/2017.

---

(21) BR 11 2016 005036-3 A2

Código 1.3 - Notificação - Fase Nacional - PCT
(22) 05/09/2014
(30) 06/09/2013 US 61/874,849; 31/03/2014 US 61/972,730; 30/06/2014 US 62/019,305
(51) A61B 17/3203 (2006.01)
(54) RESSECÇÃO DE TECIDO GUIADA POR IMAGEM AUTOMATIZADA E TRATAMENTO
(71) PROCEPT BIOROBOTICS CORPORATION (US)
(72) ALJURI, NIKOLAI, MANTRI, SURAG, BAEZ, LUIS, SURJAN, GEORGE, SASNETT, MICHAEL, W, FOOTE, JONATHAN
(85) 07/03/2016
(86) PCT US2014/054412 de 05/09/2014
(87) WO 2015/035249 de 12/03/2015
Publicação automática da admissibilidade da fase nacional depositado via PCT . Tratado de cooperação em matéria de Patentes, conforme Instrução Normativa nº 02, de 06/06/2017 publicada na RPI nº 2422, de 06/06/2017.

---

(21) BR 11 2016 005038-0 A2

Código 1.3 - Notificação - Fase Nacional - PCT
(22) 12/09/2014
(30) 13/09/2013 US 14/026,506
(51) E21B 47/00 (2006.01), G01V 5/04 (2006.01)
(54) MATERIAIS SENSÍVEIS A NÊUTRON NANOESTRUTURADOS PARA APLICAÇÕES DE PERFILAGEM DE POÇO
(71) BAKER HUGHES INCORPORATED. (US)
(72) Mikhail Korjik, Andrei Fedorov, MAXIM VASILYEV, ANTON NIKITIN
(85) 07/03/2016
(86) PCT US2014/055341 de 12/09/2014

(87) WO 2015/038864 de 19/03/2015
Publicação automática da admissibilidade da fase nacional depositado via PCT . Tratado de cooperação em matéria de Patentes, conforme Instrução Normativa nº 02, de 06/06/2017 publicada na RPI nº 2422, de 06/06/2017.

---

(21) BR 11 2016 005040-1 A2

Código 1.3 - Notificação - Fase Nacional - PCT
(22) 09/09/2014
(30) 09/09/2013 US 61/875,384; 26/09/2013 US 14/038,258; 09/05/2014 US 61/991,351
(51) G01N 33/50 (2006.01)
(54) MÉTODOS DE DETERMINAÇÃO DE RESPOSTA À TERAPIA
(71) ALCOBRA LTD. (IL)
(72) JONATHAN RUBIN, YARON DANIELY, JOHANNA SCHUMANN
(85) 07/03/2016
(86) PCT US2014/054816 de 09/09/2014
(87) WO 2015/035402 de 12/03/2015
Publicação automática da admissibilidade da fase nacional depositado via PCT . Tratado de cooperação em matéria de Patentes, conforme Instrução Normativa nº 02, de 06/06/2017 publicada na RPI nº 2422, de 06/06/2017.

---

(21) BR 11 2016 005043-6 A2

Código 1.3 - Notificação - Fase Nacional - PCT
(22) 05/09/2014
(30) 05/09/2013 US 61/873,905
(51) C07D 401/14 (2006.01), C07D 401/04 (2006.01), A61K 31/4439 (2006.01), A61K 31/444 (2006.01), A61P 27/00 (2006.01)
(54) NOVOS ATIVADORES DE GUANILATO CICLASE SOLÚVEL E SEU USO
(71) GLAXOSMITHKLINE INTELLECTUAL PROPERTY DEVELOPMENT LIMITED (GB)
(72) KRISTA B. GOODMAN, ACHIM HANS-PETER KRAUSS, ANNE-CHARLOTTE LE MONNIER DE GOUVILLE, NERINA DODIC
(85) 07/03/2016
(86) PCT IB2014/064291 de 05/09/2014
(87) WO 2015/033307 de 12/03/2015
Publicação automática da admissibilidade da fase nacional depositado via PCT . Tratado de cooperação em matéria de Patentes, conforme Instrução Normativa nº 02, de 06/06/2017 publicada na RPI nº 2422, de 06/06/2017.

---

(21) BR 11 2016 005045-2 A2

Código 1.3 - Notificação - Fase Nacional - PCT
(22) 05/09/2014
(30) 05/09/2013 US 61/874,113; 10/02/2014 US 61/938,010; 04/04/2014 US 61/975,047
(51) A01C 21/00 (2006.01), A01C 7/04 (2006.01), A01C 7/10 (2006.01)

(54) MÉTODOS E SISTEMAS DE APLICAÇÃO DE MÚLTIPLOS PRODUTOS AGRÍCOLAS
(71) KINZE MANUFACTURING, INC. (US)
(72) Jon KINZENBAW, MERLAN J. ROLFFS, Matthew J. WILHELMI, Dustan HAHN, DERRICK BECKER
(85) 07/03/2016
(86) PCT US2014/054281 de 05/09/2014
(87) WO 2015/035157 de 12/03/2015
Publicação automática da admissibilidade da fase nacional depositado via PCT . Tratado de cooperação em matéria de Patentes, conforme Instrução Normativa nº 02, de 06/06/2017 publicada na RPI nº 2422, de 06/06/2017.

---

(21) BR 11 2016 005047-9 A2

Código 1.3 - Notificação - Fase Nacional - PCT
(22) 08/09/2014
(30) 09/09/2013 US 61/875,531
(51) A01H 1/06 (2006.01)
(54) LINHAGENS DE ALGODÃO COM BAIXO TEOR DE ÁCIDO PALMÍTICO
(71) TEXAS TECH UNIVERSITY (US)
(72) DICK L. AULD
(85) 07/03/2016
(86) PCT US2014/054576 de 08/09/2014
(87) WO 2015/035312 de 12/03/2015
Publicação automática da admissibilidade da fase nacional depositado via PCT . Tratado de cooperação em matéria de Patentes, conforme Instrução Normativa nº 02, de 06/06/2017 publicada na RPI nº 2422, de 06/06/2017.

---

(21) BR 11 2016 005051-7 A2

Código 1.3 - Notificação - Fase Nacional - PCT
(22) 05/09/2014
(30) 06/09/2013 CA 2826315
(51) B65G 49/00 (2006.01), B66B 9/00 (2006.01), B66F 9/00 (2006.01), E04G 3/28 (2006.01)
(54) SISTEMA DE TRANSPORTE DE ELEVAÇÃO E MÉTODO
(71) MATTAWA INDUSTRIAL SERVICES INC. (CA)
(72) R. KEVIN MCSWAIN
(85) 07/03/2016
(86) PCT CA2014/000675 de 05/09/2014
(87) WO 2015/031981 de 12/03/2015
Publicação automática da admissibilidade da fase nacional depositado via PCT . Tratado de cooperação em matéria de Patentes, conforme Instrução Normativa nº 02, de 06/06/2017 publicada na RPI nº 2422, de 06/06/2017.

---

(21) BR 11 2016 005052-5 A2

Código 1.3 - Notificação - Fase Nacional - PCT
(22) 27/03/2014
(30) 26/03/2014 US 14/226,148

(51) A47J 37/00 (2006.01)
(54) “EQUIPAMENTO PARA GRELHAMENTO EM DOIS LADOS EM UM FORNO”
(71) ENODIS CORPORATION (US)
(72) KEITH A. STANGER
(85) 07/03/2016
(86) PCT US2014/031953 de 27/03/2014
(87) WO 2015/147823 de 01/10/2015
Publicação automática da admissibilidade da fase nacional depositado via PCT . Tratado de cooperação em matéria de Patentes, conforme Instrução Normativa nº 02, de 06/06/2017 publicada na RPI nº 2422, de 06/06/2017.

---

(21) BR 11 2016 005063-0 A2

Código 1.3 - Notificação - Fase Nacional - PCT
(22) 26/08/2014
(30) 05/09/2013 US 14/019,185
(51) G01G 5/04 (2006.01), G01L 1/02 (2006.01)
(54) DISPOSITIVO DE MEDIÇÃO DE FORÇA REVERSÍVEL
(71) GEOFFREY K. ROWE (US)
(72) GEOFFREY K. ROWE
(85) 07/03/2016
(86) PCT US2014/052781 de 26/08/2014
(87) WO 2015/034712 de 12/03/2015
Publicação automática da admissibilidade da fase nacional depositado via PCT . Tratado de cooperação em matéria de Patentes, conforme Instrução Normativa nº 02, de 06/06/2017 publicada na RPI nº 2422, de 06/06/2017.

---

(21) BR 11 2016 005066-5 A2

Código 1.3 - Notificação - Fase Nacional - PCT
(22) 27/08/2014
(30) 09/09/2013 EP 13183520.9
(51) E21B 1/02 (2006.01), E21B 17/042 (2006.01)
(54) MODIFICAÇÃO DA ONDA DE CHOQUE EM APARELHAGEM E MÉTODO DE PERFURAÇÃO COM PERCUSSÃO
(71) SANDVIK INTELLECTUAL PROPERTY AB (SE)
(72) TOMAS SH JANSSON, ANDREAS RINDESKÄR
(85) 07/03/2016
(86) PCT EP2014/068126 de 27/08/2014
(87) WO 2015/032661 de 12/03/2015
Publicação automática da admissibilidade da fase nacional depositado via PCT . Tratado de cooperação em matéria de Patentes, conforme Instrução Normativa nº 02, de 06/06/2017 publicada na RPI nº 2422, de 06/06/2017.

---

(21) BR 11 2016 005067-3 A2

Código 1.3 - Notificação - Fase Nacional - PCT

(22) 27/08/2014
(30) 09/09/2013 EP 13183497.0
(51) E21B 17/042 (2006.01)
(54) CORDA DE PERFURAÇÃO COM ACOPLAMENTO RESISTENTE AO ENCURVAMENTO
(71) SANDVIK INTELLECTUAL PROPERTY AB (SE)
(72) TOMAS SH JANSSON
(85) 07/03/2016
(86) PCT EP2014/068121 de 27/08/2014
(87) WO 2015/032659 de 12/03/2015
Publicação automática da admissibilidade da fase nacional depositado via PCT . Tratado de cooperação em matéria de Patentes, conforme Instrução Normativa nº 02, de 06/06/2017 publicada na RPI nº 2422, de 06/06/2017.

---

(21) BR 11 2016 005069-0 A2

Código 1.3 - Notificação - Fase Nacional - PCT
(22) 25/08/2014
(30) 09/09/2013 EP 13183533.2
(51) E21B 17/042 (2006.01)
(54) ACOPLAMENTO DE FILAMENTO DE MÁQUINA DE PERFURAR PARA EFICIENTE TRANSMISSÃO DE ENERGIA
(71) SANDVIK INTELLECTUAL PROPERTY AB (SE)
(72) JONAS ROSÈN, TOMAS SH JANSSON
(85) 07/03/2016
(86) PCT EP2014/067979 de 25/08/2014
(87) WO 2015/032642 de 12/03/2015
Publicação automática da admissibilidade da fase nacional depositado via PCT . Tratado de cooperação em matéria de Patentes, conforme Instrução Normativa nº 02, de 06/06/2017 publicada na RPI nº 2422, de 06/06/2017.

---

(21) BR 11 2016 005070-3 A2

Código 1.3 - Notificação - Fase Nacional - PCT
(22) 27/08/2014
(30) 09/09/2013 EP 13183523.3
(51) E21B 17/042 (2006.01)
(54) COMPONENTE DE CORDA DE PERFURAÇÃO
(71) SANDVIK INTELLECTUAL PROPERTY AB (SE)
(72) PETRI AHOLA, JOHAN LINDÉN
(85) 07/03/2016
(86) PCT EP2014/068118 de 27/08/2014
(87) WO 2015/032657 de 12/03/2015
Publicação automática da admissibilidade da fase nacional depositado via PCT . Tratado de cooperação em matéria de Patentes, conforme Instrução Normativa nº 02, de 06/06/2017 publicada na RPI nº 2422, de 06/06/2017.

(21) BR 11 2016 005071-1 A2

Código 1.3 - Notificação - Fase Nacional - PCT
(22) 25/08/2014
(30) 06/09/2013 US 61/874,771
(51) A61B 5/153 (2006.01), A61M 25/01 (2006.01)
(54) “CATETER DE COLHEITA DE SANGUE INTRAVENOSO COM SEGURANÇA PASSIVA”
(71) MILLAGHI MEDICAL, INC. (US)
(72) DONALD L. MILLERD
(85) 07/03/2016
(86) PCT US2014/052515 de 25/08/2014
(87) WO 2015/034702 de 12/03/2015
Publicação automática da admissibilidade da fase nacional depositado via PCT . Tratado de cooperação em matéria de Patentes, conforme Instrução Normativa nº 02, de 06/06/2017 publicada na RPI nº 2422, de 06/06/2017.

(21) BR 11 2016 005072-0 A2

Código 1.3 - Notificação - Fase Nacional - PCT
(22) 29/08/2014
(30) 06/09/2013 JP 2013-185194
(51) G03G 9/08 (2006.01), G03G 9/087 (2006.01), G03G 9/10 (2006.01)
(54) TONER, DESENVOLVEDOR, E APARELHO DE FORMAÇÃO DE IMAGEM
(71) RICOH COMPANY, LTD. (JP)
(72) SHINSUKE NAGAI, SHINYA NAKAYAMA, TSUYOSHI SUGIMOTO, SUSUMU CHIBA, KOHSUKE NAGATA, DAISUKE ASAHINA
(85) 07/03/2016
(86) PCT JP2014/073417 de 29/08/2014
(87) WO 2015/034028 de 12/03/2015
Publicação automática da admissibilidade da fase nacional depositado via PCT . Tratado de cooperação em matéria de Patentes, conforme Instrução Normativa nº 02, de 06/06/2017 publicada na RPI nº 2422, de 06/06/2017.

(21) BR 11 2016 005076-2 A2

Código 1.3 - Notificação - Fase Nacional - PCT
(22) 18/08/2014
(30) 18/09/2013 DE 10 2013 218 741.6
(51) B05B 11/00 (2006.01)
(54) SISTEMA DE DISTRIBUIÇÃO
(71) APTAR RADOLFZELL GMBH (DE)
(72) THOMAS BRUDER
(85) 08/03/2016
(86) PCT EP2014/067593 de 18/08/2014
(87) WO 2015/039823 de 26/03/2015
Publicação automática da admissibilidade da fase nacional depositado via PCT . Tratado de cooperação em matéria de Patentes, conforme Instrução

Normativa nº 02, de 06/06/2017 publicada na RPI nº 2422, de 06/06/2017.

---

(21) BR 11 2016 005077-0 A2

Código 1.3 - Notificação - Fase Nacional - PCT
(22) 08/08/2014
(30) 18/09/2013 US 14/029,950
(51) C04B 35/44 (2006.01), B22C 1/00 (2006.01), B22C 9/00 (2006.01), C04B 35/66 (2006.01)
(54) COMPOSIÇÃO DE NÚCLEO DE CERÂMICA, NÚCLEO DE FUNDIÇÃO, ARTIGO OCO, NÚCLEO DE CERÂMICA SINTERIZADA E MOLDE DE FUNDIÇÃO
(71) GENERAL ELECTRIC COMPANY (US)
(72) BERNARD PATRICK BEWLAY, JOAN MCKIEVER, BRIAN MICHAEL ELLIS, NICHOLAS VINCENT MCLASKY
(85) 08/03/2016
(86) PCT US2014/050254 de 08/08/2014
(87) WO 2015/041766 de 26/03/2015
Publicação automática da admissibilidade da fase nacional depositado via PCT . Tratado de cooperação em matéria de Patentes, conforme Instrução Normativa nº 02, de 06/06/2017 publicada na RPI nº 2422, de 06/06/2017.

---

(21) BR 11 2016 005078-9 A2

Código 1.3 - Notificação - Fase Nacional - PCT
(22) 09/09/2014
(30) 09/09/2013 GB 1315974.4
(51) F16C 9/02 (2006.01)
(54) BRONZINA DE MANCAL
(71) MAHLE INTERNATIONAL GMBH (DE) , MAHLE ENGINE SYSTEMS UK LTD (GB) , MAHLE INDUSTRIES, INCORPORATED (US)
(72) OMAR MIAN, HUGH GIBSON, KONSTANTINOS KALOGIANNIS, DAVID MERRITT
(85) 08/03/2016
(86) PCT EP2014/069195 de 09/09/2014
(87) WO 2015/032980 de 12/03/2015
Publicação automática da admissibilidade da fase nacional depositado via PCT . Tratado de cooperação em matéria de Patentes, conforme Instrução Normativa nº 02, de 06/06/2017 publicada na RPI nº 2422, de 06/06/2017.

---

(21) BR 11 2016 005080-0 A2

Código 1.3 - Notificação - Fase Nacional - PCT
(22) 04/09/2014
(30) 09/09/2013 US 61/875,664; 05/08/2014 US 14/452,485; 05/08/2014 US 14/452,494
(51) H04N 19/124 (2014.01), H04N 19/30 (2014.01)
(54) QUANTIFICAÇÃO DE CROMA EM CODIFICAÇÃO DE VÍDEO
(71) APPLE INC. (US)
(72) ALEXANDROS TOURAPIS, GUY COTE

(85) 08/03/2016
(86) PCT US2014/054152 de 04/09/2014
(87) WO 2015/035092 de 12/03/2015
Publicação automática da admissibilidade da fase nacional depositado via PCT . Tratado de cooperação em matéria de Patentes, conforme Instrução Normativa nº 02, de 06/06/2017 publicada na RPI nº 2422, de 06/06/2017.

---

(21) BR 11 2016 005084-3 A2

Código 1.3 - Notificação - Fase Nacional - PCT
(22) 02/09/2014
(30) 10/09/2013 JP 2013-187502
(51) F02M 55/02 (2006.01)
(54) TUBO ALIMENTADOR PRESSURIZADO DE AÇO PARA COMBUSTÍVEL
(71) USUI KOKUSAI SANGYO KAISHA LIMITED (JP)
(72) AKI KATSUMATA
(85) 08/03/2016
(86) PCT JP2014/073066 de 02/09/2014
(87) WO 2015/037477 de 19/03/2015
Publicação automática da admissibilidade da fase nacional depositado via PCT . Tratado de cooperação em matéria de Patentes, conforme Instrução Normativa nº 02, de 06/06/2017 publicada na RPI nº 2422, de 06/06/2017.

---

(21) BR 11 2016 005086-0 A2

Código 1.3 - Notificação - Fase Nacional - PCT
(22) 09/09/2014
(30) 09/09/2013 US 61/875,403; 10/02/2014 US 61/937,864
(51) F21V 9/08 (2006.01)
(54) FONTE DE LUZ COMPÓSITA
(71) GE LIGHTING SOLUTIONS, LLC (US)
(72) KEVIN JAMES VICK, GARY ROBERT ALLEN, WILLIAM WINDER BEERS, OLIVIA RAE VICK
(85) 08/03/2016
(86) PCT US2014/054868 de 09/09/2014
(87) WO 2015/035425 de 12/03/2015
Publicação automática da admissibilidade da fase nacional depositado via PCT . Tratado de cooperação em matéria de Patentes, conforme Instrução Normativa nº 02, de 06/06/2017 publicada na RPI nº 2422, de 06/06/2017.

---

(21) BR 11 2016 005088-6 A2

Código 1.3 - Notificação - Fase Nacional - PCT
(22) 10/09/2014
(30) 10/09/2013 JP 2013-187736
(51) G02B 5/22 (2006.01), C08K 5/3417 (2006.01), C08L 101/00 (2006.01), G02B 1/04 (2006.01), G02C 7/00 (2006.01), G02C 7/10 (2006.01)
(54) MATERIAL ÓPTICO E USO DESTE
(71) MITSUI CHEMICALS, INC. (JP) , YAMAMOTO CHEMICALS, INC. (JP)
(72) NAOYUKI KAKINUMA, TOSHIYA HASHIMOTO, SATOSHI KINOSHITA,

HIROYUKI SASAKI
(85) 09/03/2016
(86) PCT JP2014/073956 de 10/09/2014
(87) WO 2015/037628 de 19/03/2015
Publicação automática da admissibilidade da fase nacional depositado via PCT . Tratado de cooperação em matéria de Patentes, conforme Instrução Normativa nº 02, de 06/06/2017 publicada na RPI nº 2422, de 06/06/2017.

---

(21) BR 11 2016 005091-6 A2

Código 1.3 - Notificação - Fase Nacional - PCT
(22) 13/09/2013
(51) A47L 15/00 (2006.01), A47L 15/44 (2006.01)
(54) MÁQUINA DE LAVAR LOUÇA E MÉTODO PARA A DETECÇÃO DA ABERTURA DE UMA TAMPA
(71) ELECTROLUX APPLIANCES AKTIEBOLAG (SE)
(72) FREDRIK P. ANDERSSON, ANTON ERICSON, MIKAEL FREGELIUS, TORE WIDHOLM
(85) 08/03/2016
(86) PCT EP2013/069045 de 13/09/2013
(87) WO 2015/036039 de 19/03/2015
Publicação automática da admissibilidade da fase nacional depositado via PCT . Tratado de cooperação em matéria de Patentes, conforme Instrução Normativa nº 02, de 06/06/2017 publicada na RPI nº 2422, de 06/06/2017.

---

(21) BR 11 2016 005094-0 A2

Código 1.3 - Notificação - Fase Nacional - PCT
(22) 16/12/2014
(30) 17/12/2013 US 61/916,963; 27/02/2014 EP 14157017.6
(51) C09K 11/77 (2006.01)
(54) COMPOSIÇÃO DO CINTILADOR DE GRANADA POLICRISTALINA OU CERÂMICA, DETECTOR DE FÓTONS GAMA, DETECTOR PARA DETECTAR RADIAÇÃO IONIZANTE, SISTEMA DE IMAGEAMENTO TEP QUE TEM UMA REGIÃO DE IMAGEAMENTO, SISTEMA DE IMAGEAMENTO TEP DE TEMPO DE VOO, SISTEMA DE IMAGEAMENTO COMBINADO, MÉTODO PARA DETECTAR UM FÓTON GAMA, MÉTODO PARA FABRICAR A COMPOSIÇÃO DO CINTILADOR, USO DA COMPOSIÇÃO DO CINTILADOR, E MÉTODO PARA GERAR UMA IMAGEM TEP INDICATIVA DA DISTRIBUIÇÃO DE UM RADIOTRAÇADOR DENTRO DE UMA REGIÃO DE IMAGEM
(71) KONINKLIJKE PHILIPS N.V. (NL)
(72) HERFRIED KARL WIECZOREK, CORNELIS REINDER RONDA, JACOBUS GERARDUS BOEREKAMP, ANNE-MARIE ANDREE VAN DONGEN, SANDRA JOHANNA MARIA PAULA SPOOR, DANIELA BUETTNER, WILHELMUS CORNELIS KEUR
(85) 08/03/2016

(86) PCT EP2014/077856 de 16/12/2014
(87) WO 2015/106904 de 23/07/2015
Publicação automática da admissibilidade da fase nacional depositado via PCT . Tratado de cooperação em matéria de Patentes, conforme Instrução Normativa nº 02, de 06/06/2017 publicada na RPI nº 2422, de 06/06/2017.

---

(21) BR 11 2016 005095-9 A2

Código 1.3 - Notificação - Fase Nacional - PCT
(22) 09/09/2014
(30) 09/09/2013 US 61/875,384; 26/09/2013 US 14/038,258; 09/05/2014 US 61/991,351
(51) A61K 31/4015 (2006.01), A61K 31/4415 (2006.01)
(54) PROCESSOS DE TRATAMENTO DE SÍNDROME DE X FRÁGIL E DISTÚRBIOS RELACIONADOS
(71) ALCOBRA LTD. (IL)
(72) YARON DANIELY, Dalia MEGIDDO
(85) 09/03/2016
(86) PCT IB2014/002398 de 09/09/2014
(87) WO 2015/033224 de 12/03/2015
Publicação automática da admissibilidade da fase nacional depositado via PCT . Tratado de cooperação em matéria de Patentes, conforme Instrução Normativa nº 02, de 06/06/2017 publicada na RPI nº 2422, de 06/06/2017.

---

(21) BR 11 2016 005097-5 A2

Código 1.3 - Notificação - Fase Nacional - PCT
(22) 07/08/2014
(30) 16/09/2013 US 14/027,467
(51) E21B 43/04 (2006.01), E21B 34/06 (2006.01)
(54) FERRAMENTA DE LIGAÇÃO DE CONTROLE DE AREIA COM POSI-ÇÃO DE TELEMETRIA POR PULSO DE LAMA
(71) BAKER HUGHES INCORPORATED (US)
(72) AARON C. HAMMER, MARC N. SAMUELSON
(85) 09/03/2016
(86) PCT US2014/050149 de 07/08/2014
(87) WO 2015/038261 de 19/03/2015
Publicação automática da admissibilidade da fase nacional depositado via PCT . Tratado de cooperação em matéria de Patentes, conforme Instrução Normativa nº 02, de 06/06/2017 publicada na RPI nº 2422, de 06/06/2017.

---

(21) BR 11 2016 005098-3 A2

Código 1.3 - Notificação - Fase Nacional - PCT
(22) 18/09/2014
(30) 20/09/2013 JP 2013-194910
(51) B23K 11/36 (2006.01), B23K 11/11 (2006.01)

(54) COBERTURA PROTETORA PARA PISTOLA DE SOLDAGEM
(71) HONDA MOTOR CO., LTD. (JP)
(72) HIROSHI MIWA, YOHEI TERAGAITO
(85) 09/03/2016
(86) PCT JP2014/074682 de 18/09/2014
(87) WO 2015/041287 de 26/03/2015
Publicação automática da admissibilidade da fase nacional depositado via PCT . Tratado de cooperação em matéria de Patentes, conforme Instrução Normativa nº 02, de 06/06/2017 publicada na RPI nº 2422, de 06/06/2017.

---

(21) BR 11 2016 005099-1 A2

Código 1.3 - Notificação - Fase Nacional - PCT
(22) 05/09/2014
(30) 09/09/2013 FR 1358662; 10/09/2013 FR 1358715
(51) B01J 20/28 (2006.01), B01J 20/18 (2006.01), C07C 7/13 (2006.01), B01D 53/08 (2006.01)
(54) ADSORVENTES ZEOLÍTICOS DE ALTA SUPERFÍCIE EXTERNA, SEU PROCESSO DE PREPARAÇÃO E SUAS UTILIZAÇÕES
(71) CECA S.A. (FR) , IFP ENERGIES NOUVELLES (FR)
(72) CATHERINE LAROCHE, PHILIBERT LEFLAIVE, LUDIVINE BOUVIER, CÉCILE LUTZ, MARIE-LAURENCE LABÈDE
(85) 09/03/2016
(86) PCT EP2014/068993 de 05/09/2014
(87) WO 2015/032923 de 12/03/2015
Publicação automática da admissibilidade da fase nacional depositado via PCT . Tratado de cooperação em matéria de Patentes, conforme Instrução Normativa nº 02, de 06/06/2017 publicada na RPI nº 2422, de 06/06/2017.

---

(21) BR 11 2016 005100-9 A2

Código 1.3 - Notificação - Fase Nacional - PCT
(22) 03/09/2014
(30) 09/09/2013 IT RE2013A000064
(51) F02M 35/16 (2006.01), F02M 35/02 (2006.01), F02M 35/024 (2006.01), F02M 35/10 (2006.01)
(54) VEÍCULO A MOTOR
(71) UFI FILTERS S.p.A. (IT)
(72) Giorgio GIRONDI
(85) 08/03/2016
(86) PCT IB2014/001718 de 03/09/2014
(87) WO 2015/033208 de 12/03/2015
Publicação automática da admissibilidade da fase nacional depositado via PCT . Tratado de cooperação em matéria de Patentes, conforme Instrução Normativa nº 02, de 06/06/2017 publicada na RPI nº 2422, de 06/06/2017.

(21) BR 11 2016 005103-3 A2

Código 1.3 - Notificação - Fase Nacional - PCT
(22) 09/09/2014
(30) 10/09/2013 US 14/022,601; 10/09/2013 US 61/875,785
(51) G01N 27/327 (2006.01)
(54) ARMADILHA DE ERRO DE SINAL ANÔMALO PARA UMA MEDIÇÃO DE ANALITO
(71) LifeScan Scotland Limited (GB)
(72) STEPHEN MACKINTOSH
(85) 09/03/2016
(86) PCT EP2014/069163 de 09/09/2014
(87) WO 2015/036392 de 19/03/2015
Publicação automática da admissibilidade da fase nacional depositado via PCT . Tratado de cooperação em matéria de Patentes, conforme Instrução Normativa nº 02, de 06/06/2017 publicada na RPI nº 2422, de 06/06/2017.

(21) BR 11 2016 005104-1 A2

Código 1.3 - Notificação - Fase Nacional - PCT
(22) 26/09/2014
(30) 27/09/2013 US US 61/883,400
(51) B29C 45/17 (2006.01), B29C 35/08 (2006.01), B29C 67/24 (2006.01)
(54) APARELHO E MÉTODO PARA PREPARAR UM ARTIGO
(71) SAINT-GOBAIN PERFORMANCE PLASTICS CORPORATION (US)
(72) Aijun Zhu, Aziz Mahfoud Familia, Boris L Serebrennikov
(85) 08/03/2016
(86) PCT US2014/057770 de 26/09/2014
(87) WO 2015/048483 de 02/04/2015
Publicação automática da admissibilidade da fase nacional depositado via PCT . Tratado de cooperação em matéria de Patentes, conforme Instrução Normativa nº 02, de 06/06/2017 publicada na RPI nº 2422, de 06/06/2017.

(21) BR 11 2016 005105-0 A2

Código 1.3 - Notificação - Fase Nacional - PCT
(22) 10/09/2014
(30) 11/09/2013 GB 1316193.0
(51) G01N 27/327 (2006.01), B82Y 15/00 (2011.01), G01N 27/30 (2006.01)
(54) TIRA DE TESTE ANALÍTICO DE BASE ELETROQUÍMICA COM CAMADA METÁLICA ULTRAFINA DESCONTÍNUA
(71) CILAG GMBH INTERNATIONAL (CH)
(72) JAMES ROGERS, ALEXANDER COOPER, GAVIN MACFIE, STEVEN SETFORD, RUSSELL BAIN, SCOTT SLOSS
(85) 09/03/2016
(86) PCT EP2014/069323 de 10/09/2014
(87) WO 2015/036450 de 19/03/2015
Publicação automática da admissibilidade da fase nacional depositado via

PCT . Tratado de cooperação em matéria de Patentes, conforme Instrução Normativa nº 02, de 06/06/2017 publicada na RPI nº 2422, de 06/06/2017.

---

(21) BR 11 2016 005107-6 A2

Código 1.3 - Notificação - Fase Nacional - PCT
(22) 23/09/2014
(30) 24/09/2013 US 61/881,648; 09/05/2014 US 61/991,076
(51) E21B 21/06 (2006.01), B01F 15/00 (2006.01)
(54) SISTEMA E MÉTODO PARA ROTEAMENTO ÓTIMO DE QUÍMICOS EM UMA INSTALAÇÃO
(71) NATIONAL OILWELL VARCO NORWAY AS (NO)
(72) SVENN KRISTOFFERSEN, JAN HELGE SØRENSEN, TORMOD HERTZENBERG, THOMAS KLEMETSEN, DEEPAK ARORA
(85) 09/03/2016
(86) PCT NO2014/050174 de 23/09/2014
(87) WO 2015/047101 de 02/04/2015
Publicação automática da admissibilidade da fase nacional depositado via PCT . Tratado de cooperação em matéria de Patentes, conforme Instrução Normativa nº 02, de 06/06/2017 publicada na RPI nº 2422, de 06/06/2017.

---

(21) BR 11 2016 005110-6 A2

Código 1.3 - Notificação - Fase Nacional - PCT
(22) 09/09/2014
(30) 09/09/2013 FR 1358635
(51) F28F 9/02 (2006.01), F25B 39/02 (2006.01), F25B 41/06 (2006.01), F28F 9/26 (2006.01), B60H 1/32 (2006.01), F28D 21/00 (2006.01)
(54) DISPOSITIVO DE ACOPLAMENTO DE UM EVAPORADOR A UMA VÁLVULA DE EXPANSÃO
(71) VALEO SYSTEMES THERMIQUES (FR)
(72) SYLVAIN MOREAU, FRANÇOIS BUSSON
(85) 08/03/2016
(86) PCT EP2014/069210 de 09/09/2014
(87) WO 2015/032988 de 12/03/2015
Publicação automática da admissibilidade da fase nacional depositado via PCT . Tratado de cooperação em matéria de Patentes, conforme Instrução Normativa nº 02, de 06/06/2017 publicada na RPI nº 2422, de 06/06/2017.

---

(21) BR 11 2016 005111-4 A2

Código 1.3 - Notificação - Fase Nacional - PCT
(22) 09/09/2014
(30) 10/09/2013 US 61/875,690; 05/09/2014 US 14/478,839
(51) G10L 19/032 (2013.01)
(54) MÉTODO E DECODIFICADOR PARA DECODIFICAR UM FLUXO DE BITS DE ÁUDIO CODIFICADO E PARA GERAR EXTENSÃO DE LARGURA DE BANDA DE FREQUÊNCIA, E UM DECODIFICADOR PARA

PROCESSAMENTO DE FALA
(71) HUAWEI TECHNOLOGIES CO., LTD. (CN)
(72) YANG GAO
(85) 08/03/2016
(86) PCT CN2014/086135 de 09/09/2014
(87) WO 2015/035896 de 19/03/2015
Publicação automática da admissibilidade da fase nacional depositado via PCT . Tratado de cooperação em matéria de Patentes, conforme Instrução Normativa nº 02, de 06/06/2017 publicada na RPI nº 2422, de 06/06/2017.

---

(21) BR 11 2016 005112-2 A2

Código 1.3 - Notificação - Fase Nacional - PCT
(22) 08/09/2014
(30) 08/09/2013 US 61/875,092; 22/10/2013 US 61/894,166
(51) G01N 33/48 (2006.01), E04H 3/08 (2006.01)
(54) MÉTODOS E SISTEMAS PARA OBTENÇÃO DE AMOSTRAS CLÍNICAS
(71) THERANOS, INC. (US)
(72) Elizabeth HOLMES, Jeffrey Blickman
(85) 08/03/2016
(86) PCT US2014/054625 de 08/09/2014
(87) WO 2015/035344 de 12/03/2015
Publicação automática da admissibilidade da fase nacional depositado via PCT . Tratado de cooperação em matéria de Patentes, conforme Instrução Normativa nº 02, de 06/06/2017 publicada na RPI nº 2422, de 06/06/2017.

---

(21) BR 11 2016 005113-0 A2

Código 1.3 - Notificação - Fase Nacional - PCT
(22) 09/09/2014
(30) 09/09/2013 US 61/875,429
(51) A61B 5/00 (2006.01)
(54) MÉTODO E APARELHO PARA DETECTAR CONVULSÕES INCLUINDO CARACTERIZAÇÃO POR ÁUDIO
(71) BRAIN SENTINEL, INC. (US)
(72) MICHAEL R. GIROUARD
(85) 08/03/2016
(86) PCT US2014/054837 de 09/09/2014
(87) WO 2015/035413 de 12/03/2015
Publicação automática da admissibilidade da fase nacional depositado via PCT . Tratado de cooperação em matéria de Patentes, conforme Instrução Normativa nº 02, de 06/06/2017 publicada na RPI nº 2422, de 06/06/2017.

---

(21) BR 11 2016 005116-5 A2

Código 1.3 - Notificação - Fase Nacional - PCT
(22) 09/09/2014
(30) 09/09/2013 US 61/875,181
(51) F16D 48/06 (2006.01)

(54) CONTROLADOR PARA UM SISTEMA DE VEÍCULO E MÉTODO PARA ATUALIZAR CONFIGURAÇÕES DE CONTROLE E PARÂMETROS DO SISTEMA PARA O MESMO
(71) DANA LIMITED (US)
(72) MARK R. J. VERSTEYHE, ARNOUT R. L. DE MARE, THOMAS J. VYNCKE
(85) 08/03/2016
(86) PCT US2014/054688 de 09/09/2014
(87) WO 2015/035355 de 12/03/2015
Publicação automática da admissibilidade da fase nacional depositado via PCT . Tratado de cooperação em matéria de Patentes, conforme Instrução Normativa nº 02, de 06/06/2017 publicada na RPI nº 2422, de 06/06/2017.

---

(21) BR 11 2016 005120-3 A2

Código 1.3 - Notificação - Fase Nacional - PCT
(22) 03/09/2014
(30) 09/09/2013 US 14/021,907
(51) H04W 74/08 (2009.01)
(54) SISTEMA E MÉTODO PARA AUMENTAR ESPAÇO DE ASSINATURA DE BAIXA DENSIDADE
(71) HUAWEI TECHNOLOGIES CO., LTD. (CN)
(72) ALIREZA BAYESTEH, JIANGLEI MA, HOSEIN NIKOPOUR, ZHIHANG YI
(85) 08/03/2016
(86) PCT CN2014/085813 de 03/09/2014
(87) WO 2015/032317 de 12/03/2015
Publicação automática da admissibilidade da fase nacional depositado via PCT . Tratado de cooperação em matéria de Patentes, conforme Instrução Normativa nº 02, de 06/06/2017 publicada na RPI nº 2422, de 06/06/2017.

---

(21) BR 11 2016 005121-1 A2

Código 1.3 - Notificação - Fase Nacional - PCT
(22) 09/09/2014
(30) 30/09/2013 JP 2013-204783
(51) A61F 13/15 (2006.01), A61F 13/49 (2006.01), A61F 13/511 (2006.01)
(54) ARTIGO ABSORVENTE
(71) DAIO PAPER CORPORATION (JP)
(72) KURAMOCHI, Mihoko
(85) 08/03/2016
(86) PCT JP2014/073732 de 09/09/2014
(87) WO 2015/045842 de 02/04/2015
Publicação automática da admissibilidade da fase nacional depositado via PCT . Tratado de cooperação em matéria de Patentes, conforme Instrução Normativa nº 02, de 06/06/2017 publicada na RPI nº 2422, de 06/06/2017.

---

(21) BR 11 2016 005122-0 A2

Código 1.3 - Notificação - Fase Nacional - PCT

(22) 08/08/2014
(30) 09/09/2013 DE 10 2013 109 837.1
(51) G09F 3/00 (2006.01)
(54) MARCADOR DE CABOS
(71) PHOENIX CONTACT GMBH & CO. KG (DE)
(72) THOMAS PÖLKER, JOACHIM JACKE, MANUELA PAUS, MIGUEL DELGADO-ABRACOS, BASTIAN MEISENBERG, SANDRA KLOCKE
(85) 08/03/2016
(86) PCT EP2014/067089 de 08/08/2014
(87) WO 2015/032589 de 12/03/2015
Publicação automática da admissibilidade da fase nacional depositado via PCT . Tratado de cooperação em matéria de Patentes, conforme Instrução Normativa nº 02, de 06/06/2017 publicada na RPI nº 2422, de 06/06/2017.

---

(21) BR 11 2016 005124-6 A2

Código 1.3 - Notificação - Fase Nacional - PCT
(22) 09/09/2014
(30) 09/09/2013 US 61/875,163
(51) G01G 19/08 (2006.01)
(54) MÉTODO PARA ESTIMAR UMA MASSA TOTAL DE UM VEÍCULO
(71) DANA LIMITED (US)
(72) MARK R. J. VERSTEYHE, MARK M. A. MAESSEN, STIJN GOOSSENS
(85) 08/03/2016
(86) PCT US2014/054719 de 09/09/2014
(87) WO 2015/035362 de 12/03/2015
Publicação automática da admissibilidade da fase nacional depositado via PCT . Tratado de cooperação em matéria de Patentes, conforme Instrução Normativa nº 02, de 06/06/2017 publicada na RPI nº 2422, de 06/06/2017.

---

(21) BR 11 2016 005127-0 A2

Código 1.3 - Notificação - Fase Nacional - PCT
(22) 11/09/2014
(30) 12/09/2013 AU 2013903511
(51) C06B 45/24 (2006.01), C06B 25/20 (2006.01), F42B 5/16 (2006.01), C07C 49/245 (2006.01)
(54) PROPELENTE, MODIFICADOR DA TAXA DE QUEIMA, UTILIZAÇÃO DE UM COMPOSTO DE FÓRMULA 1, MÉTODO DE PREPARAÇÃO DE UM PROPELENTE, E, CARTUCHO DE MUNIÇÃO
(71) THALES AUSTRALIA LIMITED (AU)
(72) GARRY WARRENDER, ASHLEY JONES
(85) 08/03/2016
(86) PCT AU2014/000902 de 11/09/2014
(87) WO 2015/035457 de 19/03/2015
Publicação automática da admissibilidade da fase nacional depositado via PCT . Tratado de cooperação em matéria de Patentes, conforme Instrução Normativa nº 02, de 06/06/2017 publicada na RPI nº 2422, de 06/06/2017.

(21) BR 11 2016 005128-9 A2

Código 1.3 - Notificação - Fase Nacional - PCT
(22) 21/08/2014
(30) 10/09/2013 US 61/875,768
(51) B65D 33/14 (2006.01)
(54) GANCHO PARA SACO A GRANEL
(71) NESTEC S.A. (CH)
(72) AARON MISENER, CURTIS TAYLOR, MATTHEW HANSON
(85) 08/03/2016
(86) PCT US2014/052061 de 21/08/2014
(87) WO 2015/038306 de 19/03/2015
Publicação automática da admissibilidade da fase nacional depositado via PCT . Tratado de cooperação em matéria de Patentes, conforme Instrução Normativa nº 02, de 06/06/2017 publicada na RPI nº 2422, de 06/06/2017.

(21) BR 11 2016 005129-7 A2

Código 1.3 - Notificação - Fase Nacional - PCT
(22) 09/09/2014
(30) 10/09/2013 US 61/876188; 10/09/2013 US 61/876199; 24/04/2014 US 14/260677
(51) H04N 21/00 (2011.01)
(54) MÉTODO E DISPOSITIVO PARA HABILITAR SELEÇÃO DE CONTEÚDO, E, MEIO DE ARMAZENAMENTO LEGÍVEL POR COMPUTADOR NÃO TRANSITÓRIO
(71) OPENTV, INC. (US)
(72) CRX CHAI, ALEX FISHMAN, ISAAC CHELLIN
(85) 08/03/2016
(86) PCT US2014/054702 de 09/09/2014
(87) WO 2015/038516 de 19/03/2015
Publicação automática da admissibilidade da fase nacional depositado via PCT . Tratado de cooperação em matéria de Patentes, conforme Instrução Normativa nº 02, de 06/06/2017 publicada na RPI nº 2422, de 06/06/2017.

(21) BR 11 2016 005130-0 A2

Código 1.3 - Notificação - Fase Nacional - PCT
(22) 10/09/2014
(30) 10/09/2013 US 61/876140; 08/04/2014 US 61/976546
(51) B65D 81/03 (2006.01)
(54) FOLHA CONTÍNUA PARA FORMAR BOLSAS CHEIAS DE AR VEDADAS, DISPOSITIVO PARA SEPARAR BOLSAS, E, MÉTODOS PARA SEPARAR E PARA DISPENSAR BOLSAS CONECTADAS POR LINHAS DE PERFURAÇÕES
(71) AUTOMATED PACKAGING SYSTEMS, INC. (US)
(72) RICK STEVEN WEHRMANN
(85) 08/03/2016

(86) PCT US2014/054965 de 10/09/2014
(87) WO 2015/038628 de 19/03/2015
Publicação automática da admissibilidade da fase nacional depositado via PCT . Tratado de cooperação em matéria de Patentes, conforme Instrução Normativa nº 02, de 06/06/2017 publicada na RPI nº 2422, de 06/06/2017.

---

(21) BR 11 2016 005131-9 A2

Código 1.3 - Notificação - Fase Nacional - PCT
(22) 09/09/2014
(30) 10/09/2013 US 61/876188; 10/09/2013 US 61/876199; 01/04/2014 US 14/242459; 21/07/2014 US 14/336758
(51) G06F 3/048 (2013.01)
(54) MÉTODO E DISPOSITIVO PARA HABILITAR SELEÇÃO DE CONTEÚDO, E, MEIO DE ARMAZENAMENTO LEGÍVEL POR COMPUTADOR NÃO TRANSITÓRIO
(71) OPENTV, INC. (US)
(72) CRX CHAI, ALEX FISHMAN, JONATHAN FONG, ISAAC CHELLIN
(85) 08/03/2016
(86) PCT US2014/054701 de 09/09/2014
(87) WO 2015/038515 de 19/03/2015
Publicação automática da admissibilidade da fase nacional depositado via PCT . Tratado de cooperação em matéria de Patentes, conforme Instrução Normativa nº 02, de 06/06/2017 publicada na RPI nº 2422, de 06/06/2017.

---

(21) BR 11 2016 005132-7 A2

Código 1.3 - Notificação - Fase Nacional - PCT
(22) 02/09/2014
(30) 10/09/2013 NO 20131220
(51) F16L 33/01 (2006.01), F16L 39/02 (2006.01)
(54) DISPOSITIVO PARA UM CONJUNTO DE MANGUEIRA DUPLA
(71) SAFEHOSE HOLDING AS (NO)
(72) ROGER GJERDE
(85) 08/03/2016
(86) PCT NO2014/050156 de 02/09/2014
(87) WO 2015/038001 de 19/03/2015
Publicação automática da admissibilidade da fase nacional depositado via PCT . Tratado de cooperação em matéria de Patentes, conforme Instrução Normativa nº 02, de 06/06/2017 publicada na RPI nº 2422, de 06/06/2017.

---

(21) BR 11 2016 005133-5 A2

Código 1.3 - Notificação - Fase Nacional - PCT
(22) 08/09/2014
(30) 10/09/2013 EP 13183651.2
(51) C07D 209/18 (2006.01), C07D 307/82 (2006.01), C07D 333/60 (2006.01), C07C 251/56 (2006.01), C08F 2/50 (2006.01)
(54) COMPOSTOS, COMPOSIÇÃO FOTOPOLIMERIZÁVEL, PROCESSO PARA A PREPARAÇÃO DE UM COMPOSTO, PARA A FOTOPOLIMERIZAÇÃO

DE COMPOSTOS E PARA A PRODUÇÃO FOTOGRÁFICA DE IMAGENS EM RELEVO, SUBSTRATO REVESTIDO, FILTRO DE COR, E, USO DE UM COMPOSTO
(71) BASF SE (DE)
(72) KAZUHIKO KUNIMOTO, HISATOSHI KURA, HIROSHI YAMAMOTO, YUMIKO NAKAGAWA, TOSHIKAGE ASAKURA, KAORI SAMESHIMA
(85) 08/03/2016
(86) PCT IB2014/064309 de 08/09/2014
(87) WO 2015/036910 de 19/03/2015
Publicação automática da admissibilidade da fase nacional depositado via PCT . Tratado de cooperação em matéria de Patentes, conforme Instrução Normativa nº 02, de 06/06/2017 publicada na RPI nº 2422, de 06/06/2017.

---

(21) BR 11 2016 005136-0 A2

Código 1.3 - Notificação - Fase Nacional - PCT
(22) 15/08/2014
(30) 09/09/2013 EP 13183487.1
(51) C08K 3/22 (2006.01), C08K 5/00 (2006.01), C08K 5/098 (2006.01), C08L 33/16 (2006.01), C08L 67/00 (2006.01)
(54) COMPOSIÇÃO DE MODELAGEM DE TERMOPLÁSTICO, USO DE COMPOSIÇÕES DE MODELAGEM DE POLIÉSTER E FIBRA, LÂMINA, OU MODELAGEM
(71) BASF SE (DE)
(72) SEBASTIAN WAGNER, ROLAND HELMUT KRÄMER, ALEXANDER KÖNIG, MICHAEL ROTH
(85) 08/03/2016
(86) PCT EP2014/067508 de 15/08/2014
(87) WO 2015/032607 de 12/03/2015
Publicação automática da admissibilidade da fase nacional depositado via PCT . Tratado de cooperação em matéria de Patentes, conforme Instrução Normativa nº 02, de 06/06/2017 publicada na RPI nº 2422, de 06/06/2017.

---

(21) BR 11 2016 005138-6 A2

Código 1.3 - Notificação - Fase Nacional - PCT
(22) 12/09/2014
(30) 13/09/2013 AU 2013903523; 19/12/2013 AU 2013904967
(51) B25F 5/02 (2006.01)
(54) FIXAÇÃO DE MANÍPULO PARA UMA FERRAMENTA DE CORTE, SUPORTE PARA UMA FERRAMENTA DE CORTE, FIXAÇÃO DE MANÍPULO PARA ACOPLAR EM UMA FERRAMENTA DE CORTE, E, GUIA DE PROFUNDIDADE
(71) BRAND DEVELOPERS AUST PTY LTD (AU)
(72) JAMES FISHER
(85) 08/03/2016
(86) PCT AU2014/000904 de 12/09/2014
(87) WO 2015/035459 de 19/03/2015

Publicação automática da admissibilidade da fase nacional depositado via PCT . Tratado de cooperação em matéria de Patentes, conforme Instrução Normativa nº 02, de 06/06/2017 publicada na RPI nº 2422, de 06/06/2017.

---

(21) BR 11 2016 005139-4 A2

Código 1.3 - Notificação - Fase Nacional - PCT
(22) 11/09/2014
(30) 11/09/2013 US 61/876,469
(51) C12N 1/14 (2006.01), A01H 17/00 (2006.01), A01N 63/04 (2006.01), A01P 21/00 (2006.01), A01P 3/00 (2006.01), C12N 3/00 (2006.01)
(54) CEPA ISOLADA DE CLONOSTACHYS ROSEA PARA USO COMO UM AGENTE DE CONTROLE BIOLÓGICO
(71) BEE VECTORING TECHNOLOGY INC. (CA)
(72) JOHN SUTTON, TODD GORDON MASON
(85) 08/03/2016
(86) PCT CA2014/000683 de 11/09/2014
(87) WO 2015/035504 de 19/03/2015
Publicação automática da admissibilidade da fase nacional depositado via PCT . Tratado de cooperação em matéria de Patentes, conforme Instrução Normativa nº 02, de 06/06/2017 publicada na RPI nº 2422, de 06/06/2017.

---

(21) BR 11 2016 005141-6 A2

Código 1.3 - Notificação - Fase Nacional - PCT
(22) 02/09/2014
(30) 09/09/2013 IT TO2013A000729
(51) H04L 5/00 (2006.01), H04N 21/61 (2011.01), H03M 13/11 (2006.01), H04L 1/00 (2006.01)
(54) MÉTODO E SISTEMA PARA TRANSMITIR SINAIS DE SATÉLITE E RECEPTOR DOS MESMOS
(71) RAI RADIOTELEVISIONE ITALIANA S.P.A. (IT)
(72) ALBERTO MORELLO, VITTORIA MIGNONE, BRUNO SACCO
(85) 08/03/2016
(86) PCT IB2014/064195 de 02/09/2014
(87) WO 2015/033265 de 12/03/2015
Publicação automática da admissibilidade da fase nacional depositado via PCT . Tratado de cooperação em matéria de Patentes, conforme Instrução Normativa nº 02, de 06/06/2017 publicada na RPI nº 2422, de 06/06/2017.

---

(21) BR 11 2016 005142-4 A2

Código 1.3 - Notificação - Fase Nacional - PCT
(22) 03/09/2014
(30) 10/09/2013 US 14/023125
(51) C07C 67/48 (2006.01), C07C 67/54 (2006.01)
(54) MÉTODO PARA PURIFICAR UMA CORRENTE DE ACETATO DE ETILA, E, SISTEMA E PROCESSO DE DESTILAÇÃO REATIVA PARA PRODUZIR ACETATO DE ETILA DE ALTA PUREZA A PARTIR DE ETANOL

(71) GREENYUG, LLC (US)
(72) SAGAR B. GADEWAR, PETER K. STOIMENOV
(85) 08/03/2016
(86) PCT US2014/053894 de 03/09/2014
(87) WO 2015/038383 de 19/03/2015
Publicação automática da admissibilidade da fase nacional depositado via PCT . Tratado de cooperação em matéria de Patentes, conforme Instrução Normativa nº 02, de 06/06/2017 publicada na RPI nº 2422, de 06/06/2017.

---

(21) BR 11 2016 005143-2 A2

Código 1.3 - Notificação - Fase Nacional - PCT
(22) 09/09/2013
(51) C11D 3/06 (2006.01), C11D 3/10 (2006.01), C11D 3/33 (2006.01), C11D 7/12 (2006.01), C11D 7/16 (2006.01), C11D 7/32 (2006.01)
(54) REMOÇÃO DE MANCHA SINÉRGICA ATRAVÉS DE NOVA COMBINAÇÃO DE QUELANTES
(71) ECOLAB USA INC. (US)
(72) TOBIAS FOSTER, JOHN MANSERGH, LEE MONSRUD, SHIGEAKI YAMADA, DAN TALLMAN, MARC VON BERGEN
(85) 08/03/2016
(86) PCT EP2013/068625 de 09/09/2013
(87) WO 2015/032451 de 12/03/2015
Publicação automática da admissibilidade da fase nacional depositado via PCT . Tratado de cooperação em matéria de Patentes, conforme Instrução Normativa nº 02, de 06/06/2017 publicada na RPI nº 2422, de 06/06/2017.

---

(21) BR 11 2016 005146-7 A2

Código 1.3 - Notificação - Fase Nacional - PCT
(22) 08/09/2014
(30) 10/09/2013 JP 2013-187346
(51) H02P 27/08 (2006.01), H02M 7/5387 (2007.01)
(54) CONTROLADOR DE MOTOR
(71) TOYOTA JIDOSHA KABUSHIKI KAISHA (JP)
(72) TOSHIFUMI YAMAKAWA, MASAKI OKAMURA, NAOYOSHI TAKAMATSU
(85) 08/03/2016
(86) PCT IB2014/001756 de 08/09/2014
(87) WO 2015/036826 de 19/03/2015
Publicação automática da admissibilidade da fase nacional depositado via PCT . Tratado de cooperação em matéria de Patentes, conforme Instrução Normativa nº 02, de 06/06/2017 publicada na RPI nº 2422, de 06/06/2017.

---

(21) BR 11 2016 005148-3 A2

Código 1.3 - Notificação - Fase Nacional - PCT
(22) 17/09/2014
(30) 18/09/2013 JP 2013-192833
(51) C10M 169/04 (2006.01), C10M 105/50 (2006.01), C10M 105/54 (2006.01),

C10M 107/38 (2006.01), C10M 125/10 (2006.01), C10M 125/22 (2006.01), C10M 125/24 (2006.01), C10N 30/06 (2006.01), C10N 40/02 (2006.01), C10N 40/04 (2006.01), C10N 50/10 (2006.01), F16C 33/10 (2006.01), F16C 33/66 (2006.01)
(54) MASSA LUBRIFICANTE
(71) IDEMITSU KOSAN CO., LTD. (JP)
(72) KOUJI TAKANE, TSUKASA YAMAGISHI
(85) 08/03/2016
(86) PCT JP2014/074499 de 17/09/2014
(87) WO 2015/041227 de 26/03/2015
Publicação automática da admissibilidade da fase nacional depositado via PCT . Tratado de cooperação em matéria de Patentes, conforme Instrução Normativa nº 02, de 06/06/2017 publicada na RPI nº 2422, de 06/06/2017.

---

(21) BR 11 2016 005150-5 A2

Código 1.3 - Notificação - Fase Nacional - PCT
(22) 23/07/2014
(30) 13/09/2013 EP 13004467.0
(51) B44B 5/02 (2006.01), B30B 15/02 (2006.01), B44C 3/02 (2006.01)
(54) PROCESSO PARA FABRICAR UMA ESTRUTURA DE SUPERFÍCIE NUMA FERRAMENTA DE PRENSAGEM ATRAVÉS DA APLICAÇÃO DE REVESTIMENTOS DE METAL
(71) HUECK RHEINISCHE GMBH (DE)
(72) WOLFGANG STOFFEL, MARTIN MARXEN
(85) 08/03/2016
(86) PCT EP2014/002010 de 23/07/2014
(87) WO 2015/036070 de 19/03/2015
Publicação automática da admissibilidade da fase nacional depositado via PCT . Tratado de cooperação em matéria de Patentes, conforme Instrução Normativa nº 02, de 06/06/2017 publicada na RPI nº 2422, de 06/06/2017.

---

(21) BR 11 2016 005151-3 A2

Código 1.3 - Notificação - Fase Nacional - PCT
(22) 09/09/2014
(30) 09/09/2013 DE 10 2013 109 840.1
(51) B29C 69/02 (2006.01), B30B 9/32 (2006.01), B65D 1/02 (2006.01)
(54) APARELHO E MÉTODO DE COMPRESSÃO DE RECIPIENTES
(71) KRONES AG (DE)
(72) Jochen KRÜGER
(85) 08/03/2016
(86) PCT EP2014/069148 de 09/09/2014
(87) WO 2015/032960 de 12/03/2015
Publicação automática da admissibilidade da fase nacional depositado via PCT . Tratado de cooperação em matéria de Patentes, conforme Instrução Normativa nº 02, de 06/06/2017 publicada na RPI nº 2422, de 06/06/2017.

(21) BR 11 2016 005152-1 A2

Código 1.3 - Notificação - Fase Nacional - PCT
(22) 09/09/2014
(30) 09/09/2013 DE 10 2013 109 842.8
(51) B29C 69/02 (2006.01), B30B 9/32 (2006.01), B65D 1/02 (2006.01)
(54) APARELHO E MÉTODO PARA COMPRESSÃO DE RECIPIENTES DE MATERIAL PLÁSTICO ENQUANTO IMPEDE BRANQUEAMENTO POR TENSÃO
(71) KRONES AG (DE)
(72) Jochen KRÜGER
(85) 08/03/2016
(86) PCT EP2014/069164 de 09/09/2014
(87) WO 2015/032965 de 12/03/2015
Publicação automática da admissibilidade da fase nacional depositado via PCT . Tratado de cooperação em matéria de Patentes, conforme Instrução Normativa nº 02, de 06/06/2017 publicada na RPI nº 2422, de 06/06/2017.

(21) BR 11 2016 005159-9 A2

Código 1.3 - Notificação - Fase Nacional - PCT
(22) 09/09/2014
(30) 09/09/2013 EP 13183621.5
(51) A61M 5/30 (2006.01), C07K 16/24 (2006.01), A61K 39/395 (2006.01)
(54) ADMINISTRAÇÃO SUBCUTÂNEA DE PROTEÍNAS SEM AGULHA
(71) LTS LOHMANN THERAPIE-SYSTEME AG (DE)
(72) Stefan HENKE, Heiko SPILGIES, Karsten HEUSER, Sebastian Scherr, Uwe Wortmann, Andreas Henning, Claudia Hammes, Rolf Pracht, Jörg Bender
(85) 08/03/2016
(86) PCT EP2014/069229 de 09/09/2014
(87) WO 2015/032997 de 12/03/2015
Publicação automática da admissibilidade da fase nacional depositado via PCT . Tratado de cooperação em matéria de Patentes, conforme Instrução Normativa nº 02, de 06/06/2017 publicada na RPI nº 2422, de 06/06/2017.

(21) BR 11 2016 005164-5 A2

Código 1.3 - Notificação - Fase Nacional - PCT
(22) 29/08/2014
(30) 11/09/2013 JP 2013-187822
(51) C21D 1/00 (2006.01)
(54) MÉTODO DE RESFRIAMENTO DE MATERIAL DE AÇO, MÉTODO DE FABRICAÇÃO DE MATERIAL DE AÇO, INSTALAÇÃO DE RESFRIAMENTO DE MATERIAL DE AÇO E INSTALAÇÃO DE FABRICAÇÃO DE MATERIAL DE AÇO
(71) JFE STEEL CORPORATION (JP)
(72) YUTA TAMURA
(85) 09/03/2016
(86) PCT JP2014/004443 de 29/08/2014

(87) WO 2015/037201 de 19/03/2015
Publicação automática da admissibilidade da fase nacional depositado via PCT . Tratado de cooperação em matéria de Patentes, conforme Instrução Normativa nº 02, de 06/06/2017 publicada na RPI nº 2422, de 06/06/2017.

---

(21) BR 11 2016 005166-1 A2

Código 1.3 - Notificação - Fase Nacional - PCT
(22) 08/09/2014
(30) 10/09/2013 JP 2013-186946
(51) C07C 1/20 (2006.01), C07C 11/167 (2006.01), C07C 29/60 (2006.01), C07C 33/025 (2006.01), C07B 61/00 (2006.01)
(54) MÉTODO PARA A PRODUÇÃO DE 1,3-BUTADIENO E/OU 3-BUTEN-2-OL
(71) TORAY INDUSTRIES, INC. (JP) , NATIONAL UNIVERSITY CORPORATION CHIBA UNIVERSITY (JP)
(72) SATOSHI SAKAMI, KATSUSHIGE YAMADA, SATOSHI SATO, HAILING DUAN
(85) 09/03/2016
(86) PCT JP2014/073648 de 08/09/2014
(87) WO 2015/037556 de 19/03/2015
Publicação automática da admissibilidade da fase nacional depositado via PCT . Tratado de cooperação em matéria de Patentes, conforme Instrução Normativa nº 02, de 06/06/2017 publicada na RPI nº 2422, de 06/06/2017.

---

(21) BR 11 2016 005167-0 A2

Código 1.3 - Notificação - Fase Nacional - PCT
(22) 08/09/2014
(30) 12/09/2013 US 61/877,194; 27/11/2013 US 61/909,593
(51) G10L 21/0388 (2013.01)
(54) ALINHAMENTO NO TEMPO DE DADOS DE PROCESSAMENTO BASEADOS EM QMF
(71) DOLBY INTERNATIONAL AB (NL)
(72) KRISTOFER KJOERLING, HEIKO PURNHAGEN, JENS POPP
(85) 09/03/2016
(86) PCT EP2014/069039 de 08/09/2014
(87) WO 2015/036348 de 19/03/2015
Publicação automática da admissibilidade da fase nacional depositado via PCT . Tratado de cooperação em matéria de Patentes, conforme Instrução Normativa nº 02, de 06/06/2017 publicada na RPI nº 2422, de 06/06/2017.

---

(21) BR 11 2016 005168-8 A2

Código 1.3 - Notificação - Fase Nacional - PCT
(22) 05/09/2014
(30) 10/09/2013 CN 201320560237.6
(51) F16H 25/18 (2006.01), F02M 25/07 (2006.01), F16K 31/528 (2006.01), F16K 31/53 (2006.01), F16H 37/12 (2006.01), F16K 31/04 (2006.01)

(54) ENGRENAGEM DE CAME E DISPOSITIVO DE ACIONAMENTO LINEAR COMPREENDENDO A DITA ENGRENAGEM DE CAME
(71) CONTINENTAL AUTOMOTIVE GMBH (DE)
(72) XIANGGUANG CAO, LONGSHENG ZHAO, XIAOLIN DU, JINGJING SONG, WENJUAN YE
(85) 09/03/2016
(86) PCT EP2014/068970 de 05/09/2014
(87) WO 2015/036332 de 19/03/2015
Publicação automática da admissibilidade da fase nacional depositado via PCT . Tratado de cooperação em matéria de Patentes, conforme Instrução Normativa nº 02, de 06/06/2017 publicada na RPI nº 2422, de 06/06/2017.

---

(21) BR 11 2016 005176-9 A2

Código 1.3 - Notificação - Fase Nacional - PCT
(22) 17/07/2014
(30) 10/09/2013 IT MI2013A001495
(51) A61K 45/06 (2006.01), A61K 31/7048 (2006.01), A61K 31/675 (2006.01), A61K 36/28 (2006.01), A61K 36/29 (2006.01), A61K 36/66 (2006.01), A61P 35/00 (2006.01)
(54) COMPOSIÇÕES PARA USO NO TRATAMENTO DE TUMORES RESISTENTES À QUIMOTERAPIA
(71) PROBIOTICAL S.P.A. (IT)
(72) FRANCO FRASCHINI, MARCELLO IRITI, PAOLO MAESTRI, LIA RIMONDINI, ENRICO CATALANO, SAVERIO MEGNA
(85) 09/03/2016
(86) PCT IB2014/063187 de 17/07/2014
(87) WO 2015/036875 de 19/03/2015
Publicação automática da admissibilidade da fase nacional depositado via PCT . Tratado de cooperação em matéria de Patentes, conforme Instrução Normativa nº 02, de 06/06/2017 publicada na RPI nº 2422, de 06/06/2017.

---

(21) BR 11 2016 005178-5 A2

Código 1.3 - Notificação - Fase Nacional - PCT
(22) 10/09/2014
(30) 10/09/2013 GB 1316077.5; 31/10/2013 GB 1319292.7; 28/03/2014 GB 1405658.4; 07/05/2014 GB 1408085.7; 12/06/2014 US 14/303,164
(51) F16L 19/075 (2006.01), F16L 21/00 (2006.01), F16L 21/04 (2006.01), F16L 37/14 (2006.01)
(54) CONECTOR DE TUBO
(71) MAROKO LIMITED (GB)
(72) KONRAD GOESS-SAURAU, RODNEY COPLESTONE
(85) 09/03/2016
(86) PCT GB2014/052748 de 10/09/2014
(87) WO 2015/036757 de 19/03/2015
Publicação automática da admissibilidade da fase nacional depositado via PCT . Tratado de cooperação em matéria de Patentes, conforme Instrução

Normativa nº 02, de 06/06/2017 publicada na RPI nº 2422, de 06/06/2017.

---

(21) BR 11 2016 005180-7 A2

Código 1.3 - Notificação - Fase Nacional - PCT
(22) 05/08/2014
(30) 20/09/2013 EP 13185257.6
(51) A61K 31/4985 (2006.01), A61K 36/28 (2006.01), A61P 3/10 (2006.01)
(54) COMPOSIÇÃO ANTIDIABÉTICA, PROCESSO DE PRODUÇÃO DE UMA COMPOSIÇÃO, MÉTODO DE TRATAMENTO DE DIABETES E USO DE UMA COMPOSIÇÃO
(71) UNILEVER N.V (NL)
(72) Gautam BANERJEE, Nandini Balaram Singh
(85) 09/03/2016
(86) PCT EP2014/066784 de 05/08/2014
(87) WO 2015/039798 de 26/03/2015
Publicação automática da admissibilidade da fase nacional depositado via PCT . Tratado de cooperação em matéria de Patentes, conforme Instrução Normativa nº 02, de 06/06/2017 publicada na RPI nº 2422, de 06/06/2017.

---

(21) BR 11 2016 005181-5 A2

Código 1.3 - Notificação - Fase Nacional - PCT
(22) 11/09/2014
(30) 13/09/2013 GB 1316351.4
(51) C12N 1/20 (2006.01)
(54) MEIO QUIMICAMENTE DEFINIDO, E, PROCESSO DE FERMENTAÇÃO
(71) GLAXOSMITHKLINE BIOLOGICALS S.A. (BE)
(72) PHILIPPE MARC HELENE DEHOTTAY, PHILIPPE GOFFIN, FILIPE BRANCO DOS SANTOS, BAS TEUSINK
(85) 09/03/2016
(86) PCT IB2014/064428 de 11/09/2014
(87) WO 2015/036953 de 19/03/2015
Publicação automática da admissibilidade da fase nacional depositado via PCT . Tratado de cooperação em matéria de Patentes, conforme Instrução Normativa nº 02, de 06/06/2017 publicada na RPI nº 2422, de 06/06/2017.

---

(21) BR 11 2016 005184-0 A2

Código 1.3 - Notificação - Fase Nacional - PCT
(22) 12/09/2014
(30) 13/09/2013 EP 13184383.1
(51) G01F 1/86 (2006.01), G01G 3/16 (2006.01), G01G 17/04 (2006.01), G01N 9/00 (2006.01)
(54) MÉTODO E APARELHO PARA MONITORAR OS RECURSOS DISPONÍVEIS DE UM CILINDRO DE GÁS
(71) AIR PRODUCTS AND CHEMICALS, INC (US)
(72) MARCEL BEHRENS, GARETH ROSS PEMBERTON
(85) 09/03/2016

(86) PCT EP2014/069548 de 12/09/2014
(87) WO 2015/036569 de 19/03/2015
Publicação automática da admissibilidade da fase nacional depositado via PCT . Tratado de cooperação em matéria de Patentes, conforme Instrução Normativa nº 02, de 06/06/2017 publicada na RPI nº 2422, de 06/06/2017.

---

(21) BR 11 2016 005185-8 A2

Código 1.3 - Notificação - Fase Nacional - PCT
(22) 27/02/2014
(30) 09/09/2013 CN PCT/CN2013/083132
(51) H04W 36/30 (2009.01)
(54) MÉTODO DE COMUTAÇÃO DE CÉLULA, DISPOSITIVO TERMINAL E DE REDE
(71) HUAWEI TECHNOLOGIES CO., LTD. (CN)
(72) XIAOYING XU, DONG CHEN, BING SHU, YINGHONG YANG
(85) 09/03/2016
(86) PCT CN2014/072647 de 27/02/2014
(87) WO 2015/032188 de 12/03/2015
Publicação automática da admissibilidade da fase nacional depositado via PCT . Tratado de cooperação em matéria de Patentes, conforme Instrução Normativa nº 02, de 06/06/2017 publicada na RPI nº 2422, de 06/06/2017.

---

(21) BR 11 2016 005186-6 A2

Código 1.3 - Notificação - Fase Nacional - PCT
(22) 15/09/2014
(30) 13/09/2013 US 61/877,672
(51) E04B 1/38 (2006.01)
(54) SISTEMA DE IMPERMEABILIZAÇÃO PARA MONTAR MATRIZES FOTOVOLTAICAS SOBRE TELHADOS DE TELHAS
(71) SOLARCITY CORPORATION (US)
(72) JACK RAYMOND WEST, EMIL JOHANSEN, DAVID MOLINA
(85) 09/03/2016
(86) PCT US2014/055594 de 15/09/2014
(87) WO 2015/039007 de 19/03/2015
Publicação automática da admissibilidade da fase nacional depositado via PCT . Tratado de cooperação em matéria de Patentes, conforme Instrução Normativa nº 02, de 06/06/2017 publicada na RPI nº 2422, de 06/06/2017.

---

(21) BR 11 2016 005187-4 A2

Código 1.3 - Notificação - Fase Nacional - PCT
(22) 11/09/2014
(30) 13/09/2013 US 14/026,760
(51) F17C 7/02 (2006.01), F17C 7/04 (2006.01)
(54) SISTEMA E MÉTODO DE SUPRIMENTO DE FLUIDO CRIOGÊNICO DE BAIXA PERDA
(71) AIR PRODUCTS AND CHEMICALS, INC (US)
(72) THOMAS GERARD WITTE

(85) 09/03/2016
(86) PCT US2014/055173 de 11/09/2014
(87) WO 2015/038760 de 19/03/2015
Publicação automática da admissibilidade da fase nacional depositado via PCT . Tratado de cooperação em matéria de Patentes, conforme Instrução Normativa nº 02, de 06/06/2017 publicada na RPI nº 2422, de 06/06/2017.

---

(21) BR 11 2016 005192-0 A2

Código 1.3 - Notificação - Fase Nacional - PCT
(22) 08/09/2014
(30) 12/09/2013 US 61/877,166
(51) G10L 19/035 (2013.01), G10L 19/008 (2013.01)
(54) QUANTIZAÇÃO DE PARÂMETRO NÃO UNIFORME PARA ACOPLAMENTO AVANÇADO
(71) DOLBY INTERNATIONAL AB (NL)
(72) HEIKO PURNHAGEN, PER EKSTRAND
(85) 09/03/2016
(86) PCT EP2014/069040 de 08/09/2014
(87) WO 2015/036349 de 19/03/2015
Publicação automática da admissibilidade da fase nacional depositado via PCT . Tratado de cooperação em matéria de Patentes, conforme Instrução Normativa nº 02, de 06/06/2017 publicada na RPI nº 2422, de 06/06/2017.

---

(21) BR 11 2016 005193-9 A2

Código 1.3 - Notificação - Fase Nacional - PCT
(22) 09/09/2014
(30) 09/09/2013 CN 201320558073.3; 19/02/2014 CN 20140056435.8
(51) B67D 7/08 (2010.01), H02H 3/08 (2006.01)
(54) DISPOSITIVO PORTÁTIL PARA COMUNICAÇÃO SEM FIO E CONTROLE DE UM DISPENSADOR DE COMBUSTÍVEL, CONJUNTO DE BATERIA, ARRANJO LIMITADOR DE CORRENTE PARA UM CONJUNTO DE BATERIA, E, MÉTODO PARA CONTROLAR UM DISPENSADOR DE COMBUSTÍVEL
(71) GILBARCO CHINA CO., LTD. (CN)
(72) BONELLI MAURIZIO, JINQIU ZHAO
(85) 09/03/2016
(86) PCT CN2014/086145 de 09/09/2014
(87) WO 2015/032361 de 12/03/2015
Publicação automática da admissibilidade da fase nacional depositado via PCT . Tratado de cooperação em matéria de Patentes, conforme Instrução Normativa nº 02, de 06/06/2017 publicada na RPI nº 2422, de 06/06/2017.

---

(21) BR 11 2016 005195-5 A2

Código 1.3 - Notificação - Fase Nacional - PCT
(22) 13/06/2014
(30) 11/09/2013 JP 2013-188724
(51) E05B 17/18 (2006.01), E05B 47/00 (2006.01), E05B 83/00 (2014.01), E05B 19/00 (2006.01)

(54) DISPOSITIVO PROTETOR PARA TRAVA DE CILINDRO
(71) KABUSHIKI KAISHA HONDA LOCK (JP)
(72) AKIMITSU TANAKA, SAMRERNG NIWAT
(85) 09/03/2016
(86) PCT JP2014/065719 de 13/06/2014
(87) WO 2015/037297 de 19/03/2015
Publicação automática da admissibilidade da fase nacional depositado via PCT . Tratado de cooperação em matéria de Patentes, conforme Instrução Normativa nº 02, de 06/06/2017 publicada na RPI nº 2422, de 06/06/2017.

---

(21) BR 11 2016 005199-8 A2

Código 1.3 - Notificação - Fase Nacional - PCT
(22) 22/08/2014
(30) 23/08/2013 US 61/869,596; 05/11/2013 US 61/900,283; 20/05/2014 US 62/000,946
(51) A61K 31/519 (2006.01), C07D 471/04 (2006.01)
(54) CERTOS COMPOSTOS QUÍMICOS, COMPOSIÇÕES, E MÉTODOS.
(71) NEUPHARMA, INC. (US)
(72) QIAN, XIANGPING, ZHU, YONG-LIANG
(85) 23/02/2016
(86) PCT US2014/052409 de 22/08/2014
(87) WO 2015/027222 de 26/02/2015
Publicação automática da admissibilidade da fase nacional depositado via PCT . Tratado de cooperação em matéria de Patentes, conforme Instrução Normativa nº 02, de 06/06/2017 publicada na RPI nº 2422, de 06/06/2017.

---

(21) BR 11 2016 005204-8 A2

Código 1.3 - Notificação - Fase Nacional - PCT
(22) 30/10/2015
(30) 13/02/2015 CN 201510080162.5
(51) H04W 48/16 (2009.01), H04W 76/02 (2009.01)
(54) MÉTODO E APARELHO PARA CONTROLAR DISPOSITIVO TERMINAL PARA ACESSAR REDE SEM FIO
(71) XIAOMI INC. (CN)
(72) QIAO REN, ENXING HOU, ZIGUANG GAO
(85) 09/03/2016
(86) PCT CN2015/093301 de 30/10/2015
(87) WO 2016/127669 de 18/08/2016
Publicação automática da admissibilidade da fase nacional depositado via PCT . Tratado de cooperação em matéria de Patentes, conforme Instrução Normativa nº 02, de 06/06/2017 publicada na RPI nº 2422, de 06/06/2017.

---

(21) BR 11 2016 005205-6 A2

Código 1.3 - Notificação - Fase Nacional - PCT
(22) 24/06/2014
(30) 09/09/2013 US 14/021,172
(51) E01F 13/00 (2006.01)

(54) APARELHO PARA LEVANTAR E TRANSFERIR LATERALMENTE UMA BARREIRA RODOVIÁRIA, APARELHO PARA LEVANTAR E TRANSFERIR UMA BARREIRA RODOVIÁRIA, E MÉTODO PARA LEVANTAR E TRANSFERIR UMA BARREIRA RODOVIÁRIA
(71) LINDSAY TRANSPORTATION SOLUTIONS, INC. (US)
(72) GERRIT A. DYKE
(85) 09/03/2016
(86) PCT US2014/043782 de 24/06/2014
(87) WO 2015/034570 de 12/03/2015
Publicação automática da admissibilidade da fase nacional depositado via PCT . Tratado de cooperação em matéria de Patentes, conforme Instrução Normativa nº 02, de 06/06/2017 publicada na RPI nº 2422, de 06/06/2017.

---

(21) BR 11 2016 005206-4 A2

Código 1.3 - Notificação - Fase Nacional - PCT
(22) 31/07/2014
(30) 13/09/2013 JP 2013-190706
(51) B23Q 3/157 (2006.01)
(54) DISPOSITIVO DE ESTOJO DE FERRAMENTA E FERRAMENTA PARA MÁQUINA
(71) KOMATSU NTC LTD. (JP)
(72) NOBUHITO OKI, MINORU SAWADA, MUNEYOSHI HORII
(85) 09/03/2016
(86) PCT JP2014/070187 de 31/07/2014
(87) WO 2015/037357 de 19/03/2015
Publicação automática da admissibilidade da fase nacional depositado via PCT . Tratado de cooperação em matéria de Patentes, conforme Instrução Normativa nº 02, de 06/06/2017 publicada na RPI nº 2422, de 06/06/2017.

---

(21) BR 11 2016 005207-2 A2

Código 1.3 - Notificação - Fase Nacional - PCT
(22) 21/10/2014
(30) 23/10/2013 US 14/061,575
(51) C09K 8/04 (2006.01), C09K 8/08 (2006.01), E21B 43/00 (2006.01)
(54) MÉTODOS PARA TRATAMENTO DE UMA FORMAÇÃO SUBTERRÂNEA
(71) Halliburton Energy Services, Inc. (US)
(72) SHARATH SAVARI, YOGESH KUMAR CHOUDHARY
(85) 09/03/2016
(86) PCT US2014/061609 de 21/10/2014
(87) WO 2015/061342 de 30/04/2015
Publicação automática da admissibilidade da fase nacional depositado via PCT . Tratado de cooperação em matéria de Patentes, conforme Instrução Normativa nº 02, de 06/06/2017 publicada na RPI nº 2422, de 06/06/2017.

---

(21) BR 11 2016 005208-0 A2

Código 1.3 - Notificação - Fase Nacional - PCT

(22) 05/09/2014
(30) 09/09/2013 US 61/875,122; 04/09/2014 US 14/477,797
(51) A61K 35/12 (2006.01)
(54) “PRÓTESE BIOLÓGICA E MÉTODOS DE PRODUÇÃO E UTILIZAÇÃO”
(71) ERAN ROSINES (US)
(72) ERAN ROSINES
(85) 09/03/2016
(86) PCT US2014/054386 de 05/09/2014
(87) WO 2015/035233 de 12/03/2015
Publicação automática da admissibilidade da fase nacional depositado via PCT . Tratado de cooperação em matéria de Patentes, conforme Instrução Normativa nº 02, de 06/06/2017 publicada na RPI nº 2422, de 06/06/2017.

---

(21) BR 11 2016 005212-9 A2

Código 1.3 - Notificação - Fase Nacional - PCT
(22) 25/11/2013
(51) C09K 8/42 (2006.01), C09K 8/467 (2006.01)
(54) MÉTODO DE CIMENTAR UMA FORMAÇÃO SUBTERRÂNEA, COMPOSIÇÃO DE CIMENTO DE POÇO E SISTEMA DE CIMENTAÇÃO DE FURO DE POÇO
(71) HALLIBURTON ENERGY SERVICES, INC (US)
(72) SANDIP PRABHAKAR PATIL, Rahul Chandrakant Patil, KRISHNA M. RAVI, SHEETAL SINGH, TRISSA JOSEPH, MARCUS DUFFY
(85) 09/03/2016
(86) PCT US2013/071647 de 25/11/2013
(87) WO 2015/076838 de 28/05/2015
Publicação automática da admissibilidade da fase nacional depositado via PCT . Tratado de cooperação em matéria de Patentes, conforme Instrução Normativa nº 02, de 06/06/2017 publicada na RPI nº 2422, de 06/06/2017.

---

(21) BR 11 2016 005213-7 A2

Código 1.3 - Notificação - Fase Nacional - PCT
(22) 09/09/2014
(30) 10/09/2013 FR 13/58710
(51) G06F 11/14 (2006.01)
(54) PROCESSO DE ATUALIZAÇÃO DE UM PROGRAMA DE INICIALIZAÇÃO E DISPOSITIVO
(71) SAGEMCOM BROADBAND SAS (FR)
(72) NICOLAS DANGY-CAYE
(85) 09/03/2016
(86) PCT EP2014/069157 de 09/09/2014
(87) WO 2015/036388 de 19/03/2015
Publicação automática da admissibilidade da fase nacional depositado via PCT . Tratado de cooperação em matéria de Patentes, conforme Instrução Normativa nº 02, de 06/06/2017 publicada na RPI nº 2422, de 06/06/2017.

(21) BR 11 2016 005214-5 A2

Código 1.3 - Notificação - Fase Nacional - PCT
(22) 12/09/2014
(30) 17/09/2013 EP 13184721.2
(51) C09B 69/10 (2006.01), C11D 3/42 (2006.01)
(54) POLÍMERO CORANTE, COMPOSIÇÃO PARA LAVAGEM DE ROUPA E MÉTODO DOMÉSTICO DE TRATAMENTO DE UM TÊXTIL
(71) UNILEVER N.V (NL)
(72) Stephen Norman Batchelor, Jayne Michelle BIRD, Karen Maria DEVINE
(85) 09/03/2016
(86) PCT EP2014/069564 de 12/09/2014
(87) WO 2015/039976 de 26/03/2015
Publicação automática da admissibilidade da fase nacional depositado via PCT . Tratado de cooperação em matéria de Patentes, conforme Instrução Normativa nº 02, de 06/06/2017 publicada na RPI nº 2422, de 06/06/2017.

(21) BR 11 2016 005216-1 A2

Código 1.3 - Notificação - Fase Nacional - PCT
(22) 11/09/2014
(30) 12/09/2013 US 61/876.918
(51) C08G 18/67 (2006.01), C08G 18/75 (2006.01), C03C 25/10 (2006.01), G02B 1/10 (2006.01), G02B 6/02 (2006.01), C09D 175/16 (2006.01)
(54) REVESTIMENTOS DE FIBRA COM MÓDULO DE YOUNG BAIXO E RESISTÊNCIA ALTA À RUPTURA
(71) CORNING INCORPORATED (US)
(72) YANGBIN CHEN, MANUELA OCAMPO, RUCHI TANDON
(85) 09/03/2016
(86) PCT US2014/055120 de 11/09/2014
(87) WO 2015/038728 de 19/03/2015
Publicação automática da admissibilidade da fase nacional depositado via PCT . Tratado de cooperação em matéria de Patentes, conforme Instrução Normativa nº 02, de 06/06/2017 publicada na RPI nº 2422, de 06/06/2017.

(21) BR 11 2016 005219-6 A2

Código 1.3 - Notificação - Fase Nacional - PCT
(22) 13/02/2014
(30) 16/09/2013 KR 10-2013-0111058
(51) H04N 13/04 (2006.01), G02B 27/22 (2006.01)
(54) DISPOSITIVO DE VISUALIZAÇÃO DE IMAGEM DE MÚLTIPLOS PONTOS DE VISUALIZAÇÃO, E MÉTODO DE CONTROLAR UM DISPOSITIVO DE VISUALIZAÇÃO DE IMAGEM COM MÚLTIPLOS PONTOS DE VISUALIZAÇÃO
(71) SAMSUNG ELECTRONICS CO., LTD. (KR)
(72) IN-HAK NA, SUNG-YEOL KIM, JIN-SUNG LEE, HO-YOUNG LEE

(85) 09/03/2016
(86) PCT KR2014/001192 de 13/02/2014
(87) WO 2015/037796 de 19/03/2015
Publicação automática da admissibilidade da fase nacional depositado via PCT . Tratado de cooperação em matéria de Patentes, conforme Instrução Normativa nº 02, de 06/06/2017 publicada na RPI nº 2422, de 06/06/2017.

---

(21) BR 11 2016 005220-0 A2

Código 1.3 - Notificação - Fase Nacional - PCT
(22) 15/09/2014
(30) 16/09/2013 SE 1351060-7
(51) F16B 12/10 (2006.01), A47B 47/00 (2006.01), A47B 61/00 (2006.01)
(54) PRODUTO MONTADO E MÉTODO DE MONTAGEM DO PRODUTO MONTADO
(71) VÄLINGE INNOVATION AB (SE)
(72) HANS BRÄNNSTRÖM, PETER DERELÖV, AGNE PÅLSSON
(85) 09/03/2016
(86) PCT SE2014/051061 de 15/09/2014
(87) WO 2015/038059 de 19/03/2015
Publicação automática da admissibilidade da fase nacional depositado via PCT . Tratado de cooperação em matéria de Patentes, conforme Instrução Normativa nº 02, de 06/06/2017 publicada na RPI nº 2422, de 06/06/2017.

---

(21) BR 11 2016 005222-6 A2

Código 1.3 - Notificação - Fase Nacional - PCT
(22) 09/09/2014
(30) 10/09/2013 US 61/875,828
(51) C07D 307/08 (2006.01)
(54) PROCESSO MELHORADO PARA FABRICAÇÃO DE TETRA-HIDROFURANO
(71) INVISTA TECHNOLOGIES S.A.R.L. (CH)
(72) GRAHAM R. AIRD, CLIVE ALEXANDER HAMILTON, LAUREN EMILY SHERIDAN BECK
(85) 09/03/2016
(86) PCT US2014/054842 de 09/09/2014
(87) WO 2015/038548 de 19/03/2015
Publicação automática da admissibilidade da fase nacional depositado via PCT . Tratado de cooperação em matéria de Patentes, conforme Instrução Normativa nº 02, de 06/06/2017 publicada na RPI nº 2422, de 06/06/2017.

---

(21) BR 11 2016 005223-4 A2

Código 1.3 - Notificação - Fase Nacional - PCT
(22) 12/09/2014
(30) 17/09/2013 EP 13184722.0
(51) C09B 69/10 (2006.01), C11D 3/42 (2006.01)
(54) POLÍMERO CORANTE AZUL OU VIOLETA, COMPOSIÇÃO PARA LAVAGEM DE ROUPA E MÉTODO DOMÉSTICO DE TRATAMENTO DE UM

TÊXTIL
(71) UNILEVER N.V (NL)
(72) Stephen Norman Batchelor, Jayne Michelle BIRD, Karen Maria DEVINE
(85) 09/03/2016
(86) PCT EP2014/069565 de 12/09/2014
(87) WO 2015/039977 de 26/03/2015
Publicação automática da admissibilidade da fase nacional depositado via PCT . Tratado de cooperação em matéria de Patentes, conforme Instrução Normativa nº 02, de 06/06/2017 publicada na RPI nº 2422, de 06/06/2017.

---

(21) BR 11 2016 005224-2 A2

Código 1.3 - Notificação - Fase Nacional - PCT
(22) 09/09/2014
(30) 11/09/2013 FR 1358730
(51) C09D 5/34 (2006.01), C08K 5/00 (2006.01), C08K 5/01 (2006.01), C08K 5/101 (2006.01), C09J 11/06 (2006.01), C08L 71/00 (2006.01), C08L 75/04 (2006.01)
(54) PLASTIFICANTE PARA SELANTES, PLASTISSÓIS E ADESIVOS
(71) TOTAL MARKETING SERVICES (FR)
(72) FRANCK BARDIN, THORSTEN BAUER
(85) 09/03/2016
(86) PCT EP2014/069160 de 09/09/2014
(87) WO 2015/036389 de 19/03/2015
Publicação automática da admissibilidade da fase nacional depositado via PCT . Tratado de cooperação em matéria de Patentes, conforme Instrução Normativa nº 02, de 06/06/2017 publicada na RPI nº 2422, de 06/06/2017.

---

(21) BR 11 2016 005225-0 A2

Código 1.3 - Notificação - Fase Nacional - PCT
(22) 10/09/2014
(30) 11/09/2013 US 61/876757
(51) C12Q 1/68 (2006.01)
(54) MÉTODOS PARA DETERMINAR RISCO DE RECORRÊNCIA DE CÂNCER E A NECESSIDADE DE TRATAMENTO PROLONGADO DE UM INDIVÍDUO AFLIGIDO COM CÂNCER DE MAMA E PARA TRATAR UM INDIVÍDUO AFLIGIDO COM CÂNCER DE MAMA
(71) BIO THERANOSTICS, INC (US)
(72) CATHERINE A. SCHNABEL, DENNIS C. SGROI, YI ZHANG, BROCK SCHROEDER, MARK G. ERLANDER
(85) 09/03/2016
(86) PCT US2014/055041 de 10/09/2014
(87) WO 2015/038682 de 19/03/2015
Publicação automática da admissibilidade da fase nacional depositado via PCT . Tratado de cooperação em matéria de Patentes, conforme Instrução Normativa nº 02, de 06/06/2017 publicada na RPI nº 2422, de 06/06/2017.

(21) BR 11 2016 005226-9 A2

Código 1.3 - Notificação - Fase Nacional - PCT
(22) 08/08/2014
(30) 16/09/2013 US 14/028,060
(51) E21B 43/12 (2006.01), E21B 34/06 (2006.01)
(54) DISPOSITIVO DE CONTROLE DE FLUXO ATIVADO POR FLUXO E MÉTODO DE USO DO MESMO EM POÇOS
(71) BAKER HUGHES INCORPORATED (US)
(72) JASON A. ALLEN
(85) 09/03/2016
(86) PCT US2014/050334 de 08/08/2014
(87) WO 2015/038263 de 19/03/2015
Publicação automática da admissibilidade da fase nacional depositado via PCT . Tratado de cooperação em matéria de Patentes, conforme Instrução Normativa nº 02, de 06/06/2017 publicada na RPI nº 2422, de 06/06/2017.

(21) BR 11 2016 005231-5 A2

Código 1.3 - Notificação - Fase Nacional - PCT
(22) 10/09/2014
(30) 01/10/2013 JP 2013-206637
(51) C07F 9/24 (2006.01), C08G 59/40 (2006.01)
(54) COMPOSTO CONTENDO FÓSFORO, PROCESSO, AGENTE DE CURA DE RESINA EPÓXI, E, COMPOSIÇÃO DE RESINA EPÓXI CURÁVEL
(71) ADEKA CORPORATION (JP)
(72) MATSUMOTO, KOZO, ENDO, TAKESHI, TAMASO, KEN-ICHI, OGAWA, RYO
(85) 09/03/2016
(86) PCT JP2014/073994 de 10/09/2014
(87) WO 2015/049965 de 09/04/2015
Publicação automática da admissibilidade da fase nacional depositado via PCT . Tratado de cooperação em matéria de Patentes, conforme Instrução Normativa nº 02, de 06/06/2017 publicada na RPI nº 2422, de 06/06/2017.

(21) BR 11 2016 005233-1 A2

Código 1.3 - Notificação - Fase Nacional - PCT
(22) 09/09/2014
(30) 10/09/2013 US 61/875,737; 09/09/2014 US 14/481,290
(51) H04W 24/00 (2009.01)
(54) MÉTODO E SISTEMA PARA DETECÇÃO DE TRANSMISSÃO DE DISPOSITIVO CELULAR DE BEM MÓVEL
(71) WI-TRONIX, LLC (US)
(72) LAWRENCE JORDAN, MICHAEL HEILMANN, LISA A. MATTA, MICHAEL SCHMIDT
(85) 09/03/2016
(86) PCT US2014/054768 de 09/09/2014
(87) WO 2015/038534 de 19/03/2015
Publicação automática da admissibilidade da fase nacional depositado via

PCT . Tratado de cooperação em matéria de Patentes, conforme Instrução Normativa nº 02, de 06/06/2017 publicada na RPI nº 2422, de 06/06/2017.

---

(21) BR 11 2016 005237-4 A2

Código 1.3 - Notificação - Fase Nacional - PCT
(22) 05/09/2014
(30) 10/09/2013 CN 201320560905.5
(51) F16H 25/18 (2006.01), F02M 25/07 (2006.01), F16K 31/528 (2006.01), F16K 31/53 (2006.01), F16H 37/12 (2006.01), F16K 31/04 (2006.01)
(54) DISPOSITIVO DE ACIONAMENTO LINEAR, CONECTOR E VÁLVULA DE CONTROLE DE RECIRCULAÇÃO DE GÁS DE EXAUSTÃO
(71) CONTINENTAL AUTOMOTIVE GMBH (DE)
(72) XIANGGUANG CAO, LONGSHENG ZHAO, XIAOLIN DU, JINGJING SONG
(85) 09/03/2016
(86) PCT EP2014/068975 de 05/09/2014
(87) WO 2015/036333 de 19/03/2015
Publicação automática da admissibilidade da fase nacional depositado via PCT . Tratado de cooperação em matéria de Patentes, conforme Instrução Normativa nº 02, de 06/06/2017 publicada na RPI nº 2422, de 06/06/2017.

---

(21) BR 11 2016 005238-2 A2

Código 1.3 - Notificação - Fase Nacional - PCT
(22) 11/09/2014
(30) 11/09/2013 EP 13183965.6
(51) C02F 3/00 (2006.01), C02F 3/28 (2006.01)
(54) PROCESSO PARA TRATAMENTO DE LAMA ORGÂNICA POR DIGESTÃO ANAERÓBICA, E, INSTALAÇÃO PARA DIGESTÃO ANAERÓBICA DE LAMA ORGÂNICA
(71) HASKONINGDHV NEDERLAND B.V. (NL)
(72) EDDIE KOORNNEEF
(85) 09/03/2016
(86) PCT NL2014/050621 de 11/09/2014
(87) WO 2015/037989 de 19/03/2015
Publicação automática da admissibilidade da fase nacional depositado via PCT . Tratado de cooperação em matéria de Patentes, conforme Instrução Normativa nº 02, de 06/06/2017 publicada na RPI nº 2422, de 06/06/2017.

---

(21) BR 11 2016 005239-0 A2

Código 1.3 - Notificação - Fase Nacional - PCT
(22) 04/09/2014
(30) 10/09/2013 CN 201310409296.8
(51) B01D 53/50 (2006.01), B01D 53/14 (2006.01)
(54) MÉTODO PARA REMOÇÃO DE SOX DE GÁS COM POLIETILENO GLICOL MODIFICADO
(71) BEIJING BOYUAN HENGSHENG HIGH-TECHNOLOGY CO., LTD (CN) , YONGFENG BOYUAN INDUSTRY CO. LTD., JIANGXI PROVINCE (CN) ,

PEKING UNIVERSITY (CN)
(72) XIONGHUI WEI, SHAOYANG SUN, MEIHUA ZOU, JIANBAI XIAO, LIFANG LI, LI CHEN, CHUN HU, XIANGBIN LI, MINGJIN WAN
(85) 09/03/2016
(86) PCT CN2014/085924 de 04/09/2014
(87) WO 2015/035878 de 19/03/2015
Publicação automática da admissibilidade da fase nacional depositado via PCT . Tratado de cooperação em matéria de Patentes, conforme Instrução Normativa nº 02, de 06/06/2017 publicada na RPI nº 2422, de 06/06/2017.

---

(21) BR 11 2016 005240-4 A2

Código 1.3 - Notificação - Fase Nacional - PCT
(22) 08/09/2014
(30) 09/09/2013 FR 13 58641
(51) A61Q 19/08 (2006.01), A61K 8/97 (2006.01)
(54) COMPOSIÇÃO COMPREENDENDO EXTRATO DE GUAÇATONGA E EXTRATO DE AROEIRA, USO DA MESMA E MÉTODO PARA PREVENÇÃO E/OU TRATAMENTO DOS SINAIS OCASIONADOS PELO ENVELHECIMENTO DA PELE
(71) NATURA COSMÉTICOS S.A. (BR/SP)
(72) KELEN FABIOLA ARROTEIA, CINTIA ROSA FERRARI, RENATA HANNEL BUELONI, JULIANA CARVALHÃES LAGO, RHAISA THAÍS PAULINELI NAVAS, PAMELA ARAUJO RODRIGUES MUCHIUTTI, ICARO DE ASSIS SANTOS, CAROLINA IATESTA DOMENICO, DANIELA ZIMBARDI, ROSA MARIA TEIXEIRA TAGE BIAGGIO, ALAN PASSERO, SORAYA BAIONE DE MOURA, ANA PAULA PEDROSO DE OLIVEIRA
(85) 09/03/2016
(86) PCT BR2014/000316 de 08/09/2014
(87) WO 2015/031971 de 12/03/2015
Publicação automática da admissibilidade da fase nacional depositado via PCT . Tratado de cooperação em matéria de Patentes, conforme Instrução Normativa nº 02, de 06/06/2017 publicada na RPI nº 2422, de 06/06/2017.

---

(21) BR 11 2016 005241-2 A2

Código 1.3 - Notificação - Fase Nacional - PCT
(22) 21/08/2014
(30) 12/09/2013 EP 13184101.7
(51) C07C 51/377 (2006.01), C07C 51/44 (2006.01), C07C 57/04 (2006.01)
(54) PROCESSO PARA DESIDRATAR CONTINUAMENTE ÁCIDO 3-HIDROXIPROPIÔNICO AQUOSO PARA ÁCIDO ACRÍLICO AQUOSO NA FASE LÍQUIDA, E, ÁCIDO ACRÍLICO AQUOSO
(71) BASF SE (DE)
(72) TIM BLASCHKE, ORTMUND LANG, NICOLAI TONIO WÖRZ, CHRISTIAN RAITH, MARCO HARTMANN, MARTA ZAJACZKOWSKI-FISCHER
(85) 09/03/2016
(86) PCT EP2014/067864 de 21/08/2014

(87) WO 2015/036218 de 19/03/2015
Publicação automática da admissibilidade da fase nacional depositado via PCT . Tratado de cooperação em matéria de Patentes, conforme Instrução Normativa nº 02, de 06/06/2017 publicada na RPI nº 2422, de 06/06/2017.

---

(21) BR 11 2016 005243-9 A2

Código 1.3 - Notificação - Fase Nacional - PCT
(22) 08/09/2014
(30) 09/09/2013 JP 2013-186358
(51) C22C 38/00 (2006.01), C21D 9/40 (2006.01), C22C 38/42 (2006.01), F02F 5/00 (2006.01), F16J 9/26 (2006.01)
(54) ANEL DE PISTÃO CONDUTOR ALTAMENTE AQUECIDO PARA MOTOR DE COMBUSTÃO INTERNA
(71) NISSAN MOTOR CO., LTD. (JP)
(72) TSUGANE HIRASE, TSUGANE HIRASE, HIROMICHI YOKOKAWA, HIROMICHI YOKOKAWA, KAZUHIRO FUJIMURA, KAZUHIRO FUJIMURA, JUNPEI OGAWA, JUNPEI OGAWA, TAKAAKI KONDO, TAKAAKI KONDO, TOMONORI MIYAZAWA, TOMONORI MIYAZAWA, TOYOKI IGUCHI, TOYOKI IGUCHI, TAKUMA SUZUKI, TAKUMA SUZUKI
(85) 09/03/2016
(86) PCT JP2014/073674 de 08/09/2014
(87) WO 2015/034086 de 12/03/2015
Publicação automática da admissibilidade da fase nacional depositado via PCT . Tratado de cooperação em matéria de Patentes, conforme Instrução Normativa nº 02, de 06/06/2017 publicada na RPI nº 2422, de 06/06/2017.

---

(21) BR 11 2016 005246-3 A2

Código 1.3 - Notificação - Fase Nacional - PCT
(22) 10/09/2014
(30) 12/09/2013 US 61/876814
(51) H01F 7/16 (2006.01)
(54) SOLENOIDE
(71) LABINAL, LLC (US)
(72) ARCHIT AGARWAL, CHRISTOPHER KENNETH WYATT
(85) 09/03/2016
(86) PCT US2014/054935 de 10/09/2014
(87) WO 2015/038600 de 19/03/2015
Publicação automática da admissibilidade da fase nacional depositado via PCT . Tratado de cooperação em matéria de Patentes, conforme Instrução Normativa nº 02, de 06/06/2017 publicada na RPI nº 2422, de 06/06/2017.

---

(21) BR 11 2016 005247-1 A2

Código 1.3 - Notificação - Fase Nacional - PCT
(22) 10/09/2014
(30) 10/09/2013 US 61/875,924; 10/09/2013 WO PCT/EP2013/068759; 26/09/2013 US 61/882,982

(51) G06Q 10/08 (2012.01)
(54) REDE DE MONITORAMENTO DE INVÓLUCRO PRINCIPAL PARA TRANSMISSÃO DE DADOS EM AMBIENTE ALTAMENTE PROTEGIDO
(71) SICPA HOLDING S.A. (CH)
(72) HUBERT BLANCHARD, GIORGIO CASET, XAVIER MARGUERETTAZ, XAVIER CÉDRIC RAEMY
(85) 09/03/2016
(86) PCT EP2014/069326 de 10/09/2014
(87) WO 2015/036452 de 19/03/2015
Publicação automática da admissibilidade da fase nacional depositado via PCT . Tratado de cooperação em matéria de Patentes, conforme Instrução Normativa nº 02, de 06/06/2017 publicada na RPI nº 2422, de 06/06/2017.

---

(21) BR 11 2016 005248-0 A2

Código 1.3 - Notificação - Fase Nacional - PCT
(22) 01/07/2014
(30) 12/09/2013 US 14/025,608
(51) G06F 3/0488 (2013.01), G06F 9/455 (2006.01), G06F 21/53 (2013.01), G06F 21/57 (2013.01), H04W 4/00 (2009.01)
(54) DISPOSITIVO DE COMUNICAÇÃO MÓVEL E MÉTODO DE OPERAÇÃO DO MESMO
(71) THE BOEING COMPANY (US)
(72) ALLON J. STERN
(85) 09/03/2016
(86) PCT US2014/045042 de 01/07/2014
(87) WO 2015/038221 de 19/03/2015
Publicação automática da admissibilidade da fase nacional depositado via PCT . Tratado de cooperação em matéria de Patentes, conforme Instrução Normativa nº 02, de 06/06/2017 publicada na RPI nº 2422, de 06/06/2017.

---

(21) BR 11 2016 005249-8 A2

Código 1.3 - Notificação - Fase Nacional - PCT
(22) 11/09/2014
(30) 12/09/2013 FR 1358756
(51) A61Q 19/08 (2006.01), A61K 8/97 (2006.01), A61K 36/00 (2006.01)
(54) USO COSMÉTICO PELA VIA TÓPICA DE UM EXTRATO DE TAPIRIRA GUIANENSIS, COMPOSIÇÃO COSMÉTICA, MÉTODO DE CUIDADO COSMÉTICO, EXTRATO DE TAPIRIRA GUIANENSIS OU COMPOSIÇÃO DERMATOLÓGICA, MEIO DE CULTURA CELULAR, E, USO DO MEIO DE CULTURA
(71) BASF BEAUTY CARE SOLUTIONS FRANCE SAS (FR) , CENTRE NATIONAL DE LA RECHERCHE SCIENTIFIQUE (FR) , UNIVERSITE CLAUDE BERNARD LYON I (FR)
(72) VALÉRIE ANDRE-FREI, NICOLAS BECHETOILLE, MORGAN DOS SANTOS, PATRICIA ROUSSELLE
(85) 09/03/2016

(86) PCT FR2014/052254 de 11/09/2014
(87) WO 2015/036704 de 19/03/2015
Publicação automática da admissibilidade da fase nacional depositado via PCT . Tratado de cooperação em matéria de Patentes, conforme Instrução Normativa nº 02, de 06/06/2017 publicada na RPI nº 2422, de 06/06/2017.

---

(21) BR 11 2016 005251-0 A2

Código 1.3 - Notificação - Fase Nacional - PCT
(22) 22/08/2014
(30) 13/09/2013 SE 1351056-5
(51) B29C 65/36 (2006.01), B29C 65/00 (2006.01), B65B 51/22 (2006.01), H05B 6/10 (2006.01)
(54) DISPOSITIVO DE VEDAÇÃO POR INDUÇÃO, E, MÉTODO PARA FABRICAÇÃO DE UM DISPOSITIVO DE VEDAÇÃO POR INDUÇÃO
(71) TETRA LAVAL HOLDINGS & FINANCE SA (CH)
(72) MARTIN ALEXANDERSSON, KARL ISRAELSSON, DANIEL SANDBERG, KARL-AXEL JOHANSSON, VINCENZO DE SALVO
(85) 09/03/2016
(86) PCT EP2014/067917 de 22/08/2014
(87) WO 2015/036222 de 19/03/2015
Publicação automática da admissibilidade da fase nacional depositado via PCT . Tratado de cooperação em matéria de Patentes, conforme Instrução Normativa nº 02, de 06/06/2017 publicada na RPI nº 2422, de 06/06/2017.

---

(21) BR 11 2016 005253-6 A2

Código 1.3 - Notificação - Fase Nacional - PCT
(22) 17/09/2013
(51) A61K 8/18 (2006.01), A61K 8/97 (2006.01), A61Q 11/00 (2006.01)
(54) COMPOSIÇÃO DE CUIDADO ORAL
(71) COLGATE-PALMOLIVE COMPANY (US)
(72) MANYING SHI, MANYING SHI, XIAOJING LV, XIAOJING LV, ROLANDO PLATA, ROLANDO PLATA, ZHUOXING ZHANG, ZHUOXING ZHANG
(85) 09/03/2016
(86) PCT CN2013/083609 de 17/09/2013
(87) WO 2015/039277 de 26/03/2015
Publicação automática da admissibilidade da fase nacional depositado via PCT . Tratado de cooperação em matéria de Patentes, conforme Instrução Normativa nº 02, de 06/06/2017 publicada na RPI nº 2422, de 06/06/2017.

---

(21) BR 11 2016 005254-4 A2

Código 1.3 - Notificação - Fase Nacional - PCT
(22) 14/08/2014
(30) 12/09/2013 JP 2013-189627
(51) F01N 3/08 (2006.01)
(54) MOTOR DE COMBUSTÃO INTERNA
(71) TOYOTA JIDOSHA KABUSHIKI KAISHA (JP)
(72) KAZUHIRO UMEMOTO, KAZUHIRO UMEMOTO, KOHEI YOSHIDA,

KOHEI YOSHIDA, YUKI BISAIJI, YUKI BISAIJI
(85) 09/03/2016
(86) PCT JP2014/071816 de 14/08/2014
(87) WO 2015/037405 de 19/03/2015
Publicação automática da admissibilidade da fase nacional depositado via PCT . Tratado de cooperação em matéria de Patentes, conforme Instrução Normativa nº 02, de 06/06/2017 publicada na RPI nº 2422, de 06/06/2017.

---

(21) BR 11 2016 005256-0 A2

Código 1.3 - Notificação - Fase Nacional - PCT
(22) 09/09/2014
(30) 10/09/2013 US 61/875,962
(51) F41A 17/72 (2006.01), F41A 17/46 (2006.01), F41A 17/64 (2006.01)
(54) ARMAS DE FOGO E MÉTODO PARA DESCARREGAR UMA ARMA DE FOGO
(71) STURM, RUGER & COMPANY, INC. (US)
(72) ROBERT, A. KALLIO
(85) 09/03/2016
(86) PCT US2014/054752 de 09/09/2014
(87) WO 2015/080775 de 04/06/2015
Publicação automática da admissibilidade da fase nacional depositado via PCT . Tratado de cooperação em matéria de Patentes, conforme Instrução Normativa nº 02, de 06/06/2017 publicada na RPI nº 2422, de 06/06/2017.

---

(21) BR 11 2016 005262-5 A2

Código 1.3 - Notificação - Fase Nacional - PCT
(22) 05/09/2014
(30) 09/09/2013 US 61/875,674; 11/04/2014 US 61/978,421
(51) A61K 31/085 (2006.01)
(54) ARIL ÉTERES E USO DOS MESMOS
(71) PELOTON THERAPEUTICS, INC. (US)
(72) DIXON, DARRYL, DAVID, GRINA, JONAS, JOSEY, JOHN, A., RIZZI, JAMES, P., SCHLACHTER, STEPHEN, T., WALLACE, ELI, M., WANG, BIN., WEHN, PAUL, XU, RUI, YANG, HANBIAO
(85) 09/03/2016
(86) PCT US2014/054375 de 05/09/2014
(87) WO 2015/035223 de 12/03/2015
Publicação automática da admissibilidade da fase nacional depositado via PCT . Tratado de cooperação em matéria de Patentes, conforme Instrução Normativa nº 02, de 06/06/2017 publicada na RPI nº 2422, de 06/06/2017.

---

(21) BR 11 2016 005265-0 A2

Código 1.3 - Notificação - Fase Nacional - PCT
(22) 09/09/2014
(30) 09/09/2013 IT RM2013A000500
(51) B65D 1/02 (2006.01), B65D 79/00 (2006.01)

(54) RECIPIENTE COMPRESSÍVEL PARA ENCHIMENTO A QUENTE
(71) S.I.P.A. SOCIETÀ INDUSTRIALIZZAZIONE PROGETTAZIONE E AUTOMAZIONE S.P.A. (IT)
(72) MARTINO CABONI, MICHELE POLLINI, DINO ENRICO ZANETTE, MATTEO ZOPPAS
(85) 09/03/2016
(86) PCT EP2014/069155 de 09/09/2014
(87) WO 2015/032962 de 12/03/2015
Publicação automática da admissibilidade da fase nacional depositado via PCT . Tratado de cooperação em matéria de Patentes, conforme Instrução Normativa nº 02, de 06/06/2017 publicada na RPI nº 2422, de 06/06/2017.

---

(21) BR 11 2016 005266-8 A2

Código 1.3 - Notificação - Fase Nacional - PCT
(22) 12/09/2014
(30) 12/09/2013 CN 201310413052.7
(51) D21H 21/20 (2006.01)
(54) PROCESSO PARA FABRICAÇÃO DE PAPEL, E, COMPOSIÇÃO AUXILIAR PARA FABRICAÇÃO DE PAPEL
(71) ECOLAB USA INC. (US)
(72) BO ZHU, MENG ZHANG, JUN LI, NA XU, YULIN ZHAO
(85) 09/03/2016
(86) PCT US2014/055409 de 12/09/2014
(87) WO 2015/038901 de 19/03/2015
Publicação automática da admissibilidade da fase nacional depositado via PCT . Tratado de cooperação em matéria de Patentes, conforme Instrução Normativa nº 02, de 06/06/2017 publicada na RPI nº 2422, de 06/06/2017.

---

(21) BR 11 2016 005267-6 A2

Código 1.3 - Notificação - Fase Nacional - PCT
(22) 12/09/2014
(30) 12/09/2013 CN 201310413579.X
(51) D21H 21/18 (2006.01)
(54) COMPOSIÇÃO AUXILIAR PARA FABRICAÇÃO DE PAPEL, E, MÉTODOS PARA AUMENTAR A RETENÇÃO DE CINZAS DE PAPEL ACABADO E PARA FABRICAÇÃO DE PAPEL
(71) ECOLAB USA INC. (US)
(72) BO ZHU, NA XU, MENG ZHANG, YULIN ZHAO
(85) 09/03/2016
(86) PCT US2014/055415 de 12/09/2014
(87) WO 2015/038905 de 19/03/2015
Publicação automática da admissibilidade da fase nacional depositado via PCT . Tratado de cooperação em matéria de Patentes, conforme Instrução Normativa nº 02, de 06/06/2017 publicada na RPI nº 2422, de 06/06/2017.

(21) BR 11 2016 005271-4 A2

Código 1.3 - Notificação - Fase Nacional - PCT
(22) 09/09/2014
(30) 10/09/2013 US 61/876,046
(51) A61K 31/18 (2006.01), A61P 29/00 (2006.01)
(54) MODULADORES DE CANAIS DE SÓDIO PARA O TRATAMENTO DA DOR E DO DIABETES
(71) CHROMOCELL CORPORATION (US)
(72) Olga BABICH, Tina GARYANTES, Robert Z. LUO, David J. PALLING, Srinivasan P. VENKATACHALAN, Yanlin WANG- FISCHER
(85) 09/03/2016
(86) PCT US2014/054764 de 09/09/2014
(87) WO 2015/038533 de 19/03/2015
Publicação automática da admissibilidade da fase nacional depositado via PCT . Tratado de cooperação em matéria de Patentes, conforme Instrução Normativa nº 02, de 06/06/2017 publicada na RPI nº 2422, de 06/06/2017.

(21) BR 11 2016 005273-0 A2

Código 1.3 - Notificação - Fase Nacional - PCT
(22) 12/09/2014
(30) 13/09/2013 JP 2013-191081
(51) F16D 65/12 (2006.01), B23K 26/342 (2014.01), B61H 5/00 (2006.01)
(54) DISCO DE FREIO E MÉTODO PARA PRODUÇÃO DO MESMO
(71) RAILWAY TECHNICAL RESEARCH INSTITUTE (JP) , NIPPON STEEL & SUMITOMO METAL CORPORATION (JP)
(72) SHIN-ICHI SAGA, YASUSHI KARINO, KAZUTAKA ASABE, ATSUSHI SAKAGUCHI, MIKIO YONEYAMA, YOSHIHIRO TATSUMI
(85) 10/03/2016
(86) PCT JP2014/074328 de 12/09/2014
(87) WO 2015/037731 de 19/03/2015
Publicação automática da admissibilidade da fase nacional depositado via PCT . Tratado de cooperação em matéria de Patentes, conforme Instrução Normativa nº 02, de 06/06/2017 publicada na RPI nº 2422, de 06/06/2017.

(21) BR 11 2016 005276-5 A2

Código 1.3 - Notificação - Fase Nacional - PCT
(22) 25/07/2014
(30) 10/09/2013 EP 13183723.9
(51) C07D 207/22 (2006.01), A61K 31/4025 (2006.01), A61P 5/10 (2006.01)
(54) COMPOSTO DE FÓRMULA (3Z,5S)-5-(HIDROXIMETIL)-1-[(2'-METIL-1,1'-BIFENIL-4-IL)CARBONIL]PIRROLIDINA-3-ONA O- METILOXIMA, COMPOSIÇÃO FARMACÊUTICA E PROCESSO PARA PREPARAR E ISOLAR O COMPOSTO
(71) OBSEVA S.A. (CH)
(72) André Chollet
(85) 10/03/2016

(86) PCT EP2014/066075 de 25/07/2014
(87) WO 2015/036160 de 19/03/2015
Publicação automática da admissibilidade da fase nacional depositado via PCT . Tratado de cooperação em matéria de Patentes, conforme Instrução Normativa nº 02, de 06/06/2017 publicada na RPI nº 2422, de 06/06/2017.

---

(21) BR 11 2016 005279-0 A2

Código 1.3 - Notificação - Fase Nacional - PCT
(22) 16/09/2014
(30) 16/09/2013 US 61/878,357
(51) E21B 23/00 (2006.01), E21B 23/02 (2006.01), E21B 17/00 (2006.01)
(54) APARELHO E MÉTODOS PARA LOCALIZAR UM LOCAL PARTICULAR EM UM FURO DE POÇO PARA REALIZAR UMA OPERAÇÃO DE FURO DE POÇO
(71) BAKER HUGHES INCORPORATED (US)
(72) ROBERT S. O'BRIEN, JASON A. ALLEN, ANDREW JAMES CAYSON, GEOFFREY YORK POWERS
(85) 10/03/2016
(86) PCT US2014/055889 de 16/09/2014
(87) WO 2015/039111 de 19/03/2015
Publicação automática da admissibilidade da fase nacional depositado via PCT . Tratado de cooperação em matéria de Patentes, conforme Instrução Normativa nº 02, de 06/06/2017 publicada na RPI nº 2422, de 06/06/2017.

---

(21) BR 11 2016 005280-3 A2

Código 1.3 - Notificação - Fase Nacional - PCT
(22) 11/09/2014
(30) 11/09/2013 DE DE 10 2013 110 002.3
(51) H02J 7/00 (2006.01), B60L 8/00 (2006.01), H01M 2/00 (2006.01)
(54) RECIPIENTE PARA UM DISPOSITIVO DE ARMAZENAMENTO DE CORRENTE CONTÍNUA RECARREGÁVEL PORTÁTIL
(71) GREENPACK GMBH (DE)
(72) CONSTIEN, Hans-Peer
(85) 10/03/2016
(86) PCT DE2014/100333 de 11/09/2014
(87) WO 2015/035984 de 19/03/2015
Publicação automática da admissibilidade da fase nacional depositado via PCT . Tratado de cooperação em matéria de Patentes, conforme Instrução Normativa nº 02, de 06/06/2017 publicada na RPI nº 2422, de 06/06/2017.

---

(21) BR 11 2016 005285-4 A2

Código 1.3 - Notificação - Fase Nacional - PCT
(22) 15/09/2014
(30) 16/09/2013 US 61/878,516
(51) B01D 15/22 (2006.01), B01F 7/00 (2006.01), B01F 15/00 (2006.01)

(54) BIORREATORES COM DESENHOS DE AGITADOR MÚLTIPLO OU DE POSIÇÃO AJUSTÁVEL
(71) GENENTECH, INC. (US)
(72) EKTA MAHAJAN, KELSEY DENT, EDWARD CHAN, TERRY HUDSON, NERIA DANIEL
(85) 10/03/2016
(86) PCT US2014/055674 de 15/09/2014
(87) WO 2015/039034 de 19/03/2015
Publicação automática da admissibilidade da fase nacional depositado via PCT . Tratado de cooperação em matéria de Patentes, conforme Instrução Normativa nº 02, de 06/06/2017 publicada na RPI nº 2422, de 06/06/2017.

---

(21) BR 11 2016 005287-0 A2

Código 1.3 - Notificação - Fase Nacional - PCT
(22) 11/09/2014
(30) 11/09/2013 US 61/876,621; 14/02/2014 US 61/940,227; 21/02/2014 US 61/943,197; 28/02/2014 US 61/946,436; 02/05/2014 US 61/988,005; 05/06/2014 US 62/008,050; 18/07/2014 US 62/026,497; 29/07/2014 US 62/030,521
(51) A61K 9/08 (2006.01), A61K 47/18 (2006.01), A61K 39/395 (2006.01), C07K 1/14 (2006.01)
(54) FORMULAÇÕES DE PROTEÍNAS LÍQUIDAS CONTENDO LÍQUIDOS IÔNICOS
(71) ARSIA THERAPEUTICS, INC. (US)
(72) ALISHA K. WEIGHT, ALYSSA M. LARSON, ROBERT S. LANGER, ALEXANDER M. KLIBANOV, KEVIN LOVE, ALAN CRANE
(85) 10/03/2016
(86) PCT US2014/055245 de 11/09/2014
(87) WO 2015/038811 de 19/03/2015
Publicação automática da admissibilidade da fase nacional depositado via PCT . Tratado de cooperação em matéria de Patentes, conforme Instrução Normativa nº 02, de 06/06/2017 publicada na RPI nº 2422, de 06/06/2017.

---

(21) BR 11 2016 005288-9 A2

Código 1.3 - Notificação - Fase Nacional - PCT
(22) 11/09/2014
(30) 13/09/2013 JP 2013-191179; 28/02/2014 JP 2014-039450; 14/03/2014 JP 2014-052636; 31/03/2014 JP 2014-073673; 22/07/2014 JP 2014-149240
(51) C08F 8/12 (2006.01), B41M 5/337 (2006.01), C08F 16/00 (2006.01), C09D 129/04 (2006.01), C09K 3/00 (2006.01), D06M 15/333 (2006.01), D21H 19/20 (2006.01), D21H 27/00 (2006.01)
(54) POLÍMERO DE ÁLCOOL VINÍLICO, ESPESSANTE, ESTABILIZADOR PARA POLIMERIZAÇÃO DE EMULSÃO, ESTABILIZADOR PARA POLIMERIZAÇÃO DE SUSPENSÃO, AGENTE DE REVESTIMENTO, REVESTIMENTO, AGENTE DE ENGOMADURA PARA FIBRAS E MÉTODO PARA PRODUZIR FIO E PRODUTO TÊXTIL ENGOMADO
(71) KURARAY CO., LTD. (JP)

(72) MASAKI KATO, HIDEKI MAKI, KEISHI HACHIYA, MASAKO KAWAGOE, YOKO MORI
(85) 10/03/2016
(86) PCT JP2014/074147 de 11/09/2014
(87) WO 2015/037683 de 19/03/2015
Publicação automática da admissibilidade da fase nacional depositado via PCT . Tratado de cooperação em matéria de Patentes, conforme Instrução Normativa nº 02, de 06/06/2017 publicada na RPI nº 2422, de 06/06/2017.

---

(21) BR 11 2016 005290-0 A2

Código 1.3 - Notificação - Fase Nacional - PCT
(22) 10/09/2014
(30) 20/09/2013 DE 10 2013 218 889.7
(51) B03C 11/00 (2006.01), F02M 37/22 (2006.01)
(54) SISTEMA DE ALIMENTAÇÃO DE COMBUSTÍVEL E FILTRO DE COMBUSTÍVEL
(71) MAHLE INTERNATIONAL GMBH (DE)
(72) PETER KOPPI, MARIA KRAUT, HANS-PETER LANG
(85) 10/03/2016
(86) PCT EP2014/069271 de 10/09/2014
(87) WO 2015/039937 de 26/03/2015
Publicação automática da admissibilidade da fase nacional depositado via PCT . Tratado de cooperação em matéria de Patentes, conforme Instrução Normativa nº 02, de 06/06/2017 publicada na RPI nº 2422, de 06/06/2017.

---

(21) BR 11 2016 005292-7 A2

Código 1.3 - Notificação - Fase Nacional - PCT
(22) 09/09/2014
(30) 11/09/2013 JP 2013-188361
(51) C07F 9/6561 (2006.01), A61K 31/675 (2006.01), C07D 487/04 (2006.01), A61P 9/10 (2006.01), A61P 11/00 (2006.01), A61P 25/16 (2006.01), A61P 25/28 (2006.01), A61P 27/02 (2006.01), A61P 27/06 (2006.01), A61P 35/00 (2006.01), A61P 35/02 (2006.01), A61P 43/00 (2006.01)
(54) MÉTODO DE PRODUÇÃO DE COMPOSTO DE PIRAZINO [2,1-C] [1,2,4]TRIAZINA
(71) PRISM PHARMA CO., LTD. (JP)
(72) MINETAKA ISOMURA, YUKI KOSAKA, MITSUO NAGAI, TAKENAO ODAGAMI, HIROYUKI KOUJI
(85) 10/03/2016
(86) PCT JP2014/073821 de 09/09/2014
(87) WO 2015/037587 de 19/03/2015
Publicação automática da admissibilidade da fase nacional depositado via PCT . Tratado de cooperação em matéria de Patentes, conforme Instrução Normativa nº 02, de 06/06/2017 publicada na RPI nº 2422, de 06/06/2017.

---

(21) BR 11 2016 005293-5 A2

Código 1.3 - Notificação - Fase Nacional - PCT

(22) 09/09/2014
(30) 10/09/2013 EP 13306243.0
(51) B82Y 30/00 (2011.01), A61Q 3/02 (2006.01)
(54) “COMPOSIÇÃO DE NANOPARTÍCULAS; USO DE UMA COMPOSIÇÃO DE NANOPARTÍCULAS DE AGENTE DE COLAGEM OU ADESIVO; CONJUNTO DE PELO MENOS UM HIDROGEL E PELO MENOS UM OUTRO ARTIGO; KIT PARA A COLAGEM DE UM HIDROGEL SINTÉTICO PARA UM ARTIGO; E MÉTODO PARA ADERIR OU COLAR OU CRIAR ADESÃO.”
(71) ESPCI PARISTECH (FR)
(72) ALBA MARCELLAN, LUDWI LEIBLER
(85) 10/03/2016
(86) PCT EP2014/069233 de 09/09/2014
(87) WO 2015/036410 de 19/03/2015
Publicação automática da admissibilidade da fase nacional depositado via PCT . Tratado de cooperação em matéria de Patentes, conforme Instrução Normativa nº 02, de 06/06/2017 publicada na RPI nº 2422, de 06/06/2017.

---

(21) BR 11 2016 005295-1 A2

Código 1.3 - Notificação - Fase Nacional - PCT
(22) 20/11/2015
(30) 10/06/2015 CN 201510316910.5
(51) G06F 17/30 (2006.01)
(54) MÉTODO DE BUSCA E APARELHO DE BUSCA
(71) XIAOMI INC. (CN)
(72) XIAOCHUANG LU, YUEYUE CHU, TAO LIN
(85) 10/03/2016
(86) PCT CN2015/095150 de 20/11/2015
(87) WO 2016/197549 de 15/12/2016
Publicação automática da admissibilidade da fase nacional depositado via PCT . Tratado de cooperação em matéria de Patentes, conforme Instrução Normativa nº 02, de 06/06/2017 publicada na RPI nº 2422, de 06/06/2017.

---

(21) BR 11 2016 005296-0 A2

Código 1.3 - Notificação - Fase Nacional - PCT
(22) 08/09/2014
(30) 10/09/2013 EP PCT/EP2013/068701
(51) A61K 31/427 (2006.01), A61P 37/00 (2006.01), A61P 37/08 (2006.01), A61P 17/00 (2006.01), A61P 25/00 (2006.01)
(54) PIDOTIMOD PARA USO NO TRATAMENTO DE DOENÇAS ASSOCIADAS COM INFLAMAÇÃO
(71) POLICHEM S.A. (LU)
(72) ARNALDO CARUSO, SIMONA FIORENTINI
(85) 10/03/2016
(86) PCT EP2014/069103 de 08/09/2014
(87) WO 2015/036370 de 19/03/2015

Publicação automática da admissibilidade da fase nacional depositado via PCT . Tratado de cooperação em matéria de Patentes, conforme Instrução Normativa nº 02, de 06/06/2017 publicada na RPI nº 2422, de 06/06/2017.

---

(21) BR 11 2016 005297-8 A2

Código 1.3 - Notificação - Fase Nacional - PCT
(22) 14/08/2014
(30) 11/09/2013 AT A701/2013
(51) E01B 27/10 (2006.01), E01B 27/02 (2006.01), G01B 11/14 (2006.01)
(54) PROCESSO PARA A CORREÇÃO DE UM TRILHO
(71) PLASSER & THEURER EXPORT VON BAHNBAUMASCHINEN GESELLSCHAFT M. B. H. (AT)
(72) GERARD LINTZ
(85) 10/03/2016
(86) PCT EP2014/002251 de 14/08/2014
(87) WO 2015/036084 de 19/03/2015
Publicação automática da admissibilidade da fase nacional depositado via PCT . Tratado de cooperação em matéria de Patentes, conforme Instrução Normativa nº 02, de 06/06/2017 publicada na RPI nº 2422, de 06/06/2017.

---

(21) BR 11 2016 005298-6 A2

Código 1.3 - Notificação - Fase Nacional - PCT
(22) 10/09/2014
(30) 10/09/2013 US 61/876,068; 10/09/2014 US 14/482,230
(51) F16J 15/08 (2006.01)
(54) GAXETA DE CABEÇA DE CILINDRO SEM REVESTIMENTO
(71) FEDERAL-MOGUL CORPORATION (US)
(72) JAKE HU, TAKASHI OKANO, DAN VIALARD, JIM ZWICK
(85) 10/03/2016
(86) PCT US2014/054918 de 10/09/2014
(87) WO 2015/038590 de 19/03/2015
Publicação automática da admissibilidade da fase nacional depositado via PCT . Tratado de cooperação em matéria de Patentes, conforme Instrução Normativa nº 02, de 06/06/2017 publicada na RPI nº 2422, de 06/06/2017.

---

(21) BR 11 2016 005300-1 A2

Código 1.3 - Notificação - Fase Nacional - PCT
(22) 19/09/2014
(30) 24/09/2013 IT TV2013A000148
(51) B24B 7/18 (2006.01), B24B 7/22 (2006.01), B24B 41/047 (2006.01), B24B 47/12 (2006.01)
(54) CABEÇOTE DE LAPIDADORA ORBITAL PARA MATERIAIS DE PEDRA NATURAL, AGLOMERADOS E CERÂMICOS
(71) BRETON SPA (IT)
(72) LUCA TONCELLI, CLAUDIO SAURIN
(85) 10/03/2016

(86) PCT IB2014/064655 de 19/09/2014
(87) WO 2015/044845 de 02/04/2015
Publicação automática da admissibilidade da fase nacional depositado via PCT . Tratado de cooperação em matéria de Patentes, conforme Instrução Normativa nº 02, de 06/06/2017 publicada na RPI nº 2422, de 06/06/2017.

---

(21) BR 11 2016 005302-8 A2

Código 1.3 - Notificação - Fase Nacional - PCT
(22) 12/09/2014
(30) 13/09/2013 GB 1316338.1
(51) H02K 1/18 (2006.01), H02K 15/12 (2006.01), H02K 21/24 (2006.01)
(54) COLAGEM DE PEÇA DE POLO
(71) YASA MOTORS LIMITED (GB)
(72) CHARLES EDMUND KING, JONATHAN JAMES BIDDULPH
(85) 10/03/2016
(86) PCT GB2014/052774 de 12/09/2014
(87) WO 2015/036779 de 19/03/2015
Publicação automática da admissibilidade da fase nacional depositado via PCT . Tratado de cooperação em matéria de Patentes, conforme Instrução Normativa nº 02, de 06/06/2017 publicada na RPI nº 2422, de 06/06/2017.

---

(21) BR 11 2016 005305-2 A2

Código 1.3 - Notificação - Fase Nacional - PCT
(22) 16/09/2014
(30) 17/09/2013 EP 13184771.7
(51) C09K 9/02 (2006.01), G02F 1/00 (2006.01)
(54) VIOLOGÊNIOS ELETROCRÔMICOS DE UM E DOIS NÚCLEOS, E ARTIGOS ÓTICOS CONTENDO OS MESMOS
(71) ESSILOR INTERNATIONAL (COMPAGNIE GÉNÉRALE D'OPTIQUE) (FR)
(72) STUART AIKEN, CHRISTOPHER DAVID GABBUTT, BERNARD MARK HERON, CLAUDINE BIVER, SAMUEL ARCHAMBEAU, FABIEN BERIT-DEBAT, SANDRINE DULUARD
(85) 10/03/2016
(86) PCT EP2014/069737 de 16/09/2014
(87) WO 2015/040033 de 26/03/2015
Publicação automática da admissibilidade da fase nacional depositado via PCT . Tratado de cooperação em matéria de Patentes, conforme Instrução Normativa nº 02, de 06/06/2017 publicada na RPI nº 2422, de 06/06/2017.

---

(21) BR 11 2016 005308-7 A2

Código 1.3 - Notificação - Fase Nacional - PCT
(22) 28/08/2014
(30) 16/09/2013 DE 10 2013 218 495.6
(51) B60S 5/00 (2006.01), B62D 27/02 (2006.01), F16B 11/00 (2006.01)
(54) MÉTODO DE UNIÃO
(71) HENKEL AG & CO. KGAA (DE)
(72) JOACHIM PLOTZITZKA, HERMANN J. SCHWARZE

(85) 10/03/2016
(86) PCT EP2014/068241 de 28/08/2014
(87) WO 2015/036251 de 19/03/2015
Publicação automática da admissibilidade da fase nacional depositado via PCT . Tratado de cooperação em matéria de Patentes, conforme Instrução Normativa nº 02, de 06/06/2017 publicada na RPI nº 2422, de 06/06/2017.

---

(21) BR 11 2016 005309-5 A2

Código 1.3 - Notificação - Fase Nacional - PCT
(22) 11/09/2014
(30) 11/09/2013 US 61/876,621; 14/02/2014 US 61/940,227; 21/02/2014 US 61/943,197; 28/02/2014 US 61/946,436; 02/05/2014 US 61/988,005; 05/06/2014 US 62/008,050; 18/07/2014 US 62/026,497; 29/07/2014 US 62/030,521
(51) A61K 9/08 (2006.01), A61K 47/20 (2006.01), A61K 39/395 (2006.01), C07K 1/14 (2006.01)
(54) FORMULAÇÕES DE PROTEÍNA LÍQUIDAS CONTENDO AGENTES DE REDUÇÃO DE VISCOSIDADE
(71) ARSIA THERAPEUTICS, INC. (US)
(72) ALYSSA M. LARSON, KEVIN THOMAS LOVE, ALISHA K. WEIGHT, ALAN CRANE, ROBERT S. LANGER, ALEXANDER M. KLIBANOV
(85) 10/03/2016
(86) PCT US2014/055254 de 11/09/2014
(87) WO 2015/038818 de 19/03/2015
Publicação automática da admissibilidade da fase nacional depositado via PCT . Tratado de cooperação em matéria de Patentes, conforme Instrução Normativa nº 02, de 06/06/2017 publicada na RPI nº 2422, de 06/06/2017.

---

(21) BR 11 2016 005311-7 A2

Código 1.3 - Notificação - Fase Nacional - PCT
(22) 19/09/2014
(30) 19/09/2013 US 61/879,690
(51) C07D 401/14 (2006.01), C07D 405/14 (2006.01), A01N 43/00 (2006.01), C07D 401/06 (2006.01), C07D 409/14 (2006.01), C07D 413/06 (2006.01), C07D 417/06 (2006.01), C07D 471/04 (2006.01)
(54) COMPOSTOS, COMPOSIÇÃO AGRÍCOLA OU VETERINÁRIA, UTILIZAÇÃO DE UM COMPOSTO, MÉTODOS PARA O COMBATE OU O CONTROLE DAS PRAGAS, PARA A PROTEÇÃO DOS VEGETAIS E DO MATERIAL DE PROPAGAÇÃO DOS VEGETAIS E PARA O TRATAMENTO DE ANIMAIS
(71) BASF SE (DE)
(72) NINA GERTRUD BANDUR, MARTIN JOHN MCLAUGHLIN, MATTHIAS POHLMAN, JOCHEN DIETZ, WOLFGANG VON DEYN
(85) 10/03/2016
(86) PCT EP2014/070000 de 19/09/2014
(87) WO 2015/040162 de 26/03/2015
Publicação automática da admissibilidade da fase nacional depositado via

PCT . Tratado de cooperação em matéria de Patentes, conforme Instrução Normativa nº 02, de 06/06/2017 publicada na RPI nº 2422, de 06/06/2017.

---

(21) BR 11 2016 005312-5 A2

Código 1.3 - Notificação - Fase Nacional - PCT
(22) 20/05/2014
(30) 19/09/2013 JP 2013-194047
(51) F02D 35/00 (2006.01), F02F 1/42 (2006.01)
(54) ESTRUTURA DE FIXAÇÃO PARA SENSOR DE GÁS DE ESCAPE DE MOTOR DE COMBUSTÃO INTERNA
(71) HONDA MOTOR CO., LTD. (JP)
(72) YUTAKA INOMOTO, HITOSHI YOKOTANI, KOSUKE SAKASAI, SATOSHI OKAYAMA
(85) 10/03/2016
(86) PCT JP2014/063350 de 20/05/2014
(87) WO 2015/040888 de 26/03/2015
Publicação automática da admissibilidade da fase nacional depositado via PCT . Tratado de cooperação em matéria de Patentes, conforme Instrução Normativa nº 02, de 06/06/2017 publicada na RPI nº 2422, de 06/06/2017.

---

(21) BR 11 2016 005313-3 A2

Código 1.3 - Notificação - Fase Nacional - PCT
(22) 18/08/2014
(30) 11/09/2013 US 61/876,415; 18/09/2013 US 61/879,308; 18/08/2014 US 14/462,083
(51) F25J 3/02 (2006.01), F25J 3/08 (2006.01)
(54) PROCESSAMENTO DE GÁS HIDROCARBONETO
(71) ORTLOFF ENGINEERS, LTD (US) , S.M.E. PRODUCTS LP (US)
(72) SCOTT A. MILLER, JOHN D. WILKINSON, JOE T. LYNCH, HANK M. HUDSON, KYLE T. CUELLAR, ANDREW F. JOHNKE, W. LARRY LEWIS
(85) 10/03/2016
(86) PCT US2014/051548 de 18/08/2014
(87) WO 2015/038289 de 19/03/2015
Publicação automática da admissibilidade da fase nacional depositado via PCT . Tratado de cooperação em matéria de Patentes, conforme Instrução Normativa nº 02, de 06/06/2017 publicada na RPI nº 2422, de 06/06/2017.

---

(21) BR 11 2016 005314-1 A2

Código 1.3 - Notificação - Fase Nacional - PCT
(22) 09/09/2014
(30) 13/09/2013 US 14/027,012
(51) H04L 12/861 (2013.01)
(54) CONTROLANDO SOLICITAÇÕES DE ENTRADA/SAÍDA DE ARMAZENAMENTO DE DADOS
(71) MICROSOFT TECHNOLOGY LICENSING, LLC (US)
(72) ENO THERESKA, HITESH BALLANI, GREGORY O'SHEA, THOMAS KARAGIANNIS, ANTONY IAN TAYLOR; ROWSTRON, THOMAS M. TALPEY,

RICHARD JOHN BLACK
(85) 10/03/2016
(86) PCT US2014/054634 de 09/09/2014
(87) WO 2015/038485 de 19/03/2015
Publicação automática da admissibilidade da fase nacional depositado via PCT . Tratado de cooperação em matéria de Patentes, conforme Instrução Normativa nº 02, de 06/06/2017 publicada na RPI nº 2422, de 06/06/2017.

---

(21) BR 11 2016 005315-0 A2

Código 1.3 - Notificação - Fase Nacional - PCT
(22) 26/08/2014
(30) 12/09/2013 US 14/025507
(51) E21B 17/08 (2006.01), E21B 19/16 (2006.01)
(54) ACIONADOR ROTACIONAL, CONJUNTO MOTRIZ, E, MÉTODO PARA CONEXÃO DE TUBULARES ADJACENTES
(71) NATIONAL OILWELL VARCO, L.P. (US)
(72) DOUGLAS AARON JAHNKE
(85) 10/03/2016
(86) PCT US2014/052770 de 26/08/2014
(87) WO 2015/038330 de 19/03/2015
Publicação automática da admissibilidade da fase nacional depositado via PCT . Tratado de cooperação em matéria de Patentes, conforme Instrução Normativa nº 02, de 06/06/2017 publicada na RPI nº 2422, de 06/06/2017.

---

(21) BR 11 2016 005316-8 A2

Código 1.3 - Notificação - Fase Nacional - PCT
(22) 20/11/2015
(30) 25/06/2015 CN 201510359814.9
(51) G06F 3/023 (2006.01)
(54) DISPOSITIVO E MÉTODO DE ENTRADA DE TEXTO
(71) XIAOMI INC. (CN)
(72) FEI XIANGLI, ZHUANG QIAN, BAOKE CHEN
(85) 10/03/2016
(86) PCT CN2015/095134 de 20/11/2015
(87) WO 2016/206292 de 29/12/2016
Publicação automática da admissibilidade da fase nacional depositado via PCT . Tratado de cooperação em matéria de Patentes, conforme Instrução Normativa nº 02, de 06/06/2017 publicada na RPI nº 2422, de 06/06/2017.

---

(21) BR 11 2016 005319-2 A2

Código 1.3 - Notificação - Fase Nacional - PCT
(22) 26/08/2014
(30) 12/09/2013 US 14/025566
(51) E21B 17/08 (2006.01), E21B 19/00 (2006.01)
(54) CONJUNTOS DE PREENSÃO E DE CONEXÃO PARA CONECTAR TUBULARES ADJACENTES POSICIONÁVEIS EM UM FURO DE POÇO DE

	UM LOCAL DE POÇO, E, MÉTODO PARA CONECTAR TUBULARES ADJACENTES POSICIONÁVEIS EM UM FURO DE POÇO DE UM LOCAL DE POÇO (71) NATIONAL OILWELL VARCO, L.P. (US) (72) DOUGLAS AARON JAHNKE, ERIC TREVOR ENSLEY (85) 10/03/2016 (86) PCT US2014/052767 de 26/08/2014 (87) WO 2015/038329 de 19/03/2015 Publicação automática da admissibilidade da fase nacional depositado via PCT . Tratado de cooperação em matéria de Patentes, conforme Instrução Normativa nº 02, de 06/06/2017 publicada na RPI nº 2422, de 06/06/2017.
(21) BR 11 2016 005320-6 A2	Código 1.3 - Notificação - Fase Nacional - PCT (22) 02/09/2014 (30) 12/09/2013 EP 13184095.1 (51) C07C 57/04 (2006.01) (54) PROCESSO PARA DESIDRATAR CONTINUAMENTE UM COMPOSTO, E, ÁCIDO ACRÍLICO AQUOSO (71) BASF SE (DE) (72) TIM BLASCHKE, ORTMUND LANG, NICOLAI TONIO WÖRZ, CHRISTIAN RAITH, MARCO HARTMANN, MARTA ZAJACZKOWSKI-FISCHER (85) 10/03/2016 (86) PCT EP2014/068561 de 02/09/2014 (87) WO 2015/036278 de 19/03/2015 Publicação automática da admissibilidade da fase nacional depositado via PCT . Tratado de cooperação em matéria de Patentes, conforme Instrução Normativa nº 02, de 06/06/2017 publicada na RPI nº 2422, de 06/06/2017.
(21) BR 11 2016 005321-4 A2	Código 1.3 - Notificação - Fase Nacional - PCT (22) 16/09/2014 (30) 16/09/2013 US 61/878,383 (51) E21B 43/22 (2006.01), E21B 43/247 (2006.01) (54) APARELHO E MÉTODOS PARA TRATAR DE MANEIRA SELETIVA AS ZONAS DE PRODUÇÃO (71) BAKER HUGHES INCORPORATED (US) (72) ROBERT O'BRIEN, JASON A. ALLEN, AARON C. HAMMER (85) 10/03/2016 (86) PCT US2014/055886 de 16/09/2014 (87) WO 2015/039109 de 19/03/2015 Publicação automática da admissibilidade da fase nacional depositado via PCT . Tratado de cooperação em matéria de Patentes, conforme Instrução Normativa nº 02, de 06/06/2017 publicada na RPI nº 2422, de 06/06/2017.
(21) BR 11 2016 005322-2 A2	Código 1.3 - Notificação - Fase Nacional - PCT

(22) 12/09/2014
(30) 12/09/2013 FI 20135921
(51) A62D 3/33 (2007.01), B09B 3/00 (2006.01), C02F 1/62 (2006.01), C04B 18/04 (2006.01), C01B 35/12 (2006.01), A62D 101/43 (2007.01)
(54) MÉTODO PARA PRECIPITAÇÃO DE RESÍDUO DE METAL
(71) GLOBAL ECOPROCESS SERVICES OY (FI)
(72) VESA RISSANEN
(85) 10/03/2016
(86) PCT FI2014/050700 de 12/09/2014
(87) WO 2015/036658 de 19/03/2015
Publicação automática da admissibilidade da fase nacional depositado via PCT . Tratado de cooperação em matéria de Patentes, conforme Instrução Normativa nº 02, de 06/06/2017 publicada na RPI nº 2422, de 06/06/2017.

---

(21) BR 11 2016 005323-0 A2

Código 1.3 - Notificação - Fase Nacional - PCT
(22) 05/09/2014
(30) 13/09/2013 EP 13184347.6; 23/06/2014 EP 14173388.1; 23/06/2014 EP 14173393.1; 04/07/2014 EP 14175796.3
(51) C07C 227/18 (2006.01), C07C 227/36 (2006.01), C07C 229/16 (2006.01)
(54) MISTURA DE ENANTIÔMEROS, SOLUÇÃO AQUOSA, PROCESSO PARA PRODUZIR UMA MISTURA OU UMA SOLUÇÃO AQUOSA, E, USO DE UMA SOLUÇÃO AQUOSA
(71) BASF SE (DE)
(72) MARTA REINOSO GARCIA, MARKUS HARTMANN, KATI SCHMIDT, MATTHIAS RAULS, THOMAS SCHMIDT, PAUL KLINGELHOEFER, ALFRED OFTRING, SOMNATH SHIVAJI KADAM
(85) 10/03/2016
(86) PCT EP2014/068910 de 05/09/2014
(87) WO 2015/036324 de 19/03/2015
Publicação automática da admissibilidade da fase nacional depositado via PCT . Tratado de cooperação em matéria de Patentes, conforme Instrução Normativa nº 02, de 06/06/2017 publicada na RPI nº 2422, de 06/06/2017.

---

(21) BR 11 2016 005324-9 A2

Código 1.3 - Notificação - Fase Nacional - PCT
(22) 12/09/2014
(30) 13/09/2013 CH PCT/CH2013/000163
(51) C13B 20/00 (2011.01), B03D 1/14 (2006.01), C13B 20/16 (2011.01)
(54) MÉTODO E INSTALAÇÃO PARA PURIFICAÇÃO CONTÍNUA DE LÍQUIDO, E, USO DE UMA INSTALAÇÃO
(71) TETRA LAVAL HOLDINGS & FINANCE SA (CH)
(72) ANGELO CADEO, GUILLERMO FERNANDEZ
(85) 10/03/2016
(86) PCT CH2014/000131 de 12/09/2014
(87) WO 2015/035527 de 19/03/2015

Publicação automática da admissibilidade da fase nacional depositado via PCT . Tratado de cooperação em matéria de Patentes, conforme Instrução Normativa nº 02, de 06/06/2017 publicada na RPI nº 2422, de 06/06/2017.

---

(21) BR 11 2016 005326-5 A2

Código 1.3 - Notificação - Fase Nacional - PCT
(22) 28/08/2014
(30) 11/09/2013 EP 13183915.1
(51) H04L 12/40 (2006.01), H04L 12/42 (2006.01)
(54) REDE DE FIO CONDUTOR, E, MÉTODO PARA IMPLEMENTAR UMA COMUNICAÇÃO ENTRE PARTES DE SISTEMA LOCALMENTE FIXAS
(71) SIEMENS AKTIENGESELLSCHAFT (DE)
(72) DAVID COULON, ALBERT KRENZ, KLAUS-PETER LINZMAIER, MICHAEL WILDING
(85) 10/03/2016
(86) PCT EP2014/068253 de 28/08/2014
(87) WO 2015/036252 de 19/03/2015
Publicação automática da admissibilidade da fase nacional depositado via PCT . Tratado de cooperação em matéria de Patentes, conforme Instrução Normativa nº 02, de 06/06/2017 publicada na RPI nº 2422, de 06/06/2017.

---

(21) BR 11 2016 005327-3 A2

Código 1.3 - Notificação - Fase Nacional - PCT
(22) 10/09/2014
(30) 12/09/2013 DE 10 2013 015 117.1
(51) B01J 37/04 (2006.01), B01J 21/06 (2006.01), B01J 21/16 (2006.01), B01J 23/648 (2006.01), B01J 23/652 (2006.01), B01J 29/06 (2006.01), B01J 35/04 (2006.01)
(54) CATALISADOR, E, PROCESSO PARA TRATAMENTO DE GÁS RESIDUAL
(71) JOHNSON MATTHEY CATALYSTS (GERMANY) GMBH (DE)
(72) MARIA BRANDMAIR
(85) 10/03/2016
(86) PCT GB2014/052735 de 10/09/2014
(87) WO 2015/036748 de 19/03/2015
Publicação automática da admissibilidade da fase nacional depositado via PCT . Tratado de cooperação em matéria de Patentes, conforme Instrução Normativa nº 02, de 06/06/2017 publicada na RPI nº 2422, de 06/06/2017.

---

(21) BR 11 2016 005328-1 A2

Código 1.3 - Notificação - Fase Nacional - PCT
(22) 18/07/2014
(30) 11/09/2013 JP 2013-187922; 26/09/2013 JP 2013-199553
(51) H01M 4/06 (2006.01), H01M 6/52 (2006.01)
(54) MÉTODOS PARA PRODUZIR UM ELETRODO POSITIVO PARA PILHA SECA DE MANGANÊS E UMA PILHA SECA DE MANGANÊS, E, ELETRODO POSITIVO PARA PILHA SECA DE MANGANÊS

(71) PANASONIC INTELLECTUAL PROPERTY MANAGEMENT CO., LTD. (JP)
(72) YASUO MUKAI, KOJI INOKUCHI
(85) 10/03/2016
(86) PCT JP2014/003820 de 18/07/2014
(87) WO 2015/037174 de 19/03/2015
Publicação automática da admissibilidade da fase nacional depositado via PCT . Tratado de cooperação em matéria de Patentes, conforme Instrução Normativa nº 02, de 06/06/2017 publicada na RPI nº 2422, de 06/06/2017.

---

(21) BR 11 2016 005331-1 A2

Código 1.3 - Notificação - Fase Nacional - PCT
(22) 12/09/2014
(30) 13/09/2013 GB 1316410.8; 18/11/2013 GB 1320366.6
(51) C07D 311/12 (2006.01), C07D 311/20 (2006.01)
(54) COMPOSTO, E, PROCESSO PARA PREPARAÇÃO DE UM COMPOSTO E ENANTIÔMEROS
(71) BIAL - PORTELA & C.A., S.A. (PT)
(72) DOMENICO RUSSO, JORGE WAHNON, WILLIAM MATON, BEAT T. WEBER, PAULA JERÓNIMO, LUÍSA SOUSA, PEDRO BARROCAS, RITA PIRES, RICARDO LIMA, TEÓFILO VASCONCELOS
(85) 10/03/2016
(86) PCT PT2014/000061 de 12/09/2014
(87) WO 2015/038022 de 19/03/2015
Publicação automática da admissibilidade da fase nacional depositado via PCT . Tratado de cooperação em matéria de Patentes, conforme Instrução Normativa nº 02, de 06/06/2017 publicada na RPI nº 2422, de 06/06/2017.

---

(21) BR 11 2016 005332-0 A2

Código 1.3 - Notificação - Fase Nacional - PCT
(22) 18/06/2015
(30) 04/09/2014 CN 201410448970.8
(51) H01J 49/04 (2006.01), H01J 49/00 (2006.01)
(54) SECADOR A AR PARA ESPECTÔMETRO DE MOBILIDADE IÔNICA
(71) NUCTECH COMPANY LIMITED (CN)
(72) YUNTAI BAO, YANGTIAN ZHANG, JIANHU MA, HAICHAO ZHOU, WANGYANG WU, WEN HE, ZHONGXIA ZHANG, BIN XUE
(85) 10/03/2016
(86) PCT CN2015/081772 de 18/06/2015
(87) WO 2016/034007 de 10/03/2016
Publicação automática da admissibilidade da fase nacional depositado via PCT . Tratado de cooperação em matéria de Patentes, conforme Instrução Normativa nº 02, de 06/06/2017 publicada na RPI nº 2422, de 06/06/2017.

---

(21) BR 11 2016 005333-8 A2

Código 1.3 - Notificação - Fase Nacional - PCT
(22) 19/08/2014

(30) 12/09/2013 DE 102013218326.7
(51) B05B 7/14 (2006.01)
(54) DISPOSITIVO DE FORNECIMENTO DE PÓ PARA UM SISTEMA DE REVESTIMENTO EM PÓ
(71) GEMA SWITZERLAND GMBH (CH)
(72) FELIX MAUCHLE, MARCO SANWALD, HANSPETER VIELI, HANS-PETER LÜTHI, STEFAN BREITENMOSER
(85) 10/03/2016
(86) PCT EP2014/067649 de 19/08/2014
(87) WO 2015/036205 de 19/03/2015
Publicação automática da admissibilidade da fase nacional depositado via PCT . Tratado de cooperação em matéria de Patentes, conforme Instrução Normativa nº 02, de 06/06/2017 publicada na RPI nº 2422, de 06/06/2017.

---

(21) BR 11 2016 005336-2 A2

Código 1.3 - Notificação - Fase Nacional - PCT
(22) 20/10/2014
(30) 05/11/2013 ES 61/899,973
(51) A61F 2/16 (2006.01), A61F 9/007 (2006.01), F04B 43/08 (2006.01), F04B 43/12 (2006.01)
(54) SISTEMA DE LUBRIFICAÇÃO OFTÁLMICA E APARELHO, SISTEMAS E MÉTODOS ASSOCIADOS
(71) NOVARTIS AG (CH)
(72) JOHN MORGAN BOURNE, GLENN ROBERT SUSSMAN
(85) 10/03/2016
(86) PCT US2014/061397 de 20/10/2014
(87) WO 2015/069445 de 14/05/2015
Publicação automática da admissibilidade da fase nacional depositado via PCT . Tratado de cooperação em matéria de Patentes, conforme Instrução Normativa nº 02, de 06/06/2017 publicada na RPI nº 2422, de 06/06/2017.

---

(21) BR 11 2016 005341-9 A2

Código 1.3 - Notificação - Fase Nacional - PCT
(22) 05/09/2014
(30) 12/09/2013 KR 10-2013-0109951
(51) G01N 33/48 (2006.01), G01N 37/00 (2006.01)
(54) “APARELHO PARA FABRICAÇÃO DE KIT DE DIAGNOSE E KIT DE DIAGNOSE ASSIM FABRICADO”
(71) ACCESS BIO, INC. (US)
(72) SEUNG KOOK YU
(85) 10/03/2016
(86) PCT KR2014/008370 de 05/09/2014
(87) WO 2015/037884 de 19/03/2015
Publicação automática da admissibilidade da fase nacional depositado via PCT . Tratado de cooperação em matéria de Patentes, conforme Instrução Normativa nº 02, de 06/06/2017 publicada na RPI nº 2422, de 06/06/2017.

(21) BR 11 2016 005343-5 A2

Código 1.3 - Notificação - Fase Nacional - PCT
(22) 14/07/2014
(30) 01/10/2013 US 14/043612
(51) H02K 41/06 (2006.01)
(54) APARELHO, E, MÉTODO PARA CONTROLAR OPERAÇÃO DE UM MOTOR ELÉTRICO
(71) THE BOEING COMPANY (US)
(72) DOUGLAS C. CAMERON, CHRISTOPHER PETE BENSON
(85) 10/03/2016
(86) PCT US2014/046545 de 14/07/2014
(87) WO 2015/050616 de 09/04/2015
Publicação automática da admissibilidade da fase nacional depositado via PCT . Tratado de cooperação em matéria de Patentes, conforme Instrução Normativa nº 02, de 06/06/2017 publicada na RPI nº 2422, de 06/06/2017.

(21) BR 11 2016 005345-1 A2

Código 1.3 - Notificação - Fase Nacional - PCT
(22) 01/07/2014
(30) 12/09/2013 US 14/025556
(51) G06F 9/455 (2006.01)
(54) DISPOSITIVO DE COMUNICAÇÃO MÓVEL, E, MÉTODO PARA OPERAR UM DISPOSITIVO DE COMUNICAÇÃO MÓVEL
(71) THE BOEING COMPANY (US)
(72) ALLON J. STERN, JOHN HALEY
(85) 10/03/2016
(86) PCT US2014/045017 de 01/07/2014
(87) WO 2015/038219 de 19/03/2015
Publicação automática da admissibilidade da fase nacional depositado via PCT . Tratado de cooperação em matéria de Patentes, conforme Instrução Normativa nº 02, de 06/06/2017 publicada na RPI nº 2422, de 06/06/2017.

(21) BR 11 2016 005346-0 A2

Código 1.3 - Notificação - Fase Nacional - PCT
(22) 27/09/2013
(51) B66B 5/00 (2006.01)
(54) DISPOSITIVO DE CONTROLE DE ELEVADOR
(71) MITSUBISHI ELECTRIC CORPORATION (JP)
(72) TAKEHIKO KUBOTA
(85) 10/03/2016
(86) PCT JP2013/076264 de 27/09/2013
(87) WO 2015/045096 de 02/04/2015
Publicação automática da admissibilidade da fase nacional depositado via PCT . Tratado de cooperação em matéria de Patentes, conforme Instrução Normativa nº 02, de 06/06/2017 publicada na RPI nº 2422, de 06/06/2017.

(21) BR 11 2016 005349-4 A2

Código 1.3 - Notificação - Fase Nacional - PCT
(22) 23/09/2014
(30) 23/09/2013 US 61/881,168
(51) F42B 5/02 (2006.01), F42B 35/00 (2006.01)
(54) MÉTODO PARA FORNECER UMA MARCA A UM ESTOJO DE UM CARTUCHO DE MUNIÇÃO E DISPOSITIVO PARA FORNECER UMA MARCA A UM ESTOJO
(71) SICPA HOLDING S.A. (CH)
(72) XAVIER CÉDRIC RAEMY, MILAN VASIC
(85) 10/03/2016
(86) PCT EP2014/070215 de 23/09/2014
(87) WO 2015/040236 de 26/03/2015
Publicação automática da admissibilidade da fase nacional depositado via PCT . Tratado de cooperação em matéria de Patentes, conforme Instrução Normativa nº 02, de 06/06/2017 publicada na RPI nº 2422, de 06/06/2017.

(21) BR 11 2016 005351-6 A2

Código 1.3 - Notificação - Fase Nacional - PCT
(22) 23/09/2014
(30) 23/09/2013 US 61/881,165
(51) F42B 5/02 (2006.01), F42B 35/00 (2006.01)
(54) MÉTODO E DISPOSITIVO PARA PROVER UMA MARCA A UM ESTOJO DE UM CARTUCHO DE MUNIÇÃO
(71) SICPA HOLDING S.A. (CH)
(72) XAVIER CÉDRIC RAEMY, MILAN VASIC
(85) 10/03/2016
(86) PCT EP2014/070218 de 23/09/2014
(87) WO 2015/040237 de 26/03/2015
Publicação automática da admissibilidade da fase nacional depositado via PCT . Tratado de cooperação em matéria de Patentes, conforme Instrução Normativa nº 02, de 06/06/2017 publicada na RPI nº 2422, de 06/06/2017.

(21) BR 11 2016 005353-2 A2

Código 1.3 - Notificação - Fase Nacional - PCT
(22) 10/06/2014
(30) 10/09/2013 CN 201310410044.7
(51) H04W 24/08 (2009.01)
(54) MÉTODO PARA MEDIÇÃO E AVALIAÇÃO DE FREQUÊNCIA DIFERENTE POR RESPOSTA AO USUÁRIO EM CONJUNTO, DISPOSITIVO PARA MEDIÇÃO E AVALIAÇÃO DE FREQUÊNCIA DIFERENTE POR MEIO DE UMA RESPOSTA AO USUÁRIO EM GRUPO, E, MEIO DE ARMAZENAMENTO DE LEITURA POR COMPUTADOR
(71) ZTE CORPORATION (CN)
(72) ZHIJUN LIU
(85) 10/03/2016

(86) PCT CN2014/079600 de 10/06/2014
(87) WO 2015/035807 de 19/03/2015
Publicação automática da admissibilidade da fase nacional depositado via PCT . Tratado de cooperação em matéria de Patentes, conforme Instrução Normativa nº 02, de 06/06/2017 publicada na RPI nº 2422, de 06/06/2017.

---

(21) BR 11 2016 005355-9 A2

Código 1.3 - Notificação - Fase Nacional - PCT
(22) 11/09/2014
(30) 11/09/2013 JP 2013-188211; 11/09/2013 JP 2013-188213
(51) C07D 413/12 (2006.01), A01N 43/86 (2006.01), A01N 43/88 (2006.01), A01P 13/02 (2006.01), C07D 413/14 (2006.01), C07D 417/12 (2006.01), C07D 417/14 (2006.01)
(54) COMPOSTO AMIDA HETEROCÍCLICA E HERBICIDA
(71) SYNGENTA PARTICIPATIONS AG (CH)
(72) YOSHIHIKO NAKAYA, YOSHIHIDE MASUZAWA, TAKAMASA FURUHASHI, YUUKI MIYAKADO, HIROYASU HOTTA, MASAMITSU INABA
(85) 10/03/2016
(86) PCT JP2014/074142 de 11/09/2014
(87) WO 2015/037680 de 19/03/2015
Publicação automática da admissibilidade da fase nacional depositado via PCT . Tratado de cooperação em matéria de Patentes, conforme Instrução Normativa nº 02, de 06/06/2017 publicada na RPI nº 2422, de 06/06/2017.

---

(21) BR 11 2016 005356-7 A2

Código 1.3 - Notificação - Fase Nacional - PCT
(22) 10/09/2014
(30) 11/09/2013 US 14/024,301
(51) H04N 21/436 (2011.01), H04N 21/43 (2011.01)
(54) SISTEMA E MÉTODO DE GERENCIAMENTO DE POLÍTICA DE TRANSMISSÃO CONTÍNUA
(71) ERICSSON AB (SE)
(72) CHRIS PHILLIPS, CHARLES DASHER
(85) 10/03/2016
(86) PCT IB2014/064403 de 10/09/2014
(87) WO 2015/036942 de 19/03/2015
Publicação automática da admissibilidade da fase nacional depositado via PCT . Tratado de cooperação em matéria de Patentes, conforme Instrução Normativa nº 02, de 06/06/2017 publicada na RPI nº 2422, de 06/06/2017.

---

(21) BR 11 2016 005357-5 A2

Código 1.3 - Notificação - Fase Nacional - PCT
(22) 08/09/2014
(30) 10/09/2013 US 61/875.814
(51) A01K 43/00 (2006.01), A01K 45/00 (2006.01)
(54) APARELHO PARA PROCESSAMENTO SELETIVO DE OVOS E MÉTODO ASSOCIADO

(71) ZOETIS SERVICES LLC (US)
(72) MICHAEL GLENN SCHUPPER, RAMIN KARIMPOUR, THOMAS ZELMER, DANIEL SCOTT REES, STEVEN JAY EDWARDS
(85) 10/03/2016
(86) PCT US2014/054546 de 08/09/2014
(87) WO 2015/038471 de 19/03/2015
Publicação automática da admissibilidade da fase nacional depositado via PCT . Tratado de cooperação em matéria de Patentes, conforme Instrução Normativa nº 02, de 06/06/2017 publicada na RPI nº 2422, de 06/06/2017.

---

(21) BR 11 2016 005361-3 A2

Código 1.3 - Notificação - Fase Nacional - PCT
(22) 10/09/2014
(30) 11/09/2013 US 61/876,688
(51) C07D 487/04 (2006.01), C07D 487/16 (2006.01), C07D 487/22 (2006.01), C07D 515/22 (2006.01), A61P 31/04 (2006.01), A61K 31/519 (2006.01)
(54) INIBIDORES DE GIRASE TRICÍCLICA
(71) MERCK SHARP & DOHME CORP. (US) , LAWRENCE LIVERMORE NATIONAL SECURITY, LLC (US)
(72) John Finn, Leslie William Tari, Zhiyong Chen, Junhu Zhang, Douglas Phillipison, Suk Joong Lee, Michael Trzoss, Daniel Bensen, XIAOMING LI, Min Teng, Voon Ong, Allen John Borchardt, Thanh To Lam, Felice C. Lightstone, Sergio E. Wong, Toan B. Nguyen
(85) 10/03/2016
(86) PCT US2014/055019 de 10/09/2014
(87) WO 2015/038661 de 19/03/2015
Publicação automática da admissibilidade da fase nacional depositado via PCT . Tratado de cooperação em matéria de Patentes, conforme Instrução Normativa nº 02, de 06/06/2017 publicada na RPI nº 2422, de 06/06/2017.

---

(21) BR 11 2016 005362-1 A2

Código 1.3 - Notificação - Fase Nacional - PCT
(22) 11/09/2014
(30) 13/09/2013 US 61/877,290; 13/09/2013 US 61/877,287; 26/06/2014 US 62/017,735
(51) C08G 18/76 (2006.01), C08K 5/00 (2006.01), C08G 18/40 (2006.01)
(54) ESPUMAS VISCOELÁSTICAS À BASE DE PIPA POLIOL
(71) DOW GLOBAL TECHNOLOGIES LLC (US)
(72) Francois Casati, Alberto Lora Lamia, Dale Hunter, Irena Amici- Kroutilova, Paul A. Cookson, Van M. Delk Jr.
(85) 10/03/2016
(86) PCT US2014/055266 de 11/09/2014
(87) WO 2015/038829 de 19/03/2015
Publicação automática da admissibilidade da fase nacional depositado via PCT . Tratado de cooperação em matéria de Patentes, conforme Instrução

Normativa nº 02, de 06/06/2017 publicada na RPI nº 2422, de 06/06/2017.

---

(21) BR 11 2016 005363-0 A2

Código 1.3 - Notificação - Fase Nacional - PCT
(22) 10/09/2014
(30) 10/09/2013 US 61/876,165; 09/09/2014 US 14/481,547
(51) H04W 12/06 (2009.01), H04L 29/06 (2006.01)
(54) SISTEMAS E MÉTODOS PARA OTIMIZAÇÕES DE SEGURANÇA DE CONFIGURAÇÃO DE LINK INICIAL RÁPIDA PARA MODO DE SEGURANÇA PSK E SAE
(71) QUALCOMM INCORPORATED (US)
(72) GEORGE CHERIAN, SANTOSH PAUL ABRAHAM
(85) 10/03/2016
(86) PCT US2014/054982 de 10/09/2014
(87) WO 2015/038642 de 19/03/2015
Publicação automática da admissibilidade da fase nacional depositado via PCT . Tratado de cooperação em matéria de Patentes, conforme Instrução Normativa nº 02, de 06/06/2017 publicada na RPI nº 2422, de 06/06/2017.

---

(21) BR 11 2016 005364-8 A2

Código 1.3 - Notificação - Fase Nacional - PCT
(22) 10/09/2014
(30) 10/09/2013 US 61/875,856
(51) C09K 8/34 (2006.01), C09K 8/64 (2006.01)
(54) FLUIDO A BASE DE ÓLEO VISCOELÁSTICO E MÉTODOS RELACIONADOS
(71) THE LUBRIZOL CORPORATION (US)
(72) ZEN-YU CHANG, JAMES D. BURRINGTON
(85) 10/03/2016
(86) PCT US2014/054882 de 10/09/2014
(87) WO 2015/038565 de 19/03/2015
Publicação automática da admissibilidade da fase nacional depositado via PCT . Tratado de cooperação em matéria de Patentes, conforme Instrução Normativa nº 02, de 06/06/2017 publicada na RPI nº 2422, de 06/06/2017.

---

(21) BR 11 2016 005365-6 A2

Código 1.3 - Notificação - Fase Nacional - PCT
(22) 08/09/2014
(30) 10/09/2013 US 61/875,721; 05/09/2014 US 14/478,032
(51) G06F 13/42 (2006.01)
(54) PROVISÃO DE ENFILEIRAMENTO DE COMANDOS EM MEMÓRIAS EMBUTIDAS
(71) QUALCOMM INCORPORATED (US)
(72) ASSAF SHACHAN, TOM YAHALOM, AVIAD ZACKS-SHTRAUSS
(85) 10/03/2016
(86) PCT US2014/054527 de 08/09/2014

(87) WO 2015/038468 de 19/03/2015
Publicação automática da admissibilidade da fase nacional depositado via PCT . Tratado de cooperação em matéria de Patentes, conforme Instrução Normativa nº 02, de 06/06/2017 publicada na RPI nº 2422, de 06/06/2017.

---

(21) BR 11 2016 005366-4 A2

Código 1.3 - Notificação - Fase Nacional - PCT
(22) 10/09/2014
(30) 16/09/2013 NL 2011446
(51) B23K 11/14 (2006.01), B23K 11/18 (2006.01), B23K 11/20 (2006.01)
(54) “SOLDADURA POR PROJEÇÃO DE FOLHAS DE METAL”
(71) AL-S TECHNOLOGY B.V. (NL)
(72) KAREL PIETERMAN
(85) 10/03/2016
(86) PCT NL2014/050617 de 10/09/2014
(87) WO 2015/037986 de 19/03/2015
Publicação automática da admissibilidade da fase nacional depositado via PCT . Tratado de cooperação em matéria de Patentes, conforme Instrução Normativa nº 02, de 06/06/2017 publicada na RPI nº 2422, de 06/06/2017.

---

(21) BR 11 2016 005367-2 A2

Código 1.3 - Notificação - Fase Nacional - PCT
(22) 18/08/2014
(30) 10/09/2013 US 61/876,031; 15/08/2014 US 14/460,485
(51) H04L 1/00 (2006.01), H04B 7/04 (2006.01), H04B 7/06 (2006.01), H04L 5/00 (2006.01), H04L 27/26 (2006.01), H04W 72/04 (2009.01), H04W 72/08 (2009.01)
(54) PROTOCOLO DE REALIMENTAÇÃO DE VÁRIAS ENTRADAS E VÁRIAS SAÍDAS DE VÁRIOS USUÁRIOS (MU-MIMO)
(71) QUALCOMM INCORPORATED (US)
(72) SAMEER VERMANI, BIN TIAN, RAHUL TANDRA, SIMONE MERLIN
(85) 10/03/2016
(86) PCT US2014/051466 de 18/08/2014
(87) WO 2015/038285 de 19/03/2015
Publicação automática da admissibilidade da fase nacional depositado via PCT . Tratado de cooperação em matéria de Patentes, conforme Instrução Normativa nº 02, de 06/06/2017 publicada na RPI nº 2422, de 06/06/2017.

---

(21) BR 11 2016 005368-0 A2

Código 1.3 - Notificação - Fase Nacional - PCT
(22) 26/08/2014
(30) 10/09/2013 US 61/875,907; 25/08/2014 US 14/467,404
(51) G06F 13/38 (2006.01)
(54) CONCLUSÃO DE COMANDO DE VERIFICAÇÃO EM MEMÓRIAS FLASH
(71) QUALCOMM INCORPORATED (US)

(72) DOLEV RAVIV, TATYANA BROKHMAN, MAYA HAIM, ASSAF SHACHAM
(85) 10/03/2016
(86) PCT US2014/052667 de 26/08/2014
(87) WO 2015/038325 de 19/03/2015
Publicação automática da admissibilidade da fase nacional depositado via PCT . Tratado de cooperação em matéria de Patentes, conforme Instrução Normativa nº 02, de 06/06/2017 publicada na RPI nº 2422, de 06/06/2017.

---

(21) BR 11 2016 005370-2 A2

Código 1.3 - Notificação - Fase Nacional - PCT
(22) 25/05/2015
(30) 04/06/2014 JP 2014-115427; 27/11/2014 JP 2014-240274
(51) B60R 16/06 (2006.01), H05F 3/00 (2006.01)
(54) DISPOSITIVO DE REMOÇÃO DA ELETRICIDADE ESTÁTICA E SEU PROCESSO
(71) HORITAKA LLC. (JP)
(72) HORIE YUKIO
(85) 10/03/2016
(86) PCT JP2015/064898 de 25/05/2015
(87) WO 2015/186553 de 10/12/2015
Publicação automática da admissibilidade da fase nacional depositado via PCT . Tratado de cooperação em matéria de Patentes, conforme Instrução Normativa nº 02, de 06/06/2017 publicada na RPI nº 2422, de 06/06/2017.

---

(21) BR 11 2016 005372-9 A2

Código 1.3 - Notificação - Fase Nacional - PCT
(22) 11/09/2014
(30) 11/09/2013 US 61/876,727 ; 23/01/2014 GB 1401173.8
(51) C09D 11/38 (2014.01)
(54) FORMULAÇÕES DE TINTA E CONSTRUÇÕES DE FILME DAS MESMAS
(71) LANDA CORPORATION LTD (IL)
(72) Benzion LANDA, Gregory NAKHMANOVICH, Galia GOLODETZ, Sagi ABRAMOVICH
(85) 10/03/2016
(86) PCT IB2014/002395 de 11/09/2014
(87) WO 2015/036865 de 19/03/2015
Publicação automática da admissibilidade da fase nacional depositado via PCT . Tratado de cooperação em matéria de Patentes, conforme Instrução Normativa nº 02, de 06/06/2017 publicada na RPI nº 2422, de 06/06/2017.

---

(21) BR 11 2016 005378-8 A2

Código 1.3 - Notificação - Fase Nacional - PCT
(22) 02/09/2014
(30) 16/09/2013 DE 10 2013 218 506.5
(51) G01M 3/20 (2006.01)
(54) DETECTOR DE VAZAMENTO POR ASPIRAÇÃO COM BOMBA DE

MEMBRANA DE MÚLTIPLAS ETAPAS
(71) INFICON GMBH (DE)
(72) HEIKE HILGERS, HJALMAR BRUHNS, DANIEL WETZIG, NORBERT ROLFF
(85) 11/03/2016
(86) PCT EP2014/068582 de 02/09/2014
(87) WO 2015/036282 de 19/03/2015
Publicação automática da admissibilidade da fase nacional depositado via PCT . Tratado de cooperação em matéria de Patentes, conforme Instrução Normativa nº 02, de 06/06/2017 publicada na RPI nº 2422, de 06/06/2017.

---

(21) BR 11 2016 005379-6 A2

Código 1.3 - Notificação - Fase Nacional - PCT
(22) 12/09/2014
(30) 13/09/2013 US 61/877,559
(51) E21B 47/00 (2006.01)
(54) MATERIAL COMPÓSITO DE DETECÇÃO DE RAIOS GAMA DE ALTA TEMPERATURA PARA APLICAÇÕES DE PERFILAGEM DE POÇO
(71) BAKER HUGHES INCORPORATED. (US)
(72) MAXIM VASILYEV, Valery N. Khabashesku, Andrei Fedorov, Mikhail Korjik
(85) 11/03/2016
(86) PCT US2014/055408 de 12/09/2014
(87) WO 2015/038900 de 19/03/2015
Publicação automática da admissibilidade da fase nacional depositado via PCT . Tratado de cooperação em matéria de Patentes, conforme Instrução Normativa nº 02, de 06/06/2017 publicada na RPI nº 2422, de 06/06/2017.

---

(21) BR 11 2016 005380-0 A2

Código 1.3 - Notificação - Fase Nacional - PCT
(22) 11/09/2014
(30) 13/09/2013 EP PCT/EP2013/069070
(51) A23L 1/30 (2006.01), A23L 1/305 (2006.01), A23L 1/00 (2006.01), A23L 1/29 (2006.01), A23L 1/48 (2006.01), A23D 7/00 (2006.01)
(54) PROCESSO APRIMORADO PARA PREPARAR FÓRMULA INFANTIL UTILIZANDO UM MISTURADOR ESTÁTICO
(71) N.V. NUTRICIA (NL)
(72) JOEP VAN DEN BRENK, KOEN CORNELIS VAN DIJKE, RAOUL CHARLES JOHAN MOONEN
(85) 11/03/2016
(86) PCT EP2014/069359 de 11/09/2014
(87) WO 2015/036466 de 19/03/2015
Publicação automática da admissibilidade da fase nacional depositado via PCT . Tratado de cooperação em matéria de Patentes, conforme Instrução Normativa nº 02, de 06/06/2017 publicada na RPI nº 2422, de 06/06/2017.

(21) BR 11 2016 005381-8 A2

Código 1.3 - Notificação - Fase Nacional - PCT
(22) 11/09/2014
(30) 13/09/2013 EP PCT/EP2013/069059
(51) A23L 1/30 (2006.01), A23L 1/305 (2006.01), A23L 1/29 (2006.01), A23L 1/00 (2006.01)
(54) PROCESSO APRIMORADO PARA PREPARAR FÓRMULA INFANTIL UTILIZANDO UM ATOMIZADOR ROTATIVO
(71) N.V. NUTRICIA (NL)
(72) JOEP VAN DEN BRENK, KOEN CORNELIS VAN DIJKE, RAOUL CHARLES JOHAN MOONEN
(85) 11/03/2016
(86) PCT EP2014/069354 de 11/09/2014
(87) WO 2015/036464 de 19/03/2015
Publicação automática da admissibilidade da fase nacional depositado via PCT . Tratado de cooperação em matéria de Patentes, conforme Instrução Normativa nº 02, de 06/06/2017 publicada na RPI nº 2422, de 06/06/2017.

(21) BR 11 2016 005382-6 A2

Código 1.3 - Notificação - Fase Nacional - PCT
(22) 10/09/2014
(30) 12/09/2013 GB 1316269.8
(51) C07C 67/08 (2006.01), C07C 69/02 (2006.01), C07C 69/24 (2006.01), B01D 3/00 (2006.01), B01J 8/02 (2006.01)
(54) PROCESSO PARA A PRODUÇÃO DE ÉSTERES DE ÁCIDO CARBOXÍLICO
(71) JOHNSON MATTHEY DAVY TECHNOLOGIES LIMITED (GB)
(72) ADRIAN FRANCIS BACKES, GABRIELLA ESZTER TOTH, MICHAEL GAVIN JOHN WILLIAMS
(85) 11/03/2016
(86) PCT GB2014/052734 de 10/09/2014
(87) WO 2015/036747 de 19/03/2015
Publicação automática da admissibilidade da fase nacional depositado via PCT . Tratado de cooperação em matéria de Patentes, conforme Instrução Normativa nº 02, de 06/06/2017 publicada na RPI nº 2422, de 06/06/2017.

(21) BR 11 2016 005386-9 A2

Código 1.3 - Notificação - Fase Nacional - PCT
(22) 02/09/2014
(30) 16/09/2013 EP 13184592.7
(51) F16B 13/06 (2006.01)
(54) CHUMBADOR DE EXPANSÃO
(71) HILTI AKTIENGESELLSCHAFT (LI)

(72) MARC SCHAEFFER
(85) 11/03/2016
(86) PCT EP2014/068586 de 02/09/2014
(87) WO 2015/036283 de 19/03/2015
Publicação automática da admissibilidade da fase nacional depositado via PCT . Tratado de cooperação em matéria de Patentes, conforme Instrução Normativa nº 02, de 06/06/2017 publicada na RPI nº 2422, de 06/06/2017.

---

(21) BR 11 2016 005389-3 A2

Código 1.3 - Notificação - Fase Nacional - PCT
(22) 09/09/2014
(30) 13/09/2013 US 61/877,329
(51) C07D 401/14 (2006.01), C07D 405/14 (2006.01), C07D 413/14 (2006.01), A01N 43/56 (2006.01), A01N 43/78 (2006.01), C07D 401/04 (2006.01), C07D 403/04 (2006.01), C07D 407/14 (2006.01), C07D 409/14 (2006.01), C07D 413/04 (2006.01), C07D 417/04 (2006.01), C07D 417/14 (2006.01), C07D 471/04 (2006.01), C07D 513/04 (2006.01)
(54) PESTICIDAS DE AZOL BICÍCLICO SUBSTITUÍDO POR HETEROCICLO
(71) E. I. DU PONT DE NEMOURS AND COMPANY (US)
(72) DAVID ALAN CLARK, BREENA GLORIANA FRAGA, WENMING ZHANG
(85) 11/03/2016
(86) PCT US2014/054671 de 09/09/2014
(87) WO 2015/038503 de 19/03/2015
Publicação automática da admissibilidade da fase nacional depositado via PCT . Tratado de cooperação em matéria de Patentes, conforme Instrução Normativa nº 02, de 06/06/2017 publicada na RPI nº 2422, de 06/06/2017.

---

(21) BR 11 2016 005390-7 A2

Código 1.3 - Notificação - Fase Nacional - PCT
(22) 15/09/2014
(30) 17/09/2013 JP 2013-192126
(51) B62D 25/02 (2006.01)
(54) ESTRUTURA LATERAL DE VEÍCULO
(71) TOYOTA JIDOSHA KABUSHIKI KAISHA (JP)
(72) YOHEI YAMAMOTO, KOUI HATA, YUJIRO KAJI
(85) 11/03/2016
(86) PCT IB2014/001825 de 15/09/2014
(87) WO 2015/040465 de 26/03/2015
Publicação automática da admissibilidade da fase nacional depositado via PCT . Tratado de cooperação em matéria de Patentes, conforme Instrução Normativa nº 02, de 06/06/2017 publicada na RPI nº 2422, de 06/06/2017.

---

(21) BR 11 2016 005391-5 A2

Código 1.3 - Notificação - Fase Nacional - PCT
(22) 27/02/2014
(30) 14/02/2014 CN PCT/CN2014/072115
(51) G06F 17/40 (2006.01)

(54) MÉTODO E SERVIDOR PARA BUSCAR PONTO DIVISÓRIO DE CORRENTE DE DADOS COM BASE EM SERVIDOR
(71) HUAWEI TECHNOLOGIES CO., LTD. (CN)
(72) CHUANSHUAI YU, CHENGWEI ZHANG, LINBO XU
(85) 11/03/2016
(86) PCT CN2014/072648 de 27/02/2014
(87) WO 2015/120645 de 20/08/2015
Publicação automática da admissibilidade da fase nacional depositado via PCT . Tratado de cooperação em matéria de Patentes, conforme Instrução Normativa nº 02, de 06/06/2017 publicada na RPI nº 2422, de 06/06/2017.

---

(21) BR 11 2016 005395-8 A2

Código 1.3 - Notificação - Fase Nacional - PCT
(22) 05/08/2014
(30) 13/09/2013 IT MO2013A000252
(51) B65G 1/137 (2006.01)
(54) APARELHO DE RECUPERAÇÃO / ARMAZENAMENTO PARA SISTEMAS DE ARMAZENAMENTO AUTOMÁTICO
(71) MODULA S.P.A. con socio unico (IT)
(72) FRANCO STEFANI, STEFANO CASSANI
(85) 11/03/2016
(86) PCT IB2014/063715 de 05/08/2014
(87) WO 2015/036879 de 19/03/2015
Publicação automática da admissibilidade da fase nacional depositado via PCT . Tratado de cooperação em matéria de Patentes, conforme Instrução Normativa nº 02, de 06/06/2017 publicada na RPI nº 2422, de 06/06/2017.

---

(21) BR 11 2016 005396-6 A2

Código 1.3 - Notificação - Fase Nacional - PCT
(22) 16/09/2014
(30) 18/09/2013 US US 14/029,829
(51) D21F 1/48 (2006.01), D21F 11/02 (2006.01), E04B 1/86 (2006.01), D21J 1/20 (2006.01)
(54) SISTEMA E MÉTODO PARA DESIDRATAR UM TAPETE BASE DE TELHA ACÚSTICA
(71) USG INTERIORS, LLC. (US)
(72) William A. Frank, Martin W. Brown
(85) 11/03/2016
(86) PCT US2014/055770 de 16/09/2014
(87) WO 2015/042010 de 26/03/2015
Publicação automática da admissibilidade da fase nacional depositado via PCT . Tratado de cooperação em matéria de Patentes, conforme Instrução Normativa nº 02, de 06/06/2017 publicada na RPI nº 2422, de 06/06/2017.

(21) BR 11 2016 005397-4 A2

Código 1.3 - Notificação - Fase Nacional - PCT
(22) 18/12/2014
(30) 20/12/2013 EP 13199130.9
(51) A61C 13/20 (2006.01), F27B 17/02 (2006.01)
(54) PROCESSO PARA PROCESSAMENTO DE UM MATERIAL DENTAL, DISPOSITIVO REGULADOR PARA UM FORNO DENTAL E FORNO DENTAL
(71) IVOCLAR VIVADENT AG (LI)
(72) RUDOLF JUSSEL
(85) 11/03/2016
(86) PCT EP2014/078438 de 18/12/2014
(87) WO 2015/091779 de 25/06/2015
Publicação automática da admissibilidade da fase nacional depositado via PCT . Tratado de cooperação em matéria de Patentes, conforme Instrução Normativa nº 02, de 06/06/2017 publicada na RPI nº 2422, de 06/06/2017.

(21) BR 11 2016 005398-2 A2

Código 1.3 - Notificação - Fase Nacional - PCT
(22) 15/05/2014
(30) 13/09/2013 CN 201310419440.6
(51) H04W 48/04 (2009.01)
(54) MÉTODO E DISPOSITIVO PARA REALIZAR SERVIÇO DE BARRAMENTO DE CHAMADA
(71) ZTE CORPORATION (CN)
(72) DAN SHI, YUANJIAN ZHANG, ZHONGLIANG ZHU
(85) 11/03/2016
(86) PCT CN2014/077589 de 15/05/2014
(87) WO 2014/187264 de 27/11/2014
Publicação automática da admissibilidade da fase nacional depositado via PCT . Tratado de cooperação em matéria de Patentes, conforme Instrução Normativa nº 02, de 06/06/2017 publicada na RPI nº 2422, de 06/06/2017.

(21) BR 11 2016 005399-0 A2

Código 1.3 - Notificação - Fase Nacional - PCT
(22) 12/09/2014
(30) 13/09/2013 US 61/877,609
(51) D03D 15/08 (2006.01), D01F 6/70 (2006.01), D01F 8/00 (2006.01)
(54) ESTRUTURA LAMINADA, FIBRA ELÁSTICA, TECIDO E MÉTODO PARA PREPARAR UMA ESTRUTURA LAMINADA
(71) INVISTA TECHNOLOGIES S.A.R.L. (CH)
(72) ACHILLE M. BIVIGOU-KOUMBA, RONALD D. BING-WO, HONG LIU, STEVEN W. SMITH
(85) 11/03/2016
(86) PCT US2014/055519 de 12/09/2014
(87) WO 2015/038977 de 19/03/2015
Publicação automática da admissibilidade da fase nacional depositado via PCT . Tratado de cooperação em matéria de Patentes, conforme Instrução

Normativa nº 02, de 06/06/2017 publicada na RPI nº 2422, de 06/06/2017.

---

(21) BR 11 2016 005400-8 A2

Código 1.3 - Notificação - Fase Nacional - PCT
(22) 09/09/2014
(30) 13/09/2013 FR 1358847
(51) B62B 7/08 (2006.01)
(54) CARRINHO DE BEBÉ DOBRÁVEL APROPRIADO PARA TRANSPORTAR RECÉM-NASCIDOS
(71) BABYZEN (FR)
(72) GILLES HENRY, JEAN-MICHEL CHAUDEURGE
(85) 11/03/2016
(86) PCT EP2014/069177 de 09/09/2014
(87) WO 2015/036395 de 19/03/2015
Publicação automática da admissibilidade da fase nacional depositado via PCT . Tratado de cooperação em matéria de Patentes, conforme Instrução Normativa nº 02, de 06/06/2017 publicada na RPI nº 2422, de 06/06/2017.

---

(21) BR 11 2016 005402-4 A2

Código 1.3 - Notificação - Fase Nacional - PCT
(22) 09/09/2014
(30) 11/09/2013 DE 10 2013 218 237.6
(51) G01F 23/00 (2006.01), B07B 4/00 (2006.01), B07B 11/06 (2006.01), B07B 11/08 (2006.01)
(54) DISPOSITIVO PARA A DETERMINAÇÃO DE UMA QUANTIDADE DE MATERIAL A GRANEL, DISPOSITIVO DE ENTRADA PARA MATERIAL A GRANEL, MÁQUINA DE LIMPEZA PARA MATERIAL A GRANEL E MÉTODO CORRESPONDENTE
(71) BÜHLER GMBH (DE)
(72) SIMON STREHLER
(85) 11/03/2016
(86) PCT EP2014/069142 de 09/09/2014
(87) WO 2015/036384 de 19/03/2015
Publicação automática da admissibilidade da fase nacional depositado via PCT . Tratado de cooperação em matéria de Patentes, conforme Instrução Normativa nº 02, de 06/06/2017 publicada na RPI nº 2422, de 06/06/2017.

---

(21) BR 11 2016 005406-7 A2

Código 1.3 - Notificação - Fase Nacional - PCT
(22) 12/09/2014
(30) 12/09/2013 US 61/877,210; 31/03/2014 US 61/972,782
(51) A01N 43/42 (2006.01), A61K 31/47 (2006.01), C12Q 1/68 (2006.01)
(54) EXPRESSÃO GENÉTICA DE BIOMARCADORES EM RESPOSTA AO LAQUINIMOD
(71) TEVA PHARMACEUTICAL INDUSTRIES LTD. (IL) , TEL HASHOMER MEDICAL RESEARCH INFRASTRUCTURE AND SERVICES LTD. (IL)

(72) ANAT ACHIRON, LIAT HAYARDENY, MICHAEL GUREVICH
(85) 11/03/2016
(86) PCT US2014/055502 de 12/09/2014
(87) WO 2015/038963 de 19/03/2015
Publicação automática da admissibilidade da fase nacional depositado via PCT . Tratado de cooperação em matéria de Patentes, conforme Instrução Normativa nº 02, de 06/06/2017 publicada na RPI nº 2422, de 06/06/2017.

---

(21) BR 11 2016 005411-3 A2

Código 1.3 - Notificação - Fase Nacional - PCT
(22) 13/08/2014
(30) 13/09/2013 JP 2013-190811
(51) G03G 9/087 (2006.01)
(54) RESINA PARA TONER, TONER, REVELADOR, APARELHO DE FORMAÇÃO DE IMAGEM E CARTUCHO DE PROCESSO
(71) RICOH COMPANY, LTD. (JP)
(72) AZUMI MIYAAKE, DAISUKE ASAHINA, TOYOSHI SAWADA, TSUYOSHI SUGIMOTO, SHINYA NAKAYAMA, SUSUMU CHIBA, SATOYUKI SEKIGUCHI, HIROSHI YAMASHITA
(85) 11/03/2016
(86) PCT JP2014/071689 de 13/08/2014
(87) WO 2015/037400 de 19/03/2015
Publicação automática da admissibilidade da fase nacional depositado via PCT . Tratado de cooperação em matéria de Patentes, conforme Instrução Normativa nº 02, de 06/06/2017 publicada na RPI nº 2422, de 06/06/2017.

---

(21) BR 11 2016 005414-8 A2

Código 1.3 - Notificação - Fase Nacional - PCT
(22) 09/09/2014
(30) 26/09/2013 US 61/882,868
(51) C07C 45/50 (2006.01), C07C 47/02 (2006.01), B01J 19/00 (2006.01)
(54) PROCESSO DE HIDROFORMILAÇÃO
(71) DOW TECHNOLOGY INVESTMENTS LLC (US)
(72) Cloid R. Smith, Morteza Mokhtarzadeh, Irvin B. Cox
(85) 11/03/2016
(86) PCT US2014/054776 de 09/09/2014
(87) WO 2015/047723 de 02/04/2015
Publicação automática da admissibilidade da fase nacional depositado via PCT . Tratado de cooperação em matéria de Patentes, conforme Instrução Normativa nº 02, de 06/06/2017 publicada na RPI nº 2422, de 06/06/2017.

---

(21) BR 11 2016 005415-6 A2

Código 1.3 - Notificação - Fase Nacional - PCT
(22) 15/09/2014
(30) 18/09/2013 US 14/029,956

(51) B61D 5/00 (2006.01), B65H 23/032 (2006.01)
(54) MÁQUINA PARA INFLAR E VEDAR UMA TEIA INFLÁVEL
(71) SEALED AIR CORPORATION (US) (US)
(72) BRIAN A. MURCH, JASON D. LEPINE, LAURENCE B. SPERRY
(85) 11/03/2016
(86) PCT US2014/055613 de 15/09/2014
(87) WO 2015/041976 de 26/03/2015
Publicação automática da admissibilidade da fase nacional depositado via PCT . Tratado de cooperação em matéria de Patentes, conforme Instrução Normativa nº 02, de 06/06/2017 publicada na RPI nº 2422, de 06/06/2017.

---

(21) BR 11 2016 005417-2 A2

Código 1.3 - Notificação - Fase Nacional - PCT
(22) 15/09/2014
(30) 16/09/2013 US 61/878,286
(51) A61K 31/445 (2006.01)
(54) DERIVADOS DE DESOXINOJIRIMICINA E MÉTODOS PARA SEU USO
(71) EMERGENT VIROLOGY LLC (US)
(72) URBAN RAMSTEDT, RAJU PENMASTA, HITESH BATRA, TAM NGUYEN
(85) 11/03/2016
(86) PCT US2014/055599 de 15/09/2014
(87) WO 2015/039010 de 19/03/2015
Publicação automática da admissibilidade da fase nacional depositado via PCT . Tratado de cooperação em matéria de Patentes, conforme Instrução Normativa nº 02, de 06/06/2017 publicada na RPI nº 2422, de 06/06/2017.

---

(21) BR 11 2016 005420-2 A2

Código 1.3 - Notificação - Fase Nacional - PCT
(22) 09/09/2014
(30) 11/09/2013 US 61/876,655; 08/09/2014 US 14/480,553
(51) H04W 74/08 (2009.01)
(54) ACOPLAMENTO DE CCA DE UPLINK E DOWNLINK EM LTE-U
(71) QUALCOMM INCORPORATED (US)
(72) NAGA BHUSHAN, ALEKSANDAR DAMNJANOVIC, TINGFANG JI, PETER GAAL, DURGA PRASAD MALLADI
(85) 11/03/2016
(86) PCT US2014/054646 de 09/09/2014
(87) WO 2015/038488 de 19/03/2015
Publicação automática da admissibilidade da fase nacional depositado via PCT . Tratado de cooperação em matéria de Patentes, conforme Instrução Normativa nº 02, de 06/06/2017 publicada na RPI nº 2422, de 06/06/2017.

---

(21) BR 11 2016 005421-0 A2

Código 1.3 - Notificação - Fase Nacional - PCT
(22) 11/09/2014
(30) 11/09/2013 US 61/876,755; 05/11/2013 US 61/899,880; 10/09/2014 US

14/482,399
(51) H04W 74/00 (2009.01), H04W 84/12 (2009.01)
(54) SISTEMA E MÉTODO PARA COMUNICAÇÃO MELHORADA EM UMA REDE SEM FIO
(71) QUALCOMM INCORPORATED (US)
(72) AMIN JAFARIAN
(85) 11/03/2016
(86) PCT US2014/055072 de 11/09/2014
(87) WO 2015/038694 de 19/03/2015
Publicação automática da admissibilidade da fase nacional depositado via PCT . Tratado de cooperação em matéria de Patentes, conforme Instrução Normativa nº 02, de 06/06/2017 publicada na RPI nº 2422, de 06/06/2017.

---

(21) BR 11 2016 005422-9 A2

Código 1.3 - Notificação - Fase Nacional - PCT
(22) 10/09/2014
(30) 11/09/2013 US 61/876,305; 14/08/2014 US 62/037,516
(51) C07D 471/04 (2006.01), C07D 487/04 (2006.01), A61K 31/437 (2006.01), A61K 31/519 (2006.01), A61P 19/02 (2006.01), A61P 37/00 (2006.01)
(54) DERIVADOS DE CETO-IMIDAZOPIRIDINA COMO MODULADORES DE RORc
(71) F. HOFFMANN-LA ROCHE AG (CH)
(72) BENJAMIN FAUBER, BENJAMIN FAUBER, ALBERTO GOBBI, ALBERTO GOBBI
(85) 11/03/2016
(86) PCT EP2014/069234 de 10/09/2014
(87) WO 2015/036411 de 19/03/2015
Publicação automática da admissibilidade da fase nacional depositado via PCT . Tratado de cooperação em matéria de Patentes, conforme Instrução Normativa nº 02, de 06/06/2017 publicada na RPI nº 2422, de 06/06/2017.

---

(21) BR 11 2016 005423-7 A2

Código 1.3 - Notificação - Fase Nacional - PCT
(22) 08/09/2014
(30) 11/09/2013 IT MI2013A001502
(51) B01L 3/00 (2006.01)
(54) MÉTODO PARA PRODUZIR UM MINIFRASCO E MINIFRASCO
(71) GVS S.P.A. (IT)
(72) MASSIMO SCAGLIARINI, WILLIAM PANDOLFO
(85) 11/03/2016
(86) PCT IB2014/064306 de 08/09/2014
(87) WO 2015/036909 de 19/03/2015
Publicação automática da admissibilidade da fase nacional depositado via PCT . Tratado de cooperação em matéria de Patentes, conforme Instrução Normativa nº 02, de 06/06/2017 publicada na RPI nº 2422, de 06/06/2017.

(21) BR 11 2016 005427-0 A2

Código 1.3 - Notificação - Fase Nacional - PCT
(22) 31/07/2014
(30) 11/09/2013 US 61/876,597; 30/07/2014 US 14/447,239
(51) H04W 52/52 (2009.01), H04B 1/00 (2006.01), H03G 3/00 (2006.01)
(54) USO DE DESCOBERTA A CURTO ALCANCE PARA PREDIZER O AJUSTE DE AGC PARA A DESCOBERTA A LONGO ALCANCE
(71) QUALCOMM INCORPORATED (US)
(72) KAPIL GULATI, SHAILESH PATIL, HUA WANG, SAURABHA RANGRAO TAVILDAR, PABLO ANIGSTEIN
(85) 11/03/2016
(86) PCT US2014/049048 de 31/07/2014
(87) WO 2015/038249 de 19/03/2015
Publicação automática da admissibilidade da fase nacional depositado via PCT . Tratado de cooperação em matéria de Patentes, conforme Instrução Normativa nº 02, de 06/06/2017 publicada na RPI nº 2422, de 06/06/2017.

(21) BR 11 2016 005428-8 A2

Código 1.3 - Notificação - Fase Nacional - PCT
(22) 12/09/2014
(30) 13/09/2013 US 61/877,727; 12/09/2014 US 14/484,369
(51) D01D 5/253 (2006.01), D01F 8/04 (2006.01), D01D 5/30 (2006.01)
(54) FIBRA DE ALTA ÁREA SUPERFICIAL E MÉTODO DE CONSTRUÇÃO DA MESMA
(71) FEDERAL-MOGUL POWERTRAIN, INC. (US)
(72) ERIC K. STAUDT
(85) 11/03/2016
(86) PCT US2014/055330 de 12/09/2014
(87) WO 2015/038860 de 19/03/2015
Publicação automática da admissibilidade da fase nacional depositado via PCT . Tratado de cooperação em matéria de Patentes, conforme Instrução Normativa nº 02, de 06/06/2017 publicada na RPI nº 2422, de 06/06/2017.

(21) BR 11 2016 005429-6 A2

Código 1.3 - Notificação - Fase Nacional - PCT
(22) 11/09/2014
(30) 11/09/2013 US 14/023,972
(51) C09D 5/08 (2006.01)
(54) REVESTIMENTO, MÉTODO PARA REVESTIR UM SUBSTRATO E SUBSTRATO REVESTIDO
(71) PRC-DESOTO INTERNATIONAL, INC. (US)
(72) MICHAEL A. MAYO, ELIZABETH A. FURAR, ELIZABETH A. FURAR, PAUL RUSHMAN, PAUL RUSHMAN, JONATHAN P. BREON, JONATHAN P. BREON

(85) 11/03/2016
(86) PCT US2014/055122 de 11/09/2014
(87) WO 2015/038730 de 19/03/2015
Publicação automática da admissibilidade da fase nacional depositado via PCT . Tratado de cooperação em matéria de Patentes, conforme Instrução Normativa nº 02, de 06/06/2017 publicada na RPI nº 2422, de 06/06/2017.

---

(21) BR 11 2016 005431-8 A2

Código 1.3 - Notificação - Fase Nacional - PCT
(22) 03/09/2014
(30) 20/09/2013 EP 13185460.6
(51) H04W 74/08 (2009.01), H04W 28/02 (2009.01)
(54) DISPOSITIVO DE COMUNICAÇÕES, E, MÉTODO PARA COMUNICAÇÃO VIA UMA REDE DE COMUNICAÇÕES MÓVEIS
(71) SONY CORPORATION (JP)
(72) BRIAN ALEXANDER MARTIN
(85) 11/03/2016
(86) PCT EP2014/068733 de 03/09/2014
(87) WO 2015/039870 de 26/03/2015
Publicação automática da admissibilidade da fase nacional depositado via PCT . Tratado de cooperação em matéria de Patentes, conforme Instrução Normativa nº 02, de 06/06/2017 publicada na RPI nº 2422, de 06/06/2017.

---

(21) BR 11 2016 005433-4 A2

Código 1.3 - Notificação - Fase Nacional - PCT
(22) 09/09/2014
(30) 13/09/2013 GB 1316288.8; 13/09/2013 EP 13275212.2
(51) G01S 7/292 (2006.01), G01S 7/41 (2006.01)
(54) MÉTODO PARA DETECTAR UMA CONDIÇÃO DE PROPAGAÇÃO ANÔMALA EM UM SISTEMA DE RADAR, E, SISTEMA DE RADAR
(71) BAE SYSTEMS PLC (GB)
(72) PHILIP TREVELYAN EDWARDS, JOHN ALEXANDER PARLE, MARCUS EDWARD CLARK
(85) 11/03/2016
(86) PCT GB2014/052720 de 09/09/2014
(87) WO 2015/036741 de 19/03/2015
Publicação automática da admissibilidade da fase nacional depositado via PCT . Tratado de cooperação em matéria de Patentes, conforme Instrução Normativa nº 02, de 06/06/2017 publicada na RPI nº 2422, de 06/06/2017.

---

(21) BR 11 2016 005434-2 A2

Código 1.3 - Notificação - Fase Nacional - PCT
(22) 03/09/2014
(30) 16/09/2013 EP 13184505.9
(51) A61B 5/024 (2006.01), A61B 5/11 (2006.01), A61B 5/22 (2006.01)
(54) PROCESSADOR PARA ESTIMAR A APTIDÃO CARDIOVASCULAR DE UM INDIVÍDUO, SISTEMA PARA ESTIMAR A APTIDÃO CARDIOVASCULAR

DE UM INDIVÍDUO, MÉTODO PARA ESTIMAR A APTIDÃO CARDIOVASCULAR DE UM INDIVÍDUO E PROGRAMA DE COMPUTADOR
(71) KONINKLIJKE PHILIPS N.V. (NL)
(72) FRANCESCO SARTOR, FRANCESCO SARTOR, ALBERTO GIOVANNI BONOMI, ALBERTO GIOVANNI BONOMI
(85) 11/03/2016
(86) PCT EP2014/068642 de 03/09/2014
(87) WO 2015/036289 de 19/03/2015
Publicação automática da admissibilidade da fase nacional depositado via PCT . Tratado de cooperação em matéria de Patentes, conforme Instrução Normativa nº 02, de 06/06/2017 publicada na RPI nº 2422, de 06/06/2017.

---

(21) BR 11 2016 005436-9 A2

Código 1.3 - Notificação - Fase Nacional - PCT
(22) 11/09/2014
(30) 11/09/2013 EP 13183883.1
(51) A61B 17/68 (2006.01), A61B 17/70 (2006.01), A61B 17/86 (2006.01)
(54) DISPOSITIVO DE FIXAÇÃO ÓSSEA HELICOIDAL
(71) VEXIM (FR)
(72) YVES-ALAIN RATRON, JEAN-FRANÇOIS OGLAZA
(85) 11/03/2016
(86) PCT EP2014/069448 de 11/09/2014
(87) WO 2015/036509 de 19/03/2015
Publicação automática da admissibilidade da fase nacional depositado via PCT . Tratado de cooperação em matéria de Patentes, conforme Instrução Normativa nº 02, de 06/06/2017 publicada na RPI nº 2422, de 06/06/2017.

---

(21) BR 11 2016 005437-7 A2

Código 1.3 - Notificação - Fase Nacional - PCT
(22) 09/09/2014
(30) 13/09/2013 GB 1316335.7; 13/09/2013 EP 13275216.3
(51) B21C 1/26 (2006.01), B21C 3/12 (2006.01), F42B 12/78 (2006.01), F42B 30/02 (2006.01)
(54) MÉTODO PARA FORMAR UM COMPONENTE PARA UM CARTUCHO DE MUNIÇÃO, E, PROJÉTIL TRAÇANTE
(71) BAE SYSTEMS PLC (GB)
(72) JOHN FREDERICK LEGGE
(85) 11/03/2016
(86) PCT GB2014/052721 de 09/09/2014
(87) WO 2015/036742 de 19/03/2015
Publicação automática da admissibilidade da fase nacional depositado via PCT . Tratado de cooperação em matéria de Patentes, conforme Instrução Normativa nº 02, de 06/06/2017 publicada na RPI nº 2422, de 06/06/2017.

---

(21) BR 11 2016 005438-5 A2

Código 1.3 - Notificação - Fase Nacional - PCT

(22) 10/09/2014
(30) 13/09/2013 US 14/026,344
(51) H04L 12/24 (2006.01), H04L 12/50 (2006.01), H04Q 3/00 (2006.01)
(54) INSTALAÇÃO DE SERVIÇO PARA ENCADEAMENTO DE SERVIÇOS EM LINHA COM MÚLTIPLAS INSTÂNCIAS
(71) TELEFONAKTIEBOLAGET LM ERICSSON (PUBL) (SE)
(72) YING ZHANG, NEDA BEHESHTI-ZAVAREH
(85) 11/03/2016
(86) PCT IB2014/064405 de 10/09/2014
(87) WO 2015/036943 de 19/03/2015
Publicação automática da admissibilidade da fase nacional depositado via PCT . Tratado de cooperação em matéria de Patentes, conforme Instrução Normativa nº 02, de 06/06/2017 publicada na RPI nº 2422, de 06/06/2017.

---

(21) BR 11 2016 005446-6 A2

Código 1.3 - Notificação - Fase Nacional - PCT
(22) 13/09/2013
(51) H04L 12/70 (2013.01)
(54) MÉTODO E APARELHO DE TRANSMISSÃO DE DADOS
(71) HUAWEI TECHNOLOGIES CO., LTD. (CN)
(72) WEI SU, XING HU, CHIWU DING
(85) 11/03/2016
(86) PCT CN2013/083494 de 13/09/2013
(87) WO 2015/035618 de 19/03/2015
Publicação automática da admissibilidade da fase nacional depositado via PCT . Tratado de cooperação em matéria de Patentes, conforme Instrução Normativa nº 02, de 06/06/2017 publicada na RPI nº 2422, de 06/06/2017.

---

(21) BR 11 2016 005447-4 A2

Código 1.3 - Notificação - Fase Nacional - PCT
(22) 15/09/2014
(30) 18/09/2013 EP 13184959.8
(51) B66B 5/00 (2006.01)
(54) MÉTODO PARA OPERAR UM DISPOSITIVO DE CONTROLE DE ELEVADOR
(71) INVENTIO AG (CH)
(72) CLAUDIO COLOMBANO, ADRIAN BÜNTER, ANDREW PAICE, PHILIPP LÜTHI, THOMAS RÄBER
(85) 11/03/2016
(86) PCT EP2014/069595 de 15/09/2014
(87) WO 2015/039984 de 26/03/2015
Publicação automática da admissibilidade da fase nacional depositado via PCT . Tratado de cooperação em matéria de Patentes, conforme Instrução Normativa nº 02, de 06/06/2017 publicada na RPI nº 2422, de 06/06/2017.

---

(21) BR 11 2016 005448-2 A2

Código 1.3 - Notificação - Fase Nacional - PCT

(22) 12/09/2014
(30) 12/09/2013 US 61/877,233; 12/09/2014 US 14/484,600
(51) E04H 5/12 (2006.01), E04H 12/00 (2006.01), E04H 12/18 (2006.01), F28F 9/00 (2006.01)
(54) METODO E APARELHO PARA MONTAGEM DE VENTOINHA DE TORRE DE RESFRIAMENTO PARA REMOÇÃO A PARTIR DA PARTE INTERNA DA TORRE
(71) EVAPCO, INC. (US)
(72) DAVEY J. VADDER, JACOB P. MYERS
(85) 11/03/2016
(86) PCT US2014/055371 de 12/09/2014
(87) WO 2015/038879 de 19/03/2015
Publicação automática da admissibilidade da fase nacional depositado via PCT . Tratado de cooperação em matéria de Patentes, conforme Instrução Normativa nº 02, de 06/06/2017 publicada na RPI nº 2422, de 06/06/2017.

---

(21) BR 11 2016 005454-7 A2

Código 1.3 - Notificação - Fase Nacional - PCT
(22) 19/09/2014
(30) 20/09/2013 US 61/880,773; 21/09/2013 US 61/880,845; 17/04/2014 US 61/981,051; 06/05/2014 US 61/989,267
(51) C09K 8/56 (2006.01), C09K 8/80 (2006.01)
(54) COMPÓSITOS CONTENDO ORGANOFOSFORADOS PARA USO EM OPERAÇÕES DE TRATAMENTO DE POÇOS
(71) BAKER HUGHES INCORPORATED (US)
(72) TERRY D. MONROE, BRIAN B. BEALL, NAIMA BESTAOUI- SPURR, SUMIT BHADURI, KIMBERLY LANT, HOANG LE, QI QU
(85) 11/03/2016
(86) PCT US2014/056691 de 19/09/2014
(87) WO 2015/042490 de 26/03/2015
Publicação automática da admissibilidade da fase nacional depositado via PCT . Tratado de cooperação em matéria de Patentes, conforme Instrução Normativa nº 02, de 06/06/2017 publicada na RPI nº 2422, de 06/06/2017.

---

(21) BR 11 2016 005459-8 A2

Código 1.3 - Notificação - Fase Nacional - PCT
(22) 16/10/2013
(51) E21B 21/08 (2006.01), E21B 21/01 (2006.01)
(54) MOTOR DE FUNDO DE POÇO, E, MÉTODO PARA PERFURAÇÃO UTILIZANDO UM MOTOR DE FUNDO DE POÇO
(71) HALLIBURTON ENERGY SERVICES, INC. (US)
(72) ANKIT HURO, RAHUL RAMCHANDRA GAIKWAD, RATISH SUHAS KADAM, BHARGAV GAJJI
(85) 11/03/2016
(86) PCT US2013/065258 de 16/10/2013
(87) WO 2015/057217 de 23/04/2015

Publicação automática da admissibilidade da fase nacional depositado via PCT . Tratado de cooperação em matéria de Patentes, conforme Instrução Normativa nº 02, de 06/06/2017 publicada na RPI nº 2422, de 06/06/2017.

---

(21) BR 11 2016 005461-0 A2

Código 1.3 - Notificação - Fase Nacional - PCT
(22) 03/07/2014
(30) 16/09/2013 US 14/028263
(51) B23B 27/14 (2006.01), B23B 27/16 (2006.01)
(54) INSERTO DE TORNEAMENTO DE PROFUNDIDADE DE ACABAMENTO
(71) ISCAR LTD. (IL)
(72) DANIEL HEN, SHINYA MAJIMA
(85) 11/03/2016
(86) PCT IL2014/050596 de 03/07/2014
(87) WO 2015/036990 de 19/03/2015
Publicação automática da admissibilidade da fase nacional depositado via PCT . Tratado de cooperação em matéria de Patentes, conforme Instrução Normativa nº 02, de 06/06/2017 publicada na RPI nº 2422, de 06/06/2017.

---

(21) BR 11 2016 005462-8 A2

Código 1.3 - Notificação - Fase Nacional - PCT
(22) 17/09/2014
(30) 17/09/2013 US 61/878,660
(51) A61B 17/04 (2006.01), A61B 17/34 (2006.01)
(54) TROCÁTER E DISPOSITIVO CURATIVO DE FERIDAS
(71) GORDIAN SURGICAL LTD. (IL)
(72) HAGAY WEISBROD, ODED ELISH
(85) 11/03/2016
(86) PCT IL2014/050833 de 17/09/2014
(87) WO 2015/040617 de 26/03/2015
Publicação automática da admissibilidade da fase nacional depositado via PCT . Tratado de cooperação em matéria de Patentes, conforme Instrução Normativa nº 02, de 06/06/2017 publicada na RPI nº 2422, de 06/06/2017.

---

(21) BR 11 2016 005463-6 A2

Código 1.3 - Notificação - Fase Nacional - PCT
(22) 29/10/2013
(51) G01V 1/40 (2006.01), E21B 47/00 (2006.01)
(54) MÉTODO E SISTEMA DE MODELAGEM DE UMA FERRAMENTA DE PERFILAGEM ACÚSTICA, E, MEIO LEGÍVEL POR PROCESSADOR
(71) HALLIBURTON ENERGY SERVICES, INC. (US)
(72) CHEN LI, CHUNG CHANG
(85) 11/03/2016
(86) PCT US2013/067298 de 29/10/2013
(87) WO 2015/065339 de 07/05/2015
Publicação automática da admissibilidade da fase nacional depositado via PCT . Tratado de cooperação em matéria de Patentes, conforme Instrução

Normativa nº 02, de 06/06/2017 publicada na RPI nº 2422, de 06/06/2017.

---

(21) BR 11 2016 005466-0 A2

Código 1.3 - Notificação - Fase Nacional - PCT
(22) 04/09/2014
(30) 11/09/2013 US 61/876.441
(51) A61Q 11/00 (2006.01), A61K 8/81 (2006.01)
(54) COMPOSIÇÕES BUCAIS
(71) 3M INNOVATIVE PROPERTIES COMPANY (US)
(72) YIZHONG WANG, YIZHONG WANG, JOEL D. OXMAN, JOEL D. OXMAN, TIFFANY T, TON, TIFFANY T, TON
(85) 11/03/2016
(86) PCT US2014/054074 de 04/09/2014
(87) WO 2015/038400 de 19/03/2015
Publicação automática da admissibilidade da fase nacional depositado via PCT . Tratado de cooperação em matéria de Patentes, conforme Instrução Normativa nº 02, de 06/06/2017 publicada na RPI nº 2422, de 06/06/2017.

---

(21) BR 11 2016 005468-7 A2

Código 1.3 - Notificação - Fase Nacional - PCT
(22) 11/09/2014
(30) 12/09/2013 US 61/876,795
(51) G06F 17/00 (2006.01)
(54) CONVERSOR IMPLEMENTÁVEL POR MEIO DE UM SISTEMA DE CLIENTE/SERVIDOR TENDO PELO MENOS UM PROCESSADOR PARA PROCESSAR INSTRUÇÕES QUE DEFINEM O DITO CONVERSOR; E MÉTODO IMPLEMENTÁVEL EM UM DISPOSITIVO DE COMPUTAÇÃO
(71) WIX.COM LTD. (IL)
(72) RONI BEN-AHARON, NADAV ABRAHAMI
(85) 11/03/2016
(86) PCT IB2014/064448 de 11/09/2014
(87) WO 2015/036962 de 19/03/2015
Publicação automática da admissibilidade da fase nacional depositado via PCT . Tratado de cooperação em matéria de Patentes, conforme Instrução Normativa nº 02, de 06/06/2017 publicada na RPI nº 2422, de 06/06/2017.

---

(21) BR 11 2016 005470-9 A2

Código 1.3 - Notificação - Fase Nacional - PCT
(22) 15/09/2014
(30) 25/09/2013 US 61/882,040
(51) A61K 9/08 (2006.01), A61K 9/48 (2006.01), A61K 47/10 (2006.01), A61K 47/38 (2006.01)
(54) COMPOSIÇÃO COMPREENDENDO UM DILUENTE LÍQUIDO ORGÂNICO E UMA HIDROXIALQUIL METILCELULOSE ESPECÍFICA
(71) DOW GLOBAL TECHNOLOGIES LLC (US)
(72) MEINOLF BRACKHAGEN, ROLAND ADDEN, MATTHIAS KNARR
(85) 11/03/2016

(86) PCT US2014/055574 de 15/09/2014
(87) WO 2015/047763 de 02/04/2015
Publicação automática da admissibilidade da fase nacional depositado via PCT . Tratado de cooperação em matéria de Patentes, conforme Instrução Normativa nº 02, de 06/06/2017 publicada na RPI nº 2422, de 06/06/2017.

---

(21) BR 11 2016 005471-7 A2

Código 1.3 - Notificação - Fase Nacional - PCT
(22) 16/09/2013
(51) C07D 401/12 (2006.01), C07D 403/12 (2006.01), C07D 471/04 (2006.01), C07D 487/04 (2006.01), C07D 513/04 (2006.01), A01N 43/54 (2006.01), A01N 43/90 (2006.01)
(54) COMPOSTOS, PROCESSO PARA A PREPARAÇÃO DOS COMPOSTOS I, COMPOSIÇÃO AGROQUÍMICA, MÉTODO PARA O COMBATE DOS FUNGOS FITOPATOGÊNICOS NOCIVOS E UTILIZAÇÃO DE COMPOSTOS DE FÓRMULA I
(71) BASF SE (DE)
(72) WASSILIOS GRAMMENOS, IAN ROBERT CRAIG, NADEGE BOUDET, BERND MUELLER, ERICA MAY WILSON LAUTERWASSER, JAN KLAAS LOHMANN, Jurith Montag, Thomas Grote, Egon Haden, MARIA ANGELICA QUINTERO PALOMAR, ANA ESCRIBANO CUESTA
(85) 11/03/2016
(86) PCT EP2013/069166 de 16/09/2013
(87) WO 2015/036058 de 19/03/2015
Publicação automática da admissibilidade da fase nacional depositado via PCT . Tratado de cooperação em matéria de Patentes, conforme Instrução Normativa nº 02, de 06/06/2017 publicada na RPI nº 2422, de 06/06/2017.

---

(21) BR 11 2016 005472-5 A2

Código 1.3 - Notificação - Fase Nacional - PCT
(22) 12/09/2014
(30) 17/09/2013 US 14/029,641
(51) A61B 18/02 (2006.01), A61B 18/04 (2006.01), A61B 18/24 (2006.01)
(54) SISTEMA DE TRATAMENTO DE TECIDOS
(71) CHANNEL MEDSYSTEMS, INC. (US)
(72) DANIEL R. BURNETT, WILLIAM MALECKI
(85) 11/03/2016
(86) PCT US2014/055473 de 12/09/2014
(87) WO 2015/041952 de 26/03/2015
Publicação automática da admissibilidade da fase nacional depositado via PCT . Tratado de cooperação em matéria de Patentes, conforme Instrução Normativa nº 02, de 06/06/2017 publicada na RPI nº 2422, de 06/06/2017.

---

(21) BR 11 2016 005473-3 A2

Código 1.3 - Notificação - Fase Nacional - PCT
(22) 11/09/2014

(30) 12/09/2013 FR 1302126
(51) C07C 313/04 (2006.01)
(54) MÉTODO DE PREPARO DE DERIVADO DE OXISSULFETO E FLUORADO, USO DO DERIVADO DE OXISSULFETO E FLUORADO PREPARADO DE ACORDO COM O MÉTODO, MÉTODO DE PREPARO DE UM COMPOSTO, USO DE UM COMPOSTO SULFONIMIDA OU DE SEUS SAIS PREPARADOS DE ACORDO COM O MÉTODO, E USO DE UM COMPOSTO FLUORADO DA FÓRMULA Ea-SO2-OH OU DE UM COMPOSTO ANIDRIDO DA FÓRMULA (Ea-SO2)2O PREPARADOS DE ACORDO COM O MÉTODO
(71) RHODIA OPERATIONS (FR)
(72) DENIS REVELANT, FRANÇOIS METZ, VALERY DAMBRIN, MARIE CHAUVE
(85) 11/03/2016
(86) PCT EP2014/069436 de 11/09/2014
(87) WO 2015/036504 de 19/03/2015
Publicação automática da admissibilidade da fase nacional depositado via PCT . Tratado de cooperação em matéria de Patentes, conforme Instrução Normativa nº 02, de 06/06/2017 publicada na RPI nº 2422, de 06/06/2017.

---

(21) BR 11 2016 005474-1 A2

Código 1.3 - Notificação - Fase Nacional - PCT
(22) 02/09/2014
(30) 12/09/2013 EP 13184194.2
(51) D04H 1/4209 (2012.01), D04H 1/4218 (2012.01), D04H 1/46 (2006.01), F01N 3/28 (2006.01)
(54) USO DE UM LUBRIFICANTE EM UMA ESTEIRA DE MONTAGEM, MÉTODO PARA PRODUZIR TAL ESTEIRA E ESTEIRA DE MONTAGEM
(71) 3M INNOVATIVE PROPERTIES COMPANY (US)
(72) CLAUS MIDDENDORF
(85) 11/03/2016
(86) PCT US2014/053670 de 02/09/2014
(87) WO 2015/038366 de 19/03/2015
Publicação automática da admissibilidade da fase nacional depositado via PCT . Tratado de cooperação em matéria de Patentes, conforme Instrução Normativa nº 02, de 06/06/2017 publicada na RPI nº 2422, de 06/06/2017.

---

(21) BR 11 2016 005476-8 A2

Código 1.3 - Notificação - Fase Nacional - PCT
(22) 11/09/2014
(30) 12/09/2013 TR 2013/10779
(51) E04C 2/34 (2006.01), E04D 3/35 (2006.01)
(54) PAINEL DE TELHADO, E, PAINEL DE FACHADA
(71) CÜNEYT PEKEL (TR)
(72) CÜNEYT PEKEL

(85) 11/03/2016
(86) PCT TR2014/000335 de 11/09/2014
(87) WO 2015/038083 de 19/03/2015
Publicação automática da admissibilidade da fase nacional depositado via PCT . Tratado de cooperação em matéria de Patentes, conforme Instrução Normativa nº 02, de 06/06/2017 publicada na RPI nº 2422, de 06/06/2017.

---

(21) BR 11 2016 005477-6 A2

Código 1.3 - Notificação - Fase Nacional - PCT
(22) 12/09/2014
(30) 12/09/2013 KR 10-2013-0109788; 26/02/2014 KR 10-2014-0022632
(51) B65D 75/18 (2006.01), B65D 75/52 (2006.01)
(54) PACOTE PARA RECEBIMENTO VERTICAL
(71) SOYEON PARK (KR)
(72) SOYEON PARK
(85) 11/03/2016
(86) PCT KR2014/008505 de 12/09/2014
(87) WO 2015/037930 de 19/03/2015
Publicação automática da admissibilidade da fase nacional depositado via PCT . Tratado de cooperação em matéria de Patentes, conforme Instrução Normativa nº 02, de 06/06/2017 publicada na RPI nº 2422, de 06/06/2017.

---

(21) BR 11 2016 005480-6 A2

Código 1.3 - Notificação - Fase Nacional - PCT
(22) 16/09/2014
(30) 26/09/2013 US 61/882,940
(51) C08L 63/00 (2006.01)
(54) COMPOSIÇÕES CURÁVEIS DE EPÓXI
(71) DOW GLOBAL TECHNOLOGIES LLC (US)
(72) YI LING LIANG, William W. Fan, Stanley E. Moore, RUI XIE, MARK B. WILSON
(85) 11/03/2016
(86) PCT US2014/055888 de 16/09/2014
(87) WO 2015/047799 de 02/04/2015
Publicação automática da admissibilidade da fase nacional depositado via PCT . Tratado de cooperação em matéria de Patentes, conforme Instrução Normativa nº 02, de 06/06/2017 publicada na RPI nº 2422, de 06/06/2017.

---

(21) BR 11 2016 005489-0 A2

Código 1.3 - Notificação - Fase Nacional - PCT
(22) 09/09/2014
(30) 11/09/2013 US 61/876.269
(51) A61N 5/10 (2006.01)
(54) SISTEMA E MÉTODO PARA VERIFICAÇÃO DE TRATAMENTO POR RADIOTERAPIA ESPECÍFICO DE PACIENTE E SISTEMA DE GARANTIA DE QUALIDADE

(71) EVANGELOS T. PAPPAS (GR) , THOMAS G. MARIS (GR)
(72) EVANGELOS T. PAPPAS, THOMAS G. MARIS
(85) 11/03/2016
(86) PCT IB2014/002624 de 09/09/2014
(87) WO 2015/044781 de 02/04/2015
Publicação automática da admissibilidade da fase nacional depositado via PCT . Tratado de cooperação em matéria de Patentes, conforme Instrução Normativa nº 02, de 06/06/2017 publicada na RPI nº 2422, de 06/06/2017.

---

(21) BR 11 2016 005492-0 A2

Código 1.3 - Notificação - Fase Nacional - PCT
(22) 17/09/2014
(30) 18/09/2013 US 61/879,585
(51) C07D 403/12 (2006.01), C07D 231/38 (2006.01), C07D 401/12 (2006.01), A61K 31/4155 (2006.01), A61P 11/06 (2006.01), A61P 37/08 (2006.01)
(54) SAIS FARMACEUTICAMENTE ACEITÁVEIS DE INIBIDORES DA 3,5-DIAMINOPIRAZOL QUINASE
(71) AXIKIN PHARMACEUTICALS, INC. (US)
(72) TAI WEI LY, ERIK DEAN RAAUM
(85) 11/03/2016
(86) PCT US2014/056024 de 17/09/2014
(87) WO 2015/042111 de 26/03/2015
Publicação automática da admissibilidade da fase nacional depositado via PCT . Tratado de cooperação em matéria de Patentes, conforme Instrução Normativa nº 02, de 06/06/2017 publicada na RPI nº 2422, de 06/06/2017.

---

(21) BR 11 2016 005494-6 A2

Código 1.3 - Notificação - Fase Nacional - PCT
(22) 15/07/2014
(30) 18/09/2013 DE 10 2013 110 263.8
(51) C25D 3/56 (2006.01)
(54) BANHO GALVÂNICO
(71) HARTING KGAA (DE)
(72) FRANK BRODE, ALEXANDER MEYEROVICH
(85) 11/03/2016
(86) PCT DE2014/100258 de 15/07/2014
(87) WO 2015/039647 de 26/03/2015
Publicação automática da admissibilidade da fase nacional depositado via PCT . Tratado de cooperação em matéria de Patentes, conforme Instrução Normativa nº 02, de 06/06/2017 publicada na RPI nº 2422, de 06/06/2017.

---

(21) BR 11 2016 005496-2 A2

Código 1.3 - Notificação - Fase Nacional - PCT
(22) 12/09/2014
(30) 13/09/2013 IN 4133/CHE/2013
(51) A01G 33/00 (2006.01)

(54) SISTEMA DE PRODUÇÃO DE ALGA MARINHA PARA A PRODUÇÃO DE ALGA MARINHA EM UM CORPO DE ÁGUA, CORTADOR DE SEMENTE PARA PRODUÇÃO DE ALGA MARINHA, UNIDADE DE COLHEITA PARA UM SISTEMA DE PRODUÇÃO DE ALGA MARINHA, E, UNIDADE DE SEMEADURA PARA UM SISTEMA DE PRODUÇÃO DE ALGA MARINHA
(71) SEA6 ENERGY PRIVATE LTD. (IN)
(72) NITISH KATI, NELSON VADASSERY, SHRIKUMAR SURYANARAYAN, HRISHIKESH RANJALKAR, CHAITANYA PRAVEEN NANDIGAMA, SOWMYA LAKSHMI BALENDIRAN, SRI SAILAJA NORI
(85) 11/03/2016
(86) PCT IB2014/001797 de 12/09/2014
(87) WO 2015/036842 de 19/03/2015
Publicação automática da admissibilidade da fase nacional depositado via PCT . Tratado de cooperação em matéria de Patentes, conforme Instrução Normativa nº 02, de 06/06/2017 publicada na RPI nº 2422, de 06/06/2017.

---

(21) BR 11 2016 005497-0 A2

Código 1.3 - Notificação - Fase Nacional - PCT
(22) 15/09/2014
(30) 14/10/2013 DE 10 2013 220 701.8
(51) F16C 35/06 (2006.01), F16C 33/60 (2006.01), F16C 43/04 (2006.01), F16C 19/38 (2006.01)
(54) UNIDADE DE ROLAMENTO ANTI-ATRITO, E MÉTODO PARA A MONTAGEM DE UM ANEL DE ENCAIXE ENTRE DOIS ANÉIS INTERNOS DE UMA UNIDADE DE ROLAMENTO ANTI-ATRITO DE UM ROLAMENTO ANTI-ATRITO
(71) SCHAEFFLER TECHNOLOGIES AG & CO. KG (DE)
(72) MARC-ANDRÉ SCHÄFER, MARTIN STÜRZENBERGER
(85) 11/03/2016
(86) PCT DE2014/200476 de 15/09/2014
(87) WO 2015/055190 de 23/04/2015
Publicação automática da admissibilidade da fase nacional depositado via PCT . Tratado de cooperação em matéria de Patentes, conforme Instrução Normativa nº 02, de 06/06/2017 publicada na RPI nº 2422, de 06/06/2017.

---

(21) BR 11 2016 005499-7 A2

Código 1.3 - Notificação - Fase Nacional - PCT
(22) 11/09/2014
(30) 11/09/2013 GB 1316199.7
(51) G06Q 30/02 (2012.01)
(54) DISTRIBUIÇÃO DE CONTEÚDO
(71) MASTERCARD INTERNATIONAL INCORPORATED (US) , PARKEON S.A.S (FR)
(72) Bertrand BATHELEMY, Davide MESSINA, Francesco GUZZETTA
(85) 11/03/2016

(86) PCT EP2014/069462 de 11/09/2014
(87) WO 2015/036521 de 19/03/2015
Publicação automática da admissibilidade da fase nacional depositado via PCT . Tratado de cooperação em matéria de Patentes, conforme Instrução Normativa nº 02, de 06/06/2017 publicada na RPI nº 2422, de 06/06/2017.

---

(21) BR 11 2016 005500-4 A2

Código 1.3 - Notificação - Fase Nacional - PCT
(22) 15/07/2014
(30) 13/09/2013 EP 13184274.2
(51) C22C 18/00 (2006.01), C22C 21/00 (2006.01)
(54) COMPONENTE DE AÇO FORNECIDO COM UM REVESTIMENTO ANTICORROSIVO METÁLICO E MÉTODO PARA A PRODUÇÃO DO MESMO
(71) THYSSENKRUPP STEEL EUROPE AG (DE)
(72) MARIA KÖYER, SASCHA SIKORA, MANUELA RUTHENBERG, JANKO BANIK, JENNIFER SCHULZ
(85) 11/03/2016
(86) PCT EP2014/065141 de 15/07/2014
(87) WO 2015/036151 de 19/03/2015
Publicação automática da admissibilidade da fase nacional depositado via PCT . Tratado de cooperação em matéria de Patentes, conforme Instrução Normativa nº 02, de 06/06/2017 publicada na RPI nº 2422, de 06/06/2017.

---

(21) BR 11 2016 005501-2 A2

Código 1.3 - Notificação - Fase Nacional - PCT
(22) 11/09/2014
(30) 11/09/2013 DE 10 2013 218 188.4
(51) B01D 63/02 (2006.01), B01D 63/04 (2006.01), B01D 65/08 (2006.01)
(54) FILTRO DE MEMBRANA PARA A FILTRAGEM DE UM LÍQUIDO A SER FILTRADO E MÉTODO PARA A FILTRAGEM DE UM LÍQUIDO EM UM FILTRO DE MEMBRANA
(71) MEMBION GMBH (DE)
(72) DIRK VOLMERING, KLAUS VOSSENKAUL
(85) 11/03/2016
(86) PCT EP2014/069342 de 11/09/2014
(87) WO 2015/036459 de 19/03/2015
Publicação automática da admissibilidade da fase nacional depositado via PCT . Tratado de cooperação em matéria de Patentes, conforme Instrução Normativa nº 02, de 06/06/2017 publicada na RPI nº 2422, de 06/06/2017.

---

(21) BR 11 2016 005502-0 A2

Código 1.3 - Notificação - Fase Nacional - PCT
(22) 26/08/2014
(30) 11/09/2013 DE 10 2013 218 208.2
(51) B01D 63/02 (2006.01), B01D 63/04 (2006.01), B01D 65/08 (2006.01)

(54) FILTRO DE MEMBRANA; E MÉTODO PARA FILTRAGEM DE UM LÍQUIDO EM UM FILTRO DE MEMBRANA
(71) MEMBION GMBH (DE)
(72) DIRK VOLMERING, KLAUS VOSSENKAUL
(85) 11/03/2016
(86) PCT EP2014/068068 de 26/08/2014
(87) WO 2015/036234 de 19/03/2015
Publicação automática da admissibilidade da fase nacional depositado via PCT . Tratado de cooperação em matéria de Patentes, conforme Instrução Normativa nº 02, de 06/06/2017 publicada na RPI nº 2422, de 06/06/2017.

---

(21) BR 11 2016 005504-7 A2

Código 1.3 - Notificação - Fase Nacional - PCT
(22) 18/06/2014
(30) 11/09/2013 DE 102013015158.9
(51) F04B 39/10 (2006.01), F04B 7/00 (2006.01), F04B 49/035 (2006.01), F16K 15/18 (2006.01), F16K 15/16 (2006.01)
(54) COMPRESSOR
(71) WABCO GMBH (DE)
(72) HERIBERT VOSSE
(85) 11/03/2016
(86) PCT EP2014/001665 de 18/06/2014
(87) WO 2015/036065 de 19/03/2015
Publicação automática da admissibilidade da fase nacional depositado via PCT . Tratado de cooperação em matéria de Patentes, conforme Instrução Normativa nº 02, de 06/06/2017 publicada na RPI nº 2422, de 06/06/2017.

---

(21) BR 11 2016 005505-5 A2

Código 1.3 - Notificação - Fase Nacional - PCT
(22) 15/09/2014
(30) 13/09/2013 NL 2011443
(51) B01D 53/26 (2006.01), B01D 53/28 (2006.01)
(54) DISPOSITIVO DE EXTRAÇÃO DE ÁGUA
(71) OXYCOM BEHEER B.V. (NL)
(72) BEREND JAN REINDERS, JOHANNES ANTONIUS MARIA REINDERS, MARK M. HAKBIJL, ALEXANDER JOHN BANZ
(85) 11/03/2016
(86) PCT NL2014/050630 de 15/09/2014
(87) WO 2015/037996 de 19/03/2015
Publicação automática da admissibilidade da fase nacional depositado via PCT . Tratado de cooperação em matéria de Patentes, conforme Instrução Normativa nº 02, de 06/06/2017 publicada na RPI nº 2422, de 06/06/2017.

---

(21) BR 11 2016 005506-3 A2

Código 1.3 - Notificação - Fase Nacional - PCT

(22) 12/09/2014
(30) 12/09/2013 NL 2011438
(51) B65B 23/06 (2006.01), A01K 45/00 (2006.01), B65B 23/08 (2006.01), B65G 47/90 (2006.01)
(54) DISPOSITIVO PARA A MANIPULAÇÃO DE OVOS
(71) VISCON B.V. (NL)
(72) FRED DE GEUS
(85) 11/03/2016
(86) PCT NL2014/050629 de 12/09/2014
(87) WO 2015/037995 de 19/03/2015
Publicação automática da admissibilidade da fase nacional depositado via PCT . Tratado de cooperação em matéria de Patentes, conforme Instrução Normativa nº 02, de 06/06/2017 publicada na RPI nº 2422, de 06/06/2017.

---

(21) BR 11 2016 005507-1 A2

Código 1.3 - Notificação - Fase Nacional - PCT
(22) 10/09/2014
(30) 11/09/2013 EP 13306245.5
(51) A61P 1/16 (2006.01), A61P 31/20 (2006.01), A61K 31/42 (2006.01), A61K 31/453 (2006.01), A61K 31/575 (2006.01)
(54) USO DE UM AGONISTA DO RECEPTOR FARNESOIDE X (FXR)
(71) INSERM (INSTITUT NATIONAL DE LA SANTÉ ET DE LA RECHERCHE MÉDICALE) (FR) , UNIVERSITE CLAUDE BERNARD - LYON 1 (FR) , ENS - ECOLE NORMALE SUPÉRIEURE DE LYON (FR) , Centre National de La Recherche Scientifique (CNRS) (FR) , EDELRIS (FR) , POXEL (FR)
(72) PATRICE ANDRE, VINCENT LOTTEAU, PAULINE RADREAU, MARINE GILARDONE, AMAURY PATIN, DIDIER ROCHE, DANIEL CRAVO, SOPHIE HALLAKOU-BOZEC
(85) 11/03/2016
(86) PCT EP2014/069312 de 10/09/2014
(87) WO 2015/036442 de 19/03/2015
Publicação automática da admissibilidade da fase nacional depositado via PCT . Tratado de cooperação em matéria de Patentes, conforme Instrução Normativa nº 02, de 06/06/2017 publicada na RPI nº 2422, de 06/06/2017.

---

(21) BR 11 2016 005508-0 A2

Código 1.3 - Notificação - Fase Nacional - PCT
(22) 18/07/2014
(30) 16/09/2013 IN 4138/CHE/2013
(51) F04D 29/28 (2006.01), H02K 1/32 (2006.01), H02K 47/00 (2006.01)
(54) EIXO PARA USO EM UM MOTOR GERADOR; MONTAGEM DE ROTOR DE MOTOR GERADOR; CORPO DE EIXO; E MOTOR GERADOR
(71) ALTIGREEN PROPULSION LABS PRIVATE LIMITED (IN)
(72) JOHN BANGURA, LASSE MOKLEGAARD, AMITABH SARAN
(85) 11/03/2016

(86) PCT IB2014/063203 de 18/07/2014
(87) WO 2015/036876 de 19/03/2015
Publicação automática da admissibilidade da fase nacional depositado via PCT . Tratado de cooperação em matéria de Patentes, conforme Instrução Normativa nº 02, de 06/06/2017 publicada na RPI nº 2422, de 06/06/2017.

---

(21) BR 11 2016 005509-8 A2

Código 1.3 - Notificação - Fase Nacional - PCT
(22) 15/09/2014
(30) 13/09/2013 US 61/877,655
(51) A61K 36/00 (2006.01)
(54) MÉTODO DE PREPARAÇÃO DE UM EXTRATO DE SEMENTES DE URUCUM (ANATO), COMPOSIÇÃO, EXTRATO VEGETAL, E COMPOSIÇÃO FARMACÊUTICA
(71) THE BOARD OF TRUSTEES OF THE UNIVERSITY OF ARKANSAS (US) , UNIVERSIDAD TECNICA PARTICULAR DE LOJA (EC) , UNITED STATES DEPARTMENT OF VETERANS AFFAIRS (US)
(72) CESAR COMPADRE, PHILIP BREEN, NUKHET AYKIN-BURNS, MARTIN HAUER-JENSEN, RAUL G. ENRIQUEZ, SUJAY KHARADE, OMAR MALAGON, YADIRA ORDONEZ, EDGAR OJEDA, SHRADDHA THAKKAR, E. NATHALIE PINEDA, DARIN JONES
(85) 11/03/2016
(86) PCT US2014/055657 de 15/09/2014
(87) WO 2015/039029 de 19/03/2015
Publicação automática da admissibilidade da fase nacional depositado via PCT . Tratado de cooperação em matéria de Patentes, conforme Instrução Normativa nº 02, de 06/06/2017 publicada na RPI nº 2422, de 06/06/2017.

---

(21) BR 11 2016 005512-8 A2

Código 1.3 - Notificação - Fase Nacional - PCT
(22) 16/09/2014
(30) 19/09/2013 EP 13185196.6
(51) C09C 1/62 (2006.01), C09C 1/64 (2006.01)
(54) PIGMENTO DE EFEITO COLORIDO, COMPOSIÇÃO, E, PROCESSO PARA PREPARAÇÃO DE UM PIGMENTO DE EFEITO COLORIDO
(71) BASF SE (DE)
(72) ARON WOSYLUS, RAIMUND SCHMID
(85) 11/03/2016
(86) PCT IB2014/064543 de 16/09/2014
(87) WO 2015/040537 de 26/03/2015
Publicação automática da admissibilidade da fase nacional depositado via PCT . Tratado de cooperação em matéria de Patentes, conforme Instrução Normativa nº 02, de 06/06/2017 publicada na RPI nº 2422, de 06/06/2017.

(21) BR 11 2016 005515-2 A2

Código 1.3 - Notificação - Fase Nacional - PCT
(22) 10/09/2014
(30) 11/09/2013 US 61/876.599; 11/09/2013 US 61/876.435; 11/09/2013 US 61/876.606; 11/09/2013 US 61/876.602
(51) A61Q 11/00 (2006.01), A61K 8/81 (2006.01)
(54) COMPOSIÇÕES BUCAIS, ESTRUTURAS DENTÁRIAS E MÉTODOS DE ADMINISTRAÇÃO DE COMPOSIÇÕES BUCAIS
(71) 3M INNOVATIVE PROPERTIES COMPANY (US)
(72) YIZHONG WANG, JOEL D. OXMAN, PAUL R. KLAIBER, JIE J. LIU, JOANNE A. FITCH, TIFFANY T. TON, REINHOLD HECHT
(85) 11/03/2016
(86) PCT US2014/054901 de 10/09/2014
(87) WO 2015/038580 de 19/03/2015
Publicação automática da admissibilidade da fase nacional depositado via PCT . Tratado de cooperação em matéria de Patentes, conforme Instrução Normativa nº 02, de 06/06/2017 publicada na RPI nº 2422, de 06/06/2017.

(21) BR 11 2016 005516-0 A2

Código 1.3 - Notificação - Fase Nacional - PCT
(22) 12/09/2014
(30) 12/09/2013 IT MI2013A001514; 12/09/2013 US 61/877,072
(51) B01D 53/18 (2006.01), B01D 53/78 (2006.01), B01D 3/00 (2006.01), B01D 3/24 (2006.01), B01D 3/30 (2006.01), B01D 47/06 (2006.01), B01D 53/00 (2006.01)
(54) MÉTODO E SISTEMA PARA COLETA, DEPOSIÇÃO E SEPARAÇÃO DE COMPOSTOS QUÍMICOS DE CORRENTE DE FLUIDO
(71) INNOVATION IN SCIENCES & TECHNOLOGIES S.R.L. (IT) , MAURO TRIPODI (IT) , PAOLO TRIPODI (IT) , GIUSEPPE SPANTO (IT)
(72) MAURO TRIPODI, PAOLO TRIPODI
(85) 11/03/2016
(86) PCT IB2014/064464 de 12/09/2014
(87) WO 2015/036967 de 19/03/2015
Publicação automática da admissibilidade da fase nacional depositado via PCT . Tratado de cooperação em matéria de Patentes, conforme Instrução Normativa nº 02, de 06/06/2017 publicada na RPI nº 2422, de 06/06/2017.

(21) BR 11 2016 005517-9 A2

Código 1.3 - Notificação - Fase Nacional - PCT
(22) 12/09/2014
(30) 12/09/2013 US 61/877,154; 28/03/2014 US 61/972,132; 11/09/2014 US 14/484,194
(51) H04L 5/00 (2006.01)
(54) GERENCIAMENTO DE TRANSMISSOR QUE UTILIZA ESPECTRO NÃO LICENCIADO
(71) QUALCOMM INCORPORATED (US)

(72) TAO LUO, WANSHI CHEN, PETER GAAL
(85) 11/03/2016
(86) PCT US2014/055418 de 12/09/2014
(87) WO 2015/038908 de 19/03/2015
Publicação automática da admissibilidade da fase nacional depositado via PCT . Tratado de cooperação em matéria de Patentes, conforme Instrução Normativa nº 02, de 06/06/2017 publicada na RPI nº 2422, de 06/06/2017.

---

(21) BR 11 2016 005518-7 A2

Código 1.3 - Notificação - Fase Nacional - PCT
(22) 18/07/2014
(30) 17/09/2013 IN 4139/CHE/2013
(51) B60K 6/20 (2007.10), H02K 1/32 (2006.01), H02K 9/06 (2006.01), H02K 47/04 (2006.01)
(54) EIXO PARA USO EM UM MOTOR GERADOR, CORPO DE EIXO, MONTAGEM DE ROTOR DE MOTOR GERADOR, MOTOR GERADOR, E, VEÍCULO HÍBRIDO
(71) ALTIGREEN PROPULSION LABS PRIVATE LIMITED (IN)
(72) JOHN BANGURA, LASSE MOKLEGAARD, AMITABH SARAN
(85) 11/03/2016
(86) PCT IB2014/063205 de 18/07/2014
(87) WO 2015/040510 de 26/03/2015
Publicação automática da admissibilidade da fase nacional depositado via PCT . Tratado de cooperação em matéria de Patentes, conforme Instrução Normativa nº 02, de 06/06/2017 publicada na RPI nº 2422, de 06/06/2017.

---

(21) BR 11 2016 005519-5 A2

Código 1.3 - Notificação - Fase Nacional - PCT
(22) 11/09/2014
(30) 12/09/2013 US 14/025,602
(51) H04L 25/02 (2006.01), H04L 25/49 (2006.01), H04L 27/36 (2006.01)
(54) TRANSMISSOR DE ALTA LINEARIDADE E MODO COMUTADO
(71) QUALCOMM INCORPORATED (US)
(72) NIRANJAN ANAND TALWALKAR, SANJAY KASTURIA
(85) 11/03/2016
(86) PCT US2014/055259 de 11/09/2014
(87) WO 2015/038823 de 19/03/2015
Publicação automática da admissibilidade da fase nacional depositado via PCT . Tratado de cooperação em matéria de Patentes, conforme Instrução Normativa nº 02, de 06/06/2017 publicada na RPI nº 2422, de 06/06/2017.

---

(21) BR 11 2016 005520-9 A2

Código 1.3 - Notificação - Fase Nacional - PCT
(22) 10/09/2014
(30) 11/09/2013 GB 1316165.8

(51) H04W 16/14 (2009.01), H04W 52/34 (2009.01), H04W 72/04 (2009.01), H04W 52/30 (2009.01), H04W 16/06 (2009.01)
(54) BANDA DE COMUNICAÇÃO
(71) NEUL LIMITED (GB)
(72) ROBERT YOUNG, BRIAN GAFFNEY, BENEDICT PETERS
(85) 11/03/2016
(86) PCT GB2014/052741 de 10/09/2014
(87) WO 2015/036751 de 19/03/2015
Publicação automática da admissibilidade da fase nacional depositado via PCT . Tratado de cooperação em matéria de Patentes, conforme Instrução Normativa nº 02, de 06/06/2017 publicada na RPI nº 2422, de 06/06/2017.

---

(21) BR 11 2016 005521-7 A2

Código 1.3 - Notificação - Fase Nacional - PCT
(22) 27/02/2014
(30) 12/09/2013 US 61/877,231; 26/02/2014 US 14/191,243
(51) H04L 27/26 (2006.01)
(54) DETECÇÃO CRS CEGA
(71) QUALCOMM INCORPORATED (US)
(72) XILIANG LUO, WENSHU ZHANG, KEITH WILLIAM SAINTS, KE LIU, KAPIL BHATTAD, ALEXEI YURIEVITCH GOROKHOV
(85) 11/03/2016
(86) PCT US2014/019101 de 27/02/2014
(87) WO 2015/038187 de 19/03/2015
Publicação automática da admissibilidade da fase nacional depositado via PCT . Tratado de cooperação em matéria de Patentes, conforme Instrução Normativa nº 02, de 06/06/2017 publicada na RPI nº 2422, de 06/06/2017.

---

(21) BR 11 2016 005522-5 A2

Código 1.3 - Notificação - Fase Nacional - PCT
(22) 11/09/2014
(30) 12/09/2013 US 61/877,250
(51) A61H 23/04 (2006.01)
(54) DISPOSITIVO DE MASSAGEM TERAPÊUTICA DE RELAXAMENTO PORTÁTIL E APERFEIÇOADO PARA A CABEÇA
(71) Mauro Jaguan (US)
(72) Mauro Jaguan
(85) 11/03/2016
(86) PCT US2014/055257 de 11/09/2014
(87) WO 2015/038821 de 19/03/2015
Publicação automática da admissibilidade da fase nacional depositado via PCT . Tratado de cooperação em matéria de Patentes, conforme Instrução Normativa nº 02, de 06/06/2017 publicada na RPI nº 2422, de 06/06/2017.

(21) BR 11 2016 005523-3 A2

Código 1.3 - Notificação - Fase Nacional - PCT
(22) 11/09/2014
(30) 16/09/2013 US 14/027,978
(51) B29C 45/06 (2006.01)
(54) MÁQUINA DE MOLDAGEM POR INJEÇÃO
(71) TYCO ELECTRONICS CORPORATION (US)
(72) WILLIAM JAMES MOYER II
(85) 11/03/2016
(86) PCT US2014/055107 de 11/09/2014
(87) WO 2015/038721 de 19/03/2015
Publicação automática da admissibilidade da fase nacional depositado via PCT . Tratado de cooperação em matéria de Patentes, conforme Instrução Normativa nº 02, de 06/06/2017 publicada na RPI nº 2422, de 06/06/2017.

(21) BR 11 2016 005524-1 A2

Código 1.3 - Notificação - Fase Nacional - PCT
(22) 11/09/2014
(30) 12/09/2013 EP 13382353.4
(51) A61K 31/415 (2006.01), A61K 31/167 (2006.01), A61K 31/196 (2006.01), A61K 31/4152 (2006.01), A61K 45/06 (2006.01), A61K 31/4523 (2006.01), A61K 31/4725 (2006.01), A61K 31/496 (2006.01), A61K 31/5377 (2006.01), A61P 29/00 (2006.01)
(54) COMBINAÇÕES DE NSAID E LIGANTE RECEPTOR E SIGMA
(71) LABORATORIOS DEL DR. ESTEVE, S.A. (ES)
(72) DANIEL ZAMANILLO-CASTANEDO, ENRIQUE PORTILLO- SALIDO, ENRIQUE-JOSÉ COBOS-DEL-MORAL
(85) 11/03/2016
(86) PCT EP2014/069370 de 11/09/2014
(87) WO 2015/036470 de 19/03/2015
Publicação automática da admissibilidade da fase nacional depositado via PCT . Tratado de cooperação em matéria de Patentes, conforme Instrução Normativa nº 02, de 06/06/2017 publicada na RPI nº 2422, de 06/06/2017.

(21) BR 11 2016 005525-0 A2

Código 1.3 - Notificação - Fase Nacional - PCT
(22) 10/07/2014
(30) 13/09/2013 DE 10 2013 015 370.0
(51) H04L 12/40 (2006.01), H04L 12/46 (2006.01)
(54) MÉTODO PARA O FORNECIMENTO E TRANSMISSÃO DE DADOS, EM PARTICULAR EM CONEXÃO COM UM VEÍCULO
(71) WABCO GMBH (DE)
(72) RAINER RISSE, AXEL STENDER, UDO RONNENBERG
(85) 11/03/2016
(86) PCT EP2014/001889 de 10/07/2014

(87) WO 2015/036068 de 19/03/2015
Publicação automática da admissibilidade da fase nacional depositado via PCT . Tratado de cooperação em matéria de Patentes, conforme Instrução Normativa nº 02, de 06/06/2017 publicada na RPI nº 2422, de 06/06/2017.

---

(21) BR 11 2016 005527-6 A2

Código 1.3 - Notificação - Fase Nacional - PCT
(22) 12/09/2014
(30) 13/09/2013 DE 102013110121.6
(51) B67D 1/00 (2006.01), B67D 1/08 (2006.01)
(54) SISTEMA DE EVACUAÇÃO DE USO ÚNICO PARA RECIPIENTES
(71) KRONES AG (DE)
(72) RUPERT MEINZINGER, Ute John-Unterburger
(85) 11/03/2016
(86) PCT EP2014/069554 de 12/09/2014
(87) WO 2015/036573 de 19/03/2015
Publicação automática da admissibilidade da fase nacional depositado via PCT . Tratado de cooperação em matéria de Patentes, conforme Instrução Normativa nº 02, de 06/06/2017 publicada na RPI nº 2422, de 06/06/2017.

---

(21) BR 11 2016 005528-4 A2

Código 1.3 - Notificação - Fase Nacional - PCT
(22) 11/09/2014
(30) 13/09/2013 US 61/877.401
(51) A61K 31/155 (2006.01), A01N 47/44 (2006.01)
(54) COMPOSIÇÕES DE ANTISSÉPTICOS CATIÔNICOS
(71) 3M INNOVATIVE PROPERTIES COMPANY (US)
(72) RANJANI V. PARTHASARATHY, MATTHEW T. SCHOLZ, JOSHUA X. XIONG, CATHERINE D. HEAPY
(85) 11/03/2016
(86) PCT US2014/055057 de 11/09/2014
(87) WO 2015/038689 de 19/03/2015
Publicação automática da admissibilidade da fase nacional depositado via PCT . Tratado de cooperação em matéria de Patentes, conforme Instrução Normativa nº 02, de 06/06/2017 publicada na RPI nº 2422, de 06/06/2017.

---

(21) BR 11 2016 005529-2 A2

Código 1.3 - Notificação - Fase Nacional - PCT
(22) 12/09/2014
(30) 13/09/2013 US 61/877,920; 11/09/2014 US 14/484,042
(51) H04W 74/00 (2009.01), H04W 74/02 (2009.01)
(54) PROJETO DE CANAL DE ENLACE ASCENDENTE COM MELHORIAS NA COBERTURA
(71) QUALCOMM INCORPORATED (US)

(72) HAO XU, WANSHI CHEN, TINGFANG JI
(85) 11/03/2016
(86) PCT US2014/055320 de 12/09/2014
(87) WO 2015/038855 de 19/03/2015
Publicação automática da admissibilidade da fase nacional depositado via PCT . Tratado de cooperação em matéria de Patentes, conforme Instrução Normativa nº 02, de 06/06/2017 publicada na RPI nº 2422, de 06/06/2017.

---

(21) BR 11 2016 005530-6 A2

Código 1.3 - Notificação - Fase Nacional - PCT
(22) 10/09/2014
(30) 13/09/2013 US 61/877,864; 27/09/2013 US 61/883,820; 09/09/2014 US 14/480,897
(51) H04L 27/26 (2006.01), H04W 72/00 (2009.01), H04L 5/00 (2006.01)
(54) PREFIXO CÍCLICO DE DURAÇÃO ESTENDIDA COM BAIXA SOBRECARGA PARA DIFUSÃO DE LTE
(71) QUALCOMM INCORPORATED (US)
(72) GORDON KENT WALTER, XIAOXIA ZHANG, XIAO FENG WANG
(85) 11/03/2016
(86) PCT US2014/054956 de 10/09/2014
(87) WO 2015/038621 de 19/03/2015
Publicação automática da admissibilidade da fase nacional depositado via PCT . Tratado de cooperação em matéria de Patentes, conforme Instrução Normativa nº 02, de 06/06/2017 publicada na RPI nº 2422, de 06/06/2017.

---

(21) BR 11 2016 005531-4 A2

Código 1.3 - Notificação - Fase Nacional - PCT
(22) 09/09/2014
(30) 13/09/2013 US 14/027,097
(51) H02J 17/00 (2006.01)
(54) SISTEMAS E MÉTODOS PARA CONVERSÃO DE IMPEDÂNCIA DE ESTADO DUPLO EM TRANSFERÊNCIA DE POTÊNCIA SEM FIO
(71) QUALCOMM INCORPORATED (US)
(72) CHANG-YU HUANG, JONATHAN BEAVER, NICHOLAS ATHOL KEELING, MICKEL BIPIN BUDHIA, MICHAEL LE GALLAIS KISSIN
(85) 11/03/2016
(86) PCT US2014/054787 de 09/09/2014
(87) WO 2015/038539 de 19/03/2015
Publicação automática da admissibilidade da fase nacional depositado via PCT . Tratado de cooperação em matéria de Patentes, conforme Instrução Normativa nº 02, de 06/06/2017 publicada na RPI nº 2422, de 06/06/2017.

---

(21) BR 11 2016 005532-2 A2

Código 1.3 - Notificação - Fase Nacional - PCT
(22) 11/09/2014

(30) 11/09/2013 LU 92277
(51) C07C 13/39 (2006.01), A61K 8/00 (2006.01)
(54) COMPOSTO DE ESTIMULAÇÃO DE COLÁGENO E ELASTINA E COMPOSIÇÕES TÓPICAS COMPREENDENDO TAL COMPOSTO
(71) JOVENTIS S.A. (LU)
(72) VAN TILBORG, REINER
(85) 11/03/2016
(86) PCT EP2014/069424 de 11/09/2014
(87) WO 2015/036498 de 19/03/2015
Publicação automática da admissibilidade da fase nacional depositado via PCT . Tratado de cooperação em matéria de Patentes, conforme Instrução Normativa nº 02, de 06/06/2017 publicada na RPI nº 2422, de 06/06/2017.

---

(21) BR 11 2016 005534-9 A2

Código 1.3 - Notificação - Fase Nacional - PCT
(22) 12/09/2014
(30) 13/09/2013 GB 1316316.7
(51) C08K 3/22 (2006.01), C08K 3/34 (2006.01), C09D 1/00 (2006.01), C09C 1/04 (2006.01), C09C 1/28 (2006.01), C09C 1/40 (2006.01), C09C 1/36 (2006.01), C09C 1/02 (2006.01), B82Y 30/00 (2011.01)
(54) PIGMENTOS COMPÓSITOS
(71) SHAYONANO SINGAPORE PTE LTD (SG)
(72) Mahesh Dahyabhai PATEL, Varadalambedru Srinivasan NITHIANANDAM
(85) 11/03/2016
(86) PCT SG2014/000432 de 12/09/2014
(87) WO 2015/038073 de 19/03/2015
Publicação automática da admissibilidade da fase nacional depositado via PCT . Tratado de cooperação em matéria de Patentes, conforme Instrução Normativa nº 02, de 06/06/2017 publicada na RPI nº 2422, de 06/06/2017.

---

(21) BR 11 2016 005537-3 A2

Código 1.3 - Notificação - Fase Nacional - PCT
(22) 25/08/2014
(30) 11/09/2013 JP 2013-188161; 15/07/2014 JP 2014-144715
(51) H04B 1/59 (2006.01), G06K 17/00 (2006.01), G06K 19/07 (2006.01), H04M 1/00 (2006.01)
(54) APARELHO PARA COMUNICAÇÃO SEM FIO E DISPOSITIVO MÓVEL
(71) RICOH COMPANY, LTD. (JP)
(72) NOBUNARI TSUKAMOTO, MASAAKI TSUJI, KOJI KAWAHATA, YUUSUKE KUDOH
(85) 11/03/2016
(86) PCT JP2014/072126 de 25/08/2014
(87) WO 2015/037422 de 19/03/2015
Publicação automática da admissibilidade da fase nacional depositado via PCT . Tratado de cooperação em matéria de Patentes, conforme Instrução

Normativa nº 02, de 06/06/2017 publicada na RPI nº 2422, de 06/06/2017.

---

(21) BR 11 2016 005538-1 A2

Código 1.3 - Notificação - Fase Nacional - PCT
(22) 12/09/2014
(30) 13/09/2013 IT TO2013A000746
(51) B23K 11/11 (2006.01), B23K 11/30 (2006.01), B23Q 3/155 (2006.01)
(54) APARELHO PARA ALIMENTAR CÁPSULAS DE ELETRODO COM DUAS ESTAÇÕES TENDO UM ARRANJO SUBSTANCIALMENTE EM IMAGEM DE ESPELHO COM RELAÇÃO A UM PLANO
(71) SINTERLEGHE S.R.L. (IT)
(72) Eugenio Tedeschi, Giuseppe Palopoli, Emmanuele Ottoni
(85) 11/03/2016
(86) PCT IB2014/064469 de 12/09/2014
(87) WO 2015/036971 de 19/03/2015
Publicação automática da admissibilidade da fase nacional depositado via PCT . Tratado de cooperação em matéria de Patentes, conforme Instrução Normativa nº 02, de 06/06/2017 publicada na RPI nº 2422, de 06/06/2017.

---

(21) BR 11 2016 005545-4 A2

Código 1.3 - Notificação - Fase Nacional - PCT
(22) 16/09/2014
(30) 16/09/2013 US 61/878,502
(51) C12M 1/00 (2006.01)
(54) MÉTODOS E SISTEMAS PARA PROCESSAR UMA CULTURA DE CÉLULAS
(71) GENZYME CORPORATION (US)
(72) HANG ZHOU, BENJAMIN WRIGHT, MARCELLA YU, JIN YIN, KONSTANTIN KONSTANTINOV
(85) 14/03/2016
(86) PCT US2014/055897 de 16/09/2014
(87) WO 2015/039115 de 19/03/2015
Publicação automática da admissibilidade da fase nacional depositado via PCT . Tratado de cooperação em matéria de Patentes, conforme Instrução Normativa nº 02, de 06/06/2017 publicada na RPI nº 2422, de 06/06/2017.

---

(21) BR 11 2016 005547-0 A2

Código 1.3 - Notificação - Fase Nacional - PCT
(22) 17/09/2014
(30) 23/09/2013 EP 13185478.8
(51) A61M 5/315 (2006.01)
(54) CONJUNTO PARA UM DISPOSITIVO DE ADMINISTRAÇÃO DE FÁRMACO E DISPOSITIVO DE ADMINISTRAÇÃO DE FÁRMACO
(71) SANOFI-AVENTIS DEUTSCHLAND GMBH (DE)
(72) MICHAEL HARMS, HEIKO MÜLLER, JOACHIM KEITEL, HERBERT BECHTOLD

(85) 14/03/2016
(86) PCT EP2014/069752 de 17/09/2014
(87) WO 2015/040039 de 26/03/2015
Publicação automática da admissibilidade da fase nacional depositado via PCT . Tratado de cooperação em matéria de Patentes, conforme Instrução Normativa nº 02, de 06/06/2017 publicada na RPI nº 2422, de 06/06/2017.

---

(21) BR 11 2016 005553-5 A2

Código 1.3 - Notificação - Fase Nacional - PCT
(22) 25/09/2014
(30) 27/09/2013 US 61/883,618
(51) C08K 3/22 (2006.01), C08L 33/02 (2006.01)
(54) DESINTEGRAÇÃO DESENCADEADA POR RESISTÊNCIA IÔNICA DE PELÍCULAS E PARTICULADOS
(71) ROHM AND HAAS COMPANY (US)
(72) SCOTT BACKER, Afia S. Karikari, Paul Mercando
(85) 14/03/2016
(86) PCT US2014/057436 de 25/09/2014
(87) WO 2015/048274 de 02/04/2015
Publicação automática da admissibilidade da fase nacional depositado via PCT . Tratado de cooperação em matéria de Patentes, conforme Instrução Normativa nº 02, de 06/06/2017 publicada na RPI nº 2422, de 06/06/2017.

---

(21) BR 11 2016 005555-1 A2

Código 1.3 - Notificação - Fase Nacional - PCT
(22) 18/09/2014
(30) 19/09/2013 US 61/879,691
(51) C07D 405/14 (2006.01), C07D 401/06 (2006.01), C07D 405/06 (2006.01), C07D 417/06 (2006.01), A01N 43/00 (2006.01)
(54) COMPOSTO, COMPOSIÇÃO AGRÍCOLA OU VETERINÁRIA, UTILIZAÇÃO DE UM COMPOSTO, MÉTODO PARA O COMBATE OU O CONTROLE DAS PRAGAS DE INVERTEBRADOS, MÉTODO PARA A PROTEÇÃO DOS VEGETAIS, MÉTODO PARA A PROTEÇÃO DO MATERIAL DE PROPAGAÇÃO DOS VEGETAIS E MÉTODO PARA O TRATAMENTO DE ANIMAIS INFESTADOS OU INFECTADOS
(71) BASF SE (DE)
(72) MARTIN JOHN MCLAUGHLIN, NINA GERTRUD BANDUR, MATTHIAS POHLMAN, JOCHEN DIETZ, WOLFGANG VON DEYN
(85) 14/03/2016
(86) PCT EP2014/069900 de 18/09/2014
(87) WO 2015/040116 de 26/03/2015
Publicação automática da admissibilidade da fase nacional depositado via PCT . Tratado de cooperação em matéria de Patentes, conforme Instrução Normativa nº 02, de 06/06/2017 publicada na RPI nº 2422, de 06/06/2017.

---

(21) BR 11 2016 005556-0 A2

Código 1.3 - Notificação - Fase Nacional - PCT

(22) 05/09/2014
(30) 19/09/2013 US 14/031,097
(51) H05K 7/20 (2006.01)
(54) MÓDULOS ELETRÔNICOS RESFRIADOS A LÍQUIDO E MÉTODOS PARA SUBSTITUIÇÃO DOS MESMOS
(71) SIEMENS AKTIENGESELLSCHAFT (DE)
(72) BOGDAN IONESCU, PETER WILLARD HAMMOND
(85) 14/03/2016
(86) PCT US2014/054172 de 05/09/2014
(87) WO 2015/041861 de 26/03/2015
Publicação automática da admissibilidade da fase nacional depositado via PCT . Tratado de cooperação em matéria de Patentes, conforme Instrução Normativa nº 02, de 06/06/2017 publicada na RPI nº 2422, de 06/06/2017.

---

(21) BR 11 2016 005558-6 A2

Código 1.3 - Notificação - Fase Nacional - PCT
(22) 25/09/2014
(30) 27/09/2013 US US 61/883,757
(51) C08K 3/22 (2006.01), C08L 23/08 (2006.01)
(54) FILMES DISPERSÍVEIS EM ÁGUA PARA EMBALAGENS DE FORMULAÇÕES CONTENDO ALTO CONTEÚDO DE ÁGUA
(71) ROHM AND HAAS COMPANY (US)
(72) SCOTT BACKER, Afia S. Karikari, Paul Mercando
(85) 14/03/2016
(86) PCT US2014/057422 de 25/09/2014
(87) WO 2015/048266 de 02/04/2015
Publicação automática da admissibilidade da fase nacional depositado via PCT . Tratado de cooperação em matéria de Patentes, conforme Instrução Normativa nº 02, de 06/06/2017 publicada na RPI nº 2422, de 06/06/2017.

---

(21) BR 11 2016 005563-2 A2

Código 1.3 - Notificação - Fase Nacional - PCT
(22) 16/09/2014
(30) 16/09/2013 NO 20131245
(51) B01D 3/06 (2006.01), B01D 3/34 (2006.01), B01D 53/14 (2006.01)
(54) SISTEMA E MÉTODO DE REGENERAÇÃO DE DESSECANTE
(71) FJORDS PROCESSING AS (NO)
(72) EL HOUSSAIN EL BOUZIDI
(85) 14/03/2016
(86) PCT EP2014/069690 de 16/09/2014
(87) WO 2015/036614 de 19/03/2015
Publicação automática da admissibilidade da fase nacional depositado via PCT . Tratado de cooperação em matéria de Patentes, conforme Instrução Normativa nº 02, de 06/06/2017 publicada na RPI nº 2422, de 06/06/2017.

---

(21) BR 11 2016 005565-9 A2

Código 1.3 - Notificação - Fase Nacional - PCT

(22) 13/09/2013
(51) B23K 11/30 (2006.01), B23K 11/25 (2006.01), B23K 11/11 (2006.01)
(54) MÉTODO E SISTEMA DE MANUTENÇÃO ADAPTATIVA AUTOMATIZADA PARA ELETRODOS DE PISTOLA DE SOLDAGEM
(71) SINTERLEGHE S.R.L. (IT)
(72) Vicent Bartlett, Sullivan Smith, Andrew Woloszyn
(85) 14/03/2016
(86) PCT EP2013/069034 de 13/09/2013
(87) WO 2015/036038 de 19/03/2015
Publicação automática da admissibilidade da fase nacional depositado via PCT . Tratado de cooperação em matéria de Patentes, conforme Instrução Normativa nº 02, de 06/06/2017 publicada na RPI nº 2422, de 06/06/2017.

---

(21) BR 11 2016 005567-5 A2

Código 1.3 - Notificação - Fase Nacional - PCT
(22) 24/06/2015
(30) 01/07/2014 IN 2128/MUM/2014
(51) G06F 17/21 (2006.01), G06F 17/30 (2006.01)
(54) SISTEMA DE COMPUTADOR IMPLEMENTADO E MÉTODO PARA COLETAR E APRESENTAR INFORMAÇÃO DE MULTI- FORMATO
(71) VF WORLDWIDE HOLDINGS LIMITED (MU)
(72) FALGUNI JIGNESH DESAI, VISHWAS MUKUND PATHAK, BHARAT CHAMANLAL BHARDWAJ
(85) 14/03/2016
(86) PCT IB2015/054734 de 24/06/2015
(87) WO 2016/001797 de 07/01/2016
Publicação automática da admissibilidade da fase nacional depositado via PCT . Tratado de cooperação em matéria de Patentes, conforme Instrução Normativa nº 02, de 06/06/2017 publicada na RPI nº 2422, de 06/06/2017.

---

(21) BR 11 2016 005571-3 A2

Código 1.3 - Notificação - Fase Nacional - PCT
(22) 01/10/2014
(30) 02/10/2013 FR 1359538
(51) B60C 13/00 (2006.01)
(54) PNEUMÁTICO PARA BICICLETA
(71) COMPAGNIE GÉNÉRALE DES ETABLISSEMENTS MICHELIN (FR) , MICHELIN RECHERCHE ET TECHNIQUE S.A. (CH)
(72) LUC BESTGEN, DAVID OLSOMMER
(85) 14/03/2016
(86) PCT EP2014/071004 de 01/10/2014
(87) WO 2015/049263 de 09/04/2015
Publicação automática da admissibilidade da fase nacional depositado via PCT . Tratado de cooperação em matéria de Patentes, conforme Instrução

Normativa nº 02, de 06/06/2017 publicada na RPI nº 2422, de 06/06/2017.

---

(21) BR 11 2016 005572-1 A2

Código 1.3 - Notificação - Fase Nacional - PCT
(22) 12/09/2014
(30) 13/09/2013 US 14/026,170; 17/09/2013 CA 2827459
(51) E21B 43/38 (2006.01), B01D 19/00 (2006.01)
(54) SISTEMA PARA PROCESSAR PELO MENOS FLUIDOS DE RESERVATÓRIO DENTRO DE UM FURO DE POÇO QUE ESTÁ DISPOSTO NO INTERIOR DE UM RESERVATÓRIO DE PETRÓLEO E SEPARADOR PARA EFETUAR A SEPARAÇÃO DE MATERIAIS DE FLUIDO DE RESERVATÓRIO
(71) PRODUCTION PLUS ENERGY SERVICES INC. (CA)
(72) JEFFREY CHARLES SAPONJA, ROBBIE SINGH HARI
(85) 14/03/2016
(86) PCT CA2014/000695 de 12/09/2014
(87) WO 2015/035509 de 19/03/2015
Publicação automática da admissibilidade da fase nacional depositado via PCT . Tratado de cooperação em matéria de Patentes, conforme Instrução Normativa nº 02, de 06/06/2017 publicada na RPI nº 2422, de 06/06/2017.

---

(21) BR 11 2016 005573-0 A2

Código 1.3 - Notificação - Fase Nacional - PCT
(22) 10/09/2014
(30) 12/09/2013 US 61/877,101; 18/12/2013 US 14/133,297
(51) C07D 405/04 (2006.01), A61K 31/4025 (2006.01), A61P 7/12 (2006.01)
(54) SAIS DE MANDELATO DE ATRASENTAN PARA O TRATAMENTO DE DOENÇAS RENAIS
(71) ABBVIE INC. (US)
(72) YUCHUAN GONG, GEOFF G. ZHANG
(85) 14/03/2016
(86) PCT US2014/054888 de 10/09/2014
(87) WO 2015/038571 de 19/03/2015
Publicação automática da admissibilidade da fase nacional depositado via PCT . Tratado de cooperação em matéria de Patentes, conforme Instrução Normativa nº 02, de 06/06/2017 publicada na RPI nº 2422, de 06/06/2017.

---

(21) BR 11 2016 005574-8 A2

Código 1.3 - Notificação - Fase Nacional - PCT
(22) 04/09/2014
(30) 13/09/2013 US 61/877.297; 27/09/2013 EP 13186380.5
(51) H04N 21/258 (2011.01), H04N 21/266 (2011.01), H04N 21/41 (2011.01), H04N 21/414 (2011.01), H04N 21/418 (2011.01), H04N 21/422 (2011.01), H04N 21/4223 (2011.01), H04N 21/45 (2011.01), H04N 21/4623 (2011.01), H04N 21/4627 (2011.01)

(54) MÉTODO PARA CONTROLAR O ACESSO A CONTEÚDO DE DIFUSÃO
(71) NAGRAVISION S.A. (CH)
(72) DAVID SERVIGNAT, JOSÉ-EMMANUEL PONT, FRÉDÉRIC THOMAS, SCOTT JANTZ, NIR LIVAY
(85) 14/03/2016
(86) PCT EP2014/068805 de 04/09/2014
(87) WO 2015/036310 de 19/03/2015
Publicação automática da admissibilidade da fase nacional depositado via PCT . Tratado de cooperação em matéria de Patentes, conforme Instrução Normativa nº 02, de 06/06/2017 publicada na RPI nº 2422, de 06/06/2017.

---

(21) BR 11 2016 005575-6 A2

Código 1.3 - Notificação - Fase Nacional - PCT
(22) 12/09/2014
(30) 12/09/2013 US 14/024,956
(51) A61G 5/06 (2006.01), B62D 55/02 (2006.01), B62D 55/08 (2006.01)
(54) DISPOSITIVO DE MOBILIDADE COM ESTEIRA
(71) T. G. UNDERWOOD LLC (US)
(72) TRAVIS UNDERWOOD, ROBERT BENJAMIN LOW
(85) 14/03/2016
(86) PCT US2014/055395 de 12/09/2014
(87) WO 2015/038893 de 19/03/2015
Publicação automática da admissibilidade da fase nacional depositado via PCT . Tratado de cooperação em matéria de Patentes, conforme Instrução Normativa nº 02, de 06/06/2017 publicada na RPI nº 2422, de 06/06/2017.

---

(21) BR 11 2016 005578-0 A2

Código 1.3 - Notificação - Fase Nacional - PCT
(22) 08/09/2014
(30) 13/09/2013 JP 2013-190200
(51) G09G 3/36 (2006.01), G02F 1/13 (2006.01), G03B 21/00 (2006.01), G03B 21/14 (2006.01), G09F 9/00 (2006.01), H04N 5/74 (2006.01)
(54) DISPOSITIVO DE EXIBIÇÃO DE IMAGEM E MÉTODO PARA CONTROLE DE DISPOSITIVO DE EXIBIÇÃO DE IMAGEM
(71) SEIKO EPSON CORPORATION (JP)
(72) KOICHI YAOSHIZAWA
(85) 14/03/2016
(86) PCT JP2014/004604 de 08/09/2014
(87) WO 2015/037218 de 19/03/2015
Publicação automática da admissibilidade da fase nacional depositado via PCT . Tratado de cooperação em matéria de Patentes, conforme Instrução Normativa nº 02, de 06/06/2017 publicada na RPI nº 2422, de 06/06/2017.

---

(21) BR 11 2016 005579-9 A2

Código 1.3 - Notificação - Fase Nacional - PCT
(22) 08/09/2014

(30) 13/09/2013 JP 2013-190061
(51) H04N 13/04 (2006.01)
(54) DISPOSITIVO DE EXIBIÇÃO MONTADO NA CABEÇA E MÉTODO DE CONTROLE PARA DISPOSITIVO DE EXIBIÇÃO MONTADO NA CABEÇA
(71) SEIKO EPSON CORPORATION (JP)
(72) YUTAKA FUJIMAKI
(85) 14/03/2016
(86) PCT JP2014/004606 de 08/09/2014
(87) WO 2015/037219 de 19/03/2015
Publicação automática da admissibilidade da fase nacional depositado via PCT . Tratado de cooperação em matéria de Patentes, conforme Instrução Normativa nº 02, de 06/06/2017 publicada na RPI nº 2422, de 06/06/2017.

---

(21) BR 11 2016 005580-2 A2

Código 1.3 - Notificação - Fase Nacional - PCT
(22) 15/09/2014
(30) 13/09/2013 IT RM2013A000510
(51) B29B 11/12 (2006.01), B29B 11/08 (2006.01)
(54) PRÉ-FORMA PARA RECIPIENTE PLÁSTICO COM FUNDO FINO
(71) S.I.P.A. SOCIETÀ INDUSTRIALIZZAZIONE PROGETTAZIONE E AUTOMAZIONE S.P.A. (IT)
(72) DAVID GAIOTTI, LAURENT SIGLER, DINO ENRICO ZANETTE, MATTEO ZOPPAS
(85) 14/03/2016
(86) PCT EP2014/069632 de 15/09/2014
(87) WO 2015/036596 de 19/03/2015
Publicação automática da admissibilidade da fase nacional depositado via PCT . Tratado de cooperação em matéria de Patentes, conforme Instrução Normativa nº 02, de 06/06/2017 publicada na RPI nº 2422, de 06/06/2017.

---

(21) BR 11 2016 005585-3 A2

Código 1.3 - Notificação - Fase Nacional - PCT
(22) 08/09/2014
(30) 16/09/2013 FR 1358912
(51) G01N 21/85 (2006.01)
(54) DISPOSITIVO PARA ANÁLISE DE SULFATOS EM UM LÍQUIDO, E, USO DE UM DISPOSITIVO
(71) INSTITUT FRANCAIS DE RECHERCHER POUR L'EXPLOITATION DE LA MER - IFREMER (FR)
(72) FLORIAN CARADEC, AGATHE LAËS-HUON, SOPHIE CHATAING-PARIAUD, KAREEN BUCAS
(85) 15/03/2016
(86) PCT FR2014/052214 de 08/09/2014
(87) WO 2015/036680 de 19/03/2015
Publicação automática da admissibilidade da fase nacional depositado via

PCT . Tratado de cooperação em matéria de Patentes, conforme Instrução Normativa nº 02, de 06/06/2017 publicada na RPI nº 2422, de 06/06/2017.

---

(21) BR 11 2016 005586-1 A2

Código 1.3 - Notificação - Fase Nacional - PCT
(22) 26/09/2014
(30) 26/09/2013 EP 13186184.1
(51) C01B 17/05 (2006.01), C01B 17/06 (2006.01), B01D 53/84 (2006.01), C02F 3/34 (2006.01), C02F 3/22 (2006.01)
(54) PROCESSOS DE REMOÇÃO DE SULFETO DE UMA SOLUÇÃO AQUOSA COMPREENDENDO SULFETO, PROCESSO DE PURIFICAÇÃO DE UM FLUXO GASOSO COMPREENDENDO COMPOSTOS DE ENXOFRE, E REATOR ADEQUADO PARA UM PROCESSO DE REMOÇÃO DE SULFETO DE UMA SOLUÇÃO AQUOSA COMPREENDENDO SULFETO
(71) PAQUES I.P. B.V. (NL)
(72) ERIK VAN ZESSEN, ANTONIUS JOHANNES JORNA, SJOERD HUBERTUS JOZEF VELLINGA, HENDRIK DIJKMAN
(85) 15/03/2016
(86) PCT NL2014/050660 de 26/09/2014
(87) WO 2015/047091 de 02/04/2015
Publicação automática da admissibilidade da fase nacional depositado via PCT . Tratado de cooperação em matéria de Patentes, conforme Instrução Normativa nº 02, de 06/06/2017 publicada na RPI nº 2422, de 06/06/2017.

---

(21) BR 11 2016 005587-0 A2

Código 1.3 - Notificação - Fase Nacional - PCT
(22) 07/10/2013
(51) E21B 47/125 (2012.01), E21B 23/14 (2006.01)
(54) MÉTODO E SISTEMA DE PERFILAGEM
(71) Halliburton Energy Services, Inc. (US)
(72) Junsheng Hou, Luis E. San Martin, BURKAY DONDERICI
(85) 15/03/2016
(86) PCT US2013/063682 de 07/10/2013
(87) WO 2015/053741 de 16/04/2015
Publicação automática da admissibilidade da fase nacional depositado via PCT . Tratado de cooperação em matéria de Patentes, conforme Instrução Normativa nº 02, de 06/06/2017 publicada na RPI nº 2422, de 06/06/2017.

---

(21) BR 11 2016 005588-8 A2

Código 1.3 - Notificação - Fase Nacional - PCT
(22) 18/09/2014
(30) 18/09/2013 AU 2013903587; 25/10/2013 AU 2013904134; 18/02/2014 AU 2014100146
(51) F26B 3/00 (2006.01), C02F 11/00 (2006.01)

(54) PROCESSO PARA REMOVER UMIDADE DE LAMAS, DISPOSITIVO, SISTEMA, E, UNIDADE DE TRATAMENTO DE LAMAS
(71) ALI-JAK HOLDINGS PTY LTD (AU)
(72) JASON MCPHERSON
(85) 15/03/2016
(86) PCT AU2014/000924 de 18/09/2014
(87) WO 2015/039174 de 26/03/2015
Publicação automática da admissibilidade da fase nacional depositado via PCT . Tratado de cooperação em matéria de Patentes, conforme Instrução Normativa nº 02, de 06/06/2017 publicada na RPI nº 2422, de 06/06/2017.

---

(21) BR 11 2016 005589-6 A2

Código 1.3 - Notificação - Fase Nacional - PCT
(22) 11/09/2014
(30) 16/09/2013 US 61/878,183
(51) C07D 471/20 (2006.01), A61K 31/439 (2006.01), A61K 31/527 (2006.01), A61P 25/06 (2006.01)
(54) COMPOSIÇÃO FARMACÊUTICA LÍQUIDA, E, MÉTODO PARA TRATAR ENXAQUECA
(71) MERCK SHARP & DOHME CORP. (US)
(72) Majid Mahjour, Leonardo R. Allain, Sutthilug Sotthivirat, Russell G. Maus, Rebecca Nofsinger, Lisa Lupton, Wei XU, Francis Flanagan
(85) 15/03/2016
(86) PCT US2014/055132 de 11/09/2014
(87) WO 2015/038736 de 19/03/2015
Publicação automática da admissibilidade da fase nacional depositado via PCT . Tratado de cooperação em matéria de Patentes, conforme Instrução Normativa nº 02, de 06/06/2017 publicada na RPI nº 2422, de 06/06/2017.

---

(21) BR 11 2016 005590-0 A2

Código 1.3 - Notificação - Fase Nacional - PCT
(22) 11/09/2014
(30) 11/10/2013 US 14/052,450
(51) H02J 4/00 (2006.01), B64D 41/00 (2006.01), H02J 13/00 (2006.01)
(54) SISTEMA DE COMUNICAÇÕES E DE ENERGIA DISTRIBUÍDA PARA UM VEÍCULO, E, MÉTODO PARA FORNECER DADOS E ENERGIA AOS ELEMENTOS DE DADOS E DE ENERGIA REMOTOS DE UM VEÍCULO
(71) THE BOEING COMPANY (US)
(72) Todd B. Brouwer, THOMAS R. HASENOEHRL
(85) 15/03/2016
(86) PCT US2014/055188 de 11/09/2014
(87) WO 2015/053900 de 16/04/2015
Publicação automática da admissibilidade da fase nacional depositado via PCT . Tratado de cooperação em matéria de Patentes, conforme Instrução Normativa nº 02, de 06/06/2017 publicada na RPI nº 2422, de 06/06/2017.

(21) BR 11 2016 005591-8 A2

Código 1.3 - Notificação - Fase Nacional - PCT
(22) 16/09/2014
(30) 16/09/2013 IT BO2013A000498; 19/11/2013 IT BO2013A000629
(51) B24B 5/42 (2006.01), B24B 49/04 (2006.01)
(54) APARELHO PARA VERIFICAR DIMENSÕES DIAMETRAIS DE UM PINO
(71) MARPOSS SOCIETÀ PER AZIONI (IT)
(72) Carlo Dall'Aglio
(85) 15/03/2016
(86) PCT IB2014/001837 de 16/09/2014
(87) WO 2015/036851 de 19/03/2015
Publicação automática da admissibilidade da fase nacional depositado via PCT . Tratado de cooperação em matéria de Patentes, conforme Instrução Normativa nº 02, de 06/06/2017 publicada na RPI nº 2422, de 06/06/2017.

(21) BR 11 2016 005592-6 A2

Código 1.3 - Notificação - Fase Nacional - PCT
(22) 08/09/2014
(30) 16/09/2013 EP 13184589.3
(51) C08G 69/10 (2006.01), C08G 73/10 (2006.01), C11D 3/37 (2006.01)
(54) MÉTODO PARA PRODUZIR ÁCIDOS POLIASPÁRTICOS, ÁCIDO POLIASPÁRTICO, COMPOSIÇÃO, E, USO DO ÁCIDO POLIASPÁRTICO
(71) BASF SE (DE)
(72) Jürgen Detering, Gazi Türkoglu, Dietrich Fehringer
(85) 15/03/2016
(86) PCT EP2014/069031 de 08/09/2014
(87) WO 2015/036344 de 19/03/2015
Publicação automática da admissibilidade da fase nacional depositado via PCT . Tratado de cooperação em matéria de Patentes, conforme Instrução Normativa nº 02, de 06/06/2017 publicada na RPI nº 2422, de 06/06/2017.

(21) BR 11 2016 005593-4 A2

Código 1.3 - Notificação - Fase Nacional - PCT
(22) 03/09/2014
(30) 16/09/2013 EP 13184578.6
(51) C08G 69/10 (2006.01), C08G 73/10 (2006.01), C11D 3/37 (2006.01)
(54) PROCESSO PARA PREPARAR ÁCIDO POLIASPÁRTICO MODIFICADO OU SAIS DO MESMO, ÁCIDO POLIASPÁRTICO MODIFICADO OU SAIS DO MESMO, COMPOSIÇÕES DE LAVAGEM DE LOUÇA, DETERGENTE E DE LIMPEZA, E, USO DE UM ÁCIDO POLIASPÁRTICO MODIFICADO
(71) BASF SE (DE)
(72) Jürgen Detering, Gazi Türkoglu, Dietrich Fehringer, Heike Weber, Claudia Esper
(85) 15/03/2016

(86) PCT EP2014/068674 de 03/09/2014
(87) WO 2015/036292 de 19/03/2015
Publicação automática da admissibilidade da fase nacional depositado via PCT . Tratado de cooperação em matéria de Patentes, conforme Instrução Normativa nº 02, de 06/06/2017 publicada na RPI nº 2422, de 06/06/2017.

---

(21) BR 11 2016 005594-2 A2

Código 1.3 - Notificação - Fase Nacional - PCT
(22) 05/09/2014
(30) 16/09/2013 EP 13184570.3
(51) C11D 3/37 (2006.01), C11D 1/66 (2006.01), C11D 3/33 (2006.01)
(54) USO DE ÁCIDO POLIASPÁRTICO MODIFICADO, E, COMPOSIÇÃO DETERGENTE PARA LAVAGEM DE LOUÇA
(71) BASF SE (DE)
(72) Jürgen Detering, Gazi Türkoglu, Dietrich Fehringer, Heike Weber
(85) 15/03/2016
(86) PCT EP2014/068924 de 05/09/2014
(87) WO 2015/036325 de 19/03/2015
Publicação automática da admissibilidade da fase nacional depositado via PCT . Tratado de cooperação em matéria de Patentes, conforme Instrução Normativa nº 02, de 06/06/2017 publicada na RPI nº 2422, de 06/06/2017.

---

(21) BR 11 2016 005595-0 A2

Código 1.3 - Notificação - Fase Nacional - PCT
(22) 02/06/2014
(30) 16/09/2013 NO 20131252
(51) H05K 1/14 (2006.01), G01F 23/26 (2006.01), G01N 27/22 (2006.01), H05K 7/02 (2006.01), H05K 7/20 (2006.01)
(54) MÉTODO PARA CONEXÃO DE UM CABO DE ALTA TEMPERATURA AO PAINEL DE CIRCUITO, ARRANJO PARA CONEXÃO EM UM SENSOR CAPACITIVO ELETRÔNICO DE ALTA TEMPERATURA, E, ARRANJO PARA MONTAGEM DE UM SENSOR CAPACITIVO ELETRÔNICO DE ALTA TEMPERATURA COM UM ARRANJO DE CONEXÃO
(71) ADVANTEC SENSING AS (NO)
(72) Tore Gundersen
(85) 15/03/2016
(86) PCT NO2014/050089 de 02/06/2014
(87) WO 2015/037998 de 19/03/2015
Publicação automática da admissibilidade da fase nacional depositado via PCT . Tratado de cooperação em matéria de Patentes, conforme Instrução Normativa nº 02, de 06/06/2017 publicada na RPI nº 2422, de 06/06/2017.

---

(21) BR 11 2016 005598-5 A2

Código 1.3 - Notificação - Fase Nacional - PCT
(22) 12/09/2014
(30) 16/09/2013 FR 1358909
(51) C12N 15/86 (2006.01)

(54) PROCESSO DE PRODUÇÃO DE VÍRUS ENVELOPADOS
(71) GENETHON (FR)
(72) DAVID FENARD
(85) 15/03/2016
(86) PCT FR2014/052279 de 12/09/2014
(87) WO 2015/036713 de 19/03/2015
Publicação automática da admissibilidade da fase nacional depositado via PCT . Tratado de cooperação em matéria de Patentes, conforme Instrução Normativa nº 02, de 06/06/2017 publicada na RPI nº 2422, de 06/06/2017.

---

(21) BR 11 2016 005599-3 A2

Código 1.3 - Notificação - Fase Nacional - PCT
(22) 16/09/2014
(30) 16/09/2013 US 14/028,055; 16/09/2013 US 14/028,089; 16/09/2013 US 14/028,009
(51) E04C 2/06 (2006.01)
(54) PAINEL CIMENTÍCIO DE PESO LEVE QUE POSSUI ALTA DURABILIDADE
(71) NATIONAL GYPSUM PROPERTIES, LLC (US)
(72) MARIE-ANDREE MATHIEU, BENOIT DUBE, FREDERIC POTVIN, JACQUES L'HEUREUX, JEAN-FRANÇOIS BRASSARD, PATRICK GUERTIN
(85) 15/03/2016
(86) PCT US2014/055745 de 16/09/2014
(87) WO 2015/039064 de 19/03/2015
Publicação automática da admissibilidade da fase nacional depositado via PCT . Tratado de cooperação em matéria de Patentes, conforme Instrução Normativa nº 02, de 06/06/2017 publicada na RPI nº 2422, de 06/06/2017.

---

(21) BR 11 2016 005600-0 A2

Código 1.3 - Notificação - Fase Nacional - PCT
(22) 12/09/2014
(30) 16/09/2013 DE 10 2013 218 483.2
(51) B23K 26/00 (2006.01), B23K 26/067 (2006.01), B23K 26/40 (2006.01)
(54) MÉTODO DE USINAGEM A LASER E APARELHO DE USINAGEM
(71) HOMAG HOLZBEARBEITUNGSSYSTEME GMBH (DE)
(72) CHRISTIAN COMPERA, MARKUS FLIK
(85) 15/03/2016
(86) PCT EP2014/069505 de 12/09/2014
(87) WO 2015/036546 de 19/03/2015
Publicação automática da admissibilidade da fase nacional depositado via PCT . Tratado de cooperação em matéria de Patentes, conforme Instrução Normativa nº 02, de 06/06/2017 publicada na RPI nº 2422, de 06/06/2017.

---

(21) BR 11 2016 005601-9 A2

Código 1.3 - Notificação - Fase Nacional - PCT
(22) 17/09/2014

(30) 17/09/2013 AU 2013903573
(51) C07C 233/11 (2006.01), A61K 31/165 (2006.01), A61P 9/12 (2006.01), A61P 13/12 (2006.01)
(54) COMPOSTO, COMPOSIÇÃO FARMACÊUTICA, MÉTODOS PARA O TRATAMENTO TERAPÊUTICO DE HIPERTENSÃO OU PRÉ-HIPERTENSÃO, TRATAMENTO PROFILÁTICO DE FIBROSE, TRATAMENTO TERAPÊUTICO DE FIBROSE, TRATAMENTO TERAPÊUTICO DE HIPERTENSÃO E FIBROSE, E TRATAMENTO DE PRÉ-HIPERTENSÃO E FIBROSE EM UM SUJEITO, E USOS DE UM COMPOSTO
(71) VECTUS BIOSYSTEMS LIMITED (AU)
(72) KAREN ANNETTE DUGGAN
(85) 15/03/2016
(86) PCT AU2014/000923 de 17/09/2014
(87) WO 2015/039173 de 26/03/2015
Publicação automática da admissibilidade da fase nacional depositado via PCT . Tratado de cooperação em matéria de Patentes, conforme Instrução Normativa nº 02, de 06/06/2017 publicada na RPI nº 2422, de 06/06/2017.

---

(21) BR 11 2016 005602-7 A2

Código 1.3 - Notificação - Fase Nacional - PCT
(22) 15/09/2014
(30) 16/09/2013 US 14/028,271
(51) H04L 5/00 (2006.01), H04W 16/10 (2009.01)
(54) REUTILIZAÇÃO DE FREQUÊNCIA FRACIONADA COM BASE EM MOBILIDADE
(71) QUALCOMM INCORPORATED (US)
(72) AHMED KAMEL SADEK, RAJAT PRAKASH
(85) 15/03/2016
(86) PCT US2014/055552 de 15/09/2014
(87) WO 2015/038996 de 19/03/2015
Publicação automática da admissibilidade da fase nacional depositado via PCT . Tratado de cooperação em matéria de Patentes, conforme Instrução Normativa nº 02, de 06/06/2017 publicada na RPI nº 2422, de 06/06/2017.

---

(21) BR 11 2016 005604-3 A2

Código 1.3 - Notificação - Fase Nacional - PCT
(22) 16/09/2014
(30) 16/09/2013 US 61/878,588; 12/11/2013 US 61/902,911; 07/08/2014 US 14/454,148
(51) G06K 9/00 (2006.01), G06F 21/32 (2013.01), H04L 9/08 (2006.01)
(54) SEGURANÇA DE GABARITO BIOMÉTRICO E GERAÇÃO DE CHAVE
(71) EYEVERIFY (US)
(72) REZA R. DERAKHSHANI, VIKAS GOTTEMUKKULA, SASHI KANTH SARIPALLE
(85) 15/03/2016

(86) PCT US2014/055826 de 16/09/2014
(87) WO 2015/039084 de 19/03/2015
Publicação automática da admissibilidade da fase nacional depositado via PCT . Tratado de cooperação em matéria de Patentes, conforme Instrução Normativa nº 02, de 06/06/2017 publicada na RPI nº 2422, de 06/06/2017.

---

(21) BR 11 2016 005605-1 A2

Código 1.3 - Notificação - Fase Nacional - PCT
(22) 09/10/2013
(51) E21B 7/08 (2006.01), F16B 19/00 (2006.01)
(54) PARAFUSO DE CISALHAMENTO DE CONFIGURAÇÃO DUPLA, CONJUNTO DE FUNDO DE POÇO E MÉTODO
(71) HALLIBURTON ENERGY SERVICES, INC (US)
(72) STACEY BLAINE DONOVAN
(85) 15/03/2016
(86) PCT US2013/063999 de 09/10/2013
(87) WO 2015/053760 de 16/04/2015
Publicação automática da admissibilidade da fase nacional depositado via PCT . Tratado de cooperação em matéria de Patentes, conforme Instrução Normativa nº 02, de 06/06/2017 publicada na RPI nº 2422, de 06/06/2017.

---

(21) BR 11 2016 005606-0 A2

Código 1.3 - Notificação - Fase Nacional - PCT
(22) 17/09/2014
(30) 17/09/2013 AU 2013903571; 17/09/2013 AU 2013903572
(51) C07C 235/34 (2006.01), C07C 233/11 (2006.01), C07C 233/07 (2006.01), C07C 237/20 (2006.01), C07C 255/00 (2006.01), C07C 271/28 (2006.01), C07C 275/28 (2006.01), C07C 307/10 (2006.01), C07C 311/03 (2006.01), C07D 209/18 (2006.01), C07D 215/02 (2006.01), C07D 231/56 (2006.01), C07D 213/74 (2006.01), C07D 235/04 (2006.01), C07D 249/18 (2006.01), C07D 263/54 (2006.01), C07D 277/62 (2006.01), A61K 31/165 (2006.01), A61K 31/17 (2006.01), A61K 31/18 (2006.01), A61K 31/277 (2006.01), A61K 31/404 (2006.01), A61K 31/416 (2006.01), A61K 31/4184 (2006.01), A61K 31/428 (2006.01), A61K 31/47 (2006.01), A61P 9/12 (2006.01), A61P 13/12 (2006.01)
(54) COMPOSTO, COMPOSIÇÃO FARMACÊUTICA, E USOS DE UM COMPOSTO
(71) VECTUS BIOSYSTEMS LIMITED (AU)
(72) KAREN ANNETTE DUGGAN
(85) 15/03/2016
(86) PCT AU2014/000922 de 17/09/2014
(87) WO 2015/039172 de 26/03/2015
Publicação automática da admissibilidade da fase nacional depositado via PCT . Tratado de cooperação em matéria de Patentes, conforme Instrução Normativa nº 02, de 06/06/2017 publicada na RPI nº 2422, de 06/06/2017.

(21) BR 11 2016 005607-8 A2

Código 1.3 - Notificação - Fase Nacional - PCT
(22) 04/09/2014
(30) 18/09/2013 DE 10 2013 015 536.3
(51) C10J 3/66 (2006.01), C10K 1/00 (2006.01)
(54) PROCESSO E INSTALAÇÃO PARA GASEIFICAÇÃO AO MENOS PARCIAL DE MATERIAL DE INSUMO ORGÂNICO, SÓLIDO
(71) LINDE AKTIENGESELLSCHAFT (DE)
(72) GERALD GAUBE, RALF TATSCHKE, JÖRG KLEEBERG
(85) 15/03/2016
(86) PCT EP2014/002396 de 04/09/2014
(87) WO 2015/039731 de 26/03/2015
Publicação automática da admissibilidade da fase nacional depositado via PCT . Tratado de cooperação em matéria de Patentes, conforme Instrução Normativa nº 02, de 06/06/2017 publicada na RPI nº 2422, de 06/06/2017.

(21) BR 11 2016 005610-8 A2

Código 1.3 - Notificação - Fase Nacional - PCT
(22) 16/09/2014
(30) 16/09/2013 PT 107166
(51) A61K 9/16 (2006.01), B01D 9/00 (2006.01)
(54) MÉTODO PARA PREPARAR COCRISTAIS, USO DE UM COCRISTAL, COMPOSTO EM COCRISTAIS E COMPOSIÇÃO FARMACÊUTICA
(71) HOVIONE INTERNATIONAL LTD (CN)
(72) IRIS DUARTE, MARIA JOSÉ PEREIRA, LUIS PADRELA, Marcio Temtem
(85) 15/03/2016
(86) PCT GB2014/052799 de 16/09/2014
(87) WO 2015/036799 de 19/03/2015
Publicação automática da admissibilidade da fase nacional depositado via PCT . Tratado de cooperação em matéria de Patentes, conforme Instrução Normativa nº 02, de 06/06/2017 publicada na RPI nº 2422, de 06/06/2017.

(21) BR 11 2016 005612-4 A2

Código 1.3 - Notificação - Fase Nacional - PCT
(22) 19/09/2014
(30) 20/09/2013 US 61/880,474
(51) C09J 179/02 (2006.01), C09J 189/00 (2006.01), C08L 79/02 (2006.01), C08L 89/00 (2006.01), C08L 97/02 (2006.01)
(54) ADESIVOS À BASE DE SOJA COM VISCOSIDADE MAIS BAIXA APRIMORADA
(71) SOLENIS TECHNOLOGIES, L.P. (CH)
(72) ANTHONY J. ALLEN, BRYAN K. SPRAUL
(85) 15/03/2016
(86) PCT US2014/056547 de 19/09/2014
(87) WO 2015/042391 de 26/03/2015
Publicação automática da admissibilidade da fase nacional depositado via

PCT . Tratado de cooperação em matéria de Patentes, conforme Instrução Normativa nº 02, de 06/06/2017 publicada na RPI nº 2422, de 06/06/2017.

---

(21) BR 11 2016 005613-2 A2

Código 1.3 - Notificação - Fase Nacional - PCT
(22) 05/08/2014
(30) 25/09/2013 EP 13004649.3
(51) B01D 53/14 (2006.01), B01D 53/18 (2006.01), C10K 1/18 (2006.01), C10G 5/04 (2006.01), B01D 3/14 (2006.01), B01D 3/16 (2006.01), B01D 3/22 (2006.01), B01D 3/28 (2006.01)
(54) COLUNA DE LAVAGEM DE ÓLEO
(71) LINDE AKTIENGESELLSCHAFT (DE)
(72) GERHARD ALZNER, CHRISTIAN MATTEN
(85) 15/03/2016
(86) PCT EP2014/002148 de 05/08/2014
(87) WO 2015/043699 de 02/04/2015
Publicação automática da admissibilidade da fase nacional depositado via PCT . Tratado de cooperação em matéria de Patentes, conforme Instrução Normativa nº 02, de 06/06/2017 publicada na RPI nº 2422, de 06/06/2017.

---

(21) BR 11 2016 005614-0 A2

Código 1.3 - Notificação - Fase Nacional - PCT
(22) 28/07/2014
(30) 18/10/2013 KR 10-2013-0124823
(51) G03G 21/00 (2006.01), G06F 3/12 (2006.01)
(54) DISPOSITIVO DE FORMAÇÃO DE IMAGEM, MÉTODO DA UNIDADE DE VERIFICAÇÃO DE CONSUMO DE UM DISPOSITIVO DE FORMAÇÃO DE IMAGEM
(71) SAMSUNG ELECTRONICS CO., LTD. (KR)
(72) JAE-YOON LEE, HONG-ROK WOO
(85) 15/03/2016
(86) PCT KR2014/006877 de 28/07/2014
(87) WO 2015/056870 de 23/04/2015
Publicação automática da admissibilidade da fase nacional depositado via PCT . Tratado de cooperação em matéria de Patentes, conforme Instrução Normativa nº 02, de 06/06/2017 publicada na RPI nº 2422, de 06/06/2017.

---

(21) BR 11 2016 005616-7 A2

Código 1.3 - Notificação - Fase Nacional - PCT
(22) 15/09/2014
(30) 20/09/2013 EP 13185256.8
(51) A01N 47/14 (2006.01), A01N 59/14 (2006.01), C05G 3/02 (2006.01), A01P 15/00 (2006.01), A01P 21/00 (2006.01)
(54) COMBINAÇÕES DE COMPOSTO ATIVO
(71) BAYER CROPSCIENCE AKTIENGESELLSCHAFT (DE)
(72) LINO MIGUEL DIAS, MARTIN VAUPEL, HILMAR WOLF, ANDREAS GOERTZ

(85) 15/03/2016
(86) PCT EP2014/069582 de 15/09/2014
(87) WO 2015/039983 de 26/03/2015
Publicação automática da admissibilidade da fase nacional depositado via PCT . Tratado de cooperação em matéria de Patentes, conforme Instrução Normativa nº 02, de 06/06/2017 publicada na RPI nº 2422, de 06/06/2017.

---

(21) BR 11 2016 005620-5 A2

Código 1.3 - Notificação - Fase Nacional - PCT
(22) 03/09/2014
(30) 18/09/2013 DE 10 2013 015 434.0
(51) E04C 5/16 (2006.01), E04C 5/20 (2006.01)
(54) ESPAÇADOR PARA UMA CAMADA DE REFORÇO, SISTEMA DE REFORÇO PARA UM COMPONENTE DE CONCRETO, E MÉTODO PARA A PRODUÇÃO DE UM SISTEMA DE REFORÇO
(71) GROZ-BECKERT KG (DE)
(72) UWE MAUZ, JOCHEN KEINATH, JOHANN PFAFF
(85) 15/03/2016
(86) PCT EP2014/068715 de 03/09/2014
(87) WO 2015/039869 de 26/03/2015
Publicação automática da admissibilidade da fase nacional depositado via PCT . Tratado de cooperação em matéria de Patentes, conforme Instrução Normativa nº 02, de 06/06/2017 publicada na RPI nº 2422, de 06/06/2017.

---

(21) BR 11 2016 005622-1 A2

Código 1.3 - Notificação - Fase Nacional - PCT
(22) 16/09/2014
(30) 16/09/2013 US 61/878,341
(51) E21B 17/00 (2006.01), E21B 23/02 (2006.01)
(54) APARELHO E MÉTODOS QUE AJUSTAM UMA COLUNA EM LOCAIS PARTICULARES EM UM FURO DE POÇO PARA REALIZAR UMA OPERAÇÃO DE FURO DE POÇO
(71) BAKER HUGHES INCORPORATED (US)
(72) ROBERT S. O'BRIEN, JASON A. ALLEN, ANDREW JAMES CAYSON, GEOFFREY YORK POWERS
(85) 15/03/2016
(86) PCT US2014/055887 de 16/09/2014
(87) WO 2015/039110 de 19/03/2015
Publicação automática da admissibilidade da fase nacional depositado via PCT . Tratado de cooperação em matéria de Patentes, conforme Instrução Normativa nº 02, de 06/06/2017 publicada na RPI nº 2422, de 06/06/2017.

---

(21) BR 11 2016 005626-4 A2

Código 1.3 - Notificação - Fase Nacional - PCT
(22) 20/08/2014
(30) 16/09/2013 DE 10 2013 218 528.6
(51) A61B 10/00 (2006.01), A61F 6/04 (2006.01), A61F 6/06 (2006.01), A61F

6/08 (2006.01)
(54) DISPOSITIVO PARA O ENRIQUECIMENTO DE ESPERMATOZOIDES
(71) BLUPINK GMBH (DE)
(72) THORSTEN PILGRIM
(85) 15/03/2016
(86) PCT EP2014/067772 de 20/08/2014
(87) WO 2015/036214 de 19/03/2015
Publicação automática da admissibilidade da fase nacional depositado via PCT . Tratado de cooperação em matéria de Patentes, conforme Instrução Normativa nº 02, de 06/06/2017 publicada na RPI nº 2422, de 06/06/2017.

---

(21) BR 11 2016 005627-2 A2

Código 1.3 - Notificação - Fase Nacional - PCT
(22) 16/09/2014
(30) 27/09/2013 US 61/883,276
(51) C08G 83/00 (2006.01), C09D 1/04 (2006.01), C08K 5/00 (2006.01), C09D 133/06 (2006.01)
(54) COMPOSIÇÕES PARA POLIR PISO CONTENDO POLÍMEROS SUPRAMOLECULARES
(71) ROHM AND HAAS COMPANY (US)
(72) AFUA SARPONG KARIKARI, THEODORE TYSAK
(85) 15/03/2016
(86) PCT US2014/055764 de 16/09/2014
(87) WO 2015/047781 de 02/04/2015
Publicação automática da admissibilidade da fase nacional depositado via PCT . Tratado de cooperação em matéria de Patentes, conforme Instrução Normativa nº 02, de 06/06/2017 publicada na RPI nº 2422, de 06/06/2017.

---

(21) BR 11 2016 005629-9 A2

Código 1.3 - Notificação - Fase Nacional - PCT
(22) 19/09/2014
(30) 20/09/2013 EP 13306288.5
(51) G02B 1/11 (2006.01), G02B 5/28 (2006.01), G02C 7/02 (2006.01)
(54) ARTIGO ÓPTICO COM FOTOCROMISMO DE GRADIENTE
(71) ESSILOR INTERNATIONAL (COMPAGNIE GENERALE D'OPTIQUE) (FR)
(72) KER CHIN DAVE ANG, ANDREW PELAYO, FRANCISCO DE AYGUAVIVES
(85) 15/03/2016
(86) PCT EP2014/070040 de 19/09/2014
(87) WO 2015/040184 de 26/03/2015
Publicação automática da admissibilidade da fase nacional depositado via PCT . Tratado de cooperação em matéria de Patentes, conforme Instrução Normativa nº 02, de 06/06/2017 publicada na RPI nº 2422, de 06/06/2017.

---

(21) BR 11 2016 005630-2 A2

Código 1.3 - Notificação - Fase Nacional - PCT
(22) 25/09/2014

(30) 02/10/2013 US US 61/885,549
(51) C08K 3/08 (2006.01), C08K 3/22 (2006.01), C08K 5/00 (2006.01), C08K 5/101 (2006.01), C08K 5/103 (2006.01), C08K 5/1515 (2006.01), C08L 27/06 (2006.01)
(54) BIOPLASTIFICANTES E COMPOSIÇÕES POLIMÉRICAS PLASTIFICADAS
(71) DOW GLOBAL TECHNOLOGIES LLC (US)
(72) BHARAT I. CHAUDHARY, BRET P. NEESE, Norman M. Chin, DAY-CHYUAN LEE
(85) 15/03/2016
(86) PCT US2014/057387 de 25/09/2014
(87) WO 2015/050766 de 09/04/2015
Publicação automática da admissibilidade da fase nacional depositado via PCT . Tratado de cooperação em matéria de Patentes, conforme Instrução Normativa nº 02, de 06/06/2017 publicada na RPI nº 2422, de 06/06/2017.

---

(21) BR 11 2016 005631-0 A2

Código 1.3 - Notificação - Fase Nacional - PCT
(22) 18/09/2014
(30) 18/09/2013 GB 1316590.7; 25/04/2014 GB 1407329.0
(51) A01P 7/00 (2006.01), A01N 43/40 (2006.01), A01N 43/54 (2006.01), A01N 43/80 (2006.01), C07D 405/04 (2006.01), C07D 405/12 (2006.01), C07D 413/04 (2006.01), C07D 413/12 (2006.01), C07D 261/04 (2006.01), C07D 213/34 (2006.01)
(54) PRODUTOS QUÍMICOS AGRÍCOLAS
(71) REDAG CROP PROTECTION LTD. (GB)
(72) CHRISTOPHER URCH, WILLIAM THOMPSON
(85) 15/03/2016
(86) PCT GB2014/052844 de 18/09/2014
(87) WO 2015/040408 de 26/03/2015
Publicação automática da admissibilidade da fase nacional depositado via PCT . Tratado de cooperação em matéria de Patentes, conforme Instrução Normativa nº 02, de 06/06/2017 publicada na RPI nº 2422, de 06/06/2017.

---

(21) BR 11 2016 005635-3 A2

Código 1.3 - Notificação - Fase Nacional - PCT
(22) 11/09/2014
(30) 27/09/2013 US 14/039,576
(51) B65D 65/40 (2006.01)
(54) COMPOSIÇÕES DE FIBRA LIVRE DE BASE EM MADEIRA E USOS EM EMBALAGEM DE PAPELÃO
(71) KIMBERLY-CLARK WORLDWIDE, INC. (US)
(72) Bo Shi, Mark M. Mleziva, Brent M. Thompson, Robert J. Zelenak
(85) 15/03/2016
(86) PCT IB2014/064447 de 11/09/2014
(87) WO 2015/044821 de 02/04/2015

Publicação automática da admissibilidade da fase nacional depositado via PCT . Tratado de cooperação em matéria de Patentes, conforme Instrução Normativa nº 02, de 06/06/2017 publicada na RPI nº 2422, de 06/06/2017.

---

(21) BR 11 2016 005636-1 A2

Código 1.3 - Notificação - Fase Nacional - PCT
(22) 19/09/2014
(30) 19/09/2013 EP 13185245.1
(51) A24F 47/00 (2006.01)
(54) SISTEMA GERADOR DE AEROSSOL PARA GERAÇÃO DE PARTÍCULAS DE SAL DE NICOTINA
(71) PHILIP MORRIS PRODUCTS S.A. (CH)
(72) GÉRARD ZUBER, MARIE FARINE, PATRICK-CHARLES SILVESTRINI
(85) 15/03/2016
(86) PCT EP2014/070034 de 19/09/2014
(87) WO 2015/040180 de 26/03/2015
Publicação automática da admissibilidade da fase nacional depositado via PCT . Tratado de cooperação em matéria de Patentes, conforme Instrução Normativa nº 02, de 06/06/2017 publicada na RPI nº 2422, de 06/06/2017.

---

(21) BR 11 2016 005639-6 A2

Código 1.3 - Notificação - Fase Nacional - PCT
(22) 27/08/2014
(30) 18/09/2013 US 61/879,302
(51) C09B 29/033 (2006.01), C09B 29/08 (2006.01), C11D 3/40 (2006.01), C11D 3/42 (2006.01)
(54) COMPOSIÇÃO PARA CUIDADO NA LAVAGEM DE ROUPAS COMPREENDENDO CORANTE DE CARBOXILATO
(71) THE PROCTER & GAMBLE COMPANY (US)
(72) GREGORY SCOT MIRACLE
(85) 15/03/2016
(86) PCT US2014/052795 de 27/08/2014
(87) WO 2015/041814 de 26/03/2015
Publicação automática da admissibilidade da fase nacional depositado via PCT . Tratado de cooperação em matéria de Patentes, conforme Instrução Normativa nº 02, de 06/06/2017 publicada na RPI nº 2422, de 06/06/2017.

---

(21) BR 11 2016 005640-0 A2

Código 1.3 - Notificação - Fase Nacional - PCT
(22) 13/09/2014
(30) 17/09/2013 DE 10 2013 015 323.9
(51) A01M 1/20 (2006.01), A01G 13/00 (2006.01), A01M 17/00 (2006.01), A01M 21/04 (2006.01), B26F 1/26 (2006.01)
(54) DISPOSIÇÃO PARA DISTRIBUIÇÃO DE SUBSTÂNCIAS ATIVAS A PRODUTOS AGRÍCOLAS OU FLORESTAIS
(71) RKW SE (DE)

(72) JAN EUBELER, LEONHARD MAIER, ROBERT VOGGENAUER, PAUL WALLER, TILO WACHS
(85) 15/03/2016
(86) PCT EP2014/002479 de 13/09/2014
(87) WO 2015/039740 de 26/03/2015
Publicação automática da admissibilidade da fase nacional depositado via PCT . Tratado de cooperação em matéria de Patentes, conforme Instrução Normativa nº 02, de 06/06/2017 publicada na RPI nº 2422, de 06/06/2017.

---

(21) BR 11 2016 005644-2 A2

Código 1.3 - Notificação - Fase Nacional - PCT
(22) 16/09/2014
(30) 16/09/2013 AT A 50586/2013
(51) A61J 17/00 (2006.01), A45F 5/00 (2006.01)
(54) TIRA DE CHUPETA
(71) MAM BABYARTIKEL GESELLSCHAFT M.B.H. (AT)
(72) PETER RÖHRIG
(85) 15/03/2016
(86) PCT AT2014/050207 de 16/09/2014
(87) WO 2015/035440 de 19/03/2015
Publicação automática da admissibilidade da fase nacional depositado via PCT . Tratado de cooperação em matéria de Patentes, conforme Instrução Normativa nº 02, de 06/06/2017 publicada na RPI nº 2422, de 06/06/2017.

---

(21) BR 11 2016 005647-7 A2

Código 1.3 - Notificação - Fase Nacional - PCT
(22) 20/11/2015
(30) 26/06/2015 CN 201510369380.0
(51) B62K 11/00 (2013.01), H04B 5/02 (2006.01)
(54) MÉTODO E DISPOSITIVO PARA GERENCIAR VEÍCULO DE AUTOEQUILÍBRIO
(71) XIAOMI INC. (CN)
(72) YAN XIE, TIAN REN, YUEYUE CHU
(85) 15/03/2016
(86) PCT CN2015/095164 de 20/11/2015
(87) WO 2016/206296 de 29/12/2016
Publicação automática da admissibilidade da fase nacional depositado via PCT . Tratado de cooperação em matéria de Patentes, conforme Instrução Normativa nº 02, de 06/06/2017 publicada na RPI nº 2422, de 06/06/2017.

---

(21) BR 11 2016 005648-5 A2

Código 1.3 - Notificação - Fase Nacional - PCT
(22) 16/09/2014
(30) 16/09/2013 US 61/878,507; 16/09/2014 US 14/487,498
(51) F16J 1/09 (2006.01), F16J 1/22 (2006.01)
(54) PISTÃO COM GALERIA SEM PINO

(71) FEDERAL-MOGUL CORPORATION (US)
(72) MICHAEL WEINENGER
(85) 15/03/2016
(86) PCT US2014/055813 de 16/09/2014
(87) WO 2015/039080 de 19/03/2015
Publicação automática da admissibilidade da fase nacional depositado via PCT . Tratado de cooperação em matéria de Patentes, conforme Instrução Normativa nº 02, de 06/06/2017 publicada na RPI nº 2422, de 06/06/2017.

---

(21) BR 11 2016 005649-3 A2

Código 1.3 - Notificação - Fase Nacional - PCT
(22) 11/09/2014
(30) 16/09/2013 GB 1316421.5
(51) A61B 1/12 (2006.01), A61B 19/00 (2006.01), A61L 2/28 (2006.01)
(54) DISPOSITIVO DE SUPORTE PARA APARELHO DE MONITORAMENTO DE ENDOSCOPIA E MÉTODO DE USO DO MESMO
(71) ALBERT BROWNE LIMITED (GB)
(72) RICHARD BANCROFT, MARTIN OWEN, BAILEY WALSH & CO LLP
(85) 15/03/2016
(86) PCT GB2014/052753 de 11/09/2014
(87) WO 2015/036760 de 19/03/2015
Publicação automática da admissibilidade da fase nacional depositado via PCT . Tratado de cooperação em matéria de Patentes, conforme Instrução Normativa nº 02, de 06/06/2017 publicada na RPI nº 2422, de 06/06/2017.

---

(21) BR 11 2016 005650-7 A2

Código 1.3 - Notificação - Fase Nacional - PCT
(22) 16/09/2014
(30) 16/09/2013 US 61/878,294
(51) B28B 7/00 (2006.01), B28B 7/18 (2006.01), B28B 7/24 (2006.01)
(54) BLOCO PARA EDIFICAÇÃO VENTILADO E COMPONENTES DE MOLDE RELACIONADOS
(71) MARK E. LEE LUM (TT)
(72) MARK E. LEE LUM
(85) 15/03/2016
(86) PCT IB2014/002044 de 16/09/2014
(87) WO 2015/036859 de 19/03/2015
Publicação automática da admissibilidade da fase nacional depositado via PCT . Tratado de cooperação em matéria de Patentes, conforme Instrução Normativa nº 02, de 06/06/2017 publicada na RPI nº 2422, de 06/06/2017.

---

(21) BR 11 2016 005651-5 A2

Código 1.3 - Notificação - Fase Nacional - PCT
(22) 19/09/2014
(30) 20/09/2013 US 61/880,836; 17/04/2014 US 61/981,051; 06/05/2014 US 61/989,267; 04/06/2014 US 62/007,708
(51) C09K 8/60 (2006.01), C09K 8/58 (2006.01)

(54) PROCESSO DE USO DE AGENTES DE TRATAMENTO DE MODIFICAÇÃO DE SUPERFÍCIE PARA TRATAR FORMAÇÕES SUBTERRÂNEAS
(71) BAKER HUGHES INCORPORATED (US)
(72) KIMBERLY LANT, NAIMA BESTAOUI-SPURR, SUMIT BHADURI, JAMES B. CREWS, HOANG LE, TERRY D. MONROE, QI QU
(85) 15/03/2016
(86) PCT US2014/056675 de 19/09/2014
(87) WO 2015/042477 de 26/03/2015
Publicação automática da admissibilidade da fase nacional depositado via PCT . Tratado de cooperação em matéria de Patentes, conforme Instrução Normativa nº 02, de 06/06/2017 publicada na RPI nº 2422, de 06/06/2017.

---

(21) BR 11 2016 005652-3 A2

Código 1.3 - Notificação - Fase Nacional - PCT
(22) 16/10/2014
(30) 21/10/2013 FR 1360222
(51) G02B 27/09 (2006.01), H01S 3/00 (2006.01), B23K 26/06 (2006.01), H01S 5/40 (2006.01)
(54) ?APARELHO DE LASER MODULAR?
(71) SAINT-GOBAIN GLASS FRANCE (FR)
(72) BRICE DUBOST, EMMANUEL MIMOUN, JEAN-PHILIPPE SCHWEITZER
(85) 15/03/2016
(86) PCT FR2014/052642 de 16/10/2014
(87) WO 2015/059388 de 30/04/2015
Publicação automática da admissibilidade da fase nacional depositado via PCT . Tratado de cooperação em matéria de Patentes, conforme Instrução Normativa nº 02, de 06/06/2017 publicada na RPI nº 2422, de 06/06/2017.

---

(21) BR 11 2016 005653-1 A2

Código 1.3 - Notificação - Fase Nacional - PCT
(22) 15/09/2014
(30) 17/09/2013 US 61/878869
(51) A61N 1/08 (2006.01), A61N 1/32 (2006.01), A61N 1/36 (2006.01)
(54) APARELHO DE ESTIMULAÇÃO ELÉTRICA VENOSA, E, MÉTODOS PARA ESTIMULAR VEIAS ALVO PERIFÉRICAS, SUPRIMIR SINAIS DE DOR E ACESSAR UMA VEIA DE UMA PESSOA
(71) RISING TIDE FOUNDATION (CH)
(72) DAVID BRUCE PHILLIPS
(85) 15/03/2016
(86) PCT US2014/055551 de 15/09/2014
(87) WO 2015/041966 de 26/03/2015
Publicação automática da admissibilidade da fase nacional depositado via PCT . Tratado de cooperação em matéria de Patentes, conforme Instrução Normativa nº 02, de 06/06/2017 publicada na RPI nº 2422, de 06/06/2017.

(21) BR 11 2016 005654-0 A2

Código 1.3 - Notificação - Fase Nacional - PCT
(22) 18/09/2013
(51) H02M 1/32 (2007.01), H02M 5/458 (2006.01), H02M 7/00 (2007.01), H02J 3/46 (2006.01), H02M 7/493 (2007.01)
(54) SISTEMA DE DESVIO PARA UMA FONTE DE ALIMENTAÇÃO DE MÚLTIPLAS CÉLULAS E MÉTODO PARA OPERAR O SISTEMA
(71) SIEMENS AKTIENGESELLSCHAFT (DE)
(72) PAOLO MALAPELLE, VANCE MCMICHAEL, PETER WILLARD HAMMOND
(85) 15/03/2016
(86) PCT US2013/060288 de 18/09/2013
(87) WO 2015/041638 de 26/03/2015
Publicação automática da admissibilidade da fase nacional depositado via PCT . Tratado de cooperação em matéria de Patentes, conforme Instrução Normativa nº 02, de 06/06/2017 publicada na RPI nº 2422, de 06/06/2017.

(21) BR 11 2016 005655-8 A2

Código 1.3 - Notificação - Fase Nacional - PCT
(22) 15/09/2014
(30) 16/09/2013 US 61/878,464
(51) B01L 7/00 (2006.01)
(54) APARELHOS, SISTEMAS E MÉTODOS PARA FORNECER UNIFORMIDADE TÉRMICA DE TERMOCICLADOR
(71) LIFE TECHNOLOGIES CORPORATION (US)
(72) HON SIU SHIN, CHIN YONG KOO, WAY XUANG LEE, CHEE KIONG LIM, CHEE WEE CHING, NIROSHAN RAMACHANDRAN
(85) 15/03/2016
(86) PCT US2014/055615 de 15/09/2014
(87) WO 2015/039014 de 19/03/2015
Publicação automática da admissibilidade da fase nacional depositado via PCT . Tratado de cooperação em matéria de Patentes, conforme Instrução Normativa nº 02, de 06/06/2017 publicada na RPI nº 2422, de 06/06/2017.

(21) BR 11 2016 005656-6 A2

Código 1.3 - Notificação - Fase Nacional - PCT
(22) 18/09/2014
(30) 20/09/2013 GB 1316790.3
(51) F01N 3/20 (2006.01), F01N 3/10 (2006.01)
(54) DISPOSITIVO DE CONTROLE DE EMISSÕES PARA UM MOTOR DE IGNIÇÃO POR COMPRESSÃO, SISTEMA DE ESCAPE, E, VEÍCULO
(71) JOHNSON MATTHEY PUBLIC LIMITED COMPANY (GB)
(72) ANDREW FRANCIS CHIFFEY, JOHN GOODWIN
(85) 15/03/2016
(86) PCT GB2014/052831 de 18/09/2014
(87) WO 2015/040396 de 26/03/2015
Publicação automática da admissibilidade da fase nacional depositado via

PCT . Tratado de cooperação em matéria de Patentes, conforme Instrução Normativa nº 02, de 06/06/2017 publicada na RPI nº 2422, de 06/06/2017.

---

(21) BR 11 2016 005657-4 A2

Código 1.3 - Notificação - Fase Nacional - PCT
(22) 16/09/2014
(30) 16/09/2013 US 61/878282
(51) F01N 3/08 (2006.01), F01N 3/20 (2006.01), F01N 3/035 (2006.01), B01D 53/94 (2006.01)
(54) SISTEMA DE ESCAPE PARA TRATAMENTO DE UM GÁS DE ESCAPE, E, MÉTODO PARA TRATAR GÁS DE ESCAPE DE UM MOTOR DE COMBUSTÃO INTERNA DE UM VEÍCULO
(71) JOHNSON MATTHEY PUBLIC LIMITED COMPANY (GB)
(72) DANIEL SWALLOW
(85) 15/03/2016
(86) PCT GB2014/052795 de 16/09/2014
(87) WO 2015/036797 de 19/03/2015
Publicação automática da admissibilidade da fase nacional depositado via PCT . Tratado de cooperação em matéria de Patentes, conforme Instrução Normativa nº 02, de 06/06/2017 publicada na RPI nº 2422, de 06/06/2017.

---

(21) BR 11 2016 005658-2 A2

Código 1.3 - Notificação - Fase Nacional - PCT
(22) 12/09/2014
(30) 17/09/2013 EP 13184671.9
(51) C08L 77/00 (2006.01), C08L 77/02 (2006.01), C08L 77/06 (2006.01), C08L 73/00 (2006.01), C08L 51/04 (2006.01), C08L 23/16 (2006.01), C08L 23/08 (2006.01)
(54) COMPOSIÇÃO À BASE DE POLIAMIDA QUE CONTÉM POLICETONA E BORRACHA
(71) RHODIA OPERATIONS (FR)
(72) JIN-KYUNG JUNG
(85) 15/03/2016
(86) PCT EP2014/069553 de 12/09/2014
(87) WO 2015/039975 de 26/03/2015
Publicação automática da admissibilidade da fase nacional depositado via PCT . Tratado de cooperação em matéria de Patentes, conforme Instrução Normativa nº 02, de 06/06/2017 publicada na RPI nº 2422, de 06/06/2017.

---

(21) BR 11 2016 005659-0 A2

Código 1.3 - Notificação - Fase Nacional - PCT
(22) 03/06/2014
(30) 19/11/2013 RU 2013151156
(51) G21C 3/02 (2006.01), G21C 3/08 (2006.01), G21C 3/30 (2006.01)
(54) REVESTIMENTO DA HASTE DE COMBUSTÍVEL, HASTE DE COMBUSTÍVEL E CONJUNTO DE COMBUSTÍVEL
(71) JOINT STOCK COMPANY AKME ENGINEERING (RU)

(72) DERUNOV, VIACHESLAV VASILIEVICH, MAYOROV, VIKTOR MIHAILOVICH, POMESCHIKOV, PAVEL ANDREEVICH, RUSANOV, ALEKSANDER EVGENIEVICH, SMIRNOV, ALEKSANDR ALEKSEEVICH, SHULEPIN, SERGEY VIKTOROVICH, SHARIKPULOV, SAID MIRFAISOVICH
(85) 15/03/2016
(86) PCT RU2014/000407 de 03/06/2014
(87) WO 2015/076697 de 28/05/2015
Publicação automática da admissibilidade da fase nacional depositado via PCT . Tratado de cooperação em matéria de Patentes, conforme Instrução Normativa nº 02, de 06/06/2017 publicada na RPI nº 2422, de 06/06/2017.

---

(21) BR 11 2016 005661-2 A2

Código 1.3 - Notificação - Fase Nacional - PCT
(22) 03/09/2014
(30) 17/09/2013 DE 102013218601.0
(51) B60L 11/00 (2006.01), B60L 11/18 (2006.01)
(54) DISPOSIÇÃO DE ARMAZENAMENTO DE ENERGIA, SISTEMA DE ARMAZENAMENTO DE ENERGIA E MÉTODO PARA OPERAÇÃO DE UMA DISPOSIÇÃO DE ARMAZENAMENTO DE ENERGIA
(71) SIEMENS AKTIENGESELLSCHAFT (DE)
(72) ROLF FISCHPERER, MICHAEL MEINERT
(85) 15/03/2016
(86) PCT EP2014/068738 de 03/09/2014
(87) WO 2015/039871 de 26/03/2015
Publicação automática da admissibilidade da fase nacional depositado via PCT . Tratado de cooperação em matéria de Patentes, conforme Instrução Normativa nº 02, de 06/06/2017 publicada na RPI nº 2422, de 06/06/2017.

---

(21) BR 11 2016 005662-0 A2

Código 1.3 - Notificação - Fase Nacional - PCT
(22) 08/09/2014
(30) 17/09/2013 EP 13184819.4
(51) F01D 21/00 (2006.01), F01D 21/02 (2006.01)
(54) MÉTODO PARA TESTAR UM APARELHO DE PROTEÇÃO CONTRA EXCESSO DE VELOCIDADE DE UM SISTEMA DE EIXO ÚNICO
(71) SIEMENS AKTIENGESELLSCHAFT (DE)
(72) MARTIN OPHEY, MARTIN BENNAUER, THORSTEN ENGLER, SUSANNE HAAS, ANDREAS PAHL, MARIAN-PETER PIECZYK, MARTIN STAPPER, DAVID VELTMANN
(85) 15/03/2016
(86) PCT EP2014/069066 de 08/09/2014
(87) WO 2015/039906 de 26/03/2015
Publicação automática da admissibilidade da fase nacional depositado via PCT . Tratado de cooperação em matéria de Patentes, conforme Instrução Normativa nº 02, de 06/06/2017 publicada na RPI nº 2422, de 06/06/2017.

(21) BR 11 2016 005663-9 A2

Código 1.3 - Notificação - Fase Nacional - PCT
(22) 20/09/2013
(51) B65D 81/32 (2006.01), B65D 51/24 (2006.01), B65D 51/28 (2006.01)
(54) TAMPA DE FECHAMENTO PARA MONTAGEM EM RECIPIENTE DE LÍQUIDO
(71) MORADI CONSULTING GMBH (AT)
(72) SHAHRIAR MORADI, GERNOT STEIN
(85) 15/03/2016
(86) PCT EP2013/069588 de 20/09/2013
(87) WO 2015/039700 de 26/03/2015
Publicação automática da admissibilidade da fase nacional depositado via PCT . Tratado de cooperação em matéria de Patentes, conforme Instrução Normativa nº 02, de 06/06/2017 publicada na RPI nº 2422, de 06/06/2017.

(21) BR 11 2016 005664-7 A2

Código 1.3 - Notificação - Fase Nacional - PCT
(22) 04/09/2014
(30) 24/09/2013 EP 13185754.2
(51) B60J 10/02 (2006.01)
(54) ARRANJO DE VEDAÇÃO PARA UM PAINEL DE JANELA DE VEÍCULO
(71) SAINT-GOBAIN GLASS FRANCE (FR)
(72) ALWIN TIMMERMANN
(85) 15/03/2016
(86) PCT EP2014/068816 de 04/09/2014
(87) WO 2015/043908 de 02/04/2015
Publicação automática da admissibilidade da fase nacional depositado via PCT . Tratado de cooperação em matéria de Patentes, conforme Instrução Normativa nº 02, de 06/06/2017 publicada na RPI nº 2422, de 06/06/2017.

(21) BR 11 2016 005665-5 A2

Código 1.3 - Notificação - Fase Nacional - PCT
(22) 18/09/2014
(30) 18/09/2013 FR 1358970
(51) A23P 1/12 (2006.01), A23L 1/00 (2006.01), A23L 1/20 (2006.01), A23L 1/212 (2006.01), A23L 1/30 (2006.01), A23L 2/00 (2006.01), A23L 2/02 (2006.01), A23L 2/38 (2006.01), A23L 2/385 (2006.01), A61Q 19/00 (2006.01), A61K 8/97 (2006.01), A61K 36/00 (2006.01), A61P 17/00 (2006.01)
(54) OBTENÇÃO DE UM SUCO DE PLANTAS FRESCAS POR TRATAMENTO TERMOMECÂNICO E A RESPECTIVA UTILIZAÇÃO EM COSMÉTICA E TERAPÊUTICA
(71) PIERRE FABRE DERMO-COSMETIQUE (FR) , PIERRE FABRE MEDICAMENT (FR)
(72) ANNE MANDEAU, CHRISTIAN TALON
(85) 15/03/2016
(86) PCT EP2014/069942 de 18/09/2014
(87) WO 2015/040135 de 26/03/2015

Publicação automática da admissibilidade da fase nacional depositado via PCT . Tratado de cooperação em matéria de Patentes, conforme Instrução Normativa nº 02, de 06/06/2017 publicada na RPI nº 2422, de 06/06/2017.

---

(21) BR 11 2016 005666-3 A2

Código 1.3 - Notificação - Fase Nacional - PCT
(22) 18/09/2014
(30) 20/09/2013 JP 2013-195167
(51) C08G 63/85 (2006.01)
(54) MÉTODO PARA A PRODUÇÃO DE POLIÉSTER
(71) SAKAI CHEMICAL INDUSTRY CO., LTD. (JP)
(72) AKIHIRO KAMON, KEIICHI IKEGAWA, JUN NAITO, KEIICHI TABATA
(85) 15/03/2016
(86) PCT JP2014/074626 de 18/09/2014
(87) WO 2015/041271 de 26/03/2015
Publicação automática da admissibilidade da fase nacional depositado via PCT . Tratado de cooperação em matéria de Patentes, conforme Instrução Normativa nº 02, de 06/06/2017 publicada na RPI nº 2422, de 06/06/2017.

---

(21) BR 11 2016 005668-0 A2

Código 1.3 - Notificação - Fase Nacional - PCT
(22) 18/04/2014
(30) 31/10/2013 RU 2013148440
(51) G21C 7/12 (2006.01)
(54) ACIONAMENTO DE UMA HASTE DE SEGURANÇA E EMERGÊNCIA
(71) JOINT STOCK COMPANY AKME ENGINEERING (RU)
(72) VAKHRUSHIN, MIKHAIL PETROVICH, GOLOVIN, IVAN ALEKSANDROVICH, PODIN, ALEKSEY IVANOVICH, USMANOV, ANTON ERIKOVICH
(85) 15/03/2016
(86) PCT RU2014/000283 de 18/04/2014
(87) WO 2015/065234 de 07/05/2015
Publicação automática da admissibilidade da fase nacional depositado via PCT . Tratado de cooperação em matéria de Patentes, conforme Instrução Normativa nº 02, de 06/06/2017 publicada na RPI nº 2422, de 06/06/2017.

---

(21) BR 11 2016 005669-8 A2

Código 1.3 - Notificação - Fase Nacional - PCT
(22) 30/09/2014
(30) 30/09/2013 JP 2013-203411
(51) C08F 2/38 (2006.01), C08F 2/24 (2006.01), C08F 2/40 (2006.01), C08F 236/12 (2006.01), C08L 9/02 (2006.01)
(54) BORRACHAS DE COPOLÍMERO DE NITRILA E RETICULADA, COMPOSIÇÃO DE BORRACHA DE COPOLÍMERO DE NITRILA RETICULÁVEL, E, MÉTODO PARA PRODUÇÃO DE UMA BORRACHA DE COPOLÍMERO DE NITRILA
(71) ZEON CORPORATION (JP)

(72) TSUTOMU YOSHIMURA
(85) 15/03/2016
(86) PCT JP2014/076019 de 30/09/2014
(87) WO 2015/046559 de 02/04/2015
Publicação automática da admissibilidade da fase nacional depositado via PCT . Tratado de cooperação em matéria de Patentes, conforme Instrução Normativa nº 02, de 06/06/2017 publicada na RPI nº 2422, de 06/06/2017.

---

(21) BR 11 2016 005671-0 A2

Código 1.3 - Notificação - Fase Nacional - PCT
(22) 07/10/2014
(30) 09/10/2013 EP 13187975.1
(51) B01L 3/00 (2006.01), G01N 21/00 (2006.01), G01N 33/543 (2006.01)
(54) MÉTODO PARA DETERMINAR O RESULTADO DE UMA REAÇÃO DE AGLUTINAÇÃO, E MICROPLACA PARA DETERMINAR PRODUTOS DE REAÇÕES DE AGLUTINAÇÃO
(71) YANTAI AUSBIO LABORATORIES CO., LTD. (CN)
(72) WOLFGANG MANN, ZHAOQIANG WANG
(85) 15/03/2016
(86) PCT EP2014/071399 de 07/10/2014
(87) WO 2015/052162 de 16/04/2015
Publicação automática da admissibilidade da fase nacional depositado via PCT . Tratado de cooperação em matéria de Patentes, conforme Instrução Normativa nº 02, de 06/06/2017 publicada na RPI nº 2422, de 06/06/2017.

---

(21) BR 11 2016 005672-8 A2

Código 1.3 - Notificação - Fase Nacional - PCT
(22) 10/09/2014
(30) 16/09/2013 DE 10 2013 110 172.0
(51) A61B 18/12 (2006.01)
(54) MÉTODO DE CONTROLE DE UM APARELHO ELETROCIRÚRGICO DE AF, UNIDADE DE CONTROLE ELETRÔNICO E DISPOSITIVO ELETROCIRÚRGICO DE AF
(71) AESCULAP AG (DE)
(72) THOMAS MASER, HEIKO REICHLE, ANTON KELLER, STEFAN EICK
(85) 15/03/2016
(86) PCT EP2014/069315 de 10/09/2014
(87) WO 2015/036444 de 19/03/2015
Publicação automática da admissibilidade da fase nacional depositado via PCT . Tratado de cooperação em matéria de Patentes, conforme Instrução Normativa nº 02, de 06/06/2017 publicada na RPI nº 2422, de 06/06/2017.

---

(21) BR 11 2016 005673-6 A2

Código 1.3 - Notificação - Fase Nacional - PCT
(22) 15/09/2014
(30) 17/09/2013 DE 10 2013 218 628.2; 17/09/2013 US 61/878651
(51) B01J 23/887 (2006.01), B01J 23/888 (2006.01), B01J 23/94 (2006.01),

B01J 35/00 (2006.01), B01J 35/10 (2006.01), B01J 37/02 (2006.01), C07C 51/235 (2006.01), B01J 35/02 (2006.01), B01J 35/04 (2006.01), B01J 37/04 (2006.01), B01J 37/08 (2006.01), C07C 51/25 (2006.01)
(54) CATALISADOR PARA PREPARAÇÃO DE UM COMPOSTO, E, PROCESSOS PARA PREPARAR UM CATALISADOR E UM COMPOSTO
(71) BASF SE (DE)
(72) CATHRIN ALEXANDRA WELKER-NIEUWOUDT, CORNELIA KATHARINA DOBNER, HOLGER BORCHERT, ULRICH HAMMON, JOSEF MACHT, ANDREY KARPOV, CHRISTIAN WALSDORFF
(85) 15/03/2016
(86) PCT EP2014/069580 de 15/09/2014
(87) WO 2015/039982 de 26/03/2015
Publicação automática da admissibilidade da fase nacional depositado via PCT . Tratado de cooperação em matéria de Patentes, conforme Instrução Normativa nº 02, de 06/06/2017 publicada na RPI nº 2422, de 06/06/2017.

---

(21) BR 11 2016 005674-4 A2

Código 1.3 - Notificação - Fase Nacional - PCT
(22) 16/09/2014
(30) 16/09/2013 US 61/878,588
(51) G06K 9/00 (2006.01)
(54) EXTRAÇÃO E CORRESPONDÊNCIA DE CARACTERÍSTICA E ATUALIZAÇÃO DE MODELO PARA AUTENTICAÇÃO BIOMÉTRICA
(71) EYEVERIFY (US)
(72) VIKAS GOTTEMUKKULA, REZA R. DERAKHSHANI, SASHI KANTH SARIPALLE
(85) 15/03/2016
(86) PCT US2014/055869 de 16/09/2014
(87) WO 2015/039102 de 19/03/2015
Publicação automática da admissibilidade da fase nacional depositado via PCT . Tratado de cooperação em matéria de Patentes, conforme Instrução Normativa nº 02, de 06/06/2017 publicada na RPI nº 2422, de 06/06/2017.

---

(21) BR 11 2016 005676-0 A2

Código 1.3 - Notificação - Fase Nacional - PCT
(22) 31/07/2014
(30) 17/09/2013 US 14/028,699
(51) B60C 13/00 (2006.01), B60C 19/00 (2006.01), B60C 11/12 (2006.01)
(54) ESTRUTURA DE PNEU PARA DISPOSITIVO DE MONTAGEM EXTERNA
(71) BRIDGESTONE AMERICAS TIRE OPERATIONS, LLC (US)
(72) HANS DORFI, KEVIN E. SCHEIFELE, TERENCE WEI, PAUL WILSON, ANDREW T. MIKLIC
(85) 15/03/2016
(86) PCT US2014/049004 de 31/07/2014
(87) WO 2015/041756 de 26/03/2015
Publicação automática da admissibilidade da fase nacional depositado via

PCT . Tratado de cooperação em matéria de Patentes, conforme Instrução Normativa nº 02, de 06/06/2017 publicada na RPI nº 2422, de 06/06/2017.

---

(21) BR 11 2016 005680-9 A2

Código 1.3 - Notificação - Fase Nacional - PCT
(22) 12/09/2014
(30) 16/09/2013 US 14/027,877
(51) H01R 9/05 (2006.01)
(54) CONECTOR DE CABO COAXIAL E MÉTODO
(71) PPC BROADBAND, INC. (US)
(72) RANDALL, A. HOLLIDAY, JIMMY YAO
(85) 15/03/2016
(86) PCT US2014/055398 de 12/09/2014
(87) WO 2015/050687 de 09/04/2015
Publicação automática da admissibilidade da fase nacional depositado via PCT . Tratado de cooperação em matéria de Patentes, conforme Instrução Normativa nº 02, de 06/06/2017 publicada na RPI nº 2422, de 06/06/2017.

---

(21) BR 11 2016 005683-3 A2

Código 1.3 - Notificação - Fase Nacional - PCT
(22) 22/09/2014
(30) 26/09/2013 JP 2013-199873; 26/09/2013 JP 2013-199871
(51) C07F 7/22 (2006.01), B01J 31/12 (2006.01), C07C 68/04 (2006.01), C07C 69/96 (2006.01), C07B 61/00 (2006.01)
(54) COMPOSTO DE ALQUIL ESTANHO, COMPOSIÇÃO, CATALISADOR, E, MÉTODO PARA PRODUZIR UM ÉSTER DE ÁCIDO CARBÔNICO
(71) ASAHI KASEI CHEMICALS CORPORATION (JP)
(72) NOBUHISA MIYAKE, MASAAKI SHINOHATA, BUDIANTO NISHIYAMA, ATSUSHI OKUBO
(85) 15/03/2016
(86) PCT JP2014/075128 de 22/09/2014
(87) WO 2015/046167 de 02/04/2015
Publicação automática da admissibilidade da fase nacional depositado via PCT . Tratado de cooperação em matéria de Patentes, conforme Instrução Normativa nº 02, de 06/06/2017 publicada na RPI nº 2422, de 06/06/2017.

---

(21) BR 11 2016 005685-0 A2

Código 1.3 - Notificação - Fase Nacional - PCT
(22) 16/09/2014
(30) 26/09/2013 CN PCT/CN2013/084292
(51) C08L 23/14 (2006.01), C08L 23/16 (2006.01)
(54) COMPOSIÇÃO DE MISTURA POLIMÉRICA
(71) DOW GLOBAL TECHNOLOGIES LLC (US)
(72) LAURA B. WEAVER, WEI WANG, Guang Ming Li, Lena T. Nguyen
(85) 15/03/2016
(86) PCT US2014/055873 de 16/09/2014

(87) WO 2015/047796 de 02/04/2015
Publicação automática da admissibilidade da fase nacional depositado via PCT . Tratado de cooperação em matéria de Patentes, conforme Instrução Normativa nº 02, de 06/06/2017 publicada na RPI nº 2422, de 06/06/2017.

---

(21) BR 11 2016 005686-8 A2

Código 1.3 - Notificação - Fase Nacional - PCT
(22) 08/05/2014
(30) 12/11/2013 RU 2013150258
(51) G21C 17/025 (2006.01)
(54) REATOR NUCLEAR RESFRIADO POR METAL LÍQUIDO, SISTEMA PARA MONITORAR A ATIVIDADE TERMODINÂMICA DE OXIGÊNIO EM TAIS REATORES E MÉTODO PARA MONITORAMENTO DE ATIVIDADE TERMODINÂMICO DE OXIGÊNIO
(71) JOINT STOCK COMPANY AKME ENGINEERING (RU)
(72) ASKHADULLIN, RADOMIR SHAMILIEVICH, IVANOV, KONSTANTIN DMITRIEVICH, MARTYNOV, PETR NIKIFOROVICH, STOROZHENKO, ALEKSEY NIKOLAEVICH
(85) 15/03/2016
(86) PCT RU2014/000331 de 08/05/2014
(87) WO 2015/072886 de 21/05/2015
Publicação automática da admissibilidade da fase nacional depositado via PCT . Tratado de cooperação em matéria de Patentes, conforme Instrução Normativa nº 02, de 06/06/2017 publicada na RPI nº 2422, de 06/06/2017.

---

(21) BR 11 2016 005687-6 A2

Código 1.3 - Notificação - Fase Nacional - PCT
(22) 23/06/2014
(30) 23/09/2013 US 61/881,176
(51) D03D 1/00 (2006.01), D03D 15/12 (2006.01)
(54) TECIDO COM INTEGRIDADE EM CARBONIZAÇÃO AUMENTADA
(71) MILLIKEN & COMPANY (US)
(72) JOHN L. SANCHEZ, LEI ZHANG
(85) 15/03/2016
(86) PCT US2014/043665 de 23/06/2014
(87) WO 2015/041734 de 26/03/2015
Publicação automática da admissibilidade da fase nacional depositado via PCT . Tratado de cooperação em matéria de Patentes, conforme Instrução Normativa nº 02, de 06/06/2017 publicada na RPI nº 2422, de 06/06/2017.

---

(21) BR 11 2016 005688-4 A2

Código 1.3 - Notificação - Fase Nacional - PCT
(22) 08/09/2014
(30) 16/09/2013 US 14/028,426
(51) H01H 9/02 (2006.01), H05B 37/02 (2006.01)
(54) DISPOSITIVO E SISTEMA DE COMUTAÇÃO DE LUZ E MÉTODO DE FUNCIONAMENTO DOS MESMOS

(71) ECHOSTAR TECHNOLOGIES L.L.C. (US)
(72) George Horkan SMITH, Bernard Anthony MCCARTHY III
(85) 15/03/2016
(86) PCT US2014/054549 de 08/09/2014
(87) WO 2015/038473 de 19/03/2015
Publicação automática da admissibilidade da fase nacional depositado via PCT . Tratado de cooperação em matéria de Patentes, conforme Instrução Normativa nº 02, de 06/06/2017 publicada na RPI nº 2422, de 06/06/2017.

---

(21) BR 11 2016 005690-6 A2

Código 1.3 - Notificação - Fase Nacional - PCT
(22) 20/09/2013
(51) G01S 17/89 (2006.01), G01S 17/88 (2006.01), G01S 17/06 (2006.01)
(54) SISTEMA DE POSICIONAMENTO
(71) CATERPILLAR INC. (US)
(72) David William Smith, Peter John Broughton
(85) 15/03/2016
(86) PCT US2013/061032 de 20/09/2013
(87) WO 2015/041689 de 26/03/2015
Publicação automática da admissibilidade da fase nacional depositado via PCT . Tratado de cooperação em matéria de Patentes, conforme Instrução Normativa nº 02, de 06/06/2017 publicada na RPI nº 2422, de 06/06/2017.

---

(21) BR 11 2016 005693-0 A2

Código 1.3 - Notificação - Fase Nacional - PCT
(22) 16/10/2013
(51) H01L 21/58 (2006.01)
(54) MÉTODO DE FORMAÇÃO DE UM SUBSTRATO DE PACOTE DE CIRCUITO INTEGRADO, SUBSTRATO DE PACOTE E MONTAGEM DE PACOTE
(71) INTEL CORPORATION (US)
(72) QINGLEI ZHANG, STEFANIE M. LOTZ
(85) 15/03/2016
(86) PCT US2013/065246 de 16/10/2013
(87) WO 2015/057216 de 23/04/2015
Publicação automática da admissibilidade da fase nacional depositado via PCT . Tratado de cooperação em matéria de Patentes, conforme Instrução Normativa nº 02, de 06/06/2017 publicada na RPI nº 2422, de 06/06/2017.

---

(21) BR 11 2016 005695-7 A2

Código 1.3 - Notificação - Fase Nacional - PCT
(22) 20/09/2013
(51) G01S 17/88 (2006.01), G01S 17/06 (2006.01)
(54) SISTEMA DE POSICIONAMENTO USANDO SINAIS DE RADIOFREQUÊNCIA

(71) CATERPILLAR INC. (US)
(72) David William Smith, Peter John Broughton
(85) 15/03/2016
(86) PCT US2013/061028 de 20/09/2013
(87) WO 2015/041687 de 26/03/2015
Publicação automática da admissibilidade da fase nacional depositado via PCT . Tratado de cooperação em matéria de Patentes, conforme Instrução Normativa nº 02, de 06/06/2017 publicada na RPI nº 2422, de 06/06/2017.

---

(21) BR 11 2016 005696-5 A2

Código 1.3 - Notificação - Fase Nacional - PCT
(22) 19/03/2014
(30) 31/10/2013 RU 2013148441
(51) G21C 7/08 (2006.01)
(54) MÉTODO PARA GARANTIR RÁPIDA SUBCRITICIDADE DO NÚCLEO DO REATOR SOB CONDIÇÕES DE INCERTEZA EM RELAÇÃO ÀS CARACTERÍSTICAS FÍSICAS DE NÊUTRON RESPECTIVAS
(71) JOINT STOCK COMPANY AKME ENGINEERING (RU)
(72) 1) MELNIKOV, KIRILL GENNADIEVICH, TORMYSHEV, IVAN VLADIMIROVICH, SHARIKPULOV, SAID MIRFAISOVICH, BULAVKIN, SERGEY VIKTOROVICH, FILIN, ALEKSANDR IVANOVICH, BOROVITSKY, STEPAN ARTEMOVICH
(85) 15/03/2016
(86) PCT RU2014/000170 de 19/03/2014
(87) WO 2015/065233 de 07/05/2015
Publicação automática da admissibilidade da fase nacional depositado via PCT . Tratado de cooperação em matéria de Patentes, conforme Instrução Normativa nº 02, de 06/06/2017 publicada na RPI nº 2422, de 06/06/2017.

---

(21) BR 11 2016 005700-7 A2

Código 1.3 - Notificação - Fase Nacional - PCT
(22) 26/09/2014
(30) 27/09/2013 US US 61/883,404
(51) C08L 83/04 (2006.01), C08L 83/07 (2006.01), C08K 3/36 (2006.01)
(54) UM ARTIGO DE SILICONE, UM TUBO E MÉTODO PARA FORMAR UM ARTIGO
(71) SAINT-GOBAIN PERFORMANCE PLASTICS CORPORATION (US)
(72) Aijun Zhu, Ran Ding, Brian J. Ward
(85) 15/03/2016
(86) PCT US2014/057734 de 26/09/2014
(87) WO 2015/048455 de 02/04/2015
Publicação automática da admissibilidade da fase nacional depositado via PCT . Tratado de cooperação em matéria de Patentes, conforme Instrução Normativa nº 02, de 06/06/2017 publicada na RPI nº 2422, de 06/06/2017.

(21) BR 11 2016 005701-5 A2

Código 1.3 - Notificação - Fase Nacional - PCT
(22) 19/03/2014
(30) 30/09/2013 RU 2013143712
(51) G21C 1/03 (2006.01)
(54) MÉTODO PARA PASSIVAÇÃO NO PRÓPRIO LOCAL DA SUPERFÍCIE DE AÇO DE UM REATOR NUCLEAR
(71) JOINT STOCK COMPANY AKME ENGINEERING (RU)
(72) MARTYNOV, PETR NIKIFOROVICH, ASKHADULLIN, RADOMIR SHAMILIEVICH, IVANOV, KONSTANTIN DMITRIEVICH, LEGKIH, ALEKSANDR URIEVICH, STOROZHENKO, ALEKSEY NIKOLAEVICH, FILIN, ALEKSANDR IVANOVICH, BULAVKIN, SERGEY VIKTOROVICH, SHARIKPULOV, SAID MIRFAISOVICH, BOROVITSKY, STEPAN ARTEMOVICH
(85) 15/03/2016
(86) PCT RU2014/000171 de 19/03/2014
(87) WO 2015/047131 de 02/04/2015
Publicação automática da admissibilidade da fase nacional depositado via PCT . Tratado de cooperação em matéria de Patentes, conforme Instrução Normativa nº 02, de 06/06/2017 publicada na RPI nº 2422, de 06/06/2017.

(21) BR 11 2016 005703-1 A2

Código 1.3 - Notificação - Fase Nacional - PCT
(22) 26/09/2014
(30) 30/09/2013 US 61/884,574
(51) A61L 15/22 (2006.01), A61L 15/46 (2006.01), A61L 15/44 (2006.01), C08J 5/18 (2006.01), A61F 13/02 (2006.01), A61F 13/15 (2006.01)
(54) ARTIGO TERMOPLÁSTICO COM AGENTE ATIVO
(71) KIMBERLY-CLARK WORLDWIDE, INC. (US)
(72) Shiming Zhuang, Rebecca Ann Vongsa, Peiguang Zhou, Andrew Mark Long, David William Koenig, David John Tyrrell
(85) 16/03/2016
(86) PCT US2014/057798 de 26/09/2014
(87) WO 2015/048505 de 02/04/2015
Publicação automática da admissibilidade da fase nacional depositado via PCT . Tratado de cooperação em matéria de Patentes, conforme Instrução Normativa nº 02, de 06/06/2017 publicada na RPI nº 2422, de 06/06/2017.

(21) BR 11 2016 005705-8 A2

Código 1.3 - Notificação - Fase Nacional - PCT
(22) 12/09/2014
(30) 16/09/2013 FR 13 58897
(51) A61M 27/00 (2006.01)
(54) VÁLVULA DE DRENAGEM DESTINADA A SER IMPLANTADA SOB A PELE DE UM PACIENTE E A DRENAR FLUIDO CÉREBRO-ESPINHAL
(71) SOPHYSA (FR)

(72) PHILIPPE NEGRE
(85) 16/03/2016
(86) PCT IB2014/064476 de 12/09/2014
(87) WO 2015/036976 de 19/03/2015
Publicação automática da admissibilidade da fase nacional depositado via PCT . Tratado de cooperação em matéria de Patentes, conforme Instrução Normativa nº 02, de 06/06/2017 publicada na RPI nº 2422, de 06/06/2017.

---

(21) BR 11 2016 005706-6 A2

Código 1.3 - Notificação - Fase Nacional - PCT
(22) 19/09/2014
(30) 20/09/2013 US 61/880,833; 20/09/2013 US 61/880,835
(51) C09K 8/52 (2006.01), C09K 8/524 (2006.01), C09K 8/54 (2006.01), C09K 8/60 (2006.01), C09K 8/74 (2006.01), E21B 37/06 (2006.01), C09K 15/32 (2006.01), E21B 41/02 (2006.01), B08B 17/02 (2006.01), C08J 7/04 (2006.01), C09D 183/04 (2006.01), C09K 8/58 (2006.01)
(54) MÉTODO DE INIBIÇÃO DE ENTUPIMENTO EM UMA SUPERFÍCIE METÁLICA USANDO UM AGENTE DE TRATAMENTO DE MODIFICAÇÃO DE SUPERFÍCIE
(71) BAKER HUGHES INCORPORATED (US)
(72) TERRY D. MONROE, NAIMA BESTAOUI-SPURR, SUMIT BHADURI, QI QU
(85) 16/03/2016
(86) PCT US2014/056689 de 19/09/2014
(87) WO 2015/042488 de 26/03/2015
Publicação automática da admissibilidade da fase nacional depositado via PCT . Tratado de cooperação em matéria de Patentes, conforme Instrução Normativa nº 02, de 06/06/2017 publicada na RPI nº 2422, de 06/06/2017.

---

(21) BR 11 2016 005708-2 A2

Código 1.3 - Notificação - Fase Nacional - PCT
(22) 16/09/2014
(30) 19/09/2013 DE 10 2013 110 383.9
(51) H05K 5/04 (2006.01), H05K 9/00 (2006.01)
(54) CARCAÇA DE UM APARELHO ELÉTRICO OU ELETRÔNICO PREFERENCIALMENTE DE TIPO MÉDICO COM, PELO MENOS, UMA COBERTURA DE ACESSO, UMA TAMPA DE ACESSO OU UMA PARTE DA CARCAÇA SEMELHANTE
(71) AESCULAP AG (DE)
(72) RUDOLF ZEPF, ROLF SCHNEKENBURGER, RALF KRAUSE, JOACHIM GUBA
(85) 16/03/2016
(86) PCT EP2014/069672 de 16/09/2014
(87) WO 2015/040011 de 26/03/2015
Publicação automática da admissibilidade da fase nacional depositado via PCT . Tratado de cooperação em matéria de Patentes, conforme Instrução

Normativa nº 02, de 06/06/2017 publicada na RPI nº 2422, de 06/06/2017.

---

(21) BR 11 2016 005709-0 A2

Código 1.3 - Notificação - Fase Nacional - PCT
(22) 04/09/2014
(30) 26/09/2013 EP 13186093.4
(51) A61K 8/49 (2006.01), A61Q 5/00 (2006.01), A61Q 19/02 (2006.01), A61K 8/97 (2006.01), A61K 36/28 (2006.01)
(54) COMPOSIÇÃO PARA CUIDADO DA PELE E DO COURO CABELUDO, MÉTODO DE CLAREAMENTO DA PELE, MÉTODO DE TRATAMENTO DA CASPA E USO DE UMA COMPOSIÇÃO
(71) UNILEVER NV (NL)
(72) ANITA DAMODARAN, ARYASEKHAR SANYAL
(85) 16/03/2016
(86) PCT EP2014/068808 de 04/09/2014
(87) WO 2015/043907 de 02/04/2015
Publicação automática da admissibilidade da fase nacional depositado via PCT . Tratado de cooperação em matéria de Patentes, conforme Instrução Normativa nº 02, de 06/06/2017 publicada na RPI nº 2422, de 06/06/2017.

---

(21) BR 11 2016 005712-0 A2

Código 1.3 - Notificação - Fase Nacional - PCT
(22) 04/02/2016
(30) 27/02/2015 US 62/121,808
(51) A47L 13/16 (2006.01)
(54) PANO DE ESFREGAMENTO E MÉTODO DE FABRICAÇÃO DE UM PANO DE ESFREGAMENTO
(71) 3M INNOVATIVE PROPERTIES COMPANY (US)
(72) PAUL N. DAVELOOSE, MATTHEW S. COLE, IBRAHIM S. GUNES, IREM BOLUKBASI, ANN M. GILMAN, MATTHEW R. SMITH, DAVID C. RAITHEL
(85) 16/03/2016
(86) PCT US2016/016535 de 04/02/2016
(87) WO 2016/137708 de 01/09/2016
Publicação automática da admissibilidade da fase nacional depositado via PCT . Tratado de cooperação em matéria de Patentes, conforme Instrução Normativa nº 02, de 06/06/2017 publicada na RPI nº 2422, de 06/06/2017.

---

(21) BR 11 2016 005717-1 A2

Código 1.3 - Notificação - Fase Nacional - PCT
(22) 03/09/2014
(30) 17/09/2013 US 14/028,717
(51) A61B 17/29 (2006.01), A61B 17/32 (2006.01), A61B 17/00 (2006.01), A61B 17/22 (2006.01)
(54) ELEMENTOS DE ARTICULAÇÃO PARA INSTRUMENTO CIRÚRGICO ULTRASSÔNICO
(71) ETHICON ENDO-SURGERY, LLC (PR)
(72) FOSTER B. STULEN, DAVID A. MONROE, WILLIAM B. WEISENBURGH

II, RICHARD C. SMITH, ASHVANI K. MADAN, CRAIG T. DAVIS, BARRY C. WORRELL, BENJAMIN D. DICKERSON, CHAD P. BOUDREAUX, GEOFFREY S. STROBL, THOMAS C. GALLMEYER, AMY L. BENCHEK, TYLOR C. MUHLENKAMP, SEAN P. CONLON, JOHN A. HIBNER
(85) 16/03/2016
(86) PCT US2014/053834 de 03/09/2014
(87) WO 2015/041845 de 26/03/2015
Publicação automática da admissibilidade da fase nacional depositado via PCT . Tratado de cooperação em matéria de Patentes, conforme Instrução Normativa nº 02, de 06/06/2017 publicada na RPI nº 2422, de 06/06/2017.

---

(21) BR 11 2016 005722-8 A2

Código 1.3 - Notificação - Fase Nacional - PCT
(22) 17/09/2014
(30) 17/09/2013 EP 13184830.1
(51) B60G 17/02 (2006.01), B60G 17/027 (2006.01), B60G 11/15 (2006.01), B60G 11/16 (2006.01), B60G 15/06 (2006.01)
(54) UNIDADE DE AMORTECEDOR E MOLA PARA UMA SUSPENSÃO VEICULAR, PARTICULARMENTE PARA UMA SUSPENSÃO MACPHERSON
(71) SISTEMI SOSPENSIONI S.P.A. (IT)
(72) MASSIMO SEMINARA
(85) 16/03/2016
(86) PCT EP2014/069829 de 17/09/2014
(87) WO 2015/040078 de 26/03/2015
Publicação automática da admissibilidade da fase nacional depositado via PCT . Tratado de cooperação em matéria de Patentes, conforme Instrução Normativa nº 02, de 06/06/2017 publicada na RPI nº 2422, de 06/06/2017.

---

(21) BR 11 2016 005724-4 A2

Código 1.3 - Notificação - Fase Nacional - PCT
(22) 10/09/2014
(30) 17/09/2013 EP 13184750.1
(51) A23K 1/00 (2006.01), A23K 1/16 (2006.01), A23L 3/50 (2006.01), F26B 3/08 (2006.01)
(54) PROCESSO PARA A PRODUÇÃO DE GRÂNULOS QUE POSSUEM PROPRIEDADES SIGNIFICATIVAMENTE MELHORADAS DE SOLUÇÕES E SUSPENSÕES DE AMINOÁCIDOS
(71) EVONIK DEGUSSA GMBH (DE)
(72) HANS CHRISTIAN ALT, MARTIN KÖRFER, HORST PRIEFERT, HARALD JAKOB, WILFRIED BLÜMKE, ANSGAR OELMANN
(85) 16/03/2016
(86) PCT EP2014/069287 de 10/09/2014
(87) WO 2015/039939 de 26/03/2015
Publicação automática da admissibilidade da fase nacional depositado via PCT . Tratado de cooperação em matéria de Patentes, conforme Instrução

Normativa nº 02, de 06/06/2017 publicada na RPI nº 2422, de 06/06/2017.

---

(21) BR 11 2016 005727-9 A2

Código 1.3 - Notificação - Fase Nacional - PCT
(22) 22/09/2014
(30) 23/09/2013 EP 13185608.0
(51) A61K 36/87 (2006.01), A61K 36/889 (2006.01), A61K 31/353 (2006.01), A61P 1/00 (2006.01)
(54) POLIFENÓIS DE CACAU E SEU USO NO TRATAMENTO OU PREVENÇÃO DE ESOFAGITE EOSINOFÍLICA
(71) NESTEC S.A. (CH)
(72) CARINE BLANCHARD, SÉBASTIEN HOLVOET
(85) 16/03/2016
(86) PCT EP2014/070157 de 22/09/2014
(87) WO 2015/040223 de 26/03/2015
Publicação automática da admissibilidade da fase nacional depositado via PCT . Tratado de cooperação em matéria de Patentes, conforme Instrução Normativa nº 02, de 06/06/2017 publicada na RPI nº 2422, de 06/06/2017.

---

(21) BR 11 2016 005728-7 A2

Código 1.3 - Notificação - Fase Nacional - PCT
(22) 18/09/2014
(30) 18/09/2013 US 61/879,263
(51) A61B 18/20 (2006.01)
(54) SISTEMA E MÉTODO PARA GERAÇÃO DE IMAGENS DIRETAS, DIAGNÓSTICO E REMOÇÃO DE CÉLULAS ANORMAIS EM UM TECIDO ALVO
(71) ILLUMIGYN LTD. (IL)
(72) LIOR GREENSTEIN, GILAD A. DAVARA, GAD GANON, DAVID AVIV
(85) 16/03/2016
(86) PCT IB2014/064638 de 18/09/2014
(87) WO 2015/040570 de 26/03/2015
Publicação automática da admissibilidade da fase nacional depositado via PCT . Tratado de cooperação em matéria de Patentes, conforme Instrução Normativa nº 02, de 06/06/2017 publicada na RPI nº 2422, de 06/06/2017.

---

(21) BR 11 2016 005729-5 A2

Código 1.3 - Notificação - Fase Nacional - PCT
(22) 19/09/2014
(30) 26/09/2013 US 61/882,769
(51) C07D 471/04 (2006.01), G01N 33/68 (2006.01), A61K 31/437 (2006.01), A61P 25/28 (2006.01)
(54) COMPOSTOS E USO PARA PREPARAÇÃO DE AGENTES DE FORMAÇÃO DE IMAGEM DE TAU E FORMULAÇÕES DE FORMAÇÃO DE IMAGEM DE TAU
(71) ELI LILLY AND COMPANY (US)

(72) GIORGIO ATTARDO, JOHN LISTER-JAMES, NATHANIEL ANTHONY CO LIM, HUI XIONG
(85) 16/03/2016
(86) PCT US2014/056503 de 19/09/2014
(87) WO 2015/047902 de 02/04/2015
Publicação automática da admissibilidade da fase nacional depositado via PCT . Tratado de cooperação em matéria de Patentes, conforme Instrução Normativa nº 02, de 06/06/2017 publicada na RPI nº 2422, de 06/06/2017.

---

(21) BR 11 2016 005730-9 A2

Código 1.3 - Notificação - Fase Nacional - PCT
(22) 25/09/2014
(30) 21/10/2013 JP 2013-218397
(51) C21D 9/00 (2006.01), B21B 1/38 (2006.01), B21B 45/00 (2006.01), B21B 45/02 (2006.01), C21D 8/02 (2006.01), C21D 8/10 (2006.01), C22C 38/00 (2006.01), C22C 38/58 (2006.01)
(54) ARRANJO DE DISPOSITIVO PARA PRODUZIR MATERIAL DE AÇO ESPESSO E MÉTODO PARA PRODUZIR MATERIAL DE AÇO ESPES-SO
(71) JFE STEEL CORPORATION (JP)
(72) SHUNSUKE SASAKI, TATSURO KATSUMURA, YASUSHI KATO
(85) 16/03/2016
(86) PCT JP2014/004891 de 25/09/2014
(87) WO 2015/059871 de 30/04/2015
Publicação automática da admissibilidade da fase nacional depositado via PCT . Tratado de cooperação em matéria de Patentes, conforme Instrução Normativa nº 02, de 06/06/2017 publicada na RPI nº 2422, de 06/06/2017.

---

(21) BR 11 2016 005731-7 A2

Código 1.3 - Notificação - Fase Nacional - PCT
(22) 17/09/2014
(30) 18/09/2013 EP 13382361.7
(51) C07K 14/575 (2006.01), C07K 14/655 (2006.01)
(54) COMPOSTO ANÁLOGO DE CORTISTATINA; PROCESSO PARA A PREPARAÇÃO DE UM COMPOSTO DE FÓRMULA GERAL (I); COMPOSIÇÃO FARMACÊUTICA; E USO DO COMPOSTO
(71) BCN PEPTIDES, S.A. (ES)
(72) BERTA PONSATI OBIOLS, JIMENA FERNÁNDEZ CARNEADO, JOSEP FARRERA-SINFREU, ANTONIO PARENTE DUEÑA
(85) 16/03/2016
(86) PCT EP2014/069842 de 17/09/2014
(87) WO 2015/040089 de 26/03/2015
Publicação automática da admissibilidade da fase nacional depositado via PCT . Tratado de cooperação em matéria de Patentes, conforme Instrução Normativa nº 02, de 06/06/2017 publicada na RPI nº 2422, de 06/06/2017.

---

(21) BR 11 2016 005736-8 A2

Código 1.3 - Notificação - Fase Nacional - PCT

(22) 04/02/2016
(30) 27/02/2015 US 62/121,705
(51) C08J 9/36 (2006.01), A47L 13/16 (2006.01), B24D 3/00 (2006.01), C09D 133/00 (2006.01), C09D 163/00 (2006.01), A47L 13/257 (2006.01), A47L 1/15 (2006.01)
(54) ARTIGO DE ESFREGAMENTO E MÉTODOS DE FABRICAÇÃO DE UM ARTIGO DE ESFREGAMENTO
(71) 3M INNOVATIVE PROPERTIES COMPANY (US)
(72) PAUL N. DAVELOOSE, MATTHEW S. COLE, IBRAHIM S. GUNES, SHENG YE, STEWART H. CORN, DEVAL Y. VASHISTHA, SHRIDHAR B. SHINDE
(85) 16/03/2016
(86) PCT US2016/016617 de 04/02/2016
(87) WO 2016/137712 de 01/09/2016
Publicação automática da admissibilidade da fase nacional depositado via PCT . Tratado de cooperação em matéria de Patentes, conforme Instrução Normativa nº 02, de 06/06/2017 publicada na RPI nº 2422, de 06/06/2017.

---

(21) BR 11 2016 005741-4 A2

Código 1.3 - Notificação - Fase Nacional - PCT
(22) 16/09/2013
(51) A61K 8/365 (2006.01), A61Q 5/02 (2006.01), A61Q 5/12 (2006.01), A61Q 5/04 (2006.01)
(54) PROCESSO PARA ALISAMENTO SEMIPERMANENTE DO CABELO E PÓS-TRATAMENTO DO CABELO
(71) KAO CORPORATION (JP)
(72) BURKHARD ROSE, BURKHARD ROSE, MUSTAFA GRIT, MUSTAFA GRIT
(85) 16/03/2016
(86) PCT EP2013/069136 de 16/09/2013
(87) WO 2015/036052 de 19/03/2015
Publicação automática da admissibilidade da fase nacional depositado via PCT . Tratado de cooperação em matéria de Patentes, conforme Instrução Normativa nº 02, de 06/06/2017 publicada na RPI nº 2422, de 06/06/2017.

---

(21) BR 11 2016 005746-5 A2

Código 1.3 - Notificação - Fase Nacional - PCT
(22) 16/09/2014
(30) 18/09/2013 US 14/030,936
(51) G06Q 50/10 (2012.01), G06Q 50/30 (2012.01)
(54) GERAÇÃO DE CONTEÚDOS OFFLINE
(71) FACEBOOK, INC. (US)
(72) DAVID LINSALATA, DAVID LINSALATA, RAJAT KANSAL, RAJAT KANSAL, ALEXEI GOUSEV, ALEXEI GOUSEV, ANDREAS NOMIKOS, ANDREAS NOMIKOS
(85) 16/03/2016

(86) PCT US2014/055735 de 16/09/2014
(87) WO 2015/041999 de 26/03/2015
Publicação automática da admissibilidade da fase nacional depositado via PCT . Tratado de cooperação em matéria de Patentes, conforme Instrução Normativa nº 02, de 06/06/2017 publicada na RPI nº 2422, de 06/06/2017.

---

(21) BR 11 2016 005753-8 A2

Código 1.3 - Notificação - Fase Nacional - PCT
(22) 11/09/2014
(30) 18/09/2013 US 61/879503
(51) B63B 21/50 (2006.01)
(54) SISTEMA DE AMARRAÇÃO, E, MÉTODOS PARA AMARRAR UMA EMBARCAÇÃO E PARA DESCARREGAR ÓLEO E/OU GÁS A PARTIR DE UMA ESTRUTURA
(71) SHELL INTERNATIONALE RESEARCH MAATSCHAPPIJ B.V. (NL)
(72) ARNO LAURENTIUS MICHAEL VAN DEN HAAK, STERGIOS LIAPIS, YILE LI, JOAO PAULO JULIAO MATSUURA
(85) 16/03/2016
(86) PCT US2014/055111 de 11/09/2014
(87) WO 2015/041916 de 26/03/2015
Publicação automática da admissibilidade da fase nacional depositado via PCT . Tratado de cooperação em matéria de Patentes, conforme Instrução Normativa nº 02, de 06/06/2017 publicada na RPI nº 2422, de 06/06/2017.

---

(21) BR 11 2016 005759-7 A2

Código 1.3 - Notificação - Fase Nacional - PCT
(22) 17/09/2014
(30) 18/09/2013 EP 13185011.7
(51) B61D 1/04 (2006.01)
(54) CABINE DE PASSAGEIRO DE UM VEÍCULO, E, MÉTODO PARA FABRICAR UMA CABINE DE PASSAGEIRO DE UM VEÍCULO
(71) BOMBARDIER TRANSPORTATION GMBH (DE)
(72) PAUL GRIGGS, RICHARD BUTTERFIELD
(85) 16/03/2016
(86) PCT EP2014/069767 de 17/09/2014
(87) WO 2015/040044 de 26/03/2015
Publicação automática da admissibilidade da fase nacional depositado via PCT . Tratado de cooperação em matéria de Patentes, conforme Instrução Normativa nº 02, de 06/06/2017 publicada na RPI nº 2422, de 06/06/2017.

---

(21) BR 11 2016 005760-0 A2

Código 1.3 - Notificação - Fase Nacional - PCT
(22) 18/09/2014
(30) 18/09/2013 US 61/879342
(51) H04W 76/02 (2009.01), H04W 76/00 (2009.01), H04W 4/00 (2009.01)
(54) MÉTODOS PARA PROCESSAMENTO E DIFUSÃO DE PACOTES SEM

FIO, PRIMEIRO E SEGUNDO DISPOSITIVOS DE COMUNICAÇÃO SEM FIO, PRIMEIRO E SEGUNDO PROGRAMAS DE COMPUTADOR, E, PRIMEIRO E SEGUNDO PORTADORES
(71) TELEFONAKTIEBOLAGET LM ERICSSON (PUBL) (SE)
(72) STEFAN TOTH, GUNNAR RYDNELL, ROLAND GUSTAFSSON
(85) 16/03/2016
(86) PCT EP2014/069851 de 18/09/2014
(87) WO 2015/040092 de 26/03/2015
Publicação automática da admissibilidade da fase nacional depositado via PCT . Tratado de cooperação em matéria de Patentes, conforme Instrução Normativa nº 02, de 06/06/2017 publicada na RPI nº 2422, de 06/06/2017.

---

(21) BR 11 2016 005761-9 A2

Código 1.3 - Notificação - Fase Nacional - PCT
(22) 16/09/2014
(30) 19/09/2013 EP 13185200.6
(51) A61K 9/00 (2006.01), A61K 35/76 (2006.01), A61K 47/02 (2006.01), A61K 47/10 (2006.01), A61K 47/12 (2006.01), A61K 47/18 (2006.01), A61K 47/26 (2006.01), A61K 47/40 (2006.01), A61K 9/08 (2006.01), C12N 15/86 (2006.01)
(54) FORMULAÇÃO DE ADENOVÍRUS, E, MÉTODO DE PRESERVAÇÃO DE UM ADENOVÍRUS
(71) CRUCELL HOLLAND B.V. (NL)
(72) JANIK ADRIAANSEN
(85) 16/03/2016
(86) PCT EP2014/069654 de 16/09/2014
(87) WO 2015/040002 de 26/03/2015
Publicação automática da admissibilidade da fase nacional depositado via PCT . Tratado de cooperação em matéria de Patentes, conforme Instrução Normativa nº 02, de 06/06/2017 publicada na RPI nº 2422, de 06/06/2017.

---

(21) BR 11 2016 005763-5 A2

Código 1.3 - Notificação - Fase Nacional - PCT
(22) 18/09/2014
(30) 18/09/2013 GB 1316602.0
(51) A01P 13/00 (2006.01), C07D 271/08 (2006.01), C07C 25/18 (2006.01), A01N 43/54 (2006.01), A01N 43/713 (2006.01), C07D 239/54 (2006.01), C07D 471/02 (2006.01), C07D 257/04 (2006.01), C07D 257/06 (2006.01), A01N 43/832 (2006.01), A01N 37/34 (2006.01)
(54) AGENTES QUÍMICOS AGRICULTURAIS
(71) REDAG CROP PROTECTION LTD. (GB)
(72) CHRISTOPHER URCH, WILLIAM THOMPSON
(85) 16/03/2016
(86) PCT GB2014/052845 de 18/09/2014
(87) WO 2015/040409 de 26/03/2015
Publicação automática da admissibilidade da fase nacional depositado via PCT . Tratado de cooperação em matéria de Patentes, conforme Instrução

Normativa nº 02, de 06/06/2017 publicada na RPI nº 2422, de 06/06/2017.

---

(21) BR 11 2016 005766-0 A2

Código 1.3 - Notificação - Fase Nacional - PCT
(22) 10/10/2014
(30) 11/10/2013 JP 2013-214234
(51) A61F 13/496 (2006.01), A61F 13/49 (2006.01), A61F 13/514 (2006.01)
(54) ARTIGO DO VESTUÁRIO TIPO CALÇA DESCARTÁVEL
(71) UNICHARM CORPORATION (JP)
(72) SHUNSUKE TAKINO, TOSHIYASU YOSHIOKA, NORIKO NAGASE, HIDEAKI MAKI, KATSUFUMI AOKI
(85) 16/03/2016
(86) PCT JP2014/077267 de 10/10/2014
(87) WO 2015/053404 de 16/04/2015
Publicação automática da admissibilidade da fase nacional depositado via PCT . Tratado de cooperação em matéria de Patentes, conforme Instrução Normativa nº 02, de 06/06/2017 publicada na RPI nº 2422, de 06/06/2017.

---

(21) BR 11 2016 005772-4 A2

Código 1.3 - Notificação - Fase Nacional - PCT
(22) 26/08/2014
(30) 01/10/2013 US 14/042,881
(51) F04D 17/02 (2006.01), F04D 17/10 (2006.01), F04D 21/00 (2006.01), F04D 29/28 (2006.01)
(54) ROTOR DE COMPRESSOR SUPERSÔNICO, COMPRESSOR SUPERSÔNICO E MÉTODO PARA COMPRIMIR UM FLUIDO
(71) GENERAL ELECTRIC COMPANY (US)
(72) RAJESH KUMAR VENKATA GADAMSETTY, CHAITANYA VENKATA RAMA KRISHNA ONGOLE, DOUGLAS CARL HOFER, VITTORIO MICHELASSI
(85) 16/03/2016
(86) PCT US2014/052591 de 26/08/2014
(87) WO 2015/050645 de 09/04/2015
Publicação automática da admissibilidade da fase nacional depositado via PCT . Tratado de cooperação em matéria de Patentes, conforme Instrução Normativa nº 02, de 06/06/2017 publicada na RPI nº 2422, de 06/06/2017.

---

(21) BR 11 2016 005773-2 A2

Código 1.3 - Notificação - Fase Nacional - PCT
(22) 11/09/2014
(30) 16/09/2013 US 61/878.323
(51) C02F 1/42 (2006.01), B01D 35/00 (2006.01)
(54) CARTUCHO DE ELEMENTO FILTRANTE COM DESVIO LINEAR AJUSTÁVEL
(71) 3M INNOVATIVE PROPERTIES COMPANY (US)
(72) JUSTIN M. MAZZONI, LAURENCE W. BASSETT, HEMANG R. PATEL
(85) 16/03/2016

(86) PCT US2014/055105 de 11/09/2014
(87) WO 2015/038719 de 19/03/2015
Publicação automática da admissibilidade da fase nacional depositado via PCT . Tratado de cooperação em matéria de Patentes, conforme Instrução Normativa nº 02, de 06/06/2017 publicada na RPI nº 2422, de 06/06/2017.

---

(21) BR 11 2016 005775-9 A2

Código 1.3 - Notificação - Fase Nacional - PCT
(22) 16/09/2013
(51) A61K 8/365 (2006.01), A61Q 5/02 (2006.01), A61Q 5/12 (2006.01)
(54) PROCESSO PARA TRATAMENTO DE CABELO
(71) KAO CORPORATION (JP)
(72) BURKHARD ROSE
(85) 16/03/2016
(86) PCT EP2013/069134 de 16/09/2013
(87) WO 2015/036051 de 19/03/2015
Publicação automática da admissibilidade da fase nacional depositado via PCT . Tratado de cooperação em matéria de Patentes, conforme Instrução Normativa nº 02, de 06/06/2017 publicada na RPI nº 2422, de 06/06/2017.

---

(21) BR 11 2016 005780-5 A2

Código 1.3 - Notificação - Fase Nacional - PCT
(22) 10/09/2014
(30) 18/09/2013 JP 2013-193041
(51) H04W 36/00 (2009.01), G06F 3/12 (2006.01), H04W 36/14 (2009.01)
(54) ?TRANSFERÊNCIA ENTRE DOIS DISPOSITIVOS DE COMUNICAÇÃO A PARTIR DE MODO DE COMUNICAÇÃO NFC PARA MODO DE COMUNICAÇÃO WLAN/BLUETOOTH ENVOLVENDO DESCOBERTA DE SERVIÇO?
(71) CANON KABUSHIKI KAISHA (JP)
(72) RYOSUKE SATO
(85) 16/03/2016
(86) PCT JP2014/004653 de 10/09/2014
(87) WO 2015/040826 de 26/03/2015
Publicação automática da admissibilidade da fase nacional depositado via PCT . Tratado de cooperação em matéria de Patentes, conforme Instrução Normativa nº 02, de 06/06/2017 publicada na RPI nº 2422, de 06/06/2017.

---

(21) BR 11 2016 005781-3 A2

Código 1.3 - Notificação - Fase Nacional - PCT
(22) 17/09/2014
(30) 18/09/2013 JP 2013-193043; 25/08/2014 JP 2014-171029
(51) B41J 2/175 (2006.01)
(54) ?CARTUCHO DE TINTA E IMPRESSORA A JATO DE TINTA?
(71) CANON KABUSHIKI KAISHA (JP)
(72) TATSUO NANJO, YASUO KOTAKI, KENTA UDAGAWA, HIROSHI

KOSHIKAWA, WATARU TAKAHASHI, KOICHI KUBO, SHIGEKI FUKUI, NAOZUMI NABESHIMA, SOJI KONDO, MASAFUMI SEKI, KAZUYA YOSHII, SATOSHI KIMURA, KYOSUKE TODA
(85) 16/03/2016
(86) PCT JP2014/075336 de 17/09/2014
(87) WO 2015/041364 de 26/03/2015
Publicação automática da admissibilidade da fase nacional depositado via PCT . Tratado de cooperação em matéria de Patentes, conforme Instrução Normativa nº 02, de 06/06/2017 publicada na RPI nº 2422, de 06/06/2017.

---

(21) BR 11 2016 005782-1 A2

Código 1.3 - Notificação - Fase Nacional - PCT
(22) 11/03/2014
(30) 17/09/2013 US 14/029,281
(51) A61B 3/125 (2006.01), A61B 5/0496 (2006.01)
(54) LENTES DE CONTATO QUE TÊM SENSORES ELETROQUÍMICOS DE DOIS ELETRODOS
(71) VERILY LIFE SCIENCES LLC (US)
(72) ZENGHE LIU
(85) 16/03/2016
(86) PCT US2014/023584 de 11/03/2014
(87) WO 2015/041716 de 26/03/2015
Publicação automática da admissibilidade da fase nacional depositado via PCT . Tratado de cooperação em matéria de Patentes, conforme Instrução Normativa nº 02, de 06/06/2017 publicada na RPI nº 2422, de 06/06/2017.

---

(21) BR 11 2016 005784-8 A2

Código 1.3 - Notificação - Fase Nacional - PCT
(22) 15/09/2014
(30) 16/09/2013 IT MI2013A001521
(51) C02F 1/461 (2006.01), C25B 13/08 (2006.01), C25B 1/26 (2006.01), C02F 1/469 (2006.01)
(54) CÉLULA ELETROLÍTICA PARA A PRODUÇÃO DE SOLUÇÕES OXIDANTES, E MÉTODO PARA A PRODUÇÃO DE UMA SOLUÇÃO OXIDANTE QUE CONTÉM CLORO ATIVO EM UMA CÉLULA
(71) INDUSTRIE DE NORA S.P.A. (IT)
(72) MARIACHIARA BENEDETTO, YOSHINORI NISHIKI
(85) 16/03/2016
(86) PCT EP2014/069610 de 15/09/2014
(87) WO 2015/036591 de 19/03/2015
Publicação automática da admissibilidade da fase nacional depositado via PCT . Tratado de cooperação em matéria de Patentes, conforme Instrução Normativa nº 02, de 06/06/2017 publicada na RPI nº 2422, de 06/06/2017.

(21) BR 11 2016 005786-4 A2

Código 1.3 - Notificação - Fase Nacional - PCT
(22) 28/08/2014
(30) 20/09/2013 EP 13185341.8
(51) H05B 37/02 (2006.01), G06F 1/26 (2006.01), H04L 12/10 (2006.01)
(54) DIVISOR DE POTÊNCIA PARA UM NÚMERO VARIÁVEL DE CARGAS; SISTEMA DE DIVISÃO DE POTÊNCIA; MÉTODO DE DIVISÃO DE POTÊNCIA PARA UM NÚMERO VARIÁVEL DE CARGAS POR MEIO DE UM DIVISOR DE POTÊNCIA; E PRODUTO DE SOFTWARE PARA DIVISÃO DE POTÊNCIA
(71) PHILIPS LIGHTING HOLDING B.V. (NL)
(72) MATTHIAS WENDT, BOB BERNARDUS ANTHONIUS THEUNISSEN, HENRICUS THEODORUS VAN DER ZANDEN, LENNART YSEBOODT
(85) 16/03/2016
(86) PCT EP2014/068268 de 28/08/2014
(87) WO 2015/039848 de 26/03/2015
Publicação automática da admissibilidade da fase nacional depositado via PCT . Tratado de cooperação em matéria de Patentes, conforme Instrução Normativa nº 02, de 06/06/2017 publicada na RPI nº 2422, de 06/06/2017.

(21) BR 11 2016 005788-0 A2

Código 1.3 - Notificação - Fase Nacional - PCT
(22) 12/09/2014
(30) 17/09/2013 JP 2013-191624
(51) D03D 47/44 (2006.01)
(54) DISPOSITIVO DE PEGA DE PORÇÃO DE OURELA PARA SER MONTADO EM UM TEAR, TEAR QUE TEM O DISPOSITIVO DE PEGA DE PORÇÃO DE OURELA PARA O TEAR, E MÉTODOS PARA FABRICAÇÃO DE UM PANO TECIDO
(71) TORAY INDUSTRIES, INC. (JP)
(72) NOBUAKI TANAKA, HIROSHI TSUCHIKURA, KOJI SHIMADA
(85) 16/03/2016
(86) PCT JP2014/074267 de 12/09/2014
(87) WO 2015/041176 de 26/03/2015
Publicação automática da admissibilidade da fase nacional depositado via PCT . Tratado de cooperação em matéria de Patentes, conforme Instrução Normativa nº 02, de 06/06/2017 publicada na RPI nº 2422, de 06/06/2017.

(21) BR 11 2016 005789-9 A2

Código 1.3 - Notificação - Fase Nacional - PCT
(22) 29/09/2014
(30) 27/09/2013 JP 2013-201439
(51) F04C 18/02 (2006.01), F04C 29/00 (2006.01)
(54) MEMBRO DE POLIA E MÁQUINA DE FLUIDO DO TIPO DE POLIA
(71) TAIHO KOGYO CO., LTD. (JP)
(72) HIROSHI KANEMITSU, MASANORI AKIZUKI

(85) 16/03/2016
(86) PCT JP2014/075893 de 29/09/2014
(87) WO 2015/046513 de 02/04/2015
Publicação automática da admissibilidade da fase nacional depositado via PCT . Tratado de cooperação em matéria de Patentes, conforme Instrução Normativa nº 02, de 06/06/2017 publicada na RPI nº 2422, de 06/06/2017.

---

(21) BR 11 2016 005792-9 A2

Código 1.3 - Notificação - Fase Nacional - PCT
(22) 05/09/2014
(30) 20/09/2013 DE 10 2013 015 580.0
(51) B05D 3/06 (2006.01), F26B 3/28 (2006.01), B29C 71/04 (2006.01), B29B 13/06 (2006.01), B29C 35/08 (2006.01), B29C 37/00 (2006.01), B29C 35/04 (2006.01)
(54) EQUIPAMENTO PARA O TRATAMENTO DE SUBSTRATOS COM RADIAÇÃO
(71) OERLIKON SURFACE SOLUTIONS AG, PFÄFFIKON (CH)
(72) CARLOS RIBEIRO
(85) 16/03/2016
(86) PCT EP2014/002406 de 05/09/2014
(87) WO 2015/039732 de 26/03/2015
Publicação automática da admissibilidade da fase nacional depositado via PCT . Tratado de cooperação em matéria de Patentes, conforme Instrução Normativa nº 02, de 06/06/2017 publicada na RPI nº 2422, de 06/06/2017.

---

(21) BR 11 2016 005793-7 A2

Código 1.3 - Notificação - Fase Nacional - PCT
(22) 19/09/2014
(30) 19/09/2013 EP 13185138.8
(51) C08L 21/00 (2006.01), C08L 23/16 (2006.01), C08L 61/04 (2006.01), C08K 3/16 (2006.01), C08K 3/22 (2006.01)
(54) COMPOSIÇÃO VULCANIZÁVEL, PROCESSO PARA A FABRICAÇÃO DE UM ARTIGO VULCANIZADO, E ARTIGO VULCANIZADO
(71) LANXESS ELASTOMERS B.V. (NL)
(72) PHILIP HOUGH, VAN MARTIN DUIN
(85) 16/03/2016
(86) PCT EP2014/070001 de 19/09/2014
(87) WO 2015/040163 de 26/03/2015
Publicação automática da admissibilidade da fase nacional depositado via PCT . Tratado de cooperação em matéria de Patentes, conforme Instrução Normativa nº 02, de 06/06/2017 publicada na RPI nº 2422, de 06/06/2017.

---

(21) BR 11 2016 005795-3 A2

Código 1.3 - Notificação - Fase Nacional - PCT
(22) 15/08/2014

(30) 16/09/2013 US 61/878,162; 21/07/2014 US 62/026,936
(51) A61M 5/315 (2006.01), A61M 5/178 (2006.01)
(54) CONJUNTO PARA ADMINISTRAR SUBSTÂNCIAS SEQUENCIALMENTE E MÉTODOS ASSOCIADOS
(71) ZOETIS SERVICES LLC (US)
(72) CHRISTOPHER MICHAEL BRADLEY, ROLAND JEFFREY WYATT, JEFFREY ALAN TILLEY, BRADLEY WELDING KOLSTAD
(85) 16/03/2016
(86) PCT US2014/051194 de 15/08/2014
(87) WO 2015/038281 de 19/03/2015
Publicação automática da admissibilidade da fase nacional depositado via PCT . Tratado de cooperação em matéria de Patentes, conforme Instrução Normativa nº 02, de 06/06/2017 publicada na RPI nº 2422, de 06/06/2017.

---

(21) BR 11 2016 005796-1 A2

Código 1.3 - Notificação - Fase Nacional - PCT
(22) 10/09/2014
(30) 19/09/2013 US 61/879,781
(51) A61B 8/00 (2006.01), G01S 7/52 (2006.01)
(54) SISTEMA DE ULTRASSOM PARA DIAGNÓSTICO COM COMPENSAÇÃO DE GANHO DE TEMPO
(71) KONINKLIJKE PHILIPS N.V. (NL)
(72) TOWA MATSUMURA
(85) 16/03/2016
(86) PCT IB2014/064360 de 10/09/2014
(87) WO 2015/040524 de 26/03/2015
Publicação automática da admissibilidade da fase nacional depositado via PCT . Tratado de cooperação em matéria de Patentes, conforme Instrução Normativa nº 02, de 06/06/2017 publicada na RPI nº 2422, de 06/06/2017.

---

(21) BR 11 2016 005797-0 A2

Código 1.3 - Notificação - Fase Nacional - PCT
(22) 10/11/2014
(30) 12/11/2013 DE 10 2013 018 873.3
(51) B07B 1/48 (2006.01)
(54) DISPOSITIVO DE VARREDURA
(71) SCHENCK PROCESS GMBH (DE)
(72) HORST BIRNBAUM, JAN EHRENFELS
(85) 16/03/2016
(86) PCT EP2014/002999 de 10/11/2014
(87) WO 2015/070968 de 21/05/2015
Publicação automática da admissibilidade da fase nacional depositado via PCT . Tratado de cooperação em matéria de Patentes, conforme Instrução Normativa nº 02, de 06/06/2017 publicada na RPI nº 2422, de 06/06/2017.

(21) BR 11 2016 005798-8 A2

Código 1.3 - Notificação - Fase Nacional - PCT
(22) 05/12/2014
(30) 19/12/2013 EP 13198609.3
(51) A61B 19/00 (2006.01)
(54) SISTEMA DE IMAGEAMENTO MÉDICO DISPOSTO PARA RASTREAR UM OBJETO MÓVEL PREDETERMINADO, MÉTODO PARA RASTREAMENTO DE OBJETO PARA UM SISTEMA DE IMAGEAMENTO MÉDICO RASTREAR UM OBJETO MÓVEL PREDETERMINADO, ELEMENTO DE PROGRAMA DE COMPUTADOR PARA CONTROLAR UM DISPOSITIVO E MÍDIA LEGÍVEL POR COMPUTADOR
(71) KONINKLIJKE PHILIPS N.V. (NL)
(72) DRAZENKO BABIC, ROBERT JOHANNES FREDERIK HOMAN, BERNARDUS HENDRIKUS WILHELMUS HENDRIKS
(85) 16/03/2016
(86) PCT EP2014/076662 de 05/12/2014
(87) WO 2015/091015 de 25/06/2015
Publicação automática da admissibilidade da fase nacional depositado via PCT . Tratado de cooperação em matéria de Patentes, conforme Instrução Normativa nº 02, de 06/06/2017 publicada na RPI nº 2422, de 06/06/2017.

(21) BR 11 2016 005799-6 A2

Código 1.3 - Notificação - Fase Nacional - PCT
(22) 19/09/2014
(30) 19/09/2013 EP 13185185.9
(51) H02M 3/158 (2006.01), H02M 3/07 (2006.01), H02M 1/00 (2007.01), H05B 33/08 (2006.01)
(54) ACIONADOR PARA ACIONAR PELO MENOS DOIS CONJUNTOS DE LINHAS DE DISPOSITIVOS EMISSORES DE LUZ (LEDS); SISTEMA DE ILUMINAÇÃO QUE COMPREENDE DOIS CONJUNTOS DE LINHAS DE LEDS; E MÉTODO PARA ACIONAR PELO MENOS DOIS CONJUNTOS DE LINHAS DE DISPOSITIVO EMISSOR DE LUZ
(71) PHILIPS LIGHTING HOLDING B.V. (NL)
(72) JULI DELOS AYLLÓN, TONI LOPEZ, MACHIEL ANTONIUS MARTINUS HENDRIX, EDUARDO-JOSE ALARCON-COT
(85) 16/03/2016
(86) PCT IB2014/064651 de 19/09/2014
(87) WO 2015/040575 de 26/03/2015
Publicação automática da admissibilidade da fase nacional depositado via PCT . Tratado de cooperação em matéria de Patentes, conforme Instrução Normativa nº 02, de 06/06/2017 publicada na RPI nº 2422, de 06/06/2017.

(21) BR 11 2016 005803-8 A2

Código 1.3 - Notificação - Fase Nacional - PCT
(22) 15/09/2014
(30) 16/09/2013 US 14/028,251; 30/12/2013 US 14/144,545
(51) B64C 31/06 (2006.01), B64B 1/66 (2006.01)
(54) MÉTODOS E SISTEMAS PARA REALIZAR A TRANSIÇÃO DE UM VEÍCULO AÉREO ENTRE VOO EM VENTO CRUZADO E VOO PAIRADO
(71) GOOGLE INC. (US)
(72) ERIK CHRISTOPHER CHUBB, DAMON VANDER LIND
(85) 16/03/2016
(86) PCT US2014/055714 de 15/09/2014
(87) WO 2015/039056 de 19/03/2015
Publicação automática da admissibilidade da fase nacional depositado via PCT . Tratado de cooperação em matéria de Patentes, conforme Instrução Normativa nº 02, de 06/06/2017 publicada na RPI nº 2422, de 06/06/2017.

(21) BR 11 2016 005805-4 A2

Código 1.3 - Notificação - Fase Nacional - PCT
(22) 16/09/2014
(30) 16/09/2013 US 61/878,297
(51) A61F 13/535 (2006.01), A61F 13/536 (2006.01), A61F 13/537 (2006.01)
(54) ARTIGOS ABSORVENTES COM CANAIS E SINAIS
(71) The Procter & Gamble Company (US)
(72) ANN CECILIA TAPP, SARAH ANN SANBORN, RACHEL EDEN WALTHER, THEODORE CORY FITES, JOHN ANDREW STRASEMEIER
(85) 16/03/2016
(86) PCT US2014/055733 de 16/09/2014
(87) WO 2015/039062 de 19/03/2015
Publicação automática da admissibilidade da fase nacional depositado via PCT . Tratado de cooperação em matéria de Patentes, conforme Instrução Normativa nº 02, de 06/06/2017 publicada na RPI nº 2422, de 06/06/2017.

(21) BR 11 2016 005806-2 A2

Código 1.3 - Notificação - Fase Nacional - PCT
(22) 16/09/2014
(30) 16/09/2013 EP 13184521.6
(51) C09D 11/10 (2006.01), C09D 11/00 (2006.01), C09D 11/101 (2014.01), C09D 11/40 (2014.01), C09D 11/322 (2014.01), C09D 11/324 (2014.01)
(54) COMPOSIÇÕES CURÁVEIS POR RADIAÇÃO PARA EMBALAGENS DE ALIMENTOS
(71) AGFA GRAPHICS NV (BE)
(72) JOHAN LOCCUFIER, ROEL DE MONDT
(85) 16/03/2016
(86) PCT EP2014/069679 de 16/09/2014
(87) WO 2015/036607 de 19/03/2015

Publicação automática da admissibilidade da fase nacional depositado via PCT . Tratado de cooperação em matéria de Patentes, conforme Instrução Normativa nº 02, de 06/06/2017 publicada na RPI nº 2422, de 06/06/2017.

---

(21) BR 11 2016 005807-0 A2

Código 1.3 - Notificação - Fase Nacional - PCT
(22) 16/09/2014
(30) 16/09/2013 EP 13184521.6
(51) C09D 11/101 (2014.01), C09D 11/322 (2014.01), C09D 11/324 (2014.01), C09D 11/40 (2014.01)
(54) COMPOSIÇÕES CURÁVEIS POR RADIAÇÃO PARA EMBALAGENS DE ALIMENTOS
(71) AGFA GRAPHICS NV (BE)
(72) ROEL DE MONDT, JOHAN LOCCUFIER
(85) 16/03/2016
(86) PCT EP2014/069693 de 16/09/2014
(87) WO 2015/036615 de 19/03/2015
Publicação automática da admissibilidade da fase nacional depositado via PCT . Tratado de cooperação em matéria de Patentes, conforme Instrução Normativa nº 02, de 06/06/2017 publicada na RPI nº 2422, de 06/06/2017.

---

(21) BR 11 2016 005809-7 A2

Código 1.3 - Notificação - Fase Nacional - PCT
(22) 21/08/2014
(30) 16/09/2013 US 14/027,826
(51) H04W 56/00 (2009.01), H04W 36/00 (2009.01)
(54) ARMAZENAMENTO DA TEMPORIZAÇÃO DO CÓDIGO DE IDENTIDADE DA ESTAÇÃO BASE (BSIC)
(71) QUALCOMM INCORPORATED (US)
(72) MING YANG, QINGXIN CHEN, TOM CHIN, GUANGMING SHI
(85) 16/03/2016
(86) PCT US2014/052153 de 21/08/2014
(87) WO 2015/038308 de 19/03/2015
Publicação automática da admissibilidade da fase nacional depositado via PCT . Tratado de cooperação em matéria de Patentes, conforme Instrução Normativa nº 02, de 06/06/2017 publicada na RPI nº 2422, de 06/06/2017.

---

(21) BR 11 2016 005810-0 A2

Código 1.3 - Notificação - Fase Nacional - PCT
(22) 16/09/2014
(30) 16/09/2013 EP 13184521.6
(51) C09D 11/101 (2014.01), C09D 11/30 (2014.01)
(54) COMPOSIÇÕES CURÁVEIS POR RADIAÇÃO PARA EMBALAGENS DE ALIMENTOS
(71) AGFA GRAPHICS NV (BE)
(72) JOHAN LOCCUFIER, ROEL DE MONDT

(85) 16/03/2016
(86) PCT EP2014/069689 de 16/09/2014
(87) WO 2015/036613 de 19/03/2015
Publicação automática da admissibilidade da fase nacional depositado via PCT . Tratado de cooperação em matéria de Patentes, conforme Instrução Normativa nº 02, de 06/06/2017 publicada na RPI nº 2422, de 06/06/2017.

---

(21) BR 11 2016 005817-8 A2

Código 1.3 - Notificação - Fase Nacional - PCT
(22) 24/09/2014
(30) 30/09/2013 CO 13-231.985
(51) C11B 1/00 (2006.01), C11B 1/10 (2006.01)
(54) SISTEMA E PROCESSO PARA EXTRAÇÃO DE ÓLEO DE PALMA
(71) PHINA BIOSOLUCIONES S.A.S. (CO)
(72) ANGEL CUSTODIO ACUÑA LLANES
(85) 17/03/2016
(86) PCT CO2014/000011 de 24/09/2014
(87) WO 2015/043552 de 02/04/2015
Publicação automática da admissibilidade da fase nacional depositado via PCT . Tratado de cooperação em matéria de Patentes, conforme Instrução Normativa nº 02, de 06/06/2017 publicada na RPI nº 2422, de 06/06/2017.

---

(21) BR 11 2016 005819-4 A2

Código 1.3 - Notificação - Fase Nacional - PCT
(22) 02/10/2014
(30) 03/10/2013 US US 61/886,336
(51) A01N 37/06 (2006.01), A01N 37/10 (2006.01), A01N 25/30 (2006.01), A01P 1/00 (2006.01)
(54) COMPOSIÇÃO MICROBICIDA COMPREENDENDO UM SAL BENZOATO OU SORBATO
(71) DOW GLOBAL TECHNOLOGIES LLC (US) , ROHM AND HAAS COMPANY (US)
(72) Usha Gandhi, Christine Mcinnis, Kiran Pareek, Paul O. Schook, Nigel G. Watson, Terry Michael Williams, Bei Yin
(85) 17/03/2016
(86) PCT US2014/058820 de 02/10/2014
(87) WO 2015/051116 de 09/04/2015
Publicação automática da admissibilidade da fase nacional depositado via PCT . Tratado de cooperação em matéria de Patentes, conforme Instrução Normativa nº 02, de 06/06/2017 publicada na RPI nº 2422, de 06/06/2017.

---

(21) BR 11 2016 005821-6 A2

Código 1.3 - Notificação - Fase Nacional - PCT
(22) 02/10/2014
(30) 03/10/2013 JP 2013-208664
(51) A61K 39/39 (2006.01), A61K 9/06 (2006.01), A61K 9/08 (2006.01), A61K 9/12 (2006.01), A61P 37/04 (2006.01)

(54) COMPOSIÇÃO DE VACINA PARA MUCOSA
(71) NITTO DENKO CORPORATION (JP)
(72) MASAHIRO FUKASAKA, MITSUHIKO HORI, KATSUYUKI OKUBO, DAISUKE ASARI, ARIMICHI OKAZAKI, EIJI KIYOTOH, KYOHEI MATSUSHITA
(85) 17/03/2016
(86) PCT JP2014/076347 de 02/10/2014
(87) WO 2015/050179 de 09/04/2015
Publicação automática da admissibilidade da fase nacional depositado via PCT . Tratado de cooperação em matéria de Patentes, conforme Instrução Normativa nº 02, de 06/06/2017 publicada na RPI nº 2422, de 06/06/2017.

---

(21) BR 11 2016 005822-4 A2

Código 1.3 - Notificação - Fase Nacional - PCT
(22) 26/08/2014
(30) 19/09/2013 US 14/031,236
(51) F04B 47/06 (2006.01), E21B 44/00 (2006.01), F04B 49/06 (2006.01), F04B 49/10 (2006.01), H02P 9/00 (2006.01), H02P 9/04 (2006.01)
(54) SISTEMA DE BOMBA E MÉTODO DE OPERAR UM SISTEMA DE BOMBA ACIONADO POR MOTOR SEM CONVERSOR
(71) GENERAL ELECTRIC COMPANY (US)
(72) DAVID ALLAN TORREY, DEEPAK ARAVIND
(85) 17/03/2016
(86) PCT US2014/052590 de 26/08/2014
(87) WO 2015/041805 de 26/03/2015
Publicação automática da admissibilidade da fase nacional depositado via PCT . Tratado de cooperação em matéria de Patentes, conforme Instrução Normativa nº 02, de 06/06/2017 publicada na RPI nº 2422, de 06/06/2017.

---

(21) BR 11 2016 005824-0 A2

Código 1.3 - Notificação - Fase Nacional - PCT
(22) 19/08/2014
(30) 27/09/2013 US US 14/038,852
(51) A61F 13/472 (2006.01), A61F 13/475 (2006.01), A61F 13/511 (2006.01)
(54) ARTIGO ABSORVENTE COM BARREIRAS LATERAIS E AGENTES DESCOLORANTE
(71) KIMBERLY-CLARK WORLDWIDE, INC. (US)
(72) SiOn Choi, SANGWOOK LEE, Sarah O´Brien, Jin Chen, Marcela Rendon
(85) 17/03/2016
(86) PCT IB2014/063968 de 19/08/2014
(87) WO 2015/044804 de 02/04/2015
Publicação automática da admissibilidade da fase nacional depositado via PCT . Tratado de cooperação em matéria de Patentes, conforme Instrução Normativa nº 02, de 06/06/2017 publicada na RPI nº 2422, de 06/06/2017.

---

(21) BR 11 2016 005829-1 A2

Código 1.3 - Notificação - Fase Nacional - PCT

(22) 17/09/2014
(30) 18/09/2013 FR 1358963
(51) B22F 3/105 (2006.01), B22F 5/00 (2006.01), B22F 5/04 (2006.01), B29C 67/00 (2006.01)
(54) MÉTODO E DISPOSITIVO DE CONTROLE DA DENSIDADE DE ENERGIA DE UM FEIXE DE LASER
(71) SNECMA (FR)
(72) CYRILLE BAUDIMONT, JULIE FOUQUET, DIDIER MONNET
(85) 17/03/2016
(86) PCT FR2014/052312 de 17/09/2014
(87) WO 2015/040327 de 26/03/2015
Publicação automática da admissibilidade da fase nacional depositado via PCT . Tratado de cooperação em matéria de Patentes, conforme Instrução Normativa nº 02, de 06/06/2017 publicada na RPI nº 2422, de 06/06/2017.

---

(21) BR 11 2016 005831-3 A2

Código 1.3 - Notificação - Fase Nacional - PCT
(22) 02/10/2014
(30) 03/10/2013 JP 2013-208665
(51) A61K 39/02 (2006.01), A61K 39/12 (2006.01), A61K 39/39 (2006.01), A61P 31/04 (2006.01), A61P 35/00 (2006.01)
(54) COMPOSIÇÃO DE VACINA PARA MUCOSA NASAL
(71) NITTO DENKO CORPORATION (JP)
(72) EIJI KIYOTOH, MITSUHIKO HORI, KATSUYUKI OKUBO, DAISUKE ASARI, ARIMICHI OKAZAKI, MASAHIRO FUKASAKA, KYOHEI MATSUSHITA
(85) 17/03/2016
(86) PCT JP2014/076346 de 02/10/2014
(87) WO 2015/050178 de 09/04/2015
Publicação automática da admissibilidade da fase nacional depositado via PCT . Tratado de cooperação em matéria de Patentes, conforme Instrução Normativa nº 02, de 06/06/2017 publicada na RPI nº 2422, de 06/06/2017.

---

(21) BR 11 2016 005836-4 A2

Código 1.3 - Notificação - Fase Nacional - PCT
(22) 11/10/2013
(30) 20/09/2013 EP PCT/EP2013/069628
(51) B65D 81/32 (2006.01), B65D 51/28 (2006.01)
(54) TAMPA DE FECHAMENTO PARA MONTAR EM UM RECIPIENTE DE LÍQUIDO
(71) MORADI CONSULTING GMBH (AT)
(72) SHAHRIAR MORADI, GERNOT STEIN
(85) 17/03/2016
(86) PCT EP2013/071276 de 11/10/2013
(87) WO 2015/039709 de 26/03/2015
Publicação automática da admissibilidade da fase nacional depositado via PCT . Tratado de cooperação em matéria de Patentes, conforme Instrução

Normativa nº 02, de 06/06/2017 publicada na RPI nº 2422, de 06/06/2017.

---

(21) BR 11 2016 005838-0 A2

Código 1.3 - Notificação - Fase Nacional - PCT
(22) 15/09/2014
(30) 18/09/2013 US 61/879,463; 08/09/2014 US 14/479.610
(51) G06Q 20/40 (2012.01), G06Q 20/10 (2012.01)
(54) MÉTODOS E SISTEMAS PARA RASTREAMENTO DE TRANSAÇÕES DE TRANSFERÊNCIA DE DINHEIRO ELETRÔNICAS
(71) MASTERCARD INTERNATIONAL INCORPORATED (US)
(72) DEBORAH KIMBERG, SHAWN ERIC HAGMEIER, DEREK RYAN REED
(85) 17/03/2016
(86) PCT US2014/055662 de 15/09/2014
(87) WO 2015/041982 de 26/03/2015
Publicação automática da admissibilidade da fase nacional depositado via PCT . Tratado de cooperação em matéria de Patentes, conforme Instrução Normativa nº 02, de 06/06/2017 publicada na RPI nº 2422, de 06/06/2017.

---

(21) BR 11 2016 005840-2 A2

Código 1.3 - Notificação - Fase Nacional - PCT
(22) 24/09/2013
(51) B05B 11/00 (2006.01), B65D 83/20 (2006.01), B65D 21/02 (2006.01), B65D 83/22 (2006.01), B65D 83/42 (2006.01)
(54) DISTRIBUIDOR PARA A DISTRIBUIÇÃO DE UMA SUBSTÂNCIA FLUÍVEL
(71) COLGATE-PALMOLIVE COMPANY (US)
(72) KIAT-CHEONG TOH
(85) 17/03/2016
(86) PCT US2013/061332 de 24/09/2013
(87) WO 2015/047218 de 02/04/2015
Publicação automática da admissibilidade da fase nacional depositado via PCT . Tratado de cooperação em matéria de Patentes, conforme Instrução Normativa nº 02, de 06/06/2017 publicada na RPI nº 2422, de 06/06/2017.

---

(21) BR 11 2016 005841-0 A2

Código 1.3 - Notificação - Fase Nacional - PCT
(22) 19/09/2014
(30) 20/09/2013 US 61/880,758; 20/09/2013 US 61/880,841; 17/04/2014 US 61/981,051; 06/05/2014 US 61/989,267
(51) C09K 8/80 (2006.01), C09K 8/56 (2006.01)
(54) COMPOSTOS PARA USO NAS OPERAÇÕES DE ESTIMULAÇÃO E CONTROLE DE AREIA
(71) BAKER HUGHES INCORPORATED (US)
(72) TERRY D. MONROE, BRIAN B. BEALL, NAIMA BESTAOUI- SPURR, SUMIT BHADURI, KIMBERLY LANT, HOANG LE, QI QU
(85) 17/03/2016
(86) PCT US2014/056686 de 19/09/2014

(87) WO 2015/042486 de 26/03/2015
Publicação automática da admissibilidade da fase nacional depositado via PCT . Tratado de cooperação em matéria de Patentes, conforme Instrução Normativa nº 02, de 06/06/2017 publicada na RPI nº 2422, de 06/06/2017.

---

(21) BR 11 2016 005848-8 A2

Código 1.3 - Notificação - Fase Nacional - PCT
(22) 22/10/2014
(30) 22/10/2013 EP 13189643.3
(51) A61Q 5/02 (2006.01), A61K 8/81 (2006.01), A61K 8/02 (2006.01), A61K 8/73 (2006.01)
(54) COMPOSIÇÃO DE XAMPU SECO
(71) UNILEVER NV (NL)
(72) NICHOLAS BALLARD, STEFAN ANTONIUS FRANCISCUS BON, ABID IFTIKHAR, EZAT KHOSHDEL
(85) 17/03/2016
(86) PCT EP2014/072608 de 22/10/2014
(87) WO 2015/059170 de 30/04/2015
Publicação automática da admissibilidade da fase nacional depositado via PCT . Tratado de cooperação em matéria de Patentes, conforme Instrução Normativa nº 02, de 06/06/2017 publicada na RPI nº 2422, de 06/06/2017.

---

(21) BR 11 2016 005849-6 A2

Código 1.3 - Notificação - Fase Nacional - PCT
(22) 13/10/2014
(30) 14/10/2013 EP 13188598.0
(51) A24B 3/14 (2006.01), A24F 47/00 (2006.01)
(54) ARTIGOS GERADORES DE AEROSSOL AQUECIDOS QUE COMPREENDEM COLUNAS APRIMORADAS
(71) PHILIP MORRIS PRODUCTS S.A. (CH)
(72) ANU AJITHKUMAR, IRENE CHETSCHIK, JEAN-PIERRE SCHALLER
(85) 17/03/2016
(86) PCT EP2014/071859 de 13/10/2014
(87) WO 2015/055567 de 23/04/2015
Publicação automática da admissibilidade da fase nacional depositado via PCT . Tratado de cooperação em matéria de Patentes, conforme Instrução Normativa nº 02, de 06/06/2017 publicada na RPI nº 2422, de 06/06/2017.

---

(21) BR 11 2016 005850-0 A2

Código 1.3 - Notificação - Fase Nacional - PCT
(22) 15/04/2014
(30) 26/09/2013 CN 201310444398.3
(51) G10L 21/02 (2013.01)
(54) MÉTODO E APARELHO DE EXTENSÃO DE LARGURA DE BANDA
(71) HUAWEI TECHNOLOGIES CO., LTD. (CN)
(72) ZEXIN LIU, LEI MIAO, BIN WANG
(85) 17/03/2016

(86) PCT CN2014/075420 de 15/04/2014
(87) WO 2015/043161 de 02/04/2015
Publicação automática da admissibilidade da fase nacional depositado via PCT . Tratado de cooperação em matéria de Patentes, conforme Instrução Normativa nº 02, de 06/06/2017 publicada na RPI nº 2422, de 06/06/2017.

---

(21) BR 11 2016 005851-8 A2

Código 1.3 - Notificação - Fase Nacional - PCT
(22) 10/10/2013
(51) C09J 131/04 (2006.01), C08L 31/04 (2006.01), C08F 218/08 (2006.01)
(54) COMPOSIÇÃO DE AGLUTINANTE E COMPOSIÇÃO DE REVESTIMENTO PREPARADA DA MESMA
(71) ROHM AND HAAS COMPANY (US)
(72) Qiaoqiao Cai, Tingke Zhang, Alvin M. Maurice
(85) 17/03/2016
(86) PCT CN2013/084946 de 10/10/2013
(87) WO 2015/051515 de 16/04/2015
Publicação automática da admissibilidade da fase nacional depositado via PCT . Tratado de cooperação em matéria de Patentes, conforme Instrução Normativa nº 02, de 06/06/2017 publicada na RPI nº 2422, de 06/06/2017.

---

(21) BR 11 2016 005855-0 A2

Código 1.3 - Notificação - Fase Nacional - PCT
(22) 03/09/2014
(30) 19/09/2013 US 14/031,665
(51) A61B 17/32 (2006.01), A61B 17/22 (2006.01), A61B 17/285 (2006.01), A61B 17/28 (2006.01), A61B 17/29 (2006.01), A61B 17/3201 (2006.01)
(54) RECURSOS DE ALINHAMENTO PARA INSTRUMENTO CIRÚRGICO ULTRASSÔNICO
(71) ETHICON ENDO-SURGERY, LLC (PR)
(72) JOHN B. SCHULTE, CRAIG N. FALLER, ERIC B. SMITH, PATRICK J. SCOGGINS, TYLOR C. MUHLENKAMP, WILLIAM D. DANNAHER, MICHAEL R. LAMPING, JACOB S. GEE, WILLIAM B. WEISENBURGH II, BRIAN D. BERTKE
(85) 17/03/2016
(86) PCT US2014/053842 de 03/09/2014
(87) WO 2015/041846 de 26/03/2015
Publicação automática da admissibilidade da fase nacional depositado via PCT . Tratado de cooperação em matéria de Patentes, conforme Instrução Normativa nº 02, de 06/06/2017 publicada na RPI nº 2422, de 06/06/2017.

---

(21) BR 11 2016 005856-9 A2

Código 1.3 - Notificação - Fase Nacional - PCT
(22) 13/06/2014
(30) 20/09/2013 EP 13004600.6
(51) B32B 5/18 (2006.01)

(54) ELEMENTO DE SEGURANÇA, PARTICULARMENTE UMA ETIQUETA DE SEGURANÇA
(71) HUECK FOLIEN GES. M.B.H. (AT)
(72) GEORG AIGNER, MARCO MAYRHOFER
(85) 17/03/2016
(86) PCT EP2014/001612 de 13/06/2014
(87) WO 2015/039711 de 26/03/2015
Publicação automática da admissibilidade da fase nacional depositado via PCT . Tratado de cooperação em matéria de Patentes, conforme Instrução Normativa nº 02, de 06/06/2017 publicada na RPI nº 2422, de 06/06/2017.

---

(21) BR 11 2016 005861-5 A2

Código 1.3 - Notificação - Fase Nacional - PCT
(22) 29/09/2014
(30) 02/10/2013 IT CO2013A000043
(51) G05B 23/02 (2006.01), G01B 7/31 (2006.01)
(54) MÉTODO DE MONITORAMENTO DA OPERAÇÃO DE UM DISPOSITIVO DE ACOPLAMENTO FLEXÍVEL, SISTEMA PARA MONITORAMENTO DA OPERAÇÃO DE UM DISPOSITIVO DE ACOPLAMENTO FLEXÍVEL E USINA
(71) NUOVO PIGNONE SRL (IT)
(72) MASSIMO CAMATTI, GIANNI MOCHI, PAOLO TRALLORI, SIMONE PENNESI, ROBERTO PAOLANTI
(85) 17/03/2016
(86) PCT EP2014/070812 de 29/09/2014
(87) WO 2015/049208 de 09/04/2015
Publicação automática da admissibilidade da fase nacional depositado via PCT . Tratado de cooperação em matéria de Patentes, conforme Instrução Normativa nº 02, de 06/06/2017 publicada na RPI nº 2422, de 06/06/2017.

---

(21) BR 11 2016 005867-4 A2

Código 1.3 - Notificação - Fase Nacional - PCT
(22) 10/09/2014
(30) 17/09/2013 EP 13184818.6
(51) G01N 21/47 (2006.01)
(54) MÉTODO E APARELHO PARA CRIAR IMAGENS DE ESTRUTURAS FIBROSAS
(71) The Procter & Gamble Company (US)
(72) MATHIAS HERRLEIN, MATHIAS HERRLEIN, THOMAS HIRN, THOMAS HIRN, KNUT MEINERT, KNUT MEINERT, HARTMUT SCHMIDT, HARTMUT SCHMIDT, ARNO ZINKE, ARNO ZINKE
(85) 17/03/2016
(86) PCT US2014/054872 de 10/09/2014
(87) WO 2015/041903 de 26/03/2015
Publicação automática da admissibilidade da fase nacional depositado via PCT . Tratado de cooperação em matéria de Patentes, conforme Instrução Normativa nº 02, de 06/06/2017 publicada na RPI nº 2422, de 06/06/2017.

(21) BR 11 2016 005877-1 A2

Código 1.3 - Notificação - Fase Nacional - PCT
(22) 18/09/2014
(30) 18/09/2013 US 61/879.333
(51) F24J 2/52 (2006.01)
(54) SISTEMA DE LASTRO MODULAR ECOLOGICAMENTE CORRETO COMPATÍVEL COM O TERRENO, COM UM SISTEMA DE GERENCIAMENTO DE CABO E EMPILHAMENTO INTEGRADO OPCIONAL
(71) ANAR SOLAR, LLC (US)
(72) JAMES E. MANDRY, MARK PELLETIER, RAYMOND M. BOURQUE
(85) 17/03/2016
(86) PCT US2014/056234 de 18/09/2014
(87) WO 2015/042227 de 26/03/2015
Publicação automática da admissibilidade da fase nacional depositado via PCT . Tratado de cooperação em matéria de Patentes, conforme Instrução Normativa nº 02, de 06/06/2017 publicada na RPI nº 2422, de 06/06/2017.

(21) BR 11 2016 005882-8 A2

Código 1.3 - Notificação - Fase Nacional - PCT
(22) 19/09/2014
(30) 23/09/2013 AT A 50610/2013
(51) E05D 15/10 (2006.01)
(54) MÓDULO DE PORTA CORREDIÇA GIRATÓRIA PARA UM VEÍCULO SOBRE TRILHOS COM BLOQUEIO DE PONTO MORTO SUPERIOR APERFEIÇOADO
(71) KNORR-BREMSE GESELLSCHAFT MIT BESCHRÄNKTER HAFTUNG (AT)
(72) ANDREAS MAIR, HEINZ ZARL
(85) 17/03/2016
(86) PCT AT2014/050213 de 19/09/2014
(87) WO 2015/039160 de 26/03/2015
Publicação automática da admissibilidade da fase nacional depositado via PCT . Tratado de cooperação em matéria de Patentes, conforme Instrução Normativa nº 02, de 06/06/2017 publicada na RPI nº 2422, de 06/06/2017.

(21) BR 11 2016 005884-4 A2

Código 1.3 - Notificação - Fase Nacional - PCT
(22) 25/09/2014
(30) 26/09/2013 IT MI2013A001588
(51) E04H 4/12 (2006.01), E04H 4/14 (2006.01)
(54) DISPOSITIVO DE BORDA DE TRANSBORDAMENTO DE ÁGUA PARA UMA PISCINA E ELEMENTO ESTRUTURAL RELACIONADO MELHORADO
(71) A & T EUROPE S.P.A. (IT)
(72) ROBERTO COLLETTO
(85) 17/03/2016

(86) PCT IB2014/064824 de 25/09/2014
(87) WO 2015/044888 de 02/04/2015
Publicação automática da admissibilidade da fase nacional depositado via PCT . Tratado de cooperação em matéria de Patentes, conforme Instrução Normativa nº 02, de 06/06/2017 publicada na RPI nº 2422, de 06/06/2017.

---

(21) BR 11 2016 005886-0 A2

Código 1.3 - Notificação - Fase Nacional - PCT
(22) 11/07/2014
(30) 27/09/2013 DE 10 2013 110 720.6
(51) C08L 7/00 (2006.01), B60C 1/00 (2006.01)
(54) MISTURA DE BORRACHA RETICULÁVEL COM ENXOFRE E PNEU PARA VEÍCULOS AUTOMÓVEIS
(71) CONTINENTAL REIFEN DEUTSCHLAND GMBH (DE)
(72) FABIAN PETERS, THORSTEN TORBRÜGGE, CARLA RECKER
(85) 17/03/2016
(86) PCT EP2014/064881 de 11/07/2014
(87) WO 2015/043790 de 02/04/2015
Publicação automática da admissibilidade da fase nacional depositado via PCT . Tratado de cooperação em matéria de Patentes, conforme Instrução Normativa nº 02, de 06/06/2017 publicada na RPI nº 2422, de 06/06/2017.

---

(21) BR 11 2016 005887-9 A2

Código 1.3 - Notificação - Fase Nacional - PCT
(22) 04/10/2013
(51) H02J 1/10 (2006.01), H02J 9/06 (2006.01), H02J 1/00 (2006.01)
(54) SISTEMA DE DISTRIBUIÇÃO DE POTÊNCIA DE AERONAVE E MÉTODO PARA CONTROLAR UM SISTEMA DE DISTRIBUIÇÃO DE POTÊNCIA DE AERONAVE
(71) GE AVIATION SYSTEMS LLC (US)
(72) ARTHUR VORWERK RADUN, STEVEN ALLAN TOOTHMAN
(85) 17/03/2016
(86) PCT US2013/063385 de 04/10/2013
(87) WO 2015/050555 de 09/04/2015
Publicação automática da admissibilidade da fase nacional depositado via PCT . Tratado de cooperação em matéria de Patentes, conforme Instrução Normativa nº 02, de 06/06/2017 publicada na RPI nº 2422, de 06/06/2017.

---

(21) BR 11 2016 005890-9 A2

Código 1.3 - Notificação - Fase Nacional - PCT
(22) 19/09/2014
(30) 23/09/2013 AT A 50604/2013; 23/09/2013 AT A 50607/2013
(51) B61D 19/00 (2006.01)
(54) MÓDULO DE PORTA CORREDIÇA/MÓDULO DE PORTA CORREDIÇA GIRATÓRIA, COM MONTAGEM FLUTUANTE DE UMA CREMALHEIRA DE UM ACIONAMENTO DE CREMALHEIRA
(71) KNORR-BREMSE GESELLSCHAFT MIT BESCHRÄNKTER HAFTUNG

(AT)
(72) ANDREAS MAIR, HEINZ ZARL, ANDREAS SCHUNKE
(85) 17/03/2016
(86) PCT AT2014/050212 de 19/09/2014
(87) WO 2015/039159 de 26/03/2015
Publicação automática da admissibilidade da fase nacional depositado via PCT . Tratado de cooperação em matéria de Patentes, conforme Instrução Normativa nº 02, de 06/06/2017 publicada na RPI nº 2422, de 06/06/2017.

---

(21) BR 11 2016 005892-5 A2

Código 1.3 - Notificação - Fase Nacional - PCT
(22) 17/09/2014
(30) 18/09/2013 JP 2013-193044; 25/08/2014 JP 2014-171028
(51) B41J 2/175 (2006.01)
(54) CARTUCHO DE TINTA E IMPRESSORA A JATO DE TINTA
(71) CANON KABUSHIKI KAISHA (JP)
(72) TATSUO NANJO, YASUO KOTAKI, KENTA UDAGAWA, HIROSHI KOSHIKAWA, WATARU TAKAHASHI, KOICHI KUBO, SHIGEKI FUKUI, NAOZUMI NABESHIMA, SOJI KONDO, MASAFUMI SEKI, KAZUYA YOSHII, SATOSHI KIMURA, KYOSUKE TODA
(85) 17/03/2016
(86) PCT JP2014/075337 de 17/09/2014
(87) WO 2015/041365 de 26/03/2015
Publicação automática da admissibilidade da fase nacional depositado via PCT . Tratado de cooperação em matéria de Patentes, conforme Instrução Normativa nº 02, de 06/06/2017 publicada na RPI nº 2422, de 06/06/2017.

---

(21) BR 11 2016 005893-3 A2

Código 1.3 - Notificação - Fase Nacional - PCT
(22) 05/09/2014
(30) 01/10/2013 IT FI2013A000227
(51) A61C 7/02 (2006.01)
(54) FERRAMENTA PARA ACIONAR EXPANSORES PALATINOS
(71) LEONE S.P.A. (IT)
(72) MAURIZIO DOLFI, GABRIELE SCOMMEGNA
(85) 17/03/2016
(86) PCT IT2014/000236 de 05/09/2014
(87) WO 2015/049706 de 09/04/2015
Publicação automática da admissibilidade da fase nacional depositado via PCT . Tratado de cooperação em matéria de Patentes, conforme Instrução Normativa nº 02, de 06/06/2017 publicada na RPI nº 2422, de 06/06/2017.

---

(21) BR 11 2016 005894-1 A2

Código 1.3 - Notificação - Fase Nacional - PCT
(22) 18/09/2014
(30) 18/09/2013 US 61/879,183; 17/09/2014 US 14/489,118
(51) B61K 9/08 (2006.01)

(54) SISTEMA E MÉTODO PARA IDENTIFICAR SEÇÕES DANIFICADAS DE UMA ROTA
(71) GENERAL ELECTRIC COMPANY (US)
(72) JARED KLINEMAN COOPER, JOHN CHARLES HOUNSCHELL II, NICK DAVID NAGRODSKY, AARON RICHARD MITTI, AJITH KUTTANNAIR KUMAR, DAVID MICHAEL PELTZ, BRIAN D. LAWRY, JOSEPH FORREST NOFFSINGER
(85) 17/03/2016
(86) PCT US2014/056219 de 18/09/2014
(87) WO 2015/042223 de 26/03/2015
Publicação automática da admissibilidade da fase nacional depositado via PCT . Tratado de cooperação em matéria de Patentes, conforme Instrução Normativa nº 02, de 06/06/2017 publicada na RPI nº 2422, de 06/06/2017.

---

(21) BR 11 2016 005896-8 A2

Código 1.3 - Notificação - Fase Nacional - PCT
(22) 29/09/2014
(30) 27/09/2013 EP 13186437.3
(51) A61C 8/00 (2006.01), A61K 6/027 (2006.01), C03C 4/00 (2006.01), C03C 3/097 (2006.01)
(54) IMPLANTES TENDO UM REVESTIMENTO DEGRADÁVEL PARA A PROFILAXIA DE PERI-IMPLANTES
(71) VITA ZAHNFABRIK H. RAUTER GMBH & CO. KG (DE)
(72) ARMIN KIRSTEN, HORST FISCHER
(85) 17/03/2016
(86) PCT EP2014/070732 de 29/09/2014
(87) WO 2015/044401 de 02/04/2015
Publicação automática da admissibilidade da fase nacional depositado via PCT . Tratado de cooperação em matéria de Patentes, conforme Instrução Normativa nº 02, de 06/06/2017 publicada na RPI nº 2422, de 06/06/2017.

---

(21) BR 11 2016 005897-6 A2

Código 1.3 - Notificação - Fase Nacional - PCT
(22) 12/09/2014
(30) 20/09/2013 JP 2013-194978
(51) C07D 401/14 (2006.01), A61K 31/53 (2006.01), A61P 19/02 (2006.01), A61P 29/00 (2006.01), A61P 35/00 (2006.01), A61P 35/02 (2006.01), A61P 37/02 (2006.01), A61P 37/06 (2006.01), A61P 37/08 (2006.01), A61P 43/00 (2006.01)
(54) DERIVADO DE TRIAZINA
(71) CARNA BIOSCIENCES INC. (JP)
(72) TAKAHIRO MIYAKE, WATARU KAWAHATA, TOKIKO ASAMI, MASAAKI SAWA
(85) 17/03/2016
(86) PCT JP2014/074169 de 12/09/2014
(87) WO 2015/041155 de 26/03/2015

Publicação automática da admissibilidade da fase nacional depositado via PCT . Tratado de cooperação em matéria de Patentes, conforme Instrução Normativa nº 02, de 06/06/2017 publicada na RPI nº 2422, de 06/06/2017.

---

(21) BR 11 2016 005901-8 A2

Código 1.3 - Notificação - Fase Nacional - PCT
(22) 22/09/2014
(30) 24/09/2013 FR 1359183
(51) B64C 11/38 (2006.01), B64C 11/48 (2006.01), F15B 15/14 (2006.01)
(54) DISPOSITIVO DE ALIMENTAÇÃO DE FLUIDO HIDRÁULICO EM UM CILINDRO E MECANISMO DE CONTROLE DO PASSO DAS PÁS DE UMA HÉLICE DE TURBOMOTOR COMPREENDENDO O CILINDRO
(71) SNECMA (FR)
(72) OLIVIER BELMONTE, AUGUSTIN CURLIER
(85) 17/03/2016
(86) PCT FR2014/052354 de 22/09/2014
(87) WO 2015/044572 de 02/04/2015
Publicação automática da admissibilidade da fase nacional depositado via PCT . Tratado de cooperação em matéria de Patentes, conforme Instrução Normativa nº 02, de 06/06/2017 publicada na RPI nº 2422, de 06/06/2017.

---

(21) BR 11 2016 005904-2 A2

Código 1.3 - Notificação - Fase Nacional - PCT
(22) 22/09/2014
(30) 24/09/2013 EP 13185818.5
(51) B29C 49/06 (2006.01), B29C 49/12 (2006.01), B29C 49/42 (2006.01), B29C 49/64 (2006.01), B29C 49/20 (2006.01), B29B 11/08 (2006.01), B29C 49/48 (2006.01), B29C 49/54 (2006.01)
(54) MÉTODO E APARELHO PARA PRODUZIR UMA GARRAFA PREENCHIDA POR MOLDAGEM POR ESTIRAMENTO COM SOPRO
(71) FRESENIUS KABI DEUTSCHLAND GMBH (DE)
(72) TORSTEN BRANDENBURGER, ANDREAS PFEFFER, CHRISTIAN FRENSCH
(85) 17/03/2016
(86) PCT EP2014/070131 de 22/09/2014
(87) WO 2015/044085 de 02/04/2015
Publicação automática da admissibilidade da fase nacional depositado via PCT . Tratado de cooperação em matéria de Patentes, conforme Instrução Normativa nº 02, de 06/06/2017 publicada na RPI nº 2422, de 06/06/2017.

---

(21) BR 11 2016 005908-5 A2

Código 1.3 - Notificação - Fase Nacional - PCT
(22) 07/08/2014
(30) 30/09/2013 JP 2013-204626
(51) A43B 23/02 (2006.01)
(54) CALÇADOS
(71) MIZUNO CORPORATION (JP)

(72) KAZUNORI IUCHI, TETSUO YAMAMOTO, TERUMASA KITA
(85) 17/03/2016
(86) PCT JP2014/070875 de 07/08/2014
(87) WO 2015/045639 de 02/04/2015
Publicação automática da admissibilidade da fase nacional depositado via PCT . Tratado de cooperação em matéria de Patentes, conforme Instrução Normativa nº 02, de 06/06/2017 publicada na RPI nº 2422, de 06/06/2017.

---

(21) BR 11 2016 005910-7 A2

Código 1.3 - Notificação - Fase Nacional - PCT
(22) 11/09/2014
(30) 08/10/2013 SE 1351186-0
(51) B60W 40/06 (2006.01), B60K 31/04 (2006.01), B60W 10/04 (2006.01), B60W 30/14 (2006.01)
(54) ?SISTEMA E MÉTODO DE AJUSTE DE UMA VELOCIDADE DE VEÍCULO ÀS CARACTERÍSTICAS DE SUPERFÍCIE?
(71) SCANIA CV AB (SE)
(72) EMIL LUNDGREN
(85) 17/03/2016
(86) PCT SE2014/051047 de 11/09/2014
(87) WO 2015/053681 de 16/04/2015
Publicação automática da admissibilidade da fase nacional depositado via PCT . Tratado de cooperação em matéria de Patentes, conforme Instrução Normativa nº 02, de 06/06/2017 publicada na RPI nº 2422, de 06/06/2017.

---

(21) BR 11 2016 005914-0 A2

Código 1.3 - Notificação - Fase Nacional - PCT
(22) 25/09/2014
(30) 26/09/2013 EP 13186139.5; 08/07/2014 EP 14176121.3
(51) C07D 471/04 (2006.01), A61K 31/506 (2006.01), A61P 35/00 (2006.01)
(54) DERIVADOS DE 1-(4-PIRIMIDINIL)-1H-PIRROLO[3,2-C]PIRIDINA COMO INIBIDORES DE NIK
(71) JANSSEN PHARMACEUTICA NV (BE)
(72) GEORGE HYND, PATRIZIA TISSELLI, DAVID EDWARD CLARK, JANUSZ JOZEF KULAGOWSKI, CALUM MACLEOD, SAMUEL EDWARD MANN, TERRY AARON PANCHAL, STEPHEN COLIN PRICE, JOHN GARY MONTANA
(85) 17/03/2016
(86) PCT EP2014/070484 de 25/09/2014
(87) WO 2015/044267 de 02/04/2015
Publicação automática da admissibilidade da fase nacional depositado via PCT . Tratado de cooperação em matéria de Patentes, conforme Instrução Normativa nº 02, de 06/06/2017 publicada na RPI nº 2422, de 06/06/2017.

---

(21) BR 11 2016 005916-6 A2

Código 1.3 - Notificação - Fase Nacional - PCT
(22) 29/08/2014
(30) 19/09/2013 DE 10 2013 110 352.9

(51) B02C 13/16 (2006.01), B02C 13/282 (2006.01), B02C 13/288 (2006.01)
(54) ?DISPOSITIVO DE TRITURAÇÃO?
(71) PMS HANDELSKONTOR GMBH (DE)
(72) FELIX SCHARFE
(85) 17/03/2016
(86) PCT EP2014/068389 de 29/08/2014
(87) WO 2015/039855 de 26/03/2015
Publicação automática da admissibilidade da fase nacional depositado via PCT . Tratado de cooperação em matéria de Patentes, conforme Instrução Normativa nº 02, de 06/06/2017 publicada na RPI nº 2422, de 06/06/2017.

---

(21) BR 11 2016 005923-9 A2

Código 1.3 - Notificação - Fase Nacional - PCT
(22) 28/10/2013
(51) E21B 17/18 (2006.01), E21B 23/00 (2006.01)
(54) MÉTODO DE CONECTAR A UM FURO DE POÇO EXISTENTE NO FUNDO DE POÇO E SISTEMA DE POÇO
(71) HALLIBURTON ENERGY SERVICES, INC (US)
(72) JOSEPH E. HESS, JOSEPH E. HESS
(85) 17/03/2016
(86) PCT US2013/067133 de 28/10/2013
(87) WO 2015/065321 de 07/05/2015
Publicação automática da admissibilidade da fase nacional depositado via PCT . Tratado de cooperação em matéria de Patentes, conforme Instrução Normativa nº 02, de 06/06/2017 publicada na RPI nº 2422, de 06/06/2017.

---

(21) BR 11 2016 005924-7 A2

Código 1.3 - Notificação - Fase Nacional - PCT
(22) 02/06/2014
(30) 18/09/2013 NO 20131253
(51) G01N 27/22 (2006.01), G01R 27/26 (2006.01), G01N 33/28 (2006.01)
(54) APARELHO E MÉTODO PARA DETERMINAR UM VALOR DE UM PARÂMETRO RELACIONADO À PERMISSIVIDADE ELÉTRICA DE UM MEIO FLUIDO OU UMA COMPOSIÇÃO DE MEIO FLUIDO A SER CARACTERIZADO EM UM PRIMEIRO RECIPIENTE
(71) ADVANTEC SENSING AS (NO)
(72) TORE GUNDERSEN
(85) 17/03/2016
(86) PCT NO2014/050088 de 02/06/2014
(87) WO 2015/041537 de 26/03/2015
Publicação automática da admissibilidade da fase nacional depositado via PCT . Tratado de cooperação em matéria de Patentes, conforme Instrução Normativa nº 02, de 06/06/2017 publicada na RPI nº 2422, de 06/06/2017.

---

(21) BR 11 2016 005925-5 A2

Código 1.3 - Notificação - Fase Nacional - PCT

(22) 15/07/2014
(30) 20/09/2013 DE 102013219002.6
(51) H02J 3/14 (2006.01), H02J 3/38 (2006.01)
(54) MÉTODO PARA CONTROLAR UM CONSUMO DE ENERGIA DE UM GRUPO DE UMA PLURALIDADE DE USINAS DE ENERGIA EÓLICA, E, GRUPO DE UMA PLURALIDADE DE USINAS DE ENERGIA EÓLICA
(71) WOBBEN PROPERTIES GMBH (DE)
(72) HELGE GIERTZ
(85) 17/03/2016
(86) PCT EP2014/065122 de 15/07/2014
(87) WO 2015/039780 de 26/03/2015
Publicação automática da admissibilidade da fase nacional depositado via PCT . Tratado de cooperação em matéria de Patentes, conforme Instrução Normativa nº 02, de 06/06/2017 publicada na RPI nº 2422, de 06/06/2017.

---

(21) BR 11 2016 005929-8 A2

Código 1.3 - Notificação - Fase Nacional - PCT
(22) 08/08/2014
(30) 24/09/2013 JP 2013-197350
(51) H04N 19/31 (2014.01)
(54) APARELHOS DE CODIFICAÇÃO, DE TRANSMISSÃO E DE RECEPÇÃO, E, MÉTODO DE CODIFICAÇÃO
(71) SONY CORPORATION (JP)
(72) IKUO TSUKAGOSHI
(85) 17/03/2016
(86) PCT JP2014/071098 de 08/08/2014
(87) WO 2015/045647 de 02/04/2015
Publicação automática da admissibilidade da fase nacional depositado via PCT . Tratado de cooperação em matéria de Patentes, conforme Instrução Normativa nº 02, de 06/06/2017 publicada na RPI nº 2422, de 06/06/2017.

---

(21) BR 11 2016 005931-0 A2

Código 1.3 - Notificação - Fase Nacional - PCT
(22) 25/09/2014
(30) 26/09/2013 FR 1359315
(51) B29B 15/12 (2006.01), B29C 31/06 (2006.01)
(54) INSTALAÇÃO PARA IMPREGNAÇÃO DE UM SUBSTRATO POROSO POR TRANSFERÊNCIA DE PÓ, E, MÉTODO PARA IMPREGNAÇÃO DE UM SUBSTRATO POROSO COM PÓ
(71) FIBROLINE FRANCE (FR)
(72) JORIC MARDUEL
(85) 17/03/2016
(86) PCT FR2014/052421 de 25/09/2014
(87) WO 2015/044605 de 02/04/2015
Publicação automática da admissibilidade da fase nacional depositado via PCT . Tratado de cooperação em matéria de Patentes, conforme Instrução

Normativa nº 02, de 06/06/2017 publicada na RPI nº 2422, de 06/06/2017.

---

(21) BR 11 2016 005939-5 A2

Código 1.3 - Notificação - Fase Nacional - PCT
(22) 15/09/2014
(30) 17/09/2013 US 61/878680
(51) C02F 1/52 (2006.01)
(54) ?MÉTODOS PARA REMOVER SÓLIDOS EM SUSPENSÃO?
(71) ICM, INC. (US)
(72) CHARLES C. GALLOP
(85) 17/03/2016
(86) PCT US2014/055701 de 15/09/2014
(87) WO 2015/041990 de 26/03/2015
Publicação automática da admissibilidade da fase nacional depositado via PCT . Tratado de cooperação em matéria de Patentes, conforme Instrução Normativa nº 02, de 06/06/2017 publicada na RPI nº 2422, de 06/06/2017.

---

(21) BR 11 2016 005940-9 A2

Código 1.3 - Notificação - Fase Nacional - PCT
(22) 20/09/2013
(51) G02B 6/02 (2006.01), H04J 14/04 (2006.01)
(54) FIBRA ÓPTICA, LINK ÓPTICO, E SISTEMA ÓPTICO
(71) DRAKA COMTEQ BV (NL)
(72) PIERRE SILLARD, DENIS MOLIN, MARIANNE BIGOT-ASTRUC
(85) 17/03/2016
(86) PCT IB2013/002412 de 20/09/2013
(87) WO 2015/040446 de 26/03/2015
Publicação automática da admissibilidade da fase nacional depositado via PCT . Tratado de cooperação em matéria de Patentes, conforme Instrução Normativa nº 02, de 06/06/2017 publicada na RPI nº 2422, de 06/06/2017.

---

(21) BR 11 2016 005941-7 A2

Código 1.3 - Notificação - Fase Nacional - PCT
(22) 11/09/2014
(30) 20/09/2013 FR 1359055
(51) H01L 41/09 (2006.01), H01L 41/18 (2006.01), H01L 41/37 (2013.01)
(54) ?ATUADOR PIEZOELÉTRICO PLANAR QUE FORNECE UM GRANDE MOVIMENTO DE CISALHAMENTO?
(71) OFFICE NATIONAL D'ÉTUDES ET DE RECHERCHES AÉROSPATIALES (ONERA) (FR)
(72) HUGUES MERCIER DES ROCHETTES, DIDIER JOLY
(85) 17/03/2016
(86) PCT FR2014/052249 de 11/09/2014
(87) WO 2015/040309 de 26/03/2015
Publicação automática da admissibilidade da fase nacional depositado via PCT . Tratado de cooperação em matéria de Patentes, conforme Instrução

Normativa nº 02, de 06/06/2017 publicada na RPI nº 2422, de 06/06/2017.

---

(21) BR 11 2016 005949-2 A2

Código 1.3 - Notificação - Fase Nacional - PCT
(22) 19/09/2014
(30) 19/09/2013 NL PCT/NL2013/050671
(51) A23C 9/142 (2006.01), A23L 1/305 (2006.01), A23L 1/29 (2006.01), A23J 3/10 (2006.01)
(54) PROCESSO PARA PREPARAÇÃO DE UM PRODUTO COM BASE EM FÓRMULA INFANTIL, PROCESSO PARA A FABRICAÇÃO DE UM PRODUTO NUTRICIONAL ADEQUADO PARA ALIMENTAÇÃO DE BEBÊS DE 6 ? 36 MESES DE IDADE, COMPOSIÇÃO NUTRICIONAL PARA BEBÊS DE 6 ? 36 MESES DE IDADE OBTENÍVEL PELO PROCESSO, E, COMPOSIÇÃO RICA EM CASEÍNA
(71) N.V. NUTRICIA (NL)
(72) JOHN TOBIN, RUDOLPH EDUARDUS MARIA VERDURMEN
(85) 17/03/2016
(86) PCT NL2014/050643 de 19/09/2014
(87) WO 2015/041529 de 26/03/2015
Publicação automática da admissibilidade da fase nacional depositado via PCT . Tratado de cooperação em matéria de Patentes, conforme Instrução Normativa nº 02, de 06/06/2017 publicada na RPI nº 2422, de 06/06/2017.

---

(21) BR 11 2016 005950-6 A2

Código 1.3 - Notificação - Fase Nacional - PCT
(22) 22/08/2014
(30) 23/10/2013 EP 13189859.5
(51) B32B 17/04 (2006.01), B32B 17/10 (2006.01)
(54) ?VIDRO COMPÓSITO COM PELO MENOS UMA VIDRAÇA QUIMICAMENTE TEMPERADA?
(71) SAINT-GOBAIN GLASS FRANCE (FR)
(72) SANDRA SIENERTH, STEPHAN KREMERS, RENÉ GY
(85) 17/03/2016
(86) PCT EP2014/067903 de 22/08/2014
(87) WO 2015/058885 de 30/04/2015
Publicação automática da admissibilidade da fase nacional depositado via PCT . Tratado de cooperação em matéria de Patentes, conforme Instrução Normativa nº 02, de 06/06/2017 publicada na RPI nº 2422, de 06/06/2017.

---

(21) BR 11 2016 005952-2 A2

Código 1.3 - Notificação - Fase Nacional - PCT
(22) 22/08/2014
(30) 23/10/2013 EP 13189858.7
(51) B32B 17/10 (2006.01)
(54) ?VIDRAÇA COMPÓSITA COMPOSTA DE UM PAINEL POLIMÉRICO E UM PAINEL DE VIDRO?
(71) SAINT-GOBAIN GLASS FRANCE (FR)

(72) SANDRA SIENERTH, STEPHAN KREMERS, RENÉ GY
(85) 17/03/2016
(86) PCT EP2014/067902 de 22/08/2014
(87) WO 2015/058884 de 30/04/2015
Publicação automática da admissibilidade da fase nacional depositado via PCT . Tratado de cooperação em matéria de Patentes, conforme Instrução Normativa nº 02, de 06/06/2017 publicada na RPI nº 2422, de 06/06/2017.

---

(21) BR 11 2016 005954-9 A2

Código 1.3 - Notificação - Fase Nacional - PCT
(22) 18/09/2013
(51) H04B 3/32 (2006.01), H04B 3/46 (2006.01)
(54) MÉTODO DE DESATIVAÇÃO E SISTEMA EM CENÁRIO DE INTERFERÊNCIA
(71) HUAWEI TECHNOLOGIES CO., LTD. (CN)
(72) JIE LV, XIANG WANG
(85) 17/03/2016
(86) PCT CN2013/083792 de 18/09/2013
(87) WO 2015/039310 de 26/03/2015
Publicação automática da admissibilidade da fase nacional depositado via PCT . Tratado de cooperação em matéria de Patentes, conforme Instrução Normativa nº 02, de 06/06/2017 publicada na RPI nº 2422, de 06/06/2017.

---

(21) BR 11 2016 005958-1 A2

Código 1.3 - Notificação - Fase Nacional - PCT
(22) 10/09/2014
(30) 19/09/2013 JP 2013-194176
(51) H02M 7/48 (2007.01), H02M 5/293 (2006.01)
(54) CONVERSOR DE POTÊNCIA
(71) DAIKIN INDUSTRIES, LTD. (JP)
(72) KENICHI SAKAKIBARA, NAOYA YAMASHITA
(85) 17/03/2016
(86) PCT JP2014/073891 de 10/09/2014
(87) WO 2015/041111 de 26/03/2015
Publicação automática da admissibilidade da fase nacional depositado via PCT . Tratado de cooperação em matéria de Patentes, conforme Instrução Normativa nº 02, de 06/06/2017 publicada na RPI nº 2422, de 06/06/2017.

---

(21) BR 11 2016 005960-3 A2

Código 1.3 - Notificação - Fase Nacional - PCT
(22) 18/09/2014
(30) 18/09/2013 DE 10 2013 110 302.2
(51) A61B 1/247 (2006.01), A61C 17/06 (2006.01), A61B 1/253 (2006.01)
(54) ?DISPOSITIVO DE SUCÇÃO DE ESPELHO COM UM ESPELHO SÓLIDO?
(71) STEPHAN CLASEN (DE) , MARTIN KAYSER (DE)
(72) STEPHAN CLASEN, MARTIN KAYSER

(85) 17/03/2016
(86) PCT EP2014/002529 de 18/09/2014
(87) WO 2015/039752 de 26/03/2015
Publicação automática da admissibilidade da fase nacional depositado via PCT . Tratado de cooperação em matéria de Patentes, conforme Instrução Normativa nº 02, de 06/06/2017 publicada na RPI nº 2422, de 06/06/2017.

---

(21) BR 11 2016 005962-0 A2

Código 1.3 - Notificação - Fase Nacional - PCT
(22) 07/10/2014
(30) 23/10/2013 SE 1351256-1
(51) F01P 7/16 (2006.01)
(54) MÉTODO E APARELHO PARA REDUZIR A TEMPERATURA DE MOTOR ANTES DA PARADA DO VEÍCULO
(71) SCANIA CV AB (SE)
(72) IGOR KOVACEVIC, PER FREIHOLTZ, MIKKO KALLIO, GUNNAR LEDFELT
(85) 17/03/2016
(86) PCT SE2014/051175 de 07/10/2014
(87) WO 2015/060766 de 30/04/2015
Publicação automática da admissibilidade da fase nacional depositado via PCT . Tratado de cooperação em matéria de Patentes, conforme Instrução Normativa nº 02, de 06/06/2017 publicada na RPI nº 2422, de 06/06/2017.

---

(21) BR 11 2016 005963-8 A2

Código 1.3 - Notificação - Fase Nacional - PCT
(22) 03/09/2014
(30) 20/09/2013 US 14/032,842
(51) A61B 17/32 (2006.01)
(54) ELEMENTOS TRANSDUTORES PARA INSTRUMENTO CIRÚRGICO ULTRASSÔNICO
(71) ETHICON ENDO-SURGERY, LLC (PR)
(72) FOSTER B. STULEN, MICHAEL R. LAMPING, SCOTT A. NIELD, TIMOTHY G. DIETZ, CORY G. KIMBALL, JOHN B. SCHULTE, SORA RHEE, JACOB S. GEE, STEPHEN J. BALEK, WILLIAM D. DANNAHER, GAVIN M. MONSON
(85) 17/03/2016
(86) PCT US2014/053857 de 03/09/2014
(87) WO 2015/041849 de 26/03/2015
Publicação automática da admissibilidade da fase nacional depositado via PCT . Tratado de cooperação em matéria de Patentes, conforme Instrução Normativa nº 02, de 06/06/2017 publicada na RPI nº 2422, de 06/06/2017.

---

(21) BR 11 2016 005965-4 A2

Código 1.3 - Notificação - Fase Nacional - PCT
(22) 17/09/2014
(30) 17/09/2013 US 61/879,50

(51) G01R 33/341 (2006.01)
(54) CONJUNTO DE BOBINAS PARA IMAGEM DE RESSONÂNCIA MAGNÉTICA
(71) SYNAPTIVE MEDICAL (BARBADOS) INC. (BB)
(72) PIRON, CAMERON, PANTHER, ALEX, THINGVOLD, SHERYL, HARRIS, CHAD, STAINSBY, JEFF
(85) 17/03/2016
(86) PCT IB2014/001864 de 17/09/2014
(87) WO 2015/040473 de 26/03/2015
Publicação automática da admissibilidade da fase nacional depositado via PCT . Tratado de cooperação em matéria de Patentes, conforme Instrução Normativa nº 02, de 06/06/2017 publicada na RPI nº 2422, de 06/06/2017.

---

(21) BR 11 2016 005972-7 A2

Código 1.3 - Notificação - Fase Nacional - PCT
(22) 16/09/2014
(30) 20/09/2013 FR 13 59085
(51) F03B 13/20 (2006.01)
(54) PLATAFORMA SEMISUBMERSÍVEL EQUIPADA COM UM SISTEMA DE AMPLIFICAÇÃO ANGULAR
(71) WAVES RUIZ (FR)
(72) JOSÉ ANTONIO RUIZ DIEZ
(85) 17/03/2016
(86) PCT FR2014/052300 de 16/09/2014
(87) WO 2015/040322 de 26/03/2015
Publicação automática da admissibilidade da fase nacional depositado via PCT . Tratado de cooperação em matéria de Patentes, conforme Instrução Normativa nº 02, de 06/06/2017 publicada na RPI nº 2422, de 06/06/2017.

---

(21) BR 11 2016 005973-5 A2

Código 1.3 - Notificação - Fase Nacional - PCT
(22) 17/09/2014
(30) 17/09/2013 KR 10-2013-0111984
(51) H04W 8/18 (2009.01)
(54) DISPOSITIVO ELETRÔNICO, MÉTODO DE TRANSMISSÃO DE INFORMAÇÃO POR DISPOSITIVO ELETRÔNICO E UM SISTEMA DE TRANSMISSÃO DE INFORMAÇÕES
(71) SAMSUNG ELECTRONICS CO., LTD (KR)
(72) JAEHYUN PARK, KIYOUNG LIM, WOOHYUK JANG, HEYYOUNG PARK
(85) 17/03/2016
(86) PCT KR2014/008640 de 17/09/2014
(87) WO 2015/041455 de 26/03/2015
Publicação automática da admissibilidade da fase nacional depositado via PCT . Tratado de cooperação em matéria de Patentes, conforme Instrução Normativa nº 02, de 06/06/2017 publicada na RPI nº 2422, de 06/06/2017.

(21) BR 11 2016 005974-3 A2

Código 1.3 - Notificação - Fase Nacional - PCT
(22) 19/09/2014
(30) 20/09/2013 US 61/880,751; 23/05/2014 US 62/002,714
(51) C07D 307/48 (2006.01), C07D 307/50 (2006.01), B01J 27/06 (2006.01)
(54) MÉTODOS PARA PRODUÇÃO DE 5-(HALOMETIL)FURFURAL
(71) MICROMIDAS, INC. (US)
(72) ALEX B. WOOD, MAKOTO N. MASUNO, RYAN L. SMITH, John Bissell, DIMITRI A. HIRSCH-WEIL, ROBERT JOSEPH ARAIZA, DANIEL R. HENTON, JAMES H. PLONKA
(85) 17/03/2016
(86) PCT US2014/056572 de 19/09/2014
(87) WO 2015/042407 de 26/03/2015
Publicação automática da admissibilidade da fase nacional depositado via PCT . Tratado de cooperação em matéria de Patentes, conforme Instrução Normativa nº 02, de 06/06/2017 publicada na RPI nº 2422, de 06/06/2017.

(21) BR 11 2016 005975-1 A2

Código 1.3 - Notificação - Fase Nacional - PCT
(22) 10/10/2014
(30) 11/10/2013 GB 1318055.9
(51) A24D 3/06 (2006.01), A24D 3/12 (2006.01), A24D 3/16 (2006.01), A24F 47/00 (2006.01)
(54) ARTIGO PARA FUMAR, MATERIAL LIBERADOR DE ADITIVOS E FILTRO PARA UM ARTIGO PARA FUMAR
(71) BRITISH AMERICAN TOBACCO (INVESTMENTS) LIMITED (GB)
(72) PETER BRANTON
(85) 17/03/2016
(86) PCT GB2014/053046 de 10/10/2014
(87) WO 2015/052528 de 16/04/2015
Publicação automática da admissibilidade da fase nacional depositado via PCT . Tratado de cooperação em matéria de Patentes, conforme Instrução Normativa nº 02, de 06/06/2017 publicada na RPI nº 2422, de 06/06/2017.

(21) BR 11 2016 005976-0 A2

Código 1.3 - Notificação - Fase Nacional - PCT
(22) 18/09/2014
(30) 18/09/2013 EP 13184955.6
(51) B63B 1/12 (2006.01), B63B 9/04 (2006.01), B63B 35/44 (2006.01), B63B 1/06 (2006.01), B63B 9/06 (2006.01), B63B 21/50 (2006.01), B63B 25/12 (2006.01), B63B 25/16 (2006.01), E21B 19/00 (2006.01)
(54) ESTRUTURA COSTEIRA DE CASCO BIFILAR COMPREENDENDO DE UM CONVÉS CENTRAL DE INTERCONEXÃO
(71) SBM SCHIEDAM B.V. (NL)
(72) THEODORUS JOHANNES BERNARDUS BRINKEL, WILLEM CORNELIS VAN WIJNGAARDEN
(85) 17/03/2016

(86) PCT NL2014/050640 de 18/09/2014
(87) WO 2015/041526 de 26/03/2015
Publicação automática da admissibilidade da fase nacional depositado via PCT . Tratado de cooperação em matéria de Patentes, conforme Instrução Normativa nº 02, de 06/06/2017 publicada na RPI nº 2422, de 06/06/2017.

---

(21) BR 11 2016 005978-6 A2

Código 1.3 - Notificação - Fase Nacional - PCT
(22) 08/12/2014
(30) 06/12/2013 IT VI2013A000290
(51) H01H 27/00 (2006.01), H03K 17/945 (2006.01)
(54) CHAVE DE SEGURANÇA OPERADA ELETRONICAMENTE
(71) PIZZATO ELETTRICA S.R.L. (IT)
(72) MARCO PIZZATO
(85) 17/03/2016
(86) PCT IB2014/066708 de 08/12/2014
(87) WO 2015/083143 de 11/06/2015
Publicação automática da admissibilidade da fase nacional depositado via PCT . Tratado de cooperação em matéria de Patentes, conforme Instrução Normativa nº 02, de 06/06/2017 publicada na RPI nº 2422, de 06/06/2017.

---

(21) BR 11 2016 005979-4 A2

Código 1.3 - Notificação - Fase Nacional - PCT
(22) 08/12/2014
(30) 06/12/2013 IT VI2013A000291
(51) H01H 27/00 (2006.01), H03K 17/945 (2006.01)
(54) CHAVE DE SEGURANÇA OPERADA MANUALMENTE COM ATRASO DE TEMPO
(71) PIZZATO ELETTRICA S.R.L. (IT)
(72) MARCO PIZZATO
(85) 17/03/2016
(86) PCT IB2014/066709 de 08/12/2014
(87) WO 2015/083144 de 11/06/2015
Publicação automática da admissibilidade da fase nacional depositado via PCT . Tratado de cooperação em matéria de Patentes, conforme Instrução Normativa nº 02, de 06/06/2017 publicada na RPI nº 2422, de 06/06/2017.

---

(21) BR 11 2016 005982-4 A2

Código 1.3 - Notificação - Fase Nacional - PCT
(22) 26/09/2014
(30) 27/09/2013 US 61/883,890
(51) G10L 19/008 (2013.01), H04S 3/00 (2006.01)
(54) RENDERIZAÇÃO DE ÁUDIO DE MULTICANAL UTILIZANDO MATRIZES INTERPOLADAS

(71) DOLBY LABORATORIES LICENSING CORPORATION (US)
(72) MALCOLM J. LAW, VINAY MELKOTE, RHONDA WILSON, SIMON PLAIN, ANDY JASPAR
(85) 18/03/2016
(86) PCT US2014/057611 de 26/09/2014
(87) WO 2015/048387 de 02/04/2015
Publicação automática da admissibilidade da fase nacional depositado via PCT . Tratado de cooperação em matéria de Patentes, conforme Instrução Normativa nº 02, de 06/06/2017 publicada na RPI nº 2422, de 06/06/2017.

---

(21) BR 11 2016 005983-2 A2

Código 1.3 - Notificação - Fase Nacional - PCT
(22) 27/09/2013
(51) B62J 15/00 (2006.01), B62J 6/00 (2006.01), B62J 6/20 (2006.01), B62J 99/00 (2009.01)
(54) MOTOCICLETA
(71) HONDA MOTOR CO., LTD. (JP)
(72) TARO NISHIMOTO, TAISHI INOUE, AKIKO ISHIKAWA
(85) 18/03/2016
(86) PCT JP2013/076320 de 27/09/2013
(87) WO 2015/045111 de 02/04/2015
Publicação automática da admissibilidade da fase nacional depositado via PCT . Tratado de cooperação em matéria de Patentes, conforme Instrução Normativa nº 02, de 06/06/2017 publicada na RPI nº 2422, de 06/06/2017.

---

(21) BR 11 2016 005987-5 A2

Código 1.3 - Notificação - Fase Nacional - PCT
(22) 18/09/2014
(30) 19/09/2013 NL N2011470
(51) A61B 5/024 (2006.01), A61M 5/00 (2006.01), A61M 5/168 (2006.01), A61M 31/00 (2006.01), G06F 19/00 (2011.01)
(54) MÉTODOS E FERRAMENTAS RELACIONADOS COM ADMINISTRAÇÃO DE MEIO DE CONTRASTE
(71) MEDICOR INTERNATIONAL NV (BE)
(72) Walter COUDYZER
(85) 18/03/2016
(86) PCT EP2014/069928 de 18/09/2014
(87) WO 2015/040128 de 26/03/2015
Publicação automática da admissibilidade da fase nacional depositado via PCT . Tratado de cooperação em matéria de Patentes, conforme Instrução Normativa nº 02, de 06/06/2017 publicada na RPI nº 2422, de 06/06/2017.

---

(21) BR 11 2016 005991-3 A2

Código 1.3 - Notificação - Fase Nacional - PCT
(22) 19/09/2014
(30) 23/09/2013 DE 10 2013 219 046.8
(51) C09D 183/08 (2006.01), C08L 83/08 (2006.01)

(54) POLISSILOXANAS COM GRUPOS QUATERNÁRIOS HETEROCÍCLICOS
(71) RUDOLF GMBH (DE)
(72) VOLKER DEHM, GUNTHER DUSCHEK, RAINER HAYESSEN, DIRK SIELEMANN, MARTIN TEICHERT
(85) 18/03/2016
(86) PCT EP2014/070019 de 19/09/2014
(87) WO 2015/040171 de 26/03/2015
Publicação automática da admissibilidade da fase nacional depositado via PCT . Tratado de cooperação em matéria de Patentes, conforme Instrução Normativa nº 02, de 06/06/2017 publicada na RPI nº 2422, de 06/06/2017.

---

(21) BR 11 2016 005992-1 A2

Código 1.3 - Notificação - Fase Nacional - PCT
(22) 18/09/2014
(30) 23/09/2013 DE 10 2013 219 052.2
(51) F16J 9/00 (2006.01)
(54) PISTÃO COM RANHURA ANELAR DE PISTÃO, ESPECIALMENTE RANHURA DE COMPRESSÃO
(71) MAHLE INTERNATIONAL GMBH (DE)
(72) WOLFGANG ISSLER
(85) 18/03/2016
(86) PCT EP2014/069922 de 18/09/2014
(87) WO 2015/040126 de 26/03/2015
Publicação automática da admissibilidade da fase nacional depositado via PCT . Tratado de cooperação em matéria de Patentes, conforme Instrução Normativa nº 02, de 06/06/2017 publicada na RPI nº 2422, de 06/06/2017.

---

(21) BR 11 2016 005994-8 A2

Código 1.3 - Notificação - Fase Nacional - PCT
(22) 22/09/2014
(30) 25/09/2013 EP 13185856.5
(51) C07D 405/14 (2006.01), C07D 401/04 (2006.01), C07D 401/10 (2006.01), C07D 405/04 (2006.01), C07D 239/91 (2006.01), C07D 471/04 (2006.01), C07D 473/04 (2006.01), C07D 487/04 (2006.01), C07D 495/04 (2006.01), C07D 513/04 (2006.01), A61K 31/517 (2006.01), A61P 3/10 (2006.01), A61P 25/10 (2006.01), A61P 25/22 (2006.01), A61P 25/24 (2006.01)
(54) DERIVADOS DE ETINILA
(71) F. HOFFMANN-LA ROCHE AG (CH)
(72) BARBARA BIEMANS, WOLFGANG GUBA, GEORG JAESCHKE, ANTONIO RICCI, DANIEL RUEHER, ERIC VIEIRA
(85) 18/03/2016
(86) PCT EP2014/070100 de 22/09/2014
(87) WO 2015/044075 de 02/04/2015
Publicação automática da admissibilidade da fase nacional depositado via PCT . Tratado de cooperação em matéria de Patentes, conforme Instrução Normativa nº 02, de 06/06/2017 publicada na RPI nº 2422, de 06/06/2017.

(21) BR 11 2016 005995-6 A2

Código 1.3 - Notificação - Fase Nacional - PCT
(22) 01/10/2014
(30) 02/10/2013 FR 1359553
(51) F04D 29/054 (2006.01)
(54) MECANISMO TURBOMOTOR
(71) THERMODYN SAS (FR)
(72) GUILLAUME JEVARDAT DE FOMBELLE, DOMINIQUE FAYARD
(85) 18/03/2016
(86) PCT EP2014/071057 de 01/10/2014
(87) WO 2015/049295 de 09/04/2015
Publicação automática da admissibilidade da fase nacional depositado via PCT . Tratado de cooperação em matéria de Patentes, conforme Instrução Normativa nº 02, de 06/06/2017 publicada na RPI nº 2422, de 06/06/2017.

(21) BR 11 2016 005997-2 A2

Código 1.3 - Notificação - Fase Nacional - PCT
(22) 19/09/2014
(30) 20/09/2013 US 61/960,504
(51) G06K 7/10 (2006.01)
(54) SISTEMA DE AUTENTICAÇÃO DE DOCUMENTO E INSTRUMENTO
(71) MOBILE SEARCH SECURITY LLC (US)
(72) PATRICK F. X. MULHEARN, MICHELLE MULHEARN, MICHAEL SHUTT
(85) 18/03/2016
(86) PCT US2014/056685 de 19/09/2014
(87) WO 2015/042485 de 26/03/2015
Publicação automática da admissibilidade da fase nacional depositado via PCT . Tratado de cooperação em matéria de Patentes, conforme Instrução Normativa nº 02, de 06/06/2017 publicada na RPI nº 2422, de 06/06/2017.

(21) BR 11 2016 005998-0 A2

Código 1.3 - Notificação - Fase Nacional - PCT
(22) 07/10/2013
(51) B64C 11/38 (2006.01)
(54) CONJUNTO DE CONTROLE DE AFASTAMENTO
(71) GE AVIATION SYSTEMS LIMITED (GB)
(72) CHRISTOPHER ROY CARRINGTON
(85) 18/03/2016
(86) PCT GB2013/052602 de 07/10/2013
(87) WO 2015/052459 de 16/04/2015
Publicação automática da admissibilidade da fase nacional depositado via PCT . Tratado de cooperação em matéria de Patentes, conforme Instrução Normativa nº 02, de 06/06/2017 publicada na RPI nº 2422, de 06/06/2017.

(21) BR 11 2016 006001-6 A2

Código 1.3 - Notificação - Fase Nacional - PCT
(22) 20/11/2015

(30) 21/04/2015 CN 201510191109.2
(51) H04L 29/08 (2006.01)
(54) MÉTODO E DISPOSITIVO PARA COMPARTILHAR IMAGEM
(71) XIAOMI INC. (CN)
(72) ZHIJUN CHEN, TAO ZHANG, WENDI HOU
(85) 18/03/2016
(86) PCT CN2015/095153 de 20/11/2015
(87) WO 2016/169267 de 27/10/2016
Publicação automática da admissibilidade da fase nacional depositado via PCT . Tratado de cooperação em matéria de Patentes, conforme Instrução Normativa nº 02, de 06/06/2017 publicada na RPI nº 2422, de 06/06/2017.

---

(21) BR 11 2016 006006-7 A2

Código 1.3 - Notificação - Fase Nacional - PCT
(22) 16/09/2014
(30) 20/09/2013 JP 2013-195033
(51) F02F 1/00 (2006.01), C23C 4/06 (2006.01), C23C 28/00 (2006.01), C23C 28/04 (2006.01), F02F 5/00 (2006.01), F16J 9/26 (2006.01), F16J 10/00 (2006.01)
(54) COMBINAÇÃO DE DIÂMETRO DO CILINDRO E ANEL DE SEGMENTO
(71) KABUSHIKI KAISHA RIKEN (JP)
(72) AKIO SHINOHARA, MASAKI MORONUKI
(85) 18/03/2016
(86) PCT JP2014/074443 de 16/09/2014
(87) WO 2015/041215 de 26/03/2015
Publicação automática da admissibilidade da fase nacional depositado via PCT . Tratado de cooperação em matéria de Patentes, conforme Instrução Normativa nº 02, de 06/06/2017 publicada na RPI nº 2422, de 06/06/2017.

---

(21) BR 11 2016 006007-5 A2

Código 1.3 - Notificação - Fase Nacional - PCT
(22) 01/10/2014
(30) 08/10/2013 IT CO2013A000044
(51) F01D 25/24 (2006.01), F16J 15/14 (2006.01)
(54) INVÓLUCRO E MÁQUINA GIRATÓRIA
(71) NUOVO PIGNONE SRL (IT)
(72) PAOLO ROMANELLO, STEFANO MANTELLASSI, ALBERTO GUGLIELMO, GIUSEPPE SASSANELLI
(85) 18/03/2016
(86) PCT EP2014/071089 de 01/10/2014
(87) WO 2015/052060 de 16/04/2015
Publicação automática da admissibilidade da fase nacional depositado via PCT . Tratado de cooperação em matéria de Patentes, conforme Instrução Normativa nº 02, de 06/06/2017 publicada na RPI nº 2422, de 06/06/2017.

---

(21) BR 11 2016 006009-1 A2

Código 1.3 - Notificação - Fase Nacional - PCT

(22) 04/09/2014
(30) 19/09/2013 US 14/031,728
(51) H01R 43/058 (2006.01), H01R 4/18 (2006.01), H01R 4/62 (2006.01)
(54) FERRAMENTA DE FRISO PARA UMA MÁQUINA DE CRAVAMENTO DE TERMINAIS
(71) TYCO ELECTRONICS CORPORATION (US) , TE CONNECTIVITY GERMANY GMBH (DE)
(72) UWE BLUEMMEL, Michael MORRIS, DAVID ALAN COLLEGE
(85) 18/03/2016
(86) PCT US2014/054028 de 04/09/2014
(87) WO 2015/041856 de 26/03/2015
Publicação automática da admissibilidade da fase nacional depositado via PCT . Tratado de cooperação em matéria de Patentes, conforme Instrução Normativa nº 02, de 06/06/2017 publicada na RPI nº 2422, de 06/06/2017.

---

(21) BR 11 2016 006011-3 A2

Código 1.3 - Notificação - Fase Nacional - PCT
(22) 06/10/2014
(30) 10/10/2013 FR 1359870
(51) A41D 13/005 (2006.01), A62B 17/00 (2006.01), B68C 5/00 (2006.01)
(54) DISPOSITIVO PARA COBERTURA E/OU PROTEÇÃO
(71) B&C CRYOINNOV (FR)
(72) GUY CHAUMONT, JOSÉ FERNANDEZ SAMPEDRO, ERWANN LE BARS
(85) 18/03/2016
(86) PCT FR2014/052528 de 06/10/2014
(87) WO 2015/052421 de 16/04/2015
Publicação automática da admissibilidade da fase nacional depositado via PCT . Tratado de cooperação em matéria de Patentes, conforme Instrução Normativa nº 02, de 06/06/2017 publicada na RPI nº 2422, de 06/06/2017.

---

(21) BR 11 2016 006015-6 A2

Código 1.3 - Notificação - Fase Nacional - PCT
(22) 08/09/2014
(30) 19/09/2013 CA 2827839
(51) C08F 2/06 (2006.01)
(54) PROCESSO DE POLIMERIZAÇÃO EM SOLUÇÃO COM UTILIZAÇÃO DA ENERGIA MELHORADA
(71) NOVA CHEMICALS (INTERNATIONAL) S.A. (CH)
(72) TERRI PRICE, FAZLE SIBTAIN, ERIC CHELUGET
(85) 18/03/2016
(86) PCT IB2014/064323 de 08/09/2014
(87) WO 2015/040522 de 26/03/2015
Publicação automática da admissibilidade da fase nacional depositado via PCT . Tratado de cooperação em matéria de Patentes, conforme Instrução Normativa nº 02, de 06/06/2017 publicada na RPI nº 2422, de 06/06/2017.

(21) BR 11 2016 006020-2 A2

Código 1.3 - Notificação - Fase Nacional - PCT
(22) 04/09/2014
(30) 19/09/2013 US 14/031,872
(51) C21D 1/18 (2006.01), C21D 1/25 (2006.01), C22C 38/00 (2006.01), C22C 38/02 (2006.01), C22C 38/04 (2006.01), C22C 38/22 (2006.01), C22C 38/24 (2006.01), C22C 38/26 (2006.01), C22C 38/30 (2006.01), C22C 38/32 (2006.01), C22C 38/36 (2006.01), F01L 3/02 (2006.01)
(54) LIGAS BASEADAS EM FERRO E MÉTODOS DE PRODUÇÃO E SEU USO
(71) L. E. JONES COMPANY (US)
(72) CONG YUE QIAO, DAVID DOLL, TODD TRUDEAU, PETER VENNEMA
(85) 18/03/2016
(86) PCT US2014/054089 de 04/09/2014
(87) WO 2015/041857 de 26/03/2015
Publicação automática da admissibilidade da fase nacional depositado via PCT . Tratado de cooperação em matéria de Patentes, conforme Instrução Normativa nº 02, de 06/06/2017 publicada na RPI nº 2422, de 06/06/2017.

(21) BR 11 2016 006021-0 A2

Código 1.3 - Notificação - Fase Nacional - PCT
(22) 03/10/2014
(30) 04/10/2013 NZ 616313
(51) G01N 21/49 (2006.01), G01N 21/00 (2006.01)
(54) SENSOR DE DENSIDADE ÓPTICA IN SITU
(71) MASSEY UNIVERSITY (NZ)
(72) MACK SARASWAT, JOHN ANDREW HARRISON, RALPH STEFAN GRAND, FRAZER KINGSLEY NOBLE, LUTZ ROBERT GEHLEN, MATTHEW ALAN WOODS, SAM BARTHO
(85) 18/03/2016
(86) PCT NZ2014/000213 de 03/10/2014
(87) WO 2015/050464 de 09/04/2015
Publicação automática da admissibilidade da fase nacional depositado via PCT . Tratado de cooperação em matéria de Patentes, conforme Instrução Normativa nº 02, de 06/06/2017 publicada na RPI nº 2422, de 06/06/2017.

(21) BR 11 2016 006022-9 A2

Código 1.3 - Notificação - Fase Nacional - PCT
(22) 18/09/2014
(30) 20/09/2013 FR 1359079
(51) E02F 9/28 (2006.01), F16B 21/02 (2006.01), F16B 39/282 (2006.01)
(54) SISTEMA MECÂNICO QUE COMPREENDE UM DISPOSITIVO DE CONEXÃO ENTRE UMA PARTE DE DESGASTE E SEU SUPORTE, E CAÇAMBA DE UMA MÁQUINA DE CONSTRUÇÃO PESADA

(71) SAFE METAL (FR)
(72) FABRICE MARCHAND
(85) 18/03/2016
(86) PCT EP2014/069869 de 18/09/2014
(87) WO 2015/040101 de 26/03/2015
Publicação automática da admissibilidade da fase nacional depositado via PCT . Tratado de cooperação em matéria de Patentes, conforme Instrução Normativa nº 02, de 06/06/2017 publicada na RPI nº 2422, de 06/06/2017.

---

(21) BR 11 2016 006023-7 A2

Código 1.3 - Notificação - Fase Nacional - PCT
(22) 20/10/2014
(30) 31/10/2013 DE 10 2013 018 271.9
(51) H02P 3/04 (2006.01), H02P 27/16 (2006.01), H04B 3/54 (2006.01), H02H 7/08 (2006.01)
(54) SISTEMA DE ACIONAMENTO
(71) SEW-EURODRIVE GMBH & CO. KG (DE)
(72) JOSEF SCHMIDT, MICHAEL GEISSLER, MAJA SLISKOVIC, DIETER GROSS, JÜRGEN BÖCKLE
(85) 18/03/2016
(86) PCT EP2014/002821 de 20/10/2014
(87) WO 2015/062708 de 07/05/2015
Publicação automática da admissibilidade da fase nacional depositado via PCT . Tratado de cooperação em matéria de Patentes, conforme Instrução Normativa nº 02, de 06/06/2017 publicada na RPI nº 2422, de 06/06/2017.

---

(21) BR 11 2016 006025-3 A2

Código 1.3 - Notificação - Fase Nacional - PCT
(22) 18/09/2014
(30) 18/09/2013 US 61/879,487; 17/12/2013 US 61/917,300; 05/02/2014 US 61/936,275; 11/08/2014 US 62/035,857
(51) B01J 4/02 (2006.01), B01L 3/02 (2006.01), C12M 1/24 (2006.01), G05B 1/11 (2006.01)
(54) SISTEMA E MÉTODO PARA CONTROLE DO MOVIMENTO E DA CRONOMETRAGEM
(71) CALIFORNIA INSTITUTE OF TECHNOLOGY (US) , SLIPCHIP CORPORATION (US)
(72) RUSTEM F. ISMAGILOV, FENG SHEN, LIANG LI, DAVID SELCK, JOE BAKER, ESPIR KAHATT, CHRIS DA COSTA
(85) 18/03/2016
(86) PCT US2014/056401 de 18/09/2014
(87) WO 2015/084458 de 11/06/2015
Publicação automática da admissibilidade da fase nacional depositado via PCT . Tratado de cooperação em matéria de Patentes, conforme Instrução Normativa nº 02, de 06/06/2017 publicada na RPI nº 2422, de 06/06/2017.

(21) BR 11 2016 006029-6 A2

Código 1.3 - Notificação - Fase Nacional - PCT
(22) 19/11/2014
(30) 19/11/2013 IN 5328/CHE/2013
(51) G06F 9/46 (2006.01)
(54) MÉTODO E DISPOSITIVO PARA O PROCESSAMENTO DE APLICATIVO DE TERMINAL MÓVEL
(71) HUAWEI TECHNOLOGIES CO., LTD. (CN)
(72) UMESH SRINIVASAN, HIMANGSHU LAHKAR
(85) 18/03/2016
(86) PCT CN2014/091666 de 19/11/2014
(87) WO 2015/074565 de 28/05/2015
Publicação automática da admissibilidade da fase nacional depositado via PCT . Tratado de cooperação em matéria de Patentes, conforme Instrução Normativa nº 02, de 06/06/2017 publicada na RPI nº 2422, de 06/06/2017.

(21) BR 11 2016 006030-0 A2

Código 1.3 - Notificação - Fase Nacional - PCT
(22) 17/09/2014
(30) 20/09/2013 DE 20 2013 008 368.9; 04/04/2014 US 14/245,496
(51) G08B 25/00 (2006.01), G08B 25/01 (2006.01), G08B 25/08 (2006.01)
(54) SISTEMA E MÉTODO DE PROTEÇÃO DE PESSOAS E PROPRIEDADES
(71) ULTRAVEX TRADING LLC (CR)
(72) OTMAR HINSEN
(85) 18/03/2016
(86) PCT EP2014/069824 de 17/09/2014
(87) WO 2015/040074 de 26/03/2015
Publicação automática da admissibilidade da fase nacional depositado via PCT . Tratado de cooperação em matéria de Patentes, conforme Instrução Normativa nº 02, de 06/06/2017 publicada na RPI nº 2422, de 06/06/2017.

(21) BR 11 2016 006031-8 A2

Código 1.3 - Notificação - Fase Nacional - PCT
(22) 24/09/2014
(30) 24/09/2013 AU 2013903680
(51) C06B 23/04 (2006.01), C06B 25/10 (2006.01), C07C 69/78 (2006.01)
(54) PROPELENTE, MODIFICADOR DA TAXA DE QUEIMA, UTILIZAÇÃO DE UM COMPOSTO DE FÓRMULA 1, MÉTODO DE PREPARAÇÃO DE UM PROPELENTE, E, CARTUCHO DE MUNIÇÃO
(71) THALES AUSTRALIA LIMITED (AU)
(72) GARRY WARRENDER, ASHLEY JONES
(85) 18/03/2016
(86) PCT AU2014/000933 de 24/09/2014
(87) WO 2015/042640 de 02/04/2015
Publicação automática da admissibilidade da fase nacional depositado via PCT . Tratado de cooperação em matéria de Patentes, conforme Instrução Normativa nº 02, de 06/06/2017 publicada na RPI nº 2422, de 06/06/2017.

(21) BR 11 2016 006033-4 A2

Código 1.3 - Notificação - Fase Nacional - PCT
(22) 19/09/2014
(30) 20/09/2013 JP 2013-195369
(51) G02C 7/06 (2006.01)
(54) LENTE PARA ÓCULOS, E, MÉTODO PARA PRODUZIR UMA LENTE PARA ÓCULOS
(71) HOYA LENS THAILAND LTD. (TH)
(72) YASUNORI IZAWA, TOMOHIRO ODAIRA
(85) 18/03/2016
(86) PCT JP2014/074885 de 19/09/2014
(87) WO 2015/041327 de 26/03/2015
Publicação automática da admissibilidade da fase nacional depositado via PCT . Tratado de cooperação em matéria de Patentes, conforme Instrução Normativa nº 02, de 06/06/2017 publicada na RPI nº 2422, de 06/06/2017.

(21) BR 11 2016 006034-2 A2

Código 1.3 - Notificação - Fase Nacional - PCT
(22) 23/09/2014
(30) 23/09/2013 EP 13185529.8
(51) C08K 5/04 (2006.01), C08L 67/02 (2006.01), C08L 77/06 (2006.01), C08L 77/10 (2006.01), C08K 5/053 (2006.01), C08K 5/092 (2006.01), C08K 3/24 (2006.01)
(54) COMPOSIÇÃO DE POLIÉSTER ADEQUADA PARA EMPACOTAMENTO DE ALIMENTOS E BEBIDAS, PRÉ-FORMA COM ÚNICA OU MÚLTIPLAS CAMADAS PARA MOLDAGEM POR SOPRO DE UM RECIPIENTE, RECIPIENTE COM ÚNICA OU MÚLTIPLAS CAMADAS MOLDADO POR SOPRO, E, PROCESSO PARA PRODUÇÃO DE UMA COMPOSIÇÃO DE POLIÉSTER
(71) ANHEUSER-BUSCH INBEV S.A. (BE)
(72) DANIEL PEIRSMAN, VANESSA VALLES, AJAY GODARA
(85) 18/03/2016
(86) PCT EP2014/070179 de 23/09/2014
(87) WO 2015/040232 de 26/03/2015
Publicação automática da admissibilidade da fase nacional depositado via PCT . Tratado de cooperação em matéria de Patentes, conforme Instrução Normativa nº 02, de 06/06/2017 publicada na RPI nº 2422, de 06/06/2017.

(21) BR 11 2016 006036-9 A2

Código 1.3 - Notificação - Fase Nacional - PCT
(22) 10/09/2014
(30) 25/09/2013 EP 13185972.0
(51) H01T 1/14 (2006.01), H02G 13/00 (2006.01)
(54) DISPOSITIVO DE FIXAÇÃO DE UMA LINHA ELÉTRICA AÉREA A UM MASTRO E MÉTODO PARA A MONTAGEM DE UM LIMITADOR DE SOBRETENSÃO DE LINHA ELÉTRICA AÉREA

(71) SIEMENS AKTIENGESELLSCHAFT (DE)
(72) ALEXANDER BOCKAREV, BASTIAN ROBBEN, MARKUS SULITZE, DANIJEL UDOVCIC
(85) 18/03/2016
(86) PCT EP2014/069286 de 10/09/2014
(87) WO 2015/043952 de 02/04/2015
Publicação automática da admissibilidade da fase nacional depositado via PCT . Tratado de cooperação em matéria de Patentes, conforme Instrução Normativa nº 02, de 06/06/2017 publicada na RPI nº 2422, de 06/06/2017.

---

(21) BR 11 2016 006039-3 A2

Código 1.3 - Notificação - Fase Nacional - PCT
(22) 24/09/2014
(30) 07/10/2013 EP 13187527.0
(51) B26D 1/03 (2006.01), B26D 5/02 (2006.01), B26D 5/08 (2006.01), B26D 7/12 (2006.01), B26D 7/26 (2006.01)
(54) DISPOSITIVO DE CORTE COM DISPOSITIVO DE TROCA PARA A BARRA DE CORTADORES
(71) STARLINGER & CO. GESELLSCHAFT MBH (AT)
(72) HERBERT FÜRST, DIETRICH WOLF
(85) 18/03/2016
(86) PCT EP2014/070359 de 24/09/2014
(87) WO 2015/051995 de 16/04/2015
Publicação automática da admissibilidade da fase nacional depositado via PCT . Tratado de cooperação em matéria de Patentes, conforme Instrução Normativa nº 02, de 06/06/2017 publicada na RPI nº 2422, de 06/06/2017.

---

(21) BR 11 2016 006040-7 A2

Código 1.3 - Notificação - Fase Nacional - PCT
(22) 31/10/2013
(51) E21B 47/18 (2006.01), E21B 47/008 (2012.01)
(54) SISTEMA DE TELEMETRIA DE PULSO PARA A COMUNICAÇÃO DE DADOS DIGITAIS, E, MÉTODOS DE TRANSMISSÃO DE DADOS DESENVOLVIDOS EM UM FURO DE POÇO PARA UMA UNIDADE DE SUPERFÍCIE E DE FABRICAÇÃO DE UMA UNIDADE DE TELEMETRIA DE PULSO DE FUNDO DE POÇO
(71) HALLIBURTON ENERGY SERVICES, INC. (US)
(72) JIANYING CHU
(85) 18/03/2016
(86) PCT US2013/067730 de 31/10/2013
(87) WO 2015/065419 de 07/05/2015
Publicação automática da admissibilidade da fase nacional depositado via PCT . Tratado de cooperação em matéria de Patentes, conforme Instrução Normativa nº 02, de 06/06/2017 publicada na RPI nº 2422, de 06/06/2017.

---

(21) BR 11 2016 006042-3 A2

Código 1.3 - Notificação - Fase Nacional - PCT

(22) 24/09/2014
(30) 25/09/2013 GB 1317041.0
(51) H04N 19/126 (2014.01), H04N 19/18 (2014.01), H04N 19/159 (2014.01), H04N 19/625 (2014.01)
(54) APARELHO DE DECODIFICAÇÃO DE DADOS DE VÍDEO, CAPTURA, ARMAZENAMENTO, TRANSMISSÃO E/OU GRAVAÇÃO DE DADOS DE VÍDEO, MÉTODO DE DECODIFICAÇÃO DE DADOS DE VÍDEO, E, MEIO DE ARMAZENAMENTO LEGÍVEL POR MÁQUINA NÃO TRANSITÓRIO
(71) SONY CORPORATION (JP)
(72) JAMES ALEXANDER GAMEI, KARL JAMES SHARMAN
(85) 18/03/2016
(86) PCT GB2014/052902 de 24/09/2014
(87) WO 2015/044660 de 02/04/2015
Publicação automática da admissibilidade da fase nacional depositado via PCT . Tratado de cooperação em matéria de Patentes, conforme Instrução Normativa nº 02, de 06/06/2017 publicada na RPI nº 2422, de 06/06/2017.

---

(21) BR 11 2016 006043-1 A2

Código 1.3 - Notificação - Fase Nacional - PCT
(22) 18/09/2014
(30) 20/09/2013 IT MI2013A001550
(51) B65B 11/00 (2006.01), B65B 11/02 (2006.01), B65B 21/06 (2006.01), B65G 47/08 (2006.01), B65B 11/10 (2006.01), B65B 35/30 (2006.01), B65B 35/40 (2006.01), B65B 21/24 (2006.01)
(54) MÉTODO E APARELHO DE ENVELOPAMENTO DE RECIPIENTES
(71) AREA S.R.L. (IT)
(72) CATTANEO ALESSANDRO
(85) 18/03/2016
(86) PCT IB2014/064630 de 18/09/2014
(87) WO 2015/040565 de 26/03/2015
Publicação automática da admissibilidade da fase nacional depositado via PCT . Tratado de cooperação em matéria de Patentes, conforme Instrução Normativa nº 02, de 06/06/2017 publicada na RPI nº 2422, de 06/06/2017.

---

(21) BR 11 2016 006044-0 A2

Código 1.3 - Notificação - Fase Nacional - PCT
(22) 31/08/2015
(30) 31/03/2015 CN 201510150291.7
(51) G06F 3/14 (2006.01), G02B 27/02 (2006.01)
(54) MÉTODO E APARELHO PARA CONTROLE DE EXIBIÇÃO, E, DISPOSITIVO ELETRÔNICO
(71) XIAOMI INC. (CN)
(72) MINGYONG TANG, HUAYIJUN LIU, TAO CHEN
(85) 18/03/2016
(86) PCT CN2015/088685 de 31/08/2015
(87) WO 2016/155226 de 06/10/2016

Publicação automática da admissibilidade da fase nacional depositado via PCT . Tratado de cooperação em matéria de Patentes, conforme Instrução Normativa nº 02, de 06/06/2017 publicada na RPI nº 2422, de 06/06/2017.

---

(21) BR 11 2016 006045-8 A2

Código 1.3 - Notificação - Fase Nacional - PCT
(22) 18/09/2014
(30) 20/09/2013 GB 1316710.1
(51) E21B 43/10 (2006.01), E21B 17/10 (2006.01), E21B 33/13 (2006.01)
(54) MÉTODO PARA CENTRALIZAR TUBULAÇÃO EM UM FURO DE POÇO
(71) STATOIL PETROLEUM AS (NO)
(72) GJERMUND GRIMSBO, RUNE GODØY, PÅL VIGGO HEMMINGSEN
(85) 18/03/2016
(86) PCT EP2014/069874 de 18/09/2014
(87) WO 2015/040103 de 26/03/2015
Publicação automática da admissibilidade da fase nacional depositado via PCT . Tratado de cooperação em matéria de Patentes, conforme Instrução Normativa nº 02, de 06/06/2017 publicada na RPI nº 2422, de 06/06/2017.

---

(21) BR 11 2016 006046-6 A2

Código 1.3 - Notificação - Fase Nacional - PCT
(22) 30/10/2013
(51) G01V 1/48 (2006.01), E21B 47/26 (2012.01)
(54) MÉTODO, DISPOSITIVO DE ARMAZENAMENTO LEGÍVEL POR MÁQUINA, E, SISTEMA
(71) HALLIBURTON ENERGY SERVICES, INC. (US)
(72) LUIS EMILIO SAN MARTIN, JUNSHENG HOU
(85) 18/03/2016
(86) PCT US2013/067515 de 30/10/2013
(87) WO 2015/065371 de 07/05/2015
Publicação automática da admissibilidade da fase nacional depositado via PCT . Tratado de cooperação em matéria de Patentes, conforme Instrução Normativa nº 02, de 06/06/2017 publicada na RPI nº 2422, de 06/06/2017.

---

(21) BR 11 2016 006047-4 A2

Código 1.3 - Notificação - Fase Nacional - PCT
(22) 20/09/2013
(51) G06K 9/36 (2006.01)
(54) SISTEMA E MÉTODO PARA REDUÇÃO DE ARTEFATOS VISÍVEIS NA EXIBIÇÃO DE IMAGENS DIGITAIS E VÍDEO COMPRIMIDOS E DESCOMPRIMIDOS
(71) A2ZLOGIX, INC. (US)
(72) WILLIAM L. GADDY, VIDHYA SERAN
(85) 18/03/2016
(86) PCT US2013/060942 de 20/09/2013
(87) WO 2015/041681 de 26/03/2015
Publicação automática da admissibilidade da fase nacional depositado via

	PCT . Tratado de cooperação em matéria de Patentes, conforme Instrução Normativa nº 02, de 06/06/2017 publicada na RPI nº 2422, de 06/06/2017.
(21) BR 11 2016 006049-0 A2	Código 1.3 - Notificação - Fase Nacional - PCT (22) 12/09/2014 (30) 27/09/2013 EP 13186554.5 (51) B26D 7/08 (2006.01), B26D 5/08 (2006.01), B26B 7/00 (2006.01) (54) FERRAMENTA MANUAL PARA TRABALHAR UM MATERIAL DE PROCESSAMENTO (71) A O SCHALLINOX GMBH (CH) (72) CÉSAR CARRASCO (85) 18/03/2016 (86) PCT EP2014/069567 de 12/09/2014 (87) WO 2015/043988 de 02/04/2015 Publicação automática da admissibilidade da fase nacional depositado via PCT . Tratado de cooperação em matéria de Patentes, conforme Instrução Normativa nº 02, de 06/06/2017 publicada na RPI nº 2422, de 06/06/2017.
(21) BR 11 2016 006051-2 A2	Código 1.3 - Notificação - Fase Nacional - PCT (22) 18/09/2014 (30) 19/09/2013 IT BG2013U000032 (51) E21B 33/035 (2006.01), E21B 41/00 (2006.01) (54) ATUADOR DE TIPO MECATRÔNICO PARA O GERENCIAMENTO DE VÁLVULAS SUBMARINAS (71) PETROLVALVES S.R.L. (IT) (72) TIZIANO CAZZOLA (85) 18/03/2016 (86) PCT IB2014/001873 de 18/09/2014 (87) WO 2015/040476 de 26/03/2015 Publicação automática da admissibilidade da fase nacional depositado via PCT . Tratado de cooperação em matéria de Patentes, conforme Instrução Normativa nº 02, de 06/06/2017 publicada na RPI nº 2422, de 06/06/2017.
(21) BR 11 2016 006052-0 A2	Código 1.3 - Notificação - Fase Nacional - PCT (22) 19/09/2014 (30) 20/09/2013 US 61/880,840; 17/04/2014 US 61/981,051; 06/05/2014 US 61/989,267; 04/06/2014 US 62/007,708 (51) C09K 8/60 (2006.01), C09K 8/58 (2006.01) (54) MÉTODO PARA USAR AGENTES DE TRATAMENTO METÁLICO MODIFICADOR DE SUPERFÍCIE PARA TRATAR FORMAÇÕES SUBTERRÂNEAS (71) BAKER HUGHES INCORPORATED (US) (72) KIMBERLY LANT, NAIMA BESTAOUI-SPURR, SUMIT BHADURI, JAMES B. CREWS, HOANG LE, TERRY D. MONROE, QI QU

(85) 18/03/2016
(86) PCT US2014/056690 de 19/09/2014
(87) WO 2015/042489 de 26/03/2015
Publicação automática da admissibilidade da fase nacional depositado via PCT . Tratado de cooperação em matéria de Patentes, conforme Instrução Normativa nº 02, de 06/06/2017 publicada na RPI nº 2422, de 06/06/2017.

---

(21) BR 11 2016 006053-9 A2

Código 1.3 - Notificação - Fase Nacional - PCT
(22) 19/09/2014
(30) 19/09/2014 US US 61/880,088
(51) A01C 1/06 (2006.01)
(54) SEMENTES REVESTIDAS DE POLÍMERO RETICULADO E MÉTODOS DE PREPARAÇÃO DO MESMO.
(71) MOASIS INC. (US)
(72) NAIHONG LI, JEN-CHIEH WU
(85) 18/03/2016
(86) PCT CA2014/050906 de 19/09/2014
(87) WO 2015/039253 de 26/03/2015
Publicação automática da admissibilidade da fase nacional depositado via PCT . Tratado de cooperação em matéria de Patentes, conforme Instrução Normativa nº 02, de 06/06/2017 publicada na RPI nº 2422, de 06/06/2017.

---

(21) BR 11 2016 006054-7 A2

Código 1.3 - Notificação - Fase Nacional - PCT
(22) 19/09/2014
(30) 30/09/2013 US 61/884,427
(51) D06M 13/11 (2006.01), D06M 13/224 (2006.01), D04H 1/435 (2012.01), D06M 101/32 (2006.01)
(54) FIBRA, MANTA, LENÇOS UMEDECIDOS E PROCESSOS PARA MELHORAR A ESTABILIDADE HIDROLÍTICA DE FIBRAS E DE UMA MANTA FIBROSA
(71) 3M INNOVATIVE PROPERTIES COMPANY (US)
(72) YIFAN ZHANG, ZAI-MING QIU, LIMING SONG
(85) 18/03/2016
(86) PCT US2014/056463 de 19/09/2014
(87) WO 2015/047890 de 02/04/2015
Publicação automática da admissibilidade da fase nacional depositado via PCT . Tratado de cooperação em matéria de Patentes, conforme Instrução Normativa nº 02, de 06/06/2017 publicada na RPI nº 2422, de 06/06/2017.

---

(21) BR 11 2016 006055-5 A2

Código 1.3 - Notificação - Fase Nacional - PCT
(22) 22/09/2014
(30) 20/09/2013 GB 1316775.4; 26/11/2013 GB 1320857.4
(51) F02B 47/02 (2006.01), F02M 57/00 (2006.01)
(54) MÉTODO PARA OPERAÇÃO DE UM MOTOR DE COMBUSTÃO

INTERNA, MOTOR DE COMBUSTÃO INTERNA, PRODUTO DE PROGRAMA DE COMPUTADOR, COMPONENTE DE ARMAZENADO DE DADOS, PROCESSADOR, E, APARELHO DE CONTROLE
(71) IAN ROSEN (US)
(72) ERAN SHER, IAN KURT ROSEN
(85) 18/03/2016
(86) PCT GB2014/052879 de 22/09/2014
(87) WO 2015/040427 de 26/03/2015
Publicação automática da admissibilidade da fase nacional depositado via PCT . Tratado de cooperação em matéria de Patentes, conforme Instrução Normativa nº 02, de 06/06/2017 publicada na RPI nº 2422, de 06/06/2017.

---

(21) BR 11 2016 006056-3 A2

Código 1.3 - Notificação - Fase Nacional - PCT
(22) 17/09/2014
(30) 20/09/2013 GB 1316736.6
(51) B29C 73/02 (2006.01), B29L 31/00 (2006.01)
(54) DISPOSITIVO E MÉTODO DE REPARO DE DANO EM PAINEL ENVIDRAÇADO E SISTEMA DE REPARO DO MESMO
(71) BELRON HUNGARY KFT-ZUG BRANCH (CH)
(72) SYFKO PAUL
(85) 18/03/2016
(86) PCT EP2014/069823 de 17/09/2014
(87) WO 2015/040073 de 26/03/2015
Publicação automática da admissibilidade da fase nacional depositado via PCT . Tratado de cooperação em matéria de Patentes, conforme Instrução Normativa nº 02, de 06/06/2017 publicada na RPI nº 2422, de 06/06/2017.

---

(21) BR 11 2016 006057-1 A2

Código 1.3 - Notificação - Fase Nacional - PCT
(22) 29/10/2015
(30) 13/03/2015 CN 201510112726.9
(51) H04L 29/06 (2006.01)
(54) MÉTODOS E APARELHOS PARA A LIGAÇÃO COM UM DISPOSITIVO
(71) XIAOMI INC. (CN)
(72) QIAO REN, YUN YANG, ENXING HOU
(85) 18/03/2016
(86) PCT CN2015/093225 de 29/10/2015
(87) WO 2016/145866 de 22/09/2016
Publicação automática da admissibilidade da fase nacional depositado via PCT . Tratado de cooperação em matéria de Patentes, conforme Instrução Normativa nº 02, de 06/06/2017 publicada na RPI nº 2422, de 06/06/2017.

---

(21) BR 11 2016 006060-1 A2

Código 1.3 - Notificação - Fase Nacional - PCT
(22) 22/10/2013
(51) H01F 27/08 (2006.01)

(54) MÉTODO PARA OTIMIZAR A OPERAÇÃO DE SISTEMA DE ARREFECIMENTO DO TRANSFORMADOR, MÉTODO PARA DETERMINAR A CAPACIDADE DO VFD E SISTEMA DE AR- REFECIMENTO DE TRANSFORMADOR
(71) ABB TECHNOLOGY LTD. (CH)
(72) ZHAO WANG, YAO CHEN, ROBERT SAERS, XIAOXIA YANG, RONGRONG YU
(85) 18/03/2016
(86) PCT CN2013/085667 de 22/10/2013
(87) WO 2015/058354 de 30/04/2015
Publicação automática da admissibilidade da fase nacional depositado via PCT . Tratado de cooperação em matéria de Patentes, conforme Instrução Normativa nº 02, de 06/06/2017 publicada na RPI nº 2422, de 06/06/2017.

---

(21) BR 11 2016 006063-6 A2

Código 1.3 - Notificação - Fase Nacional - PCT
(22) 29/09/2014
(30) 30/09/2013 EP 13186692.3
(51) C12M 3/06 (2006.01), C12N 5/00 (2006.01), C07K 16/06 (2006.01)
(54) MÉTODO PARA CLARIFICAÇÃO DE UMA COLHEITA DE CULTURA CELULAR EM BRUTO
(71) CRUCELL HOLLAND B.V. (NL)
(72) ANN-MARIE DE VILLIERS, CHARLES M. H. HENSGENS
(85) 18/03/2016
(86) PCT EP2014/070786 de 29/09/2014
(87) WO 2015/044418 de 02/04/2015
Publicação automática da admissibilidade da fase nacional depositado via PCT . Tratado de cooperação em matéria de Patentes, conforme Instrução Normativa nº 02, de 06/06/2017 publicada na RPI nº 2422, de 06/06/2017.

---

(21) BR 11 2016 006064-4 A2

Código 1.3 - Notificação - Fase Nacional - PCT
(22) 19/09/2014
(30) 19/09/2013 US 61/879779; 19/09/2013 US 61/879801
(51) A61Q 11/00 (2006.01), A61K 8/34 (2006.01), A61K 39/35 (2006.01)
(54) COMPOSIÇÃO DE PRÓ-DENTIFRÍCIO, COMPOSIÇÃO COM BASE EM GLICERINA, E, KIT PARA TERAPIA DA MUCOSA ORAL
(71) ALLOVATE, LLC (US)
(72) MICHAEL NELSON, ERICK BERGLUND
(85) 18/03/2016
(86) PCT US2014/056562 de 19/09/2014
(87) WO 2015/042402 de 26/03/2015
Publicação automática da admissibilidade da fase nacional depositado via PCT . Tratado de cooperação em matéria de Patentes, conforme Instrução Normativa nº 02, de 06/06/2017 publicada na RPI nº 2422, de 06/06/2017.

(21) BR 11 2016 006066-0 A2

Código 1.3 - Notificação - Fase Nacional - PCT
(22) 20/09/2013
(51) G02B 6/02 (2006.01), H04J 14/04 (2006.01)
(54) LINK ÓPTICO, E, SISTEMA ÓPTICO
(71) DRAKA COMTEQ BV (NL)
(72) PIERRE SILLARD, DENIS MOLIN, MARIANNE BIGOT-ASTRUC
(85) 18/03/2016
(86) PCT IB2013/002413 de 20/09/2013
(87) WO 2015/040447 de 26/03/2015
Publicação automática da admissibilidade da fase nacional depositado via PCT . Tratado de cooperação em matéria de Patentes, conforme Instrução Normativa nº 02, de 06/06/2017 publicada na RPI nº 2422, de 06/06/2017.

(21) BR 11 2016 006069-5 A2

Código 1.3 - Notificação - Fase Nacional - PCT
(22) 07/08/2015
(30) 28/08/2014 JP 2014-174407
(51) B60G 21/055 (2006.01), F16F 15/08 (2006.01)
(54) ?MÉTODO DE PRODUÇÃO DA BARRA ESTABILIZADORA COM CASQUILHO DE BORRACHA E BARRA ESTABILIZADORA COM CASQUILHO DE BORRACHA?
(71) MITSUBISHI STEEL MFG. CO., LTD. (JP)
(72) DAISUKE HIGUCHI, YOHEI OKADA, TAKUYA MATSUDA
(85) 18/03/2016
(86) PCT JP2015/072561 de 07/08/2015
(87) WO 2016/031536 de 03/03/2016
Publicação automática da admissibilidade da fase nacional depositado via PCT . Tratado de cooperação em matéria de Patentes, conforme Instrução Normativa nº 02, de 06/06/2017 publicada na RPI nº 2422, de 06/06/2017.

(21) BR 11 2016 006075-0 A2

Código 1.3 - Notificação - Fase Nacional - PCT
(22) 05/08/2014
(30) 25/09/2013 EP 13004650.1
(51) B01J 19/32 (2006.01), B01D 3/00 (2006.01), B01D 3/32 (2006.01), B01D 53/18 (2006.01), B01J 4/00 (2006.01)
(54) COLUNA QUE COMPREENDE DISTRIBUIDORES DE LÍQUIDO E BANDEJAS DE TRANSFERÊNCIA DE MASSA CONSTITUÍDOS POR PERFIS ANGULARES
(71) LINDE AKTIENGESELLSCHAFT (DE)
(72) GERHARD ALZNER, CHRISTIAN MATTEN
(85) 18/03/2016
(86) PCT EP2014/002147 de 05/08/2014
(87) WO 2015/043698 de 02/04/2015
Publicação automática da admissibilidade da fase nacional depositado via PCT . Tratado de cooperação em matéria de Patentes, conforme Instrução

Normativa nº 02, de 06/06/2017 publicada na RPI nº 2422, de 06/06/2017.

---

(21) BR 11 2016 006076-8 A2

Código 1.3 - Notificação - Fase Nacional - PCT
(22) 29/09/2014
(30) 01/10/2013 US 61/885,380; 01/10/2013 US 61/885,391
(51) C07D 405/12 (2006.01), A01N 47/18 (2006.01), A01N 43/40 (2006.01)
(54) COMPOSTOS DE PICOLINAMIDA MACROCÍCLICA COM ATIVIDADE FUNGICIDA
(71) DOW AGROSCIENCES LLC (US)
(72) TIMOTHY P. MARTIN, KEVIN G. MEYER, BENJAMIN M. NUGENT, CHENGLIN YAO, W. JOHN OWEN, ANNE M. WILSON, IAIN O'CALLAGHAN, JEREMY WILMOT, JOHNATHAN E. DELORBE, WILLIAM H. DENT, III
(85) 18/03/2016
(86) PCT US2014/058061 de 29/09/2014
(87) WO 2015/050818 de 09/04/2015
Publicação automática da admissibilidade da fase nacional depositado via PCT . Tratado de cooperação em matéria de Patentes, conforme Instrução Normativa nº 02, de 06/06/2017 publicada na RPI nº 2422, de 06/06/2017.

---

(21) BR 11 2016 006082-2 A2

Código 1.3 - Notificação - Fase Nacional - PCT
(22) 05/08/2014
(30) 25/09/2013 EP 13004648.5
(51) B01D 53/14 (2006.01), B01D 53/18 (2006.01), C10K 1/18 (2006.01), C10G 5/04 (2006.01), B01D 3/14 (2006.01), B01D 3/16 (2006.01), B01D 3/22 (2006.01), B01D 3/28 (2006.01), B01D 3/32 (2006.01)
(54) MÉTODO PARA A LIMPEZA DE UMA CORRENTE DE GÁS CRAQUEADO EM UMA COLUNA DE LAVAGEM DE ÓLEO
(71) LINDE AKTIENGESELLSCHAFT (DE)
(72) GERHARD ALZNER, CHRISTIAN MATTEN
(85) 18/03/2016
(86) PCT EP2014/002146 de 05/08/2014
(87) WO 2015/043697 de 02/04/2015
Publicação automática da admissibilidade da fase nacional depositado via PCT . Tratado de cooperação em matéria de Patentes, conforme Instrução Normativa nº 02, de 06/06/2017 publicada na RPI nº 2422, de 06/06/2017.

---

(21) BR 11 2016 006083-0 A2

Código 1.3 - Notificação - Fase Nacional - PCT
(22) 22/09/2014
(30) 20/09/2013 US 61/880,238
(51) B05B 5/025 (2006.01), B05B 5/03 (2006.01), B05B 5/043 (2006.01)
(54) CONJUNTO DE BICO DE PULVERIZAÇÃO ELETROSTÁTICO
(71) SPRAYING SYSTEMS CO. (US)
(72) GLENN R. ST. PETER, JOHN LEONE, CHARLES J. ZAVERSON
(85) 18/03/2016

(86) PCT US2014/056728 de 22/09/2014
(87) WO 2015/042504 de 26/03/2015
Publicação automática da admissibilidade da fase nacional depositado via PCT . Tratado de cooperação em matéria de Patentes, conforme Instrução Normativa nº 02, de 06/06/2017 publicada na RPI nº 2422, de 06/06/2017.

---

(21) BR 11 2016 006084-9 A2

Código 1.3 - Notificação - Fase Nacional - PCT
(22) 15/09/2014
(30) 26/09/2013 DE 10 2013 219 464.1
(51) G01M 3/22 (2006.01), G01M 3/20 (2006.01), F04B 41/06 (2006.01)
(54) EVACUAÇÃO DE UMA CÂMARA DE FILME
(71) INFICON GMBH (DE)
(72) SILVIO DECKER, MICHAEL DAUENHAUER, DANIEL WETZIG, BRUHNS HJALMAR
(85) 18/03/2016
(86) PCT EP2014/069584 de 15/09/2014
(87) WO 2015/043993 de 02/04/2015
Publicação automática da admissibilidade da fase nacional depositado via PCT . Tratado de cooperação em matéria de Patentes, conforme Instrução Normativa nº 02, de 06/06/2017 publicada na RPI nº 2422, de 06/06/2017.

---

(21) BR 11 2016 006086-5 A2

Código 1.3 - Notificação - Fase Nacional - PCT
(22) 18/09/2014
(30) 18/09/2013 US 61/879,392; 18/09/2014 US 14/490,362
(51) B05C 11/10 (2006.01)
(54) DISPOSITIVO DE TRANSFERÊNCIA DE ADESIVO A GRANEL, DISPOSITIVOS DE VÁLVULA DE GAVETA COM LÂMINA E SISTEMAS E MÉTODOS RELACIONADOS
(71) NORDSON CORPORATION (US)
(72) CHARLES P. GANZER, LESLIE J. VARGA, ENES RAMOSEVAC, RONALD RAMSPECK, RAYMOND J. SLATTERY
(85) 18/03/2016
(86) PCT US2014/056376 de 18/09/2014
(87) WO 2015/042301 de 26/03/2015
Publicação automática da admissibilidade da fase nacional depositado via PCT . Tratado de cooperação em matéria de Patentes, conforme Instrução Normativa nº 02, de 06/06/2017 publicada na RPI nº 2422, de 06/06/2017.

---

(21) BR 11 2016 006087-3 A2

Código 1.3 - Notificação - Fase Nacional - PCT
(22) 18/09/2014
(30) 18/09/2013 US 61/879,477; 15/08/2014 US 62/037,820; 17/09/2014 US 14/489,095

(51) G02B 6/00 (2006.01)
(54) ORGANIZADOR DE CABOS DE FIBRA ÓPTICA E DE CABOS DE FIBRA ÓPTICA DE CONEXÃO AO ASSINANTE
(71) HUBBELL INCORPORATED (US)
(72) KYLE GILBREATH, JOSEPH FORRESTER, JOSHUA WILSON
(85) 18/03/2016
(86) PCT US2014/056271 de 18/09/2014
(87) WO 2015/042242 de 26/03/2015
Publicação automática da admissibilidade da fase nacional depositado via PCT . Tratado de cooperação em matéria de Patentes, conforme Instrução Normativa nº 02, de 06/06/2017 publicada na RPI nº 2422, de 06/06/2017.

---

(21) BR 11 2016 006089-0 A2

Código 1.3 - Notificação - Fase Nacional - PCT
(22) 18/09/2013
(51) H04L 27/34 (2006.01)
(54) MÉTODO E APARELHO PARA SINALIZAÇÃO DE TRANSMISSÃO
(71) HUAWEI TECHNOLOGIES CO., LTD. (CN)
(72) YALIN LIU, PETER LOC, CHIXIANG MA
(85) 18/03/2016
(86) PCT CN2013/083766 de 18/09/2013
(87) WO 2015/039301 de 26/03/2015
Publicação automática da admissibilidade da fase nacional depositado via PCT . Tratado de cooperação em matéria de Patentes, conforme Instrução Normativa nº 02, de 06/06/2017 publicada na RPI nº 2422, de 06/06/2017.

---

(21) BR 11 2016 006090-3 A2

Código 1.3 - Notificação - Fase Nacional - PCT
(22) 18/09/2014
(30) 18/09/2013 US 61/879,245; 21/09/2013 US 61/880,887
(51) G06F 3/041 (2006.01)
(54) SISTEMAS E MÉTODOS PARA FORNECER RESPOSTA À ENTRADA DE USUÁRIO USANDO INFORMAÇÕES SOBRE ALTERAÇÕES DE ESTADO PREVENDO ENTRADA DE USUÁRIO FUTURO
(71) TACTUAL LABS CO. (US)
(72) CLIFTON FORLINES, RICARDO JORGE JOTA COSTA, DANIEL WIGDOR, KARAN SINGH
(85) 18/03/2016
(86) PCT US2014/056361 de 18/09/2014
(87) WO 2015/042292 de 26/03/2015
Publicação automática da admissibilidade da fase nacional depositado via PCT . Tratado de cooperação em matéria de Patentes, conforme Instrução Normativa nº 02, de 06/06/2017 publicada na RPI nº 2422, de 06/06/2017.

---

(21) BR 11 2016 006091-1 A2

Código 1.3 - Notificação - Fase Nacional - PCT

(22) 21/11/2013
(51) H04M 1/247 (2006.01)
(54) MÉTODO E APARELHO DE EXIBIÇÃO DE IMAGEM, DISPOSITIVO DE TERMINAL, E MEIO DE ARMAZENAMENTO DE COMPUTADOR
(71) HUAWEI DEVICE CO., LTD. (CN)
(72) XIUWEN WANG, HAITAO ZHANG
(85) 18/03/2016
(86) PCT CN2013/087553 de 21/11/2013
(87) WO 2015/074203 de 28/05/2015
Publicação automática da admissibilidade da fase nacional depositado via PCT . Tratado de cooperação em matéria de Patentes, conforme Instrução Normativa nº 02, de 06/06/2017 publicada na RPI nº 2422, de 06/06/2017.

---

(21) BR 11 2016 006092-0 A2

Código 1.3 - Notificação - Fase Nacional - PCT
(22) 27/09/2013
(51) H04L 5/00 (2006.01), H04L 5/14 (2006.01)
(54) RETROALIMENTAÇÃO DE HARQ USANDO DE AGREGAÇÃO DE PORTADORA
(71) HUAWEI TECHNOLOGIES CO., LTD. (CN)
(72) Fredrik Berggren, YAN CHENG, LIXIA XUE, DAVID MAZZARESE
(85) 18/03/2016
(86) PCT EP2013/070288 de 27/09/2013
(87) WO 2015/043667 de 02/04/2015
Publicação automática da admissibilidade da fase nacional depositado via PCT . Tratado de cooperação em matéria de Patentes, conforme Instrução Normativa nº 02, de 06/06/2017 publicada na RPI nº 2422, de 06/06/2017.

---

(21) BR 11 2016 006093-8 A2

Código 1.3 - Notificação - Fase Nacional - PCT
(22) 21/08/2014
(30) 20/09/2013 DE 102013015920.2
(51) C10J 3/26 (2006.01), C10J 3/30 (2006.01), C10J 3/60 (2006.01)
(54) TRÊS ZONAS GASEIFICADOR E MÉTODO PARA OPERACIONAIS, TAIS UM GASEIFICADOR PARA TERMICAMENTE CONVERTER SUBPRODUTOS E RESÍDUOS
(71) RECOM PATENT & LICENSE GMBH (DE)
(72) HARTWIG STREITENBERGER, ANDRÉ KABIS, REINHARD STÖBER, JOHANNES ZEPTER, ROBERT WILFER
(85) 18/03/2016
(86) PCT DE2014/000438 de 21/08/2014
(87) WO 2015/039640 de 26/03/2015
Publicação automática da admissibilidade da fase nacional depositado via PCT . Tratado de cooperação em matéria de Patentes, conforme Instrução

Normativa nº 02, de 06/06/2017 publicada na RPI nº 2422, de 06/06/2017.

---

(21) BR 11 2016 006094-6 A2

Código 1.3 - Notificação - Fase Nacional - PCT
(22) 16/09/2014
(30) 18/09/2013 BE 2013/0624; 19/02/2014 US 61/941,561; 19/08/2014 BE 2014/0621
(51) B01D 53/26 (2006.01), F24F 3/14 (2006.01), B01D 53/06 (2006.01)
(54) SECADOR PARA GÁS COMPRIMIDO, INSTALAÇÃO DE COMPRESSOR EQUIPADA COM UM SECADOR E MÉTODO PARA SECAR GÁS
(71) ATLAS COPCO AIRPOWER, NAAMLOZE VENNOOTSCHAP (BE)
(72) EWAN VAN MINNEBRUGGEN
(85) 18/03/2016
(86) PCT BE2014/000048 de 16/09/2014
(87) WO 2015/039193 de 26/03/2015
Publicação automática da admissibilidade da fase nacional depositado via PCT . Tratado de cooperação em matéria de Patentes, conforme Instrução Normativa nº 02, de 06/06/2017 publicada na RPI nº 2422, de 06/06/2017.

---

(21) BR 11 2016 006095-4 A2

Código 1.3 - Notificação - Fase Nacional - PCT
(22) 21/10/2014
(30) 30/10/2013 IN 3216/DEL/2013; 04/08/2014 IN 2203/DEL/2014
(51) A62C 4/02 (2006.01), F02B 43/00 (2006.01), F02G 5/00 (2006.01)
(54) MOTOR ATIVADO POR IMPLOSÃO DO TIPO EXOTÉRMICO EM SISTEMA EXPLOSIVO (IEEX-EM) QUE EMPREGA UM SISTEMA DE TUBULAÇÃO SEGURA (SPS) E OUTROS DISPOSITIVOS DE SEGURANÇA
(71) JITENDRA KUMAR BARTHAKUR (IN)
(72) JITENDRA KUMAR BARTHAKUR
(85) 18/03/2016
(86) PCT IN2014/000672 de 21/10/2014
(87) WO 2015/063789 de 07/05/2015
Publicação automática da admissibilidade da fase nacional depositado via PCT . Tratado de cooperação em matéria de Patentes, conforme Instrução Normativa nº 02, de 06/06/2017 publicada na RPI nº 2422, de 06/06/2017.

---

(21) BR 11 2016 006097-0 A2

Código 1.3 - Notificação - Fase Nacional - PCT
(22) 20/09/2013
(51) A61B 8/08 (2006.01), G06T 7/00 (2006.01), G06T 7/40 (2006.01)
(54) TÉCNICAS DE ANÁLISE DE IMAGEM PARA O DIAGNÓSTICO DE DOENÇAS
(71) TRANSMURAL BIOTECH, S.L. (ES)
(72) Eduard Gratacós Solsona, Elisenda Bonet Carné, Montse Palacio Riera, Alvaro Pérez Moreno, Mª Teresa Cobo Cobo
(85) 18/03/2016

(86) PCT IB2013/058696 de 20/09/2013
(87) WO 2015/040457 de 26/03/2015
Publicação automática da admissibilidade da fase nacional depositado via PCT . Tratado de cooperação em matéria de Patentes, conforme Instrução Normativa nº 02, de 06/06/2017 publicada na RPI nº 2422, de 06/06/2017.

---

(21) BR 11 2016 006098-9 A2

Código 1.3 - Notificação - Fase Nacional - PCT
(22) 16/09/2014
(30) 20/09/2013 EP 13185408.5
(51) B21D 22/22 (2006.01), B21D 51/38 (2006.01)
(54) PRODUÇÃO DE EXTREMIDADE DE LATA
(71) CROWN PACKAGING TECHNOLOGY, INC. (US)
(72) GAILLY, NOÉ JACQUES FRANÇOIS
(85) 18/03/2016
(86) PCT EP2014/069735 de 16/09/2014
(87) WO 2015/040032 de 26/03/2015
Publicação automática da admissibilidade da fase nacional depositado via PCT . Tratado de cooperação em matéria de Patentes, conforme Instrução Normativa nº 02, de 06/06/2017 publicada na RPI nº 2422, de 06/06/2017.

---

(21) BR 11 2016 006099-7 A2

Código 1.3 - Notificação - Fase Nacional - PCT
(22) 19/08/2014
(30) 19/09/2013 EP 13185212.1; 13/05/2014 EP 14168157.7
(51) A61F 13/532 (2006.01), A61F 13/534 (2006.01), C08J 3/12 (2006.01), C08J 3/24 (2006.01), A61F 13/53 (2006.01), A61L 15/18 (2006.01), A61L 15/56 (2006.01), A61L 15/60 (2006.01), C08F 220/06 (2006.01), A61F 13/536 (2006.01), C08J 3/14 (2006.01)
(54) NÚCLEOS ABSORVENTES QUE TÊM ÁREAS ISENTAS DE MATERIAL
(71) The Procter & Gamble Company (US)
(72) ANDREA PERI, ANIRUDDHA CHATTERJEE, PETER DZIEZOK, BRUNO JOHANNES EHRNSPERGER, JULIANE KAMPHUS, MARION LUTSCHE
(85) 18/03/2016
(86) PCT US2014/051584 de 19/08/2014
(87) WO 2015/041784 de 26/03/2015
Publicação automática da admissibilidade da fase nacional depositado via PCT . Tratado de cooperação em matéria de Patentes, conforme Instrução Normativa nº 02, de 06/06/2017 publicada na RPI nº 2422, de 06/06/2017.

---

(21) BR 11 2016 006100-4 A2

Código 1.3 - Notificação - Fase Nacional - PCT
(22) 15/09/2014
(30) 18/09/2013 SE 1351072-2
(51) B65G 15/62 (2006.01), B65G 21/10 (2006.01)

(54) TRILHO DE GUIA
(71) FLEXLINK AB (SE)
(72) MAGNUS ASKERDAL, TOMMY KARLSSON
(85) 18/03/2016
(86) PCT SE2014/051064 de 15/09/2014
(87) WO 2015/041591 de 26/03/2015
Publicação automática da admissibilidade da fase nacional depositado via PCT . Tratado de cooperação em matéria de Patentes, conforme Instrução Normativa nº 02, de 06/06/2017 publicada na RPI nº 2422, de 06/06/2017.

---

(21) BR 11 2016 006101-2 A2

Código 1.3 - Notificação - Fase Nacional - PCT
(22) 15/09/2014
(30) 18/09/2013 SE 1351073-0
(51) B65G 15/60 (2006.01), B65G 21/14 (2006.01)
(54) SUPORTE DE CORRENTE TRANSPORTADORA
(71) FLEXLINK AB (SE)
(72) JOSEF SNABB, DANIEL KUBIAK
(85) 18/03/2016
(86) PCT SE2014/051065 de 15/09/2014
(87) WO 2015/041592 de 26/03/2015
Publicação automática da admissibilidade da fase nacional depositado via PCT . Tratado de cooperação em matéria de Patentes, conforme Instrução Normativa nº 02, de 06/06/2017 publicada na RPI nº 2422, de 06/06/2017.

---

(21) BR 11 2016 006102-0 A2

Código 1.3 - Notificação - Fase Nacional - PCT
(22) 18/08/2014
(30) 19/09/2013 US 61/880,082; 06/12/2013 US 14/098,976
(51) G01S 5/02 (2010.01), G01S 19/05 (2010.01)
(54) PARTICIONAMENTO DINÂMICO DE POSIÇÕES PARA MELHOR EXPERIÊNCIA DE USUÁRIO EM POSICIONAMENTO INTERNO
(71) QUALCOMM INCORPORATED (US)
(72) BEHROOZ KHORASHADI, FARAZ MOHAMMAD MIRZAEI, SAUMITRA MOHAN DAS
(85) 18/03/2016
(86) PCT US2014/051549 de 18/08/2014
(87) WO 2015/041782 de 26/03/2015
Publicação automática da admissibilidade da fase nacional depositado via PCT . Tratado de cooperação em matéria de Patentes, conforme Instrução Normativa nº 02, de 06/06/2017 publicada na RPI nº 2422, de 06/06/2017.

---

(21) BR 11 2016 006103-9 A2

Código 1.3 - Notificação - Fase Nacional - PCT

(22) 12/09/2014
(30) 19/09/2013 US 14/031,512
(51) H03M 1/14 (2006.01), H03M 1/46 (2006.01)
(54) CONVERSOR ANALÓGICO PARA DIGITAL DE APROXIMAÇÃO SUCESSIVA SEQUENCIADA
(71) QUALCOMM INCORPORATED (US)
(72) HYUNSIK PARK, SOTIRIOS LIMOTYRAKIS
(85) 18/03/2016
(86) PCT US2014/055312 de 12/09/2014
(87) WO 2015/041937 de 26/03/2015
Publicação automática da admissibilidade da fase nacional depositado via PCT . Tratado de cooperação em matéria de Patentes, conforme Instrução Normativa nº 02, de 06/06/2017 publicada na RPI nº 2422, de 06/06/2017.

---

(21) BR 11 2016 006105-5 A2

Código 1.3 - Notificação - Fase Nacional - PCT
(22) 09/09/2014
(30) 19/09/2013 US 61/879,711; 08/01/2014 US 14/150,556
(51) H04W 36/30 (2009.01)
(54) RESSELEÇÃO DE PEQUENAS CÉLULAS ENTRE-RAT E INTRA-RAT
(71) QUALCOMM INCORPORATED (US)
(72) YI SU, SUNDARESAN TAMBARAM KAILASAM, FEILU LIU, YONGLE WU, JOSHUA TENNYSON MACDONALD, SATISH PAVAN KUMAR NICHANAMETLA, UZMA KHAN QAZI, AZIZ GHOLMIEH, SCOTT ALLAN HOOVER, FENG LU
(85) 18/03/2016
(86) PCT US2014/054766 de 09/09/2014
(87) WO 2015/041896 de 26/03/2015
Publicação automática da admissibilidade da fase nacional depositado via PCT . Tratado de cooperação em matéria de Patentes, conforme Instrução Normativa nº 02, de 06/06/2017 publicada na RPI nº 2422, de 06/06/2017.

---

(21) BR 11 2016 006107-1 A2

Código 1.3 - Notificação - Fase Nacional - PCT
(22) 19/09/2014
(30) 19/09/2013 US 61/879,721
(51) C10M 169/04 (2006.01), C10N 40/25 (2006.01)
(54) COMPOSIÇÕES LUBRIFICANTES PARA MOTORES DE INJEÇÃO DIRETA
(71) THE LUBRIZOL CORPORATION (US)
(72) PATRICK E. MOSIER, JEFFRY G. DIETZ, ALEXANDER SAMMUT
(85) 18/03/2016
(86) PCT US2014/056442 de 19/09/2014
(87) WO 2015/042337 de 26/03/2015

Publicação automática da admissibilidade da fase nacional depositado via PCT . Tratado de cooperação em matéria de Patentes, conforme Instrução Normativa nº 02, de 06/06/2017 publicada na RPI nº 2422, de 06/06/2017.

---

(21) BR 11 2016 006109-8 A2

Código 1.3 - Notificação - Fase Nacional - PCT
(22) 19/09/2014
(30) 19/09/2013 US 61/879,725
(51) C10M 163/00 (2006.01), C10N 40/25 (2006.01)
(54) COMPOSIÇÕES LUBRIFICANTES PARA MOTORES DE INJEÇÃO DIRETA
(71) THE LUBRIZOL CORPORATION (US)
(72) PATRICK E. MOSIER, JEFFRY G. DIETZ, ALEXANDER SAMMUT
(85) 18/03/2016
(86) PCT US2014/056445 de 19/09/2014
(87) WO 2015/042340 de 26/03/2015
Publicação automática da admissibilidade da fase nacional depositado via PCT . Tratado de cooperação em matéria de Patentes, conforme Instrução Normativa nº 02, de 06/06/2017 publicada na RPI nº 2422, de 06/06/2017.

---

(21) BR 11 2016 006110-1 A2

Código 1.3 - Notificação - Fase Nacional - PCT
(22) 19/09/2014
(30) 19/09/2013 US 61/879,731
(51) C10M 169/04 (2006.01), C10N 40/25 (2006.01)
(54) COMPOSIÇÕES LUBRIFICANTES PARA MOTORES DE INJEÇÃO DIRETA
(71) THE LUBRIZOL CORPORATION (US)
(72) PATRICK E. MOSIER, JEFFRY G. DIETZ, ALEXANDER SAMMUT
(85) 18/03/2016
(86) PCT US2014/056446 de 19/09/2014
(87) WO 2015/042341 de 26/03/2015
Publicação automática da admissibilidade da fase nacional depositado via PCT . Tratado de cooperação em matéria de Patentes, conforme Instrução Normativa nº 02, de 06/06/2017 publicada na RPI nº 2422, de 06/06/2017.

---

(21) BR 11 2016 006112-8 A2

Código 1.3 - Notificação - Fase Nacional - PCT
(22) 16/09/2014
(30) 18/09/2013 US 61/879,178; 31/07/2014 US 62/031,555
(51) C04B 14/00 (2006.01)
(54) ADITIVO PARA MOAGEM DE CIMENTO PARA PERMITIR USO DE EQUIPAMENTO DE PVC
(71) GCP APPLIED TECHNOLOGIES INC. (US)
(72) LESLIE A. JARDINE, JOSEPHINE H. CHEUNG
(85) 18/03/2016
(86) PCT US2014/055820 de 16/09/2014

(87) WO 2015/042031 de 26/03/2015
Publicação automática da admissibilidade da fase nacional depositado via PCT . Tratado de cooperação em matéria de Patentes, conforme Instrução Normativa nº 02, de 06/06/2017 publicada na RPI nº 2422, de 06/06/2017.

---

(21) BR 11 2016 006114-4 A2

Código 1.3 - Notificação - Fase Nacional - PCT
(22) 25/09/2014
(30) 25/09/2013 US 61/960,713
(51) C09J 123/08 (2006.01)
(54) COMPOSIÇÃO ADESIVA TERMOFUNDIDA
(71) BOSTIK, INC. (US)
(72) Monina D. KANDERSKI, Michael D. VITRANO
(85) 18/03/2016
(86) PCT US2014/057540 de 25/09/2014
(87) WO 2015/048343 de 02/04/2015
Publicação automática da admissibilidade da fase nacional depositado via PCT . Tratado de cooperação em matéria de Patentes, conforme Instrução Normativa nº 02, de 06/06/2017 publicada na RPI nº 2422, de 06/06/2017.

---

(21) BR 11 2016 006119-5 A2

Código 1.3 - Notificação - Fase Nacional - PCT
(22) 02/10/2014
(30) 10/10/2013 IT FI2013A000234
(51) F03B 11/00 (2006.01), F03B 13/06 (2006.01), F16D 23/10 (2006.01)
(54) TURBINA DE RECUPERAÇÃO DE POTÊNCIA HIDRÁULICA E DISPOSIÇÃO DE ACIONAMENTO DE EQUIPAMENTO GIRATÓRIA
(71) NUOVO PIGNONE SRL (IT)
(72) PASQUALE DELIO MANICONE
(85) 21/03/2016
(86) PCT EP2014/071196 de 02/10/2014
(87) WO 2015/052081 de 16/04/2015
Publicação automática da admissibilidade da fase nacional depositado via PCT . Tratado de cooperação em matéria de Patentes, conforme Instrução Normativa nº 02, de 06/06/2017 publicada na RPI nº 2422, de 06/06/2017.

---

(21) BR 11 2016 006125-0 A2

Código 1.3 - Notificação - Fase Nacional - PCT
(22) 09/09/2014
(30) 27/09/2013 JP 2013-202034
(51) H04W 28/02 (2009.01)
(54) SISTEMA DE COMUNICAÇÃO, ESTAÇÃO DE BASE, MÉTODO DE COMUNICAÇÃO, E MEIO LEGÍVEL POR COMPUTADOR NÃO TRANSITÓRIO QUE ARMAZENA UM PROGRAMA
(71) NEC CORPORATION (JP)
(72) KOJI ONISHI, TOSHIYUKI TAMURA
(85) 21/03/2016

(86) PCT JP2014/004628 de 09/09/2014
(87) WO 2015/045296 de 02/04/2015
Publicação automática da admissibilidade da fase nacional depositado via PCT . Tratado de cooperação em matéria de Patentes, conforme Instrução Normativa nº 02, de 06/06/2017 publicada na RPI nº 2422, de 06/06/2017.

---

(21) BR 11 2016 006129-2 A2

Código 1.3 - Notificação - Fase Nacional - PCT
(22) 25/09/2014
(30) 25/09/2013 US 61/882,039
(51) C07B 59/00 (2006.01), C07D 451/02 (2006.01), C07F 7/08 (2006.01)
(54) PREPARAÇÃO DE 3-FLUOROPROPIL-NOR-BETA-CIT RADIOIODADO
(71) MALLINCKRODT LLC (US)
(72) EDMUND C. HUDSON
(85) 21/03/2016
(86) PCT US2014/057404 de 25/09/2014
(87) WO 2015/048250 de 02/04/2015
Publicação automática da admissibilidade da fase nacional depositado via PCT . Tratado de cooperação em matéria de Patentes, conforme Instrução Normativa nº 02, de 06/06/2017 publicada na RPI nº 2422, de 06/06/2017.

---

(21) BR 11 2016 006133-0 A2

Código 1.3 - Notificação - Fase Nacional - PCT
(22) 19/09/2014
(30) 19/09/2013 US 14/031,915
(51) A01D 75/28 (2006.01), A01F 12/44 (2006.01), A01D 41/127 (2006.01)
(54) SISTEMA DE CONTROLE DE LIMPEZA DO AGITADOR LATERAL DA CEIFEIRA
(71) CNH INDUSTRIAL AMERICA LLC (US)
(72) ORLIN W. JOHNSON, DALE WILLIAM PANOUSHEK, CRAIG E. MURRAY
(85) 21/03/2016
(86) PCT US2014/056667 de 19/09/2014
(87) WO 2015/042473 de 26/03/2015
Publicação automática da admissibilidade da fase nacional depositado via PCT . Tratado de cooperação em matéria de Patentes, conforme Instrução Normativa nº 02, de 06/06/2017 publicada na RPI nº 2422, de 06/06/2017.

---

(21) BR 11 2016 006139-0 A2

Código 1.3 - Notificação - Fase Nacional - PCT
(22) 03/09/2014
(30) 19/09/2013 US 14/031,917
(51) B32B 15/01 (2006.01), H01R 13/03 (2006.01)
(54) COMPONENTE ELÉTRICO E MÉTODO PARA FABRICAR O MESMO
(71) TYCO ELECTRONICS CORPORATION (US) , TE CONNECTIVITY GERMANY GMBH (DE)
(72) MARJORIE KAY MYERS, HELGE SCHMIDT

(85) 21/03/2016
(86) PCT US2014/053802 de 03/09/2014
(87) WO 2015/041843 de 26/03/2015
Publicação automática da admissibilidade da fase nacional depositado via PCT . Tratado de cooperação em matéria de Patentes, conforme Instrução Normativa nº 02, de 06/06/2017 publicada na RPI nº 2422, de 06/06/2017.

---

(21) BR 11 2016 006141-1 A2

Código 1.3 - Notificação - Fase Nacional - PCT
(22) 04/09/2014
(30) 27/09/2013 EP 13186371.4
(51) C08K 3/04 (2006.01), B60C 1/00 (2006.01), C08L 9/00 (2006.01), C08L 9/06 (2006.01)
(54) MISTURA DE BORRACHA RETICULÁVEL COM ENXOFRE
(71) CONTINENTAL REIFEN DEUTSCHLAND GMBH (DE)
(72) KATHARINA HERZOG, CARLA RECKER, JULIANE JUNGK
(85) 21/03/2016
(86) PCT EP2014/068785 de 04/09/2014
(87) WO 2015/043901 de 02/04/2015
Publicação automática da admissibilidade da fase nacional depositado via PCT . Tratado de cooperação em matéria de Patentes, conforme Instrução Normativa nº 02, de 06/06/2017 publicada na RPI nº 2422, de 06/06/2017.

---

(21) BR 11 2016 006143-8 A2

Código 1.3 - Notificação - Fase Nacional - PCT
(22) 24/09/2014
(30) 25/09/2013 DE 10 2013 219 294.0
(51) G01N 25/18 (2006.01), G01N 27/16 (2006.01), G01N 33/00 (2006.01)
(54) MÉTODO PARA A ANÁLISE QUANTITATIVA DA COMPOSIÇÃO DE UMA MISTURA DE GÁS E DISPOSITIVO DE MEDIÇÃO RESPECTIVO
(71) AREVA GMBH (DE)
(72) AXEL HILL
(85) 21/03/2016
(86) PCT EP2014/070408 de 24/09/2014
(87) WO 2015/044228 de 02/04/2015
Publicação automática da admissibilidade da fase nacional depositado via PCT . Tratado de cooperação em matéria de Patentes, conforme Instrução Normativa nº 02, de 06/06/2017 publicada na RPI nº 2422, de 06/06/2017.

---

(21) BR 11 2016 006144-6 A2

Código 1.3 - Notificação - Fase Nacional - PCT
(22) 24/09/2014
(30) 24/09/2013 EP 13185725.2
(51) A61B 19/00 (2006.01), B43K 24/02 (2006.01), A61B 17/00 (2006.01)
(54) MÉTODO PARA CALCULAR UM PLANO DE INTERVENÇÃO CIRÚRGICA, MÉTODO DE VISUALIZAÇÃO DO PLANO CIRÚRGICO, MÍDIA

LEGÍVEL POR COMPUTADOR, E APARELHO PARA CALCULAR UM PLANO DE INTERVENÇÃO CIRÚRGICA
(71) KONINKLIJKE PHILIPS N.V. (NL)
(72) JOERG SABCZYNSKI, KIRSTEN REGINA MEETZ, THOMAS BUELOW, DOMINIK BENJAMIN KUTRA
(85) 21/03/2016
(86) PCT EP2014/070338 de 24/09/2014
(87) WO 2015/044184 de 02/04/2015
Publicação automática da admissibilidade da fase nacional depositado via PCT . Tratado de cooperação em matéria de Patentes, conforme Instrução Normativa nº 02, de 06/06/2017 publicada na RPI nº 2422, de 06/06/2017.

---

(21) BR 11 2016 006145-4 A2

Código 1.3 - Notificação - Fase Nacional - PCT
(22) 21/01/2014
(30) 19/09/2013 FR 1359003
(51) A61B 17/64 (2006.01)
(54) DISPOSITIVO DE FIXAÇÃO EXTERNA PARA OSTEOSSÍNTESE DO OMBRO
(71) ASSUT EUROPE (IT)
(72) JEAN-PIERRE PERRET
(85) 21/03/2016
(86) PCT FR2014/050106 de 21/01/2014
(87) WO 2015/040291 de 26/03/2015
Publicação automática da admissibilidade da fase nacional depositado via PCT . Tratado de cooperação em matéria de Patentes, conforme Instrução Normativa nº 02, de 06/06/2017 publicada na RPI nº 2422, de 06/06/2017.

---

(21) BR 11 2016 006147-0 A2

Código 1.3 - Notificação - Fase Nacional - PCT
(22) 19/09/2014
(30) 24/09/2013 JP 2013-196572
(51) A61M 11/00 (2006.01)
(54) MÉTODO E SISTEMA DE SELEÇÃO DE MALHA DE NEBULIZADOR, E, PROGRAMA
(71) OMRON HEALTHCARE CO., LTD. (JP)
(72) MAKOTO TABATA, TAKAO TERADA, KEI ASAI, MASAO MAEDA, YUSUKE KATO
(85) 21/03/2016
(86) PCT JP2014/074928 de 19/09/2014
(87) WO 2015/046085 de 02/04/2015
Publicação automática da admissibilidade da fase nacional depositado via PCT . Tratado de cooperação em matéria de Patentes, conforme Instrução Normativa nº 02, de 06/06/2017 publicada na RPI nº 2422, de 06/06/2017.

(21) BR 11 2016 006149-7 A2

Código 1.3 - Notificação - Fase Nacional - PCT
(22) 19/09/2014
(30) 19/09/2013 US 14/031,420; 09/05/2014 US 61/991,114
(51) B23K 9/32 (2006.01), H05H 1/34 (2006.01), B23K 9/26 (2006.01), B26F 1/26 (2006.01), F23D 14/48 (2006.01)
(54) ROSCA DE CONEXÃO PARA UM SISTEMA DE MAÇARICO
(71) HYPERTHERM, INC. (US)
(72) HARSHAWARDHAN JOGDAND, STEPHEN M. LIEBOLD, NICHOLAS A. SANDERS
(85) 21/03/2016
(86) PCT US2014/056546 de 19/09/2014
(87) WO 2015/042390 de 26/03/2015
Publicação automática da admissibilidade da fase nacional depositado via PCT . Tratado de cooperação em matéria de Patentes, conforme Instrução Normativa nº 02, de 06/06/2017 publicada na RPI nº 2422, de 06/06/2017.

(21) BR 11 2016 006151-9 A2

Código 1.3 - Notificação - Fase Nacional - PCT
(22) 25/09/2014
(30) 25/09/2013 US 61/882,173; 08/11/2013 US 61/901,617
(51) C07D 487/04 (2006.01), A61K 31/519 (2006.01), A61P 25/00 (2006.01)
(54) IMIDAZOPIRIDAZINAS ÚTEIS COMO INIBIDORES DA VIA DE SINALIZAÇÃO DO PAR-2
(71) VERTEX PHARMACEUTICALS INCORPORATED (US)
(72) LUC J. FARMER, PIERRE-ANDRE FOURNIER, STEPHANIE LESSARD, BINGCAN LIU, MIGUEL ST-ONGE, CLAUDIO STURINO, JANEK SZYCHOWSKI, CONSTANTIN YANNOPOULOS, FREDERIC VALLEE, JEAN-ERIC LACOSTE, JULIEN MARTEL, MONICA BUBENIK, YEEMAN K. RAMTOHUL, CAMIL ELIE SAYEGH
(85) 21/03/2016
(86) PCT US2014/057390 de 25/09/2014
(87) WO 2015/048245 de 02/04/2015
Publicação automática da admissibilidade da fase nacional depositado via PCT . Tratado de cooperação em matéria de Patentes, conforme Instrução Normativa nº 02, de 06/06/2017 publicada na RPI nº 2422, de 06/06/2017.

(21) BR 11 2016 006152-7 A2

Código 1.3 - Notificação - Fase Nacional - PCT
(22) 19/09/2014
(30) 20/09/2013 US 61/880,178; 22/11/2013 US 61/907,386; 14/01/2014 US 61/927,111
(51) F16H 48/00 (2006.01), F16H 48/20 (2006.01), F16H 48/38 (2012.01), F16H 49/00 (2006.01)
(54) SISTEMA DE LIMITAÇÃO DE TORQUE
(71) Rodric N. LINGREN (US) , Donald L. BAIR (US)
(72) Rodric N. LINGREN, Donald L. BAIR

(85) 21/03/2016
(86) PCT US2014/056605 de 19/09/2014
(87) WO 2015/073118 de 21/05/2015
Publicação automática da admissibilidade da fase nacional depositado via PCT . Tratado de cooperação em matéria de Patentes, conforme Instrução Normativa nº 02, de 06/06/2017 publicada na RPI nº 2422, de 06/06/2017.

---

(21) BR 11 2016 006153-5 A2

Código 1.3 - Notificação - Fase Nacional - PCT
(22) 18/09/2014
(30) 20/09/2013 JP 2013-195329
(51) A61K 31/444 (2006.01), A61K 9/08 (2006.01), A61K 47/34 (2006.01), A61P 3/10 (2006.01), A61P 27/02 (2006.01), A61P 27/06 (2006.01), A61P 35/00 (2006.01)
(54) COMPOSIÇÃO CONTENDO POLIETILENO GLICOL
(71) SANTEN PHARMACEUTICAL, CO., LTD. (JP)
(72) KENJI MURAI, KAZUHITO YAMADA
(85) 21/03/2016
(86) PCT JP2014/074698 de 18/09/2014
(87) WO 2015/041294 de 26/03/2015
Publicação automática da admissibilidade da fase nacional depositado via PCT . Tratado de cooperação em matéria de Patentes, conforme Instrução Normativa nº 02, de 06/06/2017 publicada na RPI nº 2422, de 06/06/2017.

---

(21) BR 11 2016 006154-3 A2

Código 1.3 - Notificação - Fase Nacional - PCT
(22) 22/09/2014
(30) 27/09/2013 EP 13186458.9
(51) C07D 209/42 (2006.01), C07D 403/10 (2006.01), C07D 405/12 (2006.01), C07D 405/14 (2006.01), C07D 413/14 (2006.01), C07D 417/14 (2006.01), C07D 471/04 (2006.01), A61K 31/404 (2006.01), A61K 31/416 (2006.01), A61P 25/28 (2006.01)
(54) DERIVADOS DE INDOL E INDAZOL
(71) F. HOFFMANN-LA ROCHE AG (CH)
(72) THERESA MARIA BALLARD, KATRIN GROEBKE ZBINDEN, EMMANUEL PINARD, THOMAS RYCKMANS, HERVE SCHAFFHAUSER
(85) 21/03/2016
(86) PCT EP2014/070092 de 22/09/2014
(87) WO 2015/044072 de 02/04/2015
Publicação automática da admissibilidade da fase nacional depositado via PCT . Tratado de cooperação em matéria de Patentes, conforme Instrução Normativa nº 02, de 06/06/2017 publicada na RPI nº 2422, de 06/06/2017.

---

(21) BR 11 2016 006155-1 A2

Código 1.3 - Notificação - Fase Nacional - PCT
(22) 19/09/2014
(30) 19/09/2013 US 14/031.290

(51) A23L 1/236 (2006.01)
(54) GLICOSÍDEO DE ESTEVIOL GLICOSILADO COMO UM MODIFICADOR DE SABOR
(71) PURECIRCLE USA INC. (US)
(72) SIDDHARTHA PURKAYASTHA, AVETIK MARKOSYAN
(85) 21/03/2016
(86) PCT US2014/056451 de 19/09/2014
(87) WO 2015/042344 de 26/03/2015
Publicação automática da admissibilidade da fase nacional depositado via PCT . Tratado de cooperação em matéria de Patentes, conforme Instrução Normativa nº 02, de 06/06/2017 publicada na RPI nº 2422, de 06/06/2017.

---

(21) BR 11 2016 006156-0 A2

Código 1.3 - Notificação - Fase Nacional - PCT
(22) 16/09/2014
(30) 19/09/2013 US 14/031,183
(51) B01J 19/00 (2006.01), B01J 19/24 (2006.01), C08F 10/00 (2006.01), C08F 2/01 (2006.01), C08F 2/00 (2006.01)
(54) ALÍVIO DE PRESSÃO PARA REATORES DE POLIMERIZAÇÃO DE POLIOLEFINA MÚLTIPLOS
(71) CHEVRON PHILLIPS CHEMICAL COMPANY LP (US)
(72) THANH NGUYEN, RALPH ROMIG, CAROLYN LEHMAN, JOEL A. MUTCHLER
(85) 21/03/2016
(86) PCT US2014/055870 de 16/09/2014
(87) WO 2015/042045 de 26/03/2015
Publicação automática da admissibilidade da fase nacional depositado via PCT . Tratado de cooperação em matéria de Patentes, conforme Instrução Normativa nº 02, de 06/06/2017 publicada na RPI nº 2422, de 06/06/2017.

---

(21) BR 11 2016 006157-8 A2

Código 1.3 - Notificação - Fase Nacional - PCT
(22) 05/09/2014
(30) 26/09/2013 EP 13186131.2
(51) B21B 39/14 (2006.01)
(54) DISPOSITIVO E MÉTODO PARA GUIAR TIRAS METÁLICAS QUE CORREM SOBRE UM DISPOSITIVO DE TRANSPORTE DE TIRA METÁLICA
(71) PRIMETALS TECHNOLOGIES AUSTRIA GMBH (AT)
(72) FRIEDRICH MOSER, WALTER GRABNER, KLAUS FRAUENHUBER, JUERGEN SCHIEFER
(85) 21/03/2016
(86) PCT EP2014/068929 de 05/09/2014
(87) WO 2015/043926 de 02/04/2015
Publicação automática da admissibilidade da fase nacional depositado via

PCT . Tratado de cooperação em matéria de Patentes, conforme Instrução Normativa nº 02, de 06/06/2017 publicada na RPI nº 2422, de 06/06/2017.

---

(21) BR 11 2016 006158-6 A2

Código 1.3 - Notificação - Fase Nacional - PCT
(22) 30/09/2014
(30) 30/09/2013 JP 2013-205576
(51) H02M 1/12 (2006.01), H02J 3/01 (2006.01), H02M 7/797 (2006.01), H02P 21/00 (2006.01), H02P 27/04 (2006.01)
(54) DISPOSITIVO CONVERSOR DE POTÊNCIA
(71) DAIKIN INDUSTRIES LTD. (JP)
(72) REIJI KAWASHIMA
(85) 21/03/2016
(86) PCT JP2014/005007 de 30/09/2014
(87) WO 2015/045425 de 02/04/2015
Publicação automática da admissibilidade da fase nacional depositado via PCT . Tratado de cooperação em matéria de Patentes, conforme Instrução Normativa nº 02, de 06/06/2017 publicada na RPI nº 2422, de 06/06/2017.

---

(21) BR 11 2016 006159-4 A2

Código 1.3 - Notificação - Fase Nacional - PCT
(22) 09/10/2014
(30) 09/10/2013 WO PCT/IB2013/002239
(51) C23C 2/06 (2006.01), C23C 2/12 (2006.01), C23C 2/26 (2006.01)
(54) PROCESSO DE FABRICAÇÃO DE UMA LÂMINA PRÉ-PINTADA, MÉTODO DE FABRICAÇÃO E LÂMINA PRÉ-PINTADA
(71) ARCELORMITTAL (LU)
(72) LUC DIEZ, CLÉMENCE FILOU, GUNHILD FÖJER, MANEL BEN SAAD
(85) 21/03/2016
(86) PCT IB2014/002059 de 09/10/2014
(87) WO 2015/052572 de 16/04/2015
Publicação automática da admissibilidade da fase nacional depositado via PCT . Tratado de cooperação em matéria de Patentes, conforme Instrução Normativa nº 02, de 06/06/2017 publicada na RPI nº 2422, de 06/06/2017.

---

(21) BR 11 2016 006163-2 A2

Código 1.3 - Notificação - Fase Nacional - PCT
(22) 28/08/2014
(30) 26/09/2013 NL 2011507
(51) H01L 31/18 (2006.01), H01L 31/054 (2014.01), C09K 11/00 (2006.01)
(54) MATERIAIS LUMINESCENTES DE TM2+ PARA DISPOSITIVOS DE CONVERSÃO DE RADIAÇÃO SOLAR
(71) TECHNISCHE UNIVERSITEIT DELFT (NL)
(72) ERIK VAN DER KOLK
(85) 21/03/2016
(86) PCT NL2014/050585 de 28/08/2014
(87) WO 2015/047084 de 02/04/2015

Publicação automática da admissibilidade da fase nacional depositado via PCT . Tratado de cooperação em matéria de Patentes, conforme Instrução Normativa nº 02, de 06/06/2017 publicada na RPI nº 2422, de 06/06/2017.

---

(21) BR 11 2016 006165-9 A2

Código 1.3 - Notificação - Fase Nacional - PCT
(22) 20/08/2014
(30) 26/09/2013 JP 2013-199722
(51) A61M 1/36 (2006.01), A61M 1/14 (2006.01)
(54) TANQUE DE ARMAZENAMENTO DE SANGUE DE RECÉM- NASCIDO
(71) NIPRO CORPORATION (JP)
(72) SUSUMU KOBAYASHI, KEISUKE HIRAMA, YUJI KUWAHARA
(85) 21/03/2016
(86) PCT JP2014/071719 de 20/08/2014
(87) WO 2015/045681 de 02/04/2015
Publicação automática da admissibilidade da fase nacional depositado via PCT . Tratado de cooperação em matéria de Patentes, conforme Instrução Normativa nº 02, de 06/06/2017 publicada na RPI nº 2422, de 06/06/2017.

---

(21) BR 11 2016 006166-7 A2

Código 1.3 - Notificação - Fase Nacional - PCT
(22) 16/09/2014
(30) 19/09/2013 EP 13185241.0
(51) B65B 61/00 (2006.01), B65D 25/34 (2006.01)
(54) MÉTODO PARA REDUZIR A CORROSÃO EM LATAS DE BEBIDAS PREENCHIDAS E COSTURADAS
(71) REXAM BEVERAGE CAN EUROPE LIMITED (GB)
(72) IVAN MIJATOVIC
(85) 21/03/2016
(86) PCT EP2014/069685 de 16/09/2014
(87) WO 2015/040017 de 26/03/2015
Publicação automática da admissibilidade da fase nacional depositado via PCT . Tratado de cooperação em matéria de Patentes, conforme Instrução Normativa nº 02, de 06/06/2017 publicada na RPI nº 2422, de 06/06/2017.

---

(21) BR 11 2016 006167-5 A2

Código 1.3 - Notificação - Fase Nacional - PCT
(22) 18/09/2014
(30) 20/09/2013 US 61/880,499; 17/09/2014 US 14/489,226
(51) H04L 5/00 (2006.01)
(54) ALOCAÇÃO DE RECURSO DE SINAL DE REFERÊNCIA
(71) QUALCOMM INCORPORATED (US)
(72) TAO LUO, WANSHI CHEN, PETER GAAL
(85) 21/03/2016
(86) PCT US2014/056280 de 18/09/2014
(87) WO 2015/042248 de 26/03/2015
Publicação automática da admissibilidade da fase nacional depositado via

PCT . Tratado de cooperação em matéria de Patentes, conforme Instrução Normativa nº 02, de 06/06/2017 publicada na RPI nº 2422, de 06/06/2017.

---

(21) BR 11 2016 006169-1 A2

Código 1.3 - Notificação - Fase Nacional - PCT
(22) 30/10/2013
(51) E21B 49/08 (2006.01), E21B 49/10 (2006.01)
(54) AMOSTRADOR DE FLUIDO DE FORMAÇÃO DE FUNDO DE POÇO E MÉTODO PARA AMOSTRAR FLUIDO DE FORMAÇÃO
(71) HALLIBURTON ENERGY SERVICES, INC (US)
(72) WESLEY NEIL LUDWING
(85) 21/03/2016
(86) PCT US2013/067573 de 30/10/2013
(87) WO 2015/065391 de 07/05/2015
Publicação automática da admissibilidade da fase nacional depositado via PCT . Tratado de cooperação em matéria de Patentes, conforme Instrução Normativa nº 02, de 06/06/2017 publicada na RPI nº 2422, de 06/06/2017.

---

(21) BR 11 2016 006171-3 A2

Código 1.3 - Notificação - Fase Nacional - PCT
(22) 30/09/2014
(30) 30/09/2013 US 61/884,369; 16/10/2013 US 61/891,729; 18/10/2013 US 61/893,003
(51) A01N 25/16 (2006.01), A01N 53/00 (2006.01), A01P 7/00 (2006.01)
(54) FORMULAÇÕES DE ESPUMA E DISPOSITIVO PARA SUA ENTREGA
(71) FMC CORPORATION (US)
(72) TIMOTHY M. MARTIN, SHAWN GRANT, NEIL DESTEFANO, ADAM PRESTEGORD, MICHAEL HARPER
(85) 21/03/2016
(86) PCT US2014/058340 de 30/09/2014
(87) WO 2015/048757 de 02/04/2015
Publicação automática da admissibilidade da fase nacional depositado via PCT . Tratado de cooperação em matéria de Patentes, conforme Instrução Normativa nº 02, de 06/06/2017 publicada na RPI nº 2422, de 06/06/2017.

---

(21) BR 11 2016 006172-1 A2

Código 1.3 - Notificação - Fase Nacional - PCT
(22) 19/09/2014
(30) 20/09/2013 US 14/032,722
(51) E04B 2/74 (2006.01)
(54) MANUFATURA E PROCESSO PARA FORMAR ESTRUTURAS E AS ESTRUTURAS RESULTANTES DELES
(71) ALCOA INC. (US)
(72) WILLIAM J. HOOPER, ION-HORATIU BARBULESCU, WILLIAM LING
(85) 21/03/2016

(86) PCT US2014/056443 de 19/09/2014
(87) WO 2015/042338 de 26/03/2015
Publicação automática da admissibilidade da fase nacional depositado via PCT . Tratado de cooperação em matéria de Patentes, conforme Instrução Normativa nº 02, de 06/06/2017 publicada na RPI nº 2422, de 06/06/2017.

---

(21) BR 11 2016 006175-6 A2

Código 1.3 - Notificação - Fase Nacional - PCT
(22) 05/12/2014
(30) 10/12/2013 DE 10 2013 020 381.3; 15/05/2014 DE 10 2014 007 064.6
(51) H04B 3/54 (2006.01), H01F 38/14 (2006.01), H02H 3/05 (2006.01), H02J 13/00 (2006.01), H02J 3/18 (2006.01)
(54) SISTEMA PARA A TRANSMISSÃO DE ENERGIA E DADOS
(71) SEW-EURODRIVE GMBH & CO. KG (DE)
(72) MARTIN BUND, CLAUS SCHÖPFER
(85) 21/03/2016
(86) PCT EP2014/003261 de 05/12/2014
(87) WO 2015/086137 de 18/06/2015
Publicação automática da admissibilidade da fase nacional depositado via PCT . Tratado de cooperação em matéria de Patentes, conforme Instrução Normativa nº 02, de 06/06/2017 publicada na RPI nº 2422, de 06/06/2017.

---

(21) BR 11 2016 006176-4 A2

Código 1.3 - Notificação - Fase Nacional - PCT
(22) 08/10/2014
(30) 09/10/2013 FR 1359789
(51) C03C 3/078 (2006.01), C03C 3/089 (2006.01), C03C 3/091 (2006.01), C03C 4/02 (2006.01), C03C 17/02 (2006.01)
(54) PROCESSO DE FORMAÇÃO DE UMA CAMADA DE VIDRO COLORIDO SOBRE UM SUBSTRATO DE VIDRO POR PIRÓLISE COM CHAMA
(71) SAINT-GOBAIN GLASS FRANCE (FR)
(72) ROSIANA AGUIAR
(85) 21/03/2016
(86) PCT FR2014/052550 de 08/10/2014
(87) WO 2015/052436 de 16/04/2015
Publicação automática da admissibilidade da fase nacional depositado via PCT . Tratado de cooperação em matéria de Patentes, conforme Instrução Normativa nº 02, de 06/06/2017 publicada na RPI nº 2422, de 06/06/2017.

---

(21) BR 11 2016 006181-0 A2

Código 1.3 - Notificação - Fase Nacional - PCT
(22) 16/10/2014
(30) 24/10/2013 FI 20136047
(51) A61K 36/13 (2006.01), A61K 31/19 (2006.01), A23L 1/015 (2006.01), A23K 1/16 (2006.01), C11B 13/00 (2006.01)
(54) USO DE ÁCIDO GRAXO DE TALL OIL NA LIGAÇÃO DE TOXINAS
(71) HANKKIJA OY (FI)

(72) JUHANI VUORENMAA
(85) 21/03/2016
(86) PCT FI2014/050783 de 16/10/2014
(87) WO 2015/059350 de 30/04/2015
Publicação automática da admissibilidade da fase nacional depositado via PCT . Tratado de cooperação em matéria de Patentes, conforme Instrução Normativa nº 02, de 06/06/2017 publicada na RPI nº 2422, de 06/06/2017.

---

(21) BR 11 2016 006182-9 A2

Código 1.3 - Notificação - Fase Nacional - PCT
(22) 26/09/2014
(30) 30/09/2013 US 61/884,467
(51) A61K 9/00 (2006.01), A61K 47/34 (2006.01), A61K 9/16 (2006.01), A61K 31/422 (2006.01)
(54) FORMULAÇÕES DE ESPIRO?ISOXAZOLINA DE LONGA DURAÇÃO
(71) ZOETIS SERVICES LLC (US)
(72) TODD P. FOSTER, LAIBIN LUO
(85) 21/03/2016
(86) PCT US2014/057588 de 26/09/2014
(87) WO 2015/048371 de 02/04/2015
Publicação automática da admissibilidade da fase nacional depositado via PCT . Tratado de cooperação em matéria de Patentes, conforme Instrução Normativa nº 02, de 06/06/2017 publicada na RPI nº 2422, de 06/06/2017.

---

(21) BR 11 2016 006184-5 A2

Código 1.3 - Notificação - Fase Nacional - PCT
(22) 22/10/2014
(30) 23/10/2013 FR 1360325
(51) B32B 17/10 (2006.01), B64C 1/14 (2006.01)
(54) VIDRO LAMINADO FINO
(71) SAINT-GOBAIN GLASS FRANCE (FR)
(72) CLAIRE LESTRINGANT, RENÉ GY, STEPHAN KREMERS
(85) 21/03/2016
(86) PCT FR2014/052684 de 22/10/2014
(87) WO 2015/059406 de 30/04/2015
Publicação automática da admissibilidade da fase nacional depositado via PCT . Tratado de cooperação em matéria de Patentes, conforme Instrução Normativa nº 02, de 06/06/2017 publicada na RPI nº 2422, de 06/06/2017.

---

(21) BR 11 2016 006186-1 A2

Código 1.3 - Notificação - Fase Nacional - PCT
(22) 23/09/2013
(51) H01B 13/14 (2006.01), H01B 17/18 (2006.01), H01B 7/295 (2006.01)
(54) CABO DE ALIMENTAÇÃO MULTIPOLAR RESISTENTE AO IMPACTO, E, PROCESSO PARA PRODUÇÃO DE UM CABO DE ALIMENTAÇÃO MULTIPOLAR RESISTENTE AO IMPACTO
(71) PRYSMIAN S.P.A. (IT)

(72) RYAN TRUONG, PAUL CINQUEMANI, ANDREW MAUNDER, CHRIS AVERILL
(85) 21/03/2016
(86) PCT IB2013/002426 de 23/09/2013
(87) WO 2015/040448 de 26/03/2015
Publicação automática da admissibilidade da fase nacional depositado via PCT . Tratado de cooperação em matéria de Patentes, conforme Instrução Normativa nº 02, de 06/06/2017 publicada na RPI nº 2422, de 06/06/2017.

---

(21) BR 11 2016 006188-8 A2

Código 1.3 - Notificação - Fase Nacional - PCT
(22) 22/09/2014
(30) 20/09/2013 US 61/880,785
(51) G06Q 50/00 (2006.01)
(54) MÉTODO DE TRATAMENTO COM UM PROTOCOLO DE FÁRMACO E UM SISTEMA COM UMA BASE DE DADOS RELACIONAL ACOPLADO A UM OU MAIS DISPOSITIVOS ELETRÔNICOS ; SISTEMA PARA A GESTÃO DE UM TRATAMENTO MEDICAMENTOSO PELA ADMINISTRAÇÃO DE UM FÁRMACO A UM PACIENTE E MÉTODO DE GESTÃO DE UM TRATAMENTO COM DROGAS USANDO UM SISTEMA DE INFORMAÇÃO COM UMA BASE DE DADOS RELACIONAL.
(71) CORCEPT THERAPEUTICS, INC. (US)
(72) LO, STEVEN, PENAKE, DAVID, LYONS, JOHN, TULLY, KATE, WAIDNER, KATHERINE
(85) 21/03/2016
(86) PCT US2014/056830 de 22/09/2014
(87) WO 2015/042544 de 26/03/2015
Publicação automática da admissibilidade da fase nacional depositado via PCT . Tratado de cooperação em matéria de Patentes, conforme Instrução Normativa nº 02, de 06/06/2017 publicada na RPI nº 2422, de 06/06/2017.

---

(21) BR 11 2016 006191-8 A2

Código 1.3 - Notificação - Fase Nacional - PCT
(22) 26/06/2014
(30) 23/09/2013 CN 201310435291.2
(51) H04W 64/00 (2009.01)
(54) MÉTODO E APARELHO PARA MONITORAR DADOS DE SERVIÇOS SUPLEMENTARES NÃO ESTRUTURADOS
(71) ZTE CORPORATION (CN)
(72) XUESONG WEI
(85) 21/03/2016
(86) PCT CN2014/080880 de 26/06/2014
(87) WO 2015/039480 de 26/03/2015
Publicação automática da admissibilidade da fase nacional depositado via PCT . Tratado de cooperação em matéria de Patentes, conforme Instrução Normativa nº 02, de 06/06/2017 publicada na RPI nº 2422, de 06/06/2017.

(21) BR 11 2016 006193-4 A2

Código 1.3 - Notificação - Fase Nacional - PCT
(22) 08/09/2014
(30) 24/09/2013 CN PCT/CN2013/084058; 05/11/2013 EP 13191604.1
(51) A23G 9/04 (2006.01), A23G 9/22 (2006.01), A23G 9/26 (2006.01), A23G 9/44 (2006.01), A23G 9/48 (2006.01)
(54) FERRAMENTA DE MOLDAGEM PARA PRODUTOS DE CONFEITARIA CONGELADOS, PROCESSO PARA MOLDAR UM PRODUTO DE CONFEITARIA CONGELADO, PRODUTO DE CONFEITARIA CONGELADO MOLDADO DESCASCÁVEL E USO DE UMA FERRAMENTA DE MOLDAGEM
(71) UNILEVER NV (NL)
(72) GARY NORMAN BINLEY, ZHIMIN SHAO, LINA SUN, YAN WANG
(85) 21/03/2016
(86) PCT EP2014/069055 de 08/09/2014
(87) WO 2015/043932 de 02/04/2015
Publicação automática da admissibilidade da fase nacional depositado via PCT . Tratado de cooperação em matéria de Patentes, conforme Instrução Normativa nº 02, de 06/06/2017 publicada na RPI nº 2422, de 06/06/2017.

(21) BR 11 2016 006194-2 A2

Código 1.3 - Notificação - Fase Nacional - PCT
(22) 03/10/2013
(51) G06G 7/50 (2006.01)
(54) MÉTODO IMPLEMENTADO POR COMPUTADOR, MÉTODO IMPLEMENTADO POR COMPUTADOR PARA PERFURAR UM FURO DE POÇO, SISTEMA, E, MEIO LEGÍVEL POR COMPUTADOR
(71) LANDMARK GRAPHICS CORPORATION (US)
(72) PETE GOSLING, RON VUTPAKDI, GUSTAVO URDANETA, RALPH E. MEHL
(85) 21/03/2016
(86) PCT US2013/063246 de 03/10/2013
(87) WO 2015/050548 de 09/04/2015
Publicação automática da admissibilidade da fase nacional depositado via PCT . Tratado de cooperação em matéria de Patentes, conforme Instrução Normativa nº 02, de 06/06/2017 publicada na RPI nº 2422, de 06/06/2017.

(21) BR 11 2016 006195-0 A2

Código 1.3 - Notificação - Fase Nacional - PCT
(22) 18/09/2014
(30) 20/09/2013 AT A 50598/2013
(51) H04W 12/06 (2009.01), H04W 4/00 (2009.01), H04L 29/06 (2006.01)
(54) SISTEMA DE AUTENTICAÇÃO PARA UM DISPOSITIVO DE TERMINAL DE DADOS
(71) ASMAG-HOLDING GMBH (AT)
(72) JOHANN VIELHABER
(85) 21/03/2016

(86) PCT AT2014/050210 de 18/09/2014
(87) WO 2015/039157 de 26/03/2015
Publicação automática da admissibilidade da fase nacional depositado via PCT . Tratado de cooperação em matéria de Patentes, conforme Instrução Normativa nº 02, de 06/06/2017 publicada na RPI nº 2422, de 06/06/2017.

---

(21) BR 11 2016 006196-9 A2

Código 1.3 - Notificação - Fase Nacional - PCT
(22) 28/08/2014
(30) 23/09/2013 DE 102013110495.9
(51) F03D 11/04 (2006.01), E04H 12/08 (2006.01), E04H 12/10 (2006.01), E02B 17/00 (2006.01)
(54) ?CORPO DE TRANSIÇÃO ENTRE SEÇÕES DE TORRE DE UMA ESTAÇÃO DE ENERGIA EÓLICA E A TORRE DE UMA ESTAÇÃO DE ENERGIA EÓLICA QUE COMPREENDE UM CORPO DE TRANSIÇÃO?
(71) THYSSENKRUPP STEEL EUROPE AG (DE)
(72) LOTHAR PATBERG, STEPHAN DREWES, ADRIAN PATON, KONSTANTINOS SAVVAS, MARK HIRT, MAIK BOGATSCH
(85) 21/03/2016
(86) PCT EP2014/068307 de 28/08/2014
(87) WO 2015/039852 de 26/03/2015
Publicação automática da admissibilidade da fase nacional depositado via PCT . Tratado de cooperação em matéria de Patentes, conforme Instrução Normativa nº 02, de 06/06/2017 publicada na RPI nº 2422, de 06/06/2017.

---

(21) BR 11 2016 006200-0 A2

Código 1.3 - Notificação - Fase Nacional - PCT
(22) 03/10/2014
(30) 07/10/2013 US 61/887,871
(51) A61K 9/70 (2006.01), A61K 31/415 (2006.01), A61K 31/417 (2006.01), A61P 25/36 (2006.01)
(54) MÉTODOS E COMPOSIÇÕES PARA O TRATAMENTO DE SÍNDROME DE ABSTINÊNCIA USANDO COMPOSIÇÕES TRANSDÉRMICAS DE DEXMEDETOMIDINA NÃO SEDATIVAS
(71) TEIKOKU PHARMA USA, INC. (US)
(72) ADCHARA PONGPEERAPAT, AMIT JAIN, BRET BERNER, JIANYE WEN, JUTARO SHUDO
(85) 22/03/2016
(86) PCT US2014/059058 de 03/10/2014
(87) WO 2015/054063 de 16/04/2015
Publicação automática da admissibilidade da fase nacional depositado via PCT . Tratado de cooperação em matéria de Patentes, conforme Instrução Normativa nº 02, de 06/06/2017 publicada na RPI nº 2422, de 06/06/2017.

---

(21) BR 11 2016 006201-9 A2

Código 1.3 - Notificação - Fase Nacional - PCT
(22) 23/09/2014

(30) 23/09/2013 US 61/881,240; 22/09/2014 US 14/492,567
(51) C08K 5/17 (2006.01), C07C 233/64 (2006.01), C07C 233/81 (2006.01), C07C 251/24 (2006.01)
(54) COMPOSIÇÃO DE POLÍMERO TERMOPLÁSTICO
(71) MILLIKEN & COMPANY (US)
(72) DARIN L. DOTSON, MARY ANGELA COOLEY
(85) 22/03/2016
(86) PCT US2014/056924 de 23/09/2014
(87) WO 2015/042565 de 26/03/2015
Publicação automática da admissibilidade da fase nacional depositado via PCT . Tratado de cooperação em matéria de Patentes, conforme Instrução Normativa nº 02, de 06/06/2017 publicada na RPI nº 2422, de 06/06/2017.

---

(21) BR 11 2016 006203-5 A2

Código 1.3 - Notificação - Fase Nacional - PCT
(22) 25/09/2014
(30) 25/09/2013 US 61/882,280; 25/09/2014 US 14/496,009
(51) B01D 53/56 (2006.01), B01D 53/76 (2006.01)
(54) MÉTODOS PARA O TRATAMENTO DE FLUXOS DE GASES RESIDUAIS PROVENIENTES DE PROCESSOS DE INCINERAÇÃO
(71) LINDE AKTIENGESELLSCHAFT (DE)
(72) NARESH J. SUCHAK
(85) 22/03/2016
(86) PCT IB2014/003161 de 25/09/2014
(87) WO 2015/071772 de 21/05/2015
Publicação automática da admissibilidade da fase nacional depositado via PCT . Tratado de cooperação em matéria de Patentes, conforme Instrução Normativa nº 02, de 06/06/2017 publicada na RPI nº 2422, de 06/06/2017.

---

(21) BR 11 2016 006204-3 A2

Código 1.3 - Notificação - Fase Nacional - PCT
(22) 14/08/2014
(30) 25/09/2013 DE 10 2013 016 366.8
(51) C22B 9/04 (2006.01), C22B 47/00 (2006.01)
(54) FABRICAÇÃO DE MANGANÊS DE ALTA QUALIDADE A PARTIR DE FERROMANGANÊS POR MEIO DE EVAPORAÇÃO EM UMA INS-TALAÇÃO DE INDUÇÃO A VÁCUO
(71) SMS GROUP GMBH (DE)
(72) JOHANN REICHEL, LUTZ ROSE, JAN BADER
(85) 22/03/2016
(86) PCT DE2014/000413 de 14/08/2014
(87) WO 2015/043560 de 02/04/2015
Publicação automática da admissibilidade da fase nacional depositado via PCT . Tratado de cooperação em matéria de Patentes, conforme Instrução Normativa nº 02, de 06/06/2017 publicada na RPI nº 2422, de 06/06/2017.

(21) BR 11 2016 006205-1 A2

Código 1.3 - Notificação - Fase Nacional - PCT
(22) 07/07/2014
(30) 24/09/2013 DE 10 2013 219 196.0
(51) F16C 32/04 (2006.01)
(54) MÉTODO PARA COMPENSAR UMA FORÇA DE PERTURBAÇÃO DE BAIXA FREQUÊNCIA DE UM ROTOR POR MEIO DE MANCAIS MAGNÉTICOS ATIVOS, MANCAL MAGNÉTICO ATIVO QUE TEM UM CIRCUITO DE CONTROLE DE COMPENSAÇÃO PARA A REALIZAÇÃO DA COMPENSAÇÃO, E USO DO MANCAL MAGNÉTICO
(71) SIEMENS AKTIENGESELLSCHAFT (DE)
(72) NORBERT WAGNER
(85) 22/03/2016
(86) PCT EP2014/064410 de 07/07/2014
(87) WO 2015/043785 de 02/04/2015
Publicação automática da admissibilidade da fase nacional depositado via PCT . Tratado de cooperação em matéria de Patentes, conforme Instrução Normativa nº 02, de 06/06/2017 publicada na RPI nº 2422, de 06/06/2017.

(21) BR 11 2016 006206-0 A2

Código 1.3 - Notificação - Fase Nacional - PCT
(22) 09/10/2014
(30) 11/10/2013 US 14/052,344
(51) F16C 32/06 (2006.01), F01D 25/16 (2006.01), F01D 25/22 (2006.01), F16F 15/02 (2006.01), F16F 15/023 (2006.01), F16C 27/04 (2006.01)
(54) CONJUNTO DE AMORTECEDOR, CONJUNTO DE MANCAL E MÉTODO DE MONTAGEM DE UM CONJUNTO
(71) GENERAL ELECTRIC COMPANY (US)
(72) ADOLFO DELGADO MARQUEZ, BUGRA HAN ERTAS, DARREN LEE HALLMAN, WALTER JOHN SMITH
(85) 22/03/2016
(86) PCT US2014/059816 de 09/10/2014
(87) WO 2015/054447 de 16/04/2015
Publicação automática da admissibilidade da fase nacional depositado via PCT . Tratado de cooperação em matéria de Patentes, conforme Instrução Normativa nº 02, de 06/06/2017 publicada na RPI nº 2422, de 06/06/2017.

(21) BR 11 2016 006207-8 A2

Código 1.3 - Notificação - Fase Nacional - PCT
(22) 25/09/2014
(30) 25/09/2013 JP 2013-197891; 25/09/2013 JP 2013-197892
(51) B60K 15/03 (2006.01), B29C 49/04 (2006.01), B29C 49/20 (2006.01), B29C 49/22 (2006.01), F02M 37/00 (2006.01)
(54) TANQUE DE COMBUSTÍVEL DE AUTOMÓVEL
(71) HONDA MOTOR CO., LTD. (JP)
(72) KOTARO TANAKA, HIROSHI KITAMURA
(85) 22/03/2016

(86) PCT JP2014/075384 de 25/09/2014
(87) WO 2015/046307 de 02/04/2015
Publicação automática da admissibilidade da fase nacional depositado via PCT . Tratado de cooperação em matéria de Patentes, conforme Instrução Normativa nº 02, de 06/06/2017 publicada na RPI nº 2422, de 06/06/2017.

---

(21) BR 11 2016 006208-6 A2

Código 1.3 - Notificação - Fase Nacional - PCT
(22) 20/08/2014
(30) 24/09/2013 FR 1359201
(51) A01K 41/06 (2006.01), A01K 45/00 (2006.01)
(54) DISPOSITIVO PARA A REORIENTAÇÃO DE OVOS DISPOSTOS NOS ALVÉOLOS OCOS ABERTOS EM UMA BANDEJA
(71) EGG-CHICK AUTOMATED TECHNOLOGIES (FR)
(72) EPHREM ADJANOHOUN, FLORENT MENGUY
(85) 22/03/2016
(86) PCT FR2014/052104 de 20/08/2014
(87) WO 2015/044547 de 02/04/2015
Publicação automática da admissibilidade da fase nacional depositado via PCT . Tratado de cooperação em matéria de Patentes, conforme Instrução Normativa nº 02, de 06/06/2017 publicada na RPI nº 2422, de 06/06/2017.

---

(21) BR 11 2016 006209-4 A2

Código 1.3 - Notificação - Fase Nacional - PCT
(22) 23/09/2014
(30) 23/09/2013 US 61/881,195; 22/09/2014 US 14/492,519
(51) C07C 233/64 (2006.01), C07C 233/81 (2006.01), C08K 5/20 (2006.01)
(54) COMPOSIÇÃO DE POLÍMERO TERMOPLÁSTICO
(71) MILLIKEN & COMPANY (US)
(72) JOHN W. MILEY, HAIHU QIN, DARIN L. DOTSON, MARY ANGELA COOLEY, CHI-CHUN TSAI, SANJEEV K. DEY, EDUARDO TORRES, FRANCISCO ALVAREZ
(85) 22/03/2016
(86) PCT US2014/056917 de 23/09/2014
(87) WO 2015/042561 de 26/03/2015
Publicação automática da admissibilidade da fase nacional depositado via PCT . Tratado de cooperação em matéria de Patentes, conforme Instrução Normativa nº 02, de 06/06/2017 publicada na RPI nº 2422, de 06/06/2017.

---

(21) BR 11 2016 006211-6 A2

Código 1.3 - Notificação - Fase Nacional - PCT
(22) 28/10/2015
(30) 29/01/2015 CN 201510048269.1
(51) H01R 13/66 (2006.01), H01R 13/70 (2006.01)
(54) MÉTODO E APARELHO PARA CONTROLAR A ATIVAÇÃO E A DESATIVAÇÃO DE TOMADA INTELIGENTE E DISPOSITIVO DE CONTROLE
(71) XIAOMI INC. (CN)

(72) XIN LIU, YUE LIANG, ENXING HOU
(85) 22/03/2016
(86) PCT CN2015/093070 de 28/10/2015
(87) WO 2016/119494 de 04/08/2016
Publicação automática da admissibilidade da fase nacional depositado via PCT . Tratado de cooperação em matéria de Patentes, conforme Instrução Normativa nº 02, de 06/06/2017 publicada na RPI nº 2422, de 06/06/2017.

---

(21) BR 11 2016 006212-4 A2

Código 1.3 - Notificação - Fase Nacional - PCT
(22) 24/09/2014
(30) 24/09/2013 EP 13185723.7
(51) B63H 25/42 (2006.01), B63H 5/125 (2006.01)
(54) PROPULSOR AZIMUTAL PARA PROPULSÃO DE EMBARCAÇÃO, EMBARCAÇÃO COM PROPULSOR AZIMUTAL E MÉTODO PARA CONFIGURAR CARACTERÍSTICAS HIDRODINÂMICAS DE PRO-PULSOR AZIMUTAL
(71) ROLLS-ROYCE MARINE AS (NO)
(72) STEINAR AASEBØ, RUNE GAREN
(85) 22/03/2016
(86) PCT EP2014/070295 de 24/09/2014
(87) WO 2015/044160 de 02/04/2015
Publicação automática da admissibilidade da fase nacional depositado via PCT . Tratado de cooperação em matéria de Patentes, conforme Instrução Normativa nº 02, de 06/06/2017 publicada na RPI nº 2422, de 06/06/2017.

---

(21) BR 11 2016 006213-2 A2

Código 1.3 - Notificação - Fase Nacional - PCT
(22) 30/09/2013
(51) B62J 37/00 (2006.01), B62J 15/00 (2006.01), B62J 99/00 (2009.01)
(54) VEÍCULO PARA MONTAR
(71) HONDA MOTOR CO., LTD. (JP)
(72) NOBUYOSHI YASUTA, SEITARO KAMEI, HIROTADA NISHIYAMA
(85) 22/03/2016
(86) PCT JP2013/076557 de 30/09/2013
(87) WO 2015/045159 de 02/04/2015
Publicação automática da admissibilidade da fase nacional depositado via PCT . Tratado de cooperação em matéria de Patentes, conforme Instrução Normativa nº 02, de 06/06/2017 publicada na RPI nº 2422, de 06/06/2017.

---

(21) BR 11 2016 006214-0 A2

Código 1.3 - Notificação - Fase Nacional - PCT
(22) 22/09/2014
(30) 24/09/2013 US 61/881,769
(51) A61B 18/02 (2006.01), A61B 18/04 (2006.01), A61B 18/18 (2006.01)
(54) CATETERES, MÉTODO E SISTEMA DE CRIOABLAÇÃO
(71) ADAGIO MEDICAL, INC. (US)

(72) Alexei V. BABKIN, Steven W. KOVALCHECK, Xiaoyu YU
(85) 22/03/2016
(86) PCT US2014/056839 de 22/09/2014
(87) WO 2015/047961 de 02/04/2015
Publicação automática da admissibilidade da fase nacional depositado via PCT . Tratado de cooperação em matéria de Patentes, conforme Instrução Normativa nº 02, de 06/06/2017 publicada na RPI nº 2422, de 06/06/2017.

---

(21) BR 11 2016 006215-9 A2

Código 1.3 - Notificação - Fase Nacional - PCT
(22) 23/09/2014
(30) 23/09/2013 US 61/881,227; 22/09/2014 US 14/492,554
(51) C07C 233/81 (2006.01), C08K 5/20 (2006.01), C07C 233/64 (2006.01)
(54) COMPOSIÇÃO DE POLÍMERO TERMOPLÁSTICO
(71) MILLIKEN & COMPANY (US)
(72) HAIHU QIN, DARIN L. DOTSON, EDUARDO TORRES, SANJEEV K. DEY, FRANCISCO ALVAREZ
(85) 22/03/2016
(86) PCT US2014/056922 de 23/09/2014
(87) WO 2015/042563 de 26/03/2015
Publicação automática da admissibilidade da fase nacional depositado via PCT . Tratado de cooperação em matéria de Patentes, conforme Instrução Normativa nº 02, de 06/06/2017 publicada na RPI nº 2422, de 06/06/2017.

---

(21) BR 11 2016 006217-5 A2

Código 1.3 - Notificação - Fase Nacional - PCT
(22) 05/06/2014
(30) 26/09/2013 FR 1302239
(51) E02D 27/01 (2006.01), E02D 27/42 (2006.01)
(54) DISPOSITIVO E MÉTODO DE ANCORAGEM
(71) POMA (FR)
(72) MAXIME LE PAGE, PHILIPPE LAVILLE, EDOUARD DOVILLAIRE
(85) 22/03/2016
(86) PCT FR2014/000126 de 05/06/2014
(87) WO 2015/044534 de 02/04/2015
Publicação automática da admissibilidade da fase nacional depositado via PCT . Tratado de cooperação em matéria de Patentes, conforme Instrução Normativa nº 02, de 06/06/2017 publicada na RPI nº 2422, de 06/06/2017.

---

(21) BR 11 2016 006226-4 A2

Código 1.3 - Notificação - Fase Nacional - PCT
(22) 03/10/2014
(30) 03/10/2013 US 61/886,318
(51) B01F 5/06 (2006.01), B01F 3/04 (2006.01)
(54) SOLUÇÕES LÍQUIDAS QUE CONTÊM NANOBOLHA
(71) EBED HOLDINGS INC. (CA)

(72) WALTER JACOB BAUER
(85) 22/03/2016
(86) PCT CA2014/050957 de 03/10/2014
(87) WO 2015/048904 de 09/04/2015
Publicação automática da admissibilidade da fase nacional depositado via PCT . Tratado de cooperação em matéria de Patentes, conforme Instrução Normativa nº 02, de 06/06/2017 publicada na RPI nº 2422, de 06/06/2017.

---

(21) BR 11 2016 006227-2 A2

Código 1.3 - Notificação - Fase Nacional - PCT
(22) 25/09/2014
(30) 25/09/2013 FR 1359252
(51) A61K 36/185 (2006.01), A61K 131/00 (2006.01), A61P 17/02 (2006.01), A61K 8/97 (2006.01), A61Q 19/00 (2006.01), A23L 1/30 (2006.01), A61Q 19/08 (2006.01), A61Q 5/00 (2006.01), A61Q 17/00 (2006.01), A61Q 3/02 (2006.01), C11B 1/10 (2006.01)
(54) EXTRATO LIPÍDICO DE SEMENTES DE MARACUJÁ
(71) LABORATOIRES EXPANSCIENCE (FR)
(72) SOPHIE LECLERE-BIENFAIT, STÉPHANIE BREDIF, SÉBASTIEN DEBROCK, SÉBASTIEN GARNIER
(85) 22/03/2016
(86) PCT EP2014/070463 de 25/09/2014
(87) WO 2015/044254 de 02/04/2015
Publicação automática da admissibilidade da fase nacional depositado via PCT . Tratado de cooperação em matéria de Patentes, conforme Instrução Normativa nº 02, de 06/06/2017 publicada na RPI nº 2422, de 06/06/2017.

---

(21) BR 11 2016 006228-0 A2

Código 1.3 - Notificação - Fase Nacional - PCT
(22) 14/04/2015
(30) 15/04/2014 CN PCT/CN2014/075367; 28/05/2014 EP 14170144.1
(51) A23F 5/04 (2006.01), A47J 31/42 (2006.01), A47J 42/52 (2006.01)
(54) MÉTODO E APARELHO PARA CONTROLAR UM PROCESSO DE TORREFAÇÃO DE GRÃOS DE CAFÉ, E CAFETEIRA
(71) KONINKLIJKE PHILIPS N.V. (NL)
(72) JINGWEI TAN, JINGWEI TAN
(85) 22/03/2016
(86) PCT EP2015/058005 de 14/04/2015
(87) WO 2015/158678 de 22/10/2015
Publicação automática da admissibilidade da fase nacional depositado via PCT . Tratado de cooperação em matéria de Patentes, conforme Instrução Normativa nº 02, de 06/06/2017 publicada na RPI nº 2422, de 06/06/2017.

---

(21) BR 11 2016 006229-9 A2

Código 1.3 - Notificação - Fase Nacional - PCT
(22) 16/09/2014

(30) 22/09/2013 US 61/880,936
(51) A61B 7/00 (2006.01), A61B 7/04 (2006.01)
(54) ?SISTEMA E MÉTODO PARA DETECTAR DEGLUTIÇÃO INFANTIL?
(71) MOMSENSE LTD. (IL)
(72) IZHAK NAKAR, EDUARD RUDYK, OSNAT EMANUEL
(85) 22/03/2016
(86) PCT IL2014/050823 de 16/09/2014
(87) WO 2015/040610 de 26/03/2015
Publicação automática da admissibilidade da fase nacional depositado via PCT . Tratado de cooperação em matéria de Patentes, conforme Instrução Normativa nº 02, de 06/06/2017 publicada na RPI nº 2422, de 06/06/2017.

---

(21) BR 11 2016 006232-9 A2

Código 1.3 - Notificação - Fase Nacional - PCT
(22) 25/09/2014
(30) 26/09/2013 EP 13186148.6; 08/07/2014 EP 14176125.4
(51) C07D 471/04 (2006.01), A61K 31/505 (2006.01)
(54) DERIVADOS DE 3-(1H-PIRAZOL-4-IL)-1H-PIRROLO[2,3-C] PIRIDINA COMO INIBIDORES DE NIK
(71) JANSSEN PHARMACEUTICA NV (BE)
(72) GEORGE HYND, PATRIZIA TISSELLI, DAVID EDWARD CLARK, JANUSZ JOZEF KULAGOWSKI, CALUM MACLEOD, SAMUEL EDWARD MANN, FABIEN JEAN GHISLAIN ROUSSEL, STEPHEN COLIN PRICE, JOHN GARY MONTANA
(85) 22/03/2016
(86) PCT EP2014/070489 de 25/09/2014
(87) WO 2015/044269 de 02/04/2015
Publicação automática da admissibilidade da fase nacional depositado via PCT . Tratado de cooperação em matéria de Patentes, conforme Instrução Normativa nº 02, de 06/06/2017 publicada na RPI nº 2422, de 06/06/2017.

---

(21) BR 11 2016 006233-7 A2

Código 1.3 - Notificação - Fase Nacional - PCT
(22) 02/10/2014
(30) 04/10/2013 GB 1317596.3
(51) A61M 16/04 (2006.01)
(54) DISPOSITIVO DE VIA AÉREA ARTIFICIAL
(71) TELEFLEX LIFE SCIENCES (BM)
(72) SYLWIA POULSEN, OOI WEE KHEONG
(85) 22/03/2016
(86) PCT IB2014/002140 de 02/10/2014
(87) WO 2015/049582 de 09/04/2015
Publicação automática da admissibilidade da fase nacional depositado via PCT . Tratado de cooperação em matéria de Patentes, conforme Instrução Normativa nº 02, de 06/06/2017 publicada na RPI nº 2422, de 06/06/2017.

(21) BR 11 2016 006237-0 A2

Código 1.3 - Notificação - Fase Nacional - PCT
(22) 26/09/2014
(30) 04/10/2013 DE 102013111026.6; 11/07/2014 DE 102014109786.6
(51) D01D 1/02 (2006.01), C08J 3/09 (2006.01), C08B 1/00 (2006.01), D01D 13/02 (2006.01), D01D 5/06 (2006.01), D01F 2/00 (2006.01)
(54) PROCESSO PARA A PRODUÇÃO DE OBJETOS MOLDADOS
(71) LIST HOLDING AG (CH)
(72) ANDREAS DIENER, ANDREAS GRUNDEI, OLIVIER TRETZACK
(85) 22/03/2016
(86) PCT EP2014/002609 de 26/09/2014
(87) WO 2015/049040 de 09/04/2015
Publicação automática da admissibilidade da fase nacional depositado via PCT . Tratado de cooperação em matéria de Patentes, conforme Instrução Normativa nº 02, de 06/06/2017 publicada na RPI nº 2422, de 06/06/2017.

(21) BR 11 2016 006244-2 A2

Código 1.3 - Notificação - Fase Nacional - PCT
(22) 10/09/2014
(30) 24/09/2013 US 14/034,633
(51) C07K 16/00 (2006.01)
(54) MÉTODOS DE UTILIZAÇÃO DA IGA SECRETORA
(71) WISCONSIN ALUMNI RESEARCH FOUNDATION (US)
(72) MARK E. COOK, JORDAN MARSHALL SAND, LISA ANN KRUGNER-HIGBY, JAMES MUKASA NTAMBI
(85) 22/03/2016
(86) PCT US2014/054903 de 10/09/2014
(87) WO 2015/047729 de 02/04/2015
Publicação automática da admissibilidade da fase nacional depositado via PCT . Tratado de cooperação em matéria de Patentes, conforme Instrução Normativa nº 02, de 06/06/2017 publicada na RPI nº 2422, de 06/06/2017.

(21) BR 11 2016 006245-0 A2

Código 1.3 - Notificação - Fase Nacional - PCT
(22) 02/10/2014
(30) 03/10/2013 JP 2013-208663
(51) A61K 39/39 (2006.01), A61K 9/06 (2006.01), A61K 9/08 (2006.01), A61K 9/12 (2006.01), A61K 9/20 (2006.01), A61P 31/04 (2006.01), A61P 31/12 (2006.01), A61P 31/16 (2006.01), A61P 37/04 (2006.01), A61K 39/145 (2006.01)
(54) COMPOSIÇÃO DE VACINA DE MUCOSA
(71) NITTO DENKO CORPORATION (JP)
(72) MASAHIRO FUKASAKA, MITSUHIKO HORI, KATSUYUKI OKUBO, DAISUKE ASARI, ARIMICHI OKAZAKI, EIJI KIYOTOH, KYOHEI MATSUSHITA
(85) 22/03/2016
(86) PCT JP2014/076349 de 02/10/2014
(87) WO 2015/050180 de 09/04/2015

Publicação automática da admissibilidade da fase nacional depositado via PCT . Tratado de cooperação em matéria de Patentes, conforme Instrução Normativa nº 02, de 06/06/2017 publicada na RPI nº 2422, de 06/06/2017.

---

(21) BR 11 2016 006252-3 A2

Código 1.3 - Notificação - Fase Nacional - PCT
(22) 24/09/2014
(30) 24/09/2013 CH 01657/13
(51) A23L 1/275 (2006.01), A23L 2/58 (2006.01)
(54) FORMULAÇÕES VERMELHAS ESTÁVEIS PARA A COLORAÇÃO DE BEBIDAS E ALIMENTOS
(71) DSM IP ASSETS B.V. (NL)
(72) ANDREA HITZFELD, ANDREA HITZFELD, HANSJOERG GRASS, HANSJOERG GRASS
(85) 22/03/2016
(86) PCT EP2014/070386 de 24/09/2014
(87) WO 2015/044212 de 02/04/2015
Publicação automática da admissibilidade da fase nacional depositado via PCT . Tratado de cooperação em matéria de Patentes, conforme Instrução Normativa nº 02, de 06/06/2017 publicada na RPI nº 2422, de 06/06/2017.

---

(21) BR 11 2016 006256-6 A2

Código 1.3 - Notificação - Fase Nacional - PCT
(22) 22/09/2014
(30) 23/09/2013 GB 1316874.5; 27/08/2014 GB 1415175.7
(51) C01G 23/047 (2006.01), C01G 23/053 (2006.01), C01G 23/08 (2006.01)
(54) PROCESSOS PARA PRODUÇÃO DE PARTÍCULAS DE TITÂNIA E PARA PREPARAÇÃO DE UM PRODUTO CATALISADOR, USOS DE UMA NUCLEAÇÃO CONTROLADA, DE UMA FLOCULAÇÃO CONTROLADA, DE UMA SECAGEM CONTROLADA E DE PARTÍCULAS DE TITÂNIA, TITÂNIA, E, PRODUTO CATALISADOR
(71) HUNTSMAN P&A UK LIMITED (GB)
(72) KARL LOWRY, JOHN LALANDE EDWARDS, DARREN J WATERS, JOHN ROBB
(85) 22/03/2016
(86) PCT GB2014/052878 de 22/09/2014
(87) WO 2015/040426 de 26/03/2015
Publicação automática da admissibilidade da fase nacional depositado via PCT . Tratado de cooperação em matéria de Patentes, conforme Instrução Normativa nº 02, de 06/06/2017 publicada na RPI nº 2422, de 06/06/2017.

---

(21) BR 11 2016 006258-2 A2

Código 1.3 - Notificação - Fase Nacional - PCT
(22) 26/09/2014
(30) 26/09/2013 JP 2013-199853
(51) C07D 401/06 (2006.01), A61K 31/454 (2006.01), A61P 25/04 (2006.01),

C07D 401/14 (2006.01), C07D 403/06 (2006.01), C07D 413/14 (2006.01)
(54) DERIVADO DE AMINA CÍCLICA OU UM SAL FARMACOLOGICAMENTE ACEITÁVEL DO MESMO, PRÓ- DROGA, MEDICAMENTO, E, AGENTES ANALGÉSICO E TERAPÊUTICO
(71) TORAY INDUSTRIES, INC. (JP)
(72) YASUHIRO MORITA, NAOKI IZUMIMOTO, KATSUHIKO ISEKI, SHUNSUKE IWANO, SHUJI UDAGAWA, TOMOYA MIYOSHI, YUJI OSADA, MASANORI MURAKAMI, MOTOHIRO SHIRAKI, KEI TAKAHASHI
(85) 22/03/2016
(86) PCT JP2014/075569 de 26/09/2014
(87) WO 2015/046403 de 02/04/2015
Publicação automática da admissibilidade da fase nacional depositado via PCT . Tratado de cooperação em matéria de Patentes, conforme Instrução Normativa nº 02, de 06/06/2017 publicada na RPI nº 2422, de 06/06/2017.

---

(21) BR 11 2016 006260-4 A2

Código 1.3 - Notificação - Fase Nacional - PCT
(22) 22/09/2014
(30) 23/09/2013 US 61/881013
(51) C09J 7/00 (2006.01), C09J 7/02 (2006.01)
(54) SISTEMA DE ADESIVO, E, ARTIGO ADESIVO
(71) LUBRIZOL ADVANCED MATERIALS, INC. (US)
(72) RONALD D. VARN, IOAN MARCU, JOSEPH J. VONTORCIK, JR., EDWARD W. AULT, VICTOR STANISLAWCZYK
(85) 22/03/2016
(86) PCT US2014/056717 de 22/09/2014
(87) WO 2015/042501 de 26/03/2015
Publicação automática da admissibilidade da fase nacional depositado via PCT . Tratado de cooperação em matéria de Patentes, conforme Instrução Normativa nº 02, de 06/06/2017 publicada na RPI nº 2422, de 06/06/2017.

---

(21) BR 11 2016 006262-0 A2

Código 1.3 - Notificação - Fase Nacional - PCT
(22) 13/10/2014
(30) 17/10/2013 EP 13189048.5
(51) C07D 401/14 (2006.01)
(54) COMPOSTO, COMPOSIÇÃO, MATERIAL DE ACABAMENTO AUTOMOTIVO INTERIOR OU EXTERIOR, ARTIGO AGRÍCOLA, E, MÉTODOS PARA ESTABILIZAÇÃO DE UM MATERIAL ORGÂNICO E PREPARAÇÃO DE UM COMPOSTO
(71) BASF SE (DE)
(72) CORNELIA SCHLETH, LIANE SCHULZ, BRUNO ROTZINGER, BJÖRN LUDOLPH, MANUELE VITALI
(85) 22/03/2016
(86) PCT EP2014/071854 de 13/10/2014
(87) WO 2015/055563 de 23/04/2015

Publicação automática da admissibilidade da fase nacional depositado via PCT . Tratado de cooperação em matéria de Patentes, conforme Instrução Normativa nº 02, de 06/06/2017 publicada na RPI nº 2422, de 06/06/2017.

---

(21) BR 11 2016 006269-8 A2

Código 1.3 - Notificação - Fase Nacional - PCT
(22) 23/09/2014
(30) 24/09/2013 US 14/034,990
(51) G01N 27/327 (2006.01)
(54) FITA DE TESTE PARA ANÁLISE COM BATERIA INTEGRADA
(71) LIFESCAN SCOTLAND LIMITED (GB)
(72) DAVID ELDER, STANLEY YOUNG, BRIAN GUTHRIE, JOHN YOUNG
(85) 22/03/2016
(86) PCT EP2014/070249 de 23/09/2014
(87) WO 2015/044138 de 02/04/2015
Publicação automática da admissibilidade da fase nacional depositado via PCT . Tratado de cooperação em matéria de Patentes, conforme Instrução Normativa nº 02, de 06/06/2017 publicada na RPI nº 2422, de 06/06/2017.

---

(21) BR 11 2016 006270-1 A2

Código 1.3 - Notificação - Fase Nacional - PCT
(22) 24/09/2014
(30) 24/09/2013 ES P201331387
(51) F42B 10/24 (2006.01), F42B 6/10 (2006.01)
(54) PROJÉTEIS PARA MUNIÇÃO E MÉTODOS DE FABRICAÇÃO E USO DOS MESMOS
(71) POLYCASE AMMUNITION LLC (US)
(72) PAUL LEMKE, JUAN CARLOS MARIN, STEVEN ERIC JOHNSON
(85) 22/03/2016
(86) PCT US2014/057171 de 24/09/2014
(87) WO 2015/048102 de 02/04/2015
Publicação automática da admissibilidade da fase nacional depositado via PCT . Tratado de cooperação em matéria de Patentes, conforme Instrução Normativa nº 02, de 06/06/2017 publicada na RPI nº 2422, de 06/06/2017.

---

(21) BR 11 2016 006271-0 A2

Código 1.3 - Notificação - Fase Nacional - PCT
(22) 24/09/2014
(30) 25/09/2013 DE 10 2013 015 985.7
(51) H05K 7/20 (2006.01)
(54) DISPOSITIVO DE VENTILADOR, ELEMENTO DE BLOQUEIO PARA A FIXAÇÃO DE UM DISPOSITIVO DE VENTILADOR EM UMA SEÇÃO DE PAREDE, E DISPOSITIVO DE VENTILADOR PARA A CONEXÃO COM UM ELEMENTO DE BLOQUEIO
(71) STEGO-HOLDING GMBH (DE)
(72) ROBERT DENT, BERND ARMIN SCHANZENBACH, ELMAR MANGOLD
(85) 22/03/2016

(86) PCT EP2014/070366 de 24/09/2014
(87) WO 2015/044198 de 02/04/2015
Publicação automática da admissibilidade da fase nacional depositado via PCT . Tratado de cooperação em matéria de Patentes, conforme Instrução Normativa nº 02, de 06/06/2017 publicada na RPI nº 2422, de 06/06/2017.

---

(21) BR 11 2016 006273-6 A2

Código 1.3 - Notificação - Fase Nacional - PCT
(22) 23/09/2014
(30) 23/09/2013 US 61/881,251; 22/09/2014 US 14/492,585
(51) C08K 5/00 (2006.01), C08F 110/02 (2006.01), C08L 23/06 (2006.01), C07C 233/81 (2006.01)
(54) ARTIGOS DE POLIETILENO
(71) MILLIKEN & COMPANY (US)
(72) DARIN L. DOTSON, CHI-CHUN TSAI, HAIHU QIN, JOHN W. MILEY, MARY ANGELA COOLEY, SANJEEV K. DEY, EDUARDO TORRES, FRANCISCO ALVAREZ
(85) 22/03/2016
(86) PCT US2014/056932 de 23/09/2014
(87) WO 2015/042569 de 26/03/2015
Publicação automática da admissibilidade da fase nacional depositado via PCT . Tratado de cooperação em matéria de Patentes, conforme Instrução Normativa nº 02, de 06/06/2017 publicada na RPI nº 2422, de 06/06/2017.

---

(21) BR 11 2016 006275-2 A2

Código 1.3 - Notificação - Fase Nacional - PCT
(22) 19/09/2014
(30) 23/09/2013 US 14/033,709
(51) A61B 17/115 (2006.01), A61B 17/00 (2006.01), A61B 17/29 (2006.01)
(54) INSTRUMENTO CIRÚRGICO DE GRAMPEAMENTO COM CONJUNTO DE ACIONAMENTO COM RECURSOS DE ALTERNÂNCIA
(71) ETHICON ENDO-SURGERY, LLC (PR)
(72) JOHN P. MEASAMER, CHRISTOPHER C. MILLER, BRIAN F. DINARDO, RICHARD F. SCHWEMBERGER, JOHNNY H. ALEXANDER, III
(85) 22/03/2016
(86) PCT US2014/056518 de 19/09/2014
(87) WO 2015/042374 de 26/03/2015
Publicação automática da admissibilidade da fase nacional depositado via PCT . Tratado de cooperação em matéria de Patentes, conforme Instrução Normativa nº 02, de 06/06/2017 publicada na RPI nº 2422, de 06/06/2017.

---

(21) BR 11 2016 006277-9 A2

Código 1.3 - Notificação - Fase Nacional - PCT
(22) 17/06/2014
(30) 27/09/2013 CN 201310452502.3
(51) H04L 5/00 (2006.01), H04L 1/16 (2006.01), H04L 1/18 (2006.01)
(54) MÉTODOS DE ENVIO DE DADOS EM AGREGAÇÃO DE ESPECTRO, E

DISPOSITIVOS DE ENVIO DE DADOS EM AGREGAÇÃO DE ESPECTRO
(71) ZTE CORPORATION (CN)
(72) SHUQIANG XIA, BO DAI, CHUNLI LIANG, WEIWEI YANG
(85) 22/03/2016
(86) PCT CN2014/080124 de 17/06/2014
(87) WO 2015/043243 de 02/04/2015
Publicação automática da admissibilidade da fase nacional depositado via PCT . Tratado de cooperação em matéria de Patentes, conforme Instrução Normativa nº 02, de 06/06/2017 publicada na RPI nº 2422, de 06/06/2017.

---

(21) BR 11 2016 006280-9 A2

Código 1.3 - Notificação - Fase Nacional - PCT
(22) 24/09/2014
(30) 24/09/2013 CH 01659/13
(51) A23L 2/58 (2006.01), A23L 1/275 (2006.01)
(54) BEBIDAS, ALIMENTOS E COMPOSIÇÕES FARMACÊUTICAS
(71) DSM IP ASSETS B.V. (NL)
(72) HANSJOERG GRASS, HANSJOERG GRASS, ANDREA HITZFELD, ANDREA HITZFELD
(85) 22/03/2016
(86) PCT EP2014/070389 de 24/09/2014
(87) WO 2015/044213 de 02/04/2015
Publicação automática da admissibilidade da fase nacional depositado via PCT . Tratado de cooperação em matéria de Patentes, conforme Instrução Normativa nº 02, de 06/06/2017 publicada na RPI nº 2422, de 06/06/2017.

---

(21) BR 11 2016 006281-7 A2

Código 1.3 - Notificação - Fase Nacional - PCT
(22) 24/09/2014
(30) 24/09/2013 CH 01660/13
(51) A23L 2/58 (2006.01), A23L 1/275 (2006.01)
(54) FORMULAÇÕES LÍQUIDAS TRANSPARENTES E BEBIDAS TRANSPARENTES CONTENDO AS MESMAS
(71) DSM IP ASSETS B.V. (NL)
(72) DAVID SCHAFFNER, DAVID SCHAFFNER
(85) 22/03/2016
(86) PCT EP2014/070402 de 24/09/2014
(87) WO 2015/044224 de 02/04/2015
Publicação automática da admissibilidade da fase nacional depositado via PCT . Tratado de cooperação em matéria de Patentes, conforme Instrução Normativa nº 02, de 06/06/2017 publicada na RPI nº 2422, de 06/06/2017.

---

(21) BR 11 2016 006282-5 A2

Código 1.3 - Notificação - Fase Nacional - PCT
(22) 19/09/2014
(30) 23/09/2013 SE 1351094-6

(51) G01F 13/00 (2006.01), B65D 88/66 (2006.01), A47J 31/40 (2006.01)
(54) ARRANJO PARA TRANSPORTAR PÓ
(71) TETRA LAVAL HOLDINGS & FINANCE SA (CH)
(72) HANS HENRIK MORTENSEN, FREDERIK LARSEN, THOMAS PERMIN, PALLE BACH JENSEN
(85) 22/03/2016
(86) PCT EP2014/070026 de 19/09/2014
(87) WO 2015/040174 de 26/03/2015
Publicação automática da admissibilidade da fase nacional depositado via PCT . Tratado de cooperação em matéria de Patentes, conforme Instrução Normativa nº 02, de 06/06/2017 publicada na RPI nº 2422, de 06/06/2017.

---

(21) BR 11 2016 006283-3 A2

Código 1.3 - Notificação - Fase Nacional - PCT
(22) 27/08/2014
(30) 24/09/2013 JP 2013-196891
(51) H02M 7/48 (2007.01), H02P 27/06 (2006.01)
(54) MÉTODO DE CONTROLE PARA CONVERSOR DE POTÊNCIA CONTÍNUA
(71) DAIKIN INDUSTRIES, LTD. (JP)
(72) KENICHI SAKAKIBARA
(85) 22/03/2016
(86) PCT JP2014/072389 de 27/08/2014
(87) WO 2015/045714 de 02/04/2015
Publicação automática da admissibilidade da fase nacional depositado via PCT . Tratado de cooperação em matéria de Patentes, conforme Instrução Normativa nº 02, de 06/06/2017 publicada na RPI nº 2422, de 06/06/2017.

---

(21) BR 11 2016 006284-1 A2

Código 1.3 - Notificação - Fase Nacional - PCT
(22) 26/09/2014
(30) 27/09/2013 US 61/883919
(51) G06F 19/16 (2011.01)
(54) MÉTODO PARA CONDUZIR EVOLUÇÃO DIRECIONADA, PRODUTO DE PROGRAMA DE COMPUTADOR, E, SISTEMA DE COMPUTADOR
(71) CODEXIS, INC. (US)
(72) RUSSELL JAVINIAR SARMIENTO, DONALD SCOTT BASKERVILLE, XIYUN ZHANG
(85) 22/03/2016
(86) PCT US2014/057900 de 26/09/2014
(87) WO 2015/048573 de 02/04/2015
Publicação automática da admissibilidade da fase nacional depositado via PCT . Tratado de cooperação em matéria de Patentes, conforme Instrução Normativa nº 02, de 06/06/2017 publicada na RPI nº 2422, de 06/06/2017.

---

(21) BR 11 2016 006285-0 A2

Código 1.3 - Notificação - Fase Nacional - PCT

(22) 26/09/2014
(30) 27/09/2013 US 61/883838
(51) G06F 19/00 (2011.01), G06F 19/16 (2011.01)
(54) MÉTODO IMPLEMENTADO USANDO UM SISTEMA DE COMPUTADOR, PRODUTO DE PROGRAMA DE COMPUTADOR, E, SISTEMA
(71) CODEXIS, INC. (US)
(72) XIYUN ZHANG, RUSSELL JAVINIAR SARMIENTO, DONALD SCOTT BASKERVILLE, GJAIT W. HUISMAN
(85) 22/03/2016
(86) PCT US2014/057899 de 26/09/2014
(87) WO 2015/048572 de 02/04/2015
Publicação automática da admissibilidade da fase nacional depositado via PCT . Tratado de cooperação em matéria de Patentes, conforme Instrução Normativa nº 02, de 06/06/2017 publicada na RPI nº 2422, de 06/06/2017.

---

(21) BR 11 2016 006286-8 A2

Código 1.3 - Notificação - Fase Nacional - PCT
(22) 29/09/2014
(30) 30/09/2013 NO 20131305
(51) C07C 43/20 (2006.01), C07C 43/215 (2006.01), C07C 69/42 (2006.01), C07C 69/76 (2006.01), C07C 309/10 (2006.01), E21B 47/10 (2006.01), G01N 33/24 (2006.01)
(54) COMPOSTO, E, COMPOSIÇÃO
(71) RESMAN AS (NO)
(72) LARS KILAAS, ERLAND NORDGÅRD, ANNE DALAGER DYRLI
(85) 22/03/2016
(86) PCT NO2014/050179 de 29/09/2014
(87) WO 2015/047105 de 02/04/2015
Publicação automática da admissibilidade da fase nacional depositado via PCT . Tratado de cooperação em matéria de Patentes, conforme Instrução Normativa nº 02, de 06/06/2017 publicada na RPI nº 2422, de 06/06/2017.

---

(21) BR 11 2016 006287-6 A2

Código 1.3 - Notificação - Fase Nacional - PCT
(22) 08/11/2013
(51) C09K 8/035 (2006.01), C09K 8/12 (2006.01), C09K 8/52 (2006.01)
(54) MÉTODO DE TRATAMENTO DE UMA FORMAÇÃO SUBTERRÂNEA
(71) HALLIBURTON ENERGY SERVICES, INC. (US)
(72) SHANTEL J STONE, RYAN PATRICK COLLINS
(85) 22/03/2016
(86) PCT US2013/069152 de 08/11/2013
(87) WO 2015/069273 de 14/05/2015
Publicação automática da admissibilidade da fase nacional depositado via PCT . Tratado de cooperação em matéria de Patentes, conforme Instrução Normativa nº 02, de 06/06/2017 publicada na RPI nº 2422, de 06/06/2017.

(21) BR 11 2016 006288-4 A2

Código 1.3 - Notificação - Fase Nacional - PCT
(22) 23/09/2014
(30) 23/09/2013 US 61/881,212; 22/09/2014 US 14/492,531
(51) C08K 5/20 (2006.01), C07C 233/64 (2006.01), C07C 233/65 (2006.01), C07C 233/81 (2006.01)
(54) COMPOSIÇÃO DE POLÍMERO TERMOPLÁSTICO
(71) MILLIKEN & COMPANY (US)
(72) JOHN W. MILEY, SANJEEV K. DEY, EDUARDO TORRES, HAIHU QIN
(85) 22/03/2016
(86) PCT US2014/056919 de 23/09/2014
(87) WO 2015/042562 de 26/03/2015
Publicação automática da admissibilidade da fase nacional depositado via PCT . Tratado de cooperação em matéria de Patentes, conforme Instrução Normativa nº 02, de 06/06/2017 publicada na RPI nº 2422, de 06/06/2017.

(21) BR 11 2016 006289-2 A2

Código 1.3 - Notificação - Fase Nacional - PCT
(22) 19/09/2014
(30) 23/09/2013 US 14/033,751
(51) A61B 17/115 (2006.01)
(54) RECURSOS DE CONTROLE PARA INSTRUMENTO DE GRAMPEAMENTO CIRÚRGICO MOTORIZADO
(71) ETHICON ENDO-SURGERY, LLC (PR)
(72) JOHN P. MEASAMER, RICHARD L. LEIMBACH
(85) 22/03/2016
(86) PCT US2014/056525 de 19/09/2014
(87) WO 2015/042378 de 26/03/2015
Publicação automática da admissibilidade da fase nacional depositado via PCT . Tratado de cooperação em matéria de Patentes, conforme Instrução Normativa nº 02, de 06/06/2017 publicada na RPI nº 2422, de 06/06/2017.

(21) BR 11 2016 006290-6 A2

Código 1.3 - Notificação - Fase Nacional - PCT
(22) 23/09/2013
(51) B66B 5/14 (2006.01), B66B 5/00 (2006.01), G01G 23/01 (2006.01)
(54) MÉTODO E DISPOSIÇÃO PARA CALIBRAR O SISTEMA DE CONTROLE DE CARGA DE UM ELEVADOR
(71) DINACELL ELECTRÓNICA, S.L. (ES)
(72) RAFAEL GONZÁLEZ GALLEGOS
(85) 22/03/2016
(86) PCT ES2013/070663 de 23/09/2013
(87) WO 2015/040251 de 26/03/2015
Publicação automática da admissibilidade da fase nacional depositado via PCT . Tratado de cooperação em matéria de Patentes, conforme Instrução Normativa nº 02, de 06/06/2017 publicada na RPI nº 2422, de 06/06/2017.

(21) BR 11 2016 006292-2 A2

Código 1.3 - Notificação - Fase Nacional - PCT
(22) 30/09/2014
(30) 30/09/2013 EP EP13186726.9
(51) C14C 1/08 (2006.01), C14C 3/06 (2006.01)
(54) PROCESSO DE CURTIMENTO PARA OBTENÇÃO DE COURO COM PROPRIEDADES FÍSICO- MECÂNICAS MELHORADAS
(71) RHODIA POLIAMIDA E ESPECIALIDADES LTDA. (BR/SP)
(72) WAGNER CÉLIO FERRAZ LOURENÇO
(85) 22/03/2016
(86) PCT IB2014/001956 de 30/09/2014
(87) WO 2015/044765 de 02/04/2015
Publicação automática da admissibilidade da fase nacional depositado via PCT . Tratado de cooperação em matéria de Patentes, conforme Instrução Normativa nº 02, de 06/06/2017 publicada na RPI nº 2422, de 06/06/2017.

(21) BR 11 2016 006293-0 A2

Código 1.3 - Notificação - Fase Nacional - PCT
(22) 25/09/2014
(30) 27/09/2013 EP 13186309.4
(51) G09G 5/14 (2006.01)
(54) SISTEMA PARA EXIBIR SIMULTANEAMENTE EM UMA TELA DADOS DE VÍDEO DE MÚLTIPLAS FONTES, ESTAÇÃO DE TRABALHO OU EQUIPAMENTO DE IMAGEAMENTO, MÉTODO PARA MOSTRAR SIMULTANEAMENTE EM UMA TELA DADOS DE VÍDEO DE MÚLTIPLAS FONTES, E PRODUTO DE PROGRAMA DE COMPUTADOR
(71) KONINKLIJKE PHILIPS N.V. (NL)
(72) JEROEN GERARD SCHEEPENS, IVO DON STUYFZAND, HENDRIKUS BERNARDUS VAN DEN BRINK, JURGEN JEAN LOUIS HOPPENBROUWERS, PETRUS JOHANNES GERARDUS MENTJOX
(85) 22/03/2016
(86) PCT EP2014/070421 de 25/09/2014
(87) WO 2015/044236 de 02/04/2015
Publicação automática da admissibilidade da fase nacional depositado via PCT . Tratado de cooperação em matéria de Patentes, conforme Instrução Normativa nº 02, de 06/06/2017 publicada na RPI nº 2422, de 06/06/2017.

(21) BR 11 2016 006294-9 A2

Código 1.3 - Notificação - Fase Nacional - PCT
(22) 18/10/2013
(51) A61M 39/22 (2006.01), F16K 15/14 (2006.01)
(54) APERFEIÇOAMENTOS E ARRANJOS EM VÁLVULA PARA CONTROLE DE FLUXO
(71) ZAMMI INSTRUMENTAL LTDA (BR/RJ)
(72) Luiz Henrique VARGAS FONSECA
(85) 22/03/2016
(86) PCT BR2013/000429 de 18/10/2013

(87) WO 2015/024081 de 26/02/2015
Publicação automática da admissibilidade da fase nacional depositado via PCT . Tratado de cooperação em matéria de Patentes, conforme Instrução Normativa nº 02, de 06/06/2017 publicada na RPI nº 2422, de 06/06/2017.

---

(21) BR 11 2016 006299-0 A2

Código 1.3 - Notificação - Fase Nacional - PCT
(22) 19/09/2014
(30) 23/09/2013 US 14/033,763
(51) A61B 17/115 (2006.01)
(54) GRAMPEADOR CIRÚRGICO COM ACIONAMENTO DE CAME GIRATÓRIO
(71) ETHICON ENDO-SURGERY, LLC (PR)
(72) RICHARD L. LEIMBACH, RICHARD F. SCHWEMBERGER, JOHN P. MEASAMER, JOHNNY H. ALEXANDER III, CHRISTOPHER C. MILLER, BRIAN F. DINARDO, JASON M. RECTOR
(85) 22/03/2016
(86) PCT US2014/056510 de 19/09/2014
(87) WO 2015/042367 de 26/03/2015
Publicação automática da admissibilidade da fase nacional depositado via PCT . Tratado de cooperação em matéria de Patentes, conforme Instrução Normativa nº 02, de 06/06/2017 publicada na RPI nº 2422, de 06/06/2017.

---

(21) BR 11 2016 006300-7 A2

Código 1.3 - Notificação - Fase Nacional - PCT
(22) 29/09/2014
(30) 30/09/2013 EP 13186568.5; 19/02/2014 EP 14155808.0
(51) A47J 31/44 (2006.01), G06K 19/06 (2006.01)
(54) SUPORTE DE CÓDIGO, CÁPSULA, SISTEMA E MÉTODO PARA PREPARO DE UMA BEBIDA POR CENTRIFUGAÇÃO
(71) NESTEC S.A. (CH)
(72) STEFAN KAESER
(85) 22/03/2016
(86) PCT EP2014/070724 de 29/09/2014
(87) WO 2015/044400 de 02/04/2015
Publicação automática da admissibilidade da fase nacional depositado via PCT . Tratado de cooperação em matéria de Patentes, conforme Instrução Normativa nº 02, de 06/06/2017 publicada na RPI nº 2422, de 06/06/2017.

---

(21) BR 11 2016 006308-2 A2

Código 1.3 - Notificação - Fase Nacional - PCT
(22) 22/09/2014
(30) 23/09/2013 FR 13/59100
(51) H04L 29/06 (2006.01), H04L 12/18 (2006.01), H04L 12/46 (2006.01)
(54) PROCESSO DE GESTÃO DE SOLICITAÇÕES DE SUBSCRIÇÃO PARA TRANSMISSÕES PONTO-A-MULTIPONTO E DISPOSITIVO DE

INTERLIGAÇÃO
(71) SAGEMCOM BROADBAND SAS (FR)
(72) LAURENT ALARCON, ANTONIE ROCQUELAY
(85) 22/03/2016
(86) PCT EP2014/070078 de 22/09/2014
(87) WO 2015/040200 de 26/03/2015
Publicação automática da admissibilidade da fase nacional depositado via PCT . Tratado de cooperação em matéria de Patentes, conforme Instrução Normativa nº 02, de 06/06/2017 publicada na RPI nº 2422, de 06/06/2017.

---

(21) BR 11 2016 006311-2 A2

Código 1.3 - Notificação - Fase Nacional - PCT
(22) 24/09/2014
(30) 24/09/2013 EP 13185801.1
(51) C07C 203/04 (2006.01), C07C 69/76 (2006.01), C07C 309/76 (2006.01), C07C 247/10 (2006.01), C07F 7/08 (2006.01), A61K 31/621 (2006.01), A61K 31/695 (2006.01), A61P 35/00 (2006.01), A61P 35/02 (2006.01)
(54) COMPOSTOS ÚTEIS NO TRATAMENTO DE DOENÇAS NEOPLÁSTICAS
(71) UNIVERSITÄT ZU KÖLN (DE)
(72) ALBRECHT BERKESSEL, MARK KRÜGER, KARL-ANTON KREUZER, SIMON POLL-WOLBECK
(85) 22/03/2016
(86) PCT EP2014/070328 de 24/09/2014
(87) WO 2015/044177 de 02/04/2015
Publicação automática da admissibilidade da fase nacional depositado via PCT . Tratado de cooperação em matéria de Patentes, conforme Instrução Normativa nº 02, de 06/06/2017 publicada na RPI nº 2422, de 06/06/2017.

---

(21) BR 11 2016 006313-9 A2

Código 1.3 - Notificação - Fase Nacional - PCT
(22) 18/09/2014
(30) 26/09/2013 NO 20131286
(51) F16J 15/08 (2006.01), F16L 23/20 (2006.01)
(54) GAXETA DE CONEXÃO DE FLANGES METÁLICOS
(71) OTECHOS AS (NO)
(72) HILBERG KAROLIUSSEN
(85) 22/03/2016
(86) PCT NO2014/050170 de 18/09/2014
(87) WO 2015/047100 de 02/04/2015
Publicação automática da admissibilidade da fase nacional depositado via PCT . Tratado de cooperação em matéria de Patentes, conforme Instrução Normativa nº 02, de 06/06/2017 publicada na RPI nº 2422, de 06/06/2017.

---

(21) BR 11 2016 006315-5 A2

Código 1.3 - Notificação - Fase Nacional - PCT
(22) 11/10/2013

(51) A61B 3/10 (2006.01), G01B 9/02 (2006.01), A61B 3/107 (2006.01)
(54) SISTEMA DE DIAGNÓSTICO E MÉTODO DE DIAGNÓSTICO
(71) WAVELIGHT GMBH (DE)
(72) KLAUS VOGLER, CHRISTOF DONITZKY
(85) 22/03/2016
(86) PCT EP2013/071323 de 11/10/2013
(87) WO 2015/051854 de 16/04/2015
Publicação automática da admissibilidade da fase nacional depositado via PCT . Tratado de cooperação em matéria de Patentes, conforme Instrução Normativa nº 02, de 06/06/2017 publicada na RPI nº 2422, de 06/06/2017.

---

(21) BR 11 2016 006318-0 A2

Código 1.3 - Notificação - Fase Nacional - PCT
(22) 23/09/2014
(30) 25/09/2013 US 61/882,299
(51) A61J 1/00 (2006.01), A61J 1/05 (2006.01), A01N 1/00 (2006.01), C12M 1/16 (2006.01)
(54) RECIPIENTE DE CRIOPRESERVAÇÃO
(71) SAINT-GOBAIN PERFORMANCE PLASTICS CORPORATION (US)
(72) Herbert Cullis, Phillippe J. Broussard
(85) 22/03/2016
(86) PCT US2014/056950 de 23/09/2014
(87) WO 2015/048003 de 02/04/2015
Publicação automática da admissibilidade da fase nacional depositado via PCT . Tratado de cooperação em matéria de Patentes, conforme Instrução Normativa nº 02, de 06/06/2017 publicada na RPI nº 2422, de 06/06/2017.

---

(21) BR 11 2016 006319-8 A2

Código 1.3 - Notificação - Fase Nacional - PCT
(22) 25/09/2014
(30) 27/09/2013 US 61/883,497
(51) A61K 31/519 (2006.01), A61K 31/5377 (2006.01), C07D 277/00 (2006.01), C07D 487/04 (2006.01)
(54) INIBIDORES DE IRAK E USOS DOS MESMOS
(71) NIMBUS IRIS, INC. (US)
(72) DONNA L. ROMERO, CRAIG E. MASSE, SHAUGHNESSY ROBINSON, JEREMY ROBERT GREENWOOD, GERALDINE C. HARRIMAN
(85) 22/03/2016
(86) PCT US2014/057444 de 25/09/2014
(87) WO 2015/048281 de 02/04/2015
Publicação automática da admissibilidade da fase nacional depositado via PCT . Tratado de cooperação em matéria de Patentes, conforme Instrução Normativa nº 02, de 06/06/2017 publicada na RPI nº 2422, de 06/06/2017.

---

(21) BR 11 2016 006320-1 A2

Código 1.3 - Notificação - Fase Nacional - PCT

(22) 01/10/2014
(30) 01/10/2013 US 61/885,227
(51) F16B 23/00 (2006.01), F16B 35/04 (2006.01)
(54) CHAVE E REENTRÂNCIA DE FIXADOR ASSIMÉTRICO
(71) ALCOA INC. (US)
(72) RODRIGO PINHEIRO, LUKE HAYLOCK
(85) 22/03/2016
(86) PCT US2014/058551 de 01/10/2014
(87) WO 2015/050942 de 09/04/2015
Publicação automática da admissibilidade da fase nacional depositado via PCT . Tratado de cooperação em matéria de Patentes, conforme Instrução Normativa nº 02, de 06/06/2017 publicada na RPI nº 2422, de 06/06/2017.

---

(21) BR 11 2016 006323-6 A2

Código 1.3 - Notificação - Fase Nacional - PCT
(22) 02/09/2014
(30) 27/09/2013 EP 13186480.3; 21/03/2014 EP 14161059.2
(51) G10L 19/008 (2013.01)
(54) ?CONCEITO PARA GERAR UM SINAL DE DOWNMIX?
(71) FRAUNHOFER-GESELLSCHAFT ZUR FÖRDERUNG DER ANGEWANDTEN FORSCHUNG E.V. (DE)
(72) ALEXANDER ADAMI, EMANUEL HABETS, JÜRGEN HERRE
(85) 22/03/2016
(86) PCT EP2014/068611 de 02/09/2014
(87) WO 2015/043891 de 02/04/2015
Publicação automática da admissibilidade da fase nacional depositado via PCT . Tratado de cooperação em matéria de Patentes, conforme Instrução Normativa nº 02, de 06/06/2017 publicada na RPI nº 2422, de 06/06/2017.

---

(21) BR 11 2016 006326-0 A2

Código 1.3 - Notificação - Fase Nacional - PCT
(22) 26/09/2014
(30) 27/09/2013 US 61/883611
(51) A61K 39/29 (2006.01)
(54) FORMULAÇÃO SECA DE UMA VACINA, USO DE UMA FORMULAÇÃO SECA, MÉTODO PARA FABRICAÇÃO DE UMA FORMULAÇÃO SECA, E, VACINA
(71) INTERVET INTERNATIONAL B.V. (NL)
(72) ZHISONG QIAO, KEVIN O'CONNELL
(85) 22/03/2016
(86) PCT EP2014/070608 de 26/09/2014
(87) WO 2015/044337 de 02/04/2015
Publicação automática da admissibilidade da fase nacional depositado via PCT . Tratado de cooperação em matéria de Patentes, conforme Instrução Normativa nº 02, de 06/06/2017 publicada na RPI nº 2422, de 06/06/2017.

(21) BR 11 2016 006327-9 A2

Código 1.3 - Notificação - Fase Nacional - PCT
(22) 05/09/2014
(30) 23/09/2013 FR 1359136
(51) G01N 25/60 (2006.01)
(54) MÉTODO DE ESTIMATIVA DA QUALIDADE DO VAPOR D? ÁGUA GERADO EM UMA INSTALAÇÃO DE PRODUÇÃO DE HIDROCARBONETOS,MÉTODO DE QUALIFICAÇÃO DE UM GERADOR DE VAPOR D?ÁGUA
(71) TOTAL S.A. (FR)
(72) BERNARD CORRE, CHRISTOPHE DELALEAU
(85) 22/03/2016
(86) PCT EP2014/069018 de 05/09/2014
(87) WO 2015/039901 de 26/03/2015
Publicação automática da admissibilidade da fase nacional depositado via PCT . Tratado de cooperação em matéria de Patentes, conforme Instrução Normativa nº 02, de 06/06/2017 publicada na RPI nº 2422, de 06/06/2017.

(21) BR 11 2016 006329-5 A2

Código 1.3 - Notificação - Fase Nacional - PCT
(22) 26/09/2014
(30) 27/09/2013 US 61/883,728
(51) F27D 27/00 (2010.01), C22C 1/06 (2006.01)
(54) DISPOSITIVO DE IMPULSÃO DE DUPLA FUNÇÃO PARA UM INJETOR GIRATÓRIO
(71) RIO TINTO ALCAN INTERNATIONAL LIMITED (CA)
(72) JOSEPH LANGLAIS, PETER DONALD WAITE, FRANCIS BRETON, SERGE MUNGER, MARTIN BEAULIEU
(85) 22/03/2016
(86) PCT CA2014/050922 de 26/09/2014
(87) WO 2015/042712 de 02/04/2015
Publicação automática da admissibilidade da fase nacional depositado via PCT . Tratado de cooperação em matéria de Patentes, conforme Instrução Normativa nº 02, de 06/06/2017 publicada na RPI nº 2422, de 06/06/2017.

(21) BR 11 2016 006331-7 A2

Código 1.3 - Notificação - Fase Nacional - PCT
(22) 22/09/2014
(30) 23/09/2013 US 14/034,154; 30/04/2014 US 14/266,477
(51) B65D 30/16 (2006.01)
(54) MÉTODO E EMBALAGEM COM NESGA INFERIOR
(71) INNOFLEX INCORPORATED (US)
(72) {0864623} JAMES W. YEAGER
(85) 22/03/2016
(86) PCT US2014/056729 de 22/09/2014
(87) WO 2015/042505 de 26/03/2015
Publicação automática da admissibilidade da fase nacional depositado via

PCT . Tratado de cooperação em matéria de Patentes, conforme Instrução Normativa nº 02, de 06/06/2017 publicada na RPI nº 2422, de 06/06/2017.

---

(21) BR 11 2016 006332-5 A2

Código 1.3 - Notificação - Fase Nacional - PCT
(22) 23/09/2014
(30) 24/09/2013 US 61/881,647
(51) B65D 1/02 (2006.01), B65D 47/20 (2006.01)
(54) RECIPIENTE COM RESPIRO PARA LÍQUIDOS VISCOSOS
(71) THE PROCTER & GAMBLE COMPANY (US)
(72) FRANCO SILVA MEDEIROS, RALPH ALBERT SAGEL, RAYMOND CHARLES BELL, CHRISTOPHER LAWRENCE SMITH
(85) 22/03/2016
(86) PCT US2014/056939 de 23/09/2014
(87) WO 2015/047997 de 02/04/2015
Publicação automática da admissibilidade da fase nacional depositado via PCT . Tratado de cooperação em matéria de Patentes, conforme Instrução Normativa nº 02, de 06/06/2017 publicada na RPI nº 2422, de 06/06/2017.

---

(21) BR 11 2016 006335-0 A2

Código 1.3 - Notificação - Fase Nacional - PCT
(22) 24/09/2014
(30) 30/09/2013 JP 2013-204802
(51) A23L 1/16 (2006.01)
(54) MACARRÃO INSTANTÂNEO SECO E MÉTODO DE PRODUÇÃO PARA O MESMO
(71) NISSIN FOODS HOLDINGS CO., LTD. (JP)
(72) YUMA OGINO, TOSHIO YOSHINUMA, MITSURU TANAKA
(85) 22/03/2016
(86) PCT JP2014/004883 de 24/09/2014
(87) WO 2015/045374 de 02/04/2015
Publicação automática da admissibilidade da fase nacional depositado via PCT . Tratado de cooperação em matéria de Patentes, conforme Instrução Normativa nº 02, de 06/06/2017 publicada na RPI nº 2422, de 06/06/2017.

---

(21) BR 11 2016 006337-6 A2

Código 1.3 - Notificação - Fase Nacional - PCT
(22) 19/09/2014
(30) 23/09/2013 US 14/033,688
(51) A61B 17/115 (2006.01)
(54) GRAMPEADOR CIRÚRGICO COM ACIONAMENTO E RETORNO DE CAME GIRATÓRIO
(71) ETHICON ENDO-SURGERY, LLC (PR)
(72) CHRISTOPHER C. MILLER, JOHN P. MEASAMER, BRIAN F. DINARDO, RICHARD F. SCHWEMBERGER, JOHNNY H. ALEXANDER, III
(85) 22/03/2016
(86) PCT US2014/056514 de 19/09/2014

(87) WO 2015/042371 de 26/03/2015
Publicação automática da admissibilidade da fase nacional depositado via PCT . Tratado de cooperação em matéria de Patentes, conforme Instrução Normativa nº 02, de 06/06/2017 publicada na RPI nº 2422, de 06/06/2017.

---

(21) BR 11 2016 006338-4 A2

Código 1.3 - Notificação - Fase Nacional - PCT
(22) 19/09/2014
(30) 23/09/2013 US 61/881,003
(51) A61F 13/496 (2006.01), A61F 13/15 (2006.01)
(54) APARELHO E MÉTODO PARA PRODUÇÃO DE JUNÇÕES LATERAIS EM ARTIGOS ABSORVENTES
(71) The Procter & Gamble Company (US)
(72) MICHAEL DEVIN LONG, KAZUYA OGAWA
(85) 22/03/2016
(86) PCT US2014/056473 de 19/09/2014
(87) WO 2015/042351 de 26/03/2015
Publicação automática da admissibilidade da fase nacional depositado via PCT . Tratado de cooperação em matéria de Patentes, conforme Instrução Normativa nº 02, de 06/06/2017 publicada na RPI nº 2422, de 06/06/2017.

---

(21) BR 11 2016 006342-2 A2

Código 1.3 - Notificação - Fase Nacional - PCT
(22) 03/11/2014
(30) 04/11/2013 EP 13191470.7
(51) A24C 5/35 (2006.01)
(54) SISTEMA E MÉTODO PARA TRANSFERIR ARTIGOS EM FORMA DE COLUNA E ARRANJO E MÉTODO PARA RETER OS ARTIGOS EM FORMA DE COLUNA EM UMA FAIXA TRANSPORTADORA
(71) PHILIP MORRIS PRODUCTS S.A. (CH)
(72) LESZEK SIKORA
(85) 22/03/2016
(86) PCT EP2014/073510 de 03/11/2014
(87) WO 2015/063284 de 07/05/2015
Publicação automática da admissibilidade da fase nacional depositado via PCT . Tratado de cooperação em matéria de Patentes, conforme Instrução Normativa nº 02, de 06/06/2017 publicada na RPI nº 2422, de 06/06/2017.

---

(21) BR 11 2016 006343-0 A2

Código 1.3 - Notificação - Fase Nacional - PCT
(22) 26/09/2014
(30) 30/09/2013 US US 14/042,071
(51) A47L 13/16 (2006.01)
(54) ARTIGO DE LIMPEZA POR PRODUÇÃO DE NUVEM DE BAIXA UMIDADE
(71) KIMBERLY-CLARK WORLDWIDE, INC. (US)

(72) Kaiyuan Yang, Andrew T. Baker, Joseph R. Feldkamp, David Willian Koenig, WanDuk Lee, Carl . G Rippl, kathleen C. Engelbrecht, Waihong Leong, Dave A. Soerens, Divesh Bhatt, JIN HEO, Jose Kollakompil Abraham
(85) 22/03/2016
(86) PCT IB2014/064875 de 26/09/2014
(87) WO 2015/044910 de 02/04/2015
Publicação automática da admissibilidade da fase nacional depositado via PCT . Tratado de cooperação em matéria de Patentes, conforme Instrução Normativa nº 02, de 06/06/2017 publicada na RPI nº 2422, de 06/06/2017.

---

(21) BR 11 2016 006346-5 A2

Código 1.3 - Notificação - Fase Nacional - PCT
(22) 01/09/2014
(30) 23/09/2013 EP 13185521.5
(51) E21B 1/02 (2006.01), E21B 17/042 (2006.01), E21B 21/00 (2006.01), E21B 17/03 (2006.01)
(54) ADAPTADOR DE HASTE COM ORIFÍCIO DE DESCARGA RESISTENTE À FRATURA
(71) SANDVIK INTELLECTUAL PROPERTY AB (SE)
(72) RASMUS HEMPH, TOMAS SH JANSSON
(85) 22/03/2016
(86) PCT EP2014/068505 de 01/09/2014
(87) WO 2015/039861 de 26/03/2015
Publicação automática da admissibilidade da fase nacional depositado via PCT . Tratado de cooperação em matéria de Patentes, conforme Instrução Normativa nº 02, de 06/06/2017 publicada na RPI nº 2422, de 06/06/2017.

---

(21) BR 11 2016 006347-3 A2

Código 1.3 - Notificação - Fase Nacional - PCT
(22) 23/09/2014
(30) 23/09/2013 US 61/881,299; 23/09/2013 US 61/881,381; 22/09/2014 US 14/493,067
(51) H04L 5/00 (2006.01)
(54) FORMA DE ONDA DE LIGAÇÃO ASCENDENTE EM LTE-U E PROGRAMAÇÃO DE VÁRIOS SUBQUADROS VARIÁVEIS
(71) QUALCOMM INCORPORATED (US)
(72) TINGFANG JI, TAO LUO, NAGA BHUSHAN, DURGA PRASAD MALLADI, YONGBIN WEI, PETER GAAL, ALEKSANDAR DAMNJANOVIC, WANSHI CHEN, SRINIVAS YERRAMALLI
(85) 22/03/2016
(86) PCT US2014/057028 de 23/09/2014
(87) WO 2015/042594 de 26/03/2015
Publicação automática da admissibilidade da fase nacional depositado via PCT . Tratado de cooperação em matéria de Patentes, conforme Instrução

Normativa nº 02, de 06/06/2017 publicada na RPI nº 2422, de 06/06/2017.

---

(21) BR 11 2016 006348-1 A2

Código 1.3 - Notificação - Fase Nacional - PCT
(22) 23/09/2014
(30) 23/09/2013 EP 13185543.9
(51) C07K 5/09 (2006.01), C07K 5/083 (2006.01), C07K 5/087 (2006.01), A61K 38/05 (2006.01)
(54) TRIPEPTÍDEOS ANTI-INFLAMATÓRIOS
(71) DR. AUGUST WOLFF GMBH & CO. KG ARZNEIMITTEL (DE)
(72) MICHAEL SOEBERDT, ULRICH KNIE, CHRISTOPH ABELS
(85) 22/03/2016
(86) PCT EP2014/070201 de 23/09/2014
(87) WO 2015/040235 de 26/03/2015
Publicação automática da admissibilidade da fase nacional depositado via PCT . Tratado de cooperação em matéria de Patentes, conforme Instrução Normativa nº 02, de 06/06/2017 publicada na RPI nº 2422, de 06/06/2017.

---

(21) BR 11 2016 006358-9 A2

Código 1.3 - Notificação - Fase Nacional - PCT
(22) 27/09/2013
(51) B62J 23/00 (2006.01), B62J 6/04 (2006.01), B62J 15/00 (2006.01)
(54) VEÍCULO MOTORIZADO DE DUAS RODAS
(71) HONDA MOTOR CO., LTD. (JP)
(72) TAKAHIRO TAGUMA, KAZUNORI YOSHIMURA, TAKUMI GATO
(85) 23/03/2016
(86) PCT JP2013/076338 de 27/09/2013
(87) WO 2015/045115 de 02/04/2015
Publicação automática da admissibilidade da fase nacional depositado via PCT . Tratado de cooperação em matéria de Patentes, conforme Instrução Normativa nº 02, de 06/06/2017 publicada na RPI nº 2422, de 06/06/2017.

---

(21) BR 11 2016 006360-0 A2

Código 1.3 - Notificação - Fase Nacional - PCT
(22) 15/09/2014
(30) 27/09/2013 DE 10 2013 219 485.4; 14/11/2013 EP 13192808.7
(51) H02K 3/487 (2006.01), H02K 3/493 (2006.01), H02K 3/30 (2006.01)
(54) MATERIAL DE VEDAÇÃO DE FENDA, VEDAÇÃO DE FENDA E MÉTODO PARA PRODUZIR UM MATERIAL DE VEDAÇÃO DE FENDA
(71) SIEMENS AKTIENGESELLSCHAFT (DE)
(72) JÜRGEN HUBER, BERNHARD KLAUSSNER, DIETER SCHIRM
(85) 23/03/2016
(86) PCT EP2014/069581 de 15/09/2014
(87) WO 2015/043991 de 02/04/2015
Publicação automática da admissibilidade da fase nacional depositado via

PCT . Tratado de cooperação em matéria de Patentes, conforme Instrução Normativa nº 02, de 06/06/2017 publicada na RPI nº 2422, de 06/06/2017.

---

(21) BR 11 2016 006366-0 A2

Código 1.3 - Notificação - Fase Nacional - PCT
(22) 29/09/2014
(30) 01/10/2013 US 61/885,380; 01/10/2013 US 61/885,391
(51) C07D 405/12 (2006.01), A01N 47/18 (2006.01), A01N 43/40 (2006.01)
(54) USO DE PICOLINAMIDAS MACROCÍCLICAS COMO FUNGICIDAS
(71) DOW AGROSCIENCES LLC (US)
(72) TIMOTHY P. MARTIN, KEVIN G. MEYER, BENJAMIN M. NUGENT, CHENGLIN YAO, W. JOHN OWEN, ANNE M. WILSON, LAIN O'CALLAGHAN, JEREMY WILMOT, JOHNATHAN E. DELORBE, WILLIAM H. DENT
(85) 23/03/2016
(86) PCT US2014/058065 de 29/09/2014
(87) WO 2015/050819 de 09/04/2015
Publicação automática da admissibilidade da fase nacional depositado via PCT . Tratado de cooperação em matéria de Patentes, conforme Instrução Normativa nº 02, de 06/06/2017 publicada na RPI nº 2422, de 06/06/2017.

---

(21) BR 11 2016 006370-8 A2

Código 1.3 - Notificação - Fase Nacional - PCT
(22) 23/09/2014
(30) 11/10/2013 US 61/889,707
(51) B64C 11/30 (2006.01)
(54) MÉTODO PARA CONTROLAR A OPERAÇÃO DE UM MECANISMO MOTOR DE TURBOPROPULSOR DE AERONAVE E SISTEMA DE CONTROLE DE TURBOPROPULSOR
(71) UNISON INDUSTRIES, LLC (US)
(72) EDWARD AARON FISHER, SCOTT BRIAN WRIGHT, JAMES ROBERT TURNER
(85) 23/03/2016
(86) PCT US2014/056852 de 23/09/2014
(87) WO 2015/053930 de 16/04/2015
Publicação automática da admissibilidade da fase nacional depositado via PCT . Tratado de cooperação em matéria de Patentes, conforme Instrução Normativa nº 02, de 06/06/2017 publicada na RPI nº 2422, de 06/06/2017.

---

(21) BR 11 2016 006371-6 A2

Código 1.3 - Notificação - Fase Nacional - PCT
(22) 23/09/2014
(30) 24/09/2013 US 61/881,597
(51) C10G 47/00 (2006.01), C10G 47/36 (2006.01), C10G 65/12 (2006.01), C10G 45/02 (2006.01), C10G 45/08 (2006.01), C10G 45/06 (2006.01), C10G 45/20 (2006.01)
(54) PROCESSO PARA O HIDROPROCESSAMENTO DE UM ÓLEO COMBUSTÍVEL

(71) E. I. DU PONT DE NEMOURS AND COMPANY (US)
(72) HASAN DINDI, THANH GIA TA, VINCENT ADAM KUPERAVAGE JR, ALAN HOWARD PULLEY, SCOTT LOUIS WEBSTER
(85) 23/03/2016
(86) PCT US2014/056868 de 23/09/2014
(87) WO 2015/047971 de 02/04/2015
Publicação automática da admissibilidade da fase nacional depositado via PCT . Tratado de cooperação em matéria de Patentes, conforme Instrução Normativa nº 02, de 06/06/2017 publicada na RPI nº 2422, de 06/06/2017.

---

(21) BR 11 2016 006372-4 A2

Código 1.3 - Notificação - Fase Nacional - PCT
(22) 22/10/2014
(30) 22/10/2013 EP 13189640.9
(51) A61Q 5/02 (2006.01), A61K 8/81 (2006.01), A61K 8/04 (2006.01), A61K 8/19 (2006.01)
(54) COMPOSIÇÃO DE LIMPEZA
(71) UNILEVER NV (NL)
(72) NICHOLAS BALLARD, STEFAN ANTONIUS FRANCISCUS BON, EZAT KHOSHDEL, GLYN ROBERTS
(85) 23/03/2016
(86) PCT EP2014/072607 de 22/10/2014
(87) WO 2015/059169 de 30/04/2015
Publicação automática da admissibilidade da fase nacional depositado via PCT . Tratado de cooperação em matéria de Patentes, conforme Instrução Normativa nº 02, de 06/06/2017 publicada na RPI nº 2422, de 06/06/2017.

---

(21) BR 11 2016 006374-0 A2

Código 1.3 - Notificação - Fase Nacional - PCT
(22) 02/10/2014
(30) 04/10/2013 US 61/886,679; 25/10/2013 EP 13190194.4
(51) C07C 37/02 (2006.01), C07C 41/16 (2006.01)
(54) PROCESSO PARA FORNECER UM COMPOSTO DE FÓRMULA
(71) BASF SE (DE)
(72) ERIC GEORGE KLAUBER, MICHAEL RACK, THOMAS ZIERKE, NICOLE HOLUB, DAVID CORTES, GERALD SCHMELEBECK, JUNMIN JI
(85) 23/03/2016
(86) PCT EP2014/071210 de 02/10/2014
(87) WO 2015/049360 de 09/04/2015
Publicação automática da admissibilidade da fase nacional depositado via PCT . Tratado de cooperação em matéria de Patentes, conforme Instrução Normativa nº 02, de 06/06/2017 publicada na RPI nº 2422, de 06/06/2017.

---

(21) BR 11 2016 006376-7 A2

Código 1.3 - Notificação - Fase Nacional - PCT
(22) 04/09/2014
(30) 27/09/2013 EP 13186442.3

(51) H04W 52/30 (2009.01), H04W 24/10 (2009.01), H04W 72/04 (2009.01)
(54) CONTROLE DE ENERGIA E RELATÓRIO DE RESERVA DINÂMICA DE ENERGIA PARA CONECTIVIDADE DUAL
(71) SUN PATENT TRUST (US)
(72) JOACHIM LOEHR, HIDETOSHI SUZUKI, PRATEEK BASU MALLICK
(85) 23/03/2016
(86) PCT JP2014/004544 de 04/09/2014
(87) WO 2015/045283 de 02/04/2015
Publicação automática da admissibilidade da fase nacional depositado via PCT . Tratado de cooperação em matéria de Patentes, conforme Instrução Normativa nº 02, de 06/06/2017 publicada na RPI nº 2422, de 06/06/2017.

---

(21) BR 11 2016 006377-5 A2

Código 1.3 - Notificação - Fase Nacional - PCT
(22) 22/08/2014
(30) 27/09/2013 EP 13004707.9; 20/12/2013 EP 13198976.6
(51) H04W 72/04 (2009.01)
(54) MECANISMOS DE PROGRAMAÇÃO DE UPLINK EFICIENTES PARA CONECTIVIDADE DUPLA
(71) SUN PATENT TRUST (US)
(72) PRATEEK BASU MALLICK, JOACHIM LOEHR, HIDETOSHI SUZUKI
(85) 23/03/2016
(86) PCT JP2014/004323 de 22/08/2014
(87) WO 2015/045268 de 02/04/2015
Publicação automática da admissibilidade da fase nacional depositado via PCT . Tratado de cooperação em matéria de Patentes, conforme Instrução Normativa nº 02, de 06/06/2017 publicada na RPI nº 2422, de 06/06/2017.

---

(21) BR 11 2016 006378-3 A2

Código 1.3 - Notificação - Fase Nacional - PCT
(22) 24/09/2014
(30) 24/09/2013 US 61/881,654
(51) A61F 2/00 (2006.01)
(54) SISTEMA PARA TRATAMENTO DE GÁS DE UM IMPLANTE DE CÉLULA
(71) GINER, INC. (US)
(72) LINDA TEMPELMAN, SIMON STONE, KLEARCHOS PAPAS
(85) 23/03/2016
(86) PCT US2014/057295 de 24/09/2014
(87) WO 2015/048184 de 02/04/2015
Publicação automática da admissibilidade da fase nacional depositado via PCT . Tratado de cooperação em matéria de Patentes, conforme Instrução Normativa nº 02, de 06/06/2017 publicada na RPI nº 2422, de 06/06/2017.

---

(21) BR 11 2016 006379-1 A2

Código 1.3 - Notificação - Fase Nacional - PCT
(22) 26/09/2014
(30) 26/09/2013 EP 13306327.1

(51) G09B 9/02 (2006.01), G06F 3/01 (2006.01), G09B 9/06 (2006.01), G09B 9/08 (2006.01), G09B 9/28 (2006.01), G09B 23/28 (2006.01)
(54) MÉTODO E DISPOSITIVO PARA CONTROLAR UM DISPOSITIVO HÁPTICO
(71) THOMSON LICENSING (FR)
(72) FABIEN DANIEAU, JULIEN FLEUREAU, PHILIPPE GUILLOTEL, NICOLAS MOLLET, ANATOLE LECUYER, MARC CHRISTIE
(85) 23/03/2016
(86) PCT EP2014/070618 de 26/09/2014
(87) WO 2015/044344 de 02/04/2015
Publicação automática da admissibilidade da fase nacional depositado via PCT . Tratado de cooperação em matéria de Patentes, conforme Instrução Normativa nº 02, de 06/06/2017 publicada na RPI nº 2422, de 06/06/2017.

---

(21) BR 11 2016 006381-3 A2

Código 1.3 - Notificação - Fase Nacional - PCT
(22) 12/09/2014
(30) 24/09/2013 EP 13185706.2
(51) B29C 47/00 (2006.01), C08J 3/20 (2006.01), C08J 5/04 (2006.01), B29B 7/90 (2006.01)
(54) MÉTODO PARA USAR RETALHOS DE CORTE DE TECIDO
(71) BASF SE (DE)
(72) MATTHIAS SCHEIBITZ, HEIKO HESS, JENS CREMER
(85) 23/03/2016
(86) PCT EP2014/069516 de 12/09/2014
(87) WO 2015/043985 de 02/04/2015
Publicação automática da admissibilidade da fase nacional depositado via PCT . Tratado de cooperação em matéria de Patentes, conforme Instrução Normativa nº 02, de 06/06/2017 publicada na RPI nº 2422, de 06/06/2017.

---

(21) BR 11 2016 006382-1 A2

Código 1.3 - Notificação - Fase Nacional - PCT
(22) 30/09/2014
(30) 30/09/2013 JP 2013-205105; 30/09/2013 JP 2013-205106
(51) C03C 27/12 (2006.01), B32B 27/30 (2006.01), C08L 29/14 (2006.01)
(54) FILME INTERMEDIÁRIO PARA VIDRO LAMINADO E VIDRO LAMINADO
(71) SEKISUI CHEMICAL CO., LTD (JP)
(72) SHOUGO YOSHIDA, TATSUYA IWAMOTO, MICHIO SHIMAMOTO
(85) 23/03/2016
(86) PCT JP2014/076145 de 30/09/2014
(87) WO 2015/046586 de 02/04/2015
Publicação automática da admissibilidade da fase nacional depositado via PCT . Tratado de cooperação em matéria de Patentes, conforme Instrução Normativa nº 02, de 06/06/2017 publicada na RPI nº 2422, de 06/06/2017.

(21) BR 11 2016 006383-0 A2

Código 1.3 - Notificação - Fase Nacional - PCT
(22) 24/09/2014
(30) 24/09/2013 AU 2013903669
(51) C07K 1/14 (2006.01), A61K 38/00 (2006.01)
(54) MÉTODO DE EXTRAÇÃO DE PROTEÍNA
(71) ELASTAGEN PTY LTD (AU)
(72) PHILLIP ELLIOTT
(85) 23/03/2016
(86) PCT AU2014/000932 de 24/09/2014
(87) WO 2015/042639 de 02/04/2015
Publicação automática da admissibilidade da fase nacional depositado via PCT . Tratado de cooperação em matéria de Patentes, conforme Instrução Normativa nº 02, de 06/06/2017 publicada na RPI nº 2422, de 06/06/2017.

(21) BR 11 2016 006384-8 A2

Código 1.3 - Notificação - Fase Nacional - PCT
(22) 24/09/2014
(30) 24/09/2013 US 61/881,821
(51) C25B 9/00 (2006.01), C25B 15/08 (2006.01), C25B 15/02 (2006.01)
(54) ELETRÓLITOS DE CARBOXILATO FUNDIDO PARA PROCESSOS ELETROQUÍMICOS DE DESCARBOXILAÇÃO
(71) CERAMATEC, INC. (US)
(72) SAI BHAVARAJU, JAMES MOSBY
(85) 23/03/2016
(86) PCT US2014/057273 de 24/09/2014
(87) WO 2015/048167 de 02/04/2015
Publicação automática da admissibilidade da fase nacional depositado via PCT . Tratado de cooperação em matéria de Patentes, conforme Instrução Normativa nº 02, de 06/06/2017 publicada na RPI nº 2422, de 06/06/2017.

(21) BR 11 2016 006385-6 A2

Código 1.3 - Notificação - Fase Nacional - PCT
(22) 30/09/2014
(30) 30/09/2013 JP 2013-205106
(51) C03C 27/12 (2006.01), B32B 17/10 (2006.01), B32B 27/30 (2006.01), C08L 29/14 (2006.01)
(54) FILME INTERMEDIÁRIO PARA VIDRO LAMINADO E VIDRO LAMINADO
(71) SEKISUI CHEMICAL CO., LTD (JP)
(72) SHOUGO YOSHIDA, TATSUYA IWAMOTO, MICHIO SHIMAMOTO
(85) 23/03/2016
(86) PCT JP2014/076146 de 30/09/2014
(87) WO 2015/046587 de 02/04/2015
Publicação automática da admissibilidade da fase nacional depositado via PCT . Tratado de cooperação em matéria de Patentes, conforme Instrução Normativa nº 02, de 06/06/2017 publicada na RPI nº 2422, de 06/06/2017.

(21) BR 11 2016 006386-4 A2

Código 1.3 - Notificação - Fase Nacional - PCT
(22) 22/09/2014
(30) 25/09/2013 DE 10 2013 110 595.5
(51) A61B 18/14 (2006.01), A61B 18/00 (2006.01)
(54) INSTRUMENTO CIRÚRGICO DE ALTA FREQUÊNCIA E MÉTODO PARA MONTAGEM DO MESMO
(71) AESCULAP AG (DE)
(72) HEIKO REICHLE, DIRK FAITSCH, PATRICK HEIZMANN, NIKOLAUS HAFNER, THOMAS MASER
(85) 23/03/2016
(86) PCT EP2014/070132 de 22/09/2014
(87) WO 2015/044086 de 02/04/2015
Publicação automática da admissibilidade da fase nacional depositado via PCT . Tratado de cooperação em matéria de Patentes, conforme Instrução Normativa nº 02, de 06/06/2017 publicada na RPI nº 2422, de 06/06/2017.

(21) BR 11 2016 006387-2 A2

Código 1.3 - Notificação - Fase Nacional - PCT
(22) 25/09/2014
(30) 26/09/2013 US 14/037,407
(51) C12P 7/06 (2006.01), C12C 11/11 (2006.01)
(54) PROCESSO PARA A PRODUÇÃO DE ETANOL E ÁGUA DE RECICLAGEM
(71) E. I. DU PONT DE NEMOURS AND COMPANY (US)
(72) WILLIAM D. PARTEN, RAHUL B. KASAT
(85) 23/03/2016
(86) PCT US2014/057329 de 25/09/2014
(87) WO 2015/048208 de 02/04/2015
Publicação automática da admissibilidade da fase nacional depositado via PCT . Tratado de cooperação em matéria de Patentes, conforme Instrução Normativa nº 02, de 06/06/2017 publicada na RPI nº 2422, de 06/06/2017.

(21) BR 11 2016 006388-0 A2

Código 1.3 - Notificação - Fase Nacional - PCT
(22) 25/09/2014
(30) 25/09/2013 US 61/882,473
(51) C07D 471/04 (2006.01), A61K 31/437 (2006.01), A61P 29/00 (2006.01), A61P 1/00 (2006.01)
(54) INIBIDOR SELETIVO DA FOSFATIDILINOSITOL 3-QUINASE GAMA
(71) VERTEX PHARMACEUTICALS INCORPORATED (US)
(72) MICHAEL JOHN BOYD, ALEX ARONOV, HARDWIN O'DOWD, JEREMY GREEN
(85) 23/03/2016
(86) PCT US2014/057499 de 25/09/2014

(87) WO 2015/048318 de 02/04/2015
Publicação automática da admissibilidade da fase nacional depositado via PCT . Tratado de cooperação em matéria de Patentes, conforme Instrução Normativa nº 02, de 06/06/2017 publicada na RPI nº 2422, de 06/06/2017.

---

(21) BR 11 2016 006389-9 A2

Código 1.3 - Notificação - Fase Nacional - PCT
(22) 01/10/2014
(30) 04/10/2013 US 61/886,924
(51) G06K 1/12 (2006.01), G06K 19/06 (2006.01), G06K 19/08 (2006.01), B23H 1/00 (2006.01), G06K 9/00 (2006.01)
(54) MÉTODO E SISTEMA DE MARCAÇÃO PARA A MARCAÇÃO DE UM OBJETO TENDO UMA SUPERFÍCIE DE UM MATERIAL CONDUTOR, MÉTODO DE AUTENTICAÇÃO OU IDENTIFICAÇÃO DE UM OBJETO MARCADO, SISTEMA DE AUTENTICAÇÃO PARA AUTENTICAÇÃO OU IDENTIFICAÇÃO DE UM OBJETO
(71) SICPA HOLDING S.A. (CH)
(72) EDMUND HALASZ, JEAN-LUC DORIER
(85) 23/03/2016
(86) PCT EP2014/071034 de 01/10/2014
(87) WO 2015/049281 de 09/04/2015
Publicação automática da admissibilidade da fase nacional depositado via PCT . Tratado de cooperação em matéria de Patentes, conforme Instrução Normativa nº 02, de 06/06/2017 publicada na RPI nº 2422, de 06/06/2017.

---

(21) BR 11 2016 006390-2 A2

Código 1.3 - Notificação - Fase Nacional - PCT
(22) 24/09/2013
(51) F25B 30/00 (2006.01), F24J 3/08 (2006.01), F25B 13/00 (2006.01)
(54) SISTEMA HIDROTÉRMICO MODULAR E MÉTODO PARA A OPERAÇÃO DO MESMO
(71) ENERGEN CHILE S.A. (CL)
(72) JORGE ANDRÉS CASTAÑEDA VIVEROS
(85) 23/03/2016
(86) PCT CL2013/000068 de 24/09/2013
(87) WO 2015/042728 de 02/04/2015
Publicação automática da admissibilidade da fase nacional depositado via PCT . Tratado de cooperação em matéria de Patentes, conforme Instrução Normativa nº 02, de 06/06/2017 publicada na RPI nº 2422, de 06/06/2017.

---

(21) BR 11 2016 006391-0 A2

Código 1.3 - Notificação - Fase Nacional - PCT
(22) 10/10/2014
(30) 11/10/2013 US 61/889,779
(51) G07D 7/12 (2006.01)
(54) DISPOSITIVO PORTÁTIL E MÉTODO PARA AUTENTICAÇÃO DE UMA MARCAÇÃO EM UM OBJETO, PRODUTO DE CÓDIGO E PROGRAMA DE

COMPUTADOR
(71) SICPA HOLDING S.A. (CH)
(72) GUILLAUME HEUSCH
(85) 23/03/2016
(86) PCT EP2014/071765 de 10/10/2014
(87) WO 2015/052318 de 16/04/2015
Publicação automática da admissibilidade da fase nacional depositado via PCT . Tratado de cooperação em matéria de Patentes, conforme Instrução Normativa nº 02, de 06/06/2017 publicada na RPI nº 2422, de 06/06/2017.

---

(21) BR 11 2016 006393-7 A2

Código 1.3 - Notificação - Fase Nacional - PCT
(22) 11/09/2014
(30) 02/10/2013 FR 1359529
(51) C23C 18/16 (2006.01), C23C 18/32 (2006.01), C23C 18/50 (2006.01), E21B 17/042 (2006.01), F16L 58/08 (2006.01), F16L 58/18 (2006.01), F16L 25/00 (2006.01)
(54) BATENTE PARA UM COMPONENTE TUBULAR REVESTIDO COM UM DEPÓSITO DE COMPÓSITO METÁLICO E PROCESSO PARA O REALIZAR
(71) VALLOUREC OIL AND GAS FRANCE (FR)
(72) CÉCILE MILLET, DIDIER DAVID
(85) 23/03/2016
(86) PCT EP2014/069363 de 11/09/2014
(87) WO 2015/049098 de 09/04/2015
Publicação automática da admissibilidade da fase nacional depositado via PCT . Tratado de cooperação em matéria de Patentes, conforme Instrução Normativa nº 02, de 06/06/2017 publicada na RPI nº 2422, de 06/06/2017.

---

(21) BR 11 2016 006394-5 A2

Código 1.3 - Notificação - Fase Nacional - PCT
(22) 30/09/2014
(30) 09/10/2013 JP 2013-212071
(51) B62D 25/20 (2006.01)
(54) MEMBRO ESTRUTURAL PARA CARROCERIA AUTOMOTIVA
(71) NIPPON STEEL & SUMITOMO METAL CORPORATION (JP)
(72) RYUICHI NISHIMURA, KENICHIRO OTSUKA, YASUHIRO ITO
(85) 23/03/2016
(86) PCT JP2014/075975 de 30/09/2014
(87) WO 2015/053125 de 16/04/2015
Publicação automática da admissibilidade da fase nacional depositado via PCT . Tratado de cooperação em matéria de Patentes, conforme Instrução Normativa nº 02, de 06/06/2017 publicada na RPI nº 2422, de 06/06/2017.

---

(21) BR 11 2016 006395-3 A2

Código 1.3 - Notificação - Fase Nacional - PCT
(22) 24/09/2014
(30) 24/09/2013 US 61/881.806

(51) F03D 11/04 (2006.01), F03D 9/00 (2006.01), B63B 22/20 (2006.01)
(54) SISTEMA DE SUSTENTAÇÃO DE TURBINA EÓLICA FLUTUANTE
(71) UNIVERSITY OF MAINE SYSTEM BOARD OF TRUSTEES (US)
(72) HABIB J. DAGHER, ANTHONY M. VISELLI
(85) 23/03/2016
(86) PCT US2014/057236 de 24/09/2014
(87) WO 2015/048147 de 02/04/2015
Publicação automática da admissibilidade da fase nacional depositado via PCT . Tratado de cooperação em matéria de Patentes, conforme Instrução Normativa nº 02, de 06/06/2017 publicada na RPI nº 2422, de 06/06/2017.

---

(21) BR 11 2016 006399-6 A2

Código 1.3 - Notificação - Fase Nacional - PCT
(22) 25/09/2014
(30) 25/09/2013 JP 2013-198414; 25/09/2013 JP 2013-198303; 25/09/2013 JP 2013-198556; 25/09/2013 JP 2013-198595; 25/09/2013 JP 2013-198598; 10/12/2013 JP 2013-255097; 10/12/2013 JP 2013-255087; 10/12/2013 JP 2013-255075; 12/09/2014 JP 2014-186296; 12/09/2014 JP 2014-186295; 12/09/2014 JP 2014-186297; 12/09/2014 JP 2014-186294; 12/09/2014 JP 2014-186298
(51) H01M 10/0568 (2010.01), H01G 11/06 (2013.01), H01G 11/60 (2013.01), H01G 11/62 (2013.01), H01M 10/0569 (2010.01)
(54) SOLUÇÃO ELETROLÍTICA, PARA DISPOSITIVOS DE ARMAZENAGEM ELÉTRICA TAIS COMO BATERIAS E CAPACITORES, CONTENDO SAIS CUJO CÁTION É UM METAL ALCALINO, METAL ALCALINOTERROSO, OU ALUMÍNIO, E SOL-VENTE ORGÂNICO TENDO HETEROELEMENTO, MÉTODO PARA PRODUÇÃO DA REFERIDA SOLUÇÃO ELETROLÍTICA, E CAPACI-TOR INCLUINDO A REFERIDA SOLUÇÃO ELETROLÍTICA
(71) THE UNIVERSITY OF TOKYO (JP)
(72) ATSUO YAMADA, YUKI YAMADA, TOMOYUKI KAWAI, YUKI HASEGAWA, YOSHIHIRO NAKAGAKI, KOHEI MASE, MANABU MIYOSHI, JUNICHI NIWA, NOBUHIRO GODA
(85) 23/03/2016
(86) PCT JP2014/004913 de 25/09/2014
(87) WO 2015/045389 de 02/04/2015
Publicação automática da admissibilidade da fase nacional depositado via PCT . Tratado de cooperação em matéria de Patentes, conforme Instrução Normativa nº 02, de 06/06/2017 publicada na RPI nº 2422, de 06/06/2017.

---

(21) BR 11 2016 006402-0 A2

Código 1.3 - Notificação - Fase Nacional - PCT
(22) 18/09/2014
(30) 25/09/2013 IT MI2013A001577
(51) B65H 19/22 (2006.01)
(54) GRUPO DE MOTORIZAÇÃO DE CARRETÉIS EM UMA MÁQUINA DE

ENROLAMENTO DE FILMES DE PLÁSTICO
(71) COLINES S.P.A. (IT)
(72) ERALDO PECCETTI
(85) 23/03/2016
(86) PCT EP2014/002524 de 18/09/2014
(87) WO 2015/043730 de 02/04/2015
Publicação automática da admissibilidade da fase nacional depositado via PCT . Tratado de cooperação em matéria de Patentes, conforme Instrução Normativa nº 02, de 06/06/2017 publicada na RPI nº 2422, de 06/06/2017.

---

(21) BR 11 2016 006403-8 A2

Código 1.3 - Notificação - Fase Nacional - PCT
(22) 23/09/2014
(30) 23/09/2013 KR 10-2013-0112842; 26/05/2014 KR 10-2014-0063216
(51) G06F 15/16 (2006.01)
(54) MÉTODO E APARELHO PARA EXECUTAR APLICATIVO EM SISTEMA DE COMUNICAÇÃO SEM FIO
(71) SAMSUNG ELECTRONICS CO., LTD. (KR)
(72) YOUNG-SUN RYU
(85) 23/03/2016
(86) PCT KR2014/008812 de 23/09/2014
(87) WO 2015/041494 de 26/03/2015
Publicação automática da admissibilidade da fase nacional depositado via PCT . Tratado de cooperação em matéria de Patentes, conforme Instrução Normativa nº 02, de 06/06/2017 publicada na RPI nº 2422, de 06/06/2017.

---

(21) BR 11 2016 006405-4 A2

Código 1.3 - Notificação - Fase Nacional - PCT
(22) 12/09/2014
(30) 26/09/2013 DE 10 2013 219 368.8
(51) H05B 6/10 (2006.01), E21B 36/04 (2006.01), E21B 43/24 (2006.01)
(54) INDUTOR PARA AQUECIMENTO POR INDUÇÃO
(71) SIEMENS AKTIENGESELLSCHAFT (DE)
(72) DIRK DIEHL
(85) 23/03/2016
(86) PCT EP2014/069513 de 12/09/2014
(87) WO 2015/043984 de 02/04/2015
Publicação automática da admissibilidade da fase nacional depositado via PCT . Tratado de cooperação em matéria de Patentes, conforme Instrução Normativa nº 02, de 06/06/2017 publicada na RPI nº 2422, de 06/06/2017.

---

(21) BR 11 2016 006410-0 A2

Código 1.3 - Notificação - Fase Nacional - PCT
(22) 22/09/2014
(30) 24/09/2013 JP 2013-196878; 24/09/2013 JP 2013-196880; 24/09/2013 JP

2013-196884
(51) B41F 17/22 (2006.01), B41F 31/14 (2006.01), B41F 33/14 (2006.01), G01N 21/88 (2006.01), G01N 21/89 (2006.01), G01N 21/90 (2006.01), G01N 21/956 (2006.01)
(54) APARELHO DE IMPRESSÃO EM LATA E DISPOSITIVO DE INSPEÇÃO DE LATA
(71) I. MER CO., LTD. (JP) , NIPPON NATIONAL SEIKAN COMPANY, LTD. (JP)
(72) MASAYUKI IZUME
(85) 23/03/2016
(86) PCT JP2014/075021 de 22/09/2014
(87) WO 2015/046119 de 02/04/2015
Publicação automática da admissibilidade da fase nacional depositado via PCT . Tratado de cooperação em matéria de Patentes, conforme Instrução Normativa nº 02, de 06/06/2017 publicada na RPI nº 2422, de 06/06/2017.

---

(21) BR 11 2016 006411-9 A2

Código 1.3 - Notificação - Fase Nacional - PCT
(22) 26/08/2014
(30) 30/09/2013 DE 10 2013 110 787.7
(51) B65B 25/00 (2006.01), B65B 3/04 (2006.01), B67C 3/26 (2006.01), B67C 3/28 (2006.01), B65B 39/00 (2006.01)
(54) ?DISPOSITIVO PARA ALTERAR O FORMATO DE JATO DE PRODUTOS FLUIDIFICÁVEIS E SEU USO?
(71) SIG TECHNOLOGY AG (CH)
(72) FELIX KILIAN
(85) 23/03/2016
(86) PCT EP2014/068044 de 26/08/2014
(87) WO 2015/043853 de 02/04/2015
Publicação automática da admissibilidade da fase nacional depositado via PCT . Tratado de cooperação em matéria de Patentes, conforme Instrução Normativa nº 02, de 06/06/2017 publicada na RPI nº 2422, de 06/06/2017.

---

(21) BR 11 2016 006412-7 A2

Código 1.3 - Notificação - Fase Nacional - PCT
(22) 27/08/2014
(30) 27/09/2013 EP 13186335.9
(51) B29C 70/86 (2006.01), A61L 27/34 (2006.01), A61F 2/30 (2006.01)
(54) UM MÉTODO PARA REVESTIMENTO E UMA SUPERFÍCIE REVESTIDA, UM REVESTIMENTO E UM IMPLANTE CONTENDO TAL REVESTIMENTO
(71) SKULLE IMPLANTS OY (FI)
(72) OLLI KARHI, PEKKA VALLITTU, JUHA-PEKKA NUUTINEN
(85) 23/03/2016
(86) PCT FI2014/050652 de 27/08/2014
(87) WO 2015/044509 de 02/04/2015
Publicação automática da admissibilidade da fase nacional depositado via

PCT . Tratado de cooperação em matéria de Patentes, conforme Instrução Normativa nº 02, de 06/06/2017 publicada na RPI nº 2422, de 06/06/2017.

---

(21) BR 11 2016 006414-3 A2

Código 1.3 - Notificação - Fase Nacional - PCT
(22) 19/08/2014
(30) 27/09/2013 EP 13186318.5
(51) G01R 15/06 (2006.01), G01R 15/16 (2006.01), H03H 7/24 (2006.01), G01R 15/14 (2006.01)
(54) DIVISOR DE ALTA-TENSÃO
(71) SIEMENS AKTIENGESELLSCHAFT (DE)
(72) LORENZO GIOVANELLI
(85) 23/03/2016
(86) PCT EP2014/067634 de 19/08/2014
(87) WO 2015/043835 de 02/04/2015
Publicação automática da admissibilidade da fase nacional depositado via PCT . Tratado de cooperação em matéria de Patentes, conforme Instrução Normativa nº 02, de 06/06/2017 publicada na RPI nº 2422, de 06/06/2017.

---

(21) BR 11 2016 006415-1 A2

Código 1.3 - Notificação - Fase Nacional - PCT
(22) 24/09/2013
(51) H04W 16/10 (2009.01)
(54) MÉTODO DE ESCALONAMENTO SEMIPERSISTENTE E EQUIPAMENTO DE USUÁRIO
(71) HUAWEI TECHNOLOGIES CO., LTD. (CN)
(72) WEI QUAN, YONGXIA LV, XIAODONG YANG, JIAN ZHANG
(85) 23/03/2016
(86) PCT CN2013/084073 de 24/09/2013
(87) WO 2015/042771 de 02/04/2015
Publicação automática da admissibilidade da fase nacional depositado via PCT . Tratado de cooperação em matéria de Patentes, conforme Instrução Normativa nº 02, de 06/06/2017 publicada na RPI nº 2422, de 06/06/2017.

---

(21) BR 11 2016 006416-0 A2

Código 1.3 - Notificação - Fase Nacional - PCT
(22) 18/08/2014
(30) 25/09/2013 US 14/037,186
(51) B23K 3/02 (2006.01), B23K 3/08 (2006.01), B23K 37/00 (2006.01)
(54) SISTEMA DE BRASAGEM, SISTEMA DE OPERAÇÃO DE BRASAGEM, DISPOSITIVO DE CONTROLE DE FLUXO DE GÁS DE BRASAGEM E SUPORTE INFORMÁTICO
(71) LINCOLN GLOBAL, INC. (US)
(72) LOREN C. SMITH, DOUGLAS S.PERRY, WILLIAM HOPPER
(85) 23/03/2016
(86) PCT IB2014/001546 de 18/08/2014
(87) WO 2015/044727 de 02/04/2015

Publicação automática da admissibilidade da fase nacional depositado via PCT . Tratado de cooperação em matéria de Patentes, conforme Instrução Normativa nº 02, de 06/06/2017 publicada na RPI nº 2422, de 06/06/2017.

---

(21) BR 11 2016 006417-8 A2

Código 1.3 - Notificação - Fase Nacional - PCT
(22) 30/09/2014
(30) 04/10/2013 JP 2013-208748; 13/02/2014 JP 2014-025774; 31/07/2014 JP 2014-155776; 31/07/2014 JP 2014-155818; 31/07/2014 JP 2014-155854; 31/07/2014 JP 2014-155832; 19/09/2014 JP 2014-191137
(51) B41M 5/337 (2006.01)
(54) MATERIAL DE REGISTRO TERMOSSENSÍVEL
(71) OJI HOLDINGS CORPORATION (JP)
(72) MASAHIRO MORIE, TAKEHIRO MINAMI, KAZUO YAMANE, TOSHIZO YAMAMOTO, KAZUYUKI SAKAMOTO, MASAHARU NOJIMA
(85) 23/03/2016
(86) PCT JP2014/075989 de 30/09/2014
(87) WO 2015/050098 de 09/04/2015
Publicação automática da admissibilidade da fase nacional depositado via PCT . Tratado de cooperação em matéria de Patentes, conforme Instrução Normativa nº 02, de 06/06/2017 publicada na RPI nº 2422, de 06/06/2017.

---

(21) BR 11 2016 006418-6 A2

Código 1.3 - Notificação - Fase Nacional - PCT
(22) 23/09/2014
(30) 24/09/2013 ES P201331388
(51) G01V 3/08 (2006.01)
(54) SENSOR DE CAMPO ELETROSTÁTICO E MAGNÉTICO; SISTEMA DE SEGURANÇA EM ESPAÇOS INTERIORES; MÉTODO PARA DETECÇÃO DE INTRUSÃO EM ESPAÇOS INTERIORES; E PROGRAMA DE COMPUTADOR
(71) ONTECH SECURITY, SL (ES)
(72) JUAN APONTE LUIS
(85) 23/03/2016
(86) PCT ES2014/070719 de 23/09/2014
(87) WO 2015/044487 de 02/04/2015
Publicação automática da admissibilidade da fase nacional depositado via PCT . Tratado de cooperação em matéria de Patentes, conforme Instrução Normativa nº 02, de 06/06/2017 publicada na RPI nº 2422, de 06/06/2017.

---

(21) BR 11 2016 006419-4 A2

Código 1.3 - Notificação - Fase Nacional - PCT
(22) 08/10/2014
(30) 24/10/2013 SE 1351265-2
(51) F01P 7/14 (2006.01), F16K 11/02 (2006.01)
(54) SISTEMA DE RESFRIAMENTO EM UM VEÍCULO
(71) SCANIA CV AB (SE)
(72) MATS EKMAN, MATTIAS STRINDLUNG, STIG HILDAHL

(85) 23/03/2016
(86) PCT SE2014/051179 de 08/10/2014
(87) WO 2015/060768 de 30/04/2015
Publicação automática da admissibilidade da fase nacional depositado via PCT . Tratado de cooperação em matéria de Patentes, conforme Instrução Normativa nº 02, de 06/06/2017 publicada na RPI nº 2422, de 06/06/2017.

---

(21) BR 11 2016 006421-6 A2

Código 1.3 - Notificação - Fase Nacional - PCT
(22) 24/09/2014
(30) 01/10/2013 FR 1359516
(51) F23R 3/34 (2006.01), F23D 11/38 (2006.01)
(54) INJETOR DE COMBUSTÍVEL, CÂMARA DE COMBUSTÃO, TURBOMÁQUINA E CORPO ANULAR PARA UM INJETOR DE COMBUSTÍVEL
(71) SNECMA (FR)
(72) CHRISTOPHE CHABAILLE, SÉBASTIEN LOVAL
(85) 23/03/2016
(86) PCT FR2014/052385 de 24/09/2014
(87) WO 2015/049438 de 09/04/2015
Publicação automática da admissibilidade da fase nacional depositado via PCT . Tratado de cooperação em matéria de Patentes, conforme Instrução Normativa nº 02, de 06/06/2017 publicada na RPI nº 2422, de 06/06/2017.

---

(21) BR 11 2016 006422-4 A2

Código 1.3 - Notificação - Fase Nacional - PCT
(22) 16/09/2014
(30) 24/09/2013 US 61/881,474
(51) B60C 7/10 (2006.01), B60C 17/02 (2006.01)
(54) PNEU COM ELEMENTO TOROIDAL
(71) BRIDGESTONE AMERICAS TIRE OPERATIONS, LLC (US)
(72) ROBERT W. ASPER
(85) 23/03/2016
(86) PCT US2014/055757 de 16/09/2014
(87) WO 2015/047780 de 02/04/2015
Publicação automática da admissibilidade da fase nacional depositado via PCT . Tratado de cooperação em matéria de Patentes, conforme Instrução Normativa nº 02, de 06/06/2017 publicada na RPI nº 2422, de 06/06/2017.

---

(21) BR 11 2016 006423-2 A2

Código 1.3 - Notificação - Fase Nacional - PCT
(22) 24/09/2014
(30) 26/09/2013 GB 1317105.3
(51) A61K 8/24 (2006.01), A61Q 11/00 (2006.01)
(54) COMPOSIÇÃO DE DENTIFRÍCIO, USO DE UMA HIDROXIAPATITA SINTERIZADA, E, PROCESSO PARA PREPARAR UMA COMPOSIÇÃO DE DENTIFRÍCIO

(71) GLAXO GROUP LIMITED (GB)
(72) ROBERT ANTHONY LUCAS, ANTHONY JOHN SMITH, CHANGXIANG WANG
(85) 23/03/2016
(86) PCT EP2014/070289 de 24/09/2014
(87) WO 2015/044156 de 02/04/2015
Publicação automática da admissibilidade da fase nacional depositado via PCT . Tratado de cooperação em matéria de Patentes, conforme Instrução Normativa nº 02, de 06/06/2017 publicada na RPI nº 2422, de 06/06/2017.

---

(21) BR 11 2016 006425-9 A2

Código 1.3 - Notificação - Fase Nacional - PCT
(22) 24/09/2014
(30) 04/10/2013 EP 13187372.1
(51) B65D 30/00 (2006.01), B65D 30/18 (2006.01), B65D 33/08 (2006.01), B65D 33/16 (2006.01)
(54) BOLSA E MÉTODO DE FABRICAÇÃO DE BOLSA
(71) STARLINGER & CO. GESELLSCHAFT MBH (AT)
(72) HERBERT FÜRST
(85) 23/03/2016
(86) PCT EP2014/070361 de 24/09/2014
(87) WO 2015/049139 de 09/04/2015
Publicação automática da admissibilidade da fase nacional depositado via PCT . Tratado de cooperação em matéria de Patentes, conforme Instrução Normativa nº 02, de 06/06/2017 publicada na RPI nº 2422, de 06/06/2017.

---

(21) BR 11 2016 006426-7 A2

Código 1.3 - Notificação - Fase Nacional - PCT
(22) 26/09/2014
(30) 26/09/2013 US 61/960740
(51) A61K 31/5575 (2006.01)
(54) MÉTODO DE TRATAMENTO DE CICATRIZES CUTÂNEAS ATRÓFICAS
(71) GALDERMA S.A. (CH)
(72) WARREN J. SCHERER
(85) 23/03/2016
(86) PCT IB2014/002746 de 26/09/2014
(87) WO 2015/044788 de 02/04/2015
Publicação automática da admissibilidade da fase nacional depositado via PCT . Tratado de cooperação em matéria de Patentes, conforme Instrução Normativa nº 02, de 06/06/2017 publicada na RPI nº 2422, de 06/06/2017.

---

(21) BR 11 2016 006427-5 A2

Código 1.3 - Notificação - Fase Nacional - PCT
(22) 10/10/2014
(30) 11/10/2013 US 61/889,658
(51) A62B 7/08 (2006.01), A62B 21/00 (2006.01), C01B 13/02 (2006.01)
(54) GERADOR QUÍMICO DE OXIGÊNIO COM SISTEMA COMPACTO DE

IGNIÇÃO PARA USO POSSÍVEL EM UMA AERONAVE
(71) AVOX SYSTEMS, INC (US)
(72) WILLIAM A. MACK, WILLIAM A. DONOFRIO, DEAN A. KUBIK, YELENA ALESHINA
(85) 23/03/2016
(86) PCT US2014/060094 de 10/10/2014
(87) WO 2015/054610 de 16/04/2015
Publicação automática da admissibilidade da fase nacional depositado via PCT . Tratado de cooperação em matéria de Patentes, conforme Instrução Normativa nº 02, de 06/06/2017 publicada na RPI nº 2422, de 06/06/2017.

---

(21) BR 11 2016 006430-5 A2

Código 1.3 - Notificação - Fase Nacional - PCT
(22) 30/09/2014
(30) 01/10/2013 DE 10 2013 219 942.2
(51) D03D 49/14 (2006.01), D03D 49/22 (2006.01)
(54) MÉTODO E DISPOSITIVO PARA APLICAR FORÇAS E MOVIMENTOS A FIOS DE URDUME DE UM TEAR
(71) LINDAUER DORNIER GESELLSCHAFT MIT BESCHRÄNKTER HAFTUNG (DE)
(72) MARKUS GIELEN
(85) 23/03/2016
(86) PCT EP2014/070861 de 30/09/2014
(87) WO 2015/049216 de 09/04/2015
Publicação automática da admissibilidade da fase nacional depositado via PCT . Tratado de cooperação em matéria de Patentes, conforme Instrução Normativa nº 02, de 06/06/2017 publicada na RPI nº 2422, de 06/06/2017.

---

(21) BR 11 2016 006431-3 A2

Código 1.3 - Notificação - Fase Nacional - PCT
(22) 30/09/2014
(30) 30/09/2013 US 61/884,521
(51) A01C 7/10 (2006.01)
(54) MÉTODOS E SISTEMAS PARA SELEÇÃO DE VARIEDADE DE SEMENTES
(71) PRECISION PLANTING LLC (US)
(72) DEREK SAUDER (FALECIDO), DALE KOCH, DOUG SAUDER
(85) 23/03/2016
(86) PCT US2014/058488 de 30/09/2014
(87) WO 2015/048817 de 02/04/2015
Publicação automática da admissibilidade da fase nacional depositado via PCT . Tratado de cooperação em matéria de Patentes, conforme Instrução Normativa nº 02, de 06/06/2017 publicada na RPI nº 2422, de 06/06/2017.

---

(21) BR 11 2016 006432-1 A2

Código 1.3 - Notificação - Fase Nacional - PCT
(22) 23/09/2014

(30) 25/09/2013 GB 1317000.6
(51) E21B 33/13 (2006.01)
(54) MÉTODO PARA VEDAR UM POÇO
(71) STATOIL PETROLEUM AS (NO)
(72) PÅL VIGGO HEMMINGSEN, GJERMUND GRIMSBO, ALASTAIR BUCHANAN
(85) 23/03/2016
(86) PCT EP2014/070279 de 23/09/2014
(87) WO 2015/044151 de 02/04/2015
Publicação automática da admissibilidade da fase nacional depositado via PCT . Tratado de cooperação em matéria de Patentes, conforme Instrução Normativa nº 02, de 06/06/2017 publicada na RPI nº 2422, de 06/06/2017.

---

(21) BR 11 2016 006433-0 A2

Código 1.3 - Notificação - Fase Nacional - PCT
(22) 18/07/2014
(30) 24/09/2013 CN 201310437228.2
(51) F23D 14/00 (2006.01), F27D 17/00 (2006.01), F23L 15/00 (2006.01)
(54) EQUIPAMENTO DE COMBUSTÃO REGENERATIVA DE LIGAÇÃO ALTERNADA E MÉTODO PARA CONTROLAR UM EQUIPAMENTO DE COMBUSTÃO REGENERATIVA
(71) HUNAN BALING FURNACE ENERGY CONSERVATION CO., LTD (CN)
(72) SHAOFANG ZHOU
(85) 23/03/2016
(86) PCT CN2014/082554 de 18/07/2014
(87) WO 2015/043295 de 02/04/2015
Publicação automática da admissibilidade da fase nacional depositado via PCT . Tratado de cooperação em matéria de Patentes, conforme Instrução Normativa nº 02, de 06/06/2017 publicada na RPI nº 2422, de 06/06/2017.

---

(21) BR 11 2016 006435-6 A2

Código 1.3 - Notificação - Fase Nacional - PCT
(22) 07/10/2014
(30) 29/10/2013 EP 13190646.3
(51) H05B 3/84 (2006.01)
(54) DISCO COM PELO MENOS DOIS ELEMENTOS DE CONEXÃO ELÉTRICA E UM CONDUTOR DE CONEXÃO
(71) SAINT-GOBAIN GLASS FRANCE (FR)
(72) MITJA RATEICZAK, BERNHARD REUL, KLAUS SCHMALBUCH, BERND STELLING
(85) 23/03/2016
(86) PCT EP2014/071395 de 07/10/2014
(87) WO 2015/062820 de 07/05/2015
Publicação automática da admissibilidade da fase nacional depositado via PCT . Tratado de cooperação em matéria de Patentes, conforme Instrução Normativa nº 02, de 06/06/2017 publicada na RPI nº 2422, de 06/06/2017.

(21) BR 11 2016 006437-2 A2

Código 1.3 - Notificação - Fase Nacional - PCT
(22) 22/09/2014
(30) 23/09/2013 KR 10-2013-0112794
(51) G06F 9/54 (2006.01)
(54) MÉTODO E APARELHO PARA COMUNICAÇÃO ESPECÍFICA A DISPOSITIVO ENTRE PROGRAMAS DE APLICATIVO
(71) SAMSUNG ELECTRONICS CO., LTD. (KR)
(72) YOUNG-SUN RYU, YOUNG-SUN RYU
(85) 23/03/2016
(86) PCT KR2014/008770 de 22/09/2014
(87) WO 2015/041488 de 26/03/2015
Publicação automática da admissibilidade da fase nacional depositado via PCT . Tratado de cooperação em matéria de Patentes, conforme Instrução Normativa nº 02, de 06/06/2017 publicada na RPI nº 2422, de 06/06/2017.

(21) BR 11 2016 006438-0 A2

Código 1.3 - Notificação - Fase Nacional - PCT
(22) 29/09/2014
(30) 30/09/2013 US US 61/884,574; 26/11/2013 US US 61/909,256
(51) C08L 29/04 (2006.01), C08K 13/02 (2006.01), C08K 3/10 (2006.01), C08J 3/20 (2006.01), C08K 5/00 (2006.01), C08J 5/18 (2006.01)
(54) ARTIGO TERMOPLÁSTICO COM SISTEMA DE CONTROLE DE ODOR
(71) KIMBERLY-CLARK WORLDWIDE, INC. (US)
(72) Shiming Zhuang, Shiming Zhuang, Rebecca Ann Vongsa, Rebecca Ann Vongsa, Peiguang Zhou, Peiguang Zhou, Andrew Mark Long, Andrew Mark Long, David William Koenig, David William Koenig, David John Tyrrell, David John Tyrrell, John Gavin Macdonald, John Gavin Macdonald
(85) 23/03/2016
(86) PCT US2014/057967 de 29/09/2014
(87) WO 2015/048614 de 02/04/2015
Publicação automática da admissibilidade da fase nacional depositado via PCT . Tratado de cooperação em matéria de Patentes, conforme Instrução Normativa nº 02, de 06/06/2017 publicada na RPI nº 2422, de 06/06/2017.

(21) BR 11 2016 006442-9 A2

Código 1.3 - Notificação - Fase Nacional - PCT
(22) 10/09/2014
(30) 26/09/2013 GB 1317113.7
(51) C08G 18/36 (2006.01), C08G 63/553 (2006.01), C08G 63/60 (2006.01), C08G 18/42 (2006.01)
(54) COPOLÍMERO POLIOL QUE TEM UMA ESTRUTURA DE BLOCO ABA; POLIURETANO; MÉTODO PARA PRODUÇÃO DE UM COPOLÍMERO POLIOL; MÉTODO PARA PRODUÇÃO DE UM POLIURETANO; USO DE UM

COPOLÍMERO POLIOL; E ADESIVO, REVESTIMENTO, ELASTÔMERO OU ESPUMA
(71) CRODA INTERNATIONAL PLC (GB)
(72) ANGELA LEONARDA MARIA SMITS, REMCO BENJAMIN VAN TRIET, KARIN VAN DER HELM-RADEMAKER, WILHELMUS ADRIANUS JACOBUS HONCOOP
(85) 23/03/2016
(86) PCT GB2014/052731 de 10/09/2014
(87) WO 2015/044638 de 02/04/2015
Publicação automática da admissibilidade da fase nacional depositado via PCT . Tratado de cooperação em matéria de Patentes, conforme Instrução Normativa nº 02, de 06/06/2017 publicada na RPI nº 2422, de 06/06/2017.

---

(21) BR 11 2016 006443-7 A2

Código 1.3 - Notificação - Fase Nacional - PCT
(22) 23/09/2014
(30) 26/09/2013 DE 10 2013 219 423.4
(51) F16D 13/58 (2006.01), F16D 3/12 (2006.01)
(54) DISPOSIÇÃO DE TAMPA PARA UMA EMBREAGEM DE FRICÇÃO, E, EMBREAGEM DE FRICÇÃO PARA O ENGATE DE UM EIXO PROPULSOR DE UM MOTOR DE VEÍCULOS
(71) SCHAEFFLER TECHNOLOGIES AG & CO. KG (DE)
(72) MICHAEL SCHNEIDER, FARUK BULUT, LUIGI RANDAZZO, GUILLERMO CASTREZANA
(85) 23/03/2016
(86) PCT DE2014/200496 de 23/09/2014
(87) WO 2015/043597 de 02/04/2015
Publicação automática da admissibilidade da fase nacional depositado via PCT . Tratado de cooperação em matéria de Patentes, conforme Instrução Normativa nº 02, de 06/06/2017 publicada na RPI nº 2422, de 06/06/2017.

---

(21) BR 11 2016 006444-5 A2

Código 1.3 - Notificação - Fase Nacional - PCT
(22) 30/09/2013
(51) C07D 487/04 (2006.01), A61K 31/4985 (2006.01), A61P 35/00 (2006.01), A61P 3/00 (2006.01), A61P 9/00 (2006.01), A61P 29/00 (2006.01)
(54) DERIVADO DE TRIAZOLOPIRAZINA E USO DO MESMO
(71) KOREA RESEARCH INSTITUTE OF CHEMICAL TECHNOLOGY. (KR) , HANDOK INC (KR)
(72) HEE JUNG JUNG, JAE DU HA, SUNG YUN CHO, HYOUNG RAE KIM, KWANG HO LEE, CHONG OCK LEE, SANG UN CHOI, CHI HOON PARK
(85) 23/03/2016
(86) PCT KR2013/008740 de 30/09/2013
(87) WO 2015/046653 de 02/04/2015
Publicação automática da admissibilidade da fase nacional depositado via

PCT . Tratado de cooperação em matéria de Patentes, conforme Instrução Normativa nº 02, de 06/06/2017 publicada na RPI nº 2422, de 06/06/2017.

---

(21) BR 11 2016 006445-3 A2

Código 1.3 - Notificação - Fase Nacional - PCT
(22) 24/09/2014
(30) 27/09/2013 EP 13306336.2
(51) H04L 9/32 (2006.01), G06Q 20/40 (2012.01), H04L 9/16 (2006.01), G06Q 20/32 (2012.01)
(54) MÉTODO PARA PROTEGER MENSAGENS DE TRANSAÇÃO TRANSITANDO ENTRE UM APLICATIVO MÓVEL EM UM DISPOSITIVO MÓVEL E UM GATEWAY (PONTE DE LIGAÇÃO), E SISTEMA PROCESSADOR DE TRANSAÇÕES
(71) GEMALTO S.A. (FR)
(72) CLAIRE VENOT, JEAN-MICHEL DESJARDINS
(85) 23/03/2016
(86) PCT EP2014/070300 de 24/09/2014
(87) WO 2015/044162 de 02/04/2015
Publicação automática da admissibilidade da fase nacional depositado via PCT . Tratado de cooperação em matéria de Patentes, conforme Instrução Normativa nº 02, de 06/06/2017 publicada na RPI nº 2422, de 06/06/2017.

---

(21) BR 11 2016 006447-0 A2

Código 1.3 - Notificação - Fase Nacional - PCT
(22) 26/09/2014
(30) 30/09/2013 FR 1359456
(51) G10L 25/00 (2013.01), G10L 19/04 (2013.01)
(54) REAMOSTRAGEM DE UM SINAL DE ÁUDIO PARA UMA CODIFICAÇÃO/DECODIFICAÇÃO DE BAIXO ATRASO
(71) ORANGE (FR)
(72) BALAZS KOVESI, STÉPHANE RAGOT
(85) 23/03/2016
(86) PCT FR2014/052430 de 26/09/2014
(87) WO 2015/044609 de 02/04/2015
Publicação automática da admissibilidade da fase nacional depositado via PCT . Tratado de cooperação em matéria de Patentes, conforme Instrução Normativa nº 02, de 06/06/2017 publicada na RPI nº 2422, de 06/06/2017.

---

(21) BR 11 2016 006449-6 A2

Código 1.3 - Notificação - Fase Nacional - PCT
(22) 18/12/2013
(51) E21B 19/18 (2006.01), E21B 17/043 (2006.01)
(54) CONJUNTO DE TRAVAMENTO DEPENDENTE DA PRESSÃO, CONJUNTO DE VÁLVULA E DE TRAVAMENTO DEPENDENTE DA PRESSÃO E MÉTODO DE CONTROLE DO CONJUNTO DE TRAVAMENTO DEPENDENTE DE PRESSÃO SOB PRESSÃO ANULAR
(71) HALLIBURTON ENERGY SERVICES, INC (US)

(72) Kevin Michael Renkes, SCOTT LUKE MILLER
(85) 23/03/2016
(86) PCT US2013/075976 de 18/12/2013
(87) WO 2015/094210 de 25/06/2015
Publicação automática da admissibilidade da fase nacional depositado via PCT . Tratado de cooperação em matéria de Patentes, conforme Instrução Normativa nº 02, de 06/06/2017 publicada na RPI nº 2422, de 06/06/2017.

---

(21) BR 11 2016 006450-0 A2

Código 1.3 - Notificação - Fase Nacional - PCT
(22) 23/09/2013
(51) H04L 27/26 (2006.01)
(54) MÉTODO DE ENVIO/RECEPÇÃO DE SINAL, APARELHO E SISTEMA CORRESPONDENTE
(71) Huawei Technologies Co.,Ltd. (CN)
(72) LIANGCHUAN LI, LING LIU
(85) 23/03/2016
(86) PCT CN2013/084032 de 23/09/2013
(87) WO 2015/039354 de 26/03/2015
Publicação automática da admissibilidade da fase nacional depositado via PCT . Tratado de cooperação em matéria de Patentes, conforme Instrução Normativa nº 02, de 06/06/2017 publicada na RPI nº 2422, de 06/06/2017.

---

(21) BR 11 2016 006452-6 A2

Código 1.3 - Notificação - Fase Nacional - PCT
(22) 27/11/2013
(51) G06F 17/50 (2006.01)
(54) MÉTODO IMPLEMENTADO POR COMPUTADOR E MEIO LEGÍVEL POR COMPUTADOR
(71) LANDMARK GRAPHICS CORPORATION (US)
(72) ADOLFO C. GONZALES, ROBELLO SAMUEL, YONGFENG KANG, ZHENGCHUN LIU
(85) 23/03/2016
(86) PCT US2013/072355 de 27/11/2013
(87) WO 2015/080741 de 04/06/2015
Publicação automática da admissibilidade da fase nacional depositado via PCT . Tratado de cooperação em matéria de Patentes, conforme Instrução Normativa nº 02, de 06/06/2017 publicada na RPI nº 2422, de 06/06/2017.

---

(21) BR 11 2016 006454-2 A2

Código 1.3 - Notificação - Fase Nacional - PCT
(22) 05/06/2014
(30) 27/09/2013 JP 2013-201370
(51) B60R 21/045 (2006.01), B62D 25/08 (2006.01)
(54) ESTRUTURA DE PROTETOR DE JOELHO PARA VEÍCULO

(71) CALSONIC KANSEI CORPORATION (JP) , NISSAN MOTOR CO., LTD. (JP)
(72) MASATO ABE, SHIRO OZAWA
(85) 23/03/2016
(86) PCT JP2014/064941 de 05/06/2014
(87) WO 2015/045492 de 02/04/2015
Publicação automática da admissibilidade da fase nacional depositado via PCT . Tratado de cooperação em matéria de Patentes, conforme Instrução Normativa nº 02, de 06/06/2017 publicada na RPI nº 2422, de 06/06/2017.

---

(21) BR 11 2016 006455-0 A2

Código 1.3 - Notificação - Fase Nacional - PCT
(22) 26/09/2014
(30) 27/09/2013 KR 10-2013-0115177
(51) A61K 9/19 (2006.01), A61K 38/27 (2006.01), A61K 38/25 (2006.01), A61K 47/30 (2006.01)
(54) ?FORMULAÇÃO DE CONJUGADO DE HORMÔNIO DE CRESCIMENTO HUMANO DE AÇÃO PROLONGADA?
(71) HANMI PHARM. CO., LTD. (KR)
(72) HWA PEOUNG RIM, HYUN UK KIM, HO TAEK IM, SANG YUN KIM, HYUNG KYU LIM, SUNG MIN BAE, SE CHANG KWON
(85) 23/03/2016
(86) PCT KR2014/009059 de 26/09/2014
(87) WO 2015/046974 de 02/04/2015
Publicação automática da admissibilidade da fase nacional depositado via PCT . Tratado de cooperação em matéria de Patentes, conforme Instrução Normativa nº 02, de 06/06/2017 publicada na RPI nº 2422, de 06/06/2017.

---

(21) BR 11 2016 006456-9 A2

Código 1.3 - Notificação - Fase Nacional - PCT
(22) 27/09/2013
(51) C08C 19/25 (2006.01), C08C 19/44 (2006.01)
(54) POLÍMERO ELASTOMÉRICO MODIFICADO, MÉTODO DE PREPARAÇÃO DO POLÍMERO ELASTOMÉRICO MODIFICADO E COMPOSIÇÃO DE POLÍMERO ELASTOMÉRICO
(71) TRINSEO EUROPE GMBH (CH)
(72) EVEMARIE HAMANN, JOACHIM KIESEKAMP, SVEN THIELE, DANIEL HEIDENREICH
(85) 23/03/2016
(86) PCT EP2013/070227 de 27/09/2013
(87) WO 2015/043660 de 02/04/2015
Publicação automática da admissibilidade da fase nacional depositado via PCT . Tratado de cooperação em matéria de Patentes, conforme Instrução Normativa nº 02, de 06/06/2017 publicada na RPI nº 2422, de 06/06/2017.

(21) BR 11 2016 006457-7 A2

Código 1.3 - Notificação - Fase Nacional - PCT
(22) 23/09/2014
(30) 24/09/2013 KR 10-2013-0113371
(51) A61F 5/01 (2006.01), A61L 31/04 (2006.01), A61L 27/14 (2006.01)
(54) MOLDE TERMOPLÁSTICO COM DEFORMABILIDADE E RIGIDEZ EXCEPCIONAIS E MÉTODO DE PRODUÇÃO RESPECTIVO
(71) WOORI MATERIAL INC. (KR)
(72) PARK, Jongchil, GIL, Seogmyeon
(85) 23/03/2016
(86) PCT KR2014/008845 de 23/09/2014
(87) WO 2015/046863 de 02/04/2015
Publicação automática da admissibilidade da fase nacional depositado via PCT . Tratado de cooperação em matéria de Patentes, conforme Instrução Normativa nº 02, de 06/06/2017 publicada na RPI nº 2422, de 06/06/2017.

(21) BR 11 2016 006459-3 A2

Código 1.3 - Notificação - Fase Nacional - PCT
(22) 24/09/2014
(30) 24/09/2013 US 61/881,928; 22/05/2014 US 14/285,062
(51) H04W 72/12 (2009.01), H04W 16/14 (2009.01), H04W 88/10 (2009.01), H04W 88/06 (2009.01), H04W 88/04 (2009.01)
(54) CONFIGURAÇÃO DE REDE ADAPTATIVA
(71) QUALCOMM INCORPORATED (US)
(72) SAI YIU DUNCAN HO, PEERAPOL TINNAKORNSRISUPHAP, QINGJIANG TIAN, EYAL HOCHDORF, XUETAO CHEN
(85) 23/03/2016
(86) PCT US2014/057224 de 24/09/2014
(87) WO 2015/048137 de 02/04/2015
Publicação automática da admissibilidade da fase nacional depositado via PCT . Tratado de cooperação em matéria de Patentes, conforme Instrução Normativa nº 02, de 06/06/2017 publicada na RPI nº 2422, de 06/06/2017.

(21) BR 11 2016 006461-5 A2

Código 1.3 - Notificação - Fase Nacional - PCT
(22) 24/09/2014
(30) 24/09/2013 US 61/881,924; 25/06/2014 US 62/017,156
(51) A61B 18/14 (2006.01), A61N 1/34 (2006.01)
(54) LEADS ESTIMULADORES DA MEDULA ESPINHAL PRESOS E AUTÔNOMOS E CATETERES
(71) TRUMINIM LLC (US)
(72) ASHRAF TAHA, ABDULLAH KAKI, JOHN KOELSCH
(85) 23/03/2016
(86) PCT US2014/057217 de 24/09/2014
(87) WO 2015/048133 de 02/04/2015

	Publicação automática da admissibilidade da fase nacional depositado via PCT . Tratado de cooperação em matéria de Patentes, conforme Instrução Normativa nº 02, de 06/06/2017 publicada na RPI nº 2422, de 06/06/2017.
(21) BR 11 2016 006462-3 A2	Código 1.3 - Notificação - Fase Nacional - PCT (22) 23/09/2013 (51) H02M 7/483 (2007.01) (54) TOPOLOGIA DE CÉLULA DE CONVERSOR DE QUATRO NÍVEIS PARA CONVERSORES DE MÚLTIPLOS NÍVEIS MODULARES EM CASCATA (71) SIEMENS AKTIENGESELLSCHAFT (DE) (72) SHENGFANG FAN, YAOSUO XUE (85) 23/03/2016 (86) PCT US2013/061127 de 23/09/2013 (87) WO 2015/041691 de 26/03/2015 Publicação automática da admissibilidade da fase nacional depositado via PCT . Tratado de cooperação em matéria de Patentes, conforme Instrução Normativa nº 02, de 06/06/2017 publicada na RPI nº 2422, de 06/06/2017.
(21) BR 11 2016 006465-8 A2	Código 1.3 - Notificação - Fase Nacional - PCT (22) 19/09/2014 (30) 24/09/2013 US 61/881,900; 22/07/2014 US 14/337,901 (51) H04L 5/00 (2006.01), H04L 27/00 (2006.01), H04W 72/00 (2009.01), H04W 72/02 (2009.01) (54) SINALIZAÇÃO DE CONTROLE PARA HABILITAR ORTOGONALIZAÇÃO DE DOIS SALTOS PARA TRANSMISSÕES DISPOSITIVO A DISPOSITIVO (71) QUALCOMM INCORPORATED (US) (72) SAURABHA RANGRAO TAVILDAR, BILAL SADIQ, SHREESHANKAR RAVISHANKAR BODAS, QIAO LI, BEIBEI WANG (85) 23/03/2016 (86) PCT US2014/056617 de 19/09/2014 (87) WO 2015/047913 de 02/04/2015 Publicação automática da admissibilidade da fase nacional depositado via PCT . Tratado de cooperação em matéria de Patentes, conforme Instrução Normativa nº 02, de 06/06/2017 publicada na RPI nº 2422, de 06/06/2017.
(21) BR 11 2016 006467-4 A2	Código 1.3 - Notificação - Fase Nacional - PCT (22) 25/09/2014 (30) 25/09/2013 NL 2011495 (51) H05B 33/08 (2006.01) (54) ARRANJO ADAPTADO PARA SUBSTITUIR UMA LÂMPADA FLUORESCENTE EM UMA LUMINÁRIA, LUMINÁRIA ADAPTADA PARA USO DE UMA OU MAIS LÂMPADAS FLUORESCENTES, E, MÉTODO PARA OPERAÇÃO DE LEDS EM UM ARRANJO

(71) SILICON HILL B.V. (NL)
(72) MAARTEN WILLEM SEGERS, PAUL STEFFENS
(85) 23/03/2016
(86) PCT EP2014/070568 de 25/09/2014
(87) WO 2015/044311 de 02/04/2015
Publicação automática da admissibilidade da fase nacional depositado via PCT . Tratado de cooperação em matéria de Patentes, conforme Instrução Normativa nº 02, de 06/06/2017 publicada na RPI nº 2422, de 06/06/2017.

---

(21) BR 11 2016 006469-0 A2

Código 1.3 - Notificação - Fase Nacional - PCT
(22) 19/09/2014
(30) 23/09/2013 US 61/881,366
(51) B01J 39/00 (2006.01), B01D 3/00 (2006.01)
(54) SISTEMA PARA SEPARAÇÃO DE CONTAMINANTES DE FLUIDOS
(71) ECO SQUARED SOLUTIONS, INC. (US)
(72) CHARLES B. RAU III
(85) 23/03/2016
(86) PCT US2014/056624 de 19/09/2014
(87) WO 2015/042443 de 26/03/2015
Publicação automática da admissibilidade da fase nacional depositado via PCT . Tratado de cooperação em matéria de Patentes, conforme Instrução Normativa nº 02, de 06/06/2017 publicada na RPI nº 2422, de 06/06/2017.

---

(21) BR 11 2016 006470-4 A2

Código 1.3 - Notificação - Fase Nacional - PCT
(22) 25/10/2013
(51) G06F 19/00 (2011.01)
(54) MÉTODO PARA PREDIZER UM RISCO DURANTE OPERAÇÕES DE PERFURAÇÃO DE UM POÇO, E, DISPOSITIVO PORTADOR DE PROGRAMA NÃO TRANSITÓRIO
(71) LANDMARK GRAPHICS CORPORATION (US)
(72) SERKAN DURSUN, TAYFUN TUNA, KAAN DUMAN
(85) 23/03/2016
(86) PCT US2013/066850 de 25/10/2013
(87) WO 2015/060864 de 30/04/2015
Publicação automática da admissibilidade da fase nacional depositado via PCT . Tratado de cooperação em matéria de Patentes, conforme Instrução Normativa nº 02, de 06/06/2017 publicada na RPI nº 2422, de 06/06/2017.

---

(21) BR 11 2016 006471-2 A2

Código 1.3 - Notificação - Fase Nacional - PCT
(22) 31/07/2014
(30) 26/09/2013 US 14/037805
(51) G01L 13/02 (2006.01), G01L 15/00 (2006.01), G01L 19/00 (2006.01), G01F 1/50 (2006.01), G01F 15/00 (2006.01), G01F 15/14 (2006.01)

(54) MÓDULO TRANSMISSOR DE FLUIDO DE PROCESSO DE MÚLTIPLAS VARIÁVEIS
(71) ROSEMOUNT INC (US)
(72) DAVID MATTHEW STREI
(85) 23/03/2016
(86) PCT US2014/049019 de 31/07/2014
(87) WO 2015/047535 de 02/04/2015
Publicação automática da admissibilidade da fase nacional depositado via PCT . Tratado de cooperação em matéria de Patentes, conforme Instrução Normativa nº 02, de 06/06/2017 publicada na RPI nº 2422, de 06/06/2017.

---

(21) BR 11 2016 006472-0 A2

Código 1.3 - Notificação - Fase Nacional - PCT
(22) 12/08/2014
(30) 24/09/2013 ES P201331382
(51) C01B 31/00 (2006.01), B82Y 30/00 (2011.01)
(54) ESFOLIAÇÃO DE GRAFITE COM SOLVENTES EUTÉTICOS PROFUNDOS
(71) CONSEJO SUPERIOR DE INVESTIGACIONES CIENTÍFICAS (CSIC) (ES)
(72) IRENE DE MIGUEL TURULLOIS, BERNARDO HERRADÓN GARCÍA, ENRIQUE ALEJANDRO MANN MORALES, ENRIQUE MORALES BERGAS
(85) 23/03/2016
(86) PCT ES2014/070652 de 12/08/2014
(87) WO 2015/044478 de 02/04/2015
Publicação automática da admissibilidade da fase nacional depositado via PCT . Tratado de cooperação em matéria de Patentes, conforme Instrução Normativa nº 02, de 06/06/2017 publicada na RPI nº 2422, de 06/06/2017.

---

(21) BR 11 2016 006473-9 A2

Código 1.3 - Notificação - Fase Nacional - PCT
(22) 08/11/2013
(51) G01V 3/18 (2006.01), G01V 3/38 (2006.01), G06F 19/00 (2011.01)
(54) MÉTODO E SISTEMA PARA FAZER MEDIÇÕES RELATIVAS À EXPLORAÇÃO DE PETRÓLEO E GÁS, E, DISPOSITIVO DE ARMAZENAMENTO LEGÍVEL POR MÁQUINA
(71) HALLIBURTON ENERGY SERVICES, INC. (US)
(72) DAGANG WU
(85) 23/03/2016
(86) PCT US2013/069254 de 08/11/2013
(87) WO 2015/069282 de 14/05/2015
Publicação automática da admissibilidade da fase nacional depositado via PCT . Tratado de cooperação em matéria de Patentes, conforme Instrução Normativa nº 02, de 06/06/2017 publicada na RPI nº 2422, de 06/06/2017.

(21) BR 11 2016 006474-7 A2

Código 1.3 - Notificação - Fase Nacional - PCT
(22) 16/09/2014
(30) 24/09/2013 US 61/881,837; 23/12/2013 US 61/920,272; 15/09/2014 US 14/486,717
(51) H04W 16/14 (2009.01), H04W 72/12 (2009.01), H04W 76/04 (2009.01)
(54) TRANSMISSÃO ADAPTATIVA DE PERCEPÇÃO DE PORTADORA (CSAT) EM ESPECTRO NÃO LICENCIADO
(71) QUALCOMM INCORPORATED (US)
(72) AHMED KAMEL SADEK
(85) 23/03/2016
(86) PCT US2014/055730 de 16/09/2014
(87) WO 2015/047776 de 02/04/2015
Publicação automática da admissibilidade da fase nacional depositado via PCT . Tratado de cooperação em matéria de Patentes, conforme Instrução Normativa nº 02, de 06/06/2017 publicada na RPI nº 2422, de 06/06/2017.

(21) BR 11 2016 006475-5 A2

Código 1.3 - Notificação - Fase Nacional - PCT
(22) 01/10/2014
(30) 18/10/2013 CN PCT/CN2013/085505; 19/12/2013 EP 13198344.7
(51) A61Q 5/00 (2006.01), A61Q 5/02 (2006.01), A61Q 5/12 (2006.01), A61K 8/73 (2006.01), A61K 8/06 (2006.01)
(54) COMPOSIÇÃO PARA CUIDADO DOS CABELOS E PROCESSO PARA FABRICAÇÃO DA COMPOSIÇÃO PARA O CUIDADO DOS CABELOS
(71) UNILEVER NV (NL)
(72) AMIT JAYASWAL, YINGYING PI, ZHENGRONG LI
(85) 23/03/2016
(86) PCT EP2014/071016 de 01/10/2014
(87) WO 2015/055432 de 23/04/2015
Publicação automática da admissibilidade da fase nacional depositado via PCT . Tratado de cooperação em matéria de Patentes, conforme Instrução Normativa nº 02, de 06/06/2017 publicada na RPI nº 2422, de 06/06/2017.

(21) BR 11 2016 006476-3 A2

Código 1.3 - Notificação - Fase Nacional - PCT
(22) 19/08/2014
(30) 26/09/2013 US 14/038090
(51) H04N 7/18 (2006.01), G05B 19/042 (2006.01), G08B 13/196 (2006.01)
(54) DISPOSITIVO DE CAMPO SEM FIO, SISTEMA DE MONITORAMENTO SEM FIO, E, MÉTODO
(71) ROSEMOUNT INC (US)
(72) ERIC DARRELL ROTVOLD, CHAD MICHAEL MCGUIRE, ROBERT J. KARSCHNIA, ROBERT MARTIN BECKMANN
(85) 23/03/2016
(86) PCT US2014/051625 de 19/08/2014

(87) WO 2015/047596 de 02/04/2015
Publicação automática da admissibilidade da fase nacional depositado via PCT . Tratado de cooperação em matéria de Patentes, conforme Instrução Normativa nº 02, de 06/06/2017 publicada na RPI nº 2422, de 06/06/2017.

---

(21) BR 11 2016 006478-0 A2

Código 1.3 - Notificação - Fase Nacional - PCT
(22) 26/09/2013
(51) H04L 1/18 (2006.01)
(54) MÉTODO DE RETORNO DE INFORMAÇÃO DE CONTROLE, EQUIPAMENTO DE USUÁRIO E ESTAÇÃO BASE
(71) HUAWEI TECHNOLOGIES CO., LTD. (CN)
(72) CHAOJUN LI, BO LI, YONGXIA LV, YAN CHENG
(85) 23/03/2016
(86) PCT CN2013/084316 de 26/09/2013
(87) WO 2015/042826 de 02/04/2015
Publicação automática da admissibilidade da fase nacional depositado via PCT . Tratado de cooperação em matéria de Patentes, conforme Instrução Normativa nº 02, de 06/06/2017 publicada na RPI nº 2422, de 06/06/2017.

---

(21) BR 11 2016 006479-8 A2

Código 1.3 - Notificação - Fase Nacional - PCT
(22) 19/09/2014
(30) 25/09/2013 US 14/035,991
(51) H04W 36/00 (2009.01), H04W 36/08 (2009.01)
(54) RE-ASSOCIAÇÃO COORDENADA DE PONTO DE ACESSO DOS DISPOSITIVOS SEM FIO
(71) QUALCOMM INCORPORATED (US)
(72) QINGJIANG TIAN, YANJUN SUN, PEERAPOL TINNAKORNSRISUPHAP
(85) 23/03/2016
(86) PCT US2014/056437 de 19/09/2014
(87) WO 2015/047884 de 02/04/2015
Publicação automática da admissibilidade da fase nacional depositado via PCT . Tratado de cooperação em matéria de Patentes, conforme Instrução Normativa nº 02, de 06/06/2017 publicada na RPI nº 2422, de 06/06/2017.

---

(21) BR 11 2016 006481-0 A2

Código 1.3 - Notificação - Fase Nacional - PCT
(22) 28/09/2014
(30) 10/10/2013 US 61/889,171; 26/09/2014 US 14/497,429
(51) E21B 33/02 (2006.01), E21B 33/03 (2006.01)
(54) APARELHO E MÉTODOS PARA VEDAÇÃO EM TORNO DA ABERTURA DE UM POÇO SUBTERRÂNEO
(71) NEWPARK MATS & INTEGRATED SERVICES LLC (US)
(72) AARON WILLIAM DUGAS, KENNETH EDWARD DURIO, JAMES KERWIN MCDOWELL, RANDY PAUL BORDELON, RICHARD LAMAR EDWARDS

(85) 23/03/2016
(86) PCT US2014/057933 de 28/09/2014
(87) WO 2015/053964 de 16/04/2015
Publicação automática da admissibilidade da fase nacional depositado via PCT . Tratado de cooperação em matéria de Patentes, conforme Instrução Normativa nº 02, de 06/06/2017 publicada na RPI nº 2422, de 06/06/2017.

---

(21) BR 11 2016 006482-8 A2

Código 1.3 - Notificação - Fase Nacional - PCT
(22) 18/08/2014
(30) 25/09/2013 US 61/882,465; 02/05/2014 US 14/268,152
(51) G06N 3/04 (2006.01)
(54) MÉTODOS E APARELHO PARA IMPLEMENTAÇÃO DE INDICADORES DE GRUPO PARA MODELOS NEURAIS
(71) QUALCOMM INCORPORATED (US)
(72) DAVID JONATHAN JULIAN, JEFFREY ALEXANDER LEVIN, JEFFREY BAGINSKY GEHLHAAR
(85) 23/03/2016
(86) PCT US2014/051469 de 18/08/2014
(87) WO 2015/047589 de 02/04/2015
Publicação automática da admissibilidade da fase nacional depositado via PCT . Tratado de cooperação em matéria de Patentes, conforme Instrução Normativa nº 02, de 06/06/2017 publicada na RPI nº 2422, de 06/06/2017.

---

(21) BR 11 2016 006483-6 A2

Código 1.3 - Notificação - Fase Nacional - PCT
(22) 29/05/2015
(51) A61B 17/04 (2006.01), A61B 17/56 (2006.01)
(54) GESTÃO DE ÂNCORA DE SUTURA
(71) WRIGHT MEDICAL TECHNOLOGY, INC. (US)
(72) LEWIS PEARCE BRANTHOVER, GARY W. LOWERY, JOSEPH RYAN WOODARD, JENNIFER GUILFORD, GEORGE MATTHEW AWTREY, BRIAN ROBERT THOREN
(85) 23/03/2016
(86) PCT US2015/033177 de 29/05/2015
(87) WO 2016/195628 de 08/12/2016
Publicação automática da admissibilidade da fase nacional depositado via PCT . Tratado de cooperação em matéria de Patentes, conforme Instrução Normativa nº 02, de 06/06/2017 publicada na RPI nº 2422, de 06/06/2017.

---

(21) BR 11 2016 006485-2 A2

Código 1.3 - Notificação - Fase Nacional - PCT
(22) 26/09/2014
(30) 27/09/2013 US 61/883,590; 29/07/2014 US 62/030,310
(51) A61K 9/20 (2006.01), A61K 9/24 (2006.01), A61K 9/28 (2006.01), A61K 31/192 (2006.01)

(54) COMPOSIÇÕES DE LIBERAÇÃO PULSÁTIL REVESTIDAS POR COMPRESSÃO
(71) JOHNSON & JOHNSON CONSUMER INC. (US)
(72) DER-YANG LEE, SHUN POR LI, TIMOTHY KUTCH
(85) 23/03/2016
(86) PCT US2014/057822 de 26/09/2014
(87) WO 2015/048521 de 02/04/2015
Publicação automática da admissibilidade da fase nacional depositado via PCT . Tratado de cooperação em matéria de Patentes, conforme Instrução Normativa nº 02, de 06/06/2017 publicada na RPI nº 2422, de 06/06/2017.

---

(21) BR 11 2016 006487-9 A2

Código 1.3 - Notificação - Fase Nacional - PCT
(22) 25/09/2014
(30) 27/09/2013 AT A 50626/2013
(51) A24C 5/00 (2006.01), A24D 1/02 (2006.01), A24C 5/56 (2006.01)
(54) PROCESSO DE REVESTIMENTO PARA MATERIAL DE REVESTIMENTO FORMADO A PARTIR DE PAPEL OU DE CARTÃO, MATERIAL DE REVESTIMENTO PARA ARTIGOS A SEREM FUMADOS OU PARTES DE ARTIGOS A SEREM FUMADOS, E PAPEL DE REVESTIMENTO DE BOQUILHA
(71) TANNPAPIER GMBH (AT)
(72) GUENTER GRIESMAYR, BARBARA PUEHRINGER, BERNHARD KNAUSEDER, EIKE SCHOPPER
(85) 23/03/2016
(86) PCT AT2014/050219 de 25/09/2014
(87) WO 2015/042627 de 02/04/2015
Publicação automática da admissibilidade da fase nacional depositado via PCT . Tratado de cooperação em matéria de Patentes, conforme Instrução Normativa nº 02, de 06/06/2017 publicada na RPI nº 2422, de 06/06/2017.

---

(21) BR 11 2016 006488-7 A2

Código 1.3 - Notificação - Fase Nacional - PCT
(22) 14/08/2014
(30) 24/09/2013 DE 20 2013 104 354.0
(51) B62D 65/00 (2006.01), B62D 65/18 (2006.01)
(54) ?DISPOSITIVO DE TRANSPORTE SUPRA-ELEVADO PARA MONTAGEM NO TETO DE UMA INSTALAÇÃO DE MONTAGEM?
(71) TORSTEN HÖSKER (DE)
(72) TORSTEN HÖSKER
(85) 23/03/2016
(86) PCT EP2014/067421 de 14/08/2014
(87) WO 2015/043827 de 02/04/2015
Publicação automática da admissibilidade da fase nacional depositado via PCT . Tratado de cooperação em matéria de Patentes, conforme Instrução

Normativa nº 02, de 06/06/2017 publicada na RPI nº 2422, de 06/06/2017.

---

(21) BR 11 2016 006491-7 A2

Código 1.3 - Notificação - Fase Nacional - PCT
(22) 02/10/2014
(30) 02/10/2013 FI 20135984
(51) C22B 3/08 (2006.01), C22B 3/10 (2006.01), C22B 3/00 (2006.01), C22B 15/00 (2006.01)
(54) MÉTODO E APARELHAGEM PARA SEPARAÇÃO DE METAIS PRECIOSOS DE MINERAIS
(71) OUTOTEC (FINLAND) OY (FI)
(72) JANNE KARONEN, VILLE MIETTINEN, TUUKKA KOTIRANTA, RIINA AHTIAINEN
(85) 23/03/2016
(86) PCT FI2014/050750 de 02/10/2014
(87) WO 2015/049421 de 09/04/2015
Publicação automática da admissibilidade da fase nacional depositado via PCT . Tratado de cooperação em matéria de Patentes, conforme Instrução Normativa nº 02, de 06/06/2017 publicada na RPI nº 2422, de 06/06/2017.

---

(21) BR 11 2016 006494-1 A2

Código 1.3 - Notificação - Fase Nacional - PCT
(22) 26/09/2014
(30) 26/09/2013 EP 13186258.3
(51) A01N 55/02 (2006.01), C07F 15/00 (2006.01), C07F 15/02 (2006.01), A61K 31/28 (2006.01), A61K 31/295 (2006.01)
(54) COMPOSTO
(71) UNIVERSITÄT ZÜRICH (CH) , THE UNIVERSITY OF MELBOURNE (AU)
(72) GILLES GASSER, ROBIN B. GASSER, JEANNINE HESS, ABDUL JABBAR, MALAY PATRA
(85) 23/03/2016
(86) PCT EP2014/070707 de 26/09/2014
(87) WO 2015/044395 de 02/04/2015
Publicação automática da admissibilidade da fase nacional depositado via PCT . Tratado de cooperação em matéria de Patentes, conforme Instrução Normativa nº 02, de 06/06/2017 publicada na RPI nº 2422, de 06/06/2017.

---

(21) BR 11 2016 006497-6 A2

Código 1.3 - Notificação - Fase Nacional - PCT
(22) 25/09/2014
(30) 25/09/2013 EP 13186038.9
(51) B01J 8/08 (2006.01), B01J 8/12 (2006.01), B01J 8/16 (2006.01), B01J 8/00 (2006.01)
(54) DISPOSITIVO PARA TRATAMENTO E/OU PROCESSAMENTO DE MATERIAL A GRANEL

(71) BÜHLER AG (CH)
(72) WALTER SIGNER, PATRICK SCHINNERL, HERIBERT WEBER
(85) 23/03/2016
(86) PCT EP2014/070567 de 25/09/2014
(87) WO 2015/044310 de 02/04/2015
Publicação automática da admissibilidade da fase nacional depositado via PCT . Tratado de cooperação em matéria de Patentes, conforme Instrução Normativa nº 02, de 06/06/2017 publicada na RPI nº 2422, de 06/06/2017.

---

(21) BR 11 2016 006499-2 A2

Código 1.3 - Notificação - Fase Nacional - PCT
(22) 29/09/2014
(30) 01/10/2013 EP 13186975.2
(51) G06K 19/06 (2006.01)
(54) TRANSMISSÃO DE DADOS USANDO CÓDIGOS ÓPTICOS
(71) INVENTIO AG (CH)
(72) FLORIAN TROESCH
(85) 23/03/2016
(86) PCT EP2014/070725 de 29/09/2014
(87) WO 2015/049186 de 09/04/2015
Publicação automática da admissibilidade da fase nacional depositado via PCT . Tratado de cooperação em matéria de Patentes, conforme Instrução Normativa nº 02, de 06/06/2017 publicada na RPI nº 2422, de 06/06/2017.

---

(21) BR 11 2016 006500-0 A2

Código 1.3 - Notificação - Fase Nacional - PCT
(22) 14/08/2014
(30) 24/09/2013 DE 20 2013 104 353.2
(51) B62D 65/00 (2006.01), B62D 65/18 (2006.01)
(54) ?DISPOSITIVO DE TRANSPORTE SOBRE-ELEVADO PARA MONTAGEM NO TETO DE UMA INSTALAÇÃO DE MONTAGEM?
(71) TORSTEN HÖSKER (DE)
(72) TORSTEN HÖSKER
(85) 23/03/2016
(86) PCT EP2014/067420 de 14/08/2014
(87) WO 2015/043826 de 02/04/2015
Publicação automática da admissibilidade da fase nacional depositado via PCT . Tratado de cooperação em matéria de Patentes, conforme Instrução Normativa nº 02, de 06/06/2017 publicada na RPI nº 2422, de 06/06/2017.

---

(21) BR 11 2016 006501-8 A2

Código 1.3 - Notificação - Fase Nacional - PCT
(22) 26/09/2014
(30) 26/09/2013 EP 13186259.1
(51) C07F 13/00 (2006.01), A01N 37/00 (2006.01), A01N 43/00 (2006.01), C07F 17/00 (2006.01), C07F 17/02 (2006.01)
(54) COMPOSTO, E, INTERMEDIÁRIO

(71) UNIVERSITÄT ZÜRICH (CH) , THE UNIVERSITY OF MELBOURNE (AU)
(72) GILLES GASSER, ROBIN B. GASSER, JEANNINE HESS, ABDUL JABBAR, MALAY PATRA
(85) 23/03/2016
(86) PCT EP2014/070709 de 26/09/2014
(87) WO 2015/044397 de 02/04/2015
Publicação automática da admissibilidade da fase nacional depositado via PCT . Tratado de cooperação em matéria de Patentes, conforme Instrução Normativa nº 02, de 06/06/2017 publicada na RPI nº 2422, de 06/06/2017.

---

(21) BR 11 2016 006503-4 A2

Código 1.3 - Notificação - Fase Nacional - PCT
(22) 12/09/2014
(30) 24/09/2013 US 14/034.927
(51) A41D 13/11 (2006.01), A61M 16/06 (2006.01), A62B 18/02 (2006.01)
(54) MÁSCARA RESPIRATÓRIA COM UMA EXTENSÃO DE SUPORTE NASAL
(71) 3M INNOVATIVE PROPERTIES COMPANY (US)
(72) WILLIAM A. MITTELSTADT
(85) 23/03/2016
(86) PCT US2014/055334 de 12/09/2014
(87) WO 2015/047745 de 02/04/2015
Publicação automática da admissibilidade da fase nacional depositado via PCT . Tratado de cooperação em matéria de Patentes, conforme Instrução Normativa nº 02, de 06/06/2017 publicada na RPI nº 2422, de 06/06/2017.

---

(21) BR 11 2016 006504-2 A2

Código 1.3 - Notificação - Fase Nacional - PCT
(22) 16/09/2014
(30) 24/09/2013 US 61/881,837; 23/12/2013 US 61/920,272; 15/09/2014 US 14/486,855
(51) H04W 16/14 (2009.01), H04W 72/12 (2009.01)
(54) TRANSMISSÃO ADAPTATIVA À DETECÇÃO DE PORTADORA (CSAT) EM ESPECTRO NÃO LICENCIADO
(71) QUALCOMM INCORPORATED (US)
(72) AHMED KAMEL SADEK
(85) 23/03/2016
(86) PCT US2014/055732 de 16/09/2014
(87) WO 2015/047777 de 02/04/2015
Publicação automática da admissibilidade da fase nacional depositado via PCT . Tratado de cooperação em matéria de Patentes, conforme Instrução Normativa nº 02, de 06/06/2017 publicada na RPI nº 2422, de 06/06/2017.

(21) BR 11 2016 006505-0 A2

Código 1.3 - Notificação - Fase Nacional - PCT
(22) 26/09/2014
(30) 27/09/2013 GB 1317201.0
(51) E21B 23/14 (2006.01), E21B 23/00 (2006.01)
(54) SISTEMA PARA REALIZAR UMA OPERAÇÃO DENTRO DE UM ESPAÇO ALONGADO
(71) PARADIGM TECHNOLOGY SERVICES B.V. (NL)
(72) ANDRE MARTIN VAN DER ENDE
(85) 23/03/2016
(86) PCT EP2014/070620 de 26/09/2014
(87) WO 2015/044346 de 02/04/2015
Publicação automática da admissibilidade da fase nacional depositado via PCT . Tratado de cooperação em matéria de Patentes, conforme Instrução Normativa nº 02, de 06/06/2017 publicada na RPI nº 2422, de 06/06/2017.

(21) BR 11 2016 006507-7 A2

Código 1.3 - Notificação - Fase Nacional - PCT
(22) 11/09/2014
(30) 26/09/2013 EP 13186076.9
(51) H01C 3/16 (2006.01), H01C 7/22 (2006.01), H02K 19/14 (2006.01), H02K 19/36 (2006.01)
(54) MÓDULO DE RESISTÊNCIA E EXCITADOR PARA AUMENTAR O TORQUE DE SUBIDA DE UM ROTOR DE UMA MÁQUINA ELÉTRICA COM UM ENROLAMENTO DE ROTOR, ROTOR DE UMA MÁQUINA ELÉTRICA, E, MÁQUINA ELÉTRICA
(71) SIEMENS AKTIENGESELLSCHAFT (DE)
(72) JOACHIM STING
(85) 23/03/2016
(86) PCT EP2014/069349 de 11/09/2014
(87) WO 2015/043966 de 02/04/2015
Publicação automática da admissibilidade da fase nacional depositado via PCT . Tratado de cooperação em matéria de Patentes, conforme Instrução Normativa nº 02, de 06/06/2017 publicada na RPI nº 2422, de 06/06/2017.

(21) BR 11 2016 006508-5 A2

Código 1.3 - Notificação - Fase Nacional - PCT
(22) 24/09/2014
(30) 27/09/2013 US 61/883215
(51) H04W 76/02 (2009.01)
(54) MÉTODO, NÓ DE REDE E DISPOSITIVOS SEM FIO DE RETRANSMISSÃO E FORA DE COBERTURA PARA OPERAR RETRANSMISSÃO DE INFORMAÇÃO DE CONTROLE DE DISPOSITIVO PARA DISPOSITIVO
(71) TELEFONAKTIEBOLAGET LM ERICSSON (PUBL) (SE)
(72) YUNXI LI, FREDRIK GUNNARSSON, STEFAN WÄNSTEDT, STEFANO SORRENTINO

(85) 23/03/2016
(86) PCT SE2014/051092 de 24/09/2014
(87) WO 2015/047167 de 02/04/2015
Publicação automática da admissibilidade da fase nacional depositado via PCT . Tratado de cooperação em matéria de Patentes, conforme Instrução Normativa nº 02, de 06/06/2017 publicada na RPI nº 2422, de 06/06/2017.

---

(21) BR 11 2016 006509-3 A2

Código 1.3 - Notificação - Fase Nacional - PCT
(22) 27/08/2014
(30) 26/09/2013 EP 13186137.9
(51) C07C 67/39 (2006.01), C07C 69/54 (2006.01), C07C 45/75 (2006.01), C07C 45/82 (2006.01), C07C 47/22 (2006.01)
(54) MÉTODO PARA PRODUÇÃO DE METACROLEÍNA E CONDICIONAMENTO/DRENAGEM DA MESMA PARA ESTERIFICAÇÃO OXIDATIVA DIRETA
(71) EVONIK RÖHM GMBH (DE)
(72) STEFFEN KRILL, RUDOLF BURGHARDT, TORSTEN BALDUF, MATTHIAS GRÖMPING, ALEXANDER LYGIN
(85) 23/03/2016
(86) PCT EP2014/068171 de 27/08/2014
(87) WO 2015/043861 de 02/04/2015
Publicação automática da admissibilidade da fase nacional depositado via PCT . Tratado de cooperação em matéria de Patentes, conforme Instrução Normativa nº 02, de 06/06/2017 publicada na RPI nº 2422, de 06/06/2017.

---

(21) BR 11 2016 006510-7 A2

Código 1.3 - Notificação - Fase Nacional - PCT
(22) 19/09/2014
(30) 23/09/2013 GB 1316919.8
(51) B63C 11/52 (2006.01), B63G 8/00 (2006.01)
(54) SISTEMA PARA MONITORAMENTO DE UMA LOCALIZAÇÃO SUBMARINA REMOTA
(71) SAAB SEAEYE LIMITED (GB)
(72) JAN SIESJÖ, JON MORTIMER ROBERTSON
(85) 23/03/2016
(86) PCT GB2014/052860 de 19/09/2014
(87) WO 2015/040418 de 26/03/2015
Publicação automática da admissibilidade da fase nacional depositado via PCT . Tratado de cooperação em matéria de Patentes, conforme Instrução Normativa nº 02, de 06/06/2017 publicada na RPI nº 2422, de 06/06/2017.

---

(21) BR 11 2016 006511-5 A2

Código 1.3 - Notificação - Fase Nacional - PCT
(22) 28/10/2013
(30) 25/09/2013 US 61/882390

(51) H04B 1/38 (2006.01), H04B 7/06 (2006.01), H04N 7/173 (2011.01), H04W 88/08 (2009.01)
(54) MÉTODOS PARA AUMENTAR A QUALIDADE DE SINAL DE SINAIS ENVIADOS E DE SINAIS TRANSMITIDOS DE UM CABEÇOTE DE RÁDIO, SISTEMA DE ESTAÇÃO BASE, CABEÇOTE DE RÁDIO, UNIDADE DE RÁDIO, PROGRAMA DE COMPUTADOR, E, PRODUTO DE PROGRAMA DE COMPUTADOR
(71) TELEFONAKTIEBOLAGET LM ERICSSON (PUBL) (SE)
(72) MIGUEL BERG, PER-ERIK ERIKSSON, CHENGUANG LU, PETER PÄÄKKÖNEN, ELMAR TROJER
(85) 23/03/2016
(86) PCT EP2013/072490 de 28/10/2013
(87) WO 2015/043686 de 02/04/2015
Publicação automática da admissibilidade da fase nacional depositado via PCT . Tratado de cooperação em matéria de Patentes, conforme Instrução Normativa nº 02, de 06/06/2017 publicada na RPI nº 2422, de 06/06/2017.

---

(21) BR 11 2016 006512-3 A2

Código 1.3 - Notificação - Fase Nacional - PCT
(22) 18/11/2014
(30) 22/11/2013 US 61/963,093
(51) A01N 1/02 (2006.01)
(54) KITS DE CONSERVAÇÃO DE ÓRGÃOS, ÓRGÃO, SOLUÇÃO E MÉTODOS PARA PREPARAR SOLUÇÃO PARA CONSERVAÇÃO DE ÓRGÃOS OU TECIDOS E TECIDOS VIVOS
(71) SOMAHLUTION, LLC (US)
(72) Mahendra Suryan
(85) 23/03/2016
(86) PCT US2014/066054 de 18/11/2014
(87) WO 2015/077199 de 28/05/2015
Publicação automática da admissibilidade da fase nacional depositado via PCT . Tratado de cooperação em matéria de Patentes, conforme Instrução Normativa nº 02, de 06/06/2017 publicada na RPI nº 2422, de 06/06/2017.

---

(21) BR 11 2016 006513-1 A2

Código 1.3 - Notificação - Fase Nacional - PCT
(22) 25/09/2014
(30) 25/09/2013 GB 1317022.0
(51) C07D 471/04 (2006.01), A61P 25/28 (2006.01), A61K 31/4184 (2006.01)
(54) POLIMORFOS DE UM MODULADOR ALOSTÉRICO NEGATIVO DO RECEPTOR MGLU5
(71) ADDEX PHARMA S.A. (CH)
(72) SONIA MARIA POLI, BÉATRICE BONNET
(85) 23/03/2016
(86) PCT EP2014/070492 de 25/09/2014

(87) WO 2015/044270 de 02/04/2015
Publicação automática da admissibilidade da fase nacional depositado via PCT . Tratado de cooperação em matéria de Patentes, conforme Instrução Normativa nº 02, de 06/06/2017 publicada na RPI nº 2422, de 06/06/2017.

---

(21) BR 11 2016 006514-0 A2

Código 1.3 - Notificação - Fase Nacional - PCT
(22) 26/09/2013
(51) F01D 5/22 (2006.01), F01D 5/26 (2006.01)
(54) ESTÁGIO DE ROTOR DE TURBINA AXIAL COM UMA VARIAÇÃO DE VELOCIDADE ADAPTATIVA PARA TENSÕES DINÂMICAS
(71) FRANCO TOSI MECCANICA S.P.A. (IT)
(72) EMANUEL PESATORI, MASSIMILIANO SANVITO, SIMONE BISTOLFI, NICOLO BACHSCHMID, MICHELE FERRANTE, MARCO POLLONI
(85) 23/03/2016
(86) PCT IB2013/002140 de 26/09/2013
(87) WO 2015/044699 de 02/04/2015
Publicação automática da admissibilidade da fase nacional depositado via PCT . Tratado de cooperação em matéria de Patentes, conforme Instrução Normativa nº 02, de 06/06/2017 publicada na RPI nº 2422, de 06/06/2017.

---

(21) BR 11 2016 006516-6 A2

Código 1.3 - Notificação - Fase Nacional - PCT
(22) 23/09/2013
(51) C09D 11/00 (2006.01), C09D 11/10 (2006.01), B41J 2/01 (2006.01)
(54) CONJUNTO DE JATO DE TINTA
(71) HEWLETT-PACKARD DEVELOPMENT COMPANY, L.P. (US)
(72) GEORGE SARKISIAN, DAVID MICHAEL INGLE
(85) 23/03/2016
(86) PCT US2013/061234 de 23/09/2013
(87) WO 2015/041702 de 26/03/2015
Publicação automática da admissibilidade da fase nacional depositado via PCT . Tratado de cooperação em matéria de Patentes, conforme Instrução Normativa nº 02, de 06/06/2017 publicada na RPI nº 2422, de 06/06/2017.

---

(21) BR 11 2016 006517-4 A2

Código 1.3 - Notificação - Fase Nacional - PCT
(22) 26/09/2014
(30) 30/09/2013 US 61/884,616
(51) C08J 3/20 (2006.01), C08J 3/18 (2006.01), C08K 5/04 (2006.01), C08L 101/00 (2006.01)
(54) ARTIGO TERMOPLÁSTICO COM AGENTE ATIVO TÉRMICO
(71) KIMBERLY-CLARK WORLDWIDE, INC. (US)
(72) Peiguang Zhou, David Gerard Iwanski, Gary Alan Turchan, Andrew Mark Long

(85) 23/03/2016
(86) PCT US2014/057729 de 26/09/2014
(87) WO 2015/048450 de 02/04/2015
Publicação automática da admissibilidade da fase nacional depositado via PCT . Tratado de cooperação em matéria de Patentes, conforme Instrução Normativa nº 02, de 06/06/2017 publicada na RPI nº 2422, de 06/06/2017.

---

(21) BR 11 2016 006519-0 A2

Código 1.3 - Notificação - Fase Nacional - PCT
(22) 12/09/2014
(30) 25/09/2013 IT MI2013A001576
(51) B65H 19/30 (2006.01)
(54) GRUPO DE NÚCLEO AUTOMÁTICO DE CARREGAMENTO E DESCARREGAMENTO DA BOBINA DE UM FILME PLÁSTICO DA MÁQUINA DE ENROLAMENTO
(71) COLINES S.P.A. (IT)
(72) ERALDO PECCETTI
(85) 23/03/2016
(86) PCT EP2014/002467 de 12/09/2014
(87) WO 2015/043718 de 02/04/2015
Publicação automática da admissibilidade da fase nacional depositado via PCT . Tratado de cooperação em matéria de Patentes, conforme Instrução Normativa nº 02, de 06/06/2017 publicada na RPI nº 2422, de 06/06/2017.

---

(21) BR 11 2016 006520-4 A2

Código 1.3 - Notificação - Fase Nacional - PCT
(22) 16/09/2014
(30) 25/09/2013 IT MI2013A001575
(51) B65H 18/26 (2006.01), B65H 19/20 (2006.01)
(54) GRUPO DE POSICIONAMENTO AUTOMÁTICO EM UMA MÁQUINA DE ENROLAMENTO DE FILME PLÁSTICO
(71) COLINES S.P.A. (IT)
(72) ERALDO PECCETTI
(85) 23/03/2016
(86) PCT EP2014/002501 de 16/09/2014
(87) WO 2015/043723 de 02/04/2015
Publicação automática da admissibilidade da fase nacional depositado via PCT . Tratado de cooperação em matéria de Patentes, conforme Instrução Normativa nº 02, de 06/06/2017 publicada na RPI nº 2422, de 06/06/2017.

---

(21) BR 11 2016 006522-0 A2

Código 1.3 - Notificação - Fase Nacional - PCT
(22) 02/10/2014
(30) 03/10/2013 US 61/886,332
(51) A01N 31/14 (2006.01), A01N 25/30 (2006.01), A01P 1/00 (2006.01)

(54) COMPOSIÇÃO MICROBICIDA COMPREENDENDO FENOXIETANOL
(71) DOW GLOBAL TECHNOLOGIES LLC (US) , ROHM AND HAAS COMPANY (US)
(72) Usha Gandhi, Christine Mcinnis, Kiran Pareek, Paul O. Schook, Nigel G. Watson, Terry Michael Williams, Bei Yin
(85) 23/03/2016
(86) PCT US2014/058819 de 02/10/2014
(87) WO 2015/051115 de 09/04/2015
Publicação automática da admissibilidade da fase nacional depositado via PCT . Tratado de cooperação em matéria de Patentes, conforme Instrução Normativa nº 02, de 06/06/2017 publicada na RPI nº 2422, de 06/06/2017.

---

(21) BR 11 2016 006523-9 A2

Código 1.3 - Notificação - Fase Nacional - PCT
(22) 02/10/2014
(30) 03/10/2013 CH 1699/13
(51) G01L 9/00 (2006.01), G01L 19/06 (2006.01), G01L 19/14 (2006.01)
(54) CIRCUITO INTEGRADO DE SISTEMA MICRO-ELETRO- MECÂNICO, ELEMENTO DE MEDIÇÃO E SENSOR DE PRESSÃO
(71) KISTLER HOLDING AG (CH)
(72) Stéphane Kühne, Claudio Cavalloni, Andreas Goehlich
(85) 23/03/2016
(86) PCT CH2014/000142 de 02/10/2014
(87) WO 2015/048916 de 09/04/2015
Publicação automática da admissibilidade da fase nacional depositado via PCT . Tratado de cooperação em matéria de Patentes, conforme Instrução Normativa nº 02, de 06/06/2017 publicada na RPI nº 2422, de 06/06/2017.

---

(21) BR 11 2016 006525-5 A2

Código 1.3 - Notificação - Fase Nacional - PCT
(22) 17/09/2014
(30) 01/10/2013 IN 4471/CHE/2013
(51) F25D 23/00 (2006.01), F25B 31/00 (2006.01), F25B 31/02 (2006.01)
(54) PLACA DE BASE DE MONTAGEM DE COMPRESSOR
(71) DOW GLOBAL TECHNOLOGIES LLC (US)
(72) ASHISHKUMAR S. LOKHANDE, Onkareshwar V. Bijjargi, Nilesh R. Tawde, Gulab Malunjkar, PAOLO DIENA
(85) 23/03/2016
(86) PCT US2014/056025 de 17/09/2014
(87) WO 2015/050701 de 09/04/2015
Publicação automática da admissibilidade da fase nacional depositado via PCT . Tratado de cooperação em matéria de Patentes, conforme Instrução Normativa nº 02, de 06/06/2017 publicada na RPI nº 2422, de 06/06/2017.

(21) BR 11 2016 006526-3 A2

Código 1.3 - Notificação - Fase Nacional - PCT
(22) 29/09/2014
(30) 02/10/2013 US US 61/885,592
(51) C08G 18/48 (2006.01), C08G 18/62 (2006.01), C08G 18/76 (2006.01), C08G 18/10 (2006.01), C08G 18/24 (2006.01), C09D 175/08 (2006.01)
(54) REVESTIMENTO PROTETOR BASEADO EM POLIURETANO PULVERIZÁVEL
(71) DOW GLOBAL TECHNOLOGIES LLC (US)
(72) AVERY L. WATKINS, James Facello
(85) 23/03/2016
(86) PCT US2014/058006 de 29/09/2014
(87) WO 2015/050811 de 09/04/2015
Publicação automática da admissibilidade da fase nacional depositado via PCT . Tratado de cooperação em matéria de Patentes, conforme Instrução Normativa nº 02, de 06/06/2017 publicada na RPI nº 2422, de 06/06/2017.

(21) BR 11 2016 006527-1 A2

Código 1.3 - Notificação - Fase Nacional - PCT
(22) 07/10/2014
(30) 10/10/2013 EP 13188043.7
(51) C07D 413/12 (2006.01), A01N 43/82 (2006.01), C07D 471/04 (2006.01), C07D 471/12 (2006.01)
(54) COMPOSTO, COMPOSIÇÃO, UTILIZAÇÃO DE UM COMPOSTO E MÉTODO PARA O CONTROLE DA VEGETAÇÃO
(71) BASF SE (DE)
(72) FREDERICK CALO, MARKUS KORDES, HELMUT KRAUS, Thomas Seitz, TREVOR WILLIAM NEWTON, KLAUS KREUZ, MACIEJ PASTERNAK, DARIO MASSA
(85) 23/03/2016
(86) PCT EP2014/071382 de 07/10/2014
(87) WO 2015/052152 de 16/04/2015
Publicação automática da admissibilidade da fase nacional depositado via PCT . Tratado de cooperação em matéria de Patentes, conforme Instrução Normativa nº 02, de 06/06/2017 publicada na RPI nº 2422, de 06/06/2017.

(21) BR 11 2016 006528-0 A2

Código 1.3 - Notificação - Fase Nacional - PCT
(22) 24/09/2014
(30) 27/09/2013 US 61/883229; 24/03/2014 US 61/969498
(51) C08K 3/00 (2006.01), C08K 5/00 (2006.01), C08K 5/132 (2006.01), C08K 5/134 (2006.01), C08K 5/17 (2006.01), C08K 5/32 (2006.01), C08K 5/3435 (2006.01), C08K 5/3475 (2006.01), C08K 5/3492 (2006.01), C08K 5/526 (2006.01), C08L 23/02 (2006.01)
(54) COMPOSIÇÃO DE POLIOLEFINA, ARTIGO EXTRUDADO, USO DE UMA COMPOSIÇÃO, E, ARTIGO DE LATERAL DE POLIOLEFINA NÃO ENCHIDO OU ENCHIDO

(71) BASF SE (DE)
(72) STEPHEN MARK ANDREWS, JOSEPH JAMES FAY, ROSWELL EASTON KING, MOHAMMAD ZAFAR, ZHISHENG CHEN, THOMAS FRIEND THOMPSON, FENG ZUO
(85) 23/03/2016
(86) PCT IB2014/002719 de 24/09/2014
(87) WO 2015/044785 de 02/04/2015
Publicação automática da admissibilidade da fase nacional depositado via PCT . Tratado de cooperação em matéria de Patentes, conforme Instrução Normativa nº 02, de 06/06/2017 publicada na RPI nº 2422, de 06/06/2017.

---

(21) BR 11 2016 006529-8 A2

Código 1.3 - Notificação - Fase Nacional - PCT
(22) 26/08/2014
(30) 30/09/2013 DE 10 2013 110 774.5
(51) B65B 25/00 (2006.01), B65B 3/04 (2006.01), B67C 3/26 (2006.01), B67C 3/28 (2006.01), B65B 39/00 (2006.01)
(54) ?DISPOSITIVO PARA MUDAR O FORMATO DE JATO DE PRODUTOS DE FLUIDIFICÁVEIS E SEU USO?
(71) SIG TECHNOLOGY AG (CH)
(72) JOHANNES HORTMANNS, CHRISTIAN RABE
(85) 23/03/2016
(86) PCT EP2014/068049 de 26/08/2014
(87) WO 2015/043854 de 02/04/2015
Publicação automática da admissibilidade da fase nacional depositado via PCT . Tratado de cooperação em matéria de Patentes, conforme Instrução Normativa nº 02, de 06/06/2017 publicada na RPI nº 2422, de 06/06/2017.

---

(21) BR 11 2016 006530-1 A2

Código 1.3 - Notificação - Fase Nacional - PCT
(22) 19/09/2014
(30) 26/09/2013 US 61/883,169; 12/12/2013 US 14/105,106
(51) H04B 7/26 (2006.01), H04L 1/18 (2006.01), H04W 72/04 (2009.01)
(54) MODIFICAÇÃO DE ESTRUTURA DE QUADRO DE EVOLUÇÃO A LONGO PRAZO DE DIVISÃO DE TEMPO (TD-LTE)
(71) QUALCOMM INCORPORATED (US)
(72) RUOHENG LIU, JUNE NAMGOONG, VENKATRAMAN RAJAGOPALAN, SRIKANT JAYARAMAN
(85) 23/03/2016
(86) PCT US2014/056674 de 19/09/2014
(87) WO 2015/047917 de 02/04/2015
Publicação automática da admissibilidade da fase nacional depositado via PCT . Tratado de cooperação em matéria de Patentes, conforme Instrução Normativa nº 02, de 06/06/2017 publicada na RPI nº 2422, de 06/06/2017.

(21) BR 11 2016 006531-0 A2

Código 1.3 - Notificação - Fase Nacional - PCT
(22) 24/09/2014
(30) 25/09/2013 US 14/036,526
(51) H04B 5/00 (2006.01), H01L 43/08 (2006.01)
(54) COMUNICAÇÃO DE DADOS SEM CONTATO UTILIZANDO CAMPOS MAGNÉTICOS EM PLANO, E SISTEMAS E MÉTODOS RELACIONADOS
(71) QUALCOMM INCORPORATED (US)
(72) WENQING WU, SENTHIL KUMAR GOVINDASWAMY, RAGHU SAGAR MADALA, PEIYUAN WANG, KENDRICK HOY LEONG YUEN, DAVID JOSEPH WINSTON HANSQUINE
(85) 23/03/2016
(86) PCT US2014/057176 de 24/09/2014
(87) WO 2015/048104 de 02/04/2015
Publicação automática da admissibilidade da fase nacional depositado via PCT . Tratado de cooperação em matéria de Patentes, conforme Instrução Normativa nº 02, de 06/06/2017 publicada na RPI nº 2422, de 06/06/2017.

(21) BR 11 2016 006532-8 A2

Código 1.3 - Notificação - Fase Nacional - PCT
(22) 15/09/2014
(30) 25/09/2013 US 14/036,260
(51) C07D 275/04 (2006.01)
(54) PROCESSO PARA PREPARAÇÃO DE BENZISOTIAZOLINONAS
(71) TITAN CHEMICALS LIMITED (GB)
(72) Ian Roger MARSH
(85) 23/03/2016
(86) PCT EP2014/069614 de 15/09/2014
(87) WO 2015/043995 de 02/04/2015
Publicação automática da admissibilidade da fase nacional depositado via PCT . Tratado de cooperação em matéria de Patentes, conforme Instrução Normativa nº 02, de 06/06/2017 publicada na RPI nº 2422, de 06/06/2017.

(21) BR 11 2016 006534-4 A2

Código 1.3 - Notificação - Fase Nacional - PCT
(22) 02/10/2014
(30) 03/10/2013 US 61/886,337
(51) A01N 43/80 (2006.01), A01N 25/30 (2006.01), A01P 1/00 (2006.01)
(54) COMPOSIÇÃO MICROBICIDA COMPREENDENDO 2-METILISOTIAZOLIN-3-ONA
(71) DOW GLOBAL TECHNOLOGIES LLC (US) , ROHM AND HAAS COMPANY (US)
(72) Usha Gandhi, Christine Mcinnis, Kiran Pareek, Paul O. Schook, Nigel G. Watson, Terry Michael Williams, Bei Yin
(85) 24/03/2016
(86) PCT US2014/058821 de 02/10/2014

(87) WO 2015/051117 de 09/04/2015
Publicação automática da admissibilidade da fase nacional depositado via PCT . Tratado de cooperação em matéria de Patentes, conforme Instrução Normativa nº 02, de 06/06/2017 publicada na RPI nº 2422, de 06/06/2017.

---

(21) BR 11 2016 006536-0 A2

Código 1.3 - Notificação - Fase Nacional - PCT
(22) 06/10/2014
(30) 10/10/2013 US 61/889,367
(51) F16B 23/00 (2006.01)
(54) PINOS PERFURADORES, SOQUETES ASSOCIADOS, E MÉTODOS DE FORMAÇÃO DE SOQUETES MEDIANTE O USO DE PINOS PERFURADORES
(71) ACUMENT INTELLECTUAL PROPERTIES, LLC (US)
(72) GEROLD ROSS
(85) 24/03/2016
(86) PCT US2014/059333 de 06/10/2014
(87) WO 2015/054147 de 16/04/2015
Publicação automática da admissibilidade da fase nacional depositado via PCT . Tratado de cooperação em matéria de Patentes, conforme Instrução Normativa nº 02, de 06/06/2017 publicada na RPI nº 2422, de 06/06/2017.

---

(21) BR 11 2016 006537-9 A2

Código 1.3 - Notificação - Fase Nacional - PCT
(22) 27/09/2013
(51) H04W 88/12 (2009.01)
(54) MÉTODO E APARELHO DE TRANSMISSÃO DE DADOS
(71) HUAWEI TECHNOLOGIES CO., LTD. (CN)
(72) Shunqing ZHANG, YAN CHEN, YUNGANG LI
(85) 24/03/2016
(86) PCT CN2013/084404 de 27/09/2013
(87) WO 2015/042849 de 02/04/2015
Publicação automática da admissibilidade da fase nacional depositado via PCT . Tratado de cooperação em matéria de Patentes, conforme Instrução Normativa nº 02, de 06/06/2017 publicada na RPI nº 2422, de 06/06/2017.

---

(21) BR 11 2016 006538-7 A2

Código 1.3 - Notificação - Fase Nacional - PCT
(22) 29/09/2014
(30) 01/10/2013 EP 13186920.8
(51) A47J 31/36 (2006.01)
(54) MÓDULO DE INFUSÃO
(71) QBO COFFEE GMBH (CH)
(72) ANDRES RUBIN, DOMINIC ZWICKER, LOUIS DEUBER
(85) 24/03/2016
(86) PCT CH2014/000138 de 29/09/2014

(87) WO 2015/048914 de 09/04/2015
Publicação automática da admissibilidade da fase nacional depositado via PCT . Tratado de cooperação em matéria de Patentes, conforme Instrução Normativa nº 02, de 06/06/2017 publicada na RPI nº 2422, de 06/06/2017.

---

(21) BR 11 2016 006540-9 A2

Código 1.3 - Notificação - Fase Nacional - PCT
(22) 28/09/2014
(30) 30/09/2013 EP 13186671.7
(51) A47L 9/02 (2006.01), A47L 9/06 (2006.01)
(54) BOCAL PARA UM ASPIRADOR DE PÓ, E ASPIRADOR DE PÓ
(71) KONINKLIJKE PHILIPS N.V. (NL)
(72) BASTIAAN JOHANNES DE WIT, ARNOLDUS CORNELIS WESSELS, BASTIAN CORNELIS KLEINE-DOEPKE
(85) 24/03/2016
(86) PCT EP2014/070712 de 28/09/2014
(87) WO 2015/044399 de 02/04/2015
Publicação automática da admissibilidade da fase nacional depositado via PCT . Tratado de cooperação em matéria de Patentes, conforme Instrução Normativa nº 02, de 06/06/2017 publicada na RPI nº 2422, de 06/06/2017.

---

(21) BR 11 2016 006541-7 A2

Código 1.3 - Notificação - Fase Nacional - PCT
(22) 17/09/2014
(30) 26/09/2013 IT MI2013U000324
(51) H02G 5/02 (2006.01)
(54) CONJUNTO PARA MONTAGEM DE BARRAS CONDUTORAS EM UM GABINETE DE QUADRO DE DISTRIBUIÇÃO, GABINETE DE QUADRO DE DISTRIBUIÇÃO E QUADRO DE DISTRIBUIÇÃO
(71) ABB S.P.A. (IT)
(72) PIERCELESTE BENEDETTI, Daniele CAGLIANI, ANDREA TAGLIABUE
(85) 24/03/2016
(86) PCT EP2014/069813 de 17/09/2014
(87) WO 2015/044015 de 02/04/2015
Publicação automática da admissibilidade da fase nacional depositado via PCT . Tratado de cooperação em matéria de Patentes, conforme Instrução Normativa nº 02, de 06/06/2017 publicada na RPI nº 2422, de 06/06/2017.

---

(21) BR 11 2016 006542-5 A2

Código 1.3 - Notificação - Fase Nacional - PCT
(22) 22/09/2014
(30) 30/09/2013 EP 13186652.7
(51) A45D 27/46 (2006.01)
(54) SISTEMA PARA BOMBEAMENTO DE LÍQUIDO DE LIMPEZA AO LONGO DE UMA UNIDADE DE BARBEAMENTO OU DEPILAÇÃO, DISPOSITIVO DE LIMPEZA, SISTEMA PARA LIMPEZA DE BARBEADOR, E, MÉTODO PARA

LIMPEZA DE UMA UNIDADE DE BARBEAMENTO OU DEPILAÇÃO
(71) KONINKLIJKE PHILIPS N.V. (NL)
(72) HENDRIK KLAAS LOUWSMA, ESTHER VREDEVELD, SIETZE ALGRA, RENGER YPENBURG
(85) 24/03/2016
(86) PCT EP2014/070074 de 22/09/2014
(87) WO 2015/044063 de 02/04/2015
Publicação automática da admissibilidade da fase nacional depositado via PCT . Tratado de cooperação em matéria de Patentes, conforme Instrução Normativa nº 02, de 06/06/2017 publicada na RPI nº 2422, de 06/06/2017.

---

(21) BR 11 2016 006543-3 A2

Código 1.3 - Notificação - Fase Nacional - PCT
(22) 10/09/2014
(30) 09/10/2013 JP 2013-212073
(51) B21D 22/26 (2006.01), B21D 22/20 (2006.01), B21D 24/00 (2006.01), B62D 25/20 (2006.01)
(54) MÉTODO PARA PRODUÇÃO DE PRODUTO CONFORMADO POR PRENSAGEM E EQUIPAMENTO DE CONFORMAÇÃO POR PRENSAGEM
(71) NIPPON STEEL & SUMITOMO METAL CORPORATION (JP)
(72) KENICHIRO OTSUKA, YOSHIAKI NAKAZAWA, RYUICHI NISHIMURA, YASUHIRO ITO
(85) 24/03/2016
(86) PCT JP2014/073972 de 10/09/2014
(87) WO 2015/053036 de 16/04/2015
Publicação automática da admissibilidade da fase nacional depositado via PCT . Tratado de cooperação em matéria de Patentes, conforme Instrução Normativa nº 02, de 06/06/2017 publicada na RPI nº 2422, de 06/06/2017.

---

(21) BR 11 2016 006545-0 A2

Código 1.3 - Notificação - Fase Nacional - PCT
(22) 10/07/2014
(30) 30/09/2013 JP 2013-205783
(51) F28F 9/02 (2006.01), F25B 41/00 (2006.01), F28F 9/22 (2006.01)
(54) TROCADOR DE CALOR E CONDICIONADOR DE AR
(71) DAIKIN INDUSTRIES, LTD. (JP)
(72) SATOSHI INOUE, HIROKAZU FUJINO, MASANORI JINDOU, KOUSUKE MORIMOTO
(85) 24/03/2016
(86) PCT JP2014/068464 de 10/07/2014
(87) WO 2015/045564 de 02/04/2015
Publicação automática da admissibilidade da fase nacional depositado via PCT . Tratado de cooperação em matéria de Patentes, conforme Instrução Normativa nº 02, de 06/06/2017 publicada na RPI nº 2422, de 06/06/2017.

---

(21) BR 11 2016 006548-4 A2

Código 1.3 - Notificação - Fase Nacional - PCT

(22) 06/10/2014
(30) 04/10/2013 DE 10 2013 111 018.5
(51) H05K 7/14 (2006.01), H05K 9/00 (2006.01), H05K 7/20 (2006.01)
(54) ESTRUTURA DE APOIO PARA UMA ELETRONICA DE POTÊNCIA
(71) ABB TECHNOLOGY AG (CH)
(72) MARCUS LINDBLOM, MICHAEL WEISS
(85) 24/03/2016
(86) PCT EP2014/071294 de 06/10/2014
(87) WO 2015/049386 de 09/04/2015
Publicação automática da admissibilidade da fase nacional depositado via PCT . Tratado de cooperação em matéria de Patentes, conforme Instrução Normativa nº 02, de 06/06/2017 publicada na RPI nº 2422, de 06/06/2017.

---

(21) BR 11 2016 006551-4 A2

Código 1.3 - Notificação - Fase Nacional - PCT
(22) 25/09/2014
(30) 27/09/2013 KR 10-2013-0115257
(51) A61K 8/29 (2006.01), A61K 8/22 (2006.01), A61Q 11/02 (2006.01)
(54) COMPOSIÇÃO PARA BRANQUEAMENTO DOS DENTES
(71) DENT-WHITE CO., LTD. (KR)
(72) JAE HYUN SIM, BONG KYU CHOI
(85) 24/03/2016
(86) PCT KR2014/008975 de 25/09/2014
(87) WO 2015/046922 de 02/04/2015
Publicação automática da admissibilidade da fase nacional depositado via PCT . Tratado de cooperação em matéria de Patentes, conforme Instrução Normativa nº 02, de 06/06/2017 publicada na RPI nº 2422, de 06/06/2017.

---

(21) BR 11 2016 006552-2 A2

Código 1.3 - Notificação - Fase Nacional - PCT
(22) 27/09/2013
(51) A63B 21/00 (2006.01), A63B 69/16 (2006.01), A63B 21/005 (2006.01), A63B 21/012 (2006.01), A63B 24/00 (2006.01)
(54) ?TREINADOR DE BICICLETA?
(71) SBI MEDIA HOLDING SA (CH)
(72) JAMES KALOGIROS, FADI YASSMIN, PETER BERLOWITZ
(85) 24/03/2016
(86) PCT EP2013/070218 de 27/09/2013
(87) WO 2015/043656 de 02/04/2015
Publicação automática da admissibilidade da fase nacional depositado via PCT . Tratado de cooperação em matéria de Patentes, conforme Instrução Normativa nº 02, de 06/06/2017 publicada na RPI nº 2422, de 06/06/2017.

---

(21) BR 11 2016 006553-0 A2

Código 1.3 - Notificação - Fase Nacional - PCT
(22) 29/09/2014
(30) 01/10/2013 US 61/885,409; 01/10/2013 US 61/885,417

(51) C07D 405/12 (2006.01), A01N 47/18 (2006.01), A01N 43/40 (2006.01)
(54) COMPOSTOS DE PICOLINAMIDA MACROCÍCLICA COM ATIVIDADE FUNGICIDA
(71) DOW AGROSCIENCES LLC (US)
(72) FANGZHENG LI, KEVIN G. MEYER, JAMES M. RENGA, CHENGLIN YAO, JEREMY WILMOT, JESSICA HERRICK, KARLA BRAVO-ALTAMIRANO, TIMOTHY A. BOEBEL
(85) 24/03/2016
(86) PCT US2014/058067 de 29/09/2014
(87) WO 2015/050820 de 09/04/2015
Publicação automática da admissibilidade da fase nacional depositado via PCT . Tratado de cooperação em matéria de Patentes, conforme Instrução Normativa nº 02, de 06/06/2017 publicada na RPI nº 2422, de 06/06/2017.

---

(21) BR 11 2016 006556-5 A2

Código 1.3 - Notificação - Fase Nacional - PCT
(22) 22/09/2014
(30) 24/09/2013 US 61/881,754
(51) C40B 40/14 (2006.01), B32B 9/04 (2006.01), C08J 7/18 (2006.01)
(54) ARRANJOS DETECTÁVEIS, SISTEMAS PARA DIAGNÓSTICO, E MÉTODOS PARA PRODUZIR E USAR OS MESMOS
(71) ENTOPSIS (US)
(72) OBDULIO PILOTO, IAN SHEN-YI CHEONG
(85) 24/03/2016
(86) PCT US2014/056822 de 22/09/2014
(87) WO 2015/047958 de 02/04/2015
Publicação automática da admissibilidade da fase nacional depositado via PCT . Tratado de cooperação em matéria de Patentes, conforme Instrução Normativa nº 02, de 06/06/2017 publicada na RPI nº 2422, de 06/06/2017.

---

(21) BR 11 2016 006557-3 A2

Código 1.3 - Notificação - Fase Nacional - PCT
(22) 04/10/2013
(51) G06T 7/00 (2006.01)
(54) PROCESSAMENTO DE IMAGEM DE CANALÍCULOS DE DENTINA
(71) COLGATE-PALMOLIVE COMPANY (US)
(72) RICHARD SULLIVAN
(85) 24/03/2016
(86) PCT US2013/063431 de 04/10/2013
(87) WO 2015/050558 de 09/04/2015
Publicação automática da admissibilidade da fase nacional depositado via PCT . Tratado de cooperação em matéria de Patentes, conforme Instrução Normativa nº 02, de 06/06/2017 publicada na RPI nº 2422, de 06/06/2017.

(21) BR 11 2016 006559-0 A2

Código 1.3 - Notificação - Fase Nacional - PCT
(22) 18/09/2014
(30) 30/09/2013 US 14/041,149
(51) G01R 27/02 (2006.01)
(54) APARELHO E MÉTODO DE AUMENTAR A RESOLUÇÃO DE SENSOR DE RESISTÊNCIA, E MÉTODO DE SENSOR DE RESISTÊNCIA COM UM CONTROLADOR
(71) SIEMENS INDUSTRY, INC. (US)
(72) DONALD E. CHARLES
(85) 24/03/2016
(86) PCT US2014/056187 de 18/09/2014
(87) WO 2015/047839 de 02/04/2015
Publicação automática da admissibilidade da fase nacional depositado via PCT . Tratado de cooperação em matéria de Patentes, conforme Instrução Normativa nº 02, de 06/06/2017 publicada na RPI nº 2422, de 06/06/2017.

(21) BR 11 2016 006561-1 A2

Código 1.3 - Notificação - Fase Nacional - PCT
(22) 24/09/2014
(30) 27/09/2013 GB 1317219.2
(51) B09B 3/00 (2006.01), C02F 11/10 (2006.01), B01J 20/20 (2006.01), C01B 31/08 (2006.01), B01J 49/00 (2006.01)
(54) MÉTODO PARA FABRICAR UM MATERIAL TRATADO TENDO PROPRIEDADES ADSORVENTES, MATERIAL ADSORVENTE, USO DE UM MATERIAL ADSORVENTE, E, PROCESSO PARA REFINAR AÇÚCAR
(71) T&L SUGARS LIMITED (GB)
(72) JOHN KERR, ANTHONY BAIADA
(85) 24/03/2016
(86) PCT GB2014/052901 de 24/09/2014
(87) WO 2015/044659 de 02/04/2015
Publicação automática da admissibilidade da fase nacional depositado via PCT . Tratado de cooperação em matéria de Patentes, conforme Instrução Normativa nº 02, de 06/06/2017 publicada na RPI nº 2422, de 06/06/2017.

(21) BR 11 2016 006566-2 A2

Código 1.3 - Notificação - Fase Nacional - PCT
(22) 23/09/2014
(30) 25/09/2013 EP 13185920.9
(51) G07D 7/12 (2006.01), G07D 7/20 (2006.01)
(54) MÉTODO E DISPOSITIVO PARA AUTENTICAÇÃO DE UMA MARCA COMPREENDENDO UM MARCADOR QUE EMITE LUZ SOB ILUMINAÇÃO, PROGRAMA DE COMPUTADOR COMPREENDENDO CÓDIGO EXECUTÁVEL POR UMA UNIDADE DE PROCESSAMENTO E SEU PRODUTO
(71) SICPA HOLDING SA (CH)
(72) JEAN-LUC DORIER, SANDRO SAITTA

(85) 24/03/2016
(86) PCT EP2014/070211 de 23/09/2014
(87) WO 2015/044123 de 02/04/2015
Publicação automática da admissibilidade da fase nacional depositado via PCT . Tratado de cooperação em matéria de Patentes, conforme Instrução Normativa nº 02, de 06/06/2017 publicada na RPI nº 2422, de 06/06/2017.

---

(21) BR 11 2016 006567-0 A2

Código 1.3 - Notificação - Fase Nacional - PCT
(22) 11/07/2014
(30) 25/09/2013 DE 102013015971.7
(51) B60T 7/12 (2006.01), B60T 8/36 (2006.01)
(54) DISPOSITIVO DE FRENAGEM ASSIM COMO USO DE UMA VÁLVULA DE CONTROLE DIRECIONAL EM UM DISPOSITIVO DE FRENAGEM
(71) WABCO GMBH (DE)
(72) GERD ROTERS
(85) 24/03/2016
(86) PCT EP2014/001914 de 11/07/2014
(87) WO 2015/043690 de 02/04/2015
Publicação automática da admissibilidade da fase nacional depositado via PCT . Tratado de cooperação em matéria de Patentes, conforme Instrução Normativa nº 02, de 06/06/2017 publicada na RPI nº 2422, de 06/06/2017.

---

(21) BR 11 2016 006568-9 A2

Código 1.3 - Notificação - Fase Nacional - PCT
(22) 26/09/2014
(30) 27/09/2013 WO RN2013A000039
(51) H05B 41/18 (2006.01), H05B 41/10 (2006.01), H01F 38/10 (2006.01), H01F 3/14 (2006.01), H01F 27/28 (2006.01), H01F 30/16 (2006.01), H01F 38/12 (2006.01)
(54) ?DISPOSITIVO DE ARRANQUE PARA LÂMPADAS DE DESCARGA?
(71) EASYLUMEN S.R.L (IT)
(72) MENGHI, ALBERTO, FUOCHI, DEMOS
(85) 24/03/2016
(86) PCT IT2014/000257 de 26/09/2014
(87) WO 2015/044973 de 02/04/2015
Publicação automática da admissibilidade da fase nacional depositado via PCT . Tratado de cooperação em matéria de Patentes, conforme Instrução Normativa nº 02, de 06/06/2017 publicada na RPI nº 2422, de 06/06/2017.

---

(21) BR 11 2016 006569-7 A2

Código 1.3 - Notificação - Fase Nacional - PCT
(22) 26/09/2013
(51) H02J 17/00 (2006.01)
(54) SISTEMA DE SUPRIMENTO DE POTÊNCIA SEM FIO E DISPOSITIVO DE TRANSMISSÃO DE POTÊNCIA

(71) NISSAN MOTOR CO., LTD. (JP)
(72) TOMOFUMI OKAMOTO
(85) 24/03/2016
(86) PCT JP2013/076045 de 26/09/2013
(87) WO 2015/045058 de 02/04/2015
Publicação automática da admissibilidade da fase nacional depositado via PCT . Tratado de cooperação em matéria de Patentes, conforme Instrução Normativa nº 02, de 06/06/2017 publicada na RPI nº 2422, de 06/06/2017.

---

(21) BR 11 2016 006571-9 A2

Código 1.3 - Notificação - Fase Nacional - PCT
(22) 25/09/2014
(30) 26/09/2013 US 61/883,174; 24/09/2014 US 14/495,619
(51) H04B 7/26 (2006.01)
(54) AGREGAÇÃO DE PORTADORA FDD-TDD SIMPLIFICADA
(71) QUALCOMM INCORPORATED (US)
(72) WANSHI CHEN, PETER GAAL, JELENA DAMNJANOVIC
(85) 24/03/2016
(86) PCT US2014/057416 de 25/09/2014
(87) WO 2015/048262 de 02/04/2015
Publicação automática da admissibilidade da fase nacional depositado via PCT . Tratado de cooperação em matéria de Patentes, conforme Instrução Normativa nº 02, de 06/06/2017 publicada na RPI nº 2422, de 06/06/2017.

---

(21) BR 11 2016 006572-7 A2

Código 1.3 - Notificação - Fase Nacional - PCT
(22) 24/09/2014
(30) 26/09/2013 NO 20131288
(51) E21B 23/06 (2006.01), E21B 31/00 (2006.01)
(54) FERRAMENTA DE MANIPULAÇÃO E MÉTODO DE UTILIZAÇÃO DA MESMA, E UM ADAPTADOR PARA USO EM CONJUNTO COM A FERRAMENTA DE MANIPULAÇÃO
(71) E HOLSTAD HOLDING AS (NO)
(72) ARNULF BYE
(85) 24/03/2016
(86) PCT NO2014/050175 de 24/09/2014
(87) WO 2015/047102 de 02/04/2015
Publicação automática da admissibilidade da fase nacional depositado via PCT . Tratado de cooperação em matéria de Patentes, conforme Instrução Normativa nº 02, de 06/06/2017 publicada na RPI nº 2422, de 06/06/2017.

---

(21) BR 11 2016 006573-5 A2

Código 1.3 - Notificação - Fase Nacional - PCT
(22) 22/09/2014

(30) 30/09/2013 EP 13186744.2
(51) G01R 33/28 (2006.01), A61B 5/055 (2006.01)
(54) SISTEMA DE IMAGEAMENTO MÉDICO, E, MÉTODO PARA CRIAR UMA EXPERIÊNCIA DE AMBIENTE PARA UM PACIENTE EM UM DISPOSITIVO DE VARREDURA COM UM TÚNEL DE UM SISTEMA DE IMAGEAMENTO MÉDICO
(71) KONINKLIJKE PHILIPS N.V. (NL)
(72) LAURA KLAMING, MURRAY FULTON GILLIES, JUERGEN VOGT
(85) 24/03/2016
(86) PCT EP2014/070073 de 22/09/2014
(87) WO 2015/044062 de 02/04/2015
Publicação automática da admissibilidade da fase nacional depositado via PCT . Tratado de cooperação em matéria de Patentes, conforme Instrução Normativa nº 02, de 06/06/2017 publicada na RPI nº 2422, de 06/06/2017.

---

(21) BR 11 2016 006574-3 A2

Código 1.3 - Notificação - Fase Nacional - PCT
(22) 26/09/2014
(30) 26/09/2013 US 61/883,111; 25/09/2014 US 14/497,128
(51) H04N 19/00 (2014.01)
(54) PREDIÇÃO DE VETOR DE MOVIMENTO TEMPORAL COM BASE EM UNIDADE DE SUBPREDIÇÃO (PU) EM HEVC E PROJETO DE SUB-PU EM 3D-HEVC
(71) QUALCOMM INCORPORATED (US)
(72) YING CHEN, LI ZHANG
(85) 24/03/2016
(86) PCT US2014/057739 de 26/09/2014
(87) WO 2015/048459 de 02/04/2015
Publicação automática da admissibilidade da fase nacional depositado via PCT . Tratado de cooperação em matéria de Patentes, conforme Instrução Normativa nº 02, de 06/06/2017 publicada na RPI nº 2422, de 06/06/2017.

---

(21) BR 11 2016 006575-1 A2

Código 1.3 - Notificação - Fase Nacional - PCT
(22) 23/09/2014
(30) 30/09/2013 EP 13186635.2
(51) H04N 13/04 (2006.01)
(54) DISPOSITIVO DE EXIBIÇÃO AUTOESTEREOSCÓPICA, E MÉTODO DE ENTREGA DE CONTEÚDO PARA UM DISPOSITIVO DE EXIBIÇÃO AUTOESTEREOSCÓPICA
(71) KONINKLIJKE PHILIPS N.V. (NL)
(72) BART KROON, MARK THOMAS JOHNSON, OLEXANDR VALENTYNOVYCH VDOVIN, EIBERT GERJAN VAN PUTTEN
(85) 24/03/2016

(86) PCT EP2014/070244 de 23/09/2014
(87) WO 2015/044135 de 02/04/2015
Publicação automática da admissibilidade da fase nacional depositado via PCT . Tratado de cooperação em matéria de Patentes, conforme Instrução Normativa nº 02, de 06/06/2017 publicada na RPI nº 2422, de 06/06/2017.

---

(21) BR 11 2016 006576-0 A2

Código 1.3 - Notificação - Fase Nacional - PCT
(22) 01/11/2013
(30) 26/09/2013 CN PCT/CN2013/084339
(51) H04L 1/18 (2006.01)
(54) MÉTODO E APARELHO PARA USO EFICIENTE DE DAI BITS PARA eIMTE EM LTE
(71) QUALCOMM INCORPORATED (US)
(72) CHAO WEI, NENG WANG, PENG CHENG, WANSHI CHEN, HAO XU, PETER GAAL, Jilei Hou
(85) 24/03/2016
(86) PCT CN2013/086436 de 01/11/2013
(87) WO 2015/043042 de 02/04/2015
Publicação automática da admissibilidade da fase nacional depositado via PCT . Tratado de cooperação em matéria de Patentes, conforme Instrução Normativa nº 02, de 06/06/2017 publicada na RPI nº 2422, de 06/06/2017.

---

(21) BR 11 2016 006577-8 A2

Código 1.3 - Notificação - Fase Nacional - PCT
(22) 15/09/2014
(30) 30/09/2013 US 61/884,347
(51) G06F 19/00 (2011.01)
(54) MÉTODO PARA DETERMINAR UMA DISTRIBUIÇÃO DE ESCORE COMPOSTO DO ESTADO DE SAÚDE DO PACIENTE, DETERMINADOR DO ESTADO DE SAÚDE DO PACIENTE, E, MÍDIA DE ARMAZENAMENTO LEGÍVEL
(71) KONINKLIJKE PHILIPS N.V. (NL)
(72) TEUN VAN DEN HEUVEL, LIN YANG, NICOLAAS LAMBERT
(85) 24/03/2016
(86) PCT IB2014/064509 de 15/09/2014
(87) WO 2015/044826 de 02/04/2015
Publicação automática da admissibilidade da fase nacional depositado via PCT . Tratado de cooperação em matéria de Patentes, conforme Instrução Normativa nº 02, de 06/06/2017 publicada na RPI nº 2422, de 06/06/2017.

---

(21) BR 11 2016 006578-6 A2

Código 1.3 - Notificação - Fase Nacional - PCT
(22) 30/09/2014

(30) 30/09/2013 CN PCT/CN2013/001185; 28/11/2013 EP 13194773.1
(51) F21V 21/002 (2006.01), F21S 8/02 (2006.01), F21V 19/00 (2006.01), F21V 21/03 (2006.01), F21Y 101/02 (2006.01), F21Y 105/00 (2006.01)
(54) DISPOSITIVO DE ILUMINAÇÃO, E, LUMINÁRIA
(71) PHILIPS LIGHTING HOLDING B.V. (NL)
(72) Ming ZHANG, BO PAN, WEN GU
(85) 24/03/2016
(86) PCT EP2014/070994 de 30/09/2014
(87) WO 2015/044464 de 02/04/2015
Publicação automática da admissibilidade da fase nacional depositado via PCT . Tratado de cooperação em matéria de Patentes, conforme Instrução Normativa nº 02, de 06/06/2017 publicada na RPI nº 2422, de 06/06/2017.

---

(21) BR 11 2016 006580-8 A2

Código 1.3 - Notificação - Fase Nacional - PCT
(22) 25/09/2014
(30) 30/09/2013 EP 13186725.1; 30/09/2013 EP 13186729.3
(51) A61K 8/25 (2006.01), A61K 8/29 (2006.01), A61Q 17/04 (2006.01), A61K 8/02 (2006.01), A61K 8/27 (2006.01)
(54) COMPOSIÇÕES TÓPICAS DE PROTETOR SOLAR CONTENDO DIÓXIDO DE TITÂNIO E SÍLICA
(71) DSM IP ASSETS B.V. (NL)
(72) ALINE HUEBER, CHRISTINE SAECKER
(85) 24/03/2016
(86) PCT EP2014/070561 de 25/09/2014
(87) WO 2015/044306 de 02/04/2015
Publicação automática da admissibilidade da fase nacional depositado via PCT . Tratado de cooperação em matéria de Patentes, conforme Instrução Normativa nº 02, de 06/06/2017 publicada na RPI nº 2422, de 06/06/2017.

---

(21) BR 11 2016 006582-4 A2

Código 1.3 - Notificação - Fase Nacional - PCT
(22) 26/09/2014
(30) 27/09/2013 US 61/883,698
(51) A61K 31/225 (2006.01)
(54) TERAPIA COMBINADA LAQUINIMOD PARA O TRATAMENTO DA ESCLEROSE MÚLTIPLA
(71) TEVA PHARMACEUTICAL INDUSTRIES LTD. (IL)
(72) VOLKER KNAPPERTZ, JOEL KAYE
(85) 24/03/2016
(86) PCT US2014/057705 de 26/09/2014
(87) WO 2015/065628 de 07/05/2015
Publicação automática da admissibilidade da fase nacional depositado via PCT . Tratado de cooperação em matéria de Patentes, conforme Instrução Normativa nº 02, de 06/06/2017 publicada na RPI nº 2422, de 06/06/2017.

(21) BR 11 2016 006584-0 A2

Código 1.3 - Notificação - Fase Nacional - PCT
(22) 24/09/2014
(30) 24/09/2013 US 61/881.762; 31/03/2014 US 61/972.920
(51) A61K 31/198 (2006.01), A61Q 11/00 (2006.01)
(54) COMPOSIÇÕES E MÉTODO PARA DESESTABILIZAR, ALTERAR, E DISPERSAR BIOFILMES
(71) THE REGENTS OF THE UNIVERSITY OF MICHIGAN (US) , UNIVERSITY OF NEWCASTLE UPON TYNE (GB)
(72) ALEXANDER RICKARD, NICK JAKUBOVICS, DEREK S. SAMARIAN, ETHAN KOLDERMAN
(85) 24/03/2016
(86) PCT US2014/057235 de 24/09/2014
(87) WO 2015/048146 de 02/04/2015
Publicação automática da admissibilidade da fase nacional depositado via PCT . Tratado de cooperação em matéria de Patentes, conforme Instrução Normativa nº 02, de 06/06/2017 publicada na RPI nº 2422, de 06/06/2017.

(21) BR 11 2016 006585-9 A2

Código 1.3 - Notificação - Fase Nacional - PCT
(22) 22/09/2014
(30) 27/09/2013 US 14/040,047
(51) H01L 31/042 (2006.01), H01L 31/18 (2006.01), H01L 31/0224 (2006.01)
(54) METALIZAÇÃO DE CÉLULAS SOLARES USANDO FOLHAS DE METAL
(71) SUNPOWER CORPORATION (US)
(72) THOMAS PASS
(85) 24/03/2016
(86) PCT US2014/056794 de 22/09/2014
(87) WO 2015/047952 de 02/04/2015
Publicação automática da admissibilidade da fase nacional depositado via PCT . Tratado de cooperação em matéria de Patentes, conforme Instrução Normativa nº 02, de 06/06/2017 publicada na RPI nº 2422, de 06/06/2017.

(21) BR 11 2016 006586-7 A2

Código 1.3 - Notificação - Fase Nacional - PCT
(22) 03/10/2014
(30) 03/10/2013 US US 61/886,339
(51) A01N 33/08 (2006.01), A01N 25/30 (2006.01), A01P 1/00 (2006.01)
(54) COMPOSIÇÃO MICROBICIDA COMPREENDENDO 2-DECILTIOETILAMINA
(71) DOW GLOBAL TECHNOLOGIES LLC (US) , ROHM AND HAAS COMPANY (US)
(72) Usha Gandhi, Christine Mcinnis, Kiran Pareek, Paul O. Schook, Nigel G. Watson, Terry Michael Williams, Bei Yin
(85) 24/03/2016

(86) PCT US2014/058951 de 03/10/2014
(87) WO 2015/051202 de 09/04/2015
Publicação automática da admissibilidade da fase nacional depositado via PCT . Tratado de cooperação em matéria de Patentes, conforme Instrução Normativa nº 02, de 06/06/2017 publicada na RPI nº 2422, de 06/06/2017.

---

(21) BR 11 2016 006588-3 A2

Código 1.3 - Notificação - Fase Nacional - PCT
(22) 25/09/2014
(30) 29/09/2013 US 61/883,142; 24/09/2014 US 14/495,493
(51) H04L 29/08 (2006.01), H04L 29/06 (2006.01), H04L 12/24 (2006.01), H04L 1/16 (2006.01), H04L 1/18 (2006.01), H04W 12/02 (2009.01), H04W 80/02 (2009.01), H04W 28/06 (2009.01)
(54) MECANISMO PARA TROCA DE MENSAGEM DE SINALIZAÇÃO PROPRIETÁRIA ENTRE UM UE E UMA REDE
(71) QUALCOMM INCORPORATED (US)
(72) Srinivasa Rao Eravelli, ROHIT KAPOOR, VENKATA RAMANAN VENKATACHALAM JAYARAMAN, SITARAMANJANEYULU KANAMARLAPUDI, Murtuza Taheri Chhtriwala, SUMANTH GOVINDAPPA, Sivaram Srivenkata Palakodety, Pamela Ann Cereck
(85) 24/03/2016
(86) PCT US2014/057397 de 25/09/2014
(87) WO 2015/048248 de 02/04/2015
Publicação automática da admissibilidade da fase nacional depositado via PCT . Tratado de cooperação em matéria de Patentes, conforme Instrução Normativa nº 02, de 06/06/2017 publicada na RPI nº 2422, de 06/06/2017.

---

(21) BR 11 2016 006592-1 A2

Código 1.3 - Notificação - Fase Nacional - PCT
(22) 26/09/2014
(30) 26/09/2013 US 61/883,173; 25/09/2014 US 14/497,268
(51) H04L 1/18 (2006.01)
(54) LINHA DE TEMPO DO PROCESSO HARQ COM ATRASO REDUZIDO PARA AGREGAÇÃO DE PORTADORA FDD-TDD
(71) QUALCOMM INCORPORATED (US)
(72) PETER GAAL, WANSHI CHEN, JELENA DAMNJANOVIC
(85) 24/03/2016
(86) PCT US2014/057656 de 26/09/2014
(87) WO 2015/048404 de 02/04/2015
Publicação automática da admissibilidade da fase nacional depositado via PCT . Tratado de cooperação em matéria de Patentes, conforme Instrução Normativa nº 02, de 06/06/2017 publicada na RPI nº 2422, de 06/06/2017.

---

(21) BR 11 2016 006593-0 A2

Código 1.3 - Notificação - Fase Nacional - PCT

(22) 03/10/2014
(30) 03/10/2013 US 61/886,340
(51) A01N 33/20 (2006.01), A01N 43/76 (2006.01), A01N 43/90 (2006.01)
(54) COMPOSIÇÃO MICROBICIDA
(71) DOW GLOBAL TECHNOLOGIES LLC (US) , ROHM AND HAAS COMPANY (US)
(72) Usha Gandhi, Christine Mcinnis, Kiran Pareek, Paul O. Schook, Nigel G. Watson, Terry Michael Williams, Bei Yin
(85) 24/03/2016
(86) PCT US2014/058953 de 03/10/2014
(87) WO 2015/051204 de 09/04/2015
Publicação automática da admissibilidade da fase nacional depositado via PCT . Tratado de cooperação em matéria de Patentes, conforme Instrução Normativa nº 02, de 06/06/2017 publicada na RPI nº 2422, de 06/06/2017.

---

(21) BR 11 2016 006596-4 A2

Código 1.3 - Notificação - Fase Nacional - PCT
(22) 10/10/2013
(51) C09D 125/08 (2006.01), C08F 18/08 (2006.01), C08F 12/08 (2006.01), C09D 133/04 (2006.01)
(54) COMPOSIÇÃO DE REVESTIMENTO COM REPELÊNCIA DE MANCHA LÍQUIDA MELHORADA E PROCESSO PARA PREPARAR A MESMA
(71) ROHM AND HAAS COMPANY (US)
(72) Qiaoqiao Cai, Xiangting Dong, Juan Li, TAO WANG, Tingke Zhang
(85) 24/03/2016
(86) PCT CN2013/084942 de 10/10/2013
(87) WO 2015/051513 de 16/04/2015
Publicação automática da admissibilidade da fase nacional depositado via PCT . Tratado de cooperação em matéria de Patentes, conforme Instrução Normativa nº 02, de 06/06/2017 publicada na RPI nº 2422, de 06/06/2017.

---

(21) BR 11 2016 006597-2 A2

Código 1.3 - Notificação - Fase Nacional - PCT
(22) 23/09/2014
(30) 25/09/2013 FR 1359239
(51) F01D 5/30 (2006.01), F01D 5/08 (2006.01)
(54) CONJUNTO ROTATIVO PARA TURBOMÁQUINA
(71) SNECMA (FR)
(72) MATHIEU LOUIS JEAN LEDUC, PIERRE-LOUIS ALEXANDRE CARLOS, CLÉMENT ROUSSILLE
(85) 24/03/2016
(86) PCT FR2014/052375 de 23/09/2014
(87) WO 2015/044578 de 02/04/2015
Publicação automática da admissibilidade da fase nacional depositado via PCT . Tratado de cooperação em matéria de Patentes, conforme Instrução Normativa nº 02, de 06/06/2017 publicada na RPI nº 2422, de 06/06/2017.

(21) BR 11 2016 006598-0 A2

Código 1.3 - Notificação - Fase Nacional - PCT
(22) 03/10/2014
(30) 03/10/2013 US 61/886,344
(51) A01N 35/08 (2006.01), A01N 43/84 (2006.01), A01N 43/88 (2006.01), A01N 25/30 (2006.01), A01P 1/00 (2006.01)
(54) COMPOSIÇÃO MICROBICIDA COMPREENDENDO BRONOPOL, DAZOMET OU UMA MISTURA DE 4-(2-NITROBUTIL) MORFOLINA E 4,4'-(2-ETIL-2-NITROMETILENO)DIMORFOLINA
(71) DOW GLOBAL TECHNOLOGIES LLC (US) , ROHM AND HAAS COMPANY (US)
(72) Usha Gandhi, Christine Mcinnis, Kiran Pareek, Paul O. Schook, Nigel G. Watson, Terry Michael Williams, Bei Yin
(85) 24/03/2016
(86) PCT US2014/058954 de 03/10/2014
(87) WO 2015/051205 de 09/04/2015
Publicação automática da admissibilidade da fase nacional depositado via PCT . Tratado de cooperação em matéria de Patentes, conforme Instrução Normativa nº 02, de 06/06/2017 publicada na RPI nº 2422, de 06/06/2017.

(21) BR 11 2016 006602-2 A2

Código 1.3 - Notificação - Fase Nacional - PCT
(22) 26/09/2014
(30) 26/09/2013 DE 10 2013 016 029.4
(51) E05B 77/06 (2014.01), E05B 77/12 (2014.01)
(54) FECHADURA DE PORTA DE VEÍCULO A MOTOR, COM UM MECANISMO DE TRAVAMENTO, UM MECANISMO DE ALAVANCA DE ACIONAMENTO COM PELO MENOS UMA ALAVANCA DE ACIONAMENTO E UMA ALAVANCA DE ACOPLAMENTO, E COM PELO MENOS UM ELEMENTO DE BLOQUEIO
(71) KIEKERT AKTIENGESELLSCHAFT (DE)
(72) MICHAEL STRATHMANN
(85) 24/03/2016
(86) PCT DE2014/000483 de 26/09/2014
(87) WO 2015/043571 de 02/04/2015
Publicação automática da admissibilidade da fase nacional depositado via PCT . Tratado de cooperação em matéria de Patentes, conforme Instrução Normativa nº 02, de 06/06/2017 publicada na RPI nº 2422, de 06/06/2017.

(21) BR 11 2016 006604-9 A2

Código 1.3 - Notificação - Fase Nacional - PCT
(22) 23/09/2014
(30) 26/09/2013 US 61/882,975; 15/07/2014 US 14/331,788
(51) H04W 72/02 (2009.01), H04L 5/00 (2006.01), H04W 52/24 (2009.01)
(54) SELEÇÃO DE CANAL CIENTE DE IBE REFERÊNCIA CRUZADA A PEDIDO(S) CORRELATO(S)

(71) QUALCOMM INCORPORATED (US)
(72) BEIBEI WANG, SAURABHA RANGRAO TAVILDAR, QIAO LI, BILAL SADIQ, SHREESHANKAR RAVISHANKAR BODAS
(85) 24/03/2016
(86) PCT US2014/057007 de 23/09/2014
(87) WO 2015/048031 de 02/04/2015
Publicação automática da admissibilidade da fase nacional depositado via PCT . Tratado de cooperação em matéria de Patentes, conforme Instrução Normativa nº 02, de 06/06/2017 publicada na RPI nº 2422, de 06/06/2017.

---

(21) BR 11 2016 006605-7 A2

Código 1.3 - Notificação - Fase Nacional - PCT
(22) 22/09/2014
(30) 26/09/2013 US 14/038,735
(51) H04W 8/00 (2009.01)
(54) DESCOBERTA A BASE DE PEDIDO-RESPOSTA, SOB DEMANDA EM REDES PONTO-A-PONTO
(71) QUALCOMM INCORPORATED (US)
(72) KAPIL GULATI, SHAILESH PATIL, SAURABHA RANGRAO TAVILDAR, BILAL SADIQ
(85) 24/03/2016
(86) PCT US2014/056815 de 22/09/2014
(87) WO 2015/047957 de 02/04/2015
Publicação automática da admissibilidade da fase nacional depositado via PCT . Tratado de cooperação em matéria de Patentes, conforme Instrução Normativa nº 02, de 06/06/2017 publicada na RPI nº 2422, de 06/06/2017.

---

(21) BR 11 2016 006607-3 A2

Código 1.3 - Notificação - Fase Nacional - PCT
(22) 26/09/2014
(30) 26/09/2013 US 61/883,111; 07/10/2013 US 61/887,915; 17/10/2013 US 61/892,327; 31/10/2013 US 61/898,385; 25/09/2014 US 14/496,991
(51) H04N 19/00 (2014.01)
(54) PREVISÃO DE VETOR DE MOVIMENTO TEMPORAL COM BASE EM UNIDADE DE SUBPREVISÃO (PU) EM HEVC E PROJETO DE SUB-PU EM 3D-HEVC
(71) QUALCOMM INCORPORATED (US)
(72) YING CHEN, GEERT VAN DER AUWERA, LI ZHANG, HONGBIN LIU
(85) 24/03/2016
(86) PCT US2014/057732 de 26/09/2014
(87) WO 2015/048453 de 02/04/2015
Publicação automática da admissibilidade da fase nacional depositado via PCT . Tratado de cooperação em matéria de Patentes, conforme Instrução Normativa nº 02, de 06/06/2017 publicada na RPI nº 2422, de 06/06/2017.

(21) BR 11 2016 006609-0 A2

Código 1.3 - Notificação - Fase Nacional - PCT
(22) 26/09/2013
(51) F16L 58/18 (2006.01), F16L 3/00 (2006.01)
(54) SISTEMA DE APOIO PARA TUBULAÇÃO, E, TUBULAÇÃO
(71) BRASKEM S.A. (BR/BA)
(72) LUIS JAVIER PAC FERRAZ, IVO ANDREI OLIVEIRA LINO LIMA, DIERCIO GALDINO DA SILVA NETO, ALESSANDRO BERNARDI
(85) 24/03/2016
(86) PCT BR2013/000367 de 26/09/2013
(87) WO 2015/042671 de 02/04/2015
Publicação automática da admissibilidade da fase nacional depositado via PCT . Tratado de cooperação em matéria de Patentes, conforme Instrução Normativa nº 02, de 06/06/2017 publicada na RPI nº 2422, de 06/06/2017.

(21) BR 11 2016 006610-3 A2

Código 1.3 - Notificação - Fase Nacional - PCT
(22) 25/09/2014
(30) 27/09/2013 GB 1317216.8
(51) G02B 3/14 (2006.01), G02C 7/08 (2006.01)
(54) CONJUNTO DE MEMBRANA DEFORMÁVEL
(71) ADLENS LIMITED (GB)
(72) BENJAMIN THOMAS TRISTAM HOLLAND, DANIEL PAUL RHODES, CONOR BRIODY, TOM JACOBY, JON NISPER, ROBERT EDWARD STEVENS
(85) 24/03/2016
(86) PCT EP2014/070473 de 25/09/2014
(87) WO 2015/044260 de 02/04/2015
Publicação automática da admissibilidade da fase nacional depositado via PCT . Tratado de cooperação em matéria de Patentes, conforme Instrução Normativa nº 02, de 06/06/2017 publicada na RPI nº 2422, de 06/06/2017.

(21) BR 11 2016 006612-0 A2

Código 1.3 - Notificação - Fase Nacional - PCT
(22) 27/09/2013
(51) C09C 1/00 (2006.01), C09D 11/00 (2006.01)
(54) DISPERSÕES DE PIGMENTO BRANCO
(71) HEWLETT-PACKARD DEVELOPMENT COMPANY, L.P. (US)
(72) YAN ZHAO, HOWARD S. TOM, HOU T. NG
(85) 24/03/2016
(86) PCT US2013/062239 de 27/09/2013
(87) WO 2015/047306 de 02/04/2015
Publicação automática da admissibilidade da fase nacional depositado via PCT . Tratado de cooperação em matéria de Patentes, conforme Instrução Normativa nº 02, de 06/06/2017 publicada na RPI nº 2422, de 06/06/2017.

(21) BR 11 2016 006616-2 A2

Código 1.3 - Notificação - Fase Nacional - PCT
(22) 28/02/2014
(30) 27/09/2013 US 61/883,617
(51) H02M 1/38 (2007.01), H03K 17/30 (2006.01)
(54) PERNA DE FASE DE INVERSOR E INVERSOR DE CA EM CC
(71) GE AVIATION SYSTEMS LLC (US)
(72) PHILLIP HENRY RICHARD EPPS, ANDREW BENJAMIN COLE
(85) 24/03/2016
(86) PCT US2014/019465 de 28/02/2014
(87) WO 2015/047448 de 02/04/2015
Publicação automática da admissibilidade da fase nacional depositado via PCT . Tratado de cooperação em matéria de Patentes, conforme Instrução Normativa nº 02, de 06/06/2017 publicada na RPI nº 2422, de 06/06/2017.

(21) BR 11 2016 006617-0 A2

Código 1.3 - Notificação - Fase Nacional - PCT
(22) 22/10/2013
(51) G01N 21/25 (2006.01), E21B 49/08 (2006.01)
(54) MÉTODO, SISTEMA E MEIO LEGÍVEL POR COMPUTADOR NÃO TRANSITÓRIO
(71) HALLIBURTON ENERGY SERVICES, INC (US)
(72) GREG POWERS, CHRIS MICHAEL JONES, David L. Perkins
(85) 24/03/2016
(86) PCT US2013/066043 de 22/10/2013
(87) WO 2015/060816 de 30/04/2015
Publicação automática da admissibilidade da fase nacional depositado via PCT . Tratado de cooperação em matéria de Patentes, conforme Instrução Normativa nº 02, de 06/06/2017 publicada na RPI nº 2422, de 06/06/2017.

(21) BR 11 2016 006619-7 A2

Código 1.3 - Notificação - Fase Nacional - PCT
(22) 07/11/2013
(51) G06F 19/00 (2011.01)
(54) MÉTODO, DISPOSITIVO DE ARMAZENAMENTO LEGÍVEL POR MÁQUINA E SISTEMA
(71) HALLIBURTON ENERGY SERVICES, INC (US)
(72) DAVID L PERKINS, LI GAO, CHRISTOPHER MICHAEL JONES, DINGDING CHEN, MICHAEL T. PELLETIER
(85) 24/03/2016
(86) PCT US2013/068868 de 07/11/2013
(87) WO 2015/069249 de 14/05/2015
Publicação automática da admissibilidade da fase nacional depositado via PCT . Tratado de cooperação em matéria de Patentes, conforme Instrução

Normativa nº 02, de 06/06/2017 publicada na RPI nº 2422, de 06/06/2017.

---

(21) BR 11 2016 006620-0 A2

Código 1.3 - Notificação - Fase Nacional - PCT
(22) 25/09/2014
(30) 25/09/2013 US 61/882,500
(51) C08L 5/08 (2006.01), A61K 47/36 (2006.01), A61K 9/14 (2006.01), C07H 21/00 (2006.01), C12N 15/87 (2006.01)
(54) NANOPARTÍCULAS DE QUITOSANA DUPLAMENTE DERIVATIZADA E MÉTODOS DE PRODUÇÃO E USO DAS MESMAS PARA TRANSFERÊNCIA DE GENE IN VIVO
(71) enGene, Inc. (CA)
(72) JUN GAO, ERIC HSU, ANTHONY CHEUNG
(85) 24/03/2016
(86) PCT CA2014/050921 de 25/09/2014
(87) WO 2015/042711 de 02/04/2015
Publicação automática da admissibilidade da fase nacional depositado via PCT . Tratado de cooperação em matéria de Patentes, conforme Instrução Normativa nº 02, de 06/06/2017 publicada na RPI nº 2422, de 06/06/2017.

---

(21) BR 11 2016 006621-9 A2

Código 1.3 - Notificação - Fase Nacional - PCT
(22) 25/10/2013
(51) G06F 19/00 (2011.01)
(54) MÉTODO PARA GERENCIAR UM RISCO PREDETERMINADO DURANTE AS OPERAÇÕES DE PERFURAÇÃO DE UM POÇO E DISPOSITIVO TRANSPORTADOR DE PROGRAMA NÃO TRANSITÓRIO TANGÍVEL
(71) LANDMARK GRAPHICS CORPORATION (US)
(72) Serkan Dursun, TAYFUN TUNA, KAAN DUMAN, ROBERT WEST KELLOGG
(85) 24/03/2016
(86) PCT US2013/066856 de 25/10/2013
(87) WO 2015/060865 de 30/04/2015
Publicação automática da admissibilidade da fase nacional depositado via PCT . Tratado de cooperação em matéria de Patentes, conforme Instrução Normativa nº 02, de 06/06/2017 publicada na RPI nº 2422, de 06/06/2017.

---

(21) BR 11 2016 006623-5 A2

Código 1.3 - Notificação - Fase Nacional - PCT
(22) 03/10/2014
(30) 04/10/2013 US 61/887,008
(51) A23L 1/00 (2006.01)
(54) BISCOITO PARA O CAFÉ DA MANHÃ COM GLICOSE DE LIBERAÇÃO LENTA

(71) GENERALE BISCUIT (FR)
(72) MONIKA OKONIEWSKA, ISABEL MOREIRA DE ALMEIDA, JEROME CLEMENT, AGATHE ARLOTTI, LIONEL LANVIN, GAUTIER CESBRON-LAVAU
(85) 24/03/2016
(86) PCT US2014/059012 de 03/10/2014
(87) WO 2015/051236 de 09/04/2015
Publicação automática da admissibilidade da fase nacional depositado via PCT . Tratado de cooperação em matéria de Patentes, conforme Instrução Normativa nº 02, de 06/06/2017 publicada na RPI nº 2422, de 06/06/2017.

---

(21) BR 11 2016 006624-3 A2

Código 1.3 - Notificação - Fase Nacional - PCT
(22) 26/09/2014
(30) 27/09/2013 US 61/883,810
(51) A61Q 11/00 (2006.01), A61K 8/34 (2006.01), A61K 8/73 (2006.01)
(54) COMPOSIÇÃO PARA CUIDADO ORAL
(71) ROHM AND HAAS COMPANY (US)
(72) Kinjalbahen Joshi, Andrea Keenan
(85) 24/03/2016
(86) PCT US2014/057677 de 26/09/2014
(87) WO 2015/048417 de 02/04/2015
Publicação automática da admissibilidade da fase nacional depositado via PCT . Tratado de cooperação em matéria de Patentes, conforme Instrução Normativa nº 02, de 06/06/2017 publicada na RPI nº 2422, de 06/06/2017.

---

(21) BR 11 2016 006625-1 A2

Código 1.3 - Notificação - Fase Nacional - PCT
(22) 27/08/2014
(30) 16/10/2013 JP 2013-215241
(51) H02M 7/12 (2006.01), F24F 11/02 (2006.01), H02M 3/155 (2006.01), H02M 7/48 (2007.01)
(54) CONVERSOR DE ENERGIA, E CONDICIONADOR DE AR
(71) DAIKIN INDUSTRIES, LTD. (JP)
(72) SHINICHI ISHIZEKI, KENTAROU TAOKA, MASAHIDE FUJIWARA
(85) 24/03/2016
(86) PCT JP2014/004396 de 27/08/2014
(87) WO 2015/056390 de 23/04/2015
Publicação automática da admissibilidade da fase nacional depositado via PCT . Tratado de cooperação em matéria de Patentes, conforme Instrução Normativa nº 02, de 06/06/2017 publicada na RPI nº 2422, de 06/06/2017.

---

(21) BR 11 2016 006626-0 A2

Código 1.3 - Notificação - Fase Nacional - PCT
(22) 01/10/2014
(30) 04/10/2013 EP 13187324.2
(51) C08G 18/50 (2006.01), C08G 18/60 (2006.01), C08G 18/79 (2006.01),

C09D 175/12 (2006.01), C08G 18/46 (2006.01), F03D 11/00 (2006.01)
(54) COMPOSIÇÃO DE REVESTIMENTO, MÉTODO DE PROTEGER UM SUBSTRATO CONTRA EROSÃO DE CHUVA OU EROSÃO DE PARTÍCULAS SÓLIDAS, PÁ DE TURBINA EÓLICA REVESTIDA, E USO DE PARTÍCULAS SÓLIDAS DE UM POLÍMERO À BASE DE AMINO RESINA EM UMA COMPOSIÇÃO DE REVESTIMENTO
(71) AKZO NOBEL COATINGS INTERNATIONAL B.V. (NL)
(72) MATTHEW WOULDHAVE, BIJOY KANATT, SEBASTIAAN J. A. HESSELINK, MICHAEL DAVID DONKIN
(85) 24/03/2016
(86) PCT EP2014/070998 de 01/10/2014
(87) WO 2015/049260 de 09/04/2015
Publicação automática da admissibilidade da fase nacional depositado via PCT . Tratado de cooperação em matéria de Patentes, conforme Instrução Normativa nº 02, de 06/06/2017 publicada na RPI nº 2422, de 06/06/2017.

---

(21) BR 11 2016 006628-6 A2

Código 1.3 - Notificação - Fase Nacional - PCT
(22) 02/10/2014
(30) 03/10/2013 EP 13187285.5
(51) C07J 9/00 (2006.01), A61K 31/575 (2006.01), A61P 9/10 (2006.01)
(54) FORMA POLIMÓRFICA DE HIODESOXICOLATO DE SÓDIO (NAHDC) E SEU PROCESSO DE PREPARAÇÃO
(71) PRODOTTI CHIMICI E ALIMENTARI S.P.A. (IT)
(72) GIANLUCA GALDI, PAOLO SACCO, VALERIA FERRARI
(85) 24/03/2016
(86) PCT IB2014/065016 de 02/10/2014
(87) WO 2015/049657 de 09/04/2015
Publicação automática da admissibilidade da fase nacional depositado via PCT . Tratado de cooperação em matéria de Patentes, conforme Instrução Normativa nº 02, de 06/06/2017 publicada na RPI nº 2422, de 06/06/2017.

---

(21) BR 11 2016 006630-8 A2

Código 1.3 - Notificação - Fase Nacional - PCT
(22) 01/10/2014
(30) 03/10/2013 IT AN2013A000181
(51) A43B 1/00 (2006.01), A43B 13/22 (2006.01)
(54) SOLADO ANTIDERRAPANTE
(71) AL.PI. S.R.L. (IT)
(72) DEMETRIO BIANCUCCI, ALFREDO BRASCA
(85) 24/03/2016
(86) PCT EP2014/002675 de 01/10/2014
(87) WO 2015/049053 de 09/04/2015
Publicação automática da admissibilidade da fase nacional depositado via PCT . Tratado de cooperação em matéria de Patentes, conforme Instrução Normativa nº 02, de 06/06/2017 publicada na RPI nº 2422, de 06/06/2017.

(21) BR 11 2016 006631-6 A2

Código 1.3 - Notificação - Fase Nacional - PCT
(22) 29/09/2014
(30) 27/09/2013 US 61/883701
(51) A61K 9/00 (2006.01), A61B 18/00 (2006.01), A61N 1/00 (2006.01), A61K 9/51 (2006.01)
(54) MÉTODOS PARA DISPENSAÇÃO OU MOVIMENTAÇÃO DE UMA MOLÉCULA E DE NANOPARTÍCULAS NA PELE E PARA AUMENTAR A VELOCIDADE DE PERMEAÇÃO DE DROGAS TRANSDERMAIS OU DROGAS TÓPICAS
(71) EP TECHNOLOGIES LLC (US)
(72) SAMEER KALGHATGI, DAPHNE PAPPAS ANTONAKAS, TSUNG-CHAN TSAI, ROBERT L. GRAY
(85) 24/03/2016
(86) PCT US2014/058036 de 29/09/2014
(87) WO 2015/048637 de 02/04/2015
Publicação automática da admissibilidade da fase nacional depositado via PCT . Tratado de cooperação em matéria de Patentes, conforme Instrução Normativa nº 02, de 06/06/2017 publicada na RPI nº 2422, de 06/06/2017.

(21) BR 11 2016 006634-0 A2

Código 1.3 - Notificação - Fase Nacional - PCT
(22) 10/10/2013
(51) C09D 131/04 (2006.01), C08L 31/04 (2006.01), C08F 218/08 (2006.01)
(54) COMPOSIÇÃO DE REVESTIMENTO COM REPELÊNCIA DE MANCHA LÍQUIDA MELHORADA
(71) ROHM AND HAAS COMPANY (US)
(72) Qiaoqiao Cai, Xiangting Dong, Juan Li, TAO WANG, Tingke Zhang
(85) 24/03/2016
(86) PCT CN2013/084944 de 10/10/2013
(87) WO 2015/051514 de 16/04/2015
Publicação automática da admissibilidade da fase nacional depositado via PCT . Tratado de cooperação em matéria de Patentes, conforme Instrução Normativa nº 02, de 06/06/2017 publicada na RPI nº 2422, de 06/06/2017.

(21) BR 11 2016 006635-9 A2

Código 1.3 - Notificação - Fase Nacional - PCT
(22) 29/09/2014
(30) 27/09/2013 US 14/040479
(51) G06F 19/00 (2011.01)
(54) MÉTODO DE SELEÇÃO DENTRE UMA PLURALIDADE DE PLANOS DE TRATAMENTO PARA TRATAR UM TUMOR, E, PRODUTO DE COMPUTADOR
(71) VARIAN MEDICAL SYSTEMS INTERNATIONAL AG (CH)
(72) JOONA HARTMAN, MARÍA ISABEL CORDERO MARCOS, ESA KUUSELA, JARKKO YRJANA PELTOLA, JANNE ILMARI NORD

(85) 24/03/2016
(86) PCT IB2014/064936 de 29/09/2014
(87) WO 2015/044924 de 02/04/2015
Publicação automática da admissibilidade da fase nacional depositado via PCT . Tratado de cooperação em matéria de Patentes, conforme Instrução Normativa nº 02, de 06/06/2017 publicada na RPI nº 2422, de 06/06/2017.

---

(21) BR 11 2016 006636-7 A2

Código 1.3 - Notificação - Fase Nacional - PCT
(22) 23/09/2014
(30) 24/09/2013 US 14/035,665
(51) H04N 21/4147 (2011.01), H04N 21/4385 (2011.01), H04N 5/76 (2006.01)
(54) DISPOSITIVO DE GRAVAÇÃO E MÉTODO PARA MANIPULAÇÃO DE GRAVADOR DE VÍDEO PESSOAL DE REDE EFICAZ ATRAVÉS DE TRANSMISSÃO CONTÍNUA DE TAXA DE BITS ADAPTÁVEL
(71) ERICSSON AB (SE)
(72) CHRIS PHILLIPS, JENNIFER ANN REYNOLDS
(85) 24/03/2016
(86) PCT IB2014/064780 de 23/09/2014
(87) WO 2015/044867 de 02/04/2015
Publicação automática da admissibilidade da fase nacional depositado via PCT . Tratado de cooperação em matéria de Patentes, conforme Instrução Normativa nº 02, de 06/06/2017 publicada na RPI nº 2422, de 06/06/2017.

---

(21) BR 11 2016 006637-5 A2

Código 1.3 - Notificação - Fase Nacional - PCT
(22) 28/09/2014
(30) 27/09/2013 NL 1040416
(51) A01G 7/06 (2006.01)
(54) MÉTODO PARA INTRODUZIR UMA SUBSTÂNCIA EM UMA PLANTA, E, PLANTA
(71) HANSON UITGEVERS B.V. (NL)
(72) TOMAX JEVSNIK, AUGUSTE ANTOINE VAN DER KAADEN
(85) 24/03/2016
(86) PCT NL2014/000034 de 28/09/2014
(87) WO 2015/047083 de 02/04/2015
Publicação automática da admissibilidade da fase nacional depositado via PCT . Tratado de cooperação em matéria de Patentes, conforme Instrução Normativa nº 02, de 06/06/2017 publicada na RPI nº 2422, de 06/06/2017.

---

(21) BR 11 2016 006638-3 A2

Código 1.3 - Notificação - Fase Nacional - PCT
(22) 23/09/2014
(30) 25/09/2013 US 14/036,841
(51) H04W 4/02 (2009.01), H04W 12/06 (2009.01)
(54) APRENDIZAGEM POR ÁREA DE SOMBRA DE VÍDEO ADAPTATIVO E SISTEMA DE CONTROLE DE ENTREGA DE LARGURA DE BANDA DE

USUÁRIO
(71) ERICSSON AB (SE)
(72) CHRIS PHILLIPS, CHARLES DASHER, MICHAEL HUBER, JOHAN KÖLHI
(85) 24/03/2016
(86) PCT IB2014/064781 de 23/09/2014
(87) WO 2015/044868 de 02/04/2015
Publicação automática da admissibilidade da fase nacional depositado via PCT . Tratado de cooperação em matéria de Patentes, conforme Instrução Normativa nº 02, de 06/06/2017 publicada na RPI nº 2422, de 06/06/2017.

---

(21) BR 11 2016 006639-1 A2

Código 1.3 - Notificação - Fase Nacional - PCT
(22) 23/09/2014
(30) 25/09/2013 US 14/037,078
(51) H04N 21/238 (2011.01), H04N 21/236 (2011.01)
(54) SISTEMA E MÉTODO PARA GERENCIAR CANAIS ADJACENTES EM UM AMBIENTE DE TRANSMISSÃO CONTÍNUA ADAPTATIVO
(71) ERICSSON AB (SE)
(72) CHRIS PHILLIPS, CHARLES DASHER, ROBERT FORSMAN, JENNIFER ANN REYNOLDS
(85) 24/03/2016
(86) PCT IB2014/064783 de 23/09/2014
(87) WO 2015/044870 de 02/04/2015
Publicação automática da admissibilidade da fase nacional depositado via PCT . Tratado de cooperação em matéria de Patentes, conforme Instrução Normativa nº 02, de 06/06/2017 publicada na RPI nº 2422, de 06/06/2017.

---

(21) BR 11 2016 006641-3 A2

Código 1.3 - Notificação - Fase Nacional - PCT
(22) 23/09/2014
(30) 25/09/2013 US 14/037,160
(51) H04N 21/238 (2011.01), H04N 21/236 (2011.01)
(54) SISTEMA E MÉTODO PARA EFETUAR ALTERAÇÃO DE CANAL RÁPIDA EM UM AMBIENTE DE TRANSMISSÃO CONTÍNUA ADAPTATIVO
(71) ERICSSON AB (SE)
(72) CHRIS PHILLIPS, CHARLES DASHER, MARK ROBERTSON, ROBERT FORSMAN, JENNIFER ANN REYNOLDS
(85) 24/03/2016
(86) PCT IB2014/064782 de 23/09/2014
(87) WO 2015/044869 de 02/04/2015
Publicação automática da admissibilidade da fase nacional depositado via PCT . Tratado de cooperação em matéria de Patentes, conforme Instrução Normativa nº 02, de 06/06/2017 publicada na RPI nº 2422, de 06/06/2017.

---

(21) BR 11 2016 006643-0 A2

Código 1.3 - Notificação - Fase Nacional - PCT
(22) 19/09/2014

(30) 25/09/2013 US 14/036,422
(51) C08F 2/00 (2006.01), C08F 10/02 (2006.01), C08F 4/659 (2006.01)
(54) SISTEMA E MÉTODO PARA DISSUADIR INCRUSTAÇÃO EM UM REATOR DE POLIMERIZAÇÃO
(71) CHEVRON PHILLIPS CHEMICAL COMPANY LP (US)
(72) ALBERT P. MASINO, RANDALL S. MUNINGER, MAX P. MCDANIEL, ERIC D SCHWERDTFEGER, QING YANG, GRAHAM R. LIEF
(85) 24/03/2016
(86) PCT US2014/056613 de 19/09/2014
(87) WO 2015/047911 de 02/04/2015
Publicação automática da admissibilidade da fase nacional depositado via PCT . Tratado de cooperação em matéria de Patentes, conforme Instrução Normativa nº 02, de 06/06/2017 publicada na RPI nº 2422, de 06/06/2017.

---

(21) BR 11 2016 006644-8 A2

Código 1.3 - Notificação - Fase Nacional - PCT
(22) 28/09/2014
(30) 27/09/2013 NL NL1040416
(51) A01G 7/06 (2006.01)
(54) MÉTODO PARA INTRODUZIR UMA SUBSTÂNCIA EM UMA PLANTA, RECIPIENTE PARA USO EM UM MÉTODO, E, COMBINAÇÃO DE UMA PLANTA E UM RECIPIENTE
(71) HANSON UITGEVERS B.V. (NL)
(72) TOMAZ JEVSNIK, AUGUSTE ANTOINE VAN DER KAADEN
(85) 24/03/2016
(86) PCT NL2014/000033 de 28/09/2014
(87) WO 2015/047082 de 02/04/2015
Publicação automática da admissibilidade da fase nacional depositado via PCT . Tratado de cooperação em matéria de Patentes, conforme Instrução Normativa nº 02, de 06/06/2017 publicada na RPI nº 2422, de 06/06/2017.

---

(21) BR 11 2016 006645-6 A2

Código 1.3 - Notificação - Fase Nacional - PCT
(22) 25/09/2013
(51) B60C 23/04 (2006.01)
(54) DISPOSITIVO E CONJUNTO PARA DETECTAR PARÂMETROS DE PNEU DE VEÍCULOS EM TRÂNSITO
(71) STE S.R.L. (IT)
(72) PAOLO MARIA MOIRAGHI, MAURO CORTESE
(85) 24/03/2016
(86) PCT IT2013/000256 de 25/09/2013
(87) WO 2015/044966 de 02/04/2015
Publicação automática da admissibilidade da fase nacional depositado via PCT . Tratado de cooperação em matéria de Patentes, conforme Instrução Normativa nº 02, de 06/06/2017 publicada na RPI nº 2422, de 06/06/2017.

(21) BR 11 2016 006646-4 A2

Código 1.3 - Notificação - Fase Nacional - PCT
(22) 26/09/2014
(30) 27/09/2013 US 61/883,819
(51) A61K 8/81 (2006.01), A61Q 11/00 (2006.01), A61K 8/22 (2006.01), A61K 8/38 (2006.01)
(54) COMPOSIÇÃO PARA CUIDADO ORAL COMPREENDENDO AGENTE BRANQUEADOR
(71) ROHM AND HAAS COMPANY (US)
(72) Kinjalbahen Joshi
(85) 24/03/2016
(86) PCT US2014/057735 de 26/09/2014
(87) WO 2015/048456 de 02/04/2015
Publicação automática da admissibilidade da fase nacional depositado via PCT . Tratado de cooperação em matéria de Patentes, conforme Instrução Normativa nº 02, de 06/06/2017 publicada na RPI nº 2422, de 06/06/2017.

(21) BR 11 2016 006647-2 A2

Código 1.3 - Notificação - Fase Nacional - PCT
(22) 26/09/2014
(30) 27/09/2013 FR 1359350
(51) G07G 1/00 (2006.01), G06Q 20/20 (2012.01)
(54) MÉTODO PARA PROCESSAR DADOS TRANSACIONAIS, TERMINAL, SERVIDOR E PROGRAMAS DE COMPUTADOR CORRESPONDENTES
(71) INGENICO GROUP (FR)
(72) VINCENT DUCROHET
(85) 24/03/2016
(86) PCT EP2014/070704 de 26/09/2014
(87) WO 2015/044393 de 02/04/2015
Publicação automática da admissibilidade da fase nacional depositado via PCT . Tratado de cooperação em matéria de Patentes, conforme Instrução Normativa nº 02, de 06/06/2017 publicada na RPI nº 2422, de 06/06/2017.

(21) BR 11 2016 006649-9 A2

Código 1.3 - Notificação - Fase Nacional - PCT
(22) 03/10/2014
(30) 04/10/2013 US 61/886,996
(51) A23L 1/00 (2006.01)
(54) BISCOITO MACIO COM GLICOSE DE LIBERAÇÃO LENTA
(71) GENERALE BISCUIT (FR)
(72) MONIKA OKONIEWSKA, ISABEL MOREIRA DE ALMEIDA, JEROME CLEMENT, LELIA NOTARDONATO, EDWARD C. COLEMAN, PIERRE BERNY, PIERRE-MARIE FAYE, DIDIER HARICHANE
(85) 24/03/2016
(86) PCT US2014/058989 de 03/10/2014
(87) WO 2015/051228 de 09/04/2015

	Publicação automática da admissibilidade da fase nacional depositado via PCT . Tratado de cooperação em matéria de Patentes, conforme Instrução Normativa nº 02, de 06/06/2017 publicada na RPI nº 2422, de 06/06/2017.
(21) BR 11 2016 006650-2 A2	Código 1.3 - Notificação - Fase Nacional - PCT (22) 26/09/2014 (30) 27/09/2013 US 14/039,957 (51) G05B 17/02 (2006.01), G05B 19/418 (2006.01) (54) SISTEMA DE SENSOR NÃO INTRUSIVO (71) ROSEMOUNT, INC. (US) (72) MARK STEPHEN SCHUMACHER (85) 24/03/2016 (86) PCT US2014/057602 de 26/09/2014 (87) WO 2015/048380 de 02/04/2015 Publicação automática da admissibilidade da fase nacional depositado via PCT . Tratado de cooperação em matéria de Patentes, conforme Instrução Normativa nº 02, de 06/06/2017 publicada na RPI nº 2422, de 06/06/2017.
(21) BR 11 2016 006651-0 A2	Código 1.3 - Notificação - Fase Nacional - PCT (22) 26/09/2014 (30) 27/09/2013 US 61/883,463 (51) A61K 31/44 (2006.01), C07D 455/02 (2006.01), A01N 43/90 (2006.01) (54) DERIVADOS DE QUINOLIZINA SUBSTITUÍDOS ÚTEIS COMO INIBIDORES DA HIV INTEGRASE (71) MERCK SHARP & DOHME CORP. (US) (72) TAO YU, YONGLIAN ZHANG, SHERMAN TIM WADDELL, Andrew Stamford, JOHN S. WAI, PAUL J. COLEMAN, JOHN M. SANDERS, RONALD FERGUSON (85) 24/03/2016 (86) PCT US2014/057572 de 26/09/2014 (87) WO 2015/048363 de 02/04/2015 Publicação automática da admissibilidade da fase nacional depositado via PCT . Tratado de cooperação em matéria de Patentes, conforme Instrução Normativa nº 02, de 06/06/2017 publicada na RPI nº 2422, de 06/06/2017.
(21) BR 11 2016 006652-9 A2	Código 1.3 - Notificação - Fase Nacional - PCT (22) 11/09/2014 (30) 30/09/2013 US US 61/884,187 (51) C07C 67/343 (2006.01), C07C 67/38 (2006.01), C07B 41/12 (2006.01), C07C 69/54 (2006.01), C07C 69/24 (2006.01) (54) PRODUÇÃO DE ALCANOATO DE ALQUIL EM FASE GASOSA (71) DOW GLOBAL TECHNOLOGIES LLC (US) (72) DAVID G. BARTON, Gerolamo Budroni, Steven Louis Francois Corthals (85) 24/03/2016

(86) PCT US2014/055064 de 11/09/2014
(87) WO 2015/047735 de 02/04/2015
Publicação automática da admissibilidade da fase nacional depositado via PCT . Tratado de cooperação em matéria de Patentes, conforme Instrução Normativa nº 02, de 06/06/2017 publicada na RPI nº 2422, de 06/06/2017.

---

(21) BR 11 2016 006653-7 A2

Código 1.3 - Notificação - Fase Nacional - PCT
(22) 25/09/2014
(30) 27/09/2013 FR 1359379
(51) C23F 11/06 (2006.01), C23F 11/18 (2006.01), C09K 5/20 (2006.01), F25B 21/00 (2006.01), H01F 1/01 (2006.01)
(54) USO DE UMA COMPOSIÇÃO E SISTEMAS DE REFRIGERAÇÃO, UNIDADES DE CONTROLE DE CLIMA, BOMBAS DE CALOR E GERADORES MAGNETOCALÓRICOS
(71) BASF SE (DE)
(72) KERSTIN SCHIERLE-ARNDT, FABIAN SEELER, MARKUS SCHWIND, JEROME FRANÇOIS
(85) 24/03/2016
(86) PCT EP2014/070479 de 25/09/2014
(87) WO 2015/044263 de 02/04/2015
Publicação automática da admissibilidade da fase nacional depositado via PCT . Tratado de cooperação em matéria de Patentes, conforme Instrução Normativa nº 02, de 06/06/2017 publicada na RPI nº 2422, de 06/06/2017.

---

(21) BR 11 2016 006656-1 A2

Código 1.3 - Notificação - Fase Nacional - PCT
(22) 29/09/2014
(30) 09/10/2013 US 61/888.698; 21/10/2013 US 14/058.352
(51) G03G 15/08 (2006.01)
(54) CARTUCHO DE TÔNER TENDO ITENS DE CARGA E TRAVA
(71) LEXMARK INTERNATIONAL, INC.. (US)
(72) JOHN ANDREW BUCHANAN, GREGORY ALAN CAVILL, JAMES RICHARD LEEMHUIS, RANDAL SCOTT WILLIAMSON
(85) 24/03/2016
(86) PCT US2014/058007 de 29/09/2014
(87) WO 2015/053973 de 16/04/2015
Publicação automática da admissibilidade da fase nacional depositado via PCT . Tratado de cooperação em matéria de Patentes, conforme Instrução Normativa nº 02, de 06/06/2017 publicada na RPI nº 2422, de 06/06/2017.

---

(21) BR 11 2016 006657-0 A2

Código 1.3 - Notificação - Fase Nacional - PCT
(22) 26/08/2014
(30) 26/09/2013 US 14/037,911
(51) H04W 36/26 (2009.01)

(54) TRANFERÊNCIA DE CONTROLE DE UM EQUIPAMENTO DE USUÁRIO DE PRIORIDADE ALTA QUE OPERA PRÓXIMO A UMA BORDA DE CÉLULA
(71) TELEFONAKTIEBOLAGET L M ERICSSON (PUBL) (SE)
(72) NAMITA BAWASKAR
(85) 24/03/2016
(86) PCT IB2014/064076 de 26/08/2014
(87) WO 2015/044806 de 02/04/2015
Publicação automática da admissibilidade da fase nacional depositado via PCT . Tratado de cooperação em matéria de Patentes, conforme Instrução Normativa nº 02, de 06/06/2017 publicada na RPI nº 2422, de 06/06/2017.

---

(21) BR 11 2016 006658-8 A2

Código 1.3 - Notificação - Fase Nacional - PCT
(22) 22/09/2014
(30) 24/09/2013 JP 2013-197351
(51) G03B 21/14 (2006.01), G03B 21/00 (2006.01), H04N 5/74 (2006.01)
(54) PROJETOR
(71) SEIKO EPSON CORPORATION (JP)
(72) AKIRA EGAWA, JUNICHI OKAMOTO
(85) 24/03/2016
(86) PCT JP2014/004855 de 22/09/2014
(87) WO 2015/045358 de 02/04/2015
Publicação automática da admissibilidade da fase nacional depositado via PCT . Tratado de cooperação em matéria de Patentes, conforme Instrução Normativa nº 02, de 06/06/2017 publicada na RPI nº 2422, de 06/06/2017.

---

(21) BR 11 2016 006659-6 A2

Código 1.3 - Notificação - Fase Nacional - PCT
(22) 23/09/2014
(30) 27/09/2013 US 14/040,496
(51) H02J 5/00 (2006.01)
(54) ALINHAMENTO DE APARELHOS EM SISTEMAS DE TRANSFERÊNCIA ENERGIA INDUTIVOS
(71) QUALCOMM INCORPORATED (US)
(72) KIYOTAKA KAWASHIMA
(85) 24/03/2016
(86) PCT US2014/057010 de 23/09/2014
(87) WO 2015/048032 de 02/04/2015
Publicação automática da admissibilidade da fase nacional depositado via PCT . Tratado de cooperação em matéria de Patentes, conforme Instrução Normativa nº 02, de 06/06/2017 publicada na RPI nº 2422, de 06/06/2017.

---

(21) BR 11 2016 006662-6 A2

Código 1.3 - Notificação - Fase Nacional - PCT
(22) 11/06/2014
(30) 24/09/2013 JP 2013-197183; 15/05/2014 JP 2014-101815

(51) A61F 13/49 (2006.01), A61F 13/15 (2006.01), A61F 13/511 (2006.01)
(54) MÉTODO PARA PRODUÇÃO DE TECIDO NÃO TECIDO E UM TECIDO NÃO TECIDO
(71) KAO CORPORATION (JP)
(72) HIROKO KAWAGUCHI, YASUHIRO KOMORI, MAO ARAI
(85) 24/03/2016
(86) PCT JP2014/065494 de 11/06/2014
(87) WO 2015/045499 de 02/04/2015
Publicação automática da admissibilidade da fase nacional depositado via PCT . Tratado de cooperação em matéria de Patentes, conforme Instrução Normativa nº 02, de 06/06/2017 publicada na RPI nº 2422, de 06/06/2017.

---

(21) BR 11 2016 006663-4 A2

Código 1.3 - Notificação - Fase Nacional - PCT
(22) 17/09/2014
(30) 26/09/2013 NL 1040411
(51) B63B 3/68 (2006.01), B63B 3/14 (2006.01), B63B 15/00 (2006.01), B63B 17/00 (2006.01), B32B 15/18 (2006.01), B63B 3/20 (2006.01), E04C 2/292 (2006.01)
(54) MÉTODO PARA FABRICAÇÃO DE UM PAINEL DE CONSTRUÇÃO LAMINAR
(71) ISOLEERMATERIALENINDUSTRIE PULL B.V. (NL)
(72) SANDER SMITS
(85) 24/03/2016
(86) PCT NL2014/000031 de 17/09/2014
(87) WO 2015/047081 de 02/04/2015
Publicação automática da admissibilidade da fase nacional depositado via PCT . Tratado de cooperação em matéria de Patentes, conforme Instrução Normativa nº 02, de 06/06/2017 publicada na RPI nº 2422, de 06/06/2017.

---

(21) BR 11 2016 006664-2 A2

Código 1.3 - Notificação - Fase Nacional - PCT
(22) 26/09/2014
(30) 26/09/2013 IN 3015/MUM/2013
(51) A61K 31/473 (2006.01)
(54) COMPOSTOS PARA A INIBIÇÃO DO CRESCIMENTO CELULAR DESREGULADO
(71) GODAVARI BIOREFINERIES LIMITED (IN)
(72) KAILAS PANGAVHANE, MAITHILI ATHAVALE
(85) 24/03/2016
(86) PCT IN2014/000622 de 26/09/2014
(87) WO 2015/044960 de 02/04/2015
Publicação automática da admissibilidade da fase nacional depositado via PCT . Tratado de cooperação em matéria de Patentes, conforme Instrução

Normativa nº 02, de 06/06/2017 publicada na RPI nº 2422, de 06/06/2017.

---

(21) BR 11 2016 006666-9 A2

Código 1.3 - Notificação - Fase Nacional - PCT
(22) 16/07/2014
(30) 27/09/2013 JP 2013-200958
(51) H04N 7/18 (2006.01), B60R 1/00 (2006.01), G06T 1/00 (2006.01), H04N 5/225 (2006.01)
(54) SISTEMA DE APRESENTAÇÃO DE INFORMAÇÕES
(71) NISSAN MOTOR CO., LTD. (JP)
(72) SHINJI YASUHARA, TERUHISA TAKANO, AKIHIKO KOUZAI
(85) 24/03/2016
(86) PCT JP2014/068919 de 16/07/2014
(87) WO 2015/045578 de 02/04/2015
Publicação automática da admissibilidade da fase nacional depositado via PCT . Tratado de cooperação em matéria de Patentes, conforme Instrução Normativa nº 02, de 06/06/2017 publicada na RPI nº 2422, de 06/06/2017.

---

(21) BR 11 2016 006667-7 A2

Código 1.3 - Notificação - Fase Nacional - PCT
(22) 22/09/2014
(30) 27/09/2013 CN PCT/CN2013/084454
(51) H04W 24/10 (2009.01)
(54) REPORTE CSI PARA EIMTA LTE-TDD
(71) QUALCOMM INCORPORATED (US)
(72) PENG CHENG, NENG WANG, CHAO WEI, WANSHI CHEN, PETER GAAL, HAO XU, Jilei Hou
(85) 24/03/2016
(86) PCT CN2014/087054 de 22/09/2014
(87) WO 2015/043427 de 02/04/2015
Publicação automática da admissibilidade da fase nacional depositado via PCT . Tratado de cooperação em matéria de Patentes, conforme Instrução Normativa nº 02, de 06/06/2017 publicada na RPI nº 2422, de 06/06/2017.

---

(21) BR 11 2016 006668-5 A2

Código 1.3 - Notificação - Fase Nacional - PCT
(22) 18/09/2014
(30) 27/09/2013 US 61/883,850; 17/09/2014 US 14/489,239
(51) H04W 74/08 (2009.01)
(54) PRIORIZAÇÃO DE DIFERENTES OPERADORES EM ESPECTRO COMPARTILHADO
(71) QUALCOMM INCORPORATED (US)
(72) WANSHI CHEN, TAO LUO, YONGBIN WEI, DURGA PRASAD MALLADI
(85) 24/03/2016

(86) PCT US2014/056224 de 18/09/2014
(87) WO 2015/047849 de 02/04/2015
Publicação automática da admissibilidade da fase nacional depositado via PCT . Tratado de cooperação em matéria de Patentes, conforme Instrução Normativa nº 02, de 06/06/2017 publicada na RPI nº 2422, de 06/06/2017.

---

(21) BR 11 2016 006670-7 A2

Código 1.3 - Notificação - Fase Nacional - PCT
(22) 26/09/2014
(30) 27/09/2013 CN PCT/CN2013/001176; 13/12/2013 US 61/916,041
(51) H04N 13/00 (2006.01)
(54) CODIFICAÇÃO RESIDUAL PARA MODOS DE INTRA PREVISÃO DE PROFUNDIDADE
(71) QUALCOMM INCORPORATED (US)
(72) HONGBIN LIU, YING CHEN, LI ZHANG, XIN ZHAO
(85) 24/03/2016
(86) PCT CN2014/087511 de 26/09/2014
(87) WO 2015/043501 de 02/04/2015
Publicação automática da admissibilidade da fase nacional depositado via PCT . Tratado de cooperação em matéria de Patentes, conforme Instrução Normativa nº 02, de 06/06/2017 publicada na RPI nº 2422, de 06/06/2017.

---

(21) BR 11 2016 006671-5 A2

Código 1.3 - Notificação - Fase Nacional - PCT
(22) 18/09/2014
(30) 27/09/2013 US 14/040,192
(51) H04B 7/02 (2006.01), H04B 7/08 (2006.01), H04W 72/04 (2009.01), H04W 88/08 (2009.01)
(54) MULTIFLUXO COM SELEÇÃO DE ANTENA
(71) QUALCOMM INCORPORATED (US)
(72) XIAOXIA ZHANG, ASHOK MANTRAVADI, PRANAV DAYAL, GAVIN BERNARD HORN
(85) 24/03/2016
(86) PCT US2014/056333 de 18/09/2014
(87) WO 2015/047869 de 02/04/2015
Publicação automática da admissibilidade da fase nacional depositado via PCT . Tratado de cooperação em matéria de Patentes, conforme Instrução Normativa nº 02, de 06/06/2017 publicada na RPI nº 2422, de 06/06/2017.

---

(21) BR 11 2016 006672-3 A2

Código 1.3 - Notificação - Fase Nacional - PCT
(22) 16/09/2014
(30) 27/09/2013 US 61/883,705
(51) A61Q 5/12 (2006.01), A61K 8/81 (2006.01), A61K 8/898 (2006.01)

(54) COMPOSIÇÕES DE CABELO COMPREENDENDO POLÍMEROS DE SILICONE DE BAIXA VISCOSIDADE
(71) The Procter & Gamble Company (US)
(72) MICHAEL ALBERT SNYDER, MARTHA JANE WEAVER
(85) 24/03/2016
(86) PCT US2014/055777 de 16/09/2014
(87) WO 2015/047785 de 02/04/2015
Publicação automática da admissibilidade da fase nacional depositado via PCT . Tratado de cooperação em matéria de Patentes, conforme Instrução Normativa nº 02, de 06/06/2017 publicada na RPI nº 2422, de 06/06/2017.

---

(21) BR 11 2016 006673-1 A2

Código 1.3 - Notificação - Fase Nacional - PCT
(22) 09/09/2014
(30) 27/09/2013 ES U201331113
(51) B60S 3/06 (2006.01)
(54) DISPOSITIVO PARA EVITAR ELEMENTOS PROEMINENTES EM VEÍCULOS DURANTE O PROCESSO DE LAVAGEM
(71) ISTOBAL, S.A. (ES)
(72) YOLANDA TOMÁS PUCHADES
(85) 24/03/2016
(86) PCT ES2014/070685 de 09/09/2014
(87) WO 2015/044483 de 02/04/2015
Publicação automática da admissibilidade da fase nacional depositado via PCT . Tratado de cooperação em matéria de Patentes, conforme Instrução Normativa nº 02, de 06/06/2017 publicada na RPI nº 2422, de 06/06/2017.

---

(21) BR 11 2016 006674-0 A2

Código 1.3 - Notificação - Fase Nacional - PCT
(22) 25/09/2014
(30) 27/09/2013 US 61/883,226
(51) A61F 2/38 (2006.01)
(54) PRÓTESE REVERSA PARA JOELHO
(71) ZAFER TERMANINI (US)
(72) ZAFER TERMANINI
(85) 24/03/2016
(86) PCT US2014/057433 de 25/09/2014
(87) WO 2015/048273 de 02/04/2015
Publicação automática da admissibilidade da fase nacional depositado via PCT . Tratado de cooperação em matéria de Patentes, conforme Instrução Normativa nº 02, de 06/06/2017 publicada na RPI nº 2422, de 06/06/2017.

---

(21) BR 11 2016 006675-8 A2

Código 1.3 - Notificação - Fase Nacional - PCT
(22) 25/09/2014

(30) 27/09/2013 SE 1351117-5
(51) C09D 197/00 (2006.01), C07G 1/00 (2011.01), C08G 59/04 (2006.01), C08G 59/18 (2006.01), C08G 59/40 (2006.01), C08H 7/00 (2011.01), C08L 63/00 (2006.01), C08L 63/02 (2006.01), C09J 197/00 (2006.01)
(54) UMA COMPOSIÇÃO COMPREENDENDO LIGNINA E COMPOSTO EPÓXI PARA REVESTIMENTO E MÉTODO PARA FABRICAR A MESMA E USO DA MESMA
(71) STORA ENSO OYJ (FI)
(72) ASHAR ZAFAR, DIMITRI ARESKOGH
(85) 24/03/2016
(86) PCT IB2014/064833 de 25/09/2014
(87) WO 2015/044893 de 02/04/2015
Publicação automática da admissibilidade da fase nacional depositado via PCT . Tratado de cooperação em matéria de Patentes, conforme Instrução Normativa nº 02, de 06/06/2017 publicada na RPI nº 2422, de 06/06/2017.

---

(21) BR 11 2016 006676-6 A2

Código 1.3 - Notificação - Fase Nacional - PCT
(22) 25/09/2014
(30) 27/09/2013 US 61/883,958; 24/09/2014 US 14/494,779
(51) H04W 28/18 (2009.01)
(54) TÉCNICAS DE CONFIGURAÇÃO DE UMA ESTRUTURA DE QUADRO ADAPTATIVA PARA COMUNICAÇÕES SEM FIO UTILIZANDO ESPECTRO DE FREQUÊNCIA DE RÁDIO NÃO LICENCIADO
(71) QUALCOMM INCORPORATED (US)
(72) HAO XU, PETER GAAL, WANSHI CHEN, TINGFANG JI, DURGA PRASAD MALLADI, YONGBIN WEI, NAGA BHUSHAN, ALEKSANDAR DAMNJANOVIC, TAO LUO
(85) 24/03/2016
(86) PCT US2014/057340 de 25/09/2014
(87) WO 2015/048216 de 02/04/2015
Publicação automática da admissibilidade da fase nacional depositado via PCT . Tratado de cooperação em matéria de Patentes, conforme Instrução Normativa nº 02, de 06/06/2017 publicada na RPI nº 2422, de 06/06/2017.

---

(21) BR 11 2016 006677-4 A2

Código 1.3 - Notificação - Fase Nacional - PCT
(22) 26/09/2014
(30) 27/09/2013 US 61/883,931; 25/09/2014 US 14/496,807
(51) H04N 19/70 (2014.01), H04N 19/30 (2014.01), H04N 19/463 (2014.01)
(54) TIPO DE DEPENDÊNCIA INTER-VISTA EM MV-HEVC
(71) QUALCOMM INCORPORATED (US)
(72) YING CHEN, YE-KUI WANG
(85) 24/03/2016
(86) PCT US2014/057719 de 26/09/2014

(87) WO 2015/048443 de 02/04/2015
Publicação automática da admissibilidade da fase nacional depositado via PCT . Tratado de cooperação em matéria de Patentes, conforme Instrução Normativa nº 02, de 06/06/2017 publicada na RPI nº 2422, de 06/06/2017.

---

(21) BR 11 2016 006678-2 A2

Código 1.3 - Notificação - Fase Nacional - PCT
(22) 26/09/2014
(30) 27/09/2013 US 61/883,948; 25/09/2014 US 14/497,218
(51) H04W 72/08 (2009.01)
(54) MEDIÇÃO E SINALIZAÇÃO PARA ASSISTÊNCIA DE REDE PARA PERMITIR IC DE DADOS EM CLUSTERS DE CÉLULAS PEQUENAS
(71) QUALCOMM INCORPORATED (US)
(72) KIRAN KUMAR SOMASUNDARAM, DAVID GUTIERREZ- ESTEVEZ, ALEKSANDAR DAMNJANOVIC, TAO LUO, SIDDHARTHA MALIK, HAO XU
(85) 24/03/2016
(86) PCT US2014/057696 de 26/09/2014
(87) WO 2015/048430 de 02/04/2015
Publicação automática da admissibilidade da fase nacional depositado via PCT . Tratado de cooperação em matéria de Patentes, conforme Instrução Normativa nº 02, de 06/06/2017 publicada na RPI nº 2422, de 06/06/2017.

---

(21) BR 11 2016 006679-0 A2

Código 1.3 - Notificação - Fase Nacional - PCT
(22) 27/09/2013
(51) B23K 9/00 (2006.01), B23K 9/028 (2006.01), B23K 9/32 (2006.01), F16L 1/26 (2006.01), F16L 23/026 (2006.01)
(54) OPERAÇÕES DE CONEXÃO SUBAQUÁTICA
(71) STATOIL PETROLEUM AS (NO)
(72) KJELL EDVARD APELAND, JAN OLAV BERGE, GREG FIRTH, MICHAEL ARMSTRONG
(85) 24/03/2016
(86) PCT EP2013/070303 de 27/09/2013
(87) WO 2015/043669 de 02/04/2015
Publicação automática da admissibilidade da fase nacional depositado via PCT . Tratado de cooperação em matéria de Patentes, conforme Instrução Normativa nº 02, de 06/06/2017 publicada na RPI nº 2422, de 06/06/2017.

---

(21) BR 11 2016 006680-4 A2

Código 1.3 - Notificação - Fase Nacional - PCT
(22) 24/09/2014
(30) 24/09/2013 US 61/881.874; 21/05/2014 US 62/001.583
(51) G21B 1/05 (2006.01), G21B 1/15 (2006.01)
(54) SISTEMAS E MÉTODOS PARA FORMAÇÃO E MANUTENÇÃO DE UMA CCR DE ALTO DESEMPENHO

(71) TRI ALPHA ENERGY, INC. (US)
(72) MICHEL TUSZEWSKI, MICHL BINDERBAUER, DAN BARNES, EUSEBIO GARATE, HOUYANG GUO, SERGEI PUTVINSK, ARTEM SMIRNOV
(85) 24/03/2016
(86) PCT US2014/057157 de 24/09/2014
(87) WO 2015/048092 de 02/04/2015
Publicação automática da admissibilidade da fase nacional depositado via PCT . Tratado de cooperação em matéria de Patentes, conforme Instrução Normativa nº 02, de 06/06/2017 publicada na RPI nº 2422, de 06/06/2017.

---

(21) BR 11 2016 006681-2 A2

Código 1.3 - Notificação - Fase Nacional - PCT
(22) 26/09/2014
(30) 27/09/2013 US 14/039,683
(51) G01N 21/00 (2006.01), G01N 21/64 (2006.01), G01N 21/47 (2006.01), G01N 21/49 (2006.01), G01N 1/10 (2006.01), G01N 27/02 (2006.01), G01K 13/00 (2006.01)
(54) SENSOR FLUORIMÉTRICO MULTICANAL E MÉTODO DE USO DO MESMO
(71) ECOLAB USA INC. (US)
(72) RODNEY H. BANKS, EUGENE TOKHTUEV
(85) 24/03/2016
(86) PCT US2014/057598 de 26/09/2014
(87) WO 2015/048378 de 02/04/2015
Publicação automática da admissibilidade da fase nacional depositado via PCT . Tratado de cooperação em matéria de Patentes, conforme Instrução Normativa nº 02, de 06/06/2017 publicada na RPI nº 2422, de 06/06/2017.

---

(21) BR 11 2016 006682-0 A2

Código 1.3 - Notificação - Fase Nacional - PCT
(22) 17/06/2014
(30) 24/09/2013 US 14/034,851
(51) A23K 1/18 (2006.01), C07C 229/76 (2006.01)
(54) MÉTODO E COMPOSIÇÃO PARA SUPLEMENTAR NUTRICIONALMENTE COM MINERAIS VESTIGIAIS A DIETA DE ANIMAIS
(71) ZINPRO CORPORATION (US)
(72) PETER A. STARK, CORY SHAWN KENDING
(85) 24/03/2016
(86) PCT US2014/042608 de 17/06/2014
(87) WO 2015/047476 de 02/04/2015
Publicação automática da admissibilidade da fase nacional depositado via PCT . Tratado de cooperação em matéria de Patentes, conforme Instrução Normativa nº 02, de 06/06/2017 publicada na RPI nº 2422, de 06/06/2017.

(21) BR 11 2016 006683-9 A2

Código 1.3 - Notificação - Fase Nacional - PCT
(22) 10/03/2014
(30) 27/09/2013 CN 201310451599.6
(51) G06F 3/041 (2006.01)
(54) MÉTODO PARA EXIBIR CONTEÚDO DE INTERFACE E EQUIPAMENTO DE USUÁRIO
(71) HUAWEI TECHNOLOGIES CO., LTD. (CN)
(72) Ding ZHANG, HAO WU
(85) 24/03/2016
(86) PCT CN2014/073097 de 10/03/2014
(87) WO 2015/043138 de 02/04/2015
Publicação automática da admissibilidade da fase nacional depositado via PCT . Tratado de cooperação em matéria de Patentes, conforme Instrução Normativa nº 02, de 06/06/2017 publicada na RPI nº 2422, de 06/06/2017.

(21) BR 11 2016 006684-7 A2

Código 1.3 - Notificação - Fase Nacional - PCT
(22) 26/09/2014
(30) 27/09/2013 FR 1359338
(51) A61K 9/00 (2006.01), A61K 9/06 (2006.01), A61K 31/167 (2006.01), A61K 8/73 (2006.01)
(54) MÉTODO PARA A OBTENÇÃO DE UM HIDROGEL INJETÁVEL COM BASE NO ÁCIDO HIALURÔNICO RETICULADO OU EM UM DE SEUS SAIS, E NA LIDOCAÍNA E HIDROGEL INJETÁVEL ESTÉRIL
(71) ANTEIS S.A. (CH)
(72) SAMUEL GAVARD
(85) 24/03/2016
(86) PCT EP2014/002628 de 26/09/2014
(87) WO 2015/043757 de 02/04/2015
Publicação automática da admissibilidade da fase nacional depositado via PCT . Tratado de cooperação em matéria de Patentes, conforme Instrução Normativa nº 02, de 06/06/2017 publicada na RPI nº 2422, de 06/06/2017.

(21) BR 11 2016 006685-5 A2

Código 1.3 - Notificação - Fase Nacional - PCT
(22) 24/09/2014
(30) 24/03/2013 CN 201310436076.4; 24/09/2013 CN 201310436460.4
(51) C01B 39/04 (2006.01), C01B 39/48 (2006.01), B01J 29/06 (2006.01)
(54) PENEIRA MOLECULAR, PROCESSO PARA PRODUÇÃO, COMPOSIÇÃO E USO DESTA
(71) CHINA PETROLEUM & CHEMICAL CORPORATION (CN) , SHANGHAI RESEARCH INSTITUTE OF PETROCHEMICAL TECHNOLOGY, SINOPEC (CN)
(72) WEIMIN YANG, Zhendong WANG, Hongmin SUN, BIN ZHANG, Mingyao HUAN, Zhenhao SHEN, Mingwei XUE
(85) 24/03/2016

(86) PCT CN2014/000867 de 24/09/2014
(87) WO 2015/043114 de 02/04/2015
Publicação automática da admissibilidade da fase nacional depositado via PCT . Tratado de cooperação em matéria de Patentes, conforme Instrução Normativa nº 02, de 06/06/2017 publicada na RPI nº 2422, de 06/06/2017.

---

(21) BR 11 2016 006686-3 A2

Código 1.3 - Notificação - Fase Nacional - PCT
(22) 29/08/2014
(30) 30/09/2013 JP 2013-203529
(51) H04N 19/126 (2014.01), H04N 19/157 (2014.01), H04N 19/176 (2014.01)
(54) DISPOSITIVO DE CODIFICAÇÃO DE IMAGEM, DISPOSITIVO DE DECODIFICAÇÃO DE IMAGEM E PROGRAMAS DOS MESMOS
(71) NIPPON HOSO KYOKAI (JP)
(72) ATSURO ICHIGAYA, SHUNSUKE IWAMURA, YASUKO MORITA, SHINICHI SAKAIDA
(85) 24/03/2016
(86) PCT JP2014/072791 de 29/08/2014
(87) WO 2015/045736 de 02/04/2015
Publicação automática da admissibilidade da fase nacional depositado via PCT . Tratado de cooperação em matéria de Patentes, conforme Instrução Normativa nº 02, de 06/06/2017 publicada na RPI nº 2422, de 06/06/2017.

---

(21) BR 11 2016 006688-0 A2

Código 1.3 - Notificação - Fase Nacional - PCT
(22) 29/09/2014
(30) 01/10/2013 FR 13 59503
(51) F23R 3/10 (2006.01), F23R 3/14 (2006.01), F23R 3/28 (2006.01)
(54) CÂMARA DE COMBUSTÃO PARA TURBOMÁQUINA COM ADMISSÃO DE AR HOMOGÊNEO ATRAVÉS DE SISTEMAS DE INJEÇÃO DE CARBURANTE
(71) SNECMA (FR)
(72) MATTHIEU FRANÇOIS RULLAUD, ROMAIN NICOLAS LUNEL, THOMAS OLIVIER MARIE NOEL
(85) 28/03/2016
(86) PCT FR2014/052446 de 29/09/2014
(87) WO 2015/049446 de 09/04/2015
Publicação automática da admissibilidade da fase nacional depositado via PCT . Tratado de cooperação em matéria de Patentes, conforme Instrução Normativa nº 02, de 06/06/2017 publicada na RPI nº 2422, de 06/06/2017.

---

(21) BR 11 2016 006692-8 A2

Código 1.3 - Notificação - Fase Nacional - PCT
(22) 28/09/2014
(30) 28/09/2013 CN 201310452885.4
(51) C07D 403/12 (2006.01), C07D 401/12 (2006.01), C07D 405/14 (2006.01),

C07D 401/14 (2006.01), A61K 31/517 (2006.01), A61K 31/5377 (2006.01), A61P 35/00 (2006.01)
(54) COMPOSTO REPRESENTADO PELA FÓRMULA (I) OU UM SAL FARMACEUTICAMENTE ACEITÁVEL DO MESMO, USO DO MESMO E COMPOSIÇÃO FARMACÊUTICA
(71) CHIA TAI TIANQING PHARMACEUTICAL GROUP CO., LTD. (CN) , CENTAURUS BIOPHARMA CO., LTD. (CN) , LIANYUNGANG RUNZHONG PHARMACEUTICAL CO., LTD. (CN)
(72) DENGMING XIAO, YAN ZHU, YUANDONG HU, HUTING WANG, JIJUN LI, YONG PENG, HUI ZHANG, HONG LUO, FANSHENG KONG, YONGXIN HAN
(85) 28/03/2016
(86) PCT CN2014/087633 de 28/09/2014
(87) WO 2015/043515 de 02/04/2015
Publicação automática da admissibilidade da fase nacional depositado via PCT . Tratado de cooperação em matéria de Patentes, conforme Instrução Normativa nº 02, de 06/06/2017 publicada na RPI nº 2422, de 06/06/2017.

---

(21) BR 11 2016 006695-2 A2

Código 1.3 - Notificação - Fase Nacional - PCT
(22) 27/09/2013
(51) H04W 68/00 (2009.01)
(54) MÉTODO E APARELHO PARA BUSCAR UM EQUIPAMENTO DE USUÁRIO
(71) HUAWEI TECHNOLOGIES CO., LTD. (CN)
(72) ZHENXING HU, WEI QUAN, XIAODONG YANG, JIAN ZHANG
(85) 28/03/2016
(86) PCT CN2013/084434 de 27/09/2013
(87) WO 2015/042862 de 02/04/2015
Publicação automática da admissibilidade da fase nacional depositado via PCT . Tratado de cooperação em matéria de Patentes, conforme Instrução Normativa nº 02, de 06/06/2017 publicada na RPI nº 2422, de 06/06/2017.

---

(21) BR 11 2016 006696-0 A2

Código 1.3 - Notificação - Fase Nacional - PCT
(22) 30/09/2014
(30) 30/09/2013 EP 13186724.4
(51) C14C 1/08 (2006.01), C14C 3/06 (2006.01)
(54) PROCESSO DE CURTIÇÃO COM CROMO
(71) RHODIA POLIAMIDA E ESPECIALIDADES LTDA. (BR/SP)
(72) WAGNER CÉLIO FERRAZ LOURENÇO
(85) 28/03/2016
(86) PCT IB2014/001960 de 30/09/2014
(87) WO 2015/044766 de 02/04/2015
Publicação automática da admissibilidade da fase nacional depositado via PCT . Tratado de cooperação em matéria de Patentes, conforme Instrução Normativa nº 02, de 06/06/2017 publicada na RPI nº 2422, de 06/06/2017.

(21) BR 11 2016 006697-9 A2

Código 1.3 - Notificação - Fase Nacional - PCT
(22) 09/07/2014
(30) 30/09/2013 JP 2013-204087
(51) H01F 27/28 (2006.01), H01F 30/00 (2006.01)
(54) ESTRUTURA DE BOBINA DE ACOPLAMENTO E TRANSFORMADOR
(71) TOSHIBA INDUSTRIAL PRODUCTS AND SYSTEMS CORPORATION (JP)
(72) HIROMU SHIOTA
(85) 28/03/2016
(86) PCT JP2014/068300 de 09/07/2014
(87) WO 2015/045560 de 02/04/2015
Publicação automática da admissibilidade da fase nacional depositado via PCT . Tratado de cooperação em matéria de Patentes, conforme Instrução Normativa nº 02, de 06/06/2017 publicada na RPI nº 2422, de 06/06/2017.

(21) BR 11 2016 006698-7 A2

Código 1.3 - Notificação - Fase Nacional - PCT
(22) 30/09/2014
(30) 02/10/2013 JP 2013-207306
(51) C10M 107/34 (2006.01), C08K 5/02 (2006.01), C08L 71/02 (2006.01), C10N 20/04 (2006.01), C10N 40/30 (2006.01)
(54) ÓLEO DE REFRIGERADOR, E COMPOSIÇÃO DO FLUIDO DE TRABALHO PARA REFRIGERADORES
(71) JX NIPPON OIL & ENERGY CORPORATION (JP)
(72) HITOSHI TAKAHASHI, KEN SAWADA, AKIRA TADA, SOUICHIROU KONNO
(85) 28/03/2016
(86) PCT JP2014/076163 de 30/09/2014
(87) WO 2015/050137 de 09/04/2015
Publicação automática da admissibilidade da fase nacional depositado via PCT . Tratado de cooperação em matéria de Patentes, conforme Instrução Normativa nº 02, de 06/06/2017 publicada na RPI nº 2422, de 06/06/2017.

(21) BR 11 2016 006700-2 A2

Código 1.3 - Notificação - Fase Nacional - PCT
(22) 26/09/2014
(30) 27/09/2013 US 61/883,644; 26/12/2013 US 14/140,913
(51) H04W 28/02 (2009.01), H04W 48/18 (2009.01), H04W 80/10 (2009.01), H04W 24/08 (2009.01)
(54) SISTEMA E MÉTODO PARA QUALIDADE DE CHAMADA E TAXA DE SUCESSO AUMENTADAS
(71) GOOGLE INC. (US)
(72) ARVIND JAIN, DYLAN SALISBURY, ALEX WIESEN, MATTHEW REILLY, ANTHONY JAWAD, TOMAS LUNDQVIST
(85) 28/03/2016
(86) PCT US2014/057709 de 26/09/2014

(87) WO 2015/048439 de 02/04/2015
Publicação automática da admissibilidade da fase nacional depositado via PCT . Tratado de cooperação em matéria de Patentes, conforme Instrução Normativa nº 02, de 06/06/2017 publicada na RPI nº 2422, de 06/06/2017.

---

(21) BR 11 2016 006701-0 A2

Código 1.3 - Notificação - Fase Nacional - PCT
(22) 31/07/2014
(30) 25/09/2013 DE 10 2013 015 972.5
(51) B60T 8/36 (2006.01), B60T 8/48 (2006.01), B60T 13/68 (2006.01), B60T 15/20 (2006.01)
(54) SISTEMA DE FRENAGEM ELETRÔNICO-PNEUMÁTICO, POR EXEMPLO PARA UM CAMINHÃO OU PARA UM CAMINHÃO COM REBOQUE
(71) WABCO GMBH (DE)
(72) ULRICH COUPPEE, BERND-JOACHIM KIEL
(85) 28/03/2016
(86) PCT EP2014/002109 de 31/07/2014
(87) WO 2015/043695 de 02/04/2015
Publicação automática da admissibilidade da fase nacional depositado via PCT . Tratado de cooperação em matéria de Patentes, conforme Instrução Normativa nº 02, de 06/06/2017 publicada na RPI nº 2422, de 06/06/2017.

---

(21) BR 11 2016 006702-9 A2

Código 1.3 - Notificação - Fase Nacional - PCT
(22) 30/09/2014
(30) 01/10/2013 US 14/043,501
(51) B65H 35/04 (2006.01), B65H 43/00 (2006.01)
(54) DISTRIBUIDOR AUTOMÁTICO DE PRODUTOS DE PAPEL COM COLETA DE DADOS E MÉTODO
(71) GEORGIA-PACIFIC CONSUMER PRODUCTS LP (US)
(72) ABBY CATHERINE CASE, DAVID JAMES GENNRICH, SCOTT A. WOODS, CHAD ANTHONY SCHWEITZER
(85) 28/03/2016
(86) PCT US2014/058283 de 30/09/2014
(87) WO 2015/050863 de 09/04/2015
Publicação automática da admissibilidade da fase nacional depositado via PCT . Tratado de cooperação em matéria de Patentes, conforme Instrução Normativa nº 02, de 06/06/2017 publicada na RPI nº 2422, de 06/06/2017.

---

(21) BR 11 2016 006703-7 A2

Código 1.3 - Notificação - Fase Nacional - PCT
(22) 29/09/2014
(30) 30/09/2013 JP 2013-205517
(51) C08L 101/00 (2006.01), C08K 5/3475 (2006.01), G02B 1/04 (2006.01),

G02B 5/22 (2006.01)
(54) SUBSTRATO DE PLÁSTICO TRANSPARENTE E LENTE DE PLÁSTICO
(71) HOYA LENS THAILAND LTD. (TH)
(72) MASAHISA KOUSAKA, NATSUMI TASAKI
(85) 28/03/2016
(86) PCT JP2014/075963 de 29/09/2014
(87) WO 2015/046540 de 02/04/2015
Publicação automática da admissibilidade da fase nacional depositado via PCT . Tratado de cooperação em matéria de Patentes, conforme Instrução Normativa nº 02, de 06/06/2017 publicada na RPI nº 2422, de 06/06/2017.

---

(21) BR 11 2016 006704-5 A2

Código 1.3 - Notificação - Fase Nacional - PCT
(22) 03/09/2014
(30) 30/09/2013 JP 2013-204284
(51) C21C 5/30 (2006.01), C21C 5/46 (2006.01)
(54) DISPOSITIVO DE CONTROLE E MÉTODO DE CONTROLE PARA INSTALAÇÃO DE INSUFLAÇÃO DE CONVERSÃO
(71) JFE STEEL CORPORATION (JP)
(72) SHINJI TOMIYAMA, KENTARO OKAZAKI, YOZO IWAKI
(85) 28/03/2016
(86) PCT JP2014/073218 de 03/09/2014
(87) WO 2015/045766 de 02/04/2015
Publicação automática da admissibilidade da fase nacional depositado via PCT . Tratado de cooperação em matéria de Patentes, conforme Instrução Normativa nº 02, de 06/06/2017 publicada na RPI nº 2422, de 06/06/2017.

---

(21) BR 11 2016 006705-3 A2

Código 1.3 - Notificação - Fase Nacional - PCT
(22) 23/09/2014
(30) 27/09/2013 US 61/883,409
(51) B29C 43/22 (2006.01), B29C 59/04 (2006.01), C12N 5/00 (2006.01)
(54) ARTIGOS DE FILME ESTRUTURADOS DE DUPLA FACE
(71) 3M INNOVATIVE PROPERTIES COMPANY (US)
(72) GRAHAM M. CLARKE, RANDY S. BAY, RAYMOND J. KENNEY, Kurt J. Halverson, BRENT R. HANSEN, MICHAEL R. PLUMB
(85) 28/03/2016
(86) PCT US2014/056978 de 23/09/2014
(87) WO 2015/048017 de 02/04/2015
Publicação automática da admissibilidade da fase nacional depositado via PCT . Tratado de cooperação em matéria de Patentes, conforme Instrução Normativa nº 02, de 06/06/2017 publicada na RPI nº 2422, de 06/06/2017.

---

(21) BR 11 2016 006706-1 A2

Código 1.3 - Notificação - Fase Nacional - PCT
(22) 24/09/2014

(30) 26/09/2013 US 14/038.613
(51) B65D 83/20 (2006.01), B65D 83/38 (2006.01), A61L 9/14 (2006.01)
(54) SISTEMA DISPENSADOR COM SUPORTE
(71) S. C. JOHNSON & SON, INC. (US)
(72) ALEX MECKER, JESSE RICHARD, KYLIE L. LEVAKE, JEFFREY J. CHRISTIANSON, CHRISTOPHER P. WOLAK, RONALD M. LLANES
(85) 28/03/2016
(86) PCT US2014/057092 de 24/09/2014
(87) WO 2015/048052 de 02/04/2015
Publicação automática da admissibilidade da fase nacional depositado via PCT . Tratado de cooperação em matéria de Patentes, conforme Instrução Normativa nº 02, de 06/06/2017 publicada na RPI nº 2422, de 06/06/2017.

---

(21) BR 11 2016 006707-0 A2

Código 1.3 - Notificação - Fase Nacional - PCT
(22) 02/09/2014
(30) 27/09/2013 US 14/039,501
(51) H04R 1/08 (2006.01), H04R 29/00 (2006.01)
(54) MICROFONE QUE TEM CORPO DE ESPUMA DE CÉLULAS FECHADAS
(71) 3M INNOVATIVE PROPERTIES COMPANY (US)
(72) PER OVE ALMEFLO
(85) 28/03/2016
(86) PCT US2014/053698 de 02/09/2014
(87) WO 2015/047670 de 02/04/2015
Publicação automática da admissibilidade da fase nacional depositado via PCT . Tratado de cooperação em matéria de Patentes, conforme Instrução Normativa nº 02, de 06/06/2017 publicada na RPI nº 2422, de 06/06/2017.

---

(21) BR 11 2016 006712-6 A2

Código 1.3 - Notificação - Fase Nacional - PCT
(22) 29/09/2014
(30) 27/09/2013 US 61/883,633
(51) F41A 9/72 (2006.01)
(54) CONJUNTO DE UM PENTE PARA UMA ARMA DE FOGO, ARMA DE FOGO COM PENTE TUBULAR REMOVÍVEL E MÉTODO PARA CARREGAR MUNIÇÕES EM UMA ARMA DE FOGO
(71) STURM, RUGER & COMPANY, INC. (US)
(72) JASON PITTMAN, DWIGHT POTTER, SCOTT WARBURTON
(85) 28/03/2016
(86) PCT US2014/058037 de 29/09/2014
(87) WO 2015/048638 de 02/04/2015
Publicação automática da admissibilidade da fase nacional depositado via PCT . Tratado de cooperação em matéria de Patentes, conforme Instrução Normativa nº 02, de 06/06/2017 publicada na RPI nº 2422, de 06/06/2017.

(21) BR 11 2016 006713-4 A2

Código 1.3 - Notificação - Fase Nacional - PCT
(22) 26/11/2013
(30) 26/09/2013 CN PCT/CN2013/084329
(51) H04W 36/34 (2009.01)
(54) MÉTODO DE COMPATIBILIDADE DE CAPACIDADE, APARELHO E SISTEMA
(71) Huawei Technologies Co.,Ltd. (CN)
(72) ZHENXING HU, YONGQIANG GAO, WEI QUAN, XIAODONG YANG, JIAN ZHANG
(85) 28/03/2016
(86) PCT CN2013/087862 de 26/11/2013
(87) WO 2015/043050 de 02/04/2015
Publicação automática da admissibilidade da fase nacional depositado via PCT . Tratado de cooperação em matéria de Patentes, conforme Instrução Normativa nº 02, de 06/06/2017 publicada na RPI nº 2422, de 06/06/2017.

(21) BR 11 2016 006721-5 A2

Código 1.3 - Notificação - Fase Nacional - PCT
(22) 01/10/2014
(30) 01/10/2013 EP 13186911.7
(51) A23G 1/00 (2006.01), A23G 1/30 (2006.01), A23G 1/40 (2006.01), A23L 1/00 (2006.01), A23L 1/09 (2006.01)
(54) PARTÍCULA ESFÉRICA, E SUSPENSÕES ALIMENTÍCIAS E MASSAS CONSUMÍVEIS TENDO PARTÍCULAS ESFÉRICAS
(71) BÜHLER AG (CH)
(72) ERICH JOSEF WINDHAB, PATRICK STRÄHL, WILLIAM HANSELMANN
(85) 28/03/2016
(86) PCT EP2014/071050 de 01/10/2014
(87) WO 2015/049292 de 09/04/2015
Publicação automática da admissibilidade da fase nacional depositado via PCT . Tratado de cooperação em matéria de Patentes, conforme Instrução Normativa nº 02, de 06/06/2017 publicada na RPI nº 2422, de 06/06/2017.

(21) BR 11 2016 006723-1 A2

Código 1.3 - Notificação - Fase Nacional - PCT
(22) 13/08/2014
(30) 15/10/2013 CN 201310482136.6
(51) E02F 9/22 (2006.01)
(54) DISPOSITIVO DE CONTROLE DE RECICLAGEM ENERGÉTICA GIRATÓRIO PARA ESCAVADEIRA HIDRÁULICA
(71) XUZHOU XUGONG EXCAVATOR MACHINERY CO., LTD (CN)
(72) ZHENXING WANG, ZONG LI, JIASHENG QIN, SHUHUI FEI, JIJIANG SHI, JIANCHANG GAO, BENQIANG SUN, ZHIPENG LI, YANG ZHENG
(85) 28/03/2016
(86) PCT CN2014/084230 de 13/08/2014

(87) WO 2015/055042 de 23/04/2015
Publicação automática da admissibilidade da fase nacional depositado via PCT . Tratado de cooperação em matéria de Patentes, conforme Instrução Normativa nº 02, de 06/06/2017 publicada na RPI nº 2422, de 06/06/2017.

---

(21) BR 11 2016 006725-8 A2

Código 1.3 - Notificação - Fase Nacional - PCT
(22) 09/07/2014
(30) 30/10/2013 US 14/067,432
(51) B23K 9/09 (2006.01), B23K 9/095 (2006.01), B23K 9/10 (2006.01), B23K 9/12 (2006.01), B23K 9/173 (2006.01)
(54) EXTRAÇÃO DO COMPRIMENTO DO ARCO A PARTIR DA REALIMENTAÇÃO DE TENSÃO ELÉTRICA E CORRENTE
(71) ILLINOIS TOOL WORKS INC (US)
(72) RICHARD MARTIN HUTCHISON
(85) 28/03/2016
(86) PCT US2014/045872 de 09/07/2014
(87) WO 2015/065542 de 07/05/2015
Publicação automática da admissibilidade da fase nacional depositado via PCT . Tratado de cooperação em matéria de Patentes, conforme Instrução Normativa nº 02, de 06/06/2017 publicada na RPI nº 2422, de 06/06/2017.

---

(21) BR 11 2016 006726-6 A2

Código 1.3 - Notificação - Fase Nacional - PCT
(22) 25/09/2014
(30) 26/09/2013 FR 1359313
(51) B01J 8/02 (2006.01), B01J 8/18 (2006.01), C07C 1/04 (2006.01), C07C 9/04 (2006.01)
(54) REATOR DE METANAÇÃO POR REAÇÃO DE HIDROGÊNIO COM PELO MENOS UM COMPOSTO À BASE DE CARBONO E PRODUÇÃO DE METANO E ÁGUA
(71) GDF SUEZ (FR)
(72) YLMAZ KARA, BERNARD MARCHAND
(85) 28/03/2016
(86) PCT FR2014/052411 de 25/09/2014
(87) WO 2015/044601 de 02/04/2015
Publicação automática da admissibilidade da fase nacional depositado via PCT . Tratado de cooperação em matéria de Patentes, conforme Instrução Normativa nº 02, de 06/06/2017 publicada na RPI nº 2422, de 06/06/2017.

---

(21) BR 11 2016 006728-2 A2

Código 1.3 - Notificação - Fase Nacional - PCT
(22) 30/09/2014
(30) 02/10/2013 JP 2013-207308
(51) C10M 169/04 (2006.01), F25B 1/00 (2006.01), C09K 5/04 (2006.01), C10M 105/32 (2006.01), C10M 105/38 (2006.01), C10M 129/18 (2006.01), C10M

129/66 (2006.01), C10M 133/22 (2006.01), C10N 30/00 (2006.01), C10N 30/10 (2006.01), C10N 40/30 (2006.01)
(54) COMPOSIÇÃO DE ÓLEO DE REFRIGERADOR E REFRIGERADOR
(71) JX NIPPON OIL & ENERGY CORPORATION (JP)
(72) HITOSHI TAKAHASHI, KEN SAWADA, AKIRA TADA, SOUICHIROU KONNO
(85) 28/03/2016
(86) PCT JP2014/076074 de 30/09/2014
(87) WO 2015/050120 de 09/04/2015
Publicação automática da admissibilidade da fase nacional depositado via PCT . Tratado de cooperação em matéria de Patentes, conforme Instrução Normativa nº 02, de 06/06/2017 publicada na RPI nº 2422, de 06/06/2017.

---

(21) BR 11 2016 006729-0 A2

Código 1.3 - Notificação - Fase Nacional - PCT
(22) 29/09/2014
(30) 29/09/2013 CN 201310456699.8
(51) B67D 7/04 (2010.01), B67D 7/84 (2010.01), B67D 7/22 (2010.01)
(54) APARELHO DE INJEÇÃO DE ADITIVO E MÉTODO PARA INJETAR UM ADITIVO EM UM COMBUSTÍVEL
(71) DRESSER WAYNE FUEL EQUIPMENT (SHANGHAI) CO., LTD. (CN)
(72) CHONGHUA XU, JIAHUA WANG
(85) 28/03/2016
(86) PCT CN2014/087837 de 29/09/2014
(87) WO 2015/043539 de 02/04/2015
Publicação automática da admissibilidade da fase nacional depositado via PCT . Tratado de cooperação em matéria de Patentes, conforme Instrução Normativa nº 02, de 06/06/2017 publicada na RPI nº 2422, de 06/06/2017.

---

(21) BR 11 2016 006730-4 A2

Código 1.3 - Notificação - Fase Nacional - PCT
(22) 25/09/2014
(30) 27/09/2013 IN 1115/KOL/2013
(51) B65C 3/00 (2006.01), B65C 9/26 (2006.01)
(54) MÉTODO DE APLICAÇÃO AUTOMATIZADA DE DECALQUE AUXILIADA POR ROBÔ SOBRE SUPERFÍCIES TRIDIMENSIONAIS COMPLEXAS
(71) 3M INNOVATIVE PROPERTIES COMPANY (US)
(72) Aby VARGHESE, MURTHY V.N ARELEKATTI, DHRITISUNDER BHATTACHARYA
(85) 28/03/2016
(86) PCT US2014/057438 de 25/09/2014
(87) WO 2015/048276 de 02/04/2015
Publicação automática da admissibilidade da fase nacional depositado via PCT . Tratado de cooperação em matéria de Patentes, conforme Instrução Normativa nº 02, de 06/06/2017 publicada na RPI nº 2422, de 06/06/2017.

(21) BR 11 2016 006733-9 A2

Código 1.3 - Notificação - Fase Nacional - PCT
(22) 05/11/2015
(30) 19/12/2014 CN 201410804324.0
(51) H04L 29/06 (2006.01), H04N 7/18 (2006.01)
(54) MÉTODO E APARELHO PARA PROCESSAMENTO DE VÍDEO DE VIGILÂNCIA
(71) XIAOMI INC. (CN)
(72) WEI WANG, ZIGUANG GAO, BO ZHANG, MINGJUN YIN
(85) 28/03/2016
(86) PCT CN2015/093860 de 05/11/2015
(87) WO 2016/095623 de 23/06/2016
Publicação automática da admissibilidade da fase nacional depositado via PCT . Tratado de cooperação em matéria de Patentes, conforme Instrução Normativa nº 02, de 06/06/2017 publicada na RPI nº 2422, de 06/06/2017.

(21) BR 11 2016 006735-5 A2

Código 1.3 - Notificação - Fase Nacional - PCT
(22) 13/10/2014
(30) 16/10/2013 IT FI2013A000243
(51) F16K 15/08 (2006.01), F04B 39/10 (2006.01)
(54) VÁLVULA DE ANEL AUTOMÁTICA, COMPRESSOR RECIPROCANTE E MÉTODO PARA FABRICAR UM OBTURADOR
(71) NUOVO PIGNONE SRL (IT)
(72) FRANCESCO BUFFA, ALBERTO BABBINI, PIERLUIGI TOZZI
(85) 28/03/2016
(86) PCT EP2014/071888 de 13/10/2014
(87) WO 2015/055581 de 23/04/2015
Publicação automática da admissibilidade da fase nacional depositado via PCT . Tratado de cooperação em matéria de Patentes, conforme Instrução Normativa nº 02, de 06/06/2017 publicada na RPI nº 2422, de 06/06/2017.

(21) BR 11 2016 006736-3 A2

Código 1.3 - Notificação - Fase Nacional - PCT
(22) 22/09/2014
(30) 26/09/2013 DE 20 2013 104 382.6; 15/11/2013 EP 13306562.3
(51) A01N 31/02 (2006.01), A01N 31/04 (2006.01), A01N 31/14 (2006.01), A61K 31/045 (2006.01), A61K 8/34 (2006.01), A01P 1/00 (2006.01)
(54) CONCENTRADO LÍQUIDO PARA A PROTEÇÃO DE COMPOSIÇÕES A SEREM APLICADAS TOPICAMENTE CONTRA ATAQUE MICROBIANO
(71) L'AIR LIQUIDE, SOCIÉTÉ ANONYME POUR L'ETUDE ET L'EXPLOITATION DES PROCEDES GEORGES CLAUDE (FR)
(72) CARSTEN BUNGENSTOCK, CARSTEN BUNGENSTOCK, SARAH ERICHSEN, SARAH ERICHSEN, SABINE HERWEG, SABINE HERWEG, SONJA LÜTHJE, SONJA LÜTHJE, KLAUS WEBER, KLAUS WEBER

(85) 28/03/2016
(86) PCT EP2014/070113 de 22/09/2014
(87) WO 2015/044080 de 02/04/2015
Publicação automática da admissibilidade da fase nacional depositado via PCT . Tratado de cooperação em matéria de Patentes, conforme Instrução Normativa nº 02, de 06/06/2017 publicada na RPI nº 2422, de 06/06/2017.

---

(21) BR 11 2016 006741-0 A2

Código 1.3 - Notificação - Fase Nacional - PCT
(22) 01/10/2014
(30) 14/10/2013 DE 10 2013 111 297.8
(51) B02C 17/16 (2006.01), B02C 17/18 (2006.01), B02C 2/10 (2006.01)
(54) DISPOSITIVO DE PRÉ-TRITURAÇÃO PARA UM MOINHO DE ESFERAS OU MOINHO DE ESFERAS DO AGITADOR E MOINHO DE ESFERAS COM DISPOSITIVO DE PRÉ- TRITURAÇÃO
(71) NETZSCH-FEINMAHLTECHNIK GMBH (DE)
(72) UDO ENDERLE, THERON HARBS, HOLGER MOESCHL
(85) 28/03/2016
(86) PCT DE2014/000492 de 01/10/2014
(87) WO 2015/055161 de 23/04/2015
Publicação automática da admissibilidade da fase nacional depositado via PCT . Tratado de cooperação em matéria de Patentes, conforme Instrução Normativa nº 02, de 06/06/2017 publicada na RPI nº 2422, de 06/06/2017.

---

(21) BR 11 2016 006742-8 A2

Código 1.3 - Notificação - Fase Nacional - PCT
(22) 02/09/2014
(30) 04/10/2013 US 14/046,332
(51) E21B 47/06 (2006.01), E21B 44/00 (2006.01)
(54) MONITORAMENTO DE FUNDO DE POÇO USANDO SONDA MAGNETOSTRICTIVA
(71) BAKER HUGHES INCORPORATED (US)
(72) KE WANG, ZHIYUE XU, CARLOS A. PRIETO
(85) 28/03/2016
(86) PCT US2014/053662 de 02/09/2014
(87) WO 2015/050660 de 09/04/2015
Publicação automática da admissibilidade da fase nacional depositado via PCT . Tratado de cooperação em matéria de Patentes, conforme Instrução Normativa nº 02, de 06/06/2017 publicada na RPI nº 2422, de 06/06/2017.

---

(21) BR 11 2016 006747-9 A2

Código 1.3 - Notificação - Fase Nacional - PCT
(22) 22/09/2014
(30) 30/09/2013 US 61/884488
(51) H04W 24/10 (2009.01)
(54) MÉTODOS E ARRANJOS DE UM NÓ DE REDE DE UMA REDE DE COMUNICAÇÃO CELULAR CONECTÁVEL A UM OU MAIS DISPOSITIVOS

DE COMUNICAÇÃO SEM FIO E DE UM DISPOSITIVO DE COMUNICAÇÃO SEM FIO CONECTÁVEL A UMA REDE DE COMUNICAÇÃO CELULAR, PRODUTO DE PROGRAMA DE COMPUTADOR, NÓ DE REDE PARA UMA REDE DE COMUNICAÇÃO CELULAR, E, DISPOSITIVO DE COMUNICAÇÃO SEM FIO
(71) TELEFONAKTIEBOLAGET LM ERICSSON (PUBL) (SE)
(72) MUHAMMAD KAZMI, BENGT LINDOFF
(85) 28/03/2016
(86) PCT EP2014/070106 de 22/09/2014
(87) WO 2015/044078 de 02/04/2015
Publicação automática da admissibilidade da fase nacional depositado via PCT . Tratado de cooperação em matéria de Patentes, conforme Instrução Normativa nº 02, de 06/06/2017 publicada na RPI nº 2422, de 06/06/2017.

---

(21) BR 11 2016 006749-5 A2

Código 1.3 - Notificação - Fase Nacional - PCT
(22) 14/10/2014
(30) 16/10/2013 JP 2013-215232
(51) F16C 3/08 (2006.01)
(54) VIRABREQUIM PARA MOTOR RECIPROCANTE
(71) NIPPON STEEL & SUMITOMO METAL CORPORATION (JP)
(72) KOICHIRO ISHIHARA, KENJI IMANISHI, KEN YOSHINO, KUNIHIRO YABUNO
(85) 28/03/2016
(86) PCT JP2014/005198 de 14/10/2014
(87) WO 2015/056440 de 23/04/2015
Publicação automática da admissibilidade da fase nacional depositado via PCT . Tratado de cooperação em matéria de Patentes, conforme Instrução Normativa nº 02, de 06/06/2017 publicada na RPI nº 2422, de 06/06/2017.

---

(21) BR 11 2016 006750-9 A2

Código 1.3 - Notificação - Fase Nacional - PCT
(22) 01/10/2014
(30) 04/10/2013 DE 10 2013 016 312.9
(51) F16D 55/226 (2006.01), F16D 65/00 (2006.01), F16D 65/095 (2006.01)
(54) FREIO A DISCO E JOGO DE GUARNIÇÃO DE FREIO DE UM FREIO A DISCO
(71) KNORR-BREMSE SYSTEME FÜR NUTZFAHRZEUGE GMBH (DE)
(72) ABDELAZIZ RGUICHI, PHILIPP ADAMCZYK, MATTHIAS KLINGNER, ALEXANDER WERTH, MICHAEL PESCHEL, ROBERT THEIL
(85) 28/03/2016
(86) PCT EP2014/071037 de 01/10/2014
(87) WO 2015/049283 de 09/04/2015
Publicação automática da admissibilidade da fase nacional depositado via PCT . Tratado de cooperação em matéria de Patentes, conforme Instrução Normativa nº 02, de 06/06/2017 publicada na RPI nº 2422, de 06/06/2017.

(21) BR 11 2016 006751-7 A2

Código 1.3 - Notificação - Fase Nacional - PCT
(22) 22/10/2014
(30) 23/10/2013 FR 1360326
(51) B32B 17/10 (2006.01), B60J 1/00 (2006.01), B60J 1/02 (2006.01), C03C 27/12 (2006.01)
(54) VIDRO LAMINADO FINO PARA PARA-BRISA
(71) SAINT-GOBAIN GLASS FRANCE (FR)
(72) CLAIRE LESTRINGANT, RENÉ GY, STEPHAN KREMERS
(85) 28/03/2016
(86) PCT FR2014/052685 de 22/10/2014
(87) WO 2015/059407 de 30/04/2015
Publicação automática da admissibilidade da fase nacional depositado via PCT . Tratado de cooperação em matéria de Patentes, conforme Instrução Normativa nº 02, de 06/06/2017 publicada na RPI nº 2422, de 06/06/2017.

(21) BR 11 2016 006752-5 A2

Código 1.3 - Notificação - Fase Nacional - PCT
(22) 26/09/2014
(30) 09/10/2013 US 61/888,580; 25/09/2014 US 14/496,105
(51) E01C 9/08 (2006.01), H05F 3/02 (2006.01)
(54) APARELHO E PROCESSOS PARA ATERRAMENTO ELÉTRICO DE UMA SUPERFÍCIE DE SUPORTE DE CARGA
(71) NEWPARK MATS & INTEGRATED SERVICES LLC (US)
(72) JAMES KERWIN MCDOWELL, KENNETH EDWARD DURIO
(85) 28/03/2016
(86) PCT US2014/057612 de 26/09/2014
(87) WO 2015/053958 de 16/04/2015
Publicação automática da admissibilidade da fase nacional depositado via PCT . Tratado de cooperação em matéria de Patentes, conforme Instrução Normativa nº 02, de 06/06/2017 publicada na RPI nº 2422, de 06/06/2017.

(21) BR 11 2016 006753-3 A2

Código 1.3 - Notificação - Fase Nacional - PCT
(22) 24/09/2014
(30) 28/09/2013 DE 102013016204.1
(51) A61M 1/28 (2006.01)
(54) SISTEMA DE SENSOR PARA DETECÇÃO DE FASES E / OU TRANSIÇÕES DE FASE EM TRATAMENTOS DE DIÁLISE PERITONEAL
(71) FRESENIUS MEDICAL CARE DEUTSCHLAND GMBH (DE)
(72) PETER WABEL, TOBIAS GRÖBER, SEBASTIAN WIESKOTTEN
(85) 28/03/2016
(86) PCT EP2014/070342 de 24/09/2014
(87) WO 2015/044185 de 02/04/2015
Publicação automática da admissibilidade da fase nacional depositado via PCT . Tratado de cooperação em matéria de Patentes, conforme Instrução

Normativa nº 02, de 06/06/2017 publicada na RPI nº 2422, de 06/06/2017.

---

(21) BR 11 2016 006754-1 A2

Código 1.3 - Notificação - Fase Nacional - PCT
(22) 23/09/2014
(30) 26/09/2013 EP 13186161.9
(51) C09K 11/77 (2006.01), H05B 33/14 (2006.01), C09K 11/08 (2006.01)
(54) NOVO NITRIDOALUMOSSILICATO DE FÓSFORO PARA ILUMINAÇÃO DE ESTADO SÓLIDO
(71) KONINKLIJKE PHILIPS N.V. (NL)
(72) BABY-SERIYATI SCHREINEMACHER, ANDREAS TÜCKS, PETER JOSEF SCHMIDT, SEBASTIAN FLORIAN SCHMIECHEN, WOLFGANG SCHNICK
(85) 28/03/2016
(86) PCT EP2014/070184 de 23/09/2014
(87) WO 2015/044106 de 02/04/2015
Publicação automática da admissibilidade da fase nacional depositado via PCT . Tratado de cooperação em matéria de Patentes, conforme Instrução Normativa nº 02, de 06/06/2017 publicada na RPI nº 2422, de 06/06/2017.

---

(21) BR 11 2016 006755-0 A2

Código 1.3 - Notificação - Fase Nacional - PCT
(22) 29/09/2014
(30) 01/10/2013 EP 13186976.0
(51) G07C 9/00 (2006.01)
(54) CONTROLE DE ACESSO USANDO DISPOSITIVOS ELETRÔNICOS PORTÁTEIS
(71) INVENTIO AG (CH)
(72) FLORIAN TROESCH
(85) 28/03/2016
(86) PCT EP2014/070726 de 29/09/2014
(87) WO 2015/049187 de 09/04/2015
Publicação automática da admissibilidade da fase nacional depositado via PCT . Tratado de cooperação em matéria de Patentes, conforme Instrução Normativa nº 02, de 06/06/2017 publicada na RPI nº 2422, de 06/06/2017.

---

(21) BR 11 2016 006757-6 A2

Código 1.3 - Notificação - Fase Nacional - PCT
(22) 25/09/2014
(30) 30/09/2013 EP 13186764.0
(51) C10M 107/02 (2006.01)
(54) FRAÇÕES DE GASÓLEO DERIVADO DE FISCHER-TROPSCH E DE FORMULAÇÃO DE FLUIDO FUNCIONAL, E, USO DE UMA FRAÇÃO DE GASÓLEO DERIVADO DE FISCHER-TROPSCH
(71) SHELL INTERNATIONALE RESEARCH MAATSCHAPPIJ B.V. (NL)
(72) RENDERT JAN WIERSMA, JOHANNES TURFBOER, ROBERT

RIEMERSMA, JOHANNES BERNARDUS WILHELMUS MORSINK
(85) 28/03/2016
(86) PCT EP2014/070510 de 25/09/2014
(87) WO 2015/044279 de 02/04/2015
Publicação automática da admissibilidade da fase nacional depositado via PCT . Tratado de cooperação em matéria de Patentes, conforme Instrução Normativa nº 02, de 06/06/2017 publicada na RPI nº 2422, de 06/06/2017.

---

(21) BR 11 2016 006759-2 A2

Código 1.3 - Notificação - Fase Nacional - PCT
(22) 14/10/2014
(30) 17/10/2013 FR 1360092; 16/04/2014 FR 1453402
(51) C03C 17/34 (2006.01), C03C 17/36 (2006.01), C23C 14/08 (2006.01), C23C 14/58 (2006.01)
(54) PROCESSO DE OBTENÇÃO DE UM SUBSTRATO REVESTIDO COM UM EMPILHAMENTO COMPREENDENDO UMA CAMADA DE ÓXIDO TRANSPARENTE CONDUTOR
(71) SAINT-GOBAIN GLASS FRANCE (FR)
(72) LORENZO CANOVA, DRISS LAMINE, NICOLAS NADAUD, SÉBASTIEN ROY, NISITA WANAKULE
(85) 28/03/2016
(86) PCT FR2014/052615 de 14/10/2014
(87) WO 2015/055944 de 23/04/2015
Publicação automática da admissibilidade da fase nacional depositado via PCT . Tratado de cooperação em matéria de Patentes, conforme Instrução Normativa nº 02, de 06/06/2017 publicada na RPI nº 2422, de 06/06/2017.

---

(21) BR 11 2016 006761-4 A2

Código 1.3 - Notificação - Fase Nacional - PCT
(22) 25/09/2014
(30) 30/09/2013 EP 13186760.8
(51) C10M 107/02 (2006.01)
(54) FRAÇÕES DE GASÓLEO DERIVADO DE FISCHER-TROPSCH E DE FORMULAÇÃO DE FLUIDO FUNCIONAL, E, USO DE UMA FRAÇÃO DE GASÓLEO DERIVADO DE FISCHER-TROPSCH
(71) SHELL INTERNATIONALE RESEARCH MAATSCHAPPIJ B.V. (NL)
(72) RENDERT JAN WIERSMA, JOHANNES TURFBOER, ROBERT RIEMERSMA, JOHANNES BERNARDUS WILHELMUS MORSINK
(85) 28/03/2016
(86) PCT EP2014/070512 de 25/09/2014
(87) WO 2015/044281 de 02/04/2015
Publicação automática da admissibilidade da fase nacional depositado via PCT . Tratado de cooperação em matéria de Patentes, conforme Instrução Normativa nº 02, de 06/06/2017 publicada na RPI nº 2422, de 06/06/2017.

---

(21) BR 11 2016 006762-2 A2

Código 1.3 - Notificação - Fase Nacional - PCT

(22) 26/09/2014
(30) 27/09/2013 US 61/883,803
(51) C08L 23/08 (2006.01), C08L 93/04 (2006.01), C08K 5/00 (2006.01), C09J 193/04 (2006.01)
(54) COMPOSIÇÕES CONTENDO POLÍMEROS DE ETILENO
(71) ARIZONA CHEMICAL COMPANY, LLC. (US)
(72) JOSEPHUS HUBERTUS MARIA LANGE, MARK C. SCHAAPMAN, ERIK KELDERMAN
(85) 28/03/2016
(86) PCT US2014/057641 de 26/09/2014
(87) WO 2015/048402 de 02/04/2015
Publicação automática da admissibilidade da fase nacional depositado via PCT . Tratado de cooperação em matéria de Patentes, conforme Instrução Normativa nº 02, de 06/06/2017 publicada na RPI nº 2422, de 06/06/2017.

---

(21) BR 11 2016 006763-0 A2

Código 1.3 - Notificação - Fase Nacional - PCT
(22) 25/09/2014
(30) 30/09/2013 EP 13186747.5
(51) C10M 107/02 (2006.01)
(54) FRAÇÃO DE ÓLEO COMBUSTÍVEL DERIVADO DE FISCHER-TROPSCH, FORMULAÇÃO DE FLUIDO FUNCIONAL, E, USO DE UMA FRAÇÃO DE ÓLEO COMBUSTÍVEL DERIVADO DE FISCHER-TROPSCH
(71) SHELL INTERNATIONALE RESEARCH MAATSCHAPPIJ B.V. (NL)
(72) RENDERT JAN WIERSMA, JOHANNES TURFBOER, ROBERT RIEMERSMA, JOHANNES BERNARDUS WILHELMUS MORSINK
(85) 28/03/2016
(86) PCT EP2014/070515 de 25/09/2014
(87) WO 2015/044284 de 02/04/2015
Publicação automática da admissibilidade da fase nacional depositado via PCT . Tratado de cooperação em matéria de Patentes, conforme Instrução Normativa nº 02, de 06/06/2017 publicada na RPI nº 2422, de 06/06/2017.

---

(21) BR 11 2016 006767-3 A2

Código 1.3 - Notificação - Fase Nacional - PCT
(22) 25/09/2014
(30) 30/09/2013 EP 13186738.4
(51) C10M 107/02 (2006.01)
(54) FRAÇÃO DE GASÓLEO DERIVADO DE FISCHER-TROPSCH, FORMULAÇÃO DE FLUIDO FUNCIONAL, E, USO DA FRAÇÃO DE GASÓLEO DERIVADO DE FISCHER-TROPSCH
(71) SHELL INTERNATIONALE RESEARCH MAATSCHAPPIJ B.V. (NL)
(72) RENDERT JAN WIERSMA, JOHANNES TURFBOER, ROBERT RIEMERSMA, JOHANNES BERNARDUS WILHELMUS MORSINK
(85) 28/03/2016
(86) PCT EP2014/070520 de 25/09/2014

(87) WO 2015/044287 de 02/04/2015
Publicação automática da admissibilidade da fase nacional depositado via PCT . Tratado de cooperação em matéria de Patentes, conforme Instrução Normativa nº 02, de 06/06/2017 publicada na RPI nº 2422, de 06/06/2017.

---

(21) BR 11 2016 006768-1 A2

Código 1.3 - Notificação - Fase Nacional - PCT
(22) 25/09/2014
(30) 30/09/2013 EP 13186739.2
(51) C10M 107/02 (2006.01)
(54) FRAÇÃO DE GASÓLEO DERIVADO DE FISCHER-TROPSCH, FORMULAÇÃO DE FLUIDO FUNCIONAL, E, USO DE UMA FRAÇÃO DE GASÓLEO DERIVADO DE FISCHER-TROPSCH
(71) SHELL INTERNATIONALE RESEARCH MAATSCHAPPIJ B.V. (NL)
(72) RENDERT JAN WIERSMA, JOHANNES TURFBOER, ROBERT RIEMERSMA, JOHANNES BERNARDUS WILHELMUS MORSINK
(85) 28/03/2016
(86) PCT EP2014/070517 de 25/09/2014
(87) WO 2015/044285 de 02/04/2015
Publicação automática da admissibilidade da fase nacional depositado via PCT . Tratado de cooperação em matéria de Patentes, conforme Instrução Normativa nº 02, de 06/06/2017 publicada na RPI nº 2422, de 06/06/2017.

---

(21) BR 11 2016 006770-3 A2

Código 1.3 - Notificação - Fase Nacional - PCT
(22) 25/09/2014
(30) 30/09/2013 EP 13186740.0
(51) C10M 107/02 (2006.01)
(54) FRAÇÃO DE GASÓLEO DERIVADO DE FISCHER-TROPSCH, FORMULAÇÃO DE FLUIDO FUNCIONAL, E, USO DE UMA FRAÇÃO DE GASÓLEO DERIVADO DE FISCHER-TROPSCH
(71) SHELL INTERNATIONALE RESEARCH MAATSCHAPPIJ B.V. (NL)
(72) RENDERT JAN WIERSMA, JOHANNES TURFBOER, ROBERT RIEMERSMA, JOHANNES BERNARDUS WILHELMUS MORSINK
(85) 28/03/2016
(86) PCT EP2014/070525 de 25/09/2014
(87) WO 2015/044289 de 02/04/2015
Publicação automática da admissibilidade da fase nacional depositado via PCT . Tratado de cooperação em matéria de Patentes, conforme Instrução Normativa nº 02, de 06/06/2017 publicada na RPI nº 2422, de 06/06/2017.

---

(21) BR 11 2016 006771-1 A2

Código 1.3 - Notificação - Fase Nacional - PCT
(22) 23/10/2014
(30) 30/10/2013 GB 1319119.2; 30/10/2013 GB 1319121.8; 30/10/2013 GB 1319131.7; 30/10/2013 GB 1319125.9
(51) A01M 7/00 (2006.01)

(54) LANÇA DE ASPERSORES AGRÍCOLAS
(71) AGCO NETHERLANDS B.V. (NL)
(72) JORIS JAN HIDDEMA, HARM MERTENS
(85) 28/03/2016
(86) PCT EP2014/072747 de 23/10/2014
(87) WO 2015/062964 de 07/05/2015
Publicação automática da admissibilidade da fase nacional depositado via PCT . Tratado de cooperação em matéria de Patentes, conforme Instrução Normativa nº 02, de 06/06/2017 publicada na RPI nº 2422, de 06/06/2017.

---

(21) BR 11 2016 006773-8 A2

Código 1.3 - Notificação - Fase Nacional - PCT
(22) 25/09/2014
(30) 30/09/2013 EP 13186732.7
(51) C10M 107/02 (2006.01)
(54) GASÓLEO DERIVADO DE FISCHER-TROPSCH, FLUIDO FUNCIONAL, E, USO DE UM GASÓLEO DERIVADO DE FISCHER-TROPSCH
(71) SHELL INTERNATIONALE RESEARCH MAATSCHAPPIJ B.V. (NL)
(72) RENDERT JAN WIERSMA, JOHANNES TURFBOER, ROBERT RIEMERSMA, JOHANNES BERNARDUS WILHELMUS MORSINK
(85) 28/03/2016
(86) PCT EP2014/070508 de 25/09/2014
(87) WO 2015/044278 de 02/04/2015
Publicação automática da admissibilidade da fase nacional depositado via PCT . Tratado de cooperação em matéria de Patentes, conforme Instrução Normativa nº 02, de 06/06/2017 publicada na RPI nº 2422, de 06/06/2017.

---

(21) BR 11 2016 006775-4 A2

Código 1.3 - Notificação - Fase Nacional - PCT
(22) 24/09/2014
(30) 02/10/2013 US 61/885,760
(51) C08J 5/12 (2006.01), C09J 5/02 (2006.01), C09J 7/02 (2006.01), C09J 133/08 (2006.01), C09J 151/06 (2006.01), C08L 53/02 (2006.01), G02B 5/04 (2006.01)
(54) PILHA DE FILMES ÓPTICOS E ARTIGO
(71) 3M INNOVATIVE PROPERTIES COMPANY (US)
(72) WILLIAM F. EDMONDS, JASON S. PETAJA, JEFFREY L. SOLOMON
(85) 28/03/2016
(86) PCT US2014/057084 de 24/09/2014
(87) WO 2015/050751 de 09/04/2015
Publicação automática da admissibilidade da fase nacional depositado via PCT . Tratado de cooperação em matéria de Patentes, conforme Instrução Normativa nº 02, de 06/06/2017 publicada na RPI nº 2422, de 06/06/2017.

---

(21) BR 11 2016 006779-7 A2

Código 1.3 - Notificação - Fase Nacional - PCT
(22) 23/04/2015

(30) 01/05/2014 US 61/987,155; 11/11/2014 US 62/078,013
(51) B24D 3/28 (2006.01)
(54) ARTIGOS ABRASIVOS FLEXÍVEIS E MÉTODO DE ABRASÃO DE UMA PEÇA DE TRABALHO
(71) 3M INNOVATIVE PROPERTIES COMPANY (US)
(72) PAUL D. GRAHAM, YUGEUN P. YANG, DOUGLAS A. DAVIS, THOMAS E. PAHL, JOHN G. PETERSEN
(85) 28/03/2016
(86) PCT US2015/027189 de 23/04/2015
(87) WO 2015/167910 de 05/11/2015
Publicação automática da admissibilidade da fase nacional depositado via PCT . Tratado de cooperação em matéria de Patentes, conforme Instrução Normativa nº 02, de 06/06/2017 publicada na RPI nº 2422, de 06/06/2017.

---

(21) BR 11 2016 006780-0 A2

Código 1.3 - Notificação - Fase Nacional - PCT
(22) 29/10/2014
(30) 29/10/2013 US 61/896911
(51) D01D 5/23 (2006.01), D01D 5/088 (2006.01), D01F 1/10 (2006.01), D01F 6/04 (2006.01), D01G 1/04 (2006.01), D02G 3/32 (2006.01), D04H 3/14 (2006.01), A47C 7/02 (2006.01), B29C 47/86 (2006.01), B29C 47/88 (2006.01), B29C 43/00 (2006.01), B32B 5/26 (2006.01)
(54) SISTEMA E MÉTODO DE DOSAGEM DE UMA MISTURA DE POLÍMERO COM UM PRIMEIRO SOLVENTE, DISPOSITIVO, SISTEMA E MÉTODO DE EXTRAÇÃO DE SOLVENTE DE PELO MENOS UM FIO POLIMÉRICO, SISTEMA E MÉTODO DE PRÉ- RECUPERAÇÃO MECÂNICA DE PELO MENOS UM LÍQUIDO EM PELO MENOS UM FIO POLIMÉRICO, E SISTEMA E MÉTODO CONTÍNUOS PARA A PRODUÇÃO DE PELO MENOS UM FIO POLIMÉRICO
(71) BRASKEM S.A. (BR/BA)
(72) MARCOS ROBERTO PAULINO BUENO, ANDRÉ PENAQUIONI, ALESSANDRO BERNARDI, SÉRGIO LUIZ DIAS ALMEIDA, LEANDRO OHARA OLIVEIRA SANTA ROSA, PATRÍCIA FREITAS OLIVEIRA FIALHO, DANIELA ZAIRA RAUBER
(85) 28/03/2016
(86) PCT BR2014/050004 de 29/10/2014
(87) WO 2015/061877 de 07/05/2015
Publicação automática da admissibilidade da fase nacional depositado via PCT . Tratado de cooperação em matéria de Patentes, conforme Instrução Normativa nº 02, de 06/06/2017 publicada na RPI nº 2422, de 06/06/2017.

---

(21) BR 11 2016 006781-9 A2

Código 1.3 - Notificação - Fase Nacional - PCT
(22) 23/10/2013
(30) 27/09/2013 FR 1359319
(51) E04B 1/04 (2006.01), E04B 1/76 (2006.01)

(54) DISPOSITIVO QUE FORMA UM ELEMENTO DE PAREDE DE CONSTRUÇÃO
(71) Jean-Luc SARRAIL (FR)
(72) JÉRÉMIE BOUTRY
(85) 28/03/2016
(86) PCT FR2013/052529 de 23/10/2013
(87) WO 2015/044533 de 02/04/2015
Publicação automática da admissibilidade da fase nacional depositado via PCT . Tratado de cooperação em matéria de Patentes, conforme Instrução Normativa nº 02, de 06/06/2017 publicada na RPI nº 2422, de 06/06/2017.

---

(21) BR 11 2016 006783-5 A2

Código 1.3 - Notificação - Fase Nacional - PCT
(22) 27/08/2014
(30) 16/10/2013 JP 2013-215242
(51) H02M 7/12 (2006.01), F24F 11/02 (2006.01), H02M 7/48 (2007.01)
(54) CONVERSOR DE ENERGIA E AR CONDICIONADO
(71) DAIKIN INDUSTRIES LTD. (JP)
(72) SHINICHI ISHIZEKI, KENTAROU TAOKA, MASAHIDE FUJIWARA, MOTONOBU IKEDA
(85) 28/03/2016
(86) PCT JP2014/004395 de 27/08/2014
(87) WO 2015/056389 de 23/04/2015
Publicação automática da admissibilidade da fase nacional depositado via PCT . Tratado de cooperação em matéria de Patentes, conforme Instrução Normativa nº 02, de 06/06/2017 publicada na RPI nº 2422, de 06/06/2017.

---

(21) BR 11 2016 006787-8 A2

Código 1.3 - Notificação - Fase Nacional - PCT
(22) 30/09/2014
(30) 02/10/2013 US 61/886,023; 31/10/2013 US 61/898,457
(51) C10M 169/04 (2006.01)
(54) COMPOSIÇÕES DE ESTOLIDES EXIBINDO PROPRIEDADES SUPERIORES EM COMPOSIÇÃO LUBRIFICANTE
(71) BIOSYNTHETIC TECHNOLOGIES, LLC (US)
(72) JAKOB BREDSGUARD
(85) 28/03/2016
(86) PCT US2014/058262 de 30/09/2014
(87) WO 2015/050858 de 09/04/2015
Publicação automática da admissibilidade da fase nacional depositado via PCT . Tratado de cooperação em matéria de Patentes, conforme Instrução Normativa nº 02, de 06/06/2017 publicada na RPI nº 2422, de 06/06/2017.

---

(21) BR 11 2016 006788-6 A2

Código 1.3 - Notificação - Fase Nacional - PCT
(22) 03/02/2015

(30) 10/02/2014 US 61/938,130
(51) B07B 1/00 (2006.01), B07B 1/42 (2006.01), B07B 1/46 (2006.01)
(54) APARELHO VIBRATÓRIO COM MÉTODO DE TRANSPORTE E MONTAGEM
(71) GENERAL KINEMATICS CORPORATION (US)
(72) ERIC DICKINSON, WILLIAM GERALD LICHTENBERGER
(85) 28/03/2016
(86) PCT US2015/014239 de 03/02/2015
(87) WO 2015/119939 de 13/08/2015
Publicação automática da admissibilidade da fase nacional depositado via PCT . Tratado de cooperação em matéria de Patentes, conforme Instrução Normativa nº 02, de 06/06/2017 publicada na RPI nº 2422, de 06/06/2017.

---

(21) BR 11 2016 006789-4 A2

Código 1.3 - Notificação - Fase Nacional - PCT
(22) 30/09/2014
(30) 30/09/2013 GB 1317302.6; 26/03/2014 GB 1405394.6
(51) A61L 27/16 (2006.01), A61L 27/50 (2006.01), A61L 24/00 (2006.01), A61L 24/06 (2006.01), C08F 265/06 (2006.01), C08L 33/12 (2006.01)
(54) COMPOSIÇÃO ACRÍLICA ENDURECÍVEL DE MÚLTIPLAS PARTES, USO DE UMA PRIMEIRA PARTE SÓLIDA DE POLÍMERO ACRÍLICO, E, MÉTODOS PARA PRODUZIR UM CIMENTO ACRÍLICO E PARA PRODUZIR UMA COMPOSIÇÃO ACRÍLICA ENDURECÍVEL DE MÚLTIPLAS PARTES
(71) LUCITE INTERNATIONAL SPECIALITY POLYMERS & RESINS LIMITED (GB)
(72) MICHAEL STEPHEN CHISHOLM, SERA SAHEB ABED-ALI
(85) 28/03/2016
(86) PCT GB2014/052949 de 30/09/2014
(87) WO 2015/044688 de 02/04/2015
Publicação automática da admissibilidade da fase nacional depositado via PCT . Tratado de cooperação em matéria de Patentes, conforme Instrução Normativa nº 02, de 06/06/2017 publicada na RPI nº 2422, de 06/06/2017.

---

(21) BR 11 2016 006790-8 A2

Código 1.3 - Notificação - Fase Nacional - PCT
(22) 19/09/2014
(30) 05/10/2013 US 14/046,937
(51) B66B 1/34 (2006.01)
(54) ?SISTEMA E MÉTODO DE POSICIONAMENTO DE ELEVADOR?
(71) THYSSENKRUPP ELEVATOR CORPORATION (US)
(72) SANG W. LEE
(85) 28/03/2016
(86) PCT US2014/056507 de 19/09/2014
(87) WO 2015/050721 de 09/04/2015
Publicação automática da admissibilidade da fase nacional depositado via PCT . Tratado de cooperação em matéria de Patentes, conforme Instrução

Normativa nº 02, de 06/06/2017 publicada na RPI nº 2422, de 06/06/2017.

---

(21) BR 11 2016 006793-2 A2

Código 1.3 - Notificação - Fase Nacional - PCT
(22) 23/05/2014
(30) 27/09/2013 CN 201310451658.X
(51) H04W 64/00 (2009.01)
(54) MÉTODO E DISPOSITIVO DE POSICIONAMENTO
(71) HUAWEI TECHNOLOGIES CO., LTD. (CN)
(72) SHANXI CHEN
(85) 28/03/2016
(86) PCT CN2014/078236 de 23/05/2014
(87) WO 2015/043209 de 02/04/2015
Publicação automática da admissibilidade da fase nacional depositado via PCT . Tratado de cooperação em matéria de Patentes, conforme Instrução Normativa nº 02, de 06/06/2017 publicada na RPI nº 2422, de 06/06/2017.

---

(21) BR 11 2016 006794-0 A2

Código 1.3 - Notificação - Fase Nacional - PCT
(22) 14/04/2014
(30) 26/09/2013 JP 2013-199650
(51) G06K 13/06 (2006.01), G06K 17/00 (2006.01)
(54) LEITOR DE CARTÃO
(71) NIDEC SANKYO CORPORATION (JP)
(72) KAZUNORI TAKAHASHI, KAZUTOSHI ISHIKAWA
(85) 28/03/2016
(86) PCT JP2014/060571 de 14/04/2014
(87) WO 2015/045458 de 02/04/2015
Publicação automática da admissibilidade da fase nacional depositado via PCT . Tratado de cooperação em matéria de Patentes, conforme Instrução Normativa nº 02, de 06/06/2017 publicada na RPI nº 2422, de 06/06/2017.

---

(21) BR 11 2016 006795-9 A2

Código 1.3 - Notificação - Fase Nacional - PCT
(22) 05/10/2013
(30) 05/10/2013 US 14/046,964
(51) E05C 5/02 (2006.01)
(54) TRINCO DE PORTA AJUSTÁVEL PARA TRANCAR UMA PORTA DESALINHADA OU DESLOCADA EM RELAÇÃO A UMA PAREDE DE SUPORTE ADJACENTE À PORTA, E, MÉTODO DE UTILIZAÇÃO DE UM TRINCO DE PORTA AJUSTÁVEL PARA TRANCAR UMA PORTA DESALINHADA OU DESLOCADA EM RELAÇÃO A UMA PAREDE DE SUPORTE ADJACENTE À PORTA
(71) JASON L. STILE (US)
(72) JASON L. STILE
(85) 28/03/2016

(86) PCT US2013/063602 de 05/10/2013
(87) WO 2015/050564 de 09/04/2015
Publicação automática da admissibilidade da fase nacional depositado via PCT . Tratado de cooperação em matéria de Patentes, conforme Instrução Normativa nº 02, de 06/06/2017 publicada na RPI nº 2422, de 06/06/2017.

---

(21) BR 11 2016 006797-5 A2

Código 1.3 - Notificação - Fase Nacional - PCT
(22) 10/09/2014
(30) 09/10/2013 JP 2013-212069
(51) B21D 22/26 (2006.01), B21D 22/20 (2006.01), B21D 24/00 (2006.01)
(54) MÉTODO E EQUIPAMENTO DE CONFORMAÇÃO POR PRENSAGEM PARA PRODUÇÃO DE ELEMENTO ESTRUTURAL PARA CHASSI AUTOMOTIVO
(71) NIPPON STEEL & SUMITOMO METAL CORPORATION (JP)
(72) YASUHIRO ITO, RYUICHI NISHIMURA, KENICHIRO OTSUKA, YOSHIAKI NAKAZAWA
(85) 28/03/2016
(86) PCT JP2014/073970 de 10/09/2014
(87) WO 2015/053035 de 16/04/2015
Publicação automática da admissibilidade da fase nacional depositado via PCT . Tratado de cooperação em matéria de Patentes, conforme Instrução Normativa nº 02, de 06/06/2017 publicada na RPI nº 2422, de 06/06/2017.

---

(21) BR 11 2016 006798-3 A2

Código 1.3 - Notificação - Fase Nacional - PCT
(22) 06/10/2014
(30) 04/10/2013 DE 20 2013 104 510.1
(51) H01L 25/07 (2006.01), H01L 25/16 (2006.01), H02M 1/34 (2007.01)
(54) PILHA DE SEMICONDUTORES PARA CONVERSOR COM CAPACITORES SNUBBER
(71) ABB TECHNOLOGY AG (CH)
(72) OSMAN SENTURK, PETER STEIMER
(85) 28/03/2016
(86) PCT EP2014/071296 de 06/10/2014
(87) WO 2015/049387 de 09/04/2015
Publicação automática da admissibilidade da fase nacional depositado via PCT . Tratado de cooperação em matéria de Patentes, conforme Instrução Normativa nº 02, de 06/06/2017 publicada na RPI nº 2422, de 06/06/2017.

---

(21) BR 11 2016 006799-1 A2

Código 1.3 - Notificação - Fase Nacional - PCT
(22) 27/10/2014
(30) 04/11/2013 FR 1360787
(51) B01F 17/48 (2006.01), C09C 3/04 (2006.01), C09C 1/02 (2006.01)
(54) USO DE CELULOSES CARBOXILADAS DESPOLIMERIZADAS PARA

DISPERSAR E MOER MATERIAIS MINERAIS
(71) COATEX (FR)
(72) CLÉMENTINE CHAMPAGNE, CHRISTIAN JACQUEMET, JACQUES MONGOIN, JEAN-MARC SUAU
(85) 28/03/2016
(86) PCT FR2014/052727 de 27/10/2014
(87) WO 2015/063402 de 07/05/2015
Publicação automática da admissibilidade da fase nacional depositado via PCT . Tratado de cooperação em matéria de Patentes, conforme Instrução Normativa nº 02, de 06/06/2017 publicada na RPI nº 2422, de 06/06/2017.

---

(21) BR 11 2016 006801-7 A2

Código 1.3 - Notificação - Fase Nacional - PCT
(22) 02/10/2014
(30) 04/10/2013 FR 13 59659
(51) F23R 3/04 (2006.01)
(54) CÂMARA DE COMBUSTÃO DE TURBOMÁQUINA PROVIDA DE MEIOS DE DEFLEXÃO DE AR PARA REDUZIR O SULCO CRIADO POR UMA VELA DE IGNIÇÃO
(71) SNECMA (FR)
(72) FRANÇOIS LEGLAYE, OLIVIER BIDART, PIERRE-FRANÇOIS PIREYRE, CHRISTOPHE PIEUSSERGUES
(85) 28/03/2016
(86) PCT FR2014/052500 de 02/10/2014
(87) WO 2015/049468 de 09/04/2015
Publicação automática da admissibilidade da fase nacional depositado via PCT . Tratado de cooperação em matéria de Patentes, conforme Instrução Normativa nº 02, de 06/06/2017 publicada na RPI nº 2422, de 06/06/2017.

---

(21) BR 11 2016 006803-3 A2

Código 1.3 - Notificação - Fase Nacional - PCT
(22) 01/10/2014
(30) 02/10/2013 DE 10 2013 220 040.4
(51) C22C 29/06 (2006.01), C23C 4/06 (2006.01)
(54) PÓ DE PULVERIZAÇÃO SINTERIZADO À BASE DE CARBETO DE MOLIBDÊNIO
(71) H.C. STARCK GMBH (DE)
(72) BENNO GRIES
(85) 28/03/2016
(86) PCT EP2014/071080 de 01/10/2014
(87) WO 2015/049309 de 09/04/2015
Publicação automática da admissibilidade da fase nacional depositado via PCT . Tratado de cooperação em matéria de Patentes, conforme Instrução Normativa nº 02, de 06/06/2017 publicada na RPI nº 2422, de 06/06/2017.

---

(21) BR 11 2016 006804-1 A2

Código 1.3 - Notificação - Fase Nacional - PCT

(22) 01/10/2014
(30) 07/10/2013 JP 2013-210084
(51) G02B 6/04 (2006.01), G02B 6/44 (2006.01)
(54) UNIDADE DE FIBRA ÓTICA, MÉTODO DE RAMIFICAÇÃO DE FIBRA ÓTICA E CABO DE FIBRA ÓTICA
(71) FUJIKURA, LTD. (JP)
(72) NAOTO ITO, MASAYUKI ISHIOKA, KOUJI TOMIKAWA, KEN OSATO, MASAYOSHI YAMANAKA, NAOKI OKADA
(85) 28/03/2016
(86) PCT JP2014/076259 de 01/10/2014
(87) WO 2015/053146 de 16/04/2015
Publicação automática da admissibilidade da fase nacional depositado via PCT . Tratado de cooperação em matéria de Patentes, conforme Instrução Normativa nº 02, de 06/06/2017 publicada na RPI nº 2422, de 06/06/2017.

---

(21) BR 11 2016 006805-0 A2

Código 1.3 - Notificação - Fase Nacional - PCT
(22) 03/07/2014
(30) 02/10/2013 NL 2011541
(51) B29D 30/44 (2006.01), B29D 30/46 (2006.01)
(54) ?MÉTODO PARA RECOLHER E COLOCAR COMPONENTES DE PNEUS EM UM TAMBOR DE TRANSFERÊNCIA?
(71) VMI HOLLAND B.V. (NL)
(72) HENK-JAN GROLLEMAN, LUUK VAN TIENEN
(85) 28/03/2016
(86) PCT NL2014/050443 de 03/07/2014
(87) WO 2015/050437 de 09/04/2015
Publicação automática da admissibilidade da fase nacional depositado via PCT . Tratado de cooperação em matéria de Patentes, conforme Instrução Normativa nº 02, de 06/06/2017 publicada na RPI nº 2422, de 06/06/2017.

---

(21) BR 11 2016 006807-6 A2

Código 1.3 - Notificação - Fase Nacional - PCT
(22) 30/09/2014
(30) 30/09/2013 GB 1317299.4
(51) A61L 27/16 (2006.01), A61L 27/50 (2006.01), A61L 24/00 (2006.01), A61L 24/06 (2006.01), C08F 265/06 (2006.01), C08L 33/12 (2006.01)
(54) COMPOSIÇÃO ACRÍLICA ENDURECÍVEL DE MÚLTIPLAS PARTES, MÉTODO PARA PRODUÇÃO DE UMA COMPOSIÇÃO ACRÍLICA ENDURECÍVEL DE MÚLTIPLAS PARTES, COMPOSIÇÃO LÍQUIDA, SERINGA OU PISTOLA DE CALAFETAÇÃO, E, COMPOSIÇÃO DE CIMENTO ÓSSEO OU COMPOSIÇÃO DENTAL
(71) LUCITE INTERNATIONAL SPECIALITY POLYMERS & RESINS LIMITED (GB)
(72) MICHAEL STEPHEN CHISHOLM, SERA SAHEB ABED-ALI
(85) 28/03/2016

(86) PCT GB2014/052950 de 30/09/2014
(87) WO 2015/044689 de 02/04/2015
Publicação automática da admissibilidade da fase nacional depositado via PCT . Tratado de cooperação em matéria de Patentes, conforme Instrução Normativa nº 02, de 06/06/2017 publicada na RPI nº 2422, de 06/06/2017.

---

(21) BR 11 2016 006809-2 A2

Código 1.3 - Notificação - Fase Nacional - PCT
(22) 25/09/2014
(30) 26/09/2013 GB 1317082.4; 14/05/2014 GB 1408581.5
(51) F03G 7/08 (2006.01)
(54) DISPOSITIVO E SISTEMA PARA A PRODUÇÃO DE ENERGIA
(71) Martin John WICKETT (GB)
(72) Martin John WICKETT
(85) 28/03/2016
(86) PCT EP2014/070547 de 25/09/2014
(87) WO 2015/044296 de 02/04/2015
Publicação automática da admissibilidade da fase nacional depositado via PCT . Tratado de cooperação em matéria de Patentes, conforme Instrução Normativa nº 02, de 06/06/2017 publicada na RPI nº 2422, de 06/06/2017.

---

(21) BR 11 2016 006810-6 A2

Código 1.3 - Notificação - Fase Nacional - PCT
(22) 26/09/2014
(30) 27/09/2013 JP 2013-201974
(51) F02D 41/14 (2006.01), F02D 41/04 (2006.01), F02D 45/00 (2006.01), F01N 3/24 (2006.01)
(54) SISTEMA DE CONTROLE DE MOTOR DE COMBUSTÃO INTERNA
(71) TOYOTA JIDOSHA KABUSHIKI KAISHA (JP)
(72) NORIHISA NAKAGAWA, SHUNTARO OKAZAKI, YUJI YAMAGUCHI
(85) 28/03/2016
(86) PCT JP2014/075603 de 26/09/2014
(87) WO 2015/046415 de 02/04/2015
Publicação automática da admissibilidade da fase nacional depositado via PCT . Tratado de cooperação em matéria de Patentes, conforme Instrução Normativa nº 02, de 06/06/2017 publicada na RPI nº 2422, de 06/06/2017.

---

(21) BR 11 2016 006811-4 A2

Código 1.3 - Notificação - Fase Nacional - PCT
(22) 08/07/2014
(30) 30/09/2013 JP 2013-204081
(51) F16D 65/22 (2006.01), B60T 11/06 (2006.01), B62L 3/08 (2006.01), F16D 51/22 (2006.01), F16D 65/14 (2006.01), F16D 121/14 (2012.01), F16D 125/28 (2012.01)
(54) SISTEMA DE FRENAGEM COMBINADO DINATEIRO E TRASEIRO

VEICULAR
(71) HONDA MOTOR CO., LTD. (JP)
(72) TAKATOSHI EBINUMA, SATOSHI SAITO, YUTA ISHIZAKA, YOSHINOBU HONDA
(85) 28/03/2016
(86) PCT JP2014/068121 de 08/07/2014
(87) WO 2015/045553 de 02/04/2015
Publicação automática da admissibilidade da fase nacional depositado via PCT . Tratado de cooperação em matéria de Patentes, conforme Instrução Normativa nº 02, de 06/06/2017 publicada na RPI nº 2422, de 06/06/2017.

---

(21) BR 11 2016 006812-2 A2

Código 1.3 - Notificação - Fase Nacional - PCT
(22) 03/10/2014
(30) 07/10/2013 FR 1359701
(51) G05D 23/13 (2006.01)
(54) CARTUCHO TERMOSTÁTICO DE CONTROLE ÚNICO
(71) VERNET (FR)
(72) MATTHIEU DRABER, WILLIAM DA SILVA
(85) 28/03/2016
(86) PCT EP2014/071269 de 03/10/2014
(87) WO 2015/052098 de 16/04/2015
Publicação automática da admissibilidade da fase nacional depositado via PCT . Tratado de cooperação em matéria de Patentes, conforme Instrução Normativa nº 02, de 06/06/2017 publicada na RPI nº 2422, de 06/06/2017.

---

(21) BR 11 2016 006816-5 A2

Código 1.3 - Notificação - Fase Nacional - PCT
(22) 11/10/2013
(30) 28/09/2012 US 61/707,559; 27/09/2013 US 14/040,440
(51) H04W 28/04 (2009.01)
(54) SISTEMA E MÉTODO PARA INDICAÇÃO DE TIPO DE QUADRO DE RESPOSTA
(71) HUAWEI TECHNOLOGIES CO., LTD. (CN)
(72) Young Hoon KWON, Yunsong YANG, Zhigang RONG
(85) 28/03/2016
(86) PCT CN2013/085053 de 11/10/2013
(87) WO 2014/048402 de 03/04/2014
Publicação automática da admissibilidade da fase nacional depositado via PCT . Tratado de cooperação em matéria de Patentes, conforme Instrução Normativa nº 02, de 06/06/2017 publicada na RPI nº 2422, de 06/06/2017.

---

(21) BR 11 2016 006817-3 A2

Código 1.3 - Notificação - Fase Nacional - PCT
(22) 25/09/2014
(30) 25/09/2013 US 61/882,495

(51) B05D 5/06 (2006.01)
(54) SUPORTE DE LENTE OFTÁLMICA PARA DEPOSIÇÃO DE VAPOR FÍSICO
(71) VISION EASE, LP (US)
(72) MICHAEL S. BOULINEAU, SANDY GOEBEL, KYLE EGGART
(85) 28/03/2016
(86) PCT US2014/057554 de 25/09/2014
(87) WO 2015/048352 de 02/04/2015
Publicação automática da admissibilidade da fase nacional depositado via PCT . Tratado de cooperação em matéria de Patentes, conforme Instrução Normativa nº 02, de 06/06/2017 publicada na RPI nº 2422, de 06/06/2017.

---

(21) BR 11 2016 006818-1 A2

Código 1.3 - Notificação - Fase Nacional - PCT
(22) 26/09/2014
(30) 26/09/2013 US 61/882,905
(51) A61B 17/04 (2006.01), A61B 17/062 (2006.01), A61B 17/94 (2006.01)
(54) DISPOSITIVO DE SUTURA LAPAROSCÓPICA COM CARREGAMENTO AUTOMÁTICO E CAPTURA DE SUTURA
(71) SURGIMATIX, INC. (US)
(72) WAI N. CHIN, JAMES ORRICO, GARY KOBYLEWSKI, JAFAR HASAN
(85) 28/03/2016
(86) PCT US2014/057746 de 26/09/2014
(87) WO 2015/048465 de 02/04/2015
Publicação automática da admissibilidade da fase nacional depositado via PCT . Tratado de cooperação em matéria de Patentes, conforme Instrução Normativa nº 02, de 06/06/2017 publicada na RPI nº 2422, de 06/06/2017.

---

(21) BR 11 2016 006819-0 A2

Código 1.3 - Notificação - Fase Nacional - PCT
(22) 08/10/2014
(30) 09/10/2013 US 61/888,965; 08/10/2014 US 14/509,220
(51) B23K 35/30 (2006.01), B23K 35/36 (2006.01), B23K 35/40 (2006.01), B23K 35/02 (2006.01)
(54) SISTEMAS E MÉTODOS PARA ELETRODOS DE SOLDAGEM RESISTENTES À CORROSÃO
(71) HOBART BROTHERS COMPANY (US)
(72) MARIO ANTHONY AMATA, STEVEN EDWARD BARHORST, TRE' DORELL HEFLIN-KING
(85) 28/03/2016
(86) PCT US2014/059701 de 08/10/2014
(87) WO 2015/054391 de 16/04/2015
Publicação automática da admissibilidade da fase nacional depositado via PCT . Tratado de cooperação em matéria de Patentes, conforme Instrução Normativa nº 02, de 06/06/2017 publicada na RPI nº 2422, de 06/06/2017.

(21) BR 11 2016 006821-1 A2

Código 1.3 - Notificação - Fase Nacional - PCT
(22) 25/09/2014
(30) 30/09/2013 JP 2013-203376; 26/12/2013 JP 2013-268794; 24/09/2014 JP 2014-194021; 24/09/2014 JP 2014-194022
(51) A61F 13/15 (2006.01), A61F 13/49 (2006.01), A61F 13/496 (2006.01)
(54) ESTRUTURA EXTENSÍVEL PARA ARTIGO ABSORVENTE, ARTIGO ABSORVENTE COMPREENDENDO REFERIDA ESTRUTURA EXTENSÍVEL E PROCESSO PARA FORMAR ESTRUTURA EXTENSÍVEL PARA ARTIGO ABSORVENTE
(71) DAIO PAPER CORPORATION (JP)
(72) Takahiko ADACHI, Akiko HONDA, Michiyo TANEDA, YOSUKE MORI
(85) 28/03/2016
(86) PCT JP2014/075442 de 25/09/2014
(87) WO 2015/046338 de 02/04/2015
Publicação automática da admissibilidade da fase nacional depositado via PCT . Tratado de cooperação em matéria de Patentes, conforme Instrução Normativa nº 02, de 06/06/2017 publicada na RPI nº 2422, de 06/06/2017.

(21) BR 11 2016 006823-8 A2

Código 1.3 - Notificação - Fase Nacional - PCT
(22) 06/11/2014
(30) 15/11/2013 JP 2013-236600; 15/11/2013 JP 2013-236602
(51) B41J 2/175 (2006.01), B41J 2/17 (2006.01)
(54) APARELHO DE GRAVAÇÃO
(71) SEIKO EPSON CORPORATION (JP)
(72) MUNEHIDE KANAYA, SHOMA KUDO, HIDENAO SUZUKI
(85) 28/03/2016
(86) PCT JP2014/005593 de 06/11/2014
(87) WO 2015/072115 de 21/05/2015
Publicação automática da admissibilidade da fase nacional depositado via PCT . Tratado de cooperação em matéria de Patentes, conforme Instrução Normativa nº 02, de 06/06/2017 publicada na RPI nº 2422, de 06/06/2017.

(21) BR 11 2016 006824-6 A2

Código 1.3 - Notificação - Fase Nacional - PCT
(22) 25/09/2014
(30) 26/09/2013 EP 13004675.8
(51) A01N 25/10 (2006.01), A01N 47/36 (2006.01), A01N 57/20 (2006.01)
(54) COMPOSIÇÃO PESTICIDA, MÉTODO PARA O PREPARO DE UMA COMPOSIÇÃO PESTICIDA E USO DA CELULOSE MICROFIBRILADA
(71) BORREGAARD AS (NO)
(72) HANS HENRIK OEVREBOE, FRÉDÉRIK BIERRE, STIG ARE GUNDERSEN, JERRY GARGULAK, MARIANNE ROSENBERG

(85) 28/03/2016
(86) PCT EP2014/002605 de 25/09/2014
(87) WO 2015/043750 de 02/04/2015
Publicação automática da admissibilidade da fase nacional depositado via PCT . Tratado de cooperação em matéria de Patentes, conforme Instrução Normativa nº 02, de 06/06/2017 publicada na RPI nº 2422, de 06/06/2017.

---

(21) BR 11 2016 006826-2 A2

Código 1.3 - Notificação - Fase Nacional - PCT
(22) 24/09/2014
(30) 25/09/2013 IN 2838/DEL/2013
(51) A61K 9/12 (2006.01), A61K 47/10 (2006.01), A61K 47/12 (2006.01), A61K 47/14 (2006.01), A61K 31/575 (2006.01), A61P 17/06 (2006.01), A61P 17/08 (2006.01), A61P 17/10 (2006.01)
(54) COMPOSIÇÃO DE SPRAY TÓPICO DE HALOBETASOL SEM PROPELENTE, SISTEMA DE DISTRIBUIÇÃO PARA A ADMINISTRAÇÃO DA COMPOSIÇÃO DE SPRAY TÓPICO, PROCESSO PARA A PREPARAÇÃO DA COMPOSIÇÃO DE SPRAY TÓPICO E MÉTODO PARA O TRATAMENTO DE CONDIÇÕES DE PELE TÓPICA
(71) SUN PHARMACEUTICAL INDUSTRIES LIMITED (IN)
(72) ANIL RANA, SUMIT MADAN, ANUPAM TREHAN, KUMAR VINOD ARORA
(85) 28/03/2016
(86) PCT IB2014/064802 de 24/09/2014
(87) WO 2015/044879 de 02/04/2015
Publicação automática da admissibilidade da fase nacional depositado via PCT . Tratado de cooperação em matéria de Patentes, conforme Instrução Normativa nº 02, de 06/06/2017 publicada na RPI nº 2422, de 06/06/2017.

---

(21) BR 11 2016 006827-0 A2

Código 1.3 - Notificação - Fase Nacional - PCT
(22) 24/06/2014
(30) 01/10/2013 JP 2013-206155
(51) D04H 1/732 (2012.01), B07B 1/22 (2006.01), B27N 3/04 (2006.01)
(54) DISPOSITIVO DE FABRICAÇÃO DE FOLHA E MÉTODO PARA FABRICAÇÃO DE FOLHA
(71) SEIKO EPSON CORPORATION (JP)
(72) MASAHIDE NAKAMURA, TOSHIAKI YAMAGAMI
(85) 28/03/2016
(86) PCT JP2014/003388 de 24/06/2014
(87) WO 2015/049817 de 09/04/2015
Publicação automática da admissibilidade da fase nacional depositado via PCT . Tratado de cooperação em matéria de Patentes, conforme Instrução Normativa nº 02, de 06/06/2017 publicada na RPI nº 2422, de 06/06/2017.

---

(21) BR 11 2016 006828-9 A2

Código 1.3 - Notificação - Fase Nacional - PCT
(22) 30/07/2014

(30) 01/10/2013 JP 2013-206157; 17/06/2014 JP 2014-124057
(51) D04H 1/60 (2006.01), D04H 1/732 (2012.01)
(54) DISPOSITIVO DE FABRICAÇÃO DE FOLHA, MÉTODO PARA FABRICAÇÃO DE FOLHA, FOLHA FABRICADA PELO MESMO, COMPOSIÇÃO USANDO O MESMO E RECIPIENTE DE ACOMODAÇÃO PARA O MESMO
(71) SEIKO EPSON CORPORATION (JP)
(72) YOSHIHIRO UENO, SHUNICHI SEKI
(85) 28/03/2016
(86) PCT JP2014/004012 de 30/07/2014
(87) WO 2015/049821 de 09/04/2015
Publicação automática da admissibilidade da fase nacional depositado via PCT . Tratado de cooperação em matéria de Patentes, conforme Instrução Normativa nº 02, de 06/06/2017 publicada na RPI nº 2422, de 06/06/2017.

---

(21) BR 11 2016 006829-7 A2

Código 1.3 - Notificação - Fase Nacional - PCT
(22) 24/06/2014
(30) 21/10/2013 JP 2013-218101
(51) D04H 1/732 (2012.01), B27N 3/04 (2006.01)
(54) DISPOSITIVO DE FABRICAÇÃO DE FOLHA E MÉTODO PARA FABRICAÇÃO DE FOLHA
(71) SEIKO EPSON CORPORATION (JP)
(72) KATSUHITO GOMI
(85) 28/03/2016
(86) PCT JP2014/003389 de 24/06/2014
(87) WO 2015/059846 de 30/04/2015
Publicação automática da admissibilidade da fase nacional depositado via PCT . Tratado de cooperação em matéria de Patentes, conforme Instrução Normativa nº 02, de 06/06/2017 publicada na RPI nº 2422, de 06/06/2017.

---

(21) BR 11 2016 006830-0 A2

Código 1.3 - Notificação - Fase Nacional - PCT
(22) 22/09/2014
(30) 25/09/2013 IN 2839/DEL/2013
(51) A61K 9/12 (2006.01), A61K 9/70 (2006.01), A61K 31/00 (2006.01), A61P 17/04 (2006.01), A61P 17/06 (2006.01), A61P 17/10 (2006.01)
(54) COMPOSIÇÃO DE SPRAY TÓPICO DE HALOBETASOL, SISTEMA DE DISTRIBUIÇÃO PARA A ADMINISTRAÇÃO DA COMPOSIÇÃO, PROCESSO PARA A PREPARAÇÃO DE UMA COMPOSIÇÃO DE SPRAY TÓPICO, MÉTODO PARA O TRATAMENTO DE CONDIÇÕES DE PELE TÓPICAS
(71) SUN PHARMACEUTICAL INDUSTRIES LIMITED (IN)
(72) ANIL RANA, SUMIT MADAN, ANUPAM TREHAN, KUMAR VINOD ARORA
(85) 28/03/2016
(86) PCT IB2014/064745 de 22/09/2014
(87) WO 2015/044857 de 02/04/2015

Publicação automática da admissibilidade da fase nacional depositado via PCT . Tratado de cooperação em matéria de Patentes, conforme Instrução Normativa nº 02, de 06/06/2017 publicada na RPI nº 2422, de 06/06/2017.

---

(21) BR 11 2016 006832-7 A2

Código 1.3 - Notificação - Fase Nacional - PCT
(22) 26/09/2014
(30) 03/10/2013 US 61/886,554; 22/11/2013 US 61/907,890
(51) H04S 7/00 (2006.01)
(54) GERAÇÃO DE SINAL DIFUSO ADAPTATIVO EM UM UPMIXER
(71) DOLBY LABORATORIES LICENSING CORPORATION (US)
(72) ALAN J. SEEFELDT, MARK S. VINTON, C. PHILLIP BROWN
(85) 29/03/2016
(86) PCT US2014/057671 de 26/09/2014
(87) WO 2015/050785 de 09/04/2015
Publicação automática da admissibilidade da fase nacional depositado via PCT . Tratado de cooperação em matéria de Patentes, conforme Instrução Normativa nº 02, de 06/06/2017 publicada na RPI nº 2422, de 06/06/2017.

---

(21) BR 11 2016 006833-5 A2

Código 1.3 - Notificação - Fase Nacional - PCT
(22) 03/10/2014
(30) 04/10/2013 US 14/046,338
(51) B29C 45/77 (2006.01), A46B 1/00 (2006.01)
(54) PROCESSO E APARELHO PARA PRODUÇÃO DE UM ARTIGO COM TUFOS
(71) THE PROCTER & GAMBLE COMPANY (US)
(72) MATTHEW LLOYD NEWMAN, MICHAEL GENE ALTONEN, CASEY JOSEPH GUSTAFSON
(85) 29/03/2016
(86) PCT US2014/058975 de 03/10/2014
(87) WO 2015/051218 de 09/04/2015
Publicação automática da admissibilidade da fase nacional depositado via PCT . Tratado de cooperação em matéria de Patentes, conforme Instrução Normativa nº 02, de 06/06/2017 publicada na RPI nº 2422, de 06/06/2017.

---

(21) BR 11 2016 006837-8 A2

Código 1.3 - Notificação - Fase Nacional - PCT
(22) 03/10/2014
(30) 04/10/2013 EP 13187406.7
(51) A22C 17/12 (2006.01), A22B 5/16 (2006.01)
(54) DISPOSITIVO DE ESFOLAMENTO PARA REMOVER PELE DE UMA PARTE DE CARCAÇA DE ANIMAL QUANDO TRANSFERIDA POR UM MEIO DE TRANSFERÊNCIA
(71) MAREL MEAT PROCESSING B.V. (NL)
(72) CORNELIS JOANNES JANSSEN, FRANCISCUS THEODORUS VAN DER STEEN

(85) 29/03/2016
(86) PCT EP2014/071259 de 03/10/2014
(87) WO 2015/049380 de 09/04/2015
Publicação automática da admissibilidade da fase nacional depositado via PCT . Tratado de cooperação em matéria de Patentes, conforme Instrução Normativa nº 02, de 06/06/2017 publicada na RPI nº 2422, de 06/06/2017.

---

(21) BR 11 2016 006841-6 A2

Código 1.3 - Notificação - Fase Nacional - PCT
(22) 06/10/2014
(30) 07/10/2013 EP 13187604.7
(51) A01N 25/30 (2006.01), C07C 43/205 (2006.01)
(54) ALCOXILATOS DE TRI-BUTILFENOL ETERIFICADOS, PROCESSOS PARA SUA PREPARAÇÃO E SEU USO COMO AGENTES DE PROTEÇÃO DE COLHEITA
(71) CLARIANT INTERNATIONAL LTD. (CH)
(72) PETER BAUR, ROBERT MILBRADT, KAI SCHROEDER, GERD SCHWEINITZER
(85) 29/03/2016
(86) PCT EP2014/002702 de 06/10/2014
(87) WO 2015/051899 de 16/04/2015
Publicação automática da admissibilidade da fase nacional depositado via PCT . Tratado de cooperação em matéria de Patentes, conforme Instrução Normativa nº 02, de 06/06/2017 publicada na RPI nº 2422, de 06/06/2017.

---

(21) BR 11 2016 006842-4 A2

Código 1.3 - Notificação - Fase Nacional - PCT
(22) 03/10/2014
(30) 07/10/2013 US 61/887,859
(51) A61K 9/70 (2006.01), A61K 31/415 (2006.01), A61K 31/417 (2006.01)
(54) DISPOSITIVOS DE DISTRIBUIÇÃO TRANSDÉRMICA DE DEXME-DETOMIDINA E MÉTODOS DE USO DOS MESMOS
(71) TEIKOKU PHARMA USA, INC. (US)
(72) ADCHARA PONGPEERAPAT, AMIT JAIN, BRET BERNER, JIANYE WEN, JUTARO SHUDO
(85) 29/03/2016
(86) PCT US2014/059050 de 03/10/2014
(87) WO 2015/054058 de 16/04/2015
Publicação automática da admissibilidade da fase nacional depositado via PCT . Tratado de cooperação em matéria de Patentes, conforme Instrução Normativa nº 02, de 06/06/2017 publicada na RPI nº 2422, de 06/06/2017.

---

(21) BR 11 2016 006844-0 A2

Código 1.3 - Notificação - Fase Nacional - PCT
(22) 27/10/2014
(30) 31/10/2013 US 61/898425
(51) H04W 72/04 (2009.01), H04W 48/16 (2009.01)

(54) ALOCAÇÃO DE RECURSO PARA DETECÇÃO DE D2D EM UMA REDE LTE
(71) INTEL IP CORPORATION (US)
(72) ALEXEY KHORYAEV, DEBDEEP CHATTERJEE, GANG XIONG, HUANING NIU
(85) 29/03/2016
(86) PCT US2014/062349 de 27/10/2014
(87) WO 2015/065881 de 07/05/2015
Publicação automática da admissibilidade da fase nacional depositado via PCT . Tratado de cooperação em matéria de Patentes, conforme Instrução Normativa nº 02, de 06/06/2017 publicada na RPI nº 2422, de 06/06/2017.

---

(21) BR 11 2016 006848-3 A2

Código 1.3 - Notificação - Fase Nacional - PCT
(22) 03/10/2014
(30) 07/10/2013 US 61/887,866
(51) A61K 9/70 (2006.01), A61K 31/415 (2006.01), A61K 31/417 (2006.01)
(54) MÉTODOS E COMPOSIÇÕES PARA DISTRIBUIÇÃO TRANSDÉRMICA DE UMA QUANTIDADE NÃO SEDATIVA DE DEXMEDETOMIDINA
(71) TEIKOKU PHARMA USA, INC. (US)
(72) ADCHARA PONGPEERAPAT, AMIT JAIN, BRET BERNER, JIANYE WEN, JUTARO SHUDO
(85) 29/03/2016
(86) PCT US2014/059056 de 03/10/2014
(87) WO 2015/054061 de 16/04/2015
Publicação automática da admissibilidade da fase nacional depositado via PCT . Tratado de cooperação em matéria de Patentes, conforme Instrução Normativa nº 02, de 06/06/2017 publicada na RPI nº 2422, de 06/06/2017.

---

(21) BR 11 2016 006851-3 A2

Código 1.3 - Notificação - Fase Nacional - PCT
(22) 23/09/2014
(30) 01/10/2013 US 61/885,018; 17/06/2014 US 62/013,003
(51) A61P 25/28 (2006.01), C12N 5/07 (2010.01), A61K 35/30 (2006.01), G01N 33/50 (2006.01)
(54) MÉTODO DE SELEÇÃO DE UM AGENTE PARA PREVENÇÃO OU TRATAMENTO DA ESCLEROSE LATERAL AMIOTRÓFICA (ELA), MÉTODO DE TRATAMENTO OU PREVENÇÃO DA PROGRESSÃO DA ELA EM UM INDIVÍDUO EM MECESSIDADE DESTE E USO DE UMA POPULAÇÃO CELULAR DE ASTRÓCITOS PROGENITORES HUMANOS OU ASTRÓCITOS
(71) Kadimastem LTD (IL)
(72) Michal Izrael, Michel Revel, Arik Hasson, Kfir Molakandov, Judith Chebath
(85) 29/03/2016
(86) PCT IL2014/050846 de 23/09/2014
(87) WO 2015/049677 de 09/04/2015
Publicação automática da admissibilidade da fase nacional depositado via

PCT . Tratado de cooperação em matéria de Patentes, conforme Instrução Normativa nº 02, de 06/06/2017 publicada na RPI nº 2422, de 06/06/2017.

---

(21) BR 11 2016 006854-8 A2

Código 1.3 - Notificação - Fase Nacional - PCT
(22) 30/09/2014
(30) 30/09/2013 US 61/884388; 30/10/2013 US 61/897287; 29/09/2014 US 14/499721
(51) G06T 7/00 (2006.01)
(54) VEÍCULO INDUSTRIAL, E, MÉTODO PARA NAVEGAÇÃO DE UM VEÍCULO INDUSTRIAL
(71) CROWN EQUIPMENT CORPORATION (US)
(72) MARK BELL, KASHYAP CHANDRASEKAR, LUCAS B. WALTZ, JACOB THOMSON
(85) 29/03/2016
(86) PCT US2014/058239 de 30/09/2014
(87) WO 2015/048717 de 02/04/2015
Publicação automática da admissibilidade da fase nacional depositado via PCT . Tratado de cooperação em matéria de Patentes, conforme Instrução Normativa nº 02, de 06/06/2017 publicada na RPI nº 2422, de 06/06/2017.

---

(21) BR 11 2016 006857-2 A2

Código 1.3 - Notificação - Fase Nacional - PCT
(22) 10/09/2014
(30) 13/09/2013 SE 1300595-4
(51) D21H 27/38 (2006.01), B32B 29/02 (2006.01), D21H 11/04 (2006.01), D21H 11/08 (2006.01), D21H 17/44 (2006.01)
(54) PAPELÃO EM MULTICAMADA.
(71) STORA ENSO OYJ (FI)
(72) FRANK PENG, HANS HALLGREN
(85) 14/03/2016
(86) PCT IB2014/064386 de 10/09/2014
(87) WO 2015/036930 de 19/03/2015
Publicação automática da admissibilidade da fase nacional depositado via PCT . Tratado de cooperação em matéria de Patentes, conforme Instrução Normativa nº 02, de 06/06/2017 publicada na RPI nº 2422, de 06/06/2017.

---

(21) BR 11 2016 006860-2 A2

Código 1.3 - Notificação - Fase Nacional - PCT
(22) 11/09/2014
(30) 13/09/2013 US 61/877,292; 11/09/2014 US 14/483,507
(51) G06K 9/00 (2006.01)
(54) SEGMENTAÇÃO DE CONTEÚDO DE VÍDEO COM BASE EM CONTEÚDO
(71) ARRIS ENTERPRISES, INC. (US)
(72) MICHAEL L. NEEDHAM, KEVIN L. BAUM, STEPHEN P. EMEOTT,

ANTHONY J. BRASKICH, FAISAL ISHTIAQ, BHAVAN GANDHI, ALFONSO MARTINEZ SMITH, BENEDITO J. FONSECA JR., RENXIANG LI, ISSELMOU OULD DELLAHY
(85) 14/03/2016
(86) PCT US2014/055155 de 11/09/2014
(87) WO 2015/038749 de 19/03/2015
Publicação automática da admissibilidade da fase nacional depositado via PCT . Tratado de cooperação em matéria de Patentes, conforme Instrução Normativa nº 02, de 06/06/2017 publicada na RPI nº 2422, de 06/06/2017.

---

(21) BR 11 2016 006861-0 A2

Código 1.3 - Notificação - Fase Nacional - PCT
(22) 30/09/2014
(30) 30/09/2013 KR 10-2013-0116679; 30/09/2014 KR 10-2014-0130847
(51) C08F 2/10 (2006.01), C08F 20/10 (2006.01), C08F 265/06 (2006.01), C08J 3/075 (2006.01), C08J 3/24 (2006.01)
(54) MÉTODO PARA A PREPARAÇÃO DE UM POLÍMERO SUPERABSORVENTE
(71) LG CHEM, LTD. (KR)
(72) YONG HUN LEE, CHANG SUN HAN, SANG-GI LEE, MI YOUNG KIM
(85) 29/03/2016
(86) PCT KR2014/009201 de 30/09/2014
(87) WO 2015/047029 de 02/04/2015
Publicação automática da admissibilidade da fase nacional depositado via PCT . Tratado de cooperação em matéria de Patentes, conforme Instrução Normativa nº 02, de 06/06/2017 publicada na RPI nº 2422, de 06/06/2017.

---

(21) BR 11 2016 006864-5 A2

Código 1.3 - Notificação - Fase Nacional - PCT
(22) 02/10/2014
(30) 03/10/2013 GB 1317542.7
(51) F16K 1/12 (2006.01), F16K 27/02 (2006.01)
(54) VÁLVULA
(71) GOODWIN PLC (GB)
(72) MATTHEW STANLEY GOODWIN, STEPHEN JAMES O'NIEN, TIMOTHY JAMES PRESTON, RICHARD STANLEY GOODWIN
(85) 29/03/2016
(86) PCT GB2014/052982 de 02/10/2014
(87) WO 2015/049525 de 09/04/2015
Publicação automática da admissibilidade da fase nacional depositado via PCT . Tratado de cooperação em matéria de Patentes, conforme Instrução Normativa nº 02, de 06/06/2017 publicada na RPI nº 2422, de 06/06/2017.

---

(21) BR 11 2016 006865-3 A2

Código 1.3 - Notificação - Fase Nacional - PCT
(22) 02/10/2014

(30) 04/10/2013 US 61/886,695
(51) C07D 455/03 (2006.01)
(54) BERBERINAS SUBSTITUÍDAS E SUAS SÍNTESES
(71) MALLINCKRODT LLC (US)
(72) CHRISTOPHER W. GROTE
(85) 29/03/2016
(86) PCT US2014/058806 de 02/10/2014
(87) WO 2015/051106 de 09/04/2015
Publicação automática da admissibilidade da fase nacional depositado via PCT . Tratado de cooperação em matéria de Patentes, conforme Instrução Normativa nº 02, de 06/06/2017 publicada na RPI nº 2422, de 06/06/2017.

---

(21) BR 11 2016 006866-1 A2

Código 1.3 - Notificação - Fase Nacional - PCT
(22) 26/09/2014
(30) 30/09/2013 US 61/884,229
(51) A61C 8/00 (2006.01)
(54) SOLUÇÕES DE MONTAGEM DE IMPLANTE DENTAL COM COLAR TRANSMUCOSO E CABEÇAS DE MONTAGEM ESPECÍFICAS DE PACIENTE PRESAS DIRETAMENTE NELE
(71) 7075465 MANITOBA LTD. (CA)
(72) ERIK SIEGMUND, LIONEL GOSSELIN
(85) 29/03/2016
(86) PCT CA2014/050928 de 26/09/2014
(87) WO 2015/042718 de 02/04/2015
Publicação automática da admissibilidade da fase nacional depositado via PCT . Tratado de cooperação em matéria de Patentes, conforme Instrução Normativa nº 02, de 06/06/2017 publicada na RPI nº 2422, de 06/06/2017.

---

(21) BR 11 2016 006867-0 A2

Código 1.3 - Notificação - Fase Nacional - PCT
(22) 03/10/2013
(51) F01D 5/02 (2006.01)
(54) ESTÁGIO DE ROTOR DE TURBINA AXIAL COM RELAÇÃO DE CORDA/PASSO APERFEIÇOADA
(71) FRANCO TOSI MECCANICA S.P.A. (IT)
(72) EMANUEL PESATORI, MASSIMILIANO SANVITO, MARCO POLLONI, GIACOMO MONDELLINI
(85) 29/03/2016
(86) PCT IB2013/002185 de 03/10/2013
(87) WO 2015/049548 de 09/04/2015
Publicação automática da admissibilidade da fase nacional depositado via PCT . Tratado de cooperação em matéria de Patentes, conforme Instrução Normativa nº 02, de 06/06/2017 publicada na RPI nº 2422, de 06/06/2017.

(21) BR 11 2016 006868-8 A2

Código 1.3 - Notificação - Fase Nacional - PCT
(22) 19/09/2014
(30) 30/09/2013 GB 1317263.0
(51) H02B 1/36 (2006.01), H02B 11/127 (2006.01)
(54) EQUIPAMENTO DE DISTRIBUIÇÃO
(71) EATON INDUSTRIES (NETHERLANDS) B.V. (NL)
(72) ANIRUDDHA KULKARNI, NILESH WARAD, SUNIL KUNCHE
(85) 29/03/2016
(86) PCT EP2014/070022 de 19/09/2014
(87) WO 2015/044053 de 02/04/2015
Publicação automática da admissibilidade da fase nacional depositado via PCT . Tratado de cooperação em matéria de Patentes, conforme Instrução Normativa nº 02, de 06/06/2017 publicada na RPI nº 2422, de 06/06/2017.

(21) BR 11 2016 006870-0 A2

Código 1.3 - Notificação - Fase Nacional - PCT
(22) 14/10/2013
(51) E21B 47/10 (2006.01), G01F 1/32 (2006.01)
(54) SISTEMA DE MEDIÇÃO DE VELOCIDADE DE FLUXO DE FLUIDO DE POÇO E MÉTODO PARA MEDIR VELOCIDADE DE FLUXO DE UM FLUIDO DE POÇO FLUINDO ATRAVÉS DE UM POÇO
(71) HALLIBURTON ENERGY SERVICES, INC (US)
(72) Liang Zhao, MICHAEL LINLEY FRIPP, ZACHARY RYAN MURPHREE, THOMAS JULES FROSELL
(85) 29/03/2016
(86) PCT US2013/064854 de 14/10/2013
(87) WO 2015/057186 de 23/04/2015
Publicação automática da admissibilidade da fase nacional depositado via PCT . Tratado de cooperação em matéria de Patentes, conforme Instrução Normativa nº 02, de 06/06/2017 publicada na RPI nº 2422, de 06/06/2017.

(21) BR 11 2016 006871-8 A2

Código 1.3 - Notificação - Fase Nacional - PCT
(22) 31/10/2013
(51) E21B 43/116 (2006.01), E21B 43/119 (2006.01)
(54) MÉTODO DE ORIENTAR UMA FERRAMENTA DE POÇO NUM FURO DE POÇO SUBTERRÂNEO E DISPOSITIVO DE ORIENTAÇÃO PARA USO NUM POÇO SUBTERRÂNEO
(71) HALLIBURTON ENERGY SERVICES, INC (US)
(72) MATTHEW B. STOKES
(85) 29/03/2016
(86) PCT US2013/067839 de 31/10/2013
(87) WO 2015/065448 de 07/05/2015

Publicação automática da admissibilidade da fase nacional depositado via PCT . Tratado de cooperação em matéria de Patentes, conforme Instrução Normativa nº 02, de 06/06/2017 publicada na RPI nº 2422, de 06/06/2017.

---

(21) BR 11 2016 006872-6 A2

Código 1.3 - Notificação - Fase Nacional - PCT
(22) 06/11/2013
(51) E21B 49/08 (2006.01), E21B 49/10 (2006.01)
(54) SISTEMA DE FUNDO DE POÇO, APARELHO PARA DETERMINAR UMA PROPRIEDADE DE FLUIDO DE UMA AMOSTRA DE FLUIDO DE UM POÇO E MÉTODO PARA DETERMINAR A VISCOSIDADE DE UM FLUIDO DE PRODUÇÃO EM UM POÇO
(71) HALLIBURTON ENERGY SERVICES, INC (US)
(72) LI GAO, MICHAEL T. PELLETIER, DINGDING CHEN, NESTOR JAVIER RODRIGUEZ
(85) 29/03/2016
(86) PCT US2013/068767 de 06/11/2013
(87) WO 2015/069239 de 14/05/2015
Publicação automática da admissibilidade da fase nacional depositado via PCT . Tratado de cooperação em matéria de Patentes, conforme Instrução Normativa nº 02, de 06/06/2017 publicada na RPI nº 2422, de 06/06/2017.

---

(21) BR 11 2016 006874-2 A2

Código 1.3 - Notificação - Fase Nacional - PCT
(22) 29/09/2014
(30) 01/10/2013 US 61/885,417; 01/10/2013 US 61/885,409
(51) C07D 405/12 (2006.01), A01N 47/18 (2006.01), A01N 43/40 (2006.01)
(54) USO DE PICOLINAMIDAS MACROCÍCLICAS COMO FUNGICIDAS
(71) DOW AGROSCIENCES LLC (US)
(72) FANGZHENG LI, KEVIN G. MEYER, JAMES M. RENGA, CHENGLIN YAO, JEREMY WILMOT, JESSICA HERRICK, KARLA BRAVO-ALTAMIRANO, TIMOTHY A. BOEBEL
(85) 29/03/2016
(86) PCT US2014/058070 de 29/09/2014
(87) WO 2015/050822 de 09/04/2015
Publicação automática da admissibilidade da fase nacional depositado via PCT . Tratado de cooperação em matéria de Patentes, conforme Instrução Normativa nº 02, de 06/06/2017 publicada na RPI nº 2422, de 06/06/2017.

---

(21) BR 11 2016 006877-7 A2

Código 1.3 - Notificação - Fase Nacional - PCT
(22) 01/10/2014
(30) 02/10/2013 GB 1317424.8
(51) A23L 1/211 (2006.01), C07C 231/24 (2006.01), C07C 233/49 (2006.01)
(54) PURIFICAÇÃO DE AMINOÁCIDOS DE N-ACILA PELO USO DE

PROPILENO GLICOL COMO SOLVENTE DE EXTRAÇÃO
(71) GIVAUDAN SA (CH)
(72) HARM STAGHOUWER, CHRIS THOEN, MICHEL VAN BUEL
(85) 29/03/2016
(86) PCT EP2014/071021 de 01/10/2014
(87) WO 2015/049275 de 09/04/2015
Publicação automática da admissibilidade da fase nacional depositado via PCT . Tratado de cooperação em matéria de Patentes, conforme Instrução Normativa nº 02, de 06/06/2017 publicada na RPI nº 2422, de 06/06/2017.

---

(21) BR 11 2016 006879-3 A2

Código 1.3 - Notificação - Fase Nacional - PCT
(22) 03/10/2014
(30) 10/10/2013 FR 13/59851
(51) B62D 3/12 (2006.01), B62D 21/11 (2006.01)
(54) MÉTODO PARA MONTAR UM DISPOSITIVO DE TRANSMISSÃO E ALOJAMENTO DE DIREÇÃO
(71) JTEKT EUROPE (FR)
(72) NICOLAS DIEUDONNE, VIVIEN CHAPEL, LAURENT REY, NICOLAS PLATARET, RAPHAËL VADON, CHARLY FILIPE, JOHANN SOHAR
(85) 29/03/2016
(86) PCT FR2014/052514 de 03/10/2014
(87) WO 2015/052415 de 16/04/2015
Publicação automática da admissibilidade da fase nacional depositado via PCT . Tratado de cooperação em matéria de Patentes, conforme Instrução Normativa nº 02, de 06/06/2017 publicada na RPI nº 2422, de 06/06/2017.

---

(21) BR 11 2016 006881-5 A2

Código 1.3 - Notificação - Fase Nacional - PCT
(22) 21/08/2014
(30) 02/10/2013 US 14/044,372
(51) F16D 55/00 (2006.01)
(54) SISTEMA E MÉTODO DE MONTAGEM E RETENÇÃO DE PASTILHA DE FREIO A DISCO
(71) BENDIX SPICER FOUNDATION BRAKE, LLC (US)
(72) RONALD PLANTAN, HARISH RADHAKRISHNAN, DENNIS WOLF, WILL ROBERTS, STEVEN BELL, RICHARD LANTZ
(85) 29/03/2016
(86) PCT US2014/052016 de 21/08/2014
(87) WO 2015/050638 de 09/04/2015
Publicação automática da admissibilidade da fase nacional depositado via PCT . Tratado de cooperação em matéria de Patentes, conforme Instrução Normativa nº 02, de 06/06/2017 publicada na RPI nº 2422, de 06/06/2017.

---

(21) BR 11 2016 006882-3 A2

Código 1.3 - Notificação - Fase Nacional - PCT
(22) 30/09/2014

(30) 30/09/2013 CZ PV 2013-760
(51) B32B 5/24 (2006.01), B32B 7/00 (2006.01), F41H 5/007 (2006.01)
(54) MATERIAL PARA PROTEÇÃO BALÍSTICA, MÉTODO DE PREPARAÇÃO E USO DO MESMO
(71) BRNO UNIVERSITY OF TECHNOLOGY (CZ)
(72) JOSEF JANCAR, JIRI TOCHACEK, PETR POLACEK, FRANTISEK KUCERA, LUCY VOJTOVA
(85) 29/03/2016
(86) PCT CZ2014/000107 de 30/09/2014
(87) WO 2015/043559 de 02/04/2015
Publicação automática da admissibilidade da fase nacional depositado via PCT . Tratado de cooperação em matéria de Patentes, conforme Instrução Normativa nº 02, de 06/06/2017 publicada na RPI nº 2422, de 06/06/2017.

---

(21) BR 11 2016 006883-1 A2

Código 1.3 - Notificação - Fase Nacional - PCT
(22) 24/09/2014
(30) 30/09/2013 US 61/884,464
(51) C08G 77/46 (2006.01), C09J 183/12 (2006.01), A61K 9/70 (2006.01)
(54) COMPOSIÇÃO DE COPOLÍMERO, ADESIVO SENSÍVEL À PRESSÃO E MÉTODO DE PREPARO DE UMA COMPOSIÇÃO DE COPOLÍMERO
(71) 3M INNOVATIVE PROPERTIES COMPANY (US)
(72) RICHARD G. HANSEN, JAMES P. DIZIO, JUNKANG LIU, DAVID S. HAYS, DEENA M. CONRAD-VLASAK, TIMOTHY A. PETERSON, SARAH A. SYKORA
(85) 29/03/2016
(86) PCT US2014/057182 de 24/09/2014
(87) WO 2015/048109 de 02/04/2015
Publicação automática da admissibilidade da fase nacional depositado via PCT . Tratado de cooperação em matéria de Patentes, conforme Instrução Normativa nº 02, de 06/06/2017 publicada na RPI nº 2422, de 06/06/2017.

---

(21) BR 11 2016 006884-0 A2

Código 1.3 - Notificação - Fase Nacional - PCT
(22) 25/09/2014
(30) 29/09/2013 CN 201310453981.0; 24/09/2014 CN 201410492906.X
(51) A63H 33/08 (2006.01)
(54) BLOCO DE CONSTRUÇÃO TETRADECAHEDRAL
(71) HENG ZHANG (CN)
(72) HENG ZHANG
(85) 29/03/2016
(86) PCT CN2014/087370 de 25/09/2014
(87) WO 2015/043477 de 02/04/2015
Publicação automática da admissibilidade da fase nacional depositado via PCT . Tratado de cooperação em matéria de Patentes, conforme Instrução Normativa nº 02, de 06/06/2017 publicada na RPI nº 2422, de 06/06/2017.

(21) BR 11 2016 006886-6 A2

Código 1.3 - Notificação - Fase Nacional - PCT
(22) 30/09/2014
(30) 30/09/2013 NO 20131304
(51) E21B 33/035 (2006.01), E21B 34/04 (2006.01)
(54) ATUADOR PARA VÁLVULA
(71) FMC KONGSBERG SUBSEA AS (NO)
(72) Halfdan Magnus Heyn
(85) 29/03/2016
(86) PCT EP2014/070873 de 30/09/2014
(87) WO 2015/044441 de 02/04/2015
Publicação automática da admissibilidade da fase nacional depositado via PCT . Tratado de cooperação em matéria de Patentes, conforme Instrução Normativa nº 02, de 06/06/2017 publicada na RPI nº 2422, de 06/06/2017.

(21) BR 11 2016 006887-4 A2

Código 1.3 - Notificação - Fase Nacional - PCT
(22) 29/09/2014
(30) 30/09/2013 US 61/884,596
(51) G02B 5/30 (2006.01), B32B 7/02 (2006.01), G02B 5/08 (2006.01)
(54) FILMES ÓPTICOS POLIMÉRICOS DE MÚLTIPLAS CAMADAS, TELA DE CRISTAL LÍQUIDO E ROLO
(71) 3M INNOVATIVE PROPERTIES COMPANY (US)
(72) TIMOTHY J. NEVITT, RYAN T. FABICK, LAURENCE R. GILBERT
(85) 29/03/2016
(86) PCT US2014/058010 de 29/09/2014
(87) WO 2015/048624 de 02/04/2015
Publicação automática da admissibilidade da fase nacional depositado via PCT . Tratado de cooperação em matéria de Patentes, conforme Instrução Normativa nº 02, de 06/06/2017 publicada na RPI nº 2422, de 06/06/2017.

(21) BR 11 2016 006888-2 A2

Código 1.3 - Notificação - Fase Nacional - PCT
(22) 30/09/2014
(30) 30/09/2013 HU P1300564
(51) A61K 9/20 (2006.01), A61K 9/48 (2006.01), A61K 31/397 (2006.01), A61K 31/505 (2006.01)
(54) COMPOSIÇÃO MÉDICA QUE CONTÉM UM INIBIDOR DE ABSORÇÃO DE COLESTEROL E INIBIDOR DE BIOSSÍNTESE DE COLESTEROL
(71) EGIS GYÓGYSZERGYÁR ZRT (HU)
(72) ANDRÁS FEHÉR, ZSOLT ZSIGMOUND, GYÖRGY ÚJFALUSSY, PÉTER TONKA-NAGY, ÁDÁM ORBÁN, MÓNIKA AGYAGOS
(85) 29/03/2016
(86) PCT HU2014/000089 de 30/09/2014
(87) WO 2015/044698 de 02/04/2015
Publicação automática da admissibilidade da fase nacional depositado via

PCT . Tratado de cooperação em matéria de Patentes, conforme Instrução Normativa nº 02, de 06/06/2017 publicada na RPI nº 2422, de 06/06/2017.

---

(21) BR 11 2016 006890-4 A2

Código 1.3 - Notificação - Fase Nacional - PCT
(22) 07/11/2014
(30) 08/11/2013 IT MI2013A001858
(51) B65B 11/10 (2006.01), B65B 21/24 (2006.01), B65B 53/02 (2006.01), B65D 71/08 (2006.01)
(54) MÉTODO E APARELHO PARA FAZER UM PACOTE DE RECIPIENTES COM ENCOLHIMENTO POR CALOR CONTROLADO, BEM COMO UM PACOTE OBTIDO COM TAL MÉTODO
(71) OCME S.R.L. (IT)
(72) CARLOTTA GATTESCHI
(85) 29/03/2016
(86) PCT IB2014/065870 de 07/11/2014
(87) WO 2015/068130 de 14/05/2015
Publicação automática da admissibilidade da fase nacional depositado via PCT . Tratado de cooperação em matéria de Patentes, conforme Instrução Normativa nº 02, de 06/06/2017 publicada na RPI nº 2422, de 06/06/2017.

---

(21) BR 11 2016 006891-2 A2

Código 1.3 - Notificação - Fase Nacional - PCT
(22) 31/12/2013
(51) E21B 47/14 (2006.01), E21B 47/04 (2006.01)
(54) MÉTODO PARA REALIZAR MEDIÇÕES DE FUNDO DE POÇO, SISTEMA ACÚSTICO, E, FERRAMENTA ACÚSTICA
(71) Halliburton Energy Services, Inc. (US)
(72) Philip W. Tracadas, Paul Cooper, Mark Collins, George Stevenson
(85) 29/03/2016
(86) PCT US2013/078461 de 31/12/2013
(87) WO 2015/102611 de 09/07/2015
Publicação automática da admissibilidade da fase nacional depositado via PCT . Tratado de cooperação em matéria de Patentes, conforme Instrução Normativa nº 02, de 06/06/2017 publicada na RPI nº 2422, de 06/06/2017.

---

(21) BR 11 2016 006893-9 A2

Código 1.3 - Notificação - Fase Nacional - PCT
(22) 05/09/2014
(30) 30/09/2013 US 14/041,536
(51) H04B 5/02 (2006.01)
(54) MÉTODOS PARA COMUNICAÇÃO E EMPARELHAMENTO SEGUROS DE UM DISPOSITIVO MÉDICO DE INFUSÃO E UM CONTROLADOR REMOTO PARA TAL DISPOSITIVO MÉDICO
(71) ANIMAS CORPORATION (US)
(72) KRZYSZTOF Z. BRUKALO, MANFRED EBNER, STEVEN GETZ, DAVID

HOHL, DAVID POHLMAN, CHARLES HENDRIXSON, JOHN QUINLAN
(85) 29/03/2016
(86) PCT US2014/054275 de 05/09/2014
(87) WO 2015/047693 de 02/04/2015
Publicação automática da admissibilidade da fase nacional depositado via PCT . Tratado de cooperação em matéria de Patentes, conforme Instrução Normativa nº 02, de 06/06/2017 publicada na RPI nº 2422, de 06/06/2017.

---

(21) BR 11 2016 006896-3 A2

Código 1.3 - Notificação - Fase Nacional - PCT
(22) 17/09/2014
(30) 30/09/2013 US 61/884,416
(51) D01F 6/62 (2006.01), D01F 1/10 (2006.01), D04H 1/435 (2012.01)
(54) FIBRA, MANTA, LENÇOS UMEDECIDOS E PROCESSO PARA MELHORAR A ESTABILIDADE HIDROLÍTICA DAS FIBRAS COMPREENDENDO UM POLIÉSTER ALIFÁTICO
(71) 3M INNOVATIVE PROPERTIES COMPANY (US)
(72) YIFAN ZHANG, ZAI-MING QIU, LIMING SONG, CORDELL M. HARDY
(85) 29/03/2016
(86) PCT US2014/055981 de 17/09/2014
(87) WO 2015/047806 de 02/04/2015
Publicação automática da admissibilidade da fase nacional depositado via PCT . Tratado de cooperação em matéria de Patentes, conforme Instrução Normativa nº 02, de 06/06/2017 publicada na RPI nº 2422, de 06/06/2017.

---

(21) BR 11 2016 006898-0 A2

Código 1.3 - Notificação - Fase Nacional - PCT
(22) 30/09/2014
(30) 30/09/2013 US 61/884,820; 20/05/2014 US 62/000,928; 12/08/2014 US 62/036,450; 30/09/2014 US 14/503,021; 30/09/2014 US 14/503,076
(51) A61Q 19/08 (2006.01)
(54) COMPOSIÇÕES DE FRAGMENTOS DE PROTEÍNA DE SEDA E SEUS ARTIGOS MANUFATURADOS
(71) SILK THERAPEUTICS, INC. (US)
(72) GREGORY H. ALTMAN, REBECCA L. HORAN, RACHEL LEE DOW, RACHEL M. LIND, DYLAN S. HAAS
(85) 29/03/2016
(86) PCT US2014/058462 de 30/09/2014
(87) WO 2015/048805 de 02/04/2015
Publicação automática da admissibilidade da fase nacional depositado via PCT . Tratado de cooperação em matéria de Patentes, conforme Instrução Normativa nº 02, de 06/06/2017 publicada na RPI nº 2422, de 06/06/2017.

---

(21) BR 11 2016 006899-8 A2

Código 1.3 - Notificação - Fase Nacional - PCT
(22) 26/09/2014
(30) 30/09/2013 US 61/884223; 01/08/2014 US 62/032123

(51) C09J 175/04 (2006.01), C08L 97/02 (2006.01)
(54) ARTIGO COMPÓSITO LIGNOCELULÓSICO, E, MÉTODO PARA FORMAR UM ARTIGO
(71) BASF SE (DE)
(72) DONALD C. MENTE
(85) 29/03/2016
(86) PCT US2014/057716 de 26/09/2014
(87) WO 2015/048441 de 02/04/2015
Publicação automática da admissibilidade da fase nacional depositado via PCT . Tratado de cooperação em matéria de Patentes, conforme Instrução Normativa nº 02, de 06/06/2017 publicada na RPI nº 2422, de 06/06/2017.

---

(21) BR 11 2016 006901-3 A2

Código 1.3 - Notificação - Fase Nacional - PCT
(22) 30/09/2014
(30) 14/11/2013 EP 13192805.3
(51) A61K 8/25 (2006.01), A61K 8/34 (2006.01), A61Q 11/00 (2006.01), A61K 8/97 (2006.01)
(54) COMPOSIÇÃO PARA OS CUIDADOS ORAIS, DENTIFRÍCIO E MÉTODO PARA A LIMPEZA DAS SUPERFÍCIES DA CAVIDADE ORAL
(71) UNILEVER NV (NL)
(72) ALEXANDER THOMAS ASHCROFT, LEE JAMES BRENNAN, WILLIAM JOHN WILSON
(85) 29/03/2016
(86) PCT EP2014/070876 de 30/09/2014
(87) WO 2015/071023 de 21/05/2015
Publicação automática da admissibilidade da fase nacional depositado via PCT . Tratado de cooperação em matéria de Patentes, conforme Instrução Normativa nº 02, de 06/06/2017 publicada na RPI nº 2422, de 06/06/2017.

---

(21) BR 11 2016 006908-0 A2

Código 1.3 - Notificação - Fase Nacional - PCT
(22) 29/09/2014
(30) 01/10/2013 US 14/042974
(51) B03D 1/001 (2006.01)
(54) MÉTODO PARA INTENSIFICAR O DESEMPENHO DE UM FORMADOR DE ESPUMA EM UMA SEPARAÇÃO DE SUSPENSÃO EM UM MEIO POR FLOTAÇÃO EM ESPUMA
(71) ECOLAB USA INC. (US)
(72) JAMES ADRIAN COUNTER, JOHN D. KILDEA
(85) 29/03/2016
(86) PCT US2014/057990 de 29/09/2014
(87) WO 2015/050807 de 09/04/2015
Publicação automática da admissibilidade da fase nacional depositado via PCT . Tratado de cooperação em matéria de Patentes, conforme Instrução Normativa nº 02, de 06/06/2017 publicada na RPI nº 2422, de 06/06/2017.

(21) BR 11 2016 006909-9 A2

Código 1.3 - Notificação - Fase Nacional - PCT
(22) 18/08/2014
(30) 30/09/2013 US 14/042,078
(51) G05B 23/02 (2006.01), E21B 47/00 (2006.01)
(54) PROCESSOS PARA PRODUZIR UM RELATÓRIO E PARA OTIMIZAR O DESEMPENHO DE UM SISTEMA DE BOMBEAMENTO
(71) GE OIL & GAS ESP, INC. (US)
(72) SAMEER VITTAL, CHONGCHAN LEE, ROMANO PATRICK
(85) 29/03/2016
(86) PCT US2014/051502 de 18/08/2014
(87) WO 2015/047594 de 02/04/2015
Publicação automática da admissibilidade da fase nacional depositado via PCT . Tratado de cooperação em matéria de Patentes, conforme Instrução Normativa nº 02, de 06/06/2017 publicada na RPI nº 2422, de 06/06/2017.

(21) BR 11 2016 006911-0 A2

Código 1.3 - Notificação - Fase Nacional - PCT
(22) 01/10/2014
(30) 04/10/2013 EP 13187321.8
(51) D21H 27/26 (2006.01), D21H 19/06 (2006.01), D21H 19/08 (2006.01), D21H 19/16 (2006.01), D21H 19/82 (2006.01), D21H 25/04 (2006.01)
(54) MÉTODO PARA FORMAR UM REVESTIMENTO LISO DE SUPERFÍCIE DECORATIVA, PRODUTO DE PAPEL OU PAPELÃO, E, USO DE UM PRODUTO DE PAPEL OU PAPELÃO
(71) BASF SE (DE)
(72) MICHELLE RICHERT, THOMAS BOLLE, ROLAND FLEURY
(85) 29/03/2016
(86) PCT EP2014/071001 de 01/10/2014
(87) WO 2015/049262 de 09/04/2015
Publicação automática da admissibilidade da fase nacional depositado via PCT . Tratado de cooperação em matéria de Patentes, conforme Instrução Normativa nº 02, de 06/06/2017 publicada na RPI nº 2422, de 06/06/2017.

(21) BR 11 2016 006913-7 A2

Código 1.3 - Notificação - Fase Nacional - PCT
(22) 24/09/2014
(30) 30/09/2013 EP 13186720.2
(51) E21B 33/038 (2006.01), G02B 6/38 (2006.01), H01R 13/523 (2006.01)
(54) CONECTOR PARA USO SUBMARINO, SISTEMA DE CONEXÃO SUBMARINA, E, MÉTODO PARA CONJUGAR UMA PRIMEIRA E UMA SEGUNDA PARTE CONECTORA DE UM CONECTOR EM UM AMBIENTE SUBMARINO
(71) SIEMENS AKTIENGESELLSCHAFT (DE)
(72) CHRISTOPHER BURROW, CHRISTOPHER PLANT
(85) 29/03/2016

(86) PCT EP2014/070326 de 24/09/2014
(87) WO 2015/044176 de 02/04/2015
Publicação automática da admissibilidade da fase nacional depositado via PCT . Tratado de cooperação em matéria de Patentes, conforme Instrução Normativa nº 02, de 06/06/2017 publicada na RPI nº 2422, de 06/06/2017.

---

(21) BR 11 2016 006915-3 A2

Código 1.3 - Notificação - Fase Nacional - PCT
(22) 07/10/2014
(30) 24/10/2013 SE 1351263-7
(51) H04L 25/02 (2006.01), B60R 16/02 (2006.01), H01B 11/10 (2006.01), H04L 12/40 (2006.01), H05K 9/00 (2006.01)
(54) BARRAMENTO DE COMUNICAÇÃO PARA VEÍCULOS A MOTOR
(71) SCANIA CV AB (SE)
(72) SUNE GUSTAFSSON, JÖRGEN SUNDBERG, THOMAS LUNDQVIST
(85) 29/03/2016
(86) PCT SE2014/051173 de 07/10/2014
(87) WO 2015/060765 de 30/04/2015
Publicação automática da admissibilidade da fase nacional depositado via PCT . Tratado de cooperação em matéria de Patentes, conforme Instrução Normativa nº 02, de 06/06/2017 publicada na RPI nº 2422, de 06/06/2017.

---

(21) BR 11 2016 006916-1 A2

Código 1.3 - Notificação - Fase Nacional - PCT
(22) 29/09/2014
(30) 01/10/2013 EP 13186854.9
(51) B26B 19/38 (2006.01), B26B 19/06 (2006.01)
(54) LÂMINA ESTACIONÁRIA PARA UM CONJUNTO DE LÂMINA DE UM APARELHO DE CORTE DE PELOS, CONJUNTO DE LÂMINA PARA UM APARELHO DE CORTE DE PELOS, E, APARELHO DE CORTE DE PELOS
(71) KONINKLIJKE PHILIPS N.V. (NL)
(72) MARTINUS BERNARDUS STAPELBROEK, MARTINUS BERNARDUS STAPELBROEK, JAN BENNIK, JAN BENNIK, ALBERT JAN AITINK, ALBERT JAN AITINK, ROBBERT FREERK VAN DER SCHEER, ROBBERT FREERK VAN DER SCHEER, REMY RIPANDELLI, REMY RIPANDELLI, JOHAN PRAGT, JOHAN PRAGT, FOKKE ROELOF VOORHORST, FOKKE ROELOF VOORHORST
(85) 29/03/2016
(86) PCT EP2014/070792 de 29/09/2014
(87) WO 2015/049203 de 09/04/2015
Publicação automática da admissibilidade da fase nacional depositado via PCT . Tratado de cooperação em matéria de Patentes, conforme Instrução Normativa nº 02, de 06/06/2017 publicada na RPI nº 2422, de 06/06/2017.

---

(21) BR 11 2016 006917-0 A2

Código 1.3 - Notificação - Fase Nacional - PCT

(22) 22/09/2014
(30) 30/09/2013 SE 1351133-2
(51) B01D 19/00 (2006.01)
(54) SISTEMA E MÉTODO PARA DESAERAR UM LÍQUIDO
(71) TETRA LAVAL HOLDINGS & FINANCE SA (CH)
(72) TOMAS SKOGLUND, FREDRIK INNINGS
(85) 29/03/2016
(86) PCT EP2014/070111 de 22/09/2014
(87) WO 2015/044079 de 02/04/2015
Publicação automática da admissibilidade da fase nacional depositado via PCT . Tratado de cooperação em matéria de Patentes, conforme Instrução Normativa nº 02, de 06/06/2017 publicada na RPI nº 2422, de 06/06/2017.

---

(21) BR 11 2016 006918-8 A2

Código 1.3 - Notificação - Fase Nacional - PCT
(22) 28/04/2015
(30) 21/05/2014 US 62/001,101
(51) A61C 17/22 (2006.01), A46B 15/00 (2006.01)
(54) SISTEMA DE CUIDADOS PESSOAIS E MÉTODO PARA OBTER INFORMAÇÕES DO SENSOR DE AO MENOS UM SENSOR DE DENTE
(71) KONINKLIJKE PHILIPS N.V. (NL)
(72) SABRI BOUGHORBEL, SABRI BOUGHORBEL
(85) 29/03/2016
(86) PCT IB2015/053067 de 28/04/2015
(87) WO 2015/177661 de 26/11/2015
Publicação automática da admissibilidade da fase nacional depositado via PCT . Tratado de cooperação em matéria de Patentes, conforme Instrução Normativa nº 02, de 06/06/2017 publicada na RPI nº 2422, de 06/06/2017.

---

(21) BR 11 2016 006920-0 A2

Código 1.3 - Notificação - Fase Nacional - PCT
(22) 24/09/2014
(30) 01/10/2013 EP 13186851.5
(51) B26B 19/38 (2006.01), B26B 19/06 (2006.01)
(54) LÂMINA ESTACIONÁRIA SEGMENTADA PARA UM CONJUNTO DE LÂMINAS PARA UM APARELHO PARA CORTE DE PELOS, CONJUNTO DE LÂMINAS PARA UM APARELHO PARA CORTE DE PELOS, E, APARELHO DE CORTE DE PELOS
(71) KONINKLIJKE PHILIPS N.V. (NL)
(72) MARTINUS BERNARDUS STAPELBROEK, MARTINUS BERNARDUS STAPELBROEK, JAN VAN DALEN, JAN VAN DALEN
(85) 29/03/2016
(86) PCT EP2014/070341 de 24/09/2014
(87) WO 2015/049137 de 09/04/2015
Publicação automática da admissibilidade da fase nacional depositado via

PCT . Tratado de cooperação em matéria de Patentes, conforme Instrução Normativa nº 02, de 06/06/2017 publicada na RPI nº 2422, de 06/06/2017.

---

(21) BR 11 2016 006922-6 A2

Código 1.3 - Notificação - Fase Nacional - PCT
(22) 29/09/2014
(30) 01/10/2013 EP 13186874.7
(51) B26B 19/06 (2006.01), B26B 19/10 (2006.01)
(54) LÂMINA ESTACIONÁRIA PARA UM CONJUNTO DE LÂMINA DE UM APARELHO PARA CORTAR PELOS, CONJUNTO DE LÂMINAS PARA UM APARELHO PARA CORTE DE PELOS E APARELHO DE CORTE DE PELOS
(71) KONINKLIJKE PHILIPS N.V. (NL)
(72) MARTINUS BERNARDUS STAPELBROEK, JAN BENNIK, ROBBERT FREERK JOHAN VAN DER SCHEER, ALBERT JAN AITINK, REMY RIPANDELLI
(85) 29/03/2016
(86) PCT EP2014/070739 de 29/09/2014
(87) WO 2015/049189 de 09/04/2015
Publicação automática da admissibilidade da fase nacional depositado via PCT . Tratado de cooperação em matéria de Patentes, conforme Instrução Normativa nº 02, de 06/06/2017 publicada na RPI nº 2422, de 06/06/2017.

---

(21) BR 11 2016 006923-4 A2

Código 1.3 - Notificação - Fase Nacional - PCT
(22) 22/09/2014
(30) 01/10/2013 EP 13186865.5
(51) A61B 5/00 (2006.01), A61B 5/024 (2006.01), A61B 5/08 (2006.01), A61B 5/1455 (2006.01)
(54) DISPOSITIVO PARA PROCESSAR UM SINAL FISIOLÓGICO, APARELHO DE PROCESSAMENTO, SISTEMA PARA PROCESSAR UM SINAL FISIOLÓGICO, MÉTODO PARA PROCESSAR UM SINAL FISIOLÓGICO, E, PROGRAMA DE COMPUTADOR
(71) KONINKLIJKE PHILIPS N.V. (NL)
(72) ANTONIUS HERMANUS MARIA AKKERMANS
(85) 29/03/2016
(86) PCT EP2014/070068 de 22/09/2014
(87) WO 2015/049113 de 09/04/2015
Publicação automática da admissibilidade da fase nacional depositado via PCT . Tratado de cooperação em matéria de Patentes, conforme Instrução Normativa nº 02, de 06/06/2017 publicada na RPI nº 2422, de 06/06/2017.

---

(21) BR 11 2016 006924-2 A2

Código 1.3 - Notificação - Fase Nacional - PCT
(22) 07/03/2014

(30) 21/10/2013 EP 13306446.9
(51) E21B 43/01 (2006.01)
(54) SISTEMA DE CONTENÇÃO E MÉTODO PARA USAR DITO SISTEMA DE CONTENÇÃO
(71) TOTAL SA (FR)
(72) VAN-KHOI VU, JEAN-CLAUDE BOURGUIGNON, BERTRAND DE-GELIS, GUILLAUME VAILLANT
(85) 29/03/2016
(86) PCT IB2014/000569 de 07/03/2014
(87) WO 2015/059530 de 30/04/2015
Publicação automática da admissibilidade da fase nacional depositado via PCT . Tratado de cooperação em matéria de Patentes, conforme Instrução Normativa nº 02, de 06/06/2017 publicada na RPI nº 2422, de 06/06/2017.

---

(21) BR 11 2016 006925-0 A2

Código 1.3 - Notificação - Fase Nacional - PCT
(22) 08/07/2014
(30) 02/12/2013 CN 201310635004.2
(51) G10L 19/002 (2013.01)
(54) MÉTODO E APARELHO DE CODIFICAÇÃO
(71) HUAWEI TECHNOLOGIES CO., LTD. (CN)
(72) ZEXIN LIU, BIN WANG, LEI MIAO
(85) 29/03/2016
(86) PCT CN2014/081813 de 08/07/2014
(87) WO 2015/081699 de 11/06/2015
Publicação automática da admissibilidade da fase nacional depositado via PCT . Tratado de cooperação em matéria de Patentes, conforme Instrução Normativa nº 02, de 06/06/2017 publicada na RPI nº 2422, de 06/06/2017.

---

(21) BR 11 2016 006926-9 A2

Código 1.3 - Notificação - Fase Nacional - PCT
(22) 19/09/2014
(30) 30/09/2013 GB 1317286.1
(51) A61K 8/37 (2006.01), A61Q 19/08 (2006.01), A61K 31/216 (2006.01)
(54) COMPOSIÇÕES COMPREENDENDO UM CONJUGADO DE ÁCIDO QUÍNICO COM ÁCIDO CAFEICO, USOS TERAPÊUTICOS E COSMÉTICOS
(71) CALSCIENCE INTERNATIONAL LTD. (GB)
(72) IAIN WILLIAM GEORGE FORBES, WILLIAM FORBES
(85) 29/03/2016
(86) PCT GB2014/052863 de 19/09/2014
(87) WO 2015/044649 de 02/04/2015
Publicação automática da admissibilidade da fase nacional depositado via PCT . Tratado de cooperação em matéria de Patentes, conforme Instrução Normativa nº 02, de 06/06/2017 publicada na RPI nº 2422, de 06/06/2017.

(21) BR 11 2016 006928-5 A2

Código 1.3 - Notificação - Fase Nacional - PCT
(22) 30/09/2013
(51) H04N 1/41 (2006.01), G06T 9/00 (2006.01)
(54) CODIFICAÇÃO DE INFORMAÇÕES EM UM ELEMENTO GRÁFICO DE UMA IMAGEM
(71) HEWLETT-PACKARD DEVELOPMENT COMPANY, L.P. (US)
(72) CLAYTON L. HOLSTUN, ERIC G. WIESNER
(85) 29/03/2016
(86) PCT US2013/062644 de 30/09/2013
(87) WO 2015/047400 de 02/04/2015
Publicação automática da admissibilidade da fase nacional depositado via PCT . Tratado de cooperação em matéria de Patentes, conforme Instrução Normativa nº 02, de 06/06/2017 publicada na RPI nº 2422, de 06/06/2017.

(21) BR 11 2016 006930-7 A2

Código 1.3 - Notificação - Fase Nacional - PCT
(22) 02/10/2014
(30) 04/10/2013 EP 13187361.4
(51) A01N 43/38 (2006.01), C07D 209/30 (2006.01), C07D 209/34 (2006.01), A01P 15/00 (2006.01)
(54) USO DE DIIDROOXINDOLILSULFONAMIDAS SUBSTITUÍDAS, OU DOS SAIS DESTAS, PARA O AUMENTO DA TOLERÂNCIA AO ESTRESSE DE PLANTAS
(71) BAYER CROPSCIENCE AKTIENGESELLSCHAFT (DE)
(72) UDO BICKERS, Jens Frackenpohl, Lothar Willms, Jan Dittgen, DIRK SCHMUTZLER, GUIDO BOJACK, HENDRIK HELMKE, STEFAN LEHR, THOMAS MÜLLER, HARRY STREK, RACHEL BALTZ
(85) 29/03/2016
(86) PCT EP2014/071195 de 02/10/2014
(87) WO 2015/049351 de 09/04/2015
Publicação automática da admissibilidade da fase nacional depositado via PCT . Tratado de cooperação em matéria de Patentes, conforme Instrução Normativa nº 02, de 06/06/2017 publicada na RPI nº 2422, de 06/06/2017.

(21) BR 11 2016 006932-3 A2

Código 1.3 - Notificação - Fase Nacional - PCT
(22) 18/09/2014
(30) 30/09/2013 US US 61/884,184; 21/02/2014 US US 14/186,305
(51) A61F 13/15 (2006.01), A61F 13/53 (2006.01), A61F 13/49 (2006.01)
(54) MÉTODO DE FORMAÇÃO DE UMA ESTRUTURA ABSORVENTE
(71) KIMBERLY-CLARK WORLDWIDE, INC (US)
(72) David Arthur Fell, Steven Michael Hurley, Donald LeRoy Smith, Nicholas Alan Kraft, Kendell Jean Williams, Johanna Marie Buss, David John Paulson, James George Van Himbergen, Thomas Gerard Vercauteren, Sara Lynn Rosack

(85) 29/03/2016
(86) PCT IB2014/064629 de 18/09/2014
(87) WO 2015/044842 de 02/04/2015
Publicação automática da admissibilidade da fase nacional depositado via PCT . Tratado de cooperação em matéria de Patentes, conforme Instrução Normativa nº 02, de 06/06/2017 publicada na RPI nº 2422, de 06/06/2017.

---

(21) BR 11 2016 006934-0 A2

Código 1.3 - Notificação - Fase Nacional - PCT
(22) 06/10/2014
(30) 14/10/2013 SE 1300646-5
(51) A23K 1/18 (2006.01), A23K 1/16 (2006.01), A61K 31/22 (2006.01), A61P 1/04 (2006.01)
(54) COMPOSIÇÃO PARA PREVENÇÃO DA ENTERITE NECRÓTICA EM GALLOANSERAE
(71) PERSTORP AB (SE)
(72) FILIP VAN IMMERSEEL, RICHARD SYGALL, KAROLIEN VAN DRIESSCHE, RICHARD DUCATELLE, CONRAD GERARD SCHWARZER
(85) 29/03/2016
(86) PCT SE2014/000123 de 06/10/2014
(87) WO 2015/057121 de 23/04/2015
Publicação automática da admissibilidade da fase nacional depositado via PCT . Tratado de cooperação em matéria de Patentes, conforme Instrução Normativa nº 02, de 06/06/2017 publicada na RPI nº 2422, de 06/06/2017.

---

(21) BR 11 2016 006935-8 A2

Código 1.3 - Notificação - Fase Nacional - PCT
(22) 30/09/2014
(30) 30/09/2013 EP 13186585.9
(51) G03F 7/20 (2006.01)
(54) DISPOSITIVO E MÉTODO PARA PRODUZIR PLACAS DE IMPRESSÃO FLEXOGRÁFICA
(71) FLINT GROUP GERMANY GMBH (DE)
(72) UWE STEBANI, GERNOT DIETZ
(85) 29/03/2016
(86) PCT EP2014/070865 de 30/09/2014
(87) WO 2015/044437 de 02/04/2015
Publicação automática da admissibilidade da fase nacional depositado via PCT . Tratado de cooperação em matéria de Patentes, conforme Instrução Normativa nº 02, de 06/06/2017 publicada na RPI nº 2422, de 06/06/2017.

---

(21) BR 11 2016 006936-6 A2

Código 1.3 - Notificação - Fase Nacional - PCT
(22) 29/09/2014
(30) 30/09/2013 US 61/884,569
(51) B65G 15/58 (2006.01)

(54) MÓDULO DE CORREIA TRANSPORTADORA MAGNÉTICA
(71) LAITRAM, L.L.C. (US)
(72) DAVID W. BOGLE, RICHARD A. KEB
(85) 29/03/2016
(86) PCT US2014/058042 de 29/09/2014
(87) WO 2015/048642 de 02/04/2015
Publicação automática da admissibilidade da fase nacional depositado via PCT . Tratado de cooperação em matéria de Patentes, conforme Instrução Normativa nº 02, de 06/06/2017 publicada na RPI nº 2422, de 06/06/2017.

---

(21) BR 11 2016 006938-2 A2

Código 1.3 - Notificação - Fase Nacional - PCT
(22) 03/10/2014
(30) 07/10/2013 GB 1317667.2; 22/07/2014 GB 1412989.4
(51) A61F 5/443 (2006.01)
(54) PELÍCULA DE SUPORTE EXTENSOR DE FLANGE E MÉTODO PARA A PRODUÇÃO DE UMA PELÍCULA
(71) WELLAND MEDICAL LIMITED (GB)
(72) ARASH MOAVENIAN
(85) 29/03/2016
(86) PCT EP2014/071254 de 03/10/2014
(87) WO 2015/052092 de 16/04/2015
Publicação automática da admissibilidade da fase nacional depositado via PCT . Tratado de cooperação em matéria de Patentes, conforme Instrução Normativa nº 02, de 06/06/2017 publicada na RPI nº 2422, de 06/06/2017.

---

(21) BR 11 2016 006939-0 A2

Código 1.3 - Notificação - Fase Nacional - PCT
(22) 29/09/2014
(30) 30/09/2013 US US 61/884,618; 09/09/2014 US US 14/481,358
(51) B28B 17/00 (2006.01), B28B 19/00 (2006.01), B28B 11/24 (2006.01), F26B 15/12 (2006.01)
(54) SISTEMAS E MÉTODOS PARA CONTROLAR UM SISTEMA DE TRANSPORTE DURANTE MUDANÇAS DE PRODUTOS
(71) UNITED STATES GYPSUM COMPANY (US)
(72) Scott M. Dellangelo, Robert Wykoff
(85) 29/03/2016
(86) PCT US2014/057956 de 29/09/2014
(87) WO 2015/048611 de 02/04/2015
Publicação automática da admissibilidade da fase nacional depositado via PCT . Tratado de cooperação em matéria de Patentes, conforme Instrução Normativa nº 02, de 06/06/2017 publicada na RPI nº 2422, de 06/06/2017.

---

(21) BR 11 2016 006940-4 A2

Código 1.3 - Notificação - Fase Nacional - PCT

(22) 30/09/2014
(30) 30/09/2013 US 61/884,973; 29/09/2014 US 14/500,955
(51) H04W 52/24 (2009.01), H04W 52/36 (2009.01), H04W 52/14 (2009.01)
(54) REDUÇÃO DE POTÊNCIA MÁXIMA COMPLEMENTAR PARA FUNCIONAMENTO EM CONFIGURAÇÕES RESTRITAS
(71) QUALCOMM INCORPORATED (US)
(72) Benjamin Cheadle, SUMIT VERMA, GENE FONG
(85) 29/03/2016
(86) PCT US2014/058348 de 30/09/2014
(87) WO 2015/048759 de 02/04/2015
Publicação automática da admissibilidade da fase nacional depositado via PCT . Tratado de cooperação em matéria de Patentes, conforme Instrução Normativa nº 02, de 06/06/2017 publicada na RPI nº 2422, de 06/06/2017.

---

(21) BR 11 2016 006942-0 A2

Código 1.3 - Notificação - Fase Nacional - PCT
(22) 29/09/2014
(30) 30/09/2013 US 61/884,869; 12/03/2014 US 14/207,492
(51) H04L 1/00 (2006.01), H04B 1/18 (2006.01), H04L 27/00 (2006.01), H04B 1/10 (2006.01)
(54) AJUSTE SNR DINÂMICO EM UM RECEPTOR SUPORTANDO 256 QAM
(71) QUALCOMM INCORPORATED (US)
(72) UDARA CHARMAN FERNANDO, SUPRATIK BHATTACHARJEE, VALENTIN ALEXANDRU GHEORGHIU, GENE FONG
(85) 29/03/2016
(86) PCT US2014/058113 de 29/09/2014
(87) WO 2015/048675 de 02/04/2015
Publicação automática da admissibilidade da fase nacional depositado via PCT . Tratado de cooperação em matéria de Patentes, conforme Instrução Normativa nº 02, de 06/06/2017 publicada na RPI nº 2422, de 06/06/2017.

---

(21) BR 11 2016 006943-9 A2

Código 1.3 - Notificação - Fase Nacional - PCT
(22) 29/09/2014
(30) 30/09/2013 US 14/042,675
(51) G06F 21/78 (2013.01)
(54) MÉTODO PARA PROTEGER DE CONTEÚDO USANDO CHAVES ESPECÍFICAS DE DOMÍNIO DIFERENTES
(71) QUALCOMM INCORPORATED (US)
(72) RAVINDRA R. JEJURIKAR, IVAN MCLEAN
(85) 29/03/2016
(86) PCT US2014/058033 de 29/09/2014
(87) WO 2015/048636 de 02/04/2015
Publicação automática da admissibilidade da fase nacional depositado via

PCT . Tratado de cooperação em matéria de Patentes, conforme Instrução Normativa nº 02, de 06/06/2017 publicada na RPI nº 2422, de 06/06/2017.

---

(21) BR 11 2016 006944-7 A2

Código 1.3 - Notificação - Fase Nacional - PCT
(22) 30/09/2014
(30) 30/09/2013 US 61/884,933
(51) C09D 5/00 (2006.01), C09D 133/06 (2006.01)
(54) REPELENTE DE MANCHA E REVESTIMENTOS DE ELIMINAÇÃO DE VOC E USO DOS MESMOS
(71) CERTAINTEED CORPORATION (US)
(72) Darran L. Martin, Alan Lane Boyd
(85) 29/03/2016
(86) PCT US2014/058444 de 30/09/2014
(87) WO 2015/048797 de 02/04/2015
Publicação automática da admissibilidade da fase nacional depositado via PCT . Tratado de cooperação em matéria de Patentes, conforme Instrução Normativa nº 02, de 06/06/2017 publicada na RPI nº 2422, de 06/06/2017.

---

(21) BR 11 2016 006945-5 A2

Código 1.3 - Notificação - Fase Nacional - PCT
(22) 29/09/2014
(30) 30/09/2013 US 14/042,523
(51) H04W 56/00 (2009.01), H04B 7/26 (2006.01)
(54) MÉTODOS E APARELHOS PARA SINCRONIZAÇÃO DE TEMPO E FREQUÊNCIA ASSISTIDA POR EQUIPAMENTO DE USUÁRIO DE PEQUENAS CÉLULAS
(71) QUALCOMM INCORPORATED (US)
(72) KAUSHIK CHAKRABORTY, SOUMYA DAS, BONGYONG SONG
(85) 29/03/2016
(86) PCT US2014/058044 de 29/09/2014
(87) WO 2015/048644 de 02/04/2015
Publicação automática da admissibilidade da fase nacional depositado via PCT . Tratado de cooperação em matéria de Patentes, conforme Instrução Normativa nº 02, de 06/06/2017 publicada na RPI nº 2422, de 06/06/2017.

---

(21) BR 11 2016 006946-3 A2

Código 1.3 - Notificação - Fase Nacional - PCT
(22) 30/09/2014
(30) 30/09/2013 US 61/884,294; 29/09/2014 US 14/500,168
(51) H04B 7/06 (2006.01)
(54) SISTEMAS E MÉTODOS PARA COMUTAÇÃO DE ANTENA DE TRANSMISSÃO
(71) QUALCOMM INCORPORATED (US)
(72) VASANTH KUMAR RAMKUMAR, SRINIVASAN RAJAGOPALAN, SAGAR

KAKADE, DEEPAK KRISHNAMOORTHI, HONGBO YAN
(85) 29/03/2016
(86) PCT US2014/058405 de 30/09/2014
(87) WO 2015/048776 de 02/04/2015
Publicação automática da admissibilidade da fase nacional depositado via PCT . Tratado de cooperação em matéria de Patentes, conforme Instrução Normativa nº 02, de 06/06/2017 publicada na RPI nº 2422, de 06/06/2017.

---

(21) BR 11 2016 006947-1 A2

Código 1.3 - Notificação - Fase Nacional - PCT
(22) 15/09/2014
(30) 30/09/2013 US 61/884,859; 12/09/2014 US 14/485,465
(51) H04W 48/10 (2009.01)
(54) IDENTIFICADOR DE REDE MÓVEL TERRESTRE PÚBLICA PARA REDES DE OPERADOR DE REDE NÃO MÓVEL
(71) QUALCOMM INCORPORATED (US)
(72) KALLE ILMARI AHMAVAARA
(85) 29/03/2016
(86) PCT US2014/055706 de 15/09/2014
(87) WO 2015/047774 de 02/04/2015
Publicação automática da admissibilidade da fase nacional depositado via PCT . Tratado de cooperação em matéria de Patentes, conforme Instrução Normativa nº 02, de 06/06/2017 publicada na RPI nº 2422, de 06/06/2017.

---

(21) BR 11 2016 006948-0 A2

Código 1.3 - Notificação - Fase Nacional - PCT
(22) 29/09/2014
(30) 02/10/2013 US 61/885,881; 22/08/2014 US 14/466,736
(51) E04F 13/04 (2006.01)
(54) FITA DE UNIÃO DE DRYWALL E MÉTODO
(71) UNITED STATES GYPSUM COMPANY (US)
(72) Guy Rosenthal
(85) 29/03/2016
(86) PCT US2014/057960 de 29/09/2014
(87) WO 2015/050799 de 09/04/2015
Publicação automática da admissibilidade da fase nacional depositado via PCT . Tratado de cooperação em matéria de Patentes, conforme Instrução Normativa nº 02, de 06/06/2017 publicada na RPI nº 2422, de 06/06/2017.

---

(21) BR 11 2016 006949-8 A2

Código 1.3 - Notificação - Fase Nacional - PCT
(22) 29/09/2014
(30) 09/10/2013 EP 13187895.1
(51) C08J 9/18 (2006.01), C08J 9/12 (2006.01), C08J 9/14 (2006.01), C08J

9/232 (2006.01), C08J 9/236 (2006.01), B29C 44/34 (2006.01)
(54) PROCESSO PARA A PRODUÇÃO DE PARTÍCULAS EXPANDIDAS DE ESPUMA FEITAS DE UM GRÂNULO COMPREENDENDO PELO MENOS UM POLIÉSTER BIODEGRADÁVEL, TAL PARTÍCULA EXPANDIDA DE ESPUMA, PROCESSO PARA A PRODUÇÃO DE UMA PEÇA DE MOLDE, TAL PEÇA DE MOLDE, UTILIZAÇÃO DE TAL MOLDE
(71) BASF SE (DE)
(72) UWE KEPPELER
(85) 29/03/2016
(86) PCT EP2014/070728 de 29/09/2014
(87) WO 2015/052020 de 16/04/2015
Publicação automática da admissibilidade da fase nacional depositado via PCT . Tratado de cooperação em matéria de Patentes, conforme Instrução Normativa nº 02, de 06/06/2017 publicada na RPI nº 2422, de 06/06/2017.

---

(21) BR 11 2016 006951-0 A2

Código 1.3 - Notificação - Fase Nacional - PCT
(22) 30/09/2014
(30) 30/09/2013 US 61/884,656
(51) A61K 31/5575 (2006.01)
(54) NOVAS VIAS DE SÍNTESE PARA PROSTAGLANDINAS E INTERMEDIÁRIOS DE PROSTAGLANDINA COM O USO DE METÁTESE
(71) PATHEON API SERVICES INC. (US)
(72) GEORGE PETROS YIANNIKOUROS, PANOS KALARITIS, CHAMINDA PRIYAPUSHPA GAMAGE, DENIS VIKTOROVICH AREFYEV
(85) 29/03/2016
(86) PCT US2014/058298 de 30/09/2014
(87) WO 2015/048736 de 02/04/2015
Publicação automática da admissibilidade da fase nacional depositado via PCT . Tratado de cooperação em matéria de Patentes, conforme Instrução Normativa nº 02, de 06/06/2017 publicada na RPI nº 2422, de 06/06/2017.

---

(21) BR 11 2016 006955-2 A2

Código 1.3 - Notificação - Fase Nacional - PCT
(22) 08/10/2014
(30) 08/10/2013 GB 1317787.8; 06/08/2014 GB 1413931.5
(51) C07F 17/02 (2006.01), C12Q 1/68 (2006.01)
(54) COMPOSTOS DE MARCAÇÃO E SEU USO EM ENSAIOS
(71) ATLAS GENETICS LIMITED (GB)
(72) BARRIE J. MARSH, CHRISTOPHER G. FROST, JONATHAN SHARP
(85) 29/03/2016
(86) PCT GB2014/053031 de 08/10/2014
(87) WO 2015/052516 de 16/04/2015
Publicação automática da admissibilidade da fase nacional depositado via PCT . Tratado de cooperação em matéria de Patentes, conforme Instrução Normativa nº 02, de 06/06/2017 publicada na RPI nº 2422, de 06/06/2017.

(21) BR 11 2016 006956-0 A2

Código 1.3 - Notificação - Fase Nacional - PCT
(22) 30/09/2014
(30) 30/09/2013 US 61/884,342
(51) C10M 133/56 (2006.01), C10M 133/16 (2006.01), C10N 30/04 (2006.01), C10N 30/06 (2006.01), C10N 40/04 (2006.01), C10N 40/25 (2006.01)
(54) MÉTODO DE CONTROLE DE ARTRITO
(71) THE LUBRIZOL CORPORATION (US)
(72) DANIEL J. SACCOMANDO, SHAWN DICKESS, JODY A. KOCSIS, BRENT R. DOHNER
(85) 29/03/2016
(86) PCT US2014/058243 de 30/09/2014
(87) WO 2015/048719 de 02/04/2015
Publicação automática da admissibilidade da fase nacional depositado via PCT . Tratado de cooperação em matéria de Patentes, conforme Instrução Normativa nº 02, de 06/06/2017 publicada na RPI nº 2422, de 06/06/2017.

(21) BR 11 2016 006959-5 A2

Código 1.3 - Notificação - Fase Nacional - PCT
(22) 26/09/2014
(30) 30/09/2013 DE 10 2013 219 819.1
(51) B21D 24/02 (2006.01), B21D 24/08 (2006.01)
(54) DISPOSITIVO PARA FORMAR UMA PEÇA DE TRABALHO DE FOLHA DE METAL
(71) ALLGAIER WERKE GMBH (DE)
(72) MICHAEL WOLF, OTTMAR LEHR, DIETER WAIDMANN, PETER KÖNIG, KLAUS LEINMÜLLER
(85) 29/03/2016
(86) PCT EP2014/070641 de 26/09/2014
(87) WO 2015/044363 de 02/04/2015
Publicação automática da admissibilidade da fase nacional depositado via PCT . Tratado de cooperação em matéria de Patentes, conforme Instrução Normativa nº 02, de 06/06/2017 publicada na RPI nº 2422, de 06/06/2017.

(21) BR 11 2016 006961-7 A2

Código 1.3 - Notificação - Fase Nacional - PCT
(22) 30/09/2014
(30) 30/09/2013 US 61/884,700
(51) B65B 55/00 (2006.01), B65B 25/00 (2006.01), B65B 25/22 (2006.01)
(54) SISTEMA E MÉTODO PARA EXIBIÇÃO DE ITENS ALIMENTÍCIOS
(71) Lenny Lebovich (US)
(72) Lenny Lebovich
(85) 29/03/2016
(86) PCT US2014/058233 de 30/09/2014
(87) WO 2015/048715 de 02/04/2015

Publicação automática da admissibilidade da fase nacional depositado via PCT . Tratado de cooperação em matéria de Patentes, conforme Instrução Normativa nº 02, de 06/06/2017 publicada na RPI nº 2422, de 06/06/2017.

---

(21) BR 11 2016 006963-3 A2

Código 1.3 - Notificação - Fase Nacional - PCT
(22) 29/09/2014
(30) 30/09/2013 IN 3124/MUM/2013
(51) A61K 38/00 (2006.01), A61K 9/00 (2006.01)
(54) COMPOSIÇÃO FARMACÊUTICA
(71) WOCKHARDT LIMITED (IN)
(72) MAHARAJ K. SAHIB, JEETENDRA KASHINATH AMBULGE
(85) 29/03/2016
(86) PCT IB2014/064922 de 29/09/2014
(87) WO 2015/044922 de 02/04/2015
Publicação automática da admissibilidade da fase nacional depositado via PCT . Tratado de cooperação em matéria de Patentes, conforme Instrução Normativa nº 02, de 06/06/2017 publicada na RPI nº 2422, de 06/06/2017.

---

(21) BR 11 2016 006964-1 A2

Código 1.3 - Notificação - Fase Nacional - PCT
(22) 31/08/2015
(30) 31/03/2015 CN 201510148074.4
(51) F02D 29/02 (2006.01)
(54) MÉTODO E DISPOSITIVO DE RESPOSTA DO ACELERADOR
(71) XIAOMI INC. (CN)
(72) MINGYONG TANG, HUAYIJUN LIU, TAO CHEN
(85) 30/03/2016
(86) PCT CN2015/088581 de 31/08/2015
(87) WO 2016/155222 de 06/10/2016
Publicação automática da admissibilidade da fase nacional depositado via PCT . Tratado de cooperação em matéria de Patentes, conforme Instrução Normativa nº 02, de 06/06/2017 publicada na RPI nº 2422, de 06/06/2017.

---

(21) BR 11 2016 006965-0 A2

Código 1.3 - Notificação - Fase Nacional - PCT
(22) 01/10/2014
(30) 15/10/2013 EP 13188697.0
(51) C08L 23/10 (2006.01), C08L 23/16 (2006.01)
(54) COMPOSIÇÃO DE POLIOLEFINA FLEXÍVEL CONSIDERAVELMENTE CARREGADA PARA MEMBRANAS DE COBERTURAS
(71) BASELL POLIOLEFINE ITALIA S.R.L. (IT)
(72) GISELLA BIONDINI, MICHELE GRAZZI, LUCA LUNGHI, CLAUDIO CAVALIERI
(85) 30/03/2016

(86) PCT EP2014/071020 de 01/10/2014
(87) WO 2015/055433 de 23/04/2015
Publicação automática da admissibilidade da fase nacional depositado via PCT . Tratado de cooperação em matéria de Patentes, conforme Instrução Normativa nº 02, de 06/06/2017 publicada na RPI nº 2422, de 06/06/2017.

---

(21) BR 11 2016 006967-6 A2

Código 1.3 - Notificação - Fase Nacional - PCT
(22) 02/09/2014
(30) 01/10/2013 DE 10 2013 219 892.2
(51) F02M 69/46 (2006.01), F02M 63/02 (2006.01), F16L 3/13 (2006.01)
(54) RETENTOR PARA FIXAR UM COMPONENTE EM UM MOTOR DE COMBUSTÃO
(71) ROBERT BOSCH GMBH (DE)
(72) KLAUS LANG, THOMAS FROIHOFER
(85) 30/03/2016
(86) PCT EP2014/068590 de 02/09/2014
(87) WO 2015/049082 de 09/04/2015
Publicação automática da admissibilidade da fase nacional depositado via PCT . Tratado de cooperação em matéria de Patentes, conforme Instrução Normativa nº 02, de 06/06/2017 publicada na RPI nº 2422, de 06/06/2017.

---

(21) BR 11 2016 006968-4 A2

Código 1.3 - Notificação - Fase Nacional - PCT
(22) 01/10/2014
(30) 07/10/2013 ES P201300931
(51) G08B 13/14 (2006.01), G08B 25/00 (2006.01)
(54) MÉTODO E DISPOSITIVO ANTIFURTO DE CABOS DE COMUNICAÇÕES
(71) IBERWAVE INGENIERIA SLL (ES) , Germán Hormaza Villelabeitia (ES)
(72) Germán Hormaza Villelabeitia, Francisco Miguel Nieto Montesano, Javier Narváez Riarán, Juan Carlos Peñas Manrique
(85) 30/03/2016
(86) PCT ES2014/000158 de 01/10/2014
(87) WO 2015/052357 de 16/04/2015
Publicação automática da admissibilidade da fase nacional depositado via PCT . Tratado de cooperação em matéria de Patentes, conforme Instrução Normativa nº 02, de 06/06/2017 publicada na RPI nº 2422, de 06/06/2017.

---

(21) BR 11 2016 006969-2 A2

Código 1.3 - Notificação - Fase Nacional - PCT
(22) 04/10/2013
(51) B62J 99/00 (2009.01), B60R 1/00 (2006.01)
(54) DISPOSITIVO DE ARMAZENAMENTO DE IMAGEM EM VEÍCULO, COM DISPOSITIVO DE EXIBIÇÃO, PARA UMA MOTOCICLETA
(71) HONDA MOTOR CO., LTD. (JP)

(72) KOHEI NOGUCHI, TAKASHI SASAKI
(85) 30/03/2016
(86) PCT JP2013/077110 de 04/10/2013
(87) WO 2015/049792 de 09/04/2015
Publicação automática da admissibilidade da fase nacional depositado via PCT . Tratado de cooperação em matéria de Patentes, conforme Instrução Normativa nº 02, de 06/06/2017 publicada na RPI nº 2422, de 06/06/2017.

---

(21) BR 11 2016 006970-6 A2

Código 1.3 - Notificação - Fase Nacional - PCT
(22) 01/10/2014
(30) 01/10/2013 US 61/885,053; 04/02/2014 US 61/935,404
(51) A61K 31/4155 (2006.01), A61K 31/4166 (2006.01), A61K 45/06 (2006.01), A61K 31/58 (2006.01), A61P 35/00 (2006.01), A61P 35/02 (2006.01)
(54) ENZALUTAMIDA EM COMBINAÇÃO COM AFURESERTIB PARA O TRATAMENTO DE CÂNCER
(71) NOVARTIS AG (CH)
(72) MARK J. CORNFELD, RAKESH KUMAR, SHANNON RENAE MORRIS
(85) 30/03/2016
(86) PCT IB2014/064997 de 01/10/2014
(87) WO 2015/049650 de 09/04/2015
Publicação automática da admissibilidade da fase nacional depositado via PCT . Tratado de cooperação em matéria de Patentes, conforme Instrução Normativa nº 02, de 06/06/2017 publicada na RPI nº 2422, de 06/06/2017.

---

(21) BR 11 2016 006971-4 A2

Código 1.3 - Notificação - Fase Nacional - PCT
(22) 03/10/2014
(30) 07/10/2013 US 61/887,862
(51) A61K 9/70 (2006.01), A61K 31/415 (2006.01), A61K 31/417 (2006.01), A61P 25/00 (2006.01)
(54) MÉTODOS E COMPOSIÇÕES PARA O TRATAMENTO DE TRANSTORNO DE DÉFICIT DE ATENÇÃO E HIPERATIVIDADE, ANSIEDADE E INSÔNIA USANDO COMPOSIÇÕES TRANSDÉRMICAS DE DEXMEDETOMIDINA
(71) TEIKOKU PHARMA USA, INC. (US)
(72) ADCHARA PONGPEERAPAT, AMIT JAIN, BRET BERNER, JIANYE WEN, JUTARO SHUDO
(85) 30/03/2016
(86) PCT US2014/059053 de 03/10/2014
(87) WO 2015/054059 de 16/04/2015
Publicação automática da admissibilidade da fase nacional depositado via PCT . Tratado de cooperação em matéria de Patentes, conforme Instrução Normativa nº 02, de 06/06/2017 publicada na RPI nº 2422, de 06/06/2017.

---

(21) BR 11 2016 006972-2 A2

Código 1.3 - Notificação - Fase Nacional - PCT

(22) 18/09/2014
(30) 01/10/2013 US 61/885,276
(51) A61M 15/00 (2006.01)
(54) DISPOSITIVO INALADOR DE TRILHA DE BLISTER TENDO UMA TRAJETÓRIA FINAL SEPARADA E MÉTODOS DE USO DO MESMO
(71) NOVARTIS AG (CH)
(72) MARK GLUSKER, VICTORIA QUITUGUA
(85) 30/03/2016
(86) PCT IB2014/064641 de 18/09/2014
(87) WO 2015/049611 de 09/04/2015
Publicação automática da admissibilidade da fase nacional depositado via PCT . Tratado de cooperação em matéria de Patentes, conforme Instrução Normativa nº 02, de 06/06/2017 publicada na RPI nº 2422, de 06/06/2017.

---

(21) BR 11 2016 006974-9 A2

Código 1.3 - Notificação - Fase Nacional - PCT
(22) 01/10/2014
(30) 06/10/2013 JP 2013-209747
(51) A23D 9/00 (2006.01), A23G 1/00 (2006.01), A23G 1/30 (2006.01)
(54) ÓLEO OU GORDURA PARA CHOCOLATE DO TIPO TEMPERADO
(71) FUJI OIL HOLDINGS INC. (JP)
(72) MASAKO OKOCHI, MASAYUKI MATSUI, CHIE NAGASHIMA, CHIKA ARAMAKI
(85) 30/03/2016
(86) PCT JP2014/076299 de 01/10/2014
(87) WO 2015/050165 de 09/04/2015
Publicação automática da admissibilidade da fase nacional depositado via PCT . Tratado de cooperação em matéria de Patentes, conforme Instrução Normativa nº 02, de 06/06/2017 publicada na RPI nº 2422, de 06/06/2017.

---

(21) BR 11 2016 006975-7 A2

Código 1.3 - Notificação - Fase Nacional - PCT
(22) 22/09/2014
(30) 30/09/2013 US 61/884.954
(51) G06F 3/041 (2006.01)
(54) REVESTIMENTO PROTETOR PARA PADRÃO CONDUTIVO IMPRESSO EM CONDUTORES TRANSPARENTES DE NANOFIO DOTADOS DE UM PADRÃO
(71) 3M INNOVATIVE PROPERTIES COMPANY (US)
(72) ANN M. GILMAN, Mikhail L. Pekurovsky, MATTHEW S. STAY, SHAWN C. DODDS, Daniel J. Theis
(85) 30/03/2016
(86) PCT US2014/056768 de 22/09/2014
(87) WO 2015/047944 de 02/04/2015
Publicação automática da admissibilidade da fase nacional depositado via PCT . Tratado de cooperação em matéria de Patentes, conforme Instrução

Normativa nº 02, de 06/06/2017 publicada na RPI nº 2422, de 06/06/2017.

---

(21) BR 11 2016 006976-5 A2

Código 1.3 - Notificação - Fase Nacional - PCT
(22) 01/10/2014
(30) 01/10/2013 US 61/885,049; 30/01/2014 US 61/933,379
(51) A61K 31/4155 (2006.01), A61K 31/4375 (2006.01), A61K 31/58 (2006.01), A61K 45/06 (2006.01), A61P 35/00 (2006.01), A61P 35/04 (2006.01), A61P 43/00 (2006.01)
(54) COMBINAÇÃO
(71) NOVARTIS AG (CH)
(72) MARK J. CORNFELD, RAKESH KUMAR, SHANNON RENAE MORRIS
(85) 30/03/2016
(86) PCT IB2014/064996 de 01/10/2014
(87) WO 2015/049649 de 09/04/2015
Publicação automática da admissibilidade da fase nacional depositado via PCT . Tratado de cooperação em matéria de Patentes, conforme Instrução Normativa nº 02, de 06/06/2017 publicada na RPI nº 2422, de 06/06/2017.

---

(21) BR 11 2016 006978-1 A2

Código 1.3 - Notificação - Fase Nacional - PCT
(22) 29/09/2014
(30) 30/09/2013 US 61/884,888
(51) C07D 403/14 (2006.01), C07D 401/14 (2006.01), A61K 31/519 (2006.01), A61P 19/02 (2006.01), A61P 19/00 (2006.01)
(54) INIBIDORES DE TIROSINA QUINASE DE BRUTON
(71) PHARMACYCLICS LLC (US)
(72) LONGCHENG WANG, WEI CHEN, ZHAOZHONG J. JIA, DAVID J. LOURY
(85) 30/03/2016
(86) PCT US2014/058132 de 29/09/2014
(87) WO 2015/048689 de 02/04/2015
Publicação automática da admissibilidade da fase nacional depositado via PCT . Tratado de cooperação em matéria de Patentes, conforme Instrução Normativa nº 02, de 06/06/2017 publicada na RPI nº 2422, de 06/06/2017.

---

(21) BR 11 2016 006979-0 A2

Código 1.3 - Notificação - Fase Nacional - PCT
(22) 01/10/2014
(30) 01/10/2013 HU P1300566
(51) C07J 7/00 (2006.01), C07J 41/00 (2006.01), C07J 51/00 (2006.01)
(54) PROCESSO INDUSTRIAL PARA A SÍNTESE DE ACETATO DE ULIPRISTAL E SEU ANÁLOGO DE 4'-ACETILA
(71) RICHTER GEDEON NYRT. (HU)
(72) SÁNDOR MAHÓ, CSABA SÁNTA, JÁNOS CSÖRGEI, JÁNOS HORVÁTH, ANTAL ARANYI, ZOLTÁN BÉNI
(85) 30/03/2016

(86) PCT IB2014/064979 de 01/10/2014
(87) WO 2015/049637 de 09/04/2015
Publicação automática da admissibilidade da fase nacional depositado via PCT . Tratado de cooperação em matéria de Patentes, conforme Instrução Normativa nº 02, de 06/06/2017 publicada na RPI nº 2422, de 06/06/2017.

---

(21) BR 11 2016 006980-3 A2

Código 1.3 - Notificação - Fase Nacional - PCT
(22) 18/09/2014
(30) 30/09/2013 KR 10-2013-0116618
(51) G06F 3/0482 (2013.01)
(54) MÉTODO PARA EXIBIÇÃO DE VISUALIZAÇÕES EM UM WIDGET
(71) SAMSUNG ELECTRONICS CO., LTD. (KR)
(72) DUK-KI HONG, HYUK KANG, SANG-HYUP LEE
(85) 30/03/2016
(86) PCT KR2014/008704 de 18/09/2014
(87) WO 2015/046809 de 02/04/2015
Publicação automática da admissibilidade da fase nacional depositado via PCT . Tratado de cooperação em matéria de Patentes, conforme Instrução Normativa nº 02, de 06/06/2017 publicada na RPI nº 2422, de 06/06/2017.

---

(21) BR 11 2016 006982-0 A2

Código 1.3 - Notificação - Fase Nacional - PCT
(22) 30/09/2014
(30) 30/09/2013 US US 61/884,474
(51) B24D 3/00 (2006.01)
(54) PARTÍCULAS ABRASIVAS FORMADAS E MÉTODOS PARA FORMAR AS MESMAS
(71) SAINT-GOBAIN CERAMICS & PLASTICS, INC. (US)
(72) ADAM STEVENSON, Amin Mbarki, David Louapre, Doruk O. Yener, Jennifer H. Czerepinski, Nabil Nahas
(85) 30/03/2016
(86) PCT US2014/058378 de 30/09/2014
(87) WO 2015/048768 de 02/04/2015
Publicação automática da admissibilidade da fase nacional depositado via PCT . Tratado de cooperação em matéria de Patentes, conforme Instrução Normativa nº 02, de 06/06/2017 publicada na RPI nº 2422, de 06/06/2017.

---

(21) BR 11 2016 006983-8 A2

Código 1.3 - Notificação - Fase Nacional - PCT
(22) 26/09/2014
(30) 30/09/2013 IT MI2013A001610
(51) A61L 2/235 (2006.01), A61B 1/12 (2006.01), A61M 39/16 (2006.01), A61M 39/20 (2006.01), A61L 2/18 (2006.01)
(54) DISPOSITIVO PARA DESINFECÇÃO DE CONECTORES DE CATETER
(71) NEX MEDICAL S.R.L. (IT)

(72) Silvio DANELUZZI
(85) 30/03/2016
(86) PCT IB2014/064860 de 26/09/2014
(87) WO 2015/044904 de 02/04/2015
Publicação automática da admissibilidade da fase nacional depositado via PCT . Tratado de cooperação em matéria de Patentes, conforme Instrução Normativa nº 02, de 06/06/2017 publicada na RPI nº 2422, de 06/06/2017.

---

(21) BR 11 2016 006984-6 A2

Código 1.3 - Notificação - Fase Nacional - PCT
(22) 26/09/2014
(30) 02/10/2013 JP 2013-207731
(51) A23D 9/00 (2006.01), A23G 1/00 (2006.01), A23G 1/30 (2006.01)
(54) ACELERADOR DE SOLIDIFICAÇÃO PARA ALIMENTO GORDUROSO
(71) FUJI OIL HOLDINGS INC. (JP)
(72) Yukako YOKOHIGASHI, Masaaki OTA, MASAYUKI MATSUI, Masamitsu KURIYAMA
(85) 30/03/2016
(86) PCT JP2014/075661 de 26/09/2014
(87) WO 2015/050059 de 09/04/2015
Publicação automática da admissibilidade da fase nacional depositado via PCT . Tratado de cooperação em matéria de Patentes, conforme Instrução Normativa nº 02, de 06/06/2017 publicada na RPI nº 2422, de 06/06/2017.

---

(21) BR 11 2016 006990-0 A2

Código 1.3 - Notificação - Fase Nacional - PCT
(22) 01/10/2014
(30) 06/10/2013 JP 2013-209746; 06/10/2013 JP 2013-209747
(51) A23D 9/00 (2006.01), A23G 1/00 (2006.01), A23G 1/30 (2006.01)
(54) COMPOSIÇÃO DE ÓLEO E GORDURA PARA CHOCOLATE DO TIPO NÃO TEMPERADO E COMPOSIÇÃO DE ÓLEO E GORDURA PARA CHOCOLATE DO TIPO TEMPERADO
(71) FUJI OIL HOLDINGS INC. (JP)
(72) Sachiko INUI, MASAYUKI MATSUI, CHIE NAGASHIMA, CHIKA ARAMAKI, MASAKO OKOCHI
(85) 30/03/2016
(86) PCT JP2014/076281 de 01/10/2014
(87) WO 2015/050156 de 09/04/2015
Publicação automática da admissibilidade da fase nacional depositado via PCT . Tratado de cooperação em matéria de Patentes, conforme Instrução Normativa nº 02, de 06/06/2017 publicada na RPI nº 2422, de 06/06/2017.

---

(21) BR 11 2016 006993-5 A2

Código 1.3 - Notificação - Fase Nacional - PCT
(22) 01/10/2014
(30) 02/10/2013 EP 13187153.5

(51) B29D 7/01 (2006.01), B29C 47/88 (2006.01), B65D 65/02 (2006.01), B65D 71/06 (2006.01), B29C 47/14 (2006.01)
(54) FILME DE PLÁSTICO COM UMA OU MAIS FAIXAS LONGITUDINAIS, MÉTODO PARA PRODUZIR UM FILME, E, UTILIZAÇÃO DO FILME
(71) DOXA PLAST I VÄRNAMO AB (SE)
(72) STIG CLAESSON, JOHN CLAESSON
(85) 30/03/2016
(86) PCT SE2014/051139 de 01/10/2014
(87) WO 2015/050494 de 09/04/2015
Publicação automática da admissibilidade da fase nacional depositado via PCT . Tratado de cooperação em matéria de Patentes, conforme Instrução Normativa nº 02, de 06/06/2017 publicada na RPI nº 2422, de 06/06/2017.

---

(21) BR 11 2016 006994-3 A2

Código 1.3 - Notificação - Fase Nacional - PCT
(22) 03/10/2014
(30) 03/10/2013 US 61/886,552; 01/08/2014 US 62/032,446
(51) A61K 31/415 (2006.01), A61K 31/495 (2006.01), C07D 471/14 (2006.01)
(54) INIBIDORES DE ERK E MÉTODOS DE USO
(71) KURA ONCOLOGY, INC. (US)
(72) PINGDA REN, LIANSHENG LI, TAO WU, JUN FENG, YI LIU
(85) 30/03/2016
(86) PCT US2014/059197 de 03/10/2014
(87) WO 2015/051341 de 09/04/2015
Publicação automática da admissibilidade da fase nacional depositado via PCT . Tratado de cooperação em matéria de Patentes, conforme Instrução Normativa nº 02, de 06/06/2017 publicada na RPI nº 2422, de 06/06/2017.

---

(21) BR 11 2016 006997-8 A2

Código 1.3 - Notificação - Fase Nacional - PCT
(22) 21/10/2014
(30) 24/10/2013 EP 13190082.1
(51) C08F 10/06 (2006.01), C08F 210/06 (2006.01)
(54) PROCESSO PARA A PREPARAÇÃO DE POLÍMEROS DE PROPI-LENO POROSOS
(71) BASELL POLIOLEFINE ITALIA S.R.L. (IT)
(72) BENEDETTA GADDI, MARCO BOCCHINO, GIANNI COLLINA, OFELIA FUSCO, SIMONA GUIDOTTI, ANTONIO MAZZUCCO, ROBERTO PANTALEONI, FABRIZIO PIEMONTESI
(85) 30/03/2016
(86) PCT EP2014/072501 de 21/10/2014
(87) WO 2015/059117 de 30/04/2015
Publicação automática da admissibilidade da fase nacional depositado via PCT . Tratado de cooperação em matéria de Patentes, conforme Instrução Normativa nº 02, de 06/06/2017 publicada na RPI nº 2422, de 06/06/2017.

(21) BR 11 2016 006998-6 A2

Código 1.3 - Notificação - Fase Nacional - PCT
(22) 30/09/2014
(30) 30/09/2013 US 61/884,363
(51) A61N 5/10 (2006.01)
(54) MÉTODO IMPLEMENTADO POR COMPUTADOR, SISTEMA DE COMPUTAÇÃO, MEIO DE ARMAZENAMENTO LEGÍVEL POR COMPUTADOR
(71) VARIAN MEDICAL SYSTEMS INTERNATIONAL AG (CH)
(72) ESA KUUESELA, JOONA HARTMAN, JANNE NORD, RAMIN BAGHAIE
(85) 30/03/2016
(86) PCT CH2014/000139 de 30/09/2014
(87) WO 2015/042727 de 02/04/2015
Publicação automática da admissibilidade da fase nacional depositado via PCT . Tratado de cooperação em matéria de Patentes, conforme Instrução Normativa nº 02, de 06/06/2017 publicada na RPI nº 2422, de 06/06/2017.

(21) BR 11 2016 007001-1 A2

Código 1.3 - Notificação - Fase Nacional - PCT
(22) 01/10/2014
(30) 02/10/2013 DE 10 2013 110 993.4
(51) H01H 9/16 (2006.01), E05F 15/00 (2006.01)
(54) MÉTODO E DISPOSITIVO PARA CONTROLE DE PELO MENOS UMA CHAVE DE COMUTAÇÃO ELETRÔNICA PARA UM VEÍCULO
(71) KNORR-BREMSE GESELLSCHAFT MIT BESCHRÄNKTER HAFTUNG (AT)
(72) ANDREAS MAIR, GÜNTHER BERNECKER
(85) 30/03/2016
(86) PCT EP2014/071023 de 01/10/2014
(87) WO 2015/049276 de 09/04/2015
Publicação automática da admissibilidade da fase nacional depositado via PCT . Tratado de cooperação em matéria de Patentes, conforme Instrução Normativa nº 02, de 06/06/2017 publicada na RPI nº 2422, de 06/06/2017.

(21) BR 11 2016 007003-8 A2

Código 1.3 - Notificação - Fase Nacional - PCT
(22) 26/08/2014
(30) 30/09/2013 NO 20131307
(51) B63B 21/27 (2006.01)
(54) ESTACA DE SUCÇÃO
(71) FMC KONGSBERG SUBSEA AS (NO)
(72) GØran Olof Sundqvist, Hans Kristian MedbØen, Renny Kunkel
(85) 30/03/2016
(86) PCT EP2014/068069 de 26/08/2014
(87) WO 2015/043856 de 02/04/2015
Publicação automática da admissibilidade da fase nacional depositado via PCT . Tratado de cooperação em matéria de Patentes, conforme Instrução Normativa nº 02, de 06/06/2017 publicada na RPI nº 2422, de 06/06/2017.

(21) BR 11 2016 007006-2 A2

Código 1.3 - Notificação - Fase Nacional - PCT
(22) 24/09/2014
(30) 15/10/2013 EP 13188689.7
(51) C08L 23/04 (2006.01)
(54) POLIETILENO PARA MOLDAGEM POR INJEÇÃO
(71) BASELL POLYOLEFINE GMBH (DE)
(72) BERND HOECKER, THOMAS LINDNER, PETER BISSON, GERD MANNEBACH
(85) 30/03/2016
(86) PCT EP2014/070319 de 24/09/2014
(87) WO 2015/055393 de 23/04/2015
Publicação automática da admissibilidade da fase nacional depositado via PCT . Tratado de cooperação em matéria de Patentes, conforme Instrução Normativa nº 02, de 06/06/2017 publicada na RPI nº 2422, de 06/06/2017.

(21) BR 11 2016 007007-0 A2

Código 1.3 - Notificação - Fase Nacional - PCT
(22) 25/09/2014
(30) 08/10/2013 EP 13004822.6
(51) B65H 29/24 (2006.01), B65H 29/52 (2006.01), B65H 29/26 (2006.01)
(54) MÓDULO E MÁQUINA DE TRATAMENTO DE OBJETOS PLANOS ASSIM EQUIPADA
(71) BOBST MEX SA (CH)
(72) SACHA BOURGEOIS
(85) 30/03/2016
(86) PCT EP2014/002598 de 25/09/2014
(87) WO 2015/051883 de 16/04/2015
Publicação automática da admissibilidade da fase nacional depositado via PCT . Tratado de cooperação em matéria de Patentes, conforme Instrução Normativa nº 02, de 06/06/2017 publicada na RPI nº 2422, de 06/06/2017.

(21) BR 11 2016 007008-9 A2

Código 1.3 - Notificação - Fase Nacional - PCT
(22) 08/09/2014
(30) 03/10/2013 US 14/044,981
(51) B65D 23/00 (2006.01), C03B 9/32 (2006.01), C03B 9/347 (2006.01)
(54) RECIPIENTE COM INDICAÇÕES NITIDAMENTE DELINEADAS
(71) OWENS-BROCKWAY GLASS CONTAINER INC. (US)
(72) STEVE KITCHER, STUART WILD
(85) 30/03/2016
(86) PCT US2014/054472 de 08/09/2014
(87) WO 2015/050672 de 09/04/2015
Publicação automática da admissibilidade da fase nacional depositado via PCT . Tratado de cooperação em matéria de Patentes, conforme Instrução

Normativa nº 02, de 06/06/2017 publicada na RPI nº 2422, de 06/06/2017.

---

(21) BR 11 2016 007010-0 A2

Código 1.3 - Notificação - Fase Nacional - PCT
(22) 07/10/2014
(30) 07/11/2013 EP 13191861.7
(51) A61Q 11/00 (2006.01), A61K 8/02 (2006.01), A61K 8/19 (2006.01)
(54) COMPOSIÇÃO DE HIGIENE ORAL ANIDRO E MÉTODO DE FABRICAÇÃO DE UMA MISTURA DE TRATAMENTO
(71) UNILEVER NV (NL)
(72) ALEXANDER THOMAS ASHCROFT, ROBERT SEAN DWYER- JOYCE, PETER FAIRLEY, ALISON KATHARINE GREEN, BRIAN JOSEPH GROVES, CHRISTOPHER EDWARD ROSE
(85) 30/03/2016
(86) PCT EP2014/071383 de 07/10/2014
(87) WO 2015/067422 de 14/05/2015
Publicação automática da admissibilidade da fase nacional depositado via PCT . Tratado de cooperação em matéria de Patentes, conforme Instrução Normativa nº 02, de 06/06/2017 publicada na RPI nº 2422, de 06/06/2017.

---

(21) BR 11 2016 007012-7 A2

Código 1.3 - Notificação - Fase Nacional - PCT
(22) 10/11/2014
(30) 26/11/2013 JP 2013-244183
(51) C09K 15/20 (2006.01), C08K 9/12 (2006.01), C08L 23/00 (2006.01), C08L 101/00 (2006.01), C09K 3/00 (2006.01)
(54) COMPOSIÇÃO DE ESTABILIZANTE À LUZ, COMPOSIÇÃO DE RESINA, E, PEÇA DE VEÍCULO.
(71) ADEKA CORPORATION (JP)
(72) AYABE, TAKASHI, USUI, TAKASHI, YOKOMORI, MINAKO
(85) 30/03/2016
(86) PCT JP2014/079718 de 10/11/2014
(87) WO 2015/079896 de 04/06/2015
Publicação automática da admissibilidade da fase nacional depositado via PCT . Tratado de cooperação em matéria de Patentes, conforme Instrução Normativa nº 02, de 06/06/2017 publicada na RPI nº 2422, de 06/06/2017.

---

(21) BR 11 2016 007013-5 A2

Código 1.3 - Notificação - Fase Nacional - PCT
(22) 09/09/2014
(30) 01/10/2013 US 14/043,100
(51) A61B 17/072 (2006.01)
(54) FORNECER RETROINFORMAÇÕES EM TEMPO QUASE REAL PARA UM USUÁRIO DE UM INSTRUMENTO CIRÚRGICO
(71) ETHICON ENDO-SURGERY, LLC (PR)
(72) FREDERICK E. SHELTON, IV, TIMOTHY S. BEDARD
(85) 30/03/2016

(86) PCT US2014/054682 de 09/09/2014
(87) WO 2015/050677 de 09/04/2015
Publicação automática da admissibilidade da fase nacional depositado via PCT . Tratado de cooperação em matéria de Patentes, conforme Instrução Normativa nº 02, de 06/06/2017 publicada na RPI nº 2422, de 06/06/2017.

---

(21) BR 11 2016 007015-1 A2

Código 1.3 - Notificação - Fase Nacional - PCT
(22) 24/09/2014
(30) 07/10/2013 US 14/047,669
(51) H01R 13/641 (2006.01), H01R 43/26 (2006.01), B23P 19/00 (2006.01), B23P 21/00 (2006.01), G06F 3/01 (2006.01), G10K 15/04 (2006.01)
(54) SISTEMA E MÉTODO DE GARANTIA DE ACOPLAMENTO CORRESPONDENTE DE CONECTOR
(71) TYCO ELECTRONICS CORPORATION (US)
(72) CHARLES DAVID FRY, KHALIL JOHN MAALOUF, ABRAHAM LOUIS SHOCKET
(85) 30/03/2016
(86) PCT US2014/057085 de 24/09/2014
(87) WO 2015/053936 de 16/04/2015
Publicação automática da admissibilidade da fase nacional depositado via PCT . Tratado de cooperação em matéria de Patentes, conforme Instrução Normativa nº 02, de 06/06/2017 publicada na RPI nº 2422, de 06/06/2017.

---

(21) BR 11 2016 007016-0 A2

Código 1.3 - Notificação - Fase Nacional - PCT
(22) 30/09/2014
(30) 01/10/2013 GB 13173738
(51) C07D 471/04 (2006.01), A61K 31/437 (2006.01), A61P 25/00 (2006.01)
(54) COMPOSTO OU UM SAL FARMACEUTICAMENTE ACEITÁVEL DO MESMO, MÉTODO PARA TRATAMENTO SINTOMÁTICO DO COMPROMETIMENTO COGNITIVO NA DEMÊNCIA, E, COMPOSIÇÃO FARMACÊUTICA
(71) EISAI R&D MANAGEMENT CO., LTD. (JP)
(72) ANDREW PAYNE, JOSE LUIS CASTRO PINEIRO, LOUISE MICHELLE BIRCH, AFZAL KHAN, ALAN JAMES BRAUNTON, JAMES EDWARD KITULAGODA, MOTOHIRO SOEJIMA
(85) 30/03/2016
(86) PCT IB2014/001978 de 30/09/2014
(87) WO 2015/049574 de 09/04/2015
Publicação automática da admissibilidade da fase nacional depositado via PCT . Tratado de cooperação em matéria de Patentes, conforme Instrução Normativa nº 02, de 06/06/2017 publicada na RPI nº 2422, de 06/06/2017.

---

(21) BR 11 2016 007019-4 A2

Código 1.3 - Notificação - Fase Nacional - PCT

(22) 25/09/2014
(30) 10/10/2013 EP 13188176.5
(51) H05B 37/02 (2006.01)
(54) SISTEMA DE ILUMINAÇÃO, E CHAVE PARA SER USADA EM UM SISTEMA DE ILUMINAÇÃO
(71) PHILIPS LIGHTING HOLDING B.V. (NL)
(72) GERRIT HENDRIK KAASHOEK, HENDRIK VAN HOUTEN, MATTHIAS WENDT
(85) 30/03/2016
(86) PCT EP2014/070423 de 25/09/2014
(87) WO 2015/052001 de 16/04/2015
Publicação automática da admissibilidade da fase nacional depositado via PCT . Tratado de cooperação em matéria de Patentes, conforme Instrução Normativa nº 02, de 06/06/2017 publicada na RPI nº 2422, de 06/06/2017.

---

(21) BR 11 2016 007021-6 A2

Código 1.3 - Notificação - Fase Nacional - PCT
(22) 25/09/2014
(30) 02/10/2013 DE 10 2013 219 989.9
(51) B22D 19/00 (2006.01)
(54) MÉTODO PARA PRODUZIR UM COMPONENTE FUNDIDO COM UM INSERTO
(71) MAHLE INTERNATIONAL GMBH (DE)
(72) ULRICH BISCHOFBERGER, STEFAN GAISELMANN
(85) 30/03/2016
(86) PCT EP2014/070438 de 25/09/2014
(87) WO 2015/049148 de 09/04/2015
Publicação automática da admissibilidade da fase nacional depositado via PCT . Tratado de cooperação em matéria de Patentes, conforme Instrução Normativa nº 02, de 06/06/2017 publicada na RPI nº 2422, de 06/06/2017.

---

(21) BR 11 2016 007022-4 A2

Código 1.3 - Notificação - Fase Nacional - PCT
(22) 10/10/2013
(51) B60Q 1/04 (2006.01), B62J 6/02 (2006.01), F21S 8/10 (2006.01), F21S 8/12 (2006.01), F21Y 101/02 (2006.01)
(54) ?ESTRUTURA DE FAROL DE DIODO EMISSOR DE LUZ (LED) PARA UMA MOTOCICLETA?
(71) HONDA MOTOR COMPANY LIMITED (JP)
(72) SOHNTHAYA KHEAWHORM, TEPPEI MATSUZAKI
(85) 30/03/2016
(86) PCT TH2013/000055 de 10/10/2013
(87) WO 2015/053718 de 16/04/2015
Publicação automática da admissibilidade da fase nacional depositado via PCT . Tratado de cooperação em matéria de Patentes, conforme Instrução Normativa nº 02, de 06/06/2017 publicada na RPI nº 2422, de 06/06/2017.

(21) BR 11 2016 007023-2 A2

Código 1.3 - Notificação - Fase Nacional - PCT
(22) 06/10/2014
(30) 10/10/2013 EP 13188121.1
(51) A61B 17/00 (2006.01)
(54) OCLUSOR PARA OBSTRUÇÃO DE UMA PASSAGEM EM UM SISTEMA CIRCULATÓRIO
(71) CARAG AG (CH)
(72) BEAT WIDMER, BEAT WIDMER, ANDREAS MELLMANN, ANDREAS MELLMANN
(85) 30/03/2016
(86) PCT EP2014/071327 de 06/10/2014
(87) WO 2015/052125 de 16/04/2015
Publicação automática da admissibilidade da fase nacional depositado via PCT . Tratado de cooperação em matéria de Patentes, conforme Instrução Normativa nº 02, de 06/06/2017 publicada na RPI nº 2422, de 06/06/2017.

(21) BR 11 2016 007024-0 A2

Código 1.3 - Notificação - Fase Nacional - PCT
(22) 08/09/2014
(30) 03/10/2013 US 14/045,354
(51) B08B 9/28 (2006.01), B65B 7/28 (2006.01), B65B 61/00 (2006.01), B65D 51/20 (2006.01), C03C 23/00 (2006.01), C03C 27/04 (2006.01)
(54) PREPARO DE UMA SUPERFÍCIE DE VEDAÇÃO DE UM RECIPIENTE
(71) OWENS-BROCKWAY GLASS CONTAINER INC. (US)
(72) BRIAN J. BROZELL, BRIAN J. CHISHOLM, JOSEPH E. OLSAVSKY
(85) 30/03/2016
(86) PCT US2014/054488 de 08/09/2014
(87) WO 2015/050674 de 09/04/2015
Publicação automática da admissibilidade da fase nacional depositado via PCT . Tratado de cooperação em matéria de Patentes, conforme Instrução Normativa nº 02, de 06/06/2017 publicada na RPI nº 2422, de 06/06/2017.

(21) BR 11 2016 007026-7 A2

Código 1.3 - Notificação - Fase Nacional - PCT
(22) 26/09/2014
(30) 01/10/2013 FR 1359481
(51) B29C 45/14 (2006.01), B29C 70/76 (2006.01), B62D 25/06 (2006.01), B60J 1/02 (2006.01)
(54) VIDRAÇA COMPORTANDO UMA PORÇÃO DE JUNTA COM INSERTO FECHADO E PROCESSO DE FABRICAÇÃO DA VIDRAÇA
(71) SAINT-GOBAIN GLASS FRANCE (FR)
(72) OLIVIER BLANC, LAURENT LAMOUREUX, MARIE-CAMILLE ATTARD, BASTIEN GRANDGIRARD
(85) 30/03/2016

(86) PCT FR2014/052422 de 26/09/2014
(87) WO 2015/049440 de 09/04/2015
Publicação automática da admissibilidade da fase nacional depositado via PCT . Tratado de cooperação em matéria de Patentes, conforme Instrução Normativa nº 02, de 06/06/2017 publicada na RPI nº 2422, de 06/06/2017.

---

(21) BR 11 2016 007027-5 A2

Código 1.3 - Notificação - Fase Nacional - PCT
(22) 15/10/2014
(30) 22/10/2013 FR 1360288
(51) B32B 17/10 (2006.01)
(54) VIDRAÇA PARA SISTEMA DE VISUALIZAÇÃO
(71) SAINT-GOBAIN GLASS FRANCE (FR)
(72) FRÉDÉRIC CLABAU, MICHAEL LABROT, MARC LEMAIRE, MARIE-CHRISTINE DUCLOS, ESTELLE METAY
(85) 30/03/2016
(86) PCT FR2014/052625 de 15/10/2014
(87) WO 2015/059385 de 30/04/2015
Publicação automática da admissibilidade da fase nacional depositado via PCT . Tratado de cooperação em matéria de Patentes, conforme Instrução Normativa nº 02, de 06/06/2017 publicada na RPI nº 2422, de 06/06/2017.

---

(21) BR 11 2016 007028-3 A2

Código 1.3 - Notificação - Fase Nacional - PCT
(22) 06/11/2014
(30) 12/11/2013 DE 102013112398.8
(51) A23L 3/04 (2006.01), A23L 2/46 (2006.01)
(54) MÉTODO PARA ESTERILIZAÇÃO OU PASTEURIZAÇÃO DE PRODUTOS CHEIOS EM RECIPIENTES POR MEIO DE AQUECIMENTO MEDIANTE USO DE UM SISTEMA QUE POSSUI, EM UMA DIREÇÃO DE TRANSPORTE DOS RECIPIENTES, VÁRIAS ZONAS DE TRATAMENTO SUCESSIVAS ENTRE SI, E SISTEMA PARA ESTERILIZAÇÃO OU PASTEURIZAÇÃO DE PRODUTOS CHEIOS EM RECIPIENTES POR MEIO DE AQUECIMENTO
(71) KHS GMBH (DE)
(72) ANDRE RATKE, FALK DITTRICH
(85) 30/03/2016
(86) PCT EP2014/073925 de 06/11/2014
(87) WO 2015/071168 de 21/05/2015
Publicação automática da admissibilidade da fase nacional depositado via PCT . Tratado de cooperação em matéria de Patentes, conforme Instrução Normativa nº 02, de 06/06/2017 publicada na RPI nº 2422, de 06/06/2017.

---

(21) BR 11 2016 007029-1 A2

Código 1.3 - Notificação - Fase Nacional - PCT
(22) 15/10/2014
(30) 22/10/2013 FR 1360289
(51) B32B 17/10 (2006.01)

(54) VIDRAÇA PARA SISTEMA DE VISUALIZAÇÃO
(71) SAINT-GOBAIN GLASS FRANCE (FR)
(72) FRÉDÉRIC CLABAU, MICHAEL LABROT, MARC LEMAIRE, MARIE-CHRISTINE DUCLOS, ESTELLE METAY
(85) 30/03/2016
(86) PCT FR2014/052626 de 15/10/2014
(87) WO 2015/059386 de 30/04/2015
Publicação automática da admissibilidade da fase nacional depositado via PCT . Tratado de cooperação em matéria de Patentes, conforme Instrução Normativa nº 02, de 06/06/2017 publicada na RPI nº 2422, de 06/06/2017.

---

(21) BR 11 2016 007031-3 A2

Código 1.3 - Notificação - Fase Nacional - PCT
(22) 29/09/2014
(30) 30/09/2013 IN 3118/MUM/2013
(51) A61K 39/395 (2006.01), A61P 35/00 (2006.01), A61K 31/337 (2006.01), A61K 31/7072 (2006.01)
(54) COMPOSIÇÃO FARMACÊUTICA ORAL SÓLIDA, PROCESSO PARA A PREPARAÇÃO DE UMA COMPOSIÇÃO FARMACÊUTICA, COMPOSIÇÃO FARMACÊUTICA BICAMADA ORAL SÓLIDA, E USO DE UMA COMPOSIÇÃO FARMACÊUTICA
(71) INTAS PHARMACEUTICALS LIMITED (IN)
(72) PRIYANK PATEL, MAYUR PATEL, MAHENDRA PATEL, BALVIR SINGH, ASHISH SEHGAL
(85) 30/03/2016
(86) PCT IN2014/000625 de 29/09/2014
(87) WO 2015/044961 de 02/04/2015
Publicação automática da admissibilidade da fase nacional depositado via PCT . Tratado de cooperação em matéria de Patentes, conforme Instrução Normativa nº 02, de 06/06/2017 publicada na RPI nº 2422, de 06/06/2017.

---

(21) BR 11 2016 007042-9 A2

Código 1.3 - Notificação - Fase Nacional - PCT
(22) 30/09/2014
(30) 30/09/2013 US 61/884,636; 09/05/2014 US 61/991,371
(51) F04C 2/08 (2006.01), F04C 2/10 (2006.01), F04C 15/00 (2006.01)
(54) UNIDADE DE BOMBA DE ENGRENAGEM PARA A GERAÇÃO DE ENERGIA HIDRELÉTRICA E MÉTODO PARA OPERAR UMA UNIDADE DE BOMBA DE ENGRENAGEM DE ENERGIA HIDRELÉTRICA
(71) EATON CORPORATION (US)
(72) SWAMINATHAN SUBRAMANIAN, MATTHEW GARELD SWARTZLANDER
(85) 30/03/2016
(86) PCT US2014/058212 de 30/09/2014
(87) WO 2015/048710 de 02/04/2015
Publicação automática da admissibilidade da fase nacional depositado via PCT . Tratado de cooperação em matéria de Patentes, conforme Instrução

Normativa nº 02, de 06/06/2017 publicada na RPI nº 2422, de 06/06/2017.

---

(21) BR 11 2016 007044-5 A2

Código 1.3 - Notificação - Fase Nacional - PCT
(22) 29/09/2014
(30) 02/10/2013 US US 14/044,582; 14/10/2013 US PCT/US2013/064776; 23/09/2014 US US 14/494,547
(51) C08B 30/14 (2006.01), C04B 28/14 (2006.01), C08B 30/12 (2006.01), C04B 24/38 (2006.01), C04B 28/16 (2006.01), C08B 30/18 (2006.01)
(54) MÉTODO DE PREPARAÇÃO DE AMIDO PRÉ-GELATINIZADO, PARCIALMENTE HIDROLISADO E MÉTODOS E PRODUTOS RELACIONADOS
(71) UNITED STATES GYPSUM COMPANY (US)
(72) Yijun Sang, Yijun Sang, Weixin D. Song, Cesar Chan, Cesar Chan, Chris C. Lee, Chris C. Lee
(85) 30/03/2016
(86) PCT US2014/057980 de 29/09/2014
(87) WO 2015/050804 de 09/04/2015
Publicação automática da admissibilidade da fase nacional depositado via PCT . Tratado de cooperação em matéria de Patentes, conforme Instrução Normativa nº 02, de 06/06/2017 publicada na RPI nº 2422, de 06/06/2017.

---

(21) BR 11 2016 007046-1 A2

Código 1.3 - Notificação - Fase Nacional - PCT
(22) 31/10/2013
(51) G06F 19/00 (2011.01)
(54) MÉTODO PARA DETERMINAR ENERGIA PARA MISTURAR PASTA DE CIMENTO, SISTEMA E MÉTODO PARA DETERMINAR ENERGIA PARA MISTURAR A PASTA DE CIMENTO
(71) HALLIBURTON ENERGY SERVICES, INC (US)
(72) THOMAS SINGH SODHI, THOMAS SINGH SODHI, Pauline Akinyi Otieno, Pauline Akinyi Otieno, VIVEK S. GOEL, VIVEK S. GOEL, BENJAMIN JOHN IVERSON, BENJAMIN JOHN IVERSON
(85) 30/03/2016
(86) PCT US2013/067874 de 31/10/2013
(87) WO 2015/065456 de 07/05/2015
Publicação automática da admissibilidade da fase nacional depositado via PCT . Tratado de cooperação em matéria de Patentes, conforme Instrução Normativa nº 02, de 06/06/2017 publicada na RPI nº 2422, de 06/06/2017.

---

(21) BR 11 2016 007049-6 A2

Código 1.3 - Notificação - Fase Nacional - PCT
(22) 30/10/2013
(51) E21B 47/117 (2012.01), G01N 3/12 (2006.01), E21B 33/13 (2006.01)
(54) SISTEMA DE TESTE DE CIMENTO E MÉTODO PARA TESTAR CIMENTO

(71) HALLIBURTON ENERGY SERVICES, INC (US)
(72) SERGIO S. RIBEIRO, FLAVIO H. MARCHESINI
(85) 30/03/2016
(86) PCT US2013/067601 de 30/10/2013
(87) WO 2015/065396 de 07/05/2015
Publicação automática da admissibilidade da fase nacional depositado via PCT . Tratado de cooperação em matéria de Patentes, conforme Instrução Normativa nº 02, de 06/06/2017 publicada na RPI nº 2422, de 06/06/2017.

---

(21) BR 11 2016 007050-0 A2

Código 1.3 - Notificação - Fase Nacional - PCT
(22) 03/09/2014
(30) 01/10/2013 GB 1317401.6
(51) F16L 11/16 (2006.01), F16L 11/24 (2006.01)
(54) ENROLAMENTO HELICOIDAL
(71) GE OIL & GAS UK LIMITED (GB)
(72) RICHARD CLEMENTS
(85) 30/03/2016
(86) PCT GB2014/052659 de 03/09/2014
(87) WO 2015/049485 de 09/04/2015
Publicação automática da admissibilidade da fase nacional depositado via PCT . Tratado de cooperação em matéria de Patentes, conforme Instrução Normativa nº 02, de 06/06/2017 publicada na RPI nº 2422, de 06/06/2017.

---

(21) BR 11 2016 007057-7 A2

Código 1.3 - Notificação - Fase Nacional - PCT
(22) 29/09/2014
(30) 30/09/2013 US 61/884,924
(51) A61P 43/00 (2006.01), A61K 31/38 (2006.01), A61K 31/404 (2006.01), A61K 31/428 (2006.01), A61K 31/435 (2006.01), A61K 31/48 (2006.01), A61K 31/506 (2006.01), A61K 31/519 (2006.01), A61K 9/00 (2006.01)
(54) UM MÉTODO VETERINÁRIO PARA INDUZIR ÊMESE
(71) ORION CORPORATION (FI)
(72) JOUKO LEVIJOKI, LASSE SALORANTA, JOHANNA KOKKONEN
(85) 30/03/2016
(86) PCT FI2014/000022 de 29/09/2014
(87) WO 2015/044504 de 02/04/2015
Publicação automática da admissibilidade da fase nacional depositado via PCT . Tratado de cooperação em matéria de Patentes, conforme Instrução Normativa nº 02, de 06/06/2017 publicada na RPI nº 2422, de 06/06/2017.

---

(21) BR 11 2016 007058-5 A2

Código 1.3 - Notificação - Fase Nacional - PCT
(22) 07/10/2014
(30) 10/10/2013 CN PCT/CN2013/084957; 25/02/2014 EP 14156503.6

(51) C11D 1/62 (2006.01), C11D 1/645 (2006.01), C11D 1/65 (2006.01), C11D 1/835 (2006.01), C11D 3/00 (2006.01), C11D 3/34 (2006.01)
(54) COMPOSIÇÃO AMACIANTE DE TECIDO QUE ESTÁ EM ESTADO LÍQUIDO, MÉTODO PARA O TRATAMENTO DE UM TECIDO, MÉTODO PARA O TRATAMENTO DOS CABELOS, E, USO DE UMA COMPOSIÇÃO
(71) AKZO NOBEL CHEMICALS INTERNATIONAL B.V. (NL)
(72) LEON ZHENG, AMY XU, MAHNAZ COMPANY
(85) 30/03/2016
(86) PCT EP2014/071371 de 07/10/2014
(87) WO 2015/052146 de 16/04/2015
Publicação automática da admissibilidade da fase nacional depositado via PCT . Tratado de cooperação em matéria de Patentes, conforme Instrução Normativa nº 02, de 06/06/2017 publicada na RPI nº 2422, de 06/06/2017.

---

(21) BR 11 2016 007065-8 A2

Código 1.3 - Notificação - Fase Nacional - PCT
(22) 07/10/2014
(30) 10/10/2013 EP 13188029.6
(51) C07D 401/12 (2006.01), A01N 43/653 (2006.01), A01N 43/713 (2006.01)
(54) COMPOSTO, COMPOSIÇÃO, UTILIZAÇÃO DE UM COMPOSTO E MÉTODO PARA O CONTROLE DA VEGETAÇÃO
(71) BASF SE (DE)
(72) FREDERICK CALO, MARKUS KORDES, HELMUT KRAUS, Thomas Seitz, TREVOR WILLIAM NEWTON, KLAUS KREUZ, MACIEJ PASTERNAK, DARIO MASSA
(85) 30/03/2016
(86) PCT EP2014/071384 de 07/10/2014
(87) WO 2015/052153 de 16/04/2015
Publicação automática da admissibilidade da fase nacional depositado via PCT . Tratado de cooperação em matéria de Patentes, conforme Instrução Normativa nº 02, de 06/06/2017 publicada na RPI nº 2422, de 06/06/2017.

---

(21) BR 11 2016 007068-2 A2

Código 1.3 - Notificação - Fase Nacional - PCT
(22) 30/09/2014
(30) 01/10/2013 GB 1317388.5
(51) A61Q 19/00 (2006.01), A61K 8/92 (2006.01), A61K 8/19 (2006.01), A61K 8/34 (2006.01), A61K 8/37 (2006.01), A61K 8/26 (2006.01)
(54) ?COMPOSIÇÕES COSMÉTICAS?
(71) COSMETIC WARRIORS LIMITED (GB)
(72) MARK CONSTANTINE, MARGARETH CONSTANTINE, HELEN ELIZABETH AMBROSEN, ROWENA JACQUELINE BIRD, DANIEL JAMES CAMPBELL
(85) 30/03/2016
(86) PCT GB2014/052951 de 30/09/2014
(87) WO 2015/049506 de 09/04/2015

Publicação automática da admissibilidade da fase nacional depositado via PCT . Tratado de cooperação em matéria de Patentes, conforme Instrução Normativa nº 02, de 06/06/2017 publicada na RPI nº 2422, de 06/06/2017.

---

(21) BR 11 2016 007069-0 A2

Código 1.3 - Notificação - Fase Nacional - PCT
(22) 26/09/2014
(30) 30/09/2013 US 14/040,986
(51) C12P 19/14 (2006.01)
(54) COMPOSIÇÃO DE GLICOSIL ESTÉVIA
(71) PURECIRCLE USA INC. (US)
(72) AVETIK MARKOSYAN
(85) 30/03/2016
(86) PCT US2014/057607 de 26/09/2014
(87) WO 2015/048383 de 02/04/2015
Publicação automática da admissibilidade da fase nacional depositado via PCT . Tratado de cooperação em matéria de Patentes, conforme Instrução Normativa nº 02, de 06/06/2017 publicada na RPI nº 2422, de 06/06/2017.

---

(21) BR 11 2016 007071-2 A2

Código 1.3 - Notificação - Fase Nacional - PCT
(22) 30/09/2013
(51) G01N 21/15 (2006.01), G01N 21/51 (2006.01)
(54) TURBIDÍMETRO NEFELOMÉTRICO E MÉTODO PARA DETECÇÃO DA CONTAMINAÇÃO DE UM CUVETE DE AMOSTRA DE UM TURBIDÍMETRO NEFELOMÉTRICO
(71) HACH LANGE GMBH (DE)
(72) MANFRED BATTEFELD, MICHAEL KUSSMANN, BAS DE HEIJ, BERND GAßNER, FRANK STEINHAUER, HANS-JOACHIM KUMPCH, AXEL LEYER, MICHAEL KÜPPERS, ANDREAS GOLITZ, ANDREAS MITREITER, CLEMENS HANSCHKE, LOTHAR HEIDEMANNS
(85) 30/03/2016
(86) PCT EP2013/070353 de 30/09/2013
(87) WO 2015/043675 de 02/04/2015
Publicação automática da admissibilidade da fase nacional depositado via PCT . Tratado de cooperação em matéria de Patentes, conforme Instrução Normativa nº 02, de 06/06/2017 publicada na RPI nº 2422, de 06/06/2017.

---

(21) BR 11 2016 007072-0 A2

Código 1.3 - Notificação - Fase Nacional - PCT
(22) 15/09/2014
(30) 01/10/2013 EP 13186855.6
(51) G06T 5/50 (2006.01), G06T 5/00 (2006.01)
(54) MÉTODO PARA A REDUÇÃO DE RUIDO EM UMA SEQUÊNCIA DE IMAGENS
(71) AGFA HEALTHCARE (BE)

(72) TOM BERTENS
(85) 30/03/2016
(86) PCT EP2014/069600 de 15/09/2014
(87) WO 2015/049103 de 09/04/2015
Publicação automática da admissibilidade da fase nacional depositado via PCT . Tratado de cooperação em matéria de Patentes, conforme Instrução Normativa nº 02, de 06/06/2017 publicada na RPI nº 2422, de 06/06/2017.

---

(21) BR 11 2016 007074-7 A2

Código 1.3 - Notificação - Fase Nacional - PCT
(22) 04/06/2014
(30) 30/09/2013 US 61/884,254
(51) C01B 33/20 (2006.01), C01B 33/22 (2006.01), C01B 33/26 (2006.01), D04H 1/00 (2006.01), C09C 1/28 (2006.01), C09C 3/12 (2006.01), C12Q 1/04 (2006.01), G01N 1/40 (2006.01)
(54) PARTÍCULAS DE SIILICATO DE METAL FUNCIONALIZADAS COM GUANIDINA E MÉTODOS PARA FABRICAÇÃO E USO DESSAS PARTÍCULAS
(71) 3M INNOVATIVE PROPERTIES COMPANY (US)
(72) MANJIRI KSHIRSAGAR, GEORGE W GRIESGRABER
(85) 30/03/2016
(86) PCT US2014/040861 de 04/06/2014
(87) WO 2015/047464 de 02/04/2015
Publicação automática da admissibilidade da fase nacional depositado via PCT . Tratado de cooperação em matéria de Patentes, conforme Instrução Normativa nº 02, de 06/06/2017 publicada na RPI nº 2422, de 06/06/2017.

---

(21) BR 11 2016 007075-5 A2

Código 1.3 - Notificação - Fase Nacional - PCT
(22) 30/09/2014
(30) 30/09/2013 GB 1317246.5
(51) F16L 1/11 (2006.01), F16L 1/12 (2006.01), G01V 15/00 (2006.01), G06K 19/077 (2006.01), G09F 3/00 (2006.01), G09F 3/20 (2006.01)
(54) TUBO COM MARCAÇÃO E MÉTODO PARA A MANUTENÇÃO O TUBO
(71) CEJN AB (SE)
(72) LEIF NYFELT
(85) 30/03/2016
(86) PCT EP2014/070910 de 30/09/2014
(87) WO 2015/044451 de 02/04/2015
Publicação automática da admissibilidade da fase nacional depositado via PCT . Tratado de cooperação em matéria de Patentes, conforme Instrução Normativa nº 02, de 06/06/2017 publicada na RPI nº 2422, de 06/06/2017.

---

(21) BR 11 2016 007076-3 A2

Código 1.3 - Notificação - Fase Nacional - PCT

(22) 01/10/2014
(30) 01/10/2013 US 61/885,355; 28/08/2014 US 14/472,257
(51) H04W 24/02 (2009.01)
(54) APARELHO E MÉTODO PARA ATUALIZAÇÃO DISTRIBUÍDA DE UMA REDE DE AUTO-ORGANIZAÇÃO
(71) QUALCOMM INCORPORATED (US)
(72) RAJAT PRAKASH, MEHMET YAVUZ, CHIRAG SURESHBHAI PATEL, CHRISTOPHE CHEVALLIER, ANDREA GARAVAGLIA, AMER CATOVIC, FLAVIO DE ANGELIS
(85) 30/03/2016
(86) PCT US2014/058689 de 01/10/2014
(87) WO 2015/051037 de 09/04/2015
Publicação automática da admissibilidade da fase nacional depositado via PCT . Tratado de cooperação em matéria de Patentes, conforme Instrução Normativa nº 02, de 06/06/2017 publicada na RPI nº 2422, de 06/06/2017.

---

(21) BR 11 2016 007077-1 A2

Código 1.3 - Notificação - Fase Nacional - PCT
(22) 25/09/2014
(30) 01/10/2013 GB 1317400.8
(51) A61C 8/00 (2006.01)
(54) KIT DE COMPONENTES DENTÁRIOS E MÉTODO DE INSTALAÇÃO DO MESMO
(71) NOBEL BIOCARE SERVICES AG (CH)
(72) NICOLAI BERNHARD
(85) 30/03/2016
(86) PCT EP2014/070443 de 25/09/2014
(87) WO 2015/049149 de 09/04/2015
Publicação automática da admissibilidade da fase nacional depositado via PCT . Tratado de cooperação em matéria de Patentes, conforme Instrução Normativa nº 02, de 06/06/2017 publicada na RPI nº 2422, de 06/06/2017.

---

(21) BR 11 2016 007079-8 A2

Código 1.3 - Notificação - Fase Nacional - PCT
(22) 23/09/2014
(30) 01/10/2013 US 61/885,348; 22/09/2014 US 14/492,437
(51) H04W 74/08 (2009.01)
(54) GESTÃO DE CONTROLE FÍSICO DE LIGAÇÃO ASCENDENTE EM SISTEMAS LTE/LTE-A COM ESPECTRO NÃO LICENCIADO
(71) QUALCOMM INCORPORATED (US)
(72) WANSHI CHEN, ALEKSANDAR DAMNJANOVIC, SRINIVAS YERRAMALLI, TAO LUO, PETER GAAL
(85) 30/03/2016
(86) PCT US2014/056989 de 23/09/2014

(87) WO 2015/050743 de 09/04/2015
Publicação automática da admissibilidade da fase nacional depositado via PCT . Tratado de cooperação em matéria de Patentes, conforme Instrução Normativa nº 02, de 06/06/2017 publicada na RPI nº 2422, de 06/06/2017.

---

(21) BR 11 2016 007080-1 A2

Código 1.3 - Notificação - Fase Nacional - PCT
(22) 27/08/2014
(30) 01/10/2013 US 61/885,390; 26/08/2014 US 14/469,082
(51) H04W 36/22 (2009.01), H04W 28/02 (2009.01)
(54) GERENCIAMENTO HÍBRIDO DE HANDOVERS EM UMA REDE DE AUTO-ORGANIZAÇÃO (SON)
(71) QUALCOMM INCORPORATED (US)
(72) DAMANJIT SINGH, RAJAT PRAKASH
(85) 30/03/2016
(86) PCT US2014/052926 de 27/08/2014
(87) WO 2015/050650 de 09/04/2015
Publicação automática da admissibilidade da fase nacional depositado via PCT . Tratado de cooperação em matéria de Patentes, conforme Instrução Normativa nº 02, de 06/06/2017 publicada na RPI nº 2422, de 06/06/2017.

---

(21) BR 11 2016 007082-8 A2

Código 1.3 - Notificação - Fase Nacional - PCT
(22) 30/09/2014
(30) 30/09/2013 US 61/884,231
(51) E01C 3/00 (2006.01)
(54) SISTEMAS DE PAVIMENTAÇÃO COM GEOCÉLULA E GEOGRELHA
(71) GEOTECH TECHNOLOGIES LTD. (IL)
(72) IZHAR HALAHMI, ODED EREZ, OFFER AVRAHAM ZVI KIEF
(85) 30/03/2016
(86) PCT IB2014/002807 de 30/09/2014
(87) WO 2015/044792 de 02/04/2015
Publicação automática da admissibilidade da fase nacional depositado via PCT . Tratado de cooperação em matéria de Patentes, conforme Instrução Normativa nº 02, de 06/06/2017 publicada na RPI nº 2422, de 06/06/2017.

---

(21) BR 11 2016 007083-6 A2

Código 1.3 - Notificação - Fase Nacional - PCT
(22) 24/09/2014
(30) 04/10/2013 US 14/046,616
(51) B60R 19/02 (2006.01), B21D 53/88 (2006.01)
(54) PARA-CHOQUE DE VEÍCULO
(71) MULTIMATIC INC. (CA)
(72) BRYAN JEFFREY CONROD
(85) 30/03/2016

(86) PCT CA2014/050912 de 24/09/2014
(87) WO 2015/048891 de 09/04/2015
Publicação automática da admissibilidade da fase nacional depositado via PCT . Tratado de cooperação em matéria de Patentes, conforme Instrução Normativa nº 02, de 06/06/2017 publicada na RPI nº 2422, de 06/06/2017.

---

(21) BR 11 2016 007084-4 A2

Código 1.3 - Notificação - Fase Nacional - PCT
(22) 30/09/2014
(30) 30/09/2013 US 14/041,669
(51) C10M 125/10 (2006.01), C10M 129/26 (2006.01), C10N 30/12 (2006.01)
(54) COMPOSIÇÕES DE FLUIDO HIDRÁULICO PARA CONTROLE AMBIENTAL SUBMARINO
(71) MACDERMID OFFSHORE SOLUTIONS, LLC (US)
(72) IAN D. SMITH, JOHN C. KENNEDY
(85) 30/03/2016
(86) PCT US2014/058238 de 30/09/2014
(87) WO 2015/048716 de 02/04/2015
Publicação automática da admissibilidade da fase nacional depositado via PCT . Tratado de cooperação em matéria de Patentes, conforme Instrução Normativa nº 02, de 06/06/2017 publicada na RPI nº 2422, de 06/06/2017.

---

(21) BR 11 2016 007088-7 A2

Código 1.3 - Notificação - Fase Nacional - PCT
(22) 30/09/2013
(51) H02J 17/00 (2006.01), B60L 11/18 (2006.01), B60M 7/00 (2006.01)
(54) DISPOSITIVO DE FORNECIMENTO DE ENERGIA SEM FIO E DISPOSITIVO ASSISTENTE DE ESTACIONAMENTO
(71) NISSAN MOTOR CO., LTD. (JP)
(72) SHIGEYUKI YOSHIDA, MASAKI KONNO, YOSHITAKE FUKUSHIMA
(85) 30/03/2016
(86) PCT JP2013/076499 de 30/09/2013
(87) WO 2015/045141 de 02/04/2015
Publicação automática da admissibilidade da fase nacional depositado via PCT . Tratado de cooperação em matéria de Patentes, conforme Instrução Normativa nº 02, de 06/06/2017 publicada na RPI nº 2422, de 06/06/2017.

---

(21) BR 11 2016 007089-5 A2

Código 1.3 - Notificação - Fase Nacional - PCT
(22) 30/09/2014
(30) 30/09/2013 US 61/884,548
(51) B01D 69/08 (2006.01)
(54) MEMBRANAS DE FIBRA OCA ASSIMÉTRICA MODIFICADA DE CRIVO MOLECULAR DE CARBONO TENDO PERMEÂNCIA MELHORADA
(71) GEORGIA TECH RESEARCH CORPORATION (US) , SHELL INTERNATIONALE RESEARCH MAATSCHAPPIJ B.V. (NL)

(72) NITESH BHUWANIA, WILLIAM JOHN KOROS, PAUL JASON WILLIAMS
(85) 30/03/2016
(86) PCT US2014/058329 de 30/09/2014
(87) WO 2015/048754 de 02/04/2015
Publicação automática da admissibilidade da fase nacional depositado via PCT . Tratado de cooperação em matéria de Patentes, conforme Instrução Normativa nº 02, de 06/06/2017 publicada na RPI nº 2422, de 06/06/2017.

---

(21) BR 11 2016 007090-9 A2

Código 1.3 - Notificação - Fase Nacional - PCT
(22) 22/04/2015
(30) 26/05/2014 DE 10 2014 210 039.9; 26/05/2014 DE 10 2014 210 036.4; 01/07/2014 DE 10 2014 212 668.1
(51) B21C 47/30 (2006.01), B65H 75/24 (2006.01)
(54) DISPOSITIVO PARA ENROLAMENTO DE UM MATERIAL DE FITA PARA UMA BOBINA
(71) SMS GROUP GMBH (DE)
(72) ULRICH PATZELT, BENJAMIN DICKEL
(85) 30/03/2016
(86) PCT EP2015/058665 de 22/04/2015
(87) WO 2015/180894 de 03/12/2015
Publicação automática da admissibilidade da fase nacional depositado via PCT . Tratado de cooperação em matéria de Patentes, conforme Instrução Normativa nº 02, de 06/06/2017 publicada na RPI nº 2422, de 06/06/2017.

---

(21) BR 11 2016 007091-7 A2

Código 1.3 - Notificação - Fase Nacional - PCT
(22) 28/09/2014
(30) 30/09/2013 CN 201310461226.7; 30/09/2013 CN 201310459838.2; 30/09/2013 CN 201310461718.6; 30/09/2013 CN 201310461704.4; 30/09/2013 CN 201310462810.4; 30/09/2013 CN 201310461740.0
(51) C08F 4/649 (2006.01), C08F 4/64 (2006.01), C08F 10/00 (2006.01), C08F 10/06 (2006.01)
(54) COMPOSIÇÃO DE CATALISADOR PARA POLIMERIZAÇÃO DE OLEFINAS E USO DA MESMA
(71) CHINA PETROLEUM & CHEMICAL CORPORATION (CN) , BEIJING RESEARCH INSTITUTE OF CHEMICAL INDUSTRY, CHINA PETROLEUM & CHEMICAL CORPORATION (CN)
(72) CHANGXIU LI, MINGZHI GAO, HAITAO LIU, JING MA, JIANHUA CHEN, XIANZHONG LI, XIAOXIA CAI, JIXING MA, JUN WANG, JIANJUN HU
(85) 30/03/2016
(86) PCT CN2014/087709 de 28/09/2014
(87) WO 2015/043526 de 02/04/2015
Publicação automática da admissibilidade da fase nacional depositado via PCT . Tratado de cooperação em matéria de Patentes, conforme Instrução

Normativa nº 02, de 06/06/2017 publicada na RPI nº 2422, de 06/06/2017.

---

(21) BR 11 2016 007092-5 A2

Código 1.3 - Notificação - Fase Nacional - PCT
(22) 16/03/2015
(30) 17/03/2014 JP 2014-053627; 23/10/2014 JP 2014-216451; 12/12/2014 JP 2014-252409
(51) G03G 15/08 (2006.01)
(54) RECIPIENTE DE PÓ E APARELHO DE FORMAÇÃO DE IMAGEM
(71) RICOH COMPANY, LIMITED (JP)
(72) SHINGO KUBOKI, JUN SHIORI, HIDEO YOSHIZAWA, NATSUMI MATSUE, DAISUKE HAMADA
(85) 30/03/2016
(86) PCT JP2015/058640 de 16/03/2015
(87) WO 2015/141859 de 24/09/2015
Publicação automática da admissibilidade da fase nacional depositado via PCT . Tratado de cooperação em matéria de Patentes, conforme Instrução Normativa nº 02, de 06/06/2017 publicada na RPI nº 2422, de 06/06/2017.

---

(21) BR 11 2016 007093-3 A2

Código 1.3 - Notificação - Fase Nacional - PCT
(22) 24/09/2014
(30) 02/10/2013 US 61/885632; 08/04/2014 US 61/976845
(51) B65D 41/00 (2006.01), B65D 53/02 (2006.01)
(54) FECHAMENTO REMOVÍVEL PARA UM ARTIGO DE EMBALAGEM, EMBALAGEM, MÉTODO PARA FABRICAÇÃO DE UM FECHAMENTO REMOVÍVEL PARA UM ARTIGO DE EMBALAGEM, E, SISTEMA DE REVESTIMENTO
(71) VALSPAR SOURCING, INC. (US)
(72) BENOIT PROUVOST, PHILIPPE MICHEL, DELPHINE DESTAL
(85) 30/03/2016
(86) PCT US2014/057135 de 24/09/2014
(87) WO 2015/050756 de 09/04/2015
Publicação automática da admissibilidade da fase nacional depositado via PCT . Tratado de cooperação em matéria de Patentes, conforme Instrução Normativa nº 02, de 06/06/2017 publicada na RPI nº 2422, de 06/06/2017.

---

(21) BR 11 2016 007095-0 A2

Código 1.3 - Notificação - Fase Nacional - PCT
(22) 24/09/2014
(30) 02/10/2013 US 61/885632; 08/04/2014 US 61/976845; 13/08/2014 US 62/036866
(51) B65D 41/00 (2006.01), B65D 53/02 (2006.01)
(54) MÉTODO PARA FABRICAÇÃO DE UM SISTEMA DE FECHAMENTO REMOVÍVEL, E, SISTEMAS DE FECHAMENTO REMOVÍVEL E DE REVESTIMENTO
(71) VALSPAR SOURCING, INC. (US)

(72) DELPHINE DESTAL, MARIE-EDITH QUEREAU, PHILIPPE MICHEL, BENOIT PROUVOST
(85) 30/03/2016
(86) PCT US2014/057131 de 24/09/2014
(87) WO 2015/050755 de 09/04/2015
Publicação automática da admissibilidade da fase nacional depositado via PCT . Tratado de cooperação em matéria de Patentes, conforme Instrução Normativa nº 02, de 06/06/2017 publicada na RPI nº 2422, de 06/06/2017.

---

(21) BR 11 2016 007096-8 A2

Código 1.3 - Notificação - Fase Nacional - PCT
(22) 28/10/2013
(30) 30/09/2013 PL 405486
(51) A61M 5/32 (2006.01), A61M 5/46 (2006.01)
(54) DISPOSITIVO DE AGULHA DE SEGURANÇA
(71) HTL-STREFA SPÓLKA AKCYJNA (PL)
(72) VINCENT LESKOWICH, MARCIN ROZWADOWSKI
(85) 30/03/2016
(86) PCT PL2013/050024 de 28/10/2013
(87) WO 2015/047114 de 02/04/2015
Publicação automática da admissibilidade da fase nacional depositado via PCT . Tratado de cooperação em matéria de Patentes, conforme Instrução Normativa nº 02, de 06/06/2017 publicada na RPI nº 2422, de 06/06/2017.

---

(21) BR 11 2016 007098-4 A2

Código 1.3 - Notificação - Fase Nacional - PCT
(22) 10/10/2014
(30) 10/10/2013 US 61/889,220
(51) A61M 5/32 (2006.01), A61M 5/158 (2006.01)
(54) CONJUNTO DE AGULHA TIPO HUBER COM DISPOSITIVO DE CAPTURA SEGURA
(71) MEDICAL COMPONENTS, INC. (US)
(72) TIMOTHY M. SCHWEIKERT, MARK S. FISHER, JOSHUA LEE BALLARD
(85) 30/03/2016
(86) PCT US2014/060139 de 10/10/2014
(87) WO 2015/054636 de 16/04/2015
Publicação automática da admissibilidade da fase nacional depositado via PCT . Tratado de cooperação em matéria de Patentes, conforme Instrução Normativa nº 02, de 06/06/2017 publicada na RPI nº 2422, de 06/06/2017.

---

(21) BR 11 2016 007099-2 A2

Código 1.3 - Notificação - Fase Nacional - PCT
(22) 02/10/2014
(30) 03/10/2013 BE 2013/0660
(51) A61L 27/36 (2006.01)
(54) MATERIAL DE REGENERAÇÃO DE OSSO E MÉTODO PARA A SUA

PRODUÇÃO
(71) WISHBONE (BE)
(72) ERIC ROMPEN, FRANCE LAMBERT, GEOFFREY LECLOUX, PHILIPPE MONIOTTE
(85) 30/03/2016
(86) PCT EP2014/071157 de 02/10/2014
(87) WO 2015/049336 de 09/04/2015
Publicação automática da admissibilidade da fase nacional depositado via PCT . Tratado de cooperação em matéria de Patentes, conforme Instrução Normativa nº 02, de 06/06/2017 publicada na RPI nº 2422, de 06/06/2017.

---

(21) BR 11 2016 007100-0 A2

Código 1.3 - Notificação - Fase Nacional - PCT
(22) 03/10/2014
(30) 04/10/2013 US 61/887,258
(51) A61K 38/21 (2006.01), A61K 48/00 (2006.01), A61P 35/00 (2006.01)
(54) TRATAMENTO CONTRA TUMOR COMBINADO USANDO INTERFERON GAMA E MINICÉLULAS CARREGADAS COM FÁRMACO DIRIGIDAS A LIGANTES BIESPECÍFICOS
(71) ENGENEIC MOLECULAR DELIVERY PTY LTD (AU)
(72) Himanshu BRAHMBHATT, Jennifer MACDIARMID
(85) 30/03/2016
(86) PCT IB2014/002824 de 03/10/2014
(87) WO 2015/049589 de 09/04/2015
Publicação automática da admissibilidade da fase nacional depositado via PCT . Tratado de cooperação em matéria de Patentes, conforme Instrução Normativa nº 02, de 06/06/2017 publicada na RPI nº 2422, de 06/06/2017.

---

(21) BR 11 2016 007106-9 A2

Código 1.3 - Notificação - Fase Nacional - PCT
(22) 01/10/2014
(30) 02/10/2013 GB 1317458.6
(51) G01N 33/76 (2006.01), G01N 33/74 (2006.01)
(54) DISPOSITIVO E MÉTODO DE TESTE DE GRAVIDEZ MELHORADO
(71) SPD SWISS PRECISION DIAGNOSTICS GMBH (CH)
(72) DAVID MCCARTHY, SAJI EAPEN
(85) 31/03/2016
(86) PCT GB2014/052960 de 01/10/2014
(87) WO 2015/049508 de 09/04/2015
Publicação automática da admissibilidade da fase nacional depositado via PCT . Tratado de cooperação em matéria de Patentes, conforme Instrução Normativa nº 02, de 06/06/2017 publicada na RPI nº 2422, de 06/06/2017.

---

(21) BR 11 2016 007107-7 A2

Código 1.3 - Notificação - Fase Nacional - PCT
(22) 20/11/2015

(30) 29/05/2015 CN 201510290039.6
(51) H04N 7/14 (2006.01)
(54) APARELHO E MÉTODO DE COMUNICAÇÃO DE VÍDEO
(71) XIAOMI INC. (CN)
(72) WANKUN YANG, KUN NIU, YIFAN ZHU
(85) 31/03/2016
(86) PCT CN2015/095139 de 20/11/2015
(87) WO 2016/192323 de 08/12/2016
Publicação automática da admissibilidade da fase nacional depositado via PCT . Tratado de cooperação em matéria de Patentes, conforme Instrução Normativa nº 02, de 06/06/2017 publicada na RPI nº 2422, de 06/06/2017.

---

(21) BR 11 2016 007110-7 A2

Código 1.3 - Notificação - Fase Nacional - PCT
(22) 11/09/2014
(30) 01/10/2013 DE 10 2013 016 355.2
(51) C09D 13/00 (2006.01)
(54) RECARGA PARA DISPOSITIVOS DE ESCREVER, DESENHAR E/OU PINTAR E MÉTODO PARA A PRODUÇÃO DOS MESMOS
(71) STAEDTLER MARS GMBH & CO. KG (DE)
(72) ANDREAS THIES, MARTIN JAKOB, JÜRGEN ADLER
(85) 31/03/2016
(86) PCT EP2014/002461 de 11/09/2014
(87) WO 2015/049026 de 09/04/2015
Publicação automática da admissibilidade da fase nacional depositado via PCT . Tratado de cooperação em matéria de Patentes, conforme Instrução Normativa nº 02, de 06/06/2017 publicada na RPI nº 2422, de 06/06/2017.

---

(21) BR 11 2016 007111-5 A2

Código 1.3 - Notificação - Fase Nacional - PCT
(22) 28/08/2014
(30) 18/10/2013 JP 2013-217175
(51) C08L 77/00 (2006.01), C08G 69/48 (2006.01), C08K 5/053 (2006.01), C08K 5/17 (2006.01)
(54) COMPOSIÇÕES DE RESINA DE POLIAMIDA, MÉTODO DE FABRICAÇÃO DA COMPOSIÇÃO DE RESINA DE POLIAMIDA E PRODUTO MOLDADO
(71) TORAY INDUSTRIES, INC. (JP)
(72) ATSUSHI MASUNAGA, HIDEYUKI UMETSU
(85) 31/03/2016
(86) PCT JP2014/004433 de 28/08/2014
(87) WO 2015/056393 de 23/04/2015
Publicação automática da admissibilidade da fase nacional depositado via PCT . Tratado de cooperação em matéria de Patentes, conforme Instrução Normativa nº 02, de 06/06/2017 publicada na RPI nº 2422, de 06/06/2017.

(21) BR 11 2016 007113-1 A2

Código 1.3 - Notificação - Fase Nacional - PCT
(22) 02/10/2014
(30) 02/10/2013 US 61/885,866; 02/10/2014 US 14/504,967
(51) E21B 15/02 (2006.01), E21B 19/00 (2006.01), E21B 19/22 (2006.01)
(54) SISTEMA DE ESTRUTURA DE LEVANTAMENTO E MÉTODO DE USO
(71) HELIX ENERGY SOLUTIONS GROUP INC. (US)
(72) COLIN JOHNSTON, PAUL SHOTTON
(85) 31/03/2016
(86) PCT US2014/058877 de 02/10/2014
(87) WO 2015/051156 de 09/04/2015
Publicação automática da admissibilidade da fase nacional depositado via PCT . Tratado de cooperação em matéria de Patentes, conforme Instrução Normativa nº 02, de 06/06/2017 publicada na RPI nº 2422, de 06/06/2017.

(21) BR 11 2016 007119-0 A2

Código 1.3 - Notificação - Fase Nacional - PCT
(22) 01/10/2014
(30) 03/10/2013 US 14/045,682
(51) G06F 9/50 (2006.01)
(54) DOMÍNIOS DE FALHA EM HARDWARE MODERNO
(71) MICROSOFT TECHNOLOGY LICENSING, LLC (US)
(72) NIKOLA VUJIC, WON SUK YOO, JOHANNES KLEIN
(85) 31/03/2016
(86) PCT US2014/058503 de 01/10/2014
(87) WO 2015/050911 de 09/04/2015
Publicação automática da admissibilidade da fase nacional depositado via PCT . Tratado de cooperação em matéria de Patentes, conforme Instrução Normativa nº 02, de 06/06/2017 publicada na RPI nº 2422, de 06/06/2017.

(21) BR 11 2016 007120-4 A2

Código 1.3 - Notificação - Fase Nacional - PCT
(22) 02/10/2014
(30) 04/10/2013 US 61/886,803
(51) A61Q 13/00 (2006.01), A61K 8/81 (2006.01), C11D 1/00 (2006.01), C08L 35/06 (2006.01), A61K 8/11 (2006.01)
(54) PARTÍCULA DE LIBERAÇÃO CONTENDO AGENTE DE BENEFÍCIO À BASE DE COPOLÍMERO DE ESTIRENO E ANIDRIDO MALEICO
(71) THE PROCTER & GAMBLE COMPANY (US)
(72) JOHAN SMETS, AN PINTENS, LAURA ORLANDINI, SANDRA, JACQUELINE GUINEBRETIERE, PEGGY DOROTHY SANDS
(85) 31/03/2016
(86) PCT US2014/058717 de 02/10/2014
(87) WO 2015/051054 de 09/04/2015
Publicação automática da admissibilidade da fase nacional depositado via PCT . Tratado de cooperação em matéria de Patentes, conforme Instrução

Normativa nº 02, de 06/06/2017 publicada na RPI nº 2422, de 06/06/2017.

---

(21) BR 11 2016 007121-2 A2

Código 1.3 - Notificação - Fase Nacional - PCT
(22) 09/10/2014
(30) 11/10/2013 FR 13 59897
(51) G01M 15/12 (2006.01), G01N 29/14 (2006.01), G01N 29/44 (2006.01), G01N 29/46 (2006.01)
(54) MÉTODO PARA A ANÁLISE DE ACÚSTICA DE UMA MÁQUINA, SISTEMA PARA A ANÁLISE DE ACÚSTICA DE UMA MÁQUINA E PRODUTO
(71) SNECMA (FR)
(72) WILLIAM BENSE, JÉRÔME LACAILLE, VALERIO GEREZ
(85) 31/03/2016
(86) PCT FR2014/052556 de 09/10/2014
(87) WO 2015/052438 de 16/04/2015
Publicação automática da admissibilidade da fase nacional depositado via PCT . Tratado de cooperação em matéria de Patentes, conforme Instrução Normativa nº 02, de 06/06/2017 publicada na RPI nº 2422, de 06/06/2017.

---

(21) BR 11 2016 007122-0 A2

Código 1.3 - Notificação - Fase Nacional - PCT
(22) 03/10/2014
(30) 04/10/2013 EP 13187386.1
(51) C07D 498/14 (2006.01), C07D 513/14 (2006.01), A61K 31/519 (2006.01), A61P 35/00 (2006.01)
(54) INIBIDORES DE PI3K E MTOR CONFORMACIONALMENTE RESTRITOS
(71) UNIVERSITAET BASEL (CH) , PIQUR THERAPEUTICS AG (CH)
(72) VLADIMIR CMILJANOVIC, PAUL HEBEISEN, EILEEN JACKSON, FLORENT BEAUFILS, THOMAS BOHNACKER, MATTHIAS WYMANN
(85) 31/03/2016
(86) PCT EP2014/071227 de 03/10/2014
(87) WO 2015/049369 de 09/04/2015
Publicação automática da admissibilidade da fase nacional depositado via PCT . Tratado de cooperação em matéria de Patentes, conforme Instrução Normativa nº 02, de 06/06/2017 publicada na RPI nº 2422, de 06/06/2017.

---

(21) BR 11 2016 007124-7 A2

Código 1.3 - Notificação - Fase Nacional - PCT
(22) 03/10/2014
(30) 03/10/2013 US 61/886,158
(51) E21B 47/00 (2006.01), E21B 33/13 (2006.01), E21B 47/06 (2006.01)
(54) SISTEMA PARA DETECTAR FUNDO DE POÇO, MÉTODO PARA DETECTAR UM FURO, E MÉTODO
(71) SCHLUMBERGER TECHNOLOGY B.V. (NL)
(72) DINESH PATEL
(85) 31/03/2016
(86) PCT US2014/058979 de 03/10/2014

(87) WO 2015/051222 de 09/04/2015
Publicação automática da admissibilidade da fase nacional depositado via PCT . Tratado de cooperação em matéria de Patentes, conforme Instrução Normativa nº 02, de 06/06/2017 publicada na RPI nº 2422, de 06/06/2017.

---

(21) BR 11 2016 007126-3 A2

Código 1.3 - Notificação - Fase Nacional - PCT
(22) 03/10/2014
(30) 04/10/2013 US 61/887,140
(51) E21B 23/00 (2006.01), E21B 23/04 (2006.01)
(54) FERRAMENTA DE EXECUÇÃO PARA DISPOSITIVO FLUTUANTE
(71) WEATHERFORD TECHNOLOGY HOLDINGS, LLC (US)
(72) NICKY A. WHITE, JAMES W. CHAMBERS, THOMAS F. BAILEY
(85) 31/03/2016
(86) PCT US2014/059153 de 03/10/2014
(87) WO 2015/051313 de 09/04/2015
Publicação automática da admissibilidade da fase nacional depositado via PCT . Tratado de cooperação em matéria de Patentes, conforme Instrução Normativa nº 02, de 06/06/2017 publicada na RPI nº 2422, de 06/06/2017.

---

(21) BR 11 2016 007127-1 A2

Código 1.3 - Notificação - Fase Nacional - PCT
(22) 01/10/2014
(30) 04/10/2013 US 14/046,522
(51) G06F 3/0485 (2013.01), G06F 3/0488 (2013.01)
(54) REGIÕES DE ROLAGEM AUTOMÁTICA
(71) MICROSOFT TECHNOLOGY LICENSING, LLC (US)
(72) POORNIMA HANUMARA, BENJAMIN EDWARD RAMPSON
(85) 31/03/2016
(86) PCT US2014/058504 de 01/10/2014
(87) WO 2015/050912 de 09/04/2015
Publicação automática da admissibilidade da fase nacional depositado via PCT . Tratado de cooperação em matéria de Patentes, conforme Instrução Normativa nº 02, de 06/06/2017 publicada na RPI nº 2422, de 06/06/2017.

---

(21) BR 11 2016 007128-0 A2

Código 1.3 - Notificação - Fase Nacional - PCT
(22) 08/10/2014
(30) 14/10/2013 US 14/053,361
(51) H04L 12/58 (2006.01)
(54) CONCESSÃO DE PERMISSÕES PARA UM OBJETO QUANDO ADICIONANDO PESSOAS A UMA CONVERSAÇÃO
(71) MICROSOFT TECHNOLOGY LICENSING, LLC (US)
(72) DAVID L. MEYERS, DAVID P. LIMONT, KENNETH FERN, MICHAEL B. PALMER, BETSY Y. MCINTYRE, MIRELA D. S. CORREA
(85) 31/03/2016
(86) PCT US2014/059586 de 08/10/2014

(87) WO 2015/057431 de 23/04/2015
Publicação automática da admissibilidade da fase nacional depositado via PCT . Tratado de cooperação em matéria de Patentes, conforme Instrução Normativa nº 02, de 06/06/2017 publicada na RPI nº 2422, de 06/06/2017.

---

(21) BR 11 2016 007130-1 A2

Código 1.3 - Notificação - Fase Nacional - PCT
(22) 09/10/2014
(30) 09/10/2013 JP 2013-212103
(51) A61K 31/716 (2006.01), A61K 39/00 (2006.01), A61K 47/34 (2006.01), A61K 47/48 (2006.01), A61P 37/04 (2006.01), A61P 43/00 (2006.01)
(54) IMUNOPOTENCIADOR, MEDICAMENTO, VACINA E MÉTODO PARA A IMUNOPOTENCIAÇÃO
(71) TORAY INDUSTRIES, INC. (JP)
(72) YOICHIRO KOSHI, JOONSIK PARK, JIAO LU
(85) 31/03/2016
(86) PCT JP2014/077038 de 09/10/2014
(87) WO 2015/053354 de 16/04/2015
Publicação automática da admissibilidade da fase nacional depositado via PCT . Tratado de cooperação em matéria de Patentes, conforme Instrução Normativa nº 02, de 06/06/2017 publicada na RPI nº 2422, de 06/06/2017.

---

(21) BR 11 2016 007131-0 A2

Código 1.3 - Notificação - Fase Nacional - PCT
(22) 07/10/2014
(30) 09/10/2013 US 14/050,187
(51) H04W 4/02 (2009.01), H04W 64/00 (2009.01)
(54) CLASSIFICAÇÃO DE FONTE DE LOCALIZAÇÃO PARA DETERMINAÇÃO DE LOCALIZAÇÃO DE DISPOSITIVO
(71) MICROSOFT TECHNOLOGY LICENSING, LLC (US)
(72) AMER A. HASSAN, NEIL A. DEASON, CARL S. OLIVIER, ROY D. KUNTZ
(85) 31/03/2016
(86) PCT US2014/059378 de 07/10/2014
(87) WO 2015/054168 de 16/04/2015
Publicação automática da admissibilidade da fase nacional depositado via PCT . Tratado de cooperação em matéria de Patentes, conforme Instrução Normativa nº 02, de 06/06/2017 publicada na RPI nº 2422, de 06/06/2017.

---

(21) BR 11 2016 007132-8 A2

Código 1.3 - Notificação - Fase Nacional - PCT
(22) 01/10/2014
(30) 04/10/2013 US 61/887,113; 18/03/2014 US 14/217,520
(51) A01N 59/04 (2006.01), A01N 43/16 (2006.01), A01N 53/00 (2006.01), C05G 3/02 (2006.01)
(54) COMPOSIÇÕES E MÉTODOS PARA MELHORAR O CRESCIMENTO DE PLANTA

(71) FMC CORPORATION (US)
(72) TIMOTHY M. MARTIN
(85) 31/03/2016
(86) PCT US2014/058569 de 01/10/2014
(87) WO 2015/050951 de 09/04/2015
Publicação automática da admissibilidade da fase nacional depositado via PCT . Tratado de cooperação em matéria de Patentes, conforme Instrução Normativa nº 02, de 06/06/2017 publicada na RPI nº 2422, de 06/06/2017.

---

(21) BR 11 2016 007133-6 A2

Código 1.3 - Notificação - Fase Nacional - PCT
(22) 01/10/2014
(30) 04/10/2013 US 61/887,100; 18/03/2014 US 14/217,549
(51) A01N 59/04 (2006.01)
(54) COFORMULAÇÕES CO DE BIFENTRINA COM AGENTES DE PROTEÇÃO DE COLHEITA DE ALTO PONTO DE FUSÃO PARA USO COM FERTILIZANTES LÍQUIDOS
(71) FMC CORPORATION (US)
(72) TIMOTHY M. MARTIN
(85) 31/03/2016
(86) PCT US2014/058591 de 01/10/2014
(87) WO 2015/050968 de 09/04/2015
Publicação automática da admissibilidade da fase nacional depositado via PCT . Tratado de cooperação em matéria de Patentes, conforme Instrução Normativa nº 02, de 06/06/2017 publicada na RPI nº 2422, de 06/06/2017.

---

(21) BR 11 2016 007134-4 A2

Código 1.3 - Notificação - Fase Nacional - PCT
(22) 01/10/2014
(30) 04/10/2013 US 61/887,104; 18/03/2014 US 14/217,534
(51) A01N 57/16 (2006.01), A01N 53/00 (2006.01), A01N 25/34 (2006.01), C05G 3/02 (2006.01)
(54) CO-FORMULAÇÕES DE BIFENTRINA COM AGENTES DE PROTEÇÃO DE SAFRA ENCAPSULADOS PARA USO COM FERTILIZANTES LÍQUIDOS
(71) FMC CORPORATION (US)
(72) TIMOTHY M. MARTIN, WILLIAM SCHERZINGER, MARGARITA GIAVIS
(85) 31/03/2016
(86) PCT US2014/058515 de 01/10/2014
(87) WO 2015/050918 de 09/04/2015
Publicação automática da admissibilidade da fase nacional depositado via PCT . Tratado de cooperação em matéria de Patentes, conforme Instrução Normativa nº 02, de 06/06/2017 publicada na RPI nº 2422, de 06/06/2017.

---

(21) BR 11 2016 007137-9 A2

Código 1.3 - Notificação - Fase Nacional - PCT
(22) 13/10/2014
(30) 17/10/2013 US 14/056,630

(51) H04L 29/08 (2006.01)
(54) OTIMIZAÇÃO DE TRANSFERÊNCIAS DE DADOS EM PLATAFORMAS DE COMPUTAÇÃO EM NUVEM
(71) MICROSOFT TECHNOLOGY LICENSING, LLC (US)
(72) JUN TANG, NICOLAAS DEODORUS PEELEN, HUI WANG, XIAOTING ZHU, TAO ZHAO
(85) 31/03/2016
(86) PCT US2014/060209 de 13/10/2014
(87) WO 2015/057534 de 23/04/2015
Publicação automática da admissibilidade da fase nacional depositado via PCT . Tratado de cooperação em matéria de Patentes, conforme Instrução Normativa nº 02, de 06/06/2017 publicada na RPI nº 2422, de 06/06/2017.

---

(21) BR 11 2016 007138-7 A2

Código 1.3 - Notificação - Fase Nacional - PCT
(22) 29/10/2014
(30) 30/10/2013 US 61/897,755; 24/07/2014 US 14/340,514
(51) G11B 27/034 (2006.01), G11B 27/11 (2006.01)
(54) GERENCIAMENTO DE DADOS PARA DISPOSITIVOS CONECTA-DOS
(71) MICROSOFT TECHNOLOGY LICENSING, LLC (US)
(72) AMAR PANISHAYEE, TRINABH GUPTA, JAEYEON JUNG, RATUL MAHAJAN, RAYMAN PREET SINGH
(85) 31/03/2016
(86) PCT US2014/062760 de 29/10/2014
(87) WO 2015/066101 de 07/05/2015
Publicação automática da admissibilidade da fase nacional depositado via PCT . Tratado de cooperação em matéria de Patentes, conforme Instrução Normativa nº 02, de 06/06/2017 publicada na RPI nº 2422, de 06/06/2017.

---

(21) BR 11 2016 007139-5 A2

Código 1.3 - Notificação - Fase Nacional - PCT
(22) 29/08/2014
(30) 02/10/2013 US 61/885,758
(51) A61M 1/00 (2006.01)
(54) SISTEMA DE PRESSÃO REDUZIDA, MÉTODO PARA REGULAR UMA PRESSÃO TERAPÊUTICA EM UM SISTEMA DE TERAPIA DE PRESSÃO REDUZIDA, E SISTEMA DE FEEDBACK PARA MONITORIZAR A APLICAÇÃO DE TERAPIA DE PRESSÃO REDUZIDA POR UM SISTEMA DE TERAPIA DE PRESSÃO REDUZIDA
(71) KCI LICENSING, INC. (US)
(72) CHRISTOPHER BRIAN LOCKE, BENJAMIN, A. PRATT
(85) 31/03/2016
(86) PCT US2014/053452 de 29/08/2014
(87) WO 2015/050654 de 09/04/2015
Publicação automática da admissibilidade da fase nacional depositado via PCT . Tratado de cooperação em matéria de Patentes, conforme Instrução

Normativa nº 02, de 06/06/2017 publicada na RPI nº 2422, de 06/06/2017.

---

(21) BR 11 2016 007140-9 A2

Código 1.3 - Notificação - Fase Nacional - PCT
(22) 02/10/2014
(30) 04/10/2013 JP 2013-209190
(51) B01J 21/00 (2006.01), B01D 53/94 (2006.01), B01J 35/00 (2006.01), C01G 25/02 (2006.01), C04B 35/488 (2006.01)
(54) ÓXIDO DE COMPÓSITO DE CÉRIA-ZIRCÔNIA, MÉTODO PARA A PRODUÇÃO DO MESMO, E CATALISADOR PARA PURIFICAÇÃO DE GÁS DE ESCAPE USANDO O ÓXIDO DE COMPÓSITO DE CÉRIA-ZIRCÔNIA
(71) TOYOTA JIDOSHA KABUSHIKI KAISHA (JP) , CATALER CORPORATION (JP)
(72) AKIRA MORIKAWA, KAE KONISHI, TOSHITAKA TANABE, AKIHIKO SUDA, MASAHIDE MIURA, ISAO CHINZEI, HIROMASA SUZUKI, AKIYA CHIBA, KOSUKE IIZUKA
(85) 31/03/2016
(86) PCT IB2014/001995 de 02/10/2014
(87) WO 2015/049575 de 09/04/2015
Publicação automática da admissibilidade da fase nacional depositado via PCT . Tratado de cooperação em matéria de Patentes, conforme Instrução Normativa nº 02, de 06/06/2017 publicada na RPI nº 2422, de 06/06/2017.

---

(21) BR 11 2016 007141-7 A2

Código 1.3 - Notificação - Fase Nacional - PCT
(22) 01/10/2014
(30) 04/10/2013 US 61/887,109; 18/03/2014 US 14/217,603
(51) A01N 59/06 (2006.01)
(54) MÉTODOS PARA MELHORIA DO CRESCIMENTO DE PLANTAS
(71) FMC CORPORATION (US)
(72) TIMOTHY M. MARTIN, FRANK J. ZAWACKI
(85) 31/03/2016
(86) PCT US2014/058521 de 01/10/2014
(87) WO 2015/050923 de 09/04/2015
Publicação automática da admissibilidade da fase nacional depositado via PCT . Tratado de cooperação em matéria de Patentes, conforme Instrução Normativa nº 02, de 06/06/2017 publicada na RPI nº 2422, de 06/06/2017.

---

(21) BR 11 2016 007142-5 A2

Código 1.3 - Notificação - Fase Nacional - PCT
(22) 27/10/2014
(30) 31/10/2013 US 14/069,028
(51) G06F 11/14 (2006.01)
(54) RECUPERAÇÃO DE FALHA UTILIZANDO MEMÓRIA NÃO VOLÁTIL
(71) MICROSOFT TECHNOLOGY LICENSING, LLC (US)
(72) DEXTER PAUL BRADSHAW, PEDRO CELIS
(85) 31/03/2016

(86) PCT US2014/062313 de 27/10/2014
(87) WO 2015/065863 de 07/05/2015
Publicação automática da admissibilidade da fase nacional depositado via PCT . Tratado de cooperação em matéria de Patentes, conforme Instrução Normativa nº 02, de 06/06/2017 publicada na RPI nº 2422, de 06/06/2017.

---

(21) BR 11 2016 007143-3 A2

Código 1.3 - Notificação - Fase Nacional - PCT
(22) 01/10/2014
(30) 08/10/2013 US 14/049,129
(51) H04L 5/00 (2006.01), H04L 27/00 (2006.01), H04W 16/14 (2009.01)
(54) UTILIZAÇÃO DE CANAL DE GUARDA USANDO ESCALONAMENTO DE SUBPORTADORA INDIVIDUAL EM UM AMBIENTE DE COMUNICAÇÃO DE OFDM
(71) MICROSOFT TECHNOLOGY LICENSING, LLC (US)
(72) AMER A. HASSAN, PAUL W. A. MITCHELL, PAUL W. GARNETT
(85) 31/03/2016
(86) PCT US2014/058507 de 01/10/2014
(87) WO 2015/053994 de 16/04/2015
Publicação automática da admissibilidade da fase nacional depositado via PCT . Tratado de cooperação em matéria de Patentes, conforme Instrução Normativa nº 02, de 06/06/2017 publicada na RPI nº 2422, de 06/06/2017.

---

(21) BR 11 2016 007144-1 A2

Código 1.3 - Notificação - Fase Nacional - PCT
(22) 28/10/2014
(30) 31/10/2013 US 14/068,715
(51) G06F 1/20 (2006.01), H01L 23/467 (2006.01)
(54) VENTOINHA CENTRÍFUGA COM UNIDADE DE TRANSFERÊNCIA TÉRMICA INTEGRADA
(71) MICROSOFT TECHNOLOGY LICENSING, LLC (US)
(72) ANDREW D. DELANO, TAYLOR STELLMAN, ANDREW W. HILL
(85) 31/03/2016
(86) PCT US2014/062486 de 28/10/2014
(87) WO 2015/065926 de 07/05/2015
Publicação automática da admissibilidade da fase nacional depositado via PCT . Tratado de cooperação em matéria de Patentes, conforme Instrução Normativa nº 02, de 06/06/2017 publicada na RPI nº 2422, de 06/06/2017.

---

(21) BR 11 2016 007145-0 A2

Código 1.3 - Notificação - Fase Nacional - PCT
(22) 21/10/2013
(51) G06K 9/46 (2006.01), G06F 17/30 (2006.01)
(54) PESQUISA DE VÍDEO DE MÓVEL
(71) MICROSOFT TECHNOLOGY LICENSING, LLC (US)
(72) TAO MEI, SHIPENG LI, WU LIU
(85) 31/03/2016

(86) PCT CN2013/085585 de 21/10/2013
(87) WO 2015/058332 de 30/04/2015
Publicação automática da admissibilidade da fase nacional depositado via PCT . Tratado de cooperação em matéria de Patentes, conforme Instrução Normativa nº 02, de 06/06/2017 publicada na RPI nº 2422, de 06/06/2017.

---

(21) BR 11 2016 007146-8 A2

Código 1.3 - Notificação - Fase Nacional - PCT
(22) 27/10/2014
(30) 31/10/2013 US 14/069,093
(51) A63F 13/67 (2014.01), A63F 13/54 (2014.01)
(54) CONFIGURAÇÃO DE PARÂMETRO DE ÁUDIO VARIÁVEL
(71) MICROSOFT TECHNOLOGY LICENSING, LLC (US)
(72) ANDREW WILLIAM LOVITT
(85) 31/03/2016
(86) PCT US2014/062315 de 27/10/2014
(87) WO 2015/065865 de 07/05/2015
Publicação automática da admissibilidade da fase nacional depositado via PCT . Tratado de cooperação em matéria de Patentes, conforme Instrução Normativa nº 02, de 06/06/2017 publicada na RPI nº 2422, de 06/06/2017.

---

(21) BR 11 2016 007148-4 A2

Código 1.3 - Notificação - Fase Nacional - PCT
(22) 27/08/2014
(30) 08/10/2013 US 61/888,170; 08/08/2014 US 14/455,354
(51) A61B 17/04 (2006.01), A61B 17/06 (2006.01)
(54) DISPOSITIVO DE PONTO EM U MAGNÉTICO
(71) Applied Medical Technology, Inc. (US)
(72) Grant Wesley Phillips, Derek M. WILLIAMS, GEORGE J. PICHA, Kathleen WALSH
(85) 31/03/2016
(86) PCT US2014/052852 de 27/08/2014
(87) WO 2015/053872 de 16/04/2015
Publicação automática da admissibilidade da fase nacional depositado via PCT . Tratado de cooperação em matéria de Patentes, conforme Instrução Normativa nº 02, de 06/06/2017 publicada na RPI nº 2422, de 06/06/2017.

---

(21) BR 11 2016 007149-2 A2

Código 1.3 - Notificação - Fase Nacional - PCT
(22) 13/10/2014
(30) 15/10/2013 US 14/054,137
(51) H01R 13/523 (2006.01), E21B 17/02 (2006.01)
(54) TERMINAÇÃO DE CONECTORES COM EQUILÍBRIO DE PRESSÃO
(71) ITT MANUFACTURING ENTERPRISES, LLC (DE)
(72) CHARLES O. CAMPBELL, ROGER C. WILLIAMS, JEFFREY HAMILTON-GAHART

(85) 31/03/2016
(86) PCT US2014/060254 de 13/10/2014
(87) WO 2015/057563 de 23/04/2015
Publicação automática da admissibilidade da fase nacional depositado via PCT . Tratado de cooperação em matéria de Patentes, conforme Instrução Normativa nº 02, de 06/06/2017 publicada na RPI nº 2422, de 06/06/2017.

---

(21) BR 11 2016 007150-6 A2

Código 1.3 - Notificação - Fase Nacional - PCT
(22) 11/09/2014
(30) 02/10/2013 FR 1359528
(51) C10M 103/06 (2006.01), C23C 18/16 (2006.01), C23C 18/32 (2006.01), E21B 17/042 (2006.01), F16L 58/18 (2006.01), F16B 33/00 (2006.01), F16L 15/00 (2006.01)
(54) ELEMENTO DE LIGAÇÃO PARA UM COMPONENTE TUBULAR REVESTIDO COM UM DEPÓSITO DE COMPÓSITO METÁLICO E MÉTODO PARA OBTER ESSE ELEMENTO
(71) VALLOUREC OIL AND GAS FRANCE (FR) , NIPPON STEEL & SUMITOMO METAL CORPORATION (JP)
(72) CÉCILE MILLET
(85) 31/03/2016
(86) PCT EP2014/069362 de 11/09/2014
(87) WO 2015/049097 de 09/04/2015
Publicação automática da admissibilidade da fase nacional depositado via PCT . Tratado de cooperação em matéria de Patentes, conforme Instrução Normativa nº 02, de 06/06/2017 publicada na RPI nº 2422, de 06/06/2017.

---

(21) BR 11 2016 007153-0 A2

Código 1.3 - Notificação - Fase Nacional - PCT
(22) 10/09/2014
(30) 04/10/2013 US 14/046,591
(51) A61L 2/16 (2006.01), A61K 45/06 (2006.01), A61K 47/24 (2006.01), A61P 31/00 (2006.01), A61P 35/00 (2006.01)
(54) MATERIAIS DE REVESTIMENTO NÃO AUTO-ADERENTES
(71) ROCHAL INDUSTRIES, LLC (US)
(72) JOSEPH CHARLES SALAMONE, KATELYN ELIZABETH REILLY, ANN BEAL SALAMONE, CHEN XIAOYU
(85) 31/03/2016
(86) PCT US2014/054997 de 10/09/2014
(87) WO 2015/050682 de 09/04/2015
Publicação automática da admissibilidade da fase nacional depositado via PCT . Tratado de cooperação em matéria de Patentes, conforme Instrução Normativa nº 02, de 06/06/2017 publicada na RPI nº 2422, de 06/06/2017.

---

(21) BR 11 2016 007155-7 A2

Código 1.3 - Notificação - Fase Nacional - PCT
(22) 09/09/2014

(30) 01/10/2013 WO 2013/11505
(51) C10L 1/19 (2006.01), C10L 1/24 (2006.01), C10L 3/12 (2006.01), C10L 1/185 (2006.01)
(54) ?ODORANTE DE GÁS SEM ENXOFRE?
(71) AYGAZ ANONIM SIRKETI (TR)
(72) ISBILEN, EMRAH, KADAYIFCIOGLU, KEREM, YASAR, MUZAFFER, DOLDUR, UTKU
(85) 31/03/2016
(86) PCT TR2014/000336 de 09/09/2014
(87) WO 2015/050509 de 09/04/2015
Publicação automática da admissibilidade da fase nacional depositado via PCT . Tratado de cooperação em matéria de Patentes, conforme Instrução Normativa nº 02, de 06/06/2017 publicada na RPI nº 2422, de 06/06/2017.

---

(21) BR 11 2016 007156-5 A2

Código 1.3 - Notificação - Fase Nacional - PCT
(22) 01/10/2014
(30) 02/10/2013 US 61/885,781
(51) A61M 1/00 (2006.01), A61F 13/00 (2006.01)
(54) SISTEMA DE PRESSÃO REDUZIDA, SISTEMA DE TERAPIA DE PRESSÃO REDUZIDA, MÉTODO PARA A REGULAÇÃO DE PRESSÃO EM UM SISTEMA DE TERAPIA DE PRESSÃO REDUZIDA, SISTEMA DE RETROALIMENTAÇÃO PARA A MONITORAÇÃO DA APLICAÇÃO DE TERAPIA DE PRESSÃO REDUZIDA, E, APARELHOS
(71) KCI LICENSING, INC. (US)
(72) BENJAMIN ANDREW PRATT, RICHARD DANIEL JOHN COULTHARD, CHRISTOPHER BRIAN LOCKE
(85) 31/03/2016
(86) PCT US2014/058667 de 01/10/2014
(87) WO 2015/051018 de 09/04/2015
Publicação automática da admissibilidade da fase nacional depositado via PCT . Tratado de cooperação em matéria de Patentes, conforme Instrução Normativa nº 02, de 06/06/2017 publicada na RPI nº 2422, de 06/06/2017.

---

(21) BR 11 2016 007157-3 A2

Código 1.3 - Notificação - Fase Nacional - PCT
(22) 07/10/2014
(30) 09/10/2013 US 14/050113
(51) C10G 45/00 (2006.01)
(54) MÉTODO E APARELHO PARA DESSULFURIZAÇÃO DE UMA CORRENTE DE HIDROCARBONETO
(71) UOP LLC (US)
(72) STEVEN F. ZINK, PAUL C. STEACY, PETER KOKAYEFF
(85) 31/03/2016
(86) PCT US2014/059427 de 07/10/2014
(87) WO 2015/054202 de 16/04/2015

Publicação automática da admissibilidade da fase nacional depositado via PCT . Tratado de cooperação em matéria de Patentes, conforme Instrução Normativa nº 02, de 06/06/2017 publicada na RPI nº 2422, de 06/06/2017.

---

(21) BR 11 2016 007159-0 A2

Código 1.3 - Notificação - Fase Nacional - PCT
(22) 01/10/2014
(30) 02/10/2013 US 61/885960
(51) B65D 83/22 (2006.01)
(54) DISPENSADOR DE BICO DE AEROSSOL DE DUAS PEÇAS, E, DISPENSADOR DE AEROSSOL TRAVÁVEL
(71) APTARGROUP, INC. (US)
(72) GREGORY A. ERICKSON, GERALD J. MARQUARDT, SEAN CHO
(85) 31/03/2016
(86) PCT US2014/058595 de 01/10/2014
(87) WO 2015/050970 de 09/04/2015
Publicação automática da admissibilidade da fase nacional depositado via PCT . Tratado de cooperação em matéria de Patentes, conforme Instrução Normativa nº 02, de 06/06/2017 publicada na RPI nº 2422, de 06/06/2017.

---

(21) BR 11 2016 007160-3 A2

Código 1.3 - Notificação - Fase Nacional - PCT
(22) 09/10/2014
(30) 10/10/2013 FR 1359829
(51) C03C 17/36 (2006.01)
(54) VIDRAÇA DE CONTROLE TÉRMICO
(71) SAINT-GOBAIN GLASS FRANCE (FR)
(72) AUGUSTIN PALACIOS-LALOY, ALESSANDRO BENEDETTO, JULIA VINCENT
(85) 31/03/2016
(86) PCT FR2014/052560 de 09/10/2014
(87) WO 2015/052440 de 16/04/2015
Publicação automática da admissibilidade da fase nacional depositado via PCT . Tratado de cooperação em matéria de Patentes, conforme Instrução Normativa nº 02, de 06/06/2017 publicada na RPI nº 2422, de 06/06/2017.

---

(21) BR 11 2016 007161-1 A2

Código 1.3 - Notificação - Fase Nacional - PCT
(22) 03/09/2014
(30) 01/10/2013 US 61/885,204
(51) E21B 47/00 (2006.01), G01V 3/18 (2006.01), E21B 33/13 (2006.01)
(54) AVALIAÇÃO DE CIMENTO DE FUNDO DE POÇO COM O USO DE MEDIÇÕES DE NÊUTRON PULSADAS
(71) BAKER HUGHES INCORPORATED. (US)
(72) David M. Chace
(85) 31/03/2016
(86) PCT US2014/053776 de 03/09/2014

(87) WO 2015/050661 de 09/04/2015
Publicação automática da admissibilidade da fase nacional depositado via PCT . Tratado de cooperação em matéria de Patentes, conforme Instrução Normativa nº 02, de 06/06/2017 publicada na RPI nº 2422, de 06/06/2017.

---

(21) BR 11 2016 007163-8 A2

Código 1.3 - Notificação - Fase Nacional - PCT
(22) 01/10/2014
(30) 01/10/2013 US 14/043,344
(51) G06F 19/00 (2011.01)
(54) CODIFICAÇÃO DE PROCEDIMENTO MÉDICO DIRECIONADO ONTOLOGICAMENTE
(71) OPTUM360, LLC (US)
(72) GEORGE KARRES, DESTINEE TORMEY, CHRISTOPHER MILLER, BRIAN POTTER, MARK L. MORSCH
(85) 31/03/2016
(86) PCT US2014/058538 de 01/10/2014
(87) WO 2015/050936 de 09/04/2015
Publicação automática da admissibilidade da fase nacional depositado via PCT . Tratado de cooperação em matéria de Patentes, conforme Instrução Normativa nº 02, de 06/06/2017 publicada na RPI nº 2422, de 06/06/2017.

---

(21) BR 11 2016 007164-6 A2

Código 1.3 - Notificação - Fase Nacional - PCT
(22) 29/09/2014
(30) 01/10/2013 US US 14/043,423
(51) E21B 49/08 (2006.01), G01N 1/10 (2006.01)
(54) TANQUE DE AMOSTRA COM SEPARAÇÃO DE FLUIDO INTEGRADA
(71) BAKER HUGHES INCORPORATED (US)
(72) Christopher J. Morgan, FRANCISCO GALVAN-SANCHEZ, Hermanus J. Nieuwoudt
(85) 31/03/2016
(86) PCT US2014/058077 de 29/09/2014
(87) WO 2015/050824 de 09/04/2015
Publicação automática da admissibilidade da fase nacional depositado via PCT . Tratado de cooperação em matéria de Patentes, conforme Instrução Normativa nº 02, de 06/06/2017 publicada na RPI nº 2422, de 06/06/2017.

---

(21) BR 11 2016 007165-4 A2

Código 1.3 - Notificação - Fase Nacional - PCT
(22) 14/11/2013
(51) E21B 33/13 (2006.01), E21B 33/16 (2006.01), E21B 23/08 (2006.01)
(54) CONJUNTO DE FUNDO DE POÇO PARA OPERAÇÕES DE CIMENTAÇÃO, CONJUNTO DE FUNDO DE POÇO E MÉTODO
(71) HALLIBURTON ENERGY SERVICES, INC (US)
(72) STUART ALEXANDER TELFER, William Shaun Renshaw
(85) 31/03/2016

(86) PCT US2013/070036 de 14/11/2013
(87) WO 2015/072998 de 21/05/2015
Publicação automática da admissibilidade da fase nacional depositado via PCT . Tratado de cooperação em matéria de Patentes, conforme Instrução Normativa nº 02, de 06/06/2017 publicada na RPI nº 2422, de 06/06/2017.

---

(21) BR 11 2016 007168-9 A2

Código 1.3 - Notificação - Fase Nacional - PCT
(22) 01/10/2014
(30) 01/10/2013 US 14/043,663
(51) B32B 5/24 (2006.01), B32B 1/08 (2006.01), D03D 3/00 (2006.01), D03D 15/00 (2006.01), D06C 7/02 (2006.01), H02G 3/04 (2006.01)
(54) LUVA TÊXTIL DE ENVOLVER LAMINADA, COM FLEXIBILIDADE APRIMORADA, E MÉTODO DE REDUZIR RACHADURA EM UMA CAMADA DE FOLHA DELGADA DE METAL DE UMA LUVA TÊXTIL DE ENVOLVER
(71) FEDERAL-MOGUL POWERTRAIN, INC. (US)
(72) ALEXA WOODRUFF, CASSIE M. MALLOY, DAVID A. HARRIS, ALEKSANDR ILYIN
(85) 31/03/2016
(86) PCT US2014/058534 de 01/10/2014
(87) WO 2015/050932 de 09/04/2015
Publicação automática da admissibilidade da fase nacional depositado via PCT . Tratado de cooperação em matéria de Patentes, conforme Instrução Normativa nº 02, de 06/06/2017 publicada na RPI nº 2422, de 06/06/2017.

---

(21) BR 11 2016 007171-9 A2

Código 1.3 - Notificação - Fase Nacional - PCT
(22) 02/10/2014
(30) 02/10/2013 US 61/885754
(51) A01N 25/00 (2006.01), A01P 7/04 (2006.01), A01N 43/00 (2006.01)
(54) MISTURA PESTICIDA, E, MÉTODO DE CONTROLE DE INSETOS
(71) VALENT BIOSCIENCES CORPORATION (US)
(72) BENJAMIN A. BELKIND, JASON CLARK, PETER DECHANT
(85) 31/03/2016
(86) PCT US2014/058811 de 02/10/2014
(87) WO 2015/051109 de 09/04/2015
Publicação automática da admissibilidade da fase nacional depositado via PCT . Tratado de cooperação em matéria de Patentes, conforme Instrução Normativa nº 02, de 06/06/2017 publicada na RPI nº 2422, de 06/06/2017.

---

(21) BR 11 2016 007172-7 A2

Código 1.3 - Notificação - Fase Nacional - PCT
(22) 22/09/2014
(30) 02/10/2013 US 14/044563
(51) G01V 7/00 (2006.01)
(54) CÁPSULA DE DESACOPLAMENTO PARA HOSPEDAR EXPERIMENTOS

ULTRASSENSÍVEIS EM UMA SONDA DE PERFILAGEM
(71) LOCKHEED MARTIN CORPORATION (US)
(72) THOMAS J. MEYER
(85) 31/03/2016
(86) PCT US2014/056802 de 22/09/2014
(87) WO 2015/050734 de 09/04/2015
Publicação automática da admissibilidade da fase nacional depositado via PCT . Tratado de cooperação em matéria de Patentes, conforme Instrução Normativa nº 02, de 06/06/2017 publicada na RPI nº 2422, de 06/06/2017.

---

(21) BR 11 2016 007175-1 A2

Código 1.3 - Notificação - Fase Nacional - PCT
(22) 09/10/2014
(30) 15/10/2013 CH 1755/13
(51) D01G 15/86 (2006.01)
(54) TRANSPORTADOR DE GUARNIÇÃO, MÉTODO PARA PRODUZIR O MESMO E GUARNIÇÃO PARA PROCESSAR FIBRAS TÊXTEIS
(71) GRAF + CIE AG (CH)
(72) PETER ARTZT, GÜNTER STEINBACH, VOLKER JEHLE
(85) 31/03/2016
(86) PCT CH2014/000147 de 09/10/2014
(87) WO 2015/054798 de 23/04/2015
Publicação automática da admissibilidade da fase nacional depositado via PCT . Tratado de cooperação em matéria de Patentes, conforme Instrução Normativa nº 02, de 06/06/2017 publicada na RPI nº 2422, de 06/06/2017.

---

(21) BR 11 2016 007177-8 A2

Código 1.3 - Notificação - Fase Nacional - PCT
(22) 29/09/2014
(30) 01/10/2013 US 14/042994
(51) B03D 1/00 (2006.01)
(54) MÉTODO PARA INTENSIFICAR O DESEMPENHO DE UM COLETOR EM UMA SEPARAÇÃO POR FLOTAÇÃO EM ESPUMA DE SUSPENSÃO EM UM MEIO
(71) ECOLAB USA INC. (US)
(72) JAMES ADRIAN COUNTER, JOHN D. KILDEA
(85) 31/03/2016
(86) PCT US2014/057994 de 29/09/2014
(87) WO 2015/050808 de 09/04/2015
Publicação automática da admissibilidade da fase nacional depositado via PCT . Tratado de cooperação em matéria de Patentes, conforme Instrução Normativa nº 02, de 06/06/2017 publicada na RPI nº 2422, de 06/06/2017.

---

(21) BR 11 2016 007178-6 A2

Código 1.3 - Notificação - Fase Nacional - PCT
(22) 01/10/2014
(30) 02/10/2013 JP 2013-207440

(51) A01N 31/02 (2006.01), A01N 31/16 (2006.01), A01N 33/10 (2006.01), A01N 35/02 (2006.01), A01N 35/04 (2006.01), A01N 37/10 (2006.01), A01N 37/40 (2006.01), A01N 37/44 (2006.01), A01N 43/16 (2006.01), A01N 43/40 (2006.01), A01N 49/00 (2006.01), A01P 19/00 (2006.01)
(54) COMPOSIÇÃO PARA ATRAIR ARTRÓPODES NOCIVOS, E, MÉTODO PARA CONTROLAR E/OU MONITORAR OS ARTRÓPODES NOCIVOS
(71) KYOYU AGRI CO., LTD. (JP)
(72) KEI KAWAZU, EIKO YAMAMOTO
(85) 31/03/2016
(86) PCT JP2014/076287 de 01/10/2014
(87) WO 2015/050159 de 09/04/2015
Publicação automática da admissibilidade da fase nacional depositado via PCT . Tratado de cooperação em matéria de Patentes, conforme Instrução Normativa nº 02, de 06/06/2017 publicada na RPI nº 2422, de 06/06/2017.

---

(21) BR 11 2016 007179-4 A2

Código 1.3 - Notificação - Fase Nacional - PCT
(22) 27/11/2013
(51) E21B 44/00 (2006.01)
(54) MÉTODO PARA PERFURAÇÃO SUB-BALANCEADA, MÍDIA LEGÍVEL EM COMPUTADOR, E, SISTEMA PARA REALIZAR OPERAÇÕES DE PERFURAÇÃO SUB-BALANCEADA
(71) LANDMARK GRAPHICS CORPORATION (US)
(72) Xiaoqian Huang, ROBELLO SAMUEL
(85) 31/03/2016
(86) PCT US2013/072322 de 27/11/2013
(87) WO 2015/080736 de 04/06/2015
Publicação automática da admissibilidade da fase nacional depositado via PCT . Tratado de cooperação em matéria de Patentes, conforme Instrução Normativa nº 02, de 06/06/2017 publicada na RPI nº 2422, de 06/06/2017.

---

(21) BR 11 2016 007181-6 A2

Código 1.3 - Notificação - Fase Nacional - PCT
(22) 10/02/2014
(30) 01/10/2013 GB 1317407.3
(51) B65D 47/08 (2006.01), B65D 55/02 (2006.01)
(54) MÉTODOS DE FABRICAÇÃO DE UM FECHO IDENTIFICADOR DE VIOLAÇÃO, FECHO E RECIPIENTE
(71) OBRIST CLOSURES SWITZERLAND GMBH (CH)
(72) CLAUDE BENOIT-GONIN, JEAN-YVES ROGNARD
(85) 31/03/2016
(86) PCT EP2014/052564 de 10/02/2014
(87) WO 2015/049066 de 09/04/2015
Publicação automática da admissibilidade da fase nacional depositado via PCT . Tratado de cooperação em matéria de Patentes, conforme Instrução

Normativa nº 02, de 06/06/2017 publicada na RPI nº 2422, de 06/06/2017.

---

(21) BR 11 2016 007183-2 A2

Código 1.3 - Notificação - Fase Nacional - PCT
(22) 20/12/2013
(51) G01R 33/032 (2006.01)
(54) APARELHO, SISTEMA E MÉTODO PARA A RECUPERAÇÃO DE DADOS DE SENSORES EM UMA FERRAMENTA DE PERFILAGEM DE FUNDO DE POÇO
(71) Halliburton Energy Services, Inc. (US)
(72) Luis E. San Martin, Etienne Samson, BURKAY DONDERICI
(85) 31/03/2016
(86) PCT US2013/076938 de 20/12/2013
(87) WO 2015/094343 de 25/06/2015
Publicação automática da admissibilidade da fase nacional depositado via PCT . Tratado de cooperação em matéria de Patentes, conforme Instrução Normativa nº 02, de 06/06/2017 publicada na RPI nº 2422, de 06/06/2017.

---

(21) BR 11 2016 007184-0 A2

Código 1.3 - Notificação - Fase Nacional - PCT
(22) 15/08/2014
(30) 04/10/2013 US 14/046,541
(51) A61F 13/51 (2006.01), A61F 13/512 (2006.01), A61F 13/514 (2006.01), D04H 1/46 (2006.01)
(54) COBERTURA EXTERNA COM ABERTURAS PARA ARTIGOS ABSORVENTES
(71) KIMBERLY-CLARK WORLDWIDE, INC. (US)
(72) Kyungnak Kim, JinHo Ryu, Seungkeun Park, Jinhee Lee, Eoyeon Hwang, Sooyong Cho
(85) 31/03/2016
(86) PCT IB2014/063942 de 15/08/2014
(87) WO 2015/049599 de 09/04/2015
Publicação automática da admissibilidade da fase nacional depositado via PCT . Tratado de cooperação em matéria de Patentes, conforme Instrução Normativa nº 02, de 06/06/2017 publicada na RPI nº 2422, de 06/06/2017.

---

(21) BR 11 2016 007185-9 A2

Código 1.3 - Notificação - Fase Nacional - PCT
(22) 22/08/2014
(30) 04/10/2013 US 61/886817
(51) C09J 5/04 (2006.01)
(54) TRATAMENTO DE SUPERFÍCIE, SUPERFÍCIE METÁLICA, MÉTODO DE LIGAÇÃO, E, COMPOSIÇÃO DE PRIMER À BASE DE ÁGUA
(71) CYTEC INDUSTRIES INC. (US)
(72) YIQIANG ZHAO, DALIP KUMAR KOHLI, GAURANG KUNAL SHAH

(85) 31/03/2016
(86) PCT US2014/052244 de 22/08/2014
(87) WO 2015/050643 de 09/04/2015
Publicação automática da admissibilidade da fase nacional depositado via PCT . Tratado de cooperação em matéria de Patentes, conforme Instrução Normativa nº 02, de 06/06/2017 publicada na RPI nº 2422, de 06/06/2017.

---

(21) BR 11 2016 007186-7 A2

Código 1.3 - Notificação - Fase Nacional - PCT
(22) 09/10/2014
(30) 09/10/2013 JP 2013-211859
(51) H01M 4/96 (2006.01), H01M 8/10 (2006.01)
(54) CATALISADOR DE ELETRODO DE CÉLULA DE COMBUSTÍVEL E MÉTODO DE PRODUÇÃO DOS MESMOS
(71) CATALER CORPORATION (JP)
(72) TOMOHIRO ISHIDA, TOMOAKI TERADA, MIKIHIRO KATAOKA
(85) 31/03/2016
(86) PCT JP2014/077056 de 09/10/2014
(87) WO 2015/053362 de 16/04/2015
Publicação automática da admissibilidade da fase nacional depositado via PCT . Tratado de cooperação em matéria de Patentes, conforme Instrução Normativa nº 02, de 06/06/2017 publicada na RPI nº 2422, de 06/06/2017.

---

(21) BR 11 2016 007187-5 A2

Código 1.3 - Notificação - Fase Nacional - PCT
(22) 03/10/2014
(30) 03/10/2013 US 14/045,423
(51) E21B 49/08 (2006.01), E21B 47/00 (2006.01), G01N 21/31 (2006.01)
(54) FOTODETECTORES QUASE INFRAVERMELHOS COM ALTA TEMPERATURA E SELETIVOS DE COMPRIMENTO DE ONDA PARA APLICAÇÕES DE FUNDO DE POÇO
(71) BAKER HUGHES INCORPORATED. (US)
(72) ROCCO DIFOGGIO, SEBASTIAN CSUTAK
(85) 31/03/2016
(86) PCT US2014/058992 de 03/10/2014
(87) WO 2015/051229 de 09/04/2015
Publicação automática da admissibilidade da fase nacional depositado via PCT . Tratado de cooperação em matéria de Patentes, conforme Instrução Normativa nº 02, de 06/06/2017 publicada na RPI nº 2422, de 06/06/2017.

---

(21) BR 11 2016 007190-5 A2

Código 1.3 - Notificação - Fase Nacional - PCT
(22) 28/10/2013
(51) E21B 44/00 (2006.01), E21B 44/02 (2006.01), E21B 10/00 (2006.01)
(54) MÉTODO E SISTEMA DE PERFURAÇÃO, E, MEIO LEGÍVEL POR COMPUTADOR NÃO TRANSITÓRIO
(71) LANDMARK GRAPHICS CORPORATION (US)

(72) ROBELLO SAMUEL, ANIKET, GUSTAVO A. URDANETA
(85) 31/03/2016
(86) PCT US2013/067030 de 28/10/2013
(87) WO 2015/065311 de 07/05/2015
Publicação automática da admissibilidade da fase nacional depositado via PCT . Tratado de cooperação em matéria de Patentes, conforme Instrução Normativa nº 02, de 06/06/2017 publicada na RPI nº 2422, de 06/06/2017.

---

(21) BR 11 2016 007191-3 A2

Código 1.3 - Notificação - Fase Nacional - PCT
(22) 26/11/2014
(30) 10/12/2013 US 61/914,039
(51) A61M 39/10 (2006.01), A61M 39/26 (2006.01), A61M 5/168 (2006.01)
(54) ACOPLAMENTO DE BLOQUEIO AUTOMÁTICO
(71) Applied Medical Technology, Inc. (US)
(72) Derek M. WILLIAMS, Grant Wesley Phillips
(85) 31/03/2016
(86) PCT US2014/067595 de 26/11/2014
(87) WO 2015/088787 de 18/06/2015
Publicação automática da admissibilidade da fase nacional depositado via PCT . Tratado de cooperação em matéria de Patentes, conforme Instrução Normativa nº 02, de 06/06/2017 publicada na RPI nº 2422, de 06/06/2017.

---

(21) BR 11 2016 007194-8 A2

Código 1.3 - Notificação - Fase Nacional - PCT
(22) 29/09/2014
(30) 01/10/2013 FR 1359476
(51) D03D 25/00 (2006.01), B29C 70/22 (2006.01), B29C 70/24 (2006.01), F01D 5/28 (2006.01)
(54) ESTRUTURA DE FIBRA, E, MÉTODOS DE FABRICAÇÃO DE UMA ESTRUTURA DE FIBRA E DE UMA PRÉ-FORMA DE REFORÇO DE FIBRA
(71) SNECMA (FR) , SAFRAN (FR)
(72) MATTHIEU GIMAT, YANN MARCHAL, DOMINIQUE COUPE
(85) 31/03/2016
(86) PCT FR2014/052449 de 29/09/2014
(87) WO 2015/049449 de 09/04/2015
Publicação automática da admissibilidade da fase nacional depositado via PCT . Tratado de cooperação em matéria de Patentes, conforme Instrução Normativa nº 02, de 06/06/2017 publicada na RPI nº 2422, de 06/06/2017.

---

(21) BR 11 2016 007197-2 A2

Código 1.3 - Notificação - Fase Nacional - PCT
(22) 03/10/2014
(30) 03/10/2013 US 61/886,412; 02/10/2014 US 14/504,481
(51) E21B 47/00 (2006.01), G01V 1/40 (2006.01), G01V 1/50 (2006.01)
(54) MÉTODO

(71) WESTERNGECO SEISMIC HOLDINGS LIMITED (VG)
(72) ROBERT HUGHES JONES, EMMANUEL COSTE, GUILLAUME DANIEL TAMBOISE, DORIN ROSU
(85) 31/03/2016
(86) PCT US2014/058956 de 03/10/2014
(87) WO 2015/051207 de 09/04/2015
Publicação automática da admissibilidade da fase nacional depositado via PCT . Tratado de cooperação em matéria de Patentes, conforme Instrução Normativa nº 02, de 06/06/2017 publicada na RPI nº 2422, de 06/06/2017.

---

(21) BR 11 2016 007199-9 A2

Código 1.3 - Notificação - Fase Nacional - PCT
(22) 29/09/2014
(30) 01/10/2013 FR 1359514
(51) G10L 17/22 (2013.01), G10L 15/22 (2006.01), G06N 3/00 (2006.01)
(54) PROCESSO DE DIÁLOGO ENTRE UMA MÁQUINA (RT) E PELO MENOS UM INTERLOCUTOR HUMANO (INT), PRODUTO DE PROGRAMA DE COMPUTADOR E ROBÔ HUMANOIDE (RT)
(71) Aldebaran Robotics (FR)
(72) MAGALI PATRIS, DAVID HOUSSIN, JÉRÔME MONCEAUX
(85) 31/03/2016
(86) PCT EP2014/070782 de 29/09/2014
(87) WO 2015/049198 de 09/04/2015
Publicação automática da admissibilidade da fase nacional depositado via PCT . Tratado de cooperação em matéria de Patentes, conforme Instrução Normativa nº 02, de 06/06/2017 publicada na RPI nº 2422, de 06/06/2017.

---

(21) BR 11 2016 007205-7 A2

Código 1.3 - Notificação - Fase Nacional - PCT
(22) 20/11/2013
(30) 01/10/2013 US 14/043,730; 19/11/2013 EP 13193398.8
(51) G06F 17/00 (2006.01), G06F 17/30 (2006.01)
(54) SISTEMAS E MÉTODOS PARA MAPEAMENTO DINÂMICO QUANTO À LOCALIDADE E EQUILÍBRIO
(71) FACEBOOK, INC. (US)
(72) ALESSANDRO PRESTA, ALON MICHAEL SHALITA
(85) 31/03/2016
(86) PCT US2013/071087 de 20/11/2013
(87) WO 2015/050568 de 09/04/2015
Publicação automática da admissibilidade da fase nacional depositado via PCT . Tratado de cooperação em matéria de Patentes, conforme Instrução Normativa nº 02, de 06/06/2017 publicada na RPI nº 2422, de 06/06/2017.

---

(21) BR 11 2016 007206-5 A2

Código 1.3 - Notificação - Fase Nacional - PCT

(22) 26/09/2014
(30) 02/10/2013 IT BS2013A000137
(51) D04B 15/99 (2006.01), D04B 15/32 (2006.01), D04B 15/54 (2006.01)
(54) MÁQUINA DE MALHARIA CIRCULAR
(71) SANTONI S.P.A. (IT)
(72) TIBERIO LONATI, ETTORE LONATI, FAUSTO LONATI
(85) 31/03/2016
(86) PCT IB2014/064869 de 26/09/2014
(87) WO 2015/049621 de 09/04/2015
Publicação automática da admissibilidade da fase nacional depositado via PCT . Tratado de cooperação em matéria de Patentes, conforme Instrução Normativa nº 02, de 06/06/2017 publicada na RPI nº 2422, de 06/06/2017.

---

(21) BR 11 2016 007207-3 A2

Código 1.3 - Notificação - Fase Nacional - PCT
(22) 07/05/2014
(30) 01/10/2013 DE 102013110914.4
(51) D01G 25/00 (2006.01)
(54) MÁQUINA PARA A PRODUÇÃO DE ALGODÃO HIDRÓFILO, E MÉTODO PARA PRODUZIR ALGODÃO HIDRÓFILO A PARTIR DE TIRAS DE FIBRA
(71) TRÜTZSCHLER GMBH & CO. KG (DE)
(72) NICOLE SAEGER, ROLAND FRIEDRICH
(85) 31/03/2016
(86) PCT EP2014/001207 de 07/05/2014
(87) WO 2015/049016 de 09/04/2015
Publicação automática da admissibilidade da fase nacional depositado via PCT . Tratado de cooperação em matéria de Patentes, conforme Instrução Normativa nº 02, de 06/06/2017 publicada na RPI nº 2422, de 06/06/2017.

---

(21) BR 11 2016 007208-1 A2

Código 1.3 - Notificação - Fase Nacional - PCT
(22) 13/06/2014
(30) 01/10/2013 DE 10 2013 110 915.2
(51) D01G 15/46 (2006.01)
(54) PRÉ-COMPRESSOR PARA ALISAMENTO OU COMPACTAÇÃO DE UMA TIRA DE FIBRA EM UMA BOBINADORA, BOBINADORA PARA O ENROLAMENTO DE TIRAS DE FIBRA, E, MÉTODO PARA OPERAR UMA BOBINADORA PARA ENROLAR TIRAS DE FIBRAS
(71) TRÜTZSCHLER GMBH & CO. KG (DE)
(72) NICOLE SAEGER, ROLAND FRIEDRICH
(85) 31/03/2016
(86) PCT EP2014/001613 de 13/06/2014
(87) WO 2015/049018 de 09/04/2015
Publicação automática da admissibilidade da fase nacional depositado via

PCT . Tratado de cooperação em matéria de Patentes, conforme Instrução Normativa nº 02, de 06/06/2017 publicada na RPI nº 2422, de 06/06/2017.

---

(21) BR 11 2016 007209-0 A2

Código 1.3 - Notificação - Fase Nacional - PCT
(22) 07/05/2014
(30) 01/10/2013 DE 10 2013 110 916.0
(51) D01G 27/00 (2006.01), G01N 27/04 (2006.01)
(54) BOBINADORA PARA ENROLAR TIRAS DE FIBRAS PARA A PREPARAÇÃO DE PENTEAÇÃO NA INDÚSTRIA TÊXTIL, E, MÉTODO
(71) TRÜTZSCHLER GMBH & CO. KG (DE)
(72) NICOLE SAEGER, ROLAND FRIEDRICH, MARTIN FELDER
(85) 31/03/2016
(86) PCT EP2014/001209 de 07/05/2014
(87) WO 2015/049017 de 09/04/2015
Publicação automática da admissibilidade da fase nacional depositado via PCT . Tratado de cooperação em matéria de Patentes, conforme Instrução Normativa nº 02, de 06/06/2017 publicada na RPI nº 2422, de 06/06/2017.

---

(21) BR 11 2016 007210-3 A2

Código 1.3 - Notificação - Fase Nacional - PCT
(22) 23/09/2014
(30) 03/10/2013 US 14/045,103
(51) H04L 29/06 (2006.01)
(54) SEGURANÇA DE COMUNICAÇÃO DENTRO DE UM PONTO DE EXTREMIDADE DE REDE
(71) LANDIS+GYR INNOVATIONS, INC. (US)
(72) RUBEN SALAZAR, STEPHEN CHASKO
(85) 31/03/2016
(86) PCT US2014/056875 de 23/09/2014
(87) WO 2015/084468 de 11/06/2015
Publicação automática da admissibilidade da fase nacional depositado via PCT . Tratado de cooperação em matéria de Patentes, conforme Instrução Normativa nº 02, de 06/06/2017 publicada na RPI nº 2422, de 06/06/2017.

---

(21) BR 11 2016 007211-1 A2

Código 1.3 - Notificação - Fase Nacional - PCT
(22) 14/10/2014
(30) 15/10/2013 EP 13188767.1
(51) C08G 18/48 (2006.01), C08G 18/66 (2006.01), C08G 18/73 (2006.01), C08G 18/76 (2006.01), C08K 5/00 (2006.01), C08G 18/32 (2006.01), C08K 5/3445 (2006.01), C08L 75/08 (2006.01)
(54) COMPOSIÇÃO CONTENDO UM POLUIRETANO TERMOPLÁSTICO, EM QUE O POLIURETANO TERMOPLÁSTICO É PRODUZIDO A PARTIR DE UM DIISOCIANATO, DE UM POLIOL QUE CONTÉM UM POLIOL A E UM POLIOL

B, E DE UM EXTENSOR DE CADEIA, MISTURA, USO DA COMPOSIÇÃO, MÉTODO PARA PRODUÇÃO DA COMPOSIÇÃO E POLIURETANO TERMOPLÁSTICO
(71) BASF SE (DE)
(72) FRANK SCHÄFER, ERNST MINDER, DIRK KEMPFERT, CHRISTOPH BAHR, CORNELIA HINRICHS, ANJA OLTMANNS
(85) 31/03/2016
(86) PCT EP2014/071985 de 14/10/2014
(87) WO 2015/055631 de 23/04/2015
Publicação automática da admissibilidade da fase nacional depositado via PCT . Tratado de cooperação em matéria de Patentes, conforme Instrução Normativa nº 02, de 06/06/2017 publicada na RPI nº 2422, de 06/06/2017.

---

(21) BR 11 2016 007212-0 A2

Código 1.3 - Notificação - Fase Nacional - PCT
(22) 03/07/2014
(30) 04/10/2013 NL 2011555
(51) B29D 30/28 (2006.01)
(54) ?MONTAGEM DE TRANSFERÊNCIA PARA TRANSFERIR COMPONENTES DE PNEU?
(71) VMI HOLLAND B.V. (NL)
(72) HENK-JAN GROLLEMAN, LUUK VAN TIENEN
(85) 31/03/2016
(86) PCT NL2014/050442 de 03/07/2014
(87) WO 2015/050436 de 09/04/2015
Publicação automática da admissibilidade da fase nacional depositado via PCT . Tratado de cooperação em matéria de Patentes, conforme Instrução Normativa nº 02, de 06/06/2017 publicada na RPI nº 2422, de 06/06/2017.

---

(21) BR 11 2016 007217-0 A2

Código 1.3 - Notificação - Fase Nacional - PCT
(22) 30/09/2014
(30) 11/10/2013 EP 13188231.8
(51) C21D 8/06 (2006.01), C21D 9/02 (2006.01), C21D 9/52 (2006.01), C22C 38/00 (2006.01), C22C 38/02 (2006.01)
(54) ARAME DE AÇO DE ELEVADA RESISTÊNCIA À TRAÇÃO
(71) NV BEKAERT SA (BE)
(72) CHRISTOPHE MESPLONT
(85) 31/03/2016
(86) PCT EP2014/070843 de 30/09/2014
(87) WO 2015/052035 de 16/04/2015
Publicação automática da admissibilidade da fase nacional depositado via PCT . Tratado de cooperação em matéria de Patentes, conforme Instrução Normativa nº 02, de 06/06/2017 publicada na RPI nº 2422, de 06/06/2017.

---

(21) BR 11 2016 007219-7 A2

Código 1.3 - Notificação - Fase Nacional - PCT

(22) 08/10/2014
(30) 08/10/2013 DE 10 2013 111 109.2
(51) H01M 4/73 (2006.01), H01M 4/72 (2006.01)
(54) DISPOSIÇÃO DE GRADE PARA UM ELETRODO DE BATERIA EM FORMATO DE PLACA DE UM ACUMULADOR ELETROQUÍMICO, BEM COMO UM ACUMULADOR
(71) JOHNSON CONTROLS AUTOBATTERIE GMBH & CO. KGAA (DE)
(72) ARMIN STAFFELDT, INGO KOCH, BERND IDE, ORNWASA TRAISIGKHACHOL
(85) 31/03/2016
(86) PCT EP2014/071556 de 08/10/2014
(87) WO 2015/052244 de 16/04/2015
Publicação automática da admissibilidade da fase nacional depositado via PCT . Tratado de cooperação em matéria de Patentes, conforme Instrução Normativa nº 02, de 06/06/2017 publicada na RPI nº 2422, de 06/06/2017.

---

(21) BR 11 2016 007222-7 A2

Código 1.3 - Notificação - Fase Nacional - PCT
(22) 23/09/2014
(30) 03/10/2013 US 14/045,143
(51) H04L 12/28 (2006.01), G01D 4/00 (2006.01)
(54) GERENCIAMENTO NO LOCAL DE REDES DE ÁREA RESIDENCIAL
(71) LANDIS+GYR INNOVATIONS, INC. (US)
(72) JEFF SHUDARK, RUBEN EMILIO SALAZAR CARDOZO
(85) 31/03/2016
(86) PCT US2014/056855 de 23/09/2014
(87) WO 2015/050738 de 09/04/2015
Publicação automática da admissibilidade da fase nacional depositado via PCT . Tratado de cooperação em matéria de Patentes, conforme Instrução Normativa nº 02, de 06/06/2017 publicada na RPI nº 2422, de 06/06/2017.

---

(21) BR 11 2016 007228-6 A2

Código 1.3 - Notificação - Fase Nacional - PCT
(22) 04/10/2013
(51) C13K 1/02 (2006.01), C12P 19/14 (2006.01)
(54) MÉTODO PARA A PRODUÇÃO DE SACARÍDEOS CONTENDO GLICOSE COMO COMPONENTE PRINCIPAL
(71) JGC CORPORATION (JP)
(72) DAISUKE TANEDA
(85) 31/03/2016
(86) PCT JP2013/077046 de 04/10/2013
(87) WO 2015/049785 de 09/04/2015
Publicação automática da admissibilidade da fase nacional depositado via PCT . Tratado de cooperação em matéria de Patentes, conforme Instrução Normativa nº 02, de 06/06/2017 publicada na RPI nº 2422, de 06/06/2017.

(21) BR 11 2016 007229-4 A2

Código 1.3 - Notificação - Fase Nacional - PCT
(22) 29/09/2014
(30) 02/10/2013 DE 10 2013 110 981.0
(51) B02C 4/28 (2006.01)
(54) ?MÉTODO PARA OPERAR UMA INSTALAÇÃO TENDO PELO MENOS UM CONJUNTO COM UMA SUPERFÍCIE ROTATIVA?
(71) THYSSENKRUPP INDUSTRIAL SOLUTIONS AG (DE)
(72) REINHARD GIESEMANN, RICHARD ERPELDING, UWE BENDIG, DIRK DILLY, DIRK SCHEFER
(85) 31/03/2016
(86) PCT EP2014/002635 de 29/09/2014
(87) WO 2015/049043 de 09/04/2015
Publicação automática da admissibilidade da fase nacional depositado via PCT . Tratado de cooperação em matéria de Patentes, conforme Instrução Normativa nº 02, de 06/06/2017 publicada na RPI nº 2422, de 06/06/2017.

---

(21) BR 11 2016 007230-8 A2

Código 1.3 - Notificação - Fase Nacional - PCT
(22) 17/09/2014
(30) 04/10/2013 US 14/046,880
(51) A61M 5/168 (2006.01)
(54) MÉTODO E SISTEMA PARA CONTROLAR UM FATOR DE AJUSTE DEVIDO À SUBSTITUIÇÃO DE SENSOR POR CONTROLADOR DE CIRCUITO FECHADO EM UM PÂNCREAS ARTIFICIAL
(71) ANIMAS CORPORATION (US)
(72) THOMAS MCCANN, THOMAS SCHAIBLE, JORGE CAPURRO
(85) 31/03/2016
(86) PCT US2014/056000 de 17/09/2014
(87) WO 2015/050699 de 09/04/2015
Publicação automática da admissibilidade da fase nacional depositado via PCT . Tratado de cooperação em matéria de Patentes, conforme Instrução Normativa nº 02, de 06/06/2017 publicada na RPI nº 2422, de 06/06/2017.

---

(21) BR 11 2016 007234-0 A2

Código 1.3 - Notificação - Fase Nacional - PCT
(22) 08/10/2014
(30) 08/10/2013 DE 102013220315.2; 30/10/2013 DE 102013222144.4; 04/03/2014 DE 102014102853.8; 17/04/2014 DE 102014105589.6; 05/06/2014 DE 102014107984.1; 23/06/2014 DE 102014108759.3; 17/07/2014 DE 102014110058.1
(51) C09K 11/64 (2006.01)
(54) MATERIAL LUMINESCENTE, MÉTODO PARA PRODUZIR UM MATERIAL LUMINESCENTE E USO DE UM MATERIAL LUMINESCENTE
(71) OSRAM OPTO SEMICONDUCTORS GMBH (DE) , OSRAM GMBH (DE)
(72) TIM FIEDLER, DANIEL BICHLER, STEFAN LANGE, REBECCA RÖMER, FRANK JERMANN, FRAUKE THIENEL, BARBARA HUCKENBECK,

ALEXANDER BAUMGARTNER, VERA STÖPPELKAMP, NORBERT BÖNISCH, HAILING CUI
(85) 31/03/2016
(86) PCT EP2014/071544 de 08/10/2014
(87) WO 2015/052238 de 16/04/2015
Publicação automática da admissibilidade da fase nacional depositado via PCT . Tratado de cooperação em matéria de Patentes, conforme Instrução Normativa nº 02, de 06/06/2017 publicada na RPI nº 2422, de 06/06/2017.

---

(21) BR 11 2016 007238-3 A2

Código 1.3 - Notificação - Fase Nacional - PCT
(22) 02/10/2014
(30) 07/10/2013 EP 13187487.7; 24/01/2014 EP 14152518.8
(51) C07D 495/04 (2006.01), A61K 31/519 (2006.01), A61P 11/08 (2006.01)
(54) TIENOURACILCARBOXAMIDAS CÍCLICAS E SUA UTILIZAÇÃO
(71) BAYER PHARMA AKTIENGESELLSCHAFT (DE)
(72) Michael Härter, Martina Delbeck, BERND KALTHOF, Klemens Lustig, Niels Lindner, RAIMUND KAST, Pierre Wasnaire, FRANK SÜSSMEIER
(85) 31/03/2016
(86) PCT EP2014/071113 de 02/10/2014
(87) WO 2015/052065 de 16/04/2015
Publicação automática da admissibilidade da fase nacional depositado via PCT . Tratado de cooperação em matéria de Patentes, conforme Instrução Normativa nº 02, de 06/06/2017 publicada na RPI nº 2422, de 06/06/2017.

---

(21) BR 11 2016 007243-0 A2

Código 1.3 - Notificação - Fase Nacional - PCT
(22) 02/10/2013
(51) F02M 37/22 (2006.01), B01D 35/02 (2006.01)
(54) CARTUCHO FILTRANTE, ELEMENTO FILTRANTE, MÉTODO DE USO DE UM CARTUCHO FILTRANTE
(71) CLARCOR ENGINE MOBILE SOLUTIONS, LLC (US)
(72) CHANDRAKANT SIDDHARAM KOTALE, KENNETH D. DUTIL
(85) 31/03/2016
(86) PCT US2013/063047 de 02/10/2013
(87) WO 2015/050540 de 09/04/2015
Publicação automática da admissibilidade da fase nacional depositado via PCT . Tratado de cooperação em matéria de Patentes, conforme Instrução Normativa nº 02, de 06/06/2017 publicada na RPI nº 2422, de 06/06/2017.

---

(21) BR 11 2016 007244-8 A2

Código 1.3 - Notificação - Fase Nacional - PCT
(22) 15/04/2014
(30) 02/10/2013 US 14/043,953
(51) F02M 37/22 (2006.01), B01D 39/00 (2006.01)
(54) CARTUCHO FILTRANTE, MÉTODO DE CONSTRUÇÃO DE CARTUCHO FILTRANTE

(71) CLARCOR ENGINE MOBILE SOLUTIONS, LLC (US)
(72) CHANDRAKANT SIDDHARAM KOTALE, KENNETH W. DUTIL
(85) 31/03/2016
(86) PCT US2014/034140 de 15/04/2014
(87) WO 2015/050580 de 09/04/2015
Publicação automática da admissibilidade da fase nacional depositado via PCT . Tratado de cooperação em matéria de Patentes, conforme Instrução Normativa nº 02, de 06/06/2017 publicada na RPI nº 2422, de 06/06/2017.

---

(21) BR 11 2016 007245-6 A2

Código 1.3 - Notificação - Fase Nacional - PCT
(22) 08/10/2014
(30) 09/10/2013 GB 1317851.2
(51) A24F 47/00 (2006.01)
(54) SISTEMA ELETRÔNICO DE FORNECIMENTO DE VAPOR E MÉTODO PARA OPERAR UM SISTEMA ELETRÔNICO DE FORNECIMENTO DE VAPOR
(71) NICOVENTURES HOLDINGS LIMITED (GB)
(72) CHRISTOPHER LORD, MARTIN MULLIN
(85) 31/03/2016
(86) PCT GB2014/053027 de 08/10/2014
(87) WO 2015/052513 de 16/04/2015
Publicação automática da admissibilidade da fase nacional depositado via PCT . Tratado de cooperação em matéria de Patentes, conforme Instrução Normativa nº 02, de 06/06/2017 publicada na RPI nº 2422, de 06/06/2017.

---

(21) BR 11 2016 007247-2 A2

Código 1.3 - Notificação - Fase Nacional - PCT
(22) 02/10/2014
(30) 02/10/2013 US 61/885,797
(51) A23G 1/00 (2006.01), A23G 3/34 (2006.01), A23G 3/02 (2006.01)
(54) SISTEMA DE MODELAGEM NO LOCAL E PROCESSO PARA PRODUZIR PRODUTOS DE CONFEITARIA
(71) THE HERSHEY COMPANY (US)
(72) STUART MICHAEL RUAN JONES, DAVID STONEHOUSE, PHILIP RUSSELL FAWCUS, SANDRA HAND, ROLLAND LORBACH, PETER LORD
(85) 31/03/2016
(86) PCT US2014/058838 de 02/10/2014
(87) WO 2015/051125 de 09/04/2015
Publicação automática da admissibilidade da fase nacional depositado via PCT . Tratado de cooperação em matéria de Patentes, conforme Instrução Normativa nº 02, de 06/06/2017 publicada na RPI nº 2422, de 06/06/2017.

---

(21) BR 11 2016 007248-0 A2

Código 1.3 - Notificação - Fase Nacional - PCT
(22) 10/09/2014

(30) 03/10/2013 EP 13306377.6; 23/10/2013 FR 13 60312; 03/04/2014 FR 14 52939
(51) B65D 90/32 (2006.01), B65D 90/34 (2006.01)
(54) DISPOSITIVO DE SEGURANÇA CONTRA UM VAZAMENTO; LOCAL EQUIPADO COM UM TAL DISPOSITIVO; MÉTODO ASSOCIADO DE SEGURANÇA CONTRA UM VAZAMENTO
(71) TOTAL SA (FR)
(72) GÉRARD ALVINI
(85) 31/03/2016
(86) PCT FR2014/052244 de 10/09/2014
(87) WO 2015/049430 de 09/04/2015
Publicação automática da admissibilidade da fase nacional depositado via PCT . Tratado de cooperação em matéria de Patentes, conforme Instrução Normativa nº 02, de 06/06/2017 publicada na RPI nº 2422, de 06/06/2017.

---

(21) BR 11 2016 007250-2 A2

Código 1.3 - Notificação - Fase Nacional - PCT
(22) 02/10/2014
(30) 08/10/2013 DE 10 2013 016 583.0
(51) B32B 27/12 (2006.01), B32B 27/28 (2006.01), B32B 27/34 (2006.01), C09J 7/02 (2006.01), C08G 69/40 (2006.01)
(54) PELÍCULA COM PERMEABILIDADE A VAPOR DE ÁGUA AJUSTÁVEL
(71) INFIANA GERMANY GMBH & CO. KG (DE)
(72) SIEGFRIED SCHMITZER, MICHAEL SCHUHMANN
(85) 01/04/2016
(86) PCT EP2014/002695 de 02/10/2014
(87) WO 2015/051898 de 16/04/2015
Publicação automática da admissibilidade da fase nacional depositado via PCT . Tratado de cooperação em matéria de Patentes, conforme Instrução Normativa nº 02, de 06/06/2017 publicada na RPI nº 2422, de 06/06/2017.

---

(21) BR 11 2016 007251-0 A2

Código 1.3 - Notificação - Fase Nacional - PCT
(22) 02/10/2014
(30) 02/10/2013 EP 13187189.9
(51) C08H 8/00 (2010.01), C12P 7/10 (2006.01)
(54) MÉTODO DE PROCESSAMENTO DE BIOMASSA QUE CONTÉM CELULOSE
(71) BASF SE (DE)
(72) FRANK RITTIG, MICHAEL KOCH, VAIDOTAS NAVICKAS, STEFAN KOCH, ALOIS KINDLER
(85) 01/04/2016
(86) PCT EP2014/071181 de 02/10/2014
(87) WO 2015/049345 de 09/04/2015
Publicação automática da admissibilidade da fase nacional depositado via

PCT . Tratado de cooperação em matéria de Patentes, conforme Instrução Normativa nº 02, de 06/06/2017 publicada na RPI nº 2422, de 06/06/2017.

---

(21) BR 11 2016 007252-9 A2

Código 1.3 - Notificação - Fase Nacional - PCT
(22) 15/09/2014
(30) 01/10/2013 US 14/043.695
(51) A61F 6/20 (2006.01), A61F 6/18 (2006.01), A61B 17/06 (2006.01)
(54) AMORTECIMENTO DA FORÇA DE IMPACTO DE LIBERAÇÃO DA MOLA
(71) BAYER HEALTHCARE LLC (US)
(72) JULIAN CRUZADA, CHRISTOPHER A. STOUT, STEFAN L. WARTINGER
(85) 01/04/2016
(86) PCT US2014/055614 de 15/09/2014
(87) WO 2015/050689 de 09/04/2015
Publicação automática da admissibilidade da fase nacional depositado via PCT . Tratado de cooperação em matéria de Patentes, conforme Instrução Normativa nº 02, de 06/06/2017 publicada na RPI nº 2422, de 06/06/2017.

---

(21) BR 11 2016 007253-7 A2

Código 1.3 - Notificação - Fase Nacional - PCT
(22) 30/09/2014
(30) 04/10/2013 EP 13187355.6
(51) A01N 43/824 (2006.01), A01N 43/56 (2006.01), A01N 43/80 (2006.01), A01N 41/06 (2006.01), A01N 43/42 (2006.01), A01P 13/00 (2006.01), A01P 15/00 (2006.01), A01N 43/82 (2006.01)
(54) COMPOSIÇÕES DE PROTETOR AO HERBICIDA CONTENDO N-(1,3,4-OXADIAZOL-2-IL)AMIDAS DE ARIL ÁCIDO CARBOXÍLICO
(71) BAYER CROPSCIENCE AKTIENGESELLSCHAFT (DE)
(72) ARNIM KÖHN, CHRISTOPHER HUGH ROSINGER, ELMAR GATZWEILER, HARTMUT AHRENS, SIMON DÖRNER- RIEPING, CHRISTIAN WALDRAFF, RALF BRAUN, INES HEINEMANN
(85) 01/04/2016
(86) PCT EP2014/070907 de 30/09/2014
(87) WO 2015/049225 de 09/04/2015
Publicação automática da admissibilidade da fase nacional depositado via PCT . Tratado de cooperação em matéria de Patentes, conforme Instrução Normativa nº 02, de 06/06/2017 publicada na RPI nº 2422, de 06/06/2017.

---

(21) BR 11 2016 007254-5 A2

Código 1.3 - Notificação - Fase Nacional - PCT
(22) 07/10/2014
(30) 07/10/2013 FR 13/02320
(51) C09J 161/06 (2006.01), C09J 189/00 (2006.01), C08L 61/06 (2006.01), C08L 89/00 (2006.01), C08G 8/28 (2006.01), B27N 3/02 (2006.01), B27N 3/04 (2006.01), C09J 11/06 (2006.01)
(54) COLAS DE MADEIRA PARA O PREPARO DE PAINÉIS DE PAR-TÍCULAS
(71) SYRAL BELGIUM N.V. (BE) , UNIVERSITE DE LORRAINE (FR)

(72) ANTONIO PIZZI, MARIE-CHRISTINE LAGEL, ANDREAS REDL
(85) 01/04/2016
(86) PCT IB2014/065129 de 07/10/2014
(87) WO 2015/052657 de 16/04/2015
Publicação automática da admissibilidade da fase nacional depositado via PCT . Tratado de cooperação em matéria de Patentes, conforme Instrução Normativa nº 02, de 06/06/2017 publicada na RPI nº 2422, de 06/06/2017.

---

(21) BR 11 2016 007264-2 A2

Código 1.3 - Notificação - Fase Nacional - PCT
(22) 29/09/2014
(30) 09/10/2013 JP 2013-211878
(51) G10L 19/008 (2013.01), G10L 19/00 (2013.01), H04S 3/00 (2006.01), H04S 5/02 (2006.01)
(54) DISPOSITIVOS E MÉTODOS DE CODIFICAÇÃO E DE DECODIFICAÇÃO, E, PROGRAMA
(71) SONY CORPORATION (JP)
(72) RUNYU SHI, TORU CHINEN, HIROYUKI HONMA, MITSUYUKI HATANAKA
(85) 01/04/2016
(86) PCT JP2014/075797 de 29/09/2014
(87) WO 2015/053109 de 16/04/2015
Publicação automática da admissibilidade da fase nacional depositado via PCT . Tratado de cooperação em matéria de Patentes, conforme Instrução Normativa nº 02, de 06/06/2017 publicada na RPI nº 2422, de 06/06/2017.

---

(21) BR 11 2016 007266-9 A2

Código 1.3 - Notificação - Fase Nacional - PCT
(22) 30/09/2014
(30) 02/10/2013 NO 20131324
(51) E21B 23/01 (2006.01), E21B 23/00 (2006.01)
(54) DISPOSITIVO DE PARADA DE FERRAMENTA DE FUNDO DE POÇO E MÉTODO DE USO DE UM DISPOSITIVO DE PARADA
(71) WELLBORE AS (NO)
(72) STEFFEN EVERTSEN
(85) 01/04/2016
(86) PCT NO2014/050180 de 30/09/2014
(87) WO 2015/050458 de 09/04/2015
Publicação automática da admissibilidade da fase nacional depositado via PCT . Tratado de cooperação em matéria de Patentes, conforme Instrução Normativa nº 02, de 06/06/2017 publicada na RPI nº 2422, de 06/06/2017.

---

(21) BR 11 2016 007270-7 A2

Código 1.3 - Notificação - Fase Nacional - PCT
(22) 02/07/2014
(30) 08/10/2013 JP 2013-211281; 26/11/2013 JP 2013-244017

(51) G06F 13/00 (2006.01)
(54) DISPOSITIVOS SERVIDOR E CLIENTE, MÉTODO PARA PROCESSAMENTO DE INFORMAÇÃO, E, MÍDIA DE GRAVAÇÃO TANGÍVEL NÃO TRANSITÓRIA
(71) SONY CORPORATION (JP)
(72) TETSUO YUTANI, GORAGOT WONGPAISARNSIN
(85) 01/04/2016
(86) PCT JP2014/067695 de 02/07/2014
(87) WO 2015/052967 de 16/04/2015
Publicação automática da admissibilidade da fase nacional depositado via PCT . Tratado de cooperação em matéria de Patentes, conforme Instrução Normativa nº 02, de 06/06/2017 publicada na RPI nº 2422, de 06/06/2017.

---

(21) BR 11 2016 007271-5 A2

Código 1.3 - Notificação - Fase Nacional - PCT
(22) 29/09/2014
(30) 02/10/2013 US 61/885,884; 04/09/2014 US 14/477,493
(51) G06Q 10/00 (2006.01)
(54) ?MÉTODOS E SISTEMAS PARA GERENCIAR INFORMAÇÕES DE COMUNIDADE?
(71) VELOCITY TECHNOLOGY SOLUTIONS, INC. (US)
(72) AARON MICHAEL GASPERI, THOMAS MAC KREMER, RONALD PERRY WRIGHT, JOSHUA RYAN TALLEN, JOHN ROBERT WAITE, DOUG FREY, PAUL MOCKENHAUPT, MARK RASMUSSEN
(85) 01/04/2016
(86) PCT US2014/057944 de 29/09/2014
(87) WO 2015/050797 de 09/04/2015
Publicação automática da admissibilidade da fase nacional depositado via PCT . Tratado de cooperação em matéria de Patentes, conforme Instrução Normativa nº 02, de 06/06/2017 publicada na RPI nº 2422, de 06/06/2017.

---

(21) BR 11 2016 007276-6 A2

Código 1.3 - Notificação - Fase Nacional - PCT
(22) 26/09/2014
(30) 02/10/2013 IT BO2013A000544
(51) B65D 90/58 (2006.01)
(54) VÁLVULA DE GUILHOTINA PARA UM MATERIAL EM PÓ OU UM MATERIAL GRANULADO DE TAMANHO PEQUENO
(71) WAMGROUP S.P.A. (IT)
(72) VAINER MARCHESINI
(85) 01/04/2016
(86) PCT IB2014/064873 de 26/09/2014
(87) WO 2015/049622 de 09/04/2015
Publicação automática da admissibilidade da fase nacional depositado via PCT . Tratado de cooperação em matéria de Patentes, conforme Instrução Normativa nº 02, de 06/06/2017 publicada na RPI nº 2422, de 06/06/2017.

(21) BR 11 2016 007277-4 A2

Código 1.3 - Notificação - Fase Nacional - PCT
(22) 17/11/2014
(30) 26/11/2013 FR 1361631
(51) C08F 20/06 (2006.01), C08F 2/38 (2006.01), C08K 3/32 (2006.01), C08K 5/375 (2006.01)
(54) MÉTODO PARA POLIMERIZAR ÁCIDO MET(ACRÍLICO) EM UMA SOLUÇÃO, SOLUÇÕES DE POLÍMERO OBTIDAS E USOS DOS MESMOS
(71) COATEX (FR)
(72) JEAN-MARC SUAU
(85) 01/04/2016
(86) PCT FR2014/052929 de 17/11/2014
(87) WO 2015/079140 de 04/06/2015
Publicação automática da admissibilidade da fase nacional depositado via PCT . Tratado de cooperação em matéria de Patentes, conforme Instrução Normativa nº 02, de 06/06/2017 publicada na RPI nº 2422, de 06/06/2017.

(21) BR 11 2016 007278-2 A2

Código 1.3 - Notificação - Fase Nacional - PCT
(22) 02/10/2014
(30) 02/10/2013 US 61/885,599; 01/10/2014 US 14/503,850
(51) B61H 13/00 (2006.01)
(54) MECANISMO DE LIBERAÇÃO DE FREIO MANUAL PARA VEÍCULOS FERROVIÁRIOS
(71) WABTEC HOLDING CORP. (US)
(72) MICHAEL KOZIOL, RICHARD WAYNE PLEGGE, PETER P. GREGAR
(85) 01/04/2016
(86) PCT US2014/058761 de 02/10/2014
(87) WO 2015/051081 de 09/04/2015
Publicação automática da admissibilidade da fase nacional depositado via PCT . Tratado de cooperação em matéria de Patentes, conforme Instrução Normativa nº 02, de 06/06/2017 publicada na RPI nº 2422, de 06/06/2017.

(21) BR 11 2016 007279-0 A2

Código 1.3 - Notificação - Fase Nacional - PCT
(22) 02/10/2014
(30) 02/10/2013 US 61,885,599; 01/10/2014 US 14,503,924
(51) B61H 13/20 (2006.01), B61H 13/34 (2006.01)
(54) JUNTA DE COMPENSAÇÃO DE RETORNO PARA VEÍCULOS FERROVIÁRIOS
(71) WABTEC HOLDING CORP. (US)
(72) MICHAEL KOZIOL, RICHARD WAYNE PLEGGE, PETER PAUL GREGAR
(85) 01/04/2016
(86) PCT US2014/058772 de 02/10/2014

(87) WO 2015/051087 de 09/04/2015
Publicação automática da admissibilidade da fase nacional depositado via PCT . Tratado de cooperação em matéria de Patentes, conforme Instrução Normativa nº 02, de 06/06/2017 publicada na RPI nº 2422, de 06/06/2017.

---

(21) BR 11 2016 007284-7 A2

Código 1.3 - Notificação - Fase Nacional - PCT
(22) 03/10/2014
(30) 04/10/2013 US 61/886,783
(51) F41A 9/72 (2006.01)
(54) SISTEMAS DE ALIMENTAÇÃO DE CARTUCHO PARA UMA ESPINGARDA DE CARGA MÁXIMA E MÉTODO PARA CARREGAR MUNIÇÃO EM UMA ESPINGARDA DE CARGA MÁXIMA
(71) STURM, RUGER & COMPANY, INC. (US)
(72) DWIGHT POTTER
(85) 01/04/2016
(86) PCT US2014/058945 de 03/10/2014
(87) WO 2015/051200 de 09/04/2015
Publicação automática da admissibilidade da fase nacional depositado via PCT . Tratado de cooperação em matéria de Patentes, conforme Instrução Normativa nº 02, de 06/06/2017 publicada na RPI nº 2422, de 06/06/2017.

---

(21) BR 11 2016 007286-3 A2

Código 1.3 - Notificação - Fase Nacional - PCT
(22) 02/10/2014
(30) 02/10/2013 JP 2013-207519
(51) C12M 1/00 (2006.01), C12M 1/38 (2006.01), C12N 1/00 (2006.01), C12P 13/08 (2006.01), C12P 13/10 (2006.01)
(54) MÉTODOS DE CONTROLE DE AMÔNIA E PARA PRODUÇÃO DE UMA SUBSTÂNCIA ALVO, E, APARELHO PARA CONTROLE DE AMÔNIA
(71) AJINOMOTO CO., INC. (JP)
(72) RYO TAKESHITA
(85) 01/04/2016
(86) PCT JP2014/076468 de 02/10/2014
(87) WO 2015/050234 de 09/04/2015
Publicação automática da admissibilidade da fase nacional depositado via PCT . Tratado de cooperação em matéria de Patentes, conforme Instrução Normativa nº 02, de 06/06/2017 publicada na RPI nº 2422, de 06/06/2017.

---

(21) BR 11 2016 007292-8 A2

Código 1.3 - Notificação - Fase Nacional - PCT
(22) 16/06/2014
(30) 01/10/2013 US 61/885,104; 11/11/2013 US 14/076,785
(51) F04C 19/00 (2006.01), F04C 29/12 (2006.01)
(54) BOMBA DE ANEL DE LÍQUIDO COM CONSTRUÇÃO MODULAR, DESVIO INTERESTÁGIO E PROTEÇÃO CONTRA SOBRECARGA

(71) GARDNER DENVER NASH LLC (US)
(72) CHARLES HOWARD BEERS, RAMESH BALKUNGE SHENOI
(85) 01/04/2016
(86) PCT US2014/042546 de 16/06/2014
(87) WO 2015/050595 de 09/04/2015
Publicação automática da admissibilidade da fase nacional depositado via PCT . Tratado de cooperação em matéria de Patentes, conforme Instrução Normativa nº 02, de 06/06/2017 publicada na RPI nº 2422, de 06/06/2017.

---

(21) BR 11 2016 007295-2 A2

Código 1.3 - Notificação - Fase Nacional - PCT
(22) 06/05/2014
(30) 03/10/2013 IN IN4496/CHE/2013
(51) G06F 17/30 (2006.01)
(54) MÉTODO, SERVIDOR, MEIO LEGÍVEL POR COMPUTADOR E PROGRAMA DE COMPUTADOR DE OTIMIZAÇÃO DE EXECUÇÃO DE CONSULTAS EM UM ARMAZENAMENTO DE DADOS
(71) HUAWEI TECHNOLOGIES CO., LTD. (CN)
(72) RAVINDRA PESALA, NAGANARASIMHA RAMESH GARLA, RONG ZHANG
(85) 01/04/2016
(86) PCT CN2014/076892 de 06/05/2014
(87) WO 2015/048925 de 09/04/2015
Publicação automática da admissibilidade da fase nacional depositado via PCT . Tratado de cooperação em matéria de Patentes, conforme Instrução Normativa nº 02, de 06/06/2017 publicada na RPI nº 2422, de 06/06/2017.

---

(21) BR 11 2016 007297-9 A2

Código 1.3 - Notificação - Fase Nacional - PCT
(22) 31/10/2013
(51) E21B 47/125 (2012.01), E21B 47/09 (2006.01)
(54) FERRAMENTA DE FUNDO DE POÇO, MÉTODO PARA REDUZIR A DIAFONIA EM UM PRIMEIRO SINAL ELÉTRICO, FERRAMENTA DE FUNDO DE POÇO E MÉTODO DE UTILIZAÇÃO DE UMA FERRAMENTA DE FUNDO DE POÇO
(71) HALLIBURTON ENERGY SERVICES, INC (US)
(72) CLOVIS S. BONAVIDES, CLOVIS S. BONAVIDES, Homi Phiroze Cooper, Homi Phiroze Cooper
(85) 01/04/2016
(86) PCT US2013/067879 de 31/10/2013
(87) WO 2015/065458 de 07/05/2015
Publicação automática da admissibilidade da fase nacional depositado via PCT . Tratado de cooperação em matéria de Patentes, conforme Instrução Normativa nº 02, de 06/06/2017 publicada na RPI nº 2422, de 06/06/2017.

(21) BR 11 2016 007298-7 A2

Código 1.3 - Notificação - Fase Nacional - PCT
(22) 13/11/2013
(51) E21B 10/46 (2006.01), E21B 10/573 (2006.01), B24D 3/10 (2006.01)
(54) BROCA DE PERFURAÇÃO PARA PERFURAR A TERRA E INSERÇÃO DE DESLOCAMENTO PARA USO NA FABRICAÇÃO DE UMA BROCA DE PERFURAÇÃO PARA PERFURAÇÃO DA TERRA
(71) HALLIBURTON ENERGY SERVICES, INC (US)
(72) ROBERT W. ARFELE, ROBERT W. ARFELE
(85) 01/04/2016
(86) PCT US2013/069809 de 13/11/2013
(87) WO 2015/072980 de 21/05/2015
Publicação automática da admissibilidade da fase nacional depositado via PCT . Tratado de cooperação em matéria de Patentes, conforme Instrução Normativa nº 02, de 06/06/2017 publicada na RPI nº 2422, de 06/06/2017.

(21) BR 11 2016 007299-5 A2

Código 1.3 - Notificação - Fase Nacional - PCT
(22) 06/10/2014
(30) 04/10/2013 US 61/886889; 04/10/2014 US 14/506615
(51) A23J 1/02 (2006.01), A23J 3/04 (2006.01), A23L 1/31 (2006.01)
(54) PROCESSO PARA PRODUZIR UM PRODUTO DE PROTEÍNA, E, PRODUTO DE PROTEÍNA
(71) PROTEUS INDUSTRIES, INC. (US)
(72) STEPHEN D. KELLEHER, CAITLYN FROST, WILLIAM R. FIELDING
(85) 01/04/2016
(86) PCT US2014/059226 de 06/10/2014
(87) WO 2015/051353 de 09/04/2015
Publicação automática da admissibilidade da fase nacional depositado via PCT . Tratado de cooperação em matéria de Patentes, conforme Instrução Normativa nº 02, de 06/06/2017 publicada na RPI nº 2422, de 06/06/2017.

(21) BR 11 2016 007300-2 A2

Código 1.3 - Notificação - Fase Nacional - PCT
(22) 30/10/2013
(51) C09K 8/58 (2006.01), C09K 8/84 (2006.01), E21B 43/22 (2006.01)
(54) MÉTODO
(71) HALLIBURTON ENERGY SERVICES, INC (US)
(72) SANDEEP D. KULKARNI, SANDEEP D. KULKARNI, Kushabhau D. Teke, Kushabhau D. Teke, DALE E. JAMISON
(85) 01/04/2016
(86) PCT US2013/067433 de 30/10/2013
(87) WO 2015/065358 de 07/05/2015
Publicação automática da admissibilidade da fase nacional depositado via PCT . Tratado de cooperação em matéria de Patentes, conforme Instrução Normativa nº 02, de 06/06/2017 publicada na RPI nº 2422, de 06/06/2017.

(21) BR 11 2016 007301-0 A2

Código 1.3 - Notificação - Fase Nacional - PCT
(22) 25/11/2013
(51) E21B 43/18 (2006.01), E21B 43/20 (2006.01)
(54) SISTEMA DE EXTRAÇÃO E ANÁLISE DE GÁS NO LOCAL DO POÇO, MÉTODO PARA DETERMINAR UM COEFICIENTE DE EFICIÊNCIA DE EXTRAÇÃO DE GÁS A UM LOCAL DO POÇO E MÉTODO DE PERFURAÇÃO DE UM POÇO
(71) HALLIBURTON ENERGY SERVICES, INC (US)
(72) MATTHEW DENNIS ROWE, MATTHEW DENNIS ROWE
(85) 01/04/2016
(86) PCT US2013/071668 de 25/11/2013
(87) WO 2015/076839 de 28/05/2015
Publicação automática da admissibilidade da fase nacional depositado via PCT . Tratado de cooperação em matéria de Patentes, conforme Instrução Normativa nº 02, de 06/06/2017 publicada na RPI nº 2422, de 06/06/2017.

(21) BR 11 2016 007304-5 A2

Código 1.3 - Notificação - Fase Nacional - PCT
(22) 29/09/2014
(30) 04/10/2013 AT A50644/2013
(51) B29C 47/08 (2006.01), B29C 47/68 (2006.01), B01D 29/64 (2006.01)
(54) DISPOSITIVO DE FILTRO
(71) EREMA ENGINEERING RECYCLING MASCHINEN UND ANLAGEN GESELLSCHAFT MBH (AT)
(72) JOSEF ARBEITHUBER, PETER PAULI, KLAUS FEICHTINGER
(85) 01/04/2016
(86) PCT AT2014/050224 de 29/09/2014
(87) WO 2015/048832 de 09/04/2015
Publicação automática da admissibilidade da fase nacional depositado via PCT . Tratado de cooperação em matéria de Patentes, conforme Instrução Normativa nº 02, de 06/06/2017 publicada na RPI nº 2422, de 06/06/2017.

(21) BR 11 2016 007307-0 A2

Código 1.3 - Notificação - Fase Nacional - PCT
(22) 02/10/2014
(30) 04/10/2013 US 61/887,297
(51) A22B 5/16 (2006.01)
(54) FERRAMENTA PARA ESFOLAÇÃO
(71) KENTMASTER MFG CO., INC. (US)
(72) RALPH K. KARUBIAN
(85) 01/04/2016
(86) PCT US2014/058908 de 02/10/2014
(87) WO 2015/051180 de 09/04/2015

Publicação automática da admissibilidade da fase nacional depositado via PCT . Tratado de cooperação em matéria de Patentes, conforme Instrução Normativa nº 02, de 06/06/2017 publicada na RPI nº 2422, de 06/06/2017.

---

(21) BR 11 2016 007309-6 A2

Código 1.3 - Notificação - Fase Nacional - PCT
(22) 01/10/2014
(30) 03/10/2013 EP 13380042.5
(51) C11C 3/00 (2006.01), C12P 7/64 (2006.01)
(54) INSTALAÇÃO E MÉTODO PARA PRODUZIR ÉSTERES DE ÁCIDOS GRAXOS QUE PODEM SER USADOS COMO COMBUSTÍVEL
(71) SUPERCRITICAL IDEAS, SL (ES)
(72) María Úrsula CHORNET SERRANO, Pau AZKARATE CAPELL
(85) 01/04/2016
(86) PCT IB2014/001976 de 01/10/2014
(87) WO 2015/049573 de 09/04/2015
Publicação automática da admissibilidade da fase nacional depositado via PCT . Tratado de cooperação em matéria de Patentes, conforme Instrução Normativa nº 02, de 06/06/2017 publicada na RPI nº 2422, de 06/06/2017.

---

(21) BR 11 2016 007310-0 A2

Código 1.3 - Notificação - Fase Nacional - PCT
(22) 29/09/2014
(30) 04/10/2013 AT A50643/2013
(51) B29C 47/08 (2006.01), B29C 47/68 (2006.01), B01D 29/64 (2006.01)
(54) DISPOSITIVO DE FILTRO
(71) EREMA ENGINEERING RECYCLING MASCHINEN UND ANLAGEN GESELLSCHAFT MBH (AT)
(72) JOSEF ARBEITHUBER, KLAUS FEICHTINGER, PETER PAULI
(85) 01/04/2016
(86) PCT AT2014/050223 de 29/09/2014
(87) WO 2015/048831 de 09/04/2015
Publicação automática da admissibilidade da fase nacional depositado via PCT . Tratado de cooperação em matéria de Patentes, conforme Instrução Normativa nº 02, de 06/06/2017 publicada na RPI nº 2422, de 06/06/2017.

---

(21) BR 11 2016 007311-8 A2

Código 1.3 - Notificação - Fase Nacional - PCT
(22) 02/07/2014
(30) 08/10/2013 JP 2013-211282
(51) G06F 13/00 (2006.01), G06F 3/048 (2013.01), G06F 17/21 (2006.01)
(54) DISPOSITIVOS SERVIDOR E CLIENTE, MÉTODO DE PROCESSAMENTO DE INFORMAÇÃO, E, MÍDIA DE GRAVAÇÃO TANGÍVEL NÃO TRANSITÓRIA
(71) SONY CORPORATION (JP)
(72) TETSUO YUTANI, GORAGOT WONGPAISARNSIN

(85) 01/04/2016
(86) PCT JP2014/067696 de 02/07/2014
(87) WO 2015/052968 de 16/04/2015
Publicação automática da admissibilidade da fase nacional depositado via PCT . Tratado de cooperação em matéria de Patentes, conforme Instrução Normativa nº 02, de 06/06/2017 publicada na RPI nº 2422, de 06/06/2017.

---

(21) BR 11 2016 007312-6 A2

Código 1.3 - Notificação - Fase Nacional - PCT
(22) 02/10/2014
(30) 02/10/2013 US 61/885,530
(51) C09K 8/524 (2006.01)
(54) INIBIDORES DE HIDRATO DE GÁS DE AMIDOAMINA
(71) THE LUBRIZOL CORPORATION (US)
(72) ANTONIO P. MASTRANGELO, ABBAS FIROOZABADI, MINWEI SUN, ZEN-YU CHANG
(85) 01/04/2016
(86) PCT US2014/058854 de 02/10/2014
(87) WO 2015/051137 de 09/04/2015
Publicação automática da admissibilidade da fase nacional depositado via PCT . Tratado de cooperação em matéria de Patentes, conforme Instrução Normativa nº 02, de 06/06/2017 publicada na RPI nº 2422, de 06/06/2017.

---

(21) BR 11 2016 007313-4 A2

Código 1.3 - Notificação - Fase Nacional - PCT
(22) 21/08/2014
(30) 02/10/2013 US 61/885,950; 29/10/2013 US 14/066,599
(51) G06N 3/04 (2006.01)
(54) MÉTODO AUTOMATIZADO PARA MODIFICAR DINÂMICA NEURAL
(71) QUALCOMM INCORPORATED (US)
(72) ANTHONY SARAH, ROBERT HOWARD KIMBALL
(85) 01/04/2016
(86) PCT US2014/052131 de 21/08/2014
(87) WO 2015/050641 de 09/04/2015
Publicação automática da admissibilidade da fase nacional depositado via PCT . Tratado de cooperação em matéria de Patentes, conforme Instrução Normativa nº 02, de 06/06/2017 publicada na RPI nº 2422, de 06/06/2017.

---

(21) BR 11 2016 007315-0 A2

Código 1.3 - Notificação - Fase Nacional - PCT
(22) 04/11/2013
(51) E21B 17/03 (2006.01), E21B 17/046 (2006.01), E21B 19/18 (2006.01)
(54) FERRAMENTA DE POÇO, MÉTODO, E, DISPOSITIVO DE POÇO PARA O USO EM UM POÇO
(71) Halliburton Energy Services, Inc. (US)
(72) Matthew Bradley Stokes

(85) 01/04/2016
(86) PCT US2013/068320 de 04/11/2013
(87) WO 2015/065493 de 07/05/2015
Publicação automática da admissibilidade da fase nacional depositado via PCT . Tratado de cooperação em matéria de Patentes, conforme Instrução Normativa nº 02, de 06/06/2017 publicada na RPI nº 2422, de 06/06/2017.

---

(21) BR 11 2016 007316-9 A2

Código 1.3 - Notificação - Fase Nacional - PCT
(22) 01/10/2014
(30) 02/10/2013 EP 13187026.3
(51) A61K 8/41 (2006.01), A61K 8/46 (2006.01), A61Q 5/04 (2006.01), A61K 8/898 (2006.01)
(54) COMPOSIÇÃO PARA CONDICIONAMENTO DOS CABELOS COMPREENDENDO TIOGLICOLATO DE AMÔNIO E/OU TIOLACTATO DE AMÔNIO
(71) The Procter & Gamble Company (US)
(72) CHRISTIANE WÖRNER, RAINER FRIEDERICH
(85) 01/04/2016
(86) PCT US2014/058508 de 01/10/2014
(87) WO 2015/050914 de 09/04/2015
Publicação automática da admissibilidade da fase nacional depositado via PCT . Tratado de cooperação em matéria de Patentes, conforme Instrução Normativa nº 02, de 06/06/2017 publicada na RPI nº 2422, de 06/06/2017.

---

(21) BR 11 2016 007317-7 A2

Código 1.3 - Notificação - Fase Nacional - PCT
(22) 02/10/2014
(30) 02/10/2013 US 14/044,342
(51) E04B 2/10 (2006.01)
(54) SISTEMA ESPAÇADOR DE BLOCOS DE CONCRETO
(71) JONATHAN E. JONES (US)
(72) JONATHAN E. JONES
(85) 01/04/2016
(86) PCT US2014/058867 de 02/10/2014
(87) WO 2015/051147 de 09/04/2015
Publicação automática da admissibilidade da fase nacional depositado via PCT . Tratado de cooperação em matéria de Patentes, conforme Instrução Normativa nº 02, de 06/06/2017 publicada na RPI nº 2422, de 06/06/2017.

---

(21) BR 11 2016 007318-5 A2

Código 1.3 - Notificação - Fase Nacional - PCT
(22) 02/10/2014
(30) 02/10/2013 FI 20135986

(51) C04B 24/00 (2006.01), C04B 24/24 (2006.01)
(54) USO DE LIGNINA OXIDADA COMO UM DISPERSANTE
(71) TEKNOLOGIAN TUTKIMUSKESKUS VTT OY (FI)
(72) ANNA KALLIOLA, TIINA LIITIÄ, TARJA TAMMINEN, TAPIO VEHMAS
(85) 01/04/2016
(86) PCT FI2014/050754 de 02/10/2014
(87) WO 2015/049424 de 09/04/2015
Publicação automática da admissibilidade da fase nacional depositado via PCT . Tratado de cooperação em matéria de Patentes, conforme Instrução Normativa nº 02, de 06/06/2017 publicada na RPI nº 2422, de 06/06/2017.

---

(21) BR 11 2016 007320-7 A2

Código 1.3 - Notificação - Fase Nacional - PCT
(22) 02/10/2013
(51) A61B 19/00 (2006.01), A61C 8/00 (2006.01), A61C 3/02 (2006.01), A61C 9/00 (2006.01), A61B 17/00 (2006.01)
(54) SISTEMA DE NAVEGAÇÃO E MÉTODO PARA CIRURGIA DENTAL E CRÂNIO-MAXILO-FACIAL, FERRAMENTA DE POSICIONAMENTO E MÉTODO DE POSICIONAMENTO DE UM MEMBRO MARCADOR
(71) MININAVIDENT AG (CH)
(72) HANS-FLORIAN ZEILHOFER, PHILIPP JÜRGENS, ERIK SCHKOMMODAU, FRANK BERLINGHOFF
(85) 01/04/2016
(86) PCT EP2013/070553 de 02/10/2013
(87) WO 2015/048994 de 09/04/2015
Publicação automática da admissibilidade da fase nacional depositado via PCT . Tratado de cooperação em matéria de Patentes, conforme Instrução Normativa nº 02, de 06/06/2017 publicada na RPI nº 2422, de 06/06/2017.

---

(21) BR 11 2016 007322-3 A2

Código 1.3 - Notificação - Fase Nacional - PCT
(22) 01/10/2014
(30) 04/10/2013 US 14/046,221
(51) A61L 9/01 (2006.01), A61L 9/014 (2006.01)
(54) COMPOSIÇÕES COMPREENDENDO MATERIAIS DE PERFUME COMPATÍVEIS COM POLÍMERO DE POLIAMINA
(71) The Procter & Gamble Company (US)
(72) PRAKASH J. MADHAV, JUDITH ANN HOLLINGSHEAD, CAHIT EYLEM, STEVEN ANTHONY HORENZIAK
(85) 01/04/2016
(86) PCT US2014/058509 de 01/10/2014
(87) WO 2015/050915 de 09/04/2015
Publicação automática da admissibilidade da fase nacional depositado via PCT . Tratado de cooperação em matéria de Patentes, conforme Instrução Normativa nº 02, de 06/06/2017 publicada na RPI nº 2422, de 06/06/2017.

(21) BR 11 2016 007323-1 A2

Código 1.3 - Notificação - Fase Nacional - PCT
(22) 01/10/2014
(30) 04/10/2013 US 61/886,884
(51) C11D 3/37 (2006.01), C11D 3/50 (2006.01)
(54) COMPOSIÇÕES COMPREENDENDO MATERIAIS DE PERFUME COMPATÍVEIS COM POLÍMEROS DE POLIAMINA HIDROFOBICAMENTE MODIFICADOS
(71) The Procter & Gamble Company (US)
(72) PRAKASH J. MADHAV, JUDITH ANN HOLLINGSHEAD, CAHIT EYLEM, ZAIYOU LIU, STEVEN ANTHONY HORENZIAK
(85) 01/04/2016
(86) PCT US2014/058510 de 01/10/2014
(87) WO 2015/050916 de 09/04/2015
Publicação automática da admissibilidade da fase nacional depositado via PCT . Tratado de cooperação em matéria de Patentes, conforme Instrução Normativa nº 02, de 06/06/2017 publicada na RPI nº 2422, de 06/06/2017.

(21) BR 11 2016 007324-0 A2

Código 1.3 - Notificação - Fase Nacional - PCT
(22) 24/10/2014
(30) 25/10/2013 JP 2013-222351; 25/10/2013 JP 2013-222352
(51) B60N 2/08 (2006.01)
(54) DISPOSITIVO DE DESLIZAMENTO DE ASSENTO VEICULAR
(71) AISIN SEIKI KABUSHIKI KAISHA (JP)
(72) TAKANORI SATOH, YASUHIRO KOJIMA
(85) 01/04/2016
(86) PCT JP2014/078374 de 24/10/2014
(87) WO 2015/060436 de 30/04/2015
Publicação automática da admissibilidade da fase nacional depositado via PCT . Tratado de cooperação em matéria de Patentes, conforme Instrução Normativa nº 02, de 06/06/2017 publicada na RPI nº 2422, de 06/06/2017.

(21) BR 11 2016 007325-8 A2

Código 1.3 - Notificação - Fase Nacional - PCT
(22) 01/10/2014
(30) 02/10/2013 US 61/886,030; 29/07/2014 US 14/446,320
(51) H04W 52/32 (2009.01)
(54) SINAIS DE REFERÊNCIA SONOROS E DETECÇÃO DE PROXIMIDADE NA LTE
(71) QUALCOMM INCORPORATED (US)
(72) WANSHI CHEN, HAO XU, PETER GAAL, ALEKSANDAR DAMNJANOVIC
(85) 01/04/2016
(86) PCT US2014/058663 de 01/10/2014
(87) WO 2015/051015 de 09/04/2015
Publicação automática da admissibilidade da fase nacional depositado via PCT . Tratado de cooperação em matéria de Patentes, conforme Instrução

Normativa nº 02, de 06/06/2017 publicada na RPI nº 2422, de 06/06/2017.

---

(21) BR 11 2016 007326-6 A2

Código 1.3 - Notificação - Fase Nacional - PCT
(22) 02/09/2014
(30) 02/10/2013 US 61/885,980; 04/03/2014 US 14/195,988
(51) G06N 3/04 (2006.01), G06N 3/063 (2006.01), G06F 7/58 (2006.01)
(54) MÉTODO E APARELHO PARA PRODUZIR A FUNÇÃO DE DISTRIBUIÇÃO DE PROBABILIDADE PROGRAMÁVEL DE NÚMEROS PSEUDORRANDÔMICOS
(71) QUALCOMM INCORPORATED (US)
(72) AARON DOUGLASS LAMB
(85) 01/04/2016
(86) PCT US2014/053649 de 02/09/2014
(87) WO 2015/050659 de 09/04/2015
Publicação automática da admissibilidade da fase nacional depositado via PCT . Tratado de cooperação em matéria de Patentes, conforme Instrução Normativa nº 02, de 06/06/2017 publicada na RPI nº 2422, de 06/06/2017.

---

(21) BR 11 2016 007327-4 A2

Código 1.3 - Notificação - Fase Nacional - PCT
(22) 03/10/2014
(30) 07/10/2013 US 61/887,870
(51) A61K 9/70 (2006.01), A61K 31/415 (2006.01), A61K 31/417 (2006.01), A61P 25/00 (2006.01)
(54) MÉTODOS E COMPOSIÇÕES PARA O GERENCIAMENTO DA DOR COMPREENDENDO COMPOSIÇÕES TRANSDÉRMICAS DE DEXMEDETOMIDINA
(71) TEIKOKU PHARMA USA, INC. (US)
(72) ADCHARA PONGPEERAPAT, AMIT JAIN, BRET BERNER, JIANYE WEN, JUTARO SHUDO
(85) 01/04/2016
(86) PCT US2014/059057 de 03/10/2014
(87) WO 2015/054062 de 16/04/2015
Publicação automática da admissibilidade da fase nacional depositado via PCT . Tratado de cooperação em matéria de Patentes, conforme Instrução Normativa nº 02, de 06/06/2017 publicada na RPI nº 2422, de 06/06/2017.

---

(21) BR 11 2016 007328-2 A2

Código 1.3 - Notificação - Fase Nacional - PCT
(22) 03/10/2014
(30) 03/10/2013 US 61/886.269; 18/10/2013 US 61/892.872; 04/03/2014 US 61/947.778
(51) A61K 31/135 (2006.01), A61K 31/137 (2006.01), A61K 31/167 (2006.01)
(54) COMPOSIÇÕES OFTÁLMICAS BASEADAS EM EPINEFRINA PARA

ADMINISTRAÇÃO INTRAOCULAR E MÉTODOS PARA FABRICAR AS MESMAS
(71) IMPRIMIS PHARMACEUTICALS, INC. (US)
(72) JOHN SCOTT KAROLCHYK, MARK L. BAUM
(85) 01/04/2016
(86) PCT US2014/059077 de 03/10/2014
(87) WO 2015/051264 de 09/04/2015
Publicação automática da admissibilidade da fase nacional depositado via PCT . Tratado de cooperação em matéria de Patentes, conforme Instrução Normativa nº 02, de 06/06/2017 publicada na RPI nº 2422, de 06/06/2017.

---

(21) BR 11 2016 007329-0 A2

Código 1.3 - Notificação - Fase Nacional - PCT
(22) 03/10/2014
(30) 04/10/2013 GB 1317609.4
(51) C07D 405/14 (2006.01), C07D 319/08 (2006.01), C07D 405/12 (2006.01), C07D 407/12 (2006.01), C07D 409/12 (2006.01), C07D 417/12 (2006.01), C07D 417/14 (2006.01), C07D 471/04 (2006.01), C07D 487/08 (2006.01), C07D 491/056 (2006.01), A61P 35/00 (2006.01), A61K 31/357 (2006.01), A61K 31/404 (2006.01), A61K 31/428 (2006.01), A61K 31/436 (2006.01)
(54) COMPOSTO, COMPOSIÇÃO FARMACÊUTICA, E, MÉTODO PARA TRATAMENTE DE UMA CONDIÇÃO OU DOENÇA MEDIADA POR HSF1
(71) CANCER RESEARCH TECHNOLOGY LIMITED (GB)
(72) KEITH JONES, CARL RYE, NICOLA CHESSUM, MATTHEW CHEESEMAN, ADELE ELISA PASQUA, KURT GORDON PIKE, PAUL FRANK FAULDER
(85) 01/04/2016
(86) PCT GB2014/052992 de 03/10/2014
(87) WO 2015/049535 de 09/04/2015
Publicação automática da admissibilidade da fase nacional depositado via PCT . Tratado de cooperação em matéria de Patentes, conforme Instrução Normativa nº 02, de 06/06/2017 publicada na RPI nº 2422, de 06/06/2017.

---

(21) BR 11 2016 007331-2 A2

Código 1.3 - Notificação - Fase Nacional - PCT
(22) 04/10/2013
(51) F16L 59/00 (2006.01), C01B 31/02 (2006.01), E04B 1/74 (2006.01), C08K 7/24 (2006.01), C08K 3/04 (2006.01), C08J 9/00 (2006.01)
(54) MATERIAL DE CARBONO DE MICRODOMÍNIO PARA ISOLAMENTO TÉRMICO
(71) ORION ENGINEERED CARBONS GMBH (DE)
(72) MARTIN CADEK
(85) 01/04/2016
(86) PCT EP2013/070659 de 04/10/2013
(87) WO 2015/049008 de 09/04/2015
Publicação automática da admissibilidade da fase nacional depositado via

PCT . Tratado de cooperação em matéria de Patentes, conforme Instrução Normativa nº 02, de 06/06/2017 publicada na RPI nº 2422, de 06/06/2017.

---

(21) BR 11 2016 007332-0 A2

Código 1.3 - Notificação - Fase Nacional - PCT
(22) 02/10/2014
(30) 02/10/2013 SE 1351164-7
(51) C22C 33/02 (2006.01), C22C 38/24 (2006.01), C22C 38/30 (2006.01)
(54) AÇO FERRAMENTA PARA TRABALHO A FRIO, RESISTENTE À CORROSÃO E AO DESGASTE
(71) UDDEHOLMS AB (SE)
(72) SEBASTIAN EJNERMARK, THOMAS HILLSKOG, LARS EKMAN, RIKARD ROBERTSSON, VICTORIA BERGQVIST, JENNY KARLSSON, PETTER DAMM, ULRIKA MOSSFELDT, ROLAND EDVINSSON, ANNIKA ENGSTRÖM SVENSSON, BERNE HÖGMAN
(85) 01/04/2016
(86) PCT SE2014/051143 de 02/10/2014
(87) WO 2015/050496 de 09/04/2015
Publicação automática da admissibilidade da fase nacional depositado via PCT . Tratado de cooperação em matéria de Patentes, conforme Instrução Normativa nº 02, de 06/06/2017 publicada na RPI nº 2422, de 06/06/2017.

---

(21) BR 11 2016 007333-9 A2

Código 1.3 - Notificação - Fase Nacional - PCT
(22) 02/10/2013
(51) F16H 61/02 (2006.01), B60W 30/17 (2012.01)
(54) MÉTODO E DISPOSIÇÃO PARA ADAPTAÇÃO DA MARCHA DE PARTIDA DE UM VEÍCULO
(71) VOLVO TRUCK CORPORATION (SE)
(72) JOHAN BJERNETUN, ANDERS ERIKSSON
(85) 01/04/2016
(86) PCT EP2013/002951 de 02/10/2013
(87) WO 2015/048980 de 09/04/2015
Publicação automática da admissibilidade da fase nacional depositado via PCT . Tratado de cooperação em matéria de Patentes, conforme Instrução Normativa nº 02, de 06/06/2017 publicada na RPI nº 2422, de 06/06/2017.

---

(21) BR 11 2016 007334-7 A2

Código 1.3 - Notificação - Fase Nacional - PCT
(22) 30/09/2014
(30) 02/10/2013 EP PCT/EP2013/070589
(51) A61F 2/44 (2006.01)
(54) ?IMPLANTE ESPINHAL PARA USO INTERCORPÓREO?
(71) VIGAS (BE)
(72) STEVEN MESDOM, VINCENT SIAU

(85) 01/04/2016
(86) PCT EP2014/070902 de 30/09/2014
(87) WO 2015/049222 de 09/04/2015
Publicação automática da admissibilidade da fase nacional depositado via PCT . Tratado de cooperação em matéria de Patentes, conforme Instrução Normativa nº 02, de 06/06/2017 publicada na RPI nº 2422, de 06/06/2017.

---

(21) BR 11 2016 007339-8 A2

Código 1.3 - Notificação - Fase Nacional - PCT
(22) 03/10/2014
(30) 04/10/2013 US 61/886,828
(51) B29C 65/48 (2006.01), B32B 3/12 (2006.01), C09J 5/06 (2006.01), E04C 2/36 (2006.01), F16B 5/01 (2006.01), F16B 11/00 (2006.01)
(54) MÉTODO DE FIXAÇÃO DE UM COMPONENTE A UMA ESTRUTURA TIPO COLMÉIA
(71) ZEPHYROS, INC. (US)
(72) JOHN BLANCANEAUX, PATRICK SIBONI
(85) 01/04/2016
(86) PCT US2014/059023 de 03/10/2014
(87) WO 2015/051242 de 09/04/2015
Publicação automática da admissibilidade da fase nacional depositado via PCT . Tratado de cooperação em matéria de Patentes, conforme Instrução Normativa nº 02, de 06/06/2017 publicada na RPI nº 2422, de 06/06/2017.

---

(21) BR 11 2016 007340-1 A2

Código 1.3 - Notificação - Fase Nacional - PCT
(22) 01/10/2014
(30) 02/10/2013 CA 2829344
(51) A23B 4/22 (2006.01), A23L 1/30 (2006.01), A23L 1/31 (2006.01)
(54) PROCESSO PARA REDUZIR A PROLIFERAÇÃO DE E/OU MATAR BACTÉRIAS PATOGÊNICAS EM CARNE E PRODUTO DE CARNE RESULTANTE
(71) NUTRI-QUAL INC. (CA)
(72) PIERRE TISSERAND
(85) 01/04/2016
(86) PCT CA2014/050946 de 01/10/2014
(87) WO 2015/048899 de 09/04/2015
Publicação automática da admissibilidade da fase nacional depositado via PCT . Tratado de cooperação em matéria de Patentes, conforme Instrução Normativa nº 02, de 06/06/2017 publicada na RPI nº 2422, de 06/06/2017.

---

(21) BR 11 2016 007341-0 A2

Código 1.3 - Notificação - Fase Nacional - PCT
(22) 03/10/2014
(30) 04/10/2013 US 61/886,820
(51) F16B 11/00 (2006.01)
(54) MÉTODO DE FIXAÇÃO DE UM SUPORTE DE FIXAÇÃO A UMA

ESTRUTURA DE PAINEL
(71) ZEPHYROS, INC. (US)
(72) JOHN BLANCANEAUX, PATRICK SIBONI
(85) 01/04/2016
(86) PCT US2014/059064 de 03/10/2014
(87) WO 2015/051257 de 09/04/2015
Publicação automática da admissibilidade da fase nacional depositado via PCT . Tratado de cooperação em matéria de Patentes, conforme Instrução Normativa nº 02, de 06/06/2017 publicada na RPI nº 2422, de 06/06/2017.

---

(21) BR 11 2016 007342-8 A2

Código 1.3 - Notificação - Fase Nacional - PCT
(22) 02/10/2014
(30) 04/10/2013 EP 13187369.7
(51) C07H 3/06 (2006.01), A23L 1/30 (2006.01), A61K 31/702 (2006.01), A61P 1/14 (2006.01)
(54) PROCESSO PARA A PURIFICAÇÃO DE UM OLIGOSSACARÍDEO DE LEITE HUMANO NEUTRO, OLIGOSSACARÍDEO DE LEITE HUMANO NEUTRO, E USO DE UM OLIGOSSACARÍDEO DE LEITE HUMANO NEUTRO
(71) Jennewein Biotechnologie GmbH (DE)
(72) STEFAN JENNEWEIN, MARKUS HELFRICH
(85) 01/04/2016
(86) PCT EP2014/071145 de 02/10/2014
(87) WO 2015/049331 de 09/04/2015
Publicação automática da admissibilidade da fase nacional depositado via PCT . Tratado de cooperação em matéria de Patentes, conforme Instrução Normativa nº 02, de 06/06/2017 publicada na RPI nº 2422, de 06/06/2017.

---

(21) BR 11 2016 007343-6 A2

Código 1.3 - Notificação - Fase Nacional - PCT
(22) 18/09/2014
(30) 03/10/2013 US 61/886,425
(51) F01N 3/08 (2006.01), F01N 3/10 (2006.01), F01N 3/20 (2006.01), F02D 41/12 (2006.01)
(54) SISTEMA DE TRATAMENTO DE ESCAPE, E PROCESSO PARA REDUÇÃO DE POLUENTES NOCIVOS
(71) UMICORE AG & CO. KG (DE)
(72) DOUG BALL, DAVID MOSER, JOHN NUNAN
(85) 01/04/2016
(86) PCT EP2014/069924 de 18/09/2014
(87) WO 2015/049110 de 09/04/2015
Publicação automática da admissibilidade da fase nacional depositado via PCT . Tratado de cooperação em matéria de Patentes, conforme Instrução Normativa nº 02, de 06/06/2017 publicada na RPI nº 2422, de 06/06/2017.

(21) BR 11 2016 007344-4 A2

Código 1.3 - Notificação - Fase Nacional - PCT
(22) 03/10/2014
(30) 03/10/2013 US 14/045,784
(51) G06F 12/06 (2006.01)
(54) SISTEMA E MÉTODO PARA INTERCALAÇÃO UNIFORME DE DADOS ATRAVÉS DE UMA ARQUITETURA DE MEMÓRIA COM MÚLTIPLOS CANAIS COM CAPACIDADE DE ARMAZENAMENTO ASSIMÉTRICO
(71) QUALCOMM INCORPORATED (US)
(72) BOHUSLAV RYCHLIK, FENG WANG, ANWAR ROHILLAH, SIMON BOOTH
(85) 01/04/2016
(86) PCT US2014/058946 de 03/10/2014
(87) WO 2015/051201 de 09/04/2015
Publicação automática da admissibilidade da fase nacional depositado via PCT . Tratado de cooperação em matéria de Patentes, conforme Instrução Normativa nº 02, de 06/06/2017 publicada na RPI nº 2422, de 06/06/2017.

(21) BR 11 2016 007345-2 A2

Código 1.3 - Notificação - Fase Nacional - PCT
(22) 01/10/2013
(51) F02D 45/00 (2006.01), F02D 41/22 (2006.01), G01N 27/26 (2006.01)
(54) SISTEMA DE DIAGNOSE DE ANORMALIDADE DE SENSOR DA RELAÇÃO DE AR E COMBUSTÍVEL
(71) TOYOTA JIDOSHA KABUSHIKI KAISHA (JP)
(72) HIROSHI MIYAMOTO, YASUSHI IMAZAKI, KEIICHIRO AOKI, TORU KIDOKORO
(85) 01/04/2016
(86) PCT JP2013/076719 de 01/10/2013
(87) WO 2015/049726 de 09/04/2015
Publicação automática da admissibilidade da fase nacional depositado via PCT . Tratado de cooperação em matéria de Patentes, conforme Instrução Normativa nº 02, de 06/06/2017 publicada na RPI nº 2422, de 06/06/2017.

(21) BR 11 2016 007346-0 A2

Código 1.3 - Notificação - Fase Nacional - PCT
(22) 26/09/2014
(30) 02/10/2013 GB 1317479.2
(51) G06Q 20/02 (2012.01), G06Q 20/28 (2012.01), G06Q 20/34 (2012.01), G06Q 20/40 (2012.01)
(54) SISTEMAS DE TRANSAÇÃO E MÉTODOS ASSOCIADOS PARA GERENCIAMENTO MELHORADO DE SALDO E STATUS DE CONTA
(71) MASTERCARD INTERNATIONAL INCORPORATED (US)
(72) JAMES C NOE, MICHAEL J. COWEN, JASON FIELD, SAGITHA GEORGE, DAVID A ROBERTS

(85) 01/04/2016
(86) PCT GB2014/052920 de 26/09/2014
(87) WO 2015/049493 de 09/04/2015
Publicação automática da admissibilidade da fase nacional depositado via PCT . Tratado de cooperação em matéria de Patentes, conforme Instrução Normativa nº 02, de 06/06/2017 publicada na RPI nº 2422, de 06/06/2017.

---

(21) BR 11 2016 007349-5 A2

Código 1.3 - Notificação - Fase Nacional - PCT
(22) 09/10/2014
(30) 09/10/2013 US 61/888,836
(51) C12P 1/00 (2006.01), G01N 24/08 (2006.01), C12N 9/42 (2006.01)
(54) MÉTODOS PARA PROCESSAR BIOMASSA
(71) THE REGENTS OF THE UNIVERSITY OF CALIFORNIA (US) , ASPECT AI LTD (IL)
(72) Maria CARDONA, Robert Louis POWELL III, Michael John MCCARTHY, Tina Jeoh ZICARI, Emilio Javier TOZZI
(85) 01/04/2016
(86) PCT US2014/059940 de 09/10/2014
(87) WO 2015/054519 de 16/04/2015
Publicação automática da admissibilidade da fase nacional depositado via PCT . Tratado de cooperação em matéria de Patentes, conforme Instrução Normativa nº 02, de 06/06/2017 publicada na RPI nº 2422, de 06/06/2017.

---

(21) BR 11 2016 007350-9 A2

Código 1.3 - Notificação - Fase Nacional - PCT
(22) 02/10/2014
(30) 02/10/2013 EP 13187128.7; 03/07/2014 EP 14175503.3
(51) C01B 15/013 (2006.01), C07D 303/02 (2006.01)
(54) PROCESSO PARA FABRICAR UMA SOLUÇÃO AQUOSA DE PERÓXIDO DE HIDROGÊNIO PURIFICADA; E PROCESSO PARA FABRICAR ÓXIDO DE PROPILENO (1,2-EPOXIPROPANO)
(71) SOLVAY SA (BE)
(72) JUAN-TEVA CARLIER, PIERRE DOURNEL, HENK VENBRUX
(85) 01/04/2016
(86) PCT EP2014/071121 de 02/10/2014
(87) WO 2015/049327 de 09/04/2015
Publicação automática da admissibilidade da fase nacional depositado via PCT . Tratado de cooperação em matéria de Patentes, conforme Instrução Normativa nº 02, de 06/06/2017 publicada na RPI nº 2422, de 06/06/2017.

---

(21) BR 11 2016 007351-7 A2

Código 1.3 - Notificação - Fase Nacional - PCT
(22) 02/10/2014
(30) 04/10/2013 US 61/887,223; 01/10/2014 US 14/504,282

(51) H04L 29/06 (2006.01), H04W 12/12 (2009.01), H04W 28/06 (2009.01), H04L 29/12 (2006.01)
(54) APARELHO E MÉTODOS PARA IMPLANTAÇÕES DE SEGURANÇA SEPARADAS EM COMUNICAÇÕES SEM FIO
(71) QUALCOMM INCORPORATED (US)
(72) MAARTEN MENZO WENTINK, ALFRED ASTERJADHI
(85) 01/04/2016
(86) PCT US2014/058831 de 02/10/2014
(87) WO 2015/102698 de 09/07/2015
Publicação automática da admissibilidade da fase nacional depositado via PCT . Tratado de cooperação em matéria de Patentes, conforme Instrução Normativa nº 02, de 06/06/2017 publicada na RPI nº 2422, de 06/06/2017.

---

(21) BR 11 2016 007353-3 A2

Código 1.3 - Notificação - Fase Nacional - PCT
(22) 01/10/2014
(30) 02/10/2013 US 61/885,669
(51) C08C 19/44 (2006.01), C08F 36/04 (2006.01), C08F 4/54 (2006.01), C08F 4/56 (2006.01), C08L 19/00 (2006.01), B60C 1/00 (2006.01), C08F 136/06 (2006.01), C08L 9/00 (2006.01), C08K 3/04 (2006.01)
(54) POLÍMEROS FUNCIONALIZADOS COM COMPOSTOS IMINA CONTENDO UM GRUPO CIANO
(71) BRIDGESTONE CORPORATION (JP)
(72) STEVEN LUO, JOSHUA S. DICKSTEIN
(85) 01/04/2016
(86) PCT US2014/058563 de 01/10/2014
(87) WO 2015/050947 de 09/04/2015
Publicação automática da admissibilidade da fase nacional depositado via PCT . Tratado de cooperação em matéria de Patentes, conforme Instrução Normativa nº 02, de 06/06/2017 publicada na RPI nº 2422, de 06/06/2017.

---

(21) BR 11 2016 007354-1 A2

Código 1.3 - Notificação - Fase Nacional - PCT
(22) 03/10/2014
(30) 03/10/2013 SE 1351167-0
(51) B62D 21/02 (2006.01), B62D 21/09 (2006.01), B62D 53/06 (2006.01)
(54) MEMBRO LATERAL, CHASSIS E REBOQUE DE CHASSIS PROVIDOS COM TAL MEMBRO LATERAL
(71) SSAB TECHNOLOGY AB (SE)
(72) ANDERS ISAKSSON
(85) 01/04/2016
(86) PCT EP2014/071247 de 03/10/2014
(87) WO 2015/049375 de 09/04/2015
Publicação automática da admissibilidade da fase nacional depositado via PCT . Tratado de cooperação em matéria de Patentes, conforme Instrução

Normativa nº 02, de 06/06/2017 publicada na RPI nº 2422, de 06/06/2017.

---

(21) BR 11 2016 007357-6 A2

Código 1.3 - Notificação - Fase Nacional - PCT
(22) 22/09/2014
(30) 03/10/2013 US 61/886,556; 19/09/2014 US 14/491,884
(51) H04L 25/14 (2006.01), H04L 7/033 (2006.01)
(54) MÉTODO PARA MELHORAR A TAXA DE LINK MIPI D-PHY COM MUDANÇAS PHY MÍNIMAS E NENHUMA MUDANÇA DE PROTOCOLO
(71) QUALCOMM INCORPORATED (US)
(72) SHOICHIRO SENGORKU
(85) 01/04/2016
(86) PCT US2014/056838 de 22/09/2014
(87) WO 2015/050736 de 09/04/2015
Publicação automática da admissibilidade da fase nacional depositado via PCT . Tratado de cooperação em matéria de Patentes, conforme Instrução Normativa nº 02, de 06/06/2017 publicada na RPI nº 2422, de 06/06/2017.

---

(21) BR 11 2016 007358-4 A2

Código 1.3 - Notificação - Fase Nacional - PCT
(22) 02/10/2014
(30) 04/10/2013 US 61/887.194
(51) A61C 13/00 (2006.01)
(54) BLOCO BRUTO PARA USINAGEM DE PRÓTESES DENTÁRIAS
(71) 3M INNOVATIVE PROPERTIES COMPANY (US)
(72) JACQUELINE C. ROLF, RICHARD P. RUSIN, COLIN F. NORMAN, MELINDA B GUSTAFSON, JAMES D. HAMER, CHARLES G. CARTER, ROXANNE A. BOEHMER, BRIAN N. HOLMES, TARA WALDROP, BRADY P HAISLET
(85) 01/04/2016
(86) PCT US2014/058787 de 02/10/2014
(87) WO 2015/051095 de 09/04/2015
Publicação automática da admissibilidade da fase nacional depositado via PCT . Tratado de cooperação em matéria de Patentes, conforme Instrução Normativa nº 02, de 06/06/2017 publicada na RPI nº 2422, de 06/06/2017.

---

(21) BR 11 2016 007359-2 A2

Código 1.3 - Notificação - Fase Nacional - PCT
(22) 19/09/2014
(30) 03/10/2013 US 61/886,469; 05/03/2014 US 61/948,399; 18/09/2014 US 14/490,503
(51) H04L 5/00 (2006.01), H04W 16/14 (2009.01), H04W 74/08 (2009.01)
(54) PORTADORAS VIRTUAIS PARA COMUNICAÇÕES DE LTE/LTE-A EM UM ESPECTRO COMPARTILHADO

(71) QUALCOMM INCORPORATED (US)
(72) SRINIVAS YERRAMALLI, TAO LUO, WANSHI CHEN, HAO XU
(85) 01/04/2016
(86) PCT US2014/056431 de 19/09/2014
(87) WO 2015/050718 de 09/04/2015
Publicação automática da admissibilidade da fase nacional depositado via PCT . Tratado de cooperação em matéria de Patentes, conforme Instrução Normativa nº 02, de 06/06/2017 publicada na RPI nº 2422, de 06/06/2017.

---

(21) BR 11 2016 007360-6 A2

Código 1.3 - Notificação - Fase Nacional - PCT
(22) 02/10/2014
(30) 03/10/2013 US 61/886,230; 17/10/2013 US 61/892,198; 01/10/2014 US 14/504,097
(51) H04N 19/597 (2014.01), H04N 19/105 (2014.01), H04N 19/70 (2014.01), H04N 19/136 (2014.01)
(54) PREVISÃO PONDERADA EXPLÍCITA DE ALTA PRECISÃO PARA CODIFICAÇÃO DE VÍDEO
(71) QUALCOMM INCORPORATED (US)
(72) WEI PU, JIANLE CHEN, MARTA KARCZEWICZ, WOO-SHIK KIM, JOEL SOLE ROJALS
(85) 01/04/2016
(86) PCT US2014/058822 de 02/10/2014
(87) WO 2015/051118 de 09/04/2015
Publicação automática da admissibilidade da fase nacional depositado via PCT . Tratado de cooperação em matéria de Patentes, conforme Instrução Normativa nº 02, de 06/06/2017 publicada na RPI nº 2422, de 06/06/2017.

---

(21) BR 11 2016 007361-4 A2

Código 1.3 - Notificação - Fase Nacional - PCT
(22) 02/10/2014
(30) 03/10/2013 US 61/886,579; 17/04/2014 US 14/255,207
(51) H04W 68/00 (2009.01), H04W 76/02 (2009.01), H04W 60/00 (2009.01)
(54) OPERAÇÃO DE MUDANÇA DE MULTI-SIM DE QUALIDADE APERFEIÇOADA
(71) QUALCOMM INCORPORATED (US)
(72) CHETAN GOPALAKRISHNAN CHAKRAVARTHY, SITARAMANJANEYULU KANAMARLAPUDI
(85) 01/04/2016
(86) PCT US2014/058878 de 02/10/2014
(87) WO 2015/051157 de 09/04/2015
Publicação automática da admissibilidade da fase nacional depositado via PCT . Tratado de cooperação em matéria de Patentes, conforme Instrução Normativa nº 02, de 06/06/2017 publicada na RPI nº 2422, de 06/06/2017.

(21) BR 11 2016 007362-2 A2

Código 1.3 - Notificação - Fase Nacional - PCT
(22) 05/09/2014
(30) 03/10/2013 US 14/045,655
(51) H04W 36/00 (2009.01)
(54) MEDIÇÃO DE TECNOLOGIA DE ACESSO INTER-RÁDIO (IRAT) DURANTE TRANSFERÊNCIA
(71) QUALCOMM INCORPORATED (US)
(72) MING YANG, TOM CHIN, GUANGMING SHI
(85) 01/04/2016
(86) PCT US2014/054394 de 05/09/2014
(87) WO 2015/050671 de 09/04/2015
Publicação automática da admissibilidade da fase nacional depositado via PCT . Tratado de cooperação em matéria de Patentes, conforme Instrução Normativa nº 02, de 06/06/2017 publicada na RPI nº 2422, de 06/06/2017.

(21) BR 11 2016 007363-0 A2

Código 1.3 - Notificação - Fase Nacional - PCT
(22) 03/10/2014
(30) 03/10/2013 US 61/886,485; 02/10/2014 US 14/505,176
(51) H04L 1/16 (2006.01), H04L 1/18 (2006.01)
(54) RETRANSMISSÃO HARQ OPORTUNISTA PARA MELHORAR COBERTURA
(71) QUALCOMM INCORPORATED (US)
(72) MADHAVAN SRINIVASAN VAJAPEYAM, HAO XU, WANSHI CHEN, XIAOXIA ZHANG, PETER GAAL
(85) 01/04/2016
(86) PCT US2014/059021 de 03/10/2014
(87) WO 2015/051240 de 09/04/2015
Publicação automática da admissibilidade da fase nacional depositado via PCT . Tratado de cooperação em matéria de Patentes, conforme Instrução Normativa nº 02, de 06/06/2017 publicada na RPI nº 2422, de 06/06/2017.

(21) BR 11 2016 007366-5 A2

Código 1.3 - Notificação - Fase Nacional - PCT
(22) 02/10/2014
(30) 02/10/2013 US 61/885,777; 06/11/2013 US 61/900,749
(51) B08B 7/00 (2006.01), B08B 3/04 (2006.01), B08B 9/027 (2006.01), F02K 99/00 (2009.01), F01D 25/00 (2006.01)
(54) ?MÉTODO DE LIMPEZA PARA MOTOR A JATO?
(71) AEROCORE TECHNOLOGIES LLC (US)
(72) JORGE IVAN SAENZ
(85) 01/04/2016

(86) PCT US2014/058865 de 02/10/2014
(87) WO 2015/051146 de 09/04/2015
Publicação automática da admissibilidade da fase nacional depositado via PCT . Tratado de cooperação em matéria de Patentes, conforme Instrução Normativa nº 02, de 06/06/2017 publicada na RPI nº 2422, de 06/06/2017.

---

(21) BR 11 2016 007367-3 A2

Código 1.3 - Notificação - Fase Nacional - PCT
(22) 30/09/2014
(30) 01/10/2013 JP 2013-206329
(51) A23L 1/162 (2006.01), A23L 1/16 (2006.01)
(54) MÉTODO PARA PRODUZIR MACARRÕES INSTANTÂNEOS E MACARRÕES INSTANTÂNEOS
(71) NISSIN FOODS HOLDINGS CO., LTD. (JP)
(72) MITSURU TANAKA, TOSHIO YOSHINUMA, HIROUMI ISHIKAWA
(85) 01/04/2016
(86) PCT JP2014/076075 de 30/09/2014
(87) WO 2015/050121 de 09/04/2015
Publicação automática da admissibilidade da fase nacional depositado via PCT . Tratado de cooperação em matéria de Patentes, conforme Instrução Normativa nº 02, de 06/06/2017 publicada na RPI nº 2422, de 06/06/2017.

---

(21) BR 11 2016 007368-1 A2

Código 1.3 - Notificação - Fase Nacional - PCT
(22) 30/09/2014
(30) 04/10/2013 EP 13187392.9
(51) C09K 17/06 (2006.01)
(54) MÉTODO PARA REGULAR O PH DE UM SOLO, USO DE PELO MENOS UM MATERIAL CONTENDO CARBONATO ALCALINOTERROSO, E, USO DE UM SISTEMA DE IRRIGAÇÃO OU DE PULVERIZAÇÃO PARA A APLICAÇÃO DE UMA SUSPENSÃO AQUOSA
(71) OMYA INTERNATIONAL AG (CH)
(72) MICHAEL SKOVBY, DOMENICO ZOCCO, STEVEN EDWARD DURAND
(85) 01/04/2016
(86) PCT EP2014/070884 de 30/09/2014
(87) WO 2015/049219 de 09/04/2015
Publicação automática da admissibilidade da fase nacional depositado via PCT . Tratado de cooperação em matéria de Patentes, conforme Instrução Normativa nº 02, de 06/06/2017 publicada na RPI nº 2422, de 06/06/2017.

---

(21) BR 11 2016 007369-0 A2

Código 1.3 - Notificação - Fase Nacional - PCT
(22) 29/09/2014
(30) 02/10/2013 US 14/044,704
(51) F16B 2/02 (2006.01), F16B 5/06 (2006.01), F24J 2/52 (2006.01)
(54) CONJUNTOS E MÉTODOS DE SUPORTE DE MONTAGEM
(71) RONALD P. CORIO (US)

(72) JOHN N. WILLIAMSON, KALEB W. MCLANE
(85) 01/04/2016
(86) PCT US2014/058041 de 29/09/2014
(87) WO 2015/050815 de 09/04/2015
Publicação automática da admissibilidade da fase nacional depositado via PCT . Tratado de cooperação em matéria de Patentes, conforme Instrução Normativa nº 02, de 06/06/2017 publicada na RPI nº 2422, de 06/06/2017.

---

(21) BR 11 2016 007370-3 A2

Código 1.3 - Notificação - Fase Nacional - PCT
(22) 26/09/2014
(30) 02/10/2013 EP 13187103.0
(51) B01D 46/00 (2006.01), B01D 46/44 (2006.01)
(54) ?INSTALAÇÃO DE FILTRAGEM COM UM SISTEMA DE LIMPEZA AUTO-REGULADOR?
(71) PAUL WURTH UMWELTTECHNIK GMBH (DE)
(72) THILO WEISSERT
(85) 01/04/2016
(86) PCT EP2014/070637 de 26/09/2014
(87) WO 2015/049177 de 09/04/2015
Publicação automática da admissibilidade da fase nacional depositado via PCT . Tratado de cooperação em matéria de Patentes, conforme Instrução Normativa nº 02, de 06/06/2017 publicada na RPI nº 2422, de 06/06/2017.

---

(21) BR 11 2016 007371-1 A2

Código 1.3 - Notificação - Fase Nacional - PCT
(22) 01/10/2014
(30) 01/10/2013 US 61/885.146; 17/07/2014 US 62/025.994
(51) C07D 401/06 (2006.01), C07D 401/10 (2006.01), C07D 235/18 (2006.01), C07D 235/24 (2006.01), C07D 417/14 (2006.01), A61K 31/4184 (2006.01), A61K 47/22 (2006.01)
(54) COMPOSTOS PARA CROMATOGRAFIA POR AFINIDADE E PARA EXTENSÃO DA MEIA-VIDA DE UM AGENTE TERAPÊUTICO
(71) GLAXOSMITHKLINE INTELLECTUAL PROPERTY DEVELOPMENT LIMITED (GB)
(72) Peter Kumpalume, OLIVER SCHON, CHRISTINE PATRICIA DONAHUE, GHOTAS EVINDAR, DAVID I. ISRAEL, DAVID PAOLELLA, LETIAN KUAI, NINAD V. PRABHU
(85) 01/04/2016
(86) PCT IB2014/064998 de 01/10/2014
(87) WO 2015/049651 de 09/04/2015
Publicação automática da admissibilidade da fase nacional depositado via PCT . Tratado de cooperação em matéria de Patentes, conforme Instrução Normativa nº 02, de 06/06/2017 publicada na RPI nº 2422, de 06/06/2017.

(21) BR 11 2016 007373-8 A2

Código 1.3 - Notificação - Fase Nacional - PCT
(22) 25/09/2014
(30) 04/10/2013 US 61/887,318; 25/07/2014 US 14/341,135
(51) H04W 74/00 (2009.01)
(54) TÉCNICAS PARA AVALIAR CANAL LIVRE EM UMA BANDA DE ESPECTRO DE RADIOFREQUÊNCIA NÃO LICENCIADA
(71) QUALCOMM INCORPORATED (US)
(72) ALEKSANDAR DAMNJANOVIC, NAGA BHUSHAN, WANSHI CHEN, TAO LUO, TINGFANG JI, YONGBIN WEI, DURGA PRASAD MALLADI, PETER GAAL
(85) 01/04/2016
(86) PCT US2014/057515 de 25/09/2014
(87) WO 2015/050771 de 09/04/2015
Publicação automática da admissibilidade da fase nacional depositado via PCT . Tratado de cooperação em matéria de Patentes, conforme Instrução Normativa nº 02, de 06/06/2017 publicada na RPI nº 2422, de 06/06/2017.

(21) BR 11 2016 007374-6 A2

Código 1.3 - Notificação - Fase Nacional - PCT
(22) 19/09/2014
(30) 04/10/2013 US 61/887,034; 18/09/2014 US 14/490,154
(51) H04W 16/14 (2009.01), H04L 1/00 (2006.01), H04W 24/10 (2009.01), H04W 72/08 (2009.01)
(54) GERAÇÃO DE SEQUÊNCIA PARA ESPECTRO COMPARTILHADO
(71) QUALCOMM INCORPORATED (US)
(72) YONGBIN WEI, WANSHI CHEN, TAO LU, PETER GAAL, HAO XU, TINGFANG JI, NAGA BHUSHAN
(85) 01/04/2016
(86) PCT US2014/056432 de 19/09/2014
(87) WO 2015/050719 de 09/04/2015
Publicação automática da admissibilidade da fase nacional depositado via PCT . Tratado de cooperação em matéria de Patentes, conforme Instrução Normativa nº 02, de 06/06/2017 publicada na RPI nº 2422, de 06/06/2017.

(21) BR 11 2016 007375-4 A2

Código 1.3 - Notificação - Fase Nacional - PCT
(22) 25/09/2014
(30) 04/10/2013 US 61/887,326; 17/07/2014 US 14/334,151
(51) H04L 5/00 (2006.01), H04W 72/12 (2009.01), H04L 27/00 (2006.01)
(54) CONJUNTOS DE PROCEDIMENTOS PARA HABILITAR COMUNICAÇÕES SEM FIO COM O USO DE ESTRUTURAS DE SUBQUADRO QUE TENHAM DIFERENTES DURAÇÕES DE SUBQUADRO
(71) QUALCOMM INCORPORATED (US)
(72) WANSHI CHEN, DURGA PRASAD MALLADI, PETER GAAL, TAO LUO,

YONGBIN WEI, NAGA BHUSHAN, HAO XU, TINGFANG JI, ALEKSANDAR DAMNJANOVIC, SRINIVAS YERRAMALLI
(85) 01/04/2016
(86) PCT US2014/057517 de 25/09/2014
(87) WO 2015/050772 de 09/04/2015
Publicação automática da admissibilidade da fase nacional depositado via PCT . Tratado de cooperação em matéria de Patentes, conforme Instrução Normativa nº 02, de 06/06/2017 publicada na RPI nº 2422, de 06/06/2017.

---

(21) BR 11 2016 007376-2 A2

Código 1.3 - Notificação - Fase Nacional - PCT
(22) 29/09/2014
(30) 01/10/2013 US 14/042888
(51) D21H 21/00 (2006.01), D21H 17/33 (2006.01)
(54) MÉTODO PARA MELHORAR UM SUBSTRATO DE PAPEL USADO EM UM PROCESSO DE FABRICAÇÃO DE PAPEL
(71) ECOLAB USA INC. (US)
(72) DAVID J. CASTRO, RANGARANI KARNATI, SHAWNEE M. WILSON, WEIGUO CHENG, MEI LIU, ZHIYI ZHANG
(85) 01/04/2016
(86) PCT US2014/057985 de 29/09/2014
(87) WO 2015/050806 de 09/04/2015
Publicação automática da admissibilidade da fase nacional depositado via PCT . Tratado de cooperação em matéria de Patentes, conforme Instrução Normativa nº 02, de 06/06/2017 publicada na RPI nº 2422, de 06/06/2017.

---

(21) BR 11 2016 007377-0 A2

Código 1.3 - Notificação - Fase Nacional - PCT
(22) 04/10/2013
(51) F02D 41/14 (2006.01), F02D 41/22 (2006.01), G06F 11/07 (2006.01)
(54) UM MÉTODO PARA MONITORAMENTO DA OPERAÇÃO DE UM SENSOR
(71) VOLVO TRUCK CORPORATION (SE)
(72) NICLAS KARLSSON, MAGNUS SVENSSON, SLAVOMIR NOWACZYK, STEFAN BYTTNER, RUNE PRYTZ, THORSTEINN RÖGNVALDSSON
(85) 01/04/2016
(86) PCT EP2013/002983 de 04/10/2013
(87) WO 2015/048981 de 09/04/2015
Publicação automática da admissibilidade da fase nacional depositado via PCT . Tratado de cooperação em matéria de Patentes, conforme Instrução Normativa nº 02, de 06/06/2017 publicada na RPI nº 2422, de 06/06/2017.

---

(21) BR 11 2016 007379-7 A2

Código 1.3 - Notificação - Fase Nacional - PCT
(22) 30/09/2014

(30) 01/10/2013 JP 2013-206620
(51) F02D 41/14 (2006.01), F02D 41/22 (2006.01), G01N 27/417 (2006.01)
(54) SISTEMA DE DIAGNÓSTICO DE ANORMALIDADE DE SENSOR DE RELAÇÃO AR-COMBUSTÍVEL
(71) TOYOTA JIDOSHA KABUSHIKI KAISHA (JP)
(72) HIROSHI MIYAMOTO, TORU KIDOKORO, YASUSHI IWAZAKI, Kenji Suzuki
(85) 01/04/2016
(86) PCT JP2014/076644 de 30/09/2014
(87) WO 2015/050267 de 09/04/2015
Publicação automática da admissibilidade da fase nacional depositado via PCT . Tratado de cooperação em matéria de Patentes, conforme Instrução Normativa nº 02, de 06/06/2017 publicada na RPI nº 2422, de 06/06/2017.

---

(21) BR 11 2016 007380-0 A2

Código 1.3 - Notificação - Fase Nacional - PCT
(22) 30/09/2014
(30) 04/10/2013 US 61/886,779; 21/07/2014 US 14/336,738
(51) H04W 88/06 (2009.01), H04W 72/02 (2009.01)
(54) DECODIFICAÇÃO DE INFORMAÇÕES DE SISTEMA APRIMORADA
(71) QUALCOMM INCORPORATED (US)
(72) AN-SWOL CLEMENT HU, JITTRA JOOTAR
(85) 01/04/2016
(86) PCT US2014/058395 de 30/09/2014
(87) WO 2015/050889 de 09/04/2015
Publicação automática da admissibilidade da fase nacional depositado via PCT . Tratado de cooperação em matéria de Patentes, conforme Instrução Normativa nº 02, de 06/06/2017 publicada na RPI nº 2422, de 06/06/2017.

---

(21) BR 11 2016 007381-9 A2

Código 1.3 - Notificação - Fase Nacional - PCT
(22) 03/10/2014
(30) 04/10/2013 US 61/887,331; 02/10/2014 US 14/504,569
(51) H04W 72/08 (2009.01)
(54) DEFESA CONTRA FALSA DETECÇÃO DE ATIVAÇÃO OU LIBERAÇÃO DE PROGRAMAÇÃO SEMI-PERSISTENTE (SPS)
(71) QUALCOMM INCORPORATED (US)
(72) VASANTH KUMAR RAMKUMAR, DOMINIQUE FRANCOIS BRESSANELLI, BRANDON ALLEN BURDGE, DEEPAK KRISHNAMOORTHI
(85) 01/04/2016
(86) PCT US2014/058964 de 03/10/2014
(87) WO 2015/051212 de 09/04/2015
Publicação automática da admissibilidade da fase nacional depositado via PCT . Tratado de cooperação em matéria de Patentes, conforme Instrução Normativa nº 02, de 06/06/2017 publicada na RPI nº 2422, de 06/06/2017.

(21) BR 11 2016 007382-7 A2

Código 1.3 - Notificação - Fase Nacional - PCT
(22) 03/10/2013
(51) A61K 33/34 (2006.01)
(54) COMPOSIÇÃO BIOCIDA DE RESINAS QUE COMPREENDEM UMA OU MAIS RESINAS SELECIONADAS DE RESINAS MF, UF, PF, MUF E FENÓLICAS; E MAIS DE UM SAL DE COBRE SOLÚVEL
(71) LUIS ALBERTO AMÉSTICA SALAZAR (CL)
(72) LUIS ALBERTO AMÉSTICA SALAZAR
(85) 01/04/2016
(86) PCT CL2013/000069 de 03/10/2013
(87) WO 2015/048918 de 09/04/2015
Publicação automática da admissibilidade da fase nacional depositado via PCT . Tratado de cooperação em matéria de Patentes, conforme Instrução Normativa nº 02, de 06/06/2017 publicada na RPI nº 2422, de 06/06/2017.

(21) BR 11 2016 007383-5 A2

Código 1.3 - Notificação - Fase Nacional - PCT
(22) 03/10/2013
(51) A61L 2/24 (2006.01)
(54) DISPOSITIVO E MÉTODO PARA LAVAGEM, DESINFECÇÃO E/OU ESTERILIZAÇÃO
(71) GETINGE STERILIZATION AB (SE)
(72) JONAS ANDERSSON, PER NORLIN
(85) 01/04/2016
(86) PCT EP2013/070628 de 03/10/2013
(87) WO 2015/049002 de 09/04/2015
Publicação automática da admissibilidade da fase nacional depositado via PCT . Tratado de cooperação em matéria de Patentes, conforme Instrução Normativa nº 02, de 06/06/2017 publicada na RPI nº 2422, de 06/06/2017.

(21) BR 11 2016 007384-3 A2

Código 1.3 - Notificação - Fase Nacional - PCT
(22) 03/10/2013
(51) A61L 2/24 (2006.01)
(54) MÉTODO DE ORIENTAÇÃO A UM USUÁRIO PARA INTERVENÇÃO EM UM PROCESSO EM EXECUÇÃO EM UM DISPOSITIVO VOLTADO PARA A LAVAGEM, DESINFECÇÃO, SECAGEM E/OU ESTERILIZAÇÃO DE DISPOSITIVOS MÉDICOS, DENTÁRIOS, LABORATORIAIS E/OU FARMACÊUTICOS
(71) GETINGE STERILIZATION AB (SE)
(72) PER NORLIN
(85) 01/04/2016
(86) PCT EP2013/070626 de 03/10/2013

(87) WO 2015/049000 de 09/04/2015
Publicação automática da admissibilidade da fase nacional depositado via PCT . Tratado de cooperação em matéria de Patentes, conforme Instrução Normativa nº 02, de 06/06/2017 publicada na RPI nº 2422, de 06/06/2017.

---

(21) BR 11 2016 007385-1 A2

Código 1.3 - Notificação - Fase Nacional - PCT
(22) 03/10/2013
(51) A61L 2/24 (2006.01)
(54) SISTEMA PARA LAVAGEM, DESINFECÇÃO E/OU ESTERILIZAÇÃO DE ARTIGOS MÉDICOS, DENTÁRIOS, DE LABORATÓRIO E/OU FARMACÊUTICOS
(71) GETINGE STERILIZATION AB (SE)
(72) ANNA PETERSSON, PER NORLIN
(85) 01/04/2016
(86) PCT EP2013/070627 de 03/10/2013
(87) WO 2015/049001 de 09/04/2015
Publicação automática da admissibilidade da fase nacional depositado via PCT . Tratado de cooperação em matéria de Patentes, conforme Instrução Normativa nº 02, de 06/06/2017 publicada na RPI nº 2422, de 06/06/2017.

---

(21) BR 11 2016 007386-0 A2

Código 1.3 - Notificação - Fase Nacional - PCT
(22) 03/10/2014
(30) 03/10/2013 GB 1317545.0
(51) C07D 487/04 (2006.01), C07D 471/04 (2006.01), A61K 31/535 (2006.01), A61K 31/519 (2006.01), A61K 31/437 (2006.01), A61P 3/10 (2006.01), A61P 35/00 (2006.01)
(54) DERIVADOS ALCALINOS BICÍCLICOS E USOS DOS MESMOS
(71) AGENCY FOR SCIENCE, TECHNOLOGY AND RESEARCH (SG)
(72) KASSOUM NACRO, LOHITHA RAO CHENNAMANENI
(85) 01/04/2016
(86) PCT SG2014/000468 de 03/10/2014
(87) WO 2015/050505 de 09/04/2015
Publicação automática da admissibilidade da fase nacional depositado via PCT . Tratado de cooperação em matéria de Patentes, conforme Instrução Normativa nº 02, de 06/06/2017 publicada na RPI nº 2422, de 06/06/2017.

---

(21) BR 11 2016 007387-8 A2

Código 1.3 - Notificação - Fase Nacional - PCT
(22) 03/10/2013
(51) A61L 2/24 (2006.01)
(54) DISPOSITIVO PARA LAVAGEM, DESINFECÇÃO, E/OU ESTERILIZAÇÃO DE DISPOSITIVOS MÉDICOS, DENTÁRIOS, LABORATORIAIS E/OU FARMACÊUTICOS E MÉTODOS E PRODUTOS DE PROGRAMAS PARA USO

COM OS MESMOS
(71) GETINGE STERILIZATION AB (SE)
(72) HANNA LJUNGSTRÖM, PER NORLIN
(85) 01/04/2016
(86) PCT EP2013/070629 de 03/10/2013
(87) WO 2015/049003 de 09/04/2015
Publicação automática da admissibilidade da fase nacional depositado via PCT . Tratado de cooperação em matéria de Patentes, conforme Instrução Normativa nº 02, de 06/06/2017 publicada na RPI nº 2422, de 06/06/2017.

---

(21) BR 11 2016 007388-6 A2

Código 1.3 - Notificação - Fase Nacional - PCT
(22) 23/09/2014
(30) 03/10/2013 US 14/045,443
(51) H04W 52/02 (2009.01)
(54) ECONOMIA DE ENERGIA COM TEMPO LIMITE DE INATIVIDADE ADAPTÁVEL
(71) QUALCOMM INCORPORATED (US)
(72) SANDIP HOMCHAUDHURI, PRADEEP BALIGANAPALLI NAGARAJU, NITIN ASHOK CHANGLANI, JASON ALEXANDER YOUNG, ARUNKUMAR JAYARAMAN
(85) 01/04/2016
(86) PCT US2014/056962 de 23/09/2014
(87) WO 2015/050742 de 09/04/2015
Publicação automática da admissibilidade da fase nacional depositado via PCT . Tratado de cooperação em matéria de Patentes, conforme Instrução Normativa nº 02, de 06/06/2017 publicada na RPI nº 2422, de 06/06/2017.

---

(21) BR 11 2016 007389-4 A2

Código 1.3 - Notificação - Fase Nacional - PCT
(22) 30/09/2014
(30) 03/10/2013 EP 13306376.8; 23/10/2013 FR 13 60311; 03/04/2014 FR 1452941
(51) F04D 25/02 (2006.01), F04D 25/06 (2006.01), F04D 25/08 (2006.01), F04D 25/16 (2006.01)
(54) DISPOSITIVO DE VENTILAÇÃO AXIAL; E LOCAL EQUIPADO COM UM DISPOSITIVO DE VENTILAÇÃO AXIAL DESTE TIPO
(71) TOTAL SA (FR)
(72) GÉRARD ALVINI
(85) 01/04/2016
(86) PCT FR2014/052467 de 30/09/2014
(87) WO 2015/049457 de 09/04/2015
Publicação automática da admissibilidade da fase nacional depositado via PCT . Tratado de cooperação em matéria de Patentes, conforme Instrução

Normativa nº 02, de 06/06/2017 publicada na RPI nº 2422, de 06/06/2017.

---

(21) BR 11 2016 007391-6 A2

Código 1.3 - Notificação - Fase Nacional - PCT
(22) 02/10/2014
(30) 03/10/2013 US 61/886,189
(51) A61P 37/00 (2006.01), C07K 16/00 (2006.01), G01N 33/68 (2006.01)
(54) BIOMARCADORES DA ATIVIDADE, DA INTENSIDADE E DA FASE AGUDA DA DOENÇA LÚPUS ERITEMATOSO SISTÊMICO
(71) OKLAHOMA MEDICAL RESEARCH FOUNDATION (US)
(72) JUDITH A. JAMES, MELISSA E. MUNROE
(85) 01/04/2016
(86) PCT US2014/058812 de 02/10/2014
(87) WO 2015/051110 de 09/04/2015
Publicação automática da admissibilidade da fase nacional depositado via PCT . Tratado de cooperação em matéria de Patentes, conforme Instrução Normativa nº 02, de 06/06/2017 publicada na RPI nº 2422, de 06/06/2017.

---

(21) BR 11 2016 007396-7 A2

Código 1.3 - Notificação - Fase Nacional - PCT
(22) 05/09/2014
(30) 25/10/2013 CN 201310512377.0
(51) C07D 213/82 (2006.01), C07D 405/12 (2006.01), C07D 471/04 (2006.01), A61K 31/519 (2006.01), A61K 31/444 (2006.01), A61K 31/4412 (2006.01), A61K 31/443 (2006.01), A61P 35/00 (2006.01), A61P 29/00 (2006.01), A61P 37/02 (2006.01), A61P 9/00 (2006.01)
(54) DERIVADOS DE CETONA PIRÍDICOS, MÉTODO DE PREPARAÇÃO DOS MESMOS E APLICAÇÃO FARMACÊUTICA DOS MESMOS
(71) SHANGHAI HENGRUI PHARMACEUTICAL CO., LTD. (CN) , JIANGSU HENGRUI MEDICINE CO.,LTD (CN)
(72) WANGYANG TU, HAITANG ZHANG, GUOJI XU, JIANGTAO CHI
(85) 04/04/2016
(86) PCT CN2014/085976 de 05/09/2014
(87) WO 2015/058589 de 30/04/2015
Publicação automática da admissibilidade da fase nacional depositado via PCT . Tratado de cooperação em matéria de Patentes, conforme Instrução Normativa nº 02, de 06/06/2017 publicada na RPI nº 2422, de 06/06/2017.

---

(21) BR 11 2016 007397-5 A2

Código 1.3 - Notificação - Fase Nacional - PCT
(22) 25/11/2013
(51) E21B 17/00 (2006.01), E21B 43/00 (2006.01), E21B 17/01 (2006.01)
(54) SUBCONJUNTO DE FURO DE POÇO
(71) HALLIBURTON ENERGY SERVICES, INC (US)
(72) LUKE WILLIAM HOLDERMAN, Jean Marc Lopez, Liang Zhao, MICHAEL L.

FRIPP
(85) 04/04/2016
(86) PCT US2013/071703 de 25/11/2013
(87) WO 2015/076844 de 28/05/2015
Publicação automática da admissibilidade da fase nacional depositado via PCT . Tratado de cooperação em matéria de Patentes, conforme Instrução Normativa nº 02, de 06/06/2017 publicada na RPI nº 2422, de 06/06/2017.

---

(21) BR 11 2016 007400-9 A2

Código 1.3 - Notificação - Fase Nacional - PCT
(22) 23/09/2014
(30) 08/10/2013 DE 10 2013 220 256.3
(51) B22C 3/00 (2006.01), B22D 17/22 (2006.01), B22C 9/06 (2006.01), F16J 1/02 (2006.01), B22D 25/02 (2006.01)
(54) MOLDE DE FUNDIÇÃO E PISTÃO PRODUZIDO COM O MOLDE DE FUNDIÇÃO
(71) MAHLE INTERNATIONAL GMBH (DE)
(72) PETER TILCH, DIETER ZARGES
(85) 04/04/2016
(86) PCT EP2014/070166 de 23/09/2014
(87) WO 2015/051991 de 16/04/2015
Publicação automática da admissibilidade da fase nacional depositado via PCT . Tratado de cooperação em matéria de Patentes, conforme Instrução Normativa nº 02, de 06/06/2017 publicada na RPI nº 2422, de 06/06/2017.

---

(21) BR 11 2016 007401-7 A2

Código 1.3 - Notificação - Fase Nacional - PCT
(22) 02/10/2014
(30) 04/10/2013 US 61/887,081
(51) G06F 19/18 (2011.01)
(54) MÉTODOS E PROCESSOS PARA AVALIAÇÃO NÃO INVASIVA DAS VARIAÇÕES GENÉTICAS
(71) SEQUENOM, INC. (US)
(72) GREGORY HANNUM
(85) 04/04/2016
(86) PCT US2014/058885 de 02/10/2014
(87) WO 2015/051163 de 09/04/2015
Publicação automática da admissibilidade da fase nacional depositado via PCT . Tratado de cooperação em matéria de Patentes, conforme Instrução Normativa nº 02, de 06/06/2017 publicada na RPI nº 2422, de 06/06/2017.

---

(21) BR 11 2016 007403-3 A2

Código 1.3 - Notificação - Fase Nacional - PCT
(22) 27/03/2015
(30) 24/09/2014 JP 2014-193376
(51) F16B 21/12 (2006.01), F16H 61/26 (2006.01)

(54) MECANISMO RETENTOR
(71) AISIN AI CO., LTD (JP)
(72) TAKAHIRO UMEMIYA, HAJIME SHIMODA, HAJIME KUMEUCHI
(85) 04/04/2016
(86) PCT JP2015/001798 de 27/03/2015
(87) WO 2016/047007 de 31/03/2016
Publicação automática da admissibilidade da fase nacional depositado via PCT . Tratado de cooperação em matéria de Patentes, conforme Instrução Normativa nº 02, de 06/06/2017 publicada na RPI nº 2422, de 06/06/2017.

---

(21) BR 11 2016 007404-1 A2

Código 1.3 - Notificação - Fase Nacional - PCT
(22) 10/10/2014
(30) 11/10/2013 US 61/889,652
(51) A62B 7/08 (2006.01), A62B 7/10 (2006.01)
(54) MONTAGEM DE FILTRO PARA USO COM UM GERADOR DE OXIGÊNIO QUÍMICO
(71) AVOX SYSTEMS, INC (US)
(72) WILLIAM A. MACK JR., WILLIAM A. DONOFRIO, EILEEN M. FARLEY, YELENA ALESHINA
(85) 04/04/2016
(86) PCT US2014/060021 de 10/10/2014
(87) WO 2015/054563 de 16/04/2015
Publicação automática da admissibilidade da fase nacional depositado via PCT . Tratado de cooperação em matéria de Patentes, conforme Instrução Normativa nº 02, de 06/06/2017 publicada na RPI nº 2422, de 06/06/2017.

---

(21) BR 11 2016 007406-8 A2

Código 1.3 - Notificação - Fase Nacional - PCT
(22) 29/09/2014
(30) 07/10/2013 EP 13187478.6
(51) A61N 1/05 (2006.01), A61N 1/36 (2006.01), H05K 1/11 (2006.01)
(54) DISPOSIÇÃO DE TRILHO CONDUTIVO FLEXÍVEL TENDO UMA CONDIÇÃO DE PRÉ-FLEXÃO, DISPOSIÇÃO CONDUTORA, DISPOSITIVO PARA DETECTAR E/OU ESTIMULAR NEURÔNIOS E MÉTODO PARA FORMAÇÃO DE UMA DISPOSIÇÃO DE TRILHO CONDUTIVO FLEXÍVEL
(71) KONINKLIJKE PHILIPS N.V. (NL)
(72) FRANCISCUS THEODORUS AGRICOLA, ALFONS WOUTER GROENLAND
(85) 04/04/2016
(86) PCT EP2014/070795 de 29/09/2014
(87) WO 2015/052029 de 16/04/2015
Publicação automática da admissibilidade da fase nacional depositado via PCT . Tratado de cooperação em matéria de Patentes, conforme Instrução Normativa nº 02, de 06/06/2017 publicada na RPI nº 2422, de 06/06/2017.

(21) BR 11 2016 007407-6 A2

Código 1.3 - Notificação - Fase Nacional - PCT
(22) 25/09/2014
(30) 07/10/2013 EP 13187470.3
(51) D06F 75/26 (2006.01), D06F 39/00 (2006.01), H01H 19/00 (2006.01)
(54) ELEMENTO DE CONTROLE, CONTROLADOR DE TEMPERATURA, CONTROLADOR DE VAPOR, DISPOSITIVO, E, FERRO A VAPOR
(71) KONINKLIJKE PHILIPS N.V. (NL)
(72) SEN KEE CHEN, JONATHAN GOH, SIEW HON LOKE, YINI SUN, SONNY LIM
(85) 04/04/2016
(86) PCT EP2014/070466 de 25/09/2014
(87) WO 2015/052007 de 16/04/2015
Publicação automática da admissibilidade da fase nacional depositado via PCT . Tratado de cooperação em matéria de Patentes, conforme Instrução Normativa nº 02, de 06/06/2017 publicada na RPI nº 2422, de 06/06/2017.

(21) BR 11 2016 007408-4 A2

Código 1.3 - Notificação - Fase Nacional - PCT
(22) 06/10/2014
(30) 04/10/2013 GB 1317619.3
(51) A61K 47/48 (2006.01), A61P 31/04 (2006.01)
(54) INIBIDORES DE METALO-BETA-LACTAMASE (MBL) COMPREENDENDO UMA PORÇÃO DE QUELAÇÃO DE ZINCO
(71) UNIVERSITETET I OSLO (NO)
(72) PÅL RONGVED, OVE ALEXANDER HØGMOEN ÅSTRAND, ANNETTE BAYER, HANNA-KIRSTI SCHRØDER LEIROS, ØRJAN SAMUELSEN, KINE SUSANN WAADE EDVARDSEN, ZEESHAN MUHAMMAD
(85) 04/04/2016
(86) PCT GB2014/053009 de 06/10/2014
(87) WO 2015/049546 de 09/04/2015
Publicação automática da admissibilidade da fase nacional depositado via PCT . Tratado de cooperação em matéria de Patentes, conforme Instrução Normativa nº 02, de 06/06/2017 publicada na RPI nº 2422, de 06/06/2017.

(21) BR 11 2016 007409-2 A2

Código 1.3 - Notificação - Fase Nacional - PCT
(22) 01/10/2014
(30) 03/10/2013 US 61/886,165
(51) F21V 8/00 (2006.01)
(54) SISTEMA DE ILUMINAÇÃO REMOTO
(71) 3M INNOVATIVE PROPERTIES COMPANY (US)
(72) VADIM N. SAVVATEEV, WILLIAM F. EDMONDS, Olester Benson Jr., MICHAEL A. MEIS, ANTHONY J. PIEKARCZYK, QINGBING WANG
(85) 04/04/2016

(86) PCT US2014/058586 de 01/10/2014
(87) WO 2015/050964 de 09/04/2015
Publicação automática da admissibilidade da fase nacional depositado via PCT . Tratado de cooperação em matéria de Patentes, conforme Instrução Normativa nº 02, de 06/06/2017 publicada na RPI nº 2422, de 06/06/2017.

---

(21) BR 11 2016 007410-6 A2

Código 1.3 - Notificação - Fase Nacional - PCT
(22) 03/10/2014
(30) 04/10/2013 US 61/887,111
(51) A61K 31/4745 (2006.01), A61K 9/00 (2006.01), A61K 47/10 (2006.01), A61K 47/20 (2006.01), A61K 47/48 (2006.01), C07D 457/00 (2006.01), A61K 35/00 (2006.01), C08G 83/00 (2006.01)
(54) LIBERAÇÃO LENTA DE CONJUGADOS DE SN 38
(71) PROLYNX LLC (US)
(72) GARY ASHLEY, ERIC L. SCHNEIDER
(85) 04/04/2016
(86) PCT US2014/059146 de 03/10/2014
(87) WO 2015/051307 de 09/04/2015
Publicação automática da admissibilidade da fase nacional depositado via PCT . Tratado de cooperação em matéria de Patentes, conforme Instrução Normativa nº 02, de 06/06/2017 publicada na RPI nº 2422, de 06/06/2017.

---

(21) BR 11 2016 007413-0 A2

Código 1.3 - Notificação - Fase Nacional - PCT
(22) 16/10/2014
(30) 17/10/2013 IT MO2013A000297
(51) B65D 85/804 (2006.01)
(54) CÁPSULA PARA BEBIDAS
(71) SARONG SOCIETA' PER AZIONI (IT)
(72) ANDREA BARTOLI, DAVIDE CAPITINI, ALESSANDRO GRILLENZONI, FLAVIO TRALDI
(85) 04/04/2016
(86) PCT IB2014/065358 de 16/10/2014
(87) WO 2015/056202 de 23/04/2015
Publicação automática da admissibilidade da fase nacional depositado via PCT . Tratado de cooperação em matéria de Patentes, conforme Instrução Normativa nº 02, de 06/06/2017 publicada na RPI nº 2422, de 06/06/2017.

---

(21) BR 11 2016 007414-9 A2

Código 1.3 - Notificação - Fase Nacional - PCT
(22) 08/10/2014
(30) 08/10/2013 CZ PV 2013-783
(51) A61K 9/20 (2006.01), A61K 9/28 (2006.01), A61K 31/41 (2006.01), A61K 31/4422 (2006.01)
(54) MÉTODO DE PRODUÇÃO DE UM COMPRIMIDO DE MONOCAMADA, E,

COMPRIMIDO DE MONOCAMADA
(71) ZENTIVA, K.S. (CZ)
(72) JANA SALANDOVA, LUCIE KRUMBHOLCOVA, TEREZA VARILOVA, MARKETA PRACNA, LENKA KUKACKOVA, ALES BARTUNEK
(85) 04/04/2016
(86) PCT CZ2014/000113 de 08/10/2014
(87) WO 2015/051771 de 16/04/2015
Publicação automática da admissibilidade da fase nacional depositado via PCT . Tratado de cooperação em matéria de Patentes, conforme Instrução Normativa nº 02, de 06/06/2017 publicada na RPI nº 2422, de 06/06/2017.

---

(21) BR 11 2016 007415-7 A2

Código 1.3 - Notificação - Fase Nacional - PCT
(22) 02/10/2014
(30) 05/10/2013 GB 1317641.7; 25/07/2014 GB 1413253.4
(51) A61K 9/20 (2006.01), A61K 38/17 (2006.01), A61M 37/00 (2006.01)
(54) DOSE SÓLIDA, CARREADOR DE DOSE SÓLIDA, DISPOSITIVO PARA INSERÇÃO DE UMA DOSE SÓLIDA NA PELE, E, MÉTODOS PARA FABRICAÇÃO E DISPENSAÇÃO DE UMA DOSE SÓLIDA
(71) NDM TECHNOLOGIES LIMITED (GB)
(72) DEWAN FAZLUL HOQUE CHOWDHURY
(85) 04/04/2016
(86) PCT GB2014/052985 de 02/10/2014
(87) WO 2015/049528 de 09/04/2015
Publicação automática da admissibilidade da fase nacional depositado via PCT . Tratado de cooperação em matéria de Patentes, conforme Instrução Normativa nº 02, de 06/06/2017 publicada na RPI nº 2422, de 06/06/2017.

---

(21) BR 11 2016 007418-1 A2

Código 1.3 - Notificação - Fase Nacional - PCT
(22) 02/10/2014
(30) 03/10/2013 US 61/886,231; 21/01/2014 US 61/929,666
(51) G07F 7/00 (2006.01), G07F 11/00 (2006.01)
(54) SISTEMA AUTOMÁTICO DE VENDA
(71) VENDWATCH TELEMATICS, LLC (US)
(72) ALFONSO JAVIER BARRAGÁN TREVIÑO, ALFONSO JAVIER BARRAGÁN RODRÍGUEZ, JAMES J. CROW
(85) 04/04/2016
(86) PCT US2014/058790 de 02/10/2014
(87) WO 2015/051097 de 09/04/2015
Publicação automática da admissibilidade da fase nacional depositado via PCT . Tratado de cooperação em matéria de Patentes, conforme Instrução Normativa nº 02, de 06/06/2017 publicada na RPI nº 2422, de 06/06/2017.

---

(21) BR 11 2016 007419-0 A2

Código 1.3 - Notificação - Fase Nacional - PCT
(22) 07/10/2014

(30) 10/10/2013 EP 13188042.9
(51) B02C 17/02 (2006.01), B01F 9/00 (2006.01), B01F 13/00 (2006.01)
(54) PROCESSO PARA DISPERSAR UM INGREDIENTE ATIVO MICRONIZADO DE ALTA POTÊNCIA DE DOSAGEM COESIVA E DISPOSITIVO NA FORMA DE CÁPSULA PARA DISPERSAR UM INGREDIENTE ATIVO MICRONIZADO DE ALTA POTÊNCIA DE DOSAGEM COESIVA
(71) CHIESI FARMACEUTICI S.P.A. (IT)
(72) CLAUDIO CAFIERO, FEDERICO TOSINI
(85) 04/04/2016
(86) PCT EP2014/071414 de 07/10/2014
(87) WO 2015/052169 de 16/04/2015
Publicação automática da admissibilidade da fase nacional depositado via PCT . Tratado de cooperação em matéria de Patentes, conforme Instrução Normativa nº 02, de 06/06/2017 publicada na RPI nº 2422, de 06/06/2017.

---

(21) BR 11 2016 007421-1 A2

Código 1.3 - Notificação - Fase Nacional - PCT
(22) 07/10/2014
(30) 15/10/2013 US 61/891,245
(51) C08L 23/06 (2006.01)
(54) MISTURAS DE POLIOLEFINAS COMPATIBILIZADAS
(71) DOW GLOBAL TECHNOLOGIES LLC (US)
(72) Russell P. Barry, YUSHAN HU, KIM L. WALTON, GARY R. MARCHAND, COLIN LIPISHAN, Raymond L. Laakso Jr.
(85) 04/04/2016
(86) PCT US2014/059450 de 07/10/2014
(87) WO 2015/057423 de 23/04/2015
Publicação automática da admissibilidade da fase nacional depositado via PCT . Tratado de cooperação em matéria de Patentes, conforme Instrução Normativa nº 02, de 06/06/2017 publicada na RPI nº 2422, de 06/06/2017.

---

(21) BR 11 2016 007423-8 A2

Código 1.3 - Notificação - Fase Nacional - PCT
(22) 24/11/2014
(30) 25/11/2013 CN 201310606482.0
(51) C07D 401/14 (2006.01), A01N 43/56 (2006.01), A01P 7/04 (2006.01)
(54) COMPOSTOS DE PIRAZOLIL AMIDA E USOS DOS MESMOS
(71) SHENYANG SINOCHEM AGROCHEMICALS R&D CO., LTD. (CN)
(72) Huibin YANG, Junwu YING, Yuquan SONG, Lin CHEN, Keke LI, Xuegeng SHI, Cong FENG, Qi HUANG, Xiaoxi FAN, BIN LI
(85) 04/04/2016
(86) PCT CN2014/092000 de 24/11/2014
(87) WO 2015/074615 de 28/05/2015
Publicação automática da admissibilidade da fase nacional depositado via

PCT . Tratado de cooperação em matéria de Patentes, conforme Instrução Normativa nº 02, de 06/06/2017 publicada na RPI nº 2422, de 06/06/2017.

---

(21) BR 11 2016 007424-6 A2

Código 1.3 - Notificação - Fase Nacional - PCT
(22) 11/12/2014
(30) 13/12/2013 CN 201310684677.7
(51) C07D 403/12 (2006.01), C07D 401/14 (2006.01), C07D 417/14 (2006.01), A01P 3/00 (2006.01), A01P 7/04 (2006.01), A01P 7/02 (2006.01), A01P 5/00 (2006.01)
(54) COMPOSTO DE PIRAZOLIL PIRIMIDINAMINA E APLICAÇÃO DO MESMO
(71) SHENYANG SINOCHEM AGROCHEMICALS R&D CO., LTD. (CN)
(72) Changling LIU, XUFENG SUN, Jie ZHAO, Lizeng WANG, Keke LI, Jinbo ZHANG, Xuanming CHEN, Aiying GUAN, Yuquan SONG, Jie LAN, SEN MA, Lijun RU
(85) 04/04/2016
(86) PCT CN2014/093564 de 11/12/2014
(87) WO 2015/085935 de 18/06/2015
Publicação automática da admissibilidade da fase nacional depositado via PCT . Tratado de cooperação em matéria de Patentes, conforme Instrução Normativa nº 02, de 06/06/2017 publicada na RPI nº 2422, de 06/06/2017.

---

(21) BR 11 2016 007426-2 A2

Código 1.3 - Notificação - Fase Nacional - PCT
(22) 04/10/2013
(51) E21B 21/08 (2006.01), E21B 44/00 (2006.01)
(54) MÉTODO IMPLEMENTADO POR COMPUTADOR PARA MONITORAR OPERAÇÕES DE PERFURAÇÃO DESEQUILIBRADAS A MENOR, SISTEMA CONFIGURADO PARA MONITORAR OPERAÇÕES DE PERFURAÇÃO DESEQUILIBRADAS A MENOR E MEIO LEGÍVEL POR COMPUTADOR NÃO TRANSITÓRIO
(71) LANDMARK GRAPHICS CORPORATION (US)
(72) ROBELLO SAMUEL, GABRIELA M. MORALES-OCANDO, ZEXUN ZHOU, Xiaoqian Huang
(85) 04/04/2016
(86) PCT US2013/063528 de 04/10/2013
(87) WO 2015/050563 de 09/04/2015
Publicação automática da admissibilidade da fase nacional depositado via PCT . Tratado de cooperação em matéria de Patentes, conforme Instrução Normativa nº 02, de 06/06/2017 publicada na RPI nº 2422, de 06/06/2017.

---

(21) BR 11 2016 007428-9 A2

Código 1.3 - Notificação - Fase Nacional - PCT
(22) 25/09/2014
(30) 05/10/2013 NO 20131336; 25/10/2013 NO 20131401

(51) G05D 7/01 (2006.01), G05D 16/06 (2006.01)
(54) VÁLVULA CONTROLADORA DE FLUXO
(71) OBS TECHNOLOGY AS (NO)
(72) NILS TERJE OTTESTAD
(85) 04/04/2016
(86) PCT NO2014/050176 de 25/09/2014
(87) WO 2015/050457 de 09/04/2015
Publicação automática da admissibilidade da fase nacional depositado via PCT . Tratado de cooperação em matéria de Patentes, conforme Instrução Normativa nº 02, de 06/06/2017 publicada na RPI nº 2422, de 06/06/2017.

---

(21) BR 11 2016 007429-7 A2

Código 1.3 - Notificação - Fase Nacional - PCT
(22) 06/10/2014
(30) 04/10/2013 EP 13187362.2
(51) F24D 15/02 (2006.01)
(54) DISPOSITIVO DE TROCA DE CALOR BASEADO EM UM TUBO DE CALOR PULSANTE E ARRANJO DE RESFRIAMENTO
(71) ABB TECHNOLOGY AG (CH)
(72) Francesco AGOSTINI, Daniele TORRESIN, Bruno AGOSTINI, Mathieu HABERT, Francesco MORASCHINELLI, Antonello ANTONIAZZI
(85) 04/04/2016
(86) PCT EP2014/071318 de 06/10/2014
(87) WO 2015/049388 de 09/04/2015
Publicação automática da admissibilidade da fase nacional depositado via PCT . Tratado de cooperação em matéria de Patentes, conforme Instrução Normativa nº 02, de 06/06/2017 publicada na RPI nº 2422, de 06/06/2017.

---

(21) BR 11 2016 007430-0 A2

Código 1.3 - Notificação - Fase Nacional - PCT
(22) 17/12/2014
(30) 20/12/2013 EP 13198700.0
(51) C07D 513/04 (2006.01), A61K 31/549 (2006.01), A61K 31/554 (2006.01), A61P 25/28 (2006.01)
(54) 5-ARIL-1-IMINO-1-OXO-[1,2,4]TIADIAZINAS
(71) F. HOFFMANN-LA ROCHE AG (CH)
(72) WOLFGANG GUBA, WOLFGANG HAAP, ANDREAS KUGLSTATTER, JENS-UWE PETERS, ULRIKE OBST SANDER, CHRISTIAN SCHNIDER, ROGER WERMUTH, THOMAS WOLTERING
(85) 04/04/2016
(86) PCT EP2014/078133 de 17/12/2014
(87) WO 2015/091595 de 25/06/2015
Publicação automática da admissibilidade da fase nacional depositado via PCT . Tratado de cooperação em matéria de Patentes, conforme Instrução Normativa nº 02, de 06/06/2017 publicada na RPI nº 2422, de 06/06/2017.

(21) BR 11 2016 007432-7 A2

Código 1.3 - Notificação - Fase Nacional - PCT
(22) 26/09/2014
(30) 04/10/2013 US 14/045,824
(51) B01D 61/36 (2006.01), A61L 9/12 (2006.01), B01D 67/00 (2006.01), B01D 69/14 (2006.01), B01D 71/26 (2006.01), B60H 3/00 (2006.01), B01D 71/40 (2006.01), B01D 71/54 (2006.01), B01D 71/70 (2006.01)
(54) MATERIAL MICROPOROSO PERMEÁVEL A VAPOR
(71) PPG INDUSTRIES OHIO, INC. (US)
(72) JAMES L. BOYER, CHRISTINE GARDNER, CAROL L. KNOX, LUCIANO M. PARRINELLO, ROBERT SWISHER
(85) 04/04/2016
(86) PCT US2014/057667 de 26/09/2014
(87) WO 2015/050784 de 09/04/2015
Publicação automática da admissibilidade da fase nacional depositado via PCT . Tratado de cooperação em matéria de Patentes, conforme Instrução Normativa nº 02, de 06/06/2017 publicada na RPI nº 2422, de 06/06/2017.

(21) BR 11 2016 007434-3 A2

Código 1.3 - Notificação - Fase Nacional - PCT
(22) 03/10/2014
(30) 04/10/2013 IT RM2013A000543
(51) H05K 7/14 (2006.01)
(54) ESTAÇÃO DE CONTROLE PERIFÉRICA DE DISPOSITIVOS DA MALHA FERROVIÁRIA E SISTEMA DE SINALIZAÇÃO E/OU DE INTERTRAVAMENTO FERROVIÁRIO
(71) ECM S.P.A. (IT)
(72) ALESSANDRO SANTI
(85) 04/04/2016
(86) PCT IT2014/000260 de 03/10/2014
(87) WO 2015/049709 de 09/04/2015
Publicação automática da admissibilidade da fase nacional depositado via PCT . Tratado de cooperação em matéria de Patentes, conforme Instrução Normativa nº 02, de 06/06/2017 publicada na RPI nº 2422, de 06/06/2017.

(21) BR 11 2016 007435-1 A2

Código 1.3 - Notificação - Fase Nacional - PCT
(22) 06/10/2014
(30) 07/10/2013 US 61/887,713
(51) C09C 1/30 (2006.01), C09C 3/06 (2006.01), C09C 3/08 (2006.01), C08K 9/00 (2006.01)
(54) PROCESSO PARA PRODUZIR CARGA TRATADA, CARGA TRATADA, COMPOSIÇÃO DE BORRACHA, PROCESSO PARA PRODUZIR SÍLICA PRECIPITADA TRATADA E SÍLICA PRECIPITADA TRATADA
(71) PPG INDUSTRIES OHIO, INC. (US)

(72) TIM ALLEN OKEL, PETER LAWRENCE VOTRUBA-DRZAL, JUSTIN JONATHAN MARTIN, RAPHAEL KOLLAH, BRIAN REARICK, CLINT STEVEN EDELMAN, LINDA K. ANDERSON, FENG WANG, KURT OLSON, TRUMAN WILT
(85) 04/04/2016
(86) PCT US2014/059277 de 06/10/2014
(87) WO 2015/054118 de 16/04/2015
Publicação automática da admissibilidade da fase nacional depositado via PCT . Tratado de cooperação em matéria de Patentes, conforme Instrução Normativa nº 02, de 06/06/2017 publicada na RPI nº 2422, de 06/06/2017.

---

(21) BR 11 2016 007437-8 A2

Código 1.3 - Notificação - Fase Nacional - PCT
(22) 03/10/2014
(30) 04/10/2013 US 61/886678; 21/08/2014 FR 1457909
(51) B29C 70/48 (2006.01), B29C 43/36 (2006.01), B29L 31/08 (2006.01)
(54) CONJUNTO DE COMPACTAÇÃO PARA UMA PRÉ-FORMA, E, MÉTODO PARA FABRICAR UMA PÁ DE TURBOMÁQUINA COMPÓSITA
(71) SNECMA (FR)
(72) YANN MARCHAL, JEREMY ENGEL, MATTHIEU GIMAT
(85) 04/04/2016
(86) PCT FR2014/052512 de 03/10/2014
(87) WO 2015/049474 de 09/04/2015
Publicação automática da admissibilidade da fase nacional depositado via PCT . Tratado de cooperação em matéria de Patentes, conforme Instrução Normativa nº 02, de 06/06/2017 publicada na RPI nº 2422, de 06/06/2017.

---

(21) BR 11 2016 007440-8 A2

Código 1.3 - Notificação - Fase Nacional - PCT
(22) 06/10/2014
(30) 08/10/2013 US 61/888,251; 04/08/2014 US 62/032,831
(51) F04B 43/12 (2006.01), A01K 45/00 (2006.01), F04B 13/00 (2006.01)
(54) CONJUNTO DE BOMBA PERISTÁLTICA, MÉTODO DE BOMBEAMENTO SELETIVO DE FLUIDOS E APARELHO DE INJEÇÃO IN OVO
(71) ZOETIS SERVICES LLC (US)
(72) MICHAEL GLENN SCHNUPPER, DANIEL SCOTT REES, YALE SEBASTIAN GIFFIN, THOMAS MATTHEW HESSLER
(85) 04/04/2016
(86) PCT US2014/059327 de 06/10/2014
(87) WO 2015/054144 de 16/04/2015
Publicação automática da admissibilidade da fase nacional depositado via PCT . Tratado de cooperação em matéria de Patentes, conforme Instrução Normativa nº 02, de 06/06/2017 publicada na RPI nº 2422, de 06/06/2017.

---

(21) BR 11 2016 007442-4 A2

Código 1.3 - Notificação - Fase Nacional - PCT
(22) 19/09/2014

(30) 04/10/2013 IT RM2013A000540
(51) H05K 7/14 (2006.01), B61L 17/00 (2006.01), H02B 13/00 (2006.01)
(54) ESTAÇÃO DE CONTROLE PERIFÉRICA DE DISPOSITIVOS DA MALHA FERROVIÁRIA, SISTEMA DE SINALIZAÇÃO E/OU INTERTRAVAMENTO FERROVIÁRIO E MÉTODO DE INSTALAÇÃO DE UMA ESTAÇÃO DE CONTROLE PERIFÉRICA
(71) ECM S.P.A. (IT)
(72) ALESSANDRO SANTI
(85) 04/04/2016
(86) PCT IT2014/000252 de 19/09/2014
(87) WO 2015/049707 de 09/04/2015
Publicação automática da admissibilidade da fase nacional depositado via PCT . Tratado de cooperação em matéria de Patentes, conforme Instrução Normativa nº 02, de 06/06/2017 publicada na RPI nº 2422, de 06/06/2017.

---

(21) BR 11 2016 007444-0 A2

Código 1.3 - Notificação - Fase Nacional - PCT
(22) 10/10/2014
(30) 11/10/2013 EP 13188368.8
(51) A23L 1/302 (2006.01), A23L 1/303 (2006.01), A23L 1/304 (2006.01), A23G 1/56 (2006.01), A23C 9/00 (2006.01)
(54) COMPOSIÇÃO ALIMENTÍCIA FORTIFICADA
(71) NESTEC S.A. (CH)
(72) CLÉMENCE MAURIN, CÉLINE BARRAIL
(85) 04/04/2016
(86) PCT EP2014/071816 de 10/10/2014
(87) WO 2015/052337 de 16/04/2015
Publicação automática da admissibilidade da fase nacional depositado via PCT . Tratado de cooperação em matéria de Patentes, conforme Instrução Normativa nº 02, de 06/06/2017 publicada na RPI nº 2422, de 06/06/2017.

---

(21) BR 11 2016 007445-9 A2

Código 1.3 - Notificação - Fase Nacional - PCT
(22) 03/10/2014
(30) 04/10/2013 US 61/886,725; 27/06/2014 FR 1456021
(51) B29B 11/16 (2006.01), B29C 70/48 (2006.01), B29C 70/24 (2006.01), B29D 99/00 (2010.01), B29L 31/08 (2006.01)
(54) MONTAGEM DE COMPACTAÇÃO E MÉTODO PARA FABRICAR UMA PÁ COMPÓSITA DE TURBOMÁQUINA
(71) SNECMA (FR)
(72) YANN MARCHAL, MATTHIEU GIMAT
(85) 04/04/2016
(86) PCT FR2014/052515 de 03/10/2014
(87) WO 2015/049475 de 09/04/2015
Publicação automática da admissibilidade da fase nacional depositado via

PCT . Tratado de cooperação em matéria de Patentes, conforme Instrução Normativa nº 02, de 06/06/2017 publicada na RPI nº 2422, de 06/06/2017.

---

(21) BR 11 2016 007448-3 A2

Código 1.3 - Notificação - Fase Nacional - PCT
(22) 01/10/2014
(30) 11/10/2013 JP 213-214235
(51) H04N 21/236 (2011.01), H04N 19/31 (2014.01), H04N 19/70 (2014.01), H04N 21/6336 (2011.01)
(54) DISPOSITIVOS DE TRANSMISSÃO E RECEPÇÃO, E, MÉTODO DE TRANSMISSÃO
(71) SONY CORPORATION (JP)
(72) IKUO TSUKAGOSHI
(85) 04/04/2016
(86) PCT JP2014/076334 de 01/10/2014
(87) WO 2015/053157 de 16/04/2015
Publicação automática da admissibilidade da fase nacional depositado via PCT . Tratado de cooperação em matéria de Patentes, conforme Instrução Normativa nº 02, de 06/06/2017 publicada na RPI nº 2422, de 06/06/2017.

---

(21) BR 11 2016 007449-1 A2

Código 1.3 - Notificação - Fase Nacional - PCT
(22) 06/10/2014
(30) 07/10/2013 US 14/047,821
(51) G01N 27/327 (2006.01)
(54) BIOSSENSOR COM ELETRODOS DE DESVIO
(71) CILAG GMBH INTERNATIONAL (CH)
(72) RUSSELL BAIN, SCOTT SLOSS
(85) 04/04/2016
(86) PCT EP2014/071348 de 06/10/2014
(87) WO 2015/052135 de 16/04/2015
Publicação automática da admissibilidade da fase nacional depositado via PCT . Tratado de cooperação em matéria de Patentes, conforme Instrução Normativa nº 02, de 06/06/2017 publicada na RPI nº 2422, de 06/06/2017.

---

(21) BR 11 2016 007450-5 A2

Código 1.3 - Notificação - Fase Nacional - PCT
(22) 08/11/2013
(51) E21B 29/08 (2006.01), E21B 7/08 (2006.01), E21B 29/10 (2006.01)
(54) SEÇÃO DE REVESTIMENTO, E, MÉTODO PARA CRIAR UM FURO DE POÇO LATERAL EM UMA FORMAÇÃO SUBTERRÂNEA
(71) Halliburton Energy Services, Inc. (US)
(72) E. Alan Coats
(85) 04/04/2016
(86) PCT US2013/069072 de 08/11/2013
(87) WO 2015/069269 de 14/05/2015
Publicação automática da admissibilidade da fase nacional depositado via

PCT . Tratado de cooperação em matéria de Patentes, conforme Instrução Normativa nº 02, de 06/06/2017 publicada na RPI nº 2422, de 06/06/2017.

---

(21) BR 11 2016 007451-3 A2

Código 1.3 - Notificação - Fase Nacional - PCT
(22) 18/11/2013
(51) G06F 17/50 (2006.01)
(54) MÉTODO E SISTEMA PARA FORNECER RECURSOS INTENSIFICADOS PARA PERFURAÇÃO SEM RISER, E, DISPOSITIVO DE ARMAZENAMENTO
(71) LANDMARK GRAPHICS CORPORATION (US)
(72) ROBELLO SAMUEL, GUSTAVO ADOLFO URDANETA
(85) 04/04/2016
(86) PCT US2013/070552 de 18/11/2013
(87) WO 2015/073043 de 21/05/2015
Publicação automática da admissibilidade da fase nacional depositado via PCT . Tratado de cooperação em matéria de Patentes, conforme Instrução Normativa nº 02, de 06/06/2017 publicada na RPI nº 2422, de 06/06/2017.

---

(21) BR 11 2016 007452-1 A2

Código 1.3 - Notificação - Fase Nacional - PCT
(22) 06/11/2013
(51) G01V 5/12 (2006.01)
(54) SISTEMA PARA MEDIR RAIOS GAMA NATURAIS, MÉTODO PARA DETECTAR RADIAÇÃO GAMA NATURAL, E, APARATOS
(71) Halliburton Energy Services, Inc. (US)
(72) Gordon Layne Moake
(85) 04/04/2016
(86) PCT US2013/068770 de 06/11/2013
(87) WO 2015/069240 de 14/05/2015
Publicação automática da admissibilidade da fase nacional depositado via PCT . Tratado de cooperação em matéria de Patentes, conforme Instrução Normativa nº 02, de 06/06/2017 publicada na RPI nº 2422, de 06/06/2017.

---

(21) BR 11 2016 007453-0 A2

Código 1.3 - Notificação - Fase Nacional - PCT
(22) 02/10/2013
(51) B04B 3/04 (2006.01), B04B 7/04 (2006.01), B04B 7/16 (2006.01), B04B 11/02 (2006.01), B04B 15/06 (2006.01)
(54) SEPARADOR CENTRÍFUGO
(71) MANTOVANI & VICENTINI S.R.L. (IT)
(72) RENZO VICENTINI, ALBERT WALRAVEN
(85) 04/04/2016
(86) PCT IT2013/000268 de 02/10/2013
(87) WO 2015/049705 de 09/04/2015

Publicação automática da admissibilidade da fase nacional depositado via PCT . Tratado de cooperação em matéria de Patentes, conforme Instrução Normativa nº 02, de 06/06/2017 publicada na RPI nº 2422, de 06/06/2017.

---

(21) BR 11 2016 007454-8 A2

Código 1.3 - Notificação - Fase Nacional - PCT
(22) 02/10/2013
(51) B04B 3/04 (2006.01), B04B 7/04 (2006.01), B04B 11/02 (2006.01)
(54) SEPARADOR CENTRÍFUGO
(71) MANTOVANI & VICENTINI S.R.L. (IT)
(72) RENZO VICENTINI, ALBERT WALRAVEN
(85) 04/04/2016
(86) PCT IT2013/000266 de 02/10/2013
(87) WO 2015/049703 de 09/04/2015
Publicação automática da admissibilidade da fase nacional depositado via PCT . Tratado de cooperação em matéria de Patentes, conforme Instrução Normativa nº 02, de 06/06/2017 publicada na RPI nº 2422, de 06/06/2017.

---

(21) BR 11 2016 007456-4 A2

Código 1.3 - Notificação - Fase Nacional - PCT
(22) 09/09/2014
(30) 07/10/2013 JP 2013-210212
(51) C13K 1/02 (2006.01), B02C 19/22 (2006.01), B09B 3/00 (2006.01), C12P 19/14 (2006.01)
(54) MÉTODO PARA TRATAR BIOMASSA QUE CONTÉM CELULOSE
(71) SHOWA DENKO K. K. (JP)
(72) ICHIRO FUJITA, SHINJI YAMAKI, TADASHI YONEDA
(85) 04/04/2016
(86) PCT JP2014/073796 de 09/09/2014
(87) WO 2015/053029 de 16/04/2015
Publicação automática da admissibilidade da fase nacional depositado via PCT . Tratado de cooperação em matéria de Patentes, conforme Instrução Normativa nº 02, de 06/06/2017 publicada na RPI nº 2422, de 06/06/2017.

---

(21) BR 11 2016 007457-2 A2

Código 1.3 - Notificação - Fase Nacional - PCT
(22) 03/10/2014
(30) 04/10/2013 FR 1359658
(51) C01B 13/11 (2006.01)
(54) GERADOR DE OZÔNIO
(71) DEGREMONT TECHNOLOGIES AG (CH)
(72) LUCA RAMOINO, SIEGHARD SEYRLING, MARCO MÜLLER
(85) 04/04/2016
(86) PCT EP2014/071248 de 03/10/2014
(87) WO 2015/049376 de 09/04/2015
Publicação automática da admissibilidade da fase nacional depositado via PCT . Tratado de cooperação em matéria de Patentes, conforme Instrução

Normativa nº 02, de 06/06/2017 publicada na RPI nº 2422, de 06/06/2017.

---

(21) BR 11 2016 007458-0 A2

Código 1.3 - Notificação - Fase Nacional - PCT
(22) 08/10/2014
(30) 22/10/2013 JP 2013-218933
(51) H03M 13/19 (2006.01)
(54) DISPOSITIVO DE CRIAÇÃO DE GRÁFICO ESPARSO QUE CRIA UM GRÁFICO ESPARSO UTILIZADO PARA UM CÓDIGO DE GRÁFICO ESPARSO, E, MÉTODO DE CRIAÇÃO DE GRÁFICO ESPARSO QUE CRIA UM GRÁFICO ESPARSO UTILIZADO PARA UM CÓDIGO DE GRÁFICO ESPARSO
(71) NIPPON TELEGRAPH AND TELEPHONE CORPORATION (JP)
(72) YOSHIHIDE TONOMURA, DAISUKE SHIRAI, TATSUYA FUJII, TAKAYUKI NAKACHI, Takahiro Yamaguchi, MASAHIKO KITAMURA
(85) 04/04/2016
(86) PCT JP2014/076910 de 08/10/2014
(87) WO 2015/060130 de 30/04/2015
Publicação automática da admissibilidade da fase nacional depositado via PCT . Tratado de cooperação em matéria de Patentes, conforme Instrução Normativa nº 02, de 06/06/2017 publicada na RPI nº 2422, de 06/06/2017.

---

(21) BR 11 2016 007459-9 A2

Código 1.3 - Notificação - Fase Nacional - PCT
(22) 10/10/2013
(51) B61L 25/02 (2006.01), B61L 3/08 (2006.01), B60T 7/12 (2006.01)
(54) UTILIZAÇÃO DE SINAIS NO LEITO DE FERROVIA PARA OTIMIZAR A CONDUÇÃO DE TREM SOB UM SISTEMA DE SEGURANÇA DE REDE FERROVIÁRIA GERAL
(71) NEW YORK AIR BRAKE LLC (US)
(72) JEFFREY S. TIPPEY, SEAN ADAMS, SUNG-HO JEE, GRAHAM HAUSLER, WADE GOFORTH
(85) 04/04/2016
(86) PCT US2013/064312 de 10/10/2013
(87) WO 2015/053777 de 16/04/2015
Publicação automática da admissibilidade da fase nacional depositado via PCT . Tratado de cooperação em matéria de Patentes, conforme Instrução Normativa nº 02, de 06/06/2017 publicada na RPI nº 2422, de 06/06/2017.

---

(21) BR 11 2016 007460-2 A2

Código 1.3 - Notificação - Fase Nacional - PCT
(22) 16/09/2014
(30) 04/10/2013 PL P.405540
(51) C07C 45/86 (2006.01), C07C 49/84 (2006.01)
(54) PROCESSO PARA A PREPARAÇÃO DE XANTHOHUMOL
(71) AXEN BIO GROUP SP. Z O.O. (PL)

(72) MARIUSZ GAGOS
(85) 04/04/2016
(86) PCT IB2014/001872 de 16/09/2014
(87) WO 2015/049561 de 09/04/2015
Publicação automática da admissibilidade da fase nacional depositado via PCT . Tratado de cooperação em matéria de Patentes, conforme Instrução Normativa nº 02, de 06/06/2017 publicada na RPI nº 2422, de 06/06/2017.

---

(21) BR 11 2016 007462-9 A2

Código 1.3 - Notificação - Fase Nacional - PCT
(22) 07/10/2014
(30) 14/10/2013 US 61/890,626
(51) A61K 31/7048 (2006.01), A61K 31/12 (2006.01), A61K 45/06 (2006.01), A61P 19/02 (2006.01)
(54) FITONUTRIENTES ANTI-INFLAMATÓRIOS PARA USO NO TRATAMENTO OU PREVENÇÃO DE SINOVITE
(71) NESTEC S.A. (CH)
(72) MARIE NOËLLE HORCAJADA, FANNY MEMBREZ, ELIZABETH OFFORD CAVIN
(85) 04/04/2016
(86) PCT EP2014/071452 de 07/10/2014
(87) WO 2015/055468 de 23/04/2015
Publicação automática da admissibilidade da fase nacional depositado via PCT . Tratado de cooperação em matéria de Patentes, conforme Instrução Normativa nº 02, de 06/06/2017 publicada na RPI nº 2422, de 06/06/2017.

---

(21) BR 11 2016 007465-3 A2

Código 1.3 - Notificação - Fase Nacional - PCT
(22) 03/10/2014
(30) 03/10/2013 US 61/886.404
(51) F15B 18/00 (2006.01), F15B 13/16 (2006.01)
(54) DISPOSITIVOS HIDRÁULICOS E PROCESSO DE ATUAÇÃO DOS MESMOS
(71) TRANSOCEAN INNOVATION LABS LTD (KY)
(72) JOHN MATTHEW DALTON, TERRY DICKSON
(85) 04/04/2016
(86) PCT US2014/059128 de 03/10/2014
(87) WO 2015/051294 de 09/04/2015
Publicação automática da admissibilidade da fase nacional depositado via PCT . Tratado de cooperação em matéria de Patentes, conforme Instrução Normativa nº 02, de 06/06/2017 publicada na RPI nº 2422, de 06/06/2017.

---

(21) BR 11 2016 007467-0 A2

Código 1.3 - Notificação - Fase Nacional - PCT
(22) 03/10/2014
(30) 04/10/2013 US 61/887,259; 09/10/2013 US 61/888,958; 10/02/2014 US

61/938,026
(51) C07D 403/12 (2006.01), C07D 401/14 (2006.01), C07D 401/12 (2006.01), C07D 403/14 (2006.01), C07D 417/14 (2006.01), C07D 471/04 (2006.01), C07D 487/04 (2006.01), A61K 31/4725 (2006.01), A61K 31/517 (2006.01), A61P 35/00 (2006.01)
(54) COMPOSTOS HETEROCÍCLICOS E USOS DOS MESMOS
(71) INFINITY PHARMACEUTICALS, INC. (US)
(72) ALFREDO C. CASTRO, CATHERINE A. EVANS, SOMARAJANNAIR JANARDANANNAIR, ANDRE LESCARBEAU, TAO LIU, MARTIN R. TREMBLAY
(85) 04/04/2016
(86) PCT US2014/059026 de 03/10/2014
(87) WO 2015/051244 de 09/04/2015
Publicação automática da admissibilidade da fase nacional depositado via PCT . Tratado de cooperação em matéria de Patentes, conforme Instrução Normativa nº 02, de 06/06/2017 publicada na RPI nº 2422, de 06/06/2017.

---

(21) BR 11 2016 007472-6 A2

Código 1.3 - Notificação - Fase Nacional - PCT
(22) 07/10/2014
(30) 07/10/2013 GB 1317713.4
(51) A61N 1/40 (2006.01), A61N 5/02 (2006.01), A61N 5/04 (2006.01), A61B 18/14 (2006.01)
(54) FÓRCEPS ELETROCIRÚRGICO PARA DISTRIBUIR ENERGIA EM MICRO-ONDAS A PARTIR DE UMA ESTRUTURA DE LINHA DE TRANSMISSÃO DE PERDA DESBALANCEADA NÃO RESSONANTE
(71) CREO MEDICAL LIMITED (GB)
(72) CHRISTOPHER PAUL HANCOCK, MALCOLM WHITE
(85) 04/04/2016
(86) PCT GB2014/053015 de 07/10/2014
(87) WO 2015/052502 de 16/04/2015
Publicação automática da admissibilidade da fase nacional depositado via PCT . Tratado de cooperação em matéria de Patentes, conforme Instrução Normativa nº 02, de 06/06/2017 publicada na RPI nº 2422, de 06/06/2017.

---

(21) BR 11 2016 007478-5 A2

Código 1.3 - Notificação - Fase Nacional - PCT
(22) 07/10/2013
(51) B64D 41/00 (2006.01), F02C 9/00 (2006.01)
(54) MÉTODO PARA DIAGNOSTICAR UMA FALHA DE UNIDADE AUXILIAR DE POTÊNCIA EM UMA AERONAVE
(71) GE AVIATION SYSTEMS LIMITED (GB)
(72) CHRISTOPHER JOSEPH CATT
(85) 05/04/2016
(86) PCT GB2013/052601 de 07/10/2013
(87) WO 2015/052458 de 16/04/2015

	Publicação automática da admissibilidade da fase nacional depositado via PCT . Tratado de cooperação em matéria de Patentes, conforme Instrução Normativa nº 02, de 06/06/2017 publicada na RPI nº 2422, de 06/06/2017.
(21) BR 11 2016 007480-7 A2	Código 1.3 - Notificação - Fase Nacional - PCT (22) 09/10/2014 (30) 15/10/2013 US 61/890,998 (51) C23F 11/00 (2006.01) (54) INIBIDORES DE INCRUSTAÇÃO DE CALCÁRIO PARA SISTEMAS DE PASTA FLUIDA DE MINÉRIO EM APLICAÇÕES HIDROMETALÚRGICAS (71) SOLENIS TECHNOLOGIES, L.P. (CH) (72) KIRILL BAKEEV, ANDREW M. DIMAIO (85) 05/04/2016 (86) PCT US2014/059890 de 09/10/2014 (87) WO 2015/057489 de 23/04/2015 Publicação automática da admissibilidade da fase nacional depositado via PCT . Tratado de cooperação em matéria de Patentes, conforme Instrução Normativa nº 02, de 06/06/2017 publicada na RPI nº 2422, de 06/06/2017.
(21) BR 11 2016 007481-5 A2	Código 1.3 - Notificação - Fase Nacional - PCT (22) 20/10/2014 (30) 23/10/2013 IT CO2013A000051 (51) F01D 5/14 (2006.01), F01D 5/30 (2006.01), F01D 11/00 (2006.01), F01D 25/32 (2006.01) (54) MÉTODO PARA FABRICAR UM ESTÁGIO DE UMA TURBINA A VAPOR, SETOR PARA A MONTAGEM E ESTÁGIO PARA UMA TURBINA A VAPOR (71) NUOVO PIGNONE SRL (IT) (72) GIACOMO BENCINI, MARCO GRILLI, LORENZO COSI (85) 05/04/2016 (86) PCT EP2014/072405 de 20/10/2014 (87) WO 2015/059078 de 30/04/2015 Publicação automática da admissibilidade da fase nacional depositado via PCT . Tratado de cooperação em matéria de Patentes, conforme Instrução Normativa nº 02, de 06/06/2017 publicada na RPI nº 2422, de 06/06/2017.
(21) BR 11 2016 007482-3 A2	Código 1.3 - Notificação - Fase Nacional - PCT (22) 26/08/2014 (30) 11/10/2013 US 14/052,121 (51) F16C 27/02 (2006.01), F16C 17/03 (2006.01), F16C 32/06 (2006.01), F01D 25/22 (2006.01), F01D 25/16 (2006.01), F16F 15/023 (2006.01), F16C 27/04 (2006.01) (54) CONJUNTO DE MANCAL RADIAL, TURBOMÁQUINA E MÉTODO PARA MONTAR UM CONJUNTO DE MANCAL RADIAL (71) GENERAL ELECTRIC COMPANY (US)

(72) BUGRA HAN ERTAS, ADOLFO DELGADO MARQUEZ, DARREN LEE HALLMAN, WALTER JOHN SMITH
(85) 05/04/2016
(86) PCT US2014/052601 de 26/08/2014
(87) WO 2015/053870 de 16/04/2015
Publicação automática da admissibilidade da fase nacional depositado via PCT . Tratado de cooperação em matéria de Patentes, conforme Instrução Normativa nº 02, de 06/06/2017 publicada na RPI nº 2422, de 06/06/2017.

---

(21) BR 11 2016 007485-8 A2

Código 1.3 - Notificação - Fase Nacional - PCT
(22) 24/09/2014
(30) 09/10/2013 JP 2013-212070
(51) B60R 19/34 (2006.01), B62D 25/20 (2006.01), F16F 7/00 (2006.01), F16F 7/12 (2006.01)
(54) CAIXA DE COLISÃO E MÉTODO PARA PRODUÇÃO DA MESMA
(71) NIPPON STEEL & SUMITOMO METAL CORPORATION (JP)
(72) RYUICHI NISHIMURA, KENICHIRO OTSUKA, YASUHIRO ITO, YOSHIAKI NAKAZAWA
(85) 05/04/2016
(86) PCT JP2014/075191 de 24/09/2014
(87) WO 2015/053075 de 16/04/2015
Publicação automática da admissibilidade da fase nacional depositado via PCT . Tratado de cooperação em matéria de Patentes, conforme Instrução Normativa nº 02, de 06/06/2017 publicada na RPI nº 2422, de 06/06/2017.

---

(21) BR 11 2016 007487-4 A2

Código 1.3 - Notificação - Fase Nacional - PCT
(22) 03/10/2014
(30) 09/10/2013 US 61/888,636
(51) A61K 31/16 (2006.01), A61K 31/17 (2006.01), A61P 3/10 (2006.01)
(54) COMPOSIÇÕES COMPREENDENDO CITRULINA E LEUCINA E SEU USO NO TRATAMENTO DE DIABETES E DE SÍNDROME META-BÓLICA
(71) NESTEC S.A. (CH)
(72) CHRISTOPHE MOINARD, GABRIELLE VENTURA, DENIS BREUILLE, CHRISTIAN DARIMONT-NICOLAU, LUC CYNOBER
(85) 05/04/2016
(86) PCT EP2014/071230 de 03/10/2014
(87) WO 2015/052086 de 16/04/2015
Publicação automática da admissibilidade da fase nacional depositado via PCT . Tratado de cooperação em matéria de Patentes, conforme Instrução Normativa nº 02, de 06/06/2017 publicada na RPI nº 2422, de 06/06/2017.

---

(21) BR 11 2016 007488-2 A2

Código 1.3 - Notificação - Fase Nacional - PCT
(22) 10/10/2013
(51) B61L 23/00 (2006.01), B61L 25/00 (2006.01), G01S 19/50 (2010.01)

(54) DESCRIÇÃO DE PROJETO DE VIAS PARALELAS
(71) NEW YORK AIR BRAKE LLC (US)
(72) JEFFREY S. TIPPEY, SEAN ADAMS, SUNG-HO JEE
(85) 05/04/2016
(86) PCT US2013/064329 de 10/10/2013
(87) WO 2015/053778 de 16/04/2015
Publicação automática da admissibilidade da fase nacional depositado via PCT . Tratado de cooperação em matéria de Patentes, conforme Instrução Normativa nº 02, de 06/06/2017 publicada na RPI nº 2422, de 06/06/2017.

---

(21) BR 11 2016 007491-2 A2

Código 1.3 - Notificação - Fase Nacional - PCT
(22) 09/09/2014
(30) 07/10/2013 JP 2013-210210
(51) C13K 1/02 (2006.01), B02C 19/22 (2006.01), B09B 3/00 (2006.01), C12P 19/14 (2006.01)
(54) MÉTODO PARA TRATAR BIOMASSA QUE CONTÉM CELULOSE
(71) SHOWA DENKO K. K. (JP)
(72) ICHIRO FUJITA, SHINJI YAMAKI, TADASHI YONEDA
(85) 05/04/2016
(86) PCT JP2014/073794 de 09/09/2014
(87) WO 2015/053027 de 16/04/2015
Publicação automática da admissibilidade da fase nacional depositado via PCT . Tratado de cooperação em matéria de Patentes, conforme Instrução Normativa nº 02, de 06/06/2017 publicada na RPI nº 2422, de 06/06/2017.

---

(21) BR 11 2016 007492-0 A2

Código 1.3 - Notificação - Fase Nacional - PCT
(22) 22/10/2014
(30) 23/10/2013 CN 201310503238.1
(51) G06F 12/08 (2006.01)
(54) MÉTODO E APARELHO PARA OTIMIZAÇÃO DE RECURSO DE MEMÓRIA
(71) HUAWEI TECHNOLOGIES CO., LTD. (CN)
(72) LEI LIU, Chenyong WU, Xiaobing FENG, Yungang BAO
(85) 05/04/2016
(86) PCT CN2014/089194 de 22/10/2014
(87) WO 2015/058695 de 30/04/2015
Publicação automática da admissibilidade da fase nacional depositado via PCT . Tratado de cooperação em matéria de Patentes, conforme Instrução Normativa nº 02, de 06/06/2017 publicada na RPI nº 2422, de 06/06/2017.

---

(21) BR 11 2016 007493-9 A2

Código 1.3 - Notificação - Fase Nacional - PCT
(22) 30/09/2014
(30) 07/10/2013 EP 13187528.8

(51) A23D 7/00 (2006.01), A23D 7/01 (2006.01), A23D 7/005 (2006.01), A23D 7/04 (2006.01)
(54) PROCESSO PARA PREPARAÇÃO DE EMULSÕES LIPÍDICAS CONTÍNUAS COMESTÍVEIS SEM EMULSIFICANTE E EMULSÃO CONTINUA LIPÍDICA COMESTÍVEL
(71) UNILEVER N.V (NL)
(72) Rudi den Adel, Georg Christian Dol, Kai Grebenkämper, ABRAHAM LEENHOUTS, Ronald Peter Potman, IRENE ERICA SMIT- KINGMA, FARLEY FERDINAND TIO
(85) 05/04/2016
(86) PCT EP2014/070847 de 30/09/2014
(87) WO 2015/052037 de 16/04/2015
Publicação automática da admissibilidade da fase nacional depositado via PCT . Tratado de cooperação em matéria de Patentes, conforme Instrução Normativa nº 02, de 06/06/2017 publicada na RPI nº 2422, de 06/06/2017.

---

(21) BR 11 2016 007497-1 A2

Código 1.3 - Notificação - Fase Nacional - PCT
(22) 07/10/2014
(30) 15/10/2013 DE 10 2013 111 381.8; 06/10/2014 DE 10 2014 114 462.7
(51) G06M 1/04 (2006.01)
(54) CONTADOR E DISPOSITIVO MANUAL COM CONTADOR
(71) ALFRED VON SCHUCKMANN (DE)
(72) ALFRED VON SCHUCKMANN
(85) 05/04/2016
(86) PCT EP2014/071427 de 07/10/2014
(87) WO 2015/055463 de 23/04/2015
Publicação automática da admissibilidade da fase nacional depositado via PCT . Tratado de cooperação em matéria de Patentes, conforme Instrução Normativa nº 02, de 06/06/2017 publicada na RPI nº 2422, de 06/06/2017.

---

(21) BR 11 2016 007507-2 A2

Código 1.3 - Notificação - Fase Nacional - PCT
(22) 03/10/2014
(30) 08/10/2013 GB 1317796.9
(51) B05B 1/34 (2006.01)
(54) BICO DE PULVERIZAÇÃO QUE COMPREENDE UMA CÂMARA DE TURBULÊNCIA TIPO CICLONE
(71) CAMBRIDGE CONSULTANTS LIMITED (GB)
(72) JULIA ELIZABETH GREENWOOD, SIMON BURGE, SIMON JAMES SMITH
(85) 05/04/2016
(86) PCT GB2014/053001 de 03/10/2014
(87) WO 2015/052493 de 16/04/2015
Publicação automática da admissibilidade da fase nacional depositado via PCT . Tratado de cooperação em matéria de Patentes, conforme Instrução

Normativa nº 02, de 06/06/2017 publicada na RPI nº 2422, de 06/06/2017.

---

(21) BR 11 2016 007508-0 A2

Código 1.3 - Notificação - Fase Nacional - PCT
(22) 05/12/2013
(30) 09/10/2013 US 14/049,341
(51) H04W 88/06 (2009.01), H04W 68/02 (2009.01)
(54) MÉTODOS PARA QUE UM MÓDULO DE RÁDIO ESCUTE SINAIS DE RADIOCHAMADA SEM INTERROMPER A TRANSMISSÃO DE DADOS DO OUTRO MÓDULO DE RÁDIO QUE OPERA NO MODO CONECTADO E APARELHOS DE COMUNICAÇÃO QUE UTILIZAM OS MESMOS
(71) MEDIATEK INC. (TW)
(72) JU-YA CHEN, YU-CHUAN LIN, DA-SHAN SHIU, YIH-SHEN CHEN, CHIA-HAO YU
(85) 05/04/2016
(86) PCT CN2013/088573 de 05/12/2013
(87) WO 2015/051575 de 16/04/2015
Publicação automática da admissibilidade da fase nacional depositado via PCT . Tratado de cooperação em matéria de Patentes, conforme Instrução Normativa nº 02, de 06/06/2017 publicada na RPI nº 2422, de 06/06/2017.

---

(21) BR 11 2016 007509-9 A2

Código 1.3 - Notificação - Fase Nacional - PCT
(22) 08/10/2014
(30) 09/10/2013 DK PA 2013 70568
(51) A61Q 15/00 (2006.01), A61K 8/26 (2006.01), A61K 8/92 (2006.01), A61K 8/06 (2006.01)
(54) COMPOSIÇÃO ANTITRANSPIRANTE MELHORADA
(71) RIEMANN TRADING APS (DK)
(72) LENE BRITZE
(85) 05/04/2016
(86) PCT DK2014/050322 de 08/10/2014
(87) WO 2015/051805 de 16/04/2015
Publicação automática da admissibilidade da fase nacional depositado via PCT . Tratado de cooperação em matéria de Patentes, conforme Instrução Normativa nº 02, de 06/06/2017 publicada na RPI nº 2422, de 06/06/2017.

---

(21) BR 11 2016 007511-0 A2

Código 1.3 - Notificação - Fase Nacional - PCT
(22) 01/10/2014
(30) 08/10/2013 EP 13187631.0
(51) A23K 1/00 (2006.01), A23K 1/16 (2006.01), A23K 1/175 (2006.01), C12N 11/14 (2006.01)
(54) MÉTODO PARA SECAGEM DE BIOMASSA
(71) EVONIK DEGUSSA GMBH (DE)
(72) HORST PRIEFERT, CHRISTIAN RABE, HANS CHRISTIAN ALT, FRANK

FISCHER, STEFAN EILS, MICHAEL DIEHL
(85) 05/04/2016
(86) PCT EP2014/071002 de 01/10/2014
(87) WO 2015/052048 de 16/04/2015
Publicação automática da admissibilidade da fase nacional depositado via PCT . Tratado de cooperação em matéria de Patentes, conforme Instrução Normativa nº 02, de 06/06/2017 publicada na RPI nº 2422, de 06/06/2017.

---

(21) BR 11 2016 007514-5 A2

Código 1.3 - Notificação - Fase Nacional - PCT
(22) 01/10/2014
(30) 11/10/2013 EP 13290243.8
(51) G01R 33/09 (2006.01)
(54) MÉTODO PARA MEDIÇÃO TRIDIMENSIONAL DE CAMPOS MAGNÉTICOS
(71) CROCUS TECHNOLOGY SA (FR)
(72) SÉBASTIEN BANDIERA
(85) 05/04/2016
(86) PCT EP2014/071107 de 01/10/2014
(87) WO 2015/052062 de 16/04/2015
Publicação automática da admissibilidade da fase nacional depositado via PCT . Tratado de cooperação em matéria de Patentes, conforme Instrução Normativa nº 02, de 06/06/2017 publicada na RPI nº 2422, de 06/06/2017.

---

(21) BR 11 2016 007515-3 A2

Código 1.3 - Notificação - Fase Nacional - PCT
(22) 10/10/2014
(30) 18/10/2013 US 61/892,652
(51) G10L 19/02 (2013.01), G10L 19/20 (2013.01), G10L 19/22 (2013.01), H03M 7/30 (2006.01), G10L 19/00 (2013.01), H03M 7/40 (2006.01)
(54) CODIFICAÇÃO E DECODIFICAÇÃO DE POSIÇÕES DE PICOS ESPECTRAIS
(71) TELEFONAKTIEBOLAGET LM ERICSSON (PUBL) (SE)
(72) VOLODYA GRANCHAROV, SIGURDUR SVERRISSON
(85) 05/04/2016
(86) PCT SE2014/051199 de 10/10/2014
(87) WO 2015/057135 de 23/04/2015
Publicação automática da admissibilidade da fase nacional depositado via PCT . Tratado de cooperação em matéria de Patentes, conforme Instrução Normativa nº 02, de 06/06/2017 publicada na RPI nº 2422, de 06/06/2017.

---

(21) BR 11 2016 007516-1 A2

Código 1.3 - Notificação - Fase Nacional - PCT
(22) 09/09/2014
(30) 07/10/2013 JP 2013-210211
(51) C13K 1/02 (2006.01), B02C 19/22 (2006.01), B09B 3/00 (2006.01), C12P 19/14 (2006.01)

(54) MÉTODO PARA TRATAR BIOMASSA QUE CONTÉM CELULOSE
(71) SHOWA DENKO K. K. (JP)
(72) ICHIRO FUJITA, SHINJI YAMAKI, TADASHI YONEDA
(85) 05/04/2016
(86) PCT JP2014/073795 de 09/09/2014
(87) WO 2015/053028 de 16/04/2015
Publicação automática da admissibilidade da fase nacional depositado via PCT . Tratado de cooperação em matéria de Patentes, conforme Instrução Normativa nº 02, de 06/06/2017 publicada na RPI nº 2422, de 06/06/2017.

---

(21) BR 11 2016 007518-8 A2

Código 1.3 - Notificação - Fase Nacional - PCT
(22) 17/10/2014
(30) 17/10/2013 US 61/892,118; 20/08/2014 US 62/039,730
(51) A01N 43/56 (2006.01), A01N 47/40 (2006.01), A01N 25/00 (2006.01), C07D 231/40 (2006.01)
(54) PROCESSOS PARA A PREPARAÇÃO DE COMPOSTOS PESTICIDAS
(71) DOW AGROSCIENCES LLC (US)
(72) QIANG YANG, BETH LORSBACH, GREG WHITEKER, GARY ROTH, CARL DEAMICIS, THOMAS P. CLARK, KAITLYN GRAY, YU ZHANG, JOSECK M. MUHUHI
(85) 05/04/2016
(86) PCT US2014/061009 de 17/10/2014
(87) WO 2015/058020 de 23/04/2015
Publicação automática da admissibilidade da fase nacional depositado via PCT . Tratado de cooperação em matéria de Patentes, conforme Instrução Normativa nº 02, de 06/06/2017 publicada na RPI nº 2422, de 06/06/2017.

---

(21) BR 11 2016 007519-6 A2

Código 1.3 - Notificação - Fase Nacional - PCT
(22) 07/10/2014
(30) 09/10/2013 DE 102013016674.8
(51) G01N 21/91 (2006.01), C09B 67/42 (2006.01), G01M 3/22 (2006.01), C09B 67/22 (2006.01)
(54) AGENTE DE DETECÇÃO DE FISSURAS, PROCESSO PARA PRODUÇÃO DO MESMO, E USO DO AGENTE DE DETECÇÃO DE FISSURAS
(71) CHEMETALL GMBH (DE)
(72) PETER BONS, RÜDIGER REIN, JÖRG WÖRNER, FINLAY AISTON
(85) 05/04/2016
(86) PCT EP2014/071407 de 07/10/2014
(87) WO 2015/052164 de 16/04/2015
Publicação automática da admissibilidade da fase nacional depositado via PCT . Tratado de cooperação em matéria de Patentes, conforme Instrução Normativa nº 02, de 06/06/2017 publicada na RPI nº 2422, de 06/06/2017.

(21) BR 11 2016 007520-0 A2

Código 1.3 - Notificação - Fase Nacional - PCT
(22) 07/10/2014
(30) 07/10/2013 US 61/887753
(51) G01L 25/00 (2006.01), G01L 5/00 (2006.01)
(54) CONJUNTO APLICADOR DE FORÇA, CONJUNTO DE ACOPLAMENTO, E, MÉTODO PARA CALIBRAR UM TRANSDUTOR DE FORÇA
(71) MTS SYSTEMS CORPORATION (US)
(72) BRADLEY D. SCHULZ, PAUL M. KRUEGER
(85) 05/04/2016
(86) PCT US2014/059493 de 07/10/2014
(87) WO 2015/054250 de 16/04/2015
Publicação automática da admissibilidade da fase nacional depositado via PCT . Tratado de cooperação em matéria de Patentes, conforme Instrução Normativa nº 02, de 06/06/2017 publicada na RPI nº 2422, de 06/06/2017.

(21) BR 11 2016 007521-8 A2

Código 1.3 - Notificação - Fase Nacional - PCT
(22) 10/10/2014
(30) 16/10/2013 EP 13382409.4
(51) B32B 27/08 (2006.01), B32B 27/32 (2006.01), B32B 27/34 (2006.01), B32B 27/36 (2006.01), B32B 27/40 (2006.01)
(54) COMPOSIÇÃO DE FILME FLEXÍVEL PARA SELOS DE CALOR E RECIPIENTE COM O MESMO
(71) DOW GLOBAL TECHNOLOGIES LLC (US)
(72) Chuan Yar Lai, KURT BRUNNER, JOZEF J.I. VAN DUN, NICOLAS C. MAZZOLA, Maria Isabel Arroyo Villan
(85) 05/04/2016
(86) PCT US2014/059996 de 10/10/2014
(87) WO 2015/057501 de 23/04/2015
Publicação automática da admissibilidade da fase nacional depositado via PCT . Tratado de cooperação em matéria de Patentes, conforme Instrução Normativa nº 02, de 06/06/2017 publicada na RPI nº 2422, de 06/06/2017.

(21) BR 11 2016 007522-6 A2

Código 1.3 - Notificação - Fase Nacional - PCT
(22) 14/10/2014
(30) 15/10/2013 US 14/054,689
(51) C04B 28/14 (2006.01), C04B 111/00 (2006.01), C04B 111/28 (2006.01), C04B 111/30 (2006.01)
(54) PAINÉIS DE GESSO USANDO UMA PROPORÇÃO ELEVADA DE ÁGUA-ESTUQUE
(71) UNITED STATES GYPSUM COMPANY (US)
(72) Bangji Cao, Weixin D. Song, Cesar Chan
(85) 05/04/2016
(86) PCT US2014/060332 de 14/10/2014

(87) WO 2015/057601 de 23/04/2015
Publicação automática da admissibilidade da fase nacional depositado via PCT . Tratado de cooperação em matéria de Patentes, conforme Instrução Normativa nº 02, de 06/06/2017 publicada na RPI nº 2422, de 06/06/2017.

---

(21) BR 11 2016 007526-9 A2

Código 1.3 - Notificação - Fase Nacional - PCT
(22) 06/10/2014
(30) 07/10/2013 US 61/887,574
(51) A61K 9/24 (2006.01)
(54) FORMULAÇÃO DE TRATAMENTO CONTRA HIV DE ATAZANAVIR E COBICISTAT
(71) BRISTOL-MYERS SQUIBB COMPANY (US)
(72) OTILIA MAY YUE KOO, FARANAK NIKFAR, JING TAO, NIRANJAN KUMAR KOTTALA, SAILESH A. VARIA
(85) 05/04/2016
(86) PCT US2014/059310 de 06/10/2014
(87) WO 2015/054133 de 16/04/2015
Publicação automática da admissibilidade da fase nacional depositado via PCT . Tratado de cooperação em matéria de Patentes, conforme Instrução Normativa nº 02, de 06/06/2017 publicada na RPI nº 2422, de 06/06/2017.

---

(21) BR 11 2016 007530-7 A2

Código 1.3 - Notificação - Fase Nacional - PCT
(22) 14/10/2014
(30) 16/10/2013 US 14/054,927
(51) D21B 1/06 (2006.01)
(54) DISPERSÃO DE AR DE FIBRAS MINERAIS NA FABRICAÇÃO DE TELHAS DE TETO
(71) USG INTERIORS, LLC (US)
(72) Martin W. Brown
(85) 05/04/2016
(86) PCT US2014/060333 de 14/10/2014
(87) WO 2015/057602 de 23/04/2015
Publicação automática da admissibilidade da fase nacional depositado via PCT . Tratado de cooperação em matéria de Patentes, conforme Instrução Normativa nº 02, de 06/06/2017 publicada na RPI nº 2422, de 06/06/2017.

---

(21) BR 11 2016 007531-5 A2

Código 1.3 - Notificação - Fase Nacional - PCT
(22) 26/09/2014
(30) 11/10/2013 US 61/889.583
(51) B05B 1/30 (2006.01), B05B 7/06 (2006.01), B05B 7/08 (2006.01), B05B 7/12 (2006.01), B05B 7/24 (2006.01)
(54) SISTEMAS E CONJUNTOS DO BOCAL E MÉTODOS RELACIONADOS

(71) 3M INNOVATIVE PROPERTIES COMPANY (US)
(72) Scott D. Gullicks, Stephen C.P. Joseph
(85) 05/04/2016
(86) PCT US2014/057649 de 26/09/2014
(87) WO 2015/053959 de 16/04/2015
Publicação automática da admissibilidade da fase nacional depositado via PCT . Tratado de cooperação em matéria de Patentes, conforme Instrução Normativa nº 02, de 06/06/2017 publicada na RPI nº 2422, de 06/06/2017.

---

(21) BR 11 2016 007532-3 A2

Código 1.3 - Notificação - Fase Nacional - PCT
(22) 05/11/2014
(30) 06/11/2013 JP 2013-230373
(51) B29C 70/06 (2006.01), B29C 43/18 (2006.01), B29K 105/08 (2006.01)
(54) DISPOSITIVO PARA SOBREPOR AUTOMATICAMENTE LÂMINAS PREPREG E MÉTODO PARA SOBREPOR LÂMINAS PREPREG
(71) MITSUBISHI HEAVY INDUSTRIES, LTD. (JP)
(72) TAKASHI SHIBUTANI, MEGUMU TSURUTA, KOSUKE OWATARI, TOSHIKAZU UEDA, YUKIHARU YAMASAKI
(85) 05/04/2016
(86) PCT JP2014/079355 de 05/11/2014
(87) WO 2015/068734 de 14/05/2015
Publicação automática da admissibilidade da fase nacional depositado via PCT . Tratado de cooperação em matéria de Patentes, conforme Instrução Normativa nº 02, de 06/06/2017 publicada na RPI nº 2422, de 06/06/2017.

---

(21) BR 11 2016 007535-8 A2

Código 1.3 - Notificação - Fase Nacional - PCT
(22) 07/10/2014
(30) 07/10/2013 US 61/887648; 08/10/2013 US 61/888438
(51) H04W 76/02 (2009.01), H04W 12/08 (2009.01)
(54) MÉTODO PARA TRANSMITIR UM SINAL DE CONTROLE, PRIMEIRO TERMINAL SEM FIO, E, PROGRAMA DE COMPUTADOR
(71) TELEFONAKTIEBOLAGET LM ERICSSON (PUBL) (SE)
(72) STEFANO SORRENTINO
(85) 05/04/2016
(86) PCT SE2014/051177 de 07/10/2014
(87) WO 2015/053698 de 16/04/2015
Publicação automática da admissibilidade da fase nacional depositado via PCT . Tratado de cooperação em matéria de Patentes, conforme Instrução Normativa nº 02, de 06/06/2017 publicada na RPI nº 2422, de 06/06/2017.

---

(21) BR 11 2016 007538-2 A2

Código 1.3 - Notificação - Fase Nacional - PCT
(22) 06/10/2014

(30) 09/10/2013 US 14/049,430
(51) E21B 47/04 (2006.01), E21B 47/09 (2006.01)
(54) SISTEMA DE PERFURAÇÃO EM CIRCUITO FECHADO DE FUNDO DE POÇO COM MEDIÇÃO DE PROFUNDIDADE
(71) BAKER HUGHES INCORPORATED. (US)
(72) THOMAS KRUSPE, ROBERT A. ESTES, ROCCO DIFOGGIO, Francis Chad Hanak
(85) 05/04/2016
(86) PCT US2014/059306 de 06/10/2014
(87) WO 2015/054131 de 16/04/2015
Publicação automática da admissibilidade da fase nacional depositado via PCT . Tratado de cooperação em matéria de Patentes, conforme Instrução Normativa nº 02, de 06/06/2017 publicada na RPI nº 2422, de 06/06/2017.

---

(21) BR 11 2016 007543-9 A2

Código 1.3 - Notificação - Fase Nacional - PCT
(22) 02/10/2014
(30) 15/10/2013 DE 10 2013 017 123.7
(51) B01D 53/04 (2006.01), B01D 53/86 (2006.01)
(54) EQUIPAMENTO DE POLIMERIZAÇÃO COM DISPOSITIVO DE REGENERAÇÃO PARA UM DISPOSITIVO DE ADSORÇÃO E/OU PURIFICAÇÃO CATALÍTICA, E PROCESSO DE REGENERAÇÃO
(71) LINDE AKTIENGESELLSCHAFT (DE)
(72) VOLKER WITZLEB, MARKUS DIETZEN, UWE GÖBEL, ANDRE HELLER, OLIVIER GROSSE
(85) 05/04/2016
(86) PCT EP2014/002690 de 02/10/2014
(87) WO 2015/055284 de 23/04/2015
Publicação automática da admissibilidade da fase nacional depositado via PCT . Tratado de cooperação em matéria de Patentes, conforme Instrução Normativa nº 02, de 06/06/2017 publicada na RPI nº 2422, de 06/06/2017.

---

(21) BR 11 2016 007546-3 A2

Código 1.3 - Notificação - Fase Nacional - PCT
(22) 23/10/2014
(30) 29/10/2013 US 61/896,990
(51) C10M 145/38 (2006.01), C10M 129/76 (2006.01)
(54) COMPOSIÇÃO DE LUBRIFICANTE, MOTOR, MÉTODO PARA REDUZIR O ATRITO EM UM MOTOR, E USO DE UM COMPOSTO
(71) CRODA, INC. (GB)
(72) XIN CHEN, NIKOLAEVICH ALEXEI KURCHAN
(85) 05/04/2016
(86) PCT US2014/061964 de 23/10/2014
(87) WO 2015/065801 de 07/05/2015
Publicação automática da admissibilidade da fase nacional depositado via

PCT . Tratado de cooperação em matéria de Patentes, conforme Instrução Normativa nº 02, de 06/06/2017 publicada na RPI nº 2422, de 06/06/2017.

---

(21) BR 11 2016 007551-0 A2

Código 1.3 - Notificação - Fase Nacional - PCT
(22) 06/10/2014
(30) 07/10/2013 FR 1359708
(51) C08L 83/04 (2006.01)
(54) TUBO FEITO DE SILICONE HIDROFILIZADO
(71) SAINT-GOBAIN PERFORMANCE PLASTICS FRANCE (FR)
(72) Alban Letailleur, Boris Jaffrennou, Christophe Le Baron
(85) 05/04/2016
(86) PCT EP2014/071330 de 06/10/2014
(87) WO 2015/052126 de 16/04/2015
Publicação automática da admissibilidade da fase nacional depositado via PCT . Tratado de cooperação em matéria de Patentes, conforme Instrução Normativa nº 02, de 06/06/2017 publicada na RPI nº 2422, de 06/06/2017.

---

(21) BR 11 2016 007552-8 A2

Código 1.3 - Notificação - Fase Nacional - PCT
(22) 07/10/2014
(30) 07/10/2013 US 61/887751; 29/01/2014 US 61/932974; 29/04/2014 US 61/985838; 07/10/2014 US 14/508297
(51) B01J 8/06 (2006.01), B01J 8/00 (2006.01), B01J 19/24 (2006.01), C01B 3/38 (2006.01), C01B 13/02 (2006.01), B01J 12/00 (2006.01)
(54) PAINEL DE MEMBRANA DE TRANSPORTE DE OXIGÊNIO, CONJUNTOS DE TUBOS DA MEMBRANA DE TRANSPORTE DE OXIGÊNIO E DE BLOCOS DO REATOR DE REFORMA, MÓDULO DE ARRANJO DA MEMBRANA DE TRANSPORTE DE OXIGÊNIO, TREM DA FORNALHA DE GÁS DE SÍNTESE, E, USINA DE GÁS DE SÍNTESE
(71) PRAXAIR TECHNOLOGY, INC. (US)
(72) SEAN M. KELLY, GERVASE MAXWELL CHRISTIE, LEE J. ROSEN, CHARLES ROBINSON, JAMIE R. WILSON, JAVIER E. GONZALEZ, UTTAM R. DORASWAMI
(85) 05/04/2016
(86) PCT US2014/059453 de 07/10/2014
(87) WO 2015/054219 de 16/04/2015
Publicação automática da admissibilidade da fase nacional depositado via PCT . Tratado de cooperação em matéria de Patentes, conforme Instrução Normativa nº 02, de 06/06/2017 publicada na RPI nº 2422, de 06/06/2017.

---

(21) BR 11 2016 007554-4 A2

Código 1.3 - Notificação - Fase Nacional - PCT
(22) 03/10/2014
(30) 07/10/2013 EP 13187492.7
(51) D21H 11/10 (2006.01), D21H 17/55 (2006.01), D21H 21/06 (2006.01), D21H 21/10 (2006.01), D21H 23/02 (2006.01)

(54) PROCESSO DE FABRICAÇÃO DE PAPEL OU PAPELÃO
(71) BASF SE (DE)
(72) PAUL KENNETH CUTTS
(85) 05/04/2016
(86) PCT IB2014/065034 de 03/10/2014
(87) WO 2015/052625 de 16/04/2015
Publicação automática da admissibilidade da fase nacional depositado via PCT . Tratado de cooperação em matéria de Patentes, conforme Instrução Normativa nº 02, de 06/06/2017 publicada na RPI nº 2422, de 06/06/2017.

---

(21) BR 11 2016 007555-2 A2

Código 1.3 - Notificação - Fase Nacional - PCT
(22) 03/10/2014
(30) 05/10/2013 US 61/887,343; 15/01/2014 US 61/927,490; 16/05/2014 US 14/279,511; 14/07/2014 US 62/024,097
(51) A61F 2/24 (2006.01)
(54) DISPOSITIVO E MÉTODO PARA TRATAMENTO PARA REGURGITAÇÃO DE VÁLVULA MITRAL
(71) SINO MEDICAL SCIENCES TECHNOLOGY, INC. (CN)
(72) YONG HUO, TIANZHU LI, JIANLU MA, JINHONG ZHAO, JIANXIANG MA, LEI MENG
(85) 05/04/2016
(86) PCT US2014/059076 de 03/10/2014
(87) WO 2015/057407 de 23/04/2015
Publicação automática da admissibilidade da fase nacional depositado via PCT . Tratado de cooperação em matéria de Patentes, conforme Instrução Normativa nº 02, de 06/06/2017 publicada na RPI nº 2422, de 06/06/2017.

---

(21) BR 11 2016 007558-7 A2

Código 1.3 - Notificação - Fase Nacional - PCT
(22) 08/10/2013
(51) F21V 9/00 (2006.01), F21V 25/12 (2006.01), F21V 19/02 (2006.01), F21Y 101/02 (2006.01)
(54) LUMINÁRIA
(71) EATON PROTECTION SYSTEMS IP GMBH & CO. KG (DE)
(72) JENS BURMEISTER
(85) 06/04/2016
(86) PCT EP2013/003021 de 08/10/2013
(87) WO 2015/051810 de 16/04/2015
Publicação automática da admissibilidade da fase nacional depositado via PCT . Tratado de cooperação em matéria de Patentes, conforme Instrução Normativa nº 02, de 06/06/2017 publicada na RPI nº 2422, de 06/06/2017.

---

(21) BR 11 2016 007560-9 A2

Código 1.3 - Notificação - Fase Nacional - PCT
(22) 16/09/2014

(30) 08/10/2013 JP 2013-211136; 13/11/2013 JP 2013-235128; 17/04/2014 JP 2014-085443
(51) B60K 26/02 (2006.01), F16D 41/06 (2006.01), G05G 1/30 (2008.04), G05G 5/03 (2008.04)
(54) DISPOSITIVO DE SAÍDA DE FORÇA DE REAÇÃO
(71) HONDA LOCK MFG. CO., LTD. (JP)
(72) HIROYUKI KOUZUMA, KOHEI HIROTANI
(85) 06/04/2016
(86) PCT JP2014/074433 de 16/09/2014
(87) WO 2015/053049 de 16/04/2015
Publicação automática da admissibilidade da fase nacional depositado via PCT . Tratado de cooperação em matéria de Patentes, conforme Instrução Normativa nº 02, de 06/06/2017 publicada na RPI nº 2422, de 06/06/2017.

---

(21) BR 11 2016 007561-7 A2

Código 1.3 - Notificação - Fase Nacional - PCT
(22) 16/09/2014
(30) 08/10/2013 JP 2013-211137
(51) G05G 5/03 (2008.04), B60K 26/02 (2006.01)
(54) DISPOSITIVO DE SAÍDA DE FORÇA DE REAÇÃO
(71) HONDA LOCK MFG. CO., LTD. (JP)
(72) TAKASHI OOBA, HIROYUKI KOUZUMA
(85) 06/04/2016
(86) PCT JP2014/074389 de 16/09/2014
(87) WO 2015/053046 de 16/04/2015
Publicação automática da admissibilidade da fase nacional depositado via PCT . Tratado de cooperação em matéria de Patentes, conforme Instrução Normativa nº 02, de 06/06/2017 publicada na RPI nº 2422, de 06/06/2017.

---

(21) BR 11 2016 007563-3 A2

Código 1.3 - Notificação - Fase Nacional - PCT
(22) 08/10/2014
(30) 11/10/2013 CN PCT/CN2013/085031; 05/09/2014 CN PCT/CN2014/085959
(51) C07D 513/04 (2006.01), A61K 31/519 (2006.01), A61P 25/00 (2006.01)
(54) TIAZOLOPIRIMIDINONAS COMO MODULADORES DE ATIVIDADE DE NMDA
(71) F. HOFFMANN-LA ROCHE AG (CH)
(72) JIANG YU, GUOSHENG WU, PO-WAI YUEN, ELISIA VILLEMURE, JACOB SCHWARZ, CUONG LY, BENJAMIN SELLERS, MATTHEW VOLGRAF
(85) 06/04/2016
(86) PCT EP2014/071522 de 08/10/2014
(87) WO 2015/052226 de 16/04/2015
Publicação automática da admissibilidade da fase nacional depositado via PCT . Tratado de cooperação em matéria de Patentes, conforme Instrução Normativa nº 02, de 06/06/2017 publicada na RPI nº 2422, de 06/06/2017.

(21) BR 11 2016 007564-1 A2

Código 1.3 - Notificação - Fase Nacional - PCT
(22) 07/10/2014
(30) 08/10/2013 US 61/888,155
(51) A62D 1/00 (2006.01), C09K 3/30 (2006.01), C09K 5/04 (2006.01), C08J 9/14 (2006.01)
(54) COMPOSIÇÃO E PROCESSOS PARA PRODUZIR UMA ESPUMA TERMOPLÁSTICA OU TERMORRÍGIDA, PARA PRODUZIR REFRIGERAÇÃO, PARA PRODUZIR UM PRODUTO DE AEROSSOL E PARA EXTINGUIR OU SUPRIMIR UM FOGO
(71) THE CHEMOURS COMPANY FC, LLC (US)
(72) MARK L. ROBIN
(85) 06/04/2016
(86) PCT US2014/059386 de 07/10/2014
(87) WO 2015/054174 de 16/04/2015
Publicação automática da admissibilidade da fase nacional depositado via PCT . Tratado de cooperação em matéria de Patentes, conforme Instrução Normativa nº 02, de 06/06/2017 publicada na RPI nº 2422, de 06/06/2017.

(21) BR 11 2016 007567-6 A2

Código 1.3 - Notificação - Fase Nacional - PCT
(22) 08/10/2014
(30) 09/10/2013 US 61/888,901
(51) C10L 3/08 (2006.01)
(54) ADIÇÃO DE ALIMENTAÇÃO DIVIDIDA EM RECUPERAÇÃO LPG DE REFRIGERAÇÃO ABERTA COM ISOPRESSÃO
(71) LUMMUS TECHNOLOGY INC. (US)
(72) AYYALASOMAYJULA KUMAR, ROBERT HUEBEL, MICHAEL MALSAM
(85) 06/04/2016
(86) PCT US2014/059682 de 08/10/2014
(87) WO 2015/054379 de 16/04/2015
Publicação automática da admissibilidade da fase nacional depositado via PCT . Tratado de cooperação em matéria de Patentes, conforme Instrução Normativa nº 02, de 06/06/2017 publicada na RPI nº 2422, de 06/06/2017.

(21) BR 11 2016 007568-4 A2

Código 1.3 - Notificação - Fase Nacional - PCT
(22) 10/10/2014
(30) 11/10/2013 FR 1359895
(51) F01D 5/14 (2006.01), F04D 29/32 (2006.01), F04D 29/68 (2006.01)
(54) PEÇA DE TURBOMÁQUINA E TURBOMÁQUINA
(71) SNECMA (FR)
(72) DAMIEN JOSEPH CELLIER
(85) 06/04/2016
(86) PCT FR2014/052586 de 10/10/2014
(87) WO 2015/052455 de 16/04/2015

Publicação automática da admissibilidade da fase nacional depositado via PCT . Tratado de cooperação em matéria de Patentes, conforme Instrução Normativa nº 02, de 06/06/2017 publicada na RPI nº 2422, de 06/06/2017.

---

(21) BR 11 2016 007572-2 A2

Código 1.3 - Notificação - Fase Nacional - PCT
(22) 02/10/2014
(30) 07/10/2013 US 61/887,679
(51) C07H 3/00 (2006.01)
(54) DI-HIDROXIALQUIL SUBSTITUÍDO POR POLIGALACTOMANANO, E MÉTODOS PARA PRODUZIR E USAR O MESMO
(71) HERCULES INCORPORATED (US)
(72) MICHAEL ALBERT HERMAN FRANZKE, XIAOCHUN ZHANG, GIJSBERT KROON
(85) 06/04/2016
(86) PCT US2014/058856 de 02/10/2014
(87) WO 2015/054026 de 16/04/2015
Publicação automática da admissibilidade da fase nacional depositado via PCT . Tratado de cooperação em matéria de Patentes, conforme Instrução Normativa nº 02, de 06/06/2017 publicada na RPI nº 2422, de 06/06/2017.

---

(21) BR 11 2016 007573-0 A2

Código 1.3 - Notificação - Fase Nacional - PCT
(22) 29/09/2014
(30) 10/10/2013 EP 13188006.4
(51) D21B 1/00 (2006.01), B27N 3/00 (2006.01), C08J 9/00 (2006.01), C08L 97/00 (2006.01)
(54) MATERIAL DE LIGNOCELULOSE, MÉTODO PARA PRODUÇÃO E USO DO MESMO
(71) BASF SE (DE)
(72) MATTHIAS SCHADE, STEPHAN WEINKÖTZ, JENS ASSMANN
(85) 06/04/2016
(86) PCT EP2014/070785 de 29/09/2014
(87) WO 2015/052028 de 16/04/2015
Publicação automática da admissibilidade da fase nacional depositado via PCT . Tratado de cooperação em matéria de Patentes, conforme Instrução Normativa nº 02, de 06/06/2017 publicada na RPI nº 2422, de 06/06/2017.

---

(21) BR 11 2016 007577-3 A2

Código 1.3 - Notificação - Fase Nacional - PCT
(22) 28/10/2013
(51) B60K 1/04 (2006.01), B62D 25/08 (2006.01), B62D 43/06 (2006.01)
(54) ESTRUTURA DE PROTEÇÃO DE BATERIA
(71) NISSAN MOTOR CO., LTD. (JP)
(72) TSUNEHIRO KOBUKATA, MAKOTO FUNAKOSHI
(85) 06/04/2016
(86) PCT JP2013/079157 de 28/10/2013

(87) WO 2015/063839 de 07/05/2015
Publicação automática da admissibilidade da fase nacional depositado via PCT . Tratado de cooperação em matéria de Patentes, conforme Instrução Normativa nº 02, de 06/06/2017 publicada na RPI nº 2422, de 06/06/2017.

---

(21) BR 11 2016 007579-0 A2

Código 1.3 - Notificação - Fase Nacional - PCT
(22) 09/10/2014
(30) 11/10/2013 EP 13188373.8
(51) C08J 9/18 (2006.01), C08J 9/12 (2006.01), C08J 9/232 (2006.01), C08J 9/236 (2006.01), B29C 44/34 (2006.01)
(54) PROCESSO PARA A PRODUÇÃO DE GRÂNULOS TERMOPLÁSTICOS EXPANDIDOS DE ELASTÔMERO
(71) BASF SE (DE)
(72) CHRISTIAN DÄSCHLEIN, PETER GUTMANN, JÜRGEN AHLERS
(85) 06/04/2016
(86) PCT EP2014/071595 de 09/10/2014
(87) WO 2015/052265 de 16/04/2015
Publicação automática da admissibilidade da fase nacional depositado via PCT . Tratado de cooperação em matéria de Patentes, conforme Instrução Normativa nº 02, de 06/06/2017 publicada na RPI nº 2422, de 06/06/2017.

---

(21) BR 11 2016 007581-1 A2

Código 1.3 - Notificação - Fase Nacional - PCT
(22) 16/09/2014
(30) 11/10/2013 DE 10 2013 016 932.1
(51) C01G 29/00 (2006.01), B41M 5/26 (2006.01), C08K 3/22 (2006.01), C09C 1/00 (2006.01)
(54) PIGMENTOS À BASE DE COMPOSTOS DE BISMUTO
(71) MERCK PATENT GMBH (DE)
(72) HELGE BETTINA KNIESS, FRANCISCUS GERARDUS HENRICUS VAN DUIJNHOVEN, FRANCISCUS WILHELMUS MARIA GELISSEN
(85) 06/04/2016
(86) PCT EP2014/002495 de 16/09/2014
(87) WO 2015/051868 de 16/04/2015
Publicação automática da admissibilidade da fase nacional depositado via PCT . Tratado de cooperação em matéria de Patentes, conforme Instrução Normativa nº 02, de 06/06/2017 publicada na RPI nº 2422, de 06/06/2017.

---

(21) BR 11 2016 007582-0 A2

Código 1.3 - Notificação - Fase Nacional - PCT
(22) 04/11/2014
(30) 24/01/2014 DE 10 2014 100 806.5
(51) H01M 2/02 (2006.01), H01M 2/38 (2006.01), H01M 10/42 (2006.01)
(54) ELEMENTO DE MISTURA, FAIXA DE ELEMENTOS DE MISTURA E ACUMULADOR

(71) JOHNSON CONTROLS AUTOBATTERIE GMBH & CO. KGAA (DE)
(72) JULIUS SCHWAB, INGO KOCH, NADINE DEHNERT, THORSTEN WERLE
(85) 06/04/2016
(86) PCT EP2014/073661 de 04/11/2014
(87) WO 2015/110192 de 30/07/2015
Publicação automática da admissibilidade da fase nacional depositado via PCT . Tratado de cooperação em matéria de Patentes, conforme Instrução Normativa nº 02, de 06/06/2017 publicada na RPI nº 2422, de 06/06/2017.

---

(21) BR 11 2016 007586-2 A2

Código 1.3 - Notificação - Fase Nacional - PCT
(22) 07/10/2014
(30) 10/10/2013 EP 13188179.9
(51) C07D 303/40 (2006.01)
(54) PROCESSO DE PREPARO DE 4-[[(BENZOIL)AMINO] SULFONIL]BENZOIL CLORETOS E PREPARAÇÃO DE ACILSULFAMOILBENZAMIDAS
(71) BAYER CROPSCIENCE AKTIENGESELLSCHAFT (DE)
(72) TARANEH FARIDA, HUBERTUS STAKEMEIER, JAN VERMEHREN
(85) 06/04/2016
(86) PCT EP2014/071388 de 07/10/2014
(87) WO 2015/052156 de 16/04/2015
Publicação automática da admissibilidade da fase nacional depositado via PCT . Tratado de cooperação em matéria de Patentes, conforme Instrução Normativa nº 02, de 06/06/2017 publicada na RPI nº 2422, de 06/06/2017.

---

(21) BR 11 2016 007594-3 A2

Código 1.3 - Notificação - Fase Nacional - PCT
(22) 10/10/2014
(30) 11/10/2013 DE 10 2013 111 258.7
(51) F16D 55/226 (2006.01)
(54) CORPO DO FREIO PARA UM FREIO A DISCO
(71) KNORR-BREMSE SYSTEME FÜR NUTZFAHRZEUGE GMBH (DE)
(72) JÖRG EBERT
(85) 06/04/2016
(86) PCT EP2014/071715 de 10/10/2014
(87) WO 2015/052306 de 16/04/2015
Publicação automática da admissibilidade da fase nacional depositado via PCT . Tratado de cooperação em matéria de Patentes, conforme Instrução Normativa nº 02, de 06/06/2017 publicada na RPI nº 2422, de 06/06/2017.

---

(21) BR 11 2016 007595-1 A2

Código 1.3 - Notificação - Fase Nacional - PCT
(22) 09/10/2014
(30) 23/10/2013 EP 13189944.5
(51) C07D 305/14 (2006.01)

(54) FORMAS CRISTALINAS SOLVATADAS DE CABAZITAXEL, USO DE FORMAS CRISTALINAS DE CABAZITAXEL E PROCESSOS PARA PREPARAR A FORMA CRISTALINA SOLVATADA DE CABAZITAXEL
(71) INDENA S.P.A (IT)
(72) WALTER CABRI, DANIELE CICERI, LUCA DOMENIGHINI, ANDREA GAMBINI, FEDERICO PETERLONGO
(85) 06/04/2016
(86) PCT EP2014/071596 de 09/10/2014
(87) WO 2015/058960 de 30/04/2015
Publicação automática da admissibilidade da fase nacional depositado via PCT . Tratado de cooperação em matéria de Patentes, conforme Instrução Normativa nº 02, de 06/06/2017 publicada na RPI nº 2422, de 06/06/2017.

---

(21) BR 11 2016 007599-4 A2

Código 1.3 - Notificação - Fase Nacional - PCT
(22) 11/09/2014
(30) 10/10/2013 DE 10 2013 220 492.2
(51) B05B 11/00 (2006.01), B65D 50/04 (2006.01)
(54) DISPOSITIVO DE DESCARGA À PROVA DE CRIANÇAS
(71) APTAR RADOLFZELL GMBH (DE)
(72) CHRISTOPH SZYMICZEK, GERALD KRAMPEN, JÜRGEN GREINER-PERTH
(85) 06/04/2016
(86) PCT EP2014/069452 de 11/09/2014
(87) WO 2015/051972 de 16/04/2015
Publicação automática da admissibilidade da fase nacional depositado via PCT . Tratado de cooperação em matéria de Patentes, conforme Instrução Normativa nº 02, de 06/06/2017 publicada na RPI nº 2422, de 06/06/2017.

---

(21) BR 11 2016 007600-1 A2

Código 1.3 - Notificação - Fase Nacional - PCT
(22) 12/11/2014
(30) 17/12/2013 US 14/109,467
(51) H02H 1/00 (2006.01), H01H 71/00 (2006.01)
(54) MÉTODO PARA DIAGNOSTICAR REMOTAMENTE PROBLEMAS DE CAMPO ASSOCIADOS COM UM DESARME DE UM DISPOSITIVO DE PROTEÇÃO DE CIRCUITO EM UM LOCAL DE CLIENTE, DISPOSITIVO DE DIAGNÓSTICO DE PROTEÇÃO DE CIRCUITO, SISTEMA PARA DIAGNOSTICAR REMOTAMENTE PROBLEMAS DE CAMPO ASSOCIADOS COM O DESARME DE DISPOSITIVO DE PROTEÇÃO DE CIRCUITO NO LOCAL DE CLIENTE, DISPOSITIVO DE DIAGNÓSTICO E SISTEMA PARA DIAGNOSTICAR REMOTAMENTE PROBLEMAS DE CAMPO EM UM LOCAL DE CLIENTE
(71) EATON CORPORATION (US)
(72) KEVIN LYNN PARKER, KEVIN LYNN PARKER, DAVID AUSTIN ELDRIDGE, DAVID AUSTIN ELDRIDGE, CHRISTOPHER STUART,

CHRISTOPHER STUART
(85) 06/04/2016
(86) PCT US2014/065127 de 12/11/2014
(87) WO 2015/094518 de 25/06/2015
Publicação automática da admissibilidade da fase nacional depositado via PCT . Tratado de cooperação em matéria de Patentes, conforme Instrução Normativa nº 02, de 06/06/2017 publicada na RPI nº 2422, de 06/06/2017.

---

(21) BR 11 2016 007602-8 A2

Código 1.3 - Notificação - Fase Nacional - PCT
(22) 08/11/2013
(51) E21B 12/02 (2006.01), E21B 10/42 (2006.01)
(54) MÉTODO PARA PREDIÇÃO DE DESGASTE DINÂMICO E SISTEMA PARA PREDIÇÃO DE DESGASTE DINÂMICO
(71) HALLIBURTON ENERGY SERVICES, INC (US)
(72) NUNO DA SILVA, VALÉRIE SILLEN, STEPHAN REGNARD
(85) 06/04/2016
(86) PCT US2013/069187 de 08/11/2013
(87) WO 2015/069276 de 14/05/2015
Publicação automática da admissibilidade da fase nacional depositado via PCT . Tratado de cooperação em matéria de Patentes, conforme Instrução Normativa nº 02, de 06/06/2017 publicada na RPI nº 2422, de 06/06/2017.

---

(21) BR 11 2016 007604-4 A2

Código 1.3 - Notificação - Fase Nacional - PCT
(22) 14/11/2013
(51) E21B 47/0224 (2012.01), E21B 47/12 (2006.01)
(54) MÉTODO PARA VARIAÇÃO E SISTEMA DE VARIAÇÃO
(71) HALLIBURTON ENERGY SERVICES, INC (US)
(72) Richard Thomas Hay
(85) 06/04/2016
(86) PCT US2013/070117 de 14/11/2013
(87) WO 2015/073007 de 21/05/2015
Publicação automática da admissibilidade da fase nacional depositado via PCT . Tratado de cooperação em matéria de Patentes, conforme Instrução Normativa nº 02, de 06/06/2017 publicada na RPI nº 2422, de 06/06/2017.

---

(21) BR 11 2016 007605-2 A2

Código 1.3 - Notificação - Fase Nacional - PCT
(22) 24/09/2014
(30) 08/10/2013 DE 10 2013 111 115.7
(51) F03D 11/04 (2006.01), B63B 35/44 (2006.01)
(54) ESTAÇÃO DE ENERGIA EÓLICA FLUTUANTE
(71) LINNHOFF OFFSHORE AG (DE)

(72) JENS CRUSE
(85) 06/04/2016
(86) PCT EP2014/070398 de 24/09/2014
(87) WO 2015/051998 de 16/04/2015
Publicação automática da admissibilidade da fase nacional depositado via PCT . Tratado de cooperação em matéria de Patentes, conforme Instrução Normativa nº 02, de 06/06/2017 publicada na RPI nº 2422, de 06/06/2017.

---

(21) BR 11 2016 007606-0 A2

Código 1.3 - Notificação - Fase Nacional - PCT
(22) 02/10/2014
(30) 16/10/2013 US 14/055,463
(51) G06F 17/30 (2006.01)
(54) ACELERAÇÃO BASEADA EM FLUXOS DE CACHE
(71) GOOGLE INC. (US)
(72) NOAH FIEDEL, JEREMY NELSON
(85) 06/04/2016
(86) PCT US2014/058848 de 02/10/2014
(87) WO 2015/057400 de 23/04/2015
Publicação automática da admissibilidade da fase nacional depositado via PCT . Tratado de cooperação em matéria de Patentes, conforme Instrução Normativa nº 02, de 06/06/2017 publicada na RPI nº 2422, de 06/06/2017.

---

(21) BR 11 2016 007614-1 A2

Código 1.3 - Notificação - Fase Nacional - PCT
(22) 28/10/2014
(30) 30/10/2013 FR 1360628
(51) B67C 3/20 (2006.01)
(54) MÉTODO E INSTALAÇÃO PARA O ENCHIMENTO DE PESO DE RECIPIENTES SOBRE UMA ESTEIRA
(71) SERAC GROUP (FR)
(72) ANDRÉ GRAFFIN
(85) 06/04/2016
(86) PCT EP2014/073156 de 28/10/2014
(87) WO 2015/063110 de 07/05/2015
Publicação automática da admissibilidade da fase nacional depositado via PCT . Tratado de cooperação em matéria de Patentes, conforme Instrução Normativa nº 02, de 06/06/2017 publicada na RPI nº 2422, de 06/06/2017.

---

(21) BR 11 2016 007615-0 A2

Código 1.3 - Notificação - Fase Nacional - PCT
(22) 07/11/2014
(30) 12/11/2013 JP 2013-234250
(51) H04N 5/225 (2006.01), H04N 5/232 (2006.01), H04N 5/243 (2006.01), H04N 7/18 (2006.01)
(54) APARELHO DE FORMAÇÃO DE IMAGEM, APARELHO EXTERNO, SISTEMA DE FORMAÇÃO DE IMAGEM, MÉTODO DE CONTROLE PARA

APARELHO DE FORMAÇÃO DE IMAGEM, MÉTODO DE CONTROLE PARA APARELHO EXTERNO, MÉTODO DE CONTROLE PARA SISTEMA DE FORMAÇÃO DE IMAGEM E PROGRAMA
(71) CANON KABUSHIKI KAISHA (JP)
(72) TSUYOSHI YOKOMIZO
(85) 06/04/2016
(86) PCT JP2014/005600 de 07/11/2014
(87) WO 2015/072117 de 21/05/2015
Publicação automática da admissibilidade da fase nacional depositado via PCT . Tratado de cooperação em matéria de Patentes, conforme Instrução Normativa nº 02, de 06/06/2017 publicada na RPI nº 2422, de 06/06/2017.

---

(21) BR 11 2016 007616-8 A2

Código 1.3 - Notificação - Fase Nacional - PCT
(22) 01/10/2014
(30) 10/10/2013 FR 1359868
(51) F02C 7/06 (2006.01), F01M 11/02 (2006.01), F16N 21/00 (2006.01)
(54) DISPOSITIVO DE TRANSFERÊNCIA DE ÓLEO ENTRE DOIS REPOSITÓRIOS EM ROTAÇÃO UM EM RELAÇÃO AO OUTRO, E TURBOMÁQUINA DE HÉLICES PARA AERONAVE COM UM TAL DISPOSITIVO
(71) SNECMA (FR)
(72) OLIVIER BELMONTE, JÉRÉMY PHORLA LAO
(85) 06/04/2016
(86) PCT FR2014/052486 de 01/10/2014
(87) WO 2015/052409 de 16/04/2015
Publicação automática da admissibilidade da fase nacional depositado via PCT . Tratado de cooperação em matéria de Patentes, conforme Instrução Normativa nº 02, de 06/06/2017 publicada na RPI nº 2422, de 06/06/2017.

---

(21) BR 11 2016 007617-6 A2

Código 1.3 - Notificação - Fase Nacional - PCT
(22) 22/09/2014
(30) 09/10/2013 EP 13004844.0
(51) C07F 9/6561 (2006.01), A61K 31/675 (2006.01)
(54) DI-HIDROGENOFOSFATO DE TENOFOVIR DISOPROXILA, MÉTODO PARA PREPARAÇÃO DE DI-HIDROGENOFOSFATO DE TENOFOVIR DISOPROXILA, E, COMPOSIÇÃO FARMACÊUTICA
(71) ZENTIVA, K.S. (CZ)
(72) JAN HOLAN, LUDEK RIDVAN, MICHAL ZAPADLO, ONDREJ DAMMER, JOSEF BERÁNEK, VLADIMIR KRAL
(85) 06/04/2016
(86) PCT EP2014/002562 de 22/09/2014
(87) WO 2015/051875 de 16/04/2015
Publicação automática da admissibilidade da fase nacional depositado via PCT . Tratado de cooperação em matéria de Patentes, conforme Instrução

Normativa nº 02, de 06/06/2017 publicada na RPI nº 2422, de 06/06/2017.

---

(21) BR 11 2016 007618-4 A2

Código 1.3 - Notificação - Fase Nacional - PCT
(22) 06/10/2014
(30) 07/10/2013 GB 1317702.7
(51) C07D 279/18 (2006.01)
(54) MÉTODOS DE SÍNTESE QUÍMICA DE COMPOSTOS DE DIAMINOFENOTIAZÍNIO INCLUINDO CLORETO DE METILTIONÍNIO (MTC)
(71) WISTA LABORATORIES LTD. (SG)
(72) JAMES PETER SINCLAIR, SARAH LOUISE NICOLL, JOHN MERVYN DAVID STOREY
(85) 06/04/2016
(86) PCT GB2014/053007 de 06/10/2014
(87) WO 2015/052496 de 16/04/2015
Publicação automática da admissibilidade da fase nacional depositado via PCT . Tratado de cooperação em matéria de Patentes, conforme Instrução Normativa nº 02, de 06/06/2017 publicada na RPI nº 2422, de 06/06/2017.

---

(21) BR 11 2016 007620-6 A2

Código 1.3 - Notificação - Fase Nacional - PCT
(22) 06/10/2014
(30) 07/10/2013 JP 2013-209826
(51) C07D 471/04 (2006.01), A61K 31/4545 (2006.01), A61P 3/00 (2006.01), A61P 9/00 (2006.01)
(54) COMPOSTO, MEDICAMENTO, E, USO DE UM COMPOSTO
(71) TAKEDA PHARMACEUTICAL COMPANY LIMITED (JP)
(72) SHIZUO KASAI, HIDEKI HIROSE, TAKESHI YAMASAKI, TOHRU YAMASHITA, ASATO KINA, YOICHI NISHIKAWA
(85) 06/04/2016
(86) PCT JP2014/005075 de 06/10/2014
(87) WO 2015/052910 de 16/04/2015
Publicação automática da admissibilidade da fase nacional depositado via PCT . Tratado de cooperação em matéria de Patentes, conforme Instrução Normativa nº 02, de 06/06/2017 publicada na RPI nº 2422, de 06/06/2017.

---

(21) BR 11 2016 007623-0 A2

Código 1.3 - Notificação - Fase Nacional - PCT
(22) 02/10/2014
(30) 09/10/2013 US 61/888597
(51) E21B 33/035 (2006.01), E21B 33/043 (2006.01), E21B 17/01 (2006.01)
(54) SISTEMA DE BARREIRA DE FURO ABAIXO, E, MÉTODO
(71) SHELL INTERNATIONALE RESEARCH MAATSCHAPPIJ B.V. (NL)
(72) COLIN STUART BUCHAN, GEOFFREY DAVID CANNON, DAVID WILLIAM STEWART
(85) 06/04/2016
(86) PCT US2014/058786 de 02/10/2014

(87) WO 2015/054020 de 16/04/2015
Publicação automática da admissibilidade da fase nacional depositado via PCT . Tratado de cooperação em matéria de Patentes, conforme Instrução Normativa nº 02, de 06/06/2017 publicada na RPI nº 2422, de 06/06/2017.

---

(21) BR 11 2016 007624-9 A2

Código 1.3 - Notificação - Fase Nacional - PCT
(22) 29/09/2014
(30) 10/10/2013 DE 20 2013 104 576.4
(51) A01C 1/04 (2006.01)
(54) FITA DE SEMEADURA, SISTEMA DE FITA DE SEMEADURA, E SISTEMA DE VERDEJAMENTO OU PLANTAÇÃO
(71) B+M TEXTIL GMBH & CO. KG (DE) , NIKLAS WEISEL (DE)
(72) NIKLAS WEISEL
(85) 06/04/2016
(86) PCT IB2014/064926 de 29/09/2014
(87) WO 2015/052615 de 16/04/2015
Publicação automática da admissibilidade da fase nacional depositado via PCT . Tratado de cooperação em matéria de Patentes, conforme Instrução Normativa nº 02, de 06/06/2017 publicada na RPI nº 2422, de 06/06/2017.

---

(21) BR 11 2016 007627-3 A2

Código 1.3 - Notificação - Fase Nacional - PCT
(22) 11/10/2014
(30) 11/10/2013 CN PCT/CN2013/085042
(51) A61K 31/519 (2006.01), A61K 9/06 (2006.01), A61P 35/00 (2006.01), A61P 17/00 (2006.01)
(54) COMPOSIÇÕES FARMACÊUTICAS TÓPICAS PARA A PELE CONTENDO ICOTINIB E UTILIZAÇÕES DAS MESMAS
(71) BETTA PHARMACEUTICALS CO., LTD (CN)
(72) YINXIANG WANG, SHUJUN YUAN, YANPING WANG, SHAOJING HU, YUNYAN HU
(85) 06/04/2016
(86) PCT CN2014/088344 de 11/10/2014
(87) WO 2015/051763 de 16/04/2015
Publicação automática da admissibilidade da fase nacional depositado via PCT . Tratado de cooperação em matéria de Patentes, conforme Instrução Normativa nº 02, de 06/06/2017 publicada na RPI nº 2422, de 06/06/2017.

---

(21) BR 11 2016 007628-1 A2

Código 1.3 - Notificação - Fase Nacional - PCT
(22) 08/09/2014
(30) 07/10/2013 IT BS2013A000139
(51) F16K 37/00 (2006.01), H01H 3/02 (2006.01)
(54) COMUTADOR ROTATIVO ANTI-EXPLOSÃO, PROVIDA DE MEIOS DE SINALIZAÇÃO VISUAL E MEIOS DE CONTROLE
(71) SOLDO S.R.L. SOCIO UNICO (IT)

(72) MAURO BACCOLO
(85) 06/04/2016
(86) PCT IB2014/064315 de 08/09/2014
(87) WO 2015/052602 de 16/04/2015
Publicação automática da admissibilidade da fase nacional depositado via PCT . Tratado de cooperação em matéria de Patentes, conforme Instrução Normativa nº 02, de 06/06/2017 publicada na RPI nº 2422, de 06/06/2017.

---

(21) BR 11 2016 007630-3 A2

Código 1.3 - Notificação - Fase Nacional - PCT
(22) 06/10/2014
(30) 08/10/2013 US 61/888,418
(51) G06F 19/00 (2011.01)
(54) ANÁLISE E RASTREAMENTO DE RESULTADO CLÍNICO
(71) COTA, INC. (US)
(72) ANDREW L. PECORA
(85) 06/04/2016
(86) PCT US2014/059354 de 06/10/2014
(87) WO 2015/054156 de 16/04/2015
Publicação automática da admissibilidade da fase nacional depositado via PCT . Tratado de cooperação em matéria de Patentes, conforme Instrução Normativa nº 02, de 06/06/2017 publicada na RPI nº 2422, de 06/06/2017.

---

(21) BR 11 2016 007632-0 A2

Código 1.3 - Notificação - Fase Nacional - PCT
(22) 18/12/2013
(51) F03B 13/02 (2006.01), E21B 47/12 (2006.01), E21B 47/024 (2006.01)
(54) TURBINA
(71) Halliburton Energy Services, Inc. (US)
(72) Andrew McPherson Downie, Geoffrey Andrew Samuel, Christopher Paul Crampton
(85) 06/04/2016
(86) PCT US2013/076287 de 18/12/2013
(87) WO 2015/094251 de 25/06/2015
Publicação automática da admissibilidade da fase nacional depositado via PCT . Tratado de cooperação em matéria de Patentes, conforme Instrução Normativa nº 02, de 06/06/2017 publicada na RPI nº 2422, de 06/06/2017.

---

(21) BR 11 2016 007633-8 A2

Código 1.3 - Notificação - Fase Nacional - PCT
(22) 05/12/2013
(51) G06F 19/00 (2011.01)
(54) MÉTODO DE TRANSMISSÃO DE DADOS ACÚSTICOS, E, SISTEMAS DE OTIMIZAÇÃO DE TRANSMISSÃO ACÚSTICA E PARA TRANSMISSÃO DE UM SINAL ACÚSTICO
(71) Halliburton Energy Services, Inc. (US)

(72) Chin Wee Lim
(85) 06/04/2016
(86) PCT US2013/073265 de 05/12/2013
(87) WO 2015/084361 de 11/06/2015
Publicação automática da admissibilidade da fase nacional depositado via PCT . Tratado de cooperação em matéria de Patentes, conforme Instrução Normativa nº 02, de 06/06/2017 publicada na RPI nº 2422, de 06/06/2017.

---

(21) BR 11 2016 007634-6 A2

Código 1.3 - Notificação - Fase Nacional - PCT
(22) 14/10/2014
(30) 15/10/2013 IT MI2013A 001704
(51) B01J 29/70 (2006.01), B01J 37/00 (2006.01), B01J 35/10 (2006.01), C07C 15/085 (2006.01), C07C 2/86 (2006.01), C07C 2/66 (2006.01), C07C 6/12 (2006.01)
(54) COMPOSIÇÃO CATALÍTICA E PROCESSO EMPREGANDO-A, PARA A ALQUILAÇÃO DE HIDROCARBONETOS AROMÁTICOS COM ÁLCOOIS, OU MISTURAS DE ÁLCOOIS E OLEFINAS
(71) VERSALIS S.P.A. (IT)
(72) ELENA BENCINI, GIOVANNI ANTONIO FOIS, ROBERTO BUZZONI
(85) 06/04/2016
(86) PCT IB2014/065296 de 14/10/2014
(87) WO 2015/056167 de 23/04/2015
Publicação automática da admissibilidade da fase nacional depositado via PCT . Tratado de cooperação em matéria de Patentes, conforme Instrução Normativa nº 02, de 06/06/2017 publicada na RPI nº 2422, de 06/06/2017.

---

(21) BR 11 2016 007636-2 A2

Código 1.3 - Notificação - Fase Nacional - PCT
(22) 07/10/2014
(30) 07/10/2013 EP 13187513.0
(51) C08F 10/02 (2006.01), C08F 210/16 (2006.01), C08F 4/6592 (2006.01)
(54) SISTEMA DE CATALISADOR, PROCESSO PARA A PREPARAÇÃO DE UM POLÍMERO POR POLIMERIZAÇÃO DE PELO MENOS UM MONÔMERO OLEFÍNICO, E POLÍMEROS
(71) ARLANXEO Netherlands B.V. (NL)
(72) ALEXANDRA BERTHOUD, GERARDUS HENRICUS JOSEPHUS VAN DOREMAELE, VICTOR QUIROGA NORAMBUENA, RICHARD THOMAS WILLIAM SCOTT
(85) 06/04/2016
(86) PCT EP2014/071438 de 07/10/2014
(87) WO 2015/052184 de 16/04/2015
Publicação automática da admissibilidade da fase nacional depositado via PCT . Tratado de cooperação em matéria de Patentes, conforme Instrução Normativa nº 02, de 06/06/2017 publicada na RPI nº 2422, de 06/06/2017.

(21) BR 11 2016 007638-9 A2

Código 1.3 - Notificação - Fase Nacional - PCT
(22) 08/10/2014
(30) 08/10/2013 US 61/888430
(51) F01M 11/00 (2006.01)
(54) MÉTODO DE FORMAÇÃO DE UMA CUBA DE ÓLEO ESTRUTURAL ATRAVÉS DE MOLDAGEM EM MACHO FUSÍVEL
(71) BASF SE (DE)
(72) ANKUR M. BHOSALE, RAYMOND BALLOU, SASCHA KLAUSEN
(85) 06/04/2016
(86) PCT US2014/059751 de 08/10/2014
(87) WO 2015/054420 de 16/04/2015
Publicação automática da admissibilidade da fase nacional depositado via PCT . Tratado de cooperação em matéria de Patentes, conforme Instrução Normativa nº 02, de 06/06/2017 publicada na RPI nº 2422, de 06/06/2017.

(21) BR 11 2016 007639-7 A2

Código 1.3 - Notificação - Fase Nacional - PCT
(22) 07/10/2014
(30) 09/10/2013 EP 13187853.0
(51) G01V 9/00 (2006.01), G01M 9/06 (2006.01), G01N 21/64 (2006.01), G01N 21/41 (2006.01), G01N 21/17 (2006.01)
(54) MÉTODO PARA TORNAR VISÍVEL E SISTEMA PARA MONITORAR UM PENACHO DE LIBERAÇÃO DE FLUIDO
(71) SHELL INTERNATIONALE RESEARCH MAATSCHAPPIJ B.V. (NL)
(72) WIILIAM JOSEPH HIRST (SR.)
(85) 06/04/2016
(86) PCT EP2014/071396 de 07/10/2014
(87) WO 2015/052159 de 16/04/2015
Publicação automática da admissibilidade da fase nacional depositado via PCT . Tratado de cooperação em matéria de Patentes, conforme Instrução Normativa nº 02, de 06/06/2017 publicada na RPI nº 2422, de 06/06/2017.

(21) BR 11 2016 007641-9 A2

Código 1.3 - Notificação - Fase Nacional - PCT
(22) 08/10/2014
(30) 08/10/2013 US 61/888327; 08/10/2014 US 14/509381; 08/10/2014 US 14/509406
(51) B01J 8/06 (2006.01), B01J 8/00 (2006.01), B01J 8/02 (2006.01), C01B 3/38 (2006.01), C01B 13/02 (2006.01)
(54) MÉTODO PARA CONTROLE DE TEMPERATURA EM UM REATOR, E, REATOR
(71) PRAXAIR TECHNOLOGY, INC. (US)
(72) SEAN M. KELLY
(85) 06/04/2016

(86) PCT US2014/059654 de 08/10/2014
(87) WO 2015/054363 de 16/04/2015
Publicação automática da admissibilidade da fase nacional depositado via PCT . Tratado de cooperação em matéria de Patentes, conforme Instrução Normativa nº 02, de 06/06/2017 publicada na RPI nº 2422, de 06/06/2017.

---

(21) BR 11 2016 007643-5 A2

Código 1.3 - Notificação - Fase Nacional - PCT
(22) 15/10/2014
(30) 16/10/2013 EP 13356015.1
(51) A01N 43/56 (2006.01), A01N 43/10 (2006.01), A01N 43/653 (2006.01), A01N 43/80 (2006.01), A01N 47/38 (2006.01), A01N 43/54 (2006.01), A01N 37/18 (2006.01), A01N 37/42 (2006.01), A01N 43/40 (2006.01), A01N 43/72 (2006.01), A01P 3/00 (2006.01), A01N 37/52 (2006.01)
(54) COMBINAÇÕES DE COMPOSTOS ATIVOS COMPREENDENDO UM DERIVADO DE (TIO)CARBOXAMIDA E UM COMPOSTO FUNGICIDA
(71) BAYER CROPSCIENCE AKTIENGESELLSCHAFT (DE)
(72) Pierre-Yves Coqueron, ULRIKE WACHENDORFF-NEUMANN, Philippe Desbordes, PETER DAHMEN, Tomoki Tsuchiya, Pierre Cristau
(85) 06/04/2016
(86) PCT EP2014/072099 de 15/10/2014
(87) WO 2015/055707 de 23/04/2015
Publicação automática da admissibilidade da fase nacional depositado via PCT . Tratado de cooperação em matéria de Patentes, conforme Instrução Normativa nº 02, de 06/06/2017 publicada na RPI nº 2422, de 06/06/2017.

---

(21) BR 11 2016 007644-3 A2

Código 1.3 - Notificação - Fase Nacional - PCT
(22) 07/10/2014
(30) 11/10/2013 EP 13188312.6
(51) C09D 5/18 (2006.01)
(54) COMPOSIÇÃO DE REVESTIMENTO INTUMESCENTE, PROCESSO PARA FORMAR UMA SUBSTÂNCIA INTUMESCENTE CURADA, SUBSTÂNCIA INTUMESCENTE CURADA, COMPOSIÇÃO DE POLI-ISOCIANATO, E, COMPOSIÇÃO REATIVA A ISOCIANATO POLIFUNCIONAL
(71) HUNTSMAN INTERNATIONAL LLC (US)
(72) STEFAN PRIEMEN, MARC BROEKAERT, PIERRE BACHELET, FABIENNE SAMYN, SOPHIE DUQUESNE, SERGE BOURBIGOT
(85) 06/04/2016
(86) PCT EP2014/071375 de 07/10/2014
(87) WO 2015/052148 de 16/04/2015
Publicação automática da admissibilidade da fase nacional depositado via PCT . Tratado de cooperação em matéria de Patentes, conforme Instrução Normativa nº 02, de 06/06/2017 publicada na RPI nº 2422, de 06/06/2017.

(21) BR 11 2016 007645-1 A2

Código 1.3 - Notificação - Fase Nacional - PCT
(22) 19/11/2013
(51) E21B 19/08 (2006.01), E21B 33/035 (2006.01)
(54) APARELHO INJETOR, SISTEMA DE INJETOR E SUPORTE DE CUNHA E MÉTODO PARA MOVER UM ELEMENTO TUBULAR PARA DENTRO E PARA FORA DE UM POÇO
(71) Halliburton Energy Services, Inc. (US)
(72) Thurman P. Harrell, Ralph A. McDaniel
(85) 06/04/2016
(86) PCT US2013/070670 de 19/11/2013
(87) WO 2015/076775 de 28/05/2015
Publicação automática da admissibilidade da fase nacional depositado via PCT . Tratado de cooperação em matéria de Patentes, conforme Instrução Normativa nº 02, de 06/06/2017 publicada na RPI nº 2422, de 06/06/2017.

(21) BR 11 2016 007646-0 A2

Código 1.3 - Notificação - Fase Nacional - PCT
(22) 09/10/2014
(30) 23/10/2013 EP 13189949.4
(51) C07D 305/14 (2006.01), A61K 31/337 (2006.01), A61P 35/00 (2006.01)
(54) FORMA CRISTALINA ANIDRA DE CABAZITAXEL, USO DA FORMA CRISTALINA ANIDRA DE CABAZITAXEL, COMPOSIÇÃO FARMACÊUTICA E PROCESSO PARA O PREPARO FORMA CRISTALINA ANIDRA DE CABAZITAXE
(71) INDENA S.P.A (IT)
(72) WALTER CABRI, DANIELE CICERI, LUCA DOMENIGHINI, ANDREA GAMBINI, FEDERICO PETERLONGO
(85) 06/04/2016
(86) PCT EP2014/071601 de 09/10/2014
(87) WO 2015/058961 de 30/04/2015
Publicação automática da admissibilidade da fase nacional depositado via PCT . Tratado de cooperação em matéria de Patentes, conforme Instrução Normativa nº 02, de 06/06/2017 publicada na RPI nº 2422, de 06/06/2017.

(21) BR 11 2016 007647-8 A2

Código 1.3 - Notificação - Fase Nacional - PCT
(22) 11/11/2013
(51) E21B 34/06 (2006.01), E21B 34/14 (2006.01)
(54) VÁLVULA DE SEGURANÇA, E, MÉTODO PARA ACIONAR UMA VÁLVULA DE SEGURANÇA
(71) Halliburton Energy Services, Inc. (US)
(72) James Dan Vick, Jr., BRUCE EDWARD SCOTT
(85) 06/04/2016
(86) PCT US2013/069395 de 11/11/2013
(87) WO 2015/069289 de 14/05/2015

Publicação automática da admissibilidade da fase nacional depositado via PCT . Tratado de cooperação em matéria de Patentes, conforme Instrução Normativa nº 02, de 06/06/2017 publicada na RPI nº 2422, de 06/06/2017.

---

(21) BR 11 2016 007648-6 A2

Código 1.3 - Notificação - Fase Nacional - PCT
(22) 08/10/2013
(51) B60B 27/00 (2006.01), B60B 27/02 (2006.01), B60B 35/12 (2006.01), B60B 35/18 (2006.01), F16C 35/063 (2006.01), F16D 65/12 (2006.01), F16D 65/02 (2006.01)
(54) MONTAGEM DE RODA DE TRAÇÃO E VEÍCULO AUTOMOTIVO EQUIPADO COM UMA TAL MONTAGEM
(71) VOLVO TRUCK CORPORATION (SE)
(72) NICOLAS DESSAINT JEAN
(85) 06/04/2016
(86) PCT IB2013/002811 de 08/10/2013
(87) WO 2015/052553 de 16/04/2015
Publicação automática da admissibilidade da fase nacional depositado via PCT . Tratado de cooperação em matéria de Patentes, conforme Instrução Normativa nº 02, de 06/06/2017 publicada na RPI nº 2422, de 06/06/2017.

---

(21) BR 11 2016 007649-4 A2

Código 1.3 - Notificação - Fase Nacional - PCT
(22) 11/11/2013
(51) E21B 43/12 (2006.01), E21B 49/00 (2006.01), E21B 43/16 (2006.01)
(54) MÉTODOS PARA ANALISAR COMPLETAÇÕES DE SISTEMA DE POÇO E PROJETAR UMA COMPLETAÇÃO, E, SISTEMA
(71) Halliburton Energy Services, Inc. (US)
(72) Harold Grayson Walters, Richard James Langenwalter
(85) 06/04/2016
(86) PCT US2013/069498 de 11/11/2013
(87) WO 2015/069299 de 14/05/2015
Publicação automática da admissibilidade da fase nacional depositado via PCT . Tratado de cooperação em matéria de Patentes, conforme Instrução Normativa nº 02, de 06/06/2017 publicada na RPI nº 2422, de 06/06/2017.

---

(21) BR 11 2016 007650-8 A2

Código 1.3 - Notificação - Fase Nacional - PCT
(22) 07/10/2014
(30) 07/10/2013 US 61/887,957; 06/10/2014 US 14/507,641
(51) H04L 1/18 (2006.01)
(54) AGRUPAMENTO DE TTI E OPERAÇÃO DE PLANEJAMENTO SEMIPERSISTENTE EM TDD DE LTE
(71) QUALCOMM INCORPORATED (US)

(72) MADHAVAN SRINIVASAN VAJAPEYAM, WANSHI CHEN, HAO XU, XIAOXIA ZHANG, PETER GAAL
(85) 06/04/2016
(86) PCT US2014/059523 de 07/10/2014
(87) WO 2015/054275 de 16/04/2015
Publicação automática da admissibilidade da fase nacional depositado via PCT . Tratado de cooperação em matéria de Patentes, conforme Instrução Normativa nº 02, de 06/06/2017 publicada na RPI nº 2422, de 06/06/2017.

---

(21) BR 11 2016 007651-6 A2

Código 1.3 - Notificação - Fase Nacional - PCT
(22) 07/10/2014
(30) 07/10/2013 US 61/887,922; 06/10/2014 US 14/507,727
(51) H04W 74/08 (2009.01)
(54) OPERAÇÕES DE AVALIAÇÃO DE CANAL LIMPO LTE-U
(71) QUALCOMM INCORPORATED (US)
(72) TINGFANG JI, NAGA BHUSHAN, YONGBIN WEI, PETER GAAL, TAO LUO, WANSHI CHEN, DURGA PRASAD MALLADI, ALEKSANDAR DAMNJANOVIC, KIRAN KUMAR SOMASUNDARAM, HAO XU
(85) 06/04/2016
(86) PCT US2014/059544 de 07/10/2014
(87) WO 2015/054294 de 16/04/2015
Publicação automática da admissibilidade da fase nacional depositado via PCT . Tratado de cooperação em matéria de Patentes, conforme Instrução Normativa nº 02, de 06/06/2017 publicada na RPI nº 2422, de 06/06/2017.

---

(21) BR 11 2016 007652-4 A2

Código 1.3 - Notificação - Fase Nacional - PCT
(22) 07/10/2014
(30) 07/10/2013 US 61/887,917; 06/10/2014 US 14/507,791
(51) H04W 72/08 (2009.01)
(54) TÉCNICAS DE PROGRAMAÇÃO DE PDCCH/PDSCH CONJUNTA PARA MELHORAR O CANCELAMENTO DE INTERFERÊNCIA DE PDSCH
(71) QUALCOMM INCORPORATED (US)
(72) ALAN BARBIERI, TAO LUO
(85) 06/04/2016
(86) PCT US2014/059510 de 07/10/2014
(87) WO 2015/054263 de 16/04/2015
Publicação automática da admissibilidade da fase nacional depositado via PCT . Tratado de cooperação em matéria de Patentes, conforme Instrução Normativa nº 02, de 06/06/2017 publicada na RPI nº 2422, de 06/06/2017.

---

(21) BR 11 2016 007653-2 A2

Código 1.3 - Notificação - Fase Nacional - PCT

(22) 06/10/2014
(30) 09/10/2013 IT CZ2013A000019
(51) B63B 59/06 (2006.01)
(54) DOCA DE LAVAGEM DE BARCOS AUTOMÁTICA E MÉTODO RELACIONADO PARA LAVAR BARCOS NA DOCA DE LAVAGEM DE BARCOS AUTOMÁTICA?
(71) IMPIANTI PORTUALI E SERVIZI MORACE SRL (IT)
(72) ALBERTO MORACE
(85) 06/04/2016
(86) PCT IB2014/065091 de 06/10/2014
(87) WO 2015/052634 de 16/04/2015
Publicação automática da admissibilidade da fase nacional depositado via PCT . Tratado de cooperação em matéria de Patentes, conforme Instrução Normativa nº 02, de 06/06/2017 publicada na RPI nº 2422, de 06/06/2017.

---

(21) BR 11 2016 007657-5 A2

Código 1.3 - Notificação - Fase Nacional - PCT
(22) 07/10/2013
(51) H04L 12/859 (2013.01), H04L 12/865 (2013.01), H04L 12/875 (2013.01)
(54) ?PROCEDIMENTO E SISTEMA PARA DEFINIR A ORDEM DE OBTENÇÃO DE RECURSOS WEB POR UM NAVEGADOR WEB?
(71) TELEFONICA DIGITAL ESPAÑA, S.L.U. (ES)
(72) XIAOYUAN YANG, DAVID GUIJARRO GUILLEN
(85) 06/04/2016
(86) PCT ES2013/070691 de 07/10/2013
(87) WO 2015/052354 de 16/04/2015
Publicação automática da admissibilidade da fase nacional depositado via PCT . Tratado de cooperação em matéria de Patentes, conforme Instrução Normativa nº 02, de 06/06/2017 publicada na RPI nº 2422, de 06/06/2017.

---

(21) BR 11 2016 007658-3 A2

Código 1.3 - Notificação - Fase Nacional - PCT
(22) 14/10/2014
(30) 15/10/2013 US US 14/054,649
(51) G01N 25/50 (2006.01)
(54) MÉTODO DE PLACA DE GESSO COM PREDIÇÃO DE DESEMPENHO COM RESISTÊNCIA A FOGO
(71) UNITED STATES GYPSUM COMPANY (US)
(72) Bangji Cao, Scott Leckie, Weixin D. Song, Cesar Chan
(85) 06/04/2016
(86) PCT US2014/060328 de 14/10/2014
(87) WO 2015/057598 de 23/04/2015
Publicação automática da admissibilidade da fase nacional depositado via PCT . Tratado de cooperação em matéria de Patentes, conforme Instrução Normativa nº 02, de 06/06/2017 publicada na RPI nº 2422, de 06/06/2017.

(21) BR 11 2016 007659-1 A2

Código 1.3 - Notificação - Fase Nacional - PCT
(22) 07/10/2013
(51) H04L 29/08 (2006.01)
(54) ?PROCEDIMENTO E SISTEMA PARA CONFIGURAR UMA MEMÓRIA CACHE WEB PARA PROCESSAR PEDIDOS?
(71) TELEFONICA DIGITAL ESPAÑA, S.L.U. (ES)
(72) DAVID GUIJARRO GUILLEN, XIAOYUAN YANG, MARTÍN IVÁN LEVI, EGUZKI ASTIZ LEZAUN, ARMANDO ANTONIO GARCIA SANCHEZ MENDOZA, ARCANDIO PANDO CAO, MAITE BURREL, DAVID CONEJERO OLESTI
(85) 06/04/2016
(86) PCT ES2013/070692 de 07/10/2013
(87) WO 2015/052355 de 16/04/2015
Publicação automática da admissibilidade da fase nacional depositado via PCT . Tratado de cooperação em matéria de Patentes, conforme Instrução Normativa nº 02, de 06/06/2017 publicada na RPI nº 2422, de 06/06/2017.

(21) BR 11 2016 007660-5 A2

Código 1.3 - Notificação - Fase Nacional - PCT
(22) 03/10/2014
(30) 07/10/2013 US 61/887,662; 10/03/2014 US 61/950,362
(51) H04L 9/08 (2006.01)
(54) SISTEMA E MÉTODO PARA GERENCIAMENTO, FEDERAÇÃO E DISTRIBUIÇÃO DE CHAVE DE CRIPTOFRAFIA
(71) FORNETIX LLC (US)
(72) CHARLES WHITE, JOSEPH BRAND, STEPHEN EDWARDS
(85) 06/04/2016
(86) PCT US2014/059187 de 03/10/2014
(87) WO 2015/054083 de 16/04/2015
Publicação automática da admissibilidade da fase nacional depositado via PCT . Tratado de cooperação em matéria de Patentes, conforme Instrução Normativa nº 02, de 06/06/2017 publicada na RPI nº 2422, de 06/06/2017.

(21) BR 11 2016 007662-1 A2

Código 1.3 - Notificação - Fase Nacional - PCT
(22) 07/10/2014
(30) 08/10/2013 US 61/888,338; 02/10/2014 US 14/504,912
(51) H02M 3/156 (2006.01), H02M 1/00 (2007.01)
(54) CIRCUITO E MÉTODO PARA COMPENSAR EFEITOS DE INDUTÂNCIA EM SÉRIE EQUIVALENTE (ESL) EM UM REGULADOR BUCK
(71) QUALCOMM INCORPORATED (US)
(72) MARKO HARRY KOSKI, VISU VAITHIYANATHAN SWAMINATHAN
(85) 06/04/2016
(86) PCT US2014/059573 de 07/10/2014
(87) WO 2015/054318 de 16/04/2015

Publicação automática da admissibilidade da fase nacional depositado via PCT . Tratado de cooperação em matéria de Patentes, conforme Instrução Normativa nº 02, de 06/06/2017 publicada na RPI nº 2422, de 06/06/2017.

---

(21) BR 11 2016 007663-0 A2

Código 1.3 - Notificação - Fase Nacional - PCT
(22) 09/09/2014
(30) 08/10/2013 US 14/048,210
(51) H04N 21/2343 (2011.01), H04N 21/438 (2011.01), H04N 21/44 (2011.01), H04N 21/845 (2011.01)
(54) COMUTAÇÃO ENTRE OS CONJUNTOS DE ADAPTAÇÃO DURANTE TRANSMISSÃO CONTÍNUA DE MÍDIA
(71) QUALCOMM INCORPORATED (US)
(72) ARVIND S. KRISHNA, LORENZ C. MINDER, DEVIPRASAD PUTCHALA, FATIH ULUPINAR
(85) 06/04/2016
(86) PCT US2014/054729 de 09/09/2014
(87) WO 2015/053895 de 16/04/2015
Publicação automática da admissibilidade da fase nacional depositado via PCT . Tratado de cooperação em matéria de Patentes, conforme Instrução Normativa nº 02, de 06/06/2017 publicada na RPI nº 2422, de 06/06/2017.

---

(21) BR 11 2016 007664-8 A2

Código 1.3 - Notificação - Fase Nacional - PCT
(22) 06/10/2014
(30) 08/10/2013 EP 13187678.1
(51) A61K 45/06 (2006.01), A61K 31/166 (2006.01), A61P 27/02 (2006.01)
(54) USO DE N-(4-TERT-BUTILBENZIL)-3-CLORO-N-[2-(4-CLORO-3-ETIL-FENIL)-ETIL-2-FLUORO-5-TRIFLUOROETIL-BENZAMIDA PARA O TRATAMENTO DE DOENÇAS NO OLHO
(71) F. HOFFMANN-LA ROCHE AG (CH)
(72) EVELYNE CHAPUT, GUIDO HARTMANN
(85) 06/04/2016
(86) PCT EP2014/071280 de 06/10/2014
(87) WO 2015/052104 de 16/04/2015
Publicação automática da admissibilidade da fase nacional depositado via PCT . Tratado de cooperação em matéria de Patentes, conforme Instrução Normativa nº 02, de 06/06/2017 publicada na RPI nº 2422, de 06/06/2017.

---

(21) BR 11 2016 007665-6 A2

Código 1.3 - Notificação - Fase Nacional - PCT
(22) 29/09/2014
(30) 08/10/2013 US 14/048,464
(51) H04W 48/20 (2009.01), H04W 84/12 (2009.01)
(54) ALGORITIMO MULTIDIMENSIONAL PARA ROAMING

(71) QUALCOMM INCORPORATED (US)
(72) SANDIP HOMCHAUDHURI, SHU DU, Sumeet Kumar, SOHANI GANESH RAO, PAUL HUSTED
(85) 06/04/2016
(86) PCT US2014/058003 de 29/09/2014
(87) WO 2015/053972 de 16/04/2015
Publicação automática da admissibilidade da fase nacional depositado via PCT . Tratado de cooperação em matéria de Patentes, conforme Instrução Normativa nº 02, de 06/06/2017 publicada na RPI nº 2422, de 06/06/2017.

---

(21) BR 11 2016 007668-0 A2

Código 1.3 - Notificação - Fase Nacional - PCT
(22) 08/10/2014
(30) 10/10/2013 US US 14/051,353
(51) E21B 44/00 (2006.01), G05B 19/02 (2006.01), G06F 19/00 (2011.01)
(54) GERENCIAMENTO DE TEMPO DE VIDA DE FERRAMENTAS E COMPONENTES DE FUNDO DE POÇO
(71) BAKER HUGHES INCORPORATED. (US)
(72) Dmitriy Dashevskiy, JOHN D. MACPHERSON
(85) 07/04/2016
(86) PCT US2014/059697 de 08/10/2014
(87) WO 2015/054388 de 16/04/2015
Publicação automática da admissibilidade da fase nacional depositado via PCT . Tratado de cooperação em matéria de Patentes, conforme Instrução Normativa nº 02, de 06/06/2017 publicada na RPI nº 2422, de 06/06/2017.

---

(21) BR 11 2016 007669-9 A2

Código 1.3 - Notificação - Fase Nacional - PCT
(22) 15/10/2014
(30) 15/10/2013 EP 13306417.0
(51) A61K 31/519 (2006.01), A61P 13/12 (2006.01)
(54) ÁCIDO {4-[5-(3-CLORO FENÓXI) OXAZOL [5,4-D] PIRIMIDIN-2-IL]-2,6-DIMETIL FENÓXI} ACÉTICO PARA USO NA PREVENÇÃO OU TRATAMENTO DE DANO AGUDO DOS RINS
(71) SANOFI (FR)
(72) VÉRONIQUE BRIAND, SABINE GRATZER, THOMAS HUEBSCHLE, PHILIP JANIAK, DIETER KADEREIT, ASHFAQ PARKAR, BRUNO POIRIER, MATTHIAS SCHAEFER, PAULUS WOHLFART
(85) 07/04/2016
(86) PCT EP2014/072078 de 15/10/2014
(87) WO 2015/055694 de 23/04/2015
Publicação automática da admissibilidade da fase nacional depositado via PCT . Tratado de cooperação em matéria de Patentes, conforme Instrução Normativa nº 02, de 06/06/2017 publicada na RPI nº 2422, de 06/06/2017.

(21) BR 11 2016 007671-0 A2

Código 1.3 - Notificação - Fase Nacional - PCT
(22) 24/10/2014
(30) 28/10/2013 US 61/896,435; 30/10/2013 US 61/897,348
(51) A61Q 11/00 (2006.01), A61K 8/04 (2006.01), B01J 13/00 (2006.01)
(54) ADIÇÃO EM ESTÁGIO TARDIO DE MODIFICADOR DE REOLOGIA
(71) THE PROCTER & GAMBLE COMPANY (US)
(72) MARK LEWIS AGERTON, STEVEN ROBERT ALEXANDER, GINA LYNN BLUM, MARCO CAGGIONI, SUSAN MARIE DAWES, DAVID MICHAEL FARREN, JUSTIN THOMAS LYDON HEDIN, CHARLES PHILLIP MILLER, CHRISTA MARIE NOVICKI, MELISSA CHERIE PAYNE, MOLLY ROSE SCHOTTELKOTTE, JOHN CHRISTOPHER WESNER, RANDALL LEE WOOD, JAMES ALBERT BERTA
(85) 07/04/2016
(86) PCT US2014/062142 de 24/10/2014
(87) WO 2015/065835 de 07/05/2015
Publicação automática da admissibilidade da fase nacional depositado via PCT . Tratado de cooperação em matéria de Patentes, conforme Instrução Normativa nº 02, de 06/06/2017 publicada na RPI nº 2422, de 06/06/2017.

---

(21) BR 11 2016 007672-9 A2

Código 1.3 - Notificação - Fase Nacional - PCT
(22) 13/10/2014
(30) 14/10/2013 EP 13188561.8
(51) C09D 5/02 (2006.01), C09D 7/12 (2006.01), C09D 131/04 (2006.01)
(54) COMPOSIÇÃO DE REVESTIMENTO À BASE DE ÁGUA
(71) HENKEL AG & CO. KGAA (DE)
(72) HARTMUT BÜSCHING, MARIO ECKERS, MARCEL HÜBENTHAL, ROLAND BOCHNIA, SYLVIA EWERT
(85) 07/04/2016
(86) PCT EP2014/071841 de 13/10/2014
(87) WO 2015/055555 de 23/04/2015
Publicação automática da admissibilidade da fase nacional depositado via PCT . Tratado de cooperação em matéria de Patentes, conforme Instrução Normativa nº 02, de 06/06/2017 publicada na RPI nº 2422, de 06/06/2017.

---

(21) BR 11 2016 007673-7 A2

Código 1.3 - Notificação - Fase Nacional - PCT
(22) 29/09/2014
(30) 11/10/2013 EP 13188311.8
(51) A23D 7/00 (2006.01), A23D 7/05 (2006.01), A23D 9/05 (2006.01)
(54) PROCESSO PARA PREPARAÇÃO DE UM COMPOSTO ESPALHÁVEL CONTÍNUO DE GORDURA COMESTÍVEL
(71) UNILEVER N.V (NL)
(72) Berend Jan Arends, Christiaan Michaël Beindorff, Johannes Jozef Marie Janssen, Teunis de Man, Marcel Stevens

(85) 07/04/2016
(86) PCT EP2014/070776 de 29/09/2014
(87) WO 2015/052026 de 16/04/2015
Publicação automática da admissibilidade da fase nacional depositado via PCT . Tratado de cooperação em matéria de Patentes, conforme Instrução Normativa nº 02, de 06/06/2017 publicada na RPI nº 2422, de 06/06/2017.

---

(21) BR 11 2016 007677-0 A2

Código 1.3 - Notificação - Fase Nacional - PCT
(22) 09/09/2014
(30) 11/10/2013 US 14/052,188
(51) H04L 12/931 (2013.01), G06F 9/54 (2006.01), G06F 9/44 (2006.01)
(54) MÉTODO DE COMUNICAÇÃO DE DADOS
(71) GE AVIATION SYSTEMS LLC (US)
(72) PAVLO BOBREK
(85) 07/04/2016
(86) PCT US2014/054710 de 09/09/2014
(87) WO 2015/053894 de 16/04/2015
Publicação automática da admissibilidade da fase nacional depositado via PCT . Tratado de cooperação em matéria de Patentes, conforme Instrução Normativa nº 02, de 06/06/2017 publicada na RPI nº 2422, de 06/06/2017.

---

(21) BR 11 2016 007678-8 A2

Código 1.3 - Notificação - Fase Nacional - PCT
(22) 09/10/2014
(30) 11/10/2013 DE 10 2013 016 877.5
(51) B60T 8/32 (2006.01)
(54) PROCESSO PARA CONTROLE DE UM DISPOSITIVO DE CONTROLE DE PRESSÃO DE UM SISTEMA DE FREIO DE MEIO DE PRESSÃO DE UM VEÍCULO
(71) KNORR-BREMSE SYSTEME FÜR NUTZFAHRZEUGE GMBH (DE)
(72) GERHARD WIEDER, ANDREAS SCHÃFERS, PETER HOLOBRADI
(85) 07/04/2016
(86) PCT EP2014/071615 de 09/10/2014
(87) WO 2015/052271 de 16/04/2015
Publicação automática da admissibilidade da fase nacional depositado via PCT . Tratado de cooperação em matéria de Patentes, conforme Instrução Normativa nº 02, de 06/06/2017 publicada na RPI nº 2422, de 06/06/2017.

---

(21) BR 11 2016 007680-0 A2

Código 1.3 - Notificação - Fase Nacional - PCT
(22) 09/10/2014
(30) 10/10/2013 FR 1359845
(51) F16H 57/08 (2006.01), F16H 1/28 (2006.01)
(54) PORTA-SATÉLITES E REDUTOR DE VELOCIDADE COM TREM EPICLOIDAL

(71) HISPANO SUIZA (FR)
(72) GUILLAUME BECK, BORIS MORELLI, JORDANE PELTIER
(85) 07/04/2016
(86) PCT FR2014/052553 de 09/10/2014
(87) WO 2015/052437 de 16/04/2015
Publicação automática da admissibilidade da fase nacional depositado via PCT . Tratado de cooperação em matéria de Patentes, conforme Instrução Normativa nº 02, de 06/06/2017 publicada na RPI nº 2422, de 06/06/2017.

---

(21) BR 11 2016 007681-8 A2

Código 1.3 - Notificação - Fase Nacional - PCT
(22) 09/10/2014
(30) 15/10/2013 JP 2013-214788
(51) A43B 23/02 (2006.01), A43C 7/00 (2006.01)
(54) COBERTURA DE PEITO DE PÉ E PARTE SUPERIOR DE SAPATO
(71) SHIMA SEIKI MFG., LTD. (JP)
(72) YOSHIHISA UCHIKAWA, MASAMITSU IKENAKA
(85) 07/04/2016
(86) PCT JP2014/077107 de 09/10/2014
(87) WO 2015/056633 de 23/04/2015
Publicação automática da admissibilidade da fase nacional depositado via PCT . Tratado de cooperação em matéria de Patentes, conforme Instrução Normativa nº 02, de 06/06/2017 publicada na RPI nº 2422, de 06/06/2017.

---

(21) BR 11 2016 007684-2 A2

Código 1.3 - Notificação - Fase Nacional - PCT
(22) 07/10/2014
(30) 07/10/2013 KR 10-2013-0119324; 30/10/2013 KR 10-2013-0130216; 01/11/2013 KR 10-2013-0132423; 11/12/2013 KR 10-2013-0154061
(51) E05B 77/48 (2014.01)
(54) CHAVE EM CARTÃO INTELIGENTE FINA PARA UM VEÍCULO E UM MÉTODO DE CONTROLE DA MESMA
(71) DAE DONG CO., LTD (KR)
(72) KI WOONG PARK, DONG HO LEE
(85) 07/04/2016
(86) PCT KR2014/009442 de 07/10/2014
(87) WO 2015/053537 de 16/04/2015
Publicação automática da admissibilidade da fase nacional depositado via PCT . Tratado de cooperação em matéria de Patentes, conforme Instrução Normativa nº 02, de 06/06/2017 publicada na RPI nº 2422, de 06/06/2017.

---

(21) BR 11 2016 007685-0 A2

Código 1.3 - Notificação - Fase Nacional - PCT
(22) 08/10/2014
(30) 08/10/2013 US 61/888426; 08/10/2013 US 61/888430
(51) F01M 11/00 (2006.01)
(54) CUBA DE ÓLEO ESTRUTURAL PARA UM VEÍCULO, E, MÉTODO PARA

FORMAR UMA CUBA DE ÓLEO ESTRUTURAL
(71) BASF SE (DE)
(72) ANKUR M. BHOSALE, RAYMOND BALLOU
(85) 07/04/2016
(86) PCT US2014/059720 de 08/10/2014
(87) WO 2015/054401 de 16/04/2015
Publicação automática da admissibilidade da fase nacional depositado via PCT . Tratado de cooperação em matéria de Patentes, conforme Instrução Normativa nº 02, de 06/06/2017 publicada na RPI nº 2422, de 06/06/2017.

---

(21) BR 11 2016 007686-9 A2

Código 1.3 - Notificação - Fase Nacional - PCT
(22) 08/10/2014
(30) 08/10/2013 US 61/888,186; 09/12/2013 US 61/913,756
(51) F16K 15/00 (2006.01)
(54) UNIDADE DE VÁLVULA DE RETENÇÃO COMPREENDENDO UM ELEMENTO DE ATENUAÇÃO DE SOM
(71) DAYCO IP HOLDINGS, LLC (US)
(72) KEITH HAMPTON, DAVID E. FLETCHER, BRIAN M. GRAICHEN, REX BRAVO, MATT GILMER, ANDREW NIEDERT
(85) 07/04/2016
(86) PCT US2014/059672 de 08/10/2014
(87) WO 2015/054372 de 16/04/2015
Publicação automática da admissibilidade da fase nacional depositado via PCT . Tratado de cooperação em matéria de Patentes, conforme Instrução Normativa nº 02, de 06/06/2017 publicada na RPI nº 2422, de 06/06/2017.

---

(21) BR 11 2016 007689-3 A2

Código 1.3 - Notificação - Fase Nacional - PCT
(22) 29/09/2014
(30) 15/10/2013 US US 14/054,564
(51) E02F 9/28 (2006.01)
(54) SISTEMA DE PROTEÇÃO DE BORDA DE CAÇAMBA
(71) CATERPILLAR INC. (US)
(72) Douglas C. Serrurier, Arun K. Venugopal
(85) 07/04/2016
(86) PCT US2014/058052 de 29/09/2014
(87) WO 2015/057377 de 23/04/2015
Publicação automática da admissibilidade da fase nacional depositado via PCT . Tratado de cooperação em matéria de Patentes, conforme Instrução Normativa nº 02, de 06/06/2017 publicada na RPI nº 2422, de 06/06/2017.

---

(21) BR 11 2016 007690-7 A2

Código 1.3 - Notificação - Fase Nacional - PCT
(22) 07/10/2014

(30) 08/10/2013 US 14/048522
(51) C08F 8/36 (2006.01)
(54) PROCESSO PARA A COAGULAÇÃO DE UM COPOLÍMERO EM BLOCO SULFONADO A PARTIR DE UMA SOLUÇÃO
(71) KRATON POLYMERS U.S. LLC (US)
(72) IRWAN HIDAJAT, GORGONIO G. RODRIGUEZ, JR., RICHARD HENNING, GUY ANDREW CORDONIER
(85) 07/04/2016
(86) PCT US2014/059399 de 07/10/2014
(87) WO 2015/054182 de 16/04/2015
Publicação automática da admissibilidade da fase nacional depositado via PCT . Tratado de cooperação em matéria de Patentes, conforme Instrução Normativa nº 02, de 06/06/2017 publicada na RPI nº 2422, de 06/06/2017.

---

(21) BR 11 2016 007691-5 A2

Código 1.3 - Notificação - Fase Nacional - PCT
(22) 20/10/2014
(30) 05/12/2013 US 14/097,729
(51) B01J 19/30 (2006.01), B01J 19/32 (2006.01), B01J 8/00 (2006.01)
(54) UNIDADE DE SUPORTE E VASO DE LEITO DE REATOR
(71) EXXONMOBIL RESEARCH AND ENGINEERING COMPANY (US)
(72) ROBERT FRANK TAMMERA
(85) 07/04/2016
(86) PCT US2014/061308 de 20/10/2014
(87) WO 2015/084505 de 11/06/2015
Publicação automática da admissibilidade da fase nacional depositado via PCT . Tratado de cooperação em matéria de Patentes, conforme Instrução Normativa nº 02, de 06/06/2017 publicada na RPI nº 2422, de 06/06/2017.

---

(21) BR 11 2016 007693-1 A2

Código 1.3 - Notificação - Fase Nacional - PCT
(22) 17/10/2014
(30) 18/10/2013 DE 10 2013 111 523.3
(51) A61G 13/12 (2006.01), A61G 13/10 (2006.01)
(54) APARELHO DE RAIOS X OTIMIZADO PARA SUPORTAR UM PACIENTE
(71) MAQUET GMBH (DE)
(72) JOCHEN KAISER, ULRICH WYSLUCHA, SIEGFRIED HUND
(85) 07/04/2016
(86) PCT EP2014/072323 de 17/10/2014
(87) WO 2015/055818 de 23/04/2015
Publicação automática da admissibilidade da fase nacional depositado via PCT . Tratado de cooperação em matéria de Patentes, conforme Instrução Normativa nº 02, de 06/06/2017 publicada na RPI nº 2422, de 06/06/2017.

---

(21) BR 11 2016 007694-0 A2

Código 1.3 - Notificação - Fase Nacional - PCT
(22) 24/09/2014

(30) 15/10/2013 EP 13188690.5
(51) C08L 23/00 (2006.01), C08L 23/04 (2006.01), C08F 10/02 (2006.01)
(54) COMPOSIÇÃO DE POLIETILENO PARA MOLDAGEM POR INJEÇÃO
(71) BASELL POLYOLEFINE GMBH (DE)
(72) BERND HOECKER
(85) 07/04/2016
(86) PCT EP2014/070321 de 24/09/2014
(87) WO 2015/055394 de 23/04/2015
Publicação automática da admissibilidade da fase nacional depositado via PCT . Tratado de cooperação em matéria de Patentes, conforme Instrução Normativa nº 02, de 06/06/2017 publicada na RPI nº 2422, de 06/06/2017.

---

(21) BR 11 2016 007697-4 A2

Código 1.3 - Notificação - Fase Nacional - PCT
(22) 03/10/2014
(30) 11/10/2013 US 61/889,552
(51) G01F 1/66 (2006.01), F02C 9/26 (2006.01), G01F 1/34 (2006.01)
(54) SISTEMAS DE MEDIÇÃO DE FLUXO DE COMBUSTÍVEL, SISTEMA DE CONTROLE DE MOTOR E SENSOR DE FLUXO DE COMBUSTÍVEL
(71) GENERAL ELECTRIC COMPANY (US)
(72) MUDASSAR ALI MUHAMMAD, EDWARD RANDALL FURLONG, COLIN JAMES MACKENZIE, WILLIAM JAMES MAILANDER
(85) 07/04/2016
(86) PCT US2014/059147 de 03/10/2014
(87) WO 2015/054079 de 16/04/2015
Publicação automática da admissibilidade da fase nacional depositado via PCT . Tratado de cooperação em matéria de Patentes, conforme Instrução Normativa nº 02, de 06/06/2017 publicada na RPI nº 2422, de 06/06/2017.

---

(21) BR 11 2016 007699-0 A2

Código 1.3 - Notificação - Fase Nacional - PCT
(22) 17/10/2014
(30) 17/10/2013 US 61/892,132; 22/05/2014 US 62/001,928; 27/08/2014 US 62/042,559
(51) A01N 43/56 (2006.01), A01N 47/40 (2006.01), A01N 25/00 (2006.01), C07D 231/14 (2006.01), C07D 231/40 (2006.01)
(54) PROCESSOS PARA PREPARAÇÃO DE COMPOSTOS PESTICIDAS
(71) DOW AGROSCIENCES LLC (US)
(72) QIANG YANG, BETH LORSBACH, GARY ROTH, NOORMOHAMED M. NIYAZ, JEFFREY NISSEN, RONALD JR. ROSS, GREG WHITEKER, CARL DEAMICIS, KAITLYN GRAY, YU ZHANG
(85) 07/04/2016
(86) PCT US2014/061027 de 17/10/2014
(87) WO 2015/058028 de 23/04/2015
Publicação automática da admissibilidade da fase nacional depositado via PCT . Tratado de cooperação em matéria de Patentes, conforme Instrução

Normativa nº 02, de 06/06/2017 publicada na RPI nº 2422, de 06/06/2017.

---

(21) BR 11 2016 007700-8 A2

Código 1.3 - Notificação - Fase Nacional - PCT
(22) 20/11/2015
(30) 29/05/2015 CN 201510290442.9
(51) H04W 4/14 (2009.01), G06F 3/0481 (2013.01)
(54) MÉTODO E DISPOSITIVO PARA ENVIAR MENSAGEM
(71) XIAOMI INC. (CN)
(72) FEI XIANGLI, BAOKE CHEN, SHENGBO CHENG
(85) 07/04/2016
(86) PCT CN2015/095138 de 20/11/2015
(87) WO 2016/192322 de 08/12/2016
Publicação automática da admissibilidade da fase nacional depositado via PCT . Tratado de cooperação em matéria de Patentes, conforme Instrução Normativa nº 02, de 06/06/2017 publicada na RPI nº 2422, de 06/06/2017.

---

(21) BR 11 2016 007701-6 A2

Código 1.3 - Notificação - Fase Nacional - PCT
(22) 10/10/2014
(30) 11/10/2013 US 61/890,073; 30/06/2014 US 62/019,359
(51) H04B 1/10 (2006.01), H04B 7/00 (2006.01)
(54) OTIMIZAÇÃO DE SISTEMA DE RÁDIO SEM-FIO POR ANÁLISE DE ESPECTRO PERSISTENTE
(71) UBIQUITI NETWORKS, INC. (US)
(72) LANCE D. LASCARI, ROBERTO J. PERA
(85) 07/04/2016
(86) PCT US2014/060027 de 10/10/2014
(87) WO 2015/054567 de 16/04/2015
Publicação automática da admissibilidade da fase nacional depositado via PCT . Tratado de cooperação em matéria de Patentes, conforme Instrução Normativa nº 02, de 06/06/2017 publicada na RPI nº 2422, de 06/06/2017.

---

(21) BR 11 2016 007702-4 A2

Código 1.3 - Notificação - Fase Nacional - PCT
(22) 06/10/2014
(30) 07/10/2013 US 61/887,713
(51) C09C 3/00 (2006.01), C09C 3/08 (2006.01), C09C 1/30 (2006.01), C08K 9/00 (2006.01)
(54) PROCESSO PARA PRODUZIR MATERIAL DE CARGA TRATADO, MATERIAL DE CARGA TRATADO, COMPOSIÇÃO DE BORRACHA, PROCESSO PARA PRODUZIR SÍLICA PRECIPITADA TRATADA E SÍLICA PRECIPITADA TRATADA
(71) PPG INDUSTRIES OHIO, INC. (US)
(72) CLINT STEVEN EDELMAN, RAPHAEL KOLLAH, JUSTIN JONATHAN MARTIN, TIM ALLEN OKEL, BRITTANY SMITH, PETER LAWRENCE

VOTRUBA-DRZAL, TRUMAN WILT, LUKE ANDREW WOLFE
(85) 07/04/2016
(86) PCT US2014/059273 de 06/10/2014
(87) WO 2015/054116 de 16/04/2015
Publicação automática da admissibilidade da fase nacional depositado via PCT . Tratado de cooperação em matéria de Patentes, conforme Instrução Normativa nº 02, de 06/06/2017 publicada na RPI nº 2422, de 06/06/2017.

---

(21) BR 11 2016 007704-0 A2

Código 1.3 - Notificação - Fase Nacional - PCT
(22) 06/10/2014
(30) 07/10/2013 US 61/887,713
(51) C09C 3/08 (2006.01), C09C 3/00 (2006.01), C09C 1/30 (2006.01), C08K 9/00 (2006.01)
(54) PROCESSO PARA PRODUZIR MATERIAL DE CARGA TRATADO, MATERIAL DE CARGA TRATADO, COMPOSIÇÃO DE BORRACHA, PROCESSO PARA PRODUZIR SÍLICA PRECIPITADA TRATADA E SÍLICA PRECIPITADA TRATADA
(71) PPG INDUSTRIES OHIO, INC. (US)
(72) CLINT STEVEN EDELMAN, RAPHAEL KOLLAH, JUSTIN JONATHAN MARTIN, TIM ALLEN OKEL, BRITTANY SMITH, PETER LAWRENCE VOTRUBA-DRZAL, TRUMAN WILT
(85) 07/04/2016
(86) PCT US2014/059267 de 06/10/2014
(87) WO 2015/054114 de 16/04/2015
Publicação automática da admissibilidade da fase nacional depositado via PCT . Tratado de cooperação em matéria de Patentes, conforme Instrução Normativa nº 02, de 06/06/2017 publicada na RPI nº 2422, de 06/06/2017.

---

(21) BR 11 2016 007705-9 A2

Código 1.3 - Notificação - Fase Nacional - PCT
(22) 06/10/2014
(30) 07/10/2013 US 61/887,713
(51) C09C 3/00 (2006.01), C09C 3/08 (2006.01), C09C 1/30 (2006.01), C08K 9/00 (2006.01)
(54) PROCESSO PARA PRODUZIR MATERIAL DE CARGA TRATADO, MATERIAL DE CARGA TRATADO, COMPOSIÇÃO DE BORRACHA, PROCESSO PARA PRODUZIR SÍLICA PRECIPITADA TRATADA E SÍLICA PRECIPITADA TRATADA
(71) PPG INDUSTRIES OHIO, INC. (US)
(72) JUSTIN JONATHAN MARTIN, TIM ALLEN OKEL, PETER LAWRENCE VOTRUBA-DRZ-AL, RAPHAEL KOLLAH, TRUMAN WILT, CLINT STEVEN EDELMAN
(85) 07/04/2016
(86) PCT US2014/059254 de 06/10/2014
(87) WO 2015/054107 de 16/04/2015

Publicação automática da admissibilidade da fase nacional depositado via PCT . Tratado de cooperação em matéria de Patentes, conforme Instrução Normativa nº 02, de 06/06/2017 publicada na RPI nº 2422, de 06/06/2017.

---

(21) BR 11 2016 007706-7 A2

Código 1.3 - Notificação - Fase Nacional - PCT
(22) 27/11/2013
(51) E21B 29/02 (2006.01), G01N 21/15 (2006.01), G01N 21/25 (2006.01)
(54) DISPOSITIVO DE DETECÇÃO E MÉTODO DE PROTEGER UMA SUPERFÍCIE ÓTICA DE UM DISPOSITIVO DE DETECÇÃO
(71) HALLIBURTON ENERGY SERVICES, INC (US)
(72) CHARLES CUTLER BRITTON
(85) 07/04/2016
(86) PCT US2013/072432 de 27/11/2013
(87) WO 2015/080745 de 04/06/2015
Publicação automática da admissibilidade da fase nacional depositado via PCT . Tratado de cooperação em matéria de Patentes, conforme Instrução Normativa nº 02, de 06/06/2017 publicada na RPI nº 2422, de 06/06/2017.

---

(21) BR 11 2016 007708-3 A2

Código 1.3 - Notificação - Fase Nacional - PCT
(22) 08/10/2014
(30) 14/10/2013 US 61/890,655
(51) F16B 21/08 (2006.01), F16B 37/04 (2006.01), F25D 23/00 (2006.01)
(54) APARELHAGEM DE FIXAÇÃO EM APARELHO ELETRODOMÉSTICO
(71) A. RAYMOND ET CIE (FR)
(72) DORIAN J. KILGORE, ELIO EVANGELISTA, WILLIAM TELLER
(85) 07/04/2016
(86) PCT US2014/059690 de 08/10/2014
(87) WO 2015/057452 de 23/04/2015
Publicação automática da admissibilidade da fase nacional depositado via PCT . Tratado de cooperação em matéria de Patentes, conforme Instrução Normativa nº 02, de 06/06/2017 publicada na RPI nº 2422, de 06/06/2017.

---

(21) BR 11 2016 007709-1 A2

Código 1.3 - Notificação - Fase Nacional - PCT
(22) 05/12/2013
(51) E21B 47/022 (2006.01)
(54) MÉTODO PARA ALCANCE DE FUNDO DE POÇO E SISTEMA DE POSICIONAMENTO RELATIVO PARA ALCANCE DE FUNDO DE POÇO
(71) HALLIBURTON ENERGY SERVICES, INC (US)
(72) GLENN A. WILSON, GLENN A. WILSON, BURKAY DONDERICI, BURKAY DONDERICI
(85) 07/04/2016
(86) PCT US2013/073425 de 05/12/2013
(87) WO 2015/084379 de 11/06/2015

Publicação automática da admissibilidade da fase nacional depositado via PCT . Tratado de cooperação em matéria de Patentes, conforme Instrução Normativa nº 02, de 06/06/2017 publicada na RPI nº 2422, de 06/06/2017.

---

(21) BR 11 2016 007712-1 A2

Código 1.3 - Notificação - Fase Nacional - PCT
(22) 13/10/2014
(30) 18/10/2013 EP 13189445.3
(51) A61M 5/24 (2006.01), A61M 5/32 (2006.01)
(54) DISPOSITIVO DE INJEÇÃO
(71) SANOFI-AVENTIS DEUTSCHLAND GMBH (DE)
(72) AXEL TEUCHER, MICHAEL JUGL
(85) 07/04/2016
(86) PCT EP2014/071911 de 13/10/2014
(87) WO 2015/055592 de 23/04/2015
Publicação automática da admissibilidade da fase nacional depositado via PCT . Tratado de cooperação em matéria de Patentes, conforme Instrução Normativa nº 02, de 06/06/2017 publicada na RPI nº 2422, de 06/06/2017.

---

(21) BR 11 2016 007713-0 A2

Código 1.3 - Notificação - Fase Nacional - PCT
(22) 05/11/2013
(51) E21B 47/20 (2012.01), E21B 47/22 (2012.01)
(54) FERRAMENTA DE FUNDO DE POÇO, SISTEMA DE PERFURAÇÃO, MÉTODO PARA OPERAR UMA FERRAMENTA DE FUNDO DE POÇO E DISPOSIÇÃO PARA CARREGAR UM CAPACITOR BRUTO
(71) HALLIBURTON ENERGY SERVICES, INC (US)
(72) PERCIVAL F. WILLIAMS, PERCIVAL F. WILLIAMS
(85) 07/04/2016
(86) PCT US2013/068467 de 05/11/2013
(87) WO 2015/069216 de 14/05/2015
Publicação automática da admissibilidade da fase nacional depositado via PCT . Tratado de cooperação em matéria de Patentes, conforme Instrução Normativa nº 02, de 06/06/2017 publicada na RPI nº 2422, de 06/06/2017.

---

(21) BR 11 2016 007714-8 A2

Código 1.3 - Notificação - Fase Nacional - PCT
(22) 19/12/2013
(51) E21B 33/12 (2006.01), E21B 33/1295 (2006.01)
(54) PACKER DE AUTOMONTAGEM PARA USO NO FUNDO DE POÇO EM UM FURO DE POÇO, MÉTODO PARA RESTRINGIR UM VEDANTE PARA CRIAR UM PACKER DE FUNDO DE POÇO, USO DE UM FLUIDO MAGNETORREOLÓGICO E MÉTODO PARA ISOLAR ZONAS DIFERENTES NUMA FORMAÇÃO DE FUNDO DO POÇO
(71) HALLIBURTON ENERGY SERVICES, INC (US)

(72) MICHAEL LINLEY FRIPP, MICHAEL LINLEY FRIPP, ZACHARY RYAN MURPHREE, ZACHARY RYAN MURPHREE, THOMAS JULES FROSELL, THOMAS JULES FROSELL
(85) 07/04/2016
(86) PCT US2013/076456 de 19/12/2013
(87) WO 2015/094266 de 25/06/2015
Publicação automática da admissibilidade da fase nacional depositado via PCT . Tratado de cooperação em matéria de Patentes, conforme Instrução Normativa nº 02, de 06/06/2017 publicada na RPI nº 2422, de 06/06/2017.

---

(21) BR 11 2016 007715-6 A2

Código 1.3 - Notificação - Fase Nacional - PCT
(22) 30/12/2013
(51) E21B 44/00 (2006.01), E21B 47/00 (2006.01), E21B 23/14 (2006.01)
(54) FERRAMENTA DE PERFILAGEM DE RESISTIVIDADE, MÉTODO E CONTROLADOR
(71) HALLIBURTON ENERGY SERVICES, INC (US)
(72) QI CAO, QI CAO, CHI WEI LIM, CHI WEI LIM, ALBERTO QUINTERO, ALBERTO QUINTERO, WILLIAM J. SCHAECHER, WILLIAM J. SCHAECHER
(85) 07/04/2016
(86) PCT US2013/078347 de 30/12/2013
(87) WO 2015/102583 de 09/07/2015
Publicação automática da admissibilidade da fase nacional depositado via PCT . Tratado de cooperação em matéria de Patentes, conforme Instrução Normativa nº 02, de 06/06/2017 publicada na RPI nº 2422, de 06/06/2017.

---

(21) BR 11 2016 007716-4 A2

Código 1.3 - Notificação - Fase Nacional - PCT
(22) 19/12/2013
(51) G06F 19/00 (2011.01)
(54) MÉTODO IMPLEMENTADO POR COMPUTADOR, SISTEMA E MEIO LEGÍVEL POR COMPUTADOR NÃO TRANSITÓRIO
(71) HALLIBURTON ENERGY SERVICES, INC (US)
(72) DINGDING CHEN, DINGDING CHEN, David L. Perkins, David L. Perkins
(85) 07/04/2016
(86) PCT US2013/076660 de 19/12/2013
(87) WO 2015/094303 de 25/06/2015
Publicação automática da admissibilidade da fase nacional depositado via PCT . Tratado de cooperação em matéria de Patentes, conforme Instrução Normativa nº 02, de 06/06/2017 publicada na RPI nº 2422, de 06/06/2017.

---

(21) BR 11 2016 007717-2 A2

Código 1.3 - Notificação - Fase Nacional - PCT
(22) 27/12/2013

(51) F16K 5/06 (2006.01), F16K 27/12 (2006.01)
(54) CONJUNTO DE VÁLVULA DE ESFERA
(71) HALLIBURTON ENERGY SERVICES, INC (US)
(72) PETER DEREK WALTER INGLIS, PETER DEREK WALTER INGLIS, KATHERINE ANN DAVIES, KATHERINE ANN DAVIES
(85) 07/04/2016
(86) PCT US2013/078111 de 27/12/2013
(87) WO 2015/099787 de 02/07/2015
Publicação automática da admissibilidade da fase nacional depositado via PCT . Tratado de cooperação em matéria de Patentes, conforme Instrução Normativa nº 02, de 06/06/2017 publicada na RPI nº 2422, de 06/06/2017.

---

(21) BR 11 2016 007718-0 A2

Código 1.3 - Notificação - Fase Nacional - PCT
(22) 01/10/2014
(30) 11/10/2013 FR 1359903
(51) G05B 23/02 (2006.01), B64F 5/00 (2006.01)
(54) MÉTODO PARA MONITORAMENTO DE UM MOTOR DE AERONAVE, SISTEMA PARA MONITORAMENTO DE UM MOTOR DE AERONAVE E MEIO LEGÍVEL POR COMPUTADOR
(71) SNECMA (FR)
(72) JÉRÔME HENRI NOËL LACAILLE, AURÉLIE GOUBY
(85) 07/04/2016
(86) PCT FR2014/052485 de 01/10/2014
(87) WO 2015/052408 de 16/04/2015
Publicação automática da admissibilidade da fase nacional depositado via PCT . Tratado de cooperação em matéria de Patentes, conforme Instrução Normativa nº 02, de 06/06/2017 publicada na RPI nº 2422, de 06/06/2017.

---

(21) BR 11 2016 007719-9 A2

Código 1.3 - Notificação - Fase Nacional - PCT
(22) 10/10/2014
(30) 11/10/2013 IN 3047/DEL/2013; 20/08/2014 IN 2363/DEL/2014
(51) A61K 47/48 (2006.01), A61P 43/00 (2006.01), A61K 31/715 (2006.01)
(54) CONJUGADOS DE POLISSACARÍDEO-PROTEÍNA COM IMUNOGENICIDADE MELHORADA E PROCESSO RÁPIDO COM ALTO RENDIMENTO DE OBTENÇÃO DOS MESMOS
(71) MSD WELLCOME TRUST HILLEMAN LABORATORIES PVT. LTD. (IN)
(72) DAVINDER GILL, MANOJ KUMAR CHHIKARA, RAKESH RANA, JUNED DALAL, DEEPTI SINGH, VIBHU KANCHAN
(85) 07/04/2016
(86) PCT IB2014/065201 de 10/10/2014
(87) WO 2015/052684 de 16/04/2015
Publicação automática da admissibilidade da fase nacional depositado via PCT . Tratado de cooperação em matéria de Patentes, conforme Instrução

Normativa nº 02, de 06/06/2017 publicada na RPI nº 2422, de 06/06/2017.

---

(21) BR 11 2016 007720-2 A2

Código 1.3 - Notificação - Fase Nacional - PCT
(22) 06/10/2014
(30) 11/10/2013 US 61/889,872
(51) E21B 44/00 (2006.01), G05B 19/02 (2006.01), G06F 19/00 (2011.01)
(54) MÉTODO E SISTEMA PARA CAPTURA AUTOMATIZADA DE WORKFLOW EM UMA APLICAÇÃO DE PERFURAÇÃO, E, MEIO DE ARMAZENAMENTO LEGÍVEL POR COMPUTADOR
(71) LANDMARK GRAPHICS CORPORATION (US)
(72) Florin M. Anghelescu, DAVID CRAWSHAY
(85) 07/04/2016
(86) PCT US2014/059347 de 06/10/2014
(87) WO 2015/054155 de 16/04/2015
Publicação automática da admissibilidade da fase nacional depositado via PCT . Tratado de cooperação em matéria de Patentes, conforme Instrução Normativa nº 02, de 06/06/2017 publicada na RPI nº 2422, de 06/06/2017.

---

(21) BR 11 2016 007722-9 A2

Código 1.3 - Notificação - Fase Nacional - PCT
(22) 14/10/2014
(30) 14/10/2013 US 61/890,355
(51) H01M 4/58 (2010.01), H01M 10/052 (2010.01), C01B 17/02 (2006.01), C01B 31/02 (2006.01)
(54) MATERIAIS DE CÁTODO DE ALTO DESEMPENHO PARA BATERIAS DE LÍTIO DE ENXOFRE PROVENIENTES DE LIGNOSULFONATO
(71) RENSSELAER POLYTECHNIC INSTITUTE (US)
(72) TREVOR SIMMONS, RAHUL MUKHERJEE
(85) 07/04/2016
(86) PCT US2014/060408 de 14/10/2014
(87) WO 2015/057652 de 23/04/2015
Publicação automática da admissibilidade da fase nacional depositado via PCT . Tratado de cooperação em matéria de Patentes, conforme Instrução Normativa nº 02, de 06/06/2017 publicada na RPI nº 2422, de 06/06/2017.

---

(21) BR 11 2016 007723-7 A2

Código 1.3 - Notificação - Fase Nacional - PCT
(22) 23/09/2014
(30) 08/10/2013 DE 102013220260.1
(51) F25B 15/06 (2006.01), F25B 17/02 (2006.01)
(54) DISPOSITIVO DE RESFRIAMENTO E MÉTODO PARA RESFRIAR UM MEIO
(71) EVONIK DEGUSSA GMBH (DE)
(72) MATTHIAS BLUG, JENS BUSSE, SEBASTIAN WILLMES, MARTIN BOUCHÉ, MARC LINDER, MARGARETHE MOLENDA

(85) 07/04/2016
(86) PCT EP2014/070214 de 23/09/2014
(87) WO 2015/051992 de 16/04/2015
Publicação automática da admissibilidade da fase nacional depositado via PCT . Tratado de cooperação em matéria de Patentes, conforme Instrução Normativa nº 02, de 06/06/2017 publicada na RPI nº 2422, de 06/06/2017.

---

(21) BR 11 2016 007726-1 A2

Código 1.3 - Notificação - Fase Nacional - PCT
(22) 17/10/2014
(30) 17/10/2013 US 61/892,129; 27/08/2014 US 62/042,554
(51) A01N 43/56 (2006.01), A01N 47/40 (2006.01), A01N 25/00 (2006.01), C07D 231/14 (2006.01), C07D 231/40 (2006.01)
(54) PROCESSOS PARA A PREPARAÇÃO DE COMPOSTOS PESTICIDAS
(71) DOW AGROSCIENCES LLC (US)
(72) QIANG YANG, BETH LORSBACH, GREG WHITEKER, GARY ROTH, CARL DEAMICIS, DANIEL I. KNUEPPEL, ANN M. BUYSSE, KAITLYN GRAY, XIAOYONG LI, JOSECK M. MUHUHI, RONALD ROSS JR, DAVID E. PODHOREZ, YU ZHANG
(85) 07/04/2016
(86) PCT US2014/061010 de 17/10/2014
(87) WO 2015/058021 de 23/04/2015
Publicação automática da admissibilidade da fase nacional depositado via PCT . Tratado de cooperação em matéria de Patentes, conforme Instrução Normativa nº 02, de 06/06/2017 publicada na RPI nº 2422, de 06/06/2017.

---

(21) BR 11 2016 007728-8 A2

Código 1.3 - Notificação - Fase Nacional - PCT
(22) 08/10/2014
(30) 08/10/2013 IT BO2013A000552
(51) B65D 88/66 (2006.01), B65D 88/70 (2006.01)
(54) APARELHO DE AREJAMENTO PARA TANQUES CONTENDO MATERIAIS EM PÓ OU SIMILARES
(71) OLI S.P.A. (IT)
(72) VAINER MARCHESINI
(85) 07/04/2016
(86) PCT IB2014/065154 de 08/10/2014
(87) WO 2015/052666 de 16/04/2015
Publicação automática da admissibilidade da fase nacional depositado via PCT . Tratado de cooperação em matéria de Patentes, conforme Instrução Normativa nº 02, de 06/06/2017 publicada na RPI nº 2422, de 06/06/2017.

---

(21) BR 11 2016 007729-6 A2

Código 1.3 - Notificação - Fase Nacional - PCT
(22) 07/10/2014

(30) 08/10/2013 US 61/888,419
(51) A61K 9/48 (2006.01)
(54) FORMULAÇÕES DE (S)-3-(4-((4-(MORFOLINOMETIL)BENZIL) ÓXI)-1-OXOISOINDOLIN-2-IL)PIPERIDINA-2,6-DIONA
(71) CELGENE CORPORATION (US)
(72) DARSHAN PARIKH, Anil MENON
(85) 07/04/2016
(86) PCT US2014/059424 de 07/10/2014
(87) WO 2015/054199 de 16/04/2015
Publicação automática da admissibilidade da fase nacional depositado via PCT . Tratado de cooperação em matéria de Patentes, conforme Instrução Normativa nº 02, de 06/06/2017 publicada na RPI nº 2422, de 06/06/2017.

---

(21) BR 11 2016 007730-0 A2

Código 1.3 - Notificação - Fase Nacional - PCT
(22) 07/10/2014
(30) 07/10/2013 AU 2013903852
(51) B01D 53/14 (2006.01), B01D 53/62 (2006.01), B01D 53/73 (2006.01)
(54) MÉTODO E APARELHO PARA A REMOÇÃO DE DIÓXIDO DE CARBONO DE GÁS DE COMBUSTÃO
(71) REID SYSTEMS (AUSTRALIA) PTY LTD (AU)
(72) TERRENCE REID
(85) 07/04/2016
(86) PCT AU2014/000958 de 07/10/2014
(87) WO 2015/051400 de 16/04/2015
Publicação automática da admissibilidade da fase nacional depositado via PCT . Tratado de cooperação em matéria de Patentes, conforme Instrução Normativa nº 02, de 06/06/2017 publicada na RPI nº 2422, de 06/06/2017.

---

(21) BR 11 2016 007731-8 A2

Código 1.3 - Notificação - Fase Nacional - PCT
(22) 06/10/2014
(30) 08/10/2013 US 61/888029
(51) C07D 495/08 (2006.01), C07D 413/10 (2006.01), C07D 413/12 (2006.01), C07D 417/10 (2006.01), C07D 417/14 (2006.01), C07D 263/34 (2006.01), C07D 513/08 (2006.01), A61P 19/10 (2006.01), A61K 31/5377 (2006.01), A61K 31/547 (2006.01), A61K 31/541 (2006.01), A61K 31/421 (2006.01), A61K 31/422 (2006.01), A61K 31/427 (2006.01), A61K 31/496 (2006.01)
(54) COMPOSTO, COMPOSIÇÃO FARMACÊUTICA, E, USO DE UM COMPOSTO
(71) MERCK SHARP & DOHME CORP. (US)
(72) SHAWN STACHEL, DANIEL V. PAONE, JING LI, KAUSIK NANDA
(85) 07/04/2016
(86) PCT US2014/059215 de 06/10/2014
(87) WO 2015/054089 de 16/04/2015
Publicação automática da admissibilidade da fase nacional depositado via

PCT . Tratado de cooperação em matéria de Patentes, conforme Instrução Normativa nº 02, de 06/06/2017 publicada na RPI nº 2422, de 06/06/2017.

---

(21) BR 11 2016 007733-4 A2

Código 1.3 - Notificação - Fase Nacional - PCT
(22) 07/10/2014
(30) 08/10/2013 EP 13187767.2
(51) A23L 1/00 (2006.01), A23L 1/054 (2006.01)
(54) COMPOSIÇÃO EM PÓ PARA PREPARAR UM PRODUTO ALIMENTÍCIO, MÉTODO, PRODUTO ALIMENTÍCIO, E, MÉTODO PARA PREPARAR UMA COMPOSIÇÃO
(71) FRIESLANDCAMPINA NEDERLAND B.V. (NL)
(72) ALBERT THIJS POORTINGA, PAUL BASTIAAN VAN SEEVENTER, LUBEN NIKOLAEV ARNAUDOV, SIMEON DOBREV STOYANOV
(85) 07/04/2016
(86) PCT NL2014/050696 de 07/10/2014
(87) WO 2015/053623 de 16/04/2015
Publicação automática da admissibilidade da fase nacional depositado via PCT . Tratado de cooperação em matéria de Patentes, conforme Instrução Normativa nº 02, de 06/06/2017 publicada na RPI nº 2422, de 06/06/2017.

---

(21) BR 11 2016 007736-9 A2

Código 1.3 - Notificação - Fase Nacional - PCT
(22) 10/10/2014
(30) 11/10/2013 US 61/890046; 04/04/2014 US 61/975455; 02/05/2014 US 61/988011; 11/06/2014 US 61/010972
(51) A61K 47/48 (2006.01), A61P 35/00 (2006.01)
(54) ARMAÇÃO POLIMÉRICA, E, COMPOSIÇÃO FARMACÊUTICA
(71) MERSANA THERAPEUTICS, INC. (US)
(72) ALEKSANDR V. YURKOVETSKIY, MAO YIN, TIMOTHY B. LOWINGER, JOSHUA D. THOMAS, CHERI A. STEVENSON, VENU R. GURIJALA
(85) 07/04/2016
(86) PCT US2014/060170 de 10/10/2014
(87) WO 2015/054659 de 16/04/2015
Publicação automática da admissibilidade da fase nacional depositado via PCT . Tratado de cooperação em matéria de Patentes, conforme Instrução Normativa nº 02, de 06/06/2017 publicada na RPI nº 2422, de 06/06/2017.

---

(21) BR 11 2016 007737-7 A2

Código 1.3 - Notificação - Fase Nacional - PCT
(22) 10/04/2015
(30) 24/04/2014 CN PCT/CN2014/076114; 25/07/2014 EP 14178542.8
(51) A23N 12/08 (2006.01), A23F 5/04 (2006.01), A23N 12/12 (2006.01)
(54) MÉTODO PARA IDENTIFICAR UM GRAU DE TORREFAÇÃO INICIAL DE GRÃOS DE CAFÉ, MÉTODO PARA CONTROLAR A TORREFAÇÃO DE GRÃOS DE CAFÉ, APARELHO PARA IDENTIFICAR UM GRAU DE TORREFAÇÃO INICIAL DE GRÃOS DE CAFÉ, E PRODUTO DE PROGRAMA

DE COMPUTADOR PARA IDENTIFICAR UM GRAU DE TORREFAÇÃO INICIAL DOS GRÃOS DE CAFÉ
(71) KONINKLIJKE PHILIPS N.V. (NL)
(72) JINGWEI TAN
(85) 07/04/2016
(86) PCT EP2015/057816 de 10/04/2015
(87) WO 2015/162021 de 29/10/2015
Publicação automática da admissibilidade da fase nacional depositado via PCT . Tratado de cooperação em matéria de Patentes, conforme Instrução Normativa nº 02, de 06/06/2017 publicada na RPI nº 2422, de 06/06/2017.

---

(21) BR 11 2016 007739-3 A2

Código 1.3 - Notificação - Fase Nacional - PCT
(22) 10/10/2014
(30) 11/10/2013 US 61/889815
(51) C12N 5/02 (2006.01), C12N 5/16 (2006.01)
(54) MÉTODO PARA CULTIVAR CÉLULAS, E, CÉLULA HOSPEDEIRA METABOLICAMENTE ALTERADA
(71) REGENERON PHARMACEUTICALS, INC. (US)
(72) SHAWN LAWRENCE, ANN KIM, AMY JOHNSON
(85) 07/04/2016
(86) PCT US2014/059993 de 10/10/2014
(87) WO 2015/054554 de 16/04/2015
Publicação automática da admissibilidade da fase nacional depositado via PCT . Tratado de cooperação em matéria de Patentes, conforme Instrução Normativa nº 02, de 06/06/2017 publicada na RPI nº 2422, de 06/06/2017.

---

(21) BR 11 2016 007741-5 A2

Código 1.3 - Notificação - Fase Nacional - PCT
(22) 09/10/2014
(30) 10/10/2013 US 61/889411
(51) F16J 15/16 (2006.01)
(54) CONJUNTO DE VEDAÇÃO, MOTOR PARA UMA BOMBA, E, MÉTODOS PARA PRENDER UM CONJUNTO DE VEDAÇÃO A UM ALOJAMENTO DE MOTOR E PARA DETECTAR A PERDA DE INTEGRIDADE DE VEDAÇÃO
(71) WEIR SLURRY GROUP INC. (US)
(72) RANDY J. KOSMICKI, MICHAEL L. VIKEN
(85) 07/04/2016
(86) PCT US2014/059879 de 09/10/2014
(87) WO 2015/054482 de 16/04/2015
Publicação automática da admissibilidade da fase nacional depositado via PCT . Tratado de cooperação em matéria de Patentes, conforme Instrução Normativa nº 02, de 06/06/2017 publicada na RPI nº 2422, de 06/06/2017.

---

(21) BR 11 2016 007742-3 A2

Código 1.3 - Notificação - Fase Nacional - PCT

(22) 11/11/2013
(51) E21B 47/09 (2006.01), E21B 49/00 (2006.01)
(54) FERRAMENTA DE MONITORAMENTO DE FUNDO DE POÇO, SISTEMA DE POÇO, E, MÉTODO PARA RASTREAR A POSIÇÃO DE UM PROJÉTIL DE FUNDO DE POÇO
(71) Halliburton Energy Services, Inc. (US)
(72) Christopher James Mericas, Nicholas Frederick Budler
(85) 07/04/2016
(86) PCT US2013/069474 de 11/11/2013
(87) WO 2015/069297 de 14/05/2015
Publicação automática da admissibilidade da fase nacional depositado via PCT . Tratado de cooperação em matéria de Patentes, conforme Instrução Normativa nº 02, de 06/06/2017 publicada na RPI nº 2422, de 06/06/2017.

---

(21) BR 11 2016 007743-1 A2

Código 1.3 - Notificação - Fase Nacional - PCT
(22) 08/10/2014
(30) 08/10/2013 US 61/888,294
(51) F27D 9/00 (2006.01)
(54) ELEMENTO DE RESFRIAMENTO COMPLEMENTAR PARA USO EM CONJUNTO COM UM ELEMENTO DE RESFRIAMENTO PRIMÁRIO, MÉTODO DE REESTABELECIMENTO DO RESFRIAMENTO EM UM ELEMENTO DE RESFRIAMENTO PRIMÁRIO DANIFICADO, DISPOSITIVO PARA USO EM CONJUNTO COM DOIS ELEMENTOS DE RESFRIAMENTO, E, MÉTODO DE REPARO DE UM CONJUNTO DE PAREDE DA FORNALHA
(71) HATCH LTD. (CA)
(72) JOHN ANDREW FERGUSON SHAW, MACIEJ URBAN JASTRZEBSKI, ROBERT J. VEENSTRA, DAVID HENRY RUDGE
(85) 07/04/2016
(86) PCT CA2014/050971 de 08/10/2014
(87) WO 2015/051455 de 16/04/2015
Publicação automática da admissibilidade da fase nacional depositado via PCT . Tratado de cooperação em matéria de Patentes, conforme Instrução Normativa nº 02, de 06/06/2017 publicada na RPI nº 2422, de 06/06/2017.

---

(21) BR 11 2016 007745-8 A2

Código 1.3 - Notificação - Fase Nacional - PCT
(22) 18/11/2014
(30) 19/11/2013 IT MI2013A001916
(51) G01N 21/85 (2006.01)
(54) MÉTODO PARA MONITORAR UM PARÂMETRO DE CONTROLE DE UMA REAÇÃO DE POLIMERIZAÇÃO E APARELHO RELATIVO PARA EXECUTAR O MÉTODO
(71) VERSALIS S.P.A. (IT)
(72) FRANCESCO BONACINI, ERIK MANTOVANI, ANGELO FERRANDO

(85) 07/04/2016
(86) PCT IB2014/066129 de 18/11/2014
(87) WO 2015/075629 de 28/05/2015
Publicação automática da admissibilidade da fase nacional depositado via PCT . Tratado de cooperação em matéria de Patentes, conforme Instrução Normativa nº 02, de 06/06/2017 publicada na RPI nº 2422, de 06/06/2017.

---

(21) BR 11 2016 007746-6 A2

Código 1.3 - Notificação - Fase Nacional - PCT
(22) 18/10/2013
(51) G06F 17/00 (2006.01), G06F 17/30 (2006.01)
(54) PLATAFORMA HETEROGÊNEA DISTRIBUÍDA DINAMICAMENTE ESCALONÁVEL DE BANCO DE DADOS RELACIONAL
(71) NEW YORK AIR BRAKE LLC (US)
(72) MARK L. FUGATE, MARK W. CROUCH
(85) 07/04/2016
(86) PCT US2013/065672 de 18/10/2013
(87) WO 2015/057243 de 23/04/2015
Publicação automática da admissibilidade da fase nacional depositado via PCT . Tratado de cooperação em matéria de Patentes, conforme Instrução Normativa nº 02, de 06/06/2017 publicada na RPI nº 2422, de 06/06/2017.

---

(21) BR 11 2016 007747-4 A2

Código 1.3 - Notificação - Fase Nacional - PCT
(22) 07/10/2014
(30) 07/10/2013 IT BO2013A000550
(51) B65D 77/22 (2006.01), B65D 65/46 (2006.01)
(54) VÁLVULA DE VIA ÚNICA, RECIPIENTE HERMÉTICO, E, MÉTODO PARA FABRICAÇÃO DE UMA VÁLVULA DE VIA ÚNICA
(71) AROMA SYSTEM SRL (IT)
(72) GINO RAPPARINI, BRUNO LANZI
(85) 07/04/2016
(86) PCT IB2014/065117 de 07/10/2014
(87) WO 2015/052650 de 16/04/2015
Publicação automática da admissibilidade da fase nacional depositado via PCT . Tratado de cooperação em matéria de Patentes, conforme Instrução Normativa nº 02, de 06/06/2017 publicada na RPI nº 2422, de 06/06/2017.

---

(21) BR 11 2016 007750-4 A2

Código 1.3 - Notificação - Fase Nacional - PCT
(22) 07/10/2014
(30) 09/10/2013 US 61/888,713
(51) C12N 5/07 (2010.01), A61K 35/51 (2015.01), A61K 35/28 (2006.01)
(54) MÉTODO PARA AUMENTAR O ENXERTO DE CÉLULAS- TRONCO E PROGENITORAS (SPC) DENTRO DE UM RECEPTOR COM NECESSIDADE DE TRANSPLANTE DE SPC, E POPULAÇÃO DE CÉLULAS PARA USO EM UM MÉTODO DE TRANSPLANTE

(71) CELLECT BIOTHERAPEUTICS LTD. (IL)
(72) SHAI YARKONI
(85) 07/04/2016
(86) PCT IL2014/050887 de 07/10/2014
(87) WO 2015/052716 de 16/04/2015
Publicação automática da admissibilidade da fase nacional depositado via PCT . Tratado de cooperação em matéria de Patentes, conforme Instrução Normativa nº 02, de 06/06/2017 publicada na RPI nº 2422, de 06/06/2017.

---

(21) BR 11 2016 007756-3 A2

Código 1.3 - Notificação - Fase Nacional - PCT
(22) 10/10/2014
(30) 14/10/2013 EP 13188513.9
(51) C07D 213/61 (2006.01), A01N 43/40 (2006.01), A01P 5/00 (2006.01)
(54) DERIVADOS DE CARBOXAMIDA COMO COMPOSTOS PESTICIDAS
(71) BAYER ANIMAL HEALTH GMBH (DE)
(72) Hans-Georg Schwarz, ANNE DECOR, Martin Füsslein, Ulrich Görgens, Kerstin Ilg, CLAUDIA WELZ, Peter Lümmen, Adeline Köhler, KIRSTEN BÖRNGEN
(85) 07/04/2016
(86) PCT EP2014/071778 de 10/10/2014
(87) WO 2015/055535 de 23/04/2015
Publicação automática da admissibilidade da fase nacional depositado via PCT . Tratado de cooperação em matéria de Patentes, conforme Instrução Normativa nº 02, de 06/06/2017 publicada na RPI nº 2422, de 06/06/2017.

---

(21) BR 11 2016 007758-0 A2

Código 1.3 - Notificação - Fase Nacional - PCT
(22) 22/10/2014
(30) 23/10/2013 US 61/894,793
(51) A61B 5/0488 (2006.01), A61B 5/0492 (2006.01), A61N 1/36 (2006.01)
(54) MÉTODO E APARELHO PARA A DETECÇÃO DE CONVULSÕES INCLUINDO O MONITORAMENTO DE ELETRODO SOLTO
(71) BRAIN SENTINEL, INC. (US)
(72) MICHAEL R. GIROUARD, MICHAEL E. HALLECK, MICHAEL D. HALLECK
(85) 07/04/2016
(86) PCT US2014/061783 de 22/10/2014
(87) WO 2015/061459 de 30/04/2015
Publicação automática da admissibilidade da fase nacional depositado via PCT . Tratado de cooperação em matéria de Patentes, conforme Instrução Normativa nº 02, de 06/06/2017 publicada na RPI nº 2422, de 06/06/2017.

---

(21) BR 11 2016 007769-5 A2

Código 1.3 - Notificação - Fase Nacional - PCT
(22) 06/10/2014
(30) 07/10/2013 US 14/047,073
(51) H04W 8/18 (2009.01)

(54) SISTEMA E MÉTODOS PARA USAR CORRELAÇÕES DE REDE SEM FIO PARA ADQUIRIR SERVIÇO EM UM DISPOSITIVO DE MÚLTIPLOS SIMS
(71) QUALCOMM INCORPORATED (US)
(72) SHIVANK NAYAK, AJAY KUMAR REDDY BODDU HYDERABAD
(85) 07/04/2016
(86) PCT US2014/059364 de 06/10/2014
(87) WO 2015/054159 de 16/04/2015
Publicação automática da admissibilidade da fase nacional depositado via PCT . Tratado de cooperação em matéria de Patentes, conforme Instrução Normativa nº 02, de 06/06/2017 publicada na RPI nº 2422, de 06/06/2017.

---

(21) BR 11 2016 007770-9 A2

Código 1.3 - Notificação - Fase Nacional - PCT
(22) 17/10/2014
(30) 18/10/2013 DE 10 2013 111 519.5
(51) A61G 13/12 (2006.01)
(54) UNIDADE DE SUPORTE PARA PACIENTE PARA UM DISPOSITIVO PARA DAR SUPORTE A UM PACIENTE A SER RADIOGRAFADO DURANTE UMA OPERAÇÃO
(71) MAQUET GMBH (DE)
(72) JOCHEN KAISER, ULRICH WYSLUCHA, STEFAN PETER, SIEGFRIED HUND
(85) 07/04/2016
(86) PCT EP2014/072324 de 17/10/2014
(87) WO 2015/055819 de 23/04/2015
Publicação automática da admissibilidade da fase nacional depositado via PCT . Tratado de cooperação em matéria de Patentes, conforme Instrução Normativa nº 02, de 06/06/2017 publicada na RPI nº 2422, de 06/06/2017.

---

(21) BR 11 2016 007771-7 A2

Código 1.3 - Notificação - Fase Nacional - PCT
(22) 06/10/2014
(30) 07/10/2013 US 61/887,589; 08/10/2013 US 61/888,301
(51) A61K 9/12 (2006.01), A61M 15/00 (2006.01), A61K 31/137 (2006.01), A61K 31/56 (2006.01)
(54) INALADOR DE PÓ SECO
(71) TEVA BRANDED PHARMACEUTICAL PRODUCTS R&D, INC. (US)
(72) MUKUL DALVI, SEAH KEE TEE
(85) 07/04/2016
(86) PCT US2014/059285 de 06/10/2014
(87) WO 2015/054124 de 16/04/2015
Publicação automática da admissibilidade da fase nacional depositado via PCT . Tratado de cooperação em matéria de Patentes, conforme Instrução Normativa nº 02, de 06/06/2017 publicada na RPI nº 2422, de 06/06/2017.

(21) BR 11 2016 007773-3 A2

Código 1.3 - Notificação - Fase Nacional - PCT
(22) 07/10/2014
(30) 17/10/2013 IT MI2013A001726
(51) A47J 31/44 (2006.01)
(54) MÁQUINA AUTOMÁTICA PARA PREPARAR BEBIDAS TAIS COMO CAFÉ EXPRESSO, CAPPUCCINO E SIMILAR
(71) SWISS CAFFE ASIA LTD (CN) , CORNELIS J. M. AARDENBURG (CH)
(72) CORNELIS J. M. AARDENBURG
(85) 07/04/2016
(86) PCT EP2014/071403 de 07/10/2014
(87) WO 2015/055460 de 23/04/2015
Publicação automática da admissibilidade da fase nacional depositado via PCT . Tratado de cooperação em matéria de Patentes, conforme Instrução Normativa nº 02, de 06/06/2017 publicada na RPI nº 2422, de 06/06/2017.

(21) BR 11 2016 007776-8 A2

Código 1.3 - Notificação - Fase Nacional - PCT
(22) 25/09/2014
(30) 17/10/2013 US 61/891,928
(51) C07D 307/08 (2006.01), C07C 45/44 (2006.01), C07C 253/14 (2006.01)
(54) PROCESSO PARA PREPARAR UM PRODUTO OXIGENADO OU UMA AMINA A PARTIR DE 2,5-BIS-TETRAIDROFURANO, ISÔMERO CIS OU TRANS DO ÁCIDO TETRAIDROFURANO-2,5 -DIACÉTICO PREPARADO, ISÔMERO CIS OU TRANS DO TETRAIDROFURANO-2,5-DIACETALDEÍDO, TETRAIDROFURANO-2,5-DIACETALDEÍDO, ISÔMERO CIS OU TRANS DA TETRAIDROFURANO-2,5-DIAMINA, E, TETRAIDROFURANO-2,5-DIAMINA
(71) ARCHER DANIELS MIDLAND COMPANY (US)
(72) KENNETH STENSRUD
(85) 07/04/2016
(86) PCT US2014/057399 de 25/09/2014
(87) WO 2015/057365 de 23/04/2015
Publicação automática da admissibilidade da fase nacional depositado via PCT . Tratado de cooperação em matéria de Patentes, conforme Instrução Normativa nº 02, de 06/06/2017 publicada na RPI nº 2422, de 06/06/2017.

(21) BR 11 2016 007780-6 A2

Código 1.3 - Notificação - Fase Nacional - PCT
(22) 17/10/2014
(30) 18/10/2013 DE 10 2013 111 522.5
(51) A61G 13/10 (2006.01), A61G 13/12 (2006.01)
(54) UNIDADE DE FIXAÇÃO PARA FIXAR UM DISPOSITIVO PARA SUPORTAR UM PACIENTE QUE TEM QUE SER SUBMETIDO A RAIOS X EM UMA MESA DE OPERAÇÃO
(71) MAQUET GMBH (DE)
(72) DIETER HAFNER, SIEGFRIED HUND, ULRICH WYSLUCHA

(85) 07/04/2016
(86) PCT EP2014/072322 de 17/10/2014
(87) WO 2015/055817 de 23/04/2015
Publicação automática da admissibilidade da fase nacional depositado via PCT . Tratado de cooperação em matéria de Patentes, conforme Instrução Normativa nº 02, de 06/06/2017 publicada na RPI nº 2422, de 06/06/2017.

---

(21) BR 11 2016 007781-4 A2

Código 1.3 - Notificação - Fase Nacional - PCT
(22) 07/10/2014
(30) 07/10/2013 US 61/887,754; 13/01/2014 US 61/926,759
(51) C12M 1/34 (2006.01), G01N 21/64 (2006.01), G01N 21/63 (2006.01)
(54) ?DISPOSITIVO DE TESTE PORTÁTIL PARA ANALISAR AMOSTRAS BIOLÓGICAS?
(71) DOUGLAS SCIENTIFIC, LLC (US)
(72) MARK B. BAUMGARTNER, CORY D. HODGSON, ANDREW L. BRISTOW, PAUL A. SYVERSON, GRANT L. PEXSA, CHRISTOPHER T. DAVIS, RICH SCHOENECK, DUANE BROWN, DARREN COOK
(85) 07/04/2016
(86) PCT US2014/059487 de 07/10/2014
(87) WO 2015/054245 de 16/04/2015
Publicação automática da admissibilidade da fase nacional depositado via PCT . Tratado de cooperação em matéria de Patentes, conforme Instrução Normativa nº 02, de 06/06/2017 publicada na RPI nº 2422, de 06/06/2017.

---

(21) BR 11 2016 007782-2 A2

Código 1.3 - Notificação - Fase Nacional - PCT
(22) 09/10/2014
(30) 11/10/2013 AT A 50658/2013
(51) A61B 5/15 (2006.01), B01L 3/14 (2006.01), B01L 3/00 (2006.01), G01N 33/49 (2006.01)
(54) ?CONJUNTO DE COLETA, EM PARTICULAR, PARA AMOSTRAS DE SANGUE?
(71) GREINER BIO-ONE GMBH (AT)
(72) CHRISTIAN BAUER, GEORG KOFLER
(85) 07/04/2016
(86) PCT AT2014/050237 de 09/10/2014
(87) WO 2015/051389 de 16/04/2015
Publicação automática da admissibilidade da fase nacional depositado via PCT . Tratado de cooperação em matéria de Patentes, conforme Instrução Normativa nº 02, de 06/06/2017 publicada na RPI nº 2422, de 06/06/2017.

---

(21) BR 11 2016 007783-0 A2

Código 1.3 - Notificação - Fase Nacional - PCT
(22) 06/10/2014
(30) 09/10/2013 JP 2013-211785
(51) B01D 53/94 (2006.01), B01J 35/00 (2006.01), B01J 21/06 (2006.01), B01J

23/63 (2006.01), F01N 3/10 (2006.01)
(54) CONVERSOR CATALÍTICO
(71) TOYOTA JIDOSHA KABUSHIKI KAISHA (JP)
(72) YUKI AOKI
(85) 07/04/2016
(86) PCT IB2014/002035 de 06/10/2014
(87) WO 2015/052569 de 16/04/2015
Publicação automática da admissibilidade da fase nacional depositado via PCT . Tratado de cooperação em matéria de Patentes, conforme Instrução Normativa nº 02, de 06/06/2017 publicada na RPI nº 2422, de 06/06/2017.

---

(21) BR 11 2016 007784-9 A2

Código 1.3 - Notificação - Fase Nacional - PCT
(22) 21/10/2014
(30) 28/10/2013 IT RM2013A000594
(51) B60C 11/24 (2006.01)
(54) PNEU, E, MÉTODO PARA DETECÇÃO DO DESGASTE DO PERFIL RADIALMENTE EXTERNO DE PELO MENOS UMA PORÇÃO DE BANDA DE RODAGEM DE UM PNEU PARA RODAS DE VEÍCULO
(71) PIRELLI TYRE S.P.A. (IT)
(72) ALESSANDRO CASTELLINI
(85) 07/04/2016
(86) PCT IB2014/065501 de 21/10/2014
(87) WO 2015/063652 de 07/05/2015
Publicação automática da admissibilidade da fase nacional depositado via PCT . Tratado de cooperação em matéria de Patentes, conforme Instrução Normativa nº 02, de 06/06/2017 publicada na RPI nº 2422, de 06/06/2017.

---

(21) BR 11 2016 007785-7 A2

Código 1.3 - Notificação - Fase Nacional - PCT
(22) 08/10/2014
(30) 08/10/2013 ZA 2013/07494
(51) G01G 19/02 (2006.01), G01G 23/01 (2006.01), G01G 23/37 (2006.01), G01G 23/42 (2006.01)
(54) SISTEMA DE GERENCIAMENTO DE SOBRECARGA DE VEÍCULO
(71) NORTH-WEST UNIVERSITY (ZA)
(72) Alwyn Jakobus HOFFMAN, Eon DE KOKER
(85) 07/04/2016
(86) PCT IB2014/065145 de 08/10/2014
(87) WO 2015/052662 de 16/04/2015
Publicação automática da admissibilidade da fase nacional depositado via PCT . Tratado de cooperação em matéria de Patentes, conforme Instrução Normativa nº 02, de 06/06/2017 publicada na RPI nº 2422, de 06/06/2017.

---

(21) BR 11 2016 007788-1 A2

Código 1.3 - Notificação - Fase Nacional - PCT
(22) 08/10/2014

(30) 18/10/2013 US 61/892740
(51) A01N 25/30 (2006.01), C08G 65/08 (2006.01), C08K 5/103 (2006.01)
(54) FORMULAÇÃO AGROQUÍMICA, FORMULAÇÃO DE CONCENTRADO, MÉTODO PARA TRATAMENTO DE VEGETAÇÃO PARA O CONTROLE DE PRAGAS, E, COMPOSTO
(71) CRODA, INC. (US)
(72) GREGORY JAMES LINDNER
(85) 07/04/2016
(86) PCT US2014/059612 de 08/10/2014
(87) WO 2015/057439 de 23/04/2015
Publicação automática da admissibilidade da fase nacional depositado via PCT . Tratado de cooperação em matéria de Patentes, conforme Instrução Normativa nº 02, de 06/06/2017 publicada na RPI nº 2422, de 06/06/2017.

---

(21) BR 11 2016 007789-0 A2

Código 1.3 - Notificação - Fase Nacional - PCT
(22) 29/09/2014
(30) 11/10/2013 FI 20136013
(51) F22B 31/00 (2006.01)
(54) DISPOSITIVO TÉRMICO, USO DE UM DISPOSITIVO TÉRMICO, E, MÉTODO PARA AQUECER UM MEIO DE TRANSFERÊNCIA DE CALOR
(71) VALMET TECHNOLOGIES OY (FI)
(72) VESA KAINU
(85) 07/04/2016
(86) PCT FI2014/050736 de 29/09/2014
(87) WO 2015/052372 de 16/04/2015
Publicação automática da admissibilidade da fase nacional depositado via PCT . Tratado de cooperação em matéria de Patentes, conforme Instrução Normativa nº 02, de 06/06/2017 publicada na RPI nº 2422, de 06/06/2017.

---

(21) BR 11 2016 007790-3 A2

Código 1.3 - Notificação - Fase Nacional - PCT
(22) 09/10/2014
(30) 09/10/2013 US 14/049883
(51) C11D 7/06 (2006.01), C11D 7/22 (2006.01)
(54) COMPOSIÇÃO DETERGENTE PARA CONTROLE DE CROSTA DE ÁGUA DURA, E, SOLUÇÃO DE LIMPEZA ALCALINA
(71) ECOLAB USA INC. (US) , BASF SE (DE)
(72) CARTER M. SILVERNAIL, ERIK C. OLSON, KERRIE WALTERS, JUERGEN DETERING, AREND JOUKE KINGMA, JAMES S. DAILEY
(85) 07/04/2016
(86) PCT US2014/059859 de 09/10/2014
(87) WO 2015/054471 de 16/04/2015
Publicação automática da admissibilidade da fase nacional depositado via PCT . Tratado de cooperação em matéria de Patentes, conforme Instrução Normativa nº 02, de 06/06/2017 publicada na RPI nº 2422, de 06/06/2017.

(21) BR 11 2016 007791-1 A2

Código 1.3 - Notificação - Fase Nacional - PCT
(22) 15/10/2013
(51) G02B 6/44 (2006.01)
(54) UNIDADE DE FIBRA ÓPTICA, E, MÉTODO PARA A FABRICAÇÃO DE UMA UNIDADE DE FIBRA ÓPTICA
(71) PRYSMIAN S.P.A. (IT)
(72) RALPH SUTEHALL, MARK RICHARD MASON
(85) 07/04/2016
(86) PCT EP2013/071464 de 15/10/2013
(87) WO 2015/055229 de 23/04/2015
Publicação automática da admissibilidade da fase nacional depositado via PCT . Tratado de cooperação em matéria de Patentes, conforme Instrução Normativa nº 02, de 06/06/2017 publicada na RPI nº 2422, de 06/06/2017.

(21) BR 11 2016 007792-0 A2

Código 1.3 - Notificação - Fase Nacional - PCT
(22) 01/10/2014
(30) 07/10/2013 JP 2013-210468
(51) F02D 41/40 (2006.01), F02D 41/02 (2006.01), F02D 41/14 (2006.01), F02D 19/06 (2006.01)
(54) APARELHO DE CONTROLE E MÉTODO DE CONTROLE PARA MOTOR DE COMBUSTÃO INTERNA
(71) TOYOTA JIDOSHA KABUSHIKI KAISHA (JP)
(72) TOSHIYA NAKAJIMA, KOJI KITANO
(85) 07/04/2016
(86) PCT IB2014/001988 de 01/10/2014
(87) WO 2015/052566 de 16/04/2015
Publicação automática da admissibilidade da fase nacional depositado via PCT . Tratado de cooperação em matéria de Patentes, conforme Instrução Normativa nº 02, de 06/06/2017 publicada na RPI nº 2422, de 06/06/2017.

(21) BR 11 2016 007796-2 A2

Código 1.3 - Notificação - Fase Nacional - PCT
(22) 07/10/2014
(30) 08/10/2013 US 61/888,325; 03/10/2014 US 14/506,137
(51) C09K 8/08 (2006.01), C09K 8/26 (2006.01)
(54) FLUIDOS DE PERFURAÇÃO A BASE DE ÁGUA DE ALTO DESEMPENHO REUTILIZÁVEIS
(71) LUBRIZOL OILFIELD SOLUTIONS, INC. (US)
(72) CESAR MISINO, LUC LEONI, SHAOHUA LU, GASTON W. CURTIS
(85) 07/04/2016
(86) PCT IB2014/065110 de 07/10/2014
(87) WO 2015/052644 de 16/04/2015
Publicação automática da admissibilidade da fase nacional depositado via

PCT . Tratado de cooperação em matéria de Patentes, conforme Instrução Normativa nº 02, de 06/06/2017 publicada na RPI nº 2422, de 06/06/2017.

---

(21) BR 11 2016 007799-7 A2

Código 1.3 - Notificação - Fase Nacional - PCT
(22) 15/10/2014
(30) 16/10/2013 US 61/891,585
(51) B01D 35/14 (2006.01)
(54) RECURSO ELETRÔNICO DE DETECÇÃO DE FILTRO PARA SISTEMAS DE FILTRAÇÃO DE LÍQUIDO
(71) CUMMINS FILTRATION IP, INC. (US)
(72) Abhijit SHIMPI, Andry LESMANA, GREGORY HOVERSON, RAHUL KALLURWAR
(85) 07/04/2016
(86) PCT US2014/060648 de 15/10/2014
(87) WO 2015/057809 de 23/04/2015
Publicação automática da admissibilidade da fase nacional depositado via PCT . Tratado de cooperação em matéria de Patentes, conforme Instrução Normativa nº 02, de 06/06/2017 publicada na RPI nº 2422, de 06/06/2017.

---

(21) BR 11 2016 007800-4 A2

Código 1.3 - Notificação - Fase Nacional - PCT
(22) 02/10/2014
(30) 08/10/2013 US 61/888,248
(51) B26B 21/40 (2006.01)
(54) MÉTODO DE DEMONSTRAÇÃO DE APARELHO DE BARBEAR OU DEPILAR
(71) The Gillette Company (US)
(72) AMANDA MARIE ROMEU
(85) 07/04/2016
(86) PCT US2014/058781 de 02/10/2014
(87) WO 2015/054019 de 16/04/2015
Publicação automática da admissibilidade da fase nacional depositado via PCT . Tratado de cooperação em matéria de Patentes, conforme Instrução Normativa nº 02, de 06/06/2017 publicada na RPI nº 2422, de 06/06/2017.

---

(21) BR 11 2016 007801-2 A2

Código 1.3 - Notificação - Fase Nacional - PCT
(22) 14/02/2014
(30) 07/10/2013 US 14/047,830
(51) G06F 17/30 (2006.01)
(54) SISTEMAS E MÉTODOS PARA MAPEAMENTO E ROTEAMENTO COM BASE EM CLUSTERING
(71) FACEBOOK, INC. (US)
(72) ALESSANDRO PRESTA, ARUN SHARMA

(85) 07/04/2016
(86) PCT US2014/016582 de 14/02/2014
(87) WO 2015/053806 de 16/04/2015
Publicação automática da admissibilidade da fase nacional depositado via PCT . Tratado de cooperação em matéria de Patentes, conforme Instrução Normativa nº 02, de 06/06/2017 publicada na RPI nº 2422, de 06/06/2017.

---

(21) BR 11 2016 007802-0 A2

Código 1.3 - Notificação - Fase Nacional - PCT
(22) 07/10/2014
(30) 07/10/2013 US 14/047.828
(51) A61F 2/00 (2006.01)
(54) DISPOSITIVO DE ESTABILIZAÇÃO CERVICAL
(71) VIATECHMD LLC (US)
(72) BENJAMIN V. BOOHER SR
(85) 07/04/2016
(86) PCT US2014/059557 de 07/10/2014
(87) WO 2015/054304 de 16/04/2015
Publicação automática da admissibilidade da fase nacional depositado via PCT . Tratado de cooperação em matéria de Patentes, conforme Instrução Normativa nº 02, de 06/06/2017 publicada na RPI nº 2422, de 06/06/2017.

---

(21) BR 11 2016 007804-7 A2

Código 1.3 - Notificação - Fase Nacional - PCT
(22) 28/11/2014
(30) 18/12/2013 IT MI2013A002124
(51) F01D 5/32 (2006.01), F01D 5/30 (2006.01)
(54) FASE DE ROTOR DE TURBINA AXIAL COM BLOQUEIO DE CAVILHA DAS RAÍZES DE PALHETAS
(71) FRANCO TOSI MECCANICA S.P.A. (IT)
(72) STEFANO CROTTI, SIMONE BISTOLFI, EMANUEL PESATORI, NICOLO BACHSCHMID
(85) 07/04/2016
(86) PCT IB2014/066427 de 28/11/2014
(87) WO 2015/092584 de 25/06/2015
Publicação automática da admissibilidade da fase nacional depositado via PCT . Tratado de cooperação em matéria de Patentes, conforme Instrução Normativa nº 02, de 06/06/2017 publicada na RPI nº 2422, de 06/06/2017.

---

(21) BR 11 2016 007806-3 A2

Código 1.3 - Notificação - Fase Nacional - PCT
(22) 07/10/2014
(30) 08/10/2013 EP EP13187775.5
(51) B21D 26/049 (2011.01), B21D 51/24 (2006.01), B21D 51/26 (2006.01),

B21D 51/40 (2006.01)
(54) RECIPIENTE METÁLICO MOLDADO E PROCESSO PARA A FABRICAÇÃO DE UM RECIPIENTE METÁLICO MOLDADO
(71) THE COCA-COLA COMPANY (US) , ARDAGH MP GROUP NETHERLANDS B.V. (NL)
(72) PHILIPPE NIEC, MARC LEMIALE, JOHN E. ADAMS, YUPING LIN
(85) 07/04/2016
(86) PCT US2014/059533 de 07/10/2014
(87) WO 2015/054284 de 16/04/2015
Publicação automática da admissibilidade da fase nacional depositado via PCT . Tratado de cooperação em matéria de Patentes, conforme Instrução Normativa nº 02, de 06/06/2017 publicada na RPI nº 2422, de 06/06/2017.

---

(21) BR 11 2016 007808-0 A2

Código 1.3 - Notificação - Fase Nacional - PCT
(22) 09/10/2014
(30) 09/10/2013 GB PCT/GB2013/052626
(51) B01J 20/24 (2006.01), B01D 15/36 (2006.01), B01D 15/38 (2006.01), B01J 20/28 (2006.01), B01J 20/285 (2006.01), B01J 20/30 (2006.01), C07K 1/18 (2006.01), C07K 1/22 (2006.01)
(54) MEIO DE CROMATOGRAFIA
(71) PURIDIFY LTD. (GB)
(72) OLIVER HARDICK, DANIEL GILBERT BRACEWELL, STEWART DODS
(85) 07/04/2016
(86) PCT GB2014/000401 de 09/10/2014
(87) WO 2015/052465 de 16/04/2015
Publicação automática da admissibilidade da fase nacional depositado via PCT . Tratado de cooperação em matéria de Patentes, conforme Instrução Normativa nº 02, de 06/06/2017 publicada na RPI nº 2422, de 06/06/2017.

---

(21) BR 11 2016 007814-4 A2

Código 1.3 - Notificação - Fase Nacional - PCT
(22) 27/11/2013
(51) E21B 47/00 (2006.01)
(54) MÉTODO PARA DETERMINAR CONDIÇÕES DE PERFURAÇÃO DESEQUILIBRADA A MENOR IMPLEMENTADO POR COMPUTADOR, MEIO LEGÍVEL POR COMPUTADOR, E, SISTEMA PARA REALIZAÇÃO DE OPERAÇÕES DE PERFURAÇÃO DESEQUILIBRADA A MENOR
(71) LANDMARK GRAPHICS CORPORATION (US)
(72) ROBELLO SAMUEL, Xiaoqian Huang
(85) 08/04/2016
(86) PCT US2013/072336 de 27/11/2013
(87) WO 2015/080740 de 04/06/2015
Publicação automática da admissibilidade da fase nacional depositado via PCT . Tratado de cooperação em matéria de Patentes, conforme Instrução Normativa nº 02, de 06/06/2017 publicada na RPI nº 2422, de 06/06/2017.

(21) BR 11 2016 007815-2 A2

Código 1.3 - Notificação - Fase Nacional - PCT
(22) 27/11/2013
(51) E21B 34/06 (2006.01), E21B 17/046 (2006.01)
(54) SISTEMA DE LIBERAÇÃO DE PRESSÃO DE ELEMENTO, MÉTODO PARA ASSENTAR E RECUPERAR UM CONJUNTO DE PACKER, E, CONJUNTO DE PACKER
(71) Halliburton Energy Services, Inc. (US)
(72) Dennis Dean Rood
(85) 08/04/2016
(86) PCT US2013/072326 de 27/11/2013
(87) WO 2015/080737 de 04/06/2015
Publicação automática da admissibilidade da fase nacional depositado via PCT . Tratado de cooperação em matéria de Patentes, conforme Instrução Normativa nº 02, de 06/06/2017 publicada na RPI nº 2422, de 06/06/2017.

(21) BR 11 2016 007818-7 A2

Código 1.3 - Notificação - Fase Nacional - PCT
(22) 25/10/2013
(51) E21B 17/02 (2006.01), E21B 19/16 (2006.01)
(54) FERRAMENTA DE FUNDO DE POÇO, SISTEMA DE FERRAMENTA DE FUNDO DE POÇO, E, MÉTODO PARA RESISTIR À DEFORMAÇÃO DE FERRAMENTAS DE FUNDO DE POÇO
(71) Halliburton Energy Services, Inc. (US)
(72) Roderick Brand Falconer
(85) 08/04/2016
(86) PCT US2013/066789 de 25/10/2013
(87) WO 2015/060861 de 30/04/2015
Publicação automática da admissibilidade da fase nacional depositado via PCT . Tratado de cooperação em matéria de Patentes, conforme Instrução Normativa nº 02, de 06/06/2017 publicada na RPI nº 2422, de 06/06/2017.

(21) BR 11 2016 007820-9 A2

Código 1.3 - Notificação - Fase Nacional - PCT
(22) 12/11/2013
(51) E21B 7/08 (2006.01), E21B 10/44 (2006.01)
(54) SISTEMA DE PERFURAÇÃO, MÉTODOS DE PERFURAÇÃO DE UM POÇO E DE CONFIGURAÇÃO DE UM ELEMENTO DE CORTE INSTRUMENTADO DE UMA FERRAMENTA DE PERFURAÇÃO, ELEMENTO DE CORTE INSTRUMENTADO
(71) Halliburton Energy Services, Inc. (US)
(72) Richard Thomas Hay
(85) 08/04/2016

(86) PCT US2013/069657 de 12/11/2013
(87) WO 2015/072971 de 21/05/2015
Publicação automática da admissibilidade da fase nacional depositado via PCT . Tratado de cooperação em matéria de Patentes, conforme Instrução Normativa nº 02, de 06/06/2017 publicada na RPI nº 2422, de 06/06/2017.

---

(21) BR 11 2016 007822-5 A2

Código 1.3 - Notificação - Fase Nacional - PCT
(22) 25/09/2015
(30) 19/05/2015 CN 201510257280.9
(51) H04N 5/235 (2006.01), G03B 15/05 (2006.01)
(54) MÉTODO E DISPOSITIVO PARA CONTROLAR LUZ INTERMITENTE E TERMINAL
(71) XIAOMI INC. (CN)
(72) DAN ZHU, FENG GUO, WEI SUN
(85) 08/04/2016
(86) PCT CN2015/090653 de 25/09/2015
(87) WO 2016/183997 de 24/11/2016
Publicação automática da admissibilidade da fase nacional depositado via PCT . Tratado de cooperação em matéria de Patentes, conforme Instrução Normativa nº 02, de 06/06/2017 publicada na RPI nº 2422, de 06/06/2017.

---

(21) BR 11 2016 007825-0 A2

Código 1.3 - Notificação - Fase Nacional - PCT
(22) 23/09/2014
(30) 11/10/2013 FR 1359889
(51) A61K 38/39 (2006.01), A61Q 1/10 (2006.01), A61K 8/81 (2006.01), A61K 8/86 (2006.01), A61K 8/02 (2006.01)
(54) COMPOSIÇÃO COSMÉTICA E PROCESSO PARA O REVESTIMENTO DAS FIBRAS QUERATÍNICAS
(71) L'OREAL (FR)
(72) PHILIPPE ILEKTI, NATHALIE JAGER LEZER
(85) 08/04/2016
(86) PCT FR2014/052367 de 23/09/2014
(87) WO 2015/052398 de 16/04/2015
Publicação automática da admissibilidade da fase nacional depositado via PCT . Tratado de cooperação em matéria de Patentes, conforme Instrução Normativa nº 02, de 06/06/2017 publicada na RPI nº 2422, de 06/06/2017.

---

(21) BR 11 2016 007826-8 A2

Código 1.3 - Notificação - Fase Nacional - PCT
(22) 29/09/2014
(30) 09/10/2013 EP 13187873.8
(51) A61Q 5/00 (2006.01), A61Q 19/00 (2006.01), A61K 8/81 (2006.01)
(54) COMPOSIÇÕES PARA TRATAMENTO CORPORAL
(71) BASF SE (DE)

(72) IVETTE GARCIA CASTRO, CLAUDIA WOOD, THOMAS ZELINSKI, SZILARD CSIHONY, WOLFGANG STAFFEL, ROBERT ENGEL
(85) 08/04/2016
(86) PCT EP2014/070731 de 29/09/2014
(87) WO 2015/052021 de 16/04/2015
Publicação automática da admissibilidade da fase nacional depositado via PCT . Tratado de cooperação em matéria de Patentes, conforme Instrução Normativa nº 02, de 06/06/2017 publicada na RPI nº 2422, de 06/06/2017.

---

(21) BR 11 2016 007829-2 A2

Código 1.3 - Notificação - Fase Nacional - PCT
(22) 10/10/2013
(51) A61K 9/16 (2006.01), A61K 31/192 (2006.01)
(54) FORMULAÇÃO EM PÓ ESTÁVEL DE TRIFLUSAL PARA ADMINISTRAÇÃO ORAL E MÉTODO DE PREPARAÇÃO DO MESMO
(71) EXPERMED S.A. (GR)
(72) Evangelos Karavas, Amalia Diakidou, Louiza Konstanti, Efthimios Koutris, Vicky Samara
(85) 08/04/2016
(86) PCT EP2013/003039 de 10/10/2013
(87) WO 2015/051811 de 16/04/2015
Publicação automática da admissibilidade da fase nacional depositado via PCT . Tratado de cooperação em matéria de Patentes, conforme Instrução Normativa nº 02, de 06/06/2017 publicada na RPI nº 2422, de 06/06/2017.

---

(21) BR 11 2016 007832-2 A2

Código 1.3 - Notificação - Fase Nacional - PCT
(22) 07/10/2014
(30) 11/10/2013 US 61/889,640; 03/12/2013 US 61/911,089
(51) A61K 31/16 (2006.01), A61K 31/505 (2006.01), A61P 35/00 (2006.01)
(54) COMBINAÇÕES DE INIBIDORES DE DEACETILASE DE HISTONA E FÁRMACOS IMUNOMODULATÓRIOS
(71) ACETYLON PHARMACEUTICALS, INC. (US)
(72) STEVEN NORMAN QUAYLE, SIMON STEWART JONES, KENNETH C. ANDERSON, TERU HIDESHIMA
(85) 08/04/2016
(86) PCT US2014/059387 de 07/10/2014
(87) WO 2015/054175 de 16/04/2015
Publicação automática da admissibilidade da fase nacional depositado via PCT . Tratado de cooperação em matéria de Patentes, conforme Instrução Normativa nº 02, de 06/06/2017 publicada na RPI nº 2422, de 06/06/2017.

---

(21) BR 11 2016 007834-9 A2

Código 1.3 - Notificação - Fase Nacional - PCT
(22) 24/09/2014
(30) 10/10/2013 FR 1359861
(51) H04N 19/63 (2014.01), H04N 19/635 (2014.01), H04N 19/124 (2014.01),

H04N 19/187 (2014.01)
(54) MÉTODO PARA CODIFICAR UMA MATRIZ, EM PARTICULAR, UMA MATRIZ REPRESENTATIVA DE UMA IMAGEM ESTÁTICA OU DE VÍDEO, USANDO UMA TRANSFORMADA DE ONDALETA, COM NÚMEROS DE NÍVEIS DE ONDALETA QUE VARIAM DE ACORDO COM A IMAGEM E DIFERENTES FATORES DE QUANTIFICAÇÃO PARA CADA NÍVEL DE ONDALETA
(71) JEAN-CLAUDE COLIN (FR)
(72) BRUNO LOUBET, THAN MERC-ERIC GERVAIS, NICOLAS BESSOU, YVES GUIMIOT, MICKAEL PETITFILS, SEBASTIEN ROQUES
(85) 08/04/2016
(86) PCT FR2014/000213 de 24/09/2014
(87) WO 2015/052388 de 16/04/2015
Publicação automática da admissibilidade da fase nacional depositado via PCT . Tratado de cooperação em matéria de Patentes, conforme Instrução Normativa nº 02, de 06/06/2017 publicada na RPI nº 2422, de 06/06/2017.

---

(21) BR 11 2016 007835-7 A2

Código 1.3 - Notificação - Fase Nacional - PCT
(22) 02/10/2014
(30) 11/10/2013 EP 13188304.3
(51) B01J 12/00 (2006.01), B01J 19/00 (2006.01), B01J 19/24 (2006.01), C01C 3/02 (2006.01)
(54) TUBO DE REAÇÃO E MÉTODO PARA A PRODUÇÃO DE CIANETO DE HIDROGÊNIO
(71) EVONIK DEGUSSA GMBH (DE)
(72) STEFFEN KRILL, THOMAS MÜLLER, MARTIN KÖRFER, MARTIN STEFFAN, MARTIN STEURENTHALER
(85) 08/04/2016
(86) PCT EP2014/071119 de 02/10/2014
(87) WO 2015/052066 de 16/04/2015
Publicação automática da admissibilidade da fase nacional depositado via PCT . Tratado de cooperação em matéria de Patentes, conforme Instrução Normativa nº 02, de 06/06/2017 publicada na RPI nº 2422, de 06/06/2017.

---

(21) BR 11 2016 007837-3 A2

Código 1.3 - Notificação - Fase Nacional - PCT
(22) 18/10/2013
(51) G02B 6/44 (2006.01), C08L 23/12 (2006.01), C08L 23/16 (2006.01)
(54) COMPONENTES DE CABO DE FIBRA ÓPTICA
(71) DOW GLOBAL TECHNOLOGIES LLC (US)
(72) MOHAMED ESSEGHIR, Gangwei Sun, JEFFREY M. COGEN, GARY R. MARCHAND
(85) 08/04/2016

(86) PCT CN2013/085476 de 18/10/2013
(87) WO 2015/054893 de 23/04/2015
Publicação automática da admissibilidade da fase nacional depositado via PCT . Tratado de cooperação em matéria de Patentes, conforme Instrução Normativa nº 02, de 06/06/2017 publicada na RPI nº 2422, de 06/06/2017.

---

(21) BR 11 2016 007838-1 A2

Código 1.3 - Notificação - Fase Nacional - PCT
(22) 10/10/2014
(30) 10/10/2013 US 61/889,061
(51) C05D 9/00 (2006.01), C12P 7/10 (2006.01), C10L 5/04 (2006.01)
(54) COMPOSIÇÃO, PROCESSO PARA A PRODUÇÃO DE ENERGIA E MÉTODO PARA INTENSIFICAR UMA SUPERFÍCIE
(71) E. I. DU PONT DE NEMOURS AND COMPANY (US)
(72) ANDREW H. HEGGENSTALLER, STEVEN W. OGLE, STEPHANIE C. VRAKAS, DAVID WILLIAM WOOD, JOHN C. DERUYTER
(85) 08/04/2016
(86) PCT US2014/060040 de 10/10/2014
(87) WO 2015/054575 de 16/04/2015
Publicação automática da admissibilidade da fase nacional depositado via PCT . Tratado de cooperação em matéria de Patentes, conforme Instrução Normativa nº 02, de 06/06/2017 publicada na RPI nº 2422, de 06/06/2017.

---

(21) BR 11 2016 007839-0 A2

Código 1.3 - Notificação - Fase Nacional - PCT
(22) 08/10/2014
(30) 10/10/2013 FR 13 59844
(51) B65D 83/00 (2006.01), B65D 47/20 (2006.01)
(54) DISPOSITIVO PARA DISTRIBUIR UM PRODUTO FLUIDO
(71) KARINE COURTIN (FR)
(72) KARINE COURTIN
(85) 08/04/2016
(86) PCT EP2014/071500 de 08/10/2014
(87) WO 2015/052211 de 16/04/2015
Publicação automática da admissibilidade da fase nacional depositado via PCT . Tratado de cooperação em matéria de Patentes, conforme Instrução Normativa nº 02, de 06/06/2017 publicada na RPI nº 2422, de 06/06/2017.

---

(21) BR 11 2016 007840-3 A2

Código 1.3 - Notificação - Fase Nacional - PCT
(22) 10/10/2014
(30) 10/10/2013 US 61/889,061; 20/05/2014 US 62/000,639
(51) C05D 3/02 (2006.01), C05G 3/00 (2006.01), C12P 7/10 (2006.01)
(54) COMPOSIÇÃO AGRÍCOLA, PROCESSO PARA A PRODUÇÃO DE UMA COMPOSIÇÃO AGRÍCOLA E MÉTODO PARA CONDICIONAMENTO DO SOLO

(71) E. I. DU PONT DE NEMOURS AND COMPANY (US)
(72) STEVEN W. OGLE, STEPHANIE C. VRAKAS, DAVID WILLIAM WOOD
(85) 08/04/2016
(86) PCT US2014/060043 de 10/10/2014
(87) WO 2015/054578 de 16/04/2015
Publicação automática da admissibilidade da fase nacional depositado via PCT . Tratado de cooperação em matéria de Patentes, conforme Instrução Normativa nº 02, de 06/06/2017 publicada na RPI nº 2422, de 06/06/2017.

---

(21) BR 11 2016 007842-0 A2

Código 1.3 - Notificação - Fase Nacional - PCT
(22) 29/10/2014
(30) 31/10/2013 EP 13191175.2
(51) B62D 29/00 (2006.01)
(54) DEFLETOR OU ELEMENTO DE REFORÇO PARA VEDAR E/OU REFORÇAR UMA CAVIDADE E MÉTODO PARA PRODUZIR TAL DEFLETOR OU ELEMENTO DE REFORÇO
(71) SIKA TECHNOLOGY AG (CH)
(72) VINCENT BELPAIRE, HENRIK LINDGREN
(85) 08/04/2016
(86) PCT EP2014/073216 de 29/10/2014
(87) WO 2015/063151 de 07/05/2015
Publicação automática da admissibilidade da fase nacional depositado via PCT . Tratado de cooperação em matéria de Patentes, conforme Instrução Normativa nº 02, de 06/06/2017 publicada na RPI nº 2422, de 06/06/2017.

---

(21) BR 11 2016 007844-6 A2

Código 1.3 - Notificação - Fase Nacional - PCT
(22) 09/10/2014
(30) 09/10/2013 GB 13178835
(51) G05B 13/02 (2006.01), G06K 9/66 (2006.01)
(54) MÉTODOS PARA CONTROLAR UMA FURADEIRA ROTATIVA DE RESSONÂNCIA INTENSIFICADA E PARA PERFURAR, E, SISTEMA DE CONTROLE E APARELHO PARA PERFURAÇÃO DE RESSONÂNCIA INTENSIFICADA
(71) ITI SCOTLAND LIMITED (GB)
(72) MARIAN WIERCIGROCH, YANG LIU
(85) 08/04/2016
(86) PCT EP2014/071700 de 09/10/2014
(87) WO 2015/052300 de 16/04/2015
Publicação automática da admissibilidade da fase nacional depositado via PCT . Tratado de cooperação em matéria de Patentes, conforme Instrução Normativa nº 02, de 06/06/2017 publicada na RPI nº 2422, de 06/06/2017.

---

(21) BR 11 2016 007845-4 A2

Código 1.3 - Notificação - Fase Nacional - PCT
(22) 10/10/2014

(30) 10/10/2013 US 61/889,061
(51) C10L 5/04 (2006.01), C10L 5/14 (2006.01), C10L 5/36 (2006.01), C10L 5/44 (2006.01), C12P 7/10 (2006.01)
(54) COMPOSIÇÕES DE XAROPE, DE COMBUSTÍVEL E DE RESÍDUO E PROCESSOS PARA A PRODUÇÃO DE UMA COMPOSIÇÃO E PARA A PRODUÇÃO DE ETANOL
(71) E. I. DU PONT DE NEMOURS AND COMPANY (US)
(72) KENNETH MILES HILL, STEVEN H. SWEARINGEN
(85) 08/04/2016
(86) PCT US2014/060034 de 10/10/2014
(87) WO 2015/054570 de 16/04/2015
Publicação automática da admissibilidade da fase nacional depositado via PCT . Tratado de cooperação em matéria de Patentes, conforme Instrução Normativa nº 02, de 06/06/2017 publicada na RPI nº 2422, de 06/06/2017.

---

(21) BR 11 2016 007847-0 A2

Código 1.3 - Notificação - Fase Nacional - PCT
(22) 25/09/2014
(30) 09/10/2013 US 14/049.703
(51) A45B 25/22 (2006.01), A45B 19/10 (2006.01)
(54) GUARDA-CHUVA QUE TEM MONTAGEM APRIMORADA DE HASTE E NERVURA
(71) SHEDRAIN CORPORATION (US)
(72) DAVID RYAN HAYTHORNTHWAITE, ANDREW PAUL HAYTHORNTHWAITE
(85) 08/04/2016
(86) PCT US2014/057425 de 25/09/2014
(87) WO 2015/053951 de 16/04/2015
Publicação automática da admissibilidade da fase nacional depositado via PCT . Tratado de cooperação em matéria de Patentes, conforme Instrução Normativa nº 02, de 06/06/2017 publicada na RPI nº 2422, de 06/06/2017.

---

(21) BR 11 2016 007851-9 A2

Código 1.3 - Notificação - Fase Nacional - PCT
(22) 30/09/2014
(30) 11/10/2013 DE 10 2013 111 230.7
(51) B29C 65/02 (2006.01), B29C 65/08 (2006.01), B29C 65/10 (2006.01), B65D 35/12 (2006.01)
(54) ?DISPOSITIVO E MÉTODO PARA A VEDAÇÃO À PROVA DE FLUIDOS DE DOIS COMPONENTES DE EMBALAGEM PARCIALMENTE SOBREPOSTOS?
(71) SIG TECHNOLOGY AG (CH)
(72) MARTIN RÜEGG
(85) 08/04/2016
(86) PCT EP2014/070897 de 30/09/2014

(87) WO 2015/052040 de 16/04/2015
Publicação automática da admissibilidade da fase nacional depositado via PCT . Tratado de cooperação em matéria de Patentes, conforme Instrução Normativa nº 02, de 06/06/2017 publicada na RPI nº 2422, de 06/06/2017.

---

(21) BR 11 2016 007859-4 A2

Código 1.3 - Notificação - Fase Nacional - PCT
(22) 30/09/2014
(30) 08/10/2013 EP 13187691.4
(51) B01D 19/02 (2006.01), B03D 1/08 (2006.01), B03D 1/14 (2006.01), B03D 1/24 (2006.01), C02F 1/24 (2006.01), C02F 1/28 (2006.01), C02F 1/34 (2006.01)
(54) DISPOSITIVO PARA PURIFICAÇÃO DE ÁGUA CINZENTA, PROCESSO PARA PURIFICAÇÃO DE ÁGUA CINZENTA USANDO O DISPOSITIVO E USO DO DISPOSITIVO
(71) UNILEVER N.V (NL)
(72) Jaideep Chatterjee, Shajahan Abdul Kareem, Santosh Kumar Gupta, Shailendra Pratap, Rajeesh Kumar Ramachandran
(85) 08/04/2016
(86) PCT EP2014/070846 de 30/09/2014
(87) WO 2015/052036 de 16/04/2015
Publicação automática da admissibilidade da fase nacional depositado via PCT . Tratado de cooperação em matéria de Patentes, conforme Instrução Normativa nº 02, de 06/06/2017 publicada na RPI nº 2422, de 06/06/2017.

---

(21) BR 11 2016 007860-8 A2

Código 1.3 - Notificação - Fase Nacional - PCT
(22) 06/10/2014
(30) 09/10/2013 US 61/888,643; 24/10/2013 US 61/895,072; 26/11/2013 US 61/908,896
(51) C22F 1/18 (2006.01)
(54) LIGA METÁLICA APERFEIÇOADA PARA DISPOSITIVOS MÉDICOS
(71) ICON MEDICAL CORP. (US)
(72) UDAYAN PATEL, NOAH ROTH
(85) 08/04/2016
(86) PCT US2014/059245 de 06/10/2014
(87) WO 2015/054101 de 16/04/2015
Publicação automática da admissibilidade da fase nacional depositado via PCT . Tratado de cooperação em matéria de Patentes, conforme Instrução Normativa nº 02, de 06/06/2017 publicada na RPI nº 2422, de 06/06/2017.

---

(21) BR 11 2016 007863-2 A2

Código 1.3 - Notificação - Fase Nacional - PCT
(22) 06/10/2014
(30) 08/10/2013 AU 2013903877
(51) E06C 5/24 (2006.01), E06C 5/04 (2006.01), E02F 9/00 (2006.01)

(54) SISTEMA DE ACESSO TIPO SWING PARA UMA MÁQUINA DE MOVIMENTAÇÃO DE TERRA
(71) BARJOH PTY LTD (AU)
(72) NATHAN ELLEMENT
(85) 08/04/2016
(86) PCT AU2014/050269 de 06/10/2014
(87) WO 2015/051409 de 16/04/2015
Publicação automática da admissibilidade da fase nacional depositado via PCT . Tratado de cooperação em matéria de Patentes, conforme Instrução Normativa nº 02, de 06/06/2017 publicada na RPI nº 2422, de 06/06/2017.

---

(21) BR 11 2016 007865-9 A2

Código 1.3 - Notificação - Fase Nacional - PCT
(22) 21/10/2013
(51) A23L 1/231 (2006.01)
(54) ATIVAÇÃO DE GORDURA COM ALGA MARINHA
(71) NESTEC S.A. (CH)
(72) LAN QIN, SHUHUA KONG
(85) 08/04/2016
(86) PCT CN2013/085578 de 21/10/2013
(87) WO 2015/058330 de 30/04/2015
Publicação automática da admissibilidade da fase nacional depositado via PCT . Tratado de cooperação em matéria de Patentes, conforme Instrução Normativa nº 02, de 06/06/2017 publicada na RPI nº 2422, de 06/06/2017.

---

(21) BR 11 2016 007866-7 A2

Código 1.3 - Notificação - Fase Nacional - PCT
(22) 11/09/2014
(30) 11/10/2013 US 14/052387
(51) H02J 4/00 (2006.01), H02J 13/00 (2006.01), B64D 41/00 (2006.01)
(54) ?MÉTODO E SISTEMA PARA PROVER PROTEÇÃO DISTRIBUÍDA E ARQUITETURA DE CONTROLE PARA SISTEMAS ELÉTRICOS DE UM VEÍCULO
(71) THE BOEING COMPANY (US)
(72) TODD B. BROUWER, JON J. DHONDT, ROBERT D. HOLLEY, TERRANCE L. THOMAS, VIKRAM D. IMMANUEL, CHRISTOPHER M. SEVERNS, THOMAS F. CURRIER, KAMIAR J. KARIMI
(85) 08/04/2016
(86) PCT US2014/055273 de 11/09/2014
(87) WO 2015/053902 de 16/04/2015
Publicação automática da admissibilidade da fase nacional depositado via PCT . Tratado de cooperação em matéria de Patentes, conforme Instrução Normativa nº 02, de 06/06/2017 publicada na RPI nº 2422, de 06/06/2017.

---

(21) BR 11 2016 007870-5 A2

Código 1.3 - Notificação - Fase Nacional - PCT
(22) 09/10/2014

(30) 11/10/2013 US 61/890,136; 24/06/2014 US 62/016,288
(51) C07H 19/06 (2006.01), C07H 19/10 (2006.01), C07H 19/11 (2006.01), C07H 19/16 (2006.01), C07H 19/167 (2006.01), C07H 19/173 (2006.01), C07H 19/20 (2006.01), C07H 19/207 (2006.01), C07H 19/213 (2006.01), C07H 1/00 (2006.01), C07H 1/02 (2006.01), C07H 1/04 (2006.01), A61K 31/7068 (2006.01), A61K 31/7072 (2006.01), A61K 31/7076 (2006.01), A61K 31/708 (2006.01), A61K 31/14 (2006.01), A61K 31/16 (2006.01)
(54) COMPOSTOS OU SAIS FARMACEUTICAMENTE ACEITÁVEIS DOS MESMOS, COMPOSIÇÃO FARMACÊUTICA E RESPECTIVOS USOS
(71) ALIOS BIOPHARMA, INC. (US)
(72) Leonid BEIGELMAN, Guangyi WANG, David Bernard SMITH, Marija Prhavc, Christian Andreas Jekle, Jerome DEVAL
(85) 08/04/2016
(86) PCT US2014/059849 de 09/10/2014
(87) WO 2015/054465 de 16/04/2015
Publicação automática da admissibilidade da fase nacional depositado via PCT . Tratado de cooperação em matéria de Patentes, conforme Instrução Normativa nº 02, de 06/06/2017 publicada na RPI nº 2422, de 06/06/2017.

---

(21) BR 11 2016 007871-3 A2

Código 1.3 - Notificação - Fase Nacional - PCT
(22) 31/10/2013
(51) E21B 10/44 (2006.01), E21B 10/50 (2006.01)
(54) APARELHO DE INJETOR E MÉTODO
(71) HALLIBURTON ENERGY SERVICES, INC (US)
(72) NUNO DA SILVA, OLIVIER DUPONT, OLIVIER MAGEREN
(85) 08/04/2016
(86) PCT US2013/067688 de 31/10/2013
(87) WO 2015/065410 de 07/05/2015
Publicação automática da admissibilidade da fase nacional depositado via PCT . Tratado de cooperação em matéria de Patentes, conforme Instrução Normativa nº 02, de 06/06/2017 publicada na RPI nº 2422, de 06/06/2017.

---

(21) BR 11 2016 007872-1 A2

Código 1.3 - Notificação - Fase Nacional - PCT
(22) 03/11/2014
(30) 11/11/2013 US 61/902,520; 21/11/2013 US 61/907,232; 07/10/2014 US 14/508,049
(51) C10J 3/00 (2006.01)
(54) SISTEMA E PROCESSOS PARA REDUZIR A PRESSÃO EM UNIDADE DE DECOMPOSIÇÃO TÉRMICA E PARA PROCESSAR RESÍDUOS CONTENDO MATÉRIA INORGÂNICA EM PROCESSO DE DECOMPOSIÇÃO TÉRMICA
(71) INEOS BIO SA (CH)
(72) Peter Simpson BELL, Dustin FREYALDENHOVEN

(85) 08/04/2016
(86) PCT US2014/063655 de 03/11/2014
(87) WO 2015/069592 de 14/05/2015
Publicação automática da admissibilidade da fase nacional depositado via PCT . Tratado de cooperação em matéria de Patentes, conforme Instrução Normativa nº 02, de 06/06/2017 publicada na RPI nº 2422, de 06/06/2017.

---

(21) BR 11 2016 007873-0 A2

Código 1.3 - Notificação - Fase Nacional - PCT
(22) 10/10/2013
(51) A61K 31/704 (2006.01), A61P 33/02 (2006.01)
(54) UTILIZAÇÃO DE UM COMPOSTO E MÉTODO DE TRATAMENTO OU PREVENÇÃO DE UMA INFECÇÃO
(71) KATHOLIEKE UNIVERSITEIT LEUVEN (BE) , CONSEJO SUPERIOR DE INVESTIGACIONES CIENTÍFICAS - CSIC (ES) , TOYAMA PREFECTURE (JP)
(72) JAN BALZARINI, DOLORES GONZÁLEZ PACANOWSKA, LUIS MIGUEL RUI PÉREZ, VÍCTOR CASTILLO ACOSTA, YASUHIRO IGARASHI
(85) 08/04/2016
(86) PCT BE2013/000055 de 10/10/2013
(87) WO 2015/051422 de 16/04/2015
Publicação automática da admissibilidade da fase nacional depositado via PCT . Tratado de cooperação em matéria de Patentes, conforme Instrução Normativa nº 02, de 06/06/2017 publicada na RPI nº 2422, de 06/06/2017.

---

(21) BR 11 2016 007874-8 A2

Código 1.3 - Notificação - Fase Nacional - PCT
(22) 10/10/2013
(30) 10/10/2013 IB PCT/IB2013/002274
(51) B62H 5/18 (2006.01)
(54) DISPOSITIVO ANTIRROUBO INTEGRADO PARA FREIO A DISCO PERFURADO
(71) MANUEL VALLI (IT)
(72) MANUEL VALLI
(85) 08/04/2016
(86) PCT IB2013/002274 de 10/10/2013
(87) WO 2015/052551 de 16/04/2015
Publicação automática da admissibilidade da fase nacional depositado via PCT . Tratado de cooperação em matéria de Patentes, conforme Instrução Normativa nº 02, de 06/06/2017 publicada na RPI nº 2422, de 06/06/2017.

---

(21) BR 11 2016 007877-2 A2

Código 1.3 - Notificação - Fase Nacional - PCT
(22) 09/10/2014
(30) 09/10/2013 JP 2013-212144
(51) A23L 1/162 (2006.01)
(54) MÉTODO PARA PRODUZIR MASSA DE MACARRÃO FRITO

(71) NISSIN FOODS HOLDINGS CO., LTD. (JP)
(72) MAIKO TANAHASHI, MITSURU TANAKA
(85) 08/04/2016
(86) PCT JP2014/077031 de 09/10/2014
(87) WO 2015/053350 de 16/04/2015
Publicação automática da admissibilidade da fase nacional depositado via PCT . Tratado de cooperação em matéria de Patentes, conforme Instrução Normativa nº 02, de 06/06/2017 publicada na RPI nº 2422, de 06/06/2017.

---

(21) BR 11 2016 007879-9 A2

Código 1.3 - Notificação - Fase Nacional - PCT
(22) 10/10/2014
(30) 11/10/2013 US 61/890065; 04/04/2014 US 61/975290
(51) A61K 47/48 (2006.01), A61P 35/00 (2006.01)
(54) DROGA TERAPÊUTICA E CONJUGADO ALVEJADO, COMPOSIÇÃO FARMACÊUTICA, E, MÉTODO PARA TRATAMENTO DE UM DISTÚRBIO
(71) ASANA BIOSCIENCES, LLC (US)
(72) ROGER A. SMITH, NITIN K. DAMLE, ALEKSANDR. V YURKOVETSKIY, MAO YIN, TIMOTHY B. LOWINGER, JOSHUA D. THOMAS, CHERI A. STEVENSON, VENU R. GURIJALA
(85) 08/04/2016
(86) PCT US2014/060181 de 10/10/2014
(87) WO 2015/054669 de 16/04/2015
Publicação automática da admissibilidade da fase nacional depositado via PCT . Tratado de cooperação em matéria de Patentes, conforme Instrução Normativa nº 02, de 06/06/2017 publicada na RPI nº 2422, de 06/06/2017.

---

(21) BR 11 2016 007880-2 A2

Código 1.3 - Notificação - Fase Nacional - PCT
(22) 21/10/2014
(30) 22/10/2013 IT MI2013A001757
(51) C07C 227/04 (2006.01), C07C 227/40 (2006.01), C07C 229/28 (2006.01)
(54) PROCESSO PARA PREPARAÇÃO DE GABAPENTINA
(71) F.I.S. - FABBRICA ITALIANA SINTETICI S.P.A. (IT)
(72) MASSIMO VERZINI, LIVIUS COTARCA, FABIO BELLUZZO, GIORGIO SORIATO, DANIELE URBANI, ENRICO PACE
(85) 08/04/2016
(86) PCT EP2014/072564 de 21/10/2014
(87) WO 2015/059150 de 30/04/2015
Publicação automática da admissibilidade da fase nacional depositado via PCT . Tratado de cooperação em matéria de Patentes, conforme Instrução Normativa nº 02, de 06/06/2017 publicada na RPI nº 2422, de 06/06/2017.

---

(21) BR 11 2016 007881-0 A2

Código 1.3 - Notificação - Fase Nacional - PCT
(22) 15/09/2014

(30) 08/10/2013 US 14/048.920
(51) G06F 21/56 (2013.01)
(54) MODELO DE EVENTO PARA CORRELAÇÃO DE ESTADOS DE COMPONENTES DE SISTEMA
(71) CROWDSTRIKE, INC. (US)
(72) DANIEL T. MARTIN, DAVID F. DIEHL
(85) 08/04/2016
(86) PCT US2014/055660 de 15/09/2014
(87) WO 2015/053906 de 16/04/2015
Publicação automática da admissibilidade da fase nacional depositado via PCT . Tratado de cooperação em matéria de Patentes, conforme Instrução Normativa nº 02, de 06/06/2017 publicada na RPI nº 2422, de 06/06/2017.

---

(21) BR 11 2016 007884-5 A2

Código 1.3 - Notificação - Fase Nacional - PCT
(22) 06/10/2014
(30) 14/10/2013 US 14/052,979
(51) A41D 13/11 (2006.01)
(54) RESPIRADOR COM PEÇA FACIAL FILTRANTE COM PERÍMETRO DE ATRITO AUMENTADO
(71) 3M INNOVATIVE PROPERTIES COMPANY (US)
(72) DEAN R. DUFFY
(85) 08/04/2016
(86) PCT US2014/059242 de 06/10/2014
(87) WO 2015/057415 de 23/04/2015
Publicação automática da admissibilidade da fase nacional depositado via PCT . Tratado de cooperação em matéria de Patentes, conforme Instrução Normativa nº 02, de 06/06/2017 publicada na RPI nº 2422, de 06/06/2017.

---

(21) BR 11 2016 007885-3 A2

Código 1.3 - Notificação - Fase Nacional - PCT
(22) 09/10/2014
(30) 11/10/2013 DE 10 2013 016 899.6; 19/11/2013 DE 20 2013 010 444.9
(51) A61L 27/18 (2006.01), A61L 27/50 (2006.01), A61F 2/30 (2006.01)
(54) ESPAÇADOR DE JUNTA ELÁSTICO, ESPAÇADOR DE JUNTAS DE POLIURETANO RETICULADO, ESPAÇADOR DE MENISCO, ESPAÇADOR DE JOELHO E ESPAÇADOR DE ANCA
(71) REVOMOTION GMBH (DE)
(72) JOSEF JANSEN
(85) 08/04/2016
(86) PCT DE2014/100354 de 09/10/2014
(87) WO 2015/051785 de 16/04/2015
Publicação automática da admissibilidade da fase nacional depositado via PCT . Tratado de cooperação em matéria de Patentes, conforme Instrução

Normativa nº 02, de 06/06/2017 publicada na RPI nº 2422, de 06/06/2017.

---

(21) BR 11 2016 007886-1 A2

Código 1.3 - Notificação - Fase Nacional - PCT
(22) 08/10/2014
(30) 08/10/2013 US 61/888,470; 25/04/2014 US 61/984,723
(51) F25D 21/14 (2006.01)
(54) GERADORES DE ÁGUA ATMOSFÉRICA PORTÁTEIS PARA OPERAR EM UM AMBIENTE COM AR AMBIENTE E GERAR ÁGUA POTÁVEL DISSO, SISTEMA, E MÉTODO DE GERAÇÃO DE ÁGUA POTÁVEL A PARTIR DE AR AMBIENTE
(71) SKYWELL, LLC (US)
(72) RONALD M. DORFMAN, GEORGE M. YUI
(85) 08/04/2016
(86) PCT US2014/059778 de 08/10/2014
(87) WO 2015/054435 de 16/04/2015
Publicação automática da admissibilidade da fase nacional depositado via PCT . Tratado de cooperação em matéria de Patentes, conforme Instrução Normativa nº 02, de 06/06/2017 publicada na RPI nº 2422, de 06/06/2017.

---

(21) BR 11 2016 007888-8 A2

Código 1.3 - Notificação - Fase Nacional - PCT
(22) 10/10/2013
(51) B60K 17/35 (2006.01)
(54) DISPOSITIVO DE CONTROLE PARA VEÍCULO ELÉTRICO DE QUATRO RODAS
(71) NISSAN MOTOR CO., LTD. (JP)
(72) OSAMU SUGITANI, KOUTAROU TANAKA, KEISHIROU NAKAMURA, TOSHIYUKI MYOCHIN
(85) 08/04/2016
(86) PCT JP2013/077559 de 10/10/2013
(87) WO 2015/052808 de 16/04/2015
Publicação automática da admissibilidade da fase nacional depositado via PCT . Tratado de cooperação em matéria de Patentes, conforme Instrução Normativa nº 02, de 06/06/2017 publicada na RPI nº 2422, de 06/06/2017.

---

(21) BR 11 2016 007889-6 A2

Código 1.3 - Notificação - Fase Nacional - PCT
(22) 08/10/2014
(30) 10/10/2013 EP 13188078.3
(51) C10M 169/04 (2006.01)
(54) COMPOSIÇÃO DE FLUIDO FUNCIONAL, E, USOS DE UM FLUIDO FUNCIONAL E DE UM ALCOXILATO DE UM ÁCIDO GRAXO SATURADO OU INSATURADO
(71) BASF SE (DE)
(72) HARALD DIETL, BAYRAM AYDIN, STEFAN DAMBACH

(85) 08/04/2016
(86) PCT EP2014/071539 de 08/10/2014
(87) WO 2015/052234 de 16/04/2015
Publicação automática da admissibilidade da fase nacional depositado via PCT . Tratado de cooperação em matéria de Patentes, conforme Instrução Normativa nº 02, de 06/06/2017 publicada na RPI nº 2422, de 06/06/2017.

---

(21) BR 11 2016 007890-0 A2

Código 1.3 - Notificação - Fase Nacional - PCT
(22) 06/08/2014
(30) 11/10/2013 US 61/889812
(51) H04N 19/597 (2014.01), H04N 19/70 (2014.01), H04N 19/172 (2014.01), H04N 19/30 (2014.01), H04N 19/132 (2014.01), H04N 19/156 (2014.01), H04N 19/162 (2014.01), H04N 19/164 (2014.01)
(54) MÉTODO PARA CODIFICAR VÍDEO DE MÚLTIPLAS CAMADAS OU DE MÚLTIPLAS VISUALIZAÇÕES, CODIFICADOR DE VÍDEO DE MÚLTIPLAS CAMADAS OU MÚLTIPLAS VISUALIZAÇÕES, UNIDADE TRANSMISSORA, PROGRAMA DE COMPUTADOR, E, PRODUTO DE PROGRAMA DE COMPUTADOR
(71) TELEFONAKTIEBOLAGET LM ERICSSON (PUBL) (SE)
(72) JONATAN SAMUELSSON, JACK ENHORN, RICKARD SJÖBERG
(85) 08/04/2016
(86) PCT SE2014/050917 de 06/08/2014
(87) WO 2015/053680 de 16/04/2015
Publicação automática da admissibilidade da fase nacional depositado via PCT . Tratado de cooperação em matéria de Patentes, conforme Instrução Normativa nº 02, de 06/06/2017 publicada na RPI nº 2422, de 06/06/2017.

---

(21) BR 11 2016 007893-4 A2

Código 1.3 - Notificação - Fase Nacional - PCT
(22) 10/10/2014
(30) 10/10/2013 US 61/889431; 09/10/2014 US 14/510874
(51) G06Q 50/06 (2012.01)
(54) MÉTODO PARA OPERAR UM DISPOSITIVO MÓVEL, AMBIENTE DE DISPENSAÇÃO DE COMBUSTÍVEL, E, DISPENSADOR DE COMBUSTÍVEL
(71) GILBARCO INC. (US)
(72) RODGER K. WILLIAMS, ROBERT P. HOFFMAN, GIOVANNI CARAPELLI, EDWARD A. PAYNE
(85) 08/04/2016
(86) PCT US2014/060049 de 10/10/2014
(87) WO 2015/054584 de 16/04/2015
Publicação automática da admissibilidade da fase nacional depositado via PCT . Tratado de cooperação em matéria de Patentes, conforme Instrução Normativa nº 02, de 06/06/2017 publicada na RPI nº 2422, de 06/06/2017.

---

(21) BR 11 2016 007894-2 A2

Código 1.3 - Notificação - Fase Nacional - PCT

(22) 09/10/2014
(30) 09/10/2013 US 14/050,088
(51) H04W 52/02 (2009.01), H04W 4/04 (2009.01), H04W 76/04 (2009.01)
(54) MÉTODOS E APARELHO PARA CONTROLAR A TRANSMISÃO E/OU RECEPÇÃO DE MENSAGENS DE SEGURANÇA POR DISPOSITIVOS DE USUÁRIO SEM FIO PORTÁVEIS
(71) QUALCOMM INCORPORATED (US)
(72) SUNDAR SUBRAMANIAN, SICHAO YANG, XINZHOU WU, JUNYI LI
(85) 08/04/2016
(86) PCT US2014/059898 de 09/10/2014
(87) WO 2015/054489 de 16/04/2015
Publicação automática da admissibilidade da fase nacional depositado via PCT . Tratado de cooperação em matéria de Patentes, conforme Instrução Normativa nº 02, de 06/06/2017 publicada na RPI nº 2422, de 06/06/2017.

---

(21) BR 11 2016 007895-0 A2

Código 1.3 - Notificação - Fase Nacional - PCT
(22) 10/10/2014
(30) 10/10/2013 US 61/889431; 08/11/2013 US 61/901494; 09/10/2014 US 14/510874
(51) G06F 17/00 (2006.01)
(54) CONJUNTO PARA INSTALAÇÃO EM UM AMBIENTE DE DISPENSAÇÃO DE COMBUSTÍVEL, KIT DE READAPTAÇÃO, MÉTODO PARA CONTROLAR UM DISPENSADOR DE COMBUSTÍVEL, E, DISPENSADOR DE COMBUSTÍVEL
(71) GILBARCO INC. (US)
(72) GIOVANNI CARAPELLI, THOMAS J. PARK
(85) 08/04/2016
(86) PCT US2014/060132 de 10/10/2014
(87) WO 2015/054631 de 16/04/2015
Publicação automática da admissibilidade da fase nacional depositado via PCT . Tratado de cooperação em matéria de Patentes, conforme Instrução Normativa nº 02, de 06/06/2017 publicada na RPI nº 2422, de 06/06/2017.

---

(21) BR 11 2016 007896-9 A2

Código 1.3 - Notificação - Fase Nacional - PCT
(22) 10/10/2014
(30) 11/10/2013 EP 13188280.5
(51) B63B 1/08 (2006.01), B63B 1/06 (2006.01)
(54) EMBARCAÇÃO DO TIPO DE DESLOCAMENTO
(71) ULSTEIN DESIGN & SOLUTIONS AS (NO)
(72) ØYVING GJERDE KAMSVÅG
(85) 08/04/2016
(86) PCT EP2014/071764 de 10/10/2014
(87) WO 2015/052317 de 16/04/2015

Publicação automática da admissibilidade da fase nacional depositado via PCT . Tratado de cooperação em matéria de Patentes, conforme Instrução Normativa nº 02, de 06/06/2017 publicada na RPI nº 2422, de 06/06/2017.

---

(21) BR 11 2016 007897-7 A2

Código 1.3 - Notificação - Fase Nacional - PCT
(22) 07/10/2014
(30) 09/10/2013 US 61/889,021; 06/10/2014 US 14/507,748
(51) H04L 1/00 (2006.01), H04L 5/00 (2006.01)
(54) ESQUEMA DE TRANSMISSÃO DE DADOS COM TAMANHOS DESIGUAIS DE BLOCO DE CÓDIGO
(71) QUALCOMM INCORPORATED (US)
(72) TAO LUO, PETER GAAL, WANSHI CHEN, ALEKSANDAR DAMNJANOVIC, HAO XU, MICHAEL MAO WANG
(85) 08/04/2016
(86) PCT US2014/059516 de 07/10/2014
(87) WO 2015/054268 de 16/04/2015
Publicação automática da admissibilidade da fase nacional depositado via PCT . Tratado de cooperação em matéria de Patentes, conforme Instrução Normativa nº 02, de 06/06/2017 publicada na RPI nº 2422, de 06/06/2017.

---

(21) BR 11 2016 007899-3 A2

Código 1.3 - Notificação - Fase Nacional - PCT
(22) 29/09/2014
(30) 09/10/2013 US 61/889,014; 11/11/2013 US 61/902,519; 25/03/2014 US 14/224,451
(51) H04M 1/725 (2006.01), H04L 29/08 (2006.01), G06F 1/16 (2006.01), H04W 76/02 (2009.01)
(54) PROTOCOLO DE SUPORTE DE FUNÇÃO PERIFÉRICA NÃO RECONHECIDA EM UMA BASE DE ENCAIXE SEM FIO
(71) QUALCOMM INCORPORATED (US)
(72) XIAOLONG HUANG, SHIVRAJ SINGH SANDHU
(85) 08/04/2016
(86) PCT US2014/058104 de 29/09/2014
(87) WO 2015/053976 de 16/04/2015
Publicação automática da admissibilidade da fase nacional depositado via PCT . Tratado de cooperação em matéria de Patentes, conforme Instrução Normativa nº 02, de 06/06/2017 publicada na RPI nº 2422, de 06/06/2017.

---

(21) BR 11 2016 007900-0 A2

Código 1.3 - Notificação - Fase Nacional - PCT
(22) 09/10/2014
(30) 10/10/2013 CN 201310470189.6
(51) H02K 1/12 (2006.01), H02K 1/22 (2006.01), H02K 3/28 (2006.01)
(54) GERADOR DE ENERGIA DE DISCO

(71) WANG FUNG CHEUNG (CN) , BILL LOH (SG)
(72) WANG FUNG CHEUNG
(85) 08/04/2016
(86) PCT CN2014/088158 de 09/10/2014
(87) WO 2015/051740 de 16/04/2015
Publicação automática da admissibilidade da fase nacional depositado via PCT . Tratado de cooperação em matéria de Patentes, conforme Instrução Normativa nº 02, de 06/06/2017 publicada na RPI nº 2422, de 06/06/2017.

---

(21) BR 11 2016 007901-9 A2

Código 1.3 - Notificação - Fase Nacional - PCT
(22) 09/10/2014
(30) 11/10/2013 US 14/052414
(51) H04L 12/705 (2013.01), H04L 12/703 (2013.01), H04L 12/24 (2006.01), H04L 12/733 (2013.01)
(54) MÉTODO PARA MELHORAR A EFICIÊNCIA DA COMPUTAÇÃO DO TRAJETO ALTERNATIVO LIVRE EM MALHA, E, ELEMENTO DE REDE
(71) TELEFONAKTIEBOLAGET LM ERICSSON (PUBL) (SE)
(72) LARS ERNSTRÖM, ALFRED C. LINDEM III, PRAMODH D'SOUZA, EVGENY TANTSURA
(85) 08/04/2016
(86) PCT IB2014/065191 de 09/10/2014
(87) WO 2015/052680 de 16/04/2015
Publicação automática da admissibilidade da fase nacional depositado via PCT . Tratado de cooperação em matéria de Patentes, conforme Instrução Normativa nº 02, de 06/06/2017 publicada na RPI nº 2422, de 06/06/2017.

---

(21) BR 11 2016 007904-3 A2

Código 1.3 - Notificação - Fase Nacional - PCT
(22) 09/10/2014
(30) 11/10/2013 NL 2011591; 28/05/2014 NL 2012916
(51) C08K 5/13 (2006.01)
(54) COPOLÍMERO EM BLOCO DE ESTIRÊNICO RADIAL OLEFINICAMENTE INSATURADO, LÁTEX ARTIFICIAL, LÁTEX DE BORRACHA, PROCESSO PARA PREPARAR ARTIGOS POR IMERSÃO DE COAGULAÇÃO DO LÁTEX ARTIFICIAL, E, ARTIGOS IMERSOS
(71) KRATON POLYMERS U.S. LLC (US)
(72) WOUTER DE JONG, MAARTEN TROMP
(85) 08/04/2016
(86) PCT US2014/059834 de 09/10/2014
(87) WO 2015/054457 de 16/04/2015
Publicação automática da admissibilidade da fase nacional depositado via PCT . Tratado de cooperação em matéria de Patentes, conforme Instrução Normativa nº 02, de 06/06/2017 publicada na RPI nº 2422, de 06/06/2017.

(21) BR 11 2016 007906-0 A2

Código 1.3 - Notificação - Fase Nacional - PCT
(22) 09/10/2013
(51) H04L 12/56 (2006.01)
(54) ROTEAMENTO DE SERVIÇOS PONTO-A-MULTIPONTO EM UMA REDE MULTI-DOMÍNIO
(71) TELEFONAKTIEBOLAGET LM ERICSSON (PUBL) (SE)
(72) FABIO UBALDI, PAOLA IOVANNA
(85) 08/04/2016
(86) PCT EP2013/071091 de 09/10/2013
(87) WO 2015/051839 de 16/04/2015
Publicação automática da admissibilidade da fase nacional depositado via PCT . Tratado de cooperação em matéria de Patentes, conforme Instrução Normativa nº 02, de 06/06/2017 publicada na RPI nº 2422, de 06/06/2017.

(21) BR 11 2016 007908-6 A2

Código 1.3 - Notificação - Fase Nacional - PCT
(22) 09/10/2014
(30) 11/10/2013 FR 1359886
(51) G06F 19/00 (2011.01)
(54) MÉTODO, MÓDULO E PROGRAMA DE COMPUTADOR DE TRIAGEM DE DOENÇA QUE USAM AMOSTRAS TIRADAS DE UM INDIVÍDUO
(71) NOVACYT (FR)
(72) ERIC PELTIER
(85) 08/04/2016
(86) PCT EP2014/071702 de 09/10/2014
(87) WO 2015/052302 de 16/04/2015
Publicação automática da admissibilidade da fase nacional depositado via PCT . Tratado de cooperação em matéria de Patentes, conforme Instrução Normativa nº 02, de 06/06/2017 publicada na RPI nº 2422, de 06/06/2017.

(21) BR 11 2016 007909-4 A2

Código 1.3 - Notificação - Fase Nacional - PCT
(22) 13/10/2014
(30) 15/10/2013 EP 13004936.4
(51) F16H 57/08 (2006.01), F16F 1/38 (2006.01), F16H 57/04 (2010.01)
(54) BUCHA ELÁSTICA PARA MANCAL PLANETÁRIO
(71) FM ENERGIE GMBH&CO.KG (DE)
(72) FRANZ MITSCH
(85) 08/04/2016
(86) PCT EP2014/002754 de 13/10/2014
(87) WO 2015/055291 de 23/04/2015
Publicação automática da admissibilidade da fase nacional depositado via PCT . Tratado de cooperação em matéria de Patentes, conforme Instrução Normativa nº 02, de 06/06/2017 publicada na RPI nº 2422, de 06/06/2017.

(21) BR 11 2016 007912-4 A2

Código 1.3 - Notificação - Fase Nacional - PCT

(22) 07/03/2014
(30) 11/10/2013 US 61/889,880
(51) A61C 13/34 (2006.01), C08J 5/00 (2006.01), C08L 91/06 (2006.01)
(54) COMPOSIÇÕES À BASE DE CERA, ARTIGOS PRODUZIDOS A PARTIR DAS MESMAS E MÉTODOS DE FABRICAÇÃO E USO
(71) ULTRADENT PRODUCTS, INC. (US)
(72) STEVEN B. JOHNSON, DAVID LAWRENCE MARGETTS, BARRY LEE HOBSON, JONATHAN D. SCOVILLE, NEIL T. JESSOP, PETER M. ALLRED, DAN E. FISCHER
(85) 08/04/2016
(86) PCT US2014/022053 de 07/03/2014
(87) WO 2015/053808 de 16/04/2015
Publicação automática da admissibilidade da fase nacional depositado via PCT . Tratado de cooperação em matéria de Patentes, conforme Instrução Normativa nº 02, de 06/06/2017 publicada na RPI nº 2422, de 06/06/2017.

---

(21) BR 11 2016 007913-2 A2

Código 1.3 - Notificação - Fase Nacional - PCT
(22) 05/12/2014
(30) 08/10/2013 US 14/048,744
(51) G08B 29/18 (2006.01), G06F 17/30 (2006.01)
(54) SISTEMA DE DISPOSITIVOS ELETRÔNICOS PARA PROTEÇÃO E SEGURANÇA DE LOCAIS, PESSOAS E BENS
(71) HYPERION S.R.L. (IT)
(72) ANDREA LAGOMARSINI
(85) 08/04/2016
(86) PCT EP2014/003255 de 05/12/2014
(87) WO 2015/051923 de 16/04/2015
Publicação automática da admissibilidade da fase nacional depositado via PCT . Tratado de cooperação em matéria de Patentes, conforme Instrução Normativa nº 02, de 06/06/2017 publicada na RPI nº 2422, de 06/06/2017.

---

(21) BR 11 2016 007914-0 A2

Código 1.3 - Notificação - Fase Nacional - PCT
(22) 08/10/2014
(30) 10/10/2013 US 61/889,434; 07/10/2014 US 14/508,486
(51) G10L 19/02 (2013.01), G10L 19/04 (2013.01), G10L 21/038 (2013.01)
(54) ESTIMATIVA DE FORMATO DE GANHO PARA RASTREAMENTO APERFEIÇOADO DE CARACTERÍSTICAS TEMPORAIS DE BANDA ALTA
(71) QUALCOMM INCORPORATED (US)
(72) VENKATA SUBRAHMANYAN CHANDRA SEKHAR CHEBIYYAM, VENKATRAMAN S. ATTI
(85) 08/04/2016
(86) PCT US2014/059753 de 08/10/2014

(87) WO 2015/054421 de 16/04/2015
Publicação automática da admissibilidade da fase nacional depositado via PCT . Tratado de cooperação em matéria de Patentes, conforme Instrução Normativa nº 02, de 06/06/2017 publicada na RPI nº 2422, de 06/06/2017.

---

(21) BR 11 2016 007915-9 A2

Código 1.3 - Notificação - Fase Nacional - PCT
(22) 05/11/2014
(30) 05/11/2013 EP 13191689.2
(51) C03C 3/112 (2006.01), C03C 4/00 (2006.01), C03C 8/08 (2006.01), C03C 10/00 (2006.01), C03C 10/16 (2006.01), A61K 6/06 (2006.01), A61K 6/00 (2006.01)
(54) CERÂMICA VÍTREA DE DISSILICATO DE LÍTIO-APATITA COMPREENDENDO UM ÓXIDO DE METAL DE TRANSIÇÃO
(71) IVOCLAR VIVADENT AG (LI)
(72) MARKUS RAMPF, CHRISTIAN RITZBERGER, MARCEL SCHWEIGER, WOLFRAM HÖLAND
(85) 08/04/2016
(86) PCT EP2014/073790 de 05/11/2014
(87) WO 2015/067643 de 14/05/2015
Publicação automática da admissibilidade da fase nacional depositado via PCT . Tratado de cooperação em matéria de Patentes, conforme Instrução Normativa nº 02, de 06/06/2017 publicada na RPI nº 2422, de 06/06/2017.

---

(21) BR 11 2016 007916-7 A2

Código 1.3 - Notificação - Fase Nacional - PCT
(22) 09/10/2014
(30) 10/10/2013 US 61/889,515; 14/10/2013 US 61/890,841; 08/10/2014 US 14/509,797
(51) H04N 19/70 (2014.01), H04N 19/463 (2014.01), H04N 19/31 (2014.01), H04N 19/423 (2014.01), H04N 19/597 (2014.01), H04N 19/44 (2014.01)
(54) SINALIZAÇÃO PARA ARMAZENAMENTO TEMPORÁRIO DE FIGURAÇÃO SUBDECODIFICADA (SUB-DPB) COM BASE EM OPERAÇÕES DE DPB EM CODIFICAÇÃO DE VÍDEO
(71) QUALCOMM INCORPORATED (US)
(72) ADARSH KRISHNAN RAMASUBRAMONIAN, YE-KUI WANG
(85) 08/04/2016
(86) PCT US2014/059925 de 09/10/2014
(87) WO 2015/054509 de 16/04/2015
Publicação automática da admissibilidade da fase nacional depositado via PCT . Tratado de cooperação em matéria de Patentes, conforme Instrução Normativa nº 02, de 06/06/2017 publicada na RPI nº 2422, de 06/06/2017.

---

(21) BR 11 2016 007918-3 A2

Código 1.3 - Notificação - Fase Nacional - PCT

(22) 22/10/2014
(30) 23/10/2013 EP 13 189 907.2
(51) B01J 29/89 (2006.01), B01J 29/035 (2006.01), B01J 35/10 (2006.01), B01J 37/00 (2006.01), C01B 39/08 (2006.01), B01J 37/10 (2006.01), B01J 39/14 (2006.01), B01J 20/10 (2006.01), B01J 35/02 (2006.01)
(54) PROCESSO PARA A PRODUÇÃO DE UM CORPO DE MOLDAGEM, CORPO DE MOLDAGEM E USO DESTE
(71) BASF SE (DE)
(72) ANDREI-NICOLAE PARVULESCU, ULRICH MUELLER, HANS- JURGEN LUETZEL, JOAQUIM HENRIQUE TELES, DOMINIC RIEDEL, BIANCA SEELIG, DANIEL URBANCZYK, ULRIKE WEGERLE, MICHAEL HESSE, ANDREAS WALCH, VOLKER BENDIG, VEIT STEGMANN, HENNING ALTHOEFER, BORIS GASPAR, FRANK STALLMACH, ANNE KRISTIN PUSCH
(85) 08/04/2016
(86) PCT EP2014/072609 de 22/10/2014
(87) WO 2015/059171 de 30/04/2015
Publicação automática da admissibilidade da fase nacional depositado via PCT . Tratado de cooperação em matéria de Patentes, conforme Instrução Normativa nº 02, de 06/06/2017 publicada na RPI nº 2422, de 06/06/2017.

---

(21) BR 11 2016 007920-5 A2

Código 1.3 - Notificação - Fase Nacional - PCT
(22) 02/10/2014
(30) 10/10/2013 US 61/889,388; 28/10/2013 US 61/896,421; 01/10/2014 US 14/503,886
(51) H04W 76/02 (2009.01), H04W 28/02 (2009.01), H04W 36/08 (2009.01), H04W 48/02 (2009.01)
(54) ABORDAGEM DE FALHAS DE ENLACE DE RÁDIO EM SISTEMAS DE COMUNICAÇÃO SEM FIO
(71) QUALCOMM INCORPORATED (US)
(72) YONGLE WU, MURALIDHARAN MURUGAN, NITIN PANT, DANIEL AMERGA, SHIVRATNA GIRI SRINIVASAN, SRIVATSA VENKATA CHIVUKULA, RAGHU HANUMANTHA GOWDA, KIRAN PATIL, SANDEEP KUMAR SUNKESALA, GILBERT ANPEI FU
(85) 08/04/2016
(86) PCT US2014/058902 de 02/10/2014
(87) WO 2015/054031 de 16/04/2015
Publicação automática da admissibilidade da fase nacional depositado via PCT . Tratado de cooperação em matéria de Patentes, conforme Instrução Normativa nº 02, de 06/06/2017 publicada na RPI nº 2422, de 06/06/2017.

---

(21) BR 11 2016 007921-3 A2

Código 1.3 - Notificação - Fase Nacional - PCT
(22) 08/10/2014
(30) 08/10/2013 FR 13/02334

(51) A61K 31/231 (2006.01), A23L 1/29 (2006.01), A61P 3/00 (2006.01), A61P 3/06 (2006.01), A61P 3/10 (2006.01), A61K 31/201 (2006.01), A61P 11/00 (2006.01), A61P 11/12 (2006.01)
(54) COMPOSTO E COMPOSIÇÃO
(71) CENTRE NATIONAL DE LA RECHERCHE SCIENTIFIQUE (FR) , UNIVERSITE DE POITIERS (FR) , UNIVERSITY OF EXETER (GB)
(72) MIROSLAVA SPANOVA, THIERRY FERREIRA, ROMAIN CLEMENT, SHALINEE DHAYAL, NOËL MORGAN
(85) 08/04/2016
(86) PCT FR2014/052546 de 08/10/2014
(87) WO 2015/052433 de 16/04/2015
Publicação automática da admissibilidade da fase nacional depositado via PCT . Tratado de cooperação em matéria de Patentes, conforme Instrução Normativa nº 02, de 06/06/2017 publicada na RPI nº 2422, de 06/06/2017.

---

(21) BR 11 2016 007922-1 A2

Código 1.3 - Notificação - Fase Nacional - PCT
(22) 03/10/2014
(30) 11/10/2013 US 61/889,813; 29/08/2014 US 62/043,973
(51) A47J 31/44 (2006.01)
(54) DISTRIBUIDOR DE PRODUTO ALIMENTÍCIO E VÁLVULA
(71) GEHL FOODS, LLC (US)
(72) MICHAEL GEHL, MICHAEL SOWIEJA, CHRISTOPH ALBIEZ, PAUL HATCH, THOMAS MITCHELL, DAVID MUCCI, ANDERS OLAF ROSTLUND
(85) 08/04/2016
(86) PCT US2014/059119 de 03/10/2014
(87) WO 2015/054074 de 16/04/2015
Publicação automática da admissibilidade da fase nacional depositado via PCT . Tratado de cooperação em matéria de Patentes, conforme Instrução Normativa nº 02, de 06/06/2017 publicada na RPI nº 2422, de 06/06/2017.

---

(21) BR 11 2016 007923-0 A2

Código 1.3 - Notificação - Fase Nacional - PCT
(22) 09/10/2014
(30) 10/10/2013 US 14/051,195
(51) G06F 3/043 (2006.01)
(54) SISTEMA E MÉTODO PARA DETECÇÃO DE GESTO DE MÚLTIPLOS TOQUES USANDO FORMAÇÃO DE FEIXE DE ULTRASSOM
(71) QUALCOMM INCORPORATED (US)
(72) HUALLIANG NI
(85) 08/04/2016
(86) PCT US2014/059881 de 09/10/2014
(87) WO 2015/054483 de 16/04/2015
Publicação automática da admissibilidade da fase nacional depositado via PCT . Tratado de cooperação em matéria de Patentes, conforme Instrução

Normativa nº 02, de 06/06/2017 publicada na RPI nº 2422, de 06/06/2017.

---

(21) BR 11 2016 007924-8 A2

Código 1.3 - Notificação - Fase Nacional - PCT
(22) 14/10/2014
(30) 11/10/2013 US 61/889,768
(51) E21B 43/12 (2006.01), E21B 34/10 (2006.01), E21B 43/295 (2006.01)
(54) SISTEMA DE VÁLVULA DE CRUZAMENTO E MÉTODO PARA PRODUÇÃO DE GÁS
(71) RAISE PRODUCTION INC. (CA)
(72) GEOFF STEELE, ERIC LAING
(85) 08/04/2016
(86) PCT CA2014/050990 de 14/10/2014
(87) WO 2015/051469 de 16/04/2015
Publicação automática da admissibilidade da fase nacional depositado via PCT . Tratado de cooperação em matéria de Patentes, conforme Instrução Normativa nº 02, de 06/06/2017 publicada na RPI nº 2422, de 06/06/2017.

---

(21) BR 11 2016 007925-6 A2

Código 1.3 - Notificação - Fase Nacional - PCT
(22) 10/10/2014
(30) 11/10/2013 US 14/051,523
(51) B66B 23/02 (2006.01)
(54) SISTEMA DE TRANSMISSÃO DE POTÊNCIA PARA TRANSPORTE HECTOMÉTRICO E TRANSPORTE HECTOMÉTRICO
(71) KONE CORPORATION (FI)
(72) GLEN COLLISON, THOMAS NURNBERG
(85) 08/04/2016
(86) PCT FI2014/050770 de 10/10/2014
(87) WO 2015/052383 de 16/04/2015
Publicação automática da admissibilidade da fase nacional depositado via PCT . Tratado de cooperação em matéria de Patentes, conforme Instrução Normativa nº 02, de 06/06/2017 publicada na RPI nº 2422, de 06/06/2017.

---

(21) BR 11 2016 007927-2 A2

Código 1.3 - Notificação - Fase Nacional - PCT
(22) 02/09/2014
(30) 11/10/2013 JP 2013-213953
(51) B60W 30/16 (2006.01), B60W 10/04 (2006.01), B60W 10/18 (2006.01), B60W 10/20 (2006.01), B60W 40/04 (2006.01)
(54) DISPOSITIVO DE CONTROLE DE MOVIMENTO E MÉTODO DE CONTROLE DE MOVIMENTO
(71) NISSAN MOTOR CO., LTD. (JP)
(72) YASUHIRO SUZUKI

(85) 08/04/2016
(86) PCT JP2014/004508 de 02/09/2014
(87) WO 2015/052865 de 16/04/2015
Publicação automática da admissibilidade da fase nacional depositado via PCT . Tratado de cooperação em matéria de Patentes, conforme Instrução Normativa nº 02, de 06/06/2017 publicada na RPI nº 2422, de 06/06/2017.

---

(21) BR 11 2016 007928-0 A2

Código 1.3 - Notificação - Fase Nacional - PCT
(22) 27/11/2013
(30) 11/10/2013 US 14/051,548
(51) H01L 23/48 (2006.01), H01L 23/488 (2006.01), H01L 23/498 (2006.01)
(54) PACOTE DE SEMICONDUTOR
(71) MEDIATEK INC. (CN)
(72) NAN-JANG CHEN
(85) 08/04/2016
(86) PCT CN2013/087951 de 27/11/2013
(87) WO 2015/051574 de 16/04/2015
Publicação automática da admissibilidade da fase nacional depositado via PCT . Tratado de cooperação em matéria de Patentes, conforme Instrução Normativa nº 02, de 06/06/2017 publicada na RPI nº 2422, de 06/06/2017.

---

(21) BR 11 2016 007929-9 A2

Código 1.3 - Notificação - Fase Nacional - PCT
(22) 13/10/2014
(30) 11/10/2013 US 61/890,091; 03/03/2014 US 61/947,293
(51) G01N 33/52 (2006.01), G01N 21/27 (2006.01), G01B 7/28 (2006.01), A61B 5/117 (2006.01)
(54) DETECÇÃO BIOMÉTRICA ÓTICA MINIATURIZADA
(71) LUMIDIGM, INC. (US)
(72) ROBERT K. ROWE, RYAN ERIC MARTIN
(85) 08/04/2016
(86) PCT US2014/060271 de 13/10/2014
(87) WO 2015/054686 de 16/04/2015
Publicação automática da admissibilidade da fase nacional depositado via PCT . Tratado de cooperação em matéria de Patentes, conforme Instrução Normativa nº 02, de 06/06/2017 publicada na RPI nº 2422, de 06/06/2017.

---

(21) BR 11 2016 007930-2 A2

Código 1.3 - Notificação - Fase Nacional - PCT
(22) 11/10/2013
(51) F16H 61/04 (2006.01), B60W 10/113 (2012.01), F16H 61/688 (2006.01), B60W 30/18 (2006.01)
(54) MÉTODO PARA PRÉ-SELEÇÃO DE UMA ENGRENAGEM EM UMA

TRANSMISSÃO DE MULTI EMBREAGEM DE UM VEÍCULO SOBRE SAÍDA DE ESTADO DE RODA LIVRE
(71) VOLVO TRUCK CORPORATION (SE)
(72) FREDRIK KARPENMAN
(85) 08/04/2016
(86) PCT EP2013/003057 de 11/10/2013
(87) WO 2015/051812 de 16/04/2015
Publicação automática da admissibilidade da fase nacional depositado via PCT . Tratado de cooperação em matéria de Patentes, conforme Instrução Normativa nº 02, de 06/06/2017 publicada na RPI nº 2422, de 06/06/2017.

---

(21) BR 11 2016 007931-0 A2

Código 1.3 - Notificação - Fase Nacional - PCT
(22) 08/10/2014
(30) 08/10/2013 US 61/888,402
(51) F16L 55/04 (2006.01)
(54) COMPOSTO AMORTECEDOR DE PULSAÇÃO
(71) PERFORMANCE PULSATION CONTROL, INC. (US)
(72) JOHN THOMAS ROGERS, TIMOTHY A. DOUGLAS, GREGG M. MATHIAK
(85) 08/04/2016
(86) PCT US2014/059758 de 08/10/2014
(87) WO 2015/054425 de 16/04/2015
Publicação automática da admissibilidade da fase nacional depositado via PCT . Tratado de cooperação em matéria de Patentes, conforme Instrução Normativa nº 02, de 06/06/2017 publicada na RPI nº 2422, de 06/06/2017.

---

(21) BR 11 2016 007933-7 A2

Código 1.3 - Notificação - Fase Nacional - PCT
(22) 19/09/2014
(30) 11/10/2013 EP 13188206.0
(51) B02C 2/04 (2006.01), F16J 15/34 (2006.01)
(54) ANEL DE VEDAÇÃO PARA TRITURADOR GIRATÓRIO
(71) SANDVIK INTELLECTUAL PROPERTY AB (SE)
(72) ADRIEN HENSSIEN, MATS MALMBERG
(85) 08/04/2016
(86) PCT EP2014/069962 de 19/09/2014
(87) WO 2015/051981 de 16/04/2015
Publicação automática da admissibilidade da fase nacional depositado via PCT . Tratado de cooperação em matéria de Patentes, conforme Instrução Normativa nº 02, de 06/06/2017 publicada na RPI nº 2422, de 06/06/2017.

---

(21) BR 11 2016 007934-5 A2

Código 1.3 - Notificação - Fase Nacional - PCT
(22) 19/09/2014

(30) 11/10/2013 EP 13188205.2
(51) B02C 2/06 (2006.01)
(54) BLINDAGENS DE ARTICULAÇÃO RAIADA DE TRITURADOR GIRATÓRIO
(71) SANDVIK INTELLECTUAL PROPERTY AB (SE)
(72) JOEL ANDERSSON, HENRIK STEÉDE, Jan Johansson
(85) 08/04/2016
(86) PCT EP2014/069948 de 19/09/2014
(87) WO 2015/051980 de 16/04/2015
Publicação automática da admissibilidade da fase nacional depositado via PCT . Tratado de cooperação em matéria de Patentes, conforme Instrução Normativa nº 02, de 06/06/2017 publicada na RPI nº 2422, de 06/06/2017.

---

(21) BR 11 2016 007935-3 A2

Código 1.3 - Notificação - Fase Nacional - PCT
(22) 10/10/2014
(30) 11/10/2013 US 61/890,087
(51) A61B 17/68 (2006.01)
(54) MÉTODOS E APARELHOS PARA REMODELAMENTO ÓSSEO
(71) NUVASIVE, INC. (US)
(72) LUKE A. BILGER, EDMUND J. ROSCHAK, ROY W. SANDERS
(85) 08/04/2016
(86) PCT US2014/060131 de 10/10/2014
(87) WO 2015/054630 de 16/04/2015
Publicação automática da admissibilidade da fase nacional depositado via PCT . Tratado de cooperação em matéria de Patentes, conforme Instrução Normativa nº 02, de 06/06/2017 publicada na RPI nº 2422, de 06/06/2017.

---

(21) BR 11 2016 007936-1 A2

Código 1.3 - Notificação - Fase Nacional - PCT
(22) 09/10/2014
(30) 09/10/2013 GB 1317865.2
(51) A45D 26/00 (2006.01)
(54) DISPOSITIVO DE AQUECIMENTO
(71) RECKITT BENCKISER (BRANDS) LIMITED (GB)
(72) TOM ADAMS, ALBERTO BUOGO, SAMUEL GUO
(85) 08/04/2016
(86) PCT GB2014/053038 de 09/10/2014
(87) WO 2015/052520 de 16/04/2015
Publicação automática da admissibilidade da fase nacional depositado via PCT . Tratado de cooperação em matéria de Patentes, conforme Instrução Normativa nº 02, de 06/06/2017 publicada na RPI nº 2422, de 06/06/2017.

---

(21) BR 11 2016 007937-0 A2

Código 1.3 - Notificação - Fase Nacional - PCT
(22) 22/09/2014

(30) 11/10/2013 EP 13188207.8
(51) B02C 2/00 (2006.01), B02C 2/04 (2006.01)
(54) CONJUNTO DE REVESTIMENTO DE BASE DE TRITURADOR GIRATÓRIO E FORROS NAS ARTICULAÇÕES
(71) SANDVIK INTELLECTUAL PROPERTY AB (SE)
(72) ZELJKO NIKOLIC, ANDERS HALLBERG, MIKAEL M. LARSSON, BENGT-ARNE ERIKSSON, PATRIC MALMQVIST, AXEL BERGMAN
(85) 08/04/2016
(86) PCT EP2014/070109 de 22/09/2014
(87) WO 2015/051989 de 16/04/2015
Publicação automática da admissibilidade da fase nacional depositado via PCT . Tratado de cooperação em matéria de Patentes, conforme Instrução Normativa nº 02, de 06/06/2017 publicada na RPI nº 2422, de 06/06/2017.

---

(21) BR 11 2016 007938-8 A2

Código 1.3 - Notificação - Fase Nacional - PCT
(22) 09/10/2014
(30) 11/10/2013 US 61/889,727; 08/10/2014 US 14/509,676
(51) G10L 21/038 (2013.01), G10L 19/02 (2013.01), G10L 19/087 (2013.01)
(54) ESTIMAÇÃO DE FATORES DE MISTURA PARA GERAR SINAL DE EXCITAÇÃO DE BANDA ALTA
(71) QUALCOMM INCORPORATED (US)
(72) VENKATRAMAN S. ATTI, VENKATESH KRISHNAN
(85) 08/04/2016
(86) PCT US2014/059901 de 09/10/2014
(87) WO 2015/054492 de 16/04/2015
Publicação automática da admissibilidade da fase nacional depositado via PCT . Tratado de cooperação em matéria de Patentes, conforme Instrução Normativa nº 02, de 06/06/2017 publicada na RPI nº 2422, de 06/06/2017.

---

(21) BR 11 2016 007939-6 A2

Código 1.3 - Notificação - Fase Nacional - PCT
(22) 06/10/2014
(30) 11/10/2013 US 61/890,172; 29/04/2014 US 14/264,368
(51) H04W 56/00 (2009.01)
(54) SERVIDOR DE SINCRONIZAÇÃO DE TEMPO GLOBAL PARA DISPOSITIVOS SEM FIO
(71) QUALCOMM INCORPORATED (US)
(72) STEVEN JOHN KUHN, LALITAPRASAD DAITA, SAMIR KAPOOR, RAVI TEJA MALLAJOSYULA
(85) 08/04/2016
(86) PCT US2014/059283 de 06/10/2014
(87) WO 2015/054122 de 16/04/2015
Publicação automática da admissibilidade da fase nacional depositado via

PCT . Tratado de cooperação em matéria de Patentes, conforme Instrução Normativa nº 02, de 06/06/2017 publicada na RPI nº 2422, de 06/06/2017.

---

(21) BR 11 2016 007940-0 A2

Código 1.3 - Notificação - Fase Nacional - PCT
(22) 09/10/2014
(30) 11/10/2013 US 61/890,092; 08/10/2014 US 14/509,817
(51) H04L 1/00 (2006.01), H04L 1/08 (2006.01)
(54) SISTEMAS E MÉTODOS DE COMUNICAÇÃO DE INFORMAÇÃO DE QUADRO REDUNDANTE
(71) QUALCOMM INCORPORATED (US)
(72) VENKATRAMAN S. ATTI, VIVEK RAJENDRAN, VENKATESH KRISHNAN
(85) 08/04/2016
(86) PCT US2014/059931 de 09/10/2014
(87) WO 2015/054512 de 16/04/2015
Publicação automática da admissibilidade da fase nacional depositado via PCT . Tratado de cooperação em matéria de Patentes, conforme Instrução Normativa nº 02, de 06/06/2017 publicada na RPI nº 2422, de 06/06/2017.

---

(21) BR 11 2016 007941-8 A2

Código 1.3 - Notificação - Fase Nacional - PCT
(22) 07/10/2014
(30) 11/10/2013 US 14/052,130
(51) H04L 25/03 (2006.01), H04B 3/54 (2006.01), H04W 52/24 (2009.01), H04L 5/00 (2006.01), H04L 27/26 (2006.01)
(54) POTÊNCIA DE TRANSMISSÃO DINÂMICA E FORMATAÇÃO DE SINAL
(71) QUALCOMM INCORPORATED (US)
(72) HASSAN KAYWAN AFKHAMI, DENIZ RENDE, PURVA RAMESHCHANDRA RAJKOTIA
(85) 08/04/2016
(86) PCT US2014/059382 de 07/10/2014
(87) WO 2015/054171 de 16/04/2015
Publicação automática da admissibilidade da fase nacional depositado via PCT . Tratado de cooperação em matéria de Patentes, conforme Instrução Normativa nº 02, de 06/06/2017 publicada na RPI nº 2422, de 06/06/2017.

---

(21) BR 11 2016 007942-6 A2

Código 1.3 - Notificação - Fase Nacional - PCT
(22) 07/10/2014
(30) 11/10/2013 US 14/052,152
(51) H04L 5/00 (2006.01), H04B 3/54 (2006.01), H04B 3/56 (2006.01), H04L 25/03 (2006.01), H04L 27/26 (2006.01)
(54) POTÊNCIA DE TRANSMISSÃO DINÂMICA E CONFORMAÇÃO DE SINAIS

(71) QUALCOMM INCORPORATED (US)
(72) JOUBIN KARIMI, BRIAN JAMES LANGLAIS, HASSAN KAYWAN AFKHAMI, JOHN FRASER CHAPPEL, KEITH BRYAN RILEY, EHAB TAHIR
(85) 08/04/2016
(86) PCT US2014/059384 de 07/10/2014
(87) WO 2015/054172 de 16/04/2015
Publicação automática da admissibilidade da fase nacional depositado via PCT . Tratado de cooperação em matéria de Patentes, conforme Instrução Normativa nº 02, de 06/06/2017 publicada na RPI nº 2422, de 06/06/2017.

---

(21) BR 11 2016 007943-4 A2

Código 1.3 - Notificação - Fase Nacional - PCT
(22) 10/10/2014
(30) 10/10/2013 US 61/889.187; 12/12/2013 US 61/915.093; 06/03/2014 US 14/199.461
(51) E21B 43/25 (2006.01), E21B 43/26 (2006.01)
(54) SISTEMAS E MÉTODOS DE FRATURAMENTO PARA POÇOS
(71) PROSTIM LABS, LLC (US)
(72) Robert Lestz, John Thrash, Audis Byrd, Jim Junkins, Norman S. Myers, David A. Carroll
(85) 08/04/2016
(86) PCT US2014/060082 de 10/10/2014
(87) WO 2015/054603 de 16/04/2015
Publicação automática da admissibilidade da fase nacional depositado via PCT . Tratado de cooperação em matéria de Patentes, conforme Instrução Normativa nº 02, de 06/06/2017 publicada na RPI nº 2422, de 06/06/2017.

---

(21) BR 11 2016 007944-2 A2

Código 1.3 - Notificação - Fase Nacional - PCT
(22) 09/10/2014
(30) 09/10/2013 US 14/049951
(51) C11D 3/60 (2006.01), C11D 3/37 (2006.01)
(54) COMPOSIÇÃO DETERGENTE PARA CONTROLE DE CROSTA DE ÁGUA DURA, SOLUÇÃO DE LIMPEZA ALCALINA, E, MÉTODO PARA USAR UM DETERGENTE ALCALINO COM ÁGUA DURA PARA PROVER CONTROLE DE CROSTA
(71) ECOLAB USA INC. (US) , BASF SE (DE)
(72) CARTER M. SILVERNAIL, ERIK C. OLSON, KERRIE WALTERS, JUERGEN DETERING, AREND JOUKE KINGMA, JAMES S. DAILEY
(85) 08/04/2016
(86) PCT US2014/059878 de 09/10/2014
(87) WO 2015/054481 de 16/04/2015
Publicação automática da admissibilidade da fase nacional depositado via PCT . Tratado de cooperação em matéria de Patentes, conforme Instrução Normativa nº 02, de 06/06/2017 publicada na RPI nº 2422, de 06/06/2017.

(21) BR 11 2016 007945-0 A2

Código 1.3 - Notificação - Fase Nacional - PCT
(22) 01/10/2014
(30) 08/10/2013 US 14/048,484
(51) E04H 9/14 (2006.01), E06B 1/56 (2006.01), E06B 9/00 (2006.01)
(54) COMPORTA DESLOCÁVEL PARA ALAGAMENTOS
(71) ILC DOVER LP (US)
(72) David Phillip CADOGAN, Jonathan Michael HINKLE, Jeffrey Lewis ROUSHEY, Tony Ray MCKEE, Ralph Olav ELGESEM
(85) 08/04/2016
(86) PCT US2014/058657 de 01/10/2014
(87) WO 2015/054007 de 16/04/2015
Publicação automática da admissibilidade da fase nacional depositado via PCT . Tratado de cooperação em matéria de Patentes, conforme Instrução Normativa nº 02, de 06/06/2017 publicada na RPI nº 2422, de 06/06/2017.

(21) BR 11 2016 007947-7 A2

Código 1.3 - Notificação - Fase Nacional - PCT
(22) 10/10/2014
(30) 11/10/2013 IN 3216/MUM/2013
(51) C07D 471/08 (2006.01), A61K 31/439 (2006.01), A61P 31/00 (2006.01)
(54) COMPOSTOS CONTENDO NITROGÊNIO E SEUS USOS
(71) WOCKHARDT LIMITED (IN)
(72) PRASAD KESHAV DESHPANDE, SHIVAJI SAMPATRAO PAWAR, SATISH BHAWSAR, RAVINDRA DATTATRAYA YEOLE, SACHIN BHAGWAT, MAHESH VITHALBHAI PATEL
(85) 08/04/2016
(86) PCT IB2014/065195 de 10/10/2014
(87) WO 2015/052682 de 16/04/2015
Publicação automática da admissibilidade da fase nacional depositado via PCT . Tratado de cooperação em matéria de Patentes, conforme Instrução Normativa nº 02, de 06/06/2017 publicada na RPI nº 2422, de 06/06/2017.

(21) BR 11 2016 007954-0 A2

Código 1.3 - Notificação - Fase Nacional - PCT
(22) 17/10/2014
(30) 17/10/2013 US 61/892,058; 16/10/2014 US 14/516,143
(51) F04C 2/324 (2006.01)
(54) BOMBA DE COMBUSTÍVEL PORTÁTIL
(71) TUTHILL CORPORATION (US)
(72) JACOB J. BERRY
(85) 11/04/2016
(86) PCT US2014/061092 de 17/10/2014
(87) WO 2015/058061 de 23/04/2015
Publicação automática da admissibilidade da fase nacional depositado via PCT . Tratado de cooperação em matéria de Patentes, conforme Instrução

Normativa nº 02, de 06/06/2017 publicada na RPI nº 2422, de 06/06/2017.

---

(21) BR 11 2016 007957-4 A2

Código 1.3 - Notificação - Fase Nacional - PCT
(22) 30/07/2015
(30) 05/08/2014 DE 10 2014 111 136.2
(51) A01B 61/04 (2006.01)
(54) DISPOSITIVO DE SUSPENSÃO DE UMA MÁQUINA AGRÍCOLA
(71) HORSCH MASCHINEN GMBH (DE)
(72) PHILIPP HORSCH
(85) 11/04/2016
(86) PCT EP2015/067601 de 30/07/2015
(87) WO 2016/020273 de 11/02/2016
Publicação automática da admissibilidade da fase nacional depositado via PCT . Tratado de cooperação em matéria de Patentes, conforme Instrução Normativa nº 02, de 06/06/2017 publicada na RPI nº 2422, de 06/06/2017.

---

(21) BR 11 2016 007958-2 A2

Código 1.3 - Notificação - Fase Nacional - PCT
(22) 05/11/2015
(30) 06/11/2014 CN 201410641975.2
(51) H04L 12/801 (2013.01)
(54) MÉTODO E APARELHO PARA FORNECER RECURSO DE MÍDIA
(71) XIAOMI INC. (CN)
(72) TIEJUN LIU, GUANG JIA, PENGFEI ZHANG
(85) 11/04/2016
(86) PCT CN2015/093855 de 05/11/2015
(87) WO 2016/070822 de 12/05/2016
Publicação automática da admissibilidade da fase nacional depositado via PCT . Tratado de cooperação em matéria de Patentes, conforme Instrução Normativa nº 02, de 06/06/2017 publicada na RPI nº 2422, de 06/06/2017.

---

(21) BR 11 2016 007960-4 A2

Código 1.3 - Notificação - Fase Nacional - PCT
(22) 17/10/2014
(30) 18/10/2013 EP 13189386.9; 28/01/2014 EP 14152763.0
(51) G01N 33/74 (2006.01)
(54) MÉTODO PARA DIAGNÓSTICO DE HIPERALDOSTERONISMO PRIMÁRIO
(71) ATTOQUANT DIAGNOSTICS GMBH (AT)
(72) MARKO POGLITSCH, CORNELIA SCHWAGER, DUNJA VAN OYEN, MARTIN LEITNER
(85) 11/04/2016
(86) PCT EP2014/072339 de 17/10/2014
(87) WO 2015/055825 de 23/04/2015
Publicação automática da admissibilidade da fase nacional depositado via PCT . Tratado de cooperação em matéria de Patentes, conforme Instrução

Normativa nº 02, de 06/06/2017 publicada na RPI nº 2422, de 06/06/2017.

---

(21) BR 11 2016 007965-5 A2

Código 1.3 - Notificação - Fase Nacional - PCT
(22) 09/10/2014
(30) 18/10/2013 JP 2013-217188
(51) H04W 76/02 (2009.01), H04W 8/00 (2009.01), H04W 48/10 (2009.01), H04W 48/12 (2009.01)
(54) DISPOSITIVO E MÉTODO DE CONTROLE DE COMUNICAÇÃO, DISPOSITIVO TERMINAL, E, MÉTODO PARA UM DISPOSITIVO TERMINAL
(71) SONY CORPORATION (JP)
(72) HIROAKI TAKANO
(85) 11/04/2016
(86) PCT JP2014/005152 de 09/10/2014
(87) WO 2015/056429 de 23/04/2015
Publicação automática da admissibilidade da fase nacional depositado via PCT . Tratado de cooperação em matéria de Patentes, conforme Instrução Normativa nº 02, de 06/06/2017 publicada na RPI nº 2422, de 06/06/2017.

---

(21) BR 11 2016 007966-3 A2

Código 1.3 - Notificação - Fase Nacional - PCT
(22) 13/05/2014
(30) 11/10/2013 TR PCT/TR2013/000319; 18/12/2013 TR 2013/14922; 18/12/2013 TR 2013/14919
(51) C12G 1/02 (2006.01), C10B 53/06 (2006.01)
(54) MÉTODO DE DESMANTELAMENTO TÉRMICO A ULTRA ALTA TEMPERATURA EM PROCESSAMENTO DE ÓLEO DE XISTO
(71) INVESTMENT FOR OILY SHALE TECHNOLOGIES CO. LTD. (JO)
(72) AL AHMAD TRAD
(85) 11/04/2016
(86) PCT TR2014/000164 de 13/05/2014
(87) WO 2015/053724 de 16/04/2015
Publicação automática da admissibilidade da fase nacional depositado via PCT . Tratado de cooperação em matéria de Patentes, conforme Instrução Normativa nº 02, de 06/06/2017 publicada na RPI nº 2422, de 06/06/2017.

---

(21) BR 11 2016 007968-0 A2

Código 1.3 - Notificação - Fase Nacional - PCT
(22) 07/10/2014
(30) 11/10/2013 FR 1359910
(51) F02C 7/32 (2006.01)
(54) CAIXA DE ACIONAMENTO DE ACESSÓRIOS PARA TURBOMÁQUINA
(71) HISPANO SUIZA (FR)
(72) JULIEN VIEL, STÉPHANE PRUNERA-USACH
(85) 11/04/2016
(86) PCT FR2014/052541 de 07/10/2014
(87) WO 2015/052430 de 16/04/2015

Publicação automática da admissibilidade da fase nacional depositado via PCT . Tratado de cooperação em matéria de Patentes, conforme Instrução Normativa nº 02, de 06/06/2017 publicada na RPI nº 2422, de 06/06/2017.

---

(21) BR 11 2016 007973-6 A2

Código 1.3 - Notificação - Fase Nacional - PCT
(22) 03/09/2014
(30) 15/10/2013 US 14/054,216
(51) B65H 77/00 (2006.01)
(54) DISPOSITIVO DE PIVÔ CENTRAL ATIVO PARA CONTROLAR A TENSÃO DA FOLHA E MÉTODO PARA USAR O MESMO
(71) KIMBERLY-CLARK WORLDWIDE, INC. (US)
(72) Douglas N. Duehring, Mark G. Dollevoet, Jason M. Rudolph
(85) 11/04/2016
(86) PCT IB2014/064232 de 03/09/2014
(87) WO 2015/056116 de 23/04/2015
Publicação automática da admissibilidade da fase nacional depositado via PCT . Tratado de cooperação em matéria de Patentes, conforme Instrução Normativa nº 02, de 06/06/2017 publicada na RPI nº 2422, de 06/06/2017.

---

(21) BR 11 2016 007974-4 A2

Código 1.3 - Notificação - Fase Nacional - PCT
(22) 14/10/2014
(30) 14/10/2013 EP 13188429.8
(51) H04N 13/00 (2006.01)
(54) DISPOSITIVO DE PROCESSAMENTO DE IMAGENS, SINAL PARA USO EM UM DISPOSITIVO DE PROCESSAMENTO DE IMAGENS, MÉTODO DE PROCESSAMENTO DE IMAGENS PARA REMAPEAR UM MAPA DE PROFUNDIDADE DE UMA IMAGEM TRIDIMENSIONAL, MÉTODO DE CODIFICAÇÃO DE IMAGENS PARA GERAR METADADOS PARA USO NO SINAL, E, PRODUTO DE PROGRAMA DE COMPUTADOR
(71) KONINKLIJKE PHILIPS N.V. (NL)
(72) ZHAORUI YUAN, ALFONSUS HENDRIKUS WIHELMUS BRULS, WIEBE DE HAAN
(85) 11/04/2016
(86) PCT EP2014/071948 de 14/10/2014
(87) WO 2015/055607 de 23/04/2015
Publicação automática da admissibilidade da fase nacional depositado via PCT . Tratado de cooperação em matéria de Patentes, conforme Instrução Normativa nº 02, de 06/06/2017 publicada na RPI nº 2422, de 06/06/2017.

---

(21) BR 11 2016 007975-2 A2

Código 1.3 - Notificação - Fase Nacional - PCT
(22) 13/05/2014
(30) 11/10/2013 TR PCT/TR2013/000319; 18/12/2013 TR 2013/14922; 18/12/2013 TR 2013/14919

(51) C10G 1/02 (2006.01), C10B 53/06 (2006.01), C10B 47/02 (2006.01), C04B 7/30 (2006.01)
(54) UNIDADE DE DESMANTELAMENTO TÉRMICA E FORNO DE ALTA TEMPERATURA
(71) INVESTMENT FOR OILY SHALE TECHNOLOGIES CO. LTD. (JO)
(72) AL AHMAD TRAD
(85) 11/04/2016
(86) PCT TR2014/000162 de 13/05/2014
(87) WO 2015/053722 de 16/04/2015
Publicação automática da admissibilidade da fase nacional depositado via PCT . Tratado de cooperação em matéria de Patentes, conforme Instrução Normativa nº 02, de 06/06/2017 publicada na RPI nº 2422, de 06/06/2017.

---

(21) BR 11 2016 007976-0 A2

Código 1.3 - Notificação - Fase Nacional - PCT
(22) 03/10/2014
(30) 14/10/2013 EP 13188476.9
(51) G06F 3/01 (2006.01), G06F 3/0484 (2013.01)
(54) DISPOSITIVO DE CONTROLE DE GESTOS PARA USO COM UM DISPOSITIVO CONTROLÁVEL, MÉTODO DE CONTROLE DE GESTOS PARA USO COM UM DISPOSITIVO CONTROLÁVEL, MÍDIA DE ARMAZENAMENTO, E, SISTEMA
(71) KONINKLIJKE PHILIPS N.V. (NL)
(72) PAULUS THOMAS ARNOLDUS THIJSSEN
(85) 11/04/2016
(86) PCT EP2014/071229 de 03/10/2014
(87) WO 2015/055446 de 23/04/2015
Publicação automática da admissibilidade da fase nacional depositado via PCT . Tratado de cooperação em matéria de Patentes, conforme Instrução Normativa nº 02, de 06/06/2017 publicada na RPI nº 2422, de 06/06/2017.

---

(21) BR 11 2016 007978-7 A2

Código 1.3 - Notificação - Fase Nacional - PCT
(22) 03/10/2014
(30) 11/10/2013 US 61/890,045; 11/10/2013 US 61/890,055; 11/10/2013 US 61/890,059
(51) C09D 175/14 (2006.01), C09D 175/16 (2006.01)
(54) ARTIGO ÓPTICO FOTOCRÔMICO E MÉTODO PARA PREPARAR UM ARTIGO ÓPTICO FOTOCRÔMICO
(71) TRANSITIONS OPTICAL, INC. (US)
(72) JOSEPH DAVID TURPEN, CYNTHIA KUTCHKO, GLEN TODD OWENS, JERRY L. KOENIG II, VITAWAT LAHSANGAH
(85) 11/04/2016
(86) PCT US2014/058932 de 03/10/2014
(87) WO 2015/054036 de 16/04/2015

Publicação automática da admissibilidade da fase nacional depositado via PCT . Tratado de cooperação em matéria de Patentes, conforme Instrução Normativa nº 02, de 06/06/2017 publicada na RPI nº 2422, de 06/06/2017.

---

(21) BR 11 2016 007979-5 A2

Código 1.3 - Notificação - Fase Nacional - PCT
(22) 03/10/2014
(30) 11/10/2013 US 61/890,045; 11/10/2013 US 61/890,055; 11/10/2013 US 61/890,059
(51) G03C 1/73 (2006.01), G03C 1/74 (2006.01)
(54) MÉTODO PARA PREPARAR UM ARTIGO ÓPTICO FOTOCRÔMICO E MÉTODO PARA PREPARAR UM ARTIGO FOTOCRÔMICO
(71) TRANSITIONS OPTICAL, INC. (US)
(72) JERRY L. KOENIG II, JOSEPH DAVID TURPEN, GLEN TODD OWENS, NANCYANNE GRUCHACZ
(85) 11/04/2016
(86) PCT US2014/058933 de 03/10/2014
(87) WO 2015/054037 de 16/04/2015
Publicação automática da admissibilidade da fase nacional depositado via PCT . Tratado de cooperação em matéria de Patentes, conforme Instrução Normativa nº 02, de 06/06/2017 publicada na RPI nº 2422, de 06/06/2017.

---

(21) BR 11 2016 007980-9 A2

Código 1.3 - Notificação - Fase Nacional - PCT
(22) 14/11/2013
(51) E21B 47/12 (2006.01), E21B 47/008 (2012.01)
(54) SISTEMA E MÉTODO PARA COMUNICAÇÃO DE DADOS
(71) Halliburton Energy Services, Inc. (US)
(72) Gordon L. Moake
(85) 11/04/2016
(86) PCT US2013/070106 de 14/11/2013
(87) WO 2015/073004 de 21/05/2015
Publicação automática da admissibilidade da fase nacional depositado via PCT . Tratado de cooperação em matéria de Patentes, conforme Instrução Normativa nº 02, de 06/06/2017 publicada na RPI nº 2422, de 06/06/2017.

---

(21) BR 11 2016 007982-5 A2

Código 1.3 - Notificação - Fase Nacional - PCT
(22) 03/10/2014
(30) 11/10/2013 US 61/890,045; 11/10/2013 US 61/890,055; 11/10/2013 US 61/890,059
(51) B29D 11/00 (2006.01)
(54) REVESTIDOR ROTATIVO
(71) TRANSITIONS OPTICAL, INC. (US)

(72) JERRY L. KOENIG II, WILLARD BEAMER, LEX ERIC PACE
(85) 11/04/2016
(86) PCT US2014/058943 de 03/10/2014
(87) WO 2015/054041 de 16/04/2015
Publicação automática da admissibilidade da fase nacional depositado via PCT . Tratado de cooperação em matéria de Patentes, conforme Instrução Normativa nº 02, de 06/06/2017 publicada na RPI nº 2422, de 06/06/2017.

---

(21) BR 11 2016 007984-1 A2

Código 1.3 - Notificação - Fase Nacional - PCT
(22) 05/12/2013
(51) E21B 17/10 (2006.01), E21B 19/24 (2006.01)
(54) MÉTODO E SISTEMA DE PERFURAÇÃO DIRECIONAL
(71) Halliburton Energy Services, Inc. (US)
(72) Michael John Strachan
(85) 11/04/2016
(86) PCT US2013/073352 de 05/12/2013
(87) WO 2015/084374 de 11/06/2015
Publicação automática da admissibilidade da fase nacional depositado via PCT . Tratado de cooperação em matéria de Patentes, conforme Instrução Normativa nº 02, de 06/06/2017 publicada na RPI nº 2422, de 06/06/2017.

---

(21) BR 11 2016 007985-0 A2

Código 1.3 - Notificação - Fase Nacional - PCT
(22) 13/05/2014
(30) 11/10/2013 TR PCT/TR2013/000319; 18/12/2013 TR 2013/14922; 18/12/2013 TR 2013/14919
(51) C10G 1/02 (2006.01), C10B 53/06 (2006.01), C04B 7/30 (2006.01), C04B 7/44 (2006.01), C04B 18/12 (2006.01), C04B 33/135 (2006.01)
(54) USO DE XISTO OU CINZAS OBTIDAS DOS MÉTODOS DESMANTELAMENTO DE ÓLEO DE XISTO COM OU SEM ADITIVOS COMO COMBUSTÍVEL SÓLIDO
(71) INVESTMENT FOR OILY SHALE TECHNOLOGIES CO. LTD. (JO)
(72) AL AHMAD TRAD
(85) 11/04/2016
(86) PCT TR2014/000163 de 13/05/2014
(87) WO 2015/053723 de 16/04/2015
Publicação automática da admissibilidade da fase nacional depositado via PCT . Tratado de cooperação em matéria de Patentes, conforme Instrução Normativa nº 02, de 06/06/2017 publicada na RPI nº 2422, de 06/06/2017.

---

(21) BR 11 2016 007986-8 A2

Código 1.3 - Notificação - Fase Nacional - PCT
(22) 14/11/2013
(30) 10/10/2013 US 14/051,080

(51) H01B 7/00 (2006.01)
(54) CONDUTOR SUSPENSO REVESTIDO
(71) GENERAL CABLE TECHNOLOGIES CORPORATION (US) , EMISSHIELD, INC. (US)
(72) VIJAY MHETAR, CODY R. DAVIS, SATHISH K. RANGANATHAN, JOHN OLVER, JOHN DILLARD
(85) 11/04/2016
(86) PCT US2013/070154 de 14/11/2013
(87) WO 2015/053796 de 16/04/2015
Publicação automática da admissibilidade da fase nacional depositado via PCT . Tratado de cooperação em matéria de Patentes, conforme Instrução Normativa nº 02, de 06/06/2017 publicada na RPI nº 2422, de 06/06/2017.

---

(21) BR 11 2016 007988-4 A2

Código 1.3 - Notificação - Fase Nacional - PCT
(22) 13/10/2014
(30) 11/10/2013 US 14/051,470
(51) A44B 18/00 (2006.01), F16B 5/07 (2006.01)
(54) FIXADOR
(71) APLIX (FR)
(72) Quresh Sachee, John Bumgarner, Marc Woodling
(85) 11/04/2016
(86) PCT EP2014/071918 de 13/10/2014
(87) WO 2015/052349 de 16/04/2015
Publicação automática da admissibilidade da fase nacional depositado via PCT . Tratado de cooperação em matéria de Patentes, conforme Instrução Normativa nº 02, de 06/06/2017 publicada na RPI nº 2422, de 06/06/2017.

---

(21) BR 11 2016 007989-2 A2

Código 1.3 - Notificação - Fase Nacional - PCT
(22) 24/10/2014
(30) 25/10/2013 IT CO2013A000053
(51) F04D 29/42 (2006.01), F04D 29/52 (2006.01), F04D 29/62 (2006.01), F04D 29/64 (2006.01), F16J 13/10 (2006.01)
(54) TURBOMÁQUINA, MÉTODOS DE FIXAÇÃO DE UM FEIXE E COBERTURA PARA A ABERTURA DE UM INVÓLUCRO DE TAMBOR
(71) NUOVO PIGNONE SRL (IT)
(72) LORENZO BERGAMINI, DONATO ANTONIO RIPA, FABRIZIO MILONE
(85) 11/04/2016
(86) PCT EP2014/072834 de 24/10/2014
(87) WO 2015/059266 de 30/04/2015
Publicação automática da admissibilidade da fase nacional depositado via PCT . Tratado de cooperação em matéria de Patentes, conforme Instrução Normativa nº 02, de 06/06/2017 publicada na RPI nº 2422, de 06/06/2017.

(21) BR 11 2016 007990-6 A2

Código 1.3 - Notificação - Fase Nacional - PCT
(22) 10/10/2014
(30) 10/10/2013 US 61/889413; 18/12/2013 US 61/917845
(51) G06F 19/00 (2011.01)
(54) MÉTODO PARA SELECIONAR UMA COMPOSIÇÃO DE UM MATERIAL, E, MEIO LEGÍVEL POR COMPUTADOR NÃO TRANSITÓRIO
(71) SCOPERTA, INC. (US)
(72) KENNETH VECCHIO, JUSTIN LEE CHENEY
(85) 11/04/2016
(86) PCT US2014/060140 de 10/10/2014
(87) WO 2015/054637 de 16/04/2015
Publicação automática da admissibilidade da fase nacional depositado via PCT . Tratado de cooperação em matéria de Patentes, conforme Instrução Normativa nº 02, de 06/06/2017 publicada na RPI nº 2422, de 06/06/2017.

(21) BR 11 2016 007991-4 A2

Código 1.3 - Notificação - Fase Nacional - PCT
(22) 14/10/2014
(30) 15/10/2013 JP 2013-214479
(51) C08G 75/08 (2006.01), C08G 59/66 (2006.01), G02B 1/04 (2006.01)
(54) COMPOSIÇÃO PARA MATERIAIS ÓPTICOS, MÉTODO PARA PRODUZIR UMA COMPOSIÇÃO PARA MATERIAIS ÓPTICOS, E MATERIAL ÓPTICO
(71) MITSUBISHI GAS CHEMICAL COMPANY, INC. (JP)
(72) NAOTSUGU SHIMODA, AKINOBU HORITA, TERUO KAMURA, EIJI KOSHIISHI
(85) 11/04/2016
(86) PCT JP2014/077303 de 14/10/2014
(87) WO 2015/056665 de 23/04/2015
Publicação automática da admissibilidade da fase nacional depositado via PCT . Tratado de cooperação em matéria de Patentes, conforme Instrução Normativa nº 02, de 06/06/2017 publicada na RPI nº 2422, de 06/06/2017.

(21) BR 11 2016 007992-2 A2

Código 1.3 - Notificação - Fase Nacional - PCT
(22) 02/04/2014
(30) 18/10/2013 DE 20 2013 104 703.1
(51) B60P 3/40 (2006.01), B62D 21/20 (2006.01), B62D 21/14 (2006.01), B62D 63/06 (2006.01), B62D 53/04 (2006.01), B62D 61/10 (2006.01)
(54) VEÍCULO MODULAR PARA CARGA PESADA
(71) J.G.B.D. CONSULT SPRL (BE)
(72) HANS-JÖRG HABERNEGG
(85) 11/04/2016
(86) PCT EP2014/056598 de 02/04/2014
(87) WO 2015/055323 de 23/04/2015
Publicação automática da admissibilidade da fase nacional depositado via

PCT . Tratado de cooperação em matéria de Patentes, conforme Instrução Normativa nº 02, de 06/06/2017 publicada na RPI nº 2422, de 06/06/2017.

---

(21) BR 11 2016 007995-7 A2

Código 1.3 - Notificação - Fase Nacional - PCT
(22) 03/10/2014
(30) 11/10/2013 US 61/889,580
(51) B41M 1/04 (2006.01), B41M 7/00 (2006.01), B41J 2/435 (2006.01)
(54) TRATAMENTO DE SUPERFÍCIE DE IMPRESSÃO FLEXOGRÁFICA POR PLASMA
(71) 3M INNOVATIVE PROPERTIES COMPANY (US)
(72) SHAWN C. DODDS, JOHN P. BAETZOLD, MOSES M. DAVID, Mikhail L. Pekurovsky, KIM B. SAULSBURY, MATTHEW S. STAY, JOHN J. STRADINGER
(85) 11/04/2016
(86) PCT US2014/059145 de 03/10/2014
(87) WO 2015/054078 de 16/04/2015
Publicação automática da admissibilidade da fase nacional depositado via PCT . Tratado de cooperação em matéria de Patentes, conforme Instrução Normativa nº 02, de 06/06/2017 publicada na RPI nº 2422, de 06/06/2017.

---

(21) BR 11 2016 007996-5 A2

Código 1.3 - Notificação - Fase Nacional - PCT
(22) 05/03/2014
(30) 09/10/2013 US PCT/US2013/064189; 09/10/2013 US PCT/US2013/064190; 09/10/2013 US PCT/US2013/064188; 09/10/2013 US PCT/US2013/064187
(51) C09J 7/02 (2006.01), C09J 5/06 (2006.01)
(54) ARTIGOS ADESIVOS E MÉTODOS ASSOCIADOS
(71) AVERY DENNISON CORPORATION (US)
(72) MICHAEL ZAJACZKOWSKI, MICHAEL T. WATERMAN, KYLE R. HEIMBACH, ERIC L. BARTHOLOMEW, BRANDON S. MILLER
(85) 11/04/2016
(86) PCT US2014/020553 de 05/03/2014
(87) WO 2015/053807 de 16/04/2015
Publicação automática da admissibilidade da fase nacional depositado via PCT . Tratado de cooperação em matéria de Patentes, conforme Instrução Normativa nº 02, de 06/06/2017 publicada na RPI nº 2422, de 06/06/2017.

---

(21) BR 11 2016 008000-9 A2

Código 1.3 - Notificação - Fase Nacional - PCT
(22) 15/10/2014
(30) 17/10/2013 GB 1318414.8; 11/11/2013 GB 1319824.7; 21/05/2014 GB 1409014.6
(51) A61K 31/497 (2006.01), A61K 31/553 (2006.01), A61P 11/00 (2006.01)
(54) USO DE UM COMPOSTO, E, MÉTODO DE AVALIAÇÃO DE TERAPIA COM UM COMPOSTO

(71) GLAXOSMITHKLINE INTELLECTUAL PROPERTY DEVELOPMENT LIMITED (GB)
(72) AUGUSTIN AMOUR, JULIE NICOLE HAMBLIN, EDITH HESSEL, DAVID MICHALOVICH, SRIVIDYA SRISKANTHARAJAH
(85) 11/04/2016
(86) PCT EP2014/072073 de 15/10/2014
(87) WO 2015/055690 de 23/04/2015
Publicação automática da admissibilidade da fase nacional depositado via PCT . Tratado de cooperação em matéria de Patentes, conforme Instrução Normativa nº 02, de 06/06/2017 publicada na RPI nº 2422, de 06/06/2017.

---

(21) BR 11 2016 008005-0 A2

Código 1.3 - Notificação - Fase Nacional - PCT
(22) 14/10/2014
(30) 11/10/2013 US 61/890162; 19/11/2013 US 61/906377
(51) H04L 9/30 (2006.01), H04L 9/32 (2006.01), G06Q 20/40 (2012.01)
(54) MÉTODO, E, SISTEMA
(71) VISA INTERNATIONAL SERVICE ASSOCIATION (US) , MASTERCARD (US)
(72) GLENN LEON POWELL, JOHN F. SHEETS, BRUCE RUTHERFORD, GREGORY WILLIAMSON, JAMES ANDERSON
(85) 11/04/2016
(86) PCT US2014/060523 de 14/10/2014
(87) WO 2015/054697 de 16/04/2015
Publicação automática da admissibilidade da fase nacional depositado via PCT . Tratado de cooperação em matéria de Patentes, conforme Instrução Normativa nº 02, de 06/06/2017 publicada na RPI nº 2422, de 06/06/2017.

---

(21) BR 11 2016 008007-6 A2

Código 1.3 - Notificação - Fase Nacional - PCT
(22) 15/10/2013
(51) C09J 175/04 (2006.01), C08G 18/48 (2006.01), C08G 18/42 (2006.01), C09J 201/10 (2006.01)
(54) MÉTODO DE LIGAÇÃO UMA FOLHA METÁLICA
(71) ROHM AND HAAS COMPANY (US)
(72) Zhaohui QU, Ling Fan, Mai Chen
(85) 11/04/2016
(86) PCT CN2013/085205 de 15/10/2013
(87) WO 2015/054822 de 23/04/2015
Publicação automática da admissibilidade da fase nacional depositado via PCT . Tratado de cooperação em matéria de Patentes, conforme Instrução Normativa nº 02, de 06/06/2017 publicada na RPI nº 2422, de 06/06/2017.

---

(21) BR 11 2016 008012-2 A2

Código 1.3 - Notificação - Fase Nacional - PCT
(22) 20/10/2014
(30) 22/10/2013 US 61/894,103; 28/11/2013 EP 13194847.3

(51) A01N 25/02 (2006.01), A01N 25/30 (2006.01)
(54) COMPOSIÇÃO LÍQUIDA, MÉTODO DE PREPARAÇÃO DE UMA FORMULAÇÃO AGRÍCOLA AQUOSA, FORMULAÇÃO AGRÍCOLA AQUOSA, MÉTODO DE TRATAMENTO DE VEGETAIS, E USO DE UMA MISTURA
(71) AKZO NOBEL CHEMICALS INTERNATIONAL B.V. (NL)
(72) PETER WESTBYE, QINGWEN WENDY YUAN-HUFFMAN
(85) 11/04/2016
(86) PCT EP2014/072385 de 20/10/2014
(87) WO 2015/059064 de 30/04/2015
Publicação automática da admissibilidade da fase nacional depositado via PCT . Tratado de cooperação em matéria de Patentes, conforme Instrução Normativa nº 02, de 06/06/2017 publicada na RPI nº 2422, de 06/06/2017.

---

(21) BR 11 2016 008013-0 A2

Código 1.3 - Notificação - Fase Nacional - PCT
(22) 07/10/2014
(30) 14/10/2013 US 61/890,425
(51) G06F 19/00 (2011.01)
(54) SISTEMA PARA GERAR UMA INTERFACE DE USUÁRIO BASEADA EM FUNÇÃO, E MÉTODO PARA GERAR UMA INTERFACE DE USUÁRIO BASEADA EM FUNÇÃO
(71) KONINKLIJKE PHILIPS N.V. (NL)
(72) YOUSSEF ABOU-HAWILI, YOUSSEF ABOU-HAWILI, JOHN FRANCIS HUMPHRYS, JOHN FRANCIS HUMPHRYS, LARRY NIELSEN, LARRY NIELSEN, BRIAN DAVID GROSS, BRIAN DAVID GROSS, KIMBERLY ANNE HOFFMAN, KIMBERLY ANNE HOFFMAN
(85) 11/04/2016
(86) PCT EP2014/071471 de 07/10/2014
(87) WO 2015/055469 de 23/04/2015
Publicação automática da admissibilidade da fase nacional depositado via PCT . Tratado de cooperação em matéria de Patentes, conforme Instrução Normativa nº 02, de 06/06/2017 publicada na RPI nº 2422, de 06/06/2017.

---

(21) BR 11 2016 008014-9 A2

Código 1.3 - Notificação - Fase Nacional - PCT
(22) 29/09/2014
(30) 10/10/2013 IN 2004/MUM/2012; 13/05/2014 IN 1630/MUM/2014
(51) F03B 17/06 (2006.01), F03B 13/10 (2006.01), H02K 7/18 (2006.01)
(54) SISTEMA DE GERAÇÃO DE ENERGIA HIDRELÉTRICA E DE TURBINA EM TUBULAÇÃO
(71) KIRLOSKAR ENERGEN PRIVATE LIMITED (IN)
(72) BHENDE, UDAY YESHWANT, ADKAR, PRASHANT RAMAKANT, MARATHE, PRANAV SHAM, JOSH, ASHWIN SHARAD, GANU, SHIRISH MADHAV
(85) 11/04/2016
(86) PCT IN2014/000626 de 29/09/2014

(87) WO 2015/052725 de 16/04/2015
Publicação automática da admissibilidade da fase nacional depositado via PCT . Tratado de cooperação em matéria de Patentes, conforme Instrução Normativa nº 02, de 06/06/2017 publicada na RPI nº 2422, de 06/06/2017.

---

(21) BR 11 2016 008015-7 A2

Código 1.3 - Notificação - Fase Nacional - PCT
(22) 09/10/2014
(30) 11/10/2013 US 14/052,001
(51) H04N 5/232 (2006.01), H04N 5/225 (2006.01), H04W 88/02 (2009.01)
(54) APLICAÇÃO DE ESTABILIZAÇÃO DE VÍDEO A UM CLIPE DE MULTIMÍDIA
(71) FACEBOOK, INC. (US)
(72) ALEXANDRE KARPENKO, ALEXANDRE KARPENKO
(85) 11/04/2016
(86) PCT US2014/059807 de 09/10/2014
(87) WO 2015/054443 de 16/04/2015
Publicação automática da admissibilidade da fase nacional depositado via PCT . Tratado de cooperação em matéria de Patentes, conforme Instrução Normativa nº 02, de 06/06/2017 publicada na RPI nº 2422, de 06/06/2017.

---

(21) BR 11 2016 008023-8 A2

Código 1.3 - Notificação - Fase Nacional - PCT
(22) 08/10/2014
(30) 09/10/2013 US 61/888,571
(51) B03D 1/01 (2006.01), B03D 1/001 (2006.01)
(54) COMPOSIÇÕES COLETORAS E MÉTODOS PARA FABRICAR E USAR AS MESMAS
(71) GEORGIA-PACIFIC CHEMICALS LLC (US)
(72) JOHN B. HINES, JOHN B. HINES, BRIAN L SWIFT, BRIAN L SWIFT
(85) 11/04/2016
(86) PCT US2014/059685 de 08/10/2014
(87) WO 2015/054381 de 16/04/2015
Publicação automática da admissibilidade da fase nacional depositado via PCT . Tratado de cooperação em matéria de Patentes, conforme Instrução Normativa nº 02, de 06/06/2017 publicada na RPI nº 2422, de 06/06/2017.

---

(21) BR 11 2016 008025-4 A2

Código 1.3 - Notificação - Fase Nacional - PCT
(22) 30/09/2014
(30) 09/10/2013 US 61/888,631; 30/09/2014 US 14/501,178
(51) B21D 41/00 (2006.01), B21J 5/08 (2006.01), B21J 9/12 (2006.01)
(54) PROCESSO PARA FORJAMENTO POR RECALCAMENTO DE TUBO DE PERFURAÇÃO
(71) HUNTING ENERGY SERVICES, INC. (US)
(72) KIRBY, KLANE, EDWARD, ADKINS, GREGORY, LYNN

(85) 11/04/2016
(86) PCT US2014/058267 de 30/09/2014
(87) WO 2015/053984 de 16/04/2015
Publicação automática da admissibilidade da fase nacional depositado via PCT . Tratado de cooperação em matéria de Patentes, conforme Instrução Normativa nº 02, de 06/06/2017 publicada na RPI nº 2422, de 06/06/2017.

---

(21) BR 11 2016 008026-2 A2

Código 1.3 - Notificação - Fase Nacional - PCT
(22) 11/10/2013
(51) B65D 75/00 (2006.01), B65D 75/52 (2006.01)
(54) RECIPIENTE FLEXÍVEL DESCARTÁVEL
(71) The Procter & Gamble Company (US)
(72) SCOTT KENDYL STANLEY, JUN YOU
(85) 11/04/2016
(86) PCT CN2013/085045 de 11/10/2013
(87) WO 2015/051531 de 16/04/2015
Publicação automática da admissibilidade da fase nacional depositado via PCT . Tratado de cooperação em matéria de Patentes, conforme Instrução Normativa nº 02, de 06/06/2017 publicada na RPI nº 2422, de 06/06/2017.

---

(21) BR 11 2016 008027-0 A2

Código 1.3 - Notificação - Fase Nacional - PCT
(22) 11/10/2013
(51) B65D 30/10 (2006.01), B65D 33/02 (2006.01)
(54) RECIPIENTE FLEXÍVEL ERETO
(71) The Procter & Gamble Company (US)
(72) SCOTT KENDYL STANLEY, JUN YOU
(85) 11/04/2016
(86) PCT CN2013/085065 de 11/10/2013
(87) WO 2015/051539 de 16/04/2015
Publicação automática da admissibilidade da fase nacional depositado via PCT . Tratado de cooperação em matéria de Patentes, conforme Instrução Normativa nº 02, de 06/06/2017 publicada na RPI nº 2422, de 06/06/2017.

---

(21) BR 11 2016 008028-9 A2

Código 1.3 - Notificação - Fase Nacional - PCT
(22) 26/01/2014
(30) 11/10/2013 CN 201310473990.6
(51) H04N 9/31 (2006.01)
(54) ?SISTEMA E MÉTODO DIGITAL DE PROJEÇÃO DE FILME?
(71) CHINA FILM DIGITAL GIANT SCREEN (BEIJING) CO., LTD. (CN)
(72) MINJIE LIN, WEI HE
(85) 11/04/2016
(86) PCT CN2014/071472 de 26/01/2014

(87) WO 2015/051612 de 16/04/2015
Publicação automática da admissibilidade da fase nacional depositado via PCT . Tratado de cooperação em matéria de Patentes, conforme Instrução Normativa nº 02, de 06/06/2017 publicada na RPI nº 2422, de 06/06/2017.

---

(21) BR 11 2016 008030-0 A2

Código 1.3 - Notificação - Fase Nacional - PCT
(22) 22/10/2013
(51) C09D 5/02 (2006.01), C09D 133/00 (2006.01), C08K 5/5415 (2006.01), C08K 3/36 (2006.01)
(54) COMPOSIÇÃO DE REVESTIMENTO AQUOSA E PROCESSO DE PREPARO DA MESMA
(71) DOW GLOBAL TECHNOLOGIES LLC (US) , ROHM AND HAAS COMPANY (US)
(72) Jianming Xu, Yawei Xu, Baoqing Zheng
(85) 11/04/2016
(86) PCT CN2013/085640 de 22/10/2013
(87) WO 2015/058344 de 30/04/2015
Publicação automática da admissibilidade da fase nacional depositado via PCT . Tratado de cooperação em matéria de Patentes, conforme Instrução Normativa nº 02, de 06/06/2017 publicada na RPI nº 2422, de 06/06/2017.

---

(21) BR 11 2016 008031-9 A2

Código 1.3 - Notificação - Fase Nacional - PCT
(22) 23/10/2014
(30) 25/10/2013 US US 61/895,581
(51) C08J 5/18 (2006.01), C08L 23/08 (2006.01)
(54) PELÍCULAS À BASE DE POLIOLEFINA COM APERFEIÇOADAS TAXAS DE TRANSMISSÃO DE VAPOR D´ÁGUA
(71) DOW GLOBAL TECHNOLOGIES LLC (US)
(72) Jose V. Saavedra, Rajen M. Patel, Jacquelyn A. Degroot, SELIM BENSASON, YIJIAN LIN, Pamela Y. Smith
(85) 11/04/2016
(86) PCT US2014/061860 de 23/10/2014
(87) WO 2015/061514 de 30/04/2015
Publicação automática da admissibilidade da fase nacional depositado via PCT . Tratado de cooperação em matéria de Patentes, conforme Instrução Normativa nº 02, de 06/06/2017 publicada na RPI nº 2422, de 06/06/2017.

---

(21) BR 11 2016 008032-7 A2

Código 1.3 - Notificação - Fase Nacional - PCT
(22) 14/10/2014
(30) 14/10/2013 US 61/890,516; 14/10/2014 US 14/514,082
(51) E04B 1/38 (2006.01), A61G 10/00 (2006.01), B01L 1/04 (2006.01), A61G 99/00 (2006.01), E04B 1/348 (2006.01), A61M 39/10 (2006.01)
(54) UNIDADE DE CONEXÃO E MÉTODOS PARA CONECTAR DUAS OU

MAIS ESTRUTURAS COM UNIDADE DE CONEXÃO
(71) G-CON MANUFACTURING INC. (US)
(72) Maik Wolfgang Jornitz
(85) 11/04/2016
(86) PCT US2014/060505 de 14/10/2014
(87) WO 2015/057722 de 23/04/2015
Publicação automática da admissibilidade da fase nacional depositado via PCT . Tratado de cooperação em matéria de Patentes, conforme Instrução Normativa nº 02, de 06/06/2017 publicada na RPI nº 2422, de 06/06/2017.

---

(21) BR 11 2016 008035-1 A2

Código 1.3 - Notificação - Fase Nacional - PCT
(22) 10/10/2014
(30) 11/10/2013 MY PI 2013003739
(51) A23D 9/007 (2006.01), A23L 1/30 (2006.01), A61K 36/889 (2006.01), A61P 25/28 (2006.01)
(54) COMPOSIÇÃO E USO DE UMA QUANTIDADE TERAPEUTICAMENTE EFICAZ DA MESMA
(71) MALAYSIAN PALM OIL BOARD (MY)
(72) ROBERT P. WEINBERG, CHOKYUN RHA, ANTHONY J. SINSKEY, YEW AI TAN, RAVIGADEVI SAMBANTHAMURTHI
(85) 11/04/2016
(86) PCT MY2014/000252 de 10/10/2014
(87) WO 2015/053614 de 16/04/2015
Publicação automática da admissibilidade da fase nacional depositado via PCT . Tratado de cooperação em matéria de Patentes, conforme Instrução Normativa nº 02, de 06/06/2017 publicada na RPI nº 2422, de 06/06/2017.

---

(21) BR 11 2016 008038-6 A2

Código 1.3 - Notificação - Fase Nacional - PCT
(22) 16/10/2014
(30) 17/10/2013 EP 13189147.5
(51) H01L 31/048 (2006.01)
(54) PAINEL FOTOVOLTAICO E MÉTODO PARA SUA PRODUÇÃO
(71) DAS ENERGY GMBH (AT)
(72) CHRISTIAN DRIES, MANFRED ZIPPER, BORIS KRASNIK, JOHANN HARTER
(85) 12/04/2016
(86) PCT EP2014/072179 de 16/10/2014
(87) WO 2015/055750 de 23/04/2015
Publicação automática da admissibilidade da fase nacional depositado via PCT . Tratado de cooperação em matéria de Patentes, conforme Instrução Normativa nº 02, de 06/06/2017 publicada na RPI nº 2422, de 06/06/2017.

---

(21) BR 11 2016 008041-6 A2

Código 1.3 - Notificação - Fase Nacional - PCT

(22) 25/10/2013
(51) H01H 37/76 (2006.01), H01R 4/30 (2006.01), H01R 13/713 (2006.01), H01H 85/02 (2006.01)
(54) CONJUNTOS DE FIXADOR ELÉTRICO E APARELHO DE PROTEÇÃO CONTRA SOBRECARGA ELÉTRICA
(71) GE AVIATION SYSTEMS LIMITED (GB)
(72) JOHN MICHAEL BRETT, JOHN OLIVER COLLINS
(85) 12/04/2016
(86) PCT GB2013/052789 de 25/10/2013
(87) WO 2015/059435 de 30/04/2015
Publicação automática da admissibilidade da fase nacional depositado via PCT . Tratado de cooperação em matéria de Patentes, conforme Instrução Normativa nº 02, de 06/06/2017 publicada na RPI nº 2422, de 06/06/2017.

---

(21) BR 11 2016 008042-4 A2

Código 1.3 - Notificação - Fase Nacional - PCT
(22) 30/03/2015
(30) 12/09/2014 JP 2014-185940
(51) F16J 9/20 (2006.01), F02F 5/00 (2006.01), F16J 9/06 (2006.01), F16J 9/26 (2006.01)
(54) ANEL DE ÓLEO DE COMBINAÇÃO
(71) TPR CO., LTD. (JP)
(72) HIRONORI FUJITA, KENTARO KAWANO
(85) 12/04/2016
(86) PCT JP2015/059962 de 30/03/2015
(87) WO 2016/038916 de 17/03/2016
Publicação automática da admissibilidade da fase nacional depositado via PCT . Tratado de cooperação em matéria de Patentes, conforme Instrução Normativa nº 02, de 06/06/2017 publicada na RPI nº 2422, de 06/06/2017.

---

(21) BR 11 2016 008044-0 A2

Código 1.3 - Notificação - Fase Nacional - PCT
(22) 14/10/2013
(51) H04N 19/61 (2014.01)
(54) CARACTERÍSTICAS DO MODO DE MAPA DE ÍNDICE DE CORES DE BASE PARA CODIFICAÇÃO E DECODIFICAÇÃO DE VIDEO E IMAGEM
(71) MICROSOFT TECHNOLOGY LICENSING, LLC (US)
(72) BIN LI, FENG WU, JIZHENG XU
(85) 12/04/2016
(86) PCT CN2013/085166 de 14/10/2013
(87) WO 2015/054812 de 23/04/2015
Publicação automática da admissibilidade da fase nacional depositado via PCT . Tratado de cooperação em matéria de Patentes, conforme Instrução Normativa nº 02, de 06/06/2017 publicada na RPI nº 2422, de 06/06/2017.

---

(21) BR 11 2016 008045-9 A2

Código 1.3 - Notificação - Fase Nacional - PCT

(22) 17/10/2014
(30) 22/10/2013 US 61/894,308
(51) A01N 43/40 (2006.01), A01N 43/78 (2006.01)
(54) COMPOSIÇÕES PESTICIDAS E MÉTODOS RELACIONADOS
(71) DOW AGROSCIENCES LLC (US)
(72) NEGAR GARIZI, MARTIN J. WALSH, ANN M. BUYSSE, DANIEL KNUEPPEL, ASAKO KUBOTA, NOORMOHAMED M. NIYAZ, YU ZHANG, RICKY HUNTER, TONY K. TRULLINGER
(85) 12/04/2016
(86) PCT US2014/061055 de 17/10/2014
(87) WO 2015/061155 de 30/04/2015
Publicação automática da admissibilidade da fase nacional depositado via PCT . Tratado de cooperação em matéria de Patentes, conforme Instrução Normativa nº 02, de 06/06/2017 publicada na RPI nº 2422, de 06/06/2017.

---

(21) BR 11 2016 008047-5 A2

Código 1.3 - Notificação - Fase Nacional - PCT
(22) 10/10/2014
(30) 14/10/2013 IT FI2013A000238
(51) F01K 3/00 (2006.01), F22B 1/00 (2006.01)
(54) SISTEMA DE PRODUÇÃO DE POTÊNCIA, USINA DE POTÊNCIA SOLAR CONCENTRADA E MÉTODOS PARA PRODUZIR POTÊNCIA E DE OPERAR UMA USINA
(71) NUOVO PIGNONE SRL (IT)
(72) KALYANKUMAR VENKATACHALAM, ADI NARAYANA NAMBURI, RAKESH GOVINDASAMY, SHARATH SATHISH
(85) 12/04/2016
(86) PCT EP2014/071796 de 10/10/2014
(87) WO 2015/055543 de 23/04/2015
Publicação automática da admissibilidade da fase nacional depositado via PCT . Tratado de cooperação em matéria de Patentes, conforme Instrução Normativa nº 02, de 06/06/2017 publicada na RPI nº 2422, de 06/06/2017.

---

(21) BR 11 2016 008048-3 A2

Código 1.3 - Notificação - Fase Nacional - PCT
(22) 12/11/2013
(51) G06F 19/00 (2011.01)
(54) MÉTODO IMPLEMENTADO POR COMPUTADOR, MEIO LEGÍVEL POR COMPUTADOR NÃO TRANSITÓRIO, E, SISTEMA
(71) Halliburton Energy Services, Inc. (US)
(72) MATTHEW DENNIS ROWE, Walter Varney Andrew Graves
(85) 12/04/2016
(86) PCT US2013/069718 de 12/11/2013
(87) WO 2015/072975 de 21/05/2015
Publicação automática da admissibilidade da fase nacional depositado via PCT . Tratado de cooperação em matéria de Patentes, conforme Instrução

Normativa nº 02, de 06/06/2017 publicada na RPI nº 2422, de 06/06/2017.

---

(21) BR 11 2016 008050-5 A2

Código 1.3 - Notificação - Fase Nacional - PCT
(22) 10/10/2014
(30) 14/10/2013 IT FI2013A000237
(51) F01D 11/04 (2006.01), F04D 29/16 (2006.01), F04D 29/58 (2006.01)
(54) TURBOMÁQUINA E MÉTODO PARA CONTROLAR UMA FOLGA DE VEDAÇÃO EM UMA TURBOMÁQUINA
(71) NUOVO PIGNONE SRL (IT)
(72) LUCIANO MEI, MASSIMILIANO BORGHETTI, MASSIMO PINZAUTI, MANUELE BIGI, LUCA INNOCENTI, ALBERTO CECCHERINI, MARCO FORMICHINI, RAJESH MAVURI
(85) 12/04/2016
(86) PCT EP2014/071795 de 10/10/2014
(87) WO 2015/055542 de 23/04/2015
Publicação automática da admissibilidade da fase nacional depositado via PCT . Tratado de cooperação em matéria de Patentes, conforme Instrução Normativa nº 02, de 06/06/2017 publicada na RPI nº 2422, de 06/06/2017.

---

(21) BR 11 2016 008056-4 A2

Código 1.3 - Notificação - Fase Nacional - PCT
(22) 29/11/2013
(51) E21B 17/02 (2006.01), E21B 17/046 (2006.01)
(54) CUNHA EXTERNA, MÉTODO, E, CONJUNTO DE PACKER
(71) Halliburton Energy Services, Inc. (US)
(72) Shanu Thottungal Eldho, Michael Dale Ezell
(85) 12/04/2016
(86) PCT US2013/072483 de 29/11/2013
(87) WO 2015/080751 de 04/06/2015
Publicação automática da admissibilidade da fase nacional depositado via PCT . Tratado de cooperação em matéria de Patentes, conforme Instrução Normativa nº 02, de 06/06/2017 publicada na RPI nº 2422, de 06/06/2017.

---

(21) BR 11 2016 008057-2 A2

Código 1.3 - Notificação - Fase Nacional - PCT
(22) 24/09/2015
(30) 31/07/2015 CN 201510463356.3
(51) H04L 12/911 (2013.01)
(54) MÉTODOS,DISPOSITIVOS E TERMINAL PARA ACESSAR REDE
(71) XIAOMI INC. (CN)
(72) WEIGUANG JIA, QIANG FU, ENXING HOU
(85) 12/04/2016
(86) PCT CN2015/090560 de 24/09/2015
(87) WO 2017/020413 de 09/02/2017

Publicação automática da admissibilidade da fase nacional depositado via PCT . Tratado de cooperação em matéria de Patentes, conforme Instrução Normativa nº 02, de 06/06/2017 publicada na RPI nº 2422, de 06/06/2017.

---

(21) BR 11 2016 008058-0 A2

Código 1.3 - Notificação - Fase Nacional - PCT
(22) 08/10/2014
(30) 14/10/2013 US 14/053,215
(51) B60K 6/445 (2007.10), B60K 6/38 (2007.10), B60K 6/383 (2007.10), B60K 6/387 (2007.10), F16H 3/72 (2006.01)
(54) TRANSMISSÃO ELETRICAMENTE VARIÁVEL
(71) FCA US LLC (US)
(72) MICHAEL L. DUHAIME, SCOTT A. MILLER, DUMITRU PUIU
(85) 12/04/2016
(86) PCT US2014/059597 de 08/10/2014
(87) WO 2015/057434 de 23/04/2015
Publicação automática da admissibilidade da fase nacional depositado via PCT . Tratado de cooperação em matéria de Patentes, conforme Instrução Normativa nº 02, de 06/06/2017 publicada na RPI nº 2422, de 06/06/2017.

---

(21) BR 11 2016 008059-9 A2

Código 1.3 - Notificação - Fase Nacional - PCT
(22) 06/12/2013
(51) E21B 10/43 (2006.01), E21B 10/46 (2006.01)
(54) FERRAMENTA DE PERFURAÇÃO DE FUNDO DE POÇO DE CAMADAS MÚLTIPLAS, E, MÉTODO DE CRIAÇÃO DE UMA BROCA
(71) Halliburton Energy Services, Inc. (US)
(72) SHILIN CHEN
(85) 12/04/2016
(86) PCT US2013/073583 de 06/12/2013
(87) WO 2015/084394 de 11/06/2015
Publicação automática da admissibilidade da fase nacional depositado via PCT . Tratado de cooperação em matéria de Patentes, conforme Instrução Normativa nº 02, de 06/06/2017 publicada na RPI nº 2422, de 06/06/2017.

---

(21) BR 11 2016 008060-2 A2

Código 1.3 - Notificação - Fase Nacional - PCT
(22) 21/10/2014
(30) 21/10/2013 US 61/893,866
(51) C07D 413/14 (2006.01), C07D 413/04 (2006.01), A61K 31/506 (2006.01), A61K 31/505 (2006.01)
(54) COMPOSTOS DE PIRIMIDINA SUBSTITUÍDOS E SUA UTILIZAÇÃO COMO INIBIDORES DE SYK
(71) GENOSCO (US) , OSCOTEC, INC. (KR)
(72) JAEKYOO LEE, JANG-SIK CHOI, HAE-JUN HWANG, HO-JUHN SONG,

JUNG-HO KIM, SE-WON KIM, SUNG KOH JONG, JAESANG LEE, TAE-IM LEE, YUNG-GEUN CHOI, SUNG-HO PARK, IN YONG LEE, BYUNG-CHUL SUH, PARESH DEVIDAS SALGAONKAR, DONG-SIK JUNG
(85) 12/04/2016
(86) PCT US2014/061649 de 21/10/2014
(87) WO 2015/061369 de 30/04/2015
Publicação automática da admissibilidade da fase nacional depositado via PCT . Tratado de cooperação em matéria de Patentes, conforme Instrução Normativa nº 02, de 06/06/2017 publicada na RPI nº 2422, de 06/06/2017.

---

(21) BR 11 2016 008062-9 A2

Código 1.3 - Notificação - Fase Nacional - PCT
(22) 15/10/2014
(30) 16/10/2013 EP 13188904.0
(51) C07D 413/14 (2006.01), C07D 409/06 (2006.01), C07D 409/14 (2006.01), C07D 417/14 (2006.01), A61K 31/496 (2006.01), A61P 25/18 (2006.01)
(54) DERIVADOS DE PIPERAZINA E O USO DOS MESMOS COMO MEDICAMENTO
(71) BOEHRINGER INGELHEIM INTERNATIONAL GMBH (DE)
(72) CHRISTOPH HOENKE, RICCARDO GIOVANNINI, UTA LESSEL, HOLGER ROSENBROCK, BERNHARD SCHMID
(85) 12/04/2016
(86) PCT EP2014/072085 de 15/10/2014
(87) WO 2015/055698 de 23/04/2015
Publicação automática da admissibilidade da fase nacional depositado via PCT . Tratado de cooperação em matéria de Patentes, conforme Instrução Normativa nº 02, de 06/06/2017 publicada na RPI nº 2422, de 06/06/2017.

---

(21) BR 11 2016 008063-7 A2

Código 1.3 - Notificação - Fase Nacional - PCT
(22) 17/10/2014
(30) 17/10/2013 US 61/892,124; 22/05/2014 US 62/001,925; 07/08/2014 US 62/034,456
(51) A01N 43/56 (2006.01), A01N 47/40 (2006.01), A01N 25/00 (2006.01), C07D 231/40 (2006.01), C07D 401/04 (2006.01)
(54) PROCESSO PARA A PREPARAÇÃO DE COMPOSTOS PESTICIDAS
(71) DOW AGROSCIENCES LLC (US)
(72) QIANG YANG, BETH LORSBACH, GREG WHITEKER, CARL DEAMICIS, KAITLYN GRAY, YU ZHANG, JOSECK M. MUHUHI
(85) 12/04/2016
(86) PCT US2014/061014 de 17/10/2014
(87) WO 2015/058023 de 23/04/2015
Publicação automática da admissibilidade da fase nacional depositado via PCT . Tratado de cooperação em matéria de Patentes, conforme Instrução Normativa nº 02, de 06/06/2017 publicada na RPI nº 2422, de 06/06/2017.

(21) BR 11 2016 008065-3 A2

Código 1.3 - Notificação - Fase Nacional - PCT
(22) 17/10/2014
(30) 17/10/2013 US 61/892,137; 22/05/2014 US 62/001,929; 13/08/2014 US 62/036,861
(51) A01N 43/56 (2006.01), A01N 47/40 (2006.01), A01N 25/00 (2006.01), C07D 231/40 (2006.01)
(54) PROCESSOS PARA A PREPARAÇÃO DE COMPOSTOS PESTICIDAS
(71) DOW AGROSCIENCES LLC (US)
(72) QIANG YANG, BETH LORSBACH, RONALD JR. ROSS, KAITLYN GRAY, YU ZHANG, GARY ROTH
(85) 12/04/2016
(86) PCT US2014/061024 de 17/10/2014
(87) WO 2015/058026 de 23/04/2015
Publicação automática da admissibilidade da fase nacional depositado via PCT . Tratado de cooperação em matéria de Patentes, conforme Instrução Normativa nº 02, de 06/06/2017 publicada na RPI nº 2422, de 06/06/2017.

(21) BR 11 2016 008066-1 A2

Código 1.3 - Notificação - Fase Nacional - PCT
(22) 16/10/2014
(30) 16/10/2013 IT TO2013A 000833
(51) C01B 3/22 (2006.01), C07C 29/132 (2006.01), C07C 29/141 (2006.01), C07C 29/60 (2006.01), C07C 29/00 (2006.01)
(54) PROCESSO PARA A PRODUÇÃO DE UMA MISTURA DE PONTO DE EBULIÇÃO BAIXO
(71) BIOCHEMTEX S.P.A. (IT)
(72) MARCO BERNARDI, DANIELA TODARO, CHIARA DORATI
(85) 12/04/2016
(86) PCT EP2014/002794 de 16/10/2014
(87) WO 2015/055315 de 23/04/2015
Publicação automática da admissibilidade da fase nacional depositado via PCT . Tratado de cooperação em matéria de Patentes, conforme Instrução Normativa nº 02, de 06/06/2017 publicada na RPI nº 2422, de 06/06/2017.

(21) BR 11 2016 008067-0 A2

Código 1.3 - Notificação - Fase Nacional - PCT
(22) 13/10/2014
(30) 14/10/2013 US 61/890,728
(51) H01M 12/06 (2006.01), H01M 10/48 (2006.01), H01M 10/44 (2006.01)
(54) MÉTODO DE OPERAÇÃO E CONDICIONAMENTO DE CÉLULAS ELETROQUÍMICAS COMPREENDENDO COMBUSTÍVEL ELETRODEPOSITADO
(71) FLUIDIC, INC. (US)
(72) TODD TRIMBLE, SERGEY PUZHAEV, JOEL HAYES, RAMKUMAR KRISHNAN, CODY A. FRIESEN

(85) 12/04/2016
(86) PCT US2014/060294 de 13/10/2014
(87) WO 2015/057580 de 23/04/2015
Publicação automática da admissibilidade da fase nacional depositado via PCT . Tratado de cooperação em matéria de Patentes, conforme Instrução Normativa nº 02, de 06/06/2017 publicada na RPI nº 2422, de 06/06/2017.

---

(21) BR 11 2016 008068-8 A2

Código 1.3 - Notificação - Fase Nacional - PCT
(22) 14/10/2014
(30) 23/10/2013 SE PCT/SE2013/051233
(51) A61F 13/551 (2006.01), B65D 65/14 (2006.01), B65D 75/20 (2006.01)
(54) UNIDADE DE EMPACOTAMENTO, SÉRIE DE UNIDADES DE EMPACOTAMENTO, MÉTODO DE FORMAÇÃO DE UMA UNIDADE DE EMPACOTAMENTO E DE FABRICAÇÃO PARA FORNECER UMA TRAMA DE MATERIAL E TRAMA DE MATERIAL
(71) SCA HYGIENE PRODUCTS AB (SE)
(72) SOFIA EKSTEDT
(85) 12/04/2016
(86) PCT SE2014/051215 de 14/10/2014
(87) WO 2015/060770 de 30/04/2015
Publicação automática da admissibilidade da fase nacional depositado via PCT . Tratado de cooperação em matéria de Patentes, conforme Instrução Normativa nº 02, de 06/06/2017 publicada na RPI nº 2422, de 06/06/2017.

---

(21) BR 11 2016 008070-0 A2

Código 1.3 - Notificação - Fase Nacional - PCT
(22) 17/10/2014
(30) 17/10/2013 US 61/892,113; 22/05/2014 US 62/001,923; 26/08/2014 US 62/041,943
(51) A01N 43/56 (2006.01), A01N 47/40 (2006.01), A01N 25/00 (2006.01), C07D 231/40 (2006.01)
(54) PROCESSOS PARA A PREPARAÇÃO DE COMPOSTOS PESTICIDAS
(71) DOW AGROSCIENCES LLC (US)
(72) QIANG YANG, BETH LORSBACH, GREG WHITEKER, GARY ROTH, CARL DEAMICIS, THOMAS P. CLARK, KAITLYN GRAY, BELGIN CANTURK, ELISABETH J. KANE, YU ZHANG, JOSECK M. MUHUHI
(85) 12/04/2016
(86) PCT US2014/061016 de 17/10/2014
(87) WO 2015/058024 de 23/04/2015
Publicação automática da admissibilidade da fase nacional depositado via PCT . Tratado de cooperação em matéria de Patentes, conforme Instrução Normativa nº 02, de 06/06/2017 publicada na RPI nº 2422, de 06/06/2017.

---

(21) BR 11 2016 008071-8 A2

Código 1.3 - Notificação - Fase Nacional - PCT
(22) 25/11/2013

(51) C09K 8/46 (2006.01), C09K 8/473 (2006.01)
(54) COMPOSIÇÃO, E, MÉTODO DE CIMENTAÇÃO EM UM POÇO
(71) HALLIBURTON ENERGY SERVICES INC. (US)
(72) Ramesh Muthusamy, REMITHA ANANDOTH KOYITTI, Abhimanyu Pramod Deshpande, Sohini Bose, Rahul Chandrakant Patil
(85) 12/04/2016
(86) PCT US2013/071627 de 25/11/2013
(87) WO 2015/076836 de 28/05/2015
Publicação automática da admissibilidade da fase nacional depositado via PCT . Tratado de cooperação em matéria de Patentes, conforme Instrução Normativa nº 02, de 06/06/2017 publicada na RPI nº 2422, de 06/06/2017.

---

(21) BR 11 2016 008072-6 A2

Código 1.3 - Notificação - Fase Nacional - PCT
(22) 22/10/2014
(30) 23/10/2013 SE 1351260-3
(51) B32B 38/14 (2006.01), B32B 23/08 (2006.01), E04F 15/10 (2006.01)
(54) MÉTODO PARA FORMAR UMA CAMADA DECORATIVA RESISTENTE AO DESGASTE
(71) FLOOR IPTECH AB (SE)
(72) DARKO PERVAN
(85) 12/04/2016
(86) PCT SE2014/051246 de 22/10/2014
(87) WO 2015/060778 de 30/04/2015
Publicação automática da admissibilidade da fase nacional depositado via PCT . Tratado de cooperação em matéria de Patentes, conforme Instrução Normativa nº 02, de 06/06/2017 publicada na RPI nº 2422, de 06/06/2017.

---

(21) BR 11 2016 008073-4 A2

Código 1.3 - Notificação - Fase Nacional - PCT
(22) 02/12/2014
(30) 26/12/2013 JP 2013-269122
(51) A61K 8/29 (2006.01), A61K 8/06 (2006.01), A61K 8/19 (2006.01), A61K 8/27 (2006.01), A61Q 17/04 (2006.01)
(54) COSMÉTICO DE PROTEÇÃO SOLAR EM EMULSÃO DE ÓLEO-EM-ÁGUA
(71) SHISEIDO COMPANY, LTD (JP)
(72) KAZUHIRO YAMAGUCHI, MAYURI TASHIRO, KAZUTAKA SASAKI, TOSHIHIKO TAKANO
(85) 12/04/2016
(86) PCT JP2014/081812 de 02/12/2014
(87) WO 2015/098433 de 02/07/2015
Publicação automática da admissibilidade da fase nacional depositado via PCT . Tratado de cooperação em matéria de Patentes, conforme Instrução Normativa nº 02, de 06/06/2017 publicada na RPI nº 2422, de 06/06/2017.

(21) BR 11 2016 008074-2 A2

Código 1.3 - Notificação - Fase Nacional - PCT
(22) 30/12/2013
(51) E21B 47/092 (2012.01), E21B 47/024 (2006.01), E21B 47/12 (2006.01)
(54) MÉTODO, E, SISTEMA DO FUNDO DO POÇO
(71) HALLIBURTON ENERGY SERVICES, INC. (US)
(72) BURKAY DONDERICI, BARIS GUNER, GEORGE DAVID GOODMAN, WESLEY NEIL LUDWIG
(85) 12/04/2016
(86) PCT US2013/078259 de 30/12/2013
(87) WO 2015/102568 de 09/07/2015
Publicação automática da admissibilidade da fase nacional depositado via PCT . Tratado de cooperação em matéria de Patentes, conforme Instrução Normativa nº 02, de 06/06/2017 publicada na RPI nº 2422, de 06/06/2017.

(21) BR 11 2016 008075-0 A2

Código 1.3 - Notificação - Fase Nacional - PCT
(22) 20/12/2013
(51) E21B 23/12 (2006.01), E21B 23/14 (2006.01)
(54) SISTEMA DE POÇO, MÉTODO E SISTEMA DE POÇO MULTILATERAL
(71) HALLIBURTON ENERGY SERVICES, INC (US)
(72) DOUGLAS GLENN DURST
(85) 12/04/2016
(86) PCT US2013/076966 de 20/12/2013
(87) WO 2015/094347 de 25/06/2015
Publicação automática da admissibilidade da fase nacional depositado via PCT . Tratado de cooperação em matéria de Patentes, conforme Instrução Normativa nº 02, de 06/06/2017 publicada na RPI nº 2422, de 06/06/2017.

(21) BR 11 2016 008078-5 A2

Código 1.3 - Notificação - Fase Nacional - PCT
(22) 17/10/2014
(30) 17/10/2013 US 61/892,127; 28/08/2014 US 62/043,040
(51) A01N 43/56 (2006.01), A01N 47/40 (2006.01), A01N 25/00 (2006.01), C07D 231/40 (2006.01)
(54) PROCESSOS PARA A PREPARAÇÃO DE COMPOSTOS PESTICIDAS
(71) DOW AGROSCIENCES LLC (US)
(72) QIANG YANG, BETH LORSBACH, GREG WHITEKER, CARL DEAMICIS, JOSECK M. MUHUHI
(85) 12/04/2016
(86) PCT US2014/061012 de 17/10/2014
(87) WO 2015/058022 de 23/04/2015
Publicação automática da admissibilidade da fase nacional depositado via PCT . Tratado de cooperação em matéria de Patentes, conforme Instrução Normativa nº 02, de 06/06/2017 publicada na RPI nº 2422, de 06/06/2017.

(21) BR 11 2016 008080-7 A2

Código 1.3 - Notificação - Fase Nacional - PCT
(22) 15/10/2014
(30) 16/10/2013 JP 2013-215755
(51) C07D 239/48 (2006.01), A61K 31/505 (2006.01), A61P 35/02 (2006.01), A61P 43/00 (2006.01)
(54) SAL DE COMPOSTO HETEROCÍCLICO CONTENDO NITROGÊNIO OU CRISTAL DO MESMO, COMPOSIÇÃO FARMACÊUTICA E INIBIDOR DE FLT3
(71) FUJIFILM CORPORATION (JP)
(72) SHINSUKE MIZUMOTO, TAKUYA MATSUMOTO
(85) 12/04/2016
(86) PCT JP2014/077368 de 15/10/2014
(87) WO 2015/056683 de 23/04/2015
Publicação automática da admissibilidade da fase nacional depositado via PCT . Tratado de cooperação em matéria de Patentes, conforme Instrução Normativa nº 02, de 06/06/2017 publicada na RPI nº 2422, de 06/06/2017.

(21) BR 11 2016 008083-1 A2

Código 1.3 - Notificação - Fase Nacional - PCT
(22) 06/12/2013
(51) E21B 17/046 (2006.01), E21B 21/08 (2006.01)
(54) CONJUNTO, INSTALAÇÃO DE PERFURAÇÃO, E, MÉTODO DE CONTROLE DE UMA FERRAMENTA DE COLUNA DE PERFURAÇÃO
(71) Halliburton Energy Services, Inc. (US)
(72) OLIVIER MAGEREN
(85) 12/04/2016
(86) PCT US2013/073623 de 06/12/2013
(87) WO 2015/084400 de 11/06/2015
Publicação automática da admissibilidade da fase nacional depositado via PCT . Tratado de cooperação em matéria de Patentes, conforme Instrução Normativa nº 02, de 06/06/2017 publicada na RPI nº 2422, de 06/06/2017.

(21) BR 11 2016 008085-8 A2

Código 1.3 - Notificação - Fase Nacional - PCT
(22) 23/10/2013
(51) G06T 17/00 (2006.01)
(54) MÉTODO E SISTEMA PARA A EXIBIÇÃO DE UMA VISUALIZAÇÃO TRIDIMENSIONAL (3D) DO POÇO DE EXPLORAÇÃO, E, DISPOSITIVO DE REDE
(71) LANDMARK GRAPHICS CORPORATION (US)
(72) Andrew Whalley, Dan Colvin, DeWayne Edward Pratt
(85) 12/04/2016
(86) PCT US2013/066421 de 23/10/2013
(87) WO 2015/060846 de 30/04/2015

Publicação automática da admissibilidade da fase nacional depositado via PCT . Tratado de cooperação em matéria de Patentes, conforme Instrução Normativa nº 02, de 06/06/2017 publicada na RPI nº 2422, de 06/06/2017.

---

(21) BR 11 2016 008087-4 A2

Código 1.3 - Notificação - Fase Nacional - PCT
(22) 14/10/2014
(30) 17/10/2013 US US 61/891,970
(51) C07C 51/377 (2006.01)
(54) DESIDRATAÇÃO CATALISADA POR BISSULFATO DE AMÔNIO DE ÁCIDOS BETA-HIDROXI
(71) DOW GLOBAL TECHNOLOGIES LLC (US) , ROHM AND HAAS COMPANY (US)
(72) LEONARD E. BOGAN JR., Mark A. Silvano, RAYMOND P. ROACH, Sarah Hoyt, ROBERT TENGLER, David C. Decoster, SANJIB BISWAS, MUHUNTHAN SATHIOSATHAM, Sarah L. Hruby, ANDREW M. LEMONDS
(85) 12/04/2016
(86) PCT US2014/060395 de 14/10/2014
(87) WO 2015/057644 de 23/04/2015
Publicação automática da admissibilidade da fase nacional depositado via PCT . Tratado de cooperação em matéria de Patentes, conforme Instrução Normativa nº 02, de 06/06/2017 publicada na RPI nº 2422, de 06/06/2017.

---

(21) BR 11 2016 008088-2 A2

Código 1.3 - Notificação - Fase Nacional - PCT
(22) 20/11/2015
(30) 22/05/2015 CN 201510268273.9
(51) G08G 1/017 (2006.01)
(54) MÉTODO E TERMINAL PARA PROCESSAMENTO DE DADOS DE TRÁFEGO E SERVIDOR
(71) XIAOMI INC. (CN)
(72) YI GAO, YUNYUAN GE, ZHENGAN WANG
(85) 12/04/2016
(86) PCT CN2015/095143 de 20/11/2015
(87) WO 2016/188061 de 01/12/2016
Publicação automática da admissibilidade da fase nacional depositado via PCT . Tratado de cooperação em matéria de Patentes, conforme Instrução Normativa nº 02, de 06/06/2017 publicada na RPI nº 2422, de 06/06/2017.

---

(21) BR 11 2016 008089-0 A2

Código 1.3 - Notificação - Fase Nacional - PCT
(22) 11/10/2014
(30) 12/10/2013 CN PCT/CN2013/001227
(51) C07C 37/00 (2006.01), C07C 41/01 (2006.01), C07C 309/29 (2006.01)
(54) PREPARAÇÃO DE DERIVADOS DE HIDRÓXI-BENZILBENZENO

(71) THERACOS SUB, LLC (US)
(72) JACQUES ROBERGE, CARINE VAXELAIRE, BAOHU LIU, GE XU, JIAN ZHANG, XINXING TANG, BAIHUA XU
(85) 12/04/2016
(86) PCT CN2014/000898 de 11/10/2014
(87) WO 2015/051597 de 16/04/2015
Publicação automática da admissibilidade da fase nacional depositado via PCT . Tratado de cooperação em matéria de Patentes, conforme Instrução Normativa nº 02, de 06/06/2017 publicada na RPI nº 2422, de 06/06/2017.

---

(21) BR 11 2016 008099-8 A2

Código 1.3 - Notificação - Fase Nacional - PCT
(22) 10/09/2014
(30) 16/10/2013 JP 2013-215540
(51) B30B 15/02 (2006.01), B21D 37/20 (2006.01), B30B 1/18 (2006.01), B30B 15/14 (2006.01)
(54) DISPOSITIVO DE PRENSA, LINHA DE FABRICAÇÃO E MÉTODO DE FABRICAÇÃO DE DISPOSITIVO DE PRENSA
(71) TOYOTA JIDOSHA KABUSHIKI KAISHA (JP)
(72) KOICHI HIDAKA, HIDEKI ASADACHI
(85) 12/04/2016
(86) PCT JP2014/004652 de 10/09/2014
(87) WO 2015/056398 de 23/04/2015
Publicação automática da admissibilidade da fase nacional depositado via PCT . Tratado de cooperação em matéria de Patentes, conforme Instrução Normativa nº 02, de 06/06/2017 publicada na RPI nº 2422, de 06/06/2017.

---

(21) BR 11 2016 008100-5 A2

Código 1.3 - Notificação - Fase Nacional - PCT
(22) 13/10/2014
(30) 15/10/2013 IT FI2013A000241
(51) D21F 5/02 (2006.01), D21F 5/18 (2006.01)
(54) ISOLAMENTO PARA CABEÇAS DE CILINDRO
(71) A. CELLI PAPER S.P.A. (IT)
(72) SALVATORE SORRENTINO, MAURO CELLI, GIUSEPPE ANTONINI
(85) 12/04/2016
(86) PCT IB2014/065271 de 13/10/2014
(87) WO 2015/056154 de 23/04/2015
Publicação automática da admissibilidade da fase nacional depositado via PCT . Tratado de cooperação em matéria de Patentes, conforme Instrução Normativa nº 02, de 06/06/2017 publicada na RPI nº 2422, de 06/06/2017.

---

(21) BR 11 2016 008101-3 A2

Código 1.3 - Notificação - Fase Nacional - PCT
(22) 18/10/2013
(51) H02M 3/155 (2006.01), H02M 7/06 (2006.01)

(54) DISPOSITIVOS DE SUPRIMENTO DE ALIMENTAÇÃO DE CORRENTE CONTÍNUA E DE ACIONAMENTO DE MOTOR, CONDICIONADOR DE AR, E, REFRIGERADOR
(71) MITSUBISHI ELECTRIC CORPORATION (JP)
(72) YOSUKE SHINOMOTO, KAZUNORI HATAKEYAMA, SHOTA KAMIYA
(85) 12/04/2016
(86) PCT JP2013/078298 de 18/10/2013
(87) WO 2015/056340 de 23/04/2015
Publicação automática da admissibilidade da fase nacional depositado via PCT . Tratado de cooperação em matéria de Patentes, conforme Instrução Normativa nº 02, de 06/06/2017 publicada na RPI nº 2422, de 06/06/2017.

---

(21) BR 11 2016 008105-6 A2

Código 1.3 - Notificação - Fase Nacional - PCT
(22) 21/05/2014
(30) 12/11/2013 US 14/077,808; 12/11/2013 US 14/077,992; 21/05/2014 US 14/283,530
(51) D21F 11/00 (2006.01), D21G 9/00 (2006.01), G01L 1/00 (2006.01), G06T 7/00 (2006.01)
(54) PROCESSOS PARA DETERMINAR PROPRIEDADES DE UM TECIDO
(71) GEORGIA-PACIFIC CONSUMER PRODUCTS LP (US)
(72) DANIEL H. SZE
(85) 12/04/2016
(86) PCT US2014/038999 de 21/05/2014
(87) WO 2015/073061 de 21/05/2015
Publicação automática da admissibilidade da fase nacional depositado via PCT . Tratado de cooperação em matéria de Patentes, conforme Instrução Normativa nº 02, de 06/06/2017 publicada na RPI nº 2422, de 06/06/2017.

---

(21) BR 11 2016 008110-2 A2

Código 1.3 - Notificação - Fase Nacional - PCT
(22) 16/10/2014
(30) 18/10/2013 US 61/892.881
(51) C07D 239/48 (2006.01), C07D 405/12 (2006.01), C07D 413/12 (2006.01), A61K 31/505 (2006.01), A61P 35/00 (2006.01)
(54) INIBIDORES DE PIRIMIDINA FGFR4
(71) EISAI R&D MANAGEMENT CO., LTD. (JP)
(72) DOMINIC REYNOLDS, MING-HONG HAO, JOHN WANG, SUDEEP PRAJAPATI, TAKASHI SATOH, ANAND SELVARAJ
(85) 12/04/2016
(86) PCT US2014/060857 de 16/10/2014
(87) WO 2015/057938 de 23/04/2015
Publicação automática da admissibilidade da fase nacional depositado via PCT . Tratado de cooperação em matéria de Patentes, conforme Instrução Normativa nº 02, de 06/06/2017 publicada na RPI nº 2422, de 06/06/2017.

(21) BR 11 2016 008112-9 A2

Código 1.3 - Notificação - Fase Nacional - PCT
(22) 12/11/2014
(30) 18/11/2013 US 61/905,570; 10/11/2014 US 14/537,147
(51) B23K 9/09 (2006.01)
(54) SISTEMAS E PROCESSOS PARA SELECIONAR UM PROCESSO DE SOLDAGEM
(71) ILLINOIS TOOL WORKS INC. (US)
(72) JAMES FRANCIS RAPPL, JEFFERY RAY IHDE, KENNETH AUSTIN STANZEL, JOHN C. LEISNER
(85) 12/04/2016
(86) PCT US2014/065242 de 12/11/2014
(87) WO 2015/073549 de 21/05/2015
Publicação automática da admissibilidade da fase nacional depositado via PCT . Tratado de cooperação em matéria de Patentes, conforme Instrução Normativa nº 02, de 06/06/2017 publicada na RPI nº 2422, de 06/06/2017.

(21) BR 11 2016 008115-3 A2

Código 1.3 - Notificação - Fase Nacional - PCT
(22) 17/10/2014
(30) 17/10/2013 US 61/892,256
(51) C07K 14/605 (2006.01), A61K 38/26 (2006.01)
(54) ?ANÁLOGOS DE GLUCAGON ACILADOS?
(71) ZEALAND PHARMA A/S (DK) , BOEHRINGER INGELHEIM INTERNATIONAL GMBH (DE)
(72) DITTE RIBER, JAKOB LIND TOLBORG, DIETER WOLFGANG HAMPRECHT, WOLFGANG RIST
(85) 12/04/2016
(86) PCT EP2014/072293 de 17/10/2014
(87) WO 2015/055801 de 23/04/2015
Publicação automática da admissibilidade da fase nacional depositado via PCT . Tratado de cooperação em matéria de Patentes, conforme Instrução Normativa nº 02, de 06/06/2017 publicada na RPI nº 2422, de 06/06/2017.

(21) BR 11 2016 008117-0 A2

Código 1.3 - Notificação - Fase Nacional - PCT
(22) 17/10/2014
(30) 18/10/2013 EP 13189391.9; 28/07/2014 EP 14178806.7
(51) G10L 19/00 (2013.01), H03M 7/40 (2006.01), G10L 19/032 (2013.01)
(54) ?CODIFICAÇÃO DE COEFICIENTES ESPECTRAIS DE UM ESPECTRO DE UM SINAL DE ÁUDIO?
(71) FRAUNHOFER-GESELLSCHAFT ZUR FÖRDERUNG DER ANGEWANDTEN FORSCHUNG E.V. (DE)
(72) GUILLAUME FUCHS, MATTHIAS NEUSINGER, MARKUS MULTRUS,

STEFAN DOEHLA
(85) 12/04/2016
(86) PCT EP2014/072290 de 17/10/2014
(87) WO 2015/055800 de 23/04/2015
Publicação automática da admissibilidade da fase nacional depositado via PCT . Tratado de cooperação em matéria de Patentes, conforme Instrução Normativa nº 02, de 06/06/2017 publicada na RPI nº 2422, de 06/06/2017.

---

(21) BR 11 2016 008118-8 A2

Código 1.3 - Notificação - Fase Nacional - PCT
(22) 09/10/2014
(30) 14/10/2013 DE 102013111312.5
(51) B02C 4/08 (2006.01), B02C 13/28 (2006.01), B02C 18/18 (2006.01)
(54) ?DISPOSITIVO PARA ALOJAR UM DENTE TRITURADOR EM UM CILINDRO TRITURADOR DE UM TRITURADOR?
(71) THYSSENKRUPP INDUSTRIAL SOLUTIONS AG (DE)
(72) GUIDO LEUSCHEN, PIOTR SZCZELINA, BERNHARD FUHRMANN, DETLEF PAPAJEWSKI
(85) 12/04/2016
(86) PCT EP2014/002741 de 09/10/2014
(87) WO 2015/055288 de 23/04/2015
Publicação automática da admissibilidade da fase nacional depositado via PCT . Tratado de cooperação em matéria de Patentes, conforme Instrução Normativa nº 02, de 06/06/2017 publicada na RPI nº 2422, de 06/06/2017.

---

(21) BR 11 2016 008119-6 A2

Código 1.3 - Notificação - Fase Nacional - PCT
(22) 14/10/2014
(30) 15/10/2013 IN 3247/MUM/2013
(51) A61K 31/195 (2006.01), A61K 31/197 (2006.01), A61K 31/381 (2006.01), A61K 31/519 (2006.01), A61P 25/04 (2006.01)
(54) COMPOSIÇÕES FARMACÊUTICAS, USO DE COMPOSTO OU SAL FARMACEUTICAMENTE ACEITÁVEL DO MESMO E AGENTE ANALGÉSICO E MÉTODOS PARA TRATAR DOR E PARA AUMENTAR A ATIVIDADE ANALGÉSICA DE AGENTE ANALGÉSICO EM INDIVÍDUO NECESSITADO DOS MESMOS
(71) GLENMARK PHARMACEUTICALS S.A. (CH)
(72) Srinivas GULLAPALLI, Praveen Kumar GUPTA, Maulik Nitinkumar GANDHI
(85) 12/04/2016
(86) PCT IB2014/002501 de 14/10/2014
(87) WO 2015/056094 de 23/04/2015
Publicação automática da admissibilidade da fase nacional depositado via PCT . Tratado de cooperação em matéria de Patentes, conforme Instrução Normativa nº 02, de 06/06/2017 publicada na RPI nº 2422, de 06/06/2017.

(21) BR 11 2016 008124-2 A2

Código 1.3 - Notificação - Fase Nacional - PCT
(22) 24/11/2014
(30) 25/11/2013 US 61/908,312
(51) E21B 17/00 (2006.01), F16J 15/16 (2006.01)
(54) CONJUNTO DE VEDAÇÃO PARA UMA FERRAMENTA ALARGADORA, FERRAMENTA DE POÇO NO FUNDO DO POÇO, E, MÉTODO DE VEDAÇÃO ANULAR DE UM MECANISMO DE ACIONAMENTO
(71) HALLIBURTON ENERGY SERVICES INC. (US)
(72) Luk Servaes, OLIVIER MAGEREN, John Gerard Evans, David Wayne Cawthon
(85) 13/04/2016
(86) PCT US2014/067079 de 24/11/2014
(87) WO 2015/077694 de 28/05/2015
Publicação automática da admissibilidade da fase nacional depositado via PCT . Tratado de cooperação em matéria de Patentes, conforme Instrução Normativa nº 02, de 06/06/2017 publicada na RPI nº 2422, de 06/06/2017.

(21) BR 11 2016 008127-7 A2

Código 1.3 - Notificação - Fase Nacional - PCT
(22) 20/11/2015
(30) 17/07/2015 CN 201510424387.8
(51) H04N 5/262 (2006.01)
(54) MÉTODO E DISPOSITIVO DE EXIBIÇÃO DE IMAGEM
(71) XIAOMI INC. (CN)
(72) CHAO XU, XINGMIN WANG, KANGXI TAN
(85) 13/04/2016
(86) PCT CN2015/095195 de 20/11/2015
(87) WO 2017/012232 de 26/01/2017
Publicação automática da admissibilidade da fase nacional depositado via PCT . Tratado de cooperação em matéria de Patentes, conforme Instrução Normativa nº 02, de 06/06/2017 publicada na RPI nº 2422, de 06/06/2017.

(21) BR 11 2016 008128-5 A2

Código 1.3 - Notificação - Fase Nacional - PCT
(22) 24/10/2014
(30) 25/10/2013 JP 2013-222346; 25/10/2013 JP 2013-222347; 25/10/2013 JP 2013-222348; 24/10/2014 JP 2014-216862
(51) B60N 2/07 (2006.01), B60N 2/08 (2006.01)
(54) DISPOSITIVO DE DESLIZAMENTO DE ASSENTO
(71) AISIN SEIKI KABUSHIKI KAISHA (JP)
(72) TAKANORI SATOH, KOJI KUMAGAI, MAKOTO SAKAI, YASUHIRO KOJIMA
(85) 13/04/2016
(86) PCT JP2014/078373 de 24/10/2014

(87) WO 2015/060435 de 30/04/2015
Publicação automática da admissibilidade da fase nacional depositado via PCT . Tratado de cooperação em matéria de Patentes, conforme Instrução Normativa nº 02, de 06/06/2017 publicada na RPI nº 2422, de 06/06/2017.

---

(21) BR 11 2016 008129-3 A2

Código 1.3 - Notificação - Fase Nacional - PCT
(22) 12/08/2015
(30) 26/08/2014 RU 2014135075
(51) B60F 3/00 (2006.01), B60G 17/04 (2006.01), B60G 21/06 (2006.01), B60C 23/10 (2006.01)
(54) VEÍCULO TODO-O-TERRENO E SUSPENSÃO DO MESMO
(71) Sergei SAMOKHVALOV (UA)
(72) Aleksey GARAGASHYAN
(85) 13/04/2016
(86) PCT IB2015/056131 de 12/08/2015
(87) WO 2016/030787 de 03/03/2016
Publicação automática da admissibilidade da fase nacional depositado via PCT . Tratado de cooperação em matéria de Patentes, conforme Instrução Normativa nº 02, de 06/06/2017 publicada na RPI nº 2422, de 06/06/2017.

---

(21) BR 11 2016 008131-5 A2

Código 1.3 - Notificação - Fase Nacional - PCT
(22) 20/11/2015
(30) 21/04/2015 CN 201510189000.5
(51) G06Q 20/00 (2006.01)
(54) MÉTODO DE TRANSFERÊNCIA DE VALOR NUMÉRICO, TERMINAL E SERVIDOR DE NUVEM
(71) XIAOMI INC. (CN)
(72) LIFENG JIANG, BO JIANG, FENG LI
(85) 13/04/2016
(86) PCT CN2015/095190 de 20/11/2015
(87) WO 2016/169269 de 27/10/2016
Publicação automática da admissibilidade da fase nacional depositado via PCT . Tratado de cooperação em matéria de Patentes, conforme Instrução Normativa nº 02, de 06/06/2017 publicada na RPI nº 2422, de 06/06/2017.

---

(21) BR 11 2016 008133-1 A2

Código 1.3 - Notificação - Fase Nacional - PCT
(22) 29/10/2014
(30) 01/11/2013 US 61/898,761; 11/10/2014 CN PCT/CN2014/088409
(51) C07D 405/14 (2006.01), C07D 413/14 (2006.01), C07D 213/73 (2006.01), C07D 401/04 (2006.01), C07D 401/06 (2006.01), C07D 401/12 (2006.01), C07D 403/06 (2006.01), C07D 405/04 (2006.01), C07D 409/04 (2006.01), C07D 241/20 (2006.01), A61K 31/4418 (2006.01), A61P 35/00 (2006.01)

(54) AMINO-HETEROARIL BENZAMIDAS COMO INIBIDORES DE QUINASE
(71) NOVARTIS AG (CH)
(72) JEFFREY T. BAGDANOFF, YU DING, WOOSEOK HAN, ZILIN HUANG, QUN JIANG, JEFF XIANMING JIN, XIANG KOU, PATRICK LEE, MIKA LINDVALL, ZHONGCHENG MIN, YUE PAN, SABINA PECCHI, KEITH BRUCE PFISTER, DANIEL POON, VIVEK RAUNIYAR, XIAOJING MICHAEL WANG, QIONG ZHANG, JIANGUANG ZHOU, SHEJIN ZHU
(85) 13/04/2016
(86) PCT US2014/062913 de 29/10/2014
(87) WO 2015/066188 de 07/05/2015
Publicação automática da admissibilidade da fase nacional depositado via PCT . Tratado de cooperação em matéria de Patentes, conforme Instrução Normativa nº 02, de 06/06/2017 publicada na RPI nº 2422, de 06/06/2017.

---

(21) BR 11 2016 008134-0 A2

Código 1.3 - Notificação - Fase Nacional - PCT
(22) 23/11/2015
(30) 24/07/2015 CN 201510441244.8
(51) H04N 21/472 (2011.01), H04N 21/458 (2011.01), H04N 21/258 (2011.01)
(54) MÉTODO E DISPOSITIVO PARA PUSH DE INFORMAÇÕES
(71) XIAOMI INC. (CN)
(72) LIU JIE, LIU WEIXING, WU XIAOYONG
(85) 13/04/2016
(86) PCT CN2015/095289 de 23/11/2015
(87) WO 2017/016108 de 02/02/2017
Publicação automática da admissibilidade da fase nacional depositado via PCT . Tratado de cooperação em matéria de Patentes, conforme Instrução Normativa nº 02, de 06/06/2017 publicada na RPI nº 2422, de 06/06/2017.

---

(21) BR 11 2016 008135-8 A2

Código 1.3 - Notificação - Fase Nacional - PCT
(22) 15/10/2014
(30) 15/10/2013 US 61/891,296
(51) C12P 7/06 (2006.01)
(54) PROCESSO E SISTEMA PARA A FERMENTAÇÃO DE ELEVADO TEOR DE SÓLIDOS
(71) CELLULOSIC ETHANOL TECHNOLOGIES, LLC (US)
(72) TRAVIS BROTHERSON
(85) 13/04/2016
(86) PCT US2014/060701 de 15/10/2014
(87) WO 2015/057843 de 23/04/2015
Publicação automática da admissibilidade da fase nacional depositado via PCT . Tratado de cooperação em matéria de Patentes, conforme Instrução Normativa nº 02, de 06/06/2017 publicada na RPI nº 2422, de 06/06/2017.

---

(21) BR 11 2016 008136-6 A2

Código 1.3 - Notificação - Fase Nacional - PCT

(22) 15/10/2014
(30) 17/10/2013 US 61/892,080
(51) A61K 39/275 (2006.01), A61P 31/04 (2006.01)
(54) MÉTODOS E COMPOSIÇÕES PARA TRATA¬MENTO DE INFECÇÃO POR S. EQUI
(71) ZOETIS SERVICES LLC (US)
(72) ELLEN ONS, RUDIGER RAUE
(85) 13/04/2016
(86) PCT US2014/060597 de 15/10/2014
(87) WO 2015/057777 de 23/04/2015
Publicação automática da admissibilidade da fase nacional depositado via PCT . Tratado de cooperação em matéria de Patentes, conforme Instrução Normativa nº 02, de 06/06/2017 publicada na RPI nº 2422, de 06/06/2017.

---

(21) BR 11 2016 008137-4 A2

Código 1.3 - Notificação - Fase Nacional - PCT
(22) 14/11/2013
(51) E21B 34/06 (2006.01), E21B 34/14 (2006.01)
(54) VÁLVULA DE SEGURANÇA, E, MÉTODO PARA ATIVAR UMA VÁLVULA DE SEGURANÇA
(71) HALLIBURTON ENERGY SERVICES, INC. (US)
(72) JAMES DAN VICK, JR., BRUCE EDWARD SCOTT
(85) 13/04/2016
(86) PCT US2013/070018 de 14/11/2013
(87) WO 2015/072994 de 21/05/2015
Publicação automática da admissibilidade da fase nacional depositado via PCT . Tratado de cooperação em matéria de Patentes, conforme Instrução Normativa nº 02, de 06/06/2017 publicada na RPI nº 2422, de 06/06/2017.

---

(21) BR 11 2016 008138-2 A2

Código 1.3 - Notificação - Fase Nacional - PCT
(22) 16/10/2014
(30) 16/10/2013 EP 13188914.9
(51) A46B 9/04 (2006.01), A46B 15/00 (2006.01), A61B 5/00 (2006.01)
(54) DISPOSITIVO PARA DETECÇÃO DE PLACA DENTÁRIA
(71) KONINKLIJKE PHILIPS N.V. (NL)
(72) EIBERT GERJAN VAN PUTTEN, BERNARDUS HENDRIKUS WILHELMUS HENDRIKS, OLAF THOMAS JOHAN ANTONIE VERMEULEN, MARK THOMAS JOHNSON, ARNOLDUS JOHANNES MARTINUS JOZEPH RAS
(85) 13/04/2016
(86) PCT IB2014/065349 de 16/10/2014
(87) WO 2015/056197 de 23/04/2015
Publicação automática da admissibilidade da fase nacional depositado via PCT . Tratado de cooperação em matéria de Patentes, conforme Instrução Normativa nº 02, de 06/06/2017 publicada na RPI nº 2422, de 06/06/2017.

(21) BR 11 2016 008139-0 A2

Código 1.3 - Notificação - Fase Nacional - PCT
(22) 02/10/2014
(30) 16/10/2013 EP 13188799.4
(51) H01L 41/113 (2006.01), H02N 2/18 (2006.01), A61B 5/00 (2006.01), G08B 21/04 (2006.01)
(54) DISPOSITIVO E MÉTODO PARA CONVERTER UM MOVIMENTO DE UM USUÁRIO EM UMA TENSÃO, DISPOSITIVO, MÉTODO E SISTEMA PARA MONITORAMENTO DE UM USUÁRIO, DETECTOR DE QUEDA E MÉTODO PARA DETECÇÃO DE UMA POSSÍVEL QUEDA
(71) KONINKLIJKE PHILIPS N.V. (NL)
(72) ASHOKA SATHANUR VISWESWARA, WILHELMUS ANDREAS MARINUS ARNOLDUS MARIA VAN DEN DUNGEN, HERIBERT BALDUS
(85) 13/04/2016
(86) PCT EP2014/071153 de 02/10/2014
(87) WO 2015/055439 de 23/04/2015
Publicação automática da admissibilidade da fase nacional depositado via PCT . Tratado de cooperação em matéria de Patentes, conforme Instrução Normativa nº 02, de 06/06/2017 publicada na RPI nº 2422, de 06/06/2017.

(21) BR 11 2016 008140-4 A2

Código 1.3 - Notificação - Fase Nacional - PCT
(22) 14/10/2014
(30) 16/10/2013 EP 13188872.9
(51) H01L 23/544 (2006.01), H01S 5/02 (2006.01), H01S 5/42 (2006.01)
(54) DISPOSITIVO A LASER, E, SENSOR ÓPTICO
(71) KONINKLIJKE PHILIPS N.V. (NL)
(72) PHILIPP HENNING GERLACH, ALEXANDER WEIGL
(85) 13/04/2016
(86) PCT EP2014/071938 de 14/10/2014
(87) WO 2015/055600 de 23/04/2015
Publicação automática da admissibilidade da fase nacional depositado via PCT . Tratado de cooperação em matéria de Patentes, conforme Instrução Normativa nº 02, de 06/06/2017 publicada na RPI nº 2422, de 06/06/2017.

(21) BR 11 2016 008141-2 A2

Código 1.3 - Notificação - Fase Nacional - PCT
(22) 14/10/2014
(30) 14/10/2013 US 61/890,663
(51) D04B 1/18 (2006.01)
(54) ARTIGO
(71) INVISTA TECHNOLOGIES S.A.R.L. (CH)
(72) TIANYI LIAO, FRED C. WYNEGAR, RAYMOND S. P. LEUNG, CHUANG

CHENGYUAN, CERA JUAN
(85) 13/04/2016
(86) PCT US2014/060473 de 14/10/2014
(87) WO 2015/057697 de 23/04/2015
Publicação automática da admissibilidade da fase nacional depositado via PCT . Tratado de cooperação em matéria de Patentes, conforme Instrução Normativa nº 02, de 06/06/2017 publicada na RPI nº 2422, de 06/06/2017.

---

(21) BR 11 2016 008142-0 A2

Código 1.3 - Notificação - Fase Nacional - PCT
(22) 03/10/2014
(30) 14/10/2013 US 61/890,659
(51) A01N 25/22 (2006.01), A01N 33/12 (2006.01), A01N 59/02 (2006.01), A01N 59/26 (2006.01), C02F 1/50 (2006.01), C09K 8/54 (2006.01), C23F 11/14 (2006.01)
(54) COMPOSIÇÃO ESTÁVEL PARA CONTROLE DE CRESCIMENTO BIOLÓGICO E MÉTODO PARA SUA UTILIZAÇÃO EM APLICAÇÕES DE CAMPO DE PETRÓLEO
(71) LONZA INC. (US)
(72) KEVIN E. JANAK
(85) 13/04/2016
(86) PCT US2014/058938 de 03/10/2014
(87) WO 2015/057401 de 23/04/2015
Publicação automática da admissibilidade da fase nacional depositado via PCT . Tratado de cooperação em matéria de Patentes, conforme Instrução Normativa nº 02, de 06/06/2017 publicada na RPI nº 2422, de 06/06/2017.

---

(21) BR 11 2016 008143-9 A2

Código 1.3 - Notificação - Fase Nacional - PCT
(22) 14/10/2014
(30) 16/10/2013 JP 2013-215861
(51) H01H 33/915 (2006.01)
(54) DISJUNTOR A GÁS
(71) KABUSHIKI KAISHA TOSHIBA (JP)
(72) TOSHIYUKI UCHII, TAKANORI IIJIMA, TAKATO ISHII, HIROSHI FURUTA
(85) 13/04/2016
(86) PCT JP2014/005194 de 14/10/2014
(87) WO 2015/056438 de 23/04/2015
Publicação automática da admissibilidade da fase nacional depositado via PCT . Tratado de cooperação em matéria de Patentes, conforme Instrução Normativa nº 02, de 06/06/2017 publicada na RPI nº 2422, de 06/06/2017.

---

(21) BR 11 2016 008144-7 A2

Código 1.3 - Notificação - Fase Nacional - PCT
(22) 14/10/2013
(51) A61B 10/02 (2006.01), C12M 1/26 (2006.01)
(54) ?DISPOSITIVO DE AMOSTRAGEM DE CÉLULAS EXOCERVICAIS E

ENDOCERVICAIS?
(71) DNA RESEARCH CENTRE (M) SDN BHD (MY)
(72) CINDY LIM CHIN-LY
(85) 13/04/2016
(86) PCT MY2013/000181 de 14/10/2013
(87) WO 2015/057049 de 23/04/2015
Publicação automática da admissibilidade da fase nacional depositado via PCT . Tratado de cooperação em matéria de Patentes, conforme Instrução Normativa nº 02, de 06/06/2017 publicada na RPI nº 2422, de 06/06/2017.

---

(21) BR 11 2016 008145-5 A2

Código 1.3 - Notificação - Fase Nacional - PCT
(22) 14/11/2013
(51) E21B 43/12 (2006.01), E21B 43/08 (2006.01)
(54) CONJUNTO DE DISPOSITIVO DE INFLUXO AUTÔNOMO, E, MÉTODO
(71) HALLIBURTON ENERGY SERVICES, INC. (US)
(72) DAVID ALEXANDER SMART, WILLIAM RYAN HUFFER, AARON BONNER, JEAN MARC LOPEZ, JOHN BENJAMIN COX
(85) 13/04/2016
(86) PCT US2013/070010 de 14/11/2013
(87) WO 2015/072993 de 21/05/2015
Publicação automática da admissibilidade da fase nacional depositado via PCT . Tratado de cooperação em matéria de Patentes, conforme Instrução Normativa nº 02, de 06/06/2017 publicada na RPI nº 2422, de 06/06/2017.

---

(21) BR 11 2016 008148-0 A2

Código 1.3 - Notificação - Fase Nacional - PCT
(22) 14/10/2014
(30) 14/10/2013 US 61/890,673
(51) E21B 33/038 (2006.01)
(54) APARELHO DE COMPLETAÇÃO SUBMARINA E MÉTODO INCLUINDO CONECTORES ENCAIXÁVEIS E DESENCAIXÁVEIS
(71) FMC TECHNOLOGIES, INC. (US)
(72) RICHARD M. MURPHY
(85) 13/04/2016
(86) PCT US2014/060345 de 14/10/2014
(87) WO 2015/057608 de 23/04/2015
Publicação automática da admissibilidade da fase nacional depositado via PCT . Tratado de cooperação em matéria de Patentes, conforme Instrução Normativa nº 02, de 06/06/2017 publicada na RPI nº 2422, de 06/06/2017.

---

(21) BR 11 2016 008149-8 A2

Código 1.3 - Notificação - Fase Nacional - PCT
(22) 13/10/2014
(30) 14/10/2013 EP 13188595.6
(51) B22D 41/50 (2006.01), B22D 41/56 (2006.01)

(54) DISPOSITIVO DE ACOPLAMENTO, TUBO LONGO DA PANELA DE FUNDIÇÃO, KIT DE PEÇAS E MÉTODO PARA ACOPLAR
(71) VESUVIUS GROUP (SA) (BE)
(72) MARIANO COLLURA
(85) 13/04/2016
(86) PCT EP2014/071865 de 13/10/2014
(87) WO 2015/055569 de 23/04/2015
Publicação automática da admissibilidade da fase nacional depositado via PCT . Tratado de cooperação em matéria de Patentes, conforme Instrução Normativa nº 02, de 06/06/2017 publicada na RPI nº 2422, de 06/06/2017.

---

(21) BR 11 2016 008153-6 A2

Código 1.3 - Notificação - Fase Nacional - PCT
(22) 15/10/2014
(30) 18/10/2013 JP PCT/JP2013/078311
(51) H02M 3/155 (2006.01)
(54) DISPOSITIVOS DE FONTE DE ALIMENTAÇÃO DE CORRENTE CONTÍNUA E DE ACIONAMENTO DE MOTOR, AR CONDICIONADO, E, REFRIGERADOR
(71) MITSUBISHI ELECTRIC CORPORATION (JP)
(72) YOSUKE SHINOMOTO, KAZUNORI HATAKEYAMA, SHOTA KAMIYA
(85) 13/04/2016
(86) PCT JP2014/077468 de 15/10/2014
(87) WO 2015/056721 de 23/04/2015
Publicação automática da admissibilidade da fase nacional depositado via PCT . Tratado de cooperação em matéria de Patentes, conforme Instrução Normativa nº 02, de 06/06/2017 publicada na RPI nº 2422, de 06/06/2017.

---

(21) BR 11 2016 008155-2 A2

Código 1.3 - Notificação - Fase Nacional - PCT
(22) 21/11/2014
(30) 22/11/2013 CN 201310597066.9
(51) H04W 76/02 (2009.01)
(54) SISTEMA DE COMUNICAÇÃO SEM FIO, E, MÉTODO USADO EM UM SISTEMA DE COMUNICAÇÃO SEM FIO
(71) SONY CORPORATION (JP)
(72) ZHONGBIN QIN
(85) 13/04/2016
(86) PCT CN2014/091867 de 21/11/2014
(87) WO 2015/074598 de 28/05/2015
Publicação automática da admissibilidade da fase nacional depositado via PCT . Tratado de cooperação em matéria de Patentes, conforme Instrução Normativa nº 02, de 06/06/2017 publicada na RPI nº 2422, de 06/06/2017.

---

(21) BR 11 2016 008160-9 A2

Código 1.3 - Notificação - Fase Nacional - PCT
(22) 23/10/2014

(30) 25/10/2013 JP 2013-221910
(51) C07D 257/04 (2006.01), A01N 43/713 (2006.01), A01P 3/00 (2006.01), A61K 31/41 (2006.01), A61K 31/4439 (2006.01), A61P 33/10 (2006.01), A61P 33/14 (2006.01), C07D 401/12 (2006.01), C07D 401/14 (2006.01)
(54) COMPOSTO TETRAZOLINONA E USO DO MESMO
(71) SUMITOMO CHEMICAL COMPANY, LIMITED (JP)
(72) TAKAYUKI SHIODA, YUYA YOSHIMOTO
(85) 13/04/2016
(86) PCT JP2014/078839 de 23/10/2014
(87) WO 2015/060461 de 30/04/2015
Publicação automática da admissibilidade da fase nacional depositado via PCT . Tratado de cooperação em matéria de Patentes, conforme Instrução Normativa nº 02, de 06/06/2017 publicada na RPI nº 2422, de 06/06/2017.

---

(21) BR 11 2016 008161-7 A2

Código 1.3 - Notificação - Fase Nacional - PCT
(22) 17/10/2014
(30) 22/10/2013 EP 13189784.5
(51) C07D 213/89 (2006.01), C07D 213/61 (2006.01), A61K 31/44 (2006.01), A61P 11/00 (2006.01)
(54) PROCESSOS PARA PREPARAR UM COMPOSTO, COMPOSTOS INTERMEDIÁRIOS, FORMA CRISTALINA DE UM COMPOSTO, USO DE UMA FORMA CRISTALINA DE UM COMPOSTO E SOLVATO DE UM COMPOSTO
(71) CHIESI FARMACEUTICI S.P.A. (IT)
(72) ALESSANDRO FALCHI, EMILIO LUTERO, EMANUELE FERRARI, FAUSTO PIVETTI, ROCCO BUSSOLATI, EDOARDO MARIANI, ORSOLA VECCHI, ERHARD BAPPERT, CATERINA VENTRICI
(85) 13/04/2016
(86) PCT EP2014/072334 de 17/10/2014
(87) WO 2015/059050 de 30/04/2015
Publicação automática da admissibilidade da fase nacional depositado via PCT . Tratado de cooperação em matéria de Patentes, conforme Instrução Normativa nº 02, de 06/06/2017 publicada na RPI nº 2422, de 06/06/2017.

---

(21) BR 11 2016 008163-3 A2

Código 1.3 - Notificação - Fase Nacional - PCT
(22) 05/11/2014
(30) 08/11/2013 US 14/075,350
(51) C09J 5/04 (2006.01), C09J 5/06 (2006.01), C09J 163/02 (2006.01), C09J 163/04 (2006.01), C08G 59/44 (2006.01), H01G 2/10 (2006.01), H01G 4/224 (2006.01), H01G 9/145 (2006.01), C09K 3/10 (2006.01)
(54) MÉTODO PARA FORMAR UM SELO CURADO ENTRE UM MATERIAL ISOLANTE E UM COMPONENTE METÁLICO E APARELHAGEM
(71) COOPER TECHNOLOGIES COMPANY (US)
(72) CHAO LI, STEPHEN JOHN RIGBY, CLAY LYNWOOD FELLERS, MARCO JAMES MASON, SABOURA ROKHSAIR AZAR

(85) 13/04/2016
(86) PCT US2014/063983 de 05/11/2014
(87) WO 2015/069676 de 14/05/2015
Publicação automática da admissibilidade da fase nacional depositado via PCT . Tratado de cooperação em matéria de Patentes, conforme Instrução Normativa nº 02, de 06/06/2017 publicada na RPI nº 2422, de 06/06/2017.

---

(21) BR 11 2016 008164-1 A2

Código 1.3 - Notificação - Fase Nacional - PCT
(22) 17/10/2014
(30) 18/10/2013 US 61/892,564
(51) C07D 413/14 (2006.01), A61K 31/5377 (2006.01), A61P 35/00 (2006.01)
(54) FORMAS DE SAL E CRISTAL DE INIBIDOR DE PLK-4
(71) UNIVERSITY HEALTH NETWORK (CA)
(72) PETER BRENT SAMPSON, MIKLOS FEHER, HEINZ W. PAULS
(85) 13/04/2016
(86) PCT CA2014/051001 de 17/10/2014
(87) WO 2015/054793 de 23/04/2015
Publicação automática da admissibilidade da fase nacional depositado via PCT . Tratado de cooperação em matéria de Patentes, conforme Instrução Normativa nº 02, de 06/06/2017 publicada na RPI nº 2422, de 06/06/2017.

---

(21) BR 11 2016 008165-0 A2

Código 1.3 - Notificação - Fase Nacional - PCT
(22) 30/12/2013
(51) E21B 47/18 (2006.01), E21B 43/16 (2006.01)
(54) SISTEMA DE FUNDO DE POÇO, SISTEMA E MÉTODO
(71) HALLIBURTON ENERGY SERVICES, INC (US)
(72) GEORGE DAVID GOODMAN, BURKAY DONDERICI, BARIS GUNER
(85) 13/04/2016
(86) PCT US2013/078249 de 30/12/2013
(87) WO 2015/102561 de 09/07/2015
Publicação automática da admissibilidade da fase nacional depositado via PCT . Tratado de cooperação em matéria de Patentes, conforme Instrução Normativa nº 02, de 06/06/2017 publicada na RPI nº 2422, de 06/06/2017.

---

(21) BR 11 2016 008167-6 A2

Código 1.3 - Notificação - Fase Nacional - PCT
(22) 06/11/2013
(51) E21B 33/12 (2006.01), E21B 33/122 (2006.01)
(54) CONJUNTO DE VEDAÇÃO DE POÇO PARA USO NUMA RANHURA DE VEDAÇÃO DE UM COMPONENTE DE POÇO ALONGADO, MÉTODO E DISPOSITIVO DE POÇO PARA O USO EM UM POÇO
(71) HALLIBURTON ENERGY SERVICES, INC (US)
(72) Matthew Bradley Stokes

(85) 13/04/2016
(86) PCT US2013/068776 de 06/11/2013
(87) WO 2015/069242 de 14/05/2015
Publicação automática da admissibilidade da fase nacional depositado via PCT . Tratado de cooperação em matéria de Patentes, conforme Instrução Normativa nº 02, de 06/06/2017 publicada na RPI nº 2422, de 06/06/2017.

---

(21) BR 11 2016 008169-2 A2

Código 1.3 - Notificação - Fase Nacional - PCT
(22) 12/11/2013
(51) E21B 47/007 (2012.01), E21B 49/08 (2006.01), G01V 1/40 (2006.01)
(54) MÉTODO PARA VALIDAR UMA FERRAMENTA DE PERFILAGEM DE LIGAÇÃO ACÚSTICA
(71) HALLIBURTON ENERGY SERVICES, INC (US)
(72) WALMY CUELLO JIMENEZ, XUEYU PANG, PAUL JONES, ROBERT ERIC EPSTEIN, ZACHARY EDWARD GORDON, BATAKRISHNA MANDAL, TATIANA GILSTRAP
(85) 13/04/2016
(86) PCT US2013/069719 de 12/11/2013
(87) WO 2015/072976 de 21/05/2015
Publicação automática da admissibilidade da fase nacional depositado via PCT . Tratado de cooperação em matéria de Patentes, conforme Instrução Normativa nº 02, de 06/06/2017 publicada na RPI nº 2422, de 06/06/2017.

---

(21) BR 11 2016 008170-6 A2

Código 1.3 - Notificação - Fase Nacional - PCT
(22) 31/10/2013
(51) E21B 47/117 (2012.01), E21B 47/06 (2006.01), G01N 3/10 (2006.01)
(54) MÉTODO PARA DETERMINAR PRESSÃO DENTRO DE UM ANULAR VEDADO E DISPOSITIVO DE SUPORTE DE PROGRAMA NÃO TRANSITÓRIO
(71) LANDMARK GRAPHICS CORPORATION (US)
(72) ROBERT MITCHELL
(85) 13/04/2016
(86) PCT US2013/067866 de 31/10/2013
(87) WO 2015/065453 de 07/05/2015
Publicação automática da admissibilidade da fase nacional depositado via PCT . Tratado de cooperação em matéria de Patentes, conforme Instrução Normativa nº 02, de 06/06/2017 publicada na RPI nº 2422, de 06/06/2017.

---

(21) BR 11 2016 008173-0 A2

Código 1.3 - Notificação - Fase Nacional - PCT
(22) 13/02/2015
(30) 20/02/2014 US 14/185,111

(51) G06Q 20/32 (2012.01), G06Q 20/40 (2012.01), G06Q 30/06 (2012.01)
(54) SISTEMA DE VERIFICAÇÃO IMPLEMENTADO EM UM DISPOSITIVO DE COMUNICAÇÃO MÓVEL E MÉTODO
(71) SAMSUNG PAY, INC. (US)
(72) WILLIAM WANG GRAYLIN, MAN HO LI, JIMMY TAI KWAN TANG
(85) 13/04/2016
(86) PCT US2015/015879 de 13/02/2015
(87) WO 2015/126755 de 27/08/2015
Publicação automática da admissibilidade da fase nacional depositado via PCT . Tratado de cooperação em matéria de Patentes, conforme Instrução Normativa nº 02, de 06/06/2017 publicada na RPI nº 2422, de 06/06/2017.

---

(21) BR 11 2016 008177-3 A2

Código 1.3 - Notificação - Fase Nacional - PCT
(22) 15/10/2014
(30) 15/10/2013 GB 1318237.3
(51) A61L 2/14 (2006.01), H05H 1/00 (2006.01)
(54) SISTEMA DE TRATAMENTO POR PLASMA PARA RECIPIENTES RÍGIDOS
(71) ANACAIL LIMITED (GB)
(72) Hugh POTTS, Declan DIVER
(85) 13/04/2016
(86) PCT GB2014/053093 de 15/10/2014
(87) WO 2015/056006 de 23/04/2015
Publicação automática da admissibilidade da fase nacional depositado via PCT . Tratado de cooperação em matéria de Patentes, conforme Instrução Normativa nº 02, de 06/06/2017 publicada na RPI nº 2422, de 06/06/2017.

---

(21) BR 11 2016 008179-0 A2

Código 1.3 - Notificação - Fase Nacional - PCT
(22) 15/10/2014
(30) 15/10/2013 DE 10 2013 111 357.5
(51) A01C 5/06 (2006.01), A01C 7/06 (2006.01)
(54) DISPOSIÇÃO DE RELHAS NO CHASSI DE UM APARELHO AGRÍCOLA, E CORPO DO FREIO
(71) LEMKEN GMBH & CO. KG (DE)
(72) MARK BERENDSEN, DENNIS BERGERFURTH, MARTIN GEBBEKEN, MARCEL GERAATS, CHRISTIAN GOTZEN, THOMAS LUKAS, CHRISTIAN PAESSENS, DIETER WERRIES
(85) 13/04/2016
(86) PCT DE2014/100369 de 15/10/2014
(87) WO 2015/055182 de 23/04/2015
Publicação automática da admissibilidade da fase nacional depositado via PCT . Tratado de cooperação em matéria de Patentes, conforme Instrução

Normativa nº 02, de 06/06/2017 publicada na RPI nº 2422, de 06/06/2017.

---

(21) BR 11 2016 008180-3 A2

Código 1.3 - Notificação - Fase Nacional - PCT
(22) 13/10/2014
(30) 15/10/2013 IT FI2013A000241
(51) D21F 5/04 (2006.01), D21F 5/18 (2006.01)
(54) CAPOTA DE AR PARA UM CILINDRO YANKEE E SISTEMA QUE COMPREENDE UM CILINDRO YANKEE E A DITA CAPOTA DE AR
(71) A. CELLI PAPER S.P.A. (IT)
(72) SALVATORE SORRENTINO, MAURO CELLI, GIUSEPPE ANTONINI
(85) 13/04/2016
(86) PCT IB2014/065272 de 13/10/2014
(87) WO 2015/056155 de 23/04/2015
Publicação automática da admissibilidade da fase nacional depositado via PCT . Tratado de cooperação em matéria de Patentes, conforme Instrução Normativa nº 02, de 06/06/2017 publicada na RPI nº 2422, de 06/06/2017.

---

(21) BR 11 2016 008181-1 A2

Código 1.3 - Notificação - Fase Nacional - PCT
(22) 15/10/2014
(30) 15/10/2013 DE 10 2013 111 356.7
(51) A01C 7/04 (2006.01)
(54) SEMEADOR MONOGRÃO PNEUMÁTICO COM UM MAIOR NÚMERO DE MEDIDOR DE SEMENTES PARA A RECEÇÃO DE DISPOSITIVOS DE SEPARAÇÃO; E MEDIDOR DE SEMENTES
(71) LEMKEN GMBH & CO. KG (DE)
(72) MARK BERENDSEN, DENNIS BERGERFURTH, MARTIN GEBBEKEN, MARCEL GERAATS, CHRISTIAN GOTZEN, THOMAS LUKAS, CHRISTIAN PAESSENS, DIETER WERRIES
(85) 13/04/2016
(86) PCT DE2014/100367 de 15/10/2014
(87) WO 2015/055180 de 23/04/2015
Publicação automática da admissibilidade da fase nacional depositado via PCT . Tratado de cooperação em matéria de Patentes, conforme Instrução Normativa nº 02, de 06/06/2017 publicada na RPI nº 2422, de 06/06/2017.

---

(21) BR 11 2016 008186-2 A2

Código 1.3 - Notificação - Fase Nacional - PCT
(22) 15/10/2014
(30) 15/10/2013 IT MI2013A001698
(51) B29D 30/30 (2006.01), B29D 30/44 (2006.01), G01B 11/02 (2006.01)
(54) MÉTODO E APARELHO PARA CONTROLAR O ASSENTAMENTO DE COMPONENTES DE PNEUS SOBRE TAMBORES DE FORMAÇÃO
(71) PIRELLI TYRE S.P.A. (IT)
(72) FABIO CICOGNANI, ROBERTO ZAVAGLIO
(85) 13/04/2016

(86) PCT IB2014/065339 de 15/10/2014
(87) WO 2015/056192 de 23/04/2015
Publicação automática da admissibilidade da fase nacional depositado via PCT . Tratado de cooperação em matéria de Patentes, conforme Instrução Normativa nº 02, de 06/06/2017 publicada na RPI nº 2422, de 06/06/2017.

---

(21) BR 11 2016 008189-7 A2

Código 1.3 - Notificação - Fase Nacional - PCT
(22) 23/10/2013
(51) H01B 3/00 (2006.01)
(54) CABO DE ENERGIA, E, MÉTODO PARA EXTRAIR SUBPRODUTOS DE RETICULAÇÃO DE UMA CAMADA ELETRICAMENTE ISOLANTE RETICULADA
(71) PRYSMIAN S.P.A. (IT)
(72) RODOLFO SICA, PIETRO ANELLI
(85) 13/04/2016
(86) PCT IB2013/059562 de 23/10/2013
(87) WO 2015/059520 de 30/04/2015
Publicação automática da admissibilidade da fase nacional depositado via PCT . Tratado de cooperação em matéria de Patentes, conforme Instrução Normativa nº 02, de 06/06/2017 publicada na RPI nº 2422, de 06/06/2017.

---

(21) BR 11 2016 008191-9 A2

Código 1.3 - Notificação - Fase Nacional - PCT
(22) 23/10/2014
(30) 31/10/2013 EP 13191006.9
(51) C08G 18/62 (2006.01), C08G 18/64 (2006.01), C09D 5/44 (2006.01), C08F 283/10 (2006.01), C09D 175/14 (2006.01), C25D 13/18 (2006.01), C09D 163/00 (2006.01)
(54) COMPOSIÇÃO DE REVESTIMENTO ELETRODEPOSITÁVEL CURÁVEL POR RADIAÇÃO, PROCESSO PARA O PREPARO DE UMA COMPOSIÇÃO NÃO AQUOSA DILUÍVEL EM ÁGUA, PROCESSO PARA O PREPARO DE UMA COMPOSIÇÃO AQUOSA DE REVESTIMENTO, E, USO DE UMA COMPOSIÇÃO
(71) ALLNEX AUSTRIA GMBH (AT) , ALLNEX BELGIUM SA (BE)
(72) WILLIBALD PAAR, MICHEL TIELEMANS, STEPHAN PEETERS
(85) 13/04/2016
(86) PCT EP2014/072710 de 23/10/2014
(87) WO 2015/062953 de 07/05/2015
Publicação automática da admissibilidade da fase nacional depositado via PCT . Tratado de cooperação em matéria de Patentes, conforme Instrução Normativa nº 02, de 06/06/2017 publicada na RPI nº 2422, de 06/06/2017.

---

(21) BR 11 2016 008193-5 A2

Código 1.3 - Notificação - Fase Nacional - PCT
(22) 13/10/2014
(30) 15/10/2013 CN 201310481557.7

(51) B01D 53/79 (2006.01), B01D 53/50 (2006.01), B01D 53/96 (2006.01)
(54) MÉTODO PARA REMOÇÃO DE SOX DE GÁS COM O USO DE SOLUÇÃO DE COMPOSTO ÁLCOOL-AMINA
(71) BEIJING BOYUAN HENGSHENG HIGH-TECHNOLOGY CO., LTD (CN) , YONGFENG BOYUAN INDUSTRY CO. LTD., JIANGXI PROVINCE (CN) , PEKING UNIVERSITY (CN)
(72) XIONGHUI WEI, MEIHUA ZOU, SHAOYANG SUN, YONG SUN, JIAXU LIU, JUN WANG, JIANBAI XIAO, LIFANG LI, LI CHEN, CHUN HU, XIANGBIN LI, MINGJIN WAN
(85) 13/04/2016
(86) PCT CN2014/088463 de 13/10/2014
(87) WO 2015/055104 de 23/04/2015
Publicação automática da admissibilidade da fase nacional depositado via PCT . Tratado de cooperação em matéria de Patentes, conforme Instrução Normativa nº 02, de 06/06/2017 publicada na RPI nº 2422, de 06/06/2017.

---

(21) BR 11 2016 008194-3 A2

Código 1.3 - Notificação - Fase Nacional - PCT
(22) 09/01/2014
(30) 17/10/2013 US 14/056,444
(51) F16H 55/56 (2006.01)
(54) EMBREAGEM DE ACIONAMENTO CVT
(71) GATES CORPORATION (US)
(72) JING YUAN, GERARD KARPIK, KANCHAN KUMAR SINGH
(85) 13/04/2016
(86) PCT US2014/010889 de 09/01/2014
(87) WO 2015/057253 de 23/04/2015
Publicação automática da admissibilidade da fase nacional depositado via PCT . Tratado de cooperação em matéria de Patentes, conforme Instrução Normativa nº 02, de 06/06/2017 publicada na RPI nº 2422, de 06/06/2017.

---

(21) BR 11 2016 008195-1 A2

Código 1.3 - Notificação - Fase Nacional - PCT
(22) 15/10/2014
(30) 15/10/2013 US 61/891,046
(51) B01J 35/10 (2006.01), B01J 29/82 (2006.01), B01J 29/06 (2006.01), B01J 27/14 (2006.01)
(54) CATALISADOR MESOPOROSO E MÉTODO DE CRAQUEAR UM HIDROCARBONETO SOB CONDIÇÕES DE FCC
(71) BASF CORPORATION (US)
(72) MICHAEL SIGMAN, CHARLES KEWESHAN, MITCHELL WILLIS (FALECIDO)
(85) 13/04/2016
(86) PCT US2014/060698 de 15/10/2014
(87) WO 2015/057841 de 23/04/2015

Publicação automática da admissibilidade da fase nacional depositado via PCT . Tratado de cooperação em matéria de Patentes, conforme Instrução Normativa nº 02, de 06/06/2017 publicada na RPI nº 2422, de 06/06/2017.

---

(21) BR 11 2016 008196-0 A2

Código 1.3 - Notificação - Fase Nacional - PCT
(22) 14/11/2013
(51) E21B 44/02 (2006.01), E21B 19/08 (2006.01)
(54) MÉTODO, E, FERRAMENTA DE FUNDO DE POÇO
(71) HALLIBURTON ENERGY SERVICES, INC. (US)
(72) THANH T. TRAN, ROGER L. SHELTON
(85) 13/04/2016
(86) PCT US2013/070158 de 14/11/2013
(87) WO 2015/073012 de 21/05/2015
Publicação automática da admissibilidade da fase nacional depositado via PCT . Tratado de cooperação em matéria de Patentes, conforme Instrução Normativa nº 02, de 06/06/2017 publicada na RPI nº 2422, de 06/06/2017.

---

(21) BR 11 2016 008197-8 A2

Código 1.3 - Notificação - Fase Nacional - PCT
(22) 15/10/2014
(30) 16/10/2013 US 61/891,786
(51) C07D 413/10 (2006.01), C07D 413/12 (2006.01), A61K 31/5377 (2006.01), A61P 35/00 (2006.01)
(54) POLIMORFO C, MÉTODO PARA PREPARAR POLIMORFO C, COMPOSIÇÃO FARMACÊUTICA, USOS DE UMA QUANTIDADE TERAPEUTICAMENTE EFICAZ DE UM POLIMORFO, USO DE UMA QUANTIDADE TERAPEUTICAMENTE EFICAZ DE UMA COMPOSIÇÃO FARMACÊUTICA, MÉTODO PARA INIBIR A ATIVIDADE DE HISTONA METILTRANSFERASE DE EZH2 IN VITRO, E USO DA COMPOSIÇÃO FARMACÊUTICA
(71) EPIZYME, INC. (US) , EISAI R&D MANAGEMENT CO., LTD. (JP)
(72) KEVIN W. KUNTZ, HYEONG-WOOK CHOI, STEVEN MATHIEU, KRISTEN SANDERS, ARANI CHANDA
(85) 13/04/2016
(86) PCT US2014/060724 de 15/10/2014
(87) WO 2015/057859 de 23/04/2015
Publicação automática da admissibilidade da fase nacional depositado via PCT . Tratado de cooperação em matéria de Patentes, conforme Instrução Normativa nº 02, de 06/06/2017 publicada na RPI nº 2422, de 06/06/2017.

---

(21) BR 11 2016 008198-6 A2

Código 1.3 - Notificação - Fase Nacional - PCT
(22) 05/09/2014
(30) 18/10/2013 FR 1360166
(51) F16K 3/08 (2006.01)
(54) REGULADOR DE FLUXO, VÁLVULA DE REDUÇÃO, VÁLVULA E

GARRAFA ADAPTADA COM UM REGULADOR COMO ESSE
(71) L'AIR LIQUIDE, SOCIÉTÉ ANONYME POUR L'ETUDE ET L'EXPLOITATION DES PROCEDES GEORGES CLAUDE (FR)
(72) DAMIEN GERMANI, ADRIEN TREVISAN, VINCENT GRAVIERE, PHILIPPE RUDNIANYN
(85) 13/04/2016
(86) PCT FR2014/052200 de 05/09/2014
(87) WO 2015/055906 de 23/04/2015
Publicação automática da admissibilidade da fase nacional depositado via PCT . Tratado de cooperação em matéria de Patentes, conforme Instrução Normativa nº 02, de 06/06/2017 publicada na RPI nº 2422, de 06/06/2017.

---

(21) BR 11 2016 008200-1 A2

Código 1.3 - Notificação - Fase Nacional - PCT
(22) 14/10/2014
(30) 15/10/2013 JP 2013-214391
(51) C07C 229/38 (2006.01), A61K 31/197 (2006.01), A61K 31/275 (2006.01), A61K 31/381 (2006.01), A61K 31/426 (2006.01), A61P 9/10 (2006.01), A61P 9/12 (2006.01), A61P 11/00 (2006.01), A61P 43/00 (2006.01), C07C 229/46 (2006.01), C07C 255/54 (2006.01), C07C 255/59 (2006.01), C07D 277/24 (2006.01), C07D 333/16 (2006.01), C07D 333/20 (2006.01), C07D 333/56 (2006.01)
(54) DERIVADO DE ÁCIDO 4-AMINOMETILBENZOICO
(71) TOA EIYO LTD. (JP)
(72) KAZUHIRO UEMOTO, YOSHIMICHI SATO, NAOKI OKADA, EMIKO IIMORI, MASAYUKI KAGEYAMA
(85) 13/04/2016
(86) PCT JP2014/077301 de 14/10/2014
(87) WO 2015/056663 de 23/04/2015
Publicação automática da admissibilidade da fase nacional depositado via PCT . Tratado de cooperação em matéria de Patentes, conforme Instrução Normativa nº 02, de 06/06/2017 publicada na RPI nº 2422, de 06/06/2017.

---

(21) BR 11 2016 008205-2 A2

Código 1.3 - Notificação - Fase Nacional - PCT
(22) 09/10/2014
(30) 16/10/2013 JP 2013-215443
(51) C21B 9/14 (2006.01)
(54) INSTALAÇÃO DE FORNO QUENTE
(71) NIPPON STEEL & SUMIKIN ENGINEERING CO., LTD. (JP)
(72) TAKASHI KATOH, NORIMASA MAEKAWA
(85) 13/04/2016
(86) PCT JP2014/077100 de 09/10/2014
(87) WO 2015/056630 de 23/04/2015
Publicação automática da admissibilidade da fase nacional depositado via

PCT . Tratado de cooperação em matéria de Patentes, conforme Instrução Normativa nº 02, de 06/06/2017 publicada na RPI nº 2422, de 06/06/2017.

---

(21) BR 11 2016 008206-0 A2

Código 1.3 - Notificação - Fase Nacional - PCT
(22) 20/11/2015
(30) 26/06/2015 CN 201510364420.2
(51) G06F 3/041 (2006.01), G06F 3/023 (2006.01)
(54) MÉTODO E DISPOSITIVO PARA DETERMINAR UM CARACTERE
(71) Xiaomi, Inc. (CN)
(72) FEI ZHAO
(85) 13/04/2016
(86) PCT CN2015/095163 de 20/11/2015
(87) WO 2016/206295 de 29/12/2016
Publicação automática da admissibilidade da fase nacional depositado via PCT . Tratado de cooperação em matéria de Patentes, conforme Instrução Normativa nº 02, de 06/06/2017 publicada na RPI nº 2422, de 06/06/2017.

---

(21) BR 11 2016 008207-9 A2

Código 1.3 - Notificação - Fase Nacional - PCT
(22) 17/10/2014
(30) 18/10/2013 EP 13189353.9
(51) C08J 9/16 (2006.01), C08J 9/34 (2006.01), C08J 9/12 (2006.01), C08J 9/14 (2006.01), B29C 44/34 (2006.01)
(54) PROCESSO PARA PRODUÇÃO DE ELASTÔMERO TERMOPLÁSTICO EXPANDIDO
(71) BASF SE (DE)
(72) PETER GUTMANN, CHRISTIAN DÄSCHLEIN, JÜRGEN AHLERS, ELKE MARTEN, TORBEN KAMINSKY, DIRK KEMPFERT
(85) 13/04/2016
(86) PCT EP2014/072309 de 17/10/2014
(87) WO 2015/055811 de 23/04/2015
Publicação automática da admissibilidade da fase nacional depositado via PCT . Tratado de cooperação em matéria de Patentes, conforme Instrução Normativa nº 02, de 06/06/2017 publicada na RPI nº 2422, de 06/06/2017.

---

(21) BR 11 2016 008208-7 A2

Código 1.3 - Notificação - Fase Nacional - PCT
(22) 20/11/2015
(30) 26/06/2015 CN 201510364100.7
(51) H04W 48/08 (2009.01)
(54) MÉTODO E DISPOSITIVO PARA ACESSAR O OPERADOR DE REDE
(71) XIAOMI INC. (CN)
(72) ZHONGYU YANG, FENG JIN
(85) 13/04/2016

(86) PCT CN2015/095147 de 20/11/2015
(87) WO 2016/206293 de 29/12/2016
Publicação automática da admissibilidade da fase nacional depositado via PCT . Tratado de cooperação em matéria de Patentes, conforme Instrução Normativa nº 02, de 06/06/2017 publicada na RPI nº 2422, de 06/06/2017.

---

(21) BR 11 2016 008210-9 A2

Código 1.3 - Notificação - Fase Nacional - PCT
(22) 23/10/2014
(30) 28/10/2013 WO PCT/CN2013/086082
(51) C08G 18/72 (2006.01), C08G 18/79 (2006.01), C08G 18/12 (2006.01), C08G 18/42 (2006.01), C08G 18/48 (2006.01), C08G 18/40 (2006.01)
(54) PEÇAS MOLDADAS DE ESPUMA DE POLIURETANO, PROCESSO PARA PRODUZIR AS MESMAS, E SEU USO
(71) BASF SE (DE)
(72) ZELJKO TOMOVIC, ANDRE KAMM, DONG LIANG, MARCO ORTALDA, ERHAN CUBUKCU
(85) 13/04/2016
(86) PCT EP2014/072730 de 23/10/2014
(87) WO 2015/062960 de 07/05/2015
Publicação automática da admissibilidade da fase nacional depositado via PCT . Tratado de cooperação em matéria de Patentes, conforme Instrução Normativa nº 02, de 06/06/2017 publicada na RPI nº 2422, de 06/06/2017.

---

(21) BR 11 2016 008212-5 A2

Código 1.3 - Notificação - Fase Nacional - PCT
(22) 27/08/2014
(30) 16/10/2013 DE 10 2013 111 429.6
(51) G07C 9/00 (2006.01)
(54) MÉTODO PARA A OPERAÇÃO DE UM SISTEMA DE TRAVAMENTO, SISTEMA DE TRAVAMENTO ELETRÔNICO, E COFRE TUBULAR
(71) LOCK YOUR WORLD GMBH & CO. KG (DE)
(72) MANUELA ENGEL-DAHAN
(85) 13/04/2016
(86) PCT EP2014/068184 de 27/08/2014
(87) WO 2015/055344 de 23/04/2015
Publicação automática da admissibilidade da fase nacional depositado via PCT . Tratado de cooperação em matéria de Patentes, conforme Instrução Normativa nº 02, de 06/06/2017 publicada na RPI nº 2422, de 06/06/2017.

---

(21) BR 11 2016 008217-6 A2

Código 1.3 - Notificação - Fase Nacional - PCT
(22) 16/10/2014
(30) 16/10/2013 FR 1360084
(51) A61J 1/20 (2006.01)
(54) DISPOSITIVO DE INTERFACE DE UM FRASCO A PERFURAR

(71) VYGON (FR)
(72) JEAN-LUC CARREZ, JEAN-LOUIS COUSSEGAL, LAURENT BARRE, ISABELLE ALGRAIN
(85) 13/04/2016
(86) PCT EP2014/072181 de 16/10/2014
(87) WO 2015/055751 de 23/04/2015
Publicação automática da admissibilidade da fase nacional depositado via PCT . Tratado de cooperação em matéria de Patentes, conforme Instrução Normativa nº 02, de 06/06/2017 publicada na RPI nº 2422, de 06/06/2017.

---

(21) BR 11 2016 008218-4 A2

Código 1.3 - Notificação - Fase Nacional - PCT
(22) 16/10/2014
(30) 16/10/2013 US 61/891.593
(51) B01D 35/00 (2006.01)
(54) RECURSO DE DETECÇÃO DE FILTRO ELETRÔNICO PARA SISTEMAS DE FILTRAGEM DE LÍQUIDOS
(71) CUMMINS FILTRATION IP, INC. (US)
(72) Abhijit SHIMPI, Joseph OKORO, Andry LESMANA, ABHIJEET VAIDYA, Adaeze OKOYE, JOHN T. CARROLL III, MATTHEW L. SCHNEIDER, Barry M. VERDEGAN, CHAD M. THOMAS
(85) 13/04/2016
(86) PCT US2014/060888 de 16/10/2014
(87) WO 2015/057956 de 23/04/2015
Publicação automática da admissibilidade da fase nacional depositado via PCT . Tratado de cooperação em matéria de Patentes, conforme Instrução Normativa nº 02, de 06/06/2017 publicada na RPI nº 2422, de 06/06/2017.

---

(21) BR 11 2016 008219-2 A2

Código 1.3 - Notificação - Fase Nacional - PCT
(22) 25/08/2014
(30) 14/10/2013 FR 1359960
(51) G01V 99/00 (2009.01)
(54) PROCESSO E DISPOSITIVO PARA A DETERMINAÇÃO CONTROLADA DE CANAIS
(71) TOTAL SA (FR)
(72) GÉRARD MASSONNAT
(85) 13/04/2016
(86) PCT FR2014/052118 de 25/08/2014
(87) WO 2015/055904 de 23/04/2015
Publicação automática da admissibilidade da fase nacional depositado via PCT . Tratado de cooperação em matéria de Patentes, conforme Instrução Normativa nº 02, de 06/06/2017 publicada na RPI nº 2422, de 06/06/2017.

---

(21) BR 11 2016 008221-4 A2

Código 1.3 - Notificação - Fase Nacional - PCT

(22) 14/10/2014
(30) 14/10/2013 EP 13188477.7; 14/07/2014 EP 14176849.9
(51) A61K 8/34 (2006.01), A61K 8/45 (2006.01), A61K 8/55 (2006.01), A61Q 5/08 (2006.01), A61Q 5/10 (2006.01), A61K 8/86 (2006.01), A61K 8/02 (2006.01)
(54) COMPOSIÇÃO DE TRATAMENTO DOS CABELOS, KIT E MÉTODO DO MESMO
(71) The Procter & Gamble Company (US)
(72) JÜRGEN SCHMENGER, JOHN PETER LANKHOF, DONAL GREY
(85) 13/04/2016
(86) PCT US2014/060322 de 14/10/2014
(87) WO 2015/057594 de 23/04/2015
Publicação automática da admissibilidade da fase nacional depositado via PCT . Tratado de cooperação em matéria de Patentes, conforme Instrução Normativa nº 02, de 06/06/2017 publicada na RPI nº 2422, de 06/06/2017.

---

(21) BR 11 2016 008224-9 A2

Código 1.3 - Notificação - Fase Nacional - PCT
(22) 14/10/2014
(30) 14/10/2013 US 61/890,843; 10/10/2014 US 14/512,177
(51) H04N 19/30 (2014.01), H04N 19/42 (2014.01)
(54) ESCALABILIDADE DE GAMA DE CORES COM BASE EM TABELA DE PESQUISA TRIDIMENSIONAL EM CODIFICAÇÃO DE VÍDEO DE MÚLTIPLAS CAMADAS
(71) QUALCOMM INCORPORATED (US)
(72) XIANG LI, KRISHNAKANTH RAPAKA, JIANLE CHEN, MARTA KARCZEWICZ
(85) 13/04/2016
(86) PCT US2014/060413 de 14/10/2014
(87) WO 2015/057656 de 23/04/2015
Publicação automática da admissibilidade da fase nacional depositado via PCT . Tratado de cooperação em matéria de Patentes, conforme Instrução Normativa nº 02, de 06/06/2017 publicada na RPI nº 2422, de 06/06/2017.

---

(21) BR 11 2016 008225-7 A2

Código 1.3 - Notificação - Fase Nacional - PCT
(22) 14/10/2014
(30) 14/10/2013 US 61/890,868; 13/10/2014 US 14/512,962
(51) H04N 19/70 (2014.01), H04N 19/46 (2014.01), H04N 19/30 (2014.01), H04N 19/68 (2014.01)
(54) DISPOSITIVO E MÉTODO PARA CODIFICAÇÃO ESCALONÁVEL DE INFORMAÇÕES DE VÍDEO
(71) QUALCOMM INCORPORATED (US)
(72) ADARSH KRISHNAN RAMASUBRAMONIAN, YING CHEN, YE- KUI WANG, FNU HENDRY

(85) 13/04/2016
(86) PCT US2014/060485 de 14/10/2014
(87) WO 2015/057705 de 23/04/2015
Publicação automática da admissibilidade da fase nacional depositado via PCT . Tratado de cooperação em matéria de Patentes, conforme Instrução Normativa nº 02, de 06/06/2017 publicada na RPI nº 2422, de 06/06/2017.

---

(21) BR 11 2016 008226-5 A2

Código 1.3 - Notificação - Fase Nacional - PCT
(22) 19/08/2014
(30) 17/10/2013 KR 10-2013-0124096
(51) B05B 17/06 (2006.01)
(54) ?PULVERIZADOR ULTRASSÔNICO PARA PROCESSO ASSÉPTICO?
(71) PEPTRON INC. (KR)
(72) JOON SIK KIM, JU HAN LEE, DONG PIL WON, JIN WOO LEE, HO Il CHOI
(85) 13/04/2016
(86) PCT KR2014/007658 de 19/08/2014
(87) WO 2015/056874 de 23/04/2015
Publicação automática da admissibilidade da fase nacional depositado via PCT . Tratado de cooperação em matéria de Patentes, conforme Instrução Normativa nº 02, de 06/06/2017 publicada na RPI nº 2422, de 06/06/2017.

---

(21) BR 11 2016 008227-3 A2

Código 1.3 - Notificação - Fase Nacional - PCT
(22) 25/09/2014
(30) 14/10/2013 US 61/890,554; 24/09/2014 US 14/494,929
(51) H04W 74/02 (2009.01)
(54) GERENCIAMENTO DE CONTROLE DE ENLACE DESCENDENTE EM UM ESPECTRO NÃO LICENCIADO OU COMPARTILHADO
(71) QUALCOMM INCORPORATED (US)
(72) WANSHI CHEN, HAO XU, PETER GAAL, TAO LUO, SRINIVAS YERRAMALLI, TINGFANG JI, ALEKSANDAR DAMNJANOVIC, YONGBIN WEI, NAGA BHUSHAN, DURGA PRASAD MALLADI
(85) 13/04/2016
(86) PCT US2014/057518 de 25/09/2014
(87) WO 2015/057367 de 23/04/2015
Publicação automática da admissibilidade da fase nacional depositado via PCT . Tratado de cooperação em matéria de Patentes, conforme Instrução Normativa nº 02, de 06/06/2017 publicada na RPI nº 2422, de 06/06/2017.

---

(21) BR 11 2016 008228-1 A2

Código 1.3 - Notificação - Fase Nacional - PCT
(22) 14/10/2014
(30) 14/10/2013 US 61/890,782; 13/10/2014 US 14/513,110

(51) H04N 19/00 (2014.01)
(54) DISPOSITIVO E MÉTODO PARA CODIFICAÇÃO ESCALONÁVEL DE INFORMAÇÕES DE VÍDEO
(71) QUALCOMM INCORPORATED (US)
(72) ADARSH KRISHNAN RAMASUBRAMONIAN, YE-KUI WANG, YING CHEN
(85) 13/04/2016
(86) PCT US2014/060483 de 14/10/2014
(87) WO 2015/057704 de 23/04/2015
Publicação automática da admissibilidade da fase nacional depositado via PCT . Tratado de cooperação em matéria de Patentes, conforme Instrução Normativa nº 02, de 06/06/2017 publicada na RPI nº 2422, de 06/06/2017.

---

(21) BR 11 2016 008229-0 A2

Código 1.3 - Notificação - Fase Nacional - PCT
(22) 14/10/2014
(30) 14/10/2013 US 61/890,759; 13/10/2014 US 14/513,089
(51) H04N 19/70 (2014.01), H04N 19/30 (2014.01), H04N 19/597 (2014.01)
(54) SISTEMAS E MÉTODOS PARA DERIVAÇÃO RPS INTERCAMADA COM BASE EM DEPENDÊNCIA DE PREVISÃO DE REFERÊNCIA DE SUBCAMADA
(71) QUALCOMM INCORPORATED (US)
(72) KRISHNAKANTH RAPAKA, YE-KUI WANG, JIANLE CHEN, FNU HENDRY
(85) 13/04/2016
(86) PCT US2014/060486 de 14/10/2014
(87) WO 2015/057706 de 23/04/2015
Publicação automática da admissibilidade da fase nacional depositado via PCT . Tratado de cooperação em matéria de Patentes, conforme Instrução Normativa nº 02, de 06/06/2017 publicada na RPI nº 2422, de 06/06/2017.

---

(21) BR 11 2016 008231-1 A2

Código 1.3 - Notificação - Fase Nacional - PCT
(22) 25/09/2014
(30) 14/10/2013 US 61/890,554; 24/09/2014 US 14/494,956
(51) H04L 5/00 (2006.01)
(54) INDICADOR DE FORMATO DE CONTROLE DE ENLACE DESCENDENTE
(71) QUALCOMM INCORPORATED (US)
(72) WANSHI CHEN, HAO XU, PETER GAAL, TAO LUO, SRINIVAS YERRAMALLI, TINGFANG JI, ALEKSANDAR DAMNJANOVIC, YONGBIN WEI, NAGA BHUSHAN, DURGA PRASAD MALLADI, RAVI TEJA SUKHAVASI
(85) 13/04/2016
(86) PCT US2014/057519 de 25/09/2014
(87) WO 2015/057368 de 23/04/2015
Publicação automática da admissibilidade da fase nacional depositado via PCT . Tratado de cooperação em matéria de Patentes, conforme Instrução

Normativa nº 02, de 06/06/2017 publicada na RPI nº 2422, de 06/06/2017.

---

(21) BR 11 2016 008233-8 A2

Código 1.3 - Notificação - Fase Nacional - PCT
(22) 20/10/2014
(30) 21/10/2013 EP 13189494.1; 22/10/2013 US 14/059,800
(51) B29B 17/02 (2006.01)
(54) PROCESSO PARA A SEPARAÇÃO DE UM PRODUTO DE RELVA SINTÉTICO
(71) RE-MATCH (UK) LIMITED (GB)
(72) ANDERSEN DENNIS, MICHAEL RIGGERMANN
(85) 13/04/2016
(86) PCT EP2014/072442 de 20/10/2014
(87) WO 2015/059094 de 30/04/2015
Publicação automática da admissibilidade da fase nacional depositado via PCT . Tratado de cooperação em matéria de Patentes, conforme Instrução Normativa nº 02, de 06/06/2017 publicada na RPI nº 2422, de 06/06/2017.

---

(21) BR 11 2016 008235-4 A2

Código 1.3 - Notificação - Fase Nacional - PCT
(22) 14/10/2014
(30) 14/10/2013 US 61/890,868; 13/10/2014 US 14/513,034
(51) H04N 19/70 (2014.01), H04N 19/46 (2014.01), H04N 19/30 (2014.01), H04N 19/68 (2014.01)
(54) DISPOSITIVO E MÉTODO PARA CODIFICAÇÃO ESCALONÁVEL DE INFORMAÇÕES DE VÍDEO
(71) QUALCOMM INCORPORATED (US)
(72) ADARSH KRISHNAN RAMASUBRAMONIAN, YING CHEN, YE- KUI WANG, FNU HENDRY
(85) 13/04/2016
(86) PCT US2014/060495 de 14/10/2014
(87) WO 2015/057714 de 23/04/2015
Publicação automática da admissibilidade da fase nacional depositado via PCT . Tratado de cooperação em matéria de Patentes, conforme Instrução Normativa nº 02, de 06/06/2017 publicada na RPI nº 2422, de 06/06/2017.

---

(21) BR 11 2016 008236-2 A2

Código 1.3 - Notificação - Fase Nacional - PCT
(22) 14/10/2014
(30) 14/10/2013 US 61/890,812; 13/10/2014 US 14/512,892
(51) G10L 21/038 (2013.01), G10L 19/083 (2013.01)
(54) MÉTODO, APARELHO, DISPOSITIVO, MEIO LEGÍVEL POR COMPUTADOR PARA EXTENSÃO DE LARGURA DE BANDA DE UM SINAL DE ÁUDIO COM USO DE UMA EXCITAÇÃO DE BANDA ALTA DIMENSIONADA

(71) QUALCOMM INCORPORATED (US)
(72) VENKATRAMAN S. ATTI, VENKATESH KRISHNAN, STEPHANE PIERRE VILLETTE, VIVEK RAJENDRAN
(85) 13/04/2016
(86) PCT US2014/060448 de 14/10/2014
(87) WO 2015/057680 de 23/04/2015
Publicação automática da admissibilidade da fase nacional depositado via PCT . Tratado de cooperação em matéria de Patentes, conforme Instrução Normativa nº 02, de 06/06/2017 publicada na RPI nº 2422, de 06/06/2017.

---

(21) BR 11 2016 008237-0 A2

Código 1.3 - Notificação - Fase Nacional - PCT
(22) 14/10/2014
(30) 14/10/2013 US 61/890,868; 13/10/2014 US 14/513,030
(51) H04N 19/70 (2014.01), H04N 19/46 (2014.01), H04N 19/30 (2014.01), H04N 19/68 (2014.01)
(54) DISPOSITIVO E MÉTODO PARA CODIFICAÇÃO ESCALONÁVEL DE INFORMAÇÕES DE VÍDEO
(71) QUALCOMM INCORPORATED (US)
(72) ADARSH KRISHNAN RAMASUBRAMONIAN, YING CHEN, YE- KUI WANG, FNU HENDRY
(85) 13/04/2016
(86) PCT US2014/060492 de 14/10/2014
(87) WO 2015/057711 de 23/04/2015
Publicação automática da admissibilidade da fase nacional depositado via PCT . Tratado de cooperação em matéria de Patentes, conforme Instrução Normativa nº 02, de 06/06/2017 publicada na RPI nº 2422, de 06/06/2017.

---

(21) BR 11 2016 008238-9 A2

Código 1.3 - Notificação - Fase Nacional - PCT
(22) 13/10/2014
(30) 14/10/2013 IT UD2013A000131
(51) B21D 11/12 (2006.01), B21F 1/00 (2006.01)
(54) APARELHO PARA DOBRAMENTO DE PRODUTOS DE METAL OBLONGOS, TAIS COMO BARRAS, PEÇAS REDONDAS OU FIOS METÁLICOS, E MÉTODO DE DOBRAMENTO CORRESPONDENTE
(71) A.C.M. SRL AUTOMATISMI COSTRUZIONI MECCANICHE (IT)
(72) GIORGIO DEL FABRO
(85) 13/04/2016
(86) PCT IB2014/065253 de 13/10/2014
(87) WO 2015/056144 de 23/04/2015
Publicação automática da admissibilidade da fase nacional depositado via PCT . Tratado de cooperação em matéria de Patentes, conforme Instrução Normativa nº 02, de 06/06/2017 publicada na RPI nº 2422, de 06/06/2017.

(21) BR 11 2016 008239-7 A2

Código 1.3 - Notificação - Fase Nacional - PCT
(22) 14/10/2014
(30) 14/10/2013 US 61/890,782; 13/10/2014 US 14/513,121
(51) H04N 19/00 (2014.01)
(54) DISPOSITIVO E MÉTODO PARA CODIFICAÇÃO ESCALONÁVEL DE INFORMAÇÕES DE VÍDEO
(71) QUALCOMM INCORPORATED (US)
(72) ADARSH KRISHNAN RAMASUBRAMONIAN, YE-KUI WANG, YING CHEN
(85) 13/04/2016
(86) PCT US2014/060451 de 14/10/2014
(87) WO 2015/057683 de 23/04/2015
Publicação automática da admissibilidade da fase nacional depositado via PCT . Tratado de cooperação em matéria de Patentes, conforme Instrução Normativa nº 02, de 06/06/2017 publicada na RPI nº 2422, de 06/06/2017.

(21) BR 11 2016 008240-0 A2

Código 1.3 - Notificação - Fase Nacional - PCT
(22) 14/10/2014
(30) 14/10/2013 US 61/890,864; 13/10/2014 US 14/513,113
(51) H04N 19/30 (2014.01), H04N 19/70 (2014.01)
(54) SISTEMAS E MÉTODOS PARA DEFINIR SEPARADAMENTE DEPENDÊNCIAS PARA PREVISÃO DE CAMADA INTERMEDIÁRIA COM BASE EM SUBCAMADA
(71) QUALCOMM INCORPORATED (US)
(72) KRISHNAKANTH RAPAKA, YE-KUI WANG, JIANLE CHEN, MARTA KARCZEWICZ
(85) 13/04/2016
(86) PCT US2014/060453 de 14/10/2014
(87) WO 2015/057685 de 23/04/2015
Publicação automática da admissibilidade da fase nacional depositado via PCT . Tratado de cooperação em matéria de Patentes, conforme Instrução Normativa nº 02, de 06/06/2017 publicada na RPI nº 2422, de 06/06/2017.

(21) BR 11 2016 008241-9 A2

Código 1.3 - Notificação - Fase Nacional - PCT
(22) 14/10/2014
(30) 14/10/2013 US 61/890,763; 10/10/2014 US 14/512,199
(51) H04N 19/00 (2014.01)
(54) INDICAÇÃO DE PROCESSAMENTO PARALELO EM CODIFICAÇÃO DE VÍDEO
(71) QUALCOMM INCORPORATED (US)
(72) KRISHNAKANTH RAPAKA, YE-KUI WANG, FNU HENDRY
(85) 13/04/2016

(86) PCT US2014/060445 de 14/10/2014
(87) WO 2015/057677 de 23/04/2015
Publicação automática da admissibilidade da fase nacional depositado via PCT . Tratado de cooperação em matéria de Patentes, conforme Instrução Normativa nº 02, de 06/06/2017 publicada na RPI nº 2422, de 06/06/2017.

---

(21) BR 11 2016 008242-7 A2

Código 1.3 - Notificação - Fase Nacional - PCT
(22) 07/10/2014
(30) 15/10/2013 FR 1360000
(51) G01D 11/30 (2006.01), B60R 19/48 (2006.01)
(54) SISTEMA DE FIXAÇÃO DE UM ÓRGÃO FUNCIONAL DE MEDIDA OU DE DETECÇÃO SOBRE UMA PEÇA DE CARROCERIA DE VEÍCULO, PEÇA DE CARROCERIA EXTERIOR, E, PROCESSO DE MONTAGEM DE UM ÓRGÃO FUNCIONAL SOBRE UMA PEÇA DE CARROCERIA EXTERIOR DE VEÍCULO
(71) COMPAGNIE PLASTIC OMNIUM (FR)
(72) RAPHAEL JEANTON, FAICEL BOURENNANE
(85) 13/04/2016
(86) PCT FR2014/052544 de 07/10/2014
(87) WO 2015/055918 de 23/04/2015
Publicação automática da admissibilidade da fase nacional depositado via PCT . Tratado de cooperação em matéria de Patentes, conforme Instrução Normativa nº 02, de 06/06/2017 publicada na RPI nº 2422, de 06/06/2017.

---

(21) BR 11 2016 008243-5 A2

Código 1.3 - Notificação - Fase Nacional - PCT
(22) 17/10/2014
(30) 17/10/2013 FR 1360129
(51) B60P 3/08 (2006.01), B60P 1/48 (2006.01)
(54) MÉTODOS DE CARREGAMENTO DE UM ESPAÇO DE CARREGAMENTO E DE DESCARREGAMENTO DE UM VEÍCULO, E, DISPOSITIVO DE CARREGAMENTO/DESCARREGAMENTO
(71) LOHR ELECTROMECANIQUE (FR)
(72) DANIEL SCHEER, LAURENT VERDIER
(85) 13/04/2016
(86) PCT FR2014/052654 de 17/10/2014
(87) WO 2015/055967 de 23/04/2015
Publicação automática da admissibilidade da fase nacional depositado via PCT . Tratado de cooperação em matéria de Patentes, conforme Instrução Normativa nº 02, de 06/06/2017 publicada na RPI nº 2422, de 06/06/2017.

---

(21) BR 11 2016 008244-3 A2

Código 1.3 - Notificação - Fase Nacional - PCT
(22) 10/10/2014
(30) 16/10/2013 EP 13188910.7
(51) H01L 23/522 (2006.01), H03B 5/12 (2006.01), H01F 21/12 (2006.01)

(54) ARRANJO DE INDUTOR SINTONIZÁVEL, TRANSCEPTOR DE RADIOFREQUÊNCIA, RECEPTOR DE RADIOFREQUÊNCIA EM MULTI FAIXAS, DISPOSITIVO DE COMUNICAÇÃO, MÉTODO DE UM ARRANJO DE INDUTOR SINTONIZÁVEL, E, PROGRAMA DE COMPUTADOR
(71) TELEFONAKTIEBOLAGET LM ERICSSON (PUBL) (SE)
(72) MAGNUS NILSSON, MAGNUS SANDGREN
(85) 13/04/2016
(86) PCT EP2014/071750 de 10/10/2014
(87) WO 2015/055527 de 23/04/2015
Publicação automática da admissibilidade da fase nacional depositado via PCT . Tratado de cooperação em matéria de Patentes, conforme Instrução Normativa nº 02, de 06/06/2017 publicada na RPI nº 2422, de 06/06/2017.

---

(21) BR 11 2016 008245-1 A2

Código 1.3 - Notificação - Fase Nacional - PCT
(22) 17/10/2013
(51) G01M 3/26 (2006.01), E21B 47/007 (2012.01), E21B 47/10 (2006.01)
(54) MÉTODO E SISTEMA PARA DETERMINAR A PRESENÇA DE UM VAZAMENTO EM UM SISTEMA DE PRESSÃO
(71) INNOVATIVE PRESSURE TESTING, LLC (US)
(72) CHARLES M. FRANKLIN, RICHARD A. CULLY
(85) 13/04/2016
(86) PCT US2013/065413 de 17/10/2013
(87) WO 2015/057226 de 23/04/2015
Publicação automática da admissibilidade da fase nacional depositado via PCT . Tratado de cooperação em matéria de Patentes, conforme Instrução Normativa nº 02, de 06/06/2017 publicada na RPI nº 2422, de 06/06/2017.

---

(21) BR 11 2016 008248-6 A2

Código 1.3 - Notificação - Fase Nacional - PCT
(22) 29/10/2014
(30) 30/10/2013 GB 1319192.9
(51) A23L 1/22 (2006.01)
(54) ENCAPSULAÇÃO
(71) GIVAUDAN SA (CH)
(72) FRANS WITTEVEEN
(85) 14/04/2016
(86) PCT EP2014/073186 de 29/10/2014
(87) WO 2015/063130 de 07/05/2015
Publicação automática da admissibilidade da fase nacional depositado via PCT . Tratado de cooperação em matéria de Patentes, conforme Instrução Normativa nº 02, de 06/06/2017 publicada na RPI nº 2422, de 06/06/2017.

---

(21) BR 11 2016 008260-5 A2

Código 1.3 - Notificação - Fase Nacional - PCT
(22) 16/10/2014
(30) 17/10/2013 DE 10 2013 221 107.4

(51) C23C 22/46 (2006.01), C23C 22/83 (2006.01), C10M 173/02 (2006.01)
(54) MÉTODO PARA PREPARAÇÃO DE CORPOS METÁLICOS MOLDADOS PARA ENCRUAMENTO
(71) CHEMETALL GMBH (DE)
(72) BENJAMIN GÜTTLER, RALF SCHNEIDER, FRANK HOLLMANN, GORKA DE LUIS GARCIA, IÑAKI NIEVES QUINTANA, MARTIN ORBEN, NORBERT SCHWINKE-KRUSE
(85) 14/04/2016
(86) PCT EP2014/072191 de 16/10/2014
(87) WO 2015/055756 de 23/04/2015
Publicação automática da admissibilidade da fase nacional depositado via PCT . Tratado de cooperação em matéria de Patentes, conforme Instrução Normativa nº 02, de 06/06/2017 publicada na RPI nº 2422, de 06/06/2017.

---

(21) BR 11 2016 008261-3 A2

Código 1.3 - Notificação - Fase Nacional - PCT
(22) 31/10/2014
(30) 01/11/2013 JP 2013-228399
(51) B44B 3/02 (2006.01), B23C 3/00 (2006.01)
(54) MÉTODO DE PROCESSAMENTO PARA SUPERFÍCIE DE UMA PEÇA DE TRABALHO QUE USA FERRAMENTA DE CORTE GIRATÓRIA
(71) KANEFUSA KABUSHIKI KAISHA (JP)
(72) TOSHIHIRO YAJIMA
(85) 14/04/2016
(86) PCT JP2014/005527 de 31/10/2014
(87) WO 2015/064114 de 07/05/2015
Publicação automática da admissibilidade da fase nacional depositado via PCT . Tratado de cooperação em matéria de Patentes, conforme Instrução Normativa nº 02, de 06/06/2017 publicada na RPI nº 2422, de 06/06/2017.

---

(21) BR 11 2016 008262-1 A2

Código 1.3 - Notificação - Fase Nacional - PCT
(22) 16/10/2014
(30) 25/10/2013 US 14/063,548
(51) E21B 34/02 (2006.01)
(54) CONJUNTO DE CABEÇA DE POÇO
(71) VETCO GRAY, INC. (US)
(72) RODNEY MARK FENWICK
(85) 14/04/2016
(86) PCT US2014/060809 de 16/10/2014
(87) WO 2015/061119 de 30/04/2015
Publicação automática da admissibilidade da fase nacional depositado via PCT . Tratado de cooperação em matéria de Patentes, conforme Instrução Normativa nº 02, de 06/06/2017 publicada na RPI nº 2422, de 06/06/2017.

---

(21) BR 11 2016 008263-0 A2

Código 1.3 - Notificação - Fase Nacional - PCT

(22) 23/10/2013
(51) A61F 13/551 (2006.01), B65D 65/14 (2006.01), B65D 75/20 (2006.01)
(54) UNIDADE DE EMPACOTAMENTO PARA ARTIGOS HIGIÊNICOS, MÉTODO DE FORMAÇÃO DE UMA UNIDADE DE EMPACOTAMENTO, TRAMA DE MATERIAL E MÉTODO DE FABRICAÇÃO
(71) SCA HYGIENE PRODUCTS AB (SE)
(72) SOFIA EKSTEDT
(85) 14/04/2016
(86) PCT SE2013/051233 de 23/10/2013
(87) WO 2015/060755 de 30/04/2015
Publicação automática da admissibilidade da fase nacional depositado via PCT . Tratado de cooperação em matéria de Patentes, conforme Instrução Normativa nº 02, de 06/06/2017 publicada na RPI nº 2422, de 06/06/2017.

---

(21) BR 11 2016 008264-8 A2

Código 1.3 - Notificação - Fase Nacional - PCT
(22) 24/10/2014
(30) 25/10/2013 IT CO2013A000052
(51) F01D 5/02 (2006.01), F04D 29/044 (2006.01), F04D 29/58 (2006.01)
(54) MÁQUINA DE ROTAÇÃO E PROTEÇÃO DE ACOPLAMENTO
(71) NUOVO PIGNONE SRL (IT)
(72) MARCO PELELLA, ANDREA BERNOCCHI, ANGELO GRIMALDI, SIMONE TANTERI
(85) 14/04/2016
(86) PCT EP2014/072835 de 24/10/2014
(87) WO 2015/059267 de 30/04/2015
Publicação automática da admissibilidade da fase nacional depositado via PCT . Tratado de cooperação em matéria de Patentes, conforme Instrução Normativa nº 02, de 06/06/2017 publicada na RPI nº 2422, de 06/06/2017.

---

(21) BR 11 2016 008265-6 A2

Código 1.3 - Notificação - Fase Nacional - PCT
(22) 29/10/2014
(30) 31/10/2013 US 14/068,414
(51) G02B 19/00 (2006.01), F21V 5/04 (2006.01)
(54) LÂMPADA E LENTE
(71) GE LIGHTING SOLUTIONS, LLC (US)
(72) JEYACHANDRABOSE CHINNIAH, THOMAS CLYNNE, CHERIAN JACOB, BENJAMIN LEE YODER
(85) 14/04/2016
(86) PCT US2014/062804 de 29/10/2014
(87) WO 2015/066122 de 07/05/2015
Publicação automática da admissibilidade da fase nacional depositado via PCT . Tratado de cooperação em matéria de Patentes, conforme Instrução Normativa nº 02, de 06/06/2017 publicada na RPI nº 2422, de 06/06/2017.

(21) BR 11 2016 008266-4 A2

Código 1.3 - Notificação - Fase Nacional - PCT
(22) 25/10/2014
(30) 25/10/2013 EP 13190396.5; 05/12/2013 EP 13195960.3
(51) G06F 19/00 (2011.01)
(54) SISTEMA DE CUIDADOS COM PACIENTE QUE REPORTA ADERÊNCIA AO REGIME DE TRATAMENTO
(71) ARES TRADING S.A. (CH)
(72) COLIN LAKE, ANDREW PATERSON, SIMON EXELL, ERIC CHANIE, GEORGIOS KOUVAS
(85) 14/04/2016
(86) PCT EP2014/072922 de 25/10/2014
(87) WO 2015/059306 de 30/04/2015
Publicação automática da admissibilidade da fase nacional depositado via PCT . Tratado de cooperação em matéria de Patentes, conforme Instrução Normativa nº 02, de 06/06/2017 publicada na RPI nº 2422, de 06/06/2017.

(21) BR 11 2016 008269-9 A2

Código 1.3 - Notificação - Fase Nacional - PCT
(22) 16/09/2014
(30) 18/10/2013 US 61/892,616; 16/01/2014 US 14/156,599
(51) B64D 15/04 (2006.01)
(54) SISTEMA E MÉTODO DE ANTICONGELAMENTO PARA AERONAVES
(71) THE BOEING COMPANY (US)
(72) ROBERT STEVEN WRIGHT
(85) 14/04/2016
(86) PCT US2014/055932 de 16/09/2014
(87) WO 2015/057340 de 23/04/2015
Publicação automática da admissibilidade da fase nacional depositado via PCT . Tratado de cooperação em matéria de Patentes, conforme Instrução Normativa nº 02, de 06/06/2017 publicada na RPI nº 2422, de 06/06/2017.

(21) BR 11 2016 008270-2 A2

Código 1.3 - Notificação - Fase Nacional - PCT
(22) 13/10/2014
(30) 16/10/2013 FR 1360077
(51) B29C 65/54 (2006.01), F02K 9/36 (2006.01), B29L 31/30 (2006.01)
(54) MÉTODO PARA CONECTAR UMA PORÇÃO TERMINAL DE UMA SAIA PRÉ-FABRICADA A UM INVÓLUCRO DE UM CORPO DO IMPULSOR
(71) HERAKLES (FR)
(72) DIDIER BOURY, JACQUES REY, ROMAIN BERNARD, AGNÈS AYMONIER
(85) 14/04/2016
(86) PCT FR2014/052596 de 13/10/2014
(87) WO 2015/055928 de 23/04/2015
Publicação automática da admissibilidade da fase nacional depositado via PCT . Tratado de cooperação em matéria de Patentes, conforme Instrução

Normativa nº 02, de 06/06/2017 publicada na RPI nº 2422, de 06/06/2017.

---

(21) BR 11 2016 008272-9 A2

Código 1.3 - Notificação - Fase Nacional - PCT
(22) 17/10/2014
(30) 18/10/2013 US 61/892654
(51) C08G 18/32 (2006.01), C08G 59/14 (2006.01), C08G 18/08 (2006.01)
(54) MISTURA DE ETERAMINA, PROCESSOS PARA PREPARAR UMA MISTURA DE ETERAMINA E PRODUZIR UM SISTEMA DE RESINA EPÓXI CURADO E UM MATERIAL DE POLIUREIA, E, MATERIAL DE POLIUREIA
(71) HUNTSMAN PETROCHEMICAL LLC (US)
(72) HUI ZHOU, DAVID C. LEWIS, HOWARD P. KLEIN, TERRY L. RENKEN
(85) 14/04/2016
(86) PCT US2014/061035 de 17/10/2014
(87) WO 2015/058032 de 23/04/2015
Publicação automática da admissibilidade da fase nacional depositado via PCT . Tratado de cooperação em matéria de Patentes, conforme Instrução Normativa nº 02, de 06/06/2017 publicada na RPI nº 2422, de 06/06/2017.

---

(21) BR 11 2016 008273-7 A2

Código 1.3 - Notificação - Fase Nacional - PCT
(22) 17/10/2014
(30) 21/10/2013 FR 1360238
(51) B61F 5/26 (2006.01), B60L 5/39 (2006.01)
(54) VAGÃO PARA UM VEÍCULO FERROVIÁRIO E MÉTODO PARA FABRICAR UMA VIGA
(71) MERSEN FRANCE SB SAS (FR)
(72) YVES MUCIG, THIERRY CHARROIN
(85) 14/04/2016
(86) PCT EP2014/072338 de 17/10/2014
(87) WO 2015/059052 de 30/04/2015
Publicação automática da admissibilidade da fase nacional depositado via PCT . Tratado de cooperação em matéria de Patentes, conforme Instrução Normativa nº 02, de 06/06/2017 publicada na RPI nº 2422, de 06/06/2017.

---

(21) BR 11 2016 008274-5 A2

Código 1.3 - Notificação - Fase Nacional - PCT
(22) 19/11/2013
(51) E21B 44/00 (2006.01), E21B 47/12 (2006.01)
(54) MÉTODO PARA A DETERMINAÇÃO OU PREVISÃO DE UMA CARACTERÍSTICA DE EROSÃO DE UMA TORTA DE FILTRO DE LAMA
(71) HALLIBURTON ENERGY SERVICES, INC. (US)
(72) GOPAL NEVANDRAM AHUJA
(85) 14/04/2016
(86) PCT US2013/070685 de 19/11/2013
(87) WO 2015/076779 de 28/05/2015
Publicação automática da admissibilidade da fase nacional depositado via

PCT . Tratado de cooperação em matéria de Patentes, conforme Instrução Normativa nº 02, de 06/06/2017 publicada na RPI nº 2422, de 06/06/2017.

---

(21) BR 11 2016 008276-1 A2

Código 1.3 - Notificação - Fase Nacional - PCT
(22) 24/10/2014
(30) 25/10/2013 CN PCT/CN2013/086003; 03/10/2014 CN PCT/CN2014/088094
(51) C07D 471/04 (2006.01), C07D 498/04 (2006.01), C07D 519/00 (2006.01), A61K 31/4375 (2006.01), A61K 31/437 (2006.01), A61K 31/4353 (2006.01), A61K 31/506 (2006.01), A61K 31/5383 (2006.01), A61K 31/5377 (2006.01), A61K 31/501 (2006.01), A61P 35/00 (2006.01)
(54) DERIVADOS BICÍCLICOS DE PIRIDILA FUNDIDOS AO ANEL COMO INIBIDORES DE FGFR4
(71) NOVARTIS AG (CH)
(72) NICOLE BUSCHMANN, ROBIN ALEC FAIRHURST, PASCAL FURET, THOMAS KNOPFEL, CATHERINE LEBLANC, ROBERT MAH, PIERRE NIMSGERN, SEBASTIEN RIPOCHE, LV LIAO, JING XIONG, XIANGLIN ZHAO, BO HAN, CAN WANG
(85) 14/04/2016
(86) PCT IB2014/065585 de 24/10/2014
(87) WO 2015/059668 de 30/04/2015
Publicação automática da admissibilidade da fase nacional depositado via PCT . Tratado de cooperação em matéria de Patentes, conforme Instrução Normativa nº 02, de 06/06/2017 publicada na RPI nº 2422, de 06/06/2017.

---

(21) BR 11 2016 008277-0 A2

Código 1.3 - Notificação - Fase Nacional - PCT
(22) 14/10/2014
(30) 14/10/2013 FR 1359993
(51) E21B 43/12 (2006.01)
(54) INSTALAÇÃO DE PRODUÇÃO DE HIDROCARBONETOS, PROCESSO DE PRODUÇÃO E PROCESSO DE APRIMORAMENTO
(71) TOTAL S.A. (FR)
(72) PIERRE LEMETAYER, JEAN-LOUIS BEAUQUIN, MARK BANMAN
(85) 14/04/2016
(86) PCT EP2014/072006 de 14/10/2014
(87) WO 2015/055645 de 23/04/2015
Publicação automática da admissibilidade da fase nacional depositado via PCT . Tratado de cooperação em matéria de Patentes, conforme Instrução Normativa nº 02, de 06/06/2017 publicada na RPI nº 2422, de 06/06/2017.

---

(21) BR 11 2016 008278-8 A2

Código 1.3 - Notificação - Fase Nacional - PCT
(22) 03/10/2014
(30) 18/10/2013 US 61/892,887
(51) A61K 31/5377 (2006.01), A61K 31/416 (2006.01), A61P 35/00 (2006.01),

C07D 413/14 (2006.01)
(54) TRATAMENTO PARA CÂNCER PANCREÁTICO
(71) UNIVERSITY HEALTH NETWORK (CA)
(72) DAVID W. HEDLEY, INES LOHSE, JACQUELINE M. MASON, MARK R. BRAY
(85) 14/04/2016
(86) PCT CA2014/050952 de 03/10/2014
(87) WO 2015/054781 de 23/04/2015
Publicação automática da admissibilidade da fase nacional depositado via PCT . Tratado de cooperação em matéria de Patentes, conforme Instrução Normativa nº 02, de 06/06/2017 publicada na RPI nº 2422, de 06/06/2017.

---

(21) BR 11 2016 008281-8 A2

Código 1.3 - Notificação - Fase Nacional - PCT
(22) 24/10/2014
(30) 25/10/2013 SE 1351273-6
(51) E04F 15/02 (2006.01)
(54) SISTEMA DE TRAVAMENTO MECÂNICO PARA PAINÉIS DE PISO
(71) FLOOR IPTECH AB (SE)
(72) DARKO PERVAN
(85) 14/04/2016
(86) PCT SE2014/051251 de 24/10/2014
(87) WO 2015/060780 de 30/04/2015
Publicação automática da admissibilidade da fase nacional depositado via PCT . Tratado de cooperação em matéria de Patentes, conforme Instrução Normativa nº 02, de 06/06/2017 publicada na RPI nº 2422, de 06/06/2017.

---

(21) BR 11 2016 008284-2 A2

Código 1.3 - Notificação - Fase Nacional - PCT
(22) 27/08/2014
(30) 23/10/2013 US 14/061,485
(51) C09K 8/68 (2006.01), C09K 8/88 (2006.01)
(54) FLUIDOS DE TRATAMENTO DE POÇO CONTENDO UM RETICULADOR DE ZIRCÔNIO E MÉTODOS DE USAR OS MESMOS
(71) BAKER HUGHES INCORPORATED (US)
(72) D.V. SATYANARAYANA GUPTA, PAUL S. CARMAN, MINH VO
(85) 14/04/2016
(86) PCT US2014/052922 de 27/08/2014
(87) WO 2015/060937 de 30/04/2015
Publicação automática da admissibilidade da fase nacional depositado via PCT . Tratado de cooperação em matéria de Patentes, conforme Instrução Normativa nº 02, de 06/06/2017 publicada na RPI nº 2422, de 06/06/2017.

---

(21) BR 11 2016 008286-9 A2

Código 1.3 - Notificação - Fase Nacional - PCT
(22) 29/07/2014
(30) 17/12/2013 US 14/108.835

(51) A61K 8/00 (2006.01)
(54) EMULSÃO DE GLICERINA EM ÓLEO
(71) AVON PRODUCTS, INC. (US)
(72) CANDICE DELEO NOVACK
(85) 14/04/2016
(86) PCT US2014/048635 de 29/07/2014
(87) WO 2015/094415 de 25/06/2015
Publicação automática da admissibilidade da fase nacional depositado via PCT . Tratado de cooperação em matéria de Patentes, conforme Instrução Normativa nº 02, de 06/06/2017 publicada na RPI nº 2422, de 06/06/2017.

---

(21) BR 11 2016 008290-7 A2

Código 1.3 - Notificação - Fase Nacional - PCT
(22) 15/10/2014
(30) 24/10/2013 US 14/062,469
(51) E21B 43/12 (2006.01), F04D 13/08 (2006.01), F04D 13/10 (2006.01)
(54) COMPENSAÇÃO DE PRESSÃO PARA UMA BOMBA DE POÇO RESERVA
(71) BAKER HUGHES INCORPORATED (US)
(72) THOMAS N. HENDRYX
(85) 14/04/2016
(86) PCT US2014/060589 de 15/10/2014
(87) WO 2015/061090 de 30/04/2015
Publicação automática da admissibilidade da fase nacional depositado via PCT . Tratado de cooperação em matéria de Patentes, conforme Instrução Normativa nº 02, de 06/06/2017 publicada na RPI nº 2422, de 06/06/2017.

---

(21) BR 11 2016 008293-1 A2

Código 1.3 - Notificação - Fase Nacional - PCT
(22) 16/10/2014
(30) 17/10/2013 US 61/892,239; 17/10/2013 US 61/892,194
(51) C04B 14/04 (2006.01), C04B 28/02 (2006.01), C04B 28/04 (2006.01), C04B 18/08 (2006.01)
(54) CIMENTO DE ISOLAMENTO TÉRMICO DE PESO LEVE DE ALTA TEMPERATURA E MATERIAIS A BASE DE SÍLICA
(71) THE INTELLECTUAL GORILLA GMBH (CH)
(72) EVAN R. DANIELS, PER JUST ANDERSON
(85) 14/04/2016
(86) PCT US2014/060924 de 16/10/2014
(87) WO 2015/057978 de 23/04/2015
Publicação automática da admissibilidade da fase nacional depositado via PCT . Tratado de cooperação em matéria de Patentes, conforme Instrução Normativa nº 02, de 06/06/2017 publicada na RPI nº 2422, de 06/06/2017.

---

(21) BR 11 2016 008294-0 A2

Código 1.3 - Notificação - Fase Nacional - PCT

(22) 01/08/2014
(30) 14/10/2013 US 61/890,714; 28/05/2014 US 14/289,530
(51) A61F 6/14 (2006.01)
(54) DISPOSITIVO INTRAUTERINO COM ELUIÇÃO DE ÍON DE COBRE CONTROLADA
(71) CONTRAMED, LLC (US)
(72) MICHAEL TAL, BOB H. KATZ, SCOTT M. RUSSELL
(85) 14/04/2016
(86) PCT US2014/049392 de 01/08/2014
(87) WO 2015/057291 de 23/04/2015
Publicação automática da admissibilidade da fase nacional depositado via PCT . Tratado de cooperação em matéria de Patentes, conforme Instrução Normativa nº 02, de 06/06/2017 publicada na RPI nº 2422, de 06/06/2017.

---

(21) BR 11 2016 008295-8 A2

Código 1.3 - Notificação - Fase Nacional - PCT
(22) 15/10/2014
(30) 15/10/2013 US 61/891072
(51) F01N 3/10 (2006.01), F01N 11/00 (2006.01), F01N 13/00 (2010.01), F01N 3/28 (2006.01)
(54) SISTEMAS DE DIAGNÓSTICO A BORDO E DE ESCAPE, VEÍCULO, E, MÉTODO PARA DIAGNÓSTICO A BORDO DE UM SUBSTRATO CATALISADO EM UM SISTEMA DE ESCAPE PARA UM MOTOR DE COMBUSTÃO INTERNA
(71) JOHNSON MATTHEY PUBLIC LIMITED COMPANY (GB)
(72) DAVID BERGEAL, DANIEL HATCHER, PAUL RICHARD PHILLIPS
(85) 14/04/2016
(86) PCT GB2014/053091 de 15/10/2014
(87) WO 2015/056004 de 23/04/2015
Publicação automática da admissibilidade da fase nacional depositado via PCT . Tratado de cooperação em matéria de Patentes, conforme Instrução Normativa nº 02, de 06/06/2017 publicada na RPI nº 2422, de 06/06/2017.

---

(21) BR 11 2016 008296-6 A2

Código 1.3 - Notificação - Fase Nacional - PCT
(22) 09/10/2014
(30) 21/10/2013 JP 2013-218558
(51) B62D 25/08 (2006.01)
(54) ESTRUTURA DIANTEIRA DE VEÍCULO
(71) TOYOTA JIDOSHA KABUSHIKI KAISHA (JP)
(72) SHINICHIRO IHORI
(85) 14/04/2016
(86) PCT IB2014/002061 de 09/10/2014
(87) WO 2015/059534 de 30/04/2015
Publicação automática da admissibilidade da fase nacional depositado via

PCT . Tratado de cooperação em matéria de Patentes, conforme Instrução Normativa nº 02, de 06/06/2017 publicada na RPI nº 2422, de 06/06/2017.

---

(21) BR 11 2016 008298-2 A2

Código 1.3 - Notificação - Fase Nacional - PCT
(22) 23/10/2014
(30) 23/10/2013 US 61/894,653
(51) B60C 23/00 (2006.01)
(54) UNIÃO ROTATIVA PARA SISTEMA AUTOMÁTICO DE INFLAÇÃO DE PNEUMÁTICO
(71) EQUALAIRE SYSTEMS, INC. (US)
(72) MARK KEVIN HENNIG
(85) 14/04/2016
(86) PCT US2014/061879 de 23/10/2014
(87) WO 2015/061523 de 30/04/2015
Publicação automática da admissibilidade da fase nacional depositado via PCT . Tratado de cooperação em matéria de Patentes, conforme Instrução Normativa nº 02, de 06/06/2017 publicada na RPI nº 2422, de 06/06/2017.

---

(21) BR 11 2016 008299-0 A2

Código 1.3 - Notificação - Fase Nacional - PCT
(22) 15/10/2014
(30) 17/10/2013 GB 1318415.5; 11/11/2013 GB 1319828.8; 21/05/2014 GB 1409018.7
(51) A61K 31/497 (2006.01), A61K 31/553 (2006.01), A61P 11/00 (2006.01)
(54) COMPOSTO, USO DE UM COMPOSTO, E, MÉTODO PARA TRATAR OU PREVENIR UMA INFECÇÃO RESPIRATÓRIA, TRATAR DANOS NAS VIAS AÉREAS, E/OU PREVENIR LESÕES NAS VIAS AÉREAS EM UM PACIENTE
(71) GLAXOSMITHKLINE INTELLECTUAL PROPERTY DEVELOPMENT LIMITED (GB)
(72) AUGUSTIN AMOUR, JULIE NICOLE HAMBLIN, EDITH HESSEL, DAVID MICHALOVICH, SRIVIDYA SRISKANTHARAJAH
(85) 14/04/2016
(86) PCT EP2014/072074 de 15/10/2014
(87) WO 2015/055691 de 23/04/2015
Publicação automática da admissibilidade da fase nacional depositado via PCT . Tratado de cooperação em matéria de Patentes, conforme Instrução Normativa nº 02, de 06/06/2017 publicada na RPI nº 2422, de 06/06/2017.

---

(21) BR 11 2016 008300-8 A2

Código 1.3 - Notificação - Fase Nacional - PCT
(22) 08/10/2014
(30) 14/10/2013 US 61/890,495; 30/09/2014 US 14/501,969
(51) H01H 71/56 (2006.01)
(54) CONJUNTO DE COMPARTIMENTO, ARMÁRIO DE CENTRO DE CONTROLE DE MOTORES, CONJUNTO DE COMPARTIMENTO MODULAR, MÉTODO PARA FABRICAR UNIDADES USANDO COMPONENTES

MODULARES, MÉTODO DE CONSTRUÇÃO MODULAR E CONFIGURAÇÃO DE CONJUNTO DE COMPARTIMENTO MODULAR
(71) EATON CORPORATION (US)
(72) STEPHEN W. ONEUFER, ROBERT A. MORRIS, DANIEL B. KROUSHL
(85) 14/04/2016
(86) PCT US2014/059642 de 08/10/2014
(87) WO 2015/057446 de 23/04/2015
Publicação automática da admissibilidade da fase nacional depositado via PCT . Tratado de cooperação em matéria de Patentes, conforme Instrução Normativa nº 02, de 06/06/2017 publicada na RPI nº 2422, de 06/06/2017.

---

(21) BR 11 2016 008301-6 A2

Código 1.3 - Notificação - Fase Nacional - PCT
(22) 26/11/2013
(51) G06T 17/05 (2011.01)
(54) MÉTODO, DISPOSITIVO DE ARMAZENAMENTO LEGÍVEL POR COMPUTADOR E SISTEMA
(71) LANDMARK GRAPHICS CORPORATION (US)
(72) Zitao Xu, GENBAO SHI, Chikang David Chien, Jeffrey Yarus, RICHARD L. CHAMBERS
(85) 14/04/2016
(86) PCT US2013/071933 de 26/11/2013
(87) WO 2015/080699 de 04/06/2015
Publicação automática da admissibilidade da fase nacional depositado via PCT . Tratado de cooperação em matéria de Patentes, conforme Instrução Normativa nº 02, de 06/06/2017 publicada na RPI nº 2422, de 06/06/2017.

---

(21) BR 11 2016 008303-2 A2

Código 1.3 - Notificação - Fase Nacional - PCT
(22) 23/09/2015
(30) 31/07/2015 CN 201510463327.7
(51) G06F 3/0481 (2013.01), G06F 3/0484 (2013.01), H04M 1/725 (2006.01)
(54) MÉTODO, DISPOSITIVO E SISTEMA PARA INICIALIZAR A FUNÇÃO-ALVO
(71) XIAOMI INC. (CN)
(72) QIANG FU, MINGJUN YIN, ENXING HOU
(85) 14/04/2016
(86) PCT CN2015/090371 de 23/09/2015
(87) WO 2017/020410 de 09/02/2017
Publicação automática da admissibilidade da fase nacional depositado via PCT . Tratado de cooperação em matéria de Patentes, conforme Instrução Normativa nº 02, de 06/06/2017 publicada na RPI nº 2422, de 06/06/2017.

(21) BR 11 2016 008304-0 A2

Código 1.3 - Notificação - Fase Nacional - PCT
(22) 21/11/2014
(30) 28/11/2013 IT MI2013A001988
(51) G01M 17/02 (2006.01)
(54) MÉTODO E APARELHO PARA CONTROLAR PNEUS
(71) PIRELLI TYRE S.P.A. (IT)
(72) VINCENZO BOFFA, GABRIELE PECE, GIUSEPPE CASADIO TOZZI, RICCARDO ANTOJ, VALERIANO BALLARDINI
(85) 14/04/2016
(86) PCT IB2014/066243 de 21/11/2014
(87) WO 2015/079370 de 04/06/2015
Publicação automática da admissibilidade da fase nacional depositado via PCT . Tratado de cooperação em matéria de Patentes, conforme Instrução Normativa nº 02, de 06/06/2017 publicada na RPI nº 2422, de 06/06/2017.

(21) BR 11 2016 008309-1 A2

Código 1.3 - Notificação - Fase Nacional - PCT
(22) 17/10/2014
(30) 17/10/2013 IT BO2013A000570
(51) A47J 31/36 (2006.01), B65D 85/804 (2006.01)
(54) MÉTODO PARA PRODUÇÃO DE BEBIDAS
(71) AROMA SYSTEM SRL (IT)
(72) GINO RAPPARINI
(85) 14/04/2016
(86) PCT IB2014/065413 de 17/10/2014
(87) WO 2015/056238 de 23/04/2015
Publicação automática da admissibilidade da fase nacional depositado via PCT . Tratado de cooperação em matéria de Patentes, conforme Instrução Normativa nº 02, de 06/06/2017 publicada na RPI nº 2422, de 06/06/2017.

(21) BR 11 2016 008310-5 A2

Código 1.3 - Notificação - Fase Nacional - PCT
(22) 15/10/2013
(51) C09J 5/00 (2006.01), B32B 37/12 (2006.01), C09J 175/04 (2006.01), C09J 201/10 (2006.01), C08G 18/48 (2006.01), C08G 18/42 (2006.01)
(54) MÉTODO DE LIGAÇÃO A FOLHA METÁLICA
(71) ROHM AND HAAS COMPANY (US)
(72) Zhaohui QU, Ling Fan, Mai Chen
(85) 14/04/2016
(86) PCT CN2013/085203 de 15/10/2013
(87) WO 2015/054821 de 23/04/2015
Publicação automática da admissibilidade da fase nacional depositado via PCT . Tratado de cooperação em matéria de Patentes, conforme Instrução Normativa nº 02, de 06/06/2017 publicada na RPI nº 2422, de 06/06/2017.

(21) BR 11 2016 008311-3 A2

Código 1.3 - Notificação - Fase Nacional - PCT

(22) 17/10/2014
(30) 17/10/2013 EP 13189133.5
(51) C09D 5/44 (2006.01), C08G 59/18 (2006.01), C08K 5/09 (2006.01)
(54) AGLUTINANTES CATIÔNICOS DILUÍVEIS EM ÁGUA, E, PROCESSOS PARA A PREPARAÇÃO DE AGLUTINANTES CATIÔNICOS DILUÍVEIS EM ÁGUA E PARA REVESTIR SUBSTRATOS DE METAIS DE BASE
(71) ALLNEX AUSTRIA GMBH (AT)
(72) WILLIBALD PAAR, FLORIAN LUNZER, ROLAND FEOLA, JOHANN GMOSER
(85) 14/04/2016
(86) PCT EP2014/072299 de 17/10/2014
(87) WO 2015/055804 de 23/04/2015
Publicação automática da admissibilidade da fase nacional depositado via PCT . Tratado de cooperação em matéria de Patentes, conforme Instrução Normativa nº 02, de 06/06/2017 publicada na RPI nº 2422, de 06/06/2017.

---

(21) BR 11 2016 008312-1 A2

Código 1.3 - Notificação - Fase Nacional - PCT
(22) 18/09/2014
(30) 23/10/2013 EP 13189806.6
(51) B66B 23/10 (2006.01), B66B 23/12 (2006.01)
(54) DISPOSITIVO DE FIXAÇÃO PARA A FIXAÇÃO DE UM DEGRAU OU PALETA AOS MEIOS DE TRAÇÃO
(71) INVENTIO AG (CH)
(72) MICHAEL MATHEISL, THOMAS ILLEDITS, WERNER EIDLER, ROBERT SCHULZ, WOLFGANG NESZMERAK
(85) 14/04/2016
(86) PCT EP2014/069857 de 18/09/2014
(87) WO 2015/058909 de 30/04/2015
Publicação automática da admissibilidade da fase nacional depositado via PCT . Tratado de cooperação em matéria de Patentes, conforme Instrução Normativa nº 02, de 06/06/2017 publicada na RPI nº 2422, de 06/06/2017.

---

(21) BR 11 2016 008313-0 A2

Código 1.3 - Notificação - Fase Nacional - PCT
(22) 29/09/2014
(30) 18/10/2013 CN 201310493138.5
(51) G21C 17/01 (2006.01), G21C 17/003 (2006.01)
(54) MÉTODO DE TESTE INTELIGENTE DE ROBÔ DE TESTE NÃO DESTRUTIVO COM BASE EM TECNOLOGIA DE REALIDADE VIRTUAL
(71) CGNPC INSPECTION TECHNOLOGY CO., LTD. (CN) , SUZHOU NUCLEAR POWER RESEARCH INSTITUTE (CN) , CHINA GENERAL NUCLEAR POWER CORPORATION (CN)
(72) KEQING WANG, XIAOCHEN HUANG, XUEHONG ZHU, JIAN CHEN, MING LI, GE LIN, HUAIDONG CHEN, ZHONGYUAN LIN, CHENGJUN DING, MINGLU ZHANG

(85) 14/04/2016
(86) PCT CN2014/087770 de 29/09/2014
(87) WO 2015/055085 de 23/04/2015
Publicação automática da admissibilidade da fase nacional depositado via PCT . Tratado de cooperação em matéria de Patentes, conforme Instrução Normativa nº 02, de 06/06/2017 publicada na RPI nº 2422, de 06/06/2017.

---

(21) BR 11 2016 008314-8 A2

Código 1.3 - Notificação - Fase Nacional - PCT
(22) 22/10/2014
(30) 25/10/2013 US 14/062,962
(51) D04H 3/16 (2006.01), B32B 5/02 (2006.01), B32B 5/26 (2006.01), D04H 5/06 (2006.01)
(54) CAMADAS DE SUPORTE SEM PELÍCULA COM SATISFATÓRIAS PROPRIEDADES DE BARREIRA
(71) DOW GLOBAL TECHNOLOGIES LLC (US)
(72) GERT J. CLAASEN, JILL M. MARTIN
(85) 14/04/2016
(86) PCT US2014/061724 de 22/10/2014
(87) WO 2015/061417 de 30/04/2015
Publicação automática da admissibilidade da fase nacional depositado via PCT . Tratado de cooperação em matéria de Patentes, conforme Instrução Normativa nº 02, de 06/06/2017 publicada na RPI nº 2422, de 06/06/2017.

---

(21) BR 11 2016 008315-6 A2

Código 1.3 - Notificação - Fase Nacional - PCT
(22) 27/10/2014
(30) 30/10/2013 EP 13190783.4
(51) C09D 163/00 (2006.01), C08K 5/54 (2006.01), C08K 7/14 (2006.01)
(54) COMPOSIÇÃO DE REVESTIMENTO EM PÓ RESISTENTE À CORROSÃO E À LASCAGEM, MÉTODO PARA REVESTIMENTO DE UM SUBSTRATO DE AÇO, E, SUBSTRATO DE AÇO REVESTIDO COM UM SISTEMA DE REVESTIMENTO EM PÓ DE CAMADA ÚNICA
(71) AKZO NOBEL COATINGS INTERNATIONAL B.V. (NL)
(72) TAESOON PARK, DAEHWA HYUN, SEOKJOO KIM
(85) 14/04/2016
(86) PCT EP2014/072991 de 27/10/2014
(87) WO 2015/063024 de 07/05/2015
Publicação automática da admissibilidade da fase nacional depositado via PCT . Tratado de cooperação em matéria de Patentes, conforme Instrução Normativa nº 02, de 06/06/2017 publicada na RPI nº 2422, de 06/06/2017.

---

(21) BR 11 2016 008316-4 A2

Código 1.3 - Notificação - Fase Nacional - PCT
(22) 15/10/2014
(30) 15/10/2013 DE 10 2013 017 116.4
(51) B29C 55/28 (2006.01), B29L 23/00 (2006.01)

(54) MÉTODO DE FABRICAÇÃO DE UMA FOLHA DE FILME PRODUZIDO POR SOPRO ASSIM COMO EQUIPAMENTO PARA FILMES PRODUZIDOS POR SOPRO
(71) REIFENHÄUSER GMBH & CO. KG MASCHINENFABRIK (DE)
(72) CHRISTOPH LETTOWSKY
(85) 14/04/2016
(86) PCT DE2014/000522 de 15/10/2014
(87) WO 2015/055170 de 23/04/2015
Publicação automática da admissibilidade da fase nacional depositado via PCT . Tratado de cooperação em matéria de Patentes, conforme Instrução Normativa nº 02, de 06/06/2017 publicada na RPI nº 2422, de 06/06/2017.

---

(21) BR 11 2016 008317-2 A2

Código 1.3 - Notificação - Fase Nacional - PCT
(22) 14/10/2014
(30) 14/10/2013 IT MI2013A001693
(51) C07D 233/61 (2006.01), C07C 275/26 (2006.01), C07D 295/033 (2006.01), C07D 295/04 (2006.01), C07D 295/135 (2006.01)
(54) DERIVADOS DE 1,4-CICLOHEXILAMINA E PROCESSOS PARA A PREPARAÇÃO DOS MESMOS
(71) CHEMO RESEARCH, S.L. (ES)
(72) MAURIZIO TADDEI, ELENA CINI, MARCELLO RASPARINI
(85) 14/04/2016
(86) PCT IB2014/065293 de 14/10/2014
(87) WO 2015/056164 de 23/04/2015
Publicação automática da admissibilidade da fase nacional depositado via PCT . Tratado de cooperação em matéria de Patentes, conforme Instrução Normativa nº 02, de 06/06/2017 publicada na RPI nº 2422, de 06/06/2017.

---

(21) BR 11 2016 008318-0 A2

Código 1.3 - Notificação - Fase Nacional - PCT
(22) 15/10/2014
(30) 16/10/2013 SE 1351225-6; 06/05/2014 SE 1450538-2
(51) C12N 15/04 (2006.01), C12P 7/06 (2006.01), C12N 1/18 (2006.01), C12R 1/865 (2006.01)
(54) CEPA DE SACCHAROMYCES CEREVISIAE, USO DE UMA CEPA DE SACCHAROMYCES CEREVISIAE, E, MÉTODO PARA PREPARAÇÃO DE UMA CEPA DE FERMENTAÇÃO DE AÇÚCAR SACCHAROMYCES CEREVISIAE
(71) SCANDINAVIAN TECHNOLOGY GROUP AB (SE)
(72) NICKLAS BONANDER, LISBETH OLSSON, ELIATOMAS-PEJO
(85) 14/04/2016
(86) PCT SE2014/051219 de 15/10/2014
(87) WO 2015/057148 de 23/04/2015
Publicação automática da admissibilidade da fase nacional depositado via PCT . Tratado de cooperação em matéria de Patentes, conforme Instrução

Normativa nº 02, de 06/06/2017 publicada na RPI nº 2422, de 06/06/2017.

---

(21) BR 11 2016 008319-9 A2

Código 1.3 - Notificação - Fase Nacional - PCT
(22) 17/10/2014
(30) 18/10/2013 EP 13004991.9; 03/07/2014 EP 14175612.2
(51) C07B 59/00 (2006.01), C07D 295/145 (2006.01)
(54) COMPOSTO, USOS DO COMPOSTO, COMPLEXO DE METAL, COMPOSIÇÕES FARMACÊUTICAS, E USOS DO COMPLEXO DE METAL
(71) DEUTSCHES KREBSFORSCHUNGSZENTRUM (DE) , RUPRECHT-KARLS-UNIVERSITÄT HEIDELBERG (DE)
(72) MATTHIAS EDER, KLAUS KOPKA, MARTIN SCHÄFER, ULRIKE BAUDER-WÜST, UWE HABERKORN, MICHAEL EISENHUT, WALTER MIER, MARTINA BENESOVA
(85) 14/04/2016
(86) PCT EP2014/002808 de 17/10/2014
(87) WO 2015/055318 de 23/04/2015
Publicação automática da admissibilidade da fase nacional depositado via PCT . Tratado de cooperação em matéria de Patentes, conforme Instrução Normativa nº 02, de 06/06/2017 publicada na RPI nº 2422, de 06/06/2017.

---

(21) BR 11 2016 008320-2 A2

Código 1.3 - Notificação - Fase Nacional - PCT
(22) 12/06/2014
(30) 15/10/2013 ES U 201331173; 27/11/2013 ES U 201331368; 11/03/2014 ES U 201430323
(51) B65D 75/58 (2006.01)
(54) DISPOSITIVO DE ABERTURA/FECHAMENTO PARA UMA EMBALAGEM FLEXÍVEL DESCARTÁVEL
(71) RELIEVES EGARA, SL (ES)
(72) José GAMUNDI MASQUE
(85) 14/04/2016
(86) PCT IB2014/001030 de 12/06/2014
(87) WO 2015/056061 de 23/04/2015
Publicação automática da admissibilidade da fase nacional depositado via PCT . Tratado de cooperação em matéria de Patentes, conforme Instrução Normativa nº 02, de 06/06/2017 publicada na RPI nº 2422, de 06/06/2017.

---

(21) BR 11 2016 008322-9 A2

Código 1.3 - Notificação - Fase Nacional - PCT
(22) 13/01/2015
(30) 31/01/2014 DE 10 2014 001 446.0
(51) B29C 49/64 (2006.01), B29C 49/48 (2006.01), B29C 49/00 (2006.01), B29C 49/04 (2006.01), B29C 49/70 (2006.01)
(54) DISPOSITIVO PARA PRODUÇÃO DE PRODUTOS DE RECIPIENTES DE MATERIAL PLÁSTICO

(71) KOCHER-PLASTIK MASCHINENBAU GMBH (DE)
(72) ROLAND SAUTER, JOHANNES GESER, MICHAEL SPALLEK
(85) 14/04/2016
(86) PCT EP2015/000039 de 13/01/2015
(87) WO 2015/113730 de 06/08/2015
Publicação automática da admissibilidade da fase nacional depositado via PCT . Tratado de cooperação em matéria de Patentes, conforme Instrução Normativa nº 02, de 06/06/2017 publicada na RPI nº 2422, de 06/06/2017.

---

(21) BR 11 2016 008323-7 A2

Código 1.3 - Notificação - Fase Nacional - PCT
(22) 09/10/2014
(30) 16/10/2013 EP 13188978.4
(51) C08C 19/20 (2006.01), C08L 9/00 (2006.01)
(54) PROCESSO PARA DETERMINAR O GRAU DE RAMIFICAÇÃO DE POLÍMEROS DE DIENO MODIFICADOS
(71) ARLANXEO DEUTSCHLAND GMBH (DE)
(72) HEIKE KLOPPENBURG, ALICIA LE-SATTLER
(85) 14/04/2016
(86) PCT EP2014/071685 de 09/10/2014
(87) WO 2015/055511 de 23/04/2015
Publicação automática da admissibilidade da fase nacional depositado via PCT . Tratado de cooperação em matéria de Patentes, conforme Instrução Normativa nº 02, de 06/06/2017 publicada na RPI nº 2422, de 06/06/2017.

---

(21) BR 11 2016 008324-5 A2

Código 1.3 - Notificação - Fase Nacional - PCT
(22) 22/09/2014
(30) 29/10/2013 US 61/896,682
(51) B01J 8/18 (2006.01), B01J 8/00 (2006.01), B04C 5/24 (2006.01), B04C 11/00 (2006.01)
(54) UMA MONTAGEM DE SEPARAÇÃO CICLÔNICA TENDO UM DIFUSOR DE BAIXO TEMPO DE PERMANÊNCIA ARRANJADO EM UM TANQUE DE REATOR DE LEITO FLUIDIZADO
(71) DOW GLOBAL TECHNOLOGIES LLC (US)
(72) MATTHEW PRETZ, DON F. SHAW, RICHARD E. WALTER
(85) 14/04/2016
(86) PCT US2014/056737 de 22/09/2014
(87) WO 2015/065618 de 07/05/2015
Publicação automática da admissibilidade da fase nacional depositado via PCT . Tratado de cooperação em matéria de Patentes, conforme Instrução Normativa nº 02, de 06/06/2017 publicada na RPI nº 2422, de 06/06/2017.

---

(21) BR 11 2016 008325-3 A2

Código 1.3 - Notificação - Fase Nacional - PCT
(22) 17/10/2014

(30) 17/10/2013 IN 420/KOL/2013
(51) B02C 17/18 (2006.01), B02C 17/22 (2006.01)
(54) BARRA DE ELEVAÇÃO REVESTIDA
(71) TEGA INDUSTRIES LIMITED (IN)
(72) Madan Mohan MOHANKA, Some Nath Ghosh
(85) 14/04/2016
(86) PCT IN2014/000659 de 17/10/2014
(87) WO 2015/056274 de 23/04/2015
Publicação automática da admissibilidade da fase nacional depositado via PCT . Tratado de cooperação em matéria de Patentes, conforme Instrução Normativa nº 02, de 06/06/2017 publicada na RPI nº 2422, de 06/06/2017.

---

(21) BR 11 2016 008326-1 A2

Código 1.3 - Notificação - Fase Nacional - PCT
(22) 20/08/2014
(30) 28/10/2013 JP 2013-222947
(51) H01T 13/20 (2006.01)
(54) VELA DE IGNIÇÃO
(71) NGK SPARK PLUG CO., LTD. (JP)
(72) SHINYA MITSUDA, YUICHI YAMADA
(85) 14/04/2016
(86) PCT JP2014/004262 de 20/08/2014
(87) WO 2015/063987 de 07/05/2015
Publicação automática da admissibilidade da fase nacional depositado via PCT . Tratado de cooperação em matéria de Patentes, conforme Instrução Normativa nº 02, de 06/06/2017 publicada na RPI nº 2422, de 06/06/2017.

---

(21) BR 11 2016 008327-0 A2

Código 1.3 - Notificação - Fase Nacional - PCT
(22) 14/10/2014
(30) 14/10/2013 US 61/890,653
(51) A01B 69/00 (2006.01), A01B 71/06 (2006.01), A01B 63/118 (2006.01), A01B 69/04 (2006.01), A01D 41/127 (2006.01)
(54) SISTEMAS AUTÔNOMOS, MÉTODOS E APARELHOS PARA OPERAÇÕES COM BASE AG
(71) KINZE MANUFACTURING, INC. (US)
(72) Robert BLACKWELL, RHETT SCHILDROTH, MICHAEL J. MYERS, MERLAN J. ROLFFS, DERRICK BECKER
(85) 14/04/2016
(86) PCT US2014/060376 de 14/10/2014
(87) WO 2015/057630 de 23/04/2015
Publicação automática da admissibilidade da fase nacional depositado via PCT . Tratado de cooperação em matéria de Patentes, conforme Instrução Normativa nº 02, de 06/06/2017 publicada na RPI nº 2422, de 06/06/2017.

(21) BR 11 2016 008328-8 A2

Código 1.3 - Notificação - Fase Nacional - PCT
(22) 16/10/2014
(30) 17/10/2013 US 61/892001
(51) C07C 33/18 (2006.01), C07C 235/34 (2006.01), C07C 235/50 (2006.01), C09D 171/08 (2006.01), C08G 65/38 (2006.01)
(54) COMPOSTO, POLÍMERO, COMPOSIÇÃO DE REVESTIMENTO, ARTIGO REVESTIDO, E, MÉTODO PARA PRODUZIR UM COMPOSTO
(71) VALSPAR SOURCING, INC. (US)
(72) SEBASTIEN GIBANEL, BENOIT PROUVOST, BERNARD BOUTEVIN
(85) 14/04/2016
(86) PCT US2014/060845 de 16/10/2014
(87) WO 2015/057932 de 23/04/2015
Publicação automática da admissibilidade da fase nacional depositado via PCT . Tratado de cooperação em matéria de Patentes, conforme Instrução Normativa nº 02, de 06/06/2017 publicada na RPI nº 2422, de 06/06/2017.

(21) BR 11 2016 008329-6 A2

Código 1.3 - Notificação - Fase Nacional - PCT
(22) 13/10/2014
(30) 15/10/2013 FR 1360036
(51) A61D 19/02 (2006.01)
(54) PALHETA PARA A CONSERVAÇÃO DE UMA DOSE PREDETERMINADA DE SUBSTÂNCIA DE BASE LÍQUIDA, PARTICULARMENTE O SÊMEN DE ANIMAL PURO OU DILUÍDO; E MONTAGEM QUE INCLUI A MESMA
(71) IMV TECHNOLOGIES (FR)
(72) ERIC SCHMITT, OLIVIER CARION, JEAN-CHARLES GORGES
(85) 14/04/2016
(86) PCT FR2014/052597 de 13/10/2014
(87) WO 2015/055929 de 23/04/2015
Publicação automática da admissibilidade da fase nacional depositado via PCT . Tratado de cooperação em matéria de Patentes, conforme Instrução Normativa nº 02, de 06/06/2017 publicada na RPI nº 2422, de 06/06/2017.

(21) BR 11 2016 008330-0 A2

Código 1.3 - Notificação - Fase Nacional - PCT
(22) 13/10/2014
(30) 16/10/2013 EP 13188798.6
(51) C08G 18/48 (2006.01), C08G 18/66 (2006.01), C08G 18/67 (2006.01), C08G 18/75 (2006.01), C08G 18/08 (2006.01), C08G 18/28 (2006.01), C09D 175/16 (2006.01), C08G 18/34 (2006.01), C08L 75/16 (2006.01)
(54) USO DE UM (MET)ACRILATO DE URETANO, E, PROCESSO PARA PREPARAR OS (MET)ACRILATOS DE URETANO
(71) BASF SE (DE)
(72) SEBASTIAN BERGER, PETER THÜRY, SUSANNE NEUMANN, UWE

BURKHARDT
(85) 14/04/2016
(86) PCT EP2014/071909 de 13/10/2014
(87) WO 2015/055591 de 23/04/2015
Publicação automática da admissibilidade da fase nacional depositado via PCT . Tratado de cooperação em matéria de Patentes, conforme Instrução Normativa nº 02, de 06/06/2017 publicada na RPI nº 2422, de 06/06/2017.

---

(21) BR 11 2016 008332-6 A2

Código 1.3 - Notificação - Fase Nacional - PCT
(22) 21/10/2014
(30) 23/10/2013 US US 14/061,024
(51) E21B 44/00 (2006.01), G05B 19/02 (2006.01), G06F 19/00 (2011.01)
(54) CONTROLE DE PERFURAÇÃO SEMIAUTÔNOMO
(71) BAKER HUGHES INCORPORATED. (US)
(72) Oliver Hoehn, Joern Koeneke
(85) 14/04/2016
(86) PCT US2014/061543 de 21/10/2014
(87) WO 2015/061300 de 30/04/2015
Publicação automática da admissibilidade da fase nacional depositado via PCT . Tratado de cooperação em matéria de Patentes, conforme Instrução Normativa nº 02, de 06/06/2017 publicada na RPI nº 2422, de 06/06/2017.

---

(21) BR 11 2016 008333-4 A2

Código 1.3 - Notificação - Fase Nacional - PCT
(22) 10/10/2014
(30) 21/10/2013 JP 2013-218267; 12/12/2013 JP 2013-257508; 07/01/2014 JP 2014-000831; 04/06/2014 JP 2014-115406
(51) G11B 27/10 (2006.01), H04N 5/04 (2006.01), H04N 5/60 (2006.01), H04N 21/41 (2011.01), H04N 21/439 (2011.01), G11B 27/28 (2006.01)
(54) APARELHO E MÉTODO DE PROCESSAMENTO DE INFORMAÇÃO, E, MEIO DE ARMAZENAGEM LEGÍVEL POR COMPUTADOR NÃO TRANSITÓRIO
(71) SONY CORPORATION (JP)
(72) AKIRA INOUE, SHUSUKE TAKAHASHI, MASAYUKI NISHIGUCHI
(85) 14/04/2016
(86) PCT JP2014/005186 de 10/10/2014
(87) WO 2015/059891 de 30/04/2015
Publicação automática da admissibilidade da fase nacional depositado via PCT . Tratado de cooperação em matéria de Patentes, conforme Instrução Normativa nº 02, de 06/06/2017 publicada na RPI nº 2422, de 06/06/2017.

---

(21) BR 11 2016 008334-2 A2

Código 1.3 - Notificação - Fase Nacional - PCT
(22) 29/09/2014
(30) 15/10/2013 EP 13188632.7

(51) B41C 1/10 (2006.01), G03F 7/105 (2006.01)
(54) MÉTODO PARA PROPORCIONAR CHAPAS DE IMPRESSÃO LITOGRÁFICA
(71) AGFA GRAPHICS NV (BE)
(72) PETER HENDRIKX, PAUL CALLANT, MARIN STEENACKERS, SAM VERBRUGGHE
(85) 14/04/2016
(86) PCT EP2014/070760 de 29/09/2014
(87) WO 2015/055409 de 23/04/2015
Publicação automática da admissibilidade da fase nacional depositado via PCT . Tratado de cooperação em matéria de Patentes, conforme Instrução Normativa nº 02, de 06/06/2017 publicada na RPI nº 2422, de 06/06/2017.

---

(21) BR 11 2016 008335-0 A2

Código 1.3 - Notificação - Fase Nacional - PCT
(22) 15/10/2013
(51) G01S 13/87 (2006.01), G01S 5/02 (2010.01), E21C 47/00 (2006.01), E21F 17/18 (2006.01)
(54) DISPOSITIVOS DE GRANDE PORTE ASSISTIDOS POR RADAR DE POSICIONAMENTO
(71) INDURAD GMBH (DE)
(72) Reik Winkel
(85) 14/04/2016
(86) PCT EP2013/071562 de 15/10/2013
(87) WO 2015/055236 de 23/04/2015
Publicação automática da admissibilidade da fase nacional depositado via PCT . Tratado de cooperação em matéria de Patentes, conforme Instrução Normativa nº 02, de 06/06/2017 publicada na RPI nº 2422, de 06/06/2017.

---

(21) BR 11 2016 008336-9 A2

Código 1.3 - Notificação - Fase Nacional - PCT
(22) 17/10/2014
(30) 17/10/2013 EP 13189133.5
(51) C09D 5/44 (2006.01), C08G 59/18 (2006.01), C08K 5/09 (2006.01)
(54) PROCESSO PARA REVESTIR SUBSTRATOS DE METAIS DE BASE
(71) ALLNEX AUSTRIA GMBH (AT)
(72) WILLIBALD PAAR, ROLAND FEOLA, FLORIAN LUNZER
(85) 14/04/2016
(86) PCT EP2014/072301 de 17/10/2014
(87) WO 2015/055805 de 23/04/2015
Publicação automática da admissibilidade da fase nacional depositado via PCT . Tratado de cooperação em matéria de Patentes, conforme Instrução Normativa nº 02, de 06/06/2017 publicada na RPI nº 2422, de 06/06/2017.

---

(21) BR 11 2016 008337-7 A2

Código 1.3 - Notificação - Fase Nacional - PCT

(22) 15/10/2014
(30) 15/10/2013 US 61/891,264; 14/10/2014 US 14/514,153
(51) H04N 19/70 (2014.01), H04N 19/597 (2014.01), H04N 19/30 (2014.01)
(54) DISPOSITIVO E MÉTODO PARA CODIFICAÇÃO ESCALONÁVEL DE INFORMAÇÕES DE VÍDEO
(71) QUALCOMM INCORPORATED (US)
(72) VADIM SEREGIN, ADARSH KRISHNAN RAMASUBRAMONIAN, YE-KUI WANG
(85) 14/04/2016
(86) PCT US2014/060660 de 15/10/2014
(87) WO 2015/057818 de 23/04/2015
Publicação automática da admissibilidade da fase nacional depositado via PCT . Tratado de cooperação em matéria de Patentes, conforme Instrução Normativa nº 02, de 06/06/2017 publicada na RPI nº 2422, de 06/06/2017.

---

(21) BR 11 2016 008338-5 A2

Código 1.3 - Notificação - Fase Nacional - PCT
(22) 14/10/2014
(30) 15/10/2013 US 61/890967
(51) C04B 28/16 (2006.01), C04B 28/14 (2006.01), C04B 14/10 (2006.01)
(54) MÉTODO PARA APLICAR ADITIVOS A CIMENTO
(71) ECOLAB USA INC. (US)
(72) BO L. TRAN
(85) 14/04/2016
(86) PCT US2014/060548 de 14/10/2014
(87) WO 2015/057749 de 23/04/2015
Publicação automática da admissibilidade da fase nacional depositado via PCT . Tratado de cooperação em matéria de Patentes, conforme Instrução Normativa nº 02, de 06/06/2017 publicada na RPI nº 2422, de 06/06/2017.

---

(21) BR 11 2016 008340-7 A2

Código 1.3 - Notificação - Fase Nacional - PCT
(22) 22/10/2014
(30) 23/10/2013 EP 13189880.1
(51) C07D 207/16 (2006.01), C07D 209/16 (2006.01), A61P 31/20 (2006.01), A61K 31/445 (2006.01), A61K 31/40 (2006.01), C07D 405/12 (2006.01)
(54) DERIVADOS DE CARBOXAMIDA E O SEU USO COMO MEDICAMENTOS PARA O TRATAMENTO DA HEPATITE B
(71) JANSSEN SCIENCES IRELAND UC (IE)
(72) KOEN VANDYCK, GEERWIN YVONNE PAUL HACHÉ, BART RUDOLF ROMANIE KESTELEYN, PIERRE JEAN-MARIE BERNARD RABOISSON
(85) 14/04/2016
(86) PCT EP2014/072690 de 22/10/2014
(87) WO 2015/059212 de 30/04/2015
Publicação automática da admissibilidade da fase nacional depositado via

PCT . Tratado de cooperação em matéria de Patentes, conforme Instrução Normativa nº 02, de 06/06/2017 publicada na RPI nº 2422, de 06/06/2017.

---

(21) BR 11 2016 008341-5 A2

Código 1.3 - Notificação - Fase Nacional - PCT
(22) 13/10/2014
(30) 15/10/2013 FR 1360037
(51) A61D 19/02 (2006.01)
(54) PALHETA PARA A CONSERVAÇÃO DE UMA DOSE PREDETERMINADA DE SUBSTÂNCIA DE BASE LÍQUIDA, PARTICULARMENTE O SÊMEN DE ANIMAL PURO OU DILUÍDO; E MONTAGEM QUE INCLUI A MESMA
(71) IMV TECHNOLOGIES (FR)
(72) ERIC SCHMITT, JEAN-CHARLES GORGES, OLIVIER CARION
(85) 14/04/2016
(86) PCT FR2014/052598 de 13/10/2014
(87) WO 2015/055930 de 23/04/2015
Publicação automática da admissibilidade da fase nacional depositado via PCT . Tratado de cooperação em matéria de Patentes, conforme Instrução Normativa nº 02, de 06/06/2017 publicada na RPI nº 2422, de 06/06/2017.

---

(21) BR 11 2016 008342-3 A2

Código 1.3 - Notificação - Fase Nacional - PCT
(22) 18/10/2013
(51) G01V 11/00 (2006.01), E21B 47/09 (2006.01), E21B 47/12 (2006.01)
(54) PREVISÃO DE PERFURABILIDADE COM BASE EM EMISSÕES ELETROMAGNÉTICAS DURANTE PERFURAÇÃO
(71) BAKER HUGHES INCORPORATED. (US)
(72) YULIY ALEKSANDROVICH DASHEVSKY, Sergey Alexandrovich Terentev, VITALY NIKOLAEVICH DOROVSKY, Vladimir Dubinsky
(85) 14/04/2016
(86) PCT RU2013/000922 de 18/10/2013
(87) WO 2015/057099 de 23/04/2015
Publicação automática da admissibilidade da fase nacional depositado via PCT . Tratado de cooperação em matéria de Patentes, conforme Instrução Normativa nº 02, de 06/06/2017 publicada na RPI nº 2422, de 06/06/2017.

---

(21) BR 11 2016 008344-0 A2

Código 1.3 - Notificação - Fase Nacional - PCT
(22) 17/10/2014
(30) 17/10/2013 FR 1360099
(51) B01F 13/00 (2006.01), B01J 13/04 (2006.01), B01J 13/10 (2006.01), B01F 3/08 (2006.01)
(54) DISPOSITIVO PARA PRODUZIR ELEMENTOS DISPERSOS, MÉTODO DE PRODUÇÃO E CONJUNTO ASSOCIADOS
(71) CAPSUM (FR)
(72) MATHIEU GOUTAYER, YAN ERIC PAFUMI, JAVIER ANGEL TESAN

(85) 14/04/2016
(86) PCT EP2014/072362 de 17/10/2014
(87) WO 2015/055839 de 23/04/2015
Publicação automática da admissibilidade da fase nacional depositado via PCT . Tratado de cooperação em matéria de Patentes, conforme Instrução Normativa nº 02, de 06/06/2017 publicada na RPI nº 2422, de 06/06/2017.

---

(21) BR 11 2016 008345-8 A2

Código 1.3 - Notificação - Fase Nacional - PCT
(22) 16/10/2014
(30) 17/10/2013 FR 1360098
(51) B01F 13/00 (2006.01), B01J 13/04 (2006.01), B01J 13/10 (2006.01), B01F 3/08 (2006.01)
(54) MÉTODO PARA FORMAR UMA DISPERSÃO CONTENDO GOTAS, E APARELHO ASSOCIADO
(71) CAPSUM (FR)
(72) MATHIEU GOUTAYER, YAN ERIC PAFUMI
(85) 14/04/2016
(86) PCT EP2014/072176 de 16/10/2014
(87) WO 2015/055748 de 23/04/2015
Publicação automática da admissibilidade da fase nacional depositado via PCT . Tratado de cooperação em matéria de Patentes, conforme Instrução Normativa nº 02, de 06/06/2017 publicada na RPI nº 2422, de 06/06/2017.

---

(21) BR 11 2016 008347-4 A2

Código 1.3 - Notificação - Fase Nacional - PCT
(22) 18/10/2013
(51) H01L 23/367 (2006.01), H01L 23/373 (2006.01)
(54) SUBSTRATO PARA COMPONENTES ELETRÔNICOS, MÓDULO ELETRÔNICO EQUIPADO COM TAL SUBSTRATO, E PROCESSO DE FABRICAÇÃO CORRESPONDENTE
(71) GRISET (FR) , LABORATOIRE NATIONAL DE METROLOGIE ET D'ESSAIS (FR) , ASSOCIATION POUR LA RECHERCHE ET LE DEVELOPPEMENT DES METHODES ET PROCESSUS INDUSTRIELS (A.R.M.I.N.E.S.) (FR)
(72) JONATHAN IDRAC, ABDERRAHMEN KAABI, YVES BIENVENU, BERTRAND PIERRE
(85) 14/04/2016
(86) PCT FR2013/052493 de 18/10/2013
(87) WO 2015/055899 de 23/04/2015
Publicação automática da admissibilidade da fase nacional depositado via PCT . Tratado de cooperação em matéria de Patentes, conforme Instrução Normativa nº 02, de 06/06/2017 publicada na RPI nº 2422, de 06/06/2017.

---

(21) BR 11 2016 008348-2 A2

Código 1.3 - Notificação - Fase Nacional - PCT

(22) 09/10/2014
(30) 16/10/2013 EP 13188985.9
(51) C08L 15/00 (2006.01), C08C 19/08 (2006.01), C08C 19/20 (2006.01)
(54) COMPOSIÇÃO POLIMÉRICA VULCANIZÁVEL À BASE DE POLIDIENOS FUNCIONALIZADOS, E PROCESSO PARA PRODUZIR A MESMA
(71) ARLANXEO DEUTSCHLAND GMBH (DE)
(72) HEIKE KLOPPENBURG, ULRICH FELDHUES, HEINZ UNTERBERG, HERMANN-JOSEF WEIDENHAUPT, MELANIE WIEDEMEIER-JARAD, ALICIA LE-SATTLER
(85) 14/04/2016
(86) PCT EP2014/071681 de 09/10/2014
(87) WO 2015/055508 de 23/04/2015
Publicação automática da admissibilidade da fase nacional depositado via PCT . Tratado de cooperação em matéria de Patentes, conforme Instrução Normativa nº 02, de 06/06/2017 publicada na RPI nº 2422, de 06/06/2017.

---

(21) BR 11 2016 008349-0 A2

Código 1.3 - Notificação - Fase Nacional - PCT
(22) 07/11/2014
(30) 11/11/2013 DE 10 2013 112 378.3
(51) G02B 5/08 (2006.01), G02B 1/14 (2015.01), G02B 19/00 (2006.01)
(54) ?REFLETOR PARA SISTEMAS HELIOTÉRMICOS E MÉTODO PARA O FABRICO DESSE REFLETOR?
(71) THYSSENKRUPP RASSELSTEIN GMBH (DE) , THYSSENKRUPP STEEL EUROPE AG (DE)
(72) BERND SCHUHMACHER, KARL-HEINZ KOPPLIN, WINFRIED HÖHN, LOTHAR PATBERG, MARK HIRT, STEPHAN DREWES
(85) 14/04/2016
(86) PCT EP2014/002980 de 07/11/2014
(87) WO 2015/067368 de 14/05/2015
Publicação automática da admissibilidade da fase nacional depositado via PCT . Tratado de cooperação em matéria de Patentes, conforme Instrução Normativa nº 02, de 06/06/2017 publicada na RPI nº 2422, de 06/06/2017.

---

(21) BR 11 2016 008350-4 A2

Código 1.3 - Notificação - Fase Nacional - PCT
(22) 13/01/2015
(30) 25/01/2014 CN 201410036271.2
(51) B03B 7/00 (2006.01), B03C 1/10 (2006.01)
(54) SEPARADOR MAGNÉTICO DE REDUÇÃO DE ESCÓRIA E EXTRAÇÃO DE CONCENTRADO
(71) SHANDONG HUATE MAGNET TECHNOLOGY CO., LTD (CN)
(72) SHUN WANG, ZHAOLIAN WANG, FENGLIANG LIU, YUYONG LI, LIANGMAN ZHANG, YI ZHAO
(85) 14/04/2016
(86) PCT CN2015/070589 de 13/01/2015

(87) WO 2015/109962 de 30/07/2015
Publicação automática da admissibilidade da fase nacional depositado via PCT . Tratado de cooperação em matéria de Patentes, conforme Instrução Normativa nº 02, de 06/06/2017 publicada na RPI nº 2422, de 06/06/2017.

---

(21) BR 11 2016 008356-3 A2

Código 1.3 - Notificação - Fase Nacional - PCT
(22) 13/10/2014
(30) 14/10/2013 IN 3221/MUM/2013
(51) A61K 9/58 (2006.01)
(54) PROCESSO/MÉTODO PARA PREPARAÇÃO DE UMA PELÍCULA SOLÚVEL EM ÁGUA DE RÁPIDA DISSOLUÇÃO ORAL E PELÍCULA ORAL FINA
(71) ZIM LABORATORIES LIMITED (IN)
(72) ANWAR SIRAJ DAUD, NIDHI PRAKASH SAPKAL, MINAL NANDKUMAR BONDE
(85) 14/04/2016
(86) PCT IN2014/000652 de 13/10/2014
(87) WO 2015/083181 de 11/06/2015
Publicação automática da admissibilidade da fase nacional depositado via PCT . Tratado de cooperação em matéria de Patentes, conforme Instrução Normativa nº 02, de 06/06/2017 publicada na RPI nº 2422, de 06/06/2017.

---

(21) BR 11 2016 008363-6 A2

Código 1.3 - Notificação - Fase Nacional - PCT
(22) 16/10/2014
(30) 18/10/2013 FR 1360169
(51) F02K 1/76 (2006.01)
(54) PROCESSO PARA A VIGILÂNCIA DE UM SISTEMA DE TRAVAMENTO PARA REVERSOR DE EMPUXO DE TURBOMÁQUINA
(71) SNECMA (FR)
(72) GABRIEL ALLUT, MOHAMED BOZETINE, ANTOINE OLIVIER FRANÇOIS COLIN, BARBARA-ANN PIQUET
(85) 14/04/2016
(86) PCT FR2014/052636 de 16/10/2014
(87) WO 2015/055957 de 23/04/2015
Publicação automática da admissibilidade da fase nacional depositado via PCT . Tratado de cooperação em matéria de Patentes, conforme Instrução Normativa nº 02, de 06/06/2017 publicada na RPI nº 2422, de 06/06/2017.

---

(21) BR 11 2016 008369-5 A2

Código 1.3 - Notificação - Fase Nacional - PCT
(22) 15/10/2014
(30) 15/10/2013 US 61/891,203; 14/10/2014 US 14/513,839
(51) H04N 19/597 (2014.01), H04N 19/11 (2014.01), H04N 19/17 (2014.01)
(54) EXTENSÃO DE PADRÃO DE WEDGELET PARA INTRACODIFICAÇÃO

DE PROFUNDIDADE
(71) QUALCOMM INCORPORATED (US)
(72) XIN ZHAO, LI ZHANG, YING CHEN, MARTA KARCZEWICZ
(85) 14/04/2016
(86) PCT US2014/060732 de 15/10/2014
(87) WO 2015/057861 de 23/04/2015
Publicação automática da admissibilidade da fase nacional depositado via PCT . Tratado de cooperação em matéria de Patentes, conforme Instrução Normativa nº 02, de 06/06/2017 publicada na RPI nº 2422, de 06/06/2017.

---

(21) BR 11 2016 008372-5 A2

Código 1.3 - Notificação - Fase Nacional - PCT
(22) 26/09/2014
(30) 15/10/2013 US 61/891,227; 12/05/2014 US 14/275,505
(51) H04W 72/08 (2009.01), H04W 84/04 (2009.01)
(54) GERENCIAMENTO DE INTERFERÊNCIA DE EVOLUÇÃO A LONGO PRAZO EM BANDAS NÃO LICENCIADAS PARA OPERAÇÃO DE WI-FI
(71) QUALCOMM INCORPORATED (US)
(72) NACHIAPPAN VALLIAPPAN, AHMED KAMEL SADEK
(85) 14/04/2016
(86) PCT US2014/057663 de 26/09/2014
(87) WO 2015/057372 de 23/04/2015
Publicação automática da admissibilidade da fase nacional depositado via PCT . Tratado de cooperação em matéria de Patentes, conforme Instrução Normativa nº 02, de 06/06/2017 publicada na RPI nº 2422, de 06/06/2017.

---

(21) BR 11 2016 008373-3 A2

Código 1.3 - Notificação - Fase Nacional - PCT
(22) 29/10/2015
(30) 16/02/2015 CN 201510083656.9
(51) G06Q 20/10 (2012.01)
(54) MÉTODO E APARELHO DE TRANSFERÊNCIA
(71) XIAOMI INC. (CN)
(72) Mingze Sun, Yuanyuan HUANG, YANG ZHANG
(85) 14/04/2016
(86) PCT CN2015/093277 de 29/10/2015
(87) WO 2016/131303 de 25/08/2016
Publicação automática da admissibilidade da fase nacional depositado via PCT . Tratado de cooperação em matéria de Patentes, conforme Instrução Normativa nº 02, de 06/06/2017 publicada na RPI nº 2422, de 06/06/2017.

---

(21) BR 11 2016 008374-1 A2

Código 1.3 - Notificação - Fase Nacional - PCT
(22) 15/10/2014

(30) 15/10/2013 US 61/891,317; 03/01/2014 US 61/923,624; 14/10/2014 US 14/514,300
(51) H04N 19/70 (2014.01), H04N 19/30 (2014.01), H04N 19/40 (2014.01), H04N 21/434 (2011.01)
(54) SUPORTE DE EXTRAÇÃO EM MÚLTIPLOS MODOS PARA CODECS DE VÍDEO DE MÚLTIPLAS CAMADAS
(71) QUALCOMM INCORPORATED (US)
(72) YING CHEN, YE-KUI WANG
(85) 14/04/2016
(86) PCT US2014/060617 de 15/10/2014
(87) WO 2015/057787 de 23/04/2015
Publicação automática da admissibilidade da fase nacional depositado via PCT . Tratado de cooperação em matéria de Patentes, conforme Instrução Normativa nº 02, de 06/06/2017 publicada na RPI nº 2422, de 06/06/2017.

---

(21) BR 11 2016 008376-8 A2

Código 1.3 - Notificação - Fase Nacional - PCT
(22) 17/10/2014
(30) 17/10/2013 US 61/891,926
(51) C09D 11/101 (2014.01), C09D 11/30 (2014.01), C22C 29/08 (2006.01), B22F 3/10 (2006.01), B28B 1/00 (2006.01), B29C 67/04 (2006.01)
(54) COMPOSIÇÃO DE TINTA DE CARBONETO DE TUNGSTÊNIO/COBALTO PARA IMPRESSÃO DE JATO DE TINTA 3D
(71) XJET LTD. (IL)
(72) Axel BENICHOU, Liat LAUFER
(85) 14/04/2016
(86) PCT IB2014/065401 de 17/10/2014
(87) WO 2015/056231 de 23/04/2015
Publicação automática da admissibilidade da fase nacional depositado via PCT . Tratado de cooperação em matéria de Patentes, conforme Instrução Normativa nº 02, de 06/06/2017 publicada na RPI nº 2422, de 06/06/2017.

---

(21) BR 11 2016 008377-6 A2

Código 1.3 - Notificação - Fase Nacional - PCT
(22) 29/10/2013
(51) C09D 143/02 (2006.01), C08L 31/02 (2006.01), C09D 125/14 (2006.01), C09D 125/08 (2006.01)
(54) COMPOSIÇÃO AQUOSA DE REVESTIMENTO
(71) DOW GLOBAL TECHNOLOGIES LLC (US) , ROHM AND HAAS COMPANY (US)
(72) Qingwei Zhang, Hongping Xu, HAN LIU, Xiangting Dong
(85) 14/04/2016
(86) PCT CN2013/086127 de 29/10/2013
(87) WO 2015/061959 de 07/05/2015
Publicação automática da admissibilidade da fase nacional depositado via

PCT . Tratado de cooperação em matéria de Patentes, conforme Instrução Normativa nº 02, de 06/06/2017 publicada na RPI nº 2422, de 06/06/2017.

---

(21) BR 11 2016 008379-2 A2

Código 1.3 - Notificação - Fase Nacional - PCT
(22) 20/11/2015
(30) 16/04/2015 CN 201510181426.6
(51) H04M 1/21 (2006.01), H04M 3/432 (2006.01)
(54) MÉTODO E DISPOSITIVO PARA LEMBRAR COM BASE NO DESPERTADOR
(71) XIAOMI INC. (CN)
(72) YI GAO, HAI LONG, HONGQIANG WANG
(85) 14/04/2016
(86) PCT CN2015/095131 de 20/11/2015
(87) WO 2016/165327 de 20/10/2016
Publicação automática da admissibilidade da fase nacional depositado via PCT . Tratado de cooperação em matéria de Patentes, conforme Instrução Normativa nº 02, de 06/06/2017 publicada na RPI nº 2422, de 06/06/2017.

---

(21) BR 11 2016 008381-4 A2

Código 1.3 - Notificação - Fase Nacional - PCT
(22) 21/10/2014
(30) 30/10/2013 US US 61/897,359
(51) C08G 18/48 (2006.01), C08G 18/76 (2006.01), C08G 18/10 (2006.01), C08G 18/22 (2006.01), C08G 18/32 (2006.01), C08K 7/28 (2006.01), C08L 75/04 (2006.01), C08J 9/32 (2006.01)
(54) ELASTÔMERO DE POLIURETANO SINTÁTICO BASEADO EM PRÉ-POLÍMERO DE SEGMENTO MACIO E CATALISADOR SEM MERCÚRIO PARA USO EM ISOLAMENTO DE TUBULAÇÃO SUBMARINA
(71) DOW GLOBAL TECHNOLOGIES LLC (US)
(72) Mikhail Y. Gelfer, Amber Stephenson, Mark Brown
(85) 14/04/2016
(86) PCT US2014/061605 de 21/10/2014
(87) WO 2015/065772 de 07/05/2015
Publicação automática da admissibilidade da fase nacional depositado via PCT . Tratado de cooperação em matéria de Patentes, conforme Instrução Normativa nº 02, de 06/06/2017 publicada na RPI nº 2422, de 06/06/2017.

---

(21) BR 11 2016 008384-9 A2

Código 1.3 - Notificação - Fase Nacional - PCT
(22) 12/12/2014
(30) 15/10/2013 WO 14/054,076
(51) H04M 3/51 (2006.01), H04M 3/38 (2006.01), H04M 11/00 (2006.01), G06Q 50/10 (2012.01)
(54) ?SISTEMA E MÉTODO PARA COMUNICAÇÕES TELEFÔNICAS NA

INTERNET?
(71) WHISBI TECHNOLOGIES, S.L. (ES)
(72) JOSÉ LUIS CANTERO ESCOLA, ALEX BISPE TOSAT
(85) 14/04/2016
(86) PCT IB2014/002753 de 12/12/2014
(87) WO 2015/068040 de 14/05/2015
Publicação automática da admissibilidade da fase nacional depositado via PCT . Tratado de cooperação em matéria de Patentes, conforme Instrução Normativa nº 02, de 06/06/2017 publicada na RPI nº 2422, de 06/06/2017.

---

(21) BR 11 2016 008386-5 A2

Código 1.3 - Notificação - Fase Nacional - PCT
(22) 21/10/2014
(30) 30/10/2013 US 61/897,349
(51) C08G 18/48 (2006.01), C08G 18/66 (2006.01), C08K 3/00 (2006.01), C08K 3/40 (2006.01), C08G 18/10 (2006.01), C08G 18/32 (2006.01), C08G 18/62 (2006.01), C08G 18/08 (2006.01), C08G 18/40 (2006.01)
(54) ELASTÔMEROS DE POLIURETANO SINTÁTICO PARA USO EM ISOLAMENTO DE TUBULAÇÃO SUBMARINA
(71) DOW GLOBAL TECHNOLOGIES LLC (US)
(72) Mikhail Y. Gelfer, Amber Stephenson, VENKAT S. MINNIKANTI, Mark Brown
(85) 14/04/2016
(86) PCT US2014/061596 de 21/10/2014
(87) WO 2015/065769 de 07/05/2015
Publicação automática da admissibilidade da fase nacional depositado via PCT . Tratado de cooperação em matéria de Patentes, conforme Instrução Normativa nº 02, de 06/06/2017 publicada na RPI nº 2422, de 06/06/2017.

---

(21) BR 11 2016 008387-3 A2

Código 1.3 - Notificação - Fase Nacional - PCT
(22) 13/10/2014
(30) 24/10/2013 US 14/062,278
(51) A61F 13/494 (2006.01), A61F 13/476 (2006.01), A61F 13/511 (2006.01)
(54) ARTIGO ABSORVENTE COM UM CONJUNTO DE ABSORVENTE COM ABAS DE CONTENÇÃO INTEGRAL
(71) KIMBERLY-CLARK WORLDWIDE, INC. (US)
(72) MARCILLE FAYE RUMAN, Kathleen Irene Bennett, Aster E. Kammrath, Andrew Neubauer, Joseph J. Sina, JOSEPH DANIEL COENEN, Lori Roocks
(85) 14/04/2016
(86) PCT IB2014/065275 de 13/10/2014
(87) WO 2015/059602 de 30/04/2015
Publicação automática da admissibilidade da fase nacional depositado via PCT . Tratado de cooperação em matéria de Patentes, conforme Instrução Normativa nº 02, de 06/06/2017 publicada na RPI nº 2422, de 06/06/2017.

(21) BR 11 2016 008388-1 A2

Código 1.3 - Notificação - Fase Nacional - PCT
(22) 10/10/2014
(30) 16/10/2013 EP 13188915.6
(51) H01L 23/522 (2006.01), H01F 21/12 (2006.01), H03B 5/12 (2006.01)
(54) ARRANJO DE INDUTOR SINTONIZÁVEL, TRANSCEPTOR DE RADIOFREQUÊNCIA, RECEPTOR DE RADIOFREQUÊNCIA DE MULTI FAIXAS, DISPOSITIVO DE COMUNICAÇÃO, MÉTODO DE UM ARRANJO DE INDUTOR SINTONIZÁVEL, E, PROGRAMA DE COMPUTADOR
(71) TELEFONAKTIEBOLAGET LM ERICSSON (PUBL) (SE)
(72) THOMAS MATTSSON
(85) 14/04/2016
(86) PCT EP2014/071751 de 10/10/2014
(87) WO 2015/055528 de 23/04/2015
Publicação automática da admissibilidade da fase nacional depositado via PCT . Tratado de cooperação em matéria de Patentes, conforme Instrução Normativa nº 02, de 06/06/2017 publicada na RPI nº 2422, de 06/06/2017.

(21) BR 11 2016 008389-0 A2

Código 1.3 - Notificação - Fase Nacional - PCT
(22) 09/10/2014
(30) 16/10/2013 US 61/891481
(51) H04W 68/02 (2009.01)
(54) MÉTODO, PRIMEIRO NÓ DE REDE E SEGUNDO NÓ DE REDE PARA GERENCIAMENTO DE RADIOLOCALIZAÇÃO DE UM DISPOSITIVO SEM FIO, PROGRAMA DE COMPUTADOR, E, PRODUTO DE PROGRAMA DE COMPUTADOR
(71) TELEFONAKTIEBOLAGET LM ERICSSON (PUBL) (SE)
(72) DAVID BETTER, WALTER MÜLLER
(85) 14/04/2016
(86) PCT SE2014/051193 de 09/10/2014
(87) WO 2015/057134 de 23/04/2015
Publicação automática da admissibilidade da fase nacional depositado via PCT . Tratado de cooperação em matéria de Patentes, conforme Instrução Normativa nº 02, de 06/06/2017 publicada na RPI nº 2422, de 06/06/2017.

(21) BR 11 2016 008390-3 A2

Código 1.3 - Notificação - Fase Nacional - PCT
(22) 17/10/2013
(51) G01M 3/26 (2006.01), E21B 47/007 (2012.01), E21B 47/10 (2006.01)
(54) MÉTODO E SISTEMA PARA DETERMINAR A PRESENÇA DE UM VAZAMENTO EM UM SISTEMA DE PRESSÃO, E, MEIO LEGÍVEL POR COMPUTADOR NÃO TRANSITÓRIO
(71) INNOVATIVE PRESSURE TESTING, LLC (US)
(72) CHARLES M. FRANKLIN, RICHARD A. CULLY

(85) 14/04/2016
(86) PCT US2013/065419 de 17/10/2013
(87) WO 2015/057228 de 23/04/2015
Publicação automática da admissibilidade da fase nacional depositado via PCT . Tratado de cooperação em matéria de Patentes, conforme Instrução Normativa nº 02, de 06/06/2017 publicada na RPI nº 2422, de 06/06/2017.

---

(21) BR 11 2016 008391-1 A2

Código 1.3 - Notificação - Fase Nacional - PCT
(22) 22/10/2014
(30) 24/10/2013 ES 201331566
(51) C08K 3/34 (2006.01), C09J 4/00 (2006.01), C08F 22/32 (2006.01), C04B 28/18 (2006.01), C08F 222/32 (2006.01)
(54) COMPOSIÇÃO DE CIANOACRILATO
(71) AFINITICA TECHNOLOGIES, S. L. (ES)
(72) CIARAN MCARDLE, Arnau Pejoan Jiménez, Juan Andrés López Maeso, Stefano Gherardi
(85) 14/04/2016
(86) PCT IB2014/065530 de 22/10/2014
(87) WO 2015/059644 de 30/04/2015
Publicação automática da admissibilidade da fase nacional depositado via PCT . Tratado de cooperação em matéria de Patentes, conforme Instrução Normativa nº 02, de 06/06/2017 publicada na RPI nº 2422, de 06/06/2017.

---

(21) BR 11 2016 008392-0 A2

Código 1.3 - Notificação - Fase Nacional - PCT
(22) 22/09/2014
(30) 18/10/2013 JP 2013-217207
(51) D06B 1/04 (2006.01)
(54) DISPOSITIVO DE RECUPERAÇÃO DE VOLUME E MÉTODO PARA RECUPERAÇÃO DE VOLUME PARA NÃO-TECIDO
(71) UNICHARM CORPORATION (JP)
(72) TOMOKI HAYASHI, HIDETAKA OYAMA, JUN OKUDA, SATOSHI MITSUNO
(85) 14/04/2016
(86) PCT JP2014/075098 de 22/09/2014
(87) WO 2015/056532 de 23/04/2015
Publicação automática da admissibilidade da fase nacional depositado via PCT . Tratado de cooperação em matéria de Patentes, conforme Instrução Normativa nº 02, de 06/06/2017 publicada na RPI nº 2422, de 06/06/2017.

---

(21) BR 11 2016 008394-6 A2

Código 1.3 - Notificação - Fase Nacional - PCT
(22) 22/09/2014
(30) 18/10/2013 JP 2013-217204
(51) A61F 13/15 (2006.01), A01K 23/00 (2006.01), A61F 13/49 (2006.01)

(54) APARELHO E MÉTODO PARA A FABRICAÇÃO DE UM MEMBRO TIPO FOLHA DE UM ARTIGO ABSORVENTE
(71) UNICHARM CORPORATION (JP)
(72) JUN OKUDA, SATOSHI MITSUNO
(85) 14/04/2016
(86) PCT JP2014/075102 de 22/09/2014
(87) WO 2015/056533 de 23/04/2015
Publicação automática da admissibilidade da fase nacional depositado via PCT . Tratado de cooperação em matéria de Patentes, conforme Instrução Normativa nº 02, de 06/06/2017 publicada na RPI nº 2422, de 06/06/2017.

---

(21) BR 11 2016 008395-4 A2

Código 1.3 - Notificação - Fase Nacional - PCT
(22) 18/10/2013
(51) A24F 47/00 (2006.01)
(54) APARELHO, SISTEMA DE FORNECIMENTO DE VAPOR ELETRÔNICO
(71) NICOVENTURES HOLDINGS LIMITED (GB)
(72) DAVID LEADLEY, COLIN DICKENS, YINGZHUO DING
(85) 14/04/2016
(86) PCT CN2013/085455 de 18/10/2013
(87) WO 2015/054885 de 23/04/2015
Publicação automática da admissibilidade da fase nacional depositado via PCT . Tratado de cooperação em matéria de Patentes, conforme Instrução Normativa nº 02, de 06/06/2017 publicada na RPI nº 2422, de 06/06/2017.

---

(21) BR 11 2016 008397-0 A2

Código 1.3 - Notificação - Fase Nacional - PCT
(22) 22/09/2014
(30) 18/10/2013 JP 2013-217213
(51) A61F 13/15 (2006.01), A61F 13/49 (2006.01)
(54) APARELHO DE FABRICAÇÃO DE ARTIGO ABSORVENTE E MÉTODO FABRICAÇÃO DE ARTIGOS ABSORVENTES
(71) UNICHARM CORPORATION (JP)
(72) JUN OKUDA, SATOSHI MITSUNO
(85) 14/04/2016
(86) PCT JP2014/075103 de 22/09/2014
(87) WO 2015/056534 de 23/04/2015
Publicação automática da admissibilidade da fase nacional depositado via PCT . Tratado de cooperação em matéria de Patentes, conforme Instrução Normativa nº 02, de 06/06/2017 publicada na RPI nº 2422, de 06/06/2017.

---

(21) BR 11 2016 008398-9 A2

Código 1.3 - Notificação - Fase Nacional - PCT
(22) 22/09/2014
(30) 18/10/2013 JP 2013-217215
(51) A61F 13/15 (2006.01), A01K 1/015 (2006.01), A61F 13/49 (2006.01)
(54) ?DISPOSITIVO PARA FABRICAÇÃO DE ARTIGO ABSORVENTE E

MÉTODO PARA MODIFICAR A FABRICAÇÃO DO DISPOSITIVO?
(71) UNICHARM CORPORATION (JP)
(72) TOMOKI HAYASHI, HIDETAKA OYAMA, JUN OKUDA, SATOSHI MITSUNO
(85) 14/04/2016
(86) PCT JP2014/075115 de 22/09/2014
(87) WO 2015/056535 de 23/04/2015
Publicação automática da admissibilidade da fase nacional depositado via PCT . Tratado de cooperação em matéria de Patentes, conforme Instrução Normativa nº 02, de 06/06/2017 publicada na RPI nº 2422, de 06/06/2017.

---

(21) BR 11 2016 008399-7 A2

Código 1.3 - Notificação - Fase Nacional - PCT
(22) 25/09/2014
(30) 18/10/2013 JP 2013-217198
(51) D06B 1/04 (2006.01)
(54) APARELHO PARA RECUPERAÇÃO DE VOLUME PARA MATERIAL NÃO TECIDO E MÉTODO PARA A REFERIDA RECUPERAÇÃO
(71) UNICHARM CORPORATION (JP)
(72) JUN OKUDA, SATOSHI MITSUNO
(85) 14/04/2016
(86) PCT JP2014/075484 de 25/09/2014
(87) WO 2015/056543 de 23/04/2015
Publicação automática da admissibilidade da fase nacional depositado via PCT . Tratado de cooperação em matéria de Patentes, conforme Instrução Normativa nº 02, de 06/06/2017 publicada na RPI nº 2422, de 06/06/2017.

---

(21) BR 11 2016 008400-4 A2

Código 1.3 - Notificação - Fase Nacional - PCT
(22) 25/09/2014
(30) 18/10/2013 JP 2013-217209
(51) D06B 1/04 (2006.01)
(54) ?APARELHO PARA RECUPERAÇÃO DE VOLUME PARA MATERIAL NÃO TECIDO?
(71) UNICHARM CORPORATION (JP)
(72) JUN OKUDA, SATOSHI MITSUNO
(85) 14/04/2016
(86) PCT JP2014/075487 de 25/09/2014
(87) WO 2015/056544 de 23/04/2015
Publicação automática da admissibilidade da fase nacional depositado via PCT . Tratado de cooperação em matéria de Patentes, conforme Instrução Normativa nº 02, de 06/06/2017 publicada na RPI nº 2422, de 06/06/2017.

---

(21) BR 11 2016 008401-2 A2

Código 1.3 - Notificação - Fase Nacional - PCT
(22) 06/10/2014
(30) 18/10/2013 JP 2013-217197

(51) D06B 1/04 (2006.01)
(54) ?APARELHO PARA RECUPERAÇÃO DO VOLUME DE UM MATERIAL NÃO TECIDO E MÉTODO PARA O MESMO?
(71) UNICHARM CORPORATION (JP)
(72) TOMOKI HAYASHI, HIDETAKA OYAMA, JUN OKUDA, SATOSHI MITSUNO
(85) 14/04/2016
(86) PCT JP2014/076717 de 06/10/2014
(87) WO 2015/056596 de 23/04/2015
Publicação automática da admissibilidade da fase nacional depositado via PCT . Tratado de cooperação em matéria de Patentes, conforme Instrução Normativa nº 02, de 06/06/2017 publicada na RPI nº 2422, de 06/06/2017.

---

(21) BR 11 2016 008402-0 A2

Código 1.3 - Notificação - Fase Nacional - PCT
(22) 06/10/2014
(30) 18/10/2013 JP 2013-217194
(51) D06B 1/04 (2006.01)
(54) ?APARELHO PARA RECUPERAÇÃO DO VOLUME DE UM MATERIAL NÃO TECIDO E MÉTODO PARA O MESMO?
(71) UNICHARM CORPORATION (JP)
(72) JUN OKUDA, SATOSHI MITSUNO
(85) 14/04/2016
(86) PCT JP2014/076719 de 06/10/2014
(87) WO 2015/056597 de 23/04/2015
Publicação automática da admissibilidade da fase nacional depositado via PCT . Tratado de cooperação em matéria de Patentes, conforme Instrução Normativa nº 02, de 06/06/2017 publicada na RPI nº 2422, de 06/06/2017.

---

(21) BR 11 2016 008403-9 A2

Código 1.3 - Notificação - Fase Nacional - PCT
(22) 17/10/2013
(51) A01C 1/00 (2006.01), A01C 1/06 (2006.01), A01N 25/00 (2006.01), A01N 47/02 (2006.01), A01N 51/00 (2006.01), A01P 7/04 (2006.01)
(54) MÉTODO PARA CULTIVAR MILHO OU FEIJÃO DE SOJA
(71) SUMITOMO CHEMICAL COMPANY, LIMITED (JP)
(72) NAOYA AKIZUKI, ATSUSHI IWATA, YASUTAKA SHIMOKAWATOKO
(85) 15/04/2016
(86) PCT JP2013/078751 de 17/10/2013
(87) WO 2015/056357 de 23/04/2015
Publicação automática da admissibilidade da fase nacional depositado via PCT . Tratado de cooperação em matéria de Patentes, conforme Instrução Normativa nº 02, de 06/06/2017 publicada na RPI nº 2422, de 06/06/2017.

---

(21) BR 11 2016 008405-5 A2

Código 1.3 - Notificação - Fase Nacional - PCT
(22) 15/10/2014

(30) 17/10/2013 GB 1318390.0
(51) A61B 5/024 (2006.01), A61B 5/1455 (2006.01), G06F 19/00 (2011.01), A61B 5/01 (2006.01), A61B 5/021 (2006.01), A61B 5/08 (2006.01), A61B 5/00 (2006.01), A61B 5/11 (2006.01)
(54) SENSOR OPTOFISIOLÓGICO E MÉTODO DE MONTAGEM
(71) LOUGHBOROUGH UNIVERSITY (GB)
(72) SIJUNG HU, VICENTE AZORIN-PERIS
(85) 15/04/2016
(86) PCT GB2014/053095 de 15/10/2014
(87) WO 2015/056007 de 23/04/2015
Publicação automática da admissibilidade da fase nacional depositado via PCT . Tratado de cooperação em matéria de Patentes, conforme Instrução Normativa nº 02, de 06/06/2017 publicada na RPI nº 2422, de 06/06/2017.

---

(21) BR 11 2016 008406-3 A2

Código 1.3 - Notificação - Fase Nacional - PCT
(22) 15/10/2014
(30) 17/10/2013 JP 2013-216079
(51) C07D 401/14 (2006.01), A01N 43/713 (2006.01), A01N 43/78 (2006.01), A01P 3/00 (2006.01), C07D 403/14 (2006.01), C07D 409/14 (2006.01), C07D 417/14 (2006.01)
(54) COMPOSTO DE TETRAZOLINONA E APLICAÇÃO DO MESMO
(71) SUMITOMO CHEMICAL COMPANY, LIMITED (JP)
(72) SHUHEI AZUMA, TERUKI TAKAHASHI
(85) 15/04/2016
(86) PCT JP2014/078005 de 15/10/2014
(87) WO 2015/056811 de 23/04/2015
Publicação automática da admissibilidade da fase nacional depositado via PCT . Tratado de cooperação em matéria de Patentes, conforme Instrução Normativa nº 02, de 06/06/2017 publicada na RPI nº 2422, de 06/06/2017.

---

(21) BR 11 2016 008407-1 A2

Código 1.3 - Notificação - Fase Nacional - PCT
(22) 18/10/2013
(51) F26B 3/12 (2006.01), B01D 1/18 (2006.01), B05B 15/02 (2006.01)
(54) MÉTODO PARA LIMPAR UM ARRANJO DE BOCAL EM UM APARELHO DE SECAGEM POR PULVERIZAÇÃO, E APARELHO DE SECAGEM POR PULVERIZAÇÃO PARA REALIZAR O MÉTODO
(71) GEA PROCESS ENGINEERING A/S (DK)
(72) JENS ULRIK NIELSEN, THOMAS FILHOLM, TROELS O.J.P. BERG, THOMAS WILLUM JENSEN
(85) 15/04/2016
(86) PCT DK2013/050336 de 18/10/2013
(87) WO 2015/055204 de 23/04/2015
Publicação automática da admissibilidade da fase nacional depositado via PCT . Tratado de cooperação em matéria de Patentes, conforme Instrução

Normativa nº 02, de 06/06/2017 publicada na RPI nº 2422, de 06/06/2017.

---

(21) BR 11 2016 008408-0 A2

Código 1.3 - Notificação - Fase Nacional - PCT
(22) 16/10/2014
(30) 16/10/2013 US 61/891,496; 20/06/2014 US 62/015,206
(51) A61B 19/02 (2006.01)
(54) BANDEJA DE INSERÇÃO DE CATETER COM INSTRUÇÕES INTEGRADAS
(71) C.R. BARD, INC. (US)
(72) DAVID ICENOGLE, SALVATORE PRIVITERA, ADAM SILVER, JASON I. GLITHERO, ROBIN J. HANSON, PETER CURRY, SCOTT ROBIRDS, FUNGBOR CHEN, BENJAMIN JACKSON, GRACE POWERS, STACEY HODGES, RUSSELL RIESCHER, PAUL CICCONE, JOHNATHAN JOHNSON, SARAH SKELTON, MICHELLE MERRILL, GREGORY MANN
(85) 15/04/2016
(86) PCT US2014/060963 de 16/10/2014
(87) WO 2015/057999 de 23/04/2015
Publicação automática da admissibilidade da fase nacional depositado via PCT . Tratado de cooperação em matéria de Patentes, conforme Instrução Normativa nº 02, de 06/06/2017 publicada na RPI nº 2422, de 06/06/2017.

---

(21) BR 11 2016 008410-1 A2

Código 1.3 - Notificação - Fase Nacional - PCT
(22) 17/10/2014
(30) 17/10/2013 AU 2013904005
(51) F23D 1/00 (2006.01), F23K 3/00 (2006.01), F27D 3/10 (2006.01), F27D 3/18 (2006.01), C22B 5/14 (2006.01), B01F 5/06 (2006.01), F23B 40/00 (2006.01), B05B 1/34 (2006.01), B05B 7/14 (2006.01)
(54) APARELHO DE DISPERSÃO
(71) HATCH PTY LTD (AU)
(72) ADAM TAYLOR WESLEY, MATTHEW GEORGE WHITE
(85) 15/04/2016
(86) PCT AU2014/000995 de 17/10/2014
(87) WO 2015/054739 de 23/04/2015
Publicação automática da admissibilidade da fase nacional depositado via PCT . Tratado de cooperação em matéria de Patentes, conforme Instrução Normativa nº 02, de 06/06/2017 publicada na RPI nº 2422, de 06/06/2017.

---

(21) BR 11 2016 008411-0 A2

Código 1.3 - Notificação - Fase Nacional - PCT
(22) 07/11/2014
(30) 19/11/2013 US 61/906,059; 01/04/2014 US 61/973,376; 08/04/2014 US 61/976,951; 30/04/2014 US 61/986,256; 30/04/2014 US 61/986,250; 12/05/2014 US 61/991,730; 13/06/2014 US 14/304,041
(51) H04L 27/34 (2006.01), H04L 27/18 (2006.01)

(54) PONTO DE ACESSO E MÉTODOS PARA DISTINGUIR PACOTES DE CAMADA FÍSICA HEW COM COMPATIBILIDADE COM VERSÕES ANTERIORES
(71) INTEL IP CORPORATION (US)
(72) THOMAS J. KENNEY, ELDAD PERAHIA, SHAHRNAZ AZIZI
(85) 15/04/2016
(86) PCT US2014/064599 de 07/11/2014
(87) WO 2015/077056 de 28/05/2015
Publicação automática da admissibilidade da fase nacional depositado via PCT . Tratado de cooperação em matéria de Patentes, conforme Instrução Normativa nº 02, de 06/06/2017 publicada na RPI nº 2422, de 06/06/2017.

---

(21) BR 11 2016 008412-8 A2

Código 1.3 - Notificação - Fase Nacional - PCT
(22) 17/10/2014
(30) 17/10/2013 DE 10 2013 111 478.4
(51) H04M 1/04 (2006.01), H04B 1/38 (2006.01), B62B 3/14 (2006.01), G06F 1/16 (2006.01), H04M 1/725 (2006.01)
(54) SUPORTE PARA UM TERMINAL DE TELECOMUNICAÇÃO MÓVEL
(71) FRANZ WIETH (DE) , ANDREAS FILOSI (DE)
(72) FRANZ WIETH, HORST SONNENDORFER
(85) 15/04/2016
(86) PCT EP2014/072378 de 17/10/2014
(87) WO 2015/055851 de 23/04/2015
Publicação automática da admissibilidade da fase nacional depositado via PCT . Tratado de cooperação em matéria de Patentes, conforme Instrução Normativa nº 02, de 06/06/2017 publicada na RPI nº 2422, de 06/06/2017.

---

(21) BR 11 2016 008413-6 A2

Código 1.3 - Notificação - Fase Nacional - PCT
(22) 14/10/2014
(30) 17/10/2013 JP 2013-216076
(51) C07D 403/12 (2006.01), A01N 43/713 (2006.01), A01P 3/00 (2006.01), A01P 7/04 (2006.01), C07D 417/12 (2006.01)
(54) COMPOSTO DE TETRAZOLINONA E APLICAÇÃO PARA O MESMO
(71) SUMITOMO CHEMICAL COMPANY, LIMITED (JP)
(72) SADAYUKI ARIMORI
(85) 15/04/2016
(86) PCT JP2014/077764 de 14/10/2014
(87) WO 2015/056806 de 23/04/2015
Publicação automática da admissibilidade da fase nacional depositado via PCT . Tratado de cooperação em matéria de Patentes, conforme Instrução Normativa nº 02, de 06/06/2017 publicada na RPI nº 2422, de 06/06/2017.

---

(21) BR 11 2016 008418-7 A2

Código 1.3 - Notificação - Fase Nacional - PCT
(22) 14/10/2014

(30) 18/10/2013 US 61/893.083; 21/10/2013 EP 13397533.4
(51) A61K 9/00 (2006.01), A61F 6/14 (2006.01), A61P 15/18 (2006.01), A61K 31/57 (2006.01), A61K 31/58 (2006.01)
(54) SISTEMA DE APLICAÇÃO INTRAUTERINO
(71) BAYER OY (FI)
(72) MANJA AHOLA, CHRISTINE TALLING, BERNHARD LINDENTHAL, ULRIKE FUHRMANN, LÜDER M FELS, KATJA PRELLE, NORBERT SCHMEES
(85) 15/04/2016
(86) PCT EP2014/071990 de 14/10/2014
(87) WO 2015/055635 de 23/04/2015
Publicação automática da admissibilidade da fase nacional depositado via PCT . Tratado de cooperação em matéria de Patentes, conforme Instrução Normativa nº 02, de 06/06/2017 publicada na RPI nº 2422, de 06/06/2017.

---

(21) BR 11 2016 008419-5 A2

Código 1.3 - Notificação - Fase Nacional - PCT
(22) 18/11/2014
(30) 19/11/2013 US 61/906,059; 01/04/2014 US 61/973,376; 08/04/2014 US 61/976,951; 30/04/2014 US 61/986,256; 30/04/2014 US 61/986,250; 12/05/2014 US 61/991,730; 15/07/2014 US 62/024,801
(51) H04W 72/12 (2009.01), H04W 84/12 (2009.01), H04J 11/00 (2006.01)
(54) MÉTODO, APARELHO, E MEIO LEGÍVEL POR COMPUTADOR PARA ESCALONAMENTO DE MÚLTIPLOS USUÁRIOS EM REDES DE ÁREA LOCAL SEM FIOS
(71) INTEL IP CORPORATION (US)
(72) GUOQING C. LI, SHAHRNAZ AZIZI, ROBERT J. STACEY
(85) 15/04/2016
(86) PCT US2014/066133 de 18/11/2014
(87) WO 2015/077223 de 28/05/2015
Publicação automática da admissibilidade da fase nacional depositado via PCT . Tratado de cooperação em matéria de Patentes, conforme Instrução Normativa nº 02, de 06/06/2017 publicada na RPI nº 2422, de 06/06/2017.

---

(21) BR 11 2016 008420-9 A2

Código 1.3 - Notificação - Fase Nacional - PCT
(22) 17/10/2014
(30) 18/10/2013 DE 10 2013 221 234.8; 13/06/2014 DE 10 2014 211 371.7
(51) A47J 31/44 (2006.01), A47J 31/36 (2006.01), B65D 85/804 (2006.01)
(54) SISTEMA E PROCESSO PARA A PREPARAÇÃO DE UMA BEBIDA
(71) K-FEE SYSTEM GMBH (DE)
(72) GÜNTER EMPL, MARC KRÜGER
(85) 15/04/2016
(86) PCT EP2014/072376 de 17/10/2014
(87) WO 2015/055849 de 23/04/2015
Publicação automática da admissibilidade da fase nacional depositado via

PCT . Tratado de cooperação em matéria de Patentes, conforme Instrução Normativa nº 02, de 06/06/2017 publicada na RPI nº 2422, de 06/06/2017.

---

(21) BR 11 2016 008421-7 A2

Código 1.3 - Notificação - Fase Nacional - PCT
(22) 22/11/2013
(51) C09K 8/035 (2006.01), E21B 43/22 (2006.01)
(54) MÉTODO, FLUIDO E SISTEMA DE TRATAMENTO DE POÇO
(71) HALLIBURTON ENERGY SERVICES, INC. (US)
(72) CHRISTOPHER LYNN GORDON, CRAIG WAYNE RODDY, JITEN CHATTERJI
(85) 15/04/2016
(86) PCT US2013/071495 de 22/11/2013
(87) WO 2015/076829 de 28/05/2015
Publicação automática da admissibilidade da fase nacional depositado via PCT . Tratado de cooperação em matéria de Patentes, conforme Instrução Normativa nº 02, de 06/06/2017 publicada na RPI nº 2422, de 06/06/2017.

---

(21) BR 11 2016 008422-5 A2

Código 1.3 - Notificação - Fase Nacional - PCT
(22) 22/10/2014
(30) 23/10/2013 CH 1792/13; 27/12/2013 CH 2151/13
(51) F16D 65/12 (2006.01)
(54) MÉTODO E APARELHO PARA A MANUFATURA DE UM DISCO DE FREIO COMPÓSITO, USO DE APARELHO, ANEL DE FRICÇÃO, DISCO DE FREIO COMPÓSITO E VEÍCULO
(71) ERNST GROB AG (CH)
(72) DANIEL DÉRIAZ
(85) 15/04/2016
(86) PCT CH2014/000156 de 22/10/2014
(87) WO 2015/058314 de 30/04/2015
Publicação automática da admissibilidade da fase nacional depositado via PCT . Tratado de cooperação em matéria de Patentes, conforme Instrução Normativa nº 02, de 06/06/2017 publicada na RPI nº 2422, de 06/06/2017.

---

(21) BR 11 2016 008423-3 A2

Código 1.3 - Notificação - Fase Nacional - PCT
(22) 17/10/2014
(30) 17/10/2013 US 14/056,560
(51) C07D 403/12 (2006.01), C07D 401/14 (2006.01), C07D 405/14 (2006.01), C07D 403/14 (2006.01), C07D 471/04 (2006.01), C07D 493/04 (2006.01), A61K 31/506 (2006.01), A61P 35/00 (2006.01)
(54) INIBIDORES DE DNA-PK
(71) VERTEX PHARMACEUTICALS INCORPORATED (US)
(72) PAUL S. CHARIFSON, KEVIN MICHAEL COTTRELL, HONGBO DENG, JOHN P. DUFFY, HUAI GAO, SIMON GIROUX, JEREMY GREEN, KATRINA LEE JACKSON, JOSEPH M. KENNEDY, DAVID J. LAUFFER, MARK WILLEM

LEDEBOER, PAN LI, JOHN PATRICK MAXWELL, MARK A. MORRIS, ALBERT CHARLES PIERCE, JINWANG XU, NATHAN D. WAAL
(85) 15/04/2016
(86) PCT US2014/061033 de 17/10/2014
(87) WO 2015/058031 de 23/04/2015
Publicação automática da admissibilidade da fase nacional depositado via PCT . Tratado de cooperação em matéria de Patentes, conforme Instrução Normativa nº 02, de 06/06/2017 publicada na RPI nº 2422, de 06/06/2017.

---

(21) BR 11 2016 008426-8 A2

Código 1.3 - Notificação - Fase Nacional - PCT
(22) 21/10/2014
(30) 21/10/2013 US 61/893,770; 01/04/2014 US 61/973,646
(51) G10L 19/008 (2013.01)
(54) ESTRUTURA DE DESCORRELACIONADOR PARA RECONSTRU-ÇÃO PARAMÉTRICA DE SINAIS DE ÁUDIO
(71) DOLBY INTERNATIONAL AB (NL)
(72) LARS VILLEMOES, TONI HIRVONEN, HEIKO PURNHAGEN
(85) 15/04/2016
(86) PCT EP2014/072568 de 21/10/2014
(87) WO 2015/059152 de 30/04/2015
Publicação automática da admissibilidade da fase nacional depositado via PCT . Tratado de cooperação em matéria de Patentes, conforme Instrução Normativa nº 02, de 06/06/2017 publicada na RPI nº 2422, de 06/06/2017.

---

(21) BR 11 2016 008427-6 A2

Código 1.3 - Notificação - Fase Nacional - PCT
(22) 16/10/2014
(30) 16/10/2013 US 61/891,551; 15/10/2014 US 14//515,332
(51) H01T 13/39 (2006.01)
(54) VELA DE IGNIÇÃO DE PLASMA PARA UM MOTOR DE COMBUSTÃO INTERNA
(71) SVMTECH, LLC (US)
(72) SERGE V. MONROS, DAVID G. YURTH, DARKO SEGOTA
(85) 15/04/2016
(86) PCT US2014/060816 de 16/10/2014
(87) WO 2015/057915 de 23/04/2015
Publicação automática da admissibilidade da fase nacional depositado via PCT . Tratado de cooperação em matéria de Patentes, conforme Instrução Normativa nº 02, de 06/06/2017 publicada na RPI nº 2422, de 06/06/2017.

---

(21) BR 11 2016 008428-4 A2

Código 1.3 - Notificação - Fase Nacional - PCT
(22) 30/10/2014
(30) 08/11/2013 US 61/901,488
(51) C07H 17/02 (2006.01), A61K 31/7056 (2006.01), A61P 3/10 (2006.01)
(54) ACETATO DE 4-{4-[(1E)-4-(2,9-DIAZASPIRO[5.5]UNDEC-2-IL)

BUT-1-EN-1-IL]-2-METILBENZIL}-5-(PROPAN-2-IL)-1H- PIRAZOL-3-IL BETA-D-GLUCOPIRANOSÍDEO
(71) ELI LILLY AND COMPANY (US)
(72) SUSAN MARIE REUTZEL-EDENS
(85) 15/04/2016
(86) PCT US2014/063161 de 30/10/2014
(87) WO 2015/069541 de 14/05/2015
Publicação automática da admissibilidade da fase nacional depositado via PCT . Tratado de cooperação em matéria de Patentes, conforme Instrução Normativa nº 02, de 06/06/2017 publicada na RPI nº 2422, de 06/06/2017.

---

(21) BR 11 2016 008429-2 A2

Código 1.3 - Notificação - Fase Nacional - PCT
(22) 15/10/2014
(30) 16/10/2013 EP 13356014.4; 28/01/2014 EP 14356002.7
(51) A01N 43/56 (2006.01), A01N 43/78 (2006.01), A01P 3/00 (2006.01), C07D 403/12 (2006.01), C07D 409/12 (2006.01)
(54) DERIVADOS DE N-CICLOALQUIL-N-(BI-HETEROCICLIMETILENO)-(TIO)CARBOXAMIDA
(71) BAYER CROPSCIENCE AKTIENGESELLSCHAFT (DE)
(72) JULIE GEIST, Philippe Desbordes, Philippe Rinolfi, Tomoki Tsuchiya, LIONEL NICOLAS
(85) 15/04/2016
(86) PCT EP2014/072098 de 15/10/2014
(87) WO 2015/055706 de 23/04/2015
Publicação automática da admissibilidade da fase nacional depositado via PCT . Tratado de cooperação em matéria de Patentes, conforme Instrução Normativa nº 02, de 06/06/2017 publicada na RPI nº 2422, de 06/06/2017.

---

(21) BR 11 2016 008430-6 A2

Código 1.3 - Notificação - Fase Nacional - PCT
(22) 10/10/2014
(30) 15/10/2013 FR 1360030
(51) A61C 3/025 (2006.01), B24C 5/04 (2006.01), B05B 1/26 (2006.01), B24C 1/00 (2006.01)
(54) BOCAL POLIDOR
(71) SOCIETE POUR LA CONCEPTION DES APPLICATIONS DES TECHNIQUES ELECTRONIQUES (FR)
(72) Thierry Casabonne, Vianney Ruellan, Ulrich Saxer
(85) 15/04/2016
(86) PCT FR2014/052585 de 10/10/2014
(87) WO 2015/055923 de 23/04/2015
Publicação automática da admissibilidade da fase nacional depositado via PCT . Tratado de cooperação em matéria de Patentes, conforme Instrução Normativa nº 02, de 06/06/2017 publicada na RPI nº 2422, de 06/06/2017.

(21) BR 11 2016 008431-4 A2

Código 1.3 - Notificação - Fase Nacional - PCT
(22) 13/10/2014
(30) 15/10/2013 CN 201310483188.5
(51) A61L 2/07 (2006.01), A61L 2/02 (2006.01), A61L 2/24 (2006.01), A23L 3/00 (2006.01)
(54) ESTERILIZADOR DE ALTA PRESSÃO QUE GIRA AUTOMATICAMENTE E MÉTODO DE PROCESSAMENTO QUE TEM ESTÁGIOS DE OPERAÇÃO CONTÍNUOS
(71) NAPASOL ASIA LTD. (CN)
(72) URSULA WAENY
(85) 15/04/2016
(86) PCT IB2014/002083 de 13/10/2014
(87) WO 2015/056071 de 23/04/2015
Publicação automática da admissibilidade da fase nacional depositado via PCT . Tratado de cooperação em matéria de Patentes, conforme Instrução Normativa nº 02, de 06/06/2017 publicada na RPI nº 2422, de 06/06/2017.

(21) BR 11 2016 008432-2 A2

Código 1.3 - Notificação - Fase Nacional - PCT
(22) 24/10/2014
(30) 29/10/2013 US 61/896,673
(51) C10M 107/34 (2006.01), C08G 65/00 (2006.01)
(54) COMPOSIÇÃO LUBRIFICANTE E MÉTODO PARA LUBRIFICAR UM DISPOSITIVO MECÂNICO
(71) DOW BRASIL SUDESTE INDUSTRIAL LTDA (BR/SP)
(72) Yuri Marques, ABEL OLIVEIRA
(85) 15/04/2016
(86) PCT IB2014/002216 de 24/10/2014
(87) WO 2015/063565 de 07/05/2015
Publicação automática da admissibilidade da fase nacional depositado via PCT . Tratado de cooperação em matéria de Patentes, conforme Instrução Normativa nº 02, de 06/06/2017 publicada na RPI nº 2422, de 06/06/2017.

(21) BR 11 2016 008434-9 A2

Código 1.3 - Notificação - Fase Nacional - PCT
(22) 14/10/2014
(30) 17/10/2013 ZA 2013/07734
(51) C22B 3/02 (2006.01), C22B 3/04 (2006.01), B01F 3/04 (2006.01), B01F 5/04 (2006.01), B01F 5/20 (2006.01), B01J 19/26 (2006.01), C22B 11/08 (2006.01), B03D 1/14 (2006.01)
(54) DISPOSITIVO DE TRATAMENTO DE FLUIDO E PROCESSO PARA MELHORAR AS REAÇÕES QUÍMICAS OU FÍSICAS
(71) ASHOK ADRIAN SINGH (ZA)
(72) ASHOK ADRIAN SINGH

(85) 15/04/2016
(86) PCT IB2014/065286 de 14/10/2014
(87) WO 2015/056159 de 23/04/2015
Publicação automática da admissibilidade da fase nacional depositado via PCT . Tratado de cooperação em matéria de Patentes, conforme Instrução Normativa nº 02, de 06/06/2017 publicada na RPI nº 2422, de 06/06/2017.

---

(21) BR 11 2016 008436-5 A2

Código 1.3 - Notificação - Fase Nacional - PCT
(22) 15/10/2014
(30) 06/11/2013 DE 10 2013 222 468.0
(51) D21C 3/00 (2006.01), D21C 9/10 (2006.01), D21C 9/147 (2006.01), D21C 9/16 (2006.01)
(54) PROCESSO PARA A DESLIGNIFICAÇÃO E O BRANQUEAMENTO DE POLPA
(71) EVONIK DEGUSSA GMBH (DE)
(72) THOMAS DIETZ, BERND HOPF, RALF GRIMMER, SIGRID WEGMANN, VERENA ILLHARDT
(85) 15/04/2016
(86) PCT EP2014/072096 de 15/10/2014
(87) WO 2015/067446 de 14/05/2015
Publicação automática da admissibilidade da fase nacional depositado via PCT . Tratado de cooperação em matéria de Patentes, conforme Instrução Normativa nº 02, de 06/06/2017 publicada na RPI nº 2422, de 06/06/2017.

---

(21) BR 11 2016 008440-3 A2

Código 1.3 - Notificação - Fase Nacional - PCT
(22) 14/10/2014
(30) 15/10/2013 IT MI2013U 000354
(51) B65G 23/08 (2006.01), B65G 39/07 (2006.01)
(54) TRANSPORTADOR DE CORREIA, ROLETE MOTORIZADO PARA O ACIONAMENTO DA CORREIA DE TRANSPORTADOR DE CORREIA E TUBO OU REVESTIMENTO ANTI-DESGASTE
(71) CRIZAF S.R.L. (IT)
(72) LUCA CRIBIU
(85) 15/04/2016
(86) PCT EP2014/072065 de 14/10/2014
(87) WO 2015/055685 de 23/04/2015
Publicação automática da admissibilidade da fase nacional depositado via PCT . Tratado de cooperação em matéria de Patentes, conforme Instrução Normativa nº 02, de 06/06/2017 publicada na RPI nº 2422, de 06/06/2017.

---

(21) BR 11 2016 008443-8 A2

Código 1.3 - Notificação - Fase Nacional - PCT
(22) 19/08/2014
(30) 31/10/2013 US 14/068,693

(51) C04B 41/89 (2006.01), F01D 5/28 (2006.01)
(54) OBJETO
(71) GENERAL ELECTRIC COMPANY (US)
(72) DON MARK LIPKIN, CURTIS ALAN JOHNSON, PETER JOEL MESCHTER, SAIRAM SUNDARAM, JULIN WAN
(85) 15/04/2016
(86) PCT US2014/051574 de 19/08/2014
(87) WO 2015/073082 de 21/05/2015
Publicação automática da admissibilidade da fase nacional depositado via PCT . Tratado de cooperação em matéria de Patentes, conforme Instrução Normativa nº 02, de 06/06/2017 publicada na RPI nº 2422, de 06/06/2017.

---

(21) BR 11 2016 008444-6 A2

Código 1.3 - Notificação - Fase Nacional - PCT
(22) 30/10/2013
(51) B01D 25/38 (2006.01)
(54) APARELHO PARA TRATAMENTO DE UMA SUPERFÍCIE PLANAR, DISPOSITIVO DE FILTRO E MÉTODO PARA OPERAÇÃO DO MESMO
(71) OUTOTEC (FINLAND) OY (FI)
(72) BERND BÖHNKE
(85) 15/04/2016
(86) PCT EP2013/072709 de 30/10/2013
(87) WO 2015/062647 de 07/05/2015
Publicação automática da admissibilidade da fase nacional depositado via PCT . Tratado de cooperação em matéria de Patentes, conforme Instrução Normativa nº 02, de 06/06/2017 publicada na RPI nº 2422, de 06/06/2017.

---

(21) BR 11 2016 008445-4 A2

Código 1.3 - Notificação - Fase Nacional - PCT
(22) 16/10/2014
(30) 16/10/2013 US 61/891,568
(51) B01J 37/04 (2006.01), B01J 37/08 (2006.01), B01J 27/18 (2006.01), B01J 35/02 (2006.01), B01J 37/00 (2006.01)
(54) CATALISADOR PARA PRODUZIR ÁCIDO ACRÍLICO BIOBASEADO E SEUS DERIVADOS E MÉTODO PARA FABRICAR O MESMO
(71) The Procter & Gamble Company (US)
(72) JUAN ESTEBAN VELASQUEZ, DIMITRIS IOANNIS COLLIAS, JANE ELLEN GODLEWSKI, JANETTE VILLALOBOS LINGOES
(85) 15/04/2016
(86) PCT US2014/060792 de 16/10/2014
(87) WO 2015/057904 de 23/04/2015
Publicação automática da admissibilidade da fase nacional depositado via PCT . Tratado de cooperação em matéria de Patentes, conforme Instrução Normativa nº 02, de 06/06/2017 publicada na RPI nº 2422, de 06/06/2017.

(21) BR 11 2016 008446-2 A2

Código 1.3 - Notificação - Fase Nacional - PCT
(22) 08/10/2014
(30) 16/10/2013 SE 1351229-8
(51) F16T 1/00 (2006.01), F01L 9/02 (2006.01), F02F 1/24 (2006.01)
(54) MOTOR DE COMBUSTÃO
(71) FREEVALVE AB (SE)
(72) ANDERS HÖGLUND, URBAN CARLSON, CHRISTIAN VON KOENIGSEGG
(85) 15/04/2016
(86) PCT SE2014/051186 de 08/10/2014
(87) WO 2015/057132 de 23/04/2015
Publicação automática da admissibilidade da fase nacional depositado via PCT . Tratado de cooperação em matéria de Patentes, conforme Instrução Normativa nº 02, de 06/06/2017 publicada na RPI nº 2422, de 06/06/2017.

(21) BR 11 2016 008447-0 A2

Código 1.3 - Notificação - Fase Nacional - PCT
(22) 08/10/2014
(30) 16/10/2013 SE 1351231-4
(51) F15B 1/02 (2006.01), F01L 9/02 (2006.01), F16K 31/12 (2006.01)
(54) MOTOR DE COMBUSTÃO E SISTEMA DE MANUSEIO DE GÁS PARA OPERAÇÃO PNEUMÁTICA DE UM ATUADOR DE VÁLVULA
(71) FREEVALVE AB (SE)
(72) ANDERS HÖGLUND, URBAN CARLSON, CHRISTIAN VON KOENIGSEGG
(85) 15/04/2016
(86) PCT SE2014/051185 de 08/10/2014
(87) WO 2015/057131 de 23/04/2015
Publicação automática da admissibilidade da fase nacional depositado via PCT . Tratado de cooperação em matéria de Patentes, conforme Instrução Normativa nº 02, de 06/06/2017 publicada na RPI nº 2422, de 06/06/2017.

(21) BR 11 2016 008448-9 A2

Código 1.3 - Notificação - Fase Nacional - PCT
(22) 08/10/2014
(30) 16/10/2013 SE 1351227-2
(51) F01L 9/02 (2006.01), F02F 1/24 (2006.01)
(54) MOTOR DE COMBUSTÃO E CONJUNTO DE CAMISA INCANDESCENTE JUNTO AO MESMO
(71) FREEVALVE AB (SE)
(72) ANDERS HÖGLUND, URBAN CARLSON, CHRISTIAN VON KOENIGSEGG
(85) 15/04/2016
(86) PCT SE2014/051187 de 08/10/2014

(87) WO 2015/057133 de 23/04/2015
Publicação automática da admissibilidade da fase nacional depositado via PCT . Tratado de cooperação em matéria de Patentes, conforme Instrução Normativa nº 02, de 06/06/2017 publicada na RPI nº 2422, de 06/06/2017.

---

(21) BR 11 2016 008449-7 A2

Código 1.3 - Notificação - Fase Nacional - PCT
(22) 17/10/2014
(30) 22/10/2013 US 61/894,038
(51) A01N 43/56 (2006.01), A01N 31/04 (2006.01)
(54) COMPOSIÇÕES PESTICIDAS SINERGÍSTICAS E MÉTODOS RELACIONADOS
(71) DOW AGROSCIENCES LLC (US)
(72) LUIS E. GOMEZ, RICKY HUNTER, MIKE SHAW, TONY K. TRULLINGER, MARY E. KUBISZAK
(85) 15/04/2016
(86) PCT US2014/061003 de 17/10/2014
(87) WO 2015/061145 de 30/04/2015
Publicação automática da admissibilidade da fase nacional depositado via PCT . Tratado de cooperação em matéria de Patentes, conforme Instrução Normativa nº 02, de 06/06/2017 publicada na RPI nº 2422, de 06/06/2017.

---

(21) BR 11 2016 008450-0 A2

Código 1.3 - Notificação - Fase Nacional - PCT
(22) 25/10/2013
(51) G01N 23/20 (2006.01)
(54) EQUIPAMENTO PARA DETERMINAÇÃO DA ADERÊNCIA DO REVESTIMENTO ON-LINE DE CHAPA DE AÇO RECOZIDO APÓS GALVANIZAÇÃO, E CHAPA DE AÇO RECOZIDO APÓS GALVANIZAÇÃO
(71) NIPPON STEEL & SUMITOMO METAL CORPORATION (JP)
(72) MAKOTO NAKAZAWA, HAJIME FUJIMURA, SHOHEI AOYAMA, KOICHIRO SANO, MASAAKI OMODAKA, SHIGERU HASHIMOTO
(85) 15/04/2016
(86) PCT JP2013/079044 de 25/10/2013
(87) WO 2015/059835 de 30/04/2015
Publicação automática da admissibilidade da fase nacional depositado via PCT . Tratado de cooperação em matéria de Patentes, conforme Instrução Normativa nº 02, de 06/06/2017 publicada na RPI nº 2422, de 06/06/2017.

---

(21) BR 11 2016 008452-7 A2

Código 1.3 - Notificação - Fase Nacional - PCT
(22) 17/10/2014
(30) 17/10/2013 US 61/892,002
(51) C07D 401/14 (2006.01), A61K 31/506 (2006.01), A61P 35/00 (2006.01)
(54) CO-CRISTAIS DE (S)-N-METIL-8-(1-((2-METIL-[4,5-BIPIRIMIDIN]-6-IL)AMINO)PROPAN-2-IL)QUINOLINA-4-CARBOXAMIDA E SEUS

DERIVADOS DEUTERADOS COMO INIBIDORES DO DNA-PK
(71) VERTEX PHARMACEUTICALS INCORPORATED (US)
(72) KWAME WIREDU NTI-ADDAE, SIMON ADAM O'NEIL, YUEGANG ZHANG, MICHAEL WALDO, PRAVEEN MUDUNURI, BIN SONG, JOHN GREGG VAN ALSTEN, MARK STROHMEIER, KATHY STAVROPOULOS, IRINA NIKOLAEVNA KADIYALA, METTACHIT NAVAMAL
(85) 15/04/2016
(86) PCT US2014/061102 de 17/10/2014
(87) WO 2015/058067 de 23/04/2015
Publicação automática da admissibilidade da fase nacional depositado via PCT . Tratado de cooperação em matéria de Patentes, conforme Instrução Normativa nº 02, de 06/06/2017 publicada na RPI nº 2422, de 06/06/2017.

---

(21) BR 11 2016 008454-3 A2

Código 1.3 - Notificação - Fase Nacional - PCT
(22) 16/10/2014
(30) 18/10/2013 NL 2011650
(51) F04D 13/04 (2006.01)
(54) BOMBA ESPIRAL E MÉTODO DE FABRICAÇÃO PARA A MESMA
(71) AQYSTA HOLDING B.V. (NL)
(72) FREDERIK LEONARDUS HENNY, LENNART THORE BUDELMANN, PRATAP THAPA
(85) 15/04/2016
(86) PCT NL2014/050721 de 16/10/2014
(87) WO 2015/057069 de 23/04/2015
Publicação automática da admissibilidade da fase nacional depositado via PCT . Tratado de cooperação em matéria de Patentes, conforme Instrução Normativa nº 02, de 06/06/2017 publicada na RPI nº 2422, de 06/06/2017.

---

(21) BR 11 2016 008456-0 A2

Código 1.3 - Notificação - Fase Nacional - PCT
(22) 30/09/2014
(30) 23/10/2013 CH 01796/13
(51) B60H 1/28 (2006.01), B62D 25/08 (2006.01)
(54) VEÍCULO A MOTOR COM UMA REFRIGERAÇÃO ADICIONAL
(71) WEIDPLAS GMBH (CH)
(72) PIERO DAL VECCHIO, STEFAN HARKE, ARMIN MULLER, CHRISTIAN BOLSTERLI
(85) 15/04/2016
(86) PCT EP2014/070950 de 30/09/2014
(87) WO 2015/058937 de 30/04/2015
Publicação automática da admissibilidade da fase nacional depositado via PCT . Tratado de cooperação em matéria de Patentes, conforme Instrução Normativa nº 02, de 06/06/2017 publicada na RPI nº 2422, de 06/06/2017.

---

(21) BR 11 2016 008457-8 A2

Código 1.3 - Notificação - Fase Nacional - PCT

(22) 14/10/2014
(30) 15/10/2013 IT MI2013A 001707
(51) B65G 23/44 (2006.01), B65G 21/10 (2006.01)
(54) CORREIA TRANSPORTADORA E MÉTODO PARA AJUSTAR A TENSÃO DE UMA ESTEIRA MÓVEL DE UMA CORREIA TRANSPORTADORA
(71) CRIZAF S.R.L. (IT)
(72) LUCA CRIBIU
(85) 15/04/2016
(86) PCT EP2014/072067 de 14/10/2014
(87) WO 2015/055687 de 23/04/2015
Publicação automática da admissibilidade da fase nacional depositado via PCT . Tratado de cooperação em matéria de Patentes, conforme Instrução Normativa nº 02, de 06/06/2017 publicada na RPI nº 2422, de 06/06/2017.

---

(21) BR 11 2016 008459-4 A2

Código 1.3 - Notificação - Fase Nacional - PCT
(22) 05/11/2014
(30) 07/11/2013 US 61/901,032
(51) A61K 31/485 (2006.01), C07D 489/02 (2006.01), C07D 489/08 (2006.01)
(54) PRODUÇÃO DE MORFINANOS DE 6-HIDROXI SEM ISOLAMENTO DE INTERMEDIÁRIOS
(71) MALLINCKRODT LLC (US)
(72) PETER X. WANG, TAO JIANG
(85) 15/04/2016
(86) PCT US2014/064054 de 05/11/2014
(87) WO 2015/069717 de 14/05/2015
Publicação automática da admissibilidade da fase nacional depositado via PCT . Tratado de cooperação em matéria de Patentes, conforme Instrução Normativa nº 02, de 06/06/2017 publicada na RPI nº 2422, de 06/06/2017.

---

(21) BR 11 2016 008460-8 A2

Código 1.3 - Notificação - Fase Nacional - PCT
(22) 08/10/2014
(30) 21/10/2013 US 14/058,548
(51) G06Q 20/06 (2012.01), G06Q 20/34 (2012.01), G06Q 20/40 (2012.01)
(54) MÉTODO E SISTEMA PARA O PROCESSAMENTO DE UM ABATIMENTO EM TEMPO REAL EM UMA AUTORIZAÇÃO DE OPERAÇÃO COMERCIAL
(71) MASTERCARD INTERNATIONAL INCORPORATED (US)
(72) CHRISTOPHER ANDREW GUINEY, JENSEN JAMES E. PASTRANA
(85) 15/04/2016
(86) PCT US2014/059637 de 08/10/2014
(87) WO 2015/061036 de 30/04/2015
Publicação automática da admissibilidade da fase nacional depositado via PCT . Tratado de cooperação em matéria de Patentes, conforme Instrução Normativa nº 02, de 06/06/2017 publicada na RPI nº 2422, de 06/06/2017.

(21) BR 11 2016 008464-0 A2

Código 1.3 - Notificação - Fase Nacional - PCT
(22) 15/10/2014
(30) 18/10/2013 IT FI2013A000249
(51) B65H 75/24 (2006.01)
(54) HASTE DE ENROLAMENTO PARA CARRETÉIS DE MATERIAL DE TRAMA E MÁQUINA DE ENROLAMENTO USANDO DITA HASTE
(71) A. CELLI PAPER S.P.A. (IT)
(72) GIACOMO AVAGLIANO, GIUSEPPE ANTONINI, MAURO CELLI
(85) 15/04/2016
(86) PCT IB2014/065341 de 15/10/2014
(87) WO 2015/056194 de 23/04/2015
Publicação automática da admissibilidade da fase nacional depositado via PCT . Tratado de cooperação em matéria de Patentes, conforme Instrução Normativa nº 02, de 06/06/2017 publicada na RPI nº 2422, de 06/06/2017.

(21) BR 11 2016 008466-7 A2

Código 1.3 - Notificação - Fase Nacional - PCT
(22) 16/10/2014
(30) 18/10/2013 FR 1360167
(51) G01N 15/04 (2006.01), G01N 15/00 (2006.01), G01N 21/59 (2006.01)
(54) UNIDADE DE MEDIÇÃO DA VELOCIDADE DE QUEDA DE PARTÍCULAS EM SUSPENSÃO EM UM FLUIDO E DISPOSITIVO QUE COMPREENDE PELO MENOS UMA UNIDADE DE MEDIÇÃO E UM COLETOR AUTOMÁTICO
(71) INSTITUT DE RECHERCHE POUR LE DÉVELOPPEMENT (IRD) (FR) , UNIVERSITE GRENOBLE ALPES (UGA) (FR)
(72) NICOLAS GRATIOT, BERNARD MERCIER, CÉDRIC LEGOUT, VALENTIN WENDLING, CATHERINE COULAUD, HENRI MORA
(85) 15/04/2016
(86) PCT FR2014/052646 de 16/10/2014
(87) WO 2015/055963 de 23/04/2015
Publicação automática da admissibilidade da fase nacional depositado via PCT . Tratado de cooperação em matéria de Patentes, conforme Instrução Normativa nº 02, de 06/06/2017 publicada na RPI nº 2422, de 06/06/2017.

(21) BR 11 2016 008469-1 A2

Código 1.3 - Notificação - Fase Nacional - PCT
(22) 17/10/2014
(30) 17/10/2013 IT FI2013A000247
(51) D04B 1/24 (2006.01), D04B 9/20 (2006.01)
(54) MÉTODO E MÁQUINA PARA PRODUZIR ARTIGO DE MALHA COM CORPO E PEÇAS DE PERNA E ARTIGO OBTIDO DESSE MODO
(71) GOLDEN LADY COMPANY S.P.A. (IT)
(72) NERINO GRASSI, PAOLO CONTI
(85) 15/04/2016
(86) PCT EP2014/072295 de 17/10/2014

(87) WO 2015/055803 de 23/04/2015
Publicação automática da admissibilidade da fase nacional depositado via PCT . Tratado de cooperação em matéria de Patentes, conforme Instrução Normativa nº 02, de 06/06/2017 publicada na RPI nº 2422, de 06/06/2017.

---

(21) BR 11 2016 008471-3 A2

Código 1.3 - Notificação - Fase Nacional - PCT
(22) 08/10/2014
(30) 17/10/2013 JP 2013-216478
(51) G01T 7/00 (2006.01), A61B 6/00 (2006.01), G03B 42/04 (2006.01)
(54) APARELHO DE FORMAÇÃO DE IMAGEM RADIOGRÁFICO
(71) CANON KABUSHIKI KAISHA (JP)
(72) HIROTO KONDO
(85) 15/04/2016
(86) PCT JP2014/076927 de 08/10/2014
(87) WO 2015/056616 de 23/04/2015
Publicação automática da admissibilidade da fase nacional depositado via PCT . Tratado de cooperação em matéria de Patentes, conforme Instrução Normativa nº 02, de 06/06/2017 publicada na RPI nº 2422, de 06/06/2017.

---

(21) BR 11 2016 008472-1 A2

Código 1.3 - Notificação - Fase Nacional - PCT
(22) 06/10/2014
(30) 17/10/2013 EP 13189088.1; 21/10/2013 US 61/893294; 19/09/2014 US 62/052494
(51) A01P 13/00 (2006.01), A01N 37/40 (2006.01), A01N 43/18 (2006.01), A01N 43/40 (2006.01), A01N 43/42 (2006.01), A01N 43/54 (2006.01), A01N 43/60 (2006.01), A01N 43/80 (2006.01), A01N 43/88 (2006.01), A01N 43/90 (2006.01), A01N 47/36 (2006.01)
(54) COMPOSIÇÃO HERBICIDA, COMPOSIÇÃO AGROQUÍMICA, PROCESSO PARA A PREPARAÇÃO DA COMPOSIÇÃO AGROQUÍMICA, MÉTODO PARA O CONTROLE DA VEGETAÇÃO INDESEJADA E UTILIZAÇÃO DE UMA COMPOSIÇÃO HERBICIDA
(71) BASF SE (DE)
(72) DWIGHT MORE
(85) 15/04/2016
(86) PCT EP2014/071288 de 06/10/2014
(87) WO 2015/055448 de 23/04/2015
Publicação automática da admissibilidade da fase nacional depositado via PCT . Tratado de cooperação em matéria de Patentes, conforme Instrução Normativa nº 02, de 06/06/2017 publicada na RPI nº 2422, de 06/06/2017.

---

(21) BR 11 2016 008473-0 A2

Código 1.3 - Notificação - Fase Nacional - PCT
(22) 13/10/2014
(30) 18/10/2013 FR 1360143
(51) G02B 19/00 (2006.01), B23K 26/00 (2006.01), G02B 27/14 (2006.01),

H01S 5/40 (2006.01)
(54) APARELHO DE LASER MODULAR
(71) SAINT-GOBAIN GLASS FRANCE (FR)
(72) BRICE DUBOST, EMMANUEL MIMOUN, JEAN-PHILIPPE SCHWEITZER
(85) 15/04/2016
(86) PCT FR2014/052600 de 13/10/2014
(87) WO 2015/055932 de 23/04/2015
Publicação automática da admissibilidade da fase nacional depositado via PCT . Tratado de cooperação em matéria de Patentes, conforme Instrução Normativa nº 02, de 06/06/2017 publicada na RPI nº 2422, de 06/06/2017.

---

(21) BR 11 2016 008475-6 A2

Código 1.3 - Notificação - Fase Nacional - PCT
(22) 12/12/2013
(30) 19/11/2013 US 61/906,059
(51) H04W 74/04 (2009.01), H04W 72/04 (2009.01), H04J 11/00 (2006.01)
(54) ESTAÇÃO PRINCIPAL E MÉTODO PARA COMUNICAÇÃO WI-FI DE ALTA EFICIÊNCIA (HEW) USANDO UMA TÉCNICA DE ACESSO MÚLTIPLO
(71) INTEL IP CORPORATION (US)
(72) THOMAS J. KENNEY, ELDAD PERAHIA, SHAHRNAZ AZIZI
(85) 15/04/2016
(86) PCT US2013/074645 de 12/12/2013
(87) WO 2015/076855 de 28/05/2015
Publicação automática da admissibilidade da fase nacional depositado via PCT . Tratado de cooperação em matéria de Patentes, conforme Instrução Normativa nº 02, de 06/06/2017 publicada na RPI nº 2422, de 06/06/2017.

---

(21) BR 11 2016 008476-4 A2

Código 1.3 - Notificação - Fase Nacional - PCT
(22) 22/09/2014
(30) 18/10/2013 SE 1351241-3
(51) G05B 19/042 (2006.01), G05B 19/05 (2006.01), G06F 9/44 (2006.01), G05B 19/418 (2006.01), G06F 3/0481 (2013.01)
(54) MÉTODO PARA UMA USINA DE PROCESSAMENTO, MÉTODO PARA PROJETAR UMA USINA DE PROCESSAMENTO, E, MÉTODO PARA REPROJETAR UMA USINA DE PROCESSAMENTO
(71) TETRA LAVAL HOLDINGS & FINANCE SA (CH)
(72) JOHAN BRAKS, MATTIAS ABRAHAMSSON
(85) 15/04/2016
(86) PCT EP2014/070112 de 22/09/2014
(87) WO 2015/055384 de 23/04/2015
Publicação automática da admissibilidade da fase nacional depositado via PCT . Tratado de cooperação em matéria de Patentes, conforme Instrução Normativa nº 02, de 06/06/2017 publicada na RPI nº 2422, de 06/06/2017.

---

(21) BR 11 2016 008478-0 A2

Código 1.3 - Notificação - Fase Nacional - PCT

(22) 22/10/2013
(51) E21B 17/02 (2006.01), E21B 17/06 (2006.01), E21B 19/16 (2006.01), E21B 29/06 (2006.01)
(54) SISTEMA CAPAZ DE SER DISPOSTO EM UM FURO DE POÇO, E, MÉTODO PARA ORIENTAR UMA COLUNA DE TUBULAÇÃO
(71) HALLIBURTON ENERGY SERVICES, INC. (US)
(72) JON T. GOSNEY
(85) 15/04/2016
(86) PCT US2013/066044 de 22/10/2013
(87) WO 2015/060817 de 30/04/2015
Publicação automática da admissibilidade da fase nacional depositado via PCT . Tratado de cooperação em matéria de Patentes, conforme Instrução Normativa nº 02, de 06/06/2017 publicada na RPI nº 2422, de 06/06/2017.

---

(21) BR 11 2016 008479-9 A2

Código 1.3 - Notificação - Fase Nacional - PCT
(22) 15/10/2014
(30) 16/10/2013 US 14/055,230
(51) G06Q 20/40 (2012.01), G06Q 20/34 (2012.01)
(54) MÉTODO E SISTEMA PARA FILTRAGEM DE VÍNCULO DE CARTÃO
(71) MASTERCARD INTERNATIONAL INCORPORATED (US)
(72) GERARD JOSEPH O'DONNELL, JENSEN JAMES E. PASTRANA
(85) 15/04/2016
(86) PCT US2014/060574 de 15/10/2014
(87) WO 2015/057762 de 23/04/2015
Publicação automática da admissibilidade da fase nacional depositado via PCT . Tratado de cooperação em matéria de Patentes, conforme Instrução Normativa nº 02, de 06/06/2017 publicada na RPI nº 2422, de 06/06/2017.

---

(21) BR 11 2016 008480-2 A2

Código 1.3 - Notificação - Fase Nacional - PCT
(22) 17/10/2014
(30) 18/10/2013 EP 13189337.2
(51) B67D 9/00 (2010.01)
(54) CONJUNTO DE CARREGAMENTO PARA TRANSPORTAR UMA CORRENTE DE GÁS PRESSURIZADO, E, SISTEMA DE COMUTAÇÃO
(71) SHELL INTERNATIONALE RESEARCH MAATSCHAPPIJ B.V. (NL)
(72) PABLO ANTONIO VEGA PEREZ, SERGE LATIL
(85) 15/04/2016
(86) PCT EP2014/072357 de 17/10/2014
(87) WO 2015/055835 de 23/04/2015
Publicação automática da admissibilidade da fase nacional depositado via PCT . Tratado de cooperação em matéria de Patentes, conforme Instrução Normativa nº 02, de 06/06/2017 publicada na RPI nº 2422, de 06/06/2017.

---

(21) BR 11 2016 008482-9 A2

Código 1.3 - Notificação - Fase Nacional - PCT

(22) 04/12/2013
(51) C23C 14/54 (2006.01)
(54) MÉTODOS PARA CONTROLE DE FABRICAÇÃO DE UM ELEMENTO COMPUTACIONAL INTEGRADO E DE UM LOTE DE UM ELEMENTO COMPUTACIONAL INTEGRADO, E, ELEMENTO INTEGRADO COMPUTACIONAL
(71) HALLIBURTON ENERGY SERVICES, INC. (US)
(72) DAVID L. PERKINS, MICHAEL N. SIMCOCK
(85) 15/04/2016
(86) PCT US2013/073182 de 04/12/2013
(87) WO 2015/084351 de 11/06/2015
Publicação automática da admissibilidade da fase nacional depositado via PCT . Tratado de cooperação em matéria de Patentes, conforme Instrução Normativa nº 02, de 06/06/2017 publicada na RPI nº 2422, de 06/06/2017.

---

(21) BR 11 2016 008483-7 A2

Código 1.3 - Notificação - Fase Nacional - PCT
(22) 09/09/2014
(30) 17/10/2013 JP 2013-216367; 17/10/2013 JP 2013-216368
(51) G01N 21/85 (2006.01), F21S 2/00 (2006.01), F21V 23/00 (2006.01), B07C 5/342 (2006.01), F21Y 101/02 (2006.01)
(54) DISPOSITIVO DE ILUMINAÇÃO PARA CLASSIFICADOR DE COR
(71) SATAKE CORPORATION (JP)
(72) SUMIO TAGAWA, TERUHIKO TAKEUCHI, HIDENOBU KADO
(85) 15/04/2016
(86) PCT JP2014/073778 de 09/09/2014
(87) WO 2015/056501 de 23/04/2015
Publicação automática da admissibilidade da fase nacional depositado via PCT . Tratado de cooperação em matéria de Patentes, conforme Instrução Normativa nº 02, de 06/06/2017 publicada na RPI nº 2422, de 06/06/2017.

---

(21) BR 11 2016 008484-5 A2

Código 1.3 - Notificação - Fase Nacional - PCT
(22) 14/10/2014
(30) 15/10/2013 US 14/054,126
(51) C08G 18/79 (2006.01), C08G 63/20 (2006.01), C09D 167/00 (2006.01), C09D 175/04 (2006.01), C08G 18/42 (2006.01)
(54) POLIÉSTER PREPARADO A PARTIR DE UMA MISTURA DE REAGENTES, COMPOSIÇÃO DE REVESTIMENTO E SUBSTRATO
(71) PPG INDUSTRIES OHIO, INC. (US)
(72) LJILJANA MAKSIMOVIC, ANTHONY M. CHASSER, EDWARD R. MILLERO JR., JOHN E. SCHWENDEMAN, JONATHAN P. BREON, ROBERT E. JENNINGS
(85) 15/04/2016
(86) PCT US2014/060402 de 14/10/2014

(87) WO 2015/057649 de 23/04/2015
Publicação automática da admissibilidade da fase nacional depositado via PCT . Tratado de cooperação em matéria de Patentes, conforme Instrução Normativa nº 02, de 06/06/2017 publicada na RPI nº 2422, de 06/06/2017.

---

(21) BR 11 2016 008485-3 A2

Código 1.3 - Notificação - Fase Nacional - PCT
(22) 20/10/2014
(30) 18/10/2013 GB 1318492.4
(51) C12N 15/113 (2010.01), A61K 31/712 (2006.01), A61K 31/7125 (2006.01)
(54) MODULADOR DE UM OU MAIS MICRORNAS 14Q32, MODULADORES DE UM OU MAIS MICRORNAS 14Q32 E MÉTODO PARA MODELAMENTO VASCULAR EM PROCESSOS DE REMODELAMENTO OU PARA TRATAMENTO OU PREVENÇÃO DE UM DISTÚRBIO VASCULAR
(71) ACADEMISCH ZIEKENHUIS LEIDEN A/U LEIDEN UNIVERSITY MEDICAL CENTER (NL)
(72) ANNE YAEL NOSSENT, PAULUS HUBERTUS ANDREAS QUAX, ANTONIUS JOHANNES NICOLAAS MARIA BASTIAANSEN, SABINE MARLIES JANINE WELTEN, ANOUK WEZEL, ILZE BOT
(85) 15/04/2016
(86) PCT EP2014/072464 de 20/10/2014
(87) WO 2015/055858 de 23/04/2015
Publicação automática da admissibilidade da fase nacional depositado via PCT . Tratado de cooperação em matéria de Patentes, conforme Instrução Normativa nº 02, de 06/06/2017 publicada na RPI nº 2422, de 06/06/2017.

---

(21) BR 11 2016 008486-1 A2

Código 1.3 - Notificação - Fase Nacional - PCT
(22) 12/12/2013
(51) E21B 49/00 (2006.01), E21B 47/092 (2012.01)
(54) MÉTODO E APARELHO PARA MEDIÇÕES DE FUNDO DE POÇO
(71) HALLIBURTON ENERGY SERVICES, INC. (US)
(72) BURKAY DONDERICI, BARIS GUNER
(85) 15/04/2016
(86) PCT US2013/074540 de 12/12/2013
(87) WO 2015/088528 de 18/06/2015
Publicação automática da admissibilidade da fase nacional depositado via PCT . Tratado de cooperação em matéria de Patentes, conforme Instrução Normativa nº 02, de 06/06/2017 publicada na RPI nº 2422, de 06/06/2017.

---

(21) BR 11 2016 008487-0 A2

Código 1.3 - Notificação - Fase Nacional - PCT
(22) 17/10/2014
(30) 18/10/2013 US 61/893,040
(51) C25B 15/08 (2006.01), B01D 61/00 (2006.01), C02F 1/44 (2006.01), C25B 1/34 (2006.01), C01D 3/14 (2006.01)
(54) PROCESSO DE MINERAÇÃO DE SALMOURA

(71) BLUE CUBE IP LLC (US) , HYDRATION SYSTEMS, LLC (US)
(72) KURT GARBADE, AUDRA VERI SENKEVICH, MAX MARKUS TIRTOWIDJOJO
(85) 15/04/2016
(86) PCT US2014/061183 de 17/10/2014
(87) WO 2015/058109 de 23/04/2015
Publicação automática da admissibilidade da fase nacional depositado via PCT . Tratado de cooperação em matéria de Patentes, conforme Instrução Normativa nº 02, de 06/06/2017 publicada na RPI nº 2422, de 06/06/2017.

---

(21) BR 11 2016 008488-8 A2

Código 1.3 - Notificação - Fase Nacional - PCT
(22) 27/12/2013
(51) G06F 19/00 (2011.01)
(54) MÉTODO IMPLEMENTADO POR COMPUTADOR, SISTEMA E MÍDIA LEGÍVEL POR COMPUTADOR NÃO TRANSITÓRIA
(71) HALLIBURTON ENERGY SERVICES, INC (US)
(72) DINGDING CHEN, David L. Perkins, CHRISTOPHER MICHAEL JONES, JING SHEN, MICHAEL T. PELLETIER, ROBERT ATKINSON
(85) 15/04/2016
(86) PCT US2013/078002 de 27/12/2013
(87) WO 2015/099766 de 02/07/2015
Publicação automática da admissibilidade da fase nacional depositado via PCT . Tratado de cooperação em matéria de Patentes, conforme Instrução Normativa nº 02, de 06/06/2017 publicada na RPI nº 2422, de 06/06/2017.

---

(21) BR 11 2016 008491-8 A2

Código 1.3 - Notificação - Fase Nacional - PCT
(22) 18/12/2013
(51) C09K 8/54 (2006.01), C09K 8/03 (2006.01)
(54) COMPOSIÇÃO DE LIGANTE E MÉTODO DE CIMENTAÇÃO
(71) HALLIBURTON ENERGY SERVICES, INC (US)
(72) KYRIS AGAPIOU, BEN IVERSON, SAM LEWIS
(85) 15/04/2016
(86) PCT US2013/076048 de 18/12/2013
(87) WO 2015/094218 de 25/06/2015
Publicação automática da admissibilidade da fase nacional depositado via PCT . Tratado de cooperação em matéria de Patentes, conforme Instrução Normativa nº 02, de 06/06/2017 publicada na RPI nº 2422, de 06/06/2017.

---

(21) BR 11 2016 008492-6 A2

Código 1.3 - Notificação - Fase Nacional - PCT
(22) 17/10/2014
(30) 22/10/2013 US 61/894,016

(51) A01N 43/56 (2006.01), A01N 43/40 (2006.01), A01N 33/10 (2006.01)
(54) COMPOSIÇÕES PESTICIDAS SINERGÍSTICAS E MÉTODOS RELACIONADOS
(71) DOW AGROSCIENCES LLC (US)
(72) LUIS E. GOMEZ, RICKY HUNTER, MIKE SHAW, TONY K. TRULLINGER, MARY E. KUBISZAK, JOHN HERBERT
(85) 15/04/2016
(86) PCT US2014/060993 de 17/10/2014
(87) WO 2015/061140 de 30/04/2015
Publicação automática da admissibilidade da fase nacional depositado via PCT . Tratado de cooperação em matéria de Patentes, conforme Instrução Normativa nº 02, de 06/06/2017 publicada na RPI nº 2422, de 06/06/2017.

---

(21) BR 11 2016 008493-4 A2

Código 1.3 - Notificação - Fase Nacional - PCT
(22) 21/10/2014
(30) 21/10/2013 US 61/893,431
(51) E21B 47/00 (2006.01), G01V 1/40 (2006.01), G01V 1/50 (2006.01)
(54) IMAGEAMENTO DE FORMAÇÕES POR ONDA ACÚSTICA
(71) BAKER HUGHES INCORPORATED. (US)
(72) Natasa Mekic, DOUGLAS J. PATTERSON
(85) 15/04/2016
(86) PCT US2014/061556 de 21/10/2014
(87) WO 2015/061305 de 30/04/2015
Publicação automática da admissibilidade da fase nacional depositado via PCT . Tratado de cooperação em matéria de Patentes, conforme Instrução Normativa nº 02, de 06/06/2017 publicada na RPI nº 2422, de 06/06/2017.

---

(21) BR 11 2016 008495-0 A2

Código 1.3 - Notificação - Fase Nacional - PCT
(22) 17/10/2014
(30) 18/10/2013 NZ 616807; 05/06/2014 NZ 625902; 05/06/2014 NZ 625904
(51) A01K 11/00 (2006.01), A61B 10/02 (2006.01)
(54) COLETOR DE AMOSTRA, FERRAMENTA DE AMOSTRAGEM, DISPENSADOR, CONJUNTO DE UM COLETOR DE AMOSTRA, E, MÉTODOS PARA REMOVER UMA AMOSTRA DE BIÓPSIA DE UM ORGANISMO, PARA DESTAMPAR UM CONJUNTO E PARA DISTRIBUIR UMA AMOSTRA MANTIDA PELO COLETOR DE RETENÇÃO DE AMOSTRA PARA ANÁLISE LABORATORIAL
(71) SNPSHOT TRUSTEE LIMITED (NZ)
(72) MICHAEL STUART GARDNER, ROY VICTOR BLADEN
(85) 15/04/2016
(86) PCT IB2014/065394 de 17/10/2014
(87) WO 2015/056226 de 23/04/2015
Publicação automática da admissibilidade da fase nacional depositado via

PCT . Tratado de cooperação em matéria de Patentes, conforme Instrução Normativa nº 02, de 06/06/2017 publicada na RPI nº 2422, de 06/06/2017.

---

(21) BR 11 2016 008497-7 A2

Código 1.3 - Notificação - Fase Nacional - PCT
(22) 17/10/2014
(30) 18/10/2013 NZ 616807; 05/06/2014 NZ 625902; 05/06/2014 NZ 625904
(51) A01K 11/00 (2006.01), A61B 10/02 (2006.01)
(54) COLETOR DE AMOSTRA, CONJUNTO DE COLETORES DE AMOSTRA, MÉTODO PARA TIRAR AMOSTRAS, E, FERRAMENTA DE AMOSTRAGEM
(71) SNPSHOT TRUSTEE LIMITED (NZ)
(72) MICHAEL STUART GARDNER, ROY VICTOR BLADEN
(85) 15/04/2016
(86) PCT IB2014/065395 de 17/10/2014
(87) WO 2015/056227 de 23/04/2015
Publicação automática da admissibilidade da fase nacional depositado via PCT . Tratado de cooperação em matéria de Patentes, conforme Instrução Normativa nº 02, de 06/06/2017 publicada na RPI nº 2422, de 06/06/2017.

---

(21) BR 11 2016 008500-0 A2

Código 1.3 - Notificação - Fase Nacional - PCT
(22) 09/10/2014
(30) 16/10/2013 US 61/891,538
(51) B31B 19/00 (2006.01)
(54) EMBALAGEM DE REFORÇO DE FUNDO E LATERAL E MÉTODO
(71) INNOFLEX INCORPORATED (US)
(72) JAMES W. YEAGER, JOHN F. HOGAN
(85) 15/04/2016
(86) PCT US2014/059836 de 09/10/2014
(87) WO 2015/057478 de 23/04/2015
Publicação automática da admissibilidade da fase nacional depositado via PCT . Tratado de cooperação em matéria de Patentes, conforme Instrução Normativa nº 02, de 06/06/2017 publicada na RPI nº 2422, de 06/06/2017.

---

(21) BR 11 2016 008502-7 A2

Código 1.3 - Notificação - Fase Nacional - PCT
(22) 09/10/2014
(30) 15/10/2013 GB 1318244.9; 04/04/2014 GB 1406171.7; 22/04/2014 GB 1407099.9; 11/06/2014 GB 1410411.1; 26/09/2014 GB 1417072.4
(51) C09K 5/04 (2006.01)
(54) COMPOSIÇÃO REFRIGERANTE
(71) RPL HOLDINGS LIMITED (GB)
(72) JOHN EDWARD POOLE, RICHARD POWELL
(85) 15/04/2016
(86) PCT GB2014/053036 de 09/10/2014
(87) WO 2015/055984 de 23/04/2015
Publicação automática da admissibilidade da fase nacional depositado via

PCT . Tratado de cooperação em matéria de Patentes, conforme Instrução Normativa nº 02, de 06/06/2017 publicada na RPI nº 2422, de 06/06/2017.

---

(21) BR 11 2016 008504-3 A2

Código 1.3 - Notificação - Fase Nacional - PCT
(22) 21/10/2014
(30) 30/10/2013 US 61/897,355
(51) C08G 18/48 (2006.01), C08G 18/66 (2006.01), C08G 18/10 (2006.01), C08G 18/22 (2006.01), C08J 9/32 (2006.01), C08K 7/28 (2006.01)
(54) ELASTÔMEROS DE POLIURETANO SINTÁTICA TENDO MORFOLOGIA DISTINTA PARA USO EM ISOLAMENTO DE TUBULAÇÃO SUBMARINA
(71) DOW GLOBAL TECHNOLOGIES LLC (US)
(72) Mikhail Y. Gelfer, Amber Stephenson, VENKAT S. MINNIKANTI, Mark Brown II, Mark R. Whelan, Arjun A. Raghuraman
(85) 15/04/2016
(86) PCT US2014/061602 de 21/10/2014
(87) WO 2015/065771 de 07/05/2015
Publicação automática da admissibilidade da fase nacional depositado via PCT . Tratado de cooperação em matéria de Patentes, conforme Instrução Normativa nº 02, de 06/06/2017 publicada na RPI nº 2422, de 06/06/2017.

---

(21) BR 11 2016 008505-1 A2

Código 1.3 - Notificação - Fase Nacional - PCT
(22) 15/10/2014
(30) 15/10/2013 DE 10 2013 111 355.9
(51) A01C 5/06 (2006.01), A01C 7/20 (2006.01)
(54) DISPOSIÇÃO DE RELHAS NA ESTRUTURA DE UM EQUIPAMENTO AGRÍCOLA
(71) LEMKEN GMBH & CO. KG (DE)
(72) MARK BERENDSEN, DENNIS BERGERFURTH, MARTIN GEBBEKEN, MARCEL GERAATS, CHRISTIAN GOTZEN, THOMAS LUKAS, CHRISTIAN PAESSENS, DIETER WERRIES
(85) 15/04/2016
(86) PCT DE2014/100368 de 15/10/2014
(87) WO 2015/055181 de 23/04/2015
Publicação automática da admissibilidade da fase nacional depositado via PCT . Tratado de cooperação em matéria de Patentes, conforme Instrução Normativa nº 02, de 06/06/2017 publicada na RPI nº 2422, de 06/06/2017.

---

(21) BR 11 2016 008506-0 A2

Código 1.3 - Notificação - Fase Nacional - PCT
(22) 22/04/2014
(30) 18/10/2013 CN 201310492317.7
(51) H01H 3/28 (2006.01), H01H 5/06 (2006.01), H01H 1/50 (2006.01)
(54) DISPOSITIVO DE COMUTAÇÃO BIDIRECIONAL COM ESTADO TRIPLO RÁPIDO

(71) TECHNOLOGY POWER INTERNATIONAL LIMITED (CN)
(72) MANFUK TO, KENNY HO
(85) 15/04/2016
(86) PCT CN2014/075892 de 22/04/2014
(87) WO 2015/054995 de 23/04/2015
Publicação automática da admissibilidade da fase nacional depositado via PCT . Tratado de cooperação em matéria de Patentes, conforme Instrução Normativa nº 02, de 06/06/2017 publicada na RPI nº 2422, de 06/06/2017.

---

(21) BR 11 2016 008509-4 A2

Código 1.3 - Notificação - Fase Nacional - PCT
(22) 17/10/2014
(30) 18/10/2013 NZ 616807; 05/06/2014 NZ 625902; 05/06/2014 NZ 625904
(51) A01K 11/00 (2006.01), A61B 10/02 (2006.01)
(54) MEIO DE AMOSTRAGEM PARA BIÓPSIA, PRODUTO DE AMOSTRAGEM PARA BIÓPSIA, E, MEIO DE AMOSTRAGEM PARA BIÓPSIA
(71) SNPSHOT TRUSTEE LIMITED (NZ)
(72) MICHAEL STUART GARDNER, ROY VICTOR BLADEN
(85) 15/04/2016
(86) PCT IB2014/065396 de 17/10/2014
(87) WO 2015/056228 de 23/04/2015
Publicação automática da admissibilidade da fase nacional depositado via PCT . Tratado de cooperação em matéria de Patentes, conforme Instrução Normativa nº 02, de 06/06/2017 publicada na RPI nº 2422, de 06/06/2017.

---

(21) BR 11 2016 008510-8 A2

Código 1.3 - Notificação - Fase Nacional - PCT
(22) 13/10/2014
(30) 31/10/2013 US 14/068,913
(51) A61F 13/49 (2006.01), A61F 13/64 (2006.01), A61F 13/494 (2006.01)
(54) ARTIGO ABSORVENTE COM CÓS CIRCUNDANDO TOTALMENTE O LADO DE CORPO E O LADO DE VESTUÁRIO
(71) KIMBERLY-CLARK WORLDWIDE, INC. (US)
(72) Kathleen Irene Bennett, MARCILLE FAYE RUMAN, Thomas Harold Roessler, JOSEPH DANIEL COENEN, Robert Lee Popp
(85) 15/04/2016
(86) PCT IB2014/065276 de 13/10/2014
(87) WO 2015/063634 de 07/05/2015
Publicação automática da admissibilidade da fase nacional depositado via PCT . Tratado de cooperação em matéria de Patentes, conforme Instrução Normativa nº 02, de 06/06/2017 publicada na RPI nº 2422, de 06/06/2017.

---

(21) BR 11 2016 008512-4 A2

Código 1.3 - Notificação - Fase Nacional - PCT
(22) 27/10/2014
(30) 28/10/2013 IT FI2013A000261

(51) F04D 29/28 (2006.01), F04D 29/30 (2006.01)
(54) IMPULSOR DE COMPRESSOR CENTRÍFUGO E MÉTODO PARA PROJETAR UM IMPULSOR DE COMPRESSOR
(71) NUOVO PIGNONE SRL (IT)
(72) DANTE TOMMASO RUBINO, SATISH V V N K KOYYALAMUDI, EMANUELE GUIDOTTI
(85) 15/04/2016
(86) PCT EP2014/072997 de 27/10/2014
(87) WO 2015/063027 de 07/05/2015
Publicação automática da admissibilidade da fase nacional depositado via PCT . Tratado de cooperação em matéria de Patentes, conforme Instrução Normativa nº 02, de 06/06/2017 publicada na RPI nº 2422, de 06/06/2017.

---

(21) BR 11 2016 008513-2 A2

Código 1.3 - Notificação - Fase Nacional - PCT
(22) 23/10/2014
(30) 28/10/2013 EP 13190417.9
(51) A47J 31/40 (2006.01)
(54) SISTEMA DE DISPENSAÇÃO DE BEBIDAS, MÉTODO PARA FORNECER UMA BEBIDA EM MULTICAMADAS, E RECIPIENTE DE INGREDIENTES PARA USO DO MESMO
(71) NESTEC S.A. (CH)
(72) ALEXA PERRIN, FLAVIEN DUBIEF
(85) 15/04/2016
(86) PCT EP2014/072720 de 23/10/2014
(87) WO 2015/062959 de 07/05/2015
Publicação automática da admissibilidade da fase nacional depositado via PCT . Tratado de cooperação em matéria de Patentes, conforme Instrução Normativa nº 02, de 06/06/2017 publicada na RPI nº 2422, de 06/06/2017.

---

(21) BR 11 2016 008514-0 A2

Código 1.3 - Notificação - Fase Nacional - PCT
(22) 30/09/2014
(30) 24/10/2013 IT BS2013A000150
(51) D04B 15/94 (2006.01), D04B 9/06 (2006.01)
(54) MÁQUINA DE MALHARIA CIRCULAR PARA ARTIGOS DE MALHA OU MALHARIA DE MEIAS
(71) SANTONI S.P.A. (IT)
(72) TIBERIO LONATI, ETTORE LONATI, FAUSTO LONATI
(85) 15/04/2016
(86) PCT IB2014/064956 de 30/09/2014
(87) WO 2015/059592 de 30/04/2015
Publicação automática da admissibilidade da fase nacional depositado via PCT . Tratado de cooperação em matéria de Patentes, conforme Instrução Normativa nº 02, de 06/06/2017 publicada na RPI nº 2422, de 06/06/2017.

(21) BR 11 2016 008515-9 A2

Código 1.3 - Notificação - Fase Nacional - PCT
(22) 17/10/2014
(30) 22/10/2013 US 61/894,320
(51) A01N 43/40 (2006.01), A01N 43/56 (2006.01), A01N 33/06 (2006.01)
(54) COMPOSIÇÕES PESTICIDAS E MÉTODOS RELACIONADOS
(71) DOW AGROSCIENCES LLC (US)
(72) MARTIN J. WALSH, ANN M. BUYSSE, ASAKO KUBOTA, NOORMOHAMED M. NIYAZ, YU ZHANG, RICKY HUNTER, TONY K. TRULLINGER
(85) 15/04/2016
(86) PCT US2014/061060 de 17/10/2014
(87) WO 2015/061157 de 30/04/2015
Publicação automática da admissibilidade da fase nacional depositado via PCT . Tratado de cooperação em matéria de Patentes, conforme Instrução Normativa nº 02, de 06/06/2017 publicada na RPI nº 2422, de 06/06/2017.

(21) BR 11 2016 008516-7 A2

Código 1.3 - Notificação - Fase Nacional - PCT
(22) 23/10/2014
(30) 24/10/2013 EP 13190138.1
(51) C08L 23/14 (2006.01)
(54) ARTIGO MOLDADO POR SOPRO BASEADO EM COPOLÍMERO ALEATÓRIO BIMODAL
(71) BOREALIS AG (AT)
(72) JINGBO WANG, KATJA KLIMKE, PETAR DOSHEV, PAULI LESKINEN
(85) 15/04/2016
(86) PCT EP2014/072764 de 23/10/2014
(87) WO 2015/059230 de 30/04/2015
Publicação automática da admissibilidade da fase nacional depositado via PCT . Tratado de cooperação em matéria de Patentes, conforme Instrução Normativa nº 02, de 06/06/2017 publicada na RPI nº 2422, de 06/06/2017.

(21) BR 11 2016 008517-5 A2

Código 1.3 - Notificação - Fase Nacional - PCT
(22) 17/10/2014
(30) 17/10/2013 US 61/892,339
(51) B05B 12/08 (2006.01)
(54) SISTEMA E MÉTODO DE CONTROLE DE BOCAL
(71) RAVEN INDUSTRIES, INC. (US)
(72) JOHN PREHEIM, JARED KOCER, BRENT DRIESEN
(85) 15/04/2016
(86) PCT US2014/061150 de 17/10/2014
(87) WO 2015/058091 de 23/04/2015
Publicação automática da admissibilidade da fase nacional depositado via PCT . Tratado de cooperação em matéria de Patentes, conforme Instrução

Normativa nº 02, de 06/06/2017 publicada na RPI nº 2422, de 06/06/2017.

---

(21) BR 11 2016 008519-1 A2

Código 1.3 - Notificação - Fase Nacional - PCT
(22) 17/10/2014
(30) 22/10/2013 US 61/894,026
(51) A01N 43/56 (2006.01), A01N 43/40 (2006.01), A01N 33/10 (2006.01)
(54) COMPOSIÇÕES PESTICIDAS SINERGÍSTICAS E MÉTODOS RELACIONADOS
(71) DOW AGROSCIENCES LLC (US)
(72) LUIS E. GOMEZ, RICKY HUNTER, MIKE SHAW, TONY K. TRULLINGER, MARY E. KUBISZAK
(85) 15/04/2016
(86) PCT US2014/060994 de 17/10/2014
(87) WO 2015/061141 de 30/04/2015
Publicação automática da admissibilidade da fase nacional depositado via PCT . Tratado de cooperação em matéria de Patentes, conforme Instrução Normativa nº 02, de 06/06/2017 publicada na RPI nº 2422, de 06/06/2017.

---

(21) BR 11 2016 008522-1 A2

Código 1.3 - Notificação - Fase Nacional - PCT
(22) 14/10/2014
(30) 16/10/2013 IT MI2013A 001716
(51) A61F 2/04 (2013.01), A61L 27/58 (2006.01), A61L 27/18 (2006.01)
(54) CURATIVO TUBULAR DE PGA E SUPORTE TUBULAR OPCIONAL RELACIONADO FEITOS DE MATERIAL ABSORVÍVEL, PARA RECONSTRUÇÃO DE TECIDO DE SEGMENTOS REMOVIDOS DA URETRA E / OU DOS URÉTERES
(71) ANTONIO SAMBUSSETI (IT)
(72) ANTONIO SAMBUSSETI
(85) 15/04/2016
(86) PCT EP2014/072064 de 14/10/2014
(87) WO 2015/055684 de 23/04/2015
Publicação automática da admissibilidade da fase nacional depositado via PCT . Tratado de cooperação em matéria de Patentes, conforme Instrução Normativa nº 02, de 06/06/2017 publicada na RPI nº 2422, de 06/06/2017.

---

(21) BR 11 2016 008525-6 A2

Código 1.3 - Notificação - Fase Nacional - PCT
(22) 16/10/2014
(30) 18/10/2013 US 61/892,511; 20/11/2013 US 61/906,440
(51) A01N 37/22 (2006.01), A01N 43/653 (2006.01), A01N 47/24 (2006.01), A01N 37/46 (2006.01), A01P 3/00 (2006.01)
(54) MISTURAS AGRÍCOLAS QUE COMPREENDEM O COMPOSTO DE CARBOXAMIDA

(71) BASF AGROCHEMICAL PRODUCTS B.V. (NL)
(72) MARKUS GEWEHR, TATJANA SIKULJAK
(85) 15/04/2016
(86) PCT EP2014/072189 de 16/10/2014
(87) WO 2015/055755 de 23/04/2015
Publicação automática da admissibilidade da fase nacional depositado via PCT . Tratado de cooperação em matéria de Patentes, conforme Instrução Normativa nº 02, de 06/06/2017 publicada na RPI nº 2422, de 06/06/2017.

---

(21) BR 11 2016 008526-4 A2

Código 1.3 - Notificação - Fase Nacional - PCT
(22) 16/10/2014
(30) 18/10/2013 US 61/892,504; 20/11/2013 US 61/906,438
(51) A01N 37/22 (2006.01), A01N 43/90 (2006.01), A01N 65/00 (2009.01), A01N 51/00 (2006.01), A01N 53/00 (2006.01), A01N 47/34 (2006.01), A01P 5/00 (2006.01), A01P 7/00 (2006.01)
(54) MISTURAS ATIVAS INSETICIDAS QUE COMPREENDEM O COMPOSTO DE CARBOXIAMIDA
(71) BASF AGROCHEMICAL PRODUCTS B.V. (NL)
(72) TATJANA SIKULJAK, MARKUS GEWEHR
(85) 15/04/2016
(86) PCT EP2014/072183 de 16/10/2014
(87) WO 2015/055752 de 23/04/2015
Publicação automática da admissibilidade da fase nacional depositado via PCT . Tratado de cooperação em matéria de Patentes, conforme Instrução Normativa nº 02, de 06/06/2017 publicada na RPI nº 2422, de 06/06/2017.

---

(21) BR 11 2016 008528-0 A2

Código 1.3 - Notificação - Fase Nacional - PCT
(22) 03/09/2014
(30) 23/10/2013 JP 2013-220591
(51) G01N 29/04 (2006.01), G01N 29/26 (2006.01)
(54) DISPOSITIVO PORTÁTIL PARA TESTES ULTRASSÔNICOS E MÉTODO PARA TESTES ULTRASSÔNICOS
(71) MITSUBISHI HEAVY INDUSTRIES, LTD. (JP)
(72) HIROSHI TAKEMOTO, KAZUHIRO UESHIRO, TADAYOSHI KIMURA
(85) 15/04/2016
(86) PCT JP2014/073255 de 03/09/2014
(87) WO 2015/060020 de 30/04/2015
Publicação automática da admissibilidade da fase nacional depositado via PCT . Tratado de cooperação em matéria de Patentes, conforme Instrução Normativa nº 02, de 06/06/2017 publicada na RPI nº 2422, de 06/06/2017.

---

(21) BR 11 2016 008529-9 A2

Código 1.3 - Notificação - Fase Nacional - PCT
(22) 29/12/2014

(30) 12/12/2013 US 61/915,331; 09/12/2014 US 14/564,957
(51) C02F 9/00 (2006.01), C02F 103/42 (2006.01), C02F 103/00 (2006.01), C02F 1/00 (2006.01), C02F 1/52 (2006.01), C02F 1/40 (2006.01), C02F 1/76 (2006.01)
(54) SISTEMA E MÉTODO PARA MANTER A QUALIDADE DA ÁGUA EM GRANDES CORPOS D'ÁGUA
(71) CRYSTAL LAGOONS (CURACAO) B.V. (NL)
(72) FERNANDO BENJAMIN FISCHMANN TORRES
(85) 15/04/2016
(86) PCT IB2014/002891 de 29/12/2014
(87) WO 2015/087156 de 18/06/2015
Publicação automática da admissibilidade da fase nacional depositado via PCT . Tratado de cooperação em matéria de Patentes, conforme Instrução Normativa nº 02, de 06/06/2017 publicada na RPI nº 2422, de 06/06/2017.

---

(21) BR 11 2016 008530-2 A2

Código 1.3 - Notificação - Fase Nacional - PCT
(22) 02/10/2014
(30) 18/10/2013 DE 10 2013 111 504.7
(51) F23Q 7/06 (2006.01), F23D 1/00 (2006.01)
(54) MÉTODO PARA A IGNIÇÃO DE UM QUEIMADOR DE INSTALAÇÃO DE ENERGIA, E QUEIMADOR DE PÓ DE CARVÃO ADEQUADO PARA O MÉTODO
(71) MITSUBISHI HITACHI POWER SYSTEMS EUROPE GMBH (DE)
(72) ALFONS LEISSE, SEBASTIAN REHFELDT
(85) 15/04/2016
(86) PCT EP2014/071206 de 02/10/2014
(87) WO 2015/055443 de 23/04/2015
Publicação automática da admissibilidade da fase nacional depositado via PCT . Tratado de cooperação em matéria de Patentes, conforme Instrução Normativa nº 02, de 06/06/2017 publicada na RPI nº 2422, de 06/06/2017.

---

(21) BR 11 2016 008531-0 A2

Código 1.3 - Notificação - Fase Nacional - PCT
(22) 24/10/2014
(30) 25/10/2013 DE 1318886.7
(51) C07B 37/02 (2006.01), C07C 2/86 (2006.01), C07C 13/04 (2006.01), C07C 45/69 (2006.01), C07C 49/543 (2006.01), C07C 67/347 (2006.01), C07C 69/608 (2006.01)
(54) APERFEIÇOAMENTOS EM OU RELACIONADOS A COMPOSTOS ORGÂNICOS
(71) GIVAUDAN SA (CH) , AMYRIS, INC. (US)
(72) FRIDTJOF SCHROEDER, FABIAN RUETHI
(85) 15/04/2016
(86) PCT EP2014/072882 de 24/10/2014

(87) WO 2015/059290 de 30/04/2015
Publicação automática da admissibilidade da fase nacional depositado via PCT . Tratado de cooperação em matéria de Patentes, conforme Instrução Normativa nº 02, de 06/06/2017 publicada na RPI nº 2422, de 06/06/2017.

---

(21) BR 11 2016 008532-9 A2

Código 1.3 - Notificação - Fase Nacional - PCT
(22) 15/10/2014
(30) 16/10/2013 US 14/055,611
(51) G02B 6/30 (2006.01), G02B 6/44 (2006.01), H01B 11/22 (2006.01)
(54) CONJUNTO DE FIBRA ÓTICA FLEXÍVEL PROTEGIDO
(71) CERTICABLE, INC. (US)
(72) CHRISTIAN PETERSON, BARRY SKOLNICK
(85) 15/04/2016
(86) PCT US2014/060725 de 15/10/2014
(87) WO 2015/057860 de 23/04/2015
Publicação automática da admissibilidade da fase nacional depositado via PCT . Tratado de cooperação em matéria de Patentes, conforme Instrução Normativa nº 02, de 06/06/2017 publicada na RPI nº 2422, de 06/06/2017.

---

(21) BR 11 2016 008534-5 A2

Código 1.3 - Notificação - Fase Nacional - PCT
(22) 14/10/2014
(30) 15/10/2013 US 14/054,341
(51) H04L 29/06 (2006.01), H04N 21/41 (2011.01), H04N 21/442 (2011.01), H04H 60/43 (2008.01), H04H 60/91 (2008.01)
(54) DIFUSÃO SELETIVA DE SELEÇÃO DE FLUXO A PARTIR DE DISPOSITIVO PORTÁTIL
(71) NAGRAVISION S.A. (CH)
(72) RAMACHANDRA CHAKENALLI NANJEGOWDA, RAMACHANDRA CHAKENALLI NANJEGOWDA
(85) 15/04/2016
(86) PCT IB2014/065291 de 14/10/2014
(87) WO 2015/056162 de 23/04/2015
Publicação automática da admissibilidade da fase nacional depositado via PCT . Tratado de cooperação em matéria de Patentes, conforme Instrução Normativa nº 02, de 06/06/2017 publicada na RPI nº 2422, de 06/06/2017.

---

(21) BR 11 2016 008537-0 A2

Código 1.3 - Notificação - Fase Nacional - PCT
(22) 17/10/2014
(30) 18/10/2013 NZ 616807; 05/06/2014 NZ 625902; 05/06/2014 NZ 625904
(51) A01K 11/00 (2006.01), A61B 10/02 (2006.01)
(54) RECIPIENTE DE ARMAZENAMENTO, FERRAMENTA DE AMOSTRAGEM, MONTAGEM DE RECIPIENTE DE ARMAZENAMENTO E UM

COLETOR DE AMOSTRA, MATRIZ, E, CONJUNTO DE PUNÇÃO E MATRIZ
(71) SNPSHOT TRUSTEE LIMITED (NZ)
(72) MICHAEL STUART GARDNER, ROY VICTOR BLADEN
(85) 15/04/2016
(86) PCT IB2014/065397 de 17/10/2014
(87) WO 2015/056229 de 23/04/2015
Publicação automática da admissibilidade da fase nacional depositado via PCT . Tratado de cooperação em matéria de Patentes, conforme Instrução Normativa nº 02, de 06/06/2017 publicada na RPI nº 2422, de 06/06/2017.

---

(21) BR 11 2016 008544-2 A2

Código 1.3 - Notificação - Fase Nacional - PCT
(22) 10/10/2014
(30) 18/10/2013 EP 13189392.7; 28/07/2014 EP 14178785.3
(51) G10L 19/20 (2013.01), G10L 19/08 (2013.01)
(54) ?CONCEITO PARA CODIFICAR UM SINAL DE ÁUDIO E DECODIFICAR UM SINAL DE ÁUDIO USANDO INFORMAÇÕES DETERMINÍSTICAS E SIMILARES A RUÍDO?
(71) FRAUNHOFER-GESELLSCHAFT ZUR FÖRDERUNG DER ANGEWANDTEN FORSCHUNG E.V. (DE)
(72) GUILLAUME FUCHS, MARKUS MULTRUS, EMMANUEL RAVELLI, MARKUS SCHNELL
(85) 15/04/2016
(86) PCT EP2014/071769 de 10/10/2014
(87) WO 2015/055532 de 23/04/2015
Publicação automática da admissibilidade da fase nacional depositado via PCT . Tratado de cooperação em matéria de Patentes, conforme Instrução Normativa nº 02, de 06/06/2017 publicada na RPI nº 2422, de 06/06/2017.

---

(21) BR 11 2016 008546-9 A2

Código 1.3 - Notificação - Fase Nacional - PCT
(22) 15/10/2014
(30) 15/10/2013 US 61/891,163; 25/02/2014 US 61/944,325
(51) H04W 8/06 (2009.01), H04W 8/08 (2009.01), H04W 64/00 (2009.01)
(54) SISTEMAS, MÉTODOS E PRODUTOS DE PROGRAMA DE COMPUTADOR PARA INFORMAÇÕES DE CONTATO
(71) CONNECT SOFTWARE CORPORATION (US)
(72) ZACH MELAMED, RYAN ALLIS, ANIMA SARAH LAVOY, JARED WEINSTOCK, DAN HO, NICK GONZALEZ, LILIA TAMM, DANA CHAMBERS
(85) 15/04/2016
(86) PCT US2014/060622 de 15/10/2014
(87) WO 2015/057792 de 23/04/2015
Publicação automática da admissibilidade da fase nacional depositado via PCT . Tratado de cooperação em matéria de Patentes, conforme Instrução Normativa nº 02, de 06/06/2017 publicada na RPI nº 2422, de 06/06/2017.

(21) BR 11 2016 008550-7 A2

Código 1.3 - Notificação - Fase Nacional - PCT
(22) 14/10/2014
(30) 16/10/2013 FR 1360058
(51) A61F 5/00 (2006.01)
(54) BANDA GÁSTRICA NÃO INFLÁVEL
(71) MEDICAL INNOVATION DEVELOPPEMENT (FR)
(72) LUDOVIC CAZENAVE, VINCENT FRERING
(85) 15/04/2016
(86) PCT FR2014/052611 de 14/10/2014
(87) WO 2015/055941 de 23/04/2015
Publicação automática da admissibilidade da fase nacional depositado via PCT . Tratado de cooperação em matéria de Patentes, conforme Instrução Normativa nº 02, de 06/06/2017 publicada na RPI nº 2422, de 06/06/2017.

(21) BR 11 2016 008551-5 A2

Código 1.3 - Notificação - Fase Nacional - PCT
(22) 17/12/2013
(30) 17/10/2013 US 61/892,049
(51) B62D 7/22 (2006.01)
(54) CONEXÃO ANTI VIBRAÇÃO PARA MECANISMO DE DIREÇÃO DE DUPLO EIXO DE RODAS DE DIREÇÃO
(71) VOLVO DO BRASIL VEÍCULOS LTDA. (BR/PR)
(72) LUIS FERNANDO DE MELLO WELIN
(85) 15/04/2016
(86) PCT BR2013/000570 de 17/12/2013
(87) WO 2015/054760 de 23/04/2015
Publicação automática da admissibilidade da fase nacional depositado via PCT . Tratado de cooperação em matéria de Patentes, conforme Instrução Normativa nº 02, de 06/06/2017 publicada na RPI nº 2422, de 06/06/2017.

(21) BR 11 2016 008552-3 A2

Código 1.3 - Notificação - Fase Nacional - PCT
(22) 17/10/2014
(30) 17/10/2013 US 61/892,404
(51) A61K 9/08 (2006.01), A61K 31/765 (2006.01), A61P 15/16 (2006.01)
(54) COMPOSIÇÕES E MÉTODOS RELACIONADOS A UM HIDROGEL DE POLÍMERO OCLUSIVO
(71) ELAINE LISSNER (US)
(72) JEFFERY DEPINTO, DAVID TEMPLER, ANTONINA NIKITENKO, DONALD WALLER, DAVID BOLICK, GARRY GAMERMAN
(85) 15/04/2016
(86) PCT US2014/061272 de 17/10/2014
(87) WO 2015/058169 de 23/04/2015
Publicação automática da admissibilidade da fase nacional depositado via PCT . Tratado de cooperação em matéria de Patentes, conforme Instrução

Normativa nº 02, de 06/06/2017 publicada na RPI nº 2422, de 06/06/2017.

---

(21) BR 11 2016 008553-1 A2

Código 1.3 - Notificação - Fase Nacional - PCT
(22) 14/10/2014
(30) 17/10/2013 CN PCT/CN2013/085412
(51) C07D 221/04 (2006.01), A61K 31/435 (2006.01), A61P 9/04 (2006.01), A61P 5/40 (2006.01), A61P 9/12 (2006.01), A61P 13/12 (2006.01)
(54) DERIVADOS DE FENIL-DI-HIDROPIRIDINA COMO INIBIDORES DE SINTASE DE ALDOSTERONA
(71) F. HOFFMANN-LA ROCHE AG (CH)
(72) JOHANNES AEBI, KURT AMREIN, ROBERT BRITTON, BENOIT HORNSPERGER, BERND KUHN, HANS P. MAERKI, RAINER E. MARTIN, ALEXANDER V. MAYWEG, XUEFEI TAN
(85) 15/04/2016
(86) PCT EP2014/071940 de 14/10/2014
(87) WO 2015/055602 de 23/04/2015
Publicação automática da admissibilidade da fase nacional depositado via PCT . Tratado de cooperação em matéria de Patentes, conforme Instrução Normativa nº 02, de 06/06/2017 publicada na RPI nº 2422, de 06/06/2017.

---

(21) BR 11 2016 008554-0 A2

Código 1.3 - Notificação - Fase Nacional - PCT
(22) 18/10/2013
(51) H04B 7/04 (2006.01)
(54) MÉTODO E APARELHO PARA CONFIGURAÇÃO DE CSIPARA MIMO 3-D
(71) QUALCOMM INCORPORATED (US)
(72) CHAO WEI, YU ZHANG, Jilei Hou
(85) 15/04/2016
(86) PCT CN2013/085479 de 18/10/2013
(87) WO 2015/054895 de 23/04/2015
Publicação automática da admissibilidade da fase nacional depositado via PCT . Tratado de cooperação em matéria de Patentes, conforme Instrução Normativa nº 02, de 06/06/2017 publicada na RPI nº 2422, de 06/06/2017.

---

(21) BR 11 2016 008555-8 A2

Código 1.3 - Notificação - Fase Nacional - PCT
(22) 16/10/2014
(30) 18/10/2013 US 61/892,502; 20/11/2013 US 61/906,441
(51) A01N 37/46 (2006.01), A01N 25/00 (2006.01)
(54) UTILIZAÇÃO DO DERIVADO DE CARBOXAMIDA ATIVO PESTICIDA E DA APLICAÇÃO DE SEMENTES E DOS MÉTODOS DE TRATAMENTO
(71) BASF AGROCHEMICAL PRODUCTS B.V. (NL)
(72) TATJANA SIKULJAK, MARKUS GEWEHR, Anil MENON
(85) 15/04/2016

(86) PCT EP2014/072192 de 16/10/2014
(87) WO 2015/055757 de 23/04/2015
Publicação automática da admissibilidade da fase nacional depositado via PCT . Tratado de cooperação em matéria de Patentes, conforme Instrução Normativa nº 02, de 06/06/2017 publicada na RPI nº 2422, de 06/06/2017.

---

(21) BR 11 2016 008556-6 A2

Código 1.3 - Notificação - Fase Nacional - PCT
(22) 21/08/2014
(30) 17/10/2013 US 14/056,856
(51) G06N 3/04 (2006.01)
(54) ATRIBUIÇÃO E EXAME DINÂMICOS DE ATRASO SINÁPTICO
(71) QUALCOMM INCORPORATED (US)
(72) ANTHONY SARAH, ROBERT HOWARD KIMBALL, BRIAN SPINAR
(85) 15/04/2016
(86) PCT US2014/052157 de 21/08/2014
(87) WO 2015/057305 de 23/04/2015
Publicação automática da admissibilidade da fase nacional depositado via PCT . Tratado de cooperação em matéria de Patentes, conforme Instrução Normativa nº 02, de 06/06/2017 publicada na RPI nº 2422, de 06/06/2017.

---

(21) BR 11 2016 008557-4 A2

Código 1.3 - Notificação - Fase Nacional - PCT
(22) 18/09/2014
(30) 18/10/2013 US 61/892,971; 17/09/2014 US 14/489,122
(51) H04W 36/00 (2009.01)
(54) INTERFACE DE ESTAÇÃO BASE COM PONTO DE ACESSO PARA ROTEAMENTO DE PORTADORAS DE DADOS
(71) QUALCOMM INCORPORATED (US)
(72) OZCAN OZTURK, GAVIN BERNARD HORN, VIKAS JAIN, DEEPAK WADHWA
(85) 15/04/2016
(86) PCT US2014/056256 de 18/09/2014
(87) WO 2015/057343 de 23/04/2015
Publicação automática da admissibilidade da fase nacional depositado via PCT . Tratado de cooperação em matéria de Patentes, conforme Instrução Normativa nº 02, de 06/06/2017 publicada na RPI nº 2422, de 06/06/2017.

---

(21) BR 11 2016 008558-2 A2

Código 1.3 - Notificação - Fase Nacional - PCT
(22) 16/10/2014
(30) 17/10/2013 IT MI2013A 001732
(51) C22B 1/00 (2006.01), C22B 1/244 (2006.01), C22B 1/245 (2006.01)
(54) PROCESSO PARA VALORIZAÇÃO DE PÓS RESIDUAIS DE MINAS CONTENDO ÓXIDOS DE FERRO

(71) AMBIENTE E NUTRIZIONE S.R.L. (IT)
(72) GIUSEPPINA CEREA
(85) 15/04/2016
(86) PCT IB2014/065354 de 16/10/2014
(87) WO 2015/056198 de 23/04/2015
Publicação automática da admissibilidade da fase nacional depositado via PCT . Tratado de cooperação em matéria de Patentes, conforme Instrução Normativa nº 02, de 06/06/2017 publicada na RPI nº 2422, de 06/06/2017.

---

(21) BR 11 2016 008559-0 A2

Código 1.3 - Notificação - Fase Nacional - PCT
(22) 24/10/2014
(30) 29/10/2013 US 61/897,193
(51) A24F 47/00 (2006.01)
(54) APARELHO
(71) BRITISH AMERICAN TOBACCO (INVESTMENTS) LIMITED (GB)
(72) BENJAMIN JOHN PAPROCKI, ANDREW PAUL WILKE, RAYMOND JOHN ROBEY, JESSE EUGENE ROBINSON, FENG TIAN
(85) 15/04/2016
(86) PCT EP2014/072828 de 24/10/2014
(87) WO 2015/062983 de 07/05/2015
Publicação automática da admissibilidade da fase nacional depositado via PCT . Tratado de cooperação em matéria de Patentes, conforme Instrução Normativa nº 02, de 06/06/2017 publicada na RPI nº 2422, de 06/06/2017.

---

(21) BR 11 2016 008560-4 A2

Código 1.3 - Notificação - Fase Nacional - PCT
(22) 14/10/2014
(30) 17/10/2013 CN PCT/CN2013/085415
(51) C07D 221/04 (2006.01), A61K 31/435 (2006.01), A61P 9/04 (2006.01), A61P 5/40 (2006.01), A61P 9/12 (2006.01), A61P 13/12 (2006.01)
(54) NOVOS DERIVADOS DE FENIL-DIIDROPIRIDINA COMO INIBIDORES DE ALDOESTERONA SINTASE
(71) F. HOFFMANN-LA ROCHE AG (CH)
(72) JOHANNES AEBI, KURT AMREIN, ROBERT BRITTON, BENOIT HORNSPERGER, BERND KUHN, RAINER E. MARTIN, HANS P. MAERKI, ALEXANDER V. MAYWEG, XUEFEI TAN
(85) 15/04/2016
(86) PCT EP2014/071943 de 14/10/2014
(87) WO 2015/055604 de 23/04/2015
Publicação automática da admissibilidade da fase nacional depositado via PCT . Tratado de cooperação em matéria de Patentes, conforme Instrução Normativa nº 02, de 06/06/2017 publicada na RPI nº 2422, de 06/06/2017.

---

(21) BR 11 2016 008564-7 A2

Código 1.3 - Notificação - Fase Nacional - PCT

(22) 22/09/2014
(30) 22/10/2013 FR 1360291
(51) B62D 25/06 (2006.01), B62D 27/02 (2006.01)
(54) MÉTODO PARA ENRIJECER UM PAINEL CURVADO EM CHAPA METÁLICA POR MEIO DE UM PAINEL DE PAPELÃO
(71) PEUGEOT CITROEN AUTOMOBILES SA (FR) , ADHEX TECHNOLOGIES (FR)
(72) HERVÉ ROBERT, ALAIN GUY, HERVÉ FAVATA, HERVÉ VION
(85) 15/04/2016
(86) PCT EP2014/070124 de 22/09/2014
(87) WO 2015/058917 de 30/04/2015
Publicação automática da admissibilidade da fase nacional depositado via PCT . Tratado de cooperação em matéria de Patentes, conforme Instrução Normativa nº 02, de 06/06/2017 publicada na RPI nº 2422, de 06/06/2017.

---

(21) BR 11 2016 008567-1 A2

Código 1.3 - Notificação - Fase Nacional - PCT
(22) 20/10/2014
(30) 18/10/2013 GB 1318468.4
(51) B01D 1/18 (2006.01), C22B 21/00 (2006.01)
(54) APRIMORAMENTOS EM E RELACIONADOS A MÉTODOS DE PROCESSAMENTO E APARELHO DE PROCESSAMENTO
(71) ALTEK EUROPE LIMITED (GB)
(72) ALAN PEEL, ANDREW GIBBS
(85) 18/04/2016
(86) PCT GB2014/053129 de 20/10/2014
(87) WO 2015/056033 de 23/04/2015
Publicação automática da admissibilidade da fase nacional depositado via PCT . Tratado de cooperação em matéria de Patentes, conforme Instrução Normativa nº 02, de 06/06/2017 publicada na RPI nº 2422, de 06/06/2017.

---

(21) BR 11 2016 008568-0 A2

Código 1.3 - Notificação - Fase Nacional - PCT
(22) 30/10/2013
(51) G05B 17/02 (2006.01)
(54) MÉTODO PARA CONSTRUIR AUTOMATICAMENTE MODELOS GRÁFICOS PROBABILÍSTICOS
(71) GE AVIATION SYSTEMS LIMITED (GB)
(72) PAUL BUTTERLEY, ROBERT EDWARD CALLAN, OLIVIER PAUL JACQUES THANH MINH THUONG
(85) 18/04/2016
(86) PCT GB2013/052830 de 30/10/2013
(87) WO 2015/063436 de 07/05/2015
Publicação automática da admissibilidade da fase nacional depositado via PCT . Tratado de cooperação em matéria de Patentes, conforme Instrução Normativa nº 02, de 06/06/2017 publicada na RPI nº 2422, de 06/06/2017.

(21) BR 11 2016 008569-8 A2

Código 1.3 - Notificação - Fase Nacional - PCT
(22) 07/10/2014
(30) 28/10/2013 CN PCT/CN2013/086070; 13/12/2013 EP 13197155.8
(51) A61K 31/045 (2006.01), A61K 8/34 (2006.01), A61K 47/10 (2006.01), A61K 9/00 (2006.01), A61Q 5/00 (2006.01), A61P 17/00 (2006.01)
(54) GLICEROL OU UMA COMPOSIÇÃO, UTILIZAÇÃO NÃO TERAPÊUTICA DE GLICEROL E MÉTODO NÃO TERAPÊUTICO PARA O CONDICIONAMENTO DO COURO CABELUDO
(71) UNILEVER NV (NL)
(72) XIAOYING BIAN, CLIVE RODERICK HARDING, CHRISTOPHER JOHN LITTLE, RITU NIRULA, GRAHAM ANDREW TURNER, SUSAN WELCH
(85) 18/04/2016
(86) PCT EP2014/071404 de 07/10/2014
(87) WO 2015/062821 de 07/05/2015
Publicação automática da admissibilidade da fase nacional depositado via PCT . Tratado de cooperação em matéria de Patentes, conforme Instrução Normativa nº 02, de 06/06/2017 publicada na RPI nº 2422, de 06/06/2017.

(21) BR 11 2016 008570-1 A2

Código 1.3 - Notificação - Fase Nacional - PCT
(22) 13/10/2014
(30) 22/10/2013 EP 13189632.6
(51) A61B 6/00 (2006.01), A61B 6/02 (2006.01), G01T 1/24 (2006.01)
(54) SISTEMA DE RAIOS X PARA MAMOGRAFIA PARA CAPTURAR UMA IMAGEM DE UM OBJETO, E,MÉTODO PARA CAPTURAR UMA IMAGEM DE UM OBJETO COM UM SISTEMA DE RAIOS X PARA MAMOGRAFIA
(71) KONINKLIJKE PHILIPS N.V. (NL)
(72) MICHAEL GRASS, KLAUS ERHARD, EWALD ROESSL
(85) 18/04/2016
(86) PCT EP2014/071824 de 13/10/2014
(87) WO 2015/058980 de 30/04/2015
Publicação automática da admissibilidade da fase nacional depositado via PCT . Tratado de cooperação em matéria de Patentes, conforme Instrução Normativa nº 02, de 06/06/2017 publicada na RPI nº 2422, de 06/06/2017.

(21) BR 11 2016 008571-0 A2

Código 1.3 - Notificação - Fase Nacional - PCT
(22) 16/10/2014
(30) 22/10/2013 US 61/894,025
(51) A61B 5/00 (2006.01)
(54) APARELHO SENSOR E MÉTODO PARA MONITORAR SINAIS VITAIS DE UM INDIVÍDUO
(71) KONINKLIJKE PHILIPS N.V. (NL)
(72) HEINZ OTTO KURZENBERGER, THOMAS GERHARD EMMRICH, BERND GÜNTER WERNER WILM, STEFFEN ZIMMERMANN, HARALD

GREINER
(85) 18/04/2016
(86) PCT IB2014/065348 de 16/10/2014
(87) WO 2015/059606 de 30/04/2015
Publicação automática da admissibilidade da fase nacional depositado via PCT . Tratado de cooperação em matéria de Patentes, conforme Instrução Normativa nº 02, de 06/06/2017 publicada na RPI nº 2422, de 06/06/2017.

---

(21) BR 11 2016 008572-8 A2

Código 1.3 - Notificação - Fase Nacional - PCT
(22) 17/10/2014
(30) 22/10/2013 US 61/893,912
(51) G06T 19/00 (2011.01)
(54) MÉTODO, SISTEMA DE COMPUTAÇÃO, E, MÍDIA DE ARMAZENAMENTO LEGÍVEL POR COMPUTADOR
(71) KONINKLIJKE PHILIPS N.V. (NL)
(72) SHLOMO GOTMAN, ZIMAM ROMMAN
(85) 18/04/2016
(86) PCT IB2014/065423 de 17/10/2014
(87) WO 2015/059613 de 30/04/2015
Publicação automática da admissibilidade da fase nacional depositado via PCT . Tratado de cooperação em matéria de Patentes, conforme Instrução Normativa nº 02, de 06/06/2017 publicada na RPI nº 2422, de 06/06/2017.

---

(21) BR 11 2016 008573-6 A2

Código 1.3 - Notificação - Fase Nacional - PCT
(22) 14/10/2014
(30) 21/10/2013 EP 13189453.7
(51) A61B 5/055 (2006.01), G01R 33/48 (2006.01), G01R 33/561 (2006.01)
(54) MÉTODO DE IMAGEAMENTO POR RM DE UM OBJETO DISPOSTO NO VOLUME DE EXAME DE UM DISPOSITIVO DE RM, DISPOSITIVO DE RM, E, PROGRAMA DE COMPUTADOR PARA SER EXECUTADO EM UM DISPOSITIVO DE RM
(71) KONINKLIJKE PHILIPS N.V. (NL)
(72) KAY NEHRKE, PETER BÖRNERT
(85) 18/04/2016
(86) PCT EP2014/071992 de 14/10/2014
(87) WO 2015/059000 de 30/04/2015
Publicação automática da admissibilidade da fase nacional depositado via PCT . Tratado de cooperação em matéria de Patentes, conforme Instrução Normativa nº 02, de 06/06/2017 publicada na RPI nº 2422, de 06/06/2017.

---

(21) BR 11 2016 008575-2 A2

Código 1.3 - Notificação - Fase Nacional - PCT

(22) 30/09/2014
(30) 21/10/2013 EP 13189514.6
(51) C11D 3/37 (2006.01), C11D 11/00 (2006.01)
(54) COMPOSIÇÃO AQUOSA PARA LIMPEZA DE SUPERFÍCIES DURAS, MÉTODO PARA LIMPEZA DE UMA SUPERFÍCIE DURA E OBTENÇÃO DE UM BENEFÍCIO DE LIMPEZA POSTERIOR PARA A DITA SUPERFÍCIE E USO DE UMA COMPOSIÇÃO AQUOSA PARA LIMPEZA DE SUPERFÍCIES DURAS
(71) UNILEVER N.V (NL)
(72) ADAM PETER JARVIS, Patricia Revell, Stephen John Singleton, Jane Whitaker, Jeremy Nicholas Winter
(85) 18/04/2016
(86) PCT EP2014/070925 de 30/09/2014
(87) WO 2015/058936 de 30/04/2015
Publicação automática da admissibilidade da fase nacional depositado via PCT . Tratado de cooperação em matéria de Patentes, conforme Instrução Normativa nº 02, de 06/06/2017 publicada na RPI nº 2422, de 06/06/2017.

---

(21) BR 11 2016 008577-9 A2

Código 1.3 - Notificação - Fase Nacional - PCT
(22) 21/10/2014
(30) 28/10/2013 US 61/896,438; 25/09/2014 US 14/496,259
(51) E21B 33/043 (2006.01)
(54) CONJUNTO DE CABEÇA DE POÇO E MÉTODO PARA COMPLETAR UM POÇO
(71) VETCO GRAY, INC. (US)
(72) MAYUR MANSUKH, ANIRUDDHA D. GADRE, DANIEL CALEB BENSON, DAVID LAWRENCE FORD
(85) 18/04/2016
(86) PCT US2014/061480 de 21/10/2014
(87) WO 2015/065756 de 07/05/2015
Publicação automática da admissibilidade da fase nacional depositado via PCT . Tratado de cooperação em matéria de Patentes, conforme Instrução Normativa nº 02, de 06/06/2017 publicada na RPI nº 2422, de 06/06/2017.

---

(21) BR 11 2016 008578-7 A2

Código 1.3 - Notificação - Fase Nacional - PCT
(22) 21/10/2014
(30) 24/10/2013 GB 1318824.8
(51) G01M 17/02 (2006.01), G01B 11/22 (2006.01)
(54) MÉTODO E DISPOSITIVO PARA ANÁLISE DE CONDIÇÃO DE PNEU
(71) WHEELRIGHT LIMITED (GB)
(72) PAUL MICHAEL TAYLOR, WILLIAM JAMES BRADLEY, WILLEM PAUL BEEKER, ALEXANDER PAUL CODD
(85) 18/04/2016
(86) PCT GB2014/053132 de 21/10/2014
(87) WO 2015/059457 de 30/04/2015

Publicação automática da admissibilidade da fase nacional depositado via PCT . Tratado de cooperação em matéria de Patentes, conforme Instrução Normativa nº 02, de 06/06/2017 publicada na RPI nº 2422, de 06/06/2017.

---

(21) BR 11 2016 008579-5 A2

Código 1.3 - Notificação - Fase Nacional - PCT
(22) 16/10/2014
(30) 17/10/2013 US 61/892,142
(51) C07D 403/12 (2006.01), C07D 233/42 (2006.01), C07D 401/12 (2006.01), C07D 205/04 (2006.01), C07D 207/273 (2006.01), A61K 31/4164 (2006.01), A61P 25/00 (2006.01)
(54) DERIVADOS DE AMINOTETRALINA E AMINOINDANO, COMPOSIÇÕES FARMACÊUTICAS CONTENDO OS MESMOS E SEU USO EM TERAPIA
(71) ABBVIE DEUTSCHLAND GMBH & CO. KG (DE) , ABBVIE, INC. (US)
(72) WILHELM AMBERG, FRAUKE POHLKI, UDO LANGE, YING WANG, HONGYU ZHAO, HUAN-QIU LI, JASON BREWER, ANIL VASUDEVAN, YANBIN LAO, CHARLES W. HUTCHINS
(85) 18/04/2016
(86) PCT EP2014/072235 de 16/10/2014
(87) WO 2015/055771 de 23/04/2015
Publicação automática da admissibilidade da fase nacional depositado via PCT . Tratado de cooperação em matéria de Patentes, conforme Instrução Normativa nº 02, de 06/06/2017 publicada na RPI nº 2422, de 06/06/2017.

---

(21) BR 11 2016 008582-5 A2

Código 1.3 - Notificação - Fase Nacional - PCT
(22) 21/07/2014
(30) 23/10/2013 EP 13290254.5
(51) A01B 1/00 (2006.01), E01B 2/00 (2006.01), E01D 19/12 (2006.01)
(54) PISTA DE TRÁFEGO CONTÍNUA E DISPOSITIVO CONTRA LEVANTAMENTO
(71) SIEMENS S.A.S. (FR)
(72) ROMAIN LAURIOT DIT PREVOST
(85) 18/04/2016
(86) PCT EP2014/065599 de 21/07/2014
(87) WO 2015/058871 de 30/04/2015
Publicação automática da admissibilidade da fase nacional depositado via PCT . Tratado de cooperação em matéria de Patentes, conforme Instrução Normativa nº 02, de 06/06/2017 publicada na RPI nº 2422, de 06/06/2017.

---

(21) BR 11 2016 008587-6 A2

Código 1.3 - Notificação - Fase Nacional - PCT
(22) 16/10/2014
(30) 18/10/2013 PT 107244
(51) A61K 8/64 (2006.01), A61Q 5/00 (2006.01), A61Q 5/04 (2006.01), A61Q 5/06 (2006.01)
(54) COMPOSIÇÃO PEPTÍDICA E RESPECTIVOS USOS

(71) UNIVERSIDADE DO MINHO (PT)
(72) ARTUR MANUEL CAVACO PAULO, CÉLIA FREITAS DA CRUZ, MARGARIDA MARIA MACEDO FRANCESKO FERNANDES
(85) 18/04/2016
(86) PCT IB2014/065375 de 16/10/2014
(87) WO 2015/056216 de 23/04/2015
Publicação automática da admissibilidade da fase nacional depositado via PCT . Tratado de cooperação em matéria de Patentes, conforme Instrução Normativa nº 02, de 06/06/2017 publicada na RPI nº 2422, de 06/06/2017.

---

(21) BR 11 2016 008593-0 A2

Código 1.3 - Notificação - Fase Nacional - PCT
(22) 17/10/2014
(30) 18/10/2013 US 61/893,133; 24/01/2014 US 61/931,467
(51) A61K 31/472 (2006.01), A61K 31/497 (2006.01), A61K 31/501 (2006.01)
(54) INIBIDORES DE BROMODOMÍNIO
(71) CELGENE QUANTICEL RESEARCH, INC. (US)
(72) JEFFREY ALAN STAFFORD, MICHAEL JOHN BENNETT, AMOGH BOLOOR, STEPHEN W. KALDOR, JUAN MANUEL BETANCORT, JAMES MARVIN VEAL
(85) 18/04/2016
(86) PCT US2014/061261 de 17/10/2014
(87) WO 2015/058160 de 23/04/2015
Publicação automática da admissibilidade da fase nacional depositado via PCT . Tratado de cooperação em matéria de Patentes, conforme Instrução Normativa nº 02, de 06/06/2017 publicada na RPI nº 2422, de 06/06/2017.

---

(21) BR 11 2016 008594-9 A2

Código 1.3 - Notificação - Fase Nacional - PCT
(22) 23/09/2014
(30) 18/10/2013 US 14/057,297
(51) A61F 6/06 (2006.01), A61F 6/14 (2006.01), A61F 6/18 (2006.01), A61F 6/20 (2006.01), A01K 21/00 (2006.01)
(54) DISPOSITIVO INTRAUTERINO COM FIO DE RECUPERAÇÃO
(71) CONTRAMED, LLC (US)
(72) MICHAEL TAL, BOB H. KATZ, MARK JAMES DEBISSCHOP
(85) 18/04/2016
(86) PCT US2014/056967 de 23/09/2014
(87) WO 2015/057359 de 23/04/2015
Publicação automática da admissibilidade da fase nacional depositado via PCT . Tratado de cooperação em matéria de Patentes, conforme Instrução Normativa nº 02, de 06/06/2017 publicada na RPI nº 2422, de 06/06/2017.

---

(21) BR 11 2016 008595-7 A2

Código 1.3 - Notificação - Fase Nacional - PCT
(22) 17/10/2014

(30) 22/10/2013 US 61/894,336
(51) A01N 43/40 (2006.01), A01N 43/56 (2006.01), A01N 33/06 (2006.01)
(54) COMPOSIÇÕES PESTICIDAS E MÉTODOS RELACIONADOS
(71) DOW AGROSCIENCES LLC (US)
(72) MARTIN J. WALSH, DANIEL KNUEPPEL, NOORMOHAMED M. NIYAZ, ANN M. BUYSSE, NEGAR GARIZI, ASAKO KUBOTA, YU ZHANG, RICKY HUNTER, TONY K. TRULLINGER
(85) 18/04/2016
(86) PCT US2014/061069 de 17/10/2014
(87) WO 2015/061161 de 30/04/2015
Publicação automática da admissibilidade da fase nacional depositado via PCT . Tratado de cooperação em matéria de Patentes, conforme Instrução Normativa nº 02, de 06/06/2017 publicada na RPI nº 2422, de 06/06/2017.

---

(21) BR 11 2016 008596-5 A2

Código 1.3 - Notificação - Fase Nacional - PCT
(22) 17/10/2014
(30) 18/10/2013 FR 13 60202
(51) A23L 1/337 (2006.01), A21D 2/26 (2006.01)
(54) PROCESSO DE TEXTURIZAÇÃO DE UMA BIOMASSA DE MICROALGAS
(71) ROQUETTE FRÈRES (FR)
(72) Damien Passe
(85) 18/04/2016
(86) PCT FR2014/052648 de 17/10/2014
(87) WO 2015/055965 de 23/04/2015
Publicação automática da admissibilidade da fase nacional depositado via PCT . Tratado de cooperação em matéria de Patentes, conforme Instrução Normativa nº 02, de 06/06/2017 publicada na RPI nº 2422, de 06/06/2017.

---

(21) BR 11 2016 008598-1 A2

Código 1.3 - Notificação - Fase Nacional - PCT
(22) 23/10/2014
(30) 24/10/2013 EP 13190166.2
(51) B60C 1/00 (2006.01), C08C 19/20 (2006.01), C08K 3/36 (2006.01), C08L 9/00 (2006.01)
(54) COMPOSIÇÃO DE BORRACHA VULCANIZÁVEL, PROCESSO PARA A PREPARAÇÃO DE COMPOSIÇÕES DE BORRACHA VULCANIZÁVEIS, PROCESSO PARA A PRODUÇÃO DE VULCANIZADOS, VULCANIZADOS, E USO DE COMPOSIÇÃO DE BORRACHA VULCANIZÁVEL
(71) ARLANXEO DEUTSCHLAND GMBH (DE)
(72) DAVID JOHN HARDY, HEIKE KLOPPENBURG, ALEX LUCASSEN, NORBERT STEINHAUSER, YAN ZHANG
(85) 18/04/2016
(86) PCT EP2014/072778 de 23/10/2014
(87) WO 2015/059237 de 30/04/2015
Publicação automática da admissibilidade da fase nacional depositado via

PCT . Tratado de cooperação em matéria de Patentes, conforme Instrução Normativa nº 02, de 06/06/2017 publicada na RPI nº 2422, de 06/06/2017.

---

(21) BR 11 2016 008599-0 A2

Código 1.3 - Notificação - Fase Nacional - PCT
(22) 03/10/2014
(30) 18/10/2013 IT BO2013A000577
(51) B65B 29/02 (2006.01), B65B 1/12 (2006.01), B65B 1/38 (2006.01)
(54) UNIDADE E MÉTODO PARA PREENCHIMENTO DE ELEMENTOS DE CONTENÇÃO DAS CÁPSULAS DE USO ÚNICO PARA BEBIDAS DE EXTRAÇÃO OU INFUSÃO
(71) GIMA S.P.A. (IT)
(72) DARIO REA, EMANUELE RUBBI, PIERLUIGI CASTELLARI
(85) 18/04/2016
(86) PCT IB2014/065041 de 03/10/2014
(87) WO 2015/056127 de 23/04/2015
Publicação automática da admissibilidade da fase nacional depositado via PCT . Tratado de cooperação em matéria de Patentes, conforme Instrução Normativa nº 02, de 06/06/2017 publicada na RPI nº 2422, de 06/06/2017.

---

(21) BR 11 2016 008602-3 A2

Código 1.3 - Notificação - Fase Nacional - PCT
(22) 17/10/2014
(30) 18/10/2013 CN 201310491626.2
(51) C08F 10/00 (2006.01), C08F 4/649 (2006.01), C08F 10/06 (2006.01)
(54) COMPONENTE DE CATALISADOR PARA POLIMERIZAÇÃO DE OLEFINAS, MÉTODO PARA PREPARAR UM COMPONENTE DE CATALISADOR, CATALISADOR PARA POLIMERIZAÇÃO DE OLEFINAS, USO DO CATALISADOR E MÉTODO PARA POLIMERIZAR OLEFINAS
(71) CHINA PETROLEUM & CHEMICAL CORPORATION (CN) , BEIJING RESEARCH INSTITUTE OF CHEMICAL INDUSTRY, CHINA PETROLEUM & CHEMICAL CORPORATION (CN)
(72) XIANZHI XIA, JIN ZHAO, WEILI LI, YUEXIANG LIU, YONGTAI LING, PING GAO, YANG TAN, FUTANG GAO, RENQI PENG, JIGUI ZHANG
(85) 18/04/2016
(86) PCT CN2014/088808 de 17/10/2014
(87) WO 2015/055137 de 23/04/2015
Publicação automática da admissibilidade da fase nacional depositado via PCT . Tratado de cooperação em matéria de Patentes, conforme Instrução Normativa nº 02, de 06/06/2017 publicada na RPI nº 2422, de 06/06/2017.

---

(21) BR 11 2016 008603-1 A2

Código 1.3 - Notificação - Fase Nacional - PCT
(22) 17/10/2014
(30) 23/10/2013 JP 2013-220680

(51) A01N 43/54 (2006.01), A01N 47/36 (2006.01), A01P 13/02 (2006.01)
(54) COMPOSIÇÃO HERBICIDA
(71) ISHIHARA SANGYO KAISHA, LTD. (JP)
(72) RYU YAMADA, HIROYUKI OKAMOTO, TAKASHI TERADA
(85) 18/04/2016
(86) PCT JP2014/077735 de 17/10/2014
(87) WO 2015/060221 de 30/04/2015
Publicação automática da admissibilidade da fase nacional depositado via PCT . Tratado de cooperação em matéria de Patentes, conforme Instrução Normativa nº 02, de 06/06/2017 publicada na RPI nº 2422, de 06/06/2017.

---

(21) BR 11 2016 008604-0 A2

Código 1.3 - Notificação - Fase Nacional - PCT
(22) 21/11/2014
(30) 26/11/2013 US 14/091332
(51) E21B 43/22 (2006.01), C09K 8/02 (2006.01)
(54) MÉTODO, E, SISTEMA DE PERFURAÇÃO
(71) HALLIBURTON ENERGY SERVICES, INC. (US)
(72) CRAIG WAYNE RODDY, CLIVE DENIS MENEZES, JAMES ROBERT BENKLEY, DARRELL CHAD BRENNEIS, JITEN CHATTERJI, RONNIE GLEN MORGAN
(85) 18/04/2016
(86) PCT US2014/066908 de 21/11/2014
(87) WO 2015/080977 de 04/06/2015
Publicação automática da admissibilidade da fase nacional depositado via PCT . Tratado de cooperação em matéria de Patentes, conforme Instrução Normativa nº 02, de 06/06/2017 publicada na RPI nº 2422, de 06/06/2017.

---

(21) BR 11 2016 008605-8 A2

Código 1.3 - Notificação - Fase Nacional - PCT
(22) 17/10/2014
(30) 18/10/2013 CN 201310491393.6; 18/10/2013 CN 201310491641.7; 18/10/2013 CN 201310491648.9
(51) C08F 10/00 (2006.01), C08F 4/649 (2006.01), C08F 10/06 (2006.01)
(54) MÉTODO PARA PREPARAR UM TRANSPORTADOR ESFÉRICO DE UM CATALISADOR DE POLIMERIZAÇÃO DE OLEFINAS, TRANSPORTADOR ESFÉRICO, PROCESSO PARA PREPARAR UMA COMPOSIÇÃO SÓLIDA, COMPOSIÇÃO SÓLIDA, COMPONENTE DE CATALISADOR PARA POLIMERIZAÇÃO DE OLEFINAS, MÉTODO PARA PREPARAR UM COMPONENTE DE CATALISADOR, CATALISADOR PARA POLIMERIZAÇÃO DE OLEFINAS, USO DO CATALISADOR PARA POLIMERIZAÇÃO DE OLEFINAS E MÉTODO PARA POLIMERIZAR OLEFINAS
(71) CHINA PETROLEUM & CHEMICAL CORPORATION (CN) , BEIJING RESEARCH INSTITUTE OF CHEMICAL INDUSTRY, CHINA PETROLEUM & CHEMICAL CORPORATION (CN)
(72) WEILI LI, XIANZHI XIA, YUEXIANG LIU, YONGTAI LING, JIN ZHAO,

JIGUI ZHANG, FUTANG GAO, PING GAO, YANG TAN, RENQI PENG, ZHIHUI ZHANG, JIE LIN, RUILIN DUAN, CHANGYOU MA
(85) 18/04/2016
(86) PCT CN2014/088806 de 17/10/2014
(87) WO 2015/055136 de 23/04/2015
Publicação automática da admissibilidade da fase nacional depositado via PCT . Tratado de cooperação em matéria de Patentes, conforme Instrução Normativa nº 02, de 06/06/2017 publicada na RPI nº 2422, de 06/06/2017.

---

(21) BR 11 2016 008606-6 A2

Código 1.3 - Notificação - Fase Nacional - PCT
(22) 17/10/2014
(30) 18/10/2013 AU 2013245529
(51) H04L 12/427 (2006.01)
(54) INTERFACE DE REDE
(71) ZOMOJO PTY LTD (AU)
(72) MATTHEW CHAPMAN
(85) 18/04/2016
(86) PCT AU2014/000994 de 17/10/2014
(87) WO 2015/054738 de 23/04/2015
Publicação automática da admissibilidade da fase nacional depositado via PCT . Tratado de cooperação em matéria de Patentes, conforme Instrução Normativa nº 02, de 06/06/2017 publicada na RPI nº 2422, de 06/06/2017.

---

(21) BR 11 2016 008607-4 A2

Código 1.3 - Notificação - Fase Nacional - PCT
(22) 10/12/2014
(30) 12/12/2013 NO 20131657; 12/12/2013 US 14/105113
(51) H01Q 1/04 (2006.01), E21B 47/12 (2006.01), H01Q 1/36 (2006.01), H01Q 9/16 (2006.01)
(54) SISTEMA DE COMUNICAÇÃO SEM FIO DE E-CAMPO DE FURO DE POÇO
(71) SENSOR DEVELOPMENTS AS (NO)
(72) ØIVIND GODAGER, FAN-NIAN KONG
(85) 18/04/2016
(86) PCT NO2014/050229 de 10/12/2014
(87) WO 2015/088355 de 18/06/2015
Publicação automática da admissibilidade da fase nacional depositado via PCT . Tratado de cooperação em matéria de Patentes, conforme Instrução Normativa nº 02, de 06/06/2017 publicada na RPI nº 2422, de 06/06/2017.

---

(21) BR 11 2016 008608-2 A2

Código 1.3 - Notificação - Fase Nacional - PCT
(22) 17/10/2014
(30) 18/10/2013 US 61/892,676
(51) B22D 18/06 (2006.01), F16J 15/16 (2006.01), F16J 15/28 (2006.01)
(54) ANEL DE DESGASTE PARA PISTÃO DE FUNDIÇÃO, FUNDIÇÃO

INJETADA DE PISTÃO INCORPORANDO A MESMA, E MÉTODO DE FORMAÇÃO DA MESMA
(71) EXCO TECHNOLOGIES LIMITED (CA)
(72) PAUL ROBBINS
(85) 18/04/2016
(86) PCT CA2014/000751 de 17/10/2014
(87) WO 2015/054776 de 23/04/2015
Publicação automática da admissibilidade da fase nacional depositado via PCT . Tratado de cooperação em matéria de Patentes, conforme Instrução Normativa nº 02, de 06/06/2017 publicada na RPI nº 2422, de 06/06/2017.

---

(21) BR 11 2016 008609-0 A2

Código 1.3 - Notificação - Fase Nacional - PCT
(22) 30/10/2013
(51) G05B 23/02 (2006.01)
(54) MÉTODO DE DERIVAÇÃO DE UM MODELO DE REGRESSÃO PARA DETECTAR ALTERAÇÃO NA INTEGRIDADE DE UM SISTEMA FÍSICO
(71) GE AVIATION SYSTEMS LIMITED (GB)
(72) ROBERT EDWARD CALLAN, PAUL MEEKIN
(85) 18/04/2016
(86) PCT GB2013/052829 de 30/10/2013
(87) WO 2015/063435 de 07/05/2015
Publicação automática da admissibilidade da fase nacional depositado via PCT . Tratado de cooperação em matéria de Patentes, conforme Instrução Normativa nº 02, de 06/06/2017 publicada na RPI nº 2422, de 06/06/2017.

---

(21) BR 11 2016 008610-4 A2

Código 1.3 - Notificação - Fase Nacional - PCT
(22) 18/10/2013
(51) C07F 7/08 (2006.01), C07F 7/10 (2006.01)
(54) COMPOSTO DE VINILSILANO, PROCESSO PARA A PREPARAÇÃO DO COMPOSTO DE VINILSILANO, PROCESSO PARA A PREPARAÇÃO DE UM POLÍMERO ELASTOMÉRICO, POLÍMERO ELASTOMÉRICO, COMPOSIÇÃO DE POLÍMERO NÃO CURADA, COMPOSIÇÃO DE POLÍMERO VULCANIZADA, MÉTODO DE PRODUÇÃO DE UMA COMPOSIÇÃO DE POLÍMERO VULCANIZADA E ARTIGO
(71) TRINSEO EUROPE GMBH (CH)
(72) MICHAEL RÖSSLE, DANIEL HEIDENREICH, CHRISTIAN DÖRING, SVEN THIELE
(85) 18/04/2016
(86) PCT EP2013/071850 de 18/10/2013
(87) WO 2015/055252 de 23/04/2015
Publicação automática da admissibilidade da fase nacional depositado via PCT . Tratado de cooperação em matéria de Patentes, conforme Instrução Normativa nº 02, de 06/06/2017 publicada na RPI nº 2422, de 06/06/2017.

(21) BR 11 2016 008613-9 A2

Código 1.3 - Notificação - Fase Nacional - PCT
(22) 27/11/2013
(51) E21B 37/02 (2006.01), E21B 12/06 (2006.01)
(54) MÉTODO DE REMOÇÃO DE UMA SEÇÃO DE UM POÇO DE EXPLORAÇÃO, SISTEMA, E, FERRAMENTA DE CORTE DE REVESTIMENTO
(71) HALLIBURTON ENERGY SERVICES, INC. (US)
(72) JIM B. SURJAATMADJA, LELDON MARK FARABEE, JORN TORE GISKEMO
(85) 18/04/2016
(86) PCT US2013/072123 de 27/11/2013
(87) WO 2015/080714 de 04/06/2015
Publicação automática da admissibilidade da fase nacional depositado via PCT . Tratado de cooperação em matéria de Patentes, conforme Instrução Normativa nº 02, de 06/06/2017 publicada na RPI nº 2422, de 06/06/2017.

(21) BR 11 2016 008614-7 A2

Código 1.3 - Notificação - Fase Nacional - PCT
(22) 17/10/2014
(30) 18/10/2013 US 61/892,820
(51) A61M 37/00 (2006.01)
(54) REVESTIMENTO DE PRESSÃO MAGNÉTICA PARA INJETOR DE FLUIDO
(71) BAYER HEALTHCARE LLC (US)
(72) JAMES A. DEDIG, RALPH H. SCHRIVER, PATRICK B. CAMPBELL, HERBERT M. GRUBIC
(85) 18/04/2016
(86) PCT US2014/061144 de 17/10/2014
(87) WO 2015/058088 de 23/04/2015
Publicação automática da admissibilidade da fase nacional depositado via PCT . Tratado de cooperação em matéria de Patentes, conforme Instrução Normativa nº 02, de 06/06/2017 publicada na RPI nº 2422, de 06/06/2017.

(21) BR 11 2016 008615-5 A2

Código 1.3 - Notificação - Fase Nacional - PCT
(22) 04/11/2014
(30) 07/11/2013 EP 13191902.9
(51) B01J 37/20 (2006.01), B01J 37/00 (2006.01), B01J 37/02 (2006.01), B01J 27/19 (2006.01), C10G 45/08 (2006.01), B01J 23/883 (2006.01), B01J 37/28 (2006.01), B01J 35/10 (2006.01), B01J 35/00 (2006.01), B01J 31/04 (2006.01)
(54) PROCESSO PARA PREPARAR UM CATALISADOR DE HIDROTRATAMENTO
(71) SHELL INTERNATIONALE RESEARCH MAATSCHAPPIJ B.V. (NL)
(72) FERRY WINTER, JAN AREND VAN WELSENES, MARCELLO STEFANO RIGUTTO, PATRICIA JOHANNA ANNE MARIA GILTAY, JOHANNES JACOBUS

MARIA VAN VLAANDEREN, ALI AZGHAY
(85) 18/04/2016
(86) PCT EP2014/073639 de 04/11/2014
(87) WO 2015/067585 de 14/05/2015
Publicação automática da admissibilidade da fase nacional depositado via PCT . Tratado de cooperação em matéria de Patentes, conforme Instrução Normativa nº 02, de 06/06/2017 publicada na RPI nº 2422, de 06/06/2017.

---

(21) BR 11 2016 008616-3 A2

Código 1.3 - Notificação - Fase Nacional - PCT
(22) 20/10/2014
(30) 18/10/2013 DE 10 2013 221 237.2
(51) A23L 1/314 (2006.01), A23L 1/318 (2006.01), A23B 4/02 (2006.01), A23B 4/32 (2006.01)
(54) PROCESSO E DISPOSITIVO PARA INTRODUÇÃO DE SAL EM ALIMENTOS
(71) DEUTSCHES INSTITUT FÜR LEBENSMITTELTECHNIK E. V. (DE)
(72) BERNHARD HUKELMANN
(85) 18/04/2016
(86) PCT EP2014/072469 de 20/10/2014
(87) WO 2015/055860 de 23/04/2015
Publicação automática da admissibilidade da fase nacional depositado via PCT . Tratado de cooperação em matéria de Patentes, conforme Instrução Normativa nº 02, de 06/06/2017 publicada na RPI nº 2422, de 06/06/2017.

---

(21) BR 11 2016 008618-0 A2

Código 1.3 - Notificação - Fase Nacional - PCT
(22) 17/12/2013
(51) E21B 21/08 (2006.01), E21B 4/02 (2006.01)
(54) SISTEMA, E, MÉTODO
(71) HALLIBURTON ENERGY SERVICES, INC. (US)
(72) CHRISTOPHER GOLLA, DANIEL WINSLOW, NEELESH DEOLALIKAR
(85) 18/04/2016
(86) PCT US2013/075826 de 17/12/2013
(87) WO 2015/094192 de 25/06/2015
Publicação automática da admissibilidade da fase nacional depositado via PCT . Tratado de cooperação em matéria de Patentes, conforme Instrução Normativa nº 02, de 06/06/2017 publicada na RPI nº 2422, de 06/06/2017.

---

(21) BR 11 2016 008620-1 A2

Código 1.3 - Notificação - Fase Nacional - PCT
(22) 12/10/2014
(30) 18/10/2013 US 61/892,475
(51) A61B 5/00 (2006.01), A41D 1/00 (2006.01), A61N 1/39 (2006.01), H04W 4/22 (2009.01)
(54) SISTEMA DE MONITORAMENTO DE SAÚDE VESTÍVEL INDEPENDENTE, ADAPTADO PARA INTERAGIR COM UM DISPOSITIVO DE

TRATAMENTO
(71) HEALTHWATCH LTD. (IL)
(72) YORAM ROMEM, URI AMIR
(85) 18/04/2016
(86) PCT IL2014/050895 de 12/10/2014
(87) WO 2015/056262 de 23/04/2015
Publicação automática da admissibilidade da fase nacional depositado via PCT . Tratado de cooperação em matéria de Patentes, conforme Instrução Normativa nº 02, de 06/06/2017 publicada na RPI nº 2422, de 06/06/2017.

---

(21) BR 11 2016 008622-8 A2

Código 1.3 - Notificação - Fase Nacional - PCT
(22) 16/10/2013
(51) G01H 3/12 (2006.01), G10K 11/16 (2006.01)
(54) SISTEMA DE VIGILÂNCIA DE RUÍDO
(71) STATOIL PETROLEUM AS (NO)
(72) SIMON CARLSEN, ERLING LUNDE
(85) 18/04/2016
(86) PCT EP2013/071657 de 16/10/2013
(87) WO 2015/055244 de 23/04/2015
Publicação automática da admissibilidade da fase nacional depositado via PCT . Tratado de cooperação em matéria de Patentes, conforme Instrução Normativa nº 02, de 06/06/2017 publicada na RPI nº 2422, de 06/06/2017.

---

(21) BR 11 2016 008626-0 A2

Código 1.3 - Notificação - Fase Nacional - PCT
(22) 20/10/2014
(30) 21/10/2013 US 61/893,833
(51) B25J 5/00 (2006.01), B25J 19/00 (2006.01), G01M 13/00 (2006.01), E02F 3/00 (2006.01)
(54) REMOÇÃO E INSTALAÇÃO DE MONTAGEM DE DESGASTE
(71) ESCO CORPORATION (US)
(72) ROD CLARKE, RYAN J. CARPENTER, CHRISTOPHER M. CARPENTER, ERIC L. BEWLEY, TAYLOR M. FINLEY, JOSEPH E. BLOMBERG, NOAH COWGILL
(85) 18/04/2016
(86) PCT US2014/061425 de 20/10/2014
(87) WO 2015/061232 de 30/04/2015
Publicação automática da admissibilidade da fase nacional depositado via PCT . Tratado de cooperação em matéria de Patentes, conforme Instrução Normativa nº 02, de 06/06/2017 publicada na RPI nº 2422, de 06/06/2017.

---

(21) BR 11 2016 008632-5 A2

Código 1.3 - Notificação - Fase Nacional - PCT
(22) 21/10/2014
(30) 21/10/2013 US 61/893,613
(51) C07D 403/12 (2006.01), A61K 31/4439 (2006.01), A61K 31/506 (2006.01),

C07D 213/81 (2006.01), C07D 401/04 (2006.01), C07D 403/04 (2006.01), C07D 407/04 (2006.01), C07D 239/48 (2006.01), C07D 409/04 (2006.01), C07D 413/04 (2006.01), C07D 413/06 (2006.01), C07D 487/04 (2006.01), C07D 401/12 (2006.01)
(54) COMPOSTOS DE HETEROARILA COMO INIBIDORES DE BTK E USO DOS MESMOS
(71) MERCK PATENT GMBH (DE)
(72) HUI QIU, RICHARD D. CALDWELL, CONSTANTIN NEAGU, IGOR MOCHALKIN, LESLEY LIU-BUJALSKI, REINALDO JONES, DEVON TATE, THERESA L. JOHNSON, ANNA GARDBERG
(85) 18/04/2016
(86) PCT US2014/061455 de 21/10/2014
(87) WO 2015/061247 de 30/04/2015
Publicação automática da admissibilidade da fase nacional depositado via PCT . Tratado de cooperação em matéria de Patentes, conforme Instrução Normativa nº 02, de 06/06/2017 publicada na RPI nº 2422, de 06/06/2017.

---

(21) BR 11 2016 008635-0 A2

Código 1.3 - Notificação - Fase Nacional - PCT
(22) 17/10/2014
(30) 18/10/2013 FR 1360181
(51) C07C 67/20 (2006.01), B01J 19/18 (2006.01), B01J 19/24 (2006.01), C07C 69/54 (2006.01)
(54) UNIDADE DE ESTERIFICAÇÃO PARA PRODUZIR METIL METACRILATO BRUTO, PROCESSO DE ESTERIFICAÇÃO USANDO DITA UNIDADE, E PLANTA COMPREENDENDO DITA UNIDADE
(71) ARKEMA FRANCE (FR)
(72) YVES BERNARDIN, ROMAIN BILLON, XAVIER MARCARIAN, FLORENT VALLET
(85) 18/04/2016
(86) PCT EP2014/072366 de 17/10/2014
(87) WO 2015/055842 de 23/04/2015
Publicação automática da admissibilidade da fase nacional depositado via PCT . Tratado de cooperação em matéria de Patentes, conforme Instrução Normativa nº 02, de 06/06/2017 publicada na RPI nº 2422, de 06/06/2017.

---

(21) BR 11 2016 008637-6 A2

Código 1.3 - Notificação - Fase Nacional - PCT
(22) 17/10/2014
(30) 22/10/2013 US 61/894,348
(51) A01N 43/40 (2006.01), A01N 43/647 (2006.01)
(54) COMPOSIÇÕES PESTICIDAS E MÉTODOS RELACIONADOS
(71) DOW AGROSCIENCES LLC (US)
(72) YU ZHANG, TONY K. TRULLINGER, RICKY HUNTER, ANN M. BUYSSE
(85) 18/04/2016
(86) PCT US2014/061078 de 17/10/2014

(87) WO 2015/061163 de 30/04/2015
Publicação automática da admissibilidade da fase nacional depositado via PCT . Tratado de cooperação em matéria de Patentes, conforme Instrução Normativa nº 02, de 06/06/2017 publicada na RPI nº 2422, de 06/06/2017.

---

(21) BR 11 2016 008639-2 A2

Código 1.3 - Notificação - Fase Nacional - PCT
(22) 17/10/2014
(30) 18/10/2013 FR 1360186
(51) C07C 67/54 (2006.01), B01D 3/14 (2006.01), C07C 69/54 (2006.01)
(54) UNIDADE E PROCESSO PARA PURIFICAÇÃO DE METIL METACRILATO BRUTO
(71) ARKEMA FRANCE (FR)
(72) YVES BERNARDIN, ROMAIN BILLON, XAVIER MARCARIAN, FLORENT VALLET
(85) 18/04/2016
(86) PCT EP2014/072367 de 17/10/2014
(87) WO 2015/055843 de 23/04/2015
Publicação automática da admissibilidade da fase nacional depositado via PCT . Tratado de cooperação em matéria de Patentes, conforme Instrução Normativa nº 02, de 06/06/2017 publicada na RPI nº 2422, de 06/06/2017.

---

(21) BR 11 2016 008641-4 A2

Código 1.3 - Notificação - Fase Nacional - PCT
(22) 17/10/2014
(30) 18/10/2013 FR 1360194
(51) B01J 14/00 (2006.01), B01J 19/00 (2006.01), B01J 19/24 (2006.01), C07C 303/04 (2006.01), C07C 305/06 (2006.01), C07C 231/06 (2006.01), C07C 231/12 (2006.01), C07C 233/09 (2006.01), C07C 235/06 (2006.01), C07C 51/08 (2006.01), C07C 57/04 (2006.01), B01J 19/02 (2006.01), B01J 19/18 (2006.01), B01J 4/00 (2006.01)
(54) VASO DE HIDRÓLISE UTILIZADO EM UM PROCESSO PARA A AMIDIFICAÇÃO DE CIANOIDRINA ACETONA
(71) ARKEMA FRANCE (FR)
(72) YVES BERNARDIN, ROMAIN BILLON, XAVIER MARCARIAN, FLORENT VALLET
(85) 18/04/2016
(86) PCT EP2014/072369 de 17/10/2014
(87) WO 2015/055844 de 23/04/2015
Publicação automática da admissibilidade da fase nacional depositado via PCT . Tratado de cooperação em matéria de Patentes, conforme Instrução Normativa nº 02, de 06/06/2017 publicada na RPI nº 2422, de 06/06/2017.

---

(21) BR 11 2016 008643-0 A2

Código 1.3 - Notificação - Fase Nacional - PCT
(22) 23/09/2014
(30) 22/10/2013 US 14/059,846

(51) H04W 8/00 (2009.01), H04W 84/18 (2009.01), H04L 12/761 (2013.01)
(54) ?TRANSMISSÃO DE DADOS DISTRIBUÍDOS EM REDES DE DADOS?
(71) LANDIS+GYR INNOVATIONS, INC. (US)
(72) JOHN JACOB, DARRELL JEFFERSON
(85) 18/04/2016
(86) PCT US2014/056861 de 23/09/2014
(87) WO 2015/060969 de 30/04/2015
Publicação automática da admissibilidade da fase nacional depositado via PCT . Tratado de cooperação em matéria de Patentes, conforme Instrução Normativa nº 02, de 06/06/2017 publicada na RPI nº 2422, de 06/06/2017.

---

(21) BR 11 2016 008650-3 A2

Código 1.3 - Notificação - Fase Nacional - PCT
(22) 17/10/2014
(30) 18/10/2013 US 61/892,681
(51) A61M 27/00 (2006.01)
(54) PREPARAÇÃO E ENTREGA DE SOLUÇÕES DE ÓXIDO NÍTRICO DE LIBERAÇÃO SUSTENTADA
(71) BOVICOR PHARMATECH INC. (CA)
(72) ALEX STENZLER, GILLY REGEV-SHOSHANI, CHRISTOPHER C. MILLER, STEVE HAN
(85) 18/04/2016
(86) PCT US2014/061208 de 17/10/2014
(87) WO 2015/058127 de 23/04/2015
Publicação automática da admissibilidade da fase nacional depositado via PCT . Tratado de cooperação em matéria de Patentes, conforme Instrução Normativa nº 02, de 06/06/2017 publicada na RPI nº 2422, de 06/06/2017.

---

(21) BR 11 2016 008652-0 A2

Código 1.3 - Notificação - Fase Nacional - PCT
(22) 09/12/2014
(30) 19/12/2013 DE 10 2013 114 525.6
(51) F16D 55/224 (2006.01), F16D 65/40 (2006.01), F16D 49/16 (2006.01)
(54) DISPOSIÇÃO DE BATENTE E DISPOSITIVO DE FREIO COM ESSA DISPOSIÇÃO
(71) PINTSCH BUBENZER GMBH (DE)
(72) AZAD AKYOL, CHRISTOPH PRAMSTALLER, JOHANNES HAMMELRATH
(85) 18/04/2016
(86) PCT EP2014/077021 de 09/12/2014
(87) WO 2015/091102 de 25/06/2015
Publicação automática da admissibilidade da fase nacional depositado via PCT . Tratado de cooperação em matéria de Patentes, conforme Instrução Normativa nº 02, de 06/06/2017 publicada na RPI nº 2422, de 06/06/2017.

---

(21) BR 11 2016 008653-8 A2

Código 1.3 - Notificação - Fase Nacional - PCT
(22) 01/10/2014

(30) 02/12/2013 EP EP13195334.1
(51) C21C 7/00 (2006.01)
(54) MISTURA, UTILIZAÇÃO DE UMA TAL MISTURA E MÉTODO PARA CONDICIONAR UMA ESCÓRIA LOCALIZADA NUM FUNDIDO DE METAL NUM RECIPIENTE METALÚRGICO EM METALURGIA DE FERRO E AÇO
(71) REFRACTORY INTELLECTUAL PROPERTY GMBH & CO. KG (AT)
(72) Alexander Cepak, Thomas Kollmann, Oliver Zach, MARCUS KIRSCHEN
(85) 18/04/2016
(86) PCT EP2014/071022 de 01/10/2014
(87) WO 2015/082093 de 11/06/2015
Publicação automática da admissibilidade da fase nacional depositado via PCT . Tratado de cooperação em matéria de Patentes, conforme Instrução Normativa nº 02, de 06/06/2017 publicada na RPI nº 2422, de 06/06/2017.

---

(21) BR 11 2016 008654-6 A2

Código 1.3 - Notificação - Fase Nacional - PCT
(22) 17/10/2014
(30) 17/10/2013 JP 2013-216332
(51) C07D 495/04 (2006.01), A61K 31/519 (2006.01), A61K 31/5377 (2006.01), A61K 31/541 (2006.01), A61K 31/554 (2006.01), A61P 25/00 (2006.01), A61P 25/18 (2006.01), A61P 25/22 (2006.01), A61P 43/00 (2006.01), C07D 519/00 (2006.01)
(54) COMPOSTO BICÍCLICO CONTENDO ENXOFRE
(71) ASTELLAS PHARMA INC. (JP)
(72) NOBUYUKI SHIRAISHI, HIROAKI HOSHII, WATARU HAMAGUCHI, ERIKO HONJO, TOMOFUMI TAKUWA, YUJI KONDO, TAKAYUKI GOTO
(85) 18/04/2016
(86) PCT JP2014/077653 de 17/10/2014
(87) WO 2015/056771 de 23/04/2015
Publicação automática da admissibilidade da fase nacional depositado via PCT . Tratado de cooperação em matéria de Patentes, conforme Instrução Normativa nº 02, de 06/06/2017 publicada na RPI nº 2422, de 06/06/2017.

---

(21) BR 11 2016 008655-4 A2

Código 1.3 - Notificação - Fase Nacional - PCT
(22) 25/11/2014
(30) 27/11/2013 SE 1351409-6
(51) B60W 40/08 (2006.01), B60K 28/06 (2006.01), B60T 7/14 (2006.01), B60W 40/02 (2006.01), G08G 1/16 (2006.01)
(54) MÉTODO E SISTEMA PARA PARADA DE EMERGÊNCIA DE UM VEÍCULO MOTORIZADO
(71) SCANIA CV AB (SE)
(72) ANDRÉ CLAESSON
(85) 18/04/2016
(86) PCT SE2014/051402 de 25/11/2014
(87) WO 2015/080655 de 04/06/2015

Publicação automática da admissibilidade da fase nacional depositado via PCT . Tratado de cooperação em matéria de Patentes, conforme Instrução Normativa nº 02, de 06/06/2017 publicada na RPI nº 2422, de 06/06/2017.

---

(21) BR 11 2016 008656-2 A2

Código 1.3 - Notificação - Fase Nacional - PCT
(22) 17/10/2014
(30) 17/10/2013 US 61/892.098
(51) C08L 95/00 (2006.01), C08L 9/06 (2006.01), C08L 13/00 (2006.01), C08L 25/10 (2006.01)
(54) AGLUTINANTE DE ASFALTO MODIFICADO POR POLÍMERO COM POLÍMERO TENDO TEOR DE ESTIRENO REDUZIDO
(71) INNOPHOS, INC. (US)
(72) JEAN-VALERY MARTIN
(85) 18/04/2016
(86) PCT US2014/061239 de 17/10/2014
(87) WO 2015/058145 de 23/04/2015
Publicação automática da admissibilidade da fase nacional depositado via PCT . Tratado de cooperação em matéria de Patentes, conforme Instrução Normativa nº 02, de 06/06/2017 publicada na RPI nº 2422, de 06/06/2017.

---

(21) BR 11 2016 008657-0 A2

Código 1.3 - Notificação - Fase Nacional - PCT
(22) 16/10/2014
(30) 17/10/2013 US 61/892.203
(51) C07D 405/14 (2006.01), C07D 311/58 (2006.01), C07D 405/04 (2006.01), A61K 31/352 (2006.01), A61P 25/02 (2006.01)
(54) DERIVADOS DE AMINOCROMANO, AMINOTIOCROMANO E AMINO-1,2,3,4-TETRAHIDROQUINOLINA, COMPOSIÇÕES FARMACÊUTICAS CONTENDO-OS, E SEU USO EM TERAPIA
(71) ABBVIE DEUTSCHLAND GMBH & CO. KG (DE) , ABBVIE INC (US)
(72) WILHELM AMBERG, FRAUKE POHLKI, UDO LANGE, YING WANG, HONGYU ZHAO, HUAN-QIU LI, JASON BREWER, ANIL VASUDEVAN, YANBIN LAO, CHARLES W. HUTCHINS
(85) 18/04/2016
(86) PCT EP2014/072233 de 16/10/2014
(87) WO 2015/055770 de 23/04/2015
Publicação automática da admissibilidade da fase nacional depositado via PCT . Tratado de cooperação em matéria de Patentes, conforme Instrução Normativa nº 02, de 06/06/2017 publicada na RPI nº 2422, de 06/06/2017.

---

(21) BR 11 2016 008658-9 A2

Código 1.3 - Notificação - Fase Nacional - PCT
(22) 24/10/2014
(30) 31/10/2013 FR 1360708
(51) G06K 7/00 (2006.01)
(54) PROCESSO DE FABRICAÇÃO DE UM CORPO DE LEITOR DE CARTÃO

DE MEMÓRIA, CORPO DE LEITOR DE CARTÃO DE MEMÓRIA E TERMINAL DE LEITURA DE CARTÃO DE MEMÓRIA CORRESPONDENTES
(71) INGENICO GROUP (FR)
(72) JOHANN JADEAU, STÉPHANE PAVAGEAU
(85) 18/04/2016
(86) PCT EP2014/072824 de 24/10/2014
(87) WO 2015/062982 de 07/05/2015
Publicação automática da admissibilidade da fase nacional depositado via PCT . Tratado de cooperação em matéria de Patentes, conforme Instrução Normativa nº 02, de 06/06/2017 publicada na RPI nº 2422, de 06/06/2017.

---

(21) BR 11 2016 008659-7 A2

Código 1.3 - Notificação - Fase Nacional - PCT
(22) 16/10/2014
(30) 17/10/2013 US 61/892405
(51) C12P 7/06 (2006.01), C12P 7/16 (2006.01), C12P 7/18 (2006.01), C12P 7/54 (2006.01)
(54) PROCESSO PARA APRIMORAR A CAPTURA DE CARBONO EM FERMENTAÇÃO DE GÁS, E, MÉTODO DE PRODUÇÃO DE UM OU MAIS PRODUTOS POR FERMENTAÇÃO DE GÁS
(71) LANZATECH NEW ZEALAND LIMITED (NZ)
(72) JOSEPH HENRY TIZARD, PAUL ALVIN SECHRIST
(85) 18/04/2016
(86) PCT US2014/060980 de 16/10/2014
(87) WO 2015/058011 de 23/04/2015
Publicação automática da admissibilidade da fase nacional depositado via PCT . Tratado de cooperação em matéria de Patentes, conforme Instrução Normativa nº 02, de 06/06/2017 publicada na RPI nº 2422, de 06/06/2017.

---

(21) BR 11 2016 008661-9 A2

Código 1.3 - Notificação - Fase Nacional - PCT
(22) 15/10/2014
(30) 18/10/2013 DE 10 2013 221 236.4
(51) B65H 5/06 (2006.01), B65H 29/12 (2006.01)
(54) APARELHO DE ESTIRAMENTO PARA ARTIGOS TIPO FOLHA
(71) CI TECH COMPONENTS AG (CH)
(72) Dominik Nützel
(85) 18/04/2016
(86) PCT EP2014/072127 de 15/10/2014
(87) WO 2015/055721 de 23/04/2015
Publicação automática da admissibilidade da fase nacional depositado via PCT . Tratado de cooperação em matéria de Patentes, conforme Instrução Normativa nº 02, de 06/06/2017 publicada na RPI nº 2422, de 06/06/2017.

---

(21) BR 11 2016 008662-7 A2

Código 1.3 - Notificação - Fase Nacional - PCT

(22) 10/10/2014
(30) 18/10/2013 EP 13189392.7; 28/07/2014 EP 14178788.7
(51) G10L 19/20 (2013.01), G10L 19/083 (2013.01)
(54) ?CONCEITO PARA CODIFICAÇÃO DE UM SINAL DE ÁUDIO E DECODIFICAÇÃO DE UM SINAL DE ÁUDIO UTILIZANDO INFORMAÇÃO DE MODULAÇÃO ESPECTRAL RELACIONADA COM A FALA?
(71) FRAUNHOFER-GESELLSCHAFT ZUR FÖRDERUNG DER ANGEWANDTEN FORSCHUNG E.V. (DE)
(72) GUILLAUME FUCHS, MARKUS MULTRUS, EMMANUEL RAVELLI, MARKUS SCHNELL
(85) 18/04/2016
(86) PCT EP2014/071767 de 10/10/2014
(87) WO 2015/055531 de 23/04/2015
Publicação automática da admissibilidade da fase nacional depositado via PCT . Tratado de cooperação em matéria de Patentes, conforme Instrução Normativa nº 02, de 06/06/2017 publicada na RPI nº 2422, de 06/06/2017.

---

(21) BR 11 2016 008665-1 A2

Código 1.3 - Notificação - Fase Nacional - PCT
(22) 21/10/2013
(51) C04B 24/04 (2006.01), C04B 24/14 (2006.01)
(54) CONCRETOS E ARGAMASSAS LEVES
(71) ENVIROCEM, S.L. (ES)
(72) ENRIQUE BURGOS ENRIQUEZ
(85) 18/04/2016
(86) PCT ES2013/070727 de 21/10/2013
(87) WO 2015/059315 de 30/04/2015
Publicação automática da admissibilidade da fase nacional depositado via PCT . Tratado de cooperação em matéria de Patentes, conforme Instrução Normativa nº 02, de 06/06/2017 publicada na RPI nº 2422, de 06/06/2017.

---

(21) BR 11 2016 008669-4 A2

Código 1.3 - Notificação - Fase Nacional - PCT
(22) 04/11/2014
(30) 05/11/2013 FI 20136081
(51) B01D 25/38 (2006.01)
(54) APARELHO PARA LAVAGEM DE PANOS DE FILTRO EM UM FILTRO PRENSA
(71) OUTOTEC (FINLAND) OY (FI)
(72) TEPPO SUUTARI
(85) 18/04/2016
(86) PCT FI2014/050827 de 04/11/2014
(87) WO 2015/067852 de 14/05/2015
Publicação automática da admissibilidade da fase nacional depositado via PCT . Tratado de cooperação em matéria de Patentes, conforme Instrução Normativa nº 02, de 06/06/2017 publicada na RPI nº 2422, de 06/06/2017.

(21) BR 11 2016 008670-8 A2

Código 1.3 - Notificação - Fase Nacional - PCT
(22) 20/10/2014
(30) 18/10/2013 PT 107242
(51) B62M 1/30 (2013.01)
(54) DISPOSITIVO PARA BICICLETAS OU OUTROS VEÍCULOS ACIONADOS POR PEDAIS OU MANÍPULOS
(71) JOSÉ MANUEL FERREIRA MARINHO (PT)
(72) JOSÉ MANUEL FERREIRA MARINHO
(85) 18/04/2016
(86) PCT IB2014/065486 de 20/10/2014
(87) WO 2015/056251 de 23/04/2015
Publicação automática da admissibilidade da fase nacional depositado via PCT . Tratado de cooperação em matéria de Patentes, conforme Instrução Normativa nº 02, de 06/06/2017 publicada na RPI nº 2422, de 06/06/2017.

(21) BR 11 2016 008672-4 A2

Código 1.3 - Notificação - Fase Nacional - PCT
(22) 15/10/2014
(30) 16/10/2013 US 61/891.564
(51) D04H 1/4218 (2012.01), B32B 13/14 (2006.01), D04H 1/544 (2012.01), D04H 1/546 (2012.01), D04H 1/55 (2012.01), D21H 13/14 (2006.01), D21H 13/24 (2006.01), D21H 13/40 (2006.01), D21H 17/13 (2006.01), E04C 2/04 (2006.01)
(54) MANTA NÃO-TECIDA FLEXÍVEL
(71) OCV INTELLECTUAL CAPITAL, LLC (US)
(72) JIANHUL WU, PAUL AUBREY KLETT
(85) 18/04/2016
(86) PCT US2014/060576 de 15/10/2014
(87) WO 2015/057763 de 23/04/2015
Publicação automática da admissibilidade da fase nacional depositado via PCT . Tratado de cooperação em matéria de Patentes, conforme Instrução Normativa nº 02, de 06/06/2017 publicada na RPI nº 2422, de 06/06/2017.

(21) BR 11 2016 008673-2 A2

Código 1.3 - Notificação - Fase Nacional - PCT
(22) 30/09/2014
(30) 18/10/2013 US 61/892,709; 24/07/2014 US 62/028,518
(51) B28C 7/12 (2006.01)
(54) TEMPO DE RESPOSTA RÁPIDO EM SISTEMAS DE MONITORAMENTO DE ABATIMENTO
(71) GCP APPLIED TECHNOLOGIES INC. (US)
(72) BYONG-WA CHUN, KATI HAZRATI, ERIC, P. KOEHLER, ROMAIN FAIVRE
(85) 18/04/2016

(86) PCT US2014/058295 de 30/09/2014
(87) WO 2015/057380 de 23/04/2015
Publicação automática da admissibilidade da fase nacional depositado via PCT . Tratado de cooperação em matéria de Patentes, conforme Instrução Normativa nº 02, de 06/06/2017 publicada na RPI nº 2422, de 06/06/2017.

---

(21) BR 11 2016 008675-9 A2

Código 1.3 - Notificação - Fase Nacional - PCT
(22) 12/08/2014
(30) 16/10/2013 US 61/891.482; 04/03/2014 US 61/947.724
(51) A61G 5/10 (2006.01)
(54) SISTEMA DE MONTAGEM DA PARTE TRASEIRA DE UMA CADEIRA DE RODA
(71) ROHO, INC (US)
(72) GREGORY W. GOECKEL
(85) 18/04/2016
(86) PCT US2014/050692 de 12/08/2014
(87) WO 2015/057295 de 23/04/2015
Publicação automática da admissibilidade da fase nacional depositado via PCT . Tratado de cooperação em matéria de Patentes, conforme Instrução Normativa nº 02, de 06/06/2017 publicada na RPI nº 2422, de 06/06/2017.

---

(21) BR 11 2016 008676-7 A2

Código 1.3 - Notificação - Fase Nacional - PCT
(22) 10/09/2014
(30) 17/10/2013 US 61/892,301; 17/10/2013 US 61/892,300
(51) A61B 5/16 (2006.01), A61B 3/113 (2006.01), A61B 3/00 (2006.01)
(54) SISTEMAS E MÉTODOS PARA AVALIAR O DESENVOLVIMENTO INFANTIL POR MEIO DE RASTREAMENTO OCULAR
(71) CHILDREN'S HEALTHCARE OF ATLANTA, INC. (US)
(72) KLIN, AMI, JONES, WARREN
(85) 18/04/2016
(86) PCT US2014/055008 de 10/09/2014
(87) WO 2015/057321 de 23/04/2015
Publicação automática da admissibilidade da fase nacional depositado via PCT . Tratado de cooperação em matéria de Patentes, conforme Instrução Normativa nº 02, de 06/06/2017 publicada na RPI nº 2422, de 06/06/2017.

---

(21) BR 11 2016 008681-3 A2

Código 1.3 - Notificação - Fase Nacional - PCT
(22) 16/10/2014
(30) 18/10/2013 US 61/892,785; 15/10/2014 US 14/514,505
(51) B01D 35/027 (2006.01), B01D 61/08 (2006.01), B01D 61/10 (2006.01), B23P 11/00 (2006.01)
(54) SISTEMAS PARA PROTEÇÃO CONTRA CORROSÃO DE FUNDOS LATERAIS DE SOLO DE TANQUE DE ARMAZENAMENTO

(71) NORTHERN TECHNOLOGIES INTERNATIONAL CORPORATION (US)
(72) EFIM YA LYUBLINSKI, GAUTAM RAMDAS, YEFIM VAKS, TERRY ALAN NATALE, MONIQUE HUMBERT POSNER, KELLY BAKER, ALEXANDER ROYTMAN
(85) 18/04/2016
(86) PCT US2014/060815 de 16/10/2014
(87) WO 2015/057914 de 23/04/2015
Publicação automática da admissibilidade da fase nacional depositado via PCT . Tratado de cooperação em matéria de Patentes, conforme Instrução Normativa nº 02, de 06/06/2017 publicada na RPI nº 2422, de 06/06/2017.

---

(21) BR 11 2016 008684-8 A2

Código 1.3 - Notificação - Fase Nacional - PCT
(22) 23/09/2015
(30) 13/07/2015 CN 201510409114.6
(51) G05B 19/418 (2006.01), G05B 15/02 (2006.01)
(54) MÉTODO E APARELHO PARA CONTROLAR DISPOSITIVO
(71) XIAOMI INC. (CN)
(72) YUANBO WANG, HAO CHEN, ENXING HOU
(85) 19/04/2016
(86) PCT CN2015/090381 de 23/09/2015
(87) WO 2017/008396 de 19/01/2017
Publicação automática da admissibilidade da fase nacional depositado via PCT . Tratado de cooperação em matéria de Patentes, conforme Instrução Normativa nº 02, de 06/06/2017 publicada na RPI nº 2422, de 06/06/2017.

---

(21) BR 11 2016 008686-4 A2

Código 1.3 - Notificação - Fase Nacional - PCT
(22) 13/10/2014
(30) 23/10/2013 US 61/894,457
(51) G06T 7/00 (2006.01)
(54) MÉTODO, SISTEMA PARA AVALIAR LESÕES NO CORPO, E, MÍDIA DE ARMAZENAMENTO NÃO TRANSITÓRIO LEGÍVEL POR COMPUTADOR QUE INCLUI UM CONJUNTO DE INSTRUÇÕES EXECUTÁVEIS POR UM PROCESSADOR
(71) KONINKLIJKE PHILIPS N.V. (NL)
(72) FRANK OLAF THIELE, MARTIN WEIBRECHT
(85) 19/04/2016
(86) PCT IB2014/065252 de 13/10/2014
(87) WO 2015/059600 de 30/04/2015
Publicação automática da admissibilidade da fase nacional depositado via PCT . Tratado de cooperação em matéria de Patentes, conforme Instrução Normativa nº 02, de 06/06/2017 publicada na RPI nº 2422, de 06/06/2017.

---

(21) BR 11 2016 008687-2 A2

Código 1.3 - Notificação - Fase Nacional - PCT

(22) 29/10/2014
(30) 29/10/2013 US 14/065,840
(51) F01D 17/08 (2006.01), F01D 21/00 (2006.01), F02C 7/05 (2006.01), F01D 5/14 (2006.01), F01D 25/16 (2006.01), F02C 7/20 (2006.01)
(54) TIRANTE DE MOTOR, MOTOR DE AERONAVE E MÉTODO DE MONTAGEM
(71) GENERAL ELECTRIC COMPANY (US)
(72) CHIONG SIEW TAN, BYRON ANDREW PRITCHARD, SHOURYA PRAKASH OTTA
(85) 19/04/2016
(86) PCT US2014/062885 de 29/10/2014
(87) WO 2015/108602 de 23/07/2015
Publicação automática da admissibilidade da fase nacional depositado via PCT . Tratado de cooperação em matéria de Patentes, conforme Instrução Normativa nº 02, de 06/06/2017 publicada na RPI nº 2422, de 06/06/2017.

---

(21) BR 11 2016 008688-0 A2

Código 1.3 - Notificação - Fase Nacional - PCT
(22) 16/10/2014
(30) 23/10/2013 US 61/894,451
(51) G06F 19/00 (2011.01)
(54) MÉTODO PARA GERENCIAR UM PLANO EXECUTÁVEL DE TRATAMENTO MÉDICO, SISTEMA PARA GERENCIAR UM PLANO EXECUTÁVEL DE TRATAMENTO MÉDICO, E MÍDIA DE ARMAZENAMENTO NÃO TRANSITÓRIO LEGÍVEL POR COMPUTADOR
(71) KONINKLIJKE PHILIPS N.V. (NL)
(72) ANCA IOANA DANIELA BUCUR P, RICHARD VDOVJAK
(85) 19/04/2016
(86) PCT IB2014/065350 de 16/10/2014
(87) WO 2015/059607 de 30/04/2015
Publicação automática da admissibilidade da fase nacional depositado via PCT . Tratado de cooperação em matéria de Patentes, conforme Instrução Normativa nº 02, de 06/06/2017 publicada na RPI nº 2422, de 06/06/2017.

---

(21) BR 11 2016 008689-9 A2

Código 1.3 - Notificação - Fase Nacional - PCT
(22) 23/10/2014
(30) 23/10/2013 FR 13 60349
(51) C10G 70/04 (2006.01), C07C 7/09 (2006.01), C07C 5/32 (2006.01), C07C 11/04 (2006.01), F25J 3/08 (2006.01), F25J 3/06 (2006.01), C10G 9/36 (2006.01), C10G 9/00 (2006.01), C10G 5/06 (2006.01)
(54) MÉTODO PARA FRACIONAR UM FLUXO DE GÁS CRAQUEADO E USINA DE FRACIONAMENTO PARA UM PRIMEIRO FLUXO DE GÁS CRAQUEADO
(71) TECHNIP FRANCE (FR)
(72) BRUNO DESTOUR, YVON SIMON, AURÉLIA DADOU, DAVID

CHAZALLET
(85) 19/04/2016
(86) PCT EP2014/072767 de 23/10/2014
(87) WO 2015/059233 de 30/04/2015
Publicação automática da admissibilidade da fase nacional depositado via PCT . Tratado de cooperação em matéria de Patentes, conforme Instrução Normativa nº 02, de 06/06/2017 publicada na RPI nº 2422, de 06/06/2017.

---

(21) BR 11 2016 008690-2 A2

Código 1.3 - Notificação - Fase Nacional - PCT
(22) 26/11/2014
(30) 10/12/2013 US 61/914,034
(51) A61M 25/02 (2006.01), A61M 25/16 (2006.01), A61J 15/00 (2006.01)
(54) CATETER DE FREIO
(71) Applied Medical Technology, Inc. (US)
(72) Grant Wesley Phillips, Derek M. WILLIAMS, Matthew Calhoun, GEORGE J. PICHA
(85) 19/04/2016
(86) PCT US2014/067663 de 26/11/2014
(87) WO 2015/088788 de 18/06/2015
Publicação automática da admissibilidade da fase nacional depositado via PCT . Tratado de cooperação em matéria de Patentes, conforme Instrução Normativa nº 02, de 06/06/2017 publicada na RPI nº 2422, de 06/06/2017.

---

(21) BR 11 2016 008692-9 A2

Código 1.3 - Notificação - Fase Nacional - PCT
(22) 23/09/2015
(30) 10/07/2015 CN 201510406133.3
(51) G06F 11/22 (2006.01), H04L 12/26 (2006.01)
(54) MÉTODO E DISPOSITIVO PARA TESTAR TERMINAL
(71) XIAOMI INC. (CN)
(72) YANLU ZHANG, ENXING HOU, ZIGUANG GAO
(85) 19/04/2016
(86) PCT CN2015/090424 de 23/09/2015
(87) WO 2017/008397 de 19/01/2017
Publicação automática da admissibilidade da fase nacional depositado via PCT . Tratado de cooperação em matéria de Patentes, conforme Instrução Normativa nº 02, de 06/06/2017 publicada na RPI nº 2422, de 06/06/2017.

---

(21) BR 11 2016 008693-7 A2

Código 1.3 - Notificação - Fase Nacional - PCT
(22) 25/04/2014
(30) 21/10/2013 CN 201310497254.4
(51) H04N 21/436 (2011.01)
(54) MÉTODO, DISPOSITIVOS E SISTEMA DE INTERAÇÃO DE MÚLTIPLAS TELAS

(71) HUAWEI TECHNOLOGIES CO., LTD. (CN)
(72) QIULIN CHEN, BO HUANG, JIANHUA ZHU
(85) 19/04/2016
(86) PCT CN2014/076301 de 25/04/2014
(87) WO 2015/058506 de 30/04/2015
Publicação automática da admissibilidade da fase nacional depositado via PCT . Tratado de cooperação em matéria de Patentes, conforme Instrução Normativa nº 02, de 06/06/2017 publicada na RPI nº 2422, de 06/06/2017.

---

(21) BR 11 2016 008697-0 A2

Código 1.3 - Notificação - Fase Nacional - PCT
(22) 20/10/2014
(30) 23/10/2013 EP 13189817.3
(51) C07C 45/48 (2006.01)
(54) MÉTODO PARA PRODUZIR HALOCETONAS
(71) BAYER CROPSCIENCE AKTIENGESELLSCHAFT (DE)
(72) SERGII PAZENOK, CHRISTIAN FUNKE
(85) 19/04/2016
(86) PCT EP2014/072388 de 20/10/2014
(87) WO 2015/059067 de 30/04/2015
Publicação automática da admissibilidade da fase nacional depositado via PCT . Tratado de cooperação em matéria de Patentes, conforme Instrução Normativa nº 02, de 06/06/2017 publicada na RPI nº 2422, de 06/06/2017.

---

(21) BR 11 2016 008700-3 A2

Código 1.3 - Notificação - Fase Nacional - PCT
(22) 15/08/2014
(30) 29/10/2013 US 14/065,910
(51) A61B 5/0205 (2006.01)
(54) MÓDULO DE AQUISIÇÃO DE DADOS, MÉTODO DE IDENTIFICAÇÃO DE UM SENSOR E MONITOR DE PACIENTE
(71) GENERAL ELECTRIC COMPANY (US)
(72) DAVID GEORGE HERNKE
(85) 19/04/2016
(86) PCT US2014/051199 de 15/08/2014
(87) WO 2015/065568 de 07/05/2015
Publicação automática da admissibilidade da fase nacional depositado via PCT . Tratado de cooperação em matéria de Patentes, conforme Instrução Normativa nº 02, de 06/06/2017 publicada na RPI nº 2422, de 06/06/2017.

---

(21) BR 11 2016 008702-0 A2

Código 1.3 - Notificação - Fase Nacional - PCT
(22) 18/11/2014
(30) 20/11/2013 BE BE2013/0780
(51) A01F 12/26 (2006.01)
(54) ?SEÇÃO DE DEBULHA E MÉTODO PARA AJUSTAR UMA SEÇÃO DE DEBULHA?

(71) CNH INDUSTRIAL BELGIUM NV (BE)
(72) JORIS DE WITTE, JOHAN VAN DER HAEGEN, TOM N. N. SOMERS
(85) 19/04/2016
(86) PCT EP2014/074881 de 18/11/2014
(87) WO 2015/075021 de 28/05/2015
Publicação automática da admissibilidade da fase nacional depositado via PCT . Tratado de cooperação em matéria de Patentes, conforme Instrução Normativa nº 02, de 06/06/2017 publicada na RPI nº 2422, de 06/06/2017.

---

(21) BR 11 2016 008704-6 A2

Código 1.3 - Notificação - Fase Nacional - PCT
(22) 28/10/2014
(30) 01/11/2013 US 61/898,494
(51) C07H 19/04 (2006.01), A61K 31/7042 (2006.01)
(54) DERIVATIVADOS DE INDOL-UREA GLUCOPIRANOSIL- SUBSTITUÍDOS E SEU USO COMO INIBIDORES DE SGLT
(71) ELI LILLY AND COMPANY (US)
(72) TODD FIELDS
(85) 19/04/2016
(86) PCT US2014/062548 de 28/10/2014
(87) WO 2015/065956 de 07/05/2015
Publicação automática da admissibilidade da fase nacional depositado via PCT . Tratado de cooperação em matéria de Patentes, conforme Instrução Normativa nº 02, de 06/06/2017 publicada na RPI nº 2422, de 06/06/2017.

---

(21) BR 11 2016 008713-5 A2

Código 1.3 - Notificação - Fase Nacional - PCT
(22) 21/10/2013
(51) A23F 5/20 (2006.01)
(54) PROCESSO DE REMOÇÃO DE CAFEÍNA DE CAFÉ VERDE E PLANTA DE IMPLEMENTAÇÃO DO PROCESSO
(71) DEMUS S.P.A. (IT)
(72) YVES CLYFORD DESOBGO NGUEPI, MASSIMILIANO FABIAN, ENNIO MARCHESAN, STEFANO TRAUNINI
(85) 19/04/2016
(86) PCT IT2013/000295 de 21/10/2013
(87) WO 2015/059722 de 30/04/2015
Publicação automática da admissibilidade da fase nacional depositado via PCT . Tratado de cooperação em matéria de Patentes, conforme Instrução Normativa nº 02, de 06/06/2017 publicada na RPI nº 2422, de 06/06/2017.

---

(21) BR 11 2016 008714-3 A2

Código 1.3 - Notificação - Fase Nacional - PCT
(22) 05/11/2014
(30) 05/11/2013 EP 13191665.2
(51) C07H 1/08 (2006.01), C07H 5/06 (2006.01), A23L 1/052 (2006.01), A61K

8/97 (2006.01)
(54) GERAÇÃO DE GLUCOSAMINA A PARTIR DE MATERIAL VEGETAL
(71) NESTEC S.A. (CH)
(72) JWANRO HUSSON, DIDIER COURTOIS
(85) 19/04/2016
(86) PCT EP2014/073784 de 05/11/2014
(87) WO 2015/067640 de 14/05/2015
Publicação automática da admissibilidade da fase nacional depositado via PCT . Tratado de cooperação em matéria de Patentes, conforme Instrução Normativa nº 02, de 06/06/2017 publicada na RPI nº 2422, de 06/06/2017.

---

(21) BR 11 2016 008718-6 A2

Código 1.3 - Notificação - Fase Nacional - PCT
(22) 23/10/2014
(30) 29/10/2013 GB 1319087.1
(51) A61M 16/04 (2006.01)
(54) TUBO DE VIA AÉREA
(71) INDIAN OCEAN MEDICAL INC (SC)
(72) PETER YOUNG
(85) 19/04/2016
(86) PCT GB2014/053173 de 23/10/2014
(87) WO 2015/063459 de 07/05/2015
Publicação automática da admissibilidade da fase nacional depositado via PCT . Tratado de cooperação em matéria de Patentes, conforme Instrução Normativa nº 02, de 06/06/2017 publicada na RPI nº 2422, de 06/06/2017.

---

(21) BR 11 2016 008724-0 A2

Código 1.3 - Notificação - Fase Nacional - PCT
(22) 23/12/2013
(51) G01B 11/06 (2006.01), G01N 21/41 (2006.01), E21B 49/00 (2006.01)
(54) MÉTODO PARA MELHORAR A FIDELIDADE DO ESPECTRO ÓPTICO E SISTEMA PARA MELHORAR A FIDELIDADE DO ESPECTRO ÓPTICO
(71) HALLIBURTON ENERGY SERVICES, INC (US)
(72) ADITYA B. NAYAK, JAMES M. PRICE, David L. Perkins
(85) 19/04/2016
(86) PCT US2013/077569 de 23/12/2013
(87) WO 2015/099671 de 02/07/2015
Publicação automática da admissibilidade da fase nacional depositado via PCT . Tratado de cooperação em matéria de Patentes, conforme Instrução Normativa nº 02, de 06/06/2017 publicada na RPI nº 2422, de 06/06/2017.

---

(21) BR 11 2016 008725-9 A2

Código 1.3 - Notificação - Fase Nacional - PCT
(22) 04/12/2013
(51) E21B 21/10 (2006.01), E21B 21/08 (2006.01)
(54) APARELHO, MÉTODO PARA LANÇAR UMA ESFERA PARA ENGATAR

UM ASSENTO DA ESFERA LOCALIZADO EM UMA FERRAMENTA DE FUNDO DE POÇO E SISTEMA DE LANÇAMENTO DE ESFERA AO FUNDO DE POÇO
(71) HALLIBURTON ENERGY SERVICES, INC (US)
(72) HELGE RORVIK
(85) 19/04/2016
(86) PCT US2013/073115 de 04/12/2013
(87) WO 2015/084342 de 11/06/2015
Publicação automática da admissibilidade da fase nacional depositado via PCT . Tratado de cooperação em matéria de Patentes, conforme Instrução Normativa nº 02, de 06/06/2017 publicada na RPI nº 2422, de 06/06/2017.

---

(21) BR 11 2016 008726-7 A2

Código 1.3 - Notificação - Fase Nacional - PCT
(22) 18/12/2013
(51) H01H 50/54 (2006.01), H01H 9/34 (2006.01), H01H 11/06 (2006.01), H01H 9/44 (2006.01)
(54) DISPOSITIVO DE COMUTAÇÃO
(71) SIEMENS AKTIENGESELLSCHAFT (DE)
(72) LUDWIG NIEBLER, VADZIM KULINOVICH, TOBIAS VIEHAUSER
(85) 19/04/2016
(86) PCT EP2013/077163 de 18/12/2013
(87) WO 2015/090384 de 25/06/2015
Publicação automática da admissibilidade da fase nacional depositado via PCT . Tratado de cooperação em matéria de Patentes, conforme Instrução Normativa nº 02, de 06/06/2017 publicada na RPI nº 2422, de 06/06/2017.

---

(21) BR 11 2016 008728-3 A2

Código 1.3 - Notificação - Fase Nacional - PCT
(22) 21/10/2014
(30) 21/10/2013 US 61/893,821; 06/12/2013 US 61/913,210; 22/01/2014 US 61/930,426; 22/01/2014 US 61/930,436; 22/01/2014 US 61/930,427; 22/01/2014 US 61/930,414; 22/01/2014 US 61/930,423; 23/01/2014 US 61/930,913; 17/09/2014 US 62/051,834
(51) A61F 13/00 (2006.01), A61M 1/00 (2006.01)
(54) DISPOSITIVO DE FECHAMENTO DE FERIDA POR PRESSÃO NEGATIVA
(71) SMITH & NEPHEW, INC. (US) , UNIVERSITY OF MASSACHUSETTS (US)
(72) PHILIP DAVID CANNER, RAYMOND M. DUNN, JOHN ALAN GREENWOOD, VICTORIA JODY HAMMOND, EDWARD YERBURY HARTWELL, JOHN KENNETH HICKS, ELIZABETH MARY HUDDLESTON, ANDREW KELLY, ANDREW LINTON, MARCUS DAMIAN PHILLIPS, MARK RICHARDSON, CARL SAXBY, TIM STERN
(85) 19/04/2016

(86) PCT US2014/061627 de 21/10/2014
(87) WO 2015/061352 de 30/04/2015
Publicação automática da admissibilidade da fase nacional depositado via PCT . Tratado de cooperação em matéria de Patentes, conforme Instrução Normativa nº 02, de 06/06/2017 publicada na RPI nº 2422, de 06/06/2017.

---

(21) BR 11 2016 008729-1 A2

Código 1.3 - Notificação - Fase Nacional - PCT
(22) 23/10/2013
(51) G06Q 10/06 (2012.01)
(54) MÉTODO E SISTEMA PARA CATEGORIZAR EVENTOS
(71) GE AVIATION SYSTEMS LIMITED (GB)
(72) PETER ROBIN KNIGHT, OLIVIER PAUL JACQUES THANH MINH THUONG, HATICE MUJDE AYIK
(85) 19/04/2016
(86) PCT EP2013/072207 de 23/10/2013
(87) WO 2015/058797 de 30/04/2015
Publicação automática da admissibilidade da fase nacional depositado via PCT . Tratado de cooperação em matéria de Patentes, conforme Instrução Normativa nº 02, de 06/06/2017 publicada na RPI nº 2422, de 06/06/2017.

---

(21) BR 11 2016 008730-5 A2

Código 1.3 - Notificação - Fase Nacional - PCT
(22) 09/10/2014
(30) 28/10/2013 US 61/896,516; 05/06/2014 US 14/297,163
(51) B65B 7/28 (2006.01)
(54) MÉTODO PARA PREENCHER, CRAVAR, DISTRIBUIR E COMERCIALIZAR UMA BEBIDA EM UM CONTENTOR METÁLICO EM UMA ÚNICA LOCALIZAÇÃO
(71) BALL CORPORATION (US)
(72) JAMES W. BILLINGS
(85) 19/04/2016
(86) PCT US2014/059832 de 09/10/2014
(87) WO 2015/065673 de 07/05/2015
Publicação automática da admissibilidade da fase nacional depositado via PCT . Tratado de cooperação em matéria de Patentes, conforme Instrução Normativa nº 02, de 06/06/2017 publicada na RPI nº 2422, de 06/06/2017.

---

(21) BR 11 2016 008738-0 A2

Código 1.3 - Notificação - Fase Nacional - PCT
(22) 21/10/2014
(30) 21/10/2013 US 61/893,828
(51) B65G 47/52 (2006.01)
(54) SISTEMA DE TRANSPORTE SINGULARIZADOR E MÉTODO PARA TRANSPORTAR ARTIGOS
(71) FIVES INTRALOGISTICS CORP. (US)
(72) PATRICK H. GRANT, STEVEN VANN SCHROADER

(85) 19/04/2016
(86) PCT US2014/000200 de 21/10/2014
(87) WO 2015/060885 de 30/04/2015
Publicação automática da admissibilidade da fase nacional depositado via PCT . Tratado de cooperação em matéria de Patentes, conforme Instrução Normativa nº 02, de 06/06/2017 publicada na RPI nº 2422, de 06/06/2017.

---

(21) BR 11 2016 008740-2 A2

Código 1.3 - Notificação - Fase Nacional - PCT
(22) 19/12/2013
(51) E21B 43/08 (2006.01), E21B 43/10 (2006.01)
(54) FERRAMENTA DE INTERVENÇÃO PARA USO NO FUNDO DO POÇO EM UM FURO DE POÇO, MÉTODO PARA LIMITAR UM VEDANTE PARA CRIAR UM ADESIVO DE REPARO DE CONSERTO EM UM POÇO DE FUNDO DE POÇO E USO DE UM FLUIDO MAGNETORREOLÓGICO
(71) HALLIBURTON ENERGY SERVICES, INC (US)
(72) ZACHARY RYAN MURPHREE, MICHAEL LINLEY FRIPP, THOMAS JULES FROSELL
(85) 19/04/2016
(86) PCT US2013/076505 de 19/12/2013
(87) WO 2015/094274 de 25/06/2015
Publicação automática da admissibilidade da fase nacional depositado via PCT . Tratado de cooperação em matéria de Patentes, conforme Instrução Normativa nº 02, de 06/06/2017 publicada na RPI nº 2422, de 06/06/2017.

---

(21) BR 11 2016 008748-8 A2

Código 1.3 - Notificação - Fase Nacional - PCT
(22) 06/10/2014
(30) 22/10/2013 US 61/894,102
(51) A23L 1/236 (2006.01)
(54) D-PSICOSE EM BEBIDAS CONGELADAS DE ZERO OU BAIXA CALORIA
(71) PEPSICO, INC. (US)
(72) THOMAS LEE, GREGORY YEP
(85) 19/04/2016
(86) PCT US2014/059326 de 06/10/2014
(87) WO 2015/061028 de 30/04/2015
Publicação automática da admissibilidade da fase nacional depositado via PCT . Tratado de cooperação em matéria de Patentes, conforme Instrução Normativa nº 02, de 06/06/2017 publicada na RPI nº 2422, de 06/06/2017.

---

(21) BR 11 2016 008749-6 A2

Código 1.3 - Notificação - Fase Nacional - PCT
(22) 20/10/2014
(30) 23/10/2013 EP 13189894.2
(51) C07D 401/04 (2006.01)
(54) DERIVADOS DE QUINOXALINA SUBSTITUÍDA COMO AGENTE DE CONTROLE DE PRAGAS

(71) BAYER CROPSCIENCE AKTIENGESELLSCHAFT (DE)
(72) BERND ALIG, Jörg Nico Greul, Rüdiger Fischer, Hans-Georg Schwarz, Thomas Bretschneider, REINER FISCHER, Daniela Portz, Olga Malsam, Peter Lösel, Kerstin Ilg, Angela Becker, Ulrich Görgens, Stefan Herrmann, CLAUDIA WELZ
(85) 19/04/2016
(86) PCT EP2014/072432 de 20/10/2014
(87) WO 2015/059088 de 30/04/2015
Publicação automática da admissibilidade da fase nacional depositado via PCT . Tratado de cooperação em matéria de Patentes, conforme Instrução Normativa nº 02, de 06/06/2017 publicada na RPI nº 2422, de 06/06/2017.

---

(21) BR 11 2016 008751-8 A2

Código 1.3 - Notificação - Fase Nacional - PCT
(22) 27/02/2014
(30) 23/10/2013 US 61/894,827
(51) B81C 1/00 (2006.01), B81B 1/00 (2006.01), G01N 1/00 (2006.01), H01J 49/04 (2006.01)
(54) DISPOSITIVO MICROFLUÍDICO DIGITAL, E, MÉTODO PARA
(71) THE GOVERNING COUNCIL OF THE UNIVERSITY OF TORONTO (CA)
(72) RYAN FOBEL, ANDREA KIRBY, AARON WHEELER
(85) 19/04/2016
(86) PCT CA2014/050142 de 27/02/2014
(87) WO 2015/058292 de 30/04/2015
Publicação automática da admissibilidade da fase nacional depositado via PCT . Tratado de cooperação em matéria de Patentes, conforme Instrução Normativa nº 02, de 06/06/2017 publicada na RPI nº 2422, de 06/06/2017.

---

(21) BR 11 2016 008752-6 A2

Código 1.3 - Notificação - Fase Nacional - PCT
(22) 10/12/2013
(51) A61K 8/34 (2006.01), A61Q 5/00 (2006.01), A61Q 5/02 (2006.01), A61Q 5/12 (2006.01), A61K 8/31 (2006.01), A61K 8/37 (2006.01), A61K 8/41 (2006.01)
(54) COMPOSIÇÃO COSMÉTICA COMPREENDENDO TENSOATIVO (S) CATIÔNICO(S), AGENTE(S) ANTICASPA, SUBSTÂNCIA(S) GRAXA(S) NÃO SILICIOSA(S) LÍQUIDA(S) E AGENTE(S) ESPESSANTE(S) NÃO POLIMÉRICO(S)
(71) L'OREAL (FR)
(72) PEDRO APRIGLIANO FERNANDES, MARCELE PATARO
(85) 19/04/2016
(86) PCT BR2013/000550 de 10/12/2013
(87) WO 2015/085376 de 18/06/2015
Publicação automática da admissibilidade da fase nacional depositado via PCT . Tratado de cooperação em matéria de Patentes, conforme Instrução Normativa nº 02, de 06/06/2017 publicada na RPI nº 2422, de 06/06/2017.

(21) BR 11 2016 008754-2 A2

Código 1.3 - Notificação - Fase Nacional - PCT
(22) 22/10/2014
(30) 24/10/2013 EP 13190038.3
(51) C10M 129/26 (2006.01)
(54) USO DE SALICILATO DE CÁLCIO, E, COMPOSIÇÃO DE GRAXA
(71) SHELL INTERNATIONALE RESEARCH MAATSCHAPPIJ B.V. (NL)
(72) EDWARD ALEXANDER WOTHINGTON
(85) 19/04/2016
(86) PCT EP2014/072624 de 22/10/2014
(87) WO 2015/059181 de 30/04/2015
Publicação automática da admissibilidade da fase nacional depositado via PCT . Tratado de cooperação em matéria de Patentes, conforme Instrução Normativa nº 02, de 06/06/2017 publicada na RPI nº 2422, de 06/06/2017.

(21) BR 11 2016 008755-0 A2

Código 1.3 - Notificação - Fase Nacional - PCT
(22) 31/10/2014
(30) 07/11/2013 EP 13191971.4
(51) C07D 319/06 (2006.01), C08C 19/20 (2006.01), C08C 19/22 (2006.01), C08F 8/30 (2006.01), C08F 8/34 (2006.01), C08F 8/36 (2006.01), C08F 8/40 (2006.01)
(54) AZIDA DE CARBONATO CÍCLICO, USO DA AZIDA DE CARBONATO CÍCLICO, PROCESSO DE MODIFICAÇÃO DE POLÍMEROS, POLÍMERO, COMPOSIÇÃO DE POLÍMERO, E, USO DO POLÍMERO
(71) AKZO NOBEL CHEMICALS INTERNATIONAL B.V. (NL)
(72) WALDO JOSEPH ELISABETH BEEK, AUKE GERARDUS TALMA
(85) 19/04/2016
(86) PCT EP2014/073417 de 31/10/2014
(87) WO 2015/067532 de 14/05/2015
Publicação automática da admissibilidade da fase nacional depositado via PCT . Tratado de cooperação em matéria de Patentes, conforme Instrução Normativa nº 02, de 06/06/2017 publicada na RPI nº 2422, de 06/06/2017.

(21) BR 11 2016 008756-9 A2

Código 1.3 - Notificação - Fase Nacional - PCT
(22) 31/10/2014
(30) 07/11/2013 EP 13191967.2
(51) C08K 5/28 (2006.01), C08K 5/3415 (2006.01), C08L 23/36 (2006.01), C08L 51/04 (2006.01)
(54) PROCESSO DE MODIFICAÇÃO DE POLÍMERO NA AUSÊNCIA DE ENXOFRE ELEMENTAR EM QUANTIDADES MAIORES QUE 0,5 PHR
(71) AKZO NOBEL CHEMICALS INTERNATIONAL B.V. (NL)
(72) WALDO JOSEPH ELISABETH BEEK, AUKE GERARDUS TALMA
(85) 19/04/2016
(86) PCT EP2014/073416 de 31/10/2014

(87) WO 2015/067531 de 14/05/2015
Publicação automática da admissibilidade da fase nacional depositado via PCT . Tratado de cooperação em matéria de Patentes, conforme Instrução Normativa nº 02, de 06/06/2017 publicada na RPI nº 2422, de 06/06/2017.

---

(21) BR 11 2016 008757-7 A2

Código 1.3 - Notificação - Fase Nacional - PCT
(22) 04/02/2014
(30) 22/10/2013 NO 20131400
(51) F02B 53/00 (2006.01)
(54) MOTOR DE PISTÃO ROTATIVO À BASE DE VOLUME, E, USO DE UM MOTOR
(71) CHRIS KIARASH MONTEBELLO (NO)
(72) CHRIS KIARASH MONTEBELLO
(85) 19/04/2016
(86) PCT DK2014/000009 de 04/02/2014
(87) WO 2015/058767 de 30/04/2015
Publicação automática da admissibilidade da fase nacional depositado via PCT . Tratado de cooperação em matéria de Patentes, conforme Instrução Normativa nº 02, de 06/06/2017 publicada na RPI nº 2422, de 06/06/2017.

---

(21) BR 11 2016 008758-5 A2

Código 1.3 - Notificação - Fase Nacional - PCT
(22) 20/10/2014
(30) 24/10/2013 US 14/062320
(51) C10M 129/78 (2006.01), C10L 1/19 (2006.01), C10L 10/08 (2006.01)
(54) ?USO DE UM ÉSTER COMPLEXO, COMPOSIÇÃO DE COMBUSTÍVEL, E, CONCENTRADO DE ADITIVO
(71) BASF SE (DE)
(72) MARC WALTER, DIRK RETTEMEYER, MARKUS HANSCH, LUDWIG VÖLKEL, BJÖRN THOMAS HAHN, MURIEL ECORMIER, THOMAS HAYDEN
(85) 19/04/2016
(86) PCT EP2014/072384 de 20/10/2014
(87) WO 2015/059063 de 30/04/2015
Publicação automática da admissibilidade da fase nacional depositado via PCT . Tratado de cooperação em matéria de Patentes, conforme Instrução Normativa nº 02, de 06/06/2017 publicada na RPI nº 2422, de 06/06/2017.

---

(21) BR 11 2016 008759-3 A2

Código 1.3 - Notificação - Fase Nacional - PCT
(22) 22/09/2014
(30) 29/10/2013 US 14/066248
(51) B01D 71/54 (2006.01)
(54) MEMBRANA DE POLÍMERO DE POLIURETANO-ÉTER EMBORRACHADA RETICULADA, MÉTODO PARA FABRICAR UMA MEMBRANA DE POLIURETANO-ÉTER EMBORRACHADA RETICULADA, E, PROCESSO PARA TRATAR UMA CORRENTE DE FLUIDO

(71) UOP LLC (US)
(72) CHUNQING LIU, HOWIE Q. TRAN
(85) 19/04/2016
(86) PCT US2014/056714 de 22/09/2014
(87) WO 2015/065617 de 07/05/2015
Publicação automática da admissibilidade da fase nacional depositado via PCT . Tratado de cooperação em matéria de Patentes, conforme Instrução Normativa nº 02, de 06/06/2017 publicada na RPI nº 2422, de 06/06/2017.

---

(21) BR 11 2016 008760-7 A2

Código 1.3 - Notificação - Fase Nacional - PCT
(22) 05/11/2015
(30) 21/11/2014 CN 201410676697.4
(51) H02M 3/335 (2006.01)
(54) DISPOSITIVO DE RETIFICAÇÃO DE RESSONÂNCIA, MÉTODO E APARELHO DE CONTROLE PARA RETIFICAÇÃO DE RESSONÂNCIA
(71) XIAOMI INC. (CN)
(72) JIE FAN, XINMING SHI, WEI SUN
(85) 19/04/2016
(86) PCT CN2015/093852 de 05/11/2015
(87) WO 2016/078515 de 26/05/2016
Publicação automática da admissibilidade da fase nacional depositado via PCT . Tratado de cooperação em matéria de Patentes, conforme Instrução Normativa nº 02, de 06/06/2017 publicada na RPI nº 2422, de 06/06/2017.

---

(21) BR 11 2016 008763-1 A2

Código 1.3 - Notificação - Fase Nacional - PCT
(22) 22/10/2014
(30) 23/10/2013 FR 1360347
(51) A01N 63/00 (2006.01), A01P 1/00 (2006.01)
(54) PROCESSO PARA CONTROLAR A PROLIFERAÇÃO DO GÊNERO NAEGLERIA E USO DE UM AGENTE DESINFETANTE CONTENDO PROTOZOÁRIO DA ESPÉCIE WILLAERTIA MAGNA
(71) AMOEBA (FR)
(72) FABRICE PLASSON, MOUH OULHADJ MAMERI
(85) 19/04/2016
(86) PCT FR2014/052691 de 22/10/2014
(87) WO 2015/059411 de 30/04/2015
Publicação automática da admissibilidade da fase nacional depositado via PCT . Tratado de cooperação em matéria de Patentes, conforme Instrução Normativa nº 02, de 06/06/2017 publicada na RPI nº 2422, de 06/06/2017.

---

(21) BR 11 2016 008764-0 A2

Código 1.3 - Notificação - Fase Nacional - PCT
(22) 17/10/2014
(30) 22/10/2013 US 61/894,128

(51) A01N 43/56 (2006.01), A01N 31/04 (2006.01)
(54) COMPOSIÇÕES PESTICIDAS SINERGÍSTICAS E MÉTODOS RELACIONADOS
(71) DOW AGROSCIENCES LLC (US)
(72) LUIS E. GOMEZ, RICKY HUNTER, MIKE SHAW, TONY K. TRULLINGER, JOHN HERBERT, CRISTIANE MÜLLER, MELISSA SIEBERT
(85) 19/04/2016
(86) PCT US2014/061041 de 17/10/2014
(87) WO 2015/061148 de 30/04/2015
Publicação automática da admissibilidade da fase nacional depositado via PCT . Tratado de cooperação em matéria de Patentes, conforme Instrução Normativa nº 02, de 06/06/2017 publicada na RPI nº 2422, de 06/06/2017.

---

(21) BR 11 2016 008765-8 A2

Código 1.3 - Notificação - Fase Nacional - PCT
(22) 22/10/2014
(30) 22/10/2013 GB 1318685.3
(51) H04N 21/2343 (2011.01), H04N 21/4402 (2011.01)
(54) MÉTODO, DISPOSITIVO E PROGRAMA DE COMPUTADOR PARA ENCAPSULAR DADOS DE MÍDIA SINCRONIZADOS, PARTICIONADOS E ESCALONÁVEIS
(71) CANON KABUSHIKI KAISHA (JP)
(72) FRANCK DENOUAL, FRÉDÉRIC MAZE, JEAN LE FEUVRE, CYRIL CONCOLATO
(85) 19/04/2016
(86) PCT EP2014/072659 de 22/10/2014
(87) WO 2015/059194 de 30/04/2015
Publicação automática da admissibilidade da fase nacional depositado via PCT . Tratado de cooperação em matéria de Patentes, conforme Instrução Normativa nº 02, de 06/06/2017 publicada na RPI nº 2422, de 06/06/2017.

---

(21) BR 11 2016 008769-0 A2

Código 1.3 - Notificação - Fase Nacional - PCT
(22) 21/10/2014
(30) 21/10/2013 IL 228990
(51) C07C 403/20 (2006.01)
(54) PROCESSO PARA A PREPARAÇÃO DE UM COMPOSTO
(71) INTERNATIONAL FLAVORS & FRAGRANCES INC. (US)
(72) YIGAL BECKER, MICHAEL CHESKIS
(85) 19/04/2016
(86) PCT IL2014/050911 de 21/10/2014
(87) WO 2015/059696 de 30/04/2015
Publicação automática da admissibilidade da fase nacional depositado via PCT . Tratado de cooperação em matéria de Patentes, conforme Instrução Normativa nº 02, de 06/06/2017 publicada na RPI nº 2422, de 06/06/2017.

(21) BR 11 2016 008773-9 A2

Código 1.3 - Notificação - Fase Nacional - PCT
(22) 21/11/2013
(51) E21B 43/12 (2006.01), E21B 47/12 (2006.01)
(54) MÉTODO E SISTEMA DE MONITORAMENTO
(71) HALLIBURTON ENERGY SERVICES, INC. (US)
(72) ROLAND E. CHEMALI, DAGANG WU, BURKAY DONDERICI, LUIS E. SAN MARTIN
(85) 19/04/2016
(86) PCT US2013/071207 de 21/11/2013
(87) WO 2015/076806 de 28/05/2015
Publicação automática da admissibilidade da fase nacional depositado via PCT . Tratado de cooperação em matéria de Patentes, conforme Instrução Normativa nº 02, de 06/06/2017 publicada na RPI nº 2422, de 06/06/2017.

(21) BR 11 2016 008774-7 A2

Código 1.3 - Notificação - Fase Nacional - PCT
(22) 27/12/2013
(51) E21B 47/10 (2006.01), E21B 43/12 (2006.01)
(54) SISTEMA DE DETECÇÃO PARA ANALISAR UM PERFIL DE FLUIDO
(71) HALLIBURTON ENERGY SERVICES, INC. (US)
(72) HUA XIA, ROBERT ATKINSON, CHRISTOPHER MICHAEL JONES
(85) 19/04/2016
(86) PCT US2013/077965 de 27/12/2013
(87) WO 2015/099762 de 02/07/2015
Publicação automática da admissibilidade da fase nacional depositado via PCT . Tratado de cooperação em matéria de Patentes, conforme Instrução Normativa nº 02, de 06/06/2017 publicada na RPI nº 2422, de 06/06/2017.

(21) BR 11 2016 008777-1 A2

Código 1.3 - Notificação - Fase Nacional - PCT
(22) 20/10/2014
(30) 21/10/2013 FR 1360239
(51) B32B 7/12 (2006.01), F16B 11/00 (2006.01), F16B 7/02 (2006.01), B32B 5/14 (2006.01), B32B 3/26 (2006.01), B32B 33/00 (2006.01)
(54) MONTAGEM COLADA DOTADA DE UMA CAMADA INTERMEDIÁRIA DE DEFORMAÇÃO COM FLEXIBILIDADE VARIÁVEL
(71) COLD PAD (FR)
(72) JEAN-PHILIPPE COURT
(85) 19/04/2016
(86) PCT FR2014/052664 de 20/10/2014
(87) WO 2015/059394 de 30/04/2015
Publicação automática da admissibilidade da fase nacional depositado via PCT . Tratado de cooperação em matéria de Patentes, conforme Instrução Normativa nº 02, de 06/06/2017 publicada na RPI nº 2422, de 06/06/2017.

(21) BR 11 2016 008778-0 A2

Código 1.3 - Notificação - Fase Nacional - PCT

(22) 21/10/2014
(30) 21/10/2013 US 61/893,478
(51) F16K 17/16 (2006.01), F16K 17/40 (2006.01)
(54) SISTEMAS E MÉTODOS PARA CASCATEAR DISCOS DE RUPTURA
(71) AVOX SYSTEMS INC. (US)
(72) FRANK J. FORKL, FRANK DOROGI, DUARD CHARLES BENNETT, ADAM FETZER, GREG GUTEKUNST
(85) 19/04/2016
(86) PCT US2014/061585 de 21/10/2014
(87) WO 2015/061324 de 30/04/2015
Publicação automática da admissibilidade da fase nacional depositado via PCT . Tratado de cooperação em matéria de Patentes, conforme Instrução Normativa nº 02, de 06/06/2017 publicada na RPI nº 2422, de 06/06/2017.

---

(21) BR 11 2016 008779-8 A2

Código 1.3 - Notificação - Fase Nacional - PCT
(22) 17/10/2014
(30) 22/10/2013 US 61/894,045
(51) A01N 43/56 (2006.01), A01N 31/04 (2006.01)
(54) COMPOSIÇÕES PESTICIDAS SINÉRGICAS E MÉTODOS RELACIONADOS
(71) DOW AGROSCIENCES LLC (US)
(72) LUIS E. GOMEZ, RICKY HUNTER, MIKE SHAW, TONY K. TRULLINGER, JOHN HERBERT
(85) 19/04/2016
(86) PCT US2014/061008 de 17/10/2014
(87) WO 2015/061146 de 30/04/2015
Publicação automática da admissibilidade da fase nacional depositado via PCT . Tratado de cooperação em matéria de Patentes, conforme Instrução Normativa nº 02, de 06/06/2017 publicada na RPI nº 2422, de 06/06/2017.

---

(21) BR 11 2016 008782-8 A2

Código 1.3 - Notificação - Fase Nacional - PCT
(22) 17/10/2014
(30) 22/10/2013 US 61/894,167
(51) A01N 43/40 (2006.01), A01N 43/56 (2006.01), A01N 33/06 (2006.01)
(54) COMPOSIÇÕES PESTICIDAS SINÉRGICAS E MÉTODOS RELACIONADOS
(71) DOW AGROSCIENCES LLC (US)
(72) LUIS E. GOMEZ, RICKY HUNTER, MIKE SHAW, TONY K. TRULLINGER, MARY E. KUBISZAK, JOHN HERBERT
(85) 19/04/2016
(86) PCT US2014/061155 de 17/10/2014
(87) WO 2015/061175 de 30/04/2015
Publicação automática da admissibilidade da fase nacional depositado via PCT . Tratado de cooperação em matéria de Patentes, conforme Instrução

Normativa nº 02, de 06/06/2017 publicada na RPI nº 2422, de 06/06/2017.

---

(21) BR 11 2016 008783-6 A2

Código 1.3 - Notificação - Fase Nacional - PCT
(22) 22/09/2014
(30) 19/11/2013 US 61/906,059; 01/04/2014 US 61/973,376; 08/04/2014 US 61/976,951; 30/04/2014 US 61/986,256; 30/04/2014 US 61/986,250; 12/05/2014 US 61/991,730; 18/06/2014 US 62/013,869; 15/07/2014 US 62/024,801
(51) H04L 27/26 (2006.01), H04L 5/00 (2006.01)
(54) ESTAÇÃO DE COMUNICAÇÃO E MÉTODO PARA COMUNICAR USANDO UNIDADES DE LARGURA DE BANDA MÍNIMA DE VÁRIAS ALOCAÇÕES DE TONS PARA OFDMA HEW
(71) THOMAS J. KENNEY (US) , ELDAD PERAHIA (US) , SHAHRNAZ AZIZI (US)
(72) THOMAS J. KENNEY, ELDAD PERAHIA, SHAHRNAZ AZIZI
(85) 19/04/2016
(86) PCT US2014/056819 de 22/09/2014
(87) WO 2015/076923 de 28/05/2015
Publicação automática da admissibilidade da fase nacional depositado via PCT . Tratado de cooperação em matéria de Patentes, conforme Instrução Normativa nº 02, de 06/06/2017 publicada na RPI nº 2422, de 06/06/2017.

---

(21) BR 11 2016 008784-4 A2

Código 1.3 - Notificação - Fase Nacional - PCT
(22) 28/10/2014
(30) 28/10/2013 BE BE2013/0725
(51) A01D 43/08 (2006.01)
(54) CONTROLADOR PARA UM SISTEMA DE DESCARREGAMENTO, SISTEMA DE DESCARREGAMENTO, MÉTODO DE CONTROLE DE UM SISTEMA DE DESCARREGAMENTO E PRODUTO DE PROGRAMA DE COMPUTADOR
(71) CNH INDUSTRIAL BELGIUM NV (BE)
(72) Ward M. R. BYTTEBIER, Bernard E. DEPESTEL, Pieter VANYSACKER, Karel M. C. VIAENE
(85) 19/04/2016
(86) PCT EP2014/073106 de 28/10/2014
(87) WO 2015/063078 de 07/05/2015
Publicação automática da admissibilidade da fase nacional depositado via PCT . Tratado de cooperação em matéria de Patentes, conforme Instrução Normativa nº 02, de 06/06/2017 publicada na RPI nº 2422, de 06/06/2017.

---

(21) BR 11 2016 008785-2 A2

Código 1.3 - Notificação - Fase Nacional - PCT
(22) 28/10/2014
(30) 28/10/2013 BE 2013/0724
(51) A01B 69/00 (2006.01), A01D 89/00 (2006.01), A01F 29/09 (2010.01), A01F

29/10 (2006.01)
(54) FORRAGEIRA, SISTEMA DE CONDUÇÃO PARA UMA FORRAGEIRA E MÉTODO PARA CONDUZIR UMA FORRAGEIRA QUE USA UM SISTEMA DE CONDUÇÃO
(71) CNH INDUSTRIAL BELGIUM NV (BE)
(72) Pieter VANYSACKER, Joachim BOYDENS, Karel M. VIAENE
(85) 19/04/2016
(86) PCT EP2014/073126 de 28/10/2014
(87) WO 2015/063089 de 07/05/2015
Publicação automática da admissibilidade da fase nacional depositado via PCT . Tratado de cooperação em matéria de Patentes, conforme Instrução Normativa nº 02, de 06/06/2017 publicada na RPI nº 2422, de 06/06/2017.

---

(21) BR 11 2016 008787-9 A2

Código 1.3 - Notificação - Fase Nacional - PCT
(22) 13/10/2014
(30) 22/10/2013 EP 13189770.4
(51) G10L 19/008 (2013.01)
(54) ?MÉTODO PARA DECODIFICAÇÃO E CODIFICAÇÃO DE UMA MATRIZ DE DOWNMIX, MÉTODO PARA APRESENTAÇÃO DE CONTEÚDO DE ÁUDIO, CODIFICADOR E DECODIFICADOR PARA UMA MATRIZ DE DOWNMIX, CODIFICADOR DE ÁUDIO E DECODIFICADOR DE ÁUDIO?
(71) FRAUNHOFER-GESELLSCHAFT ZUR FÖRDERUNG DER ANGEWANDTEN FORSCHUNG E.V. (DE)
(72) FLORIN GHIDO, ACHIM KUNTZ, BERNHARD GRILL
(85) 19/04/2016
(86) PCT EP2014/071929 de 13/10/2014
(87) WO 2015/058991 de 30/04/2015
Publicação automática da admissibilidade da fase nacional depositado via PCT . Tratado de cooperação em matéria de Patentes, conforme Instrução Normativa nº 02, de 06/06/2017 publicada na RPI nº 2422, de 06/06/2017.

---

(21) BR 11 2016 008790-9 A2

Código 1.3 - Notificação - Fase Nacional - PCT
(22) 23/10/2014
(30) 23/10/2013 JP 2013-219901
(51) C07D 217/24 (2006.01), A61K 31/472 (2006.01), A61K 31/517 (2006.01), A61K 31/519 (2006.01), A61K 31/5377 (2006.01), A61K 31/553 (2006.01), A61P 11/00 (2006.01), A61P 29/00 (2006.01), A61P 35/00 (2006.01), A61P 35/04 (2006.01), C07D 239/91 (2006.01), C07D 239/94 (2006.01), C07D 401/06 (2006.01), C07D 401/12 (2006.01), C07D 403/06 (2006.01), C07D 403/12 (2006.01), C07D 403/14 (2006.01), C07D 405/04 (2006.01), C07D 405/12 (2006.01), C07D 409/12 (2006.01), C07D 413/06 (2006.01), C07D 471/04 (2006.01), C07D 487/04 (2006.01), C07D 491/056 (2006.01)
(54) DERIVADOS DE QUINAZOLINONA E ISOQUINOLINONA

(71) CHUGAI SEIYAKU KABUSHIKI KAISHA (JP)
(72) TAKESHI MURATA, SOUSUKE HARA, SATOSHI NIIZUMA, KIHITO HADA, HATSUO KAWADA, MASAHIRO SAKAITANI, HIDEAKI SHIMADA, YOSHITO NAKANISHI
(85) 19/04/2016
(86) PCT JP2014/078165 de 23/10/2014
(87) WO 2015/060373 de 30/04/2015
Publicação automática da admissibilidade da fase nacional depositado via PCT . Tratado de cooperação em matéria de Patentes, conforme Instrução Normativa nº 02, de 06/06/2017 publicada na RPI nº 2422, de 06/06/2017.

---

(21) BR 11 2016 008793-3 A2

Código 1.3 - Notificação - Fase Nacional - PCT
(22) 25/09/2015
(30) 13/07/2015 CN 201510408868.X
(51) G05B 19/042 (2006.01)
(54) MÉTODO E DISPOSITIVO PARA CONTROLAR DISPOSITIVO INTELIGENTE
(71) XIAOMI INC. (CN)
(72) YUANBO WANG, QIAO REN, ENXING HOU
(85) 19/04/2016
(86) PCT CN2015/090656 de 25/09/2015
(87) WO 2017/008400 de 19/01/2017
Publicação automática da admissibilidade da fase nacional depositado via PCT . Tratado de cooperação em matéria de Patentes, conforme Instrução Normativa nº 02, de 06/06/2017 publicada na RPI nº 2422, de 06/06/2017.

---

(21) BR 11 2016 008794-1 A2

Código 1.3 - Notificação - Fase Nacional - PCT
(22) 24/10/2014
(30) 25/10/2013 EP 13190212.4
(51) C08F 10/02 (2006.01), C08F 4/659 (2006.01), C08F 110/02 (2006.01)
(54) PREPARAÇÃO DE POLIETILENO DE ULTRA ALTO PESO MOLECULAR
(71) DSM IP ASSETS B.V. (NL)
(72) TIMOTHY JAMES KIDD, ROMAIN BERTHOUD, JOHN RICHARD SEVERN
(85) 19/04/2016
(86) PCT EP2014/072837 de 24/10/2014
(87) WO 2015/059268 de 30/04/2015
Publicação automática da admissibilidade da fase nacional depositado via PCT . Tratado de cooperação em matéria de Patentes, conforme Instrução Normativa nº 02, de 06/06/2017 publicada na RPI nº 2422, de 06/06/2017.

---

(21) BR 11 2016 008795-0 A2

Código 1.3 - Notificação - Fase Nacional - PCT
(22) 29/10/2015

(30) 29/01/2015 CN 201510044885.X
(51) G06F 9/44 (2006.01), H03M 7/30 (2006.01)
(54) MÉTODO E DISPOSITIVO PARA COMPRIMIR PROGRAMA DE FIRMWARE, MÉTODO E DISPOSITIVO PARA DESCOMPRIMIR PROGRAMA DE FIRMWARE
(71) XIAOMI INC. (CN)
(72) DEGUO MENG, XIN LIU, ENXING HOU
(85) 19/04/2016
(86) PCT CN2015/093223 de 29/10/2015
(87) WO 2016/119497 de 04/08/2016
Publicação automática da admissibilidade da fase nacional depositado via PCT . Tratado de cooperação em matéria de Patentes, conforme Instrução Normativa nº 02, de 06/06/2017 publicada na RPI nº 2422, de 06/06/2017.

---

(21) BR 11 2016 008798-4 A2

Código 1.3 - Notificação - Fase Nacional - PCT
(22) 22/10/2014
(30) 22/10/2013 DE 10 2013 111 644.2
(51) F41G 3/26 (2006.01), F41A 17/08 (2006.01)
(54) MÉTODO PARA CONTROLAR UMA ARMA DIRECIONÁVEL DE UM VEÍCULO DURANTE EXERCÍCIOS DE DISPARO
(71) KRAUSS-MAFFEI WEGMANN GMBH & CO. KG (DE)
(72) MANFRED SPERBER, GERD HENNING, ERIC ULLRICH
(85) 20/04/2016
(86) PCT DE2014/100377 de 22/10/2014
(87) WO 2015/058743 de 30/04/2015
Publicação automática da admissibilidade da fase nacional depositado via PCT . Tratado de cooperação em matéria de Patentes, conforme Instrução Normativa nº 02, de 06/06/2017 publicada na RPI nº 2422, de 06/06/2017.

---

(21) BR 11 2016 008799-2 A2

Código 1.3 - Notificação - Fase Nacional - PCT
(22) 30/09/2014
(30) 30/10/2013 CN 201310525956.9
(51) C07D 487/04 (2006.01), A61K 31/519 (2006.01), A61K 31/53 (2006.01), A61P 35/00 (2006.01), A61P 15/00 (2006.01), A61P 13/08 (2006.01), A61P 17/10 (2006.01), A61P 25/28 (2006.01), A61P 1/00 (2006.01), A61P 17/14 (2006.01), A61P 15/18 (2006.01), A61P 15/08 (2006.01), A61P 5/04 (2006.01), A61P 5/24 (2006.01)
(54) DERIVADOS DE PIRAZOLOPIRIMIDONA OU PIRROLOTRIAZONA, MÉTODO DE PREPARAÇÃO DOS MESMOS, E APLICAÇÕES FARMACÊUTICAS DOS MESMOS
(71) SHANGHAI HENGRUI PHARMACEUTICAL CO., LTD. (CN) , JIANGSU HENGRUI MEDICINE CO.,LTD. (CN)
(72) HEJUN LÜ, PIAOYANG SUN, BIN GUI, QING DONG

(85) 20/04/2016
(86) PCT CN2014/087906 de 30/09/2014
(87) WO 2015/062391 de 07/05/2015
Publicação automática da admissibilidade da fase nacional depositado via PCT . Tratado de cooperação em matéria de Patentes, conforme Instrução Normativa nº 02, de 06/06/2017 publicada na RPI nº 2422, de 06/06/2017.

---

(21) BR 11 2016 008800-0 A2

Código 1.3 - Notificação - Fase Nacional - PCT
(22) 17/10/2014
(30) 22/10/2013 US 61/894,137
(51) A01N 43/40 (2006.01), A01N 43/56 (2006.01), A01N 31/04 (2006.01), A01N 33/06 (2006.01)
(54) COMPOSIÇÕES PESTICIDAS SINERGÍSTICAS E MÉTODOS RELACIONADOS
(71) DOW AGROSCIENCES LLC (US)
(72) LUIS E. GOMEZ, RICKY HUNTER, MIKE SHAW, TONY K. TRULLINGER, MARY E. KUBISZAK
(85) 20/04/2016
(86) PCT US2014/061042 de 17/10/2014
(87) WO 2015/061149 de 30/04/2015
Publicação automática da admissibilidade da fase nacional depositado via PCT . Tratado de cooperação em matéria de Patentes, conforme Instrução Normativa nº 02, de 06/06/2017 publicada na RPI nº 2422, de 06/06/2017.

---

(21) BR 11 2016 008801-8 A2

Código 1.3 - Notificação - Fase Nacional - PCT
(22) 17/10/2014
(30) 22/10/2013 US 61/894,281
(51) A01N 43/56 (2006.01), A01N 43/40 (2006.01), A01N 33/10 (2006.01)
(54) COMPOSIÇÕES PESTICIDAS E MÉTODOS RELACIONADOS
(71) DOW AGROSCIENCES LLC (US)
(72) NOORMOHAMED M. NIYAZ, ANN M. BUYSSE, DAVID A. DEMETER, NEGAR GARIZI, RICKY HUNTER, DANIEL KNUEPPEL, PAUL R. LEPLAE, CHRISTIAN T. LOWE, AKSHAY PATNY, TONY K. TRULLINGER, MARTIN J. WALSH, YU ZHANG
(85) 20/04/2016
(86) PCT US2014/061049 de 17/10/2014
(87) WO 2015/061151 de 30/04/2015
Publicação automática da admissibilidade da fase nacional depositado via PCT . Tratado de cooperação em matéria de Patentes, conforme Instrução Normativa nº 02, de 06/06/2017 publicada na RPI nº 2422, de 06/06/2017.

---

(21) BR 11 2016 008803-4 A2

Código 1.3 - Notificação - Fase Nacional - PCT
(22) 17/10/2014
(30) 22/10/2013 US 61/894,364

(51) A01N 43/40 (2006.01), A01N 43/56 (2006.01), A01N 33/06 (2006.01)
(54) COMPOSIÇÕES PESTICIDAS E MÉTODOS RELACIONADOS
(71) DOW AGROSCIENCES LLC (US)
(72) YU ZHANG, ASAKO KUBOTA, NOORMOHAMED M. NIYAZ, TOMAS BARTON, TONY K. TRULLINGER, CHRISTIAN T. LOWE, PAUL R. LEPLAE, ANN M. BUYSSE, MARTIN J. WALSH, NEGAR GARIZI, RICKY HUNTER, DANIEL KNUEPPEL
(85) 20/04/2016
(86) PCT US2014/061120 de 17/10/2014
(87) WO 2015/061165 de 30/04/2015
Publicação automática da admissibilidade da fase nacional depositado via PCT . Tratado de cooperação em matéria de Patentes, conforme Instrução Normativa nº 02, de 06/06/2017 publicada na RPI nº 2422, de 06/06/2017.

---

(21) BR 11 2016 008807-7 A2

Código 1.3 - Notificação - Fase Nacional - PCT
(22) 28/10/2014
(30) 28/10/2013 EP 13190550.7
(51) C12N 15/87 (2006.01), A61K 31/7088 (2006.01)
(54) ÁCIDO NUCLEICO
(71) INVECTYS (FR) , CENTRE NATIONAL DE LA RECHERCHE SCIENTIFIQUE (FR)
(72) PIERRE LANGLADE DEMOYEN, THIERRY HUET, CHRISTELLE LIARD, JESSIE THALMENSI, LUIS M. MIR, CHRISTOPHE CALVET
(85) 20/04/2016
(86) PCT EP2014/073159 de 28/10/2014
(87) WO 2015/063112 de 07/05/2015
Publicação automática da admissibilidade da fase nacional depositado via PCT . Tratado de cooperação em matéria de Patentes, conforme Instrução Normativa nº 02, de 06/06/2017 publicada na RPI nº 2422, de 06/06/2017.

---

(21) BR 11 2016 008808-5 A2

Código 1.3 - Notificação - Fase Nacional - PCT
(22) 30/10/2013
(51) B32B 15/085 (2006.01), B32B 15/12 (2006.01)
(54) EMBALAGEM E MATERIAL PARA A SUA FABRICAÇÃO
(71) COLGATE-PALMOLIVE COMPANY (US)
(72) JUN WANG, BOXIAN LI, TODD VANGORDON, JOEL MILLON
(85) 20/04/2016
(86) PCT CN2013/086208 de 30/10/2013
(87) WO 2015/061980 de 07/05/2015
Publicação automática da admissibilidade da fase nacional depositado via PCT . Tratado de cooperação em matéria de Patentes, conforme Instrução Normativa nº 02, de 06/06/2017 publicada na RPI nº 2422, de 06/06/2017.

(21) BR 11 2016 008809-3 A2

Código 1.3 - Notificação - Fase Nacional - PCT
(22) 21/10/2014
(30) 21/10/2013 FR 1360249
(51) D21H 11/12 (2006.01), B41M 3/00 (2006.01), D21H 19/38 (2006.01), D21H 19/58 (2006.01), D21H 19/60 (2006.01), H05K 1/03 (2006.01)
(54) PAPEL ESPECIALMENTE PARA A IMPRESSÃO DE UMA CAMADA ELETROCONDUTORA
(71) ARJO WIGGINS FINE PAPERS LIMITED (GB)
(72) GAËL DEPRES
(85) 20/04/2016
(86) PCT EP2014/072575 de 21/10/2014
(87) WO 2015/059157 de 30/04/2015
Publicação automática da admissibilidade da fase nacional depositado via PCT . Tratado de cooperação em matéria de Patentes, conforme Instrução Normativa nº 02, de 06/06/2017 publicada na RPI nº 2422, de 06/06/2017.

(21) BR 11 2016 008811-5 A2

Código 1.3 - Notificação - Fase Nacional - PCT
(22) 17/10/2014
(30) 22/10/2013 US 61/894,158
(51) A01N 43/40 (2006.01), A01N 43/56 (2006.01), A01N 33/06 (2006.01)
(54) COMPOSIÇÕES PESTICIDAS SINERGÍSTICAS E MÉTODOS RELACIONADOS
(71) DOW AGROSCIENCES LLC (US)
(72) LUIS E. GOMEZ, RICKY HUNTER, MIKE SHAW, TONY K. TRULLINGER, MARY E. KUBISZAK
(85) 20/04/2016
(86) PCT US2014/061143 de 17/10/2014
(87) WO 2015/061171 de 30/04/2015
Publicação automática da admissibilidade da fase nacional depositado via PCT . Tratado de cooperação em matéria de Patentes, conforme Instrução Normativa nº 02, de 06/06/2017 publicada na RPI nº 2422, de 06/06/2017.

(21) BR 11 2016 008813-1 A2

Código 1.3 - Notificação - Fase Nacional - PCT
(22) 13/10/2014
(30) 23/10/2013 EP 13189864.5
(51) C07C 29/80 (2006.01), C07C 29/88 (2006.01), C07C 31/20 (2006.01)
(54) MÉTODO PARA A PREPARAÇÃO DE 1,4-BUTANODIOL?
(71) BASF SE (DE)
(72) ROLF PINKOS, OLGA OSETSKA, IRENE DE WISPELAERE, STEFAN DUDENHÖFFER, CHRISTINA WALCZUCH
(85) 20/04/2016
(86) PCT EP2014/071886 de 13/10/2014
(87) WO 2015/058990 de 30/04/2015

Publicação automática da admissibilidade da fase nacional depositado via PCT . Tratado de cooperação em matéria de Patentes, conforme Instrução Normativa nº 02, de 06/06/2017 publicada na RPI nº 2422, de 06/06/2017.

---

(21) BR 11 2016 008814-0 A2

Código 1.3 - Notificação - Fase Nacional - PCT
(22) 28/10/2014
(30) 30/10/2013 EP 13190810.5
(51) A23G 9/08 (2006.01), A23G 9/12 (2006.01), A23G 9/22 (2006.01)
(54) MÁQUINA PARA PREPARAR DOCES AERADOS E RESFRIADOS COM CONTROLE EXATO DE TEMPERATURA
(71) NESTEC S.A. (CH)
(72) ANDRÉ NOTH, ALFRED YOAKIM
(85) 20/04/2016
(86) PCT EP2014/073130 de 28/10/2014
(87) WO 2015/063091 de 07/05/2015
Publicação automática da admissibilidade da fase nacional depositado via PCT . Tratado de cooperação em matéria de Patentes, conforme Instrução Normativa nº 02, de 06/06/2017 publicada na RPI nº 2422, de 06/06/2017.

---

(21) BR 11 2016 008815-8 A2

Código 1.3 - Notificação - Fase Nacional - PCT
(22) 17/10/2014
(30) 22/10/2013 US 61/894,149
(51) A01N 43/56 (2006.01), A01N 43/40 (2006.01), A01N 33/10 (2006.01)
(54) COMPOSIÇÕES PESTICIDAS SINÉRGICAS E MÉTODOS RELACIONADOS
(71) DOW AGROSCIENCES LLC (US)
(72) LUIS E. GOMEZ, RICKY HUNTER, MIKE SHAW, TONY K. TRULLINGER, MARY E. KUBISZAK, JOHN HERBERT
(85) 20/04/2016
(86) PCT US2014/061140 de 17/10/2014
(87) WO 2015/061170 de 30/04/2015
Publicação automática da admissibilidade da fase nacional depositado via PCT . Tratado de cooperação em matéria de Patentes, conforme Instrução Normativa nº 02, de 06/06/2017 publicada na RPI nº 2422, de 06/06/2017.

---

(21) BR 11 2016 008816-6 A2

Código 1.3 - Notificação - Fase Nacional - PCT
(22) 26/09/2014
(30) 30/10/2013 US 14/067,322
(51) C04B 41/85 (2006.01)
(54) MÉTODO DE REPARO DE UMA OU MAIS FENDAS EM UMA PORÇÃO DE MATRIZ DE UM COMPONENTE DE COMPÓSITO DE MATRIZ CERÂMICA
(71) GENERAL ELECTRIC COMPANY (US)
(72) GREGORY SCOT CORMAN
(85) 20/04/2016

(86) PCT US2014/057571 de 26/09/2014
(87) WO 2015/065627 de 07/05/2015
Publicação automática da admissibilidade da fase nacional depositado via PCT . Tratado de cooperação em matéria de Patentes, conforme Instrução Normativa nº 02, de 06/06/2017 publicada na RPI nº 2422, de 06/06/2017.

---

(21) BR 11 2016 008817-4 A2

Código 1.3 - Notificação - Fase Nacional - PCT
(22) 21/10/2014
(30) 21/10/2013 US 61/893,770; 03/04/2014 US 61/974,544; 15/08/2014 US 62/037,693
(51) G10L 19/008 (2013.01)
(54) RECONSTRUÇÃO PARAMÉTRICA DE SINAIS DE ÁUDIO
(71) DOLBY INTERNATIONAL AB (NL)
(72) LARS VILLEMOES, HEIDI-MARIA LEHTONEN, HEIKO PURNHAGEN, TONI HIRVONEN
(85) 20/04/2016
(86) PCT EP2014/072570 de 21/10/2014
(87) WO 2015/059153 de 30/04/2015
Publicação automática da admissibilidade da fase nacional depositado via PCT . Tratado de cooperação em matéria de Patentes, conforme Instrução Normativa nº 02, de 06/06/2017 publicada na RPI nº 2422, de 06/06/2017.

---

(21) BR 11 2016 008818-2 A2

Código 1.3 - Notificação - Fase Nacional - PCT
(22) 10/06/2015
(30) 20/06/2014 US 62/015,061; 04/02/2015 US 62/111,865
(51) E04G 23/02 (2006.01)
(54) DISPOSITIVO DE SUPORTE E KIT PARA REPARAR UM ORIFÍCIO NA PAREDE
(71) 3M INNOVATIVE PROPERTIES COMPANY (US)
(72) DANLI WANG, MICHAEL E. KUHL, DWIGHT B. SCHOENHERR, JUDD D. OLSON
(85) 20/04/2016
(86) PCT US2015/035053 de 10/06/2015
(87) WO 2015/195429 de 23/12/2015
Publicação automática da admissibilidade da fase nacional depositado via PCT . Tratado de cooperação em matéria de Patentes, conforme Instrução Normativa nº 02, de 06/06/2017 publicada na RPI nº 2422, de 06/06/2017.

---

(21) BR 11 2016 008819-0 A2

Código 1.3 - Notificação - Fase Nacional - PCT
(22) 21/10/2014
(30) 21/10/2013 US 61/893.445
(51) G08B 23/00 (2006.01)
(54) MONTAGEM DE ESTRUTURA DE ALOJAMENTO DE ETIQUETA REMOVÍVEL PARA FIXAÇÃO EM UM GARGALO DE GARRAFA

(71) B&G PLASTICS, INC. (US)
(72) JACOB STRASSBURGER, ALEX TETIYEVSKY, DANIEL V. CUNNEEN, MAXWELL STRASSBURGER
(85) 20/04/2016
(86) PCT US2014/061487 de 21/10/2014
(87) WO 2015/061258 de 30/04/2015
Publicação automática da admissibilidade da fase nacional depositado via PCT . Tratado de cooperação em matéria de Patentes, conforme Instrução Normativa nº 02, de 06/06/2017 publicada na RPI nº 2422, de 06/06/2017.

---

(21) BR 11 2016 008820-4 A2

Código 1.3 - Notificação - Fase Nacional - PCT
(22) 17/10/2014
(30) 22/10/2013 US 61/894,218
(51) A01N 43/40 (2006.01), A01N 43/56 (2006.01), A01N 33/06 (2006.01)
(54) COMPOSIÇÕES PESTICIDAS SINÉRGICAS E MÉTODOS RELACIONADOS
(71) DOW AGROSCIENCES LLC (US)
(72) LUIS E. GOMEZ, RICKY HUNTER, MIKE SHAW, TONY K. TRULLINGER, MARY E. KUBISZAK, JOHN HERBERT
(85) 20/04/2016
(86) PCT US2014/061173 de 17/10/2014
(87) WO 2015/061176 de 30/04/2015
Publicação automática da admissibilidade da fase nacional depositado via PCT . Tratado de cooperação em matéria de Patentes, conforme Instrução Normativa nº 02, de 06/06/2017 publicada na RPI nº 2422, de 06/06/2017.

---

(21) BR 11 2016 008823-9 A2

Código 1.3 - Notificação - Fase Nacional - PCT
(22) 09/10/2014
(30) 24/10/2013 US 61/895,173
(51) A63B 21/02 (2006.01), A63B 21/04 (2006.01), A63B 21/055 (2006.01), A63B 23/04 (2006.01)
(54) CONJUNTO DE BATENTE DE OMBRO REMOVÍVEL COM MECANISMO DE BLOQUEIO
(71) BALANCED BODY, INC. (US)
(72) CHRISTOPHER J. SAVARINO
(85) 20/04/2016
(86) PCT US2014/059837 de 09/10/2014
(87) WO 2015/061054 de 30/04/2015
Publicação automática da admissibilidade da fase nacional depositado via PCT . Tratado de cooperação em matéria de Patentes, conforme Instrução Normativa nº 02, de 06/06/2017 publicada na RPI nº 2422, de 06/06/2017.

---

(21) BR 11 2016 008824-7 A2

Código 1.3 - Notificação - Fase Nacional - PCT

(22) 22/10/2014
(30) 25/10/2013 EP 13190182.9
(51) A01N 43/824 (2006.01), A01N 41/10 (2006.01), A01N 43/90 (2006.01), A01N 47/36 (2006.01), A01N 37/40 (2006.01), A01N 43/56 (2006.01), A01N 43/80 (2006.01), A01N 43/08 (2006.01), A01N 43/40 (2006.01), A01N 57/20 (2006.01), A01N 43/76 (2006.01), A01N 33/22 (2006.01), A01N 43/54 (2006.01), A01N 43/707 (2006.01), A01N 47/30 (2006.01)
(54) COMPOSIÇÕES HERBICIDAS CONTENDO N-(1,3,4-OXADIAZOL-2-IL)-AMIDAS DE ARIL ÁCIDO CARBOXÍLICO
(71) BAYER CROPSCIENCE AKTIENGESELLSCHAFT (DE)
(72) ARNIM KÖLN, CHRISTIAN WALDRAFF, ELMAR GATZWEILER, KLAUS TRABOLD, HUBERT MENNE, HARTMUT AHRENS, SIMON DÖRNER-RIEPING, RALF BRAUN, INES HEINEMANN
(85) 20/04/2016
(86) PCT EP2014/072645 de 22/10/2014
(87) WO 2015/059187 de 30/04/2015
Publicação automática da admissibilidade da fase nacional depositado via PCT . Tratado de cooperação em matéria de Patentes, conforme Instrução Normativa nº 02, de 06/06/2017 publicada na RPI nº 2422, de 06/06/2017.

---

(21) BR 11 2016 008826-3 A2

Código 1.3 - Notificação - Fase Nacional - PCT
(22) 16/10/2014
(30) 22/10/2013 EP 13189785.2
(51) C11D 3/12 (2006.01), C11D 3/382 (2006.01), C11D 17/00 (2006.01)
(54) PROCESSO PARA FABRICAR UMA FORMULAÇÃO LÍQUIDA DETERGENTE AQUOSA EXTERNAMENTE ESTRUTURADA, PRÉ-MISTURA HOMOGENEIZADA ESTRUTURANTE DE PÓ DE ARGILA DILATÁVEL EM ÁGUA E POLPA DE FIBRA CÍTRICA E FORMULAÇÃO LÍQUIDA DETERGENTE AQUOSA EXTERNAMENTE ESTRUTURADA
(71) UNILEVER N.V (NL)
(72) Colette Marie Fairclough, Jane Howard, Sophia Isabel Alice Quenby, Philip Michael RYAN, Alastair Richard SANDERSON, Jeremy Robert Westwell
(85) 20/04/2016
(86) PCT EP2014/072247 de 16/10/2014
(87) WO 2015/059031 de 30/04/2015
Publicação automática da admissibilidade da fase nacional depositado via PCT . Tratado de cooperação em matéria de Patentes, conforme Instrução Normativa nº 02, de 06/06/2017 publicada na RPI nº 2422, de 06/06/2017.

---

(21) BR 11 2016 008827-1 A2

Código 1.3 - Notificação - Fase Nacional - PCT
(22) 24/10/2014
(30) 25/10/2013 EP 13190220.7
(51) C08F 10/02 (2006.01), C08F 4/659 (2006.01), C08F 110/02 (2006.01)
(54) PREPARAÇÃO DE COPOLÍMERO DE ETILENO DE PESO MOLECULAR

MUITO ELEVADO
(71) DSM IP ASSETS B.V. (NL)
(72) JOHN RICHARD SEVERN, ROMAIN BERTHOUD, TIMOTHY JAMES KIDD
(85) 20/04/2016
(86) PCT EP2014/072859 de 24/10/2014
(87) WO 2015/059280 de 30/04/2015
Publicação automática da admissibilidade da fase nacional depositado via PCT . Tratado de cooperação em matéria de Patentes, conforme Instrução Normativa nº 02, de 06/06/2017 publicada na RPI nº 2422, de 06/06/2017.

---

(21) BR 11 2016 008829-8 A2

Código 1.3 - Notificação - Fase Nacional - PCT
(22) 19/11/2014
(30) 22/11/2013 US 61/907,441; 22/11/2013 EP 13194143.7
(51) A24B 15/30 (2006.01), A24D 1/00 (2006.01), A24F 47/00 (2006.01)
(54) COMPOSIÇÃO PARA FUMAR COMPREENDENDO PRECURSOR DE SABOR
(71) PHILIP MORRIS PRODUCTS S.A. (CH)
(72) JAN CARLOS HUFNAGEL, ANNEKE GLABASNIA, FLAVIE ARAMENDY
(85) 20/04/2016
(86) PCT IB2014/066172 de 19/11/2014
(87) WO 2015/075650 de 28/05/2015
Publicação automática da admissibilidade da fase nacional depositado via PCT . Tratado de cooperação em matéria de Patentes, conforme Instrução Normativa nº 02, de 06/06/2017 publicada na RPI nº 2422, de 06/06/2017.

---

(21) BR 11 2016 008831-0 A2

Código 1.3 - Notificação - Fase Nacional - PCT
(22) 23/10/2014
(30) 25/10/2013 US 61/895,718; 22/10/2014 US 14/520,660
(51) C09K 21/00 (2006.01), D06M 15/00 (2006.01), C08G 79/00 (2006.01)
(54) PRECURSORES DE RETARDANTE DE CHAMA, POLÍMEROS PREPARADOS A PARTIR DE TAIS PRECURSORES, E TECIDOS RESISTENTES À CHAMA TRATADOS COM TAIS POLÍMEROS
(71) MILLIKEN & COMPANY (US)
(72) WARREN W. GERHARDT, JASON M. SPRUELL, PETR VALENTA, RAJIB MONDAL, DANIEL T. MCBRIDGE, KEITH A. KELLER
(85) 20/04/2016
(86) PCT US2014/061999 de 23/10/2014
(87) WO 2015/061586 de 30/04/2015
Publicação automática da admissibilidade da fase nacional depositado via PCT . Tratado de cooperação em matéria de Patentes, conforme Instrução Normativa nº 02, de 06/06/2017 publicada na RPI nº 2422, de 06/06/2017.

---

(21) BR 11 2016 008833-6 A2

Código 1.3 - Notificação - Fase Nacional - PCT

(22) 20/10/2014
(30) 23/10/2013 FR 1360329
(51) B65D 51/22 (2006.01), B65D 41/04 (2006.01), A45D 34/00 (2006.01), A45D 34/04 (2006.01), A45D 40/00 (2006.01)
(54) CABEÇA DE DISTRIBUIÇÃO DE PRODUTO COSMÉTICO, DISPOSITIVO DE CONDICIONAMENTO DE PRODUTO COSMÉTICO E PROCESSO DE DISTRIBUIÇÃO DE UM PRODUTO COSMÉTICO
(71) L'OREAL (FR)
(72) JEAN-MARIE JULIEN, PATRICK CHARNAY, GILLES BAUDIN, PATRICE BARRE, MATTHEW FORRESTER
(85) 20/04/2016
(86) PCT EP2014/072404 de 20/10/2014
(87) WO 2015/059077 de 30/04/2015
Publicação automática da admissibilidade da fase nacional depositado via PCT . Tratado de cooperação em matéria de Patentes, conforme Instrução Normativa nº 02, de 06/06/2017 publicada na RPI nº 2422, de 06/06/2017.

---

(21) BR 11 2016 008834-4 A2

Código 1.3 - Notificação - Fase Nacional - PCT
(22) 06/10/2014
(30) 21/10/2013 US 61/893,864; 08/04/2014 US 61/976,658
(51) G07C 9/00 (2006.01), B42D 9/04 (2006.01)
(54) PONTO DE VERIFICAÇÃO DE SEGURANÇA E MÉTODO DE GRAVAÇÃO DE DADOS
(71) SICPA HOLDING S.A. (CH)
(72) MEHDI TALWERDI
(85) 20/04/2016
(86) PCT EP2014/071303 de 06/10/2014
(87) WO 2015/058948 de 30/04/2015
Publicação automática da admissibilidade da fase nacional depositado via PCT . Tratado de cooperação em matéria de Patentes, conforme Instrução Normativa nº 02, de 06/06/2017 publicada na RPI nº 2422, de 06/06/2017.

---

(21) BR 11 2016 008835-2 A2

Código 1.3 - Notificação - Fase Nacional - PCT
(22) 30/09/2014
(30) 23/10/2013 EP 13189911.4
(51) A61Q 15/00 (2006.01), A61K 8/73 (2006.01), A61K 8/26 (2006.01)
(54) USO DE QUITOSANA OU UM SAL DESTA E MÉTODO DE REDUÇÃO OU PREVENÇÃO DA TRANSPIRAÇÃO
(71) UNILEVER N.V (NL)
(72) Mark John BERRY, John CASEY, Karl John HUNTER
(85) 20/04/2016
(86) PCT EP2014/070911 de 30/09/2014
(87) WO 2015/058935 de 30/04/2015
Publicação automática da admissibilidade da fase nacional depositado via

PCT . Tratado de cooperação em matéria de Patentes, conforme Instrução Normativa nº 02, de 06/06/2017 publicada na RPI nº 2422, de 06/06/2017.

---

(21) BR 11 2016 008836-0 A2

Código 1.3 - Notificação - Fase Nacional - PCT
(22) 21/10/2014
(30) 21/10/2013 US 61/893,546
(51) E01B 31/17 (2006.01)
(54) MOTOR DE MOAGEM E MÉTODO DE OPERAÇÃO DO MESMO PARA APLICAÇÕES FERROVIÁRIAS
(71) HARSCO TECHNOLOGIES LLC. (US)
(72) JOSEPH PALESE, CHRISTOPHER HARTSOUGH
(85) 20/04/2016
(86) PCT US2014/061507 de 21/10/2014
(87) WO 2015/061270 de 30/04/2015
Publicação automática da admissibilidade da fase nacional depositado via PCT . Tratado de cooperação em matéria de Patentes, conforme Instrução Normativa nº 02, de 06/06/2017 publicada na RPI nº 2422, de 06/06/2017.

---

(21) BR 11 2016 008841-7 A2

Código 1.3 - Notificação - Fase Nacional - PCT
(22) 14/10/2014
(30) 25/10/2013 EP 13190364.3
(51) A61K 8/49 (2006.01), A61Q 19/02 (2006.01)
(54) COMPOSIÇÃO TÓPICA DE CLAREAMENTO DE PELE E MÉTODO DE CLAREAMENTO DE PELE
(71) UNILEVER N.V (NL)
(72) Martin Richard Green, Rebecca Susan Ginger, Robert Charles Glen
(85) 20/04/2016
(86) PCT EP2014/072000 de 14/10/2014
(87) WO 2015/059001 de 30/04/2015
Publicação automática da admissibilidade da fase nacional depositado via PCT . Tratado de cooperação em matéria de Patentes, conforme Instrução Normativa nº 02, de 06/06/2017 publicada na RPI nº 2422, de 06/06/2017.

---

(21) BR 11 2016 008846-8 A2

Código 1.3 - Notificação - Fase Nacional - PCT
(22) 19/09/2014
(30) 25/10/2013 IT RM2013A000591
(51) B05B 11/00 (2006.01)
(54) DISTRIBUIDOR COM UMA VEDAÇÃO HERMÉTICA
(71) APTAR ITALIA S.P.A. (IT)
(72) LAMBERTO CARTA
(85) 20/04/2016
(86) PCT IT2014/000254 de 19/09/2014
(87) WO 2015/059727 de 30/04/2015
Publicação automática da admissibilidade da fase nacional depositado via

PCT . Tratado de cooperação em matéria de Patentes, conforme Instrução Normativa nº 02, de 06/06/2017 publicada na RPI nº 2422, de 06/06/2017.

---

(21) BR 11 2016 008847-6 A2

Código 1.3 - Notificação - Fase Nacional - PCT
(22) 28/10/2014
(30) 28/10/2013 US 14/064,827
(51) C08F 222/04 (2006.01), C08F 210/14 (2006.01), C08F 234/02 (2006.01), C08L 35/00 (2006.01)
(54) POLÍMERO CONDUTOR, POLÍMERO DE 1-OCTADIÊNO COM 2,5-FURANDIONA, SAIS DE METAL
(71) JOSEPH P. LAURINO (US)
(72) JOSEPH P. LAURINO
(85) 20/04/2016
(86) PCT US2014/062638 de 28/10/2014
(87) WO 2015/066015 de 07/05/2015
Publicação automática da admissibilidade da fase nacional depositado via PCT . Tratado de cooperação em matéria de Patentes, conforme Instrução Normativa nº 02, de 06/06/2017 publicada na RPI nº 2422, de 06/06/2017.

---

(21) BR 11 2016 008848-4 A2

Código 1.3 - Notificação - Fase Nacional - PCT
(22) 17/10/2014
(30) 22/10/2013 US 61/894,116
(51) A01N 43/40 (2006.01), A01N 43/56 (2006.01), A01N 31/04 (2006.01), A01N 33/06 (2006.01)
(54) COMPOSIÇÕES PESTICIDAS SINERGÍSTICAS E MÉTODOS RELACIONADOS
(71) DOW AGROSCIENCES LLC (US)
(72) LUIS E. GOMEZ, RICKY HUNTER, MIKE SHAW, TONY K. TRULLINGER, JOHN HERBERT, MARY E. KUBISZAK
(85) 20/04/2016
(86) PCT US2014/061026 de 17/10/2014
(87) WO 2015/061147 de 30/04/2015
Publicação automática da admissibilidade da fase nacional depositado via PCT . Tratado de cooperação em matéria de Patentes, conforme Instrução Normativa nº 02, de 06/06/2017 publicada na RPI nº 2422, de 06/06/2017.

---

(21) BR 11 2016 008849-2 A2

Código 1.3 - Notificação - Fase Nacional - PCT
(22) 23/10/2014
(30) 25/10/2013 US 61/895,472; 15/01/2014 US 61/927,782
(51) C07D 403/12 (2006.01), C07D 401/04 (2006.01), C07D 401/12 (2006.01), C07D 235/30 (2006.01), C07D 405/12 (2006.01), C07D 403/14 (2006.01), C07D 409/12 (2006.01), A61K 31/498 (2006.01), A61P 35/00 (2006.01)
(54) INIBIDORES DO RECEPTOR DE FACTOR DE CRESCIMENTO DE

FIBROBLASTO
(71) BLUEPRINT MEDICINES CORPORATION (US)
(72) NEIL BIFULCO JR., LUCIAN V. DIPIETRO, BRIAN L. HODOUS, CHANDRASEKHAR V. MIDUTURU
(85) 20/04/2016
(86) PCT US2014/061974 de 23/10/2014
(87) WO 2015/061572 de 30/04/2015
Publicação automática da admissibilidade da fase nacional depositado via PCT . Tratado de cooperação em matéria de Patentes, conforme Instrução Normativa nº 02, de 06/06/2017 publicada na RPI nº 2422, de 06/06/2017.

---

(21) BR 11 2016 008851-4 A2

Código 1.3 - Notificação - Fase Nacional - PCT
(22) 27/10/2014
(30) 28/10/2013 US 61/896,499
(51) A61K 31/232 (2006.01), A61P 3/02 (2006.01), A61K 31/07 (2006.01), A61K 31/355 (2006.01), A61K 31/593 (2006.01)
(54) MONOACILGLICERÓIS E NUTRIENTES LIPOSSOLÚVEIS PARA USO NO TRATAMENTO DE MÁ ABSORÇÃO TENDO UMA BASE NÃO MECÂNICA
(71) NESTEC S.A. (CH)
(72) CLAUDIA ROESSLE, CRISTINA CRUZ-HERNANDEZ
(85) 20/04/2016
(86) PCT EP2014/073026 de 27/10/2014
(87) WO 2015/063040 de 07/05/2015
Publicação automática da admissibilidade da fase nacional depositado via PCT . Tratado de cooperação em matéria de Patentes, conforme Instrução Normativa nº 02, de 06/06/2017 publicada na RPI nº 2422, de 06/06/2017.

---

(21) BR 11 2016 008852-2 A2

Código 1.3 - Notificação - Fase Nacional - PCT
(22) 27/10/2014
(30) 28/10/2013 US 61/896,507
(51) A61K 31/232 (2006.01), A61P 3/02 (2006.01), A61K 31/07 (2006.01), A61K 31/355 (2006.01), A61K 31/593 (2006.01)
(54) MONOACILGLICERÓIS E NUTRIENTES LIPOSSOLÚVEIS PARA USO NO TRATAMENTO DE MÁ DIGESTÃO
(71) NESTEC S.A. (CH)
(72) CLAUDIA ROESSLE, CRISTINA CHUZ-HERNANDEZ
(85) 20/04/2016
(86) PCT EP2014/073028 de 27/10/2014
(87) WO 2015/063041 de 07/05/2015
Publicação automática da admissibilidade da fase nacional depositado via PCT . Tratado de cooperação em matéria de Patentes, conforme Instrução Normativa nº 02, de 06/06/2017 publicada na RPI nº 2422, de 06/06/2017.

(21) BR 11 2016 008853-0 A2

Código 1.3 - Notificação - Fase Nacional - PCT
(22) 24/10/2014
(30) 25/10/2013 EP 13306477.4
(51) B24B 13/02 (2006.01), B24D 9/08 (2006.01)
(54) FERRAMENTA DE SURFAÇAGEM DE QUALIDADE ÓPTICA
(71) ESSILOR INTERNATIONAL (COMPAGNIE GÉNÉRALE D'OPTIQUE) (FR)
(72) ERIC GACOIN, JONATHAN SAULNY, JEAN STEPHANE
(85) 20/04/2016
(86) PCT EP2014/072906 de 24/10/2014
(87) WO 2015/059299 de 30/04/2015
Publicação automática da admissibilidade da fase nacional depositado via PCT . Tratado de cooperação em matéria de Patentes, conforme Instrução Normativa nº 02, de 06/06/2017 publicada na RPI nº 2422, de 06/06/2017.

(21) BR 11 2016 008854-9 A2

Código 1.3 - Notificação - Fase Nacional - PCT
(22) 25/10/2013
(51) A61F 2/24 (2006.01)
(54) ANEL DE ANULOPLASTIA AJUSTÁVEL E SISTEMA
(71) KEPHALIOS S.A.S. (FR)
(72) DANIEL HAYOZ
(85) 20/04/2016
(86) PCT EP2013/072378 de 25/10/2013
(87) WO 2015/058808 de 30/04/2015
Publicação automática da admissibilidade da fase nacional depositado via PCT . Tratado de cooperação em matéria de Patentes, conforme Instrução Normativa nº 02, de 06/06/2017 publicada na RPI nº 2422, de 06/06/2017.

(21) BR 11 2016 008855-7 A2

Código 1.3 - Notificação - Fase Nacional - PCT
(22) 29/10/2014
(30) 29/10/2013 US 61/896,703
(51) C07H 19/06 (2006.01)
(54) ROTA SINTÉTICA PARA 2?-DESÓXI-2?,2?-DIFLUOUROTETRA-HIDROURIDINAS
(71) OTSUKA PHARMACEUTICAL CO., LTD. (JP)
(72) HYEONG-WOOK CHOI, STEVEN MATHIEU, FRANK FANG, BRYAN MATTHEW LEWIS
(85) 20/04/2016
(86) PCT US2014/062874 de 29/10/2014
(87) WO 2015/066162 de 07/05/2015
Publicação automática da admissibilidade da fase nacional depositado via PCT . Tratado de cooperação em matéria de Patentes, conforme Instrução Normativa nº 02, de 06/06/2017 publicada na RPI nº 2422, de 06/06/2017.

(21) BR 11 2016 008856-5 A2

Código 1.3 - Notificação - Fase Nacional - PCT

(22) 28/10/2014
(30) 30/10/2013 EP 13190868.3
(51) A23G 9/08 (2006.01), A23G 9/12 (2006.01), A23G 9/28 (2006.01)
(54) MÁQUINA E SISTEMA PARA PREPARO DE UM PRODUTO ALIMENTÍCIO RESFRIADO COM TEXTURA AERADA OU BATIDA, DE FORMA CONTROLADA
(71) NESTEC S.A. (CH)
(72) ANDRÉ NOTH, ALFRED YOAKIM, CHARLES-AUSTIN SUNDERLAND
(85) 20/04/2016
(86) PCT EP2014/073133 de 28/10/2014
(87) WO 2015/063094 de 07/05/2015
Publicação automática da admissibilidade da fase nacional depositado via PCT . Tratado de cooperação em matéria de Patentes, conforme Instrução Normativa nº 02, de 06/06/2017 publicada na RPI nº 2422, de 06/06/2017.

---

(21) BR 11 2016 008857-3 A2

Código 1.3 - Notificação - Fase Nacional - PCT
(22) 07/10/2014
(30) 22/10/2013 DE 102013017546.1
(51) C10J 3/66 (2006.01), F23G 5/027 (2006.01), F23G 5/36 (2006.01)
(54) MÉTODO E INSTALAÇÃO PARA GASEIFICAÇÃO DE MATERIAL DE ADMISSÃO
(71) LINDE AKTIENGESELLSCHAFT (DE)
(72) THOMAS HEIDRICH, GERALD GAUBE, JENS BUSCHMANN
(85) 20/04/2016
(86) PCT EP2014/002719 de 07/10/2014
(87) WO 2015/058837 de 30/04/2015
Publicação automática da admissibilidade da fase nacional depositado via PCT . Tratado de cooperação em matéria de Patentes, conforme Instrução Normativa nº 02, de 06/06/2017 publicada na RPI nº 2422, de 06/06/2017.

---

(21) BR 11 2016 008859-0 A2

Código 1.3 - Notificação - Fase Nacional - PCT
(22) 30/10/2014
(30) 30/10/2013 US 61/897,492
(51) A61K 8/41 (2006.01), A61Q 5/02 (2006.01), A61Q 5/12 (2006.01), A61K 8/92 (2006.01), A61K 8/11 (2006.01)
(54) COMPOSIÇÃO COSMÉTICA CONDICIONANTE NANOESTRUTURADA, USO DA MESMA EM PREPARAÇÕES COSMÉTICAS E XAMPU CONDICIONANTE
(71) NATURA COSMÉTICOS S.A. (BR/SP)
(72) JULIANA BUCCHI ALENCASTRE MOROZ, FABIANO LEME DA SILVA, DANIELA SANTOS FERREIRA ADAMI, PAULA MARINA SOUZA DE OLIVEIRA, CANDICE CAROLINE FELIPPI, RENATA PLATCHECK RAFFIN, FEDERICO ALFREDO KLADT KLADT
(85) 20/04/2016

(86) PCT BR2014/050005 de 30/10/2014
(87) WO 2015/061878 de 07/05/2015
Publicação automática da admissibilidade da fase nacional depositado via PCT . Tratado de cooperação em matéria de Patentes, conforme Instrução Normativa nº 02, de 06/06/2017 publicada na RPI nº 2422, de 06/06/2017.

---

(21) BR 11 2016 008860-3 A2

Código 1.3 - Notificação - Fase Nacional - PCT
(22) 25/11/2014
(30) 05/12/2013 FR 1362165
(51) B60C 23/04 (2006.01), B60W 30/00 (2006.01)
(54) SISTEMA, E, PROCESSO DE DETECÇÃO DO ESTADO DE ENCHIMENTO DE, PELO MENOS, UM DOS PNEUS DAS RODAS DIRECIONAIS DE UM VEÍCULO AUTOMOTIVO.
(71) RENAULT S.A.S (FR)
(72) PITA-GIL, GUILHERMO, PICIU, MARIUS, MONTI, ALESSANDRO
(85) 20/04/2016
(86) PCT EP2014/075519 de 25/11/2014
(87) WO 2015/082256 de 11/06/2015
Publicação automática da admissibilidade da fase nacional depositado via PCT . Tratado de cooperação em matéria de Patentes, conforme Instrução Normativa nº 02, de 06/06/2017 publicada na RPI nº 2422, de 06/06/2017.

---

(21) BR 11 2016 008863-8 A2

Código 1.3 - Notificação - Fase Nacional - PCT
(22) 06/11/2014
(30) 16/12/2013 FR 1362656
(51) B60C 23/20 (2006.01), B60C 23/00 (2006.01)
(54) PROCESSO, E SISTEMA DE MONITORAMENTO DE UMA PRESSÃO DE UM PNEU, VEÍCULO, E PROGRAMA DE COMPUTADOR
(71) RENAULT S.A.S. (FR)
(72) VOYER, GEOFFREY, PITA-GIL, GUILLERMO
(85) 20/04/2016
(86) PCT FR2014/052836 de 06/11/2014
(87) WO 2015/092176 de 25/06/2015
Publicação automática da admissibilidade da fase nacional depositado via PCT . Tratado de cooperação em matéria de Patentes, conforme Instrução Normativa nº 02, de 06/06/2017 publicada na RPI nº 2422, de 06/06/2017.

---

(21) BR 11 2016 008865-4 A2

Código 1.3 - Notificação - Fase Nacional - PCT
(22) 23/10/2014
(30) 25/10/2013 US 61/895,803; 26/08/2014 US 14/468,973; 10/09/2014 US 62/048,628
(51) A01C 21/00 (2006.01)
(54) SISTEMA E PROCESSO PARA DISPENSAR PRODUTOS AGRÍCOLAS MÚLTIPLOS E DE BAIXA TAXA

(71) AMVAC C.V. (US)
(72) LARRY M. CONRAD, REX A. RYSDAM, NATHANIEL R. CLAUSSEN, RICHARD M. PORTER
(85) 20/04/2016
(86) PCT US2014/061972 de 23/10/2014
(87) WO 2015/061570 de 30/04/2015
Publicação automática da admissibilidade da fase nacional depositado via PCT . Tratado de cooperação em matéria de Patentes, conforme Instrução Normativa nº 02, de 06/06/2017 publicada na RPI nº 2422, de 06/06/2017.

---

(21) BR 11 2016 008866-2 A2

Código 1.3 - Notificação - Fase Nacional - PCT
(22) 05/11/2015
(30) 22/12/2014 CN 201410806750.8
(51) G06F 11/14 (2006.01)
(54) MÉTODO, DISPOSITIVO E TERMINAL PARA RESTAURAR PROGRAMA DE FIRMWARE
(71) XIAOMI INC. (CN)
(72) DEGUO MENG, YUE LIANG, ENXING HOU
(85) 20/04/2016
(86) PCT CN2015/093856 de 05/11/2015
(87) WO 2016/101712 de 30/06/2016
Publicação automática da admissibilidade da fase nacional depositado via PCT . Tratado de cooperação em matéria de Patentes, conforme Instrução Normativa nº 02, de 06/06/2017 publicada na RPI nº 2422, de 06/06/2017.

---

(21) BR 11 2016 008867-0 A2

Código 1.3 - Notificação - Fase Nacional - PCT
(22) 21/10/2014
(30) 21/10/2013 AU 2013904057
(51) C22B 3/44 (2006.01), C22B 3/06 (2006.01), C22B 1/02 (2006.01), C22B 21/00 (2006.01), C22B 34/12 (2006.01), C01F 7/20 (2006.01), C01G 23/04 (2006.01), C01G 49/02 (2006.01), C01B 33/12 (2006.01), C22B 7/00 (2006.01), B09B 3/00 (2006.01)
(54) PROCESSO PARA A RECUPERAÇÃO DE METAIS VALIOSOS E PRODUTOS DE ÓXIDO DE FERRO, DE SÍLICA, DE ALUMINA E DE ÓXIDO DE TITÂNIO
(71) PELOTON RESOURCES PTY LTD (AU)
(72) RICHARD MORRIS, MATTHEW CHARLES LEIGHTON TODD, DAVID ADAM LENYSZYN, TERENCE JOHN O'CONNOR
(85) 20/04/2016
(86) PCT AU2014/000992 de 21/10/2014
(87) WO 2015/058239 de 30/04/2015
Publicação automática da admissibilidade da fase nacional depositado via PCT . Tratado de cooperação em matéria de Patentes, conforme Instrução Normativa nº 02, de 06/06/2017 publicada na RPI nº 2422, de 06/06/2017.

(21) BR 11 2016 008869-7 A2

Código 1.3 - Notificação - Fase Nacional - PCT
(22) 28/10/2014
(30) 30/10/2013 EP 13190796.6
(51) A01N 37/22 (2006.01), C07C 211/45 (2006.01), C07C 211/60 (2006.01), C07C 233/65 (2006.01), C07C 25/00 (2006.01)
(54) BENZOCICLOBUTANO(TIO) CARBOXAMIDAS
(71) BAYER CROPSCIENCE AKTIENGESELLSCHAFT (DE)
(72) ULRIKE WACHENDORFF-NEUMANN, Stephane Brunet, Jean- Pierre Vors, PHILIPP WINTER, CYRIL MONTAGNE, Christophe Dubost
(85) 20/04/2016
(86) PCT EP2014/073121 de 28/10/2014
(87) WO 2015/063086 de 07/05/2015
Publicação automática da admissibilidade da fase nacional depositado via PCT . Tratado de cooperação em matéria de Patentes, conforme Instrução Normativa nº 02, de 06/06/2017 publicada na RPI nº 2422, de 06/06/2017.

(21) BR 11 2016 008870-0 A2

Código 1.3 - Notificação - Fase Nacional - PCT
(22) 21/10/2014
(30) 21/10/2013 US 61/893830
(51) G06F 19/20 (2011.01), G06F 19/22 (2011.01)
(54) MÉTODO E SISTEMA PARA AVALIAÇÃO DE NÚMERO DE CÓPIAS DE UMA SEQUÊNCIA DE ÁCIDOS NUCLEICOS DE INTERESSE EM UMA AMOSTRA DE TESTE, MÉTODO PARA CRIAR UM MASCARADOR DE SEQUÊNCIA, E, PRODUTO DE PROGRAMA DE COMPUTADOR
(71) VERINATA HEALTH, INC. (US)
(72) DARYA I. CHUDOVA, DIANA ABDUEVA, RICHARD P. RAVA
(85) 20/04/2016
(86) PCT US2014/061635 de 21/10/2014
(87) WO 2015/061359 de 30/04/2015
Publicação automática da admissibilidade da fase nacional depositado via PCT . Tratado de cooperação em matéria de Patentes, conforme Instrução Normativa nº 02, de 06/06/2017 publicada na RPI nº 2422, de 06/06/2017.

(21) BR 11 2016 008871-9 A2

Código 1.3 - Notificação - Fase Nacional - PCT
(22) 22/10/2014
(30) 22/10/2013 JP 2013-233470
(51) C07D 215/20 (2006.01), A61K 31/47 (2006.01), A61K 47/10 (2006.01), A61K 47/34 (2006.01), A61K 51/00 (2006.01), A61P 25/28 (2006.01), A61P 43/00 (2006.01)
(54) SONDA DE IMAGEAMENTO TAU
(71) CLINO LTD. (JP)
(72) YUKITSUKA KUDO, NOBUYUKI OKAMURA, SHOZO FURUMOTO
(85) 20/04/2016

(86) PCT JP2014/078146 de 22/10/2014
(87) WO 2015/060365 de 30/04/2015
Publicação automática da admissibilidade da fase nacional depositado via PCT . Tratado de cooperação em matéria de Patentes, conforme Instrução Normativa nº 02, de 06/06/2017 publicada na RPI nº 2422, de 06/06/2017.

---

(21) BR 11 2016 008876-0 A2

Código 1.3 - Notificação - Fase Nacional - PCT
(22) 27/10/2014
(30) 25/10/2013 IT RM2013A000592
(51) A61K 35/64 (2006.01), A61K 36/899 (2006.01), A61K 36/35 (2006.01), A61K 36/53 (2006.01), A61P 11/14 (2006.01)
(54) COMPOSIÇÃO PARA UTILIZAÇÃO NO TRATAMENTO DE TOSSE, E PROCESSO PARA A PREPARAÇÃO DA COMPOSIÇÃO
(71) ABOCA S.P.A. SOCIETA' AGRICOLA (IT)
(72) VALENTINO MERCATI, ANNA MAIDECCHI
(85) 20/04/2016
(86) PCT IB2014/065643 de 27/10/2014
(87) WO 2015/059683 de 30/04/2015
Publicação automática da admissibilidade da fase nacional depositado via PCT . Tratado de cooperação em matéria de Patentes, conforme Instrução Normativa nº 02, de 06/06/2017 publicada na RPI nº 2422, de 06/06/2017.

---

(21) BR 11 2016 008877-8 A2

Código 1.3 - Notificação - Fase Nacional - PCT
(22) 21/10/2014
(30) 21/10/2013 US 61/893,538
(51) B65D 5/46 (2006.01)
(54) ESTRUTURA DE EMBALAGEM PARA FOLHAS DE PAPEL SOLTAS
(71) INTERNATIONAL PAPER COMPANY (US)
(72) RICHARD D. FABER
(85) 20/04/2016
(86) PCT US2014/061453 de 21/10/2014
(87) WO 2015/061245 de 30/04/2015
Publicação automática da admissibilidade da fase nacional depositado via PCT . Tratado de cooperação em matéria de Patentes, conforme Instrução Normativa nº 02, de 06/06/2017 publicada na RPI nº 2422, de 06/06/2017.

---

(21) BR 11 2016 008879-4 A2

Código 1.3 - Notificação - Fase Nacional - PCT
(22) 11/12/2013
(51) E21B 49/08 (2006.01), G01N 21/25 (2006.01), E21B 47/00 (2006.01)
(54) APARELHO E MÉTODO
(71) HALLIBURTON ENERGY SERVICES, INC (US)
(72) DONGWON LEE, WEIJUN GUO
(85) 20/04/2016

(86) PCT US2013/074320 de 11/12/2013
(87) WO 2015/088507 de 18/06/2015
Publicação automática da admissibilidade da fase nacional depositado via PCT . Tratado de cooperação em matéria de Patentes, conforme Instrução Normativa nº 02, de 06/06/2017 publicada na RPI nº 2422, de 06/06/2017.

---

(21) BR 11 2016 008880-8 A2

Código 1.3 - Notificação - Fase Nacional - PCT
(22) 18/12/2013
(51) F16J 15/18 (2006.01), E21B 7/06 (2006.01), F16J 15/26 (2006.01), F16J 15/36 (2006.01), F16J 15/54 (2006.01)
(54) EQUIPAMENTO E CONJUNTO DE VEDAÇÃO ROTATIVO
(71) HALLIBURTON ENERGY SERVICES, INC (US)
(72) KENNEDY J. KIRKHOPE, EVERETT PHILIP HAGAR, ALBEN D ´SILVA
(85) 20/04/2016
(86) PCT CA2013/001064 de 18/12/2013
(87) WO 2015/089620 de 25/06/2015
Publicação automática da admissibilidade da fase nacional depositado via PCT . Tratado de cooperação em matéria de Patentes, conforme Instrução Normativa nº 02, de 06/06/2017 publicada na RPI nº 2422, de 06/06/2017.

---

(21) BR 11 2016 008881-6 A2

Código 1.3 - Notificação - Fase Nacional - PCT
(22) 20/10/2014
(30) 22/10/2013 DK PA 2013 70606
(51) F03D 11/02 (2006.01)
(54) TURBINA EÓLICA
(71) VESTAS WIND SYSTEMS A/S (DK)
(72) KUDSK, HENRIK, NEUBAUER, JESPER LYKKEGAARD, BAUN, TORBEN FRIIS
(85) 20/04/2016
(86) PCT DK2014/050341 de 20/10/2014
(87) WO 2015/058770 de 30/04/2015
Publicação automática da admissibilidade da fase nacional depositado via PCT . Tratado de cooperação em matéria de Patentes, conforme Instrução Normativa nº 02, de 06/06/2017 publicada na RPI nº 2422, de 06/06/2017.

---

(21) BR 11 2016 008882-4 A2

Código 1.3 - Notificação - Fase Nacional - PCT
(22) 21/10/2014
(30) 25/10/2013 NL 2011678
(51) A63G 27/00 (2006.01), F16C 19/52 (2006.01), F16C 21/00 (2006.01), F16C 39/02 (2006.01)
(54) ATRAÇÃO DO TIPO RODA DE OBSERVAÇÃO COM MANCAIS AUXILIARES PARA SUPORTAR O EIXO PRINCIPAL NO CASO DE FALHA

DOS MANCAIS PRINCIPAIS
(71) VEKOMA RIDES ENGINEERING B.V. (NL)
(72) HENDRIK FICUS ROODENBURG, JOHAN WILLEM PHILIPPEN
(85) 20/04/2016
(86) PCT NL2014/050734 de 21/10/2014
(87) WO 2015/060720 de 30/04/2015
Publicação automática da admissibilidade da fase nacional depositado via PCT . Tratado de cooperação em matéria de Patentes, conforme Instrução Normativa nº 02, de 06/06/2017 publicada na RPI nº 2422, de 06/06/2017.

---

(21) BR 11 2016 008883-2 A2

Código 1.3 - Notificação - Fase Nacional - PCT
(22) 14/10/2014
(30) 24/10/2013 US 14/062130
(51) C10L 1/198 (2006.01), C10M 177/00 (2006.01), C10L 10/08 (2006.01), C10L 10/18 (2006.01), C08G 65/20 (2006.01)
(54) USO DE UM POLITETRA-HIDROFURANO ALCOXILADO, COMPOSIÇÃO PARA COMBUSTÍVEL, E, CONCENTRADO DE ADITIVO
(71) BASF SE (DE)
(72) LUDWIG VÖLKEL, MARKUS HANSCH, THOMAS HAYDEN, MARC WALTER, NAWID KASHANI-SHIRAZI, THOMAS WEISS
(85) 20/04/2016
(86) PCT EP2014/071932 de 14/10/2014
(87) WO 2015/058992 de 30/04/2015
Publicação automática da admissibilidade da fase nacional depositado via PCT . Tratado de cooperação em matéria de Patentes, conforme Instrução Normativa nº 02, de 06/06/2017 publicada na RPI nº 2422, de 06/06/2017.

---

(21) BR 11 2016 008886-7 A2

Código 1.3 - Notificação - Fase Nacional - PCT
(22) 20/10/2014
(30) 21/10/2013 IT VR2013A000231
(51) B62J 1/00 (2006.01), B62J 1/18 (2006.01), B62J 1/22 (2006.01), B62J 9/00 (2006.01)
(54) ELEMENTO DE SUPORTE PARA O CORPO HUMANO
(71) SELLE ROYAL S.P.A. (IT)
(72) BARBARA BIGOLIN, Claudio CHECCHIN, Marco MALFATTI
(85) 20/04/2016
(86) PCT IB2014/065473 de 20/10/2014
(87) WO 2015/059624 de 30/04/2015
Publicação automática da admissibilidade da fase nacional depositado via PCT . Tratado de cooperação em matéria de Patentes, conforme Instrução Normativa nº 02, de 06/06/2017 publicada na RPI nº 2422, de 06/06/2017.

---

(21) BR 11 2016 008887-5 A2

Código 1.3 - Notificação - Fase Nacional - PCT

(22) 22/10/2014
(30) 22/10/2013 US 61/893,977
(51) C12Q 1/00 (2006.01), B01L 3/00 (2006.01), B82Y 15/00 (2011.01), G01N 27/414 (2006.01), G01N 33/50 (2006.01)
(54) SISTEMA PARA DETECÇÃO E MÉTODO DE DETERMINAÇÃO
(71) RAMOT AT TEL-AVIV UNIVERSITY LTD (IL)
(72) FERNANDO PATOLSKY, LE-CHANG HSIUNG, VADIM KRIVITSKY, VLADIMIR NADDAKA
(85) 20/04/2016
(86) PCT IL2014/050921 de 22/10/2014
(87) WO 2015/059704 de 30/04/2015
Publicação automática da admissibilidade da fase nacional depositado via PCT . Tratado de cooperação em matéria de Patentes, conforme Instrução Normativa nº 02, de 06/06/2017 publicada na RPI nº 2422, de 06/06/2017.

---

(21) BR 11 2016 008890-5 A2

Código 1.3 - Notificação - Fase Nacional - PCT
(22) 21/10/2014
(30) 21/10/2013 GB 1318568.1
(51) C12C 3/08 (2006.01), C12C 7/24 (2006.01), C12C 11/11 (2006.01)
(54) MÉTODO PARA EXTRAÇÃO E DISSOLUÇÃO DE ÁCIDOS DO LÚPULO EM MEIOS AQUOSOS
(71) IFAST NV (BE)
(72) PASCAL MERTENS
(85) 20/04/2016
(86) PCT EP2014/072559 de 21/10/2014
(87) WO 2015/059148 de 30/04/2015
Publicação automática da admissibilidade da fase nacional depositado via PCT . Tratado de cooperação em matéria de Patentes, conforme Instrução Normativa nº 02, de 06/06/2017 publicada na RPI nº 2422, de 06/06/2017.

---

(21) BR 11 2016 008892-1 A2

Código 1.3 - Notificação - Fase Nacional - PCT
(22) 21/10/2014
(30) 22/10/2013 DE 10 2013 111 626.4
(51) B22C 1/00 (2006.01), B22C 1/02 (2006.01), B22C 1/18 (2006.01), B22C 9/02 (2006.01), B22C 9/10 (2006.01)
(54) SISTEMA DE MULTICOMPONENTES PARA PRODUZIR MOLDES OU MACHOS, E, MÉTODOS PARA PRODUZIR MOLDES OU MACHOS E PARA CONSTITUIÇÃO EM CAMADAS DE CORPOS
(71) ASK CHEMICALS GMBH (DE)
(72) HEINZ DETERS, MARTIN OBERLEITER, HENNING ZUPAN
(85) 20/04/2016
(86) PCT DE2014/000530 de 21/10/2014
(87) WO 2015/058737 de 30/04/2015
Publicação automática da admissibilidade da fase nacional depositado via

PCT . Tratado de cooperação em matéria de Patentes, conforme Instrução Normativa nº 02, de 06/06/2017 publicada na RPI nº 2422, de 06/06/2017.

---

(21) BR 11 2016 008893-0 A2

Código 1.3 - Notificação - Fase Nacional - PCT
(22) 20/10/2014
(30) 21/10/2013 US 61/893.707; 17/10/2014 US 14/517.112
(51) B65D 71/50 (2006.01)
(54) TRANSPORTADOR DE RECIPIENTE
(71) ILLINOIS TOOL WORKS INC. (US)
(72) LESLIE S. MARCO, ROBERT C. OLSEN
(85) 20/04/2016
(86) PCT US2014/061306 de 20/10/2014
(87) WO 2015/061196 de 30/04/2015
Publicação automática da admissibilidade da fase nacional depositado via PCT . Tratado de cooperação em matéria de Patentes, conforme Instrução Normativa nº 02, de 06/06/2017 publicada na RPI nº 2422, de 06/06/2017.

---

(21) BR 11 2016 008894-8 A2

Código 1.3 - Notificação - Fase Nacional - PCT
(22) 23/10/2014
(30) 23/10/2013 DK PA 2013 70614
(51) A23J 1/20 (2006.01), A23C 9/13 (2006.01), A23C 21/06 (2006.01), A23L 1/305 (2006.01)
(54) COMPOSIÇÃO DE PROTEÍNA DO SORO DO LEITE DESNATURADA, MÉTODO DE PRODUÇÃO DE UMA COMPOSIÇÃO DE PROTEÍNA DO SORO DO LEITE DESNATURADA, PRODUTO ALIMENTAR RICO EM PROTEÍNA, PRODUTO LÁCTEO ACIDIFICADO RICO EM PROTEÍNA, MÉTODO DE PRODUÇÃO DE UM PRODUTO LÁCTEO ACIDIFICADO RICO EM PROTEÍNA, E, INGREDIENTE ALIMENTAR EM PÓ
(71) ARLA FOODS AMBA (DK)
(72) BENTE ØSTERGAARD MIKKELSEN, HANS BERTELSEN, THEA FIHL, TORBEN JENSEN, HENRIK PEDERSEN, ULRIK TOFT HANSEN
(85) 20/04/2016
(86) PCT EP2014/072788 de 23/10/2014
(87) WO 2015/059243 de 30/04/2015
Publicação automática da admissibilidade da fase nacional depositado via PCT . Tratado de cooperação em matéria de Patentes, conforme Instrução Normativa nº 02, de 06/06/2017 publicada na RPI nº 2422, de 06/06/2017.

---

(21) BR 11 2016 008895-6 A2

Código 1.3 - Notificação - Fase Nacional - PCT
(22) 24/10/2014
(30) 25/10/2013 GB 1318894.1
(51) C07C 67/00 (2006.01), C07C 29/09 (2006.01), C07C 29/124 (2006.01), C07C 17/08 (2006.01), C07C 253/30 (2006.01)

(54) PREPARAÇÃO DE COMPOSTOS HOMOALÍLICOS PELA REAÇÃO DE PRECURSORES DE CICLOPROPILVINILA COM ÁCIDOS BRONSTED
(71) GIVAUDAN SA (CH) , AMYRIS, INC. (US)
(72) FRIDTJOF SCHROEDER
(85) 20/04/2016
(86) PCT EP2014/072891 de 24/10/2014
(87) WO 2015/059293 de 30/04/2015
Publicação automática da admissibilidade da fase nacional depositado via PCT . Tratado de cooperação em matéria de Patentes, conforme Instrução Normativa nº 02, de 06/06/2017 publicada na RPI nº 2422, de 06/06/2017.

---

(21) BR 11 2016 008897-2 A2

Código 1.3 - Notificação - Fase Nacional - PCT
(22) 22/10/2014
(30) 22/10/2013 SE 1351253-8
(51) A61L 9/20 (2006.01), F24F 3/16 (2006.01)
(54) DISPOSITIVO PARA FORNECER UM VOLUME DE AR ESSENCIALMENTE ESTÉRIL, UTILIZAÇÃO DE UM DISPOSITIVO, E, MÉTODO PARA PROPORCIONAR UM VOLUME DE AR ESSENCIALMENTE ESTÉRIL
(71) COMPACTA AB (SE)
(72) LARS WESÉN, LARS MONTELIUS
(85) 20/04/2016
(86) PCT EP2014/072684 de 22/10/2014
(87) WO 2015/059208 de 30/04/2015
Publicação automática da admissibilidade da fase nacional depositado via PCT . Tratado de cooperação em matéria de Patentes, conforme Instrução Normativa nº 02, de 06/06/2017 publicada na RPI nº 2422, de 06/06/2017.

---

(21) BR 11 2016 008898-0 A2

Código 1.3 - Notificação - Fase Nacional - PCT
(22) 20/10/2014
(30) 23/10/2013 US 61/894,669
(51) E21B 43/16 (2006.01)
(54) PROCESSO PARA PRODUZIR PETRÓLEO A PARTIR DE UMA FORMAÇÃO QUE CONTÉM PETRÓLEO
(71) SHELL INTERNATIONALE RESEARCH MAATSCHAPPIJ B.V. (NL)
(72) DIRK JACOB LIGTHELM, MONICA M. PINGO-ALMADA, ESTHER CHRISTIANNE MARIA VERMOLEN, JULIA FRANCES VAN WINDEN, LEONARDUS BARTTHOLOMEUS MARIA WASSING
(85) 20/04/2016
(86) PCT US2014/061301 de 20/10/2014
(87) WO 2015/061194 de 30/04/2015
Publicação automática da admissibilidade da fase nacional depositado via PCT . Tratado de cooperação em matéria de Patentes, conforme Instrução Normativa nº 02, de 06/06/2017 publicada na RPI nº 2422, de 06/06/2017.

(21) BR 11 2016 008899-9 A2

Código 1.3 - Notificação - Fase Nacional - PCT
(22) 03/11/2014
(30) 08/11/2013 SE 1351320-5
(51) F02D 19/06 (2006.01), F02D 19/08 (2006.01), G01N 33/22 (2006.01), G01N 33/26 (2006.01)
(54) MÉTODO PARA DETERMINAR O MÓDULO VOLUMÉTRICO DE COMBUSTÍVEIS
(71) SCANIA CV AB (SE)
(72) KIM KYLSTRÖM, ROGER HÄLLEBERG
(85) 20/04/2016
(86) PCT SE2014/051293 de 03/11/2014
(87) WO 2015/069171 de 14/05/2015
Publicação automática da admissibilidade da fase nacional depositado via PCT . Tratado de cooperação em matéria de Patentes, conforme Instrução Normativa nº 02, de 06/06/2017 publicada na RPI nº 2422, de 06/06/2017.

(21) BR 11 2016 008900-6 A2

Código 1.3 - Notificação - Fase Nacional - PCT
(22) 23/10/2014
(30) 23/10/2013 DK PA 2013 70613
(51) A23C 21/00 (2006.01), A23C 21/06 (2006.01), A23J 1/20 (2006.01), A23J 3/08 (2006.01)
(54) PRODUTO LÁCTEO ACIDIFICADO, MÉTODO DE PRODUÇÃO DE UM PRODUTO LÁCTEO ACIDIFICADO, COMPOSIÇÃO DE PROTEÍNA DO SORO DO LEITE DESNATURADA, MÉTODO DE PRODUÇÃO DE UMA COMPOSIÇÃO DE PROTEÍNA DO SORO DO LEITE DESNATURADA, INGREDIENTE ALIMENTAR EM PÓ, E USOS DA COMPOSIÇÃO DE PROTEÍNA DO SORO DO LEITE DESNATURADA
(71) ARLA FOODS AMBA (DK)
(72) BENTE ØSTERGAARD MIKKELSEN, HANS BERTELSEN, THEA FIHL, TORBEN JENSEN, HENRIK PEDERSEN
(85) 20/04/2016
(86) PCT EP2014/072793 de 23/10/2014
(87) WO 2015/059248 de 30/04/2015
Publicação automática da admissibilidade da fase nacional depositado via PCT . Tratado de cooperação em matéria de Patentes, conforme Instrução Normativa nº 02, de 06/06/2017 publicada na RPI nº 2422, de 06/06/2017.

(21) BR 11 2016 008901-4 A2

Código 1.3 - Notificação - Fase Nacional - PCT
(22) 22/10/2014
(30) 23/10/2013 US 61/894,699
(51) C07D 498/02 (2006.01), C07D 515/02 (2006.01)
(54) COMPOSTOS PARA USO NA PREVENÇÃO E TRATAMENTO DE DOENÇAS NEURODEGENERATIVAS E DOR.

(71) ACADEMIA SINICA (CN)
(72) FANG, JIM-MIN, LIN, YUN-LIAN, LIN, JUNG-HSIN, LIN, CHUN- JUNG, CHERN, YIJUANG, HUANG, NAI-KUEI, WANG, HUNG-LI, TU, BENJAMIN PANG-HSIEN, CHEN, CHIH-CHENG
(85) 20/04/2016
(86) PCT US2014/061734 de 22/10/2014
(87) WO 2015/061426 de 30/04/2015
Publicação automática da admissibilidade da fase nacional depositado via PCT . Tratado de cooperação em matéria de Patentes, conforme Instrução Normativa nº 02, de 06/06/2017 publicada na RPI nº 2422, de 06/06/2017.

---

(21) BR 11 2016 008904-9 A2

Código 1.3 - Notificação - Fase Nacional - PCT
(22) 22/10/2014
(30) 22/10/2013 US 14/059,669
(51) G11B 20/10 (2006.01), H03M 1/72 (2006.01), H04B 3/21 (2006.01)
(54) SISTEMA E MÉTODO PARA O PROCESSAMENTO DE SINAL DIGITAL
(71) BONGIOVI ACOUSTICS LLC (US)
(72) ANTHONY BONGIOVI, PHILLIP FULLER, GLENN ZELNIKER
(85) 20/04/2016
(86) PCT US2014/061684 de 22/10/2014
(87) WO 2015/061393 de 30/04/2015
Publicação automática da admissibilidade da fase nacional depositado via PCT . Tratado de cooperação em matéria de Patentes, conforme Instrução Normativa nº 02, de 06/06/2017 publicada na RPI nº 2422, de 06/06/2017.

---

(21) BR 11 2016 008906-5 A2

Código 1.3 - Notificação - Fase Nacional - PCT
(22) 18/09/2014
(30) 28/10/2013 US 61/896,378
(51) C07C 45/78 (2006.01), C07C 45/80 (2006.01), C07C 47/22 (2006.01)
(54) PROCESSO PARA PREPARAR METACROLEÍNA
(71) ROHM AND HAAS COMPANY (US)
(72) Stacy William Hoy IV, DMITRI A. KRAPTCHETOV, Mark A. Silvano
(85) 20/04/2016
(86) PCT US2014/056268 de 18/09/2014
(87) WO 2015/065610 de 07/05/2015
Publicação automática da admissibilidade da fase nacional depositado via PCT . Tratado de cooperação em matéria de Patentes, conforme Instrução Normativa nº 02, de 06/06/2017 publicada na RPI nº 2422, de 06/06/2017.

---

(21) BR 11 2016 008908-1 A2

Código 1.3 - Notificação - Fase Nacional - PCT
(22) 23/10/2014
(30) 23/10/2013 IT PD2013A000292
(51) B60K 6/48 (2007.10)

(54) SISTEMA DE TRAÇÃO PARA VEÍCULOS HÍBRIDOS
(71) ANTONIO FRANCISCO CESARONI (IT)
(72) ANTONIO FRANCISCO CESARONI
(85) 20/04/2016
(86) PCT EP2014/072798 de 23/10/2014
(87) WO 2015/059252 de 30/04/2015
Publicação automática da admissibilidade da fase nacional depositado via PCT . Tratado de cooperação em matéria de Patentes, conforme Instrução Normativa nº 02, de 06/06/2017 publicada na RPI nº 2422, de 06/06/2017.

---

(21) BR 11 2016 008909-0 A2

Código 1.3 - Notificação - Fase Nacional - PCT
(22) 17/10/2014
(30) 21/10/2013 GB 1318592.1
(51) B01D 53/86 (2006.01)
(54) PROCESSO PARA REMOVER METANO A PARTIR DE UM GÁS
(71) JOHNSON MATTHEY DAVY TECHNOLOGIES LIMITED (GB)
(72) DAVID WATSON, JOHN SWINNEY
(85) 20/04/2016
(86) PCT GB2014/053126 de 17/10/2014
(87) WO 2015/059453 de 30/04/2015
Publicação automática da admissibilidade da fase nacional depositado via PCT . Tratado de cooperação em matéria de Patentes, conforme Instrução Normativa nº 02, de 06/06/2017 publicada na RPI nº 2422, de 06/06/2017.

---

(21) BR 11 2016 008910-3 A2

Código 1.3 - Notificação - Fase Nacional - PCT
(22) 20/10/2014
(30) 21/10/2013 IT VR2013A000231
(51) B62J 1/00 (2006.01), B62J 1/18 (2006.01), B62J 1/22 (2006.01), B62J 9/00 (2006.01)
(54) ELEMENTO DE SUPORTE PARA O CORPO HUMANO
(71) SELLE ROYAL S.P.A. (IT)
(72) BARBARA BIGOLIN, Claudio CHECCHIN, Marco MALFATTI
(85) 20/04/2016
(86) PCT IB2014/065476 de 20/10/2014
(87) WO 2015/059626 de 30/04/2015
Publicação automática da admissibilidade da fase nacional depositado via PCT . Tratado de cooperação em matéria de Patentes, conforme Instrução Normativa nº 02, de 06/06/2017 publicada na RPI nº 2422, de 06/06/2017.

---

(21) BR 11 2016 008911-1 A2

Código 1.3 - Notificação - Fase Nacional - PCT
(22) 24/10/2014

(30) 25/10/2013 EP 13190246.2
(51) C07F 9/38 (2006.01)
(54) MÉTODO PARA A SÍNTESE DE ÁCIDO ALCANO-1-HIDROXI-1,1 -DIFOSFÔNICO OU SEUS SAIS, E MÉTODOS
(71) STRAITMARK HOLDING AG (CH)
(72) SAMUEL COGELS, PATRICK PIERRE NOTTÉ
(85) 20/04/2016
(86) PCT EP2014/072876 de 24/10/2014
(87) WO 2015/059287 de 30/04/2015
Publicação automática da admissibilidade da fase nacional depositado via PCT . Tratado de cooperação em matéria de Patentes, conforme Instrução Normativa nº 02, de 06/06/2017 publicada na RPI nº 2422, de 06/06/2017.

---

(21) BR 11 2016 008912-0 A2

Código 1.3 - Notificação - Fase Nacional - PCT
(22) 12/12/2014
(30) 24/12/2013 JP 2013-264895
(51) G09F 9/00 (2006.01), G02F 1/1333 (2006.01)
(54) APARELHO DE EXIBIÇÃO
(71) SONY CORPORATION (JP)
(72) TAKEAKI HIRASAWA, HISANORI TSUBOI
(85) 20/04/2016
(86) PCT JP2014/082931 de 12/12/2014
(87) WO 2015/098565 de 02/07/2015
Publicação automática da admissibilidade da fase nacional depositado via PCT . Tratado de cooperação em matéria de Patentes, conforme Instrução Normativa nº 02, de 06/06/2017 publicada na RPI nº 2422, de 06/06/2017.

---

(21) BR 11 2016 008913-8 A2

Código 1.3 - Notificação - Fase Nacional - PCT
(22) 20/10/2014
(30) 21/10/2013 US 61/893,447
(51) C12P 3/00 (2006.01), C01B 3/50 (2006.01), C02F 11/04 (2006.01), C12M 1/107 (2006.01), C12P 5/02 (2006.01), C12P 7/02 (2006.01), C12P 7/40 (2006.01)
(54) MÉTODO PARA PRODUÇÃO CONTÍNUA DE HIDROGÊNIO POR FERMENTAÇÃO ESCURA A PARTIR DE MATERIAL ORGÂNICO; E SISTEMA PARA PRODUÇÃO DE HIDROGÊNIO, METANO, ÁCIDOS GRAXOS VOLÁTEIS, E ÁLCOOIS A PARTIR DE MATERIAL ORGÂNICO
(71) GREENFIELD SPECIALTY ALCOHOLS INC. (CA)
(72) HISHAM MOHAMED HAFEZ
(85) 20/04/2016
(86) PCT CA2014/051011 de 20/10/2014
(87) WO 2015/058295 de 30/04/2015
Publicação automática da admissibilidade da fase nacional depositado via PCT . Tratado de cooperação em matéria de Patentes, conforme Instrução

Normativa nº 02, de 06/06/2017 publicada na RPI nº 2422, de 06/06/2017.

---

(21) BR 11 2016 008914-6 A2

Código 1.3 - Notificação - Fase Nacional - PCT
(22) 24/09/2014
(30) 30/10/2013 EP 13190896.4
(51) C08F 210/06 (2006.01), C08L 23/14 (2006.01), B32B 27/32 (2006.01), C08J 5/18 (2006.01)
(54) COPOLÍMEROS MULTIMODAIS DE PROPILENO E 1-HEXENO
(71) BASELL POLIOLEFINE ITALIA S.R.L. (IT)
(72) MONICA GALVAN, ANDREAS NEUMANN, CAROLINE CATHELIN, GIAMPAOLO PELLEGATTI, FRANCESCA TISI
(85) 20/04/2016
(86) PCT EP2014/070322 de 24/09/2014
(87) WO 2015/062787 de 07/05/2015
Publicação automática da admissibilidade da fase nacional depositado via PCT . Tratado de cooperação em matéria de Patentes, conforme Instrução Normativa nº 02, de 06/06/2017 publicada na RPI nº 2422, de 06/06/2017.

---

(21) BR 11 2016 008915-4 A2

Código 1.3 - Notificação - Fase Nacional - PCT
(22) 23/10/2013
(51) B64C 27/10 (2006.01)
(54) MÉTODO E DISPOSITIVO PARA O ACIONAMENTO DE UM ROTOR
(71) SHENZHEN UNITED AIRCRAFT TECHNOLOGY CO., LTD (CN)
(72) GANGYIN TIAN
(85) 20/04/2016
(86) PCT CN2013/085744 de 23/10/2013
(87) WO 2015/058363 de 30/04/2015
Publicação automática da admissibilidade da fase nacional depositado via PCT . Tratado de cooperação em matéria de Patentes, conforme Instrução Normativa nº 02, de 06/06/2017 publicada na RPI nº 2422, de 06/06/2017.

---

(21) BR 11 2016 008916-2 A2

Código 1.3 - Notificação - Fase Nacional - PCT
(22) 03/11/2014
(30) 08/11/2013 SE 1351321-3
(51) F01P 11/18 (2006.01)
(54) MÉTODO PARA DETERMINAR UM PARÂMETRO DE OPERACIONALIDADE DE UM SISTEMA DE FLUIDO DE RESFRIAMENTO
(71) SCANIA CV AB (SE)
(72) SVANTE JOHANSSON, SOFIE JARELIUS, STIG HILDAHL, MATTIAS STRINDLUND
(85) 20/04/2016
(86) PCT SE2014/051294 de 03/11/2014
(87) WO 2015/069172 de 14/05/2015
Publicação automática da admissibilidade da fase nacional depositado via

PCT . Tratado de cooperação em matéria de Patentes, conforme Instrução Normativa nº 02, de 06/06/2017 publicada na RPI nº 2422, de 06/06/2017.

---

(21) BR 11 2016 008917-0 A2

Código 1.3 - Notificação - Fase Nacional - PCT
(22) 31/10/2014
(30) 12/11/2013 IN 3559/MUM/2013
(51) A61K 9/00 (2006.01), A61K 47/10 (2006.01), A61K 9/08 (2006.01)
(54) FORMULAÇÃO PARA GONADOTROPINAS
(71) CADILA HEALTHCARE LIMITED (IN)
(72) CHINTAN PATEL, MUKESH MAHAJAN, Sanjay Bandyopadhyay, Sanjeev Kumar Mendiratta, BHATT CHANDRESH
(85) 20/04/2016
(86) PCT IN2014/000691 de 31/10/2014
(87) WO 2015/075743 de 28/05/2015
Publicação automática da admissibilidade da fase nacional depositado via PCT . Tratado de cooperação em matéria de Patentes, conforme Instrução Normativa nº 02, de 06/06/2017 publicada na RPI nº 2422, de 06/06/2017.

---

(21) BR 11 2016 008920-0 A2

Código 1.3 - Notificação - Fase Nacional - PCT
(22) 22/10/2014
(30) 22/10/2013 US 61/894,226
(51) A61K 38/02 (2006.01), A61K 38/04 (2006.01), A61P 5/02 (2006.01)
(54) CONJUGADOS DE SOMATOSTATINA E SEUS ANÁLOGOS
(71) PROLYNX LLC (US)
(72) DANIEL V. SANTI, GARY ASHLEY, ERIC L. SCHNEIDER, BRIAN HEARN
(85) 20/04/2016
(86) PCT US2014/061844 de 22/10/2014
(87) WO 2015/061503 de 30/04/2015
Publicação automática da admissibilidade da fase nacional depositado via PCT . Tratado de cooperação em matéria de Patentes, conforme Instrução Normativa nº 02, de 06/06/2017 publicada na RPI nº 2422, de 06/06/2017.

---

(21) BR 11 2016 008922-7 A2

Código 1.3 - Notificação - Fase Nacional - PCT
(22) 23/10/2013
(51) B64C 27/10 (2006.01)
(54) SISTEMA DE ACIONAMENTO DE ROTOR
(71) SHENZHEN UNITED AIRCRAFT TECHNOLOGY CO., LTD (CN)
(72) GANGYIN TIAN
(85) 20/04/2016
(86) PCT CN2013/085745 de 23/10/2013
(87) WO 2015/058364 de 30/04/2015
Publicação automática da admissibilidade da fase nacional depositado via PCT . Tratado de cooperação em matéria de Patentes, conforme Instrução

Normativa nº 02, de 06/06/2017 publicada na RPI nº 2422, de 06/06/2017.

---

(21) BR 11 2016 008924-3 A2

Código 1.3 - Notificação - Fase Nacional - PCT
(22) 14/10/2014
(30) 22/10/2013 EP 13189670.6
(51) B41M 5/00 (2006.01), B41M 7/00 (2006.01), C09D 11/00 (2006.01), B44C 5/04 (2006.01)
(54) MANUFATURA DE SUPERFÍCIES DECORATIVAS POR MEIO DE JATO DE TINTA
(71) AGFA GRAPHICS NV (BE)
(72) RITA TORFS, GITTE VAN BAELEN
(85) 20/04/2016
(86) PCT EP2014/072005 de 14/10/2014
(87) WO 2015/059002 de 30/04/2015
Publicação automática da admissibilidade da fase nacional depositado via PCT . Tratado de cooperação em matéria de Patentes, conforme Instrução Normativa nº 02, de 06/06/2017 publicada na RPI nº 2422, de 06/06/2017.

---

(21) BR 11 2016 008925-1 A2

Código 1.3 - Notificação - Fase Nacional - PCT
(22) 27/02/2014
(30) 22/10/2013 EP 13189667.2
(51) B41M 5/00 (2006.01), B41M 5/52 (2006.01), B44C 5/04 (2006.01), B41M 7/00 (2006.01)
(54) MANUFATURA DE SUPERFÍCIES DECORATIVAS POR JATO DE TINTA
(71) AGFA GRAPHICS NV (BE) , UNILIN BVBA (BE)
(72) ROEL DE MONDT, LAURENT MEERSSEMAN
(85) 20/04/2016
(86) PCT EP2014/053868 de 27/02/2014
(87) WO 2015/058865 de 30/04/2015
Publicação automática da admissibilidade da fase nacional depositado via PCT . Tratado de cooperação em matéria de Patentes, conforme Instrução Normativa nº 02, de 06/06/2017 publicada na RPI nº 2422, de 06/06/2017.

---

(21) BR 11 2016 008927-8 A2

Código 1.3 - Notificação - Fase Nacional - PCT
(22) 10/10/2014
(30) 22/10/2013 EP 13189667.2
(51) B41M 5/00 (2006.01), B41M 5/52 (2006.01), B44C 5/04 (2006.01), B41M 7/00 (2006.01)
(54) MANUFATURA DE SUPERFICIES DECORATIVAS POR JATO DE TINTA
(71) AGFA GRAPHICS NV (BE) , UNILIN BVBA (BE)
(72) ROEL DE MONDT, RITA TORFS
(85) 20/04/2016

(86) PCT EP2014/071733 de 10/10/2014
(87) WO 2015/058974 de 30/04/2015
Publicação automática da admissibilidade da fase nacional depositado via PCT . Tratado de cooperação em matéria de Patentes, conforme Instrução Normativa nº 02, de 06/06/2017 publicada na RPI nº 2422, de 06/06/2017.

---

(21) BR 11 2016 008928-6 A2

Código 1.3 - Notificação - Fase Nacional - PCT
(22) 24/10/2014
(30) 24/10/2013 DE 10 2013 017 524.0
(51) A61H 35/00 (2006.01)
(54) DISPOSITIVO PARA IMERSÃO
(71) BSN MEDICAL GMBH (DE)
(72) CHRISTOPH V. SUSCHEK
(85) 20/04/2016
(86) PCT EP2014/072844 de 24/10/2014
(87) WO 2015/059273 de 30/04/2015
Publicação automática da admissibilidade da fase nacional depositado via PCT . Tratado de cooperação em matéria de Patentes, conforme Instrução Normativa nº 02, de 06/06/2017 publicada na RPI nº 2422, de 06/06/2017.

---

(21) BR 11 2016 008929-4 A2

Código 1.3 - Notificação - Fase Nacional - PCT
(22) 31/10/2014
(30) 01/11/2013 US 61/898,634
(51) C07D 489/02 (2006.01)
(54) PREPARAÇÃO CONVENIENTE DE MORFINAN-6-ÓIS N-SUBSTITUÍDOS A PARTIR DE MORFINAN-6-ONAS
(71) MALLINCKRODT LLC (US)
(72) PETER X. WANG, TAO JIANG
(85) 20/04/2016
(86) PCT US2014/063372 de 31/10/2014
(87) WO 2015/066443 de 07/05/2015
Publicação automática da admissibilidade da fase nacional depositado via PCT . Tratado de cooperação em matéria de Patentes, conforme Instrução Normativa nº 02, de 06/06/2017 publicada na RPI nº 2422, de 06/06/2017.

---

(21) BR 11 2016 008930-8 A2

Código 1.3 - Notificação - Fase Nacional - PCT
(22) 17/11/2014
(30) 17/11/2013 US 61/905,250
(51) A63G 21/10 (2006.01), A63G 31/02 (2006.01)
(54) CARRINHOS DE MONTANHA-RUSSA MONTADOS SOBRE UMA TORRE, E ATRAÇÃO MONTADA SOBRE UMA TORRE
(71) WILLIAM J. KITCHEN (US)
(72) WILLIAM J. KITCHEN, ALAN SCHILKE

(85) 20/04/2016
(86) PCT US2014/066007 de 17/11/2014
(87) WO 2015/073998 de 21/05/2015
Publicação automática da admissibilidade da fase nacional depositado via PCT . Tratado de cooperação em matéria de Patentes, conforme Instrução Normativa nº 02, de 06/06/2017 publicada na RPI nº 2422, de 06/06/2017.

---

(21) BR 11 2016 008932-4 A2

Código 1.3 - Notificação - Fase Nacional - PCT
(22) 10/10/2014
(30) 22/10/2013 EP 13189662.3
(51) B41M 7/00 (2006.01), C09D 11/00 (2006.01), B44C 5/04 (2006.01), B41M 5/00 (2006.01)
(54) MÉTODOS DE IMPRESSÃO POR JATO DE TINTA PARA FABRICAÇÃO DE SUPERFÍCIES DECORATIVAS
(71) AGFA GRAPHICS NV (BE)
(72) ROEL DE MONDT, RITA TORFS
(85) 20/04/2016
(86) PCT EP2014/071718 de 10/10/2014
(87) WO 2015/058972 de 30/04/2015
Publicação automática da admissibilidade da fase nacional depositado via PCT . Tratado de cooperação em matéria de Patentes, conforme Instrução Normativa nº 02, de 06/06/2017 publicada na RPI nº 2422, de 06/06/2017.

---

(21) BR 11 2016 008933-2 A2

Código 1.3 - Notificação - Fase Nacional - PCT
(22) 20/10/2014
(30) 22/10/2013 EP 13189754.8
(51) G10L 21/034 (2013.01), H03G 9/00 (2006.01), H03G 11/00 (2006.01), G10L 19/16 (2013.01), G10L 19/008 (2013.01)
(54) CONCEITO PARA COMPACTAÇÃO DE FAIXA DINÂMICA COMBINADA E PREVENÇÃO DE RECORTE GUIADO PARA DISPOSITIVOS DE ÁUDIO?
(71) FRAUNHOFER-GESELLSCHAFT ZUR FÖRDERUNG DER ANGEWANDTEN FORSCHUNG E.V. (DE)
(72) FABIAN KÜCH, CHRISTIAN UHLE, MICHAEL KRATSCHMER, BERNHARD NEUGEBAUER, MICHAEL MEIER, ARNE BORSUM
(85) 20/04/2016
(86) PCT EP2014/072431 de 20/10/2014
(87) WO 2015/059087 de 30/04/2015
Publicação automática da admissibilidade da fase nacional depositado via PCT . Tratado de cooperação em matéria de Patentes, conforme Instrução Normativa nº 02, de 06/06/2017 publicada na RPI nº 2422, de 06/06/2017.

---

(21) BR 11 2016 008934-0 A2

Código 1.3 - Notificação - Fase Nacional - PCT

(22) 14/11/2014
(30) 14/11/2013 US 61/904.064
(51) A61K 31/7064 (2006.01), A61K 31/70 (2006.01), A61P 35/00 (2006.01)
(54) PRÓ-FÁRMACO MÚTUO COMPREENDENDO ÁCIDOS GRAXOS DE CADEIA CURTA E ZEBULARINA OU 1'-CIANO-CITARABINA PARA TRATAMENTO DE CÂNCER
(71) KAINOS MEDICINE, INC. (KR)
(72) SUNMI SHIN, HYANGMI KIM, SU-SUNG OH
(85) 20/04/2016
(86) PCT KR2014/010972 de 14/11/2014
(87) WO 2015/072784 de 21/05/2015
Publicação automática da admissibilidade da fase nacional depositado via PCT . Tratado de cooperação em matéria de Patentes, conforme Instrução Normativa nº 02, de 06/06/2017 publicada na RPI nº 2422, de 06/06/2017.

---

(21) BR 11 2016 008935-9 A2

Código 1.3 - Notificação - Fase Nacional - PCT
(22) 24/10/2014
(30) 25/10/2013 EP 13190248.8
(51) C07F 9/38 (2006.01)
(54) MÉTODO PARA A PRODUÇÃO DE ÁCIDO ETANO-1-HIDROXI-1,1-DIFOSFÔNICO OU SEUS SAIS, E MÉTODOS
(71) STRAITMARK HOLDING AG (CH)
(72) PATRICK PIERRE NOTTÉ, SAMUEL COGELS
(85) 20/04/2016
(86) PCT EP2014/072878 de 24/10/2014
(87) WO 2015/059288 de 30/04/2015
Publicação automática da admissibilidade da fase nacional depositado via PCT . Tratado de cooperação em matéria de Patentes, conforme Instrução Normativa nº 02, de 06/06/2017 publicada na RPI nº 2422, de 06/06/2017.

---

(21) BR 11 2016 008936-7 A2

Código 1.3 - Notificação - Fase Nacional - PCT
(22) 24/10/2014
(30) 25/10/2013 GB 1318863.6
(51) C07D 401/04 (2006.01), A01N 43/50 (2006.01)
(54) PIRIDINILIMIDAZOLONAS COMO HERBICIDAS
(71) SYNGENTA PARTICIPATIONS AG (CH) , SYNGENTA LIMITED (GB)
(72) MANGALA PHADTE, RAVINDRA SONAWANE, ALAN JOSEPH HENNESSY, JAMES ALAN MORRIS, JUTTA ELISABETH BOEHMER, TIMOTHY ROBERT DESSON, JAKE GOODWIN- TINDALL
(85) 20/04/2016
(86) PCT EP2014/072818 de 24/10/2014
(87) WO 2015/059262 de 30/04/2015
Publicação automática da admissibilidade da fase nacional depositado via

PCT . Tratado de cooperação em matéria de Patentes, conforme Instrução Normativa nº 02, de 06/06/2017 publicada na RPI nº 2422, de 06/06/2017.

---

(21) BR 11 2016 008937-5 A2

Código 1.3 - Notificação - Fase Nacional - PCT
(22) 24/10/2014
(30) 24/10/2013 KR 10-2013-0127399; 06/08/2014 KR 10-2014-0101130
(51) A61K 31/05 (2006.01), A61K 31/045 (2006.01), A61K 9/70 (2006.01), A61P 17/00 (2006.01)
(54) COMPOSIÇÃO CONTENDO EUGENOL COMO UM INGREDIENTE ATIVO PARA PREVENÇÃO OU TRATAMENTO DA DERMATITE ATÓPICA
(71) SEOUL NATIONAL UNIVERSITY R&DB FOUNDATION (KR)
(72) SEOG BAE OH, SUNG JUN JUNG, GE HOON CHUNG, YONG HO KIM, SANG HOON LEE
(85) 20/04/2016
(86) PCT KR2014/010052 de 24/10/2014
(87) WO 2015/060677 de 30/04/2015
Publicação automática da admissibilidade da fase nacional depositado via PCT . Tratado de cooperação em matéria de Patentes, conforme Instrução Normativa nº 02, de 06/06/2017 publicada na RPI nº 2422, de 06/06/2017.

---

(21) BR 11 2016 008938-3 A2

Código 1.3 - Notificação - Fase Nacional - PCT
(22) 21/10/2014
(30) 21/10/2013 EP 201331549
(51) B65G 47/14 (2006.01)
(54) MÁQUINA PARA SUPRIMENTO DE RECIPIENTES
(71) TOMÁS MULET VALLES (ES)
(72) TOMÁS MULET VALLES
(85) 20/04/2016
(86) PCT EP2014/072490 de 21/10/2014
(87) WO 2015/059112 de 30/04/2015
Publicação automática da admissibilidade da fase nacional depositado via PCT . Tratado de cooperação em matéria de Patentes, conforme Instrução Normativa nº 02, de 06/06/2017 publicada na RPI nº 2422, de 06/06/2017.

---

(21) BR 11 2016 008939-1 A2

Código 1.3 - Notificação - Fase Nacional - PCT
(22) 25/11/2014
(30) 26/11/2013 FI 20136177
(51) C07G 1/00 (2011.01), C09J 197/00 (2006.01)
(54) MÉTODO PARA O TRATAMENTO DE LIGNINA E PARA A PRODUÇÃO DE UMA COMPOSIÇÃO LIGANTE
(71) UPM-KYMMENE CORPORATION (FI)
(72) SUVI PIETARINEN, SANNA VALKONEN, OKKO RINGENA

(85) 20/04/2016
(86) PCT FI2014/050901 de 25/11/2014
(87) WO 2015/079106 de 04/06/2015
Publicação automática da admissibilidade da fase nacional depositado via PCT . Tratado de cooperação em matéria de Patentes, conforme Instrução Normativa nº 02, de 06/06/2017 publicada na RPI nº 2422, de 06/06/2017.

---

(21) BR 11 2016 008940-5 A2

Código 1.3 - Notificação - Fase Nacional - PCT
(22) 21/10/2014
(30) 21/10/2013 US 61/893,776; 20/10/2014 US 14/518,744
(51) H04W 74/02 (2009.01)
(54) DESENHO DE SINAL DE SINALIZADOR DE UTILIZAÇÃO DE CANAL PARA SISTEMAS DE COMUNICAÇÃO COOPERATIVOS
(71) QUALCOMM INCORPORATED (US)
(72) PETER GAAL, NAGA BHUSHAN, WANSHI CHEN, HAO XU, SRINIVAS YERRAMALLI, ALEKSANDAR DAMNJANOVIC, TAO LUO, DURGA PRASAD MALLADI, YONGBIN WEI, TINGFANG JI
(85) 20/04/2016
(86) PCT US2014/061525 de 21/10/2014
(87) WO 2015/061286 de 30/04/2015
Publicação automática da admissibilidade da fase nacional depositado via PCT . Tratado de cooperação em matéria de Patentes, conforme Instrução Normativa nº 02, de 06/06/2017 publicada na RPI nº 2422, de 06/06/2017.

---

(21) BR 11 2016 008941-3 A2

Código 1.3 - Notificação - Fase Nacional - PCT
(22) 21/10/2013
(51) C09D 107/02 (2006.01), E01F 9/04 (2006.01)
(54) COMPOSIÇÕES DE TINTA A LÁTEX A BASE DE ÁGUA PARA MARCAÇÃO DE RODOVIAS
(71) POTTERS INDUSTRIES, LLC (US)
(72) SURULIAPPA JEGANATHAN, CHRIS DAVIES, KEVIN GOFORTH
(85) 20/04/2016
(86) PCT US2013/065909 de 21/10/2013
(87) WO 2015/060811 de 30/04/2015
Publicação automática da admissibilidade da fase nacional depositado via PCT . Tratado de cooperação em matéria de Patentes, conforme Instrução Normativa nº 02, de 06/06/2017 publicada na RPI nº 2422, de 06/06/2017.

---

(21) BR 11 2016 008942-1 A2

Código 1.3 - Notificação - Fase Nacional - PCT
(22) 21/10/2014
(30) 21/10/2013 US 61/893,769; 20/10/2014 US 14/518,715
(51) H04W 16/14 (2009.01), H04W 74/08 (2009.01)
(54) ACESSO DE CANAL COM BASE EM PERMUTAÇÃO DE PARTIÇÕES DE

TRANSMISSÃO E ÍNDICE DE TRANSMISSOR
(71) QUALCOMM INCORPORATED (US)
(72) PETER GAAL, NAGA BHUSHAN, SRINIVAS YERRAMALLI, WANSHI CHEN, ALEKSANDAR DAMNJANOVIC, TINGFANG JI, TAO LUO, DURGA PRASAD MALLADI, YONGBIN WEI
(85) 20/04/2016
(86) PCT US2014/061535 de 21/10/2014
(87) WO 2015/061293 de 30/04/2015
Publicação automática da admissibilidade da fase nacional depositado via PCT . Tratado de cooperação em matéria de Patentes, conforme Instrução Normativa nº 02, de 06/06/2017 publicada na RPI nº 2422, de 06/06/2017.

---

(21) BR 11 2016 008943-0 A2

Código 1.3 - Notificação - Fase Nacional - PCT
(22) 31/10/2014
(30) 08/11/2013 NL 2011764
(51) B29D 30/44 (2006.01), B65H 23/02 (2006.01)
(54) ?MÉTODO PARA CENTRAR UM COMPONENTE DE PNEU?
(71) VMI HOLLAND B.V. (NL)
(72) CORNELIS WOUTERES JANSZEN, GERRIT MULDER
(85) 20/04/2016
(86) PCT NL2014/050757 de 31/10/2014
(87) WO 2015/069102 de 14/05/2015
Publicação automática da admissibilidade da fase nacional depositado via PCT . Tratado de cooperação em matéria de Patentes, conforme Instrução Normativa nº 02, de 06/06/2017 publicada na RPI nº 2422, de 06/06/2017.

---

(21) BR 11 2016 008944-8 A2

Código 1.3 - Notificação - Fase Nacional - PCT
(22) 17/10/2014
(30) 22/10/2013 US 61/894,031
(51) A01N 43/56 (2006.01), A01N 43/40 (2006.01), A01N 33/10 (2006.01)
(54) COMPOSIÇÕES PESTICIDAS SINERGÉTICAS E MÉTODOS RELACIONADOS
(71) DOW AGROSCIENCES LLC (US)
(72) LUIS E. GOMEZ, RICKY HUNTER, MIKE SHAW, TONY K. TRULLINGER, MARY E. KUBISZAK
(85) 20/04/2016
(86) PCT US2014/060996 de 17/10/2014
(87) WO 2015/061142 de 30/04/2015
Publicação automática da admissibilidade da fase nacional depositado via PCT . Tratado de cooperação em matéria de Patentes, conforme Instrução Normativa nº 02, de 06/06/2017 publicada na RPI nº 2422, de 06/06/2017.

---

(21) BR 11 2016 008946-4 A2

Código 1.3 - Notificação - Fase Nacional - PCT

(22) 22/10/2014
(30) 24/10/2013 US 61/895,390
(51) A61M 5/178 (2006.01), A61M 5/28 (2006.01), A61M 5/24 (2006.01)
(54) INJETOR E MÉTODO DE MONTAGEM
(71) AMGEN INC. (US)
(72) SCOTT R. GIBSON
(85) 20/04/2016
(86) PCT US2014/061675 de 22/10/2014
(87) WO 2015/061386 de 30/04/2015
Publicação automática da admissibilidade da fase nacional depositado via PCT . Tratado de cooperação em matéria de Patentes, conforme Instrução Normativa nº 02, de 06/06/2017 publicada na RPI nº 2422, de 06/06/2017.

---

(21) BR 11 2016 008948-0 A2

Código 1.3 - Notificação - Fase Nacional - PCT
(22) 24/09/2014
(30) 22/10/2013 US 61/894,368; 03/04/2014 US 14/244,296
(51) H04W 76/00 (2009.01)
(54) SELEÇÃO DE PROPRIETÁRIO DE GRUPO PARA GRUPO NÃO HIERÁRQUICO
(71) QUALCOMM INCORPORATED (US)
(72) GANG DING, XIAOLONG HUANG, VIJAYALAKSHMI RAJASUNDARAM RAVEENDRAN
(85) 20/04/2016
(86) PCT US2014/057193 de 24/09/2014
(87) WO 2015/060976 de 30/04/2015
Publicação automática da admissibilidade da fase nacional depositado via PCT . Tratado de cooperação em matéria de Patentes, conforme Instrução Normativa nº 02, de 06/06/2017 publicada na RPI nº 2422, de 06/06/2017.

---

(21) BR 11 2016 008949-9 A2

Código 1.3 - Notificação - Fase Nacional - PCT
(22) 20/10/2014
(30) 22/10/2013 US 14/060,451
(51) H04L 5/14 (2006.01), H04L 5/00 (2006.01), H04L 5/16 (2006.01), H04W 72/04 (2009.01)
(54) COMUNICAÇÃO DÚPLEX TOTAL NA PRESENÇA DE USUÁRIOS MISTOS DÚPLEX TOTAL E DÚPLEX PARCIAL
(71) QUALCOMM INCORPORATED (US)
(72) SAMEL CELEBI, LUCA BLESSENT, NIRANJAN NAYAK RATNAKAR, RAJA SEKHAR BACHU
(85) 20/04/2016
(86) PCT US2014/061426 de 20/10/2014
(87) WO 2015/061233 de 30/04/2015

Publicação automática da admissibilidade da fase nacional depositado via PCT . Tratado de cooperação em matéria de Patentes, conforme Instrução Normativa nº 02, de 06/06/2017 publicada na RPI nº 2422, de 06/06/2017.

---

(21) BR 11 2016 008950-2 A2

Código 1.3 - Notificação - Fase Nacional - PCT
(22) 21/10/2014
(30) 21/10/2013 US 14/059,134; 19/06/2014 US 14/309,496
(51) A61K 38/27 (2006.01), A61K 38/24 (2006.01)
(54) POLIPÉPTIDOS E MÉTODOS PARA A PRODUÇÃO E ADMINISTRAÇÃO DE LONGA DURAÇÃO DE AÇÃO DA MESMA
(71) OPKO BIOLOGICS LTD. (IL)
(72) FUAD FARES, UDI EYAL FIMA
(85) 20/04/2016
(86) PCT IL2014/050910 de 21/10/2014
(87) WO 2015/059695 de 30/04/2015
Publicação automática da admissibilidade da fase nacional depositado via PCT . Tratado de cooperação em matéria de Patentes, conforme Instrução Normativa nº 02, de 06/06/2017 publicada na RPI nº 2422, de 06/06/2017.

---

(21) BR 11 2016 008951-0 A2

Código 1.3 - Notificação - Fase Nacional - PCT
(22) 20/10/2014
(30) 21/10/2013 JP 2013-218677
(51) C08L 23/02 (2006.01), C08F 2/44 (2006.01), C08K 5/524 (2006.01)
(54) MÉTODO PARA PRODUÇÃO DE POLÍMERO ESTABILIZADO
(71) ADEKA CORPORATION (JP)
(72) KAWAMOTO NAOSHI, SAKAI ATSUSHI, SEGUCHI TETSUYA, YAMAZAKI KENJI
(85) 20/04/2016
(86) PCT JP2014/077850 de 20/10/2014
(87) WO 2015/060257 de 30/04/2015
Publicação automática da admissibilidade da fase nacional depositado via PCT . Tratado de cooperação em matéria de Patentes, conforme Instrução Normativa nº 02, de 06/06/2017 publicada na RPI nº 2422, de 06/06/2017.

---

(21) BR 11 2016 008953-7 A2

Código 1.3 - Notificação - Fase Nacional - PCT
(22) 23/10/2014
(30) 23/10/2013 US 61/894,829; 22/10/2014 US 14/520,562
(51) H04N 19/70 (2014.01), H04N 19/46 (2014.01), H04N 19/30 (2014.01)
(54) CONDUÇÃO DE DADOS DE FLUXO DE BITS COM EXTENSÃO-PADRÃO DE CODIFICAÇÃO DE VÍDEO COM O USO DE SISTEMAS DE MPEG-2
(71) QUALCOMM INCORPORATED (US)
(72) YING CHEN, FNU HENDRY, YE--KUI WANG

(85) 20/04/2016
(86) PCT US2014/061998 de 23/10/2014
(87) WO 2015/061585 de 30/04/2015
Publicação automática da admissibilidade da fase nacional depositado via PCT . Tratado de cooperação em matéria de Patentes, conforme Instrução Normativa nº 02, de 06/06/2017 publicada na RPI nº 2422, de 06/06/2017.

---

(21) BR 11 2016 008955-3 A2

Código 1.3 - Notificação - Fase Nacional - PCT
(22) 21/10/2014
(30) 23/10/2013 IT FI2013A000255
(51) A61B 5/00 (2006.01)
(54) DISPOSITIVO PARA A DETECÇÃO NÃO INVASIVA DE ESTRUTURAS BIOLÓGICAS PREDETERMINADAS
(71) INSONO S.R.L. (IT)
(72) GIULIO PELOSI, GIONATAN TORRICELLI, FABIO CIORIA, LEONARDO MASOTTI
(85) 20/04/2016
(86) PCT IB2014/065506 de 21/10/2014
(87) WO 2015/059636 de 30/04/2015
Publicação automática da admissibilidade da fase nacional depositado via PCT . Tratado de cooperação em matéria de Patentes, conforme Instrução Normativa nº 02, de 06/06/2017 publicada na RPI nº 2422, de 06/06/2017.

---

(21) BR 11 2016 008957-0 A2

Código 1.3 - Notificação - Fase Nacional - PCT
(22) 18/09/2014
(30) 22/10/2013 EP 13189755.5
(51) A01N 37/40 (2006.01), A01N 43/34 (2006.01), A01N 43/54 (2006.01), A01N 43/653 (2006.01), A01N 47/12 (2006.01), A01N 47/14 (2006.01), A01N 59/02 (2006.01), A01N 59/16 (2006.01), A01N 59/20 (2006.01), A01N 65/00 (2009.01), A01N 37/36 (2006.01)
(54) ?COMPOSIÇÕES SINÉRGICAS COM AGENTES FITOFARMACÊUTICOS?
(71) MULTIBIND BIOTEC GMBH (DE)
(72) THOMAS LISOWSKY, KARLHEINZ ESSER
(85) 20/04/2016
(86) PCT EP2014/069921 de 18/09/2014
(87) WO 2015/058910 de 30/04/2015
Publicação automática da admissibilidade da fase nacional depositado via PCT . Tratado de cooperação em matéria de Patentes, conforme Instrução Normativa nº 02, de 06/06/2017 publicada na RPI nº 2422, de 06/06/2017.

---

(21) BR 11 2016 008958-8 A2

Código 1.3 - Notificação - Fase Nacional - PCT
(22) 16/10/2014

(30) 23/10/2013 US 61/894,792; 16/07/2014 US 14/332,633
(51) H04W 74/08 (2009.01)
(54) TÉCNICAS PARA ACESSO DE CANAL EM IMPLEMENTAÇÕES DE BANDA DE ESPECTRO DE FREQUÊNCIA DE RÁDIO NÃO LICENCIADA ASSÍNCRONA
(71) QUALCOMM INCORPORATED (US)
(72) NAGA BHUSHAN, DURGA PRASAD MALLADI, TAO LUO, ALEKSANDAR DAMNJANOVIC, KIRAN KUMAR SOMASUNDARAM, XU HAO
(85) 20/04/2016
(86) PCT US2014/060867 de 16/10/2014
(87) WO 2015/061124 de 30/04/2015
Publicação automática da admissibilidade da fase nacional depositado via PCT . Tratado de cooperação em matéria de Patentes, conforme Instrução Normativa nº 02, de 06/06/2017 publicada na RPI nº 2422, de 06/06/2017.

---

(21) BR 11 2016 008961-8 A2

Código 1.3 - Notificação - Fase Nacional - PCT
(22) 23/10/2014
(30) 23/10/2013 US 61/894,886; 22/10/2014 US 14/521,042
(51) H04N 19/70 (2014.01), H04N 19/30 (2014.01)
(54) DESENHOS DE FORMATO DE ARQUIVO DE VÍDEO DE MÚLTIPLAS CAMADAS
(71) QUALCOMM INCORPORATED (US)
(72) YE-KUI WANG, YING CHEN, ADARSH KRISHNAN RAMASUBRAMONIAN, FNU HENDRY
(85) 20/04/2016
(86) PCT US2014/061941 de 23/10/2014
(87) WO 2015/061551 de 30/04/2015
Publicação automática da admissibilidade da fase nacional depositado via PCT . Tratado de cooperação em matéria de Patentes, conforme Instrução Normativa nº 02, de 06/06/2017 publicada na RPI nº 2422, de 06/06/2017.

---

(21) BR 11 2016 008962-6 A2

Código 1.3 - Notificação - Fase Nacional - PCT
(22) 24/10/2014
(30) 24/10/2013 US 61/895,095; 23/10/2014 US 14/522,411
(51) E21B 47/26 (2012.01), G01V 3/18 (2006.01), G01V 3/36 (2006.01)
(54) SENSOR DE PERFILAGEM POR INDUÇÃO
(71) BAKER HUGHES INCORPORATED. (US)
(72) ARCADY REIDERMAN, STANISLAV W. FORGANG, STEVEN A. MORRIS, Jonathan F. Hook, YI LIU
(85) 20/04/2016
(86) PCT US2014/062192 de 24/10/2014
(87) WO 2015/061695 de 30/04/2015

Publicação automática da admissibilidade da fase nacional depositado via PCT . Tratado de cooperação em matéria de Patentes, conforme Instrução Normativa nº 02, de 06/06/2017 publicada na RPI nº 2422, de 06/06/2017.

---

(21) BR 11 2016 008964-2 A2

Código 1.3 - Notificação - Fase Nacional - PCT
(22) 23/10/2014
(30) 23/10/2013 US 61/894,828; 14/11/2013 US 61/904,384; 21/10/2014 US 14/520,338
(51) H04L 29/06 (2006.01), H04W 12/06 (2009.01)
(54) AUTENTICAÇÃO COM BASE EM PAR
(71) QUALCOMM INCORPORATED (US)
(72) SARAH GLICKFIELD, ISAAC DAVID GUEDALIA, RAVINDER PAUL CHANDHOK
(85) 20/04/2016
(86) PCT US2014/061967 de 23/10/2014
(87) WO 2015/061566 de 30/04/2015
Publicação automática da admissibilidade da fase nacional depositado via PCT . Tratado de cooperação em matéria de Patentes, conforme Instrução Normativa nº 02, de 06/06/2017 publicada na RPI nº 2422, de 06/06/2017.

---

(21) BR 11 2016 008965-0 A2

Código 1.3 - Notificação - Fase Nacional - PCT
(22) 22/10/2014
(30) 22/10/2013 US 61/894,392; 25/04/2014 US 14/262,683
(51) C12Q 1/68 (2006.01), C12M 1/36 (2006.01)
(54) MÉTODOS E APARELHOS DE PONTO DE CUIDADO PARA AMPLIFICAÇÃO E DETECÇÃO DE ÁCIDO NUCLEICO
(71) CORPOROS INC. (US)
(72) JANE P. BEARINGER, SCOTT CASTANON, KENNETH J. MICHLITSCH
(85) 20/04/2016
(86) PCT US2014/061808 de 22/10/2014
(87) WO 2015/061480 de 30/04/2015
Publicação automática da admissibilidade da fase nacional depositado via PCT . Tratado de cooperação em matéria de Patentes, conforme Instrução Normativa nº 02, de 06/06/2017 publicada na RPI nº 2422, de 06/06/2017.

---

(21) BR 11 2016 008966-9 A2

Código 1.3 - Notificação - Fase Nacional - PCT
(22) 22/10/2014
(30) 23/10/2013 US 61/894,820; 08/11/2013 US 61/902,114; 21/10/2014 US 14/520,214
(51) H04W 74/08 (2009.01)
(54) SISTEMA, MÉTODO E DISPOSITIVO PARA CONFIGURAÇÃO DINÂMICA DE ADIAMENTO DE INDICAÇÃO DE RESPOSTA EM REDES SEM FIO

(71) QUALCOMM INCORPORATED (US)
(72) ALFRED ASTERJADHI, MAARTEN MENZO WENTINK
(85) 20/04/2016
(86) PCT US2014/061798 de 22/10/2014
(87) WO 2015/061472 de 30/04/2015
Publicação automática da admissibilidade da fase nacional depositado via PCT . Tratado de cooperação em matéria de Patentes, conforme Instrução Normativa nº 02, de 06/06/2017 publicada na RPI nº 2422, de 06/06/2017.

---

(21) BR 11 2016 008967-7 A2

Código 1.3 - Notificação - Fase Nacional - PCT
(22) 23/10/2014
(30) 23/10/2013 US 61/894,886; 22/10/2014 US 14/521,099
(51) H04N 19/70 (2014.01), H04N 19/30 (2014.01)
(54) PROJETOS DE FORMATOS DE ARQUIVO DE VÍDEO DE MÚLTIPLAS CAMADAS
(71) QUALCOMM INCORPORATED (US)
(72) YE-KUI WANG, YING CHEN, ADARSH KRISHNAN RAMASUBRAMONIAN, FNU HENDRY
(85) 20/04/2016
(86) PCT US2014/061955 de 23/10/2014
(87) WO 2015/061561 de 30/04/2015
Publicação automática da admissibilidade da fase nacional depositado via PCT . Tratado de cooperação em matéria de Patentes, conforme Instrução Normativa nº 02, de 06/06/2017 publicada na RPI nº 2422, de 06/06/2017.

---

(21) BR 11 2016 008968-5 A2

Código 1.3 - Notificação - Fase Nacional - PCT
(22) 23/10/2014
(30) 24/10/2013 US 61/895,102
(51) C07D 263/56 (2006.01), C07D 215/08 (2006.01), C07D 311/04 (2006.01), C07D 317/66 (2006.01), C07D 231/12 (2006.01), C07D 333/18 (2006.01), C07D 333/28 (2006.01), C07D 233/38 (2006.01), C07D 233/54 (2006.01), C07D 401/04 (2006.01), C07D 311/58 (2006.01), C07D 409/12 (2006.01), C07D 249/08 (2006.01), C07D 261/08 (2006.01), C07D 205/04 (2006.01)
(54) INIBIDORES DA REPLICAÇÃO DO VÍRUS DA IMUNODEFICIÊNCIA HUMANA
(71) BRISTOL-MYERS SQUIBB COMPANY (US)
(72) ANNAPURNA PENDRI, GUO LI, JOHN A. BENDER, ZHONG YANG, ALAN XIANGDONG WANG, BRETT R. BENO, ROBERT A. FRIDELL, MAKONEN BELEMA, NICHOLAS A. MEANWELL, ROBERT G. GENTLES
(85) 20/04/2016
(86) PCT US2014/061870 de 23/10/2014
(87) WO 2015/061518 de 30/04/2015

Publicação automática da admissibilidade da fase nacional depositado via PCT . Tratado de cooperação em matéria de Patentes, conforme Instrução Normativa nº 02, de 06/06/2017 publicada na RPI nº 2422, de 06/06/2017.

---

(21) BR 11 2016 008969-3 A2

Código 1.3 - Notificação - Fase Nacional - PCT
(22) 23/10/2014
(30) 23/10/2013 US 61/894,886; 22/10/2014 US 14/521,153
(51) H04N 19/70 (2014.01), H04N 19/30 (2014.01), H04N 19/573 (2014.01), H04N 19/58 (2014.01)
(54) PROJETOS DE FORMATO DE ARQUIVO DE VÍDEO DE MÚLTIPLAS CAMADAS
(71) QUALCOMM INCORPORATED (US)
(72) YE-KUI WANG, YING CHEN, ADARSH KRISHNAN RAMASUBRAMONIAN, FNU HENDRY
(85) 20/04/2016
(86) PCT US2014/061988 de 23/10/2014
(87) WO 2015/061580 de 30/04/2015
Publicação automática da admissibilidade da fase nacional depositado via PCT . Tratado de cooperação em matéria de Patentes, conforme Instrução Normativa nº 02, de 06/06/2017 publicada na RPI nº 2422, de 06/06/2017.

---

(21) BR 11 2016 008971-5 A2

Código 1.3 - Notificação - Fase Nacional - PCT
(22) 21/10/2014
(30) 22/10/2013 IN 4762/CHE/2013
(51) A61B 17/74 (2006.01), A61B 17/00 (2006.01), A61F 2/00 (2006.01)
(54) DISPOSITIVO PARA SUPORTE ÓSSEO COM ESTABILIDADE ROTACIONAL APRIMORADA
(71) GENERAL SURGICAL COMPANY (INDIA) PVT LIMITED (IN)
(72) SUBHASH CHANDRA HALDER
(85) 20/04/2016
(86) PCT IN2014/000674 de 21/10/2014
(87) WO 2015/059717 de 30/04/2015
Publicação automática da admissibilidade da fase nacional depositado via PCT . Tratado de cooperação em matéria de Patentes, conforme Instrução Normativa nº 02, de 06/06/2017 publicada na RPI nº 2422, de 06/06/2017.

---

(21) BR 11 2016 008974-0 A2

Código 1.3 - Notificação - Fase Nacional - PCT
(22) 29/09/2014
(30) 22/10/2013 US 14/059,689
(51) A61C 17/16 (2006.01), A46B 15/00 (2006.01)
(54) DISPOSITIVO DE CUIDADO DENTAL PARA DETECÇÃO E REMOÇÃO DE PLACA DE FORMA AUTOMÁTICA E INDEPENDENTE
(71) PLAQLESS LTD. (IL)

(72) YURVAL SHANI, GIL WEISMAN, TAMIR YGAL, SCHLOMI GADOL, ASSAF AVRAM
(85) 20/04/2016
(86) PCT IL2014/050852 de 29/09/2014
(87) WO 2015/059688 de 30/04/2015
Publicação automática da admissibilidade da fase nacional depositado via PCT . Tratado de cooperação em matéria de Patentes, conforme Instrução Normativa nº 02, de 06/06/2017 publicada na RPI nº 2422, de 06/06/2017.

---

(21) BR 11 2016 008977-4 A2

Código 1.3 - Notificação - Fase Nacional - PCT
(22) 22/10/2014
(30) 22/10/2013 IN 3308/MUM/2013
(51) A61K 31/407 (2006.01), A61K 31/439 (2006.01), A61P 31/04 (2006.01)
(54) COMPOSIÇÕES FARMACÊUTICAS COMPREENDENDO AGENTES ANTIBACTERIANOS
(71) WOCKHARDT LIMITED (IN)
(72) SACHIN BHAGWAT, MAHESH VITHALBHAI PATEL
(85) 20/04/2016
(86) PCT IB2014/065521 de 22/10/2014
(87) WO 2015/059642 de 30/04/2015
Publicação automática da admissibilidade da fase nacional depositado via PCT . Tratado de cooperação em matéria de Patentes, conforme Instrução Normativa nº 02, de 06/06/2017 publicada na RPI nº 2422, de 06/06/2017.

---

(21) BR 11 2016 008979-0 A2

Código 1.3 - Notificação - Fase Nacional - PCT
(22) 22/10/2014
(30) 22/10/2013 IN 3309/MUM/2013
(51) A61K 31/439 (2006.01), A61K 31/546 (2006.01), A61P 31/04 (2006.01)
(54) COMPOSIÇÕES FARMACÊUTICAS COMPREENDENDO AGENTES ANTIBACTERIANOS
(71) WOCKHARDT LIMITED (IN)
(72) SACHIN BHAGWAT, MAHESH VITHALBHAI PATEL
(85) 20/04/2016
(86) PCT IB2014/065522 de 22/10/2014
(87) WO 2015/059643 de 30/04/2015
Publicação automática da admissibilidade da fase nacional depositado via PCT . Tratado de cooperação em matéria de Patentes, conforme Instrução Normativa nº 02, de 06/06/2017 publicada na RPI nº 2422, de 06/06/2017.

---

(21) BR 11 2016 008980-4 A2

Código 1.3 - Notificação - Fase Nacional - PCT
(22) 21/10/2014
(30) 21/10/2013 IL 229004
(51) F41A 17/06 (2006.01)
(54) CARREGADOR, ARMA DE FOGO E SISTEMA PARA O CONTROLE

REMOTO DE PELO MENOS UM CARREGADOR
(71) CLIP FORT LTD.. (IL)
(72) DANIEL BIRAN, EYAL ARTSIELY
(85) 20/04/2016
(86) PCT IL2014/050908 de 21/10/2014
(87) WO 2015/059693 de 30/04/2015
Publicação automática da admissibilidade da fase nacional depositado via PCT . Tratado de cooperação em matéria de Patentes, conforme Instrução Normativa nº 02, de 06/06/2017 publicada na RPI nº 2422, de 06/06/2017.

---

(21) BR 11 2016 008984-7 A2

Código 1.3 - Notificação - Fase Nacional - PCT
(22) 28/10/2014
(30) 28/10/2013 BE 2013/0726
(51) A01D 43/08 (2006.01)
(54) ?CONTROLADOR PARA UM SISTEMA DE DESCARREGAMENTO, SISTEMA DE DESCARREGAMENTO E MÉTODO DE CONTROLE DE UM SISTEMA DE DESCARREGAMENTO?
(71) CNH INDUSTRIAL BELGIUM NV (BE)
(72) KAREL M. C. VIAENE, PIETER VANYSACKER, BART M. A. MISSOTTEN, BERNARD DEPESTEL
(85) 21/04/2016
(86) PCT EP2014/073153 de 28/10/2014
(87) WO 2015/063107 de 07/05/2015
Publicação automática da admissibilidade da fase nacional depositado via PCT . Tratado de cooperação em matéria de Patentes, conforme Instrução Normativa nº 02, de 06/06/2017 publicada na RPI nº 2422, de 06/06/2017.

---

(21) BR 11 2016 008985-5 A2

Código 1.3 - Notificação - Fase Nacional - PCT
(22) 13/10/2014
(30) 23/10/2013 EP PCT/EP2013/072149; 27/01/2014 EP PCT/EP2014/051487; 30/07/2014 EP 14179025.3
(51) H05B 6/64 (2006.01), F24C 15/18 (2006.01), H05B 6/76 (2006.01), F24C 15/02 (2006.01)
(54) GAXETA E APARELHO
(71) ELECTROLUX APPLIANCES AKTIEBOLAG (SE)
(72) ARND HOFMANN, KLAUS SCHLÖTTERER-FRATOIANNI
(85) 22/04/2016
(86) PCT EP2014/071869 de 13/10/2014
(87) WO 2015/058989 de 30/04/2015
Publicação automática da admissibilidade da fase nacional depositado via PCT . Tratado de cooperação em matéria de Patentes, conforme Instrução Normativa nº 02, de 06/06/2017 publicada na RPI nº 2422, de 06/06/2017.

---

(21) BR 11 2016 008986-3 A2

Código 1.3 - Notificação - Fase Nacional - PCT

(22) 16/10/2014
(30) 30/10/2013 DE 10 2013 018 210.7
(51) E02D 3/115 (2006.01)
(54) MÉTODO PARA PRODUZIR UM CORPO DE GELO CONTÍGUO EM UM PROCESSO DE CONGELAMENTO DE SOLO
(71) LINDE AKTIENGESELLSCHAFT (DE)
(72) ROLF HENINGER, RALF SCHMAND, REBECCA SCHÜLLER, MARTIN ZIEGLER
(85) 22/04/2016
(86) PCT EP2014/002800 de 16/10/2014
(87) WO 2015/062705 de 07/05/2015
Publicação automática da admissibilidade da fase nacional depositado via PCT . Tratado de cooperação em matéria de Patentes, conforme Instrução Normativa nº 02, de 06/06/2017 publicada na RPI nº 2422, de 06/06/2017.

---

(21) BR 11 2016 008987-1 A2

Código 1.3 - Notificação - Fase Nacional - PCT
(22) 25/09/2014
(30) 29/10/2013 JP 2013-224235
(51) C21D 9/00 (2006.01), B21B 1/38 (2006.01), B21B 45/00 (2006.01), B21B 45/02 (2006.01), C21D 8/10 (2006.01), C22C 38/00 (2006.01), C22C 38/58 (2006.01)
(54) ARRANJO DE DISPOSITIVO PARA FABRICAR TUBOS DE AÇO SEM COSTURA E MÉTODO PARA FABRICAR TUBO DE AÇO SEM COSTURA INOXIDÁVEL DE ALTA RESISTÊNCIA PARA POÇOS DE ÓLEO COM O USO DO MESMO
(71) JFE STEEL CORPORATION (JP)
(72) SHUNSUKE SASAKI, TATSURO KATSUMURA, HIDETO KIMURA
(85) 22/04/2016
(86) PCT JP2014/004892 de 25/09/2014
(87) WO 2015/064006 de 07/05/2015
Publicação automática da admissibilidade da fase nacional depositado via PCT . Tratado de cooperação em matéria de Patentes, conforme Instrução Normativa nº 02, de 06/06/2017 publicada na RPI nº 2422, de 06/06/2017.

---

(21) BR 11 2016 008989-8 A2

Código 1.3 - Notificação - Fase Nacional - PCT
(22) 23/10/2014
(30) 25/10/2013 US 61/895.924
(51) G06F 21/34 (2013.01), G06F 19/00 (2011.01), G06F 21/57 (2013.01)
(54) SISTEMA DE CHAVE DE HARDWARE PARA PROTEÇÃO DE DISPOSITIVO
(71) BAYER HEALTHCARE LLC (US)
(72) JEFFERY S. REYNOLDS
(85) 22/04/2016
(86) PCT US2014/062013 de 23/10/2014

(87) WO 2015/061595 de 30/04/2015
Publicação automática da admissibilidade da fase nacional depositado via PCT . Tratado de cooperação em matéria de Patentes, conforme Instrução Normativa nº 02, de 06/06/2017 publicada na RPI nº 2422, de 06/06/2017.

---

(21) BR 11 2016 008990-1 A2

Código 1.3 - Notificação - Fase Nacional - PCT
(22) 28/10/2014
(30) 28/10/2013 DE 10 2013 221 799.4
(51) F17D 5/02 (2006.01), G01M 3/04 (2006.01), G01M 3/22 (2006.01), G01N 1/10 (2006.01)
(54) MANGUEIRA OU TUBO PARA COLETAR E TRANSPORTAR UM ESPÉCIME DE GÁS
(71) AREVA GMBH (DE)
(72) WALTER KNOBLACH
(85) 22/04/2016
(86) PCT EP2014/073096 de 28/10/2014
(87) WO 2015/063074 de 07/05/2015
Publicação automática da admissibilidade da fase nacional depositado via PCT . Tratado de cooperação em matéria de Patentes, conforme Instrução Normativa nº 02, de 06/06/2017 publicada na RPI nº 2422, de 06/06/2017.

---

(21) BR 11 2016 008992-8 A2

Código 1.3 - Notificação - Fase Nacional - PCT
(22) 01/10/2014
(30) 01/11/2013 JP 2013-228825
(51) H04N 21/236 (2011.01), H04N 19/31 (2014.01), H04N 19/70 (2014.01), H04N 21/6336 (2011.01)
(54) DISPOSITIVOS E MÉTODOS DE TRANSMISSÃO E DE RECEPÇÃO
(71) SONY CORPORATION (JP)
(72) IKUO TSUKAGOSHI
(85) 22/04/2016
(86) PCT JP2014/076335 de 01/10/2014
(87) WO 2015/064287 de 07/05/2015
Publicação automática da admissibilidade da fase nacional depositado via PCT . Tratado de cooperação em matéria de Patentes, conforme Instrução Normativa nº 02, de 06/06/2017 publicada na RPI nº 2422, de 06/06/2017.

---

(21) BR 11 2016 008993-6 A2

Código 1.3 - Notificação - Fase Nacional - PCT
(22) 27/10/2014
(30) 25/10/2013 US 61/895,775; 27/10/2014 US 14/524,858
(51) A61K 35/74 (2006.01)
(54) COMPOSIÇÃO PROBIÓTICA PARA TRATAR ANIMAIS, PLANTAS,
(71) NCH CORPORATION (US)
(72) SCOTT MARTELL BOYETTE, JUDITH GAYLE PRUITT, JOHN

LAWRENCE KNOPE, ADRIAN JAMES DENVIR, CHARLES GREENWALD, ALEX ERDMAN
(85) 22/04/2016
(86) PCT US2014/062446 de 27/10/2014
(87) WO 2015/061789 de 30/04/2015
Publicação automática da admissibilidade da fase nacional depositado via PCT . Tratado de cooperação em matéria de Patentes, conforme Instrução Normativa nº 02, de 06/06/2017 publicada na RPI nº 2422, de 06/06/2017.

---

(21) BR 11 2016 008995-2 A2

Código 1.3 - Notificação - Fase Nacional - PCT
(22) 23/09/2014
(30) 21/10/2013 GB 1318560.8
(51) F03B 13/00 (2006.01), H02K 7/18 (2006.01)
(54) GERAÇÃO DE POTÊNCIA ELÉTRICA
(71) GE OIL & GAS UK LIMITED (GB)
(72) RICHARD CLEMENTS
(85) 22/04/2016
(86) PCT GB2014/052896 de 23/09/2014
(87) WO 2015/059444 de 30/04/2015
Publicação automática da admissibilidade da fase nacional depositado via PCT . Tratado de cooperação em matéria de Patentes, conforme Instrução Normativa nº 02, de 06/06/2017 publicada na RPI nº 2422, de 06/06/2017.

---

(21) BR 11 2016 008997-9 A2

Código 1.3 - Notificação - Fase Nacional - PCT
(22) 24/10/2014
(30) 24/10/2013 IT MI2013A001777
(51) B29C 63/06 (2006.01), B29C 47/02 (2006.01), F16L 13/02 (2006.01)
(54) MÉTODO E DISPOSITIVO PARA APLICAR UMA CAPA DE PROTEÇÃO DE MATERIAL POLIMÉRICO À UMA TUBULAÇÃO
(71) SAIPEM S.P.A. (IT)
(72) MOMTCHIL KALTCHEV
(85) 22/04/2016
(86) PCT IB2014/065592 de 24/10/2014
(87) WO 2015/059673 de 30/04/2015
Publicação automática da admissibilidade da fase nacional depositado via PCT . Tratado de cooperação em matéria de Patentes, conforme Instrução Normativa nº 02, de 06/06/2017 publicada na RPI nº 2422, de 06/06/2017.

---

(21) BR 11 2016 008999-5 A2

Código 1.3 - Notificação - Fase Nacional - PCT
(22) 10/06/2015
(30) 23/06/2014 KR 10-2014-0076594; 09/06/2015 KR 10-2015-0081378
(51) C08F 2/10 (2006.01), C08F 10/02 (2006.01), C08F 2/44 (2006.01), C08F

2/50 (2006.01), C08J 3/075 (2006.01)
(54) POLÍMERO SUPERABSORVENTE CONTENDO SAL SOLÚVEL EM ÁGUA E MÉTODO DE PREPARAÇÃO DO MESMO
(71) LG CHEM, LTD. (KR)
(72) YOUNG-SAM KIM, YEON-WOO HONG, HYUN-JIN LEE
(85) 22/04/2016
(86) PCT KR2015/005844 de 10/06/2015
(87) WO 2015/199363 de 30/12/2015
Publicação automática da admissibilidade da fase nacional depositado via PCT . Tratado de cooperação em matéria de Patentes, conforme Instrução Normativa nº 02, de 06/06/2017 publicada na RPI nº 2422, de 06/06/2017.

---

(21) BR 11 2016 009000-4 A2

Código 1.3 - Notificação - Fase Nacional - PCT
(22) 14/10/2014
(30) 24/10/2013 US 14/062,347
(51) C10M 145/34 (2006.01), C08G 65/00 (2006.01), C10L 1/198 (2006.01), C10L 10/08 (2006.01)
(54) USO DE UM POLIALQUILENO GLICOL, COMPOSIÇÃO DE
(71) BASF SE (DE)
(72) LUDWIG VÖLKEL, MARKUS HANSCH, THOMAS HAYDEN, MARC WALTER, NAWID KASHANI-SHIRAZI, THOMAS WEISS
(85) 22/04/2016
(86) PCT EP2014/071933 de 14/10/2014
(87) WO 2015/058993 de 30/04/2015
Publicação automática da admissibilidade da fase nacional depositado via PCT . Tratado de cooperação em matéria de Patentes, conforme Instrução Normativa nº 02, de 06/06/2017 publicada na RPI nº 2422, de 06/06/2017.

---

(21) BR 11 2016 009003-9 A2

Código 1.3 - Notificação - Fase Nacional - PCT
(22) 04/09/2014
(30) 30/10/2013 JP 2013-225776
(51) H04N 21/235 (2011.01), H04N 21/435 (2011.01)
(54) APARELHO, MÉTODO E SISTEMA DE SUPRIMENTO DE
(71) SONY CORPORATION (JP)
(72) YASUAKI YAMAGISHI
(85) 22/04/2016
(86) PCT JP2014/073351 de 04/09/2014
(87) WO 2015/064210 de 07/05/2015
Publicação automática da admissibilidade da fase nacional depositado via PCT . Tratado de cooperação em matéria de Patentes, conforme Instrução Normativa nº 02, de 06/06/2017 publicada na RPI nº 2422, de 06/06/2017.

---

(21) BR 11 2016 009005-5 A2

Código 1.3 - Notificação - Fase Nacional - PCT

(22) 24/10/2014
(30) 25/10/2013 IN 3173DEL2013
(51) C12N 9/18 (2006.01)
(54) MÉTODO PARA MELHORAR A ENERGIA METABOLIZÁVEL
(71) KEMIN INDUSTRIES, INC. (US)
(72) SATHISHKUMAR JAYARMAN, RAJALEKSHMI MUKKALIL, HARIDASAN CHIRAKKAL
(85) 22/04/2016
(86) PCT US2014/062154 de 24/10/2014
(87) WO 2015/061672 de 30/04/2015
Publicação automática da admissibilidade da fase nacional depositado via PCT . Tratado de cooperação em matéria de Patentes, conforme Instrução Normativa nº 02, de 06/06/2017 publicada na RPI nº 2422, de 06/06/2017.

---

(21) BR 11 2016 009006-3 A2

Código 1.3 - Notificação - Fase Nacional - PCT
(22) 21/10/2014
(30) 24/10/2013 GB 1318806.5
(51) A01F 15/10 (2006.01)
(54) ALIMENTAÇÃO VIA GARGANTA ABERTA PARA UMA ENFARDADEIRA, E ENFARDADEIRA
(71) KUHN-GELDROP B.V. (PB)
(72) WILDENBERG, LEONARDUS JOHANNES VAN DEN
(85) 22/04/2016
(86) PCT EP2014/072563 de 21/10/2014
(87) WO 2015/059149 de 30/04/2015
Publicação automática da admissibilidade da fase nacional depositado via PCT . Tratado de cooperação em matéria de Patentes, conforme Instrução Normativa nº 02, de 06/06/2017 publicada na RPI nº 2422, de 06/06/2017.

---

(21) BR 11 2016 009008-0 A2

Código 1.3 - Notificação - Fase Nacional - PCT
(22) 22/10/2014
(30) 22/10/2013 US 61/894.411; 05/12/2013 US 14/099,562; 27/01/2014 US 61/932,140
(51) A61F 6/06 (2006.01), A61K 31/565 (2006.01), A61K 9/00 (2006.01)
(54) COMPOSIÇÕES FARMACÊUTICAS DE ESTRADIOL PARA INSERÇÃO VAGINAL E MÉTODOS
(71) THERAPEUTICSMD, INC. (US)
(72) BRIAN A. BERNICK, THORSTEIN THORSTEINSSON, PETER H. R. PERSICANER, JANICE LOUISE CACACE, JULIA M. AMADIO, FREDERICK D. SANSCILIO, NEDA IRANI
(85) 22/04/2016
(86) PCT US2014/061811 de 22/10/2014
(87) WO 2015/073177 de 21/05/2015
Publicação automática da admissibilidade da fase nacional depositado via

PCT . Tratado de cooperação em matéria de Patentes, conforme Instrução Normativa nº 02, de 06/06/2017 publicada na RPI nº 2422, de 06/06/2017.

---

(21) BR 11 2016 009009-8 A2

Código 1.3 - Notificação - Fase Nacional - PCT
(22) 24/10/2013
(51) G08C 25/00 (2006.01), H04B 7/185 (2006.01), H04Q 9/00 (2006.01), G08G 5/00 (2006.01)
(54) MÉTODO DE MONITORAMENTO DE INFORMAÇÕES, AERONAVE E UNIDADE DE GERENCIAMENTO DE SAÚDE PARA UMA AERONAVE
(71) GE AVIATION SYSTEMS LLC (US)
(72) ERIC DANIEL BUEHLER, JOSEPH BERNARD STEFFLER
(85) 22/04/2016
(86) PCT US2013/066516 de 24/10/2013
(87) WO 2015/060848 de 30/04/2015
Publicação automática da admissibilidade da fase nacional depositado via PCT . Tratado de cooperação em matéria de Patentes, conforme Instrução Normativa nº 02, de 06/06/2017 publicada na RPI nº 2422, de 06/06/2017.

---

(21) BR 11 2016 009011-0 A2

Código 1.3 - Notificação - Fase Nacional - PCT
(22) 22/10/2014
(30) 22/10/2013 EP 13189687.0
(51) C07C 201/16 (2006.01), C07C 205/06 (2006.01)
(54) PROCESSO PARA A LAVAGEM DE UMA MISTURA CRUA OBTIDA NA NITRAÇÃO DE TOLUENO APÓS A SEPARAÇÃO DO ÁCIDO SULFONÍTRICO
(71) BASF SE (DE) , JOSEF MEISSNER GMBH & CO. KG (DE)
(72) SAMUEL NETO, RÜDIGER FRITZ, RENATE HEMPEL, HOLGER ALLARDT, YUAN SHEN DAI, BARBARA BECKER, SEBASTIAN AHRENS, JULIA LESCHINSKI, HEINRICH HERMANN, MIRKO HAENDEL, JUERGEN POEHLMANN
(85) 22/04/2016
(86) PCT EP2014/072633 de 22/10/2014
(87) WO 2015/059185 de 30/04/2015
Publicação automática da admissibilidade da fase nacional depositado via PCT . Tratado de cooperação em matéria de Patentes, conforme Instrução Normativa nº 02, de 06/06/2017 publicada na RPI nº 2422, de 06/06/2017.

---

(21) BR 11 2016 009012-8 A2

Código 1.3 - Notificação - Fase Nacional - PCT
(22) 22/10/2014
(30) 23/10/2013 US 61/894,618; 21/10/2014 US 14/520,005
(51) F16K 37/00 (2006.01), G01D 5/14 (2006.01), G01D 11/30 (2006.01)
(54) MONTAGEM DE SUPORTE DE ÍMÃ
(71) TYCO ELECTRONICS CORPORATION (US)
(72) SALVADOR HERNANDEZ-OLIVER, SURAJ K. ALVA

(85) 22/04/2016
(86) PCT US2014/061718 de 22/10/2014
(87) WO 2015/061413 de 30/04/2015
Publicação automática da admissibilidade da fase nacional depositado via PCT . Tratado de cooperação em matéria de Patentes, conforme Instrução Normativa nº 02, de 06/06/2017 publicada na RPI nº 2422, de 06/06/2017.

---

(21) BR 11 2016 009016-0 A2

Código 1.3 - Notificação - Fase Nacional - PCT
(22) 20/10/2014
(30) 23/10/2013 US 61/894,675
(51) E21B 43/22 (2006.01), C09K 8/58 (2006.01)
(54) PROCESSO PARA PRODUZIR HIDROCARBONETOS DE UMA FORMAÇÃO CONTENDO HIDROCARBONETO
(71) SHELL INTERNATIONALE RESEARCH MAATSCHAPPIJ B.V. (NL)
(72) BARTHOLOMEUS MARINUS JOSEPHUS MARIA SUIJKERBUIJK, DIEDERIK MICHIEL BOERSMA, ALBERT JOSEPH HENDRIK JANSSEN
(85) 22/04/2016
(86) PCT US2014/061298 de 20/10/2014
(87) WO 2015/061193 de 30/04/2015
Publicação automática da admissibilidade da fase nacional depositado via PCT . Tratado de cooperação em matéria de Patentes, conforme Instrução Normativa nº 02, de 06/06/2017 publicada na RPI nº 2422, de 06/06/2017.

---

(21) BR 11 2016 009017-9 A2

Código 1.3 - Notificação - Fase Nacional - PCT
(22) 22/10/2014
(30) 24/10/2013 US 61/895,232
(51) A01N 25/30 (2006.01), A01N 37/36 (2006.01), A61K 31/19 (2006.01)
(54) COMPOSIÇÕES ANTIMICROBIANAS
(71) DELAVAL HOLDING AB (SE)
(72) SARAH LEIBOWITZ, CAMELIA TRAISTARU
(85) 22/04/2016
(86) PCT SE2014/051242 de 22/10/2014
(87) WO 2015/060775 de 30/04/2015
Publicação automática da admissibilidade da fase nacional depositado via PCT . Tratado de cooperação em matéria de Patentes, conforme Instrução Normativa nº 02, de 06/06/2017 publicada na RPI nº 2422, de 06/06/2017.

---

(21) BR 11 2016 009018-7 A2

Código 1.3 - Notificação - Fase Nacional - PCT
(22) 03/10/2014
(30) 23/10/2013 FR 1360339
(51) B29C 70/48 (2006.01), B29B 11/16 (2006.01), B29C 70/24 (2006.01), F01D 5/28 (2006.01), B29L 31/08 (2006.01)
(54) PRÉ-FORMA DE FIBRA PARA UMA PALHETA OCA DE MOTOR DE

	TURBINA, PALHETA OCA, MOTOR DE TURBINA, E, MÉTODO PARA FABRICAR UMA PALHETA OCA (71) SNECMA (FR) , SAFRAN (FR) (72) MICHAEL PODGORSKI, BRUNO JACQUES GERARD DAMBRINE, SON LE HONG, DOMINIQUE MARIE CHRISTIAN COUPE, LUDOVIC EDMOND CAMILLE MOLLIEX, JONATHAN GOERING (85) 22/04/2016 (86) PCT US2014/059051 de 03/10/2014 (87) WO 2015/061024 de 30/04/2015 Publicação automática da admissibilidade da fase nacional depositado via PCT . Tratado de cooperação em matéria de Patentes, conforme Instrução Normativa nº 02, de 06/06/2017 publicada na RPI nº 2422, de 06/06/2017.
(21) BR 11 2016 009019-5 A2	Código 1.3 - Notificação - Fase Nacional - PCT (22) 22/10/2014 (30) 24/10/2013 EP 13190062.3 (51) C10L 1/08 (2006.01), A61K 8/49 (2006.01), C10L 1/233 (2006.01), C10L 10/12 (2006.01) (54) USO DE UM COMPOSTO DE FILTRO UV ORGÂNICO, COMPOSIÇÃO (71) SHELL INTERNATIONALE RESEARCH MAATSCHAPPIJ B.V. (NL) (72) MARK LAWRENCE BREWER (85) 22/04/2016 (86) PCT EP2014/072688 de 22/10/2014 (87) WO 2015/059210 de 30/04/2015 Publicação automática da admissibilidade da fase nacional depositado via PCT . Tratado de cooperação em matéria de Patentes, conforme Instrução Normativa nº 02, de 06/06/2017 publicada na RPI nº 2422, de 06/06/2017.
(21) BR 11 2016 009020-9 A2	Código 1.3 - Notificação - Fase Nacional - PCT (22) 27/09/2014 (30) 25/10/2013 EP 1340 5122.6 (51) F02G 1/057 (2006.01), F28F 13/08 (2006.01), F28D 19/04 (2006.01) (54) REGENERADOR PARA UM MOTOR TÉRMICO EXTERNO, E, (71) ECOTECH ENGINES AG (CH) (72) ALEXANDER VICTOROVICH NOSKOV, ALEXANDER IVANOVICH ACKIMOV, ARTEOM PAVLOVICH IGNATENKO (85) 22/04/2016 (86) PCT EP2014/002623 de 27/09/2014 (87) WO 2015/058830 de 30/04/2015 Publicação automática da admissibilidade da fase nacional depositado via PCT . Tratado de cooperação em matéria de Patentes, conforme Instrução Normativa nº 02, de 06/06/2017 publicada na RPI nº 2422, de 06/06/2017.
(21) BR 11 2016 009021-7 A2	Código 1.3 - Notificação - Fase Nacional - PCT

(22) 25/10/2013
(51) H04W 74/08 (2009.01)
(54) MÉTODOS PARA ACESSAR E RESERVAR UM CANAL COMPARTILHADO, MÉTODO PARA CONCEDER ACESSO A UM CANAL COMPARTILHADO, PRIMEIRO, TERCEIRO E QUARTO NÓS, E, PROGRAMA DE COMPUTADOR
(71) TELEFONAKTIEBOLAGET LM ERICSSON (PUBL) (SE)
(72) JONAS KRONANDER, ROBERT BALDEMAIR, DENNIS HUI, KUMAR BALACHANDRAN
(85) 22/04/2016
(86) PCT SE2013/051252 de 25/10/2013
(87) WO 2015/060760 de 30/04/2015
Publicação automática da admissibilidade da fase nacional depositado via PCT . Tratado de cooperação em matéria de Patentes, conforme Instrução Normativa nº 02, de 06/06/2017 publicada na RPI nº 2422, de 06/06/2017.

---

(21) BR 11 2016 009022-5 A2

Código 1.3 - Notificação - Fase Nacional - PCT
(22) 22/11/2013
(51) B65G 67/02 (2006.01), B60P 3/00 (2006.01), B65D 19/44 (2006.01)
(54) SISTEMA E MÉTODO DE TRANSPORTE PARA UM OBJETO
(71) TOYOTA STEEL CENTER CO., LTD. (JP)
(72) NOBUAKI ITO, MANABU MATSUMOTO
(85) 22/04/2016
(86) PCT JP2013/081547 de 22/11/2013
(87) WO 2015/075822 de 28/05/2015
Publicação automática da admissibilidade da fase nacional depositado via PCT . Tratado de cooperação em matéria de Patentes, conforme Instrução Normativa nº 02, de 06/06/2017 publicada na RPI nº 2422, de 06/06/2017.

---

(21) BR 11 2016 009023-3 A2

Código 1.3 - Notificação - Fase Nacional - PCT
(22) 13/11/2014
(30) 21/11/2013 SE 1351381-7
(51) B60W 30/19 (2012.01), B60K 6/48 (2007.10), B60W 10/08 (2006.01), B60W 10/11 (2012.01), B60W 30/18 (2006.01), F16H 3/12 (2006.01)
(54) MÉTODO PARA CONTROLAR A MUDANÇA DE MARCHA EM UMA TRANSMISSÃO HÍBRIDA COM O USO DE UMA MÁQUINA ELÉTRICA
(71) SCANIA CV AB (SE)
(72) MATTIAS NILSSON, FREDRIK SUNDÉN, MATS LIWELL, AFRAM KOURIE
(85) 22/04/2016
(86) PCT SE2014/051348 de 13/11/2014
(87) WO 2015/076723 de 28/05/2015
Publicação automática da admissibilidade da fase nacional depositado via PCT . Tratado de cooperação em matéria de Patentes, conforme Instrução

Normativa nº 02, de 06/06/2017 publicada na RPI nº 2422, de 06/06/2017.

---

(21) BR 11 2016 009024-1 A2

Código 1.3 - Notificação - Fase Nacional - PCT
(22) 13/11/2014
(30) 21/11/2013 SE 1351381-7
(51) B60W 30/19 (2012.01), F16H 3/091 (2006.01), F16H 3/12 (2006.01), F16H 37/04 (2006.01)
(54) MÉTODO PARA MUDANÇA RÁPIDA DE MARCHAS EM UM VEÍCULO QUE INCLUI UMA TRANSMISSÃO HÍBRIDA
(71) SCANIA CV AB (SE)
(72) MATTIAS NILSSON, FREDRIK SUNDÉN, MATS LIWELL, AFRAM KOURIE
(85) 22/04/2016
(86) PCT SE2014/051349 de 13/11/2014
(87) WO 2015/076724 de 28/05/2015
Publicação automática da admissibilidade da fase nacional depositado via PCT . Tratado de cooperação em matéria de Patentes, conforme Instrução Normativa nº 02, de 06/06/2017 publicada na RPI nº 2422, de 06/06/2017.

---

(21) BR 11 2016 009025-0 A2

Código 1.3 - Notificação - Fase Nacional - PCT
(22) 11/12/2013
(51) E21B 49/08 (2006.01), G01V 8/10 (2006.01), G01N 1/10 (2006.01)
(54) MÉTODO E APARELHO PARA RECOMBINAR UM FLUIDO DE AMOSTRA, E, RECIPIENTE DE AMOSTRA
(71) HALLIBURTON ENERGY SERVICES, INC. (US)
(72) MEGAN RENEE PEARL, WILLIAM CECIL PEARL, JR., JULIANA MIDORI MATSUSHITA
(85) 22/04/2016
(86) PCT US2013/074435 de 11/12/2013
(87) WO 2015/088518 de 18/06/2015
Publicação automática da admissibilidade da fase nacional depositado via PCT . Tratado de cooperação em matéria de Patentes, conforme Instrução Normativa nº 02, de 06/06/2017 publicada na RPI nº 2422, de 06/06/2017.

---

(21) BR 11 2016 009026-8 A2

Código 1.3 - Notificação - Fase Nacional - PCT
(22) 18/12/2013
(51) E21B 49/10 (2006.01), G01N 21/25 (2006.01)
(54) MÉTODO E SISTEMA PARA REDUZIR A DELAMINAÇÃO OU RACHADURA DE UMA PILHA DE PELÍCULAS DE CAMADAS MÚLTIPLAS, E, MÉTODO PARA FABRICAR UMA PILHA DE PELÍCULAS DE CAMADAS MÚLTIPLAS
(71) HALLIBURTON ENERGY SERVICES, INC. (US)
(72) JAMES M. PRICE, DAVID L. PERKINS, ROBERT ATKINSON
(85) 22/04/2016

(86) PCT US2013/076227 de 18/12/2013
(87) WO 2015/094243 de 25/06/2015
Publicação automática da admissibilidade da fase nacional depositado via PCT . Tratado de cooperação em matéria de Patentes, conforme Instrução Normativa nº 02, de 06/06/2017 publicada na RPI nº 2422, de 06/06/2017.

---

(21) BR 11 2016 009027-6 A2

Código 1.3 - Notificação - Fase Nacional - PCT
(22) 05/11/2014
(30) 08/11/2013 FR 1360970
(51) C03C 17/36 (2006.01)
(54) SUBSTRATO REVESTIDO COM UM EMPILHAMENTO DE CAMADAS FUNCIONAIS APRESENTANDO PROPRIEDADES MECÂNICAS MELHORADAS
(71) SAINT-GOBAIN GLASS FRANCE (FR)
(72) VÉRONIQUE RONDEAU, EMILIE CHARLET, ETIENNE SANDRE-CHARDONNAL
(85) 22/04/2016
(86) PCT FR2014/052822 de 05/11/2014
(87) WO 2015/067895 de 14/05/2015
Publicação automática da admissibilidade da fase nacional depositado via PCT . Tratado de cooperação em matéria de Patentes, conforme Instrução Normativa nº 02, de 06/06/2017 publicada na RPI nº 2422, de 06/06/2017.

---

(21) BR 11 2016 009028-4 A2

Código 1.3 - Notificação - Fase Nacional - PCT
(22) 24/10/2014
(30) 25/10/2013 JP 2013-221842
(51) C08F 4/6592 (2006.01), C08F 10/00 (2006.01)
(54) COMPONENTE DE CATALISADOR E CATALISADOR PARA POLIMERIZAÇÃO DE OLEFINA, E, PROCESSO PARA PRODUÇÃO DE UM (CO)POLÍMERO DE OLEFINA
(71) JAPAN POLYPROPYLENE CORPORATION (JP)
(72) MIYUKI MURASE, TAKEHIRO SAGAE, MASAHIDE MURATA
(85) 22/04/2016
(86) PCT JP2014/078323 de 24/10/2014
(87) WO 2015/060421 de 30/04/2015
Publicação automática da admissibilidade da fase nacional depositado via PCT . Tratado de cooperação em matéria de Patentes, conforme Instrução Normativa nº 02, de 06/06/2017 publicada na RPI nº 2422, de 06/06/2017.

---

(21) BR 11 2016 009029-2 A2

Código 1.3 - Notificação - Fase Nacional - PCT
(22) 22/10/2014
(30) 23/10/2013 FR 1360339
(51) B29C 70/48 (2006.01), B29B 11/16 (2006.01), B29C 70/24 (2006.01), F01D 5/28 (2006.01), B29L 31/08 (2006.01)

(54) PRÉ-FORMA DE FIBRA, PALHETA OCA, MOTOR DE TURBINA, E,
(71) SNECMA (FR) , SAFRAN (FR)
(72) MICHAËL PODGORSKI, DOMINIQUE COUPE, BRUNO DAMBRINE, SON LE HONG, LUDOVIC MOLLIEX
(85) 22/04/2016
(86) PCT FR2014/052687 de 22/10/2014
(87) WO 2015/059409 de 30/04/2015
Publicação automática da admissibilidade da fase nacional depositado via PCT . Tratado de cooperação em matéria de Patentes, conforme Instrução Normativa nº 02, de 06/06/2017 publicada na RPI nº 2422, de 06/06/2017.

---

(21) BR 11 2016 009031-4 A2

Código 1.3 - Notificação - Fase Nacional - PCT
(22) 21/10/2014
(30) 25/10/2013 FR 1360453
(51) B63B 21/20 (2006.01), F16G 13/12 (2006.01)
(54) CORRENTE DE ANCORAGEM, E, CORPO FLUTUANTE
(71) IDEOL (FR)
(72) THOMAS CHOISNET, STÉPHAN MAROBIN
(85) 22/04/2016
(86) PCT FR2014/052668 de 21/10/2014
(87) WO 2015/059396 de 30/04/2015
Publicação automática da admissibilidade da fase nacional depositado via PCT . Tratado de cooperação em matéria de Patentes, conforme Instrução Normativa nº 02, de 06/06/2017 publicada na RPI nº 2422, de 06/06/2017.

---

(21) BR 11 2016 009037-3 A2

Código 1.3 - Notificação - Fase Nacional - PCT
(22) 20/11/2015
(30) 29/05/2015 CN 201510290025.4
(51) G06F 3/0484 (2013.01), G06F 3/0487 (2013.01), G06F 3/0488 (2013.01)
(54) MÉTODO DE PROCESSAMENTO DE OPERAÇÃO DE TECLAS EM MODO DE MÃO ÚNICA, APARELHO E DISPOSITIVO ELETRÔNICO
(71) XIAOMI INC. (CN)
(72) YUBO CHI, FANGYU HU, LINA XU
(85) 22/04/2016
(86) PCT CN2015/095140 de 20/11/2015
(87) WO 2016/192324 de 08/12/2016
Publicação automática da admissibilidade da fase nacional depositado via PCT . Tratado de cooperação em matéria de Patentes, conforme Instrução Normativa nº 02, de 06/06/2017 publicada na RPI nº 2422, de 06/06/2017.

---

(21) BR 11 2016 009039-0 A2

Código 1.3 - Notificação - Fase Nacional - PCT
(22) 29/10/2015
(30) 05/02/2015 CN 201510061349.0
(51) H04L 29/06 (2006.01)

(54) MÉTODOS E APARELHO PARA VINCULAR COM DISPOSITIVO
(71) XIAOMI INC. (CN)
(72) YUANBO WANG, ENXING HOU, ZIGUANG GAO
(85) 22/04/2016
(86) PCT CN2015/093205 de 29/10/2015
(87) WO 2016/124015 de 11/08/2016
Publicação automática da admissibilidade da fase nacional depositado via PCT . Tratado de cooperação em matéria de Patentes, conforme Instrução Normativa nº 02, de 06/06/2017 publicada na RPI nº 2422, de 06/06/2017.

---

(21) BR 11 2016 009040-3 A2

Código 1.3 - Notificação - Fase Nacional - PCT
(22) 21/10/2014
(30) 22/10/2013 US 61/894,261; 24/10/2013 US 14/062,165
(51) A61K 38/34 (2006.01), A61K 45/06 (2006.01), A61K 31/436 (2006.01), A61K 31/19 (2006.01), A61K 31/198 (2006.01), A61K 31/20 (2006.01), A61K 31/216 (2006.01), A61K 31/37 (2006.01), A61K 31/4166 (2006.01), A61K 31/55 (2006.01), A61P 1/00 (2006.01), A61P 3/10 (2006.01), A61P 25/00 (2006.01), A61P 43/00 (2006.01), A61P 25/16 (2006.01), A61P 25/24 (2006.01), A61P 19/02 (2006.01), A61P 1/18 (2006.01), A61P 17/06 (2006.01), A61P 11/06 (2006.01), A61P 1/16 (2006.01), A61P 17/00 (2006.01), A61P 31/18 (2006.01), A61P 37/06 (2006.01)
(54) MÉTODO PARA TRATAR HIPERPERMEABILIDADE INTESTINAL, MÉTODO PARA TRATAR DIABETES, MÉTODO PARA TRATAR AUTISMO, MÉTODO PARA TRATAR FIBROMIALGIA, MÉTODO PARA TRATAR PELO MENOS UMA DOENÇA, COMPOSIÇÃO FARMACÊUTICA, KIT E MÉTODO PARA TRATAR HIPERGLICEMIA
(71) STEVEN HOFFMAN (US)
(72) STEVEN HOFFMAN
(85) 22/04/2016
(86) PCT US2014/061590 de 21/10/2014
(87) WO 2015/061328 de 30/04/2015
Publicação automática da admissibilidade da fase nacional depositado via PCT . Tratado de cooperação em matéria de Patentes, conforme Instrução Normativa nº 02, de 06/06/2017 publicada na RPI nº 2422, de 06/06/2017.

---

(21) BR 11 2016 009041-1 A2

Código 1.3 - Notificação - Fase Nacional - PCT
(22) 21/10/2014
(30) 22/10/2013 US 14/059,837
(51) B01F 9/10 (2006.01)
(54) DISPOSITIVO DE MISTURA CENTRÍFUGO, MÉTODO PARA USAR UM DISPOSITIVO DE MISTURA CENTRÍFUGO E COMPOSIÇÃO
(71) TYME, INC. (US)
(72) STEVEN HOFFMAN
(85) 22/04/2016

(86) PCT US2014/061481 de 21/10/2014
(87) WO 2015/061256 de 30/04/2015
Publicação automática da admissibilidade da fase nacional depositado via PCT . Tratado de cooperação em matéria de Patentes, conforme Instrução Normativa nº 02, de 06/06/2017 publicada na RPI nº 2422, de 06/06/2017.

---

(21) BR 11 2016 009042-0 A2

Código 1.3 - Notificação - Fase Nacional - PCT
(22) 21/10/2014
(30) 22/10/2013 US 61/894,279; 24/10/2013 US 14/062,194
(51) A61K 9/14 (2006.01), A61K 31/198 (2006.01), A61K 38/00 (2006.01), A61P 35/00 (2006.01)
(54) MÉTODO E COMPOSIÇÃO
(71) TYME, INC. (US)
(72) STEVEN HOFFMAN
(85) 22/04/2016
(86) PCT US2014/061527 de 21/10/2014
(87) WO 2015/061288 de 30/04/2015
Publicação automática da admissibilidade da fase nacional depositado via PCT . Tratado de cooperação em matéria de Patentes, conforme Instrução Normativa nº 02, de 06/06/2017 publicada na RPI nº 2422, de 06/06/2017.

---

(21) BR 11 2016 009043-8 A2

Código 1.3 - Notificação - Fase Nacional - PCT
(22) 25/10/2013
(51) G06G 7/48 (2006.01), G06F 17/50 (2006.01), E21B 47/12 (2006.01)
(54) MÉTODO IMPLEMENTADO POR COMPUTADOR, MÉTODO IMPLEMENTADO POR COMPUTADOR PARA A PERFURAÇÃO DE UM POÇO, SISTEMA E MEIO LEGÍVEL POR COMPUTADOR
(71) LANDMARK GRAPHICS CORPORATION (US)
(72) GUSTAVO A. URDANETA
(85) 22/04/2016
(86) PCT US2013/066961 de 25/10/2013
(87) WO 2015/060879 de 30/04/2015
Publicação automática da admissibilidade da fase nacional depositado via PCT . Tratado de cooperação em matéria de Patentes, conforme Instrução Normativa nº 02, de 06/06/2017 publicada na RPI nº 2422, de 06/06/2017.

---

(21) BR 11 2016 009044-6 A2

Código 1.3 - Notificação - Fase Nacional - PCT
(22) 24/10/2014
(30) 25/10/2013 US 61/895,745
(51) B62D 65/12 (2006.01)
(54) SISTEMA E MÉTODO PARA CONTROLE DE ELEVAÇÃO DE EIXO DE RODAS

(71) VOLVO DO BRASIL VEÍCULOS LTDA. (BR/PR)
(72) LUCAS SILVA, JOÃO CARNEIRO, LUCIANO SCOPARO, FABRICIO TODESCHINI
(85) 22/04/2016
(86) PCT BR2014/000386 de 24/10/2014
(87) WO 2015/058274 de 30/04/2015
Publicação automática da admissibilidade da fase nacional depositado via PCT . Tratado de cooperação em matéria de Patentes, conforme Instrução Normativa nº 02, de 06/06/2017 publicada na RPI nº 2422, de 06/06/2017.

---

(21) BR 11 2016 009045-4 A2

Código 1.3 - Notificação - Fase Nacional - PCT
(22) 24/10/2014
(30) 25/10/2013 FR 1360436
(51) G01L 19/14 (2006.01), G01L 19/04 (2006.01)
(54) SENSOR DE PRESSÃO INCLUINDO UMA ESTRUTURA PARA CONTROLAR UMA CAMADA ADESIVA RESISTENTE À VARIAÇÕES DE TEMPERATURA
(71) AUXITROL S.A. (FR)
(72) SEBASTIANO BRIDA, DAVID SEYER
(85) 22/04/2016
(86) PCT EP2014/072913 de 24/10/2014
(87) WO 2015/059301 de 30/04/2015
Publicação automática da admissibilidade da fase nacional depositado via PCT . Tratado de cooperação em matéria de Patentes, conforme Instrução Normativa nº 02, de 06/06/2017 publicada na RPI nº 2422, de 06/06/2017.

---

(21) BR 11 2016 009046-2 A2

Código 1.3 - Notificação - Fase Nacional - PCT
(22) 30/10/2014
(30) 04/11/2013 IT CO2013A000056
(51) F02C 7/052 (2006.01), F02C 7/055 (2006.01), F01D 25/00 (2006.01), F04D 29/70 (2006.01)
(54) SISTEMA DE LAVAGEM PARA UM MOTOR, MOTOR DE TURBINA A GÁS E MÉTODO PARA LAVAGEM DE UM COMPRESSOR AXIAL
(71) NUOVO PIGNONE SRL (IT)
(72) PIERENZO MORRIELLO, GIANFRANCO PITTELLA, DANIELE MARCUCCI, MARCO FRATTALLONE
(85) 22/04/2016
(86) PCT EP2014/073320 de 30/10/2014
(87) WO 2015/063206 de 07/05/2015
Publicação automática da admissibilidade da fase nacional depositado via PCT . Tratado de cooperação em matéria de Patentes, conforme Instrução Normativa nº 02, de 06/06/2017 publicada na RPI nº 2422, de 06/06/2017.

(21) BR 11 2016 009048-9 A2

Código 1.3 - Notificação - Fase Nacional - PCT
(22) 23/09/2014
(30) 22/10/2013 US 61/894,146; 20/08/2014 US 14/463,747
(51) C08F 214/18 (2006.01), C08F 214/26 (2006.01), C08F 216/00 (2006.01), C08F 218/00 (2006.01)
(54) COMPOSIÇÃO DE COPOLÍMERO, PROCESSO PARA A PRODUÇÃO DO COPOLÍMERO, E COMPOSIÇÃO
(71) HONEYWELL INTERNATIONAL INC. (US)
(72) WANCHAO JIANG, SHIJUN FENG, SIYUAN ZHANG, YUN LIN, ANDREW POSS
(85) 22/04/2016
(86) PCT US2014/056879 de 23/09/2014
(87) WO 2015/060970 de 30/04/2015
Publicação automática da admissibilidade da fase nacional depositado via PCT . Tratado de cooperação em matéria de Patentes, conforme Instrução Normativa nº 02, de 06/06/2017 publicada na RPI nº 2422, de 06/06/2017.

---

(21) BR 11 2016 009049-7 A2

Código 1.3 - Notificação - Fase Nacional - PCT
(22) 23/10/2014
(30) 24/10/2013 JP 2013-220709
(51) A23L 1/10 (2006.01)
(54) MÉTODO PARA PRODUZIR ARROZ COZIDO PROCESSADO, E ARROZ COZIDO PROCESSADO
(71) NISSIN FOODS HOLDINGS CO., LTD. (JP)
(72) KENTARO SAEKI, YUICHIRO TAKAGI, MASASHI KOMATSU, MITSURU TANAKA
(85) 22/04/2016
(86) PCT JP2014/078174 de 23/10/2014
(87) WO 2015/060374 de 30/04/2015
Publicação automática da admissibilidade da fase nacional depositado via PCT . Tratado de cooperação em matéria de Patentes, conforme Instrução Normativa nº 02, de 06/06/2017 publicada na RPI nº 2422, de 06/06/2017.

---

(21) BR 11 2016 009050-0 A2

Código 1.3 - Notificação - Fase Nacional - PCT
(22) 23/10/2014
(30) 23/10/2013 DK PA 2013 70612
(51) A23L 2/66 (2006.01), A23L 2/60 (2006.01), A23L 2/68 (2006.01), A23L 2/02 (2006.01), A23L 2/56 (2006.01), A23C 9/13 (2006.01), A23C 9/133 (2006.01), A23L 1/064 (2006.01), A23L 1/09 (2006.01), A23L 1/05 (2006.01), A23L 1/212 (2006.01), A23L 1/305 (2006.01)
(54) BEBIDA COM SABOR DE FRUTA RICA EM PROTEÍNA, E MÉTODO DE PRODUÇÃO DA BEBIDA COM SABOR DE FRUTA RICA EM PROTEÍNA
(71) ARLA FOODS AMBA (DK)
(72) HENRIK PEDERSEN, MORTEN TINGLEFF

(85) 22/04/2016
(86) PCT EP2014/072791 de 23/10/2014
(87) WO 2015/059246 de 30/04/2015
Publicação automática da admissibilidade da fase nacional depositado via PCT . Tratado de cooperação em matéria de Patentes, conforme Instrução Normativa nº 02, de 06/06/2017 publicada na RPI nº 2422, de 06/06/2017.

---

(21) BR 11 2016 009051-9 A2

Código 1.3 - Notificação - Fase Nacional - PCT
(22) 21/10/2014
(30) 22/10/2013 US 61/894.232
(51) C02F 11/14 (2006.01)
(54) REDUÇÃO DE SUBSTÂNCIAS EM FLUIDOS CONTAMINADOS USANDO UM MEIO DE CRESCIMENTO BIOLÓGICO OCORRENDO NATURALMENTE
(71) RENEWABLE FIBERS LLC DBA RF WASTEWATER, LLC (US)
(72) JASON CALHOUN
(85) 22/04/2016
(86) PCT US2014/061607 de 21/10/2014
(87) WO 2015/061340 de 30/04/2015
Publicação automática da admissibilidade da fase nacional depositado via PCT . Tratado de cooperação em matéria de Patentes, conforme Instrução Normativa nº 02, de 06/06/2017 publicada na RPI nº 2422, de 06/06/2017.

---

(21) BR 11 2016 009052-7 A2

Código 1.3 - Notificação - Fase Nacional - PCT
(22) 21/10/2014
(30) 21/10/2013 US 61/893,658; 02/06/2014 US 62/006,741
(51) A23G 9/04 (2006.01)
(54) MÁQUINA DE CONFEITO CONGELADO PORTÁTIL
(71) SNOWIE LLC (US)
(72) CARL. A RUPP
(85) 22/04/2016
(86) PCT US2014/061643 de 21/10/2014
(87) WO 2015/061364 de 30/04/2015
Publicação automática da admissibilidade da fase nacional depositado via PCT . Tratado de cooperação em matéria de Patentes, conforme Instrução Normativa nº 02, de 06/06/2017 publicada na RPI nº 2422, de 06/06/2017.

---

(21) BR 11 2016 009054-3 A2

Código 1.3 - Notificação - Fase Nacional - PCT
(22) 23/10/2014
(30) 24/10/2013 US 61/895.087
(51) B01J 29/85 (2006.01), C01B 39/54 (2006.01)
(54) MÉTODO PARA SINTETIZAR PENEIRAS MOLECULARES DE SILICOALUMINOFOSFATO-34
(71) W. R. GRACE & CO.-CONN. (US)

(72) QIUHUA ZHANG, MANOJ M. KORANNE
(85) 22/04/2016
(86) PCT US2014/061925 de 23/10/2014
(87) WO 2015/061544 de 30/04/2015
Publicação automática da admissibilidade da fase nacional depositado via PCT . Tratado de cooperação em matéria de Patentes, conforme Instrução Normativa nº 02, de 06/06/2017 publicada na RPI nº 2422, de 06/06/2017.

---

(21) BR 11 2016 009057-8 A2

Código 1.3 - Notificação - Fase Nacional - PCT
(22) 24/10/2014
(30) 25/10/2013 DE 10 2013 017 672.7
(51) F42B 5/067 (2006.01), F42B 5/02 (2006.01), F42B 14/02 (2006.01)
(54) CARTUCHO
(71) RUAG AMMOTEC GMBH (DE)
(72) STEPHAN GELFERT
(85) 22/04/2016
(86) PCT EP2014/072866 de 24/10/2014
(87) WO 2015/059282 de 30/04/2015
Publicação automática da admissibilidade da fase nacional depositado via PCT . Tratado de cooperação em matéria de Patentes, conforme Instrução Normativa nº 02, de 06/06/2017 publicada na RPI nº 2422, de 06/06/2017.

---

(21) BR 11 2016 009058-6 A2

Código 1.3 - Notificação - Fase Nacional - PCT
(22) 20/10/2014
(30) 21/10/2013 GB 1318587.1
(51) B29C 44/44 (2006.01), B29C 44/18 (2006.01), C08J 9/228 (2006.01)
(54) ?MELHORAMENTOS EM OU EM RELAÇÃO A ESTRUTURAS TIPO FAVO DE MEL PREENCHIDAS COM ESPUMA?
(71) ZEPHYROS, INC. (US)
(72) FRANCIS MEYER, MORGAN CHENE
(85) 22/04/2016
(86) PCT IB2014/065470 de 20/10/2014
(87) WO 2015/059622 de 30/04/2015
Publicação automática da admissibilidade da fase nacional depositado via PCT . Tratado de cooperação em matéria de Patentes, conforme Instrução Normativa nº 02, de 06/06/2017 publicada na RPI nº 2422, de 06/06/2017.

---

(21) BR 11 2016 009060-8 A2

Código 1.3 - Notificação - Fase Nacional - PCT
(22) 20/10/2014
(30) 21/10/2013 US 61/893,355
(51) A61L 26/00 (2006.01), A61K 9/00 (2006.01), A61K 9/12 (2006.01)
(54) CURATIVO PARA QUEIMADURA POR ASPERSÃO
(71) ADVANCED FIRST AID RESEARCH PTE. LTD. (SG)

(72) CARL J. FREER, JOSEPH MATTHEW MARTEN, STEPHEN JOHN CARROLL, ZHILONG SHI
(85) 22/04/2016
(86) PCT SG2014/000494 de 20/10/2014
(87) WO 2015/060786 de 30/04/2015
Publicação automática da admissibilidade da fase nacional depositado via PCT . Tratado de cooperação em matéria de Patentes, conforme Instrução Normativa nº 02, de 06/06/2017 publicada na RPI nº 2422, de 06/06/2017.

---

(21) BR 11 2016 009061-6 A2

Código 1.3 - Notificação - Fase Nacional - PCT
(22) 15/10/2014
(30) 22/10/2013 IT MI2013A001758
(51) B29D 11/00 (2006.01), B24B 9/20 (2006.01), B24B 13/005 (2006.01)
(54) PROCESSO PARA A USINAGEM DE UMA LENTE
(71) MEI S.R.L. (IT)
(72) STEFANO SONZOGNI
(85) 22/04/2016
(86) PCT EP2014/072075 de 15/10/2014
(87) WO 2015/059007 de 30/04/2015
Publicação automática da admissibilidade da fase nacional depositado via PCT . Tratado de cooperação em matéria de Patentes, conforme Instrução Normativa nº 02, de 06/06/2017 publicada na RPI nº 2422, de 06/06/2017.

---

(21) BR 11 2016 009068-3 A2

Código 1.3 - Notificação - Fase Nacional - PCT
(22) 21/10/2014
(30) 24/10/2013 CN PCT/CN2013/085866
(51) C12P 19/14 (2006.01), C12Q 1/48 (2006.01), C12P 7/48 (2006.01), C12P 7/56 (2006.01), C12P 13/08 (2006.01), C12P 13/14 (2006.01), G01N 33/48 (2006.01)
(54) PROCESSO DE FERMENTAÇÃO MELHORADO USANDO UMA TRANSGLICOSIDASE
(71) DANISCO US INC. (US)
(72) GANG DUAN, JAYARAMA K. SHETTY, XIN WANG, HONGXIAN XU, XIAOPING ZHANG, PENG ZHOU
(85) 22/04/2016
(86) PCT US2014/061529 de 21/10/2014
(87) WO 2015/061289 de 30/04/2015
Publicação automática da admissibilidade da fase nacional depositado via PCT . Tratado de cooperação em matéria de Patentes, conforme Instrução Normativa nº 02, de 06/06/2017 publicada na RPI nº 2422, de 06/06/2017.

---

(21) BR 11 2016 009071-3 A2

Código 1.3 - Notificação - Fase Nacional - PCT
(22) 24/10/2014

(30) 25/10/2013 CZ PV 2013-820
(51) A61K 8/64 (2006.01), A61K 8/73 (2006.01), A61Q 19/00 (2006.01), A61K 8/81 (2006.01), A61K 8/86 (2006.01), A61Q 19/08 (2006.01), A61K 8/97 (2006.01), A61K 8/02 (2006.01)
(54) COMPOSIÇÃO COSMÉTICA EM FORMA DE NANOFIBRAS, MÉTODO DE PRODUÇÃO DE COMPOSIÇÃO E USO
(71) CONTIPRO BIOTECH S.R.O. (CZ)
(72) EVA SALVETONA, JANA RUZICKOVÁ, KATERINA KNOTKOVA, VLADIMIR VELEBNY
(85) 22/04/2016
(86) PCT CZ2014/000120 de 24/10/2014
(87) WO 2015/058734 de 30/04/2015
Publicação automática da admissibilidade da fase nacional depositado via PCT . Tratado de cooperação em matéria de Patentes, conforme Instrução Normativa nº 02, de 06/06/2017 publicada na RPI nº 2422, de 06/06/2017.

---

(21) BR 11 2016 009081-0 A2

Código 1.3 - Notificação - Fase Nacional - PCT
(22) 23/10/2014
(30) 25/10/2013 US 61/895,477; 19/03/2014 US 14/219,494
(51) B66B 1/34 (2006.01), B66B 5/00 (2006.01)
(54) ?TECNOLOGIA DE SEGURANÇA DA COMUNICAÇÃO SERIAL DE ELEVADOR?
(71) THYSSENKRUPP ELEVATOR AG (DE)
(72) CHRISTOPHER TAYLOR, CHARLIE THURMOND, FABIO SPEGGIORIN
(85) 22/04/2016
(86) PCT IB2014/002553 de 23/10/2014
(87) WO 2015/059565 de 30/04/2015
Publicação automática da admissibilidade da fase nacional depositado via PCT . Tratado de cooperação em matéria de Patentes, conforme Instrução Normativa nº 02, de 06/06/2017 publicada na RPI nº 2422, de 06/06/2017.

---

(21) BR 11 2016 009083-7 A2

Código 1.3 - Notificação - Fase Nacional - PCT
(22) 24/10/2014
(30) 25/10/2013 US 61/895,454; 25/10/2013 US 61/895,461; 15/11/2013 US 61/904,490
(51) G06K 9/46 (2006.01), H04N 19/174 (2014.01)
(54) MÉTODO E APARELHO PARA PROCESSAR FIGURAÇÃO COM ALTURA DE FIGURAÇÃO NÃO DIVISÍVEL EQUITATIVAMENTE POR ALTURA DE FATIA E/OU LARGURA DE FATIA NÃO DIVISÍVEL EQUITATIVAMENTE POR LARGURA DE GRUPO DE PIXEL
(71) MEDIATEK INC. (TW)
(72) LEE, KUN-BIN, WU, TUNG-HSING, CHOU, HAN-LIANG
(85) 22/04/2016
(86) PCT CN2014/089483 de 24/10/2014

(87) WO 2015/058719 de 30/04/2015
Publicação automática da admissibilidade da fase nacional depositado via PCT . Tratado de cooperação em matéria de Patentes, conforme Instrução Normativa nº 02, de 06/06/2017 publicada na RPI nº 2422, de 06/06/2017.

---

(21) BR 11 2016 009084-5 A2

Código 1.3 - Notificação - Fase Nacional - PCT
(22) 22/10/2014
(30) 23/10/2013 ZA 2013/08223
(51) C22B 15/00 (2006.01)
(54) LIXIVIAÇÃO POR PILHA DE COBRE
(71) BHP CHILE INC. (CL)
(72) GEORGE FREDERICK RAUTENBACH
(85) 22/04/2016
(86) PCT IB2014/002193 de 22/10/2014
(87) WO 2015/059551 de 30/04/2015
Publicação automática da admissibilidade da fase nacional depositado via PCT . Tratado de cooperação em matéria de Patentes, conforme Instrução Normativa nº 02, de 06/06/2017 publicada na RPI nº 2422, de 06/06/2017.

---

(21) BR 11 2016 009085-3 A2

Código 1.3 - Notificação - Fase Nacional - PCT
(22) 24/10/2014
(30) 25/10/2013 US 61/895,454; 25/10/2013 US 61/895,461; 15/11/2013 US 61/904,490
(51) H04N 19/00 (2014.01)
(54) MÉTODO E APARELHO PARA CONTROLAR TRANSMISSÃO DE FIGURAÇÃO COMPRIMIDA DE ACORDO COM EVENTOS DE SINCRONIZAÇÃO DE TRANSMISSÃO
(71) MEDIATEK INC. (TW)
(72) LEE, KUN-BIN, WU, TUNG-HSING, CHOU, HAN-LIANG
(85) 22/04/2016
(86) PCT CN2014/089477 de 24/10/2014
(87) WO 2015/058718 de 30/04/2015
Publicação automática da admissibilidade da fase nacional depositado via PCT . Tratado de cooperação em matéria de Patentes, conforme Instrução Normativa nº 02, de 06/06/2017 publicada na RPI nº 2422, de 06/06/2017.

---

(21) BR 11 2016 009087-0 A2

Código 1.3 - Notificação - Fase Nacional - PCT
(22) 12/03/2014
(30) 24/10/2013 AU 2013904109
(51) G06F 17/30 (2006.01)
(54) SISTEMA E MÉTODO DE IMPLEMENTAÇÃO DE CONSULTAS DE PESQUISAS MULTIFACETADAS
(71) CARSALES.COM LTD (AU)
(72) MICHAEL RIDGWAY, AARON HEMAT-SIRAKI, KHAN THOMPSON

(85) 22/04/2016
(86) PCT AU2014/000243 de 12/03/2014
(87) WO 2015/058232 de 30/04/2015
Publicação automática da admissibilidade da fase nacional depositado via PCT . Tratado de cooperação em matéria de Patentes, conforme Instrução Normativa nº 02, de 06/06/2017 publicada na RPI nº 2422, de 06/06/2017.

---

(21) BR 11 2016 009090-0 A2

Código 1.3 - Notificação - Fase Nacional - PCT
(22) 23/10/2014
(30) 25/10/2013 GB 1318915.4; 28/10/2013 GB 1318994.9
(51) F16L 11/08 (2006.01), B32B 5/14 (2006.01), B29C 35/08 (2006.01), B32B 1/08 (2006.01)
(54) CORPO DE TUBO FLEXÍVEL E MÉTODO DE PRODUÇÃO DO MESMO
(71) GE OIL & GAS UK LIMITED (GB)
(72) MARK ANTHONY LAYCOCK, JAMES LATTO
(85) 22/04/2016
(86) PCT GB2014/053163 de 23/10/2014
(87) WO 2015/059479 de 30/04/2015
Publicação automática da admissibilidade da fase nacional depositado via PCT . Tratado de cooperação em matéria de Patentes, conforme Instrução Normativa nº 02, de 06/06/2017 publicada na RPI nº 2422, de 06/06/2017.

---

(21) BR 11 2016 009091-8 A2

Código 1.3 - Notificação - Fase Nacional - PCT
(22) 30/09/2014
(30) 23/10/2013 ZA 2013/08360
(51) E05B 35/06 (2006.01), F16B 39/12 (2006.01), E05B 83/02 (2014.01), B65D 90/22 (2006.01)
(54) MECANISMO DE TRAVA
(71) PROTEA COIN GROUP (ASSETS IN TRANSIT AND ARMED REACTION) (PTY) LTD (ZA)
(72) MICHIEL COENRAAD VAN DER WALT, RAYMOND BAZIL SAGE
(85) 22/04/2016
(86) PCT ZA2014/000055 de 30/09/2014
(87) WO 2015/061811 de 30/04/2015
Publicação automática da admissibilidade da fase nacional depositado via PCT . Tratado de cooperação em matéria de Patentes, conforme Instrução Normativa nº 02, de 06/06/2017 publicada na RPI nº 2422, de 06/06/2017.

---

(21) BR 11 2016 009094-2 A2

Código 1.3 - Notificação - Fase Nacional - PCT
(22) 24/10/2014
(30) 24/10/2013 US 61/895,247; 05/05/2014 US 14/269,791
(51) F42B 12/22 (2006.01)
(54) PROJETO DE FRAGMENTAÇÃO

(71) G2 RESEARCH INC. (US)
(72) MICHAEL SCOTT FLINT, PAUL GOMBAR JR.
(85) 22/04/2016
(86) PCT US2014/062138 de 24/10/2014
(87) WO 2015/061662 de 30/04/2015
Publicação automática da admissibilidade da fase nacional depositado via PCT . Tratado de cooperação em matéria de Patentes, conforme Instrução Normativa nº 02, de 06/06/2017 publicada na RPI nº 2422, de 06/06/2017.

---

(21) BR 11 2016 009095-0 A2

Código 1.3 - Notificação - Fase Nacional - PCT
(22) 13/11/2014
(30) 13/11/2013 US 61/962,663
(51) A01N 37/10 (2006.01), A01N 35/00 (2006.01)
(54) FORMULAÇÕES SINERGÍSTICAS PARA CONTROLAR E REPELIR ARTRÓPODES MORDEDORES
(71) BEDOUKIAN RESEARCH, INC. (US)
(72) ROBERT H. BEDOUKIAN
(85) 22/04/2016
(86) PCT US2014/065454 de 13/11/2014
(87) WO 2015/073671 de 21/05/2015
Publicação automática da admissibilidade da fase nacional depositado via PCT . Tratado de cooperação em matéria de Patentes, conforme Instrução Normativa nº 02, de 06/06/2017 publicada na RPI nº 2422, de 06/06/2017.

---

(21) BR 11 2016 009097-7 A2

Código 1.3 - Notificação - Fase Nacional - PCT
(22) 03/11/2014
(30) 05/11/2013 IT MI2013A001828
(51) C08F 295/00 (2006.01), C08F 4/655 (2006.01)
(54) POLIBUTADIENOS DE DIBLOCO ESTEREORREGULARES TENDO UMA ESTRUTURA 1,4-CIS/1,2 SINDIOTÁTICA DA POLIMERIZAÇÃO ESTEREOESPECÍFICA
(71) VERSALIS S.P.A. (IT)
(72) GIOVANNI RICCI, GIUSEPPE LEONE, ANNA SOMMAZZI, FRANCESCO MASI, MARIA FRANCESCA PIRINI
(85) 22/04/2016
(86) PCT IB2014/065764 de 03/11/2014
(87) WO 2015/068094 de 14/05/2015
Publicação automática da admissibilidade da fase nacional depositado via PCT . Tratado de cooperação em matéria de Patentes, conforme Instrução Normativa nº 02, de 06/06/2017 publicada na RPI nº 2422, de 06/06/2017.

---

(21) BR 11 2016 009110-8 A2

Código 1.3 - Notificação - Fase Nacional - PCT
(22) 30/10/2014
(30) 31/10/2013 US 61/898,158

(51) C12P 7/28 (2006.01)
(54) RECUPERAÇÃO DE BIOPRODUTO USANDO MATERIAIS POLIMÉRICOS ATIVÁVEIS
(71) TALFRYN S.A. (UY)
(72) PAVAN KAMBAM, MICHAEL E. WRIGHT
(85) 25/04/2016
(86) PCT US2014/063139 de 30/10/2014
(87) WO 2015/066316 de 07/05/2015
Publicação automática da admissibilidade da fase nacional depositado via PCT . Tratado de cooperação em matéria de Patentes, conforme Instrução Normativa nº 02, de 06/06/2017 publicada na RPI nº 2422, de 06/06/2017.

---

(21) BR 11 2016 009115-9 A2

Código 1.3 - Notificação - Fase Nacional - PCT
(22) 24/10/2014
(30) 29/10/2013 FR 1360530
(51) A61K 8/31 (2006.01), A61Q 1/14 (2006.01), A61K 8/60 (2006.01), A61Q 19/10 (2006.01), A61K 8/03 (2006.01)
(54) COMPOSIÇÃO, USO COSMÉTICO DE UMA COMPOSIÇÃO E PROCESSO COSMÉTICO PARA A REMOÇÃO DA MAQUILAGEM
(71) L'OREAL (FR)
(72) YAEL CHARBIT
(85) 25/04/2016
(86) PCT EP2014/072907 de 24/10/2014
(87) WO 2015/062993 de 07/05/2015
Publicação automática da admissibilidade da fase nacional depositado via PCT . Tratado de cooperação em matéria de Patentes, conforme Instrução Normativa nº 02, de 06/06/2017 publicada na RPI nº 2422, de 06/06/2017.

---

(21) BR 11 2016 009118-3 A2

Código 1.3 - Notificação - Fase Nacional - PCT
(22) 06/10/2014
(30) 24/10/2013 EP 13190055.7
(51) A23K 1/00 (2006.01), A23K 1/16 (2006.01), A23K 1/175 (2006.01)
(54) ADITIVO DE RAÇÃO CONTENDO L-AMINOÁCIDO
(71) EVONIK DEGUSSA GMBH (DE)
(72) ANSGAR OELMANN, FRANZ ULRICH BECKER, CHRISTOPHER JOHN CONRAD, WILFRIED BLÜMKE, HANS CHRISTIAN ALT
(85) 25/04/2016
(86) PCT EP2014/071329 de 06/10/2014
(87) WO 2015/058951 de 30/04/2015
Publicação automática da admissibilidade da fase nacional depositado via PCT . Tratado de cooperação em matéria de Patentes, conforme Instrução Normativa nº 02, de 06/06/2017 publicada na RPI nº 2422, de 06/06/2017.

(21) BR 11 2016 009122-1 A2

Código 1.3 - Notificação - Fase Nacional - PCT
(22) 22/10/2014
(30) 23/10/2013 US 14/061,325
(51) A61B 5/145 (2006.01), A61B 5/1468 (2006.01)
(54) SISTEMA DE DETECÇÃO DE ANALITOS NÃO INVASIVOS COM FONTE DE MODULAÇÃO
(71) VERILY LIFE SCIENCES LLC (US)
(72) ANDREW JASON CONRAD, MARK ASKEW, ERIC PEETERS, JASON DONALD THOMPSON, VIKRAM SINGH BAJAJ
(85) 25/04/2016
(86) PCT US2014/061784 de 22/10/2014
(87) WO 2015/061460 de 30/04/2015
Publicação automática da admissibilidade da fase nacional depositado via PCT . Tratado de cooperação em matéria de Patentes, conforme Instrução Normativa nº 02, de 06/06/2017 publicada na RPI nº 2422, de 06/06/2017.

(21) BR 11 2016 009124-8 A2

Código 1.3 - Notificação - Fase Nacional - PCT
(22) 22/10/2014
(30) 23/10/2013 US 14/061,334
(51) A61B 5/145 (2006.01), A61B 5/05 (2006.01)
(54) MODULAÇÃO ESPACIAL DAS PARTÍCULAS MAGNÉTICAS NA VASCULATURA PELO CAMPO MAGNÉTICO EXTERNO
(71) VERILY LIFE SCIENCES LLC (US)
(72) ANDREW JASON CONRAD, MARK ASKEW, ERIC PEETERS, JASON DONALD THOMPSON, VIKRAM SINGH BAJAJ
(85) 25/04/2016
(86) PCT US2014/061752 de 22/10/2014
(87) WO 2015/061438 de 30/04/2015
Publicação automática da admissibilidade da fase nacional depositado via PCT . Tratado de cooperação em matéria de Patentes, conforme Instrução Normativa nº 02, de 06/06/2017 publicada na RPI nº 2422, de 06/06/2017.

(21) BR 11 2016 009125-6 A2

Código 1.3 - Notificação - Fase Nacional - PCT
(22) 23/10/2014
(30) 23/10/2013 US 61/894,696
(51) C23F 11/00 (2006.01), C23F 11/04 (2006.01), C23F 11/08 (2006.01)
(54) FORMULAÇÕES DE AGENTES DE AUTOCURA CONTENDO INIBIDORES DE CORROSÃO LÍQUIDOS
(71) AUTONOMIC MATERIALS, INC. (US)
(72) GERALD O. WILSON
(85) 25/04/2016
(86) PCT US2014/061876 de 23/10/2014
(87) WO 2015/061522 de 30/04/2015
Publicação automática da admissibilidade da fase nacional depositado via

PCT . Tratado de cooperação em matéria de Patentes, conforme Instrução Normativa nº 02, de 06/06/2017 publicada na RPI nº 2422, de 06/06/2017.

---

(21) BR 11 2016 009127-2 A2

Código 1.3 - Notificação - Fase Nacional - PCT
(22) 21/10/2014
(30) 24/10/2013 FR 1360372
(51) B65B 39/04 (2006.01), A45D 34/00 (2006.01)
(54) DISPOSITIVO DE FLUXO, DISPOSITIVO DE REABASTECIMENTO E CONJUNTO DE REFIL
(71) MAITRISE ET INNOVATION (FR)
(72) DANIEL DE ROSA, ALEXANDRE DE ROSA
(85) 25/04/2016
(86) PCT FR2014/052672 de 21/10/2014
(87) WO 2015/059399 de 30/04/2015
Publicação automática da admissibilidade da fase nacional depositado via PCT . Tratado de cooperação em matéria de Patentes, conforme Instrução Normativa nº 02, de 06/06/2017 publicada na RPI nº 2422, de 06/06/2017.

---

(21) BR 11 2016 009128-0 A2

Código 1.3 - Notificação - Fase Nacional - PCT
(22) 24/10/2014
(30) 25/10/2013 AU 2013904133; 07/05/2014 AU 2014901686
(51) B65D 5/18 (2006.01), B65D 5/36 (2006.01)
(54) APARATO RECIPIENTE, MEMBRO DE DOBRADIÇA E MODELO DE RECIPIENTE
(71) ICEE HOLDINGS PTY. LTD. (AU)
(72) LESLIE JOHN SKINNER
(85) 25/04/2016
(86) PCT AU2014/001004 de 24/10/2014
(87) WO 2015/058246 de 30/04/2015
Publicação automática da admissibilidade da fase nacional depositado via PCT . Tratado de cooperação em matéria de Patentes, conforme Instrução Normativa nº 02, de 06/06/2017 publicada na RPI nº 2422, de 06/06/2017.

---

(21) BR 11 2016 009129-9 A2

Código 1.3 - Notificação - Fase Nacional - PCT
(22) 12/09/2014
(30) 07/11/2013 JP 2013-231240
(51) F02M 37/00 (2006.01), F02M 55/02 (2006.01), F02M 59/44 (2006.01), F02M 59/46 (2006.01), F02M 69/00 (2006.01)
(54) VÁLVULA DE REGULAÇÃO DE PRESSÃO
(71) KEIHIN CORPORATION (JP)
(72) MITSUTOYO FUKUJYU, TOSHIFUMI UEHARA, HIROSHI YOSHIDA
(85) 25/04/2016
(86) PCT JP2014/074178 de 12/09/2014
(87) WO 2015/068466 de 14/05/2015

Publicação automática da admissibilidade da fase nacional depositado via PCT . Tratado de cooperação em matéria de Patentes, conforme Instrução Normativa nº 02, de 06/06/2017 publicada na RPI nº 2422, de 06/06/2017.

---

(21) BR 11 2016 009130-2 A2

Código 1.3 - Notificação - Fase Nacional - PCT
(22) 22/10/2014
(30) 23/10/2013 US 14/061,251
(51) A61B 5/145 (2006.01), A61B 5/1468 (2006.01)
(54) MODULAÇÃO DE UM SINAL DE RESPOSTA PARA DISTINGUIR ENTRE SINAIS DE ANALITO E DO FUNDO
(71) VERILY LIFE SCIENCES LLC (US)
(72) ANDREW JASON CONRAD, MARK ASKEW, ERIC PEETERS, JASON DONALD THOMPSON, VIKRAM SINGH BAJAJ
(85) 25/04/2016
(86) PCT US2014/061748 de 22/10/2014
(87) WO 2015/061434 de 30/04/2015
Publicação automática da admissibilidade da fase nacional depositado via PCT . Tratado de cooperação em matéria de Patentes, conforme Instrução Normativa nº 02, de 06/06/2017 publicada na RPI nº 2422, de 06/06/2017.

---

(21) BR 11 2016 009132-9 A2

Código 1.3 - Notificação - Fase Nacional - PCT
(22) 24/10/2014
(30) 25/10/2013 US 61/895,533; 30/10/2013 US 61/897,352; 19/06/2014 US 62/014,586; 01/10/2014 US 62/058,532
(51) C12Q 1/37 (2006.01)
(54) ENSAIO DE ENZIMA COM FLUORÓFOROS DUPLICADOS.
(71) BIOMADISON, INC. (US)
(72) WARD C. TUCKER
(85) 25/04/2016
(86) PCT US2014/062260 de 24/10/2014
(87) WO 2015/061738 de 30/04/2015
Publicação automática da admissibilidade da fase nacional depositado via PCT . Tratado de cooperação em matéria de Patentes, conforme Instrução Normativa nº 02, de 06/06/2017 publicada na RPI nº 2422, de 06/06/2017.

---

(21) BR 11 2016 009134-5 A2

Código 1.3 - Notificação - Fase Nacional - PCT
(22) 23/10/2014
(30) 23/10/2013 ES P201331557
(51) E01B 1/00 (2006.01)
(54) BALASTRO DESAGREGADO COM DURABILIDADE E RESISTÊNCIA À FRAGMENTAÇÃO MELHORADAS E PROCESSO DE OBTENÇÃO DO MESMO
(71) UNIVERSITAT POLITÈCNICA DE CATALUNYA (ES)
(72) ANDRÉS LÓPEZ PITA, NAHUEL MANZO COSTANZO, VALENTÍ

FONTSERÈ, ANTONIO AUSILIO, EMANUELE DE AMBRI, ELISA BASEI
(85) 25/04/2016
(86) PCT ES2014/070798 de 23/10/2014
(87) WO 2015/059335 de 30/04/2015
Publicação automática da admissibilidade da fase nacional depositado via PCT . Tratado de cooperação em matéria de Patentes, conforme Instrução Normativa nº 02, de 06/06/2017 publicada na RPI nº 2422, de 06/06/2017.

---

(21) BR 11 2016 009140-0 A2

Código 1.3 - Notificação - Fase Nacional - PCT
(22) 18/12/2013
(51) E21B 47/125 (2012.01), E21B 17/02 (2006.01)
(54) CONJUNTO DE FERRAMENTA DE FUNDO DE POÇO, E, MÉTODO PARA CONJUNTO SEM CHICOTE DE FIOS
(71) HALLIBURTON ENERGY SERVICES, INC. (US)
(72) REX DAEL NAVARRO, PHILBERT PASCO PEREZ, SHIJIE ONG, WILLIEM WONG
(85) 25/04/2016
(86) PCT US2013/075999 de 18/12/2013
(87) WO 2015/094213 de 25/06/2015
Publicação automática da admissibilidade da fase nacional depositado via PCT . Tratado de cooperação em matéria de Patentes, conforme Instrução Normativa nº 02, de 06/06/2017 publicada na RPI nº 2422, de 06/06/2017.

---

(21) BR 11 2016 009141-8 A2

Código 1.3 - Notificação - Fase Nacional - PCT
(22) 24/10/2014
(30) 28/10/2013 US 61/896,435; 30/10/2013 US 61/897,348
(51) A61Q 11/00 (2006.01), A61K 8/04 (2006.01), B01J 13/00 (2006.01)
(54) PROCESSO PARA A FABRICAÇÃO DE UMA COMPOSIÇÃO PARA CUIDADOS PESSOAIS COM O USO DE MODIFICADORES DE REOLOGIA COMPACTADOS
(71) THE PROCTER & GAMBLE COMPANY (US)
(72) MARK LEWIS AGERTON, STEVEN ROBERT ALEXANDER, GINA LYNN BLUM, MARCO CAGGIONI, SUSAN MARIE DAWES, DAVID MICHAEL FARREN, JUSTIN THOMAS LYDON HEDIN, CHARLES PHILLIP MILLER, CHRISTA MARIE NOVICKI, MELISSA CHERIE PAYNE, MOLLY ROSE SCHOTTELKOTTE, JOHN CHRISTOPHER WESNER, RANDALL LEE WOOD, JAMES ALBERT BERTA
(85) 25/04/2016
(86) PCT US2014/062143 de 24/10/2014
(87) WO 2015/065836 de 07/05/2015
Publicação automática da admissibilidade da fase nacional depositado via PCT . Tratado de cooperação em matéria de Patentes, conforme Instrução Normativa nº 02, de 06/06/2017 publicada na RPI nº 2422, de 06/06/2017.

(21) BR 11 2016 009142-6 A2

Código 1.3 - Notificação - Fase Nacional - PCT
(22) 24/10/2014
(30) 25/10/2013 US 61/895,779
(51) A61B 17/24 (2006.01)
(54) MÉTODO, AGENTE E SISTEMA PARA MANTER A DESOBSTRUÇÃO BRÔNQUICA DE UM BRÔNQUIO DE UM PACIENTE
(71) MERCATOR MEDSYSTEMS, INC. (US)
(72) KIRK PATRICK SEWARD
(85) 25/04/2016
(86) PCT US2014/062273 de 24/10/2014
(87) WO 2015/061748 de 30/04/2015
Publicação automática da admissibilidade da fase nacional depositado via PCT . Tratado de cooperação em matéria de Patentes, conforme Instrução Normativa nº 02, de 06/06/2017 publicada na RPI nº 2422, de 06/06/2017.

(21) BR 11 2016 009144-2 A2

Código 1.3 - Notificação - Fase Nacional - PCT
(22) 28/10/2014
(30) 28/10/2013 US 61/896,361
(51) A61Q 11/00 (2006.01), A61K 8/362 (2006.01)
(54) COMPOSIÇÕES PARA TRATAMENTO BUCAL PARA DESSENSIBILIZAÇÃO DENTAL
(71) THE PROCTER & GAMBLE COMPANY (US)
(72) PAUL ALBERT SAGEL, LAN NGOC NGUYEN, ADAM MICHAEL TUNIS
(85) 25/04/2016
(86) PCT US2014/062564 de 28/10/2014
(87) WO 2015/065968 de 07/05/2015
Publicação automática da admissibilidade da fase nacional depositado via PCT . Tratado de cooperação em matéria de Patentes, conforme Instrução Normativa nº 02, de 06/06/2017 publicada na RPI nº 2422, de 06/06/2017.

(21) BR 11 2016 009147-7 A2

Código 1.3 - Notificação - Fase Nacional - PCT
(22) 30/10/2014
(30) 31/10/2013 US 61/898,234; 31/10/2013 US 61/898,245; 31/10/2013 US 61/898,246
(51) B06B 1/06 (2006.01), G01V 1/135 (2006.01), G01V 1/145 (2006.01), G01V 1/02 (2006.01), G10K 9/04 (2006.01), G10K 9/125 (2006.01)
(54) PROJETOR MODULAR PARA FONTE SÍSMICA MARINHA
(71) PGS GEOPHYSICAL AS (NO) , GEOSPECTRUM TECHNOLOGIES INC. (CA)
(72) BRUCE ARMSTRONG, PAUL YEATMAN, OYSTEIN TRAETTEN, MATTIAS OSCARSSON, RUNE VOLDSBEKK, RUNE TONNESSEN
(85) 25/04/2016
(86) PCT EP2014/073325 de 30/10/2014

(87) WO 2015/063209 de 07/05/2015
Publicação automática da admissibilidade da fase nacional depositado via PCT . Tratado de cooperação em matéria de Patentes, conforme Instrução Normativa nº 02, de 06/06/2017 publicada na RPI nº 2422, de 06/06/2017.

---

(21) BR 11 2016 009148-5 A2

Código 1.3 - Notificação - Fase Nacional - PCT
(22) 30/12/2013
(51) E21B 23/00 (2006.01), E21B 23/01 (2006.01)
(54) MÉTODO PARA UTILIZAR UMA FONTE DE FERROFLUIDO EM UM POÇO EM UMA FORMAÇÃO SUBTERRÂNEA, E, SISTEMAS DE FUNDO DE POÇO
(71) HALLIBURTON ENERGY SERVICES, INC. (US)
(72) BURKAY DONDERICI, BARIS GUNER, GEORGE DAVID GOODMAN, WESLEY NEIL LUDWIG
(85) 25/04/2016
(86) PCT US2013/078256 de 30/12/2013
(87) WO 2015/102566 de 09/07/2015
Publicação automática da admissibilidade da fase nacional depositado via PCT . Tratado de cooperação em matéria de Patentes, conforme Instrução Normativa nº 02, de 06/06/2017 publicada na RPI nº 2422, de 06/06/2017.

---

(21) BR 11 2016 009150-7 A2

Código 1.3 - Notificação - Fase Nacional - PCT
(22) 18/12/2013
(51) E21B 34/06 (2006.01), E21B 34/14 (2006.01)
(54) APARELHOS PARA ENGATAR UM ATUADOR DE UMA FERRAMENTA DE SUBSUPERFÍCIE E DE FUNDO DE POÇO
(71) HALLIBURTON ENERGY SERVICES, INC. (US)
(72) BRUCE E. SCOTT, JAMES D. VICK JR.
(85) 25/04/2016
(86) PCT US2013/075987 de 18/12/2013
(87) WO 2015/094212 de 25/06/2015
Publicação automática da admissibilidade da fase nacional depositado via PCT . Tratado de cooperação em matéria de Patentes, conforme Instrução Normativa nº 02, de 06/06/2017 publicada na RPI nº 2422, de 06/06/2017.

---

(21) BR 11 2016 009151-5 A2

Código 1.3 - Notificação - Fase Nacional - PCT
(22) 30/10/2014
(30) 31/10/2013 US 61/898,234; 31/10/2013 US 61/898,245; 31/10/2013 US 61/898,246
(51) B06B 1/06 (2006.01), G01V 1/135 (2006.01), G01V 1/145 (2006.01), G01V 1/02 (2006.01), G10K 9/04 (2006.01), G10K 9/125 (2006.01)
(54) RESSONÂNCIA SINTONIZÁVEL EM UMA FONTE SÍSMICA DE GÁS RESSONANTE
(71) PGS GEOPHYSICAL AS (NO) , GEOSPECTRUM TECHNOLOGIES INC.

(CA)
(72) BRUCE ARMSTRONG, PAUL YEATMAN, OYSTEIN TRAETTEN, MATTIAS OSCARSSON, RUNE VOLDSBEKK, RUNE TONNESSEN
(85) 25/04/2016
(86) PCT EP2014/073326 de 30/10/2014
(87) WO 2015/063210 de 07/05/2015
Publicação automática da admissibilidade da fase nacional depositado via PCT . Tratado de cooperação em matéria de Patentes, conforme Instrução Normativa nº 02, de 06/06/2017 publicada na RPI nº 2422, de 06/06/2017.

---

(21) BR 11 2016 009153-1 A2

Código 1.3 - Notificação - Fase Nacional - PCT
(22) 23/10/2014
(30) 25/10/2013 EP 13190187.8
(51) C09D 5/00 (2006.01)
(54) COMPOSIÇÃO DE REVESTIMENTO, USO DE UM ADITIVO EM UMA COMPOSIÇÃO DE REVESTIMENTO, RECIPIENTE PARA ALIMENTOS OU BEBIDAS E LATA PARA ALIMENTOS
(71) PPG INDUSTRIES OHIO, INC. (US)
(72) JEAN-LUC MARAL, M. LAUDINE DUCROCQ, YVES HAMON
(85) 25/04/2016
(86) PCT EP2014/072799 de 23/10/2014
(87) WO 2015/059253 de 30/04/2015
Publicação automática da admissibilidade da fase nacional depositado via PCT . Tratado de cooperação em matéria de Patentes, conforme Instrução Normativa nº 02, de 06/06/2017 publicada na RPI nº 2422, de 06/06/2017.

---

(21) BR 11 2016 009154-0 A2

Código 1.3 - Notificação - Fase Nacional - PCT
(22) 24/10/2014
(30) 25/10/2013 US 14/062,928
(51) C09D 161/06 (2006.01), C09D 109/00 (2006.01), C09D 133/14 (2006.01), C09D 133/24 (2006.01), C09D 133/26 (2006.01), C09D 5/02 (2006.01)
(54) COMPOSIÇÃO DE REVESTIMENTO BASE ÁGUA E ARTIGO REVESTIDO
(71) PPG INDUSTRIES OHIO, INC. (US)
(72) CHRISTOPHER L. MOST, ROBERT MCVAY
(85) 25/04/2016
(86) PCT US2014/062141 de 24/10/2014
(87) WO 2015/061664 de 30/04/2015
Publicação automática da admissibilidade da fase nacional depositado via PCT . Tratado de cooperação em matéria de Patentes, conforme Instrução Normativa nº 02, de 06/06/2017 publicada na RPI nº 2422, de 06/06/2017.

---

(21) BR 11 2016 009156-6 A2

Código 1.3 - Notificação - Fase Nacional - PCT
(22) 19/09/2014

(30) 25/10/2013 CH 1803/13
(51) B65D 5/74 (2006.01)
(54) FECHO DE AUTO-ABERTURA
(71) TERXO AG (CH)
(72) FRITZ DILL, DAVID KOLLER, MARKUS J. SCHELLENBERG
(85) 25/04/2016
(86) PCT EP2014/069988 de 19/09/2014
(87) WO 2015/058912 de 30/04/2015
Publicação automática da admissibilidade da fase nacional depositado via PCT . Tratado de cooperação em matéria de Patentes, conforme Instrução Normativa nº 02, de 06/06/2017 publicada na RPI nº 2422, de 06/06/2017.

---

(21) BR 11 2016 009160-4 A2

Código 1.3 - Notificação - Fase Nacional - PCT
(22) 24/07/2014
(30) 31/10/2013 EP 13191105.9
(51) H05B 6/76 (2006.01)
(54) FORNO MICRO-ONDAS
(71) ELECTROLUX APPLIANCES AKTIEBOLAG (SE)
(72) OMAR HOUBLOSS, ARND HOFMANN, MICHAEL WITTMANN
(85) 25/04/2016
(86) PCT EP2014/065953 de 24/07/2014
(87) WO 2015/062754 de 07/05/2015
Publicação automática da admissibilidade da fase nacional depositado via PCT . Tratado de cooperação em matéria de Patentes, conforme Instrução Normativa nº 02, de 06/06/2017 publicada na RPI nº 2422, de 06/06/2017.

---

(21) BR 11 2016 009163-9 A2

Código 1.3 - Notificação - Fase Nacional - PCT
(22) 31/10/2014
(30) 31/10/2013 EP 13191069.7
(51) F24C 15/34 (2006.01)
(54) ISOLAMENTO DE FORNO DE COZEDURA E FORNO DE COZEDURA
(71) ELECTROLUX APPLIANCES AKTIEBOLAG (SE)
(72) ARND HOFMANN, FABIENNE REINHARD- HERRSCHER
(85) 25/04/2016
(86) PCT EP2014/073482 de 31/10/2014
(87) WO 2015/063276 de 07/05/2015
Publicação automática da admissibilidade da fase nacional depositado via PCT . Tratado de cooperação em matéria de Patentes, conforme Instrução Normativa nº 02, de 06/06/2017 publicada na RPI nº 2422, de 06/06/2017.

---

(21) BR 11 2016 009164-7 A2

Código 1.3 - Notificação - Fase Nacional - PCT
(22) 22/10/2014
(30) 23/10/2013 EP 13306458.4

(51) H04N 5/445 (2011.01), H04N 21/431 (2011.01), H04N 21/8543 (2011.01), H04N 21/84 (2011.01), H04N 5/45 (2011.01), H04N 21/236 (2011.01), H04N 21/472 (2011.01), H04N 21/6547 (2011.01), H04N 21/44 (2011.01), H04N 21/234 (2011.01)
(54) PROCESSO E APARELHO PARA TRANSMISSÃO E RECEPÇÃO DE DADOS DE MÍDIA
(71) THOMSON LICENSING (FR)
(72) MARY-LUC CHAMPEL, FRANCK AUMONT
(85) 25/04/2016
(86) PCT EP2014/072648 de 22/10/2014
(87) WO 2015/059189 de 30/04/2015
Publicação automática da admissibilidade da fase nacional depositado via PCT . Tratado de cooperação em matéria de Patentes, conforme Instrução Normativa nº 02, de 06/06/2017 publicada na RPI nº 2422, de 06/06/2017.

---

(21) BR 11 2016 009167-1 A2

Código 1.3 - Notificação - Fase Nacional - PCT
(22) 06/11/2013
(51) B08B 3/02 (2006.01), F28G 1/16 (2006.01)
(54) APARELHO E MÉTODO PARA LIMPAR PLACAS DE TRANSFERÊNCIA DE CALOR SUSPENSAS ENTRE AS PLACAS DE EXTREMIDADE DE UM TROCADOR DE CALOR DE PLACA ABERTA
(71) ALFA LAVAL CORPORATE AB (SE)
(72) TORSTEN ASK
(85) 25/04/2016
(86) PCT EP2013/073092 de 06/11/2013
(87) WO 2015/067305 de 14/05/2015
Publicação automática da admissibilidade da fase nacional depositado via PCT . Tratado de cooperação em matéria de Patentes, conforme Instrução Normativa nº 02, de 06/06/2017 publicada na RPI nº 2422, de 06/06/2017.

---

(21) BR 11 2016 009170-1 A2

Código 1.3 - Notificação - Fase Nacional - PCT
(22) 28/10/2014
(30) 31/10/2013 US 14/068,780
(51) E21B 47/00 (2006.01), G01V 1/40 (2006.01), E21B 44/00 (2006.01)
(54) ANÁLISE DE CASCALHOS DE INTERIOR DE POÇO IN SITU
(71) BAKER HUGHES INCORPORATED. (US)
(72) John Dahl, CHRISTOPHER J. MORGAN, Michael E. Gillen
(85) 25/04/2016
(86) PCT US2014/062585 de 28/10/2014
(87) WO 2015/065982 de 07/05/2015
Publicação automática da admissibilidade da fase nacional depositado via PCT . Tratado de cooperação em matéria de Patentes, conforme Instrução Normativa nº 02, de 06/06/2017 publicada na RPI nº 2422, de 06/06/2017.

(21) BR 11 2016 009171-0 A2

Código 1.3 - Notificação - Fase Nacional - PCT
(22) 23/10/2014
(30) 23/10/2013 FR 13 60299
(51) H04N 21/6405 (2011.01), H04N 21/61 (2011.01), H04N 21/6587 (2011.01)
(54) MÉTODO DE DISTRIBUIÇÃO MULTIPONTO
(71) VOGO (FR)
(72) CHRISTOPHE CARNIEL, DANIEL DEDISSE, PIERRE KEIFLIN
(85) 25/04/2016
(86) PCT FR2014/052705 de 23/10/2014
(87) WO 2015/059420 de 30/04/2015
Publicação automática da admissibilidade da fase nacional depositado via PCT . Tratado de cooperação em matéria de Patentes, conforme Instrução Normativa nº 02, de 06/06/2017 publicada na RPI nº 2422, de 06/06/2017.

(21) BR 11 2016 009172-8 A2

Código 1.3 - Notificação - Fase Nacional - PCT
(22) 01/10/2014
(30) 01/11/2013 JP 2013-228635
(51) B23K 20/12 (2006.01)
(54) APARELHO DE SOLDAGEM POR ROTAÇÃO E FRICÇÃO E MÉTODO DE FABRICAÇÃO DE ESTRUTURA DE METAL
(71) KAWASAKI JUKOGYO KABUSHIKI KAISHA (JP)
(72) HIDEHITO NISHIDA, SYUHEI YOSHIKAWA, KENICHI KAMIMUKI, HIDEKI OKADA, HIROKI ORIBE
(85) 25/04/2016
(86) PCT JP2014/005023 de 01/10/2014
(87) WO 2015/064012 de 07/05/2015
Publicação automática da admissibilidade da fase nacional depositado via PCT . Tratado de cooperação em matéria de Patentes, conforme Instrução Normativa nº 02, de 06/06/2017 publicada na RPI nº 2422, de 06/06/2017.

(21) BR 11 2016 009173-6 A2

Código 1.3 - Notificação - Fase Nacional - PCT
(22) 04/11/2014
(30) 05/11/2013 US 14/072,592
(51) C04B 28/14 (2006.01), E04B 1/78 (2006.01)
(54) PAINEL DE GESSO COMPREENDENDO SÍLICA GEL
(71) UNITED STATES GYPSUM COMPANY (US)
(72) Bangji Cao, Weixin D. Song, Alfred Li
(85) 25/04/2016
(86) PCT US2014/063774 de 04/11/2014
(87) WO 2015/069609 de 14/05/2015
Publicação automática da admissibilidade da fase nacional depositado via

PCT . Tratado de cooperação em matéria de Patentes, conforme Instrução Normativa nº 02, de 06/06/2017 publicada na RPI nº 2422, de 06/06/2017.

---

(21) BR 11 2016 009175-2 A2

Código 1.3 - Notificação - Fase Nacional - PCT
(22) 25/10/2013
(51) G21C 7/103 (2006.01), G21C 7/06 (2006.01)
(54) ?BARRA DE CONTROLE CINZA, ABSORVEDOR DE NÊUTRONS DA MESMA E CONJUNTO DE BARRAS DE CONTROLE CINZAS?
(71) SHANGHAI NUCLEAR ENGINEERING RESEARCH & DESIGN INSTITUTE (CN)
(72) JUNQIANG LU, CHUNTAO TANG, HUI LI, BO YANG, JIWEI LI, QIANXUE DING, LIBING ZHU, JIAZHENG LIU
(85) 25/04/2016
(86) PCT CN2013/085971 de 25/10/2013
(87) WO 2015/058408 de 30/04/2015
Publicação automática da admissibilidade da fase nacional depositado via PCT . Tratado de cooperação em matéria de Patentes, conforme Instrução Normativa nº 02, de 06/06/2017 publicada na RPI nº 2422, de 06/06/2017.

---

(21) BR 11 2016 009176-0 A2

Código 1.3 - Notificação - Fase Nacional - PCT
(22) 25/10/2013
(51) C09D 11/10 (2006.01), G03G 9/087 (2006.01), C09D 11/02 (2006.01)
(54) COMPOSIÇÕES DE TINTA ELETROSTÁTICA
(71) HEWLETT-PACKARD INDIGO B.V. (NL)
(72) YARON GRINWALD, RADA NUCHIMOV, NURIT CARMEL- BARNEA, REUT AVIGDOR
(85) 25/04/2016
(86) PCT EP2013/072425 de 25/10/2013
(87) WO 2015/058814 de 30/04/2015
Publicação automática da admissibilidade da fase nacional depositado via PCT . Tratado de cooperação em matéria de Patentes, conforme Instrução Normativa nº 02, de 06/06/2017 publicada na RPI nº 2422, de 06/06/2017.

---

(21) BR 11 2016 009178-7 A2

Código 1.3 - Notificação - Fase Nacional - PCT
(22) 04/11/2014
(30) 04/11/2013 US 61/899,647
(51) A61L 27/36 (2006.01)
(54) MÉTODO DE PREPARAÇÃO DE UM PRODUTO DE TECIDO, PRODUTO DE TECIDO, PRODUTO DE TECIDO TRATADO ENZIMATICAMENTE, MÉTODO DE TRATAMENTO, E, UTILIZAÇÃO DE UM PRODUTO DE TECIDO
(71) LIFECELL CORPORATION (US)
(72) Hui Xu, TING HUANG LI, HUA WAN, RICK OWENS, NATHANIEL BACHRACH

(85) 25/04/2016
(86) PCT US2014/063796 de 04/11/2014
(87) WO 2015/066668 de 07/05/2015
Publicação automática da admissibilidade da fase nacional depositado via PCT . Tratado de cooperação em matéria de Patentes, conforme Instrução Normativa nº 02, de 06/06/2017 publicada na RPI nº 2422, de 06/06/2017.

---

(21) BR 11 2016 009179-5 A2

Código 1.3 - Notificação - Fase Nacional - PCT
(22) 25/10/2013
(51) H04L 12/24 (2006.01)
(54) MÉTODO DE APROVISIONAMENTO DE SUB-REDE APERFEIÇOADO
(71) THOMSON LICENSING (FR)
(72) CASIMIR JOHAN CRAWLEY
(85) 25/04/2016
(86) PCT US2013/066754 de 25/10/2013
(87) WO 2015/060859 de 30/04/2015
Publicação automática da admissibilidade da fase nacional depositado via PCT . Tratado de cooperação em matéria de Patentes, conforme Instrução Normativa nº 02, de 06/06/2017 publicada na RPI nº 2422, de 06/06/2017.

---

(21) BR 11 2016 009180-9 A2

Código 1.3 - Notificação - Fase Nacional - PCT
(22) 27/10/2014
(30) 28/10/2013 JP 2013-222984
(51) C07D 257/04 (2006.01), A01N 43/713 (2006.01), A01N 43/78 (2006.01), A01P 3/00 (2006.01), A01P 7/04 (2006.01), A61K 31/41 (2006.01), A61K 31/4155 (2006.01), A61K 31/427 (2006.01), A61K 31/4439 (2006.01), A61P 33/10 (2006.01), A61P 33/14 (2006.01), C07D 401/12 (2006.01), C07D 403/12 (2006.01), C07D 417/12 (2006.01)
(54) COMPOSTO DE TETRAZOLINONA E APLICAÇÃO PARA O MESMO
(71) SUMITOMO CHEMICAL COMPANY, LIMITED (JP)
(72) KOICHIRO DOTA
(85) 25/04/2016
(86) PCT JP2014/079007 de 27/10/2014
(87) WO 2015/064727 de 07/05/2015
Publicação automática da admissibilidade da fase nacional depositado via PCT . Tratado de cooperação em matéria de Patentes, conforme Instrução Normativa nº 02, de 06/06/2017 publicada na RPI nº 2422, de 06/06/2017.

---

(21) BR 11 2016 009182-5 A2

Código 1.3 - Notificação - Fase Nacional - PCT
(22) 31/10/2014
(30) 05/11/2013 US 61/900,145
(51) B65H 77/00 (2006.01)

(54) APARELHO E MÉTODO DE TROCA DE CORREIA SEM FIM
(71) KIMBERLY-CLARK WORLDWIDE, INC. (US)
(72) FRANK STEPHEN HADA, ROBERT EUGENE KRAUTKRAMER, Mark John Hassman, Robert James Seymour
(85) 25/04/2016
(86) PCT US2014/063291 de 31/10/2014
(87) WO 2015/069555 de 14/05/2015
Publicação automática da admissibilidade da fase nacional depositado via PCT . Tratado de cooperação em matéria de Patentes, conforme Instrução Normativa nº 02, de 06/06/2017 publicada na RPI nº 2422, de 06/06/2017.

---

(21) BR 11 2016 009183-3 A2

Código 1.3 - Notificação - Fase Nacional - PCT
(22) 27/10/2014
(30) 30/10/2013 FR 13 60587
(51) F04B 13/00 (2006.01), F04B 43/00 (2006.01), F04B 43/02 (2006.01), F04B 43/06 (2006.01), F04B 53/22 (2006.01)
(54) BOMBA COM MEMBRANA E DISPOSITIVO COM VÁLVULAS PARA ESSA BOMBA
(71) DOSATRON INTERNATIONAL (FR)
(72) SÉBASTIEN FURET, CHRISTOPHE CHARRIERE, PHILIPPE DUQUENNOY
(85) 25/04/2016
(86) PCT IB2014/065636 de 27/10/2014
(87) WO 2015/063668 de 07/05/2015
Publicação automática da admissibilidade da fase nacional depositado via PCT . Tratado de cooperação em matéria de Patentes, conforme Instrução Normativa nº 02, de 06/06/2017 publicada na RPI nº 2422, de 06/06/2017.

---

(21) BR 11 2016 009186-8 A2

Código 1.3 - Notificação - Fase Nacional - PCT
(22) 31/10/2014
(30) 31/10/2013 CN 201310534126.2
(51) A61F 2/07 (2013.01)
(54) ENDOPRÓTESE
(71) MICROPORT ENDOVASCULAR (SHANGHAI) CO., LTD. (CN)
(72) ZHONGHUA LI, QING ZHU, LIWEN WANG, ZHIKAI XING, YONGFENG ZHU, DONGMEI YAN
(85) 25/04/2016
(86) PCT CN2014/089968 de 31/10/2014
(87) WO 2015/062531 de 07/05/2015
Publicação automática da admissibilidade da fase nacional depositado via PCT . Tratado de cooperação em matéria de Patentes, conforme Instrução Normativa nº 02, de 06/06/2017 publicada na RPI nº 2422, de 06/06/2017.

(21) BR 11 2016 009187-6 A2

Código 1.3 - Notificação - Fase Nacional - PCT
(22) 14/10/2014
(30) 30/10/2013 US 14/066,856
(51) A61L 15/20 (2006.01), A61L 15/42 (2006.01), A61F 13/15 (2006.01)
(54) COMPOSTOS DE ACIONAMENTO PARA LIBERAÇÃO CONTROLADA EM DOIS ESTÁGIOS DE PRODUTOS QUÍMICOS PROATIVOS
(71) KIMBERLY-CLARK WORLDWIDE, INC. (US)
(72) Xuedong Song, Yiming Weng
(85) 25/04/2016
(86) PCT IB2014/065311 de 14/10/2014
(87) WO 2015/063638 de 07/05/2015
Publicação automática da admissibilidade da fase nacional depositado via PCT . Tratado de cooperação em matéria de Patentes, conforme Instrução Normativa nº 02, de 06/06/2017 publicada na RPI nº 2422, de 06/06/2017.

(21) BR 11 2016 009188-4 A2

Código 1.3 - Notificação - Fase Nacional - PCT
(22) 29/10/2013
(51) H02M 7/25 (2006.01), H02M 1/12 (2006.01), H02M 1/42 (2007.01), H02M 7/12 (2006.01)
(54) DISPOSITIVOS DE FONTE DE ALIMENTAÇÃO DE CC E DE CICLO DE REFRIGERAÇÃO
(71) MITSUBISHI ELECTRIC CORPORATION (JP)
(72) SHOTA KAMIYA, KAZUNORI HATAKEYAMA, NORIKAZU ITO, KENTA YUASA, SHOJI ISODA
(85) 25/04/2016
(86) PCT JP2013/079288 de 29/10/2013
(87) WO 2015/063869 de 07/05/2015
Publicação automática da admissibilidade da fase nacional depositado via PCT . Tratado de cooperação em matéria de Patentes, conforme Instrução Normativa nº 02, de 06/06/2017 publicada na RPI nº 2422, de 06/06/2017.

(21) BR 11 2016 009189-2 A2

Código 1.3 - Notificação - Fase Nacional - PCT
(22) 24/10/2014
(30) 25/10/2013 US 61/895,981; 02/12/2013 US 61/910,945; 31/03/2014 US 61/973,173; 31/03/2014 US 61/973,176
(51) A61K 31/519 (2006.01), A61K 31/505 (2006.01), A61P 37/00 (2006.01)
(54) MÉTODOS DE TRATAMENTO E PREVENÇÃO DE DOENÇA DO ENXERTO CONTRA O HOSPEDEIRO
(71) PHARMACYCLICS LLC (US)
(72) JOHN C. BYRD, JASON A. DUBOVSKY, NATARAJAN MUTHUSAMY, AMY JO JOHNSON, DAVID MIKLOS
(85) 25/04/2016
(86) PCT US2014/062277 de 24/10/2014
(87) WO 2015/061751 de 30/04/2015

Publicação automática da admissibilidade da fase nacional depositado via PCT . Tratado de cooperação em matéria de Patentes, conforme Instrução Normativa nº 02, de 06/06/2017 publicada na RPI nº 2422, de 06/06/2017.

---

(21) BR 11 2016 009192-2 A2

Código 1.3 - Notificação - Fase Nacional - PCT
(22) 16/09/2014
(30) 25/10/2013 DE 102013221710.2
(51) B21B 3/00 (2006.01)
(54) TREM DE LAMINAÇÃO DE BANDAS DE LAMINAÇÃO A QUENTE DE ALUMÍNIO E PROCESSO PARA LAMINAR A QUENTE UMA BANDA DE LAMINAÇÃO A QUENTE DE ALUMÍNIO
(71) SMS GROUP GMBH (DE)
(72) MICHAEL BREUER
(85) 25/04/2016
(86) PCT EP2014/069724 de 16/09/2014
(87) WO 2015/058902 de 30/04/2015
Publicação automática da admissibilidade da fase nacional depositado via PCT . Tratado de cooperação em matéria de Patentes, conforme Instrução Normativa nº 02, de 06/06/2017 publicada na RPI nº 2422, de 06/06/2017.

---

(21) BR 11 2016 009193-0 A2

Código 1.3 - Notificação - Fase Nacional - PCT
(22) 24/10/2014
(30) 25/10/2013 US 61/895,845
(51) B65D 90/52 (2006.01)
(54) RESERVATÓRIO TENDO PLACA SUPRESSORA DE ONDAS
(71) HELGESEN INDUSTRIES, INC. (US)
(72) MARK SCHMIDT, ROBERT QUANDT, ROBERT E. BROMAN, RYAN O'CONNOR
(85) 25/04/2016
(86) PCT US2014/062090 de 24/10/2014
(87) WO 2015/061640 de 30/04/2015
Publicação automática da admissibilidade da fase nacional depositado via PCT . Tratado de cooperação em matéria de Patentes, conforme Instrução Normativa nº 02, de 06/06/2017 publicada na RPI nº 2422, de 06/06/2017.

---

(21) BR 11 2016 009195-7 A2

Código 1.3 - Notificação - Fase Nacional - PCT
(22) 25/10/2014
(30) 28/10/2013 EP 13190502.8
(51) C11B 9/00 (2006.01), A61Q 15/00 (2006.01), A61L 9/01 (2006.01), C11D 3/00 (2006.01), C11D 3/20 (2006.01)
(54) USO DE LACTONAS
(71) SYMRISE AG (DE)

(72) MARCUS BETZER, HANS-GEORG REINDL, NICOLE SCHULZE
(85) 25/04/2016
(86) PCT EP2014/072927 de 25/10/2014
(87) WO 2015/062997 de 07/05/2015
Publicação automática da admissibilidade da fase nacional depositado via PCT . Tratado de cooperação em matéria de Patentes, conforme Instrução Normativa nº 02, de 06/06/2017 publicada na RPI nº 2422, de 06/06/2017.

---

(21) BR 11 2016 009198-1 A2

Código 1.3 - Notificação - Fase Nacional - PCT
(22) 13/10/2014
(30) 31/10/2013 US 14/068,874
(51) D04H 13/00 (2006.01), D04H 1/42 (2006.01)
(54) MÉTODO DE FABRICAÇÃO DE LENÇO UMEDECIDO DISPERSÍVEL
(71) KIMBERLY-CLARK WORLDWIDE, INC. (US)
(72) Kenneth John Zwick, Nathan John Vogel, Joseph Kenneth Baker
(85) 25/04/2016
(86) PCT IB2014/065278 de 13/10/2014
(87) WO 2015/063636 de 07/05/2015
Publicação automática da admissibilidade da fase nacional depositado via PCT . Tratado de cooperação em matéria de Patentes, conforme Instrução Normativa nº 02, de 06/06/2017 publicada na RPI nº 2422, de 06/06/2017.

---

(21) BR 11 2016 009200-7 A2

Código 1.3 - Notificação - Fase Nacional - PCT
(22) 24/10/2014
(30) 25/10/2013 US 61/895,988; 04/11/2013 US 61/899,764; 04/12/2013 US 61/911,953; 07/02/2014 US 61/937,392; 20/03/2014 US 61/968,312; 11/07/2014 US 62/023,742; 11/07/2014 US 62/023,705
(51) A61K 39/395 (2006.01), A61K 31/519 (2006.01), A61P 35/00 (2006.01)
(54) TRATAMENTO USANDO INIBIDORES DE TIROSINA QUINASE DE BRUTON E IMUNOTERAPIA
(71) PHARMACYCLICS LLC (US) , THE BOARD OF TRUSTEES OF THE LELAND STANFORD JUNIOR UNIVERSITY (US)
(72) BETTY CHANG, HOLBROOK E. K. KOHRT, RONALD LEVY, IDIT SAGIV-BARFI, PATRICK NG
(85) 25/04/2016
(86) PCT US2014/062278 de 24/10/2014
(87) WO 2015/061752 de 30/04/2015
Publicação automática da admissibilidade da fase nacional depositado via PCT . Tratado de cooperação em matéria de Patentes, conforme Instrução Normativa nº 02, de 06/06/2017 publicada na RPI nº 2422, de 06/06/2017.

---

(21) BR 11 2016 009202-3 A2

Código 1.3 - Notificação - Fase Nacional - PCT

(22) 23/10/2014
(30) 23/10/2013 US 61/894,471
(51) G01S 17/46 (2006.01), G01S 7/481 (2006.01), G02B 27/42 (2006.01), G01B 11/25 (2006.01), H01S 5/42 (2006.01)
(54) MAPEAMENTO DE PROFUNDIDADE TRIDIMENSIONAL USANDO LUZ ESTRUTURADA DINÂMICA
(71) OCULUS VR, LLC (US)
(72) NITAY ROMANO, NADAV GROSSINGER, YAIR ALPERN, EMIL ALON
(85) 25/04/2016
(86) PCT IL2014/050922 de 23/10/2014
(87) WO 2015/059705 de 30/04/2015
Publicação automática da admissibilidade da fase nacional depositado via PCT . Tratado de cooperação em matéria de Patentes, conforme Instrução Normativa nº 02, de 06/06/2017 publicada na RPI nº 2422, de 06/06/2017.

---

(21) BR 11 2016 009203-1 A2

Código 1.3 - Notificação - Fase Nacional - PCT
(22) 29/10/2014
(30) 30/10/2013 US 61/962,064
(51) C09J 131/04 (2006.01), C09J 11/02 (2006.01)
(54) MATERIAIS APERFEIÇOADOS, COMPOSIÇÕES DE TRATAMENTO E LAMINADOS DO MATERIAL COM NANOTUBOS DE CARBONO
(71) C-BOND SYSTEMS, LLC (US)
(72) PAUL BROGAN
(85) 25/04/2016
(86) PCT IB2014/065690 de 29/10/2014
(87) WO 2015/063701 de 07/05/2015
Publicação automática da admissibilidade da fase nacional depositado via PCT . Tratado de cooperação em matéria de Patentes, conforme Instrução Normativa nº 02, de 06/06/2017 publicada na RPI nº 2422, de 06/06/2017.

---

(21) BR 11 2016 009205-8 A2

Código 1.3 - Notificação - Fase Nacional - PCT
(22) 14/05/2014
(30) 24/10/2013 US 61/895,040; 14/05/2014 US 14/277,082
(51) G01N 21/35 (2006.01), G01J 5/00 (2006.01), G01D 3/00 (2006.01)
(54) SISTEMA DE DETECÇÃO DE GELO E ÁGUA SUPER- RESFRIADA
(71) THE REGENTS OF THE UNIVERSITY OF MICHIGAN (US)
(72) NILTON O. RENNÓ
(85) 25/04/2016
(86) PCT US2014/038003 de 14/05/2014
(87) WO 2015/060899 de 30/04/2015
Publicação automática da admissibilidade da fase nacional depositado via PCT . Tratado de cooperação em matéria de Patentes, conforme Instrução Normativa nº 02, de 06/06/2017 publicada na RPI nº 2422, de 06/06/2017.

(21) BR 11 2016 009206-6 A2

Código 1.3 - Notificação - Fase Nacional - PCT
(22) 21/07/2014
(30) 24/10/2013 US 61/895,040; 14/05/2014 US 14/277,082; 21/07/2014 US 14/336,224
(51) G08B 19/02 (2006.01), G01N 21/17 (2006.01), G01V 8/10 (2006.01), G01S 17/06 (2006.01), B64D 15/20 (2006.01), B60W 10/18 (2006.01)
(54) SISTEMA DE DETECÇÃO DE GELO E ÁGUA
(71) THE REGENTS OF THE UNIVERSITY OF MICHIGAN (US)
(72) NILTON O. RENNÓ
(85) 25/04/2016
(86) PCT US2014/047415 de 21/07/2014
(87) WO 2015/060910 de 30/04/2015
Publicação automática da admissibilidade da fase nacional depositado via PCT . Tratado de cooperação em matéria de Patentes, conforme Instrução Normativa nº 02, de 06/06/2017 publicada na RPI nº 2422, de 06/06/2017.

(21) BR 11 2016 009207-4 A2

Código 1.3 - Notificação - Fase Nacional - PCT
(22) 24/10/2014
(30) 25/10/2013 US 61/895,680; 02/12/2013 US 61/910,703; 11/03/2014 US 61/950,967; 24/07/2014 US 62/028,758; 26/08/2014 US 62/042,123
(51) A01N 37/00 (2006.01), A61K 31/19 (2006.01), C07C 62/00 (2006.01)
(54) COMPOSTOS DE PROSTACICLINA, COMPOSIÇÕES E MÉTODOS DE USO DESTES
(71) INSMED INCORPORATED (US)
(72) VLADIMIR MALININ, ZHILI LI, ADAM PLAUNT, DONNA KONICEK, WALTER PERKINS, FRANZISKA LEIFER
(85) 25/04/2016
(86) PCT US2014/062232 de 24/10/2014
(87) WO 2015/061720 de 30/04/2015
Publicação automática da admissibilidade da fase nacional depositado via PCT . Tratado de cooperação em matéria de Patentes, conforme Instrução Normativa nº 02, de 06/06/2017 publicada na RPI nº 2422, de 06/06/2017.

(21) BR 11 2016 009208-2 A2

Código 1.3 - Notificação - Fase Nacional - PCT
(22) 23/10/2014
(30) 24/10/2013 US 61/895,038; 23/10/2014 US 14/521,703
(51) B64D 45/00 (2006.01)
(54) DETECTOR DE FORMAÇÃO DE GELO EM AERONAVE
(71) THE REGENTS OF THE UNIVERSITY OF MICHIGAN (US)
(72) NILTON O. RENNÓ
(85) 25/04/2016
(86) PCT US2014/061949 de 23/10/2014
(87) WO 2015/061557 de 30/04/2015

Publicação automática da admissibilidade da fase nacional depositado via PCT . Tratado de cooperação em matéria de Patentes, conforme Instrução Normativa nº 02, de 06/06/2017 publicada na RPI nº 2422, de 06/06/2017.

---

(21) BR 11 2016 009209-0 A2

Código 1.3 - Notificação - Fase Nacional - PCT
(22) 20/10/2014
(30) 23/10/2013 EP 13290255.2
(51) H04S 3/02 (2006.01)
(54) MÉTODO E APARELHO PARA DECODIFICAR UMA REPRESENTAÇÃO DE CAMPO SONORO DE ÁUDIO AMBISONICS PARA A REPRODUÇÃO DE ÁUDIO COM O USO DE CONFIGURAÇÕES 2D
(71) THOMSON LICENSING (FR)
(72) FLORIAN KEILER, JOHANNES BOEHM
(85) 25/04/2016
(86) PCT EP2014/072411 de 20/10/2014
(87) WO 2015/059081 de 30/04/2015
Publicação automática da admissibilidade da fase nacional depositado via PCT . Tratado de cooperação em matéria de Patentes, conforme Instrução Normativa nº 02, de 06/06/2017 publicada na RPI nº 2422, de 06/06/2017.

---

(21) BR 11 2016 009211-2 A2

Código 1.3 - Notificação - Fase Nacional - PCT
(22) 29/10/2013
(51) G02B 5/18 (2006.01), G02B 6/293 (2006.01)
(54) ESTRUTURA DE ACOPLAMENTO DE REDE ÓPTICA
(71) CSEM CENTRE SUISSE D'ELECTRONIQUE ET DE MICROTECHNIQUE SA - RECHERCHE ET DÉVELOPPEMENT (CH)
(72) FABIAN LUTOLF, MARTIN STALDER, GUILLAUME BASSET
(85) 25/04/2016
(86) PCT EP2013/072659 de 29/10/2013
(87) WO 2015/062641 de 07/05/2015
Publicação automática da admissibilidade da fase nacional depositado via PCT . Tratado de cooperação em matéria de Patentes, conforme Instrução Normativa nº 02, de 06/06/2017 publicada na RPI nº 2422, de 06/06/2017.

---

(21) BR 11 2016 009212-0 A2

Código 1.3 - Notificação - Fase Nacional - PCT
(22) 24/10/2014
(30) 24/10/2013 US 61/895,085
(51) H01Q 15/14 (2006.01), F03D 1/06 (2006.01), H01Q 17/00 (2006.01)
(54) ?COMPÓSITO ABSORVENTE DE MICRO-ONDA PARA APLICAÇÕES DE PÁ DE TURBINA?
(71) NANYANG TECHNOLOGICAL UNIVERSITY (SG) , GAMESA INNOVATION & TECHNOLOGY, S.L. (ES)

(72) PUSHKAR DILIP KANHERE, WENG CHYE JEFFREY HO, XINGHUA WU, ENG KEE CHUA, SRIKANTH NARASIMALU, KYE YAK SEE, ZHONG CHEN, JOSE LUIS GONZÁLEZ MORAL, ROSARIO MARTÍNEZ ORTIGOSA
(85) 25/04/2016
(86) PCT US2014/062151 de 24/10/2014
(87) WO 2015/061670 de 30/04/2015
Publicação automática da admissibilidade da fase nacional depositado via PCT . Tratado de cooperação em matéria de Patentes, conforme Instrução Normativa nº 02, de 06/06/2017 publicada na RPI nº 2422, de 06/06/2017.

---

(21) BR 11 2016 009214-7 A2

Código 1.3 - Notificação - Fase Nacional - PCT
(22) 24/10/2014
(30) 25/10/2013 US 61/895,832
(51) A61K 31/395 (2006.01)
(54) MÉTODOS PARA TRATAMENTO DE DISTROFIAS MUSCULARES
(71) ERNEST D. BUSH (US) , FRANCOIS NIQUE (FR) , CATHERINE JAGERSCHMIDT (FR) , FLORENCE SYLVIE NAMOUR (FR) , ROLAND BLANQUE (FR) , JEAN-MICHAEL LEFRANCOIS (FR) , CHRISTOPHE PEIXOTO (FR) , PIERRE DEPREZ (FR) , NICOLAS TRIBALLEAU (FR) , PIET TOM BURT PAUL WIGERINCK (BE)
(72) ERNEST D. BUSH, FRANCOIS NIQUE, CATHERINE JAGERSCHMIDT, FLORENCE SYLVIE NAMOUR, ROLAND BLANQUE, JEAN-MICHAEL LEFRANCOIS, CHRISTOPHE PEIXOTO, PIERRE DEPREZ, NICOLAS TRIBALLEAU, PIET TOM BURT PAUL WIGERINCK
(85) 25/04/2016
(86) PCT US2014/062178 de 24/10/2014
(87) WO 2015/061685 de 30/04/2015
Publicação automática da admissibilidade da fase nacional depositado via PCT . Tratado de cooperação em matéria de Patentes, conforme Instrução Normativa nº 02, de 06/06/2017 publicada na RPI nº 2422, de 06/06/2017.

---

(21) BR 11 2016 009215-5 A2

Código 1.3 - Notificação - Fase Nacional - PCT
(22) 23/10/2014
(30) 24/10/2013 US 61/961,789; 16/01/2014 US 61/964,852
(51) B67D 1/08 (2006.01)
(54) DISPENSADOR DE BARRIL REFINADO VERSATILMENTE E ESTETICAMENTE
(71) ROBERT LEYVA (US) , TIMOTHY CRAWFORD (US) , JUAN DELGADO (US)
(72) ROBERT LEYVA, JUAN DELGADO, TIMOTHY CRAWFORD
(85) 25/04/2016
(86) PCT US2014/061963 de 23/10/2014
(87) WO 2015/061564 de 30/04/2015
Publicação automática da admissibilidade da fase nacional depositado via

PCT . Tratado de cooperação em matéria de Patentes, conforme Instrução Normativa nº 02, de 06/06/2017 publicada na RPI nº 2422, de 06/06/2017.

---

(21) BR 11 2016 009216-3 A2

Código 1.3 - Notificação - Fase Nacional - PCT
(22) 22/10/2014
(30) 23/10/2013 FR 1360316
(51) C02F 9/00 (2006.01), C02F 1/00 (2006.01), C02F 1/467 (2006.01), C02F 1/72 (2006.01), C02F 1/78 (2006.01), C02F 103/10 (2006.01)
(54) PROCESSO E UNIDADE DE TRATAMENTO DE UMA COMPOSIÇÃO AQUOSA QUE COMPREENDE PELO MENOS UM POLÍMERO
(71) TOTAL SA (FR)
(72) MATTHIEU JACOB, JEAN-PHILIPPE KHALFI, ANNE DEMANGEL
(85) 25/04/2016
(86) PCT EP2014/072686 de 22/10/2014
(87) WO 2015/059209 de 30/04/2015
Publicação automática da admissibilidade da fase nacional depositado via PCT . Tratado de cooperação em matéria de Patentes, conforme Instrução Normativa nº 02, de 06/06/2017 publicada na RPI nº 2422, de 06/06/2017.

---

(21) BR 11 2016 009217-1 A2

Código 1.3 - Notificação - Fase Nacional - PCT
(22) 23/10/2013
(51) A01N 65/00 (2009.01), A01N 65/20 (2009.01), A01P 21/00 (2006.01), A01P 3/00 (2006.01), C05G 3/02 (2006.01)
(54) ?PRODUTO FITOSSANITÁRIO CONTRA OOMICETOS E FUNGOS?
(71) SERVALESA, S.L. (ES)
(72) JOSE HELENIO JUANES PERIS, LUIS JUANES PERIS, ROBERTO RAMOS RUIZ
(85) 25/04/2016
(86) PCT ES2013/070736 de 23/10/2013
(87) WO 2015/059318 de 30/04/2015
Publicação automática da admissibilidade da fase nacional depositado via PCT . Tratado de cooperação em matéria de Patentes, conforme Instrução Normativa nº 02, de 06/06/2017 publicada na RPI nº 2422, de 06/06/2017.

---

(21) BR 11 2016 009219-8 A2

Código 1.3 - Notificação - Fase Nacional - PCT
(22) 24/10/2014
(30) 25/10/2013 US 13/998,373
(51) G02C 11/02 (2006.01)
(54) FACHADAS MODULARES PERMUTÁVEIS PARA ÓCULOS
(71) FUNOOGLES, LLC (US)
(72) JESSICA DARCY
(85) 25/04/2016
(86) PCT US2014/062203 de 24/10/2014
(87) WO 2015/061702 de 30/04/2015

Publicação automática da admissibilidade da fase nacional depositado via PCT . Tratado de cooperação em matéria de Patentes, conforme Instrução Normativa nº 02, de 06/06/2017 publicada na RPI nº 2422, de 06/06/2017.

---

(21) BR 11 2016 009222-8 A2

Código 1.3 - Notificação - Fase Nacional - PCT
(22) 24/10/2014
(30) 25/10/2013 US 61/895,893; 19/12/2013 US 61/918,552
(51) C07D 407/12 (2006.01), C07D 407/04 (2006.01), A61K 31/343 (2006.01)
(54) FORMULAÇÕES DE ESTRIGOLACTONA E UTILIZAÇÕES DAS MESMAS
(71) ASILOMAR BIO, INC. (US)
(72) ERIC A. DAVIDSON, TRAVIS S. BAYER, YONEY HLEBA, OLIVER WINDRAM
(85) 25/04/2016
(86) PCT US2014/062297 de 24/10/2014
(87) WO 2015/061764 de 30/04/2015
Publicação automática da admissibilidade da fase nacional depositado via PCT . Tratado de cooperação em matéria de Patentes, conforme Instrução Normativa nº 02, de 06/06/2017 publicada na RPI nº 2422, de 06/06/2017.

---

(21) BR 11 2016 009225-2 A2

Código 1.3 - Notificação - Fase Nacional - PCT
(22) 03/04/2014
(30) 27/01/2014 CN 201410040359.1
(51) B60G 21/05 (2006.01), B60G 13/08 (2006.01)
(54) ?SISTEMA DE SUSPENSÃO INDEPENDENTE E GUINDASTE CONTENDO O MESMO?
(71) XUZHOU HEAVY MACHINERY CO., LTD. (CN)
(72) HONGGANG DING, LI LI, LEI ZHU, YUNWANG MA, JIANJUN SONG, FEI MA
(85) 25/04/2016
(86) PCT CN2014/074735 de 03/04/2014
(87) WO 2015/109659 de 30/07/2015
Publicação automática da admissibilidade da fase nacional depositado via PCT . Tratado de cooperação em matéria de Patentes, conforme Instrução Normativa nº 02, de 06/06/2017 publicada na RPI nº 2422, de 06/06/2017.

---

(21) BR 11 2016 009228-7 A2

Código 1.3 - Notificação - Fase Nacional - PCT
(22) 16/10/2014
(30) 01/11/2013 US 61/898,521; 29/01/2014 EP 14153048.5
(51) C07D 307/34 (2006.01), C07D 493/08 (2006.01)
(54) PROCESSO PARA PRODUZIR ÁCIDO TEREFTÁLICO
(71) EXXONMOBIL CHEMICAL PATENTS INC. (US)
(72) GUANG CAO, JAMES R. LATTNER, JAVIER GUZMAN, SHIFANG L. LUO, GARY D. MOHR

(85) 26/04/2016
(86) PCT US2014/060848 de 16/10/2014
(87) WO 2015/065722 de 07/05/2015
Publicação automática da admissibilidade da fase nacional depositado via PCT . Tratado de cooperação em matéria de Patentes, conforme Instrução Normativa nº 02, de 06/06/2017 publicada na RPI nº 2422, de 06/06/2017.

---

(21) BR 11 2016 009229-5 A2

Código 1.3 - Notificação - Fase Nacional - PCT
(22) 27/10/2014
(30) 30/10/2013 EP 13190908.7
(51) A23K 1/00 (2006.01), A23K 1/16 (2006.01)
(54) MÉTODO PARA A FABRICAÇÃO DE UM PRODUTO PARA ALIMENTAÇÃO ANIMAL
(71) PURAC BIOCHEM B.V. (NL)
(72) NIKOLAOS VOGIATZIS, SYMONE KOK, BARBARA LARA VELDHUIS-STRIBOS
(85) 26/04/2016
(86) PCT EP2014/072965 de 27/10/2014
(87) WO 2015/063014 de 07/05/2015
Publicação automática da admissibilidade da fase nacional depositado via PCT . Tratado de cooperação em matéria de Patentes, conforme Instrução Normativa nº 02, de 06/06/2017 publicada na RPI nº 2422, de 06/06/2017.

---

(21) BR 11 2016 009230-9 A2

Código 1.3 - Notificação - Fase Nacional - PCT
(22) 27/11/2013
(51) G06F 15/76 (2006.01)
(54) MÉTODO E APARELHO PARA ARQUITETURAS DE PLATAFORMA DE SERVIDOR QUE PERMITEM A MANUTENÇÃO DE MÓDULOS DE MEMÓRIA NÃO VOLÁTIL
(71) INTEL CORPORATION (US)
(72) DIMITRIOS ZIAKAS, BASSAM N. COURY, MOHAN J. KUMAR, MURUGASAMY K. NACHIMUTHU, THI DANG, RUSSELL J. WUNDERLICH
(85) 26/04/2016
(86) PCT US2013/072159 de 27/11/2013
(87) WO 2015/080717 de 04/06/2015
Publicação automática da admissibilidade da fase nacional depositado via PCT . Tratado de cooperação em matéria de Patentes, conforme Instrução Normativa nº 02, de 06/06/2017 publicada na RPI nº 2422, de 06/06/2017.

---

(21) BR 11 2016 009232-5 A2

Código 1.3 - Notificação - Fase Nacional - PCT
(22) 28/10/2014
(30) 30/10/2013 EP 13190834.5
(51) A23G 9/04 (2006.01), A23G 9/08 (2006.01), A23G 9/12 (2006.01), A23G 9/22 (2006.01)

(54) MÁQUINA, SISTEMA E MÉTODO PARA PREPARO DE UM DOCE RESFRIADO COM TEXTURA AERADA
(71) NESTEC S.A. (CH)
(72) ANDRÉ NOTH, YOUCEF AIT BOUZIAD, ALFRED YOAKIM
(85) 26/04/2016
(86) PCT EP2014/073131 de 28/10/2014
(87) WO 2015/063092 de 07/05/2015
Publicação automática da admissibilidade da fase nacional depositado via PCT . Tratado de cooperação em matéria de Patentes, conforme Instrução Normativa nº 02, de 06/06/2017 publicada na RPI nº 2422, de 06/06/2017.

---

(21) BR 11 2016 009234-1 A2

Código 1.3 - Notificação - Fase Nacional - PCT
(22) 24/09/2014
(30) 03/12/2013 US 61/911,202; 24/01/2014 US 14/162,965
(51) G01S 5/02 (2010.01), G01S 5/06 (2006.01)
(54) SISTEMAS E MÉTODOS PARA DETECÇÃO DE LOCALIZAÇÃO DE TRANSMISSOR
(71) THE BOEING COMPANY (US)
(72) CHRISTOPHER P. BENSON
(85) 26/04/2016
(86) PCT US2014/057289 de 24/09/2014
(87) WO 2015/084473 de 11/06/2015
Publicação automática da admissibilidade da fase nacional depositado via PCT . Tratado de cooperação em matéria de Patentes, conforme Instrução Normativa nº 02, de 06/06/2017 publicada na RPI nº 2422, de 06/06/2017.

---

(21) BR 11 2016 009236-8 A2

Código 1.3 - Notificação - Fase Nacional - PCT
(22) 30/07/2014
(30) 31/10/2013 EP 13191079.6
(51) E05D 11/00 (2006.01), F03G 7/06 (2006.01), F24C 15/02 (2006.01)
(54) SISTEMA DE ACIONAMENTO E APARELHO ELETRODOMÉSTICO
(71) ELECTROLUX APPLIANCES AKTIEBOLAG (SE)
(72) ARND HOFMANN, FABIENNE REINHARD-HERRSCHER
(85) 26/04/2016
(86) PCT EP2014/066326 de 30/07/2014
(87) WO 2015/062757 de 07/05/2015
Publicação automática da admissibilidade da fase nacional depositado via PCT . Tratado de cooperação em matéria de Patentes, conforme Instrução Normativa nº 02, de 06/06/2017 publicada na RPI nº 2422, de 06/06/2017.

---

(21) BR 11 2016 009237-6 A2

Código 1.3 - Notificação - Fase Nacional - PCT
(22) 09/12/2014
(30) 20/12/2013 EP 13198714.1
(51) A47J 43/046 (2006.01)

(54) DISPOSIÇÃO COMBINADA DE AQUECIMENTO E AGITAÇÃO, MÉTODO PARA AGITAÇÃO E AQUECIMENTO DOS ALIMENTOS E AGITADOR COM AQUECIMENTO
(71) ELECTROLUX APPLIANCES AKTIEBOLAG (SE)
(72) STEFANO CARELLA, MICHAEL HERZOG, ALEX VIROLI
(85) 26/04/2016
(86) PCT EP2014/077008 de 09/12/2014
(87) WO 2015/091097 de 25/06/2015
Publicação automática da admissibilidade da fase nacional depositado via PCT . Tratado de cooperação em matéria de Patentes, conforme Instrução Normativa nº 02, de 06/06/2017 publicada na RPI nº 2422, de 06/06/2017.

---

(21) BR 11 2016 009240-6 A2

Código 1.3 - Notificação - Fase Nacional - PCT
(22) 23/10/2014
(30) 04/11/2013 DE 10 2013 222 301.3; 10/07/2014 DE 20 2014 103 177.4
(51) B01D 46/00 (2006.01), B05B 15/12 (2006.01)
(54) SISTEMA DE FILTRAGEM, SISTEMA DE PINTURA E MÉTODO PARA OPERAR UM SISTEMA DE FILTRAGEM
(71) DÜRR SYSTEMS GMBH (DE)
(72) DIETMAR WIELAND, JÜRGEN JOST, MICHAEL BAITINGER, FRANK SCHÖTTLE, ALEXANDER HAMMEN
(85) 26/04/2016
(86) PCT EP2014/072797 de 23/10/2014
(87) WO 2015/062976 de 07/05/2015
Publicação automática da admissibilidade da fase nacional depositado via PCT . Tratado de cooperação em matéria de Patentes, conforme Instrução Normativa nº 02, de 06/06/2017 publicada na RPI nº 2422, de 06/06/2017.

---

(21) BR 11 2016 009241-4 A2

Código 1.3 - Notificação - Fase Nacional - PCT
(22) 22/10/2014
(30) 31/10/2013 EP 13191089.5; 05/09/2014 EP 14183706.2
(51) F24C 15/04 (2006.01)
(54) EMBALAGEM DE VIDRO, ARMAÇÃO, PORTA DE FORNO E MÉTODO PARA A MONTAGEM DE UMA PORTA DE FORNO PARA UM FORNO DE COZINHAR
(71) ELECTROLUX APPLIANCES AKTIEBOLAG (SE)
(72) BRANKO IVANOVIC, DIETMAR HILDNER
(85) 26/04/2016
(86) PCT EP2014/072585 de 22/10/2014
(87) WO 2015/062920 de 07/05/2015
Publicação automática da admissibilidade da fase nacional depositado via PCT . Tratado de cooperação em matéria de Patentes, conforme Instrução Normativa nº 02, de 06/06/2017 publicada na RPI nº 2422, de 06/06/2017.

(21) BR 11 2016 009242-2 A2

Código 1.3 - Notificação - Fase Nacional - PCT
(22) 21/10/2014
(30) 31/10/2013 FR 1360675
(51) C08G 18/10 (2006.01), C08G 18/38 (2006.01), C07C 235/10 (2006.01)
(54) ADITIVOS FEITOS DE DIAMIDAS GRAXAS PARA COMPOSIÇÕES RETICULÁVEIS SENSÍVEIS A NUCLEÓFILO
(71) ARKEMA FRANCE (FR)
(72) MICHAEL Y. BERNARD, GERMAIN FAUQUET, LAURENT LEPINAY, VINCENT LEROY
(85) 26/04/2016
(86) PCT FR2014/052669 de 21/10/2014
(87) WO 2015/063389 de 07/05/2015
Publicação automática da admissibilidade da fase nacional depositado via PCT . Tratado de cooperação em matéria de Patentes, conforme Instrução Normativa nº 02, de 06/06/2017 publicada na RPI nº 2422, de 06/06/2017.

(21) BR 11 2016 009243-0 A2

Código 1.3 - Notificação - Fase Nacional - PCT
(22) 11/11/2014
(30) 22/11/2013 SE 1351391-6
(51) F16C 35/06 (2006.01), F16C 33/66 (2006.01), F16H 57/02 (2006.01), F16H 57/04 (2010.01)
(54) CAIXA DE ENGRENAGEM
(71) SCANIA CV AB (SE)
(72) NICHLAS GUSTAFSSON, DIETER SLAPAK, JÖRGEN FORSBERG, MÅRTEN DAHLBÄCK
(85) 26/04/2016
(86) PCT SE2014/051333 de 11/11/2014
(87) WO 2015/076722 de 28/05/2015
Publicação automática da admissibilidade da fase nacional depositado via PCT . Tratado de cooperação em matéria de Patentes, conforme Instrução Normativa nº 02, de 06/06/2017 publicada na RPI nº 2422, de 06/06/2017.

(21) BR 11 2016 009244-9 A2

Código 1.3 - Notificação - Fase Nacional - PCT
(22) 28/11/2014
(30) 03/12/2013 SE 1351434-4
(51) G07C 5/08 (2006.01), B60W 50/02 (2006.01), G01M 17/00 (2006.01)
(54) MÉTODO E SISTEMA NA ATIVAÇÃO DE CÓDIGO DE FALHA EM UM SISTEMA DE CONTROLE, E VEÍCULO QUE COMPREENDE O SISTEMA
(71) SCANIA CV AB (SE)
(72) VIKTOR WINBLAD VON VALTER, RASMUS BACKMAN
(85) 26/04/2016
(86) PCT SE2014/051423 de 28/11/2014
(87) WO 2015/084237 de 11/06/2015
Publicação automática da admissibilidade da fase nacional depositado via

PCT . Tratado de cooperação em matéria de Patentes, conforme Instrução Normativa nº 02, de 06/06/2017 publicada na RPI nº 2422, de 06/06/2017.

---

(21) BR 11 2016 009245-7 A2

Código 1.3 - Notificação - Fase Nacional - PCT
(22) 21/05/2014
(30) 01/11/2013 US 61/898,713
(51) B01D 3/14 (2006.01), B01F 3/04 (2006.01), B01J 19/32 (2006.01)
(54) DISPOSITIVO E MÉTODO PARA TROCAR CALOR E MASSA ENTRE GÁS E LÍQUIDO
(71) VLADIMIR FEDOROV (RU)
(72) VLADIMIR FEDOROV
(85) 26/04/2016
(86) PCT IB2014/061603 de 21/05/2014
(87) WO 2015/063620 de 07/05/2015
Publicação automática da admissibilidade da fase nacional depositado via PCT . Tratado de cooperação em matéria de Patentes, conforme Instrução Normativa nº 02, de 06/06/2017 publicada na RPI nº 2422, de 06/06/2017.

---

(21) BR 11 2016 009247-3 A2

Código 1.3 - Notificação - Fase Nacional - PCT
(22) 07/08/2014
(30) 28/10/2013 EP 13190523.4
(51) C08G 77/58 (2006.01), C08G 77/04 (2006.01), B01J 31/02 (2006.01), B01J 31/12 (2006.01), B01J 31/16 (2006.01), B01J 31/38 (2006.01), C08G 18/61 (2006.01), C08G 18/22 (2006.01)
(54) MÉTODO PARA FORMAR UM MATERIAL DE POLIURETANO, COMPOSIÇÃO REATIVA, E, MATERIAL DE POLIURETANO
(71) HUNTSMAN INTERNATIONAL LLC (US)
(72) RENE ALEXANDER KLEIN, CHRISTINA MARINUS
(85) 26/04/2016
(86) PCT EP2014/067010 de 07/08/2014
(87) WO 2015/062759 de 07/05/2015
Publicação automática da admissibilidade da fase nacional depositado via PCT . Tratado de cooperação em matéria de Patentes, conforme Instrução Normativa nº 02, de 06/06/2017 publicada na RPI nº 2422, de 06/06/2017.

---

(21) BR 11 2016 009252-0 A2

Código 1.3 - Notificação - Fase Nacional - PCT
(22) 31/10/2014
(30) 01/11/2013 US 14/070,004
(51) G06F 17/30 (2006.01)
(54) AJUSTE DE PESQUISA EM TEMPO REAL
(71) MICROSOFT TECHNOLOGY LICENSING, LLC (US)
(72) GARY LIAM CAVANAGH, PABLO MARTIN CASTRO, EUGENE SHVETS, NIKHIL KOTHARI
(85) 26/04/2016

(86) PCT US2014/063466 de 31/10/2014
(87) WO 2015/066497 de 07/05/2015
Publicação automática da admissibilidade da fase nacional depositado via PCT . Tratado de cooperação em matéria de Patentes, conforme Instrução Normativa nº 02, de 06/06/2017 publicada na RPI nº 2422, de 06/06/2017.

---

(21) BR 11 2016 009253-8 A2

Código 1.3 - Notificação - Fase Nacional - PCT
(22) 05/11/2014
(30) 06/11/2013 EP 13191778.3
(51) G01N 15/02 (2006.01), G01N 33/50 (2006.01), G06T 7/00 (2006.01)
(54) MÉTODO PARA EXAME DE UMA PLURALIDADE DE CÉLULAS CULTIVADAS PARA A PRESENÇA DE ESTRUTURAS PERIÓDICAS DE PELO MENOS UM COMPONENTE-ALVO CONTIDO NAS CÉLULAS CULTIVADAS
(71) F. HOFFMANN-LA ROCHE AG (CH)
(72) MICHAEL PRUMMER
(85) 26/04/2016
(86) PCT EP2014/073757 de 05/11/2014
(87) WO 2015/067628 de 14/05/2015
Publicação automática da admissibilidade da fase nacional depositado via PCT . Tratado de cooperação em matéria de Patentes, conforme Instrução Normativa nº 02, de 06/06/2017 publicada na RPI nº 2422, de 06/06/2017.

---

(21) BR 11 2016 009258-9 A2

Código 1.3 - Notificação - Fase Nacional - PCT
(22) 30/10/2014
(30) 31/10/2013 US 61/898,234; 31/10/2013 US 61/898,245; 31/10/2013 US 61/898,246
(51) B06B 1/06 (2006.01), G01V 1/135 (2006.01), G01V 1/145 (2006.01), G01V 1/02 (2006.01), G10K 9/04 (2006.01), G10K 9/125 (2006.01)
(54) FONTE SÍSMICA DE GÁS RESSOANTE
(71) PGS GEOPHYSICAL AS (NO) , GEOSPECTRUM TECHNOLOGIES INC. (CA)
(72) BRUCE ARMSTRONG, PAUL YEATMAN, OYSTEIN TRAETTEN, MATTIAS OSCARSSON, RUNE VOLDSBEKK, RUNE TONNESSEN
(85) 26/04/2016
(86) PCT EP2014/073327 de 30/10/2014
(87) WO 2015/063211 de 07/05/2015
Publicação automática da admissibilidade da fase nacional depositado via PCT . Tratado de cooperação em matéria de Patentes, conforme Instrução Normativa nº 02, de 06/06/2017 publicada na RPI nº 2422, de 06/06/2017.

---

(21) BR 11 2016 009263-5 A2

Código 1.3 - Notificação - Fase Nacional - PCT
(22) 31/10/2014
(30) 31/10/2013 CN 201310530470.4
(51) A61F 2/07 (2013.01)

(54) ENXERTO DE STENT
(71) MICROPORT ENDOVASCULAR (SHANGHAI) CO., LTD. (CN)
(72) ZHONGHUA LI, LIWEN WANG, QING ZHU, YANBIN GAO
(85) 26/04/2016
(86) PCT CN2014/089972 de 31/10/2014
(87) WO 2015/062532 de 07/05/2015
Publicação automática da admissibilidade da fase nacional depositado via PCT . Tratado de cooperação em matéria de Patentes, conforme Instrução Normativa nº 02, de 06/06/2017 publicada na RPI nº 2422, de 06/06/2017.

---

(21) BR 11 2016 009264-3 A2

Código 1.3 - Notificação - Fase Nacional - PCT
(22) 10/12/2014
(30) 13/12/2013 SE 1351492-2
(51) G01R 31/06 (2006.01), F16K 31/06 (2006.01)
(54) MÉTODO E SISTEMA PARA DIAGNÓSTICO DE UMA VÁLVULA SOLENOIDE
(71) SCANIA CV AB (SE)
(72) JOAKIM SOMMANSSON
(85) 26/04/2016
(86) PCT SE2014/051475 de 10/12/2014
(87) WO 2015/088432 de 18/06/2015
Publicação automática da admissibilidade da fase nacional depositado via PCT . Tratado de cooperação em matéria de Patentes, conforme Instrução Normativa nº 02, de 06/06/2017 publicada na RPI nº 2422, de 06/06/2017.

---

(21) BR 11 2016 009265-1 A2

Código 1.3 - Notificação - Fase Nacional - PCT
(22) 05/12/2013
(51) E21B 17/03 (2006.01), E21B 19/16 (2006.01), E21B 23/00 (2006.01)
(54) MÉTODO PARA INSTALAR UMA COLUNA DE LINER, E, SISTEMA DE INSTALAÇÃO DE LINER
(71) HALLIBURTON ENERGY SERVICES, INC. (US)
(72) ALAN TANCEL JACKSON, ABDOLREZA GHARESI, STEVEN JOHN CRAMP, RYAN THOMAS HUMPHREY
(85) 26/04/2016
(86) PCT US2013/073220 de 05/12/2013
(87) WO 2015/084355 de 11/06/2015
Publicação automática da admissibilidade da fase nacional depositado via PCT . Tratado de cooperação em matéria de Patentes, conforme Instrução Normativa nº 02, de 06/06/2017 publicada na RPI nº 2422, de 06/06/2017.

---

(21) BR 11 2016 009268-6 A2

Código 1.3 - Notificação - Fase Nacional - PCT
(22) 06/10/2014
(30) 31/10/2013 US 14/068989
(51) B23C 5/08 (2006.01), B23C 5/22 (2006.01)

(54) INSERTO DE CORTE, E, FERRAMENTA DE CORTE
(71) ISCAR LTD. (IL)
(72) YARON EISEN
(85) 26/04/2016
(86) PCT IL2014/050874 de 06/10/2014
(87) WO 2015/063756 de 07/05/2015
Publicação automática da admissibilidade da fase nacional depositado via PCT . Tratado de cooperação em matéria de Patentes, conforme Instrução Normativa nº 02, de 06/06/2017 publicada na RPI nº 2422, de 06/06/2017.

---

(21) BR 11 2016 009269-4 A2

Código 1.3 - Notificação - Fase Nacional - PCT
(22) 10/11/2014
(30) 16/12/2013 EP 13197485.9
(51) H01G 2/10 (2006.01), H01G 4/015 (2006.01), H01G 4/224 (2006.01), B63G 8/00 (2006.01)
(54) MÉTODO E ARRANJO PARA SUPORTAR UM CAPACITOR, CONJUNTO DE CAPACITOR, E, CONTROLADOR DE VELOCIDADE AJUSTÁVEL SUBMARINO
(71) SIEMENS AKTIENGESELLSCHAFT (DE)
(72) FREDRIK GUNDERSEN AARSKOG
(85) 26/04/2016
(86) PCT EP2014/074139 de 10/11/2014
(87) WO 2015/090728 de 25/06/2015
Publicação automática da admissibilidade da fase nacional depositado via PCT . Tratado de cooperação em matéria de Patentes, conforme Instrução Normativa nº 02, de 06/06/2017 publicada na RPI nº 2422, de 06/06/2017.

---

(21) BR 11 2016 009272-4 A2

Código 1.3 - Notificação - Fase Nacional - PCT
(22) 27/11/2013
(51) E21B 47/007 (2012.01), E21B 47/09 (2006.01)
(54) MÉTODO PARA DETERMINAR TENSÕES EM UM TUBO SOB CARGAS EXTERNAS NÃO UNIFORMES, E, DISPOSITIVO TRANSPORTADOR DE PROGRAMA NÃO TRANSITÓRIO
(71) LANDMARK GRAPHICS CORPORATION (US)
(72) ROBERT FRANKLIN MITCHELL
(85) 26/04/2016
(86) PCT US2013/072173 de 27/11/2013
(87) WO 2015/080720 de 04/06/2015
Publicação automática da admissibilidade da fase nacional depositado via PCT . Tratado de cooperação em matéria de Patentes, conforme Instrução Normativa nº 02, de 06/06/2017 publicada na RPI nº 2422, de 06/06/2017.

---

(21) BR 11 2016 009273-2 A2

Código 1.3 - Notificação - Fase Nacional - PCT
(22) 09/12/2013

(51) H04W 4/24 (2009.01), G06Q 20/40 (2012.01), H04L 9/32 (2006.01), H04L 12/14 (2006.01), H04W 12/04 (2009.01), H04W 12/08 (2009.01), H04W 74/02 (2009.01), H04W 84/12 (2009.01), H04W 84/18 (2009.01), G06Q 30/00 (2006.01)
(54) MÉTODO E NÓ PARA HABILITAR COMPARTILHAMENTO DA CONECTIVIDADE DE DADOS, MÉTODO PARA COMPARTILHAMENTO DA CONECTIVIDADE DE DADOS, DISPOSITIVOS DE CORRETOR E DE CONSUMIDOR, E, APLICATIVO DO DISPOSITIVO DE CORRETOR
(71) TELEFONAKTIEBOLAGET LM ERICSSON (PUBL) (SE)
(72) JOEL CASSEL
(85) 26/04/2016
(86) PCT SE2013/051474 de 09/12/2013
(87) WO 2015/088402 de 18/06/2015
Publicação automática da admissibilidade da fase nacional depositado via PCT . Tratado de cooperação em matéria de Patentes, conforme Instrução Normativa nº 02, de 06/06/2017 publicada na RPI nº 2422, de 06/06/2017.

---

(21) BR 11 2016 009275-9 A2

Código 1.3 - Notificação - Fase Nacional - PCT
(22) 19/11/2014
(30) 21/11/2013 SE 1351385-8
(51) G05D 1/00 (2006.01), G05D 1/02 (2006.01)
(54) SISTEMA E MÉTODO PARA TORNAR POSSÍVEL A OPERAÇÃO AUTÔNOMA E/OU O CONTROLE EXTERNO DE UM VEÍCULO MOTOR
(71) SCANIA CV AB (SE)
(72) DANIEL FRYLMARK, LINUS BREDBERG
(85) 26/04/2016
(86) PCT SE2014/051372 de 19/11/2014
(87) WO 2015/076734 de 28/05/2015
Publicação automática da admissibilidade da fase nacional depositado via PCT . Tratado de cooperação em matéria de Patentes, conforme Instrução Normativa nº 02, de 06/06/2017 publicada na RPI nº 2422, de 06/06/2017.

---

(21) BR 11 2016 009276-7 A2

Código 1.3 - Notificação - Fase Nacional - PCT
(22) 27/10/2014
(30) 28/10/2013 EP 13190463.3
(51) E21B 43/12 (2006.01), E21B 21/08 (2006.01)
(54) MÉTODO E SISTEMA PARA MONITORAR O FLUXO DE FLUIDO EM UM CONDUTO
(71) SHELL INTERNATIONALE RESEARCH MAATSCHAPPIJ B.V. (NL)
(72) PETRUS HENDRIKUS MARIA WILHEMUS IN'T PANHUIS, JOHANNIS JOSEPHUS DEN BOER, MARIE ROEL KUSTERS, DAYEETA ROY, DARIA MUSTAFINA
(85) 26/04/2016
(86) PCT US2014/062324 de 27/10/2014

(87) WO 2015/065869 de 07/05/2015
Publicação automática da admissibilidade da fase nacional depositado via PCT . Tratado de cooperação em matéria de Patentes, conforme Instrução Normativa nº 02, de 06/06/2017 publicada na RPI nº 2422, de 06/06/2017.

---

(21) BR 11 2016 009277-5 A2

Código 1.3 - Notificação - Fase Nacional - PCT
(22) 04/11/2013
(51) B65D 41/32 (2006.01), B65D 47/10 (2006.01), B65D 50/00 (2006.01)
(54) ELEMENTO DE FECHO ANTIVIOLAÇÃO E ESTRUTURA DE RECEPÇÃO
(71) APTARGROUP, INC. (US)
(72) JOHN M. WISNIEWSKI
(85) 26/04/2016
(86) PCT US2013/068209 de 04/11/2013
(87) WO 2015/065481 de 07/05/2015
Publicação automática da admissibilidade da fase nacional depositado via PCT . Tratado de cooperação em matéria de Patentes, conforme Instrução Normativa nº 02, de 06/06/2017 publicada na RPI nº 2422, de 06/06/2017.

---

(21) BR 11 2016 009278-3 A2

Código 1.3 - Notificação - Fase Nacional - PCT
(22) 14/11/2013
(51) E21B 7/08 (2006.01), E21B 23/01 (2006.01)
(54) SISTEMA E MÉTODO DE REFERÊNCIA DE PROFUNDIDADE, CARGA E TORQUE DE FUNDO DE POÇO
(71) HALLIBURTON ENERGY SERVICES, INC. (US)
(72) MIGUEL LUIS MATA
(85) 26/04/2016
(86) PCT US2013/070055 de 14/11/2013
(87) WO 2015/073002 de 21/05/2015
Publicação automática da admissibilidade da fase nacional depositado via PCT . Tratado de cooperação em matéria de Patentes, conforme Instrução Normativa nº 02, de 06/06/2017 publicada na RPI nº 2422, de 06/06/2017.

---

(21) BR 11 2016 009279-1 A2

Código 1.3 - Notificação - Fase Nacional - PCT
(22) 27/10/2014
(30) 29/10/2013 EP 13190701.6
(51) A23L 2/70 (2006.01), B04B 11/02 (2006.01)
(54) MÉTODO, E, SISTEMA PARA PROCESSAMENTO DE FRUTA CÍTRICA
(71) ALFA LAVAL CORPORATE AB (SE)
(72) LENNART BERGSTRÖM, MORGAN PERSSON, BRAM DE MEULEMEESTER
(85) 26/04/2016
(86) PCT EP2014/072974 de 27/10/2014
(87) WO 2015/063017 de 07/05/2015
Publicação automática da admissibilidade da fase nacional depositado via

PCT . Tratado de cooperação em matéria de Patentes, conforme Instrução Normativa nº 02, de 06/06/2017 publicada na RPI nº 2422, de 06/06/2017.

---

(21) BR 11 2016 009288-0 A2

Código 1.3 - Notificação - Fase Nacional - PCT
(22) 26/09/2014
(30) 26/10/2013 DE 10 2013 017 876.2
(51) B60T 15/18 (2006.01)
(54) ?VÁLVULA DE RELÉ, DISPOSITIVO DE VÁLVULAS E VEÍCULO AUTOMÓVEL EQUIPADO COM ESTES?
(71) WABCO GMBH (DE)
(72) ARMIM SIEKER
(85) 26/04/2016
(86) PCT EP2014/002621 de 26/09/2014
(87) WO 2015/058829 de 30/04/2015
Publicação automática da admissibilidade da fase nacional depositado via PCT . Tratado de cooperação em matéria de Patentes, conforme Instrução Normativa nº 02, de 06/06/2017 publicada na RPI nº 2422, de 06/06/2017.

---

(21) BR 11 2016 009290-2 A2

Código 1.3 - Notificação - Fase Nacional - PCT
(22) 26/09/2014
(30) 26/10/2013 DE 10 2013 017 875.4
(51) B60T 15/18 (2006.01)
(54) ?VÁLVULA DE RELÉ, DISPOSITIVO DE VÁLVULAS E VEÍCULO AUTOMÓVEL COM ESTES?
(71) WABCO GMBH (DE)
(72) ARMIN SIEKER
(85) 26/04/2016
(86) PCT EP2014/002620 de 26/09/2014
(87) WO 2015/058828 de 30/04/2015
Publicação automática da admissibilidade da fase nacional depositado via PCT . Tratado de cooperação em matéria de Patentes, conforme Instrução Normativa nº 02, de 06/06/2017 publicada na RPI nº 2422, de 06/06/2017.

---

(21) BR 11 2016 009292-9 A2

Código 1.3 - Notificação - Fase Nacional - PCT
(22) 13/10/2014
(30) 30/10/2013 ES U201300927
(51) F03D 3/00 (2006.01), F03D 3/06 (2006.01)
(54) TURBINA EÓLICA APERFEIÇOADA PARA A PRODUÇÃO DE ENERGIA ELÉTRICA COM ALETAS DE MÚLTIPLAS PÁS E EIXO MECÂNICO HORIZONTAL SUPORTADO NAS EXTREMIDADES
(71) RICARDO MORCILLO MOLINA (ES)
(72) RICARDO MORCILLO MOLINA
(85) 26/04/2016
(86) PCT ES2014/070774 de 13/10/2014

(87) WO 2015/063354 de 07/05/2015
Publicação automática da admissibilidade da fase nacional depositado via PCT . Tratado de cooperação em matéria de Patentes, conforme Instrução Normativa nº 02, de 06/06/2017 publicada na RPI nº 2422, de 06/06/2017.

---

(21) BR 11 2016 009293-7 A2

Código 1.3 - Notificação - Fase Nacional - PCT
(22) 08/09/2014
(30) 05/11/2013 JP 2013-229105
(51) G06F 11/00 (2006.01), G06F 9/445 (2006.01), G06F 13/00 (2006.01), H04N 7/15 (2006.01)
(54) DISPOSITIVO DE COMUNICAÇÃO, SISTEMA DE COMUNICAÇÃO, MÉTODO DE COMUNICAÇÃO E PROGRAMA DE COMUNICAÇÃO
(71) RICOH COMPANY, LTD. (JP)
(72) HIDEKI TAMURA, SHIGERU NAKAMURA
(85) 26/04/2016
(86) PCT JP2014/073705 de 08/09/2014
(87) WO 2015/068460 de 14/05/2015
Publicação automática da admissibilidade da fase nacional depositado via PCT . Tratado de cooperação em matéria de Patentes, conforme Instrução Normativa nº 02, de 06/06/2017 publicada na RPI nº 2422, de 06/06/2017.

---

(21) BR 11 2016 009294-5 A2

Código 1.3 - Notificação - Fase Nacional - PCT
(22) 08/10/2014
(30) 05/11/2013 JP 2013-229104
(51) G06F 11/00 (2006.01), G06F 9/445 (2006.01), H04N 21/443 (2011.01), H04N 21/643 (2011.01)
(54) DISPOSITIVO DE COMUNICAÇÃO, SISTEMA DE COMUNICAÇÃO, MÉTODO DE COMUNICAÇÃO, E PROGRAMA DE COMUNICAÇÃO
(71) RICOH COMPANY, LTD. (JP)
(72) AKIHIRO MIHARA, SHIGERU NAKAMURA
(85) 26/04/2016
(86) PCT JP2014/076967 de 08/10/2014
(87) WO 2015/068518 de 14/05/2015
Publicação automática da admissibilidade da fase nacional depositado via PCT . Tratado de cooperação em matéria de Patentes, conforme Instrução Normativa nº 02, de 06/06/2017 publicada na RPI nº 2422, de 06/06/2017.

---

(21) BR 11 2016 009295-3 A2

Código 1.3 - Notificação - Fase Nacional - PCT
(22) 06/06/2014
(30) 06/11/2013 US 14/072,891
(51) F04D 29/32 (2006.01), F04D 29/34 (2006.01), F04D 29/08 (2006.01), F04D 29/66 (2006.01)
(54) ?BOMBA DE VEDAÇÃO COM ATUADOR DE RETRAÇÃO TÉRMICO?
(71) WESTINGHOUSE ELECTRIC COMPANY LLC (US)

(72) JOHN W. CONRAD, LYMAN J. PETROSKY
(85) 26/04/2016
(86) PCT US2014/041214 de 06/06/2014
(87) WO 2015/069324 de 14/05/2015
Publicação automática da admissibilidade da fase nacional depositado via PCT . Tratado de cooperação em matéria de Patentes, conforme Instrução Normativa nº 02, de 06/06/2017 publicada na RPI nº 2422, de 06/06/2017.

---

(21) BR 11 2016 009298-8 A2

Código 1.3 - Notificação - Fase Nacional - PCT
(22) 26/09/2014
(30) 06/11/2013 US 14/073,141
(51) H01L 33/50 (2010.01), C09K 11/61 (2006.01)
(54) PROCESSO DE FABRICAÇÃO DE APARELHO DE ILUMINAÇÃO DE LED E APARELHOS DE ILUMINAÇÃO DE LED
(71) GENERAL ELECTRIC COMPANY (US)
(72) ANANT ACHYUT SETLUR, JAMES EDWARD MURPHY, FLORENCIO GARCIA
(85) 27/04/2016
(86) PCT US2014/057570 de 26/09/2014
(87) WO 2015/069385 de 14/05/2015
Publicação automática da admissibilidade da fase nacional depositado via PCT . Tratado de cooperação em matéria de Patentes, conforme Instrução Normativa nº 02, de 06/06/2017 publicada na RPI nº 2422, de 06/06/2017.

---

(21) BR 11 2016 009301-1 A2

Código 1.3 - Notificação - Fase Nacional - PCT
(22) 25/09/2014
(30) 31/10/2013 US 14/068,282
(51) A61M 37/00 (2006.01), A61B 17/00 (2006.01), A61B 17/11 (2006.01), A61B 17/115 (2006.01)
(54) DISPOSITIVO DE APLICAÇÃO DE TERAPIA PARA UNIÃO ANASTOMÓTICA DE TECIDO
(71) ETHICON, INC. (US)
(72) JOHN MATONICK, LEO B. KRIKSUNOV, ROBERT J. TANNHAUSER
(85) 27/04/2016
(86) PCT US2014/057344 de 25/09/2014
(87) WO 2015/065625 de 07/05/2015
Publicação automática da admissibilidade da fase nacional depositado via PCT . Tratado de cooperação em matéria de Patentes, conforme Instrução Normativa nº 02, de 06/06/2017 publicada na RPI nº 2422, de 06/06/2017.

---

(21) BR 11 2016 009303-8 A2

Código 1.3 - Notificação - Fase Nacional - PCT
(22) 03/11/2014
(30) 04/11/2013 FR 1360790
(51) B05B 12/14 (2006.01), F16K 31/122 (2006.01)

(54) DISPOSITIVO PARA SUPRIR PELO MENOS UM ASPERSOR COM UM PRODUTO DE REVESTIMENTO LÍQUIDO E FERRAMENTA PARA MONTAR/DESMONTAR UM DISPOSITIVO
(71) SAMES KREMLIN (FR)
(72) STÉPHANE ROBERT
(85) 27/04/2016
(86) PCT EP2014/073539 de 03/11/2014
(87) WO 2015/063288 de 07/05/2015
Publicação automática da admissibilidade da fase nacional depositado via PCT . Tratado de cooperação em matéria de Patentes, conforme Instrução Normativa nº 02, de 06/06/2017 publicada na RPI nº 2422, de 06/06/2017.

---

(21) BR 11 2016 009307-0 A2

Código 1.3 - Notificação - Fase Nacional - PCT
(22) 30/10/2014
(30) 31/10/2013 CN 201310533283.1
(51) H01H 33/28 (2006.01), H01H 3/30 (2006.01), F16D 11/12 (2006.01)
(54) MECANISMO DE EMBREAGEM PARA O DISPOSITIVO DE ARMAZENAMENTO DE ENERGIA E DISJUNTOR ISOLADO A GÁS DO MESMO
(71) SIEMENS AKTIENGESELLSCHAFT (DE)
(72) GUO QIANG HUANG, GUNNAR LUTZKE
(85) 27/04/2016
(86) PCT EP2014/073322 de 30/10/2014
(87) WO 2015/063207 de 07/05/2015
Publicação automática da admissibilidade da fase nacional depositado via PCT . Tratado de cooperação em matéria de Patentes, conforme Instrução Normativa nº 02, de 06/06/2017 publicada na RPI nº 2422, de 06/06/2017.

---

(21) BR 11 2016 009308-9 A2

Código 1.3 - Notificação - Fase Nacional - PCT
(22) 30/10/2014
(30) 31/10/2013 US 14/068,527
(51) F25C 1/00 (2006.01)
(54) FORMAÇÃO E COLHEITA DE GELO
(71) PEPSICO, INC. (US)
(72) EMAD JAFA, VASILII ABASHKIN, ANDREY BALANEV, GEORGY MARTSINOVSKIY, VLADIMIR VASILIEV (FALECIDO), MIKHAIL VERBITSKY
(85) 27/04/2016
(86) PCT US2014/063136 de 30/10/2014
(87) WO 2015/066314 de 07/05/2015
Publicação automática da admissibilidade da fase nacional depositado via PCT . Tratado de cooperação em matéria de Patentes, conforme Instrução Normativa nº 02, de 06/06/2017 publicada na RPI nº 2422, de 06/06/2017.

---

(21) BR 11 2016 009309-7 A2

Código 1.3 - Notificação - Fase Nacional - PCT

(22) 07/11/2014
(30) 11/11/2013 US 61/902,474
(51) G01P 3/481 (2006.01), G01P 3/488 (2006.01), G01P 3/489 (2006.01)
(54) MÉTODO DE MEDIÇÃO DE VELOCIDADE DE ROTOR
(71) GENERAL ELECTRIC COMPANY (US)
(72) JOSEPH SCOTT RIOLO, DAVID ALLEN BRADFORD
(85) 27/04/2016
(86) PCT US2014/064521 de 07/11/2014
(87) WO 2015/069998 de 14/05/2015
Publicação automática da admissibilidade da fase nacional depositado via PCT . Tratado de cooperação em matéria de Patentes, conforme Instrução Normativa nº 02, de 06/06/2017 publicada na RPI nº 2422, de 06/06/2017.

---

(21) BR 11 2016 009311-9 A2

Código 1.3 - Notificação - Fase Nacional - PCT
(22) 19/08/2014
(30) 31/10/2013 US 14/068,840
(51) C04B 41/89 (2006.01), F01D 5/28 (2006.01)
(54) MÉTODO DE FORMAÇÃO DE UM ARTIGO
(71) GENERAL ELECTRIC COMPANY (US)
(72) DON MARK LIPKIN, CURTIS ALAN JOHNSON, JOSHUA LEE MARGOLIES, LARRY STEVEN ROSENZWEIG, JULIN WAN
(85) 27/04/2016
(86) PCT US2014/051587 de 19/08/2014
(87) WO 2015/065573 de 07/05/2015
Publicação automática da admissibilidade da fase nacional depositado via PCT . Tratado de cooperação em matéria de Patentes, conforme Instrução Normativa nº 02, de 06/06/2017 publicada na RPI nº 2422, de 06/06/2017.

---

(21) BR 11 2016 009312-7 A2

Código 1.3 - Notificação - Fase Nacional - PCT
(22) 06/11/2013
(51) A61F 13/505 (2006.01), A61F 13/474 (2006.01)
(54) ARTIGO ABSORVENTE DESCARTÁVEL E MÉTODOS DE PRODUÇÃO DE UM ARTIGO ABSORVENTE DESCARTÁVEL
(71) SCA HYGIENE PRODUCTS AB (SE)
(72) ANN SAMUELSSON
(85) 27/04/2016
(86) PCT SE2013/051302 de 06/11/2013
(87) WO 2015/069155 de 14/05/2015
Publicação automática da admissibilidade da fase nacional depositado via PCT . Tratado de cooperação em matéria de Patentes, conforme Instrução Normativa nº 02, de 06/06/2017 publicada na RPI nº 2422, de 06/06/2017.

---

(21) BR 11 2016 009313-5 A2

Código 1.3 - Notificação - Fase Nacional - PCT
(22) 30/10/2014

(30) 31/10/2013 US 61/898,230
(51) G06Q 50/22 (2012.01), G06Q 50/28 (2012.01)
(54) MÉTODO E SISTEMA PARA DISTRIBUIÇÃO DE UMA DROGA COMERCIAL GRATUITA
(71) MERCK SHARP & DOHME CORP. (US)
(72) KEVIN SCOTT PARIS
(85) 27/04/2016
(86) PCT US2014/063061 de 30/10/2014
(87) WO 2015/066271 de 07/05/2015
Publicação automática da admissibilidade da fase nacional depositado via PCT . Tratado de cooperação em matéria de Patentes, conforme Instrução Normativa nº 02, de 06/06/2017 publicada na RPI nº 2422, de 06/06/2017.

---

(21) BR 11 2016 009314-3 A2

Código 1.3 - Notificação - Fase Nacional - PCT
(22) 28/10/2013
(30) 28/10/2013 IL IL2013/050878
(51) A45C 15/00 (2006.01), A45C 5/14 (2006.01), B60B 33/00 (2006.01), B60B 37/10 (2006.01)
(54) MALA DE BAGAGEM COM RODAS
(71) TRAVEL LIGHT LTD. (IL)
(72) SHALGI, NETTA
(85) 27/04/2016
(86) PCT IL2013/050878 de 28/10/2013
(87) WO 2015/063752 de 07/05/2015
Publicação automática da admissibilidade da fase nacional depositado via PCT . Tratado de cooperação em matéria de Patentes, conforme Instrução Normativa nº 02, de 06/06/2017 publicada na RPI nº 2422, de 06/06/2017.

---

(21) BR 11 2016 009316-0 A2

Código 1.3 - Notificação - Fase Nacional - PCT
(22) 26/09/2014
(30) 31/10/2013 JP 2013-226798
(51) B24C 5/06 (2006.01)
(54) PROJETOR CENTRÍFUGO, E, PÁ
(71) SINTOKOGIO, LTD. (JP)
(72) HIROAKI SUZUKI, MASATO UMEOKA
(85) 27/04/2016
(86) PCT JP2014/075721 de 26/09/2014
(87) WO 2015/064261 de 07/05/2015
Publicação automática da admissibilidade da fase nacional depositado via PCT . Tratado de cooperação em matéria de Patentes, conforme Instrução Normativa nº 02, de 06/06/2017 publicada na RPI nº 2422, de 06/06/2017.

---

(21) BR 11 2016 009318-6 A2

Código 1.3 - Notificação - Fase Nacional - PCT
(22) 15/09/2014

(30) 30/10/2013 US 61/897.292
(51) F16M 11/16 (2006.01), G03B 17/00 (2006.01)
(54) ?TRIPÉ COM MECANISMO DE ABERTURA E FECHAMENTO RÁPIDO E MÉTODOS DE USO?
(71) ILAN BEN MEIR (IL)
(72) ILAN BEN MEIR, YITZHAK LIECHTENSTEIN
(85) 27/04/2016
(86) PCT IL2014/050821 de 15/09/2014
(87) WO 2015/063754 de 07/05/2015
Publicação automática da admissibilidade da fase nacional depositado via PCT . Tratado de cooperação em matéria de Patentes, conforme Instrução Normativa nº 02, de 06/06/2017 publicada na RPI nº 2422, de 06/06/2017.

---

(21) BR 11 2016 009321-6 A2

Código 1.3 - Notificação - Fase Nacional - PCT
(22) 24/10/2014
(30) 05/11/2013 DE 10 2013 222 402.8
(51) H02K 5/04 (2006.01), H02K 5/00 (2006.01)
(54) MÁQUINA ELÉTRICA COM UM FLANGE DE FIXAÇÃO
(71) ROBERT BOSCH GMBH (DE)
(72) CHRISTIAN BAUER, THOMAS KELLER
(85) 27/04/2016
(86) PCT EP2014/072893 de 24/10/2014
(87) WO 2015/067487 de 14/05/2015
Publicação automática da admissibilidade da fase nacional depositado via PCT . Tratado de cooperação em matéria de Patentes, conforme Instrução Normativa nº 02, de 06/06/2017 publicada na RPI nº 2422, de 06/06/2017.

---

(21) BR 11 2016 009322-4 A2

Código 1.3 - Notificação - Fase Nacional - PCT
(22) 21/10/2014
(30) 01/11/2013 IN 3483/MUM/2013
(51) F15D 1/02 (2006.01)
(54) ?SISTEMA PARA MELHORAR A CIRCULAÇÃO DE FLUIDO EM UM CORPO DE FLUIDO?
(71) RELIANCE INDUSTRIES LIMITED (IN)
(72) GANESH KUMAR VELUSWAMY, AVINASH RAMCHANDRA KHOPKAR
(85) 27/04/2016
(86) PCT IN2014/000671 de 21/10/2014
(87) WO 2015/075739 de 28/05/2015
Publicação automática da admissibilidade da fase nacional depositado via PCT . Tratado de cooperação em matéria de Patentes, conforme Instrução Normativa nº 02, de 06/06/2017 publicada na RPI nº 2422, de 06/06/2017.

---

(21) BR 11 2016 009323-2 A2

Código 1.3 - Notificação - Fase Nacional - PCT
(22) 15/09/2014

(30) 30/10/2013 DE 10 2013 111 938.7
(51) H01B 9/00 (2006.01), H01R 9/11 (2006.01), H01R 13/62 (2006.01), B23K 9/32 (2006.01), F23D 14/40 (2006.01), F23D 14/52 (2006.01), B23K 9/16 (2006.01)
(54) ACOPLAMENTO DE FERRAMENTA DE SOLDAR COM AO MENOS UM SISTEMA MAGNÉTICO E AO MENOS UMA INSTALAÇÃO DE CURTO-CIRCUITO, FERRAMENTA DE SOLDAR BEM COMO DISPOSITIVO DE SOLDAR
(71) ALEXANDER BINZEL SCHWEISSTECHNIK GMBH & CO. KG (DE)
(72) GABRIEL JESSER
(85) 27/04/2016
(86) PCT EP2014/069594 de 15/09/2014
(87) WO 2015/062775 de 07/05/2015
Publicação automática da admissibilidade da fase nacional depositado via PCT . Tratado de cooperação em matéria de Patentes, conforme Instrução Normativa nº 02, de 06/06/2017 publicada na RPI nº 2422, de 06/06/2017.

---

(21) BR 11 2016 009326-7 A2

Código 1.3 - Notificação - Fase Nacional - PCT
(22) 13/10/2014
(30) 30/10/2013 EP 13190860.0
(51) A61B 5/00 (2006.01), A61B 5/0444 (2006.01), A61B 5/11 (2006.01), A61B 5/024 (2006.01)
(54) SISTEMA DE MONITORAMENTO DE GRAVIDEZ, MÉTODO PARA DETECTAR INFORMAÇÕES DE CONDIÇÃO MÉDICA DE UMA GESTANTE DE INTERESSE, E, PROGRAMA DE COMPUTADOR
(71) KONINKLIJKE PHILIPS N.V. (NL)
(72) JAKOB VAN DE LAAR, HARIS DURIC, LARS SCHMITT, MARKUS WOHLSCHLAGER, WINFRIED PETER KAISER
(85) 27/04/2016
(86) PCT EP2014/071835 de 13/10/2014
(87) WO 2015/062851 de 07/05/2015
Publicação automática da admissibilidade da fase nacional depositado via PCT . Tratado de cooperação em matéria de Patentes, conforme Instrução Normativa nº 02, de 06/06/2017 publicada na RPI nº 2422, de 06/06/2017.

---

(21) BR 11 2016 009327-5 A2

Código 1.3 - Notificação - Fase Nacional - PCT
(22) 16/10/2014
(30) 29/10/2013 EP 13190717.2
(51) C08L 77/00 (2006.01), C08L 77/02 (2006.01), C08L 77/06 (2006.01), C08G 18/60 (2006.01), C08G 18/80 (2006.01), C08J 9/02 (2006.01)
(54) COMPOSIÇÃO DE POLIAMIDA ESPUMÁVEL E ESPUMA OBTIDA A PARTIR DA MESMA
(71) RHODIA OPERATIONS (FR)
(72) JUNG HOON PARK, YEONG-CHOOL YU

(85) 27/04/2016
(86) PCT EP2014/072194 de 16/10/2014
(87) WO 2015/062868 de 07/05/2015
Publicação automática da admissibilidade da fase nacional depositado via PCT . Tratado de cooperação em matéria de Patentes, conforme Instrução Normativa nº 02, de 06/06/2017 publicada na RPI nº 2422, de 06/06/2017.

---

(21) BR 11 2016 009329-1 A2

Código 1.3 - Notificação - Fase Nacional - PCT
(22) 03/10/2014
(30) 01/11/2013 US 61/898,571
(51) C12P 19/44 (2006.01), A23G 3/38 (2006.01)
(54) PRODUÇÃO RECOMBINANTE DE GLICOSÍDEOS DE ESTEVIOL
(71) CONAGEN, INC. (US)
(72) GUOHONG MAO, XIAODAN YU
(85) 27/04/2016
(86) PCT US2014/059081 de 03/10/2014
(87) WO 2015/065650 de 07/05/2015
Publicação automática da admissibilidade da fase nacional depositado via PCT . Tratado de cooperação em matéria de Patentes, conforme Instrução Normativa nº 02, de 06/06/2017 publicada na RPI nº 2422, de 06/06/2017.

---

(21) BR 11 2016 009330-5 A2

Código 1.3 - Notificação - Fase Nacional - PCT
(22) 27/10/2014
(30) 31/10/2013 JP 2013-227317; 06/12/2013 JP 2013-253526
(51) D06M 15/19 (2006.01), A41D 31/00 (2006.01), A41D 31/02 (2006.01), D06B 11/00 (2006.01), D06M 15/564 (2006.01), D06M 23/16 (2006.01)
(54) TECIDO DE ALTA VISIBILIDADE E ROUPA DE ALTA VISIBILIDADE FABRICADA USANDO O TECIDO DE ALTA VISIBILIDADE
(71) KOMATSU SEIREN CO., LTD. (JP) , KANEKA CORPORATION (JP)
(72) KONOSUKE UOZUMI, OSAMU HANIDA, ITSURO YAMAZAKI
(85) 27/04/2016
(86) PCT JP2014/005430 de 27/10/2014
(87) WO 2015/064079 de 07/05/2015
Publicação automática da admissibilidade da fase nacional depositado via PCT . Tratado de cooperação em matéria de Patentes, conforme Instrução Normativa nº 02, de 06/06/2017 publicada na RPI nº 2422, de 06/06/2017.

---

(21) BR 11 2016 009332-1 A2

Código 1.3 - Notificação - Fase Nacional - PCT
(22) 26/09/2014
(30) 31/10/2013 JP 2013-226799
(51) B24C 5/06 (2006.01)
(54) UNIDADE DE PLACA LATERAL, E, PROJETOR CENTRÍFUGO
(71) SINTOKOGIO, LTD. (JP)
(72) HIROAKI SUZUKI, MASATO UMEOKA

(85) 27/04/2016
(86) PCT JP2014/075724 de 26/09/2014
(87) WO 2015/064262 de 07/05/2015
Publicação automática da admissibilidade da fase nacional depositado via PCT . Tratado de cooperação em matéria de Patentes, conforme Instrução Normativa nº 02, de 06/06/2017 publicada na RPI nº 2422, de 06/06/2017.

---

(21) BR 11 2016 009333-0 A2

Código 1.3 - Notificação - Fase Nacional - PCT
(22) 30/10/2014
(30) 05/11/2013 US 61/900,255
(51) A61K 31/437 (2006.01), C07D 471/04 (2006.01), A61K 9/10 (2006.01)
(54) FORMULAÇÕES DE INJEÇÃO À BASE DE ÓLEO DE SÉSAMO
(71) 3M INNOVATIVE PROPERTIES COMPANY (US)
(72) JOSEPH BEAURLINE, JAMES ELVECROG, JOHN VASILAKOS, JOHN T. CAPECCHI, KAREN E. JOHNSON
(85) 27/04/2016
(86) PCT US2014/063095 de 30/10/2014
(87) WO 2015/069535 de 14/05/2015
Publicação automática da admissibilidade da fase nacional depositado via PCT . Tratado de cooperação em matéria de Patentes, conforme Instrução Normativa nº 02, de 06/06/2017 publicada na RPI nº 2422, de 06/06/2017.

---

(21) BR 11 2016 009334-8 A2

Código 1.3 - Notificação - Fase Nacional - PCT
(22) 03/11/2014
(30) 05/11/2013 IT MI2013A001830
(51) C08F 295/00 (2006.01), C08F 4/655 (2006.01)
(54) POLIBUTADIENOS DE DIBLOCO ESTEREORREGULARES TENDO UMA ESTRUTURA 1,4-CIS/1,2 SINDIOTÁTICA DA POLIMERIZAÇÃO ESTEREOESPECÍFICA
(71) VERSALIS S.P.A. (IT)
(72) FRANCESCO MASI, ANNA SOMMAZZI, GIOVANNI RICCI, GIUSEPPE LEONE, SALVATORE COPPOLA
(85) 27/04/2016
(86) PCT IB2014/065768 de 03/11/2014
(87) WO 2015/068095 de 14/05/2015
Publicação automática da admissibilidade da fase nacional depositado via PCT . Tratado de cooperação em matéria de Patentes, conforme Instrução Normativa nº 02, de 06/06/2017 publicada na RPI nº 2422, de 06/06/2017.

---

(21) BR 11 2016 009335-6 A2

Código 1.3 - Notificação - Fase Nacional - PCT
(22) 15/10/2014
(30) 30/10/2013 US 14/066,893
(51) C09K 8/46 (2006.01), C09K 8/60 (2006.01)
(54) PROPANTES COM RESISTÊNCIA MELHORADA

(71) BAKER HUGHES INCORPORATED (US)
(72) NAIMA BESTAOUI-SPURR, QI QU, CHRISTOPHER J. STEPHENSON
(85) 27/04/2016
(86) PCT US2014/060671 de 15/10/2014
(87) WO 2015/065711 de 07/05/2015
Publicação automática da admissibilidade da fase nacional depositado via PCT . Tratado de cooperação em matéria de Patentes, conforme Instrução Normativa nº 02, de 06/06/2017 publicada na RPI nº 2422, de 06/06/2017.

---

(21) BR 11 2016 009337-2 A2

Código 1.3 - Notificação - Fase Nacional - PCT
(22) 27/10/2014
(30) 29/10/2013 CN 201310519926.7
(51) B09B 3/00 (2006.01)
(54) MÉTODO DE TRATAMENTO DE LIXO PARA SEPARAÇÃO DE SÓLIDOS E LÍQUIDOS E SEPARAÇÃO DE MATERIAIS ORGÂNICOS E INORGÂNICOS, E, APARELHO PARA A IMPLEMENTAÇÃO DO MÉTODO DE TRATAMENTO DE LIXO
(71) MISSISSIPPI INTERNATIONAL WATER INC. (US) , AMAZON ENVIRONMENTAL PROTECTION TECHNOLOGY AND EQUIPMENT PTE. LTD (SG)
(72) DAWEI ZHANG
(85) 27/04/2016
(86) PCT CN2014/089559 de 27/10/2014
(87) WO 2015/062458 de 07/05/2015
Publicação automática da admissibilidade da fase nacional depositado via PCT . Tratado de cooperação em matéria de Patentes, conforme Instrução Normativa nº 02, de 06/06/2017 publicada na RPI nº 2422, de 06/06/2017.

---

(21) BR 11 2016 009342-9 A2

Código 1.3 - Notificação - Fase Nacional - PCT
(22) 29/10/2014
(30) 31/10/2013 DE DE 102013222164.9
(51) A61K 8/34 (2006.01), A61Q 19/00 (2006.01), A61K 8/06 (2006.01)
(54) EMULSÕES MÚLTIPLAS ESTABILIZADAS COMO PRODUTO PARA PROTEÇÃO DE PELE
(71) DEB IP LIMITED (GB)
(72) ECKHARD HEISLER, THOMAS MANGEN, NICOLE WANS
(85) 27/04/2016
(86) PCT GB2014/053205 de 29/10/2014
(87) WO 2015/063471 de 07/05/2015
Publicação automática da admissibilidade da fase nacional depositado via PCT . Tratado de cooperação em matéria de Patentes, conforme Instrução Normativa nº 02, de 06/06/2017 publicada na RPI nº 2422, de 06/06/2017.

---

(21) BR 11 2016 009343-7 A2

Código 1.3 - Notificação - Fase Nacional - PCT

(22) 08/11/2013
(51) C09D 123/28 (2006.01), C09D 133/00 (2006.01), C09D 153/00 (2006.01), C09D 127/06 (2006.01), C08J 7/04 (2006.01)
(54) COMPOSIÇÃO DE TINTA SEM INICIADOR, MÉTODOS PARA FABRICAR A MESMA E ARTIGOS COMPREENDENDO A MESMA
(71) DOW GLOBAL TECHNOLOGIES LLC (US)
(72) HONG YANG, TAO HAN, HAIYANG YU
(85) 27/04/2016
(86) PCT CN2013/086793 de 08/11/2013
(87) WO 2015/066899 de 14/05/2015
Publicação automática da admissibilidade da fase nacional depositado via PCT . Tratado de cooperação em matéria de Patentes, conforme Instrução Normativa nº 02, de 06/06/2017 publicada na RPI nº 2422, de 06/06/2017.

---

(21) BR 11 2016 009345-3 A2

Código 1.3 - Notificação - Fase Nacional - PCT
(22) 30/10/2014
(30) 30/11/2013 IT FI2013A000292
(51) B26D 7/12 (2006.01), B26D 3/16 (2006.01), B26D 5/06 (2006.01), B24B 3/38 (2006.01), B24B 9/02 (2006.01)
(54) DISPOSITIVO PARA CONTROLAR O ESTADO DE AFIAMENTO DE UMA LÂMINA
(71) FUTURA S.P.A. (IT)
(72) GIOVACCHINO GIURLANI
(85) 27/04/2016
(86) PCT IT2014/000283 de 30/10/2014
(87) WO 2015/079465 de 04/06/2015
Publicação automática da admissibilidade da fase nacional depositado via PCT . Tratado de cooperação em matéria de Patentes, conforme Instrução Normativa nº 02, de 06/06/2017 publicada na RPI nº 2422, de 06/06/2017.

---

(21) BR 11 2016 009346-1 A2

Código 1.3 - Notificação - Fase Nacional - PCT
(22) 21/10/2014
(30) 01/11/2013 US 61/898,654
(51) A61N 1/39 (2006.01), H04M 1/725 (2006.01)
(54) COMUNICADOR SENSÍVEL A MOVIMENTO PARA UM DESFIBRILADOR PORTÁTIL E DISPOSITIVO DE DESFIBRILAÇÃO
(71) KONINKLIJKE PHILIPS N.V. (NL)
(72) MARTY KING, CATHERINE ANN THOMPSON
(85) 27/04/2016
(86) PCT IB2014/065489 de 21/10/2014
(87) WO 2015/063650 de 07/05/2015
Publicação automática da admissibilidade da fase nacional depositado via PCT . Tratado de cooperação em matéria de Patentes, conforme Instrução Normativa nº 02, de 06/06/2017 publicada na RPI nº 2422, de 06/06/2017.

(21) BR 11 2016 009347-0 A2

Código 1.3 - Notificação - Fase Nacional - PCT
(22) 19/11/2014
(30) 21/11/2013 SE 1351384-1
(51) G05D 1/00 (2006.01), G05D 1/02 (2006.01)
(54) SISTEMA E MÉTODO PARA TORNAR POSSÍVEL A OPERAÇÃO AUTÔNOMA E/OU O CONTROLE EXTERNO DE UM VEÍCULO MOTOR
(71) SCANIA CV AB (SE)
(72) DANIEL FRYLMARK, LINUS BREDBERG
(85) 27/04/2016
(86) PCT SE2014/051370 de 19/11/2014
(87) WO 2015/076732 de 28/05/2015
Publicação automática da admissibilidade da fase nacional depositado via PCT . Tratado de cooperação em matéria de Patentes, conforme Instrução Normativa nº 02, de 06/06/2017 publicada na RPI nº 2422, de 06/06/2017.

(21) BR 11 2016 009349-6 A2

Código 1.3 - Notificação - Fase Nacional - PCT
(22) 30/10/2014
(30) 30/10/2013 US 61/897,713
(51) C07H 19/048 (2006.01)
(54) MÉTODO QUIMIOPROTETOR PARA O TRATAMENTO OU PREVENÇÃO DE LESÕES EM DNA MEDIADAS POR UV NA PELE DE UM INDIVÍDUO, MÉTODO CITOPROTETOR PARA O TRATAMENTO OU PREVENÇÃO DE LESÕES OXIDATIVAS NA PELE DE UM INDIVÍDUO, E, MÉTODO DE TRATAMENTO OU REPARAÇÃO DE UMA FERIDA NA PELE DE UM INDIVÍDUO
(71) CHROMADEX INC. (US)
(72) ANN DEREN-LEWIS, TROY RHONEMUS
(85) 27/04/2016
(86) PCT US2014/063260 de 30/10/2014
(87) WO 2015/066382 de 07/05/2015
Publicação automática da admissibilidade da fase nacional depositado via PCT . Tratado de cooperação em matéria de Patentes, conforme Instrução Normativa nº 02, de 06/06/2017 publicada na RPI nº 2422, de 06/06/2017.

(21) BR 11 2016 009351-8 A2

Código 1.3 - Notificação - Fase Nacional - PCT
(22) 03/11/2014
(30) 01/11/2013 EP 13191300.6
(51) A23L 1/30 (2006.01), A23L 1/29 (2006.01), A61K 31/20 (2006.01)
(54) USO DE LIPÍDIO PARA A PREPARAÇÃO DE UMA COMPOSIÇÃO NUTRICIONAL, FÓRMULA PARA RECÉM- NASCIDOS, E, MÉTODO PARA PROVER NUTRIÇÃO A UM RECÉM-NASCIDO
(71) N.V. NUTRICIA (NL)
(72) ELINE MARLEEN VAN DER BEEK, MARIEKE ABRAHAMSE-

BERKEVELD, INGA CHRISTIANE TELLER
(85) 27/04/2016
(86) PCT NL2014/050761 de 03/11/2014
(87) WO 2015/065193 de 07/05/2015
Publicação automática da admissibilidade da fase nacional depositado via PCT . Tratado de cooperação em matéria de Patentes, conforme Instrução Normativa nº 02, de 06/06/2017 publicada na RPI nº 2422, de 06/06/2017.

---

(21) BR 11 2016 009354-2 A2

Código 1.3 - Notificação - Fase Nacional - PCT
(22) 30/10/2014
(30) 30/11/2013 IT FI2013A000292
(51) B26D 7/12 (2006.01), B26D 3/16 (2006.01), B26D 5/06 (2006.01), B24B 3/38 (2006.01), B24B 9/02 (2006.01)
(54) DISPOSITIVO PARA CONTROLAR O ESTADO DE AFIAMENTO DE UMA LÂMINA QUE TEM UMA BORDA DE CORTE DELIMITADA POR DOIS LADOS QUE CONVERGEM NA DIREÇÃO DE UM PLANO
(71) FUTURA S.P.A. (IT)
(72) GIOVACCHINO GIURLANI
(85) 27/04/2016
(86) PCT IT2014/000284 de 30/10/2014
(87) WO 2015/079466 de 04/06/2015
Publicação automática da admissibilidade da fase nacional depositado via PCT . Tratado de cooperação em matéria de Patentes, conforme Instrução Normativa nº 02, de 06/06/2017 publicada na RPI nº 2422, de 06/06/2017.

---

(21) BR 11 2016 009355-0 A2

Código 1.3 - Notificação - Fase Nacional - PCT
(22) 30/10/2014
(30) 31/10/2013 EP 13191122.4
(51) A61B 6/00 (2006.01), A61B 6/02 (2006.01), A61B 6/04 (2006.01), A61B 6/10 (2006.01)
(54) SISTEMA DE IMAGEAMENTO POR RAIOS X, MÉTODO PARA FORNECER DADOS DE IMAGEM DE RAIOS X DE UM OBJETO, ELEMENTO DE PROGRAMA DE COMPUTADOR E MÍDIA LEGÍVEL POR COMPUTADOR
(71) KONINKLIJKE PHILIPS N.V. (NL)
(72) CHRYSI PAPALAZAROU, GEREON VOGTMEIER, KLAUS JUERGEN ENGEL, HERMAN STEGEHUIS
(85) 27/04/2016
(86) PCT EP2014/073275 de 30/10/2014
(87) WO 2015/063191 de 07/05/2015
Publicação automática da admissibilidade da fase nacional depositado via PCT . Tratado de cooperação em matéria de Patentes, conforme Instrução Normativa nº 02, de 06/06/2017 publicada na RPI nº 2422, de 06/06/2017.

---

(21) BR 11 2016 009356-9 A2

Código 1.3 - Notificação - Fase Nacional - PCT

(22) 03/11/2014
(30) 03/11/2013 US 61/899,259; 12/05/2014 US 14/275,556
(51) G06F 3/01 (2006.01), G01D 21/00 (2006.01), G06F 3/038 (2013.01)
(54) ALINHAMENTO DE TEMPO DE DADOS DE SENSOR
(71) MICROSOFT TECHNOLOGY LICENSING, LLC (US)
(72) NATARAJAN KURIAN SESHAN, TOM SAVELL
(85) 27/04/2016
(86) PCT US2014/063611 de 03/11/2014
(87) WO 2015/066578 de 07/05/2015
Publicação automática da admissibilidade da fase nacional depositado via PCT . Tratado de cooperação em matéria de Patentes, conforme Instrução Normativa nº 02, de 06/06/2017 publicada na RPI nº 2422, de 06/06/2017.

---

(21) BR 11 2016 009357-7 A2

Código 1.3 - Notificação - Fase Nacional - PCT
(22) 04/11/2014
(30) 04/11/2013 EP 13191392.3
(51) A23L 1/30 (2006.01), A23L 1/308 (2006.01), A23L 1/29 (2006.01)
(54) USOS DE UM INGREDIENTE FERMENTADO E OLIGOSSACARÍDEOS NÃO DIGERÍVEIS NA FABRICAÇÃO DE UMA FÓRMULA PARA FÓRMULA PARA RECÉM-NASCIDO OU DE CONTINUAÇÃO PARA USO NA REDUÇÃO DA INCIDÊNCIA DE CÓLICAS EM UM RECÉM-NASCIDO
(71) N.V. NUTRICIA (NL)
(72) THOMAS LUDWIG, HOUKJE BOURITIUS, DONGHUI YU
(85) 27/04/2016
(86) PCT NL2014/050762 de 04/11/2014
(87) WO 2015/065194 de 07/05/2015
Publicação automática da admissibilidade da fase nacional depositado via PCT . Tratado de cooperação em matéria de Patentes, conforme Instrução Normativa nº 02, de 06/06/2017 publicada na RPI nº 2422, de 06/06/2017.

---

(21) BR 11 2016 009358-5 A2

Código 1.3 - Notificação - Fase Nacional - PCT
(22) 07/11/2014
(30) 08/11/2013 EP 13192159.5
(51) C23C 16/26 (2006.01), C23C 16/34 (2006.01)
(54) RECIPIENTE REVESTIDO
(71) NESTEC S.A. (CH)
(72) HÉLÈNE BEATRICE LANCTUIT, TRAN MINH DUC, JOCELYN VIARD
(85) 27/04/2016
(86) PCT EP2014/074012 de 07/11/2014
(87) WO 2015/067739 de 14/05/2015
Publicação automática da admissibilidade da fase nacional depositado via PCT . Tratado de cooperação em matéria de Patentes, conforme Instrução Normativa nº 02, de 06/06/2017 publicada na RPI nº 2422, de 06/06/2017.

(21) BR 11 2016 009360-7 A2

Código 1.3 - Notificação - Fase Nacional - PCT
(22) 28/10/2014
(30) 28/10/2013 US 61/896,634; 06/11/2013 US 61/900,995; 27/10/2014 US 14/525,085
(51) H04L 5/00 (2006.01), H04W 72/04 (2009.01), H04W 74/00 (2009.01)
(54) PROCESSO DE TRANSMISSÃO SELETIVA DE SUBCANAL MELHORADO
(71) QUALCOMM INCORPORATED (US)
(72) ALFRED ASTERJADHI, BIN TIAN, SIMONE MERLIN, AMIN JAFARIAN
(85) 27/04/2016
(86) PCT US2014/062543 de 28/10/2014
(87) WO 2015/065953 de 07/05/2015
Publicação automática da admissibilidade da fase nacional depositado via PCT . Tratado de cooperação em matéria de Patentes, conforme Instrução Normativa nº 02, de 06/06/2017 publicada na RPI nº 2422, de 06/06/2017.

(21) BR 11 2016 009361-5 A2

Código 1.3 - Notificação - Fase Nacional - PCT
(22) 17/10/2014
(30) 28/10/2013 US 14/065,388
(51) G06N 3/04 (2006.01), G06N 3/08 (2006.01)
(54) AVALIAÇÃO DE UM SISTEMA QUE INCLUI SUBSISTEMAS SEPARÁVEIS EM UMA FAIXA MULTIDIMENSIONAL
(71) QUALCOMM INCORPORATED (US)
(72) MICHAEL CAMPOS, CASIMIR MATTHEW WIERZYNSKI, BARDIA FALLAH BEHABADI
(85) 27/04/2016
(86) PCT US2014/061220 de 17/10/2014
(87) WO 2015/065738 de 07/05/2015
Publicação automática da admissibilidade da fase nacional depositado via PCT . Tratado de cooperação em matéria de Patentes, conforme Instrução Normativa nº 02, de 06/06/2017 publicada na RPI nº 2422, de 06/06/2017.

(21) BR 11 2016 009362-3 A2

Código 1.3 - Notificação - Fase Nacional - PCT
(22) 01/12/2014
(30) 03/12/2013 US 61/911,321; 26/11/2014 US 14/554,693
(51) G09B 19/24 (2006.01)
(54) SISTEMAS E MÉTODOS PARA UM SISTEMA DE TREINAMENTO PARA OPERAÇÕES DE SOLDA
(71) ILLINOIS TOOL WORKS INC (US)
(72) ANTHONY VAN BERGEN SALSICH, WILLIAM JOSHUA BECKER, BRUCE PATRICK ALBRECHT
(85) 27/04/2016
(86) PCT US2014/067951 de 01/12/2014
(87) WO 2015/084734 de 11/06/2015

	Publicação automática da admissibilidade da fase nacional depositado via PCT . Tratado de cooperação em matéria de Patentes, conforme Instrução Normativa nº 02, de 06/06/2017 publicada na RPI nº 2422, de 06/06/2017.
(21) BR 11 2016 009364-0 A2	Código 1.3 - Notificação - Fase Nacional - PCT (22) 23/10/2014 (30) 01/11/2013 EP 13191299.0; 01/11/2013 US 61/898,554 (51) A61B 5/087 (2006.01), A61B 5/00 (2006.01), A61B 5/11 (2006.01) (54) SISTEMA E MÉTODO PARA DETERMINAÇÃO DE INFORMAÇÕES DE SINAIS VITAIS DE UM INDIVÍDUO; DISPOSITIVO PARA USO NO SISTEMA; E MARCADOR PARA USO EM UM SISTEMA (71) KONINKLIJKE PHILIPS N.V. (NL) (72) ALEXANDER DUBIELCZYK, CHRISTIAN MICHAEL EPPING, ROLF NEUMANN (85) 27/04/2016 (86) PCT EP2014/072752 de 23/10/2014 (87) WO 2015/062969 de 07/05/2015 Publicação automática da admissibilidade da fase nacional depositado via PCT . Tratado de cooperação em matéria de Patentes, conforme Instrução Normativa nº 02, de 06/06/2017 publicada na RPI nº 2422, de 06/06/2017.
(21) BR 11 2016 009366-6 A2	Código 1.3 - Notificação - Fase Nacional - PCT (22) 29/10/2014 (30) 04/11/2013 US 61/899,865; 05/05/2014 US 61/988,692 (51) H04N 9/31 (2006.01), G03B 21/14 (2006.01) (54) SISTEMAS DE PROJETOR MULTI-MODULADOR E ÚNICO COM ESCURECIMENTO GLOBAL (71) DOLBY LABORATORIES LICENSING CORPORATION (US) (72) DOUGLAS J. GORNY, DOUGLAS J. DARROW, CRAIG TODD, MARTIN J. RICHARDS (85) 27/04/2016 (86) PCT US2014/062963 de 29/10/2014 (87) WO 2015/066214 de 07/05/2015 Publicação automática da admissibilidade da fase nacional depositado via PCT . Tratado de cooperação em matéria de Patentes, conforme Instrução Normativa nº 02, de 06/06/2017 publicada na RPI nº 2422, de 06/06/2017.
(21) BR 11 2016 009367-4 A2	Código 1.3 - Notificação - Fase Nacional - PCT (22) 23/10/2014 (30) 30/10/2013 EP 13190789.1 (51) H02J 5/00 (2006.01), H05B 6/00 (2006.01) (54) BARREIRA TÉRMICA PARA TRANSFERÊNCIA DE ENERGIA SEM FIO (71) KONINKLIJKE PHILIPS N.V. (NL) (72) ANDRIES VAN WAGENINGEN, WILHELMUS GERARDUS MARIA ETTES,

ANTONIUS ADRIAAN MARIA STARING, JOHANNES GERARDUS FREDERICUS KABLAU
(85) 27/04/2016
(86) PCT EP2014/072702 de 23/10/2014
(87) WO 2015/062947 de 07/05/2015
Publicação automática da admissibilidade da fase nacional depositado via PCT . Tratado de cooperação em matéria de Patentes, conforme Instrução Normativa nº 02, de 06/06/2017 publicada na RPI nº 2422, de 06/06/2017.

---

(21) BR 11 2016 009369-0 A2

Código 1.3 - Notificação - Fase Nacional - PCT
(22) 17/10/2014
(30) 30/11/2013 IT FI2013A000291
(51) B24B 49/02 (2006.01), B24B 3/36 (2006.01), B24B 3/46 (2006.01)
(54) DISPOSITIVO PARA AFIAR AS LÂMINAS DE MÁQUINAS DE CORTE
(71) FUTURA S.P.A. (IT)
(72) GIOVACCHINO GIURLANI
(85) 27/04/2016
(86) PCT IT2014/000274 de 17/10/2014
(87) WO 2015/079464 de 04/06/2015
Publicação automática da admissibilidade da fase nacional depositado via PCT . Tratado de cooperação em matéria de Patentes, conforme Instrução Normativa nº 02, de 06/06/2017 publicada na RPI nº 2422, de 06/06/2017.

---

(21) BR 11 2016 009370-4 A2

Código 1.3 - Notificação - Fase Nacional - PCT
(22) 13/10/2014
(30) 28/10/2013 US 14/065,089
(51) G06N 3/04 (2006.01)
(54) MÉTODOS E APARELHO PARA ETIQUETAR CLASSES COM O USO DE APRENDIZADO SUPERVISIONADO
(71) QUALCOMM INCORPORATED (US)
(72) VIKRAM GUPTA, REGAN BLYTHE TOWAL, VICTOR HOKKIU CHAN, RAVINDRA MANOHAR PATWARDHAN, JEFFREY LEVIN
(85) 27/04/2016
(86) PCT US2014/060234 de 13/10/2014
(87) WO 2015/065686 de 07/05/2015
Publicação automática da admissibilidade da fase nacional depositado via PCT . Tratado de cooperação em matéria de Patentes, conforme Instrução Normativa nº 02, de 06/06/2017 publicada na RPI nº 2422, de 06/06/2017.

---

(21) BR 11 2016 009371-2 A2

Código 1.3 - Notificação - Fase Nacional - PCT
(22) 14/10/2014
(30) 28/10/2013 US 14/064.915
(51) A61M 39/10 (2006.01)
(54) ?RECURSO DE RETENÇÃO PARA CONEXÃO DE INTERFACE MOLE?

(71) BECTON, DICKINSON AND COMPANY (US)
(72) KELLY CHRISTENSEN, VENUGOPAL GHATIKAR, BRYAN F. BIHLMAIER, WESTON F. HARDING
(85) 27/04/2016
(86) PCT US2014/060504 de 14/10/2014
(87) WO 2015/065700 de 07/05/2015
Publicação automática da admissibilidade da fase nacional depositado via PCT . Tratado de cooperação em matéria de Patentes, conforme Instrução Normativa nº 02, de 06/06/2017 publicada na RPI nº 2422, de 06/06/2017.

---

(21) BR 11 2016 009372-0 A2

Código 1.3 - Notificação - Fase Nacional - PCT
(22) 13/10/2014
(30) 31/10/2013 CN 201310530004.6
(51) D21H 21/18 (2006.01), D21H 17/00 (2006.01)
(54) POLÍMERO DO TIPO ACRILAMIDA MODIFICADO COM DIALDEÍDO PARA FAZER PAPEL, MÉTODO PARA PREPARAR UM POLÍMERO DO TIPO ACRILAMIDA MODIFICADO POR DIALDEÍDO, E, PAPEL
(71) ECOLAB USA INC. (US)
(72) MENG ZHANG, BO ZHU, YULIN ZHAO, JIAN KUN SHEN, NA XU
(85) 27/04/2016
(86) PCT US2014/060305 de 13/10/2014
(87) WO 2015/065688 de 07/05/2015
Publicação automática da admissibilidade da fase nacional depositado via PCT . Tratado de cooperação em matéria de Patentes, conforme Instrução Normativa nº 02, de 06/06/2017 publicada na RPI nº 2422, de 06/06/2017.

---

(21) BR 11 2016 009373-9 A2

Código 1.3 - Notificação - Fase Nacional - PCT
(22) 29/10/2013
(51) G01R 31/12 (2006.01), G01R 31/14 (2006.01)
(54) SISTEMA, E, MÉTODO DE DETECÇÃO DE DESCARGA PARCIAL
(71) PRYSMIAN S.P.A. (IT)
(72) ANTONIO DI STEFANO, ROBERTO CANDELA, GIUSEPPE FISCELLI
(85) 27/04/2016
(86) PCT EP2013/072569 de 29/10/2013
(87) WO 2015/062628 de 07/05/2015
Publicação automática da admissibilidade da fase nacional depositado via PCT . Tratado de cooperação em matéria de Patentes, conforme Instrução Normativa nº 02, de 06/06/2017 publicada na RPI nº 2422, de 06/06/2017.

---

(21) BR 11 2016 009374-7 A2

Código 1.3 - Notificação - Fase Nacional - PCT
(22) 31/10/2014
(30) 07/11/2013 EP 13191976.3
(51) C08K 5/15 (2006.01), C08K 5/3415 (2006.01), C08K 5/28 (2006.01), C08L 23/06 (2006.01), H01B 9/00 (2006.01)

(54) PROCESSO PARA FUNCIONALIZAR UM (CO)POLÍMERO À BASE DE ETILENO; PROCESSO PARA MODIFICAR UM (CO) POLÍMERO À BASE DE ETILENO; (CO)POLÍMERO À BASE DE ETILENO FUNCIONALIZADO; USO DO (CO)POLÍMERO À BASE DE ETILENO FUNCIONALIZADO; E CABO DE ALIMENTAÇÃO
(71) AKZO NOBEL CHEMICALS INTERNATIONAL B.V. (NL)
(72) WALDO JOSEPH ELISABETH BEEK, AUKE GERARDUS TALMA
(85) 27/04/2016
(86) PCT EP2014/073418 de 31/10/2014
(87) WO 2015/067533 de 14/05/2015
Publicação automática da admissibilidade da fase nacional depositado via PCT . Tratado de cooperação em matéria de Patentes, conforme Instrução Normativa nº 02, de 06/06/2017 publicada na RPI nº 2422, de 06/06/2017.

---

(21) BR 11 2016 009376-3 A2

Código 1.3 - Notificação - Fase Nacional - PCT
(22) 30/10/2014
(30) 31/10/2013 EP 13191071.3; 11/08/2014 EP 14180491.4
(51) C07C 67/08 (2006.01), C07C 69/80 (2006.01), C07C 69/82 (2006.01), C08K 5/12 (2006.01)
(54) PROCESSO PARA A PRODUÇÃO DE ÉSTERES CARBOXÍLICOS, E, USO DE UM COMPOSTO DE ÉSTER
(71) BASF SE (DE)
(72) MARTIN KALLER, MICHAEL KOCH, BORIS BREITSCHEIDEL
(85) 27/04/2016
(86) PCT EP2014/073272 de 30/10/2014
(87) WO 2015/063189 de 07/05/2015
Publicação automática da admissibilidade da fase nacional depositado via PCT . Tratado de cooperação em matéria de Patentes, conforme Instrução Normativa nº 02, de 06/06/2017 publicada na RPI nº 2422, de 06/06/2017.

---

(21) BR 11 2016 009379-8 A2

Código 1.3 - Notificação - Fase Nacional - PCT
(22) 17/10/2014
(30) 02/12/2013 IT FI2013A000294
(51) B24D 15/08 (2006.01), B24B 3/36 (2006.01), B24B 3/46 (2006.01)
(54) DISPOSITIVO DE AFIAR PARA AMOLAR LÂMINAS MONTADAS EM MÁQUINAS DE CORTE
(71) FUTURA S.P.A. (IT)
(72) GIOVACCHINO GIURLANI, CIRO GUARINI
(85) 27/04/2016
(86) PCT IT2014/000273 de 17/10/2014
(87) WO 2015/083188 de 11/06/2015
Publicação automática da admissibilidade da fase nacional depositado via PCT . Tratado de cooperação em matéria de Patentes, conforme Instrução Normativa nº 02, de 06/06/2017 publicada na RPI nº 2422, de 06/06/2017.

(21) BR 11 2016 009380-1 A2

Código 1.3 - Notificação - Fase Nacional - PCT
(22) 21/07/2014
(30) 28/10/2013 US 14/064,695
(51) H04L 12/24 (2006.01), B23K 9/00 (2006.01), H04W 4/00 (2009.01)
(54) ?SISTEMA E MÉTODO PARA TROCA DE DADOS E CONTROLE COM UM TERMINAL DE COMUNICAÇÃO SEM FIO EM UM SISTEMA DE SOLDAGEM?
(71) ILLINOIS TOOL WORKS INC (US)
(72) MARC LEE DENIS, MICHAEL ANTHONY GILL, TODD G. BATZLER
(85) 27/04/2016
(86) PCT US2014/047502 de 21/07/2014
(87) WO 2015/065549 de 07/05/2015
Publicação automática da admissibilidade da fase nacional depositado via PCT . Tratado de cooperação em matéria de Patentes, conforme Instrução Normativa nº 02, de 06/06/2017 publicada na RPI nº 2422, de 06/06/2017.

(21) BR 11 2016 009381-0 A2

Código 1.3 - Notificação - Fase Nacional - PCT
(22) 30/10/2014
(30) 01/11/2013 JP 2013-227858; 20/05/2014 JP 2014-104442
(51) C23C 2/00 (2006.01), B21C 37/09 (2006.01), C23C 2/02 (2006.01), C23C 2/18 (2006.01), C23C 2/20 (2006.01), C23C 2/26 (2006.01), C23C 2/38 (2006.01), C23C 2/40 (2006.01), F27B 3/20 (2006.01)
(54) FORNO DE GALVANIZAÇÃO DE METAL FUNDIDO, MÉTODO E SISTEMA PARA FABRICAÇÃO DE PRODUTO GALVANIZADO E TUBO DE AÇO POR GALVANOPLASTIA OBTIDO PELO MÉTODO PARA FABRICAÇÃO DO MESMO
(71) DAIWA STEEL TUBE INDUSTRIES CO., LTD. (JP)
(72) SHINICHIRO NAKAMURA, MUTSUMU TANIMOTO, ATSUSHI YAMADA
(85) 27/04/2016
(86) PCT JP2014/078907 de 30/10/2014
(87) WO 2015/064695 de 07/05/2015
Publicação automática da admissibilidade da fase nacional depositado via PCT . Tratado de cooperação em matéria de Patentes, conforme Instrução Normativa nº 02, de 06/06/2017 publicada na RPI nº 2422, de 06/06/2017.

(21) BR 11 2016 009382-8 A2

Código 1.3 - Notificação - Fase Nacional - PCT
(22) 02/07/2014
(30) 27/10/2013 CN 201310515642.0
(51) E02D 5/34 (2006.01), E02D 5/48 (2006.01), E21B 7/00 (2006.01)
(54) MÉTODO DE FORMAÇÃO DE ESTACA PARA ESTACA EXPANDIDA E EXTRUDADA COMPOSTA E EQUIPAMENTO DE FORMAÇÃO DE ESTACA EXPANDIDA E EXTRUDADA COMPOSTA
(71) HAINAN ZHUODIAN HIGH-TECH DEVELOPMENT CO., LTD. (CN) ,

ZHUODIAN CONSTRUCTION (HUBEI) CO., LTD. (CN)
(72) GUIJIAO PENG, XINHUA WANG, YING PENG, YANJI TAN, PENGFEI LONG
(85) 27/04/2016
(86) PCT CN2014/081476 de 02/07/2014
(87) WO 2015/058555 de 30/04/2015
Publicação automática da admissibilidade da fase nacional depositado via PCT . Tratado de cooperação em matéria de Patentes, conforme Instrução Normativa nº 02, de 06/06/2017 publicada na RPI nº 2422, de 06/06/2017.

---

(21) BR 11 2016 009383-6 A2

Código 1.3 - Notificação - Fase Nacional - PCT
(22) 09/10/2014
(30) 28/10/2013 EP 13190404.7
(51) E21B 10/36 (2006.01), E21B 10/38 (2006.01), E21B 10/56 (2006.01)
(54) PONTA DO FURADOR DE PERCUSSÃO DE ROCHA COM COMUTADORES DE CALIBRAGEM OTIMIZADOS
(71) SANDVIK INTELLECTUAL PROPERTY AB (SE)
(72) PER MATTSON, MAGNUS PERSSON
(85) 27/04/2016
(86) PCT EP2014/071647 de 09/10/2014
(87) WO 2015/062833 de 07/05/2015
Publicação automática da admissibilidade da fase nacional depositado via PCT . Tratado de cooperação em matéria de Patentes, conforme Instrução Normativa nº 02, de 06/06/2017 publicada na RPI nº 2422, de 06/06/2017.

---

(21) BR 11 2016 009384-4 A2

Código 1.3 - Notificação - Fase Nacional - PCT
(22) 30/10/2014
(30) 31/10/2013 WO PCT/IB2013/002416
(51) A61M 5/142 (2006.01), A61M 5/145 (2006.01), A61M 5/315 (2006.01), A61M 5/172 (2006.01), A61M 5/31 (2006.01), B29C 45/26 (2006.01)
(54) BOMBA PORTÁTIL PARA A INJEÇÃO DE FLUIDOS EM UM PACIENTE
(71) SWISSINNOV PRODUCT SARL (CH)
(72) FLORENT JUNOD, THIERRY NAVARRO
(85) 27/04/2016
(86) PCT IB2014/002279 de 30/10/2014
(87) WO 2015/063576 de 07/05/2015
Publicação automática da admissibilidade da fase nacional depositado via PCT . Tratado de cooperação em matéria de Patentes, conforme Instrução Normativa nº 02, de 06/06/2017 publicada na RPI nº 2422, de 06/06/2017.

---

(21) BR 11 2016 009385-2 A2

Código 1.3 - Notificação - Fase Nacional - PCT
(22) 27/10/2014
(30) 28/10/2013 SE 1351277-7; 28/10/2013 US 14/064,624
(51) A01J 5/08 (2006.01)

(54) FORRO PARA BOJO DE MAMILO COM MASSAGEM INTENSIFICADA AO MAMILO E MÉTODO DE MASSAGEAMENTO DE MAMILO
(71) DELAVAL HOLDING AB (SE)
(72) NILS ÄLVEBY
(85) 27/04/2016
(86) PCT SE2014/051264 de 27/10/2014
(87) WO 2015/065274 de 07/05/2015
Publicação automática da admissibilidade da fase nacional depositado via PCT . Tratado de cooperação em matéria de Patentes, conforme Instrução Normativa nº 02, de 06/06/2017 publicada na RPI nº 2422, de 06/06/2017.

---

(21) BR 11 2016 009386-0 A2

Código 1.3 - Notificação - Fase Nacional - PCT
(22) 12/12/2013
(51) B05B 9/01 (2006.01), B05B 12/00 (2006.01)
(54) PISTOLA DE VÁLVULA PARA UM APARELHO DE LIMPEZA DE ALTA PRESSÃO
(71) ALFRED KÄRCHER GMBH & CO. KG (DE)
(72) CHRISTOPH BREUER, DANIEL KNÖDLER
(85) 27/04/2016
(86) PCT EP2013/076456 de 12/12/2013
(87) WO 2015/086084 de 18/06/2015
Publicação automática da admissibilidade da fase nacional depositado via PCT . Tratado de cooperação em matéria de Patentes, conforme Instrução Normativa nº 02, de 06/06/2017 publicada na RPI nº 2422, de 06/06/2017.

---

(21) BR 11 2016 009387-9 A2

Código 1.3 - Notificação - Fase Nacional - PCT
(22) 10/10/2014
(30) 01/11/2013 EP 13191242.0
(51) A61N 5/06 (2006.01)
(54) DISPOSITIVO DE TRATAMENTO POR LUZ, E, MÉTODO PARA POSICIONAR UM DISPOSITIVO DE TRATAMENTO POR LUZ
(71) KONINKLIJKE PHILIPS N.V. (NL)
(72) SUZANNE DANIËLLE VAN DER ZAAN - LANDWEHR JOHAN, SIMONE IRENE ELISABETH VULTO, JACOBUS PETRUS JOHANNES VAN OS
(85) 27/04/2016
(86) PCT EP2014/071727 de 10/10/2014
(87) WO 2015/062842 de 07/05/2015
Publicação automática da admissibilidade da fase nacional depositado via PCT . Tratado de cooperação em matéria de Patentes, conforme Instrução Normativa nº 02, de 06/06/2017 publicada na RPI nº 2422, de 06/06/2017.

---

(21) BR 11 2016 009389-5 A2

Código 1.3 - Notificação - Fase Nacional - PCT
(22) 16/10/2014
(30) 11/11/2013 US PCT/US2013/069441

(51) B01D 15/02 (2006.01), C02F 9/00 (2006.01)
(54) AUXILIARES DE FILTRO DE DIATOMITA COM TEOR REDUZIDO DE ARSÊNICO SOLÚVEL.
(71) EP MINERALS, LLC (US)
(72) CHONGJUN JIANG, PETER E. LENZ, QUN WANG, DAVID SCOTT KESELICA, KIMBERLY WALSH, BRADLEY SCOTT HUMPHREYS
(85) 27/04/2016
(86) PCT US2014/060856 de 16/10/2014
(87) WO 2015/069432 de 14/05/2015
Publicação automática da admissibilidade da fase nacional depositado via PCT . Tratado de cooperação em matéria de Patentes, conforme Instrução Normativa nº 02, de 06/06/2017 publicada na RPI nº 2422, de 06/06/2017.

---

(21) BR 11 2016 009390-9 A2

Código 1.3 - Notificação - Fase Nacional - PCT
(22) 23/09/2015
(30) 07/07/2015 CN 201510395465.6
(51) H04N 7/18 (2006.01), H04N 7/15 (2006.01), H04L 29/08 (2006.01)
(54) MÉTODO E APARELHO PARA CONSULTAR INFORMAÇÕES.
(71) XIAOMI INC. (CN)
(72) FEIYUN LI, CHANGBING CHEN, ENXING HOU
(85) 27/04/2016
(86) PCT CN2015/090363 de 23/09/2015
(87) WO 2017/004897 de 12/01/2017
Publicação automática da admissibilidade da fase nacional depositado via PCT . Tratado de cooperação em matéria de Patentes, conforme Instrução Normativa nº 02, de 06/06/2017 publicada na RPI nº 2422, de 06/06/2017.

---

(21) BR 11 2016 009391-7 A2

Código 1.3 - Notificação - Fase Nacional - PCT
(22) 17/11/2014
(30) 19/11/2013 US 14/084,399
(51) G06F 17/30 (2006.01)
(54) DETECTOR DE CHAMADAS
(71) GOOGLE INC. (US)
(72) RAMAKRISHNA RAJANNA, DEEPANK GUPTA, ARUL SIVA MURUGAN VELAYUTHAM, ABHISHEK SHEOPORY, ANKIT AGARWAL
(85) 27/04/2016
(86) PCT US2014/065906 de 17/11/2014
(87) WO 2015/077175 de 28/05/2015
Publicação automática da admissibilidade da fase nacional depositado via PCT . Tratado de cooperação em matéria de Patentes, conforme Instrução Normativa nº 02, de 06/06/2017 publicada na RPI nº 2422, de 06/06/2017.

---

(21) BR 11 2016 009393-3 A2

Código 1.3 - Notificação - Fase Nacional - PCT
(22) 17/06/2014

(30) 01/11/2013 US 61/962,158; 30/12/2013 US 13/998,974
(51) C12N 5/071 (2010.01), C12N 5/077 (2010.01), C12N 5/0735 (2010.01)
(54) SUSPENSÃO E AGRUPAMENTO DE CÉLULAS-TRONCO PLURIPOTENTES HUMANAS PARA DIFERENCIAÇÃO EM CÉLULAS PANCREÁTICAS ENDÓCRINAS
(71) JANSSEN BIOTECH, INC. (US)
(72) BENJAMIN FRYER, DAINA LANIAUSKAS, MARCIA BLACKMOORE, HAIYUN WANG, KOSTADINKA LILOVA, SHELLEY NELSON, ELIZABETH ROSOCHA
(85) 27/04/2016
(86) PCT US2014/042796 de 17/06/2014
(87) WO 2015/065537 de 07/05/2015
Publicação automática da admissibilidade da fase nacional depositado via PCT . Tratado de cooperação em matéria de Patentes, conforme Instrução Normativa nº 02, de 06/06/2017 publicada na RPI nº 2422, de 06/06/2017.

---

(21) BR 11 2016 009394-1 A2

Código 1.3 - Notificação - Fase Nacional - PCT
(22) 20/10/2014
(30) 01/11/2013 EP 13191241.2
(51) A47J 31/54 (2006.01)
(54) DISPOSITIVO DE AQUECIMENTO DE LÍQUIDO PARA UMA MÁQUINA DE BEBIDA QUENTE, E MÁQUINA DE BEBIDA QUENTE
(71) KONINKLIJKE PHILIPS N.V. (NL)
(72) JARNO BEEKMAN, FRED FRAIJ
(85) 27/04/2016
(86) PCT EP2014/072383 de 20/10/2014
(87) WO 2015/062882 de 07/05/2015
Publicação automática da admissibilidade da fase nacional depositado via PCT . Tratado de cooperação em matéria de Patentes, conforme Instrução Normativa nº 02, de 06/06/2017 publicada na RPI nº 2422, de 06/06/2017.

---

(21) BR 11 2016 009395-0 A2

Código 1.3 - Notificação - Fase Nacional - PCT
(22) 27/10/2014
(30) 28/10/2013 DE 10 2013 017 879.7
(51) F16J 15/32 (2006.01), B60C 23/00 (2006.01), F16C 33/78 (2006.01)
(54) ANEL DE VEDAÇÃO DE EIXO
(71) GV ENGINEERING GMBH (DE)
(72) KONSTANTINOS TSIBERIDIS
(85) 27/04/2016
(86) PCT EP2014/072962 de 27/10/2014
(87) WO 2015/063013 de 07/05/2015
Publicação automática da admissibilidade da fase nacional depositado via PCT . Tratado de cooperação em matéria de Patentes, conforme Instrução Normativa nº 02, de 06/06/2017 publicada na RPI nº 2422, de 06/06/2017.

(21) BR 11 2016 009396-8 A2

Código 1.3 - Notificação - Fase Nacional - PCT
(22) 28/10/2013
(51) G06F 17/30 (2006.01), G06Q 30/02 (2012.01)
(54) SISTEMA E MÉTODO PARA FACILITAR SELEÇÃO DE ITENS PELO USUÁRIO
(71) APOLLO ENTERPRISE SOLUTIONS, LTD. (US)
(72) ADRIAN GLUCK
(85) 27/04/2016
(86) PCT US2013/067055 de 28/10/2013
(87) WO 2015/065314 de 07/05/2015
Publicação automática da admissibilidade da fase nacional depositado via PCT . Tratado de cooperação em matéria de Patentes, conforme Instrução Normativa nº 02, de 06/06/2017 publicada na RPI nº 2422, de 06/06/2017.

(21) BR 11 2016 009398-4 A2

Código 1.3 - Notificação - Fase Nacional - PCT
(22) 07/11/2014
(30) 07/11/2013 EP 13191922.7
(51) C12C 7/22 (2006.01), C12C 13/02 (2006.01)
(54) PROCESSO PARA TRATAMENTO DE UM MOSTO EM UMA PANELA
(71) ANHEUSER-BUSCH INBEV S.A. (BE)
(72) DAVID DE SCHUTTER
(85) 27/04/2016
(86) PCT EP2014/074010 de 07/11/2014
(87) WO 2015/067737 de 14/05/2015
Publicação automática da admissibilidade da fase nacional depositado via PCT . Tratado de cooperação em matéria de Patentes, conforme Instrução Normativa nº 02, de 06/06/2017 publicada na RPI nº 2422, de 06/06/2017.

(21) BR 11 2016 009399-2 A2

Código 1.3 - Notificação - Fase Nacional - PCT
(22) 21/05/2014
(30) 01/11/2013 US 61/962,158; 30/12/2013 US 13/998,974
(51) C12N 5/02 (2006.01), C12N 5/071 (2010.01), A61K 31/41 (2006.01), C07D 403/00 (2006.01)
(54) SUSPENSÃO E AGRUPAMENTO DE CÉLULAS-TRONCO PLURIPOTENTES HUMANAS PARA DIFERENCIAÇÃO EM CÉLULAS PANCREÁTICAS ENDÓCRINAS
(71) JANSSEN BIOTECH, INC. (US)
(72) BENJAMIN FRYER, DAINA LANIAUSKAS, MARCIA BLACKMOORE, HAIYUN WANG, KOSTADINKA LILOVA, SHELLEY NELSON, ELIZABETH ROSOCHA
(85) 27/04/2016
(86) PCT US2014/038993 de 21/05/2014
(87) WO 2015/065524 de 07/05/2015

Publicação automática da admissibilidade da fase nacional depositado via PCT . Tratado de cooperação em matéria de Patentes, conforme Instrução Normativa nº 02, de 06/06/2017 publicada na RPI nº 2422, de 06/06/2017.

---

(21) BR 11 2016 009400-0 A2

Código 1.3 - Notificação - Fase Nacional - PCT
(22) 29/10/2014
(30) 29/10/2013 NO 20131429
(51) F04B 15/02 (2006.01), F04B 17/00 (2006.01), F04B 49/00 (2006.01)
(54) SISTEMA PARA A ALIMENTAÇÃO E BOMBEAMENTO DE MATERIAL MENOS BOMBEÁVEL EM UMA LINHA DE CANAL
(71) THERMTECH HOLDINGS AS (NO)
(72) STEIN KYRRE MONSEN, ERIK MICHELSEN
(85) 27/04/2016
(86) PCT NO2014/050203 de 29/10/2014
(87) WO 2015/065198 de 07/05/2015
Publicação automática da admissibilidade da fase nacional depositado via PCT . Tratado de cooperação em matéria de Patentes, conforme Instrução Normativa nº 02, de 06/06/2017 publicada na RPI nº 2422, de 06/06/2017.

---

(21) BR 11 2016 009401-8 A2

Código 1.3 - Notificação - Fase Nacional - PCT
(22) 05/09/2014
(30) 31/10/2013 US 14/068,226
(51) A61L 17/12 (2006.01)
(54) FIBRAS MONOFILAMENTOSAS ABSORVÍVEIS DE POLI (P-DIOXANONA-CO-GLICOLÍDEO) POSSUINDO RETENÇÃO DE RESISTÊNCIA DE MÉDIO PRAZO APÓS A IMPLANTAÇÃO
(71) ETHICON, INC. (US)
(72) SASA ANDJELIC, KENNETH KEILMAN, DENNIS D. JAMIOLKOWSKI
(85) 27/04/2016
(86) PCT US2014/054226 de 05/09/2014
(87) WO 2015/065588 de 07/05/2015
Publicação automática da admissibilidade da fase nacional depositado via PCT . Tratado de cooperação em matéria de Patentes, conforme Instrução Normativa nº 02, de 06/06/2017 publicada na RPI nº 2422, de 06/06/2017.

---

(21) BR 11 2016 009405-0 A2

Código 1.3 - Notificação - Fase Nacional - PCT
(22) 28/10/2014
(30) 28/10/2013 US 61/896,580; 27/10/2014 US 14/524,601
(51) H04N 19/136 (2014.01), H04N 19/186 (2014.01)
(54) PREVISÃO RESIDUAL DE COMPONENTE INTERCOR ADAPTATIVO
(71) QUALCOMM INCORPORATED (US)
(72) WOO-SHIK KIM, RAJAN LAXMAN JOSHI, WEI PU, JOEL SOLE ROJALS, JIANLE CHEN, MARTA KARCZEWICZ
(85) 27/04/2016

(86) PCT US2014/062582 de 28/10/2014
(87) WO 2015/065979 de 07/05/2015
Publicação automática da admissibilidade da fase nacional depositado via PCT . Tratado de cooperação em matéria de Patentes, conforme Instrução Normativa nº 02, de 06/06/2017 publicada na RPI nº 2422, de 06/06/2017.

---

(21) BR 11 2016 009406-9 A2

Código 1.3 - Notificação - Fase Nacional - PCT
(22) 20/11/2015
(30) 27/04/2015 CN 201510205370.3
(51) H04M 1/274 (2006.01), H04W 8/18 (2009.01)
(54) MÉTODO E DISPOSITIVO PARA CHAMADA COM BASE EM CARTÃO DE NUVEM
(71) XIAOMI INC. (CN)
(72) KUN NIU, XIEHAO BAO, ZHENHAI ZHAO
(85) 27/04/2016
(86) PCT CN2015/095162 de 20/11/2015
(87) WO 2016/173246 de 03/11/2016
Publicação automática da admissibilidade da fase nacional depositado via PCT . Tratado de cooperação em matéria de Patentes, conforme Instrução Normativa nº 02, de 06/06/2017 publicada na RPI nº 2422, de 06/06/2017.

---

(21) BR 11 2016 009408-5 A2

Código 1.3 - Notificação - Fase Nacional - PCT
(22) 17/10/2014
(30) 28/10/2013 US 14/065,240
(51) H03B 5/36 (2006.01)
(54) OSCILADOR DE CRISTAL DE ALTA FREQUÊNCIA DE ULTRABAIXA POTÊNCIA PARA APLICAÇÕES DE RELÓGIO EM TEMPO REAL
(71) QUALCOMM INCORPORATED (US)
(72) EMMANOUIL TERROVITIS
(85) 27/04/2016
(86) PCT US2014/061116 de 17/10/2014
(87) WO 2015/065734 de 07/05/2015
Publicação automática da admissibilidade da fase nacional depositado via PCT . Tratado de cooperação em matéria de Patentes, conforme Instrução Normativa nº 02, de 06/06/2017 publicada na RPI nº 2422, de 06/06/2017.

---

(21) BR 11 2016 009411-5 A2

Código 1.3 - Notificação - Fase Nacional - PCT
(22) 03/10/2014
(30) 29/10/2013 JP 2013-224520
(51) F04B 39/14 (2006.01), F04B 39/12 (2006.01), F04C 29/00 (2006.01)
(54) COMPRESSOR E MÉTODO PARA PRODUZIR COMPRESSOR
(71) DAIKIN INDUSTRIES, LTD. (JP)
(72) TAKEO HAYASHI, YASUTO HIRAOKA, SEIO MIYATA, NAOTO SEKIDA, YOSHINOBU ISHIODORI, KOUJI TANAKA

(85) 27/04/2016
(86) PCT JP2014/076526 de 03/10/2014
(87) WO 2015/064300 de 07/05/2015
Publicação automática da admissibilidade da fase nacional depositado via PCT . Tratado de cooperação em matéria de Patentes, conforme Instrução Normativa nº 02, de 06/06/2017 publicada na RPI nº 2422, de 06/06/2017.

---

(21) BR 11 2016 009412-3 A2

Código 1.3 - Notificação - Fase Nacional - PCT
(22) 11/09/2014
(30) 29/10/2013 DE 10 2013 221 976.8
(51) B65D 51/18 (2006.01), B65D 41/58 (2006.01)
(54) ?TAMPA DE VEDAÇÃO PARA FECHAMENTO DE RECIPIENTE?
(71) SCHÜTZ GMBH & CO. KGAA (DE)
(72) BERND KLATT
(85) 27/04/2016
(86) PCT DE2014/200468 de 11/09/2014
(87) WO 2015/062595 de 07/05/2015
Publicação automática da admissibilidade da fase nacional depositado via PCT . Tratado de cooperação em matéria de Patentes, conforme Instrução Normativa nº 02, de 06/06/2017 publicada na RPI nº 2422, de 06/06/2017.

---

(21) BR 11 2016 009413-1 A2

Código 1.3 - Notificação - Fase Nacional - PCT
(22) 13/10/2014
(30) 31/10/2013 US 14/068,847
(51) A47K 7/00 (2006.01)
(54) LENÇO UMEDECIDO DISPERSÍVEL
(71) KIMBERLY-CLARK WORLDWIDE, INC. (US)
(72) KENNETH JOHN ZWICK, NATHAN JOHN VOGEL, JOSEPH KENNETH BAKER
(85) 27/04/2016
(86) PCT IB2014/065279 de 13/10/2014
(87) WO 2015/063637 de 07/05/2015
Publicação automática da admissibilidade da fase nacional depositado via PCT . Tratado de cooperação em matéria de Patentes, conforme Instrução Normativa nº 02, de 06/06/2017 publicada na RPI nº 2422, de 06/06/2017.

---

(21) BR 11 2016 009415-8 A2

Código 1.3 - Notificação - Fase Nacional - PCT
(22) 05/11/2013
(51) A46B 9/04 (2006.01), A46B 9/06 (2006.01), A46B 15/00 (2006.01)
(54) IMPLEMENTO PARA CUIDADO BUCAL
(71) COLGATE-PALMOLIVE COMPANY (US)
(72) DAVID KYUNG MIN LEE, ROBERT MOSKOVICH
(85) 27/04/2016
(86) PCT US2013/068533 de 05/11/2013

(87) WO 2015/069221 de 14/05/2015
Publicação automática da admissibilidade da fase nacional depositado via PCT . Tratado de cooperação em matéria de Patentes, conforme Instrução Normativa nº 02, de 06/06/2017 publicada na RPI nº 2422, de 06/06/2017.

---

(21) BR 11 2016 009418-2 A2

Código 1.3 - Notificação - Fase Nacional - PCT
(22) 06/11/2014
(30) 27/11/2013 US 61/909,938; 26/09/2014 US 14/498,276
(51) H04L 27/26 (2006.01)
(54) MODELOS DE SINAL PARA SUBESTRUTURAS D2D
(71) INTEL CORPORATION (US)
(72) DEBDEEP CHATTERJEE, GANG XIONG, HUANING NIU, SEUNGHEE HAN
(85) 27/04/2016
(86) PCT US2014/064430 de 06/11/2014
(87) WO 2015/080853 de 04/06/2015
Publicação automática da admissibilidade da fase nacional depositado via PCT . Tratado de cooperação em matéria de Patentes, conforme Instrução Normativa nº 02, de 06/06/2017 publicada na RPI nº 2422, de 06/06/2017.

---

(21) BR 11 2016 009420-4 A2

Código 1.3 - Notificação - Fase Nacional - PCT
(22) 11/11/2014
(30) 27/11/2013 US 61/909,938; 26/09/2014 US 14/498,993
(51) H04W 28/16 (2009.01), H04W 24/00 (2009.01), H04W 76/04 (2009.01)
(54) MONITORAMENTO DE LIGAÇÃO DE RÁDIO
(71) INTEL CORPORATION (US)
(72) ALI TAHA KOC, KATHIRAVETPILLAI SIVANESAN, RATH VANNITHAMBY, SATISH C.JHA
(85) 27/04/2016
(86) PCT US2014/065072 de 11/11/2014
(87) WO 2015/080861 de 04/06/2015
Publicação automática da admissibilidade da fase nacional depositado via PCT . Tratado de cooperação em matéria de Patentes, conforme Instrução Normativa nº 02, de 06/06/2017 publicada na RPI nº 2422, de 06/06/2017.

---

(21) BR 11 2016 009421-2 A2

Código 1.3 - Notificação - Fase Nacional - PCT
(22) 28/11/2014
(30) 29/11/2013 KR 10-2013-0148026
(51) C07K 1/18 (2006.01), C07K 14/505 (2006.01)
(54) ?MÉTODO DE PURIFICAÇÃO DA DARBEPOETINA ALFA?
(71) CJ HEALTHCARE CORPORATION (KR)
(72) YOON JUNG LEE, KYUNG HWA KIM, YOO HEE YANG, JUNG MIN YOO, SE JUN KIM, JI HYUN MOON, HOO KEUN OH, DONG EOK LEE, WON JEONG LEE, JUNG ROK LEE, CHUNG MIN LEE, EUN YOUNG CHOI,

GYONG SIK HA
(85) 27/04/2016
(86) PCT KR2014/011527 de 28/11/2014
(87) WO 2015/080509 de 04/06/2015
Publicação automática da admissibilidade da fase nacional depositado via PCT . Tratado de cooperação em matéria de Patentes, conforme Instrução Normativa nº 02, de 06/06/2017 publicada na RPI nº 2422, de 06/06/2017.

---

(21) BR 11 2016 009424-7 A2

Código 1.3 - Notificação - Fase Nacional - PCT
(22) 31/08/2015
(30) 29/08/2014 US 62/043.794; 29/08/2014 US 62/043.797; 29/08/2014 US 62/043.802; 13/03/2015 US 62/132.872
(51) G02B 6/44 (2006.01)
(54) ?SOLUÇÕES DE FIBRA ÓPTICA PARA MIGRAÇÃO ENTRE SOLUÇÕES DE MÚLTIPLAS FIBRAS DUPLEX E PARALELAS?
(71) CORNING OPTICAL COMMUNICATIONS LLC (US)
(72) MARK ROBERT DAGLEY, MAXIMILIANO GASTON LABORDE, DIANA RODRIGUEZ, HARLEY JOSEPH STABER, MICHAEL GENE THORNTON, JR.
(85) 27/04/2016
(86) PCT US2015/047669 de 31/08/2015
(87) WO 2016/033580 de 03/03/2016
Publicação automática da admissibilidade da fase nacional depositado via PCT . Tratado de cooperação em matéria de Patentes, conforme Instrução Normativa nº 02, de 06/06/2017 publicada na RPI nº 2422, de 06/06/2017.

---

(21) BR 11 2016 009427-1 A2

Código 1.3 - Notificação - Fase Nacional - PCT
(22) 28/10/2014
(30) 29/10/2013 US 61/897,135; 06/01/2014 US 61/924,156; 17/01/2014 US 61/928,845; 27/10/2014 US 14/525,172
(51) H04W 74/00 (2009.01), H04L 5/00 (2006.01)
(54) SISTEMAS E MÉTODOS PARA EFICIÊNCIA DE COMUNICAÇÃO APERFEIÇOADA EM REDES SEM FIO DE ALTA EFICIÊNCIA
(71) QUALCOMM INCORPORATED (US)
(72) SIMONE MERLIN, SANTOSH PAUL ABRAHAM, PATRICK STUPAR, ANDREA GARAVAGLIA
(85) 27/04/2016
(86) PCT US2014/062567 de 28/10/2014
(87) WO 2015/065971 de 07/05/2015
Publicação automática da admissibilidade da fase nacional depositado via PCT . Tratado de cooperação em matéria de Patentes, conforme Instrução Normativa nº 02, de 06/06/2017 publicada na RPI nº 2422, de 06/06/2017.

---

(21) BR 11 2016 009428-0 A2

Código 1.3 - Notificação - Fase Nacional - PCT
(22) 27/10/2014

(30) 27/10/2013 US 61/896,087
(51) C08J 5/18 (2006.01), B65D 65/46 (2006.01), C08L 101/16 (2006.01)
(54) FOLHA BIODEGRADÁVEL
(71) TIPA CORP. LTD. (IL)
(72) DAPHNA NISSENBAUM, DORI PELLED, NILI KONIECZNY, SHAI GARTY, TAL NEUMAN
(85) 27/04/2016
(86) PCT IL2014/050927 de 27/10/2014
(87) WO 2015/059709 de 30/04/2015
Publicação automática da admissibilidade da fase nacional depositado via PCT . Tratado de cooperação em matéria de Patentes, conforme Instrução Normativa nº 02, de 06/06/2017 publicada na RPI nº 2422, de 06/06/2017.

---

(21) BR 11 2016 009429-8 A2

Código 1.3 - Notificação - Fase Nacional - PCT
(22) 29/10/2014
(30) 29/10/2013 SE 1351283-5
(51) C08J 5/18 (2006.01), C09D 105/14 (2006.01)
(54) FILME DE XILOGLUCANO
(71) CELLUTECH AB (SE)
(72) JOSE JOBY KOCHUMALAYIL, LARS BERGLUND
(85) 27/04/2016
(86) PCT EP2014/073239 de 29/10/2014
(87) WO 2015/063163 de 07/05/2015
Publicação automática da admissibilidade da fase nacional depositado via PCT . Tratado de cooperação em matéria de Patentes, conforme Instrução Normativa nº 02, de 06/06/2017 publicada na RPI nº 2422, de 06/06/2017.

---

(21) BR 11 2016 009430-1 A2

Código 1.3 - Notificação - Fase Nacional - PCT
(22) 27/10/2014
(30) 29/10/2013 US 14/066,641
(51) H04W 56/00 (2009.01)
(54) ALGORITMO DISTRIBUÍDO PARA CONSTRUIR E MANTER UMA ESTRUTURA HIERÁRQUICA PARA SINCRONIZAÇÃO DISPOSITIVO PARA DISPOSITIVO
(71) QUALCOMM INCORPORATED (US)
(72) NAVID ABEDINI, NILESH NILKANTH KHUDE, SAURABHA RANGRAO TAVILDAR, JUNYI LI
(85) 27/04/2016
(86) PCT US2014/062363 de 27/10/2014
(87) WO 2015/065888 de 07/05/2015
Publicação automática da admissibilidade da fase nacional depositado via PCT . Tratado de cooperação em matéria de Patentes, conforme Instrução Normativa nº 02, de 06/06/2017 publicada na RPI nº 2422, de 06/06/2017.

(21) BR 11 2016 009431-0 A2

Código 1.3 - Notificação - Fase Nacional - PCT
(22) 15/09/2014
(30) 29/10/2013 US 61/897,132; 12/09/2014 US 14/485,511
(51) H04W 52/38 (2009.01), H04W 52/24 (2009.01), H04W 72/00 (2009.01), H04W 88/10 (2009.01)
(54) SELEÇÃO DE MODO E GERENCIAMENTO DE POTÊNCIA DE TRANSMISSÃO PARA CÉLULAS PEQUENAS MULTIMODO
(71) QUALCOMM INCORPORATED (US)
(72) LIWEN YU, SUMEETH NAGARAJA, FARHAD MESHKATI, RAJAT PRAKASH, TAO CHEN
(85) 27/04/2016
(86) PCT US2014/055707 de 15/09/2014
(87) WO 2015/065605 de 07/05/2015
Publicação automática da admissibilidade da fase nacional depositado via PCT . Tratado de cooperação em matéria de Patentes, conforme Instrução Normativa nº 02, de 06/06/2017 publicada na RPI nº 2422, de 06/06/2017.

(21) BR 11 2016 009432-8 A2

Código 1.3 - Notificação - Fase Nacional - PCT
(22) 10/10/2014
(30) 29/10/2013 EP 13190628.1
(51) C09D 11/101 (2014.01), C09D 11/322 (2014.01)
(54) TINTA DE JATO DE TINTA MARROM CURÁVEL POR RADIAÇÃO
(71) AGFA GRAPHICS NV (BE)
(72) ROEL DE MONDT
(85) 27/04/2016
(86) PCT EP2014/071724 de 10/10/2014
(87) WO 2015/062841 de 07/05/2015
Publicação automática da admissibilidade da fase nacional depositado via PCT . Tratado de cooperação em matéria de Patentes, conforme Instrução Normativa nº 02, de 06/06/2017 publicada na RPI nº 2422, de 06/06/2017.

(21) BR 11 2016 009434-4 A2

Código 1.3 - Notificação - Fase Nacional - PCT
(22) 30/10/2014
(30) 30/10/2013 AU 2013904190
(51) E04B 1/02 (2006.01), E04B 1/16 (2006.01), B28B 1/00 (2006.01), B28B 7/22 (2006.01), B29C 47/04 (2006.01), B29C 47/06 (2006.01), B29C 47/92 (2006.01), B29C 67/00 (2006.01), B32B 1/00 (2006.01), B32B 7/00 (2006.01), B32B 13/00 (2006.01), B32B 27/00 (2006.01), B32B 37/14 (2006.01)
(54) MÉTODO PARA FABRICAR UM OBJETO
(71) LAING O'ROURKE AUSTRALIA PTY LIMITED (AU)
(72) JAMES BRUCE GARDINER
(85) 27/04/2016
(86) PCT AU2014/050324 de 30/10/2014
(87) WO 2015/061855 de 07/05/2015

Publicação automática da admissibilidade da fase nacional depositado via PCT . Tratado de cooperação em matéria de Patentes, conforme Instrução Normativa nº 02, de 06/06/2017 publicada na RPI nº 2422, de 06/06/2017.

---

(21) BR 11 2016 009438-7 A2

Código 1.3 - Notificação - Fase Nacional - PCT
(22) 29/10/2014
(30) 01/11/2013 US 61/898,751
(51) A23G 1/00 (2006.01), A23G 1/32 (2006.01), A23G 1/34 (2006.01), A23G 1/56 (2006.01)
(54) MÉTODO PARA PREPARAR UMA ALFARROBA ALCALINIZADA
(71) TATE & LYLE CUSTOM INGREDIENTS LLC (US)
(72) LARRY DEAN ELLIS, MARK GERALD ROBERT
(85) 28/04/2016
(86) PCT GB2014/053212 de 29/10/2014
(87) WO 2015/063476 de 07/05/2015
Publicação automática da admissibilidade da fase nacional depositado via PCT . Tratado de cooperação em matéria de Patentes, conforme Instrução Normativa nº 02, de 06/06/2017 publicada na RPI nº 2422, de 06/06/2017.

---

(21) BR 11 2016 009439-5 A2

Código 1.3 - Notificação - Fase Nacional - PCT
(22) 20/11/2014
(30) 21/11/2013 US 61/907,328
(51) A61M 25/01 (2006.01), A61M 25/06 (2006.01), A61M 5/00 (2006.01), A61B 17/24 (2006.01)
(54) SPHENOCATH, SISTEMA PARA POSICIONAR UM CATETER DENTRO DE UMA CAVIDADE NASAL, E, MÉTODO PARA VISUALIZAÇÃO E/OU ADMINISTRAÇÃO DE MEDICAÇÃO DE E DENTRO DO RECESSO ESFENOPALATINO/PTERIGOPALATINO DE UM PACIENTE
(71) JET MEDICAL, INC. (US)
(72) CHRISTOPHER LINDEN, FRANK DEBARTOLA, DONALD GEER, KEVIN E. SANFORD, DARYL J. CLARK, TIMOTHY M. SCHWEIKERT
(85) 28/04/2016
(86) PCT US2014/066597 de 20/11/2014
(87) WO 2015/077445 de 28/05/2015
Publicação automática da admissibilidade da fase nacional depositado via PCT . Tratado de cooperação em matéria de Patentes, conforme Instrução Normativa nº 02, de 06/06/2017 publicada na RPI nº 2422, de 06/06/2017.

---

(21) BR 11 2016 009440-9 A2

Código 1.3 - Notificação - Fase Nacional - PCT
(22) 30/01/2015
(30) 06/02/2014 ES U 201430162
(51) A41D 11/00 (2006.01)
(54) VESTIMENTA PARA BEBÊS
(71) ALEJANDRO GARCIA PEREZ (ES)

(72) ALEJANDRO GARCIA PEREZ
(85) 28/04/2016
(86) PCT ES2015/070068 de 30/01/2015
(87) WO 2015/118202 de 13/08/2015
Publicação automática da admissibilidade da fase nacional depositado via PCT . Tratado de cooperação em matéria de Patentes, conforme Instrução Normativa nº 02, de 06/06/2017 publicada na RPI nº 2422, de 06/06/2017.

---

(21) BR 11 2016 009443-3 A2

Código 1.3 - Notificação - Fase Nacional - PCT
(22) 27/10/2014
(30) 28/10/2013 US 61/896,308
(51) A61K 38/12 (2006.01)
(54) MODULADORES DE RECEPTOR DE NMDA E PRÓ-DROGAS, SAIS E USOS DOS MESMOS
(71) NAUREX, INC. (US)
(72) M. AMIN KHAN
(85) 28/04/2016
(86) PCT US2014/062367 de 27/10/2014
(87) WO 2015/065891 de 07/05/2015
Publicação automática da admissibilidade da fase nacional depositado via PCT . Tratado de cooperação em matéria de Patentes, conforme Instrução Normativa nº 02, de 06/06/2017 publicada na RPI nº 2422, de 06/06/2017.

---

(21) BR 11 2016 009445-0 A2

Código 1.3 - Notificação - Fase Nacional - PCT
(22) 05/11/2013
(51) A46B 9/04 (2006.01), A46B 9/06 (2006.01), A46B 15/00 (2006.01)
(54) IMPLEMENTO PARA CUIDADO BUCAL
(71) COLGATE-PALMOLIVE COMPANY (US)
(72) DAVID KYUNG MIN LEE, ROBERT MOSKOVICH
(85) 28/04/2016
(86) PCT US2013/068530 de 05/11/2013
(87) WO 2015/069220 de 14/05/2015
Publicação automática da admissibilidade da fase nacional depositado via PCT . Tratado de cooperação em matéria de Patentes, conforme Instrução Normativa nº 02, de 06/06/2017 publicada na RPI nº 2422, de 06/06/2017.

---

(21) BR 11 2016 009448-4 A2

Código 1.3 - Notificação - Fase Nacional - PCT
(22) 28/10/2014
(30) 29/10/2013 JP 2013-224082
(51) C07C 51/44 (2006.01), C07C 57/07 (2006.01), F04F 5/20 (2006.01), F04F 5/44 (2006.01)
(54) MÉTODO PARA A DESTILAÇÃO A VÁCUO PARA UM COMPOSTO FACILMENTE POLIMERIZÁVEL E MÉTODO PARA A PRODUÇÃO DE ÁCIDO ACRÍLICO

(71) MITSUBISHI CHEMICAL CORPORATION (JP)
(72) YASUSHI OGAWA
(85) 28/04/2016
(86) PCT JP2014/078603 de 28/10/2014
(87) WO 2015/064563 de 07/05/2015
Publicação automática da admissibilidade da fase nacional depositado via PCT . Tratado de cooperação em matéria de Patentes, conforme Instrução Normativa nº 02, de 06/06/2017 publicada na RPI nº 2422, de 06/06/2017.

---

(21) BR 11 2016 009451-4 A2

Código 1.3 - Notificação - Fase Nacional - PCT
(22) 23/10/2014
(30) 28/10/2013 FR 1360483
(51) G06F 17/50 (2006.01), H01B 13/012 (2006.01)
(54) PROCESSO DE CARACTERIZAÇÃO DE UM CORDÃO DE CABOS ELÉTRICOS
(71) LABINAL POWER SYSTEMS (FR)
(72) FRANCK ALBERO
(85) 28/04/2016
(86) PCT FR2014/052697 de 23/10/2014
(87) WO 2015/063395 de 07/05/2015
Publicação automática da admissibilidade da fase nacional depositado via PCT . Tratado de cooperação em matéria de Patentes, conforme Instrução Normativa nº 02, de 06/06/2017 publicada na RPI nº 2422, de 06/06/2017.

---

(21) BR 11 2016 009452-2 A2

Código 1.3 - Notificação - Fase Nacional - PCT
(22) 04/11/2014
(30) 04/11/2013 US 61/899,697
(51) C07D 493/22 (2006.01), C07D 307/28 (2006.01), C07C 6/02 (2006.01)
(54) REAÇÕES DE MACROCICLIZAÇÃO E INTERMEDIÁRIOS ÚTEIS NA SÍNTESE DE ANÁLOGOS DE HALOCONDRINA B
(71) EISAI R&D MANAGEMENT CO., LTD. (JP)
(72) FRANCIS G. FANG, DAE-SHIK KIM, HYEONG-WOOK CHOI, CHARLES E. CHASE, JAEMOON LEE
(85) 28/04/2016
(86) PCT US2014/063960 de 04/11/2014
(87) WO 2015/066729 de 07/05/2015
Publicação automática da admissibilidade da fase nacional depositado via PCT . Tratado de cooperação em matéria de Patentes, conforme Instrução Normativa nº 02, de 06/06/2017 publicada na RPI nº 2422, de 06/06/2017.

---

(21) BR 11 2016 009453-0 A2

Código 1.3 - Notificação - Fase Nacional - PCT
(22) 28/10/2014
(30) 29/10/2013 FR 1360537
(51) C08L 77/00 (2006.01), F16J 12/00 (2006.01), F17C 1/04 (2006.01), F17C

1/12 (2006.01), F17C 1/16 (2006.01)
(54) USO DE UM MATERIAL COMPÓSITO E DISPOSITIVO PARA CONTENÇÃO DE UM LÍQUIDO CRIOGÊNICO
(71) AIRBUS DEFENCE AND SPACE SAS (FR) , INSTITUT NATIONAL DES SCIENCES APPLIQUEES (FR) , INSAVALOR (FR)
(72) JULIEN L'INTERMY, BRIGITTE DEFOORT, JANNICK DUCHET-RUMEAU, JEAN-FRANÇOIS GERARD
(85) 28/04/2016
(86) PCT EP2014/073142 de 28/10/2014
(87) WO 2015/063101 de 07/05/2015
Publicação automática da admissibilidade da fase nacional depositado via PCT . Tratado de cooperação em matéria de Patentes, conforme Instrução Normativa nº 02, de 06/06/2017 publicada na RPI nº 2422, de 06/06/2017.

---

(21) BR 11 2016 009454-9 A2

Código 1.3 - Notificação - Fase Nacional - PCT
(22) 03/11/2014
(30) 04/11/2013 FR 1360789
(51) F16K 31/122 (2006.01)
(54) DISPOSITIVO PARA SUPRIR PELO MENOS UM PULVERIZADOR COM UM PRODUTO DE REVESTIMENTO LÍQUIDO
(71) SAMES KREMLIN (FR)
(72) STÉPHANE ROBERT
(85) 28/04/2016
(86) PCT EP2014/073525 de 03/11/2014
(87) WO 2015/063285 de 07/05/2015
Publicação automática da admissibilidade da fase nacional depositado via PCT . Tratado de cooperação em matéria de Patentes, conforme Instrução Normativa nº 02, de 06/06/2017 publicada na RPI nº 2422, de 06/06/2017.

---

(21) BR 11 2016 009455-7 A2

Código 1.3 - Notificação - Fase Nacional - PCT
(22) 05/11/2013
(51) A46B 9/04 (2006.01), A46B 9/06 (2006.01), A46B 15/00 (2006.01)
(54) IMPLEMENTO PARA CUIDADO BUCAL
(71) COLGATE-PALMOLIVE COMPANY (US)
(72) DAVID KYUNG MIN LEE, ROBERT MOSKOVICH
(85) 28/04/2016
(86) PCT US2013/068526 de 05/11/2013
(87) WO 2015/069219 de 14/05/2015
Publicação automática da admissibilidade da fase nacional depositado via PCT . Tratado de cooperação em matéria de Patentes, conforme Instrução Normativa nº 02, de 06/06/2017 publicada na RPI nº 2422, de 06/06/2017.

---

(21) BR 11 2016 009457-3 A2

Código 1.3 - Notificação - Fase Nacional - PCT
(22) 30/10/2014

(30) 30/10/2013 EP 13190800.6
(51) C07F 9/10 (2006.01), A23J 7/00 (2006.01)
(54) PROCESSO PARA PURIFICAÇÃO DE LECITINA
(71) CARGILL, INCORPORATED (US)
(72) ROBERT STEVENS, JOS VAN DENDEREN
(85) 28/04/2016
(86) PCT US2014/063053 de 30/10/2014
(87) WO 2015/066268 de 07/05/2015
Publicação automática da admissibilidade da fase nacional depositado via PCT . Tratado de cooperação em matéria de Patentes, conforme Instrução Normativa nº 02, de 06/06/2017 publicada na RPI nº 2422, de 06/06/2017.

---

(21) BR 11 2016 009458-1 A2

Código 1.3 - Notificação - Fase Nacional - PCT
(22) 18/09/2014
(30) 26/11/2013 EP 13194344.1
(51) F23D 14/06 (2006.01), F23D 14/58 (2006.01), F24C 3/08 (2006.01)
(54) QUEIMADOR DE GÁS, PLACA A GÁS E APARELHO DE COZINHAR A GÁS
(71) ELECTROLUX APPLIANCES AKTIEBOLAG (SE)
(72) MARCO TURCHI, FABIO RASI
(85) 28/04/2016
(86) PCT EP2014/069938 de 18/09/2014
(87) WO 2015/078605 de 04/06/2015
Publicação automática da admissibilidade da fase nacional depositado via PCT . Tratado de cooperação em matéria de Patentes, conforme Instrução Normativa nº 02, de 06/06/2017 publicada na RPI nº 2422, de 06/06/2017.

---

(21) BR 11 2016 009459-0 A2

Código 1.3 - Notificação - Fase Nacional - PCT
(22) 04/12/2014
(30) 12/12/2013 EP 13196787.9
(51) H01Q 1/00 (2006.01), F24C 7/08 (2006.01), H01Q 1/22 (2006.01), H01Q 9/04 (2006.01)
(54) SISTEMA DE ANTENA E APARELHO DE COZINHA
(71) ELECTROLUX APPLIANCES AKTIEBOLAG (SE)
(72) JENNIFER BURKHARDT, BIANCA PUCHINGER, JUAN PABLO RODRIGUEZ CEPEDA, OMAR HOUBLOSS
(85) 28/04/2016
(86) PCT EP2014/076507 de 04/12/2014
(87) WO 2015/086420 de 18/06/2015
Publicação automática da admissibilidade da fase nacional depositado via PCT . Tratado de cooperação em matéria de Patentes, conforme Instrução Normativa nº 02, de 06/06/2017 publicada na RPI nº 2422, de 06/06/2017.

---

(21) BR 11 2016 009460-3 A2

Código 1.3 - Notificação - Fase Nacional - PCT

(22) 30/10/2014
(30) 31/10/2013 US 61/898046
(51) G01N 33/68 (2006.01)
(54) MÉTODO PARA DETECTAR A PRESENÇA DE ANTICORPOS NEUTRALIZANTES, E, KIT
(71) REGENERON PHARMACEUTICALS, INC. (US)
(72) MANOJ RAJADHYAKSHA, GARY SHYU, CAMILLE GEORGAROS, MICHAEL PARTRIDGE, ALBERT TORRI
(85) 28/04/2016
(86) PCT US2014/063034 de 30/10/2014
(87) WO 2015/066259 de 07/05/2015
Publicação automática da admissibilidade da fase nacional depositado via PCT . Tratado de cooperação em matéria de Patentes, conforme Instrução Normativa nº 02, de 06/06/2017 publicada na RPI nº 2422, de 06/06/2017.

---

(21) BR 11 2016 009462-0 A2

Código 1.3 - Notificação - Fase Nacional - PCT
(22) 03/11/2014
(30) 05/11/2013 EP 13191642.1
(51) C07D 487/04 (2006.01), C07D 487/12 (2006.01), A61K 31/519 (2006.01), A61P 7/04 (2006.01)
(54) (AZA)PIRIDOPIRAZOLOPIRIMIDINONAS E INDAZOLOPIRIMIDINONAS COMO INIBIDORES DE FIBRINÓLISE
(71) BAYER PHARMA AKTIENGESELLSCHAFT (DE)
(72) JORMA HASSFELD, TOM KINZEL, JOHANNES KÖBBERLING, YOLANDA CANCHO GRANDE, KRISTIN BEYER, SUSANNE RÖHRIG, MARIA KÖLLNBERGER, MICHAEL SPERZEL, NILS BURKHARDT, KARL-HEINZ SCHLEMMER, CHRISTIAN STEGMANN, JOACHIM SCHUHMACHER, MATTHIAS WERNER, MANUEL ELLERMANN
(85) 28/04/2016
(86) PCT EP2014/073529 de 03/11/2014
(87) WO 2015/067549 de 14/05/2015
Publicação automática da admissibilidade da fase nacional depositado via PCT . Tratado de cooperação em matéria de Patentes, conforme Instrução Normativa nº 02, de 06/06/2017 publicada na RPI nº 2422, de 06/06/2017.

---

(21) BR 11 2016 009463-8 A2

Código 1.3 - Notificação - Fase Nacional - PCT
(22) 29/10/2014
(30) 29/10/2013 US 61/896,837
(51) F16L 55/163 (2006.01)
(54) APARELHO PARA REPARAR UM TUBO
(71) SOURCE 1 ENVIRONMENTAL, LLC (US)
(72) JEFFREY M. URBANSKI
(85) 28/04/2016
(86) PCT US2014/062944 de 29/10/2014

(87) WO 2015/066201 de 07/05/2015
Publicação automática da admissibilidade da fase nacional depositado via PCT . Tratado de cooperação em matéria de Patentes, conforme Instrução Normativa nº 02, de 06/06/2017 publicada na RPI nº 2422, de 06/06/2017.

---

(21) BR 11 2016 009466-2 A2

Código 1.3 - Notificação - Fase Nacional - PCT
(22) 19/11/2014
(30) 21/11/2013 SE 1351386-6
(51) G05D 1/00 (2006.01), G05D 1/02 (2006.01)
(54) SISTEMA E MÉTODO PARA TORNAR POSSÍVEL A OPERAÇÃO AUTÔNOMA E/OU O CONTROLE EXTERNO DE UM VEÍCULO MOTOR
(71) SCANIA CV AB (SE)
(72) DANIEL FRYLMARK, LINUS BREDBERG
(85) 28/04/2016
(86) PCT SE2014/051373 de 19/11/2014
(87) WO 2015/076735 de 28/05/2015
Publicação automática da admissibilidade da fase nacional depositado via PCT . Tratado de cooperação em matéria de Patentes, conforme Instrução Normativa nº 02, de 06/06/2017 publicada na RPI nº 2422, de 06/06/2017.

---

(21) BR 11 2016 009467-0 A2

Código 1.3 - Notificação - Fase Nacional - PCT
(22) 19/11/2014
(30) 21/11/2013 SE 1351382-5
(51) G05D 1/00 (2006.01), G05D 1/02 (2006.01), G06F 17/00 (2006.01)
(54) CONFIGURAÇÃO DE SISTEMA E MÉTODO PARA TORNAR POSSÍVEL A OPERAÇÃO AUTÔNOMA DE UM VEÍCULO
(71) SCANIA CV AB (SE)
(72) JOHAN SVAHN, PER ROOS, VIKTOR KAZNOV
(85) 28/04/2016
(86) PCT SE2014/051374 de 19/11/2014
(87) WO 2015/076736 de 28/05/2015
Publicação automática da admissibilidade da fase nacional depositado via PCT . Tratado de cooperação em matéria de Patentes, conforme Instrução Normativa nº 02, de 06/06/2017 publicada na RPI nº 2422, de 06/06/2017.

---

(21) BR 11 2016 009469-7 A2

Código 1.3 - Notificação - Fase Nacional - PCT
(22) 19/11/2014
(30) 21/11/2013 SE 1351383-3
(51) G05D 1/00 (2006.01), G05D 1/02 (2006.01)
(54) SISTEMA E MÉTODO PARA TORNAR POSSÍVEL A OPERAÇÃO AUTÔNOMA E/OU O CONTROLE EXTERNO DE UM VEÍCULO MOTOR
(71) SCANIA CV AB (SE)
(72) LINUS BREDBERG, DANIEL FRYLMARK
(85) 28/04/2016

(86) PCT SE2014/051371 de 19/11/2014
(87) WO 2015/076733 de 28/05/2015
Publicação automática da admissibilidade da fase nacional depositado via PCT . Tratado de cooperação em matéria de Patentes, conforme Instrução Normativa nº 02, de 06/06/2017 publicada na RPI nº 2422, de 06/06/2017.

---

(21) BR 11 2016 009472-7 A2

Código 1.3 - Notificação - Fase Nacional - PCT
(22) 15/11/2013
(51) E21B 43/18 (2006.01), E21B 43/20 (2006.01)
(54) MÉTODO IMPLEMENTADO POR COMPUTADOR E SISTEMA PARA A DETERMINAÇÃO DAS PROPRIEDADES DE UM DISPOSITIVO DE CONTROLE DE FLUXO, E, MEIO LEGÍVEL POR COMPUTADOR NÃO TRANSITÓRIO
(71) LANDMARK GRAPHICS CORPORATION (US)
(72) ANDREY FILIPPOV, VITALY KHORIAKOV
(85) 28/04/2016
(86) PCT US2013/070404 de 15/11/2013
(87) WO 2015/073033 de 21/05/2015
Publicação automática da admissibilidade da fase nacional depositado via PCT . Tratado de cooperação em matéria de Patentes, conforme Instrução Normativa nº 02, de 06/06/2017 publicada na RPI nº 2422, de 06/06/2017.

---

(21) BR 11 2016 009473-5 A2

Código 1.3 - Notificação - Fase Nacional - PCT
(22) 31/10/2014
(30) 31/10/2013 EP 13191186.9
(51) C07C 1/20 (2006.01), B01J 4/00 (2006.01), B01J 8/44 (2006.01)
(54) PROCESSO E SISTEMA PARA CONVERTER OXIGENATOS EM OLEFINAS, E, SISTEMA PARA INTRODUÇÃO DE ALIMENTAÇÃO
(71) SHELL INTERNATIONALE RESEARCH MAATSCHAPPIJ B.V. (NL)
(72) RICHARD ADDISON SANBORN, SIVAKUMAR SADASIVAN VIJAYAKUMARI, LESLIE ANDREW CHEWTER, YE MON CHEN
(85) 28/04/2016
(86) PCT EP2014/073424 de 31/10/2014
(87) WO 2015/063254 de 07/05/2015
Publicação automática da admissibilidade da fase nacional depositado via PCT . Tratado de cooperação em matéria de Patentes, conforme Instrução Normativa nº 02, de 06/06/2017 publicada na RPI nº 2422, de 06/06/2017.

---

(21) BR 11 2016 009474-3 A2

Código 1.3 - Notificação - Fase Nacional - PCT
(22) 30/10/2014
(30) 30/10/2013 EP 13382437.5
(51) A61K 8/00 (2006.01), A61K 8/73 (2006.01), A61K 8/99 (2006.01), A61K 31/715 (2006.01), C12P 1/04 (2006.01)
(54) USO DE UM EXOPOLISSACARÍDEO, E, COMPOSIÇÃO COSMÉTICA

(71) LIPOTEC, S.A.U. (ES)
(72) M NURIA GARCÍA SANZ, ANTONIO VICENTE FERRER MONTIEL, ALBERT SOLEY ASTALS, NÚRIA ALMIÑANA DOMÉNECH
(85) 28/04/2016
(86) PCT EP2014/073401 de 30/10/2014
(87) WO 2015/063240 de 07/05/2015
Publicação automática da admissibilidade da fase nacional depositado via PCT . Tratado de cooperação em matéria de Patentes, conforme Instrução Normativa nº 02, de 06/06/2017 publicada na RPI nº 2422, de 06/06/2017.

---

(21) BR 11 2016 009475-1 A2

Código 1.3 - Notificação - Fase Nacional - PCT
(22) 30/10/2014
(30) 30/10/2013 GB 1319258.8
(51) A01G 9/10 (2006.01), A01G 13/00 (2006.01), A01G 27/04 (2006.01)
(54) APARELHO DE PLANTAÇÃO, MÉTODO PARA PLANTAR UMA MUDA ABAIXO DO NÍVEL DO SOLO, E, KIT DE PARTES
(71) LAND LIFE COMPANY B.V. (NL)
(72) JURRIAAN HENDRIK RUYS, EDUARD WILLEM ZANEN, STEVEN CAFFALL FINCH
(85) 28/04/2016
(86) PCT EP2014/073404 de 30/10/2014
(87) WO 2015/063243 de 07/05/2015
Publicação automática da admissibilidade da fase nacional depositado via PCT . Tratado de cooperação em matéria de Patentes, conforme Instrução Normativa nº 02, de 06/06/2017 publicada na RPI nº 2422, de 06/06/2017.

---

(21) BR 11 2016 009476-0 A2

Código 1.3 - Notificação - Fase Nacional - PCT
(22) 29/10/2014
(30) 31/10/2013 US 61/897,867; 28/10/2014 US 14/525,724
(51) G05D 1/02 (2006.01), G05B 19/19 (2006.01), G06T 7/00 (2006.01)
(54) VEÍCULO INDUSTRIAL
(71) CROWN EQUIPMENT CORPORATION (US)
(72) JACOB JAY THOMSON, LISA WONG, TIMOTHY FANSELOW
(85) 28/04/2016
(86) PCT NZ2014/050007 de 29/10/2014
(87) WO 2015/065207 de 07/05/2015
Publicação automática da admissibilidade da fase nacional depositado via PCT . Tratado de cooperação em matéria de Patentes, conforme Instrução Normativa nº 02, de 06/06/2017 publicada na RPI nº 2422, de 06/06/2017.

---

(21) BR 11 2016 009477-8 A2

Código 1.3 - Notificação - Fase Nacional - PCT
(22) 31/12/2013
(51) G01R 17/02 (2006.01)
(54) MÉTODO PARA DETERMINAR SINAIS, E, CIRCUITOS EM UMA

FERRAMENTA DE FUNDO DE POÇO E INTEGRADO ESPECÍFICO DE APLICAÇÃO
(71) HALLIBURTON ENERGY SERVICES, INC. (US)
(72) OLEG BONDARENKO, WEI ZHANG, TIMOTHY S. GLENN
(85) 28/04/2016
(86) PCT US2013/078479 de 31/12/2013
(87) WO 2015/102613 de 09/07/2015
Publicação automática da admissibilidade da fase nacional depositado via PCT . Tratado de cooperação em matéria de Patentes, conforme Instrução Normativa nº 02, de 06/06/2017 publicada na RPI nº 2422, de 06/06/2017.

---

(21) BR 11 2016 009478-6 A2

Código 1.3 - Notificação - Fase Nacional - PCT
(22) 20/12/2013
(51) E21B 47/12 (2006.01), E21B 23/00 (2006.01)
(54) FERRAMENTA DE FUNDO DE POÇO, APARELHO, E, MÉTODOS DE RECUPERAÇÃO E DE INSTALAÇÃO DE UM MÓDULO RECUPERÁVEL
(71) HALLIBURTON ENERGY SERVICES, INC. (US)
(72) BRUCE EDWARD SCOTT
(85) 28/04/2016
(86) PCT US2013/077159 de 20/12/2013
(87) WO 2015/094362 de 25/06/2015
Publicação automática da admissibilidade da fase nacional depositado via PCT . Tratado de cooperação em matéria de Patentes, conforme Instrução Normativa nº 02, de 06/06/2017 publicada na RPI nº 2422, de 06/06/2017.

---

(21) BR 11 2016 009479-4 A2

Código 1.3 - Notificação - Fase Nacional - PCT
(22) 30/10/2014
(30) 30/10/2013 US 61/897,543
(51) B01J 23/40 (2006.01), B01J 23/42 (2006.01), B01J 23/44 (2006.01), B01J 23/46 (2006.01), B01J 23/63 (2006.01), B01J 35/00 (2006.01), B01J 29/74 (2006.01), B01J 35/04 (2006.01), B01J 37/00 (2006.01), B01J 37/02 (2006.01)
(54) CATALISADOR DE TRÊS VIAS, E, SISTEMA DE ESCAPE PARA MOTORES DE COMBUSTÃO INTERNA
(71) JOHNSON MATTHEY PUBLIC LIMITED COMPANY (GB)
(72) HSIAO-LAN CHANG, HAI-YING CHEN, KWANGMO KOO, JEFFREY SCOTT RIECK
(85) 28/04/2016
(86) PCT US2014/063131 de 30/10/2014
(87) WO 2015/066312 de 07/05/2015
Publicação automática da admissibilidade da fase nacional depositado via PCT . Tratado de cooperação em matéria de Patentes, conforme Instrução Normativa nº 02, de 06/06/2017 publicada na RPI nº 2422, de 06/06/2017.

---

(21) BR 11 2016 009480-8 A2

Código 1.3 - Notificação - Fase Nacional - PCT

(22) 25/06/2014
(30) 30/10/2013 US 61/897321
(51) H04W 56/00 (2009.01), H04W 76/02 (2009.01), H04W 72/12 (2009.01), H04W 84/18 (2009.01)
(54) MÉTODO PARA HABILITAR COMUNICAÇÃO DISPOSITIVO A DISPOSITIVO, E, PRIMEIRO E SEGUNDO DISPOSITIVOS SEM FIO ADAPTADOS PARA HABILITAR COMUNICAÇÃO DISPOSITIVO A DISPOSITIVO
(71) TELEFONAKTIEBOLAGET LM ERICSSON (PUBL) (SE)
(72) STEFANO SORRETINO, IANA SIOMINA, STEFAN WÄNSTEDT, QINGYU MIAO, ZHENSHAN ZHAO, QIANXI LU
(85) 28/04/2016
(86) PCT SE2014/050787 de 25/06/2014
(87) WO 2015/065262 de 07/05/2015
Publicação automática da admissibilidade da fase nacional depositado via PCT . Tratado de cooperação em matéria de Patentes, conforme Instrução Normativa nº 02, de 06/06/2017 publicada na RPI nº 2422, de 06/06/2017.

---

(21) BR 11 2016 009481-6 A2

Código 1.3 - Notificação - Fase Nacional - PCT
(22) 24/10/2014
(30) 05/11/2013 JP 2013-229121
(51) G06F 3/01 (2006.01), G06F 3/0346 (2013.01), G06F 3/048 (2013.01), G06F 3/16 (2006.01)
(54) DISPOSITIVO E MÉTODO DE PROCESSAMENTO DE INFORMAÇÃO, E, PROGRAMA
(71) SONY CORPORATION (JP)
(72) TOSHIYUKI NAKAGAWA, HIROTAKA ISHIKAWA, YASUKI KANEMA
(85) 28/04/2016
(86) PCT JP2014/078305 de 24/10/2014
(87) WO 2015/068587 de 14/05/2015
Publicação automática da admissibilidade da fase nacional depositado via PCT . Tratado de cooperação em matéria de Patentes, conforme Instrução Normativa nº 02, de 06/06/2017 publicada na RPI nº 2422, de 06/06/2017.

---

(21) BR 11 2016 009482-4 A2

Código 1.3 - Notificação - Fase Nacional - PCT
(22) 23/10/2014
(30) 05/11/2013 EP 13191636.6
(51) C09D 4/00 (2006.01), C09J 4/00 (2006.01)
(54) COMPOSIÇÃO DE REVESTIMENTO, USO DE TAL COMPOSIÇÃO, PROCESSO PARA PREPARAÇÃO DE ADUTOS E MÉTODO PARA CURA DE DITA COMPOSIÇÃO
(71) CONSTRUCTION RESEARCH & TECHNOLOGY GMBH (DE)
(72) BURKHARD WALTHER, BERNHARD FEICHTENSCHLAGER, HEIMO WÖLFLE, BERND BRUCHMANN, ALFONS SMEETS

(85) 28/04/2016
(86) PCT EP2014/072726 de 23/10/2014
(87) WO 2015/067478 de 14/05/2015
Publicação automática da admissibilidade da fase nacional depositado via PCT . Tratado de cooperação em matéria de Patentes, conforme Instrução Normativa nº 02, de 06/06/2017 publicada na RPI nº 2422, de 06/06/2017.

---

(21) BR 11 2016 009483-2 A2

Código 1.3 - Notificação - Fase Nacional - PCT
(22) 03/11/2014
(30) 01/11/2013 EP 13191270.1
(51) G01N 21/85 (2006.01)
(54) APARELHO PARA DETECTAR MATÉRIA; SISTEMA PARA SEPARAR OBJETOS; E MÉTODO PARA DETERMINAR UM PARÂMETRO DE PELO MENOS UM OBJETO
(71) TOMRA SORTING NV (BE)
(72) DIRK BALTHASAR, TOBIAS HARTMANN, JOHN MCGLOUGHLIN, DOUGLAS ALEXANDER REID
(85) 28/04/2016
(86) PCT EP2014/073577 de 03/11/2014
(87) WO 2015/063299 de 07/05/2015
Publicação automática da admissibilidade da fase nacional depositado via PCT . Tratado de cooperação em matéria de Patentes, conforme Instrução Normativa nº 02, de 06/06/2017 publicada na RPI nº 2422, de 06/06/2017.

---

(21) BR 11 2016 009484-0 A2

Código 1.3 - Notificação - Fase Nacional - PCT
(22) 21/10/2014
(30) 13/11/2013 JP 2013-234883; 25/11/2013 JP 2013-242955; 24/12/2013 JP 2013-265157; 25/12/2013 JP 2013-266499
(51) F16J 15/10 (2006.01), F02B 67/06 (2006.01), F02F 7/00 (2006.01), F02F 11/00 (2006.01)
(54) MOTOR DE COMBUSTÃO INTERNA E ESTRUTURA DE FIXAÇÃO DO ELEMENTO DE COBERTURA PARA O MOTOR DE COMBUSTÃO INTERNA
(71) AISIN SEIKI KABUSHIKI KAISHA (JP)
(72) YOSHIYUKI KAWAI, YOSHIHARU TAKEDA, HIROTAKA KURITA
(85) 28/04/2016
(86) PCT JP2014/077921 de 21/10/2014
(87) WO 2015/072292 de 21/05/2015
Publicação automática da admissibilidade da fase nacional depositado via PCT . Tratado de cooperação em matéria de Patentes, conforme Instrução Normativa nº 02, de 06/06/2017 publicada na RPI nº 2422, de 06/06/2017.

---

(21) BR 11 2016 009485-9 A2

Código 1.3 - Notificação - Fase Nacional - PCT
(22) 28/10/2014
(30) 31/10/2013 GB 1319265.3; 01/10/2014 GB 1417412.2

(51) A61M 15/00 (2006.01)
(54) INALADOR DE MEDICAMENTO
(71) NORTON (WATERFORD) LIMITED (IE)
(72) JULIAN BLAIR, DAN BUCK, SIMON KAAR
(85) 28/04/2016
(86) PCT EP2014/073141 de 28/10/2014
(87) WO 2015/063100 de 07/05/2015
Publicação automática da admissibilidade da fase nacional depositado via PCT . Tratado de cooperação em matéria de Patentes, conforme Instrução Normativa nº 02, de 06/06/2017 publicada na RPI nº 2422, de 06/06/2017.

---

(21) BR 11 2016 009486-7 A2

Código 1.3 - Notificação - Fase Nacional - PCT
(22) 31/10/2014
(30) 31/10/2013 CN 201310534075.3
(51) A61F 2/24 (2006.01), A61F 2/95 (2013.01)
(54) DISPOSITIVO E MÉTODO PARA CARREGAMENTO DE IMPLANTE NO SISTEMA DE DISTRIBUIÇÃO
(71) SHANGHAI MICROPORT CARDIOFLOW MEDTECH CO., LTD. (CN)
(72) XIANG LIU, MINGMING WU, YU LI, ZHIXIU HE, BAOZHU GUI, HAISHAN WANG, GUOMING CHEN, SHAOHUI CHEN, QIYI LUO
(85) 28/04/2016
(86) PCT CN2014/089979 de 31/10/2014
(87) WO 2015/062534 de 07/05/2015
Publicação automática da admissibilidade da fase nacional depositado via PCT . Tratado de cooperação em matéria de Patentes, conforme Instrução Normativa nº 02, de 06/06/2017 publicada na RPI nº 2422, de 06/06/2017.

---

(21) BR 11 2016 009487-5 A2

Código 1.3 - Notificação - Fase Nacional - PCT
(22) 06/11/2014
(30) 14/11/2013 JP 2013-235829
(51) B01J 23/46 (2006.01), B01D 53/94 (2006.01)
(54) CATALISADOR DE CONTROLE DE GÁS DE ESCAPAMENTO
(71) TOYOTA JIDOSHA KABUSHIKI KAISHA (JP)
(72) MASAHIDE MIURA, ISAO CHINZEI, TETSUHIRO HIRAO, TADASHI SUZUKI, TOSHITAKA TANABE
(85) 28/04/2016
(86) PCT IB2014/002343 de 06/11/2014
(87) WO 2015/071716 de 21/05/2015
Publicação automática da admissibilidade da fase nacional depositado via PCT . Tratado de cooperação em matéria de Patentes, conforme Instrução Normativa nº 02, de 06/06/2017 publicada na RPI nº 2422, de 06/06/2017.

---

(21) BR 11 2016 009488-3 A2

Código 1.3 - Notificação - Fase Nacional - PCT
(22) 06/11/2014

(30) 14/11/2013 EP 13382460.7
(51) C07D 401/06 (2006.01), A61K 31/506 (2006.01), A61P 3/00 (2006.01)
(54) PIPERIDIL-ETIL-PIRIMIDINA SUBSTITUÍDA COMO UM INIBIDOR DA GRELINA O-ACIL TRANSFERASE
(71) ELI LILLY AND COMPANY (US)
(72) MARIA ANGELES MARTINEZ-GRAU
(85) 28/04/2016
(86) PCT US2014/064202 de 06/11/2014
(87) WO 2015/073281 de 21/05/2015
Publicação automática da admissibilidade da fase nacional depositado via PCT . Tratado de cooperação em matéria de Patentes, conforme Instrução Normativa nº 02, de 06/06/2017 publicada na RPI nº 2422, de 06/06/2017.

---

(21) BR 11 2016 009489-1 A2

Código 1.3 - Notificação - Fase Nacional - PCT
(22) 13/12/2013
(51) H04B 5/00 (2006.01), H01Q 1/00 (2006.01), H01Q 13/20 (2006.01), H04B 7/04 (2006.01)
(54) ARRANJO COMPREENDENDO UM NÓ DE REDE E CABO COM VAZAMENTO
(71) TELEFONAKTIEBOLAGET LM ERICSSON (PUBL) (SE)
(72) ANDREAS NILSSON, JONAS MEDBO
(85) 28/04/2016
(86) PCT EP2013/076543 de 13/12/2013
(87) WO 2015/086091 de 18/06/2015
Publicação automática da admissibilidade da fase nacional depositado via PCT . Tratado de cooperação em matéria de Patentes, conforme Instrução Normativa nº 02, de 06/06/2017 publicada na RPI nº 2422, de 06/06/2017.

---

(21) BR 11 2016 009490-5 A2

Código 1.3 - Notificação - Fase Nacional - PCT
(22) 28/10/2014
(30) 30/10/2013 DE 10 2013 018 249.2
(51) F01P 3/08 (2006.01), F02F 3/22 (2006.01)
(54) PISTÃO PARA UM MOTOR DE COMBUSTÃO INTERNA E PLACA DE COBERTURA PARA UM PISTÃO
(71) MAHLE INTERNATIONAL GMBH (DE)
(72) ULRICH BISCHOFBERGER, HARALD RÜDIGER MÜLLER
(85) 28/04/2016
(86) PCT EP2014/002901 de 28/10/2014
(87) WO 2015/062719 de 07/05/2015
Publicação automática da admissibilidade da fase nacional depositado via PCT . Tratado de cooperação em matéria de Patentes, conforme Instrução Normativa nº 02, de 06/06/2017 publicada na RPI nº 2422, de 06/06/2017.

---

(21) BR 11 2016 009491-3 A2

Código 1.3 - Notificação - Fase Nacional - PCT

(22) 02/12/2014
(30) 02/12/2013 EP 13306648.0; 02/12/2013 US 61/910,430
(51) E21B 49/02 (2006.01), E21B 47/00 (2006.01)
(54) SISTEMA DE ANÁLISE ISOTÉRMICA, MÉTODO DE ANÁLISE ISOTÉRMICA, E MÉTODO DE PREPARAÇÃO DE AMOSTRA
(71) GEOSERVICES EQUIPEMENTS SAS (FR)
(72) REDA KAROUM, KARIM BONDABOU, PAWEL KASPRZYKOWSKI, JEROME BREVIERE
(85) 28/04/2016
(86) PCT US2014/068050 de 02/12/2014
(87) WO 2015/084784 de 11/06/2015
Publicação automática da admissibilidade da fase nacional depositado via PCT . Tratado de cooperação em matéria de Patentes, conforme Instrução Normativa nº 02, de 06/06/2017 publicada na RPI nº 2422, de 06/06/2017.

---

(21) BR 11 2016 009492-1 A2

Código 1.3 - Notificação - Fase Nacional - PCT
(22) 07/11/2014
(30) 08/11/2013 JP 2013-232520
(51) B23B 27/14 (2006.01), B23C 5/16 (2006.01), C23C 16/40 (2006.01)
(54) FERRAMENTA CORTANTE REVESTIDA
(71) TUNGALOY CORPORATION (JP)
(72) KINYA TAKAHASHI, HIROYUKI SATOH
(85) 28/04/2016
(86) PCT JP2014/079548 de 07/11/2014
(87) WO 2015/068792 de 14/05/2015
Publicação automática da admissibilidade da fase nacional depositado via PCT . Tratado de cooperação em matéria de Patentes, conforme Instrução Normativa nº 02, de 06/06/2017 publicada na RPI nº 2422, de 06/06/2017.

---

(21) BR 11 2016 009493-0 A2

Código 1.3 - Notificação - Fase Nacional - PCT
(22) 30/10/2014
(30) 31/10/2013 JP 2013-227048; 10/09/2014 JP 2014-184172
(51) A61K 45/00 (2006.01), A61K 31/437 (2006.01), A61K 31/4439 (2006.01), A61K 31/444 (2006.01), A61K 31/4709 (2006.01), A61K 31/519 (2006.01), A61K 31/713 (2006.01), A61K 48/00 (2006.01), A61P 27/02 (2006.01), A61P 43/00 (2006.01)
(54) FÁRMACO TERAPÊUTICO PARA DOENÇAS RELACIONADAS À MORTE DE CÉLULAS DO RETÍCULO ENDOPLASMÁTICO EM ENDOTÉLIO CORNEANO
(71) KYOTO PREFECTURAL PUBLIC UNIVERSITY CORPORATION (JP) , THE DOSHISHA (JP) , SENJU PHARMACEUTICAL CO., LTD. (JP)
(72) NORIKO KOIZUMI, NAOKI OKUMURA, SHIGERU KINOSHITA
(85) 28/04/2016
(86) PCT JP2014/079513 de 30/10/2014

(87) WO 2015/064768 de 07/05/2015
Publicação automática da admissibilidade da fase nacional depositado via PCT . Tratado de cooperação em matéria de Patentes, conforme Instrução Normativa nº 02, de 06/06/2017 publicada na RPI nº 2422, de 06/06/2017.

---

(21) BR 11 2016 009494-8 A2

Código 1.3 - Notificação - Fase Nacional - PCT
(22) 21/10/2014
(30) 06/11/2013 US 61/900,849; 23/09/2014 US 14/493,843
(51) G06F 17/50 (2006.01)
(54) MÉTODO IMPLANTADO POR COMPUTADOR
(71) VETCO GRAY, INC. (US)
(72) MICAH ANTONIO THOMAS, JEFFREY ALLEN RAYNAL, THOMAS LOWELL STEEN, JOSEPH WILLIAM PALLINI, XICHANG ZHANG, BAOZHI ZHU
(85) 28/04/2016
(86) PCT US2014/061505 de 21/10/2014
(87) WO 2015/069449 de 14/05/2015
Publicação automática da admissibilidade da fase nacional depositado via PCT . Tratado de cooperação em matéria de Patentes, conforme Instrução Normativa nº 02, de 06/06/2017 publicada na RPI nº 2422, de 06/06/2017.

---

(21) BR 11 2016 009496-4 A2

Código 1.3 - Notificação - Fase Nacional - PCT
(22) 29/10/2014
(30) 29/10/2013 IT TO2013A000874
(51) C08B 16/00 (2006.01), C08L 1/00 (2006.01)
(54) PROCESSO DE PRODUÇÃO DE MATERIAL PLÁSTICOS BIODEGRADÁVEIS A PARTIR DE RESÍDUOS DE PLANTAS CELULÓSICAS
(71) FONDAZIONE ISTITUTO ITALIANO DI TECNOLOGIA (IT)
(72) ILKER S. BAYER, ELISA MELE, DESPINA FRAGOULI, ROBERTO CINGOLANI, ATHANASIA ATHANASIOU
(85) 28/04/2016
(86) PCT IB2014/065688 de 29/10/2014
(87) WO 2015/063700 de 07/05/2015
Publicação automática da admissibilidade da fase nacional depositado via PCT . Tratado de cooperação em matéria de Patentes, conforme Instrução Normativa nº 02, de 06/06/2017 publicada na RPI nº 2422, de 06/06/2017.

---

(21) BR 11 2016 009497-2 A2

Código 1.3 - Notificação - Fase Nacional - PCT
(22) 10/12/2014
(30) 13/12/2013 EP 13002813.4
(51) C09C 1/00 (2006.01), C09C 1/02 (2006.01), C09C 1/36 (2006.01)
(54) PIGMENTOS COMPÓSITOS DE DIÓXIDO DE TITÂNIO QUE CONTÊM FOSFATO DE CÁLCIO E MÉTODO PARA A SUA MANUFATURA
(71) KRONOS INTERNATIONAL, INC. (DE)

(72) FRANK MERSCH, UWE WILKENHOENER
(85) 28/04/2016
(86) PCT EP2014/003306 de 10/12/2014
(87) WO 2015/086146 de 18/06/2015
Publicação automática da admissibilidade da fase nacional depositado via PCT . Tratado de cooperação em matéria de Patentes, conforme Instrução Normativa nº 02, de 06/06/2017 publicada na RPI nº 2422, de 06/06/2017.

---

(21) BR 11 2016 009498-0 A2

Código 1.3 - Notificação - Fase Nacional - PCT
(22) 14/11/2014
(30) 15/11/2013 EP 13193056.2
(51) A23L 1/29 (2006.01), A61K 31/702 (2006.01), A23L 1/30 (2006.01), A61K 35/74 (2006.01), A61P 1/00 (2006.01)
(54) COMPOSIÇÕES PARA USO NA PREVENÇÃO OU NO TRATAMENTO DE ENTEROCOLITE NECROSANTE EM BEBÊS E CRIANÇAS PEQUENAS
(71) NESTEC S.A. (CH)
(72) PER TORP SANGILD
(85) 28/04/2016
(86) PCT EP2014/074584 de 14/11/2014
(87) WO 2015/071403 de 21/05/2015
Publicação automática da admissibilidade da fase nacional depositado via PCT . Tratado de cooperação em matéria de Patentes, conforme Instrução Normativa nº 02, de 06/06/2017 publicada na RPI nº 2422, de 06/06/2017.

---

(21) BR 11 2016 009499-9 A2

Código 1.3 - Notificação - Fase Nacional - PCT
(22) 28/10/2014
(30) 28/10/2013 FR 1360488
(51) C10J 3/00 (2006.01), C10L 3/08 (2006.01)
(54) DISPOSITIVO E MÉTODO PARA A PRODUÇÃO DE UM SUBSTITUTO DE GÁS NATURAL E REDE COMPREENDENDO O MESMO
(71) GDF SUEZ (FR)
(72) YILMAZ KARA, BERNARD MARCHAND, SANDRA CAPELA
(85) 28/04/2016
(86) PCT FR2014/052745 de 28/10/2014
(87) WO 2015/063411 de 07/05/2015
Publicação automática da admissibilidade da fase nacional depositado via PCT . Tratado de cooperação em matéria de Patentes, conforme Instrução Normativa nº 02, de 06/06/2017 publicada na RPI nº 2422, de 06/06/2017.

---

(21) BR 11 2016 009503-0 A2

Código 1.3 - Notificação - Fase Nacional - PCT
(22) 28/10/2014
(30) 28/10/2013 US 61/896,321
(51) A61K 36/42 (2006.01), A61P 3/10 (2006.01)
(54) COMPOSIÇÃO À BASE DE PLANTAS, PROCESSO PARA A SUA

PREPARAÇÃO E USO DA MESMA
(71) PIRAMAL ENTERPRISES LIMITED (IN)
(72) SWATI AJAY PIRAMAL, ASHISH CHANDRAKANT SUTHAR, RAHUL RAMESH SHELAR
(85) 28/04/2016
(86) PCT IB2014/065649 de 28/10/2014
(87) WO 2015/063674 de 07/05/2015
Publicação automática da admissibilidade da fase nacional depositado via PCT . Tratado de cooperação em matéria de Patentes, conforme Instrução Normativa nº 02, de 06/06/2017 publicada na RPI nº 2422, de 06/06/2017.

---

(21) BR 11 2016 009504-9 A2

Código 1.3 - Notificação - Fase Nacional - PCT
(22) 24/12/2014
(30) 30/12/2013 IT MI2013A002221
(51) C10G 3/00 (2006.01), C07C 67/333 (2006.01), C11C 3/00 (2006.01), C11C 3/14 (2006.01), C10L 1/02 (2006.01), C07C 9/14 (2006.01), C07C 9/22 (2006.01), C07D 317/36 (2006.01)
(54) PROCESSO PARA A PRODUÇÃO DE COMPOSTOS OLEFÍNICOS E UM COMBUSTÍVEL DE HIDROCARBONETOS OU UMA FRAÇÃO DO MESMO
(71) VERSALIS S.P.A. (IT)
(72) ALDO BOSETTI, SERGIO FRANCANTONIO LOMBARDINI, GIANNI GIROTTI
(85) 28/04/2016
(86) PCT IB2014/067310 de 24/12/2014
(87) WO 2015/101909 de 09/07/2015
Publicação automática da admissibilidade da fase nacional depositado via PCT . Tratado de cooperação em matéria de Patentes, conforme Instrução Normativa nº 02, de 06/06/2017 publicada na RPI nº 2422, de 06/06/2017.

---

(21) BR 11 2016 009505-7 A2

Código 1.3 - Notificação - Fase Nacional - PCT
(22) 29/10/2014
(30) 30/10/2013 FR 1360641
(51) B32B 17/10 (2006.01), G03B 21/62 (2006.01)
(54) ELEMENTO EM CAMADAS TRANSPARENTE
(71) SAINT-GOBAIN GLASS FRANCE (FR)
(72) MICHELE SCHIAVONI, MARIE-VIRGINIE EHRENSPERGER
(85) 28/04/2016
(86) PCT FR2014/052752 de 29/10/2014
(87) WO 2015/063418 de 07/05/2015
Publicação automática da admissibilidade da fase nacional depositado via PCT . Tratado de cooperação em matéria de Patentes, conforme Instrução Normativa nº 02, de 06/06/2017 publicada na RPI nº 2422, de 06/06/2017.

---

(21) BR 11 2016 009506-5 A2

Código 1.3 - Notificação - Fase Nacional - PCT

(22) 21/11/2014
(30) 25/11/2013 CN 201310607095.9
(51) C10J 3/48 (2006.01), C10J 3/84 (2006.01)
(54) SISTEMA E MÉTODO DE GASIFICAÇÃO DE SUBSTÂNCIA CARBONÁCEA
(71) CHANGZHENG ENGINEERING CO., LTD. (CN)
(72) WEI XIN, HONGHAI LI, RUIHENG GAO, YONGJIN CHEN, XIAOFEI LI, PIN LIU, LIZHI LI
(85) 28/04/2016
(86) PCT CN2014/091839 de 21/11/2014
(87) WO 2015/074591 de 28/05/2015
Publicação automática da admissibilidade da fase nacional depositado via PCT . Tratado de cooperação em matéria de Patentes, conforme Instrução Normativa nº 02, de 06/06/2017 publicada na RPI nº 2422, de 06/06/2017.

---

(21) BR 11 2016 009507-3 A2

Código 1.3 - Notificação - Fase Nacional - PCT
(22) 27/10/2014
(30) 28/10/2013 GB 1319005.3
(51) A61M 5/145 (2006.01), A61M 5/315 (2006.01)
(54) DISPOSITIVO PARA ADMINISTRAÇÃO DE MEDICAMENTO, E, CONJUNTO DE ROLHA DE RETENÇÃO PARA USO EM UM RECIPIENTE DE MEDICAMENTO
(71) CONSORT MEDICAL PLC (GB)
(72) ALASTAIR WILLOUGHBY, BRAD HOWARTH, IAN ANDERSON, RACHEL KOPPELMAN
(85) 28/04/2016
(86) PCT GB2014/053193 de 27/10/2014
(87) WO 2015/063462 de 07/05/2015
Publicação automática da admissibilidade da fase nacional depositado via PCT . Tratado de cooperação em matéria de Patentes, conforme Instrução Normativa nº 02, de 06/06/2017 publicada na RPI nº 2422, de 06/06/2017.

---

(21) BR 11 2016 009509-0 A2

Código 1.3 - Notificação - Fase Nacional - PCT
(22) 03/11/2014
(30) 04/11/2013 FR 1360786
(51) B05B 12/14 (2006.01), F16K 31/122 (2006.01)
(54) DISPOSITIVO PARA SUPRIR PELO MENOS UM PULVERIZADOR COM UM PRODUTO DE REVESTIMENTO LÍQUIDO
(71) SAMES KREMLIN (FR)
(72) STÉPHANE ROBERT
(85) 28/04/2016
(86) PCT EP2014/073561 de 03/11/2014
(87) WO 2015/063295 de 07/05/2015
Publicação automática da admissibilidade da fase nacional depositado via

PCT . Tratado de cooperação em matéria de Patentes, conforme Instrução Normativa nº 02, de 06/06/2017 publicada na RPI nº 2422, de 06/06/2017.

---

(21) BR 11 2016 009511-1 A2

Código 1.3 - Notificação - Fase Nacional - PCT
(22) 01/11/2014
(30) 01/11/2013 US 61/898,757; 08/04/2014 US 61/976,850; 25/09/2014 US 62/055,144
(51) B32B 27/08 (2006.01), B32B 27/30 (2006.01), B32B 27/32 (2006.01), B32B 27/34 (2006.01), B32B 27/36 (2006.01)
(54) FILME DE BARREIRA DE OXIGÊNIO DE MULTICAMADA TERMOENCOLHÍVEL RESISTENTE À DELAMINAÇÃO QUE CONTÉM POLIÉSTER
(71) CRYOVAC, INC. (US)
(72) MICHAEL E. BROADUS, BRYAN FREEMAN, RANDALL L. BRUSH, J. DOUG WILSON, DONNY S. KAY, KEVIN L. MCCORMICK, SUMITA S. RANGANATHAN
(85) 28/04/2016
(86) PCT US2014/063600 de 01/11/2014
(87) WO 2015/066570 de 07/05/2015
Publicação automática da admissibilidade da fase nacional depositado via PCT . Tratado de cooperação em matéria de Patentes, conforme Instrução Normativa nº 02, de 06/06/2017 publicada na RPI nº 2422, de 06/06/2017.

---

(21) BR 11 2016 009513-8 A2

Código 1.3 - Notificação - Fase Nacional - PCT
(22) 11/12/2013
(51) B42D 15/00 (2006.01)
(54) FILETE OU FAIXA DE SEGURANÇA, PROCESSO PARA FAZÊ- LO, USO DO MESMO, DOCUMENTO DE SEGURANÇA E PROCESSO PARA PRODUZI-LO
(71) SICPA HOLDING S.A. (CH) , CHINA BANKNOTE SICPA SECURITY INK CO., LTD (CN)
(72) PIERRE DEGOTT, GEBHARD RITTER, XIANG LI, FANG YUAN
(85) 28/04/2016
(86) PCT CN2013/089050 de 11/12/2013
(87) WO 2015/085505 de 18/06/2015
Publicação automática da admissibilidade da fase nacional depositado via PCT . Tratado de cooperação em matéria de Patentes, conforme Instrução Normativa nº 02, de 06/06/2017 publicada na RPI nº 2422, de 06/06/2017.

---

(21) BR 11 2016 009514-6 A2

Código 1.3 - Notificação - Fase Nacional - PCT
(22) 27/10/2014
(30) 28/10/2013 US 14/065,191
(51) A61B 17/32 (2006.01), A61B 17/3209 (2006.01)
(54) MÉTODOS E DISPOSITIVOS PARA DISSECAÇÃO DE TECIDOS

MACIOS
(71) PHYSCIENT, INC. (US)
(72) RYAN MOODY, CHARLES ANTHONY PELL, ERIC TORR ESPENHAHN, HUGH CHARLES CRENSHAW
(85) 28/04/2016
(86) PCT US2014/062382 de 27/10/2014
(87) WO 2015/065898 de 07/05/2015
Publicação automática da admissibilidade da fase nacional depositado via PCT . Tratado de cooperação em matéria de Patentes, conforme Instrução Normativa nº 02, de 06/06/2017 publicada na RPI nº 2422, de 06/06/2017.

---

(21) BR 11 2016 009515-4 A2

Código 1.3 - Notificação - Fase Nacional - PCT
(22) 28/10/2014
(30) 29/10/2013 JP 2013-224694
(51) C07D 239/54 (2006.01), A61K 31/513 (2006.01), A61K 31/517 (2006.01), A61K 31/519 (2006.01), A61P 1/04 (2006.01), A61P 3/10 (2006.01), A61P 9/00 (2006.01), A61P 9/10 (2006.01), A61P 11/06 (2006.01), A61P 17/06 (2006.01), A61P 19/02 (2006.01), A61P 25/00 (2006.01), A61P 29/00 (2006.01), A61P 35/00 (2006.01), A61P 35/04 (2006.01), A61P 37/00 (2006.01), A61P 37/06 (2006.01), A61P 37/08 (2006.01), A61P 43/00 (2006.01), C07D 471/04 (2006.01), C07D 487/04 (2006.01)
(54) DERIVADO DE SULFONAMIDA, COMPOSIÇÃO FARMACÊUTICA, AGENTE TERAPÊUTICO OU UM AGENTE PREVENTIVO PARA DOENÇA INFLAMATÓRIA, E, INIBIDOR DE INTEGRINA A4SS7
(71) EA PHARMA CO., LTD. (JP)
(72) HIROKAZU UENO, TAKASHI YAMAMOTO, TOMOKO MIYAZAWA, KENJI SHINKAI, HARUMI ARISAKA, TOSHIYUKI TAKANOHASHI
(85) 28/04/2016
(86) PCT JP2014/078644 de 28/10/2014
(87) WO 2015/064580 de 07/05/2015
Publicação automática da admissibilidade da fase nacional depositado via PCT . Tratado de cooperação em matéria de Patentes, conforme Instrução Normativa nº 02, de 06/06/2017 publicada na RPI nº 2422, de 06/06/2017.

---

(21) BR 11 2016 009518-9 A2

Código 1.3 - Notificação - Fase Nacional - PCT
(22) 04/11/2014
(30) 05/11/2013 EP 13191664.5
(51) A61K 8/97 (2006.01), A61K 31/7008 (2006.01), A61P 17/00 (2006.01), A61Q 19/00 (2006.01)
(54) USO DE COMPOSIÇÃO VEGETAL ENRIQUECIDA COM GLICOSAMINA
(71) NESTEC S.A. (CH)
(72) YANN MAHE, PIERRE EDMOND BROUN, JWANRO HUSSON, DIDIER COURTOIS
(85) 28/04/2016

(86) PCT EP2014/073676 de 04/11/2014
(87) WO 2015/067594 de 14/05/2015
Publicação automática da admissibilidade da fase nacional depositado via PCT . Tratado de cooperação em matéria de Patentes, conforme Instrução Normativa nº 02, de 06/06/2017 publicada na RPI nº 2422, de 06/06/2017.

---

(21) BR 11 2016 009520-0 A2

Código 1.3 - Notificação - Fase Nacional - PCT
(22) 29/10/2014
(30) 31/10/2013 NL 2011710
(51) B08B 3/02 (2006.01), G01N 35/10 (2006.01), B08B 5/02 (2006.01), F26B 21/00 (2006.01)
(54) DISPOSITIVO PARA LIMPEZA DE UMA HASTE DE UMA SONDA DE MEDIÇÃO
(71) F.G.J. LAMMERTINK BEHEER B.V. (NL)
(72) GERHARDUS HENDRIKUS ALBERTUS SCHOPMAN
(85) 28/04/2016
(86) PCT NL2014/050749 de 29/10/2014
(87) WO 2015/065183 de 07/05/2015
Publicação automática da admissibilidade da fase nacional depositado via PCT . Tratado de cooperação em matéria de Patentes, conforme Instrução Normativa nº 02, de 06/06/2017 publicada na RPI nº 2422, de 06/06/2017.

---

(21) BR 11 2016 009521-9 A2

Código 1.3 - Notificação - Fase Nacional - PCT
(22) 28/10/2014
(30) 31/10/2013 US 61/897,965
(51) B31D 1/04 (2006.01)
(54) PAPEL TISSUE CREPADO DURÁVEL
(71) KIMBERLY-CLARK WORLDWIDE, INC. (US)
(72) ELIZABETH ORIEL BRADLEY, CHRISTOPHER LEE SATORI, JOHN ALEXANDER WERNER IV, KENNETH JOHN ZWICK
(85) 28/04/2016
(86) PCT US2014/062666 de 28/10/2014
(87) WO 2015/066036 de 07/05/2015
Publicação automática da admissibilidade da fase nacional depositado via PCT . Tratado de cooperação em matéria de Patentes, conforme Instrução Normativa nº 02, de 06/06/2017 publicada na RPI nº 2422, de 06/06/2017.

---

(21) BR 11 2016 009522-7 A2

Código 1.3 - Notificação - Fase Nacional - PCT
(22) 29/09/2014
(30) 30/10/2013 US 61/897,404; 13/11/2013 EP 13192758.4
(51) C04B 28/02 (2006.01), C04B 40/00 (2006.01), C04B 103/10 (2006.01), C04B 103/30 (2006.01), C04B 103/32 (2006.01), C04B 103/52 (2006.01)
(54) COMPOSIÇÃO ADJUVANTE, LIGANTE CIMENTÍCIO, COMPOSIÇÃO CIMENTÍCIA, USO DE UMA COMPOSIÇÃO ADJUVANTE, MÉTODO PARA

APRIMORAR A RESISTÊNCIA COMPRESSIVA DE PRODUTOS DE CIMENTO CURADOS, E, PRODUTOS DE CIMENTO CURADOS
(71) HUNTSMAN PETROCHEMICAL LLC (US)
(72) ANTONIUS WIBOWO, HOWARD P. KLEIN, ROBERT ALLISON GRIGSBY, JR.
(85) 28/04/2016
(86) PCT EP2014/070746 de 29/09/2014
(87) WO 2015/062798 de 07/05/2015
Publicação automática da admissibilidade da fase nacional depositado via PCT . Tratado de cooperação em matéria de Patentes, conforme Instrução Normativa nº 02, de 06/06/2017 publicada na RPI nº 2422, de 06/06/2017.

---

(21) BR 11 2016 009523-5 A2

Código 1.3 - Notificação - Fase Nacional - PCT
(22) 27/11/2014
(30) 26/08/2014 EP PCT/EP2014/068046
(51) B65D 63/06 (2006.01), F16L 33/02 (2006.01)
(54) BRAÇADEIRA DE APERTO
(71) OETIKER SCHWEIZ AG (CH)
(72) NELSON DE VITTORI, ROBERT SEELOS, MANUEL MÜLLER
(85) 28/04/2016
(86) PCT EP2014/075832 de 27/11/2014
(87) WO 2016/029975 de 03/03/2016
Publicação automática da admissibilidade da fase nacional depositado via PCT . Tratado de cooperação em matéria de Patentes, conforme Instrução Normativa nº 02, de 06/06/2017 publicada na RPI nº 2422, de 06/06/2017.

---

(21) BR 11 2016 009525-1 A2

Código 1.3 - Notificação - Fase Nacional - PCT
(22) 27/10/2014
(30) 04/11/2013 EP 13191376.6
(51) H04L 12/28 (2006.01)
(54) APARELHO PARA EXECUTAR UMA TAREFA, SISTEMA DE NOTIFICAÇÃO PARA NOTIFICAR UM USUÁRIO, DISPOSITIVO MÓVEL DE NOTIFICAÇÃO PARA NOTIFICAR UM USUÁRIO, MÉTODO PARA NOTIFICAR UM USUÁRIO SOBRE UMA TAREFA DE UM APARELHO, MÉTODO PARA NOTIFICAR UM USUÁRIO DE UM DISPOSITIVO MÓVEL DE NOTIFICAÇÃO SOBRE UMA TAREFA DE UM APARELHO, PRODUTO DE PROGRAMA DE COMPUTADOR, E, PORTADORA DE DADOS
(71) KONINKLIJKE PHILIPS N.V. (NL)
(72) VINCENTIUS PAULUS BUIL, BARTEL MARINUS VAN DE SLUIS, LUCAS JACOBUS FRANCISCUS GEURTS, MARCO VAN LEEUWEN
(85) 28/04/2016
(86) PCT EP2014/072930 de 27/10/2014
(87) WO 2015/063000 de 07/05/2015
Publicação automática da admissibilidade da fase nacional depositado via

PCT . Tratado de cooperação em matéria de Patentes, conforme Instrução Normativa nº 02, de 06/06/2017 publicada na RPI nº 2422, de 06/06/2017.

---

(21) BR 11 2016 009527-8 A2

Código 1.3 - Notificação - Fase Nacional - PCT
(22) 30/10/2014
(30) 30/10/2013 EP 13190787.5
(51) C08F 220/06 (2006.01), C08F 228/02 (2006.01)
(54) COMPOSTO INSATURADO, MISTURA, POLÍMERO, MÉTODO PARA PREPARAR POLÍMEROS, E, USO DE POLÍMEROS
(71) BASF SE (DE)
(72) SOPHIE MAITRO-VOGEL, MARTIN ERNST, CHRISTIAN SCHADE, PAVEL TUZINA, HOANG TRANG TRAN-THIEN, EVA-MARIA REIS-WALTHER, NATALIA SHABELINA, NINA SUSANNE HILLESHEIM, CHRISTIAN SCHOLZ
(85) 28/04/2016
(86) PCT EP2014/073281 de 30/10/2014
(87) WO 2015/063194 de 07/05/2015
Publicação automática da admissibilidade da fase nacional depositado via PCT . Tratado de cooperação em matéria de Patentes, conforme Instrução Normativa nº 02, de 06/06/2017 publicada na RPI nº 2422, de 06/06/2017.

---

(21) BR 11 2016 009529-4 A2

Código 1.3 - Notificação - Fase Nacional - PCT
(22) 31/10/2014
(30) 01/11/2013 US 14/069,565
(51) H04N 21/25 (2011.01)
(54) SISTEMA E MÉTODO PARA OTIMIZAR DESFRAGMENTAÇÃO DE CONTEÚDO EM UMA REDE DE DISTRIBUIÇÃO DE CONTEÚDO
(71) ERICSSON AB (SE)
(72) CHRIS PHILLIPS, ROBERT HAMMOND FORSMAN, JENNIFER ANN REYNOLDS
(85) 28/04/2016
(86) PCT IB2014/065744 de 31/10/2014
(87) WO 2015/063734 de 07/05/2015
Publicação automática da admissibilidade da fase nacional depositado via PCT . Tratado de cooperação em matéria de Patentes, conforme Instrução Normativa nº 02, de 06/06/2017 publicada na RPI nº 2422, de 06/06/2017.

---

(21) BR 11 2016 009530-8 A2

Código 1.3 - Notificação - Fase Nacional - PCT
(22) 24/10/2014
(30) 01/11/2013 US 14/070053
(51) C08F 212/08 (2006.01)
(54) ARTIGO TRIDIMENSIONAL DE MODELAGEM MOLDADO POR FUSO, E, MÉTODO PARA PROCESSO DE ADITIVO PARA FAZER UM ARTIGO TRIDIMENSIONAL
(71) KRATON POLYMERS U.S. LLC (US)

(72) MARCUS GREGER
(85) 28/04/2016
(86) PCT US2014/062122 de 24/10/2014
(87) WO 2015/065826 de 07/05/2015
Publicação automática da admissibilidade da fase nacional depositado via PCT . Tratado de cooperação em matéria de Patentes, conforme Instrução Normativa nº 02, de 06/06/2017 publicada na RPI nº 2422, de 06/06/2017.

---

(21) BR 11 2016 009531-6 A2

Código 1.3 - Notificação - Fase Nacional - PCT
(22) 31/10/2014
(30) 01/11/2013 US 14/069,490
(51) H04N 21/25 (2011.01)
(54) SISTEMA E MÉTODO PARA PRÉ-FORNECER RECURSOS DE TAXA DE BITS ADAPTATIVA (ABR) EM REDE DE DISTRIBUIÇÃO DE CONTEÚDO
(71) ERICSSON AB (SE)
(72) CHRIS PHILLIPS, ROBERT HAMMOND FORSMAN, JENNIFER ANN REYNOLDS
(85) 28/04/2016
(86) PCT IB2014/065742 de 31/10/2014
(87) WO 2015/063732 de 07/05/2015
Publicação automática da admissibilidade da fase nacional depositado via PCT . Tratado de cooperação em matéria de Patentes, conforme Instrução Normativa nº 02, de 06/06/2017 publicada na RPI nº 2422, de 06/06/2017.

---

(21) BR 11 2016 009532-4 A2

Código 1.3 - Notificação - Fase Nacional - PCT
(22) 30/10/2014
(30) 01/11/2013 EP 13397535.9
(51) H04B 13/02 (2006.01)
(54) NÓ EMISSOR DE SINAL DE RÁDIO CONTROLADO POR POTÊNCIA DE EMISSÃO
(71) SOIL SCOUT OY (FI)
(72) JOHANNES TIUSANEN
(85) 28/04/2016
(86) PCT IB2014/065712 de 30/10/2014
(87) WO 2015/063717 de 07/05/2015
Publicação automática da admissibilidade da fase nacional depositado via PCT . Tratado de cooperação em matéria de Patentes, conforme Instrução Normativa nº 02, de 06/06/2017 publicada na RPI nº 2422, de 06/06/2017.

---

(21) BR 11 2016 009533-2 A2

Código 1.3 - Notificação - Fase Nacional - PCT
(22) 25/11/2014
(30) 09/12/2013 EP 13196202.9
(51) B65D 83/20 (2006.01), B65D 83/30 (2006.01), B65D 83/22 (2006.01)
(54) CABEÇOTE DISTRIBUIDOR DE AEROSSOL, MÉTODO DE

CONJUNÇÃO DE UM DISTRIBUIDOR E FERRAMENTAS DE MODELAGEM
(71) UNILEVER NV (NL)
(72) AMIT ARORA, RICHARD CHAMBERS, PAUL ROGER GRIFFIN, ELEANOR RACHEL ANN HYDE, CHRISTOPHER JOHN JONES, GEOFFREY STEPHEN MAWTUS, JAMES EDWARD ROE, JASON PETER ROEBUCK, PETER WILLIAM TUNE, ANDREW GORDON WALLACE
(85) 28/04/2016
(86) PCT EP2014/075505 de 25/11/2014
(87) WO 2015/086306 de 18/06/2015
Publicação automática da admissibilidade da fase nacional depositado via PCT . Tratado de cooperação em matéria de Patentes, conforme Instrução Normativa nº 02, de 06/06/2017 publicada na RPI nº 2422, de 06/06/2017.

---

(21) BR 11 2016 009534-0 A2

Código 1.3 - Notificação - Fase Nacional - PCT
(22) 06/11/2013
(51) F16L 43/00 (2006.01)
(54) ?DISPOSITIVO DE LIGAÇÃO, TUBOS QUE INCLUEM O MESMO PARA A TUBAGEM DE TRANSMISSÃO DE FLUIDO DE UM AVIÃO OU VEÍCULO ESPACIAL, E MÉTODO PARA PRODUÇÃO DO REFERIDO DISPOSITIVO?
(71) HUTCHINSON (FR)
(72) CRISTINA GONZALEZ BAYON, STÉPHANE BERGERE, BERTRAND FLORENTZ
(85) 28/04/2016
(86) PCT FR2013/052649 de 06/11/2013
(87) WO 2015/067859 de 14/05/2015
Publicação automática da admissibilidade da fase nacional depositado via PCT . Tratado de cooperação em matéria de Patentes, conforme Instrução Normativa nº 02, de 06/06/2017 publicada na RPI nº 2422, de 06/06/2017.

---

(21) BR 11 2016 009536-7 A2

Código 1.3 - Notificação - Fase Nacional - PCT
(22) 05/11/2015
(30) 01/12/2014 CN 201410715523.4
(51) H04L 12/771 (2013.01)
(54) MÉTODO E APARELHO PARA A EXIBIÇÃO DE INTERFACE DE CONFIGURAÇÃO DE ROTEADOR
(71) XIAOMI INC. (CN)
(72) YONG CHEN, QIUZHI HUANG, YIDONG WANG
(85) 28/04/2016
(86) PCT CN2015/093859 de 05/11/2015
(87) WO 2016/086749 de 09/06/2016
Publicação automática da admissibilidade da fase nacional depositado via PCT . Tratado de cooperação em matéria de Patentes, conforme Instrução Normativa nº 02, de 06/06/2017 publicada na RPI nº 2422, de 06/06/2017.

(21) BR 11 2016 009537-5 A2

Código 1.3 - Notificação - Fase Nacional - PCT
(22) 25/11/2014
(30) 26/11/2013 FI 20136178
(51) C07G 1/00 (2011.01), C09J 197/00 (2006.01)
(54) ?MÉTODO PARA TRATAMENTO DE LIGNINA E PARA PRODUZIR UMA COMPOSIÇÃO DE LIGANTE?
(71) UPM-KYMMENE CORPORATION (FI)
(72) SUVI PIETARINEN, SANNA VALKONEN, OKKO RINGENA
(85) 28/04/2016
(86) PCT FI2014/050902 de 25/11/2014
(87) WO 2015/079107 de 04/06/2015
Publicação automática da admissibilidade da fase nacional depositado via PCT . Tratado de cooperação em matéria de Patentes, conforme Instrução Normativa nº 02, de 06/06/2017 publicada na RPI nº 2422, de 06/06/2017.

(21) BR 11 2016 009538-3 A2

Código 1.3 - Notificação - Fase Nacional - PCT
(22) 31/10/2014
(30) 01/11/2013 US 14/069,776
(51) A61F 5/00 (2006.01)
(54) DISPOSITIVO MÉDICO PARA USO COM UM MATERIAL DE PREENCHIMENTO LÍQUIDO E PARA OCUPAR UM ESPAÇO DENTRO DO CORPO DE UM PACIENTE
(71) ALLURION TECHNOLOGIES, INC. (US)
(72) SHANTANU K. GAUR, SAMUEL G. LEVY, JONATHAN WECKER, BRUCE A. HORWITZ, JINYOUNG DANIEL GWAK
(85) 28/04/2016
(86) PCT US2014/063563 de 31/10/2014
(87) WO 2015/066545 de 07/05/2015
Publicação automática da admissibilidade da fase nacional depositado via PCT . Tratado de cooperação em matéria de Patentes, conforme Instrução Normativa nº 02, de 06/06/2017 publicada na RPI nº 2422, de 06/06/2017.

(21) BR 11 2016 009539-1 A2

Código 1.3 - Notificação - Fase Nacional - PCT
(22) 28/10/2014
(30) 31/10/2013 FR 1360724
(51) B64D 37/32 (2006.01), A62C 3/08 (2006.01)
(54) DISPOSITIVO E MÉTODO DE INERTIZAÇÃO
(71) ZODIAC AEROTECHNICS (FR)
(72) BENOÎT ARTAUD, CHRISTOPHE CLARIS, OLIVIER VANDROUX, THIBAUT VOZY
(85) 28/04/2016
(86) PCT FR2014/052733 de 28/10/2014
(87) WO 2015/063406 de 07/05/2015
Publicação automática da admissibilidade da fase nacional depositado via

PCT . Tratado de cooperação em matéria de Patentes, conforme Instrução Normativa nº 02, de 06/06/2017 publicada na RPI nº 2422, de 06/06/2017.

---

(21) BR 11 2016 009540-5 A2

Código 1.3 - Notificação - Fase Nacional - PCT
(22) 31/10/2013
(51) H01B 3/40 (2006.01), H02K 3/30 (2006.01), H02K 3/40 (2006.01), C08L 63/00 (2006.01)
(54) MATERIAIS COMPÓSITOS ISOLANTES DE ALTA TENSÃO E MÉTODOS PARA A PREPARAÇÃO DESTES
(71) ABB RESEARCH LTD. (CH)
(72) CHAU-HON HO, SPIROS TZAVALAS, CHERIF GHOUL, GÖRAU PAULSSON
(85) 28/04/2016
(86) PCT EP2013/072839 de 31/10/2013
(87) WO 2015/062660 de 07/05/2015
Publicação automática da admissibilidade da fase nacional depositado via PCT . Tratado de cooperação em matéria de Patentes, conforme Instrução Normativa nº 02, de 06/06/2017 publicada na RPI nº 2422, de 06/06/2017.

---

(21) BR 11 2016 009543-0 A2

Código 1.3 - Notificação - Fase Nacional - PCT
(22) 27/10/2014
(30) 29/10/2013 JP 2013-224386
(51) C09F 1/02 (2006.01)
(54) MÉTODO PARA A FABRICAÇÃO DE UMA COLOFÔNIA DE TALÓLEO REFINADA DE COR CLARA E ÉSTER DE COLOFÔNIA DE TALÓLEO, E COLOFÔNIA DE TALÓLEO REFINADA DE COR CLARA E ÉSTER DE COLOFÔNIA DE TALÓLEO OBTIDOS A PARTIR DO MESMO MÉTODO
(71) ARAKAWA CHEMICAL INDUSTRIES, LTD. (JP)
(72) YUKIHARU YAMADA, XIAOFENG SONG
(85) 28/04/2016
(86) PCT JP2014/078492 de 27/10/2014
(87) WO 2015/064536 de 07/05/2015
Publicação automática da admissibilidade da fase nacional depositado via PCT . Tratado de cooperação em matéria de Patentes, conforme Instrução Normativa nº 02, de 06/06/2017 publicada na RPI nº 2422, de 06/06/2017.

---

(21) BR 11 2016 009546-4 A2

Código 1.3 - Notificação - Fase Nacional - PCT
(22) 24/10/2014
(30) 28/10/2013 US 61/896,248; 23/10/2014 US 14/522,047
(51) A47B 7/02 (2006.01)
(54) ?ARTIGO DE MOBÍLIA E MÉTODO DE EMPILHAR O MESMO?
(71) KNOLL, INC. (US)
(72) MARC KRUSIN, PAVEL RUZICKA
(85) 28/04/2016

(86) PCT US2014/062137 de 24/10/2014
(87) WO 2015/065833 de 07/05/2015
Publicação automática da admissibilidade da fase nacional depositado via PCT . Tratado de cooperação em matéria de Patentes, conforme Instrução Normativa nº 02, de 06/06/2017 publicada na RPI nº 2422, de 06/06/2017.

---

(21) BR 11 2016 009547-2 A2

Código 1.3 - Notificação - Fase Nacional - PCT
(22) 20/11/2015
(30) 29/05/2015 CN 201510290678.2
(51) H04W 4/12 (2009.01)
(54) MÉTODO E DISPOSITIVO PARA ENVIAR UM CARTÃO DE NUVEM
(71) XIAOMI INC. (CN)
(72) KUN NIU, WANKUN YANG, DONGYA JIANG
(85) 28/04/2016
(86) PCT CN2015/095161 de 20/11/2015
(87) WO 2016/192326 de 08/12/2016
Publicação automática da admissibilidade da fase nacional depositado via PCT . Tratado de cooperação em matéria de Patentes, conforme Instrução Normativa nº 02, de 06/06/2017 publicada na RPI nº 2422, de 06/06/2017.

---

(21) BR 11 2016 009549-9 A2

Código 1.3 - Notificação - Fase Nacional - PCT
(22) 19/11/2014
(30) 22/11/2013 EP 13194123.9
(51) C08F 110/06 (2006.01), C08F 4/654 (2006.01)
(54) HOMOPOLÍMERO DE PROPILENO DE BAIXA EMISSÃO COM ALTO ÍNDICE DE FLUIDEZ
(71) BOREALIS AG (AT)
(72) TIMO LEINONEN, MARKUS GAHLEITNER, PETER DENIFL, THOMAS HORILL, JINGBO WANG, JOHANNA LILJA
(85) 28/04/2016
(86) PCT EP2014/075054 de 19/11/2014
(87) WO 2015/075088 de 28/05/2015
Publicação automática da admissibilidade da fase nacional depositado via PCT . Tratado de cooperação em matéria de Patentes, conforme Instrução Normativa nº 02, de 06/06/2017 publicada na RPI nº 2422, de 06/06/2017.

---

(21) BR 11 2016 009550-2 A2

Código 1.3 - Notificação - Fase Nacional - PCT
(22) 18/09/2014
(30) 15/11/2013 US 14/080,911
(51) E21B 19/00 (2006.01), E21B 19/02 (2006.01), E21B 23/14 (2006.01)
(54) MITIGAÇÃO DE ENCURVAMENTO EM INJEÇÃO DE TUBO COM CONDUTORES.
(71) BAKER HUGHES INCORPORATED (US)
(72) ANDRE J. NAUMANN, MITCHELL LAMBERT

(85) 28/04/2016
(86) PCT US2014/056262 de 18/09/2014
(87) WO 2015/073115 de 21/05/2015
Publicação automática da admissibilidade da fase nacional depositado via PCT . Tratado de cooperação em matéria de Patentes, conforme Instrução Normativa nº 02, de 06/06/2017 publicada na RPI nº 2422, de 06/06/2017.

---

(21) BR 11 2016 009552-9 A2

Código 1.3 - Notificação - Fase Nacional - PCT
(22) 12/11/2013
(51) A61K 38/48 (2006.01), A61Q 19/10 (2006.01), A61K 9/107 (2006.01), A61K 8/11 (2006.01), D06M 23/12 (2006.01)
(54) MÉTODOS DE TRIAGEM PARA ANTIPERSPIRANTES
(71) COLGATE-PALMOLIVE COMPANY (US)
(72) LONG PAN, SHAOTANG YUAN, IRAKLIS PAPPAS, JOHN VAUGHN, JAMES G. MASTERS
(85) 28/04/2016
(86) PCT US2013/069653 de 12/11/2013
(87) WO 2015/072970 de 21/05/2015
Publicação automática da admissibilidade da fase nacional depositado via PCT . Tratado de cooperação em matéria de Patentes, conforme Instrução Normativa nº 02, de 06/06/2017 publicada na RPI nº 2422, de 06/06/2017.

---

(21) BR 11 2016 009554-5 A2

Código 1.3 - Notificação - Fase Nacional - PCT
(22) 28/05/2015
(30) 27/01/2015 JP 2015-543197
(51) C09D 11/03 (2014.01), B41M 1/12 (2006.01), B41M 1/26 (2006.01), C09D 11/10 (2006.01)
(54) COMPOSIÇÃO DE TINTA PARA SERIGRAFIA DE ALTA QUALIDADE/ALTA DEFINIÇÃO, MATERIAL IMPRESSO PRODUZIDO PELA COMPOSIÇÃO DE TINTA DE SERIGRAFIA E MÉTODO PARA PRODUZIR O MATERIAL IMPRESSO
(71) TEIKOKU PRINTING INKS MFG. CO., LTD (JP)
(72) TOMOMI OGATA, TAKUYA TORIHATA, NAOTO TAKADA
(85) 28/04/2016
(86) PCT JP2015/065426 de 28/05/2015
(87) WO 2016/121141 de 04/08/2016
Publicação automática da admissibilidade da fase nacional depositado via PCT . Tratado de cooperação em matéria de Patentes, conforme Instrução Normativa nº 02, de 06/06/2017 publicada na RPI nº 2422, de 06/06/2017.

---

(21) BR 11 2016 009555-3 A2

Código 1.3 - Notificação - Fase Nacional - PCT
(22) 28/10/2014
(30) 30/10/2013 DE 13190782.6
(51) A63B 5/11 (2006.01)

(54) ELEMENTO DE TENSÃO PARA O TENSIONAMENTO DE UMA ESTEIRA DE SALTOS NUMA ESTRUTURA DE UM TRAMPOLIM
(71) JOACHIM HEYMANS (DE)
(72) JOACHIM HEYMANS
(85) 28/04/2016
(86) PCT EP2014/073077 de 28/10/2014
(87) WO 2015/063061 de 07/05/2015
Publicação automática da admissibilidade da fase nacional depositado via PCT . Tratado de cooperação em matéria de Patentes, conforme Instrução Normativa nº 02, de 06/06/2017 publicada na RPI nº 2422, de 06/06/2017.

---

(21) BR 11 2016 009557-0 A2

Código 1.3 - Notificação - Fase Nacional - PCT
(22) 03/07/2014
(30) 25/11/2013 EP 13194251.8
(51) H05B 6/06 (2006.01)
(54) MÉTODO PARA VERIFICAR UMA POSIÇÃO IDEAL DE UM RECIPIENTE DE COCÇÃO E PLACA DE COCÇÃO POR INDUÇÃO
(71) ELECTROLUX APPLIANCES AKTIEBOLAG (SE)
(72) JÉRÔME BRASSEUR, ULRICH HÄUTLE, GERHARD KLEIN, HELMUT DOEBEL, SILKE HORBASCHEK
(85) 28/04/2016
(86) PCT EP2014/064137 de 03/07/2014
(87) WO 2015/074770 de 28/05/2015
Publicação automática da admissibilidade da fase nacional depositado via PCT . Tratado de cooperação em matéria de Patentes, conforme Instrução Normativa nº 02, de 06/06/2017 publicada na RPI nº 2422, de 06/06/2017.

---

(21) BR 11 2016 009558-8 A2

Código 1.3 - Notificação - Fase Nacional - PCT
(22) 14/11/2014
(30) 15/11/2013 US 61/904,571
(51) A61K 31/702 (2006.01), A61P 31/16 (2006.01)
(54) FÓRMULAS PARA BEBÊS CONTENDO UM OLIGOSSACARÍDEO 2-FUCOSILADO PARA O TRATAMENTO OU PREVENÇÃO DE INFECÇÃO POR INFLUENZA
(71) NESTEC S.A. (CH)
(72) NIKHAT CONTRACTOR, MARTIN JON KULLEN
(85) 28/04/2016
(86) PCT EP2014/074558 de 14/11/2014
(87) WO 2015/071391 de 21/05/2015
Publicação automática da admissibilidade da fase nacional depositado via PCT . Tratado de cooperação em matéria de Patentes, conforme Instrução Normativa nº 02, de 06/06/2017 publicada na RPI nº 2422, de 06/06/2017.

---

(21) BR 11 2016 009559-6 A2

Código 1.3 - Notificação - Fase Nacional - PCT

(22) 11/12/2014
(30) 17/12/2013 EP 13005850.6
(51) C09C 1/36 (2006.01), C09C 1/00 (2006.01), C09C 1/02 (2006.01)
(54) PROCESSO PARA A PRODUÇÃO DE PARTÍCULAS COMPÓSITAS
(71) KRONOS INTERNATIONAL, INC. (DE)
(72) UWE WILKENHOENER, JUERGEN BENDER, INGO GROSSER
(85) 28/04/2016
(86) PCT EP2014/003322 de 11/12/2014
(87) WO 2015/090540 de 25/06/2015
Publicação automática da admissibilidade da fase nacional depositado via PCT . Tratado de cooperação em matéria de Patentes, conforme Instrução Normativa nº 02, de 06/06/2017 publicada na RPI nº 2422, de 06/06/2017.

---

(21) BR 11 2016 009561-8 A2

Código 1.3 - Notificação - Fase Nacional - PCT
(22) 05/11/2013
(51) A61K 31/202 (2006.01), A61K 31/205 (2006.01), A61P 13/12 (2006.01)
(54) MÉTODOS E COMPOSIÇÕES PARA A MELHORIA DA FUNÇÃO RENAL
(71) HILL'S PET NUTRITION, INC. (US)
(72) DENNIS JEWELL
(85) 28/04/2016
(86) PCT US2013/068455 de 05/11/2013
(87) WO 2015/069215 de 14/05/2015
Publicação automática da admissibilidade da fase nacional depositado via PCT . Tratado de cooperação em matéria de Patentes, conforme Instrução Normativa nº 02, de 06/06/2017 publicada na RPI nº 2422, de 06/06/2017.

---

(21) BR 11 2016 009562-6 A2

Código 1.3 - Notificação - Fase Nacional - PCT
(22) 29/10/2014
(30) 30/10/2013 JP 2013-224851
(51) B32B 15/09 (2006.01), B32B 37/06 (2006.01), B65D 65/40 (2006.01)
(54) FOLHA DE METAL LAMINADA PARA RECIPIENTES, MÉTODO PARA PRODUZIR LATA DE METAL E MÉTODO PARA AVALIAR MOLDABILIDADE DE FOLHA DE METAL
(71) JFE STEEL CORPORATION (JP)
(72) YOICHIRO YAMANAKA, YUSUKE NAKAGAWA, JUNICHI KITAGAWA, HIROKI NAKAMARU
(85) 28/04/2016
(86) PCT JP2014/005477 de 29/10/2014
(87) WO 2015/064100 de 07/05/2015
Publicação automática da admissibilidade da fase nacional depositado via PCT . Tratado de cooperação em matéria de Patentes, conforme Instrução Normativa nº 02, de 06/06/2017 publicada na RPI nº 2422, de 06/06/2017.

---

(21) BR 11 2016 009563-4 A2

Código 1.3 - Notificação - Fase Nacional - PCT

(22) 30/10/2014
(30) 31/10/2013 EP 13191127.3
(51) G10L 19/03 (2013.01), G10L 19/24 (2013.01)
(54) EXTENSÃO DE LARGURA DE BANDA DE ÁUDIO ATRAVÉS DA INSERÇÃO DE RUÍDO TEMPORAL PRÉ-FORMADO NO DOMÍNIO DE FREQUÊNCIA
(71) FRAUNHOFER-GESELLSCHAFT ZUR FÖRDERUNG DER ANGEWANDTEN FORSCHUNG E.V. (DE)
(72) SASCHA DISCH, MARKUS MULTRUS, BENJAMIN SCHUBERT, MARKUS SCHNELL
(85) 28/04/2016
(86) PCT EP2014/073375 de 30/10/2014
(87) WO 2015/063227 de 07/05/2015
Publicação automática da admissibilidade da fase nacional depositado via PCT . Tratado de cooperação em matéria de Patentes, conforme Instrução Normativa nº 02, de 06/06/2017 publicada na RPI nº 2422, de 06/06/2017.

---

(21) BR 11 2016 009566-9 A2

Código 1.3 - Notificação - Fase Nacional - PCT
(22) 04/12/2014
(30) 05/12/2013 EP 13195953.8
(51) A24F 47/00 (2006.01)
(54) ARTIGO CONTENDO NICOTINA SEM TABACO
(71) PHILIP MORRIS PRODUCTS S.A. (CH)
(72) GÉRARD ZUBER
(85) 28/04/2016
(86) PCT EP2014/076650 de 04/12/2014
(87) WO 2015/082652 de 11/06/2015
Publicação automática da admissibilidade da fase nacional depositado via PCT . Tratado de cooperação em matéria de Patentes, conforme Instrução Normativa nº 02, de 06/06/2017 publicada na RPI nº 2422, de 06/06/2017.

---

(21) BR 11 2016 009567-7 A2

Código 1.3 - Notificação - Fase Nacional - PCT
(22) 24/10/2014
(30) 30/10/2013 FR 1360602
(51) G06K 7/00 (2006.01), H05K 1/02 (2006.01), H05K 3/12 (2006.01)
(54) SUPORTE QUE ENTRA NA FABRICAÇÃO DE UM DISPOSITIVO ELETRÔNICO, CONECTOR DE CARTÃO DE MEMÓRIA, TERMINAL DE LEITURA DE CARTÃO DE MEMÓRIA E PROCESSO DE FABRICAÇÃO CORRESPONDENTES
(71) INGENICO GROUP (FR)
(72) STÉPHANE PAVAGEAU, XAVIER LAMBERT
(85) 28/04/2016
(86) PCT EP2014/072821 de 24/10/2014
(87) WO 2015/062981 de 07/05/2015

Publicação automática da admissibilidade da fase nacional depositado via PCT . Tratado de cooperação em matéria de Patentes, conforme Instrução Normativa nº 02, de 06/06/2017 publicada na RPI nº 2422, de 06/06/2017.

---

(21) BR 11 2016 009568-5 A2

Código 1.3 - Notificação - Fase Nacional - PCT
(22) 18/09/2014
(30) 05/11/2013 EP 13191584.5
(51) F01D 9/04 (2006.01), F01D 5/30 (2006.01), F01D 5/28 (2006.01)
(54) DISPOSITIVO DE MONTAGEM E MÉTODO DE MONTAGEM
(71) SIEMENS AKTIENGESELLSCHAFT (DE)
(72) STEFAN BENTELE, ULRICH BEUL, FRANK BRUMBI, OLIVER CERANSKI, MANUEL ETTLER, THOMAS HELMIS, MARKUS HOFMANN, DANIEL LINDEMANN, ADAM MAGUIRE, OLIVER RICKEN, ANDREAS STIEHM
(85) 28/04/2016
(86) PCT EP2014/069854 de 18/09/2014
(87) WO 2015/067395 de 14/05/2015
Publicação automática da admissibilidade da fase nacional depositado via PCT . Tratado de cooperação em matéria de Patentes, conforme Instrução Normativa nº 02, de 06/06/2017 publicada na RPI nº 2422, de 06/06/2017.

---

(21) BR 11 2016 009569-3 A2

Código 1.3 - Notificação - Fase Nacional - PCT
(22) 30/10/2014
(30) 30/10/2013 US 61/897,626
(51) C12N 7/00 (2006.01)
(54) SISTEMAS DE QUANTIFICAÇÃO DE PATOGÊNESE E MÉTODOS DE TRATAMENTO PARA A DOENÇA DO GREENING DOS CITROS
(71) GREEN LIFE BIOTECH, LLC (US)
(72) ROBERT M. LLOYD JR.
(85) 28/04/2016
(86) PCT US2014/063181 de 30/10/2014
(87) WO 2015/066341 de 07/05/2015
Publicação automática da admissibilidade da fase nacional depositado via PCT . Tratado de cooperação em matéria de Patentes, conforme Instrução Normativa nº 02, de 06/06/2017 publicada na RPI nº 2422, de 06/06/2017.

---

(21) BR 11 2016 009570-7 A2

Código 1.3 - Notificação - Fase Nacional - PCT
(22) 30/10/2014
(30) 31/10/2013 GB 1319287.7
(51) F16L 58/18 (2006.01), B29C 45/17 (2006.01), B29C 45/14 (2006.01), F16L 1/20 (2006.01), F16L 59/20 (2006.01), B29C 45/72 (2006.01)
(54) TÉCNICAS PARA REVESTIR CANOS
(71) SUBSEA 7 LIMITED (GB)
(72) PHILIPPE BENOIT JACQUES HOFFMANN, MIKE GORDON, NICOLAS

MONFORT-MOROS, SYLVAIN POPINEAU
(85) 28/04/2016
(86) PCT GB2014/053235 de 30/10/2014
(87) WO 2015/063496 de 07/05/2015
Publicação automática da admissibilidade da fase nacional depositado via PCT . Tratado de cooperação em matéria de Patentes, conforme Instrução Normativa nº 02, de 06/06/2017 publicada na RPI nº 2422, de 06/06/2017.

---

(21) BR 11 2016 009573-1 A2

Código 1.3 - Notificação - Fase Nacional - PCT
(22) 30/10/2014
(30) 30/10/2013 US 61/897,613
(51) G06K 7/10 (2006.01)
(54) DETECÇÃO QUÍMICA E FÍSICA COM UM LEITOR E ETIQUETAS DE RFID
(71) MASSACHUSETTS INSTITUTE OF TECHNOLOGY (US)
(72) TIMOTHY M. SWAGER, JOSEPH M. AZZARELLI, JENS BOMHOLDT RAVNSBAEK, KATHERINE MIRICA
(85) 28/04/2016
(86) PCT US2014/063197 de 30/10/2014
(87) WO 2015/112213 de 30/07/2015
Publicação automática da admissibilidade da fase nacional depositado via PCT . Tratado de cooperação em matéria de Patentes, conforme Instrução Normativa nº 02, de 06/06/2017 publicada na RPI nº 2422, de 06/06/2017.

---

(21) BR 11 2016 009575-8 A2

Código 1.3 - Notificação - Fase Nacional - PCT
(22) 31/10/2014
(30) 31/10/2013 US 61/898,241
(51) A61K 9/16 (2006.01), A61K 47/10 (2006.01), A61K 47/34 (2006.01), A61K 31/5575 (2006.01)
(54) IMPLANTES INTRAOCULARES CONTENDO PROSTAMIDA E MÉTODOS PARA USAR OS MESMOS
(71) ALLERGAN, INC. (US)
(72) ALAZAR N. GHEBREMESKEL, MICHAEL R. ROBINSON
(85) 28/04/2016
(86) PCT US2014/063569 de 31/10/2014
(87) WO 2015/066548 de 07/05/2015
Publicação automática da admissibilidade da fase nacional depositado via PCT . Tratado de cooperação em matéria de Patentes, conforme Instrução Normativa nº 02, de 06/06/2017 publicada na RPI nº 2422, de 06/06/2017.

---

(21) BR 11 2016 009576-6 A2

Código 1.3 - Notificação - Fase Nacional - PCT
(22) 31/10/2014
(30) 26/11/2013 EP 13005505.6; 06/12/2013 EP 13005688.0
(51) C01B 37/00 (2006.01), C01B 33/143 (2006.01), A61K 47/02 (2006.01),

A61K 31/496 (2006.01), C01B 33/193 (2006.01)
(54) PROCESSO DE PRODUÇÃO DE MATERIAL PARTICULADO INORGÂNICO
(71) MERCK PATENT GMBH (DE)
(72) SHAWN KUCERA, DIETER LUBDA, LARS FRIEDRICH, VANESSA WITT
(85) 28/04/2016
(86) PCT EP2014/002929 de 31/10/2014
(87) WO 2015/078552 de 04/06/2015
Publicação automática da admissibilidade da fase nacional depositado via PCT . Tratado de cooperação em matéria de Patentes, conforme Instrução Normativa nº 02, de 06/06/2017 publicada na RPI nº 2422, de 06/06/2017.

---

(21) BR 11 2016 009577-4 A2

Código 1.3 - Notificação - Fase Nacional - PCT
(22) 18/09/2014
(30) 07/11/2013 EP 13191892.2
(51) F01D 25/14 (2006.01), F01D 25/26 (2006.01), F02K 1/82 (2006.01)
(54) TURBOMÁQUINAS COM UM REVESTIMENTO, USE DE UM PLÁSTICO PARA O REVESTIMENTO E MÉTODO PARA REVESTIR A TURBOMÁQUINA
(71) SIEMENS AKTIENGESELLSCHAFT (DE)
(72) MANUEL ETTLER, BORA KOCDEMIR, ALEXANDER LITINSKY, ANDREY MASHKIN, DIETER MINNINGER, ADAM ZIMMERMANN
(85) 28/04/2016
(86) PCT EP2014/069875 de 18/09/2014
(87) WO 2015/067400 de 14/05/2015
Publicação automática da admissibilidade da fase nacional depositado via PCT . Tratado de cooperação em matéria de Patentes, conforme Instrução Normativa nº 02, de 06/06/2017 publicada na RPI nº 2422, de 06/06/2017.

---

(21) BR 11 2016 009578-2 A2

Código 1.3 - Notificação - Fase Nacional - PCT
(22) 14/01/2014
(30) 29/10/2013 GB 1319095.4
(51) G01V 1/28 (2006.01)
(54) MÉTODO E APARELHO PARA INVERSÃO DE FORMA DE ONDA COMPLETA
(71) IMPERIAL INNOVATIONS LIMITED (GB)
(72) MIKE WARNER, LLUIS GUASCH BATALLA
(85) 28/04/2016
(86) PCT GB2014/050100 de 14/01/2014
(87) WO 2015/063444 de 07/05/2015
Publicação automática da admissibilidade da fase nacional depositado via PCT . Tratado de cooperação em matéria de Patentes, conforme Instrução Normativa nº 02, de 06/06/2017 publicada na RPI nº 2422, de 06/06/2017.

---

(21) BR 11 2016 009580-4 A2

Código 1.3 - Notificação - Fase Nacional - PCT

(22) 03/11/2014
(30) 06/11/2013 US 61/900,465
(51) C07D 401/14 (2006.01), C07D 405/14 (2006.01), C07D 413/14 (2006.01), C07D 417/14 (2006.01), C07D 487/04 (2006.01), A61P 37/00 (2006.01), A61K 31/55 (2006.01)
(54) INIBIDORES DE GSK-3
(71) BRISTOL-MYERS SQUIBB COMPANY (US)
(72) GUANGLIN LUO, LING CHEN, GENE M. DUBOWCHIK, SWANEE E. JACUTIN-PORTE, VIVEKANANDA M. VRUDHULA, SENLIANG PAN, PRASANNA SIVAPRAKASAM, JOHN E. MACOR
(85) 28/04/2016
(86) PCT US2014/063691 de 03/11/2014
(87) WO 2015/069594 de 14/05/2015
Publicação automática da admissibilidade da fase nacional depositado via PCT . Tratado de cooperação em matéria de Patentes, conforme Instrução Normativa nº 02, de 06/06/2017 publicada na RPI nº 2422, de 06/06/2017.

---

(21) BR 11 2016 009581-2 A2

Código 1.3 - Notificação - Fase Nacional - PCT
(22) 14/10/2014
(30) 12/11/2013 US 61/903,050
(51) C07C 5/333 (2006.01)
(54) PROCESSO DE DESIDROGENAÇÃO CATALÍTICO
(71) DOW GLOBAL TECHNOLOGIES LLC (US)
(72) MATTHEW T. PRETZ, MARK W. STEWART
(85) 28/04/2016
(86) PCT US2014/060371 de 14/10/2014
(87) WO 2015/073152 de 21/05/2015
Publicação automática da admissibilidade da fase nacional depositado via PCT . Tratado de cooperação em matéria de Patentes, conforme Instrução Normativa nº 02, de 06/06/2017 publicada na RPI nº 2422, de 06/06/2017.

---

(21) BR 11 2016 009582-0 A2

Código 1.3 - Notificação - Fase Nacional - PCT
(22) 31/10/2014
(30) 01/11/2013 JP 2013-228394
(51) F04B 39/10 (2006.01), F04C 29/12 (2006.01)
(54) COMPRESSOR
(71) DAIKIN INDUSTRIES, LTD. (JP)
(72) TAKEO HAYASHI, NAOTO TOMIOKA, KEIJI KOMORI, HIROKI KAMIISHIDA
(85) 28/04/2016
(86) PCT JP2014/079139 de 31/10/2014
(87) WO 2015/064759 de 07/05/2015
Publicação automática da admissibilidade da fase nacional depositado via PCT . Tratado de cooperação em matéria de Patentes, conforme Instrução

Normativa nº 02, de 06/06/2017 publicada na RPI nº 2422, de 06/06/2017.

---

(21) BR 11 2016 009583-9 A2

Código 1.3 - Notificação - Fase Nacional - PCT
(22) 11/12/2014
(30) 17/12/2013 EP 13005849.8
(51) C09C 1/36 (2006.01), C09C 3/06 (2006.01), C09C 3/04 (2006.01)
(54) PROCESSO PARA O REVESTIMENTO DA SUPERFÍCIE DE PARTÍCULAS INORGÂNICAS, EM PARTICULAR, DE PARTÍCULAS DE PIGMENTO DE DIÓXIDO DE TITÂNIO
(71) KRONOS INTERNATIONAL, INC. (DE)
(72) CORINNA HOMMES, JÖRG FRIEDRICH, HEIKO FRAHM, UWE WILKENNHÖNER
(85) 28/04/2016
(86) PCT EP2014/003323 de 11/12/2014
(87) WO 2015/090541 de 25/06/2015
Publicação automática da admissibilidade da fase nacional depositado via PCT . Tratado de cooperação em matéria de Patentes, conforme Instrução Normativa nº 02, de 06/06/2017 publicada na RPI nº 2422, de 06/06/2017.

---

(21) BR 11 2016 009586-3 A2

Código 1.3 - Notificação - Fase Nacional - PCT
(22) 05/11/2014
(30) 13/11/2013 US 61/903,607
(51) G01N 31/22 (2006.01)
(54) REAGENTE DE TESTE DE FORMALDEÍDO
(71) DOW GLOBAL TECHNOLOGIES LLC (US)
(72) EMMANUEL APPIAH-AMPONSAH, EMRE DISCEKICI
(85) 28/04/2016
(86) PCT US2014/064056 de 05/11/2014
(87) WO 2015/073275 de 21/05/2015
Publicação automática da admissibilidade da fase nacional depositado via PCT . Tratado de cooperação em matéria de Patentes, conforme Instrução Normativa nº 02, de 06/06/2017 publicada na RPI nº 2422, de 06/06/2017.

---

(21) BR 11 2016 009587-1 A2

Código 1.3 - Notificação - Fase Nacional - PCT
(22) 17/10/2014
(30) 29/10/2013 US 61/897,024; 21/01/2014 US 14/160,128
(51) G06N 7/00 (2006.01), G06N 99/00 (2010.01), G06N 3/04 (2006.01)
(54) INFERÊNCIA DE TEMPO DE SALIÊNCIA CAUSAL
(71) QUALCOMM INCORPORATED (US)
(72) JASON FRANK HUNZINGER, THOMAS JIAQIAN ZHENG
(85) 28/04/2016
(86) PCT US2014/061018 de 17/10/2014
(87) WO 2015/065729 de 07/05/2015
Publicação automática da admissibilidade da fase nacional depositado via

PCT . Tratado de cooperação em matéria de Patentes, conforme Instrução Normativa nº 02, de 06/06/2017 publicada na RPI nº 2422, de 06/06/2017.

---

(21) BR 11 2016 009588-0 A2

Código 1.3 - Notificação - Fase Nacional - PCT
(22) 13/01/2015
(30) 14/01/2014 CN 201410015499.3
(51) H01H 50/02 (2006.01)
(54) ESTRUTURA DE MONTAGEM ROTATIVA PARA UMA COBERTURA DE PROTEÇÃO E UM CONTATOR UTILIZANDO ESTA ESTRUTURA
(71) DELIXI ELECTRIC LTD (CN)
(72) CAI, HONGZHOU, ZHANG, HONGWEI, JIN, HAIFU
(85) 28/04/2016
(86) PCT CN2015/070568 de 13/01/2015
(87) WO 2015/106671 de 23/07/2015
Publicação automática da admissibilidade da fase nacional depositado via PCT . Tratado de cooperação em matéria de Patentes, conforme Instrução Normativa nº 02, de 06/06/2017 publicada na RPI nº 2422, de 06/06/2017.

---

(21) BR 11 2016 009590-1 A2

Código 1.3 - Notificação - Fase Nacional - PCT
(22) 27/11/2014
(30) 30/11/2013 CN 201310634326.5
(51) H01H 50/36 (2006.01), H01H 50/30 (2006.01)
(54) SISTEMA CONTATOR ELETROMAGNÉTICO
(71) DELIXI ELECTRIC LTD (CN)
(72) CAI, HONGZHOU, JIN, HAIFU, ZHANG, HONGWEI
(85) 28/04/2016
(86) PCT CN2014/092396 de 27/11/2014
(87) WO 2015/078389 de 04/06/2015
Publicação automática da admissibilidade da fase nacional depositado via PCT . Tratado de cooperação em matéria de Patentes, conforme Instrução Normativa nº 02, de 06/06/2017 publicada na RPI nº 2422, de 06/06/2017.

---

(21) BR 11 2016 009591-0 A2

Código 1.3 - Notificação - Fase Nacional - PCT
(22) 30/10/2014
(30) 31/10/2013 US 61/898,126; 25/11/2013 US 61/908,506
(51) F16K 13/00 (2006.01), F16K 15/00 (2006.01)
(54) MATERIAL NÃO-TECIDO DE VÁLVULA DE UMA VIA
(71) KIMBERLY-CLARK WORLDWIDE, INC. (US) , THE BOARD OF TRUSTEES OF THE UNIVERSITY OF ILLINOIS (US)
(72) JIAN QIN, DONALD E. WALDROUP, CONSTANTINE M. MEGARIDIS, JOSEPH EDWARD MATES, THOMAS MICHAEL SCHUTZIUS
(85) 28/04/2016
(86) PCT US2014/063036 de 30/10/2014
(87) WO 2015/066261 de 07/05/2015

Publicação automática da admissibilidade da fase nacional depositado via PCT . Tratado de cooperação em matéria de Patentes, conforme Instrução Normativa nº 02, de 06/06/2017 publicada na RPI nº 2422, de 06/06/2017.

---

(21) BR 11 2016 009592-8 A2

Código 1.3 - Notificação - Fase Nacional - PCT
(22) 05/11/2014
(30) 06/11/2013 EP 13191730.4
(51) B29C 65/50 (2006.01), F03D 1/06 (2006.01), B29C 70/84 (2006.01)
(54) ?MÉTODO DE JUNÇÃO PARA AS CONCHAS DE LÂMINAS DE TURBINAS DE VENTO?
(71) LM WP PATENT HOLDING A/S (DK)
(72) JESPER HASSELBALCH GARM
(85) 28/04/2016
(86) PCT EP2014/073779 de 05/11/2014
(87) WO 2015/067637 de 14/05/2015
Publicação automática da admissibilidade da fase nacional depositado via PCT . Tratado de cooperação em matéria de Patentes, conforme Instrução Normativa nº 02, de 06/06/2017 publicada na RPI nº 2422, de 06/06/2017.

---

(21) BR 11 2016 009593-6 A2

Código 1.3 - Notificação - Fase Nacional - PCT
(22) 19/06/2014
(30) 30/10/2013 GB 1319166.3
(51) C07C 51/41 (2006.01), C07C 59/70 (2006.01), C07C 63/08 (2006.01), A01N 37/10 (2006.01), A01N 39/02 (2006.01), A01N 43/70 (2006.01)
(54) PROCESSO PARA A PREPARAÇÃO DE SAIS DE ÁCIDO CARBOXÍLICO HERBICIDAS
(71) ROTAM AGROCHEM INTERNATIONAL COMPANY LIMITED (HK)
(72) JAMES TIMOTHY BRISTOW
(85) 28/04/2016
(86) PCT CN2014/080265 de 19/06/2014
(87) WO 2015/062286 de 07/05/2015
Publicação automática da admissibilidade da fase nacional depositado via PCT . Tratado de cooperação em matéria de Patentes, conforme Instrução Normativa nº 02, de 06/06/2017 publicada na RPI nº 2422, de 06/06/2017.

---

(21) BR 11 2016 009594-4 A2

Código 1.3 - Notificação - Fase Nacional - PCT
(22) 22/10/2014
(30) 30/10/2013 EP 13190842.8
(51) C07C 67/29 (2006.01), C07D 335/16 (2006.01), C09D 11/10 (2006.01), C09D 11/00 (2006.01), G03F 7/027 (2006.01), G03F 7/031 (2006.01), C07C 69/54 (2006.01)
(54) SÍNTESE DE COMPOSTOS DE ACETAL
(71) AGFA GRAPHICS NV (BE)
(72) JOHAN LOCCUFIER

(85) 28/04/2016
(86) PCT EP2014/072643 de 22/10/2014
(87) WO 2015/062935 de 07/05/2015
Publicação automática da admissibilidade da fase nacional depositado via PCT . Tratado de cooperação em matéria de Patentes, conforme Instrução Normativa nº 02, de 06/06/2017 publicada na RPI nº 2422, de 06/06/2017.

---

(21) BR 11 2016 009595-2 A2

Código 1.3 - Notificação - Fase Nacional - PCT
(22) 28/10/2014
(30) 30/10/2013 EP 13190817.0
(51) G06T 7/00 (2006.01)
(54) MÉTODO DE SEGMENTAÇÃO DE VASOS
(71) AGFA HEALTHCARE (BE)
(72) ASMA OUJI, YONI DE WITTE
(85) 28/04/2016
(86) PCT EP2014/073067 de 28/10/2014
(87) WO 2015/063054 de 07/05/2015
Publicação automática da admissibilidade da fase nacional depositado via PCT . Tratado de cooperação em matéria de Patentes, conforme Instrução Normativa nº 02, de 06/06/2017 publicada na RPI nº 2422, de 06/06/2017.

---

(21) BR 11 2016 009596-0 A2

Código 1.3 - Notificação - Fase Nacional - PCT
(22) 29/10/2014
(30) 30/10/2013 CN PCTCN2013/086209
(51) H04W 16/02 (2009.01)
(54) COMUNICAÇÕES DE CHAMADA EM GRUPO AD HOC ATRAVÉS DE SERVIÇO DE BROADCAST/MULTICAST MULTIMÍDIA EVOLUÍDO
(71) QUALCOMM INCORPORATED (US)
(72) XIAOXIA ZHANG, JUN WANG, XIPENG ZHU
(85) 28/04/2016
(86) PCT CN2014/089781 de 29/10/2014
(87) WO 2015/062501 de 07/05/2015
Publicação automática da admissibilidade da fase nacional depositado via PCT . Tratado de cooperação em matéria de Patentes, conforme Instrução Normativa nº 02, de 06/06/2017 publicada na RPI nº 2422, de 06/06/2017.

---

(21) BR 11 2016 009597-9 A2

Código 1.3 - Notificação - Fase Nacional - PCT
(22) 30/10/2014
(30) 31/10/2013 US 61/898,298; 18/09/2014 US 62/052,417; 29/10/2014 US 14/527,329
(51) H04W 72/02 (2009.01), H04W 74/08 (2009.01)
(54) MÉTODOS E APARELHO PARA ALOCAÇÃO DE LARGURA DE BANDA DE ENLACE ASCENDENTE DE MÚLTIPLOS USUÁRIOS
(71) QUALCOMM INCORPORATED (US)

(72) GWENDOLYN DENISE BARRIAC, SIMONE MERLIN, SAMEER VERMANI, RAHUL TANDRA
(85) 28/04/2016
(86) PCT US2014/063153 de 30/10/2014
(87) WO 2015/066326 de 07/05/2015
Publicação automática da admissibilidade da fase nacional depositado via PCT . Tratado de cooperação em matéria de Patentes, conforme Instrução Normativa nº 02, de 06/06/2017 publicada na RPI nº 2422, de 06/06/2017.

---

(21) BR 11 2016 009598-7 A2

Código 1.3 - Notificação - Fase Nacional - PCT
(22) 29/10/2014
(30) 30/10/2013 US 14/067,636
(51) H04W 48/16 (2009.01), H04W 48/18 (2009.01), H04W 88/06 (2009.01)
(54) SISTEMAS E MÉTODOS PARA AQUISIÇÃO DE SERVIÇO UTILIZANDO MÚLTIPLOS CANAIS
(71) QUALCOMM INCORPORATED (US)
(72) APPALA NAGA RAJU BODDURU, VENKATA APPALA NAIDU BADI, KONDAL REDDY NARLENGI, RAHUL GUPTA
(85) 28/04/2016
(86) PCT US2014/062868 de 29/10/2014
(87) WO 2015/066157 de 07/05/2015
Publicação automática da admissibilidade da fase nacional depositado via PCT . Tratado de cooperação em matéria de Patentes, conforme Instrução Normativa nº 02, de 06/06/2017 publicada na RPI nº 2422, de 06/06/2017.

---

(21) BR 11 2016 009599-5 A2

Código 1.3 - Notificação - Fase Nacional - PCT
(22) 30/10/2014
(30) 31/10/2013 US 61/898,436; 29/10/2014 US 14/527,590
(51) H04W 74/08 (2009.01)
(54) SISTEMAS E MÉTODOS PARA PROGRAMAR ACESSO DE GRUPO EM REDES SEM FIO
(71) QUALCOMM INCORPORATED (US)
(72) SIMONE MERLIN, HEMANTH SAMPATH, GWENDOLYN DENISE BARRIAC, AMIN JAFARIAN, MAARTEN MENZO WENTINK, YAN ZHOU
(85) 28/04/2016
(86) PCT US2014/063180 de 30/10/2014
(87) WO 2015/066340 de 07/05/2015
Publicação automática da admissibilidade da fase nacional depositado via PCT . Tratado de cooperação em matéria de Patentes, conforme Instrução Normativa nº 02, de 06/06/2017 publicada na RPI nº 2422, de 06/06/2017.

---

(21) BR 11 2016 009600-2 A2

Código 1.3 - Notificação - Fase Nacional - PCT
(22) 23/10/2014
(30) 30/10/2013 CN PCT/CN2013/086216

(51) H04W 4/06 (2009.01), H04W 28/16 (2009.01), H04W 36/00 (2009.01)
(54) CONTINUIDADE DE SERVIÇOS PARA COMUNICAÇÕES EM GRUPO ATRAVÉS DE SERVIÇO DE DIFUSÃO MULTIDIFUSÃO DE MULTIMÍDIA EVOLUÍDO
(71) QUALCOMM INCORPORATED (US)
(72) XIPENG ZHU, JUN WANG, XIAOXIA ZHANG
(85) 28/04/2016
(86) PCT CN2014/089276 de 23/10/2014
(87) WO 2015/062443 de 07/05/2015
Publicação automática da admissibilidade da fase nacional depositado via PCT . Tratado de cooperação em matéria de Patentes, conforme Instrução Normativa nº 02, de 06/06/2017 publicada na RPI nº 2422, de 06/06/2017.

---

(21) BR 11 2016 009601-0 A2

Código 1.3 - Notificação - Fase Nacional - PCT
(22) 31/10/2014
(30) 31/10/2013 US 61/898,414; 30/10/2014 US 14/528,850
(51) H04W 76/02 (2009.01), H04W 84/12 (2009.01)
(54) DURAÇÃO MÁXIMA DE AUSÊNCIA
(71) QUALCOMM INCORPORATED (US)
(72) AMIN JAFARIAN
(85) 28/04/2016
(86) PCT US2014/063361 de 31/10/2014
(87) WO 2015/066436 de 07/05/2015
Publicação automática da admissibilidade da fase nacional depositado via PCT . Tratado de cooperação em matéria de Patentes, conforme Instrução Normativa nº 02, de 06/06/2017 publicada na RPI nº 2422, de 06/06/2017.

---

(21) BR 11 2016 009602-9 A2

Código 1.3 - Notificação - Fase Nacional - PCT
(22) 28/10/2014
(30) 30/10/2013 CN PCTCN2013086229
(51) H04W 28/16 (2009.01)
(54) INDICAÇÃO DE PORTADOR CRUZADO DE CONFIGURAÇÕES DE SUBQUADRO DE UPLINK/DOWNLINK
(71) QUALCOMM INCORPORATED (US)
(72) WANSHI CHEN, CHAO WEI, PETER GAAL, HAO XU, NENG WANG
(85) 28/04/2016
(86) PCT CN2014/089670 de 28/10/2014
(87) WO 2015/062472 de 07/05/2015
Publicação automática da admissibilidade da fase nacional depositado via PCT . Tratado de cooperação em matéria de Patentes, conforme Instrução Normativa nº 02, de 06/06/2017 publicada na RPI nº 2422, de 06/06/2017.

---

(21) BR 11 2016 009603-7 A2

Código 1.3 - Notificação - Fase Nacional - PCT
(22) 27/10/2014

(30) 30/10/2013 US 61/897,665; 08/08/2014 US 14/455,326
(51) H04L 12/801 (2013.01), H04W 28/02 (2009.01), H04W 28/14 (2009.01), H04W 88/06 (2009.01), H04W 88/10 (2009.01)
(54) TÉCNICAS PARA AGREGAR DADOS A PARTIR DE WWAN E WLAN
(71) QUALCOMM INCORPORATED (US)
(72) OZCAN OZTURK, GAVIN BERNARD HORN, MADHAVAN SRINIVASAN VAJAPEYAM, JELENA DAMNJANOVIC, YONGBIN WEI
(85) 28/04/2016
(86) PCT US2014/062436 de 27/10/2014
(87) WO 2015/065914 de 07/05/2015
Publicação automática da admissibilidade da fase nacional depositado via PCT . Tratado de cooperação em matéria de Patentes, conforme Instrução Normativa nº 02, de 06/06/2017 publicada na RPI nº 2422, de 06/06/2017.

---

(21) BR 11 2016 009604-5 A2

Código 1.3 - Notificação - Fase Nacional - PCT
(22) 17/10/2014
(30) 30/10/2013 NO 20131438
(51) B08B 9/027 (2006.01), E21B 36/00 (2006.01), E21B 37/00 (2006.01)
(54) MÉTODO E SISTEMA PARA REMOÇÃO DE DEPÓSITOS DENTRO DE UM TUBO OU TUBULAÇÃO
(71) EMPIG AS (NO)
(72) FREDRIK LUND
(85) 28/04/2016
(86) PCT EP2014/072286 de 17/10/2014
(87) WO 2015/062878 de 07/05/2015
Publicação automática da admissibilidade da fase nacional depositado via PCT . Tratado de cooperação em matéria de Patentes, conforme Instrução Normativa nº 02, de 06/06/2017 publicada na RPI nº 2422, de 06/06/2017.

---

(21) BR 11 2016 009608-8 A2

Código 1.3 - Notificação - Fase Nacional - PCT
(22) 05/11/2014
(30) 14/11/2013 US 61/904,137
(51) A61B 17/32 (2006.01)
(54) CONJUNTO DE FIXAÇÃO DA FERRAMENTA MANUAL
(71) SMITH & NEPHEW, INC. (US)
(72) BRIAN LORETH
(85) 29/04/2016
(86) PCT US2014/064034 de 05/11/2014
(87) WO 2015/073273 de 21/05/2015
Publicação automática da admissibilidade da fase nacional depositado via PCT . Tratado de cooperação em matéria de Patentes, conforme Instrução Normativa nº 02, de 06/06/2017 publicada na RPI nº 2422, de 06/06/2017.

---

(21) BR 11 2016 009609-6 A2

Código 1.3 - Notificação - Fase Nacional - PCT

(22) 18/12/2014
(30) 20/12/2013 JP 2013-263272
(51) B23K 11/11 (2006.01), B23K 11/16 (2006.01), B23K 11/24 (2006.01)
(54) MÉTODO DE SOLDAGEM A PONTO POR RESISTÊNCIA
(71) NIPPON STEEL & SUMITOMO METAL CORPORATION (JP)
(72) HIROKI FUJIMOTO, HATSUHIKO OIKAWA, SHINTARO YAMANAKA, TAKASHI IMAMURA
(85) 29/04/2016
(86) PCT JP2014/083571 de 18/12/2014
(87) WO 2015/093568 de 25/06/2015
Publicação automática da admissibilidade da fase nacional depositado via PCT . Tratado de cooperação em matéria de Patentes, conforme Instrução Normativa nº 02, de 06/06/2017 publicada na RPI nº 2422, de 06/06/2017.

---

(21) BR 11 2016 009610-0 A2

Código 1.3 - Notificação - Fase Nacional - PCT
(22) 10/11/2014
(30) 29/11/2013 CN PCT/CN2013/088221; 14/01/2014 EP 14151028.9
(51) A61B 5/00 (2006.01), G01N 33/00 (2006.01)
(54) MÉTODO PARA A DEMONSTRAÇÃO DA CAPACIDADE DE FORTALECIMENTO DO COURO CABELUDO E/OU DA PREVENÇÃO DA CASPA
(71) UNILEVER NV (NL)
(72) ZIHUI LING, XIAOYING BIAN
(85) 29/04/2016
(86) PCT EP2014/074142 de 10/11/2014
(87) WO 2015/078686 de 04/06/2015
Publicação automática da admissibilidade da fase nacional depositado via PCT . Tratado de cooperação em matéria de Patentes, conforme Instrução Normativa nº 02, de 06/06/2017 publicada na RPI nº 2422, de 06/06/2017.

---

(21) BR 11 2016 009611-8 A2

Código 1.3 - Notificação - Fase Nacional - PCT
(22) 19/11/2014
(30) 21/11/2013 EP 13193934.0
(51) A61K 8/36 (2006.01), A61K 8/41 (2006.01), A61Q 5/06 (2006.01)
(54) MÉTODO PARA MODELAÇÃO DE CABELO E MÉTODO PARA MODELAÇÃO DURÁVEL DO CABELO
(71) UNILEVER NV (NL)
(72) ANDREW MALCOLM MURRAY, PREM KUMAR CHEYALAZHAGAN PAUL
(85) 29/04/2016
(86) PCT EP2014/075000 de 19/11/2014
(87) WO 2015/075064 de 28/05/2015
Publicação automática da admissibilidade da fase nacional depositado via PCT . Tratado de cooperação em matéria de Patentes, conforme Instrução Normativa nº 02, de 06/06/2017 publicada na RPI nº 2422, de 06/06/2017.

(21) BR 11 2016 009614-2 A2

Código 1.3 - Notificação - Fase Nacional - PCT
(22) 06/11/2014
(30) 06/11/2013 DE 10 2013 222 572.5
(51) H02K 15/08 (2006.01), H02K 13/04 (2006.01), H02K 3/51 (2006.01), H01R 39/32 (2006.01)
(54) PROCESSO E ROTOR PARA A PRODUÇÃO DE UM CABEÇOTE DE ENROLAMENTO CURTO
(71) ROBERT BOSCH GMBH (DE)
(72) WOLFGANG SAUER, ALEXANDER KUDLEK
(85) 29/04/2016
(86) PCT EP2014/073860 de 06/11/2014
(87) WO 2015/067678 de 14/05/2015
Publicação automática da admissibilidade da fase nacional depositado via PCT . Tratado de cooperação em matéria de Patentes, conforme Instrução Normativa nº 02, de 06/06/2017 publicada na RPI nº 2422, de 06/06/2017.

(21) BR 11 2016 009618-5 A2

Código 1.3 - Notificação - Fase Nacional - PCT
(22) 09/12/2014
(30) 13/12/2013 EP 13197264.8
(51) G01N 33/543 (2006.01), G01N 33/68 (2006.01)
(54) USO DA LIGAÇÃO SIMULTÂNEA DE UM ANTICORPO E MÉTODO DE DETERMINAÇÃO DA PRESENÇA DE MULTÍMEROS FUNCIONAIS DE UM ANTICORPO
(71) F. HOFFMANN-LA ROCHE AG (CH)
(72) CHRISTIAN GASSNER, HUBERT KETTENBERGER, JOERG MOELLEKEN, APOLLON PAPADIMITRIOU, JOERG THOMAS REGULA
(85) 29/04/2016
(86) PCT EP2014/076953 de 09/12/2014
(87) WO 2015/086549 de 18/06/2015
Publicação automática da admissibilidade da fase nacional depositado via PCT . Tratado de cooperação em matéria de Patentes, conforme Instrução Normativa nº 02, de 06/06/2017 publicada na RPI nº 2422, de 06/06/2017.

(21) BR 11 2016 009620-7 A2

Código 1.3 - Notificação - Fase Nacional - PCT
(22) 31/10/2014
(30) 31/10/2013 DE 102013222162.2; 31/10/2013 DE 102013222161.4
(51) A61F 2/46 (2006.01), A61F 2/34 (2006.01), A61F 2/30 (2006.01)
(54) CONJUNTO DE INSTRUMENTOS PARA A SEPARAÇÁO DE IMPLANTES DE ARTICULAÇÃO DOS QUADRIS CERÂMICOS, MODULARES
(71) CERAMTEC GMBH (DE)
(72) MARITA RASCHKE, HENDRIK BERTMARING, KIM LARS HÄUSSLER, SARAH RICHTER
(85) 29/04/2016

(86) PCT EP2014/073442 de 31/10/2014
(87) WO 2015/063263 de 07/05/2015
Publicação automática da admissibilidade da fase nacional depositado via PCT . Tratado de cooperação em matéria de Patentes, conforme Instrução Normativa nº 02, de 06/06/2017 publicada na RPI nº 2422, de 06/06/2017.

---

(21) BR 11 2016 009621-5 A2

Código 1.3 - Notificação - Fase Nacional - PCT
(22) 30/10/2014
(30) 31/10/2013 IT TO2013A000878
(51) F16D 69/04 (2006.01), F16D 65/092 (2006.01)
(54) PLACA POSTERIOR PARA UMA PASTILHA DE FREIO DE UM CONJUNTO DE FREIO A DISCO, PASTILHA DE FREIO PARA UM CONJUNTO DE FREIO A DISCO E MÉTODO DE FABRICAÇÃO
(71) UTIL INDUSTRIES S.P.A. (IT)
(72) RODOLFO PIZZIO, RAFFAELE GABRIELE VIRONDA, FRANCESCO RANGONI
(85) 29/04/2016
(86) PCT IB2014/065706 de 30/10/2014
(87) WO 2015/063713 de 07/05/2015
Publicação automática da admissibilidade da fase nacional depositado via PCT . Tratado de cooperação em matéria de Patentes, conforme Instrução Normativa nº 02, de 06/06/2017 publicada na RPI nº 2422, de 06/06/2017.

---

(21) BR 11 2016 009622-3 A2

Código 1.3 - Notificação - Fase Nacional - PCT
(22) 29/10/2014
(30) 30/10/2013 FR 1360629
(51) F16M 11/04 (2006.01), F16M 13/00 (2006.01), B60R 11/02 (2006.01), H04M 1/04 (2006.01)
(54) SUPORTE PARA UM DISPOSITIVO MÓVEL E PAINEL DE VEÍCULO MÓVEL
(71) FAURECIA INTERIEUR INDUSTRIE (FR)
(72) PHILIPPE BARRE, JULIEN BEAUREGARD, CHRISTOPHE BRUNARD, SERGIO DA COSTA PITO, BRUNO DINANT
(85) 29/04/2016
(86) PCT FR2014/052756 de 29/10/2014
(87) WO 2015/063421 de 07/05/2015
Publicação automática da admissibilidade da fase nacional depositado via PCT . Tratado de cooperação em matéria de Patentes, conforme Instrução Normativa nº 02, de 06/06/2017 publicada na RPI nº 2422, de 06/06/2017.

---

(21) BR 11 2016 009624-0 A2

Código 1.3 - Notificação - Fase Nacional - PCT
(22) 03/11/2014
(30) 05/12/2013 DE 20 2013 010 960.2
(51) D07B 3/10 (2006.01), D07B 7/02 (2006.01)

(54) MÁQUINA DE TRANÇAR OU TORCER COM ARCO DE ROTOR E DISPOSITIVO DE TRANSPORTE
(71) MASCHINENFABRIK NIEHOFF GMBH & CO. KG (DE)
(72) HUBERT REINISCH
(85) 29/04/2016
(86) PCT EP2014/002936 de 03/11/2014
(87) WO 2015/082030 de 11/06/2015
Publicação automática da admissibilidade da fase nacional depositado via PCT . Tratado de cooperação em matéria de Patentes, conforme Instrução Normativa nº 02, de 06/06/2017 publicada na RPI nº 2422, de 06/06/2017.

---

(21) BR 11 2016 009625-8 A2

Código 1.3 - Notificação - Fase Nacional - PCT
(22) 05/11/2014
(30) 14/11/2013 US 61/904,134
(51) A61B 17/32 (2006.01)
(54) FERRAMENTA MANUAL COM CONJUNTO DE FIXAÇÃO REMOVÍVEL
(71) SMITH & NEPHEW, INC. (US)
(72) BRIAN LORETH
(85) 29/04/2016
(86) PCT US2014/064032 de 05/11/2014
(87) WO 2015/073272 de 21/05/2015
Publicação automática da admissibilidade da fase nacional depositado via PCT . Tratado de cooperação em matéria de Patentes, conforme Instrução Normativa nº 02, de 06/06/2017 publicada na RPI nº 2422, de 06/06/2017.

---

(21) BR 11 2016 009628-2 A2

Código 1.3 - Notificação - Fase Nacional - PCT
(22) 31/10/2014
(30) 01/11/2013 NL 2011718; 01/11/2013 US 61/898,622
(51) A22C 21/00 (2006.01)
(54) MÉTODO E SISTEMA PARA DESOSSAR AUTOMATICAMENTE TAMPÕES DE PEITO DE AVE CONTENDO CARNE E UMA ESTRUTURA DE ESQUELETO PARA OBTER FILÉS DE PEITO A PARTIR DOS MESMOS
(71) FOODMATE B.V. (NL)
(72) RIJK SLAGBOOM, JACOBUS ELIZA HAZENBROEK
(85) 29/04/2016
(86) PCT NL2014/050756 de 31/10/2014
(87) WO 2015/065190 de 07/05/2015
Publicação automática da admissibilidade da fase nacional depositado via PCT . Tratado de cooperação em matéria de Patentes, conforme Instrução Normativa nº 02, de 06/06/2017 publicada na RPI nº 2422, de 06/06/2017.

---

(21) BR 11 2016 009629-0 A2

Código 1.3 - Notificação - Fase Nacional - PCT
(22) 23/10/2014
(30) 31/10/2013 EP 13191119.0

(51) A23G 4/10 (2006.01)
(54) GOMAS DE MASCAR MELHORADAS E MÉTODOS PARA PREPARAÇÃO DAS MESMAS
(71) SÜDZUCKER AKTIENGESELLSCHAFT MANNHEIM/OCHSENFURT (DE)
(72) TILLMANN DÖRR, BERND HASSLINGER
(85) 29/04/2016
(86) PCT EP2014/072708 de 23/10/2014
(87) WO 2015/062952 de 07/05/2015
Publicação automática da admissibilidade da fase nacional depositado via PCT . Tratado de cooperação em matéria de Patentes, conforme Instrução Normativa nº 02, de 06/06/2017 publicada na RPI nº 2422, de 06/06/2017.

---

(21) BR 11 2016 009630-4 A2

Código 1.3 - Notificação - Fase Nacional - PCT
(22) 04/11/2014
(30) 05/11/2013 US 61/900,013
(51) A61K 31/4162 (2006.01), C07D 471/04 (2006.01), C07D 491/052 (2006.01)
(54) COMPOSIÇÕES E MÉTODOS PARA A MODULAÇÃO DE RECEPTORES DE FARNESOIDE X
(71) NOVARTIS AG (CH)
(72) DONATELLA CHIANELLI, XIAODONG LIU, VALENTINA MOLTENI, JOHN NELSON, JASON ROLAND, PAUL RUCKER, DAVID TULLY
(85) 29/04/2016
(86) PCT US2014/063948 de 04/11/2014
(87) WO 2015/069666 de 14/05/2015
Publicação automática da admissibilidade da fase nacional depositado via PCT . Tratado de cooperação em matéria de Patentes, conforme Instrução Normativa nº 02, de 06/06/2017 publicada na RPI nº 2422, de 06/06/2017.

---

(21) BR 11 2016 009631-2 A2

Código 1.3 - Notificação - Fase Nacional - PCT
(22) 06/11/2014
(30) 07/11/2013 FR 1360918
(51) B07B 1/46 (2006.01), B05C 19/04 (2006.01), E04D 3/24 (2006.01)
(54) MÁQUINA PARA PULVERIZAR UMA TELHA DE TETO PERFILADA QUE COMPREENDE DESENHOS EM RELEVO COM MATERIAL PARTICULADO
(71) ONDULINE (FR)
(72) MARTIN FOUTEL, FABIEN BARRE
(85) 29/04/2016
(86) PCT FR2014/052845 de 06/11/2014
(87) WO 2015/067905 de 14/05/2015
Publicação automática da admissibilidade da fase nacional depositado via PCT . Tratado de cooperação em matéria de Patentes, conforme Instrução Normativa nº 02, de 06/06/2017 publicada na RPI nº 2422, de 06/06/2017.

---

(21) BR 11 2016 009632-0 A2

Código 1.3 - Notificação - Fase Nacional - PCT

(22) 23/10/2014
(30) 29/10/2013 GB GB 1319105.1
(51) G01M 3/18 (2006.01), G01M 3/38 (2006.01)
(54) EQUIPAMENTO DE DUTO E MÉTODO
(71) GE OIL & GAS UK LIMITED (GB)
(72) JOHN CROSS MCNAB, GEOFFREY STEPHEN GRAHAM, PHILIP MICHAEL HUNTER NOTT
(85) 29/04/2016
(86) PCT GB2014/053158 de 23/10/2014
(87) WO 2015/063457 de 07/05/2015
Publicação automática da admissibilidade da fase nacional depositado via PCT . Tratado de cooperação em matéria de Patentes, conforme Instrução Normativa nº 02, de 06/06/2017 publicada na RPI nº 2422, de 06/06/2017.

---

(21) BR 11 2016 009633-9 A2

Código 1.3 - Notificação - Fase Nacional - PCT
(22) 11/11/2014
(30) 15/11/2013 DE 10 2013 112 584.0
(51) H01G 4/35 (2006.01), G01R 15/16 (2006.01)
(54) MÉTODO E DISPOSITIVO PARA MONITORAMENTO DE BUCHAS DE CAPACITOR PARA UMA REDE ELÉTRICA ALTERNADA TRIFÁSICA
(71) MASCHINENFABRIK REINHAUSEN GMBH (DE)
(72) JUNLIANG WU, KARSTEN VIERECK, ULRICH SUNDERMANN
(85) 29/04/2016
(86) PCT EP2014/074254 de 11/11/2014
(87) WO 2015/071253 de 21/05/2015
Publicação automática da admissibilidade da fase nacional depositado via PCT . Tratado de cooperação em matéria de Patentes, conforme Instrução Normativa nº 02, de 06/06/2017 publicada na RPI nº 2422, de 06/06/2017.

---

(21) BR 11 2016 009635-5 A2

Código 1.3 - Notificação - Fase Nacional - PCT
(22) 28/10/2014
(30) 29/10/2013 EP 13005127.9
(51) A47J 31/00 (2006.01), A47J 31/54 (2006.01), A47J 31/60 (2006.01)
(54) DISPOSITIVO PARA AQUECER ÁGUA EM UMA MÁQUINA PARA PREPARAR E DISPENSAR BEBIDAS, CONJUNTO PARA FORNECER E AQUECER ÁGUA EM UMA MÁQUINA PARA PREPARAR BEBIDAS E MÉTODO PARA ALIMENTAR E AQUECER ÁGUA EM UMA MÁQUINA PARA FAZER BEBIDAS
(71) RHEAVENDORS SERVICES S.P.A. (IT)
(72) CARLO DOGLIONI MAJER
(85) 29/04/2016
(86) PCT IB2014/002243 de 28/10/2014
(87) WO 2015/063572 de 07/05/2015
Publicação automática da admissibilidade da fase nacional depositado via

PCT . Tratado de cooperação em matéria de Patentes, conforme Instrução Normativa nº 02, de 06/06/2017 publicada na RPI nº 2422, de 06/06/2017.

---

(21) BR 11 2016 009638-0 A2

Código 1.3 - Notificação - Fase Nacional - PCT
(22) 15/10/2014
(30) 30/10/2013 NO 20131434
(51) E21B 34/10 (2006.01), E21B 34/12 (2006.01), E21B 34/14 (2006.01), E21B 31/00 (2006.01)
(54) MÉTODO DE ATUAÇÃO DE FERRAMENTA DE PERFURAÇÃO E FERRAMENTA DE PERFURAÇÃO
(71) WELLBORE AS (NO)
(72) STEFFEN EVERTSEN
(85) 29/04/2016
(86) PCT NO2014/050195 de 15/10/2014
(87) WO 2015/065196 de 07/05/2015
Publicação automática da admissibilidade da fase nacional depositado via PCT . Tratado de cooperação em matéria de Patentes, conforme Instrução Normativa nº 02, de 06/06/2017 publicada na RPI nº 2422, de 06/06/2017.

---

(21) BR 11 2016 009640-1 A2

Código 1.3 - Notificação - Fase Nacional - PCT
(22) 29/10/2014
(30) 30/10/2013 CN 201310526481.5
(51) B60J 10/02 (2006.01), B60J 1/00 (2006.01)
(54) PARA-BRISA E ELEMENTO DE VEDAÇÃO
(71) SAINT-GOBAIN GLASS FRANCE (FR)
(72) CHANGLE LI, GUANGJI CHEN
(85) 29/04/2016
(86) PCT CN2014/089800 de 29/10/2014
(87) WO 2015/062509 de 07/05/2015
Publicação automática da admissibilidade da fase nacional depositado via PCT . Tratado de cooperação em matéria de Patentes, conforme Instrução Normativa nº 02, de 06/06/2017 publicada na RPI nº 2422, de 06/06/2017.

---

(21) BR 11 2016 009641-0 A2

Código 1.3 - Notificação - Fase Nacional - PCT
(22) 21/10/2014
(30) 30/10/2013 US 61/897,353
(51) C08G 18/48 (2006.01), C08G 18/66 (2006.01), C08G 18/76 (2006.01), C08G 18/16 (2006.01), C08G 18/32 (2006.01), C08L 75/08 (2006.01), C08K 5/00 (2006.01), C08K 5/07 (2006.01), C08K 3/00 (2006.01), C08K 3/40 (2006.01), C08G 18/10 (2006.01)
(54) ELASTÔMEROS DE POLIURETANO SINTÁTICOS BASEADOS EM POLIÓIS DE INSATURAÇÃO BAIXA PARA USO EM ISOLAMENTO DE TUBULAÇÃO SUBMARINA
(71) DOW GLOBAL TECHNOLOGIES LLC (US)

(72) MIKHAIL Y. GELFER, AMBER STEPHENSON, VENKAT S. MINNIKANTI, MARK BROWN, KAMESH VYAKARANAM
(85) 29/04/2016
(86) PCT US2014/061598 de 21/10/2014
(87) WO 2015/065770 de 07/05/2015
Publicação automática da admissibilidade da fase nacional depositado via PCT . Tratado de cooperação em matéria de Patentes, conforme Instrução Normativa nº 02, de 06/06/2017 publicada na RPI nº 2422, de 06/06/2017.

---

(21) BR 11 2016 009644-4 A2

Código 1.3 - Notificação - Fase Nacional - PCT
(22) 30/10/2014
(30) 01/11/2013 CZ PV 2013-842
(51) C07D 487/04 (2006.01), A61K 31/519 (2006.01), A61P 3/10 (2006.01)
(54) FORMA CRISTALINA DO SAL DE SITAGLIPTINA COM ÁCIDO L-TARTÁRICO, SAL DE SITAGLIPTINA COM ÁCIDO L- TARTÁRICO, PROCESSO PARA PREPARAR A FORMA CRISTALINA DE SITAGLIPTINA L-TARTARATO, E, USO DA FORMA CRISTALINA DE SITAGLIPTINA L-TARTARATO
(71) ZENTIVA, K.S. (CZ)
(72) JINDRICH RICHTER, PETR LEHNERT, KAMAL JARRAH, ONDREJ DAMMER, LUKAS KREJCIK
(85) 29/04/2016
(86) PCT CZ2014/000125 de 30/10/2014
(87) WO 2015/062562 de 07/05/2015
Publicação automática da admissibilidade da fase nacional depositado via PCT . Tratado de cooperação em matéria de Patentes, conforme Instrução Normativa nº 02, de 06/06/2017 publicada na RPI nº 2422, de 06/06/2017.

---

(21) BR 11 2016 009646-0 A2

Código 1.3 - Notificação - Fase Nacional - PCT
(22) 20/11/2014
(30) 22/11/2013 GB 1320674.3
(51) A24D 3/16 (2006.01), A24D 3/06 (2006.01), B01J 20/20 (2006.01), B01J 20/28 (2006.01), B01J 20/30 (2006.01)
(54) MATERIAL ADSORVENTE, ELEMENTO DE FILTRO DE ARTIGO DE FUMAR, ARTIGO DE FUMAR E MÉTODO DE PREPARAÇÃO DE UM MATERIAL ADSORVENTE
(71) BRITISH AMERICAN TOBACCO (INVESTMENTS) LIMITED (GB)
(72) PETER BRANTON
(85) 29/04/2016
(86) PCT GB2014/053431 de 20/11/2014
(87) WO 2015/075452 de 28/05/2015
Publicação automática da admissibilidade da fase nacional depositado via PCT . Tratado de cooperação em matéria de Patentes, conforme Instrução Normativa nº 02, de 06/06/2017 publicada na RPI nº 2422, de 06/06/2017.

(21) BR 11 2016 009647-9 A2

Código 1.3 - Notificação - Fase Nacional - PCT
(22) 14/11/2014
(30) 15/11/2013 FR 1361189
(51) C03C 17/36 (2006.01)
(54) VIDRAÇA COMPREENDENDO UM SUBSTRATO REVESTIDO COM UM EMPILHAMENTO COMPREENDENDO UMA CAMADA FUNCIONAL À BASE DE PRATA E UMA SUBCAMADA DE BLOQUEIO ESPESSA DE TIOX
(71) SAINT-GOBAIN GLASS FRANCE (FR)
(72) SOPHIE BROSSARD
(85) 29/04/2016
(86) PCT FR2014/052915 de 14/11/2014
(87) WO 2015/071610 de 21/05/2015
Publicação automática da admissibilidade da fase nacional depositado via PCT . Tratado de cooperação em matéria de Patentes, conforme Instrução Normativa nº 02, de 06/06/2017 publicada na RPI nº 2422, de 06/06/2017.

(21) BR 11 2016 009649-5 A2

Código 1.3 - Notificação - Fase Nacional - PCT
(22) 03/11/2014
(30) 01/11/2013 IE S2013/0334
(51) A23P 1/10 (2006.01), A47J 43/20 (2006.01), A21B 3/13 (2006.01), A22C 7/00 (2006.01)
(54) APARELHO E MÉTODO PARA MOLDAR UM PRODUTO ALIMENTÍCIO
(71) PAUL MURPHY (IE)
(72) PAUL MURPHY
(85) 29/04/2016
(86) PCT EP2014/073594 de 03/11/2014
(87) WO 2015/063304 de 07/05/2015
Publicação automática da admissibilidade da fase nacional depositado via PCT . Tratado de cooperação em matéria de Patentes, conforme Instrução Normativa nº 02, de 06/06/2017 publicada na RPI nº 2422, de 06/06/2017.

(21) BR 11 2016 009650-9 A2

Código 1.3 - Notificação - Fase Nacional - PCT
(22) 06/12/2013
(51) E21B 17/07 (2006.01), E21B 23/00 (2006.01), E21B 4/06 (2006.01)
(54) CONJUNTO DE FUNDO DE POÇO
(71) HALLIBURTON ENERGY SERVICES, INC. (US)
(72) MICHAEL LINLEY FRIPP, JAMES DAN VICK, JR.
(85) 29/04/2016
(86) PCT US2013/073516 de 06/12/2013
(87) WO 2015/084389 de 11/06/2015
Publicação automática da admissibilidade da fase nacional depositado via PCT . Tratado de cooperação em matéria de Patentes, conforme Instrução Normativa nº 02, de 06/06/2017 publicada na RPI nº 2422, de 06/06/2017.

(21) BR 11 2016 009651-7 A2

Código 1.3 - Notificação - Fase Nacional - PCT
(22) 31/12/2013
(51) E21B 43/12 (2006.01), E21B 21/08 (2006.01)
(54) SISTEMA PARA ACIONAR UMA FERRAMENTA HIDRÁULICA, APARELHO PARA TRANSMITIR FLUIDO DENTRO DE UMA FERRAMENTA HIDRÁULICA, E, MÉTODO DE ACIONAMENTO DE UMA FERRAMENTA HIDRÁULICA
(71) HALLIBURTON ENERGY SERVICES, INC. (US)
(72) MICHAEL LINLEY FRIPP
(85) 29/04/2016
(86) PCT US2013/078455 de 31/12/2013
(87) WO 2015/102606 de 09/07/2015
Publicação automática da admissibilidade da fase nacional depositado via PCT . Tratado de cooperação em matéria de Patentes, conforme Instrução Normativa nº 02, de 06/06/2017 publicada na RPI nº 2422, de 06/06/2017.

(21) BR 11 2016 009652-5 A2

Código 1.3 - Notificação - Fase Nacional - PCT
(22) 29/12/2013
(51) C09K 8/035 (2006.01)
(54) MÉTODOS PARA MELHORAR A LUBRICIDADE DE UM FLUIDO AQUOSO DE PERFURAÇÃO EM PH ELEVADO, PARA PERFURAR UM FURO DE POÇO E PARA LUBRIFICAR UMA BROCA DE PERFURAÇÃO OU OUTRO EQUIPAMENTO DE FUNDO DE POÇO, LUBRIFICANTES PARA FLUIDOS DE PERFURAÇÃO E DE LAMA DE PH ELEVADO, ADITIVO DE FLUIDO DE PERFURAÇÃO, E, FLUIDO DE PERFURAÇÃO
(71) HALLIBURTON ENERGY SERVICES, INC. (US)
(72) KENNETH W. POBER
(85) 29/04/2016
(86) PCT US2013/078175 de 29/12/2013
(87) WO 2015/099811 de 02/07/2015
Publicação automática da admissibilidade da fase nacional depositado via PCT . Tratado de cooperação em matéria de Patentes, conforme Instrução Normativa nº 02, de 06/06/2017 publicada na RPI nº 2422, de 06/06/2017.

(21) BR 11 2016 009654-1 A2

Código 1.3 - Notificação - Fase Nacional - PCT
(22) 29/10/2014
(30) 29/10/2013 US 14/065,499
(51) C08G 75/00 (2006.01), C09K 3/00 (2006.01), C08L 81/00 (2006.01)
(54) ADUTO DE MALEIMIDA CONTENDO ENXOFRE, COMPOSIÇÃO E VEDANTE CURADO
(71) PRC-DESOTO INTERNATIONAL, INC. (US)
(72) CHANDRA B. RAO, RENHE LIN
(85) 29/04/2016

(86) PCT US2014/062924 de 29/10/2014
(87) WO 2015/066192 de 07/05/2015
Publicação automática da admissibilidade da fase nacional depositado via PCT . Tratado de cooperação em matéria de Patentes, conforme Instrução Normativa nº 02, de 06/06/2017 publicada na RPI nº 2422, de 06/06/2017.

---

(21) BR 11 2016 009655-0 A2

Código 1.3 - Notificação - Fase Nacional - PCT
(22) 28/10/2014
(30) 29/10/2013 US 14/065,521
(51) C09J 11/00 (2006.01)
(54) ADUTO PROMOTOR DE ADESÃO, COMPOSIÇÃO E SELANTE CURADO
(71) PRC-DESOTO INTERNATIONAL, INC. (US)
(72) CHANDRA B. RAO, JUN DENG, RENHE LIN
(85) 29/04/2016
(86) PCT US2014/062577 de 28/10/2014
(87) WO 2015/065977 de 07/05/2015
Publicação automática da admissibilidade da fase nacional depositado via PCT . Tratado de cooperação em matéria de Patentes, conforme Instrução Normativa nº 02, de 06/06/2017 publicada na RPI nº 2422, de 06/06/2017.

---

(21) BR 11 2016 009656-8 A2

Código 1.3 - Notificação - Fase Nacional - PCT
(22) 29/10/2014
(30) 29/10/2013 US 14/065,554
(51) C08G 75/00 (2006.01), B05D 3/00 (2006.01), C07C 317/18 (2006.01), C08J 7/00 (2006.01), C08F 228/04 (2006.01), C08K 5/00 (2006.01), C08G 75/02 (2006.01), C09J 181/00 (2006.01), C09J 181/02 (2006.01), C08L 33/14 (2006.01), C08L 81/00 (2006.01), C08L 81/02 (2006.01), C08L 81/04 (2006.01)
(54) PREPOLÍMERO CONTENDO LIGANTE METÁLICO, POLITIOÉTER CONTENDO LIGANTE METÁLICO TERMINADO POR TIOL, PREPOLÍMERO DE POLITIOÉTER CONTENDO LIGANTE METÁLICO TERMINADO POR TIOL, MÉTODO PARA PREPARAR UM POLITIOÉTER CONTENDO LIGANTE METÁLICO TERMINADO POR TIOL, COMPOSIÇÃO E SELANTE CURADO
(71) PRC-DESOTO INTERNATIONAL, INC. (US)
(72) CHANDRA B. RAO, JUN DENG, RENHE LIN
(85) 29/04/2016
(86) PCT US2014/062833 de 29/10/2014
(87) WO 2015/066135 de 07/05/2015
Publicação automática da admissibilidade da fase nacional depositado via PCT . Tratado de cooperação em matéria de Patentes, conforme Instrução Normativa nº 02, de 06/06/2017 publicada na RPI nº 2422, de 06/06/2017.

---

(21) BR 11 2016 009659-2 A2

Código 1.3 - Notificação - Fase Nacional - PCT
(22) 28/10/2014
(30) 30/10/2013 DE 10 2013 018 250.6

(51) F02F 3/20 (2006.01), F02F 3/22 (2006.01), F02F 3/00 (2006.01)
(54) PISTÃO PARA UM MOTOR DE COMBUSTÃO INTERNA E MÉTODO PARA A PRODUÇÃO DO MESMO
(71) MAHLE INTERNATIONAL GMBH (DE)
(72) WOLFGANG ISSLER
(85) 29/04/2016
(86) PCT EP2014/002896 de 28/10/2014
(87) WO 2015/062718 de 07/05/2015
Publicação automática da admissibilidade da fase nacional depositado via PCT . Tratado de cooperação em matéria de Patentes, conforme Instrução Normativa nº 02, de 06/06/2017 publicada na RPI nº 2422, de 06/06/2017.

---

(21) BR 11 2016 009660-6 A2

Código 1.3 - Notificação - Fase Nacional - PCT
(22) 23/10/2014
(30) 29/10/2013 IT TO2013A000871
(51) B29D 99/00 (2010.01), B29C 33/52 (2006.01), B29C 70/30 (2006.01), B64C 1/08 (2006.01), B29L 31/30 (2006.01)
(54) ?MÉTODO PARA A FABRICAÇÃO DE ESTRUTURAS DE REFORÇO OCAS QUE SE CRUZAM UMA COM A OUTRA?
(71) ALENIA AERMACCHI S.P.A. (IT)
(72) LUCA BOTTERO, MASSIMO GREGORI
(85) 29/04/2016
(86) PCT IB2014/065563 de 23/10/2014
(87) WO 2015/063657 de 07/05/2015
Publicação automática da admissibilidade da fase nacional depositado via PCT . Tratado de cooperação em matéria de Patentes, conforme Instrução Normativa nº 02, de 06/06/2017 publicada na RPI nº 2422, de 06/06/2017.

---

(21) BR 11 2016 009661-4 A2

Código 1.3 - Notificação - Fase Nacional - PCT
(22) 07/11/2014
(30) 07/11/2013 EP 13192005.0
(51) A23L 1/164 (2006.01), A23L 1/168 (2006.01), A23L 1/39 (2006.01), A23L 1/40 (2006.01), A23L 1/29 (2006.01), A23L 2/39 (2006.01), A23L 2/52 (2006.01), A23K 1/14 (2006.01)
(54) FLOCOS EXTRUDADOS E MÉTODO DE FABRICAÇÃO
(71) NESTEC S.A. (CH)
(72) HÉLÈNE MICHÈLE JEANNE CHANVRIER, CHRISTOPHE DAUTREMONT, OSVALDO GEROMINI, PUSHKAR NATH KAUL, STÉPHANE PELLEGRINI
(85) 29/04/2016
(86) PCT EP2014/074053 de 07/11/2014
(87) WO 2015/067761 de 14/05/2015
Publicação automática da admissibilidade da fase nacional depositado via PCT . Tratado de cooperação em matéria de Patentes, conforme Instrução

Normativa nº 02, de 06/06/2017 publicada na RPI nº 2422, de 06/06/2017.

---

(21) BR 11 2016 009662-2 A2

Código 1.3 - Notificação - Fase Nacional - PCT
(22) 30/10/2013
(51) H04R 1/32 (2006.01), H04R 1/34 (2006.01), H04R 1/40 (2006.01)
(54) SISTEMA DE SOM
(71) L-ACOUSTICS (FR)
(72) CHRISTOPHE COMBET, CHRISTIAN HEIL
(85) 29/04/2016
(86) PCT FR2013/052604 de 30/10/2013
(87) WO 2015/063377 de 07/05/2015
Publicação automática da admissibilidade da fase nacional depositado via PCT . Tratado de cooperação em matéria de Patentes, conforme Instrução Normativa nº 02, de 06/06/2017 publicada na RPI nº 2422, de 06/06/2017.

---

(21) BR 11 2016 009663-0 A2

Código 1.3 - Notificação - Fase Nacional - PCT
(22) 28/10/2014
(30) 04/11/2013 US 61/899,682
(51) C07C 319/20 (2006.01), C07C 319/28 (2006.01)
(54) INTERMEDIÁRIOS E MÉTODOS PARA A SINTETIZAÇÃO DE DERIVADOS DE CALIQUEAMICINA
(71) PFIZER INC. (US)
(72) ROBERT WAYNE DUGGER, LEO JOSEPH LETENDRE, VIMALKUMAR BABUBHAI PATEL, AMARNAUTH SHASTRIE PRASHAD, CHUNCHUN ZHANG
(85) 29/04/2016
(86) PCT IB2014/065657 de 28/10/2014
(87) WO 2015/063680 de 07/05/2015
Publicação automática da admissibilidade da fase nacional depositado via PCT . Tratado de cooperação em matéria de Patentes, conforme Instrução Normativa nº 02, de 06/06/2017 publicada na RPI nº 2422, de 06/06/2017.

---

(21) BR 11 2016 009665-7 A2

Código 1.3 - Notificação - Fase Nacional - PCT
(22) 15/12/2014
(30) 16/12/2013 US 61/916,657
(51) C07D 498/04 (2006.01), A61P 35/00 (2006.01), A61K 31/4196 (2006.01)
(54) POLIMORFOS, COMPOSIÇÃO FARMACÊUTICA, MÉTODO PARA O TRATAMENTO DE UM DISTÚRBIO, PROCESSO PARA A PREPARAÇÃO DE UM POLIMORFO, UTILIZAÇÃO DE UMA COMPOSIÇÃO FARMACÊUTICA E UTILIZAÇÃO DOS POLIMORFOS
(71) F. HOFFMANN-LA ROCHE AG (CH)
(72) JEFFREY STULTS
(85) 29/04/2016
(86) PCT EP2014/077666 de 15/12/2014

(87) WO 2015/091305 de 25/06/2015
Publicação automática da admissibilidade da fase nacional depositado via PCT . Tratado de cooperação em matéria de Patentes, conforme Instrução Normativa nº 02, de 06/06/2017 publicada na RPI nº 2422, de 06/06/2017.

---

(21) BR 11 2016 009669-0 A2

Código 1.3 - Notificação - Fase Nacional - PCT
(22) 01/12/2014
(30) 05/12/2013 US 61/912,152
(51) A61K 45/06 (2006.01), A61P 35/00 (2006.01), A61P 35/02 (2006.01), A61K 31/77 (2006.01), A61K 31/40 (2006.01), A61K 31/7068 (2006.01)
(54) PRODUTOS FARMACÊUTICOS, MÉTODO PARA O TRATAMENTO DE CÂNCER E UTILIZAÇÃO DE UM COMPOSTO
(71) F. HOFFMANN-LA ROCHE AG (CH)
(72) BRIAN HIGGINS, KATHRYN E. PACKMAN, GWEN NICHOLS
(85) 29/04/2016
(86) PCT EP2014/076063 de 01/12/2014
(87) WO 2015/082384 de 11/06/2015
Publicação automática da admissibilidade da fase nacional depositado via PCT . Tratado de cooperação em matéria de Patentes, conforme Instrução Normativa nº 02, de 06/06/2017 publicada na RPI nº 2422, de 06/06/2017.

---

(21) BR 11 2016 009670-3 A2

Código 1.3 - Notificação - Fase Nacional - PCT
(22) 20/11/2014
(30) 21/11/2013 EP 13193848.2
(51) E21B 33/12 (2006.01), E21B 33/127 (2006.01)
(54) BARREIRA ANULAR COM COMPENSAÇÃO DE PRESSÃO PASSIVA
(71) WELLTEC A/S (DK)
(72) RICARDO REVES VASQUES, DEAN RICHARD MASSEY
(85) 29/04/2016
(86) PCT EP2014/075129 de 20/11/2014
(87) WO 2015/075118 de 28/05/2015
Publicação automática da admissibilidade da fase nacional depositado via PCT . Tratado de cooperação em matéria de Patentes, conforme Instrução Normativa nº 02, de 06/06/2017 publicada na RPI nº 2422, de 06/06/2017.

---

(21) BR 11 2016 009672-0 A2

Código 1.3 - Notificação - Fase Nacional - PCT
(22) 19/11/2014
(30) 21/11/2013 EP 13193935.7
(51) A61K 8/362 (2006.01), A61K 8/41 (2006.01), A61Q 5/06 (2006.01)
(54) MÉTODO PARA MODELAR OS CABELOS
(71) UNILEVER NV (NL)
(72) ANDREW MALCOLM MURRAY, PREM KUMAR CHEYALAZHAGAN PAUL
(85) 29/04/2016
(86) PCT EP2014/074998 de 19/11/2014

(87) WO 2015/075062 de 28/05/2015
Publicação automática da admissibilidade da fase nacional depositado via PCT . Tratado de cooperação em matéria de Patentes, conforme Instrução Normativa nº 02, de 06/06/2017 publicada na RPI nº 2422, de 06/06/2017.

---

(21) BR 11 2016 009674-6 A2

Código 1.3 - Notificação - Fase Nacional - PCT
(22) 29/11/2013
(51) A47L 15/42 (2006.01)
(54) MÁQUINA DE LAVAR LOUÇA
(71) ELECTROLUX APPLIANCES AKTIEBOLAG (SE)
(72) WINFRIED STEINER
(85) 29/04/2016
(86) PCT EP2013/075090 de 29/11/2013
(87) WO 2015/078514 de 04/06/2015
Publicação automática da admissibilidade da fase nacional depositado via PCT . Tratado de cooperação em matéria de Patentes, conforme Instrução Normativa nº 02, de 06/06/2017 publicada na RPI nº 2422, de 06/06/2017.

---

(21) BR 11 2016 009675-4 A2

Código 1.3 - Notificação - Fase Nacional - PCT
(22) 12/11/2013
(51) H01H 47/04 (2006.01)
(54) MÉTODO PARA CONTROLAR UM DISPOSITIVO CONTATOR, E UNIDADE DE CONTROLE
(71) ABB TECHNOLOGY LTD. (CH)
(72) BJÖRN LUNDÉN, GUNNAR JOHANSSON, LARS ANDERSSON
(85) 29/04/2016
(86) PCT EP2013/073611 de 12/11/2013
(87) WO 2015/070894 de 21/05/2015
Publicação automática da admissibilidade da fase nacional depositado via PCT . Tratado de cooperação em matéria de Patentes, conforme Instrução Normativa nº 02, de 06/06/2017 publicada na RPI nº 2422, de 06/06/2017.

---

(21) BR 11 2016 009676-2 A2

Código 1.3 - Notificação - Fase Nacional - PCT
(22) 30/10/2014
(30) 30/10/2013 US 61/897,754; 30/12/2013 US 61/921,885
(51) B43L 1/12 (2006.01)
(54) CONJUNTO DE FOLHAS APAGÁVEIS A SECO ENROLÁVEIS E MÉTODO
(71) 3M INNOVATIVE PROPERTIES COMPANY (US)
(72) TRACIE J. BERNIARD, MITCHELL A.F. JOHNSON, ELIZABETH A. BRODD
(85) 29/04/2016
(86) PCT US2014/063098 de 30/10/2014
(87) WO 2015/066291 de 07/05/2015

Publicação automática da admissibilidade da fase nacional depositado via PCT . Tratado de cooperação em matéria de Patentes, conforme Instrução Normativa nº 02, de 06/06/2017 publicada na RPI nº 2422, de 06/06/2017.

---

(21) BR 11 2016 009678-9 A2

Código 1.3 - Notificação - Fase Nacional - PCT
(22) 14/11/2014
(30) 15/11/2013 US 61/904,831
(51) F17C 13/00 (2006.01)
(54) CONJUNTO DE MANOPLA PARA UM CILINDRO DE GÁS PORTÁTIL, E, MÉTODO DE FIXAÇÃO DE UM CONJUNTO DE MANOPLA PARA UM CILINDRO DE GÁS PORTÁTIL
(71) AMTROL LICENSING INC. (US)
(72) TIAGO OLIVEIRA
(85) 29/04/2016
(86) PCT US2014/065739 de 14/11/2014
(87) WO 2015/073849 de 21/05/2015
Publicação automática da admissibilidade da fase nacional depositado via PCT . Tratado de cooperação em matéria de Patentes, conforme Instrução Normativa nº 02, de 06/06/2017 publicada na RPI nº 2422, de 06/06/2017.

---

(21) BR 11 2016 009679-7 A2

Código 1.3 - Notificação - Fase Nacional - PCT
(22) 31/10/2014
(30) 01/11/2013 DK PA201300625
(51) B01D 53/06 (2006.01), B01D 53/26 (2006.01), F24F 3/14 (2006.01)
(54) SISTEMA DESUMIDIFICADOR E DESUMIDIFICADOR
(71) COTES A/S (DK)
(72) EBBE NOERGAARD JENSEN, THOMAS ROENNOW OLESEN
(85) 29/04/2016
(86) PCT EP2014/073492 de 31/10/2014
(87) WO 2015/063279 de 07/05/2015
Publicação automática da admissibilidade da fase nacional depositado via PCT . Tratado de cooperação em matéria de Patentes, conforme Instrução Normativa nº 02, de 06/06/2017 publicada na RPI nº 2422, de 06/06/2017.

---

(21) BR 11 2016 009683-5 A2

Código 1.3 - Notificação - Fase Nacional - PCT
(22) 29/10/2014
(30) 30/10/2013 US 61/897,608
(51) D01F 6/90 (2006.01), C08L 79/08 (2006.01), D21H 13/26 (2006.01)
(54) FOLHA QUE COMPREENDE FIBRAS E FIBRILAS
(71) E. I. DU PONT DE NEMOURS AND COMPANY (US)
(72) KIU-SEUNG LEE
(85) 29/04/2016
(86) PCT US2014/062872 de 29/10/2014
(87) WO 2015/066160 de 07/05/2015

Publicação automática da admissibilidade da fase nacional depositado via PCT . Tratado de cooperação em matéria de Patentes, conforme Instrução Normativa nº 02, de 06/06/2017 publicada na RPI nº 2422, de 06/06/2017.

---

(21) BR 11 2016 009684-3 A2

Código 1.3 - Notificação - Fase Nacional - PCT
(22) 17/11/2014
(30) 18/11/2013 US 61/905,511
(51) F28F 1/40 (2006.01), F28F 7/02 (2006.01), F28F 21/08 (2006.01), F28F 1/06 (2006.01), F28F 19/02 (2006.01)
(54) TROCADOR DE CALOR DE MATRIZ EM TUBO MONOLÍTICO
(71) GENERAL ELECTRIC COMPANY (US)
(72) THOMAS KUPISZEWSKI, MEHDI MILANI BALADI, JOHN ANDREW KEMME, CHRISTOPHER CHARLES GLYNN, STEVEN DOUGLAS JOHNSON, MICHAEL JAY EPSTEIN
(85) 29/04/2016
(86) PCT US2014/065966 de 17/11/2014
(87) WO 2015/126483 de 27/08/2015
Publicação automática da admissibilidade da fase nacional depositado via PCT . Tratado de cooperação em matéria de Patentes, conforme Instrução Normativa nº 02, de 06/06/2017 publicada na RPI nº 2422, de 06/06/2017.

---

(21) BR 11 2016 009685-1 A2

Código 1.3 - Notificação - Fase Nacional - PCT
(22) 27/11/2013
(51) C09K 8/02 (2006.01), C09K 8/04 (2006.01), E21B 17/07 (2006.01)
(54) MÉTODO, SISTEMA E FLUIDO DE TRATAMENTO
(71) HALLIBURTON ENERGY SERVICES, INC (US)
(72) ENRIQUE ANTONIO REYES, CHRISTOPHER LYNN SMITH, ALYSSA SMITH, AARON MICHAEL BEUTERBAUGH
(85) 29/04/2016
(86) PCT US2013/072118 de 27/11/2013
(87) WO 2015/080713 de 04/06/2015
Publicação automática da admissibilidade da fase nacional depositado via PCT . Tratado de cooperação em matéria de Patentes, conforme Instrução Normativa nº 02, de 06/06/2017 publicada na RPI nº 2422, de 06/06/2017.

---

(21) BR 11 2016 009686-0 A2

Código 1.3 - Notificação - Fase Nacional - PCT
(22) 04/12/2014
(30) 09/12/2013 FR 1362316
(51) F16D 65/09 (2006.01)
(54) FREIO DE TAMBOR
(71) CHASSIS BRAKES INTERNATIONAL B.V. (NL)
(72) CHRISTOPHE DUPAS, GRÉGORY TISSER, CÉDRIC GUIGNON
(85) 29/04/2016
(86) PCT FR2014/053161 de 04/12/2014

(87) WO 2015/086958 de 18/06/2015
Publicação automática da admissibilidade da fase nacional depositado via PCT . Tratado de cooperação em matéria de Patentes, conforme Instrução Normativa nº 02, de 06/06/2017 publicada na RPI nº 2422, de 06/06/2017.

---

(21) BR 11 2016 009687-8 A2

Código 1.3 - Notificação - Fase Nacional - PCT
(22) 03/11/2014
(30) 06/11/2013 US 14/073,431
(51) B65G 67/02 (2006.01), B65G 67/04 (2006.01), G01S 5/00 (2006.01)
(54) MÉTODO E SISTEMA DE SENSOR DINÂMICO
(71) MI-JACK PRODUCTS, INC. (US)
(72) NIKOLAY PETROV PETKOV, HARVEY E. SCHMIDT, KENNETH SVIHLIK
(85) 29/04/2016
(86) PCT US2014/063716 de 03/11/2014
(87) WO 2015/069597 de 14/05/2015
Publicação automática da admissibilidade da fase nacional depositado via PCT . Tratado de cooperação em matéria de Patentes, conforme Instrução Normativa nº 02, de 06/06/2017 publicada na RPI nº 2422, de 06/06/2017.

---

(21) BR 11 2016 009688-6 A2

Código 1.3 - Notificação - Fase Nacional - PCT
(22) 31/10/2014
(30) 31/10/2013 US 61/898,155; 22/11/2013 US 61/907,615
(51) C01B 39/48 (2006.01)
(54) MÉTODOS DE SÍNTESE DE ZEÓLITA E PARA OBTER UM RENDIMENTO RELATIVO GLOBAL ELEVADO EM SÍLICA EM UM PROCESSO DE SÍNTESE DE ZEÓLITA AEI, E, COMPOSIÇÃO DE ZEÓLITA AEI
(71) JOHNSON MATTHEY PUBLIC LIMITED COMPANY (GB)
(72) JOHN LEONELLO CASCI, DAVID LANG, SANYUAN YANG
(85) 29/04/2016
(86) PCT GB2014/053242 de 31/10/2014
(87) WO 2015/063501 de 07/05/2015
Publicação automática da admissibilidade da fase nacional depositado via PCT . Tratado de cooperação em matéria de Patentes, conforme Instrução Normativa nº 02, de 06/06/2017 publicada na RPI nº 2422, de 06/06/2017.

---

(21) BR 11 2016 009689-4 A2

Código 1.3 - Notificação - Fase Nacional - PCT
(22) 04/12/2014
(30) 05/12/2013 EP 13195904.1
(51) A24F 47/00 (2006.01)
(54) COLUNAS TÉRMICAS LAMINADAS PARA USO EM ARTIGOS GERADORES DE AEROSSOL
(71) PHILIP MORRIS PRODUCTS S.A. (CH)
(72) ALEXANDRE MALGAT, STÉPHANE ROUDIER, ANA CAROLINA BORGES

DE COURAÇA, FREDERIC LAVANCHY, CÉDRIC MEYER
(85) 29/04/2016
(86) PCT EP2014/076651 de 04/12/2014
(87) WO 2015/082653 de 11/06/2015
Publicação automática da admissibilidade da fase nacional depositado via PCT . Tratado de cooperação em matéria de Patentes, conforme Instrução Normativa nº 02, de 06/06/2017 publicada na RPI nº 2422, de 06/06/2017.

---

(21) BR 11 2016 009692-4 A2

Código 1.3 - Notificação - Fase Nacional - PCT
(22) 07/11/2014
(30) 07/11/2013 EP 13192004.3
(51) A23L 1/164 (2006.01), A23L 1/168 (2006.01), A23L 1/39 (2006.01), A23L 1/40 (2006.01), A23L 1/29 (2006.01), A23L 2/39 (2006.01), A23L 2/52 (2006.01), A23K 1/14 (2006.01)
(54) FLOCOS EXTRUDADOS E MÉTODO DE FABRICAÇÃO
(71) NESTEC S.A. (CH)
(72) HÉLÈNE MICHÈLE JEANNE CHANVRIER, CHRISTOPHE DAUTREMONT, OSVALDO GEROMINI, PUSHKAR NATH KAUL, STÉPHANE PELLEGRINI
(85) 29/04/2016
(86) PCT EP2014/074063 de 07/11/2014
(87) WO 2015/067766 de 14/05/2015
Publicação automática da admissibilidade da fase nacional depositado via PCT . Tratado de cooperação em matéria de Patentes, conforme Instrução Normativa nº 02, de 06/06/2017 publicada na RPI nº 2422, de 06/06/2017.

---

(21) BR 11 2016 009693-2 A2

Código 1.3 - Notificação - Fase Nacional - PCT
(22) 13/11/2014
(30) 13/11/2013 US 61/903,579
(51) A61Q 11/00 (2006.01), A61K 8/33 (2006.01), A61K 8/34 (2006.01), A61K 8/37 (2006.01)
(54) COMPOSIÇÕES PARA FORNECIMENTO DE SENSAÇÕES DE CONFORTO ORAL
(71) THE PROCTER & GAMBLE COMPANY (US)
(72) JOHN CHRISTIAN HAUGHT, KOTIKANYADANAM TATACHAR SREEKRISHNA, YAKANG LIN
(85) 29/04/2016
(86) PCT US2014/065418 de 13/11/2014
(87) WO 2015/073649 de 21/05/2015
Publicação automática da admissibilidade da fase nacional depositado via PCT . Tratado de cooperação em matéria de Patentes, conforme Instrução Normativa nº 02, de 06/06/2017 publicada na RPI nº 2422, de 06/06/2017.

---

(21) BR 11 2016 009695-9 A2

Código 1.3 - Notificação - Fase Nacional - PCT

(22) 18/09/2014
(30) 08/11/2013 EP 13192141.3
(51) F01K 9/00 (2006.01), F01K 11/02 (2006.01)
(54) MÓDULO PARA CONDENSAR VAPORES EXPELIDOS E PARA RESFRIAR EFLUENTE DE TURBINA
(71) SIEMENS AKTIENGESELLSCHAFT (DE)
(72) PETER BERGMANN, RACHID DHIMA, SVEA GUNTERMANN, BERND LEU, KAKHI NASKIDASHVILI, STEFAN RIEMANN
(85) 29/04/2016
(86) PCT EP2014/069879 de 18/09/2014
(87) WO 2015/067401 de 14/05/2015
Publicação automática da admissibilidade da fase nacional depositado via PCT . Tratado de cooperação em matéria de Patentes, conforme Instrução Normativa nº 02, de 06/06/2017 publicada na RPI nº 2422, de 06/06/2017.

---

(21) BR 11 2016 009696-7 A2

Código 1.3 - Notificação - Fase Nacional - PCT
(22) 29/11/2013
(51) B62K 11/04 (2006.01)
(54) ESTRUTURA DE QUADRO DE CHASSI DE VEÍCULO PARA UM VEÍCULO DO TIPO DE MONTAR EM SELIM
(71) HONDA MOTOR CO., LTD. (JP)
(72) HIDEKI IKEDA, KAZUYA MINOWA, PLODPRONG NAVAPON
(85) 29/04/2016
(86) PCT JP2013/082225 de 29/11/2013
(87) WO 2015/079567 de 04/06/2015
Publicação automática da admissibilidade da fase nacional depositado via PCT . Tratado de cooperação em matéria de Patentes, conforme Instrução Normativa nº 02, de 06/06/2017 publicada na RPI nº 2422, de 06/06/2017.

---

(21) BR 11 2016 009699-1 A2

Código 1.3 - Notificação - Fase Nacional - PCT
(22) 21/10/2014
(30) 01/11/2013 US 61/898,518; 03/03/2014 EP 14157413.7
(51) C09D 11/08 (2006.01)
(54) TINTA DE IMPRESSÃO COM ÉSTER DE LIGNINA NITRADO COMO COMPONENTE DE AGLUTINANTE
(71) SIEGWERK DRUCKFARBEN AG & CO. KGAA (DE)
(72) BENJAMIN CAES, MANUEL RIVAS, PIERRE-ANTOINE NOIROT
(85) 29/04/2016
(86) PCT EP2014/072509 de 21/10/2014
(87) WO 2015/062910 de 07/05/2015
Publicação automática da admissibilidade da fase nacional depositado via PCT . Tratado de cooperação em matéria de Patentes, conforme Instrução Normativa nº 02, de 06/06/2017 publicada na RPI nº 2422, de 06/06/2017.

(21) BR 11 2016 009700-9 A2

Código 1.3 - Notificação - Fase Nacional - PCT
(22) 30/10/2014
(30) 30/10/2013 DE 10 2013 222 081.2
(51) B63B 35/44 (2006.01), F03D 11/04 (2006.01)
(54) ESTRUTURA DE SUPORTE FLUTUANTE NO MAR ABERTO, UNIDA COM ÂNCORAS ATRAVÉS DE MEIOS DE FIXAÇÃO, DESTINADA A TURBINAS EÓLICAS, ESTAÇÕES DE SERVIÇO OU ESTAÇÕES CONVERSORAS
(71) GICON WINDPOWER IP GMBH (DE)
(72) JOCHEN GROSSMANN, FRANK DAHLHAUS
(85) 29/04/2016
(86) PCT EP2014/073342 de 30/10/2014
(87) WO 2015/063215 de 07/05/2015
Publicação automática da admissibilidade da fase nacional depositado via PCT . Tratado de cooperação em matéria de Patentes, conforme Instrução Normativa nº 02, de 06/06/2017 publicada na RPI nº 2422, de 06/06/2017.

(21) BR 11 2016 009701-7 A2

Código 1.3 - Notificação - Fase Nacional - PCT
(22) 06/11/2014
(30) 07/11/2013 JP 2013-231454
(51) C12P 19/14 (2006.01)
(54) MÉTODOS PARA A PRODUÇÃO DE UM LÍQUIDO E PARA A PRODUÇÃO DE UMA SUBSTÂNCIA QUÍMICA
(71) TORAY INDUSTRIES, INC. (JP)
(72) JUMPEI KISHIMOTO, SHIGEYUKI FUNADA, KATSUSHIGE YAMADA
(85) 29/04/2016
(86) PCT JP2014/079464 de 06/11/2014
(87) WO 2015/068769 de 14/05/2015
Publicação automática da admissibilidade da fase nacional depositado via PCT . Tratado de cooperação em matéria de Patentes, conforme Instrução Normativa nº 02, de 06/06/2017 publicada na RPI nº 2422, de 06/06/2017.

(21) BR 11 2016 009702-5 A2

Código 1.3 - Notificação - Fase Nacional - PCT
(22) 27/10/2014
(30) 30/10/2013 JP 2013-225840
(51) F02F 1/14 (2006.01), F01P 3/02 (2006.01)
(54) ?BLOCO DE CILINDROS DE MOTOR DE COMBUSTÃO INTERNA?
(71) TOYOTA JIDOSHA KABUSHIKI KAISHA (JP)
(72) RYO MICHIKAWAUCHI
(85) 29/04/2016
(86) PCT IB2014/002229 de 27/10/2014
(87) WO 2015/063567 de 07/05/2015
Publicação automática da admissibilidade da fase nacional depositado via PCT . Tratado de cooperação em matéria de Patentes, conforme Instrução

Normativa nº 02, de 06/06/2017 publicada na RPI nº 2422, de 06/06/2017.

---

(21) BR 11 2016 009703-3 A2

Código 1.3 - Notificação - Fase Nacional - PCT
(22) 05/11/2014
(30) 06/11/2013 EP 13191742.9
(51) A61K 9/16 (2006.01), A61K 47/26 (2006.01), A61K 47/36 (2006.01), A61K 47/38 (2006.01), A61K 31/787 (2006.01), A61P 31/16 (2006.01)
(54) FORMULAÇÕES DE ÁCIDO POLIINOSÍNICO-POLICITIDÍLICO (POLI (I:C)) PARA O TRATAMENTO DE INFECÇÕES DO TRATO RESPIRATÓRIO SUPERIOR
(71) JANSSEN SCIENCES IRELAND UC (IE)
(72) DIDIER MARIO LODEWIJK KLINGELEERS, ALEX HENRI VAN DIJCK, JURGEN MENSCH
(85) 29/04/2016
(86) PCT EP2014/073762 de 05/11/2014
(87) WO 2015/067632 de 14/05/2015
Publicação automática da admissibilidade da fase nacional depositado via PCT . Tratado de cooperação em matéria de Patentes, conforme Instrução Normativa nº 02, de 06/06/2017 publicada na RPI nº 2422, de 06/06/2017.

---

(21) BR 11 2016 009704-1 A2

Código 1.3 - Notificação - Fase Nacional - PCT
(22) 16/10/2014
(30) 29/10/2013 EP EP 13005130
(51) B65D 85/804 (2006.01)
(54) ?EMBALAGEM DE PORÇÃO ÚNICA, SISTEMA E PROCESSO DE PREPARAÇÃO DE PRODUTOS LÍQUIDOS COM BASE EM DITAS EMBALAGENS DE PORÇÃO ÚNICA?
(71) MITACA S.R.L. (IT)
(72) EDOARDO MACCHI, FRANCESCO MINERBA
(85) 29/04/2016
(86) PCT EP2014/002798 de 16/10/2014
(87) WO 2015/062703 de 07/05/2015
Publicação automática da admissibilidade da fase nacional depositado via PCT . Tratado de cooperação em matéria de Patentes, conforme Instrução Normativa nº 02, de 06/06/2017 publicada na RPI nº 2422, de 06/06/2017.

---

(21) BR 11 2016 009705-0 A2

Código 1.3 - Notificação - Fase Nacional - PCT
(22) 19/11/2014
(30) 21/11/2013 EP 13193933.2
(51) A61K 8/34 (2006.01), A61K 8/365 (2006.01), A61K 8/41 (2006.01), A61Q 5/04 (2006.01)
(54) COMPOSIÇÃO DE TRATAMENTO DE CABELO, PRODUTO DE TRATAMENTO DE CABELO EMBALADO, MÉTODOS DE MODELAÇÃO E DE ALISAMENTO DURÁVEL DO CABELO

(71) UNILEVER NV (NL)
(72) ABID IFTIKHAR, ANDREW MALCOLM MURRAY, PREM KUMAR CHEYALAZHAGAN PAUL
(85) 29/04/2016
(86) PCT EP2014/074999 de 19/11/2014
(87) WO 2015/075063 de 28/05/2015
Publicação automática da admissibilidade da fase nacional depositado via PCT . Tratado de cooperação em matéria de Patentes, conforme Instrução Normativa nº 02, de 06/06/2017 publicada na RPI nº 2422, de 06/06/2017.

---

(21) BR 11 2016 009706-8 A2

Código 1.3 - Notificação - Fase Nacional - PCT
(22) 29/11/2013
(51) G03B 17/00 (2006.01), G06K 9/00 (2006.01)
(54) CONTROLE DE UMA CÂMERA COM DETECÇÃO FACIAL
(71) INTEL CORPORATION (US)
(72) DAVID POISNER, DUANE QUIET, HEMIN HAN, LIANG CHENG, LILI MA
(85) 29/04/2016
(86) PCT CN2013/088145 de 29/11/2013
(87) WO 2015/077978 de 04/06/2015
Publicação automática da admissibilidade da fase nacional depositado via PCT . Tratado de cooperação em matéria de Patentes, conforme Instrução Normativa nº 02, de 06/06/2017 publicada na RPI nº 2422, de 06/06/2017.

---

(21) BR 11 2016 009710-6 A2

Código 1.3 - Notificação - Fase Nacional - PCT
(22) 28/08/2014
(30) 22/11/2013 JP 2013-242124
(51) E05B 85/20 (2014.01), B60J 5/00 (2006.01)
(54) DISPOSITIVO DE TRAVA DE PORTA PARA VEÍCULO
(71) AISIN SEIKI KABUSHIKI KAISHA (JP)
(72) TAKASHI NISHIO
(85) 29/04/2016
(86) PCT JP2014/072597 de 28/08/2014
(87) WO 2015/075989 de 28/05/2015
Publicação automática da admissibilidade da fase nacional depositado via PCT . Tratado de cooperação em matéria de Patentes, conforme Instrução Normativa nº 02, de 06/06/2017 publicada na RPI nº 2422, de 06/06/2017.

---

(21) BR 11 2016 009712-2 A2

Código 1.3 - Notificação - Fase Nacional - PCT
(22) 17/12/2014
(30) 19/12/2013 IT VI2013A000302
(51) B29C 67/00 (2006.01)
(54) CARTUCHO PARA UMA MÁQUINA DE ESTEREOLITOGRAFIA COMPREENDENDO UM RECIPIENTE, UM RESERVATÓRIO E MEIOS DE VÁLVULA, MÁQUINA DE ESTEREOLITOGRAFIA E MÉTODO PARA USO

DESTA
(71) ETTORE MAURIZIO COSTABEBER (IT)
(72) ETTORE MAURIZIO COSTABEBER
(85) 29/04/2016
(86) PCT IB2014/067038 de 17/12/2014
(87) WO 2015/092717 de 25/06/2015
Publicação automática da admissibilidade da fase nacional depositado via PCT . Tratado de cooperação em matéria de Patentes, conforme Instrução Normativa nº 02, de 06/06/2017 publicada na RPI nº 2422, de 06/06/2017.

---

(21) BR 11 2016 009713-0 A2

Código 1.3 - Notificação - Fase Nacional - PCT
(22) 23/10/2014
(30) 29/10/2013 GB GB 1319099.6
(51) G01M 3/18 (2006.01)
(54) EQUIPAMENTO E MÉTODO DE DETECÇÃO
(71) GE OIL & GAS UK LIMITED (GB)
(72) JOHN CROSS MCNAB, GEOFFREY STEPHEN GRAHAM, PHILIP MICHAEL HUNTER NOTT
(85) 29/04/2016
(86) PCT GB2014/053159 de 23/10/2014
(87) WO 2015/063458 de 07/05/2015
Publicação automática da admissibilidade da fase nacional depositado via PCT . Tratado de cooperação em matéria de Patentes, conforme Instrução Normativa nº 02, de 06/06/2017 publicada na RPI nº 2422, de 06/06/2017.

---

(21) BR 11 2016 009714-9 A2

Código 1.3 - Notificação - Fase Nacional - PCT
(22) 12/11/2014
(30) 13/11/2013 GB 1320030.8
(51) A23P 1/08 (2006.01), A23L 1/00 (2006.01), A23L 1/236 (2006.01), C07H 3/04 (2006.01)
(54) COMPOSIÇÃO ADOÇANTE DE ALTA INTENSIDADE
(71) TATE & LYLE TECHNOLOGY LIMITED (GB)
(72) NATHALIE VIOLETTE SOMMIER
(85) 29/04/2016
(86) PCT GB2014/053358 de 12/11/2014
(87) WO 2015/071663 de 21/05/2015
Publicação automática da admissibilidade da fase nacional depositado via PCT . Tratado de cooperação em matéria de Patentes, conforme Instrução Normativa nº 02, de 06/06/2017 publicada na RPI nº 2422, de 06/06/2017.

---

(21) BR 11 2016 009716-5 A2

Código 1.3 - Notificação - Fase Nacional - PCT
(22) 16/05/2014
(30) 01/11/2013 US 61/898,973
(51) H04L 27/26 (2006.01), H04J 13/00 (2011.01)

(54) TRANSMISSOR, RECEPTOR E MÉTODO PARA GERAÇÃO DE SINAIS DE SINCRONIZAÇÃO
(71) HUAWEI TECHNOLOGIES CO., LTD. (CN)
(72) BRANISLAV POPOVIC, FREDRIK BERGGREN
(85) 29/04/2016
(86) PCT EP2014/060077 de 16/05/2014
(87) WO 2015/062747 de 07/05/2015
Publicação automática da admissibilidade da fase nacional depositado via PCT . Tratado de cooperação em matéria de Patentes, conforme Instrução Normativa nº 02, de 06/06/2017 publicada na RPI nº 2422, de 06/06/2017.

---

(21) BR 11 2016 009717-3 A2

Código 1.3 - Notificação - Fase Nacional - PCT
(22) 04/11/2014
(30) 04/11/2013 US 61/899,855
(51) A62C 35/64 (2006.01), A62C 35/68 (2006.01)
(54) VÁLVULA DE CONTROLE DE FLUIDO E MONTAGEM DE ATUADOR DE VÁLVULA INTEGRADAS
(71) TYCO FIRE PRODUCTS LP (US)
(72) YORAM RINGER, SU YANG
(85) 29/04/2016
(86) PCT US2014/063925 de 04/11/2014
(87) WO 2015/066710 de 07/05/2015
Publicação automática da admissibilidade da fase nacional depositado via PCT . Tratado de cooperação em matéria de Patentes, conforme Instrução Normativa nº 02, de 06/06/2017 publicada na RPI nº 2422, de 06/06/2017.

---

(21) BR 11 2016 009719-0 A2

Código 1.3 - Notificação - Fase Nacional - PCT
(22) 03/11/2014
(30) 01/11/2013 GB 1319381.8
(51) A61M 5/20 (2006.01)
(54) SUBCONJUNTOS DE UM DISPOSITIVO DE ADMINISTRAÇÃO DE MEDICAMENTO, E DISPOSITIVOS DE ADMINISTRAÇÃO DE MEDICAMENTO
(71) CONSORT MEDICAL PLC (GB)
(72) ALASTAIR WILLOUGHBY, MARTA VILAPLANA, ALAN JUDD
(85) 29/04/2016
(86) PCT GB2014/053251 de 03/11/2014
(87) WO 2015/063507 de 07/05/2015
Publicação automática da admissibilidade da fase nacional depositado via PCT . Tratado de cooperação em matéria de Patentes, conforme Instrução Normativa nº 02, de 06/06/2017 publicada na RPI nº 2422, de 06/06/2017.

---

(21) BR 11 2016 009720-3 A2

Código 1.3 - Notificação - Fase Nacional - PCT
(22) 03/12/2014

(30) 03/12/2013 IT MI2013A002015
(51) C25C 7/00 (2006.01), C02F 1/461 (2006.01), C02F 1/467 (2006.01), C25B 1/46 (2006.01), C25B 9/20 (2006.01)
(54) PILHA DE ELETRÓLISE BIPOLAR DELIMITADA POR UM CORPO EXTERNO COM COMPARTIMENTO DE FORMA ALONGADA OU ESFEROIDAL EM SEU INTERIOR, E, MÉTODO DE EXECUÇÃO DE UM PROCESSO ELETROLÍTICO EM UMA PILHA
(71) INDUSTRIE DE NORA S.P.A. (IT)
(72) MARIACHIARA BENEDETTO
(85) 29/04/2016
(86) PCT EP2014/076369 de 03/12/2014
(87) WO 2015/082527 de 11/06/2015
Publicação automática da admissibilidade da fase nacional depositado via PCT . Tratado de cooperação em matéria de Patentes, conforme Instrução Normativa nº 02, de 06/06/2017 publicada na RPI nº 2422, de 06/06/2017.

---

(21) BR 11 2016 009721-1 A2

Código 1.3 - Notificação - Fase Nacional - PCT
(22) 03/11/2014
(30) 01/11/2013 GB 1319380.0
(51) A61M 5/20 (2006.01), A61M 5/24 (2006.01)
(54) SUBCONJUNTO DE UM DISPOSITIVO DE ADMINISTRAÇÃO DE MEDICAMENTO; E DISPOSITIVO DE ADMINISTRAÇÃO DE MEDICAMENTO
(71) CONSORT MEDICAL PLC (GB)
(72) ALASTAIR WILLOUGHBY, MARTA VILAPLANA
(85) 29/04/2016
(86) PCT GB2014/053250 de 03/11/2014
(87) WO 2015/063506 de 07/05/2015
Publicação automática da admissibilidade da fase nacional depositado via PCT . Tratado de cooperação em matéria de Patentes, conforme Instrução Normativa nº 02, de 06/06/2017 publicada na RPI nº 2422, de 06/06/2017.

---

(21) BR 11 2016 009722-0 A2

Código 1.3 - Notificação - Fase Nacional - PCT
(22) 05/11/2014
(30) 05/11/2013 GB 1319535.9
(51) B63G 8/00 (2006.01)
(54) FERRAMENTAS E SENSORES POSICIONADOS POR VEÍCULOS SUBAQUÁTICOS NÃO TRIPULADOS
(71) SUBSEA 7 LIMITED (GB)
(72) HUGH CAMERON FERGUSON, JAMES ANDREW JAMIESON
(85) 29/04/2016
(86) PCT GB2014/053294 de 05/11/2014
(87) WO 2015/067941 de 14/05/2015
Publicação automática da admissibilidade da fase nacional depositado via PCT . Tratado de cooperação em matéria de Patentes, conforme Instrução

Normativa nº 02, de 06/06/2017 publicada na RPI nº 2422, de 06/06/2017.

---

(21) BR 11 2016 009724-6 A2

Código 1.3 - Notificação - Fase Nacional - PCT
(22) 28/09/2014
(30) 13/11/2013 CN 201310573328.8
(51) H02K 5/00 (2006.01)
(54) APARELHO DE ROTAÇÃO
(71) ABB TECHNOLOGY LTD. (CH)
(72) JIAN ZHOU, YIQUN WANG, ZHAOHUI FEI, TIMO HOLOPAINEN
(85) 29/04/2016
(86) PCT CN2014/087635 de 28/09/2014
(87) WO 2015/070675 de 21/05/2015
Publicação automática da admissibilidade da fase nacional depositado via PCT . Tratado de cooperação em matéria de Patentes, conforme Instrução Normativa nº 02, de 06/06/2017 publicada na RPI nº 2422, de 06/06/2017.

---

(21) BR 11 2016 009725-4 A2

Código 1.3 - Notificação - Fase Nacional - PCT
(22) 30/10/2014
(30) 30/10/2013 US 61/897,368
(51) H04L 9/32 (2006.01)
(54) DISPENSADOR DE COMBUSTÍVEL, E, SISTEMA PARA GERAÇÃO DE CONTEÚDO COM MARCA D?ÁGUA
(71) GILBARCO INC. (US)
(72) GIOVANNI CARAPELLI, BRUCE WELCH
(85) 29/04/2016
(86) PCT US2014/063165 de 30/10/2014
(87) WO 2015/066334 de 07/05/2015
Publicação automática da admissibilidade da fase nacional depositado via PCT . Tratado de cooperação em matéria de Patentes, conforme Instrução Normativa nº 02, de 06/06/2017 publicada na RPI nº 2422, de 06/06/2017.

---

(21) BR 11 2016 009726-2 A2

Código 1.3 - Notificação - Fase Nacional - PCT
(22) 30/06/2015
(30) 31/01/2015 CN 201510049194.9
(51) A63H 1/00 (2006.01)
(54) PIÃO DE BRINQUEDO DO TIPO COMBINADO
(71) GUANGDONG ALPHA ANIMATION & CULTURE CO., LTD. (CN) , GUANGDONG AULDEY ANIMATION & TOY CO., LTD (CN) , GUANGZHOU ALPHA CULTURE COMMUNICATIONS CO., LTD. (CN)
(72) DONGQING CAI
(85) 29/04/2016
(86) PCT CN2015/082916 de 30/06/2015
(87) WO 2016/119395 de 04/08/2016
Publicação automática da admissibilidade da fase nacional depositado via

PCT . Tratado de cooperação em matéria de Patentes, conforme Instrução Normativa nº 02, de 06/06/2017 publicada na RPI nº 2422, de 06/06/2017.

---

(21) BR 11 2016 009727-0 A2

Código 1.3 - Notificação - Fase Nacional - PCT
(22) 30/10/2014
(30) 05/11/2013 US 61/900117
(51) A01N 25/04 (2006.01), A01N 25/16 (2006.01)
(54) PROCESSO PARA A PREPARAÇÃO DE UMA MISTURA DE ETERAMINA, POLIUREIA, E, COMPOSIÇÃO
(71) HUNTSMAN PETROCHEMICAL LLC (US)
(72) HUI ZHOU, DAVID C. LEWIS, HOWARD P. KLEIN, TERRY L. RENKEN, LEAH PATTERSON
(85) 29/04/2016
(86) PCT US2014/063054 de 30/10/2014
(87) WO 2015/069531 de 14/05/2015
Publicação automática da admissibilidade da fase nacional depositado via PCT . Tratado de cooperação em matéria de Patentes, conforme Instrução Normativa nº 02, de 06/06/2017 publicada na RPI nº 2422, de 06/06/2017.

---

(21) BR 11 2016 009728-9 A2

Código 1.3 - Notificação - Fase Nacional - PCT
(22) 18/11/2014
(30) 18/12/2013 DE 102013226529.8
(51) F16H 3/091 (2006.01), F16H 57/021 (2012.01)
(54) CAIXA DE MARCHAS EM TIPO DE TRANSMISSÃO INTERMEDIÁRIA
(71) ZF FRIEDRICHSHAFEN AG (DE)
(72) ANDREAS ACKER, FRANK MIEHLE, RONNY HOPPE
(85) 29/04/2016
(86) PCT EP2014/074818 de 18/11/2014
(87) WO 2015/090784 de 25/06/2015
Publicação automática da admissibilidade da fase nacional depositado via PCT . Tratado de cooperação em matéria de Patentes, conforme Instrução Normativa nº 02, de 06/06/2017 publicada na RPI nº 2422, de 06/06/2017.

---

(21) BR 11 2016 009729-7 A2

Código 1.3 - Notificação - Fase Nacional - PCT
(22) 28/10/2014
(30) 29/10/2013 CN 201310521569.8
(51) C07D 487/04 (2006.01)
(54) ?AS FORMAS CRISTALINAS DE TEMOZOLOMIDA E O MÉTODO PARA PREPARAR AS MESMAS?
(71) JIANGSU TASLY DIYI PHARMACEUTICAL CO., LTD. (CN)
(72) GUOCHENG WANG, WENZHENG LIU, YUZHE GAO, HAILONG YANG, QINGWEI HOU, YU ZHANG
(85) 29/04/2016
(86) PCT CN2014/089713 de 28/10/2014

(87) WO 2015/062481 de 07/05/2015
Publicação automática da admissibilidade da fase nacional depositado via PCT . Tratado de cooperação em matéria de Patentes, conforme Instrução Normativa nº 02, de 06/06/2017 publicada na RPI nº 2422, de 06/06/2017.

---

(21) BR 11 2016 009730-0 A2

Código 1.3 - Notificação - Fase Nacional - PCT
(22) 14/11/2014
(30) 15/11/2013 FR 1361201
(51) C03C 17/36 (2006.01)
(54) VIDRAÇA COMPREENDENDO UM SUBSTRATO REVESTIDO COM UM EMPILHAMENTO COMPREENDENDO PELO MENOS UMA CAMADA FUNCIONAL À BASE DE PRATA DOPADA COM ZINCO
(71) SAINT-GOBAIN GLASS FRANCE (FR)
(72) SOPHIE BROSSARD
(85) 29/04/2016
(86) PCT FR2014/052921 de 14/11/2014
(87) WO 2015/071612 de 21/05/2015
Publicação automática da admissibilidade da fase nacional depositado via PCT . Tratado de cooperação em matéria de Patentes, conforme Instrução Normativa nº 02, de 06/06/2017 publicada na RPI nº 2422, de 06/06/2017.

---

(21) BR 11 2016 009731-9 A2

Código 1.3 - Notificação - Fase Nacional - PCT
(22) 26/09/2014
(30) 05/11/2013 DE 10 2013 222 452.4
(51) H02J 3/38 (2006.01), F03D 9/00 (2006.01)
(54) MÉTODO PARA CONTROLAR PELO MENOS UMA TURBINA EÓLICA, TURBINA EÓLICA, E, PARQUE EÓLICO
(71) WOBBEN PROPERTIES GMBH (DE)
(72) HELGE GIERTZ
(85) 29/04/2016
(86) PCT EP2014/070683 de 26/09/2014
(87) WO 2015/067408 de 14/05/2015
Publicação automática da admissibilidade da fase nacional depositado via PCT . Tratado de cooperação em matéria de Patentes, conforme Instrução Normativa nº 02, de 06/06/2017 publicada na RPI nº 2422, de 06/06/2017.

---

(21) BR 11 2016 009732-7 A2

Código 1.3 - Notificação - Fase Nacional - PCT
(22) 03/11/2014
(30) 01/11/2013 GB 1319377.6
(51) A61M 5/20 (2006.01), A61M 5/178 (2006.01), A61M 5/315 (2006.01), A61M 5/32 (2006.01), A61M 5/46 (2006.01)
(54) SUBCONJUNTO PARA UM DISPOSITIVO DE ADMINISTRAÇÃO DE MEDICAMENTO, E, DISPOSITIVO DE ADMINISTRAÇÃO DE MEDICAMENTO
(71) CONSORT MEDICAL PLC (GB)

(72) RACHEL KOPPELMAN, ALAN JUDD, ALASTAIR WILLOUGHBY
(85) 29/04/2016
(86) PCT GB2014/053253 de 03/11/2014
(87) WO 2015/063509 de 07/05/2015
Publicação automática da admissibilidade da fase nacional depositado via PCT . Tratado de cooperação em matéria de Patentes, conforme Instrução Normativa nº 02, de 06/06/2017 publicada na RPI nº 2422, de 06/06/2017.

---

(21) BR 11 2016 009733-5 A2

Código 1.3 - Notificação - Fase Nacional - PCT
(22) 29/10/2014
(30) 29/10/2013 US 61/896.701
(51) E21B 43/01 (2006.01), E21B 17/08 (2006.01), E21B 19/00 (2006.01), F16L 27/103 (2006.01)
(54) ?MANCAL DE RISER COM FATOR DE FORMA ALTO?
(71) LORD CORPORATION (US)
(72) KEITH R. PTAK, DAVID C. RIGGS
(85) 29/04/2016
(86) PCT US2014/062976 de 29/10/2014
(87) WO 2015/066222 de 07/05/2015
Publicação automática da admissibilidade da fase nacional depositado via PCT . Tratado de cooperação em matéria de Patentes, conforme Instrução Normativa nº 02, de 06/06/2017 publicada na RPI nº 2422, de 06/06/2017.

---

(21) BR 11 2016 009738-6 A2

Código 1.3 - Notificação - Fase Nacional - PCT
(22) 03/11/2014
(30) 01/11/2013 GB 1319375.0
(51) A61M 5/20 (2006.01)
(54) SUBCONJUNTO DE UM DISPOSITIVO DE ADMINISTRAÇÃO DE MEDICAMENTO, E, DISPOSITIVO DE ADMINISTRAÇÃO DE MEDICAMENTO
(71) CONSORT MEDICAL PLC (GB)
(72) ALASTAIR WILLOUGHBY, MARTA VILAPLANA, IAN ANDERSON, ALAN JUDD
(85) 29/04/2016
(86) PCT GB2014/053252 de 03/11/2014
(87) WO 2015/063508 de 07/05/2015
Publicação automática da admissibilidade da fase nacional depositado via PCT . Tratado de cooperação em matéria de Patentes, conforme Instrução Normativa nº 02, de 06/06/2017 publicada na RPI nº 2422, de 06/06/2017.

---

(21) BR 11 2016 009740-8 A2

Código 1.3 - Notificação - Fase Nacional - PCT
(22) 11/11/2013
(51) A61K 8/368 (2006.01), A61Q 11/00 (2006.01), A61Q 15/00 (2006.01), A61Q 19/10 (2006.01)
(54) SISTEMA CONSERVANTE.

(71) COLGATE-PALMOLIVE COMPANY (US)
(72) CATHERINE LEWUS, LAURENCE D. DU-THUMM, REHANA BEGUM-GAFUR, KIMDRA SMITH-WEBSTER, MARK VANDEVEN
(85) 29/04/2016
(86) PCT US2013/069514 de 11/11/2013
(87) WO 2015/069301 de 14/05/2015
Publicação automática da admissibilidade da fase nacional depositado via PCT . Tratado de cooperação em matéria de Patentes, conforme Instrução Normativa nº 02, de 06/06/2017 publicada na RPI nº 2422, de 06/06/2017.

---

(21) BR 11 2016 009742-4 A2

Código 1.3 - Notificação - Fase Nacional - PCT
(22) 03/11/2014
(30) 01/11/2013 US 61/899,031
(51) F41C 23/10 (2006.01)
(54) ARMAS DE FOGO COM SISTEMA DE CORONHA SUBSTITUÍVEL E MÉTODO PARA MONTAR UMA CORONHA SUBSTITUÍVEL EM UMA ARMA DE FOGO
(71) STURM, RUGER & COMPANY, INC. (US)
(72) JOSEPH J. ZAJK, SAM VAVRO
(85) 29/04/2016
(86) PCT US2014/063640 de 03/11/2014
(87) WO 2015/066590 de 07/05/2015
Publicação automática da admissibilidade da fase nacional depositado via PCT . Tratado de cooperação em matéria de Patentes, conforme Instrução Normativa nº 02, de 06/06/2017 publicada na RPI nº 2422, de 06/06/2017.

---

(21) BR 11 2016 009743-2 A2

Código 1.3 - Notificação - Fase Nacional - PCT
(22) 04/11/2014
(30) 06/11/2013 US 14/072,819
(51) C08F 210/16 (2006.01), C08F 4/6592 (2006.01), C08J 5/18 (2006.01)
(54) RESINAS DE POLIOLEFINA DE DENSIDADE BAIXA COM COMPONENTES DE BAIXO PESO MOLECULAR E ALTO PESO MOLECULAR E FILMES PRODUZIDOS A PARTIR DAS MESMAS.
(71) CHEVRON PHILLIPS CHEMICAL COMPANY LP (US)
(72) ASHISH M. SUKHADIA, MAX P. MCDANIEL, ERRUN DING, GUYLAINE ST. JEAN, QING YANG, DANIEL G. HERT, CHUNG CHING TSO
(85) 29/04/2016
(86) PCT US2014/063857 de 04/11/2014
(87) WO 2015/069637 de 14/05/2015
Publicação automática da admissibilidade da fase nacional depositado via PCT . Tratado de cooperação em matéria de Patentes, conforme Instrução Normativa nº 02, de 06/06/2017 publicada na RPI nº 2422, de 06/06/2017.

---

(21) BR 11 2016 009744-0 A2

Código 1.3 - Notificação - Fase Nacional - PCT

(22) 30/10/2013
(51) H04L 9/14 (2006.01)
(54) APARELHOS, SISTEMA E MÉTODO DE CONFIGURAÇÃO DE CHAVE
(71) HUAWEI DEVICE CO., LTD. (CN)
(72) GAOKUN PANG, ZHIMING DING
(85) 29/04/2016
(86) PCT CN2013/086247 de 30/10/2013
(87) WO 2015/061992 de 07/05/2015
Publicação automática da admissibilidade da fase nacional depositado via PCT . Tratado de cooperação em matéria de Patentes, conforme Instrução Normativa nº 02, de 06/06/2017 publicada na RPI nº 2422, de 06/06/2017.

---

(21) BR 11 2016 009746-7 A2

Código 1.3 - Notificação - Fase Nacional - PCT
(22) 04/11/2014
(30) 04/11/2013 US 61/899,739
(51) A61K 9/12 (2006.01)
(54) COMPOSIÇÕES E MÉTODOS PARA ADMINISTRAÇÃO DE UMA ENZIMA ÀS VIAS AÉREAS DE UM SUJEITO.
(71) BOARD OF REGENTS, THE UNIVERSITY OF TEXAS SYSTEM (US)
(72) ROBERT O WILLIAMS III, STEVEN IDELL
(85) 29/04/2016
(86) PCT US2014/063784 de 04/11/2014
(87) WO 2015/066664 de 07/05/2015
Publicação automática da admissibilidade da fase nacional depositado via PCT . Tratado de cooperação em matéria de Patentes, conforme Instrução Normativa nº 02, de 06/06/2017 publicada na RPI nº 2422, de 06/06/2017.

---

(21) BR 11 2016 009748-3 A2

Código 1.3 - Notificação - Fase Nacional - PCT
(22) 29/10/2014
(30) 31/10/2013 US 61/898,207; 17/07/2014 US 14/333,986; 17/07/2014 US PCT/US2014/047014; 04/09/2014 US 14/477,354; 04/09/2014 US PCT/US2014/054061; 12/09/2014 US 14/484,793
(51) A61K 9/20 (2006.01), A61P 25/04 (2006.01), A61K 31/485 (2006.01), A61K 9/22 (2006.01)
(54) FORMA DE DOSAGEM GRANULADA DE LIBERAÇÃO IMEDIATA DE ABUSO-IMPEDIMENTO.
(71) CIMA LABS INC. (US)
(72) DINESH K. HASWANI, DEREK V. MOE, VICTORIA A. O'NEILL, MANUEL A. VEGA ZEPEDA
(85) 29/04/2016
(86) PCT US2014/062887 de 29/10/2014
(87) WO 2015/066172 de 07/05/2015
Publicação automática da admissibilidade da fase nacional depositado via PCT . Tratado de cooperação em matéria de Patentes, conforme Instrução

Normativa nº 02, de 06/06/2017 publicada na RPI nº 2422, de 06/06/2017.

---

(21) BR 11 2016 009749-1 A2

Código 1.3 - Notificação - Fase Nacional - PCT
(22) 13/11/2014
(30) 13/11/2013 EP 13192793.1
(51) A61K 31/485 (2006.01), A61K 45/06 (2006.01), A61P 29/00 (2006.01), A61P 1/00 (2006.01)
(54) HIDROMORFONA E NALOXONA PARA TRATAMENTO DE DOR E SÍNDROME DE DISFUNÇÃO INTESTINAL OPIOIDE
(71) EURO-CELTIQUE S.A. (LU)
(72) HELEN KATHLEEN DANAGHER, HASSAN MOHAMMAD, MALCOLM WALDEN, GEOFFREY GERARD HAYES, JONATHON OLIVER WHITEHOUSE, THINNAYAM NAGANATHAN KRISHNAMURTHY, RICARDO ALBERTO VARGAS RINCON
(85) 29/04/2016
(86) PCT EP2014/074537 de 13/11/2014
(87) WO 2015/071380 de 21/05/2015
Publicação automática da admissibilidade da fase nacional depositado via PCT . Tratado de cooperação em matéria de Patentes, conforme Instrução Normativa nº 02, de 06/06/2017 publicada na RPI nº 2422, de 06/06/2017.

---

(21) BR 11 2016 009757-2 A2

Código 1.3 - Notificação - Fase Nacional - PCT
(22) 29/10/2013
(51) C07D 487/04 (2006.01), C07D 401/14 (2006.01), C07D 413/14 (2006.01), C07D 401/06 (2006.01), C07D 403/06 (2006.01), C07D 403/14 (2006.01), C07D 407/14 (2006.01), C07D 413/04 (2006.01), C07D 413/06 (2006.01), C07D 471/04 (2006.01), A61K 31/517 (2006.01), A61K 31/519 (2006.01), A61P 31/14 (2006.01)
(54) ?INIBIDORES DO VÍRUS SINCICIAL RESPIRATÓRIO COM BASE EM QUINAZOLINA?
(71) MEDIVIR AB (SE)
(72) CLAUDIO STURINO, TEDDY HALMOS, ANNE DECOR, MARTIN DUPLESSIS, PATRICK DEROY, ARAZ JAKALIAN, LOUIS MORENCY, CYRILLE KUHN, CHANTAL GRAND-MAITRE, MARTIN TREMBLAY, CHRISTIAN BROCHU
(85) 29/04/2016
(86) PCT US2013/067276 de 29/10/2013
(87) WO 2015/065338 de 07/05/2015
Publicação automática da admissibilidade da fase nacional depositado via PCT . Tratado de cooperação em matéria de Patentes, conforme Instrução Normativa nº 02, de 06/06/2017 publicada na RPI nº 2422, de 06/06/2017.

---

(21) BR 11 2016 009760-2 A2

Código 1.3 - Notificação - Fase Nacional - PCT
(22) 24/10/2014

(30) 01/11/2013 GB 1319411.3
(51) C07D 471/04 (2006.01), A01N 43/90 (2006.01)
(54) DERIVADOS HERBICIDAS DA 3-(2-BENZILOXIFENIL)-2,4-DIIDROXI-1,8-NAFTIRIDINA.
(71) SYNGENTA LIMITED (GB)
(72) ALAN JOSEPH HENNESSY, STEPHEN EDWARD SHANAHAN, TIMOTHY JEREMIAH CORNELIUS O'RIORDAN, PAUL MATTHEW BURTON
(85) 29/04/2016
(86) PCT EP2014/072831 de 24/10/2014
(87) WO 2015/062984 de 07/05/2015
Publicação automática da admissibilidade da fase nacional depositado via PCT . Tratado de cooperação em matéria de Patentes, conforme Instrução Normativa nº 02, de 06/06/2017 publicada na RPI nº 2422, de 06/06/2017.

---

(21) BR 11 2016 009762-9 A2

Código 1.3 - Notificação - Fase Nacional - PCT
(22) 29/10/2014
(30) 29/10/2013 US 61/896.935
(51) H01M 4/86 (2006.01), H01L 31/0224 (2006.01), H01L 31/0236 (2006.01), H01L 31/024 (2006.01), H01L 31/06 (2006.01), H01L 29/00 (2006.01), H01M 14/00 (2006.01), H01M 8/22 (2006.01), H01M 4/90 (2006.01), H01M 4/92 (2006.01)
(54) SISTEMA E MÉTODO DE PRÉ-EQUILÍBRIO USANDO DISPOSITIVOS DE ESTADO SÓLIDO COMO CONVERSORES DE ENERGIA USANDO MATERIAIS DE REDE POROSOS NANOPROJETADOS
(71) QUSWAMI, INC. (US)
(72) JAWAHAR M. GIDWANI, ANDREW LAM, ATTILA HORVATH
(85) 29/04/2016
(86) PCT US2014/062961 de 29/10/2014
(87) WO 2015/066213 de 07/05/2015
Publicação automática da admissibilidade da fase nacional depositado via PCT . Tratado de cooperação em matéria de Patentes, conforme Instrução Normativa nº 02, de 06/06/2017 publicada na RPI nº 2422, de 06/06/2017.

---

(21) BR 11 2016 009763-7 A2

Código 1.3 - Notificação - Fase Nacional - PCT
(22) 24/10/2014
(30) 30/10/2013 US 14/067,366
(51) H01B 11/22 (2006.01)
(54) CABO DE COMUNICAÇÕES COMPÓSITO
(71) GENERAL CABLE TECHNOLOGIES CORPORATION (US)
(72) MICHAEL J. BURKE, MICHAEL R. RAINVILLE, KATIE A. GREENE, BRIAN P. SKOCYPEC
(85) 29/04/2016
(86) PCT US2014/062181 de 24/10/2014
(87) WO 2015/065845 de 07/05/2015

Publicação automática da admissibilidade da fase nacional depositado via PCT . Tratado de cooperação em matéria de Patentes, conforme Instrução Normativa nº 02, de 06/06/2017 publicada na RPI nº 2422, de 06/06/2017.

---

(21) BR 11 2016 009769-6 A2

Código 1.3 - Notificação - Fase Nacional - PCT
(22) 10/12/2014
(30) 11/12/2013 IT MI2013A002069
(51) C13K 1/02 (2006.01), C13K 1/06 (2006.01), C13K 13/00 (2006.01)
(54) PROCESSO PARA A PRODUÇÃO DE AÇÚCARES A PARTIR DE BIOMASSA
(71) VERSALIS S.P.A. (IT)
(72) STEFANO RAMELLO, ROSSELLA BORTOLO
(85) 29/04/2016
(86) PCT IB2014/066759 de 10/12/2014
(87) WO 2015/087254 de 18/06/2015
Publicação automática da admissibilidade da fase nacional depositado via PCT . Tratado de cooperação em matéria de Patentes, conforme Instrução Normativa nº 02, de 06/06/2017 publicada na RPI nº 2422, de 06/06/2017.

---

(21) BR 11 2016 009770-0 A2

Código 1.3 - Notificação - Fase Nacional - PCT
(22) 16/10/2014
(30) 01/11/2013 US 14/069,797
(51) A01N 47/36 (2006.01), A01N 47/38 (2006.01), A01N 47/24 (2006.01), A01N 43/60 (2006.01), A01N 43/40 (2006.01), A01N 35/10 (2006.01), A01P 13/00 (2006.01)
(54) COMPOSIÇÃO HERBICIDA SINÉRGICA
(71) ROTAM AGROCHEM INTERNATIONAL COMPANY LIMITED (HK)
(72) JAMES TIMOTHY BRISTOW
(85) 29/04/2016
(86) PCT CN2014/088717 de 16/10/2014
(87) WO 2015/062417 de 07/05/2015
Publicação automática da admissibilidade da fase nacional depositado via PCT . Tratado de cooperação em matéria de Patentes, conforme Instrução Normativa nº 02, de 06/06/2017 publicada na RPI nº 2422, de 06/06/2017.

---

(21) BR 11 2016 009772-6 A2

Código 1.3 - Notificação - Fase Nacional - PCT
(22) 20/11/2014
(30) 20/11/2013 US 61/906,588; 03/07/2014 US 14/323,807
(51) H04N 21/45 (2011.01), H04N 21/236 (2011.01), H04N 13/00 (2006.01)
(54) REPRODUÇÃO INTERATIVA DE ÁUDIO E VÍDEO DE MÚLTIPLOS PONTOS DE VISTA
(71) GOOGLE INC. (US)
(72) NEIL BIRKBECK, ISASI INGUVA, DAMIEN KELLY, ANDREW CRAWFORD, HUGH DENMAN, PERRY TOBIN, STEVE BENTING, ANIL

KOKARAM, JEREMY DOIG
(85) 29/04/2016
(86) PCT US2014/066713 de 20/11/2014
(87) WO 2015/077507 de 28/05/2015
Publicação automática da admissibilidade da fase nacional depositado via PCT . Tratado de cooperação em matéria de Patentes, conforme Instrução Normativa nº 02, de 06/06/2017 publicada na RPI nº 2422, de 06/06/2017.

---

(21) BR 11 2016 009773-4 A2

Código 1.3 - Notificação - Fase Nacional - PCT
(22) 06/10/2014
(30) 31/10/2013 US 14/068,624; 22/05/2014 US 14/284,522
(51) C02F 1/52 (2006.01)
(54) MÉTODOS PARA RECUPERAR UM FLUIDO DE PURGA, PARA REDUZIR UMA QUANTIDADE DE RESÍDUO DE PURGA GASTO, E PARA LIMPAR UM TRAJETO DE FLUXO DE UM APARELHO DE PINTURA AUTOMATIZADO
(71) NALCO COMPANY (US)
(72) PAUL BALENT, GORDON M. CARTER, SAMUEL P. MOONEY, DAVID W. SCHEIMANN, SHAYNE B. HARE, JOSEPH P. MIKNEVICH
(85) 29/04/2016
(86) PCT US2014/059351 de 06/10/2014
(87) WO 2015/065658 de 07/05/2015
Publicação automática da admissibilidade da fase nacional depositado via PCT . Tratado de cooperação em matéria de Patentes, conforme Instrução Normativa nº 02, de 06/06/2017 publicada na RPI nº 2422, de 06/06/2017.

---

(21) BR 11 2016 009775-0 A2

Código 1.3 - Notificação - Fase Nacional - PCT
(22) 31/10/2014
(30) 01/11/2013 US 14/070,076
(51) B26B 21/44 (2006.01)
(54) APARELHO DE BARBEAR OU DEPILAR COM DISPENSAÇÃO DE LÍQUIDO MANUALMENTE ACIONÁVEL
(71) THE GILLETTE COMPANY (US)
(72) KELLY BRIDGES, MICHAEL H. BRUNO, STEVEN M. BOURQUE, HUBERT F. CARNEIRO
(85) 29/04/2016
(86) PCT US2014/063274 de 31/10/2014
(87) WO 2015/066390 de 07/05/2015
Publicação automática da admissibilidade da fase nacional depositado via PCT . Tratado de cooperação em matéria de Patentes, conforme Instrução Normativa nº 02, de 06/06/2017 publicada na RPI nº 2422, de 06/06/2017.

---

(21) BR 11 2016 009776-9 A2

Código 1.3 - Notificação - Fase Nacional - PCT
(22) 04/12/2014

(30) 06/12/2013 JP 2013-253522 (JP)
(51) G03G 15/00 (2006.01), G03G 21/18 (2006.01)
(54) CARTUCHO, CARTUCHO DE PROCESSO E APARELHO DE FORMAÇÃO DE IMAGEM ELETROFOTOGRÁFICA
(71) CANON KABUSHIKI KAISHA (JP)
(72) MASAAKI SATO, KAZUHIKO KANNO, SATOSHI NISHIYA, MASATOSHI YAMASHITA
(85) 29/04/2016
(86) PCT JP2014/082768 de 04/12/2014
(87) WO 2015/083842 de 11/06/2015
Publicação automática da admissibilidade da fase nacional depositado via PCT . Tratado de cooperação em matéria de Patentes, conforme Instrução Normativa nº 02, de 06/06/2017 publicada na RPI nº 2422, de 06/06/2017.

---

(21) BR 11 2016 009777-7 A2

Código 1.3 - Notificação - Fase Nacional - PCT
(22) 13/08/2014
(30) 30/10/2013 KR 10-2013-0130165
(51) A61K 9/06 (2006.01), A61K 31/381 (2006.01), A61P 17/00 (2006.01)
(54) COMPOSIÇÃO FARMACÊUTICA ANTI-INFLAMATÓRIA TÓPICA COM FORMULAÇÃO DE CREME DE ZILEUTONA E PROCESSO PARA FABRICAÇÃO DA MESMA
(71) QURIENT CO., LTD. (KR)
(72) KI YEAN NAM, JEONG JUN KIM, SOO HYUN OH, SAE YEON LEE, JI YE AHN
(85) 29/04/2016
(86) PCT KR2014/007525 de 13/08/2014
(87) WO 2015/064898 de 07/05/2015
Publicação automática da admissibilidade da fase nacional depositado via PCT . Tratado de cooperação em matéria de Patentes, conforme Instrução Normativa nº 02, de 06/06/2017 publicada na RPI nº 2422, de 06/06/2017.

---

(21) BR 11 2016 009778-5 A2

Código 1.3 - Notificação - Fase Nacional - PCT
(22) 31/10/2014
(30) 01/11/2013 US 61/898,745; 25/03/2014 US 14/224,619
(51) G06F 9/30 (2006.01), G06F 9/38 (2006.01)
(54) DESPACHO EFICIENTE DE HARDWARE DE FUNÇÕES SIMULTÂNEAS EM PROCESSADORES DE MULTINÚCLEOS E SISTEMAS DE PROCESSADOR RELACIONADOS, MÉTODOS E MÍDIA LEGÍVEL POR COMPUTADOR
(71) QUALCOMM INCORPORATED (US)
(72) MICHAEL WILLIAM PADDON, ERIK ASMUSSEN DE CASTRO LOPO, MATTHEW CHRISTIAN DUGGAN, KENTO TARUI, CRAIG MATTHEW BROWN
(85) 29/04/2016
(86) PCT US2014/063324 de 31/10/2014

(87) WO 2015/066412 de 07/05/2015
Publicação automática da admissibilidade da fase nacional depositado via PCT . Tratado de cooperação em matéria de Patentes, conforme Instrução Normativa nº 02, de 06/06/2017 publicada na RPI nº 2422, de 06/06/2017.

---

(21) BR 11 2016 009779-3 A2

Código 1.3 - Notificação - Fase Nacional - PCT
(22) 11/11/2014
(30) 12/11/2013 US 14/078,157
(51) E21B 33/06 (2006.01), E21B 34/02 (2006.01)
(54) CONJUNTO E SISTEMA QUE INCLUI UMA VÁLVULA DE ALÍVIO DE SURTO
(71) CAMERON INTERNATIONAL CORPORATION (US) , SHELL OIL COMPANY (US)
(72) EDWARD C. GAUDE, BRIAN MATTEUCCI, JOHANNES VAN WIJK
(85) 29/04/2016
(86) PCT US2014/065065 de 11/11/2014
(87) WO 2015/073452 de 21/05/2015
Publicação automática da admissibilidade da fase nacional depositado via PCT . Tratado de cooperação em matéria de Patentes, conforme Instrução Normativa nº 02, de 06/06/2017 publicada na RPI nº 2422, de 06/06/2017.

---

(21) BR 11 2016 009780-7 A2

Código 1.3 - Notificação - Fase Nacional - PCT
(22) 04/11/2014
(30) 15/11/2013 EP 13193038.0
(51) A61K 31/702 (2006.01), A23L 1/29 (2006.01), A61P 37/08 (2006.01), A23L 1/09 (2006.01)
(54) COMPOSIÇÕES PARA EVITAR OU TRATAR ALERGIAS EM BEBÊS NASCIDOS DE MÃES NÃO SECRETORAS, OU ALIMENTADOS POR MÃES NÃO SECRETORAS, POR MEIO DO FORNECIMENTO DE OLIGOSSACARÍDEOS FUCOSILADOS, EM PARTICULAR ENTRE BEBÊS SOB RISCO OU EM BEBÊS NASCIDOS DE CESARIANA
(71) NESTEC S.A. (CH)
(72) DOMINIQUE BRASSART, CLEMENS KUNZ, NORBERT SPRENGER
(85) 29/04/2016
(86) PCT EP2014/073623 de 04/11/2014
(87) WO 2015/071131 de 21/05/2015
Publicação automática da admissibilidade da fase nacional depositado via PCT . Tratado de cooperação em matéria de Patentes, conforme Instrução Normativa nº 02, de 06/06/2017 publicada na RPI nº 2422, de 06/06/2017.

---

(21) BR 11 2016 009781-5 A2

Código 1.3 - Notificação - Fase Nacional - PCT
(22) 31/10/2014
(30) 01/11/2013 US 61/899,118; 30/10/2014 US 14/528,291
(51) H04W 84/18 (2009.01)

(54) SISTEMAS, APARELHOS E MÉTODOS PARA PROPORCIONAR ATUALIZAÇÕES DE ESTADO EM UMA REDE DE MALHA
(71) QUALCOMM INCORPORATED (US)
(72) AMIN JAFARIAN, GEORGE CHERIAN
(85) 29/04/2016
(86) PCT US2014/063343 de 31/10/2014
(87) WO 2015/066423 de 07/05/2015
Publicação automática da admissibilidade da fase nacional depositado via PCT . Tratado de cooperação em matéria de Patentes, conforme Instrução Normativa nº 02, de 06/06/2017 publicada na RPI nº 2422, de 06/06/2017.

---

(21) BR 11 2016 009782-3 A2

Código 1.3 - Notificação - Fase Nacional - PCT
(22) 31/10/2014
(30) 01/11/2013 US 61/899,121; 30/10/2014 US 14/528,520
(51) H04L 1/00 (2006.01), H04L 1/16 (2006.01)
(54) PROTOCOLOS PARA TROCAS DE QUADROS DE VÁRIOS USUÁRIOS
(71) QUALCOMM INCORPORATED (US)
(72) SIMONE MERLIN, GWENDOLYN DENISE BARRIAC, HEMANTH SAMPATH
(85) 29/04/2016
(86) PCT US2014/063379 de 31/10/2014
(87) WO 2015/066449 de 07/05/2015
Publicação automática da admissibilidade da fase nacional depositado via PCT . Tratado de cooperação em matéria de Patentes, conforme Instrução Normativa nº 02, de 06/06/2017 publicada na RPI nº 2422, de 06/06/2017.

---

(21) BR 11 2016 009783-1 A2

Código 1.3 - Notificação - Fase Nacional - PCT
(22) 28/10/2014
(30) 29/10/2013 US 61/896,715
(51) C07C 53/02 (2006.01), C10G 1/06 (2006.01), C10G 3/00 (2006.01), C25B 1/04 (2006.01), C10K 3/04 (2006.01), C01B 3/02 (2006.01), B01J 23/648 (2006.01)
(54) MÉTODO PARA PREPARAR MONÓXIDO DE CARBONO (CO) E HIDROGÊNIO (H2) A PARTIR DE BIOMASSA
(71) YEDA RESEARCH AND DEVELOPMENT CO. LTD. (IL)
(72) RONNY NEUMANN, SARMA BIDYUT-BIKASH
(85) 29/04/2016
(86) PCT IL2014/050933 de 28/10/2014
(87) WO 2015/063763 de 07/05/2015
Publicação automática da admissibilidade da fase nacional depositado via PCT . Tratado de cooperação em matéria de Patentes, conforme Instrução Normativa nº 02, de 06/06/2017 publicada na RPI nº 2422, de 06/06/2017.

---

(21) BR 11 2016 009785-8 A2

Código 1.3 - Notificação - Fase Nacional - PCT

(22) 11/11/2014
(30) 12/11/2013 US 61/903,024
(51) H03M 7/30 (2006.01)
(54) CODIFICAÇÃO DE VETOR DE FORMATO DE GANHO DE DIVISÃO
(71) TELEFONAKTIEBOLAGET LM ERICSSON (PUBL) (SE)
(72) ERIK NORVELL, TOMAS TOFTGARD, VOLODYA GRANCHAROV
(85) 29/04/2016
(86) PCT SE2014/051339 de 11/11/2014
(87) WO 2015/072914 de 21/05/2015
Publicação automática da admissibilidade da fase nacional depositado via PCT . Tratado de cooperação em matéria de Patentes, conforme Instrução Normativa nº 02, de 06/06/2017 publicada na RPI nº 2422, de 06/06/2017.

---

(21) BR 11 2016 009786-6 A2

Código 1.3 - Notificação - Fase Nacional - PCT
(22) 07/11/2014
(30) 08/11/2013 US 61/901,689
(51) C07D 271/08 (2006.01), C07D 413/04 (2006.01), A61K 31/4245 (2006.01), A61P 35/00 (2006.01)
(54) PROCESSO PARA A SÍNTESE DE UM INIBIDOR DE INDOLAMINA 2,3-DIOXIGENASE
(71) INCYTE HOLDINGS CORPORATION (US)
(72) MING TAO, WILLIAM FRIETZE, DAVID J. MELONI, LINGKAI WENG, JIACHENG ZHOU, YONGCHUN PAN
(85) 29/04/2016
(86) PCT US2014/064531 de 07/11/2014
(87) WO 2015/070007 de 14/05/2015
Publicação automática da admissibilidade da fase nacional depositado via PCT . Tratado de cooperação em matéria de Patentes, conforme Instrução Normativa nº 02, de 06/06/2017 publicada na RPI nº 2422, de 06/06/2017.

---

(21) BR 11 2016 009788-2 A2

Código 1.3 - Notificação - Fase Nacional - PCT
(22) 28/10/2014
(30) 30/10/2013 US 61/897,727
(51) C09K 8/52 (2006.01), E21B 43/16 (2006.01)
(54) ?PREVENÇÃO DA FORMAÇÃO DE HIDRATOS DE GÁS EM FLUIDOS DE BOP EM OPERAÇÕES DE ÁGUAS PROFUNDAS?
(71) TRANSOCEAN SEDCO FOREX VENTURES LIMITED (KY)
(72) AARON BARR
(85) 29/04/2016
(86) PCT IB2014/002968 de 28/10/2014
(87) WO 2015/063603 de 07/05/2015
Publicação automática da admissibilidade da fase nacional depositado via PCT . Tratado de cooperação em matéria de Patentes, conforme Instrução Normativa nº 02, de 06/06/2017 publicada na RPI nº 2422, de 06/06/2017.

(21) BR 11 2016 009789-0 A2

Código 1.3 - Notificação - Fase Nacional - PCT
(22) 31/10/2014
(30) 01/11/2013 US 14/070,058
(51) B26B 21/44 (2006.01), B26B 21/40 (2006.01)
(54) CARTUCHO DE APARELHO DE BARBEAR OU DEPILAR PARA UM APARELHO DE BARBEAR OU DEPILAR COM DISPENSAÇÃO DE LÍQUIDO
(71) THE GILLETTE COMPANY (US)
(72) KELLY BRIDGES, MICHAEL H. BRUNO, STEVEN M. BOURQUE, HUBERT F. CARNEIRO
(85) 29/04/2016
(86) PCT US2014/063275 de 31/10/2014
(87) WO 2015/066391 de 07/05/2015
Publicação automática da admissibilidade da fase nacional depositado via PCT . Tratado de cooperação em matéria de Patentes, conforme Instrução Normativa nº 02, de 06/06/2017 publicada na RPI nº 2422, de 06/06/2017.

(21) BR 11 2016 009790-4 A2

Código 1.3 - Notificação - Fase Nacional - PCT
(22) 03/11/2014
(30) 01/11/2013 US 61/898,889
(51) B01J 19/00 (2006.01)
(54) MÉTODO PARA PRODUZIR FURALDEÍDOS A PARTIR DE AÇÚCARES DE ALDOSE
(71) THE UNIVERSITY OF TOLEDO (US)
(72) SIAMAK ALIPOUR, BIN LI, SASIDHAR VARANASI, PATRICIA RELUE, SRIDHAR VIAMAJALA
(85) 29/04/2016
(86) PCT US2014/063661 de 03/11/2014
(87) WO 2015/066598 de 07/05/2015
Publicação automática da admissibilidade da fase nacional depositado via PCT . Tratado de cooperação em matéria de Patentes, conforme Instrução Normativa nº 02, de 06/06/2017 publicada na RPI nº 2422, de 06/06/2017.

(21) BR 11 2016 009791-2 A2

Código 1.3 - Notificação - Fase Nacional - PCT
(22) 24/10/2014
(30) 18/11/2013 DE 20 2013 105 191.8; 06/01/2014 DE 10 2014 100 056.0
(51) A61G 1/02 (2006.01), A61G 7/05 (2006.01)
(54) CONTROLE DE RODÍZIOS MONTADOS EM UM MECANISMO DE TRANSLAÇÃO E UM PROCESSO PARA O CONTROLE DE RODIZIOS MONTADOS EM UM MECANISMO DE TRANSLAÇÃO
(71) TENTE GMBH & CO. KG (DE)
(72) GEORG HEIN
(85) 29/04/2016
(86) PCT EP2014/072875 de 24/10/2014

(87) WO 2015/071076 de 21/05/2015
Publicação automática da admissibilidade da fase nacional depositado via PCT . Tratado de cooperação em matéria de Patentes, conforme Instrução Normativa nº 02, de 06/06/2017 publicada na RPI nº 2422, de 06/06/2017.

---

(21) BR 11 2016 009793-9 A2

Código 1.3 - Notificação - Fase Nacional - PCT
(22) 27/10/2014
(30) 01/11/2013 US 61/899,064; 22/05/2014 US 62/002,009; 24/10/2014 US 14/523,487
(51) H04W 12/08 (2009.01), H04W 84/18 (2009.01)
(54) SISTEMA E MÉTODO PARA AUTENTICAÇÃO E ASSOCIAÇÃO INTEGRADAS DE MALHA
(71) QUALCOMM INCORPORATED (US)
(72) ABHISHEK PRAMOD PATIL, SOO BUM LEE, GEORGE CHERIAN, SANTOSH PAUL ABRAHAM
(85) 29/04/2016
(86) PCT US2014/062421 de 27/10/2014
(87) WO 2015/065907 de 07/05/2015
Publicação automática da admissibilidade da fase nacional depositado via PCT . Tratado de cooperação em matéria de Patentes, conforme Instrução Normativa nº 02, de 06/06/2017 publicada na RPI nº 2422, de 06/06/2017.

---

(21) BR 11 2016 009794-7 A2

Código 1.3 - Notificação - Fase Nacional - PCT
(22) 07/11/2014
(30) 12/11/2013 EP 13192406.0
(51) C07D 471/04 (2006.01), A61K 31/4985 (2006.01), A61P 25/18 (2006.01), A61P 25/24 (2006.01), A61P 25/22 (2006.01)
(54) PIRIDO [4,3-B]PIRAZINA-2-CARBOXAMIDAS COMO AGENTES NEUROGÊNICOS PARA O TRATAMENTO DE TRANSTORNOS NEURODEGENERATIVOS
(71) F. HOFFMANN-LA ROCHE AG (CH)
(72) RAVI JAGASIA, ROLAND JAKOB-ROETNE, JENS-UWE PETERS, JUERGEN WICHMANN
(85) 29/04/2016
(86) PCT EP2014/073988 de 07/11/2014
(87) WO 2015/071178 de 21/05/2015
Publicação automática da admissibilidade da fase nacional depositado via PCT . Tratado de cooperação em matéria de Patentes, conforme Instrução Normativa nº 02, de 06/06/2017 publicada na RPI nº 2422, de 06/06/2017.

---

(21) BR 11 2016 009795-5 A2

Código 1.3 - Notificação - Fase Nacional - PCT
(22) 31/10/2014
(30) 01/11/2013 US 61/898,870
(51) B26B 21/44 (2006.01), A61Q 9/02 (2006.01), A61K 8/891 (2006.01), A61K

8/06 (2006.01)
(54) COMPOSIÇÃO PARA CUIDADOS COM BARBEAMENTO OU DEPILAÇÃO PARA UM APARELHO DE BARBEAR OU DEPILAR COM DISPENSAÇÃO DE LÍQUIDO
(71) THE GILLETTE COMPANY (US)
(72) TIMOTHY COFFINDAFFER, BENJAMIN P. HEATH, KENNETH E. KYTE, KATHARINE A. BAKES, JOSEPH A. DE PUYDT
(85) 29/04/2016
(86) PCT US2014/063452 de 31/10/2014
(87) WO 2015/066486 de 07/05/2015
Publicação automática da admissibilidade da fase nacional depositado via PCT . Tratado de cooperação em matéria de Patentes, conforme Instrução Normativa nº 02, de 06/06/2017 publicada na RPI nº 2422, de 06/06/2017.

---

(21) BR 11 2016 009796-3 A2

Código 1.3 - Notificação - Fase Nacional - PCT
(22) 03/11/2014
(30) 01/11/2013 US 61/898,973; 31/10/2014 US 14/530,322
(51) H04B 7/212 (2006.01)
(54) DISPOSITIVO E MÉTODO PARA TRANSMITIR UM SINAL DE SINCRONIZAÇÃO
(71) HUAWEI TECHNOLOGIES CO., LTD. (CN)
(72) PHILIPPE SARTORI, LIANG XIA, QIANG LI, BRANISLAV POPOVIC, FREDRIK BERGGREN
(85) 29/04/2016
(86) PCT US2014/063726 de 03/11/2014
(87) WO 2015/066632 de 07/05/2015
Publicação automática da admissibilidade da fase nacional depositado via PCT . Tratado de cooperação em matéria de Patentes, conforme Instrução Normativa nº 02, de 06/06/2017 publicada na RPI nº 2422, de 06/06/2017.

---

(21) BR 11 2016 009799-8 A2

Código 1.3 - Notificação - Fase Nacional - PCT
(22) 29/10/2014
(30) 01/11/2013 US 61/899,028; 28/10/2014 US 14/525,822
(51) H04W 74/08 (2009.01)
(54) SISTEMAS E MÉTODOS PARA EFICIÊNCIA DE COMUNICAÇÃO APRIMORADA EM REDES SEM FIO COM ALTA EFICIÊNCIA
(71) QUALCOMM INCORPORATED (US)
(72) MAARTEN MENZO WENTINK, SIMONE MERLIN
(85) 29/04/2016
(86) PCT US2014/062897 de 29/10/2014
(87) WO 2015/066177 de 07/05/2015
Publicação automática da admissibilidade da fase nacional depositado via PCT . Tratado de cooperação em matéria de Patentes, conforme Instrução Normativa nº 02, de 06/06/2017 publicada na RPI nº 2422, de 06/06/2017.

(21) BR 11 2016 009800-5 A2

Código 1.3 - Notificação - Fase Nacional - PCT
(22) 23/10/2014
(30) 29/10/2013 US 14/065,504
(51) C11D 3/10 (2006.01), C11D 1/66 (2006.01)
(54) ?USO DE AMINO CARBOXILATO PARA AUMENTAR PROTEÇÃO DE METAL EM DETERGENTES ALCALINOS?
(71) ECOLAB USA INC. (US)
(72) LISA MAUREEN SANDERS, ANDREW M. JENSEN, KRISTOPHER HODGSON
(85) 29/04/2016
(86) PCT US2014/061939 de 23/10/2014
(87) WO 2015/065800 de 07/05/2015
Publicação automática da admissibilidade da fase nacional depositado via PCT . Tratado de cooperação em matéria de Patentes, conforme Instrução Normativa nº 02, de 06/06/2017 publicada na RPI nº 2422, de 06/06/2017.

(21) BR 11 2016 009801-3 A2

Código 1.3 - Notificação - Fase Nacional - PCT
(22) 28/10/2014
(30) 29/10/2013 US 61/896,981
(51) C08F 255/04 (2006.01)
(54) ?COPOLÍMERO ALEATÓRIO DE PROPILENO/ETILENO ADEQUADO PARA TUBO?
(71) W.R.GRACE & CO.-CONN. (US)
(72) CHAI-JING CHOU, JOHN KAARTO, DANIEL W. BAUGH III, JAN W. VAN EGMOND, JEFFREY D. GOAD, WILLIAM G. SHEARD
(85) 29/04/2016
(86) PCT US2014/062596 de 28/10/2014
(87) WO 2015/065990 de 07/05/2015
Publicação automática da admissibilidade da fase nacional depositado via PCT . Tratado de cooperação em matéria de Patentes, conforme Instrução Normativa nº 02, de 06/06/2017 publicada na RPI nº 2422, de 06/06/2017.

(21) BR 11 2016 009802-1 A2

Código 1.3 - Notificação - Fase Nacional - PCT
(22) 16/06/2014
(30) 12/11/2013 DE 10 2013 018 937.3
(51) B05B 11/00 (2006.01)
(54) DISPENSADOR DE DOSAGEM PARA EXPELIR UM MATERIAL PASTOSO OU VISCOSO, TAL COMO CREMES COSMÉTICOS, ADESIVOS E SEMELHANTES
(71) GERHARD BRUGGER (AT)
(72) GERHARD BRUGGER
(85) 29/04/2016
(86) PCT EP2014/001632 de 16/06/2014

(87) WO 2015/070935 de 21/05/2015
Publicação automática da admissibilidade da fase nacional depositado via PCT . Tratado de cooperação em matéria de Patentes, conforme Instrução Normativa nº 02, de 06/06/2017 publicada na RPI nº 2422, de 06/06/2017.

---

(21) BR 11 2016 009804-8 A2

Código 1.3 - Notificação - Fase Nacional - PCT
(22) 20/11/2015
(30) 29/05/2015 CN 201510290508.4
(51) H04N 21/44 (2011.01)
(54) MÉTODO E DISPOSITIVO PARA PROCESSAR IDENTIFICAÇÃO DE ARQUIVO DE VÍDEO
(71) XIAOMI INC. (CN)
(72) JIE LIU, XIAOYONG WU, WEI WANG
(85) 29/04/2016
(86) PCT CN2015/095145 de 20/11/2015
(87) WO 2016/192325 de 08/12/2016
Publicação automática da admissibilidade da fase nacional depositado via PCT . Tratado de cooperação em matéria de Patentes, conforme Instrução Normativa nº 02, de 06/06/2017 publicada na RPI nº 2422, de 06/06/2017.

---

(21) BR 11 2016 009805-6 A2

Código 1.3 - Notificação - Fase Nacional - PCT
(22) 27/10/2014
(30) 31/10/2013 EP 13191133; 28/07/2014 EP 14178825
(51) G10L 19/005 (2013.01), G10L 25/90 (2013.01), G10L 19/08 (2013.01), G10L 19/02 (2013.01)
(54) ?DECODIFICADOR ÁUDIO E MÉTODO PARA FORNECER UMA INFORMAÇÃO DE ÁUDIO DECODIFICADA UTILIZANDO UMA DISSIMULAÇÃO DE ERRO QUE MODIFICA UM SINAL DE EXCITAÇÃO DE DOMÍNIO DE TEMPO?
(71) FRAUNHOFER-GESELLSCHAFT ZUR FÖRDERUNG DER ANGEWANDTEN FORSCHUNG E.V. (DE)
(72) JÉRÉMIE LECOMTE
(85) 29/04/2016
(86) PCT EP2014/073036 de 27/10/2014
(87) WO 2015/063045 de 07/05/2015
Publicação automática da admissibilidade da fase nacional depositado via PCT . Tratado de cooperação em matéria de Patentes, conforme Instrução Normativa nº 02, de 06/06/2017 publicada na RPI nº 2422, de 06/06/2017.

---

(21) BR 11 2016 009806-4 A2

Código 1.3 - Notificação - Fase Nacional - PCT
(22) 23/10/2014
(30) 30/10/2013 JP 2013-225182; 12/08/2014 JP 2014-164080
(51) H01L 21/336 (2006.01), G02F 1/1368 (2006.01), H01L 29/786 (2006.01), H01L 51/50 (2006.01)

(54) TRANSISTOR DE EFEITO DE CAMPO, ELEMENTO DE EXIBIÇÃO, DISPOSITIVO DE EXIBIÇÃO DE IMAGEM, E SISTEMA
(71) RICOH COMPANY, LTD. (JP)
(72) RYOICHI SAOTOME, NAOYUKI UEDA, YUKI NAKAMURA, YUKIKO ABE, SHINJI MATSUMOTO, YUJI SONE, SADANORI ARAE
(85) 29/04/2016
(86) PCT JP2014/078842 de 23/10/2014
(87) WO 2015/064670 de 07/05/2015
Publicação automática da admissibilidade da fase nacional depositado via PCT . Tratado de cooperação em matéria de Patentes, conforme Instrução Normativa nº 02, de 06/06/2017 publicada na RPI nº 2422, de 06/06/2017.

---

(21) BR 11 2016 009807-2 A2

Código 1.3 - Notificação - Fase Nacional - PCT
(22) 24/10/2014
(30) 01/11/2013 US 61/899,127; 23/10/2014 US 14/522,386
(51) H04W 36/28 (2009.01), H04L 5/00 (2006.01)
(54) TÉCNICAS PARA USAR AGREGAÇÃO DE PORTADORA EM COMUNICAÇÕES SEM FIO DE CONECTIVIDADE DUPLA
(71) QUALCOMM INCORPORATED (US)
(72) JELENA DAMNJANOVIC, WANSHI CHEN
(85) 29/04/2016
(86) PCT US2014/062294 de 24/10/2014
(87) WO 2015/065855 de 07/05/2015
Publicação automática da admissibilidade da fase nacional depositado via PCT . Tratado de cooperação em matéria de Patentes, conforme Instrução Normativa nº 02, de 06/06/2017 publicada na RPI nº 2422, de 06/06/2017.

---

(21) BR 11 2016 009808-0 A2

Código 1.3 - Notificação - Fase Nacional - PCT
(22) 10/11/2014
(30) 08/11/2013 JP 2013-232502
(51) A21C 11/24 (2006.01), A23L 1/16 (2006.01)
(54) DISPOSITIVO DE CORTE DE TIRAS DE TALHARIM E TALHARIM CRU
(71) NISSIN FOODS HOLDINGS CO., LTD. (JP)
(72) MAKOTO YATSUDA, KEISUKE NAKAJIMA, MASAHIRO FURUMOCHI, TAKAYUKI NAGANO
(85) 29/04/2016
(86) PCT JP2014/005635 de 10/11/2014
(87) WO 2015/068402 de 14/05/2015
Publicação automática da admissibilidade da fase nacional depositado via PCT . Tratado de cooperação em matéria de Patentes, conforme Instrução Normativa nº 02, de 06/06/2017 publicada na RPI nº 2422, de 06/06/2017.

---

(21) BR 11 2016 009810-2 A2

Código 1.3 - Notificação - Fase Nacional - PCT
(22) 29/10/2014

(30) 01/11/2013 US 61/898,775; 28/10/2014 US 14/526,401
(51) H04W 74/08 (2009.01)
(54) SISTEMAS E MÉTODOS PARA ACESSO DE GRUPO À MÍDIA SEM FIO DE UMA REDE SEM FIO
(71) QUALCOMM INCORPORATED (US)
(72) SIMONE MERLIN, HEMANTH SAMPATH, GWENDOLYN DENISE BARRIAC
(85) 29/04/2016
(86) PCT US2014/062891 de 29/10/2014
(87) WO 2015/066175 de 07/05/2015
Publicação automática da admissibilidade da fase nacional depositado via PCT . Tratado de cooperação em matéria de Patentes, conforme Instrução Normativa nº 02, de 06/06/2017 publicada na RPI nº 2422, de 06/06/2017.

---

(21) BR 11 2016 009812-9 A2

Código 1.3 - Notificação - Fase Nacional - PCT
(22) 30/10/2014
(30) 01/11/2013 US 61/898,900; 29/10/2014 US 14/527,597
(51) H04L 5/00 (2006.01), H04L 27/00 (2006.01), H04L 27/26 (2006.01)
(54) MÉTODOS E APARELHOS PARA COMUNICAÇÃO SEM FIOS USANDO UM FORMATO MISTO
(71) QUALCOMM INCORPORATED (US)
(72) RAHUL TANDRA, SAMEER VERMANI, BIN TIAN, LIN YANG
(85) 29/04/2016
(86) PCT US2014/063143 de 30/10/2014
(87) WO 2015/066318 de 07/05/2015
Publicação automática da admissibilidade da fase nacional depositado via PCT . Tratado de cooperação em matéria de Patentes, conforme Instrução Normativa nº 02, de 06/06/2017 publicada na RPI nº 2422, de 06/06/2017.

---

(21) BR 11 2016 009814-5 A2

Código 1.3 - Notificação - Fase Nacional - PCT
(22) 30/10/2014
(30) 01/11/2013 US 61/898,951; 29/10/2014 US 14/527,533
(51) H04W 74/08 (2009.01)
(54) ADIAMENTO DE COMUNICAÇÕES SEM FIO COM BASE NA OPORTUNIDADE DE TRANSMISSÃO
(71) QUALCOMM INCORPORATED (US)
(72) HAO ZHU, SIMONE MERLIN, CHAO ZOU, SRINIVAS KATAR, HEMANTH SAMPATH, GWENDOLYN DENISE BARRIAC
(85) 29/04/2016
(86) PCT US2014/063188 de 30/10/2014
(87) WO 2015/066343 de 07/05/2015
Publicação automática da admissibilidade da fase nacional depositado via PCT . Tratado de cooperação em matéria de Patentes, conforme Instrução Normativa nº 02, de 06/06/2017 publicada na RPI nº 2422, de 06/06/2017.

(21) BR 11 2016 009815-3 A2

Código 1.3 - Notificação - Fase Nacional - PCT
(22) 31/10/2014
(30) 01/11/2013 US 61/899,022; 30/10/2014 US 14/528,989
(51) H04W 24/00 (2009.01), H04W 92/00 (2009.01), H04W 88/16 (2009.01), H04W 84/04 (2009.01)
(54) MÉTODO E EQUIPAMENTO PARA DETERMINAR O USO DA PORTA X2 PARA INTERFACE X2
(71) QUALCOMM INCORPORATED (US)
(72) OZCAN OZTURK, GAVIN BERNARD HORN, RAJAT PRAKASH
(85) 29/04/2016
(86) PCT US2014/063525 de 31/10/2014
(87) WO 2015/066527 de 07/05/2015
Publicação automática da admissibilidade da fase nacional depositado via PCT . Tratado de cooperação em matéria de Patentes, conforme Instrução Normativa nº 02, de 06/06/2017 publicada na RPI nº 2422, de 06/06/2017.

(21) BR 11 2016 009816-1 A2

Código 1.3 - Notificação - Fase Nacional - PCT
(22) 05/11/2014
(30) 19/11/2013 EP 13193506.6
(51) D06N 7/00 (2006.01), B32B 5/26 (2006.01), D04H 1/4374 (2012.01), D04H 1/4391 (2012.01), D04H 1/498 (2012.01)
(54) CARPETE DE DUPLA CAMADA, SISTEMA DE CARPETE E UTILIZAÇÃO DO MESMO
(71) AUTONEUM MANAGEMENT AG (CH)
(72) MEGANATHAN MEENAKSHISUNDARAM, PHILIPPE GODANO, BERTRAND DELMAS
(85) 29/04/2016
(86) PCT EP2014/073776 de 05/11/2014
(87) WO 2015/074870 de 28/05/2015
Publicação automática da admissibilidade da fase nacional depositado via PCT . Tratado de cooperação em matéria de Patentes, conforme Instrução Normativa nº 02, de 06/06/2017 publicada na RPI nº 2422, de 06/06/2017.

(21) BR 11 2016 009817-0 A2

Código 1.3 - Notificação - Fase Nacional - PCT
(22) 31/10/2014
(30) 01/11/2013 US 61/899,121; 30/10/2014 US 14/528,452
(51) H04L 1/00 (2006.01), H04L 1/16 (2006.01)
(54) PROTOCOLOS PARA TROCAS DE QUADRO DE MÚLTIPLOS USUÁRIOS
(71) QUALCOMM INCORPORATED (US)
(72) SIMONE MERLIN, GWENDOLYN DENISE BARRIAC, HEMANTH SAMPATH
(85) 29/04/2016

(86) PCT US2014/063368 de 31/10/2014
(87) WO 2015/066440 de 07/05/2015
Publicação automática da admissibilidade da fase nacional depositado via PCT . Tratado de cooperação em matéria de Patentes, conforme Instrução Normativa nº 02, de 06/06/2017 publicada na RPI nº 2422, de 06/06/2017.

---

(21) BR 11 2016 009818-8 A2

Código 1.3 - Notificação - Fase Nacional - PCT
(22) 30/10/2014
(30) 01/11/2013 US 61/899,095; 29/10/2014 US 14/527,232
(51) H04W 88/04 (2009.01)
(54) SISTEMAS, MÉTODOS E DISPOSITIVOS PARA MODIFICAR OPERAÇÃO DE RETRANSMISSÃO DE UM DISPOSITIVO SEM FIO
(71) QUALCOMM INCORPORATED (US)
(72) AMIN JAFARIAN, LUIZA TIMARIU, GEORGE CHERIAN, RONALD GIBSON, ABHISHEK PRAMOD PATIL, SANTOSH PAUL ABRAHAM
(85) 29/04/2016
(86) PCT US2014/063156 de 30/10/2014
(87) WO 2015/066328 de 07/05/2015
Publicação automática da admissibilidade da fase nacional depositado via PCT . Tratado de cooperação em matéria de Patentes, conforme Instrução Normativa nº 02, de 06/06/2017 publicada na RPI nº 2422, de 06/06/2017.

---

(21) BR 11 2016 009819-6 A2

Código 1.3 - Notificação - Fase Nacional - PCT
(22) 27/10/2014
(30) 31/10/2013 EP 13191133; 28/07/2014 EP 14178824
(51) G10L 19/005 (2013.01), G10L 25/90 (2013.01), G10L 19/08 (2013.01), G10L 19/02 (2013.01)
(54) ?DECODIFICADOR ÁUDIO E MÉTODO PARA FORNECER UMA INFORMAÇÃO DE ÁUDIO DECODIFICADA UTILIZANDO UMA DISSIMULAÇÃO DE ERROS BASEADA EM UM SINAL DE EXCITAÇÃO DE DOMÍNIO DE TEMPO?
(71) FRAUNHOFER-GESELLSCHAFT ZUR FÖRDERUNG DER ANGEWANDTEN FORSCHUNG E.V. (DE)
(72) JÉRÉMIE LECOMTE, GORAN MARKOVIC, MICHAEL SCHNABEL, GRZEGORZ PIETRZYK
(85) 29/04/2016
(86) PCT EP2014/073035 de 27/10/2014
(87) WO 2015/063044 de 07/05/2015
Publicação automática da admissibilidade da fase nacional depositado via PCT . Tratado de cooperação em matéria de Patentes, conforme Instrução Normativa nº 02, de 06/06/2017 publicada na RPI nº 2422, de 06/06/2017.

---

(21) BR 11 2016 009820-0 A2

Código 1.3 - Notificação - Fase Nacional - PCT
(22) 03/11/2014

(30) 06/11/2013 DE 10 2013 018 554.8
(51) B05C 11/10 (2006.01), F28F 13/02 (2006.01), F28D 7/00 (2006.01), B05B 13/04 (2006.01), F28D 21/00 (2006.01)
(54) SISTEMA DE APLICAÇÃO DE AGENTE DE REVESTIMENTO A COMPONENTE
(71) DÜRR SYSTEMS GMBH (DE)
(72) LOTHAR RADEMACHER
(85) 29/04/2016
(86) PCT EP2014/002939 de 03/11/2014
(87) WO 2015/067357 de 14/05/2015
Publicação automática da admissibilidade da fase nacional depositado via PCT . Tratado de cooperação em matéria de Patentes, conforme Instrução Normativa nº 02, de 06/06/2017 publicada na RPI nº 2422, de 06/06/2017.

---

(21) BR 11 2016 009821-8 A2

Código 1.3 - Notificação - Fase Nacional - PCT
(22) 22/10/2014
(30) 30/10/2013 IN 3422/MUM/2013
(51) A61K 31/43 (2006.01), A61K 31/439 (2006.01), A61P 31/04 (2006.01)
(54) COMPOSIÇÕES FARMACÊUTICAS COMPREENDENDO AGENTES ANTIBACTERIANOS
(71) WOCKHARDT LIMITED (IN)
(72) SACHIN BHAGWAT, MAHESH VITHALBHAI PATEL
(85) 29/04/2016
(86) PCT IB2014/065523 de 22/10/2014
(87) WO 2015/063653 de 07/05/2015
Publicação automática da admissibilidade da fase nacional depositado via PCT . Tratado de cooperação em matéria de Patentes, conforme Instrução Normativa nº 02, de 06/06/2017 publicada na RPI nº 2422, de 06/06/2017.

---

(21) BR 11 2016 009822-6 A2

Código 1.3 - Notificação - Fase Nacional - PCT
(22) 31/10/2014
(30) 01/11/2013 GB 1319378.4
(51) H04L 12/24 (2006.01), H04L 29/12 (2006.01), H04L 12/28 (2006.01)
(54) ROTEADOR DE UNIÃO
(71) SHARED BAND LIMITED (GB)
(72) PAUL ANDREW EVANS
(85) 29/04/2016
(86) PCT GB2014/053249 de 31/10/2014
(87) WO 2015/063505 de 07/05/2015
Publicação automática da admissibilidade da fase nacional depositado via PCT . Tratado de cooperação em matéria de Patentes, conforme Instrução Normativa nº 02, de 06/06/2017 publicada na RPI nº 2422, de 06/06/2017.

---

(21) BR 11 2016 009826-9 A2

Código 1.3 - Notificação - Fase Nacional - PCT

(22) 11/11/2014
(30) 12/11/2013 DE 10 2013 112 404.6
(51) B05D 5/02 (2006.01)
(54) PRODUÇÃO DE PARTÍCULAS POLIMÉRICAS E DE REVESTIMENTOS ÁSPEROS POR MEIO DE IMPRESSÃO A JATO DE TINTA
(71) SCHMID RHYNER AG (CH)
(72) DIRK SCHLATTERBECK
(85) 02/05/2016
(86) PCT EP2014/074287 de 11/11/2014
(87) WO 2015/071269 de 21/05/2015
Publicação automática da admissibilidade da fase nacional depositado via PCT . Tratado de cooperação em matéria de Patentes, conforme Instrução Normativa nº 02, de 06/06/2017 publicada na RPI nº 2422, de 06/06/2017.

---

(21) BR 11 2016 009827-7 A2

Código 1.3 - Notificação - Fase Nacional - PCT
(22) 06/11/2014
(30) 08/11/2013 US 61/902,070
(51) A61M 1/36 (2006.01)
(54) MÉTODOS PARA DIAGNOSTICAR DOENÇAS INFECCIOSAS COM O USO DE MEIO DE ADSORÇÃO
(71) EXTHERA MEDICAL CORPORATION (US)
(72) ROBERT S. WARD, KEITH R. MCCREA
(85) 02/05/2016
(86) PCT US2014/064419 de 06/11/2014
(87) WO 2015/069942 de 14/05/2015
Publicação automática da admissibilidade da fase nacional depositado via PCT . Tratado de cooperação em matéria de Patentes, conforme Instrução Normativa nº 02, de 06/06/2017 publicada na RPI nº 2422, de 06/06/2017.

---

(21) BR 11 2016 009828-5 A2

Código 1.3 - Notificação - Fase Nacional - PCT
(22) 08/11/2013
(51) C07C 1/24 (2006.01), C07C 6/04 (2006.01), C07C 5/25 (2006.01), C12P 7/04 (2006.01)
(54) PROCESSO DE PRODUÇÃO DE PROPENO
(71) BRASKEM S.A. (BR/BA)
(72) LUIZA ROZA, LUIZ CLAUDIO MACEDO CASSIANO FILHO, ANTONIO LUIZ RIBEIRO DE CASTRO MORSCHBACKER
(85) 02/05/2016
(86) PCT BR2013/000469 de 08/11/2013
(87) WO 2015/066778 de 14/05/2015
Publicação automática da admissibilidade da fase nacional depositado via PCT . Tratado de cooperação em matéria de Patentes, conforme Instrução Normativa nº 02, de 06/06/2017 publicada na RPI nº 2422, de 06/06/2017.

(21) BR 11 2016 009829-3 A2

Código 1.3 - Notificação - Fase Nacional - PCT
(22) 04/11/2014
(30) 05/11/2013 US 61/899,895
(51) G06T 7/00 (2006.01), G06T 7/20 (2006.01)
(54) SISTEMA DE IMAGEAMENTO DIAGNÓSTICO ULTRASSÔNICO QUE CAPTURA UMA PLURALIDADE DE PLANOS DE VISTA PADRÃO DO CORAÇÃO E MÉTODO PARA CAPTURAR UMA PLURALIDADE DE PLANOS DE VISTA PADRÃO DO CORAÇÃO
(71) KONINKLIJKE PHILIPS N.V. (NL)
(72) ROBERT JOSEPH SCHNEIDER, MARY KAY BIANCHI, ROBIN S. BROOKS, MICHAEL DANIEL CARDINALE, DAVID PRATER, LYDIA RIVERA, IVAN SALGO, SCOTT HOLLAND SETTLEMIER, JEAN MARGARET WILLIAMS
(85) 02/05/2016
(86) PCT IB2014/065779 de 04/11/2014
(87) WO 2015/068099 de 14/05/2015
Publicação automática da admissibilidade da fase nacional depositado via PCT . Tratado de cooperação em matéria de Patentes, conforme Instrução Normativa nº 02, de 06/06/2017 publicada na RPI nº 2422, de 06/06/2017.

(21) BR 11 2016 009830-7 A2

Código 1.3 - Notificação - Fase Nacional - PCT
(22) 07/11/2014
(30) 08/11/2013 US 61/902,141; 16/05/2014 US 14/279,819
(51) G06K 9/00 (2006.01)
(54) EXIBIÇÃO CORRELACIONADA DE IDENTIDADE BIOMÉTRICA, RETROALIMENTAÇÃO E ESTADO DE INTERAÇÃO COM O USUÁRIO
(71) MICROSOFT TECHNOLOGY LICENSING, LLC (US)
(72) ROBERT MITCHELL SMITH, EMILY M. YANG, JOSEPH WHEELER, SERGIO PAOLANTONIO, XIAOJI CHEN, ERIC C. SANDERSON, CALVIN KENT CARTER, CHRISTIAN KLEIN, MARK D. SCHWESINGER, RITA A. YU
(85) 02/05/2016
(86) PCT US2014/064485 de 07/11/2014
(87) WO 2015/069981 de 14/05/2015
Publicação automática da admissibilidade da fase nacional depositado via PCT . Tratado de cooperação em matéria de Patentes, conforme Instrução Normativa nº 02, de 06/06/2017 publicada na RPI nº 2422, de 06/06/2017.

(21) BR 11 2016 009832-3 A2

Código 1.3 - Notificação - Fase Nacional - PCT
(22) 30/10/2014
(30) 01/11/2013 US 61/898,578
(51) C07D 413/10 (2006.01), A01N 43/50 (2006.01), A01N 43/54 (2006.01), A01N 43/60 (2006.01), C07D 413/12 (2006.01), A61P 33/00 (2006.01)
(54) COMPOSTOS PARASITICIDAS E PESTICIDAS DE ISOXAZOLINA
(71) MERIAL, INC (US)
(72) CHARLES Q. MENG

(85) 02/05/2016
(86) PCT US2014/063074 de 30/10/2014
(87) WO 2015/066277 de 07/05/2015
Publicação automática da admissibilidade da fase nacional depositado via PCT . Tratado de cooperação em matéria de Patentes, conforme Instrução Normativa nº 02, de 06/06/2017 publicada na RPI nº 2422, de 06/06/2017.

---

(21) BR 11 2016 009836-6 A2

Código 1.3 - Notificação - Fase Nacional - PCT
(22) 30/10/2014
(30) 31/10/2013 IN 3231/DEL/2013
(51) A61K 9/00 (2006.01), A61K 9/06 (2006.01), A61K 47/32 (2006.01), A61K 31/203 (2006.01), A61K 47/10 (2006.01)
(54) COMPOSIÇÃO FARMACÊUTICA TÓPICA DE ACITRETINA
(71) SUN PHARMACEUTICAL INDUSTRIES LIMITED (IN)
(72) RATHINASABAPATHY VENKATESHWARAN, VIKAS JAIN, VAIBHAV DUBEY, SUMIT MADAN, VINOD KUMAR ARORA, RAJESH RAO
(85) 02/05/2016
(86) PCT IB2014/065721 de 30/10/2014
(87) WO 2015/063723 de 07/05/2015
Publicação automática da admissibilidade da fase nacional depositado via PCT . Tratado de cooperação em matéria de Patentes, conforme Instrução Normativa nº 02, de 06/06/2017 publicada na RPI nº 2422, de 06/06/2017.

---

(21) BR 11 2016 009842-0 A2

Código 1.3 - Notificação - Fase Nacional - PCT
(22) 12/11/2014
(30) 12/11/2013 GB 1319956.7
(51) B63C 11/52 (2006.01), E21B 41/00 (2006.01)
(54) CONEXÃO E DESCONEXÃO DE EQUIPAMENTOS HIDRÁULICOS EM AMBIENTES HIPERBÁRICOS
(71) SUBSEA 7 LIMITED (GB)
(72) ROBERT IAN TAYLOR, GRAHAM GIBBONS
(85) 02/05/2016
(86) PCT GB2014/053354 de 12/11/2014
(87) WO 2015/071660 de 21/05/2015
Publicação automática da admissibilidade da fase nacional depositado via PCT . Tratado de cooperação em matéria de Patentes, conforme Instrução Normativa nº 02, de 06/06/2017 publicada na RPI nº 2422, de 06/06/2017.

---

(21) BR 11 2016 009843-9 A2

Código 1.3 - Notificação - Fase Nacional - PCT
(22) 04/11/2014
(30) 06/11/2013 JP 2013-230576
(51) B28B 3/12 (2006.01), B28B 3/20 (2006.01), B28B 11/16 (2006.01), C04B 16/06 (2006.01), C04B 28/02 (2006.01), E04D 1/04 (2006.01)
(54) TELHA DE CONCRETO E MATERIAL DE MOLDAGEM PARA A MESMA

(71) KURARAY CO., LTD. (JP)
(72) AKIRA IMAGAWA, SHINYA INADA, YOSHIHIRO IWASAKI, SABURO HADA
(85) 02/05/2016
(86) PCT JP2014/079179 de 04/11/2014
(87) WO 2015/068679 de 14/05/2015
Publicação automática da admissibilidade da fase nacional depositado via PCT . Tratado de cooperação em matéria de Patentes, conforme Instrução Normativa nº 02, de 06/06/2017 publicada na RPI nº 2422, de 06/06/2017.

---

(21) BR 11 2016 009844-7 A2

Código 1.3 - Notificação - Fase Nacional - PCT
(22) 12/11/2014
(30) 14/11/2013 JP 2013-235552
(51) C25D 17/00 (2006.01), C25D 13/00 (2006.01)
(54) APARELHO DE FORMAÇÃO DE FILME PARA FORMAÇÃO DE FILME METÁLICO E MÉTODO DE FORMAÇÃO DE FILME PARA FORMAÇÃO DE FILME METÁLICO
(71) TOYOTA JIDOSHA KABUSHIKI KAISHA (JP)
(72) MOTOKI HIRAOKA, HIROSHI YANAGIMOTO, YUKI SATO
(85) 02/05/2016
(86) PCT JP2014/079953 de 12/11/2014
(87) WO 2015/072481 de 21/05/2015
Publicação automática da admissibilidade da fase nacional depositado via PCT . Tratado de cooperação em matéria de Patentes, conforme Instrução Normativa nº 02, de 06/06/2017 publicada na RPI nº 2422, de 06/06/2017.

---

(21) BR 11 2016 009845-5 A2

Código 1.3 - Notificação - Fase Nacional - PCT
(22) 31/10/2014
(30) 01/11/2013 US 61/898,671
(51) H05K 3/20 (2006.01), H05K 1/09 (2006.01), H05K 3/38 (2006.01), H05K 1/16 (2006.01)
(54) MÉTODO PARA TRANSFERIR UM MATERIAL ELETRICAMENTE CONDUTIVO PARA UM SUBSTRATO, TELEFONE MÓVEL E MÉTODO PARA FORMAR UMA ESTRUTURA EM CAMADAS PARA UMA APLICAÇÃO DE ESTAMPAGEM TÉRMICA
(71) PPG INDUSTRIES OHIO, INC. (US) , SI-CAL TECHNOLOGIES, INC., A NISSHA COMPANY (US)
(72) JAYE TYLER, PAUL F. CHEETHAM, DARREN BURN, GREGORY J. MCCOLLUM
(85) 02/05/2016
(86) PCT US2014/063406 de 31/10/2014
(87) WO 2015/066462 de 07/05/2015
Publicação automática da admissibilidade da fase nacional depositado via PCT . Tratado de cooperação em matéria de Patentes, conforme Instrução

Normativa nº 02, de 06/06/2017 publicada na RPI nº 2422, de 06/06/2017.

---

(21) BR 11 2016 009846-3 A2

Código 1.3 - Notificação - Fase Nacional - PCT
(22) 31/10/2014
(30) 31/10/2013 PT 107266
(51) E05F 17/00 (2006.01)
(54) MECANISMO TELESCÓPICO PARA ABERTURA/FECHO DE PORTAS DESLIZANTES
(71) VISION BOX - SOLUÇÕES DE VISÃO POR COMPUTADOR, S.A. (PT)
(72) MIGUEL LEITMANN, BENTO CORREIA
(85) 02/05/2016
(86) PCT PT2014/000065 de 31/10/2014
(87) WO 2015/076686 de 28/05/2015
Publicação automática da admissibilidade da fase nacional depositado via PCT . Tratado de cooperação em matéria de Patentes, conforme Instrução Normativa nº 02, de 06/06/2017 publicada na RPI nº 2422, de 06/06/2017.

---

(21) BR 11 2016 009847-1 A2

Código 1.3 - Notificação - Fase Nacional - PCT
(22) 14/11/2014
(30) 15/11/2013 EP 13193058.8
(51) A61K 31/702 (2006.01), A23L 1/29 (2006.01), A23L 1/30 (2006.01), A61K 35/74 (2006.01), A61P 1/00 (2006.01)
(54) COMPOSIÇÕES PARA USO NA PREVENÇÃO OU TRATAMENTO DE ENTEROCOLITE NECROSANTE EM BEBÊS OU EM CRIANÇAS PEQUENAS NASCIDOS(AS) DE CESARIANA
(71) NESTEC S.A. (CH)
(72) PER TORP SANGILD
(85) 02/05/2016
(86) PCT EP2014/074579 de 14/11/2014
(87) WO 2015/071401 de 21/05/2015
Publicação automática da admissibilidade da fase nacional depositado via PCT . Tratado de cooperação em matéria de Patentes, conforme Instrução Normativa nº 02, de 06/06/2017 publicada na RPI nº 2422, de 06/06/2017.

---

(21) BR 11 2016 009849-8 A2

Código 1.3 - Notificação - Fase Nacional - PCT
(22) 29/10/2014
(30) 30/10/2013 US 14/067,931; 30/10/2013 US 14/067,934; 30/10/2013 US 14/067,942
(51) G06F 3/16 (2006.01)
(54) SISTEMA E MÉTODO PARA REALÇAR ÁUDIO, AJUSTAR UMA ENTRADA DE ÁUDIO A UM TOM MUSICAL, E CRIAR FAIXAS DE HARMONIZAÇÃO PARA UMA ENTRADA DE ÁUDIO
(71) MUSIC MASTERMIND, INC. (US)
(72) MATTHEW MICHAEL SERLETIC II, RYAN ALEXANDER GROVES,

JAMES FREDERICK DENNIS MITCHELL
(85) 02/05/2016
(86) PCT US2014/062947 de 29/10/2014
(87) WO 2015/066204 de 07/05/2015
Publicação automática da admissibilidade da fase nacional depositado via PCT . Tratado de cooperação em matéria de Patentes, conforme Instrução Normativa nº 02, de 06/06/2017 publicada na RPI nº 2422, de 06/06/2017.

---

(21) BR 11 2016 009850-1 A2

Código 1.3 - Notificação - Fase Nacional - PCT
(22) 12/11/2013
(51) H01H 47/22 (2006.01)
(54) MÉTODO PARA CONTROLAR UM DISPOSITIVO CONTATOR E UNIDADE DE CONTROLE
(71) ABB TECHNOLOGY LTD. (CH)
(72) BJÖRN LÚNDEN, GUNNAR JOHANSSON, PETER FRANSSON
(85) 02/05/2016
(86) PCT EP2013/073603 de 12/11/2013
(87) WO 2015/070893 de 21/05/2015
Publicação automática da admissibilidade da fase nacional depositado via PCT . Tratado de cooperação em matéria de Patentes, conforme Instrução Normativa nº 02, de 06/06/2017 publicada na RPI nº 2422, de 06/06/2017.

---

(21) BR 11 2016 009851-0 A2

Código 1.3 - Notificação - Fase Nacional - PCT
(22) 02/12/2013
(51) G01B 11/06 (2006.01), H01L 21/66 (2006.01)
(54) MÉTODO PARA CORRIGIR UMA ESPESSURA DE CAMADA DE UM ELEMENTO DE COMPUTAÇÃO ÓPTICA DURANTE A FABRICAÇÃO, ELEMENTO DE COMPUTAÇÃO ÓPTICA, SISTEMA DE FABRICAÇÃO DE ELEMENTO DE COMPUTAÇÃO ÓPTICA, E, MEIO DE ARMAZENAMENTO DE INFORMAÇÃO NÃO TRANSITÓRIO
(71) HALLIBURTON ENERGY SERVICES, INC. (US)
(72) JAMES M. PRICE
(85) 02/05/2016
(86) PCT US2013/072614 de 02/12/2013
(87) WO 2015/084303 de 11/06/2015
Publicação automática da admissibilidade da fase nacional depositado via PCT . Tratado de cooperação em matéria de Patentes, conforme Instrução Normativa nº 02, de 06/06/2017 publicada na RPI nº 2422, de 06/06/2017.

---

(21) BR 11 2016 009859-5 A2

Código 1.3 - Notificação - Fase Nacional - PCT
(22) 02/06/2014
(30) 20/11/2013 US 14/084.885; 14/05/2014 US 14/277.356
(51) B41J 2/175 (2006.01), G03G 15/08 (2006.01)
(54) ?CARACRÍSTICAS DE CONTROLE DE POSIÇÃO DE UMA UNIDADE

QUE PODE SER SUBSTITUÍDA PARA UM DISPOSITIVO DE FORMAÇÃO DE IMAGEM ELETROFOTOGRÁFICA??
(71) LEXMARK INTERNATIONAL, INC. (US)
(72) MICHAEL CRAIG LEEMHUIS, JAMES DANIEL ANDERSON, CHARLES ALAN BAST
(85) 02/05/2016
(86) PCT US2014/040467 de 02/06/2014
(87) WO 2015/076871 de 28/05/2015
Publicação automática da admissibilidade da fase nacional depositado via PCT . Tratado de cooperação em matéria de Patentes, conforme Instrução Normativa nº 02, de 06/06/2017 publicada na RPI nº 2422, de 06/06/2017.

---

(21) BR 11 2016 009862-5 A2

Código 1.3 - Notificação - Fase Nacional - PCT
(22) 26/11/2014
(30) 29/11/2013 US 61/910,200
(51) G01N 33/68 (2006.01), G06F 19/10 (2011.01)
(54) MÉTODOS DE FABRICAÇÃO DE UMA COMPOSIÇÃO E DE PRODUÇÃO DE UM ANTICORPO
(71) GENENTECH, INC. (US)
(72) VIKAS K. SHARMA, TREVOR E. SWARTZ, THOMAS W. PATAPOFF
(85) 02/05/2016
(86) PCT US2014/067580 de 26/11/2014
(87) WO 2015/081176 de 04/06/2015
Publicação automática da admissibilidade da fase nacional depositado via PCT . Tratado de cooperação em matéria de Patentes, conforme Instrução Normativa nº 02, de 06/06/2017 publicada na RPI nº 2422, de 06/06/2017.

---

(21) BR 11 2016 009863-3 A2

Código 1.3 - Notificação - Fase Nacional - PCT
(22) 24/10/2014
(30) 04/11/2013 EP 13191479.8; 08/11/2013 US 61/901,485
(51) C09C 3/04 (2006.01)
(54) PROCESSO PARA PREPARAR UMA SUSPENSÃO AQUOSA, SUSPENSÃO DE PARTÍCULA DE PIGMENTO AQUOSA, PARTÍCULAS DE PIGMENTO, E, USOS DA SUSPENSÃO DE PARTÍCULA DE PIGMENTO AQUOSA E DAS PARTÍCULAS DE PIGMENTO
(71) OMYA INTERNATIONAL AG (CH)
(72) SAMUEL RENTSCH, MATTHIAS BURI, FABIO IPPOLITO, PATRICK A.C. GANE
(85) 02/05/2016
(86) PCT EP2014/072808 de 24/10/2014
(87) WO 2015/062978 de 07/05/2015
Publicação automática da admissibilidade da fase nacional depositado via PCT . Tratado de cooperação em matéria de Patentes, conforme Instrução Normativa nº 02, de 06/06/2017 publicada na RPI nº 2422, de 06/06/2017.

(21) BR 11 2016 009866-8 A2

Código 1.3 - Notificação - Fase Nacional - PCT
(22) 20/10/2014
(30) 01/11/2013 JP 2013-228018
(51) B29C 65/16 (2006.01), A61F 5/44 (2006.01), A61F 13/15 (2006.01), A61F 13/49 (2006.01)
(54) DISPOSITIVO E PROCESSO DE MANUFATURA DE FOLHA FUNDIDA
(71) KAO CORPORATION (JP)
(72) KUNITOSHI YAMADA, TAKUO YANASHIMA, ATSUSHI IWASAKI
(85) 02/05/2016
(86) PCT JP2014/077793 de 20/10/2014
(87) WO 2015/064405 de 07/05/2015
Publicação automática da admissibilidade da fase nacional depositado via PCT . Tratado de cooperação em matéria de Patentes, conforme Instrução Normativa nº 02, de 06/06/2017 publicada na RPI nº 2422, de 06/06/2017.

(21) BR 11 2016 009867-6 A2

Código 1.3 - Notificação - Fase Nacional - PCT
(22) 30/10/2014
(30) 30/10/2013 EM 13190809.7
(51) A62C 35/64 (2006.01), A62C 37/44 (2006.01), A62C 37/48 (2006.01), A62C 3/07 (2006.01)
(54) SISTEMA DE EXTINÇÃO DE INCÊNDIO
(71) FOGMAKER INTERNATIONAL AB (SE)
(72) JOHNNY ERNFJÄLL
(85) 02/05/2016
(86) PCT EP2014/073353 de 30/10/2014
(87) WO 2015/063219 de 07/05/2015
Publicação automática da admissibilidade da fase nacional depositado via PCT . Tratado de cooperação em matéria de Patentes, conforme Instrução Normativa nº 02, de 06/06/2017 publicada na RPI nº 2422, de 06/06/2017.

(21) BR 11 2016 009868-4 A2

Código 1.3 - Notificação - Fase Nacional - PCT
(22) 28/10/2014
(30) 30/10/2013 US 61/897.780; 30/05/2014 US 62/005.186
(51) H01R 13/639 (2006.01)
(54) RETENTOR DE CABO PARA ALINHAMENTO DE CONDUTOR EM CONVERSOR DE SINAL DE FREQUÊNCIA
(71) THOMSON LICENSING (FR)
(72) DARIN BRADLEY RITTER, MICKEY JAY HUNT
(85) 02/05/2016
(86) PCT US2014/062555 de 28/10/2014
(87) WO 2015/065961 de 07/05/2015
Publicação automática da admissibilidade da fase nacional depositado via PCT . Tratado de cooperação em matéria de Patentes, conforme Instrução

Normativa nº 02, de 06/06/2017 publicada na RPI nº 2422, de 06/06/2017.

---

(21) BR 11 2016 009871-4 A2

Código 1.3 - Notificação - Fase Nacional - PCT
(22) 30/10/2014
(30) 30/10/2013 NO 20131433
(51) F16B 13/12 (2006.01), F16B 13/06 (2006.01)
(54) DISPOSITIVO DE TRAVA
(71) AS CONNECTOR (NO)
(72) PÅL MAGNE HISDAL
(85) 02/05/2016
(86) PCT NO2014/050205 de 30/10/2014
(87) WO 2015/065199 de 07/05/2015
Publicação automática da admissibilidade da fase nacional depositado via PCT . Tratado de cooperação em matéria de Patentes, conforme Instrução Normativa nº 02, de 06/06/2017 publicada na RPI nº 2422, de 06/06/2017.

---

(21) BR 11 2016 009874-9 A2

Código 1.3 - Notificação - Fase Nacional - PCT
(22) 05/11/2014
(30) 05/11/2013 US 61/899,979; 10/01/2014 US 61/926,022; 02/05/2014 US 61/987,899; 27/08/2014 US 62/042,553
(51) A61M 37/00 (2006.01), A61C 7/08 (2006.01), A61K 9/22 (2006.01)
(54) DISPOSITIVOS E MÉTODOS PARA A APLICAÇÃO CONTÍNUA DO FÁRMACO ATRAVÉS DA BOCA
(71) SYNAGILE CORPORATION (US)
(72) EPHRAIM HELLER, ADAM HELLER, BRUCE REHLAENDER, JOHN SPIRIDIGLIOZZI
(85) 02/05/2016
(86) PCT US2014/064137 de 05/11/2014
(87) WO 2015/069773 de 14/05/2015
Publicação automática da admissibilidade da fase nacional depositado via PCT . Tratado de cooperação em matéria de Patentes, conforme Instrução Normativa nº 02, de 06/06/2017 publicada na RPI nº 2422, de 06/06/2017.

---

(21) BR 11 2016 009876-5 A2

Código 1.3 - Notificação - Fase Nacional - PCT
(22) 17/10/2014
(30) 01/11/2013 JP 2013-228346
(51) F02D 41/14 (2006.01), F01N 3/08 (2006.01), F01N 3/20 (2006.01)
(54) SISTEMA DE CONTROLE DE MOTOR DE COMBUSTÃO INTERNA
(71) TOYOTA JIDOSHA KABUSHIKI KAISHA (JP)
(72) NORIHISA NAKAGAWA, SHUNTARO OKAZAKI, YUJI YAMAGUCHI
(85) 02/05/2016
(86) PCT JP2014/077711 de 17/10/2014
(87) WO 2015/064390 de 07/05/2015
Publicação automática da admissibilidade da fase nacional depositado via

PCT . Tratado de cooperação em matéria de Patentes, conforme Instrução Normativa nº 02, de 06/06/2017 publicada na RPI nº 2422, de 06/06/2017.

---

(21) BR 11 2016 009877-3 A2

Código 1.3 - Notificação - Fase Nacional - PCT
(22) 29/10/2014
(30) 30/10/2013 US 61/897,588
(51) A61F 13/62 (2006.01), A44B 18/00 (2006.01), A61F 13/56 (2006.01), A61F 13/58 (2006.01)
(54) ?LAMINADO DE FIXAÇÃO E MÉTODO PARA FABRICAÇÃO DO MESMO?
(71) 3M INNOVATIVE PROPERTIES COMPANY (US)
(72) THOMAS J. GILBERT, MARK A. PELTIER, RYAN M. LUEPKE, TODD L. NELSON, STUART L. EYNON
(85) 02/05/2016
(86) PCT US2014/062958 de 29/10/2014
(87) WO 2015/066210 de 07/05/2015
Publicação automática da admissibilidade da fase nacional depositado via PCT . Tratado de cooperação em matéria de Patentes, conforme Instrução Normativa nº 02, de 06/06/2017 publicada na RPI nº 2422, de 06/06/2017.

---

(21) BR 11 2016 009878-1 A2

Código 1.3 - Notificação - Fase Nacional - PCT
(22) 04/11/2014
(30) 04/11/2013 IT MI2013A001820
(51) C07D 313/12 (2006.01), C07F 7/18 (2006.01)
(54) PROCESSO PARA A PREPARAÇÃO DE OLOPATADINA E COMPOSTOS
(71) LABORATORIO CHIMICO INTERNAZIONALE S.P.A. (IT)
(72) PAOLO MARIA FARINA, RENÈ IGNACIO RODRIGUEZ CURIEL, STEFANO MAIORANA, ALDO BIANCHI, FREDERICA COLOMBO, GABRIELE TIMPANO
(85) 02/05/2016
(86) PCT IB2014/002331 de 04/11/2014
(87) WO 2015/063579 de 07/05/2015
Publicação automática da admissibilidade da fase nacional depositado via PCT . Tratado de cooperação em matéria de Patentes, conforme Instrução Normativa nº 02, de 06/06/2017 publicada na RPI nº 2422, de 06/06/2017.

---

(21) BR 11 2016 009879-0 A2

Código 1.3 - Notificação - Fase Nacional - PCT
(22) 11/11/2014
(30) 12/11/2013 KR 10-2013-0137053
(51) F24F 1/00 (2011.01), F24F 13/20 (2006.01), F24F 13/08 (2006.01)
(54) UNIDADE INTERIOR DE UM APARELHO DE AR- CONDICIONADO PARA TETO
(71) SAMSUNG ELECTRONICS CO., LTD. (KR)
(72) HONG YEOL MOON, YEON SU KIM, HYUN HO KIM, JIN HYUNG NAM,

JAE SUNG YOO
(85) 02/05/2016
(86) PCT KR2014/010816 de 11/11/2014
(87) WO 2015/072728 de 21/05/2015
Publicação automática da admissibilidade da fase nacional depositado via PCT . Tratado de cooperação em matéria de Patentes, conforme Instrução Normativa nº 02, de 06/06/2017 publicada na RPI nº 2422, de 06/06/2017.

---

(21) BR 11 2016 009882-0 A2

Código 1.3 - Notificação - Fase Nacional - PCT
(22) 20/11/2015
(30) 26/06/2015 CN 201510363955.8
(51) B62K 11/00 (2013.01), H04B 5/02 (2006.01)
(54) MÉTODO E DISPOSITIVO PARA GERENCIAR VEÍCULO AUTOEQUILIBRADO
(71) XIAOMI INC. (CN)
(72) YAN XIE, TIAN REN, YUE CHENG
(85) 02/05/2016
(86) PCT CN2015/095149 de 20/11/2015
(87) WO 2016/206294 de 29/12/2016
Publicação automática da admissibilidade da fase nacional depositado via PCT . Tratado de cooperação em matéria de Patentes, conforme Instrução Normativa nº 02, de 06/06/2017 publicada na RPI nº 2422, de 06/06/2017.

---

(21) BR 11 2016 009883-8 A2

Código 1.3 - Notificação - Fase Nacional - PCT
(22) 27/10/2014
(30) 04/11/2013 US 14/071,310
(51) A61B 19/02 (2006.01), A61B 17/06 (2006.01), A61M 25/00 (2006.01)
(54) EMBALAGENS MULTICOMPONENTES PARA DISPOSITIVOS MÉDICOS
(71) ETHICON, LLC (PR)
(72) DENISE MARIE DACEY
(85) 02/05/2016
(86) PCT US2014/062412 de 27/10/2014
(87) WO 2015/065903 de 07/05/2015
Publicação automática da admissibilidade da fase nacional depositado via PCT . Tratado de cooperação em matéria de Patentes, conforme Instrução Normativa nº 02, de 06/06/2017 publicada na RPI nº 2422, de 06/06/2017.

---

(21) BR 11 2016 009884-6 A2

Código 1.3 - Notificação - Fase Nacional - PCT
(22) 30/10/2014
(30) 31/10/2013 GB 1319291.9
(51) A24B 15/18 (2006.01), A24B 3/04 (2006.01), A24B 3/12 (2006.01), A24B 3/18 (2006.01), A24B 15/24 (2006.01)
(54) PROCESSO PARA TRATAR MATERIAL DE TABACO, MATERIAL DE TABACO, ARTIGO DE FUMO, USO DO MATERIAL DE TABACO, EXTRATO

DE TABACO, SISTEMA DE ENTREGA DE NICOTINA
(71) BRITISH AMERICAN TOBACCO (INVESTMENTS) LIMITED (GB)
(72) DENIS BENJAK, PEDRO FIELD, ALCINDO GLESSE, MATTHIAS LINK
(85) 02/05/2016
(86) PCT GB2014/053225 de 30/10/2014
(87) WO 2015/063487 de 07/05/2015
Publicação automática da admissibilidade da fase nacional depositado via PCT . Tratado de cooperação em matéria de Patentes, conforme Instrução Normativa nº 02, de 06/06/2017 publicada na RPI nº 2422, de 06/06/2017.

---

(21) BR 11 2016 009887-0 A2

Código 1.3 - Notificação - Fase Nacional - PCT
(22) 31/10/2014
(30) 01/11/2013 US 61/898,860
(51) E21B 17/08 (2006.01), E21B 19/00 (2006.01)
(54) SISTEMA TENSIONADOR DE RISER APERFEIÇOADO
(71) LORD CORPORATION (US)
(72) KEITH R. PTAK, BRUCE HORDUSKY
(85) 02/05/2016
(86) PCT US2014/063425 de 31/10/2014
(87) WO 2015/066472 de 07/05/2015
Publicação automática da admissibilidade da fase nacional depositado via PCT . Tratado de cooperação em matéria de Patentes, conforme Instrução Normativa nº 02, de 06/06/2017 publicada na RPI nº 2422, de 06/06/2017.

---

(21) BR 11 2016 009890-0 A2

Código 1.3 - Notificação - Fase Nacional - PCT
(22) 30/10/2015
(30) 31/12/2014 CN 201410856684.5; 15/01/2015 CN 201510020420.0
(51) H04N 9/64 (2006.01)
(54) MÉTODO E DISPOSITIVO DE AJUSTE DE COR
(71) XIAOMI INC. (CN)
(72) ANYU LIU, CHUANSHUN JI, GUOSHENG LI
(85) 02/05/2016
(86) PCT CN2015/093406 de 30/10/2015
(87) WO 2016/107268 de 07/07/2016
Publicação automática da admissibilidade da fase nacional depositado via PCT . Tratado de cooperação em matéria de Patentes, conforme Instrução Normativa nº 02, de 06/06/2017 publicada na RPI nº 2422, de 06/06/2017.

---

(21) BR 11 2016 009891-9 A2

Código 1.3 - Notificação - Fase Nacional - PCT
(22) 03/11/2014
(30) 01/11/2013 US 61/962,131
(51) H01M 2/02 (2006.01), H01M 2/30 (2006.01), H01R 9/00 (2006.01)
(54) MÉTODO PARA PROLONGAR A VIDA ÚTIL DE UMA BATERIA, LUVA DE BATERIA, E, CONJUNTO DE BATERIA

(71) BATTEROO, INC. (US)
(72) FARIBORZ FRANKIE ROOHPARVAR, FARZAN BOB ROOHPARVAR
(85) 02/05/2016
(86) PCT US2014/063715 de 03/11/2014
(87) WO 2015/066626 de 07/05/2015
Publicação automática da admissibilidade da fase nacional depositado via PCT . Tratado de cooperação em matéria de Patentes, conforme Instrução Normativa nº 02, de 06/06/2017 publicada na RPI nº 2422, de 06/06/2017.

---

(21) BR 11 2016 009895-1 A2

Código 1.3 - Notificação - Fase Nacional - PCT
(22) 09/10/2014
(30) 07/11/2013 US US14/074,387
(51) E02F 9/28 (2006.01)
(54) CONJUNTOS DE PROTEÇÃO DE REBORDO DE CAÇAMBA E ADAPTADORES DE REBORDO PARA OS MESMOS
(71) CATERPILLAR INC. (US)
(72) PHILLIP J. KUNZ
(85) 02/05/2016
(86) PCT US2014/059033 de 09/10/2014
(87) WO 2015/069400 de 14/05/2015
Publicação automática da admissibilidade da fase nacional depositado via PCT . Tratado de cooperação em matéria de Patentes, conforme Instrução Normativa nº 02, de 06/06/2017 publicada na RPI nº 2422, de 06/06/2017.

---

(21) BR 11 2016 009896-0 A2

Código 1.3 - Notificação - Fase Nacional - PCT
(22) 31/10/2014
(30) 01/11/2013 US 61/898.698
(51) A61Q 19/00 (2006.01), A61K 38/00 (2006.01)
(54) CORPOS DE INCLUSÃO PARA LIBERAÇÃO TRANSDÉRMICA DE AGENTES TERAPÊUTICOS E COSMÉTICOS
(71) SPHERIUM BIOMED S.L. (ES)
(72) LUIS RUIZ-AVILA, RAMON BOSSER ARTAL
(85) 02/05/2016
(86) PCT IB2014/003004 de 31/10/2014
(87) WO 2015/063613 de 07/05/2015
Publicação automática da admissibilidade da fase nacional depositado via PCT . Tratado de cooperação em matéria de Patentes, conforme Instrução Normativa nº 02, de 06/06/2017 publicada na RPI nº 2422, de 06/06/2017.

---

(21) BR 11 2016 009899-4 A2

Código 1.3 - Notificação - Fase Nacional - PCT
(22) 31/10/2014
(30) 01/11/2013 US 61/898,592
(51) B29C 39/02 (2006.01)
(54) ?SERINGA MOLDADA POR SOPRO PARA USO COM UM INJETOR?

(71) BAYER HEALTHCARE LLC (US)
(72) EDWARD J. RHINEHART, KEVIN P. COWAN, MARK TROCKI, BARRY L.TUCKER
(85) 02/05/2016
(86) PCT US2014/063477 de 31/10/2014
(87) WO 2015/066506 de 07/05/2015
Publicação automática da admissibilidade da fase nacional depositado via PCT . Tratado de cooperação em matéria de Patentes, conforme Instrução Normativa nº 02, de 06/06/2017 publicada na RPI nº 2422, de 06/06/2017.

---

(21) BR 11 2016 009901-0 A2

Código 1.3 - Notificação - Fase Nacional - PCT
(22) 03/11/2014
(30) 04/11/2013 US 61/899,866
(51) A61K 31/295 (2006.01)
(54) MÉTODO PARA REDUZIR A MORTALIDADE E A MORBIDADE, MÉTODO PARA REDUZIR A INCIDÊNCIA OU O RISCO DE EVENTOS CARDÍACOS ADVERSOS, MÉTODO PARA REDUZIR A INCIDÊNCIA OU O RISCO DE HOSPITALIZAÇÕES, MÉTODO PARA REDUZIR A INCIDÊNCIA OU O RISCO DE MORTE CARDÍACA SÚBITA, MÉTODO PARA TRATAR HIPERTROFIA VENTRICULAR ESQUERDA (HVE)
(71) KERYX BIOPHARMACEUTICALS, INC. (US)
(72) ENRIQUE PORADOSU, RON BENTSUR, JAMES F. OLIVIERO III
(85) 02/05/2016
(86) PCT US2014/063643 de 03/11/2014
(87) WO 2015/066593 de 07/05/2015
Publicação automática da admissibilidade da fase nacional depositado via PCT . Tratado de cooperação em matéria de Patentes, conforme Instrução Normativa nº 02, de 06/06/2017 publicada na RPI nº 2422, de 06/06/2017.

---

(21) BR 11 2016 009902-8 A2

Código 1.3 - Notificação - Fase Nacional - PCT
(22) 30/10/2014
(30) 04/11/2013 WO PCT/EP2013/072948
(51) A01N 25/00 (2006.01), A01N 43/16 (2006.01), A01N 65/00 (2009.01), A01M 1/10 (2006.01), A01M 1/20 (2006.01), A01P 7/04 (2006.01)
(54) COMPOSIÇÕES DE REPELENTES DE INSETOS E MÉTODOS DE USO
(71) WAGENINGEN UNIVERSITEIT (NL)
(72) WILLEM TAKKEN, JOSEPH JOHANNES ANTONIUS VAN LOON, LAURENCE J. ZWIEBEL, GREGORY M. PASK, RICHARD WOLFGANG MUKABANA
(85) 02/05/2016
(86) PCT EP2014/073399 de 30/10/2014
(87) WO 2015/063238 de 07/05/2015
Publicação automática da admissibilidade da fase nacional depositado via PCT . Tratado de cooperação em matéria de Patentes, conforme Instrução

Normativa nº 02, de 06/06/2017 publicada na RPI nº 2422, de 06/06/2017.

---

(21) BR 11 2016 009903-6 A2

Código 1.3 - Notificação - Fase Nacional - PCT
(22) 04/11/2014
(30) 05/11/2013 NO NO20131471
(51) C04B 22/08 (2006.01), C04B 28/02 (2006.01), C04B 40/00 (2006.01)
(54) ACELERADOR DE PEGA PARA UMA MISTURA DE ARGAMASSA SECA, PROCESSO PARA PRODUZIR TAL ACELERADOR DE PEGA, MISTURA DE ARGAMASSA SECA E PASTA DE ARGAMASSA
(71) YARA INTERNATIONAL ASA (NO)
(72) WOLFRAM FRANKE, ANNE METTE LANGHOLM, HILDE BREKKE DAHL THOMMESEN, BJØRN HELGE ENGESVEEN
(85) 02/05/2016
(86) PCT EP2014/073646 de 04/11/2014
(87) WO 2015/067588 de 14/05/2015
Publicação automática da admissibilidade da fase nacional depositado via PCT . Tratado de cooperação em matéria de Patentes, conforme Instrução Normativa nº 02, de 06/06/2017 publicada na RPI nº 2422, de 06/06/2017.

---

(21) BR 11 2016 009904-4 A2

Código 1.3 - Notificação - Fase Nacional - PCT
(22) 28/10/2014
(30) 31/10/2013 JP 2013-226820
(51) G06F 3/042 (2006.01), G06F 3/0346 (2013.01), G06F 3/041 (2006.01)
(54) DISPOSITIVO EMISSOR DE LUZ E SISTEMA DE EXIBIÇÃO DE IMAGEM
(71) SEIKO EPSON CORPORATION (JP)
(72) JUNYA HAYAKAWA, HIROSHI ABE
(85) 02/05/2016
(86) PCT JP2014/005453 de 28/10/2014
(87) WO 2015/064091 de 07/05/2015
Publicação automática da admissibilidade da fase nacional depositado via PCT . Tratado de cooperação em matéria de Patentes, conforme Instrução Normativa nº 02, de 06/06/2017 publicada na RPI nº 2422, de 06/06/2017.

---

(21) BR 11 2016 009907-9 A2

Código 1.3 - Notificação - Fase Nacional - PCT
(22) 11/11/2013
(51) E21B 49/10 (2006.01), G01N 21/17 (2006.01)
(54) MÉTODO E SISTEMA DE MEDIÇÃO
(71) HALLIBURTON ENERGY SERVICES, INC (US)
(72) DAVID L. PERKINS, CHRISTOPHER MICHAEL JONERS, MICHAEL T. PELLETIER
(85) 03/05/2016
(86) PCT US2013/069400 de 11/11/2013
(87) WO 2015/069290 de 14/05/2015
Publicação automática da admissibilidade da fase nacional depositado via

PCT . Tratado de cooperação em matéria de Patentes, conforme Instrução Normativa nº 02, de 06/06/2017 publicada na RPI nº 2422, de 06/06/2017.

---

(21) BR 11 2016 009908-7 A2

Código 1.3 - Notificação - Fase Nacional - PCT
(22) 09/12/2013
(51) C01B 31/06 (2006.01)
(54) MÉTODO DE REMOÇÃO DE UM METAL ALVO A PARTIR DE UM MATERIAL ULTRARRÍGIDO
(71) HALLIBURTON ENERGY SERVICES, INC (US)
(72) GARY E. WEAVER
(85) 03/05/2016
(86) PCT US2013/073868 de 09/12/2013
(87) WO 2015/088475 de 18/06/2015
Publicação automática da admissibilidade da fase nacional depositado via PCT . Tratado de cooperação em matéria de Patentes, conforme Instrução Normativa nº 02, de 06/06/2017 publicada na RPI nº 2422, de 06/06/2017.

---

(21) BR 11 2016 009909-5 A2

Código 1.3 - Notificação - Fase Nacional - PCT
(22) 08/10/2014
(30) 04/11/2013 IT CA2013U000013
(51) E04H 12/22 (2006.01), A45B 23/00 (2006.01)
(54) ITEM SERRILHADO, ALAVANCA COM BOTÃO GIRATÓRIO, FENDAS NA HASTE E LUVA
(71) LUCIANO ALBERTO CAVASINO (IT)
(72) LUCIANO ALBERTO CAVASINO
(85) 03/05/2016
(86) PCT IT2014/000265 de 08/10/2014
(87) WO 2015/063803 de 07/05/2015
Publicação automática da admissibilidade da fase nacional depositado via PCT . Tratado de cooperação em matéria de Patentes, conforme Instrução Normativa nº 02, de 06/06/2017 publicada na RPI nº 2422, de 06/06/2017.

---

(21) BR 11 2016 009910-9 A2

Código 1.3 - Notificação - Fase Nacional - PCT
(22) 13/12/2013
(51) E21B 23/00 (2006.01)
(54) COMPOSIÇÃO DE FUNDO PARA USO NUMA OPERAÇÃO DE REVESTIMENTO DURANTE A PERFURAÇÃO E MÉTODO PARA REALIZAR UMA OPERAÇÃO DE REVESTIMENTO DURANTE A PERFURAÇÃO
(71) HALLIBURTON ENERGY SERVICES, INC (US)
(72) ANKIT PUROHIT, ANAND BHAGWAT KEDARE, BHARGAV GAJJI, SANJAY SAWANT
(85) 03/05/2016
(86) PCT US2013/075027 de 13/12/2013
(87) WO 2015/088558 de 18/06/2015

Publicação automática da admissibilidade da fase nacional depositado via PCT . Tratado de cooperação em matéria de Patentes, conforme Instrução Normativa nº 02, de 06/06/2017 publicada na RPI nº 2422, de 06/06/2017.

---

(21) BR 11 2016 009911-7 A2

Código 1.3 - Notificação - Fase Nacional - PCT
(22) 31/12/2013
(51) G01V 3/26 (2006.01), G01R 33/02 (2006.01), G01V 3/40 (2006.01)
(54) SENSOR DE CAMPO MAGNÉTICO E MÉTODO PARA MEDIR UM CAMPO MAGNÉTICO
(71) HALLIBURTON ENERGY SERVICES, INC (US)
(72) LI GAO, DAVID L. PERKINS, MICHAEL T. PELLETIER
(85) 03/05/2016
(86) PCT US2013/078484 de 31/12/2013
(87) WO 2015/102616 de 09/07/2015
Publicação automática da admissibilidade da fase nacional depositado via PCT . Tratado de cooperação em matéria de Patentes, conforme Instrução Normativa nº 02, de 06/06/2017 publicada na RPI nº 2422, de 06/06/2017.

---

(21) BR 11 2016 009913-3 A2

Código 1.3 - Notificação - Fase Nacional - PCT
(22) 08/12/2014
(30) 10/12/2013 US 61/963,624
(51) B65D 75/60 (2006.01), B65D 75/62 (2006.01), B65D 81/34 (2006.01)
(54) EMBALAGEM PARA O ACONDICIONAMENTO DE UM PRODUTO ALIMENTÍCIO, E MÉTODO PARA FORMAR UMA EMBALAGEM PARA O ACONDICIONAMENTO DE UM PRODUTO ALIMENTÍCIO
(71) GRAPHIC PACKAGING INTERNATIONAL, INC. (US)
(72) JOSEPH C. WALSH
(85) 03/05/2016
(86) PCT US2014/069041 de 08/12/2014
(87) WO 2015/088955 de 18/06/2015
Publicação automática da admissibilidade da fase nacional depositado via PCT . Tratado de cooperação em matéria de Patentes, conforme Instrução Normativa nº 02, de 06/06/2017 publicada na RPI nº 2422, de 06/06/2017.

---

(21) BR 11 2016 009914-1 A2

Código 1.3 - Notificação - Fase Nacional - PCT
(22) 24/09/2014
(30) 04/11/2013 US 61/899,678; 20/06/2014 US 62/015,162
(51) C02F 1/48 (2006.01), C02F 1/72 (2006.01)
(54) SISTEMAS E MÉTODOS DE TRATAMENTO DE ÁGUA DE AQUICULTURA
(71) AARDVARK IP HOLDING, LLC (US)
(72) DAVID KOLSTAD (FALECIDO), DAVID SUNSHINE
(85) 03/05/2016
(86) PCT US2014/057213 de 24/09/2014

(87) WO 2015/065622 de 07/05/2015
Publicação automática da admissibilidade da fase nacional depositado via PCT . Tratado de cooperação em matéria de Patentes, conforme Instrução Normativa nº 02, de 06/06/2017 publicada na RPI nº 2422, de 06/06/2017.

---

(21) BR 11 2016 009915-0 A2

Código 1.3 - Notificação - Fase Nacional - PCT
(22) 07/11/2014
(30) 07/11/2013 EP 13191871.6; 07/11/2013 EP 13191876.5
(51) B22D 11/00 (2006.01), B22D 41/50 (2006.01)
(54) BOCAL SUBMERSO PARA MOLDAR AÇO E INSTALAÇÃO DE MOLDAGEM PARA MOLDAR VIGAS DE METAL
(71) VESUVIUS CRUCIBLE COMPANY (US)
(72) JOHAN RICHAUD, MARTIN KREIERHOFF, CHRISTIAN WARMERS
(85) 03/05/2016
(86) PCT EP2014/074008 de 07/11/2014
(87) WO 2015/067735 de 14/05/2015
Publicação automática da admissibilidade da fase nacional depositado via PCT . Tratado de cooperação em matéria de Patentes, conforme Instrução Normativa nº 02, de 06/06/2017 publicada na RPI nº 2422, de 06/06/2017.

---

(21) BR 11 2016 009916-8 A2

Código 1.3 - Notificação - Fase Nacional - PCT
(22) 24/11/2014
(30) 25/11/2013 US 14/088,959
(51) E21B 7/20 (2006.01), E21B 19/02 (2006.01)
(54) APARELHO DE INJETOR E MÉTODO
(71) HALLIBURTON ENERGY SERVICES, INC. (US)
(72) RICHARD J. HAMPSON, JOHN WILLIAM FOUBISTER, IAN DAVID CORNEY
(85) 03/05/2016
(86) PCT US2014/067027 de 24/11/2014
(87) WO 2015/077678 de 28/05/2015
Publicação automática da admissibilidade da fase nacional depositado via PCT . Tratado de cooperação em matéria de Patentes, conforme Instrução Normativa nº 02, de 06/06/2017 publicada na RPI nº 2422, de 06/06/2017.

---

(21) BR 11 2016 009920-6 A2

Código 1.3 - Notificação - Fase Nacional - PCT
(22) 25/03/2014
(51) G01N 11/16 (2006.01)
(54) MÉTODO, PROGRAMA DE COMPUTADOR ARMAZENADO EM UMA MÍDIA DE ARMAZENAMENTO LEGÍVEL POR COMPUTADOR NÃO TRANSITÓRIA E APARELHO
(71) HALLIBURTON ENERGY SERVICES, INC (US)
(72) JAMES MASINO, LI GAO
(85) 03/05/2016

(86) PCT US2014/031745 de 25/03/2014
(87) WO 2015/147803 de 01/10/2015
Publicação automática da admissibilidade da fase nacional depositado via PCT . Tratado de cooperação em matéria de Patentes, conforme Instrução Normativa nº 02, de 06/06/2017 publicada na RPI nº 2422, de 06/06/2017.

---

(21) BR 11 2016 009923-0 A2

Código 1.3 - Notificação - Fase Nacional - PCT
(22) 04/11/2014
(30) 06/11/2013 US 61/900,617
(51) G06K 7/14 (2006.01), G06K 19/06 (2006.01)
(54) MÉTODO DISPOSITIVO, PROGRAMA E PRODUTO PARA CODIFICAR INFORMAÇÃO EM UM CÓDIGO DE BARRAS BIDIMENSIONAL
(71) SICPA HOLDING S.A. (CH)
(72) MILAN VASIC
(85) 03/05/2016
(86) PCT EP2014/073670 de 04/11/2014
(87) WO 2015/067592 de 14/05/2015
Publicação automática da admissibilidade da fase nacional depositado via PCT . Tratado de cooperação em matéria de Patentes, conforme Instrução Normativa nº 02, de 06/06/2017 publicada na RPI nº 2422, de 06/06/2017.

---

(21) BR 11 2016 009924-9 A2

Código 1.3 - Notificação - Fase Nacional - PCT
(22) 05/11/2014
(30) 06/11/2013 EP 13191726.2
(51) B26B 19/38 (2006.01), B26B 21/40 (2006.01)
(54) SISTEMA PARA TRATAMENTO DE UMA PARTE DE UM CORPO A SER TRATADA, E, MÉTODO DE TRATAMENTO DE UMA PARTE DE UM CORPO A SER TRATADA MEDIANTE O USO DE UM DISPOSITIVO DE TRATAMENTO
(71) KONINKLIJKE PHILIPS N.V. (NL)
(72) ROBERT GODLIEB, HARRY BROERS, ARNOLDUS WERNER JOHANNES OOMEN
(85) 03/05/2016
(86) PCT EP2014/073767 de 05/11/2014
(87) WO 2015/067634 de 14/05/2015
Publicação automática da admissibilidade da fase nacional depositado via PCT . Tratado de cooperação em matéria de Patentes, conforme Instrução Normativa nº 02, de 06/06/2017 publicada na RPI nº 2422, de 06/06/2017.

---

(21) BR 11 2016 009925-7 A2

Código 1.3 - Notificação - Fase Nacional - PCT
(22) 04/11/2014
(30) 06/11/2013 SE 1351311-4
(51) C02F 1/48 (2006.01), B63J 4/00 (2006.01), C02F 11/04 (2006.01), C12P 5/02 (2006.01)
(54) MÉTODO E SISTEMA PARA O TRATAMENTO DE PELO MENOS UMA

FASE, SÓLIDA E/OU LÍQUIDA, DE UM FLUXO LÍQUIDO BOMBEÁVEL; E USO DE UM SISTEMA
(71) ARC AROMA PURE AB (SE)
(72) PÄR H HENRIKSSON
(85) 03/05/2016
(86) PCT SE2014/051300 de 04/11/2014
(87) WO 2015/069175 de 14/05/2015
Publicação automática da admissibilidade da fase nacional depositado via PCT . Tratado de cooperação em matéria de Patentes, conforme Instrução Normativa nº 02, de 06/06/2017 publicada na RPI nº 2422, de 06/06/2017.

---

(21) BR 11 2016 009926-5 A2

Código 1.3 - Notificação - Fase Nacional - PCT
(22) 27/12/2013
(51) E21B 47/0224 (2012.01), E21B 47/13 (2012.01), G01V 3/18 (2006.01)
(54) MÉTODO PARA VARIAÇÃO ENTRE UM POÇO ALVO E UM POÇO DE VARIAÇÃO, SISTEMA, APARELHO E APARELHO TRANSMISSOR
(71) HALLIBURTON ENERGY SERVICES, INC (US)
(72) PAUL F. RODNEY
(85) 03/05/2016
(86) PCT US2013/078107 de 27/12/2013
(87) WO 2015/099785 de 02/07/2015
Publicação automática da admissibilidade da fase nacional depositado via PCT . Tratado de cooperação em matéria de Patentes, conforme Instrução Normativa nº 02, de 06/06/2017 publicada na RPI nº 2422, de 06/06/2017.

---

(21) BR 11 2016 009928-1 A2

Código 1.3 - Notificação - Fase Nacional - PCT
(22) 27/12/2013
(51) E21B 47/01 (2006.01), E21B 47/16 (2006.01)
(54) SISTEMA E MÉTODO PARA VARIAÇÃO ENTRE UM POÇO DE VARIAÇÃO E UM POÇO ALVO
(71) HALLIBURTON ENERGY SERVICES, INC (US)
(72) BURKAY DONDERICI
(85) 03/05/2016
(86) PCT US2013/078120 de 27/12/2013
(87) WO 2015/099790 de 02/07/2015
Publicação automática da admissibilidade da fase nacional depositado via PCT . Tratado de cooperação em matéria de Patentes, conforme Instrução Normativa nº 02, de 06/06/2017 publicada na RPI nº 2422, de 06/06/2017.

---

(21) BR 11 2016 009929-0 A2

Código 1.3 - Notificação - Fase Nacional - PCT
(22) 10/11/2014
(30) 14/11/2013 EP 13005366.3
(51) C11B 3/00 (2006.01), C11B 3/10 (2006.01), C11B 3/12 (2006.01), C11B 3/14 (2006.01)

(54) REMOÇÃO DE COMPONENTES INDESEJÁVEIS DE PROPANOL
(71) CARGILL, INCORPORATED (US)
(72) FALK BRÜSE
(85) 03/05/2016
(86) PCT US2014/064773 de 10/11/2014
(87) WO 2015/073359 de 21/05/2015
Publicação automática da admissibilidade da fase nacional depositado via PCT . Tratado de cooperação em matéria de Patentes, conforme Instrução Normativa nº 02, de 06/06/2017 publicada na RPI nº 2422, de 06/06/2017.

---

(21) BR 11 2016 009930-3 A2

Código 1.3 - Notificação - Fase Nacional - PCT
(22) 06/11/2014
(30) 08/11/2013 FR 1360974
(51) C22B 3/42 (2006.01), C22B 60/02 (2006.01), B01J 20/00 (2006.01)
(54) USO DE UM MATERIAL HÍBRIDO ORGÂNICO-INORGÂNICO E PROCESSO DE RECUPERAÇÃO DO URÂNIO
(71) COMMISSARIAT A L'ENERGIE ATOMIQUE ET AUX ENERGIES ALTERNATIVES (FR)
(72) AGNÈS GRANDJEAN, FRÉDÉRIC CUER
(85) 03/05/2016
(86) PCT EP2014/073913 de 06/11/2014
(87) WO 2015/067689 de 14/05/2015
Publicação automática da admissibilidade da fase nacional depositado via PCT . Tratado de cooperação em matéria de Patentes, conforme Instrução Normativa nº 02, de 06/06/2017 publicada na RPI nº 2422, de 06/06/2017.

---

(21) BR 11 2016 009931-1 A2

Código 1.3 - Notificação - Fase Nacional - PCT
(22) 07/11/2014
(30) 08/11/2013 US 61/901,631
(51) A61K 36/752 (2006.01), A61K 36/77 (2006.01), A61K 36/8962 (2006.01), A61K 36/00 (2006.01), A61K 36/185 (2006.01), A61P 35/00 (2006.01)
(54) MÉTODO PARA O CUIDADO DO CÂNCER E TRATAMENTO DE COMORBIDADES DO CÂNCER
(71) LEGACY HEALTHCARE LTD (MT)
(72) SAAD HARTI, JIAWEI LIU
(85) 03/05/2016
(86) PCT EP2014/074048 de 07/11/2014
(87) WO 2015/067759 de 14/05/2015
Publicação automática da admissibilidade da fase nacional depositado via PCT . Tratado de cooperação em matéria de Patentes, conforme Instrução Normativa nº 02, de 06/06/2017 publicada na RPI nº 2422, de 06/06/2017.

---

(21) BR 11 2016 009932-0 A2

Código 1.3 - Notificação - Fase Nacional - PCT
(22) 03/11/2014

(30) 22/11/2013 IT FI2013A000283
(51) F04D 17/12 (2006.01), F04D 25/06 (2006.01), F04D 29/058 (2006.01)
(54) COMPRESSOR DE MOTOR SEM EIXO
(71) NUOVO PIGNONE SRL (IT)
(72) SERGIO PALOMBA, DANTE TOMMASO RUBINO
(85) 03/05/2016
(86) PCT EP2014/073598 de 03/11/2014
(87) WO 2015/074855 de 28/05/2015
Publicação automática da admissibilidade da fase nacional depositado via PCT . Tratado de cooperação em matéria de Patentes, conforme Instrução Normativa nº 02, de 06/06/2017 publicada na RPI nº 2422, de 06/06/2017.

---

(21) BR 11 2016 009935-4 A2

Código 1.3 - Notificação - Fase Nacional - PCT
(22) 31/10/2014
(30) 07/11/2013 DK PA 2013 70651
(51) A61F 5/451 (2006.01)
(54) SACO DE RECOLHA DE URINA, E, MÉTODO PARA ESVAZIAR UM SACO DE RECOLHA DE URINA
(71) COLOPLAST A/S (DK)
(72) LARS OLAV SCHERTIGER
(85) 03/05/2016
(86) PCT DK2014/050357 de 31/10/2014
(87) WO 2015/067270 de 14/05/2015
Publicação automática da admissibilidade da fase nacional depositado via PCT . Tratado de cooperação em matéria de Patentes, conforme Instrução Normativa nº 02, de 06/06/2017 publicada na RPI nº 2422, de 06/06/2017.

---

(21) BR 11 2016 009938-9 A2

Código 1.3 - Notificação - Fase Nacional - PCT
(22) 19/11/2014
(30) 19/11/2013 US 61/906334; 25/11/2013 US 61/908647; 31/03/2014 US 61/973161; 27/08/2014 US 62/042747
(51) G06F 3/041 (2006.01), G06F 3/0488 (2013.01)
(54) MÉTODOS DE GERAÇÃO DE DADOS DE TINTA E DE DESENHO PARA RENDERIZAÇÃO DE DADOS DE IMAGEM
(71) WACOM CO., LTD. (JP)
(72) PLAMEN PETKOV, BRANIMIR ANGELOV, STEFAN YOTOV, HEIDI WANG, BORIANA MLADENOVA
(85) 03/05/2016
(86) PCT JP2014/005832 de 19/11/2014
(87) WO 2015/075932 de 28/05/2015
Publicação automática da admissibilidade da fase nacional depositado via PCT . Tratado de cooperação em matéria de Patentes, conforme Instrução Normativa nº 02, de 06/06/2017 publicada na RPI nº 2422, de 06/06/2017.

(21) BR 11 2016 009942-7 A2

Código 1.3 - Notificação - Fase Nacional - PCT
(22) 03/11/2014
(30) 04/11/2013 US 61/899,748; 14/11/2013 US 61/904,326
(51) A47K 10/36 (2006.01)
(54) DISPENSADORES DE PAPEL TOALHA, MÉTODOS DE DISPENSAR UMA TOALHA, DE MANUTENÇÃO, DE MONITORAMENTO E OPERAÇÃO, DE IDENTIFICAR UM ATOLAMENTO DE PAPEL, PARA DETERMINAR UM TEMPO DE DISTRIBUIÇÃO PARA UM MOTOR, DE CALIBRAÇÃO DE UM SENSOR DE PAPEL E DE CONFIGURAÇÃO DO INTERVALO DE DETECÇÃO DE UM SENSOR DE MÃO DE UM DISPENSADOR
(71) WAUSAU PAPER TOWEL & TISSUE, LLC (US)
(72) KEN CARPER, ADAM ELLIOTT, MARK HENSON, DANIEL JAMES KNIGHT, STEVEN ROY STREICHER
(85) 03/05/2016
(86) PCT US2014/063741 de 03/11/2014
(87) WO 2015/066644 de 07/05/2015
Publicação automática da admissibilidade da fase nacional depositado via PCT . Tratado de cooperação em matéria de Patentes, conforme Instrução Normativa nº 02, de 06/06/2017 publicada na RPI nº 2422, de 06/06/2017.

---

(21) BR 11 2016 009943-5 A2

Código 1.3 - Notificação - Fase Nacional - PCT
(22) 02/02/2015
(30) 19/02/2014 EP 14155716.5
(51) F04D 29/12 (2006.01)
(54) MÁQUINA ROTATIVA E PROCESSO PARA A TROCA DE CALOR EM UMA MÁQUINA ROTATIVA
(71) SULZER MANAGEMENT AG (CH)
(72) SIMON GASSMANN, BENEDIKT TROTTMANN, MARCELO INFORSATI, THOMAS FELIX
(85) 03/05/2016
(86) PCT EP2015/052089 de 02/02/2015
(87) WO 2015/124414 de 27/08/2015
Publicação automática da admissibilidade da fase nacional depositado via PCT . Tratado de cooperação em matéria de Patentes, conforme Instrução Normativa nº 02, de 06/06/2017 publicada na RPI nº 2422, de 06/06/2017.

---

(21) BR 11 2016 009945-1 A2

Código 1.3 - Notificação - Fase Nacional - PCT
(22) 11/11/2014
(30) 13/11/2013 NL 2011793; 23/07/2014 NL 2013242
(51) A22C 21/00 (2006.01)
(54) SISTEMA E MÉTODO PARA REMOÇÃO DE PELE DE PRODUTOS DEPENADOS DE SOBRECOXA OU PARTE INFERIOR DA COXA DE AVES DOMÉSTICAS, E, DISPOSITIVO DE CARROSSEL DE REMOÇÃO DE PELE
(71) MAREL STORK POULTRY PROCESSING B.V. (NL)

(72) JAN WILLEM BOS, ERIK HENDRIKUS WERNER PETERS, MAURICE EDUARDUS THEODORUS VAN ESBROECK, PASCAL PETER ANDRÉ VAN KEMPEN
(85) 03/05/2016
(86) PCT NL2014/050779 de 11/11/2014
(87) WO 2015/072851 de 21/05/2015
Publicação automática da admissibilidade da fase nacional depositado via PCT . Tratado de cooperação em matéria de Patentes, conforme Instrução Normativa nº 02, de 06/06/2017 publicada na RPI nº 2422, de 06/06/2017.

---

(21) BR 11 2016 009946-0 A2

Código 1.3 - Notificação - Fase Nacional - PCT
(22) 19/11/2014
(30) 19/11/2013 US 61/906334; 25/11/2013 US 61/908647; 31/03/2014 US 61/973161; 27/08/2014 US 62/042747
(51) G06F 3/041 (2006.01), G06F 3/0488 (2013.01)
(54) MÉTODOS PARA GERAÇÃO DE DADOS DE TINTA DE IMPRESSÃO, RENDERIZAÇÃO DE UM OBJETO DE TRAÇO DOS DADOS DE TINTA DE IMPRESSÃO, E, MANIPULAÇÃO DE DADOS DE TINTA DE IMPRESSÃO
(71) WACOM CO., LTD. (JP)
(72) BRANIMIR ANGELOV, PLAMEN PETKOV
(85) 03/05/2016
(86) PCT JP2014/005830 de 19/11/2014
(87) WO 2015/075930 de 28/05/2015
Publicação automática da admissibilidade da fase nacional depositado via PCT . Tratado de cooperação em matéria de Patentes, conforme Instrução Normativa nº 02, de 06/06/2017 publicada na RPI nº 2422, de 06/06/2017.

---

(21) BR 11 2016 009949-4 A2

Código 1.3 - Notificação - Fase Nacional - PCT
(22) 30/10/2014
(30) 05/11/2013 US 61/899,903
(51) C07D 401/14 (2006.01), C07D 401/12 (2006.01), C07D 213/40 (2006.01), A61K 31/4402 (2006.01), A61K 31/4439 (2006.01), A61P 25/24 (2006.01)
(54) COMPOSTO, COMPOSIÇÃO FARMACÊUTICA, USO DE UM COMPOSTO, E, MÉTODO PARA TRATAMENTO DE DEPRESSÃO, DOR E SÍNDROME DE RETT, IDEAÇÃO SUICIDA, DISTÚRBIO BIPOLAR, DISTÚRBIO COMPULSIVO OBSESSIVO, ENVENENAMENTO POR GÁS SARINA OU ESTADO EPILÉPTICO
(71) ASTRAZENECA AB (SE)
(72) GUNNAR NORDVALL, KATHARINA HÖGDIN, PER JONAS MALMBORG, ANNIKA KERS, DIRK WEIGELT, PETER BERNSTEIN, MICHAEL QUIRK, BALESTRA MICHAEL
(85) 03/05/2016
(86) PCT GB2014/053236 de 30/10/2014
(87) WO 2015/067923 de 14/05/2015

Publicação automática da admissibilidade da fase nacional depositado via PCT . Tratado de cooperação em matéria de Patentes, conforme Instrução Normativa nº 02, de 06/06/2017 publicada na RPI nº 2422, de 06/06/2017.

---

(21) BR 11 2016 009951-6 A2

Código 1.3 - Notificação - Fase Nacional - PCT
(22) 03/11/2014
(30) 04/11/2013 EP 13191395.6
(51) G01N 21/85 (2006.01), B07C 5/342 (2006.01)
(54) APARELHO PARA INSPECIONAR UM FLUXO DE MATÉRIA; SISTEMAS COMPREENDENDO UM PRIMEIRO APARELHO E UM SEGUNDO APARELHO; E SISTEMAS COMPREENDENDO O APARELHO
(71) TOMRA SORTING NV (BE)
(72) HARTMUT HARBECK, DIRK BALTHASAR
(85) 03/05/2016
(86) PCT EP2014/073578 de 03/11/2014
(87) WO 2015/063300 de 07/05/2015
Publicação automática da admissibilidade da fase nacional depositado via PCT . Tratado de cooperação em matéria de Patentes, conforme Instrução Normativa nº 02, de 06/06/2017 publicada na RPI nº 2422, de 06/06/2017.

---

(21) BR 11 2016 009952-4 A2

Código 1.3 - Notificação - Fase Nacional - PCT
(22) 03/12/2013
(51) G01V 3/26 (2006.01), G01V 13/00 (2006.01)
(54) FERRAMENTA OU SENSOR DE PERFILAGEM, SISTEMA DE PERFILAGEM DURANTE PERFURAÇÃO (LWD) E SISTEMA DE CABO DE AÇO
(71) HALLIBURTON ENERGY SERVICES, INC (US)
(72) RICHARD TENG THUAN KHOO, ADAN HERNANDEZ HERRERA
(85) 03/05/2016
(86) PCT US2013/072817 de 03/12/2013
(87) WO 2015/084326 de 11/06/2015
Publicação automática da admissibilidade da fase nacional depositado via PCT . Tratado de cooperação em matéria de Patentes, conforme Instrução Normativa nº 02, de 06/06/2017 publicada na RPI nº 2422, de 06/06/2017.

---

(21) BR 11 2016 009958-3 A2

Código 1.3 - Notificação - Fase Nacional - PCT
(22) 05/11/2014
(30) 06/11/2013 US 61/900,590
(51) C12M 1/24 (2006.01), G01N 35/08 (2006.01)
(54) DISPOSITIVOS MICROFLUÍDICOS E MÉTODOS PARA SUA PRODUÇÃO E UTILIZAÇÃO
(71) BECTON, DICKINSON AND COMPANY (US)
(72) SCOTT JOSEPH BORNHEIMER, JEFFREY SUGARMAN, WEI HUANG, EDWARD MICHAEL GOLDBERG, MING TAN

(85) 03/05/2016
(86) PCT US2014/064159 de 05/11/2014
(87) WO 2015/069789 de 14/05/2015
Publicação automática da admissibilidade da fase nacional depositado via PCT . Tratado de cooperação em matéria de Patentes, conforme Instrução Normativa nº 02, de 06/06/2017 publicada na RPI nº 2422, de 06/06/2017.

---

(21) BR 11 2016 009960-5 A2

Código 1.3 - Notificação - Fase Nacional - PCT
(22) 13/11/2014
(30) 14/11/2013 EP 13192842.6
(51) B66B 11/08 (2006.01), B66B 7/10 (2006.01), B66B 11/00 (2006.01)
(54) UNIDADE DE CONTROLE DO ELEVADOR
(71) INVENTIO AG (CH)
(72) JOSEF HUSMANN
(85) 03/05/2016
(86) PCT EP2014/074547 de 13/11/2014
(87) WO 2015/071384 de 21/05/2015
Publicação automática da admissibilidade da fase nacional depositado via PCT . Tratado de cooperação em matéria de Patentes, conforme Instrução Normativa nº 02, de 06/06/2017 publicada na RPI nº 2422, de 06/06/2017.

---

(21) BR 11 2016 009961-3 A2

Código 1.3 - Notificação - Fase Nacional - PCT
(22) 14/11/2014
(30) 15/11/2013 EP 13193057.0
(51) A61K 31/702 (2006.01), A23L 1/29 (2006.01), A23L 1/30 (2006.01), A61K 35/74 (2006.01), A61P 1/00 (2006.01)
(54) COMPOSIÇÕES PARA USO NA PREVENÇÃO OU TRATAMENTO DE ENTEROCOLITE NECROSANTE EM BEBÊS E CRIANÇAS PEQUENAS
(71) NESTEC S.A. (CH)
(72) PER TORP SANGILD
(85) 03/05/2016
(86) PCT EP2014/074580 de 14/11/2014
(87) WO 2015/071402 de 21/05/2015
Publicação automática da admissibilidade da fase nacional depositado via PCT . Tratado de cooperação em matéria de Patentes, conforme Instrução Normativa nº 02, de 06/06/2017 publicada na RPI nº 2422, de 06/06/2017.

---

(21) BR 11 2016 009966-4 A2

Código 1.3 - Notificação - Fase Nacional - PCT
(22) 04/11/2014
(30) 06/11/2013 US 61/900,797
(51) A61L 2/18 (2006.01), A01N 33/12 (2006.01), C11D 1/62 (2006.01), C11D 3/48 (2006.01), C11D 17/04 (2006.01), A01N 47/44 (2006.01)
(54) COMPOSIÇÃO DE DESINFECÇÃO E LENÇOS COM TEMPO DE CONTATO REDUZIDO

(71) LONZA INC. (US)
(72) ANDREW COLURCIELLO, DAVID KOEHL
(85) 03/05/2016
(86) PCT US2014/063917 de 04/11/2014
(87) WO 2015/069655 de 14/05/2015
Publicação automática da admissibilidade da fase nacional depositado via PCT . Tratado de cooperação em matéria de Patentes, conforme Instrução Normativa nº 02, de 06/06/2017 publicada na RPI nº 2422, de 06/06/2017.

---

(21) BR 11 2016 009967-2 A2

Código 1.3 - Notificação - Fase Nacional - PCT
(22) 04/11/2014
(30) 05/11/2013 US 61/900,240
(51) A61K 31/055 (2006.01), A61K 31/08 (2006.01), A61P 3/10 (2006.01)
(54) COMPOSTOS PARA O TRATAMENTO DE DIABETES E DOENÇA COMPLICAÇÕES DECORRENTES DA MESMA.
(71) BEN-GURION UNIVERSITY OF THE NEGEV RESEARCH AND DEVELOPMENT AUTHORITY (IL)
(72) ESTHER PRIEL
(85) 03/05/2016
(86) PCT IL2014/050959 de 04/11/2014
(87) WO 2015/068156 de 14/05/2015
Publicação automática da admissibilidade da fase nacional depositado via PCT . Tratado de cooperação em matéria de Patentes, conforme Instrução Normativa nº 02, de 06/06/2017 publicada na RPI nº 2422, de 06/06/2017.

---

(21) BR 11 2016 009969-9 A2

Código 1.3 - Notificação - Fase Nacional - PCT
(22) 13/11/2014
(30) 15/11/2013 ES P201331664
(51) B65C 1/02 (2006.01), B65C 9/18 (2006.01)
(54) MÁQUINA DE ROTULAGEM.
(71) ALBENIZ ETIQUETAJE INDUSTRIAL, S.L (ES)
(72) EDUARDO ALBENIZ GARCÍA-FALCES, JOSU LORENTE RODA
(85) 03/05/2016
(86) PCT ES2014/070839 de 13/11/2014
(87) WO 2015/071519 de 21/05/2015
Publicação automática da admissibilidade da fase nacional depositado via PCT . Tratado de cooperação em matéria de Patentes, conforme Instrução Normativa nº 02, de 06/06/2017 publicada na RPI nº 2422, de 06/06/2017.

---

(21) BR 11 2016 009970-2 A2

Código 1.3 - Notificação - Fase Nacional - PCT
(22) 22/08/2014
(30) 05/11/2013 KR 10-2013-0133444
(51) B05B 1/18 (2006.01)
(54) DISPOSITIVO DE INJEÇÃO DE FLUIDO DE LONGA DISTÂNCIA.

(71) JANG WOO LEE (KR)
(72) JANG WOO LEE
(85) 03/05/2016
(86) PCT KR2014/007824 de 22/08/2014
(87) WO 2015/068942 de 14/05/2015
Publicação automática da admissibilidade da fase nacional depositado via PCT . Tratado de cooperação em matéria de Patentes, conforme Instrução Normativa nº 02, de 06/06/2017 publicada na RPI nº 2422, de 06/06/2017.

---

(21) BR 11 2016 009971-0 A2

Código 1.3 - Notificação - Fase Nacional - PCT
(22) 04/11/2014
(30) 05/11/2013 JP 2013-229661; 30/09/2014 JP 2014-201206
(51) C04B 28/02 (2006.01), C04B 16/02 (2006.01), C04B 16/06 (2006.01), C04B 40/02 (2006.01)
(54) PLACA MOLDADA INORGÂNICA HIDRÁULICA CARBONATADA REFORÇADA COM FIBRAS E MÉTODO PARA PRODUÇÃO DA MESMA
(71) KURARAY CO., LTD. (JP) , DENKA COMPANY LIMITED (JP)
(72) YOSHINORI HITOMI, SHINYA INADA, YOSHIHIRO IWASAKI, HIROAKI NORITAKE, SABURO HADA, MINORU MORIOKA, TAKAYUKI HIGUCHI, MAKOTO SHOJI, KATSUAKI IRIUCHIJIMA
(85) 03/05/2016
(86) PCT JP2014/079278 de 04/11/2014
(87) WO 2015/068704 de 14/05/2015
Publicação automática da admissibilidade da fase nacional depositado via PCT . Tratado de cooperação em matéria de Patentes, conforme Instrução Normativa nº 02, de 06/06/2017 publicada na RPI nº 2422, de 06/06/2017.

---

(21) BR 11 2016 009972-9 A2

Código 1.3 - Notificação - Fase Nacional - PCT
(22) 03/11/2014
(30) 06/11/2013 US 61/900,547
(51) C07D 401/14 (2006.01), C07D 213/81 (2006.01), C07D 401/04 (2006.01), C07D 401/12 (2006.01), C07D 405/04 (2006.01), C07D 409/04 (2006.01), C07D 413/04 (2006.01), C07D 417/04 (2006.01), C07D 417/12 (2006.01), A61K 31/4427 (2006.01), A61K 31/4436 (2006.01), A61P 25/28 (2006.01)
(54) DERIVADOS DE PIRIDINA SUBSTITUÍDA ÚTEIS COMO INIBIDORES DE GSK-3
(71) BRISTOL-MYERS SQUIBB COMPANY (US)
(72) GUANGLIN LUO, LING CHEN, GENE M. DUBOWCHIK, SWANEE E. JACUTIN-PORTE, PRASANNA SIVAPRAKASAM, JOHN E. MACOR
(85) 03/05/2016
(86) PCT US2014/063666 de 03/11/2014
(87) WO 2015/069593 de 14/05/2015
Publicação automática da admissibilidade da fase nacional depositado via PCT . Tratado de cooperação em matéria de Patentes, conforme Instrução

Normativa nº 02, de 06/06/2017 publicada na RPI nº 2422, de 06/06/2017.

---

(21) BR 11 2016 009973-7 A2

Código 1.3 - Notificação - Fase Nacional - PCT
(22) 06/11/2014
(30) 07/11/2013 EP 13191909.4
(51) F28F 3/04 (2006.01), F28D 9/00 (2006.01)
(54) CHAPA PARA TROCA DE CALOR OU TRANSFERÊNCIA DE MASSA ENTRE FLUXOS DE FLUIDO, UM DISPOSITIVO COMPREENDENDO TAL CHAPA, E UM MÉTODO DE PRODUÇÃO DA CHAPA
(71) AIR TO AIR SWEDEN AB (SE)
(72) JOHAN SIVERKLEV
(85) 03/05/2016
(86) PCT SE2014/051315 de 06/11/2014
(87) WO 2015/069178 de 14/05/2015
Publicação automática da admissibilidade da fase nacional depositado via PCT . Tratado de cooperação em matéria de Patentes, conforme Instrução Normativa nº 02, de 06/06/2017 publicada na RPI nº 2422, de 06/06/2017.

---

(21) BR 11 2016 009974-5 A2

Código 1.3 - Notificação - Fase Nacional - PCT
(22) 24/10/2014
(30) 06/11/2013 JP 2013-230385
(51) G03B 11/04 (2006.01), G03B 17/02 (2006.01), H04N 5/225 (2006.01), H04N 7/15 (2006.01)
(54) DISPOSITIVO DE FORMAÇÃO DE IMAGEM
(71) RICOH COMPANY, LTD. (JP)
(72) TAKAHIRO HIRAMATSU
(85) 03/05/2016
(86) PCT JP2014/078321 de 24/10/2014
(87) WO 2015/068591 de 14/05/2015
Publicação automática da admissibilidade da fase nacional depositado via PCT . Tratado de cooperação em matéria de Patentes, conforme Instrução Normativa nº 02, de 06/06/2017 publicada na RPI nº 2422, de 06/06/2017.

---

(21) BR 11 2016 009977-0 A2

Código 1.3 - Notificação - Fase Nacional - PCT
(22) 30/10/2014
(30) 05/11/2013 EP 13191608.2
(51) A01N 25/02 (2006.01), A01P 3/00 (2006.01)
(54) COMPOSIÇÃO AQUOSA, MÉTODOS PARA CONTROLAR FUNGOS FITOPATOGÊNICOS E/OU CRESCIMENTO DE PLANTAS INDESEJÁVEIS E/OU INFESTAÇÃO DE INSETOS OU ÁCAROS INDESEJÁVEIS E/OU PARA REGULAR O CRESCIMENTO DE PLANTAS, PARA TRATAMENTO DE PLANTAS E PARA PRODUÇÃO DE UMA COMPOSIÇÃO, E, USO DE UMA AMIDA DE ÁCIDO CARBOXÍLICO
(71) BASF SE (DE)

(72) KRISTIN TIEFENSEE, INGO FLEUTE-SCHLACHTER, ALEXANDER KÜNKEL, GABRIELE STEFFEN
(85) 03/05/2016
(86) PCT EP2014/073368 de 30/10/2014
(87) WO 2015/067524 de 14/05/2015
Publicação automática da admissibilidade da fase nacional depositado via PCT . Tratado de cooperação em matéria de Patentes, conforme Instrução Normativa nº 02, de 06/06/2017 publicada na RPI nº 2422, de 06/06/2017.

---

(21) BR 11 2016 009980-0 A2

Código 1.3 - Notificação - Fase Nacional - PCT
(22) 04/11/2014
(30) 04/11/2013 DE 10 2013 018 426.6
(51) A61F 2/90 (2013.01), A61F 2/954 (2013.01), A61F 2/958 (2013.01)
(54) STENT COMPREENDENDO UM ELEMENTO DE RETENÇÃO
(71) BENTLEY INNOMED GMBH (DE)
(72) KLAUS KASPAR
(85) 03/05/2016
(86) PCT EP2014/073635 de 04/11/2014
(87) WO 2015/063312 de 07/05/2015
Publicação automática da admissibilidade da fase nacional depositado via PCT . Tratado de cooperação em matéria de Patentes, conforme Instrução Normativa nº 02, de 06/06/2017 publicada na RPI nº 2422, de 06/06/2017.

---

(21) BR 11 2016 009981-8 A2

Código 1.3 - Notificação - Fase Nacional - PCT
(22) 24/09/2015
(30) 01/07/2015 CN 201510379727.X
(51) G06F 9/48 (2006.01)
(54) MÉTODO E DISPOSITIVO PARA DESPERTAR UMA UNIDADE MICROCONTROLADORA MCU
(71) XIAOMI INC. (CN)
(72) DEGUO MENG, YI DING, ENXING HOU
(85) 03/05/2016
(86) PCT CN2015/090609 de 24/09/2015
(87) WO 2017/000401 de 05/01/2017
Publicação automática da admissibilidade da fase nacional depositado via PCT . Tratado de cooperação em matéria de Patentes, conforme Instrução Normativa nº 02, de 06/06/2017 publicada na RPI nº 2422, de 06/06/2017.

---

(21) BR 11 2016 009982-6 A2

Código 1.3 - Notificação - Fase Nacional - PCT
(22) 04/11/2014
(30) 04/11/2013 SE 1300686-1
(51) B21D 39/03 (2006.01)
(54) FERRAMENTA PARA FAZER LIGAÇÃO DO TIPO DO REBITE
(71) BOLLHOFF ATTEXOR SA (CH)

(72) OLIVIER DUBUGNON, JEAN-CLAUDE FAIVRE
(85) 03/05/2016
(86) PCT EP2014/073718 de 04/11/2014
(87) WO 2015/063333 de 07/05/2015
Publicação automática da admissibilidade da fase nacional depositado via PCT . Tratado de cooperação em matéria de Patentes, conforme Instrução Normativa nº 02, de 06/06/2017 publicada na RPI nº 2422, de 06/06/2017.

---

(21) BR 11 2016 009984-2 A2

Código 1.3 - Notificação - Fase Nacional - PCT
(22) 04/11/2014
(30) 04/11/2013 US 61/899,624; 13/05/2014 US 14/276,856
(51) H02J 7/04 (2006.01)
(54) CARREGAMENTO DE BATERIA INTELIGENTE BASEADO EM CONTEXTO
(71) QUALCOMM INCORPORATED (US)
(72) ABID HUSSAIN, HUGH O'DONOGHUE, PETER CHARLES WHALE, WILLIAM KEVIN MORKAN, SHADI HAWAWINI
(85) 03/05/2016
(86) PCT EP2014/073740 de 04/11/2014
(87) WO 2015/063340 de 07/05/2015
Publicação automática da admissibilidade da fase nacional depositado via PCT . Tratado de cooperação em matéria de Patentes, conforme Instrução Normativa nº 02, de 06/06/2017 publicada na RPI nº 2422, de 06/06/2017.

---

(21) BR 11 2016 009985-0 A2

Código 1.3 - Notificação - Fase Nacional - PCT
(22) 01/10/2014
(30) 04/11/2013 US 61/899,666; 30/09/2014 US 14/502,848
(51) H04L 5/00 (2006.01), H04L 1/18 (2006.01), H04L 27/00 (2006.01)
(54) GERENCIAMENTO DE SOFT BUFFER
(71) QUALCOMM INCORPORATED (US)
(72) WANSHI CHEN, PETER GAAL, TAO LUO, HAO XU, DURGA PRASAD MALLADI, NAGA BHUSHAN, TINGFANG JI
(85) 03/05/2016
(86) PCT US2014/058604 de 01/10/2014
(87) WO 2015/065640 de 07/05/2015
Publicação automática da admissibilidade da fase nacional depositado via PCT . Tratado de cooperação em matéria de Patentes, conforme Instrução Normativa nº 02, de 06/06/2017 publicada na RPI nº 2422, de 06/06/2017.

---

(21) BR 11 2016 009986-9 A2

Código 1.3 - Notificação - Fase Nacional - PCT
(22) 07/11/2014
(30) 07/11/2013 DE 10 2013 018 642.0
(51) A61L 15/18 (2006.01), A61F 13/00 (2006.01), A61L 15/42 (2006.01), A61L 15/44 (2006.01)

(54) ?EMPLASTRO MÉDICO?
(71) BSN MEDICAL GMBH (DE)
(72) CHRISTOPH V. SUSCHEK
(85) 03/05/2016
(86) PCT EP2014/074029 de 07/11/2014
(87) WO 2015/067746 de 14/05/2015
Publicação automática da admissibilidade da fase nacional depositado via PCT . Tratado de cooperação em matéria de Patentes, conforme Instrução Normativa nº 02, de 06/06/2017 publicada na RPI nº 2422, de 06/06/2017.

---

(21) BR 11 2016 009987-7 A2

Código 1.3 - Notificação - Fase Nacional - PCT
(22) 04/11/2014
(30) 04/11/2013 US 61/899,878; 03/11/2014 US 14/531,969
(51) H04L 1/00 (2006.01), H04L 1/16 (2006.01), H04L 1/18 (2006.01)
(54) DEFINIÇÃO DE TIPOS DE SONDAR-PS NDP DIFERENTES
(71) QUALCOMM INCORPORATED (US)
(72) ALFRED ASTERJADHI
(85) 03/05/2016
(86) PCT US2014/063829 de 04/11/2014
(87) WO 2015/066680 de 07/05/2015
Publicação automática da admissibilidade da fase nacional depositado via PCT . Tratado de cooperação em matéria de Patentes, conforme Instrução Normativa nº 02, de 06/06/2017 publicada na RPI nº 2422, de 06/06/2017.

---

(21) BR 11 2016 009988-5 A2

Código 1.3 - Notificação - Fase Nacional - PCT
(22) 04/11/2014
(30) 04/11/2013 EP 13191336.0; 28/03/2014 EP 14162238.1
(51) B29C 45/73 (2006.01)
(54) MÉTODO PARA MOLDAR POR INJEÇÃO PARTES PLÁSTICAS, MOLDE DE INJEÇÃO, MÁQUINA DE MOLDAGEM POR INJEÇÃO PARA MOLDAR POR INJEÇÃO PARTES PLÁSTICAS E PARTE PLÁSTICA MOLDADA
(71) PLASTIC UNBOUND LTD. (AE)
(72) OLOF FRANKSSON, ROBERT AXELSSON
(85) 03/05/2016
(86) PCT EP2014/073688 de 04/11/2014
(87) WO 2015/063321 de 07/05/2015
Publicação automática da admissibilidade da fase nacional depositado via PCT . Tratado de cooperação em matéria de Patentes, conforme Instrução Normativa nº 02, de 06/06/2017 publicada na RPI nº 2422, de 06/06/2017.

---

(21) BR 11 2016 009989-3 A2

Código 1.3 - Notificação - Fase Nacional - PCT
(22) 03/11/2014
(30) 04/11/2013 US 61/899,791; 30/09/2014 US 14/503,233
(51) H04W 56/00 (2009.01)

(54) MÉTODOS E SISTEMAS PARA GERENCIAMENTO DE RELÓGIO DE DISPOSITIVO MÓVEL
(71) QUALCOMM INCORPORATED (US)
(72) DOMINIC GERARD FARMER, JIE WU, WILLIAM JAMES MORRISON, TONG LIN, KRISHNARANJAN S. RAO
(85) 03/05/2016
(86) PCT US2014/063756 de 03/11/2014
(87) WO 2015/066653 de 07/05/2015
Publicação automática da admissibilidade da fase nacional depositado via PCT . Tratado de cooperação em matéria de Patentes, conforme Instrução Normativa nº 02, de 06/06/2017 publicada na RPI nº 2422, de 06/06/2017.

---

(21) BR 11 2016 009990-7 A2

Código 1.3 - Notificação - Fase Nacional - PCT
(22) 04/11/2014
(30) 04/11/2013 EP 13191336.0; 28/03/2014 EP 14162238.1
(51) B29C 45/73 (2006.01)
(54) MOLDE PARA INJEÇÃO, FERRAMENTA DE MOLDAGEM POR INJEÇÃO QUE COMPREENDE O MOLDE PARA INJEÇÃO, MÉTODOS DE SEUS USOS E OBJETOS OBTIDOS
(71) PLASTIC UNBOUND LTD. (AE)
(72) OLOF FRANKSSON, ROBERT AXELSSON
(85) 03/05/2016
(86) PCT EP2014/073707 de 04/11/2014
(87) WO 2015/063327 de 07/05/2015
Publicação automática da admissibilidade da fase nacional depositado via PCT . Tratado de cooperação em matéria de Patentes, conforme Instrução Normativa nº 02, de 06/06/2017 publicada na RPI nº 2422, de 06/06/2017.

---

(21) BR 11 2016 009994-0 A2

Código 1.3 - Notificação - Fase Nacional - PCT
(22) 04/11/2014
(30) 04/11/2013 US 61/899,876; 03/11/2014 US 14/531,907
(51) H04W 28/06 (2009.01)
(54) PARÂMETROS DE CLASSIFICADOR DE ELEMENTO DE CLASSIFICAÇÃO DE TRÁFEGO
(71) QUALCOMM INCORPORATED (US)
(72) ALFRED ASTERJADHI, AMIN JAFARIAN
(85) 03/05/2016
(86) PCT US2014/063815 de 04/11/2014
(87) WO 2015/066677 de 07/05/2015
Publicação automática da admissibilidade da fase nacional depositado via PCT . Tratado de cooperação em matéria de Patentes, conforme Instrução Normativa nº 02, de 06/06/2017 publicada na RPI nº 2422, de 06/06/2017.

---

(21) BR 11 2016 009996-6 A2

Código 1.3 - Notificação - Fase Nacional - PCT

(22) 04/11/2013
(51) H01L 31/048 (2006.01), B32B 27/08 (2006.01), C09K 11/06 (2006.01)
(54) PELÍCULAS MULTICAMADAS ENCAPSULANTES CONVERSORAS DESCENDENTES E DISPOSITIVOS ELETRÔNICOS INCLUINDO AS MESMAS
(71) DOW GLOBAL TECHNOLOGIES LLC (US) , ROHM AND HAAS COMPANY (US)
(72) JOHN A. NAUMOVITZ, HONGYU CHEN, YAN HUANG, ADA YU ZHANG, ZHI XU
(85) 03/05/2016
(86) PCT CN2013/086510 de 04/11/2013
(87) WO 2015/062108 de 07/05/2015
Publicação automática da admissibilidade da fase nacional depositado via PCT . Tratado de cooperação em matéria de Patentes, conforme Instrução Normativa nº 02, de 06/06/2017 publicada na RPI nº 2422, de 06/06/2017.

---

(21) BR 11 2016 009997-4 A2

Código 1.3 - Notificação - Fase Nacional - PCT
(22) 03/11/2014
(30) 04/11/2013 US 61/899,826
(51) A61K 39/00 (2006.01), A61K 9/14 (2006.01), A61P 37/06 (2006.01), C07K 14/74 (2006.01), C12N 5/0781 (2010.01), C12N 5/0783 (2010.01)
(54) PROCESSOS E COMPOSIÇÕES PARA IMUNOTERAPIA PROLONGADA
(71) UTI LIMITED PARTNERSHIP (CA)
(72) PEDRO SANTAMARIA
(85) 03/05/2016
(86) PCT IB2014/003014 de 03/11/2014
(87) WO 2015/063616 de 07/05/2015
Publicação automática da admissibilidade da fase nacional depositado via PCT . Tratado de cooperação em matéria de Patentes, conforme Instrução Normativa nº 02, de 06/06/2017 publicada na RPI nº 2422, de 06/06/2017.

---

(21) BR 11 2016 009998-2 A2

Código 1.3 - Notificação - Fase Nacional - PCT
(22) 28/10/2014
(30) 04/11/2013 EP 13191374.1
(51) C08G 18/48 (2006.01), C08G 18/66 (2006.01), C08G 18/75 (2006.01), C08G 18/08 (2006.01), C08G 18/22 (2006.01), C08G 18/24 (2006.01), C09D 175/04 (2006.01)
(54) POLIURETANO TERMOPLÁSTICO, PROCESSO PARA PRODUZIR UM POLIURETANO TERMOPLÁSTICO E USO DE UM POLIURETANO TERMOPLÁSTICO
(71) BASF SE (DE)
(72) FRANK PRISSOK, SEBASTIAN HARTWIG, STEFAN BOKERN, JULIA LIESE
(85) 03/05/2016

(86) PCT EP2014/073078 de 28/10/2014
(87) WO 2015/063062 de 07/05/2015
Publicação automática da admissibilidade da fase nacional depositado via PCT . Tratado de cooperação em matéria de Patentes, conforme Instrução Normativa nº 02, de 06/06/2017 publicada na RPI nº 2422, de 06/06/2017.

---

(21) BR 11 2016 009999-0 A2

Código 1.3 - Notificação - Fase Nacional - PCT
(22) 25/09/2014
(30) 06/11/2013 US 14/072,833
(51) A61L 2/03 (2006.01), A61L 2/238 (2006.01), A61L 2/232 (2006.01)
(54) RETENÇÃO E REMOÇÃO CONTROLADAS DE BIOMATERIAIS E MICRÓBIOS
(71) KIMBERLY-CLARK WORLDWIDE, INC. (US)
(72) JOSE K. ABRAHAM, KAIYUAN YANG, DAVID W. KOENIG, JOSEPH R. FELDKAMP
(85) 03/05/2016
(86) PCT IB2014/064831 de 25/09/2014
(87) WO 2015/068063 de 14/05/2015
Publicação automática da admissibilidade da fase nacional depositado via PCT . Tratado de cooperação em matéria de Patentes, conforme Instrução Normativa nº 02, de 06/06/2017 publicada na RPI nº 2422, de 06/06/2017.

---

(21) BR 11 2016 010002-6 A2

Código 1.3 - Notificação - Fase Nacional - PCT
(22) 17/11/2014
(30) 18/11/2013 US 61/905,374
(51) C08G 59/24 (2006.01), C08G 63/91 (2006.01)
(54) POLIÉSTER TERMINADO EM EPÓXI
(71) ROHM AND HAAS COMPANY (US)
(72) JOSEPH J. ZUPANCIC, AMIRA A. MARINE, DAVID E. VIETTI
(85) 03/05/2016
(86) PCT US2014/065940 de 17/11/2014
(87) WO 2015/073965 de 21/05/2015
Publicação automática da admissibilidade da fase nacional depositado via PCT . Tratado de cooperação em matéria de Patentes, conforme Instrução Normativa nº 02, de 06/06/2017 publicada na RPI nº 2422, de 06/06/2017.

---

(21) BR 11 2016 010004-2 A2

Código 1.3 - Notificação - Fase Nacional - PCT
(22) 17/11/2014
(30) 18/11/2013 US 61/905,376
(51) C08G 59/24 (2006.01), C08G 59/50 (2006.01), C08G 63/91 (2006.01)
(54) COMPOSIÇÃO ADESIVA
(71) ROHM AND HAAS COMPANY (US)
(72) JOSEPH J. ZUPANCIC, AMIRA A. MARINE, DAVID E. VIETTI
(85) 03/05/2016

(86) PCT US2014/065931 de 17/11/2014
(87) WO 2015/073961 de 21/05/2015
Publicação automática da admissibilidade da fase nacional depositado via PCT . Tratado de cooperação em matéria de Patentes, conforme Instrução Normativa nº 02, de 06/06/2017 publicada na RPI nº 2422, de 06/06/2017.

---

(21) BR 11 2016 010005-0 A2

Código 1.3 - Notificação - Fase Nacional - PCT
(22) 13/11/2014
(30) 15/11/2013 US 61/904,789
(51) B01F 5/06 (2006.01), B29B 7/32 (2006.01)
(54) GERADORES DE SUPERFÍCIE INTERFACIAL E MÉTODOS DE FABRICAÇÃO DOS MESMOS
(71) DOW GLOBAL TECHNOLOGIES LLC (US)
(72) CHRISTOPHER J. SILER, JOSEPH DOOLEY, JEFFERY D. ZAWISZA, PATRICK CHANG DONG LEE, DANIEL S. WOODMAN
(85) 03/05/2016
(86) PCT US2014/065429 de 13/11/2014
(87) WO 2015/073657 de 21/05/2015
Publicação automática da admissibilidade da fase nacional depositado via PCT . Tratado de cooperação em matéria de Patentes, conforme Instrução Normativa nº 02, de 06/06/2017 publicada na RPI nº 2422, de 06/06/2017.

---

(21) BR 11 2016 010010-7 A2

Código 1.3 - Notificação - Fase Nacional - PCT
(22) 04/11/2014
(30) 05/11/2013 US 14/071,795
(51) A61B 18/20 (2006.01), A61B 18/14 (2006.01), A61B 18/00 (2006.01), A61B 18/18 (2006.01)
(54) ENERGIA ÓTICA PULSADA E GALVÂNICA COMBINADA PARA DEPILAÇÃO
(71) HOME SKINOVATIONS LTD. (IL)
(72) BENZION LEVI, MOSHE MIZRAHY
(85) 04/05/2016
(86) PCT US2014/063762 de 04/11/2014
(87) WO 2015/069603 de 14/05/2015
Publicação automática da admissibilidade da fase nacional depositado via PCT . Tratado de cooperação em matéria de Patentes, conforme Instrução Normativa nº 02, de 06/06/2017 publicada na RPI nº 2422, de 06/06/2017.

---

(21) BR 11 2016 010015-8 A2

Código 1.3 - Notificação - Fase Nacional - PCT
(22) 07/11/2014
(30) 08/11/2013 NL 2011768
(51) A01C 1/00 (2006.01), A23L 3/3436 (2006.01), B65D 81/26 (2006.01)
(54) MÉTODO PARA MELHORAR A CAPACIDADE DE ARMAZENAMENTO DE SEMENTES, ACONDICIONAMENTO DE SEMENTES, E, USO DE

ABSORVEDORES DE OXIGÊNIO
(71) RIJK ZWAAN ZAADTEELT EN ZAADHANDEL B.V. (NL)
(72) ERIC ROLAND COPPOOLSE
(85) 04/05/2016
(86) PCT EP2014/074081 de 07/11/2014
(87) WO 2015/067774 de 14/05/2015
Publicação automática da admissibilidade da fase nacional depositado via PCT . Tratado de cooperação em matéria de Patentes, conforme Instrução Normativa nº 02, de 06/06/2017 publicada na RPI nº 2422, de 06/06/2017.

---

(21) BR 11 2016 010016-6 A2

Código 1.3 - Notificação - Fase Nacional - PCT
(22) 23/06/2014
(30) 11/04/2014 CN 201410143343.3; 11/04/2014 CN 201420173152.7
(51) A61B 5/153 (2006.01)
(54) AGULHA DE COLETA DE SANGUE DE SEGURANÇA
(71) SHANGHAI JINTA MEDICAL CO.LTD (CN)
(72) CHUNYUAN MAO
(85) 04/05/2016
(86) PCT CN2014/080490 de 23/06/2014
(87) WO 2015/154336 de 15/10/2015
Publicação automática da admissibilidade da fase nacional depositado via PCT . Tratado de cooperação em matéria de Patentes, conforme Instrução Normativa nº 02, de 06/06/2017 publicada na RPI nº 2422, de 06/06/2017.

---

(21) BR 11 2016 010018-2 A2

Código 1.3 - Notificação - Fase Nacional - PCT
(22) 29/10/2014
(30) 05/11/2013 DE 10 2013 018 564.5
(51) F16K 37/00 (2006.01), G01D 5/20 (2006.01)
(54) DISPOSITIVO DE CONTROLE DE VÁLVULA E VÁLVULA DE PROCESSO
(71) GEA TUCHENHAGEN GMBH (DE)
(72) BERND PORATH, MARTIN GESIKIEWICZ, HEIKO STENDER
(85) 04/05/2016
(86) PCT EP2014/002897 de 29/10/2014
(87) WO 2015/067354 de 14/05/2015
Publicação automática da admissibilidade da fase nacional depositado via PCT . Tratado de cooperação em matéria de Patentes, conforme Instrução Normativa nº 02, de 06/06/2017 publicada na RPI nº 2422, de 06/06/2017.

---

(21) BR 11 2016 010019-0 A2

Código 1.3 - Notificação - Fase Nacional - PCT
(22) 07/11/2014
(30) 07/11/2013 EP 13191871.6; 07/11/2013 EP 13191876.5
(51) B22D 11/00 (2006.01), B22D 41/50 (2006.01)
(54) BOCAL SUBMERSO PARA MOLDAR AÇO E INSTALAÇÃO DE MOLDAGEM PARA MOLDAR VIGAS DE METAL

(71) VESUVIUS CRUCIBLE COMPANY (US)
(72) JOHAN RICHAUD, MARTIN KREIERHOFF, CHRISTIAN WARMERS
(85) 04/05/2016
(86) PCT EP2014/074006 de 07/11/2014
(87) WO 2015/067733 de 14/05/2015
Publicação automática da admissibilidade da fase nacional depositado via PCT . Tratado de cooperação em matéria de Patentes, conforme Instrução Normativa nº 02, de 06/06/2017 publicada na RPI nº 2422, de 06/06/2017.

---

(21) BR 11 2016 010021-2 A2

Código 1.3 - Notificação - Fase Nacional - PCT
(22) 08/11/2013
(51) B26B 21/40 (2006.01)
(54) CABEÇA DE LÂMINA DE BARBEAR E LÂMINA DE BARBEAR A ÚMIDO
(71) BIC-VIOLEX SA (GR)
(72) IOANNIS BOZIKIS, ATHANASIA KONTOVAIOU
(85) 04/05/2016
(86) PCT EP2013/073432 de 08/11/2013
(87) WO 2015/067321 de 14/05/2015
Publicação automática da admissibilidade da fase nacional depositado via PCT . Tratado de cooperação em matéria de Patentes, conforme Instrução Normativa nº 02, de 06/06/2017 publicada na RPI nº 2422, de 06/06/2017.

---

(21) BR 11 2016 010022-0 A2

Código 1.3 - Notificação - Fase Nacional - PCT
(22) 12/11/2013
(51) B65D 75/32 (2006.01), B65D 75/36 (2006.01)
(54) ACESSÓRIO DE HIGIENE ORAL EMBALADO E MÉTODO DE ABERTURA DO MESMO
(71) COLGATE-PALMOLIVE COMPANY (US)
(72) CLARK BOW, ALAN SORRENTINO
(85) 04/05/2016
(86) PCT US2013/069601 de 12/11/2013
(87) WO 2015/072965 de 21/05/2015
Publicação automática da admissibilidade da fase nacional depositado via PCT . Tratado de cooperação em matéria de Patentes, conforme Instrução Normativa nº 02, de 06/06/2017 publicada na RPI nº 2422, de 06/06/2017.

---

(21) BR 11 2016 010023-9 A2

Código 1.3 - Notificação - Fase Nacional - PCT
(22) 03/11/2014
(30) 05/11/2013 DE 1020131121276
(51) H05B 33/08 (2006.01)
(54) ARRANJO DE SINAL MULTICOLORIDO, MÉTODO PARA DEFINIR MODOS OPERACIONAIS DE UM ARRANJO DE SINAL MULTICOLORIDO E SISTEMA COMPREENDENDO UM ARRANJO DE SINAL MULTICOLORIDO
(71) EATON ELECTRICAL IP GMBH & CO. KG (DE)

(72) GEORG REIDT
(85) 04/05/2016
(86) PCT EP2014/073602 de 03/11/2014
(87) WO 2015/067566 de 14/05/2015
Publicação automática da admissibilidade da fase nacional depositado via PCT . Tratado de cooperação em matéria de Patentes, conforme Instrução Normativa nº 02, de 06/06/2017 publicada na RPI nº 2422, de 06/06/2017.

---

(21) BR 11 2016 010026-3 A2

Código 1.3 - Notificação - Fase Nacional - PCT
(22) 05/11/2014
(30) 05/11/2013 EP 13191610.8; 15/08/2014 EP 14181149.7
(51) C07D 231/12 (2006.01), A01N 43/56 (2006.01), A01N 43/72 (2006.01), C07D 261/08 (2006.01), A01P 7/00 (2006.01), C07D 401/04 (2006.01), C07D 403/04 (2006.01), C07D 207/337 (2006.01), A01N 43/80 (2006.01)
(54) NOVOS COMPOSTOS PARA O CONTROLE DE ARTRÓPODES
(71) BAYER CROPSCIENCE AKTIENGESELLSCHAFT (DE)
(72) WERNER HALLENBACH, HANS-GEORG SCHWARZ, KERSTIN ILG, ULRICH GÖRGENS, JOHANNES KÖBBERLING, ANDREAS TURBERG, NIELS BÖHNKE, MICHAEL MAUE, ROBERT VELTEN, TOBIAS HARSCHNECK, JULIA JOHANNA HAHN, SEBASTIAN HORSTMANN
(85) 04/05/2016
(86) PCT EP2014/073795 de 05/11/2014
(87) WO 2015/067647 de 14/05/2015
Publicação automática da admissibilidade da fase nacional depositado via PCT . Tratado de cooperação em matéria de Patentes, conforme Instrução Normativa nº 02, de 06/06/2017 publicada na RPI nº 2422, de 06/06/2017.

---

(21) BR 11 2016 010036-0 A2

Código 1.3 - Notificação - Fase Nacional - PCT
(22) 27/11/2013
(51) G01V 1/00 (2006.01)
(54) MÉTODO PARA A CLASSIFICAÇÃO DE ATRIBUTOS SÍSMICOS, MEIO DE ARMAZENAMENTO LEGÍVEL POR COMPUTADOR E SISTEMA
(71) LANDMARK GRAPHICS CORPORATION (US)
(72) NAM X. NGUYEN, EUGENE C. HEIRICHS, JOCELYN CHAN
(85) 04/05/2016
(86) PCT US2013/072332 de 27/11/2013
(87) WO 2015/080739 de 04/06/2015
Publicação automática da admissibilidade da fase nacional depositado via PCT . Tratado de cooperação em matéria de Patentes, conforme Instrução Normativa nº 02, de 06/06/2017 publicada na RPI nº 2422, de 06/06/2017.

---

(21) BR 11 2016 010037-9 A2

Código 1.3 - Notificação - Fase Nacional - PCT
(22) 03/11/2014
(30) 11/11/2013 US 14/076,715

(51) H04L 29/08 (2006.01), H04L 12/26 (2006.01), H04L 29/14 (2006.01)
(54) RECUPERAÇÃO DE DESASTRE GEODISTRIBUÍDA PARA APLICATIVOS EM NUVEM INTERATIVOS
(71) MICROSOFT TECHNOLOGY LICENSING, LLC (US)
(72) AMAN KANSAL, SRIRAM GOVINDAN
(85) 04/05/2016
(86) PCT US2014/063614 de 03/11/2014
(87) WO 2015/069584 de 14/05/2015
Publicação automática da admissibilidade da fase nacional depositado via PCT . Tratado de cooperação em matéria de Patentes, conforme Instrução Normativa nº 02, de 06/06/2017 publicada na RPI nº 2422, de 06/06/2017.

---

(21) BR 11 2016 010038-7 A2

Código 1.3 - Notificação - Fase Nacional - PCT
(22) 18/12/2013
(51) E21B 10/46 (2006.01), E21B 10/43 (2006.01), B24D 3/10 (2006.01)
(54) BROCA DE PERFURAÇÃO PARA OPERAÇÕES DE PERFURAÇÃO SUBTERRÂNEA, MÉTODO PARA DETERMINAR A COLOCAÇÃO DE UMA PLURALIDADE DE CORTADORES SECUNDÁRIOS EM UMA BROCA DE PERFURAÇÃO E SISTEMA PARA DETERMINAR A COLOCAÇÃO DE UMA PLURALIDADE DE CORTADORES SECUNDÁRIOS EM UMA BROCA DE PERFURAÇÃO
(71) HALLIBURTON ENERGY SERVICES, INC (US)
(72) SETH GARRETT ANDERLE, ROBERT W. ARFELE
(85) 04/05/2016
(86) PCT US2013/076091 de 18/12/2013
(87) WO 2015/094221 de 25/06/2015
Publicação automática da admissibilidade da fase nacional depositado via PCT . Tratado de cooperação em matéria de Patentes, conforme Instrução Normativa nº 02, de 06/06/2017 publicada na RPI nº 2422, de 06/06/2017.

---

(21) BR 11 2016 010039-5 A2

Código 1.3 - Notificação - Fase Nacional - PCT
(22) 03/11/2014
(30) 04/11/2013 US 61/899,695; 05/11/2013 US 61/900,198; 31/10/2014 US 14/530,412
(51) G05B 19/042 (2006.01)
(54) ?SISTEMA E MÉTODO PARA SELEÇÃO DE PARÂMETROS DE SOLDAGEM?
(71) ILLINOIS TOOL WORKS INC (US)
(72) BRUCE PATRICK ALBRECHT
(85) 04/05/2016
(86) PCT US2014/063642 de 03/11/2014
(87) WO 2015/066592 de 07/05/2015
Publicação automática da admissibilidade da fase nacional depositado via PCT . Tratado de cooperação em matéria de Patentes, conforme Instrução

Normativa nº 02, de 06/06/2017 publicada na RPI nº 2422, de 06/06/2017.

---

(21) BR 11 2016 010040-9 A2

Código 1.3 - Notificação - Fase Nacional - PCT
(22) 10/11/2014
(30) 12/11/2013 US 14/078,461
(51) G06F 3/14 (2006.01)
(54) AGREGAR E APRESENTAR INFORMAÇÕES SOBRE O EVENTO
(71) MICROSOFT TECHNOLOGY LICENSING, LLC (US)
(72) MELISSA N. LIM, TYLER N. JENSEN, SHAWN CALLEGARI, JARED J. FREW, TERRI L. CHUDZIK, ASHISH GUPTA, RENLE XIA, ALICE JANE BRUSH, JOSEPH A. SCHRADER
(85) 04/05/2016
(86) PCT US2014/064715 de 10/11/2014
(87) WO 2015/073338 de 21/05/2015
Publicação automática da admissibilidade da fase nacional depositado via PCT . Tratado de cooperação em matéria de Patentes, conforme Instrução Normativa nº 02, de 06/06/2017 publicada na RPI nº 2422, de 06/06/2017.

---

(21) BR 11 2016 010041-7 A2

Código 1.3 - Notificação - Fase Nacional - PCT
(22) 05/11/2014
(30) 08/11/2013 JP 2013-232571; 23/06/2014 JP 2014-128562
(51) C07D 401/14 (2006.01), C07D 413/14 (2006.01), A61K 31/4155 (2006.01), C07D 401/04 (2006.01), C07D 403/14 (2006.01), C07D 409/14 (2006.01), C07D 417/14 (2006.01), C07D 487/04 (2006.01), C07D 487/10 (2006.01), A61P 37/00 (2006.01)
(54) COMPOSTO, MEDICAMENTO, MÉTODOS PARA INIBIR QUINASE 4 ASSOCIADA AO RECEPTOR INTERLEUCINA 1, PROFILAXIA OU TRATAMENTO DE DOENÇA AUTOIMUNE E/OU DOENÇA INFLAMATÓRIA, ESCLEROSE MÚLTIPLA, LÚPUS ERITEMATOSO SISTÊMICO, GOTA OU FEBRE DO FENO, E, USO DO COMPOSTO OU SAL
(71) TAKEDA PHARMACEUTICAL COMPANY LIMITED (JP)
(72) MASATO YOSHIDA, KAZUAKI TAKAMI, YUSUKE TOMINARI, ZENYU SHIOKAWA, AKITO SHIBUYA, YUSUKE SASAKI, TONY GIBSON, TERUFUMI TAKAGI
(85) 04/05/2016
(86) PCT JP2014/080005 de 05/11/2014
(87) WO 2015/068856 de 14/05/2015
Publicação automática da admissibilidade da fase nacional depositado via PCT . Tratado de cooperação em matéria de Patentes, conforme Instrução Normativa nº 02, de 06/06/2017 publicada na RPI nº 2422, de 06/06/2017.

---

(21) BR 11 2016 010042-5 A2

Código 1.3 - Notificação - Fase Nacional - PCT
(22) 11/11/2013
(51) H01B 7/282 (2006.01)

(54) MÉTODO PARA FABRICAÇÃO DE UM CABO DE ENERGIA, E, CABO DE ENERGIA
(71) PRYSMIAN S.P.A. (IT)
(72) GABRIELE PEREGO, PAOLO LIBOI
(85) 04/05/2016
(86) PCT EP2013/073483 de 11/11/2013
(87) WO 2015/067323 de 14/05/2015
Publicação automática da admissibilidade da fase nacional depositado via PCT . Tratado de cooperação em matéria de Patentes, conforme Instrução Normativa nº 02, de 06/06/2017 publicada na RPI nº 2422, de 06/06/2017.

---

(21) BR 11 2016 010043-3 A2

Código 1.3 - Notificação - Fase Nacional - PCT
(22) 11/11/2014
(30) 11/11/2013 US 61/902,476
(51) B60C 23/10 (2006.01)
(54) UNIÃO ROTATIVA PARA SISTEMA PARA ENCHER PNEUS
(71) EQUALAIRE SYSTEMS, INC. (US)
(72) MARK KEVIN HENNIG, JAMES RAYMOND SNIDER
(85) 04/05/2016
(86) PCT US2014/065006 de 11/11/2014
(87) WO 2015/070214 de 14/05/2015
Publicação automática da admissibilidade da fase nacional depositado via PCT . Tratado de cooperação em matéria de Patentes, conforme Instrução Normativa nº 02, de 06/06/2017 publicada na RPI nº 2422, de 06/06/2017.

---

(21) BR 11 2016 010047-6 A2

Código 1.3 - Notificação - Fase Nacional - PCT
(22) 21/10/2014
(30) 07/11/2013 EP 13192037.3
(51) C08G 59/16 (2006.01), C08G 59/18 (2006.01), C09D 163/00 (2006.01)
(54) RESINA AGLUTINANTE, ADUTO DE EPÓXIDO-AMINA PLASTIFICADO, MISTURA, REVESTIMENTO BÁSICO, E, MÉTODO DE USO DO REVESTIMENTO BÁSICO
(71) ALLNEX AUSTRIA GMBH (AT)
(72) ROLAND FEOLA
(85) 04/05/2016
(86) PCT EP2014/072540 de 21/10/2014
(87) WO 2015/067463 de 14/05/2015
Publicação automática da admissibilidade da fase nacional depositado via PCT . Tratado de cooperação em matéria de Patentes, conforme Instrução Normativa nº 02, de 06/06/2017 publicada na RPI nº 2422, de 06/06/2017.

---

(21) BR 11 2016 010048-4 A2

Código 1.3 - Notificação - Fase Nacional - PCT
(22) 10/11/2014
(30) 09/12/2013 JP 2013-253872

(51) C08L 23/00 (2006.01), B05D 7/02 (2006.01), C08K 5/134 (2006.01), C08K 5/3435 (2006.01), C08K 5/527 (2006.01)
(54) SUBSTRATO COM MELHORADA CAPACIDADE DE REVESTIMENTO.
(71) ADEKA CORPORATION (JP)
(72) KAWAMOTO, NAOSHI, HORIKOSHI, TAKAHIRO, IWASAKI, YUSUKE, SEGUCHI, TETSUYA
(85) 04/05/2016
(86) PCT JP2014/079719 de 10/11/2014
(87) WO 2015/087646 de 18/06/2015
Publicação automática da admissibilidade da fase nacional depositado via PCT . Tratado de cooperação em matéria de Patentes, conforme Instrução Normativa nº 02, de 06/06/2017 publicada na RPI nº 2422, de 06/06/2017.

---

(21) BR 11 2016 010049-2 A2

Código 1.3 - Notificação - Fase Nacional - PCT
(22) 13/11/2014
(30) 13/11/2013 US 61/903,884
(51) A61M 5/48 (2006.01), A61M 5/20 (2006.01), A61M 5/31 (2006.01), A61M 5/315 (2006.01), A61M 5/32 (2006.01)
(54) DISPOSITIVOS E MÉTODOS INJETORES MANUAIS ASSISTIDOS
(71) GENENTECH, INC. (US)
(72) GORDON D. ROW, ANDREW I. POUTIATINE, NEAL SCHLATTER, ADRIAN BISCHOFF
(85) 04/05/2016
(86) PCT US2014/065568 de 13/11/2014
(87) WO 2015/073740 de 21/05/2015
Publicação automática da admissibilidade da fase nacional depositado via PCT . Tratado de cooperação em matéria de Patentes, conforme Instrução Normativa nº 02, de 06/06/2017 publicada na RPI nº 2422, de 06/06/2017.

---

(21) BR 11 2016 010050-6 A2

Código 1.3 - Notificação - Fase Nacional - PCT
(22) 21/10/2014
(30) 04/11/2013 US 14/071,179
(51) G06F 21/62 (2013.01)
(54) SERVIDOR, E MÉTODO PARA GERENCIAR O COMPARTILHAMENTO SEGURO E ECONÔMICO DE PELO MENOS UMA PASTA VIRTUAL
(71) GEMALTO S.A. (FR)
(72) ASAD MAHBOOB ALI, ELLA SEGURA
(85) 04/05/2016
(86) PCT EP2014/072498 de 21/10/2014
(87) WO 2015/062907 de 07/05/2015
Publicação automática da admissibilidade da fase nacional depositado via PCT . Tratado de cooperação em matéria de Patentes, conforme Instrução Normativa nº 02, de 06/06/2017 publicada na RPI nº 2422, de 06/06/2017.

(21) BR 11 2016 010052-2 A2

Código 1.3 - Notificação - Fase Nacional - PCT
(22) 06/11/2013
(51) H04L 29/06 (2006.01)
(54) MÉTODO E APARELHO DE PROCESSAMENTO DE OPERAÇÃO DE PÁGINA, E TERMINAL
(71) HUAWEI DEVICE CO., LTD. (CN)
(72) YAN LI, WENMEI GAO
(85) 04/05/2016
(86) PCT CN2013/086620 de 06/11/2013
(87) WO 2015/066860 de 14/05/2015
Publicação automática da admissibilidade da fase nacional depositado via PCT . Tratado de cooperação em matéria de Patentes, conforme Instrução Normativa nº 02, de 06/06/2017 publicada na RPI nº 2422, de 06/06/2017.

(21) BR 11 2016 010053-0 A2

Código 1.3 - Notificação - Fase Nacional - PCT
(22) 27/01/2015
(30) 13/02/2014 DE 10 2014 101 814.1
(51) A61B 5/0476 (2006.01), A61B 5/00 (2006.01)
(54) MÉTODO PARA AVALIAÇÃO AUTOMÁTICA DE UM ESTADO DE AUSÊNCIA DE EEG, PROGRAMA DE COMPUTADOR E RESPECTIVO APARELHO DE AVALIAÇÃO
(71) ARTHUR SCHULTZ (DE)
(72) ARTHUR SCHULTZ
(85) 04/05/2016
(86) PCT EP2015/051593 de 27/01/2015
(87) WO 2015/121059 de 20/08/2015
Publicação automática da admissibilidade da fase nacional depositado via PCT . Tratado de cooperação em matéria de Patentes, conforme Instrução Normativa nº 02, de 06/06/2017 publicada na RPI nº 2422, de 06/06/2017.

(21) BR 11 2016 010056-5 A2

Código 1.3 - Notificação - Fase Nacional - PCT
(22) 05/11/2014
(30) 07/11/2013 US 61/901,098
(51) C09K 8/506 (2006.01), C09K 8/72 (2006.01), C09K 8/516 (2006.01)
(54) FLUIDO DE GERAÇÃO DE ÁCIDO, E, MÉTODO
(71) SHELL INTERNATIONALE RESEARCH MAATSCHAPPIJ B.V. (NL)
(72) PAUL RICHARD WEIDER, ROBERT LAWRENCE BLACKBOURN, YING ZHANG, LEE NICKY MORGENTHALER, RYAN MATTHEW VAN ZANTEN
(85) 04/05/2016
(86) PCT US2014/063993 de 05/11/2014
(87) WO 2015/069681 de 14/05/2015
Publicação automática da admissibilidade da fase nacional depositado via PCT . Tratado de cooperação em matéria de Patentes, conforme Instrução Normativa nº 02, de 06/06/2017 publicada na RPI nº 2422, de 06/06/2017.

(21) BR 11 2016 010057-3 A2

Código 1.3 - Notificação - Fase Nacional - PCT
(22) 04/11/2014
(30) 08/11/2013 DE 10 2013 018 725.7
(51) B01F 7/30 (2006.01)
(54) AGITADOR PARA A MISTURA DE FLUIDOS
(71) WUSOA GMBH (DE)
(72) MARTIN FALGER
(85) 04/05/2016
(86) PCT EP2014/073689 de 04/11/2014
(87) WO 2015/067599 de 14/05/2015
Publicação automática da admissibilidade da fase nacional depositado via PCT . Tratado de cooperação em matéria de Patentes, conforme Instrução Normativa nº 02, de 06/06/2017 publicada na RPI nº 2422, de 06/06/2017.

(21) BR 11 2016 010058-1 A2

Código 1.3 - Notificação - Fase Nacional - PCT
(22) 06/11/2014
(30) 14/11/2013 EP 13192857.4
(51) H02K 3/493 (2006.01), H02K 3/30 (2006.01)
(54) COMPOSTO DE VEDAÇÃO DE PARTIÇÃO, VEDAÇÃO DE PARTIÇÃO E MÉTODO PARA A PRODUÇÃO DE UMA VEDAÇÃO DE PARTIÇÃO
(71) SIEMENS AKTIENGESELLSCHAFT (DE)
(72) JÜRGEN HUBER, BERNHARD KLAUSSNER, DIETER SCHIRM
(85) 04/05/2016
(86) PCT EP2014/073868 de 06/11/2014
(87) WO 2015/071153 de 21/05/2015
Publicação automática da admissibilidade da fase nacional depositado via PCT . Tratado de cooperação em matéria de Patentes, conforme Instrução Normativa nº 02, de 06/06/2017 publicada na RPI nº 2422, de 06/06/2017.

(21) BR 11 2016 010059-0 A2

Código 1.3 - Notificação - Fase Nacional - PCT
(22) 04/11/2014
(30) 12/11/2013 US 61/902,957
(51) C12M 1/26 (2006.01)
(54) SISTEMA DE TRANSFERÊNCIA DE INÓCULO
(71) DOW AGROSCIENCES LLC (US)
(72) CHRIS STOWERS
(85) 04/05/2016
(86) PCT US2014/063792 de 04/11/2014
(87) WO 2015/073254 de 21/05/2015
Publicação automática da admissibilidade da fase nacional depositado via PCT . Tratado de cooperação em matéria de Patentes, conforme Instrução Normativa nº 02, de 06/06/2017 publicada na RPI nº 2422, de 06/06/2017.

(21) BR 11 2016 010060-3 A2

Código 1.3 - Notificação - Fase Nacional - PCT
(22) 05/11/2014
(30) 08/11/2013 FR 1360950
(51) B23Q 3/155 (2006.01), B23C 5/20 (2006.01)
(54) DISPOSITIVO DE SUBSTITUIÇÃO PARA SUBSTITUIR INSERTOS DE USINAGEM EM UMA FERRAMENTA, E, MÉTODO DE SUBSTITUIÇÃO DE UM OU MAIS INSERTOS DE USINAGEM EM UMA FERRAMENTA
(71) SNECMA (FR)
(72) DAMIEN HEBUTERNE, PHILIPPE BARON, JANVIER LECOMTE, ANGE YONDO
(85) 04/05/2016
(86) PCT FR2014/052806 de 05/11/2014
(87) WO 2015/067886 de 14/05/2015
Publicação automática da admissibilidade da fase nacional depositado via PCT . Tratado de cooperação em matéria de Patentes, conforme Instrução Normativa nº 02, de 06/06/2017 publicada na RPI nº 2422, de 06/06/2017.

(21) BR 11 2016 010061-1 A2

Código 1.3 - Notificação - Fase Nacional - PCT
(22) 14/11/2014
(30) 14/11/2013 EP 13005352.3; 24/04/2014 EP 14165814.6
(51) A61M 5/42 (2006.01)
(54) DISPOSITIVO DE INJEÇÃO DE MEDICAMENTO COM UM MEMBRO DE REDUÇÃO DE DOR
(71) ARES TRADING S.A. (CH)
(72) ERIC CHANIE, MAHMUT TUNCER
(85) 04/05/2016
(86) PCT EP2014/074557 de 14/11/2014
(87) WO 2015/071390 de 21/05/2015
Publicação automática da admissibilidade da fase nacional depositado via PCT . Tratado de cooperação em matéria de Patentes, conforme Instrução Normativa nº 02, de 06/06/2017 publicada na RPI nº 2422, de 06/06/2017.

(21) BR 11 2016 010063-8 A2

Código 1.3 - Notificação - Fase Nacional - PCT
(22) 06/11/2014
(30) 07/11/2013 FR 1360904
(51) F02C 7/20 (2006.01), B64D 27/26 (2006.01), B64D 27/20 (2006.01), F02C 7/32 (2006.01)
(54) TURBOMÁQUINA EQUIPADA COM MEIOS DE ABSORÇÃO DE ESFORÇOS DE IMPULSO DE SEU MOTOR
(71) SNECMA (FR)
(72) JÉRÉMY EDMOND FERT, CARMEN ANCUTA
(85) 04/05/2016
(86) PCT FR2014/052847 de 06/11/2014

(87) WO 2015/067906 de 14/05/2015
Publicação automática da admissibilidade da fase nacional depositado via PCT . Tratado de cooperação em matéria de Patentes, conforme Instrução Normativa nº 02, de 06/06/2017 publicada na RPI nº 2422, de 06/06/2017.

---

(21) BR 11 2016 010066-2 A2

Código 1.3 - Notificação - Fase Nacional - PCT
(22) 25/09/2014
(30) 09/11/2013 JP 2013-232629
(51) A61F 13/496 (2006.01)
(54) ARTIGO DO VESTUÁRIO TIPO CALÇA
(71) UNICHARM CORPORATION (JP)
(72) SHUNSUKE TAKINO, HIDEAKI MAKI
(85) 04/05/2016
(86) PCT JP2014/075359 de 25/09/2014
(87) WO 2015/068484 de 14/05/2015
Publicação automática da admissibilidade da fase nacional depositado via PCT . Tratado de cooperação em matéria de Patentes, conforme Instrução Normativa nº 02, de 06/06/2017 publicada na RPI nº 2422, de 06/06/2017.

---

(21) BR 11 2016 010068-9 A2

Código 1.3 - Notificação - Fase Nacional - PCT
(22) 14/11/2014
(30) 15/11/2013 EP 13193087.7
(51) A61K 31/702 (2006.01), A61P 31/16 (2006.01), A61P 31/12 (2006.01)
(54) COMPOSIÇÃO PARA USO NA PREVENÇÃO OU NO TRATAMENTO DE INFECÇÕES DO TRATO RESPIRATÓRIO SUPERIOR (TRS) EM BEBÊS OU CRIANÇAS PEQUENAS EM RISCO
(71) NESTEC S.A. (CH)
(72) NORBERT SPRENGER, CLEMENS KUNZ, DOMINIQUE BRASSART
(85) 04/05/2016
(86) PCT EP2014/074555 de 14/11/2014
(87) WO 2015/071389 de 21/05/2015
Publicação automática da admissibilidade da fase nacional depositado via PCT . Tratado de cooperação em matéria de Patentes, conforme Instrução Normativa nº 02, de 06/06/2017 publicada na RPI nº 2422, de 06/06/2017.

---

(21) BR 11 2016 010072-7 A2

Código 1.3 - Notificação - Fase Nacional - PCT
(22) 07/11/2014
(30) 08/11/2013 EP 13192176.9
(51) A61K 47/48 (2006.01), A61P 31/04 (2006.01)
(54) CONJUGADO, COMPOSIÇÃO FARMACÊUTICA, MÉTODOS PARA AUMENTO DE UMA RESPOSTA IMUNE, PREVENÇÃO DE FEBRE TIFOIDE E FABRICAÇÃO DE UM CONJUGADO, E, USOS DE UM CONJUGADO OU COMPOSIÇÃO FARMACÊUTICA E DE POLISSACARÍDEO DE VI FRAGMENTADO

(71) GLAXOSMITHKLINE BIOLOGICALS S.A. (BE)
(72) CALMAN ALEXANDER MACLENNAN, LAURA BARTLE MARTIN, FRANCESCA MICOLI, ALLAN JAMES SAUL
(85) 04/05/2016
(86) PCT IB2014/065869 de 07/11/2014
(87) WO 2015/068129 de 14/05/2015
Publicação automática da admissibilidade da fase nacional depositado via PCT . Tratado de cooperação em matéria de Patentes, conforme Instrução Normativa nº 02, de 06/06/2017 publicada na RPI nº 2422, de 06/06/2017.

---

(21) BR 11 2016 010073-5 A2

Código 1.3 - Notificação - Fase Nacional - PCT
(22) 13/11/2014
(30) 21/11/2013 EP 13193861.5
(51) B66B 1/40 (2006.01), B66B 5/00 (2006.01)
(54) PROCESSO PARA A OPERAÇÃO DE UM SISTEMA DE CONTROLE DE ELEVADOR
(71) INVENTIO AG (CH)
(72) FRANK OLIVIER ROUSSEL
(85) 04/05/2016
(86) PCT EP2014/074545 de 13/11/2014
(87) WO 2015/074958 de 28/05/2015
Publicação automática da admissibilidade da fase nacional depositado via PCT . Tratado de cooperação em matéria de Patentes, conforme Instrução Normativa nº 02, de 06/06/2017 publicada na RPI nº 2422, de 06/06/2017.

---

(21) BR 11 2016 010074-3 A2

Código 1.3 - Notificação - Fase Nacional - PCT
(22) 04/12/2014
(30) 05/12/2013 EP 13195880.3
(51) A24F 47/00 (2006.01)
(54) ARTIGO GERADOR DE AEROSSOL AQUECIDO COM BARREIRA DE FLUXO DE AR
(71) PHILIP MORRIS PRODUCTS S.A. (CH)
(72) ALEXANDRE MALGAT, STÉPHANE ROUDIER, ANA CAROLINA BORGES DE COURAÇA, FREDERIC LAVANCHY, CÉDRIC MEYER
(85) 04/05/2016
(86) PCT EP2014/076648 de 04/12/2014
(87) WO 2015/082650 de 11/06/2015
Publicação automática da admissibilidade da fase nacional depositado via PCT . Tratado de cooperação em matéria de Patentes, conforme Instrução Normativa nº 02, de 06/06/2017 publicada na RPI nº 2422, de 06/06/2017.

---

(21) BR 11 2016 010077-8 A2

Código 1.3 - Notificação - Fase Nacional - PCT
(22) 11/11/2014
(30) 12/11/2013 GB 1319935.1; 24/03/2014 GB 1405202.1

(51) A01C 5/06 (2006.01), A01C 7/20 (2006.01)
(54) DISPOSITIVOS PARA ABERTURA DE SOLO PARA DESLOCAÇÃO ATRAVÉS DO SOLO EM UM SENTIDO DE MARCHA
(71) C.S. GENT & SONS LTD (GB)
(72) ANTHONY GENT
(85) 04/05/2016
(86) PCT GB2014/053341 de 11/11/2014
(87) WO 2015/071652 de 21/05/2015
Publicação automática da admissibilidade da fase nacional depositado via PCT . Tratado de cooperação em matéria de Patentes, conforme Instrução Normativa nº 02, de 06/06/2017 publicada na RPI nº 2422, de 06/06/2017.

---

(21) BR 11 2016 010078-6 A2

Código 1.3 - Notificação - Fase Nacional - PCT
(22) 25/09/2014
(30) 09/11/2013 JP 2013-232623
(51) A61F 13/49 (2006.01), A61F 13/496 (2006.01), A61F 13/514 (2006.01)
(54) ARTIGO ABSORVENTE DESCARTÁVEL TIPO CALÇA
(71) UNICHARM CORPORATION (JP)
(72) SHUNSUKE TAKINO, KATSUFUMI AOKI
(85) 04/05/2016
(86) PCT JP2014/075373 de 25/09/2014
(87) WO 2015/068486 de 14/05/2015
Publicação automática da admissibilidade da fase nacional depositado via PCT . Tratado de cooperação em matéria de Patentes, conforme Instrução Normativa nº 02, de 06/06/2017 publicada na RPI nº 2422, de 06/06/2017.

---

(21) BR 11 2016 010079-4 A2

Código 1.3 - Notificação - Fase Nacional - PCT
(22) 10/11/2014
(30) 11/11/2013 IT MI 2013A 001864
(51) F16L 37/23 (2006.01), F16L 37/30 (2006.01), F16K 15/14 (2006.01), F15B 20/00 (2006.01)
(54) CONECTOR DE TRANSMISSÃO DE FLUIDO
(71) STUCCHI S.P.A. (IT)
(72) MATTEO ALLEVI, GIANMARCO GATTI, GIOVANNI STUCCHI, SERGIO TIVELLI
(85) 04/05/2016
(86) PCT IB2014/065922 de 10/11/2014
(87) WO 2015/068141 de 14/05/2015
Publicação automática da admissibilidade da fase nacional depositado via PCT . Tratado de cooperação em matéria de Patentes, conforme Instrução Normativa nº 02, de 06/06/2017 publicada na RPI nº 2422, de 06/06/2017.

---

(21) BR 11 2016 010080-8 A2

Código 1.3 - Notificação - Fase Nacional - PCT
(22) 14/11/2014

(30) 15/11/2013 CA PCT/CA2013/000957
(51) C07D 487/04 (2006.01), A61K 31/519 (2006.01), A61P 35/00 (2006.01)
(54) COMPOSTOS DE PIRAZOLOPIRIMIDINA
(71) UNIVERSITY HEALTH NETWORK (CA)
(72) RADOSLAW LAUFER, GRACE NG, SZE-WAN LI, HEINZ W. PAULS, YONG LIU, NARENDRA KUMAR B. PATEL
(85) 04/05/2016
(86) PCT CA2014/051091 de 14/11/2014
(87) WO 2015/070349 de 21/05/2015
Publicação automática da admissibilidade da fase nacional depositado via PCT . Tratado de cooperação em matéria de Patentes, conforme Instrução Normativa nº 02, de 06/06/2017 publicada na RPI nº 2422, de 06/06/2017.

---

(21) BR 11 2016 010081-6 A2

Código 1.3 - Notificação - Fase Nacional - PCT
(22) 03/11/2014
(30) 04/11/2013 US 14/071,389
(51) E04C 5/16 (2006.01), E04G 21/32 (2006.01)
(54) APARELHO PARA PREVENÇÃO DE EMPALAMENTO
(71) 0971065 B.C. LTD (CA)
(72) PHIL HEWLETT, JIM MACLEAN
(85) 04/05/2016
(86) PCT CA2014/051054 de 03/11/2014
(87) WO 2015/061913 de 07/05/2015
Publicação automática da admissibilidade da fase nacional depositado via PCT . Tratado de cooperação em matéria de Patentes, conforme Instrução Normativa nº 02, de 06/06/2017 publicada na RPI nº 2422, de 06/06/2017.

---

(21) BR 11 2016 010083-2 A2

Código 1.3 - Notificação - Fase Nacional - PCT
(22) 06/11/2014
(30) 06/11/2013 US 61/900,772
(51) A61K 31/145 (2006.01)
(54) USO DE CISTEAMINA OU UM DERIVADO DA MESMA
(71) RAPTOR PHARMACEUTICALS INC. (US)
(72) PATRICE RIOUX, TODD C. ZANKEL
(85) 04/05/2016
(86) PCT US2014/064336 de 06/11/2014
(87) WO 2015/069888 de 14/05/2015
Publicação automática da admissibilidade da fase nacional depositado via PCT . Tratado de cooperação em matéria de Patentes, conforme Instrução Normativa nº 02, de 06/06/2017 publicada na RPI nº 2422, de 06/06/2017.

---

(21) BR 11 2016 010084-0 A2

Código 1.3 - Notificação - Fase Nacional - PCT
(22) 30/10/2014
(30) 08/11/2013 FR 1360990

(51) A61B 3/00 (2006.01), A61B 3/10 (2006.01), A61B 3/113 (2006.01)
(54) MÉTODO DE DETERMINAÇÃO DE PELO MENOS UM PARÂMETRO DE PROJETO ÓPTICO PARA UMA LENTE OFTÁLMICA PROGRESSIVA
(71) ESSILOR INTERNATIONAL (COMPAGNIE GÉNÉRALE D'OPTIQUE) (FR)
(72) CÉCILE PETIGNAUD, THIERRY BONNIN, LAURENT CALIXTE, SARAH MARIE
(85) 04/05/2016
(86) PCT FR2014/052761 de 30/10/2014
(87) WO 2015/067877 de 14/05/2015
Publicação automática da admissibilidade da fase nacional depositado via PCT . Tratado de cooperação em matéria de Patentes, conforme Instrução Normativa nº 02, de 06/06/2017 publicada na RPI nº 2422, de 06/06/2017.

---

(21) BR 11 2016 010086-7 A2

Código 1.3 - Notificação - Fase Nacional - PCT
(22) 24/09/2014
(30) 05/11/2013 FR 1360836
(51) G01V 1/30 (2006.01)
(54) PROCESSO E DISPOSITIVO DE TRATAMENTO DE SINAIS SÍSMICOS
(71) TOTAL SA (FR)
(72) NOOMANE KESKES
(85) 04/05/2016
(86) PCT FR2014/052395 de 24/09/2014
(87) WO 2015/067864 de 14/05/2015
Publicação automática da admissibilidade da fase nacional depositado via PCT . Tratado de cooperação em matéria de Patentes, conforme Instrução Normativa nº 02, de 06/06/2017 publicada na RPI nº 2422, de 06/06/2017.

---

(21) BR 11 2016 010087-5 A2

Código 1.3 - Notificação - Fase Nacional - PCT
(22) 27/10/2014
(30) 22/11/2013 US 61/907561
(51) B29C 70/50 (2006.01), B29B 15/12 (2006.01), B29B 11/16 (2006.01), B29C 43/48 (2006.01)
(54) MÉTODO PARA IMPREGNAÇÃO DE UM MATERIAL FIBROSO COM UMA RESINA TERMOCURÁVEL, E, SISTEMA PARA FABRICAÇÃO DE MATERIAL PRÉ-IMPREGNADO
(71) CYTEC INDUSTRIES INC. (US)
(72) SHAWN JUNKER, LARRY REYNOLDS
(85) 04/05/2016
(86) PCT US2014/062325 de 27/10/2014
(87) WO 2015/076981 de 28/05/2015
Publicação automática da admissibilidade da fase nacional depositado via PCT . Tratado de cooperação em matéria de Patentes, conforme Instrução Normativa nº 02, de 06/06/2017 publicada na RPI nº 2422, de 06/06/2017.

(21) BR 11 2016 010089-1 A2

Código 1.3 - Notificação - Fase Nacional - PCT
(22) 05/09/2014
(30) 13/11/2013 JP 2013-234516
(51) G01B 11/00 (2006.01), B60R 1/00 (2006.01), G06T 1/00 (2006.01)
(54) ?DISPOSITIVO DE ESTIMAÇÃO DE POSIÇÃO DE CORPO EM MOVIMENTO E MÉTODO DE ESTIMAÇÃO DE POSIÇÃO DE CORPO EM MOVIMENTO??
(71) NISSAN MOTOR CO. LTD. (JP)
(72) SHINYA TANAKA
(85) 04/05/2016
(86) PCT JP2014/073432 de 05/09/2014
(87) WO 2015/072217 de 21/05/2015
Publicação automática da admissibilidade da fase nacional depositado via PCT . Tratado de cooperação em matéria de Patentes, conforme Instrução Normativa nº 02, de 06/06/2017 publicada na RPI nº 2422, de 06/06/2017.

(21) BR 11 2016 010090-5 A2

Código 1.3 - Notificação - Fase Nacional - PCT
(22) 05/11/2014
(30) 05/11/2013 DK PA 2013 70643
(51) A01G 9/02 (2006.01)
(54) MÉTODO PARA FABRICAR RECEPTÁCULO DE PLANTA, E RECEPTÁCULO DE PLANTA
(71) ELLEGAARD HOLDING A/S (DK)
(72) MERETHE ELLEGAARD, CARSTEN STORGAARD
(85) 04/05/2016
(86) PCT DK2014/050362 de 05/11/2014
(87) WO 2015/067272 de 14/05/2015
Publicação automática da admissibilidade da fase nacional depositado via PCT . Tratado de cooperação em matéria de Patentes, conforme Instrução Normativa nº 02, de 06/06/2017 publicada na RPI nº 2422, de 06/06/2017.

(21) BR 11 2016 010092-1 A2

Código 1.3 - Notificação - Fase Nacional - PCT
(22) 16/10/2014
(30) 06/11/2013 US 14/073.267
(51) H04B 3/52 (2006.01), H01P 3/10 (2006.01), H01Q 1/46 (2006.01), H04B 5/00 (2006.01)
(54) COMUNICAÇÕES DE ONDA DE SUPERFÍCIE DE ONDA MILIMÉTRICA
(71) AT&T INTELLECTUAL PROPERTY I, L.P. (US)
(72) ROBERT BENNETT, DONALD J. BARNICKEL, FARHAD BARZEGAR, IRWIN GERSZBERG, PAUL SHALA HENRY, THOMAS M. WILLIS III
(85) 04/05/2016
(86) PCT US2014/060841 de 16/10/2014
(87) WO 2015/069431 de 14/05/2015
Publicação automática da admissibilidade da fase nacional depositado via

PCT . Tratado de cooperação em matéria de Patentes, conforme Instrução Normativa nº 02, de 06/06/2017 publicada na RPI nº 2422, de 06/06/2017.

---

(21) BR 11 2016 010093-0 A2

Código 1.3 - Notificação - Fase Nacional - PCT
(22) 03/11/2014
(30) 04/11/2013 US 61/899,877; 31/10/2014 US 14/530,585
(51) G06K 9/46 (2006.01), G06K 9/62 (2006.01), G06T 15/00 (2011.01)
(54) SISTEMAS E MÉTODOS PARA REPRESENTAÇÃO FACIAL
(71) FACEBOOK, INC. (US)
(72) YANIV TAIGMAN, MING YANG, MARC'AURELIO RANZATO
(85) 04/05/2016
(86) PCT US2014/063722 de 03/11/2014
(87) WO 2015/066628 de 07/05/2015
Publicação automática da admissibilidade da fase nacional depositado via PCT . Tratado de cooperação em matéria de Patentes, conforme Instrução Normativa nº 02, de 06/06/2017 publicada na RPI nº 2422, de 06/06/2017.

---

(21) BR 11 2016 010094-8 A2

Código 1.3 - Notificação - Fase Nacional - PCT
(22) 05/11/2014
(30) 05/11/2013 EP 13191610.8; 15/08/2014 EP 14181149.7
(51) C07D 231/12 (2006.01), A01N 43/56 (2006.01), A01N 43/72 (2006.01), C07D 261/08 (2006.01), A01P 7/00 (2006.01), C07D 401/04 (2006.01), C07D 207/337 (2006.01), A01N 43/80 (2006.01)
(54) BENZAMIDAS SUBSTITUÍDAS PARA TRATAMENTO DE ARTRÓPODES
(71) BAYER CROPSCIENCE AKTIENGESELLSCHAFT (DE)
(72) WERNER HALLENBACH, HANS-GEORG SCHWARZ, KESTIN ILG, ULRICH GÖRGENS, JOHANNES KÖBBERLING, ANDREAS TURBERG, NIELS BÖHNKE, MICHAEL MAUE, ROBERT VELTEN, TOBIAS HARSCHNECK, JULIA JOHANNA HAHN, SEBASTIAN HORSTMANN
(85) 04/05/2016
(86) PCT EP2014/073794 de 05/11/2014
(87) WO 2015/067646 de 14/05/2015
Publicação automática da admissibilidade da fase nacional depositado via PCT . Tratado de cooperação em matéria de Patentes, conforme Instrução Normativa nº 02, de 06/06/2017 publicada na RPI nº 2422, de 06/06/2017.

---

(21) BR 11 2016 010096-4 A2

Código 1.3 - Notificação - Fase Nacional - PCT
(22) 04/11/2014
(30) 06/11/2013 EP 13 191 747.8
(51) H01F 1/26 (2006.01), B22F 1/00 (2006.01)
(54) PÓ MAGNÉTICO MACIO REVESTIDO COM REVESTIMENTO À BASE DE SILÍCIO, PROCESSO PARA REVESTIR TAL PÓ MAGNÉTICO, USO DESTE PÓ MAGNÉTICO E COMPONENTE ELETRÔNICO QUE O COMPREENDE

(71) BASF SE (DE)
(72) SANDRO PAGANO, JAE HYUNG HWANG, RALF LIEBSCHER, FRANK PRECHTL, OLIVER KOCH, OTTO WATZENBERGER, VOLKER KLOCK
(85) 04/05/2016
(86) PCT EP2014/073719 de 04/11/2014
(87) WO 2015/067608 de 14/05/2015
Publicação automática da admissibilidade da fase nacional depositado via PCT . Tratado de cooperação em matéria de Patentes, conforme Instrução Normativa nº 02, de 06/06/2017 publicada na RPI nº 2422, de 06/06/2017.

---

(21) BR 11 2016 010097-2 A2

Código 1.3 - Notificação - Fase Nacional - PCT
(22) 07/11/2014
(30) 07/11/2013 CN 201310546289.2
(51) G06K 9/00 (2006.01)
(54) MÉTODO E DISPOSITIVO DE INSPEÇÃO
(71) NUCTECH COMPANY LIMITED (CN)
(72) LI ZHANG, ZHIQIANG CHEN, QIANG LI, JIAN ZHANG, JIANPING GU, JIN CUI
(85) 04/05/2016
(86) PCT CN2014/090563 de 07/11/2014
(87) WO 2015/067208 de 14/05/2015
Publicação automática da admissibilidade da fase nacional depositado via PCT . Tratado de cooperação em matéria de Patentes, conforme Instrução Normativa nº 02, de 06/06/2017 publicada na RPI nº 2422, de 06/06/2017.

---

(21) BR 11 2016 010098-0 A2

Código 1.3 - Notificação - Fase Nacional - PCT
(22) 18/11/2014
(30) 18/11/2013 US 61/905,312
(51) C07D 489/02 (2006.01)
(54) PREPARAÇÃO DE NORMORFINANOS
(71) MALLINCKRODT LLC (US)
(72) JOHN BRANDT, SUBO LIAO, EDMUND C. HUDSON, ESA T. JARVI, PETER X. WANG, MICHAEL SCHAEFER
(85) 04/05/2016
(86) PCT US2014/066152 de 18/11/2014
(87) WO 2015/074049 de 21/05/2015
Publicação automática da admissibilidade da fase nacional depositado via PCT . Tratado de cooperação em matéria de Patentes, conforme Instrução Normativa nº 02, de 06/06/2017 publicada na RPI nº 2422, de 06/06/2017.

---

(21) BR 11 2016 010099-9 A2

Código 1.3 - Notificação - Fase Nacional - PCT
(22) 22/01/2014
(30) 13/11/2013 US 61/903,789
(51) E21B 43/04 (2006.01), E21B 33/12 (2006.01), E21B 23/06 (2006.01)

(54) SISTEMA E MÉTODO
(71) HALLIBURTON ENERGY SERVICES, INC (US)
(72) COLBY MUNRO ROSS
(85) 04/05/2016
(86) PCT US2014/012439 de 22/01/2014
(87) WO 2015/073056 de 21/05/2015
Publicação automática da admissibilidade da fase nacional depositado via PCT . Tratado de cooperação em matéria de Patentes, conforme Instrução Normativa nº 02, de 06/06/2017 publicada na RPI nº 2422, de 06/06/2017.

---

(21) BR 11 2016 010101-4 A2

Código 1.3 - Notificação - Fase Nacional - PCT
(22) 09/11/2014
(30) 10/11/2013 IL 229341
(51) A24D 1/10 (2006.01), A24D 3/04 (2006.01), A24F 13/18 (2006.01)
(54) DISPOSITIVO PARA EXTINÇÃO ATIVA E PASSIVA DE UM CIGARRO
(71) TZVI DERI (IL)
(72) TZVI DERI
(85) 04/05/2016
(86) PCT IL2014/050976 de 09/11/2014
(87) WO 2015/068170 de 14/05/2015
Publicação automática da admissibilidade da fase nacional depositado via PCT . Tratado de cooperação em matéria de Patentes, conforme Instrução Normativa nº 02, de 06/06/2017 publicada na RPI nº 2422, de 06/06/2017.

---

(21) BR 11 2016 010103-0 A2

Código 1.3 - Notificação - Fase Nacional - PCT
(22) 05/11/2014
(30) 05/11/2013 US 61/899,982
(51) A61M 31/00 (2006.01), A61K 9/00 (2006.01)
(54) DISPOSITIVOS, KITS E MÉTODOS DE DISTRIBUIÇÃO DE DROGA OSMÓTICA
(71) TARIS BIOMEDICAL LLC (US)
(72) HEEJIN LEE, KAREN DANIEL
(85) 04/05/2016
(86) PCT US2014/064063 de 05/11/2014
(87) WO 2015/069723 de 14/05/2015
Publicação automática da admissibilidade da fase nacional depositado via PCT . Tratado de cooperação em matéria de Patentes, conforme Instrução Normativa nº 02, de 06/06/2017 publicada na RPI nº 2422, de 06/06/2017.

---

(21) BR 11 2016 010104-9 A2

Código 1.3 - Notificação - Fase Nacional - PCT
(22) 26/11/2014
(30) 03/12/2013 DE 102013224708.7
(51) C08G 18/50 (2006.01), C08G 18/75 (2006.01), C08G 65/00 (2006.01), C08G 18/22 (2006.01), C08G 18/28 (2006.01), C08G 18/48 (2006.01), C09J

175/08 (2006.01)
(54) ?VEDANTES ADESIVOS CONTENDO ALCOXISSILILO, COM UMA VISCOSIDADE INTRINSECAMENTE REDUZIDA?
(71) EVONIK DEGUSSA GMBH (DE)
(72) MATTHIAS LOBERT, ANKE LEWIN, MICHAEL FERENZ, FRANK SCHUBERT
(85) 04/05/2016
(86) PCT EP2014/075607 de 26/11/2014
(87) WO 2015/082264 de 11/06/2015
Publicação automática da admissibilidade da fase nacional depositado via PCT . Tratado de cooperação em matéria de Patentes, conforme Instrução Normativa nº 02, de 06/06/2017 publicada na RPI nº 2422, de 06/06/2017.

---

(21) BR 11 2016 010105-7 A2

Código 1.3 - Notificação - Fase Nacional - PCT
(22) 05/11/2014
(30) 06/11/2013 US 61/900,489
(51) A61K 45/06 (2006.01), A61K 31/4035 (2006.01), A61K 31/7056 (2006.01), A61P 31/14 (2006.01), A61P 31/16 (2006.01)
(54) COMPOSIÇÕES E MÉTODOS PARA O TRATAMENTO DE DOENÇAS VIRAIS COM MODULADORES DE PDE4
(71) CELGENE CORPORATION (US)
(72) JEROME B. ZELDIS, VIKRAM KHETANI
(85) 04/05/2016
(86) PCT US2014/064047 de 05/11/2014
(87) WO 2015/069711 de 14/05/2015
Publicação automática da admissibilidade da fase nacional depositado via PCT . Tratado de cooperação em matéria de Patentes, conforme Instrução Normativa nº 02, de 06/06/2017 publicada na RPI nº 2422, de 06/06/2017.

---

(21) BR 11 2016 010108-1 A2

Código 1.3 - Notificação - Fase Nacional - PCT
(22) 19/06/2014
(30) 14/11/2013 AU 2013904406
(51) B65B 53/02 (2006.01), B65D 71/08 (2006.01), B65D 85/62 (2006.01), B65B 21/24 (2006.01)
(54) EMPACOTAMENTO TERMORETRÁTIL MELHORADO
(71) LACTOTE PTY LTD. (AU)
(72) PETER BOURKE
(85) 04/05/2016
(86) PCT AU2014/050080 de 19/06/2014
(87) WO 2015/070283 de 21/05/2015
Publicação automática da admissibilidade da fase nacional depositado via PCT . Tratado de cooperação em matéria de Patentes, conforme Instrução Normativa nº 02, de 06/06/2017 publicada na RPI nº 2422, de 06/06/2017.

(21) BR 11 2016 010111-1 A2

Código 1.3 - Notificação - Fase Nacional - PCT
(22) 14/10/2014
(30) 11/11/2013 US 61/902,389
(51) C08K 5/00 (2006.01), C08L 27/08 (2006.01), C08F 214/08 (2006.01)
(54) PROCESSO PARA PRODUZIR UM HETEROPOLÍMERO BASEADO EM CLORETO DE VINILIDENO
(71) DOW GLOBAL TECHNOLOGIES LLC (US)
(72) DOUGLAS E. BEYER, STEVEN R. JENKINS
(85) 04/05/2016
(86) PCT US2014/060370 de 14/10/2014
(87) WO 2015/069418 de 14/05/2015
Publicação automática da admissibilidade da fase nacional depositado via PCT . Tratado de cooperação em matéria de Patentes, conforme Instrução Normativa nº 02, de 06/06/2017 publicada na RPI nº 2422, de 06/06/2017.

(21) BR 11 2016 010113-8 A2

Código 1.3 - Notificação - Fase Nacional - PCT
(22) 05/11/2014
(30) 05/11/2013 US 61/900,328; 05/11/2014 US 14/533,368
(51) G06Q 10/00 (2006.01)
(54) MONETIZAÇÃO DE PERNAS VAZIAS EM MODOS DE TRANSPORTE
(71) DELTA AIR LINES, INC. (US)
(72) CYRIL JOHN TURNER, JOHN JOSEPH DALY, REXFORD MARTIN BEVIS, BRADLEY TRENT BLETTNER, SCOTT WALTER MCCOOL, SCOTT HERRMANN, JOHN JAMES FURNISH, JAMES CRAWFORD MURRAY III
(85) 04/05/2016
(86) PCT US2014/064059 de 05/11/2014
(87) WO 2015/069720 de 14/05/2015
Publicação automática da admissibilidade da fase nacional depositado via PCT . Tratado de cooperação em matéria de Patentes, conforme Instrução Normativa nº 02, de 06/06/2017 publicada na RPI nº 2422, de 06/06/2017.

(21) BR 11 2016 010114-6 A2

Código 1.3 - Notificação - Fase Nacional - PCT
(22) 29/10/2014
(30) 07/11/2013 US 61/901,051
(51) C08L 71/02 (2006.01)
(54) DESMULSIFICANTES PARA LUBRIFICANTES DE POLIALQUILENO GLICOL SOLÚVEIS EM ÓLEO
(71) DOW GLOBAL TECHNOLOGIES LLC (US)
(72) MARTIN R. GREAVES, EVELYN A. ZAUGG-HOOZEMANS
(85) 04/05/2016
(86) PCT US2014/062807 de 29/10/2014
(87) WO 2015/069509 de 14/05/2015
Publicação automática da admissibilidade da fase nacional depositado via PCT . Tratado de cooperação em matéria de Patentes, conforme Instrução

Normativa nº 02, de 06/06/2017 publicada na RPI nº 2422, de 06/06/2017.

---

(21) BR 11 2016 010117-0 A2

Código 1.3 - Notificação - Fase Nacional - PCT
(22) 26/11/2013
(51) H02K 44/08 (2006.01), H02K 44/10 (2006.01)
(54) GERADOR ELÉTRICO PARA UMA AERONAVE
(71) GE AVIATION SYSTEMS LLC (US)
(72) MICHEL ENGELHARDT
(85) 05/05/2016
(86) PCT US2013/071951 de 26/11/2013
(87) WO 2015/080700 de 04/06/2015
Publicação automática da admissibilidade da fase nacional depositado via PCT . Tratado de cooperação em matéria de Patentes, conforme Instrução Normativa nº 02, de 06/06/2017 publicada na RPI nº 2422, de 06/06/2017.

---

(21) BR 11 2016 010119-7 A2

Código 1.3 - Notificação - Fase Nacional - PCT
(22) 02/06/2014
(30) 20/11/2013 US 14/084,885
(51) G03G 15/08 (2006.01)
(54) ?UNIDADE SUBSTITUÍVEL PARA UM DISPOSITIVO DE FORMAÇÃO DE IMAGEM ELETROFOTOGRÁFICO TENDO UM MECANISMO DE TRAVA?
(71) LEXMARK INTERNATIONAL, INC. (US)
(72) MICHAEL CRAIG LEEMHUIS, THOMAS EUGENE PANGBURN
(85) 05/05/2016
(86) PCT US2014/040463 de 02/06/2014
(87) WO 2015/076870 de 28/05/2015
Publicação automática da admissibilidade da fase nacional depositado via PCT . Tratado de cooperação em matéria de Patentes, conforme Instrução Normativa nº 02, de 06/06/2017 publicada na RPI nº 2422, de 06/06/2017.

---

(21) BR 11 2016 010122-7 A2

Código 1.3 - Notificação - Fase Nacional - PCT
(22) 14/11/2014
(30) 15/11/2013 FR 1361211
(51) C08G 69/04 (2006.01), C08G 69/08 (2006.01)
(54) PROCESSO DE SÍNTESE DE POLIAMIDA
(71) ARKEMA FRANCE (FR)
(72) THIERRY BRIFFAUD, PIERRE NOGUES, GUILLAUME LE, FRÉDÉRIC MALET
(85) 05/05/2016
(86) PCT FR2014/052904 de 14/11/2014
(87) WO 2015/071604 de 21/05/2015
Publicação automática da admissibilidade da fase nacional depositado via PCT . Tratado de cooperação em matéria de Patentes, conforme Instrução

Normativa nº 02, de 06/06/2017 publicada na RPI nº 2422, de 06/06/2017.

---

(21) BR 11 2016 010124-3 A2

Código 1.3 - Notificação - Fase Nacional - PCT
(22) 07/11/2014
(30) 08/11/2013 IT TO2013A000906
(51) F41H 9/06 (2006.01), B05B 15/02 (2006.01)
(54) SISTEMA E PROCESSO DE CONTROLE CONTRA OCLUSÃO DE DISPOSITIVO GERADOR DE NÉVOA
(71) UR FOG S.R.L. (IT)
(72) MARCO ZANGIROLAMI, GIOVANNI BALESTRINI
(85) 05/05/2016
(86) PCT IT2014/000292 de 07/11/2014
(87) WO 2015/068182 de 14/05/2015
Publicação automática da admissibilidade da fase nacional depositado via PCT . Tratado de cooperação em matéria de Patentes, conforme Instrução Normativa nº 02, de 06/06/2017 publicada na RPI nº 2422, de 06/06/2017.

---

(21) BR 11 2016 010125-1 A2

Código 1.3 - Notificação - Fase Nacional - PCT
(22) 31/10/2014
(30) 05/11/2013 US 14/072,431
(51) H03K 19/0185 (2006.01), H03K 19/003 (2006.01)
(54) CONJUNTO DE CIRCUITOS DE ENTRADA PSEUDO- DIFERENCIAL COM VOLTAGEM DE REFERÊNCIA
(71) QUALCOMM INCORPORATED (US)
(72) TIMOTHY MOWRY HOLLIS
(85) 05/05/2016
(86) PCT US2014/063502 de 31/10/2014
(87) WO 2015/069568 de 14/05/2015
Publicação automática da admissibilidade da fase nacional depositado via PCT . Tratado de cooperação em matéria de Patentes, conforme Instrução Normativa nº 02, de 06/06/2017 publicada na RPI nº 2422, de 06/06/2017.

---

(21) BR 11 2016 010126-0 A2

Código 1.3 - Notificação - Fase Nacional - PCT
(22) 04/11/2014
(30) 05/11/2013 EP 13191491.3
(51) G06T 7/00 (2006.01)
(54) MÉTODO PARA A REMOÇÃO DE UM APOIO DE UM OBJETO DE DADOS DE VOLUME
(71) AGFA HEALTHCARE (BE)
(72) ASMA OUJI
(85) 05/05/2016
(86) PCT EP2014/073648 de 04/11/2014
(87) WO 2015/067589 de 14/05/2015
Publicação automática da admissibilidade da fase nacional depositado via

PCT . Tratado de cooperação em matéria de Patentes, conforme Instrução Normativa nº 02, de 06/06/2017 publicada na RPI nº 2422, de 06/06/2017.

---

(21) BR 11 2016 010128-6 A2

Código 1.3 - Notificação - Fase Nacional - PCT
(22) 24/10/2014
(30) 12/11/2013 JP 2013-234041
(51) F25B 49/02 (2006.01), F24F 11/02 (2006.01), F24F 11/04 (2006.01), F25B 1/00 (2006.01)
(54) UNIDADE INTERNA
(71) DAIKIN INDUSTRIES, LTD. (JP)
(72) MASATO HIRAKI, SHINJI NAGAOKA, SHIGEHARU TAIRA
(85) 05/05/2016
(86) PCT JP2014/078328 de 24/10/2014
(87) WO 2015/072311 de 21/05/2015
Publicação automática da admissibilidade da fase nacional depositado via PCT . Tratado de cooperação em matéria de Patentes, conforme Instrução Normativa nº 02, de 06/06/2017 publicada na RPI nº 2422, de 06/06/2017.

---

(21) BR 11 2016 010129-4 A2

Código 1.3 - Notificação - Fase Nacional - PCT
(22) 31/10/2014
(30) 05/11/2013 US 14/072,680
(51) H03G 3/30 (2006.01)
(54) EQUIPAMENTO E MÉTODO DE ALGORITMO DE CONTROLE DE GANHO AUTOMÁTICO DE BANDA LARGA QUE SUPORTA VÁRIAS PORTADORAS COM TECNOLOGIAS DE INTERFACE AÉREA POSSIVELMENTE DIFERENTES
(71) QUALCOMM INCORPORATED (US)
(72) JING SUN, AMIT MAHAJAN, RASHID AHMED AKBAR ATTAR
(85) 05/05/2016
(86) PCT US2014/063513 de 31/10/2014
(87) WO 2015/069570 de 14/05/2015
Publicação automática da admissibilidade da fase nacional depositado via PCT . Tratado de cooperação em matéria de Patentes, conforme Instrução Normativa nº 02, de 06/06/2017 publicada na RPI nº 2422, de 06/06/2017.

---

(21) BR 11 2016 010130-8 A2

Código 1.3 - Notificação - Fase Nacional - PCT
(22) 04/11/2014
(30) 05/11/2013 US 61/900,236; 03/11/2014 US 14/531,625
(51) H04L 5/00 (2006.01), H04H 20/02 (2008.01)
(54) APERFEIÇOAMENTO DE DIVERSIDADE EM UM SISTEMA PORTADOR MÚLTIPLO
(71) QUALCOMM INCORPORATED (US)
(72) GORDON KENT WALKER, RALPH AKRAM GHOLMIEH, JUN WANG, XIAOXIA ZHANG, KUO-CHUN LEE, NAGARAJU NAIK

(85) 05/05/2016
(86) PCT US2014/063797 de 04/11/2014
(87) WO 2015/069615 de 14/05/2015
Publicação automática da admissibilidade da fase nacional depositado via PCT . Tratado de cooperação em matéria de Patentes, conforme Instrução Normativa nº 02, de 06/06/2017 publicada na RPI nº 2422, de 06/06/2017.

---

(21) BR 11 2016 010132-4 A2

Código 1.3 - Notificação - Fase Nacional - PCT
(22) 06/11/2014
(30) 08/11/2013 IT MI2013A001856
(51) C07K 5/02 (2006.01)
(54) FORMAS CRISTALINAS DE S-ACETIL GLUTATIONA, PROCESSOS PARA OBTER AS FORMAS CRISTALINAS DE S- ACETIL GLUTATIONA, COMPOSIÇÕES NUTRACÊUTICAS OU FARMACÊUTICAS DAS FORMAS CRISTALINAS DE S-ACETIL GLUTATIONA E USOS DAS FORMAS CRISTALINAS DE S- ACETIL GLUTATIONA
(71) GNOSIS S.P.A. (IT)
(72) DAVIDE BIANCHI, MARCO VALETTI, PAOLA BAZZA
(85) 05/05/2016
(86) PCT EP2014/073957 de 06/11/2014
(87) WO 2015/067708 de 14/05/2015
Publicação automática da admissibilidade da fase nacional depositado via PCT . Tratado de cooperação em matéria de Patentes, conforme Instrução Normativa nº 02, de 06/06/2017 publicada na RPI nº 2422, de 06/06/2017.

---

(21) BR 11 2016 010134-0 A2

Código 1.3 - Notificação - Fase Nacional - PCT
(22) 05/11/2014
(30) 05/11/2013 US 61/900,037
(51) A01N 33/02 (2006.01)
(54) BICATIÔNICOS E TRICATIÔNICOS ANFIFÍLICOS COMO AGENTES MICROBIANOS
(71) TEMPLE UNIVERSITY OF THE COMMONWEALTH SYSTEM OF HIGHER EDUCATION (US) , VILLANOVA UNIVERSITY (US)
(72) WILLIAM WUEST, KEVIN PATRICK MINBIOLE
(85) 05/05/2016
(86) PCT US2014/064114 de 05/11/2014
(87) WO 2015/069760 de 14/05/2015
Publicação automática da admissibilidade da fase nacional depositado via PCT . Tratado de cooperação em matéria de Patentes, conforme Instrução Normativa nº 02, de 06/06/2017 publicada na RPI nº 2422, de 06/06/2017.

---

(21) BR 11 2016 010135-9 A2

Código 1.3 - Notificação - Fase Nacional - PCT
(22) 06/11/2014
(30) 06/11/2013 US 61/900,794

(51) B65D 75/00 (2006.01), B65D 75/20 (2006.01), B65D 75/52 (2006.01), B65D 75/54 (2006.01), B65D 75/56 (2006.01), B65D 30/10 (2006.01), B65D 75/58 (2006.01), B65D 33/02 (2006.01), B65D 81/03 (2006.01), B65B 1/02 (2006.01), B65B 3/02 (2006.01), B65B 5/02 (2006.01), B65B 31/04 (2006.01), B65D 33/00 (2006.01)
(54) RECIPIENTES FLEXÍVEIS E MÉTODOS PARA A PRODUÇÃO DOS MESMOS
(71) THE PROCTER & GAMBLE COMPANY (US)
(72) TADAYOSHI ISHIHARA, JOSEPH CRAIG LESTER, MARC RICHARD BOURGEOIS, KENNETH STEPHEN MCGUIRE, BENJAMIN JACOB CLARE, SCOTT KENDYL STANLEY, LEE MATHEW ARENT, JUN YOU, ANDREW PAUL RAPACH, CHARLES JOHN BERG JR., KORY ADAM GUNNERSON
(85) 05/05/2016
(86) PCT US2014/064285 de 06/11/2014
(87) WO 2015/069859 de 14/05/2015
Publicação automática da admissibilidade da fase nacional depositado via PCT . Tratado de cooperação em matéria de Patentes, conforme Instrução Normativa nº 02, de 06/06/2017 publicada na RPI nº 2422, de 06/06/2017.

---

(21) BR 11 2016 010136-7 A2

Código 1.3 - Notificação - Fase Nacional - PCT
(22) 06/11/2014
(30) 06/11/2013 US 61/900,925; 26/06/2014 US 62/017,728
(51) F25D 3/06 (2006.01), A47F 3/06 (2006.01), B65D 6/24 (2006.01), B65D 81/38 (2006.01)
(54) BARRIL DE GELO PORTÁTIL
(71) RTC INDUSTRIES, INC. (US)
(72) GIDEON SCHLESSINGER, FRED GEIGER, JULIO LOZANO
(85) 05/05/2016
(86) PCT US2014/064400 de 06/11/2014
(87) WO 2015/069931 de 14/05/2015
Publicação automática da admissibilidade da fase nacional depositado via PCT . Tratado de cooperação em matéria de Patentes, conforme Instrução Normativa nº 02, de 06/06/2017 publicada na RPI nº 2422, de 06/06/2017.

---

(21) BR 11 2016 010139-1 A2

Código 1.3 - Notificação - Fase Nacional - PCT
(22) 06/11/2014
(30) 06/11/2013 US 61/900,988; 07/11/2013 US 61/901,412; 05/11/2014 US 14/534,053
(51) H04L 29/06 (2006.01), H04W 28/06 (2009.01)
(54) APARELHO E MÉTODOS PARA COMPRESSÃO DE CABEÇALHO MAC
(71) QUALCOMM INCORPORATED (US)
(72) ALFRED ASTERJADHI, MAARTEN MENZO WENTINK, SIMONE MERLIN
(85) 05/05/2016
(86) PCT US2014/064321 de 06/11/2014

(87) WO 2015/069875 de 14/05/2015
Publicação automática da admissibilidade da fase nacional depositado via PCT . Tratado de cooperação em matéria de Patentes, conforme Instrução Normativa nº 02, de 06/06/2017 publicada na RPI nº 2422, de 06/06/2017.

---

(21) BR 11 2016 010141-3 A2

Código 1.3 - Notificação - Fase Nacional - PCT
(22) 05/11/2014
(30) 05/11/2013 US 61/900,037; 19/08/2014 US 62/039,265; 03/10/2014 US 62/059,216
(51) A61K 31/13 (2006.01), A61P 31/04 (2006.01), A61P 31/00 (2006.01)
(54) POLICATIÔNICO ANFIFÍLICO COMO AGENTES MICROBIANOS
(71) TEMPLE UNIVERSITY OF THE COMMONWEALTH SYSTEM OF HIGHER EDUCATION (US) , VILLANOVA UNIVERSITY (US)
(72) WILLIAM WUEST, KEVIN PATRICK MINBIOLE
(85) 05/05/2016
(86) PCT US2014/064122 de 05/11/2014
(87) WO 2015/069764 de 14/05/2015
Publicação automática da admissibilidade da fase nacional depositado via PCT . Tratado de cooperação em matéria de Patentes, conforme Instrução Normativa nº 02, de 06/06/2017 publicada na RPI nº 2422, de 06/06/2017.

---

(21) BR 11 2016 010142-1 A2

Código 1.3 - Notificação - Fase Nacional - PCT
(22) 07/11/2014
(30) 15/11/2013 EP 13193196.6
(51) B66B 5/22 (2006.01)
(54) DISPOSITIVO DE SALVAMENTO PARA UM ELEVADOR
(71) INVENTIO AG (CH)
(72) FARUK OSMANBASIC, JOSEF A. MUFF, NICOLAS GREMAUD
(85) 05/05/2016
(86) PCT EP2014/074047 de 07/11/2014
(87) WO 2015/071188 de 21/05/2015
Publicação automática da admissibilidade da fase nacional depositado via PCT . Tratado de cooperação em matéria de Patentes, conforme Instrução Normativa nº 02, de 06/06/2017 publicada na RPI nº 2422, de 06/06/2017.

---

(21) BR 11 2016 010143-0 A2

Código 1.3 - Notificação - Fase Nacional - PCT
(22) 06/11/2014
(30) 06/11/2013 US 61/900,986; 05/11/2014 US 14/533,403
(51) H04W 28/18 (2009.01)
(54) MÉTODOS E APARELHOS PARA SELEÇÃO DE ESQUEMA DE CODIFICAÇÃO DE MODULAÇÃO PARA QUADROS DE RESPOSTA
(71) QUALCOMM INCORPORATED (US)
(72) ALFRED ASTERJADHI, AMIN JAFARIAN, SIMONE MERLIN
(85) 05/05/2016

(86) PCT US2014/064369 de 06/11/2014
(87) WO 2015/069913 de 14/05/2015
Publicação automática da admissibilidade da fase nacional depositado via PCT . Tratado de cooperação em matéria de Patentes, conforme Instrução Normativa nº 02, de 06/06/2017 publicada na RPI nº 2422, de 06/06/2017.

---

(21) BR 11 2016 010144-8 A2

Código 1.3 - Notificação - Fase Nacional - PCT
(22) 06/11/2014
(30) 06/11/2013 US 61/900,514
(51) B65D 75/00 (2006.01), B65D 75/20 (2006.01), B65D 75/52 (2006.01), B65D 75/54 (2006.01), B65D 75/56 (2006.01), B65D 30/10 (2006.01), B65D 75/58 (2006.01), B65D 33/02 (2006.01), B65D 81/03 (2006.01), B65B 1/02 (2006.01), B65B 3/02 (2006.01), B65B 5/02 (2006.01), B65B 31/04 (2006.01), B65D 33/00 (2006.01)
(54) RECIPIENTES FLEXÍVEIS COM SISTEMAS DE RESPIRO
(71) THE PROCTER & GAMBLE COMPANY (US)
(72) SCOTT STANLEY, LEE ARENT, ANDREW RAPACH, KEN MCGUIRE, JUN YOU, KORY GUNNERSON
(85) 05/05/2016
(86) PCT US2014/064282 de 06/11/2014
(87) WO 2015/069857 de 14/05/2015
Publicação automática da admissibilidade da fase nacional depositado via PCT . Tratado de cooperação em matéria de Patentes, conforme Instrução Normativa nº 02, de 06/06/2017 publicada na RPI nº 2422, de 06/06/2017.

---

(21) BR 11 2016 010146-4 A2

Código 1.3 - Notificação - Fase Nacional - PCT
(22) 14/11/2014
(30) 21/11/2013 EP 13193932.4
(51) A61Q 5/04 (2006.01), A61Q 5/06 (2006.01)
(54) MÉTODO DE MODELAGEM DE CABELO
(71) UNILEVER NV (NL)
(72) EZAT KHOSHDEL, PREM KUMAR CHEYALAZHAGAN PAUL, SUSAN PYE
(85) 05/05/2016
(86) PCT EP2014/074677 de 14/11/2014
(87) WO 2015/074971 de 28/05/2015
Publicação automática da admissibilidade da fase nacional depositado via PCT . Tratado de cooperação em matéria de Patentes, conforme Instrução Normativa nº 02, de 06/06/2017 publicada na RPI nº 2422, de 06/06/2017.

---

(21) BR 11 2016 010152-9 A2

Código 1.3 - Notificação - Fase Nacional - PCT
(22) 06/11/2014
(30) 06/11/2013 US 61/900,810
(51) B65D 75/00 (2006.01), B65D 75/52 (2006.01), B65D 33/02 (2006.01)

(54) RECIPIENTES FLEXÍVEIS E MÉTODOS PARA A PRODUÇÃO DOS MESMOS
(71) THE PROCTER & GAMBLE COMPANY (US)
(72) MARC RICHARD BOURGEOIS, BENJAMIN JACOB CLARE, JOSEPH CRAIG LESTER, TADAYOSHI ISHIHARA, SCOTT KENDYL STANLEY, JUN YOU, DONALD JOSEPH COX
(85) 05/05/2016
(86) PCT US2014/064210 de 06/11/2014
(87) WO 2015/069822 de 14/05/2015
Publicação automática da admissibilidade da fase nacional depositado via PCT . Tratado de cooperação em matéria de Patentes, conforme Instrução Normativa nº 02, de 06/06/2017 publicada na RPI nº 2422, de 06/06/2017.

---

(21) BR 11 2016 010154-5 A2

Código 1.3 - Notificação - Fase Nacional - PCT
(22) 05/11/2014
(30) 05/11/2013 US 61/900,081
(51) A61F 13/49 (2006.01), A61F 13/56 (2006.01)
(54) ARTIGO ABSORVENTE COM CÓS
(71) THE PROCTER & GAMBLE COMPANY (US)
(72) JEROMY THOMAS RAYCHECK, ANDREW JAMES SAUER, MARK JAMES KLINE, KATHLEEN MARIE LAWSON, ZACHARY AARON FREIJE
(85) 05/05/2016
(86) PCT US2014/064039 de 05/11/2014
(87) WO 2015/069706 de 14/05/2015
Publicação automática da admissibilidade da fase nacional depositado via PCT . Tratado de cooperação em matéria de Patentes, conforme Instrução Normativa nº 02, de 06/06/2017 publicada na RPI nº 2422, de 06/06/2017.

---

(21) BR 11 2016 010155-3 A2

Código 1.3 - Notificação - Fase Nacional - PCT
(22) 04/11/2014
(30) 05/11/2013 US 61/900,000; 09/10/2014 US 62/062,033
(51) C07D 237/28 (2006.01), A61K 31/502 (2006.01), A61P 37/00 (2006.01), A61P 19/02 (2006.01), A61P 17/06 (2006.01)
(54) DERIVADOS DE 5,6,7,8-TETRAIDRO-5,8-METANOCINOLINA COMO MODULADORES DE RORC PARA O TRATAMENTO DE ENFERMIDADES AUTOIMUNES
(71) F.HOFFMANN-LA ROCHE AG (CH)
(72) MONIQUE BODIL VAN NIEL, ANDREW CRIDLAND, BENJAMIN FAUBER, ALBERTO GOBBI, CHRISTOPHER HURLEY, DAVID HURST, ROBERT MAXEY, JONATHAN KILLEN, STUART WARD
(85) 05/05/2016
(86) PCT EP2014/073621 de 04/11/2014
(87) WO 2015/067575 de 14/05/2015
Publicação automática da admissibilidade da fase nacional depositado via

PCT . Tratado de cooperação em matéria de Patentes, conforme Instrução Normativa nº 02, de 06/06/2017 publicada na RPI nº 2422, de 06/06/2017.

---

(21) BR 11 2016 010156-1 A2

Código 1.3 - Notificação - Fase Nacional - PCT
(22) 06/11/2014
(30) 06/11/2013 US 61/900,765
(51) B65D 75/00 (2006.01), B65D 75/20 (2006.01), B65D 75/52 (2006.01), B65D 75/54 (2006.01), B65D 75/56 (2006.01), B65D 30/10 (2006.01), B65D 75/58 (2006.01), B65D 33/02 (2006.01), B65D 81/03 (2006.01), B65B 1/02 (2006.01), B65B 3/02 (2006.01), B65B 5/02 (2006.01), B65B 31/04 (2006.01), B65D 33/00 (2006.01)
(54) RECIPIENTES FLEXÍVEIS PARA USO COM PRODUTOS DE VIDA ÚTIL CURTA E MÉTODOS PARA ACELERAR A DISTRIBUIÇÃO DE RECIPIENTES FLEXÍVEIS
(71) THE PROCTER & GAMBLE COMPANY (US)
(72) LEE MATHEW ARENT, SCOTT KENDYL STANLEY, MARC RICHARD BOURGEOIS, CHARLES JOHN BERG JR.
(85) 05/05/2016
(86) PCT US2014/064284 de 06/11/2014
(87) WO 2015/069858 de 14/05/2015
Publicação automática da admissibilidade da fase nacional depositado via PCT . Tratado de cooperação em matéria de Patentes, conforme Instrução Normativa nº 02, de 06/06/2017 publicada na RPI nº 2422, de 06/06/2017.

---

(21) BR 11 2016 010157-0 A2

Código 1.3 - Notificação - Fase Nacional - PCT
(22) 16/09/2014
(30) 07/11/2013 US 61/901,416; 15/09/2014 US 14/487,028
(51) H04L 5/00 (2006.01)
(54) DETERMINAÇÃO DE CANAL PRIMÁRIO EM REDES SEM FIO
(71) QUALCOMM INCORPORATED (US)
(72) EUGENE JONG-HYON BAIK, BIN TIAN
(85) 05/05/2016
(86) PCT US2014/055817 de 16/09/2014
(87) WO 2015/069381 de 14/05/2015
Publicação automática da admissibilidade da fase nacional depositado via PCT . Tratado de cooperação em matéria de Patentes, conforme Instrução Normativa nº 02, de 06/06/2017 publicada na RPI nº 2422, de 06/06/2017.

---

(21) BR 11 2016 010158-8 A2

Código 1.3 - Notificação - Fase Nacional - PCT
(22) 06/11/2014
(30) 06/11/2013 US 61/900,603
(51) A23L 1/164 (2006.01), A23L 1/30 (2006.01), A23L 1/308 (2006.01), A23L 1/0526 (2006.01), A23L 1/29 (2006.01)
(54) BARRAS DE CEREAL CONTENDO PSYLLIUM

(71) THE PROCTER & GAMBLE COMPANY (US)
(72) MARY LYNN JUMP, LORI JEAN TOMAN, TERESA LYNN ZUIDEMA
(85) 05/05/2016
(86) PCT US2014/064197 de 06/11/2014
(87) WO 2015/069814 de 14/05/2015
Publicação automática da admissibilidade da fase nacional depositado via PCT . Tratado de cooperação em matéria de Patentes, conforme Instrução Normativa nº 02, de 06/06/2017 publicada na RPI nº 2422, de 06/06/2017.

---

(21) BR 11 2016 010160-0 A2

Código 1.3 - Notificação - Fase Nacional - PCT
(22) 07/11/2014
(30) 07/11/2013 US 61/901,370; 06/11/2014 US 14/534,919
(51) H04L 12/70 (2013.01), H04W 28/02 (2009.01), H04W 24/00 (2009.01)
(54) MÉTODO E APARELHO PARA ESTIMAÇÃO DE PRODUTIVIDADE DE ENLACE ASCENDENTE DE LTE
(71) QUALCOMM INCORPORATED (US)
(72) AZIZ GHOLMIEH, SEYED ALI AHMADZADEH, AMIR AMINZADEH GOHARI, ARNAUD MEYLAN, PAVAN KUMAR VITTHALADEVUNI, JOHN HYEON PARK
(85) 05/05/2016
(86) PCT US2014/064604 de 07/11/2014
(87) WO 2015/070048 de 14/05/2015
Publicação automática da admissibilidade da fase nacional depositado via PCT . Tratado de cooperação em matéria de Patentes, conforme Instrução Normativa nº 02, de 06/06/2017 publicada na RPI nº 2422, de 06/06/2017.

---

(21) BR 11 2016 010162-6 A2

Código 1.3 - Notificação - Fase Nacional - PCT
(22) 06/11/2014
(30) 07/11/2013 CN 201310551479.3
(51) B60R 13/04 (2006.01), B29C 45/14 (2006.01)
(54) COMPONENTE DE DECORAÇÃO BRILHANTE VEICULAR, MÉTODO DE FORMAÇÃO DO MESMO E JANELA DE VEÍCULO
(71) SAINT-GOBAIN GLASS FRANCE (FR)
(72) CHAOLIN NIE, LU LIU
(85) 05/05/2016
(86) PCT CN2014/090416 de 06/11/2014
(87) WO 2015/067184 de 14/05/2015
Publicação automática da admissibilidade da fase nacional depositado via PCT . Tratado de cooperação em matéria de Patentes, conforme Instrução Normativa nº 02, de 06/06/2017 publicada na RPI nº 2422, de 06/06/2017.

---

(21) BR 12 2017 013533-3 A2

Código 1.3 - Notificação - Fase Nacional - PCT
(22) 29/07/2014
(30) 27/09/2013 US 14/040,548

(51) G06F 13/40 (2006.01)
(54) DISPOSITIVO DE CIRCUITO INTEGRADO E SISTEMA PARA TREINAMENTO DE LEITURA DE UM CONTROLADOR DE MEMÓRIA
(62) BR 11 2016 003865-7 29/07/2014
(71) INTEL CORPORATION (US)
(72) TONIA G. MORRIS, JONATHAN C. JASPER, ARNAUD J. FORESTIER
(85) 22/06/2017
(86) PCT US2014/048719 de 29/07/2014
(87) WO 2015/047532 de 02/04/2015
Publicação automática da admissibilidade da fase nacional depositado via PCT . Tratado de cooperação em matéria de Patentes, conforme Instrução Normativa nº 02, de 06/06/2017 publicada na RPI nº 2422, de 06/06/2017.

---

(21) BR 12 2017 013540-6 A2

Código 1.3 - Notificação - Fase Nacional - PCT
(22) 29/07/2014
(30) 27/09/2013 US 14/040,548
(51) G06F 13/40 (2006.01)
(54) DISPOSITIVO DE CIRCUITO INTEGRADO E SISTEMA PARA TREINAMENTO DE LEITURA DE UM CONTROLADOR DE MEMÓRIA
(62) BR 11 2016 003865-7 29/07/2014
(71) INTEL CORPORATION (US)
(72) TONIA G. MORRIS, JONATHAN C. JASPER, ARNAUD J. FORESTIER
(85) 22/06/2017
(86) PCT US2014/048719 de 29/07/2014
(87) WO 2015/047532 de 02/04/2015
Publicação automática da admissibilidade da fase nacional depositado via PCT . Tratado de cooperação em matéria de Patentes, conforme Instrução Normativa nº 02, de 06/06/2017 publicada na RPI nº 2422, de 06/06/2017.

---

(21) BR 12 2017 013543-0 A2

Código 1.3 - Notificação - Fase Nacional - PCT
(22) 29/07/2014
(30) 27/09/2013 US 14/040,548
(51) G06F 13/40 (2006.01)
(54) DISPOSITIVO DE CIRCUITO INTEGRADO E SISTEMA PARA TREINAMENTO DE LEITURA DE UM CONTROLADOR DE MEMÓRIA
(62) BR 11 2016 003865-7 29/07/2014
(71) INTEL CORPORATION (US)
(72) TONIA G. MORRIS, JONATHAN C. JASPER, ARNAUD J. FORESTIER
(85) 22/06/2017
(86) PCT US2014/048719 de 29/07/2014
(87) WO 2015/047532 de 02/04/2015
Publicação automática da admissibilidade da fase nacional depositado via

PCT . Tratado de cooperação em matéria de Patentes, conforme Instrução Normativa nº 02, de 06/06/2017 publicada na RPI nº 2422, de 06/06/2017.

---

(21) PI 0312053-8 A2

Código 1.3 - Notificação - Fase Nacional - PCT
(22) 23/06/2003
(30) 25/06/2002 DE 102 28 263.3
(51) F28D 9/00 (2006.01)
(54) TROCADOR DE CALOR DE PLACAS DO GÊNERO DE CONSTRUÇÃO EM PILHA
(71) Behr Gmbh & Co KG (DE)
(72) Daniel Hendrix, Florian Moldovan
(85) 24/12/2004
(86) PCT EP2003/006579 de 23/06/2003
(87) WO 2004/001315 de 31/12/2003

---

(21) PI 0808290-1 A2

Código 1.3 - Notificação - Fase Nacional - PCT
(22) 19/03/2008
(30) 19/03/2007 US 60/895,518; 19/03/2007 US 60/895,519; 19/04/2007 US 60/912,698; 30/05/2007 US 60/940,721; 21/06/2007 US 11/821,230; 19/08/2007 US 60/956,700; 10/09/2007 US 60/970,997; 18/12/2007 US 61/008,278; 18/12/2007 US 61/008,277; 18/12/2007 US 61/008,325; 18/12/2007 US 61/008,274
(51) A61M 5/158 (2006.01), A61M 5/168 (2006.01), A61M 5/172 (2006.01), A61M 5/142 (2006.01)
(54) "DISPOSITIVO E MÉTODO PARA A APLICAÇÃO DE DROGA"
(71) INSULINE MEDICAL LTD (IL)
(72) BENNY PESACH, GABRIEL BITTON, RAM WEISS, RON NAGAR
(85) 21/09/2009
(86) PCT IB2008/051044 de 19/03/2008
(87) WO 2008/114218 de 25/09/2008

---

(21) PI 0811143-0 A2

Código 1.3 - Notificação - Fase Nacional - PCT
(22) 13/05/2008
(30) 21/05/2007 EP 07301057.1
(51) H01Q 1/22 (2006.01), G06K 19/077 (2006.01)
(54) MÉTODO PARA PRODUZIR UM DISPOSITIVO COMPREENDENDO UMA ANTENA TRANSPONDER CONECTADA A SUPERFÍCIES DE CONTATO E DISPOSITIVO OBTIDO
(71) Gemalto S.A. (FR)
(72) Jean-François Martinent, Laurence Robles, François Roussel
(85) 23/11/2009
(86) PCT EP2008/055859 de 13/05/2008

(87) WO 2008/141982 de 27/11/2008

(21) PI 0811345-9 A2

Código 1.3 - Notificação - Fase Nacional - PCT
(22) 05/06/2008
(30) 05/06/2007 US 60/942.174
(51) C08K 5/15 (2006.01)
(54) COMPOSIÇÃO DE REVESTIMENTO CURÁVEL POR RADIAÇÃO E EMBALAGEM
(71) AKZO NOBEL PAINTS LLC (US)
(72) KENNETH J. GARDNER, PATRICIA MILLER, GARY P. CRUAN
(85) 04/12/2009
(86) PCT US2008/065946 de 05/06/2008
(87) WO 2008/151286 de 11/12/2008

(21) PI 0811384-0 A2

Código 1.3 - Notificação - Fase Nacional - PCT
(22) 05/06/2008
(30) 11/06/2007 US 60/943,253; 12/06/2007 US 60/943,505
(51) G10L 19/14 (2006.01)
(54) "CODIFICADOR DE ÁUDIO PARA CODIFICAR UM SINAL DE ÁUDIO TENDO UMA PORÇÃO TIPO IMPULSO E PORÇÃO FIXA, MÉTODOS DE CODIFICAÇÃO, DECODIFICADOR, MÉTODO DE DECODIFICAÇÃO, E SINAL DE ÁUDIO CODIFICADO"
(71) FRAUNHOFER-GESELLSCHAFT ZUR FÖRDERUNG DER ANGEWANDTEN FORSCHUNG E.V. (DE)
(72) Herre, Juergen, GEIGER, Ralf, STEFAN BAYER, FUCHS, GUILLAUME, ULRICH KRAEMER, RETTELBACH, Nikolaus, BERNHARD GRILL
(85) 10/12/2009
(86) PCT EP2008/004496 de 05/06/2008
(87) WO 2008/151755 de 18/12/2008

(21) PI 0813985-7 A2

Código 1.3 - Notificação - Fase Nacional - PCT
(22) 31/07/2008
(30) 31/07/2007 US 60/962,811; 03/03/2008 US 61/067,994
(51) C07K 16/28 (2006.01), A61K 39/395 (2006.01), A61P 35/00 (2006.01)
(54) ANTICORPOS HUMANOS PARA CD20 HUMANA E MÉTODO PARA SEU USO.
(71) Regeneron Pharmaceuticals, Inc. (US)
(72) Joel H. Martin, Li-Hsien Wang, Sean Stevens, Erin M. Allison
(85) 29/01/2010
(86) PCT US2008/071709 de 31/07/2008
(87) WO 2009/018411 de 05/02/2009

(21) PI 0815296-9 A2

Código 1.3 - Notificação - Fase Nacional - PCT

(22) 22/08/2008
(30) 23/08/2007 US 60/957,705
(51) C08L 67/02 (2006.01), C08K 5/00 (2006.01), C08L 77/00 (2006.01)
(54) COMPOSIÇÃO PARA MANTER BOA COR AO TRATAR TERMICAMENTE MISTURAS DE POLIÉSTER-POLIAMIDA
(71) M & G POLIMERI ITALIA S.P.A. (IT)
(72) PAUL LEWIS HEATER, GULIZ ARF ELLIOTT, GERALD OROSZ, RICARDO KNUDSEN, GIANLUCA FERRARI
(85) 23/02/2010
(86) PCT EP2008/060994 de 22/08/2008
(87) WO 2009/024609 de 26/02/2009

---

(21) PI 0815299-3 A2

Código 1.3 - Notificação - Fase Nacional - PCT
(22) 22/08/2008
(30) 23/08/2007 US 60/957,705; 21/08/2008 US 61/090,744; 21/08/2008 US 61/090,864
(51) C08K 5/524 (2006.01), C08L 67/02 (2006.01)
(54) ESTABILIZANTES FOSFITO PARA COMPOSTO IONOMÉRICOS DE POLIESTER
(71) M & G POLIMERI ITALIA S.P.A. (IT)
(72) PAUL LEWIS HEATER
(85) 23/02/2010
(86) PCT US2008/074092 de 22/08/2008
(87) WO 2009/026555 de 26/02/2009

---

(21) PI 0816437-1 A2

Código 1.3 - Notificação - Fase Nacional - PCT
(22) 19/09/2008
(30) 21/09/2007 US 60/974,203; 24/09/2007 US 60/974,601
(51) C07K 14/195 (2006.01)
(54) MÉTODOS E COMPOSIÇÕES PARA A DETECÇÃO DE EHRLICHIA CHAFFEENSIS (P120)
(71) Idexx Laboratories, Inc. (US)
(72) THOMAS PATRICK O'CONNOR JR., JILL M. SAUCIER
(85) 19/03/2010
(86) PCT US2008/077078 de 19/09/2008
(87) WO 2009/039413 de 26/03/2009

---

(21) PI 0910706-1 A2

Código 1.3 - Notificação - Fase Nacional - PCT
(22) 15/04/2009
(30) 15/04/2008 US 61/045,079; 28/08/2008 US 61/092,581; 03/09/2008 US 61/093,818
(51) G10L 15/18 (2013.01), G06F 17/28 (2006.01)
(54) MÉTODO PARA ATUALIZAR O VOCABULÁRIO DE UM SISTEMA DE TRADUÇÃO DE FALA

(71) Mobile Technologies, LLC (US)
(72) IAN R. LANE, ALEXENDER WAIBEL
(85) 15/10/2010
(86) PCT US2009/040677 de 15/04/2009
(87) WO 2009/129315 de 22/10/2009

---

(21) PI 0910779-7 A2

Código 1.3 - Notificação - Fase Nacional - PCT
(22) 21/04/2009
(30) 21/04/2008 US 61/046,645
(51) H04W 88/04 (2009.01), H04W 16/18 (2009.01)
(54) APARELHO, SISTEMA, E MÉTODO DESTINADOS A UM MÓDULO DE RÁDIO REMOTO COM CAPACIDADE DE RETRANSMISSÃO
(71) Nortel Networks Limited (CA)
(72) Steve Beaudin, Carl Peter Conradi
(85) 20/10/2010
(86) PCT IB2009/005815 de 21/04/2009
(87) WO 2010/001205 de 07/01/2010

---

(21) PI 0911328-2 A2

Código 1.3 - Notificação - Fase Nacional - PCT
(22) 06/04/2009
(30) 04/04/2008 US 61/042.522; 08/07/2008 US 61/078.810; 03/04/2009 US 12/418,467
(51) A61M 5/168 (2006.01), A61M 39/22 (2006.01), A61M 39/24 (2006.01)
(54) SISTEMAS PARA PROVER UM DISPOSITIVO DE OCLUSÃO AUTOMÁTICO
(71) Becton, Dickinson and Company (US)
(72) Chad M. Adams
(85) 04/10/2010
(86) PCT US2009/039642 de 06/04/2009
(87) WO 2009/124308 de 08/10/2009

---

(21) PI 0912215-0 A2

Código 1.3 - Notificação - Fase Nacional - PCT
(22) 12/05/2009
(30) 13/05/2008 US 61/052983; 08/12/2008 US 61/120801
(51) A61K 31/711 (2006.01), A61K 31/713 (2006.01), A61K 38/00 (2006.01), A61K 39/395 (2006.01), A61P 25/28 (2006.01), A61P 35/00 (2006.01), A61P 37/02 (2006.01)
(54) MÉTODOS PARA MODULAR A CAPTAÇÃO E/OU DEPURAÇÃO DE CÉLULAS, PARA MODULAR O RECONHECIMENTO, PROCESSAMENTO E/OU APRESENTAÇÃO DE ANTÍGENO DE MATERIAL DERIVADO DE CÉLULAS, PARA MODULAR UMA RESPOSTA IMUNE PARA O MATERIAL DERIVADO DE CÉLULAS, PARA DETECTAR UMA CÉLULA COM UMA MEMBRANA CELULAR ROMPIDA, UMA CÉLULA INFECTADA COM UM PATÓGENO, UMA CÉLULA AGONIZANTE OU UMA CÉLULA MORTA, PARA

DIAGNOSTICAR, PROGNOSTICAR E/OU MONITORAR A SITUAÇÃO DE UMA DOENÇA, PARA MONITORAR UMA TERAPIA, PARA IDENTIFICAR UM LIGANDO DE UM POLIPEPTÍDEO, PARA DISTINGUIR ENTRE UMA CÉLULA APOPTÓTICA EM ESTADO INICIAL E UMA CÉLULA APOPTÓTICA EM ESTADO FINAL, CÉLULA NECRÓTICA OU CÉLULA MORTA E PARA MODULAR UMA RESPOSTA IMUNE A UM ANTÍGENO EM UM INDIVÍDUO, E, USO DE UM COMPOSTO
(71) Walter And Eliza Hall Institute Of Medical Research (AU) , The Burnet Institute (AU)
(72) Mireille Hanna Lahoud, Irina Caminschi, Ken Shortman, Jian-Guo Zhang, Mark Francis Van Delft, David Ching Siang Huang, Mark Dexter Wright
(85) 05/11/2010
(86) PCT AU2009/000591 de 12/05/2009
(87) WO 2009/137871 de 19/11/2009

---

(21) PI 0912978-2 A2

Código 1.3 - Notificação - Fase Nacional - PCT
(22) 22/05/2009
(30) 22/05/2008 US 12/125,126
(51) B41J 2/175 (2006.01)
(54) SISTEMA DE CONTENÇÃO DE TINTA E SISTEMA DETECTOR DE NÍVEL DE TINTA PARA UM CARTUCHO DE JATO DE TINTA
(71) Videojet Technologies Inc (US)
(72) Charles W. Gilson, Thomas E. Kimerling, Mark R. Thackray, Kenneth E. Trueba, Scott T. Benigni, John P. Folkers, Matthew David Beasley
(85) 22/11/2010
(86) PCT US2009/044974 de 22/05/2009
(87) WO 2009/143422 de 26/11/2009

---

(21) PI 0918870-3 A2

Código 1.3 - Notificação - Fase Nacional - PCT
(22) 17/09/2009
(30) 19/09/2008 JP 2008-241598
(51) C07C 29/76 (2006.01), B01D 61/36 (2006.01), B01D 71/38 (2006.01), B01D 71/48 (2006.01), B01D 71/56 (2006.01), B01D 71/64 (2006.01), B01D 71/70 (2006.01), C01B 3/38 (2006.01), C07C 31/04 (2006.01), C07C 31/08 (2006.01), C07C 31/10 (2006.01), C07C 31/12 (2006.01), C10L 1/02 (2006.01)
(54) MÉTODO PARA PRODUZIR ÁLCOOL, MÉTODO PARA PRODUZIR HIDROGÊNIO OU GÁS DE SÍNTESE USANDO O MÉTODO PARA PRODUZIR ÁLCOOL, E ÁLCOOL.
(71) Jgc Corporation (JP) , Kyowa Hakko Bio CO. Ltd (JP) , Kyowa Hakko Chemical CO. Ltd (JP)
(72) Hisashi Yamamoto, Naoyoshi Iwasaki, Shigeki Nagamatsu, Yukitoshi Fukuda, Hiromichi Hidaka, Atsushi Kouno, Yoshihiro Katoh
(85) 18/03/2011
(86) PCT JP2009/004695 de 17/09/2009

(87) WO 2010/032474 de 25/03/2010

---

(21) PI 0918899-1 A2

Código 1.3 - Notificação - Fase Nacional - PCT
(22) 18/09/2009
(30) 19/09/2008 US 61/098633
(51) H02H 3/00 (2006.01)
(54) MÉTODO PARA REALIZAR UM TESTE AUTOMÁTICO DE UM DISPOSITIVO DE DETECÇÃO DE ARCO ELÉTRICO, DISPOSITIVO DE DETECÇÃO DE ARCO ELÉTRICO COM TESTE AUTOMÁTICO, E, MEIO DE ARMAZENAMENTO LEGÍVEL POR COMPUTADOR
(71) Schweitzer Engineering Laboratories, Inc (US)
(72) Edmund O. Schweitzer, III, Veselin Skendzic, Dhruba P. Das, Gary W. Scheer, James R. Kesler, Douglas M. Trout
(85) 18/03/2011
(86) PCT US2009/057536 de 18/09/2009
(87) WO 2010/033842 de 25/03/2010

---

(21) PI 0918900-9 A2

Código 1.3 - Notificação - Fase Nacional - PCT
(22) 18/09/2009
(30) 19/09/2008 US 61/098627
(51) H02H 3/00 (2006.01)
(54) APARELHO PARA VALIDAR UMA UNIDADE DE DETECÇÃO DE ARCO ELÉTRICO (AFDU), MEIO DE ARMAZENAMENTO LEGÍVEL POR COMPUTADOR, E, MÉTODO PARA DETERMINAR A CONFIGURAÇÃO DE UMA UNIDADE DE DETECÇÃO DE ARCO ELÉTRICO (AFDU)
(71) Schweitzer Engineering Laboratories, Inc (US)
(72) Mark L. Zeller, Gary W. Scheer, Angelo D'Aversa
(85) 18/03/2011
(86) PCT US2009/057531 de 18/09/2009
(87) WO 2010/033837 de 25/03/2010

---

(21) PI 0918914-9 A2

Código 1.3 - Notificação - Fase Nacional - PCT
(22) 03/09/2009
(30) 05/09/2008 US 12/231,820
(51) A61M 16/00 (2006.01)
(54) SISTEMA DE ADMINISTRAÇÃO DE GÁS QUE INCLUI UM GERDADOR DE FLUXO QUE TEM UM CONJUNTO DE VENTILADOR ISOLADO PARA REDUÇÃO DE RUÍDO
(71) The Penn State Research Foundation (US) , Respironics, Inc. (US)
(72) Timothy A. Brungart, Eric C. Myer, Adam N. Baxter, Richard Alfieri, Chris Gorman
(85) 04/03/2011
(86) PCT US2009/055849 de 03/09/2009

(87) WO 2010/028121 de 11/03/2010

(21) PI 0918933-5 A2

Código 1.3 - Notificação - Fase Nacional - PCT
(22) 18/09/2009
(30) 19/09/2008 US 61/098629
(51) H02H 3/00 (2006.01)
(54) DISPOSITIVO ELETRÔNICO INTELIGENTE (IED), E, MÉTODO PARA DETECTAR UM EVENTO DE ARCO ELÉTRICO EM UM SISTEMA DE ENERGIA
(71) Schweitzer Engineering Laboratories, Inc (US)
(72) Edmund O. Schweitzer, III
(85) 18/03/2011
(86) PCT US2009/057520 de 18/09/2009
(87) WO 2010/033830 de 25/03/2010

(21) PI 0918984-0 A2

Código 1.3 - Notificação - Fase Nacional - PCT
(22) 21/09/2009
(30) 23/09/2008 EP 081648446
(51) G05B 13/04 (2006.01)
(54) MÉTODO E SISTEMA PARA CONTROLAR UM PROCESSO INDUSTRIAL
(71) Abb Research Ltd (CH)
(72) Konrad Stadler, Eduardo Gallestey Alvarez, Jan Poland
(85) 23/03/2011
(86) PCT EP2009/062175 de 21/09/2009
(87) WO 2010/034682 de 01/04/2010

(21) PI 0919480-0 A2

Código 1.3 - Notificação - Fase Nacional - PCT
(22) 08/10/2009
(30) 10/10/2008 US 61/104,563; 17/10/2008 US 61/196,538
(51) E21B 43/20 (2006.01)
(54) MÉTODOS DE RECUPERAÇÃO DE PETRÓLEO E OUTROS FLUÍDOS DE FORMAÇÃO
(71) Bp Corporation North America Inc (US)
(72) Euthimios Vittoratos, Bradley Brice
(85) 28/03/2011
(86) PCT US2009/059997 de 08/10/2009
(87) WO 2010/042715 de 15/04/2010

(21) PI 0920115-7 A2

Código 1.3 - Notificação - Fase Nacional - PCT
(22) 02/11/2009
(30) 03/11/2008 CN 200810175521.5
(51) F27B 21/08 (2006.01)
(54) CORPO DE VEDAÇÃO DE EXTREMIDADE DE DUTO DE AR ANULAR

(71) Zhongye Changtian International Engineering CO., LTD. (CN)
(72) Deliang Gao
(85) 28/04/2011
(86) PCT CN2009/074743 de 02/11/2009
(87) WO 2010/060335 de 03/06/2010

---

(21) PI 0922122-0 A2

Código 1.3 - Notificação - Fase Nacional - PCT
(22) 30/11/2009
(30) 30/11/2008 US 61/118,643
(51) A61K 38/00 (2006.01), A61P 1/00 (2006.01), C07K 7/00 (2006.01)
(54) COMPOSIÇÕES E MÉTODOS PARA TRATAMENTO DE DOENÇA CELÍACA.
(71) IMMUSANT, INC (US)
(72) Robert Paul Anderson, Jessica Anne Stewart, James Anthony Dromey, Jason Allan Tyedin
(85) 30/05/2011
(86) PCT AU2009/001556 de 30/11/2009
(87) WO 2010/060155 de 03/06/2010

---

(21) PI 1004290-3 A2

Código 1.3 - Notificação - Fase Nacional - PCT
(22) 22/06/2010
(30) 29/06/2009 JP 2009-153686; 15/01/2010 JP 2010-007317
(51) H04N 13/00 (2006.01), H04N 7/173 (2011.01), H04N 7/26 (2006.01)
(54) APARELHOS E MÉTODOS DE TRANSMISSÃO E DE RECEPÇÃO DE DADOS DE IMAGEM ESTÉREO.
(71) Sony Corporation (JP)
(72) Ikuo Tsukagoshi
(85) 14/02/2011
(86) PCT JP2010/060583 de 22/06/2010
(87) WO 2011/001855 de 06/01/2011

---

(21) PI 1008443-6 A2

Código 1.3 - Notificação - Fase Nacional - PCT
(22) 11/02/2010
(30) 12/02/2009 AT A 232/2009
(51) B65D 6/16 (2006.01)
(54) CAIXA DOBRÁVEL
(71) Leisch Beratungs-Und Beteiligungs-GMBH (AT)
(72) Gerhard Pittrich
(85) 12/08/2011
(86) PCT AT2010/000040 de 11/02/2010
(87) WO 2010/091447 de 19/08/2010

---

(21) PI 1011052-6 A2

Código 1.3 - Notificação - Fase Nacional - PCT

(22) 16/04/2010
(30) 22/05/2009 JP 2009-124143; 19/06/2009 JP 2009-146611; 19/06/2009 JP 2009-146613; 30/06/2009 JP 2009-155774; 02/07/2009 JP 2009-158162; 02/07/2009 JP 2009-158168; 03/07/2009 JP 2009-159136; 03/07/2009 JP 2009-159137; 03/07/2009 JP 2009-159195; 06/07/2009 JP 2009-160123; 30/11/2009 JP 2009-271880
(51) F21S 2/00 (2006.01), F21V 7/00 (2006.01), F21V 7/10 (2006.01), G02B 5/08 (2006.01), G02F 1/13357 (2006.01), F21Y 101/02 (2006.01)
(54) "DISPOSITIVO DE FONTE DE LUZ, DISPOSITIVO DE ILUMINAÇÃO, DISPOSITIVO DE ILUMINAÇÃO DE FUNDO, DISPOSITIVO DE EXIBIÇÃO DE CRISTAL LÍQUIDO E DISPOSITIVO DE EXIBIÇÃO"
(71) Sharp Kabushiki Kaisha (JP)
(72) Hideto Takeuchi, Toshiyuki Fujita, Tatsuo Sugahara, Yuuki Kawamura, Mamoru Yahata, Hiroshi Takashi, Keita Ito, Kenzo Toshiyuki, Kenichiro Ito, Kazuki Nakamichi, Tomoo Sasaki, Kenta Moribe
(85) 22/11/2011
(86) PCT JP2010/056811 de 16/04/2010
(87) WO 2010/134408 de 25/11/2010

---

(21) PI 1011069-0 A2

Código 1.3 - Notificação - Fase Nacional - PCT
(22) 11/06/2010
(30) 11/06/2009 US 61/186.250; 09/06/2010 US 12/797.448
(51) H01R 13/26 (2006.01)
(54) CONECTOR DE MULTIPOSIÇÃO
(71) Tyco Electronics Corporation (US)
(72) John Mark Myer, John Wesley Hall, HURLEY CHESTER MOLL
(85) 02/12/2011
(86) PCT US2010/001680 de 11/06/2010
(87) WO 2010/144146 de 16/12/2010

---

(21) PI 1012059-9 A2

Código 1.3 - Notificação - Fase Nacional - PCT
(22) 16/04/2010
(30) 25/05/2009 DE 102009026430.2
(51) H04Q 9/00 (2006.01)
(54) SENSOR PARA VEÍCULO, SISTEMA COM UM APARELHO DE COMANDO PARA A DETERMINAÇÃO DO ESTADO DO VEÍCULO E COM AO MENOS DOIS SENSORES DE VEÍCULO E PROCESSO PARA OPERAR UM SISTEMA COM UM APARELHO DE COMANDO PARA DETERMINAÇÃO DO ESTADO DO VEÍCULO E COM AO MENOS DOIS SENSORES DO VEÍCULO.
(71) Robert Bosch Gmbh (DE)
(72) Bernd Tollkuehn, Peter Guse
(85) 23/11/2011
(86) PCT EP2010/055025 de 16/04/2010
(87) WO 2010/136260 de 02/12/2010

Código 1.3.1 - Retificação

Retificação da notificação de entrada na fase nacional – PCT por ter sido efetuada com incorreção.

---

(21) BR 11 2015 009797-9 A8

Código 1.3.1 - Retificação
(22) 15/04/2014
(30) 05/07/2013 JP 2013-141415
(51) F04D 7/04 (2006.01), F04D 29/22 (2006.01)
(54) IMPULSOR DE BOMBA PARA BOMBA SUBMERSA E BOMBA SUBMERSA, INCLUINDO A MESMA
(71) EBARA CORPORATION (JP)
(72) MASAHITO KAWAI, HIROMI SAKACHO, MASASHI OBUCHI, HIROSHI UCHIDA, MIHO ISONO
(85) 29/04/2015
(86) PCT JP2014/060657 de 15/04/2014
(87) WO 2015/001830 de 08/01/2015
Retificação do item 72 - inventor conform solicitação apresentada em petição 860150130018, de 23/6/2015, na publicação 1.3 automática conforme IN nº 2 de 6/6/2017, realizada na RPI 2427, de 11/7/2017.

---

(21) PI 0515930-0 B8

Código 1.3.1 - Retificação
(22) 19/09/2005
(30) 29/09/2004 US 10/953,163
(51) B22F 9/20 (2006.01), B22F 9/22 (2006.01), C22C 1/04 (2006.01)
(54) Método para produção de um pó de metal refratário
(71) H.C. STARCK, INC. (US)
(72) LEONID LANIN, ANASTASIA M. CONLON, LEONID NATAN SHEKHTER
(85) 29/03/2007
(86) PCT US2005/033291 de 19/09/2005
(87) WO 2006/039126 de 13/04/2006
Retificação do ite, 72 - inventor conforme solicirtação apresentada na petição nº 20070067039 (RJ), de 22/5/2007, na publicação 1.3 da RPI 1962, de 12/8/2008.

Código 1.3.2 - Publicação Anulada

Anulação da publicação da notificação de entrada na fase nacional – PCT por ter sido indevida.

---

(21) BR 11 2014 000007-7 A2

Código 1.3.2 - Publicação Anulada
(22) 19/06/2012
(30) 13/07/2011 EP 11305917.4
(51) G01V 1/00 (2006.01)
(54) MÉTODO E DISPOSITIVO PARA AUTOMATICAMENTE DETECTAR ANIMAIS MARINHOS
(71) SERCEL (FR)
(72) Cédric GERVAISE
(85) 02/01/2014
(86) PCT EP2012/061685 de 19/06/2012
(87) WO 2013/007482 de 17/01/2013
Fica anulada a publicação 1.3 da RPI 2428 de 18/07/2017, por ter sido indevida

---

(21) PI 0911088-7 A2

Código 1.3.2 - Publicação Anulada
(22) 03/04/2009
(30) 04/04/2008 US 61042676; 31/03/2009 US 12415252
(51) H04W 76/02 (2009.01)
(54) ESTABELECIMENTO DE PORTADORA SELETIVA EM ACESSO POR RÁDIO UNIVERSAL TERRESTRE EVOLUÍDO (E-UTRA) E SISTEMA DE PACOTES EVOLUÍDO (EPS)
(71) Qualcomm Incorporated (US)
(72) Osok Song, Francesco Grilli
(85) 04/10/2010
(86) PCT US2009/039422 de 03/04/2009
(87) WO 2009/124234 de 08/10/2009
Anulada a publicação RPI 2426 de 04/07/2017 por ter sido indevida.

Código 1.4 - Restabelecimento de Direito para Entrada na Fase Nacional do PCT concedido

Notificação da concessão de devolução de prazo para o restabelecimento de direito para entrada na fase nacional brasileira do pedido internacional depositado através do PCT conforme norma vigente.

---

(21) BR 11 2015 000432-6 A2

Código 1.4 - Restabelecimento de Direito para Entrada na Fase Nacional do PCT concedido

(22) 29/06/2012

(71) ACORN CAPITAL HOLDINGS LIMITED (VG)

(86) PCT GB2012/051534 de 29/06/2012

(87) WO 2013/005013 de 10/01/2013

O presente pedido foi depositado através do PCTGB2012/051534 em 29/06/2012, dando entrada na fase nacional em 08/01/2015, apesar do prazo expirar em 29/12/2014 (30 meses contados da data do primeiro depósito). O depositante solicitou concessão de prazo adicional ou restabelecimento de direito de entrada na Fase Nacional na forma do art. 221 da LPI e da regra 49.6 do PCT e Resolução 212/2009), justificando que por motivo totalmente imprevisto, alheio à vontade da parte, não foi possível realizar o depósito dentro do prazo. O requerente alega que houve uma falha não intencional, ou seja, “não estar disponível por razões de saúde, para proceder com as instruções para que a IP21 providencia-se o depósito no Brasil em tempo hábil”. Com base na legislação vigente, a alegação apresentada configura motivo relevante para a falta de execução dos atos. Diante do exposto, considera-se que o pedido de restabelecimento de direito poderá ser atendido.

Código 1.4.1 - Restabelecimento de Direito para Entrada na Fase Nacional do PCT negado

Notificação da negação de devolução de prazo para o restabelecimento de direito para entrada na fase nacional brasileira do pedido internacional depositado através do PCT conforme norma vigente. Desta data corre o prazo de 60 (sessenta) dias para eventual recurso do interessado.

---

(21) PI 0913790-4

Código 1.4.1 - Restabelecimento de Direito para Entrada na Fase Nacional do PCT negado

(22) 21/07/2009

(71) CONCRETO W, S.A. DE C.V. (MX)

(86) PCT MX2009/000076 de 21/07/2009

(87) WO 2010/011120 de 28/01/2010

O presente pedido foi depositado através do PCT/MX2009/000076 de 28/01/2010, dando entrada na fase nacional em 22/03/2011, apesar do prazo expirar em 22/01/2011 (30 meses contados da data de prioridade). Juntamente com a petição de entrada, o depositante solicitou concessão de devolução de prazo com base na regra 49.6 do PCT e Art. 220 da LPI, justificando que por motivo totalmente imprevisto, alheio à vontade da parte, não foi possível realizar o depósito dentro do prazo. A alegação do requerente baseia-se no fato de ter havido um problema de saúde com a representante do depositante no México, que precisou comparecer a uma consulta particular quando foi recomendado repouso absoluto por 20 dias seguidos de repouso totalizando 2 meses a partir de 18/01/2011. Entretanto, com base no PARECER/INPI/PROC/DICONS/Nº43/2003, na NOTA/INPI/PROC/DICONS/Nº 337/2004 e NOTA/INPI/PROC/DICONS/N°530/2004, a alegação apresentada não configura motivo para a falta de execução dos atos, uma vez que tal falha pode ser considerada como falha de controle interno do requerente, já que no período de 2 meses poderia ser providenciada a entrada na fase nacional por outro funcionário do representante do depositante ou pelo menos informado ao depositante da impossibilidade da entrada na fase nacional de sorte que este pudesse providenciar outro representante em tempo hábil de cumprir os prazos previstos na LPI. A empresa deve se cercar de todas as providências para que erros como esse não ocorram, principalmente não confiando em apenas uma pessoa para cumprir algo de tão crucial importância como um prazo final de depósito de patente. Desta forma, a alegação apresentada não configura fato imprevisível, incontornável ou inevitável, conforme determinado no art 221 §1º da LPI e art 2° da RES n °254/2010 do INPI para a concessão do pedido de restabelecimento de direito. Diante do exposto, considera-se que o pedido de restabelecimento de direito não poderá ser atendido, por estar em desacordo com a legislação vigente.

Código 1.5 - Exigências Diversas

Suspensão do andamento de entrada na fase nacional brasileira do pedido internacional de patente depositado nos termos do Tratado de Cooperação em matéria de Patentes – PCT que, para sua instrução regular, aguardará, pelo prazo de 60 (sessenta) dias, o atendimento da exigência formulada. Caso a exigência não tenha sido explicitada no despacho na RPI, o interessado poderá obter o parecer através do endereço eletrônico www.inpi.gov.br - No Acesso rápido - Faça uma busca – Patente. Para acessar, cadastre-se no Portal do INPI e use login e senha.

---

(21) BR 11 2012 000444-1

Código 1.5 - Exigências Diversas
(22) 02/07/2010
(71) I.D.E. TECHNOLOGIES LTD. (IL)
(86) PCT IB2010/053048 de 02/07/2010
(87) WO 2011/004303 de 13/01/2011
Comprovar o direito de reivindicar a prioridade US61/224,082, de 09/07/2009, conforme a Resolução INPI/PR Nº 179, de 21/02/2017, Art 2º, § 1º, uma vez que o documento de cessão apresentado na petição 018120000380 não possui os dados identificadores da prioridade.

---

(21) BR 11 2012 000471-9

Código 1.5 - Exigências Diversas
(22) 07/07/2010
(71) SMS Siemag Aktiengesellschaft (DE)
(86) PCT EP2010/004085 de 07/07/2010
(87) WO 2011/003579 de 13/01/2011
Regularizar o documento de procuração, uma vez que o documento apresentado não possui data.

---

(21) BR 11 2012 000481-6

Código 1.5 - Exigências Diversas
(22) 06/07/2010
(71) SMS Siemag Aktiengesellschaft (DE)
(86) PCT EP2010/004062 de 06/07/2010
(87) WO 2011/003561 de 13/01/2011
Regularizar o documento de procuração, uma vez que o documento apresentado não possui data.

---

(21) BR 11 2012 000862-5

Código 1.5 - Exigências Diversas
(22) 16/07/2010
(71) PATHOLOGICA LLC (US)
(86) PCT US2010/042253 de 16/07/2010
(87) WO 2011/009039 de 20/01/2011
Identificar o signatário da petição nº 018120000912, de 13/01/2012, e

	comprovar que o mesmo tem poderes para atuar em nome do depositante, uma vez que, baseado no artigo 216, da Lei 9.279/1996, de 14/05/1996 (LPI): Os atos previstos nesta Lei serão praticados pelas partes ou por seus procuradores, devidamente qualificados.
(21) BR 11 2012 000889-7	Código 1.5 - Exigências Diversas (22) 12/07/2010 (71) Theravance, INC. (US) (86) PCT US2010/041654 de 12/07/2010 (87) WO 2011/008666 de 20/01/2011 Regularizar o documento de procuração, uma vez que o documento apresentado não possui data.
(21) BR 11 2012 000890-0	Código 1.5 - Exigências Diversas (22) 14/07/2010 (71) Theravance, INC. (US) (86) PCT US2010/041903 de 14/07/2010 (87) WO 2011/008809 de 20/01/2011 Regularizar o documento de procuração, uma vez que o documento apresentado não possui data.
(21) BR 11 2012 004938-0	Código 1.5 - Exigências Diversas (22) 01/09/2010 (71) KONINKLIJKE PHILIPS ELECTRNICS N. V. (NL) (86) PCT IB2010/053922 de 01/09/2010 (87) WO 2011/030255 de 17/03/2011 Identifique o signatário da petição nº 018120006632 de 05/03/2012 e comprove que o mesmo tem poderes para atuar em nome do depositante, uma vez que baseado no artigo 216 da Lei 9.279/1996 de 14/05/1996 (LPI) “Os atos previstos nesta Lei serão praticados pelas partes ou por seus procuradores, devidamente qualificados.
(21) BR 11 2012 008732-0	Código 1.5 - Exigências Diversas (22) 13/10/2010 (71) Genomatica, Inc (US) (86) PCT US2010/052570 de 13/10/2010 (87) WO 2011/047101 de 21/04/2011 -Com base na Resolução 228/09, solicita-se que sejam apresentados novos conteúdos de listagem de sequência, nos moldes da Resolução INPI nº 187, de 27/04/2017, pois o título da Listagem de Sequencia não está em língua vernácula. -Regularizar o documento de procuração, uma vez que a tradução do documento apresentado contém incorreções.

(21) BR 11 2012 010687-2

Código 1.5 - Exigências Diversas
(22) 03/11/2010
(71) Aloys Wobben (DE)
(86) PCT EP2010/066667 de 03/11/2010
(87) WO 2011/054833 de 12/05/2011
Apresente documentos comprobatórios que expliquem a divergência no nome de um dos inventores que consta na publicação internacional WO 2011/054833 "Ulrich Neundlinger" e o constante da petição inicial "Ulrich Neudlinger".

(21) BR 11 2012 021155-2

Código 1.5 - Exigências Diversas
(22) 07/02/2011
(71) Lupin Limited (IN)
(86) PCT IB2011/000196 de 07/02/2011
(87) WO 2011/124953 de 13/10/2011
Identifique o signatário da petição nº020120079137, uma vez que não é possível identificar o nome do responsável pela assinatura do formulário, não sendo possível determinar se este faz parte dos procuradores elencados na procuração e se tem poderes para atuar em nome do depositante, e o artigo 216 da Lei 9.279/1996 de 14/05/1996 (LPI) determina que “os atos previstos nesta Lei serão praticados pelas partes ou por seus procuradores, devidamente qualificados”.

(21) BR 11 2012 021171-4

Código 1.5 - Exigências Diversas
(22) 24/02/2011
(71) Dyer Environmental Controls Limited (GB)
(86) PCT EP2011/052713 de 24/02/2011
(87) WO 2011/104290 de 01/09/2011
Identifique o signatário da petição nº 020120079143 de 23/08/2012 e comprove que o mesmo tem poderes para atuar em nome do depositante, uma vez que baseado no artigo 216 da Lei 9.279/1996 de 14/05/1996 (LPI) “Os atos previstos nesta Lei serão praticados pelas partes ou por seus procuradores, devidamente qualificados.

(21) BR 11 2012 021208-7

Código 1.5 - Exigências Diversas
(22) 22/02/2011
(71) Brazzoli S.P.A (IT)
(86) PCT IB2011/050731 de 22/02/2011
(87) WO 2011/104665 de 01/09/2011
Solicita-se a regularização da procuração, uma vez que a procuração apresentada não possui data.

(21) BR 11 2012 021222-2

Código 1.5 - Exigências Diversas
(22) 29/01/2011

(71) THYSSENKRUPP UHDE GMBH (DE)
(86) PCT EP2011/000413 de 29/01/2011
(87) WO 2011/103958 de 01/09/2011
Identifique o signatário da petição nº 018120031446 de 23/08/2012 e comprove que o mesmo tem poderes para atuar em nome do depositante, uma vez que baseado no artigo 216 da Lei 9.279/1996 de 14/05/1996 (LPI) “Os atos previstos nesta Lei serão praticados pelas partes ou por seus procuradores, devidamente qualificados.”.

---

(21) BR 11 2012 021223-0

Código 1.5 - Exigências Diversas
(22) 08/11/2010
(71) ZTE CORPORATION (CN)
(86) PCT CN2010/078523 de 08/11/2010
(87) WO 2012/009901 de 26/01/2012
Identifique o signatário da petição nº 018120031448 de 23/08/2012 e comprove que o mesmo tem poderes para atuar em nome do depositante, uma vez que baseado no artigo 216 da Lei 9.279/1996 de 14/05/1996 (LPI) “Os atos previstos nesta Lei serão praticados pelas partes ou por seus procuradores, devidamente qualificados.

---

(21) BR 11 2012 021225-7

Código 1.5 - Exigências Diversas
(22) 20/04/2011
(71) ZTE CORPORATION (CN)
(86) PCT CN2011/073087 de 20/04/2011
(87) WO 2012/031480 de 15/03/2012
Identifique o signatário da petição nº 018120031450 de 23/08/2012 e comprove que o mesmo tem poderes para atuar em nome do depositante, uma vez que baseado no artigo 216 da Lei 9.279/1996 de 14/05/1996 (LPI) “Os atos previstos nesta Lei serão praticados pelas partes ou por seus procuradores, devidamente qualificados.

---

(21) BR 11 2012 022026-8

Código 1.5 - Exigências Diversas
(22) 02/03/2011
(71) PROTALIX LTD (IL)
(86) PCT IL2011/000211 de 02/03/2011
(87) WO 2011/107992 de 09/09/2011
"Com base na Resolução INPI nº 228/09, solicita-se que sejam apresentados novos conteúdos de listagem de sequência nos moldes da Resolução INPI nº 187, de 27/04/2017, pois o título da Listagem de Sequencia não está em língua vernácula."

---

(21) BR 11 2012 024076-5

Código 1.5 - Exigências Diversas
(22) 22/03/2011

(71) M.I.C. Industries, INC. (US)
(86) PCT US2011/029291 de 22/03/2011
(87) WO 2011/119515 de 29/09/2011
Identifique o signatário das petições nº 020120089722 e 020120101559 e comprove que o mesmo tem poderes para atuar em nome do depositante, uma vez que baseado no artigo 216 da Lei 9.279/1996 de 14/05/1996 (LPI) “Os atos previstos nesta Lei serão praticados pelas partes ou por seus procuradores, devidamente qualificados.

---

(21) BR 11 2012 024138-9

Código 1.5 - Exigências Diversas
(22) 23/09/2010
(71) UNIVERSIDAD DE LA FRONTERA (CL)
(86) PCT IB2010/054298 de 23/09/2010
(87) WO 2011/117685 de 29/09/2011
Regularize a procuração da Universidade Federal de São Paulo, uma vez que o documento apresentado está com a validade expirada

---

(21) BR 11 2012 027885-1

Código 1.5 - Exigências Diversas
(22) 03/05/2011
(71) APTALIS PHARMA LIMITED (IE)
(86) PCT US2011/035023 de 03/05/2011
(87) WO 2011/140106 de 10/11/2011
Identificar o signatário da petição nº 018120040490, de 30/10/2012, e comprovar que o mesmo tem poderes para atuar em nome do depositante, uma vez que, baseado no artigo 216, da Lei 9.279/1996, de 14/05/1996 (LPI): Os atos previstos nesta Lei serão praticados pelas partes ou por seus procuradores, devidamente qualificados.

---

(21) BR 11 2013 005466-2

Código 1.5 - Exigências Diversas
(22) 01/08/2011
(71) Symed Labs Limited (IN)
(86) PCT IN2011/000504 de 01/08/2011
(87) WO 2012/032533 de 15/03/2012
Regularize a procuração, uma vez que o documento apresentado não concede ao procurador poderes de representação judicial para receber citações em nome do outorgante, conforme o disposto no Art. 217 da Lei Nº 9.279/96.

---

(21) BR 11 2013 006381-5

Código 1.5 - Exigências Diversas
(22) 20/09/2011
(71) SPI Pharma Inc. (US)
(86) PCT US2011/052406 de 20/09/2011
(87) WO 2012/040234 de 29/03/2012
Apresente documento de cessão da inventora Diane Goll referente à prioridade

	US 61/384,351 de 20.09.2010, uma vez que só foi apresentada a cessão do Inventor Cecil W. Propst.
(21) BR 11 2013 006385-8	Código 1.5 - Exigências Diversas (22) 19/09/2011 (71) L'Oreal (FR) (86) PCT IB2011/054087 de 19/09/2011 (87) WO 2012/038879 de 29/03/2012 Esclareça a omissão das prioridades US 61/385,713 de 23.09.2010, US 61/385,695 de 23.09.2010, US 61/425,272 de 21.12.2010, US 61/425,263 de 21.12.2010 e US 61/425,273 de 21.12.2010 na fase nacional do PCT, uma vez que constam do pedido na fase internacional.
(21) BR 11 2013 007168-0	Código 1.5 - Exigências Diversas (22) 27/09/2011 (71) KIMBERLY-CLARK WORLDWIDE, INC (US) (86) PCT IB2011/054251 de 27/09/2011 (87) WO 2012/042473 de 05/04/2012 Apresentar cessão para a prioridade US 61/386,793 de 27.09.2010 reivindicada na fase nacional.
(21) BR 11 2013 007171-0	Código 1.5 - Exigências Diversas (22) 27/09/2011 (71) KIMBERLY-CLARK WOERLDWIDE, INC. (US) (86) PCT IB2011/054254 de 27/09/2011 (87) WO 2012/042476 de 05/04/2012 Esclarecer a inclusão do inventor Courtney E. Rowe na fase nacional, uma vez que não consta do pedido na fase internacional.
(21) BR 11 2013 007725-5	Código 1.5 - Exigências Diversas (22) 28/09/2011 (71) MERCK SHARP & DOHME CORP (US) (86) PCT US2011/053562 de 28/09/2011 (87) WO 2012/050850 de 19/04/2012 Identifique o signatário da petição nº 020130026544 de 28/03/2013 e comprove, caso necessário, que o mesmo tem poderes para atuar em nome do depositante, uma vez que baseado no artigo 216 da Lei 9.279/1996 de 14/05/1996 (LPI) "Os atos previstos nesta Lei serão praticados pelas partes ou por seus procuradores, devidamente qualificados.".
(21) BR 11 2013 008507-0	Código 1.5 - Exigências Diversas (22) 17/10/2011 (71) BASELL POLIOLEFINE ITALIA S.R.L. (IT)

	(86) PCT EP2011/068077 de 17/10/2011 (87) WO 2012/052386 de 26/04/2012 Esclareça a exclusão do inventor Giampietro Morini na fase nacional.
(21) BR 11 2013 008592-4	Código 1.5 - Exigências Diversas (22) 27/06/2012 (71) Suzhou Erye Pharmaceuticals (CN) (86) PCT CN2012/000876 de 27/06/2012 (87) WO 2013/000277 de 03/01/2013 Apresente nova via do formulário de entrada com o nome correto do depositante.
(21) BR 11 2013 011483-5	Código 1.5 - Exigências Diversas (22) 26/10/2011 (71) VORO LIMITED (GB) (86) PCT EP2011/068793 de 26/10/2011 (87) WO 2012/055931 de 03/05/2012 Apresente o complemento do texto em português, adaptado à norma vigente, do pedido conforme depósito internacional inicial (relatório descritivo, resumo e, se houver, desenhos), conforme determina a Resolução INPI PR nº 77/2013 de 18/03/2013, Art. 5º e 7º.
(21) BR 11 2013 013147-0	Código 1.5 - Exigências Diversas (22) 17/11/2011 (71) Exxonmobil Upstream Research Company (US) (86) PCT US2011/061225 de 17/11/2011 (87) WO 2012/082305 de 21/06/2012 Apresente nova via do formulário de entrada na fase nacional com título devidamente preenchido.
(21) BR 11 2013 014240-5	Código 1.5 - Exigências Diversas (22) 09/06/2011 (71) HIOK NAM TAY (SG) (86) PCT IB2011/052515 de 09/06/2011 (87) WO 2012/076992 de 14/06/2012 Esclarecer a omissão, na fase nacional, da prioridade IB PCT/IB2010/055649 de 07.12.2010 reivindicada na fase internacional.
(21) BR 11 2013 014298-7	Código 1.5 - Exigências Diversas (22) 22/12/2011 (71) PRAD RESEARCH AND DEVELOPMENT LIMITED (VG) (86) PCT US2011/066693 de 22/12/2011 (87) WO 2012/092091 de 05/07/2012

	Esclarecer a divergência entre a prioridade reivindicada no formulário de entrada na fase nacional US 61/428,637 de 30/12/2010 e a constante no pedido internacional US 61/428,754 de 30/12/2010
(21) BR 11 2013 014353-3	Código 1.5 - Exigências Diversas (22) 05/12/2011 (71) HERAKLES (FR) , CENTRE NATIONAL DE LA RECHERCHE SCIENTIFIQUE (FR) (86) PCT FR2011/052867 de 05/12/2011 (87) WO 2012/076797 de 14/06/2012 Esclarecer a omissão da inventora Anne Sauveroche na fase nacional, uma vez que esta consta na fase internacional como inventora.
(21) BR 11 2013 014389-4	Código 1.5 - Exigências Diversas (22) 05/12/2011 (71) NESTEC S.A. (CH) (86) PCT IB2011/055470 de 05/12/2011 (87) WO 2012/077040 de 14/06/2012 Esclarecer a divergência nos nomes dos inventores CuiJi Yi e Anita Maria Burther entre os constantes no formulário de entrada em fase nacional e os mencionados no instrumento de cessão e cadastrados na OMPI.
(21) BR 11 2013 015912-0	Código 1.5 - Exigências Diversas (22) 26/12/2011 (71) CADILA HEALTHCARE LIMITED (IN) (86) PCT IN2011/000888 de 26/12/2011 (87) WO 2012/090220 de 05/07/2012 Apresente documentos que comprovem que o procurador indicado nas petições tem poderes para atuar em nome do depositante, uma vez que baseado no artigo 216 da Lei 9.279/1996 de 14/05/1996 (LPI) 'Os atos previstos nesta Lei serão praticados pelas partes ou por seus procuradores, devidamente qualificados." Salienta-se que a procuração está apenas em nome do escritório.
(21) BR 11 2013 015932-4	Código 1.5 - Exigências Diversas (22) 20/12/2011 (71) SCHNEIDER GMBH & CO. KG (DE) (86) PCT EP2011/073459 de 20/12/2011 (87) WO 2012/084988 de 28/06/2012 Esclareça a inclusão de Gustav Thews como inventor uma vez que na OMPI consta apenas como agente. Solicita-se ainda que identifique o signatário das petições nº 018130021160 de 21/06/2013 e 018130026835 de 07/08/2013 e comprove que o mesmo tem poderes para atuar em nome do depositante, uma vez que baseado no artigo 216 da Lei 9.279/1996 de 14/05/1996 (LPI) “Os atos

	previstos nesta Lei serão praticados pelas partes ou por seus procuradores, devidamente qualificados.” e apenas pelas assinaturas nas petições não é possível identificar quem assina pois não existe o nome por extenso.
(21) BR 11 2013 015942-1	Código 1.5 - Exigências Diversas (22) 21/12/2011 (71) MEADWESTVACO CALMAR, INC (US) (86) PCT US2011/066423 de 21/12/2011 (87) WO 2012/088239 de 28/06/2012 Identifique o signatário das petições nº 018130021175 de 21/06/2013 e 018130025066 de 24/07/2013 e comprove que o mesmo tem poderes para atuar em nome do depositante, uma vez que baseado no artigo 216 da Lei 9.279/1996 de 14/05/1996 (LPI) “Os atos previstos nesta Lei serão praticados pelas partes ou por seus procuradores, devidamente qualificados.” e apenas pelas assinaturas nas petições não é possível identificar quem assina pois não existe o nome por extenso.
(21) BR 11 2013 018354-3	Código 1.5 - Exigências Diversas (22) 18/01/2012 (71) COMMONWEALTH SCIENTIFIC AND INDUSTRIAL RESEARCH ORGANISATION (AU) (86) PCT AU2012/000032 de 18/01/2012 (87) WO 2012/097405 de 26/07/2012 Esclarecer a exclusão do inventor Xi Zhang na fase nacional uma vez que consta como inventor na fase internacional.
(21) BR 11 2013 019742-0	Código 1.5 - Exigências Diversas (22) 03/02/2011 (71) JOSEPH I. KAMELGARD (US) (86) PCT US2011/023578 de 03/02/2011 (87) WO 2012/105977 de 09/08/2012 Regularize a procuração, uma vez que o documento apresentado não concede ao procurador poderes de representação judicial para receber citações em nome do outorgante, conforme o disposto no Art. 217 da Lei Nº 9.279/96.
(21) BR 11 2013 022023-6	Código 1.5 - Exigências Diversas (22) 27/01/2012 (71) DEERE & COMPANY (US) (86) PCT US2012/022829 de 27/01/2012 (87) WO 2012/118579 de 07/09/2012 Regularize o documento de Cessão do Direito de Prioridade referente à prioridade US 61/447,331, visto que o documento apresentado faz menção apenas ao pedido US 13/169,429. Cabe salientar que o documento de cessão

deve ser específico da citada prioridade.

(21) BR 11 2013 022045-7

Código 1.5 - Exigências Diversas
(22) 24/02/2012
(71) ETHICON ENDO-SURGERY, INC. (US)
(86) PCT US2012/026531 de 24/02/2012
(87) WO 2012/118708 de 07/09/2012
Apresente documentos comprobatórios que expliquem a divergência no nome de um dos inventores que consta na publicação internacional "Chester O. Baxter III" e o constante da petição inicial nº 020130072703 de 28/08/2013 "Chester O. Baxter".

(21) BR 11 2013 022391-0

Código 1.5 - Exigências Diversas
(22) 24/02/2012
(71) JEROME SCHENTAG (US) , JOSEPH M. FAYAD (US)
(86) PCT US2012/026561 de 24/02/2012
(87) WO 2012/118712 de 07/09/2012
Solicita-se a regularização da procuração do depositante "Joseph M. Fayad", uma vez que a procuração apresentada não possui data.

(21) BR 11 2013 022533-5

Código 1.5 - Exigências Diversas
(22) 27/02/2012
(71) BASF SE (DE)
(86) PCT EP2012/053246 de 27/02/2012
(87) WO 2012/116947 de 07/09/2012
A cessão do pedido internacional apresentada possui data posterior à entrada na Fase Nacional, o que demanda que seja realizada através de transferência com GRU e formulário próprios. Tendo em vista o imbróglio levantado acima, apresente uma nova cessão do pedido internacional com data anterior à entrada da Fase Nacional para que seja efetivado; ou regularize a entrada na Fase Nacional, constando como depositantes "BASF SE" e "Volkswagen AG", com o envio da procuração da "Volkswagen AG", e realize o pedido de transferência através de GRU e formulários próprios para o serviço.

(21) BR 11 2013 022559-9

Código 1.5 - Exigências Diversas
(22) 05/03/2012
(71) VISA INTERNATIONAL SERVICE ASSOCIATION (US)
(86) PCT US2012/027771 de 05/03/2012
(87) WO 2012/122124 de 13/09/2012
Regularize o documento de Cessão do Direito de Prioridade referente à prioridade US 61/449,473, visto que o documento apresentado faz menção apenas ao pedido US 13/412,422. Cabe salientar que o documento de cessão deve ser específico da citada prioridade.

(21) BR 11 2013 022575-0

Código 1.5 - Exigências Diversas
(22) 08/07/2011
(71) SUZHOU EAGLE ELECTRIC VEHICLE MANUFACTURING CO., LTD. (CN)
(86) PCT CN2011/001131 de 08/07/2011
(87) WO 2012/119279 de 13/09/2012
Apresente as traduções simples das folhas de rosto das certidões de depósito das prioridades CN 201110052267.1, CN 201110052266.7 e CN 201110055633.9; ou declaração de que os dados do pedido internacional estão fielmente contidos nas prioridades reivindicadas, contendo todos os dados identificadores destas (titulares, número de registro, data e título), conforme o parágrafo único do Art. 25 da Resolução 77/2013. Cabe salientar que não foi possível individualizar os titulares das citadas prioridades, informação necessária para o exame da cessão do documento de prioridade.

(21) BR 11 2013 022576-9

Código 1.5 - Exigências Diversas
(22) 06/03/2012
(71) HERCULES INCORPORATED (US)
(86) PCT US2012/027836 de 06/03/2012
(87) WO 2012/122153 de 13/09/2012
Regularize o documento de Cessão do Direito de Prioridade referente à prioridade US 61/449,846, visto que o documento apresentado não contém a assinatura de um dos titulares da prioridade "Glenn T. Carroll". Cabe salientar que o documento de cessão deve ser específico da citada prioridade.

(21) BR 11 2013 022595-5

Código 1.5 - Exigências Diversas
(22) 07/03/2012
(71) NIPPON TELEGRAPH AND TELEPHONE CORPORATION (JP)
(86) PCT JP2012/055787 de 07/03/2012
(87) WO 2012/121280 de 13/09/2012
Apresente a tradução simples da folha de rosto da certidão de depósito da prioridade JP 2011-051444; ou declaração de que os dados do pedido internacional estão fielmente contidos na prioridade reivindicada, contendo todos os dados identificadores desta (titulares, número de registro, data e título), conforme o parágrafo único do Art. 25 da Resolução 77/2013. Cabe salientar que não foi possível individualizar os titulares das citadas prioridades, informação necessária para o exame da cessão do documento de prioridade.

(21) BR 11 2013 022621-8

Código 1.5 - Exigências Diversas
(22) 18/04/2012
(71) ALCATEL LUCENT (FR)
(86) PCT US2012/034059 de 18/04/2012
(87) WO 2012/145388 de 26/10/2012

	Regularize os documentos de Cessão do Direito de Prioridade referente às prioridades US 61/476,571, US 61/486,597 e US 61/523,678, visto que o documento apresentado faz menção apenas ao pedido US 13/449,170. Cabe salientar que os documentos de cessão devem ser específicos das citadas prioridades.
(21) BR 11 2013 024389-9	Código 1.5 - Exigências Diversas (22) 02/12/2011 (71) PARKER-HANNIFIN CORPORATION (US) (86) PCT US2011/062976 de 02/12/2011 (87) WO 2012/128797 de 27/09/2012 Regularize o documento de Cessão do Direito de Prioridade referente à prioridade US 61/466,163, visto que o documento apresentado faz menção apenas ao pedido internacional. Cabe salientar que o documento de cessão deve ser específico da citada prioridade.
(21) BR 11 2013 024401-1	Código 1.5 - Exigências Diversas (22) 23/03/2012 (71) IRONSHORE PHARMACEUTICALS & DEVELOPMENT, INC (KY) (86) PCT US2012/030472 de 23/03/2012 (87) WO 2012/129551 de 27/09/2012 Regularize os documentos de Cessão do Direito de Prioridade referente às prioridades US 61/466,684, US 61/561,763 e US 61/591,129, visto que os documentos apresentados fazem menção apenas ao pedido US 13/429,292. Cabe salientar que os documentos de cessão devem ser específicos das citadas prioridades.
(21) BR 11 2013 024471-2	Código 1.5 - Exigências Diversas (22) 26/03/2012 (71) EXPLISEAT (FR) (86) PCT EP2012/055345 de 26/03/2012 (87) WO 2012/130809 de 04/10/2012 A prioridade reivindicada tem como titular "Expliseat SAS", nome divergente do depositante do pedido internacional "Expliseat". Esclareça tal divergência com documentos comprobatórios, sob pena de perda de prioridade.
(21) BR 11 2013 024884-0	Código 1.5 - Exigências Diversas (22) 23/03/2012 (71) ALPHA CORPORATION (JP) , NISSAN MOTOR CO., LTD. (JP) (86) PCT JP2012/002029 de 23/03/2012 (87) WO 2012/137436 de 11/10/2012 Apresente a tradução simples da folha de rosto da certidão de depósito da prioridade JP 2011- 082645; ou declaração de que os dados do pedido

internacional estão fielmente contidos na prioridade reivindicada, contendo todos os dados identificadores desta (titulares, número de registro, data e título), conforme o parágrafo único do Art. 25 da Resolução 77/2013. Cabe salientar que não foi possível individualizar os titulares das citadas prioridades, informação necessária para o exame da cessão do documento de prioridade.

---

(21) BR 11 2013 024890-4

Código 1.5 - Exigências Diversas
(22) 10/11/2011
(71) ZTE CORPORATION (CN)
(86) PCT CN2011/082050 de 10/11/2011
(87) WO 2012/129907 de 04/10/2012
Apresente a tradução simples da folha de rosto da certidão de depósito da prioridade CN 201110077167.4; ou declaração de que os dados do pedido internacional estão fielmente contidos na prioridade reivindicada, contendo todos os dados identificadores desta (titulares, número de registro, data e título), conforme o parágrafo único do Art. 25 da Resolução 77/2013. Cabe salientar que não foi possível individualizar os titulares da citada prioridade, informação necessária para o exame da cessão do documento de prioridade. Ademais, identifique o signatário da petição nº 018130032689 de 27/09/2013 e comprove, caso necessário, que tem poderes para atuar em nome do depositante, uma vez que baseado no artigo 216 da Lei 9.279/1996 de 14/05/1996 (LPI) "Os atos previstos nesta Lei serão praticados pelas partes ou por seus procuradores, devidamente qualificados.".

---

(21) BR 11 2013 024891-2

Código 1.5 - Exigências Diversas
(22) 29/03/2012
(71) TECHNIP PROCESS TECHNOLOGY, INC (US)
(86) PCT US2012/031156 de 29/03/2012
(87) WO 2012/135462 de 04/10/2012
Identifique o signatário da petição nº 018130032690 de 27/09/2013 e comprove, caso necessário, que tem poderes para atuar em nome do depositante, uma vez que baseado no artigo 216 da Lei 9.279/1996 de 14/05/1996 (LPI) "Os atos previstos nesta Lei serão praticados pelas partes ou por seus procuradores, devidamente qualificados.".

---

(21) BR 11 2013 024897-1

Código 1.5 - Exigências Diversas
(22) 27/03/2012
(71) KBA-NOTASYS SA. (CH)
(86) PCT IB2012/051460 de 27/03/2012
(87) WO 2012/131581 de 04/10/2012
Identifique o signatário da petição nº 018130032695 de 27/09/2013 e comprove, caso necessário, que tem poderes para atuar em nome do depositante, uma vez que baseado no artigo 216 da Lei 9.279/1996 de 14/05/1996 (LPI) "Os atos previstos nesta Lei serão praticados pelas partes ou por seus procuradores,

	devidamente qualificados.".
(21) BR 11 2013 024898-0	Código 1.5 - Exigências Diversas (22) 28/03/2012 (71) TORAY INDUSTRIES, INC. (JP) (86) PCT JP2012/058048 de 28/03/2012 (87) WO 2012/133477 de 04/10/2012 Apresente a tradução simples da folha de rosto da certidão de depósito da prioridade JP2011-071959; ou declaração de que os dados do pedido internacional estão fielmente contidos na prioridade reivindicada, contendo todos os dados identificadores desta (titulares, número de registro, data e título), conforme o parágrafo único do Art. 25 da Resolução 77/2013. Cabe salientar que não foi possível individualizar os titulares da citada prioridade, informação necessária para o exame da cessão do documento de prioridade.
(21) BR 11 2013 024901-3	Código 1.5 - Exigências Diversas (22) 26/03/2012 (71) F. HOFFMANN-LA ROCHE AG (CH) (86) PCT EP2012/055275 de 26/03/2012 (87) WO 2012/130780 de 04/10/2012 A prioridade reivindicada tem como titular "Hoffmann-La Roche Inc", nome divergente do depositante do pedido internacional "F. Hoffmann-La Roche AG". Esclareça tal divergência com documentos comprobatórios, sob pena de perda de prioridade.
(21) BR 11 2013 024912-9	Código 1.5 - Exigências Diversas (22) 29/03/2012 (71) PPC BROADBAND, INC (US) (86) PCT US2012/031185 de 29/03/2012 (87) WO 2012/135482 de 04/10/2012 Identifique os signatários das petições nº 018130032715 e 018130038048, de 27/09/2013 e 21/11/2013 respectivamente, e comprove, caso necessário, que têm poderes para atuar em nome do depositante, uma vez que baseado no artigo 216 da Lei 9.279/1996 de 14/05/1996 (LPI) "Os atos previstos nesta Lei serão praticados pelas partes ou por seus procuradores, devidamente qualificados.".
(21) BR 11 2013 024920-0	Código 1.5 - Exigências Diversas (22) 13/03/2012 (71) SHANDONG BOXING YUANDAO ENERGY TECHNOLOGY CO., LTD. (CN) (86) PCT CN2012/072247 de 13/03/2012 (87) WO 2012/130037 de 04/10/2012

Apresente as traduções simples das folhas de rosto das certidões de depósito das prioridades CN 201110078623.7, CN 201110092876.X, CN 201220082175.8 e CN 201220082345.2; ou declaração de que os dados do pedido internacional estão fielmente contidos nas prioridades reivindicadas, contendo todos os dados identificadores destas (titulares, número de registro, data e título), conforme o parágrafo único do Art. 25 da Resolução 77/2013. Cabe salientar que não foi possível individualizar os titulares das citadas prioridades, informação necessária para o exame da cessão do documento de prioridade.

---

(21) BR 11 2013 024922-6

Código 1.5 - Exigências Diversas
(22) 09/04/2012
(71) OILES CORPORATION (JP)
(86) PCT JP2012/002476 de 09/04/2012
(87) WO 2012/140868 de 18/10/2012
Apresente a tradução simples da folha de rosto da certidão de depósito da prioridade JP2011- 089153; ou declaração de que os dados do pedido internacional estão fielmente contidos na prioridade reivindicada, contendo todos os dados identificadores desta (titulares, número de registro, data e título), conforme o parágrafo único do Art. 25 da Resolução 77/2013. Cabe salientar que não foi possível individualizar os titulares da citada prioridade, informação necessária para o exame da cessão do documento de prioridade.

---

(21) BR 11 2013 024934-0

Código 1.5 - Exigências Diversas
(22) 20/03/2012
(71) ERUM BIOTECHNOLOGIES, INC. (KR)
(86) PCT KR2012/001970 de 20/03/2012
(87) WO 2012/134088 de 04/10/2012
Identifique o signatário da petição nº 018130032700 de 27/09/2013 e comprove, caso necessário, que tem poderes para atuar em nome do depositante, uma vez que baseado no artigo 216 da Lei 9.279/1996 de 14/05/1996 (LPI) "Os atos previstos nesta Lei serão praticados pelas partes ou por seus procuradores, devidamente qualificados.".

---

(21) BR 11 2013 024936-6

Código 1.5 - Exigências Diversas
(22) 15/03/2012
(71) HONDA MOTOR CO., LTD. (JP) , TS TECH CO., LTD. (JP)
(86) PCT JP2012/056636 de 15/03/2012
(87) WO 2012/132916 de 04/10/2012
Apresente a tradução simples da folha de rosto da certidão de depósito da prioridade JP2011- 078196; ou declaração de que os dados do pedido internacional estão fielmente contidos na prioridade reivindicada, contendo todos os dados identificadores desta (titulares, número de registro, data e título), conforme o parágrafo único do Art. 25 da Resolução 77/2013. Cabe

	salientar que não foi possível individualizar os titulares da citada prioridade, informação necessária para o exame da cessão do documento de prioridade.
(21) BR 11 2013 024940-4	Código 1.5 - Exigências Diversas (22) 01/02/2012 (71) THE GATES CORPORATION (US) (86) PCT JP2012/052207 de 01/02/2012 (87) WO 2012/132537 de 04/10/2012 Apresente a tradução simples da folha de rosto da certidão de depósito da prioridade JP2011- 079953; ou declaração de que os dados do pedido internacional estão fielmente contidos na prioridade reivindicada, contendo todos os dados identificadores desta (titulares, número de registro, data e título), conforme o parágrafo único do Art. 25 da Resolução 77/2013. Cabe salientar que não foi possível individualizar os titulares da citada prioridade, informação necessária para o exame da cessão do documento de prioridade.
(21) BR 11 2013 024943-9	Código 1.5 - Exigências Diversas (22) 26/03/2012 (71) TOTO LTD. (JP) (86) PCT JP2012/057740 de 26/03/2012 (87) WO 2012/133298 de 04/10/2012 Apresente a tradução simples da folha de rosto da certidão de depósito da prioridade JP2011- 074214; ou declaração de que os dados do pedido internacional estão fielmente contidos na prioridade reivindicada, contendo todos os dados identificadores desta (titulares, número de registro, data e título), conforme o parágrafo único do Art. 25 da Resolução 77/2013. Cabe salientar que não foi possível individualizar os titulares da citada prioridade, informação necessária para o exame da cessão do documento de prioridade. Ademais, esclareça a omissão de "Koichiro Matsushita" e "Shuichi Nagashima" do quadro de inventores, uma vez que os mesmos constam na publicação internacional.
(21) BR 11 2013 025078-0	Código 1.5 - Exigências Diversas (22) 10/05/2012 (71) PANADERIA RIAL S.L (ES) (86) PCT ES2012/070331 de 10/05/2012 (87) WO 2012/156560 de 22/11/2012 Apresentar o documento de prioridade ou declaração de que os dados do pedido internacional estão fielmente contidos na prioridade reivindicada, contendo os dados identificadores desta (titulares, número de registro, data e título), conforme o parágrafo único do Art. 25, da Resolução 77/2013.
(21) BR 11 2013 025092-5	Código 1.5 - Exigências Diversas

(22) 21/03/2012
(71) KRONOS INTERNATIONAL, INC. (DE)
(86) PCT EP2012/001229 de 21/03/2012
(87) WO 2012/130408 de 04/10/2012
Apresente documentos comprobatórios que expliquem a divergência no nome de um dos inventores (Volker SCHMITT) que consta na publicação internacional WO 2012/130408 e o constante da petição inicial nº 860130003408. E esclareça a omissão de Volker JUERGENS do quadro de inventores, uma vez que o mesmo consta na publicação WO 2012/130408. O esclarecimento da requerente de retificação do nome do inventor na petição 860130003408 VOLKER SCHMITT para VOLKER JÜRGENS não é válido pois foi informada a WIPO, através do Formulário PCT/IB306, somente a adição do inventor VOLKER SCHMITT.

---

(21) BR 11 2013 025392-4

Código 1.5 - Exigências Diversas
(22) 30/03/2012
(71) L`OREAL (FR)
(86) PCT EP2012/055908 de 30/03/2012
(87) WO 2012/131083 de 04/10/2012
Regularizar o documento de procuração, uma vez que o documento apresentado não possui data.

---

(21) BR 11 2013 025400-9

Código 1.5 - Exigências Diversas
(22) 06/04/2012
(71) NISSAN MOTOR CO., LTD. (JP)
(86) PCT JP2012/059478 de 06/04/2012
(87) WO 2012/137906 de 11/10/2012
Apresente as traduções simples das folhas de rosto das certidões de depósito das prioridades JP2011-085748 e JP 2012-067823; ou declaração de que os dados do pedido internacional estão fielmente contidos nas prioridades reivindicadas, contendo todos os dados identificadores destas (titulares, número de registro, data e título), conforme o parágrafo único do Art. 25 da Resolução 77/2013. Cabe salientar que não foi possível individualizar os titulares das citadas prioridades, informação necessária para o exame da cessão do documento de prioridade.

---

(21) BR 11 2013 025402-5

Código 1.5 - Exigências Diversas
(22) 06/04/2012
(71) NISSAN MOTOR CO., LTD. (JP)
(86) PCT JP2012/059496 de 06/04/2012
(87) WO 2012/137917 de 11/10/2012
Apresente as traduções simples das folhas de rosto das certidões de depósito das prioridades JP2011-085788 e JP 2012-067848; ou declaração de que os dados do pedido internacional estão fielmente contidos nas prioridades

reivindicadas, contendo todos os dados identificadores destas (titulares, número de registro, data e título), conforme o parágrafo único do Art. 25 da Resolução 77/2013. Cabe salientar que não foi possível individualizar os titulares das citadas prioridades, informação necessária para o exame da cessão do documento de prioridade.

---

(21) BR 11 2013 025404-1

Código 1.5 - Exigências Diversas
(22) 06/04/2012
(71) NISSAN MOTOR CO., LTD. (JP)
(86) PCT JP2012/059543 de 06/04/2012
(87) WO 2012/137929 de 11/10/2012
Apresente a tradução simples da folha de rosto da certidão de depósito da prioridade JP2011-085757; ou declaração de que os dados do pedido internacional estão fielmente contidos na prioridade reivindicada, contendo todos os dados identificadores desta (titulares, número de registro, data e título), conforme o parágrafo único do Art. 25 da Resolução 77/2013. Cabe salientar que não foi possível individualizar os titulares da citada prioridade, informação necessária para o exame da cessão do documento de prioridade.

---

(21) BR 11 2013 025405-0

Código 1.5 - Exigências Diversas
(22) 19/03/2012
(71) NISSAN MOTOR CO., LTD. (JP)
(86) PCT JP2012/057015 de 19/03/2012
(87) WO 2012/137593 de 11/10/2012
Apresente as traduções simples das folhas de rosto das certidões de depósito das prioridades JP2011-085795 e JP 2011-290357; ou declaração de que os dados do pedido internacional estão fielmente contidos nas prioridades reivindicadas, contendo todos os dados identificadores destas (titulares, número de registro, data e título), conforme o parágrafo único do Art. 25 da Resolução 77/2013. Cabe salientar que não foi possível individualizar os titulares das citadas prioridades, informação necessária para o exame da cessão do documento de prioridade.

---

(21) BR 11 2013 025412-2

Código 1.5 - Exigências Diversas
(22) 30/03/2012
(71) BERRY INTELLECTUAL PROPERTIES (HU)
(86) PCT HU2012/000024 de 30/03/2012
(87) WO 2012/140457 de 18/10/2012
Apresentar documentos comprobatórios que esclareçam a divergência no nome do depositante constante na publicação internacional WO2012/140457, de 18/10/2012, "BERY INTELLECTUAL PROPERTIES" e o constante da petição inicial nº 020130080064, de 01/10/2013, "BERRY INTELLECTUAL PROPERTIES SZELLEMI TULAJDONJOGOKAT HASZNOSÍTO ÉS KEZELO

	KORLATOLT FELELOSSÉGU TÁRSASÁG".
(21) BR 11 2013 025414-9	Código 1.5 - Exigências Diversas (22) 02/04/2012 (71) MEMORIAL SLOAN-KETTERING CANCER CENTER (US) (86) PCT US2012/031892 de 02/04/2012 (87) WO 2012/135854 de 04/10/2012 Regularize o documento de cessão do pedido internacional entre "Memorial Sloan-Kettering Cancer Center" e "Eureka Therapeutics Inc", tendo em vista que a documentação apresentada não faz menção específica ao pedido intenacional que está sendo parcialmente cedido. Cabe salientar que se tal documento possuir data posterior à entrada na Fase Nacional, tal requerimento tem de ser realizado por GRU e formulários próprios.
(21) BR 11 2013 025453-0	Código 1.5 - Exigências Diversas (22) 28/03/2012 (71) Alcatel Lucent (FR) (86) PCT IB2012/000881 de 28/03/2012 (87) WO 2012/137075 de 11/10/2012 Envie o documento de cessão parcial da prioridade CN 201110085858.9 reivindicada no pedido, visto que não existe comprovação que um dos seus titulares "Alcatel-Lucent Shanghai Bell Co., LTD" cederam seus direitos para a depositante do pedido internacional.
(21) BR 11 2013 025894-2	Código 1.5 - Exigências Diversas (22) 04/04/2012 (71) HCL CLEANTECH LTD. (IL) (86) PCT US2012/032228 de 04/04/2012 (87) WO 2012/138802 de 11/10/2012 Comprove o direito de reivindicar a prioridade US61/491,243 de 30/05/2011 apresentando documento de cessão dos titulares dessas prioridades, conforme a Resolução INPI/PR Nº 179 de 21/02/2017 no Art 2º, uma vez que os documentos de cessão apresentados na petição 020130091641 tem como cedentes apenas os inventores do depósito internacional e a prioridade US61/491,243 tem como co-titulares Asher Vitnert e Revital Malli.
(21) BR 11 2013 025896-9	Código 1.5 - Exigências Diversas (22) 04/04/2012 (71) ZEPHYROS, INC. (US) (86) PCT EP2012/056232 de 04/04/2012 (87) WO 2012/136736 de 11/10/2012 Apresente tradução da procuração outorgada por Zephyros, INC. para Jimenez, Molino

(21) BR 11 2013 025904-3	Código 1.5 - Exigências Diversas (22) 30/03/2012 (71) DUSTIN JENSEN (US) , BROQUE L. FRAUGHTON (US) , SONNY K. FRAUGHTON (US) (86) PCT US2012/031591 de 30/03/2012 (87) WO 2012/138572 de 11/10/2012 Solicita-se a regularização das procurações, uma vez que as procurações apresentadas não possuem data
(21) BR 11 2013 025905-1	Código 1.5 - Exigências Diversas (22) 30/03/2012 (71) MY LIFE IT (AUST) PTY LTD (AU) (86) PCT AU2012/000327 de 30/03/2012 (87) WO 2012/135892 de 11/10/2012 Solicita-se a regularização da procuração, uma vez que a procuração apresentada não possui data.
(21) BR 11 2013 025933-7	Código 1.5 - Exigências Diversas (22) 12/04/2012 (71) APPLIED SCIENCE, INC. (US) (86) PCT US2012/033289 de 12/04/2012 (87) WO 2012/142263 de 18/10/2012 Comprove o direito de reivindicar a prioridade US61/474,679 de 12/04/2011 apresentando documento de cessão contendo os dados desta prioridade, conforme a Resolução INPI/PR Nº 179 de 21/02/2017 no Art 2º § 1º, uma vez que os documentos de cessão apresentados na petição 860130004066 não possui o número dessa prioridade.
(21) BR 11 2013 025955-8	Código 1.5 - Exigências Diversas (22) 07/04/2012 (71) BRITE SHOT, INC. (US) (86) PCT US2012/032660 de 07/04/2012 (87) WO 2012/148651 de 01/11/2012 Comprove que o signatário da petição 020130081444, Elaine Ribeiro do Prado, tem poderes para atuar em nome do depositante, uma vez que baseado no artigo 216 da Lei 9.279/1996 de 14/05/1996 (LPI) “Os atos previstos nesta Lei serão praticados pelas partes ou por seus procuradores, devidamente qualificados.”. Adicionalmente, Comprove o direito de reivindicar as prioridades US61/473,576 de 08/04/2011 e US61/553,011 de 28/10/2011 apresentando documento de cessão contendo os numeros destas prioridades, conforme a Resolução INPI/PR Nº 179 de 21/02/2017 no Art 2º § 1º, uma vez que os documentos de cessão apresentados na petição 020130081444 são específicos ao depósito PCT/US2012/032660 que já possui como depositante o

	mesmo depositante da fase nacional.
(21) BR 11 2013 025962-0	Código 1.5 - Exigências Diversas (22) 19/03/2012 (71) MOTOROLA MOBILITY LLC (US) (86) PCT US2012/029615 de 19/03/2013 (87) WO 2012/138465 de 11/10/2012 Solicita-se a regularização da procuração, uma vez que a procuração apresentada não possui data.
(21) BR 11 2013 025966-3	Código 1.5 - Exigências Diversas (22) 03/04/2012 (71) INEOS EUROPE AG (CH) (86) PCT EP2012/056046 de 03/04/2012 (87) WO 2012/136644 de 11/10/2012 Solicita-se a regularização da procuração, uma vez que a procuração apresentada não possui data.
(21) BR 11 2013 025979-5	Código 1.5 - Exigências Diversas (22) 04/04/2012 (71) BRIDGESTONE CORPORATION (JP) (86) PCT JP2012/059197 de 04/04/2012 (87) WO 2012/137818 de 11/10/2012 Apresente a tradução simples da folha de rosto da certidão de depósito da prioridade JP2011-086822; ou declaração de que os dados do pedido internacional estão fielmente contidos na prioridade reivindicada, contendo todos os dados identificadores desta (titulares, número de registro, data e título), conforme o parágrafo único do Art. 25 da Resolução 77/2013.
(21) BR 11 2013 025983-3	Código 1.5 - Exigências Diversas (22) 19/04/2012 (71) KAYABA INDUSTRY CO., LTD (JP) (86) PCT JP2012/060550 de 19/04/2012 (87) WO 2012/144549 de 26/10/2012 Apresente a tradução simples da folha de rosto da certidão de depósito da prioridade JP2011-094812; ou declaração de que os dados do pedido internacional estão fielmente contidos na prioridade reivindicada, contendo todos os dados identificadores desta (titulares, número de registro, data e título), conforme o parágrafo único do Art. 25 da Resolução 77/2013.
(21) BR 11 2013 026547-7	Código 1.5 - Exigências Diversas (22) 09/02/2012 (71) INTEL CORPORATION (US)

(86) PCT US2012/024537 de 09/02/2012
(87) WO 2012/145057 de 26/10/2012
Comprove o direito de reivindicar a prioridade US61/477,000 de 19/04/2011 apresentando documento de cessão contendo os dados desta prioridade, conforme a Resolução INPI/PR Nº 179 de 21/02/2017 no Art 2º § 1º, uma vez que os documentos de cessão apresentados na petição 860130009915 não possui o número dessa prioridade.

---

(21) BR 11 2013 026553-1

Código 1.5 - Exigências Diversas
(22) 13/04/2012
(71) BIOGENIC REAGENTS LLC (US)
(86) PCT US2012/033630 de 13/04/2012
(87) WO 2012/142491 de 18/10/2012
Apresente o complemento do texto em português, adaptado à norma vigente, do pedido conforme depósito internacional inicial (relatório descritivo e se houver, listagem de sequência biológicas e desenhos), conforme determina a Resolução INPI PR nº 77/2013 de 18/03/2013, Art. 5º e 7º.

---

(21) BR 11 2013 026672-4

Código 1.5 - Exigências Diversas
(22) 18/04/2012
(71) BRET T. BARNHIZER (US)
(86) PCT US2012/034097 de 18/04/2012
(87) WO 2012/145408 de 26/10/2012
Identifique o signatário da petição nº 0181300034687 de 16/10/2013 e comprove que o mesmo tem poderes para atuar em nome do depositante, uma vez que baseado no artigo 216 da Lei 9.279/1996 de 14/05/1996 (LPI) “Os atos previstos nesta Lei serão praticados pelas partes ou por seus procuradores, devidamente qualificados.”.

---

(21) BR 11 2013 026673-2

Código 1.5 - Exigências Diversas
(22) 17/04/2012
(71) MATHCLICK LIMITED (GB)
(86) PCT GB2012/050845 de 17/04/2012
(87) WO 2012/143708 de 26/10/2012
Solicita-se a regularização da procuração, uma vez que a procuração apresentada não possui data.

---

(21) BR 11 2013 026674-0

Código 1.5 - Exigências Diversas
(22) 20/04/2012
(71) KONINKLIJKE PHILIPS N.V. (NL)
(86) PCT IB2012/051994 de 20/04/2012
(87) WO 2012/143900 de 26/10/2012
Identifique o signatário da petição nº 0181300034690 de 16/10/2013 e

	comprove que o mesmo tem poderes para atuar em nome do depositante, uma vez que baseado no artigo 216 da Lei 9.279/1996 de 14/05/1996 (LPI) “Os atos previstos nesta Lei serão praticados pelas partes ou por seus procuradores, devidamente qualificados.”.
(21) BR 11 2013 027760-2	Código 1.5 - Exigências Diversas (22) 27/04/2012 (71) LANXESS DEUTSCHLAND GMBH (DE) (86) PCT EP2012/057854 de 27/04/2012 (87) WO 2012/146755 de 01/11/2012 Solicita-se a regularização da procuração, uma vez que a procuração apresentada não possui data.
(21) BR 11 2013 027767-0	Código 1.5 - Exigências Diversas (22) 27/04/2012 (71) LANXESS DEUTSCHLAND GMBH (DE) (86) PCT EP2012/057863 de 27/04/2012 (87) WO 2012/146762 de 01/11/2012 Solicita-se a regularização da procuração, uma vez que a procuração apresentada não possui data.
(21) BR 11 2013 027772-6	Código 1.5 - Exigências Diversas (22) 27/04/2012 (71) LANXESS DEUTSCHLAND GMBH (DE) (86) PCT EP2012/057865 de 27/04/2012 (87) WO 2012/146764 de 01/11/2012 Solicita-se a regularização da procuração, uma vez que a procuração apresentada não possui data.
(21) BR 11 2013 027774-2	Código 1.5 - Exigências Diversas (22) 04/05/2012 (71) RHIZEN PHARMACEUTICALS S.A. (CH) (86) PCT US2012/036594 de 04/05/2012 (87) WO 2012/151525 de 08/11/2012 Comprove o direito de reivindicar as prioridades IN 1242/CHE/2011 de 04/05/2011 e IN 81/CHE/2012 de 09/01/2012 apresentando documento de cessão do co-titular dessas prioridades, INCOZEN THERAPEUTICS PVT. LTD., conforme a Resolução INPI/PR Nº 179 de 21/02/2017 no Art 2º.
(21) BR 11 2013 027783-1	Código 1.5 - Exigências Diversas (22) 04/04/2012 (71) JLMD ECOLOGIC GROUP (FR) (86) PCT FR2012/050728 de 04/04/2012

(87) WO 2012/156601 de 22/11/2012
Comprove que o signatário da petição nº 020130085211 de 29/10/2013 tem poderes para atuar em nome do depositante, uma vez que baseado no artigo 216 da Lei 9.279/1996 de 14/05/1996 (LPI) “Os atos previstos nesta Lei serão praticados pelas partes ou por seus procuradores, devidamente qualificados.” a procuração apresentada não outorga poderes à Marjory Ann Hessling.

---

(21) BR 11 2013 027903-6

Código 1.5 - Exigências Diversas
(22) 18/05/2012
(71) 3M INNOVATIVE PROPERTIES COMPANY (US)
(86) PCT US2012/038478 de 18/05/2012
(87) WO 2012/158990 de 22/11/2012
Apresente novas páginas do relatório descritivo.

---

(21) BR 11 2013 028752-7

Código 1.5 - Exigências Diversas
(22) 10/05/2012
(71) ION MANDA (GB)
(86) PCT GB2012/051028 de 10/05/2012
(87) WO 2012/153141 de 15/11/2012
Identifique o signatário da petição nº 018130036951 de 07/11/2013 e comprove que o mesmo tem poderes para atuar em nome do depositante, uma vez que baseado no artigo 216 da Lei 9.279/1996 de 14/05/1996 (LPI) “Os atos previstos nesta Lei serão praticados pelas partes ou por seus procuradores, devidamente qualificados.”.

---

(21) BR 11 2013 028753-5

Código 1.5 - Exigências Diversas
(22) 11/05/2012
(71) RICHARD JOHN MOORE (AU)
(86) PCT AU2012/000509 de 11/05/2012
(87) WO 2012/151634 de 15/11/2012
Identifique o signatário da petição nº 018130036954 de 07/11/2013 e comprove que o mesmo tem poderes para atuar em nome do depositante, uma vez que baseado no artigo 216 da Lei 9.279/1996 de 14/05/1996 (LPI) “Os atos previstos nesta Lei serão praticados pelas partes ou por seus procuradores, devidamente qualificados.”.

---

(21) BR 11 2013 028754-3

Código 1.5 - Exigências Diversas
(22) 09/05/2012
(71) TEKNOLOGIAN TUTKIMUSKESKUS VIT (FI) , BATTELLE MEMORIAL INSTITUTE (US)
(86) PCT FI2012/050449 de 09/05/2012
(87) WO 2012/153001 de 15/11/2012
Identifique o signatário da petição nº 018130036956 de 07/11/2013 e comprove

	que o mesmo tem poderes para atuar em nome do depositante, uma vez que baseado no artigo 216 da Lei 9.279/1996 de 14/05/1996 (LPI) “Os atos previstos nesta Lei serão praticados pelas partes ou por seus procuradores, devidamente qualificados.”.
(21) BR 11 2013 028914-7	Código 1.5 - Exigências Diversas (22) 09/05/2012 (71) ALLEGRO PHARMACEUTICALS, INC. (US) (86) PCT US2012/037177 de 09/05/2012 (87) WO 2012/154894 de 15/11/2012 Comprove o direito de reivindicar as prioridades US61/486,195 de 13/05/2011 e US61/643,118 de 04/05/2012 apresentando documento de cessão contendo os dados destas prioridades, conforme a Resolução INPI/PR Nº 179 de 21/02/2017 no Art 2º § 1º, uma vez que os documentos de cessão apresentados na petição 020140000574 são específicos à prioridade US61/484,194.
(21) BR 11 2013 028924-4	Código 1.5 - Exigências Diversas (22) 11/05/2012 (71) F. HOFFMANN-LA ROCHE AG (CH) , SIENA BIOTECH S.P.A. (IT) (86) PCT EP2012/058707 de 22/11/2012 (87) WO 2012/156284 de 22/11/2012 Esclareça a divergência na data do deposito internacional que consta na publicação internacional “11/05/2012" e o constante da petição inicial “22/11/2012".
(21) BR 11 2013 028928-7	Código 1.5 - Exigências Diversas (22) 11/05/2012 (71) INNOVATIVE TECHNOLOGICAL SYSTEMS S.R.L. (IT) (86) PCT IB2012/000912 de 11/05/2012 (87) WO 2013/050836 de 11/04/2013 Identifique o signatário da petição 018130037120 de 11/11/2013 e comprove que o mesmo tem poderes para atuar em nome do depositante, uma vez que baseado no artigo 216 da Lei 9.279/1996 de 14/05/1996 (LPI) “Os atos previstos nesta Lei serão praticados pelas partes ou por seus procuradores, devidamente qualificados.”.
(21) BR 11 2013 028948-1	Código 1.5 - Exigências Diversas (22) 09/05/2012 (71) HERAKLES (FR) (86) PCT FR2012/051024 de 09/05/2012 (87) WO 2012/153062 de 15/11/2012 Identifique o signatário das petições nº 020130087424 de 11/11/2013 e

	020130089934 de 27/11/2013 e comprove que o mesmo tem poderes para atuar em nome do depositante, uma vez que baseado no artigo 216 da Lei 9.279/1996 de 14/05/1996 (LPI) “Os atos previstos nesta Lei serão praticados pelas partes ou por seus procuradores, devidamente qualificados.”.
(21) BR 11 2013 030045-0	Código 1.5 - Exigências Diversas (22) 29/05/2012 (71) ACHILLION PHARMACEUTICALS, INC (US) (86) PCT US2012/039835 de 29/05/2012 (87) WO 2012/166716 de 06/12/2012 Identifique o signatário da petição nº 018130038216 de 22/11/2013 e comprove que o mesmo tem poderes para atuar em nome do depositante, uma vez que baseado no artigo 216 da Lei 9.279/1996 de 14/05/1996 (LPI) “Os atos previstos nesta Lei serão praticados pelas partes ou por seus procuradores, devidamente qualificados.”.
(21) BR 11 2013 030282-8	Código 1.5 - Exigências Diversas (22) 01/08/2011 (71) WOCKHARDT LIMITED (IN) (86) PCT IB2011/053398 de 01/08/2011 (87) WO 2012/164358 de 06/12/2012 Apresente documentos comprobatórios que expliquem a divergência no nome de um dos inventores que consta na publicação internacional “Mohammad Alam Fri” e o constante da petição inicial “Mohammad Alam Jafri"
(21) BR 11 2013 030327-1	Código 1.5 - Exigências Diversas (22) 06/03/2012 (71) NISSAN MOTOR CO., LTD. (JP) (86) PCT JP2012/055692 de 06/03/2012 (87) WO 2012/172840 de 20/12/2012 Apresente a tradução simples da folha de rosto da certidão de depósito da prioridade JP2011-133649; ou declaração de que os dados do pedido internacional estão fielmente contidos na prioridade reivindicada, contendo todos os dados identificadores desta (titulares, número de registro, data e título), conforme o parágrafo único do Art. 25 da Resolução 77/2013.
(21) BR 11 2013 032614-0	Código 1.5 - Exigências Diversas (22) 18/06/2012 (71) PRAD RESEARCH AND DEVELOPMENT LIMITED (VI) (86) PCT US2012/043022 de 18/06/2012 (87) WO 2012/177570 de 27/12/2012 Apresente documentos comprobatórios que expliquem a divergência no nome de um dos inventores que consta na publicação internacional “Vadim

Kamil'evich Khlestkin" e o constante da petição inicial “Vadim Kamil'evich".

(21) BR 11 2013 032643-3

Código 1.5 - Exigências Diversas
(22) 27/06/2012
(71) 3M INNOVATIVE PROPERTIES COMPANY (US)
(86) PCT US2012/044279 de 27/06/2012
(87) WO 2013/003391 de 03/01/2013
Apresente a tradução simples da folha de rosto da certidão de depósito da prioridade CN201110441145.1 ou declaração de que os dados do pedido internacional estão fielmente contidos na prioridade reivindicada, contendo todos os dados identificadores desta (titulares, número de registro, data e título), conforme o parágrafo único do Art. 25 da Resolução 77/2013

(21) BR 11 2013 032648-4

Código 1.5 - Exigências Diversas
(22) 29/02/2012
(71) NISSAN MOTOR CO., LTD. (JP)
(86) PCT JP2012/055133 de 29/02/2012
(87) WO 2012/176502 de 27/12/2012
Apresente a tradução simples da folha de rosto da certidão de depósito das prioridades JP2011-140426 e JP2011275560; ou declaração de que os dados do pedido internacional estão fielmente contidos na prioridade reivindicada, contendo todos os dados identificadores desta (titulares, número de registro, data e título), conforme o parágrafo único do Art. 25 da Resolução 77/2013.

(21) BR 11 2013 032658-1

Código 1.5 - Exigências Diversas
(22) 21/06/2012
(71) PURDUE PHARMA L. P (US) , SHIONOGI & CO. LTD. (JP)
(86) PCT IB2012/001252 de 21/06/2012
(87) WO 2012/176061 de 27/12/2012
Apresente procuração do depositante “SHIONOGI & CO. LTD.”

(21) BR 11 2013 032673-5

Código 1.5 - Exigências Diversas
(22) 25/06/2012
(71) MOTOROLA MOBILITY LLC (US)
(86) PCT US2012/044026 de 25/06/2012
(87) WO 2012/178172 de 27/12/2012
Solicita-se a regularização da procuração, uma vez que a procuração apresentada não possui data.

(21) BR 11 2014 000436-6 A2

Código 1.5 - Exigências Diversas
(22) 08/07/2011
(71) CORNING CABLE SYSTEMS LLC (US)
(86) PCT US2011/043405 de 08/07/2011

	(87) WO 2013/009283 de 17/01/2013 Comprove que o signatário Alexandre Maia da petição nº 020140000718 tem poderes para atuar em nome do depositante, uma vez este não foi constituído e nomeado na procuração apresentada e que baseado no artigo 216 da Lei 9.279/1996 de 14/05/1996 (LPI) “Os atos previstos nesta Lei serão praticados pelas partes ou por seus procuradores, devidamente qualificados”.
(21) BR 11 2014 000442-0 A2	Código 1.5 - Exigências Diversas (22) 13/01/2012 (71) AISLAMIENTOS SUAVAL, S.A. (ES) (86) PCT EP2012/000140 de 13/01/2012 (87) WO 2013/007319 de 17/01/2013 Reapresente os documentos referentes à prioridade referente a petição eletrônica nº860140027460, pois as imagens apresentam imperfeição na digitalização, não sendo possível a leitura do documento.
(21) BR 11 2014 008590-0	Código 1.5 - Exigências Diversas (22) 12/10/2012 (71) GENENTECH, INC (US) (86) PCT US2012/060094 de 12/10/2012 (87) WO 2013/056148 de 18/04/2013 Com base na Resolução 81/2013, solicita-se a apresentação da declaração referente ao conteúdo de listagem de sequência.
(21) BR 11 2014 008893-4	Código 1.5 - Exigências Diversas (22) 10/10/2012 (71) TEL HASHOMER MEDICAL RESEARCH INFRASTRUCTURE AND SERVICES LTD (IL) , CCAM BIOTHERAPEUTICS LTD (IL) , RAMOT AT TEL-AVIV UNIVERSITY LTD (IL) (86) PCT IL2012/050402 de 10/10/2012 (87) WO 2013/054331 de 18/04/2013 Com base na Resolução 81/2013, solicita-se a apresentação da declaração referente ao conteúdo de listagem de sequência.
(21) BR 11 2014 009924-3	Código 1.5 - Exigências Diversas (22) 26/10/2012 (71) TAKASHI SERA (JP) (86) PCT JP2012/077669 de 26/10/2012 (87) WO 2013/062069 de 02/05/2013 Com base na Resolução 81/2013, solicita-se a apresentação da declaração referente ao conteúdo de listagem de sequência.
(21) BR 11 2014 009925-1 A2	Código 1.5 - Exigências Diversas

(22) 29/10/2012
(71) TEVA PHARMACEUTICALS AUSTRALIA PTY LTD (AU)
(86) PCT AU2012/001323 de 29/10/2012
(87) WO 2013/059885 de 02/05/2013
Com base na Resolução 81/2013, solicita-se que sejam apresentados novos conteúdos de listagem de sequência nos moldes da resolução nº 187 de 27/04/2017, pois o título da Listagem de Sequencia não está em língua vernácula." Apresente, no prazo de 60 (sessenta) dias, as folhas 45 a 54 de desenhos com o texto traduzido para o português, adaptado à norma vigente, conforme determina o art. 7º da Resolução INPI PR nº 77/2013 de 18/03/2013.

---

(21) BR 11 2014 024133-3

Código 1.5 - Exigências Diversas
(22) 29/03/2013
(71) SHIRE HUMAN GENETIC THERAPIES, INC. (US)
(86) PCT US2013/034604 de 29/03/2013
(87) WO 2013/149141 de 03/10/2013
Com base na Resolução 81/2013, solicita-se que sejam apresentados novos conteúdos de listagem de sequência nos moldes da resolução nº 187 de 27/04/2017, pois o título da Listagem de Sequencia não está em língua vernácula.

---

(21) BR 11 2014 028631-0

Código 1.5 - Exigências Diversas
(22) 16/05/2013
(71) RANA THERAPEUTICS, INC (US) , THE GENERAL HOSPITAL CORPORATION D/B/A MASSACHUSETTS GENERAL HOSPITAL (US)
(86) PCT US2013/041382 de 16/05/2013
(87) WO 2013/173599 de 21/11/2013
Apresentar documento de cessão correto para a prioridade US 61/785,956, uma vez que o documento de cessão apresentado na petição nº 860150007283 é referente somente à prioridade US 61/647,901 e o direito de prioridade não pode ser extrapolado de um pedido para outro. A cessão deve conter, no mínimo, número da prioridade a ser cedida, data de depósito da prioridade e assinatura de todos os inventores.

---

(21) BR 11 2014 031666-0

Código 1.5 - Exigências Diversas
(22) 18/06/2013
(71) H.J. HEINZ COMPANY (US)
(86) PCT US2013/046286 de 18/06/2013
(87) WO 2013/192163 de 27/12/2013
Apresentar a declaração expressa referente a entrega do CD contendo a listagem de sequências biológicas, conforme a Resolução INPI nº 081/2013, Art. 10.

(21) BR 11 2014 031676-7

Código 1.5 - Exigências Diversas
(22) 24/06/2013
(71) SERAXIS, INC. (US)
(86) PCT US2013/047243 de 24/06/2013
(87) WO 2014/004341 de 03/01/2014
Regularizar o documento de procuração, uma vez que o documento apresentado na petição relacionada ao pedido não possui data.

(21) BR 11 2014 031692-9

Código 1.5 - Exigências Diversas
(22) 18/06/2013
(71) FLOWSERVE MANAGEMENT COMPANY (US)
(86) PCT US2013/046256 de 18/06/2013
(87) WO 2013/192148 de 27/12/2013
Comprovar o direito de reivindicar a prioridade US61/660931, de 18/06/2012, apresentando documento de cessão contendo os dados da prioridade, conforme a Resolução INPI/PR Nº179, de 21/02/2017, no Art 2º, § 1º, uma vez que os documentos de cessão apresentados na petição 860150018562 fazem referência ao depósito PCT/US2013/046256, que já possui como depositante o mesmo da fase nacional.

(21) BR 11 2014 031762-3

Código 1.5 - Exigências Diversas
(22) 17/06/2013
(71) NOVARTIS AG (CH)
(86) PCT EP2013/062553 de 17/06/2013
(87) WO 2013/189901 de 27/12/2013
Esclarecer divergência no nome do depositante, que consta no documento de cessão da prioridade reivindicada "Novartis Vaccines & Diagnostics, Inc.", e no formulário de entrada da petição inicial nº 860140210589, de 18/12/2014, "Novartis AG".

(21) BR 11 2014 031923-5

Código 1.5 - Exigências Diversas
(22) 07/02/2013
(71) HANALL BIOPHARMA CO., LTD. (KR)
(86) PCT KR2013/000983 de 07/02/2013
(87) WO 2013/191352 de 27/12/2013
Com base na Resolução 81/2013, solicita-se que sejam apresentados, em até 60 (sessenta) dias, novos conteúdos de listagem de sequência nos moldes da resolução nº 187 de 27/04/2017, pois a Listagem de Sequencia não foi apresentado no Padrão OMPI ST.25.

(21) BR 11 2014 032276-7

Código 1.5 - Exigências Diversas
(22) 21/06/2013
(71) THE TRUSTEES OF DARTMOUTH COLLEGE (US) , KING'S COLLEGE

	LONDON (GB) (86) PCT US2013/047009 de 21/06/2013 (87) WO 2013/192504 de 27/12/2013 Apresentar, em até 60 (sessenta) dias, documento de cessão específico para a prioridade US 61/435,799 de 11/12/2012, US 61/776,234 DE 10/03/2013 e US 61/807,135 de 01/04/2013 uma vez que o documento enviado na petição n° 860150028356 de 20/02/2015 não possui a assinatura de todos os inventores, faltando a assinatura correspondente ao inventor MICHAEL ROSENZWEIG, conforme deterninado nos documentos de prioridade disponíveis no site da OMPI. A cessão deve conter, no mínimo, número específico da prioridade a ser cedida, data de depósito da prioridade, assinatura de todos os inventores e data.
(21) BR 11 2014 032428-0	Código 1.5 - Exigências Diversas (22) 27/06/2013 (71) INTERVET INTERNATIONAL B.V. (NL) (86) PCT EP2013/063452 de 27/06/2013 (87) WO 2014/001422 de 03/01/2014 Com base na Resolução 81/2013, solicita-se que seja apresentado, em até 60 (sessenta) dias, novo conteúdo de listagem de sequência nos moldes da resolução nº 187 de 27/04/201, pois o título da listagem de sequência apresentada em CD não está em língua vernácula.
(21) BR 11 2014 032454-9	Código 1.5 - Exigências Diversas (22) 29/07/2013 (71) INTEL CORPORATION (US) (86) PCT US2013/052584 de 29/07/2013 (87) WO 2014/018984 de 30/01/2014 Identificar, em até 60 (sessenta) dias, e comprovar que o signatário do formulário FQ003 da petição nº 018140022565 de 23/12/2014 e do formulário FQ002 na petição nº 018150002406 de 20/02/2015 têm poderes para atuar em nome do depositante, uma vez que não foi possível identificar o nome do responsável pela assinatura do formulário, não sendo, então, possível determinar se ele faz parte dos procuradores elencados na procuração e o artigo 216 da Lei 9.279/1996 de 14/05/1996 (LPI) determina que os atos previstos nesta Lei serão praticados pelas partes ou por seus procuradores, devidamente qualificados.
(21) BR 11 2014 032636-3	Código 1.5 - Exigências Diversas (22) 24/06/2013 (71) MERIAL LIMITED (US) (86) PCT US2013/047282 de 24/06/2013 (87) WO 2014/004361 de 03/01/2014

(21) BR 11 2014 032728-9

Código 1.5 - Exigências Diversas
(22) 27/06/2013
(71) BERG LLC (US)
(86) PCT US2013/048373 de 27/06/2013
(87) WO 2014/004931 de 03/01/2014
Apresentar, em até 60 (sessenta) dias, documentos de cessão específico para as prioridades US 61/665,201 de 27/06/2012, US 61/672,090 de 16/07/2012, US 61/673,094 de 18/07/2012, US 61/702,523 de 18/09/2012, US 61/718,080 de 24/10/2012, US 61/718,081 de 24/10/2012 e US 61/718,064 de 24/10/2012, conforme disposto no Art. 2º, §§ 1º e 2º da RES 179/2017, uma vez que o documento de cessão apresentado na petição nº 860150018046 de 02/02/2015 não é referente às prioridades reivindicadas pelo depositante e sim ao próprio pedido do PCT em questão, do qual o mesmo já é dono. A cessão deve conter, no mínimo, número específico da prioridade a ser cedida, data de depósito da prioridade, assinatura de todos os inventores e data.

(21) BR 11 2014 033060-3

Código 1.5 - Exigências Diversas
(22) 01/07/2013
(71) SHELL INTERNATIONALE RESEARCH MAATSCHAPPIJ B.V. (NL)
(86) PCT EP2013/063837 de 01/07/2013
(87) WO 2014/005996 de 09/01/2014
Apresentar, em até 60 (sessenta) dias, documento de cessão específico para a prioridade US 61/667,628 de 03/07/2012 uma vez que o documento enviado na petição n° 860150032773 de 26/02/2015 não possui a assinatura de todos os inventores, faltando a assinatura correspondente aos inventores YE-MON CHEN e SIVAKUMAR SADASIVAN VIJAYAKUMARI. A cessão deve conter, no mínimo, número específico da prioridade a ser cedida, data de depósito da prioridade, assinatura de todos os inventores e data.

(21) BR 11 2014 033094-8

Código 1.5 - Exigências Diversas
(22) 01/07/2013
(71) JAN ENNO HOFMAN (NL) , THOMAS M. DIECKILMAN (US)
(86) PCT NL2013/000037 de 01/07/2013
(87) WO 2014/007608 de 09/01/2014
Apresente a tradução simples da folha de rosto da certidão de depósito da prioridade KR 10-2012-0073018 de 04/07/2012 ou declaração de que os dados do pedido internacional estão fielmente contidos na prioridade reivindicada contendo, obrigatoriamente, todos os dados identificadores desta (depositante(s), inventor(es), número de registro, data de depósito e título), conforme o parágrafo único do Art. 25 da Resolução 77/2013, uma vez que não foi possível determinar o(s) titular(es) da citada prioridade, informação necessária para o exame, e a declaração apresentada na petição nº 860150034359 de 27/02/2015 não possui todos os dados necessários, uma vez

que a cerdidão de depósito apresentada tem como inventores declarados LEE TAE GEON e colaboradores, é necessário que se identifiquem todos os colaboradores. Apresentar, em até 60 (sessenta) dias, documento de cessão específico para a prioridade KR 10-2012-0073018 de 04/07/2012, uma vez que o titular da prioridade reivindicada é LEE TAE GEON e colaboradores e não CHANG WOO PARK, de acordo com o documento de prioridade existente na biblioteca digital da OMPI. A cessão deve conter, no mínimo, número específico da prioridade a ser cedida, data de depósito da prioridade, assinatura de todos os inventores e data.

---

(21) BR 11 2015 000097-5

Código 1.5 - Exigências Diversas
(22) 05/07/2013
(71) RALCO NUTRITION, INC. (US)
(86) PCT US2013/049447 de 05/07/2013
(87) WO 2014/008472 de 09/01/2014
Esclareça a omissão de BRIAN JON KNOCHENMUS, SAMUEL TUTT, RICHARD DALE LAMB, EVAN JOHNSON, DAVID BRADLEY e JON HANSEN do quadro de depositantes, uma vez que estes constam na publicação WO 2014/008472. Se RALCO NUTRITION, INC. , for realmente a única depositante, apresente documento de cessão correto para a prioridade US 61/668,383, uma vez que o documento de cessão apresentado na petição nº 860150001041 é referente a um pedido posterior US 13/935,866 e o direito de prioridade não pode ser extrapolado de um pedido para outro. A cessão deve conter, no mínimo, número da prioridade a ser cedida, data de depósito da prioridade e assinatura de todos os inventores.

---

(21) BR 11 2015 001201-9

Código 1.5 - Exigências Diversas
(22) 18/07/2013
(71) UNIVERSITY OF NOTRE DAME DU LAC (US) , GARRETT MORASKI (US) , MARVIN J. MILLER (US)
(86) PCT US2013/051125 de 18/07/2013
(87) WO 2014/015167 de 23/01/2014
Solicita-se a regularização dos documentos de procuração apresentados, tendo em vista que estão com datas posteriores à entrada na fase nacional e os textos das mesmas não possuem cláusula que ratifica os atos praticados anteriormente.

---

(21) BR 11 2015 001291-4

Código 1.5 - Exigências Diversas
(22) 20/07/2012
(71) ShenZhen ZhongChuang HuaSheng Technology Co., Ltd. (CN) , FAN ZHANG (CN)
(86) PCT CN2012/000977 de 20/07/2012
(87) WO 2013/010384 de 24/01/2013
-Esclarecer a omissão da prioridade CN201110216363.5, de 21/07/2011, pois a

	mesma foi reivindicada no depósito internacional e não consta do formulário de entrada na fase nacional. -Apresentar documentos comprobatórios que esclareçam a divergência no nome do depositante constante na publicação internacional WO2013/010384, de 24/01/2013, "Zhang, Fan" e o constante da petição inicial nº 860150010628, de 20/01/2015, "ShenZhen ZhongChuang HuaSheng Technology Co., Ltd."
(21) BR 11 2015 002677-0	Código 1.5 - Exigências Diversas (22) 14/08/2013 (71) AKZO NOBEL CHEMICALS INTERNATIONAL B.V. (NL) (86) PCT EP13/066952 de 14/08/2013 (87) WO 2014/027008 de 20/02/2014 Identifique o signatário da petição nº 018150001711 de 13/10/2015 e comprove que o mesmo tem poderes para atuar em nome do depositante, uma vez que baseado no artigo 216 da Lei 9.279/1996 de 14/05/1996 (LPI) “Os atos previstos nesta Lei serão praticados pelas partes ou por seus procuradores, devidamente qualificados.
(21) BR 11 2015 002678-8	Código 1.5 - Exigências Diversas (22) 06/08/2013 (71) AARON FEUSTEL (US) (86) PCT US13/053788 de 06/08/2013 (87) WO 2014/025778 de 13/02/2014 Identifique o signatário da petição nº 018150001716 de 06/02/2015 e comprove que o mesmo tem poderes para atuar em nome do depositante, uma vez que baseado no artigo 216 da Lei 9.279/1996 de 14/05/1996 (LPI) “Os atos previstos nesta Lei serão praticados pelas partes ou por seus procuradores, devidamente qualificados.
(21) BR 11 2015 002697-4	Código 1.5 - Exigências Diversas (22) 08/08/2013 (71) CAN-FITE BIOPHARMA LTD. (IL) (86) PCT IL2013/050675 de 08/08/2013 (87) WO 2014/024195 de 13/02/2014 Identifique o signatário da petição nº 018150001730 de 06/02/2015 e comprove que o mesmo tem poderes para atuar em nome do depositante, uma vez que baseado no artigo 216 da Lei 9.279/1996 de 14/05/1996 (LPI) “Os atos previstos nesta Lei serão praticados pelas partes ou por seus procuradores, devidamente qualificados.
(21) BR 11 2015 002702-4	Código 1.5 - Exigências Diversas (22) 03/04/2013 (71) HUAWEI TECHNOLOGIES CO., LTD. (CN)

(86) PCT CN2013/073760 de 03/04/2013
(87) WO 2014/023106 de 13/02/2014
Identifique o signatário da petição nº 020150002261 de 06/02/2015 e comprove que o mesmo tem poderes para atuar em nome do depositante, uma vez que baseado no artigo 216 da Lei 9.279/1996 de 14/05/1996 (LPI) “Os atos previstos nesta Lei serão praticados pelas partes ou por seus procuradores, devidamente qualificados.

---

(21) BR 11 2015 002703-2

Código 1.5 - Exigências Diversas
(22) 16/08/2012
(71) VOLVO CONSTRUCTION EQUIPMENT AB (SE)
(86) PCT KR12/006507 de 16/08/2012
(87) WO 2014/027706 de 20/02/2014
Identifique o signatário da petição nº 018150001732 de 13/10/2015 de 06/02/2015 e comprove que o mesmo tem poderes para atuar em nome do depositante, uma vez que baseado no artigo 216 da Lei 9.279/1996 de 14/05/1996 (LPI) “Os atos previstos nesta Lei serão praticados pelas partes ou por seus procuradores, devidamente qualificados.

---

(21) PI 0614458-6

Código 1.5 - Exigências Diversas
(22) 04/08/2006
(71) NOVOZYMES, INC. (US)
(86) PCT US2006/030719 de 04/08/2006
(87) WO 2007/019442 de 15/02/2007
Esclareça a omissão de Kristian KROGH e Paul HARRIS do quadro de depositantes, uma vez que os mesmos constam na publicação WO 2007/019442.

---

(21) PI 0616134-0

Código 1.5 - Exigências Diversas
(22) 20/09/2006
(71) BASF PLANT SCIENCE GMBH (DE)
(86) PCT EP2006/066521 de 20/09/2006
(87) WO 2007/039454 de 12/04/2007
Não foi apresentada a folha 183 do relatório descritivo em nenhuma das vias entregues ao INPI.Favor, regularizar a falta da página, apresentando a mesma e/ou reapresentando o relatório correto na íntegra.

---

(21) PI 0905795-1

Código 1.5 - Exigências Diversas
(22) 20/01/2009
(71) FRAUNHOFER-GESELLSCHAFT ZUR FÖERDERUNG DER ANGEWANDTEN FORSCHUNG E.V. (DE)
(86) PCT EP2009/000329 de 20/01/2009
(87) WO 2009/095169 de 06/08/2009

	Em aditamento à exigência publicada na RPI 2419, apresente a tradução simples da folha de rosto da certidão de depósito da prioridade US 61/025,129; ou declaração de que os dados do pedido internacional estão fielmente contidos nesta prioridade reivindicada, contendo todos os seus dados identificadores (titular, número de registro, data e título), conforme o parágrafo único do Art. 25 da Resolução 77/2013. Tal informação é estritamente necessária para que tenhamos certeza de que todos os titulares da citada prioridade efetivamente cederam os seus direitos para a reivindicação de prioridade realizada no pedido internacional.
(21) PI 0906142-8	Código 1.5 - Exigências Diversas (22) 17/02/2009 (71) Fraunhofer-Gesellschaft Zur Förderung Der Angewandten Forschung E.V. (DE) (86) PCT EP2009/001108 de 17/02/2009 (87) WO 2009/112141 de 17/09/2009 Identifique o signatário das petições nº018100033689 de 10/09/2010 e 018100035260 de 21/09/2010 e 018100036058 de 27/08/2010 e comprove, caso necessário, que o mesmo tem poderes para atuar em nome do depositante, uma vez que baseado no artigo 216 da Lei 9.279/1996 de 14/05/1996 (LPI) "Os atos previstos nesta Lei serão praticados pelas partes ou por seus procuradores, devidamente qualificados.".
(21) PI 0908331-6	Código 1.5 - Exigências Diversas (22) 27/02/2009 (71) Array Biopharma Inc. (US) , Genentech, Inc. (US) (86) PCT US2009/035380 de 27/02/2009 (87) WO 2009/111278 de 11/09/2009 Comprove o direito de reivindicar as prioridades US61/032,839 de 29/02/2008 apresentando documento de cessão contendo os dados desta prioridade, conforme a Resolução INPI/PR Nº 179 de 21/02/2017 no Art 2º § 1º, uma vez que os documentos de cessão apresentados na petição 020100080690 são específicos ao depósito PCT/US2009/035380, que já possuem como depositantes os mesmos depositantes da fase nacional.
(21) PI 0911084-4	Código 1.5 - Exigências Diversas (22) 27/03/2009 (71) Qualcomm Incorporated (US) (86) PCT US2009/038506 de 27/03/2009 (87) WO 2009/123920 de 08/10/2009 Solicita-se a regularização da procuração, uma vez que baseado no artigo 216 § 1° da LPI, o documento de procuração deve ser apresentado no original, traslado ou fotocópia autenticada; Ou segundo MEMO/INPI/PROC/Nº 074/93, deve constar uma declaração de veracidade, a qual deve ser assinada por uma

	pessoa devidamente autorizada a representar o interessado, devendo a mesma constar no instrumento de procuração, ou no seu substabelecimento.
(21) PI 0911619-2	Código 1.5 - Exigências Diversas (22) 23/04/2009 (71) Dayco Products, LLC (US) (86) PCT US2009/041573 de 23/04/2009 (87) WO 2009/134676 de 05/11/2009 Comprove o direito de reivindicar as prioridades US 12/112,393 de 30/04/2008 apresentando documento de cessão contendo os dados desta prioridade, conforme a Resolução INPI/PR Nº 179 de 21/02/2017 no Art 2º § 1º, uma vez que os documentos de cessão apresentados na petição 020100080690 são específicos ao depósito PCT/US2009/041573, que já possuem como depositantes os mesmos depositantes da fase nacional. Salienta-se que a exigência deve ser respondida em nome do depositante inicial da fase nacional.
(21) PI 0919681-1	Código 1.5 - Exigências Diversas (22) 16/10/2009 (71) Solvay Advanced Polymers L.L.C. (US) (86) PCT EP2009/063572 de 16/10/2009 (87) WO 2010/043705 de 22/04/2010 Comprove o direito de reivindicar as prioridades US60/106177 de 17/10/2007 apresentando documento de cessão contendo os dados desta prioridade, conforme a Resolução INPI/PR Nº 179 de 21/02/2017 no Art 2º § 1º, uma vez que os documentos de cessão apresentados são específicos ao depósito PCT/EP2009/106177, que já possuem como depositantes os mesmos depositantes da fase nacional.
(21) PI 1011042-9	Código 1.5 - Exigências Diversas (22) 05/05/2010 (71) Novartis AG (CH) (86) PCT EP2010/056129 de 05/05/2010 (87) WO 2010/136311 de 02/12/2010 Identifique o signatário da petição nº 020110117665 de 18/11/2011 e comprove, caso necessário, que o mesmo tem poderes para atuar em nome do depositante, uma vez que baseado no artigo 216 da Lei 9.279/1996 de 14/05/1996 (LPI) "Os atos previstos nesta Lei serão praticados pelas partes ou por seus procuradores, devidamente qualificados.".

Código 1.5.1 - Publicação Anulada

Anulação da publicação da exigência por ter sido indevida.

---

(21) BR 11 2014 001341-1 A2

Código 1.5.1 - Publicação Anulada
(22) 17/07/2012
(71) RHINOSYSTEMS INC. (US)
(86) PCT US2012/047055 de 17/07/2012
(87) WO 2013/012859 de 24/01/2013
Publicação anulada devido a falta de parecer anexado na RPI 2427.

Código 1.5.3 - Exigência Anulada

Anulação da exigência por ter sido indevida. (A toda publicação que envolva anulação de ato ou despacho caberá justificativa no processo administrativo.)

---

(21) BR 11 2012 012563-0

Código 1.5.3 - Exigência Anulada
(22) 18/11/2010
(71) Agriculture Victoria Services Pty Ltd (AU)
(86) PCT AU2010/001543 de 18/11/2010
(87) WO 2011/060490 de 26/05/2011
Anulada a exigência código 1.5 publicada na RPI nº 2422 de 06/06/2017, por ter sido indevida.

---

(21) BR 11 2012 021573-6

Código 1.5.3 - Exigência Anulada
(22) 08/03/2011
(71) Polymers CRC LTD (AU)
(86) PCT EP2011/053457 de 08/03/2011
(87) WO 2011/110550 de 15/09/2011
exigência cancelada por problema de digitalização

---

(21) BR 11 2012 025282-8

Código 1.5.3 - Exigência Anulada
(22) 06/04/2011
(71) Polaris Industries Inc. (US)
(86) PCT US2011/031376 de 06/04/2011
(87) WO 2011/127138 de 13/10/2011
Anulada a exigência código 1.5 publicada na RPI nº 2429 de 25/07/2017, por ter sido indevida.

---

(21) BR 11 2012 032153-6 A2

Código 1.5.3 - Exigência Anulada
(22) 16/06/2011
(71) YEDA RESEARCH AND DEVELOPMENT COMPANY LTD. (IL)
(86) PCT IL2011/000477 de 16/06/2011
(87) WO 2011/158237 de 22/12/2011

---

(21) BR 11 2013 002796-7 A2

Código 1.5.3 - Exigência Anulada
(22) 02/08/2011
(71) St Reproductive Technologies Llc (US)
(86) PCT US2011/046237 de 02/08/2011
(87) WO 2012/018793 de 09/02/2012
Anulada a exigência publicada da RPI2428 de 18/07/2017 por ter sido indevida

---

(21) BR 11 2013 033082-1 A2

Código 1.5.3 - Exigência Anulada

	(22) 21/06/2012 (71) INSERM (INSTITUT NATIONAL DE LA SANTÉ ET DE LA RECHERCHE MÉDICALE) (FR) , ASSISTANCE PUBLIQUE HOPITAUX DE PARIS (FR) , UNIVERSITE PARIS SUD (PARIS 11) (FR) (86) PCT EP2012/062028 de 21/06/2012 (87) WO 2012/175637 de 27/12/2012 Exigência publicada na RPI2427 de 11/07/2017 anulada por ter sido indevida
(21) PI 0924392-5	Código 1.5.3 - Exigência Anulada (22) 24/08/2009 (71) ZTE CORPORATION (CN) (86) PCT CN2009/073460 de 24/08/2009 (87) WO 2010/142088 de 16/12/2010 Anulada a exigência código 1.5 publicada na RPI nº 2421 de 30/05/2017, por ter sido indevida.

Código Depósito

Código 2.1 - Pedido de Patente ou Certificado de Adição de Invenção depositado

Pedido de Patente ou Certificado de adição de invenção protocolizado. O pedido será mantido em sigilo durante 18 (dezoito) meses a contar da data da prioridade mais antiga. Decorrido esse prazo, será publicado para conhecimento público. O depositante pode, porém, requerer a antecipação da publicação. O prazo de sigilo de 18 (dezoito) meses para o pedido de Certificado de Adição de Invenção é contado da data do depósito do pedido principal. Quando houver ocorrido a publicação do pedido principal, o pedido de Certificado de Adição de Invenção será imediatamente publicado. Os depósitos são designados de acordo com a natureza requerida: Invenção, Modelo de Utilidade e Certificado de Adição de Invenção. Os pedidos depositados através do PCT são notificados no subitem 1.1.

(21) BR 10 2012 014284-8	Código 2.1 - Pedido de Patente ou Certificado de Adição de Invenção depositado (22) 13/06/2012 (71) MAO-TU LEE (TW)
(21) BR 10 2013 008967-2	Código 2.1 - Pedido de Patente ou Certificado de Adição de Invenção depositado (22) 12/04/2013 (71) FOSHAN IDEAL CO., LTD (CN)
(21) BR 10 2013 023673-0	Código 2.1 - Pedido de Patente ou Certificado de Adição de Invenção depositado (22) 16/09/2013 (71) WHIRLPOOL S.A. (BR/SP)
(21) BR 10 2013 023828-7	Código 2.1 - Pedido de Patente ou Certificado de Adição de Invenção depositado (22) 17/09/2013 (71) STANLEY BLACK & DECKER, INC. (US)
(21) BR 10 2014 010437-2	Código 2.1 - Pedido de Patente ou Certificado de Adição de Invenção depositado (22) 24/04/2014 (71) FUNDAÇÃO UNIVERSIDADE FEDERAL DO VALE DO SÃO FRANCISCO - UNIVASF (BR/PE)

(21) BR 10 2014 010723-1	Código 2.1 - Pedido de Patente ou Certificado de Adição de Invenção depositado (22) 05/05/2014 (71) WFIX INDÚSTRIA E COMÉRCIO DE FIXADORES LTDA. (BR/SP)
(21) BR 10 2014 011989-2	Código 2.1 - Pedido de Patente ou Certificado de Adição de Invenção depositado (22) 19/05/2014 (71) UNIVERSIDADE ESTADUAL DE CAMPINAS - UNICAMP (BR/SP)
(21) BR 10 2014 013191-4	Código 2.1 - Pedido de Patente ou Certificado de Adição de Invenção depositado (22) 30/05/2014 (71) UNIVERSIDADE FEDERAL DE MINAS GERAIS (BR/MG)
(21) BR 10 2014 016591-6	Código 2.1 - Pedido de Patente ou Certificado de Adição de Invenção depositado (22) 03/07/2014 (71) MINERITA MINÉRIOS ITAÚNA LTDA (BR/MG)
(21) BR 10 2015 002222-0	Código 2.1 - Pedido de Patente ou Certificado de Adição de Invenção depositado (22) 30/01/2015 (71) DIRCEU BROILO & CIA LTDA (BR/RS)
(21) BR 10 2015 004315-5	Código 2.1 - Pedido de Patente ou Certificado de Adição de Invenção depositado (22) 27/02/2015 (71) RICARDO HORACIO LEVINTON (AR)
(21) BR 10 2015 009314-4	Código 2.1 - Pedido de Patente ou Certificado de Adição de Invenção depositado (22) 24/04/2015 (71) ROCKWELL AUTOMATION TECHNOLOGIES, INC. (US)
(21) BR 10 2015 010047-7	Código 2.1 - Pedido de Patente ou Certificado de Adição de Invenção depositado (22) 04/05/2015 (71) GEBR. BODE GMBH & CO. KG (DE)
(21) BR 10 2015 010390-5	Código 2.1 - Pedido de Patente ou Certificado de Adição de Invenção depositado (22) 07/05/2015

	(71) ARTESEG COMÉRCIO, ELÉTRICA E SEGURANÇA DO TRABALHO LTDA. - ME (BR/SP)
(21) BR 10 2015 010539-8	Código 2.1 - Pedido de Patente ou Certificado de Adição de Invenção depositado (22) 03/02/2015 (71) FUNDAÇÃO UNIVERSIDADE FEDERAL DE MATO GROSSO DO SUL - UFMS (BR)
(21) BR 10 2015 010742-0	Código 2.1 - Pedido de Patente ou Certificado de Adição de Invenção depositado (22) 04/05/2015 (71) UNIVERSIDADE FEDERAL DO RIO GRANDE DO NORTE (BR) , INSTITUTO FEDERAL DE EDUCAÇÃO, CIÊNCIA E TECNOLOGIA DO RIO GRANDE DO NORTE - IFRN (BR/RN)
(21) BR 10 2015 010743-9	Código 2.1 - Pedido de Patente ou Certificado de Adição de Invenção depositado (22) 04/05/2015 (71) UNIVERSIDADE FEDERAL DO RIO GRANDE DO NORTE (BR)
(21) BR 10 2015 010766-8	Código 2.1 - Pedido de Patente ou Certificado de Adição de Invenção depositado (22) 12/05/2015 (71) SÉRGIO RODRIGUES (BR/SP)
(21) BR 10 2015 015249-3	Código 2.1 - Pedido de Patente ou Certificado de Adição de Invenção depositado (22) 24/06/2015 (71) UNIVERSIDADE FEDERAL DO RIO GRANDE DO SUL (BR/RS)
(21) BR 10 2015 016732-6	Código 2.1 - Pedido de Patente ou Certificado de Adição de Invenção depositado (22) 13/07/2015 (71) PAPERPLASTIC COMÉRCIO DE PRODUTOS DE PAPEL E PLÁSTICO LTDA ME (BR)
(21) BR 10 2015 021486-3	Código 2.1 - Pedido de Patente ou Certificado de Adição de Invenção depositado (22) 03/09/2015 (71) THOMSON LICENSING (FR)
(21) BR 10 2015 023674-3	Código 2.1 - Pedido de Patente ou Certificado de Adição de Invenção

	depositado (22) 15/09/2015 (71) LG ELECTRONICS INC (KR)
(21) BR 10 2015 025210-2	Código 2.1 - Pedido de Patente ou Certificado de Adição de Invenção depositado (22) 01/10/2015 (71) MARCELO GIMENEZ (BR/SP)
(21) BR 10 2015 025677-9	Código 2.1 - Pedido de Patente ou Certificado de Adição de Invenção depositado (22) 08/10/2015 (71) EPI INDUSTRIAL LTDA - ME (BR/SP)
(21) BR 10 2015 025861-5	Código 2.1 - Pedido de Patente ou Certificado de Adição de Invenção depositado (22) 09/10/2015 (71) FORD GLOBAL TECHNOLOGIES , LLC (US)
(21) BR 10 2015 026443-7	Código 2.1 - Pedido de Patente ou Certificado de Adição de Invenção depositado (22) 19/10/2015 (71) UNIVERSIDADE FEDERAL DE MINAS GERAIS (BR/MG) , IMPERIAL INNOVATIONS LIMITED (GB)
(21) BR 10 2015 026858-0	Código 2.1 - Pedido de Patente ou Certificado de Adição de Invenção depositado (22) 22/10/2015 (71) GLEICE COUTINHO GUIMARÃES (BR/MG)
(21) BR 10 2015 031205-9	Código 2.1 - Pedido de Patente ou Certificado de Adição de Invenção depositado (22) 14/12/2015 (71) INSTITUTO DE PESQUISAS TECNOLÓGICAS DO ESTADO DE SÃO PAULO S/A (BR/SP)
(21) BR 10 2016 000876-0	Código 2.1 - Pedido de Patente ou Certificado de Adição de Invenção depositado (22) 14/01/2016 (71) NORMA U.S. HOLDING LLC (US)
(21) BR 10 2016 000895-6	Código 2.1 - Pedido de Patente ou Certificado de Adição de Invenção depositado

	(22) 15/01/2016 (71) SULZER MANAGEMENT AG (CH)
(21) BR 10 2016 005596-2	Código 2.1 - Pedido de Patente ou Certificado de Adição de Invenção depositado (22) 15/03/2016 (71) FULVIO ANDERSON PORTES (BR/ES)
(21) BR 10 2016 005837-6	Código 2.1 - Pedido de Patente ou Certificado de Adição de Invenção depositado (22) 01/03/2016 (71) UNIVERSIDADE FEDERAL DA BAHIA (BR/BA)
(21) BR 10 2016 012105-1	Código 2.1 - Pedido de Patente ou Certificado de Adição de Invenção depositado (22) 27/05/2016 (71) CHRISTIANE DIAS MAUÉS (BR/RJ)
(21) BR 10 2016 012739-4	Código 2.1 - Pedido de Patente ou Certificado de Adição de Invenção depositado (22) 03/06/2016 (71) HUAWEI TECHNOLOGIES CO., LTD. (CN)
(21) BR 10 2016 012742-4	Código 2.1 - Pedido de Patente ou Certificado de Adição de Invenção depositado (22) 03/06/2016 (71) HUAWEI TECHNOLOGIES CO., LTD. (CN)
(21) BR 10 2016 015201-1	Código 2.1 - Pedido de Patente ou Certificado de Adição de Invenção depositado (22) 28/06/2016 (71) UNIVERSIDADE FEDERAL DO PARANÁ (BR/PR)
(21) BR 10 2016 015831-1	Código 2.1 - Pedido de Patente ou Certificado de Adição de Invenção depositado (22) 07/07/2016 (71) UNIVERSIDADE FEDERAL DO PARANÁ (BR/PR)
(21) BR 10 2016 016413-3	Código 2.1 - Pedido de Patente ou Certificado de Adição de Invenção depositado (22) 14/07/2016 (71) OBRIST CLOSURES SWITZERLAND GMBH (CH)

(21) BR 10 2016 018456-8	Código 2.1 - Pedido de Patente ou Certificado de Adição de Invenção depositado (22) 11/08/2016 (71) ROSEMOUNT AEROSPACE INC. (BR)
(21) BR 10 2016 021357-6	Código 2.1 - Pedido de Patente ou Certificado de Adição de Invenção depositado (22) 16/09/2016 (71) UNIVERSIDADE FEDERAL DE MINAS GERAIS (BR/MG) , UNIVERSIDADE FEDERAL DE UBERLÂNDIA (BR/MG)
(21) BR 10 2016 022776-3	Código 2.1 - Pedido de Patente ou Certificado de Adição de Invenção depositado (22) 30/09/2016 (71) VINICIUS GRANA TONON (BR/SP)
(21) BR 10 2016 023289-9	Código 2.1 - Pedido de Patente ou Certificado de Adição de Invenção depositado (22) 06/10/2016 (71) CNH INDUSTRIAL AMERICA LLC (US)
(21) BR 10 2016 024406-4	Código 2.1 - Pedido de Patente ou Certificado de Adição de Invenção depositado (22) 19/10/2016 (71) UNIVERSIDADE FEDERAL DE MINAS GERAIS (BR/MG) , UNIVERSIDADE FEDERAL DE OURO PRETO - UFOP (BR/MG)
(21) BR 10 2016 027627-6	Código 2.1 - Pedido de Patente ou Certificado de Adição de Invenção depositado (22) 24/11/2016 (71) PIROLLIZE PROJETOS AMBIENTAIS LTDA. (BR/SC)
(21) BR 10 2016 027676-4	Código 2.1 - Pedido de Patente ou Certificado de Adição de Invenção depositado (22) 25/11/2016 (71) ALSTOM TRANSPORT TECHNOLOGIES (FR)
(21) BR 10 2016 028241-1	Código 2.1 - Pedido de Patente ou Certificado de Adição de Invenção depositado (22) 01/12/2016 (71) GENERAL ELECTRIC COMPANY (US)

(21) BR 10 2016 029007-4	Código 2.1 - Pedido de Patente ou Certificado de Adição de Invenção depositado (22) 09/12/2016 (71) HORUS AERONAVES LTDA - ME (BR/SC)
(21) BR 10 2016 029631-5	Código 2.1 - Pedido de Patente ou Certificado de Adição de Invenção depositado (22) 16/12/2016 (71) UNIVERSIDADE FEDERAL DA BAHIA (BR/BA)
(21) BR 10 2016 031049-0	Código 2.1 - Pedido de Patente ou Certificado de Adição de Invenção depositado (22) 31/12/2016 (71) INSTITUTO DE TECNOLOGIA E PESQUISA (BR/SE) , UNIVERSIDADE TIRADENTES (BR/SE)
(21) BR 10 2017 000059-1	Código 2.1 - Pedido de Patente ou Certificado de Adição de Invenção depositado (22) 02/01/2017 (71) PAULO RENATO OLIVEIRA SVIERSZCZ (BR/RS)
(21) BR 10 2017 000215-2	Código 2.1 - Pedido de Patente ou Certificado de Adição de Invenção depositado (22) 05/01/2017 (71) SARA RIBEIRO VALADARES WEIMANN (BR/MG)
(21) BR 10 2017 000237-3	Código 2.1 - Pedido de Patente ou Certificado de Adição de Invenção depositado (22) 05/01/2017 (71) UNIVERSIDADE FEDERAL DA BAHIA (BR/BA)
(21) BR 10 2017 000243-8	Código 2.1 - Pedido de Patente ou Certificado de Adição de Invenção depositado (22) 05/01/2017 (71) BORGWARD TRADEMARK HOLDINGS GMBH (DE)
(21) BR 10 2017 000624-7	Código 2.1 - Pedido de Patente ou Certificado de Adição de Invenção depositado (22) 11/01/2017 (71) RAFAEL FERNANDES DA SILVA (BR/SP) , CARLA MARIA VIANA JORGE PEREIRA (BR/SP)

(21) BR 10 2017 001722-2	Código 2.1 - Pedido de Patente ou Certificado de Adição de Invenção depositado (22) 27/01/2017 (71) WESTROCK SHARED SERVICES, LLC (US)
(21) BR 10 2017 001874-1	Código 2.1 - Pedido de Patente ou Certificado de Adição de Invenção depositado (22) 30/01/2017 (71) DR. ING. H.C. F. PORSCHE AKTIENGESELLSCHAFT (DE)
(21) BR 10 2017 001884-9	Código 2.1 - Pedido de Patente ou Certificado de Adição de Invenção depositado (22) 30/01/2017 (71) OXITENO S.A. INDÚSTRIA E COMÉRCIO (BR/SP)
(21) BR 10 2017 001916-0	Código 2.1 - Pedido de Patente ou Certificado de Adição de Invenção depositado (22) 30/01/2017 (71) JOHNSON ELECTRIC S.A. (CH)
(21) BR 10 2017 002101-7	Código 2.1 - Pedido de Patente ou Certificado de Adição de Invenção depositado (22) 31/01/2017 (71) BARILLA G. E R. FRATELLI S.P.A. (IT)
(21) BR 10 2017 002165-3	Código 2.1 - Pedido de Patente ou Certificado de Adição de Invenção depositado (22) 01/02/2017 (71) IPT Instituto de Pesquisas Tecnológicas do Est.S.Paulo S/A (BR/SP)
(21) BR 10 2017 002184-0	Código 2.1 - Pedido de Patente ou Certificado de Adição de Invenção depositado (22) 02/02/2017 (71) EMBRAER S.A. (BR/SP)
(21) BR 10 2017 002220-0	Código 2.1 - Pedido de Patente ou Certificado de Adição de Invenção depositado (22) 02/02/2017 (71) RAPHAEL XAVIER CASTILHO (BR/SP)
(21) BR 10 2017 005548-5	Código 2.1 - Pedido de Patente ou Certificado de Adição de Invenção

	depositado (22) 18/03/2017 (71) UNIVERSIDADE FEDERAL DE UBERLÂNDIA (BR/MG)
(21) BR 10 2017 005638-4	Código 2.1 - Pedido de Patente ou Certificado de Adição de Invenção depositado (22) 20/03/2017 (71) YKK CORPORATION (JP)
(21) BR 10 2017 008358-6	Código 2.1 - Pedido de Patente ou Certificado de Adição de Invenção depositado (22) 24/04/2017 (71) ENGIE BRASIL ENERGIA S.A. (BR/SC) , FUND CENTROS DE REFERENCIA EM TECNOLOGIAS INOVADORAS - CERTI (BR/SC) , SUPPLIER - INDUSTRIA E COMERCIO DE ELETRO ELETRONICOS LTDA - EPP (BR/SC) , UNIVERSIDADE FEDERAL DE SANTA CATARINA - UFSC (BR/SC)
(21) BR 10 2017 008428-0	Código 2.1 - Pedido de Patente ou Certificado de Adição de Invenção depositado (22) 24/04/2017 (71) HI TECHNOLOGIES S.A (BR/PR)
(21) BR 10 2017 009275-5	Código 2.1 - Pedido de Patente ou Certificado de Adição de Invenção depositado (22) 03/05/2017 (71) FABER-CASTELL AG (DE)
(21) BR 10 2017 009278-0	Código 2.1 - Pedido de Patente ou Certificado de Adição de Invenção depositado (22) 03/05/2017 (71) HENRIQUE CARVALHO DE MIRANDA (BR/MG) , FREDERICO CARVALHO DE MIRANDA (BR/MG)
(21) BR 10 2017 009287-9	Código 2.1 - Pedido de Patente ou Certificado de Adição de Invenção depositado (22) 03/05/2017 (71) SORALUCE, S.COOP. (ES)
(21) BR 10 2017 009356-5	Código 2.1 - Pedido de Patente ou Certificado de Adição de Invenção depositado (22) 03/05/2017 (71) ARCONIC INDÚSTRIA E COMÉRCIO DE METAIS LTDA (BR/SP)

(21) BR 10 2017 009381-6	Código 2.1 - Pedido de Patente ou Certificado de Adição de Invenção depositado (22) 03/05/2017 (71) PAULO ROBERTO FRADE JUNIOR (BR/SP)
(21) BR 10 2017 010053-7	Código 2.1 - Pedido de Patente ou Certificado de Adição de Invenção depositado (22) 12/05/2017 (71) PROTÓTIPOS INDÚSTRIA E COMÉRCIO DE PRODUTOS PROTÓTIPOS LTDA - ME (BR/RS)
(21) BR 10 2017 010100-2	Código 2.1 - Pedido de Patente ou Certificado de Adição de Invenção depositado (22) 15/05/2017 (71) HARD COMÉRCIO DE FIXADORES E RESINAS LTDA (BR/SC)
(21) BR 10 2017 010105-3	Código 2.1 - Pedido de Patente ou Certificado de Adição de Invenção depositado (22) 15/05/2017 (71) EDUARDO EROICO SOBRINHO (BR/SP)
(21) BR 10 2017 010136-3	Código 2.1 - Pedido de Patente ou Certificado de Adição de Invenção depositado (22) 15/05/2017 (71) F & GI SUPORTE TÉCNICO INDUSTRIAL LTDA - ME (BR/SC)
(21) BR 10 2017 010138-0	Código 2.1 - Pedido de Patente ou Certificado de Adição de Invenção depositado (22) 15/05/2017 (71) DATORA MOBILE TELECOMUNICAÇÕES S.A. (BR/SP)
(21) BR 10 2017 010139-8	Código 2.1 - Pedido de Patente ou Certificado de Adição de Invenção depositado (22) 15/05/2017 (71) ARTUR PESTANA RIBEIRO COSTA (BR/SP)
(21) BR 10 2017 010293-9	Código 2.1 - Pedido de Patente ou Certificado de Adição de Invenção depositado (22) 17/05/2017 (71) ARCONIC INDÚSTRIA E COMÉRCIO DE METAIS LTDA (BR/SP)

(21) BR 10 2017 010294-7	Código 2.1 - Pedido de Patente ou Certificado de Adição de Invenção depositado (22) 17/05/2017 (71) ANÍBAL RENÉ REICHENBACH (BR/SP)
(21) BR 10 2017 010404-4	Código 2.1 - Pedido de Patente ou Certificado de Adição de Invenção depositado (22) 18/05/2017 (71) TOYOTA JIDOSHA KABUSHIKI KAISHA (JP)
(21) BR 10 2017 010409-5	Código 2.1 - Pedido de Patente ou Certificado de Adição de Invenção depositado (22) 18/05/2017 (66) BR 10 2016 011242-7 18/05/2016 (71) VIRGÍLIO ALBÉ TONOLLI (BR/RS)
(21) BR 10 2017 010416-8	Código 2.1 - Pedido de Patente ou Certificado de Adição de Invenção depositado (22) 18/05/2017 (71) AGROMAC INDÚSTRIA E COMÉRCIO DE EQUIPAMENTOS AGRÍCOLAS LTDA EPP (BR/RS)
(21) BR 10 2017 010417-6	Código 2.1 - Pedido de Patente ou Certificado de Adição de Invenção depositado (22) 18/05/2017 (71) GABRIEL DA SILVA RIBEIRO (BR/SP)
(21) BR 10 2017 010443-5	Código 2.1 - Pedido de Patente ou Certificado de Adição de Invenção depositado (22) 18/05/2017 (71) CNH INDUSTRIAL BRASIL LTDA. (BR/MG)
(21) BR 10 2017 010467-2	Código 2.1 - Pedido de Patente ou Certificado de Adição de Invenção depositado (22) 18/05/2017 (71) UNIVERSIDADE FEDERAL DO RIO GRANDE DO NORTE (BR/RN)
(21) BR 10 2017 010470-2	Código 2.1 - Pedido de Patente ou Certificado de Adição de Invenção depositado (22) 18/05/2017 (71) AFRÂNIO ARAGÃO CRAVEIRO (BR/CE)
(21) BR 10 2017 010473-7	Código 2.1 - Pedido de Patente ou Certificado de Adição de Invenção

	depositado (22) 18/05/2017 (71) UNIVERSIDADE FEDERAL DO RECÔNCAVO DA BAHIA (BR/BA)
(21) BR 10 2017 010653-5	Código 2.1 - Pedido de Patente ou Certificado de Adição de Invenção depositado (22) 22/05/2017 (71) MAKITA CORPORATION (JP)
(21) BR 10 2017 010655-1	Código 2.1 - Pedido de Patente ou Certificado de Adição de Invenção depositado (22) 22/05/2017 (71) SCANIA CV AB (SE)
(21) BR 10 2017 010664-0	Código 2.1 - Pedido de Patente ou Certificado de Adição de Invenção depositado (22) 22/05/2017 (71) BRUDDEN EQUIPAMENTOS LTDA (BR/SP)
(21) BR 10 2017 010850-3	Código 2.1 - Pedido de Patente ou Certificado de Adição de Invenção depositado (22) 24/05/2017 (71) CASALE EQUIPAMENTOS LTDA (BR/SP)
(21) BR 10 2017 010851-1	Código 2.1 - Pedido de Patente ou Certificado de Adição de Invenção depositado (22) 24/05/2017 (71) CNH INDUSTRIAL BRASIL LTDA. (BR/MG)
(21) BR 10 2017 010854-6	Código 2.1 - Pedido de Patente ou Certificado de Adição de Invenção depositado (22) 24/05/2017 (71) CNH INDUSTRIAL BRASIL LTDA. (BR/MG)
(21) BR 10 2017 010856-2	Código 2.1 - Pedido de Patente ou Certificado de Adição de Invenção depositado (22) 24/05/2017 (71) CNH INDUSTRIAL BRASIL LTDA. (BR/MG)
(21) BR 10 2017 010857-0	Código 2.1 - Pedido de Patente ou Certificado de Adição de Invenção depositado (22) 24/05/2017

	(71) CNH INDUSTRIAL BRASIL LTDA. (BR/MG)
(21) BR 10 2017 010859-7	Código 2.1 - Pedido de Patente ou Certificado de Adição de Invenção depositado (22) 24/05/2017 (71) CNH INDUSTRIAL BRASIL LTDA. (BR/MG)
(21) BR 10 2017 010878-3	Código 2.1 - Pedido de Patente ou Certificado de Adição de Invenção depositado (22) 24/05/2017 (71) OPTOLINK INDUSTRIA E COMERCIO LIMITADA (BR/SP)
(21) BR 10 2017 010886-4	Código 2.1 - Pedido de Patente ou Certificado de Adição de Invenção depositado (22) 24/05/2017 (71) EDUARDO BUZON INÁCIO (BR/SP)
(21) BR 10 2017 010900-3	Código 2.1 - Pedido de Patente ou Certificado de Adição de Invenção depositado (22) 24/05/2017 (71) HAMILTON SUNDSTRAND CORPORATION (US)
(21) BR 10 2017 010903-8	Código 2.1 - Pedido de Patente ou Certificado de Adição de Invenção depositado (22) 24/05/2017 (71) HAMILTON SUNDSTRAND CORPORATION (US)
(21) BR 10 2017 010904-6	Código 2.1 - Pedido de Patente ou Certificado de Adição de Invenção depositado (22) 24/05/2017 (71) THOMSON LICENSING (FR)
(21) BR 10 2017 010928-3	Código 2.1 - Pedido de Patente ou Certificado de Adição de Invenção depositado (22) 24/05/2017 (71) UNIVERSIDADE ESTADUAL DO CENTRO-OESTE (BR/PR)
(21) BR 10 2017 010943-7	Código 2.1 - Pedido de Patente ou Certificado de Adição de Invenção depositado (22) 24/05/2017 (71) BIOTEC BIOLÓGICA INDÚSTRIA FARMACÊUTICA LTDA. - E.P.P. (BR/GO)

(21) BR 10 2017 010952-6	Código 2.1 - Pedido de Patente ou Certificado de Adição de Invenção depositado (22) 24/05/2017 (71) UNIVERSIDADE ESTADUAL DO CENTRO-OESTE (BR/PR)
(21) BR 10 2017 010972-0	Código 2.1 - Pedido de Patente ou Certificado de Adição de Invenção depositado (22) 24/05/2017 (71) SCUADRA MANUSEIO E KITS PROMOCIONAIS LTDA. (BR/SP)
(21) BR 10 2017 010978-0	Código 2.1 - Pedido de Patente ou Certificado de Adição de Invenção depositado (22) 24/05/2017 (71) GILSON DE ARAUJO AMORIM (BR/SP)
(21) BR 10 2017 010980-1	Código 2.1 - Pedido de Patente ou Certificado de Adição de Invenção depositado (22) 24/05/2017 (71) DARVIDA INDÚSTRIA E COMÉRCIO DE INSUMOS ESPECIAIS LTDA (BR/SP)
(21) BR 10 2017 010999-2	Código 2.1 - Pedido de Patente ou Certificado de Adição de Invenção depositado (22) 25/05/2017 (71) SPX FLOW, INC. (US)
(21) BR 10 2017 011008-7	Código 2.1 - Pedido de Patente ou Certificado de Adição de Invenção depositado (22) 25/05/2017 (71) HUAWEI TECHNOLOGIES CO., LTD. (CN)
(21) BR 10 2017 011010-9	Código 2.1 - Pedido de Patente ou Certificado de Adição de Invenção depositado (22) 25/05/2017 (71) RAFAEL SILVA CÔRTES (BR/RJ)
(21) BR 10 2017 011014-1	Código 2.1 - Pedido de Patente ou Certificado de Adição de Invenção depositado (22) 25/05/2017 (71) ADRIANO REIS PEREIRA DE CARVALHO (BR/MG)

(21) BR 10 2017 011015-0	Código 2.1 - Pedido de Patente ou Certificado de Adição de Invenção depositado (22) 25/05/2017 (71) SPX FLOW, INC. (US)
(21) BR 10 2017 011021-4	Código 2.1 - Pedido de Patente ou Certificado de Adição de Invenção depositado (22) 25/05/2017 (71) VTEC SOLUÇÕES DIGITAIS LTDA (BR/MG)
(21) BR 10 2017 011117-2	Código 2.1 - Pedido de Patente ou Certificado de Adição de Invenção depositado (22) 25/05/2017 (71) UNIVERSIDADE FEDERAL RURAL DE PERNAMBUCO (BR/PE)
(21) BR 10 2017 011131-8	Código 2.1 - Pedido de Patente ou Certificado de Adição de Invenção depositado (22) 26/05/2017 (71) MARCOS FIORLETTA (BR/SP)
(21) BR 10 2017 011135-0	Código 2.1 - Pedido de Patente ou Certificado de Adição de Invenção depositado (22) 26/05/2017 (71) JAF INOX INDÚSTRIA DE MÁQUINAS DE CHOCOLATES S.A. (BR/SP)
(21) BR 10 2017 011161-0	Código 2.1 - Pedido de Patente ou Certificado de Adição de Invenção depositado (22) 26/05/2017 (71) ULTRA ELECTRONICS LIMITED (GB)
(21) BR 10 2017 011165-2	Código 2.1 - Pedido de Patente ou Certificado de Adição de Invenção depositado (22) 26/05/2017 (71) ALEXANDRE SILVÉRIO DE GODOY (BR/SP) , JORGE MACHADO DA SILVA (BR/SP)
(21) BR 10 2017 011181-4	Código 2.1 - Pedido de Patente ou Certificado de Adição de Invenção depositado (22) 26/05/2017 (71) MARISA BARBOSA VIEIRA (BR/SP)
(21) BR 10 2017 011183-0	Código 2.1 - Pedido de Patente ou Certificado de Adição de Invenção depositado

	(22) 26/05/2017 (71) ASSOCIAÇÃO PRÓ ENSINO SUPERIOR EM NOVO HAMBURGO (BR/RS)
(21) BR 10 2017 011192-0	Código 2.1 - Pedido de Patente ou Certificado de Adição de Invenção depositado (22) 26/05/2017 (71) ROSEMOUNT AEROSPACE INC. (US)
(21) BR 10 2017 011196-2	Código 2.1 - Pedido de Patente ou Certificado de Adição de Invenção depositado (22) 26/05/2017 (71) UNIVERSIDADE FEDERAL DE VIÇOSA (BR/MG)
(21) BR 10 2017 011200-4	Código 2.1 - Pedido de Patente ou Certificado de Adição de Invenção depositado (22) 26/05/2017 (71) SIMMONDS PRECISION PRODUCTS, INC. (US)
(21) BR 10 2017 011207-1	Código 2.1 - Pedido de Patente ou Certificado de Adição de Invenção depositado (22) 26/05/2017 (71) VALCIR FABRIS (BR/SP) , LUIS CARLOS VICENTE (BR/SP)
(21) BR 10 2017 011214-4	Código 2.1 - Pedido de Patente ou Certificado de Adição de Invenção depositado (22) 26/05/2017 (71) HPP TECNOLOGIA S.A. (BR/PR)
(21) BR 10 2017 011220-9	Código 2.1 - Pedido de Patente ou Certificado de Adição de Invenção depositado (22) 26/05/2017 (71) LUIZ OTAVIO LUCCHESE (BR/PR)
(21) BR 10 2017 011222-5	Código 2.1 - Pedido de Patente ou Certificado de Adição de Invenção depositado (22) 26/05/2017 (71) ELIZANDRO LUCIMAR DA SILVA (BR/SC)
(21) BR 10 2017 011709-0	Código 2.1 - Pedido de Patente ou Certificado de Adição de Invenção depositado (22) 02/06/2017

	(71) DANILO BANDEIRA VALDETARO (BR/SC)
(21) BR 10 2017 011729-4	Código 2.1 - Pedido de Patente ou Certificado de Adição de Invenção depositado (22) 02/06/2017 (71) USINAS SIDERÚRGICAS DE MINAS GERAIS S.A. - USIMINAS (BR/MG)
(21) BR 10 2017 011733-2	Código 2.1 - Pedido de Patente ou Certificado de Adição de Invenção depositado (22) 02/06/2017 (71) LUIZ HIDEO IMAI (BR/SP)
(21) BR 10 2017 011753-7	Código 2.1 - Pedido de Patente ou Certificado de Adição de Invenção depositado (22) 02/06/2017 (71) FUNDAÇÃO UNIVERSIDADE DE CAXIAS DO SUL (BR/RS)
(21) BR 10 2017 011757-0	Código 2.1 - Pedido de Patente ou Certificado de Adição de Invenção depositado (22) 02/06/2017 (71) FERNANDO ISOTON (BR/SC) , ANDREI FELIPE PIEREZAN (BR/SC)
(21) BR 10 2017 011796-0	Código 2.1 - Pedido de Patente ou Certificado de Adição de Invenção depositado (22) 02/06/2017 (71) ILEX DESTILADOS LTDA (BR/SC)
(21) BR 10 2017 013769-4	Código 2.1 - Pedido de Patente ou Certificado de Adição de Invenção depositado (22) 26/06/2017 (71) FUNDAÇÃO UNIVERSIDADE DO SUL DE SANTA CATARINA - FUNDAÇÃO UNISUL (BR/SC)
(21) BR 10 2017 013772-4	Código 2.1 - Pedido de Patente ou Certificado de Adição de Invenção depositado (22) 26/06/2017 (71) CARLOS MANOEL GUARDIA (BR/SP)
(21) BR 10 2017 013808-9	Código 2.1 - Pedido de Patente ou Certificado de Adição de Invenção depositado (22) 26/06/2017 (71) CNH INDUSTRIAL BELGIUM NV (BE)

(21) BR 10 2017 013809-7	Código 2.1 - Pedido de Patente ou Certificado de Adição de Invenção depositado (22) 26/06/2017 (71) TOYOTA JIDOSHA KABUSHIKI KAISHA (JP)
(21) BR 10 2017 013810-0	Código 2.1 - Pedido de Patente ou Certificado de Adição de Invenção depositado (22) 26/06/2017 (71) TOYOTA JIDOSHA KABUSHIKI KAISHA (JP)
(21) BR 10 2017 013833-0	Código 2.1 - Pedido de Patente ou Certificado de Adição de Invenção depositado (22) 26/06/2017 (71) FABIANO DE SOUZA (BR/SC) , ADEMIR LEONARDO DUARTE (BR/SC) , DANIEL DA SILVEIRA (BR/SC) , DINO MARQUES POLIPPO (BR/SC) , RUBENS KLEIN (BR/SC)
(21) BR 10 2017 013842-9	Código 2.1 - Pedido de Patente ou Certificado de Adição de Invenção depositado (22) 26/06/2017 (71) TERMOFIXO SC INDÚSTRIA E COMÉRCIO DE RESINAS LTDA (BR/SC)
(21) BR 10 2017 013843-7	Código 2.1 - Pedido de Patente ou Certificado de Adição de Invenção depositado (22) 26/06/2017 (66) BR 10 2017 006991-5 05/04/2017 (71) EDUARDO JEREZ REZALA (BR/SP)
(21) BR 10 2017 013849-6	Código 2.1 - Pedido de Patente ou Certificado de Adição de Invenção depositado (22) 26/06/2017 (71) THE GOODYEAR TIRE & RUBBER COMPANY (US)
(21) BR 10 2017 013862-3	Código 2.1 - Pedido de Patente ou Certificado de Adição de Invenção depositado (22) 26/06/2017 (71) Whirlpool S.A. (BR/SP)
(21) BR 10 2017 013872-0	Código 2.1 - Pedido de Patente ou Certificado de Adição de Invenção depositado (22) 27/06/2017 (71) SCHNEIDER ELECTRIC INDUSTRIES SAS (FR)

(21) BR 10 2017 013877-1	Código 2.1 - Pedido de Patente ou Certificado de Adição de Invenção depositado (22) 27/06/2017 (71) TKB ERICHSEN COMERCIAL E TÉCNICA LTDA - EPP (BR/SP)
(21) BR 10 2017 013895-0	Código 2.1 - Pedido de Patente ou Certificado de Adição de Invenção depositado (22) 27/06/2017 (71) ZEENNI ENGENHARIA E CONSTRUÇÕES LTDA (BR/SP)
(21) BR 10 2017 013912-3	Código 2.1 - Pedido de Patente ou Certificado de Adição de Invenção depositado (22) 27/06/2017 (71) JOSÉ ROBERTO VIEIRA LIMA (BR/MG)
(21) BR 10 2017 013915-8	Código 2.1 - Pedido de Patente ou Certificado de Adição de Invenção depositado (22) 27/06/2017 (71) GILBERTO OLIVEIRA ANDRADE (BR/SP)
(21) BR 10 2017 013950-6	Código 2.1 - Pedido de Patente ou Certificado de Adição de Invenção depositado (22) 27/06/2017 (71) JARAGUÁ EQUIPAMENTOS LTDA (BR/SC)
(21) BR 20 2012 012426-8	Código 2.1 - Pedido de Patente ou Certificado de Adição de Invenção depositado (22) 24/05/2012 (71) ANTONIO CARLOS LAZARINI (BR/SP)
(21) BR 20 2012 012706-2	Código 2.1 - Pedido de Patente ou Certificado de Adição de Invenção depositado (22) 28/05/2012 (71) IRINEU SCHEFER (BR/SC)
(21) BR 20 2013 000730-2	Código 2.1 - Pedido de Patente ou Certificado de Adição de Invenção depositado (22) 11/01/2013 (71) SEB S.A. (FR)
(21) BR 20 2013 000731-0	Código 2.1 - Pedido de Patente ou Certificado de Adição de Invenção

	depositado (22) 11/01/2013 (71) SEB S.A. (FR)
(21) BR 20 2013 000732-9	Código 2.1 - Pedido de Patente ou Certificado de Adição de Invenção depositado (22) 11/01/2013 (71) SEB S.A. (FR)
(21) BR 20 2013 002783-4	Código 2.1 - Pedido de Patente ou Certificado de Adição de Invenção depositado (22) 05/02/2013 (71) ANTÔNIO CARLOS TORRES (BR/ES)
(21) BR 20 2013 002908-0	Código 2.1 - Pedido de Patente ou Certificado de Adição de Invenção depositado (22) 06/02/2013 (71) CRISTOVÃO CARDOSO SANTOS (BR/DF)
(21) BR 20 2013 002917-9	Código 2.1 - Pedido de Patente ou Certificado de Adição de Invenção depositado (22) 06/02/2013 (71) SANDRO FERNANDO CHICARONI (BR/SP)
(21) BR 20 2013 003300-1	Código 2.1 - Pedido de Patente ou Certificado de Adição de Invenção depositado (22) 08/02/2013 (71) RAFAEL BARBISAN FERREIRA (BR/RS)
(21) BR 20 2013 003307-9	Código 2.1 - Pedido de Patente ou Certificado de Adição de Invenção depositado (22) 08/02/2013 (71) Everaldo Fontana (BR/SP)
(21) BR 20 2013 003312-5	Código 2.1 - Pedido de Patente ou Certificado de Adição de Invenção depositado (22) 08/02/2013 (71) FGVTN BRASIL LTDA. (BR/PR)
(21) BR 20 2013 003492-0	Código 2.1 - Pedido de Patente ou Certificado de Adição de Invenção depositado (22) 08/02/2013

	(71) JOSÉ ALEXANDRE FONTENELE (BR/PR)
(21) BR 20 2013 007984-2	Código 2.1 - Pedido de Patente ou Certificado de Adição de Invenção depositado (22) 03/04/2013 (71) MAURICIO SCALZILLI DE SOUZA (BR/RJ) , ALBERTO VICTOR FREIRE VELLOSO REBELLO (BR/RJ)
(21) BR 20 2013 016273-1	Código 2.1 - Pedido de Patente ou Certificado de Adição de Invenção depositado (22) 24/06/2013 (71) LUIZ FERNANDO MAZZONI (BR/SP)
(21) BR 20 2013 025077-0	Código 2.1 - Pedido de Patente ou Certificado de Adição de Invenção depositado (22) 30/09/2013 (71) CLAUDINEI DE LIMA (BR/SP)
(21) BR 20 2013 028584-1	Código 2.1 - Pedido de Patente ou Certificado de Adição de Invenção depositado (22) 06/11/2013 (71) ANTOUN FERNANDO EL KHOURY (BR/SP) , GERGES FERNANDO EL KHOURY (BR/SP) , MILED FERNANDO EL KHOURY (BR/SP)
(21) BR 20 2013 029151-5	Código 2.1 - Pedido de Patente ou Certificado de Adição de Invenção depositado (22) 12/11/2013 (71) REMASTER FLOOR & CEILING SOLUTIONS LTDA. (BR/SP)
(21) BR 20 2013 031617-8	Código 2.1 - Pedido de Patente ou Certificado de Adição de Invenção depositado (22) 09/12/2013 (71) BRUNO RUTMAN PAGNONCELLI (BR/RJ)
(21) BR 20 2014 002443-9	Código 2.1 - Pedido de Patente ou Certificado de Adição de Invenção depositado (22) 31/01/2014 (71) JOSÉ DE OLIVEIRA (BR/SP)
(21) BR 20 2014 006399-0	Código 2.1 - Pedido de Patente ou Certificado de Adição de Invenção depositado (22) 18/03/2014

	(71) JORGE HIROSHI MURAKAMI (BR/SP)
(21) BR 20 2014 010464-5	Código 2.1 - Pedido de Patente ou Certificado de Adição de Invenção depositado (22) 30/04/2014 (71) EDSON ACACIO RODRIGUES (BR/PR)
(21) BR 20 2014 010466-1	Código 2.1 - Pedido de Patente ou Certificado de Adição de Invenção depositado (22) 30/04/2014 (71) NIVALDO DAVANZO (BR/PR) , ROSEMEIRE SILVERIO DE OLIVEIRA DAVANZO (BR/PR)
(21) BR 20 2014 010468-8	Código 2.1 - Pedido de Patente ou Certificado de Adição de Invenção depositado (22) 30/04/2014 (71) Z P BICAIO & CIA LTDA (BR/PR)
(21) BR 20 2014 019507-1	Código 2.1 - Pedido de Patente ou Certificado de Adição de Invenção depositado (22) 07/08/2014 (71) ANTÔNIO CARLOS DANIELE (BR/SC)
(21) BR 20 2014 026481-2	Código 2.1 - Pedido de Patente ou Certificado de Adição de Invenção depositado (22) 23/10/2014 (71) TAMIRES YZIDORA SILVA (BR/SP) , CAMILA LEITE MEDEIROS (BR/SP) , NILTON LEITE MEDEIROS (BR/SP) , FRED BATISTA RIBEIRO (BR/SP) , MARCELO ROCHA LORENZO (BR/SP) , DYEGO GOULART TORE (BR/SP)
(21) BR 20 2014 027445-1	Código 2.1 - Pedido de Patente ou Certificado de Adição de Invenção depositado (22) 03/11/2014 (71) DIRCEU LOPES DA SILVA (BR/SP)
(21) BR 20 2014 031253-1	Código 2.1 - Pedido de Patente ou Certificado de Adição de Invenção depositado (22) 12/12/2014 (71) CELSO DE ALMEIDA SAMPAIO JÚNIOR (BR/SP)
(21) BR 20 2015 009381-6	Código 2.1 - Pedido de Patente ou Certificado de Adição de Invenção depositado (22) 27/04/2015

	(71) COMPANHIA DE SANEAMENTO DE MINAS GERAIS - COPASA MG (BR/MG)
(21) BR 20 2015 014206-0	Código 2.1 - Pedido de Patente ou Certificado de Adição de Invenção depositado (22) 16/06/2015 (71) JORGE SCALFO NETTO (BR/SP)
(21) BR 20 2015 028002-0	Código 2.1 - Pedido de Patente ou Certificado de Adição de Invenção depositado (22) 06/11/2015 (71) ANTONIO CORDEIRO MODELAÇÃO-ME (BR/SP)
(21) BR 20 2015 030563-5	Código 2.1 - Pedido de Patente ou Certificado de Adição de Invenção depositado (22) 03/12/2015 (71) RITA MAGALHÃES (BR/SP)
(21) BR 20 2015 030688-7	Código 2.1 - Pedido de Patente ou Certificado de Adição de Invenção depositado (22) 08/12/2015 (71) PROMOBOOK EDITORIAL DE LIVROS E PRODUTOS EDUCATIVOS LTDA (BR/SP)
(21) BR 20 2015 031217-8	Código 2.1 - Pedido de Patente ou Certificado de Adição de Invenção depositado (22) 30/11/2015 (71) UNIVERSIDADE ESTADUAL DO MARANHÃO (BR/MA)
(21) BR 20 2016 019798-3	Código 2.1 - Pedido de Patente ou Certificado de Adição de Invenção depositado (22) 26/08/2016 (71) ATENAS COMERCIO E DISTRIBUIÇÃO DE EQUIPAMENTOS DE SEGURANÇA EIRELI - ME (BR/PR)
(21) BR 20 2016 022985-0	Código 2.1 - Pedido de Patente ou Certificado de Adição de Invenção depositado (22) 03/10/2016 (71) ADÃO PAGNAN (BR/MG)
(21) BR 20 2017 001014-2	Código 2.1 - Pedido de Patente ou Certificado de Adição de Invenção depositado (22) 17/01/2017

	(71) ANTONIO INALDO ESPINDOLA DA SILVA (BR/PE)
(21) BR 20 2017 001127-0	Código 2.1 - Pedido de Patente ou Certificado de Adição de Invenção depositado (22) 19/01/2017 (71) WILLIAM ROBSON OLIVEIRA (BR/SP)
(21) BR 20 2017 001147-5	Código 2.1 - Pedido de Patente ou Certificado de Adição de Invenção depositado (22) 19/01/2017 (71) I.T.B. - EQUIPAMENTOS ELETRICOS LTDA (BR/SP)
(21) BR 20 2017 001199-8	Código 2.1 - Pedido de Patente ou Certificado de Adição de Invenção depositado (22) 19/01/2017 (71) STEFAN ROBERTO STEGMANN (BR/SP)
(21) BR 20 2017 002684-7	Código 2.1 - Pedido de Patente ou Certificado de Adição de Invenção depositado (22) 09/02/2017 (71) JULIO CELSO DO NASCIMENTO (BR/SP)
(21) BR 20 2017 003759-8	Código 2.1 - Pedido de Patente ou Certificado de Adição de Invenção depositado (22) 23/02/2017 (71) MAURICIO BALBINOT (BR/RS)
(21) BR 20 2017 003896-9	Código 2.1 - Pedido de Patente ou Certificado de Adição de Invenção depositado (22) 23/02/2017 (71) PAULO VITOR DE ANDRADE (BR/SP)
(21) BR 20 2017 004172-2	Código 2.1 - Pedido de Patente ou Certificado de Adição de Invenção depositado (22) 02/03/2017 (71) GUSTAVO HENRIQUE DE BRITTO FIGUEIREDO (BR/PR)
(21) BR 20 2017 004178-1	Código 2.1 - Pedido de Patente ou Certificado de Adição de Invenção depositado (22) 02/03/2017 (71) ROBERTO VALDREZ JUNIOR (BR/SP)

(21) BR 20 2017 009469-9	Código 2.1 - Pedido de Patente ou Certificado de Adição de Invenção depositado (22) 04/05/2017 (71) HERMES ZELA (BR/SC) , ITAMAR GEORG (BR/SC)
(21) BR 20 2017 010717-0	Código 2.1 - Pedido de Patente ou Certificado de Adição de Invenção depositado (22) 22/05/2017 (71) MCM CONTROLES ELETRÔNICOS EIRELI (BR/MG)
(21) BR 20 2017 010719-7	Código 2.1 - Pedido de Patente ou Certificado de Adição de Invenção depositado (22) 22/05/2017 (71) CORTAG INDÚSTRIA E COMÉRCIO LTDA. (BR/SP)
(21) BR 20 2017 010727-8	Código 2.1 - Pedido de Patente ou Certificado de Adição de Invenção depositado (22) 23/05/2017 (71) LEONEL HENRIQUE HEBERLE (BR/SC)
(21) BR 20 2017 010735-9	Código 2.1 - Pedido de Patente ou Certificado de Adição de Invenção depositado (22) 23/05/2017 (71) GINO KOPP (BR/PR)
(21) BR 20 2017 010737-5	Código 2.1 - Pedido de Patente ou Certificado de Adição de Invenção depositado (22) 23/05/2017 (71) RODOLFO ALEXANDRE FIEDLER (BR/SC)
(21) BR 20 2017 010801-0	Código 2.1 - Pedido de Patente ou Certificado de Adição de Invenção depositado (22) 23/05/2017 (71) MOVEIS PROVINCIA INDUSTRIA E COMERCIO LTDA (BR/SP)
(21) BR 20 2017 010842-8	Código 2.1 - Pedido de Patente ou Certificado de Adição de Invenção depositado (22) 24/05/2017 (71) TATIANE DA ROSA ALBINO (BR/SC)
(21) BR 20 2017 010852-5	Código 2.1 - Pedido de Patente ou Certificado de Adição de Invenção depositado (22) 24/05/2017

	(71) EDILBERTO ACACIO DA SILVA (BR/SP)
(21) BR 20 2017 010861-4	Código 2.1 - Pedido de Patente ou Certificado de Adição de Invenção depositado (22) 24/05/2017 (71) WLANIR SALAZAR ALMEIDA (BR/SP)
(21) BR 20 2017 010863-0	Código 2.1 - Pedido de Patente ou Certificado de Adição de Invenção depositado (22) 24/05/2017 (71) JOSEF GAUGENRIEDER (BR/SP) , JOSEF GAUGENRIEDER JUNIOR (BR/SP) , NATÁLIA GOMES GAUGENRIEDER (BR/SP)
(21) BR 20 2017 010892-4	Código 2.1 - Pedido de Patente ou Certificado de Adição de Invenção depositado (22) 24/05/2017 (71) RAIMUNDO NONATO REIS SANTANA 79815146572 - ME (BR/SP)
(21) BR 20 2017 010914-9	Código 2.1 - Pedido de Patente ou Certificado de Adição de Invenção depositado (22) 24/05/2017 (71) HÉLIO ALVES DA SILVA (BR/MG)
(21) BR 20 2017 010963-7	Código 2.1 - Pedido de Patente ou Certificado de Adição de Invenção depositado (22) 24/05/2017 (71) EDISON DO NASCIMENTO (BR/DF)
(21) BR 20 2017 010984-0	Código 2.1 - Pedido de Patente ou Certificado de Adição de Invenção depositado (22) 24/05/2017 (71) PINCEIS ATLAS S/A (BR/RS)
(21) BR 20 2017 011082-1	Código 2.1 - Pedido de Patente ou Certificado de Adição de Invenção depositado (22) 25/05/2017 (71) ORCELINO ALVES DE SOUSA (BR/MG)
(21) BR 20 2017 011093-7	Código 2.1 - Pedido de Patente ou Certificado de Adição de Invenção depositado (22) 25/05/2017 (71) ARTALI INDÚSTRIA METALÚRGICA LTDA. (BR/RS)

(21) BR 20 2017 011096-1	Código 2.1 - Pedido de Patente ou Certificado de Adição de Invenção depositado (22) 25/05/2017 (71) ARTALI INDÚSTRIA METALÚRGICA LTDA. (BR/RS)
(21) BR 20 2017 011245-0	Código 2.1 - Pedido de Patente ou Certificado de Adição de Invenção depositado (22) 29/05/2017 (71) UNIVERSIDADE FEDERAL DA PARAIBA (BR/PB)
(21) BR 20 2017 011273-5	Código 2.1 - Pedido de Patente ou Certificado de Adição de Invenção depositado (22) 29/05/2017 (71) LARA & TONOLLI ARTIGOS DECORATIVOS LTDA EPP (BR/PR)
(21) BR 20 2017 011477-0	Código 2.1 - Pedido de Patente ou Certificado de Adição de Invenção depositado (22) 31/05/2017 (71) ELOI STRADA (BR/RS)
(21) BR 20 2017 011521-1	Código 2.1 - Pedido de Patente ou Certificado de Adição de Invenção depositado (22) 31/05/2017 (71) SERGIO LORENZATO (BR/SP) , LUIZ CARLOS SEDENHO (BR/SP)
(21) BR 20 2017 011551-3	Código 2.1 - Pedido de Patente ou Certificado de Adição de Invenção depositado (22) 31/05/2017 (71) EQUIPAMENTOS INDUSTRIAIS UNION - EIRELI - ME (BR/PR)
(21) PI 0925205-3	Código 2.1 - Pedido de Patente ou Certificado de Adição de Invenção depositado (22) 07/10/2009 (71) RICHARD BOVILL (UK) , ALASTAIR THOMAS (UK) , ANNETTE WHISTANCE (UK)

Código 2.4 - Notificação de Depósito do Pedido Dividido - Art 26 inciso I da LPI

Notificação de pedido dividido de um pedido de patente depositado anteriormente. Em relação ao pedido original, o pedido dividido tem a mesma data de depósito e, se for o caso, o correspondente benefício da prioridade reivindicada. O pedido dividido é considerado como estando na mesma fase processual do pedido original.

---

(21) BR 12 2015 032742-3 A2

Código 2.4 - Notificação de Depósito do Pedido Dividido - Art 26 inciso I da LPI
(22) 18/04/2013
(62) BR 11 2014 026184-9 18/04/2013
(71) MERIAL LIMITED (US)

---

(21) BR 12 2017 002946-0 A2

Código 2.4 - Notificação de Depósito do Pedido Dividido - Art 26 inciso I da LPI
(22) 14/02/2014
(62) BR 11 2015 019627-6 14/02/2014
(71) GLAXOSMITHKLINE INTELLECTUAL PROPERTY DEVELOPMENT LIMITED (GB)

---

(21) BR 12 2017 002949-5 A2

Código 2.4 - Notificação de Depósito do Pedido Dividido - Art 26 inciso I da LPI
(22) 14/02/2014
(62) BR 11 2015 019627-6 14/02/2014
(71) GLAXOSMITHKLINE INTELLECTUAL PROPERTY DEVELOPMENT LIMITED (GB)

---

(21) BR 12 2017 002951-7 A2

Código 2.4 - Notificação de Depósito do Pedido Dividido - Art 26 inciso I da LPI
(22) 14/02/2014
(62) BR 11 2015 019627-6 14/02/2014
(71) GLAXOSMITHKLINE INTELLECTUAL PROPERTY DEVELOPMENT LIMITED (GB)

---

(21) BR 12 2017 003181-3 A2

Código 2.4 - Notificação de Depósito do Pedido Dividido - Art 26 inciso I da LPI
(22) 18/02/2014
(62) BR 11 2015 019921-6 18/02/2014
(71) ONO PHARMACEUTICAL CO., LTD. (JP)

---

(21) BR 12 2017 003188-0 A2

Código 2.4 - Notificação de Depósito do Pedido Dividido - Art 26 inciso I da LPI
(22) 18/02/2014
(62) BR 11 2015 019921-6 18/02/2014
(71) ONO PHARMACEUTICAL CO., LTD. (JP)

(21) BR 12 2017 003667-0 A2
Código 2.4 - Notificação de Depósito do Pedido Dividido - Art 26 inciso I da LPI
(22) 04/03/2014
(62) BR 11 2015 021996-9 04/03/2014
(71) INCUMEDX, INC (US)

(21) BR 12 2017 004254-8 A2
Código 2.4 - Notificação de Depósito do Pedido Dividido - Art 26 inciso I da LPI
(22) 04/03/2014
(62) BR 11 2015 021371-5 04/03/2014
(71) ALLERGAN, INC. (US)

(21) BR 12 2017 004256-4 A2
Código 2.4 - Notificação de Depósito do Pedido Dividido - Art 26 inciso I da LPI
(22) 04/03/2014
(62) BR 11 2015 021392-8 04/03/2014
(71) ALLERGAN, INC. (US)

(21) BR 12 2017 004355-2 A2
Código 2.4 - Notificação de Depósito do Pedido Dividido - Art 26 inciso I da LPI
(22) 06/03/2014
(62) BR 11 2015 018666-1 06/03/2014
(71) OWENS-BROCKWAY GLASS CONTAINER INC. (US)

(21) BR 12 2017 004541-5 A2
Código 2.4 - Notificação de Depósito do Pedido Dividido - Art 26 inciso I da LPI
(22) 10/03/2014
(62) BR 11 2015 018993-8 10/03/2014
(71) DOLBY LABORATORIES LICENSING CORPORATION (US) , DOLBY INTERNATIONAL AB (NL)

(21) BR 12 2017 004716-7 A2
Código 2.4 - Notificação de Depósito do Pedido Dividido - Art 26 inciso I da LPI
(22) 14/03/2014
(62) BR 11 2015 022513-6 14/03/2014
(71) MAREGADE RX, LLC (US)

(21) BR 12 2017 005090-7 A2
Código 2.4 - Notificação de Depósito do Pedido Dividido - Art 26 inciso I da LPI
(22) 14/03/2014
(62) BR 11 2015 023438-0 14/03/2014
(71) DEKA PRODUCTS LIMITED PARTNERSHIP (US)

(21) BR 12 2017 006293-0 A2
Código 2.4 - Notificação de Depósito do Pedido Dividido - Art 26 inciso I da LPI
(22) 14/10/2013
(62) BR 11 2015 014223-0 14/10/2013
(71) INTEL IP CORPORATION (US)

(21) BR 12 2017 006632-3 A2
Código 2.4 - Notificação de Depósito do Pedido Dividido - Art 26 inciso I da LPI
(22) 01/04/2014

	(62) BR 11 2015 019176-2 01/04/2014 (71) DOLBY LABORATORIES LICENSING CORPORATION (US) , DOLBY INTERNATIONAL AB (NL)
(21) BR 12 2017 006701-0 A2	Código 2.4 - Notificação de Depósito do Pedido Dividido - Art 26 inciso I da LPI (22) 04/04/2014 (62) BR 11 2015 025080-7 04/04/2014 (71) DOLBY INTERNATIONAL AB (NL)
(21) BR 12 2017 006819-9 A2	Código 2.4 - Notificação de Depósito do Pedido Dividido - Art 26 inciso I da LPI (22) 04/04/2014 (62) BR 11 2015 019711-6 04/04/2014 (71) DOLBY INTERNATIONAL AB (NL)
(21) BR 12 2017 006820-2 A2	Código 2.4 - Notificação de Depósito do Pedido Dividido - Art 26 inciso I da LPI (22) 04/04/2014 (62) BR 11 2015 025022-0 04/04/2014 (71) DOLBY INTERNATIONAL AB (NL)
(21) BR 12 2017 009611-7 A2	Código 2.4 - Notificação de Depósito do Pedido Dividido - Art 26 inciso I da LPI (22) 16/01/2009 (62) PI 0907163-6 16/01/2009 (71) HUAWEI TECHNOLOGIES CO., LTD. (CN) Por ser considerado no ato do protocolo estar na mesma fase processual de seu inicial (PI 0907163-6) o pedido dividido passa a conter todos os despachos atribuídos àquele nas RPI's anteriores à data de entrada deste dividido, cfe. legislação vigente.
(21) BR 12 2017 009691-5 A2	Código 2.4 - Notificação de Depósito do Pedido Dividido - Art 26 inciso I da LPI (22) 06/05/2004 (62) PI 0410345-9 06/05/2004 (71) BIOGEN HEMOPHILIA INC. (US) Por ser considerado no ato do protocolo estar na mesma fase processual de seu inicial (PI 0410345-9) o pedido dividido passa a conter todos os despachos atribuídos àquele nas RPI's anteriores à data de entrada deste dividido, cfe. legislação vigente.

Código 2.5 - Exigência - Art. 21 da LPI

O pedido protocolizado não atende formalmente ao disposto no art. 19 da Lei nº 9.279/96,e/ou às demais disposições quanto à sua forma. Fica o requerente obrigado a sanar, em 30 (trinta) dias a contar desta data, as exigências estabelecidas. Caso a exigência não tenha sido explicitada no despacho na RPI, o interessado poderá obter o parecer através do endereço eletrônico www.inpi.gov.br - No Acesso rápido - Faça uma busca – Patente. Para acessar, cadastre-se no Portal do INPI e use login e senha. Não sendo a exigência cumprida com a apresentação da documentação correspondente no prazo acima, o depósito não será aceito e sua numeração será anulada conforme norma vigente.

---

(21) BR 10 2013 022135-0
Código 2.5 - Exigência - Art. 21 da LPI
(22) 29/08/2013
(71) CNH AMERICA LLC (US)

---

(21) BR 10 2014 011120-4
Código 2.5 - Exigência - Art. 21 da LPI
(22) 08/05/2014
(71) UNIVERSIDADE FEDERAL DE MINAS GERAIS - UFMG (BR/MG)

---

(21) BR 10 2014 012235-4
Código 2.5 - Exigência - Art. 21 da LPI
(22) 08/05/2014
(71) ADILSON DA SILVA GONÇALVES (BR/SP)

---

(21) BR 10 2014 016306-9
Código 2.5 - Exigência - Art. 21 da LPI
(22) 30/06/2014
(71) ANDRE LUIZ GONÇALVES (BR/MG)

---

(21) BR 10 2015 010419-7
Código 2.5 - Exigência - Art. 21 da LPI
(22) 07/05/2015
(71) WALTER SICHMANN (BR/SP)

---

(21) BR 10 2015 012086-9
Código 2.5 - Exigência - Art. 21 da LPI
(22) 14/05/2015
(71) INSTITUTO FEDERAL DE EDUCAÇÃO , CIÊNCIA E TECNOLOGIA DA BAHIA - IFBA (BR/BA)

---

(21) BR 10 2015 014413-0
Código 2.5 - Exigência - Art. 21 da LPI
(22) 17/06/2015
(71) BENGER DO BRASIL E ASSESSORIA E REPRESENTAÇÃO COMERCIAL LTDA (BR/SP)

(21) BR 10 2015 015127-6	Código 2.5 - Exigência - Art. 21 da LPI (22) 23/06/2015 (71) JULIO CESAR DE PAULA LIMA (BR/MG)
(21) BR 10 2015 020735-2	Código 2.5 - Exigência - Art. 21 da LPI (22) 12/07/2015 (71) PAULINO GOMES TEIXEIRA (BR)
(21) BR 10 2015 021641-6	Código 2.5 - Exigência - Art. 21 da LPI (22) 04/09/2015 (71) NELSON SAVIO RUDOLF (BR/SC)
(21) BR 10 2015 023059-1	Código 2.5 - Exigência - Art. 21 da LPI (22) 04/09/2015 (71) JOÃO MACIEL REIS OLIVEIRA (BR) , LEOMAR DE JESUS RODRIGUES (BR/MA) , EMANOEL GARROS RODRIGUES (BR/MA)
(21) BR 10 2015 028388-1	Código 2.5 - Exigência - Art. 21 da LPI (22) 11/11/2015 (71) SERVIÇO NACIONAL DE APRENDIZAGEM INDUSTRIAL-DEPARTAMENTO REGIONAL (BR/PE)
(21) BR 10 2015 031060-9	Código 2.5 - Exigência - Art. 21 da LPI (22) 11/12/2015 (71) HENRIQUE MORITZ (BR) , LUCAS PINOTTI CANDELORO (BR/SP)
(21) BR 10 2015 031078-1	Código 2.5 - Exigência - Art. 21 da LPI (22) 11/12/2015 (71) UNIVERSIDADE FEDERAL DO PARANÁ (BR/PR)
(21) BR 10 2016 000263-0	Código 2.5 - Exigência - Art. 21 da LPI (22) 07/01/2016 (71) CLOROVALE DIAMANTES S/A (BR/SP)
(21) BR 10 2016 006792-8	Código 2.5 - Exigência - Art. 21 da LPI (22) 28/03/2016 (71) VALTER DE BRITO CUNHA (BR/RJ)
(21) BR 10 2016 006856-8	Código 2.5 - Exigência - Art. 21 da LPI (22) 29/03/2016 (71) NILTON APARECIDO DA SILVA GOMES (BR)

(21) BR 10 2016 010504-8	Código 2.5 - Exigência - Art. 21 da LPI (22) 02/05/2016 (71) UNIVERSIDADE FEDERAL DE JUIZ DE FORA (BR/MG) , UNIVERSIDADE FEDERAL DO PARÁ (BR/PA)
(21) BR 10 2016 016811-2	Código 2.5 - Exigência - Art. 21 da LPI (22) 20/07/2016 (71) PAULO MARCIO BERNARDINO (BR/SP)
(21) BR 10 2016 016848-1	Código 2.5 - Exigência - Art. 21 da LPI (22) 20/07/2016 (71) RICOH COMPANY, LTD. (JP)
(21) BR 10 2016 017647-6	Código 2.5 - Exigência - Art. 21 da LPI (22) 29/07/2016 (71) UNIVERSIDADE FEDERAL DA BAHIA (BR/BA)
(21) BR 10 2016 024429-3	Código 2.5 - Exigência - Art. 21 da LPI (22) 19/10/2016 (71) BORSIG GMBH (DE)
(21) BR 10 2016 026833-8	Código 2.5 - Exigência - Art. 21 da LPI (22) 16/11/2016 (71) BIOEVOLUTION TECNOLOGIA - COMERCIO E SERVICOS DE EQUIPAMENTOS ODONTO-MEDICOS ELETRONICOS LTDA - ME (BR/SP)
(21) BR 10 2016 029919-5	Código 2.5 - Exigência - Art. 21 da LPI (22) 19/12/2016 (71) IRS PARTICIPAÇÕES LTDA (BR/DF)
(21) BR 10 2016 030193-9	Código 2.5 - Exigência - Art. 21 da LPI (22) 21/12/2016 (71) PAUL VAN KLEEF (US)
(21) BR 10 2017 000184-9	Código 2.5 - Exigência - Art. 21 da LPI (22) 04/01/2017 (71) CYNTHIA NARA PEREIRA DE OLIVEIRA (BR/MG)
(21) BR 10 2017 000277-2	Código 2.5 - Exigência - Art. 21 da LPI (22) 05/01/2017 (71) MARIA GORETTI DE BESSA-ME (BR/SP)

(21) BR 10 2017 000869-0	Código 2.5 - Exigência - Art. 21 da LPI (22) 16/01/2017 (71) CELESC DISTRIBUIÇÃO S.A. (BR/SC)
(21) BR 10 2017 001855-5	Código 2.5 - Exigência - Art. 21 da LPI (22) 30/01/2017 (71) MAURO MOURA DA SILVA (BR/SP)
(21) BR 10 2017 001865-2	Código 2.5 - Exigência - Art. 21 da LPI (22) 30/01/2017 (71) UNIVERSIDADE FEDERAL DE ALAGOAS (BR/AL)
(21) BR 10 2017 001875-0	Código 2.5 - Exigência - Art. 21 da LPI (22) 30/01/2017 (71) UNIVERSIDADE FEDERAL DA BAHIA (BR/BA)
(21) BR 10 2017 001930-6	Código 2.5 - Exigência - Art. 21 da LPI (22) 30/01/2017 (71) THE BOEING COMPANY (US)
(21) BR 10 2017 001984-5	Código 2.5 - Exigência - Art. 21 da LPI (22) 30/01/2017 (71) ROBERTO MIOSO (BR/PE)
(21) BR 10 2017 002147-5	Código 2.5 - Exigência - Art. 21 da LPI (22) 01/02/2017 (71) EDNILSON GUIMARAES HUMMIG (BR/SC)
(21) BR 10 2017 002194-7	Código 2.5 - Exigência - Art. 21 da LPI (22) 02/02/2017 (71) UNIVERSIDADE FEDERAL DE PERNAMBUCO (BR/PE)
(21) BR 10 2017 002253-6	Código 2.5 - Exigência - Art. 21 da LPI (22) 02/02/2017 (71) ANTONIO CLAUDIO CARDOSO MOCAREL (BR/RJ)
(21) BR 10 2017 006166-3	Código 2.5 - Exigência - Art. 21 da LPI (22) 24/03/2017 (71) FIBRIA CELULOSE S/A (BR/SP)
(21) BR 10 2017 007241-0	Código 2.5 - Exigência - Art. 21 da LPI (22) 07/04/2017

	(71) CLUBE DR ANTÔNIO AUGUSTO REIS NEVES (BR/SP)
(21) BR 10 2017 010092-8	Código 2.5 - Exigência - Art. 21 da LPI (22) 15/05/2017 (71) JEFFERSON DE AZEVEDO FERREIRA (BR/PR) , TATIANE APARECIDA FERREIRA DE SOUZA (BR/PR) , NATALIO DE JESUS N DA SILVEIRA JUNIOR (BR/PR)
(21) BR 10 2017 010096-0	Código 2.5 - Exigência - Art. 21 da LPI (22) 15/05/2017 (71) FIBRACEM TELEINFORMÁTICA LTDA (BR/PR)
(21) BR 10 2017 010097-9	Código 2.5 - Exigência - Art. 21 da LPI (22) 15/05/2017 (71) PEDRO GIAMMARUSTI (BR/SP)
(21) BR 10 2017 010099-5	Código 2.5 - Exigência - Art. 21 da LPI (22) 15/05/2017 (71) CLÁUDIO VICTOR FREESZ (BR/MT) , ANDRÉ JOÃO LACERDA DA SILVA (BR/SC)
(21) BR 10 2017 010107-0	Código 2.5 - Exigência - Art. 21 da LPI (22) 15/05/2017 (71) UNIVERSIDADE DE SÃO PAULO - USP (BR/SP)
(21) BR 10 2017 010133-9	Código 2.5 - Exigência - Art. 21 da LPI (22) 15/05/2017 (71) ROSEANE DE PAULA LIMA (BR/MG)
(21) BR 10 2017 010295-5	Código 2.5 - Exigência - Art. 21 da LPI (22) 17/05/2017 (71) JAIRO BASTOS DE ARAUJO (BR/RJ)
(21) BR 10 2017 010408-7	Código 2.5 - Exigência - Art. 21 da LPI (22) 18/05/2017 (71) ALAIR DUARTE DE ALVARENGA (BR/MG)
(21) BR 10 2017 010412-5	Código 2.5 - Exigência - Art. 21 da LPI (22) 18/05/2017 (71) UNIVERSIDADE FEDERAL DE CAMPINA GRANDE - PB (BR/PB)
(21) BR 10 2017 010419-2	Código 2.5 - Exigência - Art. 21 da LPI

	(22) 18/05/2017 (71) IOLANDA MATIAS GOMES (BR/PE)
(21) BR 10 2017 010441-9	Código 2.5 - Exigência - Art. 21 da LPI (22) 18/05/2017 (71) ANTHONY WONG (BR/SP) , FRANCISCO IACONELLI SOBRINHO (BR/SP)
(21) BR 10 2017 010451-6	Código 2.5 - Exigência - Art. 21 da LPI (22) 18/05/2017 (71) FUNDAÇÃO UNIVERSIDADE FEDERAL DE SÃO CARLOS (BR/SP)
(21) BR 10 2017 010853-8	Código 2.5 - Exigência - Art. 21 da LPI (22) 24/05/2017 (71) SMX EMPREENDIMENTOS CONSULTORIA EM ENGENHARIA LTDA. (BR/MG) , FERNANDO GABRIEL DA SILVA ARAÚJO (BR/MG)
(21) BR 10 2017 010905-4	Código 2.5 - Exigência - Art. 21 da LPI (22) 24/05/2017 (71) MARCIO BRETAS FONTES DE RESENDE (BR/MG)
(21) BR 10 2017 010930-5	Código 2.5 - Exigência - Art. 21 da LPI (22) 24/05/2017 (71) FELIPE ALVES ARAUJO (BR/PB) , CARLOS EDUARDO COELHO FREIRE BATISTA (BR/PB)
(21) BR 10 2017 010962-3	Código 2.5 - Exigência - Art. 21 da LPI (22) 24/05/2017 (71) INDUSTRIA METALÚRGICA METALRED LTDA - ME (BR/MG)
(21) BR 10 2017 011018-4	Código 2.5 - Exigência - Art. 21 da LPI (22) 25/05/2017 (71) HERMINIO JOSE DE OLIVEIRA COIMBRA (BR/MG)
(21) BR 10 2017 011023-0	Código 2.5 - Exigência - Art. 21 da LPI (22) 25/05/2017 (71) BRUNO DE FRANÇA FREYN (BR/PR)
(21) BR 10 2017 011035-4	Código 2.5 - Exigência - Art. 21 da LPI (22) 25/05/2017 (71) MAGNALDO INÁCIO TAVARES MEDEIROS (BR/RN)

(21) BR 10 2017 011120-2	Código 2.5 - Exigência - Art. 21 da LPI (22) 26/05/2017 (71) JOAO ROBERTO CARNEIRO LEÃO MARTINS (BR/PE)
(21) BR 10 2017 011127-0	Código 2.5 - Exigência - Art. 21 da LPI (22) 26/05/2017 (71) AGNALDO MACHADO (BR/SP)
(21) BR 10 2017 011160-1	Código 2.5 - Exigência - Art. 21 da LPI (22) 26/05/2017 (71) TEYCARE LTDA - ME (BR/SP)
(21) BR 10 2017 011171-7	Código 2.5 - Exigência - Art. 21 da LPI (22) 26/05/2017 (71) LUCAS LAURINO (BR/PR)
(21) BR 10 2017 011694-8	Código 2.5 - Exigência - Art. 21 da LPI (22) 01/06/2017 (71) MARCELO LINHARES GATTI (BR/RJ)
(21) BR 10 2017 011697-2	Código 2.5 - Exigência - Art. 21 da LPI (22) 01/06/2017 (71) CHRISTIANE CAVALCANTE FEITOZA (BR/AL)
(21) BR 10 2017 011698-0	Código 2.5 - Exigência - Art. 21 da LPI (22) 01/06/2017 (71) LIA SOUZA COELHO (BR/RJ)
(21) BR 10 2017 011700-6	Código 2.5 - Exigência - Art. 21 da LPI (22) 02/06/2017 (71) JORGE CHAPTISKI CORDEIRO (BR/SP) , DANDARA COSTA VASCONCELOS CORDEIRO (BR/MS) , MARIA DO CARMO DE BRITO (BR/SP)
(21) BR 10 2017 013771-6	Código 2.5 - Exigência - Art. 21 da LPI (22) 26/06/2017 (71) UNIVERSIDADE ESTADUAL DE MARINGÁ (BR/PR)
(21) BR 10 2017 013807-0	Código 2.5 - Exigência - Art. 21 da LPI (22) 26/06/2017 (71) UNIVERSIDADE FEDERAL DO PARANA (BR/PR)

(21) BR 10 2017 013824-0	Código 2.5 - Exigência - Art. 21 da LPI (22) 26/06/2017 (71) UNIVERSIDADE FEDERAL DE CAMPINA GRANDE - PB (BR/PB)
(21) BR 10 2017 013854-2	Código 2.5 - Exigência - Art. 21 da LPI (22) 26/06/2017 (71) WILMAR BORILE (BR/SC)
(21) BR 10 2017 013875-5	Código 2.5 - Exigência - Art. 21 da LPI (22) 27/06/2017 (71) MAGNETI MARELLI S.P.A (IT)
(21) BR 10 2017 013916-6	Código 2.5 - Exigência - Art. 21 da LPI (22) 27/06/2017 (71) GUSTAVO AZEVEDO CUNHA (BR/MG)
(21) BR 20 2012 016780-3	Código 2.5 - Exigência - Art. 21 da LPI (22) 06/07/2012 (71) INDAB INDÚSTRIA METALÚRGICA LTDA (BR/SP)
(21) BR 20 2013 000740-0	Código 2.5 - Exigência - Art. 21 da LPI (22) 11/01/2013 (71) JANDEL COELHO JARDIM (BR/RJ)
(21) BR 20 2013 001075-3	Código 2.5 - Exigência - Art. 21 da LPI (22) 16/01/2013 (71) MURILO DELFINO DOS SANTOS (BR/MG)
(21) BR 20 2013 001076-1	Código 2.5 - Exigência - Art. 21 da LPI (22) 16/01/2013 (71) MURILO DELFINO DOS SANTOS (BR/MG)
(21) BR 20 2013 001697-2	Código 2.5 - Exigência - Art. 21 da LPI (22) 23/01/2013 (71) MAXTEMPER ENERGIA SOLAR LTDA (BR/MG)
(21) BR 20 2013 003171-8	Código 2.5 - Exigência - Art. 21 da LPI (22) 08/02/2013 (71) RENAN LUIZ DALL AGNOL (BR/RS)
(21) BR 20 2013 003172-6	Código 2.5 - Exigência - Art. 21 da LPI (22) 08/02/2013

	(71) RENAN LUIZ DALL AGNOL (BR/RS)
(21) BR 20 2013 006775-5	Código 2.5 - Exigência - Art. 21 da LPI (22) 25/03/2013 (71) JAPI S/A INDÚSTRIA E COMÉRCIO (BR/SP)
(21) BR 20 2013 008007-7	Código 2.5 - Exigência - Art. 21 da LPI (22) 03/04/2013 (71) Carmelo Joseph Licciardi Di Stefano (AU)
(21) BR 20 2013 019250-9	Código 2.5 - Exigência - Art. 21 da LPI (22) 29/07/2013 (71) PAULA TERESA GOUVEIA DE SOUSA (BR/RS)
(21) BR 20 2014 003290-3	Código 2.5 - Exigência - Art. 21 da LPI (22) 12/02/2014 (71) MAURÍCIO THEODORO (BR/RJ)
(21) BR 20 2014 005220-3	Código 2.5 - Exigência - Art. 21 da LPI (22) 07/03/2014 (71) PRODUTOS VIDA MANSA LTDA (BR/MG)
(21) BR 20 2014 007241-7	Código 2.5 - Exigência - Art. 21 da LPI (22) 26/03/2014 (71) FERNANDO ANTONIO FRANCO DA ENCARNAÇÃO (BR/PE)
(21) BR 20 2014 008534-9	Código 2.5 - Exigência - Art. 21 da LPI (22) 09/04/2014 (71) ILDEFONSO ROBERTO DA COSTA JUNIOR (BR/SP)
(21) BR 20 2014 013169-3	Código 2.5 - Exigência - Art. 21 da LPI (22) 30/05/2014 (71) JOSÉ DOMINGUEZ (BR/SP)
(21) BR 20 2014 024320-3	Código 2.5 - Exigência - Art. 21 da LPI (22) 30/09/2014 (71) JOÃO WILSOW FRUTUOSO (BR/SP)
(21) BR 20 2014 025434-5	Código 2.5 - Exigência - Art. 21 da LPI (22) 04/10/2014 (71) BENEDITO FRANCISCO LOPES JUNIOR MEI (BR/SP)

(21) BR 20 2014 025561-9	Código 2.5 - Exigência - Art. 21 da LPI (22) 06/10/2014 (71) ALEXANDRE DE ALMEIDA BRÁS (BR/MG)
(21) BR 20 2014 026468-5	Código 2.5 - Exigência - Art. 21 da LPI (22) 23/10/2014 (71) ROBERTO BECKER (BR/RJ)
(21) BR 20 2014 026516-9	Código 2.5 - Exigência - Art. 21 da LPI (22) 23/10/2014 (71) FUTURA S.P.A. (IT)
(21) BR 20 2014 028822-3	Código 2.5 - Exigência - Art. 21 da LPI (22) 19/11/2014 (71) PAULO FONSECA DO AMARAL (BR/MG) , CLÉSIO ALVES GONÇALVES (BR/MG)
(21) BR 20 2014 028833-9	Código 2.5 - Exigência - Art. 21 da LPI (22) 19/11/2014 (71) ANSELMO AZEVEDO DUARTE E CONSTRUTORA VILA RUIVA LTDA (BR/MG)
(21) BR 20 2015 011806-1	Código 2.5 - Exigência - Art. 21 da LPI (22) 12/05/2015 (71) AGRO MENDES COMÉRCIO DE PRODUTOS AGROPECUÁRIOS LTDA - ME (BR/PA)
(21) BR 20 2015 025397-0	Código 2.5 - Exigência - Art. 21 da LPI (22) 05/10/2015 (71) UNIVERSIDADE FEDERAL DO TRIÂNGULO MINEIRO (BR/MG)
(21) BR 20 2015 030017-0	Código 2.5 - Exigência - Art. 21 da LPI (22) 30/11/2015 (71) RONALDO ANTONIO SANTOS DE OLIVEIRA (BR)
(21) BR 20 2015 030978-9	Código 2.5 - Exigência - Art. 21 da LPI (22) 10/12/2015 (71) JULIANO DE SOUZA (BR)
(21) BR 20 2016 022926-5	Código 2.5 - Exigência - Art. 21 da LPI (22) 01/10/2016 (71) ANA CAROLINA DO NASCIMENTO CALLES (BR/AL) , SVETLANA MARIA

	WANDERLEY DE BARROS (BR/AL) , DANIELE GONÇALVES BEZERRA (BR/AL) , JESSIKA DOS SANTOS SOUZA (BR/AL) , RODRIGO FREITAS MONTE BISPO (BR/AL) , GUILHERME BENJAMIN BRANDÃO PITTA (BR/AL) , EDELSON MOREIRA DA COSTA FILHO (BR/AL)
(21) BR 20 2016 023037-9	Código 2.5 - Exigência - Art. 21 da LPI (22) 03/10/2016 (71) AUREA DOS SANTOS PEREIRA (BR/MG)
(21) BR 20 2016 026703-5	Código 2.5 - Exigência - Art. 21 da LPI (22) 14/11/2016 (71) PAULO RICARDO (BR/SP)
(21) BR 20 2017 000724-9	Código 2.5 - Exigência - Art. 21 da LPI (22) 13/01/2017 (71) ANNA CAROLINA MARTINS DE SOUZA CORNELIO (BR/GO)
(21) BR 20 2017 000743-5	Código 2.5 - Exigência - Art. 21 da LPI (22) 13/01/2017 (71) ALEKSON SILVESTRE DE ARAÚJO (BR/PE)
(21) BR 20 2017 000927-6	Código 2.5 - Exigência - Art. 21 da LPI (22) 16/01/2017 (71) MPN COMERCIO LIDA ME (BR/RJ) , MAURICIO PERTONILA MACHADO (BR/RJ)
(21) BR 20 2017 001018-5	Código 2.5 - Exigência - Art. 21 da LPI (22) 17/01/2017 (71) JHV IMPLEMENTOS RODOVIÁRIOS LTDA. (BR/RJ)
(21) BR 20 2017 001028-2	Código 2.5 - Exigência - Art. 21 da LPI (22) 18/01/2017 (71) JAMES FERNANDES DE SOUZA (BR/PE)
(21) BR 20 2017 003399-1	Código 2.5 - Exigência - Art. 21 da LPI (22) 21/02/2017 (71) IEOSCHUA KATZ (BR/SP)
(21) BR 20 2017 003688-5	Código 2.5 - Exigência - Art. 21 da LPI (22) 22/02/2017 (71) PEDRO ROBERTO DA SILVA SOBRINHO (BR/PE)

(21) BR 20 2017 003829-2	Código 2.5 - Exigência - Art. 21 da LPI (22) 23/02/2017 (71) SIRLANDIO MARTINS RIBEIRO (BR/ES)
(21) BR 20 2017 003909-4	Código 2.5 - Exigência - Art. 21 da LPI (22) 23/02/2017 (71) CYRO DE OLIVEIRA PEREZ (BR/SP)
(21) BR 20 2017 004143-9	Código 2.5 - Exigência - Art. 21 da LPI (22) 02/03/2017 (71) ADALTO SOARES (BR/SP)
(21) BR 20 2017 006661-0	Código 2.5 - Exigência - Art. 21 da LPI (22) 30/03/2017 (71) FABIO GONÇALVES DE OLIVEIRA (BR/SP)
(21) BR 20 2017 010712-0	Código 2.5 - Exigência - Art. 21 da LPI (22) 22/05/2017 (71) ODNE ANTONIO BAMBOZZI FILHO (BR/SP)
(21) BR 20 2017 010726-0	Código 2.5 - Exigência - Art. 21 da LPI (22) 22/05/2017 (71) DOUGLAS ROBERTO SILVA ALMEIDA (BR/MG)
(21) BR 20 2017 010776-6	Código 2.5 - Exigência - Art. 21 da LPI (22) 23/05/2017 (71) CONTINENTALWELD USINAGENS LTDA - ME (BR/PR)
(21) BR 20 2017 010782-0	Código 2.5 - Exigência - Art. 21 da LPI (22) 23/05/2017 (71) JAMIR GIRARDI (BR/PR)
(21) BR 20 2017 010860-6	Código 2.5 - Exigência - Art. 21 da LPI (22) 24/05/2017 (71) EFRAIM MOTA LUCIO ANGELO (BR/RS)
(21) BR 20 2017 010901-7	Código 2.5 - Exigência - Art. 21 da LPI (22) 24/05/2017 (71) ISAAC GOMES DE OLIVEIRA (BR/CE)
(21) BR 20 2017 010919-0	Código 2.5 - Exigência - Art. 21 da LPI (22) 24/05/2017

	(71) EMILIANO DA SILVA ALBUQUERQUE (BR/SP)
(21) BR 20 2017 011037-6	Código 2.5 - Exigência - Art. 21 da LPI (22) 25/05/2017 (71) CARLOS OSCAR BRANDÃO FALCÃO (BR/DF)
(21) BR 20 2017 011480-0	Código 2.5 - Exigência - Art. 21 da LPI (22) 31/05/2017 (71) WANHE - COMERCIO, IMPORTACAO, EXPORTACAO E REPRESENTACAO LTDA. - ME (BR/SP)
(21) BR 20 2017 011484-3	Código 2.5 - Exigência - Art. 21 da LPI (22) 31/05/2017 (71) GUILHERME TEIXEIRA E SILVA (BR/MG)

Código 2.10 - Requerimento de Pedido de Patente ou Certificado de Adição de Invenção

Notificação de requerimento de pedido de patente ou certificado de adição de invenção. Será realizado o exame formal a fim de verificação do Art. 19 da Lei nº 9.279/96 e IN 031/2013.

(21) BR 10 2015 003390-7	Código 2.10 - Requerimento de Pedido de Patente ou Certificado de Adição de Invenção (22) 13/02/2015 (71) LEANDRO DE JESUS RIBEIRO (BR/SP) Número de protocolo 018150002225 de 13/02/2015
(21) BR 10 2015 007863-3	Código 2.10 - Requerimento de Pedido de Patente ou Certificado de Adição de Invenção (22) 13/03/2015 (71) UNIVERSIDADE FEDERAL DO VALE DO SÃO FRANCISCO - UNIVASF (BR/BA) Número do Aviso de Recebimento 'DJ508833998BR'
(21) BR 10 2015 009826-0	Código 2.10 - Requerimento de Pedido de Patente ou Certificado de Adição de Invenção (22) 30/04/2015 (71) MARIA DAS GRAÇAS CORDEIRO DOS SANTOS (BR/PR) Número de Protocolo '015150000779' em 30/04/2015 11:04 (PR)
(21) BR 10 2015 021612-2	Código 2.10 - Requerimento de Pedido de Patente ou Certificado de Adição de Invenção (22) 19/08/2015 (71) UNIVERSIDADE FEDERAL DO RIO GRANDE DO NORTE (BR/RN) , UNIVERSIDADE FEDERAL DO RIO GRANDE DO NORTE (BR/RN) , UNIVERSIDADE REGIONAL INTEGRADA DO ALTO URUGUAI E DAS MISSÕES - URI (BR/RS) Número de Protocolo '033150000081' em 19/08/2015 10:06 (RN)
(21) BR 10 2015 025180-7	Código 2.10 - Requerimento de Pedido de Patente ou Certificado de Adição de Invenção (22) 01/10/2015 (71) UNIVERSIDADE FEDERAL DO RIO GRANDE DO NORTE (BR/RN) , UNIVERSIDADE DO ESTADO DO RIO GRANDE DO NORTE - UERN (BR/RN) Número de Protocolo '019150000219' em 01/10/2015 11:34 (PE)
(21) BR 10 2015 025181-5	Código 2.10 - Requerimento de Pedido de Patente ou Certificado de Adição de

	Invenção (22) 01/10/2015 (71) UNIVERSIDADE FEDERAL DO RIO GRANDE DO NORTE (BR/RN) , UNIVERSIDADE DO ESTADO DO RIO GRANDE DO NORTE - UERN (BR/RN) Número de Protocolo '019150000220' em 01/10/2015 11:34 (PE)
(21) BR 10 2015 025184-0	Código 2.10 - Requerimento de Pedido de Patente ou Certificado de Adição de Invenção (22) 01/10/2015 (71) UNIVERSIDADE FEDERAL DO RIO GRANDE DO NORTE (BR/RN) , UNIVERSIDADE DO ESTADO DO RIO GRANDE DO NORTE - UERN (BR/RN) Número de Protocolo '019150000223' em 01/10/2015 11:36 (PE)
(21) BR 10 2015 031862-6	Código 2.10 - Requerimento de Pedido de Patente ou Certificado de Adição de Invenção (22) 18/12/2015 (71) UNIVERSIDADE FEDERAL DE MINAS GERAIS (BR/MG) Número de Protocolo '014150001886' em 18/12/2015 11:06 (MG)
(21) BR 10 2016 029305-7	Código 2.10 - Requerimento de Pedido de Patente ou Certificado de Adição de Invenção (22) 14/12/2016 (71) SERGIO VIEIRA GUERREIRO RIBEIRO (BR/RJ) Número de protocolo 020160007733 de 14/12/2016
(21) BR 10 2017 015248-0	Código 2.10 - Requerimento de Pedido de Patente ou Certificado de Adição de Invenção (22) 15/07/2017 (71) ALBERTUS ESKES (BR/RJ) , SR DARIO AHNERT (BR/BA) , FRANCISCO DE PAULA DURÃO COSTA (BR/ES) Número de Protocolo '870170049575' em 15/07/2017 12:06 (WB)
(21) BR 10 2017 015249-9	Código 2.10 - Requerimento de Pedido de Patente ou Certificado de Adição de Invenção (22) 15/07/2017 (71) ÁTILA REZLER (BR/RJ) Número de Protocolo '870170049576' em 15/07/2017 12:28 (WB)
(21) BR 10 2017 015254-5	Código 2.10 - Requerimento de Pedido de Patente ou Certificado de Adição de Invenção (22) 16/07/2017 (71) IVANILDO DE MENDONÇA RÊGO FILHO (BR/AL) Número de Protocolo '870170049596' em 16/07/2017 16:45 (WB)

(21) BR 10 2017 015255-3	Código 2.10 - Requerimento de Pedido de Patente ou Certificado de Adição de Invenção (22) 16/07/2017 (71) EDUARDO REIS (BR/MG) Número de Protocolo '870170049598' em 16/07/2017 23:59 (WB)
(21) BR 10 2017 015258-8	Código 2.10 - Requerimento de Pedido de Patente ou Certificado de Adição de Invenção (22) 17/07/2017 (71) UNIVERSIDADE ESTADUAL DE CAMPINAS - UNICAMP (BR/SP) Número de Protocolo '870170049626' em 17/07/2017 09:52 (WB)
(21) BR 10 2017 015260-0	Código 2.10 - Requerimento de Pedido de Patente ou Certificado de Adição de Invenção (22) 17/07/2017 (71) SIEMENS AKTIENGESELLSCHAFT (DE) Número de Protocolo '870170049631' em 17/07/2017 10:10 (WB)
(21) BR 10 2017 015263-4	Código 2.10 - Requerimento de Pedido de Patente ou Certificado de Adição de Invenção (22) 17/07/2017 (71) INSTITUTO FEDERAL DE EDUCACAO, CIENCIA E TECNOLOGIA DA PARAIBA (BR/PB) Número de Protocolo '870170049649' em 17/07/2017 10:46 (WB)
(21) BR 10 2017 015265-0	Código 2.10 - Requerimento de Pedido de Patente ou Certificado de Adição de Invenção (22) 17/07/2017 (71) INSTITUTO FEDERAL DE EDUCAÇÃO, CIÊNCIA E TECNOLOGIA DO CEARÁ (BR/CE) Número de Protocolo '870170049665' em 17/07/2017 11:17 (WB)
(21) BR 10 2017 015267-7	Código 2.10 - Requerimento de Pedido de Patente ou Certificado de Adição de Invenção (22) 17/07/2017 (71) VENETIA MARIA CORREA SANTOS (BR/RJ) Número de Protocolo '870170049669' em 17/07/2017 11:26 (WB)
(21) BR 10 2017 015268-5	Código 2.10 - Requerimento de Pedido de Patente ou Certificado de Adição de Invenção (22) 17/07/2017 (71) FUNDAÇÃO UNIVERSIDADE REGIONAL DE BLUMENAU (BR/SC) ,

	INSTITUTO FEDERAL DE EDUCAÇÃO CIÊNCIA E TECNOLOGIA CATARINENSE (BR/SC) Número de Protocolo '870170049673' em 17/07/2017 11:31 (WB)
(21) BR 10 2017 015269-3	Código 2.10 - Requerimento de Pedido de Patente ou Certificado de Adição de Invenção (22) 17/07/2017 (71) INSTITUTO FEDERAL DE EDUCACAO, CIENCIA E TECNOLOGIA DA PARAIBA (BR/PB) Número de Protocolo '870170049678' em 17/07/2017 11:38 (WB)
(21) BR 10 2017 015271-5	Código 2.10 - Requerimento de Pedido de Patente ou Certificado de Adição de Invenção (22) 17/07/2017 (71) UNIVERSIDADE FEDERAL DO PARÁ (BR/PA) Número de Protocolo '870170049686' em 17/07/2017 11:48 (WB)
(21) BR 10 2017 015274-0	Código 2.10 - Requerimento de Pedido de Patente ou Certificado de Adição de Invenção (22) 17/07/2017 (71) EDUARDO MERWYN CATTONAR (BR/GO) Número de Protocolo '870170049713' em 17/07/2017 12:23 (WB)
(21) BR 10 2017 015278-2	Código 2.10 - Requerimento de Pedido de Patente ou Certificado de Adição de Invenção (22) 17/07/2017 (71) DMR IND. E COM. DE MATERIAIS ODONTOLOGICOS LTDA (BR/RN) Número de Protocolo '870170049718' em 17/07/2017 12:45 (WB)
(21) BR 10 2017 015282-0	Código 2.10 - Requerimento de Pedido de Patente ou Certificado de Adição de Invenção (22) 17/07/2017 (71) INSTITUTO FEDERAL DE EDUCACAO, CIENCIA E TECNOLOGIA DA PARAIBA (BR/PB) Número de Protocolo '870170049728' em 17/07/2017 13:27 (WB)
(21) BR 10 2017 015283-9	Código 2.10 - Requerimento de Pedido de Patente ou Certificado de Adição de Invenção (22) 17/07/2017 (71) INDUSTRIE BORLA S.P.A. (IT) Número de Protocolo '870170049735' em 17/07/2017 13:49 (WB)
(21) BR 10 2017 015284-7	Código 2.10 - Requerimento de Pedido de Patente ou Certificado de Adição de

	Invenção (22) 17/07/2017 (71) INSTITUTO FEDERAL DE EDUCACAO, CIENCIA E TECNOLOGIA DA PARAIBA (BR/PB) Número de Protocolo '870170049738' em 17/07/2017 13:54 (WB)
(21) BR 10 2017 015290-1	Código 2.10 - Requerimento de Pedido de Patente ou Certificado de Adição de Invenção (22) 17/07/2017 (71) FELIPE BARBI MARCON (BR/SP) Número de Protocolo '870170049783' em 17/07/2017 14:38 (WB)
(21) BR 10 2017 015299-5	Código 2.10 - Requerimento de Pedido de Patente ou Certificado de Adição de Invenção (22) 17/07/2017 (71) OPTA3 SERVIÇOS COMÉRCIO E CONSULTORIA LTDA (BR/DF) Número de Protocolo '870170049832' em 17/07/2017 15:20 (WB)
(21) BR 10 2017 015303-7	Código 2.10 - Requerimento de Pedido de Patente ou Certificado de Adição de Invenção (22) 17/07/2017 (71) PATRÍCIA APARECIDA DA SILVEIRA (BR/MG) Número de Protocolo '870170049849' em 17/07/2017 15:33 (WB)
(21) BR 10 2017 015304-5	Código 2.10 - Requerimento de Pedido de Patente ou Certificado de Adição de Invenção (22) 17/07/2017 (71) MIOTEC EQUIPAMENTOS BIOMÉDICOS LTDA - ME (BR/RS) Número de Protocolo '870170049853' em 17/07/2017 15:36 (WB)
(21) BR 10 2017 015311-8	Código 2.10 - Requerimento de Pedido de Patente ou Certificado de Adição de Invenção (22) 17/07/2017 (71) SULZER MANAGEMENT AG (CH) Número de Protocolo '870170049884' em 17/07/2017 16:01 (WB)
(21) BR 10 2017 015321-5	Código 2.10 - Requerimento de Pedido de Patente ou Certificado de Adição de Invenção (22) 17/07/2017 (71) ROBERTO WAGNER TAVARES AROLD (BR/MG) Número de Protocolo '870170049904' em 17/07/2017 16:19 (WB)
(21) BR 10 2017 015323-1	Código 2.10 - Requerimento de Pedido de Patente ou Certificado de Adição de

	Invenção (22) 17/07/2017 (71) UNIVERSIDADE FEDERAL DE UBERLÂNDIA (BR/MG) , FAPEMIG-FUNDAÇÃO DE AMPARO A PESQUISA DO ESTADO DE MINAS GERAIS (BR/MG) Número de Protocolo '870170049935' em 17/07/2017 16:41 (WB)
(21) BR 10 2017 015326-6	Código 2.10 - Requerimento de Pedido de Patente ou Certificado de Adição de Invenção (22) 17/07/2017 (71) FUNDAÇÃO UNIVERSIDADE DE CAXIAS DO SUL (BR/RS) Número de Protocolo '870170049964' em 17/07/2017 16:59 (WB)
(21) BR 10 2017 015327-4	Código 2.10 - Requerimento de Pedido de Patente ou Certificado de Adição de Invenção (22) 17/07/2017 (71) PORTAL SHOPPING DA CONSTRUÇÃO EIRELI - EPP (BR/SP) Número de Protocolo '870170049965' em 17/07/2017 17:01 (WB)
(21) BR 10 2017 015328-2	Código 2.10 - Requerimento de Pedido de Patente ou Certificado de Adição de Invenção (22) 17/07/2017 (71) PAULO CÉSAR RIBEIRO LIMA (BR/DF) Número de Protocolo '870170049967' em 17/07/2017 17:02 (WB)
(21) BR 10 2017 015331-2	Código 2.10 - Requerimento de Pedido de Patente ou Certificado de Adição de Invenção (22) 17/07/2017 (71) PORTAL SHOPPING DA CONSTRUÇÃO EIRELI - EPP (BR/SP) Número de Protocolo '870170049976' em 17/07/2017 17:07 (WB)
(21) BR 10 2017 015332-0	Código 2.10 - Requerimento de Pedido de Patente ou Certificado de Adição de Invenção (22) 17/07/2017 (71) MÁRCIO ALEXANDRE CARMONA (BR/SP) Número de Protocolo '870170049982' em 17/07/2017 17:15 (WB)
(21) BR 10 2017 015337-1	Código 2.10 - Requerimento de Pedido de Patente ou Certificado de Adição de Invenção (22) 17/07/2017 (71) MAN TRUCK & BUS ÖSTERREICH GESMBH (AT) Número de Protocolo '870170050014' em 17/07/2017 17:50 (WB)

(21) BR 10 2017 015342-8	Código 2.10 - Requerimento de Pedido de Patente ou Certificado de Adição de Invenção (22) 17/07/2017 (71) WADIH ANTÔNIO GARIOS (BR/MG) Número de Protocolo '870170050055' em 17/07/2017 19:56 (WB)
(21) BR 10 2017 015344-4	Código 2.10 - Requerimento de Pedido de Patente ou Certificado de Adição de Invenção (22) 17/07/2017 (71) WADIH ANTÔNIO GARIOS (BR/MG) Número de Protocolo '870170050058' em 17/07/2017 20:23 (WB)
(21) BR 10 2017 015346-0	Código 2.10 - Requerimento de Pedido de Patente ou Certificado de Adição de Invenção (22) 17/07/2017 (71) EMILENA MARIA CASTOR XISTO LIMA (BR/BA) , SILVIO ROBERTO DE ALMEIDA SILVEIRA (BR/BA) Número de Protocolo '870170050064' em 17/07/2017 22:52 (WB)
(21) BR 10 2017 015351-7	Código 2.10 - Requerimento de Pedido de Patente ou Certificado de Adição de Invenção (22) 18/07/2017 (71) LUIZ GUILHERME LIRA DE ARRUDA (BR/PR) Número de Protocolo '870170050074' em 18/07/2017 09:12 (WB)
(21) BR 10 2017 015352-5	Código 2.10 - Requerimento de Pedido de Patente ou Certificado de Adição de Invenção (22) 18/07/2017 (71) GE AVIATION SYSTEMS LIMITED (GB) Número de Protocolo '870170050075' em 18/07/2017 09:20 (WB)
(21) BR 10 2017 015355-0	Código 2.10 - Requerimento de Pedido de Patente ou Certificado de Adição de Invenção (22) 18/07/2017 (71) INSTITUTO FEDERAL DE EDUCAÇÃO, CIÊNCIA E TECNOLOGIA DE ALAGOAS - IFAL (BR/AL) Número de Protocolo '870170050104' em 18/07/2017 10:35 (WB)
(21) BR 10 2017 015357-6	Código 2.10 - Requerimento de Pedido de Patente ou Certificado de Adição de Invenção (22) 18/07/2017 (71) ALSTOM TRANSPORT TECHNOLOGIES (FR) Número de Protocolo '870170050129' em 18/07/2017 11:13 (WB)

(21) BR 10 2017 015359-2	Código 2.10 - Requerimento de Pedido de Patente ou Certificado de Adição de Invenção (22) 18/07/2017 (71) CNH INDUSTRIAL BRASIL LTDA. (BR/MG) Número de Protocolo '870170050135' em 18/07/2017 11:28 (WB)
(21) BR 10 2017 015360-6	Código 2.10 - Requerimento de Pedido de Patente ou Certificado de Adição de Invenção (22) 18/07/2017 (71) UNIVERSIDADE FEDERAL DA PARAIBA (BR/PB) Número de Protocolo '870170050137' em 18/07/2017 11:34 (WB)
(21) BR 10 2017 015362-2	Código 2.10 - Requerimento de Pedido de Patente ou Certificado de Adição de Invenção (22) 18/07/2017 (71) SANDRO APARECIDO CRIANO ME (BR/SC) Número de Protocolo '870170050149' em 18/07/2017 12:08 (WB)
(21) BR 10 2017 015363-0	Código 2.10 - Requerimento de Pedido de Patente ou Certificado de Adição de Invenção (22) 18/07/2017 (71) UNIVERSIDADE FEDERAL DE PERNAMBUCO (BR/PE) Número de Protocolo '870170050164' em 18/07/2017 12:29 (WB)
(21) BR 10 2017 015364-9	Código 2.10 - Requerimento de Pedido de Patente ou Certificado de Adição de Invenção (22) 18/07/2017 (71) LUIZ CARLOS PEREIRA BENJAMIM (BR/DF) Número de Protocolo '870170050167' em 18/07/2017 12:31 (WB)
(21) BR 10 2017 015379-7	Código 2.10 - Requerimento de Pedido de Patente ou Certificado de Adição de Invenção (22) 18/07/2017 (71) RICARDO DE SOUZA MARCELO (BR/MG) Número de Protocolo '870170050228' em 18/07/2017 14:44 (WB)
(21) BR 10 2017 015380-0	Código 2.10 - Requerimento de Pedido de Patente ou Certificado de Adição de Invenção (22) 18/07/2017 (71) UNIVERSIDADE FEDERAL DO CEARÁ (BR/CE) Número de Protocolo '870170050235' em 18/07/2017 14:53 (WB)

(21) BR 10 2017 015382-7	Código 2.10 - Requerimento de Pedido de Patente ou Certificado de Adição de Invenção (22) 18/07/2017 (71) ULMA CYE, S. COOP. (ES) Número de Protocolo '870170050243' em 18/07/2017 14:58 (WB)
(21) BR 10 2017 015383-5	Código 2.10 - Requerimento de Pedido de Patente ou Certificado de Adição de Invenção (22) 18/07/2017 (71) DONGGUAN BROADEN SPORTS GOODS LTD. (CN) , CHIEN- CHUAN LO (TW) , YI-CHEN TSAI (TW) Número de Protocolo '870170050244' em 18/07/2017 15:03 (WB)
(21) BR 10 2017 015385-1	Código 2.10 - Requerimento de Pedido de Patente ou Certificado de Adição de Invenção (22) 18/07/2017 (71) CNH INDUSTRIAL BRASIL LTDA. (BR/MG) Número de Protocolo '870170050253' em 18/07/2017 15:12 (WB)
(21) BR 10 2017 015386-0	Código 2.10 - Requerimento de Pedido de Patente ou Certificado de Adição de Invenção (22) 18/07/2017 (71) VALLOUREC SOLUÇÕES TUBULARES DO BRASIL S.A. (BR/MG) Número de Protocolo '870170050254' em 18/07/2017 15:13 (WB)
(21) BR 10 2017 015389-4	Código 2.10 - Requerimento de Pedido de Patente ou Certificado de Adição de Invenção (22) 18/07/2017 (71) UENF UNIVERSIDADE ESTADUAL DO NORTE FLUMINENSE DARCY RIBEIRO (BR/RJ) Número de Protocolo '870170050257' em 18/07/2017 15:14 (WB)
(21) BR 10 2017 015391-6	Código 2.10 - Requerimento de Pedido de Patente ou Certificado de Adição de Invenção (22) 18/07/2017 (71) ALEXANDER DE ARAÚJO (BR/SC) Número de Protocolo '870170050259' em 18/07/2017 15:16 (WB)
(21) BR 10 2017 015395-9	Código 2.10 - Requerimento de Pedido de Patente ou Certificado de Adição de Invenção (22) 18/07/2017 (71) UNIVERSIDADE TECNOLOGICA FEDERAL DO PARANA (BR/PR) Número de Protocolo '870170050267' em 18/07/2017 15:26 (WB)

(21) BR 10 2017 015397-5	Código 2.10 - Requerimento de Pedido de Patente ou Certificado de Adição de Invenção (22) 18/07/2017 (71) HAMILTON BARBOSA NAPOLITANO (BR/GO) , JEAN MARCOS FERREIRA CUSTODIO (BR/GO) , LIDIANE JORGE MICHELINI (BR/GO) , MIRIAN RITA CARRILHO DE CASTRO (BR/GO) , WESLEY FONSECA VAZ (BR/GO) , BRUNO JUNIOR NEVES (BR/GO) , PEDRO VITOR LEMOS CRAVO (BR/GO) , FRANCISCO STEFÂNIO BARRETO (BR/GO) , MANOEL ODORICO DE MORAES FILHO (BR/CE) , CARIDAD NODA PEREZ (BR/GO) Número de Protocolo '870170050271' em 18/07/2017 15:29 (WB)
(21) BR 10 2017 015418-1	Código 2.10 - Requerimento de Pedido de Patente ou Certificado de Adição de Invenção (22) 18/07/2017 (71) CNH INDUSTRIAL AMERICA LLC (US) Número de Protocolo '870170050314' em 18/07/2017 16:33 (WB)
(21) BR 10 2017 015419-0	Código 2.10 - Requerimento de Pedido de Patente ou Certificado de Adição de Invenção (22) 18/07/2017 (71) PARRY AMERICA INC. (US) Número de Protocolo '870170050317' em 18/07/2017 16:37 (WB)
(21) BR 10 2017 015421-1	Código 2.10 - Requerimento de Pedido de Patente ou Certificado de Adição de Invenção (22) 18/07/2017 (71) CNH INDUSTRIAL AMERICA LLC (US) Número de Protocolo '870170050319' em 18/07/2017 16:38 (WB)
(21) BR 10 2017 015423-8	Código 2.10 - Requerimento de Pedido de Patente ou Certificado de Adição de Invenção (22) 18/07/2017 (71) PRODUQUÍMICA INDÚSTRIA E COMÉRCIO S/A (BR/SP) Número de Protocolo '870170050326' em 18/07/2017 16:48 (WB)
(21) BR 10 2017 015424-6	Código 2.10 - Requerimento de Pedido de Patente ou Certificado de Adição de Invenção (22) 18/07/2017 (71) MONSANTO TECHNOLOGY LLC (US) Número de Protocolo '870170050331' em 18/07/2017 16:50 (WB)
(21) BR 10 2017 015425-4	Código 2.10 - Requerimento de Pedido de Patente ou Certificado de Adição de

	Invenção (22) 18/07/2017 (71) CNH INDUSTRIAL AMERICA LLC (US) Número de Protocolo '870170050335' em 18/07/2017 16:52 (WB)
(21) BR 10 2017 015426-2	Código 2.10 - Requerimento de Pedido de Patente ou Certificado de Adição de Invenção (22) 18/07/2017 (71) BETTA LLC (US) Número de Protocolo '870170050354' em 18/07/2017 17:07 (WB)
(21) BR 10 2017 015427-0	Código 2.10 - Requerimento de Pedido de Patente ou Certificado de Adição de Invenção (22) 18/07/2017 (71) ULMA MANUTENCIÓN, S. COOP. (ES) Número de Protocolo '870170050374' em 18/07/2017 17:15 (WB)
(21) BR 10 2017 015430-0	Código 2.10 - Requerimento de Pedido de Patente ou Certificado de Adição de Invenção (22) 18/07/2017 (71) WEBER HYDRAULIK GMBH (DE) Número de Protocolo '870170050387' em 18/07/2017 17:28 (WB)
(21) BR 10 2017 015433-5	Código 2.10 - Requerimento de Pedido de Patente ou Certificado de Adição de Invenção (22) 18/07/2017 (71) TUPY S.A. (BR/SC) Número de Protocolo '870170050404' em 18/07/2017 17:58 (WB)
(21) BR 10 2017 015435-1	Código 2.10 - Requerimento de Pedido de Patente ou Certificado de Adição de Invenção (22) 18/07/2017 (71) THOMAS ECKSCHMIDT (BR/SP) Número de Protocolo '870170050412' em 18/07/2017 18:20 (WB)
(21) BR 10 2017 015438-6	Código 2.10 - Requerimento de Pedido de Patente ou Certificado de Adição de Invenção (22) 18/07/2017 (71) JUAREZ OLAVO PIAMOLINI (BR/RS) Número de Protocolo '870170050423' em 18/07/2017 19:03 (WB)
(21) BR 10 2017 015463-7	Código 2.10 - Requerimento de Pedido de Patente ou Certificado de Adição de Invenção

	(22) 19/07/2017 (71) HERYKA MYRNA MAIA RAMALHO (BR/RN) Número de Protocolo '870170050516' em 19/07/2017 13:34 (WB)
(21) BR 10 2017 015469-6	Código 2.10 - Requerimento de Pedido de Patente ou Certificado de Adição de Invenção (22) 19/07/2017 (71) UNIVERSIDADE FEDERAL DO CEARÁ (BR/CE) Número de Protocolo '870170050533' em 19/07/2017 14:14 (WB)
(21) BR 10 2017 015472-6	Código 2.10 - Requerimento de Pedido de Patente ou Certificado de Adição de Invenção (22) 19/07/2017 (71) CNH INDUSTRIAL BELGIUM NV (BE) Número de Protocolo '870170050551' em 19/07/2017 14:33 (WB)
(21) BR 10 2017 015488-2	Código 2.10 - Requerimento de Pedido de Patente ou Certificado de Adição de Invenção (22) 19/07/2017 (71) INSTITUTO FEDERAL DE EDUCAÇÃO CIÊNCIA E TECNOLOGIA DO PARANÁ (BR/PR) Número de Protocolo '870170050617' em 19/07/2017 15:31 (WB)
(21) BR 10 2017 015490-4	Código 2.10 - Requerimento de Pedido de Patente ou Certificado de Adição de Invenção (22) 19/07/2017 (71) JJGC INDÚSTRIA E COMÉRCIO DE MATERIAIS DENTÁRIOS S.A. (BR/PR) Número de Protocolo '870170050620' em 19/07/2017 15:41 (WB)
(21) BR 10 2017 015498-0	Código 2.10 - Requerimento de Pedido de Patente ou Certificado de Adição de Invenção (22) 19/07/2017 (71) FABRICA DE NEGOCIO DE TRANSFORMAÇÃO AUTOMOTIVA EIRELI EPP (BR/SP) Número de Protocolo '870170050633' em 19/07/2017 15:52 (WB)
(21) BR 10 2017 015500-5	Código 2.10 - Requerimento de Pedido de Patente ou Certificado de Adição de Invenção (22) 19/07/2017 (71) GUILHERME SILVA PINTO (BR/SP) Número de Protocolo '870170050638' em 19/07/2017 15:58 (WB)

(21) BR 10 2017 015503-0	Código 2.10 - Requerimento de Pedido de Patente ou Certificado de Adição de Invenção (22) 19/07/2017 (71) THE BOEING COMPANY (US) Número de Protocolo '870170050644' em 19/07/2017 16:04 (WB)
(21) BR 10 2017 015518-8	Código 2.10 - Requerimento de Pedido de Patente ou Certificado de Adição de Invenção (22) 19/07/2017 (71) EDB POLIOIS VEGETAIS DO BRASIL LTDA (BR/PR) Número de Protocolo '870170050673' em 19/07/2017 16:22 (WB)
(21) BR 10 2017 015530-7	Código 2.10 - Requerimento de Pedido de Patente ou Certificado de Adição de Invenção (22) 19/07/2017 (71) EDILSON CORDEIRO HILUEY (BR/SP) , CELSO SHIGUER KUNIMURA (BR/SP) Número de Protocolo '870170050712' em 19/07/2017 17:05 (WB)
(21) BR 10 2017 015541-2	Código 2.10 - Requerimento de Pedido de Patente ou Certificado de Adição de Invenção (22) 19/07/2017 (71) FRANCISCO DAS CHAGAS ALVES (BR/MA) Número de Protocolo '870170050787' em 19/07/2017 20:06 (WB)
(21) BR 10 2017 015543-9	Código 2.10 - Requerimento de Pedido de Patente ou Certificado de Adição de Invenção (22) 20/07/2017 (71) SIEMENS AKTIENGESELLSCHAFT (DE) Número de Protocolo '870170050799' em 20/07/2017 09:19 (WB)
(21) BR 10 2017 015545-5	Código 2.10 - Requerimento de Pedido de Patente ou Certificado de Adição de Invenção (22) 20/07/2017 (71) RODNEY APARECIDO FERNANDES (BR/SP) Número de Protocolo '870170050808' em 20/07/2017 09:35 (WB)
(21) BR 10 2017 015547-1	Código 2.10 - Requerimento de Pedido de Patente ou Certificado de Adição de Invenção (22) 20/07/2017 (71) IGOR SUSIN BIFFI (BR/RS) Número de Protocolo '870170050812' em 20/07/2017 09:51 (WB)

(21) BR 10 2017 015551-0	Código 2.10 - Requerimento de Pedido de Patente ou Certificado de Adição de Invenção (22) 20/07/2017 (71) UNIVERSIDADE FEDERAL DE CAMPINA GRANDE - PB (BR/PB) Número de Protocolo '870170050834' em 20/07/2017 10:28 (WB)
(21) BR 10 2017 015554-4	Código 2.10 - Requerimento de Pedido de Patente ou Certificado de Adição de Invenção (22) 20/07/2017 (71) FRANCISLEI SANTA ANNA SANTOS (BR/BA) Número de Protocolo '870170050849' em 20/07/2017 11:20 (WB)
(21) BR 10 2017 015556-0	Código 2.10 - Requerimento de Pedido de Patente ou Certificado de Adição de Invenção (22) 20/07/2017 (71) WILMAR BORILE (BR/SC) Número de Protocolo '870170050859' em 20/07/2017 11:35 (WB)
(21) BR 10 2017 015557-9	Código 2.10 - Requerimento de Pedido de Patente ou Certificado de Adição de Invenção (22) 20/07/2017 (71) CELIO MARCIANO DUARTE (BR/MG) Número de Protocolo '870170050862' em 20/07/2017 11:40 (WB)
(21) BR 10 2017 015559-5	Código 2.10 - Requerimento de Pedido de Patente ou Certificado de Adição de Invenção (22) 20/07/2017 (71) UNIVERSIDADE TECNOLOGICA FEDERAL DO PARANA (BR/PR) Número de Protocolo '870170050864' em 20/07/2017 11:41 (WB)
(21) BR 10 2017 015562-5	Código 2.10 - Requerimento de Pedido de Patente ou Certificado de Adição de Invenção (22) 20/07/2017 (71) UNIVERSIDADE FEDERAL DO CEARÁ (BR/CE) Número de Protocolo '870170050875' em 20/07/2017 12:00 (WB)
(21) BR 10 2017 015564-1	Código 2.10 - Requerimento de Pedido de Patente ou Certificado de Adição de Invenção (22) 20/07/2017 (71) ANNA BEATRIZ MAZONI MATOS (BR/AL) Número de Protocolo '870170050880' em 20/07/2017 12:10 (WB)
(21) BR 10 2017 015568-4	Código 2.10 - Requerimento de Pedido de Patente ou Certificado de Adição de

	Invenção (22) 20/07/2017 (71) ADRIANA PARADA (BR/GO) Número de Protocolo '870170050903' em 20/07/2017 13:16 (WB)
(21) BR 10 2017 015570-6	Código 2.10 - Requerimento de Pedido de Patente ou Certificado de Adição de Invenção (22) 20/07/2017 (71) ADRIANA PARADA (BR/GO) Número de Protocolo '870170050909' em 20/07/2017 13:29 (WB)
(21) BR 10 2017 015574-9	Código 2.10 - Requerimento de Pedido de Patente ou Certificado de Adição de Invenção (22) 20/07/2017 (71) HUHTAMAKI MOLDED FIBER TECHNOLOGY B.V. (NL) Número de Protocolo '870170050915' em 20/07/2017 13:51 (WB)
(21) BR 10 2017 015584-6	Código 2.10 - Requerimento de Pedido de Patente ou Certificado de Adição de Invenção (22) 20/07/2017 (71) OSTEOMED - INDUSTRIA E COMERCIO DE IMPLANTES LTDA - EPP (BR/SP) Número de Protocolo '870170050962' em 20/07/2017 14:37 (WB)
(21) BR 10 2017 015587-0	Código 2.10 - Requerimento de Pedido de Patente ou Certificado de Adição de Invenção (22) 20/07/2017 (71) HEXCEL CORPORATION (US) Número de Protocolo '870170050974' em 20/07/2017 14:58 (WB)
(21) BR 10 2017 015594-3	Código 2.10 - Requerimento de Pedido de Patente ou Certificado de Adição de Invenção (22) 20/07/2017 (71) PAULO CÉSAR RIBEIRO LIMA (BR/DF) Número de Protocolo '870170050999' em 20/07/2017 15:20 (WB)
(21) BR 10 2017 015596-0	Código 2.10 - Requerimento de Pedido de Patente ou Certificado de Adição de Invenção (22) 20/07/2017 (71) UNIVERSIDADE FEDERAL DE PELOTAS (BR/RS) Número de Protocolo '870170051013' em 20/07/2017 15:33 (WB)
(21) BR 10 2017 015605-2	Código 2.10 - Requerimento de Pedido de Patente ou Certificado de Adição de

	Invenção (22) 20/07/2017 (71) TOYOTA JIDOSHA KABUSHIKI KAISHA (JP) Número de Protocolo '870170051034' em 20/07/2017 15:52 (WB)
(21) BR 10 2017 015621-4	Código 2.10 - Requerimento de Pedido de Patente ou Certificado de Adição de Invenção (22) 20/07/2017 (71) GEORG HOMOLATSCH (BR/SP) , CÍNTIA DE ALMEIDA KIMURA (BR/SP) , ANTONIO SETSUO KIMURA (BR/SP) Número de Protocolo '870170051068' em 20/07/2017 16:12 (WB)
(21) BR 10 2017 015628-1	Código 2.10 - Requerimento de Pedido de Patente ou Certificado de Adição de Invenção (22) 20/07/2017 (71) CIA. INDUSTRIAL H. CARLOS SCHNEIDER (BR/SC) Número de Protocolo '870170051140' em 20/07/2017 17:00 (WB)
(21) BR 10 2017 015630-3	Código 2.10 - Requerimento de Pedido de Patente ou Certificado de Adição de Invenção (22) 20/07/2017 (71) CZM INDUSTRIA DE EQUIPAMENTOS S/A (BR/MG) Número de Protocolo '870170051143' em 20/07/2017 17:01 (WB)
(21) BR 10 2017 015633-8	Código 2.10 - Requerimento de Pedido de Patente ou Certificado de Adição de Invenção (22) 20/07/2017 (71) PORMADE PORTAS DE MADEIRAS DECORATIVAS LTDA (BR/PR) Número de Protocolo '870170051153' em 20/07/2017 17:08 (WB)
(21) BR 10 2017 015638-9	Código 2.10 - Requerimento de Pedido de Patente ou Certificado de Adição de Invenção (22) 20/07/2017 (71) TECNEW INSTRUMENTOS E SISTEMAS LTDA. (BR/SP) Número de Protocolo '870170051172' em 20/07/2017 17:48 (WB)
(21) BR 10 2017 015649-4	Código 2.10 - Requerimento de Pedido de Patente ou Certificado de Adição de Invenção (22) 20/07/2017 (71) JOÃO MACIEL REIS OLIVEIRA (BR/MA) , LEOMAR DE JESUS RODRIGUES (BR/MA) , CCONMED COMÉRCIO E SERVIÇOS LTDA-ME (BR/MA) Número de Protocolo '870170051206' em 20/07/2017 19:59 (WB)

(21) BR 10 2017 015650-8	Código 2.10 - Requerimento de Pedido de Patente ou Certificado de Adição de Invenção (22) 21/07/2017 (71) UNIVERSIDADE FEDERAL DE CAMPINA GRANDE - PB (BR/PB) Número de Protocolo '870170051224' em 21/07/2017 07:53 (WB)
(21) BR 10 2017 015651-6	Código 2.10 - Requerimento de Pedido de Patente ou Certificado de Adição de Invenção (22) 21/07/2017 (71) UNICOMPER UNIÃO INDÚSTRIA E COMÉRCIO DE PERFIS DE MADEIRA E PVC EPP (BR/PR) Número de Protocolo '870170051235' em 21/07/2017 08:37 (WB)
(21) BR 10 2017 015657-5	Código 2.10 - Requerimento de Pedido de Patente ou Certificado de Adição de Invenção (22) 21/07/2017 (71) TOYOTA JIDOSHA KABUSHIKI KAISHA (JP) Número de Protocolo '870170051261' em 21/07/2017 09:51 (WB)
(21) BR 10 2017 015664-8	Código 2.10 - Requerimento de Pedido de Patente ou Certificado de Adição de Invenção (22) 21/07/2017 (71) INDUTAR TECNO METAL LTDA (BR/RS) Número de Protocolo '870170051287' em 21/07/2017 10:27 (WB)
(21) BR 10 2017 015666-4	Código 2.10 - Requerimento de Pedido de Patente ou Certificado de Adição de Invenção (22) 21/07/2017 (71) UNIVERSIDADE FEDERAL DE OURO PRETO (BR/MG) Número de Protocolo '870170051295' em 21/07/2017 10:54 (WB)
(21) BR 10 2017 015667-2	Código 2.10 - Requerimento de Pedido de Patente ou Certificado de Adição de Invenção (22) 21/07/2017 (71) ZODIAC AEROTECHNICS (FR) Número de Protocolo '870170051299' em 21/07/2017 11:08 (WB)
(21) BR 10 2017 015671-0	Código 2.10 - Requerimento de Pedido de Patente ou Certificado de Adição de Invenção (22) 21/07/2017 (71) JOÃO NAVALTE CRISTIANO (BR/SC) Número de Protocolo '870170051310' em 21/07/2017 11:28 (WB)

(21) BR 10 2017 015674-5	Código 2.10 - Requerimento de Pedido de Patente ou Certificado de Adição de Invenção (22) 21/07/2017 (71) OPTOLINK INDUSTRIA E COMERCIO LIMITADA (BR/SP) Número de Protocolo '870170051313' em 21/07/2017 11:30 (WB)
(21) BR 10 2017 015688-5	Código 2.10 - Requerimento de Pedido de Patente ou Certificado de Adição de Invenção (22) 21/07/2017 (71) MARCOS GUILHERME SCHWARZ (BR/SC) Número de Protocolo '870170051360' em 21/07/2017 13:08 (WB)
(21) BR 10 2017 015692-3	Código 2.10 - Requerimento de Pedido de Patente ou Certificado de Adição de Invenção (22) 21/07/2017 (71) ADIENT ENGINEERING AND IP GMBH (DE) Número de Protocolo '870170051378' em 21/07/2017 13:38 (WB)
(21) BR 10 2017 015701-6	Código 2.10 - Requerimento de Pedido de Patente ou Certificado de Adição de Invenção (22) 21/07/2017 (71) EMPRESA DE MECANIZAÇÃO RURAL LTDA. (BR/MG) Número de Protocolo '870170051404' em 21/07/2017 14:41 (WB)
(21) BR 10 2017 015702-4	Código 2.10 - Requerimento de Pedido de Patente ou Certificado de Adição de Invenção (22) 21/07/2017 (71) STAUBLI FAVERGES (FR) Número de Protocolo '870170051407' em 21/07/2017 14:41 (WB)
(21) BR 10 2017 015703-2	Código 2.10 - Requerimento de Pedido de Patente ou Certificado de Adição de Invenção (22) 21/07/2017 (71) DOCOL METAIS SANITÁRIOS LTDA. (BR/SC) Número de Protocolo '870170051421' em 21/07/2017 14:52 (WB)
(21) BR 10 2017 015704-0	Código 2.10 - Requerimento de Pedido de Patente ou Certificado de Adição de Invenção (22) 21/07/2017 (71) HITACHI, LTD. (JP) Número de Protocolo '870170051423' em 21/07/2017 14:55 (WB)

(21) BR 10 2017 015710-5	Código 2.10 - Requerimento de Pedido de Patente ou Certificado de Adição de Invenção (22) 21/07/2017 (71) DEERE & COMPANY (US) Número de Protocolo '870170051432' em 21/07/2017 15:05 (WB)
(21) BR 10 2017 015712-1	Código 2.10 - Requerimento de Pedido de Patente ou Certificado de Adição de Invenção (22) 21/07/2017 (71) M.S. ARTEFATOS DE METAL LTDA - EPP (BR/SC) Número de Protocolo '870170051445' em 21/07/2017 15:16 (WB)
(21) BR 10 2017 015717-2	Código 2.10 - Requerimento de Pedido de Patente ou Certificado de Adição de Invenção (22) 21/07/2017 (71) FLAVIO DA CRUZ ABAURRE (BR/ES) Número de Protocolo '870170051472' em 21/07/2017 15:39 (WB)
(21) BR 10 2017 015718-0	Código 2.10 - Requerimento de Pedido de Patente ou Certificado de Adição de Invenção (22) 21/07/2017 (71) OLEGÁRIO GHILARDI DOS SANTOS (BR/RS) Número de Protocolo '870170051482' em 21/07/2017 15:49 (WB)
(21) BR 10 2017 015722-9	Código 2.10 - Requerimento de Pedido de Patente ou Certificado de Adição de Invenção (22) 21/07/2017 (71) PERFILMAQ MÁQUINAS INDUSTRIAIS LTDA ME (BR/SC) Número de Protocolo '870170051489' em 21/07/2017 15:57 (WB)
(21) BR 10 2017 015730-0	Código 2.10 - Requerimento de Pedido de Patente ou Certificado de Adição de Invenção (22) 21/07/2017 (71) ZODIAC AEROTECHNICS (FR) Número de Protocolo '870170051530' em 21/07/2017 16:22 (WB)
(21) BR 10 2017 015732-6	Código 2.10 - Requerimento de Pedido de Patente ou Certificado de Adição de Invenção (22) 21/07/2017 (71) INCESA IND. DE COMPONENTES ELÉTRICOS LTDA (BR/SP) Número de Protocolo '870170051534' em 21/07/2017 16:24 (WB)
(21) BR 10 2017 015736-9	Código 2.10 - Requerimento de Pedido de Patente ou Certificado de Adição de

	Invenção (22) 21/07/2017 (71) ESTRUTURAL ZORTEA INDÚSTRIA E COMÉRCIO LTDA (BR/SC) Número de Protocolo '870170051541' em 21/07/2017 16:28 (WB)
(21) BR 10 2017 015738-5	Código 2.10 - Requerimento de Pedido de Patente ou Certificado de Adição de Invenção (22) 21/07/2017 (71) VOSS AUTOMOTIVE GMBH (DE) Número de Protocolo '870170051545' em 21/07/2017 16:30 (WB)
(21) BR 10 2017 015739-3	Código 2.10 - Requerimento de Pedido de Patente ou Certificado de Adição de Invenção (22) 21/07/2017 (71) CARLOS ALBERTO GOMES DE AZEVEDO (BR/SP) Número de Protocolo '870170051548' em 21/07/2017 16:35 (WB)
(21) BR 10 2017 015743-1	Código 2.10 - Requerimento de Pedido de Patente ou Certificado de Adição de Invenção (22) 21/07/2017 (71) PAULO CÉSAR RIBEIRO LIMA (BR/DF) Número de Protocolo '870170051562' em 21/07/2017 16:51 (WB)
(21) BR 10 2017 015753-9	Código 2.10 - Requerimento de Pedido de Patente ou Certificado de Adição de Invenção (22) 21/07/2017 (71) MULTILASER INDUSTRIAL S.A. (BR/SP) Número de Protocolo '870170051595' em 21/07/2017 17:30 (WB)
(21) BR 10 2017 015754-7	Código 2.10 - Requerimento de Pedido de Patente ou Certificado de Adição de Invenção (22) 21/07/2017 (71) INDÚSTRIAS REUNIDAS COLOMBO LTDA (BR/SP) Número de Protocolo '870170051597' em 21/07/2017 17:31 (WB)
(21) BR 10 2017 015756-3	Código 2.10 - Requerimento de Pedido de Patente ou Certificado de Adição de Invenção (22) 21/07/2017 (71) FLAVIO ANTONIO LIMA (BR/ES) Número de Protocolo '870170051609' em 21/07/2017 17:44 (WB)
(21) BR 10 2017 015757-1	Código 2.10 - Requerimento de Pedido de Patente ou Certificado de Adição de Invenção

	(22) 21/07/2017 (71) UNIVERSIDADE FEDERAL DE VIÇOSA (BR/MG) Número de Protocolo '870170051613' em 21/07/2017 17:51 (WB)
(21) BR 10 2017 015761-0	Código 2.10 - Requerimento de Pedido de Patente ou Certificado de Adição de Invenção (22) 21/07/2017 (71) MAN TRUCK & BUS AG (DE) Número de Protocolo '870170051643' em 21/07/2017 19:31 (WB)
(21) BR 10 2017 015762-8	Código 2.10 - Requerimento de Pedido de Patente ou Certificado de Adição de Invenção (22) 21/07/2017 (71) ALLYSON HERBET CAVALCANTE (BR/PB) Número de Protocolo '870170051646' em 21/07/2017 20:11 (WB)
(21) BR 12 2017 012936-8 A2	Código 2.10 - Requerimento de Pedido de Patente ou Certificado de Adição de Invenção (22) 18/06/2014 (71) INTEL CORPORATION (US) Protocolo nº 870170041325, em 16/06/2017; 11:11 (WB); Dividido do PCT BR 11 2015 029869-9
(21) BR 12 2017 013717-4 A2	Código 2.10 - Requerimento de Pedido de Patente ou Certificado de Adição de Invenção (22) 24/06/2014 (71) THOMSON LICENSING (FR) Protocolo nº 870170043603, em 23/06/2017; 15:41 (WB); Dividido do PCT BR 11 2016 000245-8
(21) BR 12 2017 014818-4 A2	Código 2.10 - Requerimento de Pedido de Patente ou Certificado de Adição de Invenção (22) 09/07/2014 (71) POLYTECH GMBH (IT) Protocolo nº 870170048028, em 10/07/2017; 10:50 (WB); 1ºdividido do PCT BR 11 2016 000321-7
(21) BR 12 2017 014820-6 A2	Código 2.10 - Requerimento de Pedido de Patente ou Certificado de Adição de Invenção (22) 09/07/2014 (71) POLYTECH GMBH (IT) Protocolo nº 870170048033, em 10/07/2017; 10:54 (WB); 2ºdividido do PCT BR 11 2016 000321-7

(21) BR 12 2017 014843-5 A2	Código 2.10 - Requerimento de Pedido de Patente ou Certificado de Adição de Invenção (22) 10/07/2014 (71) AGIOS PHARMACEUTICALS, INC. (US) Protocolo nº 870170048122, em 10/07/2017; 17:38 (WB); Dividido do PCT BR 11 2016 000561-9
(21) BR 12 2017 015572-5 A2	Código 2.10 - Requerimento de Pedido de Patente ou Certificado de Adição de Invenção (22) 16/04/2010 (71) NIPPON STEEL & SUMITOMO METAL CORPORATION (JP) Protocolo nº 870170050912, em 20/07/2017; 13:40 (WB); Dividido do PI 1002949-4
(21) BR 12 2017 015604-7 A2	Código 2.10 - Requerimento de Pedido de Patente ou Certificado de Adição de Invenção (22) 31/10/2013 (71) DAIKIN INDUSTRIES, LTD. (JP) Protocolo nº 870170051030, em 20/07/2017; 15:46 (WB); Dividido do PCT BR 11 2015 009821-5
(21) BR 12 2017 015607-1 A2	Código 2.10 - Requerimento de Pedido de Patente ou Certificado de Adição de Invenção (22) 20/05/2009 (71) BASF SE (DE) Protocolo nº 870170051036, em 20/07/2017; 15:52 (WB); Dividido do PI 0913114-0
(21) BR 12 2017 015656-0 A8	Código 2.10 - Requerimento de Pedido de Patente ou Certificado de Adição de Invenção (22) 12/05/2005 (71) FRESENIUS MEDICAL CARE DEUTSCHLAND GMBH (DE) Protocolo nº 870170051257, em 21/07/2017; 09:48 (WB); 1ºdividido do PI 0511100-5
(21) BR 12 2017 015660-8 A8	Código 2.10 - Requerimento de Pedido de Patente ou Certificado de Adição de Invenção (22) 12/05/2005 (71) FRESENIUS MEDICAL CARE DEUTSCHLAND GMBH (DE) Protocolo nº 870170051275, em 21/07/2017; 10:05 (WB); 2ºdividido do PI 0511100-5

(21) BR 12 2017 015865-1 A2	Código 2.10 - Requerimento de Pedido de Patente ou Certificado de Adição de Invenção (22) 15/03/2006 (71) DOW GLOBAL TECHNOLOGIES INC. (US) Protocolo nº 870170052221, em 25/07/2017; 08:47 (WB); Dividido do PI 0609850-9
(21) BR 12 2017 015898-8 A2	Código 2.10 - Requerimento de Pedido de Patente ou Certificado de Adição de Invenção (22) 31/08/2011 (71) E. I. DU PONT DE NEMOURS AND COMPANY (US) Protocolo nº 870170052351, em 25/07/2017; 13:59 (WB); Dividido do PCT BR 11 2013 004835-2
(21) BR 12 2017 015900-3	Código 2.10 - Requerimento de Pedido de Patente ou Certificado de Adição de Invenção (22) 07/05/2009 (71) BIOMARIN PHARMACEUTICAL INC. (US) Protocolo nº 870170052486, em 25/07/2017; 14:00 (WB); Dividido do PI 0912225-7
(21) BR 12 2017 015929-1 A2	Código 2.10 - Requerimento de Pedido de Patente ou Certificado de Adição de Invenção (22) 16/10/2006 (71) MICHELIN RECHERCHE ET TECHNIQUE S.A. (CH) Protocolo nº 870170052486, em 25/07/2017; 15:47 (WB); Dividido do PI 0617632-1
(21) BR 13 2017 015370-2	Código 2.10 - Requerimento de Pedido de Patente ou Certificado de Adição de Invenção (22) 18/07/2017 (71) WAGIH FOUAD SELIM KHOZAM (BR/SP) Número de Protocolo '870170050203' em 18/07/2017 14:03 (WB)
(21) BR 20 2015 006090-0	Código 2.10 - Requerimento de Pedido de Patente ou Certificado de Adição de Invenção (22) 19/03/2015 (71) FERNANDO ZEFERINO LUCAS (BR/MG) Número de Protocolo '018150003455' em 19/03/2015 11:38 (SP)
(21) BR 20 2016 000916-8	Código 2.10 - Requerimento de Pedido de Patente ou Certificado de Adição de Invenção (22) 15/01/2016

	(71) ADEEL LIBERATO DE OLIVEIRA (BR/SP) Número de protocolo 018160000169 de 15/01/2016
(21) BR 20 2017 015250-8	Código 2.10 - Requerimento de Pedido de Patente ou Certificado de Adição de Invenção (22) 15/07/2017 (71) NPA NÚCLEO DE PLÁSTICA AVANÇADA LTDA - EPP (BR/SP) Número de Protocolo '870170049577' em 15/07/2017 14:15 (WB)
(21) BR 20 2017 015251-6	Código 2.10 - Requerimento de Pedido de Patente ou Certificado de Adição de Invenção (22) 15/07/2017 (71) HOZAEL PEREIRA DE OLIVEIRA - ME (BR/SP) Número de Protocolo '870170049582' em 15/07/2017 15:26 (WB)
(21) BR 20 2017 015252-4	Código 2.10 - Requerimento de Pedido de Patente ou Certificado de Adição de Invenção (22) 15/07/2017 (71) FERNANDO CARLOS GIBSON DE CARVALHO (BR/PA) Número de Protocolo '870170049585' em 15/07/2017 18:37 (WB)
(21) BR 20 2017 015253-2	Código 2.10 - Requerimento de Pedido de Patente ou Certificado de Adição de Invenção (22) 15/07/2017 (71) GILVANE SANTOS DE ALMEIDA (BR/PE) Número de Protocolo '870170049586' em 15/07/2017 18:49 (WB)
(21) BR 20 2017 015256-7	Código 2.10 - Requerimento de Pedido de Patente ou Certificado de Adição de Invenção (22) 17/07/2017 (71) JOELSON FERREIRA (BR/SC) Número de Protocolo '870170049615' em 17/07/2017 09:24 (WB)
(21) BR 20 2017 015277-0	Código 2.10 - Requerimento de Pedido de Patente ou Certificado de Adição de Invenção (22) 17/07/2017 (71) NANOPLASTIC TECNOLOGIA EM POLIMEROS LTDA (BR/SP) Número de Protocolo '870170049717' em 17/07/2017 12:44 (WB)
(21) BR 20 2017 015279-6	Código 2.10 - Requerimento de Pedido de Patente ou Certificado de Adição de Invenção (22) 17/07/2017 (71) NANOPLASTIC TECNOLOGIA EM POLIMEROS LTDA (BR/SP)

	Número de Protocolo '870170049720' em 17/07/2017 12:57 (WB)
(21) BR 20 2017 015281-8	Código 2.10 - Requerimento de Pedido de Patente ou Certificado de Adição de Invenção (22) 17/07/2017 (71) ALEXANDRO PEREIRA RODRIGUES (BR/MG) Número de Protocolo '870170049726' em 17/07/2017 13:19 (WB)
(21) BR 20 2017 015289-3	Código 2.10 - Requerimento de Pedido de Patente ou Certificado de Adição de Invenção (22) 17/07/2017 (71) GIFE TECNOLOGIA INDUSTRIAL LTDA - ME (BR/SC) Número de Protocolo '870170049780' em 17/07/2017 14:37 (WB)
(21) BR 20 2017 015315-6	Código 2.10 - Requerimento de Pedido de Patente ou Certificado de Adição de Invenção (22) 17/07/2017 (71) MIOTEC EQUIPAMENTOS BIOMÉDICOS LTDA - ME (BR/RS) Número de Protocolo '870170049888' em 17/07/2017 16:05 (WB)
(21) BR 20 2017 015322-9	Código 2.10 - Requerimento de Pedido de Patente ou Certificado de Adição de Invenção (22) 17/07/2017 (71) JOÃO CARLOS REGO (BR/SP) Número de Protocolo '870170049906' em 17/07/2017 16:20 (WB)
(21) BR 20 2017 015324-5	Código 2.10 - Requerimento de Pedido de Patente ou Certificado de Adição de Invenção (22) 17/07/2017 (71) LARA PALMEIRA PINHEIRO (BR/SP) Número de Protocolo '870170049949' em 17/07/2017 16:48 (WB)
(21) BR 20 2017 015325-3	Código 2.10 - Requerimento de Pedido de Patente ou Certificado de Adição de Invenção (22) 17/07/2017 (71) VALDEMIR AGUIRRA (BR/SP) Número de Protocolo '870170049958' em 17/07/2017 16:53 (WB)
(21) BR 20 2017 015334-2	Código 2.10 - Requerimento de Pedido de Patente ou Certificado de Adição de Invenção (22) 17/07/2017 (71) PEDRO LUIS MINEIRO TEIXEIRA (BR/RJ) Número de Protocolo '870170049994' em 17/07/2017 17:26 (WB)

(21) BR 20 2017 015335-0	Código 2.10 - Requerimento de Pedido de Patente ou Certificado de Adição de Invenção (22) 17/07/2017 (71) MARCELO BARBIERI ANTUNES (BR/RS) Número de Protocolo '870170050000' em 17/07/2017 17:40 (WB)
(21) BR 20 2017 015343-1	Código 2.10 - Requerimento de Pedido de Patente ou Certificado de Adição de Invenção (22) 17/07/2017 (71) VANIA DE FATIMA SOUZA COTA 06758186644 (BR/RJ) Número de Protocolo '870170050057' em 17/07/2017 20:16 (WB)
(21) BR 20 2017 015349-0	Código 2.10 - Requerimento de Pedido de Patente ou Certificado de Adição de Invenção (22) 18/07/2017 (71) INPOL INDÚSTRIA E COMÉRCIO DE POLÍMEROS LTDA - EPP (BR/SC) Número de Protocolo '870170050070' em 18/07/2017 08:59 (WB)
(21) BR 20 2017 015356-3	Código 2.10 - Requerimento de Pedido de Patente ou Certificado de Adição de Invenção (22) 18/07/2017 (71) UNIVERSIDADE TECNOLOGICA FEDERAL DO PARANA (BR/PR) Número de Protocolo '870170050122' em 18/07/2017 11:06 (WB)
(21) BR 20 2017 015361-0	Código 2.10 - Requerimento de Pedido de Patente ou Certificado de Adição de Invenção (22) 18/07/2017 (71) ENGEMAN ENGENHARIA S/A (BR/MG) Número de Protocolo '870170050145' em 18/07/2017 11:59 (WB)
(21) BR 20 2017 015400-4	Código 2.10 - Requerimento de Pedido de Patente ou Certificado de Adição de Invenção (22) 18/07/2017 (71) CETEC EQUIPAMENTOS PARA PINTURA LTDA (BR/SP) Número de Protocolo '870170050276' em 18/07/2017 15:34 (WB)
(21) BR 20 2017 015401-2	Código 2.10 - Requerimento de Pedido de Patente ou Certificado de Adição de Invenção (22) 18/07/2017 (71) TECHNEW COMÉRCIO E INDÚSTRIA LTDA. (BR/RJ) Número de Protocolo '870170050280' em 18/07/2017 15:41 (WB)

(21) BR 20 2017 015422-5	Código 2.10 - Requerimento de Pedido de Patente ou Certificado de Adição de Invenção (22) 18/07/2017 (71) SERGIO MARIN (BR/PR) Número de Protocolo '870170050324' em 18/07/2017 16:43 (WB)
(21) BR 20 2017 015428-4	Código 2.10 - Requerimento de Pedido de Patente ou Certificado de Adição de Invenção (22) 18/07/2017 (71) RODRIGO NERY (BR/SP) Número de Protocolo '870170050383' em 18/07/2017 17:22 (WB)
(21) BR 20 2017 015432-2	Código 2.10 - Requerimento de Pedido de Patente ou Certificado de Adição de Invenção (22) 18/07/2017 (71) SFX DERIVADOS DE CIMENTO - EIRELI - ME (BR/PR) Número de Protocolo '870170050403' em 18/07/2017 17:55 (WB)
(21) BR 20 2017 015434-9	Código 2.10 - Requerimento de Pedido de Patente ou Certificado de Adição de Invenção (22) 18/07/2017 (71) TUPY S.A. (BR/SC) Número de Protocolo '870170050406' em 18/07/2017 18:01 (WB)
(21) BR 20 2017 015437-3	Código 2.10 - Requerimento de Pedido de Patente ou Certificado de Adição de Invenção (22) 18/07/2017 (71) ARTUR EDUARDO MONASSI (BR/SP) Número de Protocolo '870170050422' em 18/07/2017 19:03 (WB)
(21) BR 20 2017 015439-0	Código 2.10 - Requerimento de Pedido de Patente ou Certificado de Adição de Invenção (22) 18/07/2017 (71) GEDARTHIL INDÚSTRIA E COMÉRCIO DE ARTEFATOS PLÁSTICOS LTDA. (BR/SC) Número de Protocolo '870170050425' em 18/07/2017 19:41 (WB)
(21) BR 20 2017 015440-3	Código 2.10 - Requerimento de Pedido de Patente ou Certificado de Adição de Invenção (22) 18/07/2017 (71) GEDARTHIL INDÚSTRIA E COMÉRCIO DE ARTEFATOS PLÁSTICOS LTDA. (BR/SC) Número de Protocolo '870170050426' em 18/07/2017 19:53 (WB)

(21) BR 20 2017 015441-1	Código 2.10 - Requerimento de Pedido de Patente ou Certificado de Adição de Invenção (22) 18/07/2017 (71) GEDARTHIL INDÚSTRIA E COMÉRCIO DE ARTEFATOS PLÁSTICOS LTDA. (BR/SC) Número de Protocolo '870170050428' em 18/07/2017 20:17 (WB)
(21) BR 20 2017 015454-3	Código 2.10 - Requerimento de Pedido de Patente ou Certificado de Adição de Invenção (22) 19/07/2017 (71) MATEUS MACEDO MIRANDA 44123934889 (BR/SP) Número de Protocolo '870170050475' em 19/07/2017 10:34 (WB)
(21) BR 20 2017 015456-0	Código 2.10 - Requerimento de Pedido de Patente ou Certificado de Adição de Invenção (22) 19/07/2017 (71) ANTONIO EDUARDO ANTUNES DO SANTOS (BR/PR) Número de Protocolo '870170050482' em 19/07/2017 11:03 (WB)
(21) BR 20 2017 015462-4	Código 2.10 - Requerimento de Pedido de Patente ou Certificado de Adição de Invenção (22) 19/07/2017 (71) FERNANDA GONÇALVES BORGES 70466785100 (BR/SP) Número de Protocolo '870170050511' em 19/07/2017 13:13 (WB)
(21) BR 20 2017 015465-9	Código 2.10 - Requerimento de Pedido de Patente ou Certificado de Adição de Invenção (22) 19/07/2017 (71) UNIVERSIDADE FEDERAL RURAL DE PERNAMBUCO (BR/PE) Número de Protocolo '870170050524' em 19/07/2017 13:49 (WB)
(21) BR 20 2017 015475-6	Código 2.10 - Requerimento de Pedido de Patente ou Certificado de Adição de Invenção (22) 19/07/2017 (71) SERGIO SOLLER (BR/RS) Número de Protocolo '870170050562' em 19/07/2017 14:42 (WB)
(21) BR 20 2017 015495-0	Código 2.10 - Requerimento de Pedido de Patente ou Certificado de Adição de Invenção (22) 19/07/2017 (71) UNIVERSIDADE TECNOLOGICA FEDERAL DO PARANA (BR/PR) Número de Protocolo '870170050626' em 19/07/2017 15:45 (WB)

(21) BR 20 2017 015496-9	Código 2.10 - Requerimento de Pedido de Patente ou Certificado de Adição de Invenção (22) 19/07/2017 (71) INDUSTRIA DE IMPLEMENTOS AGRÍCOLAS SILTOMAC LTDA. (BR/SP) Número de Protocolo '870170050627' em 19/07/2017 15:51 (WB)
(21) BR 20 2017 015511-6	Código 2.10 - Requerimento de Pedido de Patente ou Certificado de Adição de Invenção (22) 19/07/2017 (71) LUIZ ANTÔNIO MACEDO RAMOS (BR/RS) Número de Protocolo '870170050659' em 19/07/2017 16:12 (WB)
(21) BR 20 2017 015520-5	Código 2.10 - Requerimento de Pedido de Patente ou Certificado de Adição de Invenção (22) 19/07/2017 (71) Whirlpool S.A. (BR/SP) Número de Protocolo '870170050688' em 19/07/2017 16:34 (WB)
(21) BR 20 2017 015521-3	Código 2.10 - Requerimento de Pedido de Patente ou Certificado de Adição de Invenção (22) 19/07/2017 (71) LUIZ ANTÔNIO MACEDO RAMOS (BR/RS) Número de Protocolo '870170050692' em 19/07/2017 16:41 (WB)
(21) BR 20 2017 015522-1	Código 2.10 - Requerimento de Pedido de Patente ou Certificado de Adição de Invenção (22) 19/07/2017 (71) Whirlpool S.A. (BR/SP) Número de Protocolo '870170050693' em 19/07/2017 16:46 (WB)
(21) BR 20 2017 015531-0	Código 2.10 - Requerimento de Pedido de Patente ou Certificado de Adição de Invenção (22) 19/07/2017 (71) LUIZ ANTÔNIO MACEDO RAMOS (BR/RS) Número de Protocolo '870170050715' em 19/07/2017 17:06 (WB)
(21) BR 20 2017 015532-9	Código 2.10 - Requerimento de Pedido de Patente ou Certificado de Adição de Invenção (22) 19/07/2017 (71) LUCIANO AUGUSTO DA SILVA CURSOS ME (BR/SP) Número de Protocolo '870170050730' em 19/07/2017 17:25 (WB)

(21) BR 20 2017 015534-5	Código 2.10 - Requerimento de Pedido de Patente ou Certificado de Adição de Invenção (22) 19/07/2017 (71) RENATO MANOEL DE FREITAS (BR/PR) Número de Protocolo '870170050744' em 19/07/2017 17:45 (WB)
(21) BR 20 2017 015535-3	Código 2.10 - Requerimento de Pedido de Patente ou Certificado de Adição de Invenção (22) 19/07/2017 (71) EULMIRA DE OLIVEIRA NAZARIO MOURA MARTINS (BR/SP) Número de Protocolo '870170050747' em 19/07/2017 17:46 (WB)
(21) BR 20 2017 015537-0	Código 2.10 - Requerimento de Pedido de Patente ou Certificado de Adição de Invenção (22) 19/07/2017 (71) MARCIO ALMEIDA LANDIM BATISTA (BR/BA) Número de Protocolo '870170050760' em 19/07/2017 18:03 (WB)
(21) BR 20 2017 015540-0	Código 2.10 - Requerimento de Pedido de Patente ou Certificado de Adição de Invenção (22) 19/07/2017 (71) LUCIO MARCOS GASPAR (BR/SP) Número de Protocolo '870170050785' em 19/07/2017 19:38 (WB)
(21) BR 20 2017 015546-9	Código 2.10 - Requerimento de Pedido de Patente ou Certificado de Adição de Invenção (22) 20/07/2017 (71) ABB SCHWEIZ AG (CH) Número de Protocolo '870170050809' em 20/07/2017 09:35 (WB)
(21) BR 20 2017 015552-3	Código 2.10 - Requerimento de Pedido de Patente ou Certificado de Adição de Invenção (22) 20/07/2017 (71) HUMBERTO ANTONIO ZITTA KUHN (BR/SC) Número de Protocolo '870170050844' em 20/07/2017 11:03 (WB)
(21) BR 20 2017 015563-9	Código 2.10 - Requerimento de Pedido de Patente ou Certificado de Adição de Invenção (22) 20/07/2017 (71) INÊS DA SILVA VOLTOLINI (BR/RS) Número de Protocolo '870170050877' em 20/07/2017 12:01 (WB)
(21) BR 20 2017 015602-3	Código 2.10 - Requerimento de Pedido de Patente ou Certificado de Adição de

	Invenção (22) 20/07/2017 (71) ANDRÉ GAGLIARDI (BR/SP) Número de Protocolo '870170051027' em 20/07/2017 15:45 (WB)
(21) BR 20 2017 015611-2	Código 2.10 - Requerimento de Pedido de Patente ou Certificado de Adição de Invenção (22) 20/07/2017 (71) KOHLER IMPLEMENTOS AGRÍCOLAS EIRELI (BR/RS) Número de Protocolo '870170051054' em 20/07/2017 16:02 (WB)
(21) BR 20 2017 015624-4	Código 2.10 - Requerimento de Pedido de Patente ou Certificado de Adição de Invenção (22) 20/07/2017 (71) CARLOS EUGENIO MATTOS IUNES (BR/BA) Número de Protocolo '870170051106' em 20/07/2017 16:39 (WB)
(21) BR 20 2017 015629-5	Código 2.10 - Requerimento de Pedido de Patente ou Certificado de Adição de Invenção (22) 20/07/2017 (71) ELIZEU DE ANDRADE RODRIGUES (BR/RJ) Número de Protocolo '870170051141' em 20/07/2017 17:00 (WB)
(21) BR 20 2017 015639-2	Código 2.10 - Requerimento de Pedido de Patente ou Certificado de Adição de Invenção (22) 20/07/2017 (71) TCM - TERMINAIS ELÉTRICOS LTDA-ME (BR/PR) Número de Protocolo '870170051173' em 20/07/2017 17:49 (WB)
(21) BR 20 2017 015640-6	Código 2.10 - Requerimento de Pedido de Patente ou Certificado de Adição de Invenção (22) 20/07/2017 (71) JATH FABRICAÇÃO DE ACESSÓRIOS DE PROTEÇÃO DE MAQUINAS AGRÍCOLAS (BR/MG) Número de Protocolo '870170051181' em 20/07/2017 18:13 (WB)
(21) BR 20 2017 015643-0	Código 2.10 - Requerimento de Pedido de Patente ou Certificado de Adição de Invenção (22) 20/07/2017 (71) WAGNER DE AMORIM CARDOSO (BR/SP) , MARIA LUIZA PAES DE BARROS (BR/SP) Número de Protocolo '870170051192' em 20/07/2017 18:43 (WB)

(21) BR 20 2017 015655-4	Código 2.10 - Requerimento de Pedido de Patente ou Certificado de Adição de Invenção (22) 21/07/2017 (71) EMERSON BOTELHO NOGUEIRA (BR/MG) Número de Protocolo '870170051255' em 21/07/2017 09:41 (WB)
(21) BR 20 2017 015663-5	Código 2.10 - Requerimento de Pedido de Patente ou Certificado de Adição de Invenção (22) 21/07/2017 (71) INDUTAR TECNO METAL LTDA (BR/RS) Número de Protocolo '870170051284' em 21/07/2017 10:25 (WB)
(21) BR 20 2017 015685-6	Código 2.10 - Requerimento de Pedido de Patente ou Certificado de Adição de Invenção (22) 21/07/2017 (71) JOÃO EVANGELISTA DA SILVA (BR/SP) Número de Protocolo '870170051344' em 21/07/2017 12:27 (WB)
(21) BR 20 2017 015689-9	Código 2.10 - Requerimento de Pedido de Patente ou Certificado de Adição de Invenção (22) 21/07/2017 (71) SIDNEY GASPARI (BR/PR) , JOSIMAR TUMELEIRO (BR/PR) , AUREO PERIN (BR/PR) Número de Protocolo '870170051362' em 21/07/2017 13:13 (WB)
(21) BR 20 2017 015714-3	Código 2.10 - Requerimento de Pedido de Patente ou Certificado de Adição de Invenção (22) 21/07/2017 (71) PETRONIO COSTA GAMA (BR/PE) Número de Protocolo '870170051460' em 21/07/2017 15:31 (WB)
(21) BR 20 2017 015715-1	Código 2.10 - Requerimento de Pedido de Patente ou Certificado de Adição de Invenção (22) 21/07/2017 (71) LUIZ CARLOS DE CARVALHO (BR/PR) Número de Protocolo '870170051465' em 21/07/2017 15:35 (WB)
(21) BR 20 2017 015716-0	Código 2.10 - Requerimento de Pedido de Patente ou Certificado de Adição de Invenção (22) 21/07/2017 (71) MADAL PALFINGER S/A (BR/RS) Número de Protocolo '870170051467' em 21/07/2017 15:36 (WB)

Código Publicação do Pedido

Código 3.1 - Publicação do Pedido de Patente ou de Certificado de Adição de Invenção

Publicação do pedido depositado (Art. 30 da Lei nº 9.279/96), podendo ser adquirido o folheto com o relatório descritivo, reivindicações, desenhos e resumo do pedido, por quem se interessar, através do endereço eletrônico www.inpi.gov.br - No Acesso rápido - Faça uma busca – Patente. Para acessar, cadastre-se no Portal do INPI e use login e senha. Não sendo o exame requerido, pelo depositante ou qualquer interessado, no prazo de 36 (trinta e seis) meses do depósito, o pedido será arquivado. Publicado o arquivamento do pedido, poderá ser requerido, no prazo de 60 (sessenta) dias, o seu desarquivamento. Não sendo requerido o desarquivamento no prazo anteriormente citado, o pedido será considerado definitivamente arquivado.

---

(21) BR 10 2012 003978-8 A2

Código 3.1 - Publicação do Pedido de Patente ou de Certificado de Adição de Invenção
(22) 24/02/2012
(51) A61K 8/19 (2006.01), A61K 8/97 (2006.01), A61K 8/34 (2006.01), A61Q 3/00 (2006.01)
(52) A61K 8/19, A61K 8/97, A61K 8/347, A61Q 3/00
(54) AMOLECEDOR DE CUTICULAS
(71) NAIL DEPOT PRODUTOS PARA UNHAS LTDA ME (BR/SP)
(72) SUELY MUNEKATA

---

(21) BR 10 2012 005707-7 A2

Código 3.1 - Publicação do Pedido de Patente ou de Certificado de Adição de Invenção
(22) 14/03/2012
(51) C10L 1/18 (2006.01), C10L 10/00 (2006.01)
(54) COMPOSIÇÃO DE ADITIVO PARA COMBUSTÍVEIS A BASE DE ETANOL, MÉTODO PARA PREPARAÇÃO E USOS
(66) PI 1103644-3 12/07/2011
(71) BR RAILPARTS INDÚSTRIA E COMÉRCIO DE MATERIAIS FERROVIÁRIOS LTDA (BR/SP)
(72) PAULO SÉRGIO DE BARROS ISHIMURA, LUIZ ANTONIO XAVIER PORTO FILHO, FRANCISCO ANTONIO DE ASSIS, GIANNI ANTONIO MATTEAZZI, ANDRÉ PENQUE MATTEAZZI, FABRÍCIO PENQUE MATTEAZZI

---

(21) BR 10 2012 024966-9 A2

Código 3.1 - Publicação do Pedido de Patente ou de Certificado de Adição de Invenção
(22) 01/10/2012
(51) A62C 37/00 (2006.01)

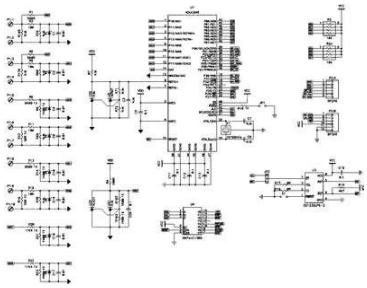

(52) A62C 37/00
(54) CONJUNTO DE PAINÉIS DE CONTROLE DA MOTO-BOMBA DIESEL APLICADA A COMBATE A INCÊNDIO
(71) NIVALDO BALDO (BR/SP)
(72) NIVALDO BALDO

---

(21) BR 10 2012 027413-2 A2

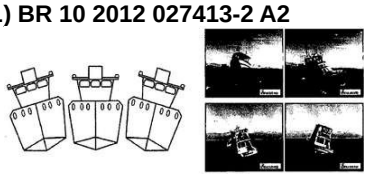

Código 3.1 - Publicação do Pedido de Patente ou de Certificado de Adição de Invenção
(22) 25/10/2012
(51) B63B 39/04 (2006.01)
(54) SISTEMA ESTABILIZADOR MULTI-ATIVO PARA EMBARCAÇÕES
(71) TECHNOMAR ENGENHARIA LTDA (BR/SP)
(72) NICOLA GETSCHKO

---

(21) BR 10 2013 006757-1 A2

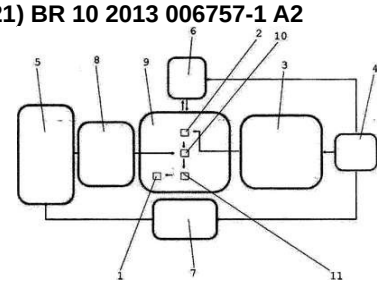

Código 3.1 - Publicação do Pedido de Patente ou de Certificado de Adição de Invenção
(22) 25/03/2013
(51) G06F 17/00 (2006.01)
(52) G06F 17/00
(54) SISTEMA DE RECEBIMENTO, GUARDA E GERENCIAMENTO DE CONTAS E CORRESPONDÊNCIAS POR MEIO ELETRÔNICO
(71) CARLOS EDUARDO DOS SANTOS GOMES (BR/SP)
(72) CARLOS EDUARDO DOS SANTOS GOMES

---

(21) BR 10 2013 012644-6 A2

Código 3.1 - Publicação do Pedido de Patente ou de Certificado de Adição de Invenção
(22) 22/05/2013
(30) 22/05/2012 US 13/477,114
(51) C07C 35/22 (2006.01), C07C 35/26 (2006.01), C11B 9/00 (2006.01)
(52) C07C 35/22, C07C 2603/68, C07C 35/26, C11B 9/0042
(54) 3 (OU 2) 4 ,5-TRIMETIL-OCTAHIDRO-4, 7-METANO-INDEX-5-OL E SUA UTILIZAÇÃO EM COMPOSIÇÕES DE PERFUME
(71) INTERNATIONAL FLAVORS & FRAGRANCES INC (US)
(72) RICHARD A. WEISS, ANUBHAV P. S. NARULA, JAMES ANTHONY LASOME, RICHARD M. BODEN

---

(21) BR 10 2013 023009-0 A2

Código 3.1 - Publicação do Pedido de Patente ou de Certificado de Adição de Invenção
(22) 09/09/2013

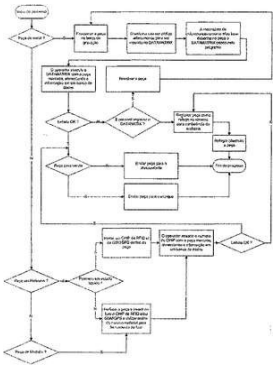

(51) G06K 9/00 (2006.01)
(52) G06K 9/00
(54) SISTEMA PARA MARCAÇÃO INTELIGENTE E IDENTIFICAÇÃO DE ARMAS DE FOGO, MUNIÇÕES E EXPLOSIVOS UTILIZANDO CÓDIGO DE BARRAS BIDIMENSIONAL
(71) BARUC SINGH BAPTISTA (BR/DF) , ALVARO AUGUSTO GOMES DE OLIVEIRA SANTOS (BR/DF)
(72) BARUC SINGH BAPTISTA, ALVARO AUGUSTO GOMES DE OLIVEIRA SANTOS

(21) BR 10 2013 024866-5 A2

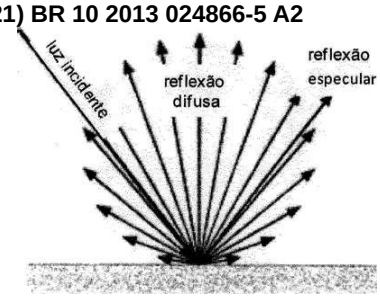

Código 3.1 - Publicação do Pedido de Patente ou de Certificado de Adição de Invenção
(22) 27/09/2013
(30) 27/09/2012 US 13/629,298
(51) G03G 15/00 (2006.01)
(52) G03G 15/00
(54) MÉTODO E APARELHO PARA REDUÇÃO DE BRILHO VARIÁVEL
(71) ELECTRONICS FOR IMAGING, INC (US)
(72) THOR OLSON, LEON WILLIAMS

(21) BR 10 2013 030781-5 A2

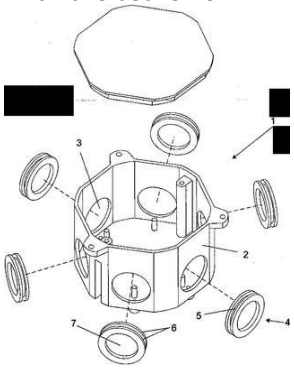

Código 3.1 - Publicação do Pedido de Patente ou de Certificado de Adição de Invenção
(22) 29/11/2013
(51) H02G 3/12 (2006.01)
(54) CAIXA DE TETO COM SISTEMA DE INTRODUÇÃO, VEDAÇÃO E TRAVAMENTO DE CONDUÍTES
(71) AIRTON MATRICARDI (BR/SP) , EMERSON POVARESKIM DOS SANTOS (BR/SP)
(72) AIRTON MATRICARDI, EMERSON POVARESKIM DOS SANTOS

(21) BR 10 2013 031052-2 A2

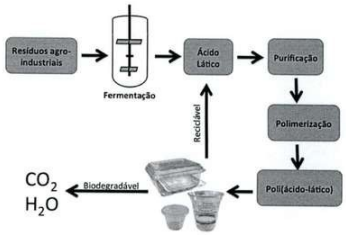

Código 3.1 - Publicação do Pedido de Patente ou de Certificado de Adição de Invenção
(22) 02/12/2013
(51) C12N 1/19 (2006.01), C12P 7/56 (2006.01), C12R 1/84 (2006.01)
(54) LEVEDURA RECOMBINANTE PARA PRODUÇÃO DE ÁCIDO LÁTICO UTILIZANDO GLICEROL BRUTO COMO FONTE DE CARBONO
(71) FUNDAÇÃO UNIVERSIDADE DE BRASÍLIA (BR/DF) , UNIÃO BRASILIENSE DE EDUCAÇÃO E CULTURA-UBEC (BR/DF) , INTEGRA BIOPROCESSOS E ANÁLISES (BR/DF)
(72) NÁDIA SKORUPA PARACHIN, POLLYNE BORBOREMA, BEATRIZ SIMAS MAGALHÃES, NADIELLE TAMIRES MOREIRA MELO, VIRGILIO HIPÓLITO

LEMOS DE CASTRO, OSMAR DE SOUZA OLIVEIRA NETO

(21) BR 10 2014 005609-2 A2

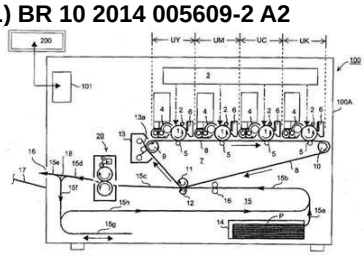

Código 3.1 - Publicação do Pedido de Patente ou de Certificado de Adição de Invenção

(22) 11/03/2014

(30) 12/03/2013 JP 2013-049096

(51) G03G 15/20 (2006.01)

(54) APARELHO DE AQUECIMENTO DE IMAGEM

(71) CANON KABUSHIKI KAISHA (JP)

(72) YASUHARU CHIYODA, KAZUNARI HATAZAKI

(21) BR 10 2014 018011-7 A2

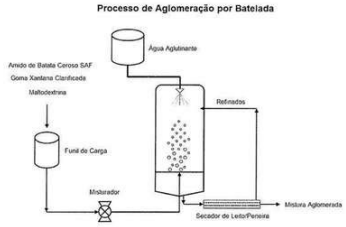

Código 3.1 - Publicação do Pedido de Patente ou de Certificado de Adição de Invenção

(22) 22/07/2014

(30) 22/07/2013 US 13/947,261

(51) A23L 29/212 (2016.01), A23L 29/206 (2016.01), A23L 29/30 (2016.01), A23L 33/10 (2016.01), A23L 29/269 (2016.01), A61K 47/26 (2006.01), A61K 9/00 (2006.01)

(52) A23L 29/212, A23L 29/206, A23L 29/35, A23L 33/10, A23L 29/27, A61K 47/26, A61K 9/0056

(54) COMPOSIÇÃO, USO DA MESMA E PRODUTO ALIMENTAR

(71) CORN PROCUCTS DEVELOPMENTE, INC. (US)

(72) ROBERT A SKORGE, BERNARD C SEKULA, PAUL STANISZEWSKI, SEAN MALONEY

(21) BR 10 2014 021821-1 A2

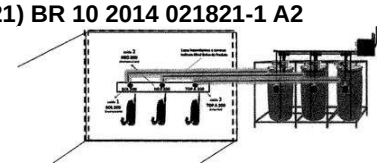

Código 3.1 - Publicação do Pedido de Patente ou de Certificado de Adição de Invenção

(22) 03/09/2014

(51) B60S 3/04 (2006.01), B08B 3/02 (2006.01)

(54) EQUIPAMENTO ATOMIZADOR DILUIDOR AUTOMÁTICO PARA APLICAÇÃO DE PRODUTOS BIODEGRADÁVEIS PARA VEÍCULOS AUTOMOTORES

(71) TOP SPA CAR COM. E SERV. DE LIMPEZA LTDA (BR/RJ)

(72) ANDERSON DE OLIVEIRA MACENA

(21) BR 10 2014 025659-8 A2

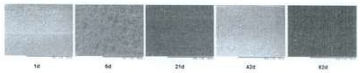

Código 3.1 - Publicação do Pedido de Patente ou de Certificado de Adição de Invenção

(22) 15/10/2014

(51) A23G 1/00 (2006.01), A23G 1/32 (2006.01)

(52) A23G 1/0046, A23G 1/32, A23G 1/0033, A23G 1/0036, A23G 2200/08
(54) PROCESSO DE CONTROLE DE TRANSIÇÃO POLIMÓRFICA QUE INDUZ FAT BLOOM EM CHOCOLATES E CHOCOLATES OBTIDOS POR ESSE PROCESSO
(71) UNIVERSIDADE ESTADUAL DE CAMPINAS - UNICAMP (BR/SP)
(72) THEO GUENTER KIECKBUSCH, ERIKSEN KOJI MIYASAKI, VALDECIR LUCCAS

---

(21) BR 10 2014 031794-5 A2

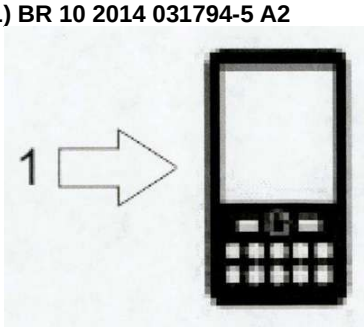

Código 3.1 - Publicação do Pedido de Patente ou de Certificado de Adição de Invenção
(22) 18/12/2014
(51) G06K 9/03 (2006.01), G06Q 10/00 (2006.01), G06K 19/06 (2006.01), G06Q 50/18 (2012.01), G06K 7/00 (2006.01)
(52) G06K 9/03, G06Q 10/00, G06K 19/06009, G06Q 50/18, G06K 7/00
(54) SOLUÇÃO TECNOLÓGICA DE SOFTWARE PARA CONTROLE AUTOMATIZADO DE FALSIFICAÇÕES E OU FRAUDES EM DOCUMENTOS E OU PRODUTOS ONDE HAJA A PRESENÇA DE CÓDIGO(S) BIDIMENSSIONAL (2D) E CARACTERES NUMÉRICOS E OU ALFANUMÉRICOS, POR MEIO DE COMPARAÇÕES E CRUZAMENTO AUTOMATIZADO DOS DADOS COLETADOS POR MEIO DO (S) CÓDIGO (S) 2D E CARACTERES
(71) RENATO CASCARDI (BR/SP)
(72) RENATO CASCARDI

---

(21) BR 10 2015 003301-0 A2

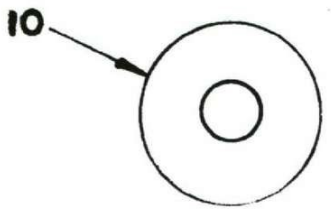

Código 3.1 - Publicação do Pedido de Patente ou de Certificado de Adição de Invenção
(22) 13/02/2015
(51) B01F 7/18 (2006.01), F25D 31/00 (2006.01)
(54) APERFEIÇOAMENTO INTRODUZIDO EM MÁQUINA REFRESQUEIRA DE SUCOS
(71) LAURO EDUARDO MULLER (BR/SP)
(72) LAURO EDUARDO MULLER

---

(21) BR 10 2015 007069-1 A2

Código 3.1 - Publicação do Pedido de Patente ou de Certificado de Adição de Invenção
(22) 23/03/2015
(51) G01R 31/04 (2006.01), A61B 5/0424 (2006.01)
(52) G01R 31/04, A61B 5/0424
(54) EQUIPAMENTO PARA MENSURAR A PERFORMANCE DO CONTATO DOS ELETRODOS DE ECG
(71) INSTITUTO FEDERAL DE EDUCAÇÃO, CIÊNCIA E TECNOLOGIA DO

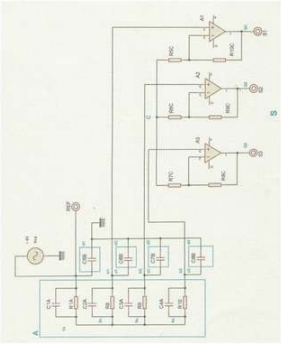

PIAUÍ (BR/PI)
(72) ARATÃ ANDRADE SARAIVA, FRANCISCO MARCELINO ALMEIDA DE ARAÚJO, PABLO HENRIQUE RIBEIRO BEZERRA, ALEXANDRE TOLSTENKO NOGUEIRA, FLÁVIO ALVES DOS SANTOS, AYRTON DE SÁ BRANDIM

---

(21) BR 10 2015 008095-6 A2

Código 3.1 - Publicação do Pedido de Patente ou de Certificado de Adição de Invenção
(22) 10/04/2015
(51) A61K 8/34 (2006.01), A61K 8/49 (2006.01), A61Q 3/04 (2006.01)
(52) A61K 8/345, A61K 8/4973, A61K 8/34, A61Q 3/04
(54) REMOVEDOR DE ESMALTE EM GEL
(71) LUZ INDÚSTRIA E COMÉRCIO DE COSMÉTICOS LTDA - ME (BR/ES)
(72) CARINA CAILLAUX BACELAR DE CASTRO

---

(21) BR 10 2015 009146-0 A2

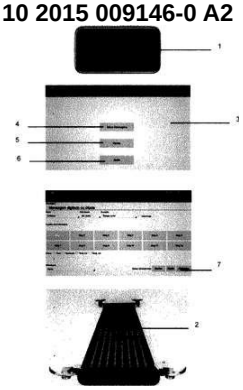

Código 3.1 - Publicação do Pedido de Patente ou de Certificado de Adição de Invenção
(22) 23/04/2015
(51) G08C 17/02 (2006.01), G09D 1/00 (2006.01), G09B 29/00 (2006.01)
(52) G08C 17/02, G09D 1/00, G09B 29/00
(54) SISTEMA PARA PAINEL ELETRONICO PARA SINALIZAÇÃO DE ITINERARIO
(71) VISION IND. E COM. DE COMPONENTES E EQUIP. AUDIO VISUAIS LTDA-EPP (BR/RS)
(72) JAIME NATALINO FRIZZO

---

(21) BR 10 2015 010094-9 A2

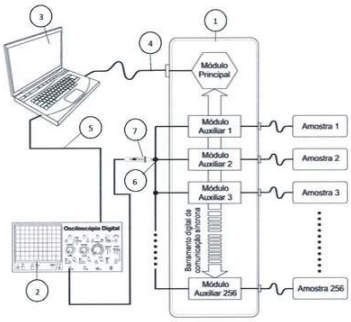

Código 3.1 - Publicação do Pedido de Patente ou de Certificado de Adição de Invenção
(22) 17/04/2015
(51) H04J 3/00 (2006.01)
(52) H04J 3/00
(54) DISPOSITIVO MULTIPLEXADOR DE CANAL PARA OSCILOSCÓPIO DIGITAL
(71) TARSO VILELA FERREIRA (BR/PB)
(72) TARSO VILELA FERREIRA

---

(21) BR 10 2015 010254-2 A2

Código 3.1 - Publicação do Pedido de Patente ou de Certificado de Adição de

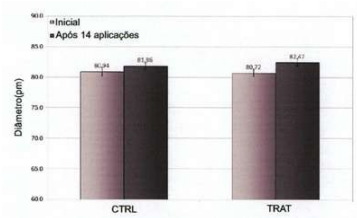

Invenção
(22) 06/05/2015
(51) A61K 8/64 (2006.01), A61K 8/44 (2006.01), A61K 8/86 (2006.01), A61Q 5/00 (2006.01)
(52) A61K 8/645, A61K 8/447, A61K 8/44, A61K 8/86, A61Q 5/00, A61Q 5/002, A61K 2800/88
(54) COMPOSIÇAO COSMETICA E METODO DE OBTENÇAO DE CITADA COMPOSIÇAO A SER APLICADA EM PRODUTOS REPARADORES CAPILARES ESTRESSADOS OU DANIFICADOS POR AGENTES EXTERNOS
(71) AQIA QUÍMICA INDUSTRIAL LTDA (BR/SP)
(72) FABRÍCIO A. SOUSA

(21) BR 10 2015 015171-3 A2

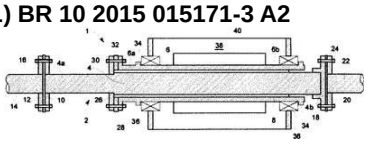

Código 3.1 - Publicação do Pedido de Patente ou de Certificado de Adição de Invenção
(22) 23/06/2015
(30) 24/06/2014 EP 14173593.6
(51) B63H 21/17 (2006.01), B63H 23/02 (2006.01), B63H 23/30 (2006.01), F16D 1/00 (2006.01), B63H 23/34 (2006.01), B63H 23/12 (2006.01)
(54) EIXO PROPULSOR, CONJUNTO DE ACIONAMENTO E DE PROPULSÃO MARINHO E MÉTODO PARA OPERAR UM EIXO PROPULSOR
(71) GE ENERGY POWER CONVERSION TECHNOLOGY LTD. (GB)
(72) BENJAMIN GUY SALTER

(21) BR 10 2015 017389-0 A2

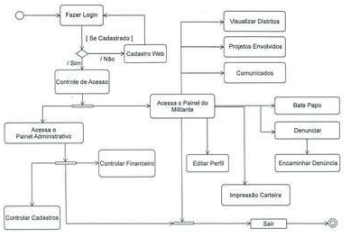

Código 3.1 - Publicação do Pedido de Patente ou de Certificado de Adição de Invenção
(22) 21/07/2015
(51) G06F 17/30 (2006.01)
(52) G06F 17/3089
(54) SISTEMA DE PATRULHAMENTO VIRTUAL
(71) WALTER ALVES BARBOSA (BR/GO)
(72) WALTER ALVES BARBOSA

(21) BR 10 2015 021517-7 A2

Código 3.1 - Publicação do Pedido de Patente ou de Certificado de Adição de Invenção
(22) 03/09/2015
(30) 05/09/2014 JP 2014-180812; 27/07/2015 JP 2014-147466
(51) G06Q 40/00 (2006.01), G06F 17/00 (2006.01)
(52) G06Q 40/12, G06F 17/00
(54) APARELHO PARA PROCESSAMENTO DE INFORMAÇÃO, APARELHO PARA PROCESSAMENTO DE IMAGEM, SISTEMA PARA PROCESSAMENTO DE INFORMAÇÃO E MÉTODO PARA PROCESSAMENTO DE INFORMAÇÃO

(71) RICOH COMPANY, LTD. (JP)
(72) TOMOYUKI TAKAHIRA

---

(21) BR 10 2015 022035-9 A2

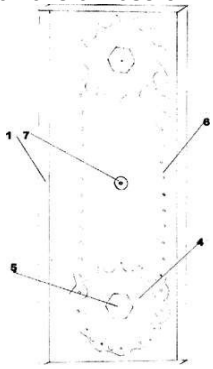

Código 3.1 - Publicação do Pedido de Patente ou de Certificado de Adição de Invenção
(22) 09/09/2015
(51) A01B 63/00 (2006.01)
(52) A01B 63/002
(54) CAIXA ARTICULADA PARA MÁQUINAS COM UTILIZAÇÃO EM TERRENOS COM ALTO DECLIVE
(71) RODRIGO FRANSKOVIAKY (BR/ES)
(72) RODRIGO FRANSKOVIAKY

---

(21) BR 10 2015 024322-7 A2

Código 3.1 - Publicação do Pedido de Patente ou de Certificado de Adição de Invenção
(22) 22/09/2015
(51) A61K 8/97 (2006.01), A61K 8/34 (2006.01), A61Q 7/00 (2006.01)
(52) A61K 8/97, A61K 8/34, A61Q 7/00
(54) EXTRATO ETANÓLICO FORMULADO A PARTIR DA FOLHA E DO CAULE DO PTERIDÓFITA SALPICHLAENA VOLUBILIS
(71) ALTEMIZA BARBOSA DE SOUZA (BR/AM) , THAMILA KAMILA DE SOUZA MEDEIROS (BR/AM)
(72) ALTEMIZA BARBOSA DE SOUZA, THAMILA KAMILA DE SOUZA MEDEIROS, ADJACI UCHOA FERNANDES

---

(21) BR 10 2015 027244-8 A2

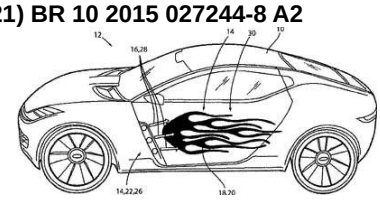

Código 3.1 - Publicação do Pedido de Patente ou de Certificado de Adição de Invenção
(22) 27/10/2015
(30) 28/10/2014 US 14/525,370
(51) B60Q 1/32 (2006.01), H01L 33/50 (2010.01), B60Q 1/26 (2006.01)
(54) GRÁFICOS FOTOLUMINESCENTES PARA VEÍCULO
(71) FORD GLOBAL TECHNOLOGIES, LLC (US)
(72) STUART C. SALTER, JAMES J. SURMAN, CORNEL LEWIS GARDNER, PAUL KENNETH DELLOCK

---

(21) BR 10 2015 027284-7 A2

Código 3.1 - Publicação do Pedido de Patente ou de Certificado de Adição de Invenção
(22) 23/10/2015
(51) A23G 9/40 (2006.01), A23G 9/36 (2006.01), A23L 33/16 (2016.01), A23L 33/21 (2016.01), A23L 29/262 (2016.01), A23L 29/238 (2016.01), A23L 29/281 (2016.01), A23L 29/30 (2016.01), A23L 27/30 (2016.01), A23G 9/38 (2006.01)

(52) A23G 9/40, A23G 9/366, A23L 33/16, A23L 33/21, A23L 29/262, A23L 29/238, A23L 29/284, A23L 29/35, A23L 27/30, A23L 27/33, A23G 9/38
(54) MISTURA EM PÓ PARA PREPARO DE SORVETE
(71) X-PORT NUTRIÇÃO ESPORTIVA LTDA - ME (BR/PR)
(72) CRISTIANO APARECIDO DIAS BARZON

---

(21) BR 10 2015 029526-0 A2

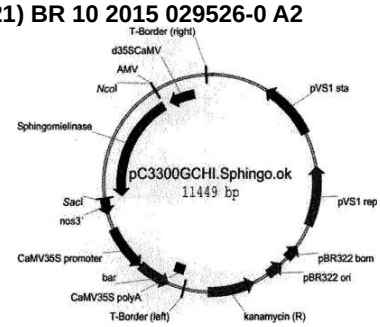

Código 3.1 - Publicação do Pedido de Patente ou de Certificado de Adição de Invenção
(22) 25/11/2015
(51) C12N 9/16 (2006.01), C12N 15/55 (2006.01), C12N 15/63 (2006.01), C12R 1/645 (2006.01), C12N 15/74 (2006.01), C12N 15/70 (2006.01), C12N 15/79 (2006.01), A01H 5/00 (2006.01), A01H 3/00 (2006.01)
(54) PLANTA RESISTENTE A PRAGA, MÉTODO DE PRODUÇÃO DE PLANTA RESISTENTE A PRAGA E ÁCIDOS NUCLÉICOS PARA TRANSFORMAÇÃO DE PLANTA
(71) EMBRAPA-EMPRESA BRASILEIRA DE PESQUISA AGROPECUARIA (BR/DF) , UNIVERSIDADE FEDERAL DE GOIÁS (BR/GO) , FUNDAÇÃO DE AMPARO À PESQUISA DO ESTADO DE GOIÁS (BR/GO)
(72) FRANCISCO JOSE LIMA ARAGAO, CIRANO JOSÉ ULHOA, PABLINE VIEIRA, PEDRO SOUZA BERBERT

---

(21) BR 10 2015 030713-6 A2

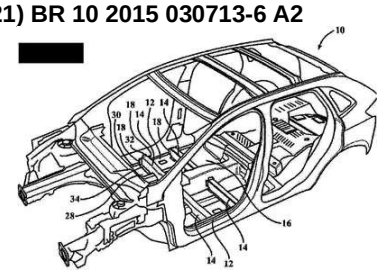

Código 3.1 - Publicação do Pedido de Patente ou de Certificado de Adição de Invenção
(22) 08/12/2015
(30) 09/12/2014 US 62/089,679; 12/02/2015 US 14/620,236
(51) B62D 25/20 (2006.01)
(54) ESTRUTURA DE CARROCERIA DE VEÍCULO
(71) FORD GLOBAL TECHNOLOGIES, LLC (US)
(72) YI QU, MICHAEL LUCHTMAN, CHRIS STEPHENO'CONNOR, JOHN MICHAEL MEGUCKIN, RANDALL T. FRANK

---

(21) BR 10 2015 031275-0 A2

Código 3.1 - Publicação do Pedido de Patente ou de Certificado de Adição de Invenção
(22) 03/12/2015
(51) F02M 27/04 (2006.01)
(54) DISPOSITIVO ECOLÓGICO CONSTITUÍDO DE IMÃS QUE PROMOVE A REDUÇÃO DE POLUENTES E MAIOR DESEMPENHO NA COMBUSTÃO DE MOTORES
(71) YTCHIE COMÉRCIO DE PEÇAS E ACESSÓRIOS LTDA - ME (BR)
(72) DILSON TADASHI IAMAMOTO

(21) BR 10 2015 032448-0 A2

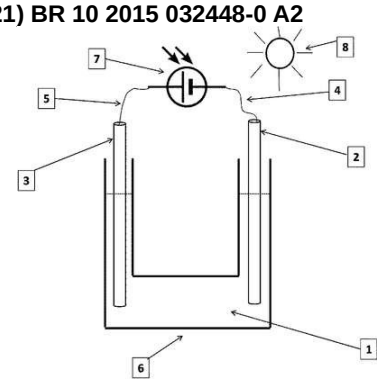

Código 3.1 - Publicação do Pedido de Patente ou de Certificado de Adição de Invenção
(22) 09/12/2015
(51) C25B 1/04 (2006.01), C01B 3/04 (2006.01), C01B 3/24 (2006.01)
(54) FOTO-ELETRÓLISE DA URINA HUMANA PARA GERAÇÃO DE HIDROGÊNIO DE ALTA PUREZA
(71) FRANCISLEI SANTA ANNA SANTOS (BR)
(72) FRANCISLEI SANTA ANNA SANTOS

---

(21) BR 10 2015 032692-0 A2

Código 3.1 - Publicação do Pedido de Patente ou de Certificado de Adição de Invenção
(22) 28/12/2015
(30) 30/12/2014 US 14/585,376
(51) G06F 3/00 (2006.01)
(52) G06F 3/00
(54) TRAVESSIA DE MENU DE CENTRO DE CONTATO INTERATIVO VIA INTERAÇÃO DE FLUXO DE TEXTO
(71) AVAYA INC. (US)
(72) JOHN H. YOAKUM, TONY MCCORMACK

---

(21) BR 10 2016 001471-9 A2

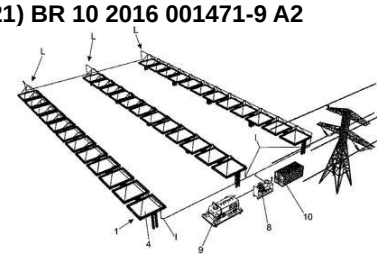

Código 3.1 - Publicação do Pedido de Patente ou de Certificado de Adição de Invenção
(22) 22/01/2016
(51) F24J 2/36 (2006.01), F24J 2/12 (2006.01), F24J 2/07 (2006.01), F24J 2/40 (2006.01), F24J 2/24 (2006.01)
(54) SISTEMA CONCENTRADOR HELIOTÉRMICO DO TIPO MATRIZ PARABÓLICA COM DOIS EIXOS DE MOTORIZAÇÃO
(71) CARLOS GUNTER KLEMZ (BR/SP) , ALBERTO CÉSAR CARCIOFI SCAPIM (BR/SP)
(72) CARLOS GUNTER KLEMZ, ALBERTO CÉSAR CARCIOFI SCAPIM

---

(21) BR 10 2016 001475-1 A2

Código 3.1 - Publicação do Pedido de Patente ou de Certificado de Adição de Invenção
(22) 22/01/2016
(51) A47K 3/28 (2006.01)
(54) CONDUTO DE ALIMENTAÇÃO DE UM CHUVEIRO OU DUCHA
(71) ADEMILSON MOREIRA DA SILVA (BR/SP)
(72) ADEMILSON MOREIRA DA SILVA, GLAUCO JOSE RODRIGUES DE AZEVEDO, JORGE LUIZ ROSA, JOSÉ WILSON DE JESUS SILVA, LUIZ FERNANDO VARGAS MALERBA FERNANDES, NILO ANTONIO DE SOUZA

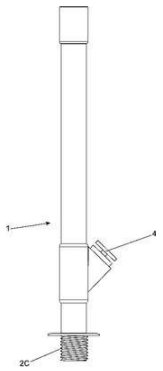

SAMPAIO, ROSINEI BATISTA RIBEIRO, ADRIANO JOSE SORBILE DE SOUZA

---

(21) BR 10 2016 001486-7 A2

Código 3.1 - Publicação do Pedido de Patente ou de Certificado de Adição de Invenção
(22) 22/01/2016
(51) A61C 17/02 (2006.01), A61C 17/00 (2006.01)
(54) FRASCO DE AEROSSOL COM ATUADOR E BICO DIRECIONADOR, PARA HIGIENIZAÇÃO DA MUCOSA BUCAL E SUAS ESTRUTURAS, BEM COMO DE PRÓTESES REMOVÍVEIS E APARELHOS PROTÉTICOS BUCAIS
(71) SERGIO PAULO BARBOSA (BR/SP)
(72) SERGIO PAULO BARBOSA

---

(21) BR 10 2016 001513-8 A2

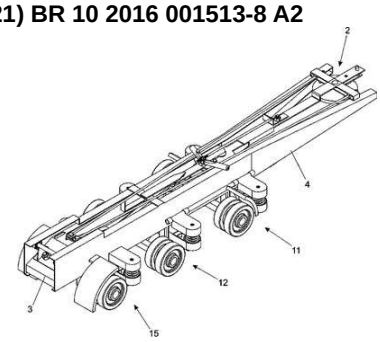

Código 3.1 - Publicação do Pedido de Patente ou de Certificado de Adição de Invenção
(22) 22/01/2016
(51) B60W 30/045 (2012.01), B60S 11/00 (2006.01)
(54) SISTEMA ANTIARRASTO PARA CARRETAS DE TRÊS EIXOS
(71) LENILDO MOISES DE OLIVEIRA (BR/SP)
(72) LENILDO MOISES DE OLIVEIRA

---

(21) BR 10 2016 001541-3 A2

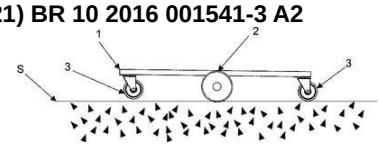

Código 3.1 - Publicação do Pedido de Patente ou de Certificado de Adição de Invenção
(22) 22/01/2016
(51) B62B 1/08 (2006.01), B62M 1/14 (2006.01)
(54) SISTEMA DE DISTRIBUIÇÃO DE RODAS EM CARRINHOS DE TRANSPORTE DE CARGA E RESPECTIVO ELEMENTO ESTRUTURAL PARA CARRINHOS DE TRANSPORTE DE CARGA
(71) VICENTE DE PAULO BIAGIONI (BR/SP)
(72) VICENTE DE PAULO BIAGIONI

---

(21) BR 10 2016 001565-0 A2

Código 3.1 - Publicação do Pedido de Patente ou de Certificado de Adição de Invenção

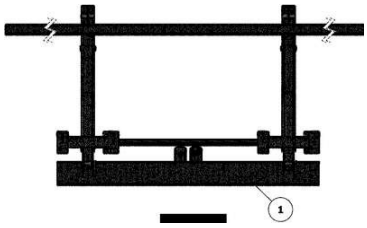

(22) 25/01/2016
(51) A01D 67/00 (2006.01)
(54) SISTEMA PARA ELEVAÇÃO E TRANSPORTE DE PLATAFORMAS DE COLHEITADEIRAS
(71) ANTONIO DAL SOLIO (BR/MT)
(72) ANTONIO DAL SOLIO

---

(21) BR 10 2016 001580-4 A2

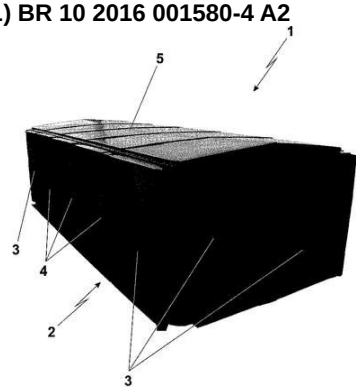

Código 3.1 - Publicação do Pedido de Patente ou de Certificado de Adição de Invenção
(22) 25/01/2016
(51) E04H 13/00 (2006.01)
(52) E04H 13/006
(54) JAZIGO MODULAR
(71) JOSE CARLOS CASSETTARI (BR/SP)
(72) JOSE CARLOS CASSETTARI

---

(21) BR 10 2016 001581-2 A2

Código 3.1 - Publicação do Pedido de Patente ou de Certificado de Adição de Invenção
(22) 25/01/2016
(51) A23L 27/10 (2016.01)
(54) TEMPERO ALIMENTAR NATURAL PARA DOCES OU SALGADOS
(71) LISANDRA KRAUS DE OLIVEIRA (BR/RS)
(72) LISANDRA KRAUS DE OLIVEIRA

---

(21) BR 10 2016 001609-6 A2

Código 3.1 - Publicação do Pedido de Patente ou de Certificado de Adição de Invenção
(22) 25/01/2016
(51) C23F 11/10 (2006.01)
(54) UTILIZAÇÃO DO EXTRATO METANÓLICO DE IXORA COCCINEA LINN COMO INIBIDOR DE CORROSÃO
(71) MARIA APARECIDA MEDEIROS MACIEL (BR/RN)
(72) MARIA APARECIDA MEDEIROS MACIEL, CÁSSIA CARVALHO DE ALMEIDA, CÁTIA GUARACIARA FERNANDES TEIXEIRA ROSSI, DULCE MARIA DE ARAÚJO MELO, CARLOS ALBERTO MARTINEZ-HUITLE

---

(21) BR 10 2016 001631-2 A2

Código 3.1 - Publicação do Pedido de Patente ou de Certificado de Adição de Invenção
(22) 25/01/2016
(51) B60G 17/015 (2006.01)
(54) SISTEMA ELETROPNEUMÁTICO DE OPERAÇÃO PARA ACIONAMENTO DE SUSPENSÕES PNEUMÁTICAS EM VEÍCULOS

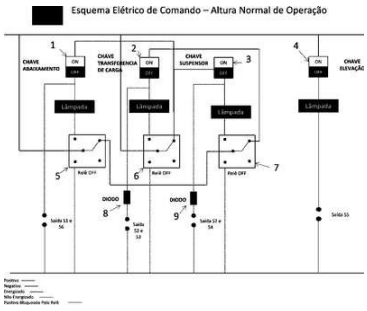

(71) RANDON S/A IMPLEMENTOS E PARTICIPAÇÕES (BR/RS)
(72) EDUARDO CARRARO, ROBSON FERNANDES NETTO, CARLOS EDUARDO MICHELIN BERALDO, EMERSON MIRANDA DOS SANTOS

---

(21) BR 10 2016 001644-4 A2

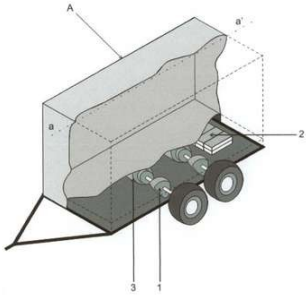

Código 3.1 - Publicação do Pedido de Patente ou de Certificado de Adição de Invenção
(22) 26/01/2016
(51) F02B 63/04 (2006.01), B60K 6/485 (2007.10), B60R 16/04 (2006.01)
(54) REBOQUE COM SISTEMA DE RECUPERAÇÃO DE ENERGIA CINÉTICA
(71) SILVIO FERREIRA GAGLIOTI (BR/ES)
(72) SILVIO FERREIRA GAGLIOTI

---

(21) BR 10 2016 001703-3 A2

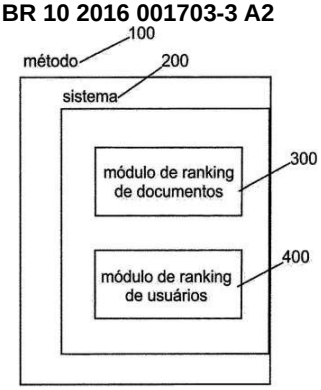

Código 3.1 - Publicação do Pedido de Patente ou de Certificado de Adição de Invenção
(22) 26/01/2016
(51) G06F 17/30 (2006.01), G06Q 30/02 (2012.01), G06Q 50/00 (2006.01)
(52) G06F 17/30312, G06F 17/3053, G06Q 30/0201, G06Q 50/00
(54) FERRAMENTA PARA O RANKING DE DOCUMENTOS DE INTELIGÊNCIA E SEUS USUÁRIOS
(71) INOVARUM PRODUTOS E SERVIÇOS DE INFORMAÇÃO LTDA - ME (BR/SP)
(72) RICARDO DE LIMA BARRETO, ALDERANO AMÉRICO FILENI, DANIEL CALDEIRA DE MELO, LUCIANO GALLETE

---

(21) BR 10 2016 001739-4 A2

Código 3.1 - Publicação do Pedido de Patente ou de Certificado de Adição de Invenção
(22) 27/01/2016
(51) A61K 9/51 (2006.01), A61K 9/107 (2006.01), A61K 47/12 (2006.01), A61K 31/573 (2006.01), A61P 17/14 (2006.01)
(54) COMPOSIÇÃO FARMACÊUTICA COMPREENDENDO NANOPARTÍCULAS LIPÍDICAS CONTENDO PROPIONATO DE CLOBETASOL PARA ADMINISTRAÇÃO TÓPICA NO TRATAMENTO DA ALOPECIA
(71) UNIVERSIDADE FEDERAL DE GOIÁS (BR/GO)
(72) STEPHÂNIA FLEURY TAVEIRA, RICARDO NEVES MARRETO, TAIS GRATIERI, GUILHERME MARTINS GELFUSO, TAMARA ÂNGELO DE OLIVEIRA SANTOS DAMASCENO, LÍGIA MARQUEZ ANDRADE, LUÍS

ANTÔNIO DANTAS SILVA

(21) BR 10 2016 001755-6 A2

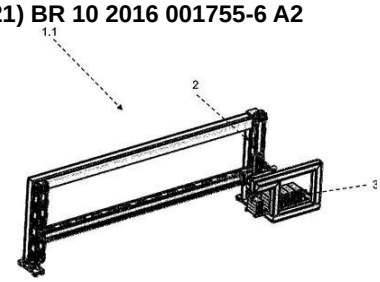

Código 3.1 - Publicação do Pedido de Patente ou de Certificado de Adição de Invenção
(22) 27/01/2016
(51) E04G 21/22 (2006.01)
(52) E04G 21/22
(54) MÁQUINA PARA CONSTRUÇÃO AUTOMATIZADA DE CASAS, PRÉDIOS E DEMAIS CONTRUÇÕES COM TIJOLOS E BLOCOS
(71) FERNANDO MASSARU IIDA (BR/PR) , LUIZ PAULO BERTOLDO (BR/PR)
(72) FERNANDO MASSARU IIDA, LUIZ PAULO BERTOLDO

(21) BR 10 2016 001760-2 A2

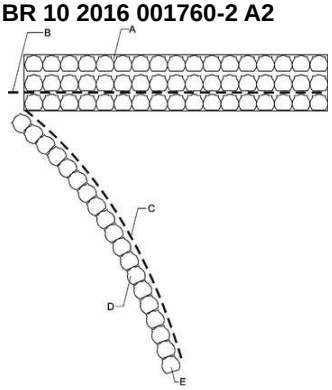

Código 3.1 - Publicação do Pedido de Patente ou de Certificado de Adição de Invenção
(22) 27/01/2016
(51) A01G 9/10 (2006.01)
(54) SISTEMA DE BANDEJA MODULAR PARA MUDAS
(71) MAKXIMO YAMAGUCHI KUBO (BR/SP)
(72) MAKXIMO YAMAGUCHI KUBO

(21) BR 10 2016 001767-0 A2

Código 3.1 - Publicação do Pedido de Patente ou de Certificado de Adição de Invenção
(22) 27/01/2016
(51) B29B 17/04 (2006.01), B09B 3/00 (2006.01), C04B 26/00 (2006.01)
(52) B29B 17/04, B09B 3/00, C04B 26/00
(54) COMPOSIÇÃO DE MASSA MODULAR RECICLÁVEL, PROCESSO DE FABRICAÇÃO E PRODUTOS RESULTANTES
(71) ROBERTO GIL BOMBAZAR DAQUINO FONSECA (BR) , EDEMAR ANTÔNIO DE ARAUJO (BR) , JOSE ROBERTO BORGHETTI (BR)
(72) ROBERTO GIL BOMBAZAR DAQUINO FONSECA, EDEMAR ANTÔNIO DE ARAUJO, JOSE ROBERTO BORGHETTI

(21) BR 10 2016 001830-7 A2

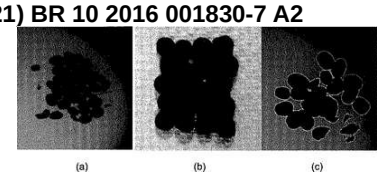

Código 3.1 - Publicação do Pedido de Patente ou de Certificado de Adição de Invenção
(22) 27/01/2016
(51) A23N 12/08 (2006.01)
(54) MÁQUINA DE TORREFAÇÃO DE CAFÉ COM CONTROLE AUTOMÁTICO
(71) UNIVERSIDADE FEDERAL DE VIÇOSA (BR/MG)
(72) JULIO CESAR COSTA CAMPOS, MATHEUS DE FREITAS AGUIAR, LUCIANO JOSÉ MINETTE, CLAUDIO MUDADU SILVA, ANA AUGUSTA

PASSOS REZENDE, ALVARO MESSIAS BIGONHA TIBIRIÇÁ, HENRIQUE MÁRCIO PEREIRA ROSA

(21) BR 10 2016 001835-8 A2

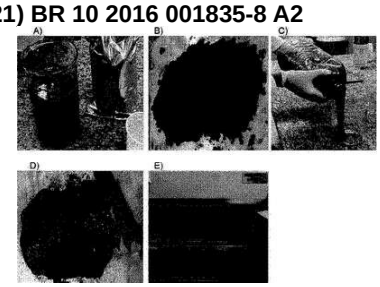

Código 3.1 - Publicação do Pedido de Patente ou de Certificado de Adição de Invenção
(22) 27/01/2016
(51) C09D 1/02 (2006.01), C09D 101/00 (2006.01), C09K 107/00 (2006.01)
(54) COMPOSIÇÃO E PROCESSO PARA IMPERMEABILIZAÇÃO
(71) DUBAI HOLDING E PARTICIPAÇÕES LTDA. (BR/SP)
(72) Sandro Mendes Pereira, Bernardo Thadeu Baya Andrade, Marco Aurélio dos Santos

(21) BR 10 2016 001855-2 A2

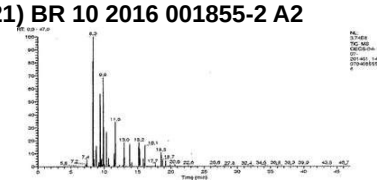

Código 3.1 - Publicação do Pedido de Patente ou de Certificado de Adição de Invenção
(22) 27/01/2016
(51) A61K 36/752 (2006.01), A61K 31/724 (2006.01), A61P 25/28 (2006.01)
(54) OBTENÇÃO DE UMA FORMULAÇÃO FARMACÊUTICA A PARTIR DO COMPLEXO DE INCLUSÃO DO ÓLEO ESSENCIAL DE CITRUS SINENSIS (L.) OSBECK COM SS-CICLODEXTRINA E SUAS APLICAÇÕES NA TERAPIA DA DOENÇA DE ALZHEIMER
(71) UNIVERSIDADE FEDERAL DO PIAUÍ (BR/PI)
(72) CHISTIANE MENDES FEITOSA, RIVELILSON MENDES DE FREITAS, KATRÍCIA MARIA FEITOSA CARDOSO, CIRO GONÇALVES SÁ, MARCIO DOS SANTOS ROCHA, CASSIO HERBERT SANTOS DE MELO

(21) BR 10 2016 001857-9 A2

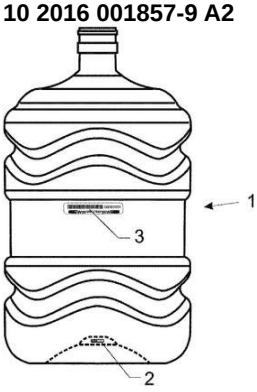

Código 3.1 - Publicação do Pedido de Patente ou de Certificado de Adição de Invenção
(22) 27/01/2016
(51) G06Q 10/08 (2012.01)
(52) G06Q 10/0833
(54) GARRAFÃO PARA ENVASE DE ÁGUA MINERAL DOTADO DE DISPOSITIVO DE MONITORAMENTO E RASTREABILIDADE
(71) SAÚDE INDUSTRIA E COMERCIO DE ÁGUA MINERAL E SERVIÇOS LTDA (BR/GO)
(72) RONALDO MIRANDA MACHADO

(21) BR 10 2016 001875-7 A2

Código 3.1 - Publicação do Pedido de Patente ou de Certificado de Adição de Invenção
(22) 28/01/2016

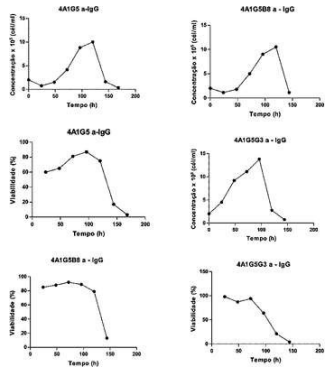

(51) C12N 5/20 (2006.01), A61K 39/395 (2006.01), G01N 33/577 (2006.01), C12R 1/91 (2006.01)

(54) HIBRIDOMAS MURINOS PRODUTORES DE ANTICORPOS ANTI-IGG HUMANA

(71) UNIVERSIDADE FEDERAL DE GOIÁS (BR/GO)

(72) LUCIMEIRE ANTONELLI DA SILVEIRA, CRISTINA RODRIGUES DE OLIVEIRA, ADRIANA DE MORAES COSTA CRESPO

(21) BR 10 2016 001877-3 A2

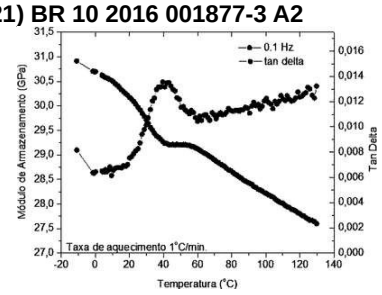

Código 3.1 - Publicação do Pedido de Patente ou de Certificado de Adição de Invenção

(22) 28/01/2016

(51) C12N 5/07 (2010.01)

(54) PROCESSO PARA PRODUÇÃO DE MICROCARREGADOR DE ESPUMA BIOCOMPATÍVEL E BIODEGRADÁVEL PARA USO EM CULTIVO IN VITRO DE CÉLULAS ANIMAIS ADERENTES, E MICROCARREGADOR OBTIDO NO PROCESSO

(71) FUNDAÇÃO UNIVERSIDADE FEDERAL DE SÃO CARLOS (BR/SP)

(72) FERNANDO MANUEL ARAÚJO MOREIRA, CLAUDIO ALBERTO TORRES SUAZO, THAILA ISABEL WODEWOTZKY DAHAB

(21) BR 10 2016 001888-9 A2

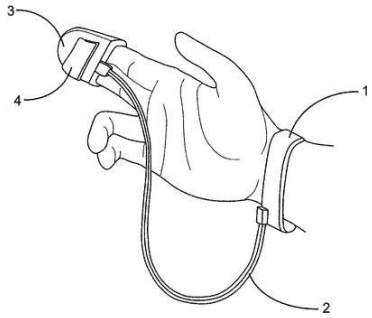

Código 3.1 - Publicação do Pedido de Patente ou de Certificado de Adição de Invenção

(22) 28/01/2016

(51) C07K 16/18 (2006.01), A61B 5/04 (2006.01)

(54) ALGÔMETRO VESTÍVEL FLEXÍVEL

(71) INSTITUTO FEDERAL DE EDUCAÇÃO, CIÊNCIA E TECNOLOGIA DE SÃO PAULO (BR/SP)

(72) ALEXANDRE BRINCALEPE CAMPO, ULYSSES FERNANDES ERVILHA, BÁRBARA CARNEIRO PULCINELI, CAROLINE MARINHO MANO, FERNANDA MARIA BRÉDER ESTEVES, FERNANDO CRUZ NAKANDAKARI, INGO LOURENÇO SEWAYBRICK, LUANA DUARTE GAGLIARDI

(21) BR 10 2016 001911-7 A2

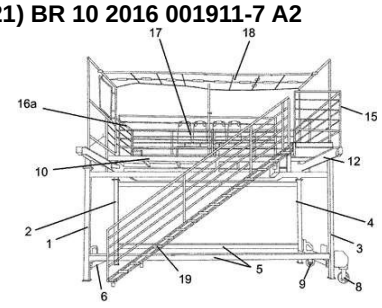

Código 3.1 - Publicação do Pedido de Patente ou de Certificado de Adição de Invenção

(22) 28/01/2016

(51) B66F 9/12 (2006.01), B65G 69/22 (2006.01)

(54) PLATAFORMA DE TRABALHO ELEVADA

(71) PORTOCEL - TERMINAL ESPECIALIZADO DE BARRA DO RIACHO S.A. (BR/ES)

(72) WALLACE BRECIANI FILHO

(21) BR 10 2016 001921-4 A2

Código 3.1 - Publicação do Pedido de Patente ou de Certificado de Adição de Invenção
(22) 28/01/2016
(51) C09D 163/00 (2006.01)
(54) COMPOSIÇÃO DE REVESTIMENTO A BASE DE RESINA EPOXÍDICA (NOVOLACA) COM CARGA CERÂMICA
(71) COMPANHIA ENERGÉTICA CHAPECÓ - CEC (BR/SP) , COMPANHIA ENERGÉTICA SANTA CLARA S.A. (BR/SP) , JORDÃO CONSULTORIA E PROJETOS LTDA. (BR/RJ) , MOLYCOLOR INDÚSTRIA E COMÉRCIO DE TINTAS E REVESTIMENTOS LTDA (BR/SP)
(72) JOSÉ ATÍLIO FRITZ FIDEL ROCCO

(21) BR 10 2016 001940-0 A2

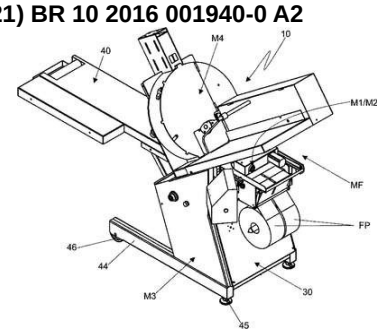

Código 3.1 - Publicação do Pedido de Patente ou de Certificado de Adição de Invenção
(22) 28/01/2016
(51) B26D 7/27 (2006.01), B26D 7/06 (2006.01), B26D 1/14 (2006.01), B65B 25/06 (2006.01), B65B 63/00 (2006.01)
(54) APERFEIÇOAMENTOS INTRODUZIDOS EM MÓDULO INTERFOLHADORA DE MÁQUINA COMPACTA FATIADORA DE QUEIJOS, ALIMENTOS EMBUTIDOS E CORRELATOS
(71) GERALDO ALBERTO GRANDO (BR/SP)
(72) GERALDO ALBERTO GRANDO

(21) BR 10 2016 001959-1 A2

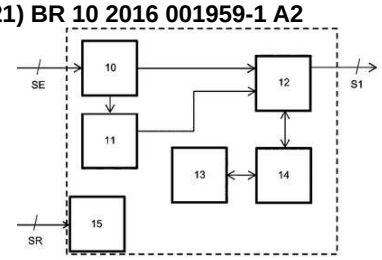

Código 3.1 - Publicação do Pedido de Patente ou de Certificado de Adição de Invenção
(22) 28/01/2016
(51) H04N 7/15 (2006.01)
(52) H04N 7/15
(54) SISTEMA, EQUIPAMENTO E PROCESSO PARA A REALIZAÇÃO E DOCUMENTAÇÃO DE PROCEDIMENTO PROFISSIONAL ASSISTIDO À DISTÂNCIA EM TEMPO REAL
(66) BR 10 2015 001999-8 28/01/2015
(71) MAURO DE SOUZA LEITE PINHO (BR/SC) , THIAGO MAGALHÃES BRAMANTE (BR/SP) , MIGUEL ANGELO PEDROSO (BR/SP)
(72) MAURO DE SOUZA LEITE PINHO, THIAGO MAGALHÃES BRAMANTE, MIGUEL ANGELO PEDROSO

(21) BR 10 2016 001971-0 A2

Código 3.1 - Publicação do Pedido de Patente ou de Certificado de Adição de Invenção

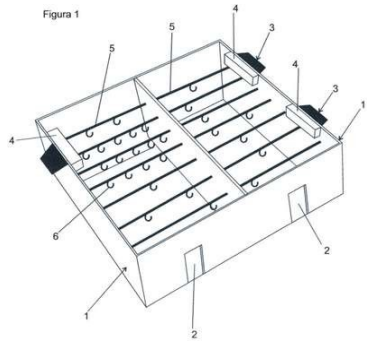

(22) 28/01/2016
(51) A01N 1/00 (2006.01)
(52) A01N 1/00
(54) PROCESSO DE RESFRIAMENTO E CONGELAMENTO PARA CONSERVAR PELE DE GADO BOVINO E BUFALINO.
(71) BRUNO TADEU DE LIRA ZAIDAN (BR/PE)
(72) BRUNO TADEU DE LIRA ZAIDAN

---

(21) BR 10 2016 001991-5 A2

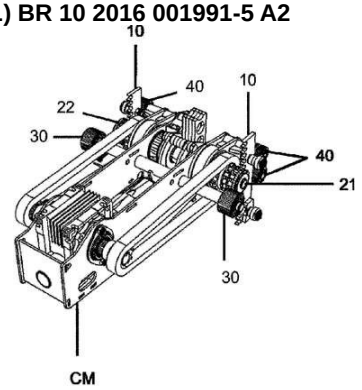

Código 3.1 - Publicação do Pedido de Patente ou de Certificado de Adição de Invenção
(22) 28/01/2016
(51) B66F 19/00 (2006.01), A61G 3/02 (2006.01)
(52) B66F 19/00, A61G 3/02
(54) MECANISMO MODULAR PARA MOVIMENTAÇÃO DE PLATAFORMA NOS PLANOS HORIZONTAL E VERTICAL
(71) MADAL PALFINGER S/A (BR/RS)
(72) VALCIR PAULO ROSSETTO JUNIOR

---

(21) BR 10 2016 002002-6 A2

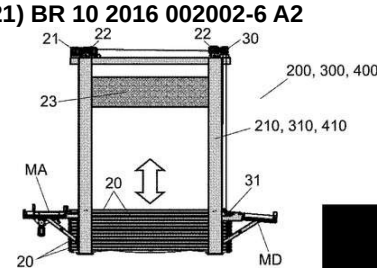

Código 3.1 - Publicação do Pedido de Patente ou de Certificado de Adição de Invenção
(22) 28/01/2016
(51) B65G 47/22 (2006.01), B65G 47/00 (2006.01), B65G 47/71 (2006.01), B65G 17/30 (2006.01), B65G 17/48 (2006.01), B65B 35/30 (2006.01), B65B 35/54 (2006.01)
(54) SISTEMA MODULAR E MÉTODO DE CLASSIFICAÇÃO E AGRUPAMENTO PRÉ-PALETIZAÇÃO DE ALTA DENSIDADE DE ARMAZENAMENTO E EQUIPAMENTO MODULAR DE CLASSIFICAÇÃO E AGRUPAMENTO PRÉ-PALETIZAÇÃO CORRESPONDENTE
(71) ALEXANDRE GROSS (BR/SC) , AÉRCIO LAVARDA PINHEIRO (BR/PR)
(72) ALEXANDRE GROSS, AÉRCIO LAVARDA PINHEIRO

---

(21) BR 10 2016 002019-0 A2

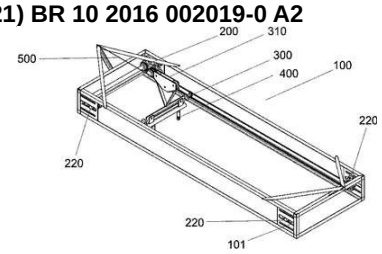

Código 3.1 - Publicação do Pedido de Patente ou de Certificado de Adição de Invenção
(22) 28/01/2016
(51) A23N 12/02 (2006.01)
(54) MÁQUINA PARA LAVAR VEGETAIS
(71) JOÃO HENRIQUE BESEN SCHMITZ (BR/SC)
(72) JOÃO HENRIQUE BESEN SCHMITZ

(21) BR 10 2016 002021-2 A2

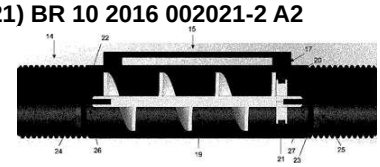

Código 3.1 - Publicação do Pedido de Patente ou de Certificado de Adição de Invenção

(22) 28/01/2016

(51) G01F 15/06 (2006.01), G06F 13/16 (2006.01)

(54) MEDIDOR TELEMÉTRICO ELETRÔNICO DE VAZÃO DE FLUIDOS

(71) GIOVANI JOSÉ FERNANDEZ (BR/MG) , LAURINDO MANGANELLI (BR/MG) , ALFEU MOISÉS NASCIF (BR/MG) , JOSE ARTHUR PENNA (BR/MG)

(72) GIOVANI JOSÉ FERNANDEZ

---

(21) BR 10 2016 005642-0 A2

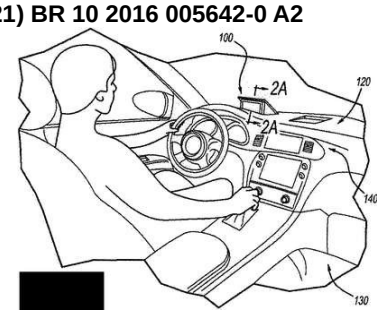

Código 3.1 - Publicação do Pedido de Patente ou de Certificado de Adição de Invenção

(22) 15/03/2016

(30) 16/03/2015 US 14/658,321

(51) B60R 11/02 (2006.01), B60R 13/02 (2006.01), B60R 7/06 (2006.01), B60R 7/08 (2006.01)

(52) B60R 11/02, B60R 13/02, B60R 7/06, B60R 7/087

(54) MONTAGEM DE ARMAZENAMENTO E MONTAGEM DE ACABAMENTO INTERIOR DE VEÍCULO QUE INCLUI A MESMA.

(71) FORD GLOBAL TECHNOLOGIES, LLC (US)

(72) KATIE M. PARLOW, ELIZABETH CLEARY JOHNSTON, SCOTT HOLMES DUNHAM

---

(21) BR 10 2016 007052-0 A2

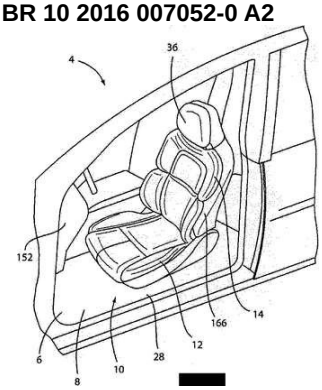

Código 3.1 - Publicação do Pedido de Patente ou de Certificado de Adição de Invenção

(22) 30/03/2016

(30) 31/03/2015 US 14/674,371

(51) B60N 2/56 (2006.01), B60N 2/64 (2006.01), B60N 2/68 (2006.01)

(52) B60N 2/5642, B60N 2/565, B60N 2/64, B60N 2/68

(54) MONTAGEM DE ASSENTO DE VEÍCULO QUE TEM UM VENTILADOR MONTADO NO ENCOSTO DE ASSENTO CONTRA UMA MATRIZ DE PLÁSTICO

(71) FORD GLOBAL TECHNOLOGIES, LLC (US)

(72) S. M. AKBAR BERRY, JOHNATHAN ANDREW LINE, NICHOLAS ALPHONSE BILLARDELLO, RICHARD JOSEPH SOYKA, MARCOS SILVA KONDRAD

---

(21) BR 10 2016 013629-6 A2

Código 3.1 - Publicação do Pedido de Patente ou de Certificado de Adição de Invenção

(22) 13/06/2016

(30) 22/01/2016 TH 15/004052

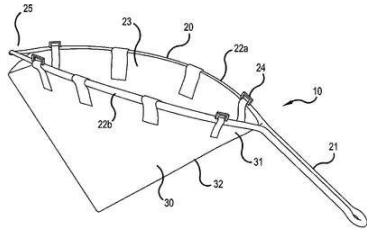

(51) A01D 46/247 (2006.01)
(54) APANHADOR DE FRUTAS
(71) APICHAT SUKRUANGSAP (TH)
(72) APICHAT SUKRUANGSAP

(21) BR 10 2016 026519-3 A2

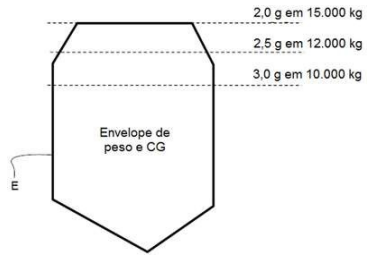

Código 3.1 - Publicação do Pedido de Patente ou de Certificado de Adição de Invenção
(22) 11/11/2016
(30) 12/11/2015 US 14/939,465
(51) G05D 1/08 (2006.01)
(54) SISTEMA E MÉTODO DE PROTEÇÃO DE VOO AUTOMÁTICO
(71) EMBRAER S.A. (BR/SP)
(72) SÉRGIO LUIZ MIRANDA DE SOUZA

(21) BR 10 2016 026532-0 A2

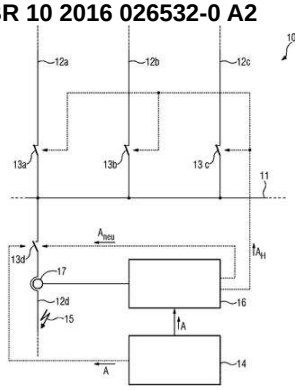

Código 3.1 - Publicação do Pedido de Patente ou de Certificado de Adição de Invenção
(22) 11/11/2016
(30) 17/11/2015 EP 15194882.5
(51) H02H 3/05 (2006.01), H02H 3/00 (2006.01)
(54) MÉTODO E DISPOSITIVO PROTETOR PARA MONITORAR UM DISJUNTOR
(71) SIEMENS AKTIENGESELLSCHAFT (DE)
(72) JÖRG BLUMSCHEIN, OLAF NEUGEBAUER, YILMAZ YELGIN

(21) BR 10 2016 026738-2 A2

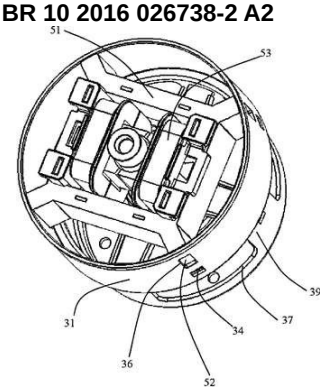

Código 3.1 - Publicação do Pedido de Patente ou de Certificado de Adição de Invenção
(22) 16/11/2016
(30) 19/11/2015 CN 2015 1081 2971.0
(51) H02K 1/14 (2006.01)
(54) MOTOR SEM ESCOVA DE ÍMÃ PERMANENTE MONOFÁSICO
(71) JOHNSON ELECTRIC S.A. (CH)
(72) YUE LI, WAI LUN ALLAN KWAN, MAO XIONG JIANG, JING XIN SHI, CHUI YOU ZHOU, JI CHENG PAN, JI DONG CHAI, WAN YOU WANG, YAN FANG ZHI

(21) BR 10 2016 026746-3 A2

Código 3.1 - Publicação do Pedido de Patente ou de Certificado de Adição de Invenção
(22) 16/11/2016
(30) 18/11/2015 JP 2015-225488

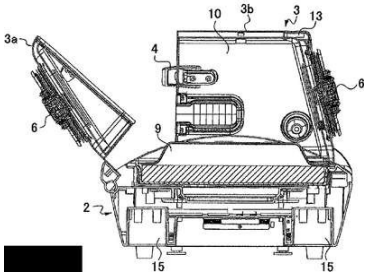

(51) A61G 11/00 (2006.01), F21V 33/00 (2006.01)

(54) INCUBADORA

(71) ATOM MEDICAL CORPORATION (JP)

(72) KEISUKE WAKABAYASHI, NAOKI SUZUKI, SHINSUKE SAKUMA, KEISUKE TAKARADA, ICHIRO MATSUBARA, TERUMI MATSUBARA

(21) BR 10 2016 026748-0 A2

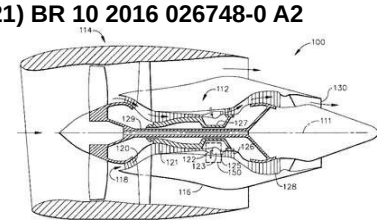

Código 3.1 - Publicação do Pedido de Patente ou de Certificado de Adição de Invenção

(22) 16/11/2016

(30) 17/11/2015 US 14/943,429

(51) F01D 17/08 (2006.01), G01L 27/00 (2006.01)

(54) SISTEMA DE MEDIÇÃO, MÉTODO PARA APRIMORAR A PRECISÃO DE SENSOR E MOTOR TURBOFAN

(71) GENERAL ELECTRIC COMPANY (US)

(72) SRIDHAR ADIBHATLA

(21) BR 10 2016 026767-6 A2

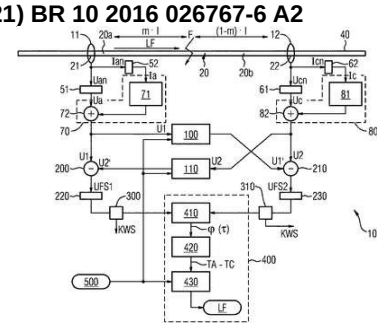

Código 3.1 - Publicação do Pedido de Patente ou de Certificado de Adição de Invenção

(22) 16/11/2016

(30) 20/11/2015 EP 15195561.4

(51) G01R 31/08 (2006.01), G01R 31/02 (2006.01)

(54) MÉTODO PARA DETERMINAR A LOCALIZAÇÃO DE FALHAS, E, DISPOSITIVO DE LOCALIZAÇÃO DE FALHAS

(71) SIEMENS AKTIENGESELLSCHAFT (DE)

(72) ANDREAS JURISCH

(21) BR 10 2016 026768-4 A2

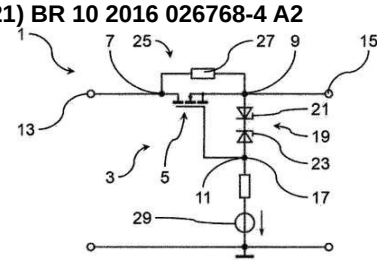

Código 3.1 - Publicação do Pedido de Patente ou de Certificado de Adição de Invenção

(22) 16/11/2016

(30) 11/12/2015 DE 10 2015 016 091.5

(51) A61B 5/053 (2006.01), G01R 27/02 (2006.01), H02H 11/00 (2006.01)

(54) CIRCUITO DE PROTEÇÃO ATIVA PARA UM AMPLIFICADOR DE MEDIÇÃO EM UMA CINTA COM ELETRODOS PARA UM TOMÓGRAFO DE IMPEDÂNCIA ELÉTRICA

(71) DRÄGERWERK AG & CO. KGAA (DE)

(72) JIANHUA LI, FRANK SATTLER, KARSTEN HILTAWSKY

(21) BR 10 2016 026781-1 A2

Código 3.1 - Publicação do Pedido de Patente ou de Certificado de Adição de

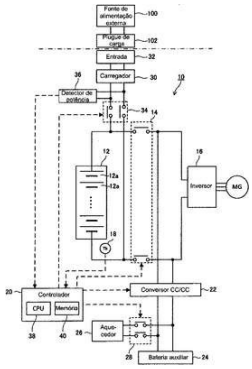

Invenção

(22) 16/11/2016

(30) 18/11/2015 JP 2015-225890

(51) H01M 10/44 (2006.01), H01M 10/48 (2006.01), H01M 10/60 (2014.01)

(54) SISTEMA DE BATERIA

(71) TOYOTA JIDOSHA KABUSHIKI KAISHA (JP)

(72) TAKASHI MURATA, YUSUKE KURUMA

---

(21) BR 10 2016 026847-8 A2

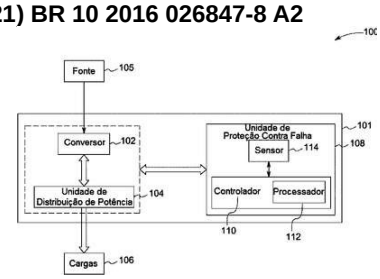

Código 3.1 - Publicação do Pedido de Patente ou de Certificado de Adição de Invenção

(22) 17/11/2016

(30) 18/11/2015 IN 6216/CHE/2015

(51) H02H 7/06 (2006.01), H02J 1/00 (2006.01)

(54) SISTEMA DE DISTRIBUIÇÃO DE POTÊNCIA E MÉTODO PARA FORNECER SUPORTABILIDADE DE FALHA EM UM SISTEMA DE DISTRIBUIÇÃO DE POTÊNCIA

(71) GENERAL ELECTRIC COMPANY (US)

(72) PRADEEP VIJAYAN, SATISH PRABHAKARAN, JOHN OLIVER COLLINS, VISHNU MAHADEVA IYER

---

(21) BR 10 2016 026876-1 A2

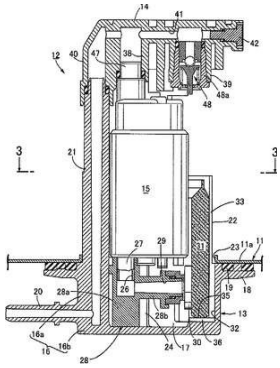

Código 3.1 - Publicação do Pedido de Patente ou de Certificado de Adição de Invenção

(22) 17/11/2016

(30) 09/12/2015 JP 2015-239930

(51) F02M 37/00 (2006.01), F02M 37/22 (2006.01), F02M 37/10 (2006.01)

(54) DISPOSITIVO DE FORNECIMENTO DE COMBUSTÍVEL

(71) KEIHIN CORPORATION (JP)

(72) TOSHIHIKO NAITO

---

(21) BR 10 2016 026999-7 A2

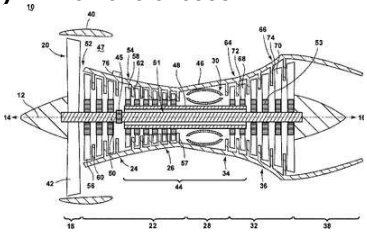

Código 3.1 - Publicação do Pedido de Patente ou de Certificado de Adição de Invenção

(22) 18/11/2016

(30) 20/11/2015 US 14/947,381

(51) H05B 33/00 (2006.01), H05B 37/00 (2006.01)

(54) ADAPTADOR PARA USO COM UM CONTROLADOR DE ILUMINAÇÃO E MÉTODO PARA USO COM UMA LUMINÁRIA

(71) GE LIGHTING SOLUTIONS, LLC (US)

(72) YOUCEF CHAOUA, CONRAD RICHARD MERLING

(21) BR 10 2016 027979-8 A2

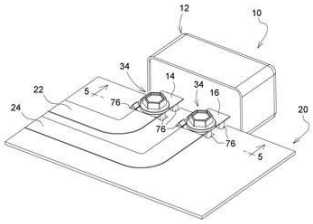

Código 3.1 - Publicação do Pedido de Patente ou de Certificado de Adição de Invenção

(22) 29/11/2016

(30) 28/01/2016 US 15/009,048

(51) H01R 13/73 (2006.01), H01R 12/57 (2011.01), H01R 13/621 (2006.01), H01R 13/74 (2006.01), H01R 4/34 (2006.01), F16B 37/04 (2006.01)

(54) CONJUNTO DE FIXADORES

(71) DEERE & COMPANY (US)

(72) CHRISTOPHER J. SCHMIT, JOE S. SAUVAGEAU

(21) BR 10 2016 028101-6 A2

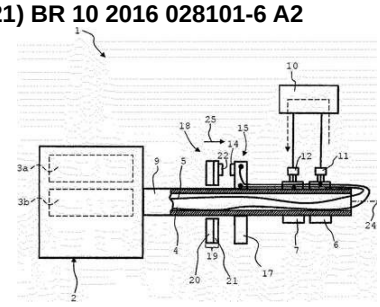

Código 3.1 - Publicação do Pedido de Patente ou de Certificado de Adição de Invenção

(22) 30/11/2016

(30) 03/12/2015 DE 102015015703.5

(51) H01R 13/03 (2006.01), H01R 39/20 (2006.01), H01R 39/06 (2006.01)

(54) ELEMENTO DE CONTATO FÊMEA PARA UM MOTOR DO ANEL COLETOR E MOTOR DO ANEL COLETOR

(71) LINDE AKTIENGESELLSCHAFT (DE)

(72) HEINZ POSSELT, MARCO KLEIS

(21) BR 10 2016 028159-8 A2

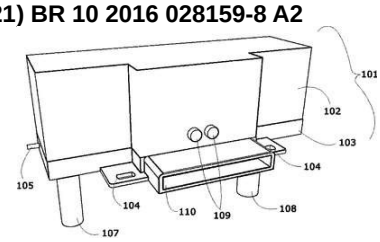

Código 3.1 - Publicação do Pedido de Patente ou de Certificado de Adição de Invenção

(22) 30/11/2016

(30) 01/12/2015 CN 20150866691.8

(51) E03D 9/052 (2006.01)

(52) E03D 9/052

(54) SISTEMA DE RESPIRO DE BACIA DE VASO SANITÁRIO

(71) HANI A. ABUNAMEH (JO) , MUTAZ O. MANGO (JO)

(72) HANI A. ABUNAMEH, MUTAZ O. MANGO

(21) BR 10 2016 028589-5 A2

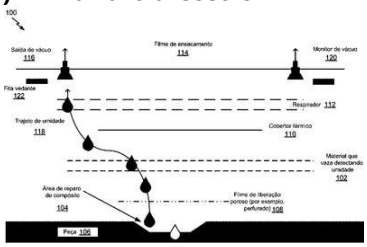

Código 3.1 - Publicação do Pedido de Patente ou de Certificado de Adição de Invenção

(22) 06/12/2016

(30) 27/01/2016 US 15/008,302

(51) G01N 21/81 (2006.01)

(54) MATERIAIS QUE VAZAM DETECTANDO UMIDADE

(71) THE BOEING COMPANY (US)

(72) MEGAN N. WATSON, JUSTIN H. REGISTER, MEREDITH M. BIRD

(21) BR 10 2016 028621-2 A2

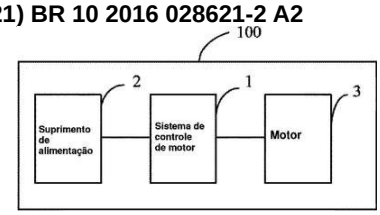

Código 3.1 - Publicação do Pedido de Patente ou de Certificado de Adição de Invenção

(22) 06/12/2016

(30) 07/12/2015 CN 2015 1089 6689.5

(51) H02K 1/17 (2006.01), F04D 29/00 (2006.01), H02K 1/12 (2006.01)

(54) SISTEMA E MÉTODO DE CONTROLE DE MOTOR, E, ASPIRADOR DE PÓ

(71) JOHNSON ELECTRIC S.A. (CH)

(72) HAI BO MA, YONG SHENG GAO, SONG CHEN, SIU CHUNG YIP, YUK TUNG LO, ZIN ZHOU CHEN, JIAN XUN ZOU

(21) BR 10 2016 028623-9 A2

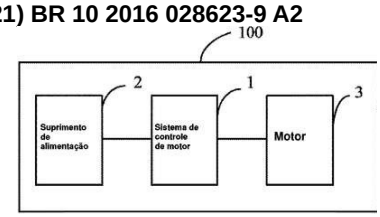

Código 3.1 - Publicação do Pedido de Patente ou de Certificado de Adição de Invenção

(22) 06/12/2016

(30) 07/12/2015 CN 2015 1089 4852.4

(51) A47L 9/28 (2006.01), H02P 25/14 (2006.01)

(54) SISTEMA E MÉTODO DE CONTROLE DE MOTOR, E, ASPIRADOR DE PÓ

(71) JOHNSON ELECTRIC S.A. (CH)

(72) YONG SHENG GAO, HAI BO MA, YUK TUNG LO, SONG CHEN, SIU CHUNG YIP, ZIN ZHOU CHEN, JIAN XUN ZOU

(21) BR 10 2016 029016-3 A2

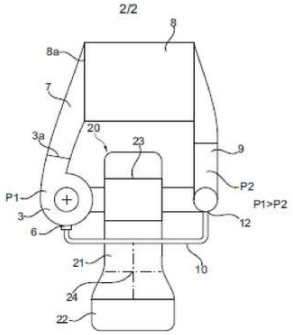

Código 3.1 - Publicação do Pedido de Patente ou de Certificado de Adição de Invenção

(22) 09/12/2016

(30) 11/12/2015 DE 10 2015 016 030.3

(51) F02B 37/04 (2006.01), F02B 37/00 (2006.01), B01D 50/00 (2006.01), F02B 29/04 (2006.01)

(54) TURBOCOMPRESSOR E DISPOSITIVO DE PROPULSÃO PARA UM VEÍCULO A MOTOR E VEÍCULO A MOTOR EQUIPADO COM UM DESTES

(71) MAN TRUCK & BUS AG (DE)

(72) JOHANNES HOLLWECK

(21) BR 10 2016 029103-8 A2

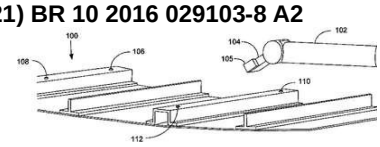

Código 3.1 - Publicação do Pedido de Patente ou de Certificado de Adição de Invenção

(22) 12/12/2016

(30) 22/01/2016 US 15/004459

(51) B23K 26/02 (2006.01), B23K 26/08 (2006.01)

(54) MÉTODO PARA DETERMINAR UMA TRANSFORMAÇÃO DE SISTEMA DE COORDENADAS DE UM SISTEMA DE COORDENADAS DE

MANIPULADOR TERMINAL DE UM MANIPULADOR TERMINAL DE UMA MÁQUINA PARA UM SISTEMA DE COORDENADAS DE UMA PEÇA DE TRABALHO, E, SISTEMA PARA ORIENTAR UM MANIPULADOR TERMINAL DE UM BRAÇO ROBÓTICO EM RELAÇÃO A UMA PEÇA DE TRABALHO
(71) THE BOEING COMPANY (US)
(72) JERALD A. HULL

(21) BR 10 2016 029245-0 A2

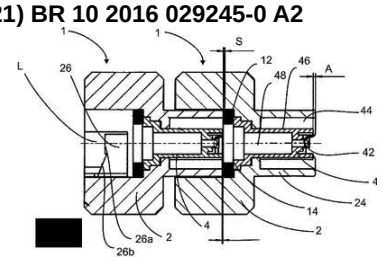

Código 3.1 - Publicação do Pedido de Patente ou de Certificado de Adição de Invenção
(22) 13/12/2016
(30) 14/12/2015 DE 10 2015 121 762.7
(51) A01C 23/04 (2006.01), A01G 25/00 (2006.01), A01M 7/00 (2006.01), B05B 15/06 (2006.01), B05C 17/005 (2006.01), F16L 37/248 (2006.01), B05B 1/00 (2006.01)
(52) A01C 23/047, A01G 25/00, A01M 7/006, B05B 15/065, B05C 17/00509, F16L 37/248, B05B 1/00
(54) DISPOSITIVO DE BOCAL PARA SUBSTÂNCIAS FLUIDAS
(71) AGROTOP GMBH (DE)
(72) STEFFEN GRAEF

(21) BR 10 2016 029647-1 A2

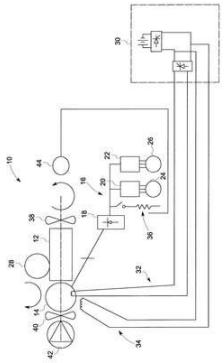

Código 3.1 - Publicação do Pedido de Patente ou de Certificado de Adição de Invenção
(22) 16/12/2016
(30) 18/12/2015 US 14/974,071
(51) B60K 6/12 (2006.01), F02D 29/00 (2006.01), F01M 13/00 (2006.01)
(54) ?SISTEMAS E MÉTODO DE ACIONAMENTO PARA UM VEÍCULO?
(71) GENERAL ELECTRIC COMPANY (US)
(72) JEFFREY JOHN WOLFF, AJITH KUTTANNAIR KUMAR, HENRY TODD YOUNG, JASON DANIEL KUTTENKULER, MAKSIM V. BORISENKO, EDWARD PETRAK

(21) BR 10 2016 029872-5 A2

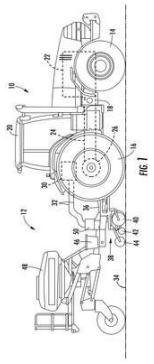

Código 3.1 - Publicação do Pedido de Patente ou de Certificado de Adição de Invenção
(22) 19/12/2016
(30) 31/12/2015 US 14/985,647
(51) F15B 11/08 (2006.01), F15B 13/044 (2006.01), A01B 63/10 (2006.01), F15B 11/05 (2006.01)
(54) SISTEMA PARA CONTROLAR O ABASTECIMENTO DE FLUIDO HIDRÁULICO A UM IMPLEMENTO DE VEÍCULO DE TRABALHO
(71) CNH INDUSTRIAL AMERICA LLC (US)
(72) JERRY L. BRINKLEY, JONATHAN LACHER, MICHAEL FREISLEBEN

(21) BR 10 2016 029986-1 A2

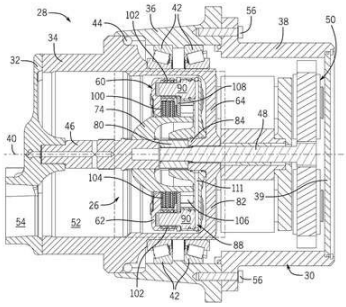

Código 3.1 - Publicação do Pedido de Patente ou de Certificado de Adição de Invenção

(22) 20/12/2016

(30) 28/01/2016 US 15/009369

(51) A01D 69/08 (2006.01), F16D 13/38 (2006.01)

(54) MÓDULO DE EMBREAGEM BIMODAL PARA UM CONJUNTO DE ACIONAMENTO DE UM VEÍCULO DE TRABALHO, E, CONJUNTO DE ACIONAMENTO PARA UM VEÍCULO DE TRABALHO

(71) DEERE & COMPANY (US)

(72) STEVEN R. FLIEARMAN, RANDALL L. LONG, WILLIAM G. DETRICK

(21) BR 10 2016 030063-0 A2

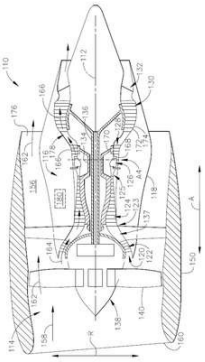

Código 3.1 - Publicação do Pedido de Patente ou de Certificado de Adição de Invenção

(22) 21/12/2016

(30) 22/12/2015 US 14/978,236

(51) F04D 19/02 (2006.01), F04D 27/00 (2006.01), F01D 21/14 (2006.01), F02C 9/52 (2006.01), F01D 17/08 (2006.01), F02C 9/18 (2006.01)

(54) MOTOR DE TURBINA A GÁS E SISTEMA DE CONTROLE DE MODULAÇÃO DE MARGEM DE ESTOL

(71) GENERAL ELECTRIC COMPANY (US)

(72) SRIDHAR ADIBHATLA

(21) BR 10 2016 030074-6 A2

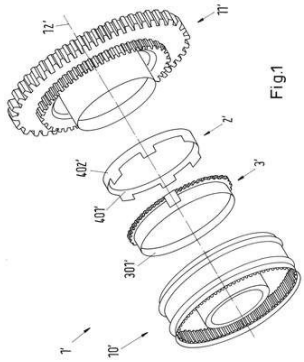

Código 3.1 - Publicação do Pedido de Patente ou de Certificado de Adição de Invenção

(22) 21/12/2016

(30) 22/12/2015 EP 15202011.1

(51) F16D 23/06 (2006.01)

(54) UNIDADE DE SINCRONIZAÇÃO PARA UMA TRANSMISSÃO DE MUDANÇA DE MARCHA

(71) OERLIKON FRICTION SYSTEMS (GERMANY) GMBH (DE)

(72) MARCUS SPRECKELS, ROBERT BISSEX

(21) BR 10 2016 030099-1 A2

Código 3.1 - Publicação do Pedido de Patente ou de Certificado de Adição de Invenção

(22) 21/12/2016

(30) 08/01/2016 JP 2016-002996

(51) H04N 5/225 (2006.01), G09G 5/36 (2006.01), G06F 3/048 (2013.01)

(54) APARELHO DE CONTROLE DE EXIBIÇÃO E MÉTODO DE CONTROLE

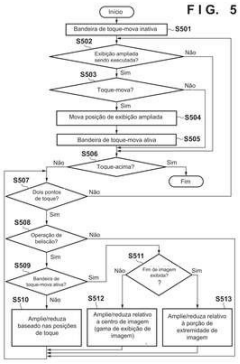

DO MESMO

(71) CANON KABUSHIKI KAISHA (JP)

(72) YUICHIRO ISHITSUKA

---

(21) BR 10 2016 030253-6 A2

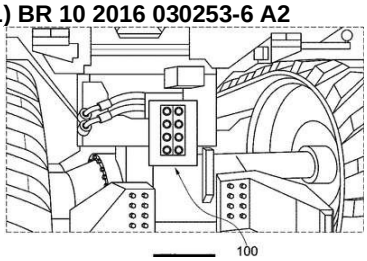

Código 3.1 - Publicação do Pedido de Patente ou de Certificado de Adição de Invenção

(22) 22/12/2016

(30) 29/12/2015 EP 15202974.0

(51) F16L 37/00 (2006.01)

(52) F16L 37/00

(54) BLOCO DE SUPORTE PARA ACOPLAMENTOS INTERCAMBIÁVEIS

(71) FASTER S.P.A. (IT)

(72) ROCCO FERRARA, ROBERTO SORBI, PAOLO RUSCONI

---

(21) BR 10 2016 030364-8 A2

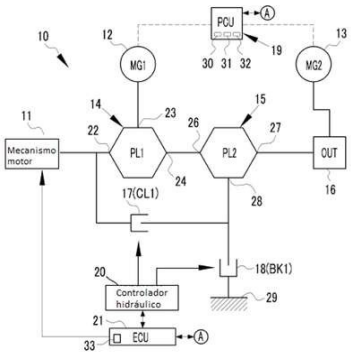

Código 3.1 - Publicação do Pedido de Patente ou de Certificado de Adição de Invenção

(22) 22/12/2016

(30) 25/12/2015 JP 2015-253668; 31/05/2016 JP 2016-108189

(51) B60W 10/06 (2006.01), B60W 10/08 (2006.01), B60W 10/115 (2012.01), B60W 20/10 (2016.01), B60W 20/40 (2016.01), B60K 6/445 (2007.10), B60K 6/387 (2007.10), B60K 6/365 (2007.10)

(54) SISTEMA DE ACIONAMENTO PARA VEÍCULO HÍBRIDO

(71) TOYOTA JIDOSHA KABUSHIKI KAISHA (JP)

(72) TAKAHITO ENDO, HIDEKAZU NAGAI, KENSEI HATA, YUJI IWASE, AKIRA MURAKAMI

---

(21) BR 10 2016 030427-0 A2

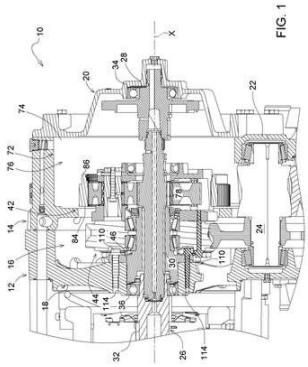

Código 3.1 - Publicação do Pedido de Patente ou de Certificado de Adição de Invenção

(22) 23/12/2016

(30) 28/01/2016 US 15/009296

(51) A01D 69/06 (2006.01), F16H 1/46 (2006.01)

(54) CONJUNTO DE TRANSPORTADOR DE ENGRENAGENS PLANETÁRIAS E ENGRENAGEM DE SAÍDA, E, SUBCONJUNTO DE TRANSMISSÃO

(71) DEERE & COMPANY (US)

(72) DOUGLAS K BROWNELL, KYLE K MCKINZIE

(21) BR 10 2016 030491-1 A2

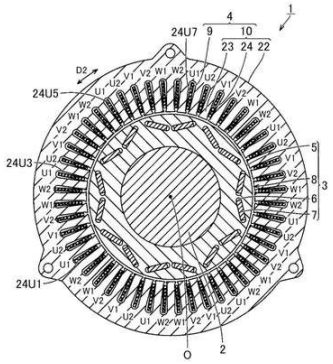

Código 3.1 - Publicação do Pedido de Patente ou de Certificado de Adição de Invenção

(22) 23/12/2016

(30) 13/01/2016 JP 2016-004184

(51) H02K 15/085 (2006.01), H02K 1/18 (2006.01), H02K 15/10 (2006.01)

(54) ESTATOR

(71) TOYOTA JIDOSHA KABUSHIKI KAISHA (JP)

(72) HIROYUKI HATTORI

(21) BR 10 2016 030657-4 A2

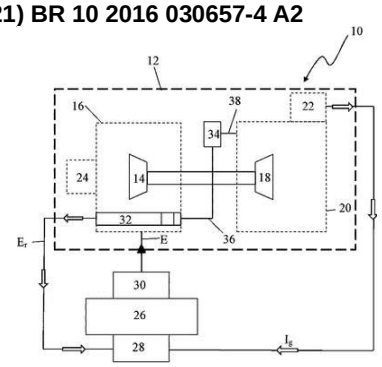

Código 3.1 - Publicação do Pedido de Patente ou de Certificado de Adição de Invenção

(22) 27/12/2016

(30) 29/12/2015 IN 4909/MUM/2015

(51) F02M 26/02 (2016.01)

(54) SISTEMA DE RECIRCULAÇÃO DE GÁS DE ESCAPE

(71) DEERE & COMPANY (US)

(72) VIKAS BABAR, MAHESH GAVALI

(21) BR 10 2017 000757-0 A2

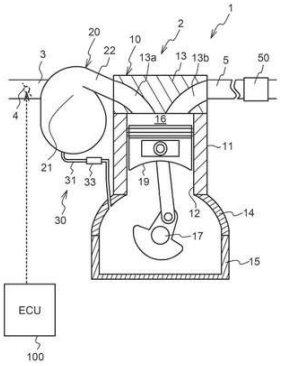

Código 3.1 - Publicação do Pedido de Patente ou de Certificado de Adição de Invenção

(22) 13/01/2017

(30) 18/01/2016 JP 2016-007420

(51) F02M 35/104 (2006.01)

(54) COLETOR DE ADMISSÃO E MOTOR INCLUINDO COLETOR DE ADMISSÃO

(71) TOYOTA JIDOSHA KABUSHIKI KAISHA (JP)

(72) YUKI AMAMOTO, TAKAHIRO GOTO, NORIHIKO SUMI

(21) BR 10 2017 000967-0 A2

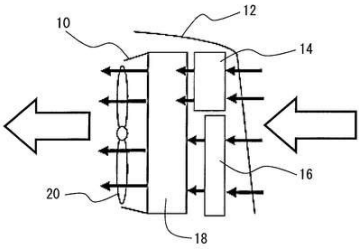

Código 3.1 - Publicação do Pedido de Patente ou de Certificado de Adição de Invenção

(22) 17/01/2017

(30) 22/01/2016 GB GB1601243.7

(51) F28F 9/26 (2006.01), F28D 1/053 (2006.01), B60K 11/04 (2006.01)

(54) SISTEMA DE TROCADOR DE CALOR

(71) DENSO MARSTON LTD. (GB)

(72) CRAIG CUMMINS, JAMES EMERY

(21) BR 10 2017 000989-0 A2

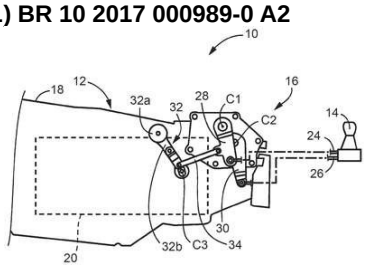

Código 3.1 - Publicação do Pedido de Patente ou de Certificado de Adição de Invenção

(22) 17/01/2017

(30) 28/01/2016 JP 2016-014921

(51) F16H 3/087 (2006.01), F16H 3/02 (2006.01), F16H 3/16 (2006.01), F16H 63/30 (2006.01)

(54) TRANSMISSÃO MANUAL PARA VEÍCULO

(71) TOYOTA JIDOSHA KABUSHIKI KAISHA (JP)

(72) TAKAO OHKI, YASUHIRO HADA, YOSHITAKA FURUTA

(21) BR 10 2017 001023-6 A2

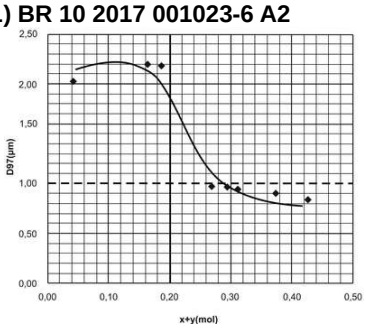

Código 3.1 - Publicação do Pedido de Patente ou de Certificado de Adição de Invenção

(22) 17/01/2017

(30) 28/01/2016 EM 16000202

(51) C08K 3/20 (2006.01), C09D 1/00 (2006.01)

(54) PIGMENTO DE CERÂMICA USADO PARA DECORAÇÃO DE OBJETOS DE CERÂMICA E TINTA

(71) SOCIEDAD ANÓNIMA MINERA CATALANO ARAGONESA (ES)

(72) MIGUEL ÁNGEL CABALLERO LÓPEZ, JOAQUÍN JAVIER PÉREZ APARICIO, SANDRA NAVARRO PÉREZ, SILVIA REVERTER IBAÑEZ

(21) BR 10 2017 001024-4 A2

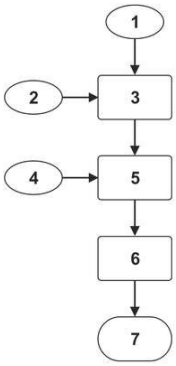

Código 3.1 - Publicação do Pedido de Patente ou de Certificado de Adição de Invenção

(22) 17/01/2017

(30) 28/01/2016 EM 16000201

(51) C04B 41/81 (2006.01), C04B 41/85 (2006.01), B41M 1/34 (2006.01)

(54) PROCEDIMENTO PARA CONTROLAR A REAÇÃO QUÍMICA EM DECORAÇÕES DE CERÂMICA DE MULTICAMADAS

(71) SOCIEDAD ANÓNIMA MINERA CATALANO ARAGONESA (ES)

(72) MIGUEL ÁNGEL CABALLERO LÓPEZ, JOAQUÍN JAVIER PÉREZ APARICIO, ANA MARÍA ALÓS COLLADO, ELENA NAVARRO SORIANO

(21) BR 10 2017 001094-5 A2

Código 3.1 - Publicação do Pedido de Patente ou de Certificado de Adição de Invenção

(22) 18/01/2017

(30) 22/01/2016 US 15/004,610

(51) B29C 70/00 (2006.01)

(54) APARELHO E MÉTODO DE CONFORMAÇÃO DE UMA ESTRUTURA COMPOSTA

(71) THE BOEING COMPANY (US)

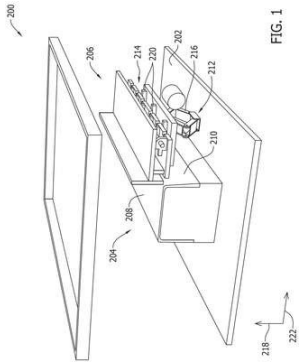

(72) ERIC ELDON DECK, STEVEN J. BURPO, ALLYSON ANTONIO, DAVID JOHN SUNDQUIST, TREVOR LEE HOWARD, ZACHARY BENJAMIN RENWICK

---

(21) BR 10 2017 001107-0 A2

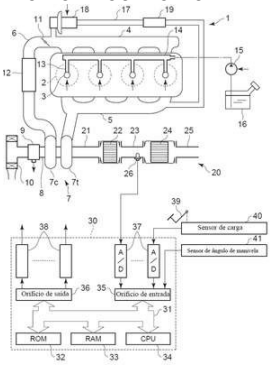

Código 3.1 - Publicação do Pedido de Patente ou de Certificado de Adição de Invenção

(22) 18/01/2017

(30) 22/01/2016 JP JP2016-010917

(51) B01D 46/00 (2006.01), F01N 9/00 (2006.01), F01N 3/10 (2006.01), F02D 41/04 (2006.01)

(54) APARELHO DE CONTROLE DE EMISSÃO DE ESCAPE PARA MOTOR DE COMBUSTÃO INTERNA

(71) TOYOTA JIDOSHA KABUSHIKI KAISHA (JP)

(72) KAZUHIRO UMEMOTO, TOSHIHIRO MORI

---

(21) BR 10 2017 001108-9 A2

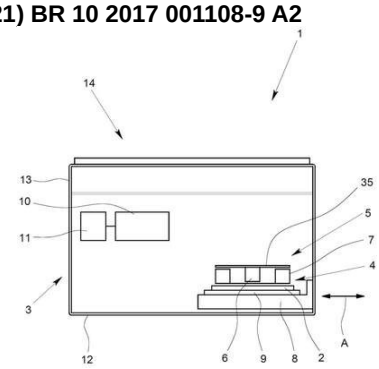

Código 3.1 - Publicação do Pedido de Patente ou de Certificado de Adição de Invenção

(22) 18/01/2017

(30) 22/01/2016 DE 10 2016 101 111.8

(51) B41J 2/32 (2006.01), B41J 3/407 (2006.01), B41J 29/13 (2006.01), B41J 3/46 (2006.01)

(54) IMPRESSORA PARA IMPRESSÃO DE OBJETOS DE IMPRESSÃO

(71) PHOENIX CONTACT GMBH & CO. KG (DE)

(72) SANDRA KLOCKE, PETER ISAAK, ALBRECHT SCHIERHOLZ

---

(21) BR 10 2017 001182-8 A2

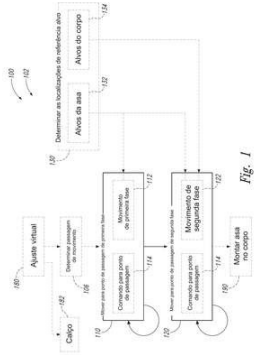

Código 3.1 - Publicação do Pedido de Patente ou de Certificado de Adição de Invenção

(22) 19/01/2017

(30) 22/01/2016 US 15/004,808

(51) B64C 1/26 (2006.01), B64C 1/38 (2006.01)

(54) MÉTODOS E SISTEMAS PARA JUNÇÃO DA ASA AO CORPO

(71) THE BOEING COMPANY (US)

(72) AKSEL BODE, PETER HOANG BUI, BARRY THEOPHILE COOKE, JOSEPH ALAN LEANDER, NGAN MINH DINH, PAUL ALAN KOOPMAN, KEVIN RONALD PUZEY

(21) BR 10 2017 001187-9 A2

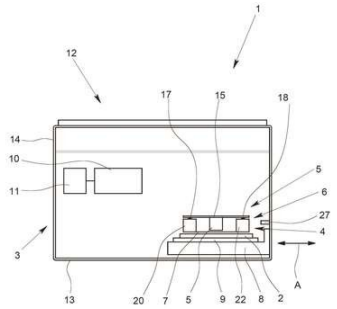

Código 3.1 - Publicação do Pedido de Patente ou de Certificado de Adição de Invenção

(22) 19/01/2017

(30) 22/01/2016 DE 10 2016 101 137.1

(51) B41J 3/407 (2006.01), B41J 32/00 (2006.01), B41J 2/32 (2006.01), B41J 3/44 (2006.01)

(54) IMPRESSORA PARA IMPRESSÃO DE OBJETOS DE IMPRESSÃO E CARTUCHO DE FITA DE CORES PARA UTILIZAÇÃO EM UMA IMPRESSORA

(71) PHOENIX CONTACT GMBH & CO. KG (DE)

(72) SANDRA KLOCKE, KILIAN KLAGES, ALBRECHT SCHIERHOLZ

(21) BR 10 2017 001225-5 A2

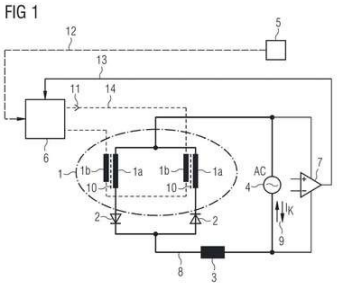

Código 3.1 - Publicação do Pedido de Patente ou de Certificado de Adição de Invenção

(22) 19/01/2017

(30) 25/01/2016 EP 16152567.0

(51) H01F 27/34 (2006.01)

(54) DISPOSIÇÃO DE CIRCUITO PARA REDUZIR E COMPENSAR UM COMPONENTE DE FLUXO UNIDIRECIONAL NO NÚCLEO MAGNÉTICO MACIO DE UM TRANSFORMADOR

(71) SIEMENS AKTIENGESELLSCHAFT (DE)

(72) PETER HAMBERGER, GÜNTHER WEIDENHOLZER

(21) BR 10 2017 001276-0 A2

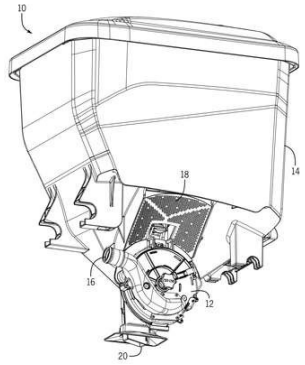

Código 3.1 - Publicação do Pedido de Patente ou de Certificado de Adição de Invenção

(22) 20/01/2017

(30) 22/01/2016 US 62/286,203

(51) A01C 7/04 (2006.01)

(52) A01C 7/042

(54) SISTEMA DE MEDIÇÃO DE PRODUTO AGRÍCOLA E ANTEPARO DE AR PARA UM SISTEMA DE MEDIÇÃO DE PRODUTO AGRÍCOLA

(71) CNH INDUSTRIAL AMERICA LLC (US)

(72) CHAD JOHNSON

(21) BR 10 2017 001450-9 A2

Código 3.1 - Publicação do Pedido de Patente ou de Certificado de Adição de Invenção

(22) 24/01/2017

(30) 25/01/2016 US 62/286,684; 25/01/2016 US 62/286,690

(51) C07C 321/20 (2006.01), C07C 317/44 (2006.01), A01N 37/20 (2006.01),

A01N 41/10 (2006.01), A01P 1/00 (2006.01)
(52) C07C 321/20, C07C 317/44, A01N 37/20, A01N 41/10
(54) MOLÉCULAS QUE POSSUEM UTILIDADE PESTICIDA E INTERMEDIÁRIOS, COMPOSIÇÕES E PROCESSOS RELACIONADOS A ELAS
(71) DOW AGROSCIENCES LLC (US)
(72) XIN GAO, THOMAS BARTON, JOSHODEEP BORUWA, JIM HUNTER, PAUL RENEE LEPLAE, WILLIAM C. LO, RAGHURAM TANGIRALA

---

(21) BR 10 2017 001478-9 A2

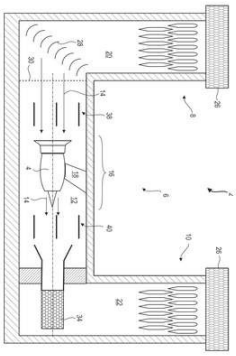

Código 3.1 - Publicação do Pedido de Patente ou de Certificado de Adição de Invenção
(22) 24/01/2017
(30) 28/01/2016 BE BE2016/5072
(51) F02C 6/00 (2006.01), F02K 3/02 (2006.01), F02C 7/24 (2006.01)
(54) CÉLULA DE TESTE PARA UM MOTOR DE TURBINA DE AERONAVE
(71) SAFRAN AERO BOOSTERS SA (BE)
(72) NICOLAS RAIMARCKERS, GAETANO TACCOGNA

---

(21) BR 10 2017 001552-1 A2

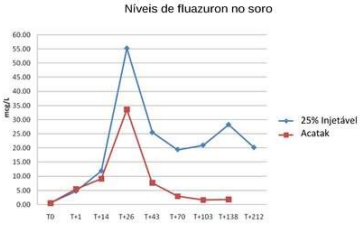

Código 3.1 - Publicação do Pedido de Patente ou de Certificado de Adição de Invenção
(22) 25/01/2017
(30) 28/01/2016 NZ 716449
(51) A61K 31/4412 (2006.01), A61K 47/22 (2006.01), A61K 47/30 (2006.01), A61P 33/14 (2006.01)
(54) MEDICAMENTO E MÉTODO DE TRATAMENTO OU PREVENÇÃO DE CARRAPATOS EM BOVINOS
(71) ANIDEA LIMITED. (NZ)
(72) DUDLEY GRADWELL

---

(21) BR 10 2017 001568-8 A2

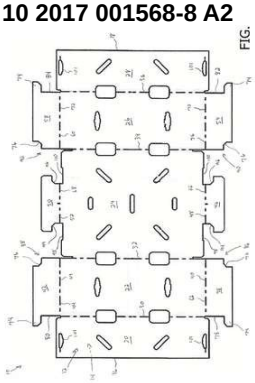

Código 3.1 - Publicação do Pedido de Patente ou de Certificado de Adição de Invenção
(22) 25/01/2017
(30) 27/01/2016 US 62/287,740
(51) B65D 5/22 (2006.01), B65D 5/24 (2006.01), B65D 5/20 (2006.01), B65D 5/44 (2006.01)
(54) RECIPIENTE COM ESTRUTURA DE REFORÇO E MÉTODO DE FORMAR O MESMO
(71) WESTROCK SHARED SERVICES, LLC (US)
(72) RAY AGUIRRE

(21) BR 10 2017 001642-0 A2

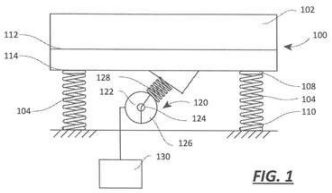

Código 3.1 - Publicação do Pedido de Patente ou de Certificado de Adição de Invenção

(22) 26/01/2017

(30) 27/01/2016 US 15/007,935

(51) B07B 1/28 (2006.01), B07B 1/46 (2006.01), B07B 1/42 (2006.01)

(54) APARELHO VIBRATÓRIO COM PAINEL DE DEQUE E MÉTODO DE MONTAGEM

(71) GENERAL KINEMATICS CORPORATION (US)

(72) KERRY WILLIAM QUINN, STEVE MASSMAN, JUSTEN HEALLESS

(21) BR 10 2017 001661-7 A2

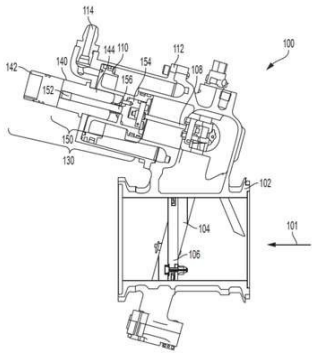

Código 3.1 - Publicação do Pedido de Patente ou de Certificado de Adição de Invenção

(22) 26/01/2017

(30) 28/01/2016 US 15/009290

(51) G05D 16/02 (2006.01), G01F 15/06 (2006.01), G01F 1/36 (2006.01), B64D 13/04 (2006.01), F16K 37/00 (2006.01)

(54) SENSOR DE POSIÇÃO PARA UMA VÁLVULA DE SANGRIA, E, VÁLVULA DE SANGRIA

(71) HAMILTON SUNDSTRAND CORPORATION (US)

(72) DONALD E. ARMY

(21) BR 20 2012 005463-4 U2

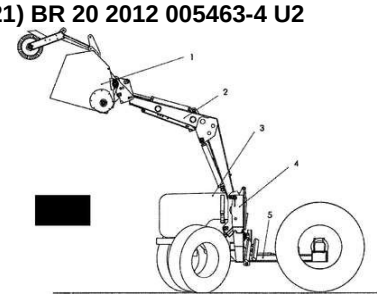

Código 3.1 - Publicação do Pedido de Patente ou de Certificado de Adição de Invenção

(22) 12/03/2012

(51) A01D 90/10 (2006.01)

(54) DISPOSIÇÃO CONSTRUTIVA APLICADA EM DESENSILADEIRA FRONTAL

(71) RODRIGO LORA FORMIGHERI (BR/RS)

(72) RODRIGO LORA FORMIGHERI

(21) BR 20 2012 006104-5 U2

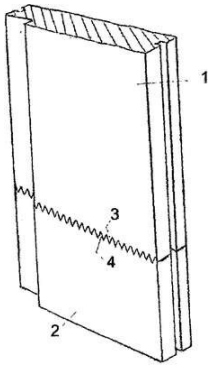

Código 3.1 - Publicação do Pedido de Patente ou de Certificado de Adição de Invenção

(22) 19/03/2012

(51) E06B 7/12 (2006.01)

(54) DISPOSITIVO SUPRESSOR DE UMIDADE E/OU ISOLANTE DA BASE DE BATENTES E VISTAS DE PORTAS E OUTROS

(71) FAMOSSUL MÓVEIS S/A (BR/PR)

(72) GUIDO ORLANDO GREIPEL JUNIOR

(21) BR 20 2012 010004-0 U2

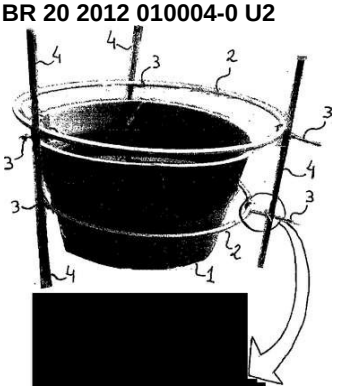

Código 3.1 - Publicação do Pedido de Patente ou de Certificado de Adição de Invenção

(22) 27/04/2012

(51) A01K 7/00 (2006.01)

(54) PROTETOR PARA TANQUES DE FIBRA UTILIZADOS COMO BEBEDOURO DE ANIMAIS

(71) TALES GRACO POMBO SILVA (BR/BA)

(72) TALES GRACO POMBO SILVA

(21) BR 20 2013 012761-8 U2

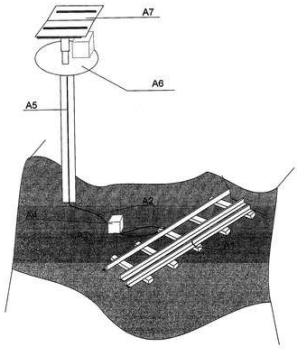

Código 3.1 - Publicação do Pedido de Patente ou de Certificado de Adição de Invenção

(22) 07/05/2013

(51) B61L 23/00 (2006.01)

(54) CONFIGURAÇÃO APLICADA A DETECTOR DE DESCARRILHAMENTO PONTUAL COM AVISO AUDÍVEL POR RÁDIO

(71) ROALD AGNER SOUZA GOUVEIA (BR/PR)

(72) ROALD AGNER SOUZA GOUVEIA

(21) BR 20 2013 031881-2 U2

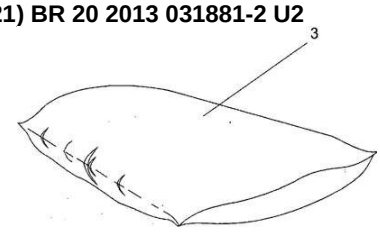

Código 3.1 - Publicação do Pedido de Patente ou de Certificado de Adição de Invenção

(22) 11/12/2013

(51) A47G 9/10 (2006.01)

(54) DISPOSIÇÃO INTRODUZIDA EM TRAVESSEIRO

(71) CREVATTI INDUSTRIAL LTDA EPP (BR/SP)

(72) DAVID SPIGHEL

(21) BR 20 2014 007083-0 U2

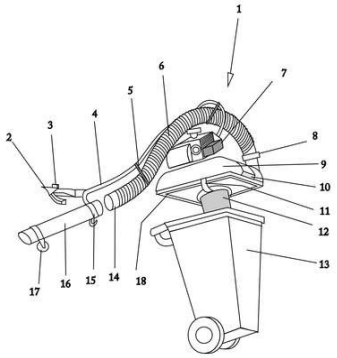

Código 3.1 - Publicação do Pedido de Patente ou de Certificado de Adição de Invenção

(22) 25/03/2014

(51) A47L 9/00 (2006.01)

(54) ASPIRADOR DE DETRITOS E FOLHAS PARA USO EM VIAS PÚBLICAS OU AFINS

(71) NEUZA PEREZ DE PAULO (BR/PR)

(72) NEUZA PEREZ DE PAULO

(21) BR 20 2014 009878-5 U2

Código 3.1 - Publicação do Pedido de Patente ou de Certificado de Adição de Invenção

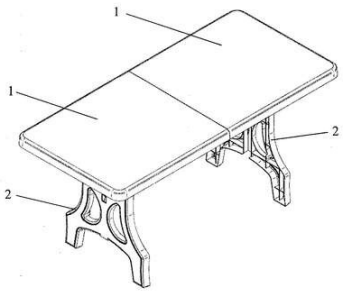

(22) 25/04/2014
(51) A47B 3/10 (2006.01), A47B 3/087 (2006.01)
(54) DISPOSIÇÃO CONSTRUTIVA APLICADA EM MESA PLÁSTICA DOBRÁVEL
(71) ARY JAIME DE ALBUQUERQUE (BR/CE)
(72) ARY JAIME DE ALBUQUERQUE

---

(21) BR 20 2014 013905-8 U2

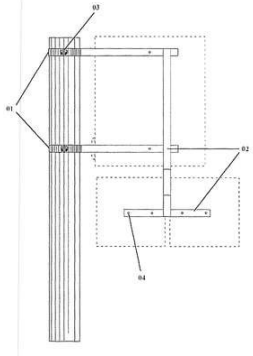

Código 3.1 - Publicação do Pedido de Patente ou de Certificado de Adição de Invenção
(22) 09/06/2014
(51) G01R 11/04 (2006.01)
(54) KIT SUPORTE PARA CAIXA DE PADRÃO DE ENERGIA
(71) JÚNIO CESAR PEREIRA (BR/MG)
(72) JÚNIOR CESAR PEREIRA, JANDER LUIS SOARES PEREIRA

---

(21) BR 20 2014 017639-5 U2

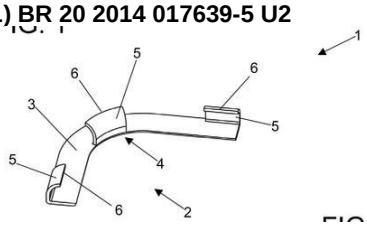

Código 3.1 - Publicação do Pedido de Patente ou de Certificado de Adição de Invenção
(22) 17/07/2014
(51) A01D 11/00 (2006.01)
(54) DISPOSIÇÃO INTRODUZIDA EM ELEMENTO PARA REDIRECIONAR GALHOS DE MACIEIRAS OU SIMILARES
(71) GILBERTO DO NASCIMENTO (BR/RS)
(72) GILBERTO DO NASCIMENTO

---

(21) BR 20 2014 026562-2 U2

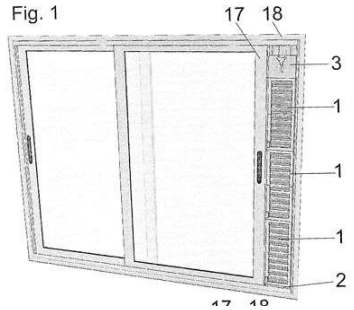

Código 3.1 - Publicação do Pedido de Patente ou de Certificado de Adição de Invenção
(22) 22/10/2014
(51) E06B 7/086 (2006.01)
(54) DISPOSIÇÃO CONSTRUTIVA APLICADA EM BRISE MODULADO DESTINADO À ADAPTAÇÃO AO USO EM JANELAS SEM ABERTURAS DE VENTILAÇÃO
(71) LUCAS LORENZI CORATO (BR/SE)
(72) LUCAS LORENZI CORATO

---

(21) BR 20 2015 004324-0 U2

Código 3.1 - Publicação do Pedido de Patente ou de Certificado de Adição de Invenção
(22) 27/02/2015

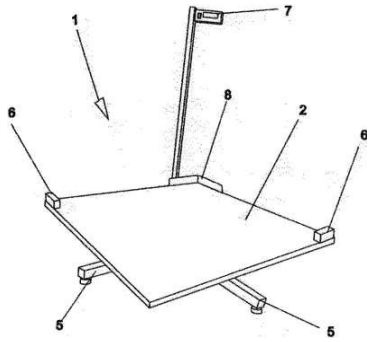

(51) G01G 17/00 (2006.01), G01G 21/00 (2006.01)
(54) SISTEMA DE BALANÇA PARA PESAGEM E CUBAGEM DE PRODUTOS EM GERAL
(71) BIT HOME COMÉRCIO E ASSESSORIA EM INFORMÁTICA LTDA - ME (BR/PR)
(72) RALPH NATAAN STOCO

(21) BR 20 2015 010659-4 U2

Código 3.1 - Publicação do Pedido de Patente ou de Certificado de Adição de Invenção
(22) 23/04/2015
(51) A01C 7/16 (2006.01), A01C 5/06 (2006.01)
(54) MECANISMO DE UNIFORMIZAÇÃO FÍSICA DE SULCO DE PLANTIO
(71) VOLNEI ROGERIO DE BRITO (BR/MT)
(72) VOLNEI ROGERIO DE BRITO

(21) BR 20 2015 011345-0 U2

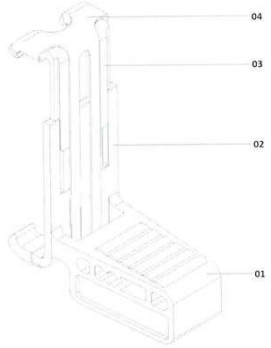

Código 3.1 - Publicação do Pedido de Patente ou de Certificado de Adição de Invenção
(22) 13/05/2015
(51) A61B 6/00 (2006.01), G03B 41/00 (2006.01), G03B 42/00 (2006.01)
(54) POSICIONADOR RADIOGRÁFICO UNIVERSAL PARA SENSOR DIGITAL.
(71) ANTONIO LEME JUNIOR (BR/PR)
(72) ANTONIO LEME JUNIOR

(21) BR 20 2015 020162-7 U2

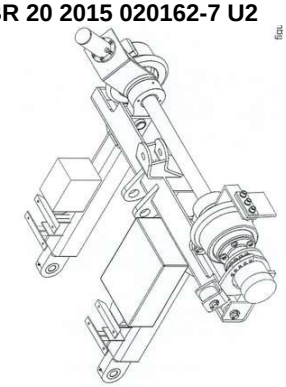

Código 3.1 - Publicação do Pedido de Patente ou de Certificado de Adição de Invenção
(22) 21/08/2015
(51) E01B 31/00 (2006.01), E01B 29/10 (2006.01)
(54) MINI-ESCAVADEIRA RODOFERROVIÁRIA SUBSTITUIDORA DE DORMENTES
(71) SUPER METAL LTDA - EPP (BR/MG)
(72) FERNANDO ZEFERINO LUCAS

(21) BR 20 2016 001489-7 U2

Código 3.1 - Publicação do Pedido de Patente ou de Certificado de Adição de Invenção
(22) 22/01/2016
(51) B65G 21/04 (2006.01), B65G 21/00 (2006.01)

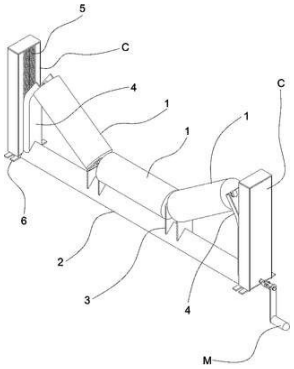

(52) B65G 21/04, B65G 21/00

(54) APERFEIÇOAMENTO INTRODUZIDO EM CAVALETE PARA ROLOS DE CORREIA TRANSPORTADORA

(71) IMEPEL INDÚSTRIA MECÂNICA LTDA. (BR/SC)

(72) EDSON MEDEIROS ZANATTA

---

(21) BR 20 2016 001528-1 U2

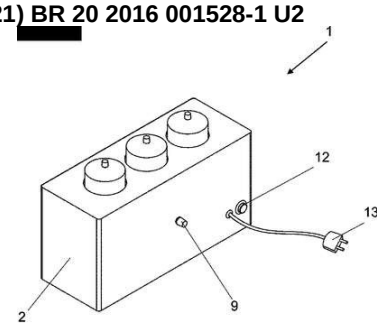

Código 3.1 - Publicação do Pedido de Patente ou de Certificado de Adição de Invenção

(22) 22/01/2016

(51) A61F 7/00 (2006.01), A61B 8/00 (2006.01), F24D 15/00 (2006.01), H05B 6/00 (2006.01)

(52) A61F 7/00, A61B 8/00, F24D 15/00, H05B 6/00

(54) DISPOSIÇÃO INTRODUZIDA EM AQUECEDOR COM CONTROLE DE TEMPERATURA ELETRÔNICO PARA GEL

(71) CARLOS SANCHES (BR/SP)

(72) CARLOS SANCHES

---

(21) BR 20 2016 001597-4 U2

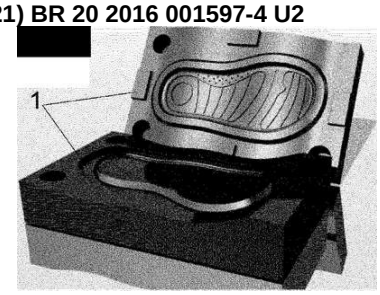

Código 3.1 - Publicação do Pedido de Patente ou de Certificado de Adição de Invenção

(22) 25/01/2016

(51) A43D 83/00 (2006.01)

(52) A43D 83/00

(54) MATRIZ DE DUPLA FUNÇÃO

(71) USIQUE USINAGEM LTDA-ME (BR/RS)

(72) FAGNER FABIEL DOS SANTOS ROSA

---

(21) BR 20 2016 001604-0 U2

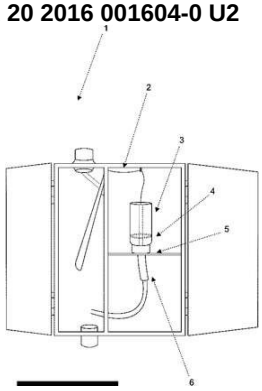

Código 3.1 - Publicação do Pedido de Patente ou de Certificado de Adição de Invenção

(22) 25/01/2016

(51) E03D 9/02 (2006.01)

(52) E03D 9/02

(54) APERFEIÇOAMENTO INTRODUZIDO EM CAIXA DE DESCARGA

(71) ANTONIO RIBEIRO DA SILVA (BR/MT)

(72) ANTONIO RIBEIRO DA SILVA

---

(21) BR 20 2016 001632-6 U2

Código 3.1 - Publicação do Pedido de Patente ou de Certificado de Adição de

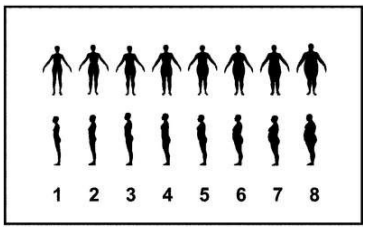

Invenção
(22) 25/01/2016
(51) G09F 19/00 (2006.01)
(52) G09F 19/00
(54) PAINEL DE FOTOTIPOS PARA AVALIAR O ESTADO NUTRICIONAL DE MULHERES ADULTAS
(71) ROBERTO GATTI (BR/RJ)
(72) SANDRA MARA SILVA DE AZEVEDO MARINHO, LUIZ ANTONIO DOS ANJOS

---

(21) BR 20 2016 001634-2 U2

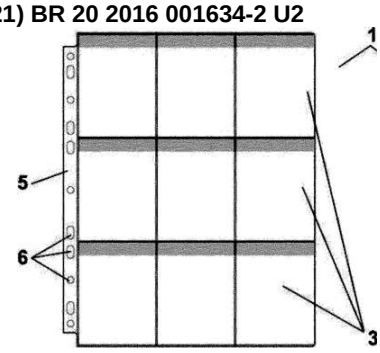

Código 3.1 - Publicação do Pedido de Patente ou de Certificado de Adição de Invenção
(22) 25/01/2016
(51) B42F 5/04 (2006.01), A45C 13/00 (2006.01), A45C 13/02 (2006.01)
(52) B42F 5/04, A45C 13/002, A45C 2013/025
(54) DISPOSIÇÃO CONSTRUTIVA EM PASTA PORTA PENDRIVES E CONGÊNERES
(71) ADEMIR CESAR DE OLIVEIRA (BR/SP)
(72) ADEMIR CESAR DE OLIVEIRA

---

(21) BR 20 2016 001636-9 U2

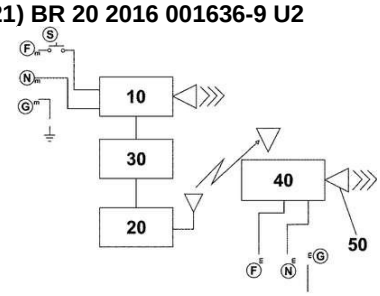

Código 3.1 - Publicação do Pedido de Patente ou de Certificado de Adição de Invenção
(22) 26/01/2016
(51) G08B 3/10 (2006.01), G08B 3/00 (2006.01)
(52) G08B 3/10, G08B 3/00
(54) DISPOSITIVO DESTINADO A AUMENTAR O ALCANCE DE CAMPAINHAS
(71) DESKLINUX SOLUÇÕES LTDA ME (BR/RJ)
(72) MURILLO FABIANO ALVES LAMAS

---

(21) BR 20 2016 001653-9 U2

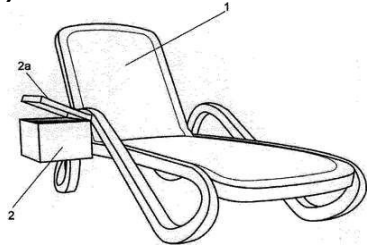

Código 3.1 - Publicação do Pedido de Patente ou de Certificado de Adição de Invenção
(22) 26/01/2016
(51) A47C 7/62 (2006.01)
(52) A47C 7/62
(54) DISPOSIÇÃO INTRODUZIDA EM EQUIPAMENTO DE SEGURANÇA APLICADO EM CADEIRAS PARA DESCANSO
(71) HAMILTON ALVES PEREIRA JUNIOR (BR/GO)
(72) HAMILTON ALVES PEREIRA JUNIOR

(21) BR 20 2016 001670-9 U2

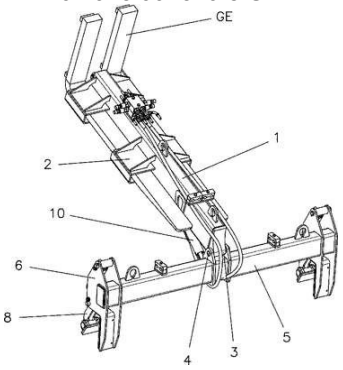

Código 3.1 - Publicação do Pedido de Patente ou de Certificado de Adição de Invenção
(22) 26/01/2016
(51) B66F 9/12 (2006.01), B60P 1/34 (2006.01)
(52) B66F 9/12, B60P 1/34
(54) DISPOSITIVO ACOPLÁVEL EM EMPILHADEIRA PARA PREENSÃO DE PAINEL
(71) SAUR EQUIPAMENTOS S/A (BR/RS)
(72) INGRID SAUR

(21) BR 20 2016 001713-6 U2

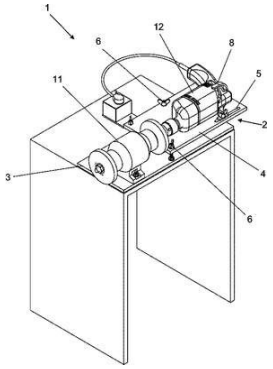

Código 3.1 - Publicação do Pedido de Patente ou de Certificado de Adição de Invenção
(22) 26/01/2016
(51) B23Q 3/157 (2006.01)
(52) B23Q 3/157
(54) DISPOSIÇÃO INTRODUZIDA EM ESMERIL COM FONTE MOTRIZ ALTERNATIVA E SUA RESPECTIVA BASE
(71) MARCO AURELIO SILVA (BR/SP)
(72) MARCO AURELIO SILVA

(21) BR 20 2016 001733-0 U2

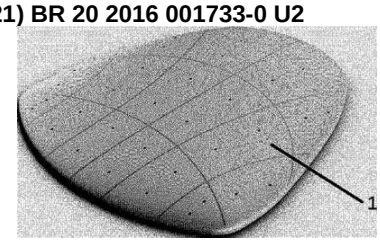

Código 3.1 - Publicação do Pedido de Patente ou de Certificado de Adição de Invenção
(22) 26/01/2016
(51) A41C 1/08 (2006.01)
(54) PLACA DE CONTENSÃO E COMPRESSÃO AUXILIAR ABDOMINAL RÍGIDA
(71) HEBERT MOURA CABRAL (BR/RJ)
(72) HEBERT MOURA CABRAL

(21) BR 20 2016 001761-6 U2

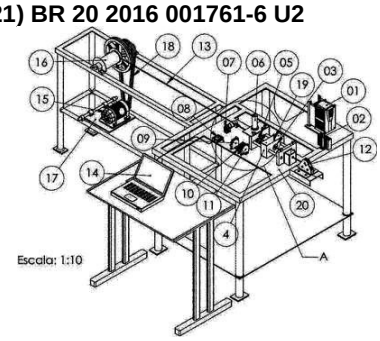

Código 3.1 - Publicação do Pedido de Patente ou de Certificado de Adição de Invenção
(22) 27/01/2016
(51) B21C 1/00 (2006.01)
(52) B21C 1/00
(54) TREFILA DE LABORATÓRIO COM SISTEMA DE CONTROLE, ACOMPANHAMENTO EM TEMPO REAL E AQUISIÇÃO DE DADOS DE PARÂMETROS DE PROCESSO
(71) UNIVERSIDADE FEDERAL DE OURO PRETO (BR/MG) , INSTITUTO FEDERAL DE EDUCAÇÃO, CIÊNCIA E TECNOLOGIA DE MINAS GERAIS (BR/MG)

(72) MARIA APARECIDA PINTO, PAULO RAIMUNDO PINTO, DANIEL FRAGA PINTO, ADILSON RODRIGUES DA COSTA

(21) BR 20 2016 001824-8 U2

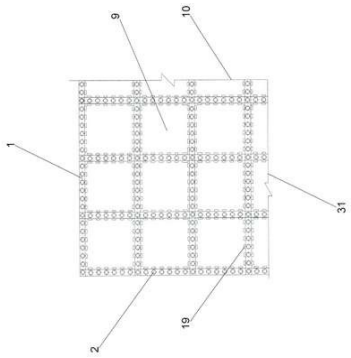

Código 3.1 - Publicação do Pedido de Patente ou de Certificado de Adição de Invenção
(22) 27/01/2016
(51) E04C 2/38 (2006.01)
(52) E04C 2/38
(54) DISPOSIÇÃO CONSTRUTIVA APLICADA EM MALHA ESTRUTURADA ANCORADA PARA CONFECÇÃO DE PAINÉIS PRE-MOLDADOS E PROCESSO PARA SUA FABRICAÇÃO
(71) GERALDO GONZAGA (BR/MG)
(72) GERALDO GONZAGA

(21) BR 20 2016 001859-0 U2

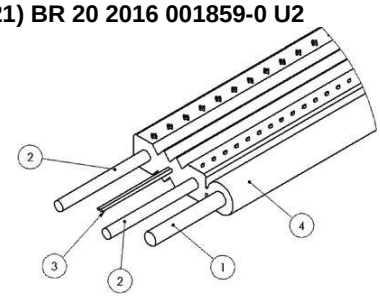

Código 3.1 - Publicação do Pedido de Patente ou de Certificado de Adição de Invenção
(22) 27/01/2016
(51) G02B 6/48 (2006.01), G02B 6/44 (2006.01)
(52) G02B 6/483, G02B 6/44
(54) DISPOSIÇÃO CONSTRUTIVA APLICADA A CABO
(71) FIBRACEM TELEINFORMÁTICA LTDA (BR/PR)
(72) CLEVERSON LUIZ WEISS

(21) BR 20 2016 001869-8 U2

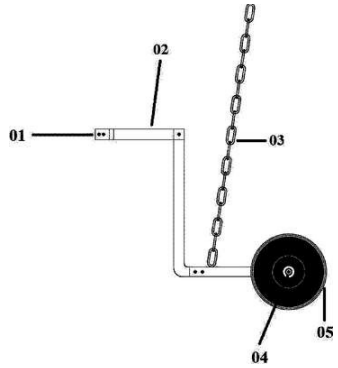

Código 3.1 - Publicação do Pedido de Patente ou de Certificado de Adição de Invenção
(22) 28/01/2016
(51) A01C 5/06 (2006.01)
(52) A01C 5/066
(54) EQUIPAMENTO ACOPLADO EM PLANTADEIRA PARA COBRIR O SULCO DO ADUBO NA PLANTAÇÃO DE SEMENTES
(71) VALTER MALAGUTTI (BR/GO)
(72) VALTER MALAGUTTI

(21) BR 20 2016 001886-8 U2

Código 3.1 - Publicação do Pedido de Patente ou de Certificado de Adição de Invenção
(22) 28/01/2016
(51) A61B 17/16 (2006.01)
(52) A61B 17/1688, A61B 17/1606
(54) PROCESSO DE MODIFICAÇÃO DO APARELHO CIRÚRGICO

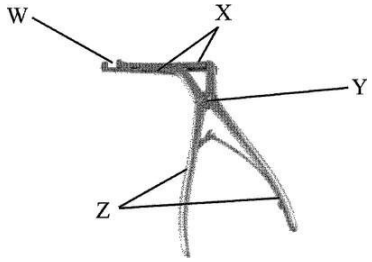

OSTEÓTOMO NASAL

(71) MARCIA SILVA FERREIRA (BR/PA)

(72) MARCIA SILVA FERREIRA

(21) BR 20 2017 000383-9 U2

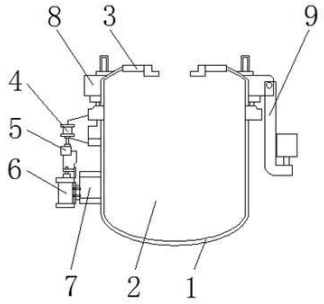

Código 3.1 - Publicação do Pedido de Patente ou de Certificado de Adição de Invenção

(22) 06/01/2017

(30) 10/01/2016 CN 201620028485.X

(51) F17C 1/00 (2006.01)

(54) MECANISMO DE TRAVAMENTO PARA UM CORPO DE TANQUE E COBERTURA DE TANQUE DE UM TANQUE DE PRESSÃO

(71) AMSTED RAIL COMPANY, INC. (US)

(72) YUEPENG ZHENG, YUE ZUO, RIZHUO BAI, SIJIN ZHANG, CHENGQUN YAN, ZHONGXIAN DU, JIANFEI SUN, FUYANG CAO, DONGYE YANG

(21) PI 0520916-1 A2

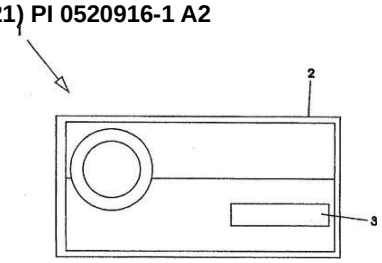

Código 3.1 - Publicação do Pedido de Patente ou de Certificado de Adição de Invenção

(22) 06/07/2005

(51) G07D 7/00 (2006.01)

(52) G07D 7/00

(54) SISTEMA DE CONSULTAS DE CHEQUES E OUTROS DOCUMENTOS

(71) JOSE CARLOS TIOSSI (BR/SP)

(72) JOSE CARLOS TIOSSI

Código 3.6 - Publicação do Pedido Arquivado Definitivamente - Art. 216 §2º e Art. 17 §2º da LPI

Publicação de pedido definitivamente arquivado devido à não apresentação de procuração ou devido à apresentação de um pedido posterior, encerrada a instância administrativa. Pode ser adquirido o folheto com o relatório descritivo, reivindicações, desenhos e resumo do pedido, por quem se interessar, através do endereço eletrônico www.inpi.gov.br - No Acesso rápido - Faça uma busca – Patente. Para acessar, cadastre-se no Portal do INPI e use login e senha.

---

(21) BR 10 2012 011948-0 A2

Código 3.6 - Publicação do Pedido Arquivado Definitivamente - Art. 216 §2º e Art. 17 §2º da LPI
(22) 18/05/2012
(51) A61K 36/05 (2006.01), A61K 31/737 (2006.01), A61P 7/02 (2006.01)
(54) ATIVIDADE ANTI-ANGIOGÊNICA E ANTICOAGULANTE DE POLISSACARÍDEOS SULFATADOS OBTIDOS DE MONOSTROMA SP
(71) UNIVERSIDADE FEDERAL DO PARANÁ (BR/PR)
(72) MARIA EUGÊNIA DUARTE NOSEDA, SILIANE DENISE BERTÉ, MIGUEL DANIEL NOSEDA, FRANCIANE MARIA PELLIZZARI

---

(21) BR 10 2012 011953-6 A2

Código 3.6 - Publicação do Pedido Arquivado Definitivamente - Art. 216 §2º e Art. 17 §2º da LPI
(22) 18/05/2012
(51) A61K 36/05 (2006.01), A61K 31/715 (2006.01), A61P 7/02 (2006.01), A61P 35/00 (2006.01)
(54) POLISSACARÍDEOS SULFATADOS OBTIDOS DE MACROALGAS VERDES MARINHAS COM CAPACIDADE DE MODULAR A NEOVASCULARIZAÇÃO
(71) UNIVERSIDADE FEDERAL DO PARANÁ (BR/PR)
(72) FRANCIANE MARIA PELLIZZARI, JULIANA EMANNUELA FOGARI CASSOLATO, MARIA EUGÊNIA DUARTE NOSEDA, SILIANE DENISE BERTÉ, MIGUEL DANIEL NOSEDA, PAULINE LAÍS NASATTO

Código 3.8 - Retificação

Retificação da publicação do pedido por ter sido efetuada com incorreção que não impossibilita sua identificação. Tal publicação não implica na alteração da data de publicação do pedido de patente e nos prazos decorrentes da mesma.

---

(21) MU 9000502-3 U8

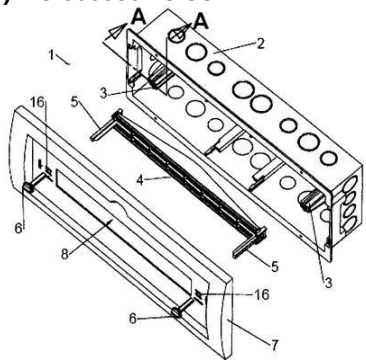

Código 3.8 - Retificação

(22) 30/04/2010

(51) H02B 1/04 (2006.01)

(54) DISPOSITIVO DE REGULAGEM DE AJUSTE DO SUPORTE DE DISJUNTORES EM QUADRO DE DISTRIBUIÇÃO

(71) Amanco Brasil Ltda (BR/SC)

(72) Otasito Sanches Tavares

Referente ao Cód. 3.1 da RPI 2137 relativo quanto ao desenho.

Código Pedido de Exame

Código 4.3 - Desarquivamento - Art. 33 parágrafo único da LPI.

Desarquivado o pedido arquivado por falta de pedido de exame (subitem 11.1), para prosseguir seu andamento.

(21) BR 10 2012 015863-9 A2	Código 4.3 - Desarquivamento - Art. 33 parágrafo único da LPI. (22) 27/06/2012 (71) Cemig Distribuição S.A. (BR/MG) , CPqD - Fundação Centro de Pesquisa e Desenvolviemento em Telecomunicações (BR/SP)
(21) BR 10 2012 015866-3 A2	Código 4.3 - Desarquivamento - Art. 33 parágrafo único da LPI. (22) 13/06/2012 (71) M.L. GIORDANI & CIA. LTDA - ME (BR/PR)
(21) BR 10 2012 016514-7 A2	Código 4.3 - Desarquivamento - Art. 33 parágrafo único da LPI. (22) 04/07/2012 (71) Universidade Estadual do Centro Oeste - Unicentro (BR/PR) , Universidade Federal do Paraná (BR/PR)
(21) BR 10 2012 016515-5 A2	Código 4.3 - Desarquivamento - Art. 33 parágrafo único da LPI. (22) 04/07/2012 (71) Universidade Estadual do Centro Oeste - Unicentro (BR/PR)
(21) BR 10 2012 018043-0 A2	Código 4.3 - Desarquivamento - Art. 33 parágrafo único da LPI. (22) 20/07/2012 (71) Naoki Abe (BR/SP)
(21) BR 10 2012 020540-8 A2	Código 4.3 - Desarquivamento - Art. 33 parágrafo único da LPI. (22) 16/08/2012 (71) Universidade Estadual do Centro Oeste - Unicentro (BR/PR)
(21) BR 10 2012 022835-1 A2	Código 4.3 - Desarquivamento - Art. 33 parágrafo único da LPI. (22) 11/09/2012 (71) JOSÉ EUSTÁQUIO DE SOUSA SOIER (BR/MG)
(21) BR 10 2012 024299-0 A2	Código 4.3 - Desarquivamento - Art. 33 parágrafo único da LPI. (22) 25/09/2012 (71) FULGENCIO GULIN JUNIOR (BR/SP)
(21) BR 10 2012 028356-5 A2	Código 4.3 - Desarquivamento - Art. 33 parágrafo único da LPI.

	(22) 06/11/2012 (71) Leonardo Cesar Ferreira (BR/PR)
(21) BR 10 2012 028358-1 A2	Código 4.3 - Desarquivamento - Art. 33 parágrafo único da LPI. (22) 06/11/2012 (71) Leonardo Cesar Ferreira (BR/PR)
(21) BR 10 2012 028588-6 A8	Código 4.3 - Desarquivamento - Art. 33 parágrafo único da LPI. (22) 08/11/2012 (71) Universidade Federal da Bahia (BR/BA)
(21) BR 10 2012 030730-8 A2	Código 4.3 - Desarquivamento - Art. 33 parágrafo único da LPI. (22) 03/12/2012 (71) Intechno Equipamentos Didáticos Ltda Me (BR/ES)
(21) BR 10 2012 032429-6 A2	Código 4.3 - Desarquivamento - Art. 33 parágrafo único da LPI. (22) 19/12/2012 (71) CENTRO FEDERAL DE EDUCAÇÃO TECNOLÓGICA (BR/MG) , Universidade Estadual de Campinas (BR/SP) , Fundação de Amparo a Pesquisa do Estado de Minas Gerais (BR/MG) , INSIDE MATERIAIS AVANÇADOS LTDA (BR/MG)
(21) BR 10 2013 011125-2 A2	Código 4.3 - Desarquivamento - Art. 33 parágrafo único da LPI. (22) 06/05/2013 (71) JOSELITO SOUZA DE MORAIS (BR/RJ)
(21) BR 10 2013 020685-7 A8	Código 4.3 - Desarquivamento - Art. 33 parágrafo único da LPI. (22) 14/08/2013 (71) PROCESSO DE RETORTAGEM INDUSTRIAL PARA XISTO (KY)
(21) BR 10 2013 027576-0 A2	Código 4.3 - Desarquivamento - Art. 33 parágrafo único da LPI. (22) 25/10/2013 (71) UNIVERSIDADE FEDERAL DE PERNAMBUCO – UFPE (BR/PE)
(21) BR 10 2014 003615-6 A2	Código 4.3 - Desarquivamento - Art. 33 parágrafo único da LPI. (22) 17/02/2014 (71) PADTEC S/A (BR/SP)
(21) BR 10 2014 005380-8 A2	Código 4.3 - Desarquivamento - Art. 33 parágrafo único da LPI. (22) 07/03/2014 (71) TÚLIO ROBERTO WOLTER (BR/SP)

(21) BR 10 2014 007920-3 A2	Código 4.3 - Desarquivamento - Art. 33 parágrafo único da LPI. (22) 02/04/2014 (71) SERVIÇO NACIONAL DE APRENDIZAGEM INDUSTRIAL - SENAI/DR - BA (BR/BA) , CLIVALE PROSAÚDE IGUATEMI LTDA (BR/BA)
(21) BR 10 2014 007934-3 A2	Código 4.3 - Desarquivamento - Art. 33 parágrafo único da LPI. (22) 02/04/2014 (71) UNIVERSIDADE ESTADUAL DO CENTRO-OESTE - UNICENTRO (BR/PR) , UNIVERSIDADE ESTADUAL DE PONTA GROSSA - UEPG (BR/PR) , UNIVERSIDADE DE SÃO PAULO - USP (BR/SP)
(21) BR 10 2014 008095-3 A2	Código 4.3 - Desarquivamento - Art. 33 parágrafo único da LPI. (22) 03/04/2014 (71) Grendene S.A. (BR/CE)
(21) BR 10 2014 008136-4 A2	Código 4.3 - Desarquivamento - Art. 33 parágrafo único da LPI. (22) 04/04/2014 (71) JORGE VANDERLEI NUNES TEIXEIRA (BR/RS)
(21) BR 10 2014 008184-4 A2	Código 4.3 - Desarquivamento - Art. 33 parágrafo único da LPI. (22) 04/04/2014 (71) COMISSÃO NACIONAL DE ENERGIA NUCLEAR (BR/RJ) , FUNDAÇÃO DE AMPARO À PESQUISA DO ESTADO DE SÃO PAULO (BR/SP)
(21) BR 10 2014 008395-2 A2	Código 4.3 - Desarquivamento - Art. 33 parágrafo único da LPI. (22) 18/03/2014 (71) INSTITUTO FEDERAL DE EDUCAÇÃO, CIÊNCIA E TECNOLOGIA DO SERTÃO PERNAMBUCANO - IF SERTÃO - PE (BR/PE)
(21) BR 20 2012 001279-6 U2	Código 4.3 - Desarquivamento - Art. 33 parágrafo único da LPI. (22) 18/01/2012 (71) RODRIGO AGUSTINI ORATI (BR/SP)

Código Exigências Técnicas e Formais

Código 6.1 - Exigência Técnica

Suspensão do andamento do pedido de patente que, para instrução regular, aguardará o atendimento ou contestação das exigências formuladas. O depositante poderá obter o parecer através do endereço eletrônico www.inpi.gov.br - No Acesso rápido – Faça uma busca - Patente. Para acessar, cadastre-se no Portal do INPI e use login e senha. A não manifestação do depositante no prazo de 90 (noventa) dias desta data acarretará o arquivamento definitivo do pedido.

---

(21) BR 10 2014 023156-0 A2
Código 6.1 - Exigência Técnica
(22) 18/09/2014
(71) Dionisio Bertolini (BR/PR) , José Bertolini (BR/PR)

---

(21) BR 11 2012 001806-0 A2
Código 6.1 - Exigência Técnica
(22) 27/07/2010
(71) Open Joint Stock Company " Novolipetsk Steel " (RU)

---

(21) BR 11 2012 009805-5 A2
Código 6.1 - Exigência Técnica
(22) 26/10/2010
(71) Minpro Aktiebolag (SE)

---

(21) BR 11 2012 013137-0 A2
Código 6.1 - Exigência Técnica
(22) 07/12/2010
(71) Diamet Corporation (JP)

---

(21) BR 11 2013 003554-4 A2
Código 6.1 - Exigência Técnica
(22) 16/08/2011
(71) Rotam Agrochem International Company LTD (HK)

---

(21) BR 11 2013 003556-0 A2
Código 6.1 - Exigência Técnica
(22) 16/08/2011
(71) Rotam Agrochem International Company LTD (HK)

---

(21) BR 11 2013 008565-7 A2
Código 6.1 - Exigência Técnica
(22) 12/09/2011
(71) UNILEVER N.V. (NL)

---

(21) BR 11 2013 009933-0 A2
Código 6.1 - Exigência Técnica
(22) 04/10/2011
(71) UNILEVER N. V. (NL)

(21) BR 12 2012 019656-8 A2	Código 6.1 - Exigência Técnica (22) 07/03/2006 (62) PI 0609283-7 07/03/2006 (71) Basf Plant Science GmbH (DE)
(21) BR 20 2015 011399-0 U2	Código 6.1 - Exigência Técnica (22) 18/05/2015 (71) FACHIN & SCHMIDT LTDA ME (BR/PR)
(21) MU 9000301-2 U2	Código 6.1 - Exigência Técnica (22) 09/03/2010 (71) Sebastião Rezende Sagradas (BR/RJ)
(21) MU 9000605-4 U2	Código 6.1 - Exigência Técnica (22) 08/04/2010 (71) Quimica Amparo Ltda (BR/SP)
(21) MU 9000623-2 U2	Código 6.1 - Exigência Técnica (22) 16/04/2010 (71) Jonas Bonfim Tinoco (BR/SP)
(21) MU 9000924-0 U2	Código 6.1 - Exigência Técnica (22) 14/06/2010 (71) Wolney Truyts (BR/SP)
(21) MU 9001111-2 U2	Código 6.1 - Exigência Técnica (22) 08/07/2010 (71) VLADIMIR DOS SANTOS KUSE (BR/RS)
(21) MU 9001414-6 U2	Código 6.1 - Exigência Técnica (22) 18/08/2010 (71) TRIMOLD INDÚSTRIA E COMÉRCIO DE MOLDES LTDA ME (BR/SP)
(21) PI 0017535-8 A2	Código 6.1 - Exigência Técnica (22) 12/01/2000 (62) PI 0007487-0 12/01/2000 (71) BAYER HEALTHCARE LLC (US)
(21) PI 0305517-5 A2	Código 6.1 - Exigência Técnica (22) 11/07/2003 (71) Thomson Licensing S.A. (FR)

(21) PI 0307123-5 A2	Código 6.1 - Exigência Técnica (22) 10/02/2003 (71) NERRE THERAPEUTICS LIMITED (GB)
(21) PI 0403736-7 A2	Código 6.1 - Exigência Técnica (22) 25/08/2004 (71) Giuseppe Jeffrey Arippol (BR/SP)
(21) PI 0409835-8 A2	Código 6.1 - Exigência Técnica (22) 29/04/2004 (71) AKZO NOBEL COATINGS INTERNATIONAL B.V. (NL)
(21) PI 0409909-5 A2	Código 6.1 - Exigência Técnica (22) 29/04/2004 (71) GOOGLE TECHNOLOGY HOLDINGS LLC (US)
(21) PI 0413057-0 A2	Código 6.1 - Exigência Técnica (22) 09/12/2004 (71) Choongwae Pharma Corporation (KR)
(21) PI 0413589-0 A2	Código 6.1 - Exigência Técnica (22) 04/08/2004 (71) International Business Machines Corporation (US)
(21) PI 0414419-8 A2	Código 6.1 - Exigência Técnica (22) 20/09/2004 (71) Litens Automotive Partnership (CA)
(21) PI 0415407-0 A2	Código 6.1 - Exigência Técnica (22) 24/09/2004 (71) NOKIA SOLUTIONS AND NETWORKS GMBH & CO. KG (DE)
(21) PI 0417339-2 A2	Código 6.1 - Exigência Técnica (22) 03/12/2004 (71) Shijiazhuang Pharma. Group Zhongqi Pharmaceutical Technology (Shijiazhuang) Co. Ltd. (CN)
(21) PI 0418213-8 A2	Código 6.1 - Exigência Técnica (22) 30/12/2004 (71) Cima Labs Inc. (US)

(21) PI 0419030-0 A2	Código 6.1 - Exigência Técnica (22) 07/09/2004 (71) European Space Agency (FR)
(21) PI 0506342-6 A2	Código 6.1 - Exigência Técnica (22) 16/11/2005 (71) KHS GmbH (DE)
(21) PI 0507143-7 A2	Código 6.1 - Exigência Técnica (22) 28/01/2005 (71) Behr Gmbh & Co. KG (DE)
(21) PI 0507468-1 A8	Código 6.1 - Exigência Técnica (22) 04/02/2005 (71) LDR Medical (FR)
(21) PI 0508349-4 A2	Código 6.1 - Exigência Técnica (22) 25/02/2005 (71) Visx, Incorporated (US)
(21) PI 0509770-3 A2	Código 6.1 - Exigência Técnica (22) 06/04/2005 (71) Reckitt Benckiser (UK) Limited (GB)
(21) PI 0511406-3 A2	Código 6.1 - Exigência Técnica (22) 17/06/2005 (71) VARCO I/P, INC. (US)
(21) PI 0511855-7 A2	Código 6.1 - Exigência Técnica (22) 07/06/2005 (71) Krosakiharima Corporation (JP)
(21) PI 0512015-2 A2	Código 6.1 - Exigência Técnica (22) 28/07/2005 (71) Mitsuba Corporation (JP)
(21) PI 0513414-5 A2	Código 6.1 - Exigência Técnica (22) 18/07/2005 (71) Commonwealth Scientific And Industrial Research Organisation (AU)
(21) PI 0513792-6 A2	Código 6.1 - Exigência Técnica (22) 26/07/2005

	(71) ATI PROPERTIES LLC (US)
(21) PI 0516212-2 A2	Código 6.1 - Exigência Técnica (22) 24/11/2005 (71) Toyota Jidosha Kabushiki Kaisha (JP)
(21) PI 0517240-3 A8	Código 6.1 - Exigência Técnica (22) 28/10/2005 (71) Oceaneering International, INC. (US)
(21) PI 0519414-8 A2	Código 6.1 - Exigência Técnica (22) 21/12/2005 (71) COLGATE-PALMOLIVE COMPANY (US)
(21) PI 0603787-9 A2	Código 6.1 - Exigência Técnica (22) 12/09/2006 (71) Ulrich Gmbh & Co. Kg (DE)
(21) PI 0604781-5 A2	Código 6.1 - Exigência Técnica (22) 10/11/2006 (71) Maquet GMBH & Co. Kg (DE)
(21) PI 0604841-2 A2	Código 6.1 - Exigência Técnica (22) 04/04/2006 (71) Alcon, Inc. (CH)
(21) PI 0609586-0 A2	Código 6.1 - Exigência Técnica (22) 24/03/2006 (71) CareFusion 303, Inc. (US)
(21) PI 0611110-6 A2	Código 6.1 - Exigência Técnica (22) 31/03/2006 (71) THE COCA-COLA COMPANY (US)
(21) PI 0613360-6 A2	Código 6.1 - Exigência Técnica (22) 10/03/2006 (71) Officine Di Cartigliano Spa. (IT)
(21) PI 0616413-7 A2	Código 6.1 - Exigência Técnica (22) 20/09/2006 (71) METTLER-TOLEDO, LLC. (US)

(21) PI 0616651-2 A2	Código 6.1 - Exigência Técnica (22) 28/09/2006 (71) RENAULT S.A.S. (FR)
(21) PI 0621167-4 A2	Código 6.1 - Exigência Técnica (22) 12/12/2006 (71) DOW GLOBAL TECHNOLOGIES INC. (US)
(21) PI 0621378-2 A2	Código 6.1 - Exigência Técnica (22) 05/10/2006 (71) Central Chemical Consulting Pty Ltd (AU)
(21) PI 0705832-2 A2	Código 6.1 - Exigência Técnica (22) 06/12/2007 (71) Tecnometal Equipamentos Ltda (BR/SP)
(21) PI 0707404-2 A2	Código 6.1 - Exigência Técnica (22) 25/01/2007 (71) Purac Biochem B.V. (NL)
(21) PI 0708817-5 A2	Código 6.1 - Exigência Técnica (22) 15/02/2007 (71) Construction Research & Technology GMBH (DE)
(21) PI 0709419-1 A2	Código 6.1 - Exigência Técnica (22) 13/03/2007 (71) CENTRE DE RECHERCHES METALLURGIQUE ASBL - CENTRUM VOOR RESEARCH IN DE METEKKURGIE VZW (BE)
(21) PI 0709650-0 A2	Código 6.1 - Exigência Técnica (22) 05/03/2007 (71) Halliburton Energy Services, INC (US)
(21) PI 0709761-1 A2	Código 6.1 - Exigência Técnica (22) 04/04/2007 (71) Shell Internationale Research Maartschappij B.V (NL)
(21) PI 0709770-0 A2	Código 6.1 - Exigência Técnica (22) 27/02/2007 (71) Geo Estratos S.A. de C.V. (US)
(21) PI 0710973-3 A2	Código 6.1 - Exigência Técnica

	(22) 27/04/2007 (71) Outotec Oyj (FI)
(21) PI 0711389-7 A2	Código 6.1 - Exigência Técnica (22) 23/04/2007 (71) Redco S.A. (BE)
(21) PI 0711727-2 A2	Código 6.1 - Exigência Técnica (22) 31/05/2007 (71) The Sherwin-Williams Company (US)
(21) PI 0712291-8 A2	Código 6.1 - Exigência Técnica (22) 27/04/2007 (71) Fresenius Medical Care Deutschland Gmbh (DE)
(21) PI 0714450-4 A2	Código 6.1 - Exigência Técnica (22) 09/07/2007 (71) Basf SE (DE)
(21) PI 0714508-0 A2	Código 6.1 - Exigência Técnica (22) 11/07/2007 (71) Shell Internationale Research Maartschappij B.V (NL)
(21) PI 0720157-5 A2	Código 6.1 - Exigência Técnica (22) 01/10/2007 (71) STÄUBLI AG PFÄFFIKON (CH)
(21) PI 0720162-1 A2	Código 6.1 - Exigência Técnica (22) 05/12/2007 (71) Albany International Corp. (US)
(21) PI 0720174-5 A2	Código 6.1 - Exigência Técnica (22) 04/12/2007 (71) Shanghai Institutes For Biological Sciences, Chinese Academy Of Sciences (CN)
(21) PI 0720443-4 A2	Código 6.1 - Exigência Técnica (22) 21/12/2007 (71) Maurice Granger (FR)
(21) PI 0800197-9 A2	Código 6.1 - Exigência Técnica (22) 31/01/2008

	(71) Groz-Beckert KG (DE)
(21) PI 0806807-0 A2	Código 6.1 - Exigência Técnica (22) 18/01/2008 (71) Velocys INC (US)
(21) PI 0810686-0 A2	Código 6.1 - Exigência Técnica (22) 14/04/2008 (71) Celanese International Corporation (US)
(21) PI 0822828-0 A2	Código 6.1 - Exigência Técnica (22) 27/10/2008 (71) IDEA3A S.R.L. (IT)
(21) PI 0902425-5 A2	Código 6.1 - Exigência Técnica (22) 30/07/2009 (71) JAF INOX INDÚSTRIA DE MÁQUINAS DE CHOCOLATES S.A. (BR/SP)
(21) PI 0911215-4 A2	Código 6.1 - Exigência Técnica (22) 15/04/2009 (71) COÖPERATIE AVEBE U.A. (NL)
(21) PI 0922371-1 A2	Código 6.1 - Exigência Técnica (22) 19/11/2009 (71) Evonik Röhn GMBH (DE)
(21) PI 0923430-6 A2	Código 6.1 - Exigência Técnica (22) 24/11/2009 (71) ECOPETROL S.A. (CO)
(21) PI 0923919-7 A2	Código 6.1 - Exigência Técnica (22) 30/12/2009 (71) China Petroleum & Chemical Corporation (CN) , Research Institute Of Petroleum Processing, Sinopec (CN)
(21) PI 1005536-3 A2	Código 6.1 - Exigência Técnica (22) 03/12/2010 (71) Cuesta Aquicultura Serviços de Apoio a Aquicultura Ltda-Me (BR/SP)
(21) PI 1013018-7 A2	Código 6.1 - Exigência Técnica (22) 25/05/2010 (71) NIPPON STEEL & SUMITOMO METAL CORPORATION (JP)

(21) PI 1013084-5 A2	Código 6.1 - Exigência Técnica (22) 24/06/2010 (71) Borgwarner, Inc (US)
(21) PI 1013189-2 A2	Código 6.1 - Exigência Técnica (22) 12/03/2010 (71) Suzhou Red Maple Wind Blade Mould Co. Ltd. (CN)
(21) PI 1014306-8 A2	Código 6.1 - Exigência Técnica (22) 07/05/2010 (71) Teoxane (CH)
(21) PI 1015331-4 A2	Código 6.1 - Exigência Técnica (22) 27/04/2010 (71) Ajinomoto Co., INC. (JP)
(21) PI 1104321-0 A2	Código 6.1 - Exigência Técnica (22) 19/10/2011 (71) GUILHERME BELTRÃO DE ALMEIDA (BR/PR)

Código 6.6 - Exigência Formal

Suspensão do andamento do pedido de patente para que sejam apresentados documentos solicitados, dentre os quais, documentos relativos às objeções, buscas de anterioridade e resultados de exame para concessão de pedido correspondente em outros países, quando houver reivindicação de prioridade, documentos necessários à regularização do processo e exame do pedido, a tradução simples do documento hábil, caso esta tenha sido substituída pela declaração prevista na Lei nº 9.279/96. O depositante poderá obter o parecer através do endereço eletrônico www.inpi.gov.br - No Acesso rápido – Faça uma busca - Patente. Para acessar, cadastre-se no Portal do INPI e use login e senha. A não manifestação do depositante no prazo de 60 (sessenta) dias desta data acarretará o arquivamento do pedido.

---

(21) PI 0114814-1 A2

Código 6.6 - Exigência Formal
(22) 11/10/2001
(71) Cephalon, INC. (US)

---

(21) PI 0511287-7 A2

Código 6.6 - Exigência Formal
(22) 17/05/2005
(71) Regents of the University of Minnesota (US)

---

(21) PI 0513904-0 A2

Código 6.6 - Exigência Formal
(22) 08/07/2005
(71) Evonik Röhm GmbH (DE)

---

(21) PI 0701398-1 A2

Código 6.6 - Exigência Formal
(22) 07/05/2007
(71) Embrapa - Empresa Brasileira de Pesquisa Agropecuária (BR/DF)

---

(21) PI 0807757-6 A2

Código 6.6 - Exigência Formal
(22) 06/02/2008
(71) Danisco US INC., Genecor Division (US)

---

(21) PI 0808111-5 A2

Código 6.6 - Exigência Formal
(22) 28/02/2008
(71) Omnilytics, INC. (US)

---

(21) PI 0811973-2 A2

Código 6.6 - Exigência Formal
(22) 02/06/2008
(71) Puleva Biotech, S.A. (ES)

(21) PI 0814981-0 A2	Código 6.6 - Exigência Formal (22) 08/08/2008 (71) Rich Products Corporation (US)
(21) PI 0816083-0 A2	Código 6.6 - Exigência Formal (22) 28/08/2008 (71) Plant Sensory System, LLC (US)
(21) PI 0817854-2 A2	Código 6.6 - Exigência Formal (22) 10/10/2008 (71) Athenix Corporation (US)
(21) PI 0819541-2 A2	Código 6.6 - Exigência Formal (22) 18/12/2008 (71) BUTAMAX ADVANCED BIOFUELS LLC (US)
(21) PI 0902901-0 A2	Código 6.6 - Exigência Formal (22) 07/09/2009 (71) CJ Cheiljedang Corporation (KR)
(21) PI 0902902-8 A2	Código 6.6 - Exigência Formal (22) 17/08/2009 (71) Cj Cheiljedang Corporation (KR)
(21) PI 0903316-5 A2	Código 6.6 - Exigência Formal (22) 01/09/2009 (71) Sumitomo Chemical Company, Limited (JP)
(21) PI 0905131-7 A2	Código 6.6 - Exigência Formal (22) 23/12/2009 (71) Universidade Estadual de Campinas - UNICAMP (BR/SP)
(21) PI 0909334-6 A2	Código 6.6 - Exigência Formal (22) 18/02/2009 (71) Lanzatech New Zealand Limited (NZ)
(21) PI 0909566-7 A2	Código 6.6 - Exigência Formal (22) 01/06/2009 (71) ARCHER DANIELS MIDLAND COMPANY (US)
(21) PI 0909611-6 A2	Código 6.6 - Exigência Formal (22) 22/05/2009

	(71) PIONEER HI-BRED INTERNATIONAL, INC. (US) , E.I. DU PONT DE NEMOURS AND COMPANY (US)
(21) PI 0910252-3 A2	Código 6.6 - Exigência Formal (22) 05/03/2009 (71) Danisco US INC. (US)
(21) PI 0910328-7 A2	Código 6.6 - Exigência Formal (22) 09/04/2009 (71) Georgia Tech Research Corporation (US)
(21) PI 0910914-5 A2	Código 6.6 - Exigência Formal (22) 09/04/2009 (71) TERRAVIA HOLDINGS, INC. (US)
(21) PI 0910916-1 A2	Código 6.6 - Exigência Formal (22) 10/04/2009 (71) Iowa Corn Promotion Board (US)
(21) PI 0913114-0 A2	Código 6.6 - Exigência Formal (22) 20/05/2009 (71) Basf Se (DE)
(21) PI 0913138-8 A2	Código 6.6 - Exigência Formal (22) 28/08/2009 (71) E.I. DU PONT DE MOURS AND COMPANY (US)
(21) PI 0913562-6 A2	Código 6.6 - Exigência Formal (22) 14/09/2009 (71) AGRICULTURE VICTORIA SERVICES PTY LTD (AU)
(21) PI 0913701-7 A2	Código 6.6 - Exigência Formal (22) 01/10/2009 (71) E. I. DUPONT DE NEMOURS AND COMPANY (US)
(21) PI 0913702-5 A2	Código 6.6 - Exigência Formal (22) 01/10/2009 (71) E. I. DU PONT DE NEMOURS AND COMPANY (US)
(21) PI 0913818-8 A2	Código 6.6 - Exigência Formal (22) 30/09/2009 (71) AGRISOMA BIOSCIENCES INC. (CA)

(21) PI 0913830-7 A2	Código 6.6 - Exigência Formal (22) 13/10/2009 (71) E. I. DU PONT DE NEMOURS AND COMPANY (US) , PIONEER HI-BRED INTERNATIONAL INC (US)
(21) PI 0915154-0 A2	Código 6.6 - Exigência Formal (22) 11/06/2009 (71) Dow Agrosciences LLC (US)
(21) PI 0916158-9 A2	Código 6.6 - Exigência Formal (22) 17/12/2009 (71) E. I. DU PONT DE NEMOURS AND COMPANY (US)
(21) PI 0916265-8 A2	Código 6.6 - Exigência Formal (22) 23/07/2009 (71) Pioneer Hi-Bred Internacional, INC. (US)
(21) PI 0916338-7 A2	Código 6.6 - Exigência Formal (22) 27/07/2009 (71) Institut National De La Recherche Agronomique (INRA) (FR)
(21) PI 0916434-0 A2	Código 6.6 - Exigência Formal (22) 30/07/2009 (71) Anglo Netherlands Grain Bv (NL)
(21) PI 0916498-7 A2	Código 6.6 - Exigência Formal (22) 16/12/2009 (71) E.I. DU PONT DE NEMOURS AND COMPANY (US)
(21) PI 0916530-4 A2	Código 6.6 - Exigência Formal (22) 29/07/2009 (71) Basf Plant Science Gmbh (DE) , Universiteit Gent (BE) , VIB VZM (BE)
(21) PI 0916615-7 A2	Código 6.6 - Exigência Formal (22) 30/07/2009 (71) LE CENTRE NATIONAL DE RECHERCHE SCIENTIFIQUE (CNRS) (FR) , L'UNIVERSITE DE LA MEDITERRANEE (FR) , L'UNIVERSITE DE PROVENCE (FR) , L'INSTITUT NATIONAL DES SCIENCES APPLIQUEES (INSA) (FR) , TOTAL MARKETING SERVICES (FR)
(21) PI 0916953-9 A2	Código 6.6 - Exigência Formal

	(22) 21/08/2009 (71) FIBRIA CELULOSE S/A (BR/ES)
(21) PI 0916975-0 A2	Código 6.6 - Exigência Formal (22) 29/07/2009 (71) Riken (JP)
(21) PI 0917069-3 A2	Código 6.6 - Exigência Formal (22) 04/12/2009 (71) VALAGRO CARBONE RENOUVELABLE POITOU-CHARENTES (FR)
(21) PI 0917070-7 A2	Código 6.6 - Exigência Formal (22) 04/12/2009 (71) VALAGRO CARBONE RENOUVELABLE POITOU-CHARENTES (FR)
(21) PI 0917140-1 A2	Código 6.6 - Exigência Formal (22) 25/08/2009 (71) Dow Agrosciences LLC (US)
(21) PI 0917159-2 A2	Código 6.6 - Exigência Formal (22) 25/08/2009 (71) Down Agrosciences LLC (US)
(21) PI 0917172-0 A2	Código 6.6 - Exigência Formal (22) 27/08/2009 (71) Chr. Hansen A/S (DK)
(21) PI 0917185-1 A2	Código 6.6 - Exigência Formal (22) 25/08/2009 (71) Dow Agrosciences LLC (US)
(21) PI 0917658-6 A2	Código 6.6 - Exigência Formal (22) 14/08/2009 (71) BRITISH AMERICAN TOBACCO (INVESTMENTS) LIMITED (GB)
(21) PI 0917722-1 A2	Código 6.6 - Exigência Formal (22) 15/12/2009 (71) E.I. DU PONT DE NEMOURS AND COMPANY (US)
(21) PI 0918355-8 A2	Código 6.6 - Exigência Formal (22) 17/12/2009 (71) INBICON A/S (DK)

(21) PI 0918395-7 A2	Código 6.6 - Exigência Formal (22) 21/12/2009 (71) ALLIANCE FOR SUSTAINABLE ENERGY, LLC (US) , E.I DU PONT DE NEMOURS AND COMPANY (US)
(21) PI 0918470-8 A2	Código 6.6 - Exigência Formal (22) 09/04/2009 (71) Universiti Putra Malaysia (UPM) (MY)
(21) PI 0918570-4 A2	Código 6.6 - Exigência Formal (22) 28/08/2009 (71) Novartis AG (CH)
(21) PI 0918617-4 A2	Código 6.6 - Exigência Formal (22) 08/09/2009 (71) Athenix Corp. (US)
(21) PI 0918730-8 A2	Código 6.6 - Exigência Formal (22) 14/09/2009 (71) Syngenta Limited (GB)
(21) PI 0918744-8 A2	Código 6.6 - Exigência Formal (22) 15/09/2009 (71) INCORPORATED ADMINISTRATIVE AGENCY NATIONAL AGRICULTURE AND FOOD RESEARCH ORGANIZATION (JP) , ASAHI GROUP HOLDINGS, LTD. (JP)
(21) PI 0918839-8 A2	Código 6.6 - Exigência Formal (22) 26/08/2009 (71) Monsanto Technology LLC (US)
(21) PI 0918840-1 A2	Código 6.6 - Exigência Formal (22) 25/08/2009 (71) Dow Agrosciences LLC (US)
(21) PI 0919120-8 A2	Código 6.6 - Exigência Formal (22) 25/09/2009 (71) Toyota Jidosha Kabushiki Kaisha (JP)
(21) PI 0919218-2 A2	Código 6.6 - Exigência Formal (22) 11/09/2009

	(71) Mitsui Chemicals, Inc. (JP)
(21) PI 0919219-0 A2	Código 6.6 - Exigência Formal (22) 11/09/2009 (71) Mitsui Chemicals, Inc. (JP)
(21) PI 0919314-6 A2	Código 6.6 - Exigência Formal (22) 28/09/2009 (71) Novozymes A/S (DK)
(21) PI 0919339-1 A2	Código 6.6 - Exigência Formal (22) 05/08/2009 (71) Pioneer Hi-Bred International, Inc. (US)
(21) PI 0919366-9 A2	Código 6.6 - Exigência Formal (22) 31/12/2009 (71) BAYER INTELLECTUAL PROPERTY GMBH (DE)
(21) PI 0919380-4 A2	Código 6.6 - Exigência Formal (22) 24/09/2009 (71) Basf Agrochemical Products B.V. (NL)
(21) PI 0919406-1 A2	Código 6.6 - Exigência Formal (22) 18/09/2009 (71) Erber Aktiengesellschaft (AT)
(21) PI 0919525-4 A2	Código 6.6 - Exigência Formal (22) 30/09/2009 (71) Novozymes North America, INC. (US)
(21) PI 0919755-9 A2	Código 6.6 - Exigência Formal (22) 30/10/2009 (71) Mitsui Chemicals, Inc. (JP)
(21) PI 0919788-5 A2	Código 6.6 - Exigência Formal (22) 07/10/2009 (71) Unilever N.V. (NL)
(21) PI 0919949-7 A2	Código 6.6 - Exigência Formal (22) 28/10/2009 (71) Institut National De La Recherche Agronomique - INRA (FR) , Centre National De La Recherche Scientifique (C.N.R.S.) (FR) , Universite Paul

	Sabatier (Toulouse III) (FR)
(21) PI 0920252-8 A2	Código 6.6 - Exigência Formal (22) 29/10/2009 (71) OJI HOLDINGS CORPORATION (JP)
(21) PI 0920507-1 A2	Código 6.6 - Exigência Formal (22) 09/11/2009 (71) BIOREGENERATION GMBH (DE)
(21) PI 0920827-5 A2	Código 6.6 - Exigência Formal (22) 28/09/2009 (71) Monsanto Technology LLC (US)
(21) PI 0920872-0 A2	Código 6.6 - Exigência Formal (22) 05/10/2009 (71) Yissum Research Development Company Of The Hebrew University Of Jerusalem (IL)
(21) PI 0920925-5 A2	Código 6.6 - Exigência Formal (22) 10/11/2009 (71) Danisco US INC. (US)
(21) PI 0921010-5 A2	Código 6.6 - Exigência Formal (22) 17/11/2009 (71) Asahi Breweries, LTD. (JP)
(21) PI 0921438-0 A2	Código 6.6 - Exigência Formal (22) 03/11/2009 (71) Iogen Energy Corporation (CA)
(21) PI 0921467-4 A2	Código 6.6 - Exigência Formal (22) 17/11/2009 (71) Commonwealth Scientific And Industrial Research Organisation (AU) , Grains Research And Development Corporation (AU)
(21) PI 0921746-0 A2	Código 6.6 - Exigência Formal (22) 03/11/2009 (71) Swetree Technologies AB (SE)
(21) PI 0921761-4 A2	Código 6.6 - Exigência Formal (22) 11/11/2009

	(71) Toyota Jidosha Kabushiki Kaisha (JP)
(21) PI 0921817-3 A2	Código 6.6 - Exigência Formal (22) 04/11/2009 (71) Dow Agrosciences LLC (US)
(21) PI 0921844-0 A2	Código 6.6 - Exigência Formal (22) 17/11/2009 (71) Asahi Breweries, LTD. (JP)
(21) PI 0921949-8 A2	Código 6.6 - Exigência Formal (22) 19/11/2009 (71) CENTRO DE INVESTIGACIÓN Y DE ESTUDIOS AVANZADOS DEL INSTITUTO POLITÉCNICO NACIONAL (CINVESTAV) (MX)
(21) PI 0922258-8 A2	Código 6.6 - Exigência Formal (22) 11/12/2009 (71) Danisco Us Inc. (US)
(21) PI 0922410-6 A2	Código 6.6 - Exigência Formal (22) 14/12/2009 (71) Metabolix, Inc. (US)
(21) PI 1002188-4 A2	Código 6.6 - Exigência Formal (22) 24/11/2010 (71) Maurício Elísio Martins Loureiro (BR/AM)

Código 6.7 - Outras Exigências

Suspensão do andamento do pedido de patente para que seja feita a instrução regular do pedido de patente. O depositante poderá obter o parecer através do endereço eletrônico www.inpi.gov.br - No Acesso rápido – Faça uma busca - Patente. Para acessar, cadastre-se no Portal do INPI e use login e senha. A não manifestação do depositante no prazo de 90 (noventa) dias desta data acarretará o arquivamento definitivo do pedido.

---

(21) PI 0304545-5 A8

Código 6.7 - Outras Exigências
(22) 14/01/2003
(71) NOKIA TECHNOLOGIES OY (FI)
Complementação a retribuição relacionada ao número de reivindicações do pedido em exame, de acordo com a Instrução Normativa INPI/DIRPA nº 03, de 30 de setembro de 2016.

---

(21) PI 0415487-8 A2

Código 6.7 - Outras Exigências
(22) 12/10/2004
(71) NOKIA TECHNOLOGIES OY (FI)
Complementar a retribuição relacionada ao número de reivindicações do pedido em exame.

Código 6.8 - Exigência Anulada

Anulação da exigência por ter sido indevida. (A toda publicação que envolva anulação de ato ou despacho caberá justificativa no processo administrativo.)

---

(21) PI 0608519-9 A2

Código 6.8 - Exigência Anulada

(22) 10/03/2006

(71) KRAFT FOODS HOLDINGS, INC. (US)

O despacho 6.7 da RPI 2068 de 24/08/2010 está sendo anulado tendo por base a determinação do Diretor de Patentes, a qual é calcada no parecer nº 0003-2014 – AGU/PGF/PFE/INPI/COOPHI-LBC-1.0

Código 6.9 - Publicação Anulada

Anulação da publicação da exigência por ter sido indevida.

---

(21) PI 0110831-0 A2

Código 6.9 - Publicação Anulada

(22) 16/04/2001

(71) Mindspeed Technologies, Inc. (US)

A exigência notificado na RPI n° 2331 de 08/09/2015 foi feita em desacordo com a Instrução Normativa/INPI/DIRPA nº 03 de 30/09/2016, Art.2º §1º.

Código Ciência de Parecer

Código 7.1 - Conhecimento de Parecer Técnico

Suspenso o andamento do pedido para que o depositante se manifeste, no prazo de 90 (noventa) dias desta data, quanto ao contido no parecer técnico. O parecer pode ser obtido através do endereço eletrônico www.inpi.gov.br - No Acesso rápido – Faça uma busca - Patente. Para acessar, cadastre-se no Portal do INPI e use login e senha. A não manifestação ou a manifestação considerada improcedente acarretará a manutenção do posicionamento técnico anterior.

---

(21) BR 10 2012 007619-5 A2
Código 7.1 - Conhecimento de Parecer Técnico
(22) 29/03/2012
(71) Universidade Federal do Rio de Janeiro (BR/RJ) , Universidade Federal do Ceará (BR/CE)

---

(21) BR 10 2013 001675-6 A2
Código 7.1 - Conhecimento de Parecer Técnico
(22) 23/01/2013
(71) D&M Endoscopios Industriais LTDA EPP (BR/SP)

---

(21) BR 10 2016 021339-8 A2
Código 7.1 - Conhecimento de Parecer Técnico
(22) 15/09/2016
(71) AMBITEC S/A (BR/SP)

---

(21) BR 11 2012 000337-2 A2
Código 7.1 - Conhecimento de Parecer Técnico
(22) 07/07/2010
(71) DENTAL DEVELOPMENT SYSTEM, LLC (US)

---

(21) BR 11 2012 001028-0 A2
Código 7.1 - Conhecimento de Parecer Técnico
(22) 14/07/2010
(71) Lahnwerk Gmbh (DE)

---

(21) BR 11 2012 002571-6 A2
Código 7.1 - Conhecimento de Parecer Técnico
(22) 28/07/2010
(71) Chinuka Limited (GB)

---

(21) BR 11 2012 002859-6 A2
Código 7.1 - Conhecimento de Parecer Técnico
(22) 10/08/2010
(71) JFE Steel Corporation (JP)

---

(21) BR 11 2012 009041-0 A2
Código 7.1 - Conhecimento de Parecer Técnico
(22) 15/09/2010

	(71) Maerz Ofenbau AG (CH)
(21) BR 11 2012 010092-0 A2	Código 7.1 - Conhecimento de Parecer Técnico (22) 26/10/2010 (71) Basf SE (DE)
(21) BR 11 2012 013752-2 A2	Código 7.1 - Conhecimento de Parecer Técnico (22) 09/12/2010 (71) Snecma (FR)
(21) BR 11 2012 014151-1 A2	Código 7.1 - Conhecimento de Parecer Técnico (22) 08/11/2010 (71) Proteus Industries, inc. (US)
(21) BR 11 2012 014726-9 A2	Código 7.1 - Conhecimento de Parecer Técnico (22) 14/12/2010 (71) Givaudan SA (CH)
(21) BR 11 2012 014977-6 A2	Código 7.1 - Conhecimento de Parecer Técnico (22) 16/12/2010 (71) Rich Products Corporation (US)
(21) BR 11 2012 016212-8 A2	Código 7.1 - Conhecimento de Parecer Técnico (22) 09/11/2010 (71) NESTEC S. A. (CH)
(21) BR 11 2012 025740-4 A2	Código 7.1 - Conhecimento de Parecer Técnico (22) 08/04/2010 (71) Symrise Ag (DE)
(21) BR 11 2012 029919-0 A2	Código 7.1 - Conhecimento de Parecer Técnico (22) 24/05/2011 (71) Dow Agrosciences LLC (US)
(21) BR 11 2012 031413-0 A2	Código 7.1 - Conhecimento de Parecer Técnico (22) 10/06/2010 (71) Federal-Mogul Wiesbaden Gmbh (DE)
(21) BR 11 2013 004231-1 A2	Código 7.1 - Conhecimento de Parecer Técnico (22) 24/08/2011 (71) Bayer Intellectual Property Gmbh (DE)

(21) BR 11 2013 007295-4 A2	Código 7.1 - Conhecimento de Parecer Técnico (22) 29/09/2011 (71) The Procter & Gamble Company (US)
(21) BR 11 2013 007413-2 A2	Código 7.1 - Conhecimento de Parecer Técnico (22) 23/09/2011 (71) Kettenbach Gmbh & Co. Kg (DE)
(21) BR 11 2013 009277-7 A2	Código 7.1 - Conhecimento de Parecer Técnico (22) 18/10/2010 (71) NIPPON STEEL & SUMITOMO METAL CORPORATION (JP)
(21) BR 11 2013 009674-8 A2	Código 7.1 - Conhecimento de Parecer Técnico (22) 20/10/2011 (71) BASF SE (DE)
(21) BR 11 2013 012711-2 A2	Código 7.1 - Conhecimento de Parecer Técnico (22) 17/11/2011 (71) DSM IP ASSETS B.V. (NL)
(21) BR 11 2013 015459-4 A2	Código 7.1 - Conhecimento de Parecer Técnico (22) 19/12/2011 (71) E.I. DU PONT DE NEMOURS AND COMPANY (US)
(21) BR 20 2013 016282-0 U2	Código 7.1 - Conhecimento de Parecer Técnico (22) 25/06/2013 (71) TRANSBRAZ CONSULTORIA E GESTAO EMPRESARIAL – EIRELI - ME (BR/GO)
(21) BR 20 2014 014479-5 U2	Código 7.1 - Conhecimento de Parecer Técnico (22) 13/06/2014 (71) BYBECKER IND., COM,. IMPOR. E EXPORT. DE MAQUINAS E EQUIP. LTDA ME (BR/RS)
(21) MU 8900506-6 U2	Código 7.1 - Conhecimento de Parecer Técnico (22) 12/03/2009 (71) JJGC INDÚSTRIA E COMÉRCIO DE MATERIAIS DENTÁRIOS S.A (BR/PR)
(21) MU 9000305-5 U2	Código 7.1 - Conhecimento de Parecer Técnico (22) 31/03/2010 (71) Roberto Meuti (IT)

(21) MU 9000407-8 U2	Código 7.1 - Conhecimento de Parecer Técnico (22) 31/03/2010 (71) HEXAGON INDUSTRIA E COMÉRCIO DE IMPLANTES ORTOPÉDICOS LTDA (BR/SP)
(21) MU 9000482-5 U2	Código 7.1 - Conhecimento de Parecer Técnico (22) 01/04/2010 (71) ATTACK INDÚSTRIA, COMÉRCIO E REPRESENTAÇÕES LTDA. (BR/SC)
(21) MU 9000663-1 U2	Código 7.1 - Conhecimento de Parecer Técnico (22) 28/04/2010 (71) ROBERTO DO NASCIMENTO (BR/SP)
(21) MU 9000819-7 U2	Código 7.1 - Conhecimento de Parecer Técnico (22) 10/05/2010 (71) Rodrigo Lafuente Gimenez (BR/RS)
(21) MU 9001082-5 U2	Código 7.1 - Conhecimento de Parecer Técnico (22) 18/06/2010 (71) CONSTRUTORA FETZ LTDA (BR/SC)
(21) MU 9001187-2 U2	Código 7.1 - Conhecimento de Parecer Técnico (22) 28/07/2010 (71) Vitoria Indústria e Comércio de Colchões Ltda (BR/PR)
(21) MU 9001272-0 U2	Código 7.1 - Conhecimento de Parecer Técnico (22) 16/06/2010 (71) LUIZ AUGUSTO PIRES (BR/SP)
(21) MU 9001293-3 U2	Código 7.1 - Conhecimento de Parecer Técnico (22) 20/07/2010 (71) Rafael Antonio Calza (BR/SC)
(21) PI 0002284-5 A2	Código 7.1 - Conhecimento de Parecer Técnico (22) 29/05/2000 (71) Johnson & Johnson (US)
(21) PI 0012688-8 A2	Código 7.1 - Conhecimento de Parecer Técnico (22) 24/07/2000 (71) KENJI KANGAWA (JP)

(21) PI 0100837-4 A8	Código 7.1 - Conhecimento de Parecer Técnico (22) 23/02/2001 (71) Universiti Sains Malaysia (MY)
(21) PI 0200698-7 A2	Código 7.1 - Conhecimento de Parecer Técnico (22) 06/02/2002 (71) Universidade Federal de Minas Gerais (BR/MG)
(21) PI 0206723-4 A2	Código 7.1 - Conhecimento de Parecer Técnico (22) 27/12/2002 (71) Universidade de São Paulo - USP (BR/SP)
(21) PI 0207110-0 A2	Código 7.1 - Conhecimento de Parecer Técnico (22) 08/02/2002 (71) Wyeth (US)
(21) PI 0208183-0 A2	Código 7.1 - Conhecimento de Parecer Técnico (22) 22/03/2002 (71) International Institute of Cancer Immunology, Inc. (JP)
(21) PI 0208210-1 A2	Código 7.1 - Conhecimento de Parecer Técnico (22) 09/03/2002 (71) Sanofi-Aventis Deutschland GmbH (DE)
(21) PI 0211379-1 A2	Código 7.1 - Conhecimento de Parecer Técnico (22) 16/07/2002 (71) Genzyme Corporation (US) , THE REGENTS OF THE UNIVERSITY OF MICHIGAN (US)
(21) PI 0214716-5 A8	Código 7.1 - Conhecimento de Parecer Técnico (22) 04/12/2002 (71) Teva Women's Health, Inc. (US)
(21) PI 0215603-2 A2	Código 7.1 - Conhecimento de Parecer Técnico (22) 14/02/2002 (71) GOOGLE INC. (US)
(21) PI 0306160-4 A2	Código 7.1 - Conhecimento de Parecer Técnico (22) 29/04/2003 (71) Zinpro Corporation (US)
(21) PI 0307754-3 A2	Código 7.1 - Conhecimento de Parecer Técnico

	(22) 04/02/2003 (71) Ferrer Internacional S.A. (ES)
(21) PI 0307786-1 A2	Código 7.1 - Conhecimento de Parecer Técnico (22) 24/02/2003 (71) AstraZeneca AB (SE)
(21) PI 0307816-7 A2	Código 7.1 - Conhecimento de Parecer Técnico (22) 28/05/2003 (71) R.P. Scherer Technologies, Inc. (US)
(21) PI 0309669-6 A2	Código 7.1 - Conhecimento de Parecer Técnico (22) 15/04/2003 (71) Bristol-Myers Squibb Company (US)
(21) PI 0312441-0 A2	Código 7.1 - Conhecimento de Parecer Técnico (22) 18/06/2003 (71) Eisai R&D Management Co., Ltd. (JP)
(21) PI 0312774-5 A2	Código 7.1 - Conhecimento de Parecer Técnico (22) 17/07/2003 (71) EOriginal, INC. (US)
(21) PI 0312882-2 A2	Código 7.1 - Conhecimento de Parecer Técnico (22) 23/07/2003 (71) Nabriva Therapeutics AG (AT)
(21) PI 0313377-0 A8	Código 7.1 - Conhecimento de Parecer Técnico (22) 05/08/2003 (71) Janssen Pharmaceutica N V (BE)
(21) PI 0313602-7 A2	Código 7.1 - Conhecimento de Parecer Técnico (22) 14/08/2003 (71) OTSUKA PHARMACEUTICAL CO., LTD. (JP)
(21) PI 0314511-5 A2	Código 7.1 - Conhecimento de Parecer Técnico (22) 06/10/2003 (71) Biogaia AB (SE)
(21) PI 0314838-6 A8	Código 7.1 - Conhecimento de Parecer Técnico (22) 29/09/2003 (71) TASLY HOLDING GROUP CO., LTD. (CN)

(21) PI 0318698-9 A2	Código 7.1 - Conhecimento de Parecer Técnico (22) 11/12/2003 (62) PI 0317289-9 11/12/2003 (71) Taro Pharmaceutical Industries LTD (IL)
(21) PI 0405497-0 A2	Código 7.1 - Conhecimento de Parecer Técnico (22) 26/11/2004 (71) Universidade Estadual de Campinas - UNICAMP (BR/SP) , Fundação CPqD - Centro de Pesquisa e Desenvolvimento em Telecomunicações (BR/SP)
(21) PI 0405830-5 A2	Código 7.1 - Conhecimento de Parecer Técnico (22) 23/12/2004 (71) Canon Kabushiki Kaisha (JP)
(21) PI 0407772-5 A2	Código 7.1 - Conhecimento de Parecer Técnico (22) 20/02/2004 (71) Saint-Gobain Glass France (FR)
(21) PI 0412593-2 A8	Código 7.1 - Conhecimento de Parecer Técnico (22) 24/06/2004 (71) Yamaha Hatsudoki Kabushiki Kaisha (JP)
(21) PI 0415870-9 A2	Código 7.1 - Conhecimento de Parecer Técnico (22) 10/11/2004 (71) Ethypharm (FR)
(21) PI 0417209-4 A2	Código 7.1 - Conhecimento de Parecer Técnico (22) 17/12/2004 (71) MERIAL, INC. (US)
(21) PI 0418963-9 A2	Código 7.1 - Conhecimento de Parecer Técnico (22) 20/07/2004 (71) LIBBS FARMACÊUTICA LTDA (BR/SP)
(21) PI 0502608-3 A2	Código 7.1 - Conhecimento de Parecer Técnico (22) 08/07/2005 (71) Xerox Corporation (US)
(21) PI 0503627-5 A2	Código 7.1 - Conhecimento de Parecer Técnico (22) 07/07/2005 (71) Petroleo Brasileiro S.A - PETROBRAS (BR/RJ)

(21) PI 0505263-7 A2	Código 7.1 - Conhecimento de Parecer Técnico (22) 04/11/2005 (71) Djalma Luiz Rodrigues (BR/SP) , Orlando Rossi Filho (BR/SP)
(21) PI 0506247-0 A2	Código 7.1 - Conhecimento de Parecer Técnico (22) 10/03/2005 (71) Gervásio Castro Evangelista (BR/DF)
(21) PI 0506759-6 A2	Código 7.1 - Conhecimento de Parecer Técnico (22) 17/01/2005 (71) De La Rue International Limited. (GB)
(21) PI 0507775-3 A8	Código 7.1 - Conhecimento de Parecer Técnico (22) 16/02/2005 (71) ACTIVISION PUBLISHING, INC (US)
(21) PI 0508540-3 A2	Código 7.1 - Conhecimento de Parecer Técnico (22) 07/03/2005 (71) Actelion Pharmaceuticals LTD (CH)
(21) PI 0508869-0 A2	Código 7.1 - Conhecimento de Parecer Técnico (22) 03/03/2005 (71) LG Electronics INC (KR)
(21) PI 0509551-4 A2	Código 7.1 - Conhecimento de Parecer Técnico (22) 16/03/2005 (71) Suren Systems, Ltd. (HK)
(21) PI 0510518-8 A2	Código 7.1 - Conhecimento de Parecer Técnico (22) 04/05/2005 (71) POLYMER TECHNOLOGY SYSTEMS, INC. (US)
(21) PI 0512370-4 A2	Código 7.1 - Conhecimento de Parecer Técnico (22) 23/06/2005 (71) Natureworks LLC (US)
(21) PI 0512926-5 A2	Código 7.1 - Conhecimento de Parecer Técnico (22) 01/07/2005 (71) Nestec S.A. (CH)
(21) PI 0516066-9 A2	Código 7.1 - Conhecimento de Parecer Técnico

	(22) 11/10/2005 (71) Bostik Findley SA (FR)
(21) PI 0516347-1 A2	Código 7.1 - Conhecimento de Parecer Técnico (22) 03/10/2005 (71) Vibrosense Dynamics Ab (SE)
(21) PI 0517410-4 A2	Código 7.1 - Conhecimento de Parecer Técnico (22) 12/10/2005 (71) FONTERRA CO-OPERATIVE GROUP LIMITED (NZ)
(21) PI 0518186-0 A2	Código 7.1 - Conhecimento de Parecer Técnico (22) 17/11/2005 (71) SAMSUNG ELECTRONICS CO., LTD. (KR)
(21) PI 0518478-9 A2	Código 7.1 - Conhecimento de Parecer Técnico (22) 21/11/2005 (71) DURLIN FRANCE (FR)
(21) PI 0518639-0 A2	Código 7.1 - Conhecimento de Parecer Técnico (22) 13/12/2005 (71) LG ELECTRONICS INC. (KR)
(21) PI 0519635-3 A2	Código 7.1 - Conhecimento de Parecer Técnico (22) 21/12/2005 (71) COLGATE-PALMOLIVE COMPANY (US)
(21) PI 0600040-1 A2	Código 7.1 - Conhecimento de Parecer Técnico (22) 11/01/2006 (71) Xerox Corporation (US)
(21) PI 0600359-1 A2	Código 7.1 - Conhecimento de Parecer Técnico (22) 09/02/2006 (71) MICROSOFT TECHNOLOGY LICENSING, LLC (US)
(21) PI 0601566-2 A2	Código 7.1 - Conhecimento de Parecer Técnico (22) 27/04/2006 (71) Magneti Marelli Powertrain S.P.A. (IT) , Enter Per Le Nuove Tecnologie, L'Energia e L'Ambiente - ENEA (IT)
(21) PI 0602382-7 A2	Código 7.1 - Conhecimento de Parecer Técnico (22) 06/06/2006

	(71) Luiz Gonzaga Granja Filho (BR/PE)
(21) PI 0605588-5 A2	Código 7.1 - Conhecimento de Parecer Técnico (22) 25/04/2006 (71) Westerngeco Seismic Holdings Limited (VG)
(21) PI 0605596-6 A2	Código 7.1 - Conhecimento de Parecer Técnico (22) 23/11/2006 (71) Instituto de Estudos Avançados - IEAv (BR/SP)
(21) PI 0605785-3 A2	Código 7.1 - Conhecimento de Parecer Técnico (22) 29/12/2006 (71) Paulo Ziober Equipamentos Metalúrgicos Ltda - Me (BR/PR)
(21) PI 0605789-6 A2	Código 7.1 - Conhecimento de Parecer Técnico (22) 29/12/2006 (71) Paulo Ziober Equipamentos Metalúrgicos Ltda - Me (BR/PR)
(21) PI 0605790-0 A2	Código 7.1 - Conhecimento de Parecer Técnico (22) 29/12/2006 (71) Paulo Ziober Equipamentos Metalúrgicos Ltda - ME (BR/PR)
(21) PI 0605791-8 A2	Código 7.1 - Conhecimento de Parecer Técnico (22) 29/12/2006 (71) Paulo Ziober Equipamentos Metalúrgicos Ltda - Me (BR/PR)
(21) PI 0609333-7 A2	Código 7.1 - Conhecimento de Parecer Técnico (22) 27/03/2006 (71) KIMBERLY-CLARK WORLDWIDE, INC. (US)
(21) PI 0609832-0 A2	Código 7.1 - Conhecimento de Parecer Técnico (22) 07/03/2006 (71) ONTEX BVBA (BE)
(21) PI 0610391-0 A2	Código 7.1 - Conhecimento de Parecer Técnico (22) 24/04/2006 (71) ELSTER WATER METERING LIMITED (GB)
(21) PI 0610492-4 A2	Código 7.1 - Conhecimento de Parecer Técnico (22) 11/05/2006 (71) B. Braun Melsungen AG (DE)

(21) PI 0610727-3 A2	Código 7.1 - Conhecimento de Parecer Técnico (22) 06/02/2006 (71) FISHER CONTROLS INTERNATIONAL LLC (US)
(21) PI 0612235-3 A2	Código 7.1 - Conhecimento de Parecer Técnico (22) 13/06/2006 (71) RIC INVESTMENTS, LLC (US)
(21) PI 0612372-4 A2	Código 7.1 - Conhecimento de Parecer Técnico (22) 30/03/2006 (71) Steam-Fast Europe Limited (GB)
(21) PI 0612373-2 A2	Código 7.1 - Conhecimento de Parecer Técnico (22) 21/02/2006 (71) Transitions Optical, Inc. (US)
(21) PI 0612378-3 A2	Código 7.1 - Conhecimento de Parecer Técnico (22) 21/02/2006 (71) Transitions Optical, INC. (US)
(21) PI 0613227-8 A2	Código 7.1 - Conhecimento de Parecer Técnico (22) 26/04/2006 (71) Chiang, Chuan-Chi (TW) , Su, Hui-Pin (TW) , Wu, Hua-Lin (TW) , Sui, Guey-Yueh. (TW)
(21) PI 0613588-9 A2	Código 7.1 - Conhecimento de Parecer Técnico (22) 20/07/2006 (71) GOLDMINE WORLD, INC D/B/A WORLD BANKCARD SERVICES (US)
(21) PI 0613619-2 A2	Código 7.1 - Conhecimento de Parecer Técnico (22) 24/07/2006 (71) SAINT-GOBAIN ISOVER (FR) , MAG CO. LTD (JP)
(21) PI 0614652-0 A2	Código 7.1 - Conhecimento de Parecer Técnico (22) 21/07/2006 (71) BAKER HUGHES INCORPORATED (US)
(21) PI 0614823-9 A2	Código 7.1 - Conhecimento de Parecer Técnico (22) 15/08/2006 (71) MICRO MOTION, INC (US)
(21) PI 0615396-8 A2	Código 7.1 - Conhecimento de Parecer Técnico

	(22) 22/08/2006 (71) NESTEC S.A (CH)
(21) PI 0615402-6 A2	Código 7.1 - Conhecimento de Parecer Técnico (22) 18/08/2006 (71) TELEFONAKTIEBOLAGET LM ERICSSON (publ) (SE)
(21) PI 0616254-1 A2	Código 7.1 - Conhecimento de Parecer Técnico (22) 19/09/2006 (71) SYNTHES GMBH (CH)
(21) PI 0617291-1 A2	Código 7.1 - Conhecimento de Parecer Técnico (22) 11/10/2006 (71) Covidien Ag (CH)
(21) PI 0617780-8 A2	Código 7.1 - Conhecimento de Parecer Técnico (22) 09/11/2006 (71) Hyprotek, Inc. (US)
(21) PI 0619486-9 A2	Código 7.1 - Conhecimento de Parecer Técnico (22) 08/12/2006 (71) Baker Hughes Incorporated. (US)
(21) PI 0621195-0 A2	Código 7.1 - Conhecimento de Parecer Técnico (22) 24/07/2006 (71) Siemens Aktiengesellschaft (DE)
(21) PI 0621584-0 A2	Código 7.1 - Conhecimento de Parecer Técnico (22) 04/10/2006 (71) Halliburton Energy Services, Inc (US)
(21) PI 0700243-2 A2	Código 7.1 - Conhecimento de Parecer Técnico (22) 07/02/2007 (71) Johnson & Johnson (US)
(21) PI 0702243-3 A2	Código 7.1 - Conhecimento de Parecer Técnico (22) 14/08/2007 (71) Everson Andre Schmidt (BR/RS)
(21) PI 0702514-9 A2	Código 7.1 - Conhecimento de Parecer Técnico (22) 13/07/2007 (71) Beraca Sabará Químicos e Ingredientes Ltda (BR/PE)

(21) PI 0702719-2 A2	Código 7.1 - Conhecimento de Parecer Técnico (22) 09/04/2007 (71) ENGEPET - Empresa de Engenharia de Petróleo Ltda (BR/SP)
(21) PI 0703837-2 A2	Código 7.1 - Conhecimento de Parecer Técnico (22) 21/08/2007 (71) Universidade Estadual de Campinas - Unicamp (BR/SP)
(21) PI 0704168-3 A2	Código 7.1 - Conhecimento de Parecer Técnico (22) 13/11/2007 (71) Bayer Materialscience AG (DE)
(21) PI 0705810-1 A2	Código 7.1 - Conhecimento de Parecer Técnico (22) 19/12/2007 (71) HUNTER DOUGLAS INC. (US)
(21) PI 0706316-4 A2	Código 7.1 - Conhecimento de Parecer Técnico (22) 01/10/2007 (71) Bio Blue Indústria e Comércio Ltda. (BR/RJ)
(21) PI 0706487-0 A2	Código 7.1 - Conhecimento de Parecer Técnico (22) 10/01/2007 (71) Zymogenetics, INC. (US)
(21) PI 0706942-1 A2	Código 7.1 - Conhecimento de Parecer Técnico (22) 15/01/2007 (71) Rhea Vendors S.P.A. (IT)
(21) PI 0707323-2 A2	Código 7.1 - Conhecimento de Parecer Técnico (22) 07/03/2007 (71) Borealis Technology OY (FI)
(21) PI 0707550-2 A2	Código 7.1 - Conhecimento de Parecer Técnico (22) 13/02/2007 (71) Henkel AG & CO. KGaA (DE)
(21) PI 0707705-0 A2	Código 7.1 - Conhecimento de Parecer Técnico (22) 05/02/2007 (71) MILLIKEN & COMPANY (US)
(21) PI 0707747-5 A2	Código 7.1 - Conhecimento de Parecer Técnico

	(22) 14/02/2007 (71) Alonso P. Rodriguez (US)
(21) PI 0708225-8 A2	Código 7.1 - Conhecimento de Parecer Técnico (22) 22/02/2007 (71) Otto Bock Healthcare IP GMBH & CO. KG (DE)
(21) PI 0708473-0 A2	Código 7.1 - Conhecimento de Parecer Técnico (22) 01/03/2007 (71) Chemetall GMBH (DE)
(21) PI 0708724-1 A2	Código 7.1 - Conhecimento de Parecer Técnico (22) 26/02/2007 (71) Clariant Finance (BVI) Limited (VG)
(21) PI 0708792-6 A2	Código 7.1 - Conhecimento de Parecer Técnico (22) 13/03/2007 (71) Prad Research and Development Limited (VI)
(21) PI 0709041-2 A2	Código 7.1 - Conhecimento de Parecer Técnico (22) 14/03/2007 (71) NIPPON STEEL & SUMITOMO METAL CORPORATION (JP)
(21) PI 0709119-2 A2	Código 7.1 - Conhecimento de Parecer Técnico (22) 23/03/2007 (71) M-I Production Chemical UK Limited (UK) , Oifield Mineral Solutions Limited (UK)
(21) PI 0709153-2 A2	Código 7.1 - Conhecimento de Parecer Técnico (22) 23/03/2007 (71) Dril-Quip, Inc. (US)
(21) PI 0709385-3 A2	Código 7.1 - Conhecimento de Parecer Técnico (22) 09/03/2007 (71) Teddy Kristensen (DK)
(21) PI 0709814-6 A2	Código 7.1 - Conhecimento de Parecer Técnico (22) 10/04/2007 (71) Valeo Securite Habitacle (FR)
(21) PI 0710047-7 A2	Código 7.1 - Conhecimento de Parecer Técnico (22) 23/03/2007

	(71) Ocv Intellectual Capital, Llc (US)
(21) PI 0710101-5 A2	Código 7.1 - Conhecimento de Parecer Técnico (22) 14/03/2007 (71) STATOIL PETROLEUM AS (NO)
(21) PI 0710663-7 A2	Código 7.1 - Conhecimento de Parecer Técnico (22) 08/05/2007 (71) Praxair S.T. Technology, INC. (US)
(21) PI 0710779-0 A2	Código 7.1 - Conhecimento de Parecer Técnico (22) 25/04/2007 (71) Arvia Technology Limited (GB)
(21) PI 0711143-6 A2	Código 7.1 - Conhecimento de Parecer Técnico (22) 26/04/2007 (71) JFE Steel Corporation (JP)
(21) PI 0711430-3 A2	Código 7.1 - Conhecimento de Parecer Técnico (22) 25/04/2007 (71) Lucite International UK Limited (GB)
(21) PI 0711542-3 A2	Código 7.1 - Conhecimento de Parecer Técnico (22) 09/04/2007 (71) Medora Environmental, Inc (US)
(21) PI 0711548-2 A2	Código 7.1 - Conhecimento de Parecer Técnico (22) 11/04/2007 (71) Thermo Technologies, Llc (US)
(21) PI 0712318-3 A2	Código 7.1 - Conhecimento de Parecer Técnico (22) 06/06/2007 (71) SCHLUMBERGER TECHNOLOGY B.V. (NL)
(21) PI 0712782-0 A2	Código 7.1 - Conhecimento de Parecer Técnico (22) 09/05/2007 (71) GENERAL ELECTRIC TECHNOLOGY GMBH (CH)
(21) PI 0712933-5 A2	Código 7.1 - Conhecimento de Parecer Técnico (22) 26/06/2007 (71) Volvo Lastvagnar AB (SE)

(21) PI 0713238-7 A2	Código 7.1 - Conhecimento de Parecer Técnico (22) 11/07/2007 (71) SAUDI ARABIANI OIL COMPANY (SA) , NIPPON OIL CORPORATION (JP)
(21) PI 0716701-6 A2	Código 7.1 - Conhecimento de Parecer Técnico (22) 07/12/2007 (71) UNI-CHARM CORPORATION (JP)
(21) PI 0717296-6 A2	Código 7.1 - Conhecimento de Parecer Técnico (22) 04/10/2007 (71) Ketball International B.V. (NL)
(21) PI 0718767-0 A2	Código 7.1 - Conhecimento de Parecer Técnico (22) 05/10/2007 (71) Linco Food Systems A/S (DK)
(21) PI 0719007-7 A2	Código 7.1 - Conhecimento de Parecer Técnico (22) 24/10/2007 (71) Evonik Degussa GMBH (DE)
(21) PI 0720187-7 A2	Código 7.1 - Conhecimento de Parecer Técnico (22) 04/12/2007 (71) Composite Panel Systems LLC (US)
(21) PI 0801101-0 A2	Código 7.1 - Conhecimento de Parecer Técnico (22) 24/03/2008 (71) Universidade de São Paulo - USP (BR/SP)
(21) PI 0801567-8 A2	Código 7.1 - Conhecimento de Parecer Técnico (22) 05/05/2008 (71) Universidade Federal do Paraná (BR/PR)
(21) PI 0804234-9 A2	Código 7.1 - Conhecimento de Parecer Técnico (22) 01/10/2008 (71) Petróleo Brasileiro S/A - PETROBRAS (BR/RJ)
(21) PI 0806567-5 A2	Código 7.1 - Conhecimento de Parecer Técnico (22) 22/01/2008 (71) Basf Se (DE)
(21) PI 0808896-9 A2	Código 7.1 - Conhecimento de Parecer Técnico

	(22) 14/03/2008 (71) Pioneer Hi-Bred International, INC. (US)
(21) PI 0809622-8 A2	Código 7.1 - Conhecimento de Parecer Técnico (22) 27/03/2008 (71) Nestec S.A. (CH)
(21) PI 0810693-2 A2	Código 7.1 - Conhecimento de Parecer Técnico (22) 24/04/2008 (71) ES FIBERVISIONS CO., LTD. (JP) , ES Fibervisions Hong Kong Limted (CN) , ES Fibervisions LP (US) , ES Fibervisions APS (DK)
(21) PI 0813843-5 A2	Código 7.1 - Conhecimento de Parecer Técnico (22) 13/08/2008 (71) JGC Corporation (JP)
(21) PI 0816677-3 A2	Código 7.1 - Conhecimento de Parecer Técnico (22) 16/09/2008 (71) Kabushiki Kaisha Sangi (JP)
(21) PI 0816834-2 A2	Código 7.1 - Conhecimento de Parecer Técnico (22) 11/09/2008 (71) Hexion Specialty Chemicals, INC. (US)
(21) PI 0817853-4 A2	Código 7.1 - Conhecimento de Parecer Técnico (22) 08/04/2008 (71) Danisco Us Inc. (US)
(21) PI 0821492-1 A8	Código 7.1 - Conhecimento de Parecer Técnico (22) 18/12/2008 (71) Swetree Technologies AB (SE)
(21) PI 0822622-9 A2	Código 7.1 - Conhecimento de Parecer Técnico (22) 07/11/2008 (71) Angel Yeast Co., Ltd. (CN)
(21) PI 0900427-0 A8	Código 7.1 - Conhecimento de Parecer Técnico (22) 27/01/2009 (71) Braco Importadora e Exportadora Ltda (BR/MG)
(21) PI 0904364-0 A2	Código 7.1 - Conhecimento de Parecer Técnico (22) 10/11/2009

	(71) Haldor Topsoe A/S (DK)
(21) PI 0905627-0 A2	Código 7.1 - Conhecimento de Parecer Técnico (22) 21/12/2009 (71) Universidade Federal de Ouro Preto (BR/MG) , Universidade de São Paulo (BR/SP)
(21) PI 0906066-9 A2	Código 7.1 - Conhecimento de Parecer Técnico (22) 23/01/2009 (71) Battelle Energy Alliance, LLC (US)
(21) PI 0910840-8 A2	Código 7.1 - Conhecimento de Parecer Técnico (22) 23/04/2009 (71) Celanese International Corporation (US)
(21) PI 0911487-4 A2	Código 7.1 - Conhecimento de Parecer Técnico (22) 23/04/2009 (71) Celanese International Corporation (US)
(21) PI 0912883-2 A2	Código 7.1 - Conhecimento de Parecer Técnico (22) 19/05/2009 (71) Stamicarbon B.V. (NL)
(21) PI 0915490-6 A2	Código 7.1 - Conhecimento de Parecer Técnico (22) 16/06/2009 (71) Basf SE (DE)
(21) PI 0917573-3 A2	Código 7.1 - Conhecimento de Parecer Técnico (22) 02/03/2009 (71) Allergan Industries Sas (FR)
(21) PI 0917588-1 A2	Código 7.1 - Conhecimento de Parecer Técnico (22) 02/03/2009 (71) Allergan Industries Sas (FR)
(21) PI 0919437-1 A2	Código 7.1 - Conhecimento de Parecer Técnico (22) 25/09/2009 (71) Jx Nippon & Energy Corporation (JP) , Japan Oil, Gas and Metals National Corporation (JP) , Inpex Corporation (JP) , Japan Petroleum Exploration CO.,LTD. (JP) , Cosmo Oil CO. Ltd. (JP) , Nippon Steel Engineering CO.,LTD (JP)

(21) PI 0920291-9 A2	Código 7.1 - Conhecimento de Parecer Técnico (22) 29/09/2009 (71) BP Chemicals Limited (GB)
(21) PI 0920370-2 A2	Código 7.1 - Conhecimento de Parecer Técnico (22) 09/10/2009 (71) Roman Cement, LLC (US)
(21) PI 0921374-0 A2	Código 7.1 - Conhecimento de Parecer Técnico (22) 12/11/2009 (71) Chevron U.S.A. INC. (US) , Novozymes A/S (DK)
(21) PI 1000098-4 A2	Código 7.1 - Conhecimento de Parecer Técnico (22) 19/01/2010 (71) Phytorestore (FR)
(21) PI 1002615-0 A2	Código 7.1 - Conhecimento de Parecer Técnico (22) 30/07/2010 (71) Embrapa - Empresa Brasileira de Pesquisa Agropecuária. (BR/DF)
(21) PI 1003646-6 A8	Código 7.1 - Conhecimento de Parecer Técnico (22) 08/09/2010 (71) Embrapa - Empresa Brasileira de Pesquisa Agropecuária. (BR/DF)
(21) PI 1004713-1 A2	Código 7.1 - Conhecimento de Parecer Técnico (22) 25/11/2010 (71) CORN PRODUCTS DEVELOPMENT, INC. (BR/SP)
(21) PI 1004968-1 A2	Código 7.1 - Conhecimento de Parecer Técnico (22) 03/12/2010 (71) Olimac s.r.l. (IT)
(21) PI 1007120-2 A2	Código 7.1 - Conhecimento de Parecer Técnico (22) 18/05/2010 (71) DOW GLOBAL TECHNOLOGIES INC (US)
(21) PI 1007809-6 A2	Código 7.1 - Conhecimento de Parecer Técnico (22) 28/07/2010 (71) CMT COSTRUZIONI MECCANICHE E TECHNOLOGIA S.P.A. (IT)
(21) PI 1008382-0 A2	Código 7.1 - Conhecimento de Parecer Técnico (22) 19/02/2010

	(71) DSM IP ASSETS B.V. (NL)
(21) PI 1008976-4 A2	Código 7.1 - Conhecimento de Parecer Técnico (22) 10/03/2010 (71) Cargill, Incorporated (US)
(21) PI 1010672-3 A2	Código 7.1 - Conhecimento de Parecer Técnico (22) 18/05/2010 (71) Xyleco, Inc. (US)
(21) PI 1011628-1 A2	Código 7.1 - Conhecimento de Parecer Técnico (22) 20/04/2010 (71) Cargill, Incorporated (US)
(21) PI 1012740-2 A2	Código 7.1 - Conhecimento de Parecer Técnico (22) 15/06/2010 (71) DAMASCUS ARMOUR DEVELOPMENT (PTY) LTD (ZA)
(21) PI 1013001-2 A2	Código 7.1 - Conhecimento de Parecer Técnico (22) 18/05/2010 (71) Xyleco, Inc (US)
(21) PI 1015416-7 A2	Código 7.1 - Conhecimento de Parecer Técnico (22) 28/05/2010 (71) JFE Steel Corporation (JP)
(21) PI 1107247-4 A2	Código 7.1 - Conhecimento de Parecer Técnico (22) 28/01/2011 (71) Universidade Estadual Paulista Júlio de Mesquita Filho-UNESP (BR/SP) , UNIVERSIDADE FEDERAL DE SÃO CARLOS (BR/SP) , FUNDAÇÃO DE AMPARO A PESQUISA DO ESTADO DE SÃO PAULO (BR/SP)

Código 7.2 - Publicação Anulada

Anulada a publicação por ter sido indevida.

---

(21) PI 0512678-9 A2

Código 7.2 - Publicação Anulada

(22) 27/07/2005

(71) Nativis, INC. (US)

Anulação referente ao despacho 7.1, publicado na RPI 2426 de 04/07/2017

Código 7.3 - Republicação

Republicação por ter sido efetuada com incorreção.

---

(21) PI 0318463-3 A2

Código 7.3 - Republicação
(22) 13/08/2003
(71) Tim Italia S.P.A. (IT)
No parecer técnico notificado na RPI n° 2426 de 04/07/2017, onde se lê RPI nº 2360 de 29/03/2016, leia-se RPI 2421 de 30/05/2017.

---

(21) PI 0604794-7 A2

Código 7.3 - Republicação
(22) 14/11/2006
(71) EMS-Chemie AG (CH)

Código 7.4 - Ciência relacionada com o Art. 229-C da LPI

Comunicação ao usuário de que o pedido está sendo encaminhado para obtenção da anuência de que trata o Art. 229 da Lei nº 9.279/96, conforme redação dada pela Lei nº 10.196, de 14 de fevereiro de 2001 que alterou a Lei no 9.279/96, considerando a aprovação dos termos do Parecer nº 337/PGF/EA/2010. O processo pode ser visualizado através do endereço eletrônico www.inpi.gov.br - No Acesso rápido – Faça uma busca - Patente. Para acessar, cadastre-se no Portal do INPI e use login e senha.

---

(21) PI 0509827-0 A2

Código 7.4 - Ciência relacionada com o Art. 229-C da LPI
(22) 28/04/2005
(71) UNIVERSIDAD DE NAVARRA (ES)

---

(21) PI 0516749-3 A2

Código 7.4 - Ciência relacionada com o Art. 229-C da LPI
(22) 22/09/2005
(71) F Hoffmann-La Roche AG (CH)

---

(21) PI 0518283-2 A2

Código 7.4 - Ciência relacionada com o Art. 229-C da LPI
(22) 31/10/2005
(71) Alcon, INC. (CH)

---

(21) PI 0518579-3 A2

Código 7.4 - Ciência relacionada com o Art. 229-C da LPI
(22) 23/11/2005
(71) Brian S. Hill (US)

---

(21) PI 0518608-0 A2

Código 7.4 - Ciência relacionada com o Art. 229-C da LPI
(22) 01/12/2005
(71) F. Hoffmann-La Roche AG (CH)

---

(21) PI 0518847-4 A2

Código 7.4 - Ciência relacionada com o Art. 229-C da LPI
(22) 25/11/2005
(71) Aziende Chimiche Riunite Agelini Francesco A.C.R.A.F S.P.A (IT)

Código Anuidade do Pedido

Código 8.5 - Exigência de Complementação da Retribuição Anual

O depositante deverá complementar, de acordo com a tabela vigente na data da complementação, o pagamento da retribuição especificada, por meio do peticionamento eletrônico ou do formulário FQ002 acompanhado dos comprovantes dos pagamentos correspondentes ao cumprimento de exigência e a complementação da retribuição anual, no valor da retribuição adicional de que trata o art. 84º § 2º da Lei nº 9.279/96. O não cumprimento no prazo de 60 (sessenta) dias acarretará o arquivamento do pedido.

---

(21) BR 20 2014 009708-8 U2

Código 8.5 - Exigência de Complementação da Retribuição Anual
(22) 23/04/2014
(71) MASTER OPERAÇÕES PORTUÁRIAS LTDA (BR/SC)
Complementar a retribuição da 3ª anuidade, de acordo com tabela vigente, referente à guia de recolhimento 22160361760-9.

---

(21) PI 1012138-2 A2

Código 8.5 - Exigência de Complementação da Retribuição Anual
(22) 24/09/2010
(71) Cooper Technologies Company (US)
Complementar a retribuição da 5ª e 6ª anuidades, de acordo com tabela vigente, referente às guias de recolhimento 92150369653-6 e 92160389847-5 e comprovar recolhimento da 7ª anuidade.

---

(21) PI 1105345-3 A2

Código 8.5 - Exigência de Complementação da Retribuição Anual
(22) 26/12/2011
(71) SHANGHAI HUDA INVESTMENT & DEVELOPMENT CO., LTD (CN) , QINGHAIXIWANG HI-TECH & MATERIAL CO., LTD (CN)
Complementar a retribuição da 6ª anuidade, de acordo com tabela vigente, referente à guia de recolhimento 22170157198-0.

---

(21) PI 1107327-6 A2

Código 8.5 - Exigência de Complementação da Retribuição Anual
(22) 15/12/2011
(71) UNIVERSIDADE FEDERAL DA PARAÍBA (BR/PB)
Complementar a retribuição da 3ª anuidade, de acordo com tabela vigente, referente à guia de recolhimento 22140508882-0 e comprovar recolhimento da 5ª anuidade.

Código 8.6 - Arquivamento - Art. 86 da LPI

Arquivado o pedido por falta de pagamento da retribuição anual dentro do prazo ou por não cumprimento de exigência de complementação de pagamento da retribuição. Desta data corre o prazo de 3 (três) meses para o depositante requerer a restauração do andamento do pedido por meio do peticionamento eletrônico ou do formulário modelo FQ002 acompanhado dos comprovantes referentes ao pagamento da restauração e conforme o caso: da cópia do pagamento correspondente a retribuição anual paga fora do prazo; do pagamento correspondente a retribuição anual em débito; ou do pagamento correspondente a complementação no valor da retribuição adicional de que trata o art. 84º § 2º da Lei nº 9.279/96.

---

(21) BR 10 2012 002421-7 A2

Código 8.6 - Arquivamento - Art. 86 da LPI
(22) 02/02/2012
(71) RÉGIS DE CARVALHO ROMERA (BR/SP)
Referente às 4ª e 5ª anuidades.

---

(21) BR 10 2012 018138-0 A2

Código 8.6 - Arquivamento - Art. 86 da LPI
(22) 20/07/2012
(71) KABUSHIKI KAISHA YASHAWA DENKI (JP)
Referente às 3ª, 4ª e 5ª anuidades.

---

(21) BR 10 2012 024215-0 A2

Código 8.6 - Arquivamento - Art. 86 da LPI
(22) 24/09/2012
(71) CGGVeritas Services AG (FR)
Referente à 5ª anuidade.

---

(21) BR 10 2012 024230-3 A2

Código 8.6 - Arquivamento - Art. 86 da LPI
(22) 24/09/2012
(71) Robert Bosch Gmbh (DE)
Referente à 5ª anuidade.

---

(21) BR 10 2012 024446-2 A2

Código 8.6 - Arquivamento - Art. 86 da LPI
(22) 26/09/2012
(71) Cggveritas Services SA (FR)
Referente à 5ª anuidade.

---

(21) BR 10 2012 024486-1 A2

Código 8.6 - Arquivamento - Art. 86 da LPI
(22) 26/09/2012
(71) JOHNSON & JOHNSON CONSUMER COMPANIES, INC. (US)
Referente à 5ª anuidade.

(21) BR 10 2012 024540-0 A2	Código 8.6 - Arquivamento - Art. 86 da LPI (22) 26/09/2012 (71) POLY-CLIP SYSTEM GMBH & CO.KG (DE) Referente à 5ª anuidade.
(21) BR 10 2012 024569-8 A2	Código 8.6 - Arquivamento - Art. 86 da LPI (22) 27/09/2012 (71) Universidade Federal de Pernambuco (BR/PE) Referente à 5ª anuidade.
(21) BR 10 2012 024573-6 A2	Código 8.6 - Arquivamento - Art. 86 da LPI (22) 27/09/2012 (71) Apple Inc. (US) Referente à 5ª anuidade.
(21) BR 10 2012 024602-3 A2	Código 8.6 - Arquivamento - Art. 86 da LPI (22) 27/09/2012 (71) IMPACTO INDÚSTRIA DE IMPLEMENTOS RODOVIÁRIOS LTDA (BR/SP) Referente à 5ª anuidade.
(21) BR 10 2012 024978-2 A2	Código 8.6 - Arquivamento - Art. 86 da LPI (22) 01/10/2012 (71) ADRIAN ANGEL ROBERTO GARCIA (AR) , LEONARDO PETRILLO (AR) Referente à 5ª anuidade.
(21) BR 10 2012 025290-2 A2	Código 8.6 - Arquivamento - Art. 86 da LPI (22) 03/10/2012 (71) The Goodyear Tire & Rubber Company (US) Referente à 5ª anuidade.
(21) BR 10 2012 025346-1 A2	Código 8.6 - Arquivamento - Art. 86 da LPI (22) 04/10/2012 (71) Honda Motor CO., Ltd (JP) Referente à 5ª anuidade.
(21) BR 10 2012 028457-0 A2	Código 8.6 - Arquivamento - Art. 86 da LPI (22) 06/11/2012 (71) VALE SOLUÇÕES EM ENERGIA S.A. - VSE (BR/RJ) Referente às 3ª e 4ª anuidades.
(21) BR 10 2013 005503-4 A2	Código 8.6 - Arquivamento - Art. 86 da LPI

	(22) 07/03/2013 (71) CESAR EUGENIO QUIJANO (AR) Referente às 3ª e 4ª anuidades.
(21) BR 10 2013 024435-0 A2	Código 8.6 - Arquivamento - Art. 86 da LPI (22) 24/09/2013 (71) GERSON WILSON VASSELAI (BR/PR) Referente à 4ª anuidade.
(21) BR 10 2013 024436-8 A2	Código 8.6 - Arquivamento - Art. 86 da LPI (22) 24/09/2013 (71) GERSON WILSON VASSELAI (BR/PR) Referente à 4ª anuidade.
(21) BR 10 2013 024665-4 A2	Código 8.6 - Arquivamento - Art. 86 da LPI (22) 25/09/2013 (71) KABUSHIKI KAISHA TOYOTA JIDOSHOKKI (JP) Referente à 4ª anuidade.
(21) BR 10 2013 024679-4 A2	Código 8.6 - Arquivamento - Art. 86 da LPI (22) 26/09/2013 (71) ALESSANDRO DE CASTRO (BR/SP) Referente à 4ª anuidade.
(21) BR 10 2013 024723-5 A2	Código 8.6 - Arquivamento - Art. 86 da LPI (22) 26/09/2013 (71) ULTRAPAN IND. E COM. LTDA (BR/SP) Referente à 4ª anuidade.
(21) BR 10 2013 025418-5 A2	Código 8.6 - Arquivamento - Art. 86 da LPI (22) 01/10/2013 (71) DEERE & COMPANY (US) Referente à 4ª anuidade.
(21) BR 10 2013 025438-0 A2	Código 8.6 - Arquivamento - Art. 86 da LPI (22) 02/10/2013 (71) PAPI TEXTIL LTDA (BR/MG) Referente à 4ª anuidade.
(21) BR 10 2013 025530-0 A2	Código 8.6 - Arquivamento - Art. 86 da LPI (22) 03/10/2013 (71) SCHNEIDER ELECTRIC INDUSTRIES SAS (FR) , ELECTRICITE DE FRANCE (FR)

	Referente à 4ª anuidade.
(21) BR 10 2013 025534-3 A2	Código 8.6 - Arquivamento - Art. 86 da LPI (22) 03/10/2013 (71) Lucas Anderson Pierog (BR/SC) Referente à 4ª anuidade.
(21) BR 10 2013 025535-1 A2	Código 8.6 - Arquivamento - Art. 86 da LPI (22) 03/10/2013 (71) Lucas Anderson Pierog (BR/SC) Referente à 4ª anuidade.
(21) BR 10 2013 025540-8 A2	Código 8.6 - Arquivamento - Art. 86 da LPI (22) 03/10/2013 (71) Janice Silvestri (BR/RS) Referente à 4ª anuidade.
(21) BR 10 2013 025541-6 A2	Código 8.6 - Arquivamento - Art. 86 da LPI (22) 03/10/2013 (71) Janice Silvestri (BR/RS) Referente à 4ª anuidade.
(21) BR 10 2013 025542-4 A2	Código 8.6 - Arquivamento - Art. 86 da LPI (22) 03/10/2013 (71) FRANCISCO NICOLAS LOPES FILHO (BR/SP) Referente à 4ª anuidade.
(21) BR 10 2013 025543-2 A2	Código 8.6 - Arquivamento - Art. 86 da LPI (22) 03/10/2013 (71) Janice Silvestri (BR/RS) Referente à 4ª anuidade.
(21) BR 10 2013 025647-1 A2	Código 8.6 - Arquivamento - Art. 86 da LPI (22) 04/10/2013 (71) REGIS BATISTA DE MEDEIROS (BR/SP) Referente à 4ª anuidade.
(21) BR 10 2013 032106-0 A2	Código 8.6 - Arquivamento - Art. 86 da LPI (22) 13/12/2013 (71) PAOLO PAPARONI (BR/SP) Referente à 3ª anuidade.

(21) BR 10 2014 012233-8 A2	Código 8.6 - Arquivamento - Art. 86 da LPI (22) 21/05/2014 (71) LUIZ FELIPE CONCÓRDIA ALVES (BR/RS) Referente à 3ª anuidade.
(21) BR 10 2014 017295-5 A2	Código 8.6 - Arquivamento - Art. 86 da LPI (22) 14/07/2014 (71) FARMÁCIA BS LTDA - EPP (BR/MG) Referente à 3ª anuidade.
(21) BR 10 2014 020934-4 A2	Código 8.6 - Arquivamento - Art. 86 da LPI (22) 25/08/2014 (71) IRMÃOS BONELLI INJEÇÃO PLÁSTICA LTDA - ME (BR/SP) Referente à 3ª anuidade.
(21) BR 11 2012 000084-5 A2	Código 8.6 - Arquivamento - Art. 86 da LPI (22) 13/05/2011 (71) Ronser Bio-Tech Sdn Bhd (MY) Referente às 3ª, 4ª, 5ª e 6ª anuidades.
(21) BR 11 2012 001405-6 A2	Código 8.6 - Arquivamento - Art. 86 da LPI (22) 28/05/2010 (71) Daya Medicals, INC. (US) Referente às 4ª, 5ª, 6ª e 7ª anuidades.
(21) BR 11 2012 001931-7 A2	Código 8.6 - Arquivamento - Art. 86 da LPI (22) 09/07/2010 (71) Centre Hospitalier Universitaire Vaudois (CH) , University of Bern (CH) Referente às 5ª, 6ª e 7ª anuidades.
(21) BR 11 2012 002027-7 A2	Código 8.6 - Arquivamento - Art. 86 da LPI (22) 30/09/2010 (71) Fives FCB (FR) Referente à 7ª anuidade.
(21) BR 11 2012 002333-0 A2	Código 8.6 - Arquivamento - Art. 86 da LPI (22) 23/07/2010 (71) Neuraltus Pharmaceuticals, INC. (US) , The Regents of the University of California (US) Referente à 7ª anuidade.
(21) BR 11 2012 002636-4 A2	Código 8.6 - Arquivamento - Art. 86 da LPI (22) 07/08/2009

	(71) Gat Microencapsulation, AG (AT) Referente à 6ª anuidade.
(21) BR 11 2012 003640-8 A2	Código 8.6 - Arquivamento - Art. 86 da LPI (22) 19/08/2010 (71) E.I DU PONT DE NEMOURS AND COMPANY (US) Referente à 7ª anuidade.
(21) BR 11 2012 006282-4 A2	Código 8.6 - Arquivamento - Art. 86 da LPI (22) 22/09/2010 (71) Redpoint Bio Corporation (US) Referente à 7ª anuidade.
(21) BR 11 2012 006416-9 A2	Código 8.6 - Arquivamento - Art. 86 da LPI (22) 22/09/2010 (71) Cfs Weert B.v (NL) Referente à 7ª anuidade.
(21) BR 11 2012 006508-4 A2	Código 8.6 - Arquivamento - Art. 86 da LPI (22) 23/09/2010 (71) Interrol Holding AG (CH) Referente à 7ª anuidade.
(21) BR 11 2012 006511-4 A2	Código 8.6 - Arquivamento - Art. 86 da LPI (22) 24/09/2010 (71) Aker Subsea AS (NO) Referente à 7ª anuidade.
(21) BR 11 2012 006664-1 A2	Código 8.6 - Arquivamento - Art. 86 da LPI (22) 24/09/2010 (71) UPM Raflatac Oy (FI) Referente à 7ª anuidade.
(21) BR 11 2012 006693-5 A2	Código 8.6 - Arquivamento - Art. 86 da LPI (22) 23/09/2010 (71) Glaxosmithkline LLC (US) Referente à 7ª anuidade.
(21) BR 11 2012 006833-4 A2	Código 8.6 - Arquivamento - Art. 86 da LPI (22) 28/09/2010 (71) Fbsciences Holdings, Inc. (US) Referente à 7ª anuidade.

(21) BR 11 2012 006871-7 A2
Código 8.6 - Arquivamento - Art. 86 da LPI
(22) 24/09/2010
(71) Halliburton Energy Services, Inc (US)
Referente à 7ª anuidade.

(21) BR 11 2012 006879-2 A2
Código 8.6 - Arquivamento - Art. 86 da LPI
(22) 22/09/2010
(71) Basf Se (DE)
Referente à 7ª anuidade.

(21) BR 11 2012 006958-6 A2
Código 8.6 - Arquivamento - Art. 86 da LPI
(22) 24/09/2010
(71) Mahle International Gmbh (DE)
Referente à 7ª anuidade.

(21) BR 11 2012 006973-0 A2
Código 8.6 - Arquivamento - Art. 86 da LPI
(22) 29/09/2009
(71) Intel Corporation (US)
Referente à 8ª anuidade.

(21) BR 11 2012 006988-8 A2
Código 8.6 - Arquivamento - Art. 86 da LPI
(22) 29/09/2010
(71) THE PROCTER & GAMBLE COMPANY (US)
Referente à 7ª anuidade.

(21) BR 11 2012 007075-4 A2
Código 8.6 - Arquivamento - Art. 86 da LPI
(22) 29/09/2010
(71) Dart Neuroscience LLC (US)
Referente à 7ª anuidade.

(21) BR 11 2012 007109-2 A2
Código 8.6 - Arquivamento - Art. 86 da LPI
(22) 28/09/2010
(71) Nestec S.A. (CH)
Referente à 7ª anuidade.

(21) BR 11 2012 007116-5 A2
Código 8.6 - Arquivamento - Art. 86 da LPI
(22) 29/09/2010
(71) RHODIA POLIAMIDA E ESPECIALIDADES LTDA. (BR/SP)
Referente à 7ª anuidade.

(21) BR 11 2012 007155-6 A2
Código 8.6 - Arquivamento - Art. 86 da LPI

	(22) 29/09/2010 (71) Sidel Participations (FR) Referente à 7ª anuidade.
(21) BR 11 2012 007162-9 A2	Código 8.6 - Arquivamento - Art. 86 da LPI (22) 30/09/2010 (71) Battelle Memorial Institute (US) Referente à 7ª anuidade.
(21) BR 11 2012 007193-9 A2	Código 8.6 - Arquivamento - Art. 86 da LPI (22) 01/10/2010 (71) Dura Automotive Systems SAS (FR) Referente à 7ª anuidade.
(21) BR 11 2012 007328-1 A2	Código 8.6 - Arquivamento - Art. 86 da LPI (22) 30/09/2010 (71) Diehl Stiftung & Co. Kg (DE) Referente à 7ª anuidade.
(21) BR 11 2012 007342-7 A2	Código 8.6 - Arquivamento - Art. 86 da LPI (22) 28/09/2010 (71) Cargill, Incorporated (US) Referente à 7ª anuidade.
(21) BR 11 2012 007416-4 A2	Código 8.6 - Arquivamento - Art. 86 da LPI (22) 22/09/2010 (71) TENNECO AUTOMOTIVE OPERATING COMPANY INC. (US) Referente à 7ª anuidade.
(21) BR 11 2012 007435-0 A2	Código 8.6 - Arquivamento - Art. 86 da LPI (22) 24/09/2010 (71) International Engine Intellectual Property Company, LLC (US) Referente à 7ª anuidade.
(21) BR 11 2012 007517-9 A2	Código 8.6 - Arquivamento - Art. 86 da LPI (22) 01/10/2010 (71) Pioneer Hi-bred International, Inc (US) Referente à 7ª anuidade.
(21) BR 11 2012 007566-7 A2	Código 8.6 - Arquivamento - Art. 86 da LPI (22) 28/09/2010 (71) Paradigm Flow Services Limited (GB)

	Referente à 7ª anuidade.
(21) BR 11 2012 007609-4 A2	Código 8.6 - Arquivamento - Art. 86 da LPI (22) 23/09/2010 (71) Lfc Spólka Z O.O (PL) Referente à 7ª anuidade.
(21) BR 11 2012 007707-4 A2	Código 8.6 - Arquivamento - Art. 86 da LPI (22) 04/10/2010 (71) Finnzymes Oy (FI) Referente à 7ª anuidade.
(21) BR 11 2012 008665-0 A2	Código 8.6 - Arquivamento - Art. 86 da LPI (22) 04/10/2010 (71) Pfizer Inc. (US) Referente à 7ª anuidade.
(21) BR 11 2012 009033-0 A2	Código 8.6 - Arquivamento - Art. 86 da LPI (22) 01/10/2010 (71) The Brigham And Women's Hospital, INC. (US) , The General Hospital Corporation (US) Referente à 7ª anuidade.
(21) BR 11 2012 009051-8 A2	Código 8.6 - Arquivamento - Art. 86 da LPI (22) 23/09/2010 (71) ABB AG (DE) Referente à 7ª anuidade.
(21) BR 11 2012 015098-7 A2	Código 8.6 - Arquivamento - Art. 86 da LPI (22) 08/12/2010 (71) The Iams Company (US) Pagar restauração.
(21) BR 11 2012 020054-2 A2	Código 8.6 - Arquivamento - Art. 86 da LPI (22) 04/02/2011 (71) RIFAT AL CHALABI (GB) , OPHNEIL HENRY PERRY (GB) Referente à 6ª anuidade.
(21) BR 11 2012 021907-3 A2	Código 8.6 - Arquivamento - Art. 86 da LPI (22) 25/02/2011 (71) Sapiens Steering Brain Stimulation B.V. (NL) , Neuronexus Technologies, Inc. (US)

	Referente às 4ª, 5ª e 6ª anuidades.
(21) BR 11 2012 022207-4 A2	Código 8.6 - Arquivamento - Art. 86 da LPI (22) 23/02/2011 (71) Air-Tech Aps (DK) Referente à 6ª anuidade.
(21) BR 11 2012 024088-9 A2	Código 8.6 - Arquivamento - Art. 86 da LPI (22) 09/02/2011 (71) UNICHARM CORPORATION (JP) Referente às 5ª e 6ª anuidades.
(21) BR 11 2012 024096-0 A2	Código 8.6 - Arquivamento - Art. 86 da LPI (22) 16/03/2011 (71) E.I. DU PONT DE NEMOURS AND COMPANY (US) Referente às 3ª, 4ª, 5ª e 6ª anuidades.
(21) BR 11 2012 024097-8 A2	Código 8.6 - Arquivamento - Art. 86 da LPI (22) 22/03/2011 (71) E.I. DU PONT DE NEMOURS AND COMPANY (US) Referente às 3ª, 4ª, 5ª e 6ª anuidades.
(21) BR 11 2012 024098-6 A2	Código 8.6 - Arquivamento - Art. 86 da LPI (22) 22/03/2011 (71) E.I. DU PONT DE NEMOURS AND COMPANY (US) Referente às 3ª, 4ª, 5ª e 6ª anuidades.
(21) BR 11 2012 024165-6 A2	Código 8.6 - Arquivamento - Art. 86 da LPI (22) 24/03/2011 (71) Bayer Intellectual Property GMBH (DE) Referente à 6ª anuidade.
(21) BR 11 2012 024259-8 A2	Código 8.6 - Arquivamento - Art. 86 da LPI (22) 24/03/2011 (71) Russell Mineral Equipment Pty Ltd (AU) Referente às 5ª e 6ª anuidades.
(21) BR 11 2012 024330-6 A2	Código 8.6 - Arquivamento - Art. 86 da LPI (22) 23/03/2011 (71) Sanofi-Aventis Deutschland Gmbh (DE) Referente à 6ª anuidade.

(21) BR 11 2012 024418-3 A2
Código 8.6 - Arquivamento - Art. 86 da LPI
(22) 05/04/2010
(71) Norgren Kloehn, Inc. (US)
Referente à 7ª anuidade.

(21) BR 11 2012 024491-4 A2
Código 8.6 - Arquivamento - Art. 86 da LPI
(22) 22/03/2011
(71) THYSSENKRUPP UHDE GMBH (DE)
Referente às 5ª e 6ª anuidades.

(21) BR 11 2012 024513-9 A2
Código 8.6 - Arquivamento - Art. 86 da LPI
(22) 30/03/2011
(71) Snecma (FR) , Messier-Bugatti (FR)
Referente às 5ª e 6ª anuidades.

(21) BR 11 2012 024607-0 A2
Código 8.6 - Arquivamento - Art. 86 da LPI
(22) 28/03/2011
(71) Mersen France Sb Sas (FR)
Referente às 5ª e 6ª anuidades.

(21) BR 11 2012 024770-0 A2
Código 8.6 - Arquivamento - Art. 86 da LPI
(22) 29/03/2011
(71) Chemrec AB (SE)
Referente às 5ª e 6ª anuidades.

(21) BR 11 2012 025257-7 A2
Código 8.6 - Arquivamento - Art. 86 da LPI
(22) 03/05/2011
(71) NOKIA SIEMENS NETWORKS OY (FI)
Referente à 6ª anuidade.

(21) BR 11 2012 025654-8 A2
Código 8.6 - Arquivamento - Art. 86 da LPI
(22) 07/04/2011
(71) MOMENTA PHARMACEUTICALS, INC. (US)
Referente às 3ª, 4ª, 5ª e 6ª anuidades.

(21) BR 11 2012 025829-0 A2
Código 8.6 - Arquivamento - Art. 86 da LPI
(22) 07/04/2011
(71) UNILEVER N.V. (NL)
Referente às 4ª, 5ª e 6ª anuidades.

(21) BR 11 2012 026049-9 A2
Código 8.6 - Arquivamento - Art. 86 da LPI
(22) 13/04/2011
(71) Salubrious Pharmaceuticals L.L.C. (US)

	Referente às 3ª, 4ª, 5ª e 6ª anuidades.
(21) BR 11 2012 026127-4 A2	Código 8.6 - Arquivamento - Art. 86 da LPI (22) 13/04/2011 (71) The Trustess of Columbia University in The City of New York (US) Referente às 4ª, 5ª e 6ª anuidades.
(21) BR 11 2012 026134-7 A2	Código 8.6 - Arquivamento - Art. 86 da LPI (22) 12/04/2011 (71) ROUX LABORATORIES D/B/A COLOMER USA (US) Referente às 5ª e 6ª anuidades.
(21) BR 11 2012 027006-0 A2	Código 8.6 - Arquivamento - Art. 86 da LPI (22) 18/04/2011 (71) Kluber Lubrication Munchen KG (DE) Referente à 6ª anuidade.
(21) BR 11 2012 027242-0 A2	Código 8.6 - Arquivamento - Art. 86 da LPI (22) 27/04/2011 (71) Synthes Gmbh (CH) Referente às 4ª, 5ª e 6ª anuidades.
(21) BR 11 2012 027261-6 A2	Código 8.6 - Arquivamento - Art. 86 da LPI (22) 18/04/2011 (71) UNILEVER N.V (NL) Referente às 5ª e 6ª anuidades.
(21) BR 11 2012 027394-9 A2	Código 8.6 - Arquivamento - Art. 86 da LPI (22) 18/04/2011 (71) XICATO, INC. (US) Referente às 4ª, 5ª e 6ª anuidades.
(21) BR 11 2012 027435-0 A2	Código 8.6 - Arquivamento - Art. 86 da LPI (22) 20/04/2011 (71) Johan Laubscher (ZA) , DUSKO MARAVIC (CH) , SEBASTIAN RASTBERGER (CH) Referente às 5ª e 6ª anuidades.
(21) BR 11 2012 028770-2 A2	Código 8.6 - Arquivamento - Art. 86 da LPI (22) 11/05/2011 (71) Shell Internationale Research Maatschappij B.V (NL) Referente à 6ª anuidade.

(21) BR 11 2012 028872-5 A2	Código 8.6 - Arquivamento - Art. 86 da LPI (22) 30/09/2011 (71) Lindsay Corporation (US) Referente à 6ª anuidade.
(21) BR 11 2012 029177-7 A2	Código 8.6 - Arquivamento - Art. 86 da LPI (22) 13/05/2011 (71) The Sun Products Corporation (US) Referente às 5ª e 6ª anuidades.
(21) BR 11 2012 029180-7 A2	Código 8.6 - Arquivamento - Art. 86 da LPI (22) 12/05/2011 (71) Tyco Eletronics Amp Gmbh (DE) Referente à 6ª anuidade.
(21) BR 11 2012 029253-6 A2	Código 8.6 - Arquivamento - Art. 86 da LPI (22) 19/05/2011 (71) KISMET DESIGN PTY LTD. (AU) Referente à 6ª anuidade.
(21) BR 11 2012 029476-8 A2	Código 8.6 - Arquivamento - Art. 86 da LPI (22) 20/05/2011 (71) Ljl, Inc. (US) Referente à 6ª anuidade.
(21) BR 11 2012 032798-4 A2	Código 8.6 - Arquivamento - Art. 86 da LPI (22) 22/09/2011 (71) Scuderi Group LLc (US) Referente à 6ª anuidade.
(21) BR 11 2013 000737-0 A2	Código 8.6 - Arquivamento - Art. 86 da LPI (22) 06/09/2011 (71) Begunov, Albert Ivanovich (RU) Referente às 4ª, 5ª e 6ª anuidades.
(21) BR 11 2013 000779-6 A2	Código 8.6 - Arquivamento - Art. 86 da LPI (22) 15/07/2011 (71) Oleg Lliich Epshtein (RU) Referente à 6ª anuidade.
(21) BR 11 2013 003643-5 A2	Código 8.6 - Arquivamento - Art. 86 da LPI

	(22) 22/07/2011 (71) Grohe Ag (DE) Referente às 4ª, 5ª e 6ª anuidades.
(21) BR 11 2013 004245-1 A2	Código 8.6 - Arquivamento - Art. 86 da LPI (22) 28/09/2011 (71) Halliburton Energy Services, Inc. (US) Referente à 6ª anuidade.
(21) BR 11 2013 005054-3 A2	Código 8.6 - Arquivamento - Art. 86 da LPI (22) 25/08/2011 (71) Aker Pusnes AS (NO) Referente às 5ª e 6ª anuidades.
(21) BR 11 2013 005384-4 A2	Código 8.6 - Arquivamento - Art. 86 da LPI (22) 04/10/2011 (71) Aircelle (FR) , Snecma (FR) Referente à 6ª anuidade.
(21) BR 11 2013 006006-9 A2	Código 8.6 - Arquivamento - Art. 86 da LPI (22) 31/08/2011 (71) Thomson Licensing (FR) Referente à 6ª anuidade.
(21) BR 11 2013 006115-4 A2	Código 8.6 - Arquivamento - Art. 86 da LPI (22) 22/09/2011 (71) Aircelle (FR) Referente à 6ª anuidade.
(21) BR 11 2013 006139-1 A2	Código 8.6 - Arquivamento - Art. 86 da LPI (22) 30/09/2010 (71) Haldor Topsoe A/S (DK) Referente à 7ª anuidade.
(21) BR 11 2013 006328-9 A2	Código 8.6 - Arquivamento - Art. 86 da LPI (22) 22/09/2011 (71) Snecma (FR) Referente à 6ª anuidade.
(21) BR 11 2013 006379-3 A2	Código 8.6 - Arquivamento - Art. 86 da LPI (22) 30/08/2011 (71) Nestec S.A. (CH)

	Referente à 6ª anuidade.
(21) BR 11 2013 006503-6 A2	Código 8.6 - Arquivamento - Art. 86 da LPI (22) 23/09/2011 (71) Uop Llc (US) Referente à 6ª anuidade.
(21) BR 11 2013 006627-0 A2	Código 8.6 - Arquivamento - Art. 86 da LPI (22) 23/09/2010 (71) REIJO VILJANEN (FI) Referente à 6ª anuidade.
(21) BR 11 2013 006632-6 A2	Código 8.6 - Arquivamento - Art. 86 da LPI (22) 23/09/2011 (71) Nexmed Holdings, Inc. (US) , Rutgers, The State University of New Jersey (US) Referente às 3ª, 4ª, 5ª e 6ª anuidades.
(21) BR 11 2013 006636-9 A2	Código 8.6 - Arquivamento - Art. 86 da LPI (22) 23/09/2011 (71) Manitowoc Foodservice Companies, Llc. (US) Referente às 4ª, 5ª e 6ª anuidades.
(21) BR 11 2013 006650-4 A2	Código 8.6 - Arquivamento - Art. 86 da LPI (22) 19/09/2011 (71) Eon Surgical LTD (IL) Referente às 4ª, 5ª e 6ª anuidades.
(21) BR 11 2013 006661-0 A2	Código 8.6 - Arquivamento - Art. 86 da LPI (22) 23/09/2011 (71) Intel Corporation (US) Referente à 6ª anuidade.
(21) BR 11 2013 006683-0 A2	Código 8.6 - Arquivamento - Art. 86 da LPI (22) 22/09/2011 (71) Imba - Institut Für Molekulare Biotechnologie Gmbh (AT) Referente à 6ª anuidade.
(21) BR 11 2013 006715-2 A2	Código 8.6 - Arquivamento - Art. 86 da LPI (22) 22/09/2011 (71) Davy Process Technology Limited (GB) Referente à 6ª anuidade.

(21) BR 11 2013 006725-0 A2	Código 8.6 - Arquivamento - Art. 86 da LPI (22) 26/09/2011 (71) Huntsman Corporation Australia Pty, Limited (AU) Referente à 6ª anuidade.
(21) BR 11 2013 006792-6 A2	Código 8.6 - Arquivamento - Art. 86 da LPI (22) 29/09/2011 (71) GENERAL ELECTRIC COMPANY (US) Referente à 6ª anuidade.
(21) BR 11 2013 006817-5 A2	Código 8.6 - Arquivamento - Art. 86 da LPI (22) 28/09/2011 (71) SAINT-GOBAIN PERFORMANCE PLASTICS CORPORATION (US) Referente à 6ª anuidade.
(21) BR 11 2013 006853-1 A2	Código 8.6 - Arquivamento - Art. 86 da LPI (22) 24/09/2011 (71) Intel Corporation (US) Referente à 6ª anuidade.
(21) BR 11 2013 006857-4 A2	Código 8.6 - Arquivamento - Art. 86 da LPI (22) 26/09/2011 (71) CIPLA LIMITED (IN) Referente à 6ª anuidade.
(21) BR 11 2013 006961-9 A2	Código 8.6 - Arquivamento - Art. 86 da LPI (22) 26/09/2011 (71) Google INC. (US) Referente à 6ª anuidade.
(21) BR 11 2013 006962-7 A2	Código 8.6 - Arquivamento - Art. 86 da LPI (22) 23/09/2011 (71) Intel Corporation (US) Referente à 6ª anuidade.
(21) BR 11 2013 007128-1 A2	Código 8.6 - Arquivamento - Art. 86 da LPI (22) 27/09/2011 (71) ABB Technology AG (CH) Referente à 6ª anuidade.
(21) BR 11 2013 007161-3 A2	Código 8.6 - Arquivamento - Art. 86 da LPI

(22) 27/09/2011
(71) Celanese international Corporation (US)
Referente à 6ª anuidade.

(21) BR 11 2013 007202-4 A2
Código 8.6 - Arquivamento - Art. 86 da LPI
(22) 26/09/2011
(71) Outotec Oyj (FI)
Referente à 6ª anuidade.

(21) BR 11 2013 007208-3 A2
Código 8.6 - Arquivamento - Art. 86 da LPI
(22) 04/10/2011
(71) Aircellle (FR) , Snecma (FR)
Referente à 6ª anuidade.

(21) BR 11 2013 007231-8 A2
Código 8.6 - Arquivamento - Art. 86 da LPI
(22) 28/09/2010
(71) GENERAL ELECTRIC COMPANY (US)
Referente à 7ª anuidade.

(21) BR 11 2013 007256-3 A2
Código 8.6 - Arquivamento - Art. 86 da LPI
(22) 28/09/2011
(71) MVP S.R.L. (IT)
Referente à 6ª anuidade.

(21) BR 11 2013 007290-3 A2
Código 8.6 - Arquivamento - Art. 86 da LPI
(22) 27/09/2011
(71) ABB Technology AG (CH)
Referente à 6ª anuidade.

(21) BR 11 2013 007294-6 A2
Código 8.6 - Arquivamento - Art. 86 da LPI
(22) 27/09/2011
(71) Phoenix Contact Gmbh & Co. KG (DE)
Referente à 6ª anuidade.

(21) BR 11 2013 007312-8 A2
Código 8.6 - Arquivamento - Art. 86 da LPI
(22) 27/09/2011
(71) Toyota Jidsha Kabushiki Kaisha (JP)
Referente à 6ª anuidade.

(21) BR 11 2013 007328-4 A2
Código 8.6 - Arquivamento - Art. 86 da LPI
(22) 28/09/2011
(71) Siemens Aktiengesellschaft (DE)

Referente à 6ª anuidade.

(21) BR 11 2013 007349-7 A2
Código 8.6 - Arquivamento - Art. 86 da LPI
(22) 22/09/2011
(71) Siemens Aktiengesellschaft (DE)
Referente à 6ª anuidade.

(21) BR 11 2013 007351-9 A2
Código 8.6 - Arquivamento - Art. 86 da LPI
(22) 03/10/2011
(71) The Nisshin Oillio Group, Ltd. (JP)
Referente à 6ª anuidade.

(21) BR 11 2013 007408-6 A2
Código 8.6 - Arquivamento - Art. 86 da LPI
(22) 29/09/2011
(71) Hutchinson (FR)
Referente à 6ª anuidade.

(21) BR 11 2013 007409-4 A2
Código 8.6 - Arquivamento - Art. 86 da LPI
(22) 30/09/2011
(71) Kolon Industries, Inc (KR)
Referente à 6ª anuidade.

(21) BR 11 2013 007541-4 A2
Código 8.6 - Arquivamento - Art. 86 da LPI
(22) 29/09/2011
(71) Research In Motion Limited (CA)
Referente à 6ª anuidade.

(21) BR 11 2013 007552-0 A2
Código 8.6 - Arquivamento - Art. 86 da LPI
(22) 29/09/2011
(71) Smith International, Inc. (US)
Referente à 6ª anuidade.

(21) BR 11 2013 007578-3 A2
Código 8.6 - Arquivamento - Art. 86 da LPI
(22) 27/09/2011
(71) Snecma (FR)
Referente à 6ª anuidade.

(21) BR 11 2013 007593-7 A2
Código 8.6 - Arquivamento - Art. 86 da LPI
(22) 29/09/2011
(71) FRANVAX S.R.L. (IT)
Referente à 6ª anuidade.

(21) BR 11 2013 007684-4 A2
Código 8.6 - Arquivamento - Art. 86 da LPI
(22) 30/09/2011
(71) LUBRIZOL ADVANCED MATERIAIS , INC (US)
Referente à 6ª anuidade.

(21) BR 11 2013 007714-0 A2
Código 8.6 - Arquivamento - Art. 86 da LPI
(22) 27/09/2011
(71) BASF SE (DE)
Referente à 6ª anuidade.

(21) BR 11 2013 007903-7 A2
Código 8.6 - Arquivamento - Art. 86 da LPI
(22) 27/09/2011
(71) PHOENIX CONTACT GMBH & CO. KG (DE)
Referente à 6ª anuidade.

(21) BR 11 2013 007914-2 A2
Código 8.6 - Arquivamento - Art. 86 da LPI
(22) 04/10/2011
(71) SAUDI BASIC INDUSTRIES CORPORATION (SA)
Referente à 6ª anuidade.

(21) BR 11 2013 007926-6 A2
Código 8.6 - Arquivamento - Art. 86 da LPI
(22) 27/09/2011
(71) NISSAN MOTOR CO., LTD (JP)
Referente à 6ª anuidade.

(21) BR 11 2013 007942-8 A8
Código 8.6 - Arquivamento - Art. 86 da LPI
(22) 22/09/2011
(71) ALBERT AUGUSTUS MULLINS (US)
Referente à 6ª anuidade.

(21) BR 11 2013 007983-5 A2
Código 8.6 - Arquivamento - Art. 86 da LPI
(22) 24/09/2011
(71) NORGREN GMBH (DE)
Referente à 6ª anuidade.

(21) BR 11 2013 007995-9 A2
Código 8.6 - Arquivamento - Art. 86 da LPI
(22) 04/10/2011
(71) KRONES AG (DE)
Referente à 6ª anuidade.

(21) BR 11 2013 007998-3 A2
Código 8.6 - Arquivamento - Art. 86 da LPI
(22) 03/10/2011
(71) KONINKLIJKE PHILIPS ELECTRONICS N.V (NL)

	Referente à 6ª anuidade.
(21) BR 11 2013 008021-3 A2	Código 8.6 - Arquivamento - Art. 86 da LPI (22) 04/10/2010 (71) ABB TECHNOLOGY AG (CH) Referente à 7ª anuidade.
(21) BR 11 2013 008027-2 A2	Código 8.6 - Arquivamento - Art. 86 da LPI (22) 03/10/2011 (71) INVISTA TECHNOLOGIES S.A R.L. (CH) Referente à 6ª anuidade.
(21) BR 11 2013 008077-9 A2	Código 8.6 - Arquivamento - Art. 86 da LPI (22) 04/10/2011 (71) NTT DOCOMO, INC. (JP) Referente à 6ª anuidade.
(21) BR 11 2013 008078-7 A2	Código 8.6 - Arquivamento - Art. 86 da LPI (22) 03/10/2011 (71) NOVARTIS AG (CH) Referente à 6ª anuidade.
(21) BR 11 2013 008079-5 A2	Código 8.6 - Arquivamento - Art. 86 da LPI (22) 26/09/2011 (71) ABB TECHNOLOGY AG (CH) Referente à 6ª anuidade.
(21) BR 11 2013 008148-1 A2	Código 8.6 - Arquivamento - Art. 86 da LPI (22) 24/09/2010 (71) Bristol-Myers Squibb Company (US) Referente à 7ª anuidade.
(21) BR 11 2013 008348-4 A2	Código 8.6 - Arquivamento - Art. 86 da LPI (22) 02/10/2011 (71) Lumetric Lighting, Inc. (US) Referente à 6ª anuidade.
(21) BR 11 2013 008352-2 A2	Código 8.6 - Arquivamento - Art. 86 da LPI (22) 28/09/2011 (71) MARK W DASSEL (US) Referente à 6ª anuidade.

(21) BR 11 2013 008450-2 A2
Código 8.6 - Arquivamento - Art. 86 da LPI
(22) 03/10/2011
(71) Aircelle (FR)
Referente à 6ª anuidade.

(21) BR 11 2013 008616-5 A2
Código 8.6 - Arquivamento - Art. 86 da LPI
(22) 23/09/2011
(71) INTEL CORPORATION (US)
Referente à 6ª anuidade.

(21) BR 11 2013 008623-8 A2
Código 8.6 - Arquivamento - Art. 86 da LPI
(22) 30/09/2011
(71) SNECMA (FR)
Referente à 6ª anuidade.

(21) BR 11 2013 008740-4 A2
Código 8.6 - Arquivamento - Art. 86 da LPI
(22) 06/10/2011
(71) INSPIRE PHARMACEUTICALS, INC. (US)
Referente à 6ª anuidade.

(21) BR 11 2013 008986-5 A2
Código 8.6 - Arquivamento - Art. 86 da LPI
(22) 12/10/2011
(71) FLORIDA STATE UNIVERSITY RESEARCH FOUNDATION (US)
Referente às 4ª e 5ª anuidades.

(21) BR 11 2013 009655-1 A2
Código 8.6 - Arquivamento - Art. 86 da LPI
(22) 22/09/2011
(71) Lely Patent N.V (NL)
Referente à 6ª anuidade.

(21) BR 11 2013 009745-0 A2
Código 8.6 - Arquivamento - Art. 86 da LPI
(22) 28/09/2011
(71) AGRI-NÉO INC (CA)
Referente à 6ª anuidade.

(21) BR 11 2013 010019-2 A2
Código 8.6 - Arquivamento - Art. 86 da LPI
(22) 04/10/2011
(71) Kasios (FR)
Referente à 6ª anuidade.

(21) BR 11 2013 010873-8 A2
Código 8.6 - Arquivamento - Art. 86 da LPI
(22) 04/10/2011
(71) Kior, Inc. (US)

	Referente à 6ª anuidade.
(21) BR 11 2013 010973-4 A2	Código 8.6 - Arquivamento - Art. 86 da LPI (22) 31/10/2011 (71) VALENTIN RÖHM (DE) Referente às 4ª e 5ª anuidades.
(21) BR 11 2013 011955-1 A2	Código 8.6 - Arquivamento - Art. 86 da LPI (22) 03/10/2011 (71) SHARP KABUSHIKI KAISHA (JP) Referente à 6ª anuidade.
(21) BR 11 2013 013866-1 A2	Código 8.6 - Arquivamento - Art. 86 da LPI (22) 25/01/2011 (71) WENG SEONG CHAN (SG) Referente à 6ª anuidade.
(21) BR 11 2013 014940-0 A2	Código 8.6 - Arquivamento - Art. 86 da LPI (22) 23/09/2011 (71) MERRION RESERARCH III LIMITED (IE) Referente à 6ª anuidade.
(21) BR 11 2013 017457-9 A2	Código 8.6 - Arquivamento - Art. 86 da LPI (22) 28/12/2011 (71) NEC CORPORATION (JP) Referente à 5ª anuidade.
(21) BR 11 2013 017847-7 A2	Código 8.6 - Arquivamento - Art. 86 da LPI (22) 12/01/2012 (71) MING-TE CHEN (TW) Referente à 5ª anuidade.
(21) BR 11 2013 018628-3 A2	Código 8.6 - Arquivamento - Art. 86 da LPI (22) 24/01/2012 (71) NOVO NORDISK A/S (DK) Referente às 4ª e 5ª anuidades.
(21) BR 11 2013 019625-4 A2	Código 8.6 - Arquivamento - Art. 86 da LPI (22) 03/02/2012 (71) BAOSHIDA SWISSMETAL AG (CH) Referente à 5ª anuidade.

(21) BR 11 2013 020282-3 A2
Código 8.6 - Arquivamento - Art. 86 da LPI
(22) 09/02/2012
(71) NISSAN CHEMICAL INDUSTRIES LTD (JP)
Referente às 4ª e 5ª anuidades.

(21) BR 11 2013 020389-7 A2
Código 8.6 - Arquivamento - Art. 86 da LPI
(22) 10/02/2012
(71) EATON CORPORATION (US)
Referente às 4ª e 5ª anuidades.

(21) BR 11 2013 025830-6 A2
Código 8.6 - Arquivamento - Art. 86 da LPI
(22) 04/04/2012
(71) BASF SE (DE)
Referente à 5ª anuidade.

(21) BR 11 2014 000055-7 A2
Código 8.6 - Arquivamento - Art. 86 da LPI
(22) 29/06/2012
(71) BAYER INTELLECTUAL PROPERTY GMBH (DE)
Referente às 4ª e 5ª anuidades.

(21) BR 11 2014 000563-0 A2
Código 8.6 - Arquivamento - Art. 86 da LPI
(22) 09/07/2012
(71) SUNSHINE LAKE PHARMA CO., LTD (CN)
Referente às 3ª, 4ª e 5ª anuidades.

(21) BR 11 2014 000598-2 A2
Código 8.6 - Arquivamento - Art. 86 da LPI
(22) 06/02/2012
(71) TOMI WORLD, LDA (PT)
Referente às 3ª, 4ª e 5ª anuidades.

(21) BR 11 2014 000776-4 A2
Código 8.6 - Arquivamento - Art. 86 da LPI
(22) 12/07/2012
(71) WAKE FOREST UNIVERSITY (US)
Referente às 3ª, 4ª e 5ª anuidades.

(21) BR 11 2014 000829-9 A2
Código 8.6 - Arquivamento - Art. 86 da LPI
(22) 29/06/2012
(71) LETTUCE BOX, LLC (US)
Referente às 4ª e 5ª anuidades.

(21) BR 11 2014 001348-9 A2
Código 8.6 - Arquivamento - Art. 86 da LPI
(22) 17/07/2012
(71) KAIIMA BIO AGRITECH LTD (IL)

	Referente às 4ª e 5ª anuidades.
(21) BR 11 2014 001755-7 A2	Código 8.6 - Arquivamento - Art. 86 da LPI (22) 27/07/2012 (71) 4GQR LLC (US) Referente às 4ª e 5ª anuidades.
(21) BR 11 2014 002361-1 A2	Código 8.6 - Arquivamento - Art. 86 da LPI (22) 01/08/2012 (71) ASTELLAS PHARMA INC. (JP) Referente às 3ª, 4ª e 5ª anuidades.
(21) BR 11 2014 002839-7 A2	Código 8.6 - Arquivamento - Art. 86 da LPI (22) 08/08/2012 (71) YAZAKI CORPORATION (JP) Referente à 5ª anuidade.
(21) BR 11 2014 003017-0 A2	Código 8.6 - Arquivamento - Art. 86 da LPI (22) 06/08/2012 (71) RAYTHEON COMPANY (US) Referente às 4ª e 5ª anuidades.
(21) BR 11 2014 003153-3 A2	Código 8.6 - Arquivamento - Art. 86 da LPI (22) 09/08/2012 (71) SAMSUNG ELECTRONICS CO, LTD (KR) Referente às 4ª e 5ª anuidades.
(21) BR 11 2014 005674-9 A2	Código 8.6 - Arquivamento - Art. 86 da LPI (22) 28/09/2011 (71) GENERAL ELECTRIC COMPANY (US) Referente à 6ª anuidade.
(21) BR 11 2014 005675-7 A2	Código 8.6 - Arquivamento - Art. 86 da LPI (22) 26/09/2012 (71) NUOVO PIGNONE S.P.A. (IT) Referente à 5ª anuidade.
(21) BR 11 2014 006072-0 A2	Código 8.6 - Arquivamento - Art. 86 da LPI (22) 27/09/2012 (71) LABINAL POWER SYSTEMS (FR) Referente à 5ª anuidade.

(21) BR 11 2014 006076-2 A2
Código 8.6 - Arquivamento - Art. 86 da LPI
(22) 27/09/2012
(71) LABINAL POWER SYSTEMS (FR)
Referente à 5ª anuidade.

(21) BR 11 2014 006561-6 A2
Código 8.6 - Arquivamento - Art. 86 da LPI
(22) 02/10/2012
(71) AIRCELLE (FR)
Referente à 5ª anuidade.

(21) BR 11 2014 006622-1 A2
Código 8.6 - Arquivamento - Art. 86 da LPI
(22) 28/09/2012
(71) AKZO NOBEL COATINGS INTERNATIONAL B.V. (NL)
Referente à 5ª anuidade.

(21) BR 11 2014 006688-4 A2
Código 8.6 - Arquivamento - Art. 86 da LPI
(22) 22/09/2011
(71) E.I DU PONT DE NEMOURS AND COMPANY (US)
Referente à 6ª anuidade.

(21) BR 11 2014 006691-4 A2
Código 8.6 - Arquivamento - Art. 86 da LPI
(22) 01/10/2012
(71) AIRCELLE (FR)
Referente à 5ª anuidade.

(21) BR 11 2014 006695-7 A2
Código 8.6 - Arquivamento - Art. 86 da LPI
(22) 25/09/2012
(71) THOMSON LICENSING (FR)
Referente à 5ª anuidade.

(21) BR 11 2014 006741-4 A2
Código 8.6 - Arquivamento - Art. 86 da LPI
(22) 22/09/2011
(71) UNIVERSIDAD DE LOS ANDES (CL)
Referente à 6ª anuidade.

(21) BR 11 2014 006788-0 A2
Código 8.6 - Arquivamento - Art. 86 da LPI
(22) 25/09/2012
(71) GRÜNENTHAL GMBH (DE)
Referente à 5ª anuidade.

(21) BR 11 2014 006879-8 A2
Código 8.6 - Arquivamento - Art. 86 da LPI
(22) 03/10/2012
(71) DUPONT NUTRITION BIOSCIENCES APS (DK)

Referente à 5ª anuidade.

(21) BR 11 2014 007008-3 A2
Código 8.6 - Arquivamento - Art. 86 da LPI
(22) 26/09/2012
(71) KONINKLIJKE PHILIPS N.V. (NL)
Referente à 5ª anuidade.

(21) BR 11 2014 007084-9 A2
Código 8.6 - Arquivamento - Art. 86 da LPI
(22) 26/09/2012
(71) BÜHLER GMBH (DE)
Referente à 5ª anuidade.

(21) BR 11 2014 007089-0 A2
Código 8.6 - Arquivamento - Art. 86 da LPI
(22) 26/09/2012
(71) SAINT-GOBAIN CERAMICS & PLASTICS, INC. (US)
Referente à 5ª anuidade.

(21) BR 11 2014 007139-0 A2
Código 8.6 - Arquivamento - Art. 86 da LPI
(22) 26/09/2012
(71) DISPENSING TECHNOLOGIES B.V., (NL)
Referente à 5ª anuidade.

(21) BR 11 2014 007150-0 A2
Código 8.6 - Arquivamento - Art. 86 da LPI
(22) 27/09/2012
(71) SAINT-GOBAIN ABRASIVES, INC. (US) , SAINT-GOBAIN ABRASIFS (FR)
Referente à 5ª anuidade.

(21) BR 11 2014 007154-3 A2
Código 8.6 - Arquivamento - Art. 86 da LPI
(22) 26/09/2011
(71) TOYOTA JIDOSHA KABUSHIKI KAISHA (JP)
Referente à 6ª anuidade.

(21) BR 11 2014 007160-8 A2
Código 8.6 - Arquivamento - Art. 86 da LPI
(22) 26/09/2011
(71) HALLIBURTON ENERGY SERVICES, INC. (US)
Referente à 6ª anuidade.

(21) BR 11 2014 007163-2 A2
Código 8.6 - Arquivamento - Art. 86 da LPI
(22) 26/09/2012
(71) PFIZER INC (US)
Referente à 5ª anuidade.

(21) BR 11 2014 007247-7 A2
Código 8.6 - Arquivamento - Art. 86 da LPI
(22) 25/09/2012
(71) NOVARTIS AG (CH)
Referente à 5ª anuidade.

(21) BR 11 2014 007309-0 A2
Código 8.6 - Arquivamento - Art. 86 da LPI
(22) 24/09/2012
(71) E.C.L. (FR)
Referente à 5ª anuidade.

(21) BR 11 2014 007329-5 A8
Código 8.6 - Arquivamento - Art. 86 da LPI
(22) 30/09/2011
(71) BÜHLER AG (CH)
Referente à 6ª anuidade.

(21) BR 11 2014 007332-5 A2
Código 8.6 - Arquivamento - Art. 86 da LPI
(22) 24/09/2012
(71) INTEL CORPORATION (US)
Referente à 5ª anuidade.

(21) BR 11 2014 007386-4 A2
Código 8.6 - Arquivamento - Art. 86 da LPI
(22) 28/09/2012
(71) CATERPILLAR INC. (US)
Referente à 5ª anuidade.

(21) BR 11 2014 007416-0 A2
Código 8.6 - Arquivamento - Art. 86 da LPI
(22) 24/09/2012
(71) VALEO SYSTEMES D'ESSUYAGE (FR)
Referente à 5ª anuidade.

(21) BR 11 2014 007419-4 A2
Código 8.6 - Arquivamento - Art. 86 da LPI
(22) 27/09/2012
(71) SNECMA (FR)
Referente à 5ª anuidade.

(21) BR 11 2014 007425-9 A2
Código 8.6 - Arquivamento - Art. 86 da LPI
(22) 29/09/2011
(71) INTEL CORPORATION (US)
Referente à 6ª anuidade.

(21) BR 11 2014 007458-5 A2
Código 8.6 - Arquivamento - Art. 86 da LPI
(22) 27/09/2012
(71) CGG SERVICES SA (FR)

	Referente à 5ª anuidade.
(21) BR 11 2014 007501-8 A2	Código 8.6 - Arquivamento - Art. 86 da LPI (22) 27/09/2012 (71) MALLINCKRODT LLC (US) Referente à 5ª anuidade.
(21) BR 11 2014 007531-0 A2	Código 8.6 - Arquivamento - Art. 86 da LPI (22) 28/09/2012 (71) ALSTOM RENOVABLES ESPAÑA, S.L. (ES) Referente à 5ª anuidade.
(21) BR 11 2014 007532-8 A2	Código 8.6 - Arquivamento - Art. 86 da LPI (22) 25/09/2012 (71) ELI LILLY AND COMPANY (US) Referente à 5ª anuidade.
(21) BR 11 2014 007550-6 A2	Código 8.6 - Arquivamento - Art. 86 da LPI (22) 28/09/2012 (71) SAINT-GOBAIN PERFORMANCE PLASTICS CORPORATION (US) Referente à 5ª anuidade.
(21) BR 11 2014 007558-1 A2	Código 8.6 - Arquivamento - Art. 86 da LPI (22) 25/09/2012 (71) CLARIANT INTERNATIONAL AG (CH) Referente à 5ª anuidade.
(21) BR 11 2014 007608-1 A2	Código 8.6 - Arquivamento - Art. 86 da LPI (22) 01/10/2012 (71) CANATU OY (FI) Referente à 5ª anuidade.
(21) BR 11 2014 007621-9 A2	Código 8.6 - Arquivamento - Art. 86 da LPI (22) 30/09/2011 (71) MITSUBISHI ELECTRIC CORPORATION (JP) Referente à 6ª anuidade.
(21) BR 11 2014 007644-8 A2	Código 8.6 - Arquivamento - Art. 86 da LPI (22) 27/09/2012 (71) CGG SERVICES SA (FR) Referente à 5ª anuidade.

(21) BR 11 2014 007668-5 A2
Código 8.6 - Arquivamento - Art. 86 da LPI
(22) 28/09/2012
(71) INVISTA TECHNOLOGIES S.A R.L. (CH)
Referente à 5ª anuidade.

(21) BR 11 2014 007695-2 A2
Código 8.6 - Arquivamento - Art. 86 da LPI
(22) 01/10/2012
(71) CINCINNATI CHILDREN'S HOSPITAL MEDICAL CENTER (US)
Referente à 5ª anuidade.

(21) BR 11 2014 007720-7 A2
Código 8.6 - Arquivamento - Art. 86 da LPI
(22) 27/09/2012
(71) SIEMENS INDUSTRY, INC. (US)
Referente à 5ª anuidade.

(21) BR 11 2014 007750-9 A2
Código 8.6 - Arquivamento - Art. 86 da LPI
(22) 25/09/2012
(71) AKER SUBSEA AS (NO)
Referente à 5ª anuidade.

(21) BR 11 2014 007781-9 A2
Código 8.6 - Arquivamento - Art. 86 da LPI
(22) 27/09/2012
(71) KINETA INC (US)
Referente à 5ª anuidade.

(21) BR 11 2014 007808-4 A2
Código 8.6 - Arquivamento - Art. 86 da LPI
(22) 01/10/2012
(71) RIO TINTO ALCAN INTERNATIONAL LIMITED (CA)
Referente à 5ª anuidade.

(21) BR 11 2014 007815-7 A2
Código 8.6 - Arquivamento - Art. 86 da LPI
(22) 30/09/2011
(71) MEG ENERGY CORP. (CA)
Referente à 6ª anuidade.

(21) BR 11 2014 007831-9 A2
Código 8.6 - Arquivamento - Art. 86 da LPI
(22) 03/10/2012
(71) SANWA KAGAKU KENKYUSHO CO., LTD. (JP)
Referente à 5ª anuidade.

(21) BR 11 2014 007908-0 A2
Código 8.6 - Arquivamento - Art. 86 da LPI
(22) 03/10/2012
(71) KONINKLIJKE PHILIPS N.V. (NL)

	Referente à 5ª anuidade.
(21) BR 11 2014 007947-1 A2	Código 8.6 - Arquivamento - Art. 86 da LPI (22) 03/10/2012 (71) UNIVERSIDAD DE LOS ANDES (CL) Referente à 5ª anuidade.
(21) BR 11 2014 007954-4 A2	Código 8.6 - Arquivamento - Art. 86 da LPI (22) 03/10/2012 (71) BERNARDO RODRIGUEZ GONZALEZ (MX) , REYNALDO VILLARREAL ESCAMILLA (MX) Referente à 5ª anuidade.
(21) BR 11 2014 007963-3 A2	Código 8.6 - Arquivamento - Art. 86 da LPI (22) 04/10/2012 (71) INSTITUTE FOR HEPATITIS AND VIRUS RESEARCH (US) Referente à 5ª anuidade.
(21) BR 11 2014 007980-3 A2	Código 8.6 - Arquivamento - Art. 86 da LPI (22) 02/10/2012 (71) CHIN GUAN LOW (MY) Referente à 5ª anuidade.
(21) BR 11 2014 008038-0 A2	Código 8.6 - Arquivamento - Art. 86 da LPI (22) 01/10/2012 (71) PRAD RESEARCH AND DEVELOPMENT LIMITED (VG) Referente à 5ª anuidade.
(21) BR 11 2014 008091-7 A2	Código 8.6 - Arquivamento - Art. 86 da LPI (22) 03/10/2012 (71) SCOTT AMRON (US) Referente à 5ª anuidade.
(21) BR 11 2014 008180-8 A2	Código 8.6 - Arquivamento - Art. 86 da LPI (22) 03/10/2012 (71) AIRCELLE (FR) Referente à 5ª anuidade.
(21) BR 11 2014 008460-2 A2	Código 8.6 - Arquivamento - Art. 86 da LPI (22) 28/09/2012 (71) 3M INNOVATIVE PROPERTIES COMPANY (US) Referente à 5ª anuidade.

(21) BR 11 2014 008526-9 A2
Código 8.6 - Arquivamento - Art. 86 da LPI
(22) 26/09/2012
(71) NESTEC S.A. (CH)
Referente à 5ª anuidade.

(21) BR 11 2014 008831-4 A2
Código 8.6 - Arquivamento - Art. 86 da LPI
(22) 28/09/2012
(71) SOUTHWALL EUROPE GMBH (DE)
Referente à 5ª anuidade.

(21) BR 11 2014 008856-0 A2
Código 8.6 - Arquivamento - Art. 86 da LPI
(22) 02/10/2012
(71) VIBOD GMBH (DE)
Referente à 5ª anuidade.

(21) BR 11 2014 009008-4 A2
Código 8.6 - Arquivamento - Art. 86 da LPI
(22) 04/10/2012
(71) BASF SE (DE)
Referente à 5ª anuidade.

(21) BR 11 2014 009229-0 A8
Código 8.6 - Arquivamento - Art. 86 da LPI
(22) 02/10/2012
(71) SHL GROUP AB (SE)
Referente à 5ª anuidade.

(21) BR 11 2014 009325-3 A2
Código 8.6 - Arquivamento - Art. 86 da LPI
(22) 28/09/2012
(71) GOJO INDUSTRIES, INC. (US)
Referente à 5ª anuidade.

(21) BR 11 2014 009436-5 A2
Código 8.6 - Arquivamento - Art. 86 da LPI
(22) 27/09/2012
(71) NEXEN ENERGY ULC (CA)
Referente à 5ª anuidade.

(21) BR 11 2014 009474-8 A2
Código 8.6 - Arquivamento - Art. 86 da LPI
(22) 03/10/2012
(71) 3M INNOVATIVE PROPERTIES COMPANY (US)
Referente à 5ª anuidade.

(21) BR 11 2014 010491-3 A2
Código 8.6 - Arquivamento - Art. 86 da LPI

	(22) 26/10/2012 (71) KONINKLIJKE PHILIPS N.V. (NL) Referente à 4ª anuidade.
(21) BR 11 2014 010892-7 A2	Código 8.6 - Arquivamento - Art. 86 da LPI (22) 06/11/2012 (71) RICHTER GEDEON NYRT. (HU) Referente à 4ª anuidade.
(21) BR 11 2014 010985-0 A2	Código 8.6 - Arquivamento - Art. 86 da LPI (22) 13/07/2012 (71) CHEVRON U.S.A. INC. (US) Referente às 4ª e 5ª anuidades.
(21) BR 11 2014 010996-6 A2	Código 8.6 - Arquivamento - Art. 86 da LPI (22) 19/10/2012 (71) CHEVRON U.S.A. INC. (US) Referente à 4ª anuidade.
(21) BR 11 2014 011128-6 A2	Código 8.6 - Arquivamento - Art. 86 da LPI (22) 25/09/2012 (71) ROMEO ILARIAN CIUPERCA (US) Referente à 5ª anuidade.
(21) BR 11 2014 011242-8 A2	Código 8.6 - Arquivamento - Art. 86 da LPI (22) 06/11/2012 (71) ALLERGAN, INC. (US) Referente à 4ª anuidade.
(21) BR 11 2014 011881-7 A2	Código 8.6 - Arquivamento - Art. 86 da LPI (22) 24/09/2012 (71) ROBERT BOSCH GMBH (DE) Referente à 5ª anuidade.
(21) BR 11 2014 015691-3 A2	Código 8.6 - Arquivamento - Art. 86 da LPI (22) 19/12/2012 (71) COMMISSARIAT A L'ENERGIE ATOMIQUE ET AUX ENERGIES ALTERNATIVES (FR) Referente à 4ª anuidade.
(21) BR 11 2014 017931-0 A8	Código 8.6 - Arquivamento - Art. 86 da LPI (22) 04/10/2013 (71) KABUSHIKI KAISHA TOSHIBA (JP)

	Referente à 4ª anuidade.
(21) BR 11 2014 021211-2 A8	Código 8.6 - Arquivamento - Art. 86 da LPI (22) 28/09/2012 (71) MONDELEZ UK R&D LIMITED (GB) Referente à 5ª anuidade.
(21) BR 11 2014 023487-6 A2	Código 8.6 - Arquivamento - Art. 86 da LPI (22) 20/03/2013 (71) AMFIT, INC. (US) Referente à 4ª anuidade.
(21) BR 11 2014 026100-8 A2	Código 8.6 - Arquivamento - Art. 86 da LPI (22) 19/04/2013 (71) FORAGE INNOVATIONS B.V. (NL) , FORAGE INNOVATIONS B.V. (NL) Referente à 4ª anuidade.
(21) BR 11 2014 026132-6 A2	Código 8.6 - Arquivamento - Art. 86 da LPI (22) 19/04/2013 (71) STOLLER ENTERPRISES, INC (US) Referente à 4ª anuidade.
(21) BR 11 2014 026155-5 A2	Código 8.6 - Arquivamento - Art. 86 da LPI (22) 27/04/2012 (71) SCHOELLER ALLIBERT GMBH (DE) Referente à 5ª anuidade.
(21) BR 11 2014 026170-9 A2	Código 8.6 - Arquivamento - Art. 86 da LPI (22) 18/03/2013 (71) HANA MICRON CO.,LTD. (KR) , HANA MICRON CO.,LTD. (KR) Referente à 4ª anuidade.
(21) BR 11 2014 026335-3 A2	Código 8.6 - Arquivamento - Art. 86 da LPI (22) 01/05/2013 (71) FUEL TECH, INC. (US) , IAN SARATOVSKY (US) Referente à 4ª anuidade.
(21) BR 11 2014 026638-7 A2	Código 8.6 - Arquivamento - Art. 86 da LPI (22) 16/04/2013 (71) E.I. DU PONT DE NEMOURS AND COMPANY (US) Referente à 4ª anuidade.

(21) BR 11 2014 026688-3 A2
Código 8.6 - Arquivamento - Art. 86 da LPI
(22) 26/04/2013
(71) CHECKPOINT FLUIDIC SYSTEMS INTERNATIONAL, LTD. (US) , ANDREW C. ELLIOTT (US) , DON G. MATHERNE JR. (US)
Referente à 4ª anuidade.

(21) BR 11 2014 026692-1 A2
Código 8.6 - Arquivamento - Art. 86 da LPI
(22) 16/04/2013
(71) SAMOEL ISMIEL (AU) , SUE SEHAM ISMIEL (AU)
Referente à 4ª anuidade.

(21) BR 11 2014 027230-1 A2
Código 8.6 - Arquivamento - Art. 86 da LPI
(22) 30/04/2013
(71) BLACKBEAM LLC (US)
Referente à 4ª anuidade.

(21) BR 11 2014 027337-5 A2
Código 8.6 - Arquivamento - Art. 86 da LPI
(22) 30/04/2013
(71) NOVARTIS AG (CH)
Referente à 4ª anuidade.

(21) BR 11 2014 027923-3 A2
Código 8.6 - Arquivamento - Art. 86 da LPI
(22) 26/04/2013
(71) MARICAP OY (FI)
Referente à 4ª anuidade.

(21) BR 11 2014 027924-1 A2
Código 8.6 - Arquivamento - Art. 86 da LPI
(22) 26/04/2013
(71) MARICAP OY (FI)
Referente à 4ª anuidade.

(21) BR 11 2014 027958-6 A2
Código 8.6 - Arquivamento - Art. 86 da LPI
(22) 09/05/2013
(71) GOJO INDUSTRIES, INC. (US)
Referente à 4ª anuidade.

(21) BR 11 2014 027960-8 A2
Código 8.6 - Arquivamento - Art. 86 da LPI
(22) 09/05/2013
(71) GOJO INDUSTRIES, INC. (US)
Referente à 4ª anuidade.

(21) BR 11 2014 028049-5 A2
Código 8.6 - Arquivamento - Art. 86 da LPI
(22) 13/05/2013

	(71) CREACHEM SA (CH) , CREACHEM SA (CH) Referente à 4ª anuidade.
(21) BR 11 2014 028155-6 A2	Código 8.6 - Arquivamento - Art. 86 da LPI (22) 09/05/2013 (71) BP CORPORATION NORTH AMERICA INC. (US) , BP CORPORATION NORTH AMERICA INC. (US) Referente às 3ª e 4ª anuidades.
(21) BR 11 2014 028319-2 A2	Código 8.6 - Arquivamento - Art. 86 da LPI (22) 16/05/2013 (71) HUTCHINSON S.A. (FR) Referente à 4ª anuidade.
(21) BR 11 2014 028526-8 A2	Código 8.6 - Arquivamento - Art. 86 da LPI (22) 26/09/2012 (71) CLAUDIO SELVA (IT) Referente à 5ª anuidade.
(21) BR 11 2014 028587-0 A2	Código 8.6 - Arquivamento - Art. 86 da LPI (22) 17/05/2013 (71) NAGASE & CO., LTD. (JP) , NAGASE CHEMTEX CORPORATION (JP) Referente à 4ª anuidade.
(21) BR 11 2014 029479-8 A2	Código 8.6 - Arquivamento - Art. 86 da LPI (22) 26/09/2013 (71) LG CHEM, LTD. (KR) Referente à 4ª anuidade.
(21) BR 11 2015 000575-6 A2	Código 8.6 - Arquivamento - Art. 86 da LPI (22) 27/09/2013 (71) TOYOTA JIDOSHA KABUSHIKI KAISHA (JP) Referente à 4ª anuidade.
(21) BR 11 2015 001637-5 A2	Código 8.6 - Arquivamento - Art. 86 da LPI (22) 26/09/2013 (71) EAST CHINA UNIVERSITY OF SCIENCE AND TECHNOLOGY (CN) , JIAXING ZEYUAN BIO-PRODUCTS CO., LTD. (CN) , SHANGHAI ZEYUAN MARINE BIOTECHNOLOGY CO., LTD. (CN) Referente à 4ª anuidade.
(21) BR 11 2015 004954-0 A2	Código 8.6 - Arquivamento - Art. 86 da LPI (22) 25/09/2013

	(71) HALLIBURTON ENERGY SERVICES, INC. (US) Referente à 4ª anuidade.
(21) BR 11 2015 005274-6 A2	Código 8.6 - Arquivamento - Art. 86 da LPI (22) 25/09/2013 (71) NICO CORPORATION (US) Referente à 4ª anuidade.
(21) BR 11 2015 005409-9 A2	Código 8.6 - Arquivamento - Art. 86 da LPI (22) 24/09/2013 (71) FUNAI ELECTRIC CO., LTD. (JP) Referente à 4ª anuidade.
(21) BR 11 2015 005492-7 A2	Código 8.6 - Arquivamento - Art. 86 da LPI (22) 30/09/2013 (71) SAINT-GOBAIN PERFORMANCE PLASTICS CORPORATION (US) Referente à 4ª anuidade.
(21) BR 11 2015 005631-8 A2	Código 8.6 - Arquivamento - Art. 86 da LPI (22) 25/09/2013 (71) KOWA COMPANY, LTD. (JP) Referente à 4ª anuidade.
(21) BR 11 2015 005957-0 A2	Código 8.6 - Arquivamento - Art. 86 da LPI (22) 26/09/2013 (71) CONTIPRO BIOTECH s.r.o (CZ) Referente à 4ª anuidade.
(21) BR 11 2015 006063-3 A2	Código 8.6 - Arquivamento - Art. 86 da LPI (22) 27/09/2013 (71) CRISTÁLIA PRODUTOS QUÍMICOS FARMACÊUTICOS LTDA (BR/SP) Referente à 4ª anuidade.
(21) BR 11 2015 006199-0 A2	Código 8.6 - Arquivamento - Art. 86 da LPI (22) 28/09/2012 (71) OPTIS CELLULAR TECHNOLOGY, LLC (US) Referente à 5ª anuidade.
(21) BR 11 2015 006230-0 A2	Código 8.6 - Arquivamento - Art. 86 da LPI (22) 24/09/2013 (71) ELI LILLY AND COMPANY (US) Referente à 4ª anuidade.

(21) BR 11 2015 006256-3 A2	Código 8.6 - Arquivamento - Art. 86 da LPI (22) 25/09/2013 (71) SHELL INTERNATIONALE RESEARCH MAATSCHAPPIJ B.V. (NL) Referente à 4ª anuidade.
(21) BR 11 2015 006302-0 A2	Código 8.6 - Arquivamento - Art. 86 da LPI (22) 23/09/2013 (71) INTEGRAGEN (FR) , INSTITUT NATIONAL DE LA SANTE ET DE LA RECHERCHE MEDICALE (INSERM) (FR) , UNIVERSITE PARIS DESCARTES (FR) Referente à 4ª anuidade.
(21) BR 11 2015 006314-4 A2	Código 8.6 - Arquivamento - Art. 86 da LPI (22) 26/09/2013 (71) YAZAKI CORPORATION (JP) Referente à 4ª anuidade.
(21) BR 11 2015 006397-7 A2	Código 8.6 - Arquivamento - Art. 86 da LPI (22) 30/09/2013 (71) GRACO MINNESOTA INC. (US) Referente à 4ª anuidade.
(21) BR 11 2015 006464-7 A2	Código 8.6 - Arquivamento - Art. 86 da LPI (22) 27/09/2013 (71) OTSUKA PHARMACEUTICAL CO., LTD. (JP) Referente à 4ª anuidade.
(21) BR 11 2015 006542-2 A2	Código 8.6 - Arquivamento - Art. 86 da LPI (22) 27/09/2013 (71) MANAGED PRESSURE OPERATIONS PTE LTD (SG) Referente à 4ª anuidade.
(21) BR 11 2015 006545-7 A2	Código 8.6 - Arquivamento - Art. 86 da LPI (22) 27/09/2013 (71) Halliburton Energy Services, Inc. (US) Referente à 4ª anuidade.
(21) BR 11 2015 006580-5 A2	Código 8.6 - Arquivamento - Art. 86 da LPI (22) 25/09/2013 (71) COMPAGNIE GÉNÉRALE DES ETABLISSEMENTS MICHELIN (FR) , MICHELIN RECHERCHE ET TECHNIQUE S.A. (CH) Referente à 4ª anuidade.

(21) BR 11 2015 006588-0 A2	Código 8.6 - Arquivamento - Art. 86 da LPI (22) 26/09/2012 (71) Halliburton Energy Services, Inc. (US) Referente à 5ª anuidade.
(21) BR 11 2015 006703-4 A2	Código 8.6 - Arquivamento - Art. 86 da LPI (22) 28/09/2012 (71) ELECTROLUX HOME PRODUCTS CORPORATION N.V. (BE) Referente à 5ª anuidade.
(21) BR 11 2015 006710-7 A2	Código 8.6 - Arquivamento - Art. 86 da LPI (22) 25/09/2013 (71) EMERSON PROCESS MANAGEMENT REGULATOR TECHNOLOGIES, INC. (US) Referente à 4ª anuidade.
(21) BR 11 2015 006968-1 A2	Código 8.6 - Arquivamento - Art. 86 da LPI (22) 02/10/2013 (71) VIKTOR VLADIMIROVICH MOISEIKIN (RU) Referente à 4ª anuidade.
(21) BR 11 2015 006982-7 A2	Código 8.6 - Arquivamento - Art. 86 da LPI (22) 27/09/2013 (71) Halliburton Energy Services, Inc. (US) Referente à 4ª anuidade.
(21) BR 11 2015 007001-9 A2	Código 8.6 - Arquivamento - Art. 86 da LPI (22) 27/09/2013 (71) THE REGENTS OF THE UNIVERSITY OF CALIFORNIA (US) Referente à 4ª anuidade.
(21) BR 11 2015 007099-0 A2	Código 8.6 - Arquivamento - Art. 86 da LPI (22) 04/10/2013 (71) DELAVAL HOLDING AB (SE) Referente à 4ª anuidade.
(21) BR 11 2015 007108-2 A2	Código 8.6 - Arquivamento - Art. 86 da LPI (22) 29/09/2012 (71) ADAPTIVE SPECTRUM AND SIGNAL ALIGNMENT, INC. (US) Referente à 5ª anuidade.

(21) BR 11 2015 007131-7 A2	Código 8.6 - Arquivamento - Art. 86 da LPI (22) 04/10/2013 (71) ABBOTT LABORATORIES (US) Referente à 4ª anuidade.
(21) BR 11 2015 007153-8 A2	Código 8.6 - Arquivamento - Art. 86 da LPI (22) 30/09/2013 (71) CROWN PACKAGING TECHNOLOGY, INC (US) Referente à 4ª anuidade.
(21) BR 11 2015 007172-4 A2	Código 8.6 - Arquivamento - Art. 86 da LPI (22) 24/09/2013 (71) EVONIK DEGUSSA GMBH (DE) , EVONIK INDUSTRIES AG (DE) Referente à 4ª anuidade.
(21) BR 11 2015 007176-7 A2	Código 8.6 - Arquivamento - Art. 86 da LPI (22) 30/09/2013 (71) NISSAN MOTOR CO., LTD. (JP) Referente à 4ª anuidade.
(21) BR 11 2015 007182-1 A2	Código 8.6 - Arquivamento - Art. 86 da LPI (22) 04/10/2013 (71) RIGEL PHARMACEUTICALS, INC. (US) Referente à 4ª anuidade.
(21) BR 11 2015 007195-3 A2	Código 8.6 - Arquivamento - Art. 86 da LPI (22) 04/10/2013 (71) NESTEC S.A. (CH) Referente à 4ª anuidade.
(21) BR 11 2015 007251-8 A2	Código 8.6 - Arquivamento - Art. 86 da LPI (22) 30/09/2013 (71) CHEVRON PHILLIPS CHEMICAL COMPANY LP (US) Referente à 4ª anuidade.
(21) BR 11 2015 007308-5 A2	Código 8.6 - Arquivamento - Art. 86 da LPI (22) 30/09/2013 (71) BRITISH AMERICAN TOBACCO (INVESTMENTS) LIMITED (GB) Referente à 4ª anuidade.
(21) BR 11 2015 007318-2 A2	Código 8.6 - Arquivamento - Art. 86 da LPI (22) 02/10/2013 (71) SIEMENS AKTIENGESELLSCHAFT (DE)

Referente à 4ª anuidade.

(21) BR 11 2015 007368-9 A2

Código 8.6 - Arquivamento - Art. 86 da LPI
(22) 02/10/2013
(71) Carlos Arcusín (AR) , Gustavo Alfredo García (AR) , Claudio Schena (AR)
Referente à 4ª anuidade.

(21) BR 11 2015 007403-0 A2

Código 8.6 - Arquivamento - Art. 86 da LPI
(22) 30/09/2013
(71) SUNG GU OH (KR)
Referente à 4ª anuidade.

(21) BR 11 2015 007482-0 A2

Código 8.6 - Arquivamento - Art. 86 da LPI
(22) 01/10/2013
(71) HORIZON II (FR)
Referente à 4ª anuidade.

(21) BR 11 2015 007492-8 A2

Código 8.6 - Arquivamento - Art. 86 da LPI
(22) 02/10/2013
(71) The Procter & Gamble Company (US)
Referente à 4ª anuidade.

(21) BR 11 2015 007511-8 A2

Código 8.6 - Arquivamento - Art. 86 da LPI
(22) 02/10/2013
(71) FLSMIDTH A/S (DK)
Referente à 4ª anuidade.

(21) BR 11 2015 007526-6 A2

Código 8.6 - Arquivamento - Art. 86 da LPI
(22) 02/10/2013
(71) HBPO GMBH (DE)
Referente à 4ª anuidade.

(21) BR 11 2015 007537-1 A2

Código 8.6 - Arquivamento - Art. 86 da LPI
(22) 04/10/2013
(71) EP TECHNOLOGIES, LLC (US)
Referente à 4ª anuidade.

(21) BR 11 2015 007566-5 A2

Código 8.6 - Arquivamento - Art. 86 da LPI
(22) 02/10/2013
(71) TAKASAGO INTERNATIONAL CORPORATION (JP)
Referente à 4ª anuidade.

(21) BR 11 2015 007623-8 A2	Código 8.6 - Arquivamento - Art. 86 da LPI (22) 04/10/2013 (71) GOOGLE INC. (US) Referente à 4ª anuidade.
(21) BR 11 2015 007654-8 A2	Código 8.6 - Arquivamento - Art. 86 da LPI (22) 02/10/2013 (71) KONINKLIJKE PHILIPS N.V. (NL) Referente à 4ª anuidade.
(21) BR 11 2015 007665-3 A2	Código 8.6 - Arquivamento - Art. 86 da LPI (22) 27/09/2013 (71) NESTEC S.A. (CH) Referente à 4ª anuidade.
(21) BR 11 2015 007666-1 A2	Código 8.6 - Arquivamento - Art. 86 da LPI (22) 04/10/2013 (71) ABBOTT LABORATORIES (US) Referente à 4ª anuidade.
(21) BR 11 2015 007828-1 A2	Código 8.6 - Arquivamento - Art. 86 da LPI (22) 03/10/2013 (71) SCHWEITZER ENGINEERING LABORATORIES, INC. (US) Referente à 4ª anuidade.
(21) BR 11 2015 008160-6 A2	Código 8.6 - Arquivamento - Art. 86 da LPI (22) 30/09/2013 (71) F. HOFFMANN-LA ROCHE AG (CH) Referente à 4ª anuidade.
(21) BR 11 2015 008357-9 A2	Código 8.6 - Arquivamento - Art. 86 da LPI (22) 02/10/2013 (71) SANOFI-AVENTIS DEUTSCHLAND GMBH (DE) Referente à 4ª anuidade.
(21) BR 11 2015 008358-7 A2	Código 8.6 - Arquivamento - Art. 86 da LPI (22) 30/09/2013 (71) KIMBERLY-CLARK WORLDWIDE, INC. (US) Referente à 4ª anuidade.
(21) BR 11 2015 008448-6 A2	Código 8.6 - Arquivamento - Art. 86 da LPI (22) 02/10/2013 (71) SANOFI-AVENTIS DEUTSCHLAND GMBH (DE)

	Referente à 4ª anuidade.
(21) BR 11 2015 008638-1 A2	Código 8.6 - Arquivamento - Art. 86 da LPI (22) 26/09/2013 (71) TOYOTA JIDOSHA KABUSHIKI KAISHA (JP) Referente à 4ª anuidade.
(21) BR 11 2015 008702-7 A2	Código 8.6 - Arquivamento - Art. 86 da LPI (22) 02/10/2013 (71) LINDE AKTIENGESELLSCHAFT (DE) Referente à 4ª anuidade.
(21) BR 11 2015 008725-6 A2	Código 8.6 - Arquivamento - Art. 86 da LPI (22) 04/10/2013 (71) AVISA PHARMA INC. (US) Referente à 4ª anuidade.
(21) BR 11 2015 008938-0 A2	Código 8.6 - Arquivamento - Art. 86 da LPI (22) 24/09/2013 (71) Halliburton Energy Services, Inc. (US) Referente à 4ª anuidade.
(21) BR 11 2015 009458-9 A2	Código 8.6 - Arquivamento - Art. 86 da LPI (22) 02/10/2013 (71) 3M INNOVATIVE PROPERTIES COMPANY (US) Referente à 4ª anuidade.
(21) BR 11 2015 010869-5 A2	Código 8.6 - Arquivamento - Art. 86 da LPI (22) 01/10/2013 (71) Younghee LEE (KR) Referente à 4ª anuidade.
(21) BR 11 2015 011520-9 A2	Código 8.6 - Arquivamento - Art. 86 da LPI (22) 25/09/2013 (71) EVONIK INDUSTRIES AG (DE) Referente à 4ª anuidade.
(21) BR 11 2015 014030-0 A2	Código 8.6 - Arquivamento - Art. 86 da LPI (22) 24/09/2013 (71) KONINKLIJKE PHILIPS N.V. (NL) Referente à 4ª anuidade.

(21) BR 11 2015 014984-7 A2	Código 8.6 - Arquivamento - Art. 86 da LPI (22) 04/10/2013 (71) BECKMAN COULTER, INC. (US) Referente à 4ª anuidade.
(21) BR 11 2015 018078-7 A2	Código 8.6 - Arquivamento - Art. 86 da LPI (22) 14/05/2014 (71) HAAS FOOD EQUIPMENT GMBH (AT) Referente à 3ª anuidade.
(21) BR 11 2015 018093-0 A2	Código 8.6 - Arquivamento - Art. 86 da LPI (22) 23/01/2014 (71) KONINKLIJKE PHILIPS N.V. (NL) Referente à 3ª anuidade.
(21) BR 11 2015 018113-9 A2	Código 8.6 - Arquivamento - Art. 86 da LPI (22) 10/02/2014 (71) BAYER CROPSCIENCE LP (US) Referente à 3ª anuidade.
(21) BR 11 2015 018162-7 A2	Código 8.6 - Arquivamento - Art. 86 da LPI (22) 04/02/2014 (71) MAGNA INTERNATIONAL INC (CA) Referente à 3ª anuidade.
(21) BR 11 2015 018298-4 A2	Código 8.6 - Arquivamento - Art. 86 da LPI (22) 31/01/2014 (71) KAO CORPORATION (JP) Referente à 3ª anuidade.
(21) BR 11 2015 018419-7 A2	Código 8.6 - Arquivamento - Art. 86 da LPI (22) 10/02/2014 (71) BAYER CROPSCIENCE LP (US) Referente à 3ª anuidade.
(21) BR 11 2015 018423-5 A2	Código 8.6 - Arquivamento - Art. 86 da LPI (22) 31/01/2014 (71) KAO CORPORATION (JP) Referente à 3ª anuidade.
(21) BR 11 2015 018435-9 A2	Código 8.6 - Arquivamento - Art. 86 da LPI (22) 28/09/2013 (71) ZUMA DENTAL , LLC. (US)

	Referente à 4ª anuidade.
(21) BR 11 2015 018485-5 A2	Código 8.6 - Arquivamento - Art. 86 da LPI (22) 31/01/2014 (71) KAO CORPORATION (JP) Referente à 3ª anuidade.
(21) BR 11 2015 018501-0 A2	Código 8.6 - Arquivamento - Art. 86 da LPI (22) 09/01/2014 (71) BAKER HUGHES INCORPORATED (US) Referente à 3ª anuidade.
(21) BR 11 2015 018553-3 A2	Código 8.6 - Arquivamento - Art. 86 da LPI (22) 16/01/2014 (71) KONINKLIJKE PHILIPS N.V. (NL) Referente à 3ª anuidade.
(21) BR 11 2015 018676-9 A2	Código 8.6 - Arquivamento - Art. 86 da LPI (22) 10/02/2014 (71) BAYER CROPSCIENCE LP (US) Referente à 3ª anuidade.
(21) BR 11 2015 018693-9 A2	Código 8.6 - Arquivamento - Art. 86 da LPI (22) 10/02/2014 (71) BAYER CROPSCIENCE LP (US) Referente à 3ª anuidade.
(21) BR 11 2015 018701-3 A2	Código 8.6 - Arquivamento - Art. 86 da LPI (22) 04/02/2014 (71) THE POPULATION COUNCIL, INC. (US) Referente à 3ª anuidade.
(21) BR 11 2015 018704-8 A2	Código 8.6 - Arquivamento - Art. 86 da LPI (22) 10/02/2014 (71) BAYER CROPSCIENCE LP (US) Referente à 3ª anuidade.
(21) BR 11 2015 018714-5 A2	Código 8.6 - Arquivamento - Art. 86 da LPI (22) 06/02/2014 (71) ETABLISSEMENTS HUBLET (BE) Referente à 3ª anuidade.

(21) BR 11 2015 018726-9 A2
Código 8.6 - Arquivamento - Art. 86 da LPI
(22) 10/02/2014
(71) BAYER CROPSCIENCE LP (US)
Referente à 3ª anuidade.

(21) BR 11 2015 018743-9 A2
Código 8.6 - Arquivamento - Art. 86 da LPI
(22) 04/02/2014
(71) MAGNA INTERNATIONAL INC (CA)
Referente à 3ª anuidade.

(21) BR 11 2015 018749-8 A2
Código 8.6 - Arquivamento - Art. 86 da LPI
(22) 10/01/2014
(71) PRIMETALS TECHNOLOGIES, LIMITED (GB)
Referente à 3ª anuidade.

(21) BR 11 2015 018778-1 A2
Código 8.6 - Arquivamento - Art. 86 da LPI
(22) 14/03/2013
(71) MSA TECHNOLOGY, LLC (US)
Referente à 4ª anuidade.

(21) BR 11 2015 018807-9 A2
Código 8.6 - Arquivamento - Art. 86 da LPI
(22) 30/01/2014
(71) BRASKEM S.A. (BR/BA)
Referente à 3ª anuidade.

(21) BR 11 2015 018895-8 A2
Código 8.6 - Arquivamento - Art. 86 da LPI
(22) 25/04/2013
(71) EVONIK RÖHM GMBH (DE)
Referente à 4ª anuidade.

(21) BR 11 2015 018966-0 A2
Código 8.6 - Arquivamento - Art. 86 da LPI
(22) 13/02/2013
(71) SUMITOMO CHEMICAL COMPANY, LIMITED (JP)
Referente à 4ª anuidade.

(21) BR 11 2015 019021-9 A2
Código 8.6 - Arquivamento - Art. 86 da LPI
(22) 15/03/2013
(71) BAXTER CORPORATION ENGLEWOOD (US)
Referente à 4ª anuidade.

(21) BR 11 2015 019051-0 A2
Código 8.6 - Arquivamento - Art. 86 da LPI
(22) 10/02/2014
(71) BAUMGARTNER ENVIRONICS, INC (US)

	Referente à 3ª anuidade.
(21) BR 11 2015 019112-6 A2	Código 8.6 - Arquivamento - Art. 86 da LPI (22) 14/02/2014 (71) TERRAFIRMA ROADWAYS LIMITED (GB) Referente à 3ª anuidade.
(21) BR 11 2015 019171-1 A2	Código 8.6 - Arquivamento - Art. 86 da LPI (22) 28/01/2014 (71) KONINKLIJKE PHILIPS N.V. (NL) Referente à 3ª anuidade.
(21) BR 11 2015 019196-7 A2	Código 8.6 - Arquivamento - Art. 86 da LPI (22) 14/03/2013 (71) GTC TECHNOLOGY US, LLC (US) Referente à 4ª anuidade.
(21) BR 11 2015 019206-8 A2	Código 8.6 - Arquivamento - Art. 86 da LPI (22) 29/01/2014 (71) Jung Do Huh (US) Referente à 3ª anuidade.
(21) BR 11 2015 019327-7 A2	Código 8.6 - Arquivamento - Art. 86 da LPI (22) 18/03/2014 (71) ROGER G. ETTER (US) Referente à 3ª anuidade.
(21) BR 11 2015 019344-7 A2	Código 8.6 - Arquivamento - Art. 86 da LPI (22) 13/02/2013 (71) VINTAGE GOLD HOLDINGS LIMITED (CN) Referente às 3ª e 4ª anuidades.
(21) BR 11 2015 019443-5 A2	Código 8.6 - Arquivamento - Art. 86 da LPI (22) 08/04/2014 (71) GDM S.P.A. (IT) Referente à 3ª anuidade.
(21) BR 11 2015 019447-8 A2	Código 8.6 - Arquivamento - Art. 86 da LPI (22) 17/02/2014 (71) HYBRIDSERVER TEC GmbH. (DE) Referente à 3ª anuidade.

(21) BR 11 2015 019529-6 A2	Código 8.6 - Arquivamento - Art. 86 da LPI (22) 06/05/2013 (71) ASESORIAS Y SERVICIOS INNOVAXXION SPA (CL) Referente à 4ª anuidade.
(21) BR 11 2015 019587-3 A2	Código 8.6 - Arquivamento - Art. 86 da LPI (22) 27/02/2014 (71) ALMIRALL, S.A. (ES) Referente à 3ª anuidade.
(21) BR 11 2015 019709-4 A2	Código 8.6 - Arquivamento - Art. 86 da LPI (22) 05/02/2014 (71) GOJO INDUSTRIES, INC. (US) Referente à 3ª anuidade.
(21) BR 11 2015 019729-9 A2	Código 8.6 - Arquivamento - Art. 86 da LPI (22) 15/02/2013 (71) R-PHARM, CJSC (Closed Joint Stock Company) (RU) Pagar restauração.
(21) BR 11 2015 019734-5 A2	Código 8.6 - Arquivamento - Art. 86 da LPI (22) 11/02/2014 (71) ADLENS LIMITED (GB) Referente à 3ª anuidade.
(21) BR 11 2015 019773-6 A2	Código 8.6 - Arquivamento - Art. 86 da LPI (22) 08/05/2014 (71) HAAS FOOD EQUIPMENT GMBH (AT) Referente à 3ª anuidade.
(21) BR 11 2015 019792-2 A2	Código 8.6 - Arquivamento - Art. 86 da LPI (22) 16/02/2014 (71) EYAL EFRAHIMI (IL) Referente à 3ª anuidade.
(21) BR 11 2015 019811-2 A2	Código 8.6 - Arquivamento - Art. 86 da LPI (22) 17/02/2014 (71) BAYER PHARMA AKTIENGESELLSCHAFT (DE) Referente à 3ª anuidade.
(21) BR 11 2015 019822-8 A2	Código 8.6 - Arquivamento - Art. 86 da LPI (22) 05/02/2014 (71) GOJO INDUSTRIES, INC. (US)

	Referente à 3ª anuidade.
(21) BR 11 2015 019854-6 A2	Código 8.6 - Arquivamento - Art. 86 da LPI (22) 21/02/2014 (71) ZEPHYROS, INC. (US) Referente à 3ª anuidade.
(21) BR 11 2015 019888-0 A2	Código 8.6 - Arquivamento - Art. 86 da LPI (22) 13/03/2014 (71) MICROSOFT TECHNOLOGY LICENSING, LLC (US) Referente à 3ª anuidade.
(21) BR 11 2015 019933-0 A2	Código 8.6 - Arquivamento - Art. 86 da LPI (22) 20/02/2014 (71) GIOVANNI SALVO (CA) Referente à 3ª anuidade.
(21) BR 11 2015 020112-1 A2	Código 8.6 - Arquivamento - Art. 86 da LPI (22) 20/02/2014 (71) CGG SERVICES SA (FR) Referente à 3ª anuidade.
(21) BR 11 2015 020117-2 A2	Código 8.6 - Arquivamento - Art. 86 da LPI (22) 20/02/2014 (71) CGG SERVICES SA (FR) Referente à 3ª anuidade.
(21) BR 11 2015 020120-2 A2	Código 8.6 - Arquivamento - Art. 86 da LPI (22) 20/02/2014 (71) CGG SERVICES SA (FR) Referente à 3ª anuidade.
(21) BR 11 2015 020144-0 A2	Código 8.6 - Arquivamento - Art. 86 da LPI (22) 24/02/2014 (71) ATB SPIELBERG GMBH (AT) Referente à 3ª anuidade.
(21) BR 11 2015 020175-0 A2	Código 8.6 - Arquivamento - Art. 86 da LPI (22) 29/05/2013 (71) PETRÓLEO BRASILEIRO S.A. - PETROBRÁS (BR/RJ) Referente às 3ª e 4ª anuidades.

(21) BR 11 2015 020177-6 A2
Código 8.6 - Arquivamento - Art. 86 da LPI
(22) 14/03/2013
(71) GTC TECHNOLOGY US, LLC (US)
Referente à 4ª anuidade.

(21) BR 11 2015 020186-5 A2
Código 8.6 - Arquivamento - Art. 86 da LPI
(22) 21/02/2014
(71) VETCO GRAY, INC. (US)
Referente à 3ª anuidade.

(21) BR 11 2015 020206-3 A2
Código 8.6 - Arquivamento - Art. 86 da LPI
(22) 13/02/2014
(71) MAGNADRIVE CORPORATION (US)
Referente à 3ª anuidade.

(21) BR 11 2015 020236-5 A2
Código 8.6 - Arquivamento - Art. 86 da LPI
(22) 21/02/2014
(71) OSSIA, INC. (US)
Referente à 3ª anuidade.

(21) BR 11 2015 020356-6 A2
Código 8.6 - Arquivamento - Art. 86 da LPI
(22) 24/02/2014
(71) UNITEDHEALTH GROUP INCORPORATED (US)
Referente à 3ª anuidade.

(21) BR 11 2015 020390-6 A2
Código 8.6 - Arquivamento - Art. 86 da LPI
(22) 21/01/2014
(71) PUTZMEISTER ENGINEERING GMBH (DE)
Referente à 3ª anuidade.

(21) BR 11 2015 020398-1 A2
Código 8.6 - Arquivamento - Art. 86 da LPI
(22) 06/03/2014
(71) SOLAR TURBINES INCORPORATED (US)
Referente à 3ª anuidade.

(21) BR 11 2015 020473-2 A2
Código 8.6 - Arquivamento - Art. 86 da LPI
(22) 27/02/2014
(71) PUTZMEISTER ENGINEERING GMBH (DE)
Referente à 3ª anuidade.

(21) BR 11 2015 020581-0 A2
Código 8.6 - Arquivamento - Art. 86 da LPI
(22) 20/02/2014
(71) WOODWARD, INC. (US)

Referente à 3ª anuidade.

(21) BR 11 2015 020608-5 A2

Código 8.6 - Arquivamento - Art. 86 da LPI
(22) 14/03/2014
(71) GENERAL EQUIPMENT AND MANUFACTURING COMPANY, INC., D/B/A TOPWORX, INC. (US)
Referente à 3ª anuidade.

(21) BR 11 2015 020625-5 A2

Código 8.6 - Arquivamento - Art. 86 da LPI
(22) 26/09/2014
(71) INTEL CORPORATION (US)
Referente à 3ª anuidade.

(21) BR 11 2015 020832-0 A2

Código 8.6 - Arquivamento - Art. 86 da LPI
(22) 04/03/2014
(71) SHELL INTERNATIONALE RESEARCH MAATSCHAPPIJ B.V. (NL)
Referente à 3ª anuidade.

(21) BR 11 2015 020906-8 A2

Código 8.6 - Arquivamento - Art. 86 da LPI
(22) 24/02/2014
(71) MAGNA INTERNATIONAL INC. (CA)
Referente à 3ª anuidade.

(21) BR 11 2015 020981-5 A2

Código 8.6 - Arquivamento - Art. 86 da LPI
(22) 12/02/2014
(71) IMPAC MEDICAL SYSTEMS, INC. (US)
Referente à 3ª anuidade.

(21) BR 11 2015 021022-8 A2

Código 8.6 - Arquivamento - Art. 86 da LPI
(22) 23/03/2014
(71) SINIAT INTERNATIONAL SAS (FR)
Referente à 3ª anuidade.

(21) BR 11 2015 021057-0 A2

Código 8.6 - Arquivamento - Art. 86 da LPI
(22) 21/02/2014
(71) MAGNA INTERNATIONAL INC. (CA)
Referente à 3ª anuidade.

(21) BR 11 2015 021086-4 A2

Código 8.6 - Arquivamento - Art. 86 da LPI
(22) 11/03/2014
(71) BASF SE (DE)
Referente à 3ª anuidade.

(21) BR 11 2015 021088-0 A2	Código 8.6 - Arquivamento - Art. 86 da LPI (22) 11/03/2014 (71) BASF SE (DE) Referente à 3ª anuidade.
(21) BR 11 2015 021090-2 A2	Código 8.6 - Arquivamento - Art. 86 da LPI (22) 11/03/2014 (71) BASF SE (DE) Referente à 3ª anuidade.
(21) BR 11 2015 021130-5 A2	Código 8.6 - Arquivamento - Art. 86 da LPI (22) 28/02/2014 (71) VALSPAR SOURCING, INC. (US) Referente à 3ª anuidade.
(21) BR 11 2015 021147-0 A2	Código 8.6 - Arquivamento - Art. 86 da LPI (22) 05/03/2014 (71) RUHOF CORPORATION (US) Referente à 3ª anuidade.
(21) BR 11 2015 021306-5 A2	Código 8.6 - Arquivamento - Art. 86 da LPI (22) 04/03/2014 (71) FUTURA MEDICAL DEVELOPMENTS LIMITED (GB) Referente à 3ª anuidade.
(21) BR 11 2015 021312-0 A2	Código 8.6 - Arquivamento - Art. 86 da LPI (22) 10/03/2014 (71) DSM IP ASSETS B.V. (NL) Referente à 3ª anuidade.
(21) BR 11 2015 021342-1 A2	Código 8.6 - Arquivamento - Art. 86 da LPI (22) 07/03/2014 (71) BAYER CROPSCIENCE AKTIENGESELLSCHAFT (DE) Referente à 3ª anuidade.
(21) BR 11 2015 021358-8 A2	Código 8.6 - Arquivamento - Art. 86 da LPI (22) 05/03/2014 (71) MANAGED PRESSURE OPERATIONS PTE LTD (SG) Referente à 3ª anuidade.
(21) BR 11 2015 021388-0 A2	Código 8.6 - Arquivamento - Art. 86 da LPI

	(22) 06/03/2014 (71) ALLERGAN, INC. (US) Referente à 3ª anuidade.
(21) BR 11 2015 021464-9 A2	Código 8.6 - Arquivamento - Art. 86 da LPI (22) 11/03/2014 (71) BRIDGESTONE AMERICAS TIRE OPERATIONS, LLC (US) Referente à 3ª anuidade.
(21) BR 11 2015 021492-4 A2	Código 8.6 - Arquivamento - Art. 86 da LPI (22) 27/02/2014 (71) OUTOKUMPU NIROSTA GMBH (DE) Referente à 3ª anuidade.
(21) BR 11 2015 021496-7 A2	Código 8.6 - Arquivamento - Art. 86 da LPI (22) 27/01/2014 (71) SANDVIK INTELLECTUAL PROPERTY AB (SE) Referente à 3ª anuidade.
(21) BR 11 2015 021600-5 A2	Código 8.6 - Arquivamento - Art. 86 da LPI (22) 14/05/2014 (71) BASF SE (DE) Referente à 3ª anuidade.
(21) BR 11 2015 021722-2 A2	Código 8.6 - Arquivamento - Art. 86 da LPI (22) 07/03/2014 (71) LABOREST ITALIA S.P.A. (IT) Referente à 3ª anuidade.
(21) BR 11 2015 021733-8 A2	Código 8.6 - Arquivamento - Art. 86 da LPI (22) 06/03/2014 (71) E. I. DU PONT DE NEMOURS AND COMPANY (US) Referente à 3ª anuidade.
(21) BR 11 2015 021766-4 A2	Código 8.6 - Arquivamento - Art. 86 da LPI (22) 14/03/2014 (71) BEMIS MANUFACTURING COMPANY (US) Referente à 3ª anuidade.
(21) BR 11 2015 021831-8 A2	Código 8.6 - Arquivamento - Art. 86 da LPI (22) 14/03/2014 (71) VERYAN MEDICAL LIMITED (GB)

	Referente à 3ª anuidade.
(21) BR 11 2015 021833-4 A2	Código 8.6 - Arquivamento - Art. 86 da LPI (22) 27/02/2014 (71) INTERNATIONAL INSULATION PRODUCTS LLC (US) Referente à 3ª anuidade.
(21) BR 11 2015 021834-2 A2	Código 8.6 - Arquivamento - Art. 86 da LPI (22) 06/03/2014 (71) ALLERGAN, INC. (US) Referente à 3ª anuidade.
(21) BR 11 2015 021836-9 A2	Código 8.6 - Arquivamento - Art. 86 da LPI (22) 06/03/2014 (71) ALLERGAN, INC. (US) Referente à 3ª anuidade.
(21) BR 11 2015 021877-6 A2	Código 8.6 - Arquivamento - Art. 86 da LPI (22) 29/08/2013 (71) ANHUI JIANGHUAI AUTOMOBILE CO., LTD (CN) Referente às 3ª e 4ª anuidades.
(21) BR 11 2015 021943-8 A2	Código 8.6 - Arquivamento - Art. 86 da LPI (22) 06/03/2014 (71) PENTAIR FLOW SERVICES AG (CH) Referente à 3ª anuidade.
(21) BR 11 2015 021961-6 A2	Código 8.6 - Arquivamento - Art. 86 da LPI (22) 03/03/2014 (71) BAKER HUGHES INCORPORATED. (US) Referente à 3ª anuidade.
(21) BR 11 2015 021966-7 A2	Código 8.6 - Arquivamento - Art. 86 da LPI (22) 18/12/2013 (71) ABB RESEARCH LTD. (CH) Referente à 3ª anuidade.
(21) BR 11 2015 021980-2 A2	Código 8.6 - Arquivamento - Art. 86 da LPI (22) 10/03/2014 (71) GLOBAL BLOOD THERAPEUTICS, INC. (US) Referente à 3ª anuidade.

(21) BR 11 2015 021986-1 A2
Código 8.6 - Arquivamento - Art. 86 da LPI
(22) 10/03/2014
(71) GLOBAL BLOOD THERAPEUTICS, INC. (US)
Referente à 3ª anuidade.

(21) BR 11 2015 022038-0 A2
Código 8.6 - Arquivamento - Art. 86 da LPI
(22) 14/03/2014
(71) INVISTA TECHNOLOGIES S.A.R.L. (CH)
Referente à 3ª anuidade.

(21) BR 11 2015 022039-8 A2
Código 8.6 - Arquivamento - Art. 86 da LPI
(22) 14/03/2014
(71) INVISTA TECHNOLOGIES S.A.R.L. (CH)
Referente à 3ª anuidade.

(21) BR 11 2015 022311-7 A2
Código 8.6 - Arquivamento - Art. 86 da LPI
(22) 10/03/2014
(71) GURIT (UK) LTD. (GB)
Referente à 3ª anuidade.

(21) BR 11 2015 022313-3 A2
Código 8.6 - Arquivamento - Art. 86 da LPI
(22) 10/03/2014
(71) GURIT (UK) LTD. (GB)
Referente à 3ª anuidade.

(21) BR 11 2015 022396-6 A2
Código 8.6 - Arquivamento - Art. 86 da LPI
(22) 13/03/2014
(71) MAGNADRIVE CORPORATION (US)
Referente à 3ª anuidade.

(21) BR 11 2015 022584-5 A2
Código 8.6 - Arquivamento - Art. 86 da LPI
(22) 12/03/2014
(71) E. I. DU PONT DE NEMOURS AND COMPANY (US)
Referente à 3ª anuidade.

(21) BR 11 2015 022635-3 A2
Código 8.6 - Arquivamento - Art. 86 da LPI
(22) 14/03/2014
(71) BASF SE (DE)
Referente à 3ª anuidade.

(21) BR 11 2015 022640-0 A2
Código 8.6 - Arquivamento - Art. 86 da LPI
(22) 12/03/2014
(71) LEXISNEXIS RISK SOLUTIONS INC. (US)

	Referente à 3ª anuidade.
(21) BR 11 2015 022717-1 A2	Código 8.6 - Arquivamento - Art. 86 da LPI (22) 25/02/2014 (71) XYLEM IP MANAGEMENT S.À.R.L. (LU) Referente à 3ª anuidade.
(21) BR 11 2015 022720-1 A2	Código 8.6 - Arquivamento - Art. 86 da LPI (22) 11/03/2014 (71) LONGYEAR TM, INC. (US) Referente à 3ª anuidade.
(21) BR 11 2015 022756-2 A2	Código 8.6 - Arquivamento - Art. 86 da LPI (22) 05/03/2014 (71) LIQUID ROBOTICS, INC. (US) Referente à 3ª anuidade.
(21) BR 11 2015 022767-8 A2	Código 8.6 - Arquivamento - Art. 86 da LPI (22) 13/03/2014 (71) JUMPTO MEDIA INC. (CA) Referente à 3ª anuidade.
(21) BR 11 2015 022789-9 A2	Código 8.6 - Arquivamento - Art. 86 da LPI (22) 13/03/2014 (71) ZENTECH (BE) Referente à 3ª anuidade.
(21) BR 11 2015 022842-9 A2	Código 8.6 - Arquivamento - Art. 86 da LPI (22) 14/03/2013 (71) The Procter & Gamble Company (US) Referente à 4ª anuidade.
(21) BR 11 2015 022881-0 A2	Código 8.6 - Arquivamento - Art. 86 da LPI (22) 13/03/2014 (71) JUMPTO MEDIA INC. (CA) Referente à 3ª anuidade.
(21) BR 11 2015 022894-1 A2	Código 8.6 - Arquivamento - Art. 86 da LPI (22) 12/03/2014 (71) LINCOLN GLOBAL, INC. (US) Referente à 3ª anuidade.

(21) BR 11 2015 022898-4 A2	Código 8.6 - Arquivamento - Art. 86 da LPI (22) 12/03/2014 (71) LINCOLN GLOBAL, INC. (US) Referente à 3ª anuidade.
(21) BR 11 2015 022940-9 A2	Código 8.6 - Arquivamento - Art. 86 da LPI (22) 12/03/2014 (71) JOHNSON & JOHNSON CONSUMER INC. (US) Referente à 3ª anuidade.
(21) BR 11 2015 023156-0 A2	Código 8.6 - Arquivamento - Art. 86 da LPI (22) 13/03/2014 (71) FIRST SENSE MEDICAL LLC (US) Referente à 3ª anuidade.
(21) BR 11 2015 023164-0 A2	Código 8.6 - Arquivamento - Art. 86 da LPI (22) 07/03/2014 (71) ACCLARENT, INC. (US) Referente à 3ª anuidade.
(21) BR 11 2015 023222-1 A2	Código 8.6 - Arquivamento - Art. 86 da LPI (22) 14/03/2014 (71) REXAHN PHARMACEUTICALS, INC. (US) Referente à 3ª anuidade.
(21) BR 11 2015 023249-3 A2	Código 8.6 - Arquivamento - Art. 86 da LPI (22) 04/03/2014 (71) TATE & LYLE INGREDIENTS AMERICAS LLC (US) Referente à 3ª anuidade.
(21) BR 11 2015 023302-3 A2	Código 8.6 - Arquivamento - Art. 86 da LPI (22) 14/03/2014 (71) BASF SE (DE) Referente à 3ª anuidade.
(21) BR 11 2015 023347-3 A2	Código 8.6 - Arquivamento - Art. 86 da LPI (22) 18/03/2014 (71) TRIVU MEDIA, INC. (US) Referente à 3ª anuidade.
(21) BR 11 2015 023353-8 A2	Código 8.6 - Arquivamento - Art. 86 da LPI (22) 14/03/2014 (71) GTC TECHNOLOGY US, LLC (US)

	Referente à 3ª anuidade.
(21) BR 11 2015 023432-1 A2	Código 8.6 - Arquivamento - Art. 86 da LPI (22) 14/03/2014 (71) CONFORMIS, INC. (US) Referente à 3ª anuidade.
(21) BR 11 2015 023448-8 A2	Código 8.6 - Arquivamento - Art. 86 da LPI (22) 13/03/2014 (71) NOVARTIS AG (US) Referente à 3ª anuidade.
(21) BR 11 2015 023449-6 A2	Código 8.6 - Arquivamento - Art. 86 da LPI (22) 14/03/2014 (71) PATIENT CENTERED MEDICAL INCORPORATED (US) Referente à 3ª anuidade.
(21) BR 11 2015 023532-8 A2	Código 8.6 - Arquivamento - Art. 86 da LPI (22) 15/03/2014 (71) BOSTON SCIENTIFIC NEUROMODULATION CORPORATION (US) Referente à 3ª anuidade.
(21) BR 11 2015 023680-4 A2	Código 8.6 - Arquivamento - Art. 86 da LPI (22) 17/04/2013 (71) JOSPHAT K. KINYUA (KE) , MARTIN NZIOKI (KE) , JULIAN N. KYULA (KE) Referente à 4ª anuidade.
(21) BR 11 2015 023685-5 A2	Código 8.6 - Arquivamento - Art. 86 da LPI (22) 17/03/2014 (71) M-I L.L.C (US) Referente à 3ª anuidade.
(21) BR 11 2015 023696-0 A2	Código 8.6 - Arquivamento - Art. 86 da LPI (22) 17/03/2014 (71) MAXPOINT INTERACTIVE, INC. (US) Referente à 3ª anuidade.
(21) BR 11 2015 023732-0 A2	Código 8.6 - Arquivamento - Art. 86 da LPI (22) 13/03/2014 (71) BATTELLE ENERGY ALLIANCE, LLC (US) Referente à 3ª anuidade.

(21) BR 11 2015 023762-2 A2	Código 8.6 - Arquivamento - Art. 86 da LPI (22) 14/03/2014 (71) INGENUITY SUN MEDIA LLC (US) Referente à 3ª anuidade.
(21) BR 11 2015 023792-4 A2	Código 8.6 - Arquivamento - Art. 86 da LPI (22) 12/03/2014 (71) BATTELLE ENERGY ALLIANCE, LLC (US) Referente à 3ª anuidade.
(21) BR 11 2015 023795-9 A2	Código 8.6 - Arquivamento - Art. 86 da LPI (22) 13/03/2014 (71) BATTELLE ENERGY ALLIANCE, LLC (US) Referente à 3ª anuidade.
(21) BR 11 2015 023907-2 A2	Código 8.6 - Arquivamento - Art. 86 da LPI (22) 12/03/2014 (71) KIMBERLY-CLARK WORLDWIDE, INC. (US) Referente à 3ª anuidade.
(21) BR 11 2015 023916-1 A2	Código 8.6 - Arquivamento - Art. 86 da LPI (22) 17/03/2014 (71) LATCHWAYS PLC (GB) Referente à 3ª anuidade.
(21) BR 11 2015 024280-4 A2	Código 8.6 - Arquivamento - Art. 86 da LPI (22) 22/03/2013 (71) SCA TISSUE FRANCE (FR) Referente às 3ª e 4ª anuidades.
(21) BR 11 2015 024325-8 A2	Código 8.6 - Arquivamento - Art. 86 da LPI (22) 25/03/2014 (71) SIEMENS AKTIENGESELLSCHAFT (DE) Referente à 3ª anuidade.
(21) BR 11 2015 024348-7 A2	Código 8.6 - Arquivamento - Art. 86 da LPI (22) 14/06/2014 (71) WOCKHARDT LIMITED (IN) Referente à 3ª anuidade.
(21) BR 11 2015 024584-6 A2	Código 8.6 - Arquivamento - Art. 86 da LPI

(22) 12/03/2014
(71) EVONIK RÖHM GMBH (DE)
Referente à 3ª anuidade.

(21) BR 11 2015 024591-9 A2
Código 8.6 - Arquivamento - Art. 86 da LPI
(22) 11/03/2014
(71) SALTEL INDUSTRIES (FR)
Referente à 3ª anuidade.

(21) BR 11 2015 024592-7 A2
Código 8.6 - Arquivamento - Art. 86 da LPI
(22) 25/03/2013
(71) TELEFONAKTIEBOLAGET L M ERICSSON (publ) (SE)
Referente à 4ª anuidade.

(21) BR 11 2015 024712-1 A2
Código 8.6 - Arquivamento - Art. 86 da LPI
(22) 01/04/2014
(71) TAMINCO FINLAND OY (FI)
Referente à 3ª anuidade.

(21) BR 11 2015 024744-0 A2
Código 8.6 - Arquivamento - Art. 86 da LPI
(22) 20/03/2014
(71) PROCESS RESEARCH ORTECH INC. (CA)
Referente à 3ª anuidade.

(21) BR 11 2015 024842-0 A2
Código 8.6 - Arquivamento - Art. 86 da LPI
(22) 03/04/2014
(71) THE YOKOHAMA RUBBER CO., LTD. (JP)
Referente à 3ª anuidade.

(21) BR 11 2015 024908-6 A2
Código 8.6 - Arquivamento - Art. 86 da LPI
(22) 27/03/2013
(71) HUSQVARNA AB (SE)
Referente à 3ª anuidade.

(21) BR 11 2015 024924-8 A2
Código 8.6 - Arquivamento - Art. 86 da LPI
(22) 27/03/2014
(71) KONINKLIJKE PHILIPS N.V. (NL)
Referente à 3ª anuidade.

(21) BR 11 2015 025024-6 A2
Código 8.6 - Arquivamento - Art. 86 da LPI
(22) 07/04/2014
(71) KIMBERLY-CLARK WORLDWIDE, INC. (US)

	Referente à 3ª anuidade.
(21) BR 11 2015 025027-0 A2	Código 8.6 - Arquivamento - Art. 86 da LPI (22) 28/03/2014 (71) FMC TECHNOLOGIES SA (FR) Referente à 3ª anuidade.
(21) BR 11 2015 025101-3 A2	Código 8.6 - Arquivamento - Art. 86 da LPI (22) 03/04/2014 (71) SANOFI (FR) Referente à 3ª anuidade.
(21) BR 11 2015 025168-4 A2	Código 8.6 - Arquivamento - Art. 86 da LPI (22) 11/04/2014 (71) AXON EP, INC. (US) Referente à 3ª anuidade.
(21) BR 11 2015 025222-2 A2	Código 8.6 - Arquivamento - Art. 86 da LPI (22) 12/06/2013 (71) FMC CORPORATION (US) Referente à 3ª anuidade.
(21) BR 11 2015 025278-8 A2	Código 8.6 - Arquivamento - Art. 86 da LPI (22) 03/04/2014 (71) AGFA HEALTHCARE (BE) Referente à 3ª anuidade.
(21) BR 11 2015 025488-8 A2	Código 8.6 - Arquivamento - Art. 86 da LPI (22) 11/04/2013 (71) EP MINERALS, LLC (US) Referente às 3ª e 4ª anuidades.
(21) BR 11 2015 025534-5 A2	Código 8.6 - Arquivamento - Art. 86 da LPI (22) 06/12/2013 (71) ANHUI JIANGHUAI AUTOMOBILE CO., LTD (CN) Referente à 3ª anuidade.
(21) BR 11 2015 025540-0 A2	Código 8.6 - Arquivamento - Art. 86 da LPI (22) 10/06/2014 (71) BASF SE (DE) Referente à 3ª anuidade.

(21) BR 11 2015 025546-9 A2	Código 8.6 - Arquivamento - Art. 86 da LPI (22) 04/04/2014 (71) ZEPELIN, S.R.O. (SK) Referente à 3ª anuidade.
(21) BR 11 2015 025576-0 A2	Código 8.6 - Arquivamento - Art. 86 da LPI (22) 08/04/2014 (71) EVONIK OIL ADDITIVES GMBH (DE) Referente à 3ª anuidade.
(21) BR 11 2015 025586-8 A2	Código 8.6 - Arquivamento - Art. 86 da LPI (22) 08/04/2014 (71) TOYOTA JIDOSHA KABUSHIKI KAISHA (JP) Referente à 3ª anuidade.
(21) BR 11 2015 025631-7 A2	Código 8.6 - Arquivamento - Art. 86 da LPI (22) 21/04/2014 (71) THE REGENTS OF THE UNIVERSITY OF COLORADO, A BODY CORPORATE (US) Referente à 3ª anuidade.
(21) BR 11 2015 031108-3 A2	Código 8.6 - Arquivamento - Art. 86 da LPI (22) 13/06/2014 (71) EXERGYN LTD. (IE) Referente à 3ª anuidade.
(21) BR 11 2015 031906-8 A2	Código 8.6 - Arquivamento - Art. 86 da LPI (22) 16/06/2014 (71) WACKER CHEMIE AG (DE) Referente à 3ª anuidade.
(21) BR 20 2012 007229-2 U2	Código 8.6 - Arquivamento - Art. 86 da LPI (22) 30/03/2012 (71) ORAZIO CALTABIANO (BR/SP) Pagar restauração.
(21) BR 20 2012 016003-5 U2	Código 8.6 - Arquivamento - Art. 86 da LPI (22) 28/06/2012 (71) HERDER DO BRASIL LTDA (BR/SP) Referente à 5ª anuidade.
(21) BR 20 2012 016429-4 U2	Código 8.6 - Arquivamento - Art. 86 da LPI (22) 13/06/2012

	(71) José Valério Neto (BR/RN) Referente à 5ª anuidade.
(21) BR 20 2012 017920-8 U2	Código 8.6 - Arquivamento - Art. 86 da LPI (22) 19/07/2012 (71) Maurilio Silva (BR/MG) Não apresentada a guia de cumprimento de exigência. Referente à 5ª anuidade.
(21) BR 20 2012 024063-2 U2	Código 8.6 - Arquivamento - Art. 86 da LPI (22) 24/09/2012 (71) Adonir João de Almeida (BR/RS) Referente à 5ª anuidade.
(21) BR 20 2012 024075-6 U2	Código 8.6 - Arquivamento - Art. 86 da LPI (22) 24/09/2012 (71) JOSÉ RAMÃO NASCIMENTO SILVA (BR/RS) Referente à 5ª anuidade.
(21) BR 20 2012 024600-2 U2	Código 8.6 - Arquivamento - Art. 86 da LPI (22) 27/09/2012 (71) TERE NIGRI (BR/SP) Referente à 5ª anuidade.
(21) BR 20 2012 024743-2 U2	Código 8.6 - Arquivamento - Art. 86 da LPI (22) 28/09/2012 (71) LUIZ SEBASTIANI NETO (BR/SP) Referente à 5ª anuidade.
(21) BR 20 2012 025236-3 U2	Código 8.6 - Arquivamento - Art. 86 da LPI (22) 03/10/2012 (71) Edmar de Oliveira (BR/MG) Referente à 5ª anuidade.
(21) BR 20 2012 025606-7 U2	Código 8.6 - Arquivamento - Art. 86 da LPI (22) 02/10/2012 (71) Sergio Lorenzato (BR/SP) , Antonio Alberto Geroldo (BR/SP) , Luiz Carlos Sedenho (BR/SP) Referente à 5ª anuidade.
(21) BR 20 2013 000728-0 U2	Código 8.6 - Arquivamento - Art. 86 da LPI (22) 11/01/2013 (71) RENALDO PEREIRA DE CASTRO (BR/SP)

	Referente à 4ª anuidade.
(21) BR 20 2013 013599-8 U2	Código 8.6 - Arquivamento - Art. 86 da LPI (22) 03/06/2013 (71) EVANDRO FELIPE RODRIGUES (BR/MG) , MARCOS AURÉLIO DE SOUZA (BR/MG) Referente às 3ª e 4ª anuidades.
(21) BR 20 2013 013724-9 U2	Código 8.6 - Arquivamento - Art. 86 da LPI (22) 03/06/2013 (71) MARCELO AZEVEDO STURM DA CUNHA (BR/RJ) , IVAN GUSTAVO BOECHAT DA COSTA SOARES (BR/RJ) Referente às 3ª e 4ª anuidades.
(21) BR 20 2013 017862-0 U2	Código 8.6 - Arquivamento - Art. 86 da LPI (22) 12/07/2013 (71) MARCOS ANTONIO ALVES DE OLIVEIRA JUNIOR (BR/SP) Referente às 3ª e 4ª anuidades.
(21) BR 20 2013 018486-7 U2	Código 8.6 - Arquivamento - Art. 86 da LPI (22) 19/07/2013 (71) NELSON LONGO (BR/RS) Referente à 4ª anuidade.
(21) BR 20 2013 018793-9 U2	Código 8.6 - Arquivamento - Art. 86 da LPI (22) 10/07/2013 (71) RODRIGO FERNANDO IEDA (BR/PR) Referente às 3ª e 4ª anuidades.
(21) BR 20 2013 018794-7 U2	Código 8.6 - Arquivamento - Art. 86 da LPI (22) 08/07/2013 (71) ANDERSON PEDRO DA SILVA (BR/PR) Referente à 4ª anuidade.
(21) BR 20 2013 021938-5 U2	Código 8.6 - Arquivamento - Art. 86 da LPI (22) 28/08/2013 (71) GUILHERME RENÓ AMARAL (BR/MG) Referente às 3ª e 4ª anuidades.
(21) BR 20 2013 022091-0 U2	Código 8.6 - Arquivamento - Art. 86 da LPI (22) 29/08/2013 (71) POSITIVO INFORMÁTICA S.A. (BR/PR)

	Referente à 4ª anuidade.
(21) BR 20 2013 024456-8 U2	Código 8.6 - Arquivamento - Art. 86 da LPI (22) 24/09/2013 (71) JUAN MANUEL SAYAN SOLDEVILLA (BR/RJ) Referente à 4ª anuidade.
(21) BR 20 2013 024533-5 U2	Código 8.6 - Arquivamento - Art. 86 da LPI (22) 25/09/2013 (71) HELVIO ANDRADE ZOZIMO (BR/MG) Referente à 4ª anuidade.
(21) BR 20 2013 024554-8 U2	Código 8.6 - Arquivamento - Art. 86 da LPI (22) 25/09/2013 (71) VICTOR LOUREIRO DOS SANTOS (BR/MG) , GUILHERME SANTANA LOPES GOMES (BR/MG) Referente à 4ª anuidade.
(21) BR 20 2013 024818-0 U2	Código 8.6 - Arquivamento - Art. 86 da LPI (22) 27/09/2013 (71) TECNOBRIQ INDÚSTRIA DE MÁQUINAS LTDA EPP (BR/SC) Referente à 4ª anuidade.
(21) BR 20 2013 024851-2 U2	Código 8.6 - Arquivamento - Art. 86 da LPI (22) 27/09/2013 (71) OSVALDO ELIDIO PIRES DIAS (BR/SP) Referente à 4ª anuidade.
(21) BR 20 2013 025109-2 U2	Código 8.6 - Arquivamento - Art. 86 da LPI (22) 30/09/2013 (71) JOÃO MÁRCIO TOSMANN (BR/SP) Referente à 4ª anuidade.
(21) BR 20 2013 025473-3 U2	Código 8.6 - Arquivamento - Art. 86 da LPI (22) 02/10/2013 (71) ROGÉRIO MAGNO DO VALE BARROSO (BR/ES) Referente à 4ª anuidade.
(21) BR 20 2013 025575-6 U2	Código 8.6 - Arquivamento - Art. 86 da LPI (22) 03/10/2013 (71) EPLAST NORDESTE S/A (BR/PB) Referente à 4ª anuidade.

(21) BR 20 2013 025675-2 U2	Código 8.6 - Arquivamento - Art. 86 da LPI (22) 04/10/2013 (71) USAFLEX CALCADOS S/A (BR/RS) Referente à 4ª anuidade.
(21) BR 20 2013 025676-0 U2	Código 8.6 - Arquivamento - Art. 86 da LPI (22) 04/10/2013 (71) USAFLEX CALCADOS S/A (BR/RS) Referente à 4ª anuidade.
(21) BR 20 2014 011676-7 U2	Código 8.6 - Arquivamento - Art. 86 da LPI (22) 15/05/2014 (71) MÁRIO JESUS SOUZA (BR/ES) Referente à 3ª anuidade.
(21) BR 21 2012 007531-0 U2	Código 8.6 - Arquivamento - Art. 86 da LPI (22) 30/09/2010 (71) Grupo Rotoplas, S.A. de C.V. (MX) Referente à 7ª anuidade.
(21) BR 21 2012 009026-2 U2	Código 8.6 - Arquivamento - Art. 86 da LPI (22) 28/09/2010 (71) René Habinger (AT) Referente à 7ª anuidade.
(21) C1 0306467-0 E2	Código 8.6 - Arquivamento - Art. 86 da LPI (22) 20/06/2007 (61) PI 0306467-0 29/09/2003 (71) Garlock Sealing Technologies, LLC (US) Referente à 14ª anuidade.
(21) MU 8502554-2 U2	Código 8.6 - Arquivamento - Art. 86 da LPI (22) 26/09/2005 (71) Realiza Máquinas Industria e Comércio Ltda. (BR/MG) Referente à 12ª anuidade.
(21) MU 8702109-9 U2	Código 8.6 - Arquivamento - Art. 86 da LPI (22) 27/09/2007 (71) DENISE FONTANA FRAPPA (BR/MG) Referente à 10ª anuidade.

(21) MU 8802137-8 U2	Código 8.6 - Arquivamento - Art. 86 da LPI (22) 25/09/2008 (71) Jorge Hugo Berger Cairus (BR/RS) Referente à 9ª anuidade.
(21) MU 8802142-4 U2	Código 8.6 - Arquivamento - Art. 86 da LPI (22) 25/09/2008 (71) Jorge Hugo Berger Cairus (BR/RS) Referente à 9ª anuidade.
(21) MU 8901985-7 U2	Código 8.6 - Arquivamento - Art. 86 da LPI (22) 25/09/2009 (71) KAULIN MFG. CO., LIMITED (TW) Referente à 8ª anuidade.
(21) MU 8902012-0 U2	Código 8.6 - Arquivamento - Art. 86 da LPI (22) 22/09/2009 (71) Adhemar Daniello Teixeira (BR/SP) , Ronald José Paciullo (BR/SP) Referente à 8ª anuidade.
(21) MU 8902257-2 U2	Código 8.6 - Arquivamento - Art. 86 da LPI (22) 01/10/2009 (71) TERMOTÉCNICA INDÚSTRIA E COMÉRCIO LTDA (BR/MG) Referente à 8ª anuidade.
(21) MU 8902258-0 U2	Código 8.6 - Arquivamento - Art. 86 da LPI (22) 01/10/2009 (71) Papaiz-Udinese Metais Indústria e Comércio Ltda (BR/SP) Referente à 8ª anuidade.
(21) MU 8902665-9 U2	Código 8.6 - Arquivamento - Art. 86 da LPI (22) 29/09/2009 (71) Randon S/A Implementos e Participações (BR/RS) Referente à 8ª anuidade.
(21) MU 8902777-9 U2	Código 8.6 - Arquivamento - Art. 86 da LPI (22) 01/10/2009 (71) Carmetal Ind e Com de Implementos Rodoviarios Ltda (BR/RS) Referente à 8ª anuidade.
(21) MU 9001847-8 U2	Código 8.6 - Arquivamento - Art. 86 da LPI (22) 22/09/2010 (71) Randon S/A Implementos e Participações (BR/RS)

	Referente à 7ª anuidade.
(21) MU 9001997-0 U2	Código 8.6 - Arquivamento - Art. 86 da LPI (22) 05/10/2010 (71) Aços Macom Indústria e Comércio Ltda (BR/SP) Referente à 7ª anuidade.
(21) MU 9100558-2 U2	Código 8.6 - Arquivamento - Art. 86 da LPI (22) 28/03/2011 (71) AGRICEF SOLUÇÕES TECNOLÓGICAS PARA AGRICULTURA LTDA (BR/SP) , JUMIL-JUSTINO DE MORAIS, IRMÃOS S.A (BR/SP) Referente à 6ª anuidade.
(21) MU 9102041-7 U2	Código 8.6 - Arquivamento - Art. 86 da LPI (22) 23/09/2011 (71) GERMÁN WALTER RECCIUS OYARZUN (BR/SP) Referente à 6ª anuidade.
(21) MU 9102748-9 U2	Código 8.6 - Arquivamento - Art. 86 da LPI (22) 04/10/2011 (71) Lamifer Laminados do Brasil Ltda (BR/ES) Referente à 6ª anuidade.
(21) MU 9102751-9 U2	Código 8.6 - Arquivamento - Art. 86 da LPI (22) 30/09/2011 (71) Aline Cristina Pittner Correia (BR/PR) Referente à 6ª anuidade.
(21) PI 0004546-2 A2	Código 8.6 - Arquivamento - Art. 86 da LPI (22) 29/09/2000 (71) Ling-Hui Cheng Chiang (CN) Referente à 17ª anuidade.
(21) PI 0005938-2 A2	Código 8.6 - Arquivamento - Art. 86 da LPI (22) 20/12/2000 (71) Schering Corporation (US) Referente às 15ª e 16ª anuidades.
(21) PI 0009473-0 A2	Código 8.6 - Arquivamento - Art. 86 da LPI (22) 13/03/2000 (71) Topo Target A/S - C/O Symbion (DK) Referente às 14ª, 15ª, 16ª e 17ª anuidades.

(21) PI 0012869-4 A2	Código 8.6 - Arquivamento - Art. 86 da LPI (22) 27/07/2000 (71) Smithkline Beecham P.L.C. (GB) Referente às anuidades em débito.
(21) PI 0101813-2 A2	Código 8.6 - Arquivamento - Art. 86 da LPI (22) 09/05/2001 (71) Honda Giken Kogyo Kabushiki Kaisha (JP) Referente às 13ª, 14ª, 15ª e 16ª anuidades.
(21) PI 0107929-8 A2	Código 8.6 - Arquivamento - Art. 86 da LPI (22) 24/01/2001 (71) TDY Industries, INC. (US) Referente às 12ª, 13ª, 14ª, 15ª e 16ª anuidades.
(21) PI 0109875-6 A2	Código 8.6 - Arquivamento - Art. 86 da LPI (22) 09/04/2001 (71) Arakis Ltd. (GB) Referente às 13ª, 14ª e 15ª anuidades.
(21) PI 0113902-9 A2	Código 8.6 - Arquivamento - Art. 86 da LPI (22) 05/09/2001 (71) Schering Aktiengesellschaft (DE) Referente às 14ª e 16ª anuidades.
(21) PI 0114234-8 A2	Código 8.6 - Arquivamento - Art. 86 da LPI (22) 27/09/2001 (71) Outokumpu Oyj (FI) Referente às 14ª, 15ª e 16ª anuidades.
(21) PI 0116952-1 A2	Código 8.6 - Arquivamento - Art. 86 da LPI (22) 04/10/2001 (71) Obschestvo S Ogranichennoi Otvetstvennostiju "Rada-Pharma" (RU) Referente à 16ª anuidade.
(21) PI 0203882-0 A2	Código 8.6 - Arquivamento - Art. 86 da LPI (22) 25/09/2002 (71) Samsung Electronics CO., LTD (KR) Referente à 15ª anuidade.
(21) PI 0204033-6 A2	Código 8.6 - Arquivamento - Art. 86 da LPI

(22) 02/10/2002
(71) Betzdearborn INC. (US)
Referente à 15ª anuidade.

(21) PI 0212483-1 A2
Código 8.6 - Arquivamento - Art. 86 da LPI
(22) 30/09/2002
(71) Basf Aktiengesellschaft (DE)
Referente à 15ª anuidade.

(21) PI 0212833-0 A2
Código 8.6 - Arquivamento - Art. 86 da LPI
(22) 25/09/2002
(71) Baxter International INC. (US)
Referente à 15ª anuidade.

(21) PI 0212908-6 A2
Código 8.6 - Arquivamento - Art. 86 da LPI
(22) 23/09/2002
(71) Gregory H. Petrak (US)
Referente à 15ª anuidade.

(21) PI 0215792-6 A2
Código 8.6 - Arquivamento - Art. 86 da LPI
(22) 29/09/2002
(71) Titan Pharmaceuticals (Shenzhen) LTD. (CN)
Referente à 15ª anuidade.

(21) PI 0314131-4 A2
Código 8.6 - Arquivamento - Art. 86 da LPI
(22) 23/09/2003
(71) John I. Haas, INC. (US)
Referente à 14ª anuidade.

(21) PI 0314657-0 A8
Código 8.6 - Arquivamento - Art. 86 da LPI
(22) 23/09/2003
(71) Dong Xie (US) , He Jiang (US) , Frontier Biotechnologies Co, Ltd. (CN)
Referente à 14ª anuidade.

(21) PI 0314717-7 A2
Código 8.6 - Arquivamento - Art. 86 da LPI
(22) 24/09/2003
(71) Google, Inc (US)
Referente à 14ª anuidade.

(21) PI 0314760-6 A2
Código 8.6 - Arquivamento - Art. 86 da LPI
(22) 23/09/2003
(71) Novartis AG (CH)

	Referente à 14ª anuidade.
(21) PI 0314835-1 A2	Código 8.6 - Arquivamento - Art. 86 da LPI (22) 30/09/2003 (71) Johnson & Johnson Consumer France SAS (FR) Referente à 14ª anuidade.
(21) PI 0315518-8 A2	Código 8.6 - Arquivamento - Art. 86 da LPI (22) 30/09/2003 (71) John James Steinfort (AU) , Neil Frederick Edney (AU) Referente à 14ª anuidade.
(21) PI 0315579-0 A2	Código 8.6 - Arquivamento - Art. 86 da LPI (22) 26/09/2003 (71) GSF-Forschungszentrum Fur Umwelt Und Gesundheit GmbH (DE) Referente à 14ª anuidade.
(21) PI 0404331-6 A2	Código 8.6 - Arquivamento - Art. 86 da LPI (22) 24/09/2004 (71) Natura Cosméticos S.A. (BR/SP) Referente à 13ª anuidade.
(21) PI 0414724-3 A2	Código 8.6 - Arquivamento - Art. 86 da LPI (22) 22/09/2004 (71) Astrazeneca Uk Limited (GB) Referente à 13ª anuidade.
(21) PI 0414797-9 A2	Código 8.6 - Arquivamento - Art. 86 da LPI (22) 21/09/2004 (71) Tenneco Automotive Operating Company INC. (US) Referente à 13ª anuidade.
(21) PI 0415189-5 A2	Código 8.6 - Arquivamento - Art. 86 da LPI (22) 04/10/2004 (71) AstraZeneca AB (SE) Referente à 13ª anuidade.
(21) PI 0501871-4 A2	Código 8.6 - Arquivamento - Art. 86 da LPI (22) 13/05/2005 (71) Universidade Federal de Pernambuco (BR/PE) referente a 12ª anuidade

(21) PI 0502434-0 A2	Código 8.6 - Arquivamento - Art. 86 da LPI (22) 29/04/2005 (71) Delaware Capital Formation, INC (US) Referente às anuidades em débito.
(21) PI 0503853-7 A2	Código 8.6 - Arquivamento - Art. 86 da LPI (22) 23/09/2005 (71) IDC, LLC (US) Referente à 12ª anuidade.
(21) PI 0504301-8 A2	Código 8.6 - Arquivamento - Art. 86 da LPI (22) 04/10/2005 (71) LG Electronics Inc. (KR) Referente à 12ª anuidade.
(21) PI 0505018-9 A2	Código 8.6 - Arquivamento - Art. 86 da LPI (22) 22/09/2005 (71) BIOLITEC UNTERNEHMENSBETEILIGUNGS II AG (AT) Referente à 12ª anuidade.
(21) PI 0515518-5 A2	Código 8.6 - Arquivamento - Art. 86 da LPI (22) 21/09/2005 (71) Hypnion, Inc. (US) Referente à 12ª anuidade.
(21) PI 0515570-3 A2	Código 8.6 - Arquivamento - Art. 86 da LPI (22) 21/09/2005 (71) Airbus Operations Limited (GB) Referente à 12ª anuidade.
(21) PI 0515938-5 A2	Código 8.6 - Arquivamento - Art. 86 da LPI (22) 29/09/2005 (71) Cambridge Display Technology Limited (GB) Referente à 12ª anuidade.
(21) PI 0515952-0 A2	Código 8.6 - Arquivamento - Art. 86 da LPI (22) 30/09/2005 (71) INTERCONTINENTAL GREAT BRANDS LLC (US) Referente à 12ª anuidade.
(21) PI 0516456-7 A2	Código 8.6 - Arquivamento - Art. 86 da LPI (22) 04/10/2005 (71) TECHNIP FRANCE (FR)

Referente à 12ª anuidade.

(21) PI 0516560-1 A8

Código 8.6 - Arquivamento - Art. 86 da LPI
(22) 02/10/2005
(71) WESTFALIASURGE GMBH (DE)
Referente à 12ª anuidade.

(21) PI 0516745-0 A2

Código 8.6 - Arquivamento - Art. 86 da LPI
(22) 23/09/2005
(71) Faurecia Innenraum Systeme GMBH (DE)
Referente à 12ª anuidade.

(21) PI 0516831-7 A2

Código 8.6 - Arquivamento - Art. 86 da LPI
(22) 29/09/2005
(71) Davy Process Technology Limited (GB)
Referente à 12ª anuidade.

(21) PI 0516840-6 A2

Código 8.6 - Arquivamento - Art. 86 da LPI
(22) 03/10/2005
(71) Networks In Motion, Inc. (US)
Referente à 12ª anuidade.

(21) PI 0516855-4 A2

Código 8.6 - Arquivamento - Art. 86 da LPI
(22) 30/09/2005
(71) INTERCONTINENTAL GREAT BRANDS LLC (US)
Referente à 12ª anuidade.

(21) PI 0516866-0 A2

Código 8.6 - Arquivamento - Art. 86 da LPI
(22) 30/09/2005
(71) Lip Laboratório de Instrumentação e Física Experimental de Partículas (PT) , HGO - Hospital Garcia da Horta (PT) , FFCUL/IBEB - Fundação de Ciências da Universidade de Lisboa (PT) , Universidade de Coimbra/Faculdade de Medicina/IBILI - Instituto Biomédico de Investigação de Luz e Imagem (PT) , INESC Inovação - Instituto de Novas Tecnologias (INOV) (PT) , Taguspark S.A. - Soc.de Promoção e Desenvolvimento do Parque de Ciências e Tecnologia da Área de Lisboa (PT) , INEGI - Instituto de Engenharia Mecânica e Gestão Industrial (PT)
Referente à 12ª anuidade.

(21) PI 0516867-8 A2

Código 8.6 - Arquivamento - Art. 86 da LPI
(22) 29/09/2005
(71) Cambridge Display Technology Limited (GB)
Referente à 12ª anuidade.

(21) PI 0603879-4 A2	Código 8.6 - Arquivamento - Art. 86 da LPI (22) 29/08/2006 (71) Empresa Brasileira de Pesquisa Agropecuária - Embrapa (BR/DF) Referente 9a., 10a., e 11a. anuidade(s).
(21) PI 0604030-6 A2	Código 8.6 - Arquivamento - Art. 86 da LPI (22) 04/09/2006 (71) Geralda Pereira dos Santos Dutra (BR/SP) Referente 11a. anuidade.
(21) PI 0604229-5 A2	Código 8.6 - Arquivamento - Art. 86 da LPI (22) 04/10/2006 (71) Centro Brasileiro de Pesquisas Físicas-CBPF (BR/RJ) Referente à 11ª anuidade.
(21) PI 0604390-9 A2	Código 8.6 - Arquivamento - Art. 86 da LPI (22) 28/09/2006 (71) LG Electronics Inc (KR) Referente à 11ª anuidade.
(21) PI 0604391-7 A2	Código 8.6 - Arquivamento - Art. 86 da LPI (22) 29/09/2006 (71) LG Electronics Inc (KR) Referente à 11ª anuidade.
(21) PI 0604410-7 A2	Código 8.6 - Arquivamento - Art. 86 da LPI (22) 25/09/2006 (71) LG Electronics Inc (KR) Referente à 11ª anuidade.
(21) PI 0604526-0 A2	Código 8.6 - Arquivamento - Art. 86 da LPI (22) 03/11/2006 (71) Tyco Healthcare Group L.P. (US) Referente às 3ª, 4ª, 5ª, 6ª, 7ª, 8ª, 9ª e 10ª anuidades.
(21) PI 0605732-2 A2	Código 8.6 - Arquivamento - Art. 86 da LPI (22) 16/10/2006 (71) Marco Aurelio Gomes Ribeiro (BR/MT) Referente 8a., 9a., 10a. e 11a. anuidade(s).
(21) PI 0605750-0 A2	Código 8.6 - Arquivamento - Art. 86 da LPI

	(22) 14/12/2006 (71) KELCO PET CARE PRODUTOS ANIMAIS LTDA. (BR/SP) Referente 10a. anuidade.
(21) PI 0605848-5 A2	Código 8.6 - Arquivamento - Art. 86 da LPI (22) 31/10/2006 (71) Edmilson Pacheco Rocha Lima (BR/SP) Referente 10a. anuidade.
(21) PI 0606298-9 A2	Código 8.6 - Arquivamento - Art. 86 da LPI (22) 24/01/2006 (71) BELL HELICOPTER TEXTRON INC (US) Referente 10a. e 11a. anuidade(s)
(21) PI 0607131-7 A2	Código 8.6 - Arquivamento - Art. 86 da LPI (22) 27/01/2006 (71) QUALCOMM INCORPORATED (US) Referente 9a., 10a., e 11a. anuidade(s).
(21) PI 0607375-1 A2	Código 8.6 - Arquivamento - Art. 86 da LPI (22) 24/01/2006 (71) Qualcomm Incorporated (US) Referente 9a., 10a., e 11a. anuidade(s)
(21) PI 0607706-4 A2	Código 8.6 - Arquivamento - Art. 86 da LPI (22) 20/03/2006 (71) EXXONMOBIL UPSTREAM RESEARCH COMPANY (US) Referente 11a. anuidade.
(21) PI 0607786-2 A2	Código 8.6 - Arquivamento - Art. 86 da LPI (22) 17/03/2006 (71) QUALCOMM INCORPORATED (US) Referente 9a., 10a. e 11a. anuidade(s)
(21) PI 0607789-7 A2	Código 8.6 - Arquivamento - Art. 86 da LPI (22) 16/03/2006 (71) QUALCOMM INCORPORATED (US) Referente 9a., 10a. e 11a. anuidade(s)
(21) PI 0607876-1 A2	Código 8.6 - Arquivamento - Art. 86 da LPI (22) 24/03/2006 (71) F.Hoffmann-La Roche AG (CH)

	Referente 8a., 9a., 10a. e 11a. anuidade(s)
(21) PI 0608616-0 A2	Código 8.6 - Arquivamento - Art. 86 da LPI (22) 04/04/2006 (71) NIPPON STEEL ENGINEERING CO., LTD. (JP) Referente 10a., e 11a. anuidade(s)
(21) PI 0608817-1 A2	Código 8.6 - Arquivamento - Art. 86 da LPI (22) 09/03/2006 (71) MICROSOFT CORPORATION (US) Referente 10a. e 11a. anuidade(s)
(21) PI 0609437-6 A2	Código 8.6 - Arquivamento - Art. 86 da LPI (22) 24/03/2006 (71) GLAXO GROUP LIMITED (GB) Referente 10a. e 11a. anuidade(s).
(21) PI 0609547-0 A2	Código 8.6 - Arquivamento - Art. 86 da LPI (22) 24/03/2006 (71) GLAXOSMITHKLINE BIOLOGICALS S. A. (BE) , CORIXA CORPORATION (US) Referente 10a. e 11a. anuidade(s).
(21) PI 0609579-8 A2	Código 8.6 - Arquivamento - Art. 86 da LPI (22) 24/03/2006 (71) GLAXO GROUP LIMITED (GB) Referente 8a., 9a., 10a. e 11a. anuidade(s)
(21) PI 0609882-7 A2	Código 8.6 - Arquivamento - Art. 86 da LPI (22) 13/02/2006 (71) CHANGCHUN HUAPU BIOTECHNOLOGY, CO. LTD (JP) Referente 10a., e 11a. anuidade(s)
(21) PI 0609885-1 A2	Código 8.6 - Arquivamento - Art. 86 da LPI (22) 13/02/2006 (71) CHANGCHUN HUAPU BIOTECHNOLOGY, CO. LTD (JP) Referente 10a. e 11a. anuidade(s).
(21) PI 0610548-3 A2	Código 8.6 - Arquivamento - Art. 86 da LPI (22) 10/04/2006 (71) Airlessystems (FR) Referente 8a., 9a., 10a. e 11a. anuidade(s).

(21) PI 0610629-3 A2	Código 8.6 - Arquivamento - Art. 86 da LPI (22) 25/04/2006 (71) Core Wireless Licensing S.a.r.l. (LU) Referente 11a. anuidade.
(21) PI 0610797-4 A2	Código 8.6 - Arquivamento - Art. 86 da LPI (22) 24/01/2006 (71) OTIS ELEVATOR COMPANY (US) Referente 11a. anuidade.
(21) PI 0610982-9 A2	Código 8.6 - Arquivamento - Art. 86 da LPI (22) 31/03/2006 (71) GOOGLE TECHNOLOGY HOLDINGS LLC (US) Referente 11a. anuidade.
(21) PI 0611135-1 A2	Código 8.6 - Arquivamento - Art. 86 da LPI (22) 01/06/2006 (71) 3S SWISS SOLAR SYSTEMS AG (CH) Referente 11a. anuidade.
(21) PI 0611478-4 A2	Código 8.6 - Arquivamento - Art. 86 da LPI (22) 25/05/2006 (71) LG ELECTRONICS INC. (KR) Referente 11a. anuidade.
(21) PI 0611826-7 A2	Código 8.6 - Arquivamento - Art. 86 da LPI (22) 06/06/2006 (71) BAKER HUGHES INCORPORATED (US) Referente 11a. anuidade.
(21) PI 0612012-1 A2	Código 8.6 - Arquivamento - Art. 86 da LPI (22) 29/05/2006 (71) NOKIA CORPORATION (FI) Referente 5a., 6a., 7a., 8a., 9a. , 10a. e 11a. anuidade(s).
(21) PI 0613025-9 A2	Código 8.6 - Arquivamento - Art. 86 da LPI (22) 10/07/2006 (71) GLOBEIMMUNE, INC. (US) Referente 8a., 9a., 10a. e 11a. anuidade(s)
(21) PI 0613627-3 A2	Código 8.6 - Arquivamento - Art. 86 da LPI

	(22) 18/07/2006 (71) ATLANTIS COMPONENTS, INC. (US) Referente 9a., 10a. e 11a. anuidade(s).
(21) PI 0614252-4 A2	Código 8.6 - Arquivamento - Art. 86 da LPI (22) 28/07/2006 (71) LOCKHEED MARTIN CORPORATION (US) Referente 10a. e 11a. anuidade(s).
(21) PI 0614303-2 A2	Código 8.6 - Arquivamento - Art. 86 da LPI (22) 18/07/2006 (71) Mahle International Gmbh (DE) Referente 10a. e 11a. anuidade(s).
(21) PI 0614426-8 A2	Código 8.6 - Arquivamento - Art. 86 da LPI (22) 21/09/2006 (71) DE LA RUE INTERNATIONAL LIMITED (GB) Referente à 11ª anuidade.
(21) PI 0614478-0 A8	Código 8.6 - Arquivamento - Art. 86 da LPI (22) 31/07/2006 (71) NESTEC S.A (CH) , L'OREAL (L'OREAL S.A.) (FR) Referente 10a. e 11a. anuidade(s).
(21) PI 0614680-5 A2	Código 8.6 - Arquivamento - Art. 86 da LPI (22) 24/02/2006 (71) THOMSON LICENSING (FR) Referente 9a., 10a., e 11a. anuidade(s).
(21) PI 0615196-5 A2	Código 8.6 - Arquivamento - Art. 86 da LPI (22) 01/09/2006 (71) Otsuka Pharmaceutical CO. LTD (JP) Referente 11a. anuidade.
(21) PI 0615369-0 A2	Código 8.6 - Arquivamento - Art. 86 da LPI (22) 23/08/2006 (71) Airbus Operations Limited (GB) Referente 11a. anuidade.
(21) PI 0615445-0 A2	Código 8.6 - Arquivamento - Art. 86 da LPI (22) 06/03/2006 (71) THOMSON LICENSING (FR)

	Referente 9a., 10a. e 11a. anuidade(s).
(21) PI 0615500-6 A2	Código 8.6 - Arquivamento - Art. 86 da LPI (22) 10/07/2006 (71) DOW GLOBAL TECHNOLOGIES INC. (US) Referente 8a, anuidade.
(21) PI 0615969-9 A2	Código 8.6 - Arquivamento - Art. 86 da LPI (22) 02/08/2006 (71) Eaton Corporation (US) Referente 9a., 10a. e 11a. anuidade(s).
(21) PI 0616140-5 A2	Código 8.6 - Arquivamento - Art. 86 da LPI (22) 22/09/2006 (71) Airbus Operations SAS (FR) Referente à 11ª anuidade.
(21) PI 0616280-0 A2	Código 8.6 - Arquivamento - Art. 86 da LPI (22) 26/09/2006 (71) Airbus Operations SAS (FR) Referente à 11ª anuidade.
(21) PI 0616298-3 A2	Código 8.6 - Arquivamento - Art. 86 da LPI (22) 26/09/2006 (71) Novozymes Biopharma DK A/S (DK) Referente à 11ª anuidade.
(21) PI 0616383-1 A2	Código 8.6 - Arquivamento - Art. 86 da LPI (22) 22/09/2006 (71) QUALCOMM INCORPORATED (US) Referente 8a., 9a., 10a. e 11a. anuidade(s).
(21) PI 0616422-6 A2	Código 8.6 - Arquivamento - Art. 86 da LPI (22) 27/09/2006 (71) QUALCOMM INCORPORATED (US) Referente 6a., 7a., 8a., 9a., 10a. e 11a. anuidade(s).
(21) PI 0616426-9 A2	Código 8.6 - Arquivamento - Art. 86 da LPI (22) 27/09/2006 (71) QUALCOMM INCORPORATED (US) Referente 9a., 10a., e 11a. anuidade(s).

(21) PI 0616447-1 A2	Código 8.6 - Arquivamento - Art. 86 da LPI (22) 02/10/2006 (71) Lundbeck, Inc. (US) Referente à 11ª anuidade.
(21) PI 0616451-0 A2	Código 8.6 - Arquivamento - Art. 86 da LPI (22) 29/09/2006 (71) Qualcomm Incorporated (US) Referente 6a., 7a., 8a., 9a., 10a. e 11a. anuidade(s)
(21) PI 0616459-5 A2	Código 8.6 - Arquivamento - Art. 86 da LPI (22) 27/09/2006 (71) WYETH (US) Referente 6a., 7a., 8a., 9a., 10a. e 11a. anuidade(s)
(21) PI 0616462-5 A2	Código 8.6 - Arquivamento - Art. 86 da LPI (22) 27/09/2006 (71) WYETH (US) Referente 6a., 7a., 8a., 9a., 10a. e 11a. anuidade(s).
(21) PI 0616504-4 A2	Código 8.6 - Arquivamento - Art. 86 da LPI (22) 08/08/2006 (71) Halliburton Energy Services, INC (US) Referente 11a. anuidade.
(21) PI 0616551-6 A2	Código 8.6 - Arquivamento - Art. 86 da LPI (22) 16/08/2006 (71) Halliburton Energy Services, Inc. (US) Referente 11a. anuidade.
(21) PI 0616581-8 A2	Código 8.6 - Arquivamento - Art. 86 da LPI (22) 27/09/2006 (71) ALBIREO AB (SE) Referente à 11ª anuidade.
(21) PI 0616687-3 A2	Código 8.6 - Arquivamento - Art. 86 da LPI (22) 28/09/2006 (71) ELAN PHARMACEUTICALS INC (US) , WYETH (US) Referente 10a. e 11a. anuidade(s)
(21) PI 0616757-8 A2	Código 8.6 - Arquivamento - Art. 86 da LPI (22) 22/09/2006 (71) WYETH (US)

	Referente 6a., 7a., 8a., 9a., 10a. e 11a. anuidade(s)
(21) PI 0616758-6 A2	Código 8.6 - Arquivamento - Art. 86 da LPI (22) 27/09/2006 (71) WYETH (US) Referente 6a., 7a., 8a., 9a., 10a. e 11a. anuidade(s).
(21) PI 0616759-4 A2	Código 8.6 - Arquivamento - Art. 86 da LPI (22) 22/09/2006 (71) F HOFFMANN-LA ROCHE AG (CH) Referente 7a., 8a., 9a., 10a. e 11a. anuidade(s)
(21) PI 0616784-5 A2	Código 8.6 - Arquivamento - Art. 86 da LPI (22) 28/09/2006 (71) MCNEIL-PPC, INC. (US) Referente à 11ª anuidade.
(21) PI 0616789-6 A2	Código 8.6 - Arquivamento - Art. 86 da LPI (22) 02/10/2006 (71) Apple Inc. (US) Referente à 11ª anuidade.
(21) PI 0616841-8 A2	Código 8.6 - Arquivamento - Art. 86 da LPI (22) 02/10/2006 (71) HALLIBURTON ENERGY SERVICES, INC. (US) Referente à 11ª anuidade.
(21) PI 0616859-0 A2	Código 8.6 - Arquivamento - Art. 86 da LPI (22) 04/10/2006 (71) LG ELECTRONICS ,INC (KR) Referente à 11ª anuidade.
(21) PI 0616862-0 A2	Código 8.6 - Arquivamento - Art. 86 da LPI (22) 02/10/2006 (71) HALLIBURTON ENERGY SERVICES, INC. (US) Referente à 11ª anuidade.
(21) PI 0616941-4 A2	Código 8.6 - Arquivamento - Art. 86 da LPI (22) 04/10/2006 (71) LG ELECTRONICS INC. (KR) Referente à 11ª anuidade.

(21) PI 0616945-7 A2	Código 8.6 - Arquivamento - Art. 86 da LPI (22) 04/10/2006 (71) LG ELETRONICS INC. (KR) Referente à 11ª anuidade.
(21) PI 0617157-5 A2	Código 8.6 - Arquivamento - Art. 86 da LPI (22) 02/10/2006 (71) INTELLIGENT ENERGY LIMITED (GB) Referente à 11ª anuidade.
(21) PI 0617175-3 A2	Código 8.6 - Arquivamento - Art. 86 da LPI (22) 02/10/2006 (71) NESTEC S.A (CH) Referente à 11ª anuidade.
(21) PI 0617280-6 A2	Código 8.6 - Arquivamento - Art. 86 da LPI (22) 23/03/2006 (71) Cot-Clean Oil Technology AB (SE) Referente 11a. anuidade(s).
(21) PI 0617310-1 A2	Código 8.6 - Arquivamento - Art. 86 da LPI (22) 03/10/2006 (71) Gemalto S.A. (FR) Referente à 11ª anuidade.
(21) PI 0617559-7 A2	Código 8.6 - Arquivamento - Art. 86 da LPI (22) 29/09/2006 (71) Prime Mover International, LLC (US) Referente à 11ª anuidade.
(21) PI 0617579-1 A2	Código 8.6 - Arquivamento - Art. 86 da LPI (22) 28/09/2006 (71) Elsag Datamat SPA (IT) Referente à 11ª anuidade.
(21) PI 0617694-1 A2	Código 8.6 - Arquivamento - Art. 86 da LPI (22) 26/09/2006 (71) Outotec Oyj (FI) Referente à 11ª anuidade.
(21) PI 0617779-4 A2	Código 8.6 - Arquivamento - Art. 86 da LPI (22) 02/10/2006 (71) LG Electronics INC (KR)

	Referente à 11ª anuidade.
(21) PI 0618835-4 A2	Código 8.6 - Arquivamento - Art. 86 da LPI (22) 21/11/2006 (71) THERAVANCE, INC (US) Referente 7a., 8a., 9a., 10a. e 11a. anuidade(s)
(21) PI 0619173-8 A2	Código 8.6 - Arquivamento - Art. 86 da LPI (22) 06/12/2006 (71) Ipanema Technologies (FR) Referente 10a. anuidade.
(21) PI 0619311-0 A2	Código 8.6 - Arquivamento - Art. 86 da LPI (22) 31/10/2006 (71) Princo Corp. (CN) , Princo America Corp. (US) Referente 9a. e 10a. anuidade(s).
(21) PI 0620413-9 A2	Código 8.6 - Arquivamento - Art. 86 da LPI (22) 20/12/2006 (71) Cree, Inc. (US) Referente 10a. anuidade.
(21) PI 0620546-1 A2	Código 8.6 - Arquivamento - Art. 86 da LPI (22) 16/11/2006 (71) 3M Innovative Properties Company (US) Referente 10a. anuidade.
(21) PI 0620720-0 A2	Código 8.6 - Arquivamento - Art. 86 da LPI (22) 28/12/2006 (71) LM Glasfiber (DK) Referente 7a., 8a., 9a., e 10a. anuidade(s).
(21) PI 0621091-0 A2	Código 8.6 - Arquivamento - Art. 86 da LPI (22) 16/02/2006 (71) FRANCISCO JAVIER GARCIA SABAN (ES) , JUAN CARLOS GARCIA SABAN (ES) , MIGUEL ANGEL GARCIA SABAN (ES) Referente 8a., 9a., 10a., e 11a. anuidade(s).
(21) PI 0621281-6 A2	Código 8.6 - Arquivamento - Art. 86 da LPI (22) 27/12/2006 (71) United States Gypsum Company (US) Referente 7a., 8a., 9a., e 10a. anuidade(s)

(21) PI 0621614-5 A2	Código 8.6 - Arquivamento - Art. 86 da LPI (22) 03/10/2006 (71) Star Syringe Limited (GB) Referente à 11ª anuidade.
(21) PI 0703143-2 A2	Código 8.6 - Arquivamento - Art. 86 da LPI (22) 28/09/2007 (71) Marcelo Fleck (BR/RS) Referente à 10ª anuidade.
(21) PI 0703719-8 A2	Código 8.6 - Arquivamento - Art. 86 da LPI (22) 26/09/2007 (71) Whirlpool S.A (BR/SP) Referente à 10ª anuidade.
(21) PI 0703992-1 A2	Código 8.6 - Arquivamento - Art. 86 da LPI (22) 25/09/2007 (71) Inventio Aktiengesellschaft (CH) Referente à 10ª anuidade.
(21) PI 0704093-8 A2	Código 8.6 - Arquivamento - Art. 86 da LPI (22) 04/10/2007 (71) FUNDAÇÃO OSWALDO CRUZ - FIOCRUZ (BR/RJ) , UNIVERSIDADE FEDERAL DO RIO DE JANEIRO - UFRJ (BR/RJ) Referente à 10ª anuidade.
(21) PI 0704151-9 A2	Código 8.6 - Arquivamento - Art. 86 da LPI (22) 27/09/2007 (71) INTERCONTINENTAL GREAT BRANDS LLC (US) Referente à 10ª anuidade.
(21) PI 0704195-0 A2	Código 8.6 - Arquivamento - Art. 86 da LPI (22) 02/10/2007 (71) Valeo Matériaux de Friction (FR) Referente à 10ª anuidade.
(21) PI 0704904-8 A2	Código 8.6 - Arquivamento - Art. 86 da LPI (22) 24/09/2007 (71) Golden Biotechnology Corporation (TW) Referente à 10ª anuidade.

(21) PI 0705123-9 A2	Código 8.6 - Arquivamento - Art. 86 da LPI (22) 03/10/2007 (71) Orkli, S. Coop (ES) Referente à 10ª anuidade.
(21) PI 0705817-9 A2	Código 8.6 - Arquivamento - Art. 86 da LPI (22) 04/10/2007 (71) Vetco Gray Inc. (US) Referente à 10ª anuidade.
(21) PI 0711104-5 A2	Código 8.6 - Arquivamento - Art. 86 da LPI (22) 01/10/2007 (71) LG Eletronics Inc. (KR) Referente à 10ª anuidade.
(21) PI 0711185-1 A2	Código 8.6 - Arquivamento - Art. 86 da LPI (22) 01/10/2007 (71) LG Eletronics Inc (KR) Referente à 10ª anuidade.
(21) PI 0715243-4 A2	Código 8.6 - Arquivamento - Art. 86 da LPI (22) 28/09/2007 (71) E.I DU PONT DE NEMOURS AND COMPANY (US) , ALLIANCE FOR SUSTAINABLE ENERGY, LLC (US) Referente à 10ª anuidade.
(21) PI 0715569-7 A2	Código 8.6 - Arquivamento - Art. 86 da LPI (22) 03/10/2007 (71) ABB TECHNOLOGY AG (CH) Referente à 10ª anuidade.
(21) PI 0716970-1 A2	Código 8.6 - Arquivamento - Art. 86 da LPI (22) 04/10/2007 (71) Plumettaz S.A. (CH) Referente à 10ª anuidade.
(21) PI 0717141-2 A2	Código 8.6 - Arquivamento - Art. 86 da LPI (22) 27/09/2007 (71) Ceramext, LLC (US) Referente à 10ª anuidade.
(21) PI 0717155-2 A2	Código 8.6 - Arquivamento - Art. 86 da LPI (22) 28/09/2007

	(71) Centocor Ortho Biotech Inc. (US) Referente à 10ª anuidade.
(21) PI 0717165-0 A2	Código 8.6 - Arquivamento - Art. 86 da LPI (22) 28/09/2007 (71) Baker Hughes Incorporated (US) Referente à 10ª anuidade.
(21) PI 0717226-5 A2	Código 8.6 - Arquivamento - Art. 86 da LPI (22) 25/09/2007 (71) Rhodia INC. (US) Referente à 10ª anuidade.
(21) PI 0717252-4 A2	Código 8.6 - Arquivamento - Art. 86 da LPI (22) 27/09/2007 (71) Uhdenora S.P.A. (IT) Referente à 10ª anuidade.
(21) PI 0717260-5 A2	Código 8.6 - Arquivamento - Art. 86 da LPI (22) 28/09/2007 (71) Novo Nordisk A/S (DK) Referente à 10ª anuidade.
(21) PI 0717293-1 A2	Código 8.6 - Arquivamento - Art. 86 da LPI (22) 25/09/2007 (71) Nipro Corporation (JP) Referente à 10ª anuidade.
(21) PI 0717295-8 A2	Código 8.6 - Arquivamento - Art. 86 da LPI (22) 02/10/2007 (71) KONINKLIJKE PHILIPS N.V. (NL) Referente à 10ª anuidade.
(21) PI 0717299-0 A2	Código 8.6 - Arquivamento - Art. 86 da LPI (22) 28/09/2007 (71) KONINKLIJKE PHILIPS N.V. (NL) Referente à 10ª anuidade.
(21) PI 0717433-0 A2	Código 8.6 - Arquivamento - Art. 86 da LPI (22) 24/09/2007 (71) Thomson Licensing (FR) Referente à 10ª anuidade.

(21) PI 0717536-1 A2	Código 8.6 - Arquivamento - Art. 86 da LPI (22) 26/09/2007 (71) Biota Scientific Management PTY LTD (AU) Referente à 10ª anuidade.
(21) PI 0717547-7 A2	Código 8.6 - Arquivamento - Art. 86 da LPI (22) 27/09/2007 (71) Ric Investiments, LLC (US) Referente à 10ª anuidade.
(21) PI 0717796-8 A2	Código 8.6 - Arquivamento - Art. 86 da LPI (22) 29/09/2007 (71) TEIJIN ARAMID B.V. (NL) Referente à 10ª anuidade.
(21) PI 0717803-4 A2	Código 8.6 - Arquivamento - Art. 86 da LPI (22) 04/10/2007 (71) Nestec S.A. (CH) Referente à 10ª anuidade.
(21) PI 0717806-9 A2	Código 8.6 - Arquivamento - Art. 86 da LPI (22) 26/09/2007 (71) Sanofi-Aventis Deutschland GmbH (DE) Referente à 10ª anuidade.
(21) PI 0717820-4 A2	Código 8.6 - Arquivamento - Art. 86 da LPI (22) 25/09/2007 (71) ABB TECHNOLOGY AG (CH) Referente à 10ª anuidade.
(21) PI 0717822-0 A2	Código 8.6 - Arquivamento - Art. 86 da LPI (22) 24/09/2007 (71) F. Hoffmann-La Roche AG (CH) Referente à 10ª anuidade.
(21) PI 0717839-5 A2	Código 8.6 - Arquivamento - Art. 86 da LPI (22) 01/10/2007 (71) AIRBUS OPERATIONS LIMITED (GB) Referente à 10ª anuidade.
(21) PI 0718233-3 A2	Código 8.6 - Arquivamento - Art. 86 da LPI

	(22) 26/09/2007 (71) Sanofi-Aventis Deutschland Gmbh (DE) Referente à 10ª anuidade.
(21) PI 0719231-2 A2	Código 8.6 - Arquivamento - Art. 86 da LPI (22) 26/09/2007 (71) Sanofi-Aventis Deutschland GMBH (DE) Referente à 10ª anuidade.
(21) PI 0719849-3 A2	Código 8.6 - Arquivamento - Art. 86 da LPI (22) 02/10/2007 (71) Sanofi Pasteur (FR) Referente à 10ª anuidade.
(21) PI 0719875-2 A2	Código 8.6 - Arquivamento - Art. 86 da LPI (22) 02/10/2007 (71) Basf Se (DE) Referente à 10ª anuidade.
(21) PI 0719906-6 A8	Código 8.6 - Arquivamento - Art. 86 da LPI (22) 01/10/2007 (71) Continental Automotive GMBH (DE) Referente à 10ª anuidade.
(21) PI 0719947-3 A2	Código 8.6 - Arquivamento - Art. 86 da LPI (22) 05/10/2007 (71) Rich Products Corporation (US) Referente à 10ª anuidade.
(21) PI 0719958-9 A2	Código 8.6 - Arquivamento - Art. 86 da LPI (22) 01/10/2007 (71) Norina Honegger (CH) Referente à 10ª anuidade.
(21) PI 0720204-0 A2	Código 8.6 - Arquivamento - Art. 86 da LPI (22) 26/09/2007 (71) Henkel Ag & Co. Kgaa (DE) Referente à 10ª anuidade.
(21) PI 0720814-6 A2	Código 8.6 - Arquivamento - Art. 86 da LPI (22) 28/09/2007 (71) INVISTA TECHNOLOGIES S. À R. L., EMPR. LUXEMBURGUESA (CH)

Referente à 10ª anuidade.

(21) PI 0722118-5 A2

Código 8.6 - Arquivamento - Art. 86 da LPI
(22) 24/09/2007
(71) Knorr-Bremse Systeme Für Nutzfahrzeuge GMBH (DE)
Referente à 10ª anuidade.

(21) PI 0802950-4 A2

Código 8.6 - Arquivamento - Art. 86 da LPI
(22) 30/07/2008
(71) Flexitron Brasil Sistemas Eletrônicos Ltda (BR/PR)
Não apresentada a guia de cumprimento de exigência.

(21) PI 0803418-4 A2

Código 8.6 - Arquivamento - Art. 86 da LPI
(22) 25/09/2008
(71) Seahorse Equipment Corporation (US)
Referente à 9ª anuidade.

(21) PI 0803583-0 A2

Código 8.6 - Arquivamento - Art. 86 da LPI
(22) 01/10/2008
(71) The Goodyear Tire & Rubber Company (US)
Referente à 9ª anuidade.

(21) PI 0803608-0 A2

Código 8.6 - Arquivamento - Art. 86 da LPI
(22) 26/09/2008
(71) Mabe Brasil Eletrodomésticos Ltda. (BR/SP)
Referente à 9ª anuidade.

(21) PI 0803609-8 A2

Código 8.6 - Arquivamento - Art. 86 da LPI
(22) 26/09/2008
(71) The Goodyear Tire & Rubber Company (US)
Referente à 9ª anuidade.

(21) PI 0803623-3 A2

Código 8.6 - Arquivamento - Art. 86 da LPI
(22) 29/09/2008
(71) Eng Corporation (JP)
Referente à 9ª anuidade.

(21) PI 0803624-1 A2

Código 8.6 - Arquivamento - Art. 86 da LPI
(22) 26/09/2008
(71) BSH Bosch und Siemens Hausgeräte GmbH (DE)
Referente à 9ª anuidade.

(21) PI 0803632-2 A2	Código 8.6 - Arquivamento - Art. 86 da LPI (22) 25/09/2008 (71) HITACHI PLANT CONSTRUCTION, LTD. (JP) Referente à 9ª anuidade.
(21) PI 0803950-0 A2	Código 8.6 - Arquivamento - Art. 86 da LPI (22) 26/09/2008 (71) SIN - Sistema de Implante Nacional S.A. (BR/SP) Referente à 9ª anuidade.
(21) PI 0803966-6 A2	Código 8.6 - Arquivamento - Art. 86 da LPI (22) 30/09/2008 (71) RSTECH CORPORATION (KR) , AHN-GOOK PHARMACEUTICAL CO., LTD. (KR) Referente à 9ª anuidade.
(21) PI 0803976-3 A2	Código 8.6 - Arquivamento - Art. 86 da LPI (22) 30/09/2008 (71) SIN - Sistema de Implante Nacional S.A. (BR/SP) Referente à 9ª anuidade.
(21) PI 0803990-9 A2	Código 8.6 - Arquivamento - Art. 86 da LPI (22) 26/09/2008 (71) Helton Braulio Mourão Nogueira (BR/CE) Referente à 9ª anuidade.
(21) PI 0804039-7 A2	Código 8.6 - Arquivamento - Art. 86 da LPI (22) 29/09/2008 (71) Carmetal Ind e Com de Implementos Rodoviários Ltda (BR/RS) Referente à 9ª anuidade.
(21) PI 0804313-2 A2	Código 8.6 - Arquivamento - Art. 86 da LPI (22) 03/10/2008 (71) FRAUZER DESENVOLVIMENTO E CONSULTORIA LTDA. (BR/SP) Referente à 9ª anuidade.
(21) PI 0806035-5 A2	Código 8.6 - Arquivamento - Art. 86 da LPI (22) 23/09/2008 (71) Instituto Alberto Luiz Coimbra de Pós Graduação e Pesquisa de Engenharia - COPPE/UFRJ (BR/RJ) Referente à 9ª anuidade.
(21) PI 0810756-4 A2	Código 8.6 - Arquivamento - Art. 86 da LPI

	(22) 03/10/2008 (71) Universidade Federal de Juiz de Fora (BR/MG) Referente à 9ª anuidade.
(21) PI 0812095-1 A2	Código 8.6 - Arquivamento - Art. 86 da LPI (22) 30/09/2008 (71) Universidade de Concepcion (CL) , Alex Berg Gebert (CL) Referente à 9ª anuidade.
(21) PI 0816502-5 A2	Código 8.6 - Arquivamento - Art. 86 da LPI (22) 01/10/2008 (71) E.I. DU PONT DE NEMOURS AND COMPANY,EMPRESA AMERICANA (US) Referente à 9ª anuidade.
(21) PI 0817072-0 A2	Código 8.6 - Arquivamento - Art. 86 da LPI (22) 02/10/2008 (71) Hitachi Koki Co., Ltd. (JP) Referente à 9ª anuidade.
(21) PI 0817189-0 A2	Código 8.6 - Arquivamento - Art. 86 da LPI (22) 24/09/2008 (71) Bayer Healthcare LLC (US) Referente à 9ª anuidade.
(21) PI 0817300-1 A2	Código 8.6 - Arquivamento - Art. 86 da LPI (22) 22/09/2008 (71) Pioneer Hi-Bred International, INC. (US) Referente à 9ª anuidade.
(21) PI 0817435-0 A2	Código 8.6 - Arquivamento - Art. 86 da LPI (22) 25/09/2008 (71) Intelligent Energy Limited (GB) Referente à 9ª anuidade.
(21) PI 0817436-9 A2	Código 8.6 - Arquivamento - Art. 86 da LPI (22) 26/09/2008 (71) Vernet (FR) Referente à 9ª anuidade.
(21) PI 0817504-7 A2	Código 8.6 - Arquivamento - Art. 86 da LPI (22) 26/09/2008 (71) CUF-COMPANHIA UNIAO FABRIL, SGPS, S.A. (PT)

Referente à 9ª anuidade.

(21) PI 0817506-3 A2

Código 8.6 - Arquivamento - Art. 86 da LPI
(22) 26/09/2008
(71) NTT Docomo, Inc. (JP)
Referente à 9ª anuidade.

(21) PI 0817513-6 A2

Código 8.6 - Arquivamento - Art. 86 da LPI
(22) 03/10/2008
(71) Isentropic Limited (GB)
Referente à 9ª anuidade.

(21) PI 0817568-3 A2

Código 8.6 - Arquivamento - Art. 86 da LPI
(22) 25/09/2008
(71) Sca Hygiene Products AB (SE)
Referente à 9ª anuidade.

(21) PI 0817575-6 A2

Código 8.6 - Arquivamento - Art. 86 da LPI
(22) 26/09/2008
(71) RIMTEC CORPORATION (JP)
Referente à 9ª anuidade.

(21) PI 0817607-8 A2

Código 8.6 - Arquivamento - Art. 86 da LPI
(22) 30/09/2008
(71) Valeant Pharmaceuticals International (US)
Referente à 9ª anuidade.

(21) PI 0817625-6 A2

Código 8.6 - Arquivamento - Art. 86 da LPI
(22) 29/09/2008
(71) AIRBUS OPERATIONS LIMITED (GB)
Referente à 9ª anuidade.

(21) PI 0817716-3 A2

Código 8.6 - Arquivamento - Art. 86 da LPI
(22) 23/09/2008
(71) Aktiebolaget SKF (SE)
Referente à 9ª anuidade.

(21) PI 0817744-9 A2

Código 8.6 - Arquivamento - Art. 86 da LPI
(22) 26/09/2008
(71) Ethicon, Inc. (US)
Referente à 9ª anuidade.

(21) PI 0817754-6 A2	Código 8.6 - Arquivamento - Art. 86 da LPI (22) 03/10/2008 (71) Bio Architecture Lab, INC. (US) Referente à 9ª anuidade.
(21) PI 0817768-6 A2	Código 8.6 - Arquivamento - Art. 86 da LPI (22) 23/09/2008 (71) The Goodyear Tire & Rubber Company (US) , Sumitomo Rubber Industries, Ltd. (JP) Referente à 9ª anuidade.
(21) PI 0817790-2 A2	Código 8.6 - Arquivamento - Art. 86 da LPI (22) 03/10/2008 (71) Robert Lew Turan, JR. (US) Referente à 9ª anuidade.
(21) PI 0817792-9 A8	Código 8.6 - Arquivamento - Art. 86 da LPI (22) 03/10/2008 (71) Universidad de Zaragoza (ES) , Universidad Autonoma de Barcelona (ES) Referente à 9ª anuidade.
(21) PI 0817803-8 A2	Código 8.6 - Arquivamento - Art. 86 da LPI (22) 01/10/2008 (71) Siemens Aktiengesellschaft (DE) Referente à 9ª anuidade.
(21) PI 0817915-8 A2	Código 8.6 - Arquivamento - Art. 86 da LPI (22) 01/10/2008 (71) Astrazeneca AB (SE) Referente à 9ª anuidade.
(21) PI 0818188-8 A2	Código 8.6 - Arquivamento - Art. 86 da LPI (22) 23/09/2008 (71) Intelligent Energy Limited (GB) Referente à 9ª anuidade.
(21) PI 0818291-4 A2	Código 8.6 - Arquivamento - Art. 86 da LPI (22) 01/10/2008 (71) Nestec S.A. (CH) Referente à 9ª anuidade.
(21) PI 0818359-7 A2	Código 8.6 - Arquivamento - Art. 86 da LPI (22) 02/10/2008

	(71) Basf SE (DE) Referente à 9ª anuidade.
(21) PI 0818692-8 A2	Código 8.6 - Arquivamento - Art. 86 da LPI (22) 01/10/2008 (71) Astra Tech AB (SE) Referente à 9ª anuidade.
(21) PI 0818732-0 A2	Código 8.6 - Arquivamento - Art. 86 da LPI (22) 23/09/2008 (71) Pamela Lipkin (US) , Beverly Lubit (US) Referente à 9ª anuidade.
(21) PI 0822477-3 A2	Código 8.6 - Arquivamento - Art. 86 da LPI (22) 28/10/2008 (71) NORTHEASTERN UNIVERSITY (CN) , SHENYANG TAIHE METALLURGY MEASUREMENT & CONTROL TECHNOLOGY CO., LTD (CN) Não apresentada a guia de cumprimento de exigência.
(21) PI 0822783-7 A2	Código 8.6 - Arquivamento - Art. 86 da LPI (22) 30/09/2008 (71) HEWLETT-PACKARD DEVELOPMENT COMPANY, .L.P. (US) Referente à 9ª anuidade.
(21) PI 0822790-0 A2	Código 8.6 - Arquivamento - Art. 86 da LPI (22) 23/09/2008 (71) LEAR CORPORATION (US) Referente à 9ª anuidade.
(21) PI 0823208-3 A2	Código 8.6 - Arquivamento - Art. 86 da LPI (22) 25/09/2008 (71) Toyota Jidosha Kabushiki Kaisha (JP) Referente à 9ª anuidade.
(21) PI 0903341-6 A2	Código 8.6 - Arquivamento - Art. 86 da LPI (22) 28/09/2009 (71) Donato da Cunha Cardoso (BR/GO) Referente à 8ª anuidade.
(21) PI 0903437-4 A2	Código 8.6 - Arquivamento - Art. 86 da LPI (22) 25/09/2009 (71) Jura Elektroapparate AG (CH)

Referente à 8ª anuidade.

(21) PI 0903607-5 A2

Código 8.6 - Arquivamento - Art. 86 da LPI
(22) 25/09/2009
(71) Jura Elektroapparate AG (CH)
Referente à 8ª anuidade.

(21) PI 0903805-1 A2

Código 8.6 - Arquivamento - Art. 86 da LPI
(22) 24/09/2009
(71) João Paulo Pinto Del Mar (BR/SP)
Referente à 8ª anuidade.

(21) PI 0903853-1 A2

Código 8.6 - Arquivamento - Art. 86 da LPI
(22) 30/09/2009
(71) Gojo Industries, INC. (US)
Referente à 8ª anuidade.

(21) PI 0903880-9 A2

Código 8.6 - Arquivamento - Art. 86 da LPI
(22) 25/09/2009
(71) Schweitzer Engineering Laboratories, INC. (US)
Referente à 8ª anuidade.

(21) PI 0903886-8 A2

Código 8.6 - Arquivamento - Art. 86 da LPI
(22) 30/09/2009
(71) Bayer Materialscience AG (DE)
Referente à 8ª anuidade.

(21) PI 0903928-7 A2

Código 8.6 - Arquivamento - Art. 86 da LPI
(22) 23/09/2009
(71) POLY-CLIP SYSTEM GMBH & CO. KG (DE)
Referente à 8ª anuidade.

(21) PI 0904020-0 A2

Código 8.6 - Arquivamento - Art. 86 da LPI
(22) 01/10/2009
(71) Fundação Oswaldo Cruz (BR/RJ)
Referente à 8ª anuidade.

(21) PI 0904126-5 A2

Código 8.6 - Arquivamento - Art. 86 da LPI
(22) 02/10/2009
(71) JULCERI ZATTA (BR/BA)
Referente à 8ª anuidade.

(21) PI 0904133-8 A2	Código 8.6 - Arquivamento - Art. 86 da LPI (22) 02/10/2009 (71) Kostal Eletromecânica Ltda (BR/SP) Referente à 8ª anuidade.
(21) PI 0905260-7 A2	Código 8.6 - Arquivamento - Art. 86 da LPI (22) 02/10/2009 (71) Superior Energy Services, LLC (US) Referente à 8ª anuidade.
(21) PI 0905602-5 A2	Código 8.6 - Arquivamento - Art. 86 da LPI (22) 30/09/2009 (71) Bayer Materialscience AG (DE) Referente à 8ª anuidade.
(21) PI 0911469-6 A2	Código 8.6 - Arquivamento - Art. 86 da LPI (22) 28/04/2009 (71) Micromet AG (DE) Não apresentada a guia de cumprimento de exigência.
(21) PI 0914185-5 A2	Código 8.6 - Arquivamento - Art. 86 da LPI (22) 25/09/2009 (71) Lg Life Sciences Ltd (KR) Referente à 8ª anuidade.
(21) PI 0916018-3 A2	Código 8.6 - Arquivamento - Art. 86 da LPI (22) 02/10/2009 (71) GENERAL ELECTRIC COMPANY (US) Referente à 8ª anuidade.
(21) PI 0918762-6 A2	Código 8.6 - Arquivamento - Art. 86 da LPI (22) 22/09/2009 (71) CELLULAR COMMUNICATIONS EQUIPMENT LLC (US) Referente à 8ª anuidade.
(21) PI 0918992-0 A2	Código 8.6 - Arquivamento - Art. 86 da LPI (22) 22/09/2009 (71) H.J. HEINZ COMPANY BRANDS LLC (US) Referente à 8ª anuidade.
(21) PI 0919033-3 A2	Código 8.6 - Arquivamento - Art. 86 da LPI (22) 25/09/2009 (71) Mitsubishi Electric Corporation (JP)

Referente à 8ª anuidade.

(21) PI 0919035-0 A2

Código 8.6 - Arquivamento - Art. 86 da LPI
(22) 24/09/2009
(71) Chery Automobile CO.,LTD (CN)
Referente à 8ª anuidade.

(21) PI 0919067-8 A2

Código 8.6 - Arquivamento - Art. 86 da LPI
(22) 28/09/2009
(71) BLACKBERRY LIMITED (CA)
Referente à 8ª anuidade.

(21) PI 0919297-2 A2

Código 8.6 - Arquivamento - Art. 86 da LPI
(22) 25/09/2009
(71) Fisher-Rosemount Systems, INC (US)
Referente à 8ª anuidade.

(21) PI 0919350-2 A2

Código 8.6 - Arquivamento - Art. 86 da LPI
(22) 22/09/2009
(71) Novartis AG (CH)
Referente à 8ª anuidade.

(21) PI 0919490-8 A2

Código 8.6 - Arquivamento - Art. 86 da LPI
(22) 30/09/2009
(71) ALFA LAVAL CORPORATE AB (SE)
Referente à 8ª anuidade.

(21) PI 0919532-7 A2

Código 8.6 - Arquivamento - Art. 86 da LPI
(22) 30/09/2009
(71) Suncor Energy INC (CA)
Referente à 8ª anuidade.

(21) PI 0919535-1 A2

Código 8.6 - Arquivamento - Art. 86 da LPI
(22) 30/09/2009
(71) Saint-Gobain Performance Plastics Pampus GMBH (DE)
Referente à 8ª anuidade.

(21) PI 0919541-6 A2

Código 8.6 - Arquivamento - Art. 86 da LPI
(22) 29/09/2009
(71) De La Rue International Limited (GB)
Referente à 8ª anuidade.

(21) PI 0919557-2 A2	Código 8.6 - Arquivamento - Art. 86 da LPI (22) 22/09/2009 (71) Airbus Operations Limited (GB) Referente à 8ª anuidade.
(21) PI 0919577-7 A2	Código 8.6 - Arquivamento - Art. 86 da LPI (22) 28/09/2009 (71) Basf SE (DE) Referente à 8ª anuidade.
(21) PI 0919691-9 A2	Código 8.6 - Arquivamento - Art. 86 da LPI (22) 23/09/2009 (71) HUNTSMAN ADVANCED MATERIALS (SWITZERLAND) GMBH (CH) Referente à 8ª anuidade.
(21) PI 0919794-0 A2	Código 8.6 - Arquivamento - Art. 86 da LPI (22) 02/10/2009 (71) Elixir Medical Corporation (US) Referente à 8ª anuidade.
(21) PI 0919965-9 A2	Código 8.6 - Arquivamento - Art. 86 da LPI (22) 23/09/2009 (71) Halliburton Energy Services, inc. (US) Referente à 8ª anuidade.
(21) PI 0920431-8 A2	Código 8.6 - Arquivamento - Art. 86 da LPI (22) 01/10/2009 (71) Ford Steel Chile S.A. (CL) Referente à 8ª anuidade.
(21) PI 0920441-5 A2	Código 8.6 - Arquivamento - Art. 86 da LPI (22) 30/09/2009 (71) The Arizona Board Of Regents, On Behalf Of The University Of Arizona (US) Referente à 8ª anuidade.
(21) PI 0920654-0 A2	Código 8.6 - Arquivamento - Art. 86 da LPI (22) 29/09/2009 (71) Sharp Kabushiki Kaisha (JP) Referente à 8ª anuidade.
(21) PI 0920692-2 A2	Código 8.6 - Arquivamento - Art. 86 da LPI (22) 29/09/2009

	(71) Reckitt Benckiser N. V. (NL) Referente à 8ª anuidade.
(21) PI 0920712-0 A2	Código 8.6 - Arquivamento - Art. 86 da LPI (22) 01/10/2009 (71) Tyco Thermal Controls LLC (US) Referente à 8ª anuidade.
(21) PI 0920728-7 A2	Código 8.6 - Arquivamento - Art. 86 da LPI (22) 02/10/2009 (71) NEXMED HOLDINGS, INC. (US) Referente à 8ª anuidade.
(21) PI 0920781-3 A2	Código 8.6 - Arquivamento - Art. 86 da LPI (22) 24/09/2009 (71) Bayer Materialscience AG (DE) Referente à 8ª anuidade.
(21) PI 0920852-6 A2	Código 8.6 - Arquivamento - Art. 86 da LPI (22) 01/10/2009 (71) Outotec Oyj (FI) Referente à 8ª anuidade.
(21) PI 0920907-7 A2	Código 8.6 - Arquivamento - Art. 86 da LPI (22) 30/09/2009 (71) Tenneco Automotive Operating Company INC. (US) Referente à 8ª anuidade.
(21) PI 0922272-3 A2	Código 8.6 - Arquivamento - Art. 86 da LPI (22) 08/10/2009 (71) UOP LLC (US) Referente à 8ª anuidade.
(21) PI 0922323-1 A2	Código 8.6 - Arquivamento - Art. 86 da LPI (22) 24/09/2009 (71) Alpharma, LLC (US) Referente à 8ª anuidade.
(21) PI 0923722-4 A2	Código 8.6 - Arquivamento - Art. 86 da LPI (22) 23/12/2009 (71) SAINT GOBAIN ABRASIVES INC (US) Referente à 7ª anuidade.

(21) PI 0924379-8 A2	Código 8.6 - Arquivamento - Art. 86 da LPI (22) 24/09/2009 (71) Exxonmobil Chemical Patents Inc (US) Referente à 8ª anuidade.
(21) PI 0924507-3 A2	Código 8.6 - Arquivamento - Art. 86 da LPI (22) 29/09/2009 (71) ZTE CORPORATION (CN) Referente à 8ª anuidade.
(21) PI 0924857-9 A2	Código 8.6 - Arquivamento - Art. 86 da LPI (22) 29/09/2009 (71) Abb Technology Ag (CH) Referente à 8ª anuidade.
(21) PI 1003942-2 A2	Código 8.6 - Arquivamento - Art. 86 da LPI (22) 04/10/2010 (71) UNIÃO FABRICAÇÃO E MONTAGEM LTDA (BR/ES) Referente à 7ª anuidade.
(21) PI 1003957-0 A2	Código 8.6 - Arquivamento - Art. 86 da LPI (22) 01/10/2010 (71) PALADAR ASSINADO COMÉRCIO DE ALIMENTOS E FRANQUIAS LTDA. (BR/SP) Referente à 7ª anuidade.
(21) PI 1004103-6 A2	Código 8.6 - Arquivamento - Art. 86 da LPI (22) 04/10/2010 (71) Kuukkanen, Kari (FI) , Valimaki, Erkki (FI) , VALMET POWER OY (FI) Referente à 7ª anuidade.
(21) PI 1004356-0 A2	Código 8.6 - Arquivamento - Art. 86 da LPI (22) 30/09/2010 (71) Rhein Chemie Rheinau Gmbh (DE) Referente à 7ª anuidade.
(21) PI 1009750-3 A2	Código 8.6 - Arquivamento - Art. 86 da LPI (22) 26/02/2010 (71) ABB Research LTD. (CH) Referente às 6ª e 7ª anuidades.

(21) PI 1010412-7 A2	Código 8.6 - Arquivamento - Art. 86 da LPI (22) 01/10/2010 (71) BLACKBERRY LIMITED (CA) Referente à 7ª anuidade.
(21) PI 1012670-8 A2	Código 8.6 - Arquivamento - Art. 86 da LPI (22) 28/06/2010 (71) Merz Pharma GmbH & Co. KGAA (DE) Referente às 6ª e 7ª anuidades.
(21) PI 1013232-5 A2	Código 8.6 - Arquivamento - Art. 86 da LPI (22) 02/03/2010 (71) Abb Technology Ag (CH) Referente às 5ª, 6ª e 7ª anuidades.
(21) PI 1014769-1 A2	Código 8.6 - Arquivamento - Art. 86 da LPI (22) 22/04/2010 (71) University Of Florida Research Foundation, INC. (US) Referente às 6ª e 7ª anuidades.
(21) PI 1015408-6 A2	Código 8.6 - Arquivamento - Art. 86 da LPI (22) 21/05/2010 (71) Envision Scientific Private Limited (IN) Referente às 4ª, 5ª, 6ª e 7ª anuidades.
(21) PI 1016000-0 A2	Código 8.6 - Arquivamento - Art. 86 da LPI (22) 17/06/2010 (71) Ott Subsea Bag Technology AS (NO) Referente às 4ª, 5ª, 6ª e 7ª anuidades.
(21) PI 1016091-4 A2	Código 8.6 - Arquivamento - Art. 86 da LPI (22) 02/06/2010 (71) Telefonaktiebolaget LM Ericsson (Publ) (SE) Referente às 5ª, 6ª e 7ª anuidades.
(21) PI 1102051-2 A2	Código 8.6 - Arquivamento - Art. 86 da LPI (22) 29/09/2011 (71) CATHERINE DALO (FR) Referente à 6ª anuidade.
(21) PI 1104537-0 A2	Código 8.6 - Arquivamento - Art. 86 da LPI (22) 22/09/2011 (71) SÉRGIO ROBERTO CARDOSO (BR/SP)

Referente à 6ª anuidade.

(21) PI 1104896-4 A2

Código 8.6 - Arquivamento - Art. 86 da LPI
(22) 29/09/2011
(71) CATHERINE DALO (FR)
Referente à 6ª anuidade.

(21) PI 1105109-4 A2

Código 8.6 - Arquivamento - Art. 86 da LPI
(22) 22/09/2011
(71) Tall Max Industria LTDA (BR/RJ)
Referente à 6ª anuidade.

(21) PI 1105267-8 A2

Código 8.6 - Arquivamento - Art. 86 da LPI
(22) 04/10/2011
(71) The Goodyear Tire & Rubber Company (US)
Referente à 6ª anuidade.

(21) PI 1105445-0 A2

Código 8.6 - Arquivamento - Art. 86 da LPI
(22) 23/09/2011
(71) Jucimar Fornari Huk (BR/SC)
Referente à 6ª anuidade.

(21) PI 1106215-0 A2

Código 8.6 - Arquivamento - Art. 86 da LPI
(22) 30/09/2011
(71) ALSTOM RENEWABLE TECHNOLOGIES (FR)
Referente à 6ª anuidade.

(21) PI 1106272-0 A2

Código 8.6 - Arquivamento - Art. 86 da LPI
(22) 23/09/2011
(71) The Goodyear Tire & Rubber Company (US)
Referente à 6ª anuidade.

(21) PI 1106319-0 A2

Código 8.6 - Arquivamento - Art. 86 da LPI
(22) 04/10/2011
(71) Cesar Marcos Ito (US)
Referente à 6ª anuidade.

(21) PI 1106565-6 A2

Código 8.6 - Arquivamento - Art. 86 da LPI
(22) 23/09/2011
(71) Cggveritas Services Holding (U.S.) Inc. (US)
Referente à 6ª anuidade.

(21) PI 1106599-0 A2	Código 8.6 - Arquivamento - Art. 86 da LPI (22) 26/09/2011 (71) Empresa Brasileira de Pesquisa Agropecuaria (BR/DF) Referente à 6ª anuidade.
(21) PI 1106626-1 A2	Código 8.6 - Arquivamento - Art. 86 da LPI (22) 30/09/2011 (71) Whirlpool Corporation (US) Referente à 6ª anuidade.
(21) PI 1106739-0 A2	Código 8.6 - Arquivamento - Art. 86 da LPI (22) 30/09/2011 (71) Exatron Indústria Eletrônica Ltda. (BR/RS) Referente à 6ª anuidade.
(21) PI 1106931-7 A2	Código 8.6 - Arquivamento - Art. 86 da LPI (22) 29/09/2011 (71) Mitsumi Electric (JP) Referente à 6ª anuidade.
(21) PI 1107081-1 A2	Código 8.6 - Arquivamento - Art. 86 da LPI (22) 03/10/2011 (71) The Goodyear Tire & Rubber Company (US) Referente à 6ª anuidade.
(21) PI 1107095-1 A2	Código 8.6 - Arquivamento - Art. 86 da LPI (22) 29/09/2011 (71) Kabushiki Kaisha Toshiba Toshiba (JP) Referente à 6ª anuidade.
(21) PI 1107143-5 A2	Código 8.6 - Arquivamento - Art. 86 da LPI (22) 03/10/2011 (71) The Goodyear Tire & Rubber Company (US) Referente à 6ª anuidade.
(21) PI 1107320-9 A2	Código 8.6 - Arquivamento - Art. 86 da LPI (22) 29/12/2011 (71) FUNDAÇÃO UNIVERSIDADE DO AMAZONAS (BR/AM) Referente à 3ª e 4ª anuidades.
(21) PI 9712140-1 A2	Código 8.6 - Arquivamento - Art. 86 da LPI (22) 29/09/1997 (71) Otsuka Pharmaceutical Co., Ltd. (JP)

	Referente à 20ª anuidade.
(21) PI 9814355-7 A2	Código 8.6 - Arquivamento - Art. 86 da LPI (22) 04/12/1998 (71) Motorola, INC. (US) Referente às 17ª e 18ª anuidades.
(21) PI 9814417-0 A2	Código 8.6 - Arquivamento - Art. 86 da LPI (22) 21/12/1998 (71) Schering Corporation (US) Referente às 15ª, 16ª, 17ª e 18ª anuidades.
(21) PI 9815602-0 A2	Código 8.6 - Arquivamento - Art. 86 da LPI (22) 05/08/1998 (71) Bioniche Life Sciences, Inc. (CA) Referente às 15ª, 16ª, 17ª, 18ª e 19ª anuidades.
(21) PI 9906600-9 A2	Código 8.6 - Arquivamento - Art. 86 da LPI (22) 12/07/1999 (71) Lipha (FR) Referente às 17ª e 18ª anuidades.
(21) PI 9909087-2 A2	Código 8.6 - Arquivamento - Art. 86 da LPI (22) 24/03/1999 (71) Schering Corporation (US) Referente às 17ª e 18ª anuidades.
(21) PI 9912199-9 A2	Código 8.6 - Arquivamento - Art. 86 da LPI (22) 11/06/1999 (71) Bayer Animal Health GmbH (DE) Referente às 14ª, 15ª, 16ª, 17ª e 18ª anuidades.
(21) PI 9913982-0 A2	Código 8.6 - Arquivamento - Art. 86 da LPI (22) 07/12/1999 (71) Biorex Kutato Es Fejleszto RT. (HU) Referente às 14ª, 15ª, 16ª e 17ª anuidades.

Código 8.7 - Restauração

Notificação quanto à restauração do andamento do pedido.

(21) BR 10 2012 008717-0 A2	Código 8.7 - Restauração (22) 13/04/2012 (71) Walter Szortika Tessmann (BR/RS)
(21) BR 10 2012 008718-9 A2	Código 8.7 - Restauração (22) 13/04/2012 (71) Walter Szortika Tessmann (BR/RS)
(21) BR 10 2012 011358-9 A2	Código 8.7 - Restauração (22) 14/05/2012 (71) GIUSEPPE JEFFREY ARIPPOL (BR/SP)
(21) BR 10 2012 013627-9 A2	Código 8.7 - Restauração (22) 30/05/2012 (71) Nelson Guilherme Bardini (BR/SP)
(21) BR 10 2012 023092-5 A2	Código 8.7 - Restauração (22) 13/09/2012 (71) Janice Silvestri (BR/RS)
(21) BR 10 2012 023093-3 A2	Código 8.7 - Restauração (22) 13/09/2012 (71) JANICE SILVESTRI (BR/RS)
(21) BR 10 2014 002968-0 A2	Código 8.7 - Restauração (22) 07/02/2014 (71) ALEX SANDRO CAVALEIRO (BR/RS) , PETERSON DURAN PERIN (BR/RS)
(21) BR 10 2014 016433-2 A2	Código 8.7 - Restauração (22) 02/07/2014 (71) SEBASTIÃO ANTONIO MACHADO (BR/SP) , CARLOS THADEU DE ÁVILA PIRES (BR/SP)
(21) BR 11 2012 005424-4 A2	Código 8.7 - Restauração (22) 09/09/2010 (71) Braskem S.A. (BR/BA) , Unicamp - Universidade Estadual de Campinas (BR/SP)

(21) BR 11 2012 031405-0 A2	Código 8.7 - Restauração (22) 08/06/2010 (71) YKK CORPORATION (JP)
(21) BR 11 2013 029584-8 A2	Código 8.7 - Restauração (22) 01/11/2013 (71) ALBERTO EMILIO MOREIRA LOPES (BR/SP)
(21) BR 11 2014 001025-0 A2	Código 8.7 - Restauração (22) 24/08/2011 (71) YKK CORPORATION (JP)
(21) BR 11 2014 008435-1 A2	Código 8.7 - Restauração (22) 30/09/2013 (71) BRUNO MÜLLER DOS ANJOS (BR/SC)
(21) BR 11 2014 011994-5 A2	Código 8.7 - Restauração (22) 20/11/2012 (71) LI, RONGBAO (CN)
(21) BR 11 2014 018674-0 A8	Código 8.7 - Restauração (22) 30/01/2012 (71) STATOIL PETROLEUM AS (NO)
(21) BR 11 2014 018759-2 A8	Código 8.7 - Restauração (22) 01/02/2013 (71) BAKER HUGHES INCORPORATED (US)
(21) BR 11 2014 023802-2 A8	Código 8.7 - Restauração (22) 22/03/2013 (71) GENERAL ELECTRIC COMPANY (US)
(21) BR 11 2014 030232-4 A2	Código 8.7 - Restauração (22) 28/06/2014 (71) LABORATORIOS ANDRÓMACO S.A. (CL)
(21) BR 11 2015 000879-8 A2	Código 8.7 - Restauração (22) 11/04/2013 (71) CHEVRON U.S.A. INC. (US)
(21) BR 11 2016 024277-7 A2	Código 8.7 - Restauração

	(22) 22/04/2014 (71) RENMATIX, INC. (US)
(21) BR 20 2012 023091-2 U2	Código 8.7 - Restauração (22) 13/09/2012 (71) Janice Silvestri (BR/RS)
(21) BR 20 2013 021070-1 U2	Código 8.7 - Restauração (22) 17/08/2013 (71) José Luis Fernandes Rezende (BR/RS)
(21) BR 20 2014 008122-0 U2	Código 8.7 - Restauração (22) 04/04/2014 (71) VILMAR KRIECK (BR/SC)
(21) MU 8901103-1 U2	Código 8.7 - Restauração (22) 25/06/2009 (71) MARIANA DE BARROS SANTOS BETIOLI (BR/SP)
(21) MU 9100858-1 U2	Código 8.7 - Restauração (22) 14/04/2011 (71) ANGOERA SISTEMAS ELETRÔNICOS LTDA. (BR/SP)
(21) MU 9101156-6 U2	Código 8.7 - Restauração (22) 22/06/2011 (71) Inovar Oil Recycle S/A (US)
(21) MU 9101264-3 U2	Código 8.7 - Restauração (22) 08/07/2011 (71) Lucas Anderson Pierog (BR/SC)
(21) MU 9103143-5 U2	Código 8.7 - Restauração (22) 13/09/2011 (71) Paulo Fernandes Giacomassi (BR/PR)
(21) PI 0110757-7 A2	Código 8.7 - Restauração (22) 24/05/2001 (71) Susan P. Hudson (CA) , Craig J. Hudson (CA)
(21) PI 0413294-7 A2	Código 8.7 - Restauração (22) 06/08/2004 (71) BRIDGER TECHNOLOGIES, INC. (US)

(21) PI 0413515-6 A2	Código 8.7 - Restauração (22) 11/08/2004 (71) SAKURA FINETEK U.S.A., INC. (US)
(21) PI 0418904-3 A2	Código 8.7 - Restauração (22) 14/06/2004 (71) Gas Turbine Efficiency AB (SE)
(21) PI 0502983-0 A2	Código 8.7 - Restauração (22) 22/07/2005 (71) Maria Ferreira Oliveira Antunes (BR/SP)
(21) PI 0712827-4 A2	Código 8.7 - Restauração (22) 18/06/2007 (71) Rotating High Towers SA (MH)
(21) PI 0713792-3 A2	Código 8.7 - Restauração (22) 27/06/2007 (71) State Of Israel, Ministry Of Agriculture & Rural Development, Agricultural Research Organization (IL) , Hadasit Medical Research Services & Development Limited (IL)
(21) PI 0802284-4 A2	Código 8.7 - Restauração (22) 03/07/2008 (71) PRYSMIAN CABOS E SISTEMAS DO BRASIL S.A. (BR/SP)
(21) PI 0802708-0 A2	Código 8.7 - Restauração (22) 16/07/2008 (71) THIAGO ROBERTO ORSIM (BR/SP) , IZAIAS PEREIRA DIAS (BR/SP)
(21) PI 0803081-2 A2	Código 8.7 - Restauração (22) 05/08/2008 (71) MARCOPOLO S.A (BR/RS)
(21) PI 0902058-6 A2	Código 8.7 - Restauração (22) 04/03/2009 (71) CAS Tecnologia S. A (BR/SP)
(21) PI 0902494-8 A2	Código 8.7 - Restauração (22) 28/07/2009 (71) CLEBER EDUARDO PALEARI (BR/SP)

(21) PI 0907505-4 A2	Código 8.7 - Restauração (22) 16/02/2009 (71) Comfortex Corporation (US)
(21) PI 0917145-2 A2	Código 8.7 - Restauração (22) 26/08/2009 (71) Edeniq, INC (US)
(21) PI 0920348-6 A2	Código 8.7 - Restauração (22) 09/10/2009 (71) Milux Holding S.A (LU)
(21) PI 0923906-5 A2	Código 8.7 - Restauração (22) 08/12/2009 (71) The Coca-Cola Company (US)
(21) PI 1002553-7 A2	Código 8.7 - Restauração (22) 14/07/2010 (71) LAURINDO MARCELINO DA COSTA (BR/SP) , WESLEY DA SILVA COSTA (BR/SP)
(21) PI 1010300-7 A2	Código 8.7 - Restauração (22) 06/04/2010 (71) Cambrex Karlskoga AB (SE)
(21) PI 1015865-0 A2	Código 8.7 - Restauração (22) 07/05/2010 (71) HUARLEY PRATTE LEMKE (BR/ES) , RYCK ANDRADE BOROTO (BR/ES)
(21) PI 1100126-7 A2	Código 8.7 - Restauração (22) 05/08/2011 (71) SUDESTE PRÉ-FABRICADOS LTDA (BR/SP)
(21) PI 1100850-4 A2	Código 8.7 - Restauração (22) 28/03/2011 (71) Denis Farenzena (BR/SC)

Código 8.8 - Despacho Anulado

Anulação do despacho por ter sido indevido. (A toda publicação que envolva anulação de ato ou despacho caberá justificativa no processo administrativo.)

---

(21) BR 10 2013 008962-1 A2

Código 8.8 - Despacho Anulado
(22) 12/04/2013
(71) Antonio Ferreira de Souza (BR/AL)
Referente ao despacho 8.6 publicado na RPI 2413 de 04/04/2017.

---

(21) BR 11 2012 008447-0 A2

Código 8.8 - Despacho Anulado
(22) 08/10/2010
(71) Lars Bertil Carmehammar (CH)
Referente ao despacho publicado na rpi 2425 de 27/06/2017.

---

(21) BR 11 2014 001083-8 A2

Código 8.8 - Despacho Anulado
(22) 05/01/2012
(71) SUVEN LIFE SCIENCES LIMITED (IN)
Referente ao despacho 8.6 publicado na RPI 2425 de 05/01/2017.

---

(21) BR 11 2014 027469-0 A2

Código 8.8 - Despacho Anulado
(22) 24/04/2013
(71) NARAN NAIDU (ZA)
Referente ao despacho publicado na rpi 2427 de 24/04/2015.

---

(21) BR 11 2015 000347-8 A2

Código 8.8 - Despacho Anulado
(22) 12/07/2012
(71) ALLGLASS CONFORT SYSTEMS, S.L. (ES)
Referente RPI 2427 de 11/07/2017

---

(21) MU 8900740-9 U2

Código 8.8 - Despacho Anulado
(22) 29/04/2009
(71) Dura Automotive Systems do Brasil Ltda (BR/SP)
referente ao despacho 8.7 na RPI 2401 de 10/01/2017

---

(21) PI 0111631-2 B1

Código 8.8 - Despacho Anulado
(22) 01/06/2001
(71) Leopold Kostal GMBH & CO. KG (DE)
Referente ao despacho 8.11 publicado na RPI 2428 de 18/07/2017.

---

(21) PI 0404612-9 A2

Código 8.8 - Despacho Anulado
(22) 19/10/2004

	(71) Maqtron Importação e Exportação LTDA (BR/SC) referente ao despacho 8.6 na RPI 2420 de 23/05/2017
(21) PI 0706216-8 A2	Código 8.8 - Despacho Anulado (22) 03/01/2007 (71) Petro-Chem Development Co., Inc. (US) Referente ao despacho 8.6 publicado na RPI 2420 de 23/05/2017.
(21) PI 9406473-3 B1	Código 8.8 - Despacho Anulado (22) 12/04/1994 (71) Cabot Safety Corporation (US) referente ao despacho 8.11 na RPI 1965 de 02/09/2008
(21) PI 9408562-5 B1	Código 8.8 - Despacho Anulado (22) 11/10/1994 (71) Townsend Engineering Company (US) referente ao despacho 8.11 na RPI 2136 de 13/12/2011
(21) PI 9502692-4 B1	Código 8.8 - Despacho Anulado (22) 06/06/1995 (71) Kawasaki Steel Corporation (JP) referente ao despacho 8.11 na RPI 2136 de 13/11/2011.
(21) PI 9502793-9 B1	Código 8.8 - Despacho Anulado (22) 14/06/1995 (71) Weber de Aquino Leite (BR/RJ) referente ao despacho ao despacho 8.11 na RPI 2134 de 29/11/2011

Código 8.9 - Publicação Anulada

Anulada a publicação por ter sido indevida.

---

(21) BR 10 2013 014755-9 A2

Código 8.9 - Publicação Anulada
(22) 13/06/2013
(66) BR 10 2012 014555-3 15/06/2012
(71) EVOLUÇÕES ENERGIA LTDA (BR/MA)
referente ao despacho 8.8 na RPI 2428 de 18/07/2017

Código 8.11 - Manutenção do Arquivamento

Mantido o arquivamento do pedido uma vez que não foi requerida a restauração nos termos do disposto no art. 87 da Lei nº 9.279/96, encerrando a instância administrativa.

---

(21) BR 10 2012 013644-9 A2

Código 8.11 - Manutenção do Arquivamento
(22) 06/06/2012
(71) EUDES DIAS BICALHO (BR/SP)
Em virtude do arquivamento publicado na RPI 2414 de 11-04-2017 e considerando ausência de manifestação dentro dos prazos legais, informo que cabe ser mantido o arquivamento do pedido de patente, conforme o disposto no artigo 12, da resolução 113/2013.

---

(21) BR 10 2012 013764-0 A2

Código 8.11 - Manutenção do Arquivamento
(22) 06/06/2012
(71) Eads Deutschland Gmbh (DE)
Em virtude do arquivamento publicado na RPI 2414 de 11-04-2017 e considerando ausência de manifestação dentro dos prazos legais, informo que cabe ser mantido o arquivamento do pedido de patente, conforme o disposto no artigo 12, da resolução 113/2013.

---

(21) BR 10 2012 013790-9 A2

Código 8.11 - Manutenção do Arquivamento
(22) 08/06/2012
(71) Rogério de Souza (BR/SC)
Em virtude do arquivamento publicado na RPI 2342 de 24-11-2015 e considerando ausência de manifestação dentro dos prazos legais, informo que cabe ser mantido o arquivamento do pedido de patente, conforme o disposto no artigo 12, da resolução 113/2013.

---

(21) BR 10 2012 013824-7 A2

Código 8.11 - Manutenção do Arquivamento
(22) 08/06/2012
(71) HARRIS CORPORATION (US)
Em virtude do arquivamento publicado na RPI 2414 de 11-04-2017 e considerando ausência de manifestação dentro dos prazos legais, informo que cabe ser mantido o arquivamento do pedido de patente, conforme o disposto no artigo 12, da resolução 113/2013.

---

(21) BR 10 2012 013950-2 A2

Código 8.11 - Manutenção do Arquivamento
(22) 11/06/2012
(71) Edmundo Fernando Amaral da Silva (BR/RS)
Em virtude do arquivamento publicado na RPI 2414 de 11-04-2017 e considerando ausência de manifestação dentro dos prazos legais, informo que

	cabe ser mantido o arquivamento do pedido de patente, conforme o disposto no artigo 12, da resolução 113/2013.
(21) BR 10 2012 014370-4 A2	Código 8.11 - Manutenção do Arquivamento (22) 14/06/2012 (71) Claudinei Crepaldi (BR/TO) Em virtude do arquivamento publicado na RPI 2414 de 11-04-2017 e considerando ausência de manifestação dentro dos prazos legais, informo que cabe ser mantido o arquivamento do pedido de patente, conforme o disposto no artigo 12, da resolução 113/2013.
(21) BR 10 2012 014407-7 A2	Código 8.11 - Manutenção do Arquivamento (22) 14/06/2012 (71) Pentair Hidro Filtros do Brasil Ind. e Com. de Filtros Ltda (BR/RS) Em virtude do arquivamento publicado na RPI 2414 de 11-04-2017 e considerando ausência de manifestação dentro dos prazos legais, informo que cabe ser mantido o arquivamento do pedido de patente, conforme o disposto no artigo 12, da resolução 113/2013.
(21) BR 10 2012 014509-0 A2	Código 8.11 - Manutenção do Arquivamento (22) 15/06/2012 (71) Edevaldo Gomes (BR/SC) Em virtude do arquivamento publicado na RPI 2415 de 18-04-2017 e considerando ausência de manifestação dentro dos prazos legais, informo que cabe ser mantido o arquivamento do pedido de patente, conforme o disposto no artigo 12, da resolução 113/2013.
(21) BR 10 2012 014560-0 A2	Código 8.11 - Manutenção do Arquivamento (22) 15/06/2012 (71) ORESTES BIANCHI JUNIOR (BR/SP) Em virtude do arquivamento publicado na RPI 2415 de 18-04-2017 e considerando ausência de manifestação dentro dos prazos legais, informo que cabe ser mantido o arquivamento do pedido de patente, conforme o disposto no artigo 12, da resolução 113/2013.
(21) BR 10 2012 014694-0 A2	Código 8.11 - Manutenção do Arquivamento (22) 15/06/2012 (71) CGGVERITAS SERVICES SA (FR) Em virtude do arquivamento publicado na RPI 2415 de 18-04-2017 e considerando ausência de manifestação dentro dos prazos legais, informo que cabe ser mantido o arquivamento do pedido de patente, conforme o disposto no artigo 12, da resolução 113/2013.

(21) BR 10 2012 014738-6 A2

Código 8.11 - Manutenção do Arquivamento
(22) 15/06/2012
(71) Voga Tecnologia e Projetos Ltda Epp (BR/BA)
Em virtude do arquivamento publicado na RPI 2415 de 18-04-2017 e considerando ausência de manifestação dentro dos prazos legais, informo que cabe ser mantido o arquivamento do pedido de patente, conforme o disposto no artigo 12, da resolução 113/2013.

---

(21) BR 10 2012 015212-6 A2

Código 8.11 - Manutenção do Arquivamento
(22) 19/06/2012
(71) Sercel (FR)
Em virtude do arquivamento publicado na RPI 2415 de 18-04-2017 e considerando ausência de manifestação dentro dos prazos legais, informo que cabe ser mantido o arquivamento do pedido de patente, conforme o disposto no artigo 12, da resolução 113/2013.

---

(21) BR 10 2012 015226-6 A2

Código 8.11 - Manutenção do Arquivamento
(22) 20/06/2012
(71) CESTALTO INDÚSTRIA E COMÉRCIO LTDA (BR/SP)
Em virtude do arquivamento publicado na RPI 2415 de 18-04-2017 e considerando ausência de manifestação dentro dos prazos legais, informo que cabe ser mantido o arquivamento do pedido de patente, conforme o disposto no artigo 12, da resolução 113/2013.

---

(21) BR 10 2013 015293-5 A2

Código 8.11 - Manutenção do Arquivamento
(22) 18/06/2013
(71) RAFAEL RODRIGUES ULIANI (BR/SP)
Em virtude do arquivamento publicado na RPI 2415 de 18-04-2017 e considerando ausência de manifestação dentro dos prazos legais, informo que cabe ser mantido o arquivamento do pedido de patente, conforme o disposto no artigo 12, da resolução 113/2013.

---

(21) BR 10 2013 015294-3 A2

Código 8.11 - Manutenção do Arquivamento
(22) 18/06/2013
(71) RAFAEL RODRIGUES ULIANI (BR/SP)
Em virtude do arquivamento publicado na RPI 2415 de 18-04-2017 e considerando ausência de manifestação dentro dos prazos legais, informo que cabe ser mantido o arquivamento do pedido de patente, conforme o disposto no artigo 12, da resolução 113/2013.

---

(21) BR 10 2013 015313-3 A2

Código 8.11 - Manutenção do Arquivamento
(22) 18/06/2013
(71) COVIDIEN LP (US)

	Em virtude do arquivamento publicado na RPI 2415 de 18-04-2017 e considerando ausência de manifestação dentro dos prazos legais, informo que cabe ser mantido o arquivamento do pedido de patente, conforme o disposto no artigo 12, da resolução 113/2013.
(21) BR 10 2013 015415-6 A2	Código 8.11 - Manutenção do Arquivamento (22) 19/06/2013 (71) LEONARDO LOPES DE SOUSA (BR/SP) Em virtude do arquivamento publicado na RPI 2415 de 18-04-2017 e considerando ausência de manifestação dentro dos prazos legais, informo que cabe ser mantido o arquivamento do pedido de patente, conforme o disposto no artigo 12, da resolução 113/2013.
(21) BR 10 2013 015845-3 A2	Código 8.11 - Manutenção do Arquivamento (22) 21/06/2013 (71) WG CALDEIRARIA LTDA - ME (BR/SP) Em virtude do arquivamento publicado na RPI 2415 de 18-04-2017 e considerando ausência de manifestação dentro dos prazos legais, informo que cabe ser mantido o arquivamento do pedido de patente, conforme o disposto no artigo 12, da resolução 113/2013.
(21) BR 11 2012 000305-4 A2	Código 8.11 - Manutenção do Arquivamento (22) 16/06/2010 (71) Institut National Polytechnique de Toulouse (FR) , UNIVERSITE PAUL SABATIER (FR) , TEKNIMED (FR) Em virtude do arquivamento publicado na RPI 2415 de 18-04-2017 e considerando ausência de manifestação dentro dos prazos legais, informo que cabe ser mantido o arquivamento do pedido de patente, conforme o disposto no artigo 12, da resolução 113/2013.
(21) BR 11 2012 000543-0 A2	Código 8.11 - Manutenção do Arquivamento (22) 14/06/2010 (71) LEIFELD METAL SPINNING AG (DE) Em virtude do arquivamento publicado na RPI 2414 de 11-04-2017 e considerando ausência de manifestação dentro dos prazos legais, informo que cabe ser mantido o arquivamento do pedido de patente, conforme o disposto no artigo 12, da resolução 113/2013.
(21) BR 11 2012 000956-7 A2	Código 8.11 - Manutenção do Arquivamento (22) 11/06/2010 (71) RENTAS E INVERSIONES ECOTECNOS S.A. (CL) Em virtude do arquivamento publicado na RPI 2414 de 11-04-2017 e considerando ausência de manifestação dentro dos prazos legais, informo que

	cabe ser mantido o arquivamento do pedido de patente, conforme o disposto no artigo 12, da resolução 113/2013.
(21) BR 11 2012 001339-4 A2	Código 8.11 - Manutenção do Arquivamento (22) 17/06/2010 (71) Siemens Aktiengesellschaft (DE) Em virtude do arquivamento publicado na RPI 2415 de 18-04-2017 e considerando ausência de manifestação dentro dos prazos legais, informo que cabe ser mantido o arquivamento do pedido de patente, conforme o disposto no artigo 12, da resolução 113/2013.
(21) BR 11 2012 002438-8 A2	Código 8.11 - Manutenção do Arquivamento (22) 22/06/2010 (71) Kabushiki Kaisha Honda Lock (JP) Em virtude do arquivamento publicado na RPI 2415 de 18-04-2017 e considerando ausência de manifestação dentro dos prazos legais, informo que cabe ser mantido o arquivamento do pedido de patente, conforme o disposto no artigo 12, da resolução 113/2013.
(21) BR 11 2012 003684-0 A2	Código 8.11 - Manutenção do Arquivamento (22) 22/06/2010 (71) Kabushiki Kaisha Honda Lock (JP) Em virtude do arquivamento publicado na RPI 2415 de 18-04-2017 e considerando ausência de manifestação dentro dos prazos legais, informo que cabe ser mantido o arquivamento do pedido de patente, conforme o disposto no artigo 12, da resolução 113/2013.
(21) BR 11 2012 003956-3 A2	Código 8.11 - Manutenção do Arquivamento (22) 21/06/2010 (71) KELLOGG BROWN & ROOT LLC. (US) Em virtude do arquivamento publicado na RPI 2415 de 18-04-2017 e considerando ausência de manifestação dentro dos prazos legais, informo que cabe ser mantido o arquivamento do pedido de patente, conforme o disposto no artigo 12, da resolução 113/2013.
(21) BR 11 2012 013115-0 A2	Código 8.11 - Manutenção do Arquivamento (22) 03/12/2010 (71) Commissariat A L'Energie Atomiquet Et Aux Energies Alternatives (FR) Em virtude do arquivamento publicado na RPI 2414 de 11-04-2017 e considerando ausência de manifestação dentro dos prazos legais, informo que cabe ser mantido o arquivamento do pedido de patente, conforme o disposto no artigo 12, da resolução 113/2013.

(21) BR 11 2012 013141-9 A2

Código 8.11 - Manutenção do Arquivamento
(22) 19/05/2010
(71) Sicpa Holding S.A. (CH)
Em virtude do arquivamento publicado na RPI 2414 de 11-04-2017 e considerando ausência de manifestação dentro dos prazos legais, informo que cabe ser mantido o arquivamento do pedido de patente, conforme o disposto no artigo 12, da resolução 113/2013.

(21) BR 11 2012 013653-4 A2

Código 8.11 - Manutenção do Arquivamento
(22) 19/05/2010
(71) SICPA HOLDING SA (CH)
Em virtude do arquivamento publicado na RPI 2414 de 11-04-2017 e considerando ausência de manifestação dentro dos prazos legais, informo que cabe ser mantido o arquivamento do pedido de patente, conforme o disposto no artigo 12, da resolução 113/2013.

(21) BR 11 2012 013670-4 A2

Código 8.11 - Manutenção do Arquivamento
(22) 19/05/2010
(71) SICPA HOLDING SA (CH)
Em virtude do arquivamento publicado na RPI 2414 de 11-04-2017 e considerando ausência de manifestação dentro dos prazos legais, informo que cabe ser mantido o arquivamento do pedido de patente, conforme o disposto no artigo 12, da resolução 113/2013.

(21) BR 11 2012 013720-4 A2

Código 8.11 - Manutenção do Arquivamento
(22) 07/12/2010
(71) L'Oreal (FR) , Nestec SA (CH)
Em virtude do arquivamento publicado na RPI 2414 de 11-04-2017 e considerando ausência de manifestação dentro dos prazos legais, informo que cabe ser mantido o arquivamento do pedido de patente, conforme o disposto no artigo 12, da resolução 113/2013.

(21) BR 11 2012 013906-1 A2

Código 8.11 - Manutenção do Arquivamento
(22) 16/06/2010
(71) Halliburton Energy Services, Inc. (US)
Em virtude do arquivamento publicado na RPI 2415 de 18-04-2017 e considerando ausência de manifestação dentro dos prazos legais, informo que cabe ser mantido o arquivamento do pedido de patente, conforme o disposto no artigo 12, da resolução 113/2013.

(21) BR 11 2012 014022-1 A2

Código 8.11 - Manutenção do Arquivamento
(22) 13/12/2010
(71) GENECODE AS (EE)

	Em virtude do arquivamento publicado na RPI 2414 de 11-04-2017 e considerando ausência de manifestação dentro dos prazos legais, informo que cabe ser mantido o arquivamento do pedido de patente, conforme o disposto no artigo 12, da resolução 113/2013.
(21) BR 11 2012 014062-0 A2	Código 8.11 - Manutenção do Arquivamento (22) 19/11/2010 (71) GENOMATICA, INC. (US) Em virtude do arquivamento publicado na RPI 2414 de 11-04-2017 e considerando ausência de manifestação dentro dos prazos legais, informo que cabe ser mantido o arquivamento do pedido de patente, conforme o disposto no artigo 12, da resolução 113/2013.
(21) BR 11 2012 014091-4 A2	Código 8.11 - Manutenção do Arquivamento (22) 10/12/2010 (71) Medivir UK Ltd. (GB) Em virtude do arquivamento publicado na RPI 2414 de 11-04-2017 e considerando ausência de manifestação dentro dos prazos legais, informo que cabe ser mantido o arquivamento do pedido de patente, conforme o disposto no artigo 12, da resolução 113/2013.
(21) BR 11 2012 014195-3 A2	Código 8.11 - Manutenção do Arquivamento (22) 16/12/2010 (71) Ardagh Mp Group Netherlands B.V. (NL) Em virtude do arquivamento publicado na RPI 2414 de 11-04-2017 e considerando ausência de manifestação dentro dos prazos legais, informo que cabe ser mantido o arquivamento do pedido de patente, conforme o disposto no artigo 12, da resolução 113/2013.
(21) BR 11 2012 014266-6 A2	Código 8.11 - Manutenção do Arquivamento (22) 27/05/2011 (71) Huawei Technologies Co., Ltd (CN) Em virtude do arquivamento publicado na RPI 2414 de 11-04-2017 e considerando ausência de manifestação dentro dos prazos legais, informo que cabe ser mantido o arquivamento do pedido de patente, conforme o disposto no artigo 12, da resolução 113/2013.
(21) BR 11 2012 014439-1 A2	Código 8.11 - Manutenção do Arquivamento (22) 17/12/2009 (71) Arcelormittal Investigación Y Desarrollo, S.L. (ES) Em virtude do arquivamento publicado na RPI 2414 de 11-04-2017 e considerando ausência de manifestação dentro dos prazos legais, informo que cabe ser mantido o arquivamento do pedido de patente, conforme o disposto no

artigo 12, da resolução 113/2013.

(21) BR 11 2012 014441-3 A2

Código 8.11 - Manutenção do Arquivamento
(22) 01/12/2010
(71) Inventio Aktiengesellschaft (CH)
Em virtude do arquivamento publicado na RPI 2414 de 11-04-2017 e considerando ausência de manifestação dentro dos prazos legais, informo que cabe ser mantido o arquivamento do pedido de patente, conforme o disposto no artigo 12, da resolução 113/2013.

(21) BR 11 2012 014589-4 A2

Código 8.11 - Manutenção do Arquivamento
(22) 17/12/2010
(71) PHOENIX CONTACT GMBH & CO. KG (DE)
Em virtude do arquivamento publicado na RPI 2414 de 11-04-2017 e considerando ausência de manifestação dentro dos prazos legais, informo que cabe ser mantido o arquivamento do pedido de patente, conforme o disposto no artigo 12, da resolução 113/2013.

(21) BR 11 2012 018615-9 A2

Código 8.11 - Manutenção do Arquivamento
(22) 12/06/2010
(71) Shanghai Sany Technology Co., Ltd (CN)
Em virtude do arquivamento publicado na RPI 2414 de 11-04-2017 e considerando ausência de manifestação dentro dos prazos legais, informo que cabe ser mantido o arquivamento do pedido de patente, conforme o disposto no artigo 12, da resolução 113/2013.

(21) BR 11 2012 023295-9 A2

Código 8.11 - Manutenção do Arquivamento
(22) 22/06/2011
(71) MJN U.S HOLDING LLC (US)
Em virtude do arquivamento publicado na RPI 2415 de 18-04-2017 e considerando ausência de manifestação dentro dos prazos legais, informo que cabe ser mantido o arquivamento do pedido de patente, conforme o disposto no artigo 12, da resolução 113/2013.

(21) BR 11 2012 025447-2 A2

Código 8.11 - Manutenção do Arquivamento
(22) 06/04/2011
(71) Cardiox Corporation (US)
Em virtude do arquivamento publicado na RPI 2414 de 11-04-2017 e considerando ausência de manifestação dentro dos prazos legais, informo que cabe ser mantido o arquivamento do pedido de patente, conforme o disposto no artigo 12, da resolução 113/2013.

(21) BR 11 2012 026852-0 A2

Código 8.11 - Manutenção do Arquivamento

(22) 08/06/2010
(71) DOW GLOBAL TECHNOLOGIES LLC (US)
Em virtude do arquivamento publicado na RPI 2414 de 11-04-2017 e considerando ausência de manifestação dentro dos prazos legais, informo que cabe ser mantido o arquivamento do pedido de patente, conforme o disposto no artigo 12, da resolução 113/2013.

---

(21) BR 11 2012 027724-3 A2

Código 8.11 - Manutenção do Arquivamento
(22) 09/06/2011
(71) E.I. DU PONT DE NEMOURS AND COMPANY (US)
Em virtude do arquivamento publicado na RPI 2414 de 11-04-2017 e considerando ausência de manifestação dentro dos prazos legais, informo que cabe ser mantido o arquivamento do pedido de patente, conforme o disposto no artigo 12, da resolução 113/2013.

---

(21) BR 11 2012 027836-3 A2

Código 8.11 - Manutenção do Arquivamento
(22) 14/06/2011
(71) PHOENIX CONTACT GMBH & CO.KG (DE)
Em virtude do arquivamento publicado na RPI 2414 de 11-04-2017 e considerando ausência de manifestação dentro dos prazos legais, informo que cabe ser mantido o arquivamento do pedido de patente, conforme o disposto no artigo 12, da resolução 113/2013.

---

(21) BR 11 2012 028804-0 A2

Código 8.11 - Manutenção do Arquivamento
(22) 16/06/2011
(71) Medivir Uk Ltd (GB)
Em virtude do arquivamento publicado na RPI 2415 de 18-04-2017 e considerando ausência de manifestação dentro dos prazos legais, informo que cabe ser mantido o arquivamento do pedido de patente, conforme o disposto no artigo 12, da resolução 113/2013.

---

(21) BR 11 2012 029484-9 A2

Código 8.11 - Manutenção do Arquivamento
(22) 16/06/2011
(71) MESSIER-BUGATTI-DOWTY (FR)
Em virtude do arquivamento publicado na RPI 2415 de 18-04-2017 e considerando ausência de manifestação dentro dos prazos legais, informo que cabe ser mantido o arquivamento do pedido de patente, conforme o disposto no artigo 12, da resolução 113/2013.

---

(21) BR 11 2012 030320-1 A2

Código 8.11 - Manutenção do Arquivamento
(22) 16/06/2011
(71) Aircelle (FR) , Snecma (FR)
Em virtude do arquivamento publicado na RPI 2415 de 18-04-2017 e

	considerando ausência de manifestação dentro dos prazos legais, informo que cabe ser mantido o arquivamento do pedido de patente, conforme o disposto no artigo 12, da resolução 113/2013.
(21) BR 11 2012 030323-6 A2	Código 8.11 - Manutenção do Arquivamento (22) 16/06/2011 (71) Aircelle (FR) , Snecma (FR) Em virtude do arquivamento publicado na RPI 2415 de 18-04-2017 e considerando ausência de manifestação dentro dos prazos legais, informo que cabe ser mantido o arquivamento do pedido de patente, conforme o disposto no artigo 12, da resolução 113/2013.
(21) BR 11 2012 030336-8 A2	Código 8.11 - Manutenção do Arquivamento (22) 09/06/2011 (71) The Procter & Gamble Company (US) Em virtude do arquivamento publicado na RPI 2414 de 11-04-2017 e considerando ausência de manifestação dentro dos prazos legais, informo que cabe ser mantido o arquivamento do pedido de patente, conforme o disposto no artigo 12, da resolução 113/2013.
(21) BR 11 2012 030929-3 A2	Código 8.11 - Manutenção do Arquivamento (22) 06/06/2011 (71) BASF SE (DE) Em virtude do arquivamento publicado na RPI 2414 de 11-04-2017 e considerando ausência de manifestação dentro dos prazos legais, informo que cabe ser mantido o arquivamento do pedido de patente, conforme o disposto no artigo 12, da resolução 113/2013.
(21) BR 11 2012 030953-6 A2	Código 8.11 - Manutenção do Arquivamento (22) 17/06/2011 (71) Scania CV AB (SE) Em virtude do arquivamento publicado na RPI 2415 de 18-04-2017 e considerando ausência de manifestação dentro dos prazos legais, informo que cabe ser mantido o arquivamento do pedido de patente, conforme o disposto no artigo 12, da resolução 113/2013.
(21) BR 11 2012 030956-0 A2	Código 8.11 - Manutenção do Arquivamento (22) 14/06/2011 (71) Scania CV AB (SE) Em virtude do arquivamento publicado na RPI 2414 de 11-04-2017 e considerando ausência de manifestação dentro dos prazos legais, informo que cabe ser mantido o arquivamento do pedido de patente, conforme o disposto no artigo 12, da resolução 113/2013.

(21) BR 11 2012 031024-0 A2	Código 8.11 - Manutenção do Arquivamento (22) 07/06/2010 (71) Fresenius Medical Care Holdings, Inc. (US) , THE TECHNION RESEARCH AND DEVELOPMENT FOUNDATION, LTD. (IL) Em virtude do arquivamento publicado na RPI 2414 de 11-04-2017 e considerando ausência de manifestação dentro dos prazos legais, informo que cabe ser mantido o arquivamento do pedido de patente, conforme o disposto no artigo 12, da resolução 113/2013.
(21) BR 11 2012 031046-1 A2	Código 8.11 - Manutenção do Arquivamento (22) 06/06/2011 (71) 3M Innovative Properties Company (US) Em virtude do arquivamento publicado na RPI 2414 de 11-04-2017 e considerando ausência de manifestação dentro dos prazos legais, informo que cabe ser mantido o arquivamento do pedido de patente, conforme o disposto no artigo 12, da resolução 113/2013.
(21) BR 11 2012 031098-4 A2	Código 8.11 - Manutenção do Arquivamento (22) 06/06/2011 (71) Sri Lanka Institute Of Nanotechnology (PVT) LTD (LK) Em virtude do arquivamento publicado na RPI 2414 de 11-04-2017 e considerando ausência de manifestação dentro dos prazos legais, informo que cabe ser mantido o arquivamento do pedido de patente, conforme o disposto no artigo 12, da resolução 113/2013.
(21) BR 11 2012 031161-1 A2	Código 8.11 - Manutenção do Arquivamento (22) 09/06/2011 (71) Semprus Biosciences Corp. (US) Em virtude do arquivamento publicado na RPI 2414 de 11-04-2017 e considerando ausência de manifestação dentro dos prazos legais, informo que cabe ser mantido o arquivamento do pedido de patente, conforme o disposto no artigo 12, da resolução 113/2013.
(21) BR 11 2012 031164-6 A2	Código 8.11 - Manutenção do Arquivamento (22) 15/06/2011 (71) Jura Elektroapparate AG (CH) Em virtude do arquivamento publicado na RPI 2415 de 18-04-2017 e considerando ausência de manifestação dentro dos prazos legais, informo que cabe ser mantido o arquivamento do pedido de patente, conforme o disposto no artigo 12, da resolução 113/2013.
(21) BR 11 2012 031165-4 A2	Código 8.11 - Manutenção do Arquivamento

(22) 09/06/2011
(71) Nissan Motor Co., LTD. (JP)
Em virtude do arquivamento publicado na RPI 2414 de 11-04-2017 e considerando ausência de manifestação dentro dos prazos legais, informo que cabe ser mantido o arquivamento do pedido de patente, conforme o disposto no artigo 12, da resolução 113/2013.

---

(21) BR 11 2012 031221-9 A2

Código 8.11 - Manutenção do Arquivamento
(22) 08/06/2011
(71) Devgen Private Limited (SG)
Em virtude do arquivamento publicado na RPI 2414 de 11-04-2017 e considerando ausência de manifestação dentro dos prazos legais, informo que cabe ser mantido o arquivamento do pedido de patente, conforme o disposto no artigo 12, da resolução 113/2013.

---

(21) BR 11 2012 031282-0 A2

Código 8.11 - Manutenção do Arquivamento
(22) 09/06/2011
(71) Innovative Office Products, Inc. (US)
Em virtude do arquivamento publicado na RPI 2414 de 11-04-2017 e considerando ausência de manifestação dentro dos prazos legais, informo que cabe ser mantido o arquivamento do pedido de patente, conforme o disposto no artigo 12, da resolução 113/2013.

---

(21) BR 11 2012 031401-7 A2

Código 8.11 - Manutenção do Arquivamento
(22) 09/06/2011
(71) Nestec S.A (CH)
Em virtude do arquivamento publicado na RPI 2414 de 11-04-2017 e considerando ausência de manifestação dentro dos prazos legais, informo que cabe ser mantido o arquivamento do pedido de patente, conforme o disposto no artigo 12, da resolução 113/2013.

---

(21) BR 11 2012 031410-6 A2

Código 8.11 - Manutenção do Arquivamento
(22) 10/06/2010
(71) Volvo Lastvagnar AB (SE)
Em virtude do arquivamento publicado na RPI 2414 de 11-04-2017 e considerando ausência de manifestação dentro dos prazos legais, informo que cabe ser mantido o arquivamento do pedido de patente, conforme o disposto no artigo 12, da resolução 113/2013.

---

(21) BR 11 2012 031414-9 A2

Código 8.11 - Manutenção do Arquivamento
(22) 13/06/2011
(71) Britannia Pharmaceuticals Limited (GB)
Em virtude do arquivamento publicado na RPI 2414 de 11-04-2017 e

	considerando ausência de manifestação dentro dos prazos legais, informo que cabe ser mantido o arquivamento do pedido de patente, conforme o disposto no artigo 12, da resolução 113/2013.
(21) BR 11 2012 031421-1 A2	Código 8.11 - Manutenção do Arquivamento (22) 13/06/2011 (71) ANGIOMETRIX CORPORATION (US) Em virtude do arquivamento publicado na RPI 2414 de 11-04-2017 e considerando ausência de manifestação dentro dos prazos legais, informo que cabe ser mantido o arquivamento do pedido de patente, conforme o disposto no artigo 12, da resolução 113/2013.
(21) BR 11 2012 031429-7 A2	Código 8.11 - Manutenção do Arquivamento (22) 21/06/2011 (71) Anvis Deutschland GMBH (DE) Em virtude do arquivamento publicado na RPI 2415 de 18-04-2017 e considerando ausência de manifestação dentro dos prazos legais, informo que cabe ser mantido o arquivamento do pedido de patente, conforme o disposto no artigo 12, da resolução 113/2013.
(21) BR 11 2012 031432-7 A2	Código 8.11 - Manutenção do Arquivamento (22) 09/06/2011 (71) Aircelle (FR) Em virtude do arquivamento publicado na RPI 2414 de 11-04-2017 e considerando ausência de manifestação dentro dos prazos legais, informo que cabe ser mantido o arquivamento do pedido de patente, conforme o disposto no artigo 12, da resolução 113/2013.
(21) BR 11 2012 031467-0 A2	Código 8.11 - Manutenção do Arquivamento (22) 17/06/2011 (71) Scania Cv Ab (SE) Em virtude do arquivamento publicado na RPI 2415 de 18-04-2017 e considerando ausência de manifestação dentro dos prazos legais, informo que cabe ser mantido o arquivamento do pedido de patente, conforme o disposto no artigo 12, da resolução 113/2013.
(21) BR 11 2012 031469-6 A2	Código 8.11 - Manutenção do Arquivamento (22) 08/06/2011 (71) Abbott Laboratories (US) Em virtude do arquivamento publicado na RPI 2414 de 11-04-2017 e considerando ausência de manifestação dentro dos prazos legais, informo que cabe ser mantido o arquivamento do pedido de patente, conforme o disposto no artigo 12, da resolução 113/2013.

(21) BR 11 2012 031475-0 A2	Código 8.11 - Manutenção do Arquivamento (22) 06/06/2011 (71) Nissan Motor Co., Ltd (JP) Em virtude do arquivamento publicado na RPI 2414 de 11-04-2017 e considerando ausência de manifestação dentro dos prazos legais, informo que cabe ser mantido o arquivamento do pedido de patente, conforme o disposto no artigo 12, da resolução 113/2013.
(21) BR 11 2012 031479-3 A2	Código 8.11 - Manutenção do Arquivamento (22) 09/06/2011 (71) Sumitomo Rubber Industries (JP) Em virtude do arquivamento publicado na RPI 2414 de 11-04-2017 e considerando ausência de manifestação dentro dos prazos legais, informo que cabe ser mantido o arquivamento do pedido de patente, conforme o disposto no artigo 12, da resolução 113/2013.
(21) BR 11 2012 031485-8 A2	Código 8.11 - Manutenção do Arquivamento (22) 08/06/2011 (71) Abbott Laboratories (US) Em virtude do arquivamento publicado na RPI 2414 de 11-04-2017 e considerando ausência de manifestação dentro dos prazos legais, informo que cabe ser mantido o arquivamento do pedido de patente, conforme o disposto no artigo 12, da resolução 113/2013.
(21) BR 11 2012 031502-1 A2	Código 8.11 - Manutenção do Arquivamento (22) 17/06/2011 (71) HALLIBURTON ENERGY SERVICES INC (US) Em virtude do arquivamento publicado na RPI 2415 de 18-04-2017 e considerando ausência de manifestação dentro dos prazos legais, informo que cabe ser mantido o arquivamento do pedido de patente, conforme o disposto no artigo 12, da resolução 113/2013.
(21) BR 11 2012 031516-1 A2	Código 8.11 - Manutenção do Arquivamento (22) 07/06/2011 (71) Abbott Laboratories (US) Em virtude do arquivamento publicado na RPI 2414 de 11-04-2017 e considerando ausência de manifestação dentro dos prazos legais, informo que cabe ser mantido o arquivamento do pedido de patente, conforme o disposto no artigo 12, da resolução 113/2013.
(21) BR 11 2012 031523-4 A2	Código 8.11 - Manutenção do Arquivamento (22) 22/06/2011

(71) HALLIBURTON EMERGY SERVICES, INC. (US)
Em virtude do arquivamento publicado na RPI 2415 de 18-04-2017 e considerando ausência de manifestação dentro dos prazos legais, informo que cabe ser mantido o arquivamento do pedido de patente, conforme o disposto no artigo 12, da resolução 113/2013.

---

(21) BR 11 2012 031571-4 A2

Código 8.11 - Manutenção do Arquivamento
(22) 22/06/2010
(71) NUOVO PIGNONE S.P.A (IT)
Em virtude do arquivamento publicado na RPI 2415 de 18-04-2017 e considerando ausência de manifestação dentro dos prazos legais, informo que cabe ser mantido o arquivamento do pedido de patente, conforme o disposto no artigo 12, da resolução 113/2013.

---

(21) BR 11 2012 031586-2 A2

Código 8.11 - Manutenção do Arquivamento
(22) 17/06/2011
(71) Aircelle (FR) , Snecma (FR)
Em virtude do arquivamento publicado na RPI 2415 de 18-04-2017 e considerando ausência de manifestação dentro dos prazos legais, informo que cabe ser mantido o arquivamento do pedido de patente, conforme o disposto no artigo 12, da resolução 113/2013.

---

(21) BR 11 2012 031715-6 A2

Código 8.11 - Manutenção do Arquivamento
(22) 15/06/2011
(71) Exponential Technologies Inc. (CA)
Em virtude do arquivamento publicado na RPI 2415 de 18-04-2017 e considerando ausência de manifestação dentro dos prazos legais, informo que cabe ser mantido o arquivamento do pedido de patente, conforme o disposto no artigo 12, da resolução 113/2013.

---

(21) BR 11 2012 031769-5 A2

Código 8.11 - Manutenção do Arquivamento
(22) 09/06/2011
(71) Inventio AG (CH)
Em virtude do arquivamento publicado na RPI 2414 de 11-04-2017 e considerando ausência de manifestação dentro dos prazos legais, informo que cabe ser mantido o arquivamento do pedido de patente, conforme o disposto no artigo 12, da resolução 113/2013.

---

(21) BR 11 2012 031777-6 A2

Código 8.11 - Manutenção do Arquivamento
(22) 20/06/2011
(71) Scania CV AB (SE)
Em virtude do arquivamento publicado na RPI 2415 de 18-04-2017 e considerando ausência de manifestação dentro dos prazos legais, informo que

	cabe ser mantido o arquivamento do pedido de patente, conforme o disposto no artigo 12, da resolução 113/2013.
(21) BR 11 2012 031778-4 A2	Código 8.11 - Manutenção do Arquivamento (22) 20/06/2011 (71) Scania CV AB (SE) Em virtude do arquivamento publicado na RPI 2415 de 18-04-2017 e considerando ausência de manifestação dentro dos prazos legais, informo que cabe ser mantido o arquivamento do pedido de patente, conforme o disposto no artigo 12, da resolução 113/2013.
(21) BR 11 2012 031779-2 A2	Código 8.11 - Manutenção do Arquivamento (22) 20/06/2011 (71) Scania CV AB (SE) Em virtude do arquivamento publicado na RPI 2415 de 18-04-2017 e considerando ausência de manifestação dentro dos prazos legais, informo que cabe ser mantido o arquivamento do pedido de patente, conforme o disposto no artigo 12, da resolução 113/2013.
(21) BR 11 2012 031780-6 A2	Código 8.11 - Manutenção do Arquivamento (22) 20/06/2011 (71) Scania CV AB (SE) Em virtude do arquivamento publicado na RPI 2415 de 18-04-2017 e considerando ausência de manifestação dentro dos prazos legais, informo que cabe ser mantido o arquivamento do pedido de patente, conforme o disposto no artigo 12, da resolução 113/2013.
(21) BR 11 2012 031781-4 A2	Código 8.11 - Manutenção do Arquivamento (22) 20/06/2011 (71) Scania CV AB (SE) Em virtude do arquivamento publicado na RPI 2415 de 18-04-2017 e considerando ausência de manifestação dentro dos prazos legais, informo que cabe ser mantido o arquivamento do pedido de patente, conforme o disposto no artigo 12, da resolução 113/2013.
(21) BR 11 2012 031853-5 A2	Código 8.11 - Manutenção do Arquivamento (22) 13/06/2010 (71) YUSHUN CHANG (CN) Em virtude do arquivamento publicado na RPI 2414 de 11-04-2017 e considerando ausência de manifestação dentro dos prazos legais, informo que cabe ser mantido o arquivamento do pedido de patente, conforme o disposto no artigo 12, da resolução 113/2013.

(21) BR 11 2012 031872-1 A2

Código 8.11 - Manutenção do Arquivamento
(22) 14/06/2011
(71) 3M Innovative Properties Company (US)
Em virtude do arquivamento publicado na RPI 2414 de 11-04-2017 e considerando ausência de manifestação dentro dos prazos legais, informo que cabe ser mantido o arquivamento do pedido de patente, conforme o disposto no artigo 12, da resolução 113/2013.

(21) BR 11 2012 031895-0 A2

Código 8.11 - Manutenção do Arquivamento
(22) 10/06/2011
(71) Basf Se (DE)
Em virtude do arquivamento publicado na RPI 2414 de 11-04-2017 e considerando ausência de manifestação dentro dos prazos legais, informo que cabe ser mantido o arquivamento do pedido de patente, conforme o disposto no artigo 12, da resolução 113/2013.

(21) BR 11 2012 031911-6 A2

Código 8.11 - Manutenção do Arquivamento
(22) 06/06/2011
(71) RUGGLI PROJECTS AG (CH)
Em virtude do arquivamento publicado na RPI 2414 de 11-04-2017 e considerando ausência de manifestação dentro dos prazos legais, informo que cabe ser mantido o arquivamento do pedido de patente, conforme o disposto no artigo 12, da resolução 113/2013.

(21) BR 11 2012 031961-2 A2

Código 8.11 - Manutenção do Arquivamento
(22) 17/06/2011
(71) PHOENIX CONTACT GMBH & CO. KG (DE)
Em virtude do arquivamento publicado na RPI 2415 de 18-04-2017 e considerando ausência de manifestação dentro dos prazos legais, informo que cabe ser mantido o arquivamento do pedido de patente, conforme o disposto no artigo 12, da resolução 113/2013.

(21) BR 11 2012 032000-9 A2

Código 8.11 - Manutenção do Arquivamento
(22) 15/06/2011
(71) STYRON EUROPE GMBH (CH)
Em virtude do arquivamento publicado na RPI 2415 de 18-04-2017 e considerando ausência de manifestação dentro dos prazos legais, informo que cabe ser mantido o arquivamento do pedido de patente, conforme o disposto no artigo 12, da resolução 113/2013.

(21) BR 11 2012 032053-0 A2

Código 8.11 - Manutenção do Arquivamento
(22) 14/06/2011
(71) IFAST NV (Innovative Flavor & Aroma Science & Technology) (BE)

	Em virtude do arquivamento publicado na RPI 2414 de 11-04-2017 e considerando ausência de manifestação dentro dos prazos legais, informo que cabe ser mantido o arquivamento do pedido de patente, conforme o disposto no artigo 12, da resolução 113/2013.
(21) BR 11 2012 032067-0 A2	Código 8.11 - Manutenção do Arquivamento (22) 15/06/2011 (71) THOMSON LICENSING (FR) Em virtude do arquivamento publicado na RPI 2415 de 18-04-2017 e considerando ausência de manifestação dentro dos prazos legais, informo que cabe ser mantido o arquivamento do pedido de patente, conforme o disposto no artigo 12, da resolução 113/2013.
(21) BR 11 2012 032073-4 A2	Código 8.11 - Manutenção do Arquivamento (22) 17/06/2011 (71) Exponential Technologies Inc. (CA) Em virtude do arquivamento publicado na RPI 2415 de 18-04-2017 e considerando ausência de manifestação dentro dos prazos legais, informo que cabe ser mantido o arquivamento do pedido de patente, conforme o disposto no artigo 12, da resolução 113/2013.
(21) BR 11 2012 032080-7 A2	Código 8.11 - Manutenção do Arquivamento (22) 21/06/2011 (71) Halliburton Energy Services, Inc. (US) Em virtude do arquivamento publicado na RPI 2415 de 18-04-2017 e considerando ausência de manifestação dentro dos prazos legais, informo que cabe ser mantido o arquivamento do pedido de patente, conforme o disposto no artigo 12, da resolução 113/2013.
(21) BR 11 2012 032090-4 A2	Código 8.11 - Manutenção do Arquivamento (22) 09/06/2011 (71) Food Safety Technology, LLC (US) Em virtude do arquivamento publicado na RPI 2414 de 11-04-2017 e considerando ausência de manifestação dentro dos prazos legais, informo que cabe ser mantido o arquivamento do pedido de patente, conforme o disposto no artigo 12, da resolução 113/2013.
(21) BR 11 2012 032145-5 A2	Código 8.11 - Manutenção do Arquivamento (22) 16/06/2011 (71) OFFICINE MACCAFERRI S.P.A. (IT) Em virtude do arquivamento publicado na RPI 2415 de 18-04-2017 e considerando ausência de manifestação dentro dos prazos legais, informo que cabe ser mantido o arquivamento do pedido de patente, conforme o disposto no

artigo 12, da resolução 113/2013.

(21) BR 11 2012 032196-0 A2

Código 8.11 - Manutenção do Arquivamento
(22) 16/06/2011
(71) Metamarket, Inc (US)
Em virtude do arquivamento publicado na RPI 2415 de 18-04-2017 e considerando ausência de manifestação dentro dos prazos legais, informo que cabe ser mantido o arquivamento do pedido de patente, conforme o disposto no artigo 12, da resolução 113/2013.

(21) BR 11 2012 032200-1 A2

Código 8.11 - Manutenção do Arquivamento
(22) 15/06/2011
(71) Nissan Motor Co., Ltd (JP)
Em virtude do arquivamento publicado na RPI 2415 de 18-04-2017 e considerando ausência de manifestação dentro dos prazos legais, informo que cabe ser mantido o arquivamento do pedido de patente, conforme o disposto no artigo 12, da resolução 113/2013.

(21) BR 11 2012 032206-0 A2

Código 8.11 - Manutenção do Arquivamento
(22) 16/06/2011
(71) Abbvie Inc. (US)
Em virtude do arquivamento publicado na RPI 2415 de 18-04-2017 e considerando ausência de manifestação dentro dos prazos legais, informo que cabe ser mantido o arquivamento do pedido de patente, conforme o disposto no artigo 12, da resolução 113/2013.

(21) BR 11 2012 032214-1 A2

Código 8.11 - Manutenção do Arquivamento
(22) 09/06/2011
(71) Dura Automotive Systems SAS (FR)
Em virtude do arquivamento publicado na RPI 2414 de 11-04-2017 e considerando ausência de manifestação dentro dos prazos legais, informo que cabe ser mantido o arquivamento do pedido de patente, conforme o disposto no artigo 12, da resolução 113/2013.

(21) BR 11 2012 032218-4 A2

Código 8.11 - Manutenção do Arquivamento
(22) 16/06/2011
(71) Basf SE (DE)
Em virtude do arquivamento publicado na RPI 2415 de 18-04-2017 e considerando ausência de manifestação dentro dos prazos legais, informo que cabe ser mantido o arquivamento do pedido de patente, conforme o disposto no artigo 12, da resolução 113/2013.

(21) BR 11 2012 032276-1 A2

Código 8.11 - Manutenção do Arquivamento

(22) 17/06/2011
(71) Danisco US Inc. (US)
Em virtude do arquivamento publicado na RPI 2415 de 18-04-2017 e considerando ausência de manifestação dentro dos prazos legais, informo que cabe ser mantido o arquivamento do pedido de patente, conforme o disposto no artigo 12, da resolução 113/2013.

---

(21) BR 11 2012 032281-8 A2

Código 8.11 - Manutenção do Arquivamento
(22) 14/06/2011
(71) EADS Deutschland Gmbh (DE)
Em virtude do arquivamento publicado na RPI 2414 de 11-04-2017 e considerando ausência de manifestação dentro dos prazos legais, informo que cabe ser mantido o arquivamento do pedido de patente, conforme o disposto no artigo 12, da resolução 113/2013.

---

(21) BR 11 2012 032347-4 A2

Código 8.11 - Manutenção do Arquivamento
(22) 17/06/2011
(71) PATHOGEN DETECTION SYSTEMS, INC. (CA)
Em virtude do arquivamento publicado na RPI 2415 de 18-04-2017 e considerando ausência de manifestação dentro dos prazos legais, informo que cabe ser mantido o arquivamento do pedido de patente, conforme o disposto no artigo 12, da resolução 113/2013.

---

(21) BR 11 2012 032361-0 A2

Código 8.11 - Manutenção do Arquivamento
(22) 06/06/2011
(71) Basell Polyolefine Gmbh (DE)
Em virtude do arquivamento publicado na RPI 2414 de 11-04-2017 e considerando ausência de manifestação dentro dos prazos legais, informo que cabe ser mantido o arquivamento do pedido de patente, conforme o disposto no artigo 12, da resolução 113/2013.

---

(21) BR 11 2012 032470-5 A2

Código 8.11 - Manutenção do Arquivamento
(22) 13/06/2011
(71) HALLIBURTON ENERGY SERVICES INC (US)
Em virtude do arquivamento publicado na RPI 2414 de 11-04-2017 e considerando ausência de manifestação dentro dos prazos legais, informo que cabe ser mantido o arquivamento do pedido de patente, conforme o disposto no artigo 12, da resolução 113/2013.

---

(21) BR 11 2012 032489-6 A2

Código 8.11 - Manutenção do Arquivamento
(22) 22/06/2011
(71) Firmenich SA (CH)
Em virtude do arquivamento publicado na RPI 2415 de 18-04-2017 e

	considerando ausência de manifestação dentro dos prazos legais, informo que cabe ser mantido o arquivamento do pedido de patente, conforme o disposto no artigo 12, da resolução 113/2013.
(21) BR 11 2012 032496-9 A2	Código 8.11 - Manutenção do Arquivamento (22) 22/06/2011 (71) BASF SE (DE) Em virtude do arquivamento publicado na RPI 2415 de 18-04-2017 e considerando ausência de manifestação dentro dos prazos legais, informo que cabe ser mantido o arquivamento do pedido de patente, conforme o disposto no artigo 12, da resolução 113/2013.
(21) BR 11 2012 032497-7 A2	Código 8.11 - Manutenção do Arquivamento (22) 17/06/2011 (71) HARRIS CORPORATION (US) Em virtude do arquivamento publicado na RPI 2415 de 18-04-2017 e considerando ausência de manifestação dentro dos prazos legais, informo que cabe ser mantido o arquivamento do pedido de patente, conforme o disposto no artigo 12, da resolução 113/2013.
(21) BR 11 2012 032523-0 A2	Código 8.11 - Manutenção do Arquivamento (22) 15/06/2011 (71) Alcatel Lucent (FR) Em virtude do arquivamento publicado na RPI 2415 de 18-04-2017 e considerando ausência de manifestação dentro dos prazos legais, informo que cabe ser mantido o arquivamento do pedido de patente, conforme o disposto no artigo 12, da resolução 113/2013.
(21) BR 11 2012 032545-0 A2	Código 8.11 - Manutenção do Arquivamento (22) 20/06/2011 (71) Scania CV AB (SE) Em virtude do arquivamento publicado na RPI 2415 de 18-04-2017 e considerando ausência de manifestação dentro dos prazos legais, informo que cabe ser mantido o arquivamento do pedido de patente, conforme o disposto no artigo 12, da resolução 113/2013.
(21) BR 11 2012 032552-3 A2	Código 8.11 - Manutenção do Arquivamento (22) 20/06/2011 (71) Scania CV AB (SE) Em virtude do arquivamento publicado na RPI 2415 de 18-04-2017 e considerando ausência de manifestação dentro dos prazos legais, informo que cabe ser mantido o arquivamento do pedido de patente, conforme o disposto no artigo 12, da resolução 113/2013.

(21) BR 11 2012 032737-2 A2	Código 8.11 - Manutenção do Arquivamento (22) 21/06/2011 (71) Honeywell International Inc (US) Em virtude do arquivamento publicado na RPI 2415 de 18-04-2017 e considerando ausência de manifestação dentro dos prazos legais, informo que cabe ser mantido o arquivamento do pedido de patente, conforme o disposto no artigo 12, da resolução 113/2013.
(21) BR 11 2012 032748-8 A2	Código 8.11 - Manutenção do Arquivamento (22) 17/06/2011 (71) F. Hoffmann-La Roche AG (CH) Em virtude do arquivamento publicado na RPI 2415 de 18-04-2017 e considerando ausência de manifestação dentro dos prazos legais, informo que cabe ser mantido o arquivamento do pedido de patente, conforme o disposto no artigo 12, da resolução 113/2013.
(21) BR 11 2012 032758-5 A2	Código 8.11 - Manutenção do Arquivamento (22) 21/06/2011 (71) Bayer Intellectual Propertry GMBH (DE) Em virtude do arquivamento publicado na RPI 2415 de 18-04-2017 e considerando ausência de manifestação dentro dos prazos legais, informo que cabe ser mantido o arquivamento do pedido de patente, conforme o disposto no artigo 12, da resolução 113/2013.
(21) BR 11 2012 032759-3 A2	Código 8.11 - Manutenção do Arquivamento (22) 17/06/2011 (71) Ceravision Limited (GB) Em virtude do arquivamento publicado na RPI 2415 de 18-04-2017 e considerando ausência de manifestação dentro dos prazos legais, informo que cabe ser mantido o arquivamento do pedido de patente, conforme o disposto no artigo 12, da resolução 113/2013.
(21) BR 11 2012 032761-5 A2	Código 8.11 - Manutenção do Arquivamento (22) 14/06/2011 (71) Univfy Inc (US) Em virtude do arquivamento publicado na RPI 2415 de 18-04-2017 e considerando ausência de manifestação dentro dos prazos legais, informo que cabe ser mantido o arquivamento do pedido de patente, conforme o disposto no artigo 12, da resolução 113/2013.
(21) BR 11 2012 032788-7 A2	Código 8.11 - Manutenção do Arquivamento (22) 20/06/2011

(71) Aptar France Sas (FR)
Em virtude do arquivamento publicado na RPI 2415 de 18-04-2017 e considerando ausência de manifestação dentro dos prazos legais, informo que cabe ser mantido o arquivamento do pedido de patente, conforme o disposto no artigo 12, da resolução 113/2013.

---

(21) BR 11 2012 032978-2 A2

Código 8.11 - Manutenção do Arquivamento
(22) 20/06/2011
(71) DOW GLOBAL TECHNOLOGIES LLC (US)
Em virtude do arquivamento publicado na RPI 2415 de 18-04-2017 e considerando ausência de manifestação dentro dos prazos legais, informo que cabe ser mantido o arquivamento do pedido de patente, conforme o disposto no artigo 12, da resolução 113/2013.

---

(21) BR 11 2012 032981-2 A2

Código 8.11 - Manutenção do Arquivamento
(22) 22/06/2011
(71) DOW GLOBAL TECHNOLOGIES LLC (US)
Em virtude do arquivamento publicado na RPI 2415 de 18-04-2017 e considerando ausência de manifestação dentro dos prazos legais, informo que cabe ser mantido o arquivamento do pedido de patente, conforme o disposto no artigo 12, da resolução 113/2013.

---

(21) BR 11 2012 033000-4 A2

Código 8.11 - Manutenção do Arquivamento
(22) 21/06/2011
(71) BASF AGRO B.V., ARNHEM (NL), ZÜRICH-BRANCH (CH)
Em virtude do arquivamento publicado na RPI 2415 de 18-04-2017 e considerando ausência de manifestação dentro dos prazos legais, informo que cabe ser mantido o arquivamento do pedido de patente, conforme o disposto no artigo 12, da resolução 113/2013.

---

(21) BR 11 2012 033039-0 A2

Código 8.11 - Manutenção do Arquivamento
(22) 17/06/2011
(71) Nokia Siemens Networks OY (FI)
Em virtude do arquivamento publicado na RPI 2415 de 18-04-2017 e considerando ausência de manifestação dentro dos prazos legais, informo que cabe ser mantido o arquivamento do pedido de patente, conforme o disposto no artigo 12, da resolução 113/2013.

---

(21) BR 11 2012 033070-5 A2

Código 8.11 - Manutenção do Arquivamento
(22) 10/06/2011
(71) Commissariat A L'Energie Atomique Et Aux Energies Alternatives (FR)
Em virtude do arquivamento publicado na RPI 2414 de 11-04-2017 e considerando ausência de manifestação dentro dos prazos legais, informo que

	cabe ser mantido o arquivamento do pedido de patente, conforme o disposto no artigo 12, da resolução 113/2013.
(21) BR 11 2012 033080-2 A2	Código 8.11 - Manutenção do Arquivamento (22) 22/06/2011 (71) Chevron U.S.A. Inc. (US) Em virtude do arquivamento publicado na RPI 2415 de 18-04-2017 e considerando ausência de manifestação dentro dos prazos legais, informo que cabe ser mantido o arquivamento do pedido de patente, conforme o disposto no artigo 12, da resolução 113/2013.
(21) BR 11 2012 033091-8 A2	Código 8.11 - Manutenção do Arquivamento (22) 21/06/2011 (71) Halliburton Energy Services,Inc. (US) Em virtude do arquivamento publicado na RPI 2415 de 18-04-2017 e considerando ausência de manifestação dentro dos prazos legais, informo que cabe ser mantido o arquivamento do pedido de patente, conforme o disposto no artigo 12, da resolução 113/2013.
(21) BR 11 2012 033616-9 A2	Código 8.11 - Manutenção do Arquivamento (22) 21/06/2011 (71) Sanofi-Aventis Deutschland GMBH (DE) Em virtude do arquivamento publicado na RPI 2415 de 18-04-2017 e considerando ausência de manifestação dentro dos prazos legais, informo que cabe ser mantido o arquivamento do pedido de patente, conforme o disposto no artigo 12, da resolução 113/2013.
(21) BR 11 2012 033628-2 A2	Código 8.11 - Manutenção do Arquivamento (22) 09/06/2011 (71) SGL Carbon SE (DE) Em virtude do arquivamento publicado na RPI 2414 de 11-04-2017 e considerando ausência de manifestação dentro dos prazos legais, informo que cabe ser mantido o arquivamento do pedido de patente, conforme o disposto no artigo 12, da resolução 113/2013.
(21) BR 11 2012 033630-4 A2	Código 8.11 - Manutenção do Arquivamento (22) 21/06/2011 (71) SANOFI-AVENTIS DEUTSCHLAND GMBH (DE) Em virtude do arquivamento publicado na RPI 2415 de 18-04-2017 e considerando ausência de manifestação dentro dos prazos legais, informo que cabe ser mantido o arquivamento do pedido de patente, conforme o disposto no artigo 12, da resolução 113/2013.

(21) BR 11 2012 033634-7 A2

Código 8.11 - Manutenção do Arquivamento
(22) 21/06/2011
(71) Sanofi-Aventis Deutschland GMBH (DE)
Em virtude do arquivamento publicado na RPI 2415 de 18-04-2017 e considerando ausência de manifestação dentro dos prazos legais, informo que cabe ser mantido o arquivamento do pedido de patente, conforme o disposto no artigo 12, da resolução 113/2013.

(21) BR 11 2012 033661-4 A2

Código 8.11 - Manutenção do Arquivamento
(22) 21/06/2011
(71) Sanofi-Aventis Deutschland GMBH (DE)
Em virtude do arquivamento publicado na RPI 2415 de 18-04-2017 e considerando ausência de manifestação dentro dos prazos legais, informo que cabe ser mantido o arquivamento do pedido de patente, conforme o disposto no artigo 12, da resolução 113/2013.

(21) BR 11 2012 033686-0 A2

Código 8.11 - Manutenção do Arquivamento
(22) 21/06/2011
(71) Sanofi-Aventis Deutschland GMBH (DE)
Em virtude do arquivamento publicado na RPI 2415 de 18-04-2017 e considerando ausência de manifestação dentro dos prazos legais, informo que cabe ser mantido o arquivamento do pedido de patente, conforme o disposto no artigo 12, da resolução 113/2013.

(21) BR 11 2012 033695-9 A2

Código 8.11 - Manutenção do Arquivamento
(22) 09/06/2011
(71) Robert L. Quillin (US)
Em virtude do arquivamento publicado na RPI 2414 de 11-04-2017 e considerando ausência de manifestação dentro dos prazos legais, informo que cabe ser mantido o arquivamento do pedido de patente, conforme o disposto no artigo 12, da resolução 113/2013.

(21) BR 11 2012 033743-2 A2

Código 8.11 - Manutenção do Arquivamento
(22) 17/06/2011
(71) CTB. Inc. (US)
Em virtude do arquivamento publicado na RPI 2415 de 18-04-2017 e considerando ausência de manifestação dentro dos prazos legais, informo que cabe ser mantido o arquivamento do pedido de patente, conforme o disposto no artigo 12, da resolução 113/2013.

(21) BR 11 2013 000080-5 A2

Código 8.11 - Manutenção do Arquivamento
(22) 21/06/2011
(71) Sanofi-Aventis Deutschland GMBH (DE)

	Em virtude do arquivamento publicado na RPI 2415 de 18-04-2017 e considerando ausência de manifestação dentro dos prazos legais, informo que cabe ser mantido o arquivamento do pedido de patente, conforme o disposto no artigo 12, da resolução 113/2013.
(21) BR 11 2013 000086-4 A2	Código 8.11 - Manutenção do Arquivamento (22) 21/06/2011 (71) Sanofi-Aventis Deutschland GMBH (DE) Em virtude do arquivamento publicado na RPI 2415 de 18-04-2017 e considerando ausência de manifestação dentro dos prazos legais, informo que cabe ser mantido o arquivamento do pedido de patente, conforme o disposto no artigo 12, da resolução 113/2013.
(21) BR 11 2013 000270-0 A2	Código 8.11 - Manutenção do Arquivamento (22) 15/06/2011 (71) Phoenix Contact Gmbh & Co.Kg (DE) Em virtude do arquivamento publicado na RPI 2415 de 18-04-2017 e considerando ausência de manifestação dentro dos prazos legais, informo que cabe ser mantido o arquivamento do pedido de patente, conforme o disposto no artigo 12, da resolução 113/2013.
(21) BR 11 2013 000837-7 A2	Código 8.11 - Manutenção do Arquivamento (22) 17/06/2011 (71) Tescom Corporation (US) Em virtude do arquivamento publicado na RPI 2415 de 18-04-2017 e considerando ausência de manifestação dentro dos prazos legais, informo que cabe ser mantido o arquivamento do pedido de patente, conforme o disposto no artigo 12, da resolução 113/2013.
(21) BR 11 2013 001155-6 A2	Código 8.11 - Manutenção do Arquivamento (22) 16/06/2011 (71) Kabushiki Kaisha Toshiba (JP) Em virtude do arquivamento publicado na RPI 2415 de 18-04-2017 e considerando ausência de manifestação dentro dos prazos legais, informo que cabe ser mantido o arquivamento do pedido de patente, conforme o disposto no artigo 12, da resolução 113/2013.
(21) BR 11 2013 001250-1 A2	Código 8.11 - Manutenção do Arquivamento (22) 16/06/2011 (71) KIMBERLY- CLARK WORLDWIDE, INC. (US) Em virtude do arquivamento publicado na RPI 2415 de 18-04-2017 e considerando ausência de manifestação dentro dos prazos legais, informo que cabe ser mantido o arquivamento do pedido de patente, conforme o disposto no

artigo 12, da resolução 113/2013.

(21) BR 11 2013 001609-4 A2

Código 8.11 - Manutenção do Arquivamento
(22) 06/07/2011
(71) Merz Pharma Gmbh & Co. Kgaa. (DE)
Em virtude do arquivamento publicado na RPI 2414 de 11-04-2017 e considerando ausência de manifestação dentro dos prazos legais, informo que cabe ser mantido o arquivamento do pedido de patente, conforme o disposto no artigo 12, da resolução 113/2013.

(21) BR 11 2013 002037-7 A2

Código 8.11 - Manutenção do Arquivamento
(22) 13/06/2011
(71) Seco Tools Ab (SE)
Em virtude do arquivamento publicado na RPI 2414 de 11-04-2017 e considerando ausência de manifestação dentro dos prazos legais, informo que cabe ser mantido o arquivamento do pedido de patente, conforme o disposto no artigo 12, da resolução 113/2013.

(21) BR 11 2013 006465-0 A2

Código 8.11 - Manutenção do Arquivamento
(22) 03/10/2011
(71) AIRCELLE (FR) , SNECMA (FR)
Em virtude do arquivamento publicado na RPI 2414 de 11-04-2017 e considerando ausência de manifestação dentro dos prazos legais, informo que cabe ser mantido o arquivamento do pedido de patente, conforme o disposto no artigo 12, da resolução 113/2013.

(21) BR 11 2013 009700-0 A2

Código 8.11 - Manutenção do Arquivamento
(22) 21/10/2011
(71) Compagnie Génerale Des Etablissements Michelin - Michelin & Cia (FR) , Michelin Recherche Et Techinique S.A (CH)
Em virtude do arquivamento publicado na RPI 2414 de 11-04-2017 e considerando ausência de manifestação dentro dos prazos legais, informo que cabe ser mantido o arquivamento do pedido de patente, conforme o disposto no artigo 12, da resolução 113/2013.

(21) BR 11 2013 011136-4 A2

Código 8.11 - Manutenção do Arquivamento
(22) 21/06/2011
(71) SIEMAG TECBERG GMBH (DE)
Em virtude do arquivamento publicado na RPI 2415 de 18-04-2017 e considerando ausência de manifestação dentro dos prazos legais, informo que cabe ser mantido o arquivamento do pedido de patente, conforme o disposto no artigo 12, da resolução 113/2013.

(21) BR 11 2013 014226-0 A2

Código 8.11 - Manutenção do Arquivamento
(22) 09/06/2011
(71) HIOK NAM TAY (SG)
Em virtude do arquivamento publicado na RPI 2414 de 11-04-2017 e considerando ausência de manifestação dentro dos prazos legais, informo que cabe ser mantido o arquivamento do pedido de patente, conforme o disposto no artigo 12, da resolução 113/2013.

---

(21) BR 11 2013 016107-8 A2

Código 8.11 - Manutenção do Arquivamento
(22) 21/12/2011
(71) IFOM FONDAZIONE INSTITUTO FIRC DI ONCOLOGIA MOLECOLARE (IT)
Em virtude do arquivamento publicado na RPI 2415 de 18-04-2017 e considerando ausência de manifestação dentro dos prazos legais, informo que cabe ser mantido o arquivamento do pedido de patente, conforme o disposto no artigo 12, da resolução 113/2013.

---

(21) BR 11 2013 016819-6 A2

Código 8.11 - Manutenção do Arquivamento
(22) 20/01/2012
(71) AIRCELLE (FR)
Em virtude do arquivamento publicado na RPI 2414 de 11-04-2017 e considerando ausência de manifestação dentro dos prazos legais, informo que cabe ser mantido o arquivamento do pedido de patente, conforme o disposto no artigo 12, da resolução 113/2013.

---

(21) BR 11 2013 019083-3 A2

Código 8.11 - Manutenção do Arquivamento
(22) 07/02/2012
(71) ROCHE GLYCART AG (CH)
Em virtude do arquivamento publicado na RPI 2414 de 11-04-2017 e considerando ausência de manifestação dentro dos prazos legais, informo que cabe ser mantido o arquivamento do pedido de patente, conforme o disposto no artigo 12, da resolução 113/2013.

---

(21) BR 11 2013 027856-0 A2

Código 8.11 - Manutenção do Arquivamento
(22) 02/04/2012
(71) DURA AUTOMOTIVE SYSTEMS SAS (FR)
Em virtude do arquivamento publicado na RPI 2414 de 11-04-2017 e considerando ausência de manifestação dentro dos prazos legais, informo que cabe ser mantido o arquivamento do pedido de patente, conforme o disposto no artigo 12, da resolução 113/2013.

---

(21) BR 11 2013 028661-0 A2

Código 8.11 - Manutenção do Arquivamento
(22) 21/06/2011

(71) OTIS ELEVATOR COMPANY (US)
Em virtude do arquivamento publicado na RPI 2415 de 18-04-2017 e considerando ausência de manifestação dentro dos prazos legais, informo que cabe ser mantido o arquivamento do pedido de patente, conforme o disposto no artigo 12, da resolução 113/2013.

---

(21) BR 11 2013 029003-0 A2

Código 8.11 - Manutenção do Arquivamento
(22) 20/06/2012
(71) ALEXEY NIKOLAEVICH KORUKOV (RU)
Em virtude do arquivamento publicado na RPI 2415 de 18-04-2017 e considerando ausência de manifestação dentro dos prazos legais, informo que cabe ser mantido o arquivamento do pedido de patente, conforme o disposto no artigo 12, da resolução 113/2013.

---

(21) BR 11 2013 029095-1 A2

Código 8.11 - Manutenção do Arquivamento
(22) 22/06/2012
(71) DÜRR SYSTEMS GMBH (DE)
Em virtude do arquivamento publicado na RPI 2415 de 18-04-2017 e considerando ausência de manifestação dentro dos prazos legais, informo que cabe ser mantido o arquivamento do pedido de patente, conforme o disposto no artigo 12, da resolução 113/2013.

---

(21) BR 11 2013 030229-1 A2

Código 8.11 - Manutenção do Arquivamento
(22) 15/06/2012
(71) HUNTSMAN INTERNATIONAL LLC (US)
Em virtude do arquivamento publicado na RPI 2415 de 18-04-2017 e considerando ausência de manifestação dentro dos prazos legais, informo que cabe ser mantido o arquivamento do pedido de patente, conforme o disposto no artigo 12, da resolução 113/2013.

---

(21) BR 11 2013 030599-1 A2

Código 8.11 - Manutenção do Arquivamento
(22) 08/06/2012
(71) The Procter & Gamble Company (US)
Em virtude do arquivamento publicado na RPI 2414 de 11-04-2017 e considerando ausência de manifestação dentro dos prazos legais, informo que cabe ser mantido o arquivamento do pedido de patente, conforme o disposto no artigo 12, da resolução 113/2013.

---

(21) BR 11 2013 030656-4 A2

Código 8.11 - Manutenção do Arquivamento
(22) 20/06/2012
(71) GENERAL EQUIPMENT AND MANUFACTURING COMPANY, INC., D/B/A TOPWORX, INC. (US)
Em virtude do arquivamento publicado na RPI 2415 de 18-04-2017 e

	considerando ausência de manifestação dentro dos prazos legais, informo que cabe ser mantido o arquivamento do pedido de patente, conforme o disposto no artigo 12, da resolução 113/2013.
(21) BR 11 2013 030663-7 A2	Código 8.11 - Manutenção do Arquivamento (22) 15/06/2012 (71) SCANIA CV AB (SE) Em virtude do arquivamento publicado na RPI 2415 de 18-04-2017 e considerando ausência de manifestação dentro dos prazos legais, informo que cabe ser mantido o arquivamento do pedido de patente, conforme o disposto no artigo 12, da resolução 113/2013.
(21) BR 11 2013 030692-0 A2	Código 8.11 - Manutenção do Arquivamento (22) 20/06/2012 (71) BASF SE (DE) Em virtude do arquivamento publicado na RPI 2415 de 18-04-2017 e considerando ausência de manifestação dentro dos prazos legais, informo que cabe ser mantido o arquivamento do pedido de patente, conforme o disposto no artigo 12, da resolução 113/2013.
(21) BR 11 2013 030888-5 A2	Código 8.11 - Manutenção do Arquivamento (22) 14/06/2012 (71) TAKEDA PHARMACEUTICAL COMPANY LIMITED (JP) Em virtude do arquivamento publicado na RPI 2415 de 18-04-2017 e considerando ausência de manifestação dentro dos prazos legais, informo que cabe ser mantido o arquivamento do pedido de patente, conforme o disposto no artigo 12, da resolução 113/2013.
(21) BR 11 2013 031221-1 A2	Código 8.11 - Manutenção do Arquivamento (22) 07/06/2012 (71) DENOVO BIOPHARMA (HANGZHOU) LTD. CO. (CN) Em virtude do arquivamento publicado na RPI 2414 de 11-04-2017 e considerando ausência de manifestação dentro dos prazos legais, informo que cabe ser mantido o arquivamento do pedido de patente, conforme o disposto no artigo 12, da resolução 113/2013.
(21) BR 11 2013 031238-6 A2	Código 8.11 - Manutenção do Arquivamento (22) 14/06/2012 (71) EASTMAN CHEMICAL COMPANY (US) Em virtude do arquivamento publicado na RPI 2415 de 18-04-2017 e considerando ausência de manifestação dentro dos prazos legais, informo que cabe ser mantido o arquivamento do pedido de patente, conforme o disposto no artigo 12, da resolução 113/2013.

(21) BR 11 2013 031316-1 A2	Código 8.11 - Manutenção do Arquivamento (22) 09/06/2011 (71) HIOK NAM TAY (SG) Em virtude do arquivamento publicado na RPI 2414 de 11-04-2017 e considerando ausência de manifestação dentro dos prazos legais, informo que cabe ser mantido o arquivamento do pedido de patente, conforme o disposto no artigo 12, da resolução 113/2013.
(21) BR 11 2013 031362-5 A2	Código 8.11 - Manutenção do Arquivamento (22) 11/06/2012 (71) TRANSOCEAN SEDCO FOREX VENTURES LTD. (KY) Em virtude do arquivamento publicado na RPI 2414 de 11-04-2017 e considerando ausência de manifestação dentro dos prazos legais, informo que cabe ser mantido o arquivamento do pedido de patente, conforme o disposto no artigo 12, da resolução 113/2013.
(21) BR 11 2013 031420-6 A2	Código 8.11 - Manutenção do Arquivamento (22) 08/06/2012 (71) MALLINCKRODT LLC (US) Em virtude do arquivamento publicado na RPI 2414 de 11-04-2017 e considerando ausência de manifestação dentro dos prazos legais, informo que cabe ser mantido o arquivamento do pedido de patente, conforme o disposto no artigo 12, da resolução 113/2013.
(21) BR 11 2013 031430-3 A2	Código 8.11 - Manutenção do Arquivamento (22) 14/06/2012 (71) DOW GLOBAL TECHNOLOGIES LLC (US) Em virtude do arquivamento publicado na RPI 2415 de 18-04-2017 e considerando ausência de manifestação dentro dos prazos legais, informo que cabe ser mantido o arquivamento do pedido de patente, conforme o disposto no artigo 12, da resolução 113/2013.
(21) BR 11 2013 031647-0 A2	Código 8.11 - Manutenção do Arquivamento (22) 21/06/2012 (71) FUJI OIL COMPANY LIMITED (JP) Em virtude do arquivamento publicado na RPI 2415 de 18-04-2017 e considerando ausência de manifestação dentro dos prazos legais, informo que cabe ser mantido o arquivamento do pedido de patente, conforme o disposto no artigo 12, da resolução 113/2013.
(21) BR 11 2013 031847-3 A2	Código 8.11 - Manutenção do Arquivamento (22) 12/06/2012

(71) SANOFI-AVENTIS DEUTSCHLAND GMBH (DE)
Em virtude do arquivamento publicado na RPI 2414 de 11-04-2017 e considerando ausência de manifestação dentro dos prazos legais, informo que cabe ser mantido o arquivamento do pedido de patente, conforme o disposto no artigo 12, da resolução 113/2013.

---

(21) BR 11 2013 031874-0 A2

Código 8.11 - Manutenção do Arquivamento
(22) 13/06/2012
(71) Abb Oy (FI)
Em virtude do arquivamento publicado na RPI 2414 de 11-04-2017 e considerando ausência de manifestação dentro dos prazos legais, informo que cabe ser mantido o arquivamento do pedido de patente, conforme o disposto no artigo 12, da resolução 113/2013.

---

(21) BR 11 2013 031911-9 A2

Código 8.11 - Manutenção do Arquivamento
(22) 22/06/2012
(71) NIPPON TELEGRAPH AND TELEPHONE CORPORATION (JP)
Em virtude do arquivamento publicado na RPI 2415 de 18-04-2017 e considerando ausência de manifestação dentro dos prazos legais, informo que cabe ser mantido o arquivamento do pedido de patente, conforme o disposto no artigo 12, da resolução 113/2013.

---

(21) BR 11 2013 031973-9 A2

Código 8.11 - Manutenção do Arquivamento
(22) 18/06/2012
(71) PHILIP MORRIS PRODUCTS S.A. (CH)
Em virtude do arquivamento publicado na RPI 2415 de 18-04-2017 e considerando ausência de manifestação dentro dos prazos legais, informo que cabe ser mantido o arquivamento do pedido de patente, conforme o disposto no artigo 12, da resolução 113/2013.

---

(21) BR 11 2013 031988-7 A2

Código 8.11 - Manutenção do Arquivamento
(22) 13/06/2012
(71) ABB OY (FI)
Em virtude do arquivamento publicado na RPI 2414 de 11-04-2017 e considerando ausência de manifestação dentro dos prazos legais, informo que cabe ser mantido o arquivamento do pedido de patente, conforme o disposto no artigo 12, da resolução 113/2013.

---

(21) BR 11 2013 032028-1 A2

Código 8.11 - Manutenção do Arquivamento
(22) 13/06/2012
(71) APPLIED GRAPHENE MATERIALS UK LIMITED (GB)
Em virtude do arquivamento publicado na RPI 2414 de 11-04-2017 e considerando ausência de manifestação dentro dos prazos legais, informo que

	cabe ser mantido o arquivamento do pedido de patente, conforme o disposto no artigo 12, da resolução 113/2013.
(21) BR 11 2013 032122-9 A2	Código 8.11 - Manutenção do Arquivamento (22) 13/06/2012 (71) NOVARTIS AG (CH) Em virtude do arquivamento publicado na RPI 2414 de 11-04-2017 e considerando ausência de manifestação dentro dos prazos legais, informo que cabe ser mantido o arquivamento do pedido de patente, conforme o disposto no artigo 12, da resolução 113/2013.
(21) BR 11 2013 032188-1 A2	Código 8.11 - Manutenção do Arquivamento (22) 22/06/2012 (71) DIGNA BIOTECH, S.L (ES) Em virtude do arquivamento publicado na RPI 2415 de 18-04-2017 e considerando ausência de manifestação dentro dos prazos legais, informo que cabe ser mantido o arquivamento do pedido de patente, conforme o disposto no artigo 12, da resolução 113/2013.
(21) BR 11 2013 032189-0 A2	Código 8.11 - Manutenção do Arquivamento (22) 13/06/2012 (71) FONDAZIONE ISTITUTO ITALIANO DI TECNOLOGIA (IT) Em virtude do arquivamento publicado na RPI 2414 de 11-04-2017 e considerando ausência de manifestação dentro dos prazos legais, informo que cabe ser mantido o arquivamento do pedido de patente, conforme o disposto no artigo 12, da resolução 113/2013.
(21) BR 11 2013 032201-2 A2	Código 8.11 - Manutenção do Arquivamento (22) 13/06/2012 (71) CLARIANT INTERNATIONAL LTD. (CH) Em virtude do arquivamento publicado na RPI 2414 de 11-04-2017 e considerando ausência de manifestação dentro dos prazos legais, informo que cabe ser mantido o arquivamento do pedido de patente, conforme o disposto no artigo 12, da resolução 113/2013.
(21) BR 11 2013 032208-0 A2	Código 8.11 - Manutenção do Arquivamento (22) 18/06/2012 (71) PRIVATE CAPITAL INDEX, INC (D/B/A PCIX, INC) (US) Em virtude do arquivamento publicado na RPI 2415 de 18-04-2017 e considerando ausência de manifestação dentro dos prazos legais, informo que cabe ser mantido o arquivamento do pedido de patente, conforme o disposto no artigo 12, da resolução 113/2013.

(21) BR 11 2013 032249-7 A2

Código 8.11 - Manutenção do Arquivamento
(22) 13/06/2012
(71) CLARIANT INTERNATIONAL LTD. (CH)
Em virtude do arquivamento publicado na RPI 2414 de 11-04-2017 e considerando ausência de manifestação dentro dos prazos legais, informo que cabe ser mantido o arquivamento do pedido de patente, conforme o disposto no artigo 12, da resolução 113/2013.

(21) BR 11 2013 032367-1 A2

Código 8.11 - Manutenção do Arquivamento
(22) 20/06/2012
(71) LINCOLN GLOBAL, INC. (US)
Em virtude do arquivamento publicado na RPI 2415 de 18-04-2017 e considerando ausência de manifestação dentro dos prazos legais, informo que cabe ser mantido o arquivamento do pedido de patente, conforme o disposto no artigo 12, da resolução 113/2013.

(21) BR 11 2013 032396-5 A2

Código 8.11 - Manutenção do Arquivamento
(22) 15/06/2012
(71) HALOZYME, INC. (US)
Em virtude do arquivamento publicado na RPI 2415 de 18-04-2017 e considerando ausência de manifestação dentro dos prazos legais, informo que cabe ser mantido o arquivamento do pedido de patente, conforme o disposto no artigo 12, da resolução 113/2013.

(21) BR 11 2013 032427-9 A2

Código 8.11 - Manutenção do Arquivamento
(22) 20/06/2012
(71) PACKERS PLUS ENERGY SERVICES INC. (CA)
Em virtude do arquivamento publicado na RPI 2415 de 18-04-2017 e considerando ausência de manifestação dentro dos prazos legais, informo que cabe ser mantido o arquivamento do pedido de patente, conforme o disposto no artigo 12, da resolução 113/2013.

(21) BR 11 2013 032503-8 A2

Código 8.11 - Manutenção do Arquivamento
(22) 18/06/2012
(71) Winoa (FR)
Em virtude do arquivamento publicado na RPI 2415 de 18-04-2017 e considerando ausência de manifestação dentro dos prazos legais, informo que cabe ser mantido o arquivamento do pedido de patente, conforme o disposto no artigo 12, da resolução 113/2013.

(21) BR 11 2013 032513-5 A2

Código 8.11 - Manutenção do Arquivamento
(22) 14/06/2012
(71) BAYER ESSURE INC. (US)

	Em virtude do arquivamento publicado na RPI 2415 de 18-04-2017 e considerando ausência de manifestação dentro dos prazos legais, informo que cabe ser mantido o arquivamento do pedido de patente, conforme o disposto no artigo 12, da resolução 113/2013.
(21) BR 11 2013 032591-7 A2	Código 8.11 - Manutenção do Arquivamento (22) 22/06/2012 (71) KONINKLIJKE PHILIPS N.V. (NL) Em virtude do arquivamento publicado na RPI 2415 de 18-04-2017 e considerando ausência de manifestação dentro dos prazos legais, informo que cabe ser mantido o arquivamento do pedido de patente, conforme o disposto no artigo 12, da resolução 113/2013.
(21) BR 11 2013 032597-6 A2	Código 8.11 - Manutenção do Arquivamento (22) 19/06/2012 (71) ROYAL HOT PLATE SRL (IT) Em virtude do arquivamento publicado na RPI 2415 de 18-04-2017 e considerando ausência de manifestação dentro dos prazos legais, informo que cabe ser mantido o arquivamento do pedido de patente, conforme o disposto no artigo 12, da resolução 113/2013.
(21) BR 11 2013 032608-5 A2	Código 8.11 - Manutenção do Arquivamento (22) 21/06/2012 (71) ELANCO ANIMAL HEALTH IRELAND LIMITED (IE) Em virtude do arquivamento publicado na RPI 2415 de 18-04-2017 e considerando ausência de manifestação dentro dos prazos legais, informo que cabe ser mantido o arquivamento do pedido de patente, conforme o disposto no artigo 12, da resolução 113/2013.
(21) BR 11 2013 032717-0 A2	Código 8.11 - Manutenção do Arquivamento (22) 12/06/2012 (71) INDIANA UNIVERSITY RESEARCH AND TECHNOLOGY CORPORATION (US) Em virtude do arquivamento publicado na RPI 2414 de 11-04-2017 e considerando ausência de manifestação dentro dos prazos legais, informo que cabe ser mantido o arquivamento do pedido de patente, conforme o disposto no artigo 12, da resolução 113/2013.
(21) BR 11 2013 032747-2 A2	Código 8.11 - Manutenção do Arquivamento (22) 19/06/2012 (71) DAYCO IP HOLDINGS, LLC (US) Em virtude do arquivamento publicado na RPI 2415 de 18-04-2017 e considerando ausência de manifestação dentro dos prazos legais, informo que

	cabe ser mantido o arquivamento do pedido de patente, conforme o disposto no artigo 12, da resolução 113/2013.
(21) BR 11 2013 032795-2 A2	Código 8.11 - Manutenção do Arquivamento (22) 20/06/2012 (71) GOOGLE INC. (US) Em virtude do arquivamento publicado na RPI 2415 de 18-04-2017 e considerando ausência de manifestação dentro dos prazos legais, informo que cabe ser mantido o arquivamento do pedido de patente, conforme o disposto no artigo 12, da resolução 113/2013.
(21) BR 11 2013 032874-6 A2	Código 8.11 - Manutenção do Arquivamento (22) 18/06/2012 (71) COMPAGNIE GÉNÉRALE DES ETABLISSEMENTS MICHELIN - MICHELIN & CIE. (FR) , MICHELIN RECHERCHE ET TECHNIQUE S.A. (CH) Em virtude do arquivamento publicado na RPI 2415 de 18-04-2017 e considerando ausência de manifestação dentro dos prazos legais, informo que cabe ser mantido o arquivamento do pedido de patente, conforme o disposto no artigo 12, da resolução 113/2013.
(21) BR 11 2013 032879-7 A2	Código 8.11 - Manutenção do Arquivamento (22) 21/06/2012 (71) SCHWEITZER ENGINEERING LABORATORIES, INC. (US) Em virtude do arquivamento publicado na RPI 2415 de 18-04-2017 e considerando ausência de manifestação dentro dos prazos legais, informo que cabe ser mantido o arquivamento do pedido de patente, conforme o disposto no artigo 12, da resolução 113/2013.
(21) BR 11 2013 032892-4 A2	Código 8.11 - Manutenção do Arquivamento (22) 19/06/2012 (71) VEOLIA WATER SOLUTIONS & TECHNOLOGIES SUPPORT (FR) Em virtude do arquivamento publicado na RPI 2415 de 18-04-2017 e considerando ausência de manifestação dentro dos prazos legais, informo que cabe ser mantido o arquivamento do pedido de patente, conforme o disposto no artigo 12, da resolução 113/2013.
(21) BR 11 2013 032962-9 A2	Código 8.11 - Manutenção do Arquivamento (22) 19/06/2012 (71) MITSUBISHI GAS CHEMICAL COMPANY, INC. (JP) Em virtude do arquivamento publicado na RPI 2415 de 18-04-2017 e considerando ausência de manifestação dentro dos prazos legais, informo que cabe ser mantido o arquivamento do pedido de patente, conforme o disposto no artigo 12, da resolução 113/2013.

(21) BR 11 2013 032988-2 A2	Código 8.11 - Manutenção do Arquivamento (22) 19/06/2012 (71) BAYER INTELLECTUAL PROPERTY GMBH (DE) Em virtude do arquivamento publicado na RPI 2415 de 18-04-2017 e considerando ausência de manifestação dentro dos prazos legais, informo que cabe ser mantido o arquivamento do pedido de patente, conforme o disposto no artigo 12, da resolução 113/2013.
(21) BR 11 2013 033000-7 A2	Código 8.11 - Manutenção do Arquivamento (22) 10/06/2012 (71) HARRIS CORPORATION (US) Em virtude do arquivamento publicado na RPI 2414 de 11-04-2017 e considerando ausência de manifestação dentro dos prazos legais, informo que cabe ser mantido o arquivamento do pedido de patente, conforme o disposto no artigo 12, da resolução 113/2013.
(21) BR 11 2013 033047-3 A2	Código 8.11 - Manutenção do Arquivamento (22) 21/06/2012 (71) FLORIM CERAMICHE S.P.A. (IT) Em virtude do arquivamento publicado na RPI 2415 de 18-04-2017 e considerando ausência de manifestação dentro dos prazos legais, informo que cabe ser mantido o arquivamento do pedido de patente, conforme o disposto no artigo 12, da resolução 113/2013.
(21) BR 11 2013 033074-0 A2	Código 8.11 - Manutenção do Arquivamento (22) 22/06/2012 (71) RECKITT & COLMAN (OVERSEAS) LIMITED (GB) Em virtude do arquivamento publicado na RPI 2415 de 18-04-2017 e considerando ausência de manifestação dentro dos prazos legais, informo que cabe ser mantido o arquivamento do pedido de patente, conforme o disposto no artigo 12, da resolução 113/2013.
(21) BR 11 2013 033091-0 A2	Código 8.11 - Manutenção do Arquivamento (22) 22/06/2012 (71) RECKITT & COLMAN (OVERSEAS) LIMITED (GB) Em virtude do arquivamento publicado na RPI 2415 de 18-04-2017 e considerando ausência de manifestação dentro dos prazos legais, informo que cabe ser mantido o arquivamento do pedido de patente, conforme o disposto no artigo 12, da resolução 113/2013.
(21) BR 11 2013 033124-0 A2	Código 8.11 - Manutenção do Arquivamento (22) 21/06/2012

(71) BIPIN PRABHAKAR DESHPANDE (IN)
Em virtude do arquivamento publicado na RPI 2415 de 18-04-2017 e considerando ausência de manifestação dentro dos prazos legais, informo que cabe ser mantido o arquivamento do pedido de patente, conforme o disposto no artigo 12, da resolução 113/2013.

---

(21) BR 11 2013 033133-0 A2

Código 8.11 - Manutenção do Arquivamento
(22) 22/06/2012
(71) RECKITT & COLMAN (OVERSEAS) LIMITED (GB)
Em virtude do arquivamento publicado na RPI 2415 de 18-04-2017 e considerando ausência de manifestação dentro dos prazos legais, informo que cabe ser mantido o arquivamento do pedido de patente, conforme o disposto no artigo 12, da resolução 113/2013.

---

(21) BR 11 2013 033152-6 A2

Código 8.11 - Manutenção do Arquivamento
(22) 21/06/2012
(71) ADVANCED TRACK & TRACE (FR)
Em virtude do arquivamento publicado na RPI 2415 de 18-04-2017 e considerando ausência de manifestação dentro dos prazos legais, informo que cabe ser mantido o arquivamento do pedido de patente, conforme o disposto no artigo 12, da resolução 113/2013.

---

(21) BR 11 2013 033201-8 A2

Código 8.11 - Manutenção do Arquivamento
(22) 22/06/2012
(71) RECKITT & COLMAN (OVERSEAS) LIMITED (GB)
Em virtude do arquivamento publicado na RPI 2415 de 18-04-2017 e considerando ausência de manifestação dentro dos prazos legais, informo que cabe ser mantido o arquivamento do pedido de patente, conforme o disposto no artigo 12, da resolução 113/2013.

---

(21) BR 11 2013 033225-5 A2

Código 8.11 - Manutenção do Arquivamento
(22) 13/06/2012
(71) KONINKLIJKE PHILIPS N.V. (NL)
Em virtude do arquivamento publicado na RPI 2414 de 11-04-2017 e considerando ausência de manifestação dentro dos prazos legais, informo que cabe ser mantido o arquivamento do pedido de patente, conforme o disposto no artigo 12, da resolução 113/2013.

---

(21) BR 11 2013 033226-3 A2

Código 8.11 - Manutenção do Arquivamento
(22) 21/06/2012
(71) KONINKLIJKE PHILIPS N.V. (NL)
Em virtude do arquivamento publicado na RPI 2415 de 18-04-2017 e considerando ausência de manifestação dentro dos prazos legais, informo que

	cabe ser mantido o arquivamento do pedido de patente, conforme o disposto no artigo 12, da resolução 113/2013.
(21) BR 11 2013 033243-3 A2	Código 8.11 - Manutenção do Arquivamento (22) 12/06/2012 (71) ROLLAX GMBH & CO. KG (DE) Em virtude do arquivamento publicado na RPI 2414 de 11-04-2017 e considerando ausência de manifestação dentro dos prazos legais, informo que cabe ser mantido o arquivamento do pedido de patente, conforme o disposto no artigo 12, da resolução 113/2013.
(21) BR 11 2013 033252-2 A2	Código 8.11 - Manutenção do Arquivamento (22) 19/06/2012 (71) MITSUBISHI GAS CHEMICAL COMPANY, INC. (JP) Em virtude do arquivamento publicado na RPI 2415 de 18-04-2017 e considerando ausência de manifestação dentro dos prazos legais, informo que cabe ser mantido o arquivamento do pedido de patente, conforme o disposto no artigo 12, da resolução 113/2013.
(21) BR 11 2013 033284-0 A2	Código 8.11 - Manutenção do Arquivamento (22) 19/06/2012 (71) MITSUBISHI GAS CHEMICAL COMPANY, INC. (JP) Em virtude do arquivamento publicado na RPI 2415 de 18-04-2017 e considerando ausência de manifestação dentro dos prazos legais, informo que cabe ser mantido o arquivamento do pedido de patente, conforme o disposto no artigo 12, da resolução 113/2013.
(21) BR 11 2013 033337-5 A2	Código 8.11 - Manutenção do Arquivamento (22) 21/06/2012 (71) TEIJIN ARAMID B.V. (NL) Em virtude do arquivamento publicado na RPI 2415 de 18-04-2017 e considerando ausência de manifestação dentro dos prazos legais, informo que cabe ser mantido o arquivamento do pedido de patente, conforme o disposto no artigo 12, da resolução 113/2013.
(21) BR 11 2013 033339-1 A2	Código 8.11 - Manutenção do Arquivamento (22) 22/06/2012 (71) MAP PHARMACEUTICALS, INC. (US) Em virtude do arquivamento publicado na RPI 2415 de 18-04-2017 e considerando ausência de manifestação dentro dos prazos legais, informo que cabe ser mantido o arquivamento do pedido de patente, conforme o disposto no artigo 12, da resolução 113/2013.

(21) BR 11 2013 033344-8 A2

Código 8.11 - Manutenção do Arquivamento
(22) 13/06/2012
(71) SNECMA (FR)
Em virtude do arquivamento publicado na RPI 2414 de 11-04-2017 e considerando ausência de manifestação dentro dos prazos legais, informo que cabe ser mantido o arquivamento do pedido de patente, conforme o disposto no artigo 12, da resolução 113/2013.

(21) BR 11 2013 033368-5 A2

Código 8.11 - Manutenção do Arquivamento
(22) 19/06/2012
(71) MITSUBISHI GAS CHEMICAL COMPANY, INC. (JP)
Em virtude do arquivamento publicado na RPI 2415 de 18-04-2017 e considerando ausência de manifestação dentro dos prazos legais, informo que cabe ser mantido o arquivamento do pedido de patente, conforme o disposto no artigo 12, da resolução 113/2013.

(21) BR 11 2013 033381-2 A2

Código 8.11 - Manutenção do Arquivamento
(22) 22/06/2012
(71) ANDRITZ SEPARATION INC. (US)
Em virtude do arquivamento publicado na RPI 2415 de 18-04-2017 e considerando ausência de manifestação dentro dos prazos legais, informo que cabe ser mantido o arquivamento do pedido de patente, conforme o disposto no artigo 12, da resolução 113/2013.

(21) BR 11 2013 033388-0 A2

Código 8.11 - Manutenção do Arquivamento
(22) 21/06/2012
(71) Construction Research & Technology GmbH (DE)
Em virtude do arquivamento publicado na RPI 2415 de 18-04-2017 e considerando ausência de manifestação dentro dos prazos legais, informo que cabe ser mantido o arquivamento do pedido de patente, conforme o disposto no artigo 12, da resolução 113/2013.

(21) BR 11 2013 033401-0 A2

Código 8.11 - Manutenção do Arquivamento
(22) 21/06/2012
(71) KABUSHIKI KAISHA TOYOTA JIDOSHOKKI (JP)
Em virtude do arquivamento publicado na RPI 2415 de 18-04-2017 e considerando ausência de manifestação dentro dos prazos legais, informo que cabe ser mantido o arquivamento do pedido de patente, conforme o disposto no artigo 12, da resolução 113/2013.

(21) BR 11 2013 033451-7 A2

Código 8.11 - Manutenção do Arquivamento
(22) 14/06/2012
(71) DOW GLOBAL TECHNOLOGIES LLC (US)

	Em virtude do arquivamento publicado na RPI 2415 de 18-04-2017 e considerando ausência de manifestação dentro dos prazos legais, informo que cabe ser mantido o arquivamento do pedido de patente, conforme o disposto no artigo 12, da resolução 113/2013.
(21) BR 11 2013 033487-8 A2	Código 8.11 - Manutenção do Arquivamento (22) 21/06/2012 (71) NISSAN MOTOR CO, LTD (JP) Em virtude do arquivamento publicado na RPI 2415 de 18-04-2017 e considerando ausência de manifestação dentro dos prazos legais, informo que cabe ser mantido o arquivamento do pedido de patente, conforme o disposto no artigo 12, da resolução 113/2013.
(21) BR 11 2013 033563-7 A2	Código 8.11 - Manutenção do Arquivamento (22) 20/06/2012 (71) INGEGNI SRL (IT) Em virtude do arquivamento publicado na RPI 2415 de 18-04-2017 e considerando ausência de manifestação dentro dos prazos legais, informo que cabe ser mantido o arquivamento do pedido de patente, conforme o disposto no artigo 12, da resolução 113/2013.
(21) BR 11 2013 033628-5 A2	Código 8.11 - Manutenção do Arquivamento (22) 14/06/2012 (71) CATERPILLAR INC. (US) Em virtude do arquivamento publicado na RPI 2415 de 18-04-2017 e considerando ausência de manifestação dentro dos prazos legais, informo que cabe ser mantido o arquivamento do pedido de patente, conforme o disposto no artigo 12, da resolução 113/2013.
(21) BR 11 2013 033632-3 A2	Código 8.11 - Manutenção do Arquivamento (22) 14/06/2012 (71) CATERPILLAR INC. (US) Em virtude do arquivamento publicado na RPI 2415 de 18-04-2017 e considerando ausência de manifestação dentro dos prazos legais, informo que cabe ser mantido o arquivamento do pedido de patente, conforme o disposto no artigo 12, da resolução 113/2013.
(21) BR 11 2013 033639-0 A2	Código 8.11 - Manutenção do Arquivamento (22) 12/06/2012 (71) DOW GLOBAL TECHNOLOGIES LLC (US) Em virtude do arquivamento publicado na RPI 2415 de 18-04-2017 e considerando ausência de manifestação dentro dos prazos legais, informo que cabe ser mantido o arquivamento do pedido de patente, conforme o disposto no

artigo 12, da resolução 113/2013.

(21) BR 11 2013 033873-3 A2

Código 8.11 - Manutenção do Arquivamento
(22) 19/06/2012
(71) GOJO INDUSTRIES, INC (US)
Em virtude do arquivamento publicado na RPI 2415 de 18-04-2017 e considerando ausência de manifestação dentro dos prazos legais, informo que cabe ser mantido o arquivamento do pedido de patente, conforme o disposto no artigo 12, da resolução 113/2013.

(21) BR 11 2013 033997-7 A2

Código 8.11 - Manutenção do Arquivamento
(22) 22/06/2012
(71) TYCO ELECTRONICS BELGIUM EC BVBA (BE)
Em virtude do arquivamento publicado na RPI 2415 de 18-04-2017 e considerando ausência de manifestação dentro dos prazos legais, informo que cabe ser mantido o arquivamento do pedido de patente, conforme o disposto no artigo 12, da resolução 113/2013.

(21) BR 11 2014 000541-9 A2

Código 8.11 - Manutenção do Arquivamento
(22) 21/06/2012
(71) AIRCELLE (FR)
Em virtude do arquivamento publicado na RPI 2415 de 18-04-2017 e considerando ausência de manifestação dentro dos prazos legais, informo que cabe ser mantido o arquivamento do pedido de patente, conforme o disposto no artigo 12, da resolução 113/2013.

(21) BR 11 2014 000902-3 A2

Código 8.11 - Manutenção do Arquivamento
(22) 20/06/2012
(71) SIEMENS AKTIENGESELLSCHAFT (DE)
Em virtude do arquivamento publicado na RPI 2415 de 18-04-2017 e considerando ausência de manifestação dentro dos prazos legais, informo que cabe ser mantido o arquivamento do pedido de patente, conforme o disposto no artigo 12, da resolução 113/2013.

(21) BR 11 2014 000940-6 A2

Código 8.11 - Manutenção do Arquivamento
(22) 12/07/2012
(71) SLD ENHANCED RECOVERY, INC. (US)
Em virtude do arquivamento publicado na RPI 2414 de 11-04-2017 e considerando ausência de manifestação dentro dos prazos legais, informo que cabe ser mantido o arquivamento do pedido de patente, conforme o disposto no artigo 12, da resolução 113/2013.

(21) BR 11 2014 000993-7 A2

Código 8.11 - Manutenção do Arquivamento

(22) 16/07/2012
(71) ARIZONA PUBLIC SERVICE COMPANY (US)
Em virtude do arquivamento publicado na RPI 2414 de 11-04-2017 e considerando ausência de manifestação dentro dos prazos legais, informo que cabe ser mantido o arquivamento do pedido de patente, conforme o disposto no artigo 12, da resolução 113/2013.

---

(21) BR 11 2014 001305-5 A2

Código 8.11 - Manutenção do Arquivamento
(22) 15/06/2012
(71) GUARDIAN INDUSTRIES CORP. (US)
Em virtude do arquivamento publicado na RPI 2415 de 18-04-2017 e considerando ausência de manifestação dentro dos prazos legais, informo que cabe ser mantido o arquivamento do pedido de patente, conforme o disposto no artigo 12, da resolução 113/2013.

---

(21) BR 11 2014 001402-7 A2

Código 8.11 - Manutenção do Arquivamento
(22) 12/06/2012
(71) GUARDIAN INDUSTRIES CORP. (US)
Em virtude do arquivamento publicado na RPI 2414 de 11-04-2017 e considerando ausência de manifestação dentro dos prazos legais, informo que cabe ser mantido o arquivamento do pedido de patente, conforme o disposto no artigo 12, da resolução 113/2013.

---

(21) BR 11 2014 003186-0 A2

Código 8.11 - Manutenção do Arquivamento
(22) 10/08/2012
(71) BASF SE (DE)
Em virtude do arquivamento publicado na RPI 2414 de 11-04-2017 e considerando ausência de manifestação dentro dos prazos legais, informo que cabe ser mantido o arquivamento do pedido de patente, conforme o disposto no artigo 12, da resolução 113/2013.

---

(21) BR 11 2014 003200-9 A2

Código 8.11 - Manutenção do Arquivamento
(22) 10/08/2012
(71) ACTELION PHARMACEUTICALS LTD. (CH)
Em virtude do arquivamento publicado na RPI 2414 de 11-04-2017 e considerando ausência de manifestação dentro dos prazos legais, informo que cabe ser mantido o arquivamento do pedido de patente, conforme o disposto no artigo 12, da resolução 113/2013.

---

(21) BR 11 2014 003362-5 A2

Código 8.11 - Manutenção do Arquivamento
(22) 14/08/2012
(71) James LEAHY Jr. (CA)
Em virtude do arquivamento publicado na RPI 2414 de 11-04-2017 e

	considerando ausência de manifestação dentro dos prazos legais, informo que cabe ser mantido o arquivamento do pedido de patente, conforme o disposto no artigo 12, da resolução 113/2013.
(21) BR 11 2014 003737-0 A2	Código 8.11 - Manutenção do Arquivamento (22) 13/06/2012 (71) CASCO PRODUCTS CORPORATION (US) Em virtude do arquivamento publicado na RPI 2414 de 11-04-2017 e considerando ausência de manifestação dentro dos prazos legais, informo que cabe ser mantido o arquivamento do pedido de patente, conforme o disposto no artigo 12, da resolução 113/2013.
(21) BR 11 2014 004552-6 A2	Código 8.11 - Manutenção do Arquivamento (22) 29/11/2013 (71) BIOWASTE ENERGY E OUTRO (PT) , JADAIR FERNANDES DE ALMEIDA (BR/RJ) Em virtude do arquivamento publicado na RPI 2414 de 11-04-2017 e considerando ausência de manifestação dentro dos prazos legais, informo que cabe ser mantido o arquivamento do pedido de patente, conforme o disposto no artigo 12, da resolução 113/2013.
(21) BR 11 2014 004680-8 A2	Código 8.11 - Manutenção do Arquivamento (22) 01/09/2011 (71) GURADOOR, S.L. (ES) Em virtude do arquivamento publicado na RPI 2414 de 11-04-2017 e considerando ausência de manifestação dentro dos prazos legais, informo que cabe ser mantido o arquivamento do pedido de patente, conforme o disposto no artigo 12, da resolução 113/2013.
(21) BR 11 2014 004850-9 A2	Código 8.11 - Manutenção do Arquivamento (22) 10/07/2012 (71) Alcatel Lucent (FR) Em virtude do arquivamento publicado na RPI 2414 de 11-04-2017 e considerando ausência de manifestação dentro dos prazos legais, informo que cabe ser mantido o arquivamento do pedido de patente, conforme o disposto no artigo 12, da resolução 113/2013.
(21) BR 11 2014 004938-6 A2	Código 8.11 - Manutenção do Arquivamento (22) 15/06/2012 (71) PRAD RESEARCH AND DEVELOPMENT LIMITED (VG) Em virtude do arquivamento publicado na RPI 2414 de 11-04-2017 e considerando ausência de manifestação dentro dos prazos legais, informo que cabe ser mantido o arquivamento do pedido de patente, conforme o disposto no

artigo 12, da resolução 113/2013.

(21) BR 11 2014 005083-0 A2

Código 8.11 - Manutenção do Arquivamento
(22) 05/09/2012
(71) NESTEC S.A. (CH)
Em virtude do arquivamento publicado na RPI 2414 de 11-04-2017 e considerando ausência de manifestação dentro dos prazos legais, informo que cabe ser mantido o arquivamento do pedido de patente, conforme o disposto no artigo 12, da resolução 113/2013.

(21) BR 11 2014 005183-6 A2

Código 8.11 - Manutenção do Arquivamento
(22) 16/07/2012
(71) CHEONG-DAE JEONG (KR)
Em virtude do arquivamento publicado na RPI 2415 de 18-04-2017 e considerando ausência de manifestação dentro dos prazos legais, informo que cabe ser mantido o arquivamento do pedido de patente, conforme o disposto no artigo 12, da resolução 113/2013.

(21) BR 11 2014 005333-2 A2

Código 8.11 - Manutenção do Arquivamento
(22) 10/09/2012
(71) NUMEREX CORP. (US)
Em virtude do arquivamento publicado na RPI 2415 de 18-04-2017 e considerando ausência de manifestação dentro dos prazos legais, informo que cabe ser mantido o arquivamento do pedido de patente, conforme o disposto no artigo 12, da resolução 113/2013.

(21) BR 11 2014 005421-5 A2

Código 8.11 - Manutenção do Arquivamento
(22) 07/09/2012
(71) MALLINCKRODT LLC (US)
Em virtude do arquivamento publicado na RPI 2414 de 11-04-2017 e considerando ausência de manifestação dentro dos prazos legais, informo que cabe ser mantido o arquivamento do pedido de patente, conforme o disposto no artigo 12, da resolução 113/2013.

(21) BR 11 2014 005473-8 A2

Código 8.11 - Manutenção do Arquivamento
(22) 07/09/2012
(71) 3M INNOVATIVE PROPERTIES COMPANY (US)
Em virtude do arquivamento publicado na RPI 2414 de 11-04-2017 e considerando ausência de manifestação dentro dos prazos legais, informo que cabe ser mantido o arquivamento do pedido de patente, conforme o disposto no artigo 12, da resolução 113/2013.

(21) BR 11 2014 005661-7 A2

Código 8.11 - Manutenção do Arquivamento

(22) 29/09/2011
(71) CHEMTURA CORPORATION (US)
Em virtude do arquivamento publicado na RPI 2414 de 11-04-2017 e considerando ausência de manifestação dentro dos prazos legais, informo que cabe ser mantido o arquivamento do pedido de patente, conforme o disposto no artigo 12, da resolução 113/2013.

---

(21) BR 11 2014 005698-6 A2

Código 8.11 - Manutenção do Arquivamento
(22) 13/08/2012
(71) KIMBERLY-CLARK WORLDWIDE, INC. (US)
Em virtude do arquivamento publicado na RPI 2414 de 11-04-2017 e considerando ausência de manifestação dentro dos prazos legais, informo que cabe ser mantido o arquivamento do pedido de patente, conforme o disposto no artigo 12, da resolução 113/2013.

---

(21) BR 11 2014 005729-0 A2

Código 8.11 - Manutenção do Arquivamento
(22) 13/09/2011
(71) MAURICIO RODRIGUEZ REGALADO (MX)
Em virtude do arquivamento publicado na RPI 2414 de 11-04-2017 e considerando ausência de manifestação dentro dos prazos legais, informo que cabe ser mantido o arquivamento do pedido de patente, conforme o disposto no artigo 12, da resolução 113/2013.

---

(21) BR 11 2014 005872-5 A2

Código 8.11 - Manutenção do Arquivamento
(22) 13/09/2012
(71) BLUESTAR SILICONES FRANCE (FR)
Em virtude do arquivamento publicado na RPI 2414 de 11-04-2017 e considerando ausência de manifestação dentro dos prazos legais, informo que cabe ser mantido o arquivamento do pedido de patente, conforme o disposto no artigo 12, da resolução 113/2013.

---

(21) BR 11 2014 006028-2 A2

Código 8.11 - Manutenção do Arquivamento
(22) 14/09/2011
(71) COLGATE-PALMOLIVE COMPANY (US)
Em virtude do arquivamento publicado na RPI 2414 de 11-04-2017 e considerando ausência de manifestação dentro dos prazos legais, informo que cabe ser mantido o arquivamento do pedido de patente, conforme o disposto no artigo 12, da resolução 113/2013.

---

(21) BR 11 2014 006095-9 A2

Código 8.11 - Manutenção do Arquivamento
(22) 17/05/2012
(71) AMTPACIFIC CO., LTD (KR) , KI JOON KANG (KR)
Em virtude do arquivamento publicado na RPI 2415 de 18-04-2017 e

	considerando ausência de manifestação dentro dos prazos legais, informo que cabe ser mantido o arquivamento do pedido de patente, conforme o disposto no artigo 12, da resolução 113/2013.
(21) BR 11 2014 006126-2 A2	Código 8.11 - Manutenção do Arquivamento (22) 14/09/2012 (71) SAINT-GOBAIN ABRASIVES, INC. (US) , SAINT-GOBAIN ABRASIFS (FR) Em virtude do arquivamento publicado na RPI 2415 de 18-04-2017 e considerando ausência de manifestação dentro dos prazos legais, informo que cabe ser mantido o arquivamento do pedido de patente, conforme o disposto no artigo 12, da resolução 113/2013.
(21) BR 11 2014 006278-1 A2	Código 8.11 - Manutenção do Arquivamento (22) 07/08/2012 (71) SIEMENS AKTIENGESELLSCHAFT (DE) Em virtude do arquivamento publicado na RPI 2415 de 18-04-2017 e considerando ausência de manifestação dentro dos prazos legais, informo que cabe ser mantido o arquivamento do pedido de patente, conforme o disposto no artigo 12, da resolução 113/2013.
(21) BR 11 2014 006321-4 A2	Código 8.11 - Manutenção do Arquivamento (22) 14/09/2012 (71) FATE THERAPEUTICS, INC. (US) Em virtude do arquivamento publicado na RPI 2415 de 18-04-2017 e considerando ausência de manifestação dentro dos prazos legais, informo que cabe ser mantido o arquivamento do pedido de patente, conforme o disposto no artigo 12, da resolução 113/2013.
(21) BR 11 2014 006572-1 A2	Código 8.11 - Manutenção do Arquivamento (22) 21/09/2012 (71) BRITISH AMERICAN TOBACCO (INVESTIMENTS) LIMITED (GB) Em virtude do arquivamento publicado na RPI 2414 de 11-04-2017 e considerando ausência de manifestação dentro dos prazos legais, informo que cabe ser mantido o arquivamento do pedido de patente, conforme o disposto no artigo 12, da resolução 113/2013.
(21) BR 11 2014 006581-0 A2	Código 8.11 - Manutenção do Arquivamento (22) 24/08/2012 (71) MITSUBISHI HEAVY INDUSTRIES, LTD. (JP) Em virtude do arquivamento publicado na RPI 2414 de 11-04-2017 e considerando ausência de manifestação dentro dos prazos legais, informo que cabe ser mantido o arquivamento do pedido de patente, conforme o disposto no artigo 12, da resolução 113/2013.

(21) BR 11 2014 006667-1 A2

Código 8.11 - Manutenção do Arquivamento
(22) 20/09/2012
(71) INTERCONTINENTAL GREAT BRANDS LLC (US)
Em virtude do arquivamento publicado na RPI 2414 de 11-04-2017 e considerando ausência de manifestação dentro dos prazos legais, informo que cabe ser mantido o arquivamento do pedido de patente, conforme o disposto no artigo 12, da resolução 113/2013.

(21) BR 11 2014 006675-2 A2

Código 8.11 - Manutenção do Arquivamento
(22) 25/09/2012
(71) GRÜNENTHAL GMBH (DE)
Em virtude do arquivamento publicado na RPI 2414 de 11-04-2017 e considerando ausência de manifestação dentro dos prazos legais, informo que cabe ser mantido o arquivamento do pedido de patente, conforme o disposto no artigo 12, da resolução 113/2013.

(21) BR 11 2014 006679-5 A2

Código 8.11 - Manutenção do Arquivamento
(22) 26/09/2012
(71) NTT DOCOMO, INC. (JP)
Em virtude do arquivamento publicado na RPI 2414 de 11-04-2017 e considerando ausência de manifestação dentro dos prazos legais, informo que cabe ser mantido o arquivamento do pedido de patente, conforme o disposto no artigo 12, da resolução 113/2013.

(21) BR 11 2014 006859-3 A2

Código 8.11 - Manutenção do Arquivamento
(22) 23/08/2012
(71) CERAGEM MEDISYS INC. (KR)
Em virtude do arquivamento publicado na RPI 2414 de 11-04-2017 e considerando ausência de manifestação dentro dos prazos legais, informo que cabe ser mantido o arquivamento do pedido de patente, conforme o disposto no artigo 12, da resolução 113/2013.

(21) BR 11 2014 006887-9 A2

Código 8.11 - Manutenção do Arquivamento
(22) 24/09/2012
(71) UNIVERSITY OF OSLO (NO)
Em virtude do arquivamento publicado na RPI 2414 de 11-04-2017 e considerando ausência de manifestação dentro dos prazos legais, informo que cabe ser mantido o arquivamento do pedido de patente, conforme o disposto no artigo 12, da resolução 113/2013.

(21) BR 11 2014 006891-7 A2

Código 8.11 - Manutenção do Arquivamento
(22) 24/09/2012

(71) E.I. DU PONT DE NEMOURS AND COMPANY (US)
Em virtude do arquivamento publicado na RPI 2414 de 11-04-2017 e considerando ausência de manifestação dentro dos prazos legais, informo que cabe ser mantido o arquivamento do pedido de patente, conforme o disposto no artigo 12, da resolução 113/2013.

---

(21) BR 11 2014 007002-4 A2

Código 8.11 - Manutenção do Arquivamento
(22) 21/09/2012
(71) REMY TECHNOLOGIES, LLC (US)
Em virtude do arquivamento publicado na RPI 2414 de 11-04-2017 e considerando ausência de manifestação dentro dos prazos legais, informo que cabe ser mantido o arquivamento do pedido de patente, conforme o disposto no artigo 12, da resolução 113/2013.

---

(21) BR 11 2014 007012-1 A2

Código 8.11 - Manutenção do Arquivamento
(22) 26/09/2012
(71) HORTON WISON DEEPWATER, INC. (US)
Em virtude do arquivamento publicado na RPI 2414 de 11-04-2017 e considerando ausência de manifestação dentro dos prazos legais, informo que cabe ser mantido o arquivamento do pedido de patente, conforme o disposto no artigo 12, da resolução 113/2013.

---

(21) BR 11 2014 007136-5 A2

Código 8.11 - Manutenção do Arquivamento
(22) 28/09/2012
(71) SAINT-GOBAIN ABRASIVES, INC. (US) , SAINT-GOBAIN ABRASIFS (FR)
Em virtude do arquivamento publicado na RPI 2414 de 11-04-2017 e considerando ausência de manifestação dentro dos prazos legais, informo que cabe ser mantido o arquivamento do pedido de patente, conforme o disposto no artigo 12, da resolução 113/2013.

---

(21) BR 11 2014 007155-1 A2

Código 8.11 - Manutenção do Arquivamento
(22) 26/09/2012
(71) SIEMENS AKTIENGESELLSCHAFT (DE)
Em virtude do arquivamento publicado na RPI 2414 de 11-04-2017 e considerando ausência de manifestação dentro dos prazos legais, informo que cabe ser mantido o arquivamento do pedido de patente, conforme o disposto no artigo 12, da resolução 113/2013.

---

(21) BR 11 2014 007415-1 A2

Código 8.11 - Manutenção do Arquivamento
(22) 17/08/2012
(71) HANKYUNG COMPONENT TRADING CO., LTD (KR)
Em virtude do arquivamento publicado na RPI 2414 de 11-04-2017 e considerando ausência de manifestação dentro dos prazos legais, informo que

	cabe ser mantido o arquivamento do pedido de patente, conforme o disposto no artigo 12, da resolução 113/2013.
(21) BR 11 2014 007443-7 A2	Código 8.11 - Manutenção do Arquivamento (22) 25/09/2012 (71) ETHRIS GMBH (DE) Em virtude do arquivamento publicado na RPI 2414 de 11-04-2017 e considerando ausência de manifestação dentro dos prazos legais, informo que cabe ser mantido o arquivamento do pedido de patente, conforme o disposto no artigo 12, da resolução 113/2013.
(21) BR 11 2014 007457-7 A2	Código 8.11 - Manutenção do Arquivamento (22) 10/09/2012 (71) NANIK TIRATH MULCHANDANI (IN) Em virtude do arquivamento publicado na RPI 2414 de 11-04-2017 e considerando ausência de manifestação dentro dos prazos legais, informo que cabe ser mantido o arquivamento do pedido de patente, conforme o disposto no artigo 12, da resolução 113/2013.
(21) BR 11 2014 007479-8 A2	Código 8.11 - Manutenção do Arquivamento (22) 30/05/2012 (71) SUMITOMO RUBBER INDUSTRIES, LTD. (JP) Em virtude do arquivamento publicado na RPI 2414 de 11-04-2017 e considerando ausência de manifestação dentro dos prazos legais, informo que cabe ser mantido o arquivamento do pedido de patente, conforme o disposto no artigo 12, da resolução 113/2013.
(21) BR 11 2014 007489-5 A2	Código 8.11 - Manutenção do Arquivamento (22) 21/09/2012 (71) Alcatel Lucent (FR) Em virtude do arquivamento publicado na RPI 2414 de 11-04-2017 e considerando ausência de manifestação dentro dos prazos legais, informo que cabe ser mantido o arquivamento do pedido de patente, conforme o disposto no artigo 12, da resolução 113/2013.
(21) BR 11 2014 007493-3 A2	Código 8.11 - Manutenção do Arquivamento (22) 17/10/2012 (71) W. L. GORE & ASSOCIATES, INC. (US) Em virtude do arquivamento publicado na RPI 2414 de 11-04-2017 e considerando ausência de manifestação dentro dos prazos legais, informo que cabe ser mantido o arquivamento do pedido de patente, conforme o disposto no artigo 12, da resolução 113/2013.

(21) BR 11 2014 007553-0 A2

Código 8.11 - Manutenção do Arquivamento
(22) 27/09/2012
(71) SONY CORPORATION (JP)
Em virtude do arquivamento publicado na RPI 2414 de 11-04-2017 e considerando ausência de manifestação dentro dos prazos legais, informo que cabe ser mantido o arquivamento do pedido de patente, conforme o disposto no artigo 12, da resolução 113/2013.

(21) BR 11 2014 007563-8 A2

Código 8.11 - Manutenção do Arquivamento
(22) 20/02/2012
(71) MITSUBISHI HEAVY INDUSTRIES, LTD. (JP)
Em virtude do arquivamento publicado na RPI 2414 de 11-04-2017 e considerando ausência de manifestação dentro dos prazos legais, informo que cabe ser mantido o arquivamento do pedido de patente, conforme o disposto no artigo 12, da resolução 113/2013.

(21) BR 11 2014 007744-4 A2

Código 8.11 - Manutenção do Arquivamento
(22) 02/10/2012
(71) RHODIA OPERATIONS (FR)
Em virtude do arquivamento publicado na RPI 2415 de 18-04-2017 e considerando ausência de manifestação dentro dos prazos legais, informo que cabe ser mantido o arquivamento do pedido de patente, conforme o disposto no artigo 12, da resolução 113/2013.

(21) BR 11 2014 007779-7 A2

Código 8.11 - Manutenção do Arquivamento
(22) 28/09/2012
(71) NATURAL BIOTECHNOLOGY SPRL (BE)
Em virtude do arquivamento publicado na RPI 2415 de 18-04-2017 e considerando ausência de manifestação dentro dos prazos legais, informo que cabe ser mantido o arquivamento do pedido de patente, conforme o disposto no artigo 12, da resolução 113/2013.

(21) BR 11 2014 007889-0 A2

Código 8.11 - Manutenção do Arquivamento
(22) 18/10/2012
(71) DEUTSCHE POST AG (DE)
Em virtude do arquivamento publicado na RPI 2414 de 11-04-2017 e considerando ausência de manifestação dentro dos prazos legais, informo que cabe ser mantido o arquivamento do pedido de patente, conforme o disposto no artigo 12, da resolução 113/2013.

(21) BR 11 2014 007891-2 A2

Código 8.11 - Manutenção do Arquivamento
(22) 02/10/2012
(71) ALMIRALL, S.A. (ES)

	Em virtude do arquivamento publicado na RPI 2414 de 11-04-2017 e considerando ausência de manifestação dentro dos prazos legais, informo que cabe ser mantido o arquivamento do pedido de patente, conforme o disposto no artigo 12, da resolução 113/2013.
(21) BR 11 2014 007942-0 A2	Código 8.11 - Manutenção do Arquivamento (22) 18/10/2012 (71) DEUTSCHE POST AG (DE) Em virtude do arquivamento publicado na RPI 2414 de 11-04-2017 e considerando ausência de manifestação dentro dos prazos legais, informo que cabe ser mantido o arquivamento do pedido de patente, conforme o disposto no artigo 12, da resolução 113/2013.
(21) BR 11 2014 007958-7 A2	Código 8.11 - Manutenção do Arquivamento (22) 21/09/2012 (71) HALLIBURTON ENERGY SERVICES, INC (US) Em virtude do arquivamento publicado na RPI 2415 de 18-04-2017 e considerando ausência de manifestação dentro dos prazos legais, informo que cabe ser mantido o arquivamento do pedido de patente, conforme o disposto no artigo 12, da resolução 113/2013.
(21) BR 11 2014 008013-5 A2	Código 8.11 - Manutenção do Arquivamento (22) 08/10/2012 (71) ELECTROLUX HOME PRODUCTS CORPORATION N.V. (BE) Em virtude do arquivamento publicado na RPI 2415 de 18-04-2017 e considerando ausência de manifestação dentro dos prazos legais, informo que cabe ser mantido o arquivamento do pedido de patente, conforme o disposto no artigo 12, da resolução 113/2013.
(21) BR 11 2014 008084-4 A2	Código 8.11 - Manutenção do Arquivamento (22) 01/11/2011 (71) BASF CORPORATION (US) Em virtude do arquivamento publicado na RPI 2415 de 18-04-2017 e considerando ausência de manifestação dentro dos prazos legais, informo que cabe ser mantido o arquivamento do pedido de patente, conforme o disposto no artigo 12, da resolução 113/2013.
(21) BR 11 2014 008229-4 A2	Código 8.11 - Manutenção do Arquivamento (22) 05/10/2012 (71) THE DELFIELD COMPANY, LLC (US) Em virtude do arquivamento publicado na RPI 2415 de 18-04-2017 e considerando ausência de manifestação dentro dos prazos legais, informo que cabe ser mantido o arquivamento do pedido de patente, conforme o disposto no

artigo 12, da resolução 113/2013.

(21) BR 11 2014 008285-5 A2

Código 8.11 - Manutenção do Arquivamento
(22) 06/10/2011
(71) MACK TRUCKS, INC. (US)
Em virtude do arquivamento publicado na RPI 2415 de 18-04-2017 e considerando ausência de manifestação dentro dos prazos legais, informo que cabe ser mantido o arquivamento do pedido de patente, conforme o disposto no artigo 12, da resolução 113/2013.

(21) BR 11 2014 008303-7 A2

Código 8.11 - Manutenção do Arquivamento
(22) 14/09/2012
(71) AMGEN INC. (US)
Em virtude do arquivamento publicado na RPI 2415 de 18-04-2017 e considerando ausência de manifestação dentro dos prazos legais, informo que cabe ser mantido o arquivamento do pedido de patente, conforme o disposto no artigo 12, da resolução 113/2013.

(21) BR 11 2014 008375-4 A2

Código 8.11 - Manutenção do Arquivamento
(22) 03/10/2012
(71) DURA AUTOMOTIVE SYSTEMS SAS (FR)
Em virtude do arquivamento publicado na RPI 2415 de 18-04-2017 e considerando ausência de manifestação dentro dos prazos legais, informo que cabe ser mantido o arquivamento do pedido de patente, conforme o disposto no artigo 12, da resolução 113/2013.

(21) BR 11 2014 008385-1 A2

Código 8.11 - Manutenção do Arquivamento
(22) 08/10/2012
(71) YOUGETITBACK LIMITED (IE)
Em virtude do arquivamento publicado na RPI 2414 de 11-04-2017 e considerando ausência de manifestação dentro dos prazos legais, informo que cabe ser mantido o arquivamento do pedido de patente, conforme o disposto no artigo 12, da resolução 113/2013.

(21) BR 11 2014 008397-5 A2

Código 8.11 - Manutenção do Arquivamento
(22) 19/10/2012
(71) VOITH PATENT GMBH (DE)
Em virtude do arquivamento publicado na RPI 2414 de 11-04-2017 e considerando ausência de manifestação dentro dos prazos legais, informo que cabe ser mantido o arquivamento do pedido de patente, conforme o disposto no artigo 12, da resolução 113/2013.

(21) BR 11 2014 008445-9 A2

Código 8.11 - Manutenção do Arquivamento

(22) 10/10/2011
(71) ZOOMLION HEAVY INDUSTRY SCIENCE AND TECHNOLOGY CO., LTD. (CN) , HUNAN ZOOMLION SPECIAL VEHICLE CO., LTD. (CN)
Em virtude do arquivamento publicado na RPI 2415 de 18-04-2017 e considerando ausência de manifestação dentro dos prazos legais, informo que cabe ser mantido o arquivamento do pedido de patente, conforme o disposto no artigo 12, da resolução 113/2013.

---

(21) BR 11 2014 009114-5 A2

Código 8.11 - Manutenção do Arquivamento
(22) 15/10/2012
(71) TORRENT PHARMACEUTICALS LIMITED (IN)
Em virtude do arquivamento publicado na RPI 2415 de 18-04-2017 e considerando ausência de manifestação dentro dos prazos legais, informo que cabe ser mantido o arquivamento do pedido de patente, conforme o disposto no artigo 12, da resolução 113/2013.

---

(21) BR 20 2012 013811-0 U2

Código 8.11 - Manutenção do Arquivamento
(22) 08/06/2012
(71) Onori Luiz Buffet (BR/RS)
Em virtude do arquivamento publicado na RPI 2414 de 11-04-2017 e considerando ausência de manifestação dentro dos prazos legais, informo que cabe ser mantido o arquivamento do pedido de patente, conforme o disposto no artigo 12, da resolução 113/2013.

---

(21) BR 20 2012 014374-2 U2

Código 8.11 - Manutenção do Arquivamento
(22) 14/06/2012
(71) Carlos Alberto Justo (BR/PR) , Silvana Aparecida Machado Justo (BR/PR)
Em virtude do arquivamento publicado na RPI 2414 de 11-04-2017 e considerando ausência de manifestação dentro dos prazos legais, informo que cabe ser mantido o arquivamento do pedido de patente, conforme o disposto no artigo 12, da resolução 113/2013.

---

(21) BR 20 2012 014381-5 U2

Código 8.11 - Manutenção do Arquivamento
(22) 14/06/2012
(71) Flavio Costa Leão Deslandes (BR/RJ)
Em virtude do arquivamento publicado na RPI 2414 de 11-04-2017 e considerando ausência de manifestação dentro dos prazos legais, informo que cabe ser mantido o arquivamento do pedido de patente, conforme o disposto no artigo 12, da resolução 113/2013.

---

(21) BR 20 2012 014409-9 U2

Código 8.11 - Manutenção do Arquivamento
(22) 14/06/2012
(71) EVAFEST INDÚSTRIA E COMÉRCIO LTDA -EPP (BR/SP)

	Em virtude do arquivamento publicado na RPI 2414 de 11-04-2017 e considerando ausência de manifestação dentro dos prazos legais, informo que cabe ser mantido o arquivamento do pedido de patente, conforme o disposto no artigo 12, da resolução 113/2013.
(21) BR 20 2012 014511-7 U2	Código 8.11 - Manutenção do Arquivamento (22) 15/06/2012 (71) Edevaldo Gomes (BR/SC) Em virtude do arquivamento publicado na RPI 2415 de 18-04-2017 e considerando ausência de manifestação dentro dos prazos legais, informo que cabe ser mantido o arquivamento do pedido de patente, conforme o disposto no artigo 12, da resolução 113/2013.
(21) BR 20 2012 014813-2 U2	Código 8.11 - Manutenção do Arquivamento (22) 18/06/2012 (71) ALESCO INDUSTRIA E COMERCIO LTDA (BR/SP) Em virtude do arquivamento publicado na RPI 2415 de 18-04-2017 e considerando ausência de manifestação dentro dos prazos legais, informo que cabe ser mantido o arquivamento do pedido de patente, conforme o disposto no artigo 12, da resolução 113/2013.
(21) BR 20 2013 014022-3 U2	Código 8.11 - Manutenção do Arquivamento (22) 06/06/2013 (71) NICOLE CANEPPELE GARCIA (BR/RS) Em virtude do arquivamento publicado na RPI 2414 de 11-04-2017 e considerando ausência de manifestação dentro dos prazos legais, informo que cabe ser mantido o arquivamento do pedido de patente, conforme o disposto no artigo 12, da resolução 113/2013.
(21) BR 20 2013 015038-5 U2	Código 8.11 - Manutenção do Arquivamento (22) 17/06/2013 (71) DAVI DI GRAZIA (BR/SP) , SEBASTIÃO DIENES DE SOUZA ROCHA (BR/SP) Em virtude do arquivamento publicado na RPI 2415 de 18-04-2017 e considerando ausência de manifestação dentro dos prazos legais, informo que cabe ser mantido o arquivamento do pedido de patente, conforme o disposto no artigo 12, da resolução 113/2013.
(21) BR 20 2013 021448-0 U2	Código 8.11 - Manutenção do Arquivamento (22) 22/08/2013 (71) GABRIEL XAVIER FERNANDES DA SILVA (BR/RJ) Em virtude do arquivamento publicado na RPI 2415 de 18-04-2017 e considerando ausência de manifestação dentro dos prazos legais, informo que

	cabe ser mantido o arquivamento do pedido de patente, conforme o disposto no artigo 12, da resolução 113/2013.
(21) MU 8502291-8 U2	Código 8.11 - Manutenção do Arquivamento (22) 10/06/2005 (71) Vanoli Antônio Angonese (BR/RS) Em virtude do arquivamento publicado na RPI 2414 de 11-04-2017 e considerando ausência de manifestação dentro dos prazos legais, informo que cabe ser mantido o arquivamento do pedido de patente, conforme o disposto no artigo 12, da resolução 113/2013.
(21) MU 8601116-2 U2	Código 8.11 - Manutenção do Arquivamento (22) 12/06/2006 (71) Aparecido Gerez Segura Junior (BR/SP) Em virtude do arquivamento publicado na RPI 2414 de 11-04-2017 e considerando ausência de manifestação dentro dos prazos legais, informo que cabe ser mantido o arquivamento do pedido de patente, conforme o disposto no artigo 12, da resolução 113/2013.
(21) MU 8900937-1 U2	Código 8.11 - Manutenção do Arquivamento (22) 29/05/2009 (71) Emerson Luiz Ramos (BR/SC) Em virtude do arquivamento publicado na RPI 2414 de 11-04-2017 e considerando ausência de manifestação dentro dos prazos legais, informo que cabe ser mantido o arquivamento do pedido de patente, conforme o disposto no artigo 12, da resolução 113/2013.
(21) MU 8901128-7 U2	Código 8.11 - Manutenção do Arquivamento (22) 18/06/2009 (71) Volmar Antonio da Ré (BR/RS) Em virtude do arquivamento publicado na RPI 2415 de 18-04-2017 e considerando ausência de manifestação dentro dos prazos legais, informo que cabe ser mantido o arquivamento do pedido de patente, conforme o disposto no artigo 12, da resolução 113/2013.
(21) MU 8901154-6 U2	Código 8.11 - Manutenção do Arquivamento (22) 12/06/2009 (71) FERE INDÚSTRIA E COMÉRCIO LTDA - EPP (BR/SP) Em virtude do arquivamento publicado na RPI 2414 de 11-04-2017 e considerando ausência de manifestação dentro dos prazos legais, informo que cabe ser mantido o arquivamento do pedido de patente, conforme o disposto no artigo 12, da resolução 113/2013.

(21) MU 8901187-2 U2

Código 8.11 - Manutenção do Arquivamento
(22) 18/06/2009
(71) RAFAEL APARECIDO BARROS DE MELO (BR/SP)
Em virtude do arquivamento publicado na RPI 2415 de 18-04-2017 e considerando ausência de manifestação dentro dos prazos legais, informo que cabe ser mantido o arquivamento do pedido de patente, conforme o disposto no artigo 12, da resolução 113/2013.

(21) MU 8901203-8 U2

Código 8.11 - Manutenção do Arquivamento
(22) 17/06/2009
(71) CLAUDIO SCORZATO SANCHES (BR/SP) , FABIO SCORZATO SANCHES (BR/SP)
Em virtude do arquivamento publicado na RPI 2415 de 18-04-2017 e considerando ausência de manifestação dentro dos prazos legais, informo que cabe ser mantido o arquivamento do pedido de patente, conforme o disposto no artigo 12, da resolução 113/2013.

(21) MU 8902230-0 U2

Código 8.11 - Manutenção do Arquivamento
(22) 07/10/2009
(71) Targos Equipamentos e Veículos Ltda. (BR/RS)
Em virtude do arquivamento publicado na RPI 2414 de 11-04-2017 e considerando ausência de manifestação dentro dos prazos legais, informo que cabe ser mantido o arquivamento do pedido de patente, conforme o disposto no artigo 12, da resolução 113/2013.

(21) MU 9000870-7 U2

Código 8.11 - Manutenção do Arquivamento
(22) 22/03/2010
(71) MARCOS TOCHIO NAGASSI ORTIZ (BR/SP)
Em virtude do arquivamento publicado na RPI 2415 de 18-04-2017 e considerando ausência de manifestação dentro dos prazos legais, informo que cabe ser mantido o arquivamento do pedido de patente, conforme o disposto no artigo 12, da resolução 113/2013.

(21) MU 9000883-9 U2

Código 8.11 - Manutenção do Arquivamento
(22) 16/06/2010
(71) CCM Comércio de Máquinas e Serviços LTDA. (BR/SC)
Em virtude do arquivamento publicado na RPI 2415 de 18-04-2017 e considerando ausência de manifestação dentro dos prazos legais, informo que cabe ser mantido o arquivamento do pedido de patente, conforme o disposto no artigo 12, da resolução 113/2013.

(21) MU 9001013-2 U2

Código 8.11 - Manutenção do Arquivamento
(22) 16/06/2010

(71) W3 Indústria Metalúrgica Ltda (BR/PR)
Em virtude do arquivamento publicado na RPI 2415 de 18-04-2017 e considerando ausência de manifestação dentro dos prazos legais, informo que cabe ser mantido o arquivamento do pedido de patente, conforme o disposto no artigo 12, da resolução 113/2013.

---

(21) MU 9001153-8 U2

Código 8.11 - Manutenção do Arquivamento
(22) 07/06/2010
(71) Hiram Hesselmann Lamas (BR/PR)
Em virtude do arquivamento publicado na RPI 2414 de 11-04-2017 e considerando ausência de manifestação dentro dos prazos legais, informo que cabe ser mantido o arquivamento do pedido de patente, conforme o disposto no artigo 12, da resolução 113/2013.

---

(21) MU 9002197-5 U2

Código 8.11 - Manutenção do Arquivamento
(22) 26/11/2010
(71) FERNANDO SALEMI (BR/SP)
Em virtude do arquivamento publicado na RPI 2415 de 18-04-2017 e considerando ausência de manifestação dentro dos prazos legais, informo que cabe ser mantido o arquivamento do pedido de patente, conforme o disposto no artigo 12, da resolução 113/2013.

---

(21) MU 9101158-2 U2

Código 8.11 - Manutenção do Arquivamento
(22) 09/06/2011
(71) VINIGÁS INDÚSTRIA E COMÉRCIO DE COMPONENTES PARA GÁS LTDA (BR/SP)
Em virtude do arquivamento publicado na RPI 2414 de 11-04-2017 e considerando ausência de manifestação dentro dos prazos legais, informo que cabe ser mantido o arquivamento do pedido de patente, conforme o disposto no artigo 12, da resolução 113/2013.

---

(21) MU 9101245-7 U2

Código 8.11 - Manutenção do Arquivamento
(22) 17/06/2011
(71) GILBERTO PEREIRA SOARES (BR/SP)
Em virtude do arquivamento publicado na RPI 2415 de 18-04-2017 e considerando ausência de manifestação dentro dos prazos legais, informo que cabe ser mantido o arquivamento do pedido de patente, conforme o disposto no artigo 12, da resolução 113/2013.

---

(21) MU 9101285-6 U2

Código 8.11 - Manutenção do Arquivamento
(22) 20/06/2011
(71) Evandro Windberg (BR/RS) , Juliano Bertolini (BR/RS)
Em virtude do arquivamento publicado na RPI 2415 de 18-04-2017 e

	considerando ausência de manifestação dentro dos prazos legais, informo que cabe ser mantido o arquivamento do pedido de patente, conforme o disposto no artigo 12, da resolução 113/2013.
(21) MU 9101310-0 U2	Código 8.11 - Manutenção do Arquivamento (22) 20/06/2011 (71) Antonio Alberi de Mattos (BR/RS) Em virtude do arquivamento publicado na RPI 2415 de 18-04-2017 e considerando ausência de manifestação dentro dos prazos legais, informo que cabe ser mantido o arquivamento do pedido de patente, conforme o disposto no artigo 12, da resolução 113/2013.
(21) MU 9101336-4 U2	Código 8.11 - Manutenção do Arquivamento (22) 17/06/2011 (71) Olivia Burjato Appa (BR/PR) Em virtude do arquivamento publicado na RPI 2415 de 18-04-2017 e considerando ausência de manifestação dentro dos prazos legais, informo que cabe ser mantido o arquivamento do pedido de patente, conforme o disposto no artigo 12, da resolução 113/2013.
(21) MU 9101337-2 U2	Código 8.11 - Manutenção do Arquivamento (22) 17/06/2011 (71) Olivia Burjato Appa (BR/PR) Em virtude do arquivamento publicado na RPI 2415 de 18-04-2017 e considerando ausência de manifestação dentro dos prazos legais, informo que cabe ser mantido o arquivamento do pedido de patente, conforme o disposto no artigo 12, da resolução 113/2013.
(21) MU 9101338-0 U2	Código 8.11 - Manutenção do Arquivamento (22) 17/06/2011 (71) Aguia Sistemas de Armazenagem S/A (BR/PR) Em virtude do arquivamento publicado na RPI 2415 de 18-04-2017 e considerando ausência de manifestação dentro dos prazos legais, informo que cabe ser mantido o arquivamento do pedido de patente, conforme o disposto no artigo 12, da resolução 113/2013.
(21) MU 9101341-0 U2	Código 8.11 - Manutenção do Arquivamento (22) 08/06/2011 (71) MVC Componentes Plásticos Ltda (BR/PR) Em virtude do arquivamento publicado na RPI 2414 de 11-04-2017 e considerando ausência de manifestação dentro dos prazos legais, informo que cabe ser mantido o arquivamento do pedido de patente, conforme o disposto no artigo 12, da resolução 113/2013.

(21) MU 9101371-2 U2	Código 8.11 - Manutenção do Arquivamento (22) 13/06/2011 (71) Industria Textil Oeste LTDA (BR/SC) Em virtude do arquivamento publicado na RPI 2414 de 11-04-2017 e considerando ausência de manifestação dentro dos prazos legais, informo que cabe ser mantido o arquivamento do pedido de patente, conforme o disposto no artigo 12, da resolução 113/2013.
(21) MU 9102573-7 U2	Código 8.11 - Manutenção do Arquivamento (22) 14/12/2011 (71) SÔNIA MARIA DONDONI MARINI (BR/PA) Em virtude do arquivamento publicado na RPI 2415 de 18-04-2017 e considerando ausência de manifestação dentro dos prazos legais, informo que cabe ser mantido o arquivamento do pedido de patente, conforme o disposto no artigo 12, da resolução 113/2013.
(21) PI 0202252-4 A2	Código 8.11 - Manutenção do Arquivamento (22) 12/06/2002 (71) Cristália Produtos Químicos Farmacêuticos LTDA. (BR/SP) Em virtude do arquivamento publicado na RPI 2414 de 11-04-2017 e considerando ausência de manifestação dentro dos prazos legais, informo que cabe ser mantido o arquivamento do pedido de patente, conforme o disposto no artigo 12, da resolução 113/2013.
(21) PI 0210701-5 A2	Código 8.11 - Manutenção do Arquivamento (22) 17/06/2002 (71) Basilea Pharmaceutica AG (CH) Em virtude do arquivamento publicado na RPI 2414 de 11-04-2017 e considerando ausência de manifestação dentro dos prazos legais, informo que cabe ser mantido o arquivamento do pedido de patente, conforme o disposto no artigo 12, da resolução 113/2013.
(21) PI 0301678-1 A2	Código 8.11 - Manutenção do Arquivamento (22) 10/06/2003 (71) Getec Guanabara Química Industrial S.A. (BR/RJ) Em virtude do arquivamento publicado na RPI 2414 de 11-04-2017 e considerando ausência de manifestação dentro dos prazos legais, informo que cabe ser mantido o arquivamento do pedido de patente, conforme o disposto no artigo 12, da resolução 113/2013.
(21) PI 0312436-3 A2	Código 8.11 - Manutenção do Arquivamento (22) 19/06/2003

(71) Northwest Biotherapeutics, Inc. (US)
Em virtude do arquivamento publicado na RPI 2415 de 18-04-2017 e considerando ausência de manifestação dentro dos prazos legais, informo que cabe ser mantido o arquivamento do pedido de patente, conforme o disposto no artigo 12, da resolução 113/2013.

---

(21) PI 0402333-1 A2

Código 8.11 - Manutenção do Arquivamento
(22) 14/06/2004
(71) Magneti Marelli Powertrain S.P.A (IT)
Em virtude do arquivamento publicado na RPI 2414 de 11-04-2017 e considerando ausência de manifestação dentro dos prazos legais, informo que cabe ser mantido o arquivamento do pedido de patente, conforme o disposto no artigo 12, da resolução 113/2013.

---

(21) PI 0411243-1 A2

Código 8.11 - Manutenção do Arquivamento
(22) 10/06/2004
(71) Nsgene A/S (DK) , BIOGEN MA INC. (US)
Em virtude do arquivamento publicado na RPI 2414 de 11-04-2017 e considerando ausência de manifestação dentro dos prazos legais, informo que cabe ser mantido o arquivamento do pedido de patente, conforme o disposto no artigo 12, da resolução 113/2013.

---

(21) PI 0411471-0 A2

Código 8.11 - Manutenção do Arquivamento
(22) 15/06/2004
(71) Hakle-Kimberly Deutschland Gmbh (DE)
Em virtude do arquivamento publicado na RPI 2414 de 11-04-2017 e considerando ausência de manifestação dentro dos prazos legais, informo que cabe ser mantido o arquivamento do pedido de patente, conforme o disposto no artigo 12, da resolução 113/2013.

---

(21) PI 0411777-8 A2

Código 8.11 - Manutenção do Arquivamento
(22) 15/06/2004
(71) Scania CV AB (Publ) (SE)
Em virtude do arquivamento publicado na RPI 2414 de 11-04-2017 e considerando ausência de manifestação dentro dos prazos legais, informo que cabe ser mantido o arquivamento do pedido de patente, conforme o disposto no artigo 12, da resolução 113/2013.

---

(21) PI 0418822-5 A2

Código 8.11 - Manutenção do Arquivamento
(22) 14/06/2004
(71) Carapelli Firenze S.p.A (IT)
Em virtude do arquivamento publicado na RPI 2414 de 11-04-2017 e considerando ausência de manifestação dentro dos prazos legais, informo que

	cabe ser mantido o arquivamento do pedido de patente, conforme o disposto no artigo 12, da resolução 113/2013.
(21) PI 0501999-0 A2	Código 8.11 - Manutenção do Arquivamento (22) 09/06/2005 (71) C.R.F. Societa Consortile Per Azioni (IT) Em virtude do arquivamento publicado na RPI 2414 de 11-04-2017 e considerando ausência de manifestação dentro dos prazos legais, informo que cabe ser mantido o arquivamento do pedido de patente, conforme o disposto no artigo 12, da resolução 113/2013.
(21) PI 0502503-6 A2	Código 8.11 - Manutenção do Arquivamento (22) 17/06/2005 (71) Mário Ribeiro Miranda Júnior (BR/RS) Em virtude do arquivamento publicado na RPI 2414 de 11-04-2017 e considerando ausência de manifestação dentro dos prazos legais, informo que cabe ser mantido o arquivamento do pedido de patente, conforme o disposto no artigo 12, da resolução 113/2013.
(21) PI 0510881-0 A2	Código 8.11 - Manutenção do Arquivamento (22) 09/06/2005 (71) Wyeth (US) Em virtude do arquivamento publicado na RPI 2414 de 11-04-2017 e considerando ausência de manifestação dentro dos prazos legais, informo que cabe ser mantido o arquivamento do pedido de patente, conforme o disposto no artigo 12, da resolução 113/2013.
(21) PI 0511005-0 A2	Código 8.11 - Manutenção do Arquivamento (22) 17/06/2005 (71) IPF Pharmaceuticals Gmbh (DE) Em virtude do arquivamento publicado na RPI 2414 de 11-04-2017 e considerando ausência de manifestação dentro dos prazos legais, informo que cabe ser mantido o arquivamento do pedido de patente, conforme o disposto no artigo 12, da resolução 113/2013.
(21) PI 0511070-0 A2	Código 8.11 - Manutenção do Arquivamento (22) 17/06/2005 (71) INFINITY DISCOVERY, INC. (US) Em virtude do arquivamento publicado na RPI 2414 de 11-04-2017 e considerando ausência de manifestação dentro dos prazos legais, informo que cabe ser mantido o arquivamento do pedido de patente, conforme o disposto no artigo 12, da resolução 113/2013.

(21) PI 0511375-0 A2

Código 8.11 - Manutenção do Arquivamento
(22) 10/06/2005
(71) LG Electronics INC (KR)
Em virtude do arquivamento publicado na RPI 2414 de 11-04-2017 e considerando ausência de manifestação dentro dos prazos legais, informo que cabe ser mantido o arquivamento do pedido de patente, conforme o disposto no artigo 12, da resolução 113/2013.

(21) PI 0511377-6 A2

Código 8.11 - Manutenção do Arquivamento
(22) 15/06/2005
(71) Genentech, INC. (US)
Em virtude do arquivamento publicado na RPI 2414 de 11-04-2017 e considerando ausência de manifestação dentro dos prazos legais, informo que cabe ser mantido o arquivamento do pedido de patente, conforme o disposto no artigo 12, da resolução 113/2013.

(21) PI 0512148-5 A2

Código 8.11 - Manutenção do Arquivamento
(22) 10/06/2005
(71) Volvo Lastvagnar AB (SE)
Em virtude do arquivamento publicado na RPI 2414 de 11-04-2017 e considerando ausência de manifestação dentro dos prazos legais, informo que cabe ser mantido o arquivamento do pedido de patente, conforme o disposto no artigo 12, da resolução 113/2013.

(21) PI 0512255-4 A2

Código 8.11 - Manutenção do Arquivamento
(22) 14/06/2005
(71) LG ELECTRONICS INC. (KR)
Em virtude do arquivamento publicado na RPI 2414 de 11-04-2017 e considerando ausência de manifestação dentro dos prazos legais, informo que cabe ser mantido o arquivamento do pedido de patente, conforme o disposto no artigo 12, da resolução 113/2013.

(21) PI 0512271-6 A2

Código 8.11 - Manutenção do Arquivamento
(22) 17/06/2005
(71) LG Electronics, INC. (KR)
Em virtude do arquivamento publicado na RPI 2415 de 18-04-2017 e considerando ausência de manifestação dentro dos prazos legais, informo que cabe ser mantido o arquivamento do pedido de patente, conforme o disposto no artigo 12, da resolução 113/2013.

(21) PI 0512322-4 A2

Código 8.11 - Manutenção do Arquivamento
(22) 16/06/2005
(71) BAYER INTELLECTUAL PROPERTY GMBH (DE)

	Em virtude do arquivamento publicado na RPI 2414 de 11-04-2017 e considerando ausência de manifestação dentro dos prazos legais, informo que cabe ser mantido o arquivamento do pedido de patente, conforme o disposto no artigo 12, da resolução 113/2013.
(21) PI 0512610-0 A2	Código 8.11 - Manutenção do Arquivamento (22) 16/06/2005 (71) ICL Performance Products LP (US) Em virtude do arquivamento publicado na RPI 2414 de 11-04-2017 e considerando ausência de manifestação dentro dos prazos legais, informo que cabe ser mantido o arquivamento do pedido de patente, conforme o disposto no artigo 12, da resolução 113/2013.
(21) PI 0512735-1 A2	Código 8.11 - Manutenção do Arquivamento (22) 14/06/2005 (71) Jaime Marti Sala (ES) Em virtude do arquivamento publicado na RPI 2414 de 11-04-2017 e considerando ausência de manifestação dentro dos prazos legais, informo que cabe ser mantido o arquivamento do pedido de patente, conforme o disposto no artigo 12, da resolução 113/2013.
(21) PI 0602189-1 A2	Código 8.11 - Manutenção do Arquivamento (22) 09/06/2006 (71) Angelo Candiracci (IT) Em virtude do arquivamento publicado na RPI 2414 de 11-04-2017 e considerando ausência de manifestação dentro dos prazos legais, informo que cabe ser mantido o arquivamento do pedido de patente, conforme o disposto no artigo 12, da resolução 113/2013.
(21) PI 0602427-0 A2	Código 8.11 - Manutenção do Arquivamento (22) 12/06/2006 (71) Realiza Máquinas Indústria e Comércio Ltda (BR/MG) Em virtude do arquivamento publicado na RPI 2414 de 11-04-2017 e considerando ausência de manifestação dentro dos prazos legais, informo que cabe ser mantido o arquivamento do pedido de patente, conforme o disposto no artigo 12, da resolução 113/2013.
(21) PI 0602699-0 A2	Código 8.11 - Manutenção do Arquivamento (22) 14/06/2006 (71) Luksnova S/A Indústria e Comércio (BR/SP) Em virtude do arquivamento publicado na RPI 2414 de 11-04-2017 e considerando ausência de manifestação dentro dos prazos legais, informo que cabe ser mantido o arquivamento do pedido de patente, conforme o disposto no

artigo 12, da resolução 113/2013.

(21) PI 0610160-7 A2

Código 8.11 - Manutenção do Arquivamento
(22) 13/06/2006
(71) Airbus Operations GmbH (DE)
Em virtude do arquivamento publicado na RPI 2414 de 11-04-2017 e considerando ausência de manifestação dentro dos prazos legais, informo que cabe ser mantido o arquivamento do pedido de patente, conforme o disposto no artigo 12, da resolução 113/2013.

(21) PI 0611251-0 A2

Código 8.11 - Manutenção do Arquivamento
(22) 06/06/2006
(71) NOVO NORDISK A/S (DK)
Em virtude do arquivamento publicado na RPI 2414 de 11-04-2017 e considerando ausência de manifestação dentro dos prazos legais, informo que cabe ser mantido o arquivamento do pedido de patente, conforme o disposto no artigo 12, da resolução 113/2013.

(21) PI 0611619-1 A8

Código 8.11 - Manutenção do Arquivamento
(22) 13/06/2006
(71) NTT DOCOMO, INC (JP)
Em virtude do arquivamento publicado na RPI 2414 de 11-04-2017 e considerando ausência de manifestação dentro dos prazos legais, informo que cabe ser mantido o arquivamento do pedido de patente, conforme o disposto no artigo 12, da resolução 113/2013.

(21) PI 0611679-5 A2

Código 8.11 - Manutenção do Arquivamento
(22) 12/06/2006
(71) Messier -Dowty, INC. (CA)
Em virtude do arquivamento publicado na RPI 2414 de 11-04-2017 e considerando ausência de manifestação dentro dos prazos legais, informo que cabe ser mantido o arquivamento do pedido de patente, conforme o disposto no artigo 12, da resolução 113/2013.

(21) PI 0611682-5 A2

Código 8.11 - Manutenção do Arquivamento
(22) 12/06/2006
(71) PIONEER HI-BRED INTERNATIONAL, INC. (US)
Em virtude do arquivamento publicado na RPI 2414 de 11-04-2017 e considerando ausência de manifestação dentro dos prazos legais, informo que cabe ser mantido o arquivamento do pedido de patente, conforme o disposto no artigo 12, da resolução 113/2013.

(21) PI 0611723-6 A2

Código 8.11 - Manutenção do Arquivamento

(22) 08/06/2006
(71) SNCF MOBILITIES (FR)
Em virtude do arquivamento publicado na RPI 2414 de 11-04-2017 e considerando ausência de manifestação dentro dos prazos legais, informo que cabe ser mantido o arquivamento do pedido de patente, conforme o disposto no artigo 12, da resolução 113/2013.

---

(21) PI 0611725-2 A2

Código 8.11 - Manutenção do Arquivamento
(22) 12/06/2006
(71) Gojo Industries, INC. (US)
Em virtude do arquivamento publicado na RPI 2414 de 11-04-2017 e considerando ausência de manifestação dentro dos prazos legais, informo que cabe ser mantido o arquivamento do pedido de patente, conforme o disposto no artigo 12, da resolução 113/2013.

---

(21) PI 0611729-5 A2

Código 8.11 - Manutenção do Arquivamento
(22) 08/06/2006
(71) CONSEJO SUPERIOR DE INVESTIGACIONES CIENTIFÍCAS (ES)
Em virtude do arquivamento publicado na RPI 2414 de 11-04-2017 e considerando ausência de manifestação dentro dos prazos legais, informo que cabe ser mantido o arquivamento do pedido de patente, conforme o disposto no artigo 12, da resolução 113/2013.

---

(21) PI 0611764-3 A2

Código 8.11 - Manutenção do Arquivamento
(22) 13/06/2006
(71) NTT DOCOMO, INC. (JP)
Em virtude do arquivamento publicado na RPI 2414 de 11-04-2017 e considerando ausência de manifestação dentro dos prazos legais, informo que cabe ser mantido o arquivamento do pedido de patente, conforme o disposto no artigo 12, da resolução 113/2013.

---

(21) PI 0611807-0 A2

Código 8.11 - Manutenção do Arquivamento
(22) 12/06/2006
(71) ROBERT BOSCH GMBH (DE)
Em virtude do arquivamento publicado na RPI 2414 de 11-04-2017 e considerando ausência de manifestação dentro dos prazos legais, informo que cabe ser mantido o arquivamento do pedido de patente, conforme o disposto no artigo 12, da resolução 113/2013.

---

(21) PI 0611821-6 A2

Código 8.11 - Manutenção do Arquivamento
(22) 09/06/2006
(71) GILUPI GMBH (DE)
Em virtude do arquivamento publicado na RPI 2414 de 11-04-2017 e

	considerando ausência de manifestação dentro dos prazos legais, informo que cabe ser mantido o arquivamento do pedido de patente, conforme o disposto no artigo 12, da resolução 113/2013.
(21) PI 0611840-2 A2	Código 8.11 - Manutenção do Arquivamento (22) 14/06/2006 (71) CAMBRIDGE ENTERPRISE LIMITED (GB) Em virtude do arquivamento publicado na RPI 2414 de 11-04-2017 e considerando ausência de manifestação dentro dos prazos legais, informo que cabe ser mantido o arquivamento do pedido de patente, conforme o disposto no artigo 12, da resolução 113/2013.
(21) PI 0611893-3 A8	Código 8.11 - Manutenção do Arquivamento (22) 16/06/2006 (71) Honda Motor Co., Ltd. (JP) Em virtude do arquivamento publicado na RPI 2415 de 18-04-2017 e considerando ausência de manifestação dentro dos prazos legais, informo que cabe ser mantido o arquivamento do pedido de patente, conforme o disposto no artigo 12, da resolução 113/2013.
(21) PI 0611904-2 A2	Código 8.11 - Manutenção do Arquivamento (22) 21/06/2006 (71) HONDA MOTOR CO., LTD (JP) Em virtude do arquivamento publicado na RPI 2415 de 18-04-2017 e considerando ausência de manifestação dentro dos prazos legais, informo que cabe ser mantido o arquivamento do pedido de patente, conforme o disposto no artigo 12, da resolução 113/2013.
(21) PI 0611994-8 A2	Código 8.11 - Manutenção do Arquivamento (22) 20/06/2006 (71) Honda Motor Co., LTD (JP) Em virtude do arquivamento publicado na RPI 2415 de 18-04-2017 e considerando ausência de manifestação dentro dos prazos legais, informo que cabe ser mantido o arquivamento do pedido de patente, conforme o disposto no artigo 12, da resolução 113/2013.
(21) PI 0612064-4 A2	Código 8.11 - Manutenção do Arquivamento (22) 13/06/2006 (71) NTT DOCOMO, INC. (JP) Em virtude do arquivamento publicado na RPI 2414 de 11-04-2017 e considerando ausência de manifestação dentro dos prazos legais, informo que cabe ser mantido o arquivamento do pedido de patente, conforme o disposto no artigo 12, da resolução 113/2013.

(21) PI 0612133-0 A2	Código 8.11 - Manutenção do Arquivamento (22) 12/06/2006 (71) INTELLIGENT ENERGY LIMITED (GB) Em virtude do arquivamento publicado na RPI 2414 de 11-04-2017 e considerando ausência de manifestação dentro dos prazos legais, informo que cabe ser mantido o arquivamento do pedido de patente, conforme o disposto no artigo 12, da resolução 113/2013.
(21) PI 0612134-9 A2	Código 8.11 - Manutenção do Arquivamento (22) 12/06/2006 (71) INTELLIGENT ENERGY LIMITED (GB) Em virtude do arquivamento publicado na RPI 2414 de 11-04-2017 e considerando ausência de manifestação dentro dos prazos legais, informo que cabe ser mantido o arquivamento do pedido de patente, conforme o disposto no artigo 12, da resolução 113/2013.
(21) PI 0612508-5 A8	Código 8.11 - Manutenção do Arquivamento (22) 20/06/2006 (71) HONDA MOTOR CO., LTD (JP) Em virtude do arquivamento publicado na RPI 2415 de 18-04-2017 e considerando ausência de manifestação dentro dos prazos legais, informo que cabe ser mantido o arquivamento do pedido de patente, conforme o disposto no artigo 12, da resolução 113/2013.
(21) PI 0612527-1 A8	Código 8.11 - Manutenção do Arquivamento (22) 16/06/2006 (71) HONDA MOTOR CO., LTD. (JP) Em virtude do arquivamento publicado na RPI 2415 de 18-04-2017 e considerando ausência de manifestação dentro dos prazos legais, informo que cabe ser mantido o arquivamento do pedido de patente, conforme o disposto no artigo 12, da resolução 113/2013.
(21) PI 0612576-0 A2	Código 8.11 - Manutenção do Arquivamento (22) 20/06/2006 (71) Valeo Matériaux de Friction (FR) Em virtude do arquivamento publicado na RPI 2415 de 18-04-2017 e considerando ausência de manifestação dentro dos prazos legais, informo que cabe ser mantido o arquivamento do pedido de patente, conforme o disposto no artigo 12, da resolução 113/2013.
(21) PI 0612619-7 A2	Código 8.11 - Manutenção do Arquivamento (22) 13/06/2006

(71) SAINT-GOBAIN GLASS FRANCE (FR)
Em virtude do arquivamento publicado na RPI 2414 de 11-04-2017 e considerando ausência de manifestação dentro dos prazos legais, informo que cabe ser mantido o arquivamento do pedido de patente, conforme o disposto no artigo 12, da resolução 113/2013.

---

(21) PI 0612692-8 A2

Código 8.11 - Manutenção do Arquivamento
(22) 16/06/2006
(71) HONDA MOTOR CO., LTD (JP)
Em virtude do arquivamento publicado na RPI 2415 de 18-04-2017 e considerando ausência de manifestação dentro dos prazos legais, informo que cabe ser mantido o arquivamento do pedido de patente, conforme o disposto no artigo 12, da resolução 113/2013.

---

(21) PI 0612694-4 A2

Código 8.11 - Manutenção do Arquivamento
(22) 16/06/2006
(71) HONDA MOTOR CO., LTD (JP)
Em virtude do arquivamento publicado na RPI 2415 de 18-04-2017 e considerando ausência de manifestação dentro dos prazos legais, informo que cabe ser mantido o arquivamento do pedido de patente, conforme o disposto no artigo 12, da resolução 113/2013.

---

(21) PI 0612725-8 A2

Código 8.11 - Manutenção do Arquivamento
(22) 14/06/2006
(71) ROBERT BOSCH GMBH (DE)
Em virtude do arquivamento publicado na RPI 2414 de 11-04-2017 e considerando ausência de manifestação dentro dos prazos legais, informo que cabe ser mantido o arquivamento do pedido de patente, conforme o disposto no artigo 12, da resolução 113/2013.

---

(21) PI 0612753-3 A2

Código 8.11 - Manutenção do Arquivamento
(22) 16/06/2006
(71) NTT DOCOMO, INC. (JP)
Em virtude do arquivamento publicado na RPI 2415 de 18-04-2017 e considerando ausência de manifestação dentro dos prazos legais, informo que cabe ser mantido o arquivamento do pedido de patente, conforme o disposto no artigo 12, da resolução 113/2013.

---

(21) PI 0612970-6 A2

Código 8.11 - Manutenção do Arquivamento
(22) 13/06/2006
(71) PEUGEOT CITROËN AUTOMOBILES SA. (FR)
Em virtude do arquivamento publicado na RPI 2414 de 11-04-2017 e considerando ausência de manifestação dentro dos prazos legais, informo que

	cabe ser mantido o arquivamento do pedido de patente, conforme o disposto no artigo 12, da resolução 113/2013.
(21) PI 0613069-0 A2	Código 8.11 - Manutenção do Arquivamento (22) 13/06/2006 (71) GERÄTE-UND PUMPENBAU GMBH DR. EUGEN SCHMIDT (DE) Em virtude do arquivamento publicado na RPI 2414 de 11-04-2017 e considerando ausência de manifestação dentro dos prazos legais, informo que cabe ser mantido o arquivamento do pedido de patente, conforme o disposto no artigo 12, da resolução 113/2013.
(21) PI 0613220-0 A2	Código 8.11 - Manutenção do Arquivamento (22) 12/06/2006 (71) COMPAGNIE GERVAIS DANONE (FR) Em virtude do arquivamento publicado na RPI 2414 de 11-04-2017 e considerando ausência de manifestação dentro dos prazos legais, informo que cabe ser mantido o arquivamento do pedido de patente, conforme o disposto no artigo 12, da resolução 113/2013.
(21) PI 0613335-5 A2	Código 8.11 - Manutenção do Arquivamento (22) 07/06/2006 (71) Hewlett Packard Development Company, L. P. (US) Em virtude do arquivamento publicado na RPI 2414 de 11-04-2017 e considerando ausência de manifestação dentro dos prazos legais, informo que cabe ser mantido o arquivamento do pedido de patente, conforme o disposto no artigo 12, da resolução 113/2013.
(21) PI 0614077-7 A2	Código 8.11 - Manutenção do Arquivamento (22) 19/06/2006 (71) Fieldturf Tarkett INC. (CA) Em virtude do arquivamento publicado na RPI 2415 de 18-04-2017 e considerando ausência de manifestação dentro dos prazos legais, informo que cabe ser mantido o arquivamento do pedido de patente, conforme o disposto no artigo 12, da resolução 113/2013.
(21) PI 0621005-8 A2	Código 8.11 - Manutenção do Arquivamento (22) 15/06/2006 (71) ABB Technology Ltd (CH) Em virtude do arquivamento publicado na RPI 2414 de 11-04-2017 e considerando ausência de manifestação dentro dos prazos legais, informo que cabe ser mantido o arquivamento do pedido de patente, conforme o disposto no artigo 12, da resolução 113/2013.

(21) PI 0621325-1 A2

Código 8.11 - Manutenção do Arquivamento
(22) 08/06/2006
(71) ABB RESEARCH LTD (CH)
Em virtude do arquivamento publicado na RPI 2414 de 11-04-2017 e considerando ausência de manifestação dentro dos prazos legais, informo que cabe ser mantido o arquivamento do pedido de patente, conforme o disposto no artigo 12, da resolução 113/2013.

(21) PI 0701191-1 A2

Código 8.11 - Manutenção do Arquivamento
(22) 13/06/2007
(71) Antonio Carlos Gomes (BR/ES)
Em virtude do arquivamento publicado na RPI 2414 de 11-04-2017 e considerando ausência de manifestação dentro dos prazos legais, informo que cabe ser mantido o arquivamento do pedido de patente, conforme o disposto no artigo 12, da resolução 113/2013.

(21) PI 0701194-6 A2

Código 8.11 - Manutenção do Arquivamento
(22) 14/06/2007
(71) PRISCILLA DELGADO DE OLIVEIRA (BR/RS)
Em virtude do arquivamento publicado na RPI 2414 de 11-04-2017 e considerando ausência de manifestação dentro dos prazos legais, informo que cabe ser mantido o arquivamento do pedido de patente, conforme o disposto no artigo 12, da resolução 113/2013.

(21) PI 0701952-1 A2

Código 8.11 - Manutenção do Arquivamento
(22) 12/06/2007
(71) Rexam Dispensing SMT (FR)
Em virtude do arquivamento publicado na RPI 2414 de 11-04-2017 e considerando ausência de manifestação dentro dos prazos legais, informo que cabe ser mantido o arquivamento do pedido de patente, conforme o disposto no artigo 12, da resolução 113/2013.

(21) PI 0702540-8 A2

Código 8.11 - Manutenção do Arquivamento
(22) 14/06/2007
(71) SAVIO S.P.A. (IT)
Em virtude do arquivamento publicado na RPI 2414 de 11-04-2017 e considerando ausência de manifestação dentro dos prazos legais, informo que cabe ser mantido o arquivamento do pedido de patente, conforme o disposto no artigo 12, da resolução 113/2013.

(21) PI 0702563-7 A2

Código 8.11 - Manutenção do Arquivamento
(22) 14/06/2007
(71) SAVIO S.P.A. (IT)

	Em virtude do arquivamento publicado na RPI 2414 de 11-04-2017 e considerando ausência de manifestação dentro dos prazos legais, informo que cabe ser mantido o arquivamento do pedido de patente, conforme o disposto no artigo 12, da resolução 113/2013.
(21) PI 0702627-7 A2	Código 8.11 - Manutenção do Arquivamento (22) 13/06/2007 (71) ITW AUTOMOTIVE ITALIA S.R.L. (IT) Em virtude do arquivamento publicado na RPI 2414 de 11-04-2017 e considerando ausência de manifestação dentro dos prazos legais, informo que cabe ser mantido o arquivamento do pedido de patente, conforme o disposto no artigo 12, da resolução 113/2013.
(21) PI 0702630-7 A2	Código 8.11 - Manutenção do Arquivamento (22) 18/06/2007 (71) J.F. Indústria de Cosméticos Ltda (BR/SP) Em virtude do arquivamento publicado na RPI 2415 de 18-04-2017 e considerando ausência de manifestação dentro dos prazos legais, informo que cabe ser mantido o arquivamento do pedido de patente, conforme o disposto no artigo 12, da resolução 113/2013.
(21) PI 0702797-4 A2	Código 8.11 - Manutenção do Arquivamento (22) 19/06/2007 (71) MARITA BECHELLI (BR/SP) Em virtude do arquivamento publicado na RPI 2415 de 18-04-2017 e considerando ausência de manifestação dentro dos prazos legais, informo que cabe ser mantido o arquivamento do pedido de patente, conforme o disposto no artigo 12, da resolução 113/2013.
(21) PI 0702798-2 A2	Código 8.11 - Manutenção do Arquivamento (22) 19/06/2007 (71) MARITA BECHELLI (BR/SP) Em virtude do arquivamento publicado na RPI 2415 de 18-04-2017 e considerando ausência de manifestação dentro dos prazos legais, informo que cabe ser mantido o arquivamento do pedido de patente, conforme o disposto no artigo 12, da resolução 113/2013.
(21) PI 0702966-7 A2	Código 8.11 - Manutenção do Arquivamento (22) 11/06/2007 (71) INVENTIO AKTIENGESELLSCHAFT (CH) Em virtude do arquivamento publicado na RPI 2414 de 11-04-2017 e considerando ausência de manifestação dentro dos prazos legais, informo que cabe ser mantido o arquivamento do pedido de patente, conforme o disposto no

artigo 12, da resolução 113/2013.

(21) PI 0704301-5 A2

Código 8.11 - Manutenção do Arquivamento
(22) 23/10/2007
(71) Valdimer Oliveira Ramos (BR/SE)
Em virtude do arquivamento publicado na RPI 2385 de 20-09-2016 e considerando ausência de manifestação dentro dos prazos legais, informo que cabe ser mantido o arquivamento do pedido de patente, conforme o disposto no artigo 12, da resolução 113/2013.

(21) PI 0704911-0 A2

Código 8.11 - Manutenção do Arquivamento
(22) 11/06/2007
(71) Cláudio Truchlaeff (BR/CE)
Em virtude do arquivamento publicado na RPI 2414 de 11-04-2017 e considerando ausência de manifestação dentro dos prazos legais, informo que cabe ser mantido o arquivamento do pedido de patente, conforme o disposto no artigo 12, da resolução 113/2013.

(21) PI 0711195-9 A2

Código 8.11 - Manutenção do Arquivamento
(22) 08/06/2007
(71) PEUGEOT CITROEN AUTOMOBILES SA (FR)
Em virtude do arquivamento publicado na RPI 2414 de 11-04-2017 e considerando ausência de manifestação dentro dos prazos legais, informo que cabe ser mantido o arquivamento do pedido de patente, conforme o disposto no artigo 12, da resolução 113/2013.

(21) PI 0711528-8 A2

Código 8.11 - Manutenção do Arquivamento
(22) 08/06/2007
(71) VESTAS WIND SYSTENS A/S (DK)
Em virtude do arquivamento publicado na RPI 2414 de 11-04-2017 e considerando ausência de manifestação dentro dos prazos legais, informo que cabe ser mantido o arquivamento do pedido de patente, conforme o disposto no artigo 12, da resolução 113/2013.

(21) PI 0711985-2 A2

Código 8.11 - Manutenção do Arquivamento
(22) 15/06/2007
(71) CIPLA LIMITED (IN)
Em virtude do arquivamento publicado na RPI 2415 de 18-04-2017 e considerando ausência de manifestação dentro dos prazos legais, informo que cabe ser mantido o arquivamento do pedido de patente, conforme o disposto no artigo 12, da resolução 113/2013.

(21) PI 0712050-8 A2

Código 8.11 - Manutenção do Arquivamento

(22) 08/06/2007
(71) Nestec S.A. (CH)
Em virtude do arquivamento publicado na RPI 2414 de 11-04-2017 e considerando ausência de manifestação dentro dos prazos legais, informo que cabe ser mantido o arquivamento do pedido de patente, conforme o disposto no artigo 12, da resolução 113/2013.

---

(21) PI 0712311-6 A2

Código 8.11 - Manutenção do Arquivamento
(22) 13/06/2007
(71) Whirlpool Corporation (US)
Em virtude do arquivamento publicado na RPI 2414 de 11-04-2017 e considerando ausência de manifestação dentro dos prazos legais, informo que cabe ser mantido o arquivamento do pedido de patente, conforme o disposto no artigo 12, da resolução 113/2013.

---

(21) PI 0712327-2 A2

Código 8.11 - Manutenção do Arquivamento
(22) 08/06/2007
(71) Electromagnetic Geoservices ASA (NO)
Em virtude do arquivamento publicado na RPI 2414 de 11-04-2017 e considerando ausência de manifestação dentro dos prazos legais, informo que cabe ser mantido o arquivamento do pedido de patente, conforme o disposto no artigo 12, da resolução 113/2013.

---

(21) PI 0712617-4 A2

Código 8.11 - Manutenção do Arquivamento
(22) 21/06/2007
(71) INVISTA TECHNOLOGIES S. À R. L., EMPR. LUXEMBURGUESA (CH)
Em virtude do arquivamento publicado na RPI 2415 de 18-04-2017 e considerando ausência de manifestação dentro dos prazos legais, informo que cabe ser mantido o arquivamento do pedido de patente, conforme o disposto no artigo 12, da resolução 113/2013.

---

(21) PI 0712646-8 A2

Código 8.11 - Manutenção do Arquivamento
(22) 19/06/2007
(71) CRAIG ROTHLEITNER (AU)
Em virtude do arquivamento publicado na RPI 2415 de 18-04-2017 e considerando ausência de manifestação dentro dos prazos legais, informo que cabe ser mantido o arquivamento do pedido de patente, conforme o disposto no artigo 12, da resolução 113/2013.

---

(21) PI 0712650-6 A2

Código 8.11 - Manutenção do Arquivamento
(22) 08/06/2007
(71) Halliburton Energy Services, Inc. (US)
Em virtude do arquivamento publicado na RPI 2414 de 11-04-2017 e

	considerando ausência de manifestação dentro dos prazos legais, informo que cabe ser mantido o arquivamento do pedido de patente, conforme o disposto no artigo 12, da resolução 113/2013.
(21) PI 0712683-2 A2	Código 8.11 - Manutenção do Arquivamento (22) 06/06/2007 (71) ABB Research Ltd. (CH) Em virtude do arquivamento publicado na RPI 2414 de 11-04-2017 e considerando ausência de manifestação dentro dos prazos legais, informo que cabe ser mantido o arquivamento do pedido de patente, conforme o disposto no artigo 12, da resolução 113/2013.
(21) PI 0712737-5 A2	Código 8.11 - Manutenção do Arquivamento (22) 13/06/2007 (71) Wyeth (US) Em virtude do arquivamento publicado na RPI 2414 de 11-04-2017 e considerando ausência de manifestação dentro dos prazos legais, informo que cabe ser mantido o arquivamento do pedido de patente, conforme o disposto no artigo 12, da resolução 113/2013.
(21) PI 0712838-0 A2	Código 8.11 - Manutenção do Arquivamento (22) 11/06/2007 (71) Volvo Technology Corporation (SE) Em virtude do arquivamento publicado na RPI 2414 de 11-04-2017 e considerando ausência de manifestação dentro dos prazos legais, informo que cabe ser mantido o arquivamento do pedido de patente, conforme o disposto no artigo 12, da resolução 113/2013.
(21) PI 0712935-1 A2	Código 8.11 - Manutenção do Arquivamento (22) 14/06/2007 (71) NTT Docomo, Inc. (JP) Em virtude do arquivamento publicado na RPI 2414 de 11-04-2017 e considerando ausência de manifestação dentro dos prazos legais, informo que cabe ser mantido o arquivamento do pedido de patente, conforme o disposto no artigo 12, da resolução 113/2013.
(21) PI 0712973-4 A2	Código 8.11 - Manutenção do Arquivamento (22) 21/06/2007 (71) Baxter International Inc. (US) , Baxter Healthcare S.A. (CH) Em virtude do arquivamento publicado na RPI 2415 de 18-04-2017 e considerando ausência de manifestação dentro dos prazos legais, informo que cabe ser mantido o arquivamento do pedido de patente, conforme o disposto no artigo 12, da resolução 113/2013.

(21) PI 0713006-6 A2	Código 8.11 - Manutenção do Arquivamento (22) 11/06/2007 (71) Arkema France (FR) Em virtude do arquivamento publicado na RPI 2414 de 11-04-2017 e considerando ausência de manifestação dentro dos prazos legais, informo que cabe ser mantido o arquivamento do pedido de patente, conforme o disposto no artigo 12, da resolução 113/2013.
(21) PI 0713060-0 A2	Código 8.11 - Manutenção do Arquivamento (22) 18/06/2007 (71) Gunze Limited (JP) Em virtude do arquivamento publicado na RPI 2415 de 18-04-2017 e considerando ausência de manifestação dentro dos prazos legais, informo que cabe ser mantido o arquivamento do pedido de patente, conforme o disposto no artigo 12, da resolução 113/2013.
(21) PI 0713085-6 A2	Código 8.11 - Manutenção do Arquivamento (22) 19/06/2007 (71) Bombardier Transportation GMBH (DE) Em virtude do arquivamento publicado na RPI 2415 de 18-04-2017 e considerando ausência de manifestação dentro dos prazos legais, informo que cabe ser mantido o arquivamento do pedido de patente, conforme o disposto no artigo 12, da resolução 113/2013.
(21) PI 0713129-1 A2	Código 8.11 - Manutenção do Arquivamento (22) 18/06/2007 (71) Technip France (FR) Em virtude do arquivamento publicado na RPI 2415 de 18-04-2017 e considerando ausência de manifestação dentro dos prazos legais, informo que cabe ser mantido o arquivamento do pedido de patente, conforme o disposto no artigo 12, da resolução 113/2013.
(21) PI 0713151-8 A2	Código 8.11 - Manutenção do Arquivamento (22) 11/06/2007 (71) Neuro Resource Group, Inc. (US) Em virtude do arquivamento publicado na RPI 2414 de 11-04-2017 e considerando ausência de manifestação dentro dos prazos legais, informo que cabe ser mantido o arquivamento do pedido de patente, conforme o disposto no artigo 12, da resolução 113/2013.
(21) PI 0713286-7 A8	Código 8.11 - Manutenção do Arquivamento (22) 19/06/2007

(71) DuPont Nutrition BioSciences ApS (DK)
Em virtude do arquivamento publicado na RPI 2415 de 18-04-2017 e considerando ausência de manifestação dentro dos prazos legais, informo que cabe ser mantido o arquivamento do pedido de patente, conforme o disposto no artigo 12, da resolução 113/2013.

---

(21) PI 0713338-3 A2

Código 8.11 - Manutenção do Arquivamento
(22) 21/06/2007
(71) Novartis Ag (CH)
Em virtude do arquivamento publicado na RPI 2415 de 18-04-2017 e considerando ausência de manifestação dentro dos prazos legais, informo que cabe ser mantido o arquivamento do pedido de patente, conforme o disposto no artigo 12, da resolução 113/2013.

---

(21) PI 0713372-3 A2

Código 8.11 - Manutenção do Arquivamento
(22) 13/06/2007
(71) STYROLUTION EUROPE GMBH (DE)
Em virtude do arquivamento publicado na RPI 2414 de 11-04-2017 e considerando ausência de manifestação dentro dos prazos legais, informo que cabe ser mantido o arquivamento do pedido de patente, conforme o disposto no artigo 12, da resolução 113/2013.

---

(21) PI 0713382-0 A2

Código 8.11 - Manutenção do Arquivamento
(22) 20/06/2007
(71) Astrazeneca AB (SE) , Medimmune Limited (GB)
Em virtude do arquivamento publicado na RPI 2415 de 18-04-2017 e considerando ausência de manifestação dentro dos prazos legais, informo que cabe ser mantido o arquivamento do pedido de patente, conforme o disposto no artigo 12, da resolução 113/2013.

---

(21) PI 0713388-0 A2

Código 8.11 - Manutenção do Arquivamento
(22) 18/06/2007
(71) Otsuka Pharmaceutical Co., Ltd. (JP)
Em virtude do arquivamento publicado na RPI 2415 de 18-04-2017 e considerando ausência de manifestação dentro dos prazos legais, informo que cabe ser mantido o arquivamento do pedido de patente, conforme o disposto no artigo 12, da resolução 113/2013.

---

(21) PI 0713426-6 A2

Código 8.11 - Manutenção do Arquivamento
(22) 14/06/2007
(71) Macrogenics, Inc (US)
Em virtude do arquivamento publicado na RPI 2414 de 11-04-2017 e considerando ausência de manifestação dentro dos prazos legais, informo que

	cabe ser mantido o arquivamento do pedido de patente, conforme o disposto no artigo 12, da resolução 113/2013.
(21) PI 0713572-6 A2	Código 8.11 - Manutenção do Arquivamento (22) 15/06/2007 (71) Stephen Duguay (US) Em virtude do arquivamento publicado na RPI 2415 de 18-04-2017 e considerando ausência de manifestação dentro dos prazos legais, informo que cabe ser mantido o arquivamento do pedido de patente, conforme o disposto no artigo 12, da resolução 113/2013.
(21) PI 0713604-8 A2	Código 8.11 - Manutenção do Arquivamento (22) 18/06/2007 (71) Mcneil-Ppc, Inc. (US) Em virtude do arquivamento publicado na RPI 2415 de 18-04-2017 e considerando ausência de manifestação dentro dos prazos legais, informo que cabe ser mantido o arquivamento do pedido de patente, conforme o disposto no artigo 12, da resolução 113/2013.
(21) PI 0713615-3 A8	Código 8.11 - Manutenção do Arquivamento (22) 20/06/2007 (71) Eli Lilly And Company (US) Em virtude do arquivamento publicado na RPI 2415 de 18-04-2017 e considerando ausência de manifestação dentro dos prazos legais, informo que cabe ser mantido o arquivamento do pedido de patente, conforme o disposto no artigo 12, da resolução 113/2013.
(21) PI 0713617-0 A2	Código 8.11 - Manutenção do Arquivamento (22) 19/06/2007 (71) C & N Packaging, Inc (US) Em virtude do arquivamento publicado na RPI 2415 de 18-04-2017 e considerando ausência de manifestação dentro dos prazos legais, informo que cabe ser mantido o arquivamento do pedido de patente, conforme o disposto no artigo 12, da resolução 113/2013.
(21) PI 0713666-8 A2	Código 8.11 - Manutenção do Arquivamento (22) 13/06/2007 (71) Ntt Docomo, Inc (JP) Em virtude do arquivamento publicado na RPI 2414 de 11-04-2017 e considerando ausência de manifestação dentro dos prazos legais, informo que cabe ser mantido o arquivamento do pedido de patente, conforme o disposto no artigo 12, da resolução 113/2013.

(21) PI 0713669-2 A2

Código 8.11 - Manutenção do Arquivamento
(22) 13/06/2007
(71) Ntt Docomo, Inc (JP)
Em virtude do arquivamento publicado na RPI 2414 de 11-04-2017 e considerando ausência de manifestação dentro dos prazos legais, informo que cabe ser mantido o arquivamento do pedido de patente, conforme o disposto no artigo 12, da resolução 113/2013.

(21) PI 0713796-6 A2

Código 8.11 - Manutenção do Arquivamento
(22) 19/06/2007
(71) Airbus Operations SAS (FR)
Em virtude do arquivamento publicado na RPI 2415 de 18-04-2017 e considerando ausência de manifestação dentro dos prazos legais, informo que cabe ser mantido o arquivamento do pedido de patente, conforme o disposto no artigo 12, da resolução 113/2013.

(21) PI 0713916-0 A2

Código 8.11 - Manutenção do Arquivamento
(22) 15/06/2007
(71) Thomson Licensing (FR)
Em virtude do arquivamento publicado na RPI 2415 de 18-04-2017 e considerando ausência de manifestação dentro dos prazos legais, informo que cabe ser mantido o arquivamento do pedido de patente, conforme o disposto no artigo 12, da resolução 113/2013.

(21) PI 0714071-1 A2

Código 8.11 - Manutenção do Arquivamento
(22) 14/06/2007
(71) Geräte-Und Pumpenbau Gmbh Dr. Eugen Schmidt (DE)
Em virtude do arquivamento publicado na RPI 2414 de 11-04-2017 e considerando ausência de manifestação dentro dos prazos legais, informo que cabe ser mantido o arquivamento do pedido de patente, conforme o disposto no artigo 12, da resolução 113/2013.

(21) PI 0721523-1 A2

Código 8.11 - Manutenção do Arquivamento
(22) 13/06/2007
(71) Thomson Licensing (FR)
Em virtude do arquivamento publicado na RPI 2414 de 11-04-2017 e considerando ausência de manifestação dentro dos prazos legais, informo que cabe ser mantido o arquivamento do pedido de patente, conforme o disposto no artigo 12, da resolução 113/2013.

(21) PI 0721808-7 A2

Código 8.11 - Manutenção do Arquivamento
(22) 06/06/2007
(71) Abb Research Ltd (CH)

	Em virtude do arquivamento publicado na RPI 2414 de 11-04-2017 e considerando ausência de manifestação dentro dos prazos legais, informo que cabe ser mantido o arquivamento do pedido de patente, conforme o disposto no artigo 12, da resolução 113/2013.
(21) PI 0802103-1 A2	Código 8.11 - Manutenção do Arquivamento (22) 13/06/2008 (71) Idmed Portais Provedores de Conteúdo Ltda. ME (BR/SP) Em virtude do arquivamento publicado na RPI 2414 de 11-04-2017 e considerando ausência de manifestação dentro dos prazos legais, informo que cabe ser mantido o arquivamento do pedido de patente, conforme o disposto no artigo 12, da resolução 113/2013.
(21) PI 0802178-3 A2	Código 8.11 - Manutenção do Arquivamento (22) 12/06/2008 (71) The Goodyear Tire & Rubber Company (US) Em virtude do arquivamento publicado na RPI 2414 de 11-04-2017 e considerando ausência de manifestação dentro dos prazos legais, informo que cabe ser mantido o arquivamento do pedido de patente, conforme o disposto no artigo 12, da resolução 113/2013.
(21) PI 0802246-1 A2	Código 8.11 - Manutenção do Arquivamento (22) 20/06/2008 (71) Brasilata S.A. Embalagens Metálicas (BR/SP) Em virtude do arquivamento publicado na RPI 2415 de 18-04-2017 e considerando ausência de manifestação dentro dos prazos legais, informo que cabe ser mantido o arquivamento do pedido de patente, conforme o disposto no artigo 12, da resolução 113/2013.
(21) PI 0802345-0 A2	Código 8.11 - Manutenção do Arquivamento (22) 20/06/2008 (71) Color Visão do Brasil Indústria Acrílica Ltda. (BR/SP) Em virtude do arquivamento publicado na RPI 2415 de 18-04-2017 e considerando ausência de manifestação dentro dos prazos legais, informo que cabe ser mantido o arquivamento do pedido de patente, conforme o disposto no artigo 12, da resolução 113/2013.
(21) PI 0803174-6 A2	Código 8.11 - Manutenção do Arquivamento (22) 19/06/2008 (71) Universidade Federal de Santa Catarina (BR/SC) Em virtude do arquivamento publicado na RPI 2415 de 18-04-2017 e considerando ausência de manifestação dentro dos prazos legais, informo que cabe ser mantido o arquivamento do pedido de patente, conforme o disposto no

artigo 12, da resolução 113/2013.

(21) PI 0811362-9 A2

Código 8.11 - Manutenção do Arquivamento
(22) 10/06/2008
(71) AKZO NOBEL N.V. (NL)
Em virtude do arquivamento publicado na RPI 2414 de 11-04-2017 e considerando ausência de manifestação dentro dos prazos legais, informo que cabe ser mantido o arquivamento do pedido de patente, conforme o disposto no artigo 12, da resolução 113/2013.

(21) PI 0811394-7 A2

Código 8.11 - Manutenção do Arquivamento
(22) 12/06/2008
(71) PEUGEOT CITROEN AUTOMOBILES SA (FR)
Em virtude do arquivamento publicado na RPI 2414 de 11-04-2017 e considerando ausência de manifestação dentro dos prazos legais, informo que cabe ser mantido o arquivamento do pedido de patente, conforme o disposto no artigo 12, da resolução 113/2013.

(21) PI 0811684-9 A2

Código 8.11 - Manutenção do Arquivamento
(22) 13/06/2008
(71) AIRBUS OPERATIONS (FR)
Em virtude do arquivamento publicado na RPI 2414 de 11-04-2017 e considerando ausência de manifestação dentro dos prazos legais, informo que cabe ser mantido o arquivamento do pedido de patente, conforme o disposto no artigo 12, da resolução 113/2013.

(21) PI 0812435-3 A2

Código 8.11 - Manutenção do Arquivamento
(22) 06/06/2008
(71) Google Inc (CA)
Em virtude do arquivamento publicado na RPI 2414 de 11-04-2017 e considerando ausência de manifestação dentro dos prazos legais, informo que cabe ser mantido o arquivamento do pedido de patente, conforme o disposto no artigo 12, da resolução 113/2013.

(21) PI 0812527-9 A2

Código 8.11 - Manutenção do Arquivamento
(22) 16/06/2008
(71) NTT DoCoMo, Inc. (JP)
Em virtude do arquivamento publicado na RPI 2415 de 18-04-2017 e considerando ausência de manifestação dentro dos prazos legais, informo que cabe ser mantido o arquivamento do pedido de patente, conforme o disposto no artigo 12, da resolução 113/2013.

(21) PI 0812539-2 A2

Código 8.11 - Manutenção do Arquivamento

(22) 13/06/2008
(71) Limo-Reid, Inc. (US)
Em virtude do arquivamento publicado na RPI 2414 de 11-04-2017 e considerando ausência de manifestação dentro dos prazos legais, informo que cabe ser mantido o arquivamento do pedido de patente, conforme o disposto no artigo 12, da resolução 113/2013.

---

(21) PI 0812713-1 A2

Código 8.11 - Manutenção do Arquivamento
(22) 12/06/2008
(71) MESSIER-BUGATTI-DOWTY (FR)
Em virtude do arquivamento publicado na RPI 2414 de 11-04-2017 e considerando ausência de manifestação dentro dos prazos legais, informo que cabe ser mantido o arquivamento do pedido de patente, conforme o disposto no artigo 12, da resolução 113/2013.

---

(21) PI 0812718-2 A2

Código 8.11 - Manutenção do Arquivamento
(22) 19/06/2008
(71) Baxter International Inc. (US) , Baxter Healthcare S.A. (CH)
Em virtude do arquivamento publicado na RPI 2415 de 18-04-2017 e considerando ausência de manifestação dentro dos prazos legais, informo que cabe ser mantido o arquivamento do pedido de patente, conforme o disposto no artigo 12, da resolução 113/2013.

---

(21) PI 0812750-6 A2

Código 8.11 - Manutenção do Arquivamento
(22) 07/06/2008
(71) Bayer Consumer Care AG (CH)
Em virtude do arquivamento publicado na RPI 2414 de 11-04-2017 e considerando ausência de manifestação dentro dos prazos legais, informo que cabe ser mantido o arquivamento do pedido de patente, conforme o disposto no artigo 12, da resolução 113/2013.

---

(21) PI 0812827-8 A2

Código 8.11 - Manutenção do Arquivamento
(22) 20/06/2008
(71) Sanofi-Aventis (FR)
Em virtude do arquivamento publicado na RPI 2415 de 18-04-2017 e considerando ausência de manifestação dentro dos prazos legais, informo que cabe ser mantido o arquivamento do pedido de patente, conforme o disposto no artigo 12, da resolução 113/2013.

---

(21) PI 0812857-0 A2

Código 8.11 - Manutenção do Arquivamento
(22) 18/06/2008
(71) NOMOS S.R.L. (IT)
Em virtude do arquivamento publicado na RPI 2415 de 18-04-2017 e

	considerando ausência de manifestação dentro dos prazos legais, informo que cabe ser mantido o arquivamento do pedido de patente, conforme o disposto no artigo 12, da resolução 113/2013.
(21) PI 0812968-1 A2	Código 8.11 - Manutenção do Arquivamento (22) 17/06/2008 (71) Intel Corporation (US) Em virtude do arquivamento publicado na RPI 2415 de 18-04-2017 e considerando ausência de manifestação dentro dos prazos legais, informo que cabe ser mantido o arquivamento do pedido de patente, conforme o disposto no artigo 12, da resolução 113/2013.
(21) PI 0812996-7 A2	Código 8.11 - Manutenção do Arquivamento (22) 16/06/2008 (71) British Sky Broadcasting Limited (GB) Em virtude do arquivamento publicado na RPI 2415 de 18-04-2017 e considerando ausência de manifestação dentro dos prazos legais, informo que cabe ser mantido o arquivamento do pedido de patente, conforme o disposto no artigo 12, da resolução 113/2013.
(21) PI 0813035-3 A2	Código 8.11 - Manutenção do Arquivamento (22) 16/06/2008 (71) AIRCELLE (FR) Em virtude do arquivamento publicado na RPI 2415 de 18-04-2017 e considerando ausência de manifestação dentro dos prazos legais, informo que cabe ser mantido o arquivamento do pedido de patente, conforme o disposto no artigo 12, da resolução 113/2013.
(21) PI 0813042-6 A2	Código 8.11 - Manutenção do Arquivamento (22) 16/06/2008 (71) AIRCELLE (FR) Em virtude do arquivamento publicado na RPI 2415 de 18-04-2017 e considerando ausência de manifestação dentro dos prazos legais, informo que cabe ser mantido o arquivamento do pedido de patente, conforme o disposto no artigo 12, da resolução 113/2013.
(21) PI 0813043-4 A2	Código 8.11 - Manutenção do Arquivamento (22) 20/06/2008 (71) AIRCELLE (FR) Em virtude do arquivamento publicado na RPI 2415 de 18-04-2017 e considerando ausência de manifestação dentro dos prazos legais, informo que cabe ser mantido o arquivamento do pedido de patente, conforme o disposto no artigo 12, da resolução 113/2013.

(21) PI 0813045-0 A2

Código 8.11 - Manutenção do Arquivamento
(22) 20/06/2008
(71) AIRCELLE (FR)
Em virtude do arquivamento publicado na RPI 2415 de 18-04-2017 e considerando ausência de manifestação dentro dos prazos legais, informo que cabe ser mantido o arquivamento do pedido de patente, conforme o disposto no artigo 12, da resolução 113/2013.

(21) PI 0813049-3 A2

Código 8.11 - Manutenção do Arquivamento
(22) 18/06/2008
(71) AIRCELLE (FR)
Em virtude do arquivamento publicado na RPI 2415 de 18-04-2017 e considerando ausência de manifestação dentro dos prazos legais, informo que cabe ser mantido o arquivamento do pedido de patente, conforme o disposto no artigo 12, da resolução 113/2013.

(21) PI 0813101-5 A2

Código 8.11 - Manutenção do Arquivamento
(22) 19/06/2008
(71) SULZER MIXPAC AG (CH)
Em virtude do arquivamento publicado na RPI 2415 de 18-04-2017 e considerando ausência de manifestação dentro dos prazos legais, informo que cabe ser mantido o arquivamento do pedido de patente, conforme o disposto no artigo 12, da resolução 113/2013.

(21) PI 0813190-2 A2

Código 8.11 - Manutenção do Arquivamento
(22) 16/06/2008
(71) Firep Rebar Technology Gmbh (DE)
Em virtude do arquivamento publicado na RPI 2415 de 18-04-2017 e considerando ausência de manifestação dentro dos prazos legais, informo que cabe ser mantido o arquivamento do pedido de patente, conforme o disposto no artigo 12, da resolução 113/2013.

(21) PI 0813252-6 A2

Código 8.11 - Manutenção do Arquivamento
(22) 20/06/2008
(71) Owen Mumford Limited (GB)
Em virtude do arquivamento publicado na RPI 2415 de 18-04-2017 e considerando ausência de manifestação dentro dos prazos legais, informo que cabe ser mantido o arquivamento do pedido de patente, conforme o disposto no artigo 12, da resolução 113/2013.

(21) PI 0813297-6 A2

Código 8.11 - Manutenção do Arquivamento
(22) 20/06/2008

(71) Kanfa Aragon AS (NO)
Em virtude do arquivamento publicado na RPI 2415 de 18-04-2017 e considerando ausência de manifestação dentro dos prazos legais, informo que cabe ser mantido o arquivamento do pedido de patente, conforme o disposto no artigo 12, da resolução 113/2013.

---

(21) PI 0813301-8 A2

Código 8.11 - Manutenção do Arquivamento
(22) 17/06/2008
(71) Eni S.P.A. (IT)
Em virtude do arquivamento publicado na RPI 2415 de 18-04-2017 e considerando ausência de manifestação dentro dos prazos legais, informo que cabe ser mantido o arquivamento do pedido de patente, conforme o disposto no artigo 12, da resolução 113/2013.

---

(21) PI 0813328-0 A2

Código 8.11 - Manutenção do Arquivamento
(22) 17/06/2008
(71) NTT DoCoMo, Inc. (JP)
Em virtude do arquivamento publicado na RPI 2415 de 18-04-2017 e considerando ausência de manifestação dentro dos prazos legais, informo que cabe ser mantido o arquivamento do pedido de patente, conforme o disposto no artigo 12, da resolução 113/2013.

---

(21) PI 0813387-5 A2

Código 8.11 - Manutenção do Arquivamento
(22) 16/06/2008
(71) Ntt Docomo, INC. (JP)
Em virtude do arquivamento publicado na RPI 2415 de 18-04-2017 e considerando ausência de manifestação dentro dos prazos legais, informo que cabe ser mantido o arquivamento do pedido de patente, conforme o disposto no artigo 12, da resolução 113/2013.

---

(21) PI 0813395-6 A2

Código 8.11 - Manutenção do Arquivamento
(22) 10/06/2008
(71) Umicore (BE)
Em virtude do arquivamento publicado na RPI 2414 de 11-04-2017 e considerando ausência de manifestação dentro dos prazos legais, informo que cabe ser mantido o arquivamento do pedido de patente, conforme o disposto no artigo 12, da resolução 113/2013.

---

(21) PI 0813481-2 A2

Código 8.11 - Manutenção do Arquivamento
(22) 12/06/2008
(71) ABB Technology LTD. (CH)
Em virtude do arquivamento publicado na RPI 2414 de 11-04-2017 e considerando ausência de manifestação dentro dos prazos legais, informo que

	cabe ser mantido o arquivamento do pedido de patente, conforme o disposto no artigo 12, da resolução 113/2013.
(21) PI 0813603-3 A2	Código 8.11 - Manutenção do Arquivamento (22) 19/06/2008 (71) AIRCELLE (FR) Em virtude do arquivamento publicado na RPI 2415 de 18-04-2017 e considerando ausência de manifestação dentro dos prazos legais, informo que cabe ser mantido o arquivamento do pedido de patente, conforme o disposto no artigo 12, da resolução 113/2013.
(21) PI 0813609-2 A2	Código 8.11 - Manutenção do Arquivamento (22) 12/06/2008 (71) AIRCELLE (FR) Em virtude do arquivamento publicado na RPI 2414 de 11-04-2017 e considerando ausência de manifestação dentro dos prazos legais, informo que cabe ser mantido o arquivamento do pedido de patente, conforme o disposto no artigo 12, da resolução 113/2013.
(21) PI 0813610-6 A2	Código 8.11 - Manutenção do Arquivamento (22) 12/06/2008 (71) AIRCELLE (FR) Em virtude do arquivamento publicado na RPI 2414 de 11-04-2017 e considerando ausência de manifestação dentro dos prazos legais, informo que cabe ser mantido o arquivamento do pedido de patente, conforme o disposto no artigo 12, da resolução 113/2013.
(21) PI 0813617-3 A2	Código 8.11 - Manutenção do Arquivamento (22) 12/06/2008 (71) AIRCELLE (FR) Em virtude do arquivamento publicado na RPI 2414 de 11-04-2017 e considerando ausência de manifestação dentro dos prazos legais, informo que cabe ser mantido o arquivamento do pedido de patente, conforme o disposto no artigo 12, da resolução 113/2013.
(21) PI 0813618-1 A2	Código 8.11 - Manutenção do Arquivamento (22) 12/06/2008 (71) AIRCELLE (FR) Em virtude do arquivamento publicado na RPI 2414 de 11-04-2017 e considerando ausência de manifestação dentro dos prazos legais, informo que cabe ser mantido o arquivamento do pedido de patente, conforme o disposto no artigo 12, da resolução 113/2013.

(21) PI 0813651-3 A2

Código 8.11 - Manutenção do Arquivamento
(22) 20/06/2008
(71) Sirtris Pharmaceuticals, INC. (US)
Em virtude do arquivamento publicado na RPI 2415 de 18-04-2017 e considerando ausência de manifestação dentro dos prazos legais, informo que cabe ser mantido o arquivamento do pedido de patente, conforme o disposto no artigo 12, da resolução 113/2013.

(21) PI 0813675-0 A2

Código 8.11 - Manutenção do Arquivamento
(22) 18/06/2008
(71) Basf SE (DE)
Em virtude do arquivamento publicado na RPI 2415 de 18-04-2017 e considerando ausência de manifestação dentro dos prazos legais, informo que cabe ser mantido o arquivamento do pedido de patente, conforme o disposto no artigo 12, da resolução 113/2013.

(21) PI 0813789-7 A2

Código 8.11 - Manutenção do Arquivamento
(22) 20/06/2008
(71) Eli Lilly And Company (US)
Em virtude do arquivamento publicado na RPI 2415 de 18-04-2017 e considerando ausência de manifestação dentro dos prazos legais, informo que cabe ser mantido o arquivamento do pedido de patente, conforme o disposto no artigo 12, da resolução 113/2013.

(21) PI 0813945-8 A2

Código 8.11 - Manutenção do Arquivamento
(22) 17/06/2008
(71) Eni S.P.A. (IT)
Em virtude do arquivamento publicado na RPI 2415 de 18-04-2017 e considerando ausência de manifestação dentro dos prazos legais, informo que cabe ser mantido o arquivamento do pedido de patente, conforme o disposto no artigo 12, da resolução 113/2013.

(21) PI 0814083-9 A2

Código 8.11 - Manutenção do Arquivamento
(22) 12/06/2008
(71) Kathrein-Werke KG (DE)
Em virtude do arquivamento publicado na RPI 2414 de 11-04-2017 e considerando ausência de manifestação dentro dos prazos legais, informo que cabe ser mantido o arquivamento do pedido de patente, conforme o disposto no artigo 12, da resolução 113/2013.

(21) PI 0814799-0 A2

Código 8.11 - Manutenção do Arquivamento
(22) 17/07/2008
(71) W. R. Grace & Co. -Conn. (US)

	Em virtude do arquivamento publicado na RPI 2414 de 11-04-2017 e considerando ausência de manifestação dentro dos prazos legais, informo que cabe ser mantido o arquivamento do pedido de patente, conforme o disposto no artigo 12, da resolução 113/2013.
(21) PI 0814900-3 A2	Código 8.11 - Manutenção do Arquivamento (22) 12/06/2008 (71) AIRCELLE (FR) Em virtude do arquivamento publicado na RPI 2414 de 11-04-2017 e considerando ausência de manifestação dentro dos prazos legais, informo que cabe ser mantido o arquivamento do pedido de patente, conforme o disposto no artigo 12, da resolução 113/2013.
(21) PI 0814909-7 A2	Código 8.11 - Manutenção do Arquivamento (22) 18/06/2008 (71) AIRCELLE (FR) Em virtude do arquivamento publicado na RPI 2415 de 18-04-2017 e considerando ausência de manifestação dentro dos prazos legais, informo que cabe ser mantido o arquivamento do pedido de patente, conforme o disposto no artigo 12, da resolução 113/2013.
(21) PI 0814916-0 A2	Código 8.11 - Manutenção do Arquivamento (22) 20/06/2008 (71) AIRCELLE (FR) Em virtude do arquivamento publicado na RPI 2415 de 18-04-2017 e considerando ausência de manifestação dentro dos prazos legais, informo que cabe ser mantido o arquivamento do pedido de patente, conforme o disposto no artigo 12, da resolução 113/2013.
(21) PI 0815137-7 A2	Código 8.11 - Manutenção do Arquivamento (22) 20/06/2008 (71) Evonik Rohmax Additives GMBH (DE) Em virtude do arquivamento publicado na RPI 2415 de 18-04-2017 e considerando ausência de manifestação dentro dos prazos legais, informo que cabe ser mantido o arquivamento do pedido de patente, conforme o disposto no artigo 12, da resolução 113/2013.
(21) PI 0815559-3 A2	Código 8.11 - Manutenção do Arquivamento (22) 17/06/2008 (71) The Coca-Cola Company (US) Em virtude do arquivamento publicado na RPI 2415 de 18-04-2017 e considerando ausência de manifestação dentro dos prazos legais, informo que cabe ser mantido o arquivamento do pedido de patente, conforme o disposto no

	artigo 12, da resolução 113/2013.
(21) PI 0816423-1 A2	Código 8.11 - Manutenção do Arquivamento (22) 13/06/2008 (71) Taishan Xinhua Official Physic Package Co., Ltd. (CN) Em virtude do arquivamento publicado na RPI 2414 de 11-04-2017 e considerando ausência de manifestação dentro dos prazos legais, informo que cabe ser mantido o arquivamento do pedido de patente, conforme o disposto no artigo 12, da resolução 113/2013.
(21) PI 0817381-8 A2	Código 8.11 - Manutenção do Arquivamento (22) 17/06/2008 (71) Knürr AG (DE) Em virtude do arquivamento publicado na RPI 2415 de 18-04-2017 e considerando ausência de manifestação dentro dos prazos legais, informo que cabe ser mantido o arquivamento do pedido de patente, conforme o disposto no artigo 12, da resolução 113/2013.
(21) PI 0818240-0 A2	Código 8.11 - Manutenção do Arquivamento (22) 20/06/2008 (71) Aircelle (FR) Em virtude do arquivamento publicado na RPI 2415 de 18-04-2017 e considerando ausência de manifestação dentro dos prazos legais, informo que cabe ser mantido o arquivamento do pedido de patente, conforme o disposto no artigo 12, da resolução 113/2013.
(21) PI 0819027-5 A2	Código 8.11 - Manutenção do Arquivamento (22) 21/11/2008 (71) LEET CORPORATION. (US) Em virtude do arquivamento publicado na RPI 2414 de 11-04-2017 e considerando ausência de manifestação dentro dos prazos legais, informo que cabe ser mantido o arquivamento do pedido de patente, conforme o disposto no artigo 12, da resolução 113/2013.
(21) PI 0821047-0 A2	Código 8.11 - Manutenção do Arquivamento (22) 17/12/2008 (71) Cornell University (US) , E2E Materials, Inc. (US) Em virtude do arquivamento publicado na RPI 2414 de 11-04-2017 e considerando ausência de manifestação dentro dos prazos legais, informo que cabe ser mantido o arquivamento do pedido de patente, conforme o disposto no artigo 12, da resolução 113/2013.
(21) PI 0821544-8 A2	Código 8.11 - Manutenção do Arquivamento

(22) 15/12/2008
(71) Basf SE (DE)
Em virtude do arquivamento publicado na RPI 2414 de 11-04-2017 e considerando ausência de manifestação dentro dos prazos legais, informo que cabe ser mantido o arquivamento do pedido de patente, conforme o disposto no artigo 12, da resolução 113/2013.

---

(21) PI 0821659-2 A2

Código 8.11 - Manutenção do Arquivamento
(22) 12/12/2008
(71) Allied Tube & Conduit Corporation (US)
Em virtude do arquivamento publicado na RPI 2414 de 11-04-2017 e considerando ausência de manifestação dentro dos prazos legais, informo que cabe ser mantido o arquivamento do pedido de patente, conforme o disposto no artigo 12, da resolução 113/2013.

---

(21) PI 0822462-5 A2

Código 8.11 - Manutenção do Arquivamento
(22) 20/06/2008
(71) ROTTAPHARM BIOTECH S.R.L. (IT)
Em virtude do arquivamento publicado na RPI 2415 de 18-04-2017 e considerando ausência de manifestação dentro dos prazos legais, informo que cabe ser mantido o arquivamento do pedido de patente, conforme o disposto no artigo 12, da resolução 113/2013.

---

(21) PI 0822824-8 A2

Código 8.11 - Manutenção do Arquivamento
(22) 19/06/2008
(71) Thomson Licensing (FR)
Em virtude do arquivamento publicado na RPI 2415 de 18-04-2017 e considerando ausência de manifestação dentro dos prazos legais, informo que cabe ser mantido o arquivamento do pedido de patente, conforme o disposto no artigo 12, da resolução 113/2013.

---

(21) PI 0822878-7 A2

Código 8.11 - Manutenção do Arquivamento
(22) 11/06/2008
(71) Prad Research and Development Limited (GB)
Em virtude do arquivamento publicado na RPI 2414 de 11-04-2017 e considerando ausência de manifestação dentro dos prazos legais, informo que cabe ser mantido o arquivamento do pedido de patente, conforme o disposto no artigo 12, da resolução 113/2013.

---

(21) PI 0822882-5 A2

Código 8.11 - Manutenção do Arquivamento
(22) 11/06/2008
(71) Denki Kagaku Kogyo Kabushiki Kaisha (JP)
Em virtude do arquivamento publicado na RPI 2414 de 11-04-2017 e

	considerando ausência de manifestação dentro dos prazos legais, informo que cabe ser mantido o arquivamento do pedido de patente, conforme o disposto no artigo 12, da resolução 113/2013.
(21) PI 0822887-6 A2	Código 8.11 - Manutenção do Arquivamento (22) 10/06/2008 (71) Takashi Umemori (JP) , Makoto Tanaka (JP) Em virtude do arquivamento publicado na RPI 2414 de 11-04-2017 e considerando ausência de manifestação dentro dos prazos legais, informo que cabe ser mantido o arquivamento do pedido de patente, conforme o disposto no artigo 12, da resolução 113/2013.
(21) PI 0901071-8 A2	Código 8.11 - Manutenção do Arquivamento (22) 31/03/2009 (71) Dublauto Industria e Comércio Ltda (BR/SP) Em virtude do arquivamento publicado na RPI 2414 de 11-04-2017 e considerando ausência de manifestação dentro dos prazos legais, informo que cabe ser mantido o arquivamento do pedido de patente, conforme o disposto no artigo 12, da resolução 113/2013.
(21) PI 0901917-0 A2	Código 8.11 - Manutenção do Arquivamento (22) 18/06/2009 (71) Zeppelin Silos & Systems Gmbh (DE) Em virtude do arquivamento publicado na RPI 2415 de 18-04-2017 e considerando ausência de manifestação dentro dos prazos legais, informo que cabe ser mantido o arquivamento do pedido de patente, conforme o disposto no artigo 12, da resolução 113/2013.
(21) PI 0902139-6 A2	Código 8.11 - Manutenção do Arquivamento (22) 09/06/2009 (71) ATLAS COPCO STONETEC S.R.L. (IT) Em virtude do arquivamento publicado na RPI 2414 de 11-04-2017 e considerando ausência de manifestação dentro dos prazos legais, informo que cabe ser mantido o arquivamento do pedido de patente, conforme o disposto no artigo 12, da resolução 113/2013.
(21) PI 0902168-0 A2	Código 8.11 - Manutenção do Arquivamento (22) 19/06/2009 (71) Deomedes Fernandes da Silva Filho (BR/SP) Em virtude do arquivamento publicado na RPI 2415 de 18-04-2017 e considerando ausência de manifestação dentro dos prazos legais, informo que cabe ser mantido o arquivamento do pedido de patente, conforme o disposto no artigo 12, da resolução 113/2013.

(21) PI 0902225-2 A2

Código 8.11 - Manutenção do Arquivamento
(22) 17/06/2009
(71) Pedro Santa Catharina Junior (BR/SP)
Em virtude do arquivamento publicado na RPI 2415 de 18-04-2017 e considerando ausência de manifestação dentro dos prazos legais, informo que cabe ser mantido o arquivamento do pedido de patente, conforme o disposto no artigo 12, da resolução 113/2013.

(21) PI 0902886-2 A2

Código 8.11 - Manutenção do Arquivamento
(22) 10/06/2009
(71) Optima Filling And Packaging Machines GMBH (DE)
Em virtude do arquivamento publicado na RPI 2414 de 11-04-2017 e considerando ausência de manifestação dentro dos prazos legais, informo que cabe ser mantido o arquivamento do pedido de patente, conforme o disposto no artigo 12, da resolução 113/2013.

(21) PI 0902950-8 A2

Código 8.11 - Manutenção do Arquivamento
(22) 19/06/2009
(71) Gojo Industries, INC. (US)
Em virtude do arquivamento publicado na RPI 2415 de 18-04-2017 e considerando ausência de manifestação dentro dos prazos legais, informo que cabe ser mantido o arquivamento do pedido de patente, conforme o disposto no artigo 12, da resolução 113/2013.

(21) PI 0903248-7 A2

Código 8.11 - Manutenção do Arquivamento
(22) 19/06/2009
(71) Instituto de Tecnologia para o Desenvolvimento - Lactec (BR/PR)
Em virtude do arquivamento publicado na RPI 2415 de 18-04-2017 e considerando ausência de manifestação dentro dos prazos legais, informo que cabe ser mantido o arquivamento do pedido de patente, conforme o disposto no artigo 12, da resolução 113/2013.

(21) PI 0903528-1 A2

Código 8.11 - Manutenção do Arquivamento
(22) 17/06/2009
(71) Sergio Fidencio de Lima (BR/SP)
Em virtude do arquivamento publicado na RPI 2415 de 18-04-2017 e considerando ausência de manifestação dentro dos prazos legais, informo que cabe ser mantido o arquivamento do pedido de patente, conforme o disposto no artigo 12, da resolução 113/2013.

(21) PI 0903663-6 A2

Código 8.11 - Manutenção do Arquivamento
(22) 18/06/2009

(71) GERALDO DE FAVERI (BR/SP)
Em virtude do arquivamento publicado na RPI 2415 de 18-04-2017 e considerando ausência de manifestação dentro dos prazos legais, informo que cabe ser mantido o arquivamento do pedido de patente, conforme o disposto no artigo 12, da resolução 113/2013.

---

(21) PI 0903749-7 A2

Código 8.11 - Manutenção do Arquivamento
(22) 10/06/2009
(71) Tecnoimpianti Water Treatment S.R.L. (IT)
Em virtude do arquivamento publicado na RPI 2414 de 11-04-2017 e considerando ausência de manifestação dentro dos prazos legais, informo que cabe ser mantido o arquivamento do pedido de patente, conforme o disposto no artigo 12, da resolução 113/2013.

---

(21) PI 0904116-8 A2

Código 8.11 - Manutenção do Arquivamento
(22) 22/09/2009
(71) Giovani Sabino (BR/SC) , Joel Ignacio (BR/SC) , Nelson Debortoli Junior (BR/SC)
Em virtude do arquivamento publicado na RPI 2318 de 09-06-2015 e considerando ausência de manifestação dentro dos prazos legais, informo que cabe ser mantido o arquivamento do pedido de patente, conforme o disposto no artigo 12, da resolução 113/2013.

---

(21) PI 0904218-0 A2

Código 8.11 - Manutenção do Arquivamento
(22) 19/06/2009
(71) Gojo Industries, INC. (US)
Em virtude do arquivamento publicado na RPI 2415 de 18-04-2017 e considerando ausência de manifestação dentro dos prazos legais, informo que cabe ser mantido o arquivamento do pedido de patente, conforme o disposto no artigo 12, da resolução 113/2013.

---

(21) PI 0907828-2 A2

Código 8.11 - Manutenção do Arquivamento
(22) 19/02/2009
(71) Unomedical A/S (DK)
Em virtude do arquivamento publicado na RPI 2415 de 18-04-2017 e considerando ausência de manifestação dentro dos prazos legais, informo que cabe ser mantido o arquivamento do pedido de patente, conforme o disposto no artigo 12, da resolução 113/2013.

---

(21) PI 0907831-2 A2

Código 8.11 - Manutenção do Arquivamento
(22) 19/02/2009
(71) Sucampo Ag (CH)
Em virtude do arquivamento publicado na RPI 2415 de 18-04-2017 e

	considerando ausência de manifestação dentro dos prazos legais, informo que cabe ser mantido o arquivamento do pedido de patente, conforme o disposto no artigo 12, da resolução 113/2013.
(21) PI 0908357-0 A2	Código 8.11 - Manutenção do Arquivamento (22) 29/01/2009 (71) Airbus Operations GMBH (DE) Em virtude do arquivamento publicado na RPI 2415 de 18-04-2017 e considerando ausência de manifestação dentro dos prazos legais, informo que cabe ser mantido o arquivamento do pedido de patente, conforme o disposto no artigo 12, da resolução 113/2013.
(21) PI 0909864-0 A2	Código 8.11 - Manutenção do Arquivamento (22) 15/06/2009 (71) ORTHOFIX S.R.L. (IT) Em virtude do arquivamento publicado na RPI 2415 de 18-04-2017 e considerando ausência de manifestação dentro dos prazos legais, informo que cabe ser mantido o arquivamento do pedido de patente, conforme o disposto no artigo 12, da resolução 113/2013.
(21) PI 0909874-7 A2	Código 8.11 - Manutenção do Arquivamento (22) 15/06/2009 (71) POSEIDON NICKEL LIMITED (AU) , MURRIN MURRIN OPERATIONS PTY LTD (AU) Em virtude do arquivamento publicado na RPI 2415 de 18-04-2017 e considerando ausência de manifestação dentro dos prazos legais, informo que cabe ser mantido o arquivamento do pedido de patente, conforme o disposto no artigo 12, da resolução 113/2013.
(21) PI 0909901-8 A2	Código 8.11 - Manutenção do Arquivamento (22) 08/06/2009 (71) KONINKLIJKE PHILIPS N. V. (NL) Em virtude do arquivamento publicado na RPI 2414 de 11-04-2017 e considerando ausência de manifestação dentro dos prazos legais, informo que cabe ser mantido o arquivamento do pedido de patente, conforme o disposto no artigo 12, da resolução 113/2013.
(21) PI 0909902-6 A2	Código 8.11 - Manutenção do Arquivamento (22) 10/06/2009 (71) KONINKLIJKE PHILIPS ELECRONICS N.V (NL) Em virtude do arquivamento publicado na RPI 2414 de 11-04-2017 e considerando ausência de manifestação dentro dos prazos legais, informo que cabe ser mantido o arquivamento do pedido de patente, conforme o disposto no

artigo 12, da resolução 113/2013.

(21) PI 0909916-6 A2

Código 8.11 - Manutenção do Arquivamento
(22) 12/06/2009
(71) KONINKLIJKE PHILIPS N.V. (NL)
Em virtude do arquivamento publicado na RPI 2414 de 11-04-2017 e considerando ausência de manifestação dentro dos prazos legais, informo que cabe ser mantido o arquivamento do pedido de patente, conforme o disposto no artigo 12, da resolução 113/2013.

(21) PI 0909926-3 A2

Código 8.11 - Manutenção do Arquivamento
(22) 22/06/2009
(71) ARTEMIS INTELIGENT POWER LIMITED (GB)
Em virtude do arquivamento publicado na RPI 2415 de 18-04-2017 e considerando ausência de manifestação dentro dos prazos legais, informo que cabe ser mantido o arquivamento do pedido de patente, conforme o disposto no artigo 12, da resolução 113/2013.

(21) PI 0909932-8 A2

Código 8.11 - Manutenção do Arquivamento
(22) 19/06/2009
(71) SOLAE, LLC. (US) , NOVOZYMES A/S (DK)
Em virtude do arquivamento publicado na RPI 2415 de 18-04-2017 e considerando ausência de manifestação dentro dos prazos legais, informo que cabe ser mantido o arquivamento do pedido de patente, conforme o disposto no artigo 12, da resolução 113/2013.

(21) PI 0909954-9 A2

Código 8.11 - Manutenção do Arquivamento
(22) 10/06/2009
(71) GENENTECH, INC. (US)
Em virtude do arquivamento publicado na RPI 2414 de 11-04-2017 e considerando ausência de manifestação dentro dos prazos legais, informo que cabe ser mantido o arquivamento do pedido de patente, conforme o disposto no artigo 12, da resolução 113/2013.

(21) PI 0910015-6 A2

Código 8.11 - Manutenção do Arquivamento
(22) 10/06/2009
(71) GENENTECH, INC (US)
Em virtude do arquivamento publicado na RPI 2414 de 11-04-2017 e considerando ausência de manifestação dentro dos prazos legais, informo que cabe ser mantido o arquivamento do pedido de patente, conforme o disposto no artigo 12, da resolução 113/2013.

(21) PI 0910022-9 A2

Código 8.11 - Manutenção do Arquivamento

(22) 19/06/2009
(71) 3M INNOVATIVE PROPERTIES COMPANY (US)
Em virtude do arquivamento publicado na RPI 2415 de 18-04-2017 e considerando ausência de manifestação dentro dos prazos legais, informo que cabe ser mantido o arquivamento do pedido de patente, conforme o disposto no artigo 12, da resolução 113/2013.

---

(21) PI 0910428-3 A2

Código 8.11 - Manutenção do Arquivamento
(22) 24/03/2009
(71) Toshiba & Technology Corporation (JP) , Kabushiki Kaisha Toshiba (JP)
Em virtude do arquivamento publicado na RPI 2414 de 11-04-2017 e considerando ausência de manifestação dentro dos prazos legais, informo que cabe ser mantido o arquivamento do pedido de patente, conforme o disposto no artigo 12, da resolução 113/2013.

---

(21) PI 0912361-0 A2

Código 8.11 - Manutenção do Arquivamento
(22) 16/06/2009
(71) Thomson Licensing (FR)
Em virtude do arquivamento publicado na RPI 2415 de 18-04-2017 e considerando ausência de manifestação dentro dos prazos legais, informo que cabe ser mantido o arquivamento do pedido de patente, conforme o disposto no artigo 12, da resolução 113/2013.

---

(21) PI 0913439-5 A2

Código 8.11 - Manutenção do Arquivamento
(22) 08/06/2009
(71) WOODHOLDINGS ENVIRONMENTAL, INC. (US)
Em virtude do arquivamento publicado na RPI 2414 de 11-04-2017 e considerando ausência de manifestação dentro dos prazos legais, informo que cabe ser mantido o arquivamento do pedido de patente, conforme o disposto no artigo 12, da resolução 113/2013.

---

(21) PI 0913597-9 A2

Código 8.11 - Manutenção do Arquivamento
(22) 08/06/2009
(71) F. Hoffmann-La Roche Ag (CH)
Em virtude do arquivamento publicado na RPI 2414 de 11-04-2017 e considerando ausência de manifestação dentro dos prazos legais, informo que cabe ser mantido o arquivamento do pedido de patente, conforme o disposto no artigo 12, da resolução 113/2013.

---

(21) PI 0913742-4 A2

Código 8.11 - Manutenção do Arquivamento
(22) 15/06/2009
(71) Chevron U.S.A. Inc (US)
Em virtude do arquivamento publicado na RPI 2415 de 18-04-2017 e

	considerando ausência de manifestação dentro dos prazos legais, informo que cabe ser mantido o arquivamento do pedido de patente, conforme o disposto no artigo 12, da resolução 113/2013.
(21) PI 0913852-8 A2	Código 8.11 - Manutenção do Arquivamento (22) 12/06/2009 (71) Polyplus Battery Company (US) Em virtude do arquivamento publicado na RPI 2414 de 11-04-2017 e considerando ausência de manifestação dentro dos prazos legais, informo que cabe ser mantido o arquivamento do pedido de patente, conforme o disposto no artigo 12, da resolução 113/2013.
(21) PI 0913980-0 A2	Código 8.11 - Manutenção do Arquivamento (22) 19/06/2009 (71) Basf SE (DE) Em virtude do arquivamento publicado na RPI 2415 de 18-04-2017 e considerando ausência de manifestação dentro dos prazos legais, informo que cabe ser mantido o arquivamento do pedido de patente, conforme o disposto no artigo 12, da resolução 113/2013.
(21) PI 0914231-2 A2	Código 8.11 - Manutenção do Arquivamento (22) 18/06/2009 (71) Atrazeneca AB (SE) Em virtude do arquivamento publicado na RPI 2415 de 18-04-2017 e considerando ausência de manifestação dentro dos prazos legais, informo que cabe ser mantido o arquivamento do pedido de patente, conforme o disposto no artigo 12, da resolução 113/2013.
(21) PI 0914671-7 A2	Código 8.11 - Manutenção do Arquivamento (22) 16/06/2009 (71) ABB Technology Ltd. (CH) Em virtude do arquivamento publicado na RPI 2415 de 18-04-2017 e considerando ausência de manifestação dentro dos prazos legais, informo que cabe ser mantido o arquivamento do pedido de patente, conforme o disposto no artigo 12, da resolução 113/2013.
(21) PI 0914689-0 A2	Código 8.11 - Manutenção do Arquivamento (22) 22/06/2009 (71) Basf Plant Science Gmbh (DE) Em virtude do arquivamento publicado na RPI 2415 de 18-04-2017 e considerando ausência de manifestação dentro dos prazos legais, informo que cabe ser mantido o arquivamento do pedido de patente, conforme o disposto no artigo 12, da resolução 113/2013.

(21) PI 0914703-9 A2	Código 8.11 - Manutenção do Arquivamento (22) 08/06/2009 (71) UOP LLC (US) Em virtude do arquivamento publicado na RPI 2414 de 11-04-2017 e considerando ausência de manifestação dentro dos prazos legais, informo que cabe ser mantido o arquivamento do pedido de patente, conforme o disposto no artigo 12, da resolução 113/2013.
(21) PI 0914777-2 A2	Código 8.11 - Manutenção do Arquivamento (22) 10/06/2009 (71) Basf Plant Science GMBH (DE) Em virtude do arquivamento publicado na RPI 2414 de 11-04-2017 e considerando ausência de manifestação dentro dos prazos legais, informo que cabe ser mantido o arquivamento do pedido de patente, conforme o disposto no artigo 12, da resolução 113/2013.
(21) PI 0914816-7 A2	Código 8.11 - Manutenção do Arquivamento (22) 19/06/2009 (71) NTT DoCoMo, Inc. (JP) Em virtude do arquivamento publicado na RPI 2415 de 18-04-2017 e considerando ausência de manifestação dentro dos prazos legais, informo que cabe ser mantido o arquivamento do pedido de patente, conforme o disposto no artigo 12, da resolução 113/2013.
(21) PI 0914832-9 A2	Código 8.11 - Manutenção do Arquivamento (22) 12/06/2009 (71) MESSIER-BUGATTI-DOWTY (FR) Em virtude do arquivamento publicado na RPI 2414 de 11-04-2017 e considerando ausência de manifestação dentro dos prazos legais, informo que cabe ser mantido o arquivamento do pedido de patente, conforme o disposto no artigo 12, da resolução 113/2013.
(21) PI 0915035-8 A2	Código 8.11 - Manutenção do Arquivamento (22) 09/06/2009 (71) BP Exploration Operating Company Limited (GB) Em virtude do arquivamento publicado na RPI 2414 de 11-04-2017 e considerando ausência de manifestação dentro dos prazos legais, informo que cabe ser mantido o arquivamento do pedido de patente, conforme o disposto no artigo 12, da resolução 113/2013.
(21) PI 0915108-7 A2	Código 8.11 - Manutenção do Arquivamento (22) 09/06/2009

	(71) Google Inc. (US) Em virtude do arquivamento publicado na RPI 2414 de 11-04-2017 e considerando ausência de manifestação dentro dos prazos legais, informo que cabe ser mantido o arquivamento do pedido de patente, conforme o disposto no artigo 12, da resolução 113/2013.
(21) PI 0915137-0 A2	Código 8.11 - Manutenção do Arquivamento (22) 12/06/2009 (71) Affiris AG (AT) Em virtude do arquivamento publicado na RPI 2414 de 11-04-2017 e considerando ausência de manifestação dentro dos prazos legais, informo que cabe ser mantido o arquivamento do pedido de patente, conforme o disposto no artigo 12, da resolução 113/2013.
(21) PI 0915176-1 A2	Código 8.11 - Manutenção do Arquivamento (22) 15/06/2009 (71) NADIRO A/S (DK) Em virtude do arquivamento publicado na RPI 2414 de 11-04-2017 e considerando ausência de manifestação dentro dos prazos legais, informo que cabe ser mantido o arquivamento do pedido de patente, conforme o disposto no artigo 12, da resolução 113/2013.
(21) PI 0915184-2 A2	Código 8.11 - Manutenção do Arquivamento (22) 16/06/2009 (71) Indiana University Research And Technology Corporation (US) Em virtude do arquivamento publicado na RPI 2415 de 18-04-2017 e considerando ausência de manifestação dentro dos prazos legais, informo que cabe ser mantido o arquivamento do pedido de patente, conforme o disposto no artigo 12, da resolução 113/2013.
(21) PI 0915196-6 A2	Código 8.11 - Manutenção do Arquivamento (22) 17/06/2009 (71) EARLENS CORPORATION (US) Em virtude do arquivamento publicado na RPI 2415 de 18-04-2017 e considerando ausência de manifestação dentro dos prazos legais, informo que cabe ser mantido o arquivamento do pedido de patente, conforme o disposto no artigo 12, da resolução 113/2013.
(21) PI 0915203-2 A2	Código 8.11 - Manutenção do Arquivamento (22) 17/06/2009 (71) EARLENS CORPORATION (US) Em virtude do arquivamento publicado na RPI 2415 de 18-04-2017 e considerando ausência de manifestação dentro dos prazos legais, informo que

	cabe ser mantido o arquivamento do pedido de patente, conforme o disposto no artigo 12, da resolução 113/2013.
(21) PI 0915280-6 A2	Código 8.11 - Manutenção do Arquivamento (22) 11/06/2009 (71) BP Exploration Operating Company Limited (GB) Em virtude do arquivamento publicado na RPI 2414 de 11-04-2017 e considerando ausência de manifestação dentro dos prazos legais, informo que cabe ser mantido o arquivamento do pedido de patente, conforme o disposto no artigo 12, da resolução 113/2013.
(21) PI 0915407-8 A2	Código 8.11 - Manutenção do Arquivamento (22) 22/06/2009 (71) Airbus Operations Limited (GB) Em virtude do arquivamento publicado na RPI 2415 de 18-04-2017 e considerando ausência de manifestação dentro dos prazos legais, informo que cabe ser mantido o arquivamento do pedido de patente, conforme o disposto no artigo 12, da resolução 113/2013.
(21) PI 0915427-2 A2	Código 8.11 - Manutenção do Arquivamento (22) 18/06/2009 (71) Otsuka Pharmaceutical Co., Ltd. (JP) Em virtude do arquivamento publicado na RPI 2415 de 18-04-2017 e considerando ausência de manifestação dentro dos prazos legais, informo que cabe ser mantido o arquivamento do pedido de patente, conforme o disposto no artigo 12, da resolução 113/2013.
(21) PI 0915485-0 A2	Código 8.11 - Manutenção do Arquivamento (22) 15/06/2009 (71) Johnson Matthey PLC (GB) Em virtude do arquivamento publicado na RPI 2415 de 18-04-2017 e considerando ausência de manifestação dentro dos prazos legais, informo que cabe ser mantido o arquivamento do pedido de patente, conforme o disposto no artigo 12, da resolução 113/2013.
(21) PI 0915719-0 A2	Código 8.11 - Manutenção do Arquivamento (22) 10/06/2009 (71) L-3 Communications Corporation (US) Em virtude do arquivamento publicado na RPI 2414 de 11-04-2017 e considerando ausência de manifestação dentro dos prazos legais, informo que cabe ser mantido o arquivamento do pedido de patente, conforme o disposto no artigo 12, da resolução 113/2013.

(21) PI 0916534-7 A2

Código 8.11 - Manutenção do Arquivamento
(22) 08/06/2009
(71) Latif A. Mahjoob (US)
Em virtude do arquivamento publicado na RPI 2414 de 11-04-2017 e considerando ausência de manifestação dentro dos prazos legais, informo que cabe ser mantido o arquivamento do pedido de patente, conforme o disposto no artigo 12, da resolução 113/2013.

(21) PI 0916824-9 A2

Código 8.11 - Manutenção do Arquivamento
(22) 19/06/2009
(71) Sharp Kabushiki Kaisha (JP)
Em virtude do arquivamento publicado na RPI 2415 de 18-04-2017 e considerando ausência de manifestação dentro dos prazos legais, informo que cabe ser mantido o arquivamento do pedido de patente, conforme o disposto no artigo 12, da resolução 113/2013.

(21) PI 0917127-4 A2

Código 8.11 - Manutenção do Arquivamento
(22) 31/08/2009
(71) Novozymes North America, Inc. (US)
Em virtude do arquivamento publicado na RPI 2415 de 18-04-2017 e considerando ausência de manifestação dentro dos prazos legais, informo que cabe ser mantido o arquivamento do pedido de patente, conforme o disposto no artigo 12, da resolução 113/2013.

(21) PI 0917238-6 A2

Código 8.11 - Manutenção do Arquivamento
(22) 17/06/2009
(71) Baxter International Inc (US) , Baxter Healthcare S.A (CH)
Em virtude do arquivamento publicado na RPI 2415 de 18-04-2017 e considerando ausência de manifestação dentro dos prazos legais, informo que cabe ser mantido o arquivamento do pedido de patente, conforme o disposto no artigo 12, da resolução 113/2013.

(21) PI 0917465-6 A2

Código 8.11 - Manutenção do Arquivamento
(22) 11/08/2009
(71) Astrazeneca AB (SE)
Em virtude do arquivamento publicado na RPI 2414 de 11-04-2017 e considerando ausência de manifestação dentro dos prazos legais, informo que cabe ser mantido o arquivamento do pedido de patente, conforme o disposto no artigo 12, da resolução 113/2013.

(21) PI 0917961-5 A2

Código 8.11 - Manutenção do Arquivamento
(22) 04/08/2009
(71) Kai Bioenergy (US)

	Em virtude do arquivamento publicado na RPI 2415 de 18-04-2017 e considerando ausência de manifestação dentro dos prazos legais, informo que cabe ser mantido o arquivamento do pedido de patente, conforme o disposto no artigo 12, da resolução 113/2013.
(21) PI 0924374-7 A2	Código 8.11 - Manutenção do Arquivamento (22) 22/06/2009 (71) Michael Nakhamkin (US) Em virtude do arquivamento publicado na RPI 2415 de 18-04-2017 e considerando ausência de manifestação dentro dos prazos legais, informo que cabe ser mantido o arquivamento do pedido de patente, conforme o disposto no artigo 12, da resolução 113/2013.
(21) PI 0924516-2 A2	Código 8.11 - Manutenção do Arquivamento (22) 19/06/2009 (71) Gianni Sani (IT) Em virtude do arquivamento publicado na RPI 2415 de 18-04-2017 e considerando ausência de manifestação dentro dos prazos legais, informo que cabe ser mantido o arquivamento do pedido de patente, conforme o disposto no artigo 12, da resolução 113/2013.
(21) PI 0924553-7 A2	Código 8.11 - Manutenção do Arquivamento (22) 12/06/2009 (71) Saab AB (SE) Em virtude do arquivamento publicado na RPI 2414 de 11-04-2017 e considerando ausência de manifestação dentro dos prazos legais, informo que cabe ser mantido o arquivamento do pedido de patente, conforme o disposto no artigo 12, da resolução 113/2013.
(21) PI 0924663-0 A2	Código 8.11 - Manutenção do Arquivamento (22) 16/06/2009 (71) Saab AB (SE) Em virtude do arquivamento publicado na RPI 2415 de 18-04-2017 e considerando ausência de manifestação dentro dos prazos legais, informo que cabe ser mantido o arquivamento do pedido de patente, conforme o disposto no artigo 12, da resolução 113/2013.
(21) PI 0924862-5 A2	Código 8.11 - Manutenção do Arquivamento (22) 12/06/2009 (71) ABB Technology AG (CH) Em virtude do arquivamento publicado na RPI 2414 de 11-04-2017 e considerando ausência de manifestação dentro dos prazos legais, informo que cabe ser mantido o arquivamento do pedido de patente, conforme o disposto no

	artigo 12, da resolução 113/2013.
(21) PI 1000622-2 A2	Código 8.11 - Manutenção do Arquivamento (22) 05/03/2010 (71) Douglas Magalhães Cucio (BR/PR) Em virtude do arquivamento publicado na RPI 2406 de 14-02-2017 e considerando ausência de manifestação dentro dos prazos legais, informo que cabe ser mantido o arquivamento do pedido de patente, conforme o disposto no artigo 12, da resolução 113/2013.
(21) PI 1001731-3 A2	Código 8.11 - Manutenção do Arquivamento (22) 07/06/2010 (71) Bitzer Compressores Ltda (BR/SP) Em virtude do arquivamento publicado na RPI 2414 de 11-04-2017 e considerando ausência de manifestação dentro dos prazos legais, informo que cabe ser mantido o arquivamento do pedido de patente, conforme o disposto no artigo 12, da resolução 113/2013.
(21) PI 1001775-5 A2	Código 8.11 - Manutenção do Arquivamento (22) 10/06/2010 (71) TROPICAL ENGENHARIA E EQUIPAMENTOS INDUSTRIAIS LTDA (BR/SP) Em virtude do arquivamento publicado na RPI 2414 de 11-04-2017 e considerando ausência de manifestação dentro dos prazos legais, informo que cabe ser mantido o arquivamento do pedido de patente, conforme o disposto no artigo 12, da resolução 113/2013.
(21) PI 1001860-3 A2	Código 8.11 - Manutenção do Arquivamento (22) 07/06/2010 (71) Thomson Licensing (FR) Em virtude do arquivamento publicado na RPI 2414 de 11-04-2017 e considerando ausência de manifestação dentro dos prazos legais, informo que cabe ser mantido o arquivamento do pedido de patente, conforme o disposto no artigo 12, da resolução 113/2013.
(21) PI 1001905-7 A2	Código 8.11 - Manutenção do Arquivamento (22) 14/06/2010 (71) SANTO DOM IPC NUTRI LTDA (BR/SP) Em virtude do arquivamento publicado na RPI 2414 de 11-04-2017 e considerando ausência de manifestação dentro dos prazos legais, informo que cabe ser mantido o arquivamento do pedido de patente, conforme o disposto no artigo 12, da resolução 113/2013.

(21) PI 1001916-2 A2

Código 8.11 - Manutenção do Arquivamento
(22) 08/06/2010
(71) LUIZ MAURO DAMASCENO CARDOSO (BR/SP) , MARCELO PRUDENTE CORREA (BR/SP)
Em virtude do arquivamento publicado na RPI 2414 de 11-04-2017 e considerando ausência de manifestação dentro dos prazos legais, informo que cabe ser mantido o arquivamento do pedido de patente, conforme o disposto no artigo 12, da resolução 113/2013.

(21) PI 1001938-3 A2

Código 8.11 - Manutenção do Arquivamento
(22) 07/06/2010
(71) Fechamentos Inteligentes Desenvolvimento de Embalagens Ltda. (BR/RJ)
Em virtude do arquivamento publicado na RPI 2414 de 11-04-2017 e considerando ausência de manifestação dentro dos prazos legais, informo que cabe ser mantido o arquivamento do pedido de patente, conforme o disposto no artigo 12, da resolução 113/2013.

(21) PI 1002009-8 A2

Código 8.11 - Manutenção do Arquivamento
(22) 21/06/2010
(71) Gilberto de Freitas Machado (BR/MG) , Antônio Dariva (BR/ES)
Em virtude do arquivamento publicado na RPI 2415 de 18-04-2017 e considerando ausência de manifestação dentro dos prazos legais, informo que cabe ser mantido o arquivamento do pedido de patente, conforme o disposto no artigo 12, da resolução 113/2013.

(21) PI 1002136-1 A2

Código 8.11 - Manutenção do Arquivamento
(22) 16/06/2010
(71) Intevep, S.A. (VE)
Em virtude do arquivamento publicado na RPI 2415 de 18-04-2017 e considerando ausência de manifestação dentro dos prazos legais, informo que cabe ser mantido o arquivamento do pedido de patente, conforme o disposto no artigo 12, da resolução 113/2013.

(21) PI 1002185-0 A2

Código 8.11 - Manutenção do Arquivamento
(22) 18/06/2010
(71) Gojo Industries, Inc. (US)
Em virtude do arquivamento publicado na RPI 2415 de 18-04-2017 e considerando ausência de manifestação dentro dos prazos legais, informo que cabe ser mantido o arquivamento do pedido de patente, conforme o disposto no artigo 12, da resolução 113/2013.

(21) PI 1002394-1 A2

Código 8.11 - Manutenção do Arquivamento
(22) 16/06/2010

(71) Prad Research And Development Limited (VG)
Em virtude do arquivamento publicado na RPI 2415 de 18-04-2017 e considerando ausência de manifestação dentro dos prazos legais, informo que cabe ser mantido o arquivamento do pedido de patente, conforme o disposto no artigo 12, da resolução 113/2013.

---

(21) PI 1003671-7 A2

Código 8.11 - Manutenção do Arquivamento
(22) 07/06/2010
(71) Fernando Toscano Pimenta (BR/MG)
Em virtude do arquivamento publicado na RPI 2414 de 11-04-2017 e considerando ausência de manifestação dentro dos prazos legais, informo que cabe ser mantido o arquivamento do pedido de patente, conforme o disposto no artigo 12, da resolução 113/2013.

---

(21) PI 1004426-4 A2

Código 8.11 - Manutenção do Arquivamento
(22) 21/06/2010
(71) Intevep, S.A. (VE)
Em virtude do arquivamento publicado na RPI 2415 de 18-04-2017 e considerando ausência de manifestação dentro dos prazos legais, informo que cabe ser mantido o arquivamento do pedido de patente, conforme o disposto no artigo 12, da resolução 113/2013.

---

(21) PI 1004443-4 A2

Código 8.11 - Manutenção do Arquivamento
(22) 11/06/2010
(71) Universidade Federal de Santa Catarina (BR/SC)
Em virtude do arquivamento publicado na RPI 2414 de 11-04-2017 e considerando ausência de manifestação dentro dos prazos legais, informo que cabe ser mantido o arquivamento do pedido de patente, conforme o disposto no artigo 12, da resolução 113/2013.

---

(21) PI 1007101-6 A2

Código 8.11 - Manutenção do Arquivamento
(22) 07/06/2010
(71) ZTE CORPORATION (CN)
Em virtude do arquivamento publicado na RPI 2414 de 11-04-2017 e considerando ausência de manifestação dentro dos prazos legais, informo que cabe ser mantido o arquivamento do pedido de patente, conforme o disposto no artigo 12, da resolução 113/2013.

---

(21) PI 1009014-2 A2

Código 8.11 - Manutenção do Arquivamento
(22) 10/06/2010
(71) BLUESTAR SILICONES FRANCE (FR)
Em virtude do arquivamento publicado na RPI 2414 de 11-04-2017 e considerando ausência de manifestação dentro dos prazos legais, informo que

	cabe ser mantido o arquivamento do pedido de patente, conforme o disposto no artigo 12, da resolução 113/2013.
(21) PI 1009023-1 A2	Código 8.11 - Manutenção do Arquivamento (22) 10/06/2010 (71) BLUESTAR SILICONES FRANCE (FR) Em virtude do arquivamento publicado na RPI 2414 de 11-04-2017 e considerando ausência de manifestação dentro dos prazos legais, informo que cabe ser mantido o arquivamento do pedido de patente, conforme o disposto no artigo 12, da resolução 113/2013.
(21) PI 1009633-7 A2	Código 8.11 - Manutenção do Arquivamento (22) 14/06/2010 (71) Bluestar Silicones France (FR) Em virtude do arquivamento publicado na RPI 2414 de 11-04-2017 e considerando ausência de manifestação dentro dos prazos legais, informo que cabe ser mantido o arquivamento do pedido de patente, conforme o disposto no artigo 12, da resolução 113/2013.
(21) PI 1009658-2 A2	Código 8.11 - Manutenção do Arquivamento (22) 14/06/2010 (71) BLUESTAR SILICONES FRANCE (FR) Em virtude do arquivamento publicado na RPI 2414 de 11-04-2017 e considerando ausência de manifestação dentro dos prazos legais, informo que cabe ser mantido o arquivamento do pedido de patente, conforme o disposto no artigo 12, da resolução 113/2013.
(21) PI 1009667-1 A2	Código 8.11 - Manutenção do Arquivamento (22) 11/06/2010 (71) EATON CORPORATION (US) Em virtude do arquivamento publicado na RPI 2414 de 11-04-2017 e considerando ausência de manifestação dentro dos prazos legais, informo que cabe ser mantido o arquivamento do pedido de patente, conforme o disposto no artigo 12, da resolução 113/2013.
(21) PI 1009704-0 A2	Código 8.11 - Manutenção do Arquivamento (22) 09/06/2010 (71) PPG Industries Ohio, INC (US) Em virtude do arquivamento publicado na RPI 2414 de 11-04-2017 e considerando ausência de manifestação dentro dos prazos legais, informo que cabe ser mantido o arquivamento do pedido de patente, conforme o disposto no artigo 12, da resolução 113/2013.

(21) PI 1009737-6 A2

Código 8.11 - Manutenção do Arquivamento
(22) 14/06/2010
(71) KONINKLIJKE PHILIPS ELECTRONICS N.V. (NL)
Em virtude do arquivamento publicado na RPI 2414 de 11-04-2017 e considerando ausência de manifestação dentro dos prazos legais, informo que cabe ser mantido o arquivamento do pedido de patente, conforme o disposto no artigo 12, da resolução 113/2013.

(21) PI 1010059-8 A2

Código 8.11 - Manutenção do Arquivamento
(22) 14/06/2010
(71) REHAU AG & CO. (DE)
Em virtude do arquivamento publicado na RPI 2414 de 11-04-2017 e considerando ausência de manifestação dentro dos prazos legais, informo que cabe ser mantido o arquivamento do pedido de patente, conforme o disposto no artigo 12, da resolução 113/2013.

(21) PI 1010077-6 A2

Código 8.11 - Manutenção do Arquivamento
(22) 21/06/2010
(71) KONINKLIJKE PHILIPS ELECTRONICS N.V. (NL)
Em virtude do arquivamento publicado na RPI 2415 de 18-04-2017 e considerando ausência de manifestação dentro dos prazos legais, informo que cabe ser mantido o arquivamento do pedido de patente, conforme o disposto no artigo 12, da resolução 113/2013.

(21) PI 1010616-2 A2

Código 8.11 - Manutenção do Arquivamento
(22) 08/06/2010
(71) Messier-Bugatti-Dowty (FR)
Em virtude do arquivamento publicado na RPI 2414 de 11-04-2017 e considerando ausência de manifestação dentro dos prazos legais, informo que cabe ser mantido o arquivamento do pedido de patente, conforme o disposto no artigo 12, da resolução 113/2013.

(21) PI 1010705-3 A2

Código 8.11 - Manutenção do Arquivamento
(22) 10/06/2010
(71) DUPONT NUTRITION BIOSCIENCES APS (DK)
Em virtude do arquivamento publicado na RPI 2414 de 11-04-2017 e considerando ausência de manifestação dentro dos prazos legais, informo que cabe ser mantido o arquivamento do pedido de patente, conforme o disposto no artigo 12, da resolução 113/2013.

(21) PI 1010712-6 A2

Código 8.11 - Manutenção do Arquivamento
(22) 11/06/2010
(71) Messier-Bugatti-Dowty (FR)

	Em virtude do arquivamento publicado na RPI 2414 de 11-04-2017 e considerando ausência de manifestação dentro dos prazos legais, informo que cabe ser mantido o arquivamento do pedido de patente, conforme o disposto no artigo 12, da resolução 113/2013.
(21) PI 1010725-8 A2	Código 8.11 - Manutenção do Arquivamento (22) 11/06/2010 (71) Evonik Rohmax Additives GMBH (DE) Em virtude do arquivamento publicado na RPI 2414 de 11-04-2017 e considerando ausência de manifestação dentro dos prazos legais, informo que cabe ser mantido o arquivamento do pedido de patente, conforme o disposto no artigo 12, da resolução 113/2013.
(21) PI 1010733-9 A2	Código 8.11 - Manutenção do Arquivamento (22) 11/06/2010 (71) HENKEL IP & HOLDING GMBH (DE) Em virtude do arquivamento publicado na RPI 2414 de 11-04-2017 e considerando ausência de manifestação dentro dos prazos legais, informo que cabe ser mantido o arquivamento do pedido de patente, conforme o disposto no artigo 12, da resolução 113/2013.
(21) PI 1010853-0 A2	Código 8.11 - Manutenção do Arquivamento (22) 08/06/2010 (71) Wacker Chemie Ag (DE) Em virtude do arquivamento publicado na RPI 2414 de 11-04-2017 e considerando ausência de manifestação dentro dos prazos legais, informo que cabe ser mantido o arquivamento do pedido de patente, conforme o disposto no artigo 12, da resolução 113/2013.
(21) PI 1010859-9 A2	Código 8.11 - Manutenção do Arquivamento (22) 11/06/2010 (71) Ribomic Inc. (JP) , Otsuka Pharmaceutical Co., Ltd. (JP) Em virtude do arquivamento publicado na RPI 2414 de 11-04-2017 e considerando ausência de manifestação dentro dos prazos legais, informo que cabe ser mantido o arquivamento do pedido de patente, conforme o disposto no artigo 12, da resolução 113/2013.
(21) PI 1010885-8 A2	Código 8.11 - Manutenção do Arquivamento (22) 08/06/2010 (71) Miragen Therapeutics (US) Em virtude do arquivamento publicado na RPI 2414 de 11-04-2017 e considerando ausência de manifestação dentro dos prazos legais, informo que cabe ser mantido o arquivamento do pedido de patente, conforme o disposto no

artigo 12, da resolução 113/2013.

(21) PI 1011129-8 A2

Código 8.11 - Manutenção do Arquivamento
(22) 10/06/2010
(71) F. Hoffmann-La Roche AG (CH)
Em virtude do arquivamento publicado na RPI 2414 de 11-04-2017 e considerando ausência de manifestação dentro dos prazos legais, informo que cabe ser mantido o arquivamento do pedido de patente, conforme o disposto no artigo 12, da resolução 113/2013.

(21) PI 1011461-0 A2

Código 8.11 - Manutenção do Arquivamento
(22) 21/06/2010
(71) Hercules Incorporated (US)
Em virtude do arquivamento publicado na RPI 2415 de 18-04-2017 e considerando ausência de manifestação dentro dos prazos legais, informo que cabe ser mantido o arquivamento do pedido de patente, conforme o disposto no artigo 12, da resolução 113/2013.

(21) PI 1011676-1 A2

Código 8.11 - Manutenção do Arquivamento
(22) 11/06/2010
(71) Michelin Recherche Et Technique S.A. (CH) , COMPAGNIE GENERALE DES ETABLISSEMENTS MICHELIN (FR)
Em virtude do arquivamento publicado na RPI 2414 de 11-04-2017 e considerando ausência de manifestação dentro dos prazos legais, informo que cabe ser mantido o arquivamento do pedido de patente, conforme o disposto no artigo 12, da resolução 113/2013.

(21) PI 1011779-2 A2

Código 8.11 - Manutenção do Arquivamento
(22) 15/06/2010
(71) Tyco Fire Products LP (US)
Em virtude do arquivamento publicado na RPI 2415 de 18-04-2017 e considerando ausência de manifestação dentro dos prazos legais, informo que cabe ser mantido o arquivamento do pedido de patente, conforme o disposto no artigo 12, da resolução 113/2013.

(21) PI 1011894-2 A2

Código 8.11 - Manutenção do Arquivamento
(22) 22/06/2010
(71) Bae Systems PLC (GB)
Em virtude do arquivamento publicado na RPI 2415 de 18-04-2017 e considerando ausência de manifestação dentro dos prazos legais, informo que cabe ser mantido o arquivamento do pedido de patente, conforme o disposto no artigo 12, da resolução 113/2013.

(21) PI 1011952-3 A2

Código 8.11 - Manutenção do Arquivamento
(22) 17/06/2010
(71) Danisco Us Inc. (US)
Em virtude do arquivamento publicado na RPI 2415 de 18-04-2017 e considerando ausência de manifestação dentro dos prazos legais, informo que cabe ser mantido o arquivamento do pedido de patente, conforme o disposto no artigo 12, da resolução 113/2013.

(21) PI 1011984-1 A2

Código 8.11 - Manutenção do Arquivamento
(22) 22/06/2010
(71) Baker Hughes Incorporated (US)
Em virtude do arquivamento publicado na RPI 2415 de 18-04-2017 e considerando ausência de manifestação dentro dos prazos legais, informo que cabe ser mantido o arquivamento do pedido de patente, conforme o disposto no artigo 12, da resolução 113/2013.

(21) PI 1012067-0 A2

Código 8.11 - Manutenção do Arquivamento
(22) 17/06/2010
(71) THE GENERAL HOSPITAL CORPORATION (US)
Em virtude do arquivamento publicado na RPI 2415 de 18-04-2017 e considerando ausência de manifestação dentro dos prazos legais, informo que cabe ser mantido o arquivamento do pedido de patente, conforme o disposto no artigo 12, da resolução 113/2013.

(21) PI 1012272-9 A2

Código 8.11 - Manutenção do Arquivamento
(22) 14/06/2010
(71) Netstal-Maschinen Ag (CH)
Em virtude do arquivamento publicado na RPI 2414 de 11-04-2017 e considerando ausência de manifestação dentro dos prazos legais, informo que cabe ser mantido o arquivamento do pedido de patente, conforme o disposto no artigo 12, da resolução 113/2013.

(21) PI 1012321-0 A2

Código 8.11 - Manutenção do Arquivamento
(22) 17/06/2010
(71) ABBVIE BIOTHERAPEUTICS INC. (US)
Em virtude do arquivamento publicado na RPI 2415 de 18-04-2017 e considerando ausência de manifestação dentro dos prazos legais, informo que cabe ser mantido o arquivamento do pedido de patente, conforme o disposto no artigo 12, da resolução 113/2013.

(21) PI 1012821-2 A2

Código 8.11 - Manutenção do Arquivamento
(22) 22/12/2010
(71) José Florentino dos Santos Júnior (BR/SP)

	Em virtude do arquivamento publicado na RPI 2415 de 18-04-2017 e considerando ausência de manifestação dentro dos prazos legais, informo que cabe ser mantido o arquivamento do pedido de patente, conforme o disposto no artigo 12, da resolução 113/2013.
(21) PI 1013025-0 A2	Código 8.11 - Manutenção do Arquivamento (22) 10/06/2010 (71) Oncotherapy Science, Inc. (JP) Em virtude do arquivamento publicado na RPI 2414 de 11-04-2017 e considerando ausência de manifestação dentro dos prazos legais, informo que cabe ser mantido o arquivamento do pedido de patente, conforme o disposto no artigo 12, da resolução 113/2013.
(21) PI 1013151-5 A2	Código 8.11 - Manutenção do Arquivamento (22) 09/06/2010 (71) Babcock & Wilcox Nuclear Operations Group, Inc. (US) Em virtude do arquivamento publicado na RPI 2414 de 11-04-2017 e considerando ausência de manifestação dentro dos prazos legais, informo que cabe ser mantido o arquivamento do pedido de patente, conforme o disposto no artigo 12, da resolução 113/2013.
(21) PI 1013290-2 A2	Código 8.11 - Manutenção do Arquivamento (22) 09/06/2010 (71) Aircelle (FR) Em virtude do arquivamento publicado na RPI 2414 de 11-04-2017 e considerando ausência de manifestação dentro dos prazos legais, informo que cabe ser mantido o arquivamento do pedido de patente, conforme o disposto no artigo 12, da resolução 113/2013.
(21) PI 1014079-4 A2	Código 8.11 - Manutenção do Arquivamento (22) 21/06/2010 (71) Total Petrochemicals Research Feluy (BE) Em virtude do arquivamento publicado na RPI 2415 de 18-04-2017 e considerando ausência de manifestação dentro dos prazos legais, informo que cabe ser mantido o arquivamento do pedido de patente, conforme o disposto no artigo 12, da resolução 113/2013.
(21) PI 1014337-8 A2	Código 8.11 - Manutenção do Arquivamento (22) 15/06/2010 (71) UOP LLC (US) Em virtude do arquivamento publicado na RPI 2415 de 18-04-2017 e considerando ausência de manifestação dentro dos prazos legais, informo que cabe ser mantido o arquivamento do pedido de patente, conforme o disposto no

artigo 12, da resolução 113/2013.

(21) PI 1014342-4 A2

Código 8.11 - Manutenção do Arquivamento
(22) 16/06/2010
(71) UOP LLC (US)
Em virtude do arquivamento publicado na RPI 2415 de 18-04-2017 e considerando ausência de manifestação dentro dos prazos legais, informo que cabe ser mantido o arquivamento do pedido de patente, conforme o disposto no artigo 12, da resolução 113/2013.

(21) PI 1014508-7 A2

Código 8.11 - Manutenção do Arquivamento
(22) 16/06/2010
(71) INDIANA UNIVERSITY RESEARCH AND TECHNOLOGY CORPORATION (US)
Em virtude do arquivamento publicado na RPI 2415 de 18-04-2017 e considerando ausência de manifestação dentro dos prazos legais, informo que cabe ser mantido o arquivamento do pedido de patente, conforme o disposto no artigo 12, da resolução 113/2013.

(21) PI 1014762-4 A2

Código 8.11 - Manutenção do Arquivamento
(22) 16/06/2010
(71) Eads Deutschland Gmbh (DE)
Em virtude do arquivamento publicado na RPI 2415 de 18-04-2017 e considerando ausência de manifestação dentro dos prazos legais, informo que cabe ser mantido o arquivamento do pedido de patente, conforme o disposto no artigo 12, da resolução 113/2013.

(21) PI 1015061-7 A2

Código 8.11 - Manutenção do Arquivamento
(22) 16/06/2010
(71) Basf Se (DE)
Em virtude do arquivamento publicado na RPI 2415 de 18-04-2017 e considerando ausência de manifestação dentro dos prazos legais, informo que cabe ser mantido o arquivamento do pedido de patente, conforme o disposto no artigo 12, da resolução 113/2013.

(21) PI 1015179-6 A2

Código 8.11 - Manutenção do Arquivamento
(22) 15/06/2010
(71) Merck Patent GMBH (DE)
Em virtude do arquivamento publicado na RPI 2415 de 18-04-2017 e considerando ausência de manifestação dentro dos prazos legais, informo que cabe ser mantido o arquivamento do pedido de patente, conforme o disposto no artigo 12, da resolução 113/2013.

(21) PI 1102660-0 A2

Código 8.11 - Manutenção do Arquivamento
(22) 10/06/2011
(71) CGGVeritas Services SA (FR)
Em virtude do arquivamento publicado na RPI 2414 de 11-04-2017 e considerando ausência de manifestação dentro dos prazos legais, informo que cabe ser mantido o arquivamento do pedido de patente, conforme o disposto no artigo 12, da resolução 113/2013.

(21) PI 1102673-1 A2

Código 8.11 - Manutenção do Arquivamento
(22) 14/06/2011
(71) TRANS SISTEMAS DE TRANSPORTES S/A. (BR/SP)
Em virtude do arquivamento publicado na RPI 2414 de 11-04-2017 e considerando ausência de manifestação dentro dos prazos legais, informo que cabe ser mantido o arquivamento do pedido de patente, conforme o disposto no artigo 12, da resolução 113/2013.

(21) PI 1102736-3 A2

Código 8.11 - Manutenção do Arquivamento
(22) 10/06/2011
(71) Dilciomar Carlos Santin (BR/SC)
Em virtude do arquivamento publicado na RPI 2414 de 11-04-2017 e considerando ausência de manifestação dentro dos prazos legais, informo que cabe ser mantido o arquivamento do pedido de patente, conforme o disposto no artigo 12, da resolução 113/2013.

(21) PI 1102737-1 A2

Código 8.11 - Manutenção do Arquivamento
(22) 10/06/2011
(71) Garp Indústria e Com de Produtos Alimentícios LTDA EPP (BR/SC)
Em virtude do arquivamento publicado na RPI 2414 de 11-04-2017 e considerando ausência de manifestação dentro dos prazos legais, informo que cabe ser mantido o arquivamento do pedido de patente, conforme o disposto no artigo 12, da resolução 113/2013.

(21) PI 1102756-8 A2

Código 8.11 - Manutenção do Arquivamento
(22) 20/06/2011
(71) Universidade Federal de Santa Catarina (BR/SC)
Em virtude do arquivamento publicado na RPI 2415 de 18-04-2017 e considerando ausência de manifestação dentro dos prazos legais, informo que cabe ser mantido o arquivamento do pedido de patente, conforme o disposto no artigo 12, da resolução 113/2013.

(21) PI 1102867-0 A2

Código 8.11 - Manutenção do Arquivamento
(22) 09/06/2011
(71) GENERAL ELECTRIC COMPANY (US)

Em virtude do arquivamento publicado na RPI 2414 de 11-04-2017 e considerando ausência de manifestação dentro dos prazos legais, informo que cabe ser mantido o arquivamento do pedido de patente, conforme o disposto no artigo 12, da resolução 113/2013.

---

(21) PI 1102868-8 A2

Código 8.11 - Manutenção do Arquivamento
(22) 09/06/2011
(71) OKI BRASIL INDÚSTRIA E COMÉRCIO DE PRODUTOS E TECNOLOGIA EM AUTOMAÇÃO S.A. (BR/SP)
Em virtude do arquivamento publicado na RPI 2414 de 11-04-2017 e considerando ausência de manifestação dentro dos prazos legais, informo que cabe ser mantido o arquivamento do pedido de patente, conforme o disposto no artigo 12, da resolução 113/2013.

---

(21) PI 1102885-8 A2

Código 8.11 - Manutenção do Arquivamento
(22) 15/06/2011
(71) RUI RODRIGUES SARTINI (BR/SP)
Em virtude do arquivamento publicado na RPI 2414 de 11-04-2017 e considerando ausência de manifestação dentro dos prazos legais, informo que cabe ser mantido o arquivamento do pedido de patente, conforme o disposto no artigo 12, da resolução 113/2013.

---

(21) PI 1102914-5 A2

Código 8.11 - Manutenção do Arquivamento
(22) 20/06/2011
(71) TALL MAX INDÚSTRIA LTDA (BR/RJ)
Em virtude do arquivamento publicado na RPI 2415 de 18-04-2017 e considerando ausência de manifestação dentro dos prazos legais, informo que cabe ser mantido o arquivamento do pedido de patente, conforme o disposto no artigo 12, da resolução 113/2013.

---

(21) PI 1102933-1 A2

Código 8.11 - Manutenção do Arquivamento
(22) 08/06/2011
(71) Boehlerit Gmbh & Co. KG (AT) , Maschinenfabrik Liezen Und Giesserei Ges. M.B.H. (AT)
Em virtude do arquivamento publicado na RPI 2414 de 11-04-2017 e considerando ausência de manifestação dentro dos prazos legais, informo que cabe ser mantido o arquivamento do pedido de patente, conforme o disposto no artigo 12, da resolução 113/2013.

---

(21) PI 1103046-1 A2

Código 8.11 - Manutenção do Arquivamento
(22) 17/06/2011
(71) Bayer MaterialScience AG (DE)
Em virtude do arquivamento publicado na RPI 2415 de 18-04-2017 e

	considerando ausência de manifestação dentro dos prazos legais, informo que cabe ser mantido o arquivamento do pedido de patente, conforme o disposto no artigo 12, da resolução 113/2013.
(21) PI 1103067-4 A2	Código 8.11 - Manutenção do Arquivamento (22) 20/06/2011 (71) Thomson Licensing (FR) Em virtude do arquivamento publicado na RPI 2415 de 18-04-2017 e considerando ausência de manifestação dentro dos prazos legais, informo que cabe ser mantido o arquivamento do pedido de patente, conforme o disposto no artigo 12, da resolução 113/2013.
(21) PI 1103152-2 A2	Código 8.11 - Manutenção do Arquivamento (22) 21/06/2011 (71) Francisco Maria Ayala Barreto (BR/PR) Em virtude do arquivamento publicado na RPI 2415 de 18-04-2017 e considerando ausência de manifestação dentro dos prazos legais, informo que cabe ser mantido o arquivamento do pedido de patente, conforme o disposto no artigo 12, da resolução 113/2013.
(21) PI 1103263-4 A2	Código 8.11 - Manutenção do Arquivamento (22) 02/06/2011 (71) BERNARDO COSTA GUERRA (BR/MG) Em virtude do arquivamento publicado na RPI 2413 de 04-04-2017 e considerando ausência de manifestação dentro dos prazos legais, informo que cabe ser mantido o arquivamento do pedido de patente, conforme o disposto no artigo 12, da resolução 113/2013.

Código Decisão

Código 9.1 - Deferimento

Deferido o pedido de patente. Desta data corre o prazo de 60 (sessenta) dias para o pagamento da retribuição para expedição da carta-patente conforme a Resolução 72/2013. O pagamento desta retribuição poderá ainda ser efetuado dentro de 30 (trinta) dias subsequentes, independente de notificação na RPI, mediante pagamento de retribuição específica. O não pagamento da retribuição nos prazos acima determinados acarretará o arquivamento definitivo do pedido.

---

(21) BR 10 2012 002838-7 A2

Código 9.1 - Deferimento
(22) 08/02/2012
(54) SISTEMA SELETOR E CONDUTOR DE SEMENTES PARA DISPOSITIVO DOSADOR DE SEMENTES EMPREGADO EM EQUIPAMENTOS AGRÍCOLAS PARA SEMEADURA
(71) JOSÉ ROBERTO DO AMARAL ASSY (BR/GO)

---

(21) BR 10 2013 024226-8 A2

Código 9.1 - Deferimento
(22) 20/09/2013
(54) PROCESSO PARA OBTENÇÃO DE COMPOSIÇÃO QUÍMICA PARA PRODUÇÃO DE ADIÇÃO ATIVA CAPAZ DE SUBSTITUIR CLÍNQUER PORTLAND, COMPOSIÇÃO QUÍMICA E USO DESTA COMPOSIÇÃO
(71) VOTORANTIM CIMENTOS S.A. (BR/SP) , COMPANHIA BRASILEIRA DE ALUMÍNIO (BR/SP)

---

(21) BR 11 2012 009152-2 A2

Código 9.1 - Deferimento
(22) 20/10/2010
(54) BOCAL DE VAZAMENTO PARA O LINGOTAMENTO CONTÍNUO DE AÇO E CONJUNTO DE UM BOCAL DE VAZAMENTO E UM BOCAL INTERNO
(71) Vesuvius Group S.A. (BE)

---

(21) BR 11 2012 015626-8 A2

Código 9.1 - Deferimento
(22) 22/12/2009
(54) COMPOSIÇÃO DE CONTROLE DE DOENÇA DE PLANTA E MÉTODO PARA CONTROLAR A DOENÇA PELA APLICAÇÃO DA MESMA
(71) Mitsui Chemicals Agro, Inc (JP)

---

(21) BR 11 2012 017443-6 A2

Código 9.1 - Deferimento
(22) 12/01/2011
(54) Uso de copolímeros, e, formulação cosmética
(71) BASF SE (DE)

(21) BR 11 2012 029300-1 A2	Código 9.1 - Deferimento (22) 03/08/2010 (54) PROCESSO E DISPOSITIVO DE CONTROLE DE UM CICLO TÉRMICO DE UMA SOLDAGEM DE UNIÃO DE EXTREMIDADES DE CINTAS (71) PRIMETALS TECHNOLOGIES FRANCE SAS (FR)
(21) BR 11 2015 001611-1 A2	Código 9.1 - Deferimento (22) 25/07/2013 (54) TENSOR DE CORRENTE DE ANCORAGEM EM CIRCUITO E MÉTODO PARA TENSIONAR UMA LINHA DE ÂNCORA SUBMARINA (71) SEAHORSE EQUIPMENT CORP (US)
(21) BR 12 2015 028547-0 A2	Código 9.1 - Deferimento (22) 20/08/1999 (54) MÉTODO PARA USO EM UM SISTEMA DE GUIA DE PROGRAMAÇÃO INTERATIVO PARA TELEVISÃO CLIENTE- SERVIDOR E SISTEMA DE GUIA DE PROGRAMAÇÃO INTERATIVO PARA TELEVISÃO CLIENTE-SERVIDOR (62) PI 9913180-3 20/08/1999 (71) ROVI GUIDES, INC. (US)
(21) BR 12 2017 003892-3 A2	Código 9.1 - Deferimento (22) 30/05/2006 (54) MÉTODO PARA A PRODUÇÃO DE UMA CAMADA DE PELÍCULA DE POLIURETANO ELASTOMÉRICA FLEXÍVEL (62) PI 0621754-0 30/05/2006 (71) RECTICEL AUTOMOBILSYSTEME GMBH (DE)
(21) BR 20 2014 014620-8 U2	Código 9.1 - Deferimento (22) 16/06/2014 (54) CARENAGEM PARA PROTEÇÃO E VENTILAÇÃO DE MOTOR DE AERADOR DE SUPERFÍCIE PARA MEIOS AQUÁTICOS (71) André Luís do Nascimento (BR/SC)
(21) BR 20 2014 017935-1 U2	Código 9.1 - Deferimento (22) 21/07/2014 (54) DISPOSIÇÃO CONSTRUTIVA EM EQUIPAMENTO PARA A RETENÇÃO DE PARTÍCULAS DE PÓ PARA USO AGROINDUSTRIAL (71) FERNANDO HENRIQUE SCHWARZ (BR/RS)
(21) BR 20 2014 025090-0 U2	Código 9.1 - Deferimento (22) 08/10/2014 (54) DISPOSIÇÃO CONSTRUTIVA EM CONJUNTO PARA ESTUDO ESPACIAL

	DE FORÇAS (71) LUIZ ANTÔNIO MACEDO RAMOS (BR/RS)
(21) MU 8403669-9 U2	Código 9.1 - Deferimento (22) 30/07/2004 (54) EXTRATOR DE SUCO (71) John Bean Technologies Corporation (US)
(21) MU 8700331-7 U2	Código 9.1 - Deferimento (22) 14/02/2007 (54) DISPOSIÇÃO CONSTRUTIVA INTRODUZIDA EM BICO GOTEJADOR (71) Sergio Cruz Machado (BR/SP)
(21) MU 8901003-5 U2	Código 9.1 - Deferimento (22) 29/05/2009 (54) DISPOSIÇÃO TÉCNICA INTRODUZIDA EM DECK NÁUTICO (71) Raphael Muraro Kapazi (BR/PR)
(21) MU 8901086-8 U2	Código 9.1 - Deferimento (22) 12/06/2009 (54) DISPOSIÇÃO CONSTRUTIVA APLICADA EM PANELA (71) Norb Indústria de Injetados Plasticos Ltda (BR/RS)
(21) MU 8901538-0 U2	Código 9.1 - Deferimento (22) 16/07/2009 (54) ARTICULAÇÃO PARA FÔRMA DE CALÇADOS (71) GENYR KAPPLER (BR/RS)
(21) MU 8901900-8 U2	Código 9.1 - Deferimento (22) 19/05/2009 (54) BISTURI CIRCULAR PARA DISSECAÇÃO ANIMAL POR SONDAGEM (71) Universidade Federal de Minas Gerais (BR/MG)
(21) MU 9000014-5 U2	Código 9.1 - Deferimento (22) 18/01/2010 (54) DISPOSIÇÃO APLICADA EM MINI RODO ABSORVENTE (71) Sebastião Jorge Rodrigues Andrade (BR/SP) , Lucia Moleta Andrade (BR/SP)
(21) MU 9000480-9 U2	Código 9.1 - Deferimento (22) 14/04/2010 (54) DISPOSIÇÃO APLICADA EM RODO

(71) João Roberto de Oliveira (BR/SP) , Carlos Henrique de Oliveira (BR/SP)

(21) MU 9000662-3 U2

Código 9.1 - Deferimento
(22) 30/04/2010
(54) SANDÁLIAS INTERCAMBIÁVEIS
(71) Alpargatas S.A. (BR/SP)

(21) MU 9000706-9 U2

Código 9.1 - Deferimento
(22) 25/05/2010
(54) DISPOSIÇÃO CONSTRUTIVA APLICADA EM CONE DE PAPEL PARA BATATA E SIMILARES
(71) Talita Lúcio de Oliveira (BR/MG) , Tayná Carvalho (BR/MG)

(21) MU 9001244-5 U2

Código 9.1 - Deferimento
(22) 23/06/2010
(54) ACESSÓRIO PARA APARELHO HIDRÁULICO
(71) DURATEX S.A. (BR/SP)

(21) MU 9001259-3 U2

Código 9.1 - Deferimento
(22) 12/07/2010
(54) DISPOSIÇÃO CONSTRUTIVA INTRODUZIDA EM DISPOSITIVO SELETOR DE SEMENTES APLICADO EM MECANISMO DISTRIBUIDOR DE SEMENTES DE HORTALIÇAS E LEGUMES EM IMPLEMENTO AGRÍCOLA DO TIPO SEMEADOR
(71) JUMIL-JUSTINO DE MORAIS, IRMÃOS S.A (BR/SP)

(21) MU 9001493-6 U2

Código 9.1 - Deferimento
(22) 09/08/2010
(54) DISPOSIÇÃO CONSTRUTIVA INTRODUZIDA EM FUNDO MODULAR DE RESERVATÓRIO DE PRODUTOS APLICADO EM MÁQUINAS E IMPLEMENTOS AGRÍCOLAS EM GERAL
(71) Semeato S/a Indústria e Comércio (BR/RS)

(21) PI 0212982-5 A2

Código 9.1 - Deferimento
(22) 03/10/2002
(54) PROCESSO PARA PREPARAR UM COMPOSTO, E, COMPOSTO
(71) AstraZeneca AB (SE)

(21) PI 0305519-1 A8

Código 9.1 - Deferimento
(22) 14/07/2003
(54) PONDERAÇÃO ADAPTATIVA DE IMAGENS DE REFERÊNCIA NA CODIFICAÇÃO DE VÍDEO
(71) Thomson Licensing S.A. (FR)

(21) PI 0305710-0 A2	Código 9.1 - Deferimento (22) 30/07/2003 (54) "APARELHO E MÉTODO DE DECODIFICAÇÃO DE ÁUDIO" (71) Nec Corporation (JP) , Panasonic Corporation (JP)
(21) PI 0306736-0 A2	Código 9.1 - Deferimento (22) 14/01/2003 (54) PROCESSO PARA A PREPARAÇÃO DE 7ALFA- METILESTERÓIDES, E, COMPOSTO (71) MERCK SHARP & DOHME B.V. (NL)
(21) PI 0307896-5 A2	Código 9.1 - Deferimento (22) 26/03/2003 (54) MÉTODO DE PRODUÇÃO DE 1(ALFA)-HIDROXI-2-METILENO-19-NOR-HOMOPREGNACALCIFEROL (71) Wisconsin Alumni Research Foundation (US)
(21) PI 0312175-5 A8	Código 9.1 - Deferimento (22) 19/06/2003 (54) Composto, composição farmacêutica, uso de um composto (71) Suven Life Sciences Limited (IN)
(21) PI 0314069-5 A2	Código 9.1 - Deferimento (22) 11/06/2003 (54) SISTEMA DE COMPUTADOR, PRODUTO DE PROGRAMA DE COMPUTADOR E MÉTODO DE RECUPERAÇÃO DE DADOS SEGUROS A PARTIR DE UM ESTOQUE DE DADOS SEGUROS (71) United States Postal Service (US)
(21) PI 0317238-4 A2	Código 9.1 - Deferimento (22) 10/02/2003 (54) LIGAÇÃO DINÂMICA DE SERVIÇOS PROPORCIONANDO COMUTAÇÃO TRANSPARENTE DE SERVIÇOS DE INFORMAÇÃO TENDO REGIÕES DE COBERTURA DEFINIDAS (71) International Business Machines Corporation (US)
(21) PI 0317508-1 A2	Código 9.1 - Deferimento (22) 16/12/2003 (54) ARTIGO ABSORVENTE (71) The Procter & Gamble Company (US)
(21) PI 0318472-2 A2	Código 9.1 - Deferimento

	(22) 22/08/2003 (54) “MÉTODO E DISPOSITIVO PARA REGISTRAR AUTOMATICAMENTE A PRESENÇA DE UMA REDE DE ÁREA LOCAL SEM FIOS" (71) Thomson Licensing (FR)
(21) PI 0401220-8 A2	Código 9.1 - Deferimento (22) 12/04/2004 (54) TÉCNICA E DISPOSITIVO DE ELIMINAÇÃO DO ESPALHAMENTO BRILLOUIN ESTIMULADO POR APLICAÇÃO DE UMA TENSÃO MECÂNICA APLICADO EM UM CONVERSOR DE COMPRIMENTO DE ONDA ÓPTICO (71) Universidade Estadual de Campinas - Unicamp (BR/SP)
(21) PI 0405608-6 A2	Código 9.1 - Deferimento (22) 17/12/2004 (54) CONGELADOR (71) Whirlpool Corporation (US)
(21) PI 0408767-4 A8	Código 9.1 - Deferimento (22) 22/03/2004 (54) INIBIDORES DA TRANSCRIPTASE REVERSA NÃO- NUCLEOSÍDEOS PARA TRATAMENTO DE DOENÇAS MEDIADAS PELO HIV, SEU USO, E COMPOSIÇÃO FARMACÊUTICA (71) F. HOFFMANN-LA ROCHE AG (CH)
(21) PI 0411501-5 A2	Código 9.1 - Deferimento (22) 19/07/2004 (54) Composto, processos de preparação de composto, composição fungicida e método de combate preventivo ou curativo de fungos fitopatogênicos de culturas (71) BAYER SAS (FR)
(21) PI 0412391-3 A2	Código 9.1 - Deferimento (22) 08/07/2004 (54) Formulação farmacêutica compreendendo levotiroxina sódica, seu uso e processo para sua preparação e (71) Aspen Global Incorporated (MU)
(21) PI 0418584-6 A2	Código 9.1 - Deferimento (22) 20/12/2004 (54) ROLO DE MOAGEM COMPOSTO (71) Magotteaux International S.A (BE)
(21) PI 0500226-5 A2	Código 9.1 - Deferimento

(22) 26/01/2005
(54) PROJÉTIL PARA MUNIÇÃO NÃO-LETAL
(71) Condor S/A Indústria Química (BR/SP)

---

(21) PI 0501720-3 A2
Código 9.1 - Deferimento
(22) 17/05/2005
(54) MÁQUINA DE MOAGEM PARA GRÃOS DE CAFÉ
(71) Melitta Haushaltsprodukte Gmbh & CO.KG. (DE)

---

(21) PI 0501759-9 A2
Código 9.1 - Deferimento
(22) 16/05/2005
(54) ELEVADOR COM PAINEL DE COMANDO DE CARRO
(71) Inventio Aktiengesellschaft (CH)

---

(21) PI 0502191-0 A2
Código 9.1 - Deferimento
(22) 10/06/2005
(54) SISTEMA E MÉTODO PARA CONTROLE DINÂMICO DE TAMANHO DE ARQUIVO
(71) Xerox Corporation (US)

---

(21) PI 0502488-9 A2
Código 9.1 - Deferimento
(22) 10/06/2005
(54) IRRIGÂMETRO
(71) Universidade Federal de Viçosa (BR/MG)

---

(21) PI 0504234-8 A2
Código 9.1 - Deferimento
(22) 06/09/2005
(54) TRANSDUTOR PARA MEDIÇÃO DE RESISTÊNCIA ELÉTRICA DE CONDUTORES DE EQUIPAMENTOS ELÉTRICOS EM GERAL
(71) ASSOCIACAO PARANAENSE DE CULTURA - APC (BR/PR)

---

(21) PI 0505061-8 A2
Código 9.1 - Deferimento
(22) 09/11/2005
(54) “SISTEMA FOTORRECEPTOR E MÉTODO PARA FAZER UM SISTEMA FOTORRECEPTOR”
(71) Xerox Corporation (US)

---

(21) PI 0506526-7 A2
Código 9.1 - Deferimento
(22) 17/01/2005
(54) DISPOSITIVO PARA O TRANSPORTE E O POSICIONAMENTO DE UM CONJUNTO DE CARROCERIA DE VEÍCULO AUTOMÓVEL
(71) Peugeot Citroën Automobiles SA (FR)

(21) PI 0507909-8 A2	Código 9.1 - Deferimento (22) 23/02/2005 (54) MÉTODO DE POSICIONAMENTO FURO ABAIXO (71) Halliburton Energy Services, INC (US)
(21) PI 0511474-8 A2	Código 9.1 - Deferimento (22) 28/07/2005 (54) “MÉTODO PARA PROCESSAR INFORMAÇÃO DE IMAGEM EM UMA FORMA LINEAR” (71) MICROSOFT TECHNOLOGY LICENSING, LLC (US)
(21) PI 0511643-0 A2	Código 9.1 - Deferimento (22) 27/05/2005 (54) DISPOSITIVO DE INJEÇÃO (71) Cilag Gmbh International (CH)
(21) PI 0511650-3 A2	Código 9.1 - Deferimento (22) 27/05/2005 (54) DISPOSITIVO DE INJEÇÃO (71) Cilag Gmbh International (CH)
(21) PI 0512156-6 A2	Código 9.1 - Deferimento (22) 16/05/2005 (54) ENDOPRÓTESE EXPANSÍVEL COM ELEMENTOS DE LIGAÇÃO CONTORNEADOS (71) Conor Medsystems, INC. (US)
(21) PI 0512356-9 A2	Código 9.1 - Deferimento (22) 02/06/2005 (54) “SISTEMAS DE EXIBIÇÃO DE COR PARA AUXILIAR A SELEÇÃO E COMBINAÇÃO DE CORES EM ESQUEMATIZAÇÃO DE COR, PROCESSO DE PROJETO DE INTERIOR OU EXTERIOR, MÉTODO DE DECORAR SUPERFÍCIES INTERIORES OU EXTERIORES DE UMA CONSTRUÇÃO, E MÉTODOS DE ESQUEMATIZAÇÃO DE COR" (71) AKZO NOBEL COATINGS INTERNATIONAL B.V. (NL)
(21) PI 0512812-9 A2	Código 9.1 - Deferimento (22) 28/06/2005 (54) TRANSMISSOR DE CALOR, ESPECIALMENTE PERMUTADOR DE CALOR DO AR DE SOBREALIMENTAÇÃO PARA VEÍCULOS AUTOMÓVEIS (71) Behr Gmbh & Co. KG (DE)
(21) PI 0512959-1 A2	Código 9.1 - Deferimento

(22) 30/06/2005
(54) FERRAMENTA PARA MANIPULAR SEGMENTOS DE OSSO
(71) Synthes Gmbh (CH)

---

(21) PI 0514837-5 A2
Código 9.1 - Deferimento
(22) 01/09/2005
(54) "APARELHO E MÉTODO PARA CONTROLAR O FUNCIONAMENTO DE UM SENSOR EM UM VENTILADOR ADAPTADO"
(71) Ric Investments, LLC (US)

---

(21) PI 0515156-2 A2
Código 9.1 - Deferimento
(22) 25/08/2005
(54) CANALIZAÇÃO FLEXÍVEL COM CONDUTOS MÚLTIPLOS, ADAPTADA PARA O TRANSPORTE DE HIDROCARBONETOS
(71) Technip France (FR)

---

(21) PI 0515243-7 A2
Código 9.1 - Deferimento
(22) 25/08/2005
(54) Folha de tecido compósita termicamente resistente
(71) E.I. Du Pont de Nemours And Company (US)

---

(21) PI 0516829-5 A2
Código 9.1 - Deferimento
(22) 09/09/2005
(54) “Método de controlar o curso de um motor de compressor linear de pistão livre e motor de compressor linear de pistão livre tendo um curso controlado”
(71) FISHER & PAYKEL APPLIANCES LIMITED (NZ)

---

(21) PI 0517146-6 A2
Código 9.1 - Deferimento
(22) 06/12/2005
(54) FIO CIRÚRGICO PARA CIRURGIAS PLÁSTICAS, DERMATOLÓGICAS E DE RECONSTRUÇÃO, E SUTURAS CIRÚRGICAS
(71) Promoitalia International SRL (IT)

---

(21) PI 0519480-6 A2
Código 9.1 - Deferimento
(22) 22/12/2005
(54) COMPONENTE ELÉTRICO COM CIRCUITO DE REFRIGERAÇÃO PARA A OPERAÇÃO SUBAQUÁTICA
(71) SIEMENS AKTIENGESELLSCHAFT (DE)

---

(21) PI 0519511-0 A2
Código 9.1 - Deferimento
(22) 19/12/2005
(54) LENTE OFTÁLMICA PROGRESSIVA E PROCESSO DE FABRICAÇÃO DESSA LENTE

(71) ESSILOR INTERNATIONAL (COMPAGNIE GENERALE D'OPTIQUE) (FR)

---

(21) PI 0519603-5 A2

Código 9.1 - Deferimento
(22) 21/11/2005
(54) CONJUNTO DE PISTÃO E MÉTODO PARA A MONTAGEM DE UM CONJUNTO DE PISTÃO
(71) GE OIL & GAS COMPRESSION SYSTEMS, LLC. (US)

---

(21) PI 0520702-9 A2

Código 9.1 - Deferimento
(22) 22/11/2005
(54) DISPOSITIVO PARA A PRODUÇÃO DE CAFÉ
(71) KONINKLIJKE PHILIPS N. V. (NL)

---

(21) PI 0520736-3 A2

Código 9.1 - Deferimento
(22) 07/12/2005
(54) MATERIAL NÃO-TECIDO PARA USO EM PRODUTOS ABSORVENTES
(71) SCA Hygiene Products AB (SE)

---

(21) PI 0600115-7 A2

Código 9.1 - Deferimento
(22) 13/01/2006
(54) SISTEMAS E MÉTODOS PARA REGULAR CORRENTE DE PRÉ-CARGA EM UM SISTEMA DE BATERIA
(71) Dell Products L.P (US)

---

(21) PI 0601391-0 A2

Código 9.1 - Deferimento
(22) 22/03/2006
(54) SISTEMA E MÉTODO PARA DIAGNOSE DE FUNCIONAMENTO DE UMA BOMBA DE COMBUSTÍVEL ELÉTRICA
(71) Robert Bosch Limitada (BR/SP)

---

(21) PI 0602227-8 A2

Código 9.1 - Deferimento
(22) 28/04/2006
(54) EQUIPAMENTO PARA EMBALAGEM PLÁSTICA TERMO- RETRÁTIL EM LINHA DE PRODUÇÃO DE PLACAS CERÂMICAS DE REVESTIMENTO E SISTEMA DE OBTENÇÃO DA REFEREIDA EMBALAGEM
(71) Kleber Curvello de Araújo (BR/SP) , Claudio Omar Baldoni Gomes (BR/SC) , Fabio Pontedura Araújo (BR/SP)

---

(21) PI 0602863-2 A2

Código 9.1 - Deferimento
(22) 14/07/2006
(54) CAIXA DE TRANSMISSÃO PARA LINHAS DE PLATAFORMAS DE COLHEITADEIRAS DE MILHO E SIMILARES
(71) Gts do Brasil Ltda (BR/SC)

(21) PI 0603095-5 A8	Código 9.1 - Deferimento (22) 01/08/2006 (54) DISPOSITIVO DE PERCURSO ELETRÔNICO PROPORCIONADO COM UM CIRCUITO DE SUPRIMENTO DE ENERGIA QUE COMPREENDE MEIOS DE ELEVAÇÃO DE VOLTAGEM E UM DISJUNTOR QUE COMPREENDE TAL DISPOSITIVO DE PERCURSO (71) Schneider Electric Industries S.A.S (FR)
(21) PI 0606141-9 A2	Código 9.1 - Deferimento (22) 02/02/2006 (54) IMPLANTE DENTAL (71) Friadent GMBH (DE)
(21) PI 0606192-3 A2	Código 9.1 - Deferimento (22) 19/01/2006 (54) ARTIGO DO VESTUÁRIO DESCARTÁVEL (71) Uni-Charm Co., Ltd. (JP)
(21) PI 0606818-9 A2	Código 9.1 - Deferimento (22) 02/05/2006 (54) “DISPOSITIVO PARA ÓCULOS INTERCAMBIÁVEIS, PROCESSO PARA TROCAR ARMAÇÕES DE ÓCULOS E PROCESSO PARA TROCAR PEÇAS LATERAIS E PEÇAS DE ORELHA EM ARMAÇÕES DE ÓCULOS” (71) GUENTHER WIED (DE) , INOMITEC GMBH & CO. KG (DE)
(21) PI 0607338-7 A2	Código 9.1 - Deferimento (22) 13/01/2006 (54) TRANSDUTOR DE HASTE ULTRASSÔNICO (71) DIETER WEBER (DE)
(21) PI 0607971-7 A2	Código 9.1 - Deferimento (22) 27/02/2006 (54) MÉTODO PARA PROTEGER AS SUPERFÍCIES DE CIMENTO EM UMA ZONA DE TRATAMENTO DE FURO DE POÇO (71) Saudi Arabian Oil Company (AE)
(21) PI 0608080-4 A2	Código 9.1 - Deferimento (22) 15/02/2006 (54) PROCESSOS PARA FABRICAÇÃO DE XAROPE E DE ALIMENTO OU BEBIDA, XAROPE E COMPOSIÇÃO DE ALIMENTO OU DE BEBIDA (71) CARGILL INCORPORATED (US)

(21) PI 0608102-9 A2
Código 9.1 - Deferimento
(22) 13/04/2006
(54) MÉTODO PARA FORMAR UM SAL DE CÉSIO
(71) CABOT CORPORATION (US)

(21) PI 0608169-0 A2
Código 9.1 - Deferimento
(22) 24/04/2006
(54) APARELHO PARA ENGATAR O PRIMEIRO E O SEGUNDO ELEMENTOS PARA FIXAÇÃO DE OSSO EM UMA ARMAÇÃO PARA FIXAÇÃO DE OSSO
(71) SYNTHES GMBH (CH)

(21) PI 0610816-4 A8
Código 9.1 - Deferimento
(22) 15/05/2006
(54) SEMENTE E PLANTA DE MILHO TRANSGÊNICAS, MÉTODO DE PRODUZIR A REFERIDA PLANTA, FARINHA DE MILHO COM PROTEÍNA AUMENTADA E ALIMENTO
(71) MONSANTO TECHNOLOGY LLC (US)

(21) PI 0611666-3 A2
Código 9.1 - Deferimento
(22) 06/06/2006
(54) PROCESSO PARA PRODUÇÃO DE SÍLICA E SULFITO DE SÓDIO COM SULFATO DE SÓDIO
(71) Evonik Wellink Silica (Nanping) Co., Ltd. (CN)

(21) PI 0611942-5 A2
Código 9.1 - Deferimento
(22) 06/06/2006
(54) PROCESSO PARA PRODUÇÃO DE SÍLICA, SULFITO DE SÓDIO E HIDROGENO SULFITO DE SÓDIO COM SULFATO DE SÓDIO
(71) Evonik Wellink Silica (Nanping) Co., Ltd. (CN)

(21) PI 0612021-0 A2
Código 9.1 - Deferimento
(22) 06/06/2006
(54) PROCESSO PARA PRODUÇÃO DE SÍLICA E SULFITO DE SÓDIO COM SULFATO DE SÓDIO
(71) Evonik Wellink Silica (Nanping) Co., Ltd. (CN)

(21) PI 0612146-2 A2
Código 9.1 - Deferimento
(22) 13/06/2006
(54) DISPOSIÇÃO DE CONEXÃO
(71) VETCO GRAY SCANDINAVIA AS (NO)

(21) PI 0613838-1 A2
Código 9.1 - Deferimento
(22) 16/05/2006

(54) CARTUCHO PARA MISTURA ESTÉRIL DE UM COMPOSTO DE DUAS FASES, PARTICULARMENTE PARA RESINAS ACRÍLICAS DE DOIS COMPONENTES
(71) Tecres S.P.A (IT)

---

(21) PI 0619003-0 A2
Código 9.1 - Deferimento
(22) 26/10/2006
(54) TACÓGRAFO PARA UM VEÍCULO MOTORIZADO
(71) Continental Automotive Gmbh (US)

---

(21) PI 0619608-0 A2
Código 9.1 - Deferimento
(22) 11/12/2006
(54) SISTEMA DE RESTAURANTE
(71) Heinemack GMBH (DE)

---

(21) PI 0621748-6 A2
Código 9.1 - Deferimento
(22) 12/06/2006
(54) “SISTEMA DE CONEXÕES ELÉTRICAS COM PRESSÃO DE FUNDO DE POÇO EQUILIBRADA, E, MÉTODO DE ISOLAMENTO DE UMA LINHA EM UM POÇO SUBTERRÂNEO A PARTIR DE FLUIDOS DE POÇO NO POÇO"
(71) Welldynamics, Inc. (US)

---

(21) PI 0700025-1 A2
Código 9.1 - Deferimento
(22) 10/01/2007
(54) MOTOCICLETA
(71) Yamaha Hatsudoki Kabushiki Kaisha (JP)

---

(21) PI 0701134-2 A2
Código 9.1 - Deferimento
(22) 31/05/2007
(54) CAIXA DE TRANSMISSÃO PARA UNIDADES COLHEDORAS DE MILHO DOTADA DE TRITURADOR INFERIOR, APLICÁVEL EM ESPAÇAMENTOS REDUZIDOS E TRADICIONAIS
(71) Valtra do Brasil Ltda. (BR/SP)

---

(21) PI 0703630-2 A2
Código 9.1 - Deferimento
(22) 24/09/2007
(54) ESTRUTURA DE FIXAÇÃO DE ANTENA PARA MOTOCICLETA
(71) HONDA MOTOR CO., LTD. (JP)

---

(21) PI 0703771-6 A2
Código 9.1 - Deferimento
(22) 25/10/2007
(54) SISTEMA DE ARMAZENAGEM E MANIPULAÇÃO DE TUBO, E, MÉTODO PARA MANIPULAR TUBOS

(71) National Oilwell, L.P. (US)

(21) PI 0705387-8 A2

Código 9.1 - Deferimento
(22) 19/12/2007
(54) DOBRADIÇA PARA PORTA BASCULANTE DE UM GABINETE
(71) Whirlpool S.A. (BR/SP)

(21) PI 0706010-6 A2

Código 9.1 - Deferimento
(22) 05/10/2007
(54) AMOSTRADOR SETORIAL ESTACIONÁRIO COM CÚPULA
(71) Universidade de São Paulo - USP (BR/SP)

(21) PI 0706201-0 A2

Código 9.1 - Deferimento
(22) 05/01/2007
(54) VALO DE OXIDAÇÃO DE ALTA DESNITRIFICAÇÃO COMPARTILHADA TIPO ORBITAL
(71) Yixing Lingzhi Environmental Co., Ltda. (CN)

(21) PI 0710960-1 A2

Código 9.1 - Deferimento
(22) 09/04/2007
(54) COMPOSIÇÃO DE REVESTIMENTO CURÁVEL POR MEIO DE RAIO DE ENERGIA ATIVA E ARTIGO MOLDADO APRESENTANDO PELÍCULA DE REVESTIMENTO CURADO DA COMPOSIÇÃO
(71) Mitsubishi Rayon CO., LTD. (JP)

(21) PI 0713391-0 A2

Código 9.1 - Deferimento
(22) 03/07/2007
(54) FIBRA ELÁSTICA DE POLIURETANO URÉIA, TECIDO DE MALHA E, PANO TECIDO
(71) Asahi Kasei Fibers Corporation (JP)

(21) PI 0713646-3 A2

Código 9.1 - Deferimento
(22) 14/06/2007
(54) MOLÉCULA DE ÁCIDO NUCLEICO ISOLADA, CÉLULA HOSPEDEIRA, PLANTA E SEMENTE TRANSGÊNICAS, POLIPETÍDEO ISOLADO COM ATIVIDADE PESTICIDA E MÉTODO PARA SUA PRODUÇÃO, ANTICORPO, COMPOSIÇÃO E MÉTODOS PARA CONTROLE DE POPULAÇÃO DE PRAGAS, PARA EXTERMINAR UMA PRAGA DE LEPIDÓPTEROS OU COLEÓPTEROS, PARA PROTEGER UMA PLANTA DE UMA PRAGA E DE UMA PRAGA DE NEMATÓIDES
(71) ATHENIX CORPORATION (US)

(21) PI 0714059-2 A2

Código 9.1 - Deferimento

(22) 13/06/2007
(54) SISTEMA DE SUPRIMENTO DE ENERGIA, VEÍCULO PROVIDO COM O MESMO, MÉTODO DE CONTROLE DE SISTEMA DE SUPRIMENTO DE ENERGIA E MEIO DE GRAVAÇÃO LEGÍVEL POR COMPUTADOR QUE SUSTENTA UM PROGRAMA PARA FAZER COM QUE UM COMPUTADOR CONTROLE O SISTEMA DE SUPRIMENTO DE ENERGIA
(71) Toyota Jidosha Kabushiki Kaisha (JP)

---

(21) PI 0715161-6 A8
Código 9.1 - Deferimento
(22) 03/08/2007
(54) PLANTAS COM TAXA DE CRESCIMENTO E TAMANHO AUMENTADOS.
(71) Mendel Biotechnology, Inc. (US)

---

(21) PI 0716612-5 A2
Código 9.1 - Deferimento
(22) 26/06/2007
(54) ADESIVO DE FUSÃO COM MELHOR ADESÃO E USO DO REFERIDO ADESIVO
(71) Henkel AG & Co. KGaA (DE)

---

(21) PI 0719147-2 A2
Código 9.1 - Deferimento
(22) 22/11/2007
(54) PROCESSO PARA A PRODUÇÃO DE MATERIAL SUPORTADO POR ÓXIDO DE RUTÊNIO E PROCESSO PARA A PRODUÇÃO DE CLORO.
(71) Sumitomo Chemical Company, Limited (JP)

---

(21) PI 0720135-4 A2
Código 9.1 - Deferimento
(22) 10/12/2007
(54) MOLÉCULA DE ÁCIDO NUCLEICO ISOLADA, VETOR, CASSETE DE EXPRESSÃO, CÉLULA HOSPEDEIRA, PLANTA TRANSGÊNICA, SEMENTE, MOLÉCULA DE ÁCIDO NUCLEICO, VETOR, POLIPTÍDEO, MÉTODO PARA PRODUZIR UMA PLANTA COM RESISTÊNCIA A INSETOS AUMENTADA, POLINUCLEOTÍDEO ISOLADO, CASSETE DE EXPRESSÃO RECOMBINANTE, POLIPEPTÍDEO ISOLADO, CÉLULA HOSPEDEIRA TRANSFORMADA, PLANTA TRANSFORMADA, SEMENTE TRANSFORMADA
(71) Pioneer Hi-Bred International, Inc. (US)

---

(21) PI 0721431-6 A2
Código 9.1 - Deferimento
(22) 28/11/2007
(54) DISPOSITIVO DE OPERAÇÃO DE ABERTURA DE TAMPA.
(71) Kabushiki Kaisha Honda Lock (JP)

---

(21) PI 0803905-4 A2
Código 9.1 - Deferimento
(22) 15/09/2008

(54) EQUIPAMENTO CONDUTOR DE BOIS NO CORREDOR PRÉ- ABATE
(71) Jose Carlos Beckheuser (BR/PR)

---

(21) PI 0805612-9 A2
Código 9.1 - Deferimento
(22) 30/12/2008
(54) PROCESSO DE PRODUÇÃO DE UMA MISTURA DE N- BUTENOS ADEQUADA PARA A PRODUÇÃO DE PROPENO POR REAÇÃO DE METÁTESE COM ETENO, E, MISTURA DE N-BUTENOS
(71) Braskem S.A (BR/BA)

---

(21) PI 0806767-8 A2
Código 9.1 - Deferimento
(22) 24/01/2008
(54) PROCESSO PARA PREPARAR ÁCIDO ACRÍLICO
(71) Basf SE (DE)

---

(21) PI 0806946-8 A2
Código 9.1 - Deferimento
(22) 22/01/2008
(54) DISPOSITIVOS DE TRATAMENTO PARA TRATAR PRODUTOS ALIMENTÍCIOS COM AR CONDICIONADO
(71) Stork Titan B.V. (NL)

---

(21) PI 0808914-0 A2
Código 9.1 - Deferimento
(22) 19/03/2008
(54) FIBRA CONJUGADA DIVISÍVEL, FORMA FIBROSA, E, PRODUTO
(71) Es Fibervisions Co., Ltd (JP) , Es Fibervisions Hong Kong Limited (CN) , Es Fibervisions Lp (US) , Es Fibervisions Aps (DK)

---

(21) PI 0809574-4 A2
Código 9.1 - Deferimento
(22) 04/04/2008
(54) MÉTODO PARA MANUFATURAR UM TABLETE DE CAFÉ PROJETADO PARA PREPARAR CAFÉ, E, TABLETE DE CAFÉ
(71) KONINKLIJKE DOUWE EGBERTS B.V. (NL)

---

(21) PI 0809782-8 A2
Código 9.1 - Deferimento
(22) 28/04/2008
(54) COMPOSÇÃO DE REVESTIMENTO ANTI-INCRUSTAÇÃO, USO DE UMA COMPOSIÇÃO DE REVESTIMENTO E SUBSTRATO REVESTIDO
(71) AKZO NOBEL COATINGS INTERNATIONAL B.V (NL)

---

(21) PI 0811420-0 A2
Código 9.1 - Deferimento
(22) 22/04/2008
(54) COMPOSIÇÃO AROMATIZANTE, USO DE UM DERIVADO DE ETER DE CELULOSE E PROCESSO PARA PRODUÇÃO DE UMA COMPOSIÇÃO

	AROMATIZANTE ESTAVEL E UM PRODUTO DE PEIXE MOIDO (71) Firmenich S.A (CH)
(21) PI 0811713-6 A2	Código 9.1 - Deferimento (22) 18/06/2008 (54) "MÉTODO PARA IMPEDIR A FORMAÇÃO DE CARBOXILATOS DE CÁLCIO EM UMA CORRENTE DE ÓLEO CRU/ÁGUA E USO DOS COMPOSTOS" (71) AKZO NOBEL N.V. (NL)
(21) PI 0820265-6 A2	Código 9.1 - Deferimento (22) 29/10/2008 (54) PROCESSO PARA POLIMERIZAR OU OLIGOMERIZAR UM HIDROCARBONETO, E, REATOR DE POLIMERIZAÇÃO OU OLIGOMERIZAÇÃO DE HIDROCARBONETO (71) Sasol Technology (Proprietary) Limited (ZA)
(21) PI 0820415-2 A2	Código 9.1 - Deferimento (22) 21/11/2008 (54) Processo de prensagem isostática a quente ou uniaxial a quente, matriz de grafite para uso neste processo e componente produzido por este processo (71) Advanced Interactive Materials Science Limited (GB)
(21) PI 0820730-5 A2	Código 9.1 - Deferimento (22) 16/12/2008 (54) ADSORVENTE ZEOLÍTICO AGLOMERADO, PROCESSOS DE PREPARAÇÃO DE UM ADSORVENTE E DE SEPARAÇÃO DE ISÔMEROS AROMÁTICOS, E, UTILIZAÇÃO DE PELO MENOS UM ADSORVENTE ZEOLÍTICO (71) Ceca S.A. (FR) , Institut Français Du Petrole (FR)
(21) PI 0820836-0 A2	Código 9.1 - Deferimento (22) 11/12/2008 (54) MÉTODO PARA OPERAR UM TANQUE DE ARMAZENAMENTO DE CERA ADEQUADO PARA ARMAZENAR UMA CERA FT (71) Japan Oil, Gas And Metals National Corporation (JP) , Inpex Corporation (JP) , Nippon Oil Corporation (JP) , Japan Petroleum Exploration Co., Ltd. (JP) , Cosmo Oil Co., Ltd. (JP) , Nippon Steel Engineering Co., Ltd. (JP)
(21) PI 0822083-2 A2	Código 9.1 - Deferimento (22) 01/12/2008 (54) “ PROCESSO DE PRODUÇÃO DE GASOLINA COM ÍNDICE DE OCTANO SUPERIOR A 95 E DE COPRODUÇÃO DE BASES AROMÁTICAS”

(71) Ifp (FR)

(21) PI 0904263-6 A2

Código 9.1 - Deferimento
(22) 28/10/2009
(54) COMPOSIÇÃO ALIMENTÍCIA AERADA, MÉTODO DE FABRICAR UMA COMPOSIÇÃO ALIMENTÍCIA LÁCTEA AERADO, E, PRODUTO LÁCTEO ESTÁVEL EM PRATELEIRA, DE UMIDADE ALTA, AERADO
(71) INTERCONTINENTAL GREAT BRANDS LLC (US)

(21) PI 0905624-6 A2

Código 9.1 - Deferimento
(22) 11/09/2009
(54) PEÇA DE AÇO PARA USO EM ESTRUTURA DE MÁQUINA
(71) NIPPON STEEL & SUMITOMO METAL CORPORATION (JP)

(21) PI 0911621-4 A2

Código 9.1 - Deferimento
(22) 13/02/2009
(54) FILAMENTO DE AÇO DE CARBONO ESTIRADO A FRIO E CABO DE AÇO
(71) NV Bekaert SA (BE)

(21) PI 0915440-0 A2

Código 9.1 - Deferimento
(22) 03/07/2009
(54) Processo de soldagem por fusão para unir alumínio e titânio e conjunto submetido à solda-brasagem
(71) CONSTELLIUM SWITZERLAND AG (CH)

(21) PI 0917177-0 A2

Código 9.1 - Deferimento
(22) 21/08/2009
(54) MÉTODO DE SUPRESSÃO DE VAZAMENTO IRREGULAR DE ALTO-FORNO
(71) NIPPON STEEL & SUMITOMO METAL CORPORATION (JP)

(21) PI 0918138-5 A2

Código 9.1 - Deferimento
(22) 08/09/2009
(54) MÉTODO DE PRODUÇÃO DE CHAPAS DE AÇO PARA USO ELÉTRICO COM GRÃO ORIENTADO
(71) NIPPON STEEL & SUMITOMO METAL CORPORATION (JP)

(21) PI 0918512-7 A2

Código 9.1 - Deferimento
(22) 17/09/2009
(54) Método de produção de minério sinterizado
(71) NIPPON STEEL & SUMITOMO METAL CORPORATION (JP)

(21) PI 0919179-8 A2
Código 9.1 - Deferimento
(22) 07/09/2009
(54) PROCESSO PARA A DESSULFURIZAÇÃO DE FERRO GUSA FUNDIDO.
(71) NIPPON STEEL & SUMITOMO METAL CORPORATION (JP)

(21) PI 0922265-0 A2
Código 9.1 - Deferimento
(22) 28/11/2009
(54) COMPOSTOS ÁCIDOS 1-(TIAZOLIL)- E 1-(ISOTIAZOLIL) PIRAZOL-4-IL-ACÉTICOS SUBSTITUÍDOS OU SEUS SAIS, SEU PROCESSO DE PREPARAÇÃO, COMPOSIÇÃO HERBICIDA OU REGULADORA DO CRESCIMENTO DE PLANTAS, PROCESSO PARA O COMBATE DE PLANTAS DANINHAS OU PARA A REGULAÇÃO DO CRESCIMENTO DE PLANTAS E USO DOS COMPOSTOS OU SEUS SAIS
(71) BAYER INTELLECTUAL PROPERTY GMBH (DE)

(21) PI 0922914-0 A2
Código 9.1 - Deferimento
(22) 16/11/2009
(54) PROCESSO DE CARBONILAÇÃO CATALISADORES DE MODERNITA DE COBRE E/OU PRATA LIGADA
(71) BP Chemicals Limited (GB)

(21) PI 0923062-9 A2
Código 9.1 - Deferimento
(22) 18/12/2009
(54) PROCESSO DE PRODUÇÃO DE UM OXALATO PELO ACOPLAMENTO DE CO
(71) China Petroleum & Chemical Corporation (CN) , Shangai Research Institute Of Petrochemical Technology, Sinopec (CN)

(21) PI 0923520-5 A2
Código 9.1 - Deferimento
(22) 17/11/2009
(54) APERFEIÇOAMENTO EM CIRCUITO DE ALTA PRESSÃO EM UM PROCESSO PARA SÍNTASE DE URÉIA
(71) Urea Casale S.A. (CH)

(21) PI 1000724-5 A2
Código 9.1 - Deferimento
(22) 10/03/2010
(54) PINÇA SUSPENSA PARA A SOLDAGEM POR PONTOS A RESISTÊNCIA
(71) KGR S.p.A. (IT)

(21) PI 1000910-8 A2
Código 9.1 - Deferimento
(22) 15/03/2010
(54) DISTRIBUIDOR CENTRÍPETO DE PRODUTO PARA APLICAÇÃO EM MÁQUINAS E IMPLEMENTOS AGRÍCOLAS EM GERAL

(71) Semeato S/A Indústria e Comércio (BR/RS)

Código 9.1.2 - Publicação Anulada

Anulada a publicação de deferimento por ter sido indevida.

---

(21) PI 0316430-6 A2

Código 9.1.2 - Publicação Anulada
(22) 20/11/2003
(54) Composição sinérgica herbicida binária e métodos para controlar crescimento vegetal indesejado em safras de plantas úteis
(71) Syngenta Participations AG (CH)
Referente à RPI 2413, de 04/04/2017

Código 9.1.3 - Republicação

Republicação da publicação de deferimento por ter sido efetuada com incorreção.

---

(21) PI 0318560-5 A2

Código 9.1.3 - Republicação
(22) 24/10/2003
(54) Método e sistema para determinar um ângulo de desvio de um pneumático montado em um veículo em movimento, e método para controlar um veículo em movimento
(71) Pirelli Pneumatici S.p.A. (IT)
(72) Federico Mancosu, Massimo Brusarosco, Daniele Arosio
Referente à RPI 2411 de 21/03/2017

---

(21) PI 0417983-8 A2

Código 9.1.3 - Republicação
(22) 15/12/2004
(54) Conjunto de trem de aterrissagem de avião.
(71) Steven Sullivan (US)
(72) Steven Sullivan
Referente à RPI 2412 de 28/03/2017.

Código 9.1.4 - Retificação

Retificação da publicação de deferimento por ter sido efetuada com incorreção. Tal publicação não implica na alteração da data do deferimento e nos prazos decorrentes da mesma.

---

(21) PI 0622127-0 A2

Código 9.1.4 - Retificação

(22) 15/11/2006

(54) CABO DE ENERGIA

(71) Prysmian S.P.A. (IT)

O presente pedido teve um parecer de deferimento notificado na RPI n° 2429 de 25/07/2017, tendo sido constatado que esta notificação foi efetuada com incorreções no Quadro 1, que não especificava a petição relativa ao Quadro Reivindicatório deferido. Logo, não sendo observado erro técnico, apresenta-se a configuração correta de montagem da carta-patente (excluindo-se o resumo). Assim RETIFICA-SE a referida publicação.

Código 9.2 - Indeferimento

Indeferido o pedido por não atender aos requisitos legais, conforme parecer técnico que pode ser obtido através do endereço eletrônico www.inpi.gov.br - No Acesso rápido - Faça uma busca – Patente. Para acessar, cadastre-se no Portal do INPI e use login e senha. Desta data corre o prazo de 60 (sessenta) dias para eventual recurso do depositante. No caso de pedido de certificado de adição indeferido por não ter o mesmo conceito inventivo, o depositante poderá, no prazo de recurso, requerer a sua transformação em pedido de patente de invenção ou modelo de utilidade, nos termos do Art. 76 § 4º da Lei nº 9.279/96.

---

(21) BR 10 2013 005356-2 A2

Código 9.2 - Indeferimento
(22) 06/03/2013
(54) ESTACA TUBULAR COM FUSTE ADICIONAL DE ALTO ATRITO LATERAL E DIÂMETRO MÍNIMO GARANTIDO
(71) JOÃO DUARTE GUIMARÃES FILHO (BR/SP)

---

(21) BR 10 2014 023964-2 A2

Código 9.2 - Indeferimento
(22) 22/09/2014
(54) VÁLVULA DE RETENÇÃO TRI-EXCÊNTRICA
(71) WASHINGTON ROGÉRIO MONTOVANELLI (BR/SP)

---

(21) BR 11 2012 014658-0 A2

Código 9.2 - Indeferimento
(22) 17/12/2010
(54) USO DE 2,3-DI-HIDROXIPROPIL DODECANOATO PARA O TRATAMENTO DA SEBORREIA
(71) Pierre Fabre Dermo-Cosmetique (FR)

---

(21) BR 11 2012 015583-0 A2

Código 9.2 - Indeferimento
(22) 23/12/2010
(54) MÉTODOS PARA PURIFICAÇÃO DE CUCURBITURILA
(71) Cambridge Enterprise Limited (GB)

---

(21) BR 11 2012 029389-3 A2

Código 9.2 - Indeferimento
(22) 20/05/2011
(54) INJEÇÃO BACTERIANA NA CANA DE AÇÚCAR
(71) Syngenta Participations AG (CH)

---

(21) BR 11 2013 002584-0 A2

Código 9.2 - Indeferimento
(22) 02/08/2010
(54) COMPOSIÇÃO, PROCESSO DE KIT PARA APERFEIÇOAMENTO DE CABELO

(71) AC PATENT HOLDING INC (US)

---

(21) BR 12 2014 016915-9 A2

Código 9.2 - Indeferimento
(22) 09/04/2003
(54) USOS DE BRIMONIDINA E TIMOLOL NO TRATAMENTO DE GLAUCOMA OU HIPERTENSÃO OCULAR OU PARA DIMINUIR A PRESSÃO INTRAOCULAR
(62) PI 0302584-5 09/04/2003
(71) ALLERGAN, INC. (US)

---

(21) BR 12 2016 010841-4 A2

Código 9.2 - Indeferimento
(22) 05/03/2009
(54) CÉLULA, PROCESSOS PARA PRODUZIR PRODUTO DE FERMENTAÇÃO E USO DA REFERIDA CÉLULA EM PROCESSO PARA PRODUÇÃO DE PRODUTO DE FERMENTAÇÃO
(62) PI 0908198-4 05/03/2009
(71) DSM IP ASSETS B.V. (NL)

---

(21) MU 8902031-6 U2

Código 9.2 - Indeferimento
(22) 06/02/2009
(54) MEDIDOR CLÍNICO INTEGRADO
(71) Leonardo Lima de Carvalho (BR/MG)

---

(21) PI 0005571-9 A2

Código 9.2 - Indeferimento
(22) 10/05/2000
(54) ESTATOR COM DENTEADO CONFIGURADO A PARTIR DE UM MATERIAL MAGNÉTICO MALEÁVEL, EM PÓ
(71) Hoganas AB (SE)

---

(21) PI 0113108-7 A2

Código 9.2 - Indeferimento
(22) 07/08/2001
(54) COMPOSIÇÃO DE ÓLEO/GORDURA
(71) Kao Corporation (JP)

---

(21) PI 0203616-9 A2

Código 9.2 - Indeferimento
(22) 03/09/2002
(54) SISTEMA E MÉTODO PARA FORNECER SERVIÇOS EM REDE DE DOCUMENTO ACRESCENTADOS DE VALOR DE SEGURANÇA
(71) Xerox Corporation (US)

---

(21) PI 0206942-3 A2

Código 9.2 - Indeferimento
(22) 21/01/2002
(54) COMPOSIÇÃO ANTI-ARTERIOSCLERODE CONTENDO

	CAROTENÓIDES, USO DA MESMA E MÉTODO PARA INIBIR PARA INIBIR OXIDAÇÃO DE LDL (71) Lycored Natural Industries LTD. (IL)
(21) PI 0303333-3 A2	Código 9.2 - Indeferimento (22) 03/03/2003 (54) ALGORITMO DE FRACIONAMENTO PARA ESQUEMAS DE EQUALIZAÇÃO COM MODULAÇÃO COM MÚLTIPLOS NÍVEIS (71) Thomson Licensing S. A (FR)
(21) PI 0307383-1 A2	Código 9.2 - Indeferimento (22) 22/01/2003 (54) MUTAGÊNESE CROMOSSOMICA ALVO UTILIZANDO NUCLEASES DE RAMIFICAÇÕES DE ZINCO (71) The University Of Utah Research Foundation (US)
(21) PI 0318371-8 A2	Código 9.2 - Indeferimento (22) 27/06/2003 (54) MÉTODO PARA CONFIGURAR UMA REDE DE COMUNICAÇÃO, ARQUITETURA DE REDE PARA UMA REDE DE COMUNICAÇÃO E PRODUTO DE PROGRAMA DE COMPUTADOR (71) Telecom Italia S.P.A. (IT) , Pirelli & C. S.P.A. (IT)
(21) PI 0400214-8 A8	Código 9.2 - Indeferimento (22) 15/03/2004 (54) COMPOSIÇÕES E APLICAÇÕES FARMACÊUTICAS PARA A OBTENÇÃO CONFIÁVEL DE NÍVEIS ACEITÁVEIS DE TESTOSTERONA NO SORO (71) Bayer Schering Pharma Aktiengesellschaft (DE)
(21) PI 0404056-2 A2	Código 9.2 - Indeferimento (22) 13/09/2004 (54) DIGESTOR DE AMOSTRAS POR MICROONDAS (71) Provecto Analitica Ltda. (BR/SP)
(21) PI 0405591-8 A2	Código 9.2 - Indeferimento (22) 03/12/2004 (54) CONJUNTO BOBINA DE IGNIÇÃO INTEGRADA AO CACHIMBO DE VELA COM ENROLAMENTO PRIMÁRIO DIRETAMENTE SOBRE O NÚCLEO DE FERRITE (71) Gilberto Antônio Branco (BR/SC)
(21) PI 0407221-9 A2	Código 9.2 - Indeferimento (22) 10/02/2004

(54) EXTRATO DE GELÉIA DE WHARTON, MÉTODO PARA A OBTENÇÃO DE UMA CÉLULA PROGENITORA HUMANA, MÉTODOS PARA A PRODUÇÃO DE UMA POPULAÇÃO DE CÉLULAS, POPULAÇÕES DE CÉLULAS E MÉTODO PARA A PRODUÇÃO DE TECIDO ÓSSEO
(71) John E. Davies (CA) , Dolores Baksh (CA) , Rahul Sarugaser (CA) , Morris Hosseini (DE) , Antony David Sutton Lickorish (CA)

---

(21) PI 0408686-4 A2
Código 9.2 - Indeferimento
(22) 25/03/2004
(54) MÉTODO E CENTRO DE MENSAGEM MULTIMÍDIA PARA PROCESSAR MENSAGENS MULTIMÍDIA DE SAÍDA DE UMA REDE DE ORIGEM
(71) Telefonaktiebolaget LM Ericsson (publ) (SE)

---

(21) PI 0409252-0 A2
Código 9.2 - Indeferimento
(22) 14/04/2004
(54) MANIPULAÇÃO DE BIOSSÍNTESE E SECREÇÃO DE ÁCIDO ORGÂNICO
(71) Agriculture Victoria Services Pty. Ltd. (AU)

---

(21) PI 0410044-1 A2
Código 9.2 - Indeferimento
(22) 07/05/2004
(54) FORMA DE DOSAGEM CONTENDO PANTOPRAZOL COMO INGREDIENTE ATIVO
(71) TAKEDA GMBH (DE)

---

(21) PI 0411555-4 A2
Código 9.2 - Indeferimento
(22) 01/06/2004
(54) COMPOSIÇÃO ANESTÉSICA PARA ADMINISTRAÇÃO TÓPICA COMPREENDENDO LIDOCAÍNA, PRILOCAÍNA E TETRACAÍNA
(71) Fernando Bouffard Fita (ES)

---

(21) PI 0414748-0 A2
Código 9.2 - Indeferimento
(22) 24/09/2004
(54) LUVA DE TRABALHO
(71) Hillerich & Bradsby Co. (US)
Indefiro o pedido de acordo com o(s) artigo(s) 8º e 13 da LPI

---

(21) PI 0414773-1 A2
Código 9.2 - Indeferimento
(22) 22/09/2004
(54) CONECTOR DE AUTO-LIMPEZA
(71) GOOGLE TECHNOLOGY HOLDINGS LLC (US)

---

(21) PI 0417103-9 A2
Código 9.2 - Indeferimento

(22) 01/12/2004
(54) CÉLULAS PRIMÁRIAS TRANSFECTADAS COM ADENOVÍRUS E MÉTODOS DE MAPEAMENTO DE VIA
(71) Aventis Pharmaceuticals, Inc. (US)

---

(21) PI 0500895-6 A2
Código 9.2 - Indeferimento
(22) 17/03/2005
(54) AJUSTE AUTOMÁTICO DE ALTURA PARA CANETAS REALÇADORAS ELETRÔNICAS E DISPOSITIVOS DE APONTAMENTO
(71) MICROSOFT TECHNOLOGY LICENSING, LLC (US)

---

(21) PI 0508619-1 A2
Código 9.2 - Indeferimento
(22) 10/03/2005
(54) MÉTODO E SISTEMA PARA DETERMINAR OS DADOS DE DISTRIBUIÇÃO PARA UM PARÂMETRO DE DOMÍNIO DE DESCARTE EM UM PROCESSO DE INJEÇÃO DE CORTES
(71) M-I L..L.C (US)

---

(21) PI 0513137-5 A2
Código 9.2 - Indeferimento
(22) 22/07/2005
(54) DISPOSITIVO PARA REGULAGEM DA TENSÃO ELÉTRICA
(71) Maschinenfabrik Reinhausen (DE)

---

(21) PI 0515177-5 A2
Código 9.2 - Indeferimento
(22) 26/08/2005
(54) MÉTODOS PARA SEPARAR UMA QUANTIDADE DE SUSPENSÃO EM SÓLIDOS E LÍQUIDOS E DE SEPARAR UMA QUANTIDADE DE SUSPENSÃO EM SÓLIDOS EM SUSPENSÃO E LÍQUIDOS EM SUSPENSÃO, FILTRO DE PRESSÃO PARA FILTRAR UMA SUSPENSÃO, MÉTODOS PARA SEPARAR UMA PORÇÃO DE LÍQUIDO DE UMA PORÇÃO DE SÓLIDO DE UMA SUSPENSÃO DE LÍQUIDO/SÓLIDO MISTURADOS E PARA OTIMIZAR A EFICÁCIA DE SECAGEM EM UM PROCESSO DE SEPARAÇÃO DE LÍQUIDO/SÓLIDO, E, SISTEMA PARA SEPARAR SÓLIDOS DE LÍQUIDOS DE UMA SUSPENSÃO DE LÍQUIDO/SÓLIDO
(71) FLSmidth A/S (DK)

---

(21) PI 0516117-7 A2
Código 9.2 - Indeferimento
(22) 12/07/2005
(54) REDUÇÃO DE ARSENIETO NA FLOTAÇÃO DE MINERAIS DE MULTI-SULFETO
(71) Vale Inco Limited (CA)

---

(21) PI 0517304-3 A2
Código 9.2 - Indeferimento

(22) 07/11/2005
(54) PERMUTADOR TÉRMICO PARA UM TRANSFORMADOR
(71) ABB Technology AG (CH)

---

(21) PI 0600093-2 A2
Código 9.2 - Indeferimento
(22) 19/01/2006
(54) APERFEIÇOAMENTO INTRODUZIDO EM BATERIA COM QUATRO PÓLOS PARA FORNECIMENTO DE ELETRICIDADE PARA VEÍCULOS AUTOMOTORES
(71) Rondopar - Energia Acumulada Ltda (BR/PR)

---

(21) PI 0600620-5 A2
Código 9.2 - Indeferimento
(22) 08/03/2006
(54) LAPISEIRA SEM MOLA COM AVANÇO ROTATIVO; LAPISEIRA PARA MINA DE CERA
(71) Manoel José Diogo dos Santos (BR/PR)
Indefiro o pedido de acordo com o(s) artigo(s) 8º e 13, 22 e 25 da LPI

---

(21) PI 0600898-4 A2
Código 9.2 - Indeferimento
(22) 02/02/2006
(54) ESPELHO DE TOMADA ADAPTADO A CIRCUITO DE PROTEÇÃO CONTRA SURTOS ÉLETRICOS
(71) Clamper Indústria e Comércio Ltda. (BR/MG)

---

(21) PI 0600947-6 A2
Código 9.2 - Indeferimento
(22) 10/03/2006
(54) CIRCUITO DE CONTROLE PARA CONTROLAR A VOLTAGEM DA SAÍDA DE UMA FONTE DE ALIMENTAÇÃO COM COMUTAÇÃO PRIMEIRAMENTE CONTROLADA, FONTE DE ALIMENTAÇÃO COM COMUTAÇÃO E MÉTODO PARA CONTROLAR A VOLTAGEM DE SAÍDA DE UMA FONTE DE ALIMENTAÇÃO COM COMUTAÇÃO PRIMARIAMENTE CONTROLADA
(71) Friwo Mobile Power GMBH (DE)

---

(21) PI 0600976-0 A2
Código 9.2 - Indeferimento
(22) 27/03/2006
(54) INTERFACE UNIVERSAL PARA CONTROLE DE ELEVADORES COM INVERSORES DE FREQUÊNCIA
(71) HTS Elevadores Indústria e Comércio Ltda (BR/SP)

---

(21) PI 0604172-8 A2
Código 9.2 - Indeferimento
(22) 06/10/2006
(54) PROCESSO DE CISÃO DE GORDURAS CONTINUA A ALTA PRESSÃO TENDO VAPORIZADOR DE DOW-THERM COMO FONTE GERADORA DE

ENERGIA TÉRMICA
(71) UBALDINO RODRIGUES SOARES (BR/PR)

---

(21) PI 0605181-2 A2
Código 9.2 - Indeferimento
(22) 06/12/2006
(54) AGLOMERANTE PARA ARGAMASSAS, SEU PROCESSO DE FABRICAÇÃO E ARGAMASSA PREPARADA COM ESTE AGLOMERANTE
(71) Cementos Avellaneda S.A. (AR)

---

(21) PI 0605783-7 A2
Código 9.2 - Indeferimento
(22) 29/12/2006
(54) APARELHO ESQUI
(71) Paulo Ziober Equipamentos Metalúrgicos Ltda - Me (BR/PR)
Indefiro o pedido de acordo com o(s) artigo(s) 8º e 13 da LPI

---

(21) PI 0606621-6 A2
Código 9.2 - Indeferimento
(22) 13/01/2006
(54) GENE E PROTEÍNA DE PERCEPÇÃO DE AÇUCAR REGULADOS POR NITROGÊNIO E MODULAÇÃO DOS MESMOS
(71) UNIVERSITY OF GUELPH (CA)

---

(21) PI 0611992-1 A2
Código 9.2 - Indeferimento
(22) 22/06/2006
(54) REATOR PARA A PRODUÇÃO DE CLORO E PROCESSO PARA A PRODUÇÃO DE CLORO
(71) SUMITOMO CHEMICAL COMPANY, LIMITED (JP)

---

(21) PI 0614467-5 A2
Código 9.2 - Indeferimento
(22) 31/07/2006
(54) PROCESSO PARA PREPARAR UM COMPOSTO, COMPOSTO, USO DE UM COMPOSTO, E, MATERIAL DE REVESTIMENTO TERMICAMENTE CURÁVEL, CURÁVEL POR RADIAÇÃO OU DE CURA DUPLA
(71) BASF SE (DE)

---

(21) PI 0614853-0 A2
Código 9.2 - Indeferimento
(22) 17/08/2006
(54) ESTÁGIO DE ENGRENAGEM
(71) KEIPER GMBH & CO. KG (DE)

---

(21) PI 0615229-5 A2
Código 9.2 - Indeferimento
(22) 18/08/2006
(54) PRECURSOR DE PLACA DE IMPRESSÃO DE FOTOPOLÍMERO E MÉTODO PARA PRODUZIR UMA PLACA DE IMPRESSÃO LITOGRÁFICA

(71) AGFA GRAPHICS NV (BE)

---

(21) PI 0617392-6 A2

Código 9.2 - Indeferimento
(22) 12/10/2006
(54) USO E PRODUÇÃO DE METALOPROTEASE NEUTRA ESTÁVEL SOB ARMAZENAMENTO
(71) The Procter & Gamble Company (US) , DANISCO US INC. (US)

---

(21) PI 0618805-2 A2

Código 9.2 - Indeferimento
(22) 23/11/2006
(54) USO DE UMA COMPOSIÇÃO PARA A PRESERVAÇÃO DE ÓRGÃOS E DE MEMBROS
(71) Novaliq GMBH (DE)

---

(21) PI 0619270-0 A2

Código 9.2 - Indeferimento
(22) 16/03/2006
(54) APARELHO DE TRATAMENTO INTERNO PARA O TRATAMENTO INTERNO DE RECIPIENTES QUENTES COM AO MENOS UM TRANSPORTADOR DE PORÇÃO, QUE APRESENTA AO MENOS UM RECIPIENTE DE PORÇÃO
(71) Gerresheimer Essen GMBH (DE)

---

(21) PI 0620683-2 A2

Código 9.2 - Indeferimento
(22) 15/11/2006
(54) FILTRO DE COMBUSTÍVEL, AGENTE DE FILTRAGEM E MÉTODO DE FILTRAGEM DE PARTICULADOS DE UM COMBUSTÍVEL
(71) Illinois Tool Works Inc. (US)

---

(21) PI 0621418-5 A2

Código 9.2 - Indeferimento
(22) 15/06/2006
(54) ESTAÇÃO CONVERSORA
(71) ABB Technology Ltd (CH)

---

(21) PI 0621517-3 A2

Código 9.2 - Indeferimento
(22) 22/03/2006
(54) MÉTODO PARA RECUPERAÇÃO SUBMARINA DE HIDROCARBONETO, E, PRÉ-MONTADA
(71) Itrec B.V. (NL)

---

(21) PI 0621613-7 A2

Código 9.2 - Indeferimento
(22) 27/04/2006
(54) PROCESSO PARA A PRODUÇÃO DE ESTEREOISÔMEROS DE MONATINA E SEUS PRECURSORES E COMPOSIÇÃO COMPREENDENDO

	OS MESMOS (71) Cargill, Incorporated (US)
(21) PI 0701515-1 A2	Código 9.2 - Indeferimento (22) 10/07/2007 (54) EQUIPAMENTO PARA RECUPERAÇÃO DE ETANOL E ELIMINAÇÃO DE ÁGUA (71) Nei Hansen de Almeida (BR/PR) , Associação Paranaense de Cultura- APC (BR/PR)
(21) PI 0702736-2 A2	Código 9.2 - Indeferimento (22) 27/04/2007 (54) FOTOBIORREATORES TUBULARES PARA A REMOÇÃO OU FIXAÇÃO DE GÁS CARBÔNICO E/OU GASES DE EFEITO ESTUFA UTILIZANDO MICROALGA(S) E/OU CIANOBACTÉRIA (S) (71) Jorge Alberto Vieira Costa (BR/RS)
(21) PI 0706490-0 A2	Código 9.2 - Indeferimento (22) 10/01/2007 (54) SÍNTESE SIMULTÂNEA E PURIFICAÇÃO DE UM COMBUSTÍVEL DE BIODIESEL DE MONOÉSTER DE ÁCIDO GRAXO (71) Archer-Daniels-Midland Company (US)
(21) PI 0717926-0 A2	Código 9.2 - Indeferimento (22) 17/10/2007 (54) DISPERSÃO DE PIGMENTO (71) Akzo Nobel N.V. (NL)
(21) PI 0816390-1 A2	Código 9.2 - Indeferimento (22) 01/09/2008 (54) PROCESSO PARA A PRODUÇÃO DE PRODUTOS ALIMENTÍCIOS INFANTIS (71) Nestec S.A. (CH)
(21) PI 0819457-2 A2	Código 9.2 - Indeferimento (22) 25/11/2008 (54) USO DE UM ÓLEO BASE, MÉTODO PARA OPERAR UM MOTOR DE COMBUSTÃO INTERNA DE QUATRO TEMPOS COM IGNIÇÃO POR CENTELHA, E, COMPOSIÇÃO DE GASOLINA (71) Shell Internationale Research Maatschappij B.V. (NL)
(21) PI 0822063-8 A2	Código 9.2 - Indeferimento (22) 04/12/2008

(54) FORMULAÇÃO DE UM FLUIDO DE BENEFICIAMENTO DE METAL
(71) Chemetall Corporation (US)

---

(21) PI 0822219-3 A2
Código 9.2 - Indeferimento
(22) 31/12/2008
(54) ÁCIDOS NUCLÉICOS DE AMINOTRANSFERASE E OXIDOREDUCTASE E POLIPEPTÍDEOS E MÉTODOS DE USO.
(71) Cargill, Incorporated (US)

---

(21) PI 0901938-3 A2
Código 9.2 - Indeferimento
(22) 26/06/2009
(54) CORREIA DE LONA SEM COSTURA E MÉTODO DE FABRICAR UMA CORREIA DE LONA SEM COSTURA
(71) Deere & Company (US)

---

(21) PI 0903684-9 A2
Código 9.2 - Indeferimento
(22) 09/09/2009
(54) APARELHO BIOENERGÉTICO DE TERAPIA CROMO CELULAR INTEGRADA
(71) Luiz Antonio Gauer Moreira (BR/PR)

---

(21) PI 0912717-8 A2
Código 9.2 - Indeferimento
(22) 14/05/2009
(54) COMPOSIÇÃO FARMACÊUTICA, E, USO DE 5-AZACITIDINA
(71) Celgene Corporation (US)

---

(21) PI 0918140-7 A2
Código 9.2 - Indeferimento
(22) 17/08/2009
(54) PROCESSO PARA A PRODUÇÃO DE AGLOMERADOS DE CONDUTORES DE FERRO FINAMENTE PARTICULADOS
(71) PRIMETALS TECHNOLOGIES AUSTRIA GMBH (AT)

---

(21) PI 1000794-6 A2
Código 9.2 - Indeferimento
(22) 17/03/2010
(54) FARINHA PROTÉICA CALCIFICADA E PROCESSO DE OBTENÇÃO
(71) Vitha Soup Company Ltda. (BR/PR)

---

(21) PI 1001908-1 A2
Código 9.2 - Indeferimento
(22) 14/06/2010
(54) MESA MANCALIZADA PARA TRAÇÃO DE PLANTADORAS AGRÍCOLAS
(71) BALDAN IMPLEMENTOS AGRÍCOLAS S/A (BR/SP)

---

(21) PI 1002292-9 A2
Código 9.2 - Indeferimento

(22) 10/06/2010
(54) LIGA PARA RODA FERROVIÁRIA DE AÇO, E, RODA FERROVIÁRIA DE AÇO
(71) Amsted Rail Company, INC. (US)

---

(21) PI 1002952-4 A2
Código 9.2 - Indeferimento
(22) 04/08/2010
(54) MÉTODO PARA TRATAR PLANTAS ORNAMENTAIS
(71) Rohm And Haas Company (US)

---

(21) PI 1100841-5 A2
Código 9.2 - Indeferimento
(22) 30/03/2011
(54) MÉTODO PARA CONTROLE BIOLÓGICO TOTAL DE TRIPES EM DIFERENTES CULTIVOS AGRÍCOLAS
(71) PROMIP - COMÉRCIO, PESQUISAS E DESENVOLVIMENTO DE AGENTES BIOLÓGICOS LTDA (BR/SP)

---

(21) PI 1102516-6 A2
Código 9.2 - Indeferimento
(22) 09/05/2011
(54) COMPOSIÇÃO TÓPICA PARA UM PROTETOR SOLAR E PROCESSO DE PRODUÇÃO DA COMPOSIÇÃO
(71) Farmoquimica S/A (BR/RJ)

---

(21) PI 1102697-9 A2
Código 9.2 - Indeferimento
(22) 13/06/2011
(54) USO DA MATÉRIA INSAPONIFICÁVEL EXTRAÍDA DO ÓLEO DE CAFÉ E/OU DO CAVEOL PARA FINS DE PROTEÇÃO CONTRA RAIOS ULTRAVIOLETA
(71) INSTITUTO AGRONOMICO DE CAMPINAS (BR/SP)
Indefiro o pedido de acordo com o(s) artigo(s) da LPI

---

(21) PI 1103147-6 A2
Código 9.2 - Indeferimento
(22) 24/06/2011
(54) SOMBRA DESCARTÁVEL PARA MAQUIAGEM
(71) Climaco Comércio Importação e Exportação de Cosméticos Ltda EPP (BR/SP)

---

(21) PI 1106864-7 A2
Código 9.2 - Indeferimento
(22) 14/07/2011
(54) FORMULAÇÕES FOTOPROTETORAS TÓPICAS E ORAIS CONTENDO EXTRATOS E/OU ÓLEOS VEGETAIS BRASILEIROS
(71) UNIVERSIDADE FEDERAL DE JUIZ DE FORA (BR/MG)

Código 9.2.4 - Manutenção do Indeferimento

Mantido o indeferimento uma vez que não foi apresentado recurso dentro do prazo legal.

---

(21) PI 0101989-9 A2

Código 9.2.4 - Manutenção do Indeferimento
(22) 08/05/2001
(54) SUCOS E POLPAS DE DUAS ESPÉCIES DE ANANÁS PARA USO EM COMPOSIÇÕES FARMACÊUTICAS COMO DESCONGESTIONANTES
(71) Hebron Farmacêutica - Pesquisa, Desenvolvimento e Inovação Tecnologica Ltda. (BR/SP)
MANTIDO O INDEFERIMENTO UMA VEZ QUE NÃO FOI APRESENTADO RECURSO DENTRO DO PRAZO LEGAL.

---

(21) PI 0215469-2 A8

Código 9.2.4 - Manutenção do Indeferimento
(22) 20/12/2002
(54) MÉTODO APERFEIÇOADO DE PRODUÇÃO DE LICOPENO PELA FERMENTAÇÃO DE CEPAS SELECIONADAS DE BLAKESLEA TRISPORA, FORMULAÇÕES E USOS DO LICOPENO OBTIDO
(71) DSM IP ASSETS B.V (NL)
MANTIDO O INDEFERIMENTO UMA VEZ QUE NÃO FOI APRESENTADO RECURSO DENTRO DO PRAZO LEGAL.

---

(21) PI 0414670-0 A2

Código 9.2.4 - Manutenção do Indeferimento
(22) 04/10/2004
(54) MÉTODO PARA PREPARAR UMA CÉLULA, CÉLULA, MÉTODOS PARA FORNECER UMA CÉLULA E PARA GERAR UMA BATELADA DE ADENOVÍRUS RECOMBINANTE, MOLÉCULA RECOMBINANTE, CONJUNTO DE PELO MENOS DUAS MOLÉCULAS DE ÁCIDO NUCLEICO, E, SISTEMA DE EMPACOTAMENTO
(71) Crucell Holland B.V. (NL)
MANTIDO O INDEFERIMENTO UMA VEZ QUE NÃO FOI APRESENTADO RECURSO DENTRO DO PRAZO LEGAL.

---

(21) PI 0501875-7 A2

Código 9.2.4 - Manutenção do Indeferimento
(22) 16/05/2005
(54) OBTENÇÃO DE EXTRATOS DE PRÓPOLIS SOB DIFERENTES CONDIÇÕES E AVALIAÇÃO DE SUA ATIVIDADE ANTIFÚNGICA
(71) Universidade Estadual de Maringá (BR/PR)
MANTIDO O INDEFERIMENTO UMA VEZ QUE NÃO FOI APRESENTADO RECURSO DENTRO DO PRAZO LEGAL.

---

(21) PI 0504517-7 A2

Código 9.2.4 - Manutenção do Indeferimento

(22) 20/10/2005
(54) USO, NA MODULAÇÃO DOS SISTEMAS COLINÉRGICO E/OU SEROTONÉRGICO E/OU GABAÉRGICO DE VERTEBRADOS, DE UM EXTRATOR BRUTO VEGETAL PADRONIZADO, COMPOSIÇÃO FARMACÊUTICA PARA O TRATAMENTO DE DISTÚRBIOS ASSOCIADOS A DISFUNÇÕES DO SISTEMA COLINÉRGICO E/OU SEROTONÉRGICO E/OU GABAÉRGICO, E PROCESSO DE PRODUÇÃO DE MEDICAMENTO PARA A MODULAÇÃO DOS SISTEMAS COLINÉRGICO E/OU SEROTONÉRGICO E/OU GABAÉRGICO DE VERTEBRADOS
(71) Universidade Estadual Paulista Júlio de Mesquita Filho (BR/SP)
MANTIDO O INDEFERIMENTO UMA VEZ QUE NÃO FOI APRESENTADO RECURSO DENTRO DO PRAZO LEGAL.

---

(21) PI 0517121-0 A2

Código 9.2.4 - Manutenção do Indeferimento
(22) 29/11/2005
(54) CÉLULA HOSPEDEIRA EUCARIÓTICA DE PLANTA NÃO- SUPERIOR QUE CONTÉM PROTEÍNA DE FUSÃO RECOMBINANTE DENTRO DE CONJUNTOS DO TIPO CORPO DE PROTEÍNA RECOMBINANTE (RPBLAS), MÉTODO PARA A PRODUÇÃO DE UMA PROTEÍNA DE FUSÃO E MOLÉCULA DE ÁCIDO NUCLÉICO RECOMBINANTE
(71) Era Biotech, S.A (ES)
MANTIDO O INDEFERIMENTO UMA VEZ QUE NÃO FOI APRESENTADO RECURSO DENTRO DO PRAZO LEGAL.

---

(21) PI 0520141-1 A2

Código 9.2.4 - Manutenção do Indeferimento
(22) 31/10/2005
(54) COMPOSIÇÃO FARMACÊUTICA PARA TRATAR UMA DEPRESSÃO E MÉTODO DE PREPARAÇÃO DE UMA COMPOSIÇÃO FARMACÊUTICA
(71) BEIJING WONNER BIOTECH. LTD. CO. (CN) , ZUOGUANG ZHANG (CN) , YUH-FEN CHI (CN)
MANTIDO O INDEFERIMENTO UMA VEZ QUE NÃO FOI APRESENTADO RECURSO DENTRO DO PRAZO LEGAL.

---

(21) PI 0603882-4 A2

Código 9.2.4 - Manutenção do Indeferimento
(22) 01/09/2006
(54) PROCESSO DE RECUPERAÇÃO DE ÓLEO E MINIMIZAÇÃO DE BORRA OLEOSA DE TANQUES DE ARMAZENAMENTO DE ÓLEO UTILIZANDO BIOSSURFACTANTE
(71) Universidade Federal de Viçosa (BR/MG)
MANTIDO O INDEFERIMENTO UMA VEZ QUE NÃO FOI APRESENTADO RECURSO DENTRO DO PRAZO LEGAL.

---

(21) PI 0616882-5 A2

Código 9.2.4 - Manutenção do Indeferimento

(22) 21/09/2006

(54) MÉTODO DE CULTURA DE EMBRIÕES SOMÁTICOS DE CONÍFERAS UTILIZANDO ÁCIDO S(+)-ABSCÍSICO

(71) ARBORGEN, INC (US)

MANTIDO O INDEFERIMENTO UMA VEZ QUE NÃO FOI APRESENTADO RECURSO DENTRO DO PRAZO LEGAL.

Código Desistência

Código 10.8 - Republicação

Republicação da publicação de qualquer um dos subitens anteriores por ter sido efetuada com incorreção.

---

(21) BR 11 2015 019396-0 A2

Código 10.8 - Republicação
(22) 14/02/2014
(71) WATER STANDARD COMPANY (MI) (MH)
Republicação do 10.1 da RPI 2345 de 15/12/2015; tendo em vista o despacho de notificação da fase nacional PCT 1.3 da RPI 2428 de 18/07/2017.

Código Arquivamento

Código 11.2 - Arquivamento - Art. 36 §1° da LPI

Arquivado definitivamente o pedido de patente, uma vez que não foi respondida a exigência formulada.

(21) PI 0115191-6 A2	Código 11.2 - Arquivamento - Art. 36 §1° da LPI (22) 06/11/2001 (71) Albany Molecular Research, Inc. (US)
(21) PI 0307118-9 A2	Código 11.2 - Arquivamento - Art. 36 §1° da LPI (22) 23/01/2003 (71) Yissum Research Development Company Of The Hebrew University Of Jerusalem (IL)
(21) PI 0407766-0 A2	Código 11.2 - Arquivamento - Art. 36 §1° da LPI (22) 23/02/2004 (71) Qualcomm Incorporated (US)
(21) PI 0508606-0 A2	Código 11.2 - Arquivamento - Art. 36 §1° da LPI (22) 10/03/2005 (71) POET RESEARCH, INC (US)
(21) PI 0517025-7 A2	Código 11.2 - Arquivamento - Art. 36 §1° da LPI (22) 25/10/2005 (71) FLSMIDTH A/S (DK)
(21) PI 0601394-5 A2	Código 11.2 - Arquivamento - Art. 36 §1° da LPI (22) 23/03/2006 (71) Inventio Aktiengesellschaft (CH)
(21) PI 0615207-4 A2	Código 11.2 - Arquivamento - Art. 36 §1° da LPI (22) 16/08/2006 (71) COLGATE-PALMOLIVE COMPANY (US)
(21) PI 0703992-1 A2	Código 11.2 - Arquivamento - Art. 36 §1° da LPI (22) 25/09/2007 (71) Inventio Aktiengesellschaft (CH)
(21) PI 1102721-5 A2	Código 11.2 - Arquivamento - Art. 36 §1° da LPI (22) 10/06/2011

(71) BOTICA COMERCIAL FARMACÊUTICA LTDA. (BR/PR)

Código 11.4 - Arquivamento - Art. 38 § 2° da LPI

Arquivado definitivamente o pedido de patente, uma vez que não foi comprovado o pagamento da retribuição de expedição da carta-patente.

---

(21) PI 0015505-5 A2
Código 11.4 - Arquivamento - Art. 38 § 2° da LPI
(22) 01/11/2000
(71) GOOGLE TECHNOLOGY HOLDINGS LLC (US)

---

(21) PI 0502860-4 A2
Código 11.4 - Arquivamento - Art. 38 § 2° da LPI
(22) 18/07/2005
(71) L'oreal (FR)

---

(21) PI 0510579-0 A2
Código 11.4 - Arquivamento - Art. 38 § 2° da LPI
(22) 02/05/2005
(71) LG Electronics, Inc. (KR)

---

(21) PI 0600151-3 A2
Código 11.4 - Arquivamento - Art. 38 § 2° da LPI
(22) 09/01/2006
(71) UNIVERSIDADE FEDERAL DO RIO DE JANEIRO (BR/RJ) , EMPRESA BRASILEIRA DE PESQUISA AGROPECUÁRIA - EMBRAPA (BR/DF)

---

(21) PI 0608790-6 A2
Código 11.4 - Arquivamento - Art. 38 § 2° da LPI
(22) 21/04/2006
(71) VALEO SECURITE HABITACLE SAS (FR)

---

(21) PI 0611007-0 A2
Código 11.4 - Arquivamento - Art. 38 § 2° da LPI
(22) 31/05/2006
(71) AREVA NP (FR)

---

(21) PI 0621240-9 A2
Código 11.4 - Arquivamento - Art. 38 § 2° da LPI
(22) 11/12/2006
(71) TRIDELTA ÜBERSPANNUNGSABLEITER GMBH (DE)

Código 11.5 - Arquivamento - Art. 34 da LPI

Arquivado o pedido, uma vez que não foram atendidas as exigências previstas no Art. 34 da Lei nº 9.279/96. Desta data corre o prazo de 60 (sessenta) dias para eventual recurso do interessado.

(21) BR 11 2014 030400-9 A2	Código 11.5 - Arquivamento - Art. 34 da LPI (22) 04/06/2013 (71) GILEAD PHARMASSET LLC (US)
(21) PI 0510776-8 A2	Código 11.5 - Arquivamento - Art. 34 da LPI (22) 03/06/2005 (71) Xenoport, Inc (US)
(21) PI 0604717-3 A2	Código 11.5 - Arquivamento - Art. 34 da LPI (22) 27/09/2006 (71) Fundação de Amparo à Pesquisa do Estado de São Paulo (BR/SP) , Universidade Federal de São Paulo - UNIFESP (BR/SP)
(21) PI 0618730-7 A2	Código 11.5 - Arquivamento - Art. 34 da LPI (22) 13/10/2006 (71) Pioneer Hi-Bred International, Inc. (US)
(21) PI 0810087-0 A2	Código 11.5 - Arquivamento - Art. 34 da LPI (22) 28/03/2008 (71) Alimentary Health Limited (IE)

Código 11.6 - Arquivamento do Pedido – Art. 216 §2° da LPI

Arquivado definitivamente o pedido de patente, uma vez que não foi apresentada a procuração devida no prazo de 60 (sessenta) dias contados da prática do primeiro ato da parte no processo.

(21) BR 10 2017 000804-5	Código 11.6 - Arquivamento do Pedido – Art. 216 §2° da LPI (22) 13/01/2017 (71) LEONARDO FREITAS TELLES (BR/RJ)
(21) BR 20 2016 000284-8	Código 11.6 - Arquivamento do Pedido – Art. 216 §2° da LPI (22) 07/01/2016 (71) GABRIEL SITTA (BR/RS)
(21) BR 20 2016 023055-7	Código 11.6 - Arquivamento do Pedido – Art. 216 §2° da LPI (22) 03/10/2016 (71) AGMOV SUPRIMENTOS INDUSTRIAIS LTDA (BR/SP)

Código 11.6.1 - Arquivamento da Petição – Art. 216 §2º da LPI

Arquivada a petição, uma vez que não foi apresentada a procuração devida no prazo de 60 (sessenta) dias contados da prática do ato. Desta data corre o prazo de 60 (sessenta) dias para eventual recurso do interessado.

---

(21) BR 11 2013 028878-7

Código 11.6.1 - Arquivamento da Petição – Art. 216 §2º da LPI

(22) 01/05/2012

(71) JAN HANQUIST HANSEN (DK)

Promulga-se o arquivamento da petição 020130087155 por intempestividade de apresentação da procuração conforme apresentado no art. 216 § 2º da LPI (Lei 9279/1996) e da Resolução INPI-PR nº 77/2013, art. 31. Desta data, corre o prazo de 60 (sessenta) dias para eventual recurso do interessado conforme apresentado no art. 212 da LPI (Lei 9279/1996) e da Resolução INPI-PR nº 77/2013, art. 31, parágrafo único.

Código 11.11 - Arquivamento - Art. 17 § 2º da LPI

Arquivado definitivamente o pedido de patente, uma vez que foi efetuado depósito posterior nos termos do Art. 17 § 2º da Lei nº 9.279/96.

---

(21) BR 10 2016 014861-8

Código 11.11 - Arquivamento - Art. 17 § 2º da LPI

(22) 23/06/2016

(71) GILBERTO CABRAL DE SOUZA (BR/RJ)

Prioridade interna do BR 102017010413-3 de 18/07/2017

Código 11.13 - Despacho Anulado

Anulação do despacho de arquivamento do pedido por ter sido indevido. (A toda publicação que envolva anulação de ato ou despacho caberá justificativa no processo administrativo.)

---

(21) BR 11 2013 033701-0

Código 11.13 - Despacho Anulado
(22) 27/06/2012
(71) SAMSUNG ELECTRONICS CO LTD (KR)
despacho anulado por publicação indevida na RPI 2427, devido a problema de digitalização do pedido.

---

(21) PI 0614469-1 A2

Código 11.13 - Despacho Anulado
(22) 12/07/2006
(71) MEYER FITOUSSI (IL)
O despacho 11.6.1 está sendo anulado tendo por base a determinação do Diretor de Patentes, a qual é calcada no parecer nº 0003-2014 – AGU/PGF/PFE/INPI/COOPHI-LBC-1.0.”

---

(21) PI 0615676-2

Código 11.13 - Despacho Anulado
(22) 02/10/2006
(71) TOBISHI PHARMACEUTICAL CO., LTD. (JP)
Despacho anulado (O despacho 11.6.1 está sendo anulado tendo por base a determinação do Diretor de Patentes, a qual é calcada no parecer nº 0003-2014 – AGU/PGF/PFE/INPI/COOPHI-LBC-1.0)

---

(21) PI 0621162-3

Código 11.13 - Despacho Anulado
(22) 29/12/2006
(71) PHARMAESSENTIA CORP. (TW)
O despacho 11.6.1 está sendo anulado tendo por base a determinação do Diretor de Patentes, a qual é calcada no parecer nº 0003-2014 – AGU/PGF/PFE/INPI/COOPHI-LBC-1.0.”

Código 11.14 - Publicação Anulada

Anulada a publicação de arquivamento do pedido por ter sido indevida.

---

(21) BR 11 2012 001284-3 A2

Código 11.14 - Publicação Anulada
(22) 19/07/2010
(71) DISNEY ENTERPRISES, INC. (US)
Anulada a publicação 111.1.1 da RPI 2424 de 20/06/2017 e 11.1 da RPI 2413 de 04/04/2017 por ter sido indevida.

Código 11.17 - Arquivamento do pedido de Certificado de Adição de Invenção – Art. 77 da LPI

Arquivado o pedido de Certificado de Adição de Invenção uma vez que não há uma patente de invenção da qual o mesmo possa ser acessório. Desta data corre o prazo de 60 (sessenta) dias para eventual recurso do depositante.

---

(21) C1 0205909-6 E2

Código 11.17 - Arquivamento do pedido de Certificado de Adição de Invenção – Art. 77 da LPI
(22) 29/11/2004
(61) PI 0205909-6 18/12/2002
(71) Plantar S/A - Planejamento, Técnica e Administração de Reflorestamentos (BR/MG)

---

(21) C1 0604078-0 E2

Código 11.17 - Arquivamento do pedido de Certificado de Adição de Invenção – Art. 77 da LPI
(22) 09/05/2007
(61) PI 0604078-0 18/09/2006
(71) Secretaria de Agricultura e Abastecimento (BR/SP) , INSTITUTO AGRONÔMICO DE CAMPINAS - IAC (BR/SP)

Código Recurso

Código 12.2 - Recurso Contra o Indeferimento

Notificação de interposição de recurso ao Presidente do INPI contra o indeferimento do pedido de patente ou do certificado de adição de invenção, objetivando o reexame da matéria. Desta data corre o prazo de 60 (sessenta) dias para apresentação de contrarrazões por qualquer interessado. O depositante poderá obter cópia do recurso através do endereço eletrônico www.inpi.gov.br - No Acesso rápido – Faça uma busca - Patente. Para acessar, cadastre-se no Portal do INPI e use login e senha.

---

(21) BR 10 2015 002989-6 A2

Código 12.2 - Recurso Contra o Indeferimento
(22) 11/02/2015
(71) UNIVERSIDADE TECNOLÓGICA FEDERAL DO PARANÁ (BR/PR)

---

(21) BR 10 2016 012612-6 A2

Código 12.2 - Recurso Contra o Indeferimento
(22) 02/06/2016
(71) HEXAQUIMICA INDÚSTRIA E COMÉRCIO LTDA - ME (BR/SP)

---

(21) BR 11 2015 011215-3 A2

Código 12.2 - Recurso Contra o Indeferimento
(22) 26/11/2012
(71) BRASKEM S.A. (BR/BA) , UNIVERSIDADE FEDERAL DO RIO GRANDE DO SUL (BR/RS)

---

(21) PI 0004114-9 A2

Código 12.2 - Recurso Contra o Indeferimento
(22) 12/09/2000
(71) Cheila Gonçalves Mothé (BR/RJ)

---

(21) PI 0215731-4 A2

Código 12.2 - Recurso Contra o Indeferimento
(22) 22/10/2002
(71) Université de Montréal (CA) , Evonik Röhm GmbH (DE)

---

(21) PI 0317780-7 A2

Código 12.2 - Recurso Contra o Indeferimento
(22) 22/12/2003
(71) Centro de Ingeniería Genética Y Biotecnología (CU)

---

(21) PI 0412235-6 A2

Código 12.2 - Recurso Contra o Indeferimento
(22) 26/05/2004
(71) Transitions Optical, INC. (US)

---

(21) PI 0603465-9 A2

Código 12.2 - Recurso Contra o Indeferimento

	(22) 14/08/2006 (71) POLLIBOX INDÚSTRIA DE ADESIVOS LTDA. (BR/RS)
(21) PI 0607268-2 A2	Código 12.2 - Recurso Contra o Indeferimento (22) 13/01/2006 (71) FINA TECHNOLOGY, INC. (US)
(21) PI 0618797-8 A2	Código 12.2 - Recurso Contra o Indeferimento (22) 07/11/2006 (71) STEPAN COMPANY (US)
(21) PI 0701220-9 A2	Código 12.2 - Recurso Contra o Indeferimento (22) 27/03/2007 (71) Universidade de São Paulo - USP (BR/SP)
(21) PI 0712561-5 A2	Código 12.2 - Recurso Contra o Indeferimento (22) 29/05/2007 (71) Toyama Chemival Co., LTD. (JP)
(21) PI 0818408-9 A2	Código 12.2 - Recurso Contra o Indeferimento (22) 10/10/2008 (71) Basf SE (DE)
(21) PI 0819701-6 A2	Código 12.2 - Recurso Contra o Indeferimento (22) 27/11/2008 (71) Exquim, S.A. (ES)
(21) PI 0910789-4 A2	Código 12.2 - Recurso Contra o Indeferimento (22) 09/07/2009 (71) KIMBERLY-CLARK WORLDWIDE, INC. (US)
(21) PI 0910795-9 A2	Código 12.2 - Recurso Contra o Indeferimento (22) 09/07/2009 (71) KIMBERLY-CLARK WORLDWIDE, INC. (US)
(21) PI 0919918-7 A2	Código 12.2 - Recurso Contra o Indeferimento (22) 08/10/2009 (71) Rhodia Operations (FR)
(21) PI 0923063-7 A2	Código 12.2 - Recurso Contra o Indeferimento (22) 10/03/2009 (71) Mars, Incorporated (US)

Código 12.6 - Outros Recursos

Notificação de interposição de recurso ao Presidente do INPI contra a decisão proferida pela DIRPA, objetivando o reexame da matéria. Desta data corre o prazo de 60 (sessenta) dias para apresentação de contrarrazões por qualquer interessado. O depositante poderá obter cópia do recurso através do endereço eletrônico www.inpi.gov.br - No Acesso rápido – Faça uma busca - Patente. Para acessar, cadastre-se no Portal do INPI e use login e senha.

---

(21) BR 11 2012 005308-6
Código 12.6 - Outros Recursos
(22) 25/02/2010
(71) Smart Bottle Inc. (US)

---

(21) BR 11 2012 005309-4
Código 12.6 - Outros Recursos
(22) 25/02/2010
(71) Smart Bottle Inc. (US)

---

(21) BR 11 2012 007473-3
Código 12.6 - Outros Recursos
(22) 01/10/2010
(71) FOAMIX LTD. (IL)

---

(21) BR 11 2013 023304-4 A2
Código 12.6 - Outros Recursos
(22) 30/01/2012
(71) NOKIA CORPORATION (FI)

---

(21) PI 1009025-8 A2
Código 12.6 - Outros Recursos
(22) 15/06/2010
(71) VESTAS WIND SYSTEMS A/S (DK)

---

(21) PI 1009026-6 A2
Código 12.6 - Outros Recursos
(22) 15/06/2010
(71) VETAS WIND SYSTEMS A/S (DK)

Código Outros Referentes a Pedidos

Código 15.7 - Petição não Conhecida

(21) BR 10 2012 021975-1 A2	Código 15.7 - Petição não Conhecida (22) 29/08/2012 (71) UNIVERSIDADE ESTADUAL DE CAMPINAS - UNICAMP (BR/SP) , OURO FINO SAÚDE ANIMAL LTDA. (BR/SP) Desconhecida a petição nº 870170045669 de 30/06/2017, com base no art. 219, II da Lei da Propriedade Industrial, haja vista que não atende ao artigo 3º da Resolução 151/2015.
(21) BR 10 2015 001339-6	Código 15.7 - Petição não Conhecida (22) 21/01/2015 (71) TECVIX DESENVOLVIMENTO E INOVAÇÃO LTDA ME (BR/ES) Não conhecida a petição 870170039207, de 08/06/2017, em virtude do disposto no Art. 218, inciso I da LPI.
(21) BR 10 2015 004898-0 A2	Código 15.7 - Petição não Conhecida (22) 05/03/2015 (71) ANTONIO UBIRAJARA DE SOUZA (BR/SP) Desconhecida a petição nº 870170046508 de 04/07/2017 , com base no disposto no Art. 219, II da Lei da Propriedade Industrial, uma vez que o interessado não tem legitimidade para o ato.
(21) BR 10 2015 008568-0	Código 15.7 - Petição não Conhecida (22) 16/04/2015 (71) SÉRVIO QUESADO JÚNIOR (BR/AL) Não conhecida a petição 870170044127, de 26/06/2017, em virtude do disposto no Art. 218, inciso I da LPI.
(21) BR 10 2015 016524-2	Código 15.7 - Petição não Conhecida (22) 09/07/2015 (71) KLEBER PRIANTI FONTOLAN (BR/RS) , IARA REGINA PEREIRA PACHECO FRAINER (BR/RS) Não conhecida a petição 016170000103, de 07/04/2017, em virtude do disposto no Art. 218, inciso I da LPI.
(21) BR 10 2015 018852-8	Código 15.7 - Petição não Conhecida (22) 06/08/2015

	(71) ROBSON HENRIQUE SANTOS DE MELO (BR/RJ) Não conhecida a petição 870170031380, de 12/05/2017, em virtude do disposto no Art. 218, inciso I da LPI.
(21) BR 10 2016 025591-0	Código 15.7 - Petição não Conhecida (22) 01/11/2016 (71) LEANDRO PIOVESAN BATISTA (BR/SP) Não conhecida a petição 870170034009, de 22/05/2017, em virtude do disposto no Art. 218, inciso I da LPI.
(21) BR 10 2017 008346-2	Código 15.7 - Petição não Conhecida (22) 24/04/2017 (71) ROBERTO GIANNICHI FILHO (BR/SP) Não conhecida a petição n° 870170047504 de 07/07/2017 em virtude do disposto no Art. 218, inciso I da LPI
(21) BR 10 2017 009301-8	Código 15.7 - Petição não Conhecida (22) 03/05/2017 (71) SANDRO APARECIDO CRIANO ME (BR/SC) Não conhecida a petição 870170048283 de 11/07/2017 com base no artigo 219,I da LPI.
(21) BR 10 2017 010034-0	Código 15.7 - Petição não Conhecida (22) 12/05/2017 (71) EMPRESA DE MECANIZAÇÃO RURAL LTDA. (BR/MG) Não conhecida a petição 870170049737 de 17/07/2017 com base no artigo 219, I da LPI.
(21) BR 20 2015 012126-7	Código 15.7 - Petição não Conhecida (22) 26/05/2015 (71) CLAUDIMAR LUIZ DA SILVA (BR/GO) Não conhecida a petição n° 870170021133 de 30/03/2017 em virtude do disposto no Art. 218, inciso I da LPI.
(21) BR 20 2016 024145-1	Código 15.7 - Petição não Conhecida (22) 17/10/2016 (71) CARLOS HENRIQUE BISPO DOS SANTOS (BR/RJ) Não conhecida a petição n° 870160077789 de 21/12/2016 em virtude do disposto no Art. 219, inciso II da LPI.
(21) PI 0908663-3 A2	Código 15.7 - Petição não Conhecida (22) 10/12/2009 (71) Eletrosul Centrais Elétricas S.A. (BR/SC)

	Não conhecida a petição nº 870170047273 de 06/07/2017, em viturde do disposto no artº219, inciso II da LPI.
(21) PI 0911132-8 A2	Código 15.7 - Petição não Conhecida (22) 14/04/2009 (71) ETHICON ENDO-SURGERY LLC (US) A petição de 870170023113, apresentada em 07/04/2017, em virtude do disposto nos Arts. 218 ou 219 da LPI (Lei 9279 / 96) de 14/05/1996, é considerada como Petição Não Conhecida por falta de fundamentação legal.

Código 15.9 - Perda de Prioridade

(21) BR 11 2012 000079-9 A2	Código 15.9 - Perda de Prioridade (22) 05/07/2010 (71) APOTEX TECHNOLOGIES INC. (CA) Perda da prioridade US61/222,979, reivindicada no PCT/CA2010/001027, conforme as disposições previstas na Lei 9279, de 14/05/1996 (LPI), art. 16, § 7°, item 28, do Ato Normativo 128/97, e no art. 29 da Resolução INPI-PR 77/2013. Esta perda se deu pelo fato de o depositante constante da petição de requerimento do referido pedido PCT ser distinto daquele que depositou a prioridade reivindicada e não ter sido apresentado documento comprobatório de cessão, conforme as disposições previstas na Lei 9279 de 14/05/1996 (LPI), art. 16, § 6°, item 27, do Ato Normativo 128/97, e no art. 2 da Resolução INPI-PR 179/2017.
(21) BR 11 2012 007491-1 A2	Código 15.9 - Perda de Prioridade (22) 01/10/2010 (71) Technisand, Inc (US) Perda da prioridade US 61/248,024 reivindicada no PCT/US2010/051045, conforme as disposições previstas na Lei 9.279 de 14/05/1996 (LPI) art. 16 § 7°, item 28 do Ato Normativo 128/97 e no art. 29 da Resolução INPI-PR 77/2013. Esta perda se deu pelo fato de o depositante constante da petição de requerimento do pedido PCT (TECHNISAND, INC.) ser distinto daqueles que depositaram a prioridade reivindicada e não apresentou documento comprobatório de cessão dentro do prazo de 60 dias a contar da data da entrada da fase nacional, conforme as disposições previstas na Lei 9.279 de 14/05/1996 (LPI) art. 16 § 6°, item 27 do Ato Normativo 128/97 e no art. 28 da Resolução INPI-PR 77/2013.
(21) BR 11 2012 026203-3 A2	Código 15.9 - Perda de Prioridade (22) 19/04/2011 (71) Patrick Abernethy (US) Perda das prioridades US 61/325,707 de 19/04/2010 e US 13/023,440 de 08/02/2011 reivindicadas no PCT/US2011/033107 devido a não apresentação do conteúdo do documento de prioridade junto ao requerimento de entrada na fase nacional e o mesmo também não estar disponível na biblioteca digital da OMPI, conforme atestado pelo documento IB/304, conforme as disposições previstas na Lei 9.279 de 14/05/1996 (LPI) art. 16 § 4°, item 24 do Ato Normativo 128/1997 e no art. 26 da Resolução INPI-PR 77/2013.
(21) BR 11 2012 027366-3 A2	Código 15.9 - Perda de Prioridade

	(22) 26/04/2011 (71) Proterra Inc (US) Perda da prioridade US 61/328,152 de 26/04/2010 reivindicada no PCT/US2010/033915 por não envio de documento comprobatório de cessão da mesma conforme as disposições previstas na Lei 9.279 de 14/05/1996 (LPI) art. 16 § 6°, item 27 do Ato Normativo 128/97 e no art. 28 da Resolução INPI-PR 77/2013 uma vez que depositante constante da petição de requerimento do pedido PCT é distinto daquele que depositou a prioridade reivindicada.
(21) BR 11 2012 027684-0 A2	Código 15.9 - Perda de Prioridade (22) 11/04/2011 (71) NATIONAL OILWELL VARCO, L.P. (US) Perda da prioridade US12/771,201, reivindicada no PCT/GB2011/050714, conforme as disposições previstas na Lei 9279, de 14/05/1996 (LPI), art. 16, § 7°, item 28, do Ato Normativo 128/97, e no art. 29 da Resolução INPI-PR 77/2013. Esta perda se deu pelo fato de o depositante constante da petição de requerimento do referido pedido PCT ser distinto daquele que depositou a prioridade reivindicada e não ter sido apresentado documento comprobatório de cessão, conforme as disposições previstas na Lei 9279 de 14/05/1996 (LPI), art. 16, § 6°, item 27, do Ato Normativo 128/97, e no art. 2 da Resolução INPI-PR 179/2017.
(21) BR 11 2013 007017-0 A2	Código 15.9 - Perda de Prioridade (22) 21/10/2011 (71) Synthes Gmbh (CH) Perda da prioridade requerida US 61/407,231 de 27.10.2010, pois possui depositante diferente do informado na entrada na fase nacional e sua respectiva cessão não foi apresentada, motivo pelo qual será dada perda desta prioridade, conforme as disposições previstas na Lei 9.279 de 14/05/1996 (LPI) art. 16 § 7°.
(21) BR 11 2013 008597-5 A2	Código 15.9 - Perda de Prioridade (22) 19/09/2011 (71) EBAY INC. (US) Perda da prioridade requerida US 61/384,803 de 21.09.2010, pois possui depositante diferente do informado na entrada na fase nacional e sua respectiva cessão foi apresentada em 12/09/2014 após o prazo regular de 60 dias para sua apresentação, que terminava em 09/06/2013, motivo pelo qual será dada perda desta prioridade, conforme as disposições previstas na Lei 9.279 de 14/05/1996 (LPI) art. 16 § 7°.
(21) BR 11 2014 029908-0 A2	Código 15.9 - Perda de Prioridade (22) 27/05/2013

(71) EVOGENE LTD (IL)
Perda da prioridade US 61/652,267 de 28/05/2012 reivindicada no PCT/IB2013/054374 por não envio de documento comprobatório de cessão da mesma conforme as disposições previstas na Lei 9.279 de 14/05/1996 (LPI) art. 16 § 6°, item 27 do Ato Normativo 128/97 e no art. 28 da Resolução INPI-PR 77/2013 uma vez que depositante constante da petição de requerimento do pedido PCT é distinto daquele que depositou a prioridade reivindicada.

---

(21) PI 0807850-5 A2

Código 15.9 - Perda de Prioridade
(22) 30/01/2008
(71) Firestone Building Products, LLC (US)
Perda da prioridade US 60/898,353 reivindicada no PCT US2008/001236 de 29/07/2008, conforme as disposições previstas na Lei 9.279 de 14/05/1996 (LPI) art. 16 § 7°, item 28 do Ato Normativo 128/97 e no art. 29 da Resolução INPI-PR 77/2013. Esta perda se deu pelo fato de o depositante constante da petição de requerimento do pedido PCT ser distinto daqueles que depositaram a prioridade reivindicada e não apresentou documento comprobatório de cessão dentro do prazo de 60 dias a contar da data da entrada da fase nacional, conforme as disposições previstas na Lei 9.279 de 14/05/1996 (LPI) art. 16 § 6°, item 27 do Ato Normativo 128/97 e no art. 28 da Resolução INPI-PR 77/2013.

---

(21) PI 0815431-7 A2

Código 15.9 - Perda de Prioridade
(22) 27/08/2008
(71) VALE INCO LIMITED (CA)
Perda da prioridade US 60/968,627 de 29/08/2007, conforme as disposições previstas na Lei 9.279 de 14/05/1996 (LPI) art. 16 § 7° e por não atender ao disposto no art. 2 da Resolução INPI-PR 179/2017, pois não foi apresentada cessão da referida prioridade, que possui depositante diferente do depositante da Fase Nacional.

---

(21) PI 0815738-3 A2

Código 15.9 - Perda de Prioridade
(22) 25/08/2008
(71) Nortel Networks Limited (CA)
Perda da prioridade US 60/957,831, reivindicada no PCT/IB2008/003825, conforme as disposições previstas na Lei 9.279 de 14/05/1996 (LPI) art. 16 § 7°, item 28 do Ato Normativo 128/97 e no art. 29 da Resolução INPI-PR 77/2013. Esta perda se deu pelo fato de o depositante constante da petição de requerimento do pedido PCT ("Nortel Networks Limited") ser distinto daqueles que depositaram a prioridade reivindicada e, mesmo após a elaboração de exigência para tal, não foi apresentado o documento comprobatório de cessão original específico da prioridade reivindicada acompanhado de sua respectiva tradução, conforme as disposições previstas na Lei 9.279 de 14/05/1996 (LPI) art. 16 § 6°, item 27 do Ato Normativo 128/97 e no art. 2 da Resolução INPI-PR

179/2017. Cabe salientar que o pedido US 12/197,767, apesar de reivindicar a citada prioridade, é pedido divergente, fazendo-se necessária a apresentação da cessão individual de cada prioridade reivindicada no pedido, fato abordado na exigência publicada.

---

(21) PI 0820239-7 A2

Código 15.9 - Perda de Prioridade
(22) 12/11/2008
(71) Antares Pharma IPL AG (CH)
Perda da prioridade US 60/987,233 de 12/11/2007 reivindicada, conforme as disposições previstas na Lei 9.279 de 14/05/1996 (LPI) art. 16 § 7°, item 28 do Ato Normativo 128/97 e no art. 29 da Resolução INPI-PR 77/2013. Esta perda se deu pelo fato de o depositante constante da petição de requerimento de entrada na fase nacional ser distinto daquele que depositou o pedido anterior cuja prioridade é reivindicada e apresentou cópia do correspondente documento de cessão em 17/09/2010, contudo o prazo para a apresentação da Cessão do Direito de Prioridade expirava em 11/07/2010 (60 dias após a entrada da Fase Nacional do Brasil), conforme as disposições previstas na Lei 9.279 de 14/05/1996 (LPI) art. 16 § 6°, item 27 do Ato Normativo 128/97 e no art. 2 da Resolução INPI-PR 179/2017.

---

(21) PI 1006772-8 A2

Código 15.9 - Perda de Prioridade
(22) 26/03/2010
(71) GARMOND PTY LIMITED (AU)
Perda da prioridade AU 2009901455 de 03/04/2009 reivindicada no PCT/AU2010/00340, conforme as disposições previstas na Lei 9.279 de 14/05/1996 (LPI) art. 16 § 7°, item 28 do Ato Normativo 128/97 e no art. 29 da Resolução INPI-PR 77/2013. Esta perda se deu pelo fato de o depositante constante da petição de requerimento de entrada na fase nacional ("Garmond PTY Limited") ser distinto daquele que depositou o pedido anterior cuja prioridade é reivindicada e não foi apresentado o documento comprobatório de cessão no prazo legal (até 60 dias após a entrada na Fase Nacional), conforme as disposições previstas na Lei 9.279 de 14/05/1996 (LPI) art. 16 § 6°, item 27 do Ato Normativo 128/97 e no art. 2 da Resolução INPI-PR 179/2017. Cabe salientar que foi formulada uma exigência para que fosse esclarecida a divergência entre os nomes, tendo em vista a possibilidade de que tal divergência se devesse a uma alteração de nome do titular da prioridade e não para que fosse dado prazo adicicional para apresentação da cessão do direito de reivindicar a prioridade que sofreu preclusão temporal, tendo em vista o disposto no Art. 2º, §2º da Resolução 179/2017 c/c Art. 16. §6º da LPI.

---

(21) PI 1011026-7 A2

Código 15.9 - Perda de Prioridade
(22) 04/06/2010
(71) Dow Corning Corporation (US)
Perda da prioridade US 61/184,002 de 04/06/2009 reivindicada, conforme as

disposições previstas na Lei 9.279 de 14/05/1996 (LPI) art. 16 § 7°, item 28 do Ato Normativo 128/97 . Esta perda se deu pelo fato de o depositante constante da petição de requerimento de entrada na fase nacional ser distinto daquele que depositou o pedido anterior cuja prioridade é reivindicada e apresentou cópia do correspondente documento de cessão em 16/05/2012, contudo o prazo para a apresentação da Cessão do Direito de Prioridade expirava em 11/01/2012 (60 dias após a entrada da Fase Nacional do Brasil), conforme as disposições previstas na Lei 9.279 de 14/05/1996 (LPI) art. 16 § 6°, item 27 do Ato Normativo 128/97 e no art. 2 da Resolução INPI-PR 179/2017.

Código 15.10 - Mudança de Natureza

Mudada a natureza e alterado o número do pedido.

---

(21) BR 10 2016 002265-7

Código 15.10 - Mudança de Natureza
(22) 01/02/2016
(54) SISTEMA DE CONTROLE RESIDENCIAL DOTADO DE DISPOSITIVOS COM INTERFACE SENSÍVEL AO TOQUE
(71) BEYOND DOMOTICS ELETRONICOS LTDA - EPP (BR/RS)
Pedido renumerado devido a mudança de natureza de BR102016002265-7 para BR202016002265-2.

Código 15.11 - Alteração de Classificação

Alterada a classificação do pedido para melhor adequação.

(21) BR 10 2012 021459-8 A2	Código 15.11 - Alteração de Classificação (22) 27/08/2012 (51) B61H 13/34 (2006.01), F16D 65/00 (2006.01) A Classificação Anterior era: F16D 65/00
(21) BR 10 2015 007193-0 A2	Código 15.11 - Alteração de Classificação (22) 31/03/2015 (51) B64D 11/06 (2006.01), B60N 2/01 (2006.01) A Classificação Anterior era: B64D 11/06
(21) BR 10 2015 007911-7 A2	Código 15.11 - Alteração de Classificação (22) 09/04/2015 (51) A61K 36/185 (2006.01), A61K 127/00 (2006.01), A61K 135/00 (2006.01), B01D 11/02 (2006.01), A61P 31/04 (2006.01), A61P 31/10 (2006.01), A01N 65/08 (2009.01), A01P 7/04 (2006.01) As Classificações Anteriores eram: A61K 36/185 , A61K 127/00 , A61K 135/00 , B01D 11/02 , A61P 31/04 , A61P 31/10
(21) BR 11 2012 016212-8 A2	Código 15.11 - Alteração de Classificação (22) 09/11/2010 (51) A23L 3/358 (2006.01), A23B 7/022 (2006.01), A23L 3/40 (2006.01), A23L 3/50 (2006.01), A23P 10/20 (2016.01) As Classificações Anteriores eram: A23B 7/02 , A23B 7/022 , A23L 1/00 , A23L 1/22 , A23L 1/221 , A23L 1/223 , A23L 1/224 , A23P 1/02
(21) BR 11 2013 009674-8 A2	Código 15.11 - Alteração de Classificação (22) 20/10/2011 (51) C08K 5/3492 (2006.01), A61K 8/49 (2006.01), A61Q 17/04 (2006.01), A61K 8/898 (2006.01), C07F 7/08 (2006.01), C07D 251/04 (2006.01), A61K 8/58 (2006.01) As Classificações Anteriores eram: A61K 8/58 , A61K 8/898 , A61Q 17/04
(21) BR 11 2014 000501-0 A2	Código 15.11 - Alteração de Classificação (22) 12/07/2011 (51) A61K 8/55 (2006.01), A61K 8/19 (2006.01), A61K 8/27 (2006.01), A61K 8/21 (2006.01), A61K 8/25 (2006.01), A61K 8/365 (2006.01), A61Q 11/00 (2006.01) As Classificações Anteriores eram: A61K 8/362 , A61K 8/27 , A61K 8/25 , A61K

	8/21 , A61K 8/19 , A61Q 11/00
(21) BR 11 2014 013183-0 A8	Código 15.11 - Alteração de Classificação (22) 02/12/2011 (51) A61K 8/34 (2006.01), A61K 36/575 (2006.01), A61Q 11/00 (2006.01), A61Q 17/00 (2006.01) As Classificações Anteriores eram: A61K 8/34 , A61Q 11/00
(21) BR 11 2014 021668-1 A8	Código 15.11 - Alteração de Classificação (22) 02/03/2012 (51) A61K 8/34 (2006.01), A61K 8/37 (2006.01), A61Q 11/00 (2006.01), A61Q 17/00 (2006.01) As Classificações Anteriores eram: A61K 8/34 , A61K 8/37 , A61Q 11/00
(21) MU 8900425-6 U2	Código 15.11 - Alteração de Classificação (22) 20/03/2009 (51) B28B 7/02 (2006.01), E04G 9/02 (2006.01) A Classificação Anterior era: E04G 9/02
(21) MU 9000571-6 U2	Código 15.11 - Alteração de Classificação (22) 05/04/2010 (51) B66F 7/28 (2006.01), B66F 7/02 (2006.01), B66F 7/14 (2006.01) As Classificações Anteriores eram: B66F 7/28 , B66F 7/00
(21) MU 9001985-7 U2	Código 15.11 - Alteração de Classificação (22) 10/11/2010 (51) B60C 29/06 (2006.01) A Classificação Anterior era: B65D 85/57
(21) MU 9002560-1 U2	Código 15.11 - Alteração de Classificação (22) 12/11/2010 (51) A62B 1/18 (2006.01), A62B 1/14 (2006.01), A63B 29/02 (2006.01), F16G 11/04 (2006.01) As Classificações Anteriores eram: A62B 1/06 , A63B 29/00
(21) PI 0401220-8 A2	Código 15.11 - Alteração de Classificação (22) 12/04/2004 (51) H04J 14/02 (2006.01), G02B 6/02 (2006.01) A Classificação Anterior era: H04B 10/18
(21) PI 0406952-8 A2	Código 15.11 - Alteração de Classificação (22) 05/02/2004 (51) G10L 25/72 (2013.01), G10L 25/90 (2013.01), G10L 25/93 (2013.01), G10L

	15/30 (2013.01) A Classificação Anterior era: G10L 11/04
(21) PI 0409909-5 A2	Código 15.11 - Alteração de Classificação (22) 29/04/2004 (51) G10L 19/00 (2013.01), H04J 3/22 (2006.01) A Classificação Anterior era: G10L 11/02
(21) PI 0413212-2 A2	Código 15.11 - Alteração de Classificação (22) 26/08/2004 (51) A61K 33/38 (2006.01), A61K 8/19 (2006.01), A61P 31/00 (2006.01) As Classificações Anteriores eram: A61K 7/48 , A61K 33/38
(21) PI 0415005-8 A2	Código 15.11 - Alteração de Classificação (22) 01/10/2004 (51) H04W 72/04 (2009.01), H04B 7/26 (2006.01) As Classificações Anteriores eram: H04Q 7/38 , H04B 7/26
(21) PI 0417005-9 A2	Código 15.11 - Alteração de Classificação (22) 02/11/2004 (51) H04M 1/2745 (2006.01), H04L 12/58 (2006.01) A Classificação Anterior era: H04M 1/00
(21) PI 0418383-5 A2	Código 15.11 - Alteração de Classificação (22) 07/12/2004 (51) H04W 4/06 (2009.01), H04W 76/00 (2009.01) As Classificações Anteriores eram: H04B 7/00 , H04Q 7/20
(21) PI 0501444-1 A2	Código 15.11 - Alteração de Classificação (22) 29/04/2005 (51) F16B 25/08 (2006.01), F16B 29/00 (2006.01), F16B 33/02 (2006.01) A Classificação Anterior era: F16B 25/08
(21) PI 0502806-0 A2	Código 15.11 - Alteração de Classificação (22) 24/06/2005 (51) F16B 39/282 (2006.01), F16B 23/00 (2006.01), F16B 5/02 (2006.01), F16B 37/00 (2006.01) A Classificação Anterior era: F16B 23/00
(21) PI 0505341-2 A2	Código 15.11 - Alteração de Classificação (22) 28/11/2005 (51) B65H 71/00 (2006.01), B65B 55/04 (2006.01), F26B 13/02 (2006.01)

	A Classificação Anterior era: B65H 71/00
(21) PI 0507037-6 A2	Código 15.11 - Alteração de Classificação (22) 24/01/2005 (51) A61F 9/007 (2006.01), A61B 3/00 (2006.01), A61B 17/34 (2006.01), A61M 25/00 (2006.01) A Classificação Anterior era: A61F 9/007
(21) PI 0603675-9 A2	Código 15.11 - Alteração de Classificação (22) 01/09/2006 (51) E21B 49/08 (2006.01) A Classificação Anterior era: E21B 49/10
(21) PI 0604151-5 A2	Código 15.11 - Alteração de Classificação (22) 18/09/2006 (51) B65D 30/16 (2006.01), B65D 33/06 (2006.01) A Classificação Anterior era: B65D 30/16
(21) PI 0607525-8 A2	Código 15.11 - Alteração de Classificação (22) 04/04/2006 (51) A61B 90/98 (2016.01), A61M 5/00 (2006.01), A61M 5/145 (2006.01), A61M 5/178 (2006.01), A61M 5/315 (2006.01), G06F 19/00 (2011.01), G06Q 10/08 (2012.01), G06Q 50/22 (2012.01), G06Q 50/24 (2012.01), A61M 5/168 (2006.01), A61M 5/44 (2006.01), G06K 7/10 (2006.01) A Classificação Anterior era: G06F 19/00
(21) PI 0608114-2 A2	Código 15.11 - Alteração de Classificação (22) 13/02/2006 (51) B01D 46/12 (2006.01), A62B 23/02 (2006.01), B01D 53/04 (2006.01) As Classificações Anteriores eram: A62B 23/02 , B01D 24/04
(21) PI 0610976-4 A2	Código 15.11 - Alteração de Classificação (22) 27/04/2006 (51) B65D 85/672 (2006.01), B65H 19/30 (2006.01), B65H 75/08 (2006.01), B65H 75/18 (2006.01) As Classificações Anteriores eram: B65H 75/08 , B65D 85/672 , B65H 19/30 , B65H 75/18
(21) PI 0612149-7 A2	Código 15.11 - Alteração de Classificação (22) 02/06/2006 (51) B65G 17/26 (2006.01), B65G 17/06 (2006.01) A Classificação Anterior era: B65G 17/00

(21) PI 0616611-3 A2	Código 15.11 - Alteração de Classificação (22) 04/10/2006 (51) G10L 19/20 (2013.01) As Classificações Anteriores eram: G01L 19/00 , G01L 19/14
(21) PI 0620726-0 A2	Código 15.11 - Alteração de Classificação (22) 26/12/2006 (51) B05D 7/14 (2006.01), B32B 15/08 (2006.01), C21D 8/12 (2006.01), C23C 26/00 (2006.01) As Classificações Anteriores eram: C23C 26/00 , B05D 7/24 , B32B 15/08 , C21D 9/46
(21) PI 0620852-5 A2	Código 15.11 - Alteração de Classificação (22) 26/12/2006 (51) B05D 7/14 (2006.01), C09D 183/10 (2006.01), C09D 5/08 (2006.01), C21D 8/12 (2006.01), C21D 9/46 (2006.01), C23C 26/00 (2006.01), C23C 30/00 (2006.01), H01F 1/18 (2006.01), B05D 3/02 (2006.01) As Classificações Anteriores eram: C23C 26/00 , B05D 7/24 , B32B 15/08 , C21D 9/46
(21) PI 0621167-4 A2	Código 15.11 - Alteração de Classificação (22) 12/12/2006 (51) C08F 10/00 (2006.01), C08F 10/02 (2006.01), C08L 23/08 (2006.01), C08F 210/16 (2006.01), C08L 51/06 (2006.01) A Classificação Anterior era: C08F 210/02
(21) PI 0621461-4 A2	Código 15.11 - Alteração de Classificação (22) 26/11/2006 (51) C07C 271/58 (2006.01), C08G 18/76 (2006.01), C08G 18/80 (2006.01), C08L 21/00 (2006.01), C08L 61/04 (2006.01) A Classificação Anterior era: C08G 18/80
(21) PI 0622085-1 A2	Código 15.11 - Alteração de Classificação (22) 04/04/2006 (51) A61B 90/98 (2016.01), A61M 5/00 (2006.01), A61M 5/145 (2006.01), A61M 5/178 (2006.01), A61M 5/315 (2006.01), G06F 19/00 (2011.01), G06Q 10/08 (2012.01), G06Q 50/22 (2012.01), G06Q 50/24 (2012.01), A61M 5/168 (2006.01), A61M 5/44 (2006.01), G06K 7/10 (2006.01) (62) PI 0607525-8 04/04/2006 A Classificação Anterior era: G06F 19/00
(21) PI 0622091-6 A8	Código 15.11 - Alteração de Classificação (22) 04/04/2006

(51) A61B 90/98 (2016.01), G06F 19/00 (2011.01), A61M 5/00 (2006.01), A61M 5/145 (2006.01), A61M 5/178 (2006.01), G06Q 10/08 (2012.01), G06Q 50/22 (2012.01), G06Q 50/24 (2012.01), G06K 7/10 (2006.01)
(62) PI 0607525-8 04/04/2006
A Classificação Anterior era: G06F 19/00

---

(21) PI 0622092-4 A2

Código 15.11 - Alteração de Classificação
(22) 04/04/2006
(51) A61B 90/98 (2016.01), A61M 5/00 (2006.01), A61M 5/145 (2006.01), A61M 5/178 (2006.01), A61M 5/315 (2006.01), G06F 19/00 (2011.01), G06Q 10/08 (2012.01), G06Q 50/22 (2012.01), G06Q 50/24 (2012.01), A61M 5/168 (2006.01), A61M 5/44 (2006.01), G06K 7/10 (2006.01)
(62) PI 0607525-8 04/04/2006
A Classificação Anterior era: G06F 19/00

---

(21) PI 0622096-7 A2

Código 15.11 - Alteração de Classificação
(22) 04/04/2006
(51) A61B 90/98 (2016.01), A61M 5/00 (2006.01), A61M 5/145 (2006.01), A61M 5/178 (2006.01), A61M 5/315 (2006.01), G06F 19/00 (2011.01), G06Q 10/08 (2012.01), G06Q 50/22 (2012.01), G06Q 50/24 (2012.01), A61M 5/168 (2006.01), A61M 5/44 (2006.01), G06K 7/10 (2006.01)
(62) PI 0607525-8 04/04/2006
A Classificação Anterior era: G06F 19/00

---

(21) PI 0622097-5 A2

Código 15.11 - Alteração de Classificação
(22) 04/04/2006
(51) A61B 90/98 (2016.01), A61M 5/00 (2006.01), A61M 5/145 (2006.01), A61M 5/178 (2006.01), A61M 5/315 (2006.01), G06F 19/00 (2011.01), G06Q 10/08 (2012.01), G06Q 50/22 (2012.01), G06Q 50/24 (2012.01), A61M 5/168 (2006.01), A61M 5/44 (2006.01), G06K 7/10 (2006.01)
(62) PI 0607525-8 04/04/2006
A Classificação Anterior era: G06F 19/00

---

(21) PI 0700553-9 A2

Código 15.11 - Alteração de Classificação
(22) 30/01/2007
(51) E01B 29/32 (2006.01), E01B 35/02 (2006.01)
As Classificações Anteriores eram: E01B 35/02 , E01B 29/32

---

(21) PI 0703388-5 A2

Código 15.11 - Alteração de Classificação
(22) 23/08/2007
(51) E21B 43/114 (2006.01)
As Classificações Anteriores eram: E21B 7/18 , E21C 45/00

(21) PI 0704218-3 A2	Código 15.11 - Alteração de Classificação (22) 06/02/2007 (51) A61B 17/94 (2006.01), A61B 1/005 (2006.01) A Classificação Anterior era: A61B 19/00
(21) PI 0705792-0 A2	Código 15.11 - Alteração de Classificação (22) 10/12/2007 (51) E02B 15/08 (2006.01), E02B 15/06 (2006.01), E02B 15/04 (2006.01) A Classificação Anterior era: E02B 15/08
(21) PI 0705829-2 A2	Código 15.11 - Alteração de Classificação (22) 08/10/2007 (51) E04C 5/12 (2006.01), E04G 21/12 (2006.01) A Classificação Anterior era: E04G 21/12
(21) PI 0706486-1 A2	Código 15.11 - Alteração de Classificação (22) 08/01/2007 (51) C07D 213/26 (2006.01), C07F 15/02 (2006.01), C08F 10/00 (2006.01), C08F 110/02 (2006.01) As Classificações Anteriores eram: C07D 213/53 , C07F 15/02 , B01J 31/22 , C08F 10/02
(21) PI 0707163-9 A2	Código 15.11 - Alteração de Classificação (22) 12/01/2007 (51) C08G 63/48 (2006.01) A Classificação Anterior era: C08G 63/56
(21) PI 0707318-6 A2	Código 15.11 - Alteração de Classificação (22) 09/01/2007 (51) C07F 7/08 (2006.01), C08K 5/548 (2006.01), C08K 5/549 (2006.01) As Classificações Anteriores eram: C08K 5/549 , C08L 21/00 , C07F 7/18
(21) PI 0707387-9 A2	Código 15.11 - Alteração de Classificação (22) 10/01/2007 (51) C08G 18/02 (2006.01), C08G 18/28 (2006.01), C08G 18/70 (2006.01), C08G 18/71 (2006.01), C08G 18/75 (2006.01), C09D 175/04 (2006.01) As Classificações Anteriores eram: C08G 18/02 , C07C 267/00 , C08G 18/28
(21) PI 0707813-7 A8	Código 15.11 - Alteração de Classificação (22) 13/02/2007 (51) E21B 17/10 (2006.01), E21B 10/26 (2006.01), E21B 29/00 (2006.01) As Classificações Anteriores eram: E21B 17/10 , E21B 37/02 , E21B 10/26

(21) PI 0708150-2 A2	Código 15.11 - Alteração de Classificação (22) 02/01/2007 (51) C07F 1/02 (2006.01), C08F 2/06 (2006.01), C08F 36/06 (2006.01), C08F 36/08 (2006.01) A Classificação Anterior era: C07F 1/02
(21) PI 0709479-5 A2	Código 15.11 - Alteração de Classificação (22) 19/03/2007 (51) C08G 18/16 (2006.01), C08G 18/10 (2006.01), C08G 18/08 (2006.01), C08G 18/36 (2006.01), D06N 7/00 (2006.01) As Classificações Anteriores eram: C08G 18/22 , C08G 18/24 , C08G 18/66 , C08G 18/76
(21) PI 0709649-6 A2	Código 15.11 - Alteração de Classificação (22) 21/03/2007 (51) B29B 9/06 (2006.01), B29C 44/34 (2006.01), B29C 47/00 (2006.01), B29C 47/30 (2006.01), B29C 47/08 (2006.01), B29C 47/86 (2006.01), B29K 77/00 (2006.01) As Classificações Anteriores eram: B29B 9/06 , B29C 44/34 , B29C 47/30
(21) PI 0710534-7 A2	Código 15.11 - Alteração de Classificação (22) 20/04/2007 (51) B32B 17/10 (2006.01), E06B 9/24 (2006.01) As Classificações Anteriores eram: B32B 17/10 , C03C 27/12 , G02F 1/17 , B62D 25/06
(21) PI 0710663-7 A2	Código 15.11 - Alteração de Classificação (22) 08/05/2007 (51) C23C 4/06 (2006.01), C23C 4/10 (2006.01), C22C 27/04 (2006.01), C23C 4/16 (2006.01) A Classificação Anterior era: C23C 4/06
(21) PI 0710733-1 A2	Código 15.11 - Alteração de Classificação (22) 22/03/2007 (51) B29C 73/16 (2006.01), B29L 30/00 (2006.01) As Classificações Anteriores eram: B29C 73/00 , C08K 3/26 , C08K 5/05
(21) PI 0711146-0 A2	Código 15.11 - Alteração de Classificação (22) 12/03/2007 (51) A61F 2/40 (2006.01), A61F 2/34 (2006.01), A61F 2/46 (2006.01), A61B 17/86 (2006.01) As Classificações Anteriores eram: A61F 2/34 , A61F 2/40

(21) PI 0711867-8 A2	Código 15.11 - Alteração de Classificação (22) 31/05/2007 (51) E21B 33/038 (2006.01) A Classificação Anterior era: E21B 43/013
(21) PI 0721215-1 A2	Código 15.11 - Alteração de Classificação (22) 06/02/2007 (51) E21B 33/12 (2006.01), E21B 33/13 (2006.01) A Classificação Anterior era: E21B 33/12
(21) PI 0721726-9 A2	Código 15.11 - Alteração de Classificação (22) 05/06/2007 (51) E21B 10/26 (2006.01), E21B 47/12 (2006.01) A Classificação Anterior era: E21B 10/26
(21) PI 0807742-8 A2	Código 15.11 - Alteração de Classificação (22) 14/02/2008 (51) A23L 33/15 (2016.01), A61K 9/14 (2006.01), A61K 9/16 (2006.01), A61K 9/20 (2006.01), A61K 31/375 (2006.01), A61K 33/00 (2006.01), A61K 33/26 (2006.01), A61K 33/34 (2006.01), A23L 33/16 (2016.01) As Classificações Anteriores eram: A23L 1/302 , A23L 1/304 , A61K 9/14 , A61K 9/16 , A61K 9/20 , A61K 31/375 , A61K 33/00 , A61K 33/26 , A61K 33/34
(21) PI 0812882-0 A2	Código 15.11 - Alteração de Classificação (22) 04/07/2008 (51) C12P 7/10 (2006.01), C13K 1/02 (2006.01), C12N 9/42 (2006.01), C12R 1/865 (2006.01), C12M 1/00 (2006.01) As Classificações Anteriores eram: C12P 7/10 , C12M 1/00 , C12M 1/40 , C12P 19/14 , C08H 5/04 , C13K 1/02
(21) PI 0903495-1 A2	Código 15.11 - Alteração de Classificação (22) 05/03/2009 (51) C12N 1/21 (2006.01), C12P 1/04 (2006.01), C12R 1/19 (2006.01) A Classificação Anterior era: C12N 15/00
(21) PI 0907145-8 A2	Código 15.11 - Alteração de Classificação (22) 21/01/2009 (51) A23L 27/30 (2016.01), A23L 2/60 (2006.01), A23L 33/20 (2016.01), C12P 19/12 (2006.01) As Classificações Anteriores eram: A23L 1/236 , A23L 2/60 , C12P 19/12
(21) PI 0917573-3 A2	Código 15.11 - Alteração de Classificação (22) 02/03/2009

	(51) A61K 8/73 (2006.01), A61K 8/49 (2006.01), A61Q 19/08 (2006.01), A61K 31/167 (2006.01), A61K 31/728 (2006.01), A61K 9/00 (2006.01), A61K 9/06 (2006.01), A61L 27/52 (2006.01) As Classificações Anteriores eram: A61K 8/73 , A61L 27/20 , A61K 47/36
(21) PI 0917588-1 A2	Código 15.11 - Alteração de Classificação (22) 02/03/2009 (51) A61K 8/73 (2006.01), A61K 8/49 (2006.01), A61Q 19/08 (2006.01), A61K 31/167 (2006.01), A61K 31/728 (2006.01), A61K 9/00 (2006.01), A61K 9/06 (2006.01), A61L 27/52 (2006.01) As Classificações Anteriores eram: A61K 8/73 , A61L 27/20 , A61K 47/36
(21) PI 0918736-7 A2	Código 15.11 - Alteração de Classificação (22) 28/09/2009 (51) A23C 9/152 (2006.01), A23C 9/13 (2006.01), A23C 19/032 (2006.01) As Classificações Anteriores eram: A23C 9/152 , A23C 9/13 , A23C 19/032 , A23L 1/187
(21) PI 1012544-2 A2	Código 15.11 - Alteração de Classificação (22) 15/03/2010 (51) F26B 15/12 (2006.01), F26B 3/00 (2006.01), A23L 7/109 (2016.01) As Classificações Anteriores eram: A23L 1/16 , F26B 3/00 , F26B 15/12
(21) PI 1013001-2 A2	Código 15.11 - Alteração de Classificação (22) 18/05/2010 (51) C12P 7/06 (2006.01), C12P 7/10 (2006.01), C12P 19/02 (2006.01), C12P 3/00 (2006.01), C12P 5/00 (2006.01) A Classificação Anterior era: C12M 3/00
(21) PI 1101510-1 A2	Código 15.11 - Alteração de Classificação (22) 25/04/2011 (51) E02D 17/18 (2006.01), E02D 3/10 (2006.01) As Classificações Anteriores eram: E02D 17/18 , E02D 29/16 , E02D 17/00

Código 15.21 - Numeração Anulada

Anulada a numeração do pedido de patente ou certificado de adição de invenção. A documentação ficará a disposição do depositante ou seu procurador pelo prazo de 180 dias desta publicação. A documentação não retirada será descartada.

---

(21) BR 10 2014 020938-7
Código 15.21 - Numeração Anulada
(22) 25/08/2014
(71) Raphael Barros de Oliveira Santos (BR/RJ)

---

(21) BR 10 2015 005764-4
Código 15.21 - Numeração Anulada
(22) 16/03/2015
(71) IGML SOLUÇÕES EM SOFTWARE LTDA ME (BR/MG)

---

(21) BR 10 2015 007947-8
Código 15.21 - Numeração Anulada
(22) 09/04/2015
(71) DIOGO PELOSI AMBROZIO (BR/SP)

---

(21) BR 10 2015 008291-6
Código 15.21 - Numeração Anulada
(22) 14/04/2015
(71) EXPEDITO DE OLIVEIRA REZENDE (BR/RJ)

---

(21) BR 10 2015 013366-9
Código 15.21 - Numeração Anulada
(22) 09/06/2015
(71) BÁRBARA JAQUELINE FRAGA BENSES (BR/RS)

---

(21) BR 10 2015 016100-0
Código 15.21 - Numeração Anulada
(22) 03/07/2015
(71) CLAUDIO ROBERTO LIMA DE SOUZA (BR)

---

(21) BR 10 2015 024981-0
Código 15.21 - Numeração Anulada
(22) 29/09/2015
(71) ALBERTO SETOYAMA (BR/PE) , JOSÉ CARLOS DA SILVA (BR/PE)

---

(21) BR 10 2015 030125-1
Código 15.21 - Numeração Anulada
(22) 01/12/2015
(71) RGI ENGENHARIA LTDA (BR/ES)

---

(21) BR 10 2016 006601-8
Código 15.21 - Numeração Anulada
(22) 24/03/2016
(71) LUIZ CÉSAR PEREIRA DE CASTRO (BR)

(21) BR 10 2016 009939-0	Código 15.21 - Numeração Anulada (22) 03/05/2016 (71) MICHEL SINGER (BR)
(21) BR 10 2016 010759-8	Código 15.21 - Numeração Anulada (22) 12/05/2016 (71) CHARLES WILLIAM CAETANO COSTA (BR)
(21) BR 10 2016 012353-4	Código 15.21 - Numeração Anulada (22) 31/05/2016 (71) GEMBRAP-GERADORES DE ENERGIA E MOTORES BRASILEIROS DE ALTA PERFORMACE S/A (BR/DF)
(21) BR 10 2016 013766-7	Código 15.21 - Numeração Anulada (22) 14/06/2016 (71) MARCELO FAVARO BORGES (BR/RS)
(21) BR 10 2016 014658-5	Código 15.21 - Numeração Anulada (22) 21/06/2016 (71) ANDRÉ BAYAN SANI (BR)
(21) BR 10 2016 026267-4	Código 15.21 - Numeração Anulada (22) 09/11/2016 (71) GEORGE ANDRE PEREIRA THE (BR/CE) NUMERAÇÃO ANULADA
(21) BR 10 2016 029009-0	Código 15.21 - Numeração Anulada (22) 09/12/2016 (71) MARCOS RAFALDINI (BR/SP)
(21) BR 10 2017 001831-8	Código 15.21 - Numeração Anulada (22) 28/01/2017 (71) DIOGO AMARANTE (BR/PR)
(21) BR 10 2017 004523-4	Código 15.21 - Numeração Anulada (22) 07/03/2017 (71) INSTITUTO FEDERAL DE EDUCAÇÃO, CIÊNCIA E TECNOLOGIA DO CEARÁ (BR/CE)
(21) BR 10 2017 004689-3	Código 15.21 - Numeração Anulada (22) 09/03/2017 (71) LUIZ HENRIQUE SALVADEO VON DREIFUS (BR/SP)

(21) BR 10 2017 006317-8	Código 15.21 - Numeração Anulada (22) 28/03/2017 (71) ROGERIO PEDREIRA RESENDE (BR/SP) , RICARDO VERONEZE LOPES (BR/SP)
(21) BR 10 2017 008320-9	Código 15.21 - Numeração Anulada (22) 20/04/2017 (71) VENETIA MARIA CORREA SANTOS (BR/RJ)
(21) BR 10 2017 008325-0	Código 15.21 - Numeração Anulada (22) 22/04/2017 (71) LENI MARILDA BAMMANN (BR/RS)
(21) BR 10 2017 008330-6	Código 15.21 - Numeração Anulada (22) 24/04/2017 (71) A&C LABOR ASSISTÊNCIA TÉCNICA HOSPITALAR LTDA (BR/GO)
(21) BR 10 2017 008975-4	Código 15.21 - Numeração Anulada (22) 28/04/2017 (71) COMPANHIA DO METROPOLITANO DE SÃO PAULO METRO (BR/SP)
(21) BR 10 2017 009516-9	Código 15.21 - Numeração Anulada (22) 05/05/2017 (71) MATHEUS ANDRADE MARIANI (BR/SC)
(21) BR 20 2013 002613-7	Código 15.21 - Numeração Anulada (22) 18/01/2013 (71) Sandra Macchiaverni Duran (BR/SC)
(21) BR 20 2013 002647-1	Código 15.21 - Numeração Anulada (22) 18/01/2013 (71) HEBER PASQUA VASCONCELOS ELIAS (BR/SP)
(21) BR 20 2013 002663-3	Código 15.21 - Numeração Anulada (22) 04/02/2013 (71) JOÃO RAYLLSON CORREIA DE SOUSA (BR/PI)
(21) BR 20 2013 003498-9	Código 15.21 - Numeração Anulada (22) 15/02/2013 (71) ANTONIO MARCELO PRATES CORREIA (BR/BA)

(21) BR 20 2013 003653-1	Código 15.21 - Numeração Anulada (22) 04/02/2013 (71) LUCIO MOURO MATIAS BARBOSA (BR/PB)
(21) BR 20 2013 004059-8	Código 15.21 - Numeração Anulada (22) 07/02/2013 (71) NILSON VEBER (BR/SC)
(21) BR 20 2014 024994-5	Código 15.21 - Numeração Anulada (22) 07/10/2014 (71) JOSÉ DE CARVALHO MARTINS (BR/RJ)
(21) BR 20 2015 002335-4	Código 15.21 - Numeração Anulada (22) 02/02/2015 (71) VALÉRIA JAGUARIBE DIETRICH (BR/RJ)
(21) BR 20 2015 010739-6	Código 15.21 - Numeração Anulada (22) 24/04/2015 (71) EZEQUIEL ROBERTO MEDEIROS DE MACEDO (BR/RN)
(21) BR 20 2015 012035-0	Código 15.21 - Numeração Anulada (22) 25/05/2015 (71) ATOL DISTRIBUIDORA LTDA ME (BR/ES)
(21) BR 20 2015 015396-7	Código 15.21 - Numeração Anulada (22) 25/06/2015 (71) JOATHAN MARÇAL FAUSTO SODRE-ME (BR)
(21) BR 20 2015 018131-6	Código 15.21 - Numeração Anulada (22) 29/07/2015 (71) LÍLIAN RAMOS BATALHA PEÇANHA VAZ (BR/RJ)
(21) BR 20 2015 022677-8	Código 15.21 - Numeração Anulada (22) 11/09/2015 (71) ROSEANE DE PAULA LIMA (BR/MG)
(21) BR 20 2015 023850-4	Código 15.21 - Numeração Anulada (22) 16/09/2015 (71) RAONI LAURETH AZEVEDO (BR)
(21) BR 20 2015 024380-0	Código 15.21 - Numeração Anulada (22) 23/09/2015

	(71) MJM NUTRIÇÃO ANIMAL LTDA (BR/GO)
(21) BR 20 2015 025120-9	Código 15.21 - Numeração Anulada (22) 30/09/2015 (71) JOSUE FERNANDO NOER (BR)
(21) BR 20 2015 025663-4	Código 15.21 - Numeração Anulada (22) 08/10/2015 (71) ANTÔNIO CARLOS DANIELE (BR/SC)
(21) BR 20 2015 025734-7	Código 15.21 - Numeração Anulada (22) 08/10/2015 (71) ALFREDO DA CUNHA PEREIRA (BR/MG)
(21) BR 20 2015 031308-5	Código 15.21 - Numeração Anulada (22) 14/12/2015 (71) LUCAS DAMACENO SILVA (BR) , MARCELO JUVENCIO PESSOA (BR)
(21) BR 20 2015 033073-7	Código 15.21 - Numeração Anulada (22) 31/12/2015 (71) CARLOS ANTONIO SAACHT (BR/ES)
(21) BR 20 2016 000190-6	Código 15.21 - Numeração Anulada (22) 06/01/2016 (71) PAULO RENATO TREZZA (BR)
(21) BR 20 2016 000382-8	Código 15.21 - Numeração Anulada (22) 08/01/2016 (71) HENRIQUE OSSANU SAGUR (BR)
(21) BR 20 2016 000443-3	Código 15.21 - Numeração Anulada (22) 08/01/2016 (71) JOÃO CARLOS VALENTIM (BR)
(21) BR 20 2016 013411-6	Código 15.21 - Numeração Anulada (22) 10/06/2016 (71) ANATHAN GANDHI GETHTHX (BR)
(21) BR 20 2016 029887-9	Código 15.21 - Numeração Anulada (22) 19/12/2016 (71) MATEUS FERREIRA XAVIER (BR/MG)

(21) BR 20 2017 007440-0	Código 15.21 - Numeração Anulada (22) 10/04/2017 (71) GILCINEY HOLANDA DO NASCIMENTO (BR/AC)
(21) BR 20 2017 008564-9	Código 15.21 - Numeração Anulada (22) 26/04/2017 (71) FELIPE ANDRADE LUCCI SERVIÇOS DE ENGENHARIA ME (BR/RJ)

Código 15.22.1 - Devolução de Prazo Negada

Negada a solicitação de devolução de prazo uma vez que não ficou comprovada a justa causa conforme definida no Art. 221 da Lei nº 9.279/96. A cópia do parecer poderá ser obtida através do endereço eletrônico www.inpi.gov.br - No Acesso rápido – Faça uma busca - Patente. Para acessar, cadastre-se no Portal do INPI e use login e senha. Desta data corre o prazo de 60 (sessenta) dias para eventual recurso do interessado.

---

(21) PI 0113780-8 B1

Código 15.22.1 - Devolução de Prazo Negada
(22) 29/08/2001
(71) ANDREW W. SUMAN (US)
Negada a solicitação de devolução de prazo requerida através da petição nº 870170029005 de 02.05.2017, por falta de fundamentação legal. A cópia do parecer poderá ser obtida através do endereço eletrônico www.inpi.gov.br - No Acesso rápido - Faça uma busca - Patente. Para acessar, cadastre-se no Portal do INPI e use login e senha. Desta data corre o prazo de 60 (sessenta) dias para eventual recurso do interessado.

---

(21) PI 0800268-1 A2

Código 15.22.1 - Devolução de Prazo Negada
(22) 25/02/2008
(71) UNIVERSIDADE FEDERAL DO RIO DE JANEIRO (BR/RJ)
Negada a solicitação de devolução de prazo requerida através da petição nº 860170031833 de 15.05.2017, uma vez que não ficou comprovada a justa causa, conforme definida no Art. 221 da LPI 9279/96 e no Art. 2º da Resolução PR nº 21/2013. A cópia do parecer poderá ser obtida através do endereço eletrônico www.inpi.gov.br - No Acesso rápido - Faça uma busca - Patente. Para acessar, cadastre-se no Portal do INPI e use login e senha. Desta data corre o prazo de 60 (sessenta) dias para eventual recurso do interessado.

Código 15.23 - Pedido “SUB JUDICE”

Notificação de ação judicial referente a pedido.

(21) PI 1004284-9 A2	Código 15.23 - Pedido “SUB JUDICE” (22) 21/07/2010 (71) NEOCOM INDUSTRIA E COMERCIO DE DIVISORIAS LTDA (BR/SP) INPI-52400.119544/2017 @ Origem: Juízo da 25ª Vara Federal do Rio de Janeiro @ Processo Nº 0144840-41.2017.4.02.5101 @ Ação Anulatória de Ato Administrativo com pedido de antecipação de tutela @ Autor: NEOCOM Indústria e Comércio de Divisórias LTDA @ Réu: Instituto Nacional da Propriedade Industrial - INPI.
(21) PI 9910612-4 A2	Código 15.23 - Pedido “SUB JUDICE” (22) 18/05/1999 (71) ROVI GUIDES, INC. (US) INPI-52400.120303/2017 @ Origem: Juízo da 31ª Vara Federal do Rio de Janeiro @ Processo Nº 0126094-28.2017.4.02.5101 @ Mandado de Segurança com pedido de Antecipação de tutela @ Autor: ROVI Guides INC @ Contra: Sr. Presidente do Instituto Nacional da Propriedade Industrial - INPI.

Código 15.30 - Publicação Anulada

Anulada a publicação de qualquer um dos subitens anteriores por ter sido indevida.

---

(21) BR 10 2017 000339-6

Código 15.30 - Publicação Anulada
(22) 06/01/2017
(71) TRANSMISSORA ALIANÇA DE ENERGIA ELÉTRICA S.A. (BR/RJ)
Referente à publicação 15.7 da RPI 2429.

Código 15.31 - Despacho Anulado

Anulação do despacho referente a qualquer um dos subitens anteriores por ter sido indevido. (A toda publicação que envolva anulação de ato ou despacho caberá justificativa no processo administrativo.)

---

(21) PI 0917525-3 A2

Código 15.31 - Despacho Anulado

(22) 12/08/2009

(71) NORTEL NETWORKS LIMITED (CA)

Anulada a perda de prioridade código 15.9 publicada na RPI nº 2427 de 11/07/2017 , por ter sido indevida.

Código Concessão de Patente e Certificado de Adição de Invenção

Código 16.1 - Concessão de Patente ou Certificado de Adição de Invenção

Expedição da carta-patente ou do certificado de adição de invenção. O título acha-se à disposição do interessado no setor competente do INPI. Desta data corre o prazo de 6 (seis) meses para interposição de nulidade administrativa por qualquer interessado (Art. 51 da Lei nº 9.279/96). O certificado de adição é acessório da patente, tem a data final de vigência desta e a acompanha para todos os efeitos legais. As Cartas Patentes ou Certificados de Adição de Invenção concedidos de acordo com o Artigo 38 da Lei 9.279/96, por ocasião da expedição da Carta Patente, podem ser acessadas através do endereço eletrônico www.inpi.gov.br - No Acesso rápido – Faça uma busca - Patente. Para acessar, cadastre-se no Portal do INPI e use login e senha.

---

(11) BR 10 2012 018137-1 B1

Código 16.1 - Concessão de Patente ou Certificado de Adição de Invenção
(22) 20/07/2012
(30) 22/07/2011 EP 11 175070.9
(43) 06/08/2013
(51) B01F 5/06 (2006.01)
(54) ELEMENTO DE MISTURA PARA UM MISTURADOR ESTÁTICO PARA INSTALAÇÃO EM UM ALOJAMENTO DE MISTURADOR TUBULAR E MISTURADOR ESTÁTICO
(73) SULZER MIXPAC AG (CH)
(72) Sasan Habibi-Naini, Volker Linne
Prazo de Validade: 20 (vinte) anos contados a partir de 20/07/2012, observadas as condições legais.

---

(11) BR 10 2015 001025-7 B1

Código 16.1 - Concessão de Patente ou Certificado de Adição de Invenção
(22) 16/01/2015
(43) 19/07/2016
(51) G09B 23/02 (2006.01), G09B 19/02 (2006.01)
(54) CONJUNTO PARA FUNÇÕES PARABÓLICAS, EXPONENCIAIS E SENOIDAIS
(73) LUIZ ANTONIO MACEDO RAMOS (BR/RS)
(72) LUIZ ANTONIO MACEDO RAMOS
Prazo de Validade: 20 (vinte) anos contados a partir de 16/01/2015, observadas as condições legais.

---

(11) BR 11 2012 012696-2 B1

Código 16.1 - Concessão de Patente ou Certificado de Adição de Invenção
(22) 24/11/2010
(30) 27/11/2009 GB 0920892.7
(51) A01N 37/42 (2006.01), A01N 33/12 (2006.01), A01N 43/40 (2006.01), A01N

47/02 (2006.01), A01N 43/54 (2006.01), A01N 43/653 (2006.01), A01N 43/828 (2006.01), A01P 21/00 (2006.01)
(54) MÉTODO PARA REGULAR O CRESCIMENTO DE PLANTAS DE CULTIVO, COMPOSIÇÃO PARA A REGULAÇÃO DO CRESCIMENTO DE PLANTA E USO DE COMPOSIÇÃO QUE COMPREENDE UM REGULADOR DE CRESCIMENTO DE PLANTA E ACIBENZOLAR-S-METIL
(73) Syngenta Participations AG (CH)
(72) Ulrich Johannes Haas, Tyler L. Harp
Prazo de Validade: 20 (vinte) anos contados a partir de 24/11/2010, observadas as condições legais.

---

(11) BR 11 2012 013846-4 B1

Código 16.1 - Concessão de Patente ou Certificado de Adição de Invenção
(22) 09/12/2010
(30) 09/12/2009 CN 2009102585343
(51) C07D 498/08 (2006.01), C07D 498/18 (2006.01), A01N 43/90 (2006.01), A01N 43/86 (2006.01), A01N 43/50 (2006.01), A01P 7/00 (2006.01)
(54) COMPOSTO RELACIONADO Á NICOTINA HETEROCÍCLICO LIGADO POR PONTE DE OXIGÊNIO OU UM ISÔMERO ÓPTICO OU SAL AGROQUIMICAMENTE ACEITÁVEL DO MESMO,COMPOSIÇÃO AGROQUÍMICA,(*)APLICAÇÃO DA COMPOSIÇÃO AGROQUÍMICA, MÉTODO PARA PREPARAR O COMPOSTO RELACIONADO Á NICOTINA HETEROCÍCLICO LIGADO POR PONTE DE OXIGÊNIO OU UM ISÔMERO ÓPTICO OU SAL AGROQUIMICAMENTE ACEITÁVEL DO MESMO E MÉTODO PARA CONTROLAR PRAGAS
(73) EAST CHINA UNIVERSITY OF SCIENCE AND TECHNOLOGY (CN)
(72) XUHONG QIAN, ZHONG LI, XUSHENG SHAO, XIAOYONG XU, ZHIPING XU, GONGHUA SONG
Prazo de Validade: 20 (vinte) anos contados a partir de 09/12/2010, observadas as condições legais.

---

(11) BR 11 2012 014355-7 B1

Código 16.1 - Concessão de Patente ou Certificado de Adição de Invenção
(22) 13/12/2010
(30) 14/12/2009 US 61/286.177
(51) A01N 3/00 (2006.01), A01N 3/02 (2006.01), A23B 7/154 (2006.01), B65D 81/24 (2006.01), A01N 25/10 (2006.01), A01N 25/34 (2006.01)
(54) LIBERAÇÃO DE INIBIDOR DE MATURAÇÃO OU AMADURECIMENTO A PARTIR DE POLÍMERO, FIBRA, FILME LÂMINA OU ACONDICIONAMENTO
(73) Cellresin Technologies, LLC (US)
(72) Willard E. Wood, Neil J. Beaverson, William J. Kuduk
Prazo de Validade: 20 (vinte) anos contados a partir de 13/12/2010, observadas as condições legais.

---

(11) BR 11 2013 009935-6 B1

Código 16.1 - Concessão de Patente ou Certificado de Adição de Invenção
(22) 22/12/2011

(30) 29/12/2010 US 61/427,855; 24/10/2011 US 61/550,675
(51) C07D 471/04 (2006.01), A01N 43/54 (2006.01)
(54) COMPOSTOS
(73) E.I. DU PONT DE NEMOURS AND COMPANY (US)
(72) THOMAS FRANCIS PAHUTSKI JR.
Prazo de Validade: 20 (vinte) anos contados a partir de 22/12/2011, observadas as condições legais.

---

(11) BR 11 2013 011845-8 B1

Código 16.1 - Concessão de Patente ou Certificado de Adição de Invenção
(22) 12/11/2010
(51) A61K 8/34 (2006.01), A61K 8/44 (2006.01), A61K 8/49 (2006.01), A61Q 11/00 (2006.01)
(54) Enxaguatório bucal compreendendo aminoácido básico e conservante e uso cosmético do enxaguatório bucal
(73) COLGATE-PALMOLIVE COMPANY (US)
(72) CATHERINE LEWUS, GREGORY SZEWCZYK, SARITA MELLO, KIMDRA SMITH - WEBSTER, JASON NESTA, EVANGELIA S. ARVANITIDOU, CHRISTINE CUIULE
Prazo de Validade: 20 (vinte) anos contados a partir de 12/11/2010, observadas as condições legais.

---

(11) BR 11 2016 016005-3 B1

Código 16.1 - Concessão de Patente ou Certificado de Adição de Invenção
(22) 10/04/2015
(30) 29/04/2014 US 61/985,873; 27/02/2015 US 62/126,148
(51) E21B 43/34 (2006.01), E21B 43/36 (2006.01), E21B 43/40 (2006.01), B01D 17/00 (2006.01)
(54) SISTEMA DE SEPARAÇÃO POLIFÁSICO
(73) EXXONMOBIL UPSTREAM RESEARCH COMPANY (US)
(72) EDWARD J. GRAVE, ADAM S. BYMASTER, MICHAEL D. OLSON, PER-REIDAR LARNHOLM, SCOTT M. WHITNEY
Prazo de Validade: 20 (vinte) anos contados a partir de 10/04/2015, observadas as condições legais.

---

(11) BR 20 2015 031721-8 Y1

Código 16.1 - Concessão de Patente ou Certificado de Adição de Invenção
(22) 17/12/2015
(43) 20/12/2016
(51) B66F 9/12 (2006.01), B60P 3/14 (2006.01), B66F 11/04 (2006.01), E06C 7/16 (2006.01)
(54) DISPOSIÇÃO INTRODUZIDA EM EQUIPAMENTO PARA ELEVAÇÃO PESSOAL
(73) SOLIS INDUSTRIAL DE MAQUINAS E EQUIPAMENTOS LTDA - ME (BR/PR)
(72) EDUARDO ARCHEGAS
Prazo de Validade: 15 (quinze) anos contados a partir de 17/12/2015,

observadas as condições legais.

(11) MU 8303697-0 Y1

Código 16.1 - Concessão de Patente ou Certificado de Adição de Invenção
(22) 23/05/2003
(43) 15/03/2005
(51) E04C 2/00 (2006.01)
(54) Disposições construtivas introduzidas em painel de acabamento
(73) JACSON POLESE DOS SANTOS (BR/PR)
(72) Jacson Polese dos Santos
Prazo de Validade: 7 (sete) anos contados a partir de 01/08/2017, observadas as condições legais.

(11) MU 8800565-8 Y1

Código 16.1 - Concessão de Patente ou Certificado de Adição de Invenção
(22) 13/08/2008
(43) 22/03/2011
(51) H02K 5/26 (2006.01)
(54) DISPOSIÇÃO CONSTRUTIVA EM PLATINADO
(73) HÉRCULES MOTORES ELÉTRICOS LTDA (BR/SC)
(72) Rui Antônio Pellizzaro, Leandro Bertolino
Prazo de Validade: 7 (sete) anos contados a partir de 01/08/2017, observadas as condições legais.

(11) MU 8802401-6 Y1

Código 16.1 - Concessão de Patente ou Certificado de Adição de Invenção
(22) 31/10/2008
(43) 29/06/2010
(51) B05B 1/20 (2006.01), B05B 1/02 (2006.01)
(54) DISPOSIÇÃO APLICADA EM BARRA IRRIGADORA ROTOMOLDADA
(73) Gascom Equipamentos Industriais Ltda (BR/SP)
(72) Jairo Ferreira Lima
Prazo de Validade: 7 (sete) anos contados a partir de 01/08/2017, observadas as condições legais.

(11) MU 8802529-2 Y1

Código 16.1 - Concessão de Patente ou Certificado de Adição de Invenção
(22) 17/10/2008
(43) 06/07/2010
(51) B65G 69/34 (2006.01), B65G 69/22 (2006.01)
(54) DISPOSIÇÃO INTRODUZIDA EM TRAVA PARA BASCULAMENTO DE VEÍCULOS EM PLATAFORMAS
(73) Saur Equipamentos S.A (BR/RS)
(72) Ernesto Otto Saur
Prazo de Validade: 7 (sete) anos contados a partir de 01/08/2017, observadas as condições legais.

(11) MU 8802787-2 Y1

Código 16.1 - Concessão de Patente ou Certificado de Adição de Invenção
(22) 15/12/2008
(43) 23/11/2010
(51) B65B 69/00 (2006.01)
(54) DISPOSIÇÃO CONSTRUTIVA EM DESCARACTERIZADOR DE RECIPIENTES POLÍMEROS
(73) Luis Conti Filho (BR/SP)
(72) Luis Conti Filho
Prazo de Validade: 7 (sete) anos contados a partir de 01/08/2017, observadas as condições legais.

(11) MU 8900313-6 Y1

Código 16.1 - Concessão de Patente ou Certificado de Adição de Invenção
(22) 11/03/2009
(43) 30/11/2010
(51) F24F 7/02 (2006.01)
(54) DISPOSIÇÃO CONSTRUTIVA INTRODUZIDA EM CONJUNTO DE ELEMENTOS ORNAMENTAIS, INDIVIDUAIS E INTERCONECTÁVEIS APLICADOS EM VENTILADOR DE TETO
(73) EDVALDO ALVES DAVID (BR/SP)
(72) Edvaldo Alves David
Prazo de Validade: 7 (sete) anos contados a partir de 01/08/2017, observadas as condições legais.

(11) MU 8900671-2 Y1

Código 16.1 - Concessão de Patente ou Certificado de Adição de Invenção
(22) 15/04/2009
(43) 21/12/2010
(51) F02C 6/00 (2006.01)
(54) DISPOSIÇÃO APLICADA EM TURBINA HIBRIDA A GÁS E VAPOR
(73) Polaris Indústria e Comércio de Componentes Mecânicos Ltda. EPP (BR/SP)
(72) Alberto Carlos Pereira Filho
Prazo de Validade: 7 (sete) anos contados a partir de 01/08/2017, observadas as condições legais.

(11) MU 8900841-3 Y1

Código 16.1 - Concessão de Patente ou Certificado de Adição de Invenção
(22) 26/05/2009
(43) 30/03/2010
(51) H01R 13/453 (2006.01), H01R 13/44 (2006.01)
(54) DISPOSITIVO DE SEGURANÇA CONTRA INSERÇÃO UNIPOLAR
(73) NIVALDO DA SILVA (BR/SP)
(72) Nivaldo da Silva
Prazo de Validade: 7 (sete) anos contados a partir de 01/08/2017, observadas as condições legais.

(11) MU 8901421-9 Y1

Código 16.1 - Concessão de Patente ou Certificado de Adição de Invenção
(22) 06/07/2009
(43) 05/10/2010
(51) B65B 1/16 (2006.01)
(54) DISPOSIÇÃO CONSTRUTIVA EM ENVASADORA DE PÓ
(73) MASTER INK-INDUSTRIA, COMERCIO E SERVIÇOS LTDA-EPP (BR/PR)
(72) Pedro Luiz Marenga
Prazo de Validade: 7 (sete) anos contados a partir de 01/08/2017, observadas as condições legais.

(11) MU 8902986-0 Y1

Código 16.1 - Concessão de Patente ou Certificado de Adição de Invenção
(22) 07/10/2009
(43) 31/05/2011
(51) B01D 35/02 (2006.01), E03F 1/00 (2006.01)
(54) FILTRO DE GALERIA
(73) SALOMÃO DE SOUZA SANTOS (BR/SP)
(72) SALOMÃO DE SOUZA SANTOS
Prazo de Validade: 15 (quinze) anos contados a partir de 07/10/2009, observadas as condições legais.

(11) MU 8903065-6 Y1

Código 16.1 - Concessão de Patente ou Certificado de Adição de Invenção
(22) 23/12/2009
(43) 23/08/2011
(51) A01D 46/06 (2006.01)
(54) ESTEIRA PARA MÁQUINA RECOLHEDORA DE CAFÉ
(73) COOPERATIVA DE CAFEICULTORES E AGROPECUARISTAS (BR/SP)
(72) Antonio Claret Uehara
Prazo de Validade: 15 (quinze) anos contados a partir de 23/12/2009, observadas as condições legais.

(11) MU 9000029-3 Y1

Código 16.1 - Concessão de Patente ou Certificado de Adição de Invenção
(22) 05/01/2010
(43) 17/01/2012
(51) F16K 15/00 (2006.01)
(54) DISPOSIÇÃO CONSTRUTIVA INTRODUZIDA EM VÁLVULA
(73) TMH Mangueiras e Terminais Hidráulicos Ltda (BR/SP)
(72) José Ormi Fernandes
Prazo de Validade: 15 (quinze) anos contados a partir de 05/01/2010, observadas as condições legais.

(11) MU 9101538-3 Y1

Código 16.1 - Concessão de Patente ou Certificado de Adição de Invenção
(22) 21/07/2011

(43) 09/07/2013
(51) A47G 23/06 (2006.01), B65D 1/34 (2006.01), A47G 19/06 (2006.01)
(54) DISPOSIÇÃO CONSTRUTIVA APLICADA EM BANDEJA PARA ALIMENTAÇÃO COM PROTETOR RETRÁTIL PARA BEBIDAS E SOBREMESAS
(73) VISIVALDO MANOEL SILVA (BR/SP)
(72) VISIVALDO MANOEL SILVA
Prazo de Validade: 15 (quinze) anos contados a partir de 21/07/2011, observadas as condições legais.

---

(11) PI 0113372-1 B1

Código 16.1 - Concessão de Patente ou Certificado de Adição de Invenção
(22) 07/09/2001
(30) 12/09/2000 US 60/231.767
(51) A61K 9/00 (2006.01)
(54) COMPOSIÇÃO VETERINÁRIA COM VEÍCULO MODIFICADO E CEFTIOFUR
(73) ZOETIS SERVICES LLC (US)
(72) Dirk L. Teagarden, Scott A. Brown, Nancy J. Britten, James F. Caputo, Leslie C. Eaton, Ondrej Hendl, Syed F. Huda, Harry M. King, Susan M. Machkovech, Randal Lee Schapaugh, Stanley M. Speaker, Jean M. Steele, Ching-Chiang Su, Terry R. Urban, Niki A. Waldron, Monica L. Whitmire
Prazo de Validade: 10 (dez) anos contados a partir de 01/08/2017, observadas as condições legais.

---

(11) PI 0205302-0 B1

Código 16.1 - Concessão de Patente ou Certificado de Adição de Invenção
(22) 16/12/2002
(30) 17/12/2001 KR 80282/2001
(43) 20/07/2004
(51) G07F 7/08 (2006.01)
(54) MÓDULO DISTRIBUIDOR DE NOTAS BANCÁRIAS
(73) LG CNS CO., LTD. (KR)
(72) Eung-Min Park
Prazo de Validade: 10 (dez) anos contados a partir de 01/08/2017, observadas as condições legais.

---

(11) PI 0212399-1 B1

Código 16.1 - Concessão de Patente ou Certificado de Adição de Invenção
(22) 15/08/2002
(30) 16/08/2001 US 09/931,397
(51) A23L 1/304 (2006.01), C07K 1/12 (2006.01)
(54) REALCE DA SOLUBILIDADE DE QUELADOS DE AMINOÁCIDO DE FERRO E PROTEINADOS DE FERRO
(73) Albion International, INC. (US)
(72) Clayton Ericson, H. Dewayne Ashmead
Prazo de Validade: 10 (dez) anos contados a partir de 01/08/2017, observadas

as condições legais.

(11) PI 0212460-2 B1

Código 16.1 - Concessão de Patente ou Certificado de Adição de Invenção
(22) 10/09/2002
(30) 14/09/2001 US 60/318834; 27/11/2001 US 60/333135
(51) A01N 43/54 (2006.01)
(54) COMPOSIÇÃO HERBICIDAMENTE ATIVA, MÉTODO PARA CONTROLAR VEGETAÇÃO INDESEJÁVEL E USOS DE COMPOSIÇÕES
(73) Basf SE (DE)
(72) Cyrill Zagar, Bernd Sievernich, Laura Quakenbush, Richard R. Evans, Max Landes, Larry J. Newsom, Charles L. Ortlip, Matthias Witschel, Andreas Landes
Prazo de Validade: 10 (dez) anos contados a partir de 01/08/2017, observadas as condições legais.

(11) PI 0300452-0 B1

Código 16.1 - Concessão de Patente ou Certificado de Adição de Invenção
(22) 25/02/2003
(30) 04/10/2002 KR 60729/2002
(43) 10/08/2004
(51) F25B 9/00 (2006.01)
(54) MÉTODO E APARELHO PARA O CONTROLE DA OPERAÇÃO DE UM COMPRESSOR
(73) LG ELECTRONICS INC. (KR)
(72) Jae Yoo Yoo, Chel Woong Lee, Ji Won Sung, Hyuk Lee
Prazo de Validade: 10 (dez) anos contados a partir de 01/08/2017, observadas as condições legais.

(11) PI 0305964-2 B1

Código 16.1 - Concessão de Patente ou Certificado de Adição de Invenção
(22) 22/12/2003
(30) 23/12/2002 US 10/326,388
(43) 09/02/2005
(51) G01N 1/40 (2006.01), E21B 7/04 (2006.01), E21B 47/01 (2006.01)
(54) SISTEMA DE TELEMETRIA PARA A COMUNICAÇÃO DE INFORMAÇÕES AXIALMENTE AO LONGO DE UMA COLUNA DE PERFURAÇÃO E MÉTODO PARA COMUNICAR INFORMAÇÕES AXIALMENTE AO LONGO DE UMA COLUNA DE PERFURAÇÃO
(73) HALLIBURTON ENERGY SERVICES, INC. (US)
(72) Evan L. Davies, Edward James Cargill, Gary L. Donison, Boguslaw Wiecek, Daniel P. Lupien, Richard D. Bottos, Richard T. Hay
Prazo de Validade: 10 (dez) anos contados a partir de 01/08/2017, observadas as condições legais.

(11) PI 0313437-7 B1

Código 16.1 - Concessão de Patente ou Certificado de Adição de Invenção
(22) 20/08/2003

(30) 05/09/2002 US 10/235,470
(51) G05D 16/20 (2006.01), G01F 23/14 (2006.01), B65D 90/44 (2006.01), G05D 27/02 (2006.01), F17C 13/02 (2006.01)
(54) SISTEMA E MÉTODO DE MONITORAMENTO DE TANQUE DE ARMAZENAMENTO
(73) Fisher Controls International LLC (US)
(72) Paul Robert Adams, Bruce Frederick Grumstrup
Prazo de Validade: 10 (dez) anos contados a partir de 01/08/2017, observadas as condições legais.

---

(11) PI 0317791-2 B1

Código 16.1 - Concessão de Patente ou Certificado de Adição de Invenção
(22) 11/12/2003
(30) 31/12/2002 US 10/335.139
(51) H04B 1/3816 (2015.01), H04B 1/38 (2006.01), H04L 12/28 (2006.01), H04L 29/10 (2006.01)
(54) DISPOSITIVO ELETRÔNICO PORTÁTIL, INTERFACE DE DISPOSITIVO DE MULTIMÍDIA E MÉTODO PARA ACOPLAR UM DISPOSITIVO ELETRÔNICO PORTÁTIL A UM DISPOSITIVO DE MULTIMÍDIA
(73) GOOGLE TECHNOLOGY HOLDINGS LLC (US)
(72) Christopher Becker, Michael Doll, Joseph Hansen
Prazo de Validade: 10 (dez) anos contados a partir de 01/08/2017, observadas as condições legais.

---

(11) PI 0402149-5 B1

Código 16.1 - Concessão de Patente ou Certificado de Adição de Invenção
(22) 22/04/2004
(43) 06/12/2005
(51) F27D 21/02 (2006.01), C21D 1/26 (2006.01)
(54) DISPOSITIVO ALTERNATIVO DE VEDAÇÃO DAS CÂMARAS DE VISUALIZAÇÃO DE FORNO DE RECOZIMENTO CONTÍNUO
(73) Usinas Siderúrgicas de Minas Gerais S.A. - USIMINAS (BR/MG)
(72) Kleber Gomes Silva, José Maria Avelar de Carvalho, José Ernane Alves Diniz
Prazo de Validade: 10 (dez) anos contados a partir de 01/08/2017, observadas as condições legais.

---

(11) PI 0402151-7 B1

Código 16.1 - Concessão de Patente ou Certificado de Adição de Invenção
(22) 22/04/2004
(43) 06/12/2005
(51) B23D 33/02 (2006.01)
(54) GATE COM ROLETES ROTATIVOS DE CELERON
(73) Usinas Siderúrgicas de Minas Gerais S.A. - USIMINAS (BR/MG)
(72) João Fábio Cavalcanti Leal, Gedir de Souza, Marcone Marciano da Silva, Cláudio de Souza Costa
Prazo de Validade: 10 (dez) anos contados a partir de 01/08/2017, observadas

as condições legais.

(11) PI 0403068-0 B1

Código 16.1 - Concessão de Patente ou Certificado de Adição de Invenção
(22) 26/07/2004
(43) 07/03/2006
(51) B60J 5/12 (2006.01)
(54) VÁLVULA DE SENSIBILIZAÇÃO
(73) CESAR AUGUSTO DA SILVA RAMOS (BR/RS)
(72) Cesar Augusto da Silva Ramos
Prazo de Validade: 10 (dez) anos contados a partir de 01/08/2017, observadas as condições legais.

(11) PI 0405191-2 B1

Código 16.1 - Concessão de Patente ou Certificado de Adição de Invenção
(22) 12/11/2004
(30) 13/11/2003 US 10/714,213
(43) 19/07/2005
(51) C23C 12/00 (2006.01)
(54) MÉTODO DE REPARO DE UM COMPONENTE RECOBERTO ORIGINAL DE UM MOTOR DE TURBINA A GÁS
(73) GENERAL ELECTRIC COMPANY (US)
(72) Joseph D. Rigney, Ching-Pang Lee, Ramgopal Darolia
Prazo de Validade: 10 (dez) anos contados a partir de 01/08/2017, observadas as condições legais.

(11) PI 0417050-4 B1

Código 16.1 - Concessão de Patente ou Certificado de Adição de Invenção
(22) 29/03/2004
(51) B66B 5/00 (2006.01)
(54) MÉTODO E CIRCUITO DE ACIONAMENTO DE ATUADOR
(73) Mitsubishi Denki Kabushiki Kaisha (JP)
(72) Kenji Shimohata, Toshie Takeuchi, Tae Hyun Kim, Hiroshi Kigawa, Tatsuo Matsuoka
Prazo de Validade: 10 (dez) anos contados a partir de 01/08/2017, observadas as condições legais.

(11) PI 0417104-7 B1

Código 16.1 - Concessão de Patente ou Certificado de Adição de Invenção
(22) 16/12/2004
(30) 19/12/2003 EP 03356205.9
(51) C07D 213/61 (2006.01), A01N 43/40 (2006.01)
(54) COMPOSTO, PROCESSO PARA A PREPARAÇÃO DE UM COMPOSTO, COMPOSIÇÃO FUNGICIDA E MÉTODO PARA O COMBATE PREVENTIVO OU CURATIVO DE FUNGOS FITOPATOGÊNICOS DE PLANTAÇÕES
(73) Bayer S.A.S (FR)
(72) Pierre-Yves Coqueron, Philippe Desbordes, Darren James Mansfield,

Heiko Rieck, Marie-Claire Grosjean-Cournoyer, Alain Villier, Pierre Genix
Prazo de Validade: 10 (dez) anos contados a partir de 01/08/2017, observadas as condições legais.

---

(11) PI 0417314-7 B1

Código 16.1 - Concessão de Patente ou Certificado de Adição de Invenção
(22) 03/12/2004
(30) 04/12/2003 SE 0303276-0
(51) F01N 3/20 (2006.01), B01D 53/92 (2006.01)
(54) Dispositivo para aquecer um primeiro meio que está em estado líquido e/ou em estado congelado
(73) VOLVO LASTVAGNAR AB (SE)
(72) Theorell, Gunnar, Sonderedder, Sigurd
Prazo de Validade: 10 (dez) anos contados a partir de 01/08/2017, observadas as condições legais.

---

(11) PI 0501420-4 B1

Código 16.1 - Concessão de Patente ou Certificado de Adição de Invenção
(22) 25/04/2005
(30) 28/04/2004 DE 20 2004 006 783.8
(43) 10/01/2006
(51) H01H 19/04 (2006.01)
(54) COMUTADOR ROTATIVO
(73) TRW AUTOMOTIVE ELECTRONICS & COMPONENTS GMBH & CO. KG (DE)
(72) Markus Altmann, Karl-Heinz Wohlfahrt
Prazo de Validade: 10 (dez) anos contados a partir de 01/08/2017, observadas as condições legais.

---

(11) PI 0501426-3 B1

Código 16.1 - Concessão de Patente ou Certificado de Adição de Invenção
(22) 22/04/2005
(30) 23/04/2004 US 10/830.537
(43) 07/02/2006
(51) G06K 7/10 (2006.01)
(54) APARELHO PARA FACILITAR O AJUSTE DE UM CABEÇOTE DE VARREDURA, DISPOSITIVO DE VARREDURA PORTÁTIL, MÉTODO PARA AJUSTAR UM CABEÇOTE DE VARREDURA E SISTEMA PARA FACILITAR O AJUSTE DE UM CABEÇOTE DE VARREDURA
(73) SYMBOL TECHNOLOGIES, INC. (US)
(72) Alistair Hamilton, Sudhir Bhatia, Jaeho Choi
Prazo de Validade: 10 (dez) anos contados a partir de 01/08/2017, observadas as condições legais.

---

(11) PI 0506603-4 B1

Código 16.1 - Concessão de Patente ou Certificado de Adição de Invenção
(22) 24/01/2005

(30) 28/01/2004 KR 10-2004-0005265; 15/03/2004 KR 10-2004-0017342
(51) H01M 2/10 (2006.01)
(54) BATERIA SECUNDÁRIA DE ESTRUTURA TIPO MONTAGEM
(73) LG Chem, Ltd. (KR)
(72) Seogjin Yoon, Sun Kwang Jung, Hyungchan Kim
Prazo de Validade: 10 (dez) anos contados a partir de 01/08/2017, observadas as condições legais.

---

(11) PI 0506870-3 B1

Código 16.1 - Concessão de Patente ou Certificado de Adição de Invenção
(22) 14/01/2005
(30) 15/01/2004 US 60/536,953; 11/01/2005 US 11/033,181
(51) B26B 21/60 (2006.01)
(54) MÉTODO PARA TRATAMENTO DE GUMES CORTANTES DE LÂMINAS DE BARBEAR
(73) The Gillette Company (US)
(72) Hoang Mai Trankiem
Prazo de Validade: 10 (dez) anos contados a partir de 01/08/2017, observadas as condições legais.

---

(11) PI 0507558-0 B1

Código 16.1 - Concessão de Patente ou Certificado de Adição de Invenção
(22) 01/02/2005
(30) 13/02/2004 KR 10-2004-0009502
(51) H01M 2/10 (2006.01)
(54) PACOTE DE BATERIA
(73) LG CHEM, LTD. (KR)
(72) Ki Eob Moon, Chun Kil Jung, Yoon Sang Kook, Dong Youl Suk
Prazo de Validade: 10 (dez) anos contados a partir de 01/08/2017, observadas as condições legais.

---

(11) PI 0512382-8 B1

Código 16.1 - Concessão de Patente ou Certificado de Adição de Invenção
(22) 21/06/2005
(30) 22/06/2004 US 60/581,907
(51) B65D 41/04 (2006.01), B65D 41/26 (2006.01)
(54) Tampa de fechamento para vedar um recipiente
(73) The Procter & Gamble Company (US)
(72) Frederique Hennebelle
Prazo de Validade: 10 (dez) anos contados a partir de 01/08/2017, observadas as condições legais.

---

(11) PI 0512848-0 B1

Código 16.1 - Concessão de Patente ou Certificado de Adição de Invenção
(22) 23/06/2005
(30) 02/07/2004 SE 0401773-7
(51) A61M 15/00 (2006.01), G06M 1/08 (2006.01)

(54) DISPOSITIVO DE INALAÇÃO, MÉTODO PARA MONTAGEM DE UM RECIPIENTE E UM CONTADOR EM UM DISPOSITIVO DE INALAÇÃO, E, CONJUNTO DE RECIPIENTE E ELEMENTO CONTADOR ADAPTADO PARA SER USADO NO DITO DISPOSITIVO DE INALAÇÃO
(73) ASTRAZENECA AB (SE)
(72) Hodson, Darren, Treneman, William
Prazo de Validade: 10 (dez) anos contados a partir de 01/08/2017, observadas as condições legais.

---

(11) PI 0513821-3 B1

Código 16.1 - Concessão de Patente ou Certificado de Adição de Invenção
(22) 25/07/2005
(30) 28/07/2004 EP 04017789.1
(51) A61F 13/15 (2006.01)
(54) IMPRESSÃO INDIRETA DE MATERIAIS GELIFICANTES ABSORVENTES (MGA)
(73) The Procter & Gamble Company (US)
(72) Horst Blessing, Hans Adolf Jackels, Volker Maier, Martin Scaife, Siegfried Link, Thomas Ludwig Woschnik
Prazo de Validade: 10 (dez) anos contados a partir de 01/08/2017, observadas as condições legais.

---

(11) PI 0516051-0 B1

Código 16.1 - Concessão de Patente ou Certificado de Adição de Invenção
(22) 04/10/2005
(30) 26/10/2004 KR 10-2004-0085765
(51) H01M 10/6557 (2014.01), H01M 10/647 (2014.01), H01M 10/625 (2014.01), H01M 10/613 (2014.01)
(54) Sistema de resfriamento para conjunto de baterias
(73) LG CHEM, LTD. (KR)
(72) Jaesung Ahn, Hyosang Woo, Do Yang Jung, John E. Namgoong
Prazo de Validade: 10 (dez) anos contados a partir de 01/08/2017, observadas as condições legais.

---

(11) PI 0518061-9 B1

Código 16.1 - Concessão de Patente ou Certificado de Adição de Invenção
(22) 26/10/2005
(30) 28/10/2004 IT MI2004A002055
(51) H05B 3/14 (2006.01), H01C 7/02 (2006.01), A01M 1/20 (2006.01), A01M 13/00 (2006.01), A61L 9/03 (2006.01)
(54) DISPOSITIVO DE AQUECIMENTO ELÉTRICO PTC
(73) Zobele Holding S.P.A (IT)
(72) Franco Zobele
Prazo de Validade: 10 (dez) anos contados a partir de 01/08/2017, observadas as condições legais.

(11) PI 0519442-3 B1

Código 16.1 - Concessão de Patente ou Certificado de Adição de Invenção
(22) 14/12/2005
(30) 24/12/2004 KR 10-2004-0112597
(51) H01M 2/10 (2006.01)
(54) Conjunto de placas sensoras montado em um módulo de bateria e módulo de bateria incluindo o referido conjunto
(73) LG Chem Investment Ltd (KR)
(72) Jin Woong Ha, Jeeho Kim, Hanho Lee
Prazo de Validade: 10 (dez) anos contados a partir de 01/08/2017, observadas as condições legais.

(11) PI 0600163-7 B1

Código 16.1 - Concessão de Patente ou Certificado de Adição de Invenção
(22) 18/01/2006
(30) 19/01/2005 DE 10 2005 002 661.3; 14/12/2005 DE 10 2005 060 212.6
(43) 19/09/2006
(51) B65G 13/04 (2006.01)
(54) DISPOSITIVO PARA TRANSPORTAR ROLOS DE TIRAS DE METAL SOBRE PALETAS
(73) Siemag Gmbh (DE)
(72) Günther Dreisbach, Bernd-Uwe Fingerle, Bernd Büdenbender, Bernd Klein, Jürgen Peschke
Prazo de Validade: 10 (dez) anos contados a partir de 01/08/2017, observadas as condições legais.

(11) PI 0602126-3 B1

Código 16.1 - Concessão de Patente ou Certificado de Adição de Invenção
(22) 31/05/2006
(43) 22/01/2008
(51) B32B 7/12 (2006.01), B32B 27/28 (2006.01), B29C 63/02 (2006.01), B29C 65/48 (2006.01), B29C 65/52 (2006.01), B29C 65/54 (2006.01), C09J 11/04 (2006.01), C09J 11/08 (2006.01), C09J 153/00 (2006.01)
(54) MÉTODO DE OBTENÇÃO DE RÓTULO-LACRE AUTO-ADESIVO TERMOENCOLHIVEL SEM LINER E RÓTULO-LACRE AUTO- ADESIVO TERMOENCOLHIVEL SEM LINER
(73) Giuseppe Jeffrey Arippol (BR/SP)
(72) Giuseppe Jeffrey Arippol
Prazo de Validade: 10 (dez) anos contados a partir de 01/08/2017, observadas as condições legais.

(11) PI 0605707-1 B1

Código 16.1 - Concessão de Patente ou Certificado de Adição de Invenção
(22) 21/12/2006
(43) 12/08/2008
(51) A63B 71/02 (2006.01)
(54) DISPOSITIVO VERTICAL PARA AUXILIAR DIVERSAS MODALIDADES ESPORTIVAS

(73) UNIVERSIDADE ESTADUAL DE CAMPINAS - UNICAMP (BR/SP)
(72) Marco Antonio Coelho Bortoleto, Ricardo Silva Melo
Prazo de Validade: 10 (dez) anos contados a partir de 01/08/2017, observadas as condições legais.

---

(11) PI 0609829-0 B1

Código 16.1 - Concessão de Patente ou Certificado de Adição de Invenção
(22) 15/03/2006
(30) 17/03/2005 US PCT/US2005/008917; 16/09/2005 US 60/718,184
(51) C08F 255/00 (2006.01), C08F 297/08 (2006.01), C08F 295/00 (2006.01)
(54) COMPOSIÇÃO
(73) DOW GLOBAL TECHNOLOGIES INC. (US)
(72) William J. Harris, John D. Weaver, Brian W. Walther, Stephen F. Hahn, Yunwa Wilson Cheung, Pankaj P. Gupta, Thoi H. Ho, Kenneth N. Reichek, Selim Yalvac, Teresa P. Karjala, Benjamin Roman Rozenblat, Cynthia L. Rickey
Prazo de Validade: 10 (dez) anos contados a partir de 01/08/2017, observadas as condições legais.

---

(11) PI 0610838-5 B1

Código 16.1 - Concessão de Patente ou Certificado de Adição de Invenção
(22) 25/04/2006
(30) 29/04/2005 FI 20050460
(51) H05B 7/12 (2006.01), F27D 1/18 (2006.01), F27D 11/10 (2006.01)
(54) Sistema de isolamento elétrico para eletrodos de uma fornalha de arco elétrico
(73) OUTOTEC OYJ (FI)
(72) RÖNNBERG, TOM, OLLILA, JANNE
Prazo de Validade: 10 (dez) anos contados a partir de 01/08/2017, observadas as condições legais.

---

(11) PI 0611571-3 B1

Código 16.1 - Concessão de Patente ou Certificado de Adição de Invenção
(22) 15/06/2006
(30) 15/06/2005 FR 05 06057
(51) C09K 8/03 (2006.01), C09K 8/12 (2006.01)
(54) FLUIDO DE PERFURAÇÃO E UTILIZAÇÃO DE UM POLÍMERO
(73) Rhodia Chimie (FR)
(72) Katerina Karagianni, Marie-Pierre Labeau, Elise Deblock
Prazo de Validade: 10 (dez) anos contados a partir de 01/08/2017, observadas as condições legais.

---

(11) PI 0612176-4 B1

Código 16.1 - Concessão de Patente ou Certificado de Adição de Invenção
(22) 10/05/2006
(30) 18/05/2005 US 60/682,250; 31/08/2005 US 11/216,227
(51) E21B 33/04 (2006.01), E21B 23/01 (2006.01)
(54) CONJUNTO SUSPENSOR DE TUBULAÇÃO, SISTEMA DE

COMPLETAÇÃO DE POÇOS, MÉTODOS DE INSTALAÇÃO DE UM CONJUNTO SUSPENSOR DE TUBULAÇÃO E CONJUNTOS DE POÇOS
(73) Argus Subsea, Inc. (US)
(72) Earl Broussard
Prazo de Validade: 10 (dez) anos contados a partir de 01/08/2017, observadas as condições legais.

---

(11) PI 0612366-0 B1

Código 16.1 - Concessão de Patente ou Certificado de Adição de Invenção
(22) 04/04/2006
(30) 06/04/2005 GB 0506962.0
(51) G01N 30/00 (2006.01), B01D 15/36 (2006.01), B01J 20/32 (2006.01), B01J 20/22 (2006.01)
(54) Processo de Tratamento de um Sistema Aquoso
(73) RHODIA UK LIMITED (GB)
(72) Mike Hails, Chris Jones
Prazo de Validade: 10 (dez) anos contados a partir de 01/08/2017, observadas as condições legais.

---

(11) PI 0613338-0 B1

Código 16.1 - Concessão de Patente ou Certificado de Adição de Invenção
(22) 08/06/2006
(30) 15/06/2005 DE 10 2005 027 498.6
(51) C08B 37/08 (2006.01), A61K 8/73 (2006.01), A61Q 5/12 (2006.01), C02F 1/56 (2006.01)
(54) MÉTODO PARA PRODUZIR DERIVADOS DE GOMA GUAR CONTENDO GRUPOS AMINOALQUILA, DERIVADOS DE GOMA GUAR CONTENDO GRUPOS AMINOALQUILA E USO DE DERIVADOS DE GOMA GUAR CONTENDO GRUPOS AMINOALQUILA
(73) DOW GLOBAL TECHNOLOGIES INC (US)
(72) Carsten Hüttermann, Meinolf Brackhagen, Jürgen Engelhardt
Prazo de Validade: 10 (dez) anos contados a partir de 01/08/2017, observadas as condições legais.

---

(11) PI 0613833-0 B1

Código 16.1 - Concessão de Patente ou Certificado de Adição de Invenção
(22) 08/06/2006
(30) 28/06/2005 ES U200501534
(51) F21V 21/096 (2006.01), H01H 36/00 (2006.01), B60Q 7/00 (2006.01)
(54) DISPOSITIVO LUMINOSO MÓVEL AUTOMÁTICO
(73) Torre & Torre Innovación, S.L. (ES)
(72) Luis Carlos Torre Sarmiento, Julio Cesar Gonzalez Alvarez
Prazo de Validade: 10 (dez) anos contados a partir de 01/08/2017, observadas as condições legais.

---

(11) PI 0614723-2 B1

Código 16.1 - Concessão de Patente ou Certificado de Adição de Invenção

(22) 04/08/2006
(30) 09/08/2005 US 60/706.577
(51) B01D 39/20 (2006.01), B01D 71/02 (2006.01), C04B 35/185 (2006.01), C04B 35/66 (2006.01), C04B 35/18 (2006.01), C04B 38/06 (2006.01)
(54) Precursor de cerâmica, filtro de cerâmica e processo para filtrar ferro em fusão
(73) PORVAIR PLC (GB)
(72) RUDOLPH A. OLSON, LEONARD S. AUBREY, FENG CHI, CHRISTOPHER J. PLANTEC, MYRON K. REDDEN, DAVID P. HAACK
Prazo de Validade: 10 (dez) anos contados a partir de 01/08/2017, observadas as condições legais.

---

(11) PI 0615106-0 B1

Código 16.1 - Concessão de Patente ou Certificado de Adição de Invenção
(22) 01/09/2006
(30) 21/10/2005 GB 0521445.7
(51) E21B 33/038 (2006.01), F16K 11/044 (2006.01)
(54) VÁLVULA, ACOPLADOR SUBMARINO, E, GATILHO DE VÁLVULA
(73) AKER KVAERNER SUBSEA LIMITED (GB)
(72) Matthew Henry Tibbetts, Martin George Edwards, Adrian Svensson
Prazo de Validade: 10 (dez) anos contados a partir de 01/08/2017, observadas as condições legais.

---

(11) PI 0617695-0 B1

Código 16.1 - Concessão de Patente ou Certificado de Adição de Invenção
(22) 20/10/2006
(30) 20/10/2005 US 60/728.542
(51) E21B 7/12 (2006.01), E21B 29/12 (2006.01), E21B 33/00 (2006.01), E21B 34/04 (2006.01), E21B 41/04 (2006.01), E21B 43/01 (2006.01), E21B 43/36 (2006.01)
(54) Corpo de supurte do tubo de ascensão concêntrico, sistema de tubo de ascensão concêntrico e sistema de perfuração
(73) TRANSOCEAN SEDCO FOREX VENTURES LTD. (KY)
(72) John Kozicz, Tim Juran, Andy Legault, Sandy Black, John Mackay, Scott Niven, Iain Sneddon
Prazo de Validade: 10 (dez) anos contados a partir de 01/08/2017, observadas as condições legais.

---

(11) PI 0618123-6 B1

Código 16.1 - Concessão de Patente ou Certificado de Adição de Invenção
(22) 31/10/2006
(30) 04/11/2005 US 11/267.739
(51) C03C 3/00 (2006.01), C03C 3/087 (2006.01)
(54) FIBRAS DE VIDRO DE ALTO DESEMPENHO FORMADAS A PARTIR DE UMA COMPOSIÇÃO DE BATELADA E ARTIGOS REFORÇADOS COM FIBRAS DE VIDRO
(73) OCV Intellectual Capital, LLC (US)

(72) Douglas A. Hofmann, Peter B. Mcginnis
Prazo de Validade: 10 (dez) anos contados a partir de 01/08/2017, observadas as condições legais.

---

(11) PI 0618526-6 B1

Código 16.1 - Concessão de Patente ou Certificado de Adição de Invenção
(22) 02/11/2006
(30) 17/11/2005 US 11/281,063
(51) D03D 11/02 (2006.01), D03D 25/00 (2006.01), B29C 70/24 (2006.01)
(54) PREFORMAS TECIDAS, RESPECTIVO MÉTODO DE FABRICO E ESTRUTURA COMPOSTA TRIDIMENSIONAL REFORÇADA COM AS MESMAS
(73) ALBANY ENGINEERED COMPOSITES, INC. (US)
(72) Jonathan Goering
Prazo de Validade: 10 (dez) anos contados a partir de 01/08/2017, observadas as condições legais.

---

(11) PI 0621814-8 B1

Código 16.1 - Concessão de Patente ou Certificado de Adição de Invenção
(22) 08/08/2006
(30) 16/06/2006 AU 2006903269
(51) E21B 7/08 (2006.01), E21B 7/04 (2006.01), E21B 7/20 (2006.01), E21B 7/30 (2006.01), E21B 10/00 (2006.01), E21B 12/00 (2006.01), E21B 21/12 (2006.01), E21D 9/08 (2006.01), E21B 7/28 (2006.01), E21B 17/18 (2006.01)
(54) EQUIPAMENTO DE ABERTURA DE MICRO-TÚNEIS, EQUIPAMENTO DE ABERTURA DE TÚNEIS, COLUNA DE PERFURAÇÃO E MÉTODO PARA INSTALAÇÃO DE PRODUTO DE TUBO
(73) Vermeer Manufacturing Company (US)
(72) Andis Salins, Stuart Harrison
Prazo de Validade: 10 (dez) anos contados a partir de 01/08/2017, observadas as condições legais.

---

(11) PI 0621941-1 B1

Código 16.1 - Concessão de Patente ou Certificado de Adição de Invenção
(22) 12/07/2006
(51) A62B 7/14 (2006.01), A62B 7/04 (2006.01), A62B 9/02 (2006.01)
(54) CIRCUITO DE FORNECIMENTO DE GÁS RESPIRÁVEL PARA SUPRIR OXIGÊNIO AOS MEMBROS DA TRIPULAÇÃO E PASSAGEIROS DE UMA AERONAVE
(73) ZODIAC AEROTECHNICS (FR)
(72) Nicolas Bloch, SEVERINE AUBONNET
Prazo de Validade: 10 (dez) anos contados a partir de 01/08/2017, observadas as condições legais.

---

(11) PI 0701732-4 B1

Código 16.1 - Concessão de Patente ou Certificado de Adição de Invenção
(22) 22/05/2007

(43) 13/01/2009
(51) B29C 45/40 (2006.01)
(54) SISTEMA DE EXTRAÇÃO OTIMIZADO PARA PEÇAS COM ROSCA MOLDADAS POR INJEÇÃO
(73) Nely Cristina Braidotti (BR/SP)
(72) Nely Cristina Braidotti
Prazo de Validade: 10 (dez) anos contados a partir de 01/08/2017, observadas as condições legais.

---

(11) PI 0704395-3 B1

Código 16.1 - Concessão de Patente ou Certificado de Adição de Invenção
(22) 23/11/2007
(30) 24/11/2006 FR 0655088; 05/02/2007 US 60/899,858
(43) 15/07/2008
(51) B29D 30/08 (2006.01), B29B 15/10 (2006.01), B29B 15/14 (2006.01)
(54) FIO EMBAINHADO, MÉTODO PARA FABRICAR UM PNEU, PNEU,E, INSTALAÇÃO PARA FABRICAR UM PNEU
(73) Michelin Recherche et Technique S.A. (CH) , Compagnie Generale Des Etablissements Michelin (FR)
(72) Dominique Leblanc, Daniel Guinet, Henri Hinc, Alain Legagneur
Prazo de Validade: 20 (vinte) anos contados a partir de 23/11/2007, observadas as condições legais.

---

(11) PI 0705459-9 B1

Código 16.1 - Concessão de Patente ou Certificado de Adição de Invenção
(22) 13/12/2007
(30) 15/12/2006 EP 06025999.1
(43) 12/08/2008
(51) D04B 15/14 (2006.01)
(54) FRONTURA PARA UMA MÁQUINA DE MALHARIA
(73) GROZ-BECKERT KG (DE)
(72) RAINER KRAUSS
Prazo de Validade: 20 (vinte) anos contados a partir de 13/12/2007, observadas as condições legais.

---

(11) PI 0705991-4 B1

Código 16.1 - Concessão de Patente ou Certificado de Adição de Invenção
(22) 25/10/2007
(43) 23/06/2009
(51) B01J 37/03 (2006.01), B01J 23/20 (2006.01)
(54) PRODUÇÃO E USO DE COMPOSTOS DE NIÓBIO REATIVOS EM PROCESSOS CATALÍTICOS PELO TRATAMENTO COM PERÓXIDOS
(73) Fundação de Amparo À Pesquisa do Estado de Minas Gerais - FAPEMIG (BR/MG) , UNIVERSIDADE FEDERAL DE LAVRAS (BR/MG)
(72) Luiz Carlos Alves de Oliveira
Prazo de Validade: 20 (vinte) anos contados a partir de 25/10/2007, observadas

as condições legais.

(11) PI 0711341-2 B1

Código 16.1 - Concessão de Patente ou Certificado de Adição de Invenção
(22) 01/02/2007
(30) 09/05/2006 KR 10-2006-0041407
(51) D01F 6/70 (2006.01)
(54) FIBRAS SPANDEX CONTENDO HIDROTALCITA PARCIALMENTE DESIDROXILADA
(73) Hyosung Corporation (KR)
(72) Byung Su Song, Seung Won Seo, Byung Ha Yoo
Prazo de Validade: 10 (dez) anos contados a partir de 01/08/2017, observadas as condições legais.

(11) PI 0715419-4 B1

Código 16.1 - Concessão de Patente ou Certificado de Adição de Invenção
(22) 07/07/2007
(30) 20/07/2006 DE 10 2006 033 572.4
(51) C07D 213/57 (2006.01), C07D 213/61 (2006.01), A01N 43/40 (2006.01), A01N 47/40 (2006.01)
(54) DERIVADOS DE N'-CIANO-N-HALOGENOALQUIL-IMIDAMIDA, SEU USO, COMPOSIÇÃO, BEM COMO PROCESSO PARA COMBATE DE PRAGAS
(73) BAYER INTELLECTUAL PROPERTY GMBH (DE)
(72) Peter Jeschke, Rüdiger Fischer, Achim Hense, Michael Edmund Beck, Olga Malsam, Udo Reckmann, Ralf Nauen, Ulrich Görgens, Leonardo Pitta, Erich Sanwald, Christian Arnold, ROBERT VELTEN
Prazo de Validade: 10 (dez) anos contados a partir de 01/08/2017, observadas as condições legais.

(11) PI 0716985-0 B1

Código 16.1 - Concessão de Patente ou Certificado de Adição de Invenção
(22) 07/09/2007
(30) 08/09/2006 EP 06120377.4
(51) A23L 1/305 (2006.01), A23L 1/00 (2006.01), A23D 9/00 (2006.01), A61K 31/00 (2006.01)
(54) COMPOSIÇÃO NUTRICIONAL, USO DA MESMA, E, SUPLEMENTO NUTRICIONAL PARA O TRATAMENTO DE PACIENTES QUE SOFREM DE ALERGIAS A ALIMENTOS
(73) SHS International Ltd (GB)
(72) Joanna Hill, Catherine Patterson, ANDREW LYNCH
Prazo de Validade: 20 (vinte) anos contados a partir de 07/09/2007, observadas as condições legais.

(11) PI 0720063-3 B1

Código 16.1 - Concessão de Patente ou Certificado de Adição de Invenção
(22) 10/12/2007

(30) 11/12/2006 US 60/869,513
(51) C11D 3/00 (2006.01), C11D 1/00 (2006.01), C11D 3/37 (2006.01)
(54) Composição oftálmica compreendendo copolímero de bloco depoli (oxietileno)-poli(oxibutileno)
(73) ALCON RESEARCH, LTD. (US)
(72) Howard Allen Ketelson, NATHANIEL D. MCQUEEN
Prazo de Validade: 20 (vinte) anos contados a partir de 10/12/2007, observadas as condições legais.

---

(11) PI 0800762-4 B1

Código 16.1 - Concessão de Patente ou Certificado de Adição de Invenção
(22) 25/03/2008
(30) 29/03/2007 EP 07006566.9
(43) 25/11/2008
(51) C07C 273/04 (2006.01), C07C 273/00 (2006.01)
(54) MÉTODO PARA MODERNIZAÇÃO DE UMA INSTALAÇÃO DE PRODUÇÃO DE URÉIA
(73) UREA CASALE S.A (CH)
(72) Federico Zardi
Prazo de Validade: 20 (vinte) anos contados a partir de 25/03/2008, observadas as condições legais.

---

(11) PI 0804109-1 B1

Código 16.1 - Concessão de Patente ou Certificado de Adição de Invenção
(22) 14/07/2008
(43) 06/07/2010
(51) A01B 59/046 (2006.01)
(54) DISPOSIÇÃO CONSTRUTIVA INTRODUZIDA EM CABEÇALHO PARA MÁQUINAS E IMPLEMENTOS AGRÍCOLAS EM GERAL
(73) Semeato S/A Industria e Comercio (BR/RS)
(72) Roberto Otaviano Rossato, Edson Renato Moreschi, Paulo Ibanez Dutra
Prazo de Validade: 20 (vinte) anos contados a partir de 14/07/2008, observadas as condições legais.

---

(11) PI 0804916-5 B1

Código 16.1 - Concessão de Patente ou Certificado de Adição de Invenção
(22) 14/11/2008
(30) 16/11/2007 US 11/941,288
(43) 27/07/2010
(51) B01J 8/24 (2006.01), B01J 8/26 (2006.01), B01J 8/36 (2006.01), B01J 19/24 (2006.01)
(54) APARELHO DE LEITO FLUIDIFICADO CONTÍNUO PARA FLUIDIFICAÇÃO DE MATERIAIS SÓLIDOS, MÉTODO DE INIBIR TERMICAMENTE AMIDO E MÉTODO DE DEXTRINIZAR AMIDO
(73) CORN PRODUCTS DEVELOPMENT, INC. (US)
(72) Thomas Joseph English, Athanassios Souvaliotis, Manish B. Shah
Prazo de Validade: 20 (vinte) anos contados a partir de 14/11/2008, observadas

as condições legais.

(11) PI 0807790-8 B1

Código 16.1 - Concessão de Patente ou Certificado de Adição de Invenção
(22) 22/02/2008
(30) 22/02/2007 US 60/891171
(51) A23K 1/16 (2006.01), A23K 1/18 (2006.01)
(54) COMPOSIÇÃO DE RAÇÃO PARA ANIMAL DE ESTIMAÇÃO, E, USO DA MESMA
(73) Hill' S Pet Nutrition, Inc. (US)
(72) Ryan Michael Yamka, Kim Gene Friesen, Steven Curtis Zicker
Prazo de Validade: 20 (vinte) anos contados a partir de 22/02/2008, observadas as condições legais.

(11) PI 0812670-4 B1

Código 16.1 - Concessão de Patente ou Certificado de Adição de Invenção
(22) 02/07/2008
(30) 18/07/2007 US 60/961,007
(51) C10M 173/02 (2006.01), C10N 30/06 (2006.01), C10N 30/12 (2006.01), C10N 40/04 (2006.01)
(54) "COMPOSIÇÃO DE LÍQUIDO HIDRÁULICO DE ÁGUA SUBSTANCIALMENTE LIVRE DE MORFOLINA"
(73) DOW GLOBAL TECHNOLOGIES INC (US)
(72) MARTIN R. GREAVES
Prazo de Validade: 20 (vinte) anos contados a partir de 02/07/2008, observadas as condições legais.

(11) PI 0815652-2 B1

Código 16.1 - Concessão de Patente ou Certificado de Adição de Invenção
(22) 21/07/2008
(30) 06/08/2007 US 60.954,075; 25/01/2008 US 61/023,444
(51) A01N 41/10 (2006.01), A01N 43/80 (2006.01), A01N 43/56 (2006.01), A01N 43/40 (2006.01), A01N 37/42 (2006.01)
(54) PROCESSO PARA CONTROLE DE ERVAS-DANINHAS, COMPOSIÇÃO HERBICIDA E SEU USO, BEM COMO PROCESSO DE CONTROLE DE BRACHIARIA SPP. EM COLHEITA DE CANA-DE-AÇÚCAR
(73) Syngenta Limited (GB) , Syngenta Participations AG (CH)
(72) Matthew Robert Cordingley, Cheryl Lynn Dunne, John R. James, Andreas Zoschke
Prazo de Validade: 20 (vinte) anos contados a partir de 21/07/2008, observadas as condições legais.

(11) PI 0903237-1 B1

Código 16.1 - Concessão de Patente ou Certificado de Adição de Invenção
(22) 31/08/2009
(43) 10/05/2011
(51) A61B 17/32 (2006.01), B26D 11/00 (2006.01), B26D 3/00 (2006.01), B23D

63/00 (2006.01)
(54) PROCESSO DE FABRICAÇÃO DE LÂMINAS METÁLICAS TUBULARES E COAXIAIS INTEIRIÇAS PARA RASPADORES CIRÚRGICOS E PRODUTO RESULTANTE
(73) Nilton Antônio Freitas Forbeck (BR/PR)
(72) Nilton Antônio Freitas Forbeck, Genoir Manarin
Prazo de Validade: 20 (vinte) anos contados a partir de 31/08/2009, observadas as condições legais.

---

(11) PI 0905428-6 B1

Código 16.1 - Concessão de Patente ou Certificado de Adição de Invenção
(22) 28/12/2009
(30) 29/12/2008 EP 08172987; 29/12/2008 EP 08172986
(43) 29/03/2011
(51) A23G 1/32 (2006.01), A23G 1/48 (2006.01), A23G 1/56 (2006.01)
(54) PRODUTO DE CONFEITO CONGELADO
(73) UNILEVER N.V. (NL)
(72) ANDREW HODDLE
Prazo de Validade: 20 (vinte) anos contados a partir de 28/12/2009, observadas as condições legais.

---

(11) PI 0910467-4 B1

Código 16.1 - Concessão de Patente ou Certificado de Adição de Invenção
(22) 17/04/2009
(30) 17/04/2008 CH 603/08
(51) B22D 41/24 (2006.01), B22D 41/28 (2006.01)
(54) PLACA DE FECHAMENTO E FECHAMENTO DESLIZANTE PARA O VAZAMENTO DE UM RECIPIENTE PARA METAL FUNDIDO
(73) STOPINC AKTIENGESELLSCHAFT (CH)
(72) Benno Steiner, Werner Keller, Urs Truttmann
Prazo de Validade: 20 (vinte) anos contados a partir de 17/04/2009, observadas as condições legais.

---

(11) PI 0911809-8 B1

Código 16.1 - Concessão de Patente ou Certificado de Adição de Invenção
(22) 29/04/2009
(30) 30/04/2008 US 61/048974
(51) A01N 25/00 (2006.01)
(54) Composição pesticida, e, método para administrar piriproxifeno em plantas
(73) SUMITOMO CHEMICAL COMPANY, LIMITED (JP)
(72) Evelyn Jean Taylor, Humberto Benito Lopez
Prazo de Validade: 20 (vinte) anos contados a partir de 29/04/2009, observadas as condições legais.

---

(11) PI 0920421-0 B1

Código 16.1 - Concessão de Patente ou Certificado de Adição de Invenção
(22) 06/10/2009

(30) 06/10/2008 US 12/245,849
(51) C07D 241/04 (2006.01), C10L 3/06 (2006.01)
(54) Composições e método de inibir a formação de aglomerados de hidrato em um meio aquoso
(73) NALCO COMPANY (US)
(72) Erick J. Acosta
Prazo de Validade: 20 (vinte) anos contados a partir de 06/10/2009, observadas as condições legais.

---

(11) PI 1002097-7 B1

Código 16.1 - Concessão de Patente ou Certificado de Adição de Invenção
(22) 04/01/2010
(43) 17/07/2012
(51) E03C 1/28 (2006.01), E03D 11/16 (2006.01)
(54) SISTEMA DE VEDAÇÃO PARA VASO SANITÁRIO
(73) OTAVIO MACEDO DOS SANTOS (BR/BA)
(72) OTAVIO MACEDO DOS SANTOS
Prazo de Validade: 20 (vinte) anos contados a partir de 04/01/2010, observadas as condições legais.

---

(11) PI 1007539-9 B1

Código 16.1 - Concessão de Patente ou Certificado de Adição de Invenção
(22) 18/01/2010
(30) 22/01/2009 GB 0901086.9
(51) A01N 35/06 (2006.01), A01N 43/08 (2006.01), A01N 43/10 (2006.01), A01N 43/12 (2006.01), A01N 43/40 (2006.01), A01N 43/60 (2006.01), A01N 43/78 (2006.01), C07C 49/395 (2006.01), C07D 307/12 (2006.01), C07D 307/93 (2006.01), C07D 309/04 (2006.01), C07D 311/96 (2006.01), C07D 213/64 (2006.01), C07D 239/34 (2006.01), C07D 241/44 (2006.01), A01P 13/00 (2006.01)
(54) COMPOSTO, PROCESSO PARA A PREPARAÇÃO DO MESMO, COMPOSIÇÃO HERBICIDA, E, MÉTODO PARA CONTROLAR GRAMÍNEAS E ERVAS DANINHAS EM CULTURAS DE PLANTAS ÚTEIS
(73) SYNGENTA LIMITED (GB)
(72) Christopher John Mathews, John Finney, James Nicholas Scutt, Louisa Robinson, John Stephen Delaney
Prazo de Validade: 20 (vinte) anos contados a partir de 18/01/2010, observadas as condições legais.

---

(11) PI 1009190-4 B1

Código 16.1 - Concessão de Patente ou Certificado de Adição de Invenção
(22) 11/03/2010
(30) 11/03/2009 US 61/159,284; 08/04/2009 US 61/167,727
(51) A61K 8/81 (2006.01), A61Q 19/00 (2006.01), A61Q 17/04 (2006.01)
(54) COMPOSIÇÃO DE FILTRO SOLAR
(73) ISP INVESTMENTS INC. (US)
(72) CHRIS BARRETT, JENN S. SHIH, ELLEN BOTSCHKA, HANI FARES,

TRACEY ROSS
Prazo de Validade: 20 (vinte) anos contados a partir de 11/03/2010, observadas as condições legais.

---

(11) PI 1009523-3 B1

Código 16.1 - Concessão de Patente ou Certificado de Adição de Invenção
(22) 01/03/2010
(30) 11/03/2009 FI 20090090
(51) C22B 26/12 (2006.01), B01D 15/36 (2006.01), C01D 15/08 (2006.01)
(54) MÉTODO PARA A PURIFICAÇÃO DE BICARBONATO DE LÍTIO.
(73) Outotec Oyj (FI)
(72) Tiihonen, Marika
Prazo de Validade: 20 (vinte) anos contados a partir de 01/03/2010, observadas as condições legais.

---

(11) PI 1010976-5 B1

Código 16.1 - Concessão de Patente ou Certificado de Adição de Invenção
(22) 25/05/2010
(30) 26/05/2009 US 61/181116; 26/05/2009 US 61/181124
(51) A61K 8/27 (2006.01), A61K 8/365 (2006.01), A61K 8/73 (2006.01), A61Q 11/00 (2006.01)
(54) COMPOSIÇÃO DE DENTIFRÍCIO E MÉTODO PARA ESTABILIZAR PELO MENOS UMA FONTE DE ÍONS DE METAL EM UMA COMPOSIÇÃO DE DENTIFRÍCIO
(73) COLGATE-PALMOLIVE COMPANY (US)
(72) Andre Morgan, Venda Porter, Melissa Martinetti, Michael Prencipe
Prazo de Validade: 20 (vinte) anos contados a partir de 25/05/2010, observadas as condições legais.

---

(11) PI 1011916-7 B1

Código 16.1 - Concessão de Patente ou Certificado de Adição de Invenção
(22) 29/06/2010
(30) 07/07/2009 EP 09164739.6
(51) A61K 8/29 (2006.01), A61K 8/35 (2006.01), A61K 8/37 (2006.01), A61K 8/40 (2006.01), A61K 8/41 (2006.01), A61K 8/49 (2006.01), A61Q 17/04 (2006.01), A61K 8/58 (2006.01)
(54) USO DE UMA COMBINAÇÃO DE FILTRO UV, E, PREPARAÇÃO COSMÉTICA.
(73) Basf SE (DE)
(72) Julie Grumelard, Thomas Ehlis, Markus Hansch, Myriam Sohn
Prazo de Validade: 20 (vinte) anos contados a partir de 29/06/2010, observadas as condições legais.

---

(11) PI 9611114-3 B1

Código 16.1 - Concessão de Patente ou Certificado de Adição de Invenção
(22) 17/10/1996
(30) 17/10/1995 US 005335; 04/12/1995 US 007926; 28/06/1996 US 020840

(51) C12N 15/56 (2006.01), C12N 9/42 (2006.01), C12N 15/80 (2006.01), C12N 1/15 (2006.01), C07K 16/40 (2006.01), C12Q 1/68 (2006.01), C11D 3/386 (2006.01), D06M 16/00 (2006.01), D21C 9/00 (2006.01), A23K 1/165 (2006.01)
(54) VETOR, MICROORGANISMO TRANSFORMADO, MÉTODO PARA O BIOTRATAMENTO COM PEDRAS, MÉTODO PARA O BIOACABAMENTO, COMPOSIÇÃO DETERGENTE, MÉTODO PARA O TRATAMENTO DE MATERIAL TÊXTIL CONTENDO FIBRA CELULÓSICA E MÉTODO PARA O TRATAMENTO DE POLPA OU FIBRA DERIVADA DE MADEIRA
(73) AB ENZYMES OY (FI)
(72) Arja Miettinen-Oinonen, Jonh Londesborough, Jari Vehmaanpera, Heli Haakana, Arja Mantyla, Raija Lantto, Minna Elovainio, Vesa Joutsjoki, Marja Paloheimo, Pirkko Suominen
Prazo de Validade: 10 (dez) anos contados a partir de 01/08/2017, observadas as condições legais.

Código 16.3 - Retificação

Retificação da publicação da concessão da patente por ter sido efetuada com incorreção que não impossibilita sua identificação. Tal publicação não implica na alteração da data de publicação da concessão da patente e nos prazos decorrentes da mesma.

---

(11) MU 8900191-5 Y8

Código 16.3 - Retificação
(22) 05/02/2009
(45) 11/07/2017
(51) E03D 1/30 (2006.01)
(54) DISPOSIÇÃO INTRODUZIDA EM CONJUNTO DE COMPONENTES INTERNOS DE CAIXAS DE DESCARGA
(73) TIGRE S/A - TUBOS E CONEXÕES (BR/SC)
(72) SERGIO LUIZ ZIMMERMANN, ANGELO RECK NETO
Prazo de Validade: 7 (sete) anos contados a partir de 11/07/2017, observadas as condições legais. (co) Referente a RPI 2427 de 11/07/2017, quanto ao nome do inventor em duplicidade.

---

(11) PI 0104745-0 B8

Código 16.3 - Retificação
(22) 28/02/2001
(30) 29/02/2000 US 09/515.741
(45) 21/03/2017
(51) H04L 27/08 (2006.01), H03G 3/20 (2006.01), H03G 3/30 (2006.01), H04B 1/40 (2006.01)
(54) Circuito de controle automático de ganho (agc) de avanço rápido multimodal e método de operação do mesmo
(73) INTEL CORPORATION (US)
(72) DAVID J. GRAHAM, Raul Salvi, Dane E. Blackburn, Keith Tilley
Prazo de Validade: 10 (dez) anos contados a partir de 21/03/2017, observadas as condições legais. (co) Referente a RPI 2411 de 21/03/2017, quanto ao nome do inventor.

---

(11) PI 0317664-9 B8

Código 16.3 - Retificação
(22) 12/12/2003
(30) 23/12/2002 DE 102 60 731.1
(45) 10/09/2013
(51) C22B 5/00 (2006.01)
(54) MÉTODO E INSTALAÇÃO PARA O TRATAMENTO TÉRMICO DE SÓLIDOS CONTENDO ÓXIDO DE FERRO
(73) OUTOKUMPU TECHNOLOGY OY (FI)
(72) MARTIN HIRSCH, Michael Ströder, PETER WEBER
Prazo de Validade: 20 (vinte) anos contados a partir de 12/12/2003, observadas

as condições legais. (co) Referente à publicação na RPI 2227 de 10/09/2013 quanto ao endereço do Inventor.

---

(11) PI 0318621-0 B8

Código 16.3 - Retificação
(22) 27/11/2003
(45) 18/07/2017
(51) H04L 12/24 (2006.01), H04L 29/06 (2006.01)
(54) MÉTODO DE ARRANJAR COMUNICAÇÃO ENTRE UM DISPOSITIVO DE ADMINISTRADOR E UM DISPOSITIVO ADMINISTRADO EM UMA REDE, SISTEMA DE UM DISPOSITIVO DE ADMINISTRADOR E DE UM DISPOSITIVO ADMINISTRADO EM UMA REDE, E, REDE DE COMUNICAÇÃO
(73) TELECOM ITALIA S.P.A. (IT)
(72) Ettore Elio Caprella, Paolo de Lutiis, Manuel Leone, Pier Luigi Zaccone
Prazo de Validade: 10 (dez) anos contados a partir de 18/07/2017, observadas as condições legais. (co) Referente à publicação na RPI 2428 de 18/07/2017 quanto à Data da Publicação do Pedido.

---

(11) PI 0410533-8 B8

Código 16.3 - Retificação
(22) 21/05/2004
(30) 23/05/2003 ES P 2003 01213
(45) 21/03/2017
(51) F16K 1/04 (2006.01), F16K 1/44 (2006.01)
(54) VÁLVULA DE PASSAGEM PARA INSTALAÇÕES DE FLUORÍDRICO
(73) Cepsa Química, S.A. (ES)
(72) JOSÉ MARIA DEL CASTILLO MIRÓ
Prazo de Validade: 10 (dez) anos contados a partir de 21/03/2017, observadas as condições legais. (co) Carta patente corrida, Referente RPI / 2411 21/03/2017. Quanto ao nome do inventor.

---

(11) PI 0511711-9 B8

Código 16.3 - Retificação
(22) 09/06/2005
(30) 18/06/2004 DE 10 2004 029 465.8; 13/07/2004 US 60/587,522
(45) 11/07/2017
(51) G01N 24/08 (2006.01), G01R 33/44 (2006.01), C08F 10/00 (2006.01)
(54) MÉTODOS PARA A DETERMINAÇÃO DA COMPOSIÇÃO DE MISTURAS POLIOLEFINA E PARA A REGULAÇÃO DA COMPOSIÇÃO DE UMA MISTURA DE POLIOLEFINA, E, PROCESSO PARA A POLIMERIZAÇÃO DE OLEFINAS
(73) BASELL POLYOLEFINE GMBH (DE)
(72) SHAHRAM MIHAN, Dieter Lilge, Wolfgang Rohde
Prazo de Validade: 10 (dez) anos contados a partir de 11/07/2017, observadas as condições legais. (co) Referente à publicação na RPI 2427 de 11/07/2017 quanto ao nome do inventor.

(11) PI 0616855-8 B8

Código 16.3 - Retificação
(22) 02/10/2006
(30) 03/10/2005 BE 2005/0477; 06/10/2005 BE 2005/0489; 17/10/2005 BE 2005/0508; 06/04/2006 BE 2006/0216
(45) 21/03/2017
(51) B42D 1/08 (2006.01), B42D 3/00 (2006.01)
(54) MÉTODO PARA ENCADERNAÇÃO DE UM MAÇO DE FOLHAS SOLTAS OU SIMILAR E ELEMENTO DE ENCADERNAÇÃO, FOLHA DE GUARDA OU CAPA APLICADA DESSE MODO
(73) UNIBIND LIMITED (CY)
(72) GUIDO PELEMAN
Prazo de Validade: 10 (dez) anos contados a partir de 21/03/2017, observadas as condições legais. (co) Referente à publicação na RPI 2411 de 21/03/2017 quanto ao endereço do Titular.

(11) PI 0711772-8 B8

Código 16.3 - Retificação
(22) 15/05/2007
(30) 22/05/2006 US 60/802354
(45) 23/08/2016
(51) A01N 43/90 (2006.01), A01P 5/00 (2006.01), A01P 7/00 (2006.01), C07D 495/04 (2006.01)
(54) MÉTODO PARA COMBATER OU CONTROLAR INSETOS, ARACNÍDEOS OU NEMATÓDEOS; MÉTODO PARA PROTEGER COLHEITAS E PLANTAS EM CRESCIMENTO DO ATAQUE OU INFESTAÇÃO DE INSETOS, ARACNÍDEOS OU NEMATÓDEOS; E MÉTODO PARA PROTEGER SEMENTES DOS INSETOS DE SOLO E RAÍZES E REBENTOS DAS MUDAS DOS INSETOS DE SOLO; COMPOSTO E COMPOSIÇÃO AGRICULTURAL OU VETERINÁRIA
(73) MERIAL, INC. (US)
(72) Ernst Baumann, Henricus Maria Martinus Bastiaans, WOLFGANG VON DEYN, Michael Puhl, Douglas D. Anspaugh, Deborah L. Culbertson, MICHAEL RACK, HASSAN OLOUMI-SADEGHI
Prazo de Validade: 20 (vinte) anos contados a partir de 15/05/2007, observadas as condições legais. (co) Referente à publicação na RPI 2381 de 23/08/2016 quanto ao endereço do Titular e nome do Inventor.

Código Notificação de Decisão Judicial

Código 19.1 - Notificação de Decisão Judicial

Comunicação de decisão judicial referente à patente.

---

(11) MU 8302315-1 Y1

Código 19.1 - Notificação de Decisão Judicial
(45) 09/03/2011
(73) MECÂNICA INDUSTRIAL CENTRO LTDA (BR/SP)
INPI-52400.008509/2012-33@Seção 2ª Vara Federal do Rio de Janeiro @Processo nº 0811340-50.2011.4.02.5101@Autor: CENTRAFIX AUTO PEÇAS LTDA - ME e OUTROS @Réu: MECÂNICA INDUSTRIAL CENTRO LTDA e INPI - INSTITUTO NACIONAL DA PROPRIEDADE INDUSTRIAL
Decisão: Isto posto, julgado procedente o pedido para, decretar a nulidade do ato administrativo que concedeu a patente de modelo de utilidade MU 8302315-1, sob o título “DISPOSIÇÃO TÉCNICA INTRODUZIDA EM BRAÇADEIRA DESTINADA À FIXAÇÃO DE CRUZETA NO FLANGE, UTILIZADA NO SISTEMA DE TRANSMISSÃO DE ÔNIBUS E/OU CAMINHÕES”, de titularidade da empresa Ré, na forma da fundamentação supra, devendo o INPI efetuar as anotações administrativas cabíveis e a respectiva publicação na Revista da Propriedade Industrial. Certifico que o v.Acórdão / r.Decisão retro transitou em julgado em 16/12/2016.

Código Extinção de Patente e Certificado de Adição de Invenção

Código 21.1 - Extinção - Art. 78 inciso I da LPI

Notificação da extinção da patente e seus certificados, se for o caso, pela expiração do prazo de vigência de proteção legal.

(11) MU 7400758-0 Y1	Código 21.1 - Extinção - Art. 78 inciso I da LPI (45) 30/10/2001 (73) Metagal Indústria e Comercio LTDA. (BR/MG) PATENTE EXTINTA EM 11/05/2009
(11) MU 7501731-8 Y1	Código 21.1 - Extinção - Art. 78 inciso I da LPI (45) 30/08/2005 (73) Rildo Soares Salgado (BR/RJ) PATENTE EXTINTA EM 30/08/2012
(11) MU 8200891-4 Y1	Código 21.1 - Extinção - Art. 78 inciso I da LPI (45) 16/12/2008 (73) Marchesan Implementos e Máquinas Agrícolas Tatú S/A (BR/SP) PATENTE EXTINTA EM 26/04/2017
(11) PI 9306211-7 B1	Código 21.1 - Extinção - Art. 78 inciso I da LPI (45) 25/07/2000 (73) BSH Industries Limited (GB) PATENTE EXTINTA EM 08/03/2013
(11) PI 9500163-8 B1	Código 21.1 - Extinção - Art. 78 inciso I da LPI (45) 31/01/2006 (73) Bayer SAS (FR) PATENTE EXTINTA EM 31/01/2016
(11) PI 9506123-1 B1	Código 21.1 - Extinção - Art. 78 inciso I da LPI (45) 24/04/2007 (73) Suntory Holdings Limited (JP) PATENTE EXTINTA EM 24/04/2017
(11) PI 9510567-0 B1	Código 21.1 - Extinção - Art. 78 inciso I da LPI (45) 13/09/2005 (73) Merck Serono S.A. (CH) PATENTE EXTINTA EM 13/09/2015

Código 21.6 - Extinção da patente para fins da restauração nos termos do art. 87 da LPI.

Extinção da patente por falta de pagamento da retribuição anual, por pagamento da retribuição anual fora do prazo ou por não cumprimento de exigência de complementação de pagamento da retribuição anual. Desta data corre o prazo de 3 (três) meses para o titular requerer a restauração da patente. A restauração deve ser requerida por meio do peticionamento eletrônico ou formulário FQ002, acompanhado dos comprovantes dos pagamentos correspondentes à restauração e a retribuição annual ou sua complementação no valor da retribuição adicional de que trata o art. 84º § 2º da Lei nº 9.279/96, sob pena da manutenção da extinção de acordo com o disposto no inciso IV do art. 78 da Lei nº 9.279/96.

---

(11) C1 0705117-4 F1

Código 21.6 - Extinção da patente para fins da restauração nos termos do art. 87 da LPI.
(45) 13/12/2016
(61) PI 0705117-4 18/06/2007
(73) DEGUSSA BRASIL LTDA. (BR/SP) , CATEC EQUIP. IND. COM. E PRESTAÇÃO DE SERVIÇOS AGROINDUSTRIAIS LTDA ME (BR/SP)
Referente ao despacho 24.2, RPI 2417 de 02-05-2017.

---

(11) C1 9503788-8 F1

Código 21.6 - Extinção da patente para fins da restauração nos termos do art. 87 da LPI.
(45) 13/09/2005
(61) PI 9503788-8 24/08/1995
(73) Etore Fachini Filho (BR/SC)
Referente às anuidades em débito.

---

(11) MU 7901834-3 Y1

Código 21.6 - Extinção da patente para fins da restauração nos termos do art. 87 da LPI.
(45) 21/06/2005
(73) Equipamentos NGK Rinnai Ltda. (BR/SP)
referente ao despacho 24.2 na RPI 2416 de 25/04/2017, e comprovar 14ª,15ª,16ª,17ª e 18ª anuidades

---

(11) MU 8001365-1 Y1

Código 21.6 - Extinção da patente para fins da restauração nos termos do art. 87 da LPI.
(45) 20/04/2010
(73) Nivaldo Graciano da Silva (BR/SP)
referente ao despacho 24.3 na RPI 2195 de 29/01/2013, e comprovar as 13ª,14ª,15ª,16ª e 17ª anuidades

---

(11) MU 8003125-0 Y1

Código 21.6 - Extinção da patente para fins da restauração nos termos do art.

	87 da LPI. (45) 10/01/2012 (73) EMBRAPA - Empresa Brasileira de Pesquisa Agropecuária (BR/DF) referente a 12ª anuidade
(11) MU 8202263-1 Y1	Código 21.6 - Extinção da patente para fins da restauração nos termos do art. 87 da LPI. (45) 13/07/2010 (73) HAMAFLEX DA AMAZONIA INDUSTRIA E COMERCIO DE TEXTEIS INDUSTRIAIS LTDA (BR/AM) Referente à 15ª anuidade.
(11) MU 8302330-5 Y1	Código 21.6 - Extinção da patente para fins da restauração nos termos do art. 87 da LPI. (45) 25/06/2013 (73) Olver do Brasil Industrial LTDA. (BR/SP) Referente à 14ª anuidade.
(11) MU 8402269-8 Y1	Código 21.6 - Extinção da patente para fins da restauração nos termos do art. 87 da LPI. (45) 04/02/2014 (73) Amanco Brasil Ltda. (BR/SC) Referente à 13ª anuidade.
(11) MU 8402296-5 Y1	Código 21.6 - Extinção da patente para fins da restauração nos termos do art. 87 da LPI. (45) 11/02/2014 (73) Aguia Sistemas de Armazenagem S.A (BR/PR) Referente à 13ª anuidade.
(11) MU 8402352-0 Y1	Código 21.6 - Extinção da patente para fins da restauração nos termos do art. 87 da LPI. (45) 15/05/2012 (73) Laercio Ribeiro (BR/SP) Referente à 13ª anuidade.
(11) MU 8402353-8 Y1	Código 21.6 - Extinção da patente para fins da restauração nos termos do art. 87 da LPI. (45) 19/03/2013 (73) Marcopolo S.A. (BR/RS) Referente à 13ª anuidade.
(11) MU 8402355-4 Y1	Código 21.6 - Extinção da patente para fins da restauração nos termos do art.

	87 da LPI. (45) 10/06/2014 (73) Electrolux do Brasil S/A. (BR/PR) Referente à 13ª anuidade.
(11) MU 8402356-2 Y1	Código 21.6 - Extinção da patente para fins da restauração nos termos do art. 87 da LPI. (45) 02/05/2012 (73) Electrolux do Brasil S/A (BR/PR) Referente à 13ª anuidade.
(11) MU 8402376-7 Y1	Código 21.6 - Extinção da patente para fins da restauração nos termos do art. 87 da LPI. (45) 06/01/2015 (73) EDSON DONIZETTI BEGNANI (BR/SP) Referente à 13ª anuidade.
(11) MU 8601950-3 Y1	Código 21.6 - Extinção da patente para fins da restauração nos termos do art. 87 da LPI. (45) 17/11/2015 (73) COIMMA COMÉRCIO E INDÚSTRIA DE MADEIRAS E METALÚRGICA SÃO CRISTOVÃO LTDA (BR/SP) Referente à 11ª anuidade.
(11) MU 8602098-6 Y1	Código 21.6 - Extinção da patente para fins da restauração nos termos do art. 87 da LPI. (45) 01/09/2015 (73) Valmor Merlin (BR/RS) Referente à 11ª anuidade.
(11) MU 8602201-6 Y1	Código 21.6 - Extinção da patente para fins da restauração nos termos do art. 87 da LPI. (45) 19/01/2016 (73) Péricles Antonio de Carvalho (BR/SP) Referente à 11ª anuidade.
(11) MU 8702328-8 Y1	Código 21.6 - Extinção da patente para fins da restauração nos termos do art. 87 da LPI. (45) 22/03/2016 (73) Hammer Ltda (BR/SP) Referente à 10ª anuidade.
(11) MU 8802156-4 Y1	Código 21.6 - Extinção da patente para fins da restauração nos termos do art.

	87 da LPI. (45) 26/08/2014 (73) Irineu José Pollum (BR/SC) Referente à 9ª anuidade.
(11) MU 8900501-5 Y1	Código 21.6 - Extinção da patente para fins da restauração nos termos do art. 87 da LPI. (45) 11/12/2012 (73) Amedeo Lebani (BR/SP) Referente ao despacho 24.2, RPI 2419 de 16-05-2017.
(11) MU 8901995-4 Y1	Código 21.6 - Extinção da patente para fins da restauração nos termos do art. 87 da LPI. (45) 28/03/2017 (73) TORRES HOMEM DE SOUZA CAMPOS (BR/SP) , JOSÉ VALDEVINO DE OLIVEIRA (BR/SP) Referente à 8ª anuidade.
(11) MU 9001210-0 Y1	Código 21.6 - Extinção da patente para fins da restauração nos termos do art. 87 da LPI. (45) 06/09/2016 (73) NELSON CURY (BR/SP) Referente ao despacho 24.2, RPI 2420 de 23-05-2017.
(11) MU 9001804-4 U8	Código 21.6 - Extinção da patente para fins da restauração nos termos do art. 87 da LPI. (45) 25/03/2014 (73) ADLIN PLÁSTICOS LTDA (BR/SC) Referente à 7ª anuidade.
(11) PI 0004524-1 B1	Código 21.6 - Extinção da patente para fins da restauração nos termos do art. 87 da LPI. (45) 06/04/2010 (73) Johnson & Johnson (US) Referente à 17ª anuidade.
(11) PI 0007240-0 B1	Código 21.6 - Extinção da patente para fins da restauração nos termos do art. 87 da LPI. (45) 12/02/2008 (73) General Electric Company (US) Referente à 17ª anuidade.
(11) PI 0007282-6 B1	Código 21.6 - Extinção da patente para fins da restauração nos termos do art.

	87 da LPI. (45) 16/12/2008 (73) Robert Bosch GmbH (DE) Referente à 17ª anuidade.
(11) PI 0014637-4 B1	Código 21.6 - Extinção da patente para fins da restauração nos termos do art. 87 da LPI. (45) 22/02/2011 (73) E.I. du Pont de Nemours and Company (US) Referente à 17ª anuidade.
(11) PI 0014662-5 B1	Código 21.6 - Extinção da patente para fins da restauração nos termos do art. 87 da LPI. (45) 01/03/2016 (73) DANISCO US INC. (US) , THE UNIVERSITY OF GEORGIA RESEARCH FOUNDATION, INC. (US) Referente à 17ª anuidade.
(11) PI 0014713-3 B1	Código 21.6 - Extinção da patente para fins da restauração nos termos do art. 87 da LPI. (45) 02/06/2015 (73) Tyco Electronics Corporation (US) Referente à 17ª anuidade.
(11) PI 0014745-1 B1	Código 21.6 - Extinção da patente para fins da restauração nos termos do art. 87 da LPI. (45) 07/04/2009 (73) Westport Power Inc. (CA) Referente à 17ª anuidade.
(11) PI 0104385-4 B1	Código 21.6 - Extinção da patente para fins da restauração nos termos do art. 87 da LPI. (45) 20/10/2009 (73) Diandra S.A. (LU) Referente à 16ª anuidade.
(11) PI 0105339-6 B1	Código 21.6 - Extinção da patente para fins da restauração nos termos do art. 87 da LPI. (45) 01/12/2009 (73) Elson dos Reis (BR/SP) Referente à 16ª anuidade.
(11) PI 0105630-1 B1	Código 21.6 - Extinção da patente para fins da restauração nos termos do art.

	87 da LPI. (45) 28/07/2009 (73) Aquecedor Solar Transsen Ltda. (BR/SP) Referente à 16ª anuidade.
(11) PI 0110309-1 B1	Código 21.6 - Extinção da patente para fins da restauração nos termos do art. 87 da LPI. (45) 22/01/2013 (73) Fundação de Amparo à Pesquisa do Estado do Rio de Janeiro - FAPERJ (BR/RJ) , Centro de Tecnologia Mineral - CETEM (BR/RJ) Referente à 16ª anuidade.
(11) PI 0114192-9 B1	Código 21.6 - Extinção da patente para fins da restauração nos termos do art. 87 da LPI. (45) 15/07/2014 (73) Agraquest, Inc. (US) Referente à 16ª anuidade.
(11) PI 0114256-9 B1	Código 21.6 - Extinção da patente para fins da restauração nos termos do art. 87 da LPI. (45) 27/11/2012 (73) Davy Process Technology Limited (GB) Referente à 16ª anuidade.
(11) PI 0114429-4 B1	Código 21.6 - Extinção da patente para fins da restauração nos termos do art. 87 da LPI. (45) 03/11/2010 (73) Technip France (FR) Referente à 16ª anuidade.
(11) PI 0114433-2 B8	Código 21.6 - Extinção da patente para fins da restauração nos termos do art. 87 da LPI. (45) 01/12/2009 (73) Volvo Lastvagnar AB (SE) Referente à 16ª anuidade.
(11) PI 0114522-3 B1	Código 21.6 - Extinção da patente para fins da restauração nos termos do art. 87 da LPI. (45) 03/05/2011 (73) Rhodianyl (FR) Referente à 16ª anuidade.
(11) PI 0114574-6 B1	Código 21.6 - Extinção da patente para fins da restauração nos termos do art.

87 da LPI.
(45) 01/12/2009
(73) Saint-Gobain Vetrotex France S.A. (FR)
Referente à 16ª anuidade.

---

(11) PI 0115019-7 B1

Código 21.6 - Extinção da patente para fins da restauração nos termos do art. 87 da LPI.
(45) 06/10/2015
(73) Sigma-Tau Industrie Farmaceutiche Riunite S.P.A. (IT)
Referente à 16ª anuidade.

---

(11) PI 0204245-2 B1

Código 21.6 - Extinção da patente para fins da restauração nos termos do art. 87 da LPI.
(45) 21/09/2010
(73) Dana Indústrias Ltda. (BR/SP)
Referente à 15ª anuidade.

---

(11) PI 0204246-0 B1

Código 21.6 - Extinção da patente para fins da restauração nos termos do art. 87 da LPI.
(45) 21/09/2010
(73) Dana Indústrias Ltda. (BR/SP)
Referente à 15ª anuidade.

---

(11) PI 0204288-6 B1

Código 21.6 - Extinção da patente para fins da restauração nos termos do art. 87 da LPI.
(45) 06/10/2015
(73) Dye-Tech Madeiras Ltda. (BR/PR)
Referente à 15ª anuidade.

---

(11) PI 0204349-1 B1

Código 21.6 - Extinção da patente para fins da restauração nos termos do art. 87 da LPI.
(45) 21/09/2010
(73) Nissin Kogyo Co., Ltd. (JP)
Referente ao despacho 24.2, RPI 2397 de 13-12-2016.

---

(11) PI 0206049-3 B1

Código 21.6 - Extinção da patente para fins da restauração nos termos do art. 87 da LPI.
(45) 20/10/2015
(73) Geoservices Equipements (FR)
Referente à 15ª anuidade.

---

(11) PI 0206060-4 B1

Código 21.6 - Extinção da patente para fins da restauração nos termos do art. 87 da LPI.

	(45) 14/12/2010 (73) Albany International Corp. (US) Referente à 15ª anuidade.
(11) PI 0212657-5 B1	Código 21.6 - Extinção da patente para fins da restauração nos termos do art. 87 da LPI. (45) 22/01/2013 (73) Gore Enterprise Holdings, Inc. (US) Referente à 15ª anuidade.
(11) PI 0212858-6 B1	Código 21.6 - Extinção da patente para fins da restauração nos termos do art. 87 da LPI. (45) 03/12/2013 (73) Clariant Finance (BVI) Limited (VG) Referente à 15ª anuidade.
(11) PI 0212881-0 B1	Código 21.6 - Extinção da patente para fins da restauração nos termos do art. 87 da LPI. (45) 06/09/2011 (73) Saint-Gobain Glass France (FR) Referente à 15ª anuidade.
(11) PI 0212920-5 B1	Código 21.6 - Extinção da patente para fins da restauração nos termos do art. 87 da LPI. (45) 15/09/2015 (73) Gravitec Instruments Limited (GB) Referente à 15ª anuidade.
(11) PI 0212966-3 B1	Código 21.6 - Extinção da patente para fins da restauração nos termos do art. 87 da LPI. (45) 27/11/2012 (73) BASF Aktiengesellschaft (DE) Referente à 15ª anuidade.
(11) PI 0213004-1 B8	Código 21.6 - Extinção da patente para fins da restauração nos termos do art. 87 da LPI. (45) 20/05/2014 (73) Stamicarbon B.V. (NL) Referente à 15ª anuidade.
(11) PI 0213006-8 B1	Código 21.6 - Extinção da patente para fins da restauração nos termos do art. 87 da LPI. (45) 26/12/2012

	(73) Stamicarbon B.V. (NL) Referente à 15ª anuidade.
(11) PI 0213113-7 B1	Código 21.6 - Extinção da patente para fins da restauração nos termos do art. 87 da LPI. (45) 11/12/2012 (73) GlaxoSmithKline Consumer HealthCare GmbH & Co. KG (DE) Referente à 15ª anuidade.
(11) PI 0215630-0 B1	Código 21.6 - Extinção da patente para fins da restauração nos termos do art. 87 da LPI. (45) 07/02/2012 (73) Purolator Filters NA LLC (US) Referente à 15ª anuidade.
(11) PI 0304209-0 B1	Código 21.6 - Extinção da patente para fins da restauração nos termos do art. 87 da LPI. (45) 05/08/2014 (73) HALLIBURTON ENERGY SERVICES, INC. (US) Referente à 14ª anuidade.
(11) PI 0304236-7 B1	Código 21.6 - Extinção da patente para fins da restauração nos termos do art. 87 da LPI. (45) 26/11/2013 (73) Xerox Corporation (US) Referente à 14ª anuidade.
(11) PI 0304238-3 B1	Código 21.6 - Extinção da patente para fins da restauração nos termos do art. 87 da LPI. (45) 29/09/2015 (73) Xerox Corporation (US) Referente à 14ª anuidade.
(11) PI 0304272-3 B1	Código 21.6 - Extinção da patente para fins da restauração nos termos do art. 87 da LPI. (45) 19/02/2013 (73) Bayer Aktiengesellschaft (DE) , Bayer Polymers LLC (US) Referente à 14ª anuidade.
(11) PI 0304281-2 B1	Código 21.6 - Extinção da patente para fins da restauração nos termos do art. 87 da LPI. (45) 16/09/2014 (73) BJ SERVICES COMPANY (US)

	Referente à 14ª anuidade.
(11) PI 0306467-0 B1	Código 21.6 - Extinção da patente para fins da restauração nos termos do art. 87 da LPI. (45) 17/05/2016 (73) Garlock Sealing Technologies, LLC (US) Referente à 14ª anuidade.
(11) PI 0306514-6 B1	Código 21.6 - Extinção da patente para fins da restauração nos termos do art. 87 da LPI. (45) 06/08/2013 (73) Rolls-Royce Fuel Cell Systems Limited (GB) Referente à 14ª anuidade.
(11) PI 0310142-8 B1	Código 21.6 - Extinção da patente para fins da restauração nos termos do art. 87 da LPI. (45) 19/02/2013 (73) Mahle GmbH (DE) Referente à 14ª anuidade.
(11) PI 0314643-0 B1	Código 21.6 - Extinção da patente para fins da restauração nos termos do art. 87 da LPI. (45) 17/03/2015 (73) Voss Automotive GMBH (DE) Referente à 14ª anuidade.
(11) PI 0314819-0 B1	Código 21.6 - Extinção da patente para fins da restauração nos termos do art. 87 da LPI. (45) 12/07/2011 (73) NIPPON STEEL & SUMITOMO METAL CORPORATION (JP) Referente à 14ª anuidade.
(11) PI 0314822-0 B1	Código 21.6 - Extinção da patente para fins da restauração nos termos do art. 87 da LPI. (45) 09/07/2013 (73) Uop LLC (US) Referente à 14ª anuidade.
(11) PI 0315153-0 B1	Código 21.6 - Extinção da patente para fins da restauração nos termos do art. 87 da LPI. (45) 29/04/2014 (73) BAYER INTELLECTUAL PROPERTY GMBH (DE) Referente à 14ª anuidade.

(11) PI 0315211-1 B1	Código 21.6 - Extinção da patente para fins da restauração nos termos do art. 87 da LPI. (45) 26/08/2014 (73) OUTOTEC OYJ (FI) Referente à 14ª anuidade.
(11) PI 0315230-8 B1	Código 21.6 - Extinção da patente para fins da restauração nos termos do art. 87 da LPI. (45) 19/08/2014 (73) OUTOTEC OYJ (FI) Referente à 14ª anuidade.
(11) PI 0317786-6 B8	Código 21.6 - Extinção da patente para fins da restauração nos termos do art. 87 da LPI. (45) 08/01/2013 (73) Kimberly-Clark Worldwide, Inc. (US) Referente à 14ª anuidade.
(11) PI 0318517-6 B1	Código 21.6 - Extinção da patente para fins da restauração nos termos do art. 87 da LPI. (45) 22/02/2012 (73) Prysmian Cavi e Sistemi Energia s.r.l. (IT) Referente à 14ª anuidade.
(11) PI 0404672-2 B1	Código 21.6 - Extinção da patente para fins da restauração nos termos do art. 87 da LPI. (45) 13/12/2011 (73) Ary de Almeida Prado Júnior (BR/PR) Referente ao despacho 24.2, RPI 2398 de 20-12-2016.
(11) PI 0414600-0 B1	Código 21.6 - Extinção da patente para fins da restauração nos termos do art. 87 da LPI. (45) 21/10/2014 (73) RHEIN CHEMIE RHEINAU GMBH (DE) , LANXESS DEUTSCHLAND GMBH (DE) Referente à 13ª anuidade.
(11) PI 0414935-1 B1	Código 21.6 - Extinção da patente para fins da restauração nos termos do art. 87 da LPI. (45) 17/06/2014 (73) Aluminium Pechiney (FR) Referente à 13ª anuidade.

(11) PI 0415879-2 B1	Código 21.6 - Extinção da patente para fins da restauração nos termos do art. 87 da LPI. (45) 09/12/2014 (73) SANTONI S.P.A. (IT) Referente à 13ª anuidade.
(11) PI 0503988-6 B1	Código 21.6 - Extinção da patente para fins da restauração nos termos do art. 87 da LPI. (45) 09/04/2013 (73) Marcela Maritns (BR/PR) , Marcelo Dias Miranda (BR/PR) Referente à 12ª anuidade.
(11) PI 0504027-2 B1	Código 21.6 - Extinção da patente para fins da restauração nos termos do art. 87 da LPI. (45) 19/04/2016 (73) Rollerboard Comércio de Artigos Esportivos Ltda-Epp (BR/PR) Referente à 12ª anuidade.
(11) PI 0515915-6 B1	Código 21.6 - Extinção da patente para fins da restauração nos termos do art. 87 da LPI. (45) 02/06/2015 (73) RAMACHANDRAN RADHAKRISHNAN (IN) Referente à 12ª anuidade.
(11) PI 0515955-5 B1	Código 21.6 - Extinção da patente para fins da restauração nos termos do art. 87 da LPI. (45) 07/07/2015 (73) NESTEC S.A. (CH) Referente à 12ª anuidade.
(11) PI 0516035-9 B1	Código 21.6 - Extinção da patente para fins da restauração nos termos do art. 87 da LPI. (45) 07/04/2015 (73) CAMBI BIOETHANOL APS (DK) Referente à 12ª anuidade.
(11) PI 0517537-2 B1	Código 21.6 - Extinção da patente para fins da restauração nos termos do art. 87 da LPI. (45) 28/07/2015 (73) COGNIS IP MANAGEMENT GMBH (DD) Referente à 12ª anuidade.

(11) PI 0604135-3 B1	Código 21.6 - Extinção da patente para fins da restauração nos termos do art. 87 da LPI. (45) 03/05/2011 (73) Orlando Ferreira e Silva (BR/MG) Referente à 11ª anuidade.
(11) PI 0616924-4 B1	Código 21.6 - Extinção da patente para fins da restauração nos termos do art. 87 da LPI. (45) 11/08/2015 (73) ARTELIS S.A. (BE) Referente à 11ª anuidade.
(11) PI 0616983-0 B1	Código 21.6 - Extinção da patente para fins da restauração nos termos do art. 87 da LPI. (45) 01/03/2016 (73) BAYER INTELLECTUAL PROPERTY GMBH (DE) Referente à 11ª anuidade.
(11) PI 0705117-4 B1	Código 21.6 - Extinção da patente para fins da restauração nos termos do art. 87 da LPI. (45) 16/02/2016 (73) Catec Equip. Ind. Com. e Prestação de Serviços Agroindustriais Ltda me (BR/SP) , Degussa Brasil Ltda. (BR/SP) Referente ao despacho 24.2, RPI 2416 de 25-04-2017.
(11) PI 0803232-7 B1	Código 21.6 - Extinção da patente para fins da restauração nos termos do art. 87 da LPI. (45) 08/12/2015 (73) Ennio Marçal da Silveira (BR/DF) Referente ao despacho 24.2, RPI 2420 de 23-05-2017.
(11) PI 1003404-8 B1	Código 21.6 - Extinção da patente para fins da restauração nos termos do art. 87 da LPI. (45) 19/05/2015 (73) Cavsteel Welding Ltda. (BR/PR) Referente ao despacho 24.2, RPI 2419 de 16-05-2017.
(11) PI 9301047-8 B1	Código 21.6 - Extinção da patente para fins da restauração nos termos do art. 87 da LPI. (45) 10/04/2007 (73) Laboratório Nacional de Luz Síncrotron (BR/SP) Referente 21a., 22a., 23a., 24a. e 25a. anuidade(s)

(11) PI 9604860-3 B1	Código 21.6 - Extinção da patente para fins da restauração nos termos do art. 87 da LPI. (45) 16/04/2002 (73) Cegelec Aeg Anlagen Und Automatisierungstechnik GmbH (DE) , Daimlerchrysler AG (DE) referente a 9ª,10ª,11ª,12ª,13ª,14ª,15ª,16ª,17ª,18ª,19ª e 20ª anuidades
(11) PI 9610782-0 B1	Código 21.6 - Extinção da patente para fins da restauração nos termos do art. 87 da LPI. (45) 09/07/2002 (73) Buckman Laboratories International, Inc. (US) referente a 15ª,16ª,17ª,18ª,19ª e 20ª anuidade.
(11) PI 9612277-3 B1	Código 21.6 - Extinção da patente para fins da restauração nos termos do art. 87 da LPI. (45) 24/06/2003 (73) Buckman Laboratories International, Inc. (US) referente a 15ª,16ª,17ª,18ª,19ª e 20ª anuidades
(11) PI 9700163-5 B1	Código 21.6 - Extinção da patente para fins da restauração nos termos do art. 87 da LPI. (45) 11/10/2005 (73) Gesiel Rubens Alves (BR/SP) Referente ao não cumprimento de exigência e os respectivos débitos anuais da RPI 2317 de 02/06/2015.
(11) PI 9701858-9 B1	Código 21.6 - Extinção da patente para fins da restauração nos termos do art. 87 da LPI. (45) 14/09/2004 (73) Fukunaga Masakazu (AR) referente a 15ª,16ª,17ª,18ª,19ª e 20ª anuidades
(11) PI 9702893-2 B1	Código 21.6 - Extinção da patente para fins da restauração nos termos do art. 87 da LPI. (45) 22/07/2003 (73) Cimplast Embalagens - Importação, Exportação e Comércio Ltda. (BR/SP) Referente à 20ª anuidade.
(11) PI 9704780-5 B1	Código 21.6 - Extinção da patente para fins da restauração nos termos do art. 87 da LPI. (45) 24/05/2005 (73) Prysmian Cavi e Sistemi Energia S.r.l. (IT) Referente à 20ª anuidade.

(11) PI 9706756-3 B1	Código 21.6 - Extinção da patente para fins da restauração nos termos do art. 87 da LPI. (45) 30/04/2002 (73) ATLAS COPCO ROCK DRILLS AB (SE) Referente à 20ª anuidade.
(11) PI 9709054-9 B1	Código 21.6 - Extinção da patente para fins da restauração nos termos do art. 87 da LPI. (45) 22/07/2003 (73) J. Terrell Williams (US) referente a 14ª,15ª,16ª,17ª,18ª,19ª e 20ª anuidades
(11) PI 9709242-8 B1	Código 21.6 - Extinção da patente para fins da restauração nos termos do art. 87 da LPI. (45) 06/08/2002 (73) NVB International (DK) , Nicolaas Van Der Blom (DK) referente a 16ª,17ª,18ª, 19ª e 20ª anuidades
(11) PI 9709249-5 B1	Código 21.6 - Extinção da patente para fins da restauração nos termos do art. 87 da LPI. (45) 14/02/2006 (73) Voest-Alpine Industrieanlagenbau GMBH (AT) referente ao despacho 24.3 na RPI 2142 de 24/01/2012 e comprovar 15ª,16ª,17ª,18ª,19ª e 20ª anuidades
(11) PI 9712248-3 B1	Código 21.6 - Extinção da patente para fins da restauração nos termos do art. 87 da LPI. (45) 29/06/2010 (73) GlaxoSmithKline LLC (US) Referente à 20ª anuidade.
(11) PI 9712484-2 B1	Código 21.6 - Extinção da patente para fins da restauração nos termos do art. 87 da LPI. (45) 30/08/2005 (73) Mobil Oil Corporation (US) Referente à 20ª anuidade.
(11) PI 9712608-0 B1	Código 21.6 - Extinção da patente para fins da restauração nos termos do art. 87 da LPI. (45) 11/11/2003 (73) Tetra Laval Holdings & Finance SA (CH) Referente à 20ª anuidade.

(11) PI 9712615-2 B1	Código 21.6 - Extinção da patente para fins da restauração nos termos do art. 87 da LPI. (45) 11/11/2003 (73) Tetra Laval Holdings & Finance SA (CH) Referente à 20ª anuidade.
(11) PI 9712842-2 B1	Código 21.6 - Extinção da patente para fins da restauração nos termos do art. 87 da LPI. (45) 30/06/2009 (73) Powderject Vaccines, Inc. (US) Referente à 20ª anuidade.
(11) PI 9713478-3 B1	Código 21.6 - Extinção da patente para fins da restauração nos termos do art. 87 da LPI. (45) 16/08/2005 (73) Sea NG Corporation (CA) Referente à 20ª anuidade.
(11) PI 9714886-5 B1	Código 21.6 - Extinção da patente para fins da restauração nos termos do art. 87 da LPI. (45) 06/07/2004 (73) Multiphase Power and Processing Technology, LLC (US) Referente à 20ª anuidade.
(11) PI 9803365-4 B1	Código 21.6 - Extinção da patente para fins da restauração nos termos do art. 87 da LPI. (45) 24/06/2003 (73) Doris Engineering (FR) , ACERGY FRANCE (FR) Referente à 19ª anuidade.
(11) PI 9803500-2 B1	Código 21.6 - Extinção da patente para fins da restauração nos termos do art. 87 da LPI. (45) 18/10/2011 (73) STI PATENT, LLC (US) Referente à 19ª anuidade.
(11) PI 9803796-0 B1	Código 21.6 - Extinção da patente para fins da restauração nos termos do art. 87 da LPI. (45) 14/02/2006 (73) Sar S. P. A. (IT) Referente à 19ª anuidade.

(11) PI 9803942-3 B1	Código 21.6 - Extinção da patente para fins da restauração nos termos do art. 87 da LPI. (45) 22/07/2003 (73) Hewlett-Packard Company (US) , Hewlett-Packard Development Company, L.P. (US) Referente à 19ª anuidade.
(11) PI 9803970-9 B1	Código 21.6 - Extinção da patente para fins da restauração nos termos do art. 87 da LPI. (45) 19/04/2011 (73) THYSSENKRUPP UHDE GMBH (DE) Referente à 19ª anuidade.
(11) PI 9803986-5 B1	Código 21.6 - Extinção da patente para fins da restauração nos termos do art. 87 da LPI. (45) 02/12/2008 (73) Claas Selbstfahrende Erntemaschinen GmbH (DE) Referente à 19ª anuidade.
(11) PI 9806253-0 B1	Código 21.6 - Extinção da patente para fins da restauração nos termos do art. 87 da LPI. (45) 24/06/2003 (73) Isover Saint-Gobain (FR) Referente à 19ª anuidade.
(11) PI 9810485-3 B1	Código 21.6 - Extinção da patente para fins da restauração nos termos do art. 87 da LPI. (45) 08/11/2005 (73) Nkk Corporation (JP) Referente à 19ª anuidade.
(11) PI 9812386-6 B1	Código 21.6 - Extinção da patente para fins da restauração nos termos do art. 87 da LPI. (45) 05/12/2006 (73) Wacker Chemie AG (DE) Referente à 19ª anuidade.
(11) PI 9812519-2 B1	Código 21.6 - Extinção da patente para fins da restauração nos termos do art. 87 da LPI. (45) 26/12/2012 (73) Thomson Licensing (FR) Referente à 19ª anuidade.

(11) PI 9812908-2 B1	Código 21.6 - Extinção da patente para fins da restauração nos termos do art. 87 da LPI. (45) 11/08/2009 (73) Macrovision Corporation (US) , Digimarc Corporation (US) Referente à 19ª anuidade.
(11) PI 9813055-2 B1	Código 21.6 - Extinção da patente para fins da restauração nos termos do art. 87 da LPI. (45) 14/09/2004 (73) Phalomed Manufacturing Limited (MT) Referente à 19ª anuidade.
(11) PI 9814053-1 B1	Código 21.6 - Extinção da patente para fins da restauração nos termos do art. 87 da LPI. (45) 30/11/2010 (73) D-Pharm Limited (IL) Referente à 19ª anuidade.
(11) PI 9814058-2 B1	Código 21.6 - Extinção da patente para fins da restauração nos termos do art. 87 da LPI. (45) 05/07/2005 (73) Stork Townsend Inc. (US) Referente ao despacho 24.2, RPI 2398 de 20-12-2016.
(11) PI 9814059-0 B1	Código 21.6 - Extinção da patente para fins da restauração nos termos do art. 87 da LPI. (45) 24/08/2010 (73) Temple University of the Commonwealth System of Higher Education (US) Referente à 19ª anuidade.
(11) PI 9814612-2 B1	Código 21.6 - Extinção da patente para fins da restauração nos termos do art. 87 da LPI. (45) 05/07/2005 (73) Stork Townsend Inc. (US) Referente ao despacho 24.2, RPI 2397 de 13-12-2016.
(11) PI 9816034-6 B1	Código 21.6 - Extinção da patente para fins da restauração nos termos do art. 87 da LPI. (45) 03/08/2004 (73) Synthes GmbH (CH) Referente à 19ª anuidade.
(11) PI 9904285-1 B1	Código 21.6 - Extinção da patente para fins da restauração nos termos do art.

	87 da LPI. (45) 27/02/2007 (73) Elf Exploration Production (FR) Referente à 18ª anuidade.
(11) PI 9904290-8 B1	Código 21.6 - Extinção da patente para fins da restauração nos termos do art. 87 da LPI. (45) 11/03/2008 (73) PKU Pulverkautschuk Union GmbH (DE) Referente à 18ª anuidade.
(11) PI 9904408-0 B1	Código 21.6 - Extinção da patente para fins da restauração nos termos do art. 87 da LPI. (45) 05/07/2005 (73) Michelin Recherche Et Technique S.A. (CH) , Compagnie Generale Des Etablissements Michelin (FR) Referente à 18ª anuidade.
(11) PI 9905220-2 B1	Código 21.6 - Extinção da patente para fins da restauração nos termos do art. 87 da LPI. (45) 26/09/2006 (73) Uni-Charm Corporation (JP) Referente à 18ª anuidade.
(11) PI 9907077-4 B1	Código 21.6 - Extinção da patente para fins da restauração nos termos do art. 87 da LPI. (45) 25/10/2005 (73) Stork Townsend Inc. (US) Referente ao despacho 24.2, RPI 2398 de 20-12-2016.
(11) PI 9913893-0 B1	Código 21.6 - Extinção da patente para fins da restauração nos termos do art. 87 da LPI. (45) 25/08/2015 (73) FUJIREBIO EUROPE N.V. (BE) Referente à 18ª anuidade.
(11) PI 9914240-6 B1	Código 21.6 - Extinção da patente para fins da restauração nos termos do art. 87 da LPI. (45) 30/11/2010 (73) VENCOREX FRANCE (FR) Referente à 18ª anuidade.
(11) PI 9914244-9 B1	Código 21.6 - Extinção da patente para fins da restauração nos termos do art.

	87 da LPI. (45) 09/05/2006 (73) Alliedsignal Inc. (US) Referente à 18ª anuidade.
(11) PI 9914248-1 B1	Código 21.6 - Extinção da patente para fins da restauração nos termos do art. 87 da LPI. (45) 21/09/2010 (73) Kvaerner Process Technology Limited (GB) Referente à 18ª anuidade.
(11) PI 9914404-2 B1	Código 21.6 - Extinção da patente para fins da restauração nos termos do art. 87 da LPI. (45) 20/05/2008 (73) Biomet 3I, Inc. (US) Referente ao despacho 24.2, RPI 2396 de 06-12-2016.
(11) PI 9914733-5 B1	Código 21.6 - Extinção da patente para fins da restauração nos termos do art. 87 da LPI. (45) 08/05/2007 (73) BLUETEC EQUIPAMENTOS PARA MINERAÇÃO EXPORTAÇÃO E IMPORTAÇÃO LTDA. (BR/SP) Referente ao despacho 24.2, RPI 2390 de 25-10-2016.
(11) PI 9916599-6 B1	Código 21.6 - Extinção da patente para fins da restauração nos termos do art. 87 da LPI. (45) 27/02/2007 (73) Casco Products Corporation (US) Referente à 18ª anuidade.
(11) PI 9917389-1 B1	Código 21.6 - Extinção da patente para fins da restauração nos termos do art. 87 da LPI. (45) 24/04/2013 (73) Echo Therapeutics, Inc. (US) Referente à 18ª anuidade.

Código 21.8 - Despacho Anulado

Anulação do despacho da extinção da patente por ter sido indevido. (A toda publicação que envolva anulação de ato ou despacho caberá justificativa no processo administrativo.)

---

(11) MU 8302308-9 Y1

Código 21.8 - Despacho Anulado

(45) 10/03/2009

(73) Fábio Eduardo Cera Calil ME (BR/SP)

referente ao despacho 21.6 na RPI 2425 de 27/06/2017.

Código Outros Referentes a Patentes/Certificados de Adição de Invenção

Código 22.2 - Petição Não Conhecida

Não conhecimento da petição apresentada em virtude do disposto nos Arts. 218 ou 219 da Lei nº 9.279/96.

---

(11) MU 8702551-5 Y1

Código 22.2 - Petição Não Conhecida
(45) 23/08/2016
(73) Sergio Tadeu Russo (BR/SP)
Não conhecida a petição nº 870170050680 de 19/07/2017,em virtude do disposto no artº219, inciso II da LPI.

---

(11) PI 0302050-9 B8

Código 22.2 - Petição Não Conhecida
(45) 20/12/2016
(73) MAPAL FABRIK FÜR PRÄZISIONSWERKZEUGE DR. KRESS KG. (DE)
A petição de nº 870170044226, apresentada em 26/06/2017, em virtude do disposto no Art. 219 Inciso II da LPI (Lei 9279 / 96) de 14/05/1996, é considerada como Petição Não Conhecida pelo fato da Carta Patente que foi disponibilizada na RPI 2398 de 20/12/2016 já estava em formato eletrônico e já foi feito a re- disponibilizada a Carta Patente na RPI 2429 de 25/07/2017 com a correção requerida.

---

(11) PI 8003673-2 B1

Código 22.2 - Petição Não Conhecida
(45) 24/01/1984
(73) INDUCOM COMUNICAÇÕES LTDA. (BR/SC)
A petição de nº 017140000050, apresentada em 18/02/2014, em virtude do disposto no Art. 219 Inciso II da LPI (Lei 9279 / 96) de 14/05/1996 e Art. 10 paragrafo 1º da Resolução INPI/PR nº. 72/2013 de 19/03/2013, é considerada como Petição Não Conhecida por ter sido requerido por Interessado que não é o Titular.

Código 22.15 - Patente “SUB JUDICE”

Notificação de ação judicial referente a patente.

---

(11) PI 9808722-3 B1

Código 22.15 - Patente “SUB JUDICE”
(45) 14/10/2003
(73) Romark Laboratories, L.C. (US)
INPI-52400.111575/2017 @ Origem: Juízo da 21ª Vara Federal do Rio de Janeiro @ Processo Nº 0135511-05.2017.4.02.5101 @ Ação de Nulidade de Patente com pedido de liminar de suspensão de efeitos @ Autor: HYPERMARCAS SA @ Réu: ROMARK Laboratories L.C. e Instituto Nacional da Propriedade Industrial - INPI.

Código 22.20 - Publicação Anulada

Anulada a publicação de qualquer um dos subitens anteriores por ter sido indevida.

---

(11) PI 9816506-2 B1

Código 22.20 - Publicação Anulada
(45) 01/09/2015
(73) Célio Poppi (BR/SP)
referente ao despacho 22.2 na RPI 2328 de 18/07/2017

Código Anuidade de Patente

Código 24.2 - Exigência de Complementação da Retribuição Anual

O titular deverá complementar, de acordo com a tabela vigente na data da complementação, o recolhimento da retribuição anual especificada, por meio do peticionamento eletrônico ou formulário modelo FQ002 acompanhado dos comprovantes dos pagamentos correspondentes ao cumprimento da exigência e a complementação da retribuição anual no valor da retribuição adicional de que trata o art. 84º § 2º da Lei nº 9.279/96. O não cumprimento no prazo de 60 (sessenta) dias acarretará a extinção da patente nos termos do art. 87 da Lei nº 9.279/96.

---

(11) PI 1102711-8 B1

Código 24.2 - Exigência de Complementação da Retribuição Anual
(45) 01/09/2015
(73) Lauro Eduardo Muller (BR/SP)
Complementar a retribuição da 7ª anuidade, de acordo com tabela vigente, referente à guia de recolhimento 315886170609463-9.

---

(11) PI 9710829-4 B1

Código 24.2 - Exigência de Complementação da Retribuição Anual
(45) 05/07/2016
(66) PI 9606273-8 18/12/1996
(73) Universidade Federal de Minas Gerais (BR/MG)
Complementar 11ª e 13ª anuidades, de acordo com tabela vigente, referente às guias 0000220800882390 e 0000221001467030, respectivamente, e comprovar 12ª anuidade.

---

(11) PI 9802353-5 B1

Código 24.2 - Exigência de Complementação da Retribuição Anual
(45) 21/06/2005
(73) Nova Chemicals (International) S.A. (CH)
Complementar a retribuição da 15ª anuidade, de acordo com tabela vigente, referente à guia de recolhimento 92120539887-1.

---

(11) PI 9807374-5 B1

Código 24.2 - Exigência de Complementação da Retribuição Anual
(45) 28/09/2004
(73) Scania CV AB (SE)
Complementar a retribuição da 15ª e 17ª anuidades, de acordo com tabela vigente, referente às guias de recolhimento 92130064699-2 e 92140989781-7, respectivamente.

---

(11) PI 9810761-5 B1

Código 24.2 - Exigência de Complementação da Retribuição Anual
(45) 01/03/2006
(73) Union Carbide Chemicals & Plastics Technology LLC (US)
Complementar a retribuição da 15ª anuidade, de acordo com tabela vigente,

referente à guia de recolhimento 92120528969-0.

Código 24.4 - Restauração

Notificação quanto à restauração da patente.

(11) MU 8101523-2 Y1	Código 24.4 - Restauração (45) 08/09/2009 (73) Isabel Cristina Menon (BR/PR)
(11) MU 8800456-2 Y1	Código 24.4 - Restauração (45) 14/02/2017 (73) Antonio Herrera Filho (BR/SP)
(11) MU 8901288-7 Y1	Código 24.4 - Restauração (45) 11/04/2017 (73) REGINALDO DE LIMA SGUARIO (BR/SP) , RODOLFO CARMONA (BR/SP)
(11) PI 0305871-9 B1	Código 24.4 - Restauração (45) 21/10/2014 (73) Instituto de Pesquisas Tecnológicas de São Paulo S/A - IPT (BR/SP) , FERMAVI ELETROQUIMICA LTDA (BR/SP)
(11) PI 0521062-3 B1	Código 24.4 - Restauração (45) 17/05/2016 (73) Fernando Marcelo Carletta (BR/SP)
(11) PI 0602097-6 B1	Código 24.4 - Restauração (45) 04/04/2017 (73) UNIVERSIDADE ESTADUAL DE CAMPINAS - UNICAMP (BR/SP) , SABIC INNOVATIVE PLASTICS SOUTH AMERICA - INDÚSTRIA E COMÉRCIO DE PLÁSTICOS LTDA. (BR/SP)

Código 24.5 - Despacho Anulado

Anulação do despacho referente a qualquer um dos subitens por ter sido indevido. (A toda publicação que envolva anulação de ato ou despacho caberá justificativa no processo administrativo.)

---

(11) PI 0405797-0 B1

Código 24.5 - Despacho Anulado

(45) 29/06/2010

(66) PI 0305824-7 12/12/2003

(73) Quiral Química do Brasil S/A (BR/MG) , Biorgânica Ltda. (BR/MG)

Referente RPI 2357 de 08/03/2016 - cód. 24.2

Código 24.10 - Manutenção da Extinção - Art. 78 inciso IV da LPI

(11) C1 0302267-6 F1	Código 24.10 - Manutenção da Extinção - Art. 78 inciso IV da LPI (45) 09/12/2014 (73) COIMMA COMÉRCIO E INDÚSTRIA DE MADEIRAS E METALÚRGICA SÃO CRISTOVÃO LTDA. (BR/SP) Em virtude da extinção publicada na RPI 2414 de 11-04-2017 e considerando ausência de manifestação dentro dos prazos legais, informo que cabe ser mantida a extinção do certificado de adição, conforme o disposto no artigo 12, da resolução 113/2013.
(11) MU 7600999-8 Y1	Código 24.10 - Manutenção da Extinção - Art. 78 inciso IV da LPI (45) 14/12/2010 (73) OKI BRASIL INDÚSTRIA E COMÉRCIO DE PRODUTOS E TECNOLOGIA EM AUTOMAÇÃO S.A. (BR/SP) Em virtude da extinção publicada na RPI 2414 de 11-04-2017 e considerando ausência de manifestação dentro dos prazos legais, informo que cabe ser mantida a extinção da patente e seus certificados, conforme o disposto no artigo 12, da resolução 113/2013.
(11) MU 8001234-5 Y1	Código 24.10 - Manutenção da Extinção - Art. 78 inciso IV da LPI (45) 30/09/2014 (73) MAURO TONUCCI (BR/SP) Em virtude da extinção publicada na RPI 2415 de 18-04-2017 e considerando ausência de manifestação dentro dos prazos legais, informo que cabe ser mantida a extinção da patente e seus certificados, conforme o disposto no artigo 12, da resolução 113/2013.
(11) MU 8001311-2 Y1	Código 24.10 - Manutenção da Extinção - Art. 78 inciso IV da LPI (45) 16/11/2011 (73) Maria Cristina dos Anjos Muniz (BR/MG) Em virtude da extinção publicada na RPI 2415 de 18-04-2017 e considerando ausência de manifestação dentro dos prazos legais, informo que cabe ser mantida a extinção da patente e seus certificados, conforme o disposto no artigo 12, da resolução 113/2013.
(11) MU 8100952-6 Y1	Código 24.10 - Manutenção da Extinção - Art. 78 inciso IV da LPI (45) 01/04/2014 (73) Alain Michel Alexandre Zgouridi (BR/SP) Em virtude da extinção publicada na RPI 2414 de 11-04-2017 e considerando ausência de manifestação dentro dos prazos legais, informo que cabe ser

	mantida a extinção da patente e seus certificados, conforme o disposto no artigo 12, da resolução 113/2013.
(11) MU 8201385-3 Y1	Código 24.10 - Manutenção da Extinção - Art. 78 inciso IV da LPI (45) 24/04/2013 (73) Águia Sistemas de Armazenagem S.A. (BR/PR) Em virtude da extinção publicada na RPI 2415 de 18-04-2017 e considerando ausência de manifestação dentro dos prazos legais, informo que cabe ser mantida a extinção da patente e seus certificados, conforme o disposto no artigo 12, da resolução 113/2013.
(11) MU 8201388-8 Y1	Código 24.10 - Manutenção da Extinção - Art. 78 inciso IV da LPI (45) 09/03/2011 (73) Majulu Representações e Participações Ltda. (BR/RS) Em virtude da extinção publicada na RPI 2415 de 18-04-2017 e considerando ausência de manifestação dentro dos prazos legais, informo que cabe ser mantida a extinção da patente e seus certificados, conforme o disposto no artigo 12, da resolução 113/2013.
(11) MU 8201496-5 Y1	Código 24.10 - Manutenção da Extinção - Art. 78 inciso IV da LPI (45) 08/09/2010 (73) SEB do Brasil Produtos Domésticos Ltda. (BR/SP) Em virtude da extinção publicada na RPI 2415 de 18-04-2017 e considerando ausência de manifestação dentro dos prazos legais, informo que cabe ser mantida a extinção da patente e seus certificados, conforme o disposto no artigo 12, da resolução 113/2013.
(11) MU 8201509-0 Y1	Código 24.10 - Manutenção da Extinção - Art. 78 inciso IV da LPI (45) 27/07/2010 (73) SEB do Brasil Produtos Domésticos Ltda. (BR/SP) Em virtude da extinção publicada na RPI 2415 de 18-04-2017 e considerando ausência de manifestação dentro dos prazos legais, informo que cabe ser mantida a extinção da patente e seus certificados, conforme o disposto no artigo 12, da resolução 113/2013.
(11) MU 8202054-0 Y1	Código 24.10 - Manutenção da Extinção - Art. 78 inciso IV da LPI (45) 30/10/2012 (73) TRW Automotive Ltda. (BR/SP) Em virtude da extinção publicada na RPI 2415 de 18-04-2017 e considerando ausência de manifestação dentro dos prazos legais, informo que cabe ser mantida a extinção da patente e seus certificados, conforme o disposto no artigo 12, da resolução 113/2013.

(11) MU 8401156-4 Y1

Código 24.10 - Manutenção da Extinção - Art. 78 inciso IV da LPI
(45) 02/09/2014
(73) AGUIA SISTEMAS DE ARMAZENAGEM S.A (BR/PR)
Em virtude da extinção publicada na RPI 2414 de 11-04-2017 e considerando ausência de manifestação dentro dos prazos legais, informo que cabe ser mantida a extinção da patente e seus certificados, conforme o disposto no artigo 12, da resolução 113/2013.

(11) MU 8401169-6 Y1

Código 24.10 - Manutenção da Extinção - Art. 78 inciso IV da LPI
(45) 09/07/2013
(73) WRP Comercial Ltda. (BR/SP)
Em virtude da extinção publicada na RPI 2415 de 18-04-2017 e considerando ausência de manifestação dentro dos prazos legais, informo que cabe ser mantida a extinção da patente e seus certificados, conforme o disposto no artigo 12, da resolução 113/2013.

(11) MU 8401344-3 Y1

Código 24.10 - Manutenção da Extinção - Art. 78 inciso IV da LPI
(45) 03/12/2013
(73) STARZZI DESENVOLVIMENTO E CONCESSÃO DE PATENTES LTDA. (BR/SC)
Em virtude da extinção publicada na RPI 2415 de 18-04-2017 e considerando ausência de manifestação dentro dos prazos legais, informo que cabe ser mantida a extinção da patente e seus certificados, conforme o disposto no artigo 12, da resolução 113/2013.

(11) MU 8401520-9 Y1

Código 24.10 - Manutenção da Extinção - Art. 78 inciso IV da LPI
(45) 21/01/2015
(73) NS Water International Holding S.A. (BR/SP)
Em virtude da extinção publicada na RPI 2415 de 18-04-2017 e considerando ausência de manifestação dentro dos prazos legais, informo que cabe ser mantida a extinção da patente e seus certificados, conforme o disposto no artigo 12, da resolução 113/2013.

(11) MU 8403487-4 Y1

Código 24.10 - Manutenção da Extinção - Art. 78 inciso IV da LPI
(45) 14/12/2010
(73) Douglas Magalhães Brito (BR/BA)
Em virtude da extinção publicada na RPI 2415 de 18-04-2017 e considerando ausência de manifestação dentro dos prazos legais, informo que cabe ser mantida a extinção da patente e seus certificados, conforme o disposto no artigo 12, da resolução 113/2013.

(11) MU 8601172-3 Y1

Código 24.10 - Manutenção da Extinção - Art. 78 inciso IV da LPI
(45) 06/01/2015

(73) PÉRICLES ANTONIO DE CARVALHO (BR/SP)
Em virtude da extinção publicada na RPI 2414 de 11-04-2017 e considerando ausência de manifestação dentro dos prazos legais, informo que cabe ser mantida a extinção da patente e seus certificados, conforme o disposto no artigo 12, da resolução 113/2013.

---

(11) MU 8601740-3 Y1

Código 24.10 - Manutenção da Extinção - Art. 78 inciso IV da LPI
(45) 23/06/2015
(73) Indiana Ind. e Com. de Máquinas e Produtos Alimentícios Ltda (BR/SP)
Em virtude da extinção publicada na RPI 2415 de 18-04-2017 e considerando ausência de manifestação dentro dos prazos legais, informo que cabe ser mantida a extinção da patente e seus certificados, conforme o disposto no artigo 12, da resolução 113/2013.

---

(11) MU 8901152-0 Y1

Código 24.10 - Manutenção da Extinção - Art. 78 inciso IV da LPI
(45) 14/02/2017
(73) Adil Sebastião de Castro Ligório (BR/SP)
Em virtude da extinção publicada na RPI 2415 de 18-04-2017 e considerando ausência de manifestação dentro dos prazos legais, informo que cabe ser mantida a extinção da patente e seus certificados, conforme o disposto no artigo 12, da resolução 113/2013.

---

(11) PI 0002618-2 B1

Código 24.10 - Manutenção da Extinção - Art. 78 inciso IV da LPI
(45) 22/04/2008
(73) CLAAS Selbstfahrende Erntemaschinen GmbH (DE)
Em virtude da extinção publicada na RPI 2414 de 11-04-2017 e considerando ausência de manifestação dentro dos prazos legais, informo que cabe ser mantida a extinção da patente e seus certificados, conforme o disposto no artigo 12, da resolução 113/2013.

---

(11) PI 0002680-8 B1

Código 24.10 - Manutenção da Extinção - Art. 78 inciso IV da LPI
(45) 20/05/2008
(73) Gebr. Schumacher Gerätebaugesellschaft mbH (DE)
Em virtude da extinção publicada na RPI 2415 de 18-04-2017 e considerando ausência de manifestação dentro dos prazos legais, informo que cabe ser mantida a extinção da patente e seus certificados, conforme o disposto no artigo 12, da resolução 113/2013.

---

(11) PI 0002683-2 B8

Código 24.10 - Manutenção da Extinção - Art. 78 inciso IV da LPI
(45) 16/12/2008
(73) SAVIO Spa (IT)
Em virtude da extinção publicada na RPI 2415 de 18-04-2017 e considerando ausência de manifestação dentro dos prazos legais, informo que cabe ser

	mantida a extinção da patente e seus certificados, conforme o disposto no artigo 12, da resolução 113/2013.
(11) PI 0006971-0 B1	Código 24.10 - Manutenção da Extinção - Art. 78 inciso IV da LPI (45) 22/04/2009 (73) Lucia Taverna (IT) , Luciano Marinelli (IT) , Henry Bertoli (IT) , Louis Bertoli (IT) Em virtude da extinção publicada na RPI 2414 de 11-04-2017 e considerando ausência de manifestação dentro dos prazos legais, informo que cabe ser mantida a extinção da patente e seus certificados, conforme o disposto no artigo 12, da resolução 113/2013.
(11) PI 0011631-9 B1	Código 24.10 - Manutenção da Extinção - Art. 78 inciso IV da LPI (45) 27/12/2011 (73) Arkema Inc. (US) Em virtude da extinção publicada na RPI 2414 de 11-04-2017 e considerando ausência de manifestação dentro dos prazos legais, informo que cabe ser mantida a extinção da patente e seus certificados, conforme o disposto no artigo 12, da resolução 113/2013.
(11) PI 0011669-6 B1	Código 24.10 - Manutenção da Extinção - Art. 78 inciso IV da LPI (45) 03/11/2010 (73) Rhodia Polyamide Intermediates (FR) Em virtude da extinção publicada na RPI 2414 de 11-04-2017 e considerando ausência de manifestação dentro dos prazos legais, informo que cabe ser mantida a extinção da patente e seus certificados, conforme o disposto no artigo 12, da resolução 113/2013.
(11) PI 0011688-2 B1	Código 24.10 - Manutenção da Extinção - Art. 78 inciso IV da LPI (45) 06/10/2009 (73) GVA Consultants AB (SE) Em virtude da extinção publicada na RPI 2414 de 11-04-2017 e considerando ausência de manifestação dentro dos prazos legais, informo que cabe ser mantida a extinção da patente e seus certificados, conforme o disposto no artigo 12, da resolução 113/2013.
(11) PI 0011756-0 B1	Código 24.10 - Manutenção da Extinção - Art. 78 inciso IV da LPI (45) 25/01/2011 (73) Cambridge Biopolymers Limited (GB) Em virtude da extinção publicada na RPI 2415 de 18-04-2017 e considerando ausência de manifestação dentro dos prazos legais, informo que cabe ser mantida a extinção da patente e seus certificados, conforme o disposto no artigo 12, da resolução 113/2013.

(11) PI 0011836-2 B1

Código 24.10 - Manutenção da Extinção - Art. 78 inciso IV da LPI
(45) 12/06/2012
(73) The Procter & Gamble Company (US)
Em virtude da extinção publicada na RPI 2415 de 18-04-2017 e considerando ausência de manifestação dentro dos prazos legais, informo que cabe ser mantida a extinção da patente e seus certificados, conforme o disposto no artigo 12, da resolução 113/2013.

(11) PI 0011899-0 B1

Código 24.10 - Manutenção da Extinção - Art. 78 inciso IV da LPI
(45) 04/05/2010
(73) Bayer Aktiengesellschaft (DE)
Em virtude da extinção publicada na RPI 2414 de 11-04-2017 e considerando ausência de manifestação dentro dos prazos legais, informo que cabe ser mantida a extinção da patente e seus certificados, conforme o disposto no artigo 12, da resolução 113/2013.

(11) PI 0012177-0 B1

Código 24.10 - Manutenção da Extinção - Art. 78 inciso IV da LPI
(45) 30/11/2010
(73) Bayer Aktiengesellschaft (DE)
Em virtude da extinção publicada na RPI 2415 de 18-04-2017 e considerando ausência de manifestação dentro dos prazos legais, informo que cabe ser mantida a extinção da patente e seus certificados, conforme o disposto no artigo 12, da resolução 113/2013.

(11) PI 0012186-0 B1

Código 24.10 - Manutenção da Extinção - Art. 78 inciso IV da LPI
(45) 30/12/2014
(73) TOYOTA JIDOSHA KABUSHIKI KAISHA (JP)
Em virtude da extinção publicada na RPI 2415 de 18-04-2017 e considerando ausência de manifestação dentro dos prazos legais, informo que cabe ser mantida a extinção da patente e seus certificados, conforme o disposto no artigo 12, da resolução 113/2013.

(11) PI 0012603-9 B1

Código 24.10 - Manutenção da Extinção - Art. 78 inciso IV da LPI
(45) 26/01/2010
(73) Belden Wire & Cable Company (US)
Em virtude da extinção publicada na RPI 2414 de 11-04-2017 e considerando ausência de manifestação dentro dos prazos legais, informo que cabe ser mantida a extinção da patente e seus certificados, conforme o disposto no artigo 12, da resolução 113/2013.

(11) PI 0102313-6 B1

Código 24.10 - Manutenção da Extinção - Art. 78 inciso IV da LPI
(45) 10/08/2010

(73) Binacchi & C. S.r.l. (IT)
Em virtude da extinção publicada na RPI 2414 de 11-04-2017 e considerando ausência de manifestação dentro dos prazos legais, informo que cabe ser mantida a extinção da patente e seus certificados, conforme o disposto no artigo 12, da resolução 113/2013.

---

(11) PI 0102343-8 B1

Código 24.10 - Manutenção da Extinção - Art. 78 inciso IV da LPI
(45) 16/12/2008
(73) Hayes Lemmerz International, Inc. (US)
Em virtude da extinção publicada na RPI 2414 de 11-04-2017 e considerando ausência de manifestação dentro dos prazos legais, informo que cabe ser mantida a extinção da patente e seus certificados, conforme o disposto no artigo 12, da resolução 113/2013.

---

(11) PI 0102380-2 B1

Código 24.10 - Manutenção da Extinção - Art. 78 inciso IV da LPI
(45) 13/01/2009
(73) Samsung Electronics Co., Ltd. (KR)
Em virtude da extinção publicada na RPI 2414 de 11-04-2017 e considerando ausência de manifestação dentro dos prazos legais, informo que cabe ser mantida a extinção da patente e seus certificados, conforme o disposto no artigo 12, da resolução 113/2013.

---

(11) PI 0111496-4 B1

Código 24.10 - Manutenção da Extinção - Art. 78 inciso IV da LPI
(45) 21/09/2010
(73) Volvo Lastvagnar AB (SE)
Em virtude da extinção publicada na RPI 2414 de 11-04-2017 e considerando ausência de manifestação dentro dos prazos legais, informo que cabe ser mantida a extinção da patente e seus certificados, conforme o disposto no artigo 12, da resolução 113/2013.

---

(11) PI 0111647-9 B1

Código 24.10 - Manutenção da Extinção - Art. 78 inciso IV da LPI
(45) 30/09/2014
(73) E.I. du Pont de Nemours and Company (US)
Em virtude da extinção publicada na RPI 2414 de 11-04-2017 e considerando ausência de manifestação dentro dos prazos legais, informo que cabe ser mantida a extinção da patente e seus certificados, conforme o disposto no artigo 12, da resolução 113/2013.

---

(11) PI 0111680-0 B1

Código 24.10 - Manutenção da Extinção - Art. 78 inciso IV da LPI
(45) 18/03/2014
(73) Aventis Pharma S.A. (FR) , Centre National De La Recherche Scientifique (C.N.R.S.) (FR)
Em virtude da extinção publicada na RPI 2414 de 11-04-2017 e considerando

	ausência de manifestação dentro dos prazos legais, informo que cabe ser mantida a extinção da patente e seus certificados, conforme o disposto no artigo 12, da resolução 113/2013.
(11) PI 0111705-0 B1	Código 24.10 - Manutenção da Extinção - Art. 78 inciso IV da LPI (45) 23/02/2010 (73) Volvo Lastvagnar AB (SE) Em virtude da extinção publicada na RPI 2414 de 11-04-2017 e considerando ausência de manifestação dentro dos prazos legais, informo que cabe ser mantida a extinção da patente e seus certificados, conforme o disposto no artigo 12, da resolução 113/2013.
(11) PI 0111753-0 B1	Código 24.10 - Manutenção da Extinção - Art. 78 inciso IV da LPI (45) 28/12/2010 (73) Imperial Chemical Industries PLC (GB) Em virtude da extinção publicada na RPI 2414 de 11-04-2017 e considerando ausência de manifestação dentro dos prazos legais, informo que cabe ser mantida a extinção da patente e seus certificados, conforme o disposto no artigo 12, da resolução 113/2013.
(11) PI 0111820-0 B1	Código 24.10 - Manutenção da Extinção - Art. 78 inciso IV da LPI (45) 11/12/2012 (73) Shell Internationale Research Maatschappij B.V. (NL) Em virtude da extinção publicada na RPI 2415 de 18-04-2017 e considerando ausência de manifestação dentro dos prazos legais, informo que cabe ser mantida a extinção da patente e seus certificados, conforme o disposto no artigo 12, da resolução 113/2013.
(11) PI 0111904-4 B1	Código 24.10 - Manutenção da Extinção - Art. 78 inciso IV da LPI (45) 15/06/2010 (73) Kerneos (FR) Em virtude da extinção publicada na RPI 2415 de 18-04-2017 e considerando ausência de manifestação dentro dos prazos legais, informo que cabe ser mantida a extinção da patente e seus certificados, conforme o disposto no artigo 12, da resolução 113/2013.
(11) PI 0111945-1 B1	Código 24.10 - Manutenção da Extinção - Art. 78 inciso IV da LPI (45) 03/04/2012 (73) Sleever International Company (FR) Em virtude da extinção publicada na RPI 2414 de 11-04-2017 e considerando ausência de manifestação dentro dos prazos legais, informo que cabe ser mantida a extinção da patente e seus certificados, conforme o disposto no artigo 12, da resolução 113/2013.

(11) PI 0112037-9 B1	Código 24.10 - Manutenção da Extinção - Art. 78 inciso IV da LPI (45) 13/12/2011 (73) Société des Produits Nestlé S.A. (CH) Em virtude da extinção publicada na RPI 2414 de 11-04-2017 e considerando ausência de manifestação dentro dos prazos legais, informo que cabe ser mantida a extinção da patente e seus certificados, conforme o disposto no artigo 12, da resolução 113/2013.
(11) PI 0112063-8 B1	Código 24.10 - Manutenção da Extinção - Art. 78 inciso IV da LPI (45) 10/01/2012 (73) BAYER INTELLECTUAL PROPERTY GMBH (DE) Em virtude da extinção publicada na RPI 2414 de 11-04-2017 e considerando ausência de manifestação dentro dos prazos legais, informo que cabe ser mantida a extinção da patente e seus certificados, conforme o disposto no artigo 12, da resolução 113/2013.
(11) PI 0112070-0 B1	Código 24.10 - Manutenção da Extinção - Art. 78 inciso IV da LPI (45) 19/02/2013 (73) BAYER INTELLECTUAL PROPERTY GMBH (DE) Em virtude da extinção publicada na RPI 2415 de 18-04-2017 e considerando ausência de manifestação dentro dos prazos legais, informo que cabe ser mantida a extinção da patente e seus certificados, conforme o disposto no artigo 12, da resolução 113/2013.
(11) PI 0113963-0 B1	Código 24.10 - Manutenção da Extinção - Art. 78 inciso IV da LPI (45) 22/02/2011 (73) INVISTA Technologies S.à.r.l. (CH) Em virtude da extinção publicada na RPI 2415 de 18-04-2017 e considerando ausência de manifestação dentro dos prazos legais, informo que cabe ser mantida a extinção da patente e seus certificados, conforme o disposto no artigo 12, da resolução 113/2013.
(11) PI 0202158-7 B1	Código 24.10 - Manutenção da Extinção - Art. 78 inciso IV da LPI (45) 21/09/2010 (73) Honda Giken Kogyo Kabushiki Kaisha (JP) Em virtude da extinção publicada na RPI 2414 de 11-04-2017 e considerando ausência de manifestação dentro dos prazos legais, informo que cabe ser mantida a extinção da patente e seus certificados, conforme o disposto no artigo 12, da resolução 113/2013.
(11) PI 0202211-7 B1	Código 24.10 - Manutenção da Extinção - Art. 78 inciso IV da LPI (45) 03/05/2011

	(73) Technip-Coflexip (FR) Em virtude da extinção publicada na RPI 2414 de 11-04-2017 e considerando ausência de manifestação dentro dos prazos legais, informo que cabe ser mantida a extinção da patente e seus certificados, conforme o disposto no artigo 12, da resolução 113/2013.
(11) PI 0202317-2 B1	Código 24.10 - Manutenção da Extinção - Art. 78 inciso IV da LPI (45) 19/10/2010 (73) Randon S/A Implementos e Participações (BR/RS) Em virtude da extinção publicada na RPI 2415 de 18-04-2017 e considerando ausência de manifestação dentro dos prazos legais, informo que cabe ser mantida a extinção da patente e seus certificados, conforme o disposto no artigo 12, da resolução 113/2013.
(11) PI 0202619-8 B1	Código 24.10 - Manutenção da Extinção - Art. 78 inciso IV da LPI (45) 16/11/2010 (73) Seb do Brasil Produtos Domésticos Ltda (BR/SP) Em virtude da extinção publicada na RPI 2415 de 18-04-2017 e considerando ausência de manifestação dentro dos prazos legais, informo que cabe ser mantida a extinção da patente e seus certificados, conforme o disposto no artigo 12, da resolução 113/2013.
(11) PI 0205607-0 B1	Código 24.10 - Manutenção da Extinção - Art. 78 inciso IV da LPI (45) 08/09/2015 (73) ASK S.A. (FR) Em virtude da extinção publicada na RPI 2414 de 11-04-2017 e considerando ausência de manifestação dentro dos prazos legais, informo que cabe ser mantida a extinção da patente e seus certificados, conforme o disposto no artigo 12, da resolução 113/2013.
(11) PI 0205667-4 B1	Código 24.10 - Manutenção da Extinção - Art. 78 inciso IV da LPI (45) 06/09/2011 (73) Kabushiki Kaisha Kobe Seiko Sho (Kobe Steel, Ltd.) (JP) Em virtude da extinção publicada na RPI 2414 de 11-04-2017 e considerando ausência de manifestação dentro dos prazos legais, informo que cabe ser mantida a extinção da patente e seus certificados, conforme o disposto no artigo 12, da resolução 113/2013.
(11) PI 0205981-9 B1	Código 24.10 - Manutenção da Extinção - Art. 78 inciso IV da LPI (45) 17/05/2011 (73) Robert Bosch GmbH (DE) Em virtude da extinção publicada na RPI 2414 de 11-04-2017 e considerando ausência de manifestação dentro dos prazos legais, informo que cabe ser

	mantida a extinção da patente e seus certificados, conforme o disposto no artigo 12, da resolução 113/2013.
(11) PI 0207368-4 B1	Código 24.10 - Manutenção da Extinção - Art. 78 inciso IV da LPI (45) 24/04/2013 (73) Hitwood Oy (FI) Em virtude da extinção publicada na RPI 2414 de 11-04-2017 e considerando ausência de manifestação dentro dos prazos legais, informo que cabe ser mantida a extinção da patente e seus certificados, conforme o disposto no artigo 12, da resolução 113/2013.
(11) PI 0210155-6 B1	Código 24.10 - Manutenção da Extinção - Art. 78 inciso IV da LPI (45) 10/09/2013 (73) 3M Innovative Properties Company (US) Em virtude da extinção publicada na RPI 2414 de 11-04-2017 e considerando ausência de manifestação dentro dos prazos legais, informo que cabe ser mantida a extinção da patente e seus certificados, conforme o disposto no artigo 12, da resolução 113/2013.
(11) PI 0210201-3 B1	Código 24.10 - Manutenção da Extinção - Art. 78 inciso IV da LPI (45) 18/09/2012 (73) DuPont Nutrition BioSciences ApS (DK) Em virtude da extinção publicada na RPI 2414 de 11-04-2017 e considerando ausência de manifestação dentro dos prazos legais, informo que cabe ser mantida a extinção da patente e seus certificados, conforme o disposto no artigo 12, da resolução 113/2013.
(11) PI 0210425-3 B1	Código 24.10 - Manutenção da Extinção - Art. 78 inciso IV da LPI (45) 11/12/2012 (73) Otsuka Pharmaceutical Co., Ltd. (JP) Em virtude da extinção publicada na RPI 2414 de 11-04-2017 e considerando ausência de manifestação dentro dos prazos legais, informo que cabe ser mantida a extinção da patente e seus certificados, conforme o disposto no artigo 12, da resolução 113/2013.
(11) PI 0210536-5 B1	Código 24.10 - Manutenção da Extinção - Art. 78 inciso IV da LPI (45) 24/01/2012 (73) Uhde GmbH (DE) , Gaskatel GmbH (DE) Em virtude da extinção publicada na RPI 2415 de 18-04-2017 e considerando ausência de manifestação dentro dos prazos legais, informo que cabe ser mantida a extinção da patente e seus certificados, conforme o disposto no artigo 12, da resolução 113/2013.

(11) PI 0210607-8 B1

Código 24.10 - Manutenção da Extinção - Art. 78 inciso IV da LPI
(45) 28/06/2011
(73) Borealis Technology Oy (FI)
Em virtude da extinção publicada na RPI 2415 de 18-04-2017 e considerando ausência de manifestação dentro dos prazos legais, informo que cabe ser mantida a extinção da patente e seus certificados, conforme o disposto no artigo 12, da resolução 113/2013.

(11) PI 0301759-1 B1

Código 24.10 - Manutenção da Extinção - Art. 78 inciso IV da LPI
(45) 20/03/2012
(73) Agusta S.p.A. (IT)
Em virtude da extinção publicada na RPI 2414 de 11-04-2017 e considerando ausência de manifestação dentro dos prazos legais, informo que cabe ser mantida a extinção da patente e seus certificados, conforme o disposto no artigo 12, da resolução 113/2013.

(11) PI 0305423-3 B1

Código 24.10 - Manutenção da Extinção - Art. 78 inciso IV da LPI
(45) 23/08/2011
(73) Koninklijke Philips Electronics N.V. (NL)
Em virtude da extinção publicada na RPI 2415 de 18-04-2017 e considerando ausência de manifestação dentro dos prazos legais, informo que cabe ser mantida a extinção da patente e seus certificados, conforme o disposto no artigo 12, da resolução 113/2013.

(11) PI 0311480-5 B1

Código 24.10 - Manutenção da Extinção - Art. 78 inciso IV da LPI
(45) 09/04/2013
(73) BASF Aktiengesellschaft (DE)
Em virtude da extinção publicada na RPI 2414 de 11-04-2017 e considerando ausência de manifestação dentro dos prazos legais, informo que cabe ser mantida a extinção da patente e seus certificados, conforme o disposto no artigo 12, da resolução 113/2013.

(11) PI 0311634-4 B1

Código 24.10 - Manutenção da Extinção - Art. 78 inciso IV da LPI
(45) 17/04/2012
(73) Volvo Lastvagnar AB (SE)
Em virtude da extinção publicada na RPI 2414 de 11-04-2017 e considerando ausência de manifestação dentro dos prazos legais, informo que cabe ser mantida a extinção da patente e seus certificados, conforme o disposto no artigo 12, da resolução 113/2013.

(11) PI 0311875-4 B1

Código 24.10 - Manutenção da Extinção - Art. 78 inciso IV da LPI
(45) 05/03/2013
(73) Aker Kvaerner Subsea AS (NO)

	Em virtude da extinção publicada na RPI 2415 de 18-04-2017 e considerando ausência de manifestação dentro dos prazos legais, informo que cabe ser mantida a extinção da patente e seus certificados, conforme o disposto no artigo 12, da resolução 113/2013.
(11) PI 0312038-4 B1	Código 24.10 - Manutenção da Extinção - Art. 78 inciso IV da LPI (45) 14/12/2010 (73) Mahle GmbH (DE) Em virtude da extinção publicada na RPI 2415 de 18-04-2017 e considerando ausência de manifestação dentro dos prazos legais, informo que cabe ser mantida a extinção da patente e seus certificados, conforme o disposto no artigo 12, da resolução 113/2013.
(11) PI 0312117-8 B1	Código 24.10 - Manutenção da Extinção - Art. 78 inciso IV da LPI (45) 09/09/2014 (73) VALLOUREC OIL AND GAS FRANCE (FR) Em virtude da extinção publicada na RPI 2414 de 11-04-2017 e considerando ausência de manifestação dentro dos prazos legais, informo que cabe ser mantida a extinção da patente e seus certificados, conforme o disposto no artigo 12, da resolução 113/2013.
(11) PI 0312187-9 B1	Código 24.10 - Manutenção da Extinção - Art. 78 inciso IV da LPI (45) 24/09/2013 (73) Rosemary Bradley (CR) Em virtude da extinção publicada na RPI 2414 de 11-04-2017 e considerando ausência de manifestação dentro dos prazos legais, informo que cabe ser mantida a extinção da patente e seus certificados, conforme o disposto no artigo 12, da resolução 113/2013.
(11) PI 0312207-7 B1	Código 24.10 - Manutenção da Extinção - Art. 78 inciso IV da LPI (45) 24/07/2012 (73) Textilma AG (CH) Em virtude da extinção publicada na RPI 2415 de 18-04-2017 e considerando ausência de manifestação dentro dos prazos legais, informo que cabe ser mantida a extinção da patente e seus certificados, conforme o disposto no artigo 12, da resolução 113/2013.
(11) PI 0312407-0 B1	Código 24.10 - Manutenção da Extinção - Art. 78 inciso IV da LPI (45) 25/03/2014 (73) BAYER INTELLECTUAL PROPERTY GMBH (DE) Em virtude da extinção publicada na RPI 2415 de 18-04-2017 e considerando ausência de manifestação dentro dos prazos legais, informo que cabe ser mantida a extinção da patente e seus certificados, conforme o disposto no

	artigo 12, da resolução 113/2013.
(11) PI 0318337-8 B1	Código 24.10 - Manutenção da Extinção - Art. 78 inciso IV da LPI (45) 16/07/2013 (73) Otis Elevator Company (US) Em virtude da extinção publicada na RPI 2414 de 11-04-2017 e considerando ausência de manifestação dentro dos prazos legais, informo que cabe ser mantida a extinção da patente e seus certificados, conforme o disposto no artigo 12, da resolução 113/2013.
(11) PI 0318355-6 B1	Código 24.10 - Manutenção da Extinção - Art. 78 inciso IV da LPI (45) 24/07/2012 (73) Otis Elevator Company (US) Em virtude da extinção publicada na RPI 2415 de 18-04-2017 e considerando ausência de manifestação dentro dos prazos legais, informo que cabe ser mantida a extinção da patente e seus certificados, conforme o disposto no artigo 12, da resolução 113/2013.
(11) PI 0401921-0 B1	Código 24.10 - Manutenção da Extinção - Art. 78 inciso IV da LPI (45) 13/01/2015 (73) Bayer Materialscience AG (DE) Em virtude da extinção publicada na RPI 2414 de 11-04-2017 e considerando ausência de manifestação dentro dos prazos legais, informo que cabe ser mantida a extinção da patente e seus certificados, conforme o disposto no artigo 12, da resolução 113/2013.
(11) PI 0401926-1 B1	Código 24.10 - Manutenção da Extinção - Art. 78 inciso IV da LPI (45) 18/11/2014 (73) VEYANCE TECHNOLOGIES, INC. (US) Em virtude da extinção publicada na RPI 2414 de 11-04-2017 e considerando ausência de manifestação dentro dos prazos legais, informo que cabe ser mantida a extinção da patente e seus certificados, conforme o disposto no artigo 12, da resolução 113/2013.
(11) PI 0401931-8 B1	Código 24.10 - Manutenção da Extinção - Art. 78 inciso IV da LPI (45) 01/07/2014 (73) Robert Bosch GMBH (DE) Em virtude da extinção publicada na RPI 2414 de 11-04-2017 e considerando ausência de manifestação dentro dos prazos legais, informo que cabe ser mantida a extinção da patente e seus certificados, conforme o disposto no artigo 12, da resolução 113/2013.
(11) PI 0401963-6 B8	Código 24.10 - Manutenção da Extinção - Art. 78 inciso IV da LPI

(45) 08/01/2013
(73) Inventio Aktiengesellschaft (CH)
Em virtude da extinção publicada na RPI 2415 de 18-04-2017 e considerando ausência de manifestação dentro dos prazos legais, informo que cabe ser mantida a extinção da patente e seus certificados, conforme o disposto no artigo 12, da resolução 113/2013.

---

(11) PI 0402313-7 B1

Código 24.10 - Manutenção da Extinção - Art. 78 inciso IV da LPI
(45) 04/08/2015
(73) Máquinas Suzuki S.A. (BR/SP)
Em virtude da extinção publicada na RPI 2414 de 11-04-2017 e considerando ausência de manifestação dentro dos prazos legais, informo que cabe ser mantida a extinção da patente e seus certificados, conforme o disposto no artigo 12, da resolução 113/2013.

---

(11) PI 0411090-0 B1

Código 24.10 - Manutenção da Extinção - Art. 78 inciso IV da LPI
(45) 12/05/2015
(73) Mahle GMBH (DE)
Em virtude da extinção publicada na RPI 2414 de 11-04-2017 e considerando ausência de manifestação dentro dos prazos legais, informo que cabe ser mantida a extinção da patente e seus certificados, conforme o disposto no artigo 12, da resolução 113/2013.

---

(11) PI 0411349-7 B1

Código 24.10 - Manutenção da Extinção - Art. 78 inciso IV da LPI
(45) 30/09/2014
(73) MAHLE GMBH (DE)
Em virtude da extinção publicada na RPI 2414 de 11-04-2017 e considerando ausência de manifestação dentro dos prazos legais, informo que cabe ser mantida a extinção da patente e seus certificados, conforme o disposto no artigo 12, da resolução 113/2013.

---

(11) PI 0412016-7 B1

Código 24.10 - Manutenção da Extinção - Art. 78 inciso IV da LPI
(45) 16/12/2014
(73) ALBANY INTERNATIONAL CORP. (US)
Em virtude da extinção publicada na RPI 2414 de 11-04-2017 e considerando ausência de manifestação dentro dos prazos legais, informo que cabe ser mantida a extinção da patente e seus certificados, conforme o disposto no artigo 12, da resolução 113/2013.

---

(11) PI 0413806-6 B1

Código 24.10 - Manutenção da Extinção - Art. 78 inciso IV da LPI
(45) 23/09/2014
(73) SAURER GERMANY GMBH & CO. KG (DE)
Em virtude da extinção publicada na RPI 2414 de 11-04-2017 e considerando

	ausência de manifestação dentro dos prazos legais, informo que cabe ser mantida a extinção da patente e seus certificados, conforme o disposto no artigo 12, da resolução 113/2013.
(11) PI 0418870-5 B1	Código 24.10 - Manutenção da Extinção - Art. 78 inciso IV da LPI (45) 15/04/2014 (73) ALLOMET CORPORATION (US) Em virtude da extinção publicada na RPI 2414 de 11-04-2017 e considerando ausência de manifestação dentro dos prazos legais, informo que cabe ser mantida a extinção da patente e seus certificados, conforme o disposto no artigo 12, da resolução 113/2013.
(11) PI 0502127-8 B1	Código 24.10 - Manutenção da Extinção - Art. 78 inciso IV da LPI (45) 17/11/2015 (73) José Benedito Bueno (BR/SP) Em virtude da extinção publicada na RPI 2414 de 11-04-2017 e considerando ausência de manifestação dentro dos prazos legais, informo que cabe ser mantida a extinção da patente e seus certificados, conforme o disposto no artigo 12, da resolução 113/2013.
(11) PI 0502337-8 B1	Código 24.10 - Manutenção da Extinção - Art. 78 inciso IV da LPI (45) 21/07/2015 (73) Inventio Aktiengesellschaft (CH) Em virtude da extinção publicada na RPI 2415 de 18-04-2017 e considerando ausência de manifestação dentro dos prazos legais, informo que cabe ser mantida a extinção da patente e seus certificados, conforme o disposto no artigo 12, da resolução 113/2013.
(11) PI 0502531-1 B1	Código 24.10 - Manutenção da Extinção - Art. 78 inciso IV da LPI (45) 29/03/2016 (73) Solvay Solexis S.P.A. (IT) Em virtude da extinção publicada na RPI 2415 de 18-04-2017 e considerando ausência de manifestação dentro dos prazos legais, informo que cabe ser mantida a extinção da patente e seus certificados, conforme o disposto no artigo 12, da resolução 113/2013.
(11) PI 0502534-6 B1	Código 24.10 - Manutenção da Extinção - Art. 78 inciso IV da LPI (45) 01/12/2015 (73) SOLVAY SOLEXIS S.P.A. (IT) Em virtude da extinção publicada na RPI 2415 de 18-04-2017 e considerando ausência de manifestação dentro dos prazos legais, informo que cabe ser mantida a extinção da patente e seus certificados, conforme o disposto no artigo 12, da resolução 113/2013.

(11) PI 0511759-3 B1	Código 24.10 - Manutenção da Extinção - Art. 78 inciso IV da LPI (45) 09/06/2015 (73) Interglass Technology AG (CH) Em virtude da extinção publicada na RPI 2415 de 18-04-2017 e considerando ausência de manifestação dentro dos prazos legais, informo que cabe ser mantida a extinção da patente e seus certificados, conforme o disposto no artigo 12, da resolução 113/2013.
(11) PI 0511866-2 B1	Código 24.10 - Manutenção da Extinção - Art. 78 inciso IV da LPI (45) 24/04/2013 (73) SMS Siemag Aktiengesellschaft (DE) Em virtude da extinção publicada na RPI 2415 de 18-04-2017 e considerando ausência de manifestação dentro dos prazos legais, informo que cabe ser mantida a extinção da patente e seus certificados, conforme o disposto no artigo 12, da resolução 113/2013.
(11) PI 0511960-0 B1	Código 24.10 - Manutenção da Extinção - Art. 78 inciso IV da LPI (45) 10/05/2016 (73) Immunoclin Limited (GB) Em virtude da extinção publicada na RPI 2414 de 11-04-2017 e considerando ausência de manifestação dentro dos prazos legais, informo que cabe ser mantida a extinção da patente e seus certificados, conforme o disposto no artigo 12, da resolução 113/2013.
(11) PI 0512202-3 B1	Código 24.10 - Manutenção da Extinção - Art. 78 inciso IV da LPI (45) 12/01/2016 (73) Uhdenora S.P.A. (IT) Em virtude da extinção publicada na RPI 2415 de 18-04-2017 e considerando ausência de manifestação dentro dos prazos legais, informo que cabe ser mantida a extinção da patente e seus certificados, conforme o disposto no artigo 12, da resolução 113/2013.
(11) PI 0512530-8 B1	Código 24.10 - Manutenção da Extinção - Art. 78 inciso IV da LPI (45) 29/03/2016 (73) Uop LLC (US) Em virtude da extinção publicada na RPI 2415 de 18-04-2017 e considerando ausência de manifestação dentro dos prazos legais, informo que cabe ser mantida a extinção da patente e seus certificados, conforme o disposto no artigo 12, da resolução 113/2013.
(11) PI 0515614-9 B1	Código 24.10 - Manutenção da Extinção - Art. 78 inciso IV da LPI (45) 21/03/2017

(73) INVISTA TECHNOLOGIES, S.À.R.L. (CH)
Em virtude da extinção publicada na RPI 2415 de 18-04-2017 e considerando ausência de manifestação dentro dos prazos legais, informo que cabe ser mantida a extinção da patente e seus certificados, conforme o disposto no artigo 12, da resolução 113/2013.

---

(11) PI 0612140-3 B1

Código 24.10 - Manutenção da Extinção - Art. 78 inciso IV da LPI
(45) 04/08/2015
(73) GEA Westfaliasurge, Inc. (US)
Em virtude da extinção publicada na RPI 2414 de 11-04-2017 e considerando ausência de manifestação dentro dos prazos legais, informo que cabe ser mantida a extinção da patente e seus certificados, conforme o disposto no artigo 12, da resolução 113/2013.

---

(11) PI 1010101-2 B1

Código 24.10 - Manutenção da Extinção - Art. 78 inciso IV da LPI
(45) 07/04/2015
(73) JORGE LAKATOS (BR/SP)
Em virtude da extinção publicada na RPI 2414 de 11-04-2017 e considerando ausência de manifestação dentro dos prazos legais, informo que cabe ser mantida a extinção da patente e seus certificados, conforme o disposto no artigo 12, da resolução 113/2013.

---

(11) PI 9601806-2 B1

Código 24.10 - Manutenção da Extinção - Art. 78 inciso IV da LPI
(45) 30/12/2008
(73) OKI BRASIL INDÚSTRIA E COMÉRCIO DE PRODUTOS E TECNOLOGIA EM AUTOMAÇÃO S.A. (BR/SP)
Em virtude da extinção publicada na RPI 2414 de 11-04-2017 e considerando ausência de manifestação dentro dos prazos legais, informo que cabe ser mantida a extinção da patente e seus certificados, conforme o disposto no artigo 12, da resolução 113/2013.

---

(11) PI 9703466-5 B1

Código 24.10 - Manutenção da Extinção - Art. 78 inciso IV da LPI
(45) 15/02/2005
(73) Luk Getriebe-Systeme GmbH (DE)
Em virtude da extinção publicada na RPI 2413 de 04-04-2017 e considerando ausência de manifestação dentro dos prazos legais, informo que cabe ser mantida a extinção da patente e seus certificados, conforme o disposto no artigo 12, da resolução 113/2013.

---

(11) PI 9703532-7 B1

Código 24.10 - Manutenção da Extinção - Art. 78 inciso IV da LPI
(45) 01/08/2006
(73) Intevep S.A. (VE)
Em virtude da extinção publicada na RPI 2414 de 11-04-2017 e considerando

	ausência de manifestação dentro dos prazos legais, informo que cabe ser mantida a extinção da patente e seus certificados, conforme o disposto no artigo 12, da resolução 113/2013.
(11) PI 9703597-1 B1	Código 24.10 - Manutenção da Extinção - Art. 78 inciso IV da LPI (45) 10/05/2005 (73) General Electric Company (US) Em virtude da extinção publicada na RPI 2414 de 11-04-2017 e considerando ausência de manifestação dentro dos prazos legais, informo que cabe ser mantida a extinção da patente e seus certificados, conforme o disposto no artigo 12, da resolução 113/2013.
(11) PI 9703604-8 B1	Código 24.10 - Manutenção da Extinção - Art. 78 inciso IV da LPI (45) 15/03/2005 (73) Aluminium Pechiney (FR) Em virtude da extinção publicada na RPI 2414 de 11-04-2017 e considerando ausência de manifestação dentro dos prazos legais, informo que cabe ser mantida a extinção da patente e seus certificados, conforme o disposto no artigo 12, da resolução 113/2013.
(11) PI 9708302-0 B1	Código 24.10 - Manutenção da Extinção - Art. 78 inciso IV da LPI (45) 19/03/2002 (73) Althin Medical AB (SE) Em virtude da extinção publicada na RPI 2414 de 11-04-2017 e considerando ausência de manifestação dentro dos prazos legais, informo que cabe ser mantida a extinção da patente e seus certificados, conforme o disposto no artigo 12, da resolução 113/2013.
(11) PI 9709850-7 B1	Código 24.10 - Manutenção da Extinção - Art. 78 inciso IV da LPI (45) 06/01/2004 (73) Ak Steel Corporation (US) Em virtude da extinção publicada na RPI 2414 de 11-04-2017 e considerando ausência de manifestação dentro dos prazos legais, informo que cabe ser mantida a extinção da patente e seus certificados, conforme o disposto no artigo 12, da resolução 113/2013.
(11) PI 9710039-0 B1	Código 24.10 - Manutenção da Extinção - Art. 78 inciso IV da LPI (45) 06/12/2005 (73) Libbey Glass Inc (US) Em virtude da extinção publicada na RPI 2414 de 11-04-2017 e considerando ausência de manifestação dentro dos prazos legais, informo que cabe ser mantida a extinção da patente e seus certificados, conforme o disposto no artigo 12, da resolução 113/2013.

(11) PI 9802022-6 B1

Código 24.10 - Manutenção da Extinção - Art. 78 inciso IV da LPI
(45) 27/12/2011
(73) Tapetes São Carlos Ltda. (BR/SP)
Em virtude da extinção publicada na RPI 2415 de 18-04-2017 e considerando ausência de manifestação dentro dos prazos legais, informo que cabe ser mantida a extinção da patente e seus certificados, conforme o disposto no artigo 12, da resolução 113/2013.

(11) PI 9802376-4 B1

Código 24.10 - Manutenção da Extinção - Art. 78 inciso IV da LPI
(45) 09/12/2003
(73) Samsung Electronics Co., Ltd. (KR)
Em virtude da extinção publicada na RPI 2414 de 11-04-2017 e considerando ausência de manifestação dentro dos prazos legais, informo que cabe ser mantida a extinção da patente e seus certificados, conforme o disposto no artigo 12, da resolução 113/2013.

(11) PI 9806610-2 B1

Código 24.10 - Manutenção da Extinção - Art. 78 inciso IV da LPI
(45) 29/08/2006
(73) Bluewater Energy Services B.V. (NL)
Em virtude da extinção publicada na RPI 2414 de 11-04-2017 e considerando ausência de manifestação dentro dos prazos legais, informo que cabe ser mantida a extinção da patente e seus certificados, conforme o disposto no artigo 12, da resolução 113/2013.

(11) PI 9810176-5 B1

Código 24.10 - Manutenção da Extinção - Art. 78 inciso IV da LPI
(45) 02/07/2013
(73) Cranberry Properties LLC (US)
Em virtude da extinção publicada na RPI 2415 de 18-04-2017 e considerando ausência de manifestação dentro dos prazos legais, informo que cabe ser mantida a extinção da patente e seus certificados, conforme o disposto no artigo 12, da resolução 113/2013.

(11) PI 9810318-0 B1

Código 24.10 - Manutenção da Extinção - Art. 78 inciso IV da LPI
(45) 18/07/2006
(73) DuPont Nutrition BioSciences ApS (DK)
Em virtude da extinção publicada na RPI 2414 de 11-04-2017 e considerando ausência de manifestação dentro dos prazos legais, informo que cabe ser mantida a extinção da patente e seus certificados, conforme o disposto no artigo 12, da resolução 113/2013.

(11) PI 9810341-5 B1

Código 24.10 - Manutenção da Extinção - Art. 78 inciso IV da LPI
(45) 06/09/2011

(73) Ciba Specialty Chemicals Holding Inc. (CH)
Em virtude da extinção publicada na RPI 2414 de 11-04-2017 e considerando ausência de manifestação dentro dos prazos legais, informo que cabe ser mantida a extinção da patente e seus certificados, conforme o disposto no artigo 12, da resolução 113/2013.

---

(11) PI 9810876-0 B1

Código 24.10 - Manutenção da Extinção - Art. 78 inciso IV da LPI
(45) 31/05/2011
(73) Zeneca Limited (GB)
Em virtude da extinção publicada na RPI 2415 de 18-04-2017 e considerando ausência de manifestação dentro dos prazos legais, informo que cabe ser mantida a extinção da patente e seus certificados, conforme o disposto no artigo 12, da resolução 113/2013.

---

(11) PI 9815531-8 B1

Código 24.10 - Manutenção da Extinção - Art. 78 inciso IV da LPI
(45) 09/11/2004
(73) Cargill, Incorporated (US)
Em virtude da extinção publicada na RPI 2414 de 11-04-2017 e considerando ausência de manifestação dentro dos prazos legais, informo que cabe ser mantida a extinção da patente e seus certificados, conforme o disposto no artigo 12, da resolução 113/2013.

---

(11) PI 9816004-4 B1

Código 24.10 - Manutenção da Extinção - Art. 78 inciso IV da LPI
(45) 06/12/2005
(73) Atohaas Holding C.V. (NL)
Em virtude da extinção publicada na RPI 2414 de 11-04-2017 e considerando ausência de manifestação dentro dos prazos legais, informo que cabe ser mantida a extinção da patente e seus certificados, conforme o disposto no artigo 12, da resolução 113/2013.

---

(11) PI 9902243-5 B1

Código 24.10 - Manutenção da Extinção - Art. 78 inciso IV da LPI
(45) 18/09/2012
(73) Johnson & Johnson (US)
Em virtude da extinção publicada na RPI 2414 de 11-04-2017 e considerando ausência de manifestação dentro dos prazos legais, informo que cabe ser mantida a extinção da patente e seus certificados, conforme o disposto no artigo 12, da resolução 113/2013.

---

(11) PI 9902267-2 B1

Código 24.10 - Manutenção da Extinção - Art. 78 inciso IV da LPI
(45) 05/08/2003
(73) Samsung Electronics Co., Ltd. (KR)
Em virtude da extinção publicada na RPI 2414 de 11-04-2017 e considerando ausência de manifestação dentro dos prazos legais, informo que cabe ser

	mantida a extinção da patente e seus certificados, conforme o disposto no artigo 12, da resolução 113/2013.
(11) PI 9902417-9 B1	Código 24.10 - Manutenção da Extinção - Art. 78 inciso IV da LPI (45) 10/01/2012 (73) L'Oreal (FR) Em virtude da extinção publicada na RPI 2414 de 11-04-2017 e considerando ausência de manifestação dentro dos prazos legais, informo que cabe ser mantida a extinção da patente e seus certificados, conforme o disposto no artigo 12, da resolução 113/2013.
(11) PI 9902764-0 B1	Código 24.10 - Manutenção da Extinção - Art. 78 inciso IV da LPI (45) 21/09/2010 (73) L'Oreal (FR) Em virtude da extinção publicada na RPI 2414 de 11-04-2017 e considerando ausência de manifestação dentro dos prazos legais, informo que cabe ser mantida a extinção da patente e seus certificados, conforme o disposto no artigo 12, da resolução 113/2013.
(11) PI 9902814-0 B1	Código 24.10 - Manutenção da Extinção - Art. 78 inciso IV da LPI (45) 11/06/2013 (73) L'Oreal (FR) Em virtude da extinção publicada na RPI 2414 de 11-04-2017 e considerando ausência de manifestação dentro dos prazos legais, informo que cabe ser mantida a extinção da patente e seus certificados, conforme o disposto no artigo 12, da resolução 113/2013.
(11) PI 9903268-6 B1	Código 24.10 - Manutenção da Extinção - Art. 78 inciso IV da LPI (45) 07/11/2006 (73) ABG Allgemeine Baumaschinen-Gesellschaft MBH (DE) Em virtude da extinção publicada na RPI 2414 de 11-04-2017 e considerando ausência de manifestação dentro dos prazos legais, informo que cabe ser mantida a extinção da patente e seus certificados, conforme o disposto no artigo 12, da resolução 113/2013.
(11) PI 9906575-4 B1	Código 24.10 - Manutenção da Extinção - Art. 78 inciso IV da LPI (45) 27/09/2005 (73) Robert Bosch GmbH (DE) Em virtude da extinção publicada na RPI 2414 de 11-04-2017 e considerando ausência de manifestação dentro dos prazos legais, informo que cabe ser mantida a extinção da patente e seus certificados, conforme o disposto no artigo 12, da resolução 113/2013.

(11) PI 9906620-3 B1	Código 24.10 - Manutenção da Extinção - Art. 78 inciso IV da LPI (45) 22/04/2008 (73) Asahi Glass Company, Limited (JP) Em virtude da extinção publicada na RPI 2414 de 11-04-2017 e considerando ausência de manifestação dentro dos prazos legais, informo que cabe ser mantida a extinção da patente e seus certificados, conforme o disposto no artigo 12, da resolução 113/2013.
(11) PI 9911436-4 B1	Código 24.10 - Manutenção da Extinção - Art. 78 inciso IV da LPI (45) 22/04/2008 (73) Basf Aktiengesellschaft (DE) Em virtude da extinção publicada na RPI 2414 de 11-04-2017 e considerando ausência de manifestação dentro dos prazos legais, informo que cabe ser mantida a extinção da patente e seus certificados, conforme o disposto no artigo 12, da resolução 113/2013.
(11) PI 9911858-0 B1	Código 24.10 - Manutenção da Extinção - Art. 78 inciso IV da LPI (45) 13/02/2007 (73) Dan-Pal (IL) Em virtude da extinção publicada na RPI 2414 de 11-04-2017 e considerando ausência de manifestação dentro dos prazos legais, informo que cabe ser mantida a extinção da patente e seus certificados, conforme o disposto no artigo 12, da resolução 113/2013.
(11) PI 9917198-8 B1	Código 24.10 - Manutenção da Extinção - Art. 78 inciso IV da LPI (45) 05/10/2010 (73) 3M Innovative Properties Company (US) Em virtude da extinção publicada na RPI 2414 de 11-04-2017 e considerando ausência de manifestação dentro dos prazos legais, informo que cabe ser mantida a extinção da patente e seus certificados, conforme o disposto no artigo 12, da resolução 113/2013.

Código Anotação de Alteração de nome e/ou sede, de Transferência e de Limitação ou Ônus de Pedido, Patente e Certificado de Adição de Invenção

Código 25.1 - Transferência Deferida

Notificação do deferimento da transferência requerida. Desta data corre o prazo de 60 (sessenta) dias para eventual recurso do interessado.

---

(21) BR 10 2012 024606-6 A2
Código 25.1 - Transferência Deferida
(22) 27/09/2012
(71) SOUFER INDUSTRIAL LTDA (BR/SP)

---

(21) BR 10 2013 008716-5 A2
Código 25.1 - Transferência Deferida
(22) 10/04/2013
(71) LANXESS DEUTSCHLAND GMBH (DE)

---

(21) BR 10 2014 008468-1 A2
Código 25.1 - Transferência Deferida
(22) 08/04/2014
(71) NOKIA TECHNOLOGIES OY (FI)

---

(21) BR 10 2014 011471-8 A2
Código 25.1 - Transferência Deferida
(22) 13/05/2014
(71) ROBRASA ROLAMENTOS ESPECIAIS ROTHE ERDE LTDA. (BR/SP)

---

(21) BR 10 2014 024663-0 A2
Código 25.1 - Transferência Deferida
(22) 02/10/2014
(71) NOKIA TECHNOLOGIES OY (FI)

---

(21) BR 11 2012 000201-5 A2
Código 25.1 - Transferência Deferida
(22) 15/06/2010
(71) HILCO PATENT ACQUISITION 55, LLC (US)

---

(21) BR 11 2012 000687-8 A2
Código 25.1 - Transferência Deferida
(22) 05/10/2010
(71) KANEKA CORPORATION (JP) , RIVER SEIKO CORPORATION (JP)

---

(21) BR 11 2012 001529-0 A2
Código 25.1 - Transferência Deferida
(22) 28/06/2010
(71) NOKIA TECHNOLOGIES OY (FI)

---

(21) BR 11 2012 003934-2 A2
Código 25.1 - Transferência Deferida
(22) 19/08/2010

(71) PHILIPS LIGHTING HOLDING B.V. (NL)

---

(21) BR 11 2012 004549-0 A2
Código 25.1 - Transferência Deferida
(22) 01/09/2010
(71) PHILIPS LIGHTING HOLDING B.V. (NL)

---

(21) BR 11 2012 005679-4 A2
Código 25.1 - Transferência Deferida
(22) 10/09/2010
(71) PHILIPS LIGHTING HOLDING B.V. (NL)

---

(21) BR 11 2012 005826-6 A2
Código 25.1 - Transferência Deferida
(22) 10/09/2010
(71) PHILIPS LIGHTING HOLDING B.V. (NL)

---

(21) BR 11 2012 005830-4 A2
Código 25.1 - Transferência Deferida
(22) 07/09/2010
(71) PHILIPS LIGHTING HOLDING B.V. (NL)

---

(21) BR 11 2012 006238-7 A2
Código 25.1 - Transferência Deferida
(22) 28/07/2010
(71) NOKIA TECHNOLOGIES OY (FI)

---

(21) BR 11 2012 007790-2 A2
Código 25.1 - Transferência Deferida
(22) 05/10/2009
(71) NOKIA TECHNOLOGIES OY (FI)

---

(21) BR 11 2012 014044-2 A2
Código 25.1 - Transferência Deferida
(22) 11/12/2009
(71) NOKIA TECHNOLOGIES OY (FI)

---

(21) BR 11 2012 015718-3 A2
Código 25.1 - Transferência Deferida
(22) 23/12/2009
(71) NOKIA TECHNOLOGIES OY (FI)

---

(21) BR 11 2012 016642-5 A2
Código 25.1 - Transferência Deferida
(22) 26/01/2011
(71) NOKIA TECHNOLOGIES OY (FI)

---

(21) BR 11 2012 020272-3 A2
Código 25.1 - Transferência Deferida
(22) 22/11/2010
(71) NOKIA TECHNOLOGIES OY (FI)

(21) BR 11 2012 021785-2 A2	Código 25.1 - Transferência Deferida (22) 25/02/2011 (71) PHILIPS LIGHTING HOLDING B.V. (NL)
(21) BR 11 2012 021787-9 A8	Código 25.1 - Transferência Deferida (22) 04/02/2011 (71) PHILIPS LIGHTING HOLDING B.V. (NL)
(21) BR 11 2012 023540-0 A2	Código 25.1 - Transferência Deferida (22) 18/03/2010 (71) NOKIA TECHNOLOGIES OY (FI)
(21) BR 11 2012 024359-4 A2	Código 25.1 - Transferência Deferida (22) 25/03/2010 (71) NOKIA TECHNOLOGIES OY (FI)
(21) BR 11 2012 025721-8 A2	Código 25.1 - Transferência Deferida (22) 04/02/2011 (71) NOKIA TECHNOLOGIES OY (FI)
(21) BR 11 2012 025725-0 A2	Código 25.1 - Transferência Deferida (22) 06/04/2010 (71) NOKIA TECHNOLOGIES OY (FI)
(21) BR 11 2012 026354-4 A2	Código 25.1 - Transferência Deferida (22) 13/04/2011 (71) NOKIA TECHNOLOGIES OY (FI)
(21) BR 11 2012 027046-0 A2	Código 25.1 - Transferência Deferida (22) 21/04/2011 (71) NOKIA TECHNOLOGIES OY (FI)
(21) BR 11 2012 027601-8 A2	Código 25.1 - Transferência Deferida (22) 19/04/2011 (71) NOKIA TECHNOLOGIES OY (FI)
(21) BR 11 2012 028406-1 A2	Código 25.1 - Transferência Deferida (22) 02/05/2011 (71) NOKIA TECHNOLOGIES OY (FI)
(21) BR 11 2012 029828-3 A2	Código 25.1 - Transferência Deferida (22) 24/05/2011

(71) NOKIA TECHNOLOGIES OY (FI)

---

(21) BR 11 2012 030144-6 A2
Código 25.1 - Transferência Deferida
(22) 26/05/2011
(71) PHILIPS LIGHTING HOLDING B.V. (NL)

---

(21) BR 11 2012 030267-1 A2
Código 25.1 - Transferência Deferida
(22) 21/06/2010
(71) NOKIA TECHNOLOGIES OY (FI)

---

(21) BR 11 2012 030434-8 A2
Código 25.1 - Transferência Deferida
(22) 02/06/2010
(71) NOKIA TECHNOLOGIES OY (FI)

---

(21) BR 11 2012 031266-9 A2
Código 25.1 - Transferência Deferida
(22) 11/06/2010
(71) NOKIA TECHNOLOGIES OY (FI)

---

(21) BR 11 2012 032027-0 A2
Código 25.1 - Transferência Deferida
(22) 23/05/2011
(71) PHILIPS LIGHTING HOLDING B.V. (NL)

---

(21) BR 11 2012 033339-9 A2
Código 25.1 - Transferência Deferida
(22) 14/06/2011
(71) NOKIA TECHNOLOGIES OY (FI)

---

(21) BR 11 2013 004072-6 A2
Código 25.1 - Transferência Deferida
(22) 23/08/2010
(71) NOKIA TECHNOLOGIES OY (FI)

---

(21) BR 11 2013 004707-0 A2
Código 25.1 - Transferência Deferida
(22) 31/08/2011
(71) EISAI INC. (US)

---

(21) BR 11 2013 006616-4 A2
Código 25.1 - Transferência Deferida
(22) 06/09/2011
(71) NOKIA TECHNOLOGIES OY (FI)

---

(21) BR 11 2013 010190-3 A2
Código 25.1 - Transferência Deferida
(22) 20/10/2011
(71) AEQUUS PHAMACEUTICALS INC. (CA)

(21) BR 11 2013 011203-4 A2	Código 25.1 - Transferência Deferida (22) 04/11/2011 (71) GOOGLE TECHNOLOGY HOLDINGS LLC (US)
(21) BR 11 2013 026814-0 A2	Código 25.1 - Transferência Deferida (22) 19/04/2011 (71) NOKIA TECHNOLOGIES OY (FI)
(21) BR 11 2013 027116-7 A2	Código 25.1 - Transferência Deferida (22) 19/04/2012 (71) NOKIA TECHNOLOGIES OY (FI)
(21) BR 11 2013 030181-3 A2	Código 25.1 - Transferência Deferida (22) 22/06/2012 (71) SUN PATENT TRUST (US)
(21) BR 11 2013 030366-2 A2	Código 25.1 - Transferência Deferida (22) 27/05/2011 (71) NOKIA TECHNOLOGIES OY (FI)
(21) BR 11 2013 031001-4 A2	Código 25.1 - Transferência Deferida (22) 07/06/2011 (71) NOKIA TECHNOLOGIES OY (FI)
(21) BR 11 2013 031796-5 A2	Código 25.1 - Transferência Deferida (22) 05/06/2012 (71) GOOGLE TECHNOLOGY HOLDINGS LLC (US)
(21) BR 11 2013 032088-5 A2	Código 25.1 - Transferência Deferida (22) 15/06/2012 (71) RESOTHER PHARMA APS (DK)
(21) BR 11 2013 033722-2 A2	Código 25.1 - Transferência Deferida (22) 19/06/2012 (71) GOOGLE TECHNOLOGY HOLDINGS LLC (US)
(21) BR 11 2014 003572-5 A2	Código 25.1 - Transferência Deferida (22) 20/08/2012 (71) NOKIA TECHNOLOGIES OY (FI)
(21) BR 11 2014 005176-3 A2	Código 25.1 - Transferência Deferida (22) 15/09/2011

	(71) NOKIA TECHNOLOGIES OY (FI)
(21) BR 11 2014 009058-0 A2	Código 25.1 - Transferência Deferida (22) 20/08/2012 (71) NOKIA TECHNOLOGIES OY (FI)
(21) BR 11 2014 010024-1 A2	Código 25.1 - Transferência Deferida (22) 16/10/2012 (71) NOKIA TECHNOLOGIES OY (FI)
(21) BR 11 2014 010472-7 A2	Código 25.1 - Transferência Deferida (22) 31/10/2011 (71) NOKIA TECHNOLOGIES OY (FI)
(21) BR 11 2014 016165-8 A8	Código 25.1 - Transferência Deferida (22) 28/12/2012 (71) GLOBAL BLOOD THERAPEUTICS, INC. (US) , THE REGENTS OF THE UNIVERSITY OF CALIFORNIA (US)
(21) BR 11 2014 018033-4 A8	Código 25.1 - Transferência Deferida (22) 11/01/2013 (71) NOKIA TECHNOLOGIES OY (FI)
(21) BR 11 2014 018856-4 A8	Código 25.1 - Transferência Deferida (22) 31/01/2013 (71) NOKIA TECHNOLOGIES OY (FI)
(21) BR 11 2014 024570-3 A8	Código 25.1 - Transferência Deferida (22) 08/04/2013 (71) NOKIA TECHNOLOGIES OY (FI)
(21) BR 11 2014 024650-5 A8	Código 25.1 - Transferência Deferida (22) 15/04/2013 (71) DSM IP ASSETS B.V. (NL) , BRIDON INTERNATIONAL LTD. (GB)
(21) BR 11 2014 025723-0 A8	Código 25.1 - Transferência Deferida (22) 16/04/2013 (71) NOKIA TECHNOLOGIES OY (FI)
(21) BR 11 2014 026695-6 A2	Código 25.1 - Transferência Deferida (22) 25/04/2013 (71) NOKIA TECHNOLOGIES OY (FI)

(21) BR 11 2014 027912-8 A2	Código 25.1 - Transferência Deferida (22) 06/05/2013 (71) NOKIA TECHNOLOGIES OY (FI)
(21) BR 11 2014 032826-9 A2	Código 25.1 - Transferência Deferida (22) 05/06/2013 (71) NOKIA TECHNOLOGIES OY (FI)
(21) BR 11 2015 007779-0 A2	Código 25.1 - Transferência Deferida (22) 06/11/2012 (71) EISAI INC. (US)
(21) BR 11 2015 026578-2 A2	Código 25.1 - Transferência Deferida (22) 18/04/2014 (71) SAMES KREMLIN (FR)
(21) BR 11 2015 029177-5 A2	Código 25.1 - Transferência Deferida (22) 19/05/2014 (71) DURACELL U.S. OPERATIONS, INC. (US)
(21) BR 11 2015 029706-4 A2	Código 25.1 - Transferência Deferida (22) 08/05/2014 (71) THE GILLETTE COMPANY LLC (US)
(21) BR 11 2015 029919-9 A2	Código 25.1 - Transferência Deferida (22) 30/05/2014 (71) THE GILLETTE COMPANY LLC (US)
(21) BR 11 2015 029971-7 A2	Código 25.1 - Transferência Deferida (22) 30/05/2014 (71) THE GILLETTE COMPANY LLC (US)
(21) BR 11 2015 030392-7 A2	Código 25.1 - Transferência Deferida (22) 30/05/2014 (71) THE GILLETTE COMPANY LLC (US)
(21) BR 11 2015 031002-8 A2	Código 25.1 - Transferência Deferida (22) 09/06/2014 (71) VALVOLINE LICENSING AND INTELLECTUAL PROPERTY LLC (US)
(21) BR 11 2015 031871-1 A2	Código 25.1 - Transferência Deferida

	(22) 25/06/2014 (71) ECOTEC GESTIONE IMPIANTI S.R.L. (IT)
(21) BR 11 2015 031919-0 A2	Código 25.1 - Transferência Deferida (22) 18/06/2014 (71) DURACELL U.S. OPERATIONS, INC. (US)
(21) BR 11 2015 032228-0 A2	Código 25.1 - Transferência Deferida (22) 08/07/2014 (71) SAMES KREMLIN (FR)
(21) BR 11 2015 032379-0 A2	Código 25.1 - Transferência Deferida (22) 07/07/2014 (71) HIVIH (FR)
(21) BR 12 2017 001814-0 A2	Código 25.1 - Transferência Deferida (22) 16/06/2004 (62) PI 0411613-5 16/06/2004 (71) EISAI INC. (US)
(11) MU 8502815-0 Y1	Código 25.1 - Transferência Deferida (22) 29/12/2005 (45) 05/01/2016 (73) ELBER INDÚSTRIA DE REFRIGERAÇÃO LTDA (BR/SC)
(21) MU 8901511-8 U2	Código 25.1 - Transferência Deferida (22) 13/04/2009 (71) DANIEL FERREIRA CUNHA (BR/MG)
(11) MU 9001286-0 Y1	Código 25.1 - Transferência Deferida (22) 05/07/2010 (45) 22/11/2016 (73) IVANA PAGLIONI DELIGENTE (BR/SP)
(11) PI 0007295-8 B1	Código 25.1 - Transferência Deferida (22) 04/01/2000 (45) 16/11/2011 (73) CRODA INTERNATIONAL PLC (GB)
(11) PI 0102261-0 B1	Código 25.1 - Transferência Deferida (22) 04/06/2001 (45) 10/02/2009

	(73) SUBSEA 7 LIMITED (GB)
(11) PI 0115167-3 B1	Código 25.1 - Transferência Deferida (22) 08/11/2001 (45) 16/11/2011 (73) GKSS-Forschungszentrum Geesthacht GmbH (DE) , SUBSEA 7 LIMITED (GB)
(21) PI 0309061-2 A2	Código 25.1 - Transferência Deferida (22) 31/03/2003 (71) MAELOR LABORATORIES LIMITED (GB)
(21) PI 0309303-4 A2	Código 25.1 - Transferência Deferida (22) 11/04/2003 (71) EISAI INC. (US)
(21) PI 0317074-8 A2	Código 25.1 - Transferência Deferida (22) 28/11/2003 (71) VALLOUREC OIL AND GAS FRANCE (FR) , NIPPON STEEL & SUMITOMO METAL CORPORATION (JP)
(11) PI 0402952-6 B1	Código 25.1 - Transferência Deferida (22) 12/07/2004 (45) 13/01/2009 (73) LETICIA HELENA SANSON FLORA (BR/SP)
(21) PI 0411613-5 A8	Código 25.1 - Transferência Deferida (22) 16/06/2004 (71) EISAI INC. (US)
(21) PI 0414444-9 A2	Código 25.1 - Transferência Deferida (22) 15/09/2004 (71) PANASONIC INTELLECTUAL PROPERTY CORPORATION OF AMERICA (US)
(21) PI 0418951-5 A2	Código 25.1 - Transferência Deferida (22) 05/07/2004 (71) Bankinter S/A (ES) , ABANCA CORPORACÍON BANCARIA S.A. (ES)
(11) PI 0506754-5 B1	Código 25.1 - Transferência Deferida (22) 07/01/2005 (45) 09/07/2013

	(73) KLAUS EICHE DIAMANTWERKZEUGE GMBH (DE)
(11) PI 0512032-2 B1	Código 25.1 - Transferência Deferida (22) 03/06/2005 (45) 28/01/2014 (73) NIPPON STEEL & SUMITOMO METAL CORPORATION (JP)
(11) PI 0517970-0 B1	Código 25.1 - Transferência Deferida (22) 07/11/2005 (45) 31/01/2017 (73) NOVARTIS TIERGESUNDHEIT AG (CH)
(21) PI 0519726-0 A2	Código 25.1 - Transferência Deferida (22) 20/12/2005 (71) EISAI INC. (US)
(21) PI 0609495-3 A2	Código 25.1 - Transferência Deferida (22) 29/03/2006 (71) SUN PATENT TRUST (US)
(21) PI 0612272-8 A2	Código 25.1 - Transferência Deferida (22) 23/06/2006 (71) GE HEALTHCARE LIMITED (GB)
(21) PI 0614228-1 A2	Código 25.1 - Transferência Deferida (22) 28/06/2006 (71) NOKIA TECHNOLOGIES OY (FI)
(21) PI 0615691-6 A2	Código 25.1 - Transferência Deferida (22) 31/08/2006 (71) NARONAPRIDE LLC (US)
(11) PI 0621938-1 B1	Código 25.1 - Transferência Deferida (22) 04/09/2006 (45) 27/09/2016 (73) HEEREMA MARINE CONTRACTORS NEDERLAND SE (NL)
(21) PI 0706160-9 A2	Código 25.1 - Transferência Deferida (22) 19/09/2007 (71) FOSTER`S QUÍMICA DO BRASIL LTDA - EPP (BR/SP)
(21) PI 0707878-1 A2	Código 25.1 - Transferência Deferida

	(22) 19/01/2007 (71) SUN PATENT TRUST (US)
(11) PI 0713087-2 B1	Código 25.1 - Transferência Deferida (22) 18/06/2007 (45) 07/04/2015 (73) KONINKLIJKE PHILIPS N.V. (NL)
(21) PI 0713256-5 A2	Código 25.1 - Transferência Deferida (22) 20/04/2007 (71) ADDIVANT SWITZERLAND GMBH (CH)
(21) PI 0713272-7 A2	Código 25.1 - Transferência Deferida (22) 12/06/2007 (71) SYMPHOGEN A/S (DK)
(21) PI 0713768-0 A2	Código 25.1 - Transferência Deferida (22) 03/07/2007 (71) ASTRAZENECA AB (SE)
(21) PI 0716647-8 A2	Código 25.1 - Transferência Deferida (22) 07/08/2007 (71) Dana-Farber Cancer Institut, Inc. (US) , FACET BIOTECH CORPORATION (US)
(21) PI 0718011-0 A2	Código 25.1 - Transferência Deferida (22) 26/10/2007 (71) COMPACT MEMBRANE SYSTEMS, INC (US)
(21) PI 0816435-5 A2	Código 25.1 - Transferência Deferida (22) 16/09/2008 (71) Michelin Recherche Et Technique S.A. (CH) , COMPAGNIE GENERALE DES ETABLISSEMENTS MICHELIN (FR)
(21) PI 0816814-8 A2	Código 25.1 - Transferência Deferida (22) 12/09/2008 (71) KYORIN PHARMACEUTICAL CO. LTD. (JP)
(21) PI 0818743-6 A2	Código 25.1 - Transferência Deferida (22) 30/10/2008 (71) Iowa State University Research Foundation, INC. (US) , THOMAS PINNAVAIA (US)

(21) PI 0819098-4 A2	Código 25.1 - Transferência Deferida (22) 17/10/2008 (71) SMITHS MEDICAL ASD, INC. (US)
(21) PI 0819099-2 A2	Código 25.1 - Transferência Deferida (22) 17/10/2008 (71) SMITHS MEDICAL ASD, INC. (US)
(21) PI 0819695-8 A2	Código 25.1 - Transferência Deferida (22) 21/11/2008 (71) ABEO A/S (DK)
(21) PI 0912214-1 A2	Código 25.1 - Transferência Deferida (22) 05/05/2009 (71) Michelin Recherche Et Technique S.A. (CH) , COMPAGNIE GENERALE DES ETABLISSEMENTS MICHELIN (FR)
(21) PI 0912570-1 A2	Código 25.1 - Transferência Deferida (22) 06/05/2009 (71) ARGOS THERAPEUTICS , INC. (US)
(21) PI 0915081-1 A2	Código 25.1 - Transferência Deferida (22) 02/06/2009 (71) GRUPO PETROMEX , S.A. DE C.V. (MX)
(21) PI 0917936-4 A2	Código 25.1 - Transferência Deferida (22) 24/08/2009 (71) NOVARTIS AG (CH)
(21) PI 0917983-6 A2	Código 25.1 - Transferência Deferida (22) 03/08/2009 (71) HYWIND AS (NO)
(21) PI 0919777-0 A2	Código 25.1 - Transferência Deferida (22) 20/10/2009 (71) UNIVERSITÉ D'AIX - MARSEILLE (FR)
(21) PI 0923749-6 A2	Código 25.1 - Transferência Deferida (22) 03/12/2009 (71) GOOGLE TECHNOLOGY HOLDINGS LLC (US)

(21) PI 0923850-6 A2	Código 25.1 - Transferência Deferida (22) 03/12/2009 (71) GOOGLE TECHNOLOGY HOLDINGS LLC (US)
(21) PI 0925004-2 A2	Código 25.1 - Transferência Deferida (22) 24/04/2009 (71) NOKIA TECHNOLOGIES OY (FI)
(21) PI 0925052-2 A2	Código 25.1 - Transferência Deferida (22) 30/06/2009 (71) NOKIA TECHNOLOGIES OY (FI)
(21) PI 1006824-4 A2	Código 25.1 - Transferência Deferida (22) 12/01/2010 (71) MICROSOFT TECHNOLOGY LICENSING, LLC (US)
(21) PI 1006883-0 A2	Código 25.1 - Transferência Deferida (22) 10/03/2010 (71) MITSUBISHI HEAVY INDUSTRIES MECHATRONICS SYSTEMS, LTD. (JP)
(21) PI 1006972-0 A2	Código 25.1 - Transferência Deferida (22) 26/01/2010 (71) BIOTECH ORTHO (FR)
(21) PI 1006988-7 A2	Código 25.1 - Transferência Deferida (22) 21/01/2010 (71) MICROSOFT TECHNOLOGY LICENSING, LLC (US)
(21) PI 1006992-5 A2	Código 25.1 - Transferência Deferida (22) 26/01/2010 (71) SYNGENTA CORPORATION (US)
(21) PI 1007018-4 A2	Código 25.1 - Transferência Deferida (22) 25/01/2010 (71) KALDI PHARMA (FR)
(21) PI 1007166-0 A2	Código 25.1 - Transferência Deferida (22) 26/01/2010 (71) PREMARK PACKAGING LLC (US)
(21) PI 1007417-1 A2	Código 25.1 - Transferência Deferida

	(22) 01/02/2010 (71) GREENFIELD SPECIALTY ALCOHOLS INC. (CA)
(21) PI 1007561-5 A2	Código 25.1 - Transferência Deferida (22) 21/01/2010 (71) VAN WEEZENBEEK INTERNATIONAL B.V. (NL)
(21) PI 1007813-4 A2	Código 25.1 - Transferência Deferida (22) 26/02/2010 (71) MICROSOFT TECHNOLOGY LICENSING, LLC (US)
(21) PI 1007814-2 A2	Código 25.1 - Transferência Deferida (22) 09/03/2010 (71) MICROSOFT TECHNOLOGY LICENSING, LLC (US)
(21) PI 1007984-0 A2	Código 25.1 - Transferência Deferida (22) 12/02/2010 (71) CHARGEPOINT TECHNOLOGY LIMITED (GB)
(21) PI 1008459-2 A2	Código 25.1 - Transferência Deferida (22) 17/02/2010 (71) SUN PATENT TRUST (US)
(21) PI 1008936-5 A2	Código 25.1 - Transferência Deferida (22) 18/02/2010 (71) Inserm (Institut National de la Santé et de la Recherche Médicale) (FR) , UNIVERSITÉ D`AIX-MARSEILLE (FR)
(21) PI 1009203-0 A2	Código 25.1 - Transferência Deferida (22) 09/07/2010 (71) MITSUBISHI HEAVY INDUSTRIES MECHATRONICS SYSTEMS, LTD. (JP)
(21) PI 1009480-6 A2	Código 25.1 - Transferência Deferida (22) 18/02/2010 (71) SUN PATENT TRUST (US)
(21) PI 1011544-7 A2	Código 25.1 - Transferência Deferida (22) 29/05/2010 (71) NOKIA TECHNOLOGIES OY (FI)
(21) PI 1011546-3 A2	Código 25.1 - Transferência Deferida

	(22) 17/05/2010 (71) NOKIA TECHNOLOGIES OY (FI)
(21) PI 1011798-9 A2	Código 25.1 - Transferência Deferida (22) 26/02/2010 (71) NOKIA TECHNOLOGIES OY (FI)
(21) PI 1012199-4 A2	Código 25.1 - Transferência Deferida (22) 14/05/2010 (71) SUN PATENT TRUST (US)
(21) PI 1012303-2 A2	Código 25.1 - Transferência Deferida (22) 04/03/2010 (71) FMC CORPORATION (US)
(21) PI 1012919-7 A2	Código 25.1 - Transferência Deferida (22) 28/05/2010 (71) SUN PATENT TRUST (US)
(21) PI 1013883-8 A2	Código 25.1 - Transferência Deferida (22) 16/06/2010 (71) NOKIA TECHNOLOGIES OY (FI)
(21) PI 1014078-6 A2	Código 25.1 - Transferência Deferida (22) 22/06/2010 (71) NOKIA TECHNOLOGIES OY (FI)
(21) PI 1014586-9 A2	Código 25.1 - Transferência Deferida (22) 16/06/2010 (71) NOKIA TECHNOLOGIES OY (FI)
(21) PI 1016053-1 A2	Código 25.1 - Transferência Deferida (22) 09/04/2010 (71) SUN PATENT TRUST (US)
(21) PI 9915679-2 A2	Código 25.1 - Transferência Deferida (22) 24/11/1999 (71) UCB PHARMA SA (BE)

Código 25.2 - Transferência Indeferida

Notificação do indeferimento da transferência requerida. Desta data corre o prazo de 60 (sessenta) dias para eventual recurso do interessado.

---

(21) BR 11 2013 017968-6 A2

Código 25.2 - Transferência Indeferida
(22) 13/01/2012
(71) SPERO TRINEM, INC. (US)
Indeferido o pedido de transferência contido na petição 870170018252 de 20/03/2017, por este já ter sido publicado na RPI 2429 de 25/07/2017.

---

(11) PI 0100652-5 B1

Código 25.2 - Transferência Indeferida
(22) 20/02/2001
(45) 19/05/2009
(73) LuK Lamellen und Kupplungsbau Beteiligungs KG (DE)
Indeferido o pedido de transferência contido na petição 870160045127 de 19/08/2016, conforme disposto no art. 59 da Lei 9279 de 14/05/1996, pelo fato da patente ter sido extinta na RPI 2413 de 04/04/2017.

---

(11) PI 0106134-8 B1

Código 25.2 - Transferência Indeferida
(22) 14/12/2001
(45) 29/06/2010
(73) LuK Lamellen und Kupplungsbau Beteiligungs KG (DE)
Indeferido o pedido de transferência contido na petição 870160045042 de 19/08/2016, conforme disposto no art. 59 da Lei 9279 de 14/05/1996, pelo fato da patente ter sido extinta na RPI 2407 de 21/02/2017.

---

(21) PI 0110129-3 A2

Código 25.2 - Transferência Indeferida
(22) 12/04/2001
(71) Smithkline Beecham P.L.C. (GB)
Indeferido o pedido de transferência contido na petição 020150004040 de 23/02/2015, conforme disposto no art. 59 da Lei 9279 de 14/05/1996, pelo fato do pedido de patente ter sido indeferido na RPI 2088 de 11/01/2011 com decisão mantida em grau de recurso publicado na RPI 2327 de 11/08/2015.

---

(21) PI 0111947-8 A2

Código 25.2 - Transferência Indeferida
(22) 28/06/2001
(71) GLAXO GROUP LIMITED (GB)
Indeferido o pedido de transferência contido na petição 870160033754 de 05/07/2012, conforme disposto no art. 59 da Lei 9279 de 14/05/1996, pelo fato do pedido de patente ter sido indeferido na RPI 2301 de 10/02/2015 com decisão mantida em grau de recurso publicado na RPI 2389 de 18/10/2016.

(11) PI 0200585-9 B1

Código 25.2 - Transferência Indeferida
(22) 21/02/2002
(45) 17/05/2016
(73) Horiba ABX SAS (FR)
Indeferido o pedido de transferência contido na petição 018110047957 de 08/12/2011, conforme disposto no art. 59 da Lei 9279 de 14/05/1996, pelo fato deste ter sido contemplado com os despachos 25.4 publicado na RPI 2160 de 29/05/2012 e 25.7 publicado na RPI 2160 de 29/05/2012. Este despacho não altera os despachos 25.4 publicado na RPI 2160 de 29/05/2012 e 25.7 publicado na RPI 2160 de 29/05/2012.

(11) PI 0201189-1 B1

Código 25.2 - Transferência Indeferida
(22) 22/03/2002
(45) 29/06/2010
(73) Empresa Brasileira de Compressores - EMBRACO (BR/SC)
Indeferido o pedido de transferência contido na petição 860160077226 de 08/04/2016, conforme disposto no art. 59 da Lei 9279 de 14/05/1996, pelo fato da patente ter sido extinta na RPI 2401 de 10/01/2017.

(11) PI 0204261-4 B8

Código 25.2 - Transferência Indeferida
(22) 20/02/2002
(45) 07/01/2014
(73) Nippon Shokubai Co., LTD. (JP) , NIPPON STEEL & SUMITOMO METAL CORPORATION (JP)
Indeferido o pedido de transferência contido na petição 020130092176 de 09/12/2013, conforme disposto no art. 59 da Lei 9279 de 14/05/1996, pelo fato deste ter sido contemplado com o despacho 25.4 publicado na RPI 2267 de 17/06/2014. Este despacho não altera o despacho 25.4 publicado na RPI 2267 de 17/06/2014.

(21) PI 0205938-0 A2

Código 25.2 - Transferência Indeferida
(22) 17/08/2002
(71) Luk Lamellen Und Kupplungsbau Beteiligungs KG (DE)
Indeferido o pedido de transferência contido na petição 870160044994 de 18/08/2016, conforme disposto no art. 59 da Lei 9279 de 14/05/1996, pelo fato do pedido de patente ter sido indeferido na RPI 2332 de 15/09/2015.

(11) PI 0206612-2 B1

Código 25.2 - Transferência Indeferida
(22) 24/01/2002
(45) 16/11/2011
(73) Monodor S.A. (CH)
Indeferido o pedido de transferência contido na petição 870160006484 de

	25/02/2016, conforme disposto no art. 59 da Lei 9279 de 14/05/1996, pelo fato da patente ter sido extinta na RPI 2410 de 14/03/2017.
(11) PI 0210265-0 B1	Código 25.2 - Transferência Indeferida (22) 06/06/2002 (45) 09/04/2013 (73) Nippon Steel & Sumitomo Metal Corporation (JP) Indeferido o pedido de transferência contido na petição 020130013197 de 18/02/2013, conforme disposto no art. 59 da Lei 9279 de 14/05/1996, pelo fato deste ter sido contemplado com o despacho 25.4 publicado na RPI 2221 de 30/07/2013. Este despacho não altera o despacho 25.4 publicado na RPI 2221 de 30/07/2013.
(11) PI 0210281-1 B1	Código 25.2 - Transferência Indeferida (22) 05/06/2002 (45) 17/09/2013 (73) Dequest AG (CH) Indeferido o pedido de transferência contido na petição 860140106197 de 30/06/2014, conforme disposto no art. 59 da Lei 9279 de 14/05/1996, pelo fato da patente ter sido extinta na RPI 2401 de 10/01/2017.
(21) PI 0215118-9 A2	Código 25.2 - Transferência Indeferida (22) 11/12/2002 (71) Laboatorios Del Dr. Esteve, S.A. (ES) Indeferido o pedido de transferência contido na petição 870160000204 de 06/01/2016, conforme disposto no art. 59 da Lei 9279 de 14/05/1996, pelo fato do pedido de patente ter sido indeferido na RPI 2159 de 22/05/2012 com decisão mantida em grau de recurso publicado na RPI 2389 de 18/10/2016.
(21) PI 0215198-7 A8	Código 25.2 - Transferência Indeferida (22) 18/12/2002 (71) Wyeth (US) Indeferido o pedido de transferência contido na petição 860130004991 de 18/10/2013, conforme disposto no art. 59 da Lei 9279 de 14/05/1996, pelo fato do pedido de patente ter sido indeferido na RPI 2256 de 01/04/2014.
(21) PI 0216022-6 A8	Código 25.2 - Transferência Indeferida (22) 05/07/2002 (62) PI 0210866-6 05/07/2002 (71) Merck Sharp & Dohme Corp. (US) Indeferido o pedido de transferência contido na petição 020130028549 de 05/04/2013, conforme disposto no art. 59 da Lei 9279 de 14/05/1996, pelo fato do pedido de patente ter sido indeferido na RPI 2244 de 07/01/2014.

(11) PI 0300865-7 B8

Código 25.2 - Transferência Indeferida
(22) 03/04/2003
(45) 08/01/2013
(73) Alcoa Alumínio S/A (BR/SP)
Indeferido o pedido de transferência contido na petição 020120035247 de 20/04/2012, conforme disposto no art. 59 da Lei 9279 de 14/05/1996, pelo fato deste ter sido contemplado com o despacho 25.7 publicado na RPI 2182 de 30/10/2012. Este despacho não altera o despacho 25.7 publicado na RPI 2182 de 30/10/2012.

(21) PI 0301716-8 A2

Código 25.2 - Transferência Indeferida
(22) 15/05/2003
(71) Microsoft Corporation (US)
Indeferido o pedido de transferência contido na petição 860150170383 de 06/08/2015, conforme disposto no art. 59 da Lei 9279 de 14/05/1996, pelo fato do pedido de patente ter sido indeferido na RPI 2346 de 22/12/2015.

(21) PI 0302161-0 A2

Código 25.2 - Transferência Indeferida
(22) 16/05/2003
(71) Microsoft Corporation (US)
Indeferido o pedido de transferência contido na petição 860150170390 de 06/08/2015, conforme disposto no art. 59 da Lei 9279 de 14/05/1996, pelo fato do pedido de patente ter sido indeferido na RPI 2346 de 22/12/2015.

(21) PI 0305905-7 A2

Código 25.2 - Transferência Indeferida
(22) 11/12/2003
(71) Empresa Brasileira de Compressores S/A - EMBRACO (BR/SC)
Indeferido o pedido de transferência contido na petição 860160077219 de 08/04/2016, conforme disposto no art. 59 da Lei 9279 de 14/05/1996, pelo fato do pedido de patente ter sido indeferido na RPI 2387 de 04/10/2016.

(21) PI 0307615-6 A2

Código 25.2 - Transferência Indeferida
(22) 10/02/2003
(71) Fugro Finance AG (CH)

(21) PI 0312659-5 A2

Código 25.2 - Transferência Indeferida
(22) 11/07/2003
(71) Apple Inc. (US)
Indeferido o pedido de transferência contido na petição 020080136257 de 29/10/2008, conforme disposto no art. 59 da Lei 9279 de 14/05/1996, pelo fato deste ter sido contemplado com o despacho 25.4 publicado na RPI 1990 de 25/02/2009. Este despacho não altera o despacho 25.4 publicado na RPI 1990

de 25/02/2009.

(21) PI 0313938-7 A8

Código 25.2 - Transferência Indeferida
(22) 27/08/2003
(71) Wellstream International Limited (GB)
Indeferido o pedido de transferência contido na petição 860150080048 de 30/04/2015, conforme disposto no art. 59 da Lei 9279 de 14/05/1996, pelo fato do pedido de patente ter sido arquivado definitivamente na RPI 2314 de 12/05/2015.

(21) PI 0315152-2 A2

Código 25.2 - Transferência Indeferida
(22) 08/10/2003
(71) Wyeth (US)
Indeferido o pedido de transferência contido na petição 860130004989 de 18/10/2013, conforme disposto no art. 59 da Lei 9279 de 14/05/1996, pelo fato do pedido de patente ter sido indeferido na RPI 2244 de 07/01/2014.

(21) PI 0315542-0 A2

Código 25.2 - Transferência Indeferida
(22) 29/09/2003
(71) Milliken & Company (US)
Indeferido o pedido de transferência contido na petição 860140165429 de 30/09/2014, conforme disposto no art. 59 da Lei 9279 de 14/05/1996, pelo fato do pedido de patente ter sido indeferido na RPI 2284 de 14/10/2014.

(21) PI 0316612-0 A2

Código 25.2 - Transferência Indeferida
(22) 09/10/2003
(71) Milliken & Company (US)
Indeferido o pedido de transferência contido na petição 860140165437 de 30/09/2014, conforme disposto no art. 59 da Lei 9279 de 14/05/1996, pelo fato do pedido de patente ter sido indeferido na RPI 2250 de 18/02/2014.

(21) PI 0403672-7 A2

Código 25.2 - Transferência Indeferida
(22) 02/09/2004
(71) Terex Corporation (US)
Indeferido o pedido de transferência contido na petição 020120014205 de 17/02/2012, conforme disposto no art. 59 da Lei 9279 de 14/05/1996, pelo fato do pedido de patente ter sido indeferido na RPI 2405 de 07/02/2017.

(21) PI 0403877-0 A2

Código 25.2 - Transferência Indeferida
(22) 06/09/2004
(71) Eloísio Camilo Correa da Silva (BR/SP)
Indeferido o pedido de transferência contido na petição 018120031074 de 22/08/2012, conforme disposto no art. 59 da Lei 9279 de 14/05/1996, pelo fato

	do pedido de patente ter sido arquivado definitivamente na RPI 2286 de 29/10/2014.
(11) PI 0405982-4 B1	Código 25.2 - Transferência Indeferida (22) 17/12/2004 (45) 03/09/2013 (73) Deborah D'Arc Camargo Mariano (BR/SP) Indeferido o pedido de transferência contido na petição 018130032475 de 26/09/2013, conforme disposto no art. 59 da Lei 9279 de 14/05/1996, pelo fato da patente ter sido extinta na RPI 2363 de 29/03/2016.
(11) PI 0410087-5 B1	Código 25.2 - Transferência Indeferida (22) 05/05/2004 (45) 11/08/2015 (73) Fedrigoni S.p.A. (IT) Indeferido o pedido de transferência contido na petição 020120111508 de 30/11/2012, conforme disposto no art. 59 da Lei 9279 de 14/05/1996, pelo fato do pedido de patente ter sofrido o despacho 15.7 na RPI 2213 de 04/06/2013.
(21) PI 0410732-2 A2	Código 25.2 - Transferência Indeferida (22) 26/05/2004 (71) Sumitomo Metal Industries, Ltd (JP) Indeferido o pedido de transferência contido na petição 020130057141 de 27/06/2013, conforme disposto no art. 59 da Lei 9279 de 14/05/1996, pelo fato do pedido de patente ter sido indeferido na RPI 2241 de 17/12/2013.
(21) PI 0414081-8 A2	Código 25.2 - Transferência Indeferida (22) 21/08/2004 (71) MERIAL LIMITED (US) Indeferido o pedido de transferência contido na petição 020130038890 de 08/05/2013, conforme disposto no art. 59 da Lei 9279 de 14/05/1996, pelo fato do pedido de patente ter sido indeferido na RPI 2370 de 07/06/2016.
(11) PI 0417150-0 B1	Código 25.2 - Transferência Indeferida (22) 02/12/2004 (45) 08/07/2014 (73) Plant Impact PLC (GB) Indeferido o pedido de transferência contido na petição 860130003490 de 01/10/2013, conforme disposto no art. 59 da Lei 9279 de 14/05/1996, pelo fato do pedido de patente ter sofrido o despacho 15.7 na RPI 2245 de 14/01/2014.
(21) PI 0502264-9 A2	Código 25.2 - Transferência Indeferida (22) 07/06/2005

(71) Rieter Automotive Brasil - Artefatos de Fibras Têxteis Ltda (BR/SP)
Indeferido o pedido de transferência contido na petição 020120069383 de 26/07/2012, conforme disposto no art. 59 da Lei 9279 de 14/05/1996, pelo fato do pedido de patente ter sido indeferido na RPI 2364 de 26/04/2016.

---

(21) PI 0502677-6 A2

Código 25.2 - Transferência Indeferida
(22) 04/07/2005
(71) Comércio e Imp. de Produtos Médico Hospit. Prosintese Ltda (BR/SP)
Indeferido o pedido de transferência contido na petição 018130023292 de 10/07/2012, por ausência de cumprimento da exigência publicada na RPI 2412, de 28/03/2017.

---

(21) PI 0512578-2 A8

Código 25.2 - Transferência Indeferida
(22) 14/06/2005
(71) Merial Limited (US)
Indeferido o pedido de transferência contido na petição 860150242413 de 19/10/2015, conforme disposto no art. 59 da Lei 9279 de 14/05/1996, pelo fato do pedido de patente ter sido indeferido na RPI 2367 de 17/05/2016.

---

(21) PI 0601533-6 A2

Código 25.2 - Transferência Indeferida
(22) 10/04/2006
(71) Augusto Celso Antunes (BR/PR) , André Vitor Chaves de Andrade (BR/PR) , Hervê Stangler Irion (BR/PR) , José Caetano Zurita da Silva (BR/PR) , Lara Tschopoko Pedroso Pereira (BR/PR) , Sandra Regina Masetto Antunes (BR/PR)
Indeferido o pedido de transferência contido na petição 015120003392 de 11/12/2012, conforme disposto no art. 59 da Lei 9279 de 14/05/1996, pelo fato do pedido de patente ter sido indeferido na RPI 2282 de 30/09/2014.

---

(21) PI 0610055-4 A2

Código 25.2 - Transferência Indeferida
(22) 26/05/2006
(71) Washington State University Research Foundation (US)
Indeferido o pedido de transferência contido na petição 860150027272 de 19/02/2015, conforme disposto no art. 59 da Lei 9279 de 14/05/1996, pelo fato do pedido de patente ter sido arquivado definitivamente na RPI 2306 de 17/03/2015.

---

(21) PI 0612250-7 A2

Código 25.2 - Transferência Indeferida
(22) 15/06/2006
(71) Plant Impact PLC (GB)
Indeferido o pedido de transferência contido na petição 860130003431 de 30/09/2013, conforme disposto no art. 59 da Lei 9279 de 14/05/1996, pelo fato de ser uma anotação de gravame publicado na RPI 2247 de 28/01/2014. Este

despacho não altera o despacho 25.13 publicado na RPI 2247 de 28/01/2014.

(21) PI 0620015-0 A2

Código 25.2 - Transferência Indeferida
(22) 19/12/2006
(71) Pixtronix, Inc. (US)
Indeferido o pedido de transferência contido na petição 870170005689 de 26/01/2017, conforme disposto no art. 59 da Lei 9279 de 14/05/1996, pelo fato do pedido de patente ter sido arquivado definitivamente na RPI 2306 de 17/03/2015.

(21) PI 0700522-9 A2

Código 25.2 - Transferência Indeferida
(22) 21/02/2007
(71) Devadir Gonçalves dos Reis (BR/PR)
Indeferido o pedido de transferência contido na petição 014140000868 de 20/05/2014, conforme disposto no art. 59 da Lei 9279 de 14/05/1996, pelo fato do pedido de patente ter sido arquivado definitivamente na RPI 2132 de 16/11/2011.

(21) PI 0704096-2 A2

Código 25.2 - Transferência Indeferida
(22) 27/09/2007
(71) Kraft Foods Group Brands LLC (US)
Indeferido o pedido de transferência contido na petição 020150001046 de 21/01/2015, conforme disposto no art. 59 da Lei 9279 de 14/05/1996, pelo fato do pedido de patente ter sido indeferido na RPI 2367 de 19/05/2016.

(21) PI 0705584-6 A2

Código 25.2 - Transferência Indeferida
(22) 04/12/2007
(71) Arcelormittal Bioflorestas Ltda. (BR/MG)
Indeferido o pedido de transferência contido na petição 14160000765 de 04/11/2016, por ausência de cumprimento da exigência publicada na RPI nº 2407, de 21/02/2017.

(11) PI 9404687-5 B1

Código 25.2 - Transferência Indeferida
(22) 22/11/1994
(45) 25/01/2000
(71) Schaeffler KG (DE)
Indeferido o pedido de transferência contido na petição 016120003199 de 29/06/2012, conforme disposto no art. 59 da Lei 9279 de 14/05/1996, pelo fato da patente ter sido extinta na RPI 2318 de 09/06/2015.

(11) PI 9508528-9 B1

Código 25.2 - Transferência Indeferida
(22) 08/02/1995
(45) 02/05/2000

	(71) Schaeffler KG (DE) Indeferido o pedido de transferência contido na petição 016120003183 de 29/06/2012, conforme disposto no art. 59 da Lei 9279 de 14/05/1996, pelo fato da patente ter sido extinta na RPI 2338 de 27/10/2015.
(21) PI 9915684-9 A2	Código 25.2 - Transferência Indeferida (22) 15/11/1999 (71) Bayer Animal Health GmbH (DE) Indeferido o pedido de transferência contido na petição 860140080494 de 26/05/2014, conforme disposto no art. 59 da Lei 9279 de 14/05/1996, pelo fato do pedido de patente ter sido indeferido na RPI 2038 de 26/01/2010 com decisão mantida em grau de recurso publicado na RPI 2149 de 13/03/2012.
(21) PI 9917822-2 A2	Código 25.2 - Transferência Indeferida (22) 06/10/1999 (62) PI 9915021-2 06/10/1999 (71) Genesis Research & Development Corporation Limited (NZ) , Rubicon Forests Holdings Limited (NZ) Indeferido o pedido de transferência contido na petição 020120108884 de 23/11/2012, conforme disposto no art. 59 da Lei 9279 de 14/05/1996, pelo fato do pedido de patente ter sido indeferido na RPI 2198 de 19/02/2013.

Código 25.3 - Transferência em Exigência

Exigência referente ao pedido de transferência requerida. Desta data corre o prazo de 60 (sessenta) dias para cumprimento da exigência formulada, sob pena de indeferimento da transferência.

---

(21) BR 10 2012 011878-5 A2

Código 25.3 - Transferência em Exigência
(22) 18/05/2012
(71) Valter Flávio Scalco (BR/PR) , GNATUS EQUIPAMENTOS MÉDICO ODONTOLÓGICOS S/A (BR/SP)
A fim de atender a transferência, requerida através da petição nº 870170030554 de 09/05/2017, é necessário apresentar mais uma guia relativa a alteração de nome ocorrida após a

---

(11) MU 8202927-0 Y1

Código 25.3 - Transferência em Exigência
(22) 12/12/2002
(45) 14/12/2010
(73) GNATUS EQUIPAMENTOS MÉDICO ODONTOLÓGICOS S/A (BR/SP)
A fim de atender a transferência, requerida através da petição nº 870170029752 de 05/05/2017, é necessário apresentar mais uma guia relativa a alteração de nome ocorrida após a incorporação.

---

(21) PI 0402229-7 A2

Código 25.3 - Transferência em Exigência
(22) 25/03/2004
(71) Universidade Federal de Minas Gerais (BR/MG) , Katal Biotecnologia Indústria Farmacêutica Ltda (BR/MG)
A fim de atender a transferência, requerida através da petição nº 870170027841 de 27/04/2017, é necessário apresentar o contrato social da época para comprovar o erro material, entrar com uma guia código 248 para atualizar o nome da titular do pedido, além da guia de cumprimento de exigência.

---

(21) PI 0613662-1 A2

Código 25.3 - Transferência em Exigência
(22) 18/07/2006
(71) BASF AKTIENGESELLSCHAFT (DE)
A fim de atender a transferência requerida através da petição nº 020090009118 de 28/01/2009, é necessário apresentar a tradução juramentada do documento que comprova a alteração de nome assim como a tradução juramentada do documento de cessão.

---

(21) PI 0621129-1 A2

Código 25.3 - Transferência em Exigência
(22) 21/12/2006
(71) Nagracard S.A (CH)
A fim de atender a transferência requerida através da petição nº 018110048893

	de 14/12/2011, é necessário apresentar a tradução juramentada do documento de cessão.
(21) PI 0621136-4 A2	Código 25.3 - Transferência em Exigência (22) 21/12/2006 (71) Nagracard S.A (CH) A fim de atender a transferência requerida através da petição nº 018110048878 de 14/12/2011, é necessário apresentar a tradução juramentada do documento de cessão.
(21) PI 0714039-8 A2	Código 25.3 - Transferência em Exigência (22) 19/06/2007 (71) Alpharma, Inc (US) A fim de atender a transferência, requerida através da petição nº 870170034539 de 24/05/2017, é necessário apresentar a tradução juramentada do documento de cessão, uma guia relativa a alteração de nome inicial, além da guia de cumprimento de exigência.
(21) PI 0912191-9 A2	Código 25.3 - Transferência em Exigência (22) 08/05/2009 (71) ROCKSTAR BIDCO, LP (US) A fim de atender as transferências, requeridas através da petição nº 020140009240 dde 28/02/2014, é necessário apresentar a tradução juramentada do documento de cessão de cada transferência solicitada..
(21) PI 0915448-5 A2	Código 25.3 - Transferência em Exigência (22) 08/07/2009 (71) Abbott Laboratories (US) A fim de atender a transferência requerida através da petição nº 020130078190 de 25/09/2013A, é necessário apresentar a tradução juramentada do documento de cessão.
(21) PI 0918347-7 A2	Código 25.3 - Transferência em Exigência (22) 21/12/2009 (71) NATIONAL OILWELL VARCO, L.P. (US) A fim de atender as transferências requeridas através da petição nº 018160000603 de 19/02/2016, é necessário apresentar a tradução do documento de cessão para cada transferência assim como a legalização consular e a devida notarização.
(21) PI 1006718-3 A2	Código 25.3 - Transferência em Exigência (22) 11/03/2010 (71) DSEE IMAGING LTD. (IL)

	A fim de atender a transferência, requerida através da petição nº 18120023885 de 02/07/2012, é necessário apresentar o documento original de cessão.
(21) PI 1100204-2 A2	Código 25.3 - Transferência em Exigência (22) 02/02/2011 (71) GNATUS EQUIPAMENTOS MÉDICO ODONTOLÓGICOS S/A (BR/SP) A fim de atender a transferência, requerida através da petição nº 870170030575 de 09/05/2017, é necessário apresentar mais uma guia relativa a alteração de nome ocorrida após a incorporação.

Código 25.4 - Alteração de Nome Deferida

Notificação do deferimento da alteração de nome requerida. Desta data corre o prazo de 60 (sessenta) dias para eventual recurso do interessado.

(21) BR 11 2012 002436-1 A2	Código 25.4 - Alteração de Nome Deferida (22) 04/08/2010 (71) NIPPON STEEL & SUMITOMO METAL CORPORATION (JP)
(21) BR 11 2012 003375-1 A2	Código 25.4 - Alteração de Nome Deferida (22) 09/08/2010 (71) KME GERMANY GMBH & CO. KG (DE)
(21) BR 11 2012 003786-2 A2	Código 25.4 - Alteração de Nome Deferida (22) 12/08/2010 (71) NIPPON STEEL & SUMITOMO METAL CORPORATION (JP)
(21) BR 11 2012 013501-5 A2	Código 25.4 - Alteração de Nome Deferida (22) 10/12/2010 (71) NIPPON STEEL & SUMITOMO METAL CORPORATION (JP)
(21) BR 11 2012 016028-1 A2	Código 25.4 - Alteração de Nome Deferida (22) 22/11/2010 (71) NIPPON STEEL & SUMITOMO METAL CORPORATION (JP)
(21) BR 11 2012 018248-0 A2	Código 25.4 - Alteração de Nome Deferida (22) 21/01/2011 (71) NIPPON STEEL & SUMITOMO METAL CORPORATION (JP)
(21) BR 11 2012 018542-0 A2	Código 25.4 - Alteração de Nome Deferida (22) 20/01/2011 (71) Okumura Corporation (JP) , NIPPON STEEL & SUMITOMO METAL CORPORATION (JP)
(21) BR 11 2012 018549-7 A2	Código 25.4 - Alteração de Nome Deferida (22) 20/01/2011 (71) Okumura Corporation (JP) , Kacoh Co., Ltd (JP) , NIPPON STEEL & SUMITOMO METAL CORPORATION (JP)
(21) BR 11 2012 018552-7 A2	Código 25.4 - Alteração de Nome Deferida (22) 26/01/2011 (71) NIPPON STEEL & SUMITOMO METAL CORPORATION (JP)

(21) BR 11 2012 018686-8 A2	Código 25.4 - Alteração de Nome Deferida (22) 04/02/2011 (71) NIPPON STEEL & SUMITOMO METAL CORPORATION (JP)
(21) BR 11 2012 018690-6 A2	Código 25.4 - Alteração de Nome Deferida (22) 20/01/2011 (71) Okumura Corporation (JP) , NIPPON STEEL & SUMITOMO METAL CORPORATION (JP)
(21) BR 11 2012 018697-3 A2	Código 25.4 - Alteração de Nome Deferida (22) 31/01/2011 (71) NIPPON STEEL & SUMITOMO METAL CORPORATION (JP)
(21) BR 11 2012 019768-1 A2	Código 25.4 - Alteração de Nome Deferida (22) 07/02/2011 (71) NIPPON STEEL & SUMITOMO METAL CORPORATION (JP)
(21) BR 11 2012 019769-0 A2	Código 25.4 - Alteração de Nome Deferida (22) 27/01/2011 (71) NIPPON STEEL & SUMITOMO METAL CORPORATION (JP)
(21) BR 11 2012 020133-6 A2	Código 25.4 - Alteração de Nome Deferida (22) 22/04/2011 (71) NIPPON STEEL & SUMITOMO METAL CORPORATION (JP)
(21) BR 11 2012 020219-7 A2	Código 25.4 - Alteração de Nome Deferida (22) 15/02/2011 (71) NIPPON STEEL & SUMITOMO METAL CORPORATION (JP)
(21) BR 11 2012 020606-0 A2	Código 25.4 - Alteração de Nome Deferida (22) 18/02/2011 (71) NIPPON STEEL & SUMITOMO METAL CORPORATION (JP)
(21) BR 11 2012 020616-8 A2	Código 25.4 - Alteração de Nome Deferida (22) 18/02/2011 (71) NIPPON STEEL & SUMITOMO METAL CORPORATION (JP)
(21) BR 11 2012 021177-3 A2	Código 25.4 - Alteração de Nome Deferida (22) 21/02/2011 (71) NIPPON STEEL & SUMITOMO METAL CORPORATION (JP)

(21) BR 11 2012 021193-5 A2	Código 25.4 - Alteração de Nome Deferida (22) 24/02/2011 (71) NIPPON STEEL & SUMITOMO METAL CORPORATION (JP)
(21) BR 11 2012 022098-5 A2	Código 25.4 - Alteração de Nome Deferida (22) 01/03/2011 (71) NIPPON STEEL & SUMITOMO METAL CORPORATION (JP)
(21) BR 11 2012 022663-0 A2	Código 25.4 - Alteração de Nome Deferida (22) 09/03/2011 (71) NIPPON STEEL & SUMITOMO METAL CORPORATION (JP)
(21) BR 11 2012 023439-0 A2	Código 25.4 - Alteração de Nome Deferida (22) 18/03/2011 (71) NIPPON STEEL & SUMITOMO METAL CORPORATION (JP)
(21) BR 11 2012 023569-9 A2	Código 25.4 - Alteração de Nome Deferida (22) 18/03/2011 (71) TOKUDEN CO.,LTD. (JP) , NIPPON STEEL & SUMITOMO METAL CORPORATION (JP)
(21) BR 11 2012 024207-5 A2	Código 25.4 - Alteração de Nome Deferida (22) 12/01/2011 (71) NIPPON STEEL & SUMITOMO METAL CORPORATION (JP)
(21) BR 11 2012 024217-2 A2	Código 25.4 - Alteração de Nome Deferida (22) 23/03/2011 (71) NIPPON STEEL & SUMITOMO METAL CORPORATION (JP)
(21) BR 11 2012 024297-0 A2	Código 25.4 - Alteração de Nome Deferida (22) 21/04/2011 (71) NIPPON STEEL & SUMITOMO METAL CORPORATION (JP)
(21) BR 11 2012 024336-5 A2	Código 25.4 - Alteração de Nome Deferida (22) 31/03/2011 (71) NIPPON STEEL & SUMITOMO METAL CORPORATION (JP)
(21) BR 11 2012 024448-5 A2	Código 25.4 - Alteração de Nome Deferida (22) 29/03/2011 (71) NIPPON STEEL & SUMITOMO METAL CORPORATION (JP)
(21) BR 11 2012 024633-0 A2	Código 25.4 - Alteração de Nome Deferida

	(22) 01/04/2011 (71) NIPPON STEEL & SUMITOMO METAL CORPORATION (JP)
(21) BR 11 2012 024715-8 A2	Código 25.4 - Alteração de Nome Deferida (22) 30/03/2011 (71) NIPPON STEEL & SUMITOMO METAL CORPORATION (JP)
(21) BR 11 2012 024915-0 A2	Código 25.4 - Alteração de Nome Deferida (22) 22/07/2011 (71) NIPPON STEEL & SUMITOMO METAL CORPORATION (JP)
(21) BR 11 2012 025356-5 A2	Código 25.4 - Alteração de Nome Deferida (22) 06/04/2011 (71) NIPPON STEEL & SUMITOMO METAL CORPORATION (JP)
(21) BR 11 2012 026123-1 A2	Código 25.4 - Alteração de Nome Deferida (22) 14/04/2011 (71) NIPPON STEEL & SUMITOMO METAL CORPORATION (JP)
(21) BR 11 2013 005321-6 A2	Código 25.4 - Alteração de Nome Deferida (22) 15/08/2011 (71) NIPPON STEEL & SUMITOMO METAL CORPORATION (JP)
(21) BR 11 2013 006110-3 A2	Código 25.4 - Alteração de Nome Deferida (22) 14/09/2011 (71) PELMOREX CANADA INC. (CA)
(21) BR 11 2013 020612-8 A2	Código 25.4 - Alteração de Nome Deferida (22) 22/12/2011 (71) PRIMETALS TECHNOLOGIES AUSTRIA GMBH (AT)
(21) BR 11 2014 024756-0 A8	Código 25.4 - Alteração de Nome Deferida (22) 03/04/2013 (71) PRIMETALS TECHNOLOGIES AUSTRIA GMBH (AT)
(21) BR 11 2015 029362-0 A2	Código 25.4 - Alteração de Nome Deferida (22) 19/05/2014 (71) GE RENEWABLE TECHNOLOGIES (FR)
(21) BR 11 2015 029400-6 A2	Código 25.4 - Alteração de Nome Deferida (22) 19/05/2014 (71) GE RENEWABLE TECHNOLOGIES (FR)

(11) MU 8500588-6 Y1	Código 25.4 - Alteração de Nome Deferida (22) 18/03/2005 (45) 15/03/2016 (73) VETRO SYSTEM DISTRIBUIÇÃO E COMÉRCIO DE PRODUTOS PARA CONSTRUÇÃO CIVIL LTDA (BR/SP)
(21) MU 9000492-2 U2	Código 25.4 - Alteração de Nome Deferida (22) 13/01/2010 (71) IDEOPROMO - EIRELI - ME (BR/PR)
(21) PI 0608585-7 A2	Código 25.4 - Alteração de Nome Deferida (22) 27/12/2006 (71) SUNTORY LIQUORS LIMITED (JP)
(21) PI 0608595-4 A2	Código 25.4 - Alteração de Nome Deferida (22) 27/12/2006 (71) SUNTORY LIQUORS LIMITED (JP)
(21) PI 0611225-0 A2	Código 25.4 - Alteração de Nome Deferida (22) 11/05/2006 (71) SULLAIR, LLC (US)
(21) PI 0708627-0 A2	Código 25.4 - Alteração de Nome Deferida (22) 27/02/2007 (71) TRIVIDIA HEALTH, INC. (US)
(21) PI 0713954-3 A2	Código 25.4 - Alteração de Nome Deferida (22) 22/03/2007 (71) MOTOROLA MOBILITY LLC (US)
(21) PI 0802657-2 A2	Código 25.4 - Alteração de Nome Deferida (22) 28/08/2008 (71) FIODELL C. L. CONFECÇÕES LTDA - EPP (BR/SP)
(21) PI 0917091-0 A2	Código 25.4 - Alteração de Nome Deferida (22) 09/07/2009 (71) VALLOUREC OIL ANO GAS FRANCE (FR)
(21) PI 1006683-7 A2	Código 25.4 - Alteração de Nome Deferida (22) 08/04/2010 (71) KONINKLIJKE PHILIPS N.V. (NL)

(21) PI 1006684-5 A2	Código 25.4 - Alteração de Nome Deferida (22) 17/02/2010 (71) KONINKLIJKE PHILIPS N.V. (NL)
(21) PI 1006689-6 A2	Código 25.4 - Alteração de Nome Deferida (22) 18/02/2010 (71) KONINKLIJKE PHILIPS N.V. (NL)
(21) PI 1006691-8 A2	Código 25.4 - Alteração de Nome Deferida (22) 25/03/2010 (71) KONINKLIJKE PHILIPS N.V. (NL)
(21) PI 1006705-1 A2	Código 25.4 - Alteração de Nome Deferida (22) 15/03/2010 (71) KONINKLIJKE PHILIPS N.V. (NL)
(21) PI 1006708-6 A8	Código 25.4 - Alteração de Nome Deferida (22) 15/03/2010 (71) KONINKLIJKE PHILIPS N.V. (NL)
(21) PI 1006836-8 A2	Código 25.4 - Alteração de Nome Deferida (22) 15/01/2010 (71) BLACKBERRY LIMITED (CA)
(21) PI 1006852-0 A2	Código 25.4 - Alteração de Nome Deferida (22) 15/01/2010 (71) NIPPON STEEL & SUMITOMO METAL CORPORATION (JP)
(21) PI 1006952-6 A2	Código 25.4 - Alteração de Nome Deferida (22) 22/01/2010 (71) SMS GROUP GMBH (DE)
(21) PI 1007132-6 A2	Código 25.4 - Alteração de Nome Deferida (22) 23/04/2010 (71) KONINKLIJKE PHILIPS N.V. (NL)
(21) PI 1007415-5 A2	Código 25.4 - Alteração de Nome Deferida (22) 27/01/2010 (71) BERG LLC (US)
(21) PI 1007829-0 A2	Código 25.4 - Alteração de Nome Deferida

	(22) 24/02/2010 (71) DUPONT NUTRITION BIOSCIENCES APS (DK)
(21) PI 1008013-9 A8	Código 25.4 - Alteração de Nome Deferida (22) 03/02/2010 (71) PRIMETALS TECHNOLOGIES AUSTRIA GMBH (AT)
(21) PI 1009047-9 A2	Código 25.4 - Alteração de Nome Deferida (22) 06/05/2010 (71) KONINKLIJKE PHILIPS N.V. (NL)
(11) PI 9605663-0 B1	Código 25.4 - Alteração de Nome Deferida (22) 22/11/1996 (45) 09/06/2015 (73) BASF SWEIZ AG (CH)

Código 25.5 - Alteração de Nome Indeferida

Notificação do indeferimento da alteração de nome requerida. Desta data corre o prazo de 60 (sessenta) dias para eventual recurso do interessado.

---

(21) BR 11 2012 005870-3 A2

Código 25.5 - Alteração de Nome Indeferida
(22) 15/09/2010
(71) Rockstar Bidco LP (US)
Indeferido o pedido de alteração de nome contido na petição 860140176772 de 22/10/2014, conforme disposto no art. 59 da Lei 9279 de 14/05/1996, pelo fato do pedido de patente ter sido arquivado definitivamente na RPI 2428 de 18/07/2017.

---

(21) BR 11 2013 030576-2 A2

Código 25.5 - Alteração de Nome Indeferida
(22) 31/05/2012
(71) KONINKLIJKE PHILIPS N.V. (NL)
Indeferido o pedido de alteração de nome contido na petição 860150232826 de 08/10/2015, conforme disposto no art. 59 da Lei 9279 de 14/05/1996, pelo fato do pedido de patente ter sido arquivado definitivamente na RPI 2428 de 18/07/2017.

---

(21) BR 11 2013 031157-6 A2

Código 25.5 - Alteração de Nome Indeferida
(22) 04/06/2012
(71) KONINKLIJKE PHILIPS N.V. (NL)
Indeferido o pedido de alteração de nome contido na petição 860150232798 de 08/10/2015, conforme disposto no art. 59 da Lei 9279 de 14/05/1996, pelo fato do pedido de patente ter sido arquivado definitivamente na RPI 2428 de 18/07/2017.

---

(11) PI 0000167-8 B1

Código 25.5 - Alteração de Nome Indeferida
(22) 26/01/2000
(45) 12/02/2008
(73) LuK Lamellen und Kupplungsbau Beteiligungs KG (DE)
Indeferido o pedido de alteração de nome contido na petição 870160046438 de 24/08/2016, conforme disposto no art. 59 da Lei 9279 de 14/05/1996, pelo fato da patente ter sido extinta na RPI 2410 de 14/03/2017.

---

(11) PI 0011425-1 B1

Código 25.5 - Alteração de Nome Indeferida
(22) 02/06/2000
(45) 02/12/2008
(71) LuK Lamellen und Kupplungsbau Beteiligungs KG (DE)
Indeferido o pedido de alteração de nome contido na petição 870160045945 de 23/08/2016, conforme disposto no art. 59 da Lei 9279 de 14/05/1996, pelo fato

da patente ter sido extinta na RPI 2401 de 10/01/2017.

(21) PI 0103271-2 A2

Código 25.5 - Alteração de Nome Indeferida
(22) 09/08/2001
(71) Itautec S.A - Grupo Itautec (BR/SP)
Indeferido o pedido de alteração de nome contido na petição 860140129220 de 30/07/2014, conforme disposto no art. 59 da Lei 9279 de 14/05/1996, pelo fato do pedido de patente ter sido indeferido na RPI 2283 de 07/10/2014.

(21) PI 0203916-8 A2

Código 25.5 - Alteração de Nome Indeferida
(22) 19/09/2002
(71) Artecola Indústrias Químicas LTDA. (BR/RS)
Indeferido o pedido de alteração de nome contido na petição 860150067611 de 16/04/2015, conforme disposto no art. 59 da Lei 9279 de 14/05/1996, pelo fato do pedido de patente ter sido indeferido na RPI 2220 de 23/07/2013.

(21) PI 0204225-8 A2

Código 25.5 - Alteração de Nome Indeferida
(22) 05/02/2002
(71) MOTOROLA MOBILITY, INC. (US)
Indeferido o pedido de alteração de nome contido na petição 870160004467 de 16/02/2016, conforme disposto no art. 59 da Lei 9279 de 14/05/1996, pelo fato do pedido de patente ter sido indeferido na RPI 2364 de 26/04/2016.

(21) PI 0204740-3 A2

Código 25.5 - Alteração de Nome Indeferida
(22) 02/04/2002
(71) MOTOROLA MOBILITY, INC. (US)
Indeferido o pedido de alteração de nome contido na petição 870160004475 de 16/02/2016, conforme disposto no art. 59 da Lei 9279 de 14/05/1996, pelo fato do pedido de patente ter sido indeferido na RPI 2343 de 01/12/2015.

(21) PI 0205526-0 A2

Código 25.5 - Alteração de Nome Indeferida
(22) 21/05/2002
(71) MOTOROLA MOBILITY, INC. (US)
Indeferido o pedido de transferência contido na petição 870160004478 de 16/02/2016, conforme disposto no art. 59 da Lei 9279 de 14/05/1996, pelo fato do pedido de patente ter sido arquivado definitivamente na RPI 2363 de 19/04/2016.

(21) PI 0207056-1 A8

Código 25.5 - Alteração de Nome Indeferida
(22) 14/11/2002
(71) CÉSAR PAULO DAROIT (BR/RS)
Indeferido o pedido de alteração de nome contido na petição 016130003778 de 18/10/2013, conforme disposto no art. 59 da Lei 9279 de 14/05/1996, pelo fato

do pedido de patente ter sido indeferido na RPI 2364 de 26/04/2016.

(11) PI 0208156-3 B1

Código 25.5 - Alteração de Nome Indeferida
(22) 08/03/2002
(45) 10/09/2013
(73) MERIAL LIMITED (US)
Indeferido o pedido de alteração de sede contido na petição 020130038885 de 08/05/2013, conforme disposto no art. 59 da Lei 9279 de 14/05/1996, pelo fato da patente ter sido extinta na RPI 2420 de 23/05/2017.

(21) PI 0210021-5 A2

Código 25.5 - Alteração de Nome Indeferida
(22) 18/04/2002
(71) MOTOROLA MOBILITY, INC. (US)
Indeferido o pedido de alteração de nome contido na petição 870160004485 de 16/02/2016, conforme disposto no art. 59 da Lei 9279 de 14/05/1996, pelo fato do pedido de patente ter sido indeferido na RPI 2396 de 06/12/2016.

(21) PI 0210353-2 A2

Código 25.5 - Alteração de Nome Indeferida
(22) 10/06/2002
(71) Research In Motion Limited (CA)
Indeferido o pedido de alteração de nome contido na petição 860140166123 de 01/10/2014, conforme disposto no art. 59 da Lei 9279 de 14/05/1996, pelo fato do pedido de patente ter sido indeferido na RPI 2314 de 12/05/2015.

(21) PI 0210592-6 A2

Código 25.5 - Alteração de Nome Indeferida
(22) 09/05/2002
(71) MOTOROLA MOBILITY, INC. (US)
Indeferido o pedido de alteração de nome contido na petição 870160004489 de 16/02/2016, conforme disposto no art. 59 da Lei 9279 de 14/05/1996, pelo fato do pedido de patente ter sido indeferido na RPI 2396 de 06/12/2016.

(21) PI 0212369-0 A2

Código 25.5 - Alteração de Nome Indeferida
(22) 06/09/2002
(71) Meiji Dairies Corporation (JP)
Indeferido o pedido de alteração de nome contido na petição 020110123580 de 01/10/2014, conforme disposto no art. 59 da Lei 9279 de 14/05/1996, pelo fato do pedido de patente ter sido indeferido na RPI 2217 de 02/07/2013.

(21) PI 0215026-3 A8

Código 25.5 - Alteração de Nome Indeferida
(22) 16/12/2002
(71) Warner Chilcott Company, LLC (PR)
Indeferido o pedido de transferência contido na petição 020120078685 de 22/08/2012, conforme disposto no art. 59 da Lei 9279 de 14/05/1996, pelo fato

	do pedido de patente ter sido indeferido na RPI 2192 de 08/01/2013 com decisão mantida em grau de recurso publicado na RPI 2404 de 31/01/2017.
(21) PI 0216081-1 A2	Código 25.5 - Alteração de Nome Indeferida (22) 25/02/2002 (62) PI 0207928-3 25/02/2002 (71) Ati Properties, Inc. (US) Indeferido o pedido de transferência contido na petição 870170017912 de 17/03/2017, conforme disposto no art. 59 da Lei 9279 de 14/05/1996, pelo fato do pedido de patente ter sido indeferido na RPI 2134 de 29/11/2011 com decisão mantida em grau de recurso publicado na RPI
(11) PI 0308074-9 B1	Código 25.5 - Alteração de Nome Indeferida (22) 25/02/2003 (45) 27/12/2016 (73) SINIAT SA (FR) Indeferido o pedido de alteração de nome contido na petição 020140004392 de 31/01/2014, conforme disposto no art. 59 da Lei 9279 de 14/05/1996, pelo fato deste ter sido contemplado com o despacho 25.1 publicado na RPI 2387 de 04/10/2016. Este despacho não altera o despacho 25.1 publicado na RPI 2387 de 04/10/2016.
(11) PI 0308189-3 B8	Código 25.5 - Alteração de Nome Indeferida (22) 27/02/2003 (45) 29/12/2015 (73) MERIAL, INC. (US) Indeferido o pedido de alteração de nome contido na petição 020130038889 de 08/05/2013, conforme disposto no art. 59 da Lei 9279 de 14/05/1996, pelo fato deste ter sido contemplado com os despachos 25.1 publicado na RPI 2341 de 17/11/2015 e 25.1 publicado na RPI 2343 de 01/12/2015. Este despacho não altera os despachos 25.1 publicado na RPI 2341 de 17/11/2015 e 25.1 publicado na RPI 2343 de 01/12/2015.
(11) PI 0308310-1 B8	Código 25.5 - Alteração de Nome Indeferida (22) 12/03/2003 (45) 12/11/2013 (73) METSO PAPER SWEDEN AB (SE) Indeferido o pedido de alteração de nome contido na petição 020110029363 de 28/03/2011, conforme disposto no art. 59 da Lei 9279 de 14/05/1996, pelo fato deste ter sido contemplado com o despacho 25.1 publicado na RPI 2118 de 09/08/2011. Este despacho não altera o despacho 25.1 publicado na RPI 2118 de 09/08/2011.

(21) PI 0308651-8 A2

Código 25.5 - Alteração de Nome Indeferida
(22) 19/03/2003
(71) Constellium France (FR)
Indeferido o pedido de alteração de nome contido na petição 870160048054 de 30/08/2016, conforme disposto no art. 59 da Lei 9279 de 14/05/1996, pelo fato do pedido de patente ter sido indeferido na RPI 2084 de 14/12/2010 com decisão mantida em grau de recurso publicado na RPI 2315 de 19/05/2015.

(11) PI 0310113-4 B1

Código 25.5 - Alteração de Nome Indeferida
(22) 12/11/2003
(45) 29/10/2013
(73) MERIAL, INC. (US)
Indeferido o pedido de alteração de nome contido na petição 020130038886 de 08/05/2013, conforme disposto no art. 59 da Lei 9279 de 14/05/1996, pelo fato deste ter sido contemplado com os despachos 25.1 publicado na RPI 2344 de 08/12/2015 e 25.1 publicado na RPI 2347 de 29/12/2015. Este despacho não altera os despachos 25.1 publicado na RPI 2344 de 08/12/2015 e 25.1 publicado na RPI 2347 de 29/12/2015.

(21) PI 0311390-6 A2

Código 25.5 - Alteração de Nome Indeferida
(22) 30/05/2003
(71) HEWLETT PACKARD ENTERPRISE DEVELOPMENT LP (US)
Indeferido o pedido de alteração de nome contido na petição 870160051403 de 14/09/2016, conforme disposto no art. 59 da Lei 9279 de 14/05/1996, pelo fato do pedido de patente ter sofrido o despacho 15.7 na RPI 2404 de 31/01/2017.

(21) PI 0314465-8 A2

Código 25.5 - Alteração de Nome Indeferida
(22) 01/09/2003
(71) European Tax Free Shopping Limited (IE)
Indeferido o pedido de alteração de nome contido na petição 018150001862 de 10/02/2015, conforme disposto no art. 59 da Lei 9279 de 14/05/1996, pelo fato do pedido de patente ter sido indeferido na RPI 2396 de 06/12/2016.

(11) PI 0316993-6 B1

Código 25.5 - Alteração de Nome Indeferida
(22) 12/11/2003
(45) 05/07/2016
(73) MERIAL, INC. (US)
Indeferido o pedido de alteração de nome contido na petição 020130038888 de 08/05/2013, conforme disposto no art. 59 da Lei 9279 de 14/05/1996, pelo fato deste ter sido contemplado com os despachos 25.1 publicado na RPI 2344 de 08/12/2015 e 25.1 publicado na RPI 2347 de 29/12/2015. Este despacho não altera os despachos 25.1 publicado na RPI 2344 de 08/12/2015 e 25.1 publicado na RPI 2347 de 29/12/2015.

(11) PI 0316996-0 B1

Código 25.5 - Alteração de Nome Indeferida
(22) 12/11/2003
(45) 10/12/2013
(73) MERIAL, INC. (US)
Indeferido o pedido de alteração de nome contido na petição 020130038887 de 08/05/2013, conforme disposto no art. 59 da Lei 9279 de 14/05/1996, pelo fato deste ter sido contemplado com os despachos 25.1 publicado na RPI 2344 de 08/12/2015 e 25.1 publicado na RPI 2347 de 29/12/2015. Este despacho não altera os despachos 25.1 publicado na RPI 2344 de 08/12/2015 e 25.1 publicado na RPI 2347 de 29/12/2015.

(21) PI 0317826-9 A2

Código 25.5 - Alteração de Nome Indeferida
(22) 10/12/2003
(71) MOTOROLA MOBILITY, INC. (US)
Indeferido o pedido de alteração de nome contido na petição 870160004525 de 16/02/2016, conforme disposto no art. 59 da Lei 9279 de 14/05/1996, pelo fato do pedido de patente ter sido indeferido na RPI 2365 de 03/05/2016.

(21) PI 0402696-9 A2

Código 25.5 - Alteração de Nome Indeferida
(22) 09/01/2004
(71) Techinvest Ltda (BR/SP)
Indeferido o pedido de alteração de nome contido na petição 018130025324 de 26/07/2013, conforme disposto no art. 59 da Lei 9279 de 14/05/1996, pelo fato do pedido de patente ter sido indeferido na RPI 2334 de 29/09/2015.

(21) PI 0404757-5 A2

Código 25.5 - Alteração de Nome Indeferida
(22) 28/10/2004
(71) Kraft Foods Global Brands LLC (US)
Indeferido o pedido de alteração de nome contido na petição 860140022102 de 24/02/2014, conforme disposto no art. 59 da Lei 9279 de 14/05/1996, pelo fato do pedido de patente ter sido indeferido na RPI 2265 de 03/06/2014.

(21) PI 0407603-6 A2

Código 25.5 - Alteração de Nome Indeferida
(22) 18/02/2004
(71) Statsignal Systems, Inc. (US)
Indeferido o pedido de alteração de nome contido na petição 870160028278 de 15/06/2016, conforme disposto no art. 59 da Lei 9279 de 14/05/1996, pelo fato do pedido de patente ter sido indeferido na RPI 2386 de 27/09/2016.

(21) PI 0408770-4 A2

Código 25.5 - Alteração de Nome Indeferida
(22) 26/03/2004
(71) Warner Chilcott Company, LLC (PR)

Indeferido o pedido de alteração de nome contido na petição 020120078713 de 22/08/2012, conforme disposto no art. 59 da Lei 9279 de 14/05/1996, pelo fato deste ter sido contemplado com o despacho 25.1 publicado na RPI 2201 de 12/03/2013. Este despacho não altera o despacho 25.1 publicado na RPI 2201 de 12/03/2013.

---

(11) PI 0409250-3 B1

Código 25.5 - Alteração de Nome Indeferida
(22) 06/04/2004
(45) 11/07/2017
(73) NOVARTIS AG (CH) , MITSUBISHI TANABE PHARMA CORPORATION (JP)
Indeferido o pedido de transferência contido na petição 020130072954 de 29/08/2013, conforme disposto no art. 59 da Lei 9279 de 14/05/1996, pelo fato deste ter sido contemplado com o despacho 25.1 publicado na RPI 2271 de 15/07/2014. Este despacho não altera o despacho 25.1 publicado na RPI 2271 de 15/07/2014

---

(21) PI 0413067-7 A2

Código 25.5 - Alteração de Nome Indeferida
(22) 15/07/2004
(71) Warner Chilcott Company, LLC (PR)
Indeferido o pedido de alteração de nome contido na petição 020120078679 de 22/08/2012, conforme disposto no art. 59 da Lei 9279 de 14/05/1996, pelo fato deste ter sido contemplado com o despacho 25.1 publicado na RPI 2200 de 05/03/2013. Este despacho não altera o despacho 25.1 publicado na RPI 2200 de 05/03/2013.

---

(11) PI 0413388-9 B1

Código 25.5 - Alteração de Nome Indeferida
(22) 21/05/2004
(45) 25/10/2016
(73) SINIAT SA (FR)
Indeferido o pedido de alteração de nome contido na petição 020140004391 de 31/01/2014, conforme disposto no art. 59 da Lei 9279 de 14/05/1996, pelo fato deste ter sido contemplado com o despacho 25.1 publicado na RPI 2368 de 24/05/2016. Este despacho não altera o despacho 25.1 publicado na RPI 2368 de 24/05/2016.

---

(11) PI 0418475-0 B1

Código 25.5 - Alteração de Nome Indeferida
(22) 30/01/2004
(45) 06/08/2013
(73) Millennium Chemicals (GB)
Indeferido o pedido de alteração contido na petição 020130078652 de 26/09/2013, conforme disposto no art. 59 da Lei 9279 de 14/05/1996, pelo fato da patente ter sido extinta na RPI 2410 de 14/03/2017.

(21) PI 0418973-6 A2

Código 25.5 - Alteração de Nome Indeferida
(22) 25/09/2004
(71) Warner Chilcott Company, LLC (PR)
Indeferido o pedido de alteração de nome contido na petição 020120078683 de 22/08/2012, conforme disposto no art. 59 da Lei 9279 de 14/05/1996, pelo fato deste ter sido contemplado com o despacho 25.1 publicado na RPI 2201 de 12/03/2013. Este despacho não altera o despacho 25.1 publicado na RPI 2201 de 12/03/2013.

(21) PI 0419341-5 A2

Código 25.5 - Alteração de Nome Indeferida
(22) 06/04/2004
(62) PI 0409250-3 06/04/2004
(71) Novartis AG (CH) , MITSUBISHI TANABE PHARMA CORPORATION (JP)
Indeferido o pedido de alteração de nome contido na petição 020130072955 de 29/08/2013, conforme disposto no art. 59 da Lei 9279 de 14/05/1996, pelo fato deste ter sido contemplado com o despacho 25.1 publicado na RPI 2276 de 19/08/2014. Este despacho não altera o despacho 25.1 publicado na RPI 2276 de 19/08/2014

(11) PI 0508868-2 B1

Código 25.5 - Alteração de Nome Indeferida
(22) 25/02/2005
(45) 28/07/2015
(73) MERIAL, INC. (US)
Indeferido o pedido de alteração de nome contido na petição 020130039240 de 08/05/2013, conforme disposto no art. 59 da Lei 9279 de 14/05/1996, pelo fato deste ter sido contemplado com o despacho 25.1 publicado na RPI 2271 de 29/07/2014 e o despacho 25.1 publicado na RPI 2276 de 19/08/2014. Este despacho não altera o despacho 25.1 publicado na RPI 2271 de 29/07/2014 e o despacho 25.1 publicado na RPI 2276 de 19/08/2014.

(21) PI 0511530-2 A2

Código 25.5 - Alteração de Nome Indeferida
(22) 14/04/2005
(71) Warner Chilcott Company, LLC (PR)
Indeferido o pedido de alteração de nome contido na petição 020120078712 de 22/08/2012, conforme disposto no art. 59 da Lei 9279 de 14/05/1996, pelo fato deste ter sido contemplado com o despacho 25.1 publicado na RPI 2201 de 12/03/20013. Este despacho não altera o despacho 25.1 publicado na RPI 2201 de 12/03/20013..

(21) PI 0513545-1 A2

Código 25.5 - Alteração de Nome Indeferida
(22) 14/05/2005
(71) Westfalia Separator AG (DE)

	Indeferido o pedido de alteração de nome contido na petição 860140216430 de 30/12/2014, conforme disposto no art. 59 da Lei 9279 de 14/05/1996, pelo fato do pedido de patente ter sido indeferido na RPI 2291 de 02/12/2014.
(11) PI 0514118-4 B1	Código 25.5 - Alteração de Nome Indeferida (22) 28/07/2005 (45) 06/12/2016 (73) Atlas Copco Airpower, Naamloze Vennootschap (BE) Indeferido o pedido de alteração contido na petição 020120044750 de 18/05/2012, conforme disposto no art. 59 da Lei 9279 de 14/05/1996, pelo fato do pedido de patente ter sofrido o despacho 15.7 na RPI 2346 de 22/12/2015.
(21) PI 0514827-8 A2	Código 25.5 - Alteração de Nome Indeferida (22) 31/08/2005 (71) Warner Chilcott Company, LLC (PR) Indeferido o pedido de alteração de nome contido na petição 020120078693 de 22/08/2012, conforme disposto no art. 59 da Lei 9279 de 14/05/1996, pelo fato deste ter sido contemplado com o despacho 25.1 publicado na RPI 2200 de 05/03/20013. Este despacho não altera o despacho 25.1 publicado na RPI 2200 de 05/03/20013..
(21) PI 0520082-2 A2	Código 25.5 - Alteração de Nome Indeferida (22) 23/11/2005 (71) Warner Chilcott Company, LLC (PR) Indeferido o pedido de alteração de nome contido na petição 020120078700 de 22/08/2012, conforme disposto no art. 59 da Lei 9279 de 14/05/1996, pelo fato deste ter sido contemplado com o despacho 25.1 publicado na RPI 2201 de 12/03/20013. Este despacho não altera o despacho 25.1 publicado na RPI 2201 de 12/03/20013..
(21) PI 0604660-6 A2	Código 25.5 - Alteração de Nome Indeferida (22) 11/10/2006 (71) SABO INDUSTRIA E COMERCIO DE AUTOPEÇAS S/A (BR/SP) Indeferido o pedido de transferência contido na petição 870160062123 de 24/10/2016, conforme disposto no art. 59 da Lei 9279 de 14/05/1996, pelo fato do pedido de patente ter sofrido o despacho 15.7 na RPI 2405 de 07/02/2017.
(21) PI 0610889-0 A2	Código 25.5 - Alteração de Nome Indeferida (22) 08/06/2006 (71) The University Of Tokyo (JP) , Otsuka Pharmaceutical Factory, Inc. (JP) , HAYASHIBARA CO., LTD. (JP) Indeferido o pedido de alteração de nome contido na petição 860150102517 de 25/05/2015, conforme disposto no art. 59 da Lei 9279 de 14/05/1996, pelo fato

	deste ter sido contemplado com o despacho 25.1 publicado na RPI 2403 de 24/01/2017. Este despacho não altera o despacho 25.1 publicado na RPI 2403 de 24/01/2017.
(21) PI 0617362-4 A2	Código 25.5 - Alteração de Nome Indeferida (22) 05/10/2006 (71) Väderstad-Verken Aktiebolag (SE) Indeferido o pedido de alteração de nome contido na petição 870160018161 de 06/05/2016, conforme disposto no art. 59 da Lei 9279 de 14/05/1996, pelo fato do pedido de patente ter sido arquivado definitivamente na RPI 2364 de 26/04/2016.
(21) PI 0620434-1 A2	Código 25.5 - Alteração de Nome Indeferida (22) 20/12/2006 (71) Baxter International INC (US) , Baxter Healthcare S.A. (CH) , THE SECRETARY OF STATE FOR HEALTH (GB) Indeferido o pedido de alteração de nome contido na petição 020130044222 de 21/05/2013, conforme disposto no art. 59 da Lei 9279 de 14/05/1996, pelo fato deste ter sido contemplado com o despacho 25.1 publicado na RPI 2262 de 13/05/2014. Este despacho não altera o despacho 25.1 publicado na RPI 2262 de 13/05/2014.
(21) PI 0913091-8 A2	Código 25.5 - Alteração de Nome Indeferida (22) 29/05/2009 (71) Motorola Mobility, Inc. (US) Indeferido o pedido de alteração de nome contido na petição 20130041896 de 16/05/2013, devido a ausência de guia de recolhimento relativa ao serviço.
(21) PI 1008272-7 A2	Código 25.5 - Alteração de Nome Indeferida (22) 02/06/2010 (71) KONINKLIJKE PHILIPS N.V. (NL) Indeferido o pedido de alteração de nome contido na petição 860150229478 de 05/10/2015, conforme disposto no art. 59 da Lei 9279 de 14/05/1996, pelo fato do pedido de patente ter sido arquivado definitivamente na RPI 2428 de 18/07/2017.
(11) PI 9806026-0 B1	Código 25.5 - Alteração de Nome Indeferida (22) 03/07/1998 (45) 23/05/2006 (71) Luk Getriebe-Systeme Gmbh (DE) , Robert Bosch Gmbh (DE) Indeferido o pedido de alteração de nome contido na petição 870160046514 de 25/08/2016, conforme disposto no art. 59 da Lei 9279 de 14/05/1996, pelo fato da patente ter sido extinta na RPI 2401 de 10/01/2017

(11) PI 9902337-7 B1

Código 25.5 - Alteração de Nome Indeferida
(22) 19/03/1999
(45) 11/04/2006
(73) LuK Lamellen und Kupplungsbau Beteiligungs KG (DE)
Indeferido o pedido de alteração de nome contido na petição 870160045129 de 19/08/2016, conforme disposto no art. 59 da Lei 9279 de 14/05/1996, pelo fato da patente ter sido extinta na RPI 2420 de 23/05/2017

(21) PI 9915878-7 A2

Código 25.5 - Alteração de Nome Indeferida
(22) 02/12/1999
(71) Heritage Technologies, LLC. (US)
Indeferido o pedido de alteração de nome contido na petição 870160057076 de 04/10/2016, conforme disposto no art. 59 da Lei 9279 de 14/05/1996, pelo fato do pedido de patente ter sido indeferido na RPI 2084 de 14/12/2010 com decisão mantida em grau de recurso publicado na RPI 2359 de 22/03/2016.

(21) PI 9916457-4 A2

Código 25.5 - Alteração de Nome Indeferida
(22) 05/02/1999
(71) Motorola Mobility, Inc. (US)
Indeferido o pedido de alteração de nome contido na petição 020140007439 de 20/02/2014, conforme disposto no art. 59 da Lei 9279 de 14/05/1996, pelo fato do pedido de patente ter sido indeferido na RPI 2114 de 12/07/2011 com decisão mantida em grau de recurso publicado na RPI 2318 de 09/06/2015.

(11) PI 9916802-2 B1

Código 25.5 - Alteração de Nome Indeferida
(22) 28/12/1999
(45) 10/02/2015
(73) Motorola Mobility, Inc. (US)
Indeferido o pedido de alteração de nome contido na petição 020140007299 de 20/02/2014, conforme disposto no art. 59 da Lei 9279 de 14/05/1996, pelo fato da patente ter sido extinta na RPI 2407 de 21/02/2017.

(21) PI 9917747-1 A2

Código 25.5 - Alteração de Nome Indeferida
(22) 12/08/1999
(62) PI 9914288-0 12/08/1999
(71) Nycomed GmbH (DE)
Indeferido o pedido de alteração de nome contido na petição 020130064796 de 24/07/2013, conforme disposto no art. 59 da Lei 9279 de 14/05/1996, pelo fato do pedido de patente ter sido arquivado definitivamente na RPI 2032 de 15/12/2009.

(21) PI 9917757-9 A2

Código 25.5 - Alteração de Nome Indeferida

(22) 11/08/1999
(62) PI 9913645-7 11/08/1999
(71) BIOGEN IDEC INC. (US)
Indeferido o pedido de alteração de nome contido na petição 870160035504 de 12/07/2016, conforme disposto no art. 59 da Lei 9279 de 14/05/1996, pelo fato do pedido de patente ter sido indeferido na RPI 2276 de 19/08/2014 com decisão mantida em grau de recurso publicado na RPI 2364 de 26/04/2016.

---

(21) PI 9917784-6 A2

Código 25.5 - Alteração de Nome Indeferida
(22) 15/10/1999
(62) PI 9915542-7 15/10/1999
(71) Biogen Idec MA Inc. (US)
Indeferido o pedido de alteração de nome contido na petição 870160033210 de 01/07/2016, conforme disposto no art. 59 da Lei 9279 de 14/05/1996, pelo fato do pedido de patente ter sido indeferido na RPI 2208 de 30/04/2013 com decisão mantida em grau de recurso publicado na RPI 2365 de 03/05/2016.

---

(21) PI 9917814-1 A2

Código 25.5 - Alteração de Nome Indeferida
(22) 05/10/1999
(62) PI 9915257-6 05/10/1999
(71) Schering Corporation (US)
Indeferido o pedido de alteração de nome contido na petição 020130028747 de 05/04/2013, conforme disposto no art. 59 da Lei 9279 de 14/05/1996, pelo fato do pedido de patente ter sido indeferido na RPI 2251 de 25/02/2014.

---

(21) PI 9917815-0 A2

Código 25.5 - Alteração de Nome Indeferida
(22) 24/03/1999
(62) PI 9909087-2 24/03/1999
(71) Schering Corporation (US)
Indeferido o pedido de alteração de nome contido na petição 020130028749 de 05/04/2013, conforme disposto no art. 59 da Lei 9279 de 14/05/1996, pelo fato do pedido de patente ter sido arquivado definitivamente na RPI 2048 de 06/04/2010.

---

(21) PI 9917845-1 A2

Código 25.5 - Alteração de Nome Indeferida
(22) 09/11/1999
(62) PI 9915164-2 09/11/1999
(71) Idec Pharmaceuticals Corporation (US)
Indeferido o pedido de alteração de nome contido na petição 020130066683 de 02/08/2013, conforme disposto no art. 59 da Lei 9279 de 14/05/1996, pelo fato do pedido de patente ter sido arquivado definitivamente na RPI 2075 de 13/10/2010.

Código 25.6 - Alteração de Nome em Exigência

Exigência referente ao pedido de alteração de nome requerida. Desta data corre o prazo de 60 (sessenta) dias para cumprimento da exigência formulada, sob pena de indeferimento da alteração.

---

(11) PI 0315073-9 B1

Código 25.6 - Alteração de Nome em Exigência
(22) 09/10/2003
(45) 11/08/2009
(71) Metzeler Automotive Profile Systems GmbH (DE)
A fim de atender a alteração de nome requerida através da petição nº 860160023464 , de 27/01/2016 é necessário apresentar a tradução juramentada do documento que comprova a alteração de nome.

---

(21) PI 0706413-6 A2

Código 25.6 - Alteração de Nome em Exigência
(22) 05/01/2007
(71) WHITE FOX TECHNOLOGIES LIMITED (GB)
A fim de atender a alteração de nome requerida através da petição 870170035917 de 29/05/2017, é necessário apresentação de documentos comprobatórios que demonstrem a alteração, bem como sua notorização, legalização consular ou apostilamento, segundo a Convenção de Haia, e a tradução juramentada dos documentos que não estiverem na língua vernácula.

Código 25.7 - Alteração de Sede Deferida

Notificação do deferimento da alteração de Sede requerida. Desta data corre o prazo de 60 (sessenta) dias para eventual recurso do interessado.

(21) BR 10 2012 003774-2 A2	Código 25.7 - Alteração de Sede Deferida (22) 17/02/2012 (71) SUBSEA 7 LIMITED (GB)
(21) BR 10 2012 026413-7 A2	Código 25.7 - Alteração de Sede Deferida (22) 15/10/2012 (71) SUBSEA 7 LIMITED (GB)
(21) BR 11 2012 013665-8 A2	Código 25.7 - Alteração de Sede Deferida (22) 07/12/2010 (71) SUBSEA 7 LIMITED (GB)
(21) BR 11 2012 017008-2 A2	Código 25.7 - Alteração de Sede Deferida (22) 10/01/2011 (71) SUBSEA 7 LIMITED (GB)
(21) BR 11 2012 031555-2 A2	Código 25.7 - Alteração de Sede Deferida (22) 10/06/2011 (71) SUBSEA 7 LIMITED (GB)
(21) BR 11 2013 010755-3 A2	Código 25.7 - Alteração de Sede Deferida (22) 15/11/2011 (71) RENTECH, INC. (US)
(21) BR 11 2013 022798-2 A2	Código 25.7 - Alteração de Sede Deferida (22) 08/03/2012 (71) SUBSEA 7 LIMITED (GB)
(21) BR 11 2014 000513-3 A2	Código 25.7 - Alteração de Sede Deferida (22) 12/07/2012 (71) SUBSEA 7 LIMITED (GB)
(21) BR 11 2014 000596-6 A2	Código 25.7 - Alteração de Sede Deferida (22) 12/07/2012 (71) SUBSEA 7 LIMITED (GB)
(21) BR 11 2014 011623-7 A2	Código 25.7 - Alteração de Sede Deferida

	(22) 15/11/2012 (71) SUBSEA 7 LIMITED (GB)
(21) BR 11 2014 016486-0 A2	Código 25.7 - Alteração de Sede Deferida (22) 19/12/2012 (71) SUBSEA 7 LIMITED (GB)
(21) BR 11 2014 018215-9 A8	Código 25.7 - Alteração de Sede Deferida (22) 25/01/2013 (71) SUBSEA 7 LIMITED (GB)
(21) BR 11 2015 008247-5 A2	Código 25.7 - Alteração de Sede Deferida (22) 07/10/2013 (71) SUBSEA 7 LIMITED (GB)
(21) BR 11 2015 017941-0 A2	Código 25.7 - Alteração de Sede Deferida (22) 06/02/2014 (71) SUBSEA 7 LIMITED (GB)
(21) BR 11 2015 021291-3 A2	Código 25.7 - Alteração de Sede Deferida (22) 03/03/2014 (71) SUBSEA 7 LIMITED (GB)
(21) BR 12 2012 000488-0 A2	Código 25.7 - Alteração de Sede Deferida (22) 28/06/2011 (62) PI 1106090-5 28/06/2011 (71) SUBSEA 7 LIMITED (GB)
(21) PI 0408085-8 A2	Código 25.7 - Alteração de Sede Deferida (22) 04/03/2004 (71) IMMURON LIMITED (AU)
(11) PI 0414521-6 B1	Código 25.7 - Alteração de Sede Deferida (22) 15/09/2004 (45) 27/11/2012 (73) OUTOTEC OYJ (FI)
(21) PI 0504783-8 A2	Código 25.7 - Alteração de Sede Deferida (22) 03/11/2005 (71) SUBSEA 7 LIMITED (GB)
(21) PI 0508903-4 A2	Código 25.7 - Alteração de Sede Deferida

	(22) 18/03/2005 (71) SUBSEA 7 LIMITED (GB)
(21) PI 0601907-2 A2	Código 25.7 - Alteração de Sede Deferida (22) 23/05/2006 (71) SUBSEA 7 LIMITED (GB)
(21) PI 0621469-0 A2	Código 25.7 - Alteração de Sede Deferida (22) 05/04/2006 (71) PIRELLI TYRE S.P.A. (IT)
(21) PI 0700158-4 A2	Código 25.7 - Alteração de Sede Deferida (22) 31/01/2007 (71) SUBSEA 7 LTD. (GB)
(21) PI 0703421-0 A2	Código 25.7 - Alteração de Sede Deferida (22) 07/08/2007 (71) SUBSEA 7 LIMITED (GB)
(21) PI 0715951-0 A2	Código 25.7 - Alteração de Sede Deferida (22) 29/08/2007 (71) SUBSEA 7 LIMITED (GB)
(21) PI 0718779-3 A2	Código 25.7 - Alteração de Sede Deferida (22) 02/11/2007 (71) CP KELCO U.S., INC. (US)
(21) PI 0804239-0 A2	Código 25.7 - Alteração de Sede Deferida (22) 10/10/2008 (71) SUBSEA 7 LIMITED (GB)
(21) PI 0814254-8 A2	Código 25.7 - Alteração de Sede Deferida (22) 12/06/2008 (71) INCYTE HOLDINGS CORPORATION (US)
(21) PI 0821569-3 A2	Código 25.7 - Alteração de Sede Deferida (22) 19/12/2008 (71) CONSTELLIUM FRANCE (FR)
(21) PI 0911154-9 A2	Código 25.7 - Alteração de Sede Deferida (22) 01/04/2009 (71) ADR TECHNOLOGY B.V. (NL)

(21) PI 0917657-8 A2	Código 25.7 - Alteração de Sede Deferida (22) 12/08/2009 (71) SUBSEA 7 LIMITED (GB)
(21) PI 0918973-4 A2	Código 25.7 - Alteração de Sede Deferida (22) 01/09/2009 (71) SUBSEA 7 LIMITED (GB)
(21) PI 0921603-0 A2	Código 25.7 - Alteração de Sede Deferida (22) 28/10/2009 (71) MOTOROLA MOBILITY LLC (US)
(21) PI 0921607-3 A2	Código 25.7 - Alteração de Sede Deferida (22) 30/10/2009 (71) MOTOROLA MOBILITY LLC (US)
(21) PI 0921767-3 A2	Código 25.7 - Alteração de Sede Deferida (22) 28/10/2009 (71) MOTOROLA MOBILITY LLC (US)
(21) PI 1001735-6 A8	Código 25.7 - Alteração de Sede Deferida (22) 10/06/2010 (71) HIT TECNOLOGIA EM SAÚDE LTDA - ME (BR/PR)
(21) PI 1005336-0 A2	Código 25.7 - Alteração de Sede Deferida (22) 20/12/2010 (71) RIBERMAN PLÁSTICOS INDUSTRIAIS LTDA (BR/SP)
(21) PI 1006764-7 A2	Código 25.7 - Alteração de Sede Deferida (22) 02/04/2010 (71) KONINKLIJKE PHILIPS N.V. (NL)
(21) PI 1006794-9 A2	Código 25.7 - Alteração de Sede Deferida (22) 14/01/2010 (71) INCYTE HOLDINGS CORPORATION (US)
(21) PI 1006895-3 A2	Código 25.7 - Alteração de Sede Deferida (22) 14/01/2010 (71) SUBSEA7 LIMITED (GB)
(21) PI 1007092-3 A2	Código 25.7 - Alteração de Sede Deferida

	(22) 18/03/2010 (71) CHONG KUN DANG PHARMACEUTICAL CORP. (KR)
(21) PI 1007232-2 A2	Código 25.7 - Alteração de Sede Deferida (22) 21/01/2010 (71) RENTECH, INC. (US)
(21) PI 1007533-0 A2	Código 25.7 - Alteração de Sede Deferida (22) 28/01/2010 (71) VALIDSOFT UK LIMITED (GB)
(21) PI 1007765-0 A2	Código 25.7 - Alteração de Sede Deferida (22) 18/05/2010 (71) RAKUTEN, INC (JP)
(21) PI 1007777-4 A2	Código 25.7 - Alteração de Sede Deferida (22) 28/04/2010 (71) FRAUNHOFER GESELLSCHAFT ZUR FÖRDERUNG DER ANGEWANDTEN FORSCHUNG E. V. (DE) , DOLBY INTERNATIONAL AB. (NL) , FRIEDRICH-ALEXANDER- UNIVERSITÄT ERLANGEN-NÜRNBERG (DE)
(21) PI 1009001-0 A2	Código 25.7 - Alteração de Sede Deferida (22) 10/03/2010 (71) SUBSEA 7 LIMITED (GB)
(21) PI 1013375-5 A2	Código 25.7 - Alteração de Sede Deferida (22) 25/10/2010 (71) SUBSEA 7 LIMITED (GB)
(21) PI 1013890-0 A2	Código 25.7 - Alteração de Sede Deferida (22) 09/04/2010 (71) MOTOROLA MOBILITY LLC (US)
(21) PI 1013900-1 A2	Código 25.7 - Alteração de Sede Deferida (22) 23/04/2010 (71) MOTOROLA MOBILITY LLC (US)
(21) PI 1015154-0 A2	Código 25.7 - Alteração de Sede Deferida (22) 02/04/2010 (71) SUBSEA 7 LIMITED (GB)

(21) PI 1105500-6 A2	Código 25.7 - Alteração de Sede Deferida (22) 13/12/2011 (71) SUBSEA 7 LIMITED (GB)
(21) PI 1106074-3 A2	Código 25.7 - Alteração de Sede Deferida (22) 19/09/2011 (71) SUBSEA 7 LIMITED (GB)
(21) PI 1106080-8 A2	Código 25.7 - Alteração de Sede Deferida (22) 19/09/2011 (71) SUBSEA 7 LIMITED (GB)
(21) PI 1106082-4 A2	Código 25.7 - Alteração de Sede Deferida (22) 07/04/2011 (71) SUBSEA 7 LIMITED (GB)
(21) PI 1106090-5 A2	Código 25.7 - Alteração de Sede Deferida (22) 28/06/2011 (71) SUBSEA 7 LIMITED (GB)
(21) PI 1106369-6 A2	Código 25.7 - Alteração de Sede Deferida (22) 20/09/2011 (71) ACP PESQUISA, DESENVOLVIMENTO E INOVAÇÃO LTDA. (ACP BIOTECNOLOGIA) (BR/CE) , FUNDAÇÃO UNIVERSIDADE ESTADUAL DO CEARÁ (FUNECE) (BR/CE)

Código 25.8 - Alteração de Sede Indeferida

Notificação do indeferimento da alteração de Sede requerida. Desta data corre o prazo de 60 (sessenta) dias para eventual recurso do interessado.

---

(11) PI 0109012-7 B1

Código 25.8 - Alteração de Sede Indeferida
(22) 06/03/2001
(45) 26/08/2014
(73) NICOX S.A. (FR)
Indeferido o pedido de alteração de sede contido na petição 020150008328 de 28/04/2015, conforme disposto no art. 59 da Lei 9279 de 14/05/1996, pelo fato da patente ter sido extinta na RPI 2420 de 23/05/2017.

---

(21) PI 0216063-3 A2

Código 25.8 - Alteração de Sede Indeferida
(22) 08/11/2002
(62) PI 0214854-4 08/11/2002
(71) J.M. Huber Corporation (US)
Indeferido o pedido de alteração de sede contido na petição 020130028485 de 04/04/2013, conforme disposto no art. 59 da Lei 9279 de 14/05/1996, pelo fato do pedido de patente ter sido indeferido na RPI 2235 de 05/11/2013.

---

(11) PI 0304848-9 B1

Código 25.8 - Alteração de Sede Indeferida
(22) 05/11/2003
(45) 27/11/2012
(73) Poly-Clip System GmbH & Co. KG (DE)
Indeferido o pedido de alteração de sede contido na petição 860130006700 de 07/11/2013, conforme disposto no art. 59 da Lei 9279 de 14/05/1996, pelo fato da patente ter sido extinta na RPI 2402 de 17/01/2017.

---

(11) PI 9910433-4 B1

Código 25.8 - Alteração de Sede Indeferida
(22) 14/05/1999
(45) 16/11/2010
(71) Actaris SAS (FR)
Indeferido o pedido de alteração de sede contido na petição 860140087857 de 04/06/2014, conforme disposto no art. 59 da Lei 9279 de 14/05/1996, pelo fato da patente ter sido extinta na RPI 2342 de 24/11/2015.

Código 25.11 - Republicação

Republicação da publicação de qualquer um dos subitens anteriores por ter sido indevida.

---

(21) BR 11 2012 030802-5 A2

Código 25.11 - Republicação

(22) 05/07/2011

(71) MITSUBISHI HITACHI POWER SYSTEMS ENVIRONMENTAL SOLUTIONS, LTD. (JP)

Retificação do despacho "(25.1) " transferência de titular" publicado na RPI nº 2404, de 31/01/2017, quanto ao item "(71) - Depositante". Onde se lê: "MITSUBISHI HITACHI POWER SYSTEMS ENVIROMENTAL SOLUTIONS, LTD." Leia-se: "MITSUBISHI HITACHI POWER SYSTEMS ENVIRONMENTAL SOLUTIONS, LTD."

Código 25.12 - Publicação Anulada

Anulada a publicação de qualquer um dos subitens anteriores por ter sido efetuada com incorreção.

---

(21) PI 0417744-4 A2

Código 25.12 - Publicação Anulada
(22) 17/12/2004
(71) WYETH LLC (US)
Anulado o despacho 25.1 publicado na RPI 2293 de 16/12/2014 por ter sido indevido.

---

(21) PI 0518034-1 A8

Código 25.12 - Publicação Anulada
(22) 10/11/2005
(71) ABBOTT MEDICAL OPTICS INC. (US)
Anulado o despacho 25.4 publicado na RPI 2064 de 27/07/2010 por ter sido indevido.

---

(21) PI 0907192-0 A2

Código 25.12 - Publicação Anulada
(22) 16/02/2009
(71) Sony Corporation (JP)
Anulado o despacho 25.2 publicado na RPI 2423 de 13/06/2017 por ter sido indevido.

Código Patentes Verdes

Código 27.7 - Publicação anulada

Anulada a publicação por ter sido indevida.

---

(21) PI 1011848-9 A2

Código 27.7 - Publicação anulada
(22) 13/04/2010
(71) Huawei Technologies Co., Ltd. (CN)
ANULADA A PUBLICAÇÃO 27.2, NA RPI 2420 DE 23/05/2017, POR TER SIDO INDEVIDA.