

INSTITUTO NACIONAL DA PROPRIEDADE INDUSTRIAL

Revista da Propriedade Industrial

Nº 2916
24 de novembro de 2026

Desenho Industrial

Seção III

REPÚBLICA FEDERATIVA DO BRASIL
Presidente
Luiz Inácio Lula da Silva

MINISTÉRIO DO DESENVOLVIMENTO, INDÚSTRIA, COMÉRCIO E SERVIÇOS
Ministro do Desenvolvimento, Indústria, Comércio e Serviços
Márcio Fernando Elias Rosa

INSTITUTO NACIONAL DA PROPRIEDADE INDUSTRIAL
Presidente
Júlio César Castelo Branco Reis Moreira

De conformidade com a Lei nº 5.648 de 11 de dezembro de 1970, esta é a publicação oficial do Instituto Nacional da Propriedade Industrial, órgão vinculado ao Ministério do Desenvolvimento, Indústria, Comércio e Serviços do Brasil, que publica todos os seus atos, despachos e decisões relativos ao sistema de propriedade industrial no Brasil, compreendendo Marcas e Patentes, bem como os referentes a contratos de Transferência de Tecnologia e assuntos correlatos, além dos que dizem respeito ao registro de programas de computador como direito autoral.

As established by Law nº 5.648 of december 11, 1970, this is the official publication of the National Institute of Industrial Property, an office under the Ministry of Development, Industry, Commerce and Services of Brazil, which publishes all its official acts, orders and decisions regarding the industrial property system in Brazil, comprising Trademarks and Patents, as well as those refering to Technology Transfer agreements and related matters, besides those regarding software registering as copyright.

Según estabelece la Ley nº 5.648 de 11 diciembre 1970, esta es la publicación oficial del Instituto Nacional de la Propiedad Industrial, oficina vinculada al Ministerio de Fomento, Industria, Comercio y Servicios del Brasil, que publica todos sus actos, ordenes y decisiónes referentes al sistema de propiedad industrial en Brasil, comprendendo marcas y patentes así que los referentes a contractos de transferencia de tecnologia y asuntos corelacionados, además de los referentes al registro de programas de ordenador como derecho de autor.

Endereços, telefones e horários de atendimento da Sede, Divisões Regionais e Representações podem ser obtidos em:

www.inpi.gov.br

Índice Geral

PEDIDOS DE REGISTRO DE DESENHO INDUSTRIAL EM ANDAMENTO 4
Exigência formal 5
Notificação de depósito 6
Notificação de depósito - pedido em sigilo 49
Exame técnico: Exigência 51
Exame técnico: Indeferimento 74

PEDIDOS DE REGISTRO DE DESENHO INDUSTRIAL CONSIDERADOS INEXISTENTES 75
Em vista da falta de pagamento da retribuição 76

PEDIDOS DE REGISTRO DE DESENHO INDUSTRIAL DEFINITIVAMENTE ARQUIVADOS 77
Por falta de procuração 78
Por falta de resposta à exigência técnica 79

DESISTÊNCIAS EM PEDIDO DE REGISTRO DE DESENHO INDUSTRIAL 87
Exame de petição: Deferimento 88

CONCESSÕES DE REGISTROS DE DESENHO INDUSTRIAL 89
Registro de desenho industrial concedido 90

NULIDADES ADMINISTRATIVAS DE REGISTROS DE DESENHO INDUSTRIAL 149
Notificação de nulidade administrativa, por requerimento de terceiros, para manifestação 150
Decisão da nulidade: Negado provimento 156
Decisão da nulidade: Provimento 157
Instrução técnica: Intimação para manifestação por parte do titular e do requerente 159

ANOTAÇÕES DE ALTERAÇÃO DE NOME E ENDEREÇO 163
Exame de petição: Exigência 164

RECURSOS 165
Notificação de recurso para manifestação 166
Decisão do recurso: Negado provimento 169

OUTRAS PETIÇÕES 170
Exame de petição: Deferimento 171
Outros despachos 175

NOTIFICAÇÕES E DECISÕES JUDICIAIS 176
Notificação de procedimento judicial 177

DISPONIBILIDADE DE DOCUMENTOS OFICIAIS 178
Disponibilidade de outros documentos oficiais 179

EXAME QUANTO À NOVIDADE E À ORIGINALIDADE 180
Exame de novidade e originalidade – Manutenção do Registro 181

CÓDIGO INTERNACIONAL DE PAÍSES E ORGANIZAÇÕES 182

Pedidos de registro de desenho industrial em andamento

Exigência de pagamento

Exigência formal

Notificação de depósito

Notificação de designação

Notificação de depósito – pedido em sigilo

Exame técnico: Exigência

Exame técnico em designação: Exigência

Exame técnico: Sobrestamento

Exame técnico em designação: Sobrestamento

Exame técnico: Indeferimento

Exame técnico em designação: Indeferimento

Perda de Prioridade Unionista

Perda de Prioridade Unionista – pedidos em designação

Exigência formal

Como etapa do exame formal dos pedidos de registro de desenho industrial listados a seguir – nos termos do artigo 103 da Lei da Propriedade Industrial (LPI, lei n.º 9.279, de 14 de maio de 1996) – formula-se exigência formal relativa às questões indicadas abaixo.

> Art. 103. O pedido que não atender formalmente ao disposto no art. 101, mas que contiver dados suficientes relativos ao depositante, ao desenho industrial e ao autor, poderá ser entregue, mediante recibo datado, ao INPI, que estabelecerá as exigências a serem cumpridas, em 5 (cinco) dias, sob pena de ser considerado inexistente.

O prazo para responder à exigência formal em pedido de registro é de 5 (cinco) dias, contados da publicação da exigência na Revista da Propriedade Industrial (RPI), nos termos dos art. 101, 103, 221, 222 e 223 da LPI.

Para cumprir a exigência formal:

1. Acesse o e-DI no site do INPI (www.inpi.gov.br);

2. Emita uma Guia de Recolhimento da União (GRU) para o serviço "cumprimento de exigência decorrente de exame formal em pedido de registro" (código 104);

3. Preencha e envie o formulário eletrônico correspondente à opção indicada na emissão da GRU, acompanhado dos esclarecimentos, argumentos, provas ou documentos apropriados.

Os sistemas de informática do INPI identificarão o cumprimento de exigência, para que o pedido de registro prossiga automaticamente em seu processamento.

Para esclarecer outras dúvidas e conhecer, em detalhe, o processamento de pedidos de registro de desenho industrial e outras petições, não deixe de consultar o Manual de Desenho Industrial (http://manualdedi.inpi.gov.br/projects/manual-de-desenho-industrial/wiki).

BR322026008636-7	Exigência formal Código de despacho: 005 **Titular: INNOVASUL INDUSTRIA DE ESTRUTURAS METALICAS LTDA [BR/RS]** Procurador: Marpa Consultoria e Assessoria Empresarial Ltda. Detalhes do despacho: Apresente esclarecimentos onde conste o motivo do pedido dividido não ter sido apresentado em conformidade com o item 5.3.3.1 do Manual de Desenhos Industriais, Portaria INPI/PR nº 36/2023.

Notificação de depósito

Notificam-se os pedidos de registro de desenho industrial listados a seguir. Os pedidos cumprem as condições de admissibilidade previstas na LPI e seguem para a etapa de exame técnico. Este despacho não gera direito à fotocópia por parte de terceiros.

Para esclarecer outras dúvidas e conhecer, em detalhe, o processamento de pedidos de registro de desenho industrial e outras petições, não deixe de consultar o Manual de Desenho Industrial (http://manualdedi.inpi.gov.br/projects/manual-de-desenho-industrial/wiki).

BR302026005475-6	Notificação do depósito (exame formal concluído) Código de despacho: 860 Data de depósito: 27/07/2026 **Titular: AHM USINAGEM MAMEDES LTDA [BR/SP]**
BR302026005758-5	Notificação do depósito (exame formal concluído) Código de despacho: 860 Data de depósito: 04/08/2026 **Titular: BAYERISCHE MOTOREN WERKE AKTIENGESELLSCHAFT [DE]** Procurador: Dannemann, Siemsen, Bigler & Ipanema Moreira, Propriedade Industrial LTDA
BR302026006669-0	Notificação do depósito (exame formal concluído) Código de despacho: 860 Data de depósito: 02/09/2026 **Titular: WATSON-MARLOW BREDEL B.V. [NL]** Procurador: MAGELLAN IP PROPRIEDADE INTELECTUAL LTDA. - EPP
BR302026007540-0	Notificação do depósito (exame formal concluído) Código de despacho: 860 Data de depósito: 29/09/2026 **Titular: RAIK LIRA [BR/PE]**
BR302026007545-1	Notificação do depósito (exame formal concluído) Código de despacho: 860 Data de depósito: 29/09/2026 **Titular: BEATRIZ FERNANDES BATISTA [BR/SP]** Procurador: Beatriz Da Silva Negri
BR302026007546-0	Notificação do depósito (exame formal concluído) Código de despacho: 860 Data de depósito: 29/09/2026 **Titular: BEATRIZ FERNANDES BATISTA [BR/SP]** Procurador: Beatriz Da Silva Negri
BR302026007548-6	Notificação do depósito (exame formal concluído) Código de despacho: 860 Data de depósito: 29/09/2026 **Titular: PLATINA COSMÉTICOS S.A [BR/MG]** Procurador: Matos & Associados - Advogados

BR302026007551-6
Notificação do depósito (exame formal concluído)
Código de despacho: 860
Data de depósito: 29/09/2026
Titular: PDJ FRANCHISING LTDA ME [BR/PR]
Procurador: JOSE ROBERTO FAVARIN

BR302026007569-9
Notificação do depósito (exame formal concluído)
Código de despacho: 860
Data de depósito: 29/09/2026
Titular: IMPERIO DECOR COMERCIO DE ARTIGOS DE DECORACAO LTDA [BR/SP]
Procurador: J. C. PINHEIRO SOCIEDADE INDIVIDUAL DE ADVOCACIA

BR302026007570-2
Notificação do depósito (exame formal concluído)
Código de despacho: 860
Data de depósito: 29/09/2026
Titular: SUELLEN JACOBSEN LTDA [BR/SP]
Procurador: DEBORA MAGALY SILVA

BR302026007571-0
Notificação do depósito (exame formal concluído)
Código de despacho: 860
Data de depósito: 29/09/2026
Titular: LNL ADMINISTRAÇÃO PATRIMONIAL FAMILIAR LTDA [BR/PR]
Procurador: Everton Luis Rossin

BR302026007572-9
Notificação do depósito (exame formal concluído)
Código de despacho: 860
Data de depósito: 29/09/2026
Titular: LNL ADMINISTRAÇÃO PATRIMONIAL FAMILIAR LTDA [BR/PR]
Procurador: Everton Luis Rossin

BR302026007576-1
Notificação do depósito (exame formal concluído)
Código de despacho: 860
Data de depósito: 29/09/2026
Titular: BLACK FOREST MEDICAL GMBH [DE]
Procurador: Dannemann, Siemsen, Bigler & Ipanema Moreira, Propriedade Industrial LTDA

BR302026007577-0
Notificação do depósito (exame formal concluído)
Código de despacho: 860
Data de depósito: 29/09/2026
Titular: 99 FOOD LTDA. [BR/SP]
Procurador: Dannemann, Siemsen, Bigler & Ipanema Moreira, Propriedade Industrial LTDA

BR302026007581-8
Notificação do depósito (exame formal concluído)
Código de despacho: 860
Data de depósito: 29/09/2026
Titular: IUDY MAKINO [BR/PR] e IUDY MAKINO ESPECIALISTA EM PISOS EMBORRACHADOS [BR/PR]

BR302026007584-2
Notificação do depósito (exame formal concluído)
Código de despacho: 860
Data de depósito: 30/09/2026
Titular: FANGSHENG XIE [CN]
Procurador: KIVIA RIBEIRO DA SILVA XAVIER

BR302026007585-0
Notificação do depósito (exame formal concluído)
Código de despacho: 860
Data de depósito: 30/09/2026
Titular: FANGSHENG XIE [CN]
Procurador: KIVIA RIBEIRO DA SILVA XAVIER

BR302026007586-9
Notificação do depósito (exame formal concluído)
Código de despacho: 860
Data de depósito: 30/09/2026
Titular: VOYAGER LOCAÇÃO DE BENS LTDA [BR/SP]
Procurador: Montaury Pimenta, Machado & Vieira de Mello Advogados

BR302026007587-7
Notificação do depósito (exame formal concluído)
Código de despacho: 860
Data de depósito: 30/09/2026
Titular: GUANGZHOU BAIJUN LANQIANG TECHNOLOGY CO., LTD. [CN]
Procurador: Clarke, Modet Propriedade Intelectual Ltda.

BR302026007588-5
Notificação do depósito (exame formal concluído)
Código de despacho: 860
Data de depósito: 30/09/2026
Titular: VOYAGER LOCAÇÃO DE BENS LTDA [BR/SP]
Procurador: Montaury Pimenta, Machado & Vieira de Mello Advogados

BR302026007591-5
Notificação do depósito (exame formal concluído)
Código de despacho: 860
Data de depósito: 30/09/2026
Titular: JADERSON DE ALMEIDA [BR/SC]

BR302026007592-3
Notificação do depósito (exame formal concluído)
Código de despacho: 860
Data de depósito: 30/09/2026
Titular: JADERSON DE ALMEIDA [BR/SC]

BR302026007593-1
Notificação do depósito (exame formal concluído)
Código de despacho: 860
Data de depósito: 30/09/2026
Titular: RICHARD REN [BR/SP]
Procurador: Lucas Andriolli Mianuti

BR302026007594-0
Notificação do depósito (exame formal concluído)
Código de despacho: 860
Data de depósito: 30/09/2026
Titular: CÍCERO EDUARDO DE MATOS CASSIANO [BR/CE]

BR302026007595-8
Notificação do depósito (exame formal concluído)
Código de despacho: 860
Data de depósito: 30/09/2026
Titular: RICHARD REN [BR/SP]
Procurador: Lucas Andriolli Mianuti

BR302026007596-6
Notificação do depósito (exame formal concluído)
Código de despacho: 860
Data de depósito: 30/09/2026
Titular: BIANCA LUIZA MEDEIRO CURTI [BR/SP]
Procurador: Eduarda Colla

BR302026007597-4
Notificação do depósito (exame formal concluído)
Código de despacho: 860
Data de depósito: 30/09/2026
Titular: JOÃO SERGIO VICENTE [BR/SP]
Procurador: VALOR EASY SERVIÇOS DE APOIO ADMINISTRATIVO LTDA

BR302026007598-2
Notificação do depósito (exame formal concluído)
Código de despacho: 860
Data de depósito: 30/09/2026
Titular: JOÃO SERGIO VICENTE [BR/SP]
Procurador: VALOR EASY SERVIÇOS DE APOIO ADMINISTRATIVO LTDA

BR302026007600-8
Notificação do depósito (exame formal concluído)
Código de despacho: 860
Data de depósito: 30/09/2026
Titular: U-STAR COMERCIO LTDA [BR/SP]
Procurador: HELOIZE MELO DA SILVA CAMARGO

BR302026008212-1
Notificação do depósito (exame formal concluído)
Código de despacho: 860
Data de depósito: 21/10/2026
Titular: VIA AROMA INDÚSTRIA DE AROMATIZANTES DE AMBIENTES LTDA. [BR/RS]
Procurador: MARCAR MARCAS E PATENTES LTDA

BR302026008214-8
Notificação do depósito (exame formal concluído)
Código de despacho: 860
Data de depósito: 21/10/2026
Titular: VIA AROMA INDÚSTRIA DE AROMATIZANTES DE AMBIENTES LTDA. [BR/RS]
Procurador: MARCAR MARCAS E PATENTES LTDA

BR302026008240-7
Notificação do depósito (exame formal concluído)
Código de despacho: 860
Data de depósito: 22/10/2026
Titular: WIRKLICH INDUSTRIA DE PLÁSTICOS LTDA. [BR/RS]
Procurador: AUDITA ASSESSORIA EMPRESARIAL LTDA.

BR302026008245-8
Notificação do depósito (exame formal concluído)
Código de despacho: 860
Data de depósito: 22/10/2026
Titular: VIBRA ENERGIA S.A [BR/RJ]
Procurador: KASZNAR LEONARDOS PROPRIEDADE INTELECTUAL

BR302026008246-6
Notificação do depósito (exame formal concluído)
Código de despacho: 860
Data de depósito: 22/10/2026
Titular: VIBRA ENERGIA S.A [BR/RJ]
Procurador: KASZNAR LEONARDOS PROPRIEDADE INTELECTUAL

BR302026008253-9
Notificação do depósito (exame formal concluído)
Código de despacho: 860
Data de depósito: 22/10/2026
Titular: UNILEVER IP HOLDINGS B.V. [NL]
Procurador: Jacques Labrunie

BR302026008256-3
Notificação do depósito (exame formal concluído)
Código de despacho: 860
Data de depósito: 22/10/2026
Titular: TRAMONTINA S/A CUTELARIA [BR/RS]
Procurador: CREAZIONE MARCAS E PATENTES LTDA.

BR302026008258-0
Notificação do depósito (exame formal concluído)
Código de despacho: 860
Data de depósito: 22/10/2026
Titular: TRAMONTINA S/A CUTELARIA [BR/RS]
Procurador: CREAZIONE MARCAS E PATENTES LTDA.

BR302026008265-2
Notificação do depósito (exame formal concluído)
Código de despacho: 860
Data de depósito: 23/10/2026
Titular: WSK CORP LTDA [BR/SP]

BR302026008268-7
Notificação do depósito (exame formal concluído)
Código de despacho: 860
Data de depósito: 23/10/2026
Titular: WILLIAM MANOEL SIMOCELI [BR/SP]

BR302026008269-5
Notificação do depósito (exame formal concluído)
Código de despacho: 860
Data de depósito: 23/10/2026
Titular: WILLIAM MANOEL SIMOCELI [BR/SP]

BR302026008272-5
Notificação do depósito (exame formal concluído)
Código de despacho: 860
Data de depósito: 23/10/2026
Titular: WILLIAM MANOEL SIMOCELI [BR/SP]

BR302026008274-1
Notificação do depósito (exame formal concluído)
Código de despacho: 860
Data de depósito: 23/10/2026
Titular: WILLIAM MANOEL SIMOCELI [BR/SP]

BR302026008275-0
Notificação do depósito (exame formal concluído)
Código de despacho: 860
Data de depósito: 23/10/2026
Titular: WILLIAM MANOEL SIMOCELI [BR/SP]

BR302026008304-7
Notificação do depósito (exame formal concluído)
Código de despacho: 860
Data de depósito: 23/10/2026
Titular: USUAL PLASTIC - UTILIDADE DOMÉSTICA E COMÉRCIO LTDA. [BR/SP]

BR302026008308-0
Notificação do depósito (exame formal concluído)
Código de despacho: 860
Data de depósito: 23/10/2026
Titular: USUAL PLASTIC - UTILIDADE DOMÉSTICA E COMÉRCIO LTDA. [BR/SP]

BR302026008338-1
Notificação do depósito (exame formal concluído)
Código de despacho: 860
Data de depósito: 26/10/2026
Titular: F. G. GRICIOLLI [BR/SP] e FABRÍCIO GRICIOLLI [BR/SP]

BR302026008340-3
Notificação do depósito (exame formal concluído)
Código de despacho: 860
Data de depósito: 26/10/2026
Titular: F. G. GRICIOLLI [BR/SP] e FABRÍCIO GRICIOLLI [BR/SP]

BR302026008343-8
Notificação do depósito (exame formal concluído)
Código de despacho: 860
Data de depósito: 26/10/2026
Titular: OPUS SISTEMAS DE ILUMINAÇÃO LTDA [BR/SP]
Procurador: Montaury Pimenta, Machado & Vieira de Mello Advogados

---

BR302026008346-2
Notificação do depósito (exame formal concluído)
Código de despacho: 860
Data de depósito: 26/10/2026
Titular: OPUS SISTEMAS DE ILUMINAÇÃO LTDA [BR/SP]
Procurador: Montaury Pimenta, Machado & Vieira de Mello Advogados

---

BR302026008348-9
Notificação do depósito (exame formal concluído)
Código de despacho: 860
Data de depósito: 26/10/2026
Titular: OPUS SISTEMAS DE ILUMINAÇÃO LTDA [BR/SP]
Procurador: Montaury Pimenta, Machado & Vieira de Mello Advogados

---

BR302026008350-0
Notificação do depósito (exame formal concluído)
Código de despacho: 860
Data de depósito: 26/10/2026
Titular: OPUS SISTEMAS DE ILUMINAÇÃO LTDA [BR/SP]
Procurador: Montaury Pimenta, Machado & Vieira de Mello Advogados

---

BR302026008351-9
Notificação do depósito (exame formal concluído)
Código de despacho: 860
Data de depósito: 26/10/2026
Titular: F. G. GRICIOLLI [BR/SP] e FABRÍCIO GRICIOLLI [BR/SP]

BR302026008352-7
Notificação do depósito (exame formal concluído)
Código de despacho: 860
Data de depósito: 26/10/2026
Titular: F. G. GRICIOLLI [BR/SP] e FABRÍCIO GRICIOLLI [BR/SP]

BR302026008353-5
Notificação do depósito (exame formal concluído)
Código de despacho: 860
Data de depósito: 26/10/2026
Titular: OPUS SISTEMAS DE ILUMINAÇÃO LTDA [BR/SP]
Procurador: Montaury Pimenta, Machado & Vieira de Mello Advogados

---

BR302026008356-0
Notificação do depósito (exame formal concluído)
Código de despacho: 860
Data de depósito: 26/10/2026
Titular: RONALDO AMERICO ANTONIO DE ASSIS [BR/MG] e RSA EMPRESARIAL LTDA [BR/MG]

BR302026008357-8
Notificação do depósito (exame formal concluído)
Código de despacho: 860
Data de depósito: 26/10/2026
Titular: ELETRO CASA NOVA LTDA [BR/MG]
Procurador: WELINGTON DIAS

BR302026008358-6
Notificação do depósito (exame formal concluído)
Código de despacho: 860
Data de depósito: 26/10/2026
Titular: SPHEROS GERMANY GMBH [DE]
Procurador: Alceu Elis da Silva

BR302026008359-4
Notificação do depósito (exame formal concluído)
Código de despacho: 860
Data de depósito: 26/10/2026
Titular: MISTY MORNING HOLDINGS LTD. [BS]
Procurador: Diego Mahaut Duarte Pereira

BR302026008360-8
Notificação do depósito (exame formal concluído)
Código de despacho: 860
Data de depósito: 26/10/2026
Titular: MARIANA VILLAS MODA E ACESSORIOS LTDA [BR/ES]
Procurador: ABM Assessoria Brasileira de Marcas Ltda.

BR302026008361-6
Notificação do depósito (exame formal concluído)
Código de despacho: 860
Data de depósito: 26/10/2026
Titular: LEONARDO ATEMIO ZANATTA [BR/PR]
Procurador: Paula Fernanda Corrêa de Borba

BR302026008362-4
Notificação do depósito (exame formal concluído)
Código de despacho: 860
Data de depósito: 26/10/2026
Titular: NOTORIAN CALCADOS LTDA [BR/SP]
Procurador: Luis Gustavo Volpe

BR302026008363-2
Notificação do depósito (exame formal concluído)
Código de despacho: 860
Data de depósito: 26/10/2026
Titular: DALCIN INDUSTRIA DE VASSOURAS E CABOS LTDA [BR/RS]
Procurador: Cláudia Gimenez Sociedade Individual de Advocacia

BR302026008364-0
Notificação do depósito (exame formal concluído)
Código de despacho: 860
Data de depósito: 26/10/2026
Titular: RONALDO AMERICO ANTONIO DE ASSIS [BR/MG] e RSA EMPRESARIAL LTDA [BR/MG]

BR302026008366-7
Notificação do depósito (exame formal concluído)
Código de despacho: 860
Data de depósito: 26/10/2026
Titular: SHANGRAO DONGYI NEW ENERGY TECHNOLOGY CO., LTD [CN]
Procurador: NASCIMENTO MELO PROPRIEDADE INTELECTUAL LTDA

BR302026008369-1
Notificação do depósito (exame formal concluído)
Código de despacho: 860
Data de depósito: 26/10/2026
Titular: NOTORIAN CALCADOS LTDA [BR/SP]
Procurador: Luis Gustavo Volpe

BR302026008370-5
Notificação do depósito (exame formal concluído)
Código de despacho: 860
Data de depósito: 26/10/2026
Titular: NOTORIAN CALCADOS LTDA [BR/SP]
Procurador: Luis Gustavo Volpe

BR302026008371-3
Notificação do depósito (exame formal concluído)
Código de despacho: 860
Data de depósito: 26/10/2026
Titular: DAVID NASCIMENTO DOS SANTOS [BR/SP]
Procurador: BELLINE MARCAS E PATENTES

BR302026008372-1
Notificação do depósito (exame formal concluído)
Código de despacho: 860
Data de depósito: 26/10/2026
Titular: COMPANHIA DE PESO IND E COM LTDA. [BR/MG]
Procurador: LEONARDO VINICIOS DE SOUZA

BR302026008373-0
Notificação do depósito (exame formal concluído)
Código de despacho: 860
Data de depósito: 26/10/2026
Titular: DAILYUP INC [US]
Procurador: Rodrigo Gomes Galvez

BR302026008374-8
Notificação do depósito (exame formal concluído)
Código de despacho: 860
Data de depósito: 26/10/2026
Titular: COMPANHIA DE PESO IND E COM LTDA. [BR/MG]
Procurador: LEONARDO VINICIOS DE SOUZA

BR302026008375-6
Notificação do depósito (exame formal concluído)
Código de despacho: 860
Data de depósito: 26/10/2026
Titular: UNIVERSIDADE FEDERAL DE CAMPINA GRANDE - PB [BR/PB]

BR302026008376-4
Notificação do depósito (exame formal concluído)
Código de despacho: 860
Data de depósito: 26/10/2026
Titular: RONALDO AMERICO ANTONIO DE ASSIS [BR/MG] e RSA EMPRESARIAL LTDA [BR/MG]

BR302026008377-2
Notificação do depósito (exame formal concluído)
Código de despacho: 860
Data de depósito: 26/10/2026
Titular: FLOR DA TERRA ATELIE LTDA [BR/BA]
Procurador: CCON MARCAS E PATENTES LTDA

BR302026008378-0
Notificação do depósito (exame formal concluído)
Código de despacho: 860
Data de depósito: 26/10/2026
Titular: WHIRLPOOL CORPORATION [US]
Procurador: Daniel Advogados (Alt.de Daniel & Cia)

BR302026008379-9
Notificação do depósito (exame formal concluído)
Código de despacho: 860
Data de depósito: 26/10/2026
Titular: NOTORIAN CALCADOS LTDA [BR/SP]
Procurador: Luis Gustavo Volpe

BR302026008380-2
Notificação do depósito (exame formal concluído)
Código de despacho: 860
Data de depósito: 26/10/2026
Titular: NOTORIAN CALCADOS LTDA [BR/SP]
Procurador: Luis Gustavo Volpe

BR302026008381-0
Notificação do depósito (exame formal concluído)
Código de despacho: 860
Data de depósito: 26/10/2026
Titular: BELL'ARTE INDÚSTRIA DE ESTOFADOS LTDA [BR/SC]
Procurador: Cristiane Tages da Silva

BR302026008383-7
Notificação do depósito (exame formal concluído)
Código de despacho: 860
Data de depósito: 26/10/2026
Titular: NOTORIAN CALCADOS LTDA [BR/SP]
Procurador: Luis Gustavo Volpe

BR302026008386-1
Notificação do depósito (exame formal concluído)
Código de despacho: 860
Data de depósito: 26/10/2026
Titular: BELL'ARTE INDÚSTRIA DE ESTOFADOS LTDA [BR/SC]
Procurador: Cristiane Tages da Silva

BR302026008387-0
Notificação do depósito (exame formal concluído)
Código de despacho: 860
Data de depósito: 27/10/2026
Titular: THAIS FIGUEIREDO SANTANA SANTOS [BR/DF]

BR302026008388-8
Notificação do depósito (exame formal concluído)
Código de despacho: 860
Data de depósito: 27/10/2026
Titular: CALÇADOS PEGADA NORDESTE LTDA [BR/BA]
Procurador: CAPELLA & VELOSO ADVOGADOS ASSOCIADOS

BR302026008389-6
Notificação do depósito (exame formal concluído)
Código de despacho: 860
Data de depósito: 27/10/2026
Titular: WILHELM ROSA [BR/SP]
Procurador: AUDAZ GESTAO DE MARCAS E PATENTES LTDA

BR302026008390-0
Notificação do depósito (exame formal concluído)
Código de despacho: 860
Data de depósito: 27/10/2026
Titular: FOSHAN HUAXING THERMOS CO., LTD [CN]
Procurador: Rodrigo Gomes Galvez

BR302026008391-8
Notificação do depósito (exame formal concluído)
Código de despacho: 860
Data de depósito: 27/10/2026
Titular: ROSANE ROSOLEN DE AZEVEDO RIBEIRO [BR/SP]
Procurador: Henrique Cazerta de Godoy Bueno

BR302026008392-6
Notificação do depósito (exame formal concluído)
Código de despacho: 860
Data de depósito: 27/10/2026
Titular: STELLA IMPORTAÇÃO E EXPORTAÇÃO DE LUMINÁRIAS LTDA [BR/RS]
Procurador: LEÃO PROPRIEDADE INTELECTUAL

BR302026008393-4
Notificação do depósito (exame formal concluído)
Código de despacho: 860
Data de depósito: 27/10/2026
Titular: JINGEN CHENG [CN]
Procurador: NASCIMENTO MELO PROPRIEDADE INTELECTUAL LTDA

BR302026008394-2
Notificação do depósito (exame formal concluído)
Código de despacho: 860
Data de depósito: 27/10/2026
Titular: JINGEN CHENG [CN]
Procurador: NASCIMENTO MELO PROPRIEDADE INTELECTUAL LTDA

BR302026008395-0
Notificação do depósito (exame formal concluído)
Código de despacho: 860
Data de depósito: 27/10/2026
Titular: EMERSON CORDEIRO DE OLIVEIRA [BR/MS] e MARCELO DA CONCEIÇÃO [BR/SC]

BR302026008397-7
Notificação do depósito (exame formal concluído)
Código de despacho: 860
Data de depósito: 27/10/2026
Titular: THIAGO CAPOSSOLI [BR/SP]

BR302026008398-5
Notificação do depósito (exame formal concluído)
Código de despacho: 860
Data de depósito: 27/10/2026
Titular: JULIANA PADOVANI DE ARAÚJO [BR/PR]

BR302026008399-3
Notificação do depósito (exame formal concluído)
Código de despacho: 860
Data de depósito: 27/10/2026
Titular: RICARDO VIDAL DE SOUZA JÚNIOR [BR/MG]

BR302026008400-0
Notificação do depósito (exame formal concluído)
Código de despacho: 860
Data de depósito: 27/10/2026
Titular: HENRIQUE SOARES BENTO [BR/MG]
Procurador: José Naves de Lacerda Júnior

BR302026008401-9
Notificação do depósito (exame formal concluído)
Código de despacho: 860
Data de depósito: 27/10/2026
Titular: Y&J REPRESENTACAO COMERCIAL LTDA [BR/SP]
Procurador: Angelica Tatiane Reis Velazquez

BR302026008403-5
Notificação do depósito (exame formal concluído)
Código de despacho: 860
Data de depósito: 27/10/2026
Titular: ARCH SUPPORT FOOTWEAR IP PTY LTD (ACN 623 144 954) [AU]
Procurador: DANIEL CONSULTING GESTÃO DE ATIVOS LTDA

BR302026008404-3
Notificação do depósito (exame formal concluído)
Código de despacho: 860
Data de depósito: 27/10/2026
Titular: ARCH SUPPORT FOOTWEAR IP PTY LTD (ACN 623 144 954) [AU]
Procurador: DANIEL CONSULTING GESTÃO DE ATIVOS LTDA

BR302026008405-1
Notificação do depósito (exame formal concluído)
Código de despacho: 860
Data de depósito: 27/10/2026
Titular: H. N. IND. E COM. COSMETICOS LTDA - ME [BR/ES]
Procurador: Edson Sávio Meirelles Pereira

BR302026008406-0
Notificação do depósito (exame formal concluído)
Código de despacho: 860
Data de depósito: 27/10/2026
Titular: ARCH SUPPORT FOOTWEAR IP PTY LTD (ACN 623 144 954) [AU]
Procurador: DANIEL CONSULTING GESTÃO DE ATIVOS LTDA

BR302026008407-8
Notificação do depósito (exame formal concluído)
Código de despacho: 860
Data de depósito: 27/10/2026
Titular: LUCKY GROBO COMERCIAL, IMPORTADORA E EXPORTADORA DE ARTIGOS DE ARMARINHO EIRELI [BR/SP]
Procurador: Difusão Marcas e Patentes Ltda.

BR302026008408-6
Notificação do depósito (exame formal concluído)
Código de despacho: 860
Data de depósito: 27/10/2026
Titular: ARCH SUPPORT FOOTWEAR IP PTY LTD (ACN 623 144 954) [AU]
Procurador: DANIEL CONSULTING GESTÃO DE ATIVOS LTDA

BR302026008409-4
Notificação do depósito (exame formal concluído)
Código de despacho: 860
Data de depósito: 27/10/2026
Titular: ALEX PEREIRA DA SILVA 38270913812 [BR/SP]
Procurador: Leandro Soares Barros

BR302026008410-8
Notificação do depósito (exame formal concluído)
Código de despacho: 860
Data de depósito: 27/10/2026
Titular: ERIC HATANAKA [BR/SP]
Procurador: CONSOLIDE ASSESSORIA EMPRESARIAL ONLINE LTDA

BR302026008411-6
Notificação do depósito (exame formal concluído)
Código de despacho: 860
Data de depósito: 27/10/2026
Titular: ANDRISON RODRIGUES TEIXEIRA [BR/RS]

BR302026008412-4
Notificação do depósito (exame formal concluído)
Código de despacho: 860
Data de depósito: 27/10/2026
Titular: LILI FLORES ARTESANAIS LTDA [BR/RJ]
Procurador: ALAN BENITES DA SILVA

BR302026008413-2
Notificação do depósito (exame formal concluído)
Código de despacho: 860
Data de depósito: 27/10/2026
Titular: SYURI ARMARINHOS LTDA EPP. [BR/SP]
Procurador: NOVA LOGOS CONSULTORIA, ESTRATÉGIA E LICITAÇÕES LTDA

BR302026008414-0
Notificação do depósito (exame formal concluído)
Código de despacho: 860
Data de depósito: 28/10/2026
Titular: SYURI ARMARINHOS LTDA EPP. [BR/SP]
Procurador: NOVA LOGOS CONSULTORIA, ESTRATÉGIA E LICITAÇÕES LTDA

BR302026008415-9
Notificação do depósito (exame formal concluído)
Código de despacho: 860
Data de depósito: 28/10/2026
Titular: LEGO A/S [DK]
Procurador: MMV Agentes da Propriedade Industrial Ltda.

BR302026008416-7
Notificação do depósito (exame formal concluído)
Código de despacho: 860
Data de depósito: 28/10/2026
Titular: LEGO A/S [DK]
Procurador: MMV Agentes da Propriedade Industrial Ltda.

BR302026008417-5
Notificação do depósito (exame formal concluído)
Código de despacho: 860
Data de depósito: 28/10/2026
Titular: LEGO A/S [DK]
Procurador: MMV Agentes da Propriedade Industrial Ltda.

BR302026008418-3
Notificação do depósito (exame formal concluído)
Código de despacho: 860
Data de depósito: 28/10/2026
Titular: LEGO A/S [DK]
Procurador: MMV Agentes da Propriedade Industrial Ltda.

BR302026008419-1
Notificação do depósito (exame formal concluído)
Código de despacho: 860
Data de depósito: 28/10/2026
Titular: LEGO A/S [DK]
Procurador: MMV Agentes da Propriedade Industrial Ltda.

BR302026008420-5
Notificação do depósito (exame formal concluído)
Código de despacho: 860
Data de depósito: 28/10/2026
Titular: LEGO A/S [DK]
Procurador: MMV Agentes da Propriedade Industrial Ltda.

BR302026008421-3
Notificação do depósito (exame formal concluído)
Código de despacho: 860
Data de depósito: 28/10/2026
Titular: LEGO A/S [DK]
Procurador: MMV Agentes da Propriedade Industrial Ltda.

BR302026008422-1
Notificação do depósito (exame formal concluído)
Código de despacho: 860
Data de depósito: 28/10/2026
Titular: LEGO A/S [DK]
Procurador: MMV Agentes da Propriedade Industrial Ltda.

BR302026008423-0
Notificação do depósito (exame formal concluído)
Código de despacho: 860
Data de depósito: 28/10/2026
Titular: LEGO A/S [DK]
Procurador: MMV Agentes da Propriedade Industrial Ltda.

BR302026008424-8
Notificação do depósito (exame formal concluído)
Código de despacho: 860
Data de depósito: 28/10/2026
Titular: LEGO A/S [DK]
Procurador: MMV Agentes da Propriedade Industrial Ltda.

BR302026008425-6
Notificação do depósito (exame formal concluído)
Código de despacho: 860
Data de depósito: 28/10/2026
Titular: LEGO A/S [DK]
Procurador: MMV Agentes da Propriedade Industrial Ltda.

BR302026008426-4
Notificação do depósito (exame formal concluído)
Código de despacho: 860
Data de depósito: 28/10/2026
Titular: LEGO A/S [DK]
Procurador: MMV Agentes da Propriedade Industrial Ltda.

BR302026008427-2
Notificação do depósito (exame formal concluído)
Código de despacho: 860
Data de depósito: 28/10/2026
Titular: FABIO JOSÉ PERONDI [BR/PR]

BR302026008428-0
Notificação do depósito (exame formal concluído)
Código de despacho: 860
Data de depósito: 28/10/2026
Titular: UNIVERSIDADE FEDERAL DO PIAUÍ [BR/PI]

BR302026008429-9
Notificação do depósito (exame formal concluído)
Código de despacho: 860
Data de depósito: 28/10/2026
Titular: LEGO A/S [DK]
Procurador: MMV Agentes da Propriedade Industrial Ltda.

BR302026008430-2
Notificação do depósito (exame formal concluído)
Código de despacho: 860
Data de depósito: 28/10/2026
Titular: LEONARDO GOMES - COMERCIO DE ACESSORIOS PARA ANIMAIS [BR/SP]
Procurador: BEERRE ASSESSORIA EMPRESARIAL LTDA

BR302026008431-0
Notificação do depósito (exame formal concluído)
Código de despacho: 860
Data de depósito: 28/10/2026
Titular: VEXIA ADMINISTRADORA LTDA [BR/SP]
Procurador: Britânia Marcas e Patentes Ltda.

BR302026008432-9
Notificação do depósito (exame formal concluído)
Código de despacho: 860
Data de depósito: 28/10/2026
Titular: VINICIUS HENRIQUE ZANARDI [BR/SP]
Procurador: Eduarda Colla

BR302026008433-7
Notificação do depósito (exame formal concluído)
Código de despacho: 860
Data de depósito: 28/10/2026
Titular: HENRIQUE SOARES BENTO [BR/MG]
Procurador: José Naves de Lacerda Júnior

BR302026008434-5
Notificação do depósito (exame formal concluído)
Código de despacho: 860
Data de depósito: 28/10/2026
Titular: EMERSON CORDEIRO DE OLIVEIRA [BR/MS] e MARCELO DA CONCEIÇÃO [BR/SC]

BR302026008435-3
Notificação do depósito (exame formal concluído)
Código de despacho: 860
Data de depósito: 28/10/2026
Titular: WINWIN TEXTIL COMERCIO E IMPORTAÇÃO LTDA [BR/SP]
Procurador: Org. Mérito Marcas e Patentes Ltda.

BR302026008436-1
Notificação do depósito (exame formal concluído)
Código de despacho: 860
Data de depósito: 28/10/2026
Titular: HW GESTÃO DE MARCAS E PATENTES LTDA [BR/SP]
Procurador: Org. Mérito Marcas e Patentes Ltda.

BR302026008437-0
Notificação do depósito (exame formal concluído)
Código de despacho: 860
Data de depósito: 28/10/2026
Titular: WALTER ALFREDO RUIZ ARTAZO [AR]
Procurador: Cidwan Uberlândia Ltda.

BR302026008439-6
Notificação do depósito (exame formal concluído)
Código de despacho: 860
Data de depósito: 28/10/2026
Titular: HENRIQUE SOARES BENTO [BR/MG]
Procurador: José Naves de Lacerda Júnior

BR302026008440-0
Notificação do depósito (exame formal concluído)
Código de despacho: 860
Data de depósito: 28/10/2026
Titular: HENRIQUE SOARES BENTO [BR/MG]
Procurador: José Naves de Lacerda Júnior

BR302026008441-8
Notificação do depósito (exame formal concluído)
Código de despacho: 860
Data de depósito: 28/10/2026
Titular: HENRIQUE SOARES BENTO [BR/MG]
Procurador: José Naves de Lacerda Júnior

BR302026008442-6
Notificação do depósito (exame formal concluído)
Código de despacho: 860
Data de depósito: 28/10/2026
Titular: HENRIQUE SOARES BENTO [BR/MG]
Procurador: José Naves de Lacerda Júnior

BR302026008443-4
Notificação do depósito (exame formal concluído)
Código de despacho: 860
Data de depósito: 28/10/2026
Titular: WUXI LITTLE SWAN ELECTRIC CO., LTD. [CN]
Procurador: David do Nascimento Advogados Associados

BR302026008444-2
Notificação do depósito (exame formal concluído)
Código de despacho: 860
Data de depósito: 28/10/2026
Titular: KELLEN CRISTINE RAMOS PIRES [BR/GO]
Procurador: Marcus Vinicius Freire Bandeira de Almeida

BR302026008445-0
Notificação do depósito (exame formal concluído)
Código de despacho: 860
Data de depósito: 28/10/2026
Titular: KELLEN CRISTINE RAMOS PIRES [BR/GO]
Procurador: Marcus Vinicius Freire Bandeira de Almeida

BR302026008446-9
Notificação do depósito (exame formal concluído)
Código de despacho: 860
Data de depósito: 28/10/2026
Titular: KELLEN CRISTINE RAMOS PIRES [BR/GO]
Procurador: Marcus Vinicius Freire Bandeira de Almeida

BR302026008447-7
Notificação do depósito (exame formal concluído)
Código de despacho: 860
Data de depósito: 28/10/2026
Titular: HENRIQUE SOARES BENTO [BR/MG]
Procurador: José Naves de Lacerda Júnior

BR302026008448-5
Notificação do depósito (exame formal concluído)
Código de despacho: 860
Data de depósito: 28/10/2026
Titular: KELLEN CRISTINE RAMOS PIRES [BR/GO]
Procurador: Marcus Vinicius Freire Bandeira de Almeida

BR302026008449-3
Notificação do depósito (exame formal concluído)
Código de despacho: 860
Data de depósito: 28/10/2026
Titular: KELLEN CRISTINE RAMOS PIRES [BR/GO]
Procurador: Marcus Vinicius Freire Bandeira de Almeida

BR302026008450-7
Notificação do depósito (exame formal concluído)
Código de despacho: 860
Data de depósito: 28/10/2026
Titular: KELLEN CRISTINE RAMOS PIRES [BR/GO]
Procurador: Marcus Vinicius Freire Bandeira de Almeida

BR302026008451-5
Notificação do depósito (exame formal concluído)
Código de despacho: 860
Data de depósito: 28/10/2026
Titular: KELLEN CRISTINE RAMOS PIRES [BR/GO]
Procurador: Marcus Vinicius Freire Bandeira de Almeida

BR302026008452-3
Notificação do depósito (exame formal concluído)
Código de despacho: 860
Data de depósito: 28/10/2026
Titular: KELLEN CRISTINE RAMOS PIRES [BR/GO]
Procurador: Marcus Vinicius Freire Bandeira de Almeida

BR302026008453-1
Notificação do depósito (exame formal concluído)
Código de despacho: 860
Data de depósito: 28/10/2026
Titular: KR DISTRIBUIDORA DE ALUMINIO LTDA [BR/SC]
Procurador: André Gosmann

BR302026008454-0
Notificação do depósito (exame formal concluído)
Código de despacho: 860
Data de depósito: 28/10/2026
Titular: JOSÉ AUGUSTO FREITAS [BR/SC]
Procurador: YNGA DO BRASIL PATENTES E MARCAS LTDA

BR302026008455-8
Notificação do depósito (exame formal concluído)
Código de despacho: 860
Data de depósito: 28/10/2026
Titular: KELLEN CRISTINE RAMOS PIRES [BR/GO]
Procurador: Marcus Vinicius Freire Bandeira de Almeida

BR302026008456-6
Notificação do depósito (exame formal concluído)
Código de despacho: 860
Data de depósito: 28/10/2026
Titular: KELLEN CRISTINE RAMOS PIRES [BR/GO]
Procurador: Marcus Vinicius Freire Bandeira de Almeida

BR302026008457-4
Notificação do depósito (exame formal concluído)
Código de despacho: 860
Data de depósito: 28/10/2026
Titular: KR DISTRIBUIDORA DE ALUMINIO LTDA [BR/SC]
Procurador: André Gosmann

BR302026008458-2
Notificação do depósito (exame formal concluído)
Código de despacho: 860
Data de depósito: 28/10/2026
Titular: KELLEN CRISTINE RAMOS PIRES [BR/GO]
Procurador: Marcus Vinicius Freire Bandeira de Almeida

BR302026008459-0
Notificação do depósito (exame formal concluído)
Código de despacho: 860
Data de depósito: 28/10/2026
Titular: TRAMONTINA S/A CUTELARIA [BR/RS]
Procurador: CREAZIONE MARCAS E PATENTES LTDA.

BR302026008460-4
Notificação do depósito (exame formal concluído)
Código de despacho: 860
Data de depósito: 28/10/2026
Titular: KELLEN CRISTINE RAMOS PIRES [BR/GO]
Procurador: Marcus Vinicius Freire Bandeira de Almeida

BR302026008461-2
Notificação do depósito (exame formal concluído)
Código de despacho: 860
Data de depósito: 28/10/2026
Titular: KR DISTRIBUIDORA DE ALUMINIO LTDA [BR/SC]
Procurador: André Gosmann

BR302026008462-0
Notificação do depósito (exame formal concluído)
Código de despacho: 860
Data de depósito: 28/10/2026
Titular: TRAMONTINA S/A CUTELARIA [BR/RS]
Procurador: CREAZIONE MARCAS E PATENTES LTDA.

BR302026008463-9
Notificação do depósito (exame formal concluído)
Código de despacho: 860
Data de depósito: 28/10/2026
Titular: TRAMONTINA S/A CUTELARIA [BR/RS]
Procurador: CREAZIONE MARCAS E PATENTES LTDA.

BR302026008464-7
Notificação do depósito (exame formal concluído)
Código de despacho: 860
Data de depósito: 28/10/2026
Titular: SIEMENS ENERGY GLOBAL GMBH & CO. KG [DE]
Procurador: Dannemann, Siemsen, Bigler & Ipanema Moreira, Propriedade Industrial LTDA

BR302026008465-5
Notificação do depósito (exame formal concluído)
Código de despacho: 860
Data de depósito: 28/10/2026
Titular: LUCAS DECOR ECOM LTDA ME [BR/SP]
Procurador: Somarca Assessoria Empresarial S/C Ltda.

BR302026008466-3
Notificação do depósito (exame formal concluído)
Código de despacho: 860
Data de depósito: 28/10/2026
Titular: STELLA IMPORTAÇÃO E EXPORTAÇÃO DE LUMINÁRIAS LTDA [BR/RS]
Procurador: LEÃO PROPRIEDADE INTELECTUAL

BR302026008467-1
Notificação do depósito (exame formal concluído)
Código de despacho: 860
Data de depósito: 28/10/2026
Titular: GUANGDONG GUANGMINGFA PLASTIC CO., LTD. [CN]
Procurador: Rodrigo Gomes Galvez

BR302026008468-0
Notificação do depósito (exame formal concluído)
Código de despacho: 860
Data de depósito: 28/10/2026
Titular: TUTTI BABY INDÚSTRIA E COMÉRCIO DE ARTIGOS INFANTIS LTDA [BR/SC]
Procurador: Cerumar Serviços em Propriedade Intelectual Ltda

BR302026008469-8
Notificação do depósito (exame formal concluído)
Código de despacho: 860
Data de depósito: 28/10/2026
Titular: STELLA IMPORTAÇÃO E EXPORTAÇÃO DE LUMINÁRIAS LTDA [BR/RS]
Procurador: LEÃO PROPRIEDADE INTELECTUAL

BR302026008470-1
Notificação do depósito (exame formal concluído)
Código de despacho: 860
Data de depósito: 28/10/2026
Titular: LUCAS DECOR ECOM LTDA ME [BR/SP]
Procurador: Somarca Assessoria Empresarial S/C Ltda.

BR302026008471-0
Notificação do depósito (exame formal concluído)
Código de despacho: 860
Data de depósito: 28/10/2026
Titular: ARTWORK CLINIC LTDA [BR/SC]
Procurador: Cerumar Serviços em Propriedade Intelectual Ltda

BR302026008472-8
Notificação do depósito (exame formal concluído)
Código de despacho: 860
Data de depósito: 28/10/2026
Titular: ARTWORK CLINIC LTDA [BR/SC]
Procurador: Cerumar Serviços em Propriedade Intelectual Ltda

BR302026008473-6
Notificação do depósito (exame formal concluído)
Código de despacho: 860
Data de depósito: 28/10/2026
Titular: LUCINEIDE ALVES VILANOVA RIGHETTO [BR/MT]
Procurador: Dannemann, Siemsen, Bigler & Ipanema Moreira, Propriedade Industrial LTDA

BR302026008474-4
Notificação do depósito (exame formal concluído)
Código de despacho: 860
Data de depósito: 28/10/2026
Titular: UNIVERSIDADE FEDERAL DO RIO GRANDE DO SUL [BR/RS]

BR302026008475-2
Notificação do depósito (exame formal concluído)
Código de despacho: 860
Data de depósito: 28/10/2026
Titular: LUCINEIDE ALVES VILANOVA RIGHETTO [BR/MT]
Procurador: Dannemann, Siemsen, Bigler & Ipanema Moreira, Propriedade Industrial LTDA

BR302026008476-0
Notificação do depósito (exame formal concluído)
Código de despacho: 860
Data de depósito: 28/10/2026
Titular: EMERSON CORDEIRO DE OLIVEIRA [BR/MS] e MARCELO DA CONCEIÇÃO [BR/SC]

BR302026008477-9
Notificação do depósito (exame formal concluído)
Código de despacho: 860
Data de depósito: 28/10/2026
Titular: LUCINEIDE ALVES VILANOVA RIGHETTO [BR/MT]
Procurador: Dannemann, Siemsen, Bigler & Ipanema Moreira, Propriedade Industrial LTDA

BR302026008478-7
Notificação do depósito (exame formal concluído)
Código de despacho: 860
Data de depósito: 28/10/2026
Titular: TARGETONEGEAR LIMITED [HK]
Procurador: MERCOMARCAS CONSULTORIA E ASSESSORIA EMPRESARIAL LTDA

BR302026008479-5
Notificação do depósito (exame formal concluído)
Código de despacho: 860
Data de depósito: 28/10/2026
Titular: TARGETONEGEAR LIMITED [HK]
Procurador: MERCOMARCAS CONSULTORIA E ASSESSORIA EMPRESARIAL LTDA

BR302026008480-9
Notificação do depósito (exame formal concluído)
Código de despacho: 860
Data de depósito: 28/10/2026
Titular: METALGRAFICA ROJEK LTDA [BR/SP]
Procurador: Crimark Propriedade Industrial S/S

BR302026008481-7
Notificação do depósito (exame formal concluído)
Código de despacho: 860
Data de depósito: 28/10/2026
Titular: TARGETONEGEAR LIMITED [HK]
Procurador: MERCOMARCAS CONSULTORIA E ASSESSORIA EMPRESARIAL LTDA

BR302026008482-5
Notificação do depósito (exame formal concluído)
Código de despacho: 860
Data de depósito: 28/10/2026
Titular: TARGETONEGEAR LIMITED [HK]
Procurador: MERCOMARCAS CONSULTORIA E ASSESSORIA EMPRESARIAL LTDA

BR302026008483-3
Notificação do depósito (exame formal concluído)
Código de despacho: 860
Data de depósito: 28/10/2026
Titular: METALGRAFICA ROJEK LTDA [BR/SP]
Procurador: Crimark Propriedade Industrial S/S

BR302026008484-1
Notificação do depósito (exame formal concluído)
Código de despacho: 860
Data de depósito: 28/10/2026
Titular: METALGRAFICA ROJEK LTDA [BR/SP]
Procurador: Crimark Propriedade Industrial S/S

BR302026008485-0
Notificação do depósito (exame formal concluído)
Código de despacho: 860
Data de depósito: 28/10/2026
Titular: METALGRAFICA ROJEK LTDA [BR/SP]
Procurador: Crimark Propriedade Industrial S/S

BR302026008486-8
Notificação do depósito (exame formal concluído)
Código de despacho: 860
Data de depósito: 28/10/2026
Titular: METALGRAFICA ROJEK LTDA [BR/SP]
Procurador: Crimark Propriedade Industrial S/S

BR302026008487-6
Notificação do depósito (exame formal concluído)
Código de despacho: 860
Data de depósito: 29/10/2026
Titular: QI MA [CN]
Procurador: KIVIA RIBEIRO DA SILVA XAVIER

BR302026008488-4
Notificação do depósito (exame formal concluído)
Código de despacho: 860
Data de depósito: 29/10/2026
Titular: JETCOOLER BRASIL INTERMEDIACAO DE NEGOCIOS LTDA [BR/PE]
Procurador: FAST-PI LTDA

BR302026008489-2
Notificação do depósito (exame formal concluído)
Código de despacho: 860
Data de depósito: 29/10/2026
Titular: SHL MEDICAL AG [CH]
Procurador: DI BLASI, PARENTE & ADVOGADOS ASSOCIADOS

BR302026008505-8
Notificação do depósito (exame formal concluído)
Código de despacho: 860
Data de depósito: 30/10/2026
Titular: QQC COMERCIAL LTDA [BR/SP]
Procurador: MERCOMARCAS CONSULTORIA E ASSESSORIA EMPRESARIAL LTDA

BR302026008506-6
Notificação do depósito (exame formal concluído)
Código de despacho: 860
Data de depósito: 30/10/2026
Titular: GIVI S.P.A. [IT]
Procurador: Edmundo Brunner Assessoria em Propriedade industrial Ltda

BR302026008507-4
Notificação do depósito (exame formal concluído)
Código de despacho: 860
Data de depósito: 30/10/2026
Titular: GIVI S.P.A. [IT]
Procurador: Edmundo Brunner Assessoria em Propriedade industrial Ltda

BR302026008508-2
Notificação do depósito (exame formal concluído)
Código de despacho: 860
Data de depósito: 30/10/2026
Titular: ANDREA CAVALARO [BR/SP]
Procurador: Davino Martins da Silva Filho

BR302026008513-9
Notificação do depósito (exame formal concluído)
Código de despacho: 860
Data de depósito: 30/10/2026
Titular: LEILSON COSTA VAIS [BR/GO]
Procurador: Rosana Fernandes da Silva Aguiar

BR302026008518-0
Notificação do depósito (exame formal concluído)
Código de despacho: 860
Data de depósito: 30/10/2026
Titular: LEILSON COSTA VAIS [BR/GO]
Procurador: Rosana Fernandes da Silva Aguiar

BR302026008519-8
Notificação do depósito (exame formal concluído)
Código de despacho: 860
Data de depósito: 30/10/2026
Titular: LEILSON COSTA VAIS [BR/GO]
Procurador: Rosana Fernandes da Silva Aguiar

BR302026008521-0
Notificação do depósito (exame formal concluído)
Código de despacho: 860
Data de depósito: 30/10/2026
Titular: INSTITUTO DE TECNOLOGIA PARA O DESENVOLVIMENTO [BR/PR]
Procurador: RITTER E MORAES PROPRIEDADE INTELECTUAL S/S

BR302026008522-8
Notificação do depósito (exame formal concluído)
Código de despacho: 860
Data de depósito: 30/10/2026
Titular: ESMAEL BARBOZA 02203307196 [BR/MT]
Procurador: BÁRBARA APARECIDA GOMES PRADO

BR302026008523-6
Notificação do depósito (exame formal concluído)
Código de despacho: 860
Data de depósito: 30/10/2026
Titular: UNKNOWNS ENTERPRISE MANAGEMENT (HANGZHOU) CO., LTD. [CN]
Procurador: Carlos Eduardo Galhardi Alves

BR302026008524-4
Notificação do depósito (exame formal concluído)
Código de despacho: 860
Data de depósito: 30/10/2026
Titular: LUCAS DECOR ECOM LTDA ME [BR/SP]
Procurador: Somarca Assessoria Empresarial S/C Ltda.

BR302026008525-2
Notificação do depósito (exame formal concluído)
Código de despacho: 860
Data de depósito: 30/10/2026
Titular: H. J. HEINZ COMPANY BRANDS LLC [US]
Procurador: DANIEL CONSULTING GESTÃO DE ATIVOS LTDA

BR302026008526-0
Notificação do depósito (exame formal concluído)
Código de despacho: 860
Data de depósito: 30/10/2026
Titular: LILI FLORES ARTESANAIS LTDA [BR/RJ]
Procurador: ALAN BENITES DA SILVA

BR302026008527-9
Notificação do depósito (exame formal concluído)
Código de despacho: 860
Data de depósito: 30/10/2026
Titular: GUIPLAST - PRODUTOS PLÁSTICOS LTDA EPP [BR/PR]
Procurador: DEBORA MAGALY SILVA

BR302026008528-7
Notificação do depósito (exame formal concluído)
Código de despacho: 860
Data de depósito: 30/10/2026
Titular: REAL MONITORAMENTO LTDA [BR/SP]
Procurador: KALASHI MARCAS E PATENTES LTDA EPP

BR302026008529-5
Notificação do depósito (exame formal concluído)
Código de despacho: 860
Data de depósito: 30/10/2026
Titular: ROBERTO MAZZONI [BR/SP]
Procurador: Landualdo de Sousa

BR302026008530-9
Notificação do depósito (exame formal concluído)
Código de despacho: 860
Data de depósito: 30/10/2026
Titular: GRENDENE S.A. [BR/CE]
Procurador: Remer Villaça & Nogueira Assessoria e Consultoria de Prop. Intelectual S/S Ltda.

BR302026008531-7
Notificação do depósito (exame formal concluído)
Código de despacho: 860
Data de depósito: 30/10/2026
Titular: SHL MEDICAL AG [CH]
Procurador: DI BLASI, PARENTE & ADVOGADOS ASSOCIADOS

BR302026008532-5
Notificação do depósito (exame formal concluído)
Código de despacho: 860
Data de depósito: 30/10/2026
Titular: GRENDENE S.A. [BR/CE]
Procurador: Remer Villaça & Nogueira Assessoria e Consultoria de Prop. Intelectual S/S Ltda.

BR302026008533-3
Notificação do depósito (exame formal concluído)
Código de despacho: 860
Data de depósito: 30/10/2026
Titular: LARISSA PACK IND. E COM. DE EMBALAGENS PLASTICAS EIRELI - ME [BR/SP]
Procurador: MODAL MARCAS E PATENTES LTDA.

BR302026008534-1
Notificação do depósito (exame formal concluído)
Código de despacho: 860
Data de depósito: 30/10/2026
Titular: GRENDENE S.A. [BR/CE]
Procurador: Remer Villaça & Nogueira Assessoria e Consultoria de Prop. Intelectual S/S Ltda.

BR302026008535-0
Notificação do depósito (exame formal concluído)
Código de despacho: 860
Data de depósito: 30/10/2026
Titular: GRENDENE S.A. [BR/CE]
Procurador: Remer Villaça & Nogueira Assessoria e Consultoria de Prop. Intelectual S/S Ltda.

BR302026008536-8
Notificação do depósito (exame formal concluído)
Código de despacho: 860
Data de depósito: 30/10/2026
Titular: LUCAS DECOR ECOM LTDA ME [BR/SP]
Procurador: Somarca Assessoria Empresarial S/C Ltda.

BR302026008537-6
Notificação do depósito (exame formal concluído)
Código de despacho: 860
Data de depósito: 30/10/2026
Titular: UNIVERSIDADE FEDERAL DE SANTA CATARINA [BR/SC]

BR302026008538-4
Notificação do depósito (exame formal concluído)
Código de despacho: 860
Data de depósito: 30/10/2026
Titular: ROGÉRIO VOLANTE [BR/SP]
Procurador: BEERRE ASSESSORIA EMPRESARIAL LTDA

BR302026008539-2
Notificação do depósito (exame formal concluído)
Código de despacho: 860
Data de depósito: 30/10/2026
Titular: ALVARO JOSE STRAUBE SAMPAIO [BR/PR]
Procurador: ABM Assessoria Brasileira de Marcas Ltda.

BR302026008540-6
Notificação do depósito (exame formal concluído)
Código de despacho: 860
Data de depósito: 30/10/2026
Titular: ROGÉRIO VOLANTE [BR/SP]
Procurador: BEERRE ASSESSORIA EMPRESARIAL LTDA

BR302026008541-4
Notificação do depósito (exame formal concluído)
Código de despacho: 860
Data de depósito: 30/10/2026
Titular: LEONOR MARIN [BR/PR]
Procurador: AGP GROUP TRADE MARK LTDA

BR302026008542-2
Notificação do depósito (exame formal concluído)
Código de despacho: 860
Data de depósito: 30/10/2026
Titular: PLASNAN INDUSTRIA E COMERCIO DE PLASTICOS [BR/SP]

BR302026008543-0
Notificação do depósito (exame formal concluído)
Código de despacho: 860
Data de depósito: 30/10/2026
Titular: EVERTON VASCONCELOS VIEIRA [BR/PR]
Procurador: Cesar Peduti Neto

BR302026008544-9
Notificação do depósito (exame formal concluído)
Código de despacho: 860
Data de depósito: 30/10/2026
Titular: LEILSON COSTA VAIS [BR/GO]
Procurador: Rosana Fernandes da Silva Aguiar

BR302026008545-7
Notificação do depósito (exame formal concluído)
Código de despacho: 860
Data de depósito: 30/10/2026
Titular: LEILSON COSTA VAIS [BR/GO]
Procurador: Rosana Fernandes da Silva Aguiar

BR302026008546-5
Notificação do depósito (exame formal concluído)
Código de despacho: 860
Data de depósito: 30/10/2026
Titular: HORIZON VIZION LTDA [BR/SP]

BR302026008547-3
Notificação do depósito (exame formal concluído)
Código de despacho: 860
Data de depósito: 30/10/2026
Titular: HILIFE COMERCIO DE ARTIGOS ELETRICOS E ELETRONICOS LTDA [BR/SP]
Procurador: Montaury Pimenta, Machado & Vieira de Mello Advogados

BR302026008548-1
Notificação do depósito (exame formal concluído)
Código de despacho: 860
Data de depósito: 30/10/2026
Titular: CNH INDUSTRIAL BELGIUM N.V. [BE], CNH INDUSTRIAL AMERICA LLC [US] e CNH INDUSTRIAL CANADA, LTD. [CA]
Procurador: Alexandre Fukuda Yamashita

BR302026008549-0
Notificação do depósito (exame formal concluído)
Código de despacho: 860
Data de depósito: 30/10/2026
Titular: OPUS SISTEMAS DE ILUMINAÇÃO LTDA [BR/SP]
Procurador: Montaury Pimenta, Machado & Vieira de Mello Advogados

BR302026008550-3
Notificação do depósito (exame formal concluído)
Código de despacho: 860
Data de depósito: 30/10/2026
Titular: LEILSON COSTA VAIS [BR/GO]
Procurador: Rosana Fernandes da Silva Aguiar

BR302026008551-1
Notificação do depósito (exame formal concluído)
Código de despacho: 860
Data de depósito: 30/10/2026
Titular: TUI MOTORS LTDA [BR/SC]
Procurador: Nirce Ivete Fassini

BR302026008552-0
Notificação do depósito (exame formal concluído)
Código de despacho: 860
Data de depósito: 30/10/2026
Titular: HORIZON VIZION LTDA [BR/SP]

BR302026008553-8
Notificação do depósito (exame formal concluído)
Código de despacho: 860
Data de depósito: 30/10/2026
Titular: HILIFE COMERCIO DE ARTIGOS ELETRICOS E ELETRONICOS LTDA [BR/SP]
Procurador: Montaury Pimenta, Machado & Vieira de Mello Advogados

BR302026008554-6
Notificação do depósito (exame formal concluído)
Código de despacho: 860
Data de depósito: 30/10/2026
Titular: OPUS SISTEMAS DE ILUMINAÇÃO LTDA [BR/SP]
Procurador: Montaury Pimenta, Machado & Vieira de Mello Advogados

BR302026008555-4
Notificação do depósito (exame formal concluído)
Código de despacho: 860
Data de depósito: 30/10/2026
Titular: QUINALHA & QUINALHA LTDA [BR/SP]
Procurador: NASCIMENTO MELO PROPRIEDADE INTELECTUAL LTDA

BR302026008556-2
Notificação do depósito (exame formal concluído)
Código de despacho: 860
Data de depósito: 30/10/2026
Titular: SIMATE BRAZIL LTDA [BR/SP]

BR302026008557-0
Notificação do depósito (exame formal concluído)
Código de despacho: 860
Data de depósito: 30/10/2026
Titular: AUTOMOBILI LAMBORGHINI S.P.A. [IT]
Procurador: EDUARDO LOURENÇO GUEDES SERRÃO DE OTERO

BR302026008558-9
Notificação do depósito (exame formal concluído)
Código de despacho: 860
Data de depósito: 30/10/2026
Titular: AMANDA COSTA ALVES [BR/SC]
Procurador: Nilvan Paulo Minguranse

BR302026008559-7
Notificação do depósito (exame formal concluído)
Código de despacho: 860
Data de depósito: 30/10/2026
Titular: SIMATE BRAZIL LTDA [BR/SP]

BR302026008560-0
Notificação do depósito (exame formal concluído)
Código de despacho: 860
Data de depósito: 30/10/2026
Titular: UNIVERSIDADE FEDERAL DE SANTA CATARINA [BR/SC]

BR302026008561-9
Notificação do depósito (exame formal concluído)
Código de despacho: 860
Data de depósito: 30/10/2026
Titular: SIMATE BRAZIL LTDA [BR/SP]

BR302026008562-7
Notificação do depósito (exame formal concluído)
Código de despacho: 860
Data de depósito: 30/10/2026
Titular: SIMATE BRAZIL LTDA [BR/SP]

BR302026008563-5
Notificação do depósito (exame formal concluído)
Código de despacho: 860
Data de depósito: 30/10/2026
Titular: SIMATE BRAZIL LTDA [BR/SP]

BR302026008564-3
Notificação do depósito (exame formal concluído)
Código de despacho: 860
Data de depósito: 30/10/2026
Titular: SIMATE BRAZIL LTDA [BR/SP]

BR302026008565-1
Notificação do depósito (exame formal concluído)
Código de despacho: 860
Data de depósito: 30/10/2026
Titular: 5 COMPRA FACIL LTDA [BR/SP]

BR302026008566-0
Notificação do depósito (exame formal concluído)
Código de despacho: 860
Data de depósito: 31/10/2026
Titular: LEILSON COSTA VAIS [BR/GO]
Procurador: Rosana Fernandes da Silva Aguiar

BR302026008567-8
Notificação do depósito (exame formal concluído)
Código de despacho: 860
Data de depósito: 31/10/2026
Titular: RONNIE VAGNER DA SILVA [BR/PR]

BR302026008568-6
Notificação do depósito (exame formal concluído)
Código de despacho: 860
Data de depósito: 31/10/2026
Titular: GOMES INDUSTRIA DE PERFUMARIA E COSMETICO LTDA [BR/PR]
Procurador: JACOB E SILVA MARCAS LTDA

BR302026008569-4
Notificação do depósito (exame formal concluído)
Código de despacho: 860
Data de depósito: 31/10/2026
Titular: GOMES INDUSTRIA DE PERFUMARIA E COSMETICO LTDA [BR/PR]
Procurador: JACOB E SILVA MARCAS LTDA

BR302026008570-8
Notificação do depósito (exame formal concluído)
Código de despacho: 860
Data de depósito: 31/10/2026
Titular: GOMES INDUSTRIA DE PERFUMARIA E COSMETICO LTDA [BR/PR]
Procurador: JACOB E SILVA MARCAS LTDA

BR302026008571-6
Notificação do depósito (exame formal concluído)
Código de despacho: 860
Data de depósito: 31/10/2026
Titular: GOMES INDUSTRIA DE PERFUMARIA E COSMETICO LTDA [BR/PR]
Procurador: JACOB E SILVA MARCAS LTDA

BR302026008572-4
Notificação do depósito (exame formal concluído)
Código de despacho: 860
Data de depósito: 31/10/2026
Titular: 59.601.550 PEDRO HENRIQUE ITIO HAYASHI [BR/SP]

BR302026008573-2
Notificação do depósito (exame formal concluído)
Código de despacho: 860
Data de depósito: 31/10/2026
Titular: 59.601.550 PEDRO HENRIQUE ITIO HAYASHI [BR/SP]

BR302026008574-0
Notificação do depósito (exame formal concluído)
Código de despacho: 860
Data de depósito: 01/11/2026
Titular: ALBERTO CAETANO DIAS RODRIGUES [BR/BA]

BR302026008575-9
Notificação do depósito (exame formal concluído)
Código de despacho: 860
Data de depósito: 01/11/2026
Titular: SOLUCAO EQUIPAMENTOS ELETRICOS LTDA [BR/MG]

BR302026008576-7
Notificação do depósito (exame formal concluído)
Código de despacho: 860
Data de depósito: 02/11/2026
Titular: ALEXANDRE DUARTE CÉSAR DE OLIVEIRA [BR/RJ]
Detalhes do despacho: Notificado o depósito SEM requerimento de sigilo, tendo em vista não ter havido pagamento tempestivo da GRU 29409232367089664, referente ao requerimento de sigilo de desenho industrial.

BR302026008577-5
Notificação do depósito (exame formal concluído)
Código de despacho: 860
Data de depósito: 02/11/2026
Titular: FELIZ BURGER LANCHES LTDA [BR/PR] e ANDRE RICARDO DE ALMEIDA GONÇALVES [BR/PR]

BR302026008578-3
Notificação do depósito (exame formal concluído)
Código de despacho: 860
Data de depósito: 02/11/2026
Titular: HORIZON VIZION LTDA [BR/SP]

BR302026008579-1
Notificação do depósito (exame formal concluído)
Código de despacho: 860
Data de depósito: 02/11/2026
Titular: CARLOS EDUARDO MARTINEZ [BR/SP]
Procurador: FERNANDA THAISE DOS SANTOS CUNHA

BR302026008580-5
Notificação do depósito (exame formal concluído)
Código de despacho: 860
Data de depósito: 02/11/2026
Titular: 66.533.347 GLORIA VANESSA DA SILVA PEREZ [BR/MG]

BR302026008581-3
Notificação do depósito (exame formal concluído)
Código de despacho: 860
Data de depósito: 02/11/2026
Titular: CECILIA NOGUEIRA CALMON SOBRAL [BR/MG]

BR302026008582-1
Notificação do depósito (exame formal concluído)
Código de despacho: 860
Data de depósito: 03/11/2026
Titular: FÁBIO QUEIROZ [BR/SP]

BR302026008583-0
Notificação do depósito (exame formal concluído)
Código de despacho: 860
Data de depósito: 03/11/2026
Titular: GIOVANI VITOR JUNIOR [BR/MG]

BR302026008584-8
Notificação do depósito (exame formal concluído)
Código de despacho: 860
Data de depósito: 03/11/2026
Titular: JADERSON DE ALMEIDA [BR/SC]

BR302026008585-6
Notificação do depósito (exame formal concluído)
Código de despacho: 860
Data de depósito: 03/11/2026
Titular: JADERSON DE ALMEIDA [BR/SC]

BR302026008586-4
Notificação do depósito (exame formal concluído)
Código de despacho: 860
Data de depósito: 03/11/2026
Titular: DONGGUAN JUYANG JUKONG TRADING CO., LTD. [CN]
Procurador: NASCIMENTO MELO PROPRIEDADE INTELECTUAL LTDA

BR302026008587-2
Notificação do depósito (exame formal concluído)
Código de despacho: 860
Data de depósito: 03/11/2026
Titular: DONGGUAN JUYANG JUKONG TRADING CO., LTD. [CN]
Procurador: NASCIMENTO MELO PROPRIEDADE INTELECTUAL LTDA

BR302026008588-0
Notificação do depósito (exame formal concluído)
Código de despacho: 860
Data de depósito: 03/11/2026
Titular: JADERSON DE ALMEIDA [BR/SC]

BR302026008589-9
Notificação do depósito (exame formal concluído)
Código de despacho: 860
Data de depósito: 03/11/2026
Titular: JADERSON DE ALMEIDA [BR/SC]

BR302026008590-2
Notificação do depósito (exame formal concluído)
Código de despacho: 860
Data de depósito: 03/11/2026
Titular: JADERSON DE ALMEIDA [BR/SC]

BR302026008591-0
Notificação do depósito (exame formal concluído)
Código de despacho: 860
Data de depósito: 03/11/2026
Titular: JADERSON DE ALMEIDA [BR/SC]

BR302026008592-9
Notificação do depósito (exame formal concluído)
Código de despacho: 860
Data de depósito: 03/11/2026
Titular: LUCAS DECOR ECOM LTDA ME [BR/SP]
Procurador: Somarca Assessoria Empresarial S/C Ltda.

BR302026008593-7
Notificação do depósito (exame formal concluído)
Código de despacho: 860
Data de depósito: 03/11/2026
Titular: JADERSON DE ALMEIDA [BR/SC]

BR302026008594-5
Notificação do depósito (exame formal concluído)
Código de despacho: 860
Data de depósito: 03/11/2026
Titular: LUCAS DECOR ECOM LTDA ME [BR/SP]
Procurador: Somarca Assessoria Empresarial S/C Ltda.

BR302026008595-3
Notificação do depósito (exame formal concluído)
Código de despacho: 860
Data de depósito: 03/11/2026
Titular: SC MÁQUINAS E IMPLEMENTOS AGRÍCOLAS LTDA [BR/SC]
Procurador: Tiago Henrique de Souza

BR302026008596-1
Notificação do depósito (exame formal concluído)
Código de despacho: 860
Data de depósito: 03/11/2026
Titular: JADERSON DE ALMEIDA [BR/SC]

BR302026008597-0
Notificação do depósito (exame formal concluído)
Código de despacho: 860
Data de depósito: 03/11/2026
Titular: JADERSON DE ALMEIDA [BR/SC]

BR302026008598-8
Notificação do depósito (exame formal concluído)
Código de despacho: 860
Data de depósito: 03/11/2026
Titular: MANLIAN XU [CN]
Procurador: NASCIMENTO MELO PROPRIEDADE INTELECTUAL LTDA

BR302026008599-6
Notificação do depósito (exame formal concluído)
Código de despacho: 860
Data de depósito: 03/11/2026
Titular: JADERSON DE ALMEIDA [BR/SC]

BR302026008600-3
Notificação do depósito (exame formal concluído)
Código de despacho: 860
Data de depósito: 03/11/2026
Titular: JADERSON DE ALMEIDA [BR/SC]

BR302026008601-1
Notificação do depósito (exame formal concluído)
Código de despacho: 860
Data de depósito: 03/11/2026
Titular: JIANGSU CHANGFA AGRICULTURAL EQUIPMENT CO., LTD. [CN]
Procurador: Montaury Pimenta, Machado & Vieira de Mello Advogados

---

BR302026008602-0
Notificação do depósito (exame formal concluído)
Código de despacho: 860
Data de depósito: 03/11/2026
Titular: JADERSON DE ALMEIDA [BR/SC]

BR302026008603-8
Notificação do depósito (exame formal concluído)
Código de despacho: 860
Data de depósito: 03/11/2026
Titular: JADERSON DE ALMEIDA [BR/SC]

BR302026008604-6
Notificação do depósito (exame formal concluído)
Código de despacho: 860
Data de depósito: 03/11/2026
Titular: JADERSON DE ALMEIDA [BR/SC]

BR302026008605-4
Notificação do depósito (exame formal concluído)
Código de despacho: 860
Data de depósito: 03/11/2026
Titular: XINGDE CHENG [CN]
Procurador: NASCIMENTO MELO PROPRIEDADE INTELECTUAL LTDA

BR302026008606-2
Notificação do depósito (exame formal concluído)
Código de despacho: 860
Data de depósito: 03/11/2026
Titular: JADERSON DE ALMEIDA [BR/SC]

BR302026008607-0
Notificação do depósito (exame formal concluído)
Código de despacho: 860
Data de depósito: 03/11/2026
Titular: XINGDE CHENG [CN]
Procurador: NASCIMENTO MELO PROPRIEDADE INTELECTUAL LTDA

BR302026008608-9
Notificação do depósito (exame formal concluído)
Código de despacho: 860
Data de depósito: 03/11/2026
Titular: JADERSON DE ALMEIDA [BR/SC]

BR302026008609-7
Notificação do depósito (exame formal concluído)
Código de despacho: 860
Data de depósito: 03/11/2026
Titular: JADERSON DE ALMEIDA [BR/SC]

BR302026008610-0
Notificação do depósito (exame formal concluído)
Código de despacho: 860
Data de depósito: 03/11/2026
Titular: JADERSON DE ALMEIDA [BR/SC]

BR302026008611-9
Notificação do depósito (exame formal concluído)
Código de despacho: 860
Data de depósito: 03/11/2026
Titular: JADERSON DE ALMEIDA [BR/SC]

BR302026008612-7
Notificação do depósito (exame formal concluído)
Código de despacho: 860
Data de depósito: 03/11/2026
Titular: JADERSON DE ALMEIDA [BR/SC]

BR302026008613-5
Notificação do depósito (exame formal concluído)
Código de despacho: 860
Data de depósito: 03/11/2026
Titular: JADERSON DE ALMEIDA [BR/SC]

BR302026008614-3
Notificação do depósito (exame formal concluído)
Código de despacho: 860
Data de depósito: 03/11/2026
Titular: RICHARD REN [BR/SP]
Procurador: Lucas Andriolli Mianuti

BR302026008615-1
Notificação do depósito (exame formal concluído)
Código de despacho: 860
Data de depósito: 03/11/2026
Titular: CIRCULO PET LTDA [BR/SP]

BR302026008616-0
Notificação do depósito (exame formal concluído)
Código de despacho: 860
Data de depósito: 03/11/2026
Titular: JADERSON DE ALMEIDA [BR/SC]

BR302026008617-8
Notificação do depósito (exame formal concluído)
Código de despacho: 860
Data de depósito: 03/11/2026
Titular: RICHARD REN [BR/SP]
Procurador: Lucas Andriolli Mianuti

BR302026008618-6
Notificação do depósito (exame formal concluído)
Código de despacho: 860
Data de depósito: 03/11/2026
Titular: RICHARD REN [BR/SP]
Procurador: Lucas Andriolli Mianuti

BR302026008619-4
Notificação do depósito (exame formal concluído)
Código de despacho: 860
Data de depósito: 03/11/2026
Titular: RICHARD REN [BR/SP]
Procurador: Lucas Andriolli Mianuti

BR302026008621-6
Notificação do depósito (exame formal concluído)
Código de despacho: 860
Data de depósito: 03/11/2026
Titular: RICHARD REN [BR/SP]
Procurador: Lucas Andriolli Mianuti

BR302026008622-4
Notificação do depósito (exame formal concluído)
Código de despacho: 860
Data de depósito: 03/11/2026
Titular: RICHARD REN [BR/SP]
Procurador: Lucas Andriolli Mianuti

BR302026008623-2
Notificação do depósito (exame formal concluído)
Código de despacho: 860
Data de depósito: 03/11/2026
Titular: RICHARD REN [BR/SP]
Procurador: Lucas Andriolli Mianuti

BR302026008624-0
Notificação do depósito (exame formal concluído)
Código de despacho: 860
Data de depósito: 03/11/2026
Titular: RICHARD REN [BR/SP]
Procurador: Lucas Andriolli Mianuti

BR302026008627-5
Notificação do depósito (exame formal concluído)
Código de despacho: 860
Data de depósito: 03/11/2026
Titular: JADERSON DE ALMEIDA [BR/SC]

BR302026008628-3
Notificação do depósito (exame formal concluído)
Código de despacho: 860
Data de depósito: 03/11/2026
Titular: HORIZON VIZION LTDA [BR/SP]

BR302026008629-1
Notificação do depósito (exame formal concluído)
Código de despacho: 860
Data de depósito: 03/11/2026
Titular: HORIZON VIZION LTDA [BR/SP]

BR302026008630-5
Notificação do depósito (exame formal concluído)
Código de despacho: 860
Data de depósito: 03/11/2026
Titular: KALLAVY INTELLIGENCE BRASIL LTDA [BR/SP]

BR302026008631-3
Notificação do depósito (exame formal concluído)
Código de despacho: 860
Data de depósito: 03/11/2026
Titular: KALLAVY INTELLIGENCE BRASIL LTDA [BR/SP]

BR302026008632-1
Notificação do depósito (exame formal concluído)
Código de despacho: 860
Data de depósito: 03/11/2026
Titular: RODOPLAST INDÚSTRIA E COMÉRCIO DE COMPONENTES PLÁSTICOS LTDA. [BR/RS]
Procurador: Paulo Cesar Maccari

BR302026008633-0
Notificação do depósito (exame formal concluído)
Código de despacho: 860
Data de depósito: 03/11/2026
Titular: RODOPLAST INDÚSTRIA E COMÉRCIO DE COMPONENTES PLÁSTICOS LTDA. [BR/RS]
Procurador: Paulo Cesar Maccari

BR302026008634-8
Notificação do depósito (exame formal concluído)
Código de despacho: 860
Data de depósito: 03/11/2026
Titular: RODOPLAST INDÚSTRIA E COMÉRCIO DE COMPONENTES PLÁSTICOS LTDA. [BR/RS]
Procurador: Paulo Cesar Maccari

BR302026008635-6
Notificação do depósito (exame formal concluído)
Código de despacho: 860
Data de depósito: 03/11/2026
Titular: JADERSON DE ALMEIDA [BR/SC]

BR302026008637-2
Notificação do depósito (exame formal concluído)
Código de despacho: 860
Data de depósito: 03/11/2026
Titular: CLA COMÉRCIO DE MANGUEIRAS LTDA [BR/MG]
Procurador: MEDEIROS & MEIRELES ADVOCACIA

BR302026008638-0
Notificação do depósito (exame formal concluído)
Código de despacho: 860
Data de depósito: 03/11/2026
Titular: JADERSON DE ALMEIDA [BR/SC]

BR302026008639-9
Notificação do depósito (exame formal concluído)
Código de despacho: 860
Data de depósito: 03/11/2026
Titular: JADERSON DE ALMEIDA [BR/SC]

BR302026008640-2
Notificação do depósito (exame formal concluído)
Código de despacho: 860
Data de depósito: 03/11/2026
Titular: ZHEJIANG HUANGYAN QIANCHENG INDUSTRY AND TRADE CO., LTD. [CN]
Procurador: Tiago Filipe Macedo dos Santos Lima

BR302026008641-0
Notificação do depósito (exame formal concluído)
Código de despacho: 860
Data de depósito: 03/11/2026
Titular: JADERSON DE ALMEIDA [BR/SC]

BR302026008643-7
Notificação do depósito (exame formal concluído)
Código de despacho: 860
Data de depósito: 03/11/2026
Titular: JADERSON DE ALMEIDA [BR/SC]

BR302026008644-5
Notificação do depósito (exame formal concluído)
Código de despacho: 860
Data de depósito: 03/11/2026
Titular: JADERSON DE ALMEIDA [BR/SC]

BR302026008645-3
Notificação do depósito (exame formal concluído)
Código de despacho: 860
Data de depósito: 03/11/2026
Titular: KALLAVY INTELLIGENCE BRASIL LTDA [BR/SP]

BR302026008646-1
Notificação do depósito (exame formal concluído)
Código de despacho: 860
Data de depósito: 03/11/2026
Titular: YUE YANG SHI JI LIMITED [HK]
Procurador: Rodrigo Gomes Galvez

BR302026008648-8
Notificação do depósito (exame formal concluído)
Código de despacho: 860
Data de depósito: 03/11/2026
Titular: YUE YANG SHI JI LIMITED [HK]
Procurador: Rodrigo Gomes Galvez

BR302026008649-6
Notificação do depósito (exame formal concluído)
Código de despacho: 860
Data de depósito: 03/11/2026
Titular: RONALDO AMERICO ANTONIO DE ASSIS [BR/MG] e RSA EMPRESARIAL LTDA [BR/MG]

BR302026008650-0
Notificação do depósito (exame formal concluído)
Código de despacho: 860
Data de depósito: 03/11/2026
Titular: FOBEL ARTIGOS ESPORTIVOS LTDA [BR/MT]
Procurador: Ivanilde de Oliveira Mendes

BR302026008651-8
Notificação do depósito (exame formal concluído)
Código de despacho: 860
Data de depósito: 03/11/2026
Titular: YUE YANG SHI JI LIMITED [HK]
Procurador: Rodrigo Gomes Galvez

BR302026008652-6
Notificação do depósito (exame formal concluído)
Código de despacho: 860
Data de depósito: 03/11/2026
Titular: YUE YANG SHI JI LIMITED [HK]
Procurador: Rodrigo Gomes Galvez

BR302026008653-4
Notificação do depósito (exame formal concluído)
Código de despacho: 860
Data de depósito: 03/11/2026
Titular: FOBEL ARTIGOS ESPORTIVOS LTDA [BR/MT]
Procurador: Ivanilde de Oliveira Mendes

BR302026008654-2
Notificação do depósito (exame formal concluído)
Código de despacho: 860
Data de depósito: 03/11/2026
Titular: JIANGSU XCMG CONSTRUCTION MACHINERY RESEARCH INSTITUTE LTD. [CN]
Procurador: Custodio de Almeida & Cia.

BR302026008655-0
Notificação do depósito (exame formal concluído)
Código de despacho: 860
Data de depósito: 03/11/2026
Titular: YURI KARACCAS DE CARVALHO [BR/RJ]

BR302026008656-9
Notificação do depósito (exame formal concluído)
Código de despacho: 860
Data de depósito: 03/11/2026
Titular: HUIZHOU FUTIANJU TECHNOLOGY CO., LTD. [CN]
Procurador: Rodrigo Gomes Galvez

BR302026008657-7
Notificação do depósito (exame formal concluído)
Código de despacho: 860
Data de depósito: 03/11/2026
Titular: JIANGSU XCMG CONSTRUCTION MACHINERY RESEARCH INSTITUTE LTD. [CN]
Procurador: Custodio de Almeida & Cia.

BR302026008658-5
Notificação do depósito (exame formal concluído)
Código de despacho: 860
Data de depósito: 03/11/2026
Titular: JIANGSU XCMG CONSTRUCTION MACHINERY RESEARCH INSTITUTE LTD. [CN]
Procurador: Custodio de Almeida & Cia.

BR302026008659-3
Notificação do depósito (exame formal concluído)
Código de despacho: 860
Data de depósito: 03/11/2026
Titular: YIWU KEMEI ELECTRIC APPLIANCE CO., LTD. [CN]
Procurador: CARLOS ANTONIO, NEVES & VIDAL ADVOGADOS ASSOCIADOS

BR302026008660-7
Notificação do depósito (exame formal concluído)
Código de despacho: 860
Data de depósito: 03/11/2026
Titular: MAJESTY HOLDINGS CO.,LTD. [CN]
Procurador: IGOR LEONARDO GUIMARÃES SIMÕES

BR302026008661-5
Notificação do depósito (exame formal concluído)
Código de despacho: 860
Data de depósito: 03/11/2026
Titular: LE INFINITY LTDA [BR/SP]
Procurador: MERCOMARCAS CONSULTORIA E ASSESSORIA EMPRESARIAL LTDA

BR302026008662-3
Notificação do depósito (exame formal concluído)
Código de despacho: 860
Data de depósito: 03/11/2026
Titular: J SERTÃO SOLUÇÕES INTEGRADAS LTDA [BR/PA]
Procurador: CONSOLIDE ASSESSORIA EMPRESARIAL ONLINE LTDA

BR302026008664-0
Notificação do depósito (exame formal concluído)
Código de despacho: 860
Data de depósito: 03/11/2026
Titular: FÁBIO LEMOS DE SOUZA [BR/MG]

BR302026008665-8
Notificação do depósito (exame formal concluído)
Código de despacho: 860
Data de depósito: 03/11/2026
Titular: SCANIA CV AB [SE]
Procurador: DANIEL CONSULTING GESTÃO DE ATIVOS LTDA

BR302026008666-6
Notificação do depósito (exame formal concluído)
Código de despacho: 860
Data de depósito: 03/11/2026
Titular: GUOBIN LIANG [BR/SP]
Procurador: RODRIGO MACEDO DOS SANTOS

BR302026008667-4
Notificação do depósito (exame formal concluído)
Código de despacho: 860
Data de depósito: 03/11/2026
Titular: GUOBIN LIANG [BR/SP]
Procurador: RODRIGO MACEDO DOS SANTOS

BR302026008668-2
Notificação do depósito (exame formal concluído)
Código de despacho: 860
Data de depósito: 03/11/2026
Titular: GUOBIN LIANG [BR/SP]
Procurador: RODRIGO MACEDO DOS SANTOS

BR302026008669-0
Notificação do depósito (exame formal concluído)
Código de despacho: 860
Data de depósito: 03/11/2026
Titular: GUOBIN LIANG [BR/SP]
Procurador: RODRIGO MACEDO DOS SANTOS

BR302026008670-4
Notificação do depósito (exame formal concluído)
Código de despacho: 860
Data de depósito: 03/11/2026
Titular: WALLACE GARDNER CAMARGOS CORREA [BR/MG]
Procurador: Ana Laura Alves Coutinho

BR302026008671-2
Notificação do depósito (exame formal concluído)
Código de despacho: 860
Data de depósito: 03/11/2026
Titular: JOSÉ FERNANDES [BR/SP]

BR302026008672-0
Notificação do depósito (exame formal concluído)
Código de despacho: 860
Data de depósito: 04/11/2026
Titular: XI RUI ELETRÔNICOS EIRELI [BR/SP]
Procurador: Logos Marcas e Patentes S/S- Ltda

BR302026008673-9
Notificação do depósito (exame formal concluído)
Código de despacho: 860
Data de depósito: 04/11/2026
Titular: XI RUI ELETRÔNICOS EIRELI [BR/SP]
Procurador: Logos Marcas e Patentes S/S- Ltda

BR302026008674-7
Notificação do depósito (exame formal concluído)
Código de despacho: 860
Data de depósito: 04/11/2026
Titular: XI RUI ELETRÔNICOS EIRELI [BR/SP]
Procurador: Logos Marcas e Patentes S/S- Ltda

BR302026008675-5
Notificação do depósito (exame formal concluído)
Código de despacho: 860
Data de depósito: 04/11/2026
Titular: XI RUI ELETRÔNICOS EIRELI [BR/SP]
Procurador: Logos Marcas e Patentes S/S- Ltda

BR302026008676-3
Notificação do depósito (exame formal concluído)
Código de despacho: 860
Data de depósito: 04/11/2026
Titular: XI RUI ELETRÔNICOS EIRELI [BR/SP]
Procurador: Logos Marcas e Patentes S/S- Ltda

BR302026008677-1
Notificação do depósito (exame formal concluído)
Código de despacho: 860
Data de depósito: 04/11/2026
Titular: JADERSON DE ALMEIDA [BR/SC]

BR302026008678-0
Notificação do depósito (exame formal concluído)
Código de despacho: 860
Data de depósito: 04/11/2026
Titular: JADERSON DE ALMEIDA [BR/SC]

BR302026008679-8
Notificação do depósito (exame formal concluído)
Código de despacho: 860
Data de depósito: 04/11/2026
Titular: JADERSON DE ALMEIDA [BR/SC]

BR302026008680-1
Notificação do depósito (exame formal concluído)
Código de despacho: 860
Data de depósito: 04/11/2026
Titular: RUI DOS SANTOS COMERCIO [BR/SP]

BR302026008681-0
Notificação do depósito (exame formal concluído)
Código de despacho: 860
Data de depósito: 04/11/2026
Titular: VANELLI INDUSTRIA E COMERCIO DE CALÇADOS LTDA ME [BR/MG]

BR302026008682-8
Notificação do depósito (exame formal concluído)
Código de despacho: 860
Data de depósito: 04/11/2026
Titular: CHA ESTUDIO DE DESIGN LTDA [BR/RS]
Procurador: Natalicio Eduardo Gromovski Hentz

BR302026008683-6
Notificação do depósito (exame formal concluído)
Código de despacho: 860
Data de depósito: 04/11/2026
Titular: RONALDO AMERICO ANTONIO DE ASSIS [BR/MG] e RSA EMPRESARIAL LTDA [BR/MG]

BR302026008684-4
Notificação do depósito (exame formal concluído)
Código de despacho: 860
Data de depósito: 04/11/2026
Titular: BAH SOLUÇOES COMERCIAIS LTDA [BR/SP]
Procurador: D' Mark Registros de Marcas e Patentes S/S Ltda.

BR302026008689-5
Notificação do depósito (exame formal concluído)
Código de despacho: 860
Data de depósito: 04/11/2026
Titular: AMILCAR PIVA CASTALDI [BR/SP]
Procurador: FORTE PASSO DESENVOLVIMENTO DE NEGOCIOS LTDA

BR302026008691-7
Notificação do depósito (exame formal concluído)
Código de despacho: 860
Data de depósito: 04/11/2026
Titular: SIA FIXAR-AERO [LV]
Procurador: Licks Advogados

BR302026008692-5
Notificação do depósito (exame formal concluído)
Código de despacho: 860
Data de depósito: 04/11/2026
Titular: CEAT LIMITED [IN]
Procurador: PERANDIN SOCIEDADE DE ADVOGADOS

BR302026008693-3
Notificação do depósito (exame formal concluído)
Código de despacho: 860
Data de depósito: 04/11/2026
Titular: CONSTANT COMERCIO E SERVICO DE MAQUINAS E EQUIPAMENTOS LTDA [BR/RJ]
Procurador: BRINTECH MARCAS E PATENTES LTDA

BR302026008694-1
Notificação do depósito (exame formal concluído)
Código de despacho: 860
Data de depósito: 04/11/2026
Titular: STELLA IMPORTAÇÃO E EXPORTAÇÃO DE LUMINÁRIAS LTDA [BR/RS]
Procurador: LEÃO PROPRIEDADE INTELECTUAL

BR302026008695-0
Notificação do depósito (exame formal concluído)
Código de despacho: 860
Data de depósito: 04/11/2026
Titular: NUVI MULT COMÉRCIO DE PRODUTOS LTDA [BR/SP]
Procurador: Vilage Marcas e Patentes Ltda

BR302026008696-8
Notificação do depósito (exame formal concluído)
Código de despacho: 860
Data de depósito: 04/11/2026
Titular: NUVI MULT COMÉRCIO DE PRODUTOS LTDA [BR/SP]
Procurador: Vilage Marcas e Patentes Ltda

BR302026008697-6
Notificação do depósito (exame formal concluído)
Código de despacho: 860
Data de depósito: 04/11/2026
Titular: STELLA IMPORTAÇÃO E EXPORTAÇÃO DE LUMINÁRIAS LTDA [BR/RS]
Procurador: LEÃO PROPRIEDADE INTELECTUAL

BR302026008698-4
Notificação do depósito (exame formal concluído)
Código de despacho: 860
Data de depósito: 04/11/2026
Titular: LUCAS DECOR ECOM LTDA ME [BR/SP]
Procurador: Somarca Assessoria Empresarial S/C Ltda.

BR302026008699-2
Notificação do depósito (exame formal concluído)
Código de despacho: 860
Data de depósito: 04/11/2026
Titular: LUCAS DECOR ECOM LTDA ME [BR/SP]
Procurador: Somarca Assessoria Empresarial S/C Ltda.

BR302026008700-0
Notificação do depósito (exame formal concluído)
Código de despacho: 860
Data de depósito: 04/11/2026
Titular: LUCAS DECOR ECOM LTDA ME [BR/SP]
Procurador: Somarca Assessoria Empresarial S/C Ltda.

BR302026008702-6
Notificação do depósito (exame formal concluído)
Código de despacho: 860
Data de depósito: 04/11/2026
Titular: MISTY MORNING HOLDINGS LTD. [BS]
Procurador: Diego Mahaut Duarte Pereira

BR302026008704-2
Notificação do depósito (exame formal concluído)
Código de despacho: 860
Data de depósito: 04/11/2026
Titular: TM STONES LTDA. [BR/SP]
Procurador: RITTER ADVOGADOS

BR302026008705-0
Notificação do depósito (exame formal concluído)
Código de despacho: 860
Data de depósito: 05/11/2026
Titular: ZHUHAI SINCO INTELLIGENT TECHNOLOGY CO., LTD. [CN]
Procurador: KIVIA RIBEIRO DA SILVA XAVIER

BR302026008706-9
Notificação do depósito (exame formal concluído)
Código de despacho: 860
Data de depósito: 05/11/2026
Titular: JOSE AMERICO CATUNDA TIMBO NETO [BR/CE]

BR302026008707-7
Notificação do depósito (exame formal concluído)
Código de despacho: 860
Data de depósito: 05/11/2026
Titular: RAIMUNDO ANGELO DE JESUS [BR/SE]

BR302026008708-5
Notificação do depósito (exame formal concluído)
Código de despacho: 860
Data de depósito: 05/11/2026
Titular: FÁBIO LEMOS DE SOUZA [BR/MG]

BR302026008709-3
Notificação do depósito (exame formal concluído)
Código de despacho: 860
Data de depósito: 05/11/2026
Titular: KASPER DESIGN LTDA [BR/PR]

BR302026008710-7
Notificação do depósito (exame formal concluído)
Código de despacho: 860
Data de depósito: 05/11/2026
Titular: KASPER DESIGN LTDA [BR/PR]

BR302026008711-5
Notificação do depósito (exame formal concluído)
Código de despacho: 860
Data de depósito: 05/11/2026
Titular: FLAVIO PASQUALI [BR/SC]
Procurador: Sandro Conrado da Silva

BR302026008712-3
Notificação do depósito (exame formal concluído)
Código de despacho: 860
Data de depósito: 05/11/2026
Titular: KASPER DESIGN LTDA [BR/PR]

BR302026008713-1
Notificação do depósito (exame formal concluído)
Código de despacho: 860
Data de depósito: 05/11/2026
Titular: KASPER DESIGN LTDA [BR/PR]

BR302026008714-0
Notificação do depósito (exame formal concluído)
Código de despacho: 860
Data de depósito: 05/11/2026
Titular: JOSÉ ROBERTO DAMÉLIO [BR/SP]
Procurador: Thiago André Balbino

BR302026008715-8
Notificação do depósito (exame formal concluído)
Código de despacho: 860
Data de depósito: 05/11/2026
Titular: KASPER DESIGN LTDA [BR/PR]

BR302026008716-6
Notificação do depósito (exame formal concluído)
Código de despacho: 860
Data de depósito: 05/11/2026
Titular: KASPER DESIGN LTDA [BR/PR]

BR302026008717-4
Notificação do depósito (exame formal concluído)
Código de despacho: 860
Data de depósito: 05/11/2026
Titular: LEONIDAS JOSÉ BORGES DE OLIVEIRA [BR/GO]
Procurador: Ivo Robson da Silva Santos

BR302026008718-2
Notificação do depósito (exame formal concluído)
Código de despacho: 860
Data de depósito: 05/11/2026
Titular: ALPARGATAS S.A. [BR/SP]
Procurador: MURTA GOYANES ADVOGADOS

BR302026008719-0
Notificação do depósito (exame formal concluído)
Código de despacho: 860
Data de depósito: 05/11/2026
Titular: PRIME NORDESTE MONITORAMENTO E TECNOLOGIA LTDA [BR/AL]
Procurador: FORTE PASSO DESENVOLVIMENTO DE NEGOCIOS LTDA

BR302026008720-4
Notificação do depósito (exame formal concluído)
Código de despacho: 860
Data de depósito: 05/11/2026
Titular: RENATO SOARES TEIXEIRA [BR/SP]

BR302026008721-2
Notificação do depósito (exame formal concluído)
Código de despacho: 860
Data de depósito: 05/11/2026
Titular: ALPARGATAS S.A. [BR/SP]
Procurador: MURTA GOYANES ADVOGADOS

BR302026008722-0
Notificação do depósito (exame formal concluído)
Código de despacho: 860
Data de depósito: 05/11/2026
Titular: MIRELA SALES SALGE [BR/SP]

BR302026008723-9
Notificação do depósito (exame formal concluído)
Código de despacho: 860
Data de depósito: 05/11/2026
Titular: BEATRIZ ALEXANDRE SILVÉRIO [BR/PR] e LUCAS ALEXANDRE SILVERIO [BR/PR]
Procurador: Roberto Hudson Diniz

BR302026008724-7
Notificação do depósito (exame formal concluído)
Código de despacho: 860
Data de depósito: 05/11/2026
Titular: BEATRIZ ALEXANDRE SILVÉRIO [BR/PR] e LUCAS ALEXANDRE SILVERIO [BR/PR]
Procurador: Roberto Hudson Diniz

BR302026008726-3
Notificação do depósito (exame formal concluído)
Código de despacho: 860
Data de depósito: 05/11/2026
Titular: ROBEPLAST COMERCIO DE MATERIAIS DE CONSTRUCAO LTDA [BR/PR]
Procurador: Alcion Bubniak

BR302026008728-0
Notificação do depósito (exame formal concluído)
Código de despacho: 860
Data de depósito: 05/11/2026
Titular: RONALDO AMERICO ANTONIO DE ASSIS [BR/MG] e RSA EMPRESARIAL LTDA [BR/MG]

BR302026008729-8
Notificação do depósito (exame formal concluído)
Código de despacho: 860
Data de depósito: 05/11/2026
Titular: ALEX SANDRO DE SOUZA [BR/PR]
Procurador: MARK-SE REGISTRO DE MARCAS

BR302026008731-0
Notificação do depósito (exame formal concluído)
Código de despacho: 860
Data de depósito: 05/11/2026
Titular: ZURICH PHARMA DISTRIBUIDORA EIRELLI [BR/PE]
Procurador: Ticiano Torres Gadelha

BR302026008732-8
Notificação do depósito (exame formal concluído)
Código de despacho: 860
Data de depósito: 05/11/2026
Titular: ZURICH PHARMA DISTRIBUIDORA EIRELLI [BR/PE]
Procurador: Ticiano Torres Gadelha

BR302026008734-4
Notificação do depósito (exame formal concluído)
Código de despacho: 860
Data de depósito: 05/11/2026
Titular: SEA APE ENTERTAINMENT LTDA [BR/SC]

BR302026008735-2
Notificação do depósito (exame formal concluído)
Código de despacho: 860
Data de depósito: 05/11/2026
Titular: SEA APE ENTERTAINMENT LTDA [BR/SC]

BR302026008736-0
Notificação do depósito (exame formal concluído)
Código de despacho: 860
Data de depósito: 05/11/2026
Titular: SEA APE ENTERTAINMENT LTDA [BR/SC]

BR302026008737-9
Notificação do depósito (exame formal concluído)
Código de despacho: 860
Data de depósito: 05/11/2026
Titular: CANDYSTAR INTERNACIONAL COMERCIO LTDA [BR/SP]

BR302026008738-7
Notificação do depósito (exame formal concluído)
Código de despacho: 860
Data de depósito: 05/11/2026
Titular: CANDYSTAR INTERNACIONAL COMERCIO LTDA [BR/SP]

BR302026008739-5
Notificação do depósito (exame formal concluído)
Código de despacho: 860
Data de depósito: 06/11/2026
Titular: PAULO HENRIQUE HACBARTH FREIRE [BR/SP]
Procurador: SERGIO JUVENCIO HERCULANO

BR302026008743-3
Notificação do depósito (exame formal concluído)
Código de despacho: 860
Data de depósito: 06/11/2026
Titular: INESCAP ACUSTICA INDUSTRIAL LTDA [BR/PR]
Procurador: Rocha Marcas e Patentes S/C Ltda.

BR302026008744-1
Notificação do depósito (exame formal concluído)
Código de despacho: 860
Data de depósito: 06/11/2026
Titular: FÁBIO LEMOS DE SOUZA [BR/MG]

BR302026008745-0
Notificação do depósito (exame formal concluído)
Código de despacho: 860
Data de depósito: 06/11/2026
Titular: HAIZ AI COMÉRCIO IMPORTAÇÃO E EXPORTAÇÃO LTDA [BR/SP]
Procurador: Difusão Marcas e Patentes Ltda.

BR302026008746-8
Notificação do depósito (exame formal concluído)
Código de despacho: 860
Data de depósito: 06/11/2026
Titular: JADERSON DE ALMEIDA [BR/SC]

BR302026008747-6
Notificação do depósito (exame formal concluído)
Código de despacho: 860
Data de depósito: 06/11/2026
Titular: DORADO IMPORTAÇÃO E EXPORTAÇÃO LTDA [BR/SP]
Procurador: Vilage Marcas e Patentes Ltda

BR302026008748-4
Notificação do depósito (exame formal concluído)
Código de despacho: 860
Data de depósito: 06/11/2026
Titular: DONGGUAN SHIJI HENGTAI ELECTRONICS CO., LTD. [CN]
Procurador: Licks Advogados

BR302026008749-2
Notificação do depósito (exame formal concluído)
Código de despacho: 860
Data de depósito: 06/11/2026
Titular: SEA APE ENTERTAINMENT LTDA [BR/SC]

BR302026008752-2
Notificação do depósito (exame formal concluído)
Código de despacho: 860
Data de depósito: 06/11/2026
Titular: APYX MEDICAL CORPORATION [US]
Procurador: Ariboni, Fabbri e Schmidt Sociedade de Advogados

BR302026008753-0
Notificação do depósito (exame formal concluído)
Código de despacho: 860
Data de depósito: 06/11/2026
Titular: FELIPE XAVIER [BR/SP]

BR302026008754-9
Notificação do depósito (exame formal concluído)
Código de despacho: 860
Data de depósito: 06/11/2026
Titular: JIECHENG ZHANG [CN]
Procurador: FLAVIA MANSUR MURAD SCHAAL

BR302026008755-7
Notificação do depósito (exame formal concluído)
Código de despacho: 860
Data de depósito: 06/11/2026
Titular: ANRAN SUPPLY CHAIN MANAGEMENT LIMITED [CN]
Procurador: Org. Mérito Marcas e Patentes Ltda.

BR302026008756-5
Notificação do depósito (exame formal concluído)
Código de despacho: 860
Data de depósito: 06/11/2026
Titular: ZHEJIANG JORTAN ELECTRONIC TECHNOLOGY CO., LTD. [CN]
Procurador: LEÃO PROPRIEDADE INTELECTUAL

BR302026008757-3
Notificação do depósito (exame formal concluído)
Código de despacho: 860
Data de depósito: 06/11/2026
Titular: ANRAN SUPPLY CHAIN MANAGEMENT LIMITED [CN]
Procurador: Org. Mérito Marcas e Patentes Ltda.

BR302026008758-1
Notificação do depósito (exame formal concluído)
Código de despacho: 860
Data de depósito: 06/11/2026
Titular: ANRAN SUPPLY CHAIN MANAGEMENT LIMITED [CN]
Procurador: Org. Mérito Marcas e Patentes Ltda.

BR302026008759-0
Notificação do depósito (exame formal concluído)
Código de despacho: 860
Data de depósito: 06/11/2026
Titular: ANRAN SUPPLY CHAIN MANAGEMENT LIMITED [CN]
Procurador: Org. Mérito Marcas e Patentes Ltda.

BR302026008760-3
Notificação do depósito (exame formal concluído)
Código de despacho: 860
Data de depósito: 06/11/2026
Titular: ANRAN SUPPLY CHAIN MANAGEMENT LIMITED [CN]
Procurador: Org. Mérito Marcas e Patentes Ltda.

BR302026008761-1
Notificação do depósito (exame formal concluído)
Código de despacho: 860
Data de depósito: 06/11/2026
Titular: ANRAN SUPPLY CHAIN MANAGEMENT LIMITED [CN]
Procurador: Org. Mérito Marcas e Patentes Ltda.

BR302026008762-0
Notificação do depósito (exame formal concluído)
Código de despacho: 860
Data de depósito: 06/11/2026
Titular: FC MAIIS INDUSTRIA E COMERCIO PARTES PARA CALCADOS LTDA [BR/RS]
Procurador: TOPMARK DO BRASIL - MARCAS E PATENTES LTDA

BR302026008763-8
Notificação do depósito (exame formal concluído)
Código de despacho: 860
Data de depósito: 06/11/2026
Titular: CONFECCOES VALENTINA BRAND LTDA [BR/SP]
Procurador: CEGE PROPRIEDADE INTELECTUAL LTDA

BR302026008764-6
Notificação do depósito (exame formal concluído)
Código de despacho: 860
Data de depósito: 06/11/2026
Titular: UNIVERSIDADE FEDERAL DE CAMPINA GRANDE - PB [BR/PB]

BR302026008765-4
Notificação do depósito (exame formal concluído)
Código de despacho: 860
Data de depósito: 06/11/2026
Titular: LIFEN ZHU [BR/SP]
Procurador: SHUPING GUI

BR302026008766-2
Notificação do depósito (exame formal concluído)
Código de despacho: 860
Data de depósito: 06/11/2026
Titular: INDUSTRIA E COMERCIO DE CALÇADOS DANPER LTDA - ME [BR/MG]
Procurador: José Naves de Lacerda Júnior

BR302026008767-0
Notificação do depósito (exame formal concluído)
Código de despacho: 860
Data de depósito: 06/11/2026
Titular: PASETTI & GIROTTO INDUSTRIA E COMERCIO LTDA - EPP [BR/RS]
Procurador: LEONARDO SABAS GASPERIN

BR302026008768-9
Notificação do depósito (exame formal concluído)
Código de despacho: 860
Data de depósito: 06/11/2026
Titular: FERRAMENTARIA STRZALKOWSKI LTDA [BR/PR]
Procurador: Cristiane Rumika Minowa Ozawa

BR302026008770-0
Notificação do depósito (exame formal concluído)
Código de despacho: 860
Data de depósito: 06/11/2026
Titular: FULL ENERGY E-COMMERCE [BR/SP]

BR302026008771-9
Notificação do depósito (exame formal concluído)
Código de despacho: 860
Data de depósito: 06/11/2026
Titular: TONGALLI INDÚSTRIA E COMÉRCIO DE MÓVEIS LTDA [BR/PR] e PUTT BROTHERS USA LLC [US]
Procurador: Difusão Marcas e Patentes Ltda.

BR302026008772-7
Notificação do depósito (exame formal concluído)
Código de despacho: 860
Data de depósito: 06/11/2026
Titular: FULL ENERGY E-COMMERCE [BR/SP]

BR302026008773-5
Notificação do depósito (exame formal concluído)
Código de despacho: 860
Data de depósito: 06/11/2026
Titular: BPM PUBLICIDADE LTDA [BR/SP]
Procurador: Montaury Pimenta, Machado & Vieira de Mello Advogados

BR302026008774-3
Notificação do depósito (exame formal concluído)
Código de despacho: 860
Data de depósito: 06/11/2026
Titular: FULL ENERGY E-COMMERCE [BR/SP]

BR302026008780-8
Notificação do depósito (exame formal concluído)
Código de despacho: 860
Data de depósito: 06/11/2026
Titular: BRACCI COMÉRCIO DE METAIS SANITÁRIOS EIRELI [BR/RS]
Procurador: Guilherme Franzen Rizzo

BR302026008781-6
Notificação do depósito (exame formal concluído)
Código de despacho: 860
Data de depósito: 06/11/2026
Titular: FULL ENERGY E-COMMERCE [BR/SP]

BR302026008782-4
Notificação do depósito (exame formal concluído)
Código de despacho: 860
Data de depósito: 06/11/2026
Titular: FULL ENERGY E-COMMERCE [BR/SP]

BR302026008783-2
Notificação do depósito (exame formal concluído)
Código de despacho: 860
Data de depósito: 06/11/2026
Titular: FULL ENERGY E-COMMERCE [BR/SP]

BR302026008784-0
Notificação do depósito (exame formal concluído)
Código de despacho: 860
Data de depósito: 06/11/2026
Titular: FULL ENERGY E-COMMERCE [BR/SP]

BR302026008785-9
Notificação do depósito (exame formal concluído)
Código de despacho: 860
Data de depósito: 06/11/2026
Titular: NICK CUBAS COMERCIAL LTDA [BR/SP]
Procurador: ALAN BENITES DA SILVA

BR302026008788-3
Notificação do depósito (exame formal concluído)
Código de despacho: 860
Data de depósito: 07/11/2026
Titular: NILTON CESAR ANTONIO [BR/SP]

BR302026008789-1
Notificação do depósito (exame formal concluído)
Código de despacho: 860
Data de depósito: 08/11/2026
Titular: ALANA BRANDS LTDA [BR/SP]

BR302026008794-8
Notificação do depósito (exame formal concluído)
Código de despacho: 860
Data de depósito: 09/11/2026
Titular: CALCADOS VIA UNO LTDA [BR/RS]
Procurador: Guerra Advogados Associados

BR302026008795-6
Notificação do depósito (exame formal concluído)
Código de despacho: 860
Data de depósito: 09/11/2026
Titular: CALCADOS VIA UNO LTDA [BR/RS]
Procurador: Guerra Advogados Associados

BR302026008802-2
Notificação do depósito (exame formal concluído)
Código de despacho: 860
Data de depósito: 09/11/2026
Titular: FÁBIO LEMOS DE SOUZA [BR/MG]

BR302026008806-5
Notificação do depósito (exame formal concluído)
Código de despacho: 860
Data de depósito: 09/11/2026
Titular: SANDRO ALEX LOPES PIMENTA [BR/MG]
Procurador: JOSE LEONARDO DE SOUSA REZENDE

BR302026008811-1
Notificação do depósito (exame formal concluído)
Código de despacho: 860
Data de depósito: 09/11/2026
Titular: CIRCULO PET LTDA [BR/SP]

BR302026008812-0
Notificação do depósito (exame formal concluído)
Código de despacho: 860
Data de depósito: 09/11/2026
Titular: LIFEN ZHU [BR/SP]
Procurador: SHUPING GUI

BR302026008814-6
Notificação do depósito (exame formal concluído)
Código de despacho: 860
Data de depósito: 09/11/2026
Titular: INSTITUTO FEDERAL DE EDUCAÇÃO, CIÊNCIA E TECNOLOGIA DO TRIÂNGULO MINEIRO [BR/MG]

BR302026008823-5
Notificação do depósito (exame formal concluído)
Código de despacho: 860
Data de depósito: 09/11/2026
Titular: MISTY MORNING HOLDINGS LTD. [BS]
Procurador: Diego Mahaut Duarte Pereira

BR302026008825-1
Notificação do depósito (exame formal concluído)
Código de despacho: 860
Data de depósito: 09/11/2026
Titular: ITALY LINE FERRAGENS LTDA [BR/MG]
Procurador: Sâmia Batista Amin (nome anterior Sâmia Amin Santos)

BR302026008826-0
Notificação do depósito (exame formal concluído)
Código de despacho: 860
Data de depósito: 09/11/2026
Titular: ITALY LINE FERRAGENS LTDA [BR/MG]
Procurador: Sâmia Batista Amin (nome anterior Sâmia Amin Santos)

BR302026008827-8
Notificação do depósito (exame formal concluído)
Código de despacho: 860
Data de depósito: 09/11/2026
Titular: ITALY LINE FERRAGENS LTDA [BR/MG]
Procurador: Sâmia Batista Amin (nome anterior Sâmia Amin Santos)

BR302026008828-6
Notificação do depósito (exame formal concluído)
Código de despacho: 860
Data de depósito: 09/11/2026
Titular: ITALY LINE FERRAGENS LTDA [BR/MG]
Procurador: Sâmia Batista Amin (nome anterior Sâmia Amin Santos)

BR302026008837-5
Notificação do depósito (exame formal concluído)
Código de despacho: 860
Data de depósito: 10/11/2026
Titular: KASPER DESIGN LTDA [BR/PR]

BR302026008838-3
Notificação do depósito (exame formal concluído)
Código de despacho: 860
Data de depósito: 10/11/2026
Titular: LUCAS DECOR ECOM LTDA ME [BR/SP]
Procurador: Somarca Assessoria Empresarial S/C Ltda.

BR302026008839-1
Notificação do depósito (exame formal concluído)
Código de despacho: 860
Data de depósito: 10/11/2026
Titular: LUCAS DECOR ECOM LTDA ME [BR/SP]
Procurador: Somarca Assessoria Empresarial S/C Ltda.

BR302026008840-5
Notificação do depósito (exame formal concluído)
Código de despacho: 860
Data de depósito: 10/11/2026
Titular: E AI DOCINHO CHURROS E SORVETES LTDA [BR/SP]
Procurador: PRIORIZE MARCAS E PATENTES LTDA

BR302026008841-3
Notificação do depósito (exame formal concluído)
Código de despacho: 860
Data de depósito: 10/11/2026
Titular: E AI DOCINHO CHURROS E SORVETES LTDA [BR/SP]
Procurador: PRIORIZE MARCAS E PATENTES LTDA

BR302026008842-1
Notificação do depósito (exame formal concluído)
Código de despacho: 860
Data de depósito: 10/11/2026
Titular: SHENZHEN HUAYI TECHNOLOGY CO., LTD. [CN]
Procurador: NASCIMENTO MELO PROPRIEDADE INTELECTUAL LTDA

BR302026008843-0
Notificação do depósito (exame formal concluído)
Código de despacho: 860
Data de depósito: 10/11/2026
Titular: ADRIANO CEZAR PIZATTO [BR/SP]

BR302026008847-2
Notificação do depósito (exame formal concluído)
Código de despacho: 860
Data de depósito: 10/11/2026
Titular: CASIO KEISANKI KABUSHIKI KAISHA D.B.A. CASIO COMPUTER CO., LTD. [JP]
Procurador: Dannemann, Siemsen, Bigler & Ipanema Moreira, Propriedade Industrial LTDA

BR302026008848-0
Notificação do depósito (exame formal concluído)
Código de despacho: 860
Data de depósito: 10/11/2026
Titular: CASIO KEISANKI KABUSHIKI KAISHA D.B.A. CASIO COMPUTER CO., LTD. [JP]
Procurador: Dannemann, Siemsen, Bigler & Ipanema Moreira, Propriedade Industrial LTDA

BR302026008849-9
Notificação do depósito (exame formal concluído)
Código de despacho: 860
Data de depósito: 10/11/2026
Titular: R2 MARQUEZ & BEZERRA LTDA [BR/TO]
Procurador: Nilson de Oliveira Moraes

BR302026008850-2
Notificação do depósito (exame formal concluído)
Código de despacho: 860
Data de depósito: 10/11/2026
Titular: OPUS SISTEMAS DE ILUMINAÇÃO LTDA [BR/SP]
Procurador: Montaury Pimenta, Machado & Vieira de Mello Advogados

BR302026008851-0
Notificação do depósito (exame formal concluído)
Código de despacho: 860
Data de depósito: 10/11/2026
Titular: OPUS SISTEMAS DE ILUMINAÇÃO LTDA [BR/SP]
Procurador: Montaury Pimenta, Machado & Vieira de Mello Advogados

BR302026008852-9
Notificação do depósito (exame formal concluído)
Código de despacho: 860
Data de depósito: 10/11/2026
Titular: PEDRO HENRIQUE MONTORO LOPES [BR/SP]
Procurador: KALASHI MARCAS E PATENTES LTDA EPP

BR302026008853-7
Notificação do depósito (exame formal concluído)
Código de despacho: 860
Data de depósito: 10/11/2026
Titular: OPUS SISTEMAS DE ILUMINAÇÃO LTDA [BR/SP]
Procurador: Montaury Pimenta, Machado & Vieira de Mello Advogados

BR302026008854-5
Notificação do depósito (exame formal concluído)
Código de despacho: 860
Data de depósito: 10/11/2026
Titular: OPUS SISTEMAS DE ILUMINAÇÃO LTDA [BR/SP]
Procurador: Montaury Pimenta, Machado & Vieira de Mello Advogados

BR302026008855-3
Notificação do depósito (exame formal concluído)
Código de despacho: 860
Data de depósito: 10/11/2026
Titular: UNIVERSIDADE FEDERAL DE CAMPINA GRANDE - PB [BR/PB]

BR302026008856-1
Notificação do depósito (exame formal concluído)
Código de despacho: 860
Data de depósito: 10/11/2026
Titular: RONALDO AMERICO ANTONIO DE ASSIS [BR/MG] e RSA EMPRESARIAL LTDA [BR/MG]

BR302026008857-0
Notificação do depósito (exame formal concluído)
Código de despacho: 860
Data de depósito: 10/11/2026
Titular: ATOS EDIÇÕES LTDA [BR/CE]
Procurador: Camilla Beckman Borges Lannes

BR302026008858-8
Notificação do depósito (exame formal concluído)
Código de despacho: 860
Data de depósito: 10/11/2026
Titular: KELLY MATIAS VICENTE ROCHA [BR/SP]
Procurador: VELMONT ASSESSORIA EMPRESARIAL LTDA

BR302026008859-6
Notificação do depósito (exame formal concluído)
Código de despacho: 860
Data de depósito: 10/11/2026
Titular: MULTILAR INDUSTRIA E COMERCIO LTDA [BR/RS]
Procurador: D' Mark Registros de Marcas e Patentes S/S Ltda.

BR302026008860-0
Notificação do depósito (exame formal concluído)
Código de despacho: 860
Data de depósito: 10/11/2026
Titular: MULTILAR INDUSTRIA E COMERCIO LTDA [BR/RS]
Procurador: D' Mark Registros de Marcas e Patentes S/S Ltda.

BR302026008861-8
Notificação do depósito (exame formal concluído)
Código de despacho: 860
Data de depósito: 10/11/2026
Titular: 34.444.915 FERNANDA BARRETO CRESPO CARVALHIDO LEANDRO [BR/RJ]
Procurador: CEGE PROPRIEDADE INTELECTUAL LTDA

BR302026008862-6
Notificação do depósito (exame formal concluído)
Código de despacho: 860
Data de depósito: 10/11/2026
Titular: 34.444.915 FERNANDA BARRETO CRESPO CARVALHIDO LEANDRO [BR/RJ]
Procurador: CEGE PROPRIEDADE INTELECTUAL LTDA

BR302026008863-4
Notificação do depósito (exame formal concluído)
Código de despacho: 860
Data de depósito: 10/11/2026
Titular: ELSON CARLOS MARTINS [BR/SP]

BR302026008864-2
Notificação do depósito (exame formal concluído)
Código de despacho: 860
Data de depósito: 10/11/2026
Titular: CALHAS SAO JOSE LTDA [BR/MG]
Procurador: K4 Marcas Propriedade Intelectual

BR302026008867-7
Notificação do depósito (exame formal concluído)
Código de despacho: 860
Data de depósito: 10/11/2026
Titular: SHENZHEN HUAYI TECHNOLOGY CO., LTD. [CN]
Procurador: NASCIMENTO MELO PROPRIEDADE INTELECTUAL LTDA

BR302026008868-5
Notificação do depósito (exame formal concluído)
Código de despacho: 860
Data de depósito: 10/11/2026
Titular: LILI FLORES ARTESANAIS LTDA [BR/RJ]
Procurador: ALAN BENITES DA SILVA

BR302026008869-3
Notificação do depósito (exame formal concluído)
Código de despacho: 860
Data de depósito: 11/11/2026
Titular: LANZIINOX CHURRASQUEIRAS ROTATIVAS LTDA [BR/RS]
Procurador: Vilage Marcas e Patentes Ltda

BR302026008870-7
Notificação do depósito (exame formal concluído)
Código de despacho: 860
Data de depósito: 11/11/2026
Titular: HEALTH ID LAB LTDA [BR/RS]
Procurador: Vilage Marcas e Patentes Ltda

BR302026008871-5
Notificação do depósito (exame formal concluído)
Código de despacho: 860
Data de depósito: 11/11/2026
Titular: FÁBIO LEMOS DE SOUZA [BR/MG]

BR302026008872-3
Notificação do depósito (exame formal concluído)
Código de despacho: 860
Data de depósito: 11/11/2026
Titular: LEONARDO CASTELLO GUEBARA [BR/SP] e PRISCILA AKEMI NAKAHARA [BR/SP]

BR302026008873-1
Notificação do depósito (exame formal concluído)
Código de despacho: 860
Data de depósito: 11/11/2026
Titular: FÁBIO LEMOS DE SOUZA [BR/MG]

BR302026008878-2
Notificação do depósito (exame formal concluído)
Código de despacho: 860
Data de depósito: 11/11/2026
Titular: WUXI LITTLE SWAN ELECTRIC CO., LTD. [CN]
Procurador: David do Nascimento Advogados Associados

BR302026008884-7
Notificação do depósito (exame formal concluído)
Código de despacho: 860
Data de depósito: 11/11/2026
Titular: ARMANDO ANTÔNIO PENNA DOS SANTOS [BR/RJ]

BR302026008885-5
Notificação do depósito (exame formal concluído)
Código de despacho: 860
Data de depósito: 11/11/2026
Titular: SUPER MARKET MÓVEIS LTDA-EPP [BR/MG]
Procurador: VIGGA PROPRIEDADE INTELECTUAL LTDA

BR302026008893-6
Notificação do depósito (exame formal concluído)
Código de despacho: 860
Data de depósito: 11/11/2026
Titular: NICK CUBAS COMERCIAL LTDA [BR/SP]
Procurador: ALAN BENITES DA SILVA

BR302026008899-5
Notificação do depósito (exame formal concluído)
Código de despacho: 860
Data de depósito: 11/11/2026
Titular: EMBRAST INDÚSTRIA E COMÉRCIO LTDA [BR/SC]
Procurador: RICCI & ASSOCIADOS PROPRIEDADE INTELECTUAL S/S LTDA

BR302026008903-7
Notificação do depósito (exame formal concluído)
Código de despacho: 860
Data de depósito: 11/11/2026
Titular: RENAN BELTRATI COSER [BR/SP]
Procurador: Marcelo Masiero Kussunoki

BR302026008913-4
Notificação do depósito (exame formal concluído)
Código de despacho: 860
Data de depósito: 11/11/2026
Titular: LEANDRO RODRIGUES TEIXEIRA [BR/SP] e RODRIGO FERREIRA DA SILVA - BLANCOOK [BR/SP]

BR302026008915-0
Notificação do depósito (exame formal concluído)
Código de despacho: 860
Data de depósito: 11/11/2026
Titular: UNIVERSIDADE FEDERAL DO RIO GRANDE DO SUL [BR/RS]

BR302026008916-9
Notificação do depósito (exame formal concluído)
Código de despacho: 860
Data de depósito: 11/11/2026
Titular: UNIVERSIDADE FEDERAL DO RIO GRANDE DO SUL [BR/RS]

BR302026008917-7
Notificação do depósito (exame formal concluído)
Código de despacho: 860
Data de depósito: 11/11/2026
Titular: UNIVERSIDADE FEDERAL DO RIO GRANDE DO SUL [BR/RS]

BR322026008625-1
Notificação do depósito (exame formal concluído)
Código de despacho: 860
Data de depósito: 07/04/2026
Titular: LUXOTTICA GROUP S.P.A. [IT]
Procurador: Dannemann, Siemsen, Bigler & Ipanema Moreira, Propriedade Industrial LTDA

BR322026008626-0
Notificação do depósito (exame formal concluído)
Código de despacho: 860
Data de depósito: 07/04/2026
Titular: LUXOTTICA GROUP S.P.A. [IT]
Procurador: Dannemann, Siemsen, Bigler & Ipanema Moreira, Propriedade Industrial LTDA

BR322026008642-1
Notificação do depósito (exame formal concluído)
Código de despacho: 860
Data de depósito: 07/04/2026
Titular: LUXOTTICA GROUP S.P.A. [IT]
Procurador: Dannemann, Siemsen, Bigler & Ipanema Moreira, Propriedade Industrial LTDA

BR322026008663-4
Notificação do depósito (exame formal concluído)
Código de despacho: 860
Data de depósito: 03/06/2026
Titular: BRAUN GMBH [DE]
Procurador: TRENCH ROSSI E WATANABE ADVOGADOS (RJ)

BR322026008685-5
Notificação do depósito (exame formal concluído)
Código de despacho: 860
Data de depósito: 10/12/2025
Titular: PETR OTEPKA [CZ]
Procurador: Gruenbaum, Possinhas & Teixeira Ltda.

BR322026008686-3
Notificação do depósito (exame formal concluído)
Código de despacho: 860
Data de depósito: 11/04/2025
Titular: GUANGDONG MIDEA CONSUMER ELECTRIC MANUFACTURING CO., LTD. [CN]
Procurador: Jacques Labrunie

BR322026008687-1
Notificação do depósito (exame formal concluído)
Código de despacho: 860
Data de depósito: 11/04/2025
Titular: GUANGDONG MIDEA CONSUMER ELECTRIC MANUFACTURING CO., LTD. [CN]
Procurador: Jacques Labrunie

BR322026008688-0
Notificação do depósito (exame formal concluído)
Código de despacho: 860
Data de depósito: 11/04/2025
Titular: GUANGDONG MIDEA CONSUMER ELECTRIC MANUFACTURING CO., LTD. [CN]
Procurador: Jacques Labrunie

BR322026008730-4
Notificação do depósito (exame formal concluído)
Código de despacho: 860
Data de depósito: 13/07/2026
Titular: MARCIO JULIANO MACHRY [BR/RS]
Procurador: Promark Marcas e Patentes Ltda.

BR322026008733-9
Notificação do depósito (exame formal concluído)
Código de despacho: 860
Data de depósito: 14/04/2025
Titular: GD MIDEA ENVIRONMENT APPLIANCES MFG CO., LTD. [CN]
Procurador: Jacques Labrunie

BR322026008740-1
Notificação do depósito (exame formal concluído)
Código de despacho: 860
Data de depósito: 25/03/2025
Titular: SCANIA CV AKTIEBOLAG [SE]
Procurador: DANIEL CONSULTING GESTÃO DE ATIVOS LTDA

BR322026008741-0
Notificação do depósito (exame formal concluído)
Código de despacho: 860
Data de depósito: 25/03/2025
Titular: SCANIA CV AKTIEBOLAG [SE]
Procurador: DANIEL CONSULTING GESTÃO DE ATIVOS LTDA

BR322026008742-8
Notificação do depósito (exame formal concluído)
Código de despacho: 860
Data de depósito: 25/03/2025
Titular: SCANIA CV AKTIEBOLAG [SE]
Procurador: DANIEL CONSULTING GESTÃO DE ATIVOS LTDA

BR322026008750-9
Notificação do depósito (exame formal concluído)
Código de despacho: 860
Data de depósito: 27/03/2025
Titular: FERRARA CANDY COMPANY [US]
Procurador: Hugo Silva & Maldonado Propriedade Intelectual Sociedade Civil S/C Ltda.

BR322026008751-7	Notificação do depósito (exame formal concluído) Código de despacho: 860 Data de depósito: 27/03/2025 **Titular: FERRARA CANDY COMPANY [US]** Procurador: Hugo Silva & Maldonado Propriedade Intelectual Sociedade Civil S/C Ltda.
BR322026008769-0	Notificação do depósito (exame formal concluído) Código de despacho: 860 Data de depósito: 13/03/2026 **Titular: QUADCO INC. [CA]** Procurador: Clarke, Modet Propriedade Intelectual Ltda.
BR322026008775-4	Notificação do depósito (exame formal concluído) Código de despacho: 860 Data de depósito: 07/02/2026 **Titular: BELVAC PRODUCTION MACHINERY, INC. [US]** Procurador: Dannemann, Siemsen, Bigler & Ipanema Moreira, Propriedade Industrial LTDA
BR322026008776-2	Notificação do depósito (exame formal concluído) Código de despacho: 860 Data de depósito: 07/02/2026 **Titular: BELVAC PRODUCTION MACHINERY, INC. [US]** Procurador: Dannemann, Siemsen, Bigler & Ipanema Moreira, Propriedade Industrial LTDA
BR322026008777-0	Notificação do depósito (exame formal concluído) Código de despacho: 860 Data de depósito: 03/10/2025 **Titular: REP FITNESS LLC [US]** Procurador: DANIEL CONSULTING GESTÃO DE ATIVOS LTDA

Notificação de depósito - pedido em sigilo

Notificam-se os pedidos de registro de desenho industrial listados a seguir. Os pedidos cumprem as condições de admissibilidade previstas na LPI e seguirão para a etapa de exame técnico, após a observação do prazo de sigilo. Este despacho não gera direito a fotocópia por parte de terceiros.

Tendo sido requerido o sigilo, na forma do art. 106 § 1º da LPI, o processamento do pedido será suspenso pelo prazo de 180 (cento e oitenta) dias. O depositante poderá solicitar a retirada do pedido, dentro do prazo de 90 (noventa) dias, contados da data do depósito. A retirada do pedido, sem que o mesmo tenha produzido qualquer efeito, dará prioridade ao depósito imediatamente posterior.

Caso seja de interesse a retirada do pedido:

1. Acesse o e-DI no site do INPI (www.inpi.gov.br);

2. Emita uma Guia de Recolhimento da União (GRU) para o serviço "retirada de pedido em sigilo" (código 159);

3. Preencha e envie o formulário eletrônico correspondente à opção indicada na emissão da GRU, acompanhado dos esclarecimentos, argumentos, provas ou documentos apropriados.

Para esclarecer outras dúvidas e conhecer, em detalhe, o processamento de pedidos de registro de desenho industrial e outras petições, não deixe de consultar o Manual de Desenho Industrial http://manualdedi.inpi.gov.br/projects/manual-de-desenho-industrial/wiki).

BR302026006610-0	Notificação do depósito com requerimento de sigilo (exame formal concluído) Código de despacho: 009 Data de depósito: 31/08/2026 **Titular: COLOR VISÃO DO BRASIL INDÚSTRIA ACRÍLICA LTDA [BR/SP]** Procurador: FG PROPRIEDADE INTELECTUAL LTDA
BR302026007590-7	Notificação do depósito com requerimento de sigilo (exame formal concluído) Código de despacho: 009 Data de depósito: 30/09/2026 **Titular: YAMAHA HATSUDOKI KABUSHIKI KAISHA [JP]** Procurador: LUIZ LEONARDOS & ADVOGADOS
BR302026008345-4	Notificação do depósito com requerimento de sigilo (exame formal concluído) Código de despacho: 009 Data de depósito: 26/10/2026 **Titular: LEONARDO BERTASSI BORTOLOTTO [BR/RS]** Procurador: Custodio de Almeida & Cia.
BR302026008382-9	Notificação do depósito com requerimento de sigilo (exame formal concluído) Código de despacho: 009 Data de depósito: 26/10/2026 **Titular: FORD GLOBAL TECHNOLOGIES, LLC [US]** Procurador: Jacques Labrunie
BR302026008384-5	Notificação do depósito com requerimento de sigilo (exame formal concluído) Código de despacho: 009 Data de depósito: 26/10/2026 **Titular: FORD GLOBAL TECHNOLOGIES, LLC [US]** Procurador: Jacques Labrunie

BR302026008385-3	Notificação do depósito com requerimento de sigilo (exame formal concluído) Código de despacho: 009 Data de depósito: 26/10/2026 **Titular: FORD GLOBAL TECHNOLOGIES, LLC [US]** Procurador: Jacques Labrunie
BR302026008396-9	Notificação do depósito com requerimento de sigilo (exame formal concluído) Código de despacho: 009 Data de depósito: 27/10/2026 **Titular: WIN PET&UTIL INDUSTRIA COMERCIO LTDA [BR/SP]** Procurador: Seven One E-commerce Solutions Ltda
BR302026008647-0	Notificação do depósito com requerimento de sigilo (exame formal concluído) Código de despacho: 009 Data de depósito: 03/11/2026 **Titular: VOLKSWAGEN TRUCK & BUS INDÚSTRIA E COMÉRCIO DE VEÍCULOS LTDA [BR/SP]** Procurador: Dannemann, Siemsen, Bigler & Ipanema Moreira, Propriedade Industrial LTDA
BR302026008725-5	Notificação do depósito com requerimento de sigilo (exame formal concluído) Código de despacho: 009 Data de depósito: 05/11/2026 **Titular: ESSITY HYGIENE AND HEALTH AKTIEBOLAG [SE]** Procurador: Jacques Labrunie
BR302026008727-1	Notificação do depósito com requerimento de sigilo (exame formal concluído) Código de despacho: 009 Data de depósito: 05/11/2026 **Titular: ESSITY HYGIENE AND HEALTH AKTIEBOLAG [SE]** Procurador: Jacques Labrunie
BR302026008897-9	Notificação do depósito com requerimento de sigilo (exame formal concluído) Código de despacho: 009 Data de depósito: 11/11/2026 **Titular: HONDA MOTOR CO., LTD. [JP]** Procurador: Dannemann, Siemsen, Bigler & Ipanema Moreira, Propriedade Industrial LTDA

Exame técnico: Exigência

Como etapa do exame técnico dos pedidos de registro de desenho industrial, listados a seguir – nos termos do artigo 106, § 3º da Lei da Propriedade Industrial (LPI, lei n.º 9.279, de 14 de maio de 1996) – formula-se exigência relativa às questões indicadas.

Para cumprir ou contestar a exigência de petição:

1. Acesse o e-DI no site do INPI (www.inpi.gov.br);

2. Emita uma Guia de Recolhimento da União (GRU) para o serviço de “cumprimento de exigência” (código 105 – em processo), referente a processo de registro;

3. Efetue o pagamento; e

4. Preencha e envie o formulário eletrônico correspondente à opção indicada na emissão da GRU, acompanhado dos esclarecimentos, argumentos, provas ou documentos apropriados.

Os sistemas de informática do INPI identificarão o cumprimento de exigência, para que o pedido de registro prossiga, automaticamente, em seu processamento.

Para esclarecer outras dúvidas e conhecer em detalhe o processamento de pedidos de registro de desenho industrial e outras petições, não deixe de consultar o Manual de Desenho Industrial http://manualdedi.inpi.gov.br/projects/manual-de-desenho-industrial/wiki).).

BR302021005456-6	Exigência técnica Código de despacho: 136 **Titular: 3M INNOVATIVE PROPERTIES COMPANY [US]** Procurador: CAROLINA NAKATA Detalhes do despacho: Com base no Manual de Desenhos Industriais instituído pela Portaria INPI/PR nº 36/2023 e no Comunicado publicado na RPI 2753, de 10/10/2023, formulam-se as seguintes exigências:[1] Conforme item 5.3.1.1 a do Manual não é necessário que toda a matéria representada seja reivindicada. Cabe ao requerente indicar, por meio de recursos de representação, o que constitui reivindicação e o que constitui representação contextual (renúncia). De acordo com o item 5.3.4.3 do Manual é facultada ao depositante a apresentação de figuras com representação contextual usando linhas tracejadas ou colorização para representar partes para as quais não é reivindicada proteção, com base no PARECER n. 00019/2022/CGPI/PFE-INPI/PGF/AGU, que também estabelece que o registro deve ser destinado a proteger objeto que constitua um todo independente, revelando por si só uma forma perfeita e acabada, ainda que nem todas as suas partes sejam reivindicadas. As figuras 1.1 a 1.6 não revelam objeto que constitua um todo independente, nem apresentam representação contextual, apenas linhas indicando um recorte de parte de um objeto, portanto devem ser excluídas do pedido. .[2] As figuras 1.7 a 1.12 revelam objeto que constitua um todo independente e podem ser aceitas. Para tal, devem ser apresentadas numeradas de 1.1 a 1.6, em atendimento ao item 5.3.4.5 do Manual. .[3] Em atenção ao item 5.3.1.1 b do Manual o título foi corrigido de ofício, retirando-se a expressão CONFIGURAÇÃO APLICADA A/EM, que não constitui a indicação do produto. .[4] Todos os dados do pedido (figuras, título e classificação) devem ser inseridos exclusivamente conforme instruções no item 3.5.2 G do Manual (recomendamos a leitura do item para ver o passo a passo). Não anexe arquivos PDF com figuras, relatório ou reivindicação.

BR302023005902-4

Exigência técnica
Código de despacho: 136
Titular: BRIDGESTONE AMERICAS TIRE OPERATIONS, LLC [US]
Procurador: Roberto Pernold Vieira de Mello
Detalhes do despacho: Considerando a decisão de reforma da decisão de perda de prioridade publicada na RPI 2895, de 30/06/26, determinando que sejam consideradas as figuras apresentadas na petição de DEPÓSITO para prosseguimento do exame do pedido, e com base no Manual de Desenhos Industriais instituído pela Portaria INPI/PR nº 36/2023, formula-se a seguinte exigência:[1] Em atenção ao item 5.3.4.2 do Manual de Desenhos Industriais, indicar a área foi ampliada por meio de linha tracejada na figura 1.2, corrigindo a indicação do número da figura que representa a vista ampliada, que é fig. 1.5, e não 5. O contorno da área ampliada na figura 1.5 também deve ser por linha tracejada, pois linha cheia indica reivindicação. Todos os dados do pedido (figuras, título e classificação) devem ser inseridos exclusivamente conforme instruções no item 3.5.2 G do Manual (recomendamos a leitura do item para ver o passo a passo). Não anexe arquivos PDF com figuras, relatório ou reivindicação.

BR302023005903-2

Exigência técnica
Código de despacho: 136
Titular: BRIDGESTONE BANDAG, LLC [US]
Procurador: Roberto Pernold Vieira de Mello
Detalhes do despacho: Considerando a decisão de reforma da decisão de perda de prioridade publicada na RPI 2895, de 30/06/26, determinando que sejam consideradas as figuras apresentadas na petição de DEPÓSITO para prosseguimento do exame do pedido, e com base no Manual de Desenhos Industriais instituído pela Portaria INPI/PR nº 36/2023, formula-se a seguinte exigência: .[1] Em atenção ao item 5.3.4.2 do Manual de Desenhos Industriais, indicar a área foi ampliada por meio de linha tracejada na figura 1.2, indicando o número da figura que representa a vista ampliada, (fig. 1.3). O contorno da área ampliada na figura 1.3 também deve ser por linha tracejada, pois linha cheia indica reivindicação. Todos os dados do pedido (figuras, título e classificação) devem ser inseridos exclusivamente conforme instruções no item 3.5.2 G do Manual (recomendamos a leitura do item para ver o passo a passo). Não anexe arquivos PDF com figuras, relatório ou reivindicação.

BR302023006447-8

Exigência técnica
Código de despacho: 136
Titular: BRIDGESTONE AMERICAS TIRE OPERATIONS, LLC [US]
Procurador: Roberto Pernold Vieira de Mello
Detalhes do despacho: Considerando a decisão de reforma da decisão de perda de prioridade publicada na RPI 2895, de 30/06/26, determinando que sejam consideradas as figuras apresentadas na petição de DEPÓSITO para prosseguimento do exame do pedido, e com base no Manual de Desenhos Industriais instituído pela Portaria INPI/PR nº 36/2023, formulam-se as seguintes exigências:[1] Em atenção ao item 5.3.4.2 do Manual de Desenhos Industriais, indicar a área foi ampliada por meio de linha tracejada na figura 1.2, indicando o número da figura que representa a vista ampliada, (fig. 1.3). O contorno da área ampliada na figura 1.3 também deve ser por linha tracejada, pois linha cheia indica reivindicação. Todos os dados do pedido (figuras, título e classificação) devem ser inseridos exclusivamente conforme instruções no item 3.5.2 G do Manual (recomendamos a leitura do item para ver o passo a passo). Não anexe arquivos PDF com figuras, relatório ou reivindicação.

BR302023006721-3

Exigência técnica
Código de despacho: 136
Titular: ROBSON TALVANY MELVINO ARAUJO [XX]
Procurador: Cruzeiro Newmarc Patentes e Marcas Ltda.
Detalhes do despacho: Com base no Manual de Desenhos Industriais instituído pela Portaria INPI/PR nº 36/2023, formulam-se as seguintes exigências: .[1] As figuras 1.1 (perspectiva), 1.2 (vista superior) e 1.3 (vista inferior) estão corretas, mas estão com qualidade insatisfatória, com linhas imprecisas e tremidas. Reapresente estas figuras com qualidade satisfatória que permita visualizar com clareza a forma e os limites do contorno do objeto, como determinam os itens 5.3.4.1 e 5.3.4.3 do Manual. Não é necessário apresentar as demais figuras: serão aproveitadas as da petição 870260039249, de 28/04/26. . [2] Diferentemente do que alega o requerente nos esclarecimentos, as figuras não foram inseridas em campo próprio do formulário eletrônico, foram inseridas em arquivo anexo em formato PDF. Conforme solicitado anteriormente e feito nos cumprimentos anteriores, todos os dados do pedido (figuras, título e classificação) devem ser apresentados exclusivamente conforme descrito no item 3.5.2 G do Manual (RECOMENDAMOS A LEITURA DO ITEM para ver o passo a passo). Não anexe arquivos PDF com figuras, relatório ou reivindicação.

BR302024002321-9

Exigência técnica
Código de despacho: 136
Titular: PRO-TECH INDUSTRIA DE EQUIPAMENTOS DE PROTECAO LTDA [BR/RS]
Procurador: Sko Oyarzáball Marcas e Patentes Sociedade Simples Ltda.
Detalhes do despacho: Com base no Manual de Desenhos Industriais instituído pela Portaria INPI/PR nº 36/2023, formula-se a seguinte exigência: .[1] Conforme item 5.3.1.2 do Manual, as características visuais de um desenho industrial incluem a forma e, caso haja, a cor, a textura e o acabamento de superfície, desde que proporcionem aspecto visual na aparência externa de sua configuração. A cor (ou combinação de cores) integra as características visuais do desenho industrial. Ao alterar a cor do friso na parte inferior traseira, por exemplo (nas figuras 1.2, 1.4, 1.5, 1.6 e 1.7 da última petição é possível ver um friso azul, que antes era cinza), o requerente modificou o desenho industrial sem que a alteração decorresse de solicitação publicada em exigência, incorrendo, portanto, na alteração da matéria inicialmente reivindicada. Além disso, ainda há divergência de cor entre as partes do objeto de uma vista para a outra. Em atendimento ao item 5.3.1.1(a) do Manual, descartar as figuras alteradas e reapresentar as figuras revelando o mesmo produto reivindicado no depósito: o requerente deve eleger uma combinação de cores apresentada no depósito e apresentar todas as vistas correspondentes à vista escolhida. Por exemplo: nas figuras 1.1, 1.2 do depósito a face frontal e a interna da máscara em si são cinza escuro; as tiras, o topo da máscara em si e o elemento que encobre o nariz (perfurado) são mais claros; já nas figuras 1.3 e 1.4 a face frontal e a interna são mais claras e as abas internas superior e inferior são escuras. O requerente deve eleger uma figura de cada variação que melhor represente as cores do objeto e harmonizar todas as vistas de cada variação. O uso de sombras e áreas mais claras em objetos na cor cinza (que, como explicamos, faz parte da reivindicação) deve ser evitado a fim de não confundir o que é cor do objeto e o que é efeito gráfico, como ocorre no presente pedido.[2] Assim como foi feito no cumprimento anterior, todos os dados do pedido (figuras, título e classificação) devem ser inseridos exclusivamente conforme instruções no item 3.5.2 G do Manual. Não anexe arquivos PDF com figuras, relatório ou reivindicação.

BR302025002676-8

Exigência técnica
Código de despacho: 136
Titular: DAIO PAPER CORPORATION [JP]
Procurador: HERRERO & ASSOCIADOS BRASIL PROPRIEDADE INTELECTUAL LTDA.
Detalhes do despacho: As seguintes exigências foram formuladas com base no Manual de Desenhos Industriais, instituído pela Portaria INPI/PR nº 36/2023, acessível em http:// http://manualdedi.inpi.gov.br/projects/manual-de-desenho-industrial/wiki/Manual_de_Desenhos_Industriais : [1] As vistas em corte (ou seccionais) contribuem para a suficiência descritiva do desenho industrial cuja configuração não é claramente revelada pelas demais representações. As figuras 1.8 e 1.9 tratam-se de vistas em corte. Conforme o item 5.3.4.2 do Manual, de maneira a esclarecer a área a que se refere a vista em corte, as demais vistas do desenho industrial deverão conter a indicação da área seccionada com a numeração da figura correspondente. Apresente um novo conjunto de figuras substituindo a letra indicativa da área seccionada pela numeração da figura correspondente. Corrija a legenda das figuras no relatório descritivo; [2] De acordo com o item 5.3.3 do Manual de Desenhos Industriais, cada maneira de uso deve ser numerada como variação. As figuras demonstram produto com mais de uma maneira de uso. A figura 1.7 mostra o objeto na forma aberta. Portanto, proceda a correção de forma que os produtos tenham a seguinte formatação: fig. 1.1, 1.2, 1.3 etc., para primeira variação (maneira de uso); fig. 2.1., para a segunda variação, conforme determinado no item 5.3.4.5 do Manual.

BR302025002677-6

Exigência técnica
Código de despacho: 136
Titular: DAIO PAPER CORPORATION [JP]
Procurador: HERRERO & ASSOCIADOS BRASIL PROPRIEDADE INTELECTUAL LTDA.
Detalhes do despacho: As seguintes exigências foram formuladas com base no Manual de Desenhos Industriais, instituído pela Portaria INPI/PR nº 36/2023, acessível em http:// http://manualdedi.inpi.gov.br/projects/manual-de-desenho-industrial/wiki/Manual_de_Desenhos_Industriais : [1] As vistas em corte (ou seccionais) contribuem para a suficiência descritiva do desenho industrial cuja configuração não é claramente revelada pelas demais representações. As figuras 1.8 e 1.9 tratam-se de vistas em corte. Conforme o item 5.3.4.2 do Manual, de maneira a esclarecer a área a que se refere a vista em corte, as demais vistas do desenho industrial deverão conter a indicação da área seccionada com a numeração da figura correspondente. Apresente um novo conjunto de figuras substituindo a letra indicativa da área seccionada pela numeração da figura correspondente. Corrija a legenda das figuras no relatório descritivo; [2] De acordo com o item 5.3.3 do Manual de Desenhos Industriais, cada maneira de uso deve ser numerada como variação. As figuras demonstram produto com mais de uma maneira de uso. A figura 1.7 mostra o objeto na forma aberta. Portanto, proceda a correção de forma que os produtos tenham a seguinte formatação: fig. 1.1, 1.2, 1.3 etc., para primeira variação (maneira de uso); fig. 2.1., para a segunda variação, conforme determinado no item 5.3.4.5 do Manual.

BR302025002918-0

Exigência técnica
Código de despacho: 136
Titular: MOBILIDADII COMÉRCIO VAREJISTA DE ARTIGOS ESPORTIVOS LTDA. EPP. [BR/SC]
Detalhes do despacho: As seguintes exigências foram formuladas com base no Manual de Desenhos Industriais, instituído pela Portaria INPI/PR nº 36/2023, acessível em http:// http://manualdedi.inpi.gov.br/projects/manual-de-desenho-industrial/wiki/Manual_de_Desenhos_Industriais : [1] De acordo com o item 5.3.1.1.a. do Manual, a matéria representada não pode sofrer acréscimos ou alterações durante o processo de registro, com exceção daquelas oriundas de correções solicitadas pelo examinador no decorrer do exame. As figuras 1.5 e 1.6 devem ser excluídas. Apresente um novo conjunto com as correções indicadas.

BR302025002943-0

Exigência técnica
Código de despacho: 136
Titular: FABIANA MARIA DA SILVA [BR/SP] e NELSON MARIANO DE SOUZA JUNIOR [BR/SP]
Detalhes do despacho: As seguintes exigências foram formuladas com base no Manual de Desenhos Industriais, instituído pela Portaria INPI/PR nº 36/2023, acessível em http:// http://manualdedi.inpi.gov.br/projects/manual-de-desenho-industrial/wiki/Manual_de_Desenhos_Industriais : [1] De acordo com o item 5.3.1.2 do Manual, aspectos visuais como transparência não fazem parte do escopo de proteção do registro de desenho industrial. Exclua as linhas tracejadas uma vez que elas estão sendo utilizadas para representar características internas do objeto reivindicado. Apresente um novo conjunto de figuras com as correções indicadas.

BR302025005150-9

Exigência técnica
Código de despacho: 136
Titular: DOUGLAS FAHL VITOR [BR/SP]
Procurador: CONSOLIDE ASSESSORIA EMPRESARIAL ONLINE LTDA
Detalhes do despacho: Com base no Manual de Desenhos Industriais instituído pela Portaria INPI/PR nº 36/2023, formula-se a seguinte exigência: o requerente cumpriu as demais exigências conforme solicitado, contudo, a despeito do que foi informado no item III c. do cumprimento, a figura permanece com contorno branco ao redor do produto. Nas demais figuras apresentadas previamente é possível notar que a forma do produto não inclui essa camada branca externa, sendo mera ferramenta de representação contra o fundo. Reitera-se mais uma vez a necessidade de remoção do contorno, reapresentando a figura em formato JPEG unicamente com fundo de cor uniforme que contraste com o produto.

BR302025005327-7

Exigência técnica
Código de despacho: 136
Titular: INDUSTRIA E COMERCIO DE CALCADOS BOTINAS DON DIEGO LTDA [BR/PB] Descrição Com base no Manual de Desenhos Industriais (DI), formulam-se as exigências numeradas de 1 a 3: [1] Segundo o Manual de DI (item 3.5.2 - H - Anexos), na transmissão de documentos pelo formulário eletrônico, só serão aceitos documentos que tenham a extensão PDF e que o tamanho máximo do arquivo é 3 Mb. Documentos com tamanho superior a 3 Mb podem ser fracionados, de forma a serem enviados inteiramente. Recomenda-se que cada página seja digitalizada, no tamanho original e com uma resolução de 200 a 300 DPI. Após a digitalização de todas as páginas do documento, estas devem ser organizadas em um documento do editor de texto Word ou do LibreOffice para então serem convertidas em arquivo PDF, pois esse arquivo, ainda que contenha diversas imagens, ficará com tamanho comprimido, o que facilita a transmissão do arquivo. [2] Para fazer o upload de imagens, no cumprimento de exigência, deve-se preencher o campo de classificação de Locarno. Em seguida, o requerente preenche a indicação de produto e, por fim, abre-se o campo para fazer o upload de imagens. [3] No cumprimento de exigência, reapresente as figuras do objeto reivindicado, em formato JPG, mantendo a mesma representação utilizada nas figuras apresentadas no depósito do pedido, sem acréscimo de matéria. Por fim, a "Descrição" foi excluída de ofício, conforme a Nota Técnica INPI/CPAPD nº 01/2024. De acordo com o item 3.5.2 do Manual de DI, o campo "Descrição" do formulário deve ser usado para incluir informações necessárias à compreensão das figuras do desenho industrial.

BR302025005972-0

Exigência técnica
Código de despacho: 136
Titular: CINEX TECNOLOGIA PARA ARQUITETURA LTDA [BR/RS] e CÉSAR CINI [BR/RS]
Procurador: LEÃO PROPRIEDADE INTELECTUAL
Detalhes do despacho: Com base no Manual de Desenhos Industriais instituído pela Portaria INPI/PR nº 36/2023, formula-se a seguinte exigência: .[1] Verifica-se que há inconsistência entre as vistas: o requerente alega ter padronizado a escala entre as vistas 1.4 a 1.7, mas as proporções não estão correspondentes. Por exemplo: se estão na mesma escala a medida horizontal das figuras 1.4 e 1.5 deveria corresponder à medida vertical das figuras 1.6 e 1.7, mas nestas últimas está menor. Em atenção ao item 5.3.4.4 do Manual reapresente as figuras corrigindo as irregularidades indicadas e quaisquer outras que sejam necessárias para que as imagens apresentem coerência entre si. .[2] Assim como no cumprimento anterior, todos os dados do pedido (figuras, título e classificação) devem ser inseridos exclusivamente conforme instruções no item 3.5.2 G do Manual (recomendamos a leitura do item para ver o passo a passo). Não anexe arquivos PDF com figuras, relatório ou reivindicação.

BR302025006236-5

Exigência técnica
Código de despacho: 136
Titular: MEGATEC EQUIPAMENTOS RODOVIARIOS LTDA [BR/SP]
Procurador: Marcia Ferreira Gomes Descrição Com base no Manual de Desenhos Industriais (DI), formulam-se as exigências numeradas de 1 a 3: [1] Segundo o Manual de DI (item 3.5.2 - H - Anexos), na transmissão de documentos pelo formulário eletrônico, só serão aceitos documentos que tenham a extensão PDF e que o tamanho máximo do arquivo é 3 Mb. Documentos com tamanho superior a 3 Mb podem ser fracionados, de forma a serem enviados inteiramente. Recomenda-se que cada página seja digitalizada, no tamanho original e com uma resolução de 200 a 300 DPI. Após a digitalização de todas as páginas do documento, estas devem ser organizadas em um documento do editor de texto Word ou do LibreOffice para então serem convertidas em arquivo PDF, pois esse arquivo, ainda que contenha diversas imagens, ficará com tamanho comprimido, o que facilita a transmissão do arquivo. [2] Para fazer o upload de imagens, no cumprimento de exigência, deve-se preencher o campo de classificação de Locarno. Em seguida, o requerente preenche a indicação de produto e, por fim, abre-se o campo para fazer o upload de imagens. [3] No cumprimento de exigência, reapresente as figuras do objeto reivindicado, em formato JPG, mantendo a mesma representação utilizada nas figuras apresentadas no depósito do pedido, sem acréscimo de matéria. Por fim, a "Descrição" foi alterada de ofício, conforme a Nota Técnica INPI/CPAPD nº 01/2024. De acordo com o item 3.5.2 do Manual de DI, o campo "Descrição" do formulário deve ser usado para incluir informações necessárias à compreensão das figuras do desenho industrial.

BR302025006240-3

Exigência técnica
Código de despacho: 136
Titular: MEGATEC EQUIPAMENTOS RODOVIARIOS LTDA [BR/SP]
Procurador: Marcia Ferreira Gomes Descrição Com base no Manual de Desenhos Industriais (DI), formulam-se as exigências numeradas de 1 a 3: [1] Segundo o Manual de DI (item 3.5.2 - H - Anexos), na transmissão de documentos pelo formulário eletrônico, só serão aceitos documentos que tenham a extensão PDF e que o tamanho máximo do arquivo é 3 Mb. Documentos com tamanho superior a 3 Mb podem ser fracionados, de forma a serem enviados inteiramente. Recomenda-se que cada página seja digitalizada, no tamanho original e com uma resolução de 200 a 300 DPI. Após a digitalização de todas as páginas do documento, estas devem ser organizadas em um documento do editor de texto Word ou do LibreOffice para então serem convertidas em arquivo PDF, pois esse arquivo, ainda que contenha diversas imagens, ficará com tamanho comprimido, o que facilita a transmissão do arquivo. [2] Para fazer o upload de imagens, no cumprimento de exigência, deve-se preencher o campo de classificação de Locarno. Em seguida, o requerente preenche a indicação de produto e, por fim, abre-se o campo para fazer o upload de imagens. [3] No cumprimento de exigência, reapresente as figuras do objeto reivindicado, em formato JPG, mantendo a mesma representação utilizada nas figuras apresentadas no depósito do pedido, sem acréscimo de matéria. Por fim, a "Descrição" foi alterada de ofício, conforme a Nota Técnica INPI/CPAPD nº 01/2024. De acordo com o item 3.5.2 do Manual de DI, o campo "Descrição" do formulário deve ser usado para incluir informações necessárias à compreensão das figuras do desenho industrial.

BR302025006268-3

Exigência técnica
Código de despacho: 136
Titular: MEBER METAIS SA [BR/RS]
Procurador: CREAZIONE MARCAS E PATENTES LTDA.
Detalhes do despacho: Com base no Manual de Desenhos Industriais instituído pela Portaria INPI/PR nº 36/2023, formula-se a seguinte exigência: .[1] Verifica-se que há inconsistência entre as vistas: as figuras 2.2 e 2.3 estão idênticas, ambas representando a vista anterior da variação 2. Corrija a figura 2.3 para que represente a vista posterior desta variação. Em atenção ao item 5.3.4.4 do Manual reapresente as figuras corrigindo as inconsistências indicadas e quaisquer outras que sejam necessárias para que as imagens apresentem coerência entre si. .[2] O requerente modificou o desenho industrial sem que a alteração decorresse de solicitação publicada em exigência, incorrendo, portanto, na alteração da matéria inicialmente reivindicada: na variação 3 foi incluído um anel entre a base cilíndrica da torneira (acabamento horizontal) e a peça na cor preta, que não existia no depósito; apenas as variações 2 e 4 do depósito têm o dito anel. Em atendimento ao item 5.3.1.1(a) do Manual, descartar as figuras alteradas (variação 3) e reapresentar as figuras corrigidas, revelando o mesmo produto reivindicado no depósito. .[3] Assim como no cumprimento anterior, todos os dados do pedido (figuras, título e classificação) devem ser inseridos exclusivamente conforme instruções no item 3.5.2 G do Manual (recomendamos a leitura do item para ver o passo a passo). Não anexe arquivos PDF com figuras, relatório ou reivindicação. Basta apresentar a figura 2.3 e as figuras 3.1 a 3.7 corrigidas, as demais serão aproveitadas.

BR302025006454-6

Exigência técnica
Código de despacho: 136
Titular: THERMOS (JIANGSU) HOUSEWARES CO., LTD. [CN]
Procurador: LEÃO PROPRIEDADE INTELECTUAL
Detalhes do despacho: Com base no Manual de Desenhos Industriais (DI), formulam-se as seguintes exigências, numeradas de 1 a 4: [1] O atual pedido não atende aos requisitos do art. 104, conforme disposições do item 5.3.3.1 do Manual, pois os desenhos industriais reivindicados no pedido não compartilham das mesmas características distintivas preponderantes: um desenho industrial é representado nas Fig. 1.1 e Fig. 2.1 a 2.6; enquanto outro desenho industrial é representado nas Fig. 3.1 a 3.6; um terceiro desenho industrial é representado na Fig. 4.1 a 4.6. Desta forma, o pedido deverá ser dividido, podendo o requerente indicar qual desenho industrial será mantido no pedido original. Os outros desenhos industriais poderão ser depositados como pedidos divididos, caso haja interesse em sua proteção. Cada pedido dividido dará origem a um novo depósito; para maiores informações e procedimentos a respeito de como proceder, veja o item 3.5 do Manual de DI, disponí¬vel em https://www.gov.br/inpi/pt-br/servicos/desenhos-industriais/arquivos/legislacao-di/copy_of_manual_do_usuario_do_mudulo_de_di_no_peticionamento_eletronico.pdf [2] Renumere adequadamente as figuras de cada pedido dividido e cada variação do objeto, de acordo com o Manual de DI (item 5.3.4.5). [3] No cumprimento de exigência, reapresente as figuras do objeto reivindicado, em formato JPG, mantendo a mesma representação utilizada nas figuras apresentadas no depósito do pedido, sem acréscimo de matéria. [4] Apresente a PU novamente em cada pedido dividido.

BR302025007155-0

Exigência técnica
Código de despacho: 136
Titular: LUANA APARECIDA PEREIRA ANDRADE [BR/SP]
Procurador: Eduarda Colla
Detalhes do despacho: Com base no Manual de Desenhos Industriais instituído pela Portaria INPI/PR nº 36/2023, formula-se a seguinte exigência: .[1] O requerente alega que as correções solicitadas foram feitas, mas ainda verifica-se que há inconsistência entre as vistas. Nas figuras 1.1 e 2.1 a face lateral da parte mais baixa do objeto (placa vertical à esquerda) encobre as chapas horizontais do tampo e do fundo: a face lateral é um retângulo liso. Nas figuras 1.2, 1.3, 1.4, 2.2, 2.3 e 2.4 é possível ver as duas linhas superiores representando o tampo e as duas linhas inferiores representando o fundo, como se a placa vertical estivesse encaixada entre elas. O requerente tem 2 opções: corrigir as perspectivas (figuras 1.1 e 2.1) representando as linhas verticais do tampo e do fundo, ou corrigir as figuras 1.2, 1.3, 1.4, 2.2, 2.3 e 2.4 representando a face lateral lisa, sem as linhas horizontais. Em atenção ao item 5.3.4.4 do Manual reapresente as figuras corrigindo as irregularidades indicadas e quaisquer outras que sejam necessárias para que as imagens apresentem coerência entre si. .[2] Assim como no cumprimento anterior, todos os dados do pedido (figuras, título e classificação) devem ser inseridos exclusivamente conforme instruções no item 3.5.2 G do Manual (recomendamos a leitura do item para ver o passo a passo). Não anexe arquivos PDF com figuras, relatório ou reivindicação. .[3] Caso seja necessário apresentar esclarecimentos, deve ser utilizado o campo TEXTO DA PETIÇÃO, não o campo Descrição.

BR302025007380-4

Exigência técnica
Código de despacho: 136
Titular: Y & M IMPORTACAO LTDA [BR/SP]
Procurador: FELIPE CAMPANELLI DO NASCIMENTO
Detalhes do despacho: Com base no Manual de Desenhos Industriais instituído pela Portaria INPI/PR nº 36/2023, formula-se a seguinte exigência: . [1] Verifica-se que ainda há inconsistência entre as vistas. A alça nas figuras 1.2, 1.3, 1.4 e 1.5 difere da alça da figura 1.1 (perspectiva): na figura 1.1 a alça não tem diferenciação de cores e texturas de superfície como nas demais vistas; na figura 1.1 não foram representados todos os fechos dos zíperes que estão representados nas demais vistas. Em atenção ao item 5.3.4.4 do Manual reapresente as figuras corrigindo as irregularidades indicadas e quaisquer outras que sejam necessárias para que as imagens apresentem coerência entre si. .[2] Assim como no cumprimento anterior, todos os dados do pedido (figuras, título e classificação) devem ser inseridos exclusivamente conforme instruções no item 3.5.2 G do Manual (recomendamos a leitura do item para ver o passo a passo). Não anexe arquivos PDF com figuras, relatório ou reivindicação.

BR302025007421-5

Exigência técnica
Código de despacho: 136
Titular: FUNDAÇÃO UNIVERSIDADE DE BRASILIA [BR/DF]
Detalhes do despacho: Com base no Manual de Desenhos Industriais instituído pela Portaria INPI/PR nº 36/2023, formula-se a seguinte exigência: . [1] As figuras não foram apresentadas corrigidas, de modo que repetimos a exigência anterior. Verifica-se que há inconsistência entre as vistas. Na perspectiva (fig. 1.1) as barras horizontais na cor cinza são iguais e têm variação de dimensão no sentido horizontal (são mais estreitas à esquerda e mais largas à direita, mantendo a altura); já na fig. 1.4, variam no sentido vertical (são mais baixas à esquerda e mais altas à direita), o que corresponderia à fig. 1.6; nas figuras 1.2 e 1.3 a altura é constante, mas a profundidade varia e uma para a outra. Na vista superior (fig. 1.6) o contorno do volume superior quadrado é representado por duas linhas paralelas, indicando espessura, mas na figura 1.1 este contorno é formado por chapas praticamente sem espessura. Na perspectiva o padrão com elementos circulares (parecem pequenos furos) na face à esquerda, que deveria corresponder ao mostrado na figura 1.2, está com proporções que parecem desproporcionais ao que se observa na figura 1.2. A proporção dos botões cilíndricos pretos nas figuras 1.6 e 1.7 estão maiores que o que se observa nas demais vistas, inclusive considerando-se que as figuras 1.6 e 1.7 estão em escala menor que as demais, evidenciando ainda mais a discrepância. Em atenção ao item 5.3.4.4 do Manual reapresente as figuras corrigindo as irregularidades indicadas e quaisquer outras que sejam necessárias para que as imagens apresentem coerência entre si. .[2] A reiterada apresentação de petição de cumprimento sem conter o cumprimento, efetivamente, da exigência acarreta o indeferimento do pedido, nos termos do item 7.2.3 do Manual.

BR302025007461-4

Exigência técnica
Código de despacho: 136
Titular: SERGIO MURILO [BR/TO]
Detalhes do despacho: Com base no Manual de Desenhos Industriais instituído pela Portaria INPI/PR nº 36/2023, formulam-se as seguintes exigências:As figuras apresentadas no cumprimento de exigência, além de alterar a matéria do pedido, não podem ficar no mesmo pedido. Dos esclarecimentos, parece que só há interesse de manter a figura com o produto completo. Desse modo, apenas as figuras 1.6 a 1.9 DO DEPÓSITO poderão ficar no pedido. Portanto, reapresente as figuras citadas, sem alterações de qualquer tipo, adequando as legendas para Fig. 1.1, 1.2, 1.3 e 2.1.Ao contrário do que afirma o interessado, as figuras podem ser anexadas pelo formulário de peticionamento eletrônico. Basta seguir as orientações do link.Para o cumprimento de exigência, utilizar o formulário eletrônico para a inclusão de figuras. Não apresentar as figuras em documento pdf, sob pena de publicação de nova exigência.http://manualdedi.inpi.gov.br/projects/manual-de-desenho-industrial/wiki/03_05_Peticionamento_pelo_e-DI#352-Preenchimento-do-formul%C3%A1rio

---

BR302025007593-9

Exigência técnica
Código de despacho: 136
Titular: BIXGROUP IND E COM LTDA [BR/PR]
Procurador: Absoluta Marcas e Patentes Eireli
Detalhes do despacho: Com base no Manual de Desenhos Industriais instituído pela Portaria INPI/PR nº 36/2023, formula-se a seguinte exigência: . [1] Verifica-se que ainda há inconsistência entre as vistas: a curvatura do gargalo/bocal (extremidade superior do objeto) na figura 1.2 difere da mostrada na figura 1.1, pois na figura 1.1 é cilíndrico, enquanto na figura 1.2 a lateral é curvada. Em atenção ao item 5.3.4.4 do Manual reapresente as figuras corrigindo as irregularidades indicadas e quaisquer outras que sejam necessárias para que as imagens apresentem coerência entre si. .[2] Como explicado na exigência anterior, todos os dados do pedido (figuras, título e classificação) devem ser inseridos exclusivamente conforme instruções no item 3.5.2 G do Manual (RECOMENDAMOS A LEITURA DO ITEM para ver o passo a passo). Não anexe arquivos PDF com figuras, relatório ou reivindicação, sob pena de publicação de nova exigência.

BR302025007666-8

Exigência técnica
Código de despacho: 136
Titular: LIDER INDUSTRIA E COMERCIO DE ESTOFADOS S.A [BR/MG]
Procurador: DAIMOND MARCAS E PATENTES LTDA Vista Com base no Manual de Desenhos Industriais (DI), formulam-se as exigências numeradas de 1 a 4: [1] No cumprimento de exigência, foram acrescentados alguns detalhes construtivos do objeto, nas extremidades da prateleira (linhas retas indicativas de algum tipo de encaixe nas extremidades), que geram um acréscimo de matéria, o que não é permitido. Assim, retorne às figuras do pedido inicial. [2] Há inconsistências entre as vistas laterais (Fig. 1.6 e 1.7), que mostram extremidades com linhas retas, enquanto na perspectiva (Fig. 1.1) e nas vistas superior e inferior (Fig. 1.4 e 1.5), as extremidades da prateleira são mostradas com linhas mais curvilíneas. De acordo com o item 5.3.4.4 do Manual de DI, todas as vistas de cada configuração devem ser consistentes entre si. Assim, reapresente novo conjunto de figuras corrigido, harmonizando as vistas do objeto no pedido, para que todas as vistas sejam coerentes entre si, representando exatamente a mesma configuração do produto, sem acréscimo de matéria. Se necessário, esclareça as inconsistências nas extremidades da prateleira. [3] Caso as Fig. 1.6 e 1.7 mostrem um corte da prateleira, ele deve ser representado corretamente, além de renomear estas figuras para “Vista em corte”. No caso de desejar mostrar um corte da prateleira, observa-se que a área seccionada não é indicada em nenhuma das demais vistas do objeto. Neste caso, reapresente as Figuras, indicando em uma das outras vistas do pedido a área seccionada, a fim de esclarecer onde foi feito o corte, de acordo com o Manual de DI (item 5.3.4.2). As partes, peças ou elementos visíveis apenas na vista em corte não são protegidos pelo registro de desenho industrial. [4] No cumprimento de exigência, reapresente as figuras do objeto reivindicado, em formato JPG, mantendo a mesma representação utilizada nas figuras apresentadas no depósito do pedido, sem acréscimo de matéria. Por fim, a “Descrição” foi excluída de ofício, conforme a Nota Técnica INPI/CPAPD nº 01/2024. De acordo com o item 3.5.2 do Manual de DI, o campo “Descrição” do formulário deve ser usado para incluir informações necessárias à compreensão das figuras do desenho industrial.

BR302025008289-7

Exigência técnica
Código de despacho: 136
Titular: REWPLASTIC ARTEFATOS PLASTICOS LTDA - ME [BR/SP]
Procurador: AYBORES ASSESSORIA EMPRESARIAL LTDA
Detalhes do despacho: Com base no Manual de Desenhos Industriais instituído pela Portaria INPI/PR nº 36/2023, formulam-se as seguintes exigências: .[1] O requerente modificou o desenho industrial sem que a alteração decorresse de solicitação publicada em exigência, incorrendo, portanto, na alteração da matéria inicialmente reivindicada: a quantidade de cerdas não corresponde ao que se vê em nenhuma figura do depósito. Além disso, ainda há inconsistência entre as vistas: a quantidade de cerdas e de frisos na pega variam de uma vista para a outra. O requerente deve eleger uma figura do depósito como referência e adequar as demais. Em atendimento ao item 5.3.1.1(a) do Manual, descartar as figuras alteradas e reapresentar as figuras revelando o mesmo produto reivindicado no depósito, corrigindo as inconsistências entre as vistas. .[2] As novas figuras foram apresentadas com molduras que não fazem parte da configuração do desenho industrial. Em atenção ao item 5.3.4.3 do Manual apresentar as figuras sem molduras. Somente o objeto deve ser representado nas figuras. .[3] O campo descrição não deve ser usado para escrever as legendas das figuras, que já constam no relatório descritivo. .[4] Assim como no cumprimento anterior, todos os dados do pedido (figuras, título e classificação) devem ser inseridos exclusivamente conforme instruções no item 3.5.2 G do Manual (recomendamos a leitura do item para ver o passo a passo). Não anexe arquivos PDF com figuras, relatório ou reivindicação.

BR302025008290-0

Exigência técnica
Código de despacho: 136
Titular: REWPLASTIC ARTEFATOS PLASTICOS LTDA - ME [BR/SP]
Procurador: AYBORES ASSESSORIA EMPRESARIAL LTDA
Detalhes do despacho: Com base no Manual de Desenhos Industriais instituído pela Portaria INPI/PR nº 36/2023, formulam-se as seguintes exigências: .[1] Verifica-se que ainda há inconsistência entre as vistas: as figuras 1.1 e 1.2 correspondem às figuras 1.2 e 1.6 do depósito, respectivamente, mas as demais vistas não estão compatíveis com elas. Na figura 1.3 não foram representadas as setas acima do volume cilíndrico com superfície ondulada e a posição da peça da extremidade superior e do detalhe acima do cilindro pequeno lateral estão diferentes; na figura 1.1 não está representado o rebaixo circular no cilindro menor (à esquerda na parte inferior) da figura 1.3; a posição do elemento retangular liso que encobre a porção central inferior o cilindro ondulado na figura 1.4 não corresponde à das demais figuras. Não é possível compreender se este elemento retangular liso é uma aba que acompanha a borda inferior do objeto, pois não está representado na figura 1.2. Em atenção ao item 5.3.4.4 do Manual reapresente as figuras com as correções indicadas e quaisquer outras que sejam necessárias para que as imagens apresentem coerência entre si. . [2] As novas figuras foram apresentadas com molduras que não fazem parte da configuração do desenho industrial. Em atenção ao item 5.3.4.3 do Manual apresentar as figuras sem molduras. Somente o objeto deve ser representado nas figuras. .[3] O campo descrição não deve ser usado para escrever as legendas das figuras, que já constam no relatório descritivo, ou características técnicas e funcionais do objeto. O texto do campo Descrição foi excluído de ofício por conter informações que não se enquadram no previsto nos itens 3.5.2.G e 5.3 do Manual. .[4] Assim como no cumprimento anterior, todos os dados do pedido (figuras, título e classificação) devem ser inseridos exclusivamente conforme instruções no item 3.5.2 G do Manual (recomendamos a leitura do item para ver o passo a passo). Não anexe arquivos PDF com figuras, relatório ou reivindicação.

BR302025008298-6

Exigência técnica
Código de despacho: 136
Titular: EZIO MELEGARI FILHO [BR/DF]
Procurador: BEERRE ASSESSORIA EMPRESARIAL LTDA
Detalhes do despacho: Com base no Manual de Desenhos Industriais instituído pela Portaria INPI/PR nº 36/2023, formula-se a seguinte exigência: .[1] Verifica-se que ainda há inconsistência entre as vistas: as figuras 1.3 e 1.4 foram corrigidas, mas a figura 1.1 foi reapresentada tal como no depósito. É necessário reapresentar a figura 1.1 corrigida, representando o elemento que parece ser uma dobradiça de maneira coerente com a representação nas demais figuras. Em atenção ao item 5.3.4.4 do Manual reapresente a figura 1.1 com as correções indicadas e quaisquer outras que sejam necessárias para que as imagens apresentem coerência entre si. Não é necessário apresentar as demais figuras, pois serão aproveitadas as apresentadas no último cumprimento, que estão corretas. .[2] Assim como no cumprimento anterior, todos os dados do pedido (figuras, título e classificação) devem ser inseridos exclusivamente conforme instruções no item 3.5.2 G do Manual (recomendamos a leitura do item para ver o passo a passo). Não anexe arquivos PDF com figuras, relatório ou reivindicação.

BR302025008316-8

Exigência técnica
Código de despacho: 136
Titular: RIJO INDUSTRIA MECANICA LTDA [BR/MG]
Procurador: SEGURANCA MARCAS E PATENTES
Detalhes do despacho: Com base no Manual de Desenhos Industriais instituído pela Portaria INPI/PR nº 36/2023, formula-se a seguinte exigência: .[1] A qualidade das figuras está satisfatória, mas o requerente modificou o desenho industrial sem que a alteração decorresse de solicitação publicada em exigência, incorrendo, portanto, na alteração da matéria inicialmente reivindicada. Por exemplo: o objeto da nova figura 1.1 têm 6 garras, enquanto no depósito eram apenas 4; a nova figura 1.2 mostra objeto com forma também diferente da que consta no depósito (com 6 garras, cabos, correntes), além de utilizar tio de representação diferente (fotografia colorida x desenhos em linhas sem cor) . Em atendimento ao item 5.3.1.1(a) do Manual, descartar as figuras alteradas e reapresentar as figuras revelando o mesmo produto reivindicado no depósito, fazendo as correções a seguir (considerando as FIGURAS DO DEPÓSITO). .[2] A qualidade das figuras está insatisfatória: as linhas estão imprecisas, tremidas, borradas, impedindo a perfeita visualização da forma do objeto requerido; há elementos bem pequenos representados por linhas muito grossas e muito próximas, que se fundem e não permitem visualizar os detalhes. Apresentar as figuras com qualidade satisfatória que permita visualizar com clareza a forma e os limites do contorno do objeto, coerentes entre si, como determina o item 5.3.4.3 do Manual. .[3] Assim como no cumprimento anterior, todos os dados do pedido (figuras, título e classificação) devem ser inseridos exclusivamente conforme instruções no item 3.5.2 G do Manual (recomendamos a leitura do item para ver o passo a passo). Não anexe arquivos PDF com figuras, relatório ou reivindicação.

BR302025008338-9

Exigência técnica
Código de despacho: 136
Titular: GASAR DO BRASIL INDÚSTRIA E COMÉRCIO DE MÁQUINAS LTDA [BR/SP] As Com base no Manual de Desenhos Industriais (DI), formulam-se as exigências numeradas de 1 a 8: [1] As Fig. 1.7 e 2.7 mostram palavras e números. Conforme o item 5.3.6 do Manual de DI, não é permitida a inclusão, nas figuras, de caracteres, palavras ou elementos textuais que não façam parte da configuração do desenho industrial (por exemplo, medidas, indicações, título, legendas, etc.). Assim, exclua os textos e números inseridos pelo requerente, nas figuras apresentadas no depósito do pedido. [2] As Fig. 1.3, 1.5 e 1.7 e as Fig. 2.1, 2.2 e 2.7 (e as vistas explodidas) mostram elementos contextuais (frutas) dentro do extrator do suco da fruta. De acordo com o item 5.3.4.3 do Manual, faculta-se ao depositante a apresentação de figuras com representação contextual, usando linhas tracejadas ou colorização para representar partes para as quais não é reivindicada proteção. No entanto, recomenda-se fazer esclarecimento na descrição do desenho industrial, a qual constará no relatório descritivo, quanto ao caráter contextual das linhas tracejadas incluídas nas figuras 1.5 e 1.6. Por exemplo: “As linhas tracejadas representam elementos contextuais e não fazem parte do desenho industrial reivindicado”. Assim, reapresente o conjunto de figuras, representando as frutas do extrator de suco em linhas tracejadas ou, se preferir, exclua este elemento contextual das figuras. [3] As Fig. 1.3 e 2.2 mostram um detalhe da parte superior do extrator do suco de fruta. Contudo, estes detalhes ampliados não são representados da maneira correta no pedido depositado. A área ampliada deverá ser indicada em uma das figuras do pedido por meio de linhas tracejadas, segundo o manual de DI (item 5.3.4.2), de maneira a esclarecer qual área do desenho foi ampliada. A representação do detalhe ampliado deve ser apresentada em uma figura exclusiva para esse fim. Assim, reapresente as figuras do pedido com a representação correta dos detalhes do extrator de suco. [4] As Fig. 1.8 e 2.7 mostram sete vistas, na mesma figura de cada variação do extrator de suco. Segundo o Manual de DI (item 5.3.4), não serão aceitas figuras que apresentem mais de uma vista do desenho industrial. Assim, reapresente as figuras do pedido, separando as vistas do extrator de suco das figuras mencionadas. [5] Ao separar as vistas das Fig. 1.8 e 2.7, é provável que algumas vistas sejam idênticas às mostradas nas figuras já existentes no pedido inicial. Neste caso, elimine as vistas idênticas em cada variação do objeto. [6] Renumere as figuras de cada variação do objeto, conforme o Manual de DI (item 5.3.4.5). [7] No pedido inicial, as Fig. 1.3, 1.4, 2.2 e 2.6 são denominadas no pedido de forma errada, pois elas mostram “perspectivas” do objeto. Assim, revise as figuras, colocando seus nomes de forma correta. [8] No cumprimento de exigência, reapresente as figuras do objeto reivindicado, em formato JPG, mantendo a mesma representação utilizada nas figuras apresentadas no depósito do pedido, sem acréscimo de matéria. Por fim, a “Descrição” foi alterada de ofício, conforme a Nota Técnica INPI/CPAPD nº 01/2024. De acordo com o item 3.5.2 do Manual de DI, o campo “Descrição” do formulário deve ser usado para incluir informações necessárias à compreensão das figuras do desenho industrial.

BR302025008383-4

Exigência técnica
Código de despacho: 136
Titular: FENIX COMÉRCIO DE MODA LTDA [BR/SC]
Procurador: Luciana Balieiro
Detalhes do despacho: Ao contrário das argumentações do interessado, os produtos do pedido não atendem aos requisitos para depósito de conjuntos. O fato de haver identidade entre os produtos, com elementos com a mesma combinação de cores, tecido e outros ordinários, como zíperes, não significa que eles pertencem a um conjunto. Para ser conjunto é necessário haver as mesmas características distintivas preponderantes. Por exemplo, as formas que preponderam na pasta são completamente diferentes das do estojo. Os únicos que atendem a esse requisito são as três mochilas.Portanto, reitera-se a exigência técnica.Com base no Manual de Desenhos Industriais instituído pela Portaria INPI/PR nº 36/2023, formulam-se as seguintes exigências:O atual pedido não atende aos requisitos do art. 104, conforme disposições do item 5.3.3 Exame quanto à unidade do desenho industrial, pois não compartilham das mesmas características distintivas preponderantes. Um desenho industrial foi representado nas figuras 1.1 a 3.3. Outro desenho industrial foi representado nas figuras 4.1 a 4.3. Outro desenho industrial foi representado nas figuras 5.1 a 5.3. Outro desenho industrial foi representado nas figuras 6.1 a 6.3. Outro desenho industrial foi representado nas figuras 7.1 a 7.3. O pedido deverá ser dividido, facultando-se ao requerente indicar o desenho industrial que será mantido no pedido original. Alterar título conforme o produto apresentado no pedido.Para o cumprimento de exigência, utilizar o formulário eletrônico para a inclusão de figuras. Não apresentar as figuras em documento pdf, sob pena de publicação de nova exigência.http://manualdedi.inpi.gov.br/projects/manual-de-desenho-industrial/wiki/03_05_Peticionamento_pelo_e-DI#352-Preenchimento-do-formul%C3%A1rio

BR302025008384-2

Exigência técnica
Código de despacho: 136
Titular: FENIX COMÉRCIO DE MODA LTDA [BR/SC]
Procurador: Luciana Balieiro
Detalhes do despacho: Ao contrário das argumentações do interessado, os produtos do pedido não atendem aos requisitos para depósito de conjuntos. O fato de haver identidade entre os produtos, com elementos com a mesma combinação de cores, tecido e outros ordinários, como zíperes, não significa que eles pertencem a um conjunto. Para ser conjunto é necessário haver as mesmas características distintivas preponderantes. Por exemplo, as formas que preponderam na mochila são completamente diferentes das do estojo. Portanto, reitera-se a exigência técnica.Com base no Manual de Desenhos Industriais instituído pela Portaria INPI/PR nº 36/2023, formulam-se as seguintes exigências:O atual pedido não atende aos requisitos do art. 104, conforme disposições do item 5.3.3 Exame quanto à unidade do desenho industrial, pois não compartilham das mesmas características distintivas preponderantes. Um desenho industrial foi representado nas figuras 1.1 a 1.3. Outro desenho industrial foi representado nas figuras 2.1 a 2.3. Outro desenho industrial foi representado nas figuras 3.1 a 3.3. O pedido deverá ser dividido, facultando-se ao requerente indicar o desenho industrial que será mantido no pedido original. Alterar título conforme o produto apresentado no pedido.Para o cumprimento de exigência, utilizar o formulário eletrônico para a inclusão de figuras. Não apresentar as figuras em documento pdf, sob pena de publicação de nova exigência.http://manualdedi.inpi.gov.br/projects/manual-de-desenho-industrial/wiki/03_05_Peticionamento_pelo_e-DI#352-Preenchimento-do-formul%C3%A1rio

---

BR302025008523-3

Exigência técnica
Código de despacho: 136
Titular: CASSIUS CORDEIRO [BR/GO]
Procurador: Michelle O B Paccola Machado
Detalhes do despacho: Com base no Manual de Desenhos Industriais instituído pela Portaria INPI/PR nº 36/2023, formulam-se as seguintes exigências:O requerente modificou o desenho industrial sem que a alteração decorresse de solicitação publicada em exigência, incorrendo, portanto, na alteração da matéria inicialmente reivindicada: o formato da mala está mais alongado; a alça lateral maior e com formato diferente; a divisão dos gomos laterais está completamente diferente, parecendo que a mala tem alguma parte translúcida; a parte posterior está com a cobertura da alça retrátil e boca de entrada das hastes com formato diferente. Entende-se que as figuras foram harmonizadas, mas os desenhos foram modificados. Em atendimento ao item 5.3.1.1 do Manual, descartar as figuras alteradas e reapresentar as figuras do desenho industrial originalmente depositado com as correções solicitadas, transcritas abaixo:Verifica-se que há inconsistência entre as vistas: ao visualizar as vistas em perfil das malas, nota-se que a alça posterior é perpendicular à mala. No entanto, na vista superior, a mesma alça tem inclinação posterior. Na vista anterior das malas observa-se o que parece ser uma outra alça frontal na posição superior da face frontal. Porém, nas vistas em perspectiva a alça não está representada. Além disso, nas figuras 3.3, 5.3, 6.3, 8.3. Em todas as vistas superiores a alça superior está posicionada na extremidade posterior, mas as vistas laterais mostram esta alça deslocada, próximo ao zíper. Em atenção ao item 5.3.4.4 do Manual reapresente as figuras com as correções indicadas e quaisquer outras que sejam necessárias para que as imagens apresentem coerência entre si.Para o cumprimento de exigência, utilizar o formulário eletrônico para a inclusão de figuras. Não apresentar as figuras em documento pdf, sob pena de publicação de nova exigência.http://manualdedi.inpi.gov.br/projects/manual-de-desenho-industrial/wiki/03_05_Peticionamento_pelo_e-DI#352-Preenchimento-do-formul%C3%A1rio

---

BR302025008530-6

Exigência técnica
Código de despacho: 136
Titular: LUCAS M ABRÃO [BR/MG]
Procurador: REGISTRO SIMPLIFICADO MARCAS E PATENTES LTDA
Detalhes do despacho: Com base no Manual de Desenhos Industriais instituído pela Portaria INPI/PR nº 36/2023, formulam-se as seguintes exigências:Não foi observada melhora significativa das figuras, as figuras 1.5 e 1.6 permanecem inconclusivas e as figuras foram incluídas no processo por meio do botão de anexos, quando deveria ter sido usado o indexador de formulário eletrônico. Portanto, reitera-se a exigência anterior.A representação das figuras não apresenta qualidade adequada com problemas de contraste, nitidez e/ou resolução. Em atendimento ao item 5.3.4.1 do Manual, apresentar figuras com melhor qualidade. Melhorar a posição do produto nas figuras 1.1 e 1.2, pois estão muito perspectivadas. As figuras 1.5 e 1.6 parecem se referir a outro produto, pois não tem correspondência com as demais vistas. Esclarecer.Para o cumprimento desta exigência, utilizar o formulário eletrônico para a inclusão de figuras. Não apresentar as figuras em documento pdf, sob pena de publicação de nova exigência.http://manualdedi.inpi.gov.br/projects/manual-de-desenho-industrial/wiki/03_05_Peticionamento_pelo_e-DI#352-Preenchimento-do-formul%C3%A1rio

BR302025008913-1

Exigência técnica
Código de despacho: 136
Titular: LEANDRO JÚLIO DA SILVA [BR/MG] Vista Com base no Manual de Desenhos Industriais (DI), formulam-se as exigências numeradas de 1 a 4: [1] No cumprimento de exigência, foram acrescentadas outras vistas da bola, que geram um acréscimo de matéria, o que não é permitido. Além disso, no cumprimento de exigência, foi incluída uma nova variação de cor da bola: na 3ª coluna da figura, os gomos triangulares da bola são representados na cor preta, enquanto, no pedido inicial, os gomos eram representados na cor cinza (nas Figs. 1.1 e 1.3) ou na cor branca (na Fig. 1.2). Assim, retorne às figuras do pedido inicial, sem acréscimo de matéria. [2] A moldura das figuras deve ser excluída. Segundo o Manual de DI (item 5.3.4.1), a configuração do objeto deverá ser representada sem molduras. [3] Caso a Fig. 1.2 mostre um corte da bola (o requerente denominou esta figura como uma "Vista em corte", no peticionamento eletrônico do pedido inicial), este corte da bola deve ser representado corretamente, segundo o Manual de DI. Observa-se que a área seccionada não é indicada em nenhuma das demais vistas do objeto. Neste caso, reapresente as Figuras, indicando em uma das outras vistas do pedido a área seccionada, a fim de esclarecer onde foi feito o corte, de acordo com o Manual de DI (item 5.3.4.2). As partes, peças ou elementos visíveis apenas na vista em corte não são protegidos pelo registro de desenho industrial. [4] No cumprimento de exigência, reapresente as figuras do objeto reivindicado, em formato JPG, mantendo a mesma representação utilizada nas figuras apresentadas no depósito do pedido, sem acréscimo de matéria. Por fim, a "Descrição" foi excluída de ofício, conforme a Nota Técnica INPI/CPAPD nº 01/2024. De acordo com o item 3.5.2 do Manual de DI, o campo "Descrição" do formulário deve ser usado para incluir informações necessárias à compreensão das figuras do desenho industrial.

BR302026000151-2

Exigência técnica
Código de despacho: 136
Titular: XINGXIANG MEI [BR/RJ]
Procurador: Nicolai Aquino Silva Gomes
Detalhes do despacho: Com base no Manual de Desenhos Industriais (DI), formulam-se as exigências numeradas de 1 a 3: [1] No cumprimento de exigência, foram acrescentadas novas vistas da variação do objeto (bomba de ar não completa), que mostram alguns detalhes não mostrados antes, o que indica um acréscimo de matéria, o que não é permitido. Assim, retorne às figuras do pedido inicial, sem acréscimo de matéria. [2] Quando retornar às figuras iniciais, as exigências anteriores devem continuar sendo seguidas: excluir as indicações de medidas (cotas) existentes na Fig. 1.2 do pedido inicial; reapresentar as figuras do pedido, separando as variações da bomba de ar apresentadas (bomba de ar completa e as partes da bomba de ar) adequadamente, sem acréscimo de matéria, ou pode excluir a(s) variação(ões), que mostra(m) a parte da bomba de ar, se desejar, renumerando as vistas de cada variação e renomeando cada vista adequadamente. [3] No cumprimento de exigência, reapresente as figuras do objeto reivindicado, em formato JPG, mantendo a mesma representação utilizada nas figuras apresentadas no depósito do pedido, sem acréscimo de matéria.

BR302026000152-0

Exigência técnica
Código de despacho: 136
Titular: XINGXIANG MEI [BR/RJ]
Procurador: Nicolai Aquino Silva Gomes
Detalhes do despacho: Com base no Manual de Desenhos Industriais (DI), formulam-se as exigências numeradas de 1 a 4: [1] No cumprimento de exigência, foram acrescentadas novas vistas da variação do objeto (bomba de ar) com outra cor (tom de azul mais escuro), que mostram alguns detalhes não mostrados antes, o que indica um acréscimo de matéria, o que não é permitido. Além disso, exclua o elemento contextual (mão) da Fig. 1.5, adicionado no cumprimento de exigência. Assim, retorne à figura do pedido inicial, sem acréscimo de matéria e sem colocar um elemento contextual. [2] Quando retornar à figura inicial, as exigências anteriores devem continuar sendo seguidas: excluir as indicações de medidas (cotas) existentes na Fig. 1.1 do pedido inicial. [3] Não apresente figuras cortadas (conforme apresentado no cumprimento de exigência, nas figuras 1.2 e 1.3). [4] No cumprimento de exigência, reapresente as figuras do objeto reivindicado, em formato JPG, mantendo a mesma representação utilizada nas figuras apresentadas no depósito do pedido, sem acréscimo de matéria.

BR302026000153-9

Exigência técnica
Código de despacho: 136
Titular: XINGXIANG MEI [BR/RJ]
Procurador: Nicolai Aquino Silva Gomes
Detalhes do despacho: Com base no Manual de Desenhos Industriais (DI), formulam-se as exigências numeradas de 1 a 3: [1] No cumprimento de exigência, foram acrescentadas novas vistas do objeto (piscina), que geram um acréscimo de matéria, o que não é permitido. Assim, retorne às figuras do pedido inicial, sem acréscimo de matéria. [2] Quando retornar às figuras iniciais, as exigências anteriores devem continuar sendo seguidas: deve-se excluir as indicações de medidas, data e código existentes nas Fig. 1.2 e 1.3 do pedido inicial; deve-se representar o elemento contextual (água da piscina) em linhas tracejadas, ou, se preferir, excluí-lo das figuras do pedido; deve-se excluir as vistas idênticas da piscina (Fig. 1.2 e 1.3 do pedido inicial), renumerando e renomeando a vista restante adequadamente. [3] No cumprimento de exigência, reapresente as figuras do objeto reivindicado, em formato JPG, mantendo a mesma representação utilizada nas figuras apresentadas no depósito do pedido, sem acréscimo de matéria.

BR302026000154-7

Exigência técnica
Código de despacho: 136
Titular: XINGXIANG MEI [BR/RJ]
Procurador: Nicolai Aquino Silva Gomes
Detalhes do despacho: Com base no Manual de Desenhos Industriais (DI), formulam-se as exigências numeradas de 1 a 3: [1] No cumprimento de exigência do pedido BR 30 2026 000154 (para uma configuração de piscina no formato circular), foram acrescentadas vistas do objeto (piscina) no formato retangular, que são idênticas às vistas do pedido BR 30 2026 000153 do mesmo requerente, apresentadas no cumprimento de exigência. Além disso, foram acrescentadas novas vistas do objeto (piscina), que geram um acréscimo de matéria, o que não é permitido. Assim, retorne às figuras do pedido inicial, sem acréscimo de matéria. [2] Quando retornar às figuras iniciais, as exigências anteriores devem continuar sendo seguidas: deve-se excluir as indicações de medidas existentes na Fig. 1.2 do pedido inicial; deve-se representar o elemento contextual (água da piscina) em linhas tracejadas, ou, se preferir, excluí-lo das figuras do pedido; deve-se separar, em figuras distintas, os desenhos (Fig. 1.2) do objeto; deve-se excluir as vistas idênticas da piscina (Fig. 1.2 do pedido inicial), renumerando e renomeando a vista restante adequadamente; deve-se reapresentar as figuras do objeto com o fundo neutro; deve-se excluir a estrutura tubular da piscina mostrada ao lado da superfície ornamental dobrada (Fig. 1.2); a vista da superfície dobrada da piscina (mostrada na Figura 1.2) pode ser apresentada como uma variação da superfície da piscina no pedido, ou excluída do pedido, se desejar; deve-se renumerar as vistas de cada variação, renomeando estas vistas adequadamente. [3] No cumprimento de exigência, reapresente as figuras do objeto reivindicado, em formato JPG, mantendo a mesma representação utilizada nas figuras apresentadas no depósito do pedido, sem acréscimo de matéria.

BR302026000156-3

Exigência técnica
Código de despacho: 136
Titular: XINGXIANG MEI [BR/RJ]
Procurador: Nicolai Aquino Silva Gomes
Detalhes do despacho: Com base no Manual de Desenhos Industriais (DI), formulam-se as exigências numeradas de 1 a 3: [1] As figuras da escova de dentes rosa apresentadas no cumprimento de exigência têm uma nitidez menor da parte branca (para o fio dental) do objeto do que a nitidez das figuras apresentadas no pedido inicial, o que dificulta a compreensão dos detalhes. Além disso, foram acrescentadas novas vistas da variação de cor rosa do objeto (escova de dentes), que indicam uma variação das cerdas da escova, não mostradas no pedido inicial, o que indica um acréscimo de matéria, o que não é permitido. Assim, retorne às figuras do pedido inicial, sem acréscimo de matéria. [2] Quando retornar às figuras iniciais, as exigências anteriores devem continuar sendo seguidas: excluir os textos explicativos e as indicações de medidas (cotas) existentes nas Fig. 1.1 e 1.2 do pedido inicial; reapresentar as figuras (Fig. 1.4 e 1.5) do objeto com o fundo neutro; reapresentar as Fig. 1.4 e 1.5 do objeto (escova de dentes) sem sombras; reapresentar as figuras do pedido, separando a vista do detalhe da cabeça da escova em uma outra figura do pedido; as Figuras 1.4 e 1.5 do pedido inicial devem ser reapresentadas, com a representação correta da vista explodida do objeto; separar, em figuras distintas, as vistas do objeto (Fig. 1.2) e as escovas completas com diferentes cores (Fig. 1.1); e, separar as variações de cor da escova em Variação 1, Variação 2 (etc.), de acordo com a quantidade de cores da escova apresentada no pedido inicial, sem acréscimo de matéria, ou pode excluir estas variações de cor da escova de dentes, se desejar, renumerando as vistas de cada variação e renomeando cada vista adequadamente. [3] No cumprimento de exigência, reapresente as figuras do objeto reivindicado, em formato JPG, mantendo a mesma representação utilizada nas figuras apresentadas no depósito do pedido, sem acréscimo de matéria.

BR302026000161-0

Exigência técnica
Código de despacho: 136
Titular: XINGXIANG MEI [BR/RJ]
Procurador: Nicolai Aquino Silva Gomes
Detalhes do despacho: Com base no Manual de Desenhos Industriais (DI), formulam-se as exigências numeradas de 1 a 3: [1] No cumprimento de exigência, foi acrescentada uma nova variação de cor (rosa) do objeto (óculos de natação) com novas vistas deste objeto, que geram um acréscimo de matéria, o que não é permitido. Assim, retorne às figuras do pedido inicial, sem acréscimo de matéria. [2] Quando retornar às figuras iniciais, as exigências anteriores devem continuar sendo seguidas: deve-se excluir os textos da Fig. 1.2 do pedido inicial; deve-se separar, em figuras distintas, as vistas (Fig. 1.3) do objeto; deve-se separar apropriadamente as variações do objeto, por cor e em função do local do tampão de ouvido no óculos, renumerando as vistas de cada variação e renomeando estas vistas adequadamente. [3] No cumprimento de exigência, reapresente as figuras do objeto reivindicado, em formato JPG, mantendo a mesma representação utilizada nas figuras apresentadas no depósito do pedido, sem acréscimo de matéria.

BR302026000554-2

Exigência técnica
Código de despacho: 136
Titular: STOCKMANS INDUSTRIA MECANICA LTDA [BR/RS]
Detalhes do despacho: No cumprimento de exigência, o requerente pede para alterar o título do pedido. No entanto, com base no Manual de Desenhos Industriais (DI), formulam-se novas exigências numeradas de 1 a 2: [1] No cumprimento de exigência, o requerente não apresentou nenhuma figura com as correções, que ele relata, alegando não ter encontrado campo para anexar as novas imagens. Contudo, as figuras do pedido corrigidas poderiam ter sido apresentadas no próprio cumprimento de exigência. Assim, reapresente as figuras, fazendo os ajustes necessários solicitados na exigência publicada em 07/07/2026, na RPI 2896. [2] No cumprimento de exigência, reapresente as figuras do objeto reivindicado, em formato JPG, mantendo a mesma representação utilizada nas figuras apresentadas no depósito do pedido, sem acréscimo de matéria.

BR302026001078-3

Exigência técnica
Código de despacho: 136
Titular: VALDNEI MARCUSSO DE LUCCA JUNIOR [BR/SP]
Procurador: Eduarda Colla
Detalhes do despacho: se a seguinte exigência: .[1] As figuras 2.1 a 2.7 foram excluídas, conforme solicitado. .[2] Apesar de serem desenhos em linhas, as imagens parecem distorcidas, perspectivadas, o que não é proibido desde que não gere dúvidas quanto à forma do objeto e à consistência entre as vistas, como acontece no presente pedido. Portanto, verifica-se que ainda há inconsistência entre as vistas: na figura 1.1 há 3 placas horizontais na face anterior, aparentando ser o fechamento frontal de gavetas; tais placas avançam sobre o fechamento lateral das supostas gavetas, então deveria estar representadas nas figuras 1.4 e 1.5; caso não avancem, a representação deve ser corrigida na figura 1.1; a figura 1.1 sugere que o tampo avance sobre todas as peças do objeto, inclusive do fundo, de modo que a vista superior seja um retângulo, como na figura 1.6; não é possível ver, na figura 1.1, se o tampo avança sobre o fechamento posterior, mas nas figuras 1.4 e 1.5 não avança, enquanto na figura 1.3 avança; os pés dianteiros na figura 1.1 estão recuados em relação ao fundo, já nas figuras 1.4, 1.5 e 1.7 não há recuo e o tampo superior não parece estar representado, já que o fundo é menor que o tampo. Em atenção ao item 5.3.4.4 do Manual reapresente as figuras corrigindo as irregularidades indicadas e quaisquer outras que sejam necessárias para que as imagens apresentem coerência entre si. O requerente deve revisar todas as figuras. Sugerimos que as vistas sejam ortogonais. .[3] Assim como no cumprimento anterior, todos os dados do pedido (figuras, título e classificação) devem ser inseridos exclusivamente conforme instruções no item 3.5.2 G do Manual (recomendamos a leitura do item para ver o passo a passo). Não anexe arquivos PDF com figuras, relatório ou reivindicação.

BR302026001289-1

Exigência técnica
Código de despacho: 136
Titular: RR PLASTIC LTDA [BR/CE]
Procurador: Ana Vládia César Barreira adicionar Com base no Manual de Desenhos Industriais instituído pela Portaria INPI/PR nº 36/2023, formulam-se as seguintes exigências: .[1] O formulário da GRU com código 105 – cumprimento de exigência em processo - permite inserir arquivos de duas formas: a primeira é para inserir ANEXOS em formato PDF. Conforme a especificidade de cada tipo de requerimento, os anexos de um pedido de registro ou petição de desenho industrial podem ser obrigatórios ou facultativos. São exemplos de anexos que devem ser incluídos em formato PDF: procuração, documento de prioridade, esclarecimentos. Para maiores detalhes sobre anexos verifique o item 3.5.2 H do Manual. No entanto, para INSERIR FIGURAS o requerente NÃO DEVE fazer pelo caminho de inserir ANEXOS. Há um campo específico para inserir figuras em FORMATO JPEG, conforme instruções no item 3.5.2 G do Manual, como solicitado na exigência anterior: após preencher o campo de classificação do pedido e o de título do pedido abrirá a janela para inserir figuras. Ao clicar em "adicionar figura" surgirá uma caixa de diálogo para a escolha do arquivo de uma figura no seu computador. Esta funcionalidade está disponível tanto no formulário de depósito como no cumprimento de exigência. Seguindo o passo a passo do item 3.5.2 G do Manual somente é possível inserir figuras no formato JPEG. As figuras devem ser reapresentadas conforme instruções acima. .[2] Em que pesem os esclarecimentos apresentados e as novas figuras inseridas em formato PDF, ao compará-las com as figuras iniciais observa-se que ainda há inconsistências entre as vistas: a posição da aba por trás da alça (aparentemente uma trava) varia de uma vista para a outra de cada variação; na figura 1.1 por exemplo, está aberta, inclinada, encostando na alça, enquanto na figura 1.2 a trava está fechada. Na segunda variação a trava está fechada na figura 2.1, mas nas figuras 2.4 e 2.5, por exemplo, está aberta. O requerente deve ajustar a posição da trava em todas as vistas de cada variação, sendo uma variação com a trava aberta e outra com a trava fechada. Opcionalmente apresente apenas uma variação, escolhendo uma das posições da trava. Em atenção ao item 5.3.4.4 do Manual reapresente as figuras corrigindo as irregularidades indicadas e quaisquer outras que sejam necessárias para que as imagens apresentem coerência entre si.

BR302026001375-8	Exigência técnica Código de despacho: 136 **Titular: PLASTPENSER INDUSTRIAL LTDA - ME [BR/SP]** Procurador: CLAY ELLISON GOMES LEAL - REGISTRA MARCAS E PATENTES LTDA Detalhes do despacho: Com base no Manual de Desenhos Industriais instituído pela Portaria INPI/PR nº 36/2023, formula-se a seguinte exigência: .[1] A figura foi apresentada em arquivo anexo em formato PDF. Conforme solicitado na exigência anterior, assim como no depósito, todos os dados do pedido (figuras, título e classificação) devem ser inseridos exclusivamente conforme instruções no item 3.5.2 G do Manual (recomendamos a leitura do item para ver o passo a passo). Reapresente a figura conforme instruções. Não anexe arquivos PDF com figuras, relatório ou reivindicação.
BR302026001408-8	Exigência técnica Código de despacho: 136 **Titular: UNIVERSIDADE FEDERAL DE SANTA CATARINA [BR/SC] e CELESC DISTRIBUIÇÃO S.A. [BR/SC]** Detalhes do despacho: Com base no Manual de Desenhos Industriais (DI), formulam-se novas exigências numeradas de 1 a 2: [1] No cumprimento de exigência, o requerente alterou o título do pedido, conforme solicitado na exigência, mas não indicou a classe correspondente mais adequada. Além disso, não foi apresentada nenhuma explicação para esclarecer as inconsistências percebidas nas figuras do pedido inicial. Assim, reapresente as figuras, esclarecendo as inconsistências entre as figuras do pedido, fazendo os ajustes necessários, sem acréscimo de matéria. [2] No cumprimento de exigência, reapresente as figuras do objeto reivindicado, em formato JPG, mantendo a mesma representação utilizada nas figuras apresentadas no depósito do pedido, sem acréscimo de matéria.
BR302026001673-0	Exigência técnica Código de despacho: 136 **Titular: KTELI INDÚSTRIA E COMÉRCIO LTDA - ME [BR/SP]** Procurador: Brenda Garcia Kühl Vista Com base no Manual de Desenhos Industriais (DI), formulam-se novas exigências numeradas de 1 a 6: [1] No cumprimento de Exigência, você acrescentou novas variações de cor do objeto (barreira de sinalização), o que configura um acréscimo de matéria. Assim, exclua as novas variações de cores da barreira (Figs. 1.11 e 1,12) inseridas pelo requerente, no cumprimento de exigência. [2] A variação de cor que já existia (Fig. 1.1) no pedido inicial, deveria ter sido representada corretamente, com a numeração correta para esta variação (2.1), conforme o Manual de DI (item 5.3.4.5). [3] Foi acrescentado um detalhe no objeto, um pequeno elemento circular (talvez indicando a cabeça de algum parafuso), nas vistas apresentadas no cumprimento de exigência (Figs. 1.2, 1.5 e 1.10). Isso também sugere acréscimo de matéria. Reapresente as figuras, sem acréscimo de matéria. [4] Segundo o Manual de DI (item 5.3.4.2), a área ampliada deverá ser claramente percebida em pelo menos uma das demais vistas do pedido, podendo ser indicada por meio de linha tracejada nesta outra vista para esclarecer qual área foi ampliada. Você representou a área ampliada com outra cor (azul) em linha bem fina, que a torna pouco visível nas Figs. 1.8 e 1.9, no cumprimento de exigência. Assim, reapresente as figuras, indicando a área ampliada de preferência com linhas tracejadas, na outra vista do pedido, para torná-la mais visível. [5] Na “Vista anterior” do pedido inicial, a linha de corte do objeto estava representada da forma correta (linha de corte A-A). Reapresente esta vista (Fig. 1.4) com a indicação de corte do objeto adequada, segundo o exemplo do Manual de DI (item 5.3.4.2). [6] As Figs. 1.1 e 1.2 estão com os nomes errados: cada uma delas mostra uma perspectiva do objeto, em um ângulo distinto. Assim, renomeie as figuras do pedido corretamente.

BR302026001704-4

Exigência técnica
Código de despacho: 136
Titular: EVA VILMA GOMES DE SOUSA [BR/CE] As Com base no Manual de Desenhos Industriais (DI), formulam-se as seguintes exigências, numeradas de 1 a 12: [1] Nas Figs. 1.3 a 1.5 e 1.7, foram inseridas indicações de medidas (cotas) do objeto (painel de atividades) pelo requerente, no depósito do pedido. Conforme o item 5.3.6 do Manual de DI, não é permitida a inclusão, nas figuras, de caracteres, palavras ou elementos textuais que não façam parte da configuração do desenho industrial (por exemplo, medidas, indicações, título, legendas, etc.). Assim, exclua as indicações de medidas (cotas) do objeto, nas figuras. [2] A Fig. 2.1 apresenta os painéis na parede, onde são mostradas também parte de uma janela e também parte do piso do ambiente. De acordo com o item 5.3.4.3 do Manual, faculta-se ao depositante a apresentação de figuras com representação contextual, usando linhas tracejadas ou colorização para representar partes para as quais não é reivindicada proteção. No entanto, recomenda-se fazer esclarecimento na descrição do desenho industrial, a qual constará no relatório descritivo, quanto ao caráter contextual das linhas tracejadas incluídas nas figuras. Por exemplo: “As linhas tracejadas representam elementos contextuais e não fazem parte do desenho industrial reivindicado”. Assim, reapresente as figuras, representando os elementos contextuais (parede onde aparece parte de uma janela e também parte do piso do ambiente) em linhas tracejadas, ou, se preferir, exclua estes elementos da figura do pedido. [3] O fundo das figuras deve ser neutro e o mesmo tipo de fundo dentro das variações do objeto mostradas no pedido. De acordo com o item 5.3.4.1 do Manual de DI, o fundo dos desenhos ou fotografias deverá ser neutro, sem elementos desnecessários ou irrelevantes ao desenho industrial reivindicado, e sem revelar qualquer padrão ou textura. Por neutro, entende-se o fundo que não exerça interferência nas formas do desenho industrial representado. [4] A Fig. 1.2 não é a vista explodida de nenhuma outra figura que tenha sido representada montada no pedido. Assim, exclua esta figura do pedido. [5] As Figs. 1.2 a 1.6 mostram a parte frontal hexagonal do painel desmontado e o painel montado na Fig. 1.1: é mostrado a marcação de furos e o parafuso preso no painel ou com os pregos fora do hexágono. Assim, harmonize as configurações do objeto nesta variação do objeto (superfície do hexágono e parafusos soltos ou presos no painel), nas Figs 1.1 a 1.6. Exclua marcações de furos. [6] Harmonize as representações do objeto: represente as figuras apenas em linhas ou, se preferir, somente com renderização. [7] Na Fig. 2.1, é mostrada uma mesma base hexagonal do painel com distintos elementos internos. Assim, esclareça a Fig. 2.1: ela pode ser excluída do pedido, ou, alternativamente, cada painel deverá ser depositado em pedidos divididos, por não atender aos requisitos do art. 104, conforme disposições do item 5.3.3.1 do Manual. Os desenhos industriais reivindicados no pedido na Fig. 2.1 não compartilham das mesmas características distintivas preponderantes. Assim, estes desenhos industriais da Fig. 2.1 poderão ser depositados como pedidos divididos, caso haja interesse em sua proteção. Cada pedido dividido dará origem a um novo depósito; para maiores informações e procedimentos a respeito de como proceder, veja o item 3.5 do Manual de DI, disponí¬vel em https://www.gov.br/inpi/pt-br/servicos/desenhos-industriais/arquivos/legislacao-di/copy_of_manual_do_usuario_do_mudulo_de_di_no_peticionamento_eletronico.pdf [8] Divida também os desenhos industriais mostrados nas Figs. 1.7 a 1.9 (fundo retangular isolado do painel de atividades) por não atender aos requisitos do art. 104, já que estes desenhos industriais reivindicados não compartilham das mesmas características distintivas preponderantes dos desenhos hexagonais das outras figuras do pedido. [9] A Fig. 1.1 mostra uma variação de cor do objeto. De acordo com o Manual de DI (item 5.3.4.5), cada variação do desenho industrial do pedido deverá ter figuras distintas, numeradas de forma distinta (por exemplo: 1.1, 1.2, 2.1, 2.2, 3.1, 3.2 e assim sucessivamente). Renumere as figuras de cada pedido dividido e suas respectivas variações adequadamente. [10] Ajuste adequadamente os nomes das vistas de que cada variação do pedido. [11] Deve-se renomear as figuras para se adequar às vistas apresentadas nas variações de cada pedido dividido (se houver). [12] No cumprimento de exigência, reapresente as figuras do objeto reivindicado, em formato JPG, mantendo a mesma representação utilizada nas figuras apresentadas no depósito do pedido, sem acréscimo de matéria. Por fim, a “Descrição” foi alterada de ofício, conforme a Nota Técnica INPI/CPAPD nº 01/2024. De acordo com o item 3.5.2 do Manual de DI, o campo “Descrição” do formulário deve ser usado para incluir informações necessárias à compreensão das figuras do desenho industrial.

BR302026002204-8

Exigência técnica
Código de despacho: 136
Titular: ANDREA CAVALARO [BR/SP]
Procurador: Davino Martins da Silva Filho
Detalhes do despacho: Com base no Manual de Desenhos Industriais (DI), formulam-se novas exigências numeradas de 1 a 3: [1] No cumprimento de exigência, o requerente alterou a Fig. 1.5 da forma errada para representar a área ampliada, porque, a linha tracejada no desenho da esponja, feito desta forma, gera renúncia de proteção da ponta da esponja. Assim, reapresente as figuras, representando a área ampliada da forma correta: utilize as linhas tracejadas devem estar ao redor da área, que deseja ampliar no desenho, no mesmo formato que o tracejado da vista ampliada, conforme o exemplo existente no Manual de DI (item 5.3.4.2). Além disso, na vista lateral esquerda (Fig. 1.5) do pedido inicial, retorne às linhas contínuas, a fim de não gerar uma renúncia de proteção da ponta da esponja. [2] Esta ponta curva da esponja (mostrada nas vistas laterais) deve ser representada de forma consistente com as demais vistas do pedido. [3] No cumprimento de exigência, reapresente as figuras do objeto reivindicado, em formato JPG, mantendo a mesma representação utilizada nas figuras apresentadas no depósito do pedido, sem acréscimo de matéria.

BR302026002279-0

Exigência técnica
Código de despacho: 136
Titular: JOSÉ EDUARDO FAGGION VICENTAINER [BR/SP] e JOSE ROBERTO DE SOUZA [BR/SP]
Procurador: Marcio Loreti
Detalhes do despacho: Com base no Manual de Desenhos Industriais instituído pela Portaria INPI/PR nº 36/2023, formula-se a seguinte exigência: ao apresentar petição de cumprimento da exigência previamente formulada, o requerente modificou o desenho industrial sem que a alteração decorresse de solicitação publicada em exigência, incorrendo na alteração da matéria inicialmente reivindicada. De acordo com o item 5.3.1.1 do Manual, a matéria representada não pode sofrer alterações durante o processo de registro, com exceção das oriundas de correções solicitadas pelo examinador. As figuras cumprimento representam o produto em outra cor, diferente da original. Sendo assim, em atendimento ao item 5.3.3.1, as figuras apresentadas no cumprimento de exigência serão desconsideradas. As figuras deverão ser reapresentadas conforme originalmente depositadas, com a mesma configuração, porém atendendo o que foi solicitado na exigência anterior, a saber: melhora da qualidade das linhas, que estão formando áreas pixelizadas. Cabe ressaltar que, em conformidade com o item 3.7.14, as figuras do cumprimento também devem ser apresentadas exclusivamente à luz do item 3.5.2 G. As figuras devem ser inseridas, uma por vez, em formato JPEG. O envio em formato PDF ensejará nova exigência.

BR302026002295-1

Exigência técnica
Código de despacho: 136
Titular: JOSÉ EDUARDO FAGGION VICENTAINER [BR/SP] e JOSE ROBERTO DE SOUZA [BR/SP]
Procurador: Marcio Loreti
Detalhes do despacho: Com base no Manual de Desenhos Industriais instituído pela Portaria INPI/PR nº 36/2023, formula-se a seguinte exigência: ao apresentar petição de cumprimento da exigência previamente formulada, o requerente modificou o desenho industrial sem que a alteração decorresse de solicitação publicada em exigência, incorrendo na alteração da matéria inicialmente reivindicada. De acordo com o item 5.3.1.1 do Manual, a matéria representada não pode sofrer alterações durante o processo de registro, com exceção das oriundas de correções solicitadas pelo examinador. As figuras cumprimento representam o produto em outra cor, diferente da original. Sendo assim, em atendimento ao item 5.3.3.1, as figuras apresentadas no cumprimento de exigência serão desconsideradas. As figuras deverão ser reapresentadas conforme originalmente depositadas, com a mesma configuração, porém atendendo o que foi solicitado na exigência anterior, a saber: [1] a harmonização da representação do material metálico quanto a brilhos, à luz dos itens 5.3.4.3 e 5.3.4.4, de qualidade e consistência entre vistas; [2] melhora da qualidade das linhas, que estão formando áreas pixelizadas. Cabe ressaltar que, em conformidade com o item 3.7.14, as figuras do cumprimento também devem ser apresentadas exclusivamente à luz do item 3.5.2 G. As figuras devem ser inseridas, uma por vez, em formato JPEG. O envio em formato PDF ensejará nova exigência.

BR302026002382-6

Exigência técnica
Código de despacho: 136
Titular: METALURGICA PRIMAR LTDA - ME [BR/SP] de Com base no Manual de Desenhos Industriais (DI), formulam-se as exigências numeradas de 1 a 4: [1] A Fig. 1.1 mostra três vistas do objeto (cavalete para motocicleta), na mesma figura. Segundo o Manual de DI (item 5.3.4), não serão aceitas figuras que apresentem mais de uma vista do desenho industrial. Assim, reapresente as figuras do pedido, separando as vistas do cavalete mostradas na Figura 1.1, em três figuras distintas. [2] As Figuras 1.2 e 1.3 mostram variação de cor do cavalete mostrado na Figura 1.1. Já a Figura 1.2 mostra uma variação de configuração do cavalete com alguns detalhes distintos. As variações do objeto deverão ser apresentadas no pedido adequadamente. De acordo com o Manual de DI (item 5.3.4.5), cada variação do desenho industrial do pedido deverá ter figuras distintas, numeradas de forma distinta (por exemplo: 1.1, 1.2, 2.1, 2.2, 3.1, 3.2 e assim sucessivamente). Assim, renumere as vistas de cada variação do pedido. [3] Deve-se ajustar o nome de cada figura separada de cada variação do objeto para se adequar às vistas mostradas no pedido. [4] No cumprimento de exigência, reapresente as figuras do objeto reivindicado, em formato JPG, mantendo a mesma representação utilizada nas figuras apresentadas no depósito do pedido, sem acréscimo de matéria. Em atenção ao item 5.3.1.1.b do Manual de DI, foi excluído de ofício do título do pedido o termo “de largada” por ser indicativo de um aspecto técnico do produto. Recomenda-se que o título esteja de acordo com a lista de produtos disponibilizada na Classificação de Locarno. Além disso, foi adicionada uma 2ª classe (Locarno) no pedido para se ajustar à lista de produtos existente na Classificação de Locarno (não é mencionado motocross), segundo recomendado no item 5.3.1.1 do Manual de DI. Por fim, a “Descrição” foi alterada de ofício, conforme a Nota Técnica INPI/CPAPD nº 01/2024. De acordo com o item 3.5.2 do Manual de DI, o campo “Descrição” do formulário deve ser usado para incluir informações necessárias à compreensão das figuras do desenho industrial.

BR302026003115-2

Exigência técnica
Código de despacho: 136
Titular: LUCIANA DE PAULA MUJALLI [BR/MG] drogaria Com base no Manual de Desenhos Industriais instituído pela Portaria INPI/PR nº 36/2023, formula-se a seguinte exigência: ao apresentar petição de cumprimento da exigência previamente formulada, o requerente modificou o desenho industrial sem que a alteração decorresse de solicitação publicada em exigência, incorrendo na alteração da matéria inicialmente reivindicada. De acordo com o item 5.3.1.1 do Manual, a matéria representada não pode sofrer alterações durante o processo de registro, com exceção das oriundas de correções solicitadas pelo examinador. Embora tenha atendido a maior parte das exigências de qualidade e apresentação de figuras, além da harmonização de diversas inconsistências, foram removidos e adicionados elementos à configuração, caracterizando alteração de matéria. Foram alterações feitas: a) um dos textos lateralizados do totem geométrico foi removido, além da remoção da palavra "drogaria"; b) os painéis de texto da lateral do produto, visíveis na perspectiva, foram substituídos por uma janela na versão do drive-thru; c) os totens digitais foram removidos em ver de harmonizados entre as figuras; d) a vista anterior passa a mostrar parte da lateral, diferentemente do apresentado originalmente. Além disso, foram apresentadas figuras sem o drive-thru que mostram uma configuração distinta da apresentada no cumprimento, sendo uma variação que não constava na petição de depósito, caracterizando acréscimo de matéria. Sendo assim, em atendimento ao item 5.3.3.1, as figuras apresentadas no cumprimento de exigência serão desconsideradas. As figuras deverão ser reapresentadas conforme originalmente depositadas, com a mesma configuração, porém atendendo o que foi solicitado na exigência anterior, a saber: a) segundo o item 5.3.4, cada vista do desenho industrial deverá ser apresentada em uma figura, sendo necessário separar as vistas apresentadas em diferentes figuras, conforme corretamente feito no cumprimento; [2] segundo o item 5.3.4.1, o fundo das figuras deve ser neutro, sem revelar qualquer textura ou sombra que comprometa a visualização do desenho industrial. Desse modo, o cenário deve ser removido, o fundo deve ser de cor única que possua contraste suficiente com o produto todo, e as sombras excessivas devem ser removidas, inclusive no próprio quiosque; [3] para manter apenas o desenho industrial reivindicado nas figuras, sem elementos irrelevantes, é preciso também remover as pessoas que aparecem dentro do quiosque; [4] em atendimento ao item 5.3.4.4, todas as vistas de cada configuração devem ser consistentes entre si. São inconsistências percebidas entre a vista anterior e a perspectiva: a) diferenças no texto lateralizado do totem "DROGARIA"; b) presença de blocos de texto ao lado direito da porta na vista anterior que não estão presentes na perspectiva; c) na vista anterior há dois painéis digitais à frente da estrutura principal, já na perspectiva o painel mais à direita está ausente. Reapresente o conjunto de figuras em formato JPEG, representando apenas o desenho industrial reivindicado, com fundo que possua contraste com o produto em questão e atendendo todas as demais exigências feitas. Não altere a configuração ou representação reivindicados. Cabe ressaltar que, em conformidade com o item 3.7.14, as figuras do cumprimento também devem ser apresentadas exclusivamente à luz do item 3.5.2 G. As figuras devem ser inseridas, uma por vez, em formato JPEG, O envio em formato PDF ensejará nova exigência.

BR302026003389-9

Exigência técnica
Código de despacho: 136
Titular: HIGHTRONIC INDUSTRIA LTDA [BR/PE]
Procurador: ESCOBAR ADVOCACIA
Detalhes do despacho: Com base no Manual de Desenhos Industriais instituído pela Portaria INPI/PR nº 36/2023, formula-se a seguinte exigência: ao apresentar petição de cumprimento da exigência previamente formulada, o requerente modificou o desenho industrial sem que a alteração decorresse de solicitação publicada em exigência, incorrendo na alteração da matéria inicialmente reivindicada. De acordo com o item 5.3.1.1 do Manual, a matéria representada não pode sofrer alterações durante o processo de registro, com exceção das oriundas de correções solicitadas pelo examinador. As figuras do cumprimento representam o produto sem os parafusos, resultando em diferença na configuração. Além disso, foram percebidas alterações na vista anterior, como troca de cor do orifício central e diferenças no relevo dos elementos circulares em cinza. As figuras deverão ser reapresentadas conforme originalmente depositadas, com a mesma configuração, porém atendendo o que foi solicitado na exigência anterior, a saber: a harmonização do conjunto de figuras em formato JPEG, de forma que todas as vistas tenham a mesma colorização e iluminação, representeando a exata mesma configuração do produto e sanando as inconsistências apontadas e quaisquer outras necessárias, sem alterar a configuração do produto ou tipo de representação.

BR302026003520-4

Exigência técnica
Código de despacho: 136
Titular: ALISSON LUCIO GOMES [BR/ES]
Procurador: CONSOLIDE ASSESSORIA EMPRESARIAL ONLINE LTDA
Detalhes do despacho: Com base no Manual de Desenhos Industriais instituído pela Portaria INPI/PR nº 36/2023, formula-se a seguinte exigência: ao apresentar petição de cumprimento da exigência previamente formulada, o requerente modificou o desenho industrial sem que a alteração decorresse de solicitação publicada em exigência, incorrendo na alteração da matéria inicialmente reivindicada. De acordo com o item 5.3.1.1 do Manual, a matéria representada não pode sofrer alterações durante o processo de registro, com exceção das oriundas de correções solicitadas pelo examinador. As figuras do cumprimento representam o produto com diferente proporção, mudanças nos ângulos em direção a face superior e acréscimo de vista que não estava presente no depósito. As figuras deverão ser reapresentadas conforme originalmente depositadas, com a mesma configuração, porém atendendo o que foi solicitado na exigência anterior, a saber: [1] em atendimento ao item 5.3.4.4, todas as vistas de cada configuração devem ser consistentes entre si. É preciso sanar as inconsistências e harmonizar as vistas em uma única configuração, sem com isso apresentar uma nova configuração diferente do que já foi apresentado nas vistas do depósito. São inconsistências percebidas: a) a figura 1.5 do depósito tem mais linhas do que as presentes na face superior na figura 1.4; b) o rodapé do mobiliário na figura 1.3 se projeta à frente do móvel, o que não está representado na figura 1.4. Reapresente o conjunto de figuras corrigidas em formato JPEG, sem alterar a configuração ou tipo de representação; [2] conforme o item 5.3.4.1, as figuras que representam o desenho industrial devem possuir nitidez e resolução suficientes para a plena compreensão do mesmo, evitando-se evitando-se áreas indefinidas e borradas. As figuras 1.2 e 1.5 estão com baixa qualidade, como se as figuras estivessem embaçadas. Para melhor compreensão e proteção da reivindicação, reapresente as figuras solicitadas com excelente qualidade gráfica.

BR302026003570-0

Exigência técnica
Código de despacho: 136
Titular: PATIO BRASIL INDUSTRIA E COMERCIO DE MOVEIS LTDA [BR/MG]
Procurador: ABM Assessoria Brasileira de Marcas Ltda.
Detalhes do despacho: Com base no Manual de Desenhos Industriais instituído pela Portaria INPI/PR nº 36/2023, formula-se a seguinte exigência: foi protocolada petição de cumprimento de exigência dentro do prazo, contudo as figuras solicitadas na exigência técnica não foram apresentadas. É necessário realizar novo protocolo e inserir as figuras corrigidas no peticionamento para prosseguimento do exame técnico. Caso seja protocolado novo cumprimento sem as figuras, o pedido será indeferido por cumprimento insatisfatório de exigência.

BR302026003747-9

Exigência técnica
Código de despacho: 136
Titular: NUANCE PROFESSIONAL LTDA ME [BR/GO]
Procurador: Leandro de Souza Frigo
Detalhes do despacho: Com base no Manual de Desenhos Industriais instituído pela Portaria INPI/PR nº 36/2023, formula-se a seguinte exigência: ao apresentar petição de cumprimento da exigência previamente formulada, o requerente modificou o desenho industrial sem que a alteração decorresse de solicitação publicada em exigência, incorrendo na alteração da matéria inicialmente reivindicada. De acordo com o item 5.3.1.1 do Manual, a matéria representada não pode sofrer alterações durante o processo de registro, com exceção das oriundas de correções solicitadas pelo examinador. As figuras do depósito fazem uso de um tipo de representação, com linhas, enquanto no cumprimento da exigência as figuras usam representação mista, inconsistente entre si e também alterando a matéria originalmente depositada. O mesmo objeto representado com cores diferentes ou com tipo de representação distinto (desenhos em linhas, fotografias, imagens renderizadas) caracteriza variação, conforme itens 5.3.3 e 5.3.4.3, de forma que as figura apresentadas no cumprimento configuram uma variação que não constava na petição de depósito. Sendo assim, em atendimento ao item 5.3.3.1, as figuras apresentadas no cumprimento de exigência serão desconsideradas. As figuras deverão ser reapresentadas conforme originalmente depositadas, com o mesmo tipo de representação, porém atendendo o que foi solicitado na exigência anterior, a saber: [1] a figura 1.1 está com baixa qualidade, apresentando linhas incompletas, pixelizadas e similares a linhas tracejadas, diferentemente da representação dessas mesmas linhas em outras vistas. É preciso reapresentar a figura 1.1 em formato JPEG com excelente qualidade gráfica; [2] em atendimento ao item 5.3.4.4, todas as vistas de cada configuração devem ser consistentes entre si. As figuras 1.2 e 1.3 representam uma face do produto completamente branca, em desacordo com as demais vistas. Desse modo, reapresente o conjunto de figuras em formato JPEG, com excelente qualidade gráfica e solucionando todos os problemas apontados, harmonizadas entre si e com a mesma configuração do produto.

BR302026003748-7

Exigência técnica
Código de despacho: 136
Titular: NUANCE PROFESSIONAL LTDA ME [BR/GO]
Procurador: Leandro de Souza Frigo
Detalhes do despacho: Com base no Manual de Desenhos Industriais instituído pela Portaria INPI/PR nº 36/2023, formula-se a seguinte exigência: ao apresentar petição de cumprimento da exigência previamente formulada, o requerente modificou o desenho industrial sem que a alteração decorresse de solicitação publicada em exigência, incorrendo na alteração da matéria inicialmente reivindicada. De acordo com o item 5.3.1.1 do Manual, a matéria representada não pode sofrer alterações durante o processo de registro, com exceção das oriundas de correções solicitadas pelo examinador. As figuras do depósito fazem uso de um tipo de representação, com linhas, enquanto no cumprimento da exigência as figuras estão em outro tipo de representação. O mesmo objeto representado com cores diferentes ou com tipo de representação distinto (desenhos em linhas, fotografias, imagens renderizadas) caracteriza variação, conforme itens 5.3.3 e 5.3.4.3, de forma que as figura apresentadas no cumprimento configuram uma variação que não constava na petição de depósito. Sendo assim, em atendimento ao item 5.3.3.1, as figuras apresentadas no cumprimento de exigência serão desconsideradas. As figuras deverão ser reapresentadas conforme originalmente depositadas, com o mesmo tipo de representação, porém atendendo o que foi solicitado na exigência anterior, a saber: a figura 1.1 está com baixa qualidade, apresentando linhas incompletas, pixelizadas e similares a linhas tracejadas, diferentemente da representação dessas mesmas linhas em outras vistas. Desse modo, reapresente a figura 1.1 em formato JPEG com excelente qualidade gráfica. Não é necessário reapresentar as demais vistas, mantendo-se as figuras do depósito. Não altere a configuração ou tipo de representação.

BR302026003749-5

Exigência técnica
Código de despacho: 136
Titular: NUANCE PROFESSIONAL LTDA ME [BR/GO]
Procurador: Leandro de Souza Frigo
Detalhes do despacho: Com base no Manual de Desenhos Industriais instituído pela Portaria INPI/PR nº 36/2023, formula-se a seguinte exigência: ao apresentar petição de cumprimento da exigência previamente formulada, o requerente modificou o desenho industrial sem que a alteração decorresse de solicitação publicada em exigência, incorrendo na alteração da matéria inicialmente reivindicada. De acordo com o item 5.3.1.1 do Manual, a matéria representada não pode sofrer alterações durante o processo de registro, com exceção das oriundas de correções solicitadas pelo examinador. As figuras do depósito fazem uso de um tipo de representação, com linhas, enquanto no cumprimento da exigência as figuras estão em outro tipo de representação. O mesmo objeto representado com cores diferentes ou com tipo de representação distinto (desenhos em linhas, fotografias, imagens renderizadas) caracteriza variação, conforme itens 5.3.3 e 5.3.4.3, de forma que as figura apresentadas no cumprimento configuram uma variação que não constava na petição de depósito. Sendo assim, em atendimento ao item 5.3.3.1, as figuras apresentadas no cumprimento de exigência serão desconsideradas. As figuras deverão ser reapresentadas conforme originalmente depositadas, com o mesmo tipo de representação, porém atendendo o que foi solicitado na exigência anterior, a saber: a figura 1.1 está com baixa qualidade, apresentando linhas incompletas, pixelizadas e similares a linhas tracejadas, diferentemente da representação dessas mesmas linhas em outras vistas. Desse modo, reapresente a figura 1.1 em formato JPEG com excelente qualidade gráfica. Não é necessário reapresentar as demais vistas, mantendo-se as figuras do depósito. Não altere a configuração ou tipo de representação.

BR302026003750-9

Exigência técnica
Código de despacho: 136
Titular: NUANCE PROFESSIONAL LTDA ME [BR/GO]
Procurador: Leandro de Souza Frigo
Detalhes do despacho: Com base no Manual de Desenhos Industriais instituído pela Portaria INPI/PR nº 36/2023, formula-se a seguinte exigência: ao apresentar petição de cumprimento da exigência previamente formulada, o requerente modificou o desenho industrial sem que a alteração decorresse de solicitação publicada em exigência, incorrendo na alteração da matéria inicialmente reivindicada. De acordo com o item 5.3.1.1 do Manual, a matéria representada não pode sofrer alterações durante o processo de registro, com exceção das oriundas de correções solicitadas pelo examinador. As figuras do depósito fazem uso de um tipo de representação, com linhas, enquanto no cumprimento da exigência as figuras estão em outro tipo de representação. O mesmo objeto representado com cores diferentes ou com tipo de representação distinto (desenhos em linhas, fotografias, imagens renderizadas) caracteriza variação, conforme itens 5.3.3 e 5.3.4.3, de forma que as figura apresentadas no cumprimento configuram uma variação que não constava na petição de depósito. Sendo assim, em atendimento ao item 5.3.3.1, as figuras apresentadas no cumprimento de exigência serão desconsideradas. As figuras deverão ser reapresentadas conforme originalmente depositadas, com o mesmo tipo de representação, porém atendendo o que foi solicitado na exigência anterior, a saber: [1] a figura 1.1 está com baixa qualidade, apresentando linhas incompletas, pixelizadas e similares a linhas tracejadas, diferentemente da representação dessas mesmas linhas em outras vistas. É preciso reapresentar a figura 1.1 em formato JPEG com excelente qualidade gráfica; [2] em atendimento ao item 5.3.4.4, todas as vistas de cada configuração devem ser consistentes entre si. As figuras 1.2 e 1.3 representam uma face do produto completamente branca, em desacordo com as demais vistas. Desse modo, reapresente o conjunto de figuras em formato JPEG, com excelente qualidade gráfica e solucionando todos os problemas apontados, harmonizadas entre si e com a mesmma configuração do produto.

BR302026006330-5

Exigência técnica
Código de despacho: 136
Titular: VICENTE TARCISIO BATISTA [BR/MG] JIG Com base no Manual de Desenhos Industriais (DI), formulam-se as exigências numeradas de 1 a 8: [1] As figuras do pedido depositado mostram textos com os nomes das vistas, além de explicações do objeto. Conforme o item 5.3.6 do Manual de DI, não é permitida a inclusão, nas figuras, de caracteres, palavras ou elementos textuais que não façam parte da configuração do desenho industrial (por exemplo, medidas, indicações, título, legendas, etc.). Assim, exclua os textos inseridos pelo requerente, nas figuras apresentadas no depósito do pedido. [2] A Fig. 1.1 não possui fundo neutro. De acordo com o item 5.3.4.1 do Manual de DI, o fundo dos desenhos ou fotografias deverá ser neutro, sem elementos desnecessários ou irrelevantes ao desenho industrial reivindicado, e sem revelar qualquer padrão ou textura. Por neutro, entende-se o fundo que não exerça interferência nas formas do desenho industrial representado. Assim sendo, reapresente as figuras do objeto reivindicado (isca), com o fundo neutro. [3] A Fig. 1.1 também mostra sombras. Segundo o Manual de DI (item 5.3.4.1), a configuração deverá ser representada sem sombras ou reflexos que comprometam a visualização de suas características ornamentais. Independentemente do tipo de representação utilizado, o desenho industrial deve ser representado com nitidez, contraste e sem sombras, de modo a permitir a plena compreensão do mesmo. Reapresente as Figuras do objeto reivindicado (isca) sem sombras. [4] A Fig. 1.1 mostra duas vistas na mesma figura. Segundo o Manual de DI (item 5.3.4), não serão aceitas figuras que apresentem mais de uma vista do desenho industrial. Assim, reapresente as figuras do pedido, separando as vistas da isca artificial da Fig. 1.1 em cada figura. [5] A Figura 1.1 mostra duas variações de cor da isca artificial. De acordo com o item 5.3.3 do Manual de DI, cada configuração distinta deve ser apresentada como variação. Assim, reapresente as figuras do pedido, separando as variações do objeto adequadamente no pedido. [6] De acordo com o Manual de DI (item 5.3.4.5), cada variação do desenho industrial do pedido deverá ter figuras distintas, numeradas de forma distinta (por exemplo: 1.1, 1.2, 2.1, 2.2, 3.1, 3.2 e assim sucessivamente). Assim, renumere as figuras de cada variação do pedido, conforme o Manual de DI. [7] Em cada variação, deve-se renomear as figuras para se adequar às vistas mostradas no pedido. [8] No cumprimento de exigência, reapresente as figuras do objeto reivindicado, em formato JPG, mantendo a mesma representação utilizada nas figuras apresentadas no depósito do pedido, sem acréscimo de matéria. Em atenção ao item 5.3.1.1.b do Manual de DI, foi excluído de ofício do título do pedido a expressão “JIG POPPER” por indicar a marca (nome) do produto. Também foram excluídas de ofício a expressão “anti-enrosco” por ser indicativa de aspecto técnico do objeto (isca) e a expressão “feito com chumbo (estanho)” por ser indicativa do material do objeto. O título deve indicar de forma clara e concisa o produto a ser reivindicado sem indicar aspectos técnico funcionais ou o material do objeto. Por fim, a “Descrição” foi excluída de ofício, conforme a Nota Técnica INPI/CPAPD nº 01/2024. De acordo com o item 3.5.2 do Manual de DI, o campo “Descrição” do formulário deve ser usado para incluir informações necessárias à compreensão das figuras do desenho industrial.

BR302026006418-2

Exigência técnica
Código de despacho: 136
Titular: GELSON GUNTHER MONTERO [BR/RS] Configuração Com base no Manual de Desenhos Industriais (DI), formulam-se as exigências numeradas de 1 a 3: [1] As Fig. 1.8 a 1.12 mostram algumas variações de uso da mesa para suporte de churrasqueiras a gás mostrada nas Fig. 1.1 a 1.7 (Variação 1), enquanto as Fig. 2.8 a 2.12 mostram algumas variações de uso da mesa para suporte de churrasqueiras elétricas mostrada nas Fig. 2.1 a 2.7 (Variação 2). Assim, reapresente as figuras do pedido, mostrando as variações de uso adequadamente. Observe que o pedido não mostrará apenas 2 variações. [2] De acordo com o Manual de DI (item 5.3.4.5), cada variação do desenho industrial do pedido deverá ter figuras distintas, numeradas de forma distinta (por exemplo: 1.1, 1.2, 2.1, 2.2, 3.1, 3.2 e assim sucessivamente). Assim, renumere as figuras de cada variação do pedido, conforme o Manual de DI. [3] No cumprimento de exigência, reapresente as figuras do objeto reivindicado, em formato JPG, mantendo a mesma representação utilizada nas figuras apresentadas no depósito do pedido, sem acréscimo de matéria. Em atenção ao item 5.3.1.1.b do Manual de Desenhos Industriais, foi excluído de ofício do título do pedido a expressão “Configuração aplicada em”. Também foi excluída de ofício a expressão “com compartimentos e gavetas” por ser indicativa de aspectos técnicos do objeto (mesa). O título deve indicar de forma clara e concisa o produto a ser reivindicado sem indicar aspectos técnico funcionais do objeto. Por fim, a “Descrição” foi alterada de ofício, conforme a Nota Técnica INPI/CPAPD nº 01/2024. De acordo com o item 3.5.2 do Manual de DI, o campo “Descrição” do formulário deve ser usado para incluir informações necessárias à compreensão das figuras do desenho industrial.

BR302026006471-9

Exigência técnica
Código de despacho: 136
Titular: COTIPLÁS INDÚSTRIA E COMÉRCIO DE ARTEFATOS PLÁSTICOS LTDA [BR/SP]
Procurador: Marília Crozatti Descrição Com base no Manual de Desenhos Industriais (DI), formulam-se as exigências numeradas de 1 a 3: [1] Conforme o item 5.3.4 do Manual de DI, cada figura deverá ser apresentada com nitidez, contraste e resolução gráfica suficientes para a plena compreensão do desenho industrial requerido, recomendando-se o mínimo de 300 dpi. Observa-se que as figuras apresentadas no pedido são muito claras em muitos trechos, sem o necessário contraste e nitidez, impedindo uma perfeita visualização dos detalhes do desenho industrial reivindicado. Assim, reapresente as figuras, com melhor contraste, nitidez, definição e resolução gráfica, mas sem ter sombras ou brilhos. [2] Como grande parte do objeto apresentado no pedido é branco, é possível usar um fundo não branco, nas figuras, para dar o devido contraste, desde que este fundo seja neutro. De acordo com o item 5.3.4.1 do Manual de DI, o fundo dos desenhos ou fotografias deverá ser neutro, sem elementos desnecessários ou irrelevantes ao desenho industrial reivindicado, e sem revelar qualquer padrão ou textura. Por neutro, entende-se o fundo que não exerça interferência nas formas do desenho industrial representado. [3] No cumprimento de exigência, reapresente as figuras do objeto reivindicado, em formato JPG, mantendo a mesma representação utilizada nas figuras apresentadas no depósito do pedido, sem acréscimo de matéria. Por fim, a “Descrição” foi excluída de ofício, conforme a Nota Técnica INPI/CPAPD nº 01/2024. De acordo com o item 3.5.2 do Manual de DI, o campo “Descrição” do formulário deve ser usado para incluir informações necessárias à compreensão das figuras do desenho industrial.

BR302026006472-7

Exigência técnica
Código de despacho: 136
Titular: COTIPLÁS INDÚSTRIA E COMÉRCIO DE ARTEFATOS PLÁSTICOS LTDA [BR/SP]
Procurador: Marília Crozatti Descrição Com base no Manual de Desenhos Industriais (DI), formulam-se as exigências numeradas de 1 a 3: [1] Conforme o item 5.3.4 do Manual de DI, cada figura deverá ser apresentada com nitidez, contraste e resolução gráfica suficientes para a plena compreensão do desenho industrial requerido, recomendando-se o mínimo de 300 dpi. Observa-se que as figuras apresentadas no pedido são muito claras em muitos trechos, sem o necessário contraste e nitidez, impedindo uma perfeita visualização dos detalhes do desenho industrial reivindicado. Assim, reapresente as figuras, com melhor contraste, nitidez, definição e resolução gráfica, mas sem ter sombras ou brilhos. [2] Como grande parte do objeto apresentado no pedido é branco, é possível usar um fundo não branco, nas figuras, para dar o devido contraste, desde que este fundo seja neutro. De acordo com o item 5.3.4.1 do Manual de DI, o fundo dos desenhos ou fotografias deverá ser neutro, sem elementos desnecessários ou irrelevantes ao desenho industrial reivindicado, e sem revelar qualquer padrão ou textura. Por neutro, entende-se o fundo que não exerça interferência nas formas do desenho industrial representado. [3] No cumprimento de exigência, reapresente as figuras do objeto reivindicado, em formato JPG, mantendo a mesma representação utilizada nas figuras apresentadas no depósito do pedido, sem acréscimo de matéria. Por fim, a “Descrição” foi excluída de ofício, conforme a Nota Técnica INPI/CPAPD nº 01/2024. De acordo com o item 3.5.2 do Manual de DI, o campo “Descrição” do formulário deve ser usado para incluir informações necessárias à compreensão das figuras do desenho industrial.

BR302026006488-3

Exigência técnica
Código de despacho: 136
Titular: ALLFLEX EUROPE SAS [FR]
Procurador: Dannemann, Siemsen, Bigler & Ipanema Moreira, Propriedade Industrial LTDA
Detalhes do despacho: Com base no Manual de Desenhos Industriais instituído pela Portaria INPI/PR nº 36/2023, formulam-se as seguintes exigências, numeradas de 1 a 2: [1] conforme o item 5.3.4.2 do Manual, a vista explodida pode complementar as vistas que apresentam o produto montado, no intuito de facilitar sua compreensão. As figuras 1.5 e 1.6 foram nomeadas de vista explodida, contudo sua configuração é idêntica às das figuras 1.1 e 1.3, que não foram consideradas vistas explodidas, gerando inconsistência com as demais vistas por representar os elementos de forma diferente, à luz do item 5.3.4.4. Caso as figuras 1.1 e 1.3 se tratem de fato de vistas explodidas, altere a legenda. Caso contrário, a inconsistência com as demais vistas deve ser sanada, portanto reapresente as figuras listadas em formato JPEG, com a mesma configuração das outras figuras; [2] segundo o item 5.3.4.2, de maneira a esclarecer a área a que se refere a vista em corte, uma das demais vistas do desenho industrial deverá conter a indicação da área seccionada. É preciso incluir a indicação do corte representado na figura 1.7, conforme sua orientação e posição, na vista adequada.

BR302026006492-1

Exigência técnica
Código de despacho: 136
Titular: PAULO DOS ANJOS NETO [BR/AL]
Detalhes do despacho: Com base no Manual de Desenhos Industriais instituído pela Portaria INPI/PR nº 36/2023, formula-se a seguinte exigência: segundo o item 5.3.4.1 do Manual, as figuras que representam o desenho industrial devem ter fundo neutro, sem revelar texturas, sombras ou exercer interferência nas formas do desenho industrial representado. É preciso reapresentar o conjunto de figuras com o fundo inteiramente de uma única cor ou com a remoção total do fundo da fotografia. Ao reapresentar as figuras, preserve a configuração e tipo de representação do desenho industrial, para que não ocorra alteração de matéria à luz do item 5.3.1.1.

BR302026006513-8

Exigência técnica
Código de despacho: 136
Titular: UNIVERSIDADE FEDERAL DO PARANA [BR/PR] Configuração Com base no Manual de Desenhos Industriais (DI), formulam-se as exigências numeradas de 1 a 7: [1] Nas Figs. 1.4 a 1.8, foram inseridas pelo requerente indicações de medidas (cotas) do objeto (lanterna). Conforme o item 5.3.6 do Manual de DI, não é permitida a inclusão, nas figuras, de caracteres, palavras ou elementos textuais que não façam parte da configuração do desenho industrial (por exemplo, medidas, indicações, título, legendas, etc.). Assim, exclua as indicações de medidas (cotas) do objeto. [2] Todas as figuras foram inseridas pelo requerente, no pedido, com numeração e o número de cada página. Contudo a numeração das figuras é gerada automaticamente pelo sistema de peticionamento eletrônico, sendo desnecessário escrevê-la em cada figura do pedido. Assim, reapresente as figuras sem escrever a numeração destas figuras e das páginas do pedido. [3] As Figs. 1.1 e 1.2 mostram duas vistas em cada figura. Segundo o Manual de DI (item 5.3.4), não serão aceitas figuras que apresentem mais de uma vista do desenho industrial. Assim, reapresente as figuras do pedido, separando as vistas da lanterna mostradas nas Figs. 1.1 e 1.2, em figuras distintas. [4] Os detalhes do objeto não são representados da maneira correta, nas Figs. 1.4 e 1.5 do pedido. A representação do detalhe ampliado deve ser apresentada em uma figura exclusiva para esse fim. Além disso, a área ampliada deverá ser indicada em uma das demais figuras do pedido por meio de linhas tracejadas ao redor, segundo o manual de DI (item 5.3.4.2), de maneira a esclarecer qual área do desenho foi ampliada. Assim, reapresente as figuras do pedido com a representação correta dos detalhes da lanterna. [5] A Fig. 1.1 mostra uma variação de cor do objeto. De acordo com o Manual de DI (item 5.3.4.5), cada variação do desenho industrial do pedido deverá ter figuras distintas, numeradas de forma distinta (por exemplo: 1.1, 1.2, 2.1, 2.2, 3.1, 3.2 e assim sucessivamente). Renumere as figuras de cada variação do objeto adequadamente. [6] Deve-se renomear as figuras para se adequar às vistas apresentadas nas variações do pedido. [7] No cumprimento de exigência, reapresente as figuras do objeto reivindicado, em formato JPG, mantendo a mesma representação utilizada nas figuras apresentadas no depósito do pedido, sem acréscimo de matéria. Em atenção ao item 5.3.1.1.b do Manual de DI, foi excluída de ofício do título do pedido a expressão “Configuração aplicada a uma”. Também foram excluídas de ofício as expressões “mini”, por ser indicativa de tamanho do objeto (lanterna), e também “de bolso” e “com LED”, por indicarem aspectos técnicos do objeto. Segundo o Manual de DI, o produto deve ser indicado no título de forma clara e concisa, sem indicar aspectos técnico funcionais do objeto ou seu tamanho. Por fim, a “Descrição” foi excluída de ofício, conforme a Nota Técnica INPI/CPAPD nº 01/2024. De acordo com o item 3.5.2 do Manual de DI, o campo “Descrição” do formulário deve ser usado para incluir informações necessárias à compreensão das figuras do desenho industrial.

BR302026006524-3

Exigência técnica
Código de despacho: 136
Titular: ANDRELISE PEREIRA 02755129085 [BR/RS]
Procurador: Antônio Pacheco Rauter Descrição Com base no Manual de Desenhos Industriais (DI), formulam-se as seguintes exigências, numeradas de 1 a 5: [1] Nas figuras, foram inseridas pelo requerente, no depósito do pedido, diversas indicações de medidas (cotas) do objeto (chaveiros). Conforme o item 5.3.6 do Manual de DI, não é permitida a inclusão, nas figuras, de caracteres, palavras ou elementos textuais que não façam parte da configuração do desenho industrial (por exemplo, medidas, indicações, título, legendas, etc.). Assim, exclua as indicações de medidas (cotas) do objeto. [2] As figuras foram inseridas pelo requerente com numeração, que é gerada automaticamente pelo sistema de peticionamento eletrônico. Assim, reapresente as figuras sem escrever a numeração destas figuras e os nomes das vistas. [3] A Fig. 1.6 é uma variação de uso (aberta) do objeto. De acordo com o Manual de DI (item 5.3.4.5), cada variação do desenho industrial do pedido deverá ter figuras distintas, numeradas de forma distinta (por exemplo: 1.1, 1.2, 2.1, 2.2, 3.1, 3.2 e assim sucessivamente). Assim, renumere as figuras de cada variação adequadamente. [4] Renomeie as figuras adequadamente para se adequar às vistas de cada variação do pedido. [5] No cumprimento de exigência, reapresente as figuras do objeto reivindicado, em formato JPG, mantendo a mesma representação utilizada nas figuras apresentadas no depósito do pedido, sem acréscimo de matéria. Por fim, a “Descrição” foi alterada de ofício, conforme a Nota Técnica INPI/CPAPD nº 01/2024. De acordo com o item 3.5.2 do Manual de DI, o campo “Descrição” do formulário deve ser usado para incluir informações necessárias à compreensão das figuras do desenho industrial.

Exame técnico: Indeferimento

Como parte do exame técnico dos pedidos de registro de desenho industrial analisou-se a adequação do(s) objeto(s) reivindicado(s) nos pedidos de registro de desenho industrial quanto ao disposto no art. 100 da LPI.

Concluído o exame, indeferem-se os pedidos de registro listados a seguir com base nos fundamentos legais indicados.

Cabe recurso desta decisão, que deve ser apresentado no prazo de 60 (sessenta) dias, contados da data de publicação da decisão recorrida na Revista da Propriedade Industrial (RPI), nos termos dos art. 212, 221, 222, 223 e 224 da Lei da Propriedade Industrial (LPI, Lei n.º 9.279, de 14 de maio de 1996).

Para apresentar uma petição de recurso:

1. Acesse o e-DI no site do INPI (www.inpi.gov.br);

2. Emita uma Guia de Recolhimento da União (GRU) para o serviço de “recurso contra indeferimento de pedido de registro de desenho industrial” (código 153);

3. Efetue o pagamento; e

4. Preencha e envie o formulário eletrônico correspondente à opção indicada na emissão da GRU, acompanhado dos esclarecimentos, argumentos, provas ou documentos apropriados.

Para esclarecer outras dúvidas e conhecer, em detalhe, o processamento de pedidos de registro de desenho industrial e outras petições, não deixe de consultar o Manual de Desenho Industrial http://manualdedi.inpi.gov.br/projects/manual-de-desenho-industrial/wiki). Caso permaneça dúvida sobre o indeferimento, entre em contato pelo Fale Conosco, selecionando DIRMA - Desenho Industrial - Área Técnica.

Este despacho não gera direito a fotocópia por parte de terceiros.

BR302025007830-0	Indeferimento do pedido Código de despacho: 024 **Titular:** SAFESOFT INDUSTRIA E COMERCIO DE EQUIPAMENTOS ELETRONICOS LTDA. [BR/PR] Procurador : DIREÇÃO MARCAS E PATENTES LTDA Detalhes do despacho: A pluralidade de formas pode, se for o caso, comprovar novidade e originalidade, não necessariamente ornamentalidade. Considerando as imagens e os argumentos trazidos não resta comprovado que os diferentes pinos mostrados podem ser substituídos, preservando a funcionalidade do objeto ao qual se encaixam. Pelo contrário, reforçam o entendimento de que a forma é necessária para cumprir a função. Diante do exposto e na ausência de argumentos capazes de reverter nosso posicionamento inicial, indeferimos o presente pedido por infringência do inciso II do art. 100 da LPI, uma vez que o objeto tem sua forma determinada ESSENCIALMENTE (ainda que não exclusivamente) por considerações técnicas ou funcionais.

Pedidos de registro de desenho industrial considerados inexistentes

Em vista da falta de pagamento da retribuição

Em vista da ausência de resposta a exigência de pagamento

Em vista do cumprimento insatisfatório de exigência de pagamento

Em vista da ausência de resposta a exigência formal

Em vista do cumprimento insatisfatório de exigência formal

Em vista da falta de requisitos mínimos de admissibilidade

Pedido retirado

Numeração anulada

Em vista da falta de pagamento da retribuição

Os pedidos de registro de desenho industrial listados a seguir foram considerados inexistentes, em vista da falta de pagamento da retribuição devida, nos termos do inciso IV do artigo 101 e do artigo 103 da Lei da Propriedade Industrial (LPI, lei n.º 9.279, de 14 de maio de 1996).

Art. 101. O pedido de registro, nas condições estabelecidas pelo INPI, conterá:

I - requerimento;

II - relatório descritivo, se for o caso;

III - reivindicações, se for o caso;

IV - desenhos ou fotografias;

V - campo de aplicação do objeto; e

VI - comprovante do pagamento da retribuição relativa ao depósito.

Art. 103. O pedido que não atender formalmente ao disposto no art. 101, mas que contiver dados suficientes relativos ao depositante, ao desenho industrial e ao autor, poderá ser entregue, mediante recibo datado, ao INPI, que estabelecerá as exigências a serem cumpridas, em 5 (cinco) dias, sob pena de ser considerado inexistente.

Este despacho não gera direito a fotocópia por parte de terceiros.

BR302026008520-1	Decisão de considerar pedido inexistente por falta de pagamento Código de despacho: 047 **Titular: MAICON CESCA DE ALMEIDA [BR/SP]** Detalhes do despacho: Pedido de registro de desenho industrial sem pagamento ou com pagamento posterior à data de envio do formulário eletrônico, em inobservância ao Art. 103 da Lei da Propriedade Industrial e em inobservância ao disposto no Art. 4º na Portaria 07/2022.

Pedidos de registro de desenho industrial definitivamente arquivados

Por falta de procuração

Por falta de resposta à exigência técnica

Exigência de designação não respondida

Por falta de procuração

Os pedidos de registro de desenho industrial, listados a seguir, foram, definitivamente, arquivados, em vista da ausência de procuração, nos termos do parágrafo 2º do artigo 216 da Lei da Propriedade Industrial (LPI, lei n.º 9.279, de 14 de maio de 1996).

Com respeito a esses processos, encerra-se a instância administrativa, nos termos do parágrafo 2º do artigo 216 da Lei da Propriedade Industrial (LPI, lei n.º 9.279, de 14 de maio de 1996).

> Art. 216 - Os atos previstos nesta Lei serão praticados pelas partes ou por seus procuradores, devidamente qualificados.

Parágrafo 2º - A procuração deverá ser apresentada em até 60 (sessenta) dias contados da prática do primeiro ato da parte no processo, independente de notificação ou exigência, sob pena de arquivamento, sendo definitivo o arquivamento do pedido de patente, do pedido de registro de desenho industrial e de registro de marca.

Este despacho não gera direito a fotocópia por parte de terceiros.

BR302026006773-4	Arquivamento definitivo de pedido de registro por falta de procuração Código de despacho: 106 **Titular: PAULO SERGIO GONÇALVES [BR/SP]** Procurador: ANDREIA VALERIO DA SILVA AZEVEDO Detalhes do despacho: Pedido arquivado por não ter sido apresentada a procuração dentro do prazo de 60 dias da data do primeiro ato da parte no processo, Artigo 216, §2º da Lei 9279/96.
BR302026006774-2	Arquivamento definitivo de pedido de registro por falta de procuração Código de despacho: 106 **Titular: PAULO SERGIO GONÇALVES [BR/SP]** Procurador: ANDREIA VALERIO DA SILVA AZEVEDO Detalhes do despacho: Pedido arquivado por não ter sido apresentada a procuração dentro do prazo de 60 dias da data do primeiro ato da parte no processo, Artigo 216, §2º da Lei 9279/96.
BR302026006775-0	Arquivamento definitivo de pedido de registro por falta de procuração Código de despacho: 106 **Titular: PAULO SERGIO GONÇALVES [BR/SP]** Procurador: ANDREIA VALERIO DA SILVA AZEVEDO Detalhes do despacho: Pedido arquivado por não ter sido apresentada a procuração dentro do prazo de 60 dias da data do primeiro ato da parte no processo, Artigo 216, §2º da Lei 9279/96.
BR302026006776-9	Arquivamento definitivo de pedido de registro por falta de procuração Código de despacho: 106 **Titular: PAULO SERGIO GONÇALVES [BR/SP]** Procurador: ANDREIA VALERIO DA SILVA AZEVEDO Detalhes do despacho: Pedido arquivado por não ter sido apresentada a procuração dentro do prazo de 60 dias da data do primeiro ato da parte no processo, Artigo 216, §2º da Lei 9279/96.

Por falta de resposta à exigência técnica

Os pedidos de registro de desenho industrial, listados a seguir, foram, definitivamente, arquivados, em vista da ausência de resposta a uma exigência técnica. Com respeito a esses processos, encerra-se a instância administrativa, nos termos do parágrafo 3º do artigo 106 da Lei da Propriedade Industrial (LPI, lei n.º 9.279, de 14 de maio de 1996).

> Art. 106. Depositado o pedido de registro de desenho industrial e observado o disposto nos arts. 100, 101 e 104, será automaticamente publicado e simultaneamente concedido o registro, expedindo-se o respectivo certificado.
>
> § 3º Não atendido o disposto nos arts. 101 e 104, será formulada exigência, que deverá ser respondida em 60 (sessenta) dias, sob pena de arquivamento definitivo.

Este despacho não gera direito a fotocópia por parte de terceiros.

BR302024006792-5	Arquivamento definitivo de pedido de registro por falta de cumprimento de exigência técnica Código de despacho: 139 **Titular: FARDANOVA UNIFORMES PROFISSIONAIS LTDA [BR/CE]** Procurador: VLÁDIA DO NASCIMENTO GONÇALVES LOPES Detalhes do despacho: Pedido arquivado definitivamente por não ter sido apresentada a petição válida de cumprimento de exigência técnica no prazo legal de 60 dias a contar da publicação na RPI 2856, de 30/09/2025, considerando o despacho publicado na RPI 2904, de 01/09/2026, que desconheceu a petição 870250110272, de 01/12/2025. Não houve interposição de recurso contra a decisão de não conhecer a referida petição.
BR302025000207-9	Arquivamento definitivo de pedido de registro por falta de cumprimento de exigência técnica Código de despacho: 139 **Titular: MARCIO MATHIAS VALVERDE DANTAS [BR/SP]** Procurador: Allison Cardoso Detalhes do despacho: Pedido arquivado definitivamente por não ter sido apresentada petição válida de cumprimento de exigência técnica no prazo legal de 60 dias a contar da publicação na RPI 2858, de 14/10/2025, considerando o despacho publicado na RPI 2904, de 01/09/2026, que desconheceu a petição 870250109567, de 28/11/2025. Não houve interposição de recurso contra a decisão de não conhecer a referida petição.
BR302025003768-9	Arquivamento definitivo de pedido de registro por falta de cumprimento de exigência técnica Código de despacho: 139 **Titular: IZI COMÉRCIO DE JOIAS LTDA. [BR/ES]** Procurador: Flávia Sangiorgi Dalla Bernardina Detalhes do despacho: Pedido arquivado definitivamente por não ter sido apresentada petição válida de cumprimento de exigência técnica no prazo legal de 60 dias a contar da publicação na RPI 2876, de 18/02/2026, considerando o despacho publicado na RPI 2904, de 01/09/2026, que desconheceu a petição 870260037034, de 20/04/2026. Não houve interposição de recurso contra a decisão de não conhecer a referida petição.
BR302025003773-5	Arquivamento definitivo de pedido de registro por falta de cumprimento de exigência técnica Código de despacho: 139 **Titular: IZI COMÉRCIO DE JOIAS LTDA. [BR/ES]** Procurador: Flávia Sangiorgi Dalla Bernardina Detalhes do despacho: Pedido arquivado definitivamente por não ter sido apresentada petição válida de cumprimento de exigência técnica no prazo legal de 60 dias a contar da publicação na RPI 2876, de 18/02/2026, considerando o despacho publicado na RPI 2904, de 01/09/2026, que desconheceu a petição 870260037035, de 20/04/2026. Não houve interposição de recurso contra a decisão de não conhecer a referida petição.

BR302025003946-0
Arquivamento definitivo de pedido de registro por falta de cumprimento de exigência técnica
Código de despacho: 139
Titular: ROTHA FITNESS LTDA [BR/SP]
Procurador: Júlio Cesar de Lima Suguiyama
Detalhes do despacho: Pedido arquivado por não ter sido apresentada a petição de cumprimento de exigência no prazo legal de 60 dias da publicação da exigência técnica.

BR302025004336-0
Arquivamento definitivo de pedido de registro por falta de cumprimento de exigência técnica
Código de despacho: 139
Titular: FERNANDO FERREIRA SANTANA [BR/MG]
Detalhes do despacho: Pedido arquivado por não ter sido apresentada a petição de cumprimento de exigência no prazo legal de 60 dias da publicação da exigência técnica.

BR302025004439-1
Arquivamento definitivo de pedido de registro por falta de cumprimento de exigência técnica
Código de despacho: 139
Titular: CHRISTIAN SERGIO VIEIRA SILVA [BR/SP]
Detalhes do despacho: Pedido arquivado por não ter sido apresentada a petição de cumprimento de exigência no prazo legal de 60 dias da publicação da exigência técnica.

BR302025005267-0
Arquivamento definitivo de pedido de registro por falta de cumprimento de exigência técnica
Código de despacho: 139
Titular: JOHANN MOREIRA CORREA [BR/BA]
Detalhes do despacho: Pedido arquivado por não ter sido apresentada a petição de cumprimento de exigência no prazo legal de 60 dias da publicação da exigência técnica.

BR302025005377-3
Arquivamento definitivo de pedido de registro por falta de cumprimento de exigência técnica
Código de despacho: 139
Titular: RENATA REGINA RABELO [BR/SP]
Detalhes do despacho: Pedido arquivado por não ter sido apresentada a petição de cumprimento de exigência no prazo legal de 60 dias da publicação da exigência técnica.

BR302025005378-1
Arquivamento definitivo de pedido de registro por falta de cumprimento de exigência técnica
Código de despacho: 139
Titular: RENATA REGINA RABELO [BR/SP]
Detalhes do despacho: Pedido arquivado por não ter sido apresentada a petição de cumprimento de exigência no prazo legal de 60 dias da publicação da exigência técnica.

BR302025005379-0
Arquivamento definitivo de pedido de registro por falta de cumprimento de exigência técnica
Código de despacho: 139
Titular: RENATA REGINA RABELO [BR/SP]
Detalhes do despacho: Pedido arquivado por não ter sido apresentada a petição de cumprimento de exigência no prazo legal de 60 dias da publicação da exigência técnica.

BR302025005550-4
Arquivamento definitivo de pedido de registro por falta de cumprimento de exigência técnica
Código de despacho: 139
Titular: CINTIA SERVIENSKI [BR/PR]
Detalhes do despacho: Pedido arquivado por não ter sido apresentada a petição de cumprimento de exigência no prazo legal de 60 dias da publicação da exigência técnica.

BR302025005551-2
Arquivamento definitivo de pedido de registro por falta de cumprimento de exigência técnica
Código de despacho: 139
Titular: CINTIA SERVIENSKI [BR/PR]
Detalhes do despacho: Pedido arquivado por não ter sido apresentada a petição de cumprimento de exigência no prazo legal de 60 dias da publicação da exigência técnica.

BR302025005553-9
Arquivamento definitivo de pedido de registro por falta de cumprimento de exigência técnica
Código de despacho: 139
Titular: LETICIA CANTIZANO DIAS RIBEIRO [BR/SP]
Detalhes do despacho: Pedido arquivado por não ter sido apresentada a petição de cumprimento de exigência no prazo legal de 60 dias da publicação da exigência técnica.

BR302025005556-3
Arquivamento definitivo de pedido de registro por falta de cumprimento de exigência técnica
Código de despacho: 139
Titular: HUIZHOU YONGHENGTONG BROADBAND EQUIPMENT CO., LTD. [CN]
Procurador: Carlos Eduardo Galhardi Alves
Detalhes do despacho: Pedido arquivado por não ter sido apresentada a petição de cumprimento de exigência no prazo legal de 60 dias da publicação da exigência técnica.

BR302025005557-1
Arquivamento definitivo de pedido de registro por falta de cumprimento de exigência técnica
Código de despacho: 139
Titular: HUIZHOU YONGHENGTONG BROADBAND EQUIPMENT CO., LTD. [CN]
Procurador: Carlos Eduardo Galhardi Alves
Detalhes do despacho: Pedido arquivado por não ter sido apresentada a petição de cumprimento de exigência no prazo legal de 60 dias da publicação da exigência técnica.

BR302025005558-0
Arquivamento definitivo de pedido de registro por falta de cumprimento de exigência técnica
Código de despacho: 139
Titular: CINTIA SERVIENSKI [BR/PR]
Detalhes do despacho: Pedido arquivado por não ter sido apresentada a petição de cumprimento de exigência no prazo legal de 60 dias da publicação da exigência técnica.

BR302025005562-8
Arquivamento definitivo de pedido de registro por falta de cumprimento de exigência técnica
Código de despacho: 139
Titular: ALINE NEVES MACEDO [BR/RJ]
Detalhes do despacho: Pedido arquivado por não ter sido apresentada a petição de cumprimento de exigência no prazo legal de 60 dias da publicação da exigência técnica.

BR302025005648-9
Arquivamento definitivo de pedido de registro por falta de cumprimento de exigência técnica
Código de despacho: 139
Titular: JOÃO HENRIQUE ATAIDE SILVA [BR/SP]
Detalhes do despacho: Pedido arquivado por não ter sido apresentada a petição de cumprimento de exigência no prazo legal de 60 dias da publicação da exigência técnica.

BR302025005861-9
Arquivamento definitivo de pedido de registro por falta de cumprimento de exigência técnica
Código de despacho: 139
Titular: LOUCCHINI COMÉRCIO E IMPORTAÇÃO LTDA - EPP [BR/SP]
Detalhes do despacho: Pedido arquivado por não ter sido apresentada a petição de cumprimento de exigência no prazo legal de 60 dias da publicação da exigência técnica.

BR302025005992-5
Arquivamento definitivo de pedido de registro por falta de cumprimento de exigência técnica
Código de despacho: 139
Titular: LOUCCHINI COMÉRCIO E IMPORTAÇÃO LTDA - EPP [BR/SP]
Detalhes do despacho: Pedido arquivado por não ter sido apresentada a petição de cumprimento de exigência no prazo legal de 60 dias da publicação da exigência técnica.

BR302025006013-3
Arquivamento definitivo de pedido de registro por falta de cumprimento de exigência técnica
Código de despacho: 139
Titular: EZEQUIEL DA SILVA NOVIKOBAS [BR/SP]
Detalhes do despacho: Pedido arquivado por não ter sido apresentada a petição de cumprimento de exigência no prazo legal de 60 dias da publicação da exigência técnica.

BR302025006065-6
Arquivamento definitivo de pedido de registro por falta de cumprimento de exigência técnica
Código de despacho: 139
Titular: ALESSANDRA MARCONI BRANCOVAN [BR/SP]
Detalhes do despacho: Pedido arquivado por não ter sido apresentada a petição de cumprimento de exigência no prazo legal de 60 dias da publicação da exigência técnica.

BR302025006256-0
Arquivamento definitivo de pedido de registro por falta de cumprimento de exigência técnica
Código de despacho: 139
Titular: JOSE ADAO FERNANDES DA SILVA [BR/SP]
Detalhes do despacho: Pedido arquivado por não ter sido apresentada a petição de cumprimento de exigência no prazo legal de 60 dias da publicação da exigência técnica.

BR302025006507-0
Arquivamento definitivo de pedido de registro por falta de cumprimento de exigência técnica
Código de despacho: 139
Titular: ULISSES DE FARIA MENDES [BR/MG]
Detalhes do despacho: Pedido arquivado por não ter sido apresentada a petição de cumprimento de exigência no prazo legal de 60 dias da publicação da exigência técnica.

BR302025006614-0
Arquivamento definitivo de pedido de registro por falta de cumprimento de exigência técnica
Código de despacho: 139
Titular: LUCAS DOS SANTOS VIEIRA [BR/RS]
Detalhes do despacho: Pedido arquivado por não ter sido apresentada a petição de cumprimento de exigência no prazo legal de 60 dias da publicação da exigência técnica.

BR302025006637-9
Arquivamento definitivo de pedido de registro por falta de cumprimento de exigência técnica
Código de despacho: 139
Titular: HEAVY DUTY CREW CUSTOM LTDA [BR/SC]
Procurador: A2M REGISTRO DE MARCAS
Detalhes do despacho: Pedido arquivado por não ter sido apresentada a petição de cumprimento de exigência no prazo legal de 60 dias da publicação da exigência técnica.

BR302025006638-7
Arquivamento definitivo de pedido de registro por falta de cumprimento de exigência técnica
Código de despacho: 139
Titular: HEAVY DUTY CREW CUSTOM LTDA [BR/SC]
Procurador: A2M REGISTRO DE MARCAS
Detalhes do despacho: Pedido arquivado por não ter sido apresentada a petição de cumprimento de exigência no prazo legal de 60 dias da publicação da exigência técnica.

BR302025006639-5
Arquivamento definitivo de pedido de registro por falta de cumprimento de exigência técnica
Código de despacho: 139
Titular: HEAVY DUTY CREW CUSTOM LTDA [BR/SC]
Procurador: A2M REGISTRO DE MARCAS
Detalhes do despacho: Pedido arquivado por não ter sido apresentada a petição de cumprimento de exigência no prazo legal de 60 dias da publicação da exigência técnica.

BR302025006693-0
Arquivamento definitivo de pedido de registro por falta de cumprimento de exigência técnica
Código de despacho: 139
Titular: IVANA FRANCO DE CARVALHO PIEL [BR/PR]
Detalhes do despacho: Pedido arquivado por não ter sido apresentada a petição de cumprimento de exigência no prazo legal de 60 dias da publicação da exigência técnica.

BR302025006741-3
Arquivamento definitivo de pedido de registro por falta de cumprimento de exigência técnica
Código de despacho: 139
Titular: DAYANI LAZARIN LTDA [BR/PR]
Detalhes do despacho: Pedido arquivado por não ter sido apresentada a petição de cumprimento de exigência no prazo legal de 60 dias da publicação da exigência técnica.

BR302025006948-3
Arquivamento definitivo de pedido de registro por falta de cumprimento de exigência técnica
Código de despacho: 139
Titular: DANILO MENDES DE SOUSA [BR/GO]
Detalhes do despacho: Pedido arquivado por não ter sido apresentada a petição de cumprimento de exigência no prazo legal de 60 dias da publicação da exigência técnica.

BR302025006961-0
Arquivamento definitivo de pedido de registro por falta de cumprimento de exigência técnica
Código de despacho: 139
Titular: ADILSON LUIZ DE LIMA [BR/RS], LUÍS CARLOS PACHECO JÚNIOR [BR/RS] e VANDERLEI JOSÉ GEGINSKI [BR/RS]
Detalhes do despacho: Pedido arquivado por não ter sido apresentada a petição de cumprimento de exigência no prazo legal de 60 dias da publicação da exigência técnica.

BR302025007194-1
Arquivamento definitivo de pedido de registro por falta de cumprimento de exigência técnica
Código de despacho: 139
Titular: UNIVERSIDADE FEDERAL RURAL DO SEMI-ARIDO - UFERSA [BR/RN]
Detalhes do despacho: Pedido arquivado por não ter sido apresentada a petição de cumprimento de exigência no prazo legal de 60 dias da publicação da exigência técnica.

BR302025007558-0
Arquivamento definitivo de pedido de registro por falta de cumprimento de exigência técnica
Código de despacho: 139
Titular: EDENILSON TREMEA FURLAN [BR/PR]
Detalhes do despacho: Pedido arquivado por não ter sido apresentada a petição de cumprimento de exigência no prazo legal de 60 dias da publicação da exigência técnica.

BR302025007781-8
Arquivamento definitivo de pedido de registro por falta de cumprimento de exigência técnica
Código de despacho: 139
Titular: GUOBI CHEN [BR/SP]
Procurador: Felipe Feliman Camargo
Detalhes do despacho: Pedido arquivado por não ter sido apresentada a petição de cumprimento de exigência no prazo legal de 60 dias da publicação da exigência técnica.

BR302025007793-1
Arquivamento definitivo de pedido de registro por falta de cumprimento de exigência técnica
Código de despacho: 139
Titular: GUOBI CHEN [BR/SP]
Procurador: Felipe Feliman Camargo
Detalhes do despacho: Pedido arquivado por não ter sido apresentada a petição de cumprimento de exigência no prazo legal de 60 dias da publicação da exigência técnica.

BR302025007862-8
Arquivamento definitivo de pedido de registro por falta de cumprimento de exigência técnica
Código de despacho: 139
Titular: HAOWEN LIN [BR/SP]
Procurador: LIA E BARBOSA SOCIEDADE DE ADVOGADOS
Detalhes do despacho: Pedido arquivado por não ter sido apresentada a petição de cumprimento de exigência no prazo legal de 60 dias da publicação da exigência técnica.

BR302025007863-6
Arquivamento definitivo de pedido de registro por falta de cumprimento de exigência técnica
Código de despacho: 139
Titular: HAOWEN LIN [BR/SP]
Procurador: LIA E BARBOSA SOCIEDADE DE ADVOGADOS
Detalhes do despacho: Pedido arquivado por não ter sido apresentada a petição de cumprimento de exigência no prazo legal de 60 dias da publicação da exigência técnica.

BR302025007955-1
Arquivamento definitivo de pedido de registro por falta de cumprimento de exigência técnica
Código de despacho: 139
Titular: ITIBAN SISTEMAS DE SEGURANÇA LTDA [BR/SP]
Detalhes do despacho: Pedido arquivado por não ter sido apresentada a petição de cumprimento de exigência no prazo legal de 60 dias da publicação da exigência técnica.

BR302025007956-0
Arquivamento definitivo de pedido de registro por falta de cumprimento de exigência técnica
Código de despacho: 139
Titular: ITIBAN SISTEMAS DE SEGURANÇA LTDA [BR/SP]
Detalhes do despacho: Pedido arquivado por não ter sido apresentada a petição de cumprimento de exigência no prazo legal de 60 dias da publicação da exigência técnica.

BR302025008326-5
Arquivamento definitivo de pedido de registro por falta de cumprimento de exigência técnica
Código de despacho: 139
Titular: ISABEL FRANCISCA PEREIRA DA SILVA [BR/SP]
Procurador: Anderson Toni
Detalhes do despacho: Pedido arquivado por não ter sido apresentada a petição de cumprimento de exigência no prazo legal de 60 dias da publicação da exigência técnica.

BR302025008327-3
Arquivamento definitivo de pedido de registro por falta de cumprimento de exigência técnica
Código de despacho: 139
Titular: ISABEL FRANCISCA PEREIRA DA SILVA [BR/SP]
Procurador: Anderson Toni
Detalhes do despacho: Pedido arquivado por não ter sido apresentada a petição de cumprimento de exigência no prazo legal de 60 dias da publicação da exigência técnica.

BR302025008366-4
Arquivamento definitivo de pedido de registro por falta de cumprimento de exigência técnica
Código de despacho: 139
Titular: HYVA DO BRASIL HIDRAULICA LTDA [BR/RS]
Procurador: Marpa Consultoria e Assessoria Empresarial Ltda.
Detalhes do despacho: Pedido arquivado por não ter sido apresentada a petição de cumprimento de exigência no prazo legal de 60 dias da publicação da exigência técnica.

BR302025008519-5
Arquivamento definitivo de pedido de registro por falta de cumprimento de exigência técnica
Código de despacho: 139
Titular: BISBEL COMERCIO E IMPORTACOES LTDA [BR/SP]
Procurador: ALICERCE MARCAS & PATENTES LTDA
Detalhes do despacho: Pedido arquivado por não ter sido apresentada a petição de cumprimento de exigência no prazo legal de 60 dias da publicação da exigência técnica.

BR302025008648-5
Arquivamento definitivo de pedido de registro por falta de cumprimento de exigência técnica
Código de despacho: 139
Titular: PEDREIRA GESTAO DE NEGOCIOS EIRELI [BR/SP]
Detalhes do despacho: Pedido arquivado por não ter sido apresentada a petição de cumprimento de exigência no prazo legal de 60 dias da publicação da exigência técnica.

BR302025008680-9 Arquivamento definitivo de pedido de registro por falta de cumprimento de exigência técnica
Código de despacho: 139
Titular: AURON ARTEFATOS [BR/RS]
Detalhes do despacho: Pedido arquivado por não ter sido apresentada a petição de cumprimento de exigência no prazo legal de 60 dias da publicação da exigência técnica.

BR302025008757-0 Arquivamento definitivo de pedido de registro por falta de cumprimento de exigência técnica
Código de despacho: 139
Titular: PIETRO TERLIZZI DESIGN DE INTERIORES LTDA [BR/SP]
Detalhes do despacho: Pedido arquivado por não ter sido apresentada a petição de cumprimento de exigência no prazo legal de 60 dias da publicação da exigência técnica.

BR302026000078-8 Arquivamento definitivo de pedido de registro por falta de cumprimento de exigência técnica
Código de despacho: 139
Titular: KTELI INDÚSTRIA E COMÉRCIO LTDA - ME [BR/SP]
Procurador: Mariana Feijon Michetti
Detalhes do despacho: Pedido arquivado por não ter sido apresentada a petição de cumprimento de exigência no prazo legal de 60 dias da publicação da exigência técnica.

BR302026000542-9 Arquivamento definitivo de pedido de registro por falta de cumprimento de exigência técnica
Código de despacho: 139
Titular: GOLD SAND COMERCIAL LTDA [BR/SP]
Procurador: MOISES, VOLPE, VICARI E DEL BIANCO SOCIEDADE DE ADVOGADOS
Detalhes do despacho: Pedido arquivado por não ter sido apresentada a petição de cumprimento de exigência no prazo legal de 60 dias da publicação da exigência técnica.

BR302026000600-0 Arquivamento definitivo de pedido de registro por falta de cumprimento de exigência técnica
Código de despacho: 139
Titular: ADAUTO PEREIRA DOS SANTOS FILHO [BR/MS]
Detalhes do despacho: Pedido arquivado por não ter sido apresentada a petição de cumprimento de exigência no prazo legal de 60 dias da publicação da exigência técnica.

BR302026000614-0 Arquivamento definitivo de pedido de registro por falta de cumprimento de exigência técnica
Código de despacho: 139
Titular: MAYCOL KLUPPELL ZAMBÃO [BR/PR]
Detalhes do despacho: Pedido arquivado por não ter sido apresentada a petição de cumprimento de exigência no prazo legal de 60 dias da publicação da exigência técnica.

BR302026000693-0 Arquivamento definitivo de pedido de registro por falta de cumprimento de exigência técnica
Código de despacho: 139
Titular: JÚLIO CÉSAR MELO DE MORAES [BR/SP]
Detalhes do despacho: Pedido arquivado por não ter sido apresentada a petição de cumprimento de exigência no prazo legal de 60 dias da publicação da exigência técnica.

BR302026000706-5 Arquivamento definitivo de pedido de registro por falta de cumprimento de exigência técnica
Código de despacho: 139
Titular: GARBANO COMÉRCIO LTDA [BR/SP]
Detalhes do despacho: Pedido arquivado por não ter sido apresentada a petição de cumprimento de exigência no prazo legal de 60 dias da publicação da exigência técnica.

BR302026001011-2 Arquivamento definitivo de pedido de registro por falta de cumprimento de exigência técnica
Código de despacho: 139
Titular: ALCAST DO BRASIL S/A [BR/PR]
Procurador: AGP - Assessoria Empresarial Ltda
Detalhes do despacho: Pedido arquivado por não ter sido apresentada a petição de cumprimento de exigência no prazo legal de 60 dias da publicação da exigência técnica.

BR302026001155-0 Arquivamento definitivo de pedido de registro por falta de cumprimento de exigência técnica
Código de despacho: 139
Titular: VANZI & RIOS LTDA [BR/RJ]
Detalhes do despacho: Pedido arquivado por não ter sido apresentada a petição de cumprimento de exigência no prazo legal de 60 dias da publicação da exigência técnica.

BR302026001156-9 Arquivamento definitivo de pedido de registro por falta de cumprimento de exigência técnica
Código de despacho: 139
Titular: DIRCEU JOSE KUCMANSKI [BR/PR]
Procurador: AGP - Assessoria Empresarial Ltda
Detalhes do despacho: Pedido arquivado por não ter sido apresentada a petição de cumprimento de exigência no prazo legal de 60 dias da publicação da exigência técnica.

BR302026001248-4
Arquivamento definitivo de pedido de registro por falta de cumprimento de exigência técnica
Código de despacho: 139
Titular: TOYA CORPORATION LTDA [BR/SP]
Detalhes do despacho: Pedido arquivado por não ter sido apresentada a petição de cumprimento de exigência no prazo legal de 60 dias da publicação da exigência técnica.

BR302026001249-2
Arquivamento definitivo de pedido de registro por falta de cumprimento de exigência técnica
Código de despacho: 139
Titular: TOYA CORPORATION LTDA [BR/SP]
Detalhes do despacho: Pedido arquivado por não ter sido apresentada a petição de cumprimento de exigência no prazo legal de 60 dias da publicação da exigência técnica.

BR302026001250-6
Arquivamento definitivo de pedido de registro por falta de cumprimento de exigência técnica
Código de despacho: 139
Titular: TOYA CORPORATION LTDA [BR/SP]
Detalhes do despacho: Pedido arquivado por não ter sido apresentada a petição de cumprimento de exigência no prazo legal de 60 dias da publicação da exigência técnica.

BR302026001255-7
Arquivamento definitivo de pedido de registro por falta de cumprimento de exigência técnica
Código de despacho: 139
Titular: TOYA CORPORATION LTDA [BR/SP]
Detalhes do despacho: Pedido arquivado por não ter sido apresentada a petição de cumprimento de exigência no prazo legal de 60 dias da publicação da exigência técnica.

BR302026001257-3
Arquivamento definitivo de pedido de registro por falta de cumprimento de exigência técnica
Código de despacho: 139
Titular: TOYA CORPORATION LTDA [BR/SP]
Detalhes do despacho: Pedido arquivado por não ter sido apresentada a petição de cumprimento de exigência no prazo legal de 60 dias da publicação da exigência técnica.

BR302026001260-3
Arquivamento definitivo de pedido de registro por falta de cumprimento de exigência técnica
Código de despacho: 139
Titular: TOYA CORPORATION LTDA [BR/SP]
Detalhes do despacho: Pedido arquivado por não ter sido apresentada a petição de cumprimento de exigência no prazo legal de 60 dias da publicação da exigência técnica.

BR302026001263-8
Arquivamento definitivo de pedido de registro por falta de cumprimento de exigência técnica
Código de despacho: 139
Titular: TOYA CORPORATION LTDA [BR/SP]
Detalhes do despacho: Pedido arquivado por não ter sido apresentada a petição de cumprimento de exigência no prazo legal de 60 dias da publicação da exigência técnica.

BR302026001265-4
Arquivamento definitivo de pedido de registro por falta de cumprimento de exigência técnica
Código de despacho: 139
Titular: TOYA CORPORATION LTDA [BR/SP]
Detalhes do despacho: Pedido arquivado por não ter sido apresentada a petição de cumprimento de exigência no prazo legal de 60 dias da publicação da exigência técnica.

BR302026001423-1
Arquivamento definitivo de pedido de registro por falta de cumprimento de exigência técnica
Código de despacho: 139
Titular: SANDRO ALEX LOPES PIMENTA [BR/MG]
Procurador: JOSE LEONARDO DE SOUSA REZENDE
Detalhes do despacho: Pedido arquivado por não ter sido apresentada a petição de cumprimento de exigência no prazo legal de 60 dias da publicação da exigência técnica.

BR302026001500-9
Arquivamento definitivo de pedido de registro por falta de cumprimento de exigência técnica
Código de despacho: 139
Titular: ALVARO GUILLERMO [BR/SP]
Detalhes do despacho: Pedido arquivado por não ter sido apresentada a petição de cumprimento de exigência no prazo legal de 60 dias da publicação da exigência técnica.

BR302026001653-6
Arquivamento definitivo de pedido de registro por falta de cumprimento de exigência técnica
Código de despacho: 139
Titular: ERIC HATANAKA [BR/SP]
Procurador: CONSOLIDE ASSESSORIA EMPRESARIAL ONLINE LTDA
Detalhes do despacho: Pedido arquivado por não ter sido apresentada a petição de cumprimento de exigência no prazo legal de 60 dias da publicação da exigência técnica.

BR302026001671-4	Arquivamento definitivo de pedido de registro por falta de cumprimento de exigência técnica Código de despacho: 139 **Titular: JOSÉ RODOLFO DA SILVA [BR/SC]** Detalhes do despacho: Pedido arquivado por não ter sido apresentada a petição de cumprimento de exigência no prazo legal de 60 dias da publicação da exigência técnica.
BR302026001826-1	Arquivamento definitivo de pedido de registro por falta de cumprimento de exigência técnica Código de despacho: 139 **Titular: UNIVERSIDADE FEDERAL DE SANTA CATARINA [BR/SC]** Detalhes do despacho: Pedido arquivado por não ter sido apresentada a petição de cumprimento de exigência no prazo legal de 60 dias da publicação da exigência técnica.
BR302026001905-5	Arquivamento definitivo de pedido de registro por falta de cumprimento de exigência técnica Código de despacho: 139 **Titular: SILVIA MARIA PIMENTEL GOMES [BR/BA]** Detalhes do despacho: Pedido arquivado por não ter sido apresentada a petição de cumprimento de exigência no prazo legal de 60 dias da publicação da exigência técnica.
BR302026001906-3	Arquivamento definitivo de pedido de registro por falta de cumprimento de exigência técnica Código de despacho: 139 **Titular: INGRID WENGRZYNSKI CAMARGO [BR/PR]** Detalhes do despacho: Pedido arquivado por não ter sido apresentada a petição de cumprimento de exigência no prazo legal de 60 dias da publicação da exigência técnica.
BR302026002055-0	Arquivamento definitivo de pedido de registro por falta de cumprimento de exigência técnica Código de despacho: 139 **Titular: INSTITUTO BRASILEIRO DE INFORMAÇÃO EM CIÊNCIA E TECNOLOGIA [BR/DF]** Detalhes do despacho: Pedido arquivado por não ter sido apresentada a petição de cumprimento de exigência no prazo legal de 60 dias da publicação da exigência técnica.
BR302026002057-6	Arquivamento definitivo de pedido de registro por falta de cumprimento de exigência técnica Código de despacho: 139 **Titular: INSTITUTO BRASILEIRO DE INFORMAÇÃO EM CIÊNCIA E TECNOLOGIA [BR/DF]** Detalhes do despacho: Pedido arquivado por não ter sido apresentada a petição de cumprimento de exigência no prazo legal de 60 dias da publicação da exigência técnica.
BR302026002104-1	Arquivamento definitivo de pedido de registro por falta de cumprimento de exigência técnica Código de despacho: 139 **Titular: RAFAEL FABIANO RUIZ [BR/SP]** Detalhes do despacho: Pedido arquivado por não ter sido apresentada a petição de cumprimento de exigência no prazo legal de 60 dias da publicação da exigência técnica.
BR302026002246-3	Arquivamento definitivo de pedido de registro por falta de cumprimento de exigência técnica Código de despacho: 139 **Titular: LEANDRO SECOMANDI [BR/SP]** Detalhes do despacho: Pedido arquivado por não ter sido apresentada a petição de cumprimento de exigência no prazo legal de 60 dias da publicação da exigência técnica.

Desistências em pedido de registro de desenho industrial

Exame de petição: Deferimento

Exame de petição: Exigência

Exame de petição: Indeferimento

Outros despachos

Exame de petição: Deferimento

Concluído o exame, deferem-se as petições em referência.

Cabe recurso desta decisão, que deve ser apresentado no prazo de 60 (sessenta) dias, contados da data de publicação da decisão recorrida na Revista da Propriedade Industrial (RPI), nos termos dos art. 212, 221, 222, 223 e 224 da Lei da Propriedade Industrial (LPI, Lei n.º 9.279, de 14 de maio de 1996).

Para apresentar uma petição de recurso:

1. Acesse o e-DI no site do INPI (www.inpi.gov.br);

2. Emita uma Guia de Recolhimento da União (GRU) para o serviço de “Recurso de desenho industrial - exceto contra indeferimento de pedido de registro de DI” (código 142), referente a petição;

3. Efetue o pagamento; e

4. Preencha e envie o formulário eletrônico correspondente à opção indicada na emissão da GRU, acompanhado dos esclarecimentos, argumentos, provas ou documentos apropriados.

Para esclarecer outras dúvidas e conhecer, em detalhe, o processamento de pedidos de registro de desenho industrial e outras petições, não deixe de consultar o Manual de Desenho Industrial http://manualdedi.inpi.gov.br/projects/manual-de-desenho-industrial/wiki).).

870260113828 04/11/2026	Deferimento da petição Código de despacho: 270 Petição (tipo): [160.01] Desistência do pedido Processo afetado: BR302026008701-8 Requerente: MISTY MORNING HOLDINGS LTD. Procurador: Diego Mahaut Duarte Pereira Detalhes do despacho: Homologada a desistência do pedido de registro de desenho industrial, com base no art. 51 da Lei 9.784/99.

Concessões de registros de desenho industrial

Registro de desenho industrial concedido

Concessão em designação

Registro de desenho industrial concedido

Os registros de desenho industrial, listados a seguir, foram concedidos, nos termos dos artigos 106 da Lei da Propriedade Industrial (LPI, lei n.º 9.279, de 14 de maio de 1996).

Art. 100. Não é registrável como desenho industrial:

I - o que for contrário à moral e aos bons costumes ou que ofenda a honra ou imagem de pessoas, ou atente contra liberdade de consciência, crença, culto religioso ou ideia e sentimentos dignos de respeito e veneração;

II - a forma necessária comum ou vulgar do objeto ou, ainda, aquela determinada essencialmente por considerações técnicas ou funcionais.

Art. 101. O pedido de registro, nas condições estabelecidas pelo INPI, conterá:

I - requerimento;

II - relatório descritivo, se for o caso;

III - reivindicações, se for o caso;

IV - desenhos ou fotografias;

V - campo de aplicação do objeto; e

VI - comprovante do pagamento da retribuição relativa ao depósito.

Parágrafo único. Os documentos que integram o pedido de registro deverão ser apresentados em língua portuguesa.

Art. 104. O pedido de registro de desenho industrial terá que se referir a um único objeto, permitida uma pluralidade de variações, desde que se destinem ao mesmo propósito e guardem entre si a mesma característica distintiva preponderante, limitado cada pedido ao máximo de 20 (vinte) variações.

Parágrafo único. O desenho deverá representar clara e suficientemente o objeto e suas variações, se houver, de modo a possibilitar sua reprodução por técnico no assunto.

Art. 106. Depositado o pedido de registro de desenho industrial e observado o disposto nos arts. 100, 101 e 104, será automaticamente publicado e simultaneamente concedido o registro, expedindo-se o respectivo certificado.

Os certificados dos registros de desenho industrial ora concedidos estarão disponíveis no site do INPI (www.inpi.gov.br), em até 60 (sessenta) dias contados da publicação desta RPI.).

BR302023005512-6 Concessão de registro
Código de despacho: 158
Titular: BYD COMPANY LIMITED [CN]
Autor: JIHAN FAN[CN], WOLFGANG JOSEF EGGER[DE], YUBO LIAN[CN], SHUAIZHI CHEN[CN], JIACONG ZHONG[CN] e LEI GUO[CN]
Título do registro: VEÍCULO
Data de depósito: 13/10/2023
Prioridade unionista: 202330205278.2 14/04/2023 CN
Classificação: 12-08
Procurador: João Luis DOrey Facco Vianna

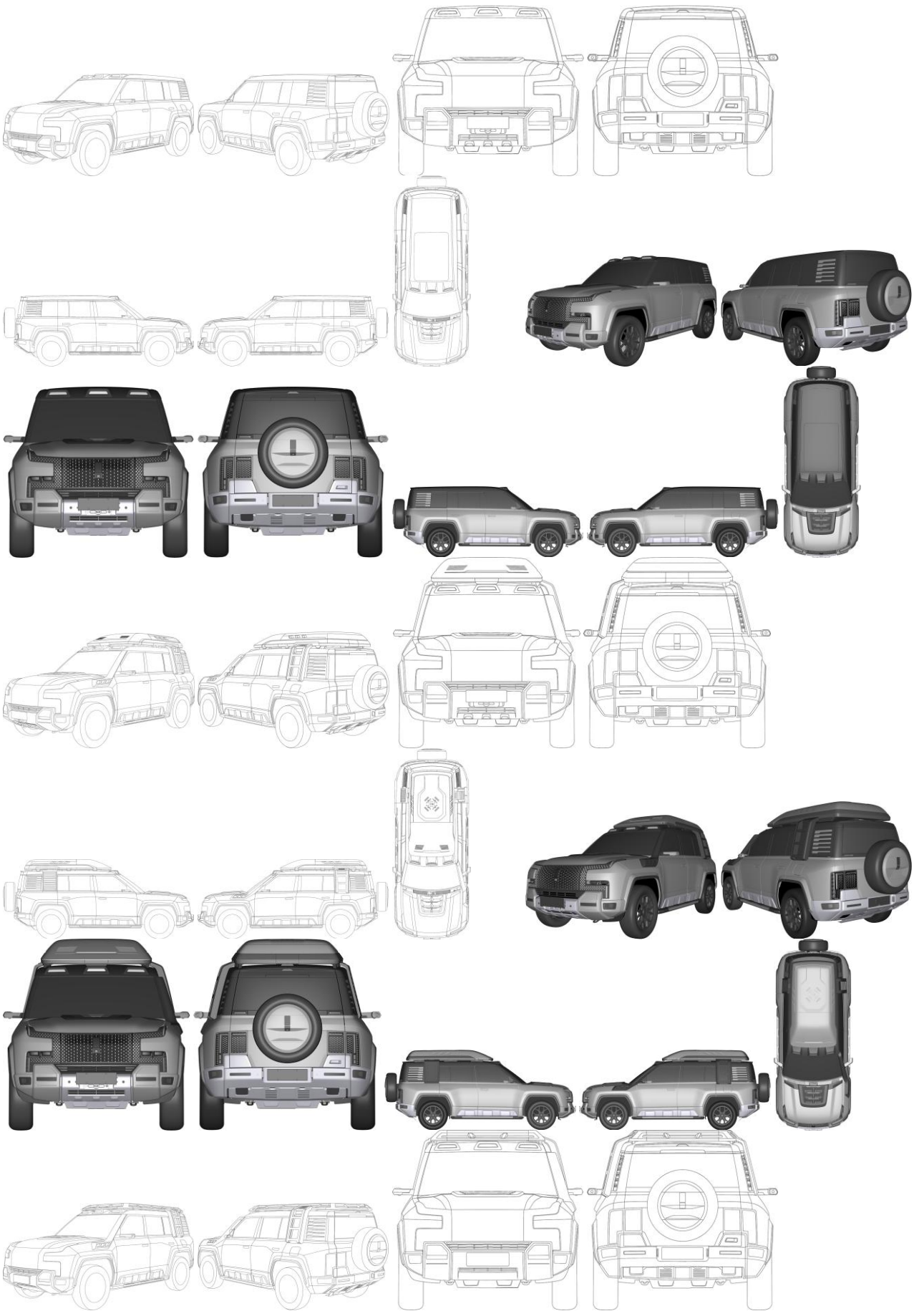

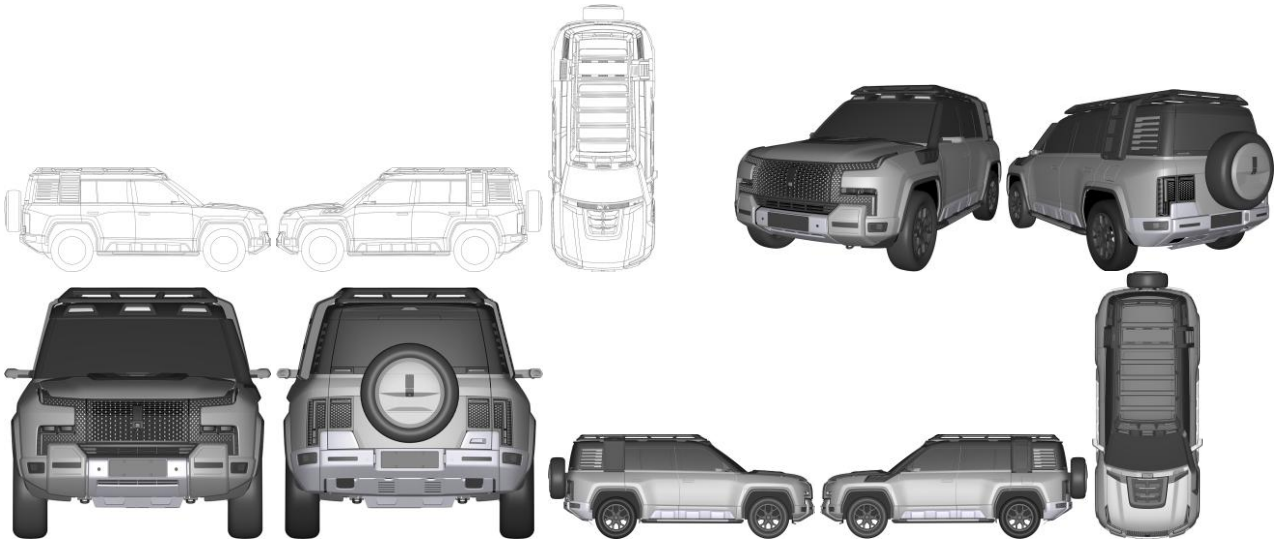

BR302023006184-3 Concessão de registro
Código de despacho: 158
Titular: THE GILLETTE COMPANY LLC [US]
Autor: CHRISTOPHER RAMM[US] e MORGAN ELIZABETH MATT[US]
Título do registro: Suporte para artigo de cuidado pessoal
Data de depósito: 17/11/2023
Prioridade unionista: 29/892998 24/05/2023 US
Classificação: 28-03
Procurador: Marcela Trigo de Souza

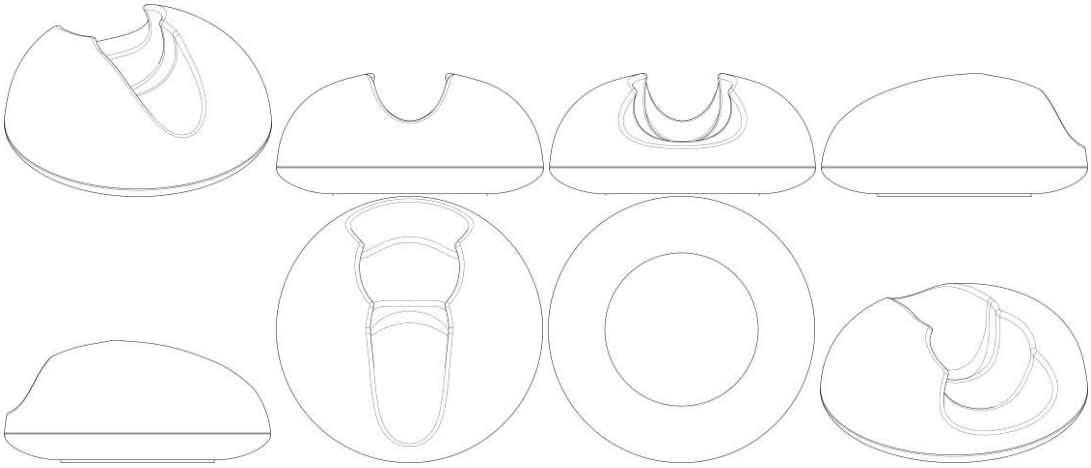

BR302023006185-1 Concessão de registro
Código de despacho: 158
Titular: THE GILLETTE COMPANY LLC [US]
Autor: CHRISTOPHER RAMM[US] e MORGAN ELIZABETH MATT[US]
Título do registro: Suporte para artigo de cuidado pessoal
Data de depósito: 17/11/2023
Prioridade unionista: 29/893000 24/05/2023 US
Classificação: 28-03
Procurador: Marcela Trigo de Souza

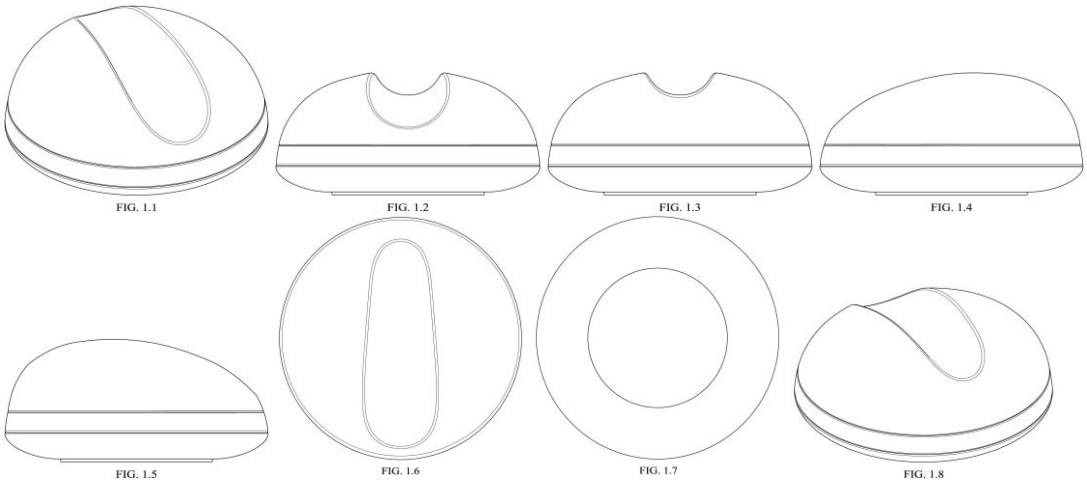

BR302023006186-0 Concessão de registro
Código de despacho: 158
Titular: THE GILLETTE COMPANY LLC [US]
Autor: CHRISTOPHER RAMM[US] e MORGAN ELIZABETH MATT[US]
Título do registro: Suporte para artigo de cuidado pessoal
Data de depósito: 17/11/2023
Prioridade unionista: 29/893003 24/05/2023 US
Classificação: 28-03
Procurador: Marcela Trigo de Souza

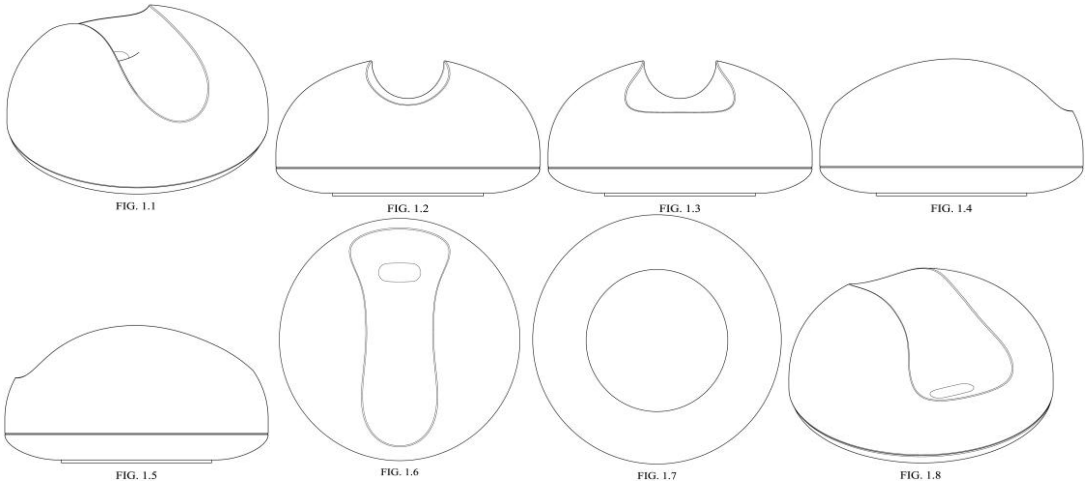

BR302025002783-7 Concessão de registro
Código de despacho: 158
Titular: KONINKLIJKE PHILIPS N.V. [NL]
Autor: YAN ZHUANG[CN], ECKHARDT HENRICUS MATHEUS SCHRAVEN[NL], TRENT JOHN ROBERT STODDARD[US], DIRK JAN NELLY VANANDEROYE[BE], JONATHAN DAVID MASON[GB] e DAVE SCHAEKEN[NL]
Título do registro: APARELHO DE TOMOGRAFIA COMPUTADORIZADA
Data de depósito: 07/05/2025
Prioridade unionista: 015082315-0009 19/11/2024 EM e 015082315-0010 19/11/2024 EM
Classificação: 24-01
Procurador: HERRERO & ASSOCIADOS BRASIL PROPRIEDADE INTELECTUAL LTDA.

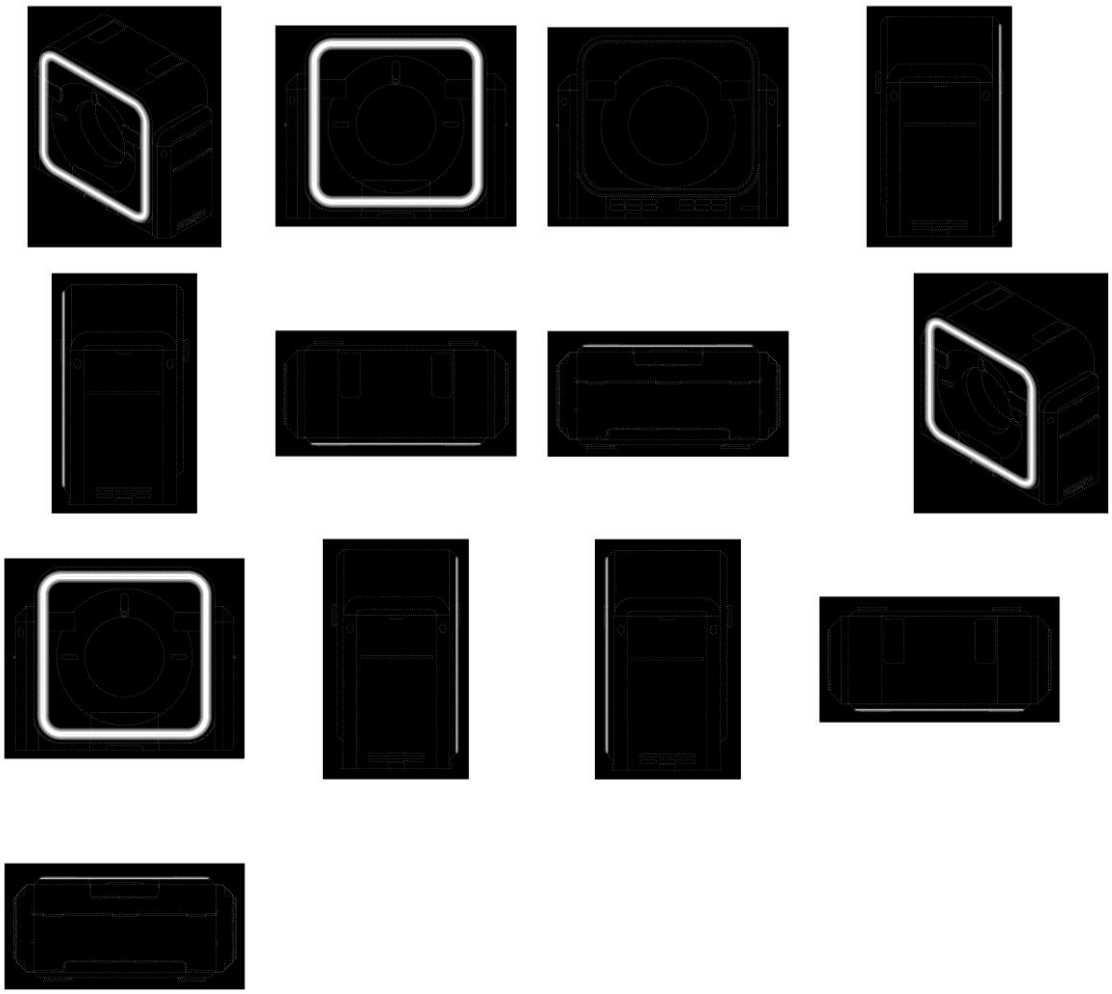

BR302025002792-6 Concessão de registro
Código de despacho: 158
Titular: ZEBRA TECHNOLOGIES CORPORATION [US]
Autor: TIMOTHY T. ANDERSON[US], ANGEL B. ROSALES[US], DAVID L. GARBE[US] e STEVE TING KEI CHOW[US]
Título do registro: CARTUCHO DE MÍDIA
Data de depósito: 07/05/2025
Prioridade unionista: 29/972,274 08/11/2024 US
Classificação: 14-02
Procurador: Antônio Maurício Pedras Arnaud

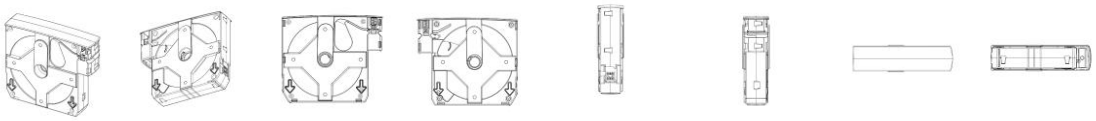

BR302025002913-9 Concessão de registro
Código de despacho: 158
Titular: SUPRISONDA SUPRIMENTOS PARA SONDAGEM E PESQUISA LTDA [BR/MG]
Autor: EDUARDO SOUZA JUNIOR[BR]

Título do registro: Caixas [embalagem]
Data de depósito: 13/05/2025
Classificação: 09-03
Procurador: Maria de Lourdes Ferreira

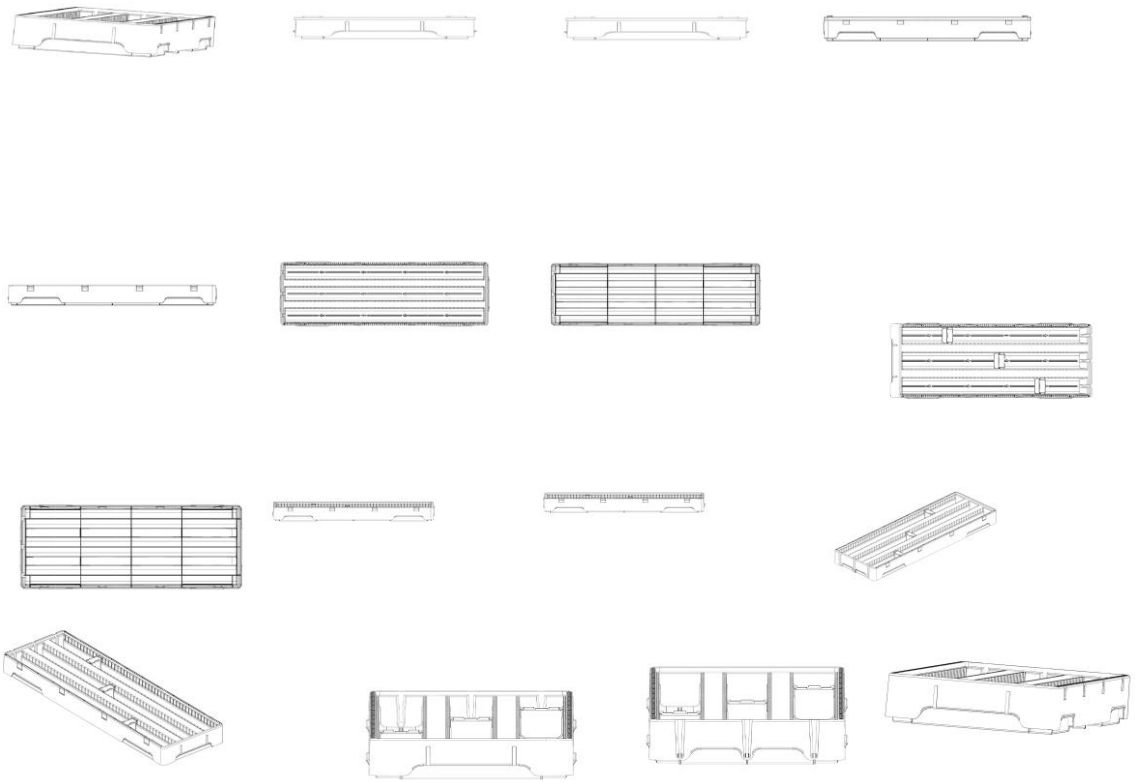

BR302025002923-6 Concessão de registro
Código de despacho: 158
Titular: PEVECERCAS ITAPOA LTDA [BR/SC]
Autor: RICARDO DE PAULA BARBOSA[BR]
Título do registro: Placas de trânsito
Data de depósito: 13/05/2025
Classificação: 10-06
Procurador: Nilvan Paulo Minguranse

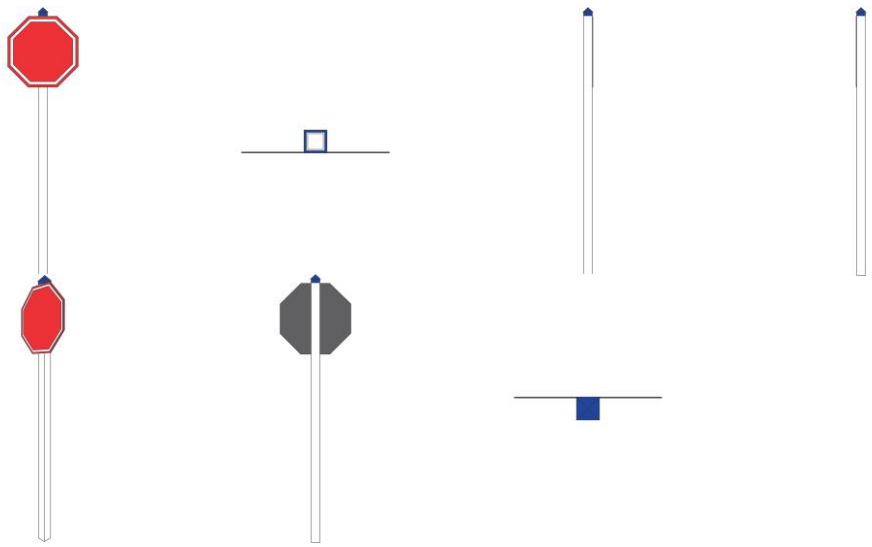

BR302025004175-9

Concessão de registro
Código de despacho: 158
Titular: ECOPLAST INDÚSTRIA E COMÉRCIO DE RECICLADOS LTDA [BR/SP] e FERDINANDO ROBERTO CARVALHO [BR/SP]
Autor: FERDINANDO ROBERTO CARVALHO[BR]
Título do registro: Régua Braile
Data de depósito: 07/07/2025
Classificação: 10-04
Procurador: Cannon Marcas e Patentes S/C Ltda.

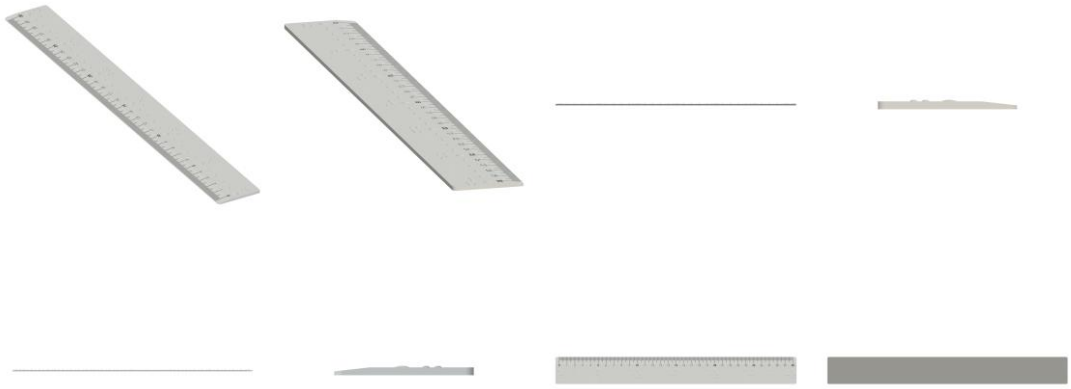

BR302025004176-7

Concessão de registro
Código de despacho: 158
Titular: ECOPLAST INDÚSTRIA E COMÉRCIO DE RECICLADOS LTDA [BR/SP] e FERDINANDO ROBERTO CARVALHO [BR/SP]
Autor: FERDINANDO ROBERTO CARVALHO[BR]
Título do registro: Réguas para medição
Data de depósito: 07/07/2025
Classificação: 10-04
Procurador: Cannon Marcas e Patentes S/C Ltda.

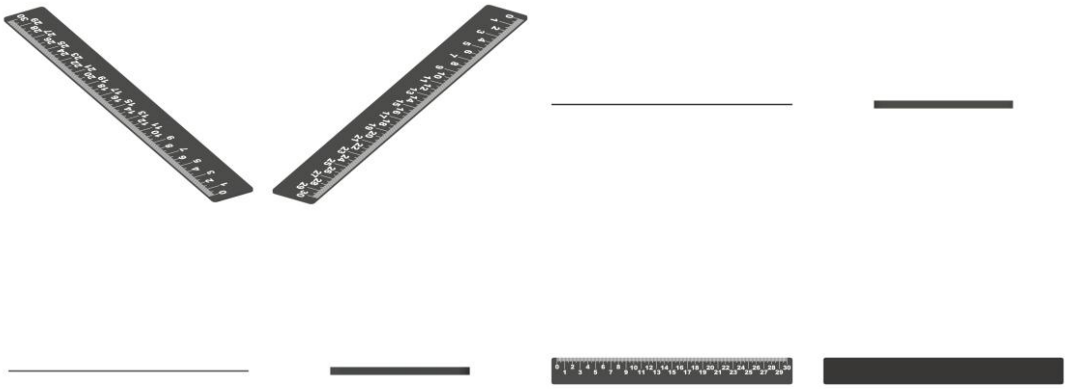

BR302025005757-4 Concessão de registro
Código de despacho: 158
Titular: GLEICE KELLEN ALVES DOMINGUES [BR/SC]
Autor: GLEICE KELLEN ALVES DOMINGUES[BR]
Título do registro: Armação para Construção Civil
Data de depósito: 29/08/2025
Classificação: 25-99
Procurador: Fábio Augusto Carneiro

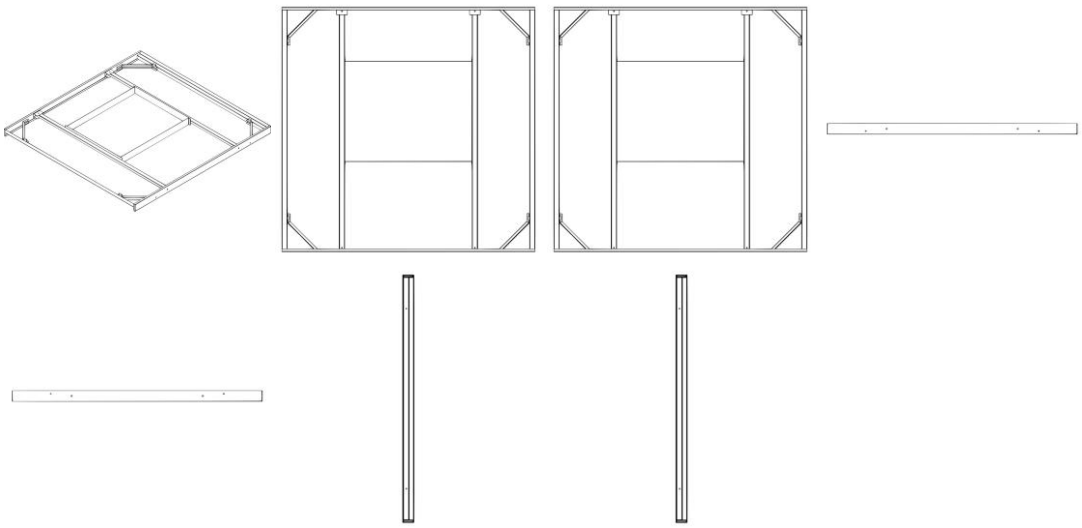

BR302025006010-9 Concessão de registro
Código de despacho: 158
Titular: J.I.M COMERCIO LTDA [BR/MG]
Autor: PHILIPPE HENRIQUE DA SILVA COELHO[BR]
Título do registro: Mesas
Data de depósito: 10/09/2025
Classificação: 06-03
Procurador: ALLAN AUGUSTO CESAR MARINHO - ATUAL MARCAS
Detalhes do despacho: A Exigência foi cumprida: na divisão do pedido, o requerente optou por manter a Variação 1 no pedido original, indicando a exclusão das figuras da Variação 2 deste pedido.

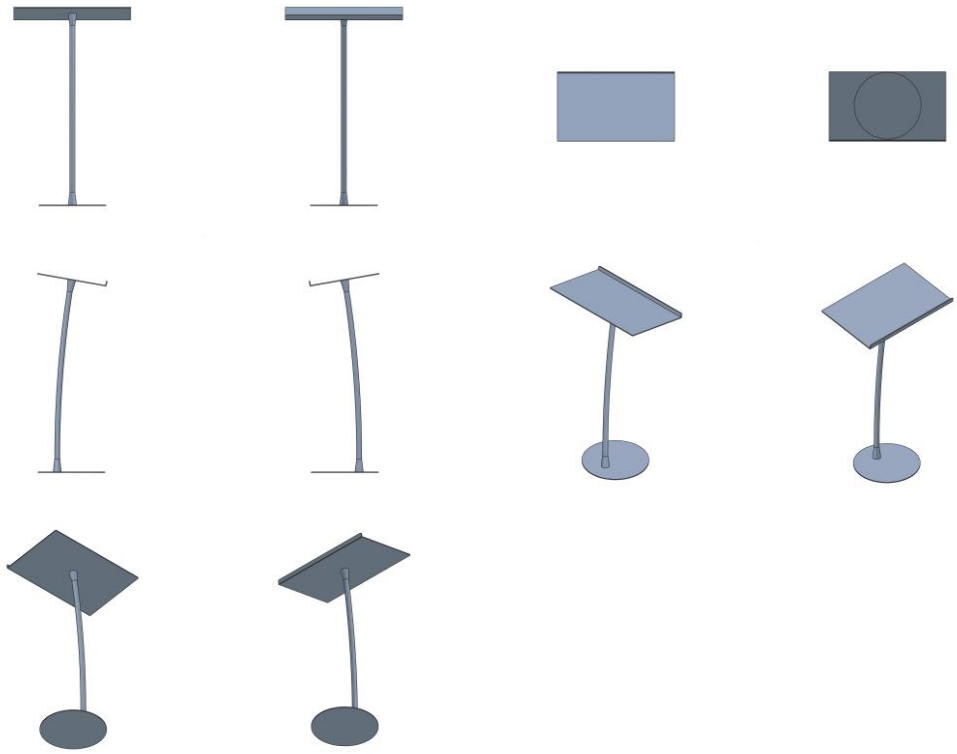

BR302025006012-5 Concessão de registro
Código de despacho: 158
Titular: ATELIER FERNANDO MENDES LTDA. [BR/RJ]
Autor: FERNANDO MENDES DE ALMEIDA[BR]
Título do registro: Poltronas
Data de depósito: 10/09/2025
Classificação: 06-01
Procurador: Luciana Esther de Arruda Pinto

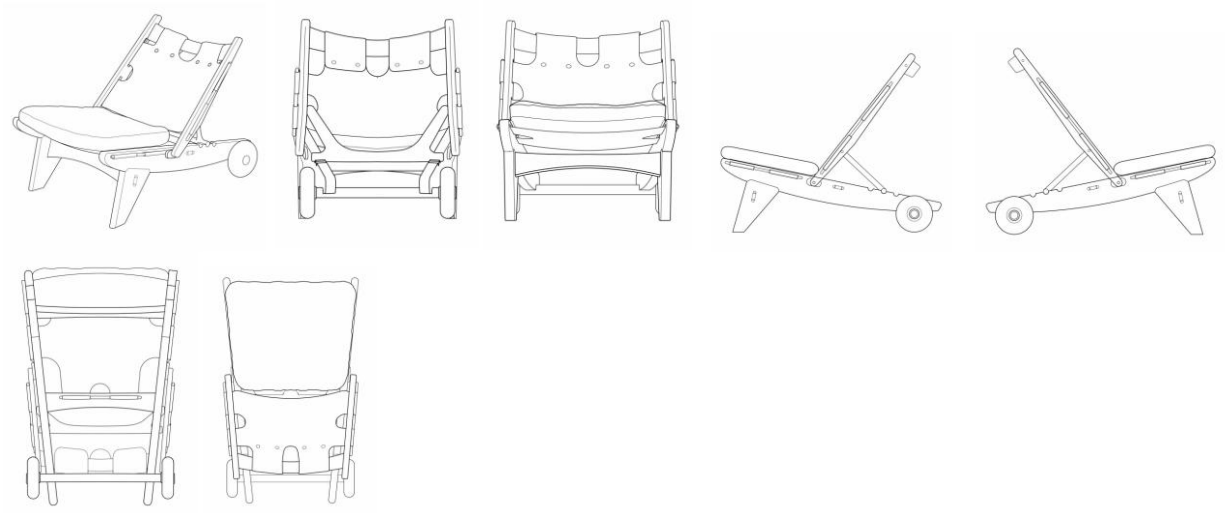

BR302025006237-3 Concessão de registro
Código de despacho: 158
Titular: EPEC - EMPRESA PRUDENTINA DE EDUCAÇÃO E CULTURA S.A. [BR/SP]
Autor: ANTONIO SERGIO ALVES DE OLIVEIRA[BR]

Título do registro: LARINGOSCÓPIO
Data de depósito: 19/09/2025
Classificação: 24-02
Procurador: Vilage Marcas e Patentes Ltda

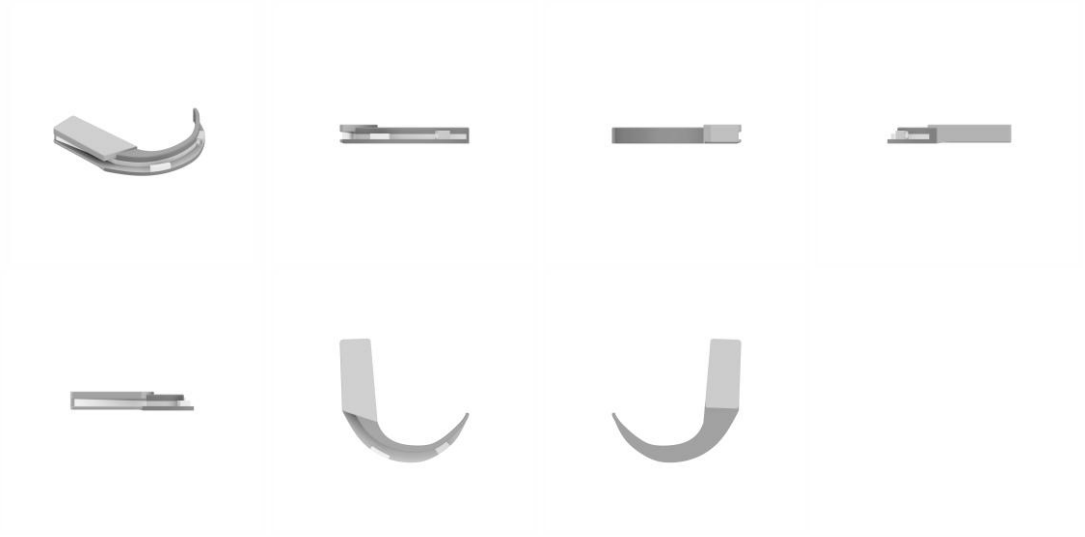

BR302025006246-2 Concessão de registro
Código de despacho: 158
Titular: BHIO SUPPLY INDÚSTRIA E COMÉRCIO DE EQUIPAMENTOS MÉDICOS S/A. [BR/RS] e RICARDO BASSIL LASMAR [BR/RJ]
Autor: PAULO ROBERTO WALTER FERREIRA[BR], IVAN MIRANDA[BR], EDISON MARTINS DA SILVA JUNIOR[BR], MARCELO SARAIVA DOS SANTOS[BR], RICARDO BASSIL LASMAR[BR] e JEFERSON SCARIOTT GRIEBLER[BR]
Título do registro: Instrumento médico para procedimento ginecológico
Data de depósito: 19/09/2025
Classificação: 24-02
Procurador: CESAR PERES, DULAC MÜLLER ADVOGADOS

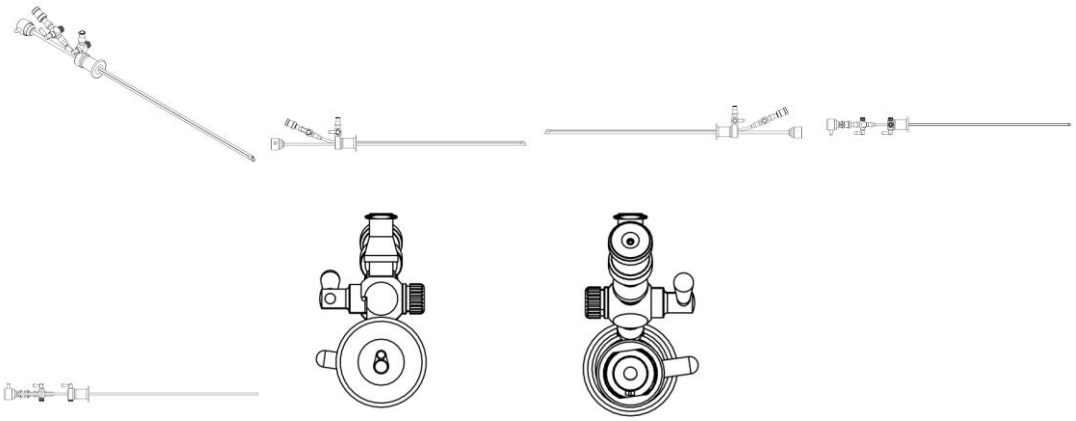

BR302025006264-0 Concessão de registro
Código de despacho: 158
Titular: SUBSEA 7 LIMITED [GB]
Autor: INGHILD ROSS-MOLNES[NO]
Título do registro: distintivo
Data de depósito: 22/09/2025
Prioridade unionista: 015116250-0002 09/09/2025 EM
Classificação: 11-03
Procurador: Dannemann, Siemsen, Bigler & Ipanema Moreira

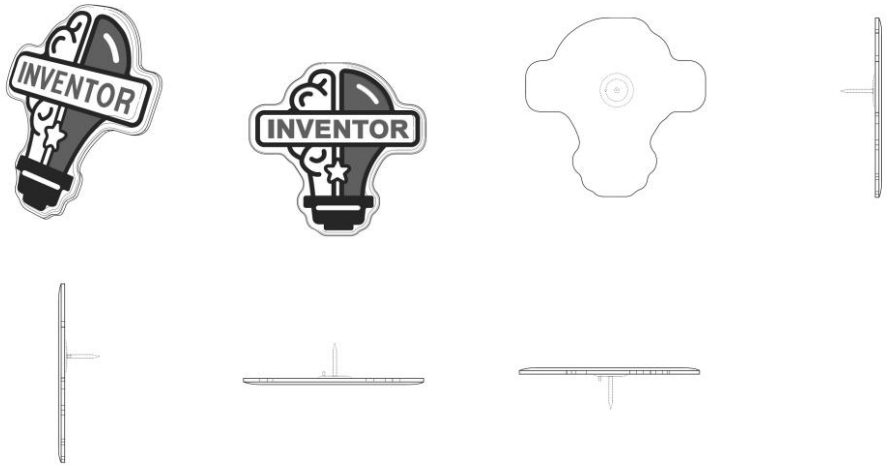

BR302025006276-4 Concessão de registro
Código de despacho: 158
Titular: MÁRCIO XAVIER GONTIJO JÚNIOR [BR/MG]
Autor: MÁRCIO XAVIER GONTIJO JÚNIOR[BR]
Título do registro: FERRAMENTA
Data de depósito: 22/09/2025
Classificação: 08-05
Procurador: Ronaldo Franklin de Sousa

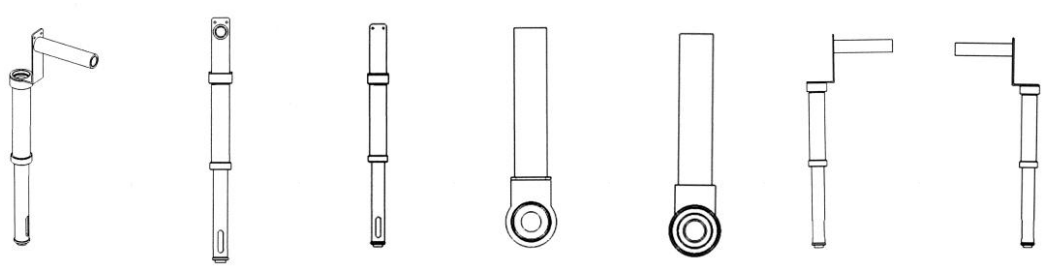

BR302025006334-5 Concessão de registro
Código de despacho: 158
Titular: RANGE PLANE COMERCIO E VAREJO LTDA [BR/SP]
Autor: MATEUS MORAIS PIMENTA[BR]
Título do registro: FONTE DE ENERGIA CHAVEADA
Data de depósito: 23/09/2025
Classificação: 13-03
Procurador: BEERRE ASSESSORIA EMPRESARIAL LTDA

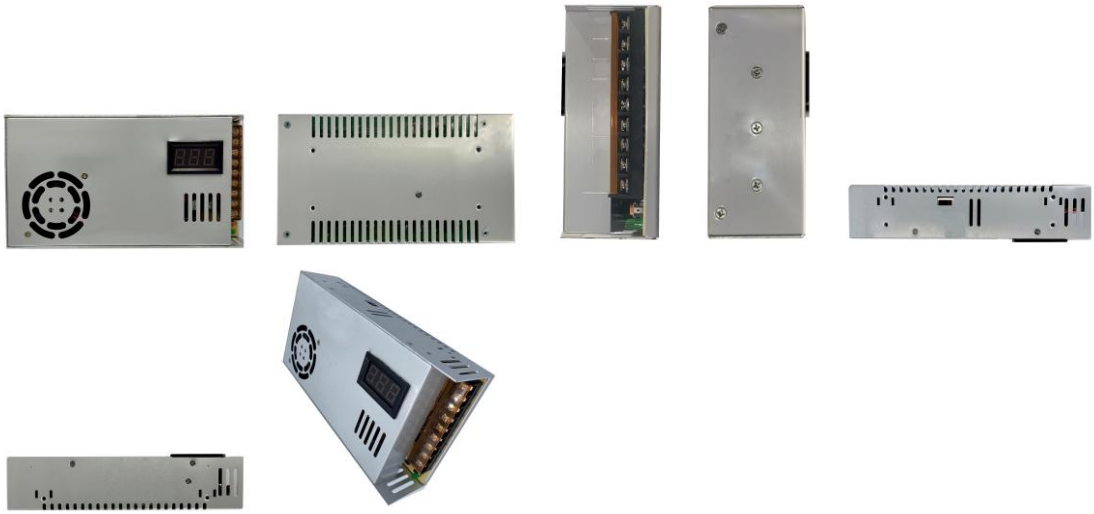

BR302025006555-0

Concessão de registro
Código de despacho: 158
Titular: GEA GROUP AKTIENGESELLSCHAFT [DE]
Autor: SAMUEL FINKBEINER[DE], DAVIDE PARENTI[IT] e FELIX CORDES[DE]
Título do registro: MÁQUINA PARA PREPARAÇÃO DE ALIMENTOS
Data de depósito: 30/09/2025
Classificação: 31-00
Procurador: Tavares Propriedade Intelectual Ltda. (alt. de Tavares & Companhia Ltda)
Detalhes do despacho: Com base no Manual de Desenhos Industriais (DI), formulam-se as seguintes exigências, numeradas de 1 a 5: [1] O atual pedido não atende aos requisitos do art. 104, conforme disposições do item 5.3.3.1 do Manual, pois os desenhos industriais reivindicados no pedido não compartilham das mesmas características distintivas preponderantes: um desenho industrial é representado nas Figuras 1.1 a 1.8 e 5.1 a 5.8; enquanto outro desenho industrial é representado nas Figuras 2.1 a 2.8 e 6.1 a 6.8; um terceiro desenho industrial é representado nas Figuras 3.1 a 3.8 e 7.1 a 7.8; e um quarto desenho industrial é representado nas Figuras 4.1 a 4.8 e 8.1 a 8.8. Desta forma, o pedido deverá ser dividido, podendo o requerente indicar qual desenho industrial será mantido no pedido original. O outro desenho industrial poderá ser depositado como pedido dividido, caso haja interesse em sua proteção. Cada pedido dividido dará origem a um novo depósito; para maiores informações e procedimentos a respeito de como proceder, veja o item 3.5 do Manual de DI, disponí¬vel em http://manualdedi.inpi.gov.br/projects/manual-de-desenho-industrial/wiki/03_05_Peticionamento_pelo_e-DI#351-Acesso-ao-formul%C3%A1rio. [2] As vistas superior e inferior de cada variação do objeto não possuem nitidez e contraste suficientes. De acordo com o item 5.3.4.1 (Qualidade da representação) do Manual de DI, independentemente do tipo de representação utilizado, o desenho industrial deve ser representado de maneira clara e ní¬tida, de modo a permitir a suficiência descritiva da reivindicação. Assim sendo, reapresente as figuras do objeto reivindicado (máquina para preparação de alimentos) com nitidez, contraste e resolução gráfica suficientes para a plena compreensão do desenho industrial requerido, recomendando-se o mínimo de 300 dpi. [3] Algumas figuras apresentadas no pedido possuem brilhos. De acordo com o item 5.3.4.1 (Qualidade da representação) do Manual de DI, independentemente do tipo de representação utilizado, o desenho industrial deve ser representado de maneira clara e ní¬tida, sem sombras e/ou brilhos de modo a permitir a compreensão da configuração do objeto. Assim sendo, reapresente as figuras do objeto reivindicado (máquina para preparação de alimentos) sem brilhos. [4] De acordo com o Manual de DI (item 5.3.4.5), cada variação do desenho industrial do pedido deverá ter figuras distintas, numeradas de forma distinta (por exemplo: 1.1, 1.2, 2.1, 2.2, 3.1, 3.2 e assim sucessivamente). Renumere as figuras de cada pedido dividido e suas respectivas variações adequadamente, após a divisão. [5] No cumprimento de exigência, reapresente as figuras do objeto reivindicado, em formato JPG, mantendo a mesma representação utilizada nas figuras apresentadas no depósito do pedido, sem acréscimo de matéria. Por fim, a “Descrição” foi alterada de ofício, conforme a Nota Técnica INPI/CPAPD nº 01/2024. De acordo com o item 3.5.2 do Manual de DI, o campo “Descrição” do formulário deve ser usado para incluir informações necessárias à compreensão das figuras do desenho industrial.

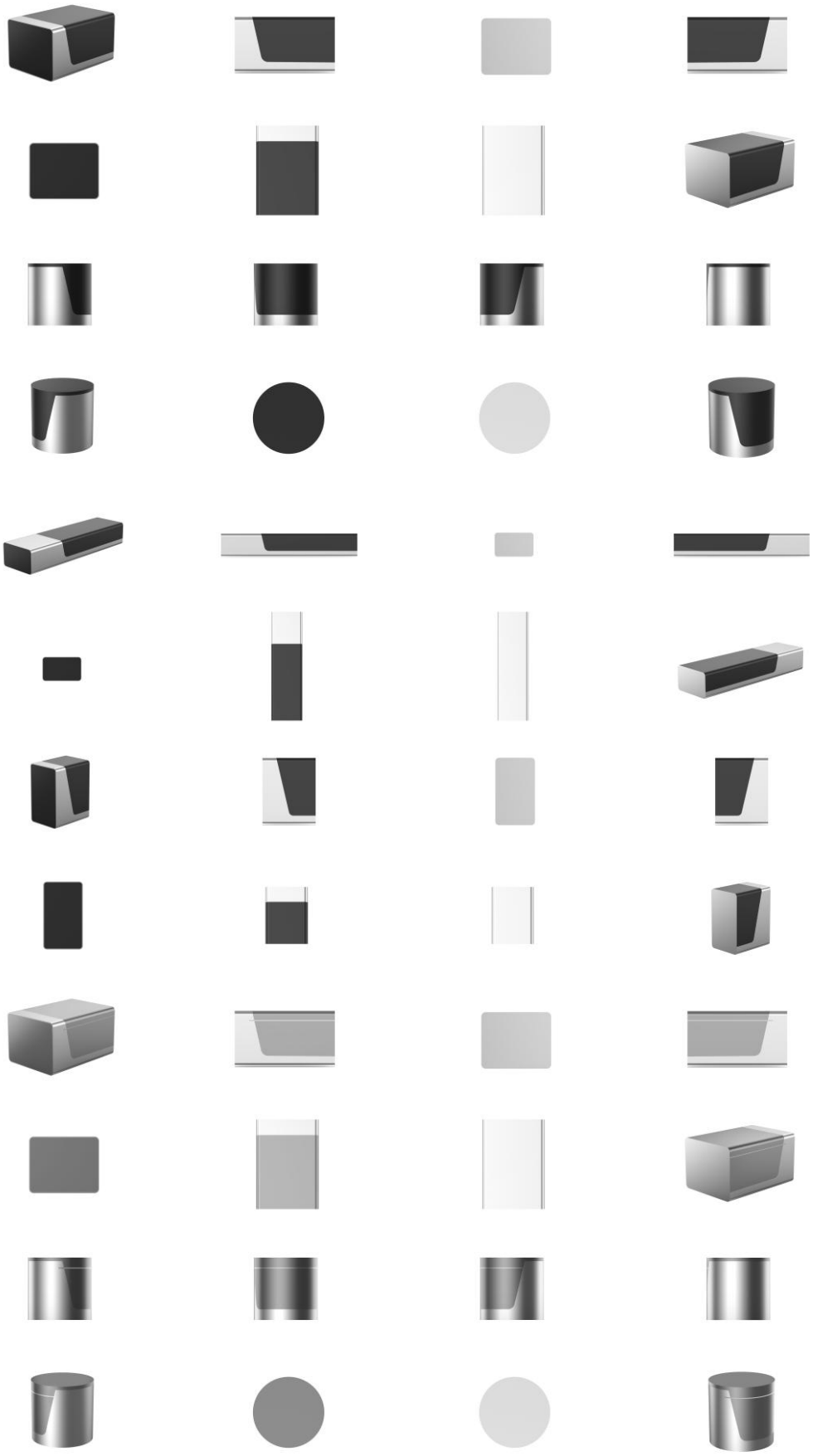

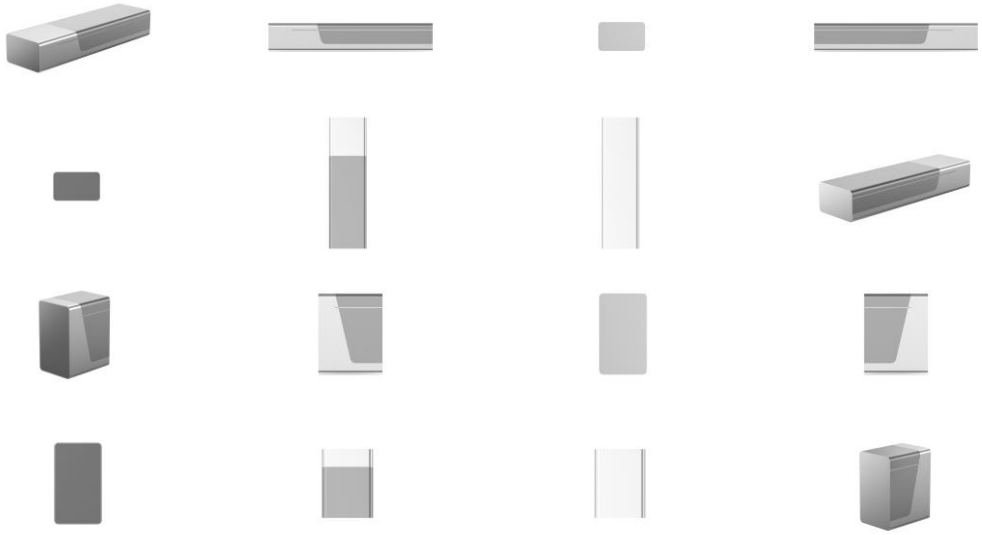

BR302025006769-3

Concessão de registro
Código de despacho: 158
Titular: VCS COMÉRCIO E DESIGN DE MÓVEIS LTDA. [BR/ES] e VIVIAN COZER SETTE FERRAÇO [BR/ES]
Autor: VIVIAN COSER SETTE FERRACO[BR]
Título do registro: BANCO
Data de depósito: 07/10/2025
Classificação: 06-06
Procurador: Flávia Sangiorgi Dalla Bernardina

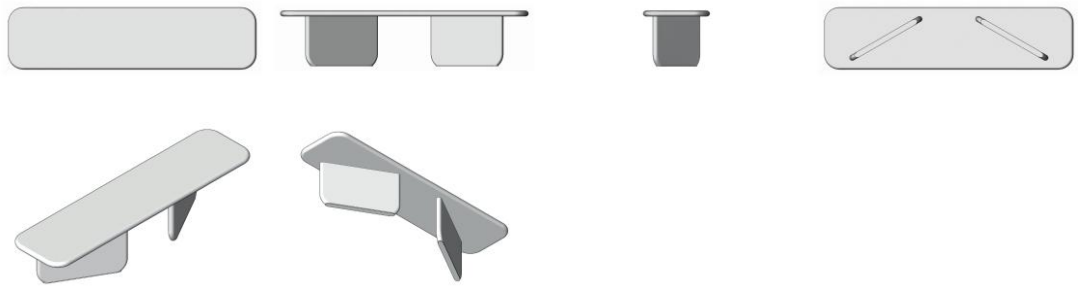

BR302025006855-0

Concessão de registro
Código de despacho: 158
Titular: LA ERREVIEFFE AMERICA ARTIGOS FUNERARIOS LTDA [BR/SP]
Autor: VALTER DALLA CHIARA[BR]
Título do registro: Luminárias
Data de depósito: 09/10/2025
Classificação: 26-05
Procurador: Julio Guidi Lima da Rocha



BR302025007101-1

Concessão de registro
Código de despacho: 158
Titular: ALUMÍNIO FIRENZE INDÚSTRIA E COMÉRCIO [BR/SP]
Autor: VINCENZO TROFA[BR]
Título do registro: PADRÃO DE SUPERFÍCIE APLICADO EM PANELA
Data de depósito: 20/10/2025
Classificação: 32-01
Procurador: NOBEL PROPRIEDADE INTELECTUAL LTDA - ME
Detalhes do despacho: Com apoio no item 5.3 do Manual de Desenhos Industriais e em atendimento ao item 5.3.4.5 a figura 1.2 foi renumerada de ofício para 2.1, por se tratar de variação do objeto da figura 1.1.



BR302025007145-3

Concessão de registro
Código de despacho: 158
Titular: ARTEVIRTUAL ESTAMPAGEM QUIMICA EIRELI [BR/RS]
Autor: JULIANO PULITA[BR]
Título do registro: ORNAMENTO EM BOJO DE CHIMARRÃO
Data de depósito: 22/10/2025
Classificação: 32-01
Procurador: Sko Oyarzáball Marcas e Patentes Sociedade Simples Ltda.
Detalhes do despacho: Classificação alterada de ofício de 07-04 para 32-01, a fim de corresponder ao objeto requerido, conforme item 5.3.1.1 c do Manual de Desenhos Industriais.

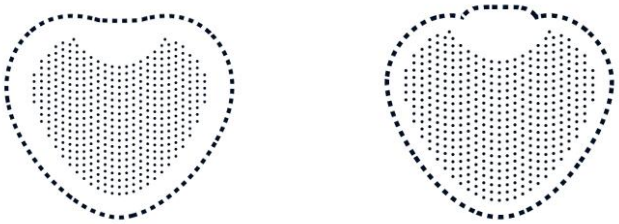

BR302025007184-4

Concessão de registro
Código de despacho: 158

Titular: FLÁVIO APARECIDO PERES [BR/SP]
Autor: FLÁVIO APARECIDO PERES[BR]
Título do registro: Roda dentada para automatizador de portão
Data de depósito: 23/10/2025
Classificação: 15-01
Procurador: Vilage Marcas e Patentes Ltda

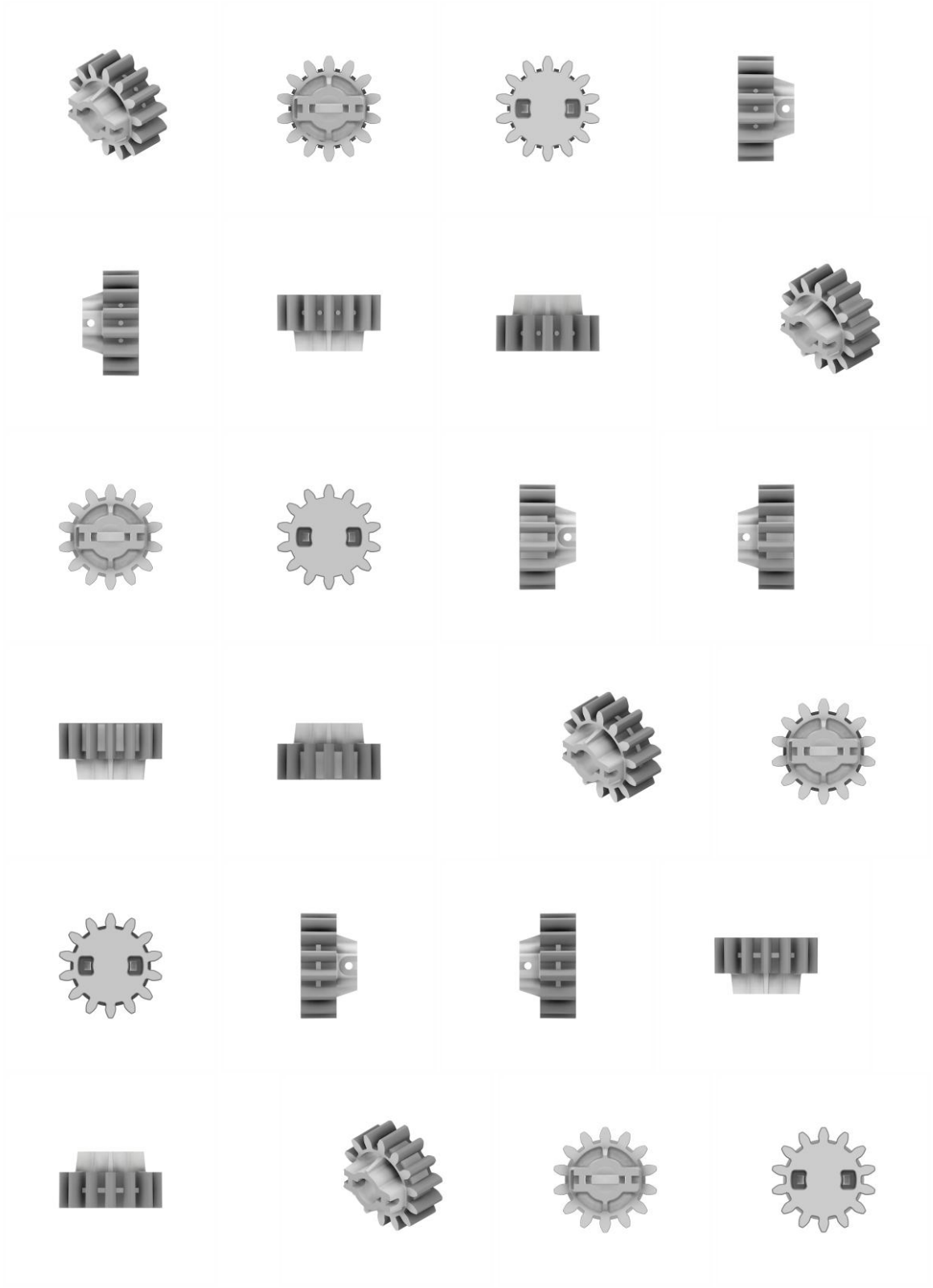

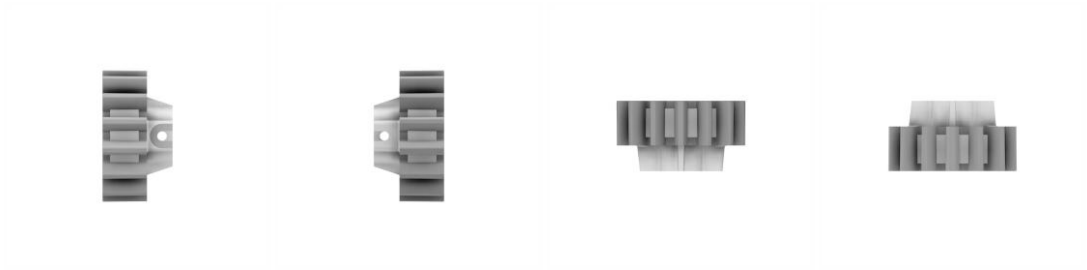

BR302025007262-0 Concessão de registro
Código de despacho: 158
Titular: LEMOS LEITE IMPORTACOES LTDA [BR/SP]
Autor: FILIPE AUGUSTO LEMOS LEITE[BR]
Título do registro: Computadores
Data de depósito: 28/10/2025
Classificação: 14-02
Procurador: AVANSEE SOLUCOES EMPRESARIAIS LTDA



BR302025007280-8 Concessão de registro
Código de despacho: 158
Titular: HUBNER COMPONENTES E SISTEMAS PARA IMPLEMENTOS RODOVIARIOS LTDA [BR/PR]
Autor: FILIPE CHELLES IEKER[BR]
Título do registro: Suspensões para veículos rodoviários
Data de depósito: 28/10/2025
Classificação: 12-16
Procurador: Vasco da Gama Coelho Pereira

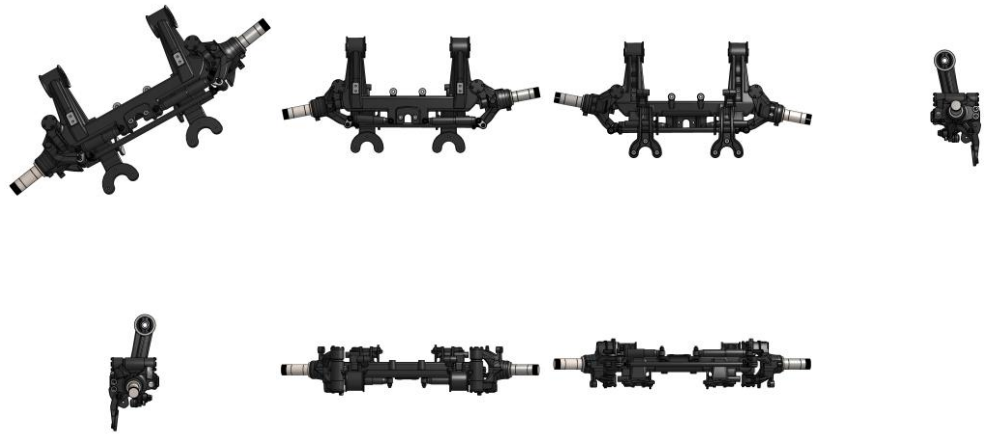

BR302025007369-3 Concessão de registro
Código de despacho: 158
Titular: GIFT EXCELLENCE COMERCIO E MANUTENCAO LTDA [BR/MG]
Autor: ROBSON PEREIRA DA SILVA LOPES[BR]

Título do registro: EMBALAGEM
Data de depósito: 30/10/2025
Classificação: 09-03
Procurador: Cláudio Mendes Rocha

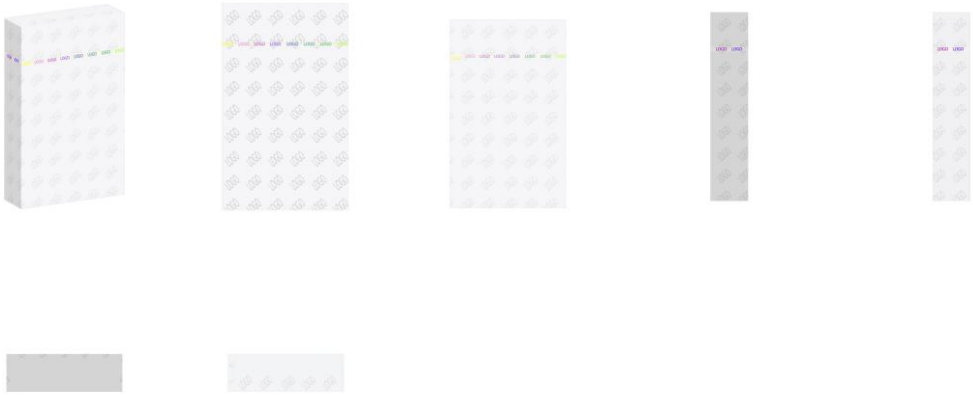

BR302025007371-5

Concessão de registro
Código de despacho: 158
Titular: SUPREMO INDÚSTRIA DE INSTRUMENTOS CIRÚRGICOS E ODONTOLÓGICOS LTDA - ME [BR/SP]
Autor: ANDRE GREGATE BRAGA[BR]
Título do registro: DISPOSITIVO PARA RETIRADA DE TECIDO DO PALATO
Data de depósito: 30/10/2025
Classificação: 24-02
Procurador: MODAL MARCAS E PATENTES LTDA.
Detalhes do despacho: Em atendimento ao item 5.3.1.1 b do Manual de Desenhos Industriais o título informado no cumprimento de exigência foi alterado de ofício para DISPOSITIVO PARA RETIRADA DE TECIDO DO PALATO, a fim de identificar de maneira clara e concisa o objeto requerido.

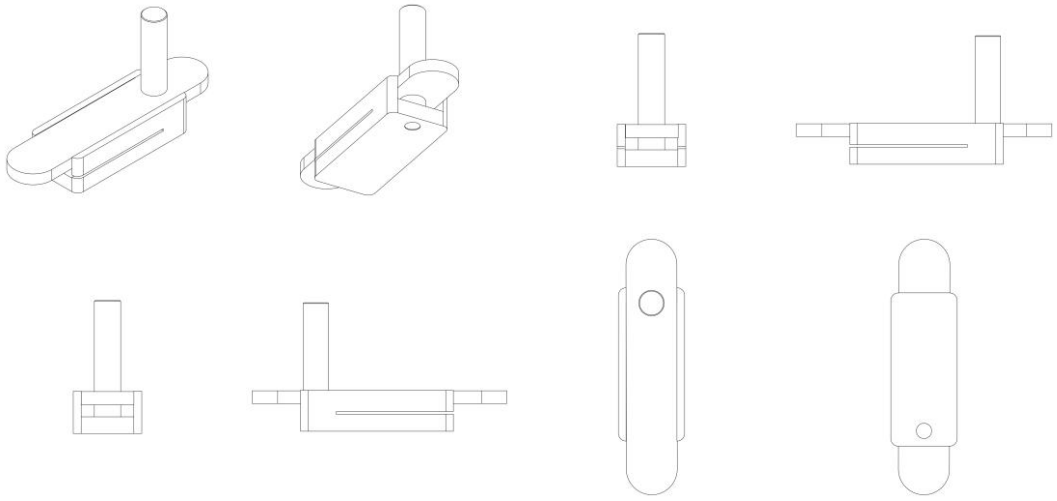

BR302025007592-0

Concessão de registro
Código de despacho: 158
Titular: LFTEIXEIRA IND COM E LOC DE ARTIGOS PLASTICOS LTDA [BR/SP]
Autor: LUIS FERNANDO TEIXEIRA[BR]
Título do registro: BARREIRA PARA CONTROLE DE FLUXO DE PESSOAS E VEÍCULOS
Data de depósito: 07/11/2025
Classificação: 25-02

Procurador: Francisco de Souza Ferreira Filho
Detalhes do despacho: Em atendimento ao item 5.3.1.1 b do Manual de Desenhos Industriais o título informado no cumprimento de exigência foi alterado de ofício para BARREIRA PARA CONTROLE DE FLUXO DE PESSOAS E VEÍCULOS, a fim de identificar de maneira clara e concisa o objeto requerido. A classificação também foi alterada de ofício de 29-02 para 25-02, a fim de se adequar ao objeto requerido, conforme item 5.3.1.1 c do Manual.

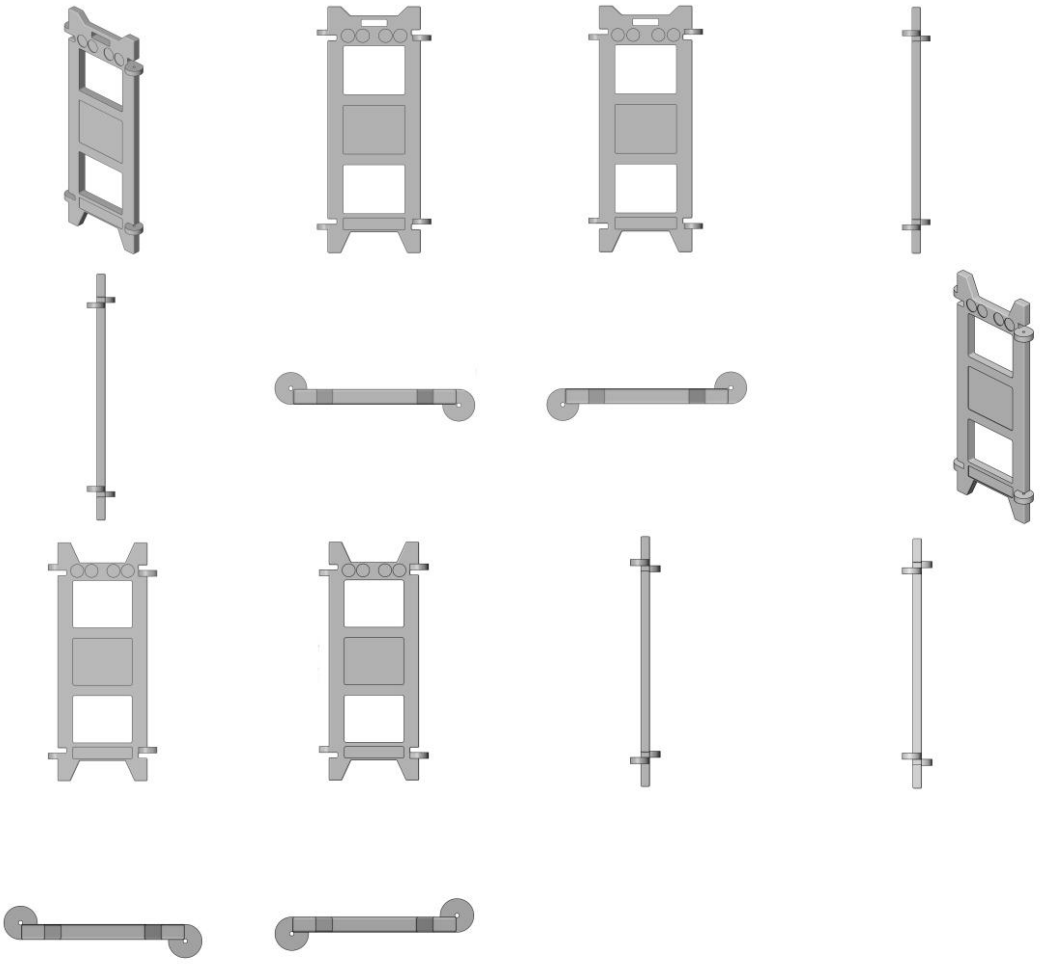

BR302025007639-0 Concessão de registro
Código de despacho: 158
Titular: FABRI INDÚSTRIA E COMÉRCIO LTDA. [BR/SP] e VALCIR FABRIS [BR/SP]
Autor: VALCIR FABRIS[BR]
Título do registro: BASE PARA VEDAÇÃO DE CAIXA DE FIBRAS ÓPTICAS
Data de depósito: 11/11/2025
Classificação: 08-08 e 14-99
Procurador: Cannon Marcas e Patentes S/C Ltda.

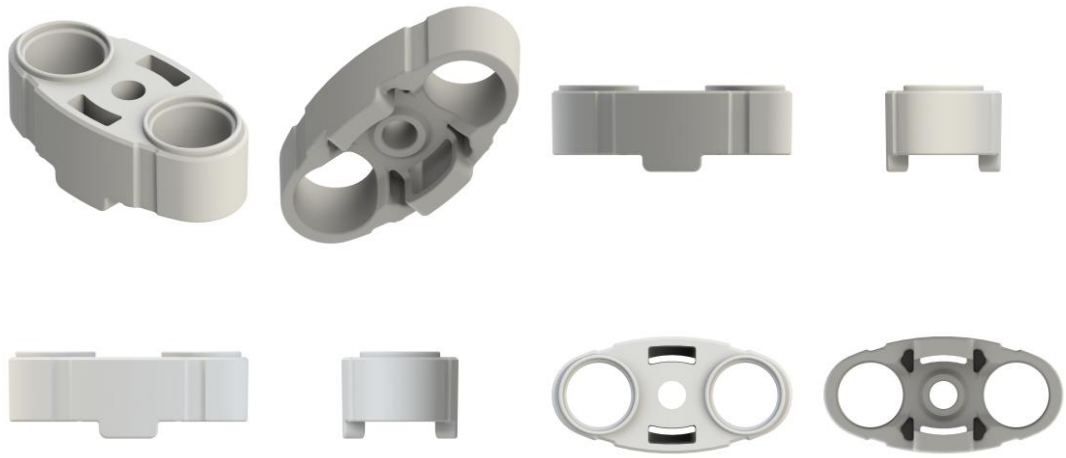

BR302025007640-4 Concessão de registro
Código de despacho: 158
Titular: FABRI INDÚSTRIA E COMÉRCIO LTDA. [BR/SP] e VALCIR FABRIS [BR/SP]
Autor: VALCIR FABRIS[BR]
Título do registro: BASE PARA VEDAÇÃO DE CAIXA DE FIBRAS ÓPTICAS
Data de depósito: 11/11/2025
Classificação: 08-08 e 14-99
Procurador: Cannon Marcas e Patentes S/C Ltda.

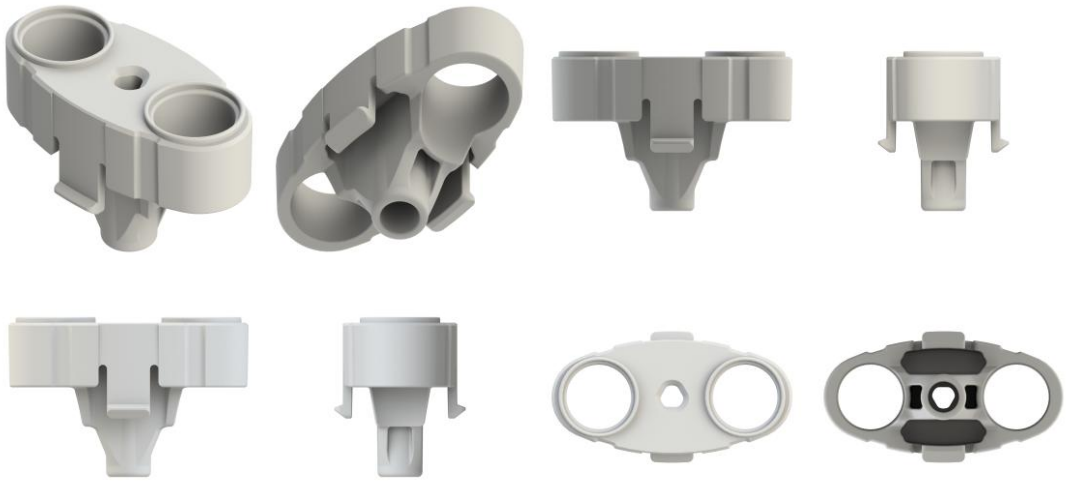

BR302025007641-2 Concessão de registro
Código de despacho: 158
Titular: FABRI INDÚSTRIA E COMÉRCIO LTDA. [BR/SP] e VALCIR FABRIS [BR/SP]
Autor: VALCIR FABRIS[BR]
Título do registro: BASE PARA VEDAÇÃO DE CAIXA ÓPTICA
Data de depósito: 11/11/2025
Classificação: 08-08 e 14-99
Procurador: Cannon Marcas e Patentes S/C Ltda.



BR302025007662-5 Concessão de registro
Código de despacho: 158
Titular: FABRI INDÚSTRIA E COMÉRCIO LTDA. [BR/SP] e VALCIR FABRIS [BR/SP]
Autor: VALCIR FABRIS[BR]
Título do registro: BASE PARA VEDAÇÃO DE CAIXA DE FIBRAS ÓPTICAS
Data de depósito: 12/11/2025
Classificação: 08-08 e 14-99
Procurador: Cannon Marcas e Patentes S/C Ltda.

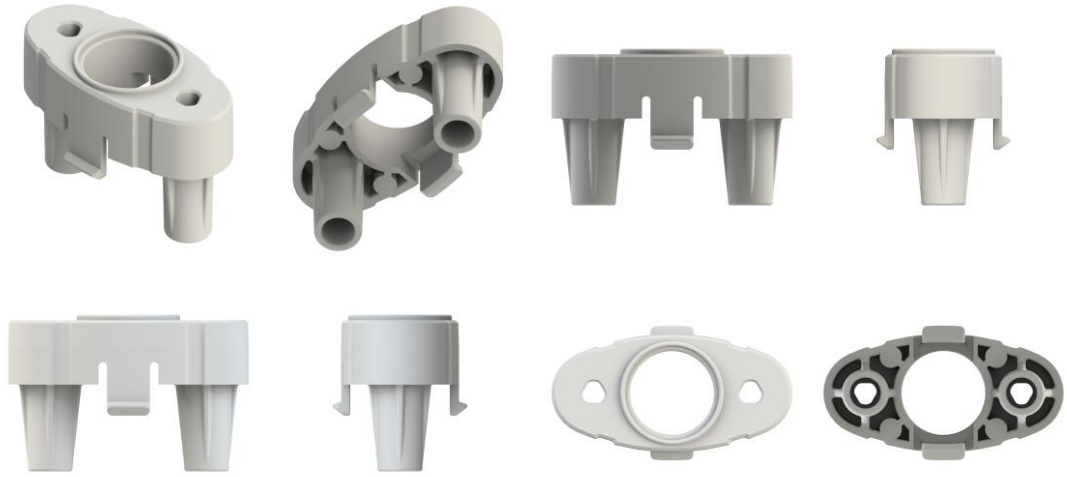

BR302025007663-3 Concessão de registro
Código de despacho: 158
Titular: FABRI INDÚSTRIA E COMÉRCIO LTDA. [BR/SP] e VALCIR FABRIS [BR/SP]
Autor: VALCIR FABRIS[BR]
Título do registro: VEDAÇÃO DE CAIXA ÓPTICA
Data de depósito: 12/11/2025
Classificação: 08-08 e 14-99
Procurador: Cannon Marcas e Patentes S/C Ltda.

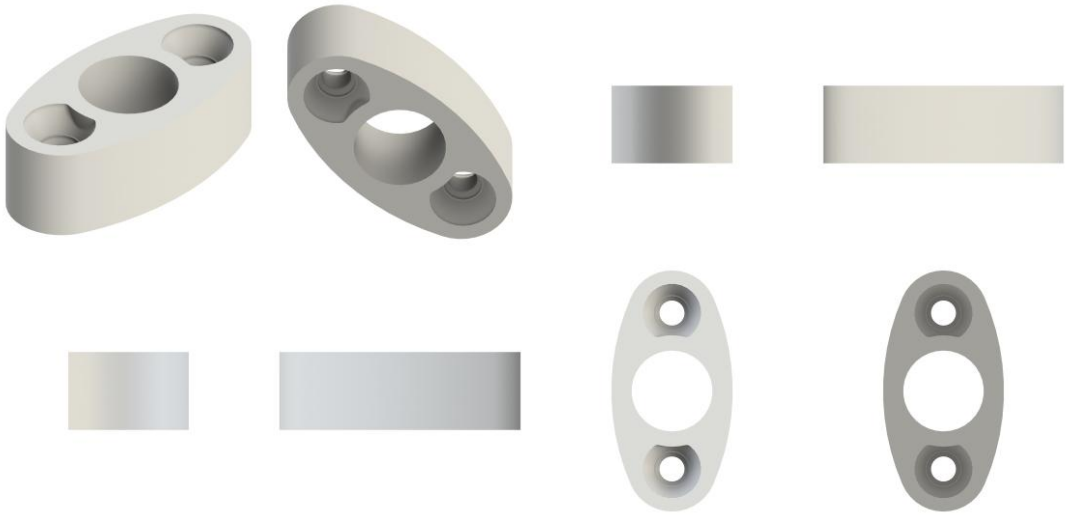

BR302025007824-5

Concessão de registro
Código de despacho: 158
Titular: ISA ENERGIA BRASIL S.A. [BR/SP]
Autor: LUCAS LAMY[BR], PAOLO ROMULO MARCACUZCO CUEVAS[PE], LÍVIA ANDRESSA KALTNER[BR], RAQUEL FERREIRA MENDES[BR], ROGÉRIO LAVANDOSCKI[BR] e FRANCISCO IGOR PINTO DE MESQUITA[BR]
Título do registro: Interface gráfica de usuário
Data de depósito: 18/11/2025
Classificação: 14-04
Procurador: Montaury Pimenta, Machado & Vieira de Mello Advogados



BR302025007827-0

Concessão de registro
Código de despacho: 158
Titular: INPUT CENTER INFORMÁTICA EIRELI [BR/SP]
Autor: EDSON DA SILVA LEITE[BR]
Título do registro: Bonecos e estatuetas [brinquedos]
Data de depósito: 18/11/2025
Classificação: 21-01
Detalhes do despacho: Considerando a exclusão das figuras 1.1 e 2.1 do depósito e o fato de que o requerente descreveu características do boneco ao invés de indicar objetivamente a correspondência de numeração das figuras do depósito com a nova numeração, por economia processual as figuras 1.2 a 1.8 foram renumeradas de ofício como 1.1, 2.1, 3.1, 4.1, 5.1, 6.1 e 7.1, respectivamente, independentemente das características do boneco, pois a ordem é irrelevante para a proteção. O texto do campo Descrição foi excluído de ofício por conter informações que não se enquadram no previsto nos itens 3.5.2.G e 5.3 do Manual.



BR302025007843-1

Concessão de registro
Código de despacho: 158
Titular: NELSON HENRIQUE GARCIA [BR/SP]
Autor: NELSON HENRIQUE GARCIA[BR]
Título do registro: APOIO PARA TAMPA DE BUEIRO
Data de depósito: 18/11/2025
Classificação: 08-05
Procurador: CONE SUL SERVIÇOS ADMINISTRATIVOS LTDA

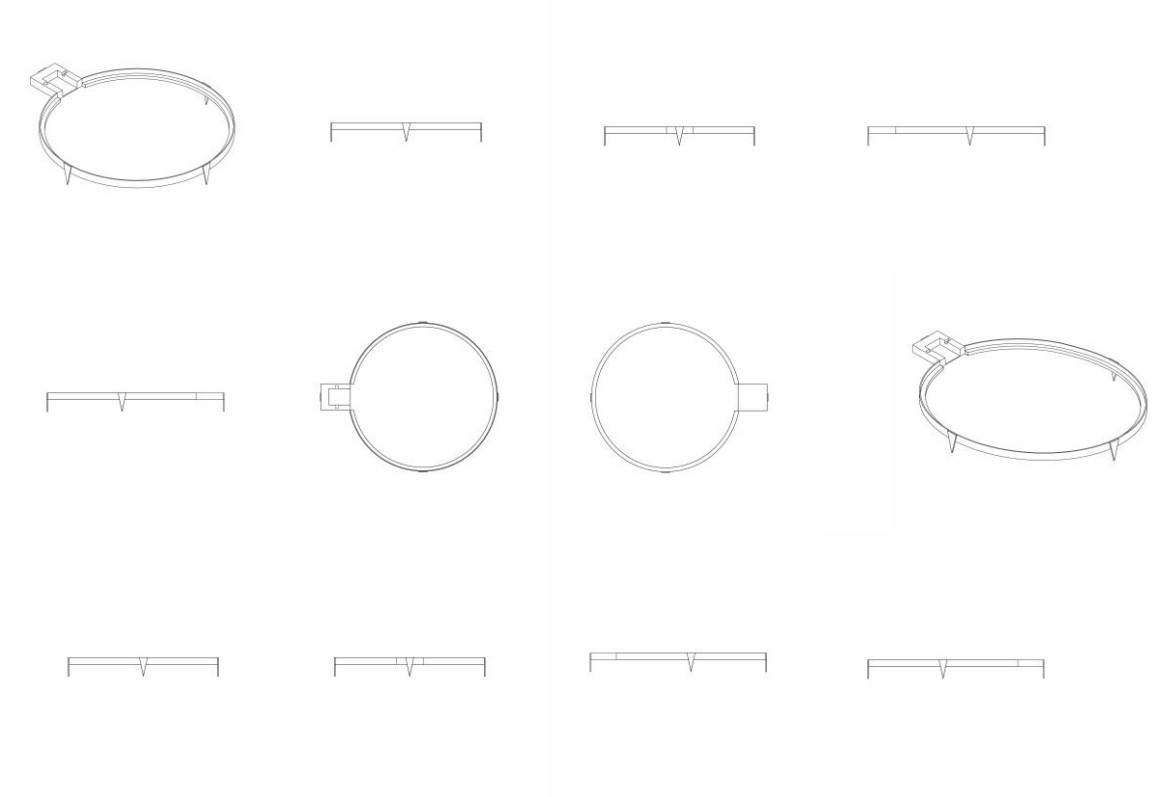

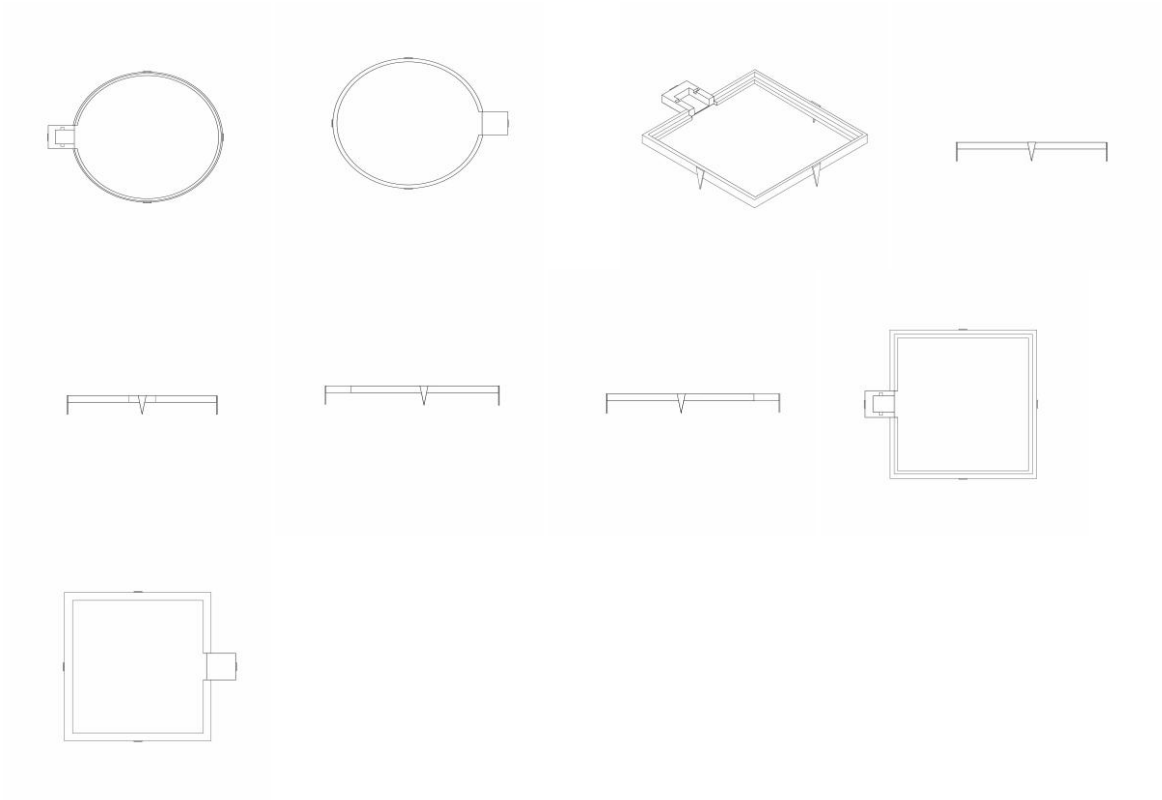

BR302025008019-3

Concessão de registro
Código de despacho: 158
Titular: QRA - ADMINISTRADORA DE BENS E PARTICIPAÇÕES LTDA [BR/SP]
Autor: RODRIGO SOARES DA SILVA[BR]
Título do registro: ORGANIZADOR RATTAN COM TAMPA
Data de depósito: 26/11/2025
Classificação: 09-03
Procurador: JULIANA APARECIDA ROCHA REQUENA



BR302025008027-4

Concessão de registro
Código de despacho: 158
Titular: QRA - ADMINISTRADORA DE BENS E PARTICIPAÇÕES LTDA [BR/SP]
Autor: RODRIGO SOARES DA SILVA[BR]
Título do registro: CONTAINER MULTIUSO
Data de depósito: 26/11/2025
Classificação: 09-03
Procurador: JULIANA APARECIDA ROCHA REQUENA



BR302025008028-2 Concessão de registro
Código de despacho: 158
Titular: DPR TELECOMUNICAÇÕES LTDA [BR/SP]
Autor: LUIS CARLOS VICENTE[BR], PEDRO MIGUEL HYPOLITO SERRANO[BR], CASSIO SERAFIM[BR], JOÃO PEDRO TONDATO DA SILVA[BR] e RODRIGO HILÁRIO DE OLIVEIRA[BR]
Título do registro: ELEMENTO DE VEDAÇÃO
Data de depósito: 26/11/2025
Classificação: 09-07
Procurador: Veronica Meyer Gaiarsa

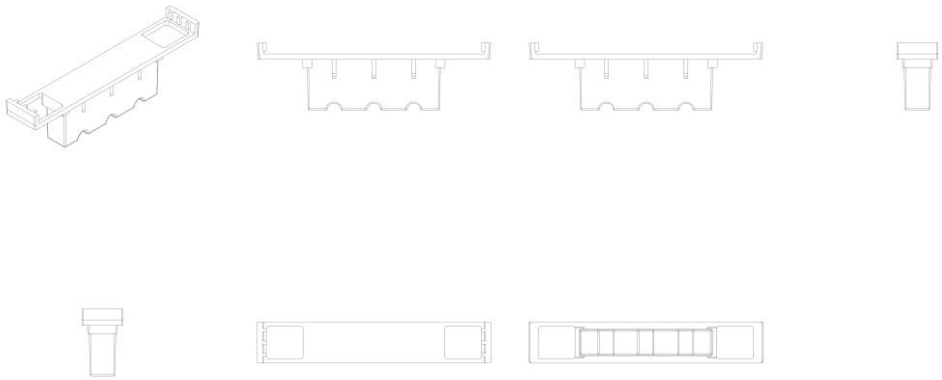

BR302025008042-8 Concessão de registro
Código de despacho: 158
Titular: DPR TELECOMUNICAÇÕES LTDA [BR/SP]
Autor: LUIS CARLOS VICENTE[BR], PEDRO MIGUEL HYPOLITO SERRANO[BR], CASSIO SERAFIM[BR], JOÃO PEDRO TONDATO DA SILVA[BR] e RODRIGO HILÁRIO DE OLIVEIRA[BR]
Título do registro: SUPORTE DE CABOS DE CAIXA DE FIBRAS ÓPTICAS
Data de depósito: 26/11/2025
Classificação: 14-99
Procurador: Veronica Meyer Gaiarsa

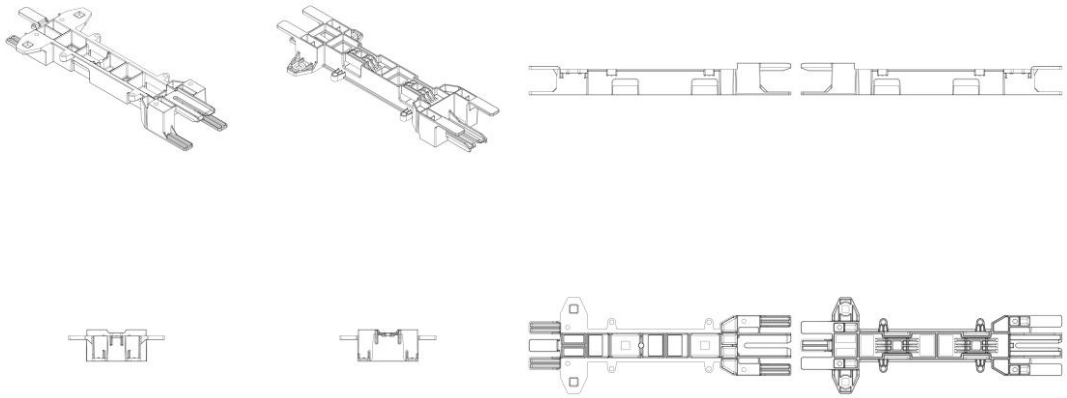

BR302025008291-9 Concessão de registro
Código de despacho: 158
Titular: VELOMOTORS TREINAMENTOS LTDA [BR/SP]
Autor: WILLIAM FELIPE MEDEIROS[BR]

Título do registro: VELOCÍMETRO
Data de depósito: 03/12/2025
Classificação: 10-04
Procurador: Interação Marcas e Patentes Ltda

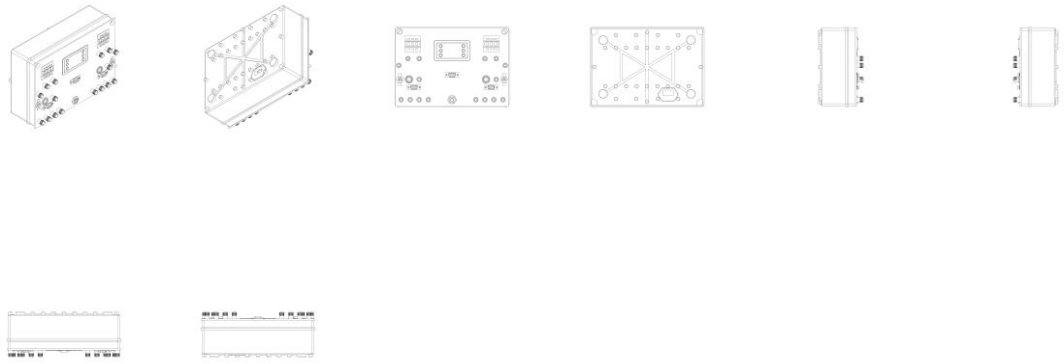

BR302025008296-0 Concessão de registro
Código de despacho: 158
Titular: LOVELY POINT PRESENTES LTDA [BR/SP]
Autor: XIAO JING SUN[CN]
Título do registro: Luminárias de mesa
Data de depósito: 03/12/2025
Classificação: 26-05
Procurador: Alexandre Bolzani Morello



BR302025008302-8 Concessão de registro
Código de despacho: 158
Titular: NATHAN CONRADO GOMES COELHO [BR/MG]
Autor: ANA ROSA COSTA CORRER[BR], AMANDA CANDEMIL KANASHIRO[BR], GIOVANA RENATA GOUVEA DESERTI[BR], GUILHERME FERREIRA CAETANO[BR], HELOISA CRISTINA VALDRIGHI[BR], LAURA NOBRE FERRAZ JARDIM[BR], MARCELO AUGUSTO MARRETTO ESQUISATTO[BR], MARIANA BARBOSA CAMARA DE SOUZA[BR], MILTON SANTAMARIA JUNIOR[BR], RENATA SIQUEIRA SCATOLIN[BR], FERNANDO RUSSO COSTA DO BOMFIM[BR] e NATHAN CONRADO GOMES COELHO[BR]
Título do registro: CHAVE PARA MINI IMPLANTE ODONTOLÓGICO
Data de depósito: 03/12/2025
Classificação: 24-02
Procurador: BEERRE ASSESSORIA EMPRESARIAL LTDA

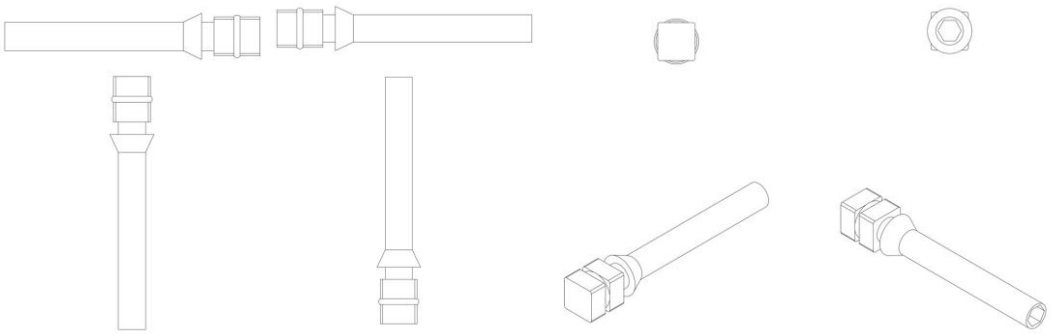

BR302025008303-6

Concessão de registro
Código de despacho: 158
Titular: KC SHOP COMERCIO DE VARIEDADES LTDA [BR/SP]
Autor: PAULO SOARES FERREIRA[BR]
Título do registro: Escovas para escovas de dente elétricas
Data de depósito: 03/12/2025
Classificação: 04-02

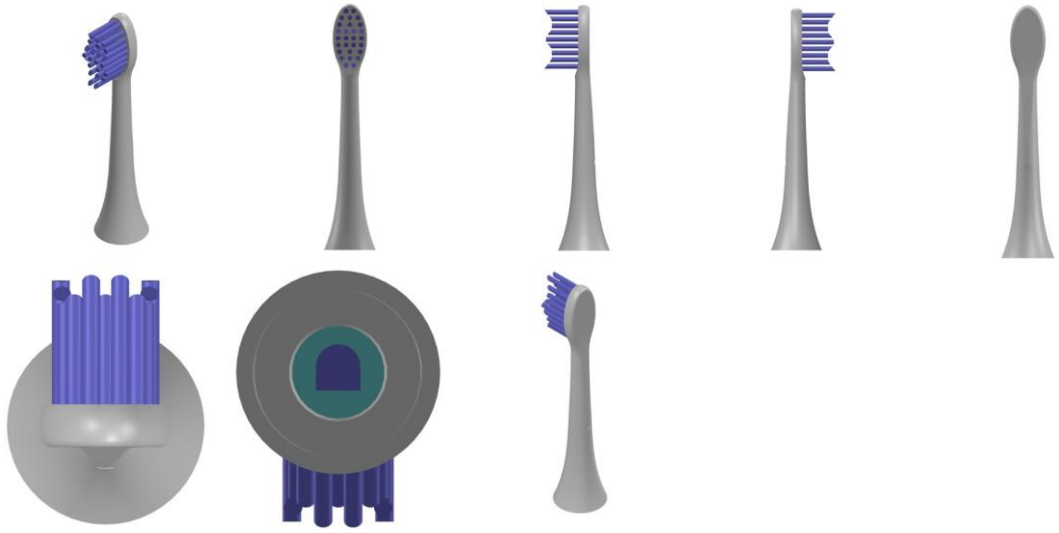

BR302025008308-7

Concessão de registro
Código de despacho: 158
Titular: RAFAEL ANTRILLI AVANZO [BR/SP]
Autor: ANA ROSA COSTA CORRER[BR], AMANDA CANDEMIL KANASHIRO[BR], GIOVANA RENATA GOUVEA DESERTI[BR], GUILHERME FERREIRA CAETANO[BR], LAURA NOBRE FERRAZ JARDIM[BR], MARCELO AUGUSTO MARRETTO ESQUISATTO[BR], MARIANA BARBOSA CAMARA DE SOUZA[BR], MILTON SANTAMARIA JUNIOR[BR], RENATA SIQUEIRA SCATOLIN[BR], FERNANDO RUSSO COSTA DO BOMFIM[BR], HELOISA CRISTINA VALDRIGHI[BR] e RAFAEL ANTRILLI AVANZO[BR]
Título do registro: ALICATE ORTODÔNTICO
Data de depósito: 03/12/2025
Classificação: 24-02
Procurador: BEERRE ASSESSORIA EMPRESARIAL LTDA

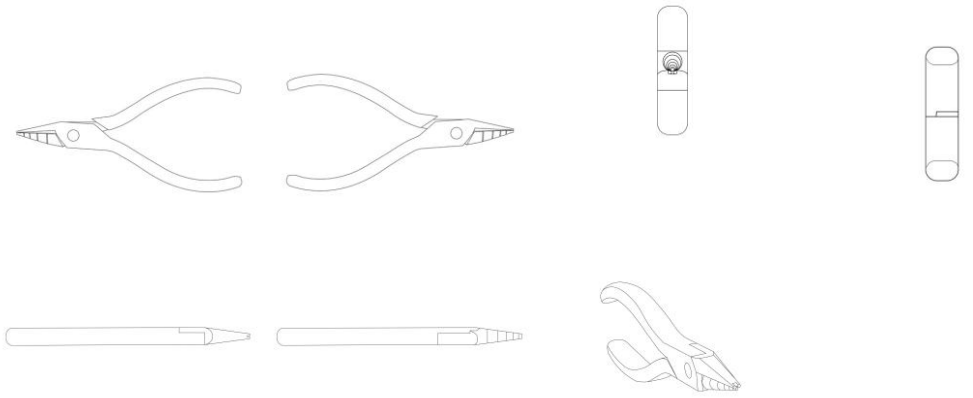

BR302025008313-3 Concessão de registro
Código de despacho: 158
Titular: BERNARDO SIQUEIRA DE OLIVEIRA [BR/PE]
Autor: ANA ROSA COSTA CORRER[BR], AMANDA CANDEMIL KANASHIRO[BR], GIOVANA RENATA GOUVEA DESERTI[BR], GUILHERME FERREIRA CAETANO[BR], LAURA NOBRE FERRAZ JARDIM[BR], MARCELO AUGUSTO MARRETTO ESQUISATTO[BR], MARIANA BARBOSA CAMARA DE SOUZA[BR], MILTON SANTAMARIA JUNIOR[BR], RENATA SIQUEIRA SCATOLIN[BR], FERNANDO RUSSO COSTA DO BOMFIM[BR], HELOISA CRISTINA VALDRIGHI[BR] e BERNARDO SIQUEIRA DE OLIVEIRA[BR]
Título do registro: ALICATE ORTODÔNTICO
Data de depósito: 03/12/2025
Classificação: 24-02
Procurador: BEERRE ASSESSORIA EMPRESARIAL LTDA

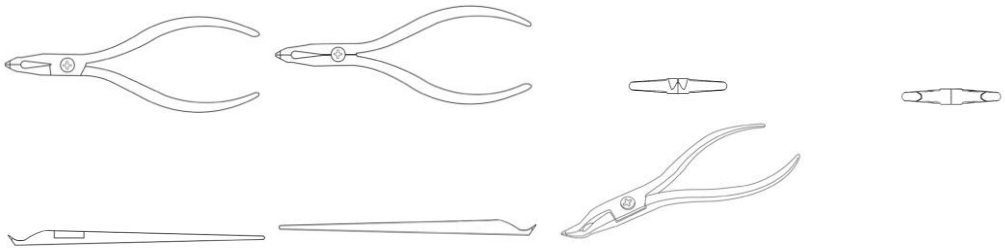

BR302025008314-1 Concessão de registro
Código de despacho: 158
Titular: MARÍLIA FREITAS DOS REIS [BR/DF]
Autor: ANA ROSA COSTA CORRER[BR], AMANDA CANDEMIL KANASHIRO[BR], GIOVANA RENATA GOUVEA DESERTI[BR], GUILHERME FERREIRA CAETANO[BR], LAURA NOBRE FERRAZ JARDIM[BR], MARCELO AUGUSTO MARRETTO ESQUISATTO[BR], MARIANA BARBOSA CAMARA DE SOUZA[BR], MILTON SANTAMARIA JUNIOR[BR], RENATA SIQUEIRA SCATOLIN[BR], FERNANDO RUSSO COSTA DO BOMFIM[BR], HELOISA CRISTINA VALDRIGHI[BR] e MARÍLIA FREITAS DOS REIS[BR]
Título do registro: AFASTADOR LABIAL
Data de depósito: 03/12/2025
Classificação: 24-02
Procurador: BEERRE ASSESSORIA EMPRESARIAL LTDA

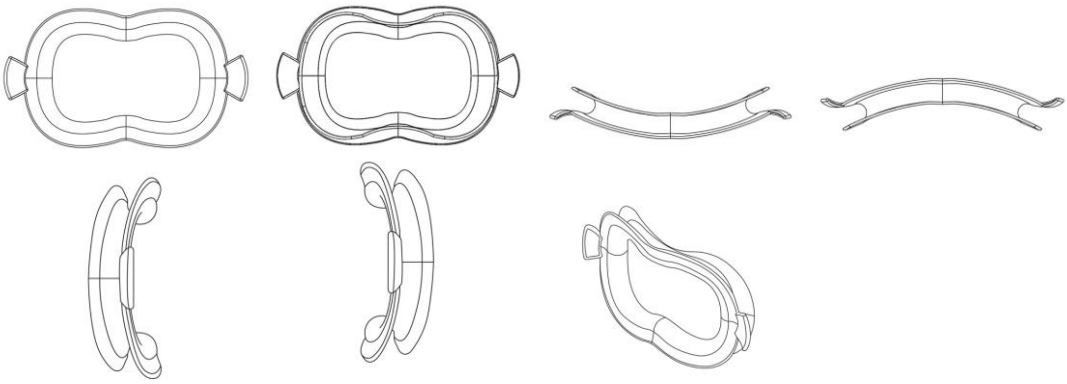

BR302025008385-0

Concessão de registro
Código de despacho: 158
Titular: FENIX COMÉRCIO DE MODA LTDA [BR/SC]
Autor: YING SHU LEE[CN]
Título do registro: Mochilas
Data de depósito: 07/12/2025
Classificação: 03-01
Procurador: Luciana Balieiro





BR302025008409-1

Concessão de registro
Código de despacho: 158
Titular: BONA GROUP LTDA [BR/SC]
Autor: EDUARDO DO PRADO BONACIN[BR]
Título do registro: ESCOVAS DE DENTES
Data de depósito: 08/12/2025
Classificação: 04-02
Procurador: LUCIANO ALVES VIEIRA PEREIRA

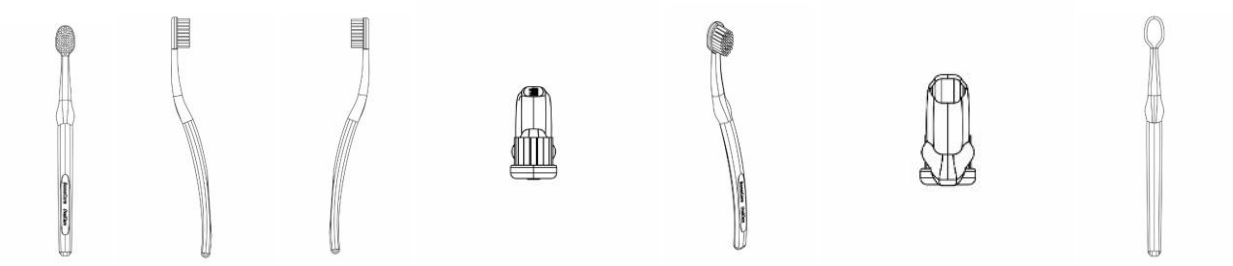

BR302025008439-3

Concessão de registro
Código de despacho: 158
Titular: LOVELY POINT PRESENTES LTDA [BR/SP]
Autor: XIAO JING SUN[CN]
Título do registro: Luminárias de chão
Data de depósito: 08/12/2025
Classificação: 26-05
Procurador: Alexandre Bolzani Morello



BR302025008527-6

Concessão de registro
Código de despacho: 158
Titular: PAPER+CUP INDÚSTRIA E COMÉRCIO DE COPOS E EMBALAGENS LTDA [BR/SP]
Autor: LO WEN SHUO[CN]
Título do registro: Copos para beber
Data de depósito: 10/12/2025
Classificação: 07-01
Procurador: Danilo de Oliveira Bezerra

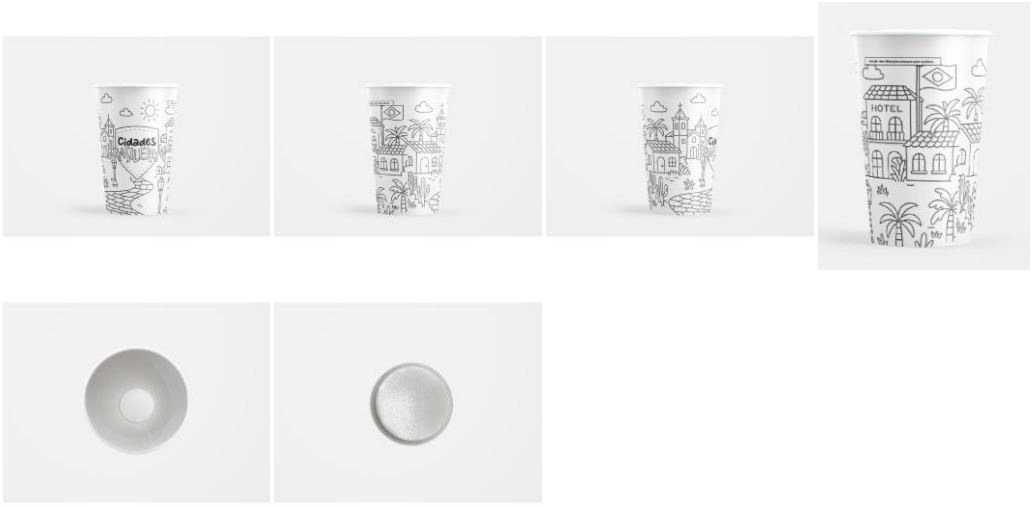

BR302026000773-1 Concessão de registro
Código de despacho: 158
Titular: QRA - ADMINISTRADORA DE BENS E PARTICIPAÇÕES LTDA [BR/SP]
Autor: RODRIGO SOARES DA SILVA[BR]
Título do registro: CESTO
Data de depósito: 04/02/2026
Classificação: 09-04
Procurador: JULIANA APARECIDA ROCHA REQUENA
Detalhes do despacho: Alteração de ofício da classe (Locarno) indicada pelo requerente, no depósito, para uma classe mais apropriada ao objeto reivindicado.



BR302026000992-0 Concessão de registro
Código de despacho: 158
Titular: RAFAEL ESTEVES COSTA [BR/SP]
Autor: RAFAEL ESTEVES COSTA[BR]
Título do registro: Trilhos de parede [dispositivos de fixação]
Data de depósito: 12/02/2026
Classificação: 08-08
Detalhes do despacho: A Fig. 1.8 mostra o objeto (trilho de parede) em perspectiva, mas o requerente colocou outro nome. Assim, o nome desta vista, no pedido inicial, foi alterado de ofício a fim de se adequar à vista mostrada no pedido. Por fim, a “Descrição” foi excluída de ofício, conforme a Nota Técnica INPI/CPAPD nº 01/2024. De acordo com o item 3.5.2 do Manual de Desenhos Industriais, o campo “Descrição” do formulário deve ser usado para incluir informações necessárias à compreensão das figuras do desenho industrial.

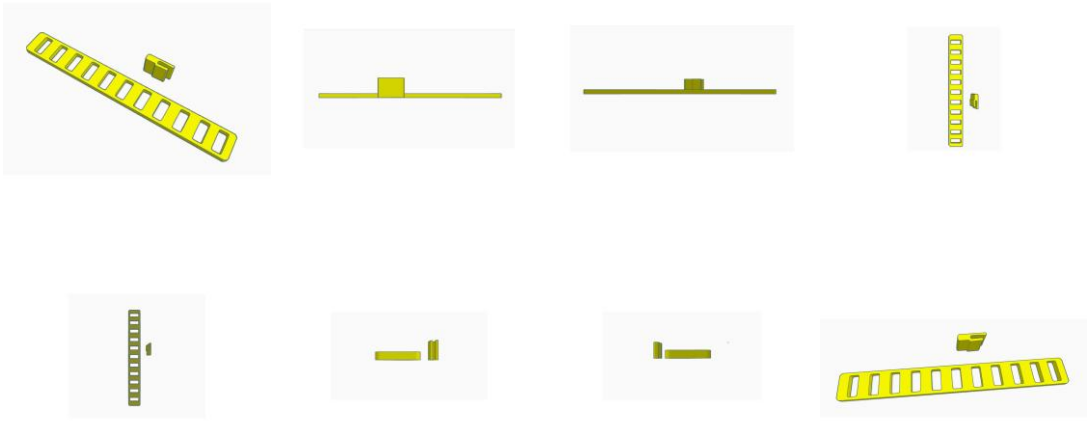

BR302026001001-5

Concessão de registro
Código de despacho: 158
Titular: QRA - ADMINISTRADORA DE BENS E PARTICIPAÇÕES LTDA [BR/SP]
Autor: RODRIGO SOARES DA SILVA[BR]
Título do registro: ESTOJO ORGANIZADOR
Data de depósito: 12/02/2026
Classificação: 03-01
Procurador: JULIANA APARECIDA ROCHA REQUENA



BR302026001381-2

Concessão de registro
Código de despacho: 158
Titular: DÉCIO ZERWES [BR/SP]
Autor: DECIO ZERWES[BR]
Título do registro: PISCINA
Data de depósito: 03/03/2026
Classificação: 21-03
Procurador: Marca Brazil Marcas e Patentes Ltda

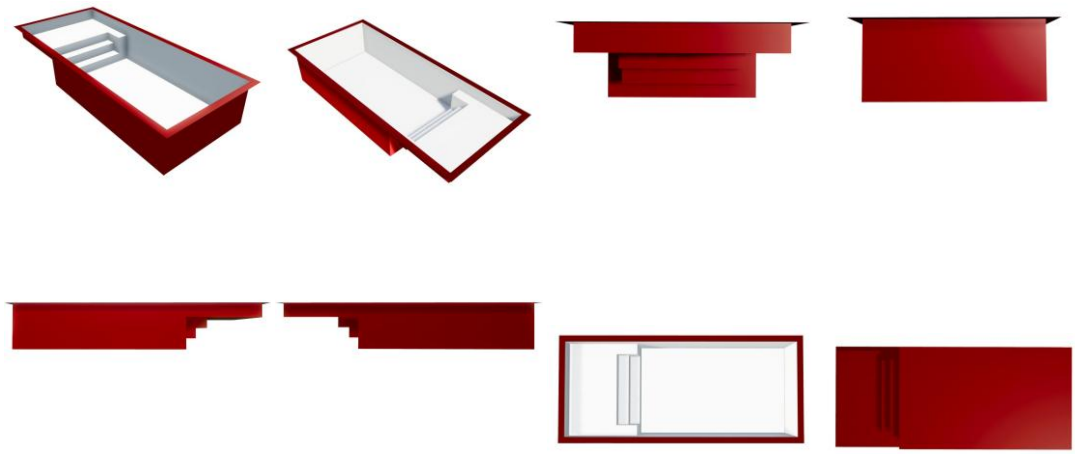

BR302026001392-8

Concessão de registro
Código de despacho: 158
Titular: MARCOS FERNANDO PUPIM [BR/SP]
Autor: MARCOS FERNANDO PUPIM[BR]
Título do registro: Cadeiras [assentos]
Data de depósito: 04/03/2026
Classificação: 06-01
Procurador: Eduarda Colla



BR302026001403-7

Concessão de registro
Código de despacho: 158
Titular: UNIVERSIDADE FEDERAL DE SANTA MARIA [BR/RS]
Autor: MIGUEL ÂNGELO REY ROSSIGNOLO[BR] e CAROLINA IUVA DE MELLO[BR]
Título do registro: Abridores de garrafa
Data de depósito: 04/03/2026
Classificação: 07-06

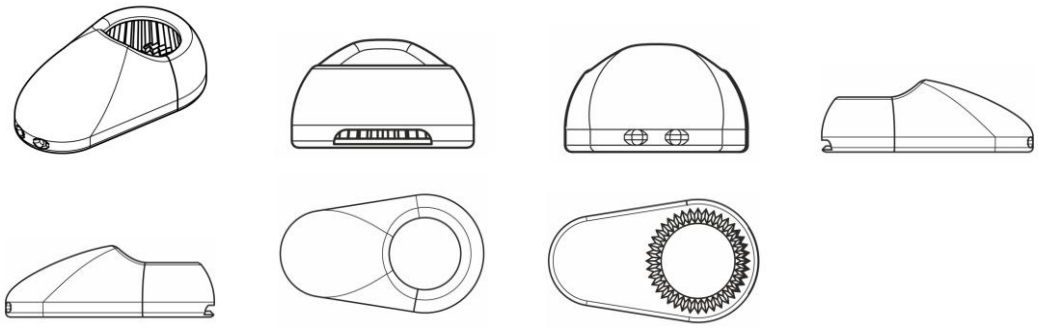

BR302026001420-7

Concessão de registro
Código de despacho: 158
Titular: BELL'ARTE INDÚSTRIA DE ESTOFADOS LTDA [BR/SC]
Autor: CRYSTIAN RAFAEL FREIBERGER[BR]
Título do registro: Poltronas
Data de depósito: 05/03/2026
Classificação: 06-01
Procurador: Cristiane Tages da Silva



BR302026001552-1

Concessão de registro
Código de despacho: 158
Titular: PARALELO L CONSULTORIA LTDA - ME [BR/SC]
Autor: LARISSA DIEGOLI[BR]
Título do registro: Sofás
Data de depósito: 10/03/2026
Classificação: 06-01

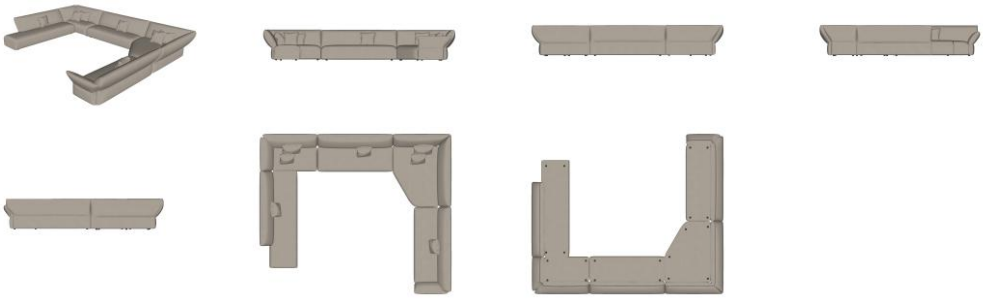

BR302026001678-1

Concessão de registro
Código de despacho: 158
Titular: WELINTON DULLIUS [BR/SC]
Autor: WELINTON DULLIUS[BR]
Título do registro: Máquinas para tratamento químico de plantas
Data de depósito: 13/03/2026
Classificação: 15-03
Procurador: RENOVA LTDA

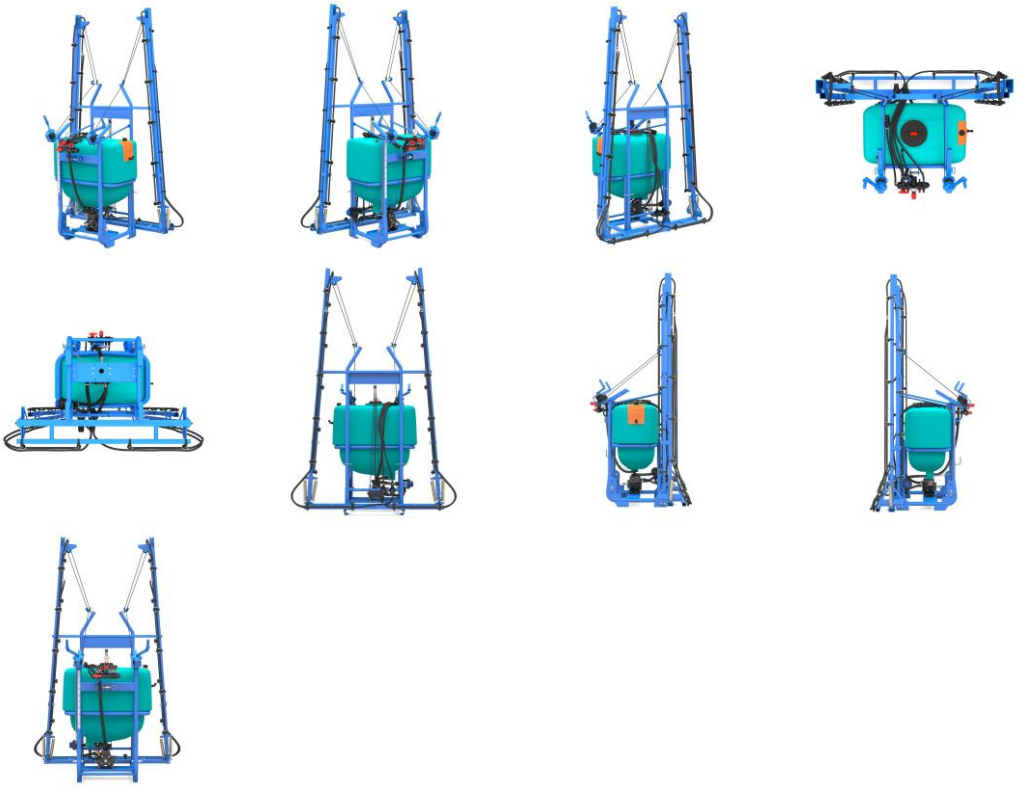

BR302026001681-1

Concessão de registro
Código de despacho: 158
Titular: MARGUI MAQUINAS LTDA [BR/RS]
Autor: GILBERTO BARBOSA DA LUZ[BR]
Título do registro: Máquinas para construção de estrada
Data de depósito: 13/03/2026
Classificação: 15-04

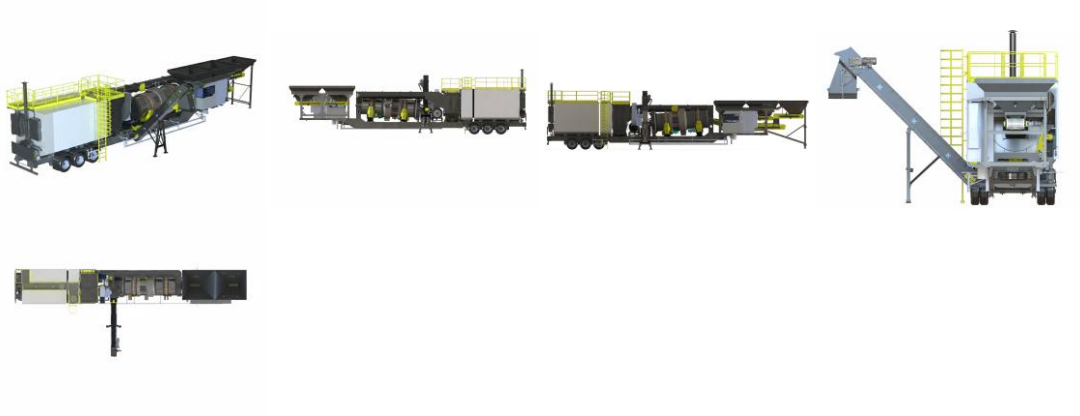

BR302026001719-2

Concessão de registro
Código de despacho: 158
Titular: JADERSON DE ALMEIDA [BR/SC]
Autor: JADERSON DE ALMEIDA[BR]
Título do registro: Mesas de centro
Data de depósito: 16/03/2026
Classificação: 06-03

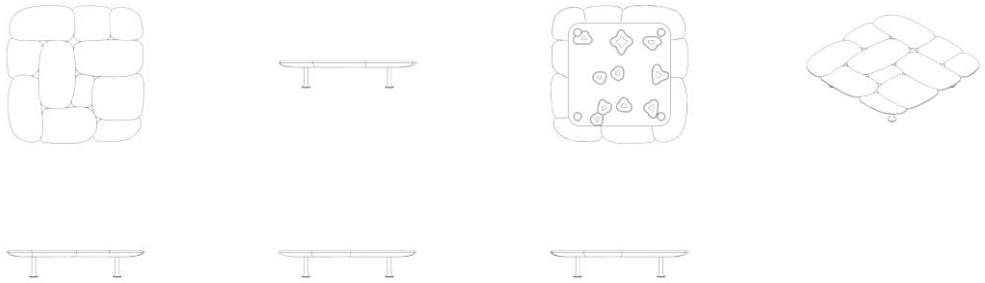

BR302026001904-7

Concessão de registro
Código de despacho: 158
Titular: AIR-ON LTDA [BR/SP]
Autor: GABRIEL VAZ SANTOS[BR]
Título do registro: Inaladores
Data de depósito: 19/03/2026
Classificação: 24-04
Procurador: Alcides Ribeiro Filho



BR302026002574-8

Concessão de registro
Código de despacho: 158
Titular: GELIUS INDÚSTRIA DE MÓVEIS LTDA [BR/SP]
Autor: VALDECIR ANTONIO GELIO[BR]

Título do registro: PERFIS PARA MÓVEIS
Data de depósito: 15/04/2026
Classificação: 06-06
Procurador: BEERRE ASSESSORIA EMPRESARIAL LTDA

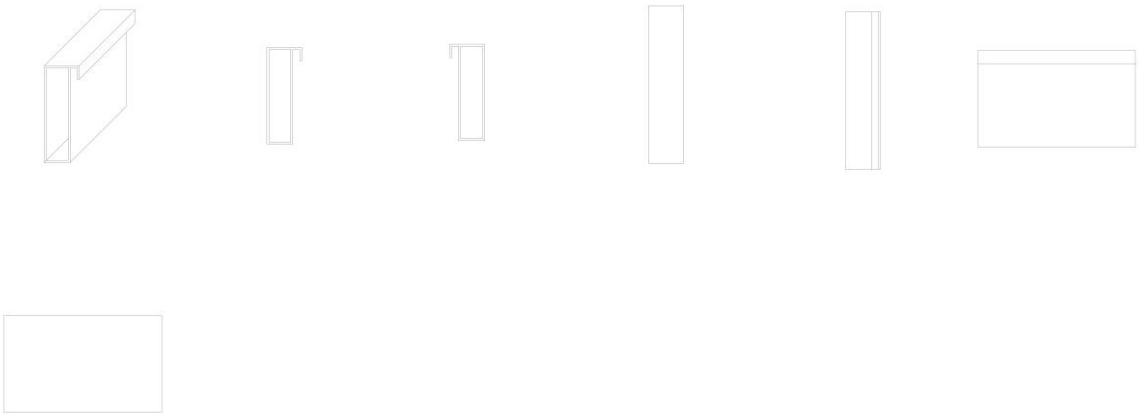

BR302026002576-4 Concessão de registro
Código de despacho: 158
Titular: GELIUS INDÚSTRIA DE MÓVEIS LTDA [BR/SP]
Autor: VALDECIR ANTONIO GELIO[BR]
Título do registro: PERFIS PARA MÓVEIS
Data de depósito: 15/04/2026
Classificação: 06-06
Procurador: BEERRE ASSESSORIA EMPRESARIAL LTDA

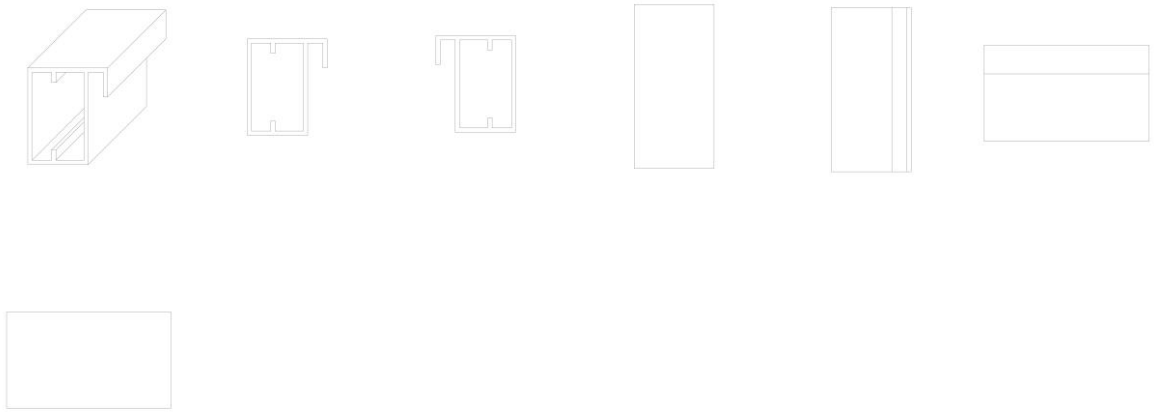

BR302026002738-4 Concessão de registro
Código de despacho: 158
Titular: ZHONGSHAN PULIDO INTELLIGENT TECHNOLOGY CO.,LTD [CN]
Autor: LINGZI LIN[CN]
Título do registro: FECHADURA ELETRÔNICA
Data de depósito: 22/04/2026
Classificação: 08-07
Procurador: Carlos Eduardo Galhardi Alves

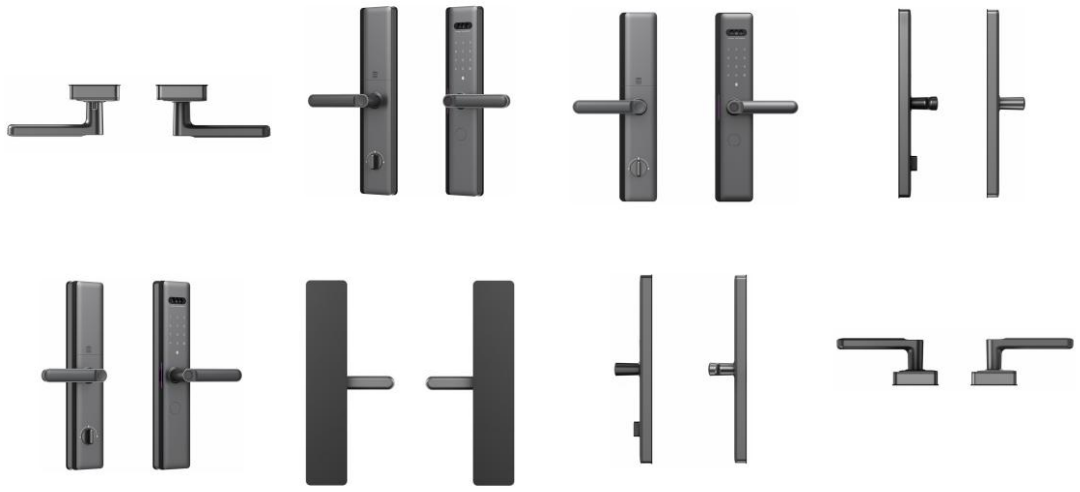

BR302026002872-0

Concessão de registro
Código de despacho: 158
Titular: KARL STORZ SE & CO. KG [DE]
Autor: THERESA WERNER[DE]
Título do registro: MONITORES
Data de depósito: 28/04/2026
Prioridade unionista: EU 015127176 12/12/2025 EM
Classificação: 14-02
Procurador: Maurício de Souza Tavares

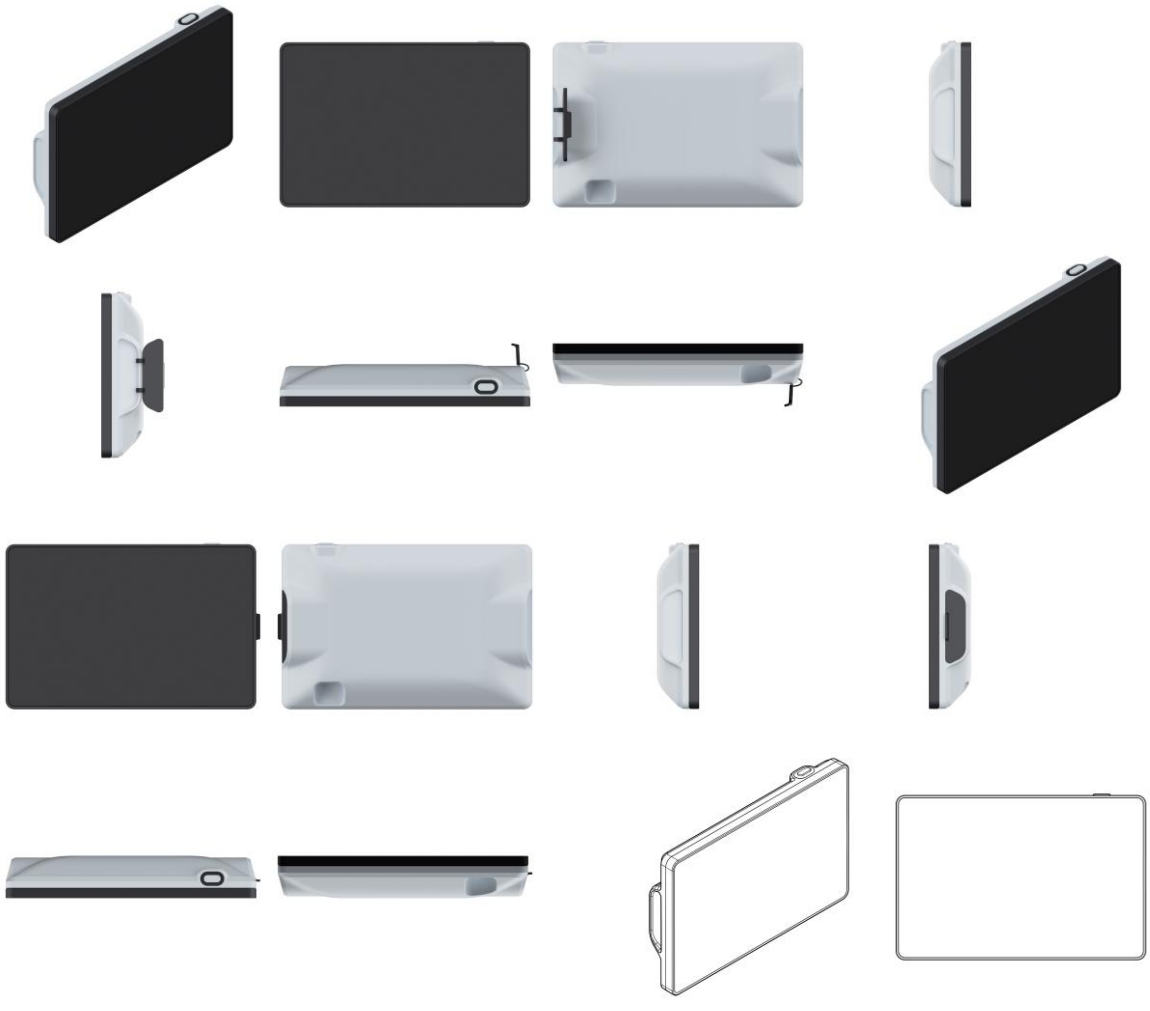

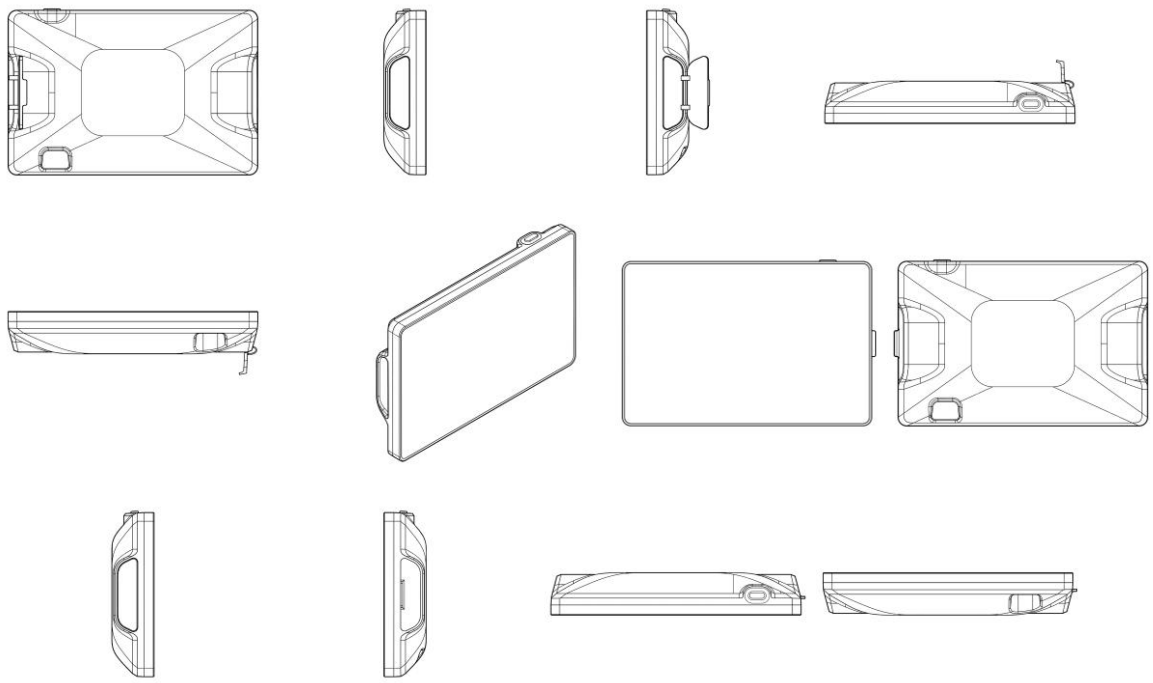

BR302026003057-1 Concessão de registro
Código de despacho: 158
Titular: BELLIZ INDÚSTRIA, COMÉRCIO, IMPORTAÇÃO E EXPORTAÇÃO LTDA. [BR/ES]
Autor: DEUK SOO YEO[KP]
Título do registro: TAMPA
Data de depósito: 05/05/2026
Classificação: 09-07
Procurador: BARRETO VEIGA SOCIEDADE DE ADVOGADOS

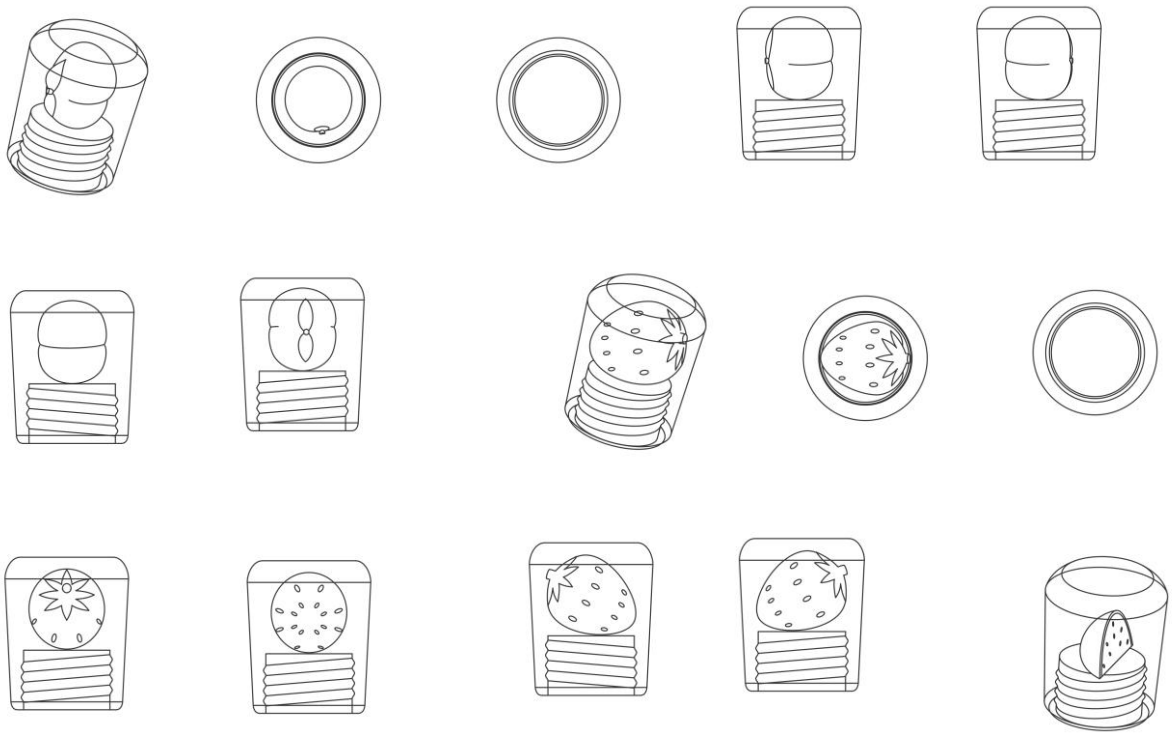

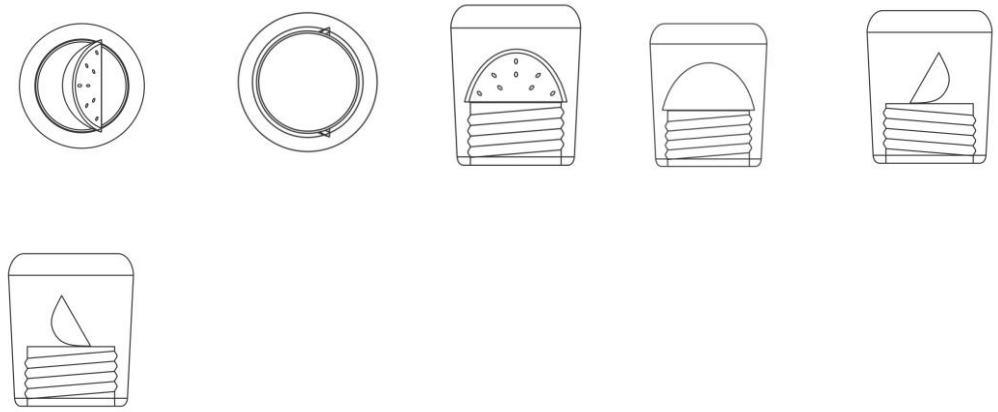

BR302026003175-6 Concessão de registro
Código de despacho: 158
Titular: MARCELO DANTAS TELLES [BR/BA]
Autor: MARCELO DANTAS TELLES[BR]
Título do registro: TOTEM
Data de depósito: 08/05/2026
Classificação: 14-06
Procurador: Jatyr Ranzolin Junior

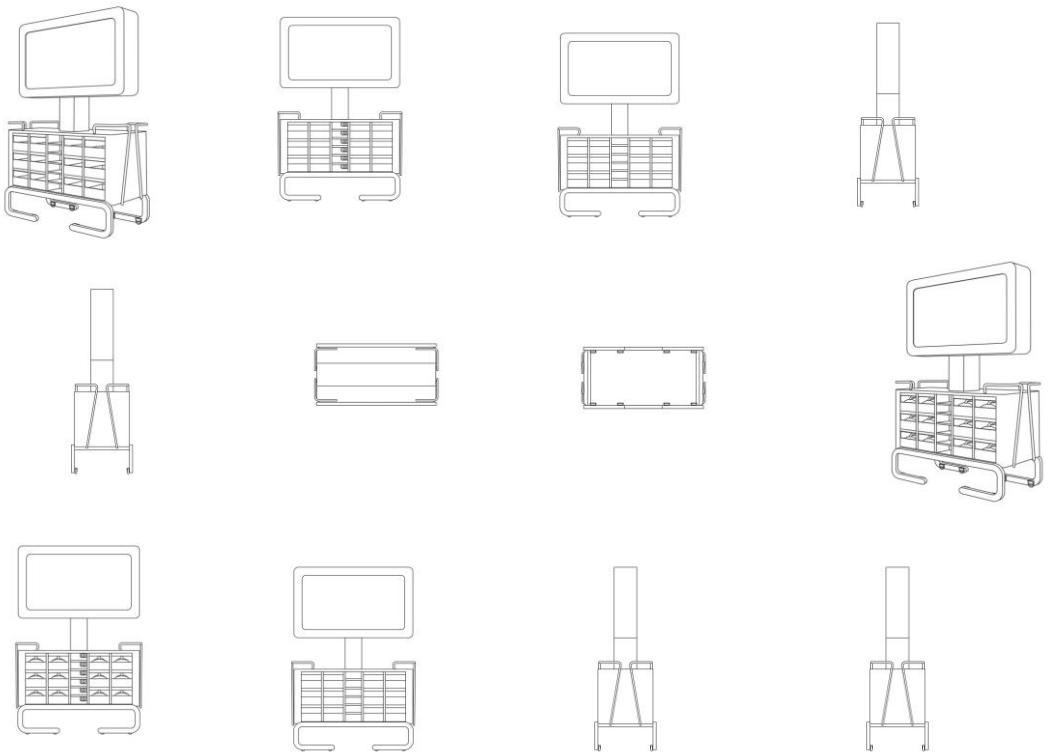

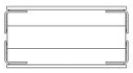
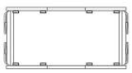

BR302026003253-1 Concessão de registro
Código de despacho: 158
Titular: MPACT PLASTIC CONTAINERS CASTLEVIEW PROPRIETARY LIMITED [ZA]
Autor: CHRISTIAAN JOHANNES MEINTJIES[XX] e ALBERTO CARBONARI[IT]
Título do registro: CESTA
Data de depósito: 11/05/2026
Classificação: 09-04
Procurador: Montaury Pimenta, Machado & Vieira de Mello Advogados

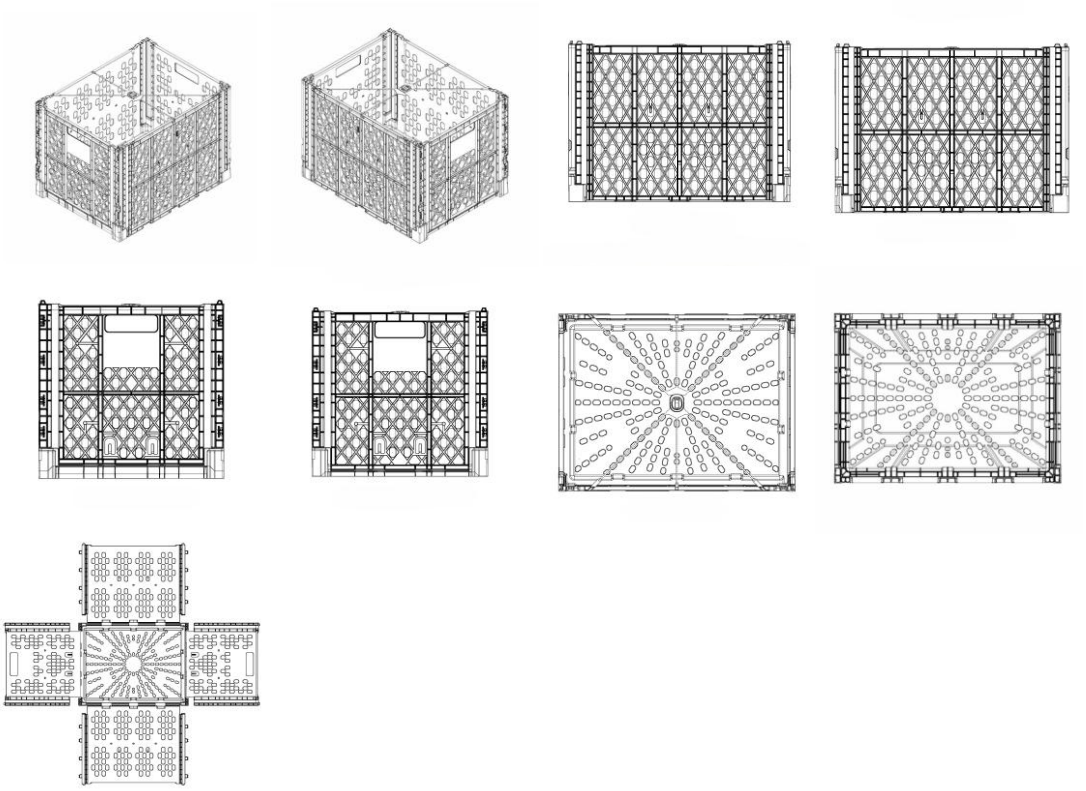

BR302026003258-2 Concessão de registro
Código de despacho: 158
Titular: TERRAS DE AVENTURA INDÚSTRIA DE ARTIGOS ESPORTIVOS S.A. [BR/RJ]
Autor: OSKAR FOSSATI METSAVAHT[BR]
Título do registro: CALÇADO
Data de depósito: 11/05/2026
Classificação: 02-04
Procurador: MURTA GOYANES ADVOGADOS



BR302026003377-5 Concessão de registro
Código de despacho: 158
Titular: RENAN DOS SANTOS DE CASTILHO [BR/SP]
Autor: RENAN DOS SANTOS DE CASTILHO[BR]
Título do registro: CÁPSULA MODULAR DE RELAXAMENTO
Data de depósito: 14/05/2026
Classificação: 06-99



BR302026003386-4 Concessão de registro
Código de despacho: 158
Titular: HIGHTRONIC INDUSTRIA LTDA [BR/PE]
Autor: SERGIO DE AQUINO FONSECA FILHO[BR]
Título do registro: DOSADORES PARA PRODUTOS DE LIMPEZA
Data de depósito: 14/05/2026
Classificação: 07-05
Procurador: ESCOBAR ADVOCACIA

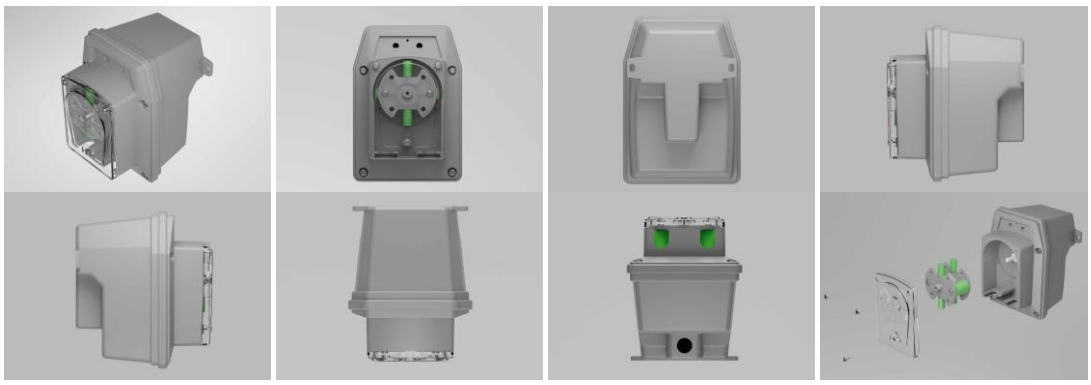

BR302026003387-2 Concessão de registro
Código de despacho: 158
Titular: HIGHTRONIC INDUSTRIA LTDA [BR/PE]
Autor: SERGIO DE AQUINO FONSECA FILHO[BR]
Título do registro: FLANGES PARA MANGUEIRAS E CANOS
Data de depósito: 14/05/2026
Classificação: 08-08
Procurador: ESCOBAR ADVOCACIA

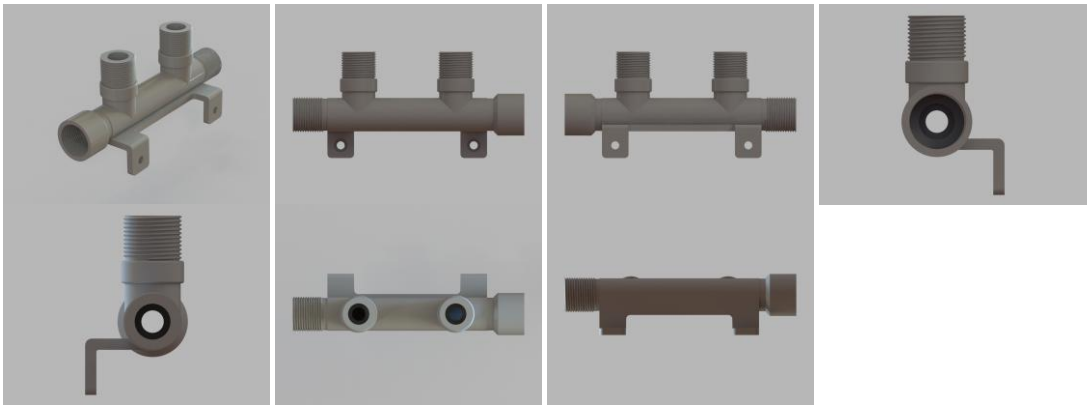

BR302026003687-1

Concessão de registro
Código de despacho: 158
Titular: RAFAEL RODRIGO DE BRITTO SOUZA [BR/SP]
Autor: RAFAEL RODRIGO DE BRITTO SOUZA[BR]
Título do registro: APARELHOS DE AR CONDICIONADO
Data de depósito: 25/05/2026
Classificação: 23-04
Procurador: UNAPI LTDA

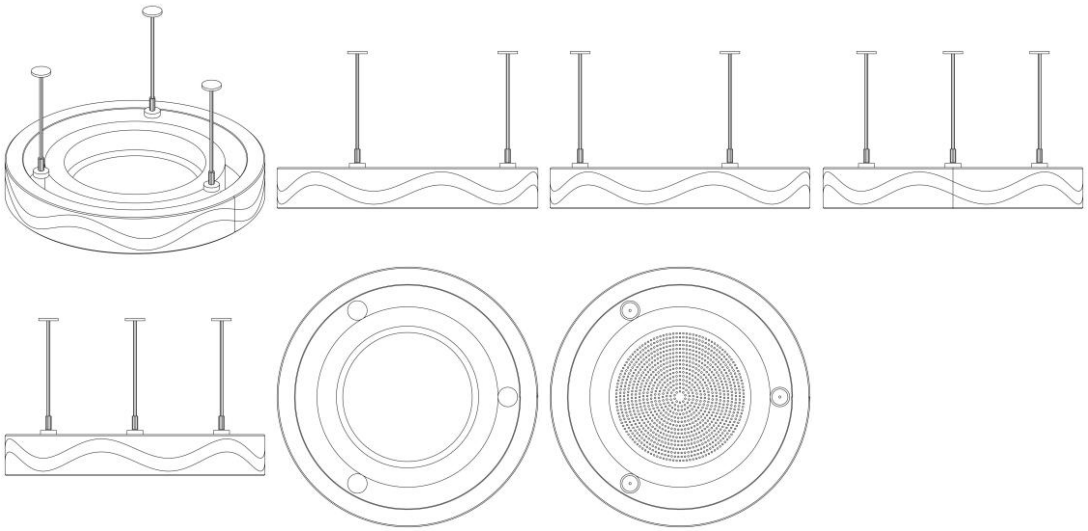

BR302026003744-4

Concessão de registro
Código de despacho: 158
Titular: JONAS LI DAI [BR/SP]
Autor: JONAS LI DAI[BR]
Título do registro: MOISÉS
Data de depósito: 27/05/2026
Classificação: 06-02
Procurador: BRUNO HIDEKI MASATOSHI AKAGI MATSUBARA



BR302026006470-0

Concessão de registro
Código de despacho: 158
Titular: RONALDO AMERICO ANTONIO DE ASSIS [BR/MG] e RSA EMPRESARIAL LTDA [BR/MG]
Autor: RONALDO AMERICO ANTONIO DE ASSIS[BR]
Título do registro: Lixadeira Elétrica de Bancada
Data de depósito: 26/08/2026
Classificação: 15-09
Detalhes do despacho: A “Descrição” foi excluída de ofício, conforme a Nota Técnica INPI/CPAPD nº 01/2024. De acordo com o item 3.5.2 do Manual de Desenhos Industriais, o campo “Descrição” do formulário deve ser usado para incluir informações necessárias à compreensão das figuras do desenho industrial.

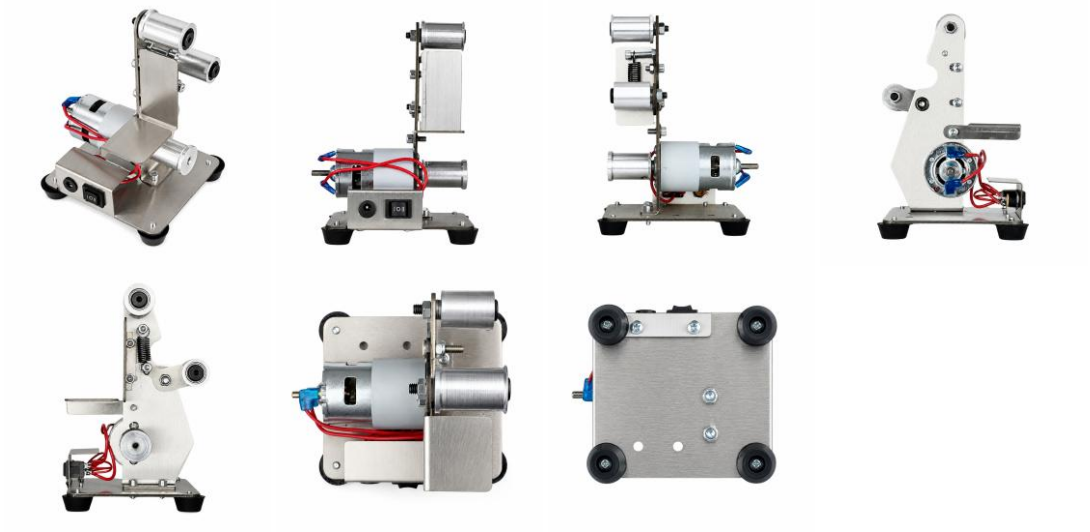

BR302026006473-5

Concessão de registro
Código de despacho: 158
Titular: O MOVELEIRO COMERCIO E SERVICOS EIRELI - EPP [BR/RN]
Autor: JOSÉ DE ANCHIETA COSTA JÚNIOR[BR]
Título do registro: Assentos [mobiliário]
Data de depósito: 26/08/2026
Classificação: 06-01
Procurador: LUIZ RODRIGUES SILVA
Detalhes do despacho: A “Descrição” foi excluída de ofício, conforme a Nota Técnica INPI/CPAPD nº 01/2024. De acordo com o item 3.5.2 do Manual de Desenhos Industriais, o campo “Descrição” do formulário deve ser usado para incluir informações necessárias à compreensão das figuras do desenho industrial.



BR302026006474-3 Concessão de registro
Código de despacho: 158
Titular: O MOVELEIRO COMERCIO E SERVICOS EIRELI - EPP [BR/RN]
Autor: JOSÉ DE ANCHIETA COSTA JÚNIOR[BR]
Título do registro: Cadeiras [assentos]
Data de depósito: 26/08/2026
Classificação: 06-01
Procurador: LUIZ RODRIGUES SILVA
Detalhes do despacho: A "Descrição" foi excluída de ofício, conforme a Nota Técnica INPI/CPAPD nº 01/2024. De acordo com o item 3.5.2 do Manual de Desenhos Industriais, o campo "Descrição" do formulário deve ser usado para incluir informações necessárias à compreensão das figuras do desenho industrial.



BR302026006475-1 Concessão de registro
Código de despacho: 158
Titular: O MOVELEIRO COMERCIO E SERVICOS EIRELI - EPP [BR/RN]
Autor: JOSÉ DE ANCHIETA COSTA JÚNIOR[BR]
Título do registro: Cadeiras [assentos]
Data de depósito: 26/08/2026
Classificação: 06-01
Procurador: LUIZ RODRIGUES SILVA
Detalhes do despacho: A "Descrição" foi excluída de ofício, conforme a Nota Técnica INPI/CPAPD nº 01/2024. De acordo com o item 3.5.2 do Manual de Desenhos Industriais, o campo "Descrição" do formulário deve ser usado para incluir informações necessárias à compreensão das figuras do desenho industrial.



BR302026006489-1 Concessão de registro
Código de despacho: 158
Titular: ALLFLEX EUROPE SAS [FR]
Autor: BRUNO PHILIPPE JEAN TEYCHENE[FR], MICKAËL FRANCIS ARMEL DANIEL ROUXEL[FR], PIERRE ULYSSE VICTOR RAGOIN[FR] e HUGUES FRANÇOIS LOUIS SENE[FR]
Título do registro: PLAQUETA IDENTIFICADORA DE ANIMAL
Data de depósito: 26/08/2026
Prioridade unionista: 015134333-0001 27/02/2026 EM e 015134333-0002 27/02/2026 EM
Classificação: 30-08
Procurador: Dannemann, Siemsen, Bigler & Ipanema Moreira, Propriedade Industrial LTDA

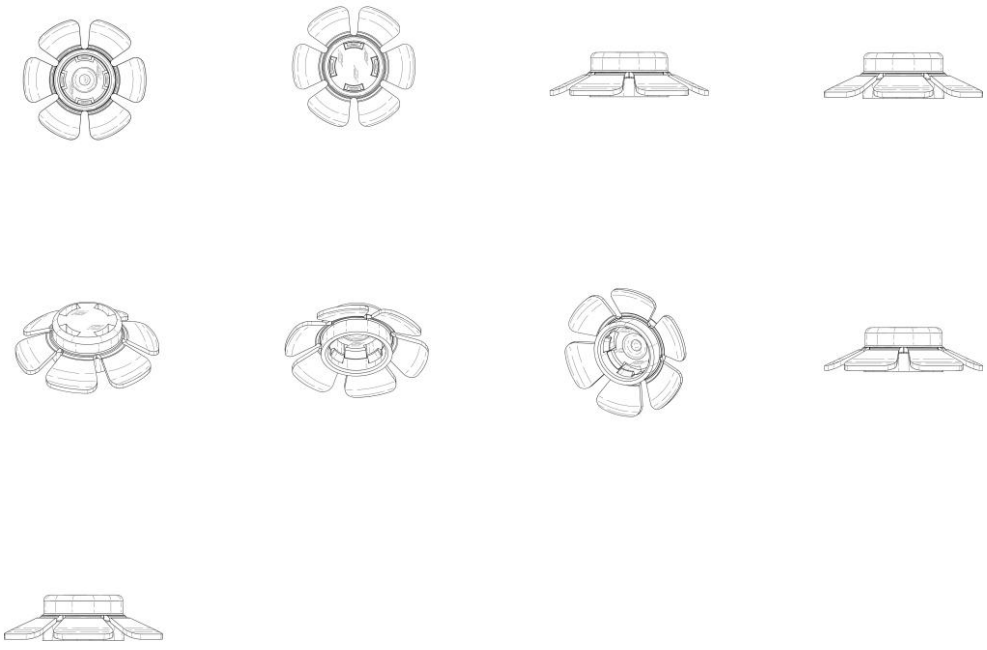

BR302026006497-2 Concessão de registro
Código de despacho: 158
Titular: INSTITUTO DE PESQUISAS ELDORADO [BR/SP]

Autor: FERNANDO DUTRA DOS SANTOS[BR], FABIO LUIZ TAKAKI[BR], RODOLFO ZILLETI LAZARETTI[BR], LUCAS DIOGO DE MENDONCA[BR] e EDUARDO RODRIGUES DE LIMA[BR]
Título do registro: Câmeras de vídeo [filmadoras]
Data de depósito: 27/08/2026
Classificação: 16-01
Detalhes do despacho: A “Descrição” foi excluída de ofício, conforme a Nota Técnica INPI/CPAPD nº 01/2024. De acordo com o item 3.5.2 do Manual de Desenhos Industriais, o campo “Descrição” do formulário deve ser usado para incluir informações necessárias à compreensão das figuras do desenho industrial.



BR302026006499-9 Concessão de registro
Código de despacho: 158
Titular: PGT BIANCHI COMERCIO DE MOVEIS E DECORACOES [BR/SP]
Autor: PEDRO GABRIEL TRINDADE BIANCH[BR]
Título do registro: Cômoda
Data de depósito: 27/08/2026
Classificação: 06-04

Procurador: Eduarda Colla
Detalhes do despacho: A “Descrição” foi excluída de ofício, conforme a Nota Técnica INPI/CPAPD nº 01/2024. De acordo com o item 3.5.2 do Manual de Desenhos Industriais, o campo “Descrição” do formulário deve ser usado para incluir informações necessárias à compreensão das figuras do desenho industrial.

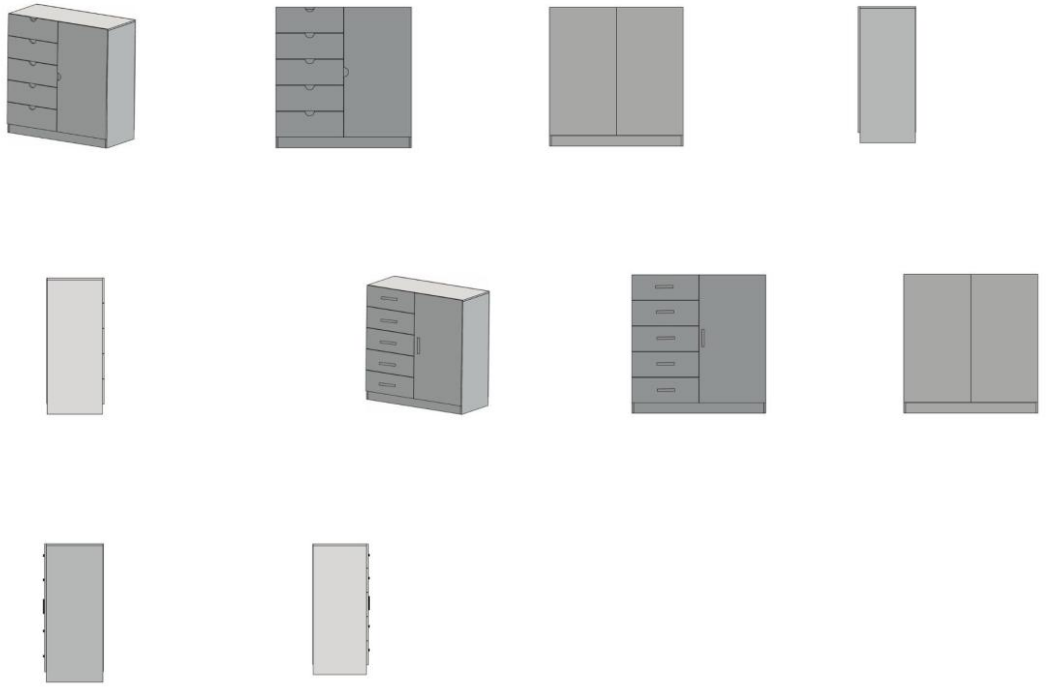

BR302026006500-6

Concessão de registro
Código de despacho: 158
Titular: NELSON DE QUEIROZ JÚNIOR 14729151860 [BR/SP]
Autor: NELSON DE QUEIROZ JUNIOR[BR]
Título do registro: Sorbets [sorvetes]
Data de depósito: 27/08/2026
Classificação: 01-01
Detalhes do despacho: Com base no Manual de Desenhos Industriais (DI), formulam-se as seguintes exigências, numeradas de 1 a 8: [1] O atual pedido não atende aos requisitos do art. 104, conforme disposições do item 5.3.3.1 do Manual, pois os desenhos industriais reivindicados no pedido não compartilham das mesmas características distintivas preponderantes: um desenho industrial é representado na Fig. 1.1; enquanto outro desenho industrial é representado na Fig. 1.2; um terceiro desenho industrial é representado na Fig. 1.3; e um quarto desenho industrial é representado na Fig. 1.4. Desta forma, o pedido deverá ser dividido, podendo o requerente indicar qual desenho industrial será mantido no pedido original. O outro desenho industrial poderá ser depositado como pedido dividido, caso haja interesse em sua proteção. Cada pedido dividido dará origem a um novo depósito; para maiores informações e procedimentos a respeito de como proceder, veja o item 3.5 do Manual de DI, disponí¬vel em https://www.gov.br/inpi/pt-br/servicos/desenhos-industriais/arquivos/legislacao-di/copy_of_manual_do_usuario_do_mudulo_de_di_no_peticionamento_eletronico.pdf [2] Renumere adequadamente as figuras de cada pedido dividido, de acordo com o Manual de DI (item 5.3.4.5). [3] A nomenclatura das figuras apresentadas no pedido inicial está errada. Deve-se renomear a figura de cada pedido dividido a fim de se adequar à vista mostrada em cada pedido. [4] A Fig. 1.2 não possui nitidez e contraste suficientes. De acordo com o item 5.3.4.1 (Qualidade da representação) do Manual de DI, independentemente do tipo de representação utilizado, o desenho industrial deve ser representado de maneira clara e ní¬tida, de modo a permitir a suficiência descritiva da reivindicação. Assim sendo, reapresente a figura do objeto reivindicado (sorbet) com nitidez, contraste e resolução gráfica suficientes para a plena compreensão do desenho industrial requerido, recomendando-se o mínimo de 300 dpi. [5] Algumas figuras apresentadas no pedido possuem brilhos e sombras. De acordo com o item 5.3.4.1 (Qualidade da representação) do Manual de DI, independentemente do tipo de representação utilizado, o desenho industrial deve ser representado de maneira clara e ní¬tida, sem sombras e/ou brilhos, de modo a permitir a compreensão da configuração do objeto. Assim sendo, reapresente as figuras do objeto reivindicado (sorbet) sem brilhos e sombras. [6] Na Fig. 1.1, foi inserida indicação de medidas do objeto. Conforme o item 5.3.6 do Manual de DI, não é permitida a inclusão, nas figuras, de caracteres, palavras ou elementos textuais que não façam parte da configuração do desenho industrial (por exemplo, medidas, indicações, título, legendas, etc.). Assim, exclua a indicação de medidas do objeto, na Fig. 1.1, inserida pelo requerente no depósito do pedido. [7] A Fig. 1.3 do pedido não possui o fundo neutro. De

acordo com o item 5.3.4.1 do Manual de DI, o fundo dos desenhos ou fotografias deverá ser neutro, sem elementos desnecessários ou irrelevantes ao desenho industrial reivindicado, e sem revelar qualquer padrão ou textura. Por neutro, entende-se o fundo que não exerça interferência nas formas do desenho industrial representado. Assim, reapresente a figura de cada pedido dividido com o fundo neutro. [8] No cumprimento de exigência, reapresente as figuras do objeto reivindicado, em formato JPG, mantendo a mesma representação utilizada nas figuras apresentadas no depósito do pedido, sem acréscimo de matéria. Por fim, a “Descrição” foi alterada de ofício, conforme a Nota Técnica INPI/CPAPD nº 01/2024. De acordo com o item 3.5.2 do Manual de DI, o campo “Descrição” do formulário deve ser usado para incluir informações necessárias à compreensão das figuras do desenho industrial.








BR302026006501-4 Concessão de registro
Código de despacho: 158
Titular: STUDIO LINDA MARTINS DESIGN LTDA. [BR/SP]
Autor: LINDA VANESSA ARAUJO MARTINS[BR]
Título do registro: Anéis
Data de depósito: 27/08/2026
Classificação: 11-01
Procurador: Ana Clara Gomes Alves
Detalhes do despacho: A Fig. 2.5 representa o objeto (anéis) com uma moldura. De acordo com o item 5.3.4.1 do Manual de Desenhos Industriais (DI), os desenhos ou fotografias não deverão apresentar molduras. Assim, a moldura da Fig. 2.5 foi excluída de ofício. Por fim, a “Descrição” foi excluída de ofício, conforme a Nota Técnica INPI/CPAPD nº 01/2024. De acordo com o item 3.5.2 do Manual de DI, o campo “Descrição” do formulário deve ser usado para incluir informações necessárias à compreensão das figuras do desenho industrial.

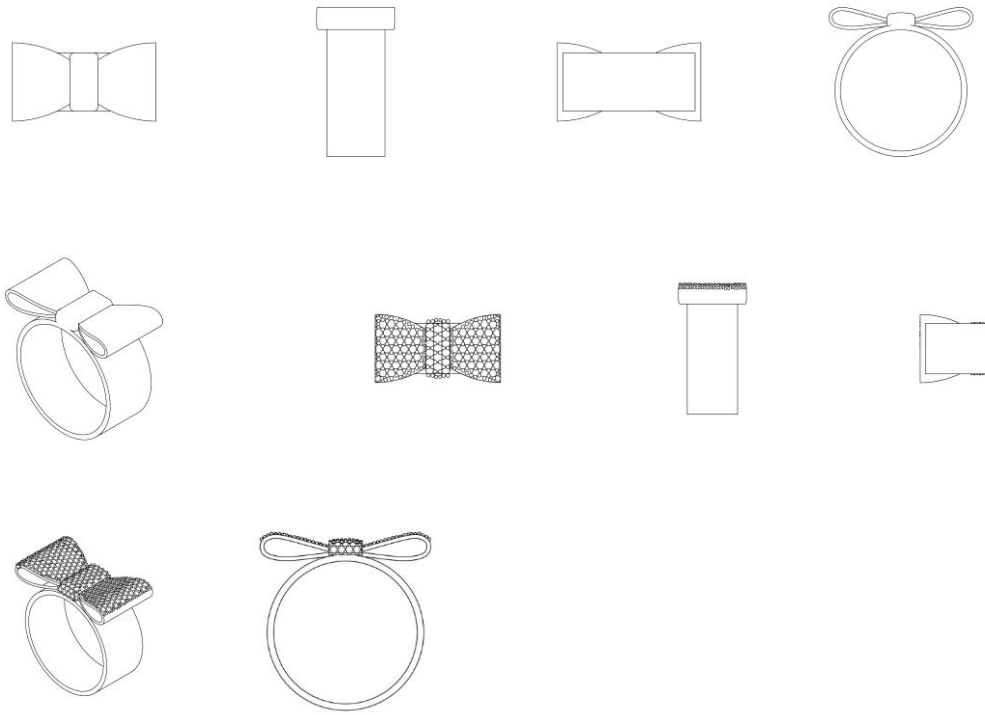

BR302026006502-2 Concessão de registro
Código de despacho: 158

Titular: ANTHONY DE SOUZA SANTOS [BR/SE]
Autor: ANTHONY DE SOUZA SANTOS[BR]
Título do registro: Mostradores para instrumentos de medição, controle e sinalização
Data de depósito: 27/08/2026
Classificação: 10-07
Detalhes do despacho: A “Descrição” foi excluída de ofício, conforme a Nota Técnica INPI/CPAPD nº 01/2024. De acordo com o item 3.5.2 do Manual de Desenhos Industriais, o campo “Descrição” do formulário deve ser usado para incluir informações necessárias à compreensão das figuras do desenho industrial.

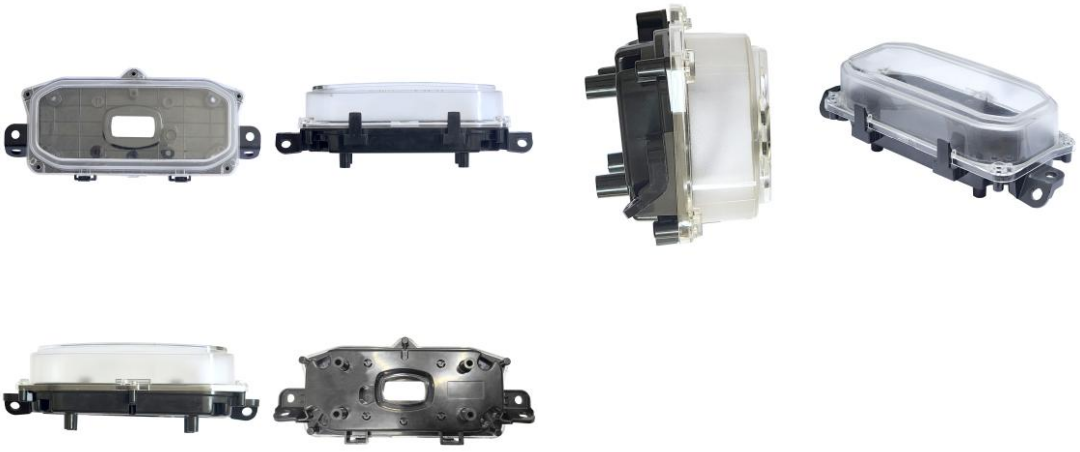

BR302026006503-0 Concessão de registro
Código de despacho: 158
Titular: STUDIO LINDA MARTINS DESIGN LTDA. [BR/SP]
Autor: LINDA VANESSA ARAUJO MARTINS[BR]
Título do registro: Bracelete
Data de depósito: 27/08/2026
Classificação: 11-01
Detalhes do despacho: A “Descrição” foi excluída de ofício, conforme a Nota Técnica INPI/CPAPD nº 01/2024. De acordo com o item 3.5.2 do Manual de Desenhos Industriais (DI), o campo “Descrição” do formulário deve ser usado para incluir informações necessárias à compreensão das figuras do desenho industrial.

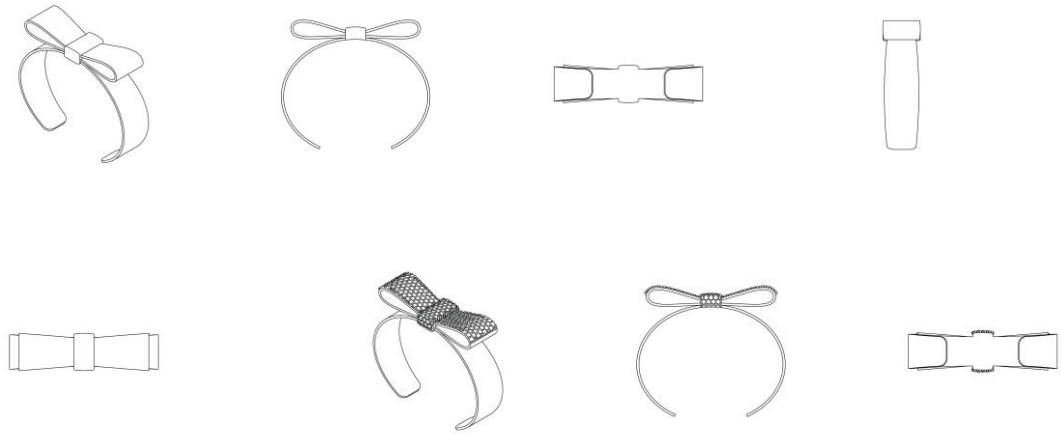

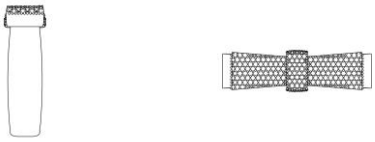

BR302026006504-9 Concessão de registro
Código de despacho: 158
Titular: ECONOMY IMPORTAÇÃO EXPORTAÇÃO LTDA [BR/SP]
Autor: LEI LI[CN]
Título do registro: Câmeras de vigilância
Data de depósito: 27/08/2026
Classificação: 16-01
Procurador: Org. Mérito Marcas e Patentes Ltda.
Detalhes do despacho: A "Descrição" foi excluída de ofício, conforme a Nota Técnica INPI/CPAPD nº 01/2024. De acordo com o item 3.5.2 do Manual de Desenhos Industriais, o campo "Descrição" do formulário deve ser usado para incluir informações necessárias à compreensão das figuras do desenho industrial.



BR302026006505-7 Concessão de registro
Código de despacho: 158
Titular: BRUNO HENRIQUE ZANARDI [BR/SP]
Autor: BRUNO HENRIQUE ZANARDI[BR]
Título do registro: Balcão
Data de depósito: 27/08/2026
Classificação: 06-04
Procurador: Eduarda Colla
Detalhes do despacho: A "Descrição" foi excluída de ofício, conforme a Nota Técnica INPI/CPAPD nº 01/2024. De acordo com o item 3.5.2 do Manual de Desenhos Industriais, o campo "Descrição" do formulário deve ser usado para incluir informações necessárias à compreensão das figuras do desenho industrial.

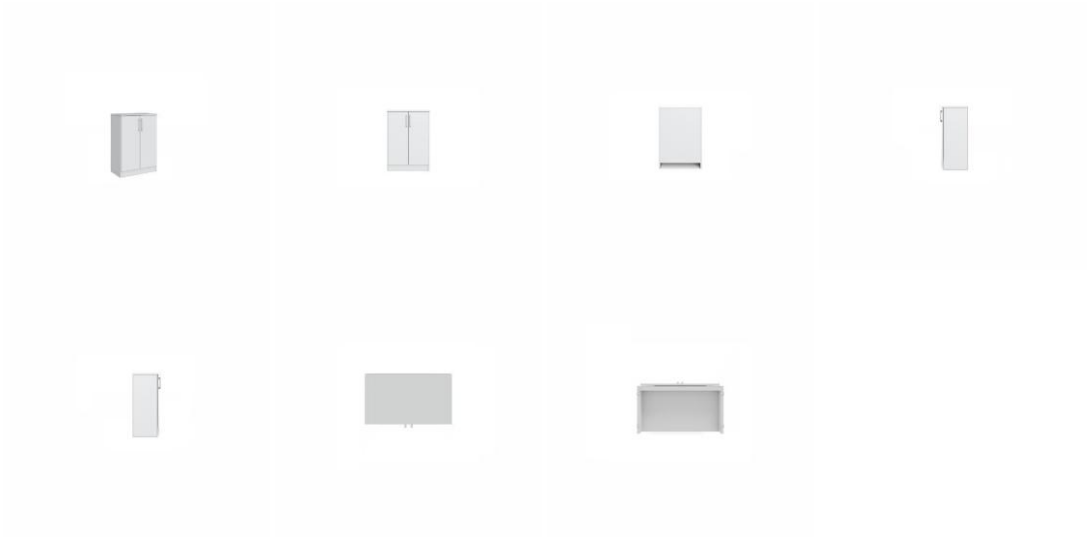

BR302026006506-5

Concessão de registro
Código de despacho: 158
Titular: BRUNO HENRIQUE ZANARDI [BR/SP]
Autor: BRUNO HENRIQUE ZANARDI[BR]
Título do registro: Estantes
Data de depósito: 27/08/2026
Classificação: 06-04
Procurador: Eduarda Colla
Detalhes do despacho: A “Descrição” foi excluída de ofício, conforme a Nota Técnica INPI/CPAPD nº 01/2024. De acordo com o item 3.5.2 do Manual de Desenhos Industriais, o campo “Descrição” do formulário deve ser usado para incluir informações necessárias à compreensão das figuras do desenho industrial.

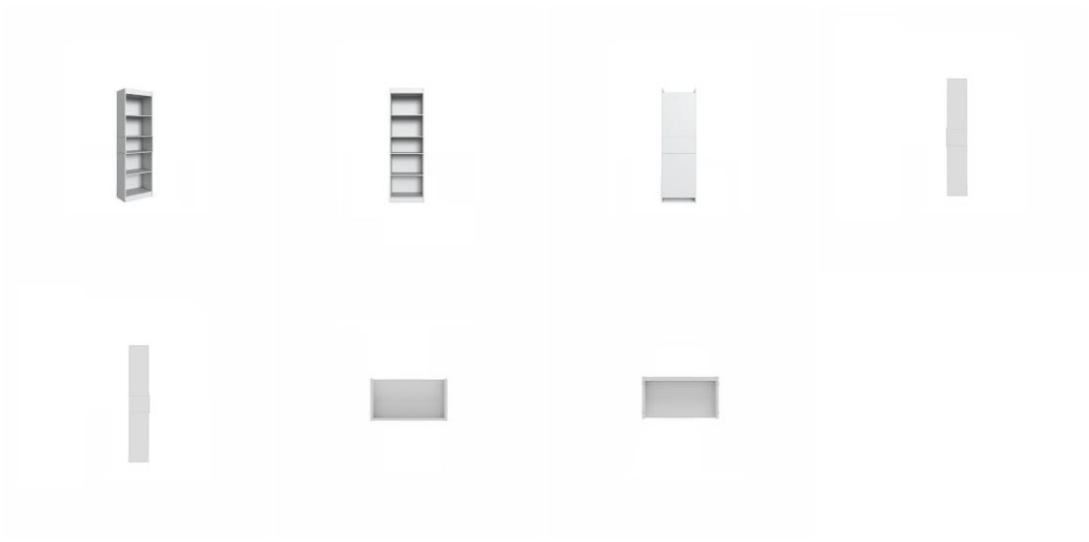

BR302026006507-3

Concessão de registro
Código de despacho: 158
Titular: BRUNO HENRIQUE ZANARDI [BR/SP]
Autor: BRUNO HENRIQUE ZANARDI[BR]
Título do registro: Armários
Data de depósito: 27/08/2026
Classificação: 06-04
Procurador: Eduarda Colla
Detalhes do despacho: A “Descrição” foi excluída de ofício, conforme a Nota Técnica INPI/CPAPD nº 01/2024. De acordo com o item 3.5.2 do Manual de Desenhos Industriais, o campo “Descrição” do formulário deve ser usado para incluir informações necessárias à compreensão das figuras do desenho industrial.

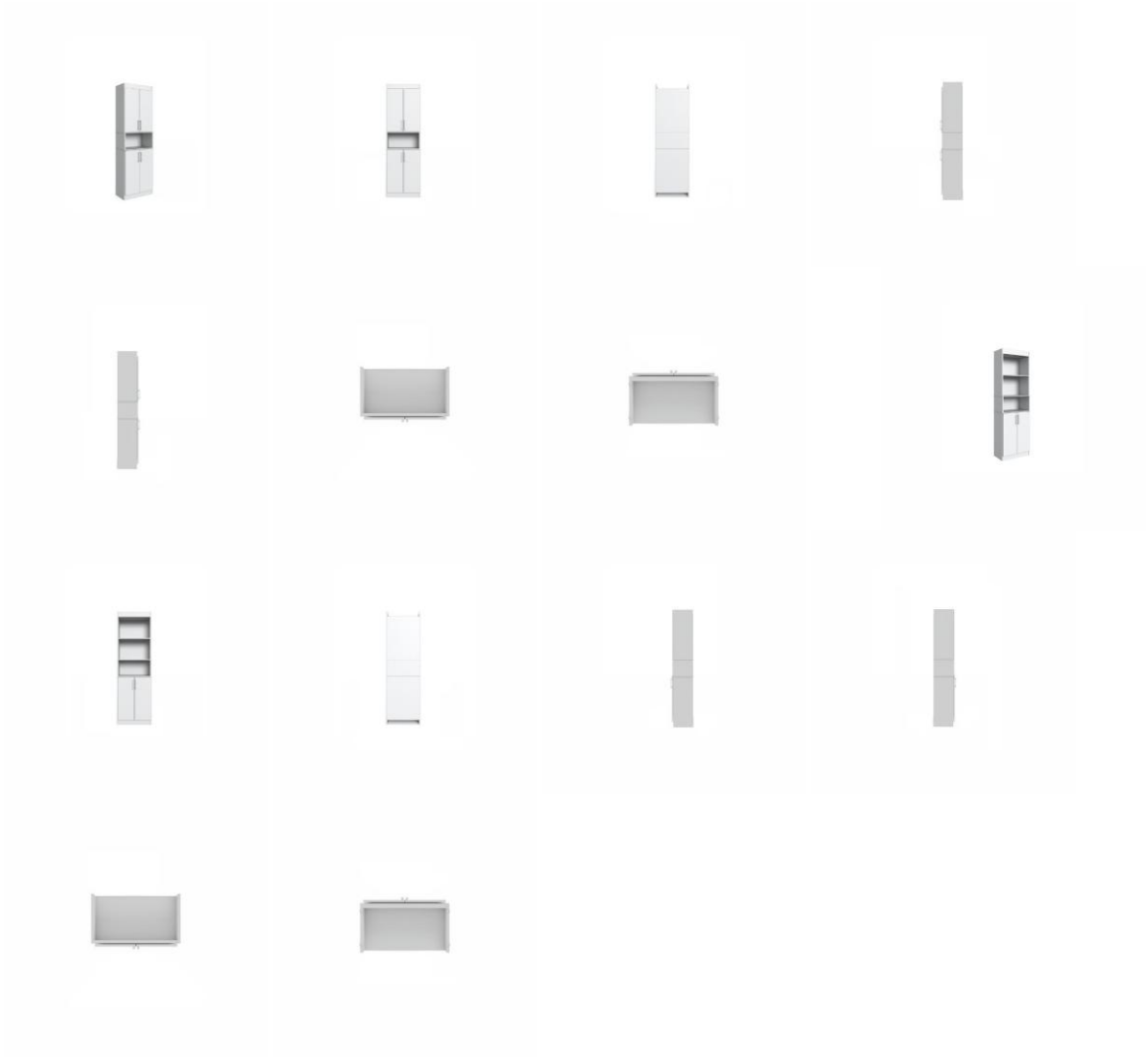

BR302026006508-1

Concessão de registro
Código de despacho: 158
Titular: TBA - TECNOLOGIA EM EQUIPAMENTOS LTDA [BR/SP]
Autor: JAIRO FERREIRA LIMA[BR]
Título do registro: MANÍPULO DE CONTROLE
Data de depósito: 27/08/2026
Classificação: 15-99
Procurador: Vilage Marcas e Patentes Ltda
Detalhes do despacho: A “Descrição” foi excluída de ofício, conforme a Nota Técnica INPI/CPAPD nº 01/2024. De acordo com o item 3.5.2 do Manual de Desenhos Industriais, o campo “Descrição” do formulário deve ser usado para incluir informações necessárias à compreensão das figuras do desenho industrial.

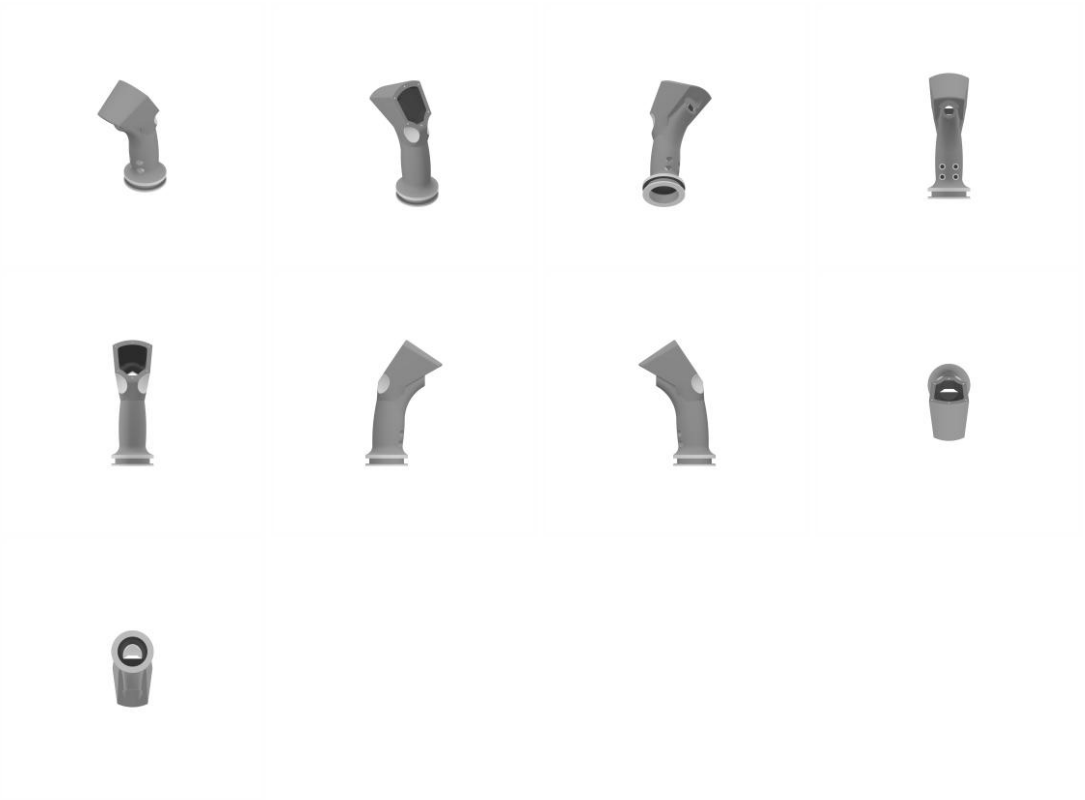

BR302026006510-3 Concessão de registro
Código de despacho: 158
Titular: PAULO XIANWEI YAN [BR/SP]
Autor: PAULO XIANWEI YAN[BR]
Título do registro: Scooters
Data de depósito: 27/08/2026
Classificação: 12-11
Procurador: Jair Silva de Andrade
Detalhes do despacho: A “Descrição” foi excluída de ofício, conforme a Nota Técnica INPI/CPAPD nº 01/2024. De acordo com o item 3.5.2 do Manual de Desenhos Industriais, o campo “Descrição” do formulário deve ser usado para incluir informações necessárias à compreensão das figuras do desenho industrial.



BR302026006511-1 Concessão de registro
Código de despacho: 158
Titular: RENAN TAVARES SANDOVAL [BR/SP]

Autor: RENAN TAVARES SANDOVAL[BR]
Título do registro: Luminárias de chão
Data de depósito: 27/08/2026
Classificação: 26-05
Detalhes do despacho: A “Descrição” foi excluída de ofício, conforme a Nota Técnica INPI/CPAPD nº 01/2024. De acordo com o item 3.5.2 do Manual de Desenhos Industriais, o campo “Descrição” do formulário deve ser usado para incluir informações necessárias à compreensão das figuras do desenho industrial.



BR302026006514-6

Concessão de registro
Código de despacho: 158
Titular: PAULO XIANWEI YAN [BR/SP]
Autor: PAULO XIANWEI YAN[BR]
Título do registro: Scooters
Data de depósito: 27/08/2026
Classificação: 12-11
Procurador: Jair Silva de Andrade
Detalhes do despacho: A “Descrição” foi excluída de ofício, conforme a Nota Técnica INPI/CPAPD nº 01/2024. De acordo com o item 3.5.2 do Manual de Desenhos Industriais, o campo “Descrição” do formulário deve ser usado para incluir informações necessárias à compreensão das figuras do desenho industrial.



BR302026006516-2

Concessão de registro
Código de despacho: 158
Titular: PAULO XIANWEI YAN [BR/SP]
Autor: PAULO XIANWEI YAN[BR]
Título do registro: Scooters elétricas
Data de depósito: 27/08/2026
Classificação: 12-11
Procurador: Jair Silva de Andrade
Detalhes do despacho: A “Descrição” foi excluída de ofício, conforme a Nota Técnica INPI/CPAPD nº 01/2024. De acordo com o item 3.5.2 do Manual de Desenhos Industriais, o campo “Descrição” do formulário deve ser usado para incluir informações necessárias à compreensão das figuras do desenho industrial.



BR302026006521-9

Concessão de registro
Código de despacho: 158
Titular: GMRM COMERCIO E DESIGN LTDA [BR/SP]
Autor: LUCIANA MORAES DE ULHOA RODRIGUES[BR]
Título do registro: Anéis
Data de depósito: 27/08/2026
Classificação: 11-01
Procurador: Ana Clara Gomes Alves
Detalhes do despacho: A “Descrição” foi excluída de ofício, conforme a Nota Técnica INPI/CPAPD nº 01/2024. De acordo com o item 3.5.2 do Manual de DI, o campo “Descrição” do formulário deve ser usado para incluir informações necessárias à compreensão das figuras do desenho industrial.



BR302026006522-7

Concessão de registro
Código de despacho: 158
Titular: GMRM COMERCIO E DESIGN LTDA [BR/SP]
Autor: LUCIANA MORAES DE ULHOA RODRIGUES[BR]
Título do registro: Colares [joias]
Data de depósito: 27/08/2026
Classificação: 11-01
Procurador: Ana Clara Gomes Alves
Detalhes do despacho: A “Descrição” foi excluída de ofício, conforme a Nota Técnica INPI/CPAPD nº 01/2024. De acordo com o item 3.5.2 do Manual de DI, o campo “Descrição” do formulário deve ser usado para incluir informações necessárias à compreensão das figuras do desenho industrial.



BR302026006523-5

Concessão de registro
Código de despacho: 158
Titular: GMRM COMERCIO E DESIGN LTDA [BR/SP]
Autor: LUCIANA MORAES DE ULHOA RODRIGUES[BR]
Título do registro: Anéis
Data de depósito: 27/08/2026
Classificação: 11-01
Procurador: Ana Clara Gomes Alves
Detalhes do despacho: A Fig. 1.4 foi excluída de ofício por ser idêntica à Fig. 1.3: em função disso, a numeração das figuras foi ajustada de ofício para se adequar às vistas que permaneceram no pedido. Por fim, a "Descrição" foi excluída de ofício, conforme a Nota Técnica INPI/CPAPD nº 01/2024. De acordo com o item 3.5.2 do Manual de DI, o campo "Descrição" do formulário deve ser usado para incluir informações necessárias à compreensão das figuras do desenho industrial.



BR302026006525-1

Concessão de registro
Código de despacho: 158
Titular: BRITÂNIA ELETRODOMÉSTICOS S.A. [BR/PR]
Autor: CESAR EDUARDO ISAACSON BUFFARA[BR]
Título do registro: Batedeira
Data de depósito: 27/08/2026
Classificação: 31-00
Procurador: Licks Advogados
Detalhes do despacho: A "Descrição" foi alterada de ofício, conforme a Nota Técnica INPI/CPAPD nº 01/2024. De acordo com o item 3.5.2 do Manual de Desenhos Industriais, o campo "Descrição" do formulário deve ser usado para incluir informações necessárias à compreensão das figuras do desenho industrial.

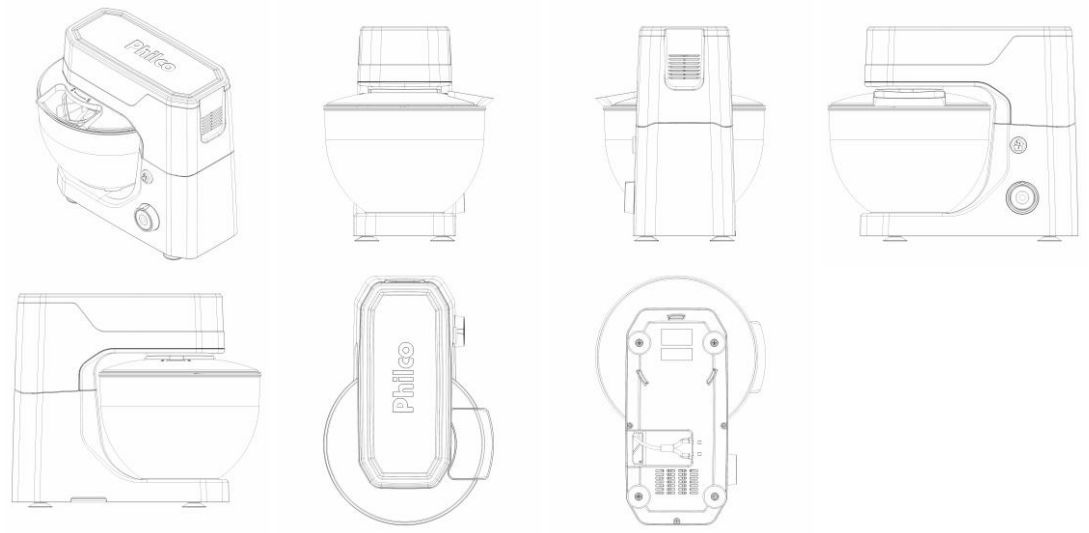

BR322026004535-0 Concessão de registro
Código de despacho: 158
Titular: ISA ENERGIA BRASIL S.A. [BR/SP]
Autor: LUCAS LAMY[BR], PAOLO ROMULO MARCACUZCO CUEVAS[PE], RAQUEL FERREIRA MENDES[BR], FRANCISCO IGOR PINTO DE MESQUITA[BR], LIVIA ANDRESSA KALTNER[BR] e ROGERIO LAVANDOSCKI[BR]
Título do registro: Interface gráfica de usuário
Data de depósito: 18/11/2025
Classificação: 14-04
Procurador: Montaury Pimenta, Machado & Vieira de Mello Advogados

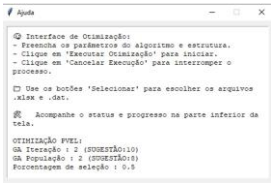

BR322026005730-8 Concessão de registro
Código de despacho: 158
Titular: PARALELO L CONSULTORIA LTDA - ME [BR/SC]
Autor: LARISSA DIEGOLI[BR]
Título do registro: Sofás
Data de depósito: 10/03/2026
Classificação: 06-01
Detalhes do despacho: A “Descrição” foi excluída de ofício, conforme a Nota Técnica INPI/CPAPD nº 01/2024. De acordo com o item 3.5.2 do Manual de Desenhos Industriais, o campo “Descrição” do formulário deve ser usado para incluir informações necessárias à compreensão das figuras do desenho industrial.

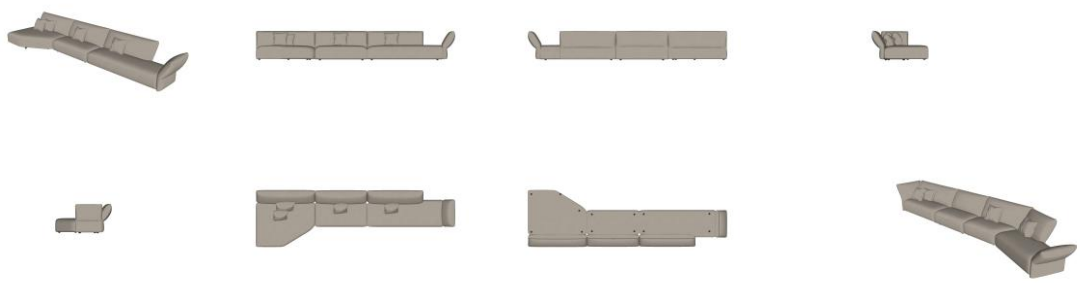

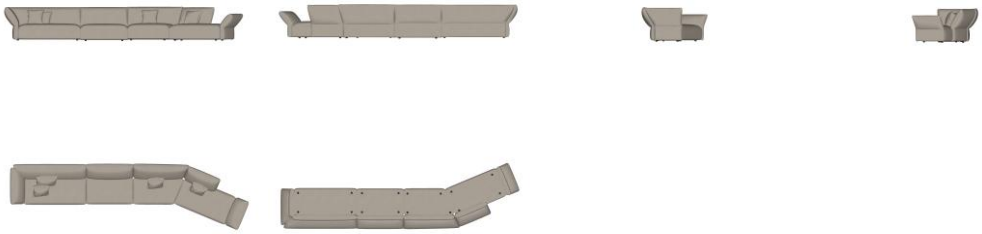

BR322026006382-0 Concessão de registro
Código de despacho: 158
Titular: FUNDAÇÃO UNIVERSIDADE DE BRASILIA [BR/DF]
Autor: CARLA MARIA CHAGAS E CAVALCANTE KOIKE[BR], JONES YUDI MORI ALVES DA SILVA[BR], MARCUS JESSE ALVES DE OLIVEIRA[BR], FILIPE AZIZ BATISTA[BR], DIANNE MAGALHAES VIANA[BR], ISABELLE RODRIGUES ARAGAO[BR] e ARTHUR REICHERT COSTA DE ALVARENGA[BR]
Título do registro: Robôs [brinquedos]
Data de depósito: 09/02/2026
Classificação: 21-01
Detalhes do despacho: A “Descrição” foi alterada de ofício, conforme a Nota Técnica INPI/CPAPD nº 01/2024. De acordo com o item 3.5.2 do Manual de Desenhos Industriais, o campo “Descrição” do formulário deve ser usado para incluir informações necessárias à compreensão das figuras do desenho industrial.

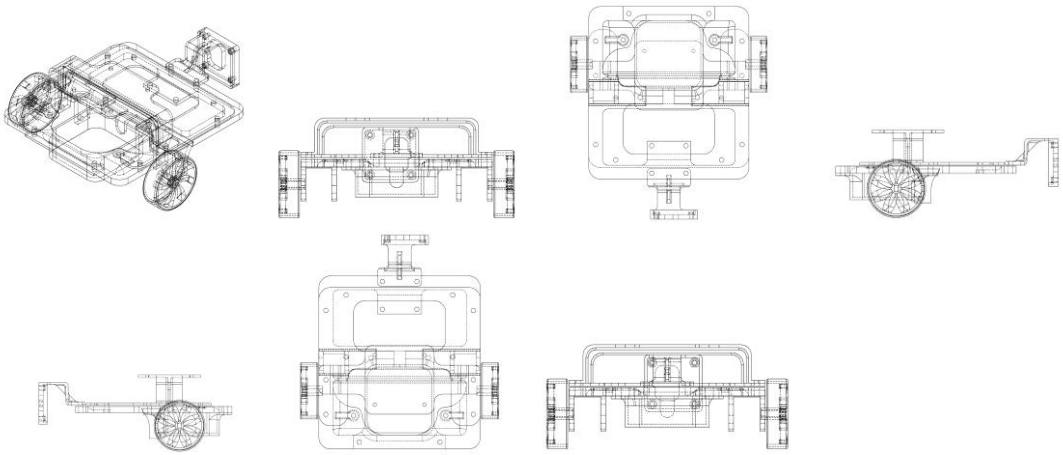

Nulidades administrativas de registros de desenho industrial

Exigência de pagamento

Exigência de conformidade de petição

Notificação de instauração de nulidade administrativa, por requerimento de terceiros, para manifestação

Notificação de instauração de nulidade administrativa, de ofício, para manifestação

Instrução técnica: Exigência

Instrução técnica: Sobrestamento

Decisão da nulidade: Negado provimento

Decisão da nulidade: Provimento

Instrução técnica: Intimação para manifestação por parte do titular e do requerente

Outros despachos

Notificação de nulidade administrativa, por requerimento de terceiros, para manifestação

Notificação de processo administrativo de nulidade (PAN) instaurado mediante requerimento de terceiros.
A partir da publicação deste ato, na Revista da Propriedade Industrial (RPI), inicia-se o prazo de 60 (sessenta) dias para que o titular do registro se manifeste, nos termos do artigo 170 da Lei da Propriedade Industrial (LPI, lei n.º 9.279, de 14 de maio de 1996).

Declara-se, ainda, neste ato, o interesse público no reexame da concessão do atual registro.

> Art. 170 - O titular será intimado para se manifestar no prazo de 60 (sessenta) dias.

Para visualizar petições eletrônicas no site do INPI (www.inpi.gov.br):

1. Acesse a pesquisa da base de desenho industrial utilizando login e senha; e
2. Informe o número do processo ao qual está vinculada a petição a ser visualizada.

3. Selecione o ícone "pdf" ao lado da petição desejada.

Para apresentar manifestação sobre nulidade administrativa:

1. Acesse o e-DI no site do INPI (www.inpi.gov.br);
2. Emita uma Guia de Recolhimento da União (GRU) para o serviço "manifestação ao processo administrativo de nulidade notificado" (código 108);
3. Efetue o pagamento; e
4. Preencha e envie o formulário eletrônico correspondente à opção indicada na emissão da GRU, acompanhado dos esclarecimentos, argumentos, provas ou documentos apropriados.

O prazo para apresentação de manifestação é de 60 (sessenta) dias, contados da data de publicação da notificação do processo administrativo de nulidade na Revista da Propriedade Industrial (RPI), nos termos dos art. 170, 221, 222 e 223 da Lei da Propriedade Industrial (LPI, Lei n.º 9.279, de 14 de maio de 1996).

Para esclarecer outras dúvidas e conhecer em detalhe o processamento de pedidos de registro de desenho industrial e outras petições, não deixe de consultar o Manual de Desenho Industrial http://manualdedi.inpi.gov.br/projects/manual-de-desenho-industrial/wiki)

870260099596 28/09/2026	Notificação de instauração de processo de nulidade a requerimento Código de despacho: 400 Petição (tipo): [107.02] Nulidade de registro de desenho industrial Processo afetado: BR302021000681-2 Requerente: MA DIGITAL SOLUTIONS LTDA Procurador: HORUS PESQUISAS E DESENVOLVIMENTO DE PATENTES LTDA Titular do registro: LEONARDO SANTOS MARTINS [BR/SP] Procurador do titular: Vilage Marcas e Patentes Ltda

870260102622
05/10/2026
Notificação de instauração de processo de nulidade a requerimento
Código de despacho: 400
Petição (tipo): [107.02] Nulidade de registro de desenho industrial
Processo afetado: BR302021001446-7
Requerente: DIEGO DA SILVA DE OLIVEIRA NUNES
Titular do registro: TRANKS INDUSTRIA E COMERCIO DE MAQUINAS E EQUIPAMENTOS LTDA ME [BR/SP]
Procurador do titular: Peduti Sociedade de Advogados

870260106499
15/10/2026
Notificação de instauração de processo de nulidade a requerimento
Código de despacho: 400
Petição (tipo): [107.02] Nulidade de registro de desenho industrial
Processo afetado: BR302021001477-7
Requerente: BRASLUX INDUSTRIA DE AUTO PEÇAS LTDA
Procurador: Sko Oyarzáball Marcas e Patentes Sociedade Simples Ltda.
Titular do registro: LEONARDO BERTASSI BORTOLOTTO [BR/RS]
Procurador do titular: Custodio de Almeida & Cia.

870260106495
15/10/2026
Notificação de instauração de processo de nulidade a requerimento
Código de despacho: 400
Petição (tipo): [107.02] Nulidade de registro de desenho industrial
Processo afetado: BR302021001500-5
Requerente: BRASLUX INDUSTRIA DE AUTO PEÇAS LTDA
Procurador: Sko Oyarzáball Marcas e Patentes Sociedade Simples Ltda.
Titular do registro: LEONARDO BERTASSI BORTOLOTTO [BR/RS]
Procurador do titular: Custodio de Almeida & Cia.

870260105212
13/10/2026
Notificação de instauração de processo de nulidade a requerimento
Código de despacho: 400
Petição (tipo): [107.02] Nulidade de registro de desenho industrial
Processo afetado: BR302021004591-5
Requerente: BRASLUX INDUSTRIA DE AUTO PEÇAS LTDA
Procurador: Sko Oyarzáball Marcas e Patentes Sociedade Simples Ltda.
Titular do registro: SINBRAX INDUSTRIA E COMERCIO DE PECAS PARA VEICULOS LTDA [BR/SC]
Procurador do titular: ANEL MARCAS E PATENTES LTDA

870260101145
30/09/2026
Notificação de instauração de processo de nulidade a requerimento
Código de despacho: 400
Petição (tipo): [107.02] Nulidade de registro de desenho industrial
Processo afetado: BR302023005718-8
Requerente: RODRIGO MESQUITA CARNAVAL
Titular do registro: HARUMI E KENJI BRINDES E EMBALAGENS LTDA ME [BR/SP]
Procurador do titular: Vivian Barbosa Viana Feitosa

870260109517
23/10/2026
Notificação de instauração de processo de nulidade a requerimento
Código de despacho: 400
Petição (tipo): [107.02] Nulidade de registro de desenho industrial
Processo afetado: BR302023006944-5
Requerente: EUROSTAR DO BRASIL S/A.
Procurador: AGP GROUP TRADE MARK LTDA
Titular do registro: ROMULO MIRANDA GUIMARÃES [XX]

870260111884
30/10/2026
Notificação de instauração de processo de nulidade a requerimento
Código de despacho: 400
Petição (tipo): [107.02] Nulidade de registro de desenho industrial
Processo afetado: BR302024000638-1
Requerente: GUILHERME SANTOS SOUSA & CIA LTDA
Procurador: Icamp Marcas e Patentes Ltda
Titular do registro: RIO DESIGN ECOM LTDA [BR/SP]
Procurador do titular: Tiago Henrique de Souza

870260112092
30/10/2026
Notificação de instauração de processo de nulidade a requerimento
Código de despacho: 400
Petição (tipo): [107.02] Nulidade de registro de desenho industrial
Processo afetado: BR302024000640-3
Requerente: GUILHERME SANTOS SOUSA & CIA LTDA
Procurador: Icamp Marcas e Patentes Ltda
Titular do registro: RIO DESIGN ECOM LTDA [BR/SP]
Procurador do titular: Tiago Henrique de Souza

870260103966
08/10/2026
Notificação de instauração de processo de nulidade a requerimento
Código de despacho: 400
Petição (tipo): [107.02] Nulidade de registro de desenho industrial
Processo afetado: BR302024002686-2
Requerente: RIGEL FABRICANTE DE MATERIAIS PARA MEDICINA E ODONTOLOGIA LTDA
Procurador: André Gosmann
Titular do registro: PATRICIA RODRIGUES RESENDE CANHESTRO [BR/MG]
Procurador do titular: JONAS PEREIRA DOS SANTOS FILHO

870260114548
06/11/2026
Notificação de instauração de processo de nulidade a requerimento
Código de despacho: 400
Petição (tipo): [107.02] Nulidade de registro de desenho industrial
Processo afetado: BR302024006185-4
Requerente: EUROSTAR DO BRASIL S/A.
Procurador: AGP GROUP TRADE MARK LTDA
Titular do registro: RAFAELA DE SOUZA SANTOS TELES [BR/MG]

870260112275
30/10/2026
Notificação de instauração de processo de nulidade a requerimento
Código de despacho: 400
Petição (tipo): [107.02] Nulidade de registro de desenho industrial
Processo afetado: BR302025001481-6
Requerente: DAVID FERNANDO ADOLFO ALVES
Procurador: BEERRE ASSESSORIA EMPRESARIAL LTDA
Titular do registro: JB ESTOFADOS LTDA [BR/SP]
Procurador do titular: Eduarda Colla

870260099570
28/09/2026
Notificação de instauração de processo de nulidade a requerimento
Código de despacho: 400
Petição (tipo): [107.02] Nulidade de registro de desenho industrial
Processo afetado: BR302025001985-0
Requerente: MARCOS ANTÔNIO DA SILVA
Procurador: TALENT MARCAS E PATENTES S/S LTDA
Titular do registro: JGC COMERCIAL DISTRIBUIDORA LTDA [BR/SP]
Procurador do titular: BEERRE ASSESSORIA EMPRESARIAL LTDA

870260113555
04/11/2026
Notificação de instauração de processo de nulidade a requerimento
Código de despacho: 400
Petição (tipo): [107.02] Nulidade de registro de desenho industrial
Processo afetado: BR302025002547-8
Requerente: ECOSUL METAIS LTDA
Procurador: CAROLINA PERRONI SANVICENTE
Titular do registro: UBERCOOK EQUIPAMENTOS INDUSTRIAIS LTDA [BR/MG]
Procurador do titular: VLÁDIA DO NASCIMENTO GONÇALVES LOPES

870260112265
30/10/2026
Notificação de instauração de processo de nulidade a requerimento
Código de despacho: 400
Petição (tipo): [107.02] Nulidade de registro de desenho industrial
Processo afetado: BR302025003490-6
Requerente: BRENO MELO MOTA
Procurador: BEERRE ASSESSORIA EMPRESARIAL LTDA
Titular do registro: JB ESTOFADOS LTDA [BR/SP]
Procurador do titular: Eduarda Colla

870260103967
08/10/2026
Notificação de instauração de processo de nulidade a requerimento
Código de despacho: 400
Petição (tipo): [107.02] Nulidade de registro de desenho industrial
Processo afetado: BR302025006449-0
Requerente: RIGEL FABRICANTE DE MATERIAIS PARA MEDICINA E ODONTOLOGIA LTDA
Procurador: André Gosmann
Titular do registro: PATRICIA RODRIGUES RESENDE CANHESTRO [BR/MG]
Procurador do titular: JONAS PEREIRA DOS SANTOS FILHO

870260112096
30/10/2026
Notificação de instauração de processo de nulidade a requerimento
Código de despacho: 400
Petição (tipo): [107.02] Nulidade de registro de desenho industrial
Processo afetado: BR302025006840-1
Requerente: 2D PET INDÚSTRIA E COMÉRCIO DE MATERIAL PLÁSTICO LTDA - ME
Procurador: Sul América Marcas e Patentes Ltda.
Titular do registro: GC INDUSTRIA E COMERCIO DE PRODUTOS PLASTICOS LTDA [BR/SP]

870260114896
06/11/2026
Notificação de instauração de processo de nulidade a requerimento
Código de despacho: 400
Petição (tipo): [107.02] Nulidade de registro de desenho industrial
Processo afetado: BR302025007462-2
Requerente: ART CADEIRAS COMPANY LTDA
Procurador: VIGGA PROPRIEDADE INTELECTUAL LTDA
Titular do registro: LIANJIANG LIANGDA TRADING CO., LTD. [CN]
Procurador do titular: Suyang Cassiano de Melo

870260110937
27/10/2026
Notificação de instauração de processo de nulidade a requerimento
Código de despacho: 400
Petição (tipo): [107.02] Nulidade de registro de desenho industrial
Processo afetado: BR302025007869-5
Requerente: MAXIMA MOTO PARTS INDUSTRIA E COMERCIO DE PECAS PARA MOTOCICLETAS E MANUTENCAO DE FERRAMENTAS LTDA
Procurador: CONE SUL SERVIÇOS ADMINISTRATIVOS LTDA
Titular do registro: WILLIAN OBRZUT RIBEIRO VANDRESEN [BR/PR]
Procurador do titular: Rocha Marcas e Patentes S/C Ltda.

870260099445
25/09/2026
Notificação de instauração de processo de nulidade a requerimento
Código de despacho: 400
Petição (tipo): [107.02] Nulidade de registro de desenho industrial
Processo afetado: BR302026002411-3
Requerente: DRAWBACK INTERNATIONAL SERVICE LTDA
Procurador: A G A P LTDA
Titular do registro: O ESTRADÃO COMÉRCIO DE ACESSÓRIOS LTDA EPP [BR/SP]
Procurador do titular: Pienegonda, Moreira & Associados Ltda

870260111216
28/10/2026
Notificação de instauração de processo de nulidade a requerimento
Código de despacho: 400
Petição (tipo): [107.02] Nulidade de registro de desenho industrial
Processo afetado: BR302026002541-1
Requerente: SUPERPET AGUAI ARTIGOS PARA ANIMAIS LTDA ME
Procurador: Fabiana Mafia Penido Ferreira Ribeiro
Titular do registro: LUÍS FELIPE VALER BRITTO [BR/SP]
Procurador do titular: LUANNA CATELLI VIEIRA DA SILVA

870260103836
08/10/2026
Notificação de instauração de processo de nulidade a requerimento
Código de despacho: 400
Petição (tipo): [107.02] Nulidade de registro de desenho industrial
Processo afetado: BR302026003044-0
Requerente: HIDROLIGHT DO BRASIL S.A.
Procurador: Samuel Claudino Simoes
Titular do registro: DELLAMED S.A. [BR/RS]
Procurador do titular: ANDREOLA, TOMÁS, OSS E MARINS ADVOGADOS ASSOCIADOS

870260105137
13/10/2026
Notificação de instauração de processo de nulidade a requerimento
Código de despacho: 400
Petição (tipo): [107.02] Nulidade de registro de desenho industrial
Processo afetado: BR302026003205-1
Requerente: ANDREA CAVALARO
Procurador: Davino Martins da Silva Filho
Titular do registro: INDICE TOKYO COMERCIO IMPORTACAO E EXPORTACAO LTDA [BR/SC]

870260103989
08/10/2026
Notificação de instauração de processo de nulidade a requerimento
Código de despacho: 400
Petição (tipo): [107.02] Nulidade de registro de desenho industrial
Processo afetado: BR302026003316-3
Requerente: HIDROLIGHT DO BRASIL S.A.
Procurador: Samuel Claudino Simoes
Titular do registro: DELLAMED S.A. [BR/RS]
Procurador do titular: ANDREOLA, TOMÁS, OSS E MARINS ADVOGADOS ASSOCIADOS

870260103813
08/10/2026
Notificação de instauração de processo de nulidade a requerimento
Código de despacho: 400
Petição (tipo): [107.02] Nulidade de registro de desenho industrial
Processo afetado: BR302026003362-7
Requerente: HIDROLIGHT DO BRASIL S.A.
Procurador: Samuel Claudino Simoes
Titular do registro: DELLAMED S.A. [BR/RS]
Procurador do titular: ANDREOLA, TOMÁS, OSS E MARINS ADVOGADOS ASSOCIADOS

870260114453
05/11/2026
Notificação de instauração de processo de nulidade a requerimento
Código de despacho: 400
Petição (tipo): [107.02] Nulidade de registro de desenho industrial
Processo afetado: BR302026003474-7
Requerente: MARCUS VINICIUS LIMA DE ASSIS
Procurador: Seven One E-commerce Solutions Ltda
Titular do registro: RSA COMÉRCIO E IMPORTAÇÃO DE PEÇAS E ACESSÓRIOS LTDA. [BR/MG] e RONALDO AMERICO ANTONIO DE ASSIS [BR/MG]

870260110486
26/10/2026
Notificação de instauração de processo de nulidade a requerimento
Código de despacho: 400
Petição (tipo): [107.02] Nulidade de registro de desenho industrial
Processo afetado: BR302026003486-0
Requerente: FLORENCE COMERCIAL LTDA
Procurador: London Marcas e Patentes S/S Ltda.
Titular do registro: IMPERIO DECOR COMERCIO DE ARTIGOS DE DECORACAO LTDA [BR/SP]
Procurador do titular: J. C. PINHEIRO SOCIEDADE INDIVIDUAL DE ADVOCACIA

870260109500
23/10/2026
Notificação de instauração de processo de nulidade a requerimento
Código de despacho: 400
Petição (tipo): [107.02] Nulidade de registro de desenho industrial
Processo afetado: BR302026003844-0
Requerente: CALÇADOS BIBI LTDA
Procurador: Guerra Advogados Associados
Titular do registro: KIDY BIRIGUI CALÇADOS INDUSTRIA E COMERCIO LTDA [BR/SP]
Procurador do titular: David do Nascimento Advogados Associados

---

870260109642
23/10/2026
Notificação de instauração de processo de nulidade a requerimento
Código de despacho: 400
Petição (tipo): [107.02] Nulidade de registro de desenho industrial
Processo afetado: BR302026004144-1
Requerente: HIGHLOAD LTDA
Titular do registro: FULL ENERGY E-COMMERCE [BR/SP]

870260112806
03/11/2026
Notificação de instauração de processo de nulidade a requerimento
Código de despacho: 400
Petição (tipo): [107.02] Nulidade de registro de desenho industrial
Processo afetado: BR302026004144-1
Requerente: BRUNO CESAR MONCAYO
Titular do registro: FULL ENERGY E-COMMERCE [BR/SP]

870260114361
05/11/2026
Notificação de instauração de processo de nulidade a requerimento
Código de despacho: 400
Petição (tipo): [107.02] Nulidade de registro de desenho industrial
Processo afetado: BR302026004144-1
Requerente: 3G STORE IMPORTACAO E COMERCIO VAREJISTA LTDA
Procurador: KALASHI MARCAS E PATENTES LTDA EPP
Titular do registro: FULL ENERGY E-COMMERCE [BR/SP]

870260110709
27/10/2026
Notificação de instauração de processo de nulidade a requerimento
Código de despacho: 400
Petição (tipo): [107.02] Nulidade de registro de desenho industrial
Processo afetado: BR302026004144-1
Requerente: LED TOOLS FERRAMENTAS LTDA
Procurador: Ana Maria Gonçalves Siliprandi
Titular do registro: FULL ENERGY E-COMMERCE [BR/SP]

870260110940
27/10/2026

Notificação de instauração de processo de nulidade a requerimento
Código de despacho: 400
Petição (tipo): [107.02] Nulidade de registro de desenho industrial
Processo afetado: BR302026005186-2
Requerente: TORU ELETRONICOS LTDA
Procurador: Aguinaldo Dalberto
Titular do registro: RONALDO AMERICO ANTONIO DE ASSIS [BR/MG] e RSA EMPRESARIAL LTDA [BR/MG]

Decisão da nulidade: Negado provimento

Os processos administrativos de nulidade de registro, listados a seguir, foram conhecidos e não providos por decisão do Presidente do INPI.

Ficam, assim, mantidas as concessões dos registros de desenho industrial relacionados, encerrando-se a instância administrativa nos termos do artigo 171 da Lei da Propriedade Industrial (LPI, lei n.º 9.279, de 14 de maio de 1996).

> Art. 171 – Decorrido o prazo fixado no artigo anterior, mesmo que não apresentada a manifestação, o processo será decidido pelo Presidente do INPI, encerrando-se a instância administrativa.

870250113763 10/12/2025	Requerimento não provido (mantida a concessão) Código de despacho: 532 Petição (tipo): [107.02] Nulidade de registro de desenho industrial Processo afetado: BR302024000941-0 Requerente: ANDRISON RODRIGUES TEIXEIRA LTDA Procurador: PATAMAR MARCAS E PATENTES LTDA Titular do registro: VIA AROMA INDÚSTRIA DE AROMATIZANTES DE AMBIENTES LTDA. [BR/RS] Procurador do titular: CHRISTIAN STROEHER
870250118625 22/12/2025	Requerimento não provido (mantida a concessão) Código de despacho: 532 Petição (tipo): [107.02] Nulidade de registro de desenho industrial Processo afetado: BR302024004646-4 Requerente: MK ELETRODOMESTICOS MONDIAL S.A Procurador: Vandré Cavalcante Bittencourt Torres Titular do registro: WAHL CLIPPER CORPORATION [US] Procurador do titular: City Patentes e Marcas Ltda.
870250110717 02/12/2025	Requerimento não provido (mantida a concessão) Código de despacho: 532 Petição (tipo): [107.02] Nulidade de registro de desenho industrial Processo afetado: BR302025000096-3 Requerente: IRMAOS TRAINOTTI LTDA Procurador: GUILHERME BASSANI Titular do registro: C4 EMBALAGENS DISTRIBUIÇÃO E COMÉRCIO LTDA - ME [BR/SP] Procurador do titular: João Batista Valverde

Decisão da nulidade: Provimento

Os processos administrativos de nulidade de registro listados foram conhecidos e providos por decisão do Presidente do INPI.

Declarados, assim, nulos os registros de desenho industrial relacionados - nos termos do artigo 168 da Lei da Propriedade Industrial (LPI, lei n.º 9.279, de 14 de maio de 1996) - face à infringência das normas legais apontadas a seguir.

Encerra-se a instância administrativa nos termos do artigo 171 da Lei da Propriedade Industrial (LPI, lei n.º 9.279, de 14 de maio de 1996).

> Art. 171 – Decorrido o prazo fixado no artigo anterior, mesmo que não apresentada a manifestação, o processo será decidido pelo Presidente do INPI, encerrando-se a instância administrativa.

870250089734 02/10/2025	Requerimento provido (nulo o registro) Código de despacho: 530 Petição (tipo): [107.02] Nulidade de registro de desenho industrial Processo afetado: BR302022000937-7 Requerente: IMPEC IMPORTAÇÃO E EXPORTAÇÃO LTDA Procurador: THIAGO RODRIGO DA COSTA Titular do registro: DIEGO NASCIMENTO CINTRA [BR/SP] Procurador do titular: BEERRE ASSESSORIA EMPRESARIAL LTDA
870250035920 05/05/2025	Requerimento provido (nulo o registro) Código de despacho: 530 Petição (tipo): [107.02] Nulidade de registro de desenho industrial Processo afetado: BR302023005831-1 Requerente: STUDEX CORPORATION Procurador: Matos & Associados - Advogados Titular do registro: RENAN ABREU FONTE BOA [BR/ES]
870250054348 27/06/2025	Requerimento provido (nulo o registro) Código de despacho: 530 Petição (tipo): [107.02] Nulidade de registro de desenho industrial Processo afetado: BR302024002320-0 Requerente: MK ELETRODOMESTICOS MONDIAL S.A Procurador: Vandré Cavalcante Bittencourt Torres Titular do registro: MINCONG HUANG [CN] Procurador do titular: Carolina Calheiros Brast
870250113399 10/12/2025	Requerimento provido (nulo o registro) Código de despacho: 530 Petição (tipo): [107.02] Nulidade de registro de desenho industrial Processo afetado: BR302025000243-5 Requerente: T L BONAN LTDA Procurador: Eduarda Colla Titular do registro: FELIPE ROTA CARAVINA [BR/SP] Procurador do titular: RESOLVA CONOSCO ASSESSORIA - EIRELI - ME

870250102739
10/11/2025

Requerimento provido (nulo o registro)
Código de despacho: 530
Petição (tipo): [107.02] Nulidade de registro de desenho industrial
Processo afetado: BR302025000851-4
Requerente: MK ELETRODOMESTICOS MONDIAL S.A
Procurador: Vandré Cavalcante Bittencourt Torres
Titular do registro: BRITÂNIA ELETRODOMÉSTICOS S.A. [BR/PR]
Procurador do titular: Licks Advogados

Instrução técnica: Intimação para manifestação por parte do titular e do requerente

Os titulares e requerentes, ou seus procuradores, deverão tomar conhecimento do parecer técnico que concluiu o processo de nulidade instaurado nos termos do Art. 115 da Lei da Propriedade Industrial (LPI, lei nº 9279, de 14 de maio de 1996).

A partir da publicação deste ato na Revista da Propriedade Industrial (RPI), inicia-se o prazo de 60 (sessenta) dias para a manifestação.

> Art. 115. Havendo ou não manifestação, decorrido o prazo fixado no artigo anterior, o INPI emitirá parecer, intimando o titular e o requerente para se manifestarem no prazo comum de 60 (sessenta) dias.
>
> Art. 116. Decorrido o prazo fixado no artigo anterior, mesmo que não apresentadas as manifestações, o processo será decidido pelo Presidente do INPI, encerrando-se a instância administrativa.

Para apresentar manifestação sobre o parecer da nulidade administrativa:

1. Acesse o e-DI no site do INPI (www.inpi.gov.br);

2. Emita uma Guia de Recolhimento da União (GRU) para o serviço de “manifestação ao processo administrativo de nulidade notificado” (código 108) ou “contrarrazões à nulidade (terceiros se manifestando) (código 162);

3. Efetue o pagamento; e

4. Preencha e envie o formulário eletrônico correspondente à opção indicada na emissão da GRU, acompanhado dos esclarecimentos, argumentos, provas ou documentos apropriados.

Para esclarecer outras dúvidas e conhecer em detalhe o processamento de pedidos de registro de desenho industrial e outras petições, não deixe de consultar o Manual de Desenho Industrial http://manualdedi.inpi.gov.br/projects/manual-de-desenho-industrial/wiki).

870260045401 13/05/2026	Intimação para manifestação por parte do titular e do requerente Código de despacho: 1010 Petição (tipo): [107.02] Nulidade de registro de desenho industrial Processo afetado: BR302021004004-2 Requerente: HENRIQUE INDUSTRIA E COMERCIO DE MOVEIS JACI LTDA Titular do registro: TULIO CESAR GUARISO DO LIVRAMENTO [BR/SP] Procurador do titular: EDUARDA COLLA
870260025799 19/03/2026	Intimação para manifestação por parte do titular e do requerente Código de despacho: 1010 Petição (tipo): [107.02] Nulidade de registro de desenho industrial Processo afetado: BR302024002219-0 Requerente: LEONARDO BANDOLIN BARBOSA LTDA ME Procurador: Davino Martins da Silva Filho Titular do registro: INDICE TOKYO COMERCIO IMPORTACAO E EXPORTACAO LTDA [BR/SC] Procurador do titular: GILBERTO LUIS DA SILVEIRA

870260028999
27/03/2026
Intimação para manifestação por parte do titular e do requerente
Código de despacho: 1010
Petição (tipo): [107.02] Nulidade de registro de desenho industrial
Processo afetado: BR302024002219-0
Requerente: BENDITA MAKE COMERCIO DE COSMETICOS E TREINAMENTO LTDA
Procurador: Montaury Pimenta, Machado & Vieira de Mello Advogados
Titular do registro: INDICE TOKYO COMERCIO IMPORTACAO E EXPORTACAO LTDA [BR/SC]
Procurador do titular: GILBERTO LUIS DA SILVEIRA

870260015078
18/02/2026
Intimação para manifestação por parte do titular e do requerente
Código de despacho: 1010
Petição (tipo): [107.02] Nulidade de registro de desenho industrial
Processo afetado: BR302024007271-6
Requerente: EVALDO OLIVEIRA SILVA
Procurador: Ricardo Coutinho Barbosa
Titular do registro: ANTONIO FROZA [BR/PR]
Procurador do titular: LEÃO PROPRIEDADE INTELECTUAL

870260032161
07/04/2026
Intimação para manifestação por parte do titular e do requerente
Código de despacho: 1010
Petição (tipo): [107.02] Nulidade de registro de desenho industrial
Processo afetado: BR302024007272-4
Requerente: EVALDO OLIVEIRA SILVA
Procurador: Ricardo Coutinho Barbosa
Titular do registro: ANTONIO FROZA [BR/PR]
Procurador do titular: LEÃO PROPRIEDADE INTELECTUAL

870260029049
27/03/2026
Intimação para manifestação por parte do titular e do requerente
Código de despacho: 1010
Petição (tipo): [107.02] Nulidade de registro de desenho industrial
Processo afetado: BR302025002474-9
Requerente: RELCOM IMPORTAÇÃO E COMERCIO LTDA
Procurador: Aguinaldo Dalberto
Titular do registro: TOYA CORPORATION LTDA [BR/SP], MAXIMO E-COMMERCE LTDA [BR/SP], INTEGRO MARKET SERVICOS ADMINISTRATIVOS LTDA [BR/SP], GERONIMO E-COMMERCE LTDA [BR/SP] e BARATOTAL E-COMMERCE LTDA [BR/SP]

870260044415
11/05/2026
Intimação para manifestação por parte do titular e do requerente
Código de despacho: 1010
Petição (tipo): [107.02] Nulidade de registro de desenho industrial
Processo afetado: BR302025002791-8
Requerente: DURACELL U.S. OPERATIONS, INC.
Procurador: Fabricio De Brito Lima
Titular do registro: PONTOECOM LTDA [BR/MG]
Procurador do titular: VINÍCIUS SILVA DE OLIVEIRA

870260023684
13/03/2026
Intimação para manifestação por parte do titular e do requerente
Código de despacho: 1010
Petição (tipo): [107.02] Nulidade de registro de desenho industrial
Processo afetado: BR302025003672-0
Requerente: NA WEB UTILIDADES DOMESTICAS E ARTIGOS EM GERAL LTDA
Procurador: Aguinaldo Dalberto
Titular do registro: MEGA COMPRAS PRESENTES.COM LTDA [BR/SP]
Procurador do titular: Felipe Feliman Camargo

870260049807
25/05/2026
Intimação para manifestação por parte do titular e do requerente
Código de despacho: 1010
Petição (tipo): [107.02] Nulidade de registro de desenho industrial
Processo afetado: BR302025004310-7
Requerente: MK ELETRODOMESTICOS MONDIAL S.A
Procurador: Vandré Cavalcante Bittencourt Torres
Titular do registro: THE GILLETTE COMPANY LLC [US]
Procurador do titular: TRENCH ROSSI E WATANABE ADVOGADOS (RJ)

870260048836
22/05/2026
Intimação para manifestação por parte do titular e do requerente
Código de despacho: 1010
Petição (tipo): [107.02] Nulidade de registro de desenho industrial
Processo afetado: BR302025004412-0
Requerente: DELLAMED S.A.
Procurador: ANDREOLA, TOMÁS, OSS E MARINS ADVOGADOS ASSOCIADOS
Titular do registro: HIDROLIGHT DO BRASIL S.A. [BR/SC]
Procurador do titular: Samuel Claudino Simões

870260048860
22/05/2026
Intimação para manifestação por parte do titular e do requerente
Código de despacho: 1010
Petição (tipo): [107.02] Nulidade de registro de desenho industrial
Processo afetado: BR302025004444-8
Requerente: DELLAMED S.A.
Procurador: ANDREOLA, TOMÁS, OSS E MARINS ADVOGADOS ASSOCIADOS
Titular do registro: HIDROLIGHT DO BRASIL S.A. [BR/SC]
Procurador do titular: Samuel Claudino Simões

870260032393
07/04/2026
Intimação para manifestação por parte do titular e do requerente
Código de despacho: 1010
Petição (tipo): [107.02] Nulidade de registro de desenho industrial
Processo afetado: BR302025004482-0
Requerente: REHR INDUSTRIA E COMERCIO LTDA
Procurador: REZISTRO- ASSESSORIA EMPRESARIAL LTDA
Titular do registro: NA MEDIDA ARTIGOS ESPORTIVOS LTDA - ME [BR/SP]
Procurador do titular: Pezzuol & Associados Marcas e Patentes Ltda.

870260057802
15/06/2026
Intimação para manifestação por parte do titular e do requerente
Código de despacho: 1010
Petição (tipo): [107.02] Nulidade de registro de desenho industrial
Processo afetado: BR302025004978-4
Requerente: SUPEREDITION INDUSTRIA E COMERCIO LTDA
Procurador: Sko Oyarzáball Marcas e Patentes Sociedade Simples Ltda.
Titular do registro: ALEXANDRE FERNANDES MARTINS [BR/SP]
Procurador do titular: Jatyr Ranzolin Junior

870260054446
05/06/2026
Intimação para manifestação por parte do titular e do requerente
Código de despacho: 1010
Petição (tipo): [107.02] Nulidade de registro de desenho industrial
Processo afetado: BR302025004979-2
Requerente: SUPEREDITION INDUSTRIA E COMERCIO LTDA
Procurador: Sko Oyarzáball Marcas e Patentes Sociedade Simples Ltda.
Titular do registro: ALEXANDRE FERNANDES MARTINS [BR/SP]
Procurador do titular: Jatyr Ranzolin Junior

870260060854
22/06/2026
Intimação para manifestação por parte do titular e do requerente
Código de despacho: 1010
Petição (tipo): [107.02] Nulidade de registro de desenho industrial
Processo afetado: BR302025005275-0
Requerente: SUPEREDITION INDUSTRIA E COMERCIO LTDA
Procurador: Sko Oyarzáball Marcas e Patentes Sociedade Simples Ltda.
Titular do registro: ALEXANDRE FERNANDES MARTINS [BR/SP]
Procurador do titular: Jatyr Ranzolin Junior

301260098027
22/04/2026
Intimação para manifestação por parte do titular e do requerente
Código de despacho: 1010
Petição (tipo): [protocolo interno] Nulidade administrativa de registro de DI
Processo afetado: BR302025006443-0
Requerente: DIRMA/GABINETE
Titular do registro: JADERSON DE ALMEIDA [BR/SC]

870260058181
15/06/2026
Intimação para manifestação por parte do titular e do requerente
Código de despacho: 1010
Petição (tipo): [107.02] Nulidade de registro de desenho industrial
Processo afetado: BR302025008214-5
Requerente: MK ELETRODOMESTICOS MONDIAL S.A
Procurador: Vandré Cavalcante Bittencourt Torres
Titular do registro: MINCONG HUANG [CN]
Procurador do titular: Diego Policani Semeraro

16120005790
03/12/2012

Intimação para manifestação por parte do titular e do requerente
Código de despacho: 1010
Petição (tipo): [107.01] [DESC.] Nulidade de registro de desenho industrial
Processo afetado: DI7005578-5
Requerente: IMBROS ADMINISTRAÇÃO E PARTICIPAÇÕES LTDA
Procurador: João Cassiano Bairros Oyarzábal
Titular do registro: BHIO SUPPLY INDÚSTRIA E COMÉRCIO DE EQUIPAMENTOS MÉDICOS LTDA. [BR/RS]
Procurador do titular: CÉSAR AUGUSTO DA SILVA PERES

Anotações de alteração de nome e endereço

Exigência de pagamento
Exigência de conformidade de petição
Exame de petição: Exigência
Exame de petição: Sobrestamento
Exame de petição: Indeferimento
Exame de petição: Deferimento
Outros despachos

Exame de petição: Exigência

Como etapa do exame das petições em referência, formula-se exigência – nos termos do artigo 220 da Lei da Propriedade Industrial (LPI, lei n.º 9.279, de 14 de maio de 1996) – relativa às questões indicadas abaixo.

O prazo para responder à exigência formulada para a petição é de 60 (sessenta) dias, nos termos do art. 221, 222, 223 e 224 da LPI.

Para cumprir ou contestar a exigência:

1. Acesse o e-DI no site do INPI (www.inpi.gov.br);

2. Emita uma Guia de Recolhimento da União (GRU) para o serviço de “cumprimento de exigência” (código 105), referente a petição;

3. Efetue o pagamento; e

4. Preencha e envie o formulário eletrônico correspondente à opção indicada na emissão da GRU, acompanhado dos esclarecimentos, argumentos, provas ou documentos apropriados.

Os sistemas de informática do INPI identificarão o cumprimento de exigência, para que o pedido de registro prossiga automaticamente em seu processamento.

Para esclarecer outras dúvidas e conhecer em detalhe o processamento de pedidos de registro de desenho industrial e outras petições, não deixe de consultar o Manual de Desenho Industrial http://manualdedi.inpi.gov.br/projects/manual-de-desenho-industrial/wiki).

870260059675 18/06/2026	Exigência em exame de petição Código de despacho: 267 Petição (tipo): [113.02] Anotação de alteração de nome, sede e/ou endereço: nome, sede ou endereço Processo afetado: DI6602576-1 Requerente: DEXCO S.A. Procurador: MURTA GOYANES ADVOGADOS Detalhes do despacho: Apresente procuração e documentação comprobatória da alteração solicitada em nome do titular do registro (CNPJ 61194080000158).

Recursos

Exigência de pagamento
Exigência de conformidade de petição
Notificação de recurso para manifestação
Instrução técnica: Exigência de petição
Instrução técnica: Sobrestamento
Instrução técnica: Ciência de parecer
Decisão do recurso: Negado provimento
Decisão do recurso: Provimento
Outros despachos

Notificação de recurso para manifestação

Em vista da interposição de recurso contra as decisões listadas a seguir, notifica-se prazo de 60 (sessenta) dias para apresentação de contrarrazões ao recurso pelos interessados, nos termos do artigo 213 da Lei da Propriedade Industrial (LPI, lei n.º 9.279, de 14 de maio de 1996).

> Art. 213 – Os interessados serão intimados para, no prazo de 60 (sessenta) dias, oferecerem contrarrazões ao recurso.

Para visualizar petições eletrônicas no site do INPI (www.inpi.gov.br):

1. Acesse a pesquisa da base de desenho industrial utilizando login e senha; e

2. Informe o número do processo ao qual está vinculada a petição a ser visualizada.

Para apresentar contrarrazões ao recurso:

1. Acesse o e-DI no site do INPI (www.inpi.gov.br);

2. Emita uma Guia de Recolhimento da União (GRU) para o serviço de “contrarrazões ao recurso/nulidade” (código 136);

3. Efetue o pagamento; e

4. Preencha e envie o formulário eletrônico correspondente à opção indicada na emissão da GRU, acompanhado dos esclarecimentos, argumentos, provas ou documentos apropriados.

O prazo para apresentação de contrarrazões é de 60 (sessenta) dias, contados da data de publicação da notificação de interposição de recurso na Revista da Propriedade Industrial (RPI), nos termos dos art. 213, 221, 222 e 223 da LPI.

Para esclarecer outras dúvidas e conhecer em detalhe o processamento de pedidos de registro de desenho industrial e outras petições, não deixe de consultar o Manual de Desenho Industrial http://manualdedi.inpi.gov.br/projects/manual-de-desenho-industrial/wiki).

870260114842 06/11/2026	Notificação de recurso Código de despacho: 360 Petição (tipo): [161.01] Outros recursos de DI: contra decisão em processo de registro Processo afetado: BR302021000159-4 Requerente: HIDRO SABOR HORTICULTURA LTDA Procurador: Fernandes Associados Detalhes do despacho: Recurso contra extinção.
870260101250 30/09/2026	Notificação de recurso Código de despacho: 360 Petição (tipo): [153.01] Recurso contra indeferimento de pedido de registro de desenho industrial Processo afetado: BR302024001139-3 Decisão recorrida: Indeferimento do pedido Notificada 18/08/2026 Afeta Processo BR 30 2024 001139 (CONFIGURAÇÃO APLICADA A LANTERNA PARA VEÍCULOS) Requerente: LANTERSUL EQUIPAMENTOS PARA SINALIZAÇÃO E SERVIÇOS DE TREINAMENTO LTDA Procurador: AVIZ SOCIEDADE INDIVIDUAL DE ADVOCACIA Detalhes do despacho: Recurso contra o indeferimento

870260102803
05/10/2026
Notificação de recurso
Código de despacho: 360
Petição (tipo): [153.01] Recurso contra indeferimento de pedido de registro de desenho industrial
Processo afetado: BR302025001337-2
Decisão recorrida: Indeferimento do pedido Notificada 11/08/2026 Afeta Processo BR 30 2025 001337 (DISCO DE ARAR SOLO)
Requerente: HAIDNAY INNOVATION COMPANY PTY LTD
Procurador: Gruenbaum, Possinhas & Teixeira Ltda.
Detalhes do despacho: Recurso contra o indeferimento

870260108686
22/10/2026
Notificação de recurso
Código de despacho: 360
Petição (tipo): [161.01] Outros recursos de DI: contra decisão em processo de registro
Processo afetado: BR302025003601-1
Decisão recorrida: Perda de Prioridade (sobrestamento do exame) Notificada 25/08/2026 Afeta Processo BR 30 2025 003601 (LIXEIRA)
Requerente: NINGBO HAISHU LIANGPIN DAILY NECESSITIES CO.,LTD
Procurador: MAGELLAN IP PROPRIEDADE INTELECTUAL LTDA. - EPP
Detalhes do despacho: Recurso contra a Perda de Prioridade

870260105379
13/10/2026
Notificação de recurso
Código de despacho: 360
Petição (tipo): [161.01] Outros recursos de DI: contra decisão em processo de registro
Processo afetado: BR302025003866-9
Decisão recorrida: Perda de Prioridade (sobrestamento do exame) Notificada 25/08/2026 Afeta Processo BR 30 2025 003866 (LEITOR DE IDENTIFICAÇÃO ELETRÔNICA)
Requerente: GALLAGHER GROUP LIMITED
Procurador: MAGELLAN IP PROPRIEDADE INTELECTUAL LTDA. - EPP
Detalhes do despacho: Recurso contra a Perda de Prioridade

870260105890
14/10/2026
Notificação de recurso
Código de despacho: 360
Petição (tipo): [161.02] Outros recursos de DI: contra decisão em petição
Processo afetado: BR302025006601-8
Petição afetada: Nro. 870260093838 Data 12/09/2026 Tipo [107.02] Nulidade de registro de desenho industrial
Requerente: AVELINO MACHADO MOTA NETO
Detalhes do despacho: Recurso contra decisão de petição não conhecida.

870260111711
29/10/2026
Notificação de recurso
Código de despacho: 360
Petição (tipo): [161.01] Outros recursos de DI: contra decisão em processo de registro
Processo afetado: BR302026000385-0
Decisão recorrida: Perda de Prioridade (sobrestamento do exame) Notificada 01/09/2026 Afeta Processo BR 30 2026 000385 (RODA)
Requerente: HONDA MOTOR CO., LTD.
Procurador: Dannemann, Siemsen, Bigler & Ipanema Moreira, Propriedade Industrial LTDA
Detalhes do despacho: Recurso contra a Perda de Prioridade

870260115409
09/11/2026
Notificação de recurso
Código de despacho: 360
Petição (tipo): [161.01] Outros recursos de DI: contra decisão em processo de registro
Processo afetado: BR302026000529-1
Decisão recorrida: Perda de Prioridade (sobrestamento do exame) Notificada 08/09/2026 Afeta Processo BR 30 2026 000529 (Inversor Fotovoltaico)
Requerente: KTECH ESS CO.,LTD
Procurador: Carlos Eduardo Galhardi Alves
Detalhes do despacho: Recurso contra a perda de prioridade

870260114066
05/11/2026
Notificação de recurso
Código de despacho: 360
Petição (tipo): [161.01] Outros recursos de DI: contra decisão em processo de registro
Processo afetado: BR302026002448-2
Requerente: AEOLUS TYRE CO.,LTD
Procurador: WAGNER JOSE DA SILVA
Detalhes do despacho: Recurso contra a perda de prioridade

870260110250
26/10/2026
Notificação de recurso
Código de despacho: 360
Petição (tipo): [161.01] Outros recursos de DI: contra decisão em processo de registro
Processo afetado: BR302026003513-1
Decisão recorrida: Perda de Prioridade (sobrestamento do exame) Notificada 25/08/2026 Afeta Processo BR 30 2026 003513 (Robô para limpeza de camas)
Requerente: WUHAN CHUANGXIAN TECHNOLOGY CO., LTD.
Procurador: Carlos Eduardo Galhardi Alves
Detalhes do despacho: Recurso contra a Perda de Prioridade

870260107622
21/10/2026
Notificação de recurso
Código de despacho: 360
Petição (tipo): [161.01] Outros recursos de DI: contra decisão em processo de registro
Processo afetado: BR302026003961-7
Decisão recorrida: Perda de Prioridade (sobrestamento do exame) Notificada 01/09/2026 Afeta Processo BR 30 2026 003961 (Configuração aplicada em embalagem)
Requerente: RECKITT BENCKISER VANISH B.V.
Procurador: EDUARDO LOURENÇO GUEDES SERRÃO DE OTERO
Detalhes do despacho: Recurso contra a Perda de Prioridade

870260114549
06/11/2026
Notificação de recurso
Código de despacho: 360
Petição (tipo): [161.01] Outros recursos de DI: contra decisão em processo de registro
Processo afetado: BR302026004485-8
Requerente: GUANGDONG YINTU TECHNOLOGY CO., LTD.
Procurador: AGP GROUP TRADE MARK LTDA
Detalhes do despacho: Recurso contra a perda de prioridade

870260112269
30/10/2026
Notificação de recurso
Código de despacho: 360
Petição (tipo): [161.01] Outros recursos de DI: contra decisão em processo de registro
Processo afetado: BR312024243377-1
Requerente: TETRA LAVAL HOLDINGS & FINANCE S.A.
Procurador: Ariboni, Fabbri e Schmidt Sociedade de Advogados
Detalhes do despacho: Recurso contra decisão de não conhecimento da petição

---

870260101833
02/10/2026
Notificação de recurso
Código de despacho: 360
Petição (tipo): [161.01] Outros recursos de DI: contra decisão em processo de registro
Processo afetado: BR322018053949-7
Decisão recorrida: Perda de Prioridade (sobrestamento do exame) Notificada 01/09/2026 Afeta Processo BR 32 2018 053949 (CONFIGURAÇÃO APLICADA A/EM DISPOSITIVO DE REPRODUÇÃO SONORA)
Requerente: HARMAN INTERNATIONAL INDUSTRIES, INCORPORATED
Procurador: EDUARDO LOURENÇO GUEDES SERRÃO DE OTERO
Detalhes do despacho: Recurso contra Perda de Prioridade

870260103358
07/10/2026
Notificação de recurso
Código de despacho: 360
Petição (tipo): [161.01] Outros recursos de DI: contra decisão em processo de registro
Processo afetado: BR322026004679-9
Decisão recorrida: Perda de Prioridade (sobrestamento do exame) Notificada 01/09/2026 Afeta Processo BR 32 2026 004679 (AIR FRYERS)
Requerente: SHARKNINJA OPERATING LLC
Procurador: MAGELLAN IP PROPRIEDADE INTELECTUAL LTDA. - EPP
Detalhes do despacho: Recurso contra a Perda de Prioridade

Decisão do recurso: Negado provimento

Os recursos listados foram conhecidos e não providos por decisão do Presidente do INPI, nos termos indicados abaixo.

Encerra-se a instância administrativa nos termos do parágrafo 3º do Artigo 212 da Lei da Propriedade Industrial (LPI, lei n.º 9.279, de 14 de maio de 1996).

> Art. 212 - Salvo expressa disposição em contrário, das decisões de que trata esta Lei cabe recurso, que será interposto no prazo de 60 (sessenta) dias.
>
> Parágrafo 3º - Os recursos serão decididos pelo Presidente do INPI, encerrando-se a instância administrativa.

870260069227 13/07/2026	Recurso não provido (decisão mantida) Código de despacho: 235 Petição (tipo): [161.01] Outros recursos de DI: contra decisão em processo de registro Processo afetado: BR302023004224-5 Decisão recorrida: Perda de Prioridade (sobrestamento do exame) Notificada 16/06/2026 Afeta Processo BR 30 2023 004224 (BRINQUEDOS DE MONTAR) Requerente: THE MARKETING STORE WORLDWIDE, L.P. Procurador: Araripe & Associados
870260071103 17/07/2026	Recurso não provido (decisão mantida) Código de despacho: 235 Petição (tipo): [161.01] Outros recursos de DI: contra decisão em processo de registro Processo afetado: BR302025006348-5 Decisão recorrida: Perda de Prioridade (sobrestamento do exame) Notificada 19/05/2026 Afeta Processo BR 30 2025 006348 (Barra de cabeçalho) Requerente: Ray Polytech Pvt Ltd Procurador: Clarke, Modet Propriedade Intelectual Ltda.

Outras petições

Exigência de pagamento

Exigência de conformidade de petição

Exame de petição: Exigência

Exame de petição: Sobrestamento

Exame de petição: Indeferimento

Exame de petição: Deferimento

Exame de petição: petição de retificação (126) atendida

Exame de petição: petição de retificação (126) não atendida

Outros despachos

Exame de petição: Deferimento

Concluído o exame , deferem-se as petições em referência.

Cabe recurso desta decisão, que deve ser apresentado no prazo de 60 (sessenta) dias, contados da data de publicação da decisão recorrida na Revista da Propriedade Industrial (RPI), nos termos dos art. 212, 221, 222, 223 e 224 da Lei da Propriedade Industrial (LPI, Lei n.º 9.279, de 14 de maio de 1996).

Para apresentar uma petição de recurso:

1. Acesse o e-DI no site do INPI (www.inpi.gov.br);

2. Emita uma Guia de Recolhimento da União (GRU) para o serviço de “Recurso de desenho industrial - exceto contra indeferimento de pedido de registro de DI” (código 142), referente a petição;

3. Efetue o pagamento; e

4. Preencha e envie o formulário eletrônico correspondente à opção indicada na emissão da GRU, acompanhado dos esclarecimentos, argumentos, provas ou documentos apropriados.

Para esclarecer outras dúvidas e conhecer em detalhe o processamento de pedidos de registro de desenho industrial e outras petições, não deixe de consultar o Manual de Desenho Industrial http://manualdedi.inpi.gov.br/projects/manual-de-desenho-industrial/wiki).

870260110950 27/10/2026	Deferimento da petição Código de despacho: 270 Petição (tipo): [156.01] Nomeação, destituição ou substituição de procurador: processo Processo afetado: BR302015000879-2 Requerente: ARRIS INTERNATIONAL IP LTD. Procurador: Paulo de Tarso Castro Brandão Detalhes do despacho: Destituído o procurador Flávia Salim Lopes e nomeado novo representante Paulo de Tarso Castro Brandão com poderes para representar o titular do processo perante o INPI.
870260110801 27/10/2026	Deferimento da petição Código de despacho: 270 Petição (tipo): [156.01] Nomeação, destituição ou substituição de procurador: processo Processo afetado: BR302017003788-7 Requerente: CARLOS ANDRÉ FOIS LANNA Procurador: Cannon Marcas e Patentes S/C Ltda. Detalhes do despacho: Destituído o procurador Vilage Marcas e Patentes Ltda e nomeado novo representante Cannon Marcas e Patentes S/C Ltda com poderes para representar o titular do processo perante o INPI.
870260110598 27/10/2026	Deferimento da petição Código de despacho: 270 Petição (tipo): [156.01] Nomeação, destituição ou substituição de procurador: processo Processo afetado: BR302024003057-6 Requerente: PLANETA - IMPORTAÇÃO E DISTRIBUIÇÃO DE BRINQUEDOS LTDA. Procurador: Quimera Marcas e Patentes Ltda Detalhes do despacho: Destituído o procurador Sko Oyarzáball Marcas e Patentes Sociedade Simples Ltda e nomeado novo representante Quimera Marcas e Patentes Ltda com poderes para representar o titular do processo perante o INPI.

870260110010
26/10/2026

Deferimento da petição
Código de despacho: 270
Petição (tipo): [156.01] Nomeação, destituição ou substituição de procurador: processo
Processo afetado: BR302025003923-1
Requerente: M P C MATOS LTDA
Procurador: Felipe Schmidt Zalaf
Detalhes do despacho: Nomeado procurador Felipe Schmidt Zalaf com poderes para representar o titular do processo perante o INPI.

870260100110
28/09/2026

Deferimento da petição
Código de despacho: 270
Petição (tipo): [156.01] Nomeação, destituição ou substituição de procurador: processo
Processo afetado: BR302025006055-9
Requerente: FERDAN COMERCIO DE UTENSILIOS DOMESTICOS E DECORACOES LTDA
Procurador: Rafaella Carolina Golob Soares
Detalhes do despacho: Nomeado procurador Rafaella Carolina Golob Soares com poderes para representar o titular do processo perante o INPI.

870260106420
15/10/2026

Deferimento da petição
Código de despacho: 270
Petição (tipo): [156.01] Nomeação, destituição ou substituição de procurador: processo
Processo afetado: BR312025247001-7
Requerente: LAMEL TECHNOLOGY SPOLKA Z OGRANICZONA ODPOWIEDZIALNOSCIA
Procurador: Julio Guidi Lima da Rocha
Detalhes do despacho: Nomeado procurador Julio Guidi Lima da Rocha com poderes para representar o titular do processo perante o INPI.

870260109609
23/10/2026

Deferimento da petição
Código de despacho: 270
Petição (tipo): [156.01] Nomeação, destituição ou substituição de procurador: processo
Processo afetado: BR312025250209-1
Requerente: ATLAS COPCO AIRPOWER, NAAMLOZE VENNOOTSCHAP
Procurador: Clarke, Modet Propriedade Intelectual Ltda.
Detalhes do despacho: Nomeado procurador Clarke, Modet Propriedade Intelectual Ltda com poderes para representar o titular do processo perante o INPI.

870260102668
05/10/2026

Deferimento da petição
Código de despacho: 270
Petição (tipo): [156.01] Nomeação, destituição ou substituição de procurador: processo
Processo afetado: BR312025251543-6
Requerente: VERISURE SÀRL
Procurador: Paulo de Tarso Castro Brandão
Detalhes do despacho: Nomeado procurador Paulo de Tarso Castro Brandão com poderes para representar o titular do processo perante o INPI.

870260102670
05/10/2026

Deferimento da petição
Código de despacho: 270
Petição (tipo): [156.01] Nomeação, destituição ou substituição de procurador: processo
Processo afetado: BR312025251544-4
Requerente: VERISURE SÀRL
Procurador: Paulo de Tarso Castro Brandão
Detalhes do despacho: Nomeado procurador Paulo de Tarso Castro Brandão com poderes para representar o titular do processo perante o INPI.

870260102042
02/10/2026

Deferimento da petição
Código de despacho: 270
Petição (tipo): [156.01] Nomeação, destituição ou substituição de procurador: processo
Processo afetado: BR312025251959-8
Requerente: ANTONIO PUIG, S.A.
Procurador: Bhering Advogados (nome anterior Bhering Assessoria S/C Ltda.)
Detalhes do despacho: Nomeado procurador Bhering Advogados (nome anterior Bhering Assessoria S/C Ltda.) com poderes para representar o titular do processo perante o INPI.

870260102669
05/10/2026

Deferimento da petição
Código de despacho: 270
Petição (tipo): [156.01] Nomeação, destituição ou substituição de procurador: processo
Processo afetado: BR312025252862-7
Requerente: VERISURE SÀRL
Procurador: Paulo de Tarso Castro Brandão
Detalhes do despacho: Nomeado procurador Paulo de Tarso Castro Brandão com poderes para representar o titular do processo perante o INPI.

870260113782
04/11/2026

Deferimento da petição
Código de despacho: 270
Petição (tipo): [156.01] Nomeação, destituição ou substituição de procurador: processo
Processo afetado: BR312025255767-8
Requerente: PETR OTEPKA
Procurador: Gruenbaum, Possinhas & Teixeira Ltda.
Detalhes do despacho: Nomeado procurador Gruenbaum, Possinhas & Teixeira Ltda com poderes para representar o titular do processo perante o INPI.

870260107716
21/10/2026

Deferimento da petição
Código de despacho: 270
Petição (tipo): [156.01] Nomeação, destituição ou substituição de procurador: processo
Processo afetado: BR312026255809-0
Requerente: D. ELLINAS FACTORY PRODUCTS LTD
Procurador: Montaury Pimenta, Machado & Vieira de Mello Advogados
Detalhes do despacho: Nomeado procurador Montaury Pimenta, Machado & Vieira de Mello Advogados com poderes para representar o titular do processo perante o INPI.

870260101914
02/10/2026

Deferimento da petição
Código de despacho: 270
Petição (tipo): [156.01] Nomeação, destituição ou substituição de procurador: processo
Processo afetado: BR312026257770-1
Requerente: Bureau d'Electronique Appliquée, en abrégé B.E.A.
Procurador: DANIEL CONSULTING GESTÃO DE ATIVOS LTDA
Detalhes do despacho: Nomeado procurador DANIEL CONSULTING GESTÃO DE ATIVOS LTDA com poderes para representar o titular do processo perante o INPI.

870260102817
05/10/2026

Deferimento da petição
Código de despacho: 270
Petição (tipo): [156.01] Nomeação, destituição ou substituição de procurador: processo
Processo afetado: BR312026259208-5
Requerente: ZUFFA, LLC
Procurador: DANIEL CONSULTING GESTÃO DE ATIVOS LTDA
Detalhes do despacho: Nomeado procurador DANIEL CONSULTING GESTÃO DE ATIVOS LTDA com poderes para representar o titular do processo perante o INPI.

870260102892
06/10/2026

Deferimento da petição
Código de despacho: 270
Petição (tipo): [156.01] Nomeação, destituição ou substituição de procurador: processo
Processo afetado: DI6603786-7
Requerente: RICA INDÚSTRIA E COMÉRCIO LTDA.
Procurador: LUCIANO SOUZA SOARES SOCIEDADE INDIVIDUAL DE ADVOCACIA
Detalhes do despacho: Nomeado procurador LUCIANO SOUZA SOARES SOCIEDADE INDIVIDUAL DE ADVOCACIA com poderes para representar o titular do processo perante o INPI.

870260112229
30/10/2026

Deferimento da petição
Código de despacho: 270
Petição (tipo): [156.01] Nomeação, destituição ou substituição de procurador: processo
Processo afetado: DI7105802-8
Requerente: SANTHER - FÁBRICA DE PAPEL SANTA THEREZINHA S/A
Procurador: RICCI & ASSOCIADOS PROPRIEDADE INTELECTUAL S/S LTDA
Detalhes do despacho: Destituído o procurador ALBERTO LUÍS CAMELIER DA SILVA e nomeado novo representante RICCI & ASSOCIADOS PROPRIEDADE INTELECTUAL S/S LTDA com poderes para representar o titular do processo perante o INPI.

870260111088 28/10/2026	Deferimento da petição Código de despacho: 270 Petição (tipo): [156.01] Nomeação, destituição ou substituição de procurador: processo Processo afetado: DI7106183-5 Requerente: SANTHER - FÁBRICA DE PAPEL SANTA THEREZINHA S/A Procurador: RICCI & ASSOCIADOS PROPRIEDADE INTELECTUAL S/S LTDA Detalhes do despacho: Destituído o procurador ALBERTO LUÍS CAMELIER DA SILVA e nomeado novo representante RICCI & ASSOCIADOS PROPRIEDADE INTELECTUAL S/S LTDA com poderes para representar o titular do processo perante o INPI.
870260111073 28/10/2026	Deferimento da petição Código de despacho: 270 Petição (tipo): [156.01] Nomeação, destituição ou substituição de procurador: processo Processo afetado: DI7106184-3 Requerente: SANTHER - FÁBRICA DE PAPEL SANTA THEREZINHA S/A Procurador: RICCI & ASSOCIADOS PROPRIEDADE INTELECTUAL S/S LTDA Detalhes do despacho: Destituído o procurador ALBERTO LUÍS CAMELIER DA SILVA e nomeado novo representante RICCI & ASSOCIADOS PROPRIEDADE INTELECTUAL S/S LTDA com poderes para representar o titular do processo perante o INPI.
870260111059 28/10/2026	Deferimento da petição Código de despacho: 270 Petição (tipo): [156.01] Nomeação, destituição ou substituição de procurador: processo Processo afetado: DI7106185-1 Requerente: SANTHER - FÁBRICA DE PAPEL SANTA THEREZINHA S/A Procurador: RICCI & ASSOCIADOS PROPRIEDADE INTELECTUAL S/S LTDA Detalhes do despacho: Destituído o procurador ALBERTO LUÍS CAMELIER DA SILVA e nomeado novo representante RICCI & ASSOCIADOS PROPRIEDADE INTELECTUAL S/S LTDA com poderes para representar o titular do processo perante o INPI.

Outros despachos

Concluído o exame das petições em referência, publicam-se suas decisões conforme abaixo:

870250073215 19/08/2025	Decisão de não conhecer da petição Código de despacho: 428 Petição (tipo): [105.02] Cumprimento de exigência - [em processo] Processo afetado: BR302024002691-9 Requerente: LOUISE COMÉRCIO E SERVIÇOS LTDA. Procurador: Marco Antonio Moura de Araújo Detalhes do despacho: Petição não conhecida, tendo em vista que não houve resposta da exigência de pagamento formulada.
870250070390 11/08/2025	Decisão de não conhecer da petição Código de despacho: 428 Petição (tipo): [105.02] Cumprimento de exigência - [em processo] Processo afetado: BR302024003996-4 Requerente: INSTITUTO FEDERAL DE EDUCAÇÃO, CIÊNCIA E TECNOLOGIA DO RIO GRANDE DO NORTE Detalhes do despacho: Petição não conhecida, tendo em vista que não houve resposta da exigência de pagamento formulada.
870260022865 12/03/2026	Decisão de não conhecer da petição Código de despacho: 428 Petição (tipo): [105.02] Cumprimento de exigência - [em processo] Processo afetado: BR302025004053-1 Requerente: LUMAI IMPORTACAO E EXPORTACAO LTDA Detalhes do despacho: Petição não conhecida, tendo em vista que não houve resposta da exigência de pagamento formulada.
870260022150 10/03/2026	Decisão de não conhecer da petição Código de despacho: 428 Petição (tipo): [105.02] Cumprimento de exigência - [em processo] Processo afetado: BR302025004056-6 Requerente: LUMAI IMPORTACAO E EXPORTACAO LTDA Detalhes do despacho: Petição não conhecida, tendo em vista que não houve resposta da exigência de pagamento formulada.

Notificações e decisões judiciais

Notificação de procedimento judicial

Notificação de decisão judicial

Outros despachos

Notificação de procedimento judicial

301260309216	Notificação de procedimento judicial Código de despacho: 462 Petição (tipo): [protocolo interno] Notificação judicial Processo afetado: BR302026001957-8 Requerente: 09ª VARA FEDERAL DO RIO DE JANEIRO Detalhes do despacho: NOTIFICAÇÃO DE AÇÃO JUDICIAL / Ação Ordinária nº: 5121962-22.2026.4.02.5101; Origem: 9ª VARA FEDERAL DO RIO DE JANEIRO; Nº INPI: 52402.037806/2026-71; Autor(es): ÍNDICE TOKYO COMÉRCIO IMPORTAÇÃO E EXPORTAÇÃO LTDA.; Réu(s): ANDREA CAVALARO. e INPI - INSTITUTO NACIONAL DA PROPRIEDADE INDUSTRIAL. [Registro sub-judice]
301260309238	Notificação de procedimento judicial Código de despacho: 462 Petição (tipo): [protocolo interno] Notificação judicial Processo afetado: DI6504280-8 Requerente: 25ª VARA FEDERAL DO RIO DE JANEIRO Detalhes do despacho: NOTIFICAÇÃO DE DECISÃO JUDICIAL / Ação Ordinária nº: 5071621-60.2024.4.02.5101; Origem: 25ª VARA FEDERAL DO RIO DE JANEIRO; Nº INPI: 52402.015204/2024-00; Autor(es): CRISOLDAS COMÉRCIO DE FERRAGENS E FERRAMENTAS PARA SOLDAS LTDA .; Réu(s): SUMIG SOLUÇÕES PARA SOLDA E CORTE LTDA. e INPI - INSTITUTO NACIONAL DA PROPRIEDADE INDUSTRIAL. Decisão: "(…) Ante o exposto, JULGO EXTINTO o processo com resolução do mérito, nos termos do artigo 487, inciso I, do Código de Processo Civil, e JULGO PROCEDENTE O PEDIDO para: a) Declarar a nulidade do ato administrativo concessivo do registro de Desenho Industrial nº DI 6504280-8, de titularidade de SUMIG SOLUÇÕES PARA SOLDA E CORTE LTDA., com efeitos retroativos à data do depósito (art. 112, § 1º, da LPI); b) Determinar que o INSTITUTO NACIONAL DA PROPRIEDADE INDUSTRIAL - INPI proceda à anotação da nulidade do registro nº DI 6504280-8 e publique a respectiva decisão na Revista da Propriedade Industrial (RPI), para ciência de terceiros, na forma prevista no art. 175, § 2º, da Lei nº 9.279/1996; c) Deferir a tutela de urgência para determinar a suspensão imediata dos efeitos do registro de Desenho Industrial nº DI 6504280-8, oficiando-se de pronto ao INPI para cumprimento. (…)

Disponibilidade de documentos oficiais

Exigência de pagamento

Disponibilidade de certificados de registro

Disponibilidade de outros documentos oficiais

Outros despachos

Disponibilidade de outros documentos oficiais

870260116659 11/11/2026	Emissão de cópia oficial de pedido de registro Código de despacho: 576 Petição (tipo): [118.02] Cópia oficial para efeito de reivindicação de prioridade Processo afetado: BR302026003440-2 Requerente: MARCOPOLO S.A. Procurador: Remer Villaça & Nogueira Assessoria e Consultoria de Prop. Intelectual S/S Ltda.
870260116662 11/11/2026	Emissão de cópia oficial de pedido de registro Código de despacho: 576 Petição (tipo): [118.02] Cópia oficial para efeito de reivindicação de prioridade Processo afetado: BR302026003443-7 Requerente: MARCOPOLO S.A. Procurador: Remer Villaça & Nogueira Assessoria e Consultoria de Prop. Intelectual S/S Ltda.
870260116660 11/11/2026	Emissão de cópia oficial de pedido de registro Código de despacho: 576 Petição (tipo): [118.02] Cópia oficial para efeito de reivindicação de prioridade Processo afetado: BR302026003448-8 Requerente: MARCOPOLO S.A. Procurador: Remer Villaça & Nogueira Assessoria e Consultoria de Prop. Intelectual S/S Ltda.
870260116658 11/11/2026	Emissão de cópia oficial de pedido de registro Código de despacho: 576 Petição (tipo): [118.02] Cópia oficial para efeito de reivindicação de prioridade Processo afetado: BR302026003452-6 Requerente: MARCOPOLO S.A. Procurador: Remer Villaça & Nogueira Assessoria e Consultoria de Prop. Intelectual S/S Ltda.
870260114231 05/11/2026	Emissão de cópia oficial de pedido de registro Código de despacho: 576 Petição (tipo): [118.02] Cópia oficial para efeito de reivindicação de prioridade Processo afetado: BR302026004398-3 Requerente: SEB DO BRASIL PRODUTOS DOMÉSTICOS LTDA Procurador: KASZNAR LEONARDOS PROPRIEDADE INTELECTUAL
870260116735 11/11/2026	Emissão de cópia oficial de registro de desenho industrial Código de despacho: 575 Petição (tipo): [118.02] Cópia oficial para efeito de reivindicação de prioridade Processo afetado: BR302026005933-2 Requerente: ATLAS S.A. Procurador: LEÃO PROPRIEDADE INTELECTUAL
870260115281 09/11/2026	Emissão de cópia oficial de pedido de registro Código de despacho: 576 Petição (tipo): [118.02] Cópia oficial para efeito de reivindicação de prioridade Processo afetado: BR302026007361-0 Requerente: XIE YUNHUA Procurador: Rodrigo Gomes Galvez

Exame quanto à novidade e à originalidade

Notificação de exame quanto à novidade e à originalidade
Sobrestamento quanto à novidade e à originalidade
Exame de novidade e originalidade – Instauração de Nulidade Administrativa
Exame de novidade e originalidade – Manutenção do Registro
Outros despachos

Exame de novidade e originalidade – Manutenção do Registro

NÃO foram identificadas anterioridades: o registro atende ao artigo 95 da LPI. Notifica-se a emissão do parecer de mérito conforme previsto no Art. 111 da LPI. Poderá ser requerida cópia do parecer.

870200156957 14/12/2020	Exame de Novidade e Originalidade - Manutenção do Registro Código de despacho: 911 Petição (tipo): [103.01] [DESC.] Pedido de exame do registro quanto à novidade e originalidade Processo afetado: BR302020003666-2 Requerente: SITMED EQUIPAMENTOS MÉDICOS LTDA Procurador: Alberto Jeronimo Guerra Neto Detalhes do despacho: Não foram identificadas anterioridades: o registro atende o artigo 95 da LPI.
870220020016 09/03/2022	Exame de Novidade e Originalidade - Manutenção do Registro Código de despacho: 911 Petição (tipo): [103.01] [DESC.] Pedido de exame do registro quanto à novidade e originalidade Processo afetado: BR302021005295-4 Requerente: CHEMPER IMPORTACAO E EXPORTACAO EIRELI Procurador: Geisler Chbane Bosso Detalhes do despacho: Não foram identificadas anterioridades: o registro atende o artigo 95 da LPI.
870220044096 20/05/2022	Exame de Novidade e Originalidade - Manutenção do Registro Código de despacho: 911 Petição (tipo): [103.01] [DESC.] Pedido de exame do registro quanto à novidade e originalidade Processo afetado: BR302021006433-2 Requerente: HYUNDAI MOTOR COMPANY Procurador: Adauto Silva Emerenciano Detalhes do despacho: Não foram identificadas anterioridades: o registro atende o artigo 95 da LPI.
870220045167 25/05/2022	Exame de Novidade e Originalidade - Manutenção do Registro Código de despacho: 911 Petição (tipo): [103.01] [DESC.] Pedido de exame do registro quanto à novidade e originalidade Processo afetado: DI7004965-3 Requerente: PISANI PLÁSTICOS S.A. Procurador: João Cassiano Bairros Oyarzábal Detalhes do despacho: Não foram identificadas anterioridades: o registro atende o artigo 95 da LPI. Com apoio no item 5.3 do Manual de Desenhos Industriais a Classificação foi alterada de ofício de 12-05 para 09-03, a fim de corresponder ao objeto do registro.

Código internacional de países e organizações

Lista dos códigos de duas letras para representação dos Países, Entidades e Organizações Intergovernamentais baseada no Padrão ST.3 recomendado pela OMPI e na ISO 3166-1.

Por ordem de sigla

AD	ANDORRA
AE	EMIRADOS ÁRABES UNIDOS
AF	AFEGANISTÃO
AG	ANTÍGUA E BARBUDA
AI	ANGUILLA
AL	ALBÂNIA
AM	ARMÊNIA
AN	ANTILHAS HOLANDESAS
AO	ANGOLA
AQ	ANTARTICA
AR	ARGENTINA
AS	SAMOA AMERICANA
AT	ÁUSTRIA
AU	AUSTRÁLIA
AW	ARUBA
AZ	AZERBAIJÃO
BA	BÓSNIA E HERZEGÓVINA
BB	BARBADOS
BD	BANGLADESH
BE	BÉLGICA
BF	BURKINA FASO
BG	BULGÁRIA
BH	BAREINE
BI	BURUNDI
BJ	BENIN
BM	BERMUDAS
BN	BRUNEI DARUSSALAM
BO	BOLÍVIA
BR	BRASIL
BS	BAHAMAS
BT	BUTÃO
BV	ILHA BOUVET
BW	BOTSUANA
BY	BELARUS
BZ	BELIZE
CA	CANADÁ
CC	ILHAS COCOS
CF	REPÚBLICA CENTRO AFRICANA
CG	CONGO
CH	SUÍÇA
CI	COSTA DO MARFIM
CK	ILHAS COOK
CL	CHILE
CM	CAMARÕES
CN	CHINA
CO	COLÔMBIA
CR	COSTA RICA
CU	CUBA
CV	CABO VERDE
CX	ILHA NATAL
CY	CHIPRE
CZ	REPÚBLICA TCHECA
DE	ALEMANHA
DJ	DJIBUTI
DK	DINAMARCA
DM	DOMINICA
DO	REPÚBLICA DOMINICANA
DZ	ARGÉLIA
EC	EQUADOR
EE	ESTÔNIA
EG	EGITO
EH	SAARA OCIDENTAL
EM	INSTITUTO DA PROPRIEDADE INTELECTUAL DA UNIÃO EUROPEIA
EP	ORGANIZAÇÃO EUROPÉIA DE PATENTES
ER	ERITRÉIA
ES	ESPANHA
ET	ETIÓPIA
FI	FINLÂNDIA
FJ	FIJI
FK	ILHAS MALVINAS
FM	MICRONÉSIA (EST. DA FEDERAÇÃO)
FO	ILHAS FAROE
FR	FRANÇA
GA	GABÃO
GB	REINO UNIDO
GD	GRANADA
GE	GEÓRGIA
GF	GUIANA FRANCESA
GG	CHANNEL ISLAND OF GUERNSEY
GH	GANA
GI	GIBRALTAR
GL	GROELÂNDIA
GM	GÂMBIA
GN	GUINÉ
GP	GUADALUPE
GQ	GUINÉ EQUATORIAL
GR	GRÉCIA
GS	GEORGIA DO SUL E ILHAS SANDWICH DO SUL
GT	GUATEMALA
GU	GUAM
GW	GUINÉ BISSAU
GY	GUIANA
HK	HONG-KONG
HM	ILHAS HEARD E MCDONALD
HN	HONDURAS
HR	CROÁCIA
HT	HAITI
HU	HUNGRIA
ID	INDONÉSIA
IE	IRLANDA
IL	ISRAEL
IN	ÍNDIA
IO	TERRIT. BRITAN. OCEANO ÍNDICO
IQ	IRAQUE
IR	IRÃ (REPÚBLICA ISLÂMICA DO)
IS	ISLÂNDIA
IT	ITÁLIA
JM	JAMAICA
JO	JORDÂNIA
JP	JAPÃO
KE	QUÊNIA
KG	QUIRGUISTÃO
KH	CAMBOJA
KI	KIRIBATI
KM	COMORES
KN	SÃO CRISTÓVÃO E NEVIS
KP	REPÚBLICA POPULAR DEM. DA CORÉIA
KR	REPÚBLICA DA CORÉIA
KW	KUWAIT
KY	ILHAS CAIMAN
KZ	CAZAQUISTÃO
LA	LAOS
LB	LÍBANO
LC	SANTA LÚCIA
LI	LIECHTENSTEIN
LK	SRI LANKA
LR	LIBÉRIA
LS	LESOTO
LT	LITUÂNIA
LU	LUXEMBURGO
LV	LETÔNIA
LY	LÍBIA
MA	MARROCOS
MC	MÔNACO
MD	REPÚBLICA DA MOLDOVA
MG	MADAGASCAR
MH	ILHAS MARSHALL
MK	ANT.IUGOSLÁVIA (REP.MACEDÔNIA)
ML	MALI
MM	MIANMÁ
MN	MONGÓLIA
MO	MACAU
MP	ILHAS MARIANAS DO NORTE
MQ	MARTINICA
MR	MAURITÂNIA
MS	MONT SERRAT
MT	MALTA
MU	MAURÍCIO
MV	MALDIVAS
MW	MALÁWI
MX	MÉXICO
MY	MALÁSIA
MZ	MOÇAMBIQUE
NA	NAMÍBIA
NC	NOVA CALEDÔNIA
NE	NÍGER
NF	ILHA NORFALK
NG	NIGÉRIA
NI	NICARÁGUA
NL	HOLANDA
NO	NORUEGA
NP	NEPAL
NR	NAURU
NU	NIUE
NZ	NOVA ZELÂNDIA
OM	OMÃ
PA	PANAMÁ
PB	PAÍSES BAIXOS
PE	PERU
PF	POLINÉSIA FRANCESA
PG	PAPUA NOVA GUINÉ
PH	FILIPINAS
PK	PAQUISTÃO
PL	POLÔNIA
PM	SAINT PIERRE E MIQUELON
PN	PITCAIRN
PR	PORTO RICO
PS	TERRITÓRIO OCUPADO PALESTINO
PT	PORTUGAL
PW	PALAU
PY	PARAGUAI
QA	CATAR
RE	REUNIÃO
RO	ROMÊNIA
RS	SERBIA
RU	FEDERAÇÃO RUSSA
RW	RUANDA
SA	ARÁBIA SAUDITA
SB	ILHAS SALOMÃO
SC	SEYCHELLES
SD	SUDÃO
SE	SUÉCIA
SG	SINGAPURA
SH	SANTA HELENA
SI	ESLOVENIA
SJ	SVALBARD E JAN MAYEN
SK	ESLOVÁQUIA
SL	SERRA LEOA
SM	SÃO MARINO
SN	SENEGAL
SO	SOMÁLIA
SR	SURINAME
ST	SÃO TOMÉ E PRÍNCIPE
SV	EL SALVADOR
SY	SÍRIA
SZ	SUAZILÂNDIA
TC	ILHAS TURKS E CAICOS
TD	CHADE
TF	TERRAS AUSTRAIS FRANCESAS
TG	TOGO
TH	TAILÂNDIA
TJ	TADJIQUISTÃO
TK	TOKELAU
TL	TIMOR-LESTE
TM	TURCOMENISTÃO
TN	TUNÍSIA
TO	TONGA
TR	TURQUIA
TT	TRINIDAD E TOBAGO
TV	TUVALU
TW	TAIWAN, PROVÍNCIA DA CHINA
TZ	REPÚBLICA UNIDA DA TANZÂNIA
UA	UCRÂNIA
UG	UGANDA
UM	ILHAS MENORES AFASTADAS EUA
US	ESTADOS UNIDOS
UY	URUGUAI
UZ	UZBEQUISTÃO
VA	VATICANO
VC	SÃO VICENTE E GRANADINAS
VE	VENEZUELA
VG	ILHAS VIRGENS (BRITÂNICAS)
VI	ILHAS VIRGENS (U.S.)
VN	VIETNÃ
VU	VANUATU
WF	ILHAS WALLIS E FUTURA
WS	SAMOA OCIDENTAL
YE	IÊMEN
YT	MAYOTTE
YU	YUGOSLÁVIA
ZA	ÁFRICA DO SUL
ZM	ZÂMBIA
ZR	ZAIRE
ZW	ZIMBÁBUE