INSTITUTO NACIONAL DA PROPRIEDADE INDUSTRIAL

Revista da Propriedade Industrial

Nº 2887
05 de maio de 2026

Desenho Industrial

Seção III

REPÚBLICA FEDERATIVA DO BRASIL
Presidente
Luiz Inácio Lula da Silva

MINISTÉRIO DO DESENVOLVIMENTO, INDÚSTRIA, COMÉRCIO E SERVIÇOS
Ministro do Desenvolvimento, Indústria, Comércio e Serviços
Márcio Fernando Elias Rosa

INSTITUTO NACIONAL DA PROPRIEDADE INDUSTRIAL
Presidente
Júlio César Castelo Branco Reis Moreira

De conformidade com a Lei nº 5.648 de 11 de dezembro de 1970, esta é a publicação oficial do Instituto Nacional da Propriedade Industrial, órgão vinculado ao Ministério do Desenvolvimento, Indústria, Comércio e Serviços do Brasil, que publica todos os seus atos, despachos e decisões relativos ao sistema de propriedade industrial no Brasil, compreendendo Marcas e Patentes, bem como os referentes a contratos de Transferência de Tecnologia e assuntos correlatos, além dos que dizem respeito ao registro de programas de computador como direito autoral.

As established by Law nº 5.648 of december 11, 1970, this is the official publication of the National Institute of Industrial Property, an office under the Ministry of Development, Industry, Commerce and Services of Brazil, which publishes all its official acts, orders and decisions regarding the industrial property system in Brazil, comprising Trademarks and Patents, as well as those refering to Technology Transfer agreements and related matters, besides those regarding software registering as copyright.

Según estabelece la Ley nº 5.648 de 11 diciembre 1970, esta es la publicación oficial del Instituto Nacional de la Propiedad Industrial, oficina vinculada al Ministerio de Fomento, Industria, Comercio y Servicios del Brasil, que publica todos sus actos, ordenes y decisiónes referentes al sistema de propiedad industrial en Brasil, comprendendo marcas y patentes así que los referentes a contractos de transferencia de tecnologia y asuntos corelacionados, además de los referentes al registro de programas de ordenador como derecho de autor.

Endereços, telefones e horários de atendimento da Sede, Divisões Regionais e Representações podem ser obtidos em:

www.inpi.gov.br

Índice Geral

PEDIDOS DE REGISTRO DE DESENHO INDUSTRIAL EM ANDAMENTO 4
Exame técnico: Exigência 5
Exame técnico em designação: Exigência 29
Perda de Prioridade Unionista 35

PEDIDOS DE REGISTRO DE DESENHO INDUSTRIAL CONSIDERADOS INEXISTENTES 36

PEDIDOS DE REGISTRO DE DESENHO INDUSTRIAL DEFINITIVAMENTE ARQUIVADOS 37
Por falta de procuração 38
Por falta de resposta à exigência técnica 39

CONCESSÕES DE REGISTROS DE DESENHO INDUSTRIAL 42
Registro de desenho industrial concedido 43
Concessão em designação 142

NULIDADES ADMINISTRATIVAS DE REGISTROS DE DESENHO INDUSTRIAL 160
Notificação de nulidade administrativa, por requerimento de terceiros, para manifestação 161
Instrução técnica: Exigência 164
Decisão da nulidade: Provimento 165
Instrução técnica: Intimação para manifestação por parte do titular e do requerente 167

MANUTENÇÕES E RENOVAÇÕES DE REGISTROS DE DESENHO INDUSTRIAL 170
Registro de desenho industrial renovado 171
Anotação de manutenção de registro 216
Outros despachos - Renovação 286
Outros despachos – Manutenção 287

RECURSOS 288
Notificação de recurso para manifestação 289
Decisão do recurso: Negado provimento 290
Decisão do recurso: Provimento 291

OUTRAS PETIÇÕES 292
Exame de petição: Petição de retificação (126) não atendida 293

ANULAÇÃO DE DESPACHOS 294
Anulação de despachos relativos a petições 295

NOTIFICAÇÕES E DECISÕES JUDICIAIS 296
Notificação de procedimento judicial 297
Notificação de decisão judicial 298

CÓDIGO INTERNACIONAL DE PAÍSES E ORGANIZAÇÕES 299

Pedidos de registro de desenho industrial em andamento

Exigência de pagamento

Exigência formal

Notificação de depósito

Notificação de designação

Notificação de depósito – pedido em sigilo

Exame técnico: Exigência

Exame técnico em designação: Exigência

Exame técnico: Sobrestamento

Exame técnico em designação: Sobrestamento

Exame técnico: Indeferimento

Exame técnico em designação: Indeferimento

Perda de Prioridade Unionista

Perda de Prioridade Unionista – pedidos em designação

Exame técnico: Exigência

Como etapa do exame técnico dos pedidos de registro de desenho industrial, listados a seguir – nos termos do artigo 106, § 3º da Lei da Propriedade Industrial (LPI, lei n.º 9.279, de 14 de maio de 1996) – formula-se exigência relativa às questões indicadas.

Para cumprir ou contestar a exigência de petição:

1. Acesse o e-DI no site do INPI (www.inpi.gov.br);

2. Emita uma Guia de Recolhimento da União (GRU) para o serviço de “cumprimento de exigência” (código 105 – em processo), referente a processo de registro;

3. Efetue o pagamento; e

4. Preencha e envie o formulário eletrônico correspondente à opção indicada na emissão da GRU, acompanhado dos esclarecimentos, argumentos, provas ou documentos apropriados.

Os sistemas de informática do INPI identificarão o cumprimento de exigência, para que o pedido de registro prossiga, automaticamente, em seu processamento.

Para esclarecer outras dúvidas e conhecer em detalhe o processamento de pedidos de registro de desenho industrial e outras petições, não deixe de consultar o Manual de Desenho Industrial http://manualdedi.inpi.gov.br/projects/manual-de-desenho-industrial/wiki).).

BR302014006104-6

Exigência técnica
Código de despacho: 136
Titular: CAIO-INDUSCAR INDÚSTRIA E COMÉRCIO DE CARROCERIAS LTDA [BR/SP]
Procurador: ORGANIZAÇÃO MÉRITO MARCAS E PATENTES LTDA
Detalhes do despacho: Com base no Manual de Desenhos Industriais instituído pela Portaria INPI/PR nº 36/2023 e no Comunicado publicado na RPI 2753, de 10/10/2023, formulam-se as seguintes exigências:[1] Verifica-se que há inconsistência entre as vistas: Com base nas vistas anterior e posterior (figuras 6 e 7 do depósito; figuras 1.6 e 1.7 do recurso, que são idênticas às da petição 870200019472, de 10/02/2020) e no relatório descritivo do depósito a chamada armação estrutural (identificada pelo número 1 nas figuras do depósito) tinha formato / contorno retangular; na exigência publicada na RPI 2875, de 10/02/26, foi apontado que nas figuras 1.6 e 1.7 os retângulos estavam representados juntos, enquanto nas demais vistas estavam separados; ao cumprir a exigência os retângulos foram modificados, sendo representados como paralelogramos (agora como figuras 1.2 e 1.3); além disso, a distância entre as carcaças mostrada nas figuras 1.2 e 1.3 continua não correspondendo ao que se observa nas vistas superior e inferior (figuras 1.6 e 1.7 da última petição), talvez por mostrar em posição diferente das demais. Dessa maneira, não é possível compreender a forma do objeto. Sugerimos que o requerente eleja uma posição como referência e represente as demais vistas correspondentes à vista escolhida, por exemplo: considerando que as figuras 1.6 e 1.7 da petição 870260016381, de 23/02/2026 estão corretas, devem ser traçadas linhas verticais a partir delas para gerar as vistas anterior e posterior, de modo que se verá o distanciamento entre as carcaças e, nesse espaçamento, as duas buchas. Em atenção ao item 5.3.4.4 do Manual reapresente as figuras corrigindo as irregularidades indicadas e quaisquer outras que sejam necessárias para que as imagens apresentem coerência entre si. .[2] Assim como foi feito no último cumprimento, todos os dados do pedido (figuras, título e classificação) devem ser inseridos exclusivamente conforme instruções no item 3.5.2 G do Manual (recomendamos a leitura do item para ver o passo a passo). Não anexe arquivos PDF com figuras, relatório ou reivindicação.

BR302015001343-5

Exigência técnica
Código de despacho: 136
Titular: JOSÉ WILSON CAMPOS [BR/SP]
Procurador: Montaury Pimenta, Machado & Vieira de Mello Advogados
Detalhes do despacho: Com base no Manual de Desenhos Industriais instituído pela Portaria INPI/PR nº 36/2023, e no Comunicado publicado na RPI 2753, de 10/10/2023, formulam-se as seguintes exigências: .[1] Esclareça se o título deve ser mantido como no depósito ou como no último cumprimento: na Petição 870260034511, de 13/04/2026 o título menciona que o objeto não pode ser um brinquedo, mas no depósito foram informadas 2 classes, uma delas a 21-01, que se refere a brinquedos. .[2] Verifica-se que há inconsistência entre as vistas. Na figura 1.1 há volumes que não foram representados corretamente, pois têm arestas vivas que não foram representadas, por exemplo: sobre a roda há uma chapa que é dobrada verticalmente, formando ângulo de 90 graus; há também um volume retangular inclinado e outro volume à frente do guidão, mas nestes 3 volumes as arestas vivas não foram representadas. Todos os cantos a 90 graus devem ser representados. Em atenção ao item 5.3.4.4 do Manual reapresente a figura 1.1 corrigindo as irregularidades indicadas e quaisquer outras que sejam necessárias para que as imagens apresentem coerência entre si. Basta apresentar a figura 1.1, não é necessário apresentar as demais. .[3] Assim como no cumprimento anterior, todos os dados do pedido (figuras, título e classificação) devem ser inseridos exclusivamente conforme instruções no item 3.5.2 G do Manual (recomendamos a leitura do item para ver o passo a passo). Não anexe arquivos PDF com figuras, relatório ou reivindicação.

BR302023005939-3

Exigência técnica
Código de despacho: 136
Titular: LEANDRO CARRIJO RODRIGUES [BR/GO]
Procurador: Ana Paula Mazzei dos Santos Leite
Detalhes do despacho: Com base no Manual de Desenhos Industriais instituído pela Portaria INPI/PR nº 36/2023, formulam-se as seguintes exigências: .[1] Conforme explicado na exigência anterior, as figuras não devem ter numeração de folha ou legenda no arquivo JPEG a ser inserido: a numeração e as legendas serão preenchidas automaticamente pelo sistema de acordo com as informações fornecidas pelo usuário no momento de inserção das figuras. A representação do objeto nas figuras está correta, no entanto, as figuras foram inseridas com legenda, que ficou duplicada porque o sistema insere a legenda automaticamente. Portanto, reapresente as figuras corrigidas: o arquivo JPEG de cada figura deve conter apenas a figura, SEM NENHUM TEXTO OU NUMERAÇÃO. As figuras devem ser inseridas exclusivamente conforme instruções no item 3.5.2 G do Manual (recomendamos a leitura do item para ver o passo a passo). Não anexe arquivos PDF com figuras, relatório ou reivindicação.

BR302024001971-8

Exigência técnica
Código de despacho: 136
Titular: COLGATE-PALMOLIVE COMPANY [US]
Procurador: Flávia Salim Lopes
Detalhes do despacho: Com base no Manual de Desenhos Industriais instituído pela Portaria INPI/PR nº 36/2023, formulam-se as seguintes exigências:As figuras do cumprimento de exigência de 30/06/2025 serão desconsideradas, pois houve alteração da matéria inicialmente reivindicada.O atual pedido não atende aos requisitos do art. 104, conforme disposições do item 5.3.3 Exame quanto à unidade do desenho industrial, pois não compartilham das mesmas características distintivas preponderantes: Um desenho industrial foi representado na figura 1.1. Outro desenho industrial foi representado na figura 2.1. Outro desenho industrial foi representado na figura 3.1. O pedido deverá ser dividido, facultando-se ao requerente indicar o desenho industrial que será mantido no pedido original. Para o cumprimento de exigência, utilizar o formulário eletrônico para a inclusão de figuras. Não apresentar as figuras em documento pdf, sob pena de publicação de nova exigência.

BR302024003083-5

Exigência técnica
Código de despacho: 136
Titular: ADEMIR BARBOSA [BR/PR]
Detalhes do despacho: Com base no Manual de Desenhos Industriais instituído pela Portaria INPI/PR nº 36/2023, formulam-se as seguintes exigências: .[1] O mesmo objeto representado com cores diferentes ou com tipo de representação diferente (desenhos em linhas, fotografias, imagens renderizadas) caracteriza variação configurativa, nos termos do item 5.3.3 do Manual. O requerente, portanto, modificou o desenho industrial sem que a alteração decorresse de solicitação publicada em exigência, incorrendo na alteração da matéria inicialmente reivindicada: no depósito o objeto foi representado por desenhos em linhas, sem cores, e no último cumprimento foram apresentadas fotografias, com texturas e cores diferentes. Além disso, as fotografias não revelam a forma completa do objeto e foram inseridas em formato PDF, o que não é aceito: ao contrário do que é alegado, as figuras não foram apresentadas com numeração ou legenda e não foi relatado o problema de inserção de figuras em formato JPEG por nenhum outro usuário que protocolou o mesmo tipo de petição no mesmo dia. Em atendimento ao item 5.3.1.1(a) do Manual, descartar as figuras alteradas e reapresentar as figuras revelando o mesmo produto reivindicado no depósito, fazendo as correções a seguir (considerando as figuras da Petição 870250054781, de 30/06/2025). .[1.1] Faltou reapresentar a vista anterior (figura 4 do depósito). Acrescentar esta vista ao jogo de figuras. .[1.2] A qualidade das figuras está insatisfatória: as linhas estão tremidas, imprecisas, de maneira mais acentuada nas figuras 1.2 e 1.8. Apresentar as figuras com qualidade satisfatória que permita visualizar com clareza a forma e os limites do contorno do objeto, como determina o item 5.3.4.3 do Manual. .[1.3] Verifica-se que há inconsistência entre as vistas: as figuras 1.2 e 1.4 estão incompletas, como se tivessem sido cortadas (na figura 1.2 parte da área escura à esquerda está faltando, na parte inferior; na figura 1.4 faltou a porção superior da área escura); na figura 1.7 a peça superior escura tem áreas brancas, mas nas demais figuras é totalmente preta; há linhas na superfície do objeto (espécie de vincos) que são representadas em algumas vistas, mas não em outras; a representação do objeto deve ser coerente em todas as vistas, com os mesmos elementos representados. Em atenção ao item 5.3.4.4 do Manual reapresente as figuras corrigindo as inconsistências indicadas e quaisquer outras que sejam necessárias para que as imagens apresentem coerência entre si. Devem ser apresentados desenhos em linhas, como no depósito. .[1.4] Corrija as legendas das figuras de modo que indiquem corretamente as vistas que representam: a figura 1.2 é a vista superior; a figura 1.3 é uma perspectiva; a figura 1.7 é a vista posterior; a figura 1.8 é a vista inferior. .[2] De acordo com os itens 3.5.2 G e 5.3.3 do Manual o campo DESCRIÇÃO pode ser usado para adicionar informações consideradas necessárias para uma melhor compreensão das FIGURAS e das características ornamentais da configuração do desenho industrial, esclarecer recursos gráficos utilizados nas figuras ou ainda esclarecer como tais recursos podem influenciar o que é reivindicado nas figuras, além de declarações sobre omissão de vistas, podendo incluir a descrição da configuração do desenho industrial e/ou dos elementos que constituem essa configuração. O novo texto do campo Descrição da Petição 870260019148, de 02/03/2026 foi excluído de ofício por conter informações que não se enquadram no previsto nos itens 3.5.2.G e 5.3 do Manual. .[3] Apresente todos os dados do pedido (figuras, título e classificação) exclusivamente conforme descrito no item 3.5.2 G do Manual (recomendamos a leitura do item para ver o passo a passo). Não apresente as figuras, relatório ou reivindicação como arquivo anexo no formato PDF.

BR302024004684-7

Exigência técnica
Código de despacho: 136
Titular: 3D FELPS LTDA [BR/MG]
Procurador: Thiago André Balbino
Detalhes do despacho: Com base no Manual de Desenhos Industriais instituído pela Portaria INPI/PR nº 36/2023, formulam-se as seguintes exigências:Verifica-se que há inconsistência entre as vistas: as atuais figuras 1.5 e 1.6 do cumprimento da exigência estão distorcidas, quando comparadas com as figuras 1.5 e 1.6 do depósito. Em atenção ao item 5.3.4.4 do Manual reapresente as figuras com as correções indicadas e quaisquer outras que sejam necessárias para que as imagens apresentem coerência entre si.Para o cumprimento de exigência, utilizar o formulário eletrônico para a inclusão de figuras. Não apresentar as figuras em documento pdf, sob pena de publicação de nova exigência.http://manualdedi.inpi.gov.br/projects/manual-de-desenho-industrial/wiki/03_05_Peticionamento_pelo_e-DI#352-Preenchimento-do-formul%C3%A1rio

BR302025001607-0

Exigência técnica
Código de despacho: 136
Titular: ROGERIO DE SOUZA BORGES COSTA [BR/MG]
Procurador: WELINGTON DIAS
Detalhes do despacho: Com base no Manual de Desenhos Industriais instituído pela Portaria INPI/PR nº 36/2023, formulam-se as seguintes exigências: .[1] As figuras apresentam palavras e números (legenda e numeração de folha) que não fazem parte da configuração do desenho industrial e prejudicam a compreensão da forma do objeto requerido. Em atenção ao item 5.3.4.3 do Manual as figuras devem ser apresentadas sem estes elementos. Somente o objeto deve ser representado nas figuras. .[2] As figuras não foram apresentadas com a indicação correta de variações. As figuras 1.1, 2.1, 3.1, 3.2, 4.1 e 5.1 mostram sempre o mesmo objeto e se referem à primeira variação. De acordo com o item 5.3.1.2 do Manual a simples alteração de cor caracteriza variação do objeto, portanto, a figura 5.2 mostra a segunda variação. Ao reapresentar as figuras siga a seguinte formatação de numeração, conforme determinado no item 5.3.4.5 do Manual: fig. 1.1, fig. 1.2, fig. 1.3, etc. para primeira variação; fig. 2.1 para a segunda variação. .[3] Corrija as legendas das figuras, a fim de indicar corretamente as vistas que representam: a figura 1.1 e a 2.1 são perspectivas; a figura 3.2 mostra a mesma vista da figura 3.1 (vista lateral direita), sendo que a 3.1 está inclinada e a 3.2 está na posição horizontal: exclua a 3.1 e reapresente apenas a 3.2, que permite uma melhor comparação com as demais vistas da variação; a figura 4.1 mostra uma vista ampliada, não um corte; a figura 5.1 é a vista anterior da primeira variação; a figura 5.2 é a vista anterior da segunda variação. .[4] A área ampliada deverá ser claramente percebida em pelo menos uma das demais vistas: a vista ampliada deve representar exatamente uma parte de alguma outra figura. Com base no item 5.3.4.2, corrija as figuras 4.1 e 5.1: o limite da área ampliada deve ser representado por meio de linha tracejada na vista ampliada em si (figura 4.1) e na figura da qual a área ampliada foi extraída (figura 5.1), informando na área contornada da figura 5.1 o número da figura que representa a vista ampliada (atenção, pois as figuras terão nova numeração; estamos usando os números informados no depósito, mas deverão ser corrigidos conforme item [2] acima). .[5] Verifica-se que há inconsistência entre as vistas: os textos e números na figura 1.1 estão com inclinação diferente do que se observa nas figuras 4.1 e 5.1, portanto corrija a figura 1.1 para que fique correspondente às demais. Em atenção ao item 5.3.4.4 do Manual reapresente as figuras corrigindo as irregularidades indicadas e quaisquer outras que sejam necessárias para que as imagens apresentem coerência entre si. .[6] Em atendimento ao item 5.3.1.1 do Manual, a indicação do produto no título do pedido deve ser clara e concisa sem descrições ou adjetivos. Altere o título para: BLISTER. .[7] Desenho industrial não é uma modalidade de patente e resumo não faz parte de um pedido de desenho industrial, conforme art. 101 da LPI. Portanto, o documento RESUMO será desconsiderado. .[8] De acordo com os itens 3.5.2 G e 5.3.3 do Manual o campo DESCRIÇÃO pode ser usado para adicionar informações consideradas necessárias para uma melhor compreensão das FIGURAS e das características ornamentais da configuração do desenho industrial, esclarecer recursos gráficos utilizados nas figuras ou ainda esclarecer como tais recursos podem influenciar o que é reivindicado nas figuras, além de declarações sobre omissão de vistas, podendo incluir a descrição da configuração do desenho industrial e/ou dos elementos que constituem essa configuração. O texto do campo Descrição foi excluído de ofício por conter informações que não se enquadram no previsto nos itens 3.5.2.G e 5.3 do Manual. .[9] Todos os dados do pedido (figuras, título e classificação) devem ser inseridos exclusivamente conforme instruções no item 3.5.2 G do Manual (recomendamos a leitura do item para ver o passo a passo). Não anexe arquivos PDF com figuras, relatório ou reivindicação. As figuras não devem ter numeração de folha ou legenda no arquivo JPEG a ser inserido: a numeração e as legendas serão preenchidas automaticamente pelo sistema de acordo com as informações fornecidas pelo usuário no momento de inserção das figuras. O relatório descritivo e a reivindicação serão gerados automaticamente. As figuras, o relatório e a reivindicação apresentados em arquivo anexo em formato PDF serão desconsiderados.

BR302025003946-0

Exigência técnica
Código de despacho: 136
Titular: ROTHA FITNESS LTDA [BR/SP]
Procurador: Júlio Cesar de Lima Suguiyama
Detalhes do despacho: Conforme o item 5.3.6 do Manual de Desenhos Industriais, não é permitida a inclusão, nas figuras, de caracteres, palavras ou elementos textuais que não façam parte da configuração do desenho industrial, por exemplo, medidas, indicações, título, legendas, etc. As figuras foram inseridas pelo requerente com numeração, que são geradas automaticamente pelo sistema de peticionamento eletrônico. Reapresentar as figuras em formato JPG corrigidas, sem escrever a numeração das figuras, sem acréscimo de matéria. Ao reapresentar as figuras, a numeração, o relatório e a reivindicação serão gerados automaticamente pelo sistema de peticionamento eletrônico. Além disso, esclareça sobre o uso da linha traço-ponto no desenho reivindicado, conforme o item 5.3.4.3 do Manual. Inclua a descrição referente ao uso da linha traço-ponto, no relatório descritivo, por exemplo, “As linhas traço-ponto delimitam a área reivindicada do desenho industrial.”. As linhas traço-ponto delimitam áreas reivindicadas do desenho industrial nas ocasiões em que não há possibilidade de utilização da linha contínua para representar tal delimitação. No cumprimento de exigência, as Figuras do objeto (aparelhos e equipamentos de ginástica), cujo desenho industrial foi reivindicado, deverão ter a mesma representação utilizada nas figuras apresentadas no depósito. Por fim, a “Descrição” foi excluída de ofício, conforme a Nota Técnica INPI/CPAPD nº 01/2024. De acordo com o item 3.5.2 do Manual de Desenhos Industriais, o campo “Descrição” do formulário deve ser usado para incluir informações necessárias à compreensão das figuras do desenho industrial.

BR302025004336-0

Exigência técnica
Código de despacho: 136
Titular: FERNANDO FERREIRA SANTANA [BR/MG]
Detalhes do despacho: O atual pedido não atende aos requisitos do art. 104 da LPI, conforme disposições do item 5.3.3 (Exame quanto à unidade do desenho industrial) do Manual de Desenhos Industriais, pois não compartilham das mesmas características distintivas preponderantes com relação ao reivindicado nas figuras: observa-se que um desenho industrial da insígnia de identificação (figura de uma caveira com asas e uma faca e com um texto embaixo) foi representado na Variação 1 (Figura 1.1) do pedido inicial; enquanto um segundo desenho industrial da insígnia de identificação (apenas o texto) foi representado na Figura 1.2. No cumprimento de exigência, deve ser retirado deste pedido o segundo desenho da insígnia de identificação (Figuras 1.2). Contudo, o desenho da Figura 1.2 poderá ser apresentado em outro pedido dividido, caso haja interesse na sua proteção. Cada pedido dividido dará origem a um novo depósito; para maiores informações e procedimentos a respeito de como proceder, veja o item 3.5 do Manual de Desenhos Industriais, disponível em http://manualdedi.inpi.gov.br/projects/manual-de-desenho-industrial/wiki/03_05_Peticionamento_pelo_e-DI#351-Acesso-ao-formul%C3%A1rio As Figuras das variações devem ser renumeradas, seguindo as orientações para numeração das figuras (item 5.3.4.5) do Manual de Desenhos Industriais. No cumprimento de exigência, as Figuras do objeto reivindicado (insígnias de identificação) deverão ter a mesma representação utilizada nas figuras apresentadas no depósito, sem acréscimo de matéria. A matéria representada não pode sofrer acréscimos ou alterações durante o processo de registro, com exceção daquelas oriundas de correções solicitadas pelo examinador no decorrer do exame. (item 5.3.1.1) Além disso, a “Descrição” foi excluída de ofício, conforme a Nota Técnica INPI/CPAPD nº 01/2024. De acordo com o item 3.5.2 do Manual de Desenhos Industriais, o campo “Descrição” do formulário deve ser usado para incluir informações necessárias à compreensão das figuras do desenho industrial.

BR302025004437-5

Exigência técnica
Código de despacho: 136
Titular: PATRICIA CRISTINA COUTO DE LIMA DO PRADO - COMÉRCIO [BR/PR]
Procurador: Everton Luis Rossin
Detalhes do despacho: Com base no item 5.3 do Manual de Desenhos Industriais instituído pela Portaria INPI/PR nº 36/2023, formula-se a seguinte exigência: de acordo com o Art. 100 da LPI, não é registrável como desenho industrial a forma determinada essencialmente por considerações técnicas ou funcionais. Na apresentação das vistas não foi possível identificar características ornamentais. Preste esclarecimento de quais elementos caracterizam liberdade criativa e criação ornamental. As explicações podem ser através de argumentações textuais por meio de documento anexo (formato .pdf) ao cumprimento de exigência.

BR302025004439-1

Exigência técnica
Código de despacho: 136
Titular: CHRISTIAN SERGIO VIEIRA SILVA [BR/SP]
Detalhes do despacho: Com base no Manual de Desenhos Industriais (instituído pela Portaria INPI/PR nº 36/2023), formula-se a seguinte exigência: As figuras devem apresentar apenas o desenho industrial reivindicado. Reapresente as figuras, em formato PDF, excluindo os objetos contextuais, tais como: cadeira, decoração, toalhas, materiais de escritório, etc. Além disso, na Figura 1.2 (Vista lateral direita), não é possível ver a lateral direita da mesa, porque a mesa é branca e a figura foi inserida em um fundo branco, o que não forneceu clareza e nitidez ao desenho. De acordo com o item 5.3.4.1 (Qualidade da representação) do Manual de Desenhos Industriais, independentemente do tipo de representação utilizado, o desenho industrial deve ser representado de maneira clara e ní¬tida, de modo a permitir a suficiência descritiva da reivindicação. No cumprimento de exigência, as Figuras do objeto reivindicado (mesas) deverão ser apresentadas com mais nitidez (qualidade), mantendo a mesma representação utilizada nas figuras apresentadas no depósito, sem acréscimo de matéria. A matéria representada não pode sofrer acréscimos ou alterações durante o processo de registro, com exceção daquelas oriundas de correções solicitadas pelo examinador no decorrer do exame. (item 5.3.1.1) Além disso, a “Descrição” foi excluída de ofício, conforme a Nota Técnica INPI/CPAPD nº 01/2024. De acordo com o item 3.5.2 do Manual de Desenhos Industriais, o campo “Descrição” do formulário deve ser usado para incluir informações necessárias à compreensão das figuras do desenho industrial.

BR302025004447-2

Exigência técnica
Código de despacho: 136
Titular: MAICON CESCA DE ALMEIDA [BR/SP]
Detalhes do despacho: De acordo com o Manual de Desenhos Industriais (http://manualdedi.inpi.gov.br/projects/manual-de-desenho-industrial/wiki): A. As figuras duplicadas no pedido geram ambiguidade na identificação das vistas, conforme o item 5.3.4 do Manual. A figura 1.1 aparenta estar duplicada em 2.1 e a figura 1.2 em 2.2. Nesse caso, as figuras 2.1 e 2.2 devem ser retiradas do pedido e as figuras 2.3 e 2.4 devem ser renumeradas, respectivamente, para 2.1 e 2.2. B. As figuras apresentam elementos de fundo que podem interferir na compreensão e identificação do objeto. As figuras 1.1, 1.3, 1.4, 2.1 e 2.3 apresentam linhas de fundo e todas as figuras apresentam sombras projetadas em planos externos, como no chão. Solicita-se a reapresentação das figuras em fundo neutro, sem interferências visuais, mantendo o objeto tal como inicialmente apresentado, conforme o item 5.3.4.1 do Manual. C. As informações inseridas no campo de descrição do pedido não atendem à finalidade de esclarecer sobre a representação gráfica do desenho industrial, conforme o item 3.5.2.G do Manual. Solicita-se a retirada das informações que extrapolem essa finalidade.

BR302025004450-2

Exigência técnica
Código de despacho: 136
Titular: INTELIGENCIA NATURAL LTDA [BR/SP]
Detalhes do despacho: De acordo com o Manual de Desenhos Industriais (http://manualdedi.inpi.gov.br/projects/manual-de-desenho-industrial/wiki): A. As figuras 1.1 a 1.7 contêm elementos de fundo que dificultam a compreensão do objeto. Sombras e fundos com outros objetos devem ser removidos. Reapresente as figuras com fundo neutro, conforme o item 5.3.4.1. B. A figura 1.3 não identifica completamente a configuração reivindicada. Exclua a figura 1.3 do pedido, conforme o item 5.3.4.2. C. Há variações no desenho industrial que não foram adequadamente identificadas, conforme o item 5.3.3 do Manual. A primeira variação está na figura 1.1; a segunda variação nas figuras 1.2, 1.5 e 1.6 que devem ser renumeradas para 2.1, 2.2 e 2.3; e a terceira variação na figura 1.4, pelo posicionamento invertido do objeto, devendo ser renumerada para 3.1. D. Há legendas de figuras com inconsistências, conforme os itens 5.3 e 5.3.1.1 do Manual. Solicita-se renomear a figura 1.5 para "Perspectiva" e a figura 1.6 para "Vista anterior". E. As informações inseridas no campo de descrição do pedido não atendem à finalidade de esclarecer sobre a representação gráfica do desenho industrial, conforme o item 3.5.2.G do Manual. Solicita-se a retirada das informações que extrapolem essa finalidade. F. A figura 1.7 apresenta múltiplas representações do objeto; apresenta vistas ampliadas que não foram claramente indicadas em outras vistas e apresenta textos e cotas, o que não é admitido na representação gráfica de desenho industrial, conforme o item 5.3.6 do Manual. As três vistas contidas na figura 1.7 podem ser desmembradas, removendo a figura humana, textos e numerações. As vistas ampliadas devem ser indicadas em ao menos uma das outras figuras da primeira variação, conforme o item 5.3.4.2 do Manual. A vista lateral deve integrar a segunda variação.

BR302025004451-0

Exigência técnica
Código de despacho: 136
Titular: DOUGLAS GARCIA ARAUJO [BR/GO]
Detalhes do despacho: De acordo com o Manual de Desenhos Industriais (http://manualdedi.inpi.gov.br/projects/manual-de-desenho-industrial/wiki): A. Não foi possível confirmar a adequação da classificação de Locarno indicada ao produto representado nas figuras, pois a configuração apresentada pode corresponder a mais de uma classe ou subclasse, conforme o item 5.3.1.1 do Manual. Solicita-se esclarecimento quanto à classificação mais adequada ao objeto reivindicado, para isso, considere a Classificação de Locarno 30.08. B. A figura 1.1 apresenta três vistas do desenho industrial na mesma imagem, o que não é permitido conforme o item 5.3.4 do Manual. Solicita-se a reapresentação de cada vista em uma figura diferente. C. A figura 1.1 contêm numerações incorporados à imagem, o que não é admitido, conforme o item 5.3.6 do Manual. Solicita-se a reapresentação da figura sem textos ou numerações. D. O desenho industrial apresenta variações que não foram adequadamente identificadas, conforme o item 5.3.3 do Manual. Solicita-se a que as três diferentes variações do produto, todas representadas na figura 1.1, sejam numeradas como 1.1, 2.1 e 3.1 quando reapresentadas separadamente. E. As informações inseridas no campo de descrição do pedido não atendem à finalidade de esclarecer sobre a representação gráfica do desenho industrial, conforme o item 3.5.2.G do Manual. Solicita-se a retirada das informações que extrapolem essa finalidade.

BR302025004527-4

Exigência técnica
Código de despacho: 136
Titular: JLS MÁQUINAS LTDA - ME [BR/SP]
Procurador: Jorge Roberto Innocêncio da Costa
Detalhes do despacho: De acordo com o Manual de Desenhos Industriais (http://manualdedi.inpi.gov.br/projects/manual-de-desenho-industrial/wiki): A. A análise das figuras apresentadas não permitiu identificar características ornamentais que revelem liberdade criativa na configuração do objeto. Os elementos visuais aparentam serem determinados essencialmente por considerações técnicas ou funcionais, conforme os itens 5.3.1.3, 5.3.2 e 5.3.2.3 do Manual. Solicita-se esclarecimento sobre os aspectos considerados ornamentais do objeto que possam justificar o registro pretendido.

BR302025004531-2

Exigência técnica
Código de despacho: 136
Titular: SAVIA PROPRIEDADE INTELECTUAL LTDA [BR/PR]
Procurador: ANDREZA RODRIGUES DA SILVA
Detalhes do despacho: De acordo com o Manual de Desenhos Industriais (http://manualdedi.inpi.gov.br/projects/manual-de-desenho-industrial/wiki): A. O pedido apresenta mais de um desenho industrial, pois os objetos representados nas figuras não compartilham as mesmas características distintivas preponderantes, conforme o art. 104 da LPI e o item 5.3.3 do Manual. Solicita-se a divisão do pedido em dois, para que cada desenho industrial seja analisado individualmente. O primeiro desenho industrial identificado encontra-se nas figuras 1.1 a 1.7 e 3.1 a 3.7, enquanto o segundo desenho industrial está nas figuras 2.1 a 2.7; 4.1 a 4.7 e 5.1 a 5.7.

BR302025004635-1

Exigência técnica
Código de despacho: 136
Titular: JOSE APARECIDO FERREIRA [BR/MG]
Procurador: ALESSANDRA MARTINS ABDAO CELESTINO DE ARAUJO
Detalhes do despacho: Com base no Manual de Desenhos Industriais instituído pela Portaria INPI/PR nº 36/2023, formula-se a seguinte exigência: em atendimento ao item 5.3.4.3 do Manual, o desenho em linha deverá apresentar linhas escuras, evitando-se formar área sem definição e sem o uso de linhas de construção que sejam prejudiciais à compreensão. Ainda, de acordo com o item 5.3.4.4, todas as vistas de cada configuração devem ser consistentes entre si. A figura 1.1 (perspectiva) representa algumas partes apenas com linha de construção, não fazendo uso de linhas contínuas escuras em algumas partes da peça superior, no entanto nas figuras 1.5 e 1.5 (vistas laterais) as partes estão completamente representadas em linha contínua escura. Do mesmo modo, as figuras 1.2 (anterior) e 1.3 (posterior) representam a mesma peça com linhas incompletas que não se tocam, com área vazias preenchidas somente por linhas de construção. É preciso escolher se as linhas contínuas serão utilizadas ou não por inteiro, uma vez que a representação parcial tenta reproduzir a visualiação tridimensional do produto em vez de se ater à representação bidimensional. Reapresente as figuras corrigidas para que todas as vistas sejam coerentes entre si, com uso coerente das linhas contínuas e representando exatamente a mesma configuração do produto.

BR302025004815-0

Exigência técnica
Código de despacho: 136
Titular: HEWERTON MORAES FERNANDES [BR/RJ]
Procurador: VALOR EASY SERVIÇOS DE APOIO ADMINISTRATIVO LTDA
Detalhes do despacho: Com base no Manual de Desenhos Industriais instituído pela Portaria INPI/PR nº 36/2023, formulam-se as seguintes exigências:A representação das figuras não apresenta qualidade adequada: apresenta desenhos pixelizados e sem definição. Em atendimento ao item 5.3.4.1 do Manual, apresentar figuras com melhor qualidade.Para o cumprimento de exigência, utilizar o formulário eletrônico para a inclusão de figuras. Não apresentar as figuras em documento pdf, sob pena de publicação de nova exigência.http://manualdedi.inpi.gov.br/projects/manual-de-desenho-industrial/wiki/03_05_Peticionamento_pelo_e-DI#352-Preenchimento-do-formul%C3%A1rio

BR302025004818-4

Exigência técnica
Código de despacho: 136
Titular: NATHALIE CASTELLO DE ANDRADE LOUREIRO [BR/SP]
Procurador: O Massaro - Marcas e Patentes Ltda
Detalhes do despacho: Com base no Manual de Desenhos Industriais instituído pela Portaria INPI/PR nº 36/2023, formulam-se as seguintes exigências:O atual pedido não atende aos requisitos do art. 104, conforme disposições do item 5.3.3 Exame quanto à unidade do desenho industrial, pois não compartilham das mesmas características distintivas preponderantes: Um desenho industrial foi representado na figura 1.2. Outro desenho industrial foi representado na figura 2.2. Outro desenho industrial foi representado na figura 3.2. Outro desenho industrial foi representado na figura 4.2. Outro desenho industrial foi representado na figura 5.2. Outro desenho industrial foi representado na figura 1.6. Outro desenho industrial foi representado na figura 6.2. Outro desenho industrial foi representado na figura 7.2. Outro desenho industrial foi representado na figura 8.2. Outro desenho industrial foi representado nas figuras 9.2 e 16.2. Outro desenho industrial foi representado nas figuras 11.2 e 15.2. Outro desenho industrial foi representado na figura 10.2. Outro desenho industrial foi representado na figura 12.2. Outro desenho industrial foi representado na figura 13.2. Outro desenho industrial foi representado na figura 14.2. Outro desenho industrial foi representado na figura 17.2. Outro desenho industrial foi representado na figura 18.2. Outro desenho industrial foi representado na figura 19.2. Outro desenho industrial foi representado na figura 20.2. O pedido deverá ser dividido, facultando-se ao requerente indicar o desenho industrial que será mantido no pedido original. Todas as figuras contendo apenas linhas tracejadas deverão ser excluídas do pedido.Para o cumprimento de exigência, utilizar o formulário eletrônico para a inclusão de figuras. Não apresentar as figuras em documento pdf, sob pena de publicação de nova exigência.http://manualdedi.inpi.gov.br/projects/manual-de-desenho-industrial/wiki/03_05_Peticionamento_pelo_e-DI#352-Preenchimento-do-formul%C3%A1rio

BR302025004841-9

Exigência técnica
Código de despacho: 136
Titular: TABONE INDÚSTRIA E COMÉRCIO DE PLÁSTICOS LTDA. [BR/RS]
Procurador: CAPELLA & VELOSO ADVOGADOS ASSOCIADOS
Detalhes do despacho: Com base no Manual de Desenhos Industriais instituído pela Portaria INPI/PR nº 36/2023, formulam-se as seguintes exigências, numeradas de [1] a [2]: [1] o pedido não atende aos requisitos do Art. 104 da LPI, conforme disposições do item 5.3.3 do Manual, uma vez que foram apresentados diferentes desenhos industriais em um mesmo pedido de registro. Um desenho industrial foi representado nas figuras 1.1 a 1.7, um segundo desenho industrial com duas variações foi representado nas figuras 2.1 a 2.7 e 4.1 a 4.7 e um terceiro desenho industrial foi representado nas figuras 3.1 a 3.7. Conforme disposto no item 5.3.3.1 do Manual, o pedido deverá sofrer divisão, sendo facultado ao requerente indicar o desenho industrial que será mantido no pedido original. Os outros desenhos industriais poderão ser depositados como pedidos divididos. A numeração das figuras do pedido deverá ser adequada correspondentemente; [2] verificou-se a seguinte inconsistência entre as vistas apresentadas: as vistas superior e inferior nas figuras 4.6 e 4.7 representam corretamente as características geométricas do objeto, mas há uma inconsistência na orientação adotada entre elas, umas vez que se trata de vistas opostas, mas que aparecem idênticas, indicando uma inversão ou desalinhamento dos referenciais espaciais. Reapresente as figuras corrigindo a inconsistência apontada. Para o cumprimento desta exigência, utilizar o indexador de figuras do formulário de peticionamento eletrônico para a inclusão de figuras. Não apresentar as figuras em documento PDF, sob pena de publicação de nova exigência.

BR302025004842-7

Exigência técnica
Código de despacho: 136
Titular: TABONE INDÚSTRIA E COMÉRCIO DE PLÁSTICOS LTDA. [BR/RS]
Procurador: CAPELLA & VELOSO ADVOGADOS ASSOCIADOS
Detalhes do despacho: Com base no Manual de Desenhos Industriais instituído pela Portaria INPI/PR nº 36/2023, formula-se a seguinte exigência: o pedido não atende aos requisitos do Art. 104 da LPI, conforme disposições do item 5.3.3 do Manual, uma vez que foram apresentados diferentes desenhos industriais em um mesmo pedido de registro. Um desenho industrial foi representado nas figuras 1.1 a 1.7 e um segundo desenho industrial foi representado nas figuras 2.1 a 2.7. Conforme disposto no item 5.3.3.1 do Manual, o pedido deverá sofrer divisão, sendo facultado ao requerente indicar o desenho industrial que será mantido no pedido original. O outro desenho industrial poderá ser depositado como pedido dividido. A numeração das figuras do pedido deverá ser adequada correspondentemente.

BR302025004843-5

Exigência técnica
Código de despacho: 136
Titular: GREENBRIER MAXION - EQUIPAMENTOS E SERVIÇOS FERROVIÁRIOS S.A. [BR/SP]
Procurador: Dannemann, Siemsen, Bigler & Ipanema Moreira
Detalhes do despacho: Com base no Manual de Desenhos Industriais instituído pela Portaria INPI/PR nº 36/2023, formulam-se as seguintes exigências:A representação da figura 1.1 não apresenta qualidade adequada: apresenta desenho com formas pixelizadas e sem definição. Em atendimento ao item 5.3.4.1 do Manual, apresentar figura com melhor qualidade.Para o cumprimento de exigência, utilizar o formulário eletrônico para a inclusão de figuras. Não apresentar as figuras em documento pdf, sob pena de publicação de nova exigência.http://manualdedi.inpi.gov.br/projects/manual-de-desenho-industrial/wiki/03_05_Peticionamento_pelo_e-DI#352-Preenchimento-do-formul%C3%A1rio

---

BR302025004845-1

Exigência técnica
Código de despacho: 136
Titular: CST RUBBER (ZHANGZHOU) IND.CO.,LTD. [CN]
Procurador: LEÃO PROPRIEDADE INTELECTUAL
Detalhes do despacho: Com base no Manual de Desenhos Industriais instituído pela Portaria INPI/PR nº 36/2023, formulam-se as seguintes exigências:Requer-se a tradução simples do documento de prioridade unionista para fins de verificação com os dados do processo.

BR302025004846-0

Exigência técnica
Código de despacho: 136
Titular: 61423693 ANA JULIA TEODORO LEITE [BR/SP]
Detalhes do despacho: Com base no Manual de Desenhos Industriais instituído pela Portaria INPI/PR nº 36/2023, formulam-se as seguintes exigências:O atual pedido não atende aos requisitos do art. 104, conforme disposições do item 5.3.3 Exame quanto à unidade do desenho industrial, pois não compartilham das mesmas características distintivas preponderantes: Um desenho industrial foi representado na figura 1.1. Outro desenho industrial foi representado na figura 1.2. Outro desenho industrial foi representado na figura 1.3. Outro desenho industrial foi representado na figura 1.4. Outro desenho industrial foi representado na figura 1.5. Outro desenho industrial foi representado na figura 1.6. Outro desenho industrial foi representado na figura 1.7. Outro desenho industrial foi representado na figura 1.8. Outro desenho industrial foi representado na figura 1.9. Outro desenho industrial foi representado na figura 1.10.O pedido deverá ser dividido, facultando-se ao requerente indicar o desenho industrial que será mantido no pedido original. A figura da face oposta poderá ser incluída no processo.Em atendimento ao item 5.3.1.1, a indicação do produto no título do pedido deve ser clara e concisa e adequada ao produto representado nas figuras, de preferência em concordância com a lista de produtos disponibilizada na Classificação de Locarno. Sugerimos modificar o título para: Moldes e fôrmas de cozinha.Se necessário, classe e subclasse também deverão ser alteradas.Classe de locarno alterada para 07-02 - Aparelhos, utensílios e recipientes para cozinharPara o cumprimento de exigência, utilizar o formulário eletrônico para a inclusão de figuras. Não apresentar as figuras em documento pdf, sob pena de publicação de nova exigência.http://manualdedi.inpi.gov.br/projects/manual-de-desenho-industrial/wiki/03_05_Peticionamento_pelo_e-DI#352-Preenchimento-do-formul%C3%A1rio

---

BR302025004851-6

Exigência técnica
Código de despacho: 136
Titular: LEMON BRASIL COMERCIO ATACADISTA DE ELETRONICOS E PRODUTOS EM GERAL LTDA [BR/SP]
Procurador: NASCIMENTO MELO PROPRIEDADE INTELECTUAL LTDA
Detalhes do despacho: Com base no Manual de Desenhos Industriais instituído pela Portaria INPI/PR nº 36/2023, formulam-se as seguintes exigências:Verifica-se que há inconsistência entre as vistas: as figuras 1.1, 1.3 e 1.4 representaram uma linha curva separando a tampa do assento. Porém, na figura 1.5 esta linha não está representada. Em atenção ao item 5.3.4.4 do Manual reapresente as figuras com as correções indicadas e quaisquer outras que sejam necessárias para que as imagens apresentem coerência entre si.Para o cumprimento de exigência, utilizar o formulário eletrônico para a inclusão de figuras. Não apresentar as figuras em documento pdf, sob pena de publicação de nova exigência.http://manualdedi.inpi.gov.br/projects/manual-de-desenho-industrial/wiki/03_05_Peticionamento_pelo_e-DI#352-Preenchimento-do-formul%C3%A1rio

---

BR302025004855-9

Exigência técnica
Código de despacho: 136
Titular: S.C. JOHNSON & SON, INC [US]
Procurador: Daniel Advogados (Alt.de Daniel & Cia)
Detalhes do despacho: De acordo com o Manual de Desenhos Industriais (http://manualdedi.inpi.gov.br/projects/manual-de-desenho-industrial/wiki): A. A configuração apresentada nas figuras 1.1 a 1.6 aparenta corresponder a uma forma comum ou de uso corrente para o tipo de produto representado, não tendo sido identificados elementos visuais que evidenciem esforço criativo ou características visuais distintivas, conforme os itens 5.3.1.3 e 5.3.2 do Manual. Solicita-se o esclarecimento dos elementos visuais que distinguem o objeto reivindicado nas figuras 1.1 a 1.6 e que possam justificar o registro pretendido. Sugere-se a retirada da primeira variação deste pedido ou a divisão do pedido em um primeiro, contendo as figuras 1.1 a 1.6, e um segundo, contendo as demais figuras 2.1 a 5.6, devidamente renumeradas.

BR302025004859-1

Exigência técnica
Código de despacho: 136
Titular: WINNER MED LTDA - FILIAL [BR/SP]
Procurador: NASCIMENTO MELO PROPRIEDADE INTELECTUAL LTDA
Detalhes do despacho: De acordo com o Manual de Desenhos Industriais (http://manualdedi.inpi.gov.br/projects/manual-de-desenho-industrial/wiki): A. As figuras apresentam inconsistências entre as vistas. As divergências dificultam ou impedem a compreensão adequada da configuração reivindicada, conforme o item 5.3.4.4 do Manual. Solicita-se a correção das figuras para eliminar as inconsistências identificadas. As figuras 1.1, 2.1 e 3.1 apresentam o assento em perspectiva, mas não representam as barras horizontais que o sustentam, tampouco apresentam adequadamente a trama da cesta inferior ao assento. As figuras 1.5, 2.5 e 3.5 apresentam inconsistência na representação do assento e da barra lateral, na interseção com o controle manual. As figuras 1.7, 2.6, 3.6, 4.5 e 4.6 apresentam trechos faltantes na representação do objeto abaixo do assento, na lateral direita e na interseção entre tubos. As figuras 4.3, 4.4 e 4.6 apresentam sobreposição de linhas entre a representação da barra horizontal e das barras diagonais, bem como entre as barras verticais laterais e os elementos horizontais que sustentam os cabos laterais. B. As legendas das figuras apresentam inconsistências, conforme os itens 5.3 e 5.3.1.1 do Manual. Solicita-se a correção das legendas para que correspondam adequadamente às respectivas vistas. As figuras 1.1, 1.7, 2.1, 2.6, 3.1, 3.6, 4.1 e 4.6 devem ser renomeadas como “Perspectiva”. C. O desenho industrial apresenta variações que não foram adequadamente identificadas, conforme o item 5.3.3 do Manual. Solicita-se a adequação do pedido. As figuras 1.1, 1.3, 1.4 e 1.7 apresentam um elemento longo e curvo em ambas as laterais do objeto, mas esse elemento não foi representado nas figuras 1.2, 1.5 e 1.6. Do mesmo modo, esse elemento curvo foi representado nas figuras 2.1, 2.3, 2.4 e 2.6, mas não nas figuras 2.2, 2.5 e 2.7; foi representado nas figuras 3.1, 3.3, 3.4 e 3.6, mas não nas figuras 3.2, 3.5 e 3.7; e foi representado nas figuras 4.1, 4.3, 4.4 e 4.6, mas não nas figuras 4.2, 4.5 e 4.7. Assim, o pedido apresenta oito variações: a primeira, nas figuras 1.1, 1.3, 1.4 e 1.7, que devem ser renumeradas para 1.1 a 1.4; a segunda, nas figuras 1.2, 1.5 e 1.6, que devem ser renumeradas para 2.1 a 2.3; a terceira, nas figuras 2.1, 2.3, 2.4 e 2.6, que devem ser renumeradas para 3.1 a 3.4; a quarta, nas figuras 2.2, 2.5 e 2.7, que devem ser renumeradas para 4.1 a 4.3; a quinta, nas figuras 3.1, 3.3, 3.4 e 3.6, que devem ser renumeradas para 5.1 a 5.4; a sexta, nas figuras 3.2, 3.5 e 3.7, que devem ser renumeradas para 6.1 a 6.3; a sétima, nas figuras 4.1, 4.3, 4.4 e 4.6, que devem ser renumeradas para 7.1 a 7.4; e a oitava, nas figuras 4.2, 4.5 e 4.7, que devem ser renumeradas para 8.1 a 8.3. D. O título apresentado contém nome comercial, marca ou especificação técnica, o que não é admitido para fins de identificação do produto no registro de desenho industrial, conforme o item 5.3.1.1.b do Manual. Solicita-se a adequação do título para "ANDADOR", denominação genérica do produto.

BR302025004864-8

Exigência técnica
Código de despacho: 136
Titular: WINNER MED LTDA - FILIAL [BR/SP]
Procurador: NASCIMENTO MELO PROPRIEDADE INTELECTUAL LTDA
Detalhes do despacho: De acordo com o Manual de Desenhos Industriais (http://manualdedi.inpi.gov.br/projects/manual-de-desenho-industrial/wiki): A. A figura 1.6 contém textos ou numerações incorporados à imagem, o que não é admitido na representação gráfica de desenho industrial, conforme o item 5.3.6 do Manual. Solicita-se a reapresentação das figuras sem textos ou numerações. B. As figuras 1.1, 1.2, 1.3, 1.4, 1.5 e 1.6 apresentam linhas e manchas de fundo que interferem na compreensão e na identificação do objeto. Solicita-se a reapresentação das figuras em fundo neutro, sem interferências visuais, mantendo-se o objeto tal como inicialmente apresentado, conforme o item 5.3.4.1 do Manual. C. O título apresentado contém informações técnicas do produto que excedem a simples identificação do objeto representado, o que não é admitido para o registro de desenho industrial, conforme o item 5.3.1.1, b, do Manual. Solicita-se a adequação do título para “Cadeira de rodas”, denominação do produto ao qual o desenho industrial é aplicado. D. As figuras 1.3 e 1.4 apresentam linhas verticais abaixo do assento que tornam incongruentes os elementos representados. As divergências dificultam ou impedem a compreensão adequada da configuração reivindicada, conforme o item 5.3.4.4 do Manual. Solicita-se a correção das figuras para eliminar as inconsistências identificadas.

BR302025004867-2

Exigência técnica
Código de despacho: 136
Titular: WINNER MED LTDA - FILIAL [BR/SP]
Procurador: NASCIMENTO MELO PROPRIEDADE INTELECTUAL LTDA
Detalhes do despacho: De acordo com o Manual de Desenhos Industriais (http://manualdedi.inpi.gov.br/projects/manual-de-desenho-industrial/wiki): A. Foi identificada inconsistência no fechamento do elemento ondulado à esquerda das figuras 1.2 e 2.2. A divergência dificulta a compreensão adequada da configuração reivindicada, conforme o item 5.3.4.4 do Manual. Solicita-se a correção dessas figuras para eliminar as inconsistências identificadas. B. As figuras 1.3, 1.4, 1.5, 1.6, 2.5 e 2.6 apresentam mancha de fundo na parte inferior. Solicita-se a reapresentação dessas figuras em fundo neutro, sem interferências visuais, mantendo-se o objeto tal como inicialmente apresentado, conforme o item 5.3.4.1 do Manual. C. O título apresentado contém informações técnicas do produto que excedem a simples identificação do objeto representado, o que não é admitido para o registro de desenho industrial, conforme o item 5.3.1.1, b, do Manual. Solicita-se a adequação do título para “Cadeira de transferência”, denominação comum do produto ao qual o desenho industrial é aplicado. D. A figura 2.5 contém textos ou numerações incorporados à imagem, o que não é admitido na representação gráfica de desenho industrial, conforme o item 5.3.6 do Manual. Solicita-se a reapresentação da figura sem textos ou numerações.

BR302025004878-8

Exigência técnica
Código de despacho: 136
Titular: THEO ACIOLI LINS MICHILES [BR/PE]
Detalhes do despacho: Com base no Manual de Desenhos Industriais instituído pela Portaria INPI/PR nº 36/2023, formulam-se as seguintes exigências:O atual pedido não atende aos requisitos do art. 104, conforme disposições do item 5.3.3 Exame quanto à unidade do desenho industrial, pois não compartilham das mesmas características distintivas preponderantes: Um desenho industrial foi representado nas figuras 1.1 a 1.6, 1.10 e 1.11/ fig. 2.1 a 2.8. Outro desenho industrial foi representado na figura 1.7.O pedido deverá ser dividido, facultando-se ao requerente indicar o desenho industrial que será mantido no pedido original. Alternativamente, a figura 1.7 poderá ser excluída do pedido.Todos os recortes do produto (fig. 1.8, 1.9, 1.12, 2.9 a 2.12) deverão ser excluídos por não haver a figura de origem correspondente.Para o cumprimento de exigência, utilizar o formulário eletrônico para a inclusão de figuras. Não apresentar as figuras em documento pdf, sob pena de publicação de nova exigência.http://manualdedi.inpi.gov.br/projects/manual-de-desenho-industrial/wiki/03_05_Peticionamento_pelo_e-DI#352-Preenchimento-do-formul%C3%A1rio

---

BR302025004898-2

Exigência técnica
Código de despacho: 136
Titular: MAICON CESCA DE ALMEIDA [BR/SP]
Detalhes do despacho: De acordo com o Manual de Desenhos Industriais (http://manualdedi.inpi.gov.br/projects/manual-de-desenho-industrial/wiki): A. As figuras 1.1 a 1.4 apresentam elementos de fundo, tais como sombras e linhas, que interferem na compreensão e identificação do objeto. Solicita-se a reapresentação das figuras em fundo neutro, sem interferências visuais, mantendo o objeto tal como inicialmente apresentado, conforme o item 5.3.4.1 do Manual. B. As informações inseridas no campo de descrição do pedido não atendem à finalidade de esclarecer sobre a representação gráfica do desenho industrial, conforme o item 3.5.2.G do Manual. Solicita-se a retirada das informações que extrapolem essa finalidade. C. O título apresentado contém nome comercial, marca ou especificação técnica, o que não é admitido para fins de identificação do produto no registro de desenho industrial, conforme o item 5.3.1.1. B do Manual. Solicita-se a adequação do título para "Sofá", denominação genérica do produto.

BR302025004938-5

Exigência técnica
Código de despacho: 136
Titular: GROUP FORTUNATO LTDA [BR/MG]
Procurador: Interação Marcas e Patentes Ltda
Detalhes do despacho: Com base no Manual de Desenhos Industriais instituído pela Portaria INPI/PR nº 36/2023, formulam-se as seguintes exigências:De acordo com o item 5.3.4 do Manual de Desenhos Industriais, cada vista do desenho industrial deverá ser apresentada em uma figura. Na apresentação atual do pedido, cada figura apresenta dois produtos (pé esquerdo e direito). Apresentar cada figura com apenas um produto. Neste caso, primeiramente todas as vistas do pé esquerdo deverão ser apresentadas e, após, as vistas do pé direito.A numeração das figuras deverá ser fig. 1.1, fig.1.2, fig1.3, etc. para o primeiro produto (pé esquerdo) e fig. 2.1, fig.2.2, fig2.3, etc. para o segundo produto (pé direito).Para o cumprimento de exigência, utilizar o formulário eletrônico para a inclusão de figuras. Não apresentar as figuras em documento pdf, sob pena de publicação de nova exigência.http://manualdedi.inpi.gov.br/projects/manual-de-desenho-industrial/wiki/03_05_Peticionamento_pelo_e-DI#352-Preenchimento-do-formul%C3%A1rio

---

BR302025004939-3

Exigência técnica
Código de despacho: 136
Titular: GROUP FORTUNATO LTDA [BR/MG]
Procurador: Interação Marcas e Patentes Ltda
Detalhes do despacho: Com base no Manual de Desenhos Industriais instituído pela Portaria INPI/PR nº 36/2023, formulam-se as seguintes exigências:De acordo com o item 5.3.4 do Manual de Desenhos Industriais, cada vista do desenho industrial deverá ser apresentada em uma figura. Na apresentação atual do pedido, cada figura apresenta dois produtos (pé esquerdo e direito). Apresentar cada figura com apenas um produto. Neste caso, primeiramente todas as vistas do pé esquerdo deverão ser apresentadas e, após, as vistas do pé direito.A numeração das figuras deverá ser fig. 1.1, fig.1.2, fig1.3, etc. para o primeiro produto (pé esquerdo) e fig. 2.1, fig.2.2, fig2.3, etc. para o segundo produto (pé direito).Para o cumprimento de exigência, utilizar o formulário eletrônico para a inclusão de figuras. Não apresentar as figuras em documento pdf, sob pena de publicação de nova exigência.http://manualdedi.inpi.gov.br/projects/manual-de-desenho-industrial/wiki/03_05_Peticionamento_pelo_e-DI#352-Preenchimento-do-formul%C3%A1rio

BR302025004940-7

Exigência técnica
Código de despacho: 136
Titular: GROUP FORTUNATO LTDA [BR/MG]
Procurador: Interação Marcas e Patentes Ltda
Detalhes do despacho: Com base no Manual de Desenhos Industriais instituído pela Portaria INPI/PR nº 36/2023, formulam-se as seguintes exigências:De acordo com o item 5.3.4 do Manual de Desenhos Industriais, cada vista do desenho industrial deverá ser apresentada em uma figura. Na apresentação atual do pedido, cada figura apresenta dois produtos (pé esquerdo e direito). Apresentar cada figura com apenas um produto. Neste caso, primeiramente todas as vistas do pé esquerdo deverão ser apresentadas e, após, as vistas do pé direito.A numeração das figuras deverá ser fig. 1.1, fig.1.2, fig1.3, etc. para o primeiro produto (pé esquerdo) e fig. 2.1, fig.2.2, fig2.3, etc. para o segundo produto (pé direito).Verifica-se que há inconsistência entre as vistas: os detalhes das formas da parte inferior da palmilha, observados na figura 1.7, não estão representados na figura 1.4. Em atenção ao item 5.3.4.4 do Manual reapresente a figura com as correções indicadas e quaisquer outras que sejam necessárias para que as imagens apresentem coerência entre si.Para o cumprimento de exigência, utilizar o formulário eletrônico para a inclusão de figuras. Não apresentar as figuras em documento pdf, sob pena de publicação de nova exigência.http://manualdedi.inpi.gov.br/projects/manual-de-desenho-industrial/wiki/03_05_Peticionamento_pelo_e-DI#352-Preenchimento-do-formul%C3%A1rio

BR302025004945-8

Exigência técnica
Código de despacho: 136
Titular: GROUP FORTUNATO LTDA [BR/MG]
Procurador: Interação Marcas e Patentes Ltda
Detalhes do despacho: Com base no Manual de Desenhos Industriais instituído pela Portaria INPI/PR nº 36/2023, formulam-se as seguintes exigências:De acordo com o item 5.3.4 do Manual de Desenhos Industriais, cada vista do desenho industrial deverá ser apresentada em uma figura. Na apresentação atual do pedido, cada figura apresenta dois produtos (pé esquerdo e direito). Apresentar cada figura com apenas um produto. Neste caso, primeiramente todas as vistas do pé esquerdo deverão ser apresentadas e, após, as vistas do pé direito.A numeração das figuras deverá ser fig. 1.1, fig.1.2, fig1.3, etc. para o primeiro produto (pé esquerdo) e fig. 2.1, fig.2.2, fig2.3, etc. para o segundo produto (pé direito).A representação das figuras não apresenta qualidade adequada. As figuras 1.4 e 1.7 não revelaram claramente o detalhamento das formas na parte inferior do solado. Em atendimento ao item 5.3.4.1 do Manual, apresentar figuras com melhor qualidade e nitidez.Para o cumprimento de exigência, utilizar o formulário eletrônico para a inclusão de figuras. Não apresentar as figuras em documento pdf, sob pena de publicação de nova exigência.http://manualdedi.inpi.gov.br/projects/manual-de-desenho-industrial/wiki/03_05_Peticionamento_pelo_e-DI#352-Preenchimento-do-formul%C3%A1rio

BR302025004947-4

Exigência técnica
Código de despacho: 136
Titular: GROUP FORTUNATO LTDA [BR/MG]
Procurador: Interação Marcas e Patentes Ltda
Detalhes do despacho: Com base no Manual de Desenhos Industriais instituído pela Portaria INPI/PR nº 36/2023, formulam-se as seguintes exigências:De acordo com o item 5.3.4 do Manual de Desenhos Industriais, cada vista do desenho industrial deverá ser apresentada em uma figura. Na apresentação atual do pedido, cada figura apresenta dois produtos (pé esquerdo e direito). Apresentar cada figura com apenas um produto. Neste caso, primeiramente todas as vistas do pé esquerdo deverão ser apresentadas e, após, as vistas do pé direito.A numeração das figuras deverá ser fig. 1.1, fig.1.2, fig1.3, etc. para o primeiro produto (pé esquerdo) e fig. 2.1, fig.2.2, fig2.3, etc. para o segundo produto (pé direito).Para o cumprimento de exigência, utilizar o formulário eletrônico para a inclusão de figuras. Não apresentar as figuras em documento pdf, sob pena de publicação de nova exigência.http://manualdedi.inpi.gov.br/projects/manual-de-desenho-industrial/wiki/03_05_Peticionamento_pelo_e-DI#352-Preenchimento-do-formul%C3%A1rio

BR302025004951-2

Exigência técnica
Código de despacho: 136
Titular: THIAGO CAPOSSOLI [BR/SP]
Detalhes do despacho: Com base no Manual de Desenhos Industriais instituído pela Portaria INPI/PR nº 36/2023, formulam-se as seguintes exigências:Em atendimento ao item 5.3.1.1, a indicação do produto no título do pedido deve ser clara e concisa e adequada ao produto representado nas figuras, de preferência em concordância com a lista de produtos disponibilizada na Classificação de Locarno. Sugerimos modificar o título para: Suporte para tela. Se necessário, classe e subclasse também deverão ser alteradas.Classe de locarno alterada para 14-06 - Suportes para dispositivos eletrônicos e periféricos.Para o cumprimento de exigência, utilizar o formulário eletrônico para a inclusão de figuras. Não apresentar as figuras em documento pdf, sob pena de publicação de nova exigência.http://manualdedi.inpi.gov.br/projects/manual-de-desenho-industrial/wiki/03_05_Peticionamento_pelo_e-DI#352-Preenchimento-do-formul%C3%A1rio

BR302025004975-0

Exigência técnica
Código de despacho: 136
Titular: SUMEC ENERGY HOLDINGS CO., LTD. [CN]
Procurador: José Carlos Ferreira
Detalhes do despacho: Com base no Manual de Desenhos Industriais instituído pela Portaria INPI/PR nº 36/2023, formulam-se as seguintes exigências:Existe divergência entre os dados do(s) outorgante(s) informados no formulário e os informados no documento de procuração: no formulário “SUMEC ENERGY HOLDINGS CO., LTD.” E na procuração “ SUMEC MACHINERY AND ELETRIC CO., LTD. Caso o erro esteja no formulário, corrija os dados do cadastro do(s) outorgante(s) conforme orientações no item 3.1.2 do Manual, antes da geração da GRU para o cumprimento desta exigência. Caso o cadastro esteja correto, apresente a procuração corrigida, conforme disposto no item 5.1 do Manual, ratificando os atos anteriormente praticados ou com data de assinatura igual ou anterior à do protocolo do pedido de registro ou da petição em que a procuração foi apresentada.Requer-se a tradução simples do documento de prioridade unionista para fins de verificação com os dados do processo.

BR302025004986-5

Exigência técnica
Código de despacho: 136
Titular: UNIAO GOLD PARTICIPACOES E BENS LTDA - DEMAIS [BR/SP]
Procurador: Leandro de Souza Frigo
Detalhes do despacho: Com base no Manual de Desenhos Industriais instituído pela Portaria INPI/PR nº 36/2023, formulam-se as seguintes exigências:As figuras demonstram produto com mais de uma maneira de uso, cores ou combinação de cores e/ou representação. De acordo com o item 5.3.3 do Manual de Desenhos Industriais, cada maneira de uso deve ser numerada como variação. Portanto, proceda a correção de forma que as variações os produtos tenham a seguinte formatação: fig. 1.1, 1.2, 1.3 etc., para primeira variação(atuais figuras 1.1 a 1.5); fig. 2.1 e 2.2 para a segunda variação (atuais figuras 1.6 e 1.7) e assim sucessivamente, conforme determinado no item 5.3.4.5 do Manual. Alternativamente, as figuras 1.6 e 1.7 poderão ser adequadas às demais vistas na mesma posição (controle ao lado do console).Para o cumprimento de exigência, utilizar o formulário eletrônico para a inclusão de figuras. Não apresentar as figuras em documento pdf, sob pena de publicação de nova exigência.http://manualdedi.inpi.gov.br/projects/manual-de-desenho-industrial/wiki/03_05_Peticionamento_pelo_e-DI#352-Preenchimento-do-formul%C3%A1rio

BR302025004987-3

Exigência técnica
Código de despacho: 136
Titular: UNIAO GOLD PARTICIPACOES E BENS LTDA - DEMAIS [BR/SP]
Procurador: Leandro de Souza Frigo
Detalhes do despacho: Com base no Manual de Desenhos Industriais instituído pela Portaria INPI/PR nº 36/2023, formulam-se as seguintes exigências:Verifica-se que há inconsistência entre as vistas: para manter a coerência na representação das figuras, a atual figura 1.3 deverá ser rebatida horizontalmente. Em atenção ao item 5.3.4.4 do Manual reapresente a figura com as correções indicadas e quaisquer outras que sejam necessárias para que as imagens apresentem coerência entre si.Para o cumprimento de exigência, utilizar o formulário eletrônico para a inclusão de figuras. Não apresentar as figuras em documento pdf, sob pena de publicação de nova exigência.http://manualdedi.inpi.gov.br/projects/manual-de-desenho-industrial/wiki/03_05_Peticionamento_pelo_e-DI#352-Preenchimento-do-formul%C3%A1rio

BR302025004991-1

Exigência técnica
Código de despacho: 136
Titular: UNIAO GOLD PARTICIPACOES E BENS LTDA - DEMAIS [BR/SP]
Procurador: Leandro de Souza Frigo
Detalhes do despacho: Com base no Manual de Desenhos Industriais instituído pela Portaria INPI/PR nº 36/2023, formulam-se as seguintes exigências:A figura não apresenta suficiência descritiva devido ao recorte impreciso das fotografias, na parte frontal, onde se situa a lente, principalmente nas figuras 1.4 a 1.7. Em atendimento ao item 5.3.4.1 do Manual, apresentar figuras com melhor qualidade, com recorte preciso e definido.Para o cumprimento de exigência, utilizar o formulário eletrônico para a inclusão de figuras. Não apresentar as figuras em documento pdf, sob pena de publicação de nova exigência.http://manualdedi.inpi.gov.br/projects/manual-de-desenho-industrial/wiki/03_05_Peticionamento_pelo_e-DI#352-Preenchimento-do-formul%C3%A1rio

BR302025004992-0

Exigência técnica
Código de despacho: 136
Titular: UNIAO GOLD PARTICIPACOES E BENS LTDA - DEMAIS [BR/SP]
Procurador: Leandro de Souza Frigo
Detalhes do despacho: Com base no Manual de Desenhos Industriais instituído pela Portaria INPI/PR nº 36/2023, formulam-se as seguintes exigências:As figuras demonstram produto com mais de uma maneira de uso, cores ou combinação de cores e/ou representação. De acordo com o item 5.3.3 do Manual de Desenhos Industriais, cada maneira de uso deve ser numerada como variação. Portanto, proceda a correção de forma que as variações os produtos tenham a seguinte formatação: fig. 1.1, 1.2, 1.3 etc., para primeira variação(atuais figuras 1.1 a 1.5); fig. 2.1 e 2.2 para a segunda variação (atuais figuras 1.6 e 1.7), conforme determinado no item 5.3.4.5 do Manual. Alternativamente, as figuras 1.6 e 1.7 poderão ser adequadas às demais vistas na mesma posição (controle ao lado do console).Para o cumprimento de exigência, utilizar o formulário eletrônico para a inclusão de figuras. Não apresentar as figuras em documento pdf, sob pena de publicação de nova exigência.http://manualdedi.inpi.gov.br/projects/manual-de-desenho-industrial/wiki/03_05_Peticionamento_pelo_e-DI#352-Preenchimento-do-formul%C3%A1rio

BR302025005011-1

Exigência técnica
Código de despacho: 136
Titular: GROUP FORTUNATO LTDA [BR/MG]
Procurador: Interação Marcas e Patentes Ltda
Detalhes do despacho: Com base no Manual de Desenhos Industriais instituído pela Portaria INPI/PR nº 36/2023 formula-se a seguinte exigência. Verifica-se inconsistência entre as vistas apresentadas no pedido em exame: o padrão ornamental presente na parte inferior do objeto, tal como representado na figura 1.7 (perspectiva), não é mostrado na figura 1.4 (vista inferior), na qual a mesma região do produto é representada. Em atenção ao item 5.3.4.4 do Manual, reapresente as figuras do pedido corrigindo a inconsistência indicada e quaisquer outras que sejam necessárias para que as imagens apresentem coerência entre si. Adicionalmente informa-se que, de acordo com o item 3.5.2 do Manual, o campo Descrição do formulário só deve ser usado para incluir informações necessárias à compreensão das figuras do desenho industrial. As informações inseridas nesse campo no pedido em exame não cumpriam com a finalidade pretendida e foram excluídas de ofício.

BR302025005033-2

Exigência técnica
Código de despacho: 136
Titular: GROUP FORTUNATO LTDA [BR/MG]
Procurador: Interação Marcas e Patentes Ltda
Detalhes do despacho: Com base no Manual de Desenhos Industriais instituído pela Portaria INPI/PR nº 36/2023 formula-se a seguinte exigência: a qualidade das figuras apresentadas no pedido está insatisfatória. Verificam-se serrilhados e pixelização nos contornos em todas as figuras, bem como interrupções na representação das alças do produto representado nas figuras 1.3, 1.4, 1.6 e 1.7. Reapresente o conjunto de figuras do pedido com qualidade adequada, que permita visualizar com clareza a forma e os limites do contorno do objeto, como determina o item 5.3.4.3 do Manual. Para o cumprimento desta exigência, utilizar o formulário eletrônico para a inclusão de figuras através do indexador de figuras. Não apresentar as figuras em documento PDF, sob pena de publicação de nova exigência. Adicionalmente informa-se que, de acordo com o item 3.5.2 do Manual, o campo Descrição do formulário só deve ser usado para incluir informações necessárias à compreensão das figuras do desenho industrial. As informações inseridas nesse campo no pedido em exame não cumpriam com a finalidade pretendida e foram excluídas de ofício.

BR302025005041-3

Exigência técnica
Código de despacho: 136
Titular: GROUP FORTUNATO LTDA [BR/MG]
Procurador: Interação Marcas e Patentes Ltda
Detalhes do despacho: Com base no Manual de Desenhos Industriais instituído pela Portaria INPI/PR nº 36/2023, formula-se a seguinte exigência: conforme item 5.3.4.3 do Manual, subitem “Renderização”, o desenho industrial representado por meio de renderização deve apresentar contraste e definição adequados, de maneira a permitir a perfeita visualização do desenho industrial. As figuras do pedido em exame não apresentam suficiente contraste, dificultando a compreensão da configuração do desenho industrial cuja proteção se reivindica. Reapresente as figuras do pedido, aumentando o contraste entre as partes do objeto de modo a que se evidenciem as relações entre estas. Para o cumprimento desta exigência, utilizar o indexador de figuras do formulário de peticionamento eletrônico para a inclusão de figuras. Não apresentar as figuras em documento PDF, sob pena de publicação de nova exigência. Adicionalmente informa-se que, de acordo com o item 3.5.2 do Manual, o campo Descrição do formulário só deve ser usado para incluir informações necessárias à compreensão das figuras do desenho industrial. As informações inseridas nesse campo no pedido em exame não cumpriam com a finalidade pretendida e foram excluídas de ofício.

BR302025005045-6

Exigência técnica
Código de despacho: 136
Titular: MARGUI MAQUINAS LTDA [BR/RS]
Detalhes do despacho: Com base no Manual de Desenhos Industriais instituído pela Portaria INPI/PR nº 36/2023, formula-se a seguinte exigência: em atendimento ao item 5.3.4.3 do Manual, as figuras que representam o desenho industrial devem possuir contraste, nitidez e resolução suficientes para a plena compreensão do mesmo, sem áreas esbranquiçadas, e com fundo neutro, que não exerça interferência nas formas do desenho industrial representado. A figura 1.2 não apresenta a qualidade esperada, tendo uma área esbranquiçada sem contraste com o fundo branco, não possibilitando a avaliação adequada de consistência entre as vistas. De acordo com o item 5.3.4.4, todas as vistas de cada configuração devem ser consistentes entre si, representando exatamente a mesma configuração do produto. Reapresente a figura 1.2 corrigida com melhor qualidade, delimitando a forma do produto sem que esse se confunda com o fundo. .Adicionalmente, considerando-se o item 5.3 do Manual, foram feitas as seguintes alterações de ofício: [1] exclusão das variações 2, 3 e 4 e inclusão das figuras 2.1, 3.1 e 4.1 como figuras da variação 1, uma vez que variações são decorrentes de diferenças na configuração de um mesmo desenho industrial e as figuras listadas são apenas diferentes vistas da mesma configuração; [2] como o campo Descrição do formulário só deve ser usado para incluir informações necessárias à compreensão das figuras do desenho industrial, conforme o item 3.5.2 do Manual, as informações foram excluídas.

BR302025005050-2

Exigência técnica
Código de despacho: 136
Titular: BIODAY PRODUTOS PARA SAÚDE LTDA [BR/SP]
Procurador: Durval Marino Jr
Detalhes do despacho: Com base no Manual de Desenhos Industriais instituído pela Portaria INPI/PR nº 36/2023, formulam-se as seguintes exigências, numeradas de 1 a 6: [1] de acordo com o item 5.3.4.1, o fundo das figuras deve ser neutro, sem elementos desnecessários ou irrelevantes ao desenho industrial reivindicado, e sem revelar qualquer padrão. É preciso reapresentar o conjunto de figuras com o fundo sendo todo de uma cor, sem sombras que prejudiquem a forma; [2] conforme o item 5.3.3 do Manual, as variações de um desenho industrial possuem a mesma característica distintiva preponderante e ainda assim diferentes configurações visuais. As figuras apresentadas, embora tenham a mesma característica preponderante, possuem diferentes cores, proporções, arranjos textuais e até mudança de características visuais de materiais, no caso da figura 2.6. Ao reapresentar o conjunto de figuras, insira cada uma delas como variação, com a nomenclatura "vista anterior"; [3] conforme o item 5.3.1.1 do Manual, a representação deve permitir o conhecimento claro e inequívoco da matéria para qual a proteção é almejada. Dessa forma, não é permitido reivindicar mais de um item em uma única figura. A figura 2.6 representa 8 itens, a imagem deve ser cortada e cada embalagem deve ser inserida como uma variação; [4] de acordo com item 5.3.4 do Manual, a representação das figuras não apresenta qualidade adequada: a figura 2.1 não apresenta os produtos em toda a sua integridade, estando cortada. Uma vez que as embalagens nela contida já estão representadas em outras figuras, exclua a figura 2.1; [5] segundo o item 5.3.1.1 do Manual, o campo de aplicação do produto, indicado por meio da classificação de Locarno, deve ser condizente com o desenho industrial representado nas figuras. Do mesmo modo, a indicação do produto no título também deve ser condizente com o material representado. O campo indicado e o título não estão de acordo com o desenho industrial apresentado, uma vez que os suplementos em si não estão sendo representados e sim a embalagem dos mesmos. É preciso informar nova classe adequada, sugere-se a classificação LOC (15) 09.01. O título também deve ser alterado para maior adequação, sugere-se "Embalagens para suplementos alimentares"; [6] conforme o item 3.5.2 do Manual, o campo Descrição do formulário só deve ser usado para incluir informações necessárias à compreensão das figuras do desenho industrial. As informações inseridas neste campo no pedido não cumprem com a finalidade pretendida e devem ser excluídas.

BR302025005058-8

Exigência técnica
Código de despacho: 136
Titular: RENATA REGINA RABELO [BR/SP]
Detalhes do despacho: Com base no Manual de Desenhos Industriais instituído pela Portaria INPI/PR nº 36/2023, formulam-se as seguintes exigências, numeradas de 1 a 7: [1] o atual pedido não atende aos requisitos do art. 104, conforme disposições do item 5.3.3.1 do Manual, pois os desenhos industriais reivindicados nas diferentes variações e também dentro de uma mesma figura não compartilham das mesmas características distintivas preponderantes. Um desenho industrial é um padrão ornamental, apresentado à esquerda nas figuras 1.1 e 1.2. Outro desenho industrial é a aplicação desse padrão em um produto tridimensional, a meia, representado à direita nas figuras 1.1 e 1.2. O pedido deverá ser dividido, podendo o requerente indicar qual desenho industrial será mantido no pedido original. O outro desenho industrial poderá ser depositado como pedido dividido; [2] conforme o item 5.3.4.2, o padrão ornamental, por se tratar de um produto bidimensional, é representado em uma única vista. As demais imagens, por apresentarem a mesma característica preponderante, são consideradas variações desse desenho industrial. Além disso, em atendimento ao item 5.3.4.5, cada variação do desenho industrial deverá ter figuras distintas, numeradas de forma distinta. Por exemplo, 1.1, 1.2, 2.1, 2.2 e assim sucessivamente. Desse modo, no desenho industrial do padrão devem ser inseridas 4 variações, sendo cada variação uma das 4 vistas planificadas de padrão ornamental apresentadas nas figuras 1.1 e 1.2; [3] o desenho industrial da meia também apresenta duas variações, visto que a configuração das duas meias é diferente, contudo mantém mesma característica preponderante. Seguindo a numeração citada, o pedido deve apresentá-las como figura 1.1 e 2.1; [4] segundo o item 5.3.1.1, o campo de aplicação do produto, indicado por meio da classificação de Locarno, deve ser condizente com o desenho industrial representado nas figuras. É preciso informar nova classe adequada para o desenho industrial da meia, sugere-se a classificação LOC (15) 02.04; [5] de acordo com o item 5.3.4.1, o fundo das figuras deve ser neutro, sem elementos desnecessários ou irrelevantes ao desenho industrial reivindicado. O esquema de cores usado não é relevante para a proteção, portanto não inclua o mesmo nas figuras; [6] em atendimento ao item 5.3.6 do Manual, não é permitida a inclusão de elementos textuais que não façam parte da configuração do desenho industrial, portanto exclua os elementos "side", "back" "frente" e "verso"; [7] o campo Descrição do formulário só deve ser usado para incluir informações necessárias à compreensão das figuras do desenho industrial. Como as informações apresentadas não atendem a esses requisitos, é necessário excluí-las.

BR302025005063-4

Exigência técnica
Código de despacho: 136
Titular: 52.156.613 KATIA RODRIGUES ROCHA [BR/RJ]
Detalhes do despacho: De acordo com o Manual de Desenhos Industriais (http://manualdedi.inpi.gov.br/projects/manual-de-desenho-industrial/wiki): A. A figura 1.1 apresenta tipo de representação (desenho em linhas) diferente das figuras 1.2 a 1.12, o que não é permitido, conforme o item 5.3.4.3 do Manual. B. O desenho industrial apresenta três variações que não foram adequadamente identificadas, conforme o item 5.3.3 do Manual. A primeira variação está na figura 1.1; a segunda, nas figuras 1.2, 1.3, 1.4, 1.5, 1.6, 1.7 e 1.12, que devem ser renumeradas para 2.1 a 2.7; e a terceira, nas figuras 1.8, 1.9, 1.10 e 1.11, que devem ser renumeradas para 3.1, 3.2, 3.3 e 3.4. C. A figura 1.1 contém linhas auxiliares, cotas e indicações dimensionais que não são permitidas na representação gráfica de desenho industrial, conforme o item 5.3.4.3 do Manual. Esses elementos devem ser removidos da figura 1.1, que deve ser reapresentada mantendo a representação do objeto tal como inicialmente apresentada. D. As figuras 1.2, 1.6 e 1.7 não apresentam contraste suficiente para que se perceba a divisão entre a parte superior e inferior do objeto. Portanto, a qualidade gráfica destas figuras é insuficiente para permitir a identificação clara e precisa da configuração reivindicada, conforme o item 5.3.4.1 do Manual. Solicita-se a reapresentação das figuras 1.2, 1.6 e 1.7 com qualidade gráfica adequada, mantendo-as em conformidade com as figuras inicialmente apresentadas. E. O pedido deve apresentar apenas um desenho industrial, conforme o art. 104 da LPI e o item 5.3.3 do Manual. Por isso, solicita-se que sejam retirados os objetos representados no interior da caixa reivindicada, nas figuras 1.8, 1.10 e 1.11. F. O título apresentado contém informações do produto que vão além da simples identificação do objeto representado, não sendo admitidas para o registro de desenho industrial, conforme o item 5.3.1.1. B do Manual. Solicita-se a adequação do título para "Caixas [embalagem]", denominação do produto ao qual o desenho industrial é aplicado.

BR302025005064-2

Exigência técnica
Código de despacho: 136
Titular: BRASIL INDÚSTRIA E COMÉRCIO DE PLÁSTICOS LTDA [BR/SC]
Procurador: BIANCA GABRIELA GOMES
Detalhes do despacho: De acordo com o Manual de Desenhos Industriais (http://manualdedi.inpi.gov.br/projects/manual-de-desenho-industrial/wiki): A. As figuras 1.1 e 1.9, duplicadas, geram ambiguidade na identificação das vistas, conforme o item 5.3.4 do Manual. Solicita-se a remoção de uma das figuras duplicadas e a renumeração adequada das figuras restantes, se for o caso.

BR302025005072-3

Exigência técnica
Código de despacho: 136
Titular: 61.718.449 AMANDA RAFAELA TELES LEMOS [BR/RJ]
Detalhes do despacho: De acordo com o Manual de Desenhos Industriais (http://manualdedi.inpi.gov.br/projects/manual-de-desenho-industrial/wiki): A. As legendas das figuras apresentam inconsistências, conforme os itens 5.3 e 5.3.1.1 do Manual. As figuras 1.6 e 1.7; 2.7 e 2.8; 3.7 e 3.8 devem ser renomadas para "Perspectiva". Solicita-se a correção das legendas para que correspondam adequadamente às respectivas vistas. B. O pedido apresenta mais de um desenho industrial, pois os objetos representados nos conjuntos de figuras 1.1 a 1.8; 2.1 a 2.8; e 3.1 a 3.8 não compartilham as mesmas características distintivas preponderantes. Conforme o art. 104 da LPI e o item 5.3.3 do Manual, solicita-se a divisão do pedido para que os desenhos industriais representados nas variações 1, 2 e 3 sejam analisados individualmente. C. As informações inseridas no campo de descrição do pedido não atendem à finalidade de esclarecer sobre a representação gráfica do desenho industrial, conforme o item 3.5.2.G do Manual. Solicita-se a retirada das informações que extrapolem essa finalidade.

BR302025005074-0

Exigência técnica
Código de despacho: 136
Titular: HUFERA EQUIPAMENTOS LTDA [BR/PR]
Procurador: ACLIVE MARCAS E PATENTES LTDA
Detalhes do despacho: De acordo com o Manual de Desenhos Industriais (http://manualdedi.inpi.gov.br/projects/manual-de-desenho-industrial/wiki): A. A classificação de Locarno indicada no pedido não corresponde adequadamente ao produto representado nas figuras, conforme o item 5.3.1.1 do Manual. Solicita-se o ajuste da classificação para a classe compatível com o objeto reivindicado. Por se tratar de parte do veículo, sugere-se a classificação 12.16. B. A análise das figuras apresentadas não permitiu identificar características ornamentais que revelem liberdade criativa na configuração do objeto. Os elementos visuais aparentam serem determinados essencialmente por considerações técnicas ou funcionais, conforme os itens 5.3.1.3, 5.3.2 e 5.3.2.3 do Manual. Solicita-se esclarecimento sobre os aspectos considerados ornamentais do objeto que possam justificar o registro pretendido. C. A figura 1.2 não permite identificar de forma completa a configuração do objeto reivindicado. A peça horizontal espelhada no centro do objeto foi representada sem espessura e sem a linha de interseção à peça vertical à esquerda. Solicita-se reapresentar a figura 1.2 corrigindo-se este erro material, conforme o item 5.3.4.2 do Manual.

BR302025005092-8

Exigência técnica
Código de despacho: 136
Titular: MARGUI MAQUINAS LTDA [BR/RS]
Detalhes do despacho: De acordo com o Manual de Desenhos Industriais (http://manualdedi.inpi.gov.br/projects/manual-de-desenho-industrial/wiki): A. A análise das figuras apresentadas não permitiu identificar características ornamentais que revelem liberdade criativa na configuração do objeto. Os elementos visuais aparentam serem determinados essencialmente por considerações técnicas ou funcionais, conforme os itens 5.3.1.3, 5.3.2 e 5.3.2.3 do Manual. Solicita-se esclarecimento sobre os aspectos considerados ornamentais do objeto que possam justificar o registro pretendido. B. Há informações inseridas no campo de descrição do pedido que não atendem à finalidade de esclarecer sobre a representação gráfica do desenho industrial, conforme o item 3.5.2. G do Manual. Solicita-se a retirada das informações que extrapolem essa finalidade. C. O desenho industrial identificou equivocadamente como variações as diferentes vistas do objeto reivindicado. Todas as figuras apresentadas se referem a uma mesma variação e, por isso, deveriam ser numeradas sequencialmente (1.1, 1.2, 1.3 etc), conforme os itens 5.3.3 e 5.3.4.5 do Manual.

BR302025005105-3

Exigência técnica
Código de despacho: 136
Titular: LOVELY POINT PRESENTES LTDA [BR/SP]
Procurador: Alexandre Bolzani Morello
Detalhes do despacho: De acordo com o Manual de Desenhos Industriais (http://manualdedi.inpi.gov.br/projects/manual-de-desenho-industrial/wiki): A. A figura 1.1 apresenta um segundo cabo à direita do objeto, interferindo na compreensão e identificação do objeto. Solicita-se a reapresentação dessa figura 1.1 com a exclusão do segundo cabo, em fundo neutro, sem interferências visuais, mantendo o objeto tal como inicialmente apresentado, conforme o item 5.3.4.1 do Manual.

BR302025005106-1

Exigência técnica
Código de despacho: 136
Titular: LOVELY POINT PRESENTES LTDA [BR/SP]
Procurador: Alexandre Bolzani Morello
Detalhes do despacho: De acordo com o Manual de Desenhos Industriais (http://manualdedi.inpi.gov.br/projects/manual-de-desenho-industrial/wiki): A. A figura 1.4 apresenta parcialmente a base, não permitindo identificar de forma completa a configuração do objeto reivindicado. Solicita-se retirar do pedido essa figura 1.4, conforme o item 5.3.4.2 do Manual.

BR302025005108-8

Exigência técnica
Código de despacho: 136
Titular: LOVELY POINT PRESENTES LTDA [BR/SP]
Procurador: Alexandre Bolzani Morello
Detalhes do despacho: De acordo com o Manual de Desenhos Industriais (http://manualdedi.inpi.gov.br/projects/manual-de-desenho-industrial/wiki): A. As figuras 1.1 e 1.2 estão duplicadas no pedido, o que gera ambiguidade na identificação das vistas, conforme o item 5.3.4 do Manual. Ambas as figuras apresentam o cabo no lado esquerdo da imagem, não sendo possível que correspondam às vistas opostas anterior e posterior. Solicita-se a remoção de uma das figuras duplicadas e a renumeração adequada das figuras remanescentes. B. A figura 1.3 apresenta um elemento ao fundo, na extremidade esquerda da imagem. Solicita-se a reapresentação das figuras em fundo neutro, sem interferências visuais, mantendo-se o objeto tal como inicialmente apresentado, conforme o item 5.3.4.1 do Manual. C. A figura 1.5 não representa a base, o que impede a identificação completa da configuração do objeto reivindicado. Solicita-se a retirada da figura do pedido, conforme o item 5.3.4.2 do Manual.

BR302025005186-0

Exigência técnica
Código de despacho: 136
Titular: GUILHERME VIEIRA FAGUNDES [BR/ES]
Detalhes do despacho: De acordo com o Manual de Desenhos Industriais (http://manualdedi.inpi.gov.br/projects/manual-de-desenho-industrial/wiki): A. O título apresentado não aparenta ser adequado ao desenho industrial, conforme o item 5.3.1.1. B do Manual. Sugere-se alterar o título para "BONECO", uma vez que a representação gráfica não evidencia aberturas ou cavidades necessárias para a manipulação manual típica de um fantoche. B. As informações inseridas no campo de descrição do pedido não atendem à finalidade de esclarecer sobre a representação gráfica do desenho industrial, conforme o item 3.5.2.G do Manual. Solicita-se a retirada das informações que extrapolem essa finalidade. C. Não são aceitas figuras que apresentem mais de uma vista do desenho industrial, conforme o item 5.3.4 do Manual. Por isso, a figura 1.1 deve ser desmembrada em duas figuras, sendo uma "vista anterior" e uma "vista posterior", numeradas como 1.1 e 1.2; bem como a figura 1.2 deve ser desmembrada em outras duas figuras, sendo uma "vista anterior" e uma "Vista posterior", neste caso representando uma segunda variação e, assim, numeradas como 2.1 e 2.2, conforme o item 5.3.3 do Manual. D. As vista representadas na atual figura 1.1 apresentam sombra do objeto na superfície inferior. Solicita-se a reapresentação das figuras em fundo neutro, sem interferências visuais, mantendo o objeto tal como inicialmente apresentado, conforme o item 5.3.4.1 do Manual.

BR302025005209-2

Exigência técnica
Código de despacho: 136
Titular: MODALAR COMERCIO LTDA [BR/SC]
Detalhes do despacho: De acordo com o Manual de Desenhos Industriais (http://manualdedi.inpi.gov.br/projects/manual-de-desenho-industrial/wiki): A. O título apresentado contém informações que vão além da simples identificação do objeto representado, conforme o item 5.3.1.1. B do Manual. Solicita-se a adequação do título para que contenha apenas a denominação do produto ao qual o desenho industrial é aplicado, como "Fogareiro". B. As legendas das figuras apresentam inconsistências, conforme os itens 5.3 e 5.3.1.1 do Manual. Solicita-se a correção das legendas das figuras 1.1, 1.2, 1.3 e 1.5 para "Perspectiva". C. O desenho industrial apresenta variações que não foram adequadamente identificadas, conforme o item 5.3.3 do Manual. As figuras 1.1, 1.2, 1.4 e 1.5 configuram uma primeira variação e a figura 1.3 se apresenta como uma segunda variação, em decorrência da maneira de uso. Por isso, solicita-se que a figura 1.3 seja renumerada para 2.1 e as figuras 1.4 e 1.5 sejam renumeradas, respectivamente, para 1.3 e 1.4. D. As informações inseridas no campo de descrição do pedido não atendem à finalidade de esclarecer sobre a representação gráfica do desenho industrial, conforme o item 3.5.2.G do Manual. Solicita-se a retirada das informações que extrapolem essa finalidade.

BR302025005215-7

Exigência técnica
Código de despacho: 136
Titular: LECCA IMPRESSAO 3D LTDA [BR/SP]
Procurador: AMANDA PEREIRA RAMOS
Detalhes do despacho: De acordo com o Manual de Desenhos Industriais (http://manualdedi.inpi.gov.br/projects/manual-de-desenho-industrial/wiki): A. As informações inseridas no campo de descrição do pedido não atendem à finalidade de esclarecer a representação gráfica do desenho industrial, conforme o item 3.5.2.G do Manual. Solicita-se a retirada das informações inseridas na descrição. B. O desenho industrial apresenta variações que não foram adequadamente identificadas, conforme o item 5.3.3 do Manual. Foram identificadas quatro variações do desenho industrial. A primeira, nas figuras 1.1, 1.2, 1.3, 1.4, 1.5 e 1.6; a segunda, nas figuras 1.7, 1.8, 1.9, 1.10, 1.11 e 1.12, que devem ser renumeradas para 2.1 a 2.6; a terceira, nas figuras 2.1, 2.2, 2.3, 2.4, 2.5 e 2.6, que devem ser renumeradas para 3.1 a 3.6; e a quarta, nas figuras 2.7, 2.8, 2.9 e 2.11, que devem ser renumeradas para 4.1 a 4.5. Solicita-se a adequação do pedido, conforme o item 5.3.4.5 do Manual.

BR302025005299-8

Exigência técnica
Código de despacho: 136
Titular: JULIANA LIMA VASCONCELLOS STUDIO LTDA [BR/MG]
Procurador: Camila Gurgel Fasano de Guglielmo
Detalhes do despacho: Com base no item 5.3 do Manual de Desenhos Industriais instituído pela Portaria INPI/PR nº 36/2023, formulam-se as seguintes exigências, numeradas de 1 a 2: [1] de acordo com o item 5.3.4.4, todas as vistas de cada configuração devem ser consistentes entre si. Há inconsistências entre as figuras 1.1 e 1.2 (perspectivas) e as figuras 1.3 a 1.7. As perspectivas apresentam, nos braços do sofá, diversas curvas que param no encosto, contudo essas curvas não são representadas nas demais vistas. Esclareça se essas curvas fazem parte da configuração reivindicada e, em caso positivo, reapresente as demais figuras com as curvas para que todas as vistas sejam coerentes entre si, representando exatamente a mesma configuração do produto. Alternativamente, caso se trate de linha de construção, conforme item 5.3.4.3 do Manual, remova as curvas das figuras 1.1 e 1.2 ou diferencie as curvas do desenho reivindicado, deixando-as mais claras; [2] conforme o item 3.5.2 do Manual, o campo Descrição do formulário só deve ser usado para incluir informações necessárias à compreensão das figuras do desenho industrial. As informações inseridas neste campo no pedido não cumprem com a finalidade pretendida e devem ser excluídas.

BR302025005302-1

Exigência técnica
Código de despacho: 136
Titular: JULIANA LIMA VASCONCELLOS STUDIO LTDA [BR/MG]
Procurador: Camila Gurgel Fasano de Guglielmo
Detalhes do despacho: Com base no item 5.3 do Manual de Desenhos Industriais instituído pela Portaria INPI/PR nº 36/2023, formulam-se as seguintes exigências, numeradas de 1 a 2: [1] de acordo com o item 5.3.4.4, todas as vistas de cada configuração devem ser consistentes entre si. Há inconsistências entre as figuras 1.1 e 1.2 (perspectivas) e as figuras 1.3 a 1.7. As perspectivas apresentam, nos braços da poltrona, diversas curvas, contudo estas não são representadas nas demais vistas. Esclareça se elas fazem parte da configuração reivindicada e, em caso positivo, reapresente as demais figuras com as curvas para que todas as vistas sejam coerentes entre si, representando exatamente a mesma configuração do produto. Alternativamente, caso se trate de linha de construção, conforme item 5.3.4.3 do Manual, remova esses elementos das figuras 1.1 e 1.2 ou diferencie as curvas do desenho reivindicado, deixando-as mais claras; [2] conforme o item 3.5.2 do Manual, o campo Descrição do formulário só deve ser usado para incluir informações necessárias à compreensão das figuras do desenho industrial. As informações inseridas neste campo no pedido não cumprem com a finalidade pretendida e devem ser excluídas.

BR302025005314-5

Exigência técnica
Código de despacho: 136
Titular: JULIANA LIMA VASCONCELLOS STUDIO LTDA [BR/MG]
Procurador: Camila Gurgel Fasano de Guglielmo
Detalhes do despacho: Com base no item 5.3 do Manual de Desenhos Industriais instituído pela Portaria INPI/PR nº 36/2023, formulam-se as seguintes exigências, numeradas de 1 a 2: [1] de acordo com o item 5.3.4.4, todas as vistas de cada configuração devem ser consistentes entre si. São inconsistências percebidas: a) os pés do sofá na figura 1.1 apresentam linhas contínuas escuras, como se fossem parte da reivindicação, contudo essas linhas não são representadas nas figuras 1.2 a 1.6; b) a figura 1.2 representa o assento com uma linha contínua clara incompleta. Esclareça se ela faz parte da reivindicação e, em caso positivo, complete-a para que seja coerente com as demais vistas; c) as figuras 1.3, 1.4 e 1.7 apresentam linhas externas e internas para representar o volume do sofá, contudo não é possível apontar nas demais vistas as mesmas variações de volume demonstradas, além de essa ser uma representação incorreta para o desenho em linha; d) as proporções do encosto e assento na figura 1.2 diferem das representadas nas figuras 1.5 e 1.6. Reapresente as figuras corrigidas para que todas as vistas sejam coerentes entre si, representando exatamente a mesma configuração do produto; [2] conforme o item 3.5.2 do Manual, o campo Descrição do formulário só deve ser usado para incluir informações necessárias à compreensão das figuras do desenho industrial. As informações inseridas neste campo no pedido não cumprem com a finalidade pretendida e devem ser excluídas.

BR302025005323-4

Exigência técnica
Código de despacho: 136
Titular: JULIANA LIMA VASCONCELLOS STUDIO LTDA [BR/MG]
Procurador: Camila Gurgel Fasano de Guglielmo
Detalhes do despacho: Com base no item 5.3 do Manual de Desenhos Industriais instituído pela Portaria INPI/PR nº 36/2023, formulam-se as seguintes exigências, numeradas de 1 a 2: [1] de acordo com o item 5.3.4.4, todas as vistas de cada configuração devem ser consistentes entre si. São inconsistências percebidas: a) os pés do sofá na figura 1.1 apresentam linhas contínuas escuras, como se fossem parte da reivindicação, contudo essas linhas não são representadas nas figuras 1.2 a 1.6; b) a figura 1.2 representa o assento com uma linha contínua clara incompleta, do mesmo modo que a lateral do encosto. Esclareça se elas fazem parte da reivindicação e, em caso positivo, complete-as para que seja coerente com as demais vistas; c) as figuras 1.3, 1.4 e 1.7 apresentam linhas externas e internas para representar o volume da poltrona e ângulações, contudo não é possível apontar nas demais vistas as mesmas variações de volume demonstradas, somado a essa ser uma representação incorreta para o desenho em linha. Reapresente as figuras corrigidas para que todas as vistas sejam coerentes entre si, representando exatamente a mesma configuração do produto; [2] conforme o item 3.5.2 do Manual, o campo Descrição do formulário só deve ser usado para incluir informações necessárias à compreensão das figuras do desenho industrial. As informações inseridas neste campo no pedido não cumprem com a finalidade pretendida e devem ser excluídas.

BR302025005324-2

Exigência técnica
Código de despacho: 136
Titular: JULIANA LIMA VASCONCELLOS STUDIO LTDA [BR/MG]
Procurador: Camila Gurgel Fasano de Guglielmo
Detalhes do despacho: Com base no item 5.3 do Manual de Desenhos Industriais instituído pela Portaria INPI/PR nº 36/2023, formulam-se as seguintes exigências, numeradas de 1 a 2: [1] de acordo com o item 5.3.4.4, todas as vistas de cada configuração devem ser consistentes entre si. Há inconsistências entre a figura 1.1 (perspectiva) e as demais figuras. A perspectiva apresenta, no topo do encosto e na frente do assento, diversas linhas verticais, contudo estas não são representadas nas demais vistas. Esclareça se essas linhas fazem parte da configuração reivindicada e, em caso positivo, reapresente as demais figuras com as curvas para que todas as vistas sejam coerentes entre si, representando exatamente a mesma configuração do produto. Alternativamente, caso se trate de linha de construção, conforme item 5.3.4.3 do Manual, preferencialmente remova-as da figura 1.1 ou diferencie as linhas do desenho reivindicado, deixando-as mais claras; [2] conforme o item 3.5.2 do Manual, o campo Descrição do formulário só deve ser usado para incluir informações necessárias à compreensão das figuras do desenho industrial. As informações inseridas neste campo no pedido não cumprem com a finalidade pretendida e devem ser excluídas.

BR302025005377-3

Exigência técnica
Código de despacho: 136
Titular: RENATA REGINA RABELO [BR/SP]
Detalhes do despacho: Com base no Manual de Desenhos Industriais (instituído pela Portaria INPI/PR nº 36/2023), formulam-se as seguintes exigências, numeradas de 1 a 6: [1] o atual pedido não atende aos requisitos do art. 104, conforme disposições do item 5.3.3.1 do Manual, pois os desenhos industriais reivindicados nas diferentes variações e também dentro de uma mesma figura não compartilham das mesmas características distintivas preponderantes: um desenho industrial é um padrão de superfície sem o contexto apresentado à esquerda na figura 1.1; enquanto outro desenho industrial é a aplicação desse padrão em um produto tridimensional, a meia, representado à direita na figura 1.1. Desta forma, o pedido deverá ser dividido, podendo o requerente indicar qual desenho industrial será mantido no pedido original. O outro desenho industrial poderá ser depositado como pedido dividido; [2] conforme o item 5.3.4.2, o padrão de superfície, por se tratar de um produto bidimensional, é representado em uma única vista. As demais estampas com bailarinas, por apresentarem a mesma característica preponderante, são consideradas variações desse desenho industrial. [3] em atendimento ao item 5.3.4.5, cada variação do desenho industrial deverá ter figuras distintas, numeradas de forma distinta (por exemplo, 1.1, 1.2, 2.1, 2.2 e assim sucessivamente). Desse modo, no desenho industrial do padrão de superfície devem ser inseridas 3 variações, sendo cada variação uma das 3 vistas planificadas de padrão de superfície apresentadas na figura 1.1; [4] segundo o item 5.3.1.1, o campo de aplicação do produto, indicado por meio da classificação de Locarno, deve ser condizente com o desenho industrial representado nas figuras, sendo assim, será preciso informar nova classe adequada para o desenho industrial da meia (sugere-se a classificação Locarno (15) - 02.04), no novo pedido dividido; [5] a paleta de cores usada na estampa aplicada à meia não é relevante para a proteção, portanto exclua a paleta de cores; [6] em atendimento ao item 5.3.6 do Manual, não é permitida a inclusão de elementos textuais que não façam parte da configuração do desenho industrial, portanto exclua os elementos "side", "back" "frente" e "verso". Além disso, de acordo com o item 3.5.2 do Manual de Desenhos Industriais, o campo “Descrição” do formulário só deve ser usado para incluir informações necessárias à compreensão das figuras do desenho industrial. Como as informações apresentadas não atendem a esses requisitos, a “Descrição” foi excluída de ofício, conforme a Nota Técnica INPI/CPAPD nº 01/2024. Por fim, a subclasse (Locarno) indicada pelo requerente, no depósito, foi alterada de ofício para uma subclasse mais apropriada das estampas reivindicadas (32-01, na versão 15 de Locarno), com base no Manual de Desenhos Industriais.

BR302025005378-1

Exigência técnica
Código de despacho: 136
Titular: RENATA REGINA RABELO [BR/SP]
Detalhes do despacho: Com base no Manual de Desenhos Industriais (instituído pela Portaria INPI/PR nº 36/2023), formulam-se as seguintes exigências, numeradas de 1 a 6: [1] o atual pedido não atende aos requisitos do art. 104, conforme disposições do item 5.3.3.1 do Manual, pois os desenhos industriais reivindicados nas diferentes variações e também dentro de uma mesma figura não compartilham das mesmas características distintivas preponderantes: um desenho industrial é um padrão de superfície sem o contexto apresentado à esquerda na figura 1.1; enquanto outro desenho industrial é a aplicação desse padrão em um produto tridimensional, a meia, representado à direita na figura 1.1. Desta forma, o pedido deverá ser dividido, podendo o requerente indicar qual desenho industrial será mantido no pedido original. O outro desenho industrial poderá ser depositado como pedido dividido; [2] conforme o item 5.3.4.2, o padrão de superfície, por se tratar de um produto bidimensional, é representado em uma única vista. As demais estampas com bailarinas, por apresentarem a mesma característica preponderante, são consideradas variações desse desenho industrial. [3] em atendimento ao item 5.3.4.5, cada variação do desenho industrial deverá ter figuras distintas, numeradas de forma distinta (por exemplo, 1.1, 1.2, 2.1, 2.2 e assim sucessivamente). Desse modo, no desenho industrial do padrão de superfície devem ser inseridas 3 variações, sendo cada variação uma das 3 vistas planificadas de padrão de superfície apresentadas na figura 1.1; [4] segundo o item 5.3.1.1, o campo de aplicação do produto, indicado por meio da classificação de Locarno, deve ser condizente com o desenho industrial representado nas figuras, sendo assim, será preciso informar nova classe adequada para o desenho industrial da meia (sugere-se a classificação Locarno (15) - 02.04), no novo pedido dividido; [5] a paleta de cores usada na estampa aplicada à meia não é relevante para a proteção, portanto exclua a paleta de cores; [6] em atendimento ao item 5.3.6 do Manual, não é permitida a inclusão de elementos textuais que não façam parte da configuração do desenho industrial, portanto exclua os elementos "side", "back" "frente" e "verso". Além disso, de acordo com o item 3.5.2 do Manual de Desenhos Industriais, o campo “Descrição” do formulário só deve ser usado para incluir informações necessárias à compreensão das figuras do desenho industrial. Como as informações apresentadas não atendem a esses requisitos, a “Descrição” foi excluída de ofício, conforme a Nota Técnica INPI/CPAPD nº 01/2024. Por fim, a subclasse (Locarno) indicada pelo requerente, no depósito, foi alterada de ofício para uma subclasse mais apropriada das estampas reivindicadas (32-01, na versão 15 de Locarno), com base no Manual de Desenhos Industriais.

BR302025005379-0

Exigência técnica
Código de despacho: 136
Titular: RENATA REGINA RABELO [BR/SP]
Detalhes do despacho: Com base no Manual de Desenhos Industriais (instituído pela Portaria INPI/PR nº 36/2023), formulam-se as seguintes exigências, numeradas de 1 a 5: [1] o atual pedido não atende aos requisitos do art. 104, conforme disposições do item 5.3.3.1 do Manual, pois os desenhos industriais reivindicados no pedido não compartilham das mesmas características distintivas preponderantes: um desenho industrial é o padrão de superfície apresentado na Figura 1.1; enquanto outro desenho industrial é o padrão de superfície apresentado na Figura 1.2; e o terceiro pedido é o padrão de superfície apresentado na Figura 1.3. Desta forma, o pedido deverá ser dividido, podendo o requerente indicar qual desenho industrial será mantido no pedido original. Os outros desenhos industriais poderão ser depositados como pedidos divididos; [2] conforme o item 5.3.4.2, o padrão de superfície, por se tratar de um produto bidimensional, é representado em uma única vista. As demais estampas com bailarinas deste primeiro padrão (Figura 1.1), por apresentarem a mesma característica preponderante, são consideradas variações desse desenho industrial. [3] em atendimento ao item 5.3.4.5, cada variação do desenho industrial deverá ter figuras distintas, numeradas de forma distinta (por exemplo, 1.1, 1.2, 2.1, 2.2 e assim sucessivamente). Desse modo, no desenho industrial do primeiro padrão de superfície (Figura 1.1) devem ser inseridas 3 variações, sendo cada variação uma das 3 vistas planificadas de padrão de superfície apresentadas na Figura 1.1; [4] a paleta de cores usada na estampa para meia não é relevante para a proteção, portanto exclua a paleta de cores; [5] em atendimento ao item 5.3.6 do Manual, não é permitida a inclusão de elementos textuais que não façam parte da configuração do desenho industrial, portanto exclua os elementos "side", "back" "frente" e "verso". Além disso, de acordo com o item 3.5.2 do Manual de Desenhos Industriais, o campo “Descrição” do formulário só deve ser usado para incluir informações necessárias à compreensão das figuras do desenho industrial. Como as informações apresentadas não atendem a esses requisitos, a “Descrição” foi excluída de ofício, conforme a Nota Técnica INPI/CPAPD nº 01/2024. Por fim, a subclasse (Locarno) indicada pelo requerente, no depósito, foi alterada de ofício para uma subclasse mais apropriada das estampas reivindicadas (32-01, na versão 15 de Locarno), com base no Manual de Desenhos Industriais, item 5.3.1.1.

BR302025005416-8

Exigência técnica
Código de despacho: 136
Titular: MF+ ARQUITETOS ESCRITÓRIO DE ARQUITETURA EIRELI [BR/SP]
Procurador: IDENTIFIQUE MARCAS E PATENTES
Detalhes do despacho: Com base no Manual de Desenhos Industriais (instituído pela Portaria INPI/PR nº 36/2023), formula-se a seguinte exigência: As figuras devem apresentar apenas o desenho industrial reivindicado. Reapresente as figuras, em formato PDF, excluindo os objetos contextuais, tais como, as madeiras usadas na lareira. No cumprimento de exigência, as Figuras do objeto reivindicado (lareiras de jardim) deverão ser apresentadas com a mesma representação utilizada nas figuras apresentadas no depósito, sem acréscimo de matéria. A matéria representada não pode sofrer acréscimos ou alterações durante o processo de registro, com exceção daquelas oriundas de correções solicitadas pelo examinador no decorrer do exame. Por fim, a "Descrição" foi excluída de ofício, conforme a Nota Técnica INPI/CPAPD nº 01/2024. De acordo com o item 3.5.2 do Manual de Desenhos Industriais, o campo "Descrição" do formulário deve ser usado para incluir informações necessárias à compreensão das figuras do desenho industrial.

BR302025005503-2

Exigência técnica
Código de despacho: 136
Titular: LOJA FIQUE BEM LTDA [BR/SP]
Procurador: EVOLU LTDA
Detalhes do despacho: Com base no Manual de Desenhos Industriais instituído pela Portaria INPI/PR nº 36/2023, formula-se a seguinte exigência: de acordo com item 5.3.4 do Manual, a representação da figura 1.2 não apresenta qualidade adequada por não apresentar o produto em toda a sua integridade, visto que o suporte está cortado. Uma vez que o produto por inteiro está representado em outras figuras, exclua a figura 1.2. Adicionalmente, considerando-se o item 5.3 do Manual, foram feitas as seguintes alterações de ofício: [1] exclusão das informações técnicas do título do produto e do relatório descritivo, com base no item 5.3.1.1 do Manual; [2] alteração da nomenclatura das legendas das figuras para maior adequação às vistas representadas; [3] como o campo Descrição do formulário só deve ser usado para incluir informações necessárias à compreensão das figuras do desenho industrial, conforme o item 3.5.2 do Manual, as informações foram excluídas.

BR302025005537-7

Exigência técnica
Código de despacho: 136
Titular: DINGO'S POINT GRASS LTDA [BR/SC]
Procurador: Cerumar Serviços em Propriedade Intelectual Ltda
Detalhes do despacho: Em atenção ao item 5.3.1.1.b do Manual, foi excluído de ofício do título do pedido a expressão "Configuração aplicada a/em". O título deve indicar de forma clara e concisa o produto a ser reivindicado. De acordo com o Art. 100 da LPI, não é registrável como desenho industrial a forma determinada essencialmente por considerações técnicas ou funcionais. A partir da apresentação do produto no pedido não foi possível perceber características ornamentais em sua forma. Em atendimento ao item 5.3.2.3 do Manual de Desenhos Industriais, no caso de a forma pleiteada possuir aspectos ornamentais, esclarecer quais elementos da forma do objeto compõem tais aspectos. Sugerimos que sejam apresentadas, nos esclarecimentos, argumentos quanto às características ornamentais do desenho industrial, a liberdade de escolha em relação à forma necessária do objeto, e/ou figuras que demonstrem como o produto é usado, acoplado, encaixado, etc. Os esclarecimentos podem ser apresentados em arquivo anexo em formato PDF (veja instruções no item 3.5.2 H do Manual) ou no campo TEXTO DA PETIÇÃO. Além disso, a "Descrição" foi excluída de ofício, conforme a Nota Técnica INPI/CPAPD nº 01/2024. De acordo com o item 3.5.2 do Manual de Desenhos Industriais, o campo "Descrição" do formulário deve ser usado para incluir informações necessárias à compreensão das figuras do desenho industrial.

BR302025005548-2

Exigência técnica
Código de despacho: 136
Titular: JF PARRILAS E CHURRASQUEIRAS TEMATICAS LTDA [BR/RS]
Procurador: CRISTIANO PRESTES BRAGA
Detalhes do despacho: Em atenção ao item 5.3.1.1.b do Manual, foi excluído de ofício do título do pedido a expressão "giratório" por indicar um aspecto técnico do objeto. O título deve indicar de forma clara e concisa o produto a ser reivindicado, sem indicar aspectos técnicos ou funcionais do produto. Além disso, de acordo com o Art. 100 da LPI, não é registrável como desenho industrial a forma determinada essencialmente por considerações técnicas ou funcionais. A partir da apresentação do produto no pedido não foi possível perceber características ornamentais em sua forma. Em atendimento ao item 5.3.2.3 do Manual de Desenhos Industriais, no caso de a forma pleiteada possuir aspectos ornamentais, esclarecer quais elementos da forma do objeto compõem tais aspectos. Sugerimos que sejam apresentadas, nos esclarecimentos, argumentos quanto às características ornamentais do desenho industrial, a liberdade de escolha em relação à forma necessária do objeto, e/ou figuras que demonstrem como o produto é usado, acoplado, encaixado, etc. Os esclarecimentos podem ser apresentados em arquivo anexo em formato PDF (veja instruções no item 3.5.2 H do Manual) ou no campo TEXTO DA PETIÇÃO. Observe que as vistas apresentadas no pedido pertencem à Variação 1. Assim, a numeração das figuras foi alterada de ofício, conforme o Manual (item 5.3.4.5). Também foi alterado de ofício o nome da Figura 3.1 (do pedido original) para "Perspectiva" (Figura 1.3). Por fim, a "Descrição" foi excluída de ofício, conforme a Nota Técnica INPI/CPAPD nº 01/2024. De acordo com o item 3.5.2 do Manual de Desenhos Industriais, o campo "Descrição" do formulário deve ser usado para incluir informações necessárias à compreensão das figuras do desenho industrial.

BR302025005556-3

Exigência técnica
Código de despacho: 136
Titular: HUIZHOU YONGHENGTONG BROADBAND EQUIPMENT CO., LTD. [CN]
Procurador: Carlos Eduardo Galhardi Alves
Detalhes do despacho: Em atenção ao item 5.3.1.1.b do Manual, foi excluído de ofício do título do pedido a expressão "dômico" por indicar a forma do objeto. O título deve indicar de forma clara e concisa o produto a ser reivindicado, sem indicar a forma do objeto ou os aspectos técnicos ou funcionais do produto. Além disso, de acordo com o Art. 100 da LPI, não é registrável como desenho industrial a forma determinada essencialmente por considerações técnicas ou funcionais. A partir da apresentação do produto no pedido não foi possível perceber características ornamentais em sua forma. Em atendimento ao item 5.3.2.3 do Manual de Desenhos Industriais, no caso de a forma pleiteada possuir aspectos ornamentais, esclarecer quais elementos da forma do objeto compõem tais aspectos. Sugerimos que sejam apresentadas, nos esclarecimentos, argumentos quanto às características ornamentais do desenho industrial, a liberdade de escolha em relação à forma necessária do objeto, e/ou figuras que demonstrem como o produto é usado, acoplado, encaixado, etc. Os esclarecimentos podem ser apresentados em arquivo anexo em formato PDF (veja instruções no item 3.5.2 H do Manual) ou no campo TEXTO DA PETIÇÃO. Por fim, a "Descrição" foi excluída de ofício, conforme a Nota Técnica INPI/CPAPD nº 01/2024. De acordo com o item 3.5.2 do Manual de Desenhos Industriais, o campo "Descrição" do formulário deve ser usado para incluir informações necessárias à compreensão das figuras do desenho industrial.

BR302025005557-1

Exigência técnica
Código de despacho: 136
Titular: HUIZHOU YONGHENGTONG BROADBAND EQUIPMENT CO., LTD. [CN]
Procurador: Carlos Eduardo Galhardi Alves
Detalhes do despacho: De acordo com o Art. 100 da LPI, não é registrável como desenho industrial a forma determinada essencialmente por considerações técnicas ou funcionais. A partir da apresentação do produto no pedido não foi possível perceber características ornamentais em sua forma. Em atendimento ao item 5.3.2.3 do Manual de Desenhos Industriais, no caso de a forma pleiteada possuir aspectos ornamentais, esclarecer quais elementos da forma do objeto compõem tais aspectos. Sugerimos que sejam apresentadas, nos esclarecimentos, argumentos quanto às características ornamentais do desenho industrial, a liberdade de escolha em relação à forma necessária do objeto, e/ou figuras que demonstrem como o produto é usado, acoplado, encaixado, etc. Os esclarecimentos podem ser apresentados em arquivo anexo em formato PDF (veja instruções no item 3.5.2 H do Manual) ou no campo TEXTO DA PETIÇÃO. Por fim, a "Descrição" foi excluída de ofício, conforme a Nota Técnica INPI/CPAPD nº 01/2024. De acordo com o item 3.5.2 do Manual de Desenhos Industriais, o campo "Descrição" do formulário deve ser usado para incluir informações necessárias à compreensão das figuras do desenho industrial.

BR302025007153-4

Exigência técnica
Código de despacho: 136
Titular: TATIANE STEVANATO DA PAZ [BR/SP]
Procurador: Sandra Santos
Detalhes do despacho: Com base no Manual de Desenhos Industriais instituído pela Portaria INPI/PR nº 36/2023 formulam-se as seguintes exigências, numeradas de [1] a [2]: [1] De acordo com o Art. 100 da LPI, não é registrável como desenho industrial "a forma necessária ou comum do objeto", isto é, a forma em que não se verifica nenhum tipo de esforço criativo por parte do autor, como nos casos em que o desenho industrial apenas reproduz uma forma básica sem nenhuma característica visual que a torne distintiva. A partir da apresentação do objeto no pedido, não foi possível identificar tal esforço criativo do autor, nem perceber características ornamentais na configuração reivindicada, uma vez que se trata de uma forma paralelepipédica comum. No caso de a forma pleiteada possuir aspectos ornamentais, deverá o depositante esclarecer quais elementos caracterizam esses aspectos. O fundamental é demonstrar quais elementos da forma do objeto permitem liberdade de escolha na criação para lhe conferir certo grau de ornamentalidade. Os esclarecimentos podem ser apresentados em arquivo anexo em formato PDF (veja instruções no item 3.5.2 H do Manual) ou no campo TEXTO DA PETIÇÃO. [2] As legendas não estão condizentes com as vistas efetivamente apresentadas nas figuras. A título de exemplo: a figura 1.1 está indicada como perspectiva, mas traz representação idêntica à da figura 1.2 (indicada como vista anterior) e às das figuras 1.5 (identificada como vista lateral direita) e 1.6 (indicada como vista superior); a figura 1.3 está indicada como vista posterior, mas parece se tratar de vista superior; as perspectivas das figuras 1.7, 1.8 e 1.9 estão erroneamente identificadas como vista inferior, vista ampliada e vista em corte, respectivamente. Em atenção ao item 5.3.4.2 do Manual, verifique as legendas de todas as figuras e corrija-as de modo a que reflitam de modo coerente as diferentes vistas apresentadas. Adicionalmente informa-se que, de acordo com o item 3.5.2 do Manual, o campo Descrição do formulário só deve ser usado para incluir informações necessárias à compreensão das figuras do desenho industrial. As informações inseridas nesse campo no pedido em exame não cumpriam com a finalidade pretendida e foram excluídas de ofício.

BR302025008648-5

Exigência técnica
Código de despacho: 136
Titular: PEDREIRA GESTAO DE NEGOCIOS EIRELI [BR/SP]
Detalhes do despacho: Com base no Manual de Desenhos Industriais (instituído pela Portaria INPI/PR nº 36/2023), tomando como referências as figuras apresentadas no ato do depósito, formulam-se as seguintes exigências: [1] na Figura 2.1, uma das xícaras parece ser menor que a outra, assim sendo coloque a xícara menor como uma variação (2) da xícara maior da Figura 2.1; [2] reapresente a Figura 2.1 com o fundo neutro, pois há um reflexo sob as xícaras (de acordo com o item 5.3.4.1 do Manual, o fundo dos desenhos ou fotografias deverá ser neutro, sem elementos desnecessários ou irrelevantes ao desenho industrial reivindicado, e sem revelar qualquer padrão ou textura, ou seja, um fundo que não exerça interferência nas formas do desenho industrial representado); [3] na Figura 1.1, exclua as cotas e outras medidas e textos do desenho; [4] ainda na Figura 1.1, separe cada desenho da xícara, em vistas separadas (por exemplo, vista lateral, vista anterior, vista inferior e perspectiva), mantendo como Variação 1 (segundo o item 5.3.4 do Manual, cada vista do desenho industrial deverá ser apresentada em uma figura); [5] renumere as vistas (as Figuras das variações devem ser renumeradas, seguindo as orientações para numeração das figuras do item 5.3.4.5 do Manual); [6] reapresente um novo conjunto de figuras, em formato jpg, homogeneizando o tipo de representação de cada variação (segundo o item 5.3.4.3 do Manual, as figuras de uma mesma variação devem se utilizar do mesmo tipo de representação), sem acréscimo de matéria. Além disso, a "Descrição" foi excluída de ofício, conforme a Nota Técnica INPI/CPAPD nº 01/2024. De acordo com o item 3.5.2 do Manual de Desenhos Industriais, o campo "Descrição" do formulário deve ser usado para incluir informações necessárias à compreensão das figuras do desenho industrial.

Exame técnico em designação: Exigência

Como etapa do exame técnico das designações de registro de desenho industrial, listados a seguir – nos termos do artigo 106, § 3º da Lei da Propriedade Industrial (LPI, lei n.º 9.279, de 14 de maio de 1996) – formula-se exigência relativa às questões indicadas.

Para cumprir ou contestar a exigência de petição:

1. Acesse o e-DI no site do INPI (www.inpi.gov.br);

2. Emita uma Guia de Recolhimento da União (GRU) para o serviço de "cumprimento de exigência" (código 105 – em processo), referente a processo de registro;

3. Efetue o pagamento; e

4. Preencha e envie o formulário eletrônico correspondente à opção indicada na emissão da GRU, acompanhado dos esclarecimentos, argumentos, provas ou documentos apropriados.

Os sistemas de informática do INPI identificarão o cumprimento de exigência, para que o pedido de registro prossiga, automaticamente, em seu processamento.

Para esclarecer outras dúvidas e conhecer em detalhe o processamento de pedidos de registro de desenho industrial e outras petições, não deixe de consultar o Manual de Desenho Industrial http://manualdedi.inpi.gov.br/projects/manual-de-desenho-industrial/wiki).).

BR312024242793-3 **DM/242793**	Exigência técnica em designação recebida Código de despacho: 1232 **Titular(es): TETRA LAVAL HOLDINGS and FINANCE S.A. [CH]** Procurador: STUDIO TORTA S.p.A. Detalhes do despacho: O atual pedido não atende aos requisitos do art. 104, conforme disposições do item 5.3.3 Exame quanto à unidade do desenho industrial, pois não compartilham das mesmas características distintivas preponderantes com relação ao reivindicado nas figuras ou fotografias: um desenho industrial foi representado na(s) figura(s) 1.1 a 1.7; outro desenho industrial foi representado na(s) figura(s) 2.1 a 2.7. O pedido deverá ser dividido, facultando-se ao requerente indicar o desenho industrial que será mantido no pedido original. Os demais desenhos industriais poderão ser depositados como pedidos divididos, caso haja interesse em sua proteção. Cada pedido dividido dará origem a um novo depósito; para maiores informações e procedimentos a respeito de como proceder, veja o item 3.5 do Manual de Desenhos Industriais, disponível em http://manualdedi.inpi.gov.br/projects/manual-de-desenho-industrial/wiki/03_05_Peticionamento_pelo_e-DI#351-Acesso-ao-formul%C3%A1rio. Em resposta a esta exigência e no caso de pedidos divididos, somente as prioridades correspondentes aos desenhos industriais que serão mantidos no registro internacional e que serão reivindicadas em cada um dos pedidos divididos, conforme o caso, deverão ser reivindicadas.

BR312024242805-0
DM/242805

Exigência técnica em designação recebida
Código de despacho: 1232
Titular(es): TETRA LAVAL HOLDINGS and FINANCE S.A. [CH]
Procurador: STUDIO TORTA S.p.A.
Detalhes do despacho: O atual pedido não atende aos requisitos do art. 104, conforme disposições do item 5.3.3 Exame quanto à unidade do desenho industrial, pois não compartilham das mesmas características distintivas preponderantes com relação ao reivindicado nas figuras ou fotografias: um desenho industrial foi representado na(s) figura(s) 1.1 a 1.7 e 3.1 a 3.7; outro desenho industrial foi representado na(s) figura(s) 2.1 a 2.7 e 4.1 a 4.7. O pedido deverá ser dividido, facultando-se ao requerente indicar o desenho industrial que será mantido no pedido original. Os demais desenhos industriais poderão ser depositados como pedidos divididos, caso haja interesse em sua proteção. Cada pedido dividido dará origem a um novo depósito; para maiores informações e procedimentos a respeito de como proceder, veja o item 3.5 do Manual de Desenhos Industriais, disponível em http://manualdedi.inpi.gov.br/projects/manual-de-desenho-industrial/wiki/03_05_Peticionamento_pelo_e-DI#351-Acesso-ao-formul%C3%A1rio. Em resposta a esta exigência e no caso de pedidos divididos, somente as prioridades correspondentes aos desenhos industriais que serão mantidos no registro internacional e que serão reivindicadas em cada um dos pedidos divididos, conforme o caso, deverão ser reivindicadas.

BR312024242862-0
DM/242862

Exigência técnica em designação recebida
Código de despacho: 1232
Titular(es): TANGLE TEEZER LIMITED [GB]
Procurador: Wilson Gunn
Detalhes do despacho: O atual pedido não atende aos requisitos do art. 104, conforme disposições do item 5.3.3 Exame quanto à unidade do desenho industrial, pois não compartilham das mesmas características distintivas preponderantes com relação ao reivindicado nas figuras ou fotografias: um desenho industrial foi representado na(s) figura(s) 1.1 a 1.8; outro desenho industrial foi representado na(s) figura(s) 2.1 a 2.8 e 3.1 a 3.8. O pedido deverá ser dividido, facultando-se ao requerente indicar o desenho industrial que será mantido no pedido original. Os demais desenhos industriais poderão ser depositados como pedidos divididos, caso haja interesse em sua proteção. Cada pedido dividido dará origem a um novo depósito; para maiores informações e procedimentos a respeito de como proceder, veja o item 3.5 do Manual de Desenhos Industriais, disponível em http://manualdedi.inpi.gov.br/projects/manual-de-desenho-industrial/wiki/03_05_Peticionamento_pelo_e-DI#351-Acesso-ao-formul%C3%A1rio. Em resposta a esta exigência e no caso de pedidos divididos, somente as prioridades correspondentes aos desenhos industriais que serão mantidos no registro internacional e que serão reivindicadas em cada um dos pedidos divididos, conforme o caso, deverão ser reivindicadas.

BR312024244018-2
DM/244018

Exigência técnica em designação recebida
Código de despacho: 1232
Titular(es): QINGDAO SUNSET TIRES CO., LTD. [CN]
Procurador: KING and WOOD MALLESONS
Detalhes do despacho: O atual pedido não atende aos requisitos do art. 104, conforme disposições do item 5.3.3 Exame quanto à unidade do desenho industrial, pois não compartilham das mesmas características distintivas preponderantes com relação ao reivindicado nas figuras ou fotografias: um desenho industrial foi representado na(s) figura(s) 1.1 a 1.5 e 2.1 a 2.5; outro desenho industrial foi representado na(s) figura(s) 3.1 a 3.6; outro desenho industrial foi representado na(s) figura(s) 4.1 a 4.6; outro desenho industrial foi representado na(s) figura(s) 5.1 a 5.6; outro desenho industrial foi representado na(s) figura(s) 6.1 a 6.6; outro desenho industrial foi representado na(s) figura(s) 7.1 a 7.6; outro desenho industrial foi representado na(s) figura(s) 8.1 a 8.7; outro desenho industrial foi representado na(s) figura(s) 9.1 a 9.7; outro desenho industrial foi representado na(s) figura(s) 10.1 a 10.7; outro desenho industrial foi representado na(s) figura(s) 11.1 a 11.7; outro desenho industrial foi representado na(s) figura(s) 12.1 a 12.6. O pedido deverá ser dividido, facultando-se ao requerente indicar o desenho industrial que será mantido no pedido original. Os demais desenhos industriais poderão ser depositados como pedidos divididos, caso haja interesse em sua proteção. Cada pedido dividido dará origem a um novo depósito; para maiores informações e procedimentos a respeito de como proceder, veja o item 3.5 do Manual de Desenhos Industriais, disponível em http://manualdedi.inpi.gov.br/projects/manual-de-desenho-industrial/wiki/03_05_Peticionamento_pelo_e-DI#351-Acesso-ao-formul%C3%A1rio. Em resposta a esta exigência e no caso de pedidos divididos, somente as prioridades correspondentes aos desenhos industriais que serão mantidos no registro internacional e que serão reivindicadas em cada um dos pedidos divididos, conforme o caso, deverão ser reivindicadas.

BR312024244231-2
DM/244231

Exigência técnica em designação recebida
Código de despacho: 1232
Titular(es): SEW-EURODRIVE GmbH and Co KG [DE]
Procurador: Dannemann, Siemsen, Bigler & Ipanema Moreira
Detalhes do despacho: O atual pedido não atende aos requisitos do art. 104, conforme disposições do item 5.3.3 Exame quanto à unidade do desenho industrial, pois não compartilham das mesmas características distintivas preponderantes com relação ao reivindicado nas figuras ou fotografias: um desenho industrial foi representado na(s) figura(s) Fig. 1.1-Fig. 1.7; Fig. 2.1-Fig. 2.7; Fig. 9.1-Fig. 9.7; Fig. 10.1-Fig. 10.7; outro desenho industrial foi representado na(s) figura(s) Fig. 3.1-Fig. 3.7; Fig. 4.1-Fig. 4.7; Fig. 5.1-Fig. 5.7; Fig. 6.1-Fig. 6.7; Fig. 7.1-Fig. 7.7; Fig. 8.1-Fig. 8.7; outro desenho industrial foi representado na(s) figura(s) Fig. 11.1-Fig. 11.7; Fig. 12.1-Fig. 12.7; Fig. 13.1-Fig. 13.7; Fig. 14.1-Fig. 14.7; Fig. 15.1-Fig. 15.7; Fig. 16.1-Fig. 16.7; outro desenho industrial foi representado na(s) figura(s) Fig. 17.1-Fig. 17.7. O pedido deverá ser dividido, facultando-se ao requerente indicar o desenho industrial que será mantido no pedido original. Os demais desenhos industriais poderão ser depositados como pedidos divididos, caso haja interesse em sua proteção. Cada pedido dividido dará origem a um novo depósito; para maiores informações e procedimentos a respeito de como proceder, veja o item 3.5 do Manual de Desenhos Industriais, disponível em http://manualdedi.inpi.gov.br/projects/manual-de-desenho-industrial/wiki/03_05_Peticionamento_pelo_e-DI#351-Acesso-ao-formul%C3%A1rio.

BR312024245052-8
DM/245052

Exigência técnica em designação recebida
Código de despacho: 1232
Titular(es): Ninurta Inc. [US]
Procurador: GARET GALSTER
Detalhes do despacho: O atual pedido não atende aos requisitos do art. 104, conforme disposições do item 5.3.3 Exame quanto à unidade do desenho industrial, pois não compartilham das mesmas características distintivas preponderantes com relação ao reivindicado nas figuras ou fotografias: um desenho industrial foi representado na(s) figura(s) 1.1 a 1.8; outro desenho industrial foi representado na(s) figura(s) 2.1 a 2.8; outro desenho industrial foi representado na(s) figura(s) 3.1 a 3.8. O pedido deverá ser dividido, facultando-se ao requerente indicar o desenho industrial que será mantido no pedido original. Os demais desenhos industriais poderão ser depositados como pedidos divididos, caso haja interesse em sua proteção. Cada pedido dividido dará origem a um novo depósito; para maiores informações e procedimentos a respeito de como proceder, veja o item 3.5 do Manual de Desenhos Industriais, disponível em http://manualdedi.inpi.gov.br/projects/manual-de-desenho-industrial/wiki/03_05_Peticionamento_pelo_e-DI#351-Acesso-ao-formul%C3%A1rio.

BR312024245945-2
DM/245945

Exigência técnica em designação recebida
Código de despacho: 1232
Titular(es): PROVIDENCIA COMPOSITES, LLC [US]
Procurador: Marshall, Gerstein and Borun LLP
Detalhes do despacho: O atual pedido não atende aos requisitos do art. 104, conforme disposições do item 5.3.3 Exame quanto à unidade do desenho industrial, pois não compartilham das mesmas características distintivas preponderantes com relação ao reivindicado nas figuras ou fotografias: um desenho industrial foi representado na(s) figura(s) 1.1 a 1.8 e 3.1 a 3.8; outro desenho industrial foi representado na(s) figura(s) 2.1 a 2.8; outro desenho industrial foi representado na(s) figura(s) 4 e 6; outro desenho industrial foi representado na(s) figura(s) 5. O pedido deverá ser dividido, facultando-se ao requerente indicar o desenho industrial que será mantido no pedido original. Os demais desenhos industriais poderão ser depositados como pedidos divididos, caso haja interesse em sua proteção. Cada pedido dividido dará origem a um novo depósito; para maiores informações e procedimentos a respeito de como proceder, veja o item 3.5 do Manual de Desenhos Industriais, disponível em http://manualdedi.inpi.gov.br/projects/manual-de-desenho-industrial/wiki/03_05_Peticionamento_pelo_e-DI#351-Acesso-ao-formul%C3%A1rio.

BR312025249980-5
DM/249980

Exigência técnica em designação recebida
Código de despacho: 1232
Titular(es): ANLAS ANADOLU LASTIK SANAYI VE TICARET ANONIM SIRKETI [TR]
Procurador: BASALAN PATENT VE TRADE MARK SINAI MÜLKIYET HIZ.
Detalhes do despacho: A partir das representações apresentadas no registro internacional, não é possível compreender o desenho industrial reivindicado. Esclarecer o que está representado nas figuras 1.2 e 1.3, uma vez que não correspondem a um desenho industrial, conforme disposto pelo art. 95 da LPI. As figuras são denominadas de vistas detalhadas, mas resumem-se a representar e indicar certa parte dos sulcos da banda de rodagem, o que não encontra correspondência com o permitido pelo Manual de Desenhos Industriais brasileiro. Se necessário, reapresentar as figuras do registro internacional de acordo com o disposto no Manual de Desenhos Industriais brasileiro, retirando as figuras 1.2 e 1.3, bem como sua indicação na fig. 1.1.

BR312025251874-5
DM/251874

Exigência técnica em designação recebida
Código de despacho: 1232
Titular(es): SharkNinja Operating LLC [US]
Procurador: McAndrews, Held and Malloy, Ltd.
Detalhes do despacho: O atual pedido não atende aos requisitos do art. 104, conforme disposições do item 5.3.3 Exame quanto à unidade do desenho industrial, pois não compartilham das mesmas características distintivas preponderantes com relação ao reivindicado nas figuras ou fotografias: um desenho industrial foi representado na(s) figura(s) Fig. 1.1-Fig. 1.9; Fig. 2.1-Fig. 2.9; Fig. 3.1-Fig. 3.9; Fig. 5.1-Fig. 5.9; outro desenho industrial foi representado na(s) figura(s) Fig. 4.1-Fig. 4.10. O pedido deverá ser dividido, facultando-se ao requerente indicar o desenho industrial que será mantido no pedido original. Os demais desenhos industriais poderão ser depositados como pedidos divididos, caso haja interesse em sua proteção. Cada pedido dividido dará origem a um novo depósito; para maiores informações e procedimentos a respeito de como proceder, veja o item 3.5 do Manual de Desenhos Industriais, disponível em http://manualdedi.inpi.gov.br/projects/manual-de-desenho-industrial/wiki/03_05_Peticionamento_pelo_e-DI#351-Acesso-ao-formul%C3%A1rio. Em resposta a esta exigência e no caso de pedidos divididos, somente as prioridades correspondentes aos desenhos industriais que serão mantidos no registro internacional e que serão reivindicadas em cada um dos pedidos divididos, conforme o caso, deverão ser reivindicadas.

BR312025251962-8
DM/251962

Exigência técnica em designação recebida
Código de despacho: 1232
Titular(es): Black Forest Medical GmbH [DE]
Procurador: FROST BROWN TODD, LLP / Barry M. VISCONTE
Detalhes do despacho: O atual pedido não atende aos requisitos do art. 104, conforme disposições do item 5.3.3 Exame quanto à unidade do desenho industrial, pois não compartilham das mesmas características distintivas preponderantes com relação ao reivindicado nas figuras ou fotografias: um desenho industrial foi representado na(s) figura(s) 1.1 a 1.7; outro desenho industrial foi representado na(s) figura(s) 2.1 a 2.7; outro desenho industrial foi representado na(s) figura(s) 3.1 a 3.7 e 4.1 a 4.7; outro desenho industrial foi representado na(s) figura(s) 5.1 a 5.7; outro desenho industrial foi representado na(s) figura(s) 6.1 a 6.7; outro desenho industrial foi representado na(s) figura(s) 7.1 a 7.7; outro desenho industrial foi representado na(s) figura(s) 8.1 a 8.7. O pedido deverá ser dividido, facultando-se ao requerente indicar o desenho industrial que será mantido no pedido original. Os demais desenhos industriais poderão ser depositados como pedidos divididos, caso haja interesse em sua proteção. Cada pedido dividido dará origem a um novo depósito; para maiores informações e procedimentos a respeito de como proceder, veja o item 3.5 do Manual de Desenhos Industriais, disponível em http://manualdedi.inpi.gov.br/projects/manual-de-desenho-industrial/wiki/03_05_Peticionamento_pelo_e-DI#351-Acesso-ao-formul%C3%A1rio. Em resposta a esta exigência e no caso de pedidos divididos, somente as prioridades correspondentes aos desenhos industriais que serão mantidos no registro internacional e que serão reivindicadas em cada um dos pedidos divididos, conforme o caso, deverão ser reivindicadas.

BR312025252009-0
DM/252009

Exigência técnica em designação recebida
Código de despacho: 1232
Titular(es): NAD, S.L. [ES]
Procurador: Joan SALVÀ FERRER
Detalhes do despacho: O atual pedido não atende aos requisitos do art. 104, conforme disposições do item 5.3.3 Exame quanto à unidade do desenho industrial, pois não compartilham das mesmas características distintivas preponderantes com relação ao reivindicado nas figuras ou fotografias: um desenho industrial foi representado na(s) figura(s) 1.1 a 1.7 e 2.1 a 2.7; outro desenho industrial foi representado na(s) figura(s) 3.1 a 3.7; outro desenho industrial foi representado na(s) figura(s) 4.1 a 4.7 e 5.1 a 5.7. O pedido deverá ser dividido, facultando-se ao requerente indicar o desenho industrial que será mantido no pedido original. Os demais desenhos industriais poderão ser depositados como pedidos divididos, caso haja interesse em sua proteção. Cada pedido dividido dará origem a um novo depósito; para maiores informações e procedimentos a respeito de como proceder, veja o item 3.5 do Manual de Desenhos Industriais, disponível em http://manualdedi.inpi.gov.br/projects/manual-de-desenho-industrial/wiki/03_05_Peticionamento_pelo_e-DI#351-Acesso-ao-formul%C3%A1rio.

BR312025252043-0
DM/252043

Exigência técnica em designação recebida
Código de despacho: 1232
Titular(es): VANSAN MAKINA SANAYI VE TICARET ANONIM SIRKETI [TR]
Procurador: Destek Patent Anonim Sirketi
Detalhes do despacho: O atual pedido não atende aos requisitos do art. 104, conforme disposições do item 5.3.3 Exame quanto à unidade do desenho industrial, pois não compartilham das mesmas características distintivas preponderantes com relação ao reivindicado nas figuras ou fotografias: um desenho industrial foi representado na(s) figura(s) 1.1 a 1.3; outro desenho industrial foi representado na(s) figura(s) 2.1 a 2.3. O pedido deverá ser dividido, facultando-se ao requerente indicar o desenho industrial que será mantido no pedido original. Os demais desenhos industriais poderão ser depositados como pedidos divididos, caso haja interesse em sua proteção. Cada pedido dividido dará origem a um novo depósito; para maiores informações e procedimentos a respeito de como proceder, veja o item 3.5 do Manual de Desenhos Industriais, disponível em http://manualdedi.inpi.gov.br/projects/manual-de-desenho-industrial/wiki/03_05_Peticionamento_pelo_e-DI#351-Acesso-ao-formul%C3%A1rio.

BR312025252196-7
DM/252196

Exigência técnica em designação recebida
Código de despacho: 1232
Titular(es): Zhejiang Kuhui Technology Co., Ltd. [CN]
Procurador: Hangzhou Yizhong Yuanzhao Patent Agency Co., Ltd.
Detalhes do despacho: O atual pedido não atende aos requisitos do art. 104, conforme disposições do item 5.3.3 Exame quanto à unidade do desenho industrial, pois não compartilham das mesmas características distintivas preponderantes com relação ao reivindicado nas figuras ou fotografias: um desenho industrial foi representado na(s) figura(s) 1.1 a 1.7; outro desenho industrial foi representado na(s) figura(s) 2.1 a 2.7; outro desenho industrial foi representado na(s) figura(s) 3.1 a 3.7. O pedido deverá ser dividido, facultando-se ao requerente indicar o desenho industrial que será mantido no pedido original. Os demais desenhos industriais poderão ser depositados como pedidos divididos, caso haja interesse em sua proteção. Cada pedido dividido dará origem a um novo depósito; para maiores informações e procedimentos a respeito de como proceder, veja o item 3.5 do Manual de Desenhos Industriais, disponível em http://manualdedi.inpi.gov.br/projects/manual-de-desenho-industrial/wiki/03_05_Peticionamento_pelo_e-DI#351-Acesso-ao-formul%C3%A1rio. Em resposta a esta exigência e no caso de pedidos divididos, somente as prioridades correspondentes aos desenhos industriais que serão mantidos no registro internacional e que serão reivindicadas em cada um dos pedidos divididos, conforme o caso, deverão ser reivindicadas.

BR312025252198-3
DM/252198

Exigência técnica em designação recebida
Código de despacho: 1232
Titular(es): Zhejiang Kuhui Technology Co., Ltd. [CN]
Procurador: Hangzhou Yizhong Yuanzhao Patent Agency Co., Ltd.
Detalhes do despacho: O atual pedido não atende aos requisitos do art. 104, conforme disposições do item 5.3.3 Exame quanto à unidade do desenho industrial, pois não compartilham das mesmas características distintivas preponderantes com relação ao reivindicado nas figuras ou fotografias: um desenho industrial foi representado na(s) figura(s) 1.1 a 1.7; outro desenho industrial foi representado na(s) figura(s) 2.1 a 2.7; outro desenho industrial foi representado na(s) figura(s) 3.1 a 3.7; outro desenho industrial foi representado na(s) figura(s) 4.1 a 4.7. O pedido deverá ser dividido, facultando-se ao requerente indicar o desenho industrial que será mantido no pedido original. Os demais desenhos industriais poderão ser depositados como pedidos divididos, caso haja interesse em sua proteção. Cada pedido dividido dará origem a um novo depósito; para maiores informações e procedimentos a respeito de como proceder, veja o item 3.5 do Manual de Desenhos Industriais, disponível em http://manualdedi.inpi.gov.br/projects/manual-de-desenho-industrial/wiki/03_05_Peticionamento_pelo_e-DI#351-Acesso-ao-formul%C3%A1rio.

BR312025252199-1
DM/252199

Exigência técnica em designação recebida
Código de despacho: 1232
Titular(es): Zhejiang Kuhui Technology Co., Ltd. [CN]
Procurador: Hangzhou Yizhong Yuanzhao Patent Agency Co., Ltd.
Detalhes do despacho: O atual pedido não atende aos requisitos do art. 104, conforme disposições do item 5.3.3 Exame quanto à unidade do desenho industrial, pois não compartilham das mesmas características distintivas preponderantes com relação ao reivindicado nas figuras ou fotografias: um desenho industrial foi representado na(s) figura(s) 1.1 a 1.7; outro desenho industrial foi representado na(s) figura(s) 2.1 a 2.7; outro desenho industrial foi representado na(s) figura(s) 3.1 a 3.7. O pedido deverá ser dividido, facultando-se ao requerente indicar o desenho industrial que será mantido no pedido original. Os demais desenhos industriais poderão ser depositados como pedidos divididos, caso haja interesse em sua proteção. Cada pedido dividido dará origem a um novo depósito; para maiores informações e procedimentos a respeito de como proceder, veja o item 3.5 do Manual de Desenhos Industriais, disponível em http://manualdedi.inpi.gov.br/projects/manual-de-desenho-industrial/wiki/03_05_Peticionamento_pelo_e-DI#351-Acesso-ao-formul%C3%A1rio.

BR312025252200-9
DM/252200

Exigência técnica em designação recebida
Código de despacho: 1232
Titular(es): Zhejiang Kuhui Technology Co., Ltd. [CN]
Procurador: Hangzhou Yizhong Yuanzhao Patent Agency Co., Ltd.
Detalhes do despacho: O atual pedido não atende aos requisitos do art. 104, conforme disposições do item 5.3.3 Exame quanto à unidade do desenho industrial, pois não compartilham das mesmas características distintivas preponderantes com relação ao reivindicado nas figuras ou fotografias: um desenho industrial foi representado na(s) figura(s) 1.1 a 1.7; outro desenho industrial foi representado na(s) figura(s) 2.1 a 2.7; outro desenho industrial foi representado na(s) figura(s) 3.1 a 3.7. O pedido deverá ser dividido, facultando-se ao requerente indicar o desenho industrial que será mantido no pedido original. Os demais desenhos industriais poderão ser depositados como pedidos divididos, caso haja interesse em sua proteção. Cada pedido dividido dará origem a um novo depósito; para maiores informações e procedimentos a respeito de como proceder, veja o item 3.5 do Manual de Desenhos Industriais, disponível em http://manualdedi.inpi.gov.br/projects/manual-de-desenho-industrial/wiki/03_05_Peticionamento_pelo_e-DI#351-Acesso-ao-formul%C3%A1rio. Em resposta a esta exigência e no caso de pedidos divididos, somente as prioridades correspondentes aos desenhos industriais que serão mantidos no registro internacional e que serão reivindicadas em cada um dos pedidos divididos, conforme o caso, deverão ser reivindicadas.

BR312025252201-7 **DM/252201**	Exigência técnica em designação recebida Código de despacho: 1232 **Titular(es): Zhejiang Kuhui Technology Co., Ltd. [CN]** Procurador: Hangzhou Yizhong Yuanzhao Patent Agency Co., Ltd. Detalhes do despacho: O atual pedido não atende aos requisitos do art. 104, conforme disposições do item 5.3.3 Exame quanto à unidade do desenho industrial, pois não compartilham das mesmas características distintivas preponderantes com relação ao reivindicado nas figuras ou fotografias: um desenho industrial foi representado na(s) figura(s) 1.1 a 1.7; outro desenho industrial foi representado na(s) figura(s) 2.1 a 2.7; outro desenho industrial foi representado na(s) figura(s) 3.1 a 3.7. O pedido deverá ser dividido, facultando-se ao requerente indicar o desenho industrial que será mantido no pedido original. Os demais desenhos industriais poderão ser depositados como pedidos divididos, caso haja interesse em sua proteção. Cada pedido dividido dará origem a um novo depósito; para maiores informações e procedimentos a respeito de como proceder, veja o item 3.5 do Manual de Desenhos Industriais, disponível em http://manualdedi.inpi.gov.br/projects/manual-de-desenho-industrial/wiki/03_05_Peticionamento_pelo_e-DI#351-Acesso-ao-formul%C3%A1rio.
BR312025252242-4 **DM/252242**	Exigência técnica em designação recebida Código de despacho: 1232 **Titular(es): Institut Straumann AG [CH]** Procurador: Fleuchaus and Gallo Partnerschaft mbB Detalhes do despacho: O atual pedido não atende aos requisitos do art. 104, conforme disposições do item 5.3.3 Exame quanto à unidade do desenho industrial, pois não compartilham das mesmas características distintivas preponderantes com relação ao reivindicado nas figuras ou fotografias: um desenho industrial foi representado na(s) figura(s) 1.1 a 1.6; outro desenho industrial foi representado na(s) figura(s) 2.1 a 2.7; outro desenho industrial foi representado na(s) figura(s) 3.1 a 3.4; outro desenho industrial foi representado na(s) figura(s) 4.1 a 4.5; outro desenho industrial foi representado na(s) figura(s) 5.1 a 5.7 e 6.1 a 6.7. O pedido deverá ser dividido, facultando-se ao requerente indicar o desenho industrial que será mantido no pedido original. Os demais desenhos industriais poderão ser depositados como pedidos divididos, caso haja interesse em sua proteção. Cada pedido dividido dará origem a um novo depósito; para maiores informações e procedimentos a respeito de como proceder, veja o item 3.5 do Manual de Desenhos Industriais, disponível em http://manualdedi.inpi.gov.br/projects/manual-de-desenho-industrial/wiki/03_05_Peticionamento_pelo_e-DI#351-Acesso-ao-formul%C3%A1rio. Em resposta a esta exigência e no caso de pedidos divididos, somente as prioridades correspondentes aos desenhos industriais que serão mantidos no registro internacional e que serão reivindicadas em cada um dos pedidos divididos, conforme o caso, deverão ser reivindicadas.

Perda de Prioridade Unionista

Perda da prioridade reivindicada por não atender às disposições previstas no Art. 99 da LPI. O titular poderá apresentar recurso contra a perda de prioridade. Desta data corre o prazo de 60 (sessenta) dias para eventual recurso do interessado. Sobrestado o exame do pedido até o fim do exame do recurso ou, na ausência deste, até o fim do prazo de 60 (sessenta) dias.

BR302024003740-6	Perda de Prioridade (sobrestamento do exame) Código de despacho: 135 **Titular: BEIERSDORF AG [DE]** Procurador: Dannemann, Siemsen, Bigler & Ipanema Moreira Detalhes do despacho: Com base no item 5.2.3 do Manual de Desenhos Industriais declaramos a perda da Prioridade Unionista reivindicada para o presente pedido, por não ter sido apresentado documento hábil de origem comprovando a data de depósito dentro do prazo previsto na LPI. Na exigência publicada na RPI 2845, de 15/07/2025, foi solicitado que o requerente apresentasse documento oficial de prioridade onde se pudesse verificar os dados obrigatórios estabelecidos pelo art. 16 da LPI, pois foi apresentado apenas o recibo confirmando que os documentos foram enviados eletronicamente, sem confirmação de aceitação e, consequentemente, da data de depósito. Ao cumprir a exigência o documento não foi apresentado, nem foi informado código DAS para que pudéssemos acessar o documento via WIPO DAS. Sobrestado o exame do pedido até o fim do exame do recurso ou, na ausência deste, até o fim do prazo de 60 (sessenta) dias.

Pedidos de registro de desenho industrial considerados inexistentes

Em vista da falta de pagamento da retribuição

Em vista da ausência de resposta a exigência de pagamento

Em vista do cumprimento insatisfatório de exigência de pagamento

Em vista da ausência de resposta a exigência formal

Em vista do cumprimento insatisfatório de exigência formal

Em vista da falta de requisitos mínimos de admissibilidade

Pedido retirado

Numeração anulada

Pedidos de registro de desenho industrial definitivamente arquivados

Por falta de procuração

Por falta de resposta à exigência técnica

Exigência de designação não respondida

Por falta de procuração

Os pedidos de registro de desenho industrial, listados a seguir, foram, definitivamente, arquivados, em vista da ausência de procuração, nos termos do parágrafo 2º do artigo 216 da Lei da Propriedade Industrial (LPI, lei n.º 9.279, de 14 de maio de 1996).

Com respeito a esses processos, encerra-se a instância administrativa, nos termos do parágrafo 2º do artigo 216 da Lei da Propriedade Industrial (LPI, lei n.º 9.279, de 14 de maio de 1996).

> Art. 216 - Os atos previstos nesta Lei serão praticados pelas partes ou por seus procuradores, devidamente qualificados.

Parágrafo 2º - A procuração deverá ser apresentada em até 60 (sessenta) dias contados da prática do primeiro ato da parte no processo, independente de notificação ou exigência, sob pena de arquivamento, sendo definitivo o arquivamento do pedido de patente, do pedido de registro de desenho industrial e de registro de marca.

Este despacho não gera direito a fotocópia por parte de terceiros.

BR302025004640-8

Arquivamento definitivo de pedido de registro por falta de procuração
Código de despacho: 106
Titular: MARIA APARECIDA CAMPOS OLIVEIRA DIAS [BR/MG]
Detalhes do despacho: Pedido arquivado por não ter sido apresentada a procuração dentro do prazo de 60 dias da data do primeiro ato da parte no processo, Artigo 216, §2º da Lei 9279/96.

Por falta de resposta à exigência técnica

Os pedidos de registro de desenho industrial, listados a seguir, foram, definitivamente, arquivados, em vista da ausência de resposta a uma exigência técnica. Com respeito a esses processos, encerra-se a instância administrativa, nos termos do parágrafo 3º do artigo 106 da Lei da Propriedade Industrial (LPI, lei n.º 9.279, de 14 de maio de 1996).

> Art. 106. Depositado o pedido de registro de desenho industrial e observado o disposto nos arts. 100, 101 e 104, será automaticamente publicado e simultaneamente concedido o registro, expedindo-se o respectivo certificado.
>
> § 3º Não atendido o disposto nos arts. 101 e 104, será formulada exigência, que deverá ser respondida em 60 (sessenta) dias, sob pena de arquivamento definitivo.

Este despacho não gera direito a fotocópia por parte de terceiros.

BR302024000649-7	Arquivamento definitivo de pedido de registro por falta de cumprimento de exigência técnica Código de despacho: 139 **Titular: CICERO JUNIOR PEREIRA PINHEIRO [BR/SP]** Detalhes do despacho: Pedido arquivado por não ter sido apresentada a petição de cumprimento de exigência no prazo legal de 60 dias da publicação da exigência técnica.
BR302024000719-1	Arquivamento definitivo de pedido de registro por falta de cumprimento de exigência técnica Código de despacho: 139 **Titular: ML SERVIÇO E COMERCIO DIGITAL LTDA [BR/MG]** Procurador: Marconni da Silva Rodrigues Detalhes do despacho: Pedido arquivado por não ter sido apresentada a petição de cumprimento de exigência no prazo legal de 60 dias da publicação da exigência técnica.
BR302024000808-2	Arquivamento definitivo de pedido de registro por falta de cumprimento de exigência técnica Código de despacho: 139 **Titular: JOSÉ DA SILVA CRUZ [BR/SP]** Detalhes do despacho: Pedido arquivado por não ter sido apresentada a petição de cumprimento de exigência no prazo legal de 60 dias da publicação da exigência técnica.
BR302024001184-9	Arquivamento definitivo de pedido de registro por falta de cumprimento de exigência técnica Código de despacho: 139 **Titular: KADESH EQUIPAMENTOS PROFISSIONAIS LTDA [BR/PR] e DIEGO ALVES LINS [BR/PR]** Procurador: Rosimeire Rodrigues da Rocha Detalhes do despacho: Pedido arquivado por não ter sido apresentada a petição de cumprimento de exigência no prazo legal de 60 dias da publicação da exigência técnica.
BR302024001383-3	Arquivamento definitivo de pedido de registro por falta de cumprimento de exigência técnica Código de despacho: 139 **Titular: JADERSON DE ALMEIDA [BR/SC]** Detalhes do despacho: Pedido arquivado por não ter sido apresentada a petição de cumprimento de exigência no prazo legal de 60 dias da publicação da exigência técnica.

BR302024001461-9
Arquivamento definitivo de pedido de registro por falta de cumprimento de exigência técnica
Código de despacho: 139
Titular: JEAN OTAVIO LEAO LIMA [BR/SP]
Procurador: Eduarda Colla
Detalhes do despacho: Pedido arquivado por não ter sido apresentada a petição de cumprimento de exigência no prazo legal de 60 dias da publicação da exigência técnica.

BR302024001617-4
Arquivamento definitivo de pedido de registro por falta de cumprimento de exigência técnica
Código de despacho: 139
Titular: MAXMILA INDUSTRIA MOVELEIRA LTDA EPP [BR/PR]
Procurador: AIRSON QUINTINO
Detalhes do despacho: Pedido arquivado por não ter sido apresentada a petição de cumprimento de exigência no prazo legal de 60 dias da publicação da exigência técnica.

BR302024001621-2
Arquivamento definitivo de pedido de registro por falta de cumprimento de exigência técnica
Código de despacho: 139
Titular: INSTITUTO FEDERAL DE EDUCAÇÃO CIÊNCIA E TECNOLOGIA DO MARANHÃO [BR/MA]
Detalhes do despacho: Pedido arquivado por não ter sido apresentada a petição de cumprimento de exigência no prazo legal de 60 dias da publicação da exigência técnica.

BR302024002077-5
Arquivamento definitivo de pedido de registro por falta de cumprimento de exigência técnica
Código de despacho: 139
Titular: MARCHESAN IMPLEMENTOS E MÁQUINAS AGRÍCOLAS TATU S.A. [BR/SP]
Procurador: Luiz Henrique Oliveira Do Amaral
Detalhes do despacho: Pedido arquivado por não ter sido apresentada a petição de cumprimento de exigência no prazo legal de 60 dias da publicação da exigência técnica.

BR302024002170-4
Arquivamento definitivo de pedido de registro por falta de cumprimento de exigência técnica
Código de despacho: 139
Titular: GUANGDONG DASHUO METAL MATERIAL CO.,LTD [CN]
Procurador: Benjamin Munoz
Detalhes do despacho: Pedido arquivado por não ter sido apresentada a petição de cumprimento de exigência no prazo legal de 60 dias da publicação da exigência técnica.

BR302024002923-3
Arquivamento definitivo de pedido de registro por falta de cumprimento de exigência técnica
Código de despacho: 139
Titular: EITA CASA PERFEITA LTDA [BR/SP]
Detalhes do despacho: Pedido arquivado definitivamente por não ter sido apresentada a petição de cumprimento de exigência técnica no prazo legal de 60 dias a contar da publicação na RPI 2875, de 10/02/2026.

BR302024002964-0
Arquivamento definitivo de pedido de registro por falta de cumprimento de exigência técnica
Código de despacho: 139
Titular: GERATRON DISTRIBUIDORA LTDA [BR/PR]
Procurador: London Marcas e Patentes S/S Ltda.
Detalhes do despacho: Pedido arquivado definitivamente por não ter sido apresentada a petição de cumprimento de exigência técnica no prazo legal de 60 dias a contar da publicação na RPI 2875, de 10/02/2026.

BR302024002970-5
Arquivamento definitivo de pedido de registro por falta de cumprimento de exigência técnica
Código de despacho: 139
Titular: TORK COMÉRCIO DE PEÇAS AUTOMOTIVAS LTDA [BR/SC]
Procurador: D' Mark Registros de Marcas e Patentes S/S Ltda.
Detalhes do despacho: Pedido arquivado definitivamente por não ter sido apresentada a petição de cumprimento de exigência técnica no prazo legal de 60 dias a contar da publicação na RPI 2875, de 10/02/2026.

BR302024003094-0
Arquivamento definitivo de pedido de registro por falta de cumprimento de exigência técnica
Código de despacho: 139
Titular: ADAIVAN YURI BATISTA DE PAULA ROCHA [BR/MG]
Procurador: Ângelo Tadeu Baptista
Detalhes do despacho: Pedido arquivado definitivamente por não ter sido apresentada a petição de cumprimento de exigência técnica no prazo legal de 60 dias a contar da publicação na RPI 2875, de 10/02/2026.

BR302024003098-3
Arquivamento definitivo de pedido de registro por falta de cumprimento de exigência técnica
Código de despacho: 139
Titular: ADAIVAN YURI BATISTA DE PAULA ROCHA [BR/MG]
Procurador: Ângelo Tadeu Baptista
Detalhes do despacho: Pedido arquivado definitivamente por não ter sido apresentada a petição de cumprimento de exigência técnica no prazo legal de 60 dias a contar da publicação na RPI 2875, de 10/02/2026.

BR302024003108-4
Arquivamento definitivo de pedido de registro por falta de cumprimento de exigência técnica
Código de despacho: 139
Titular: JI LIANGJUN [BR/RJ]
Procurador: Portfolio Marcas e Patentes Ltda.
Detalhes do despacho: Pedido arquivado definitivamente por não ter sido apresentada a petição de cumprimento de exigência técnica no prazo legal de 60 dias a contar da publicação na RPI 2875, de 10/02/2026.

BR302024003176-9
Arquivamento definitivo de pedido de registro por falta de cumprimento de exigência técnica
Código de despacho: 139
Titular: NEIVA BACHINI DE ARAUJO [BR/RO]
Procurador: IDENTIFIQUE MARCAS E PATENTES
Detalhes do despacho: Pedido arquivado definitivamente por não ter sido apresentada a petição de cumprimento de exigência técnica no prazo legal de 60 dias a contar da publicação na RPI 2875, de 10/02/2026.

BR302024003300-1
Arquivamento definitivo de pedido de registro por falta de cumprimento de exigência técnica
Código de despacho: 139
Titular: ADAIVAN YURI BATISTA DE PAULA ROCHA [BR/MG]
Procurador: Ângelo Tadeu Baptista
Detalhes do despacho: Pedido arquivado definitivamente por não ter sido apresentada a petição de cumprimento de exigência técnica no prazo legal de 60 dias a contar da publicação na RPI 2875, de 10/02/2026.

BR302024003301-0
Arquivamento definitivo de pedido de registro por falta de cumprimento de exigência técnica
Código de despacho: 139
Titular: ADAIVAN YURI BATISTA DE PAULA ROCHA [BR/MG]
Procurador: Ângelo Tadeu Baptista
Detalhes do despacho: Pedido arquivado definitivamente por não ter sido apresentada a petição de cumprimento de exigência técnica no prazo legal de 60 dias a contar da publicação na RPI 2875, de 10/02/2026.

BR302024003385-0
Arquivamento definitivo de pedido de registro por falta de cumprimento de exigência técnica
Código de despacho: 139
Titular: EITA CASA PERFEITA LTDA [BR/SP]
Detalhes do despacho: Pedido arquivado definitivamente por não ter sido apresentada a petição de cumprimento de exigência técnica no prazo legal de 60 dias a contar da publicação na RPI 2875, de 10/02/2026.

BR302024003396-6
Arquivamento definitivo de pedido de registro por falta de cumprimento de exigência técnica
Código de despacho: 139
Titular: E-LED ILUMINAÇÃO EIRELI - ME [BR/SP]
Procurador: Anderson Toni
Detalhes do despacho: Pedido arquivado definitivamente por não ter sido apresentada a petição de cumprimento de exigência técnica no prazo legal de 60 dias a contar da publicação na RPI 2875, de 10/02/2026.

BR302024003398-2
Arquivamento definitivo de pedido de registro por falta de cumprimento de exigência técnica
Código de despacho: 139
Titular: INDÚSTRIA AGRO-MECÂNICA PINHEIRO LTDA [BR/SP]
Procurador: José Domingos de Lima Filho
Detalhes do despacho: Pedido arquivado definitivamente por não ter sido apresentada a petição de cumprimento de exigência técnica no prazo legal de 60 dias a contar da publicação na RPI 2875, de 10/02/2026.

BR302024003520-9
Arquivamento definitivo de pedido de registro por falta de cumprimento de exigência técnica
Código de despacho: 139
Titular: SINER - ENGENHARIA E COMÉRCIO LTDA [BR/SP]
Procurador: M E M CONSULTORIA EM MARKETING E PROPRIEDADE INTELECTUAL LTDA
Detalhes do despacho: Pedido arquivado definitivamente por não ter sido apresentada a petição de cumprimento de exigência técnica no prazo legal de 60 dias a contar da publicação na RPI 2875, de 10/02/2026.

BR302024003522-5
Arquivamento definitivo de pedido de registro por falta de cumprimento de exigência técnica
Código de despacho: 139
Titular: SINER - ENGENHARIA E COMÉRCIO LTDA [BR/SP]
Procurador: M E M CONSULTORIA EM MARKETING E PROPRIEDADE INTELECTUAL LTDA
Detalhes do despacho: Pedido arquivado definitivamente por não ter sido apresentada a petição de cumprimento de exigência técnica no prazo legal de 60 dias a contar da publicação na RPI 2875, de 10/02/2026.

Concessões de registros de desenho industrial

Registro de desenho industrial concedido

Concessão em designação

Registro de desenho industrial concedido

Os registros de desenho industrial, listados a seguir, foram concedidos, nos termos dos artigos 106 da Lei da Propriedade Industrial (LPI, lei n.º 9.279, de 14 de maio de 1996).

Art. 100. Não é registrável como desenho industrial:

I - o que for contrário à moral e aos bons costumes ou que ofenda a honra ou imagem de pessoas, ou atente contra liberdade de consciência, crença, culto religioso ou ideia e sentimentos dignos de respeito e veneração;

II - a forma necessária comum ou vulgar do objeto ou, ainda, aquela determinada essencialmente por considerações técnicas ou funcionais.

Art. 101. O pedido de registro, nas condições estabelecidas pelo INPI, conterá:

I - requerimento;

II - relatório descritivo, se for o caso;

III - reivindicações, se for o caso;

IV - desenhos ou fotografias;

V - campo de aplicação do objeto; e

VI - comprovante do pagamento da retribuição relativa ao depósito.

Parágrafo único. Os documentos que integram o pedido de registro deverão ser apresentados em língua portuguesa.

Art. 104. O pedido de registro de desenho industrial terá que se referir a um único objeto, permitida uma pluralidade de variações, desde que se destinem ao mesmo propósito e guardem entre si a mesma característica distintiva preponderante, limitado cada pedido ao máximo de 20 (vinte) variações.

Parágrafo único. O desenho deverá representar clara e suficientemente o objeto e suas variações, se houver, de modo a possibilitar sua reprodução por técnico no assunto.

Art. 106. Depositado o pedido de registro de desenho industrial e observado o disposto nos arts. 100, 101 e 104, será automaticamente publicado e simultaneamente concedido o registro, expedindo-se o respectivo certificado.

Os certificados dos registros de desenho industrial ora concedidos estarão disponíveis no site do INPI (www.inpi.gov.br), em até 60 (sessenta) dias contados da publicação desta RPI.).

BR302018003617-4

Concessão de registro
Código de despacho: 158
Titular: PSA AUTOMOBILES SA [FR]
Autor: JEAN-PIERRE PLOUÉ[FR]
Título do registro: PROTETOR DE DEFLETOR DE PARA-CHOQUE TRASEIRO
Data de depósito: 10/08/2018
Prioridade unionista: DM/101428 12/02/2018 WO
Classificação: 12-16
Procurador: MONTAURY PIMENTA, MACHADO & VIEIRA DE MELLO ADVOGADOS

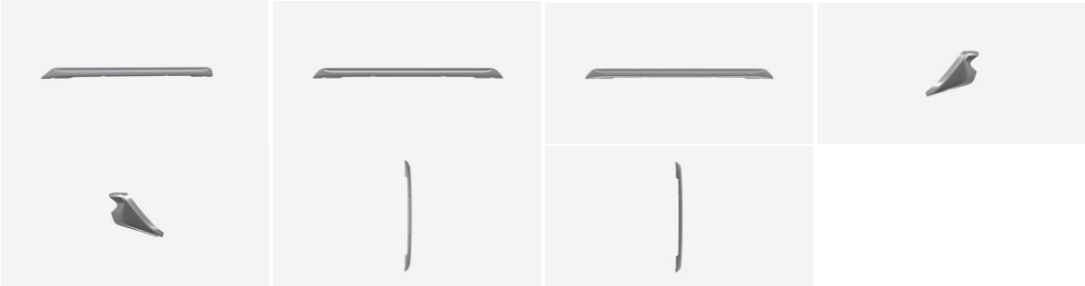

BR302021004267-3

Concessão de registro
Código de despacho: 158
Titular: PSA AUTOMOBILES SA [FR]
Autor: JEAN-PIERRE PLOUÉ[FR]
Título do registro: VEÍCULO
Data de depósito: 09/09/2021
Prioridade unionista: 008456867-0001 09/03/2021 EM
Classificação: 12-08
Procurador: MONTAURY PIMENTA, MACHADO & VIEIRA DE MELLO ADVOGADOS
Detalhes do despacho: Conforme solicitação do requerente as figuras 2.1 a 2.7 do depósito foram excluídas do pedido.

BR302023005941-5

Concessão de registro
Código de despacho: 158
Titular: AVNER KLEIN [AU]
Autor: AVNER KLEIN[AU]
Título do registro: ACESSÓRIO PARA CAPACETE
Data de depósito: 03/11/2023
Prioridade unionista: 29/891,428 05/05/2023 US
Classificação: 02-03
Procurador: David do Nascimento

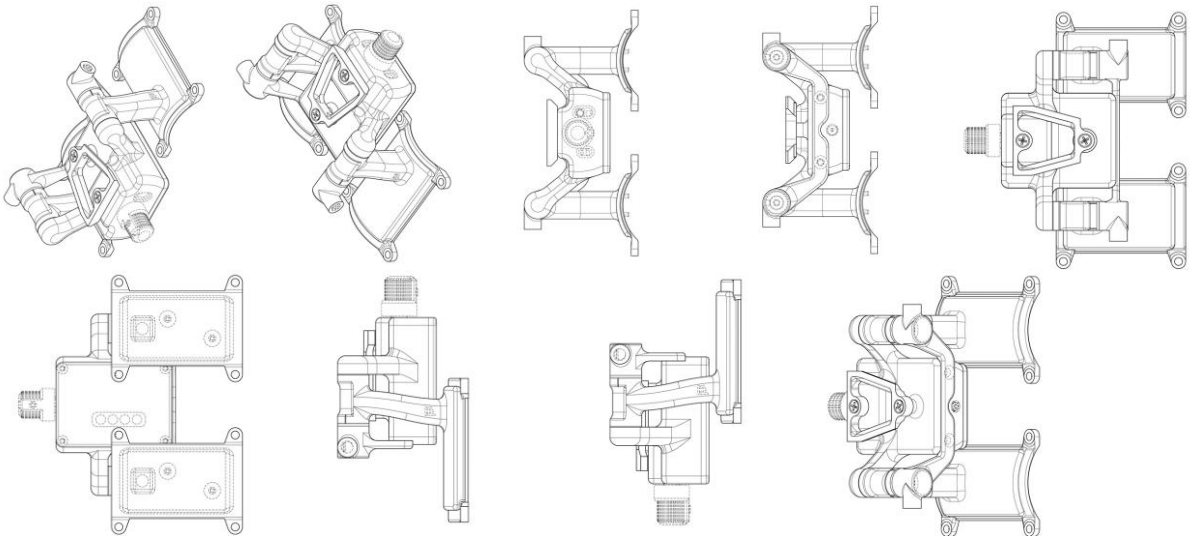

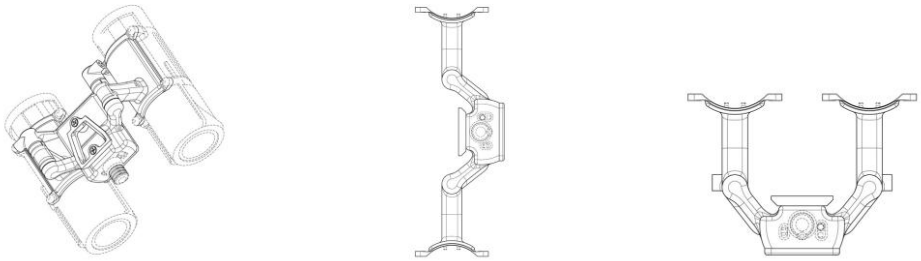

BR302023006305-6 Concessão de registro
Código de despacho: 158
Titular: THE PROCTER & GAMBLE COMPANY [US]
Autor: FRITZ SCHUBERT[DE], DOMINIK HEINZ LANGHAMMER[DE] e ROBERT SCHMIDT[DE]
Título do registro: Estojo para dispositivo de higiene bucal
Data de depósito: 24/11/2023
Classificação: 03-01
Procurador: Marcela Trigo de Souza

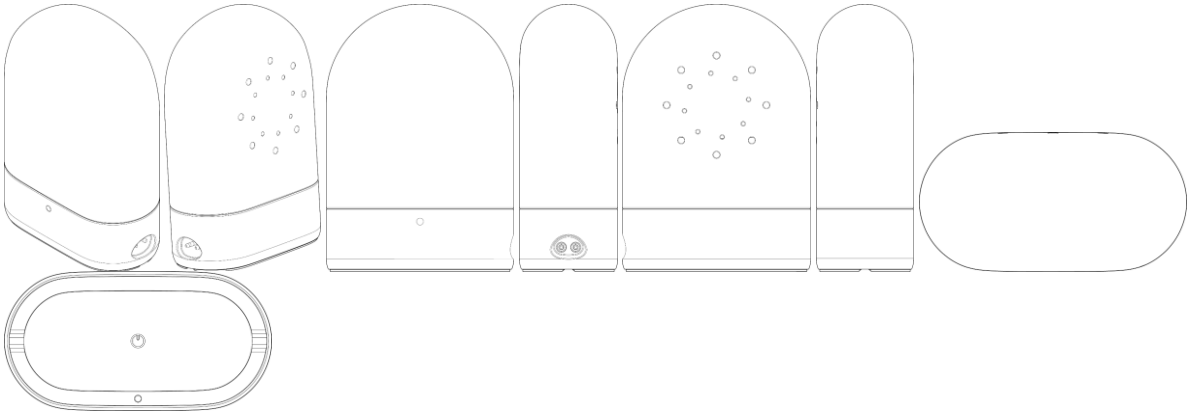

BR302024000159-2 Concessão de registro
Código de despacho: 158
Titular: THE PROCTER & GAMBLE COMPANY [US]
Autor: RABI EL HASSAN[US], DENNIS LEE MACLAM[US] e PATRICK MICHAEL SLATER[US]
Título do registro: COPO DOSADOR
Data de depósito: 16/01/2024
Classificação: 10-04
Procurador: Marcela Trigo de Souza

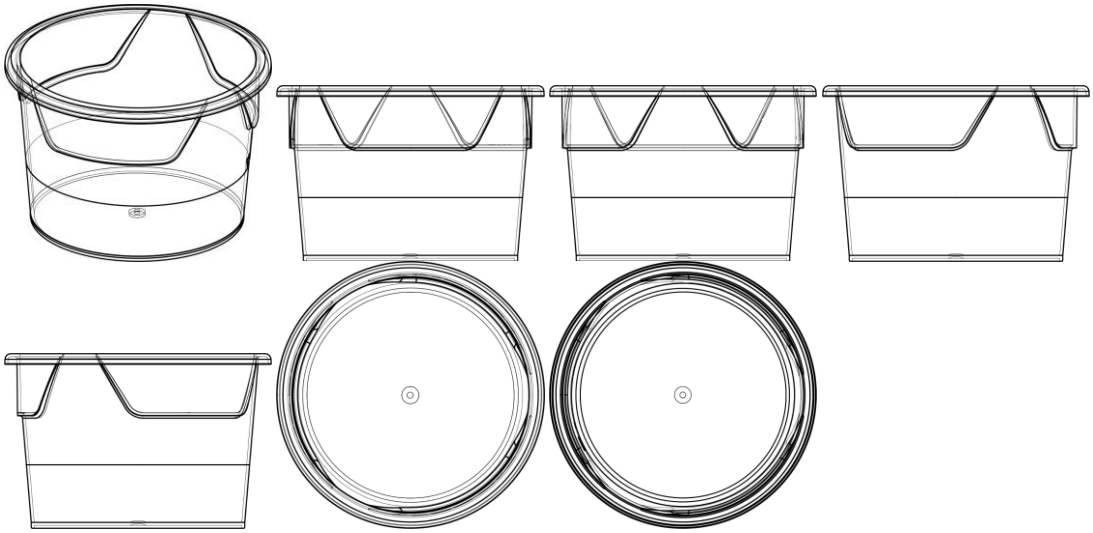

BR302024000255-6 Concessão de registro
Código de despacho: 158
Titular: GRAPHIC PACKAGING INTERNATIONAL, LLC [US]
Autor: JON THOMPSON[GB], RAYMOND R SPIVEY, SR.[US] e NEIL JORDAN[GB]
Título do registro: PORTA-GARRAFAS [PARA TRANSPORTE]
Data de depósito: 23/01/2024
Classificação: 09-03
Procurador: Paulo Maurício Carlos de Oliveira
Detalhes do despacho: O campo Descrição foi editado para retirar menção aos anexos, cujas figuras não fazem parte do desenho industrial reivindicado.

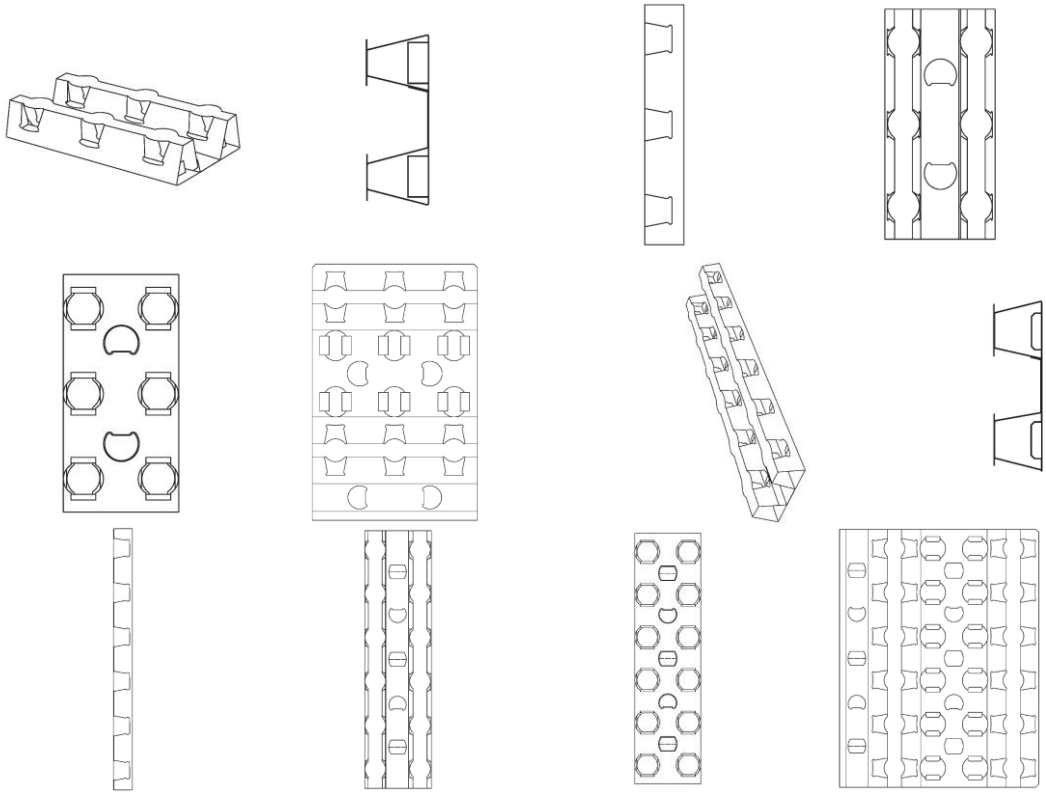

BR302024002919-5 Concessão de registro
Código de despacho: 158
Titular: CRITICORE, INC. [US]
Autor: JESSICA GREGORY[US] e THOMAS WINN[US]
Título do registro: ÓCULOS DE SEGURANÇA
Data de depósito: 18/06/2024
Classificação: 16-06
Procurador: Montaury Pimenta, Machado & Vieira de Mello Advogados

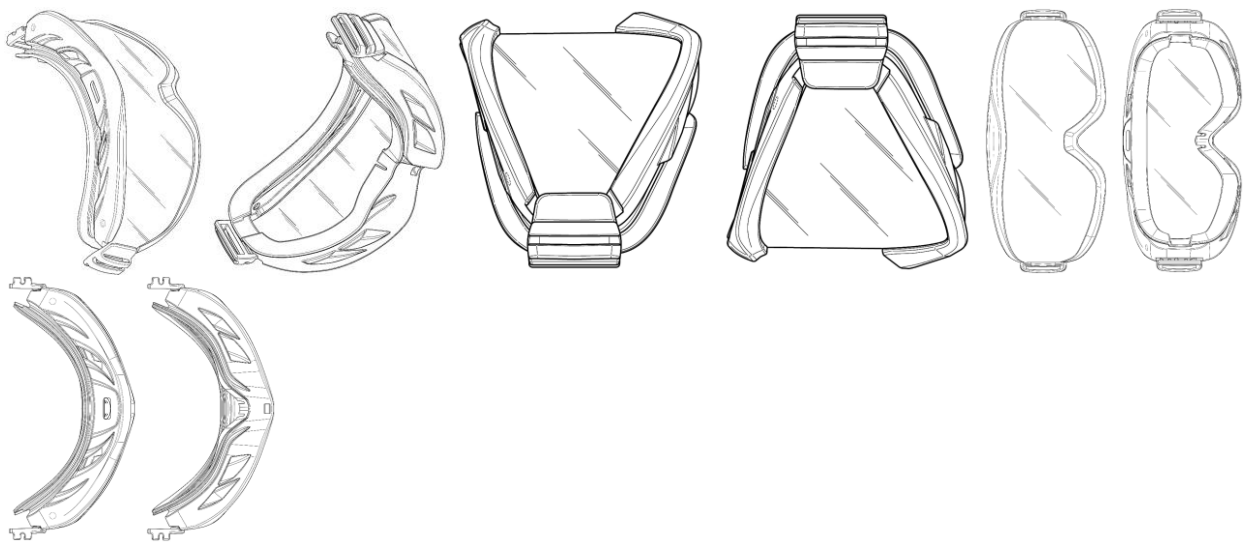

BR302024002980-2

Concessão de registro
Código de despacho: 158
Titular: HUNAN ZHUOYE ELECTRONICS CO., LTD. [CN]
Autor: LUO ZHUOWEN[CN]
Título do registro: CAPA PARA ISQUEIRO
Data de depósito: 21/06/2024
Prioridade unionista: 202430106690.3 04/03/2024 CN
Classificação: 27-05
Procurador: Marcus Julius Zanon

BR302024004662-6

Concessão de registro
Código de despacho: 158
Titular: TRANSPORTATION IP HOLDINGS, LLC [US]
Autor: KATHERINE BUTLER[US], MARK MURPHY[US] e JACOB HUBBELL[US]
Título do registro: BARRAMENTO
Data de depósito: 04/09/2024
Prioridade unionista: 29/931,457 06/03/2024 US
Classificação: 13-03
Procurador: KASZNAR LEONARDOS PROPRIEDADE INTELECTUAL

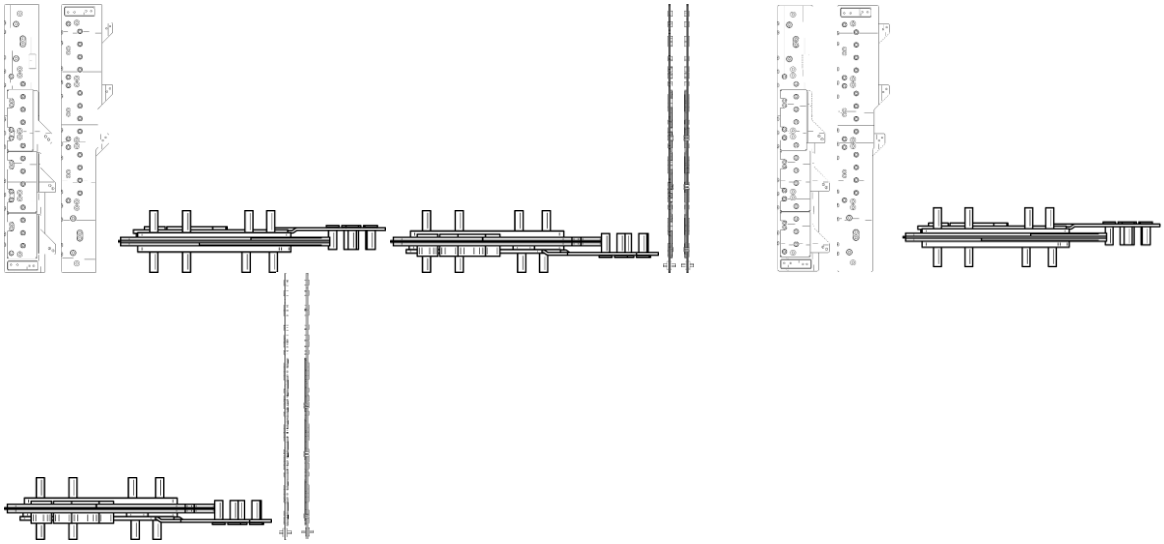

BR302024004683-9 Concessão de registro
Código de despacho: 158
Titular: 3D FELPS LTDA [BR/MG]
Autor: GILSON FELIPE DOS SANTOS CORREA[BR]
Título do registro: Maçaneta Automotiva
Data de depósito: 04/09/2024
Classificação: 08-06
Procurador: Thiago André Balbino

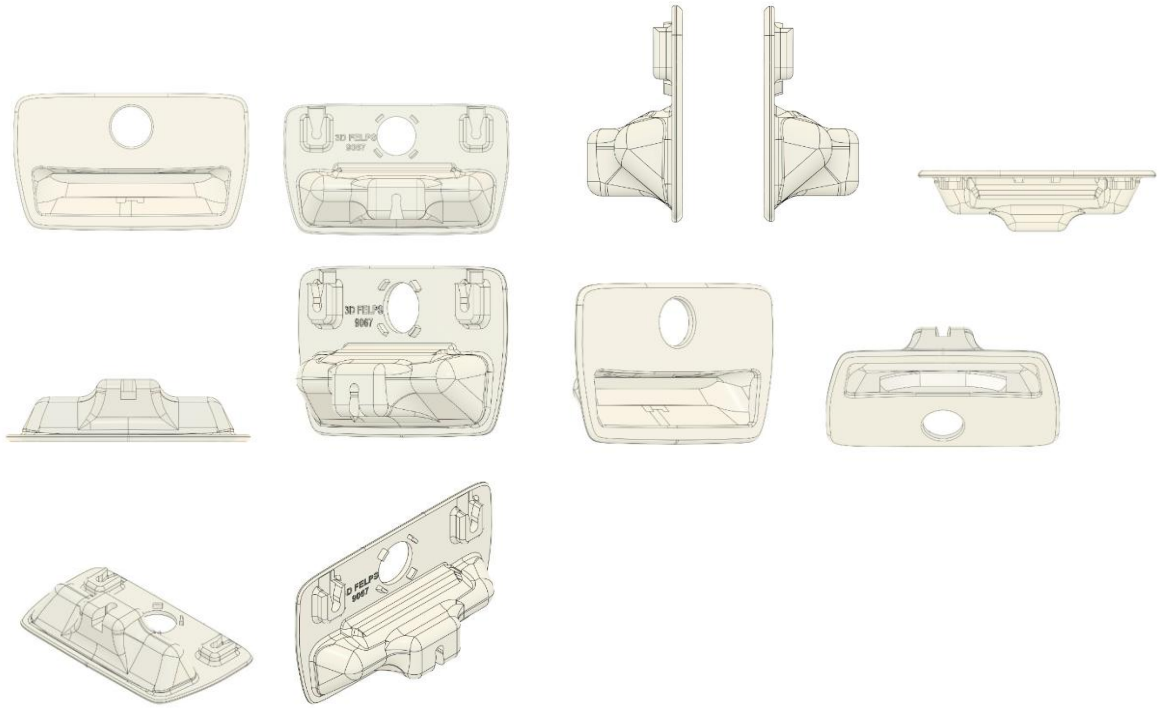

BR302024004789-4 Concessão de registro
Código de despacho: 158
Titular: GOLDPACK DISTRIBUIDORA LTDA [BR/SP]
Autor: GIULIANO FRANCISCHINI[BR]
Título do registro: Embalagens para gêneros alimentícios
Data de depósito: 06/09/2024
Classificação: 09-03
Procurador: Tecnomark Assessoria da Propriedade Industrial Ltda.

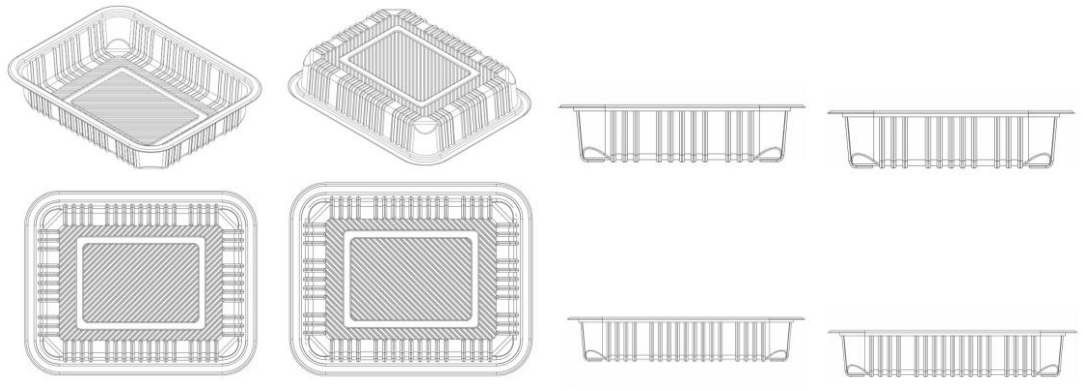

BR302025003580-5 Concessão de registro
Código de despacho: 158
Titular: THIAGO CAPOSSOLI [BR/SP]
Autor: THIAGO CAPOSSOLI[BR]
Título do registro: Suporte para o dispositivo eletrônico
Data de depósito: 09/06/2025
Classificação: 14-06
Detalhes do despacho: De acordo com o item 3.5.2 do Manual de Desenhos Industriais, o campo Descrição do formulário só deve ser usado para incluir informações necessárias à compreensão das figuras do desenho industrial. As informações inseridas neste campo no pedido que não cumpriam com a finalidade pretendida foram excluídas de ofício.Considerando-se o item 5.3 do Manual e com base na Nota Técnica nº 01/2024 do CPAPD, foram feitas as seguintes alterações: [1] alterada a classe para melhor adequação ao objeto reivindicado.

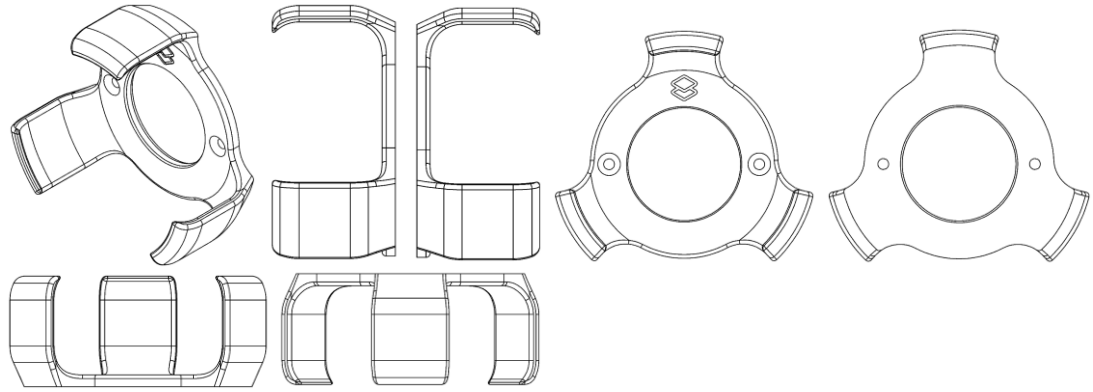

BR302025003944-4 Concessão de registro
Código de despacho: 158
Titular: HC SERVIÇOS DIGITAL [BR/SP]
Autor: YAJUN CHEN[CN]
Título do registro: Baterias recarregáveis
Data de depósito: 24/06/2025
Classificação: 13-02
Procurador: FELIPE CAMPANELLI DO NASCIMENTO
Detalhes do despacho: De acordo com o item 5.3.4.1 do Manual de Desenhos Industriais, os desenhos ou fotografias não deverão apresentar molduras. Assim, as molduras foram retiradas de ofício das figuras apresentadas no pedido inicial. Além disso, conforme o item 5.3.6 do Manual de Desenhos Industriais, não é permitida a inclusão, nas figuras, de caracteres, palavras ou elementos textuais que não façam parte da configuração do desenho industrial, por exemplo, medidas, indicações, título, legendas, etc. As figuras foram inseridas pelo requerente com numeração e legendas, que são geradas automaticamente pelo sistema de peticionamento eletrônico. Assim, foram excluídas de ofício a numeração das figuras e as legendas colocadas pelo requerente. Ao reapresentar as figuras, a numeração, o relatório e a reivindicação serão gerados automaticamente pelo sistema de peticionamento eletrônico. Os nomes das vistas das Figuras 1.3 e 1.4 foram alterados de ofício para “Perspectiva”. Por fim, a “Descrição” foi excluída de ofício, conforme a Nota Técnica INPI/CPAPD nº 01/2024. De acordo com o item 3.5.2 do Manual de Desenhos Industriais, o campo “Descrição” do formulário deve ser usado para incluir informações necessárias à compreensão das figuras do desenho industrial.

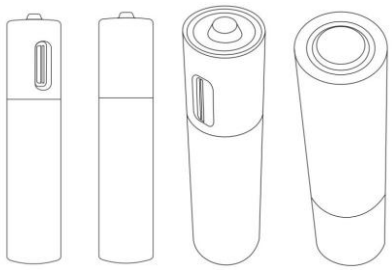

BR302025004281-0

Concessão de registro
Código de despacho: 158
Titular: JOHN GARCIA [US]
Autor: JOHN GARCIA[US]
Título do registro: PEGADORES DE SALADA
Data de depósito: 11/07/2025
Classificação: 07-06
Procurador: Gruenbaum, Possinhas & Teixeira Ltda.

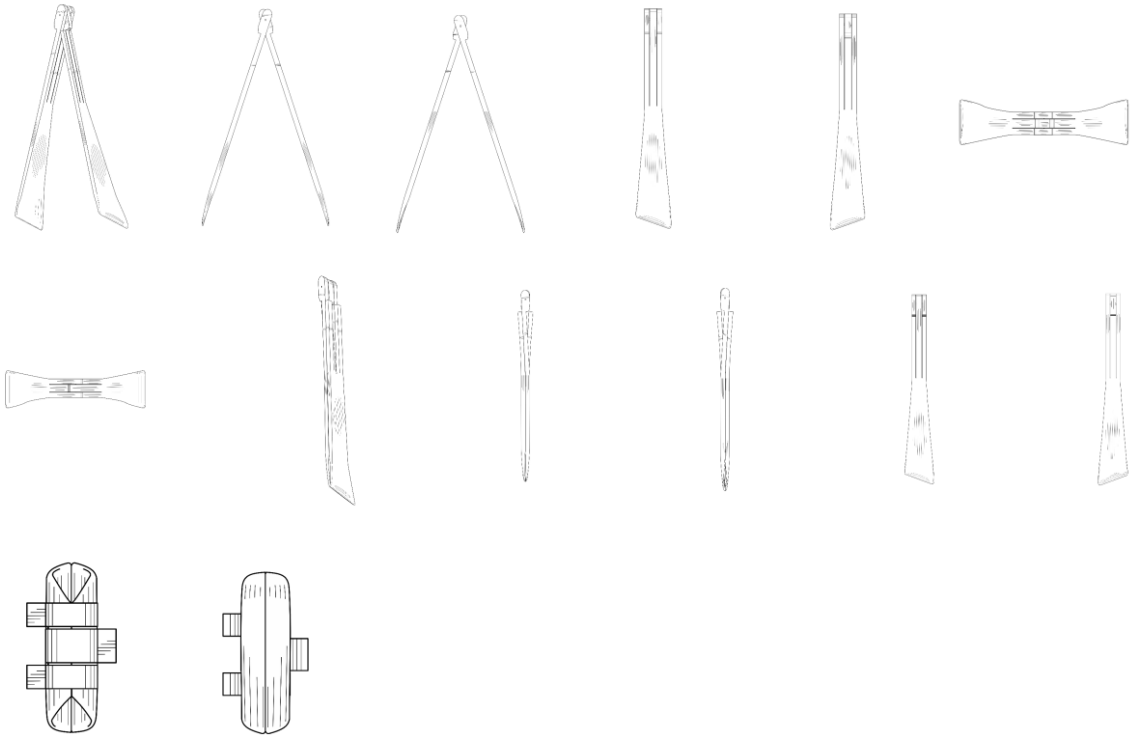

BR302025004315-8

Concessão de registro
Código de despacho: 158
Titular: VANOEL DO COCO VV LTDA [BR/ES] e VANOEL DO COCO LTDA [BR/ES]
Autor: THIAGO FERREIRA MARTINS[BR]
Título do registro: Estampa aplicada em embalagem
Data de depósito: 11/07/2025
Classificação: 32-01
Detalhes do despacho: Em atenção ao item 5.3.1.1.b do Manual de Desenhos Industriais, foi excluído de ofício do título do pedido a expressão “para picolé”, pois as figuras não mostram a aplicação da estampa na embalagem do picolé (representação contextual). O título do pedido deve indicar corretamente e de forma clara o objeto mostrado nas figuras. Além disso, foi feita alteração de ofício da classe (Locarno) indicada pelo requerente, no depósito, para uma classe mais apropriada ao objeto reivindicado, com base no Manual, já que as figuras apresentadas no pedido não mostram a embalagem onde é aplicada a estampa (conforme indicado no título). A inclusão de elemento textual no desenho industrial não confere qualquer tipo de propriedade ou exclusividade sobre o conteúdo do texto utilizado. Por fim, a “Descrição” foi excluída de ofício, conforme a Nota Técnica INPI/CPAPD nº 01/2024. De acordo com o item 3.5.2 do

Manual de Desenhos Industriais, o campo “Descrição” do formulário deve ser usado para incluir informações necessárias à compreensão das figuras do desenho industrial.

BR302025004441-3

Concessão de registro
Código de despacho: 158
Titular: LUZESSENCIA VELAS AROMATICAS LTDA [BR/SP]
Autor: NOEMI GLESE[BR]
Título do registro: Vela ornamental com imagem sacra
Data de depósito: 15/07/2025
Classificação: 26-04
Detalhes do despacho: A “Descrição” foi excluída de ofício, conforme a Nota Técnica INPI/CPAPD nº 01/2024. De acordo com o item 3.5.2 do Manual de Desenhos Industriais, o campo “Descrição” do formulário deve ser usado para incluir informações necessárias à compreensão das figuras do desenho industrial.

BR302025004449-9

Concessão de registro
Código de despacho: 158
Titular: CLÁUDIO DE SOUSA REIS [BR/DF]
Autor: CLÁUDIO DE SOUSA REIS[BR]
Título do registro: ESTOJO
Data de depósito: 15/07/2025
Classificação: 03-01
Detalhes do despacho: De acordo com o Manual de Desenhos Industriais (http://manualdedi.inpi.gov.br/projects/manual-de-desenho-industrial/wiki): A. As variações do desenho industriais apresentado encontravam-se inadequadamente identificadas, conforme o item 5.3.3 do Manual. As figuras 1.10, 1.11 e 1.12 representam o objeto em uma variação decorrente da sua maneira de uso, por isso foram renumeradas para 2.1, 2.2 e 2.3. B. O título apresentado continha informações que extrapolavam a finalidade de identificação do produto, conforme o item 5.3.1.1. B do Manual. O INPI procedeu à adequação do título para indicar apenas a denominação do produto ao qual o desenho industrial é aplicado.

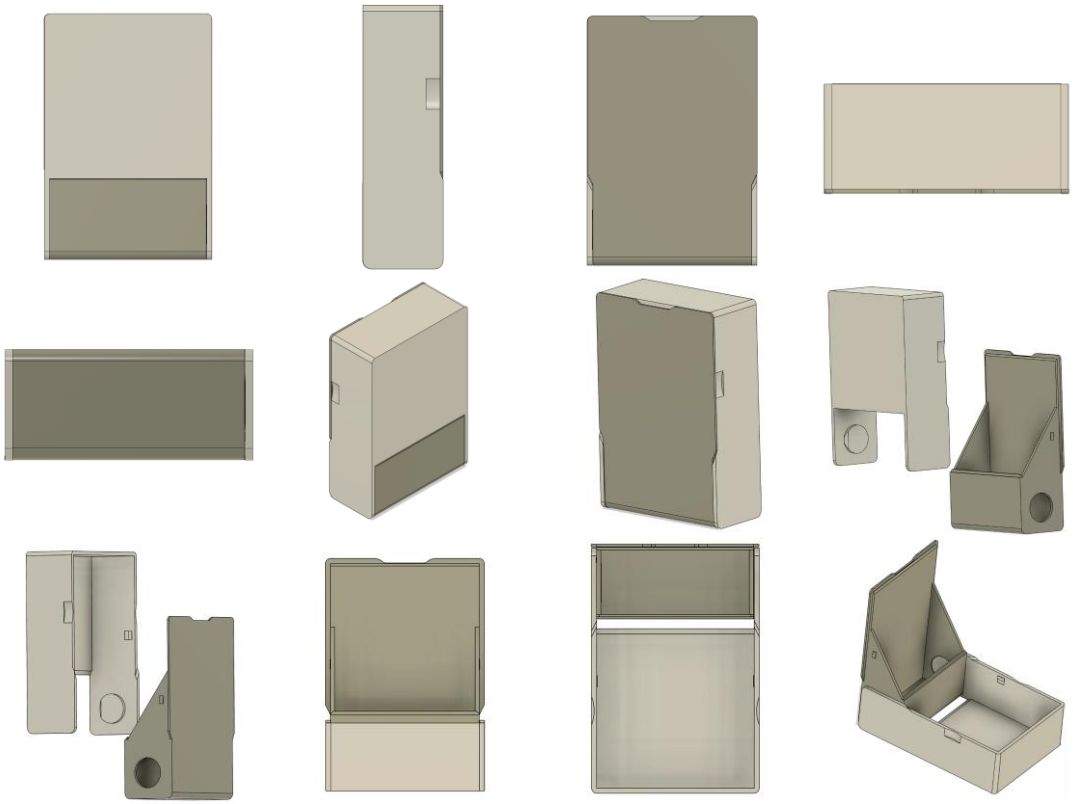

BR302025004524-0

Concessão de registro
Código de despacho: 158
Titular: SAVIA PROPRIEDADE INTELECTUAL LTDA [BR/PR]
Autor: JULIO CESAR SAMORANO FILHO[BR] e NATHALIA CRISTINA SAMORANO[BR]
Título do registro: SOFÁS
Data de depósito: 18/07/2025
Classificação: 06-01
Procurador: ANDREZA RODRIGUES DA SILVA

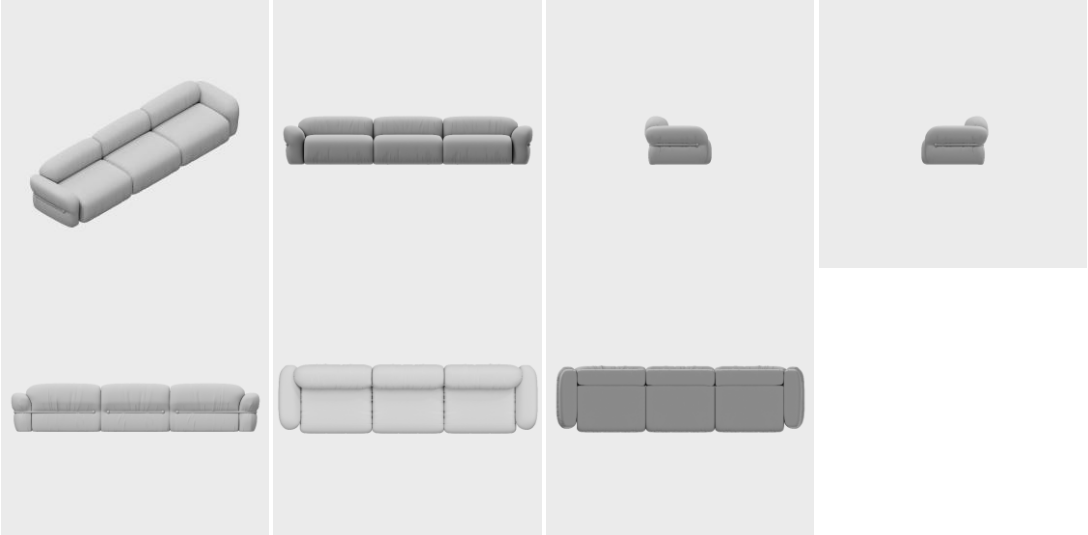

BR302025004530-4

Concessão de registro
Código de despacho: 158
Titular: SAVIA PROPRIEDADE INTELECTUAL LTDA [BR/PR]
Autor: JULIO CESAR SAMORANO FILHO[BR] e NATHALIA CRISTINA SAMORANO[BR]

Título do registro: POLTRONAS
Data de depósito: 18/07/2025
Classificação: 06-01
Procurador: ANDREZA RODRIGUES DA SILVA

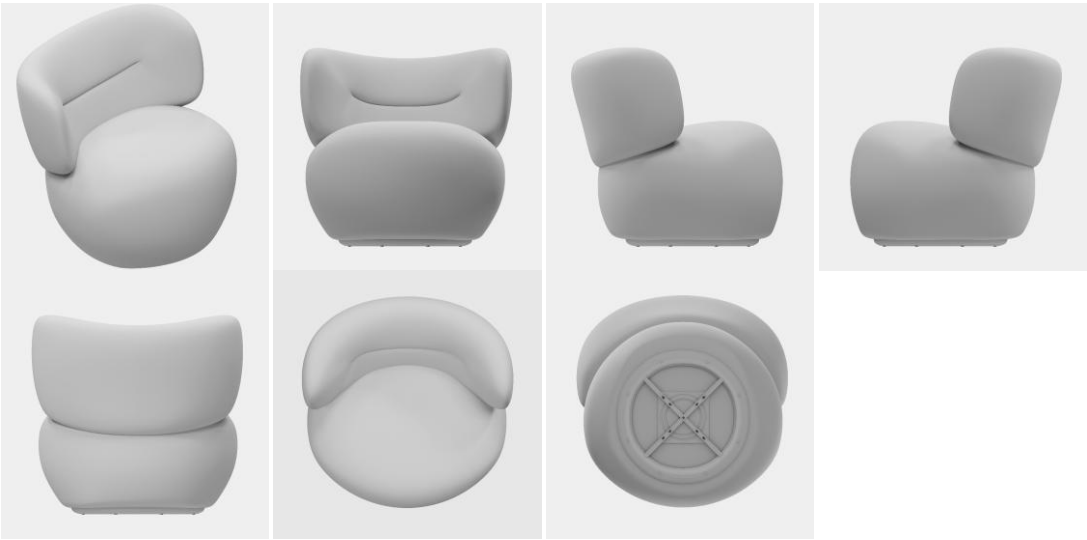

BR302025004588-6

Concessão de registro
Código de despacho: 158
Titular: ESSENCIALS IMPORTACAO E EXPORTACAO LTDA [BR/SP]
Autor: DIEGO FELIPE MARQUES DE BARROS[BR]
Título do registro: FRASCOS PARA COSMÉTICOS
Data de depósito: 21/07/2025
Classificação: 09-01
Procurador: Org. Mérito Marcas e Patentes Ltda.

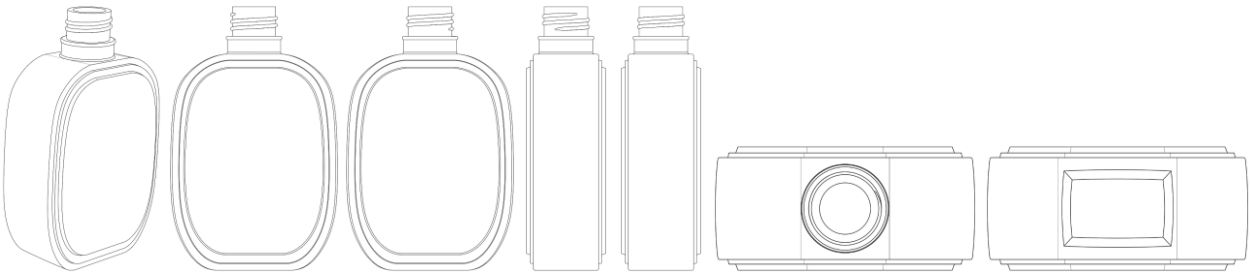

BR302025004589-4

Concessão de registro
Código de despacho: 158
Titular: ESSENCIALS IMPORTACAO E EXPORTACAO LTDA [BR/SP]
Autor: DIEGO FELIPE MARQUES DE BARROS[BR]
Título do registro: FRASCOS PARA COSMÉTICOS
Data de depósito: 21/07/2025
Classificação: 09-01
Procurador: Org. Mérito Marcas e Patentes Ltda.

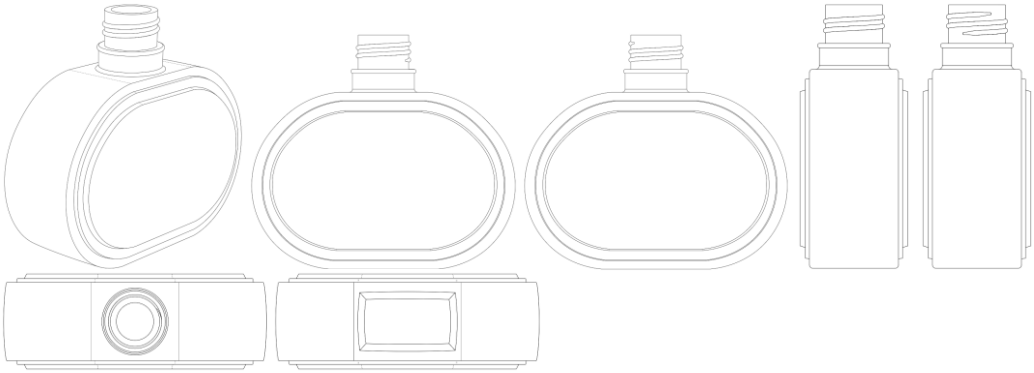

BR302025004590-8

Concessão de registro
Código de despacho: 158
Titular: ESSENCIALS IMPORTACAO E EXPORTACAO LTDA [BR/SP]
Autor: DIEGO FELIPE MARQUES DE BARROS[BR]
Título do registro: FRASCOS PARA COSMÉTICOS
Data de depósito: 21/07/2025
Classificação: 09-01
Procurador: Org. Mérito Marcas e Patentes Ltda.

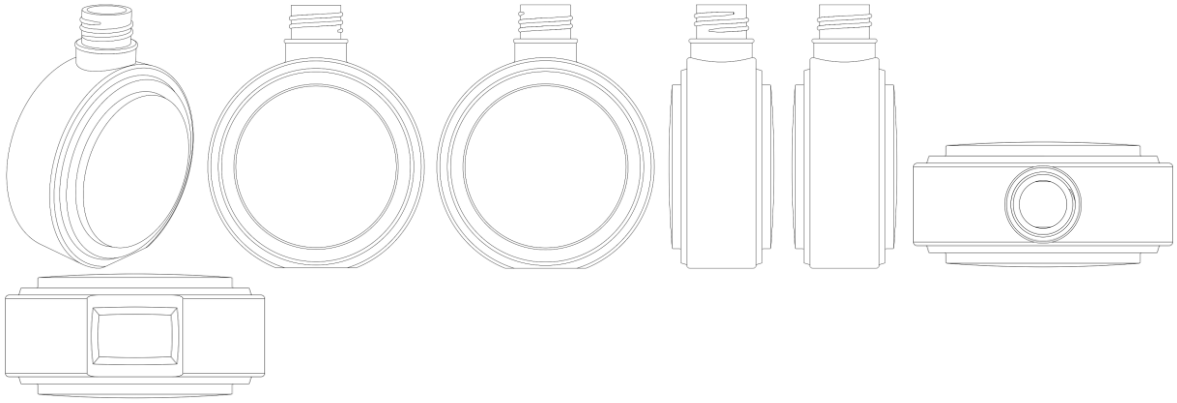

BR302025004631-9

Concessão de registro
Código de despacho: 158
Titular: BIKER ACESSORIOS LTDA EPP [BR/RS]
Autor: DANIEL CANAL[BR]
Título do registro: GRADE DE PROTEÇÃO PARA MOTOCICLETAS
Data de depósito: 22/07/2025
Classificação: 12-11
Procurador: EXPERT - MARCAS E PATENTES LTDA
Detalhes do despacho: Em atendimento ao item 5.3 do Manual de Desenhos Industriais instituído pela Portaria INPI/PR nº 36/2023, a classe foi alterada de ofício para melhor adequação ao produto reivindicado.

BR302025004653-0

Concessão de registro
Código de despacho: 158
Titular: HENRIQUE MARTINS COELHO [BR/SP]
Autor: HENRIQUE MARTINS COELHO[BR]
Título do registro: PROJÉTEIS
Data de depósito: 23/07/2025
Classificação: 22-03
Detalhes do despacho: Em atendimento ao item 5.3 do Manual de Desenhos Industriais instituído pela Portaria INPI/PR nº 36/2023, foram feitas as seguintes alterações de ofício: [1] incluída variação a partir da diferente tipo de representação, observando o item 5.3.4.3 do Manual; [2] correção da nomenclatura da legenda 2.1 para fins de consistência com a representação do produto reivindicado; [3] como o campo Descrição do formulário só deve ser usado para incluir informações necessárias à compreensão das figuras do desenho industrial, conforme o item 3.5.2 do Manual, as informações inseridas foram excluídas.

BR302025004819-2

Concessão de registro
Código de despacho: 158
Titular: RAFAEL DIAS DA SILVA [BR/SP]
Autor: RAFAEL DIAS DA SILVA[BR]
Título do registro: Carteiras
Data de depósito: 29/07/2025
Classificação: 03-01
Detalhes do despacho: Descrição excluída de ofício de acordo com a nota técnica 01/2024.

BR302025004820-6

Concessão de registro
Código de despacho: 158
Titular: TELLERINA COMÉRCIO DE PRESENTES E ARTIGOS PARA DECORAÇÃO S.A. [BR/AM]
Autor: RENALLE DOS SANTOS NASCIMENTO[BR]
Título do registro: COLARES [JOIAS]
Data de depósito: 29/07/2025
Classificação: 11-01
Procurador: Wilson Pinheiro Jabur

BR302025004822-2

Concessão de registro
Código de despacho: 158
Titular: RAFAEL DIAS DA SILVA [BR/SP]
Autor: RAFAEL DIAS DA SILVA[BR]
Título do registro: Carteiras
Data de depósito: 29/07/2025
Classificação: 03-01
Detalhes do despacho: Descrição excluída de ofício de acordo com a nota técnica 01/2024.

BR302025004823-0

Concessão de registro
Código de despacho: 158
Titular: RAFAEL DIAS DA SILVA [BR/SP]
Autor: RAFAEL DIAS DA SILVA[BR]
Título do registro: Carteiras
Data de depósito: 29/07/2025
Classificação: 03-01
Detalhes do despacho: Descrição excluída de ofício de acordo com a nota técnica 01/2024.

BR302025004831-1

Concessão de registro
Código de despacho: 158
Titular: RAFAEL DIAS DA SILVA [BR/SP]
Autor: RAFAEL DIAS DA SILVA[BR]
Título do registro: Fivelas [aviamentos]
Data de depósito: 29/07/2025
Classificação: 02-07
Detalhes do despacho: Descrição excluída de ofício de acordo com a nota técnica 01/2024.

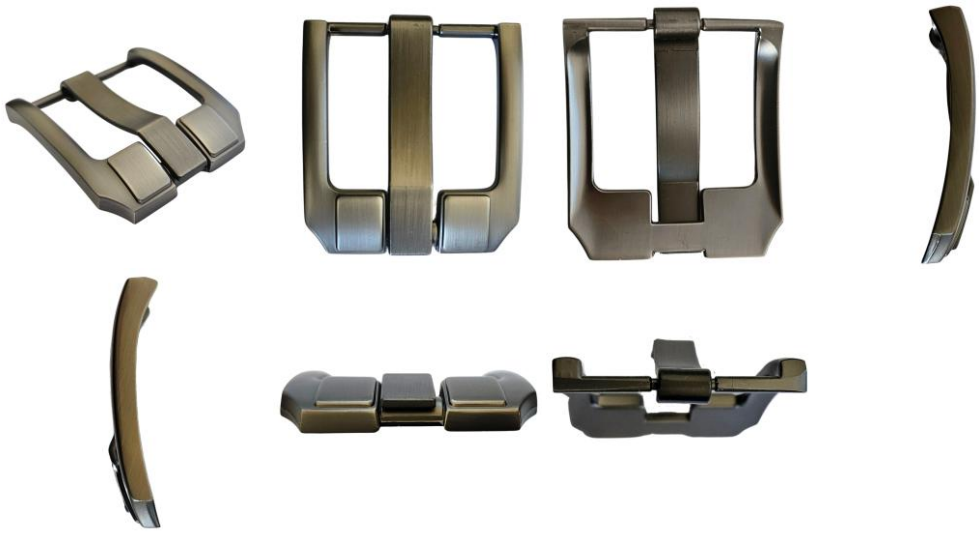

BR302025004840-0

Concessão de registro
Código de despacho: 158
Titular: GILSON DONIZETI PASSATUTO [BR/SP]
Autor: GILSON DONIZETI PASSATUTO[BR]
Título do registro: BUFÊS [BUFFETS]
Data de depósito: 30/07/2025
Classificação: 06-04
Procurador: Eduarda Colla

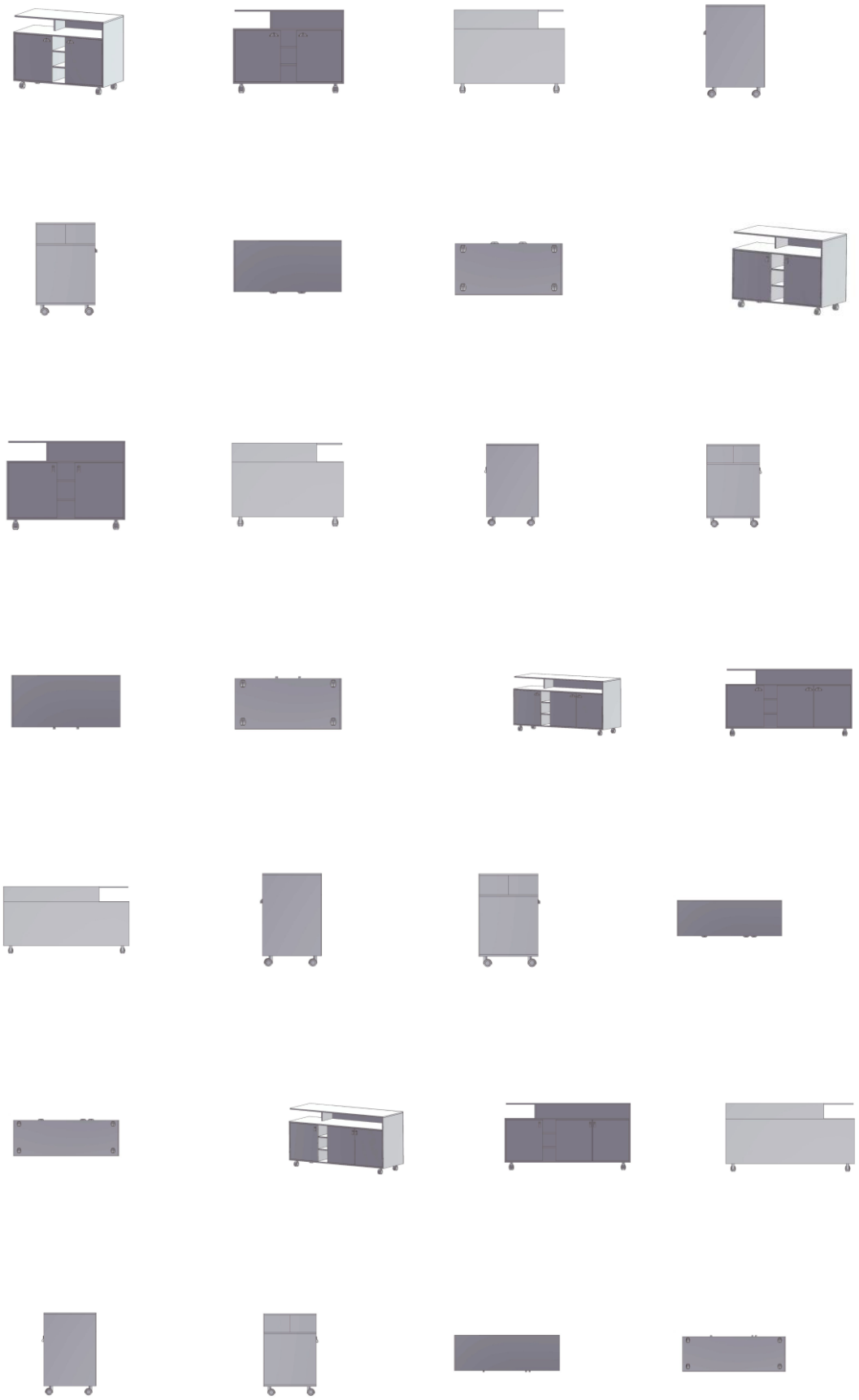

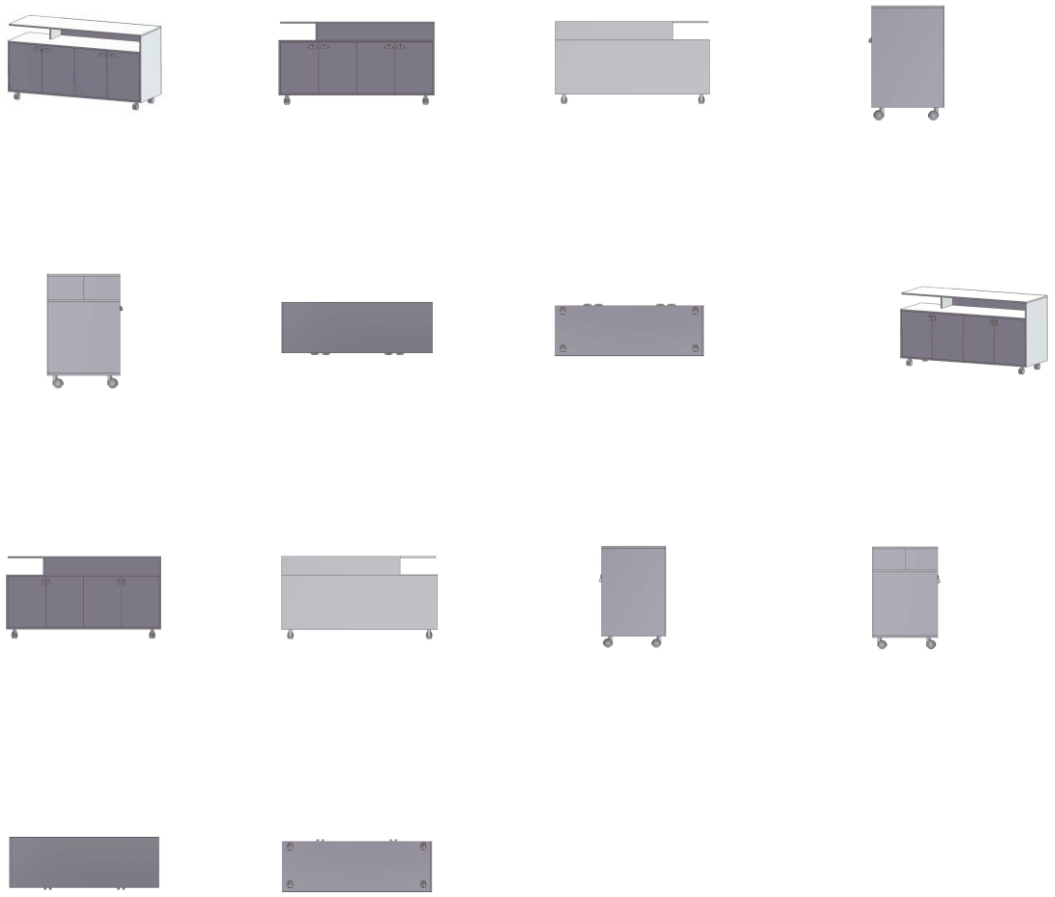

BR302025004844-3 Concessão de registro
Código de despacho: 158
Titular: VISHNUBHAI KANTILAL CHAUDHRI [BR/SP]
Autor: VISHNUBHAI KANTILAL CHAUDHRI[IN]
Título do registro: Potes para tabaco
Data de depósito: 30/07/2025
Classificação: 27-06
Procurador: Ideiativa Propriedade Intelectual Ltda

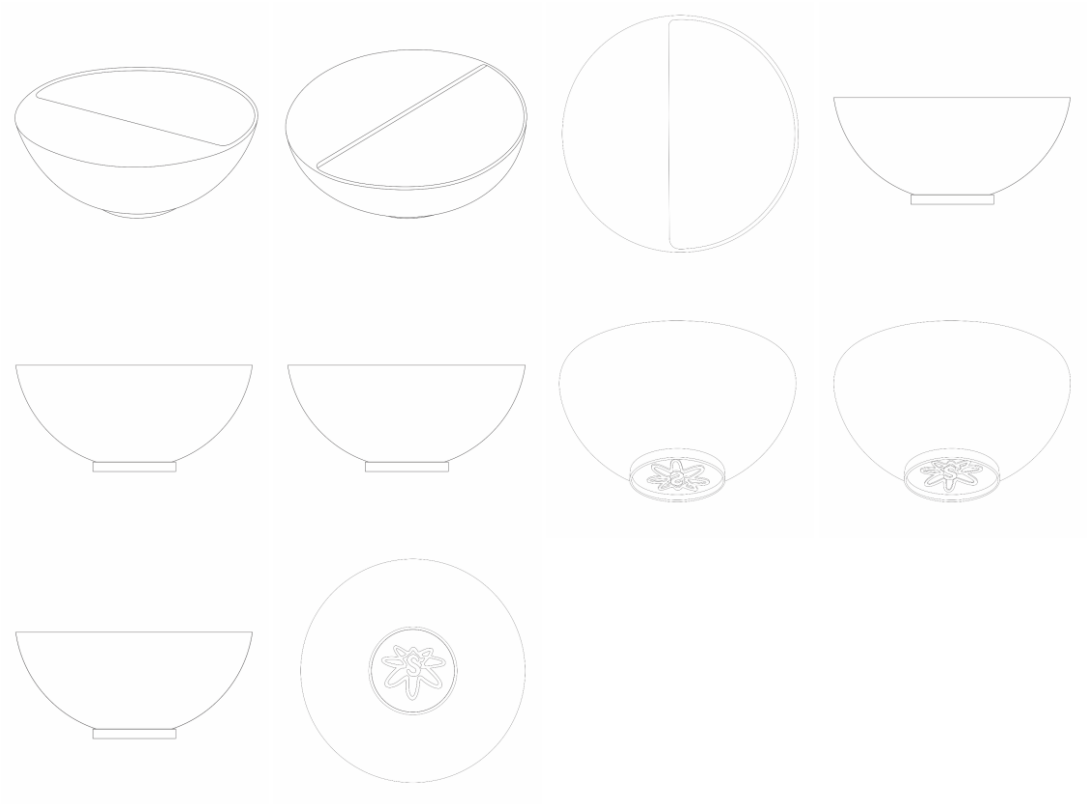

BR302025004848-6

Concessão de registro
Código de despacho: 158
Titular: IMPLEMENTOS SL RODOVIARIOS E AGRICOLAS S.A [BR/SP]
Autor: CARLOS AUGUSTO PINTO[BR]
Título do registro: REBORDEADEIRA
Data de depósito: 30/07/2025
Classificação: 15-09
Procurador: RUI HENRIQUE MIZAEL SILVESTRE

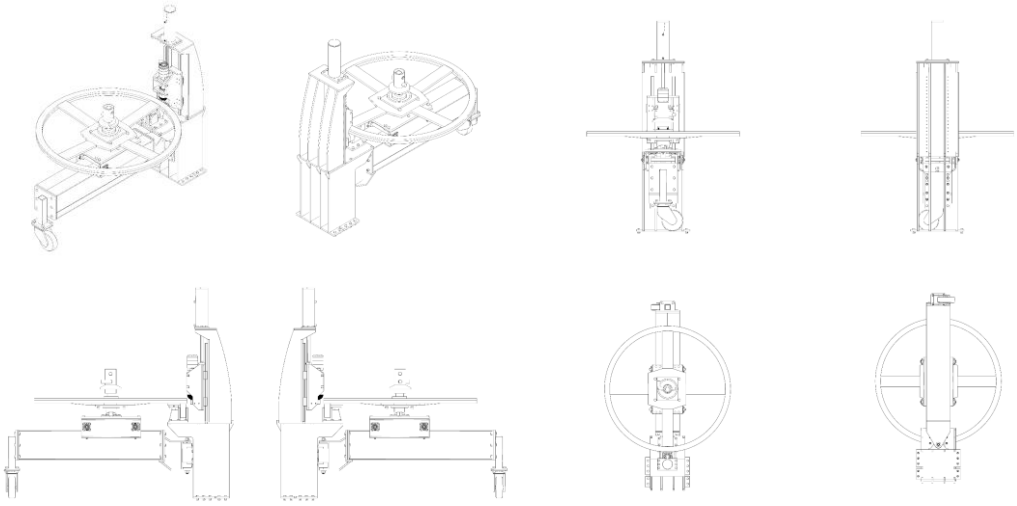

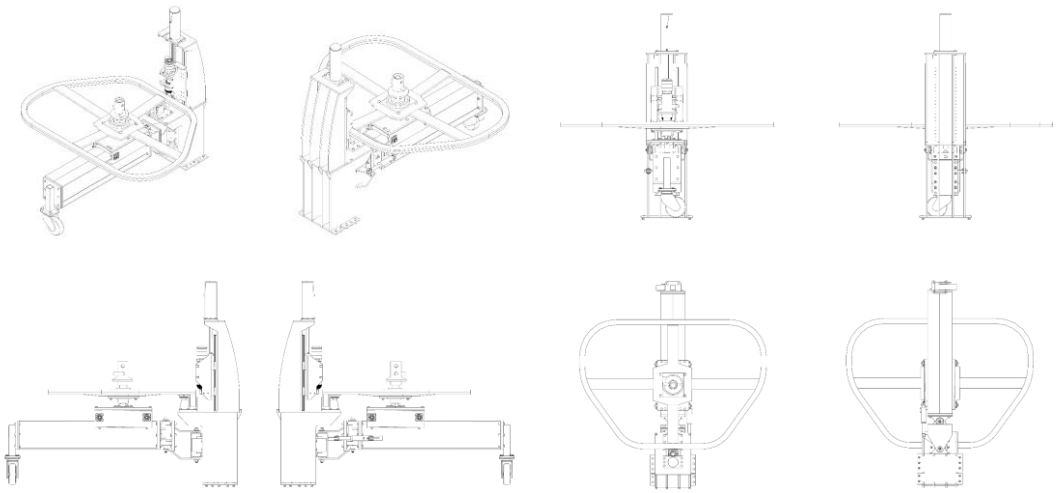

BR302025004849-4

Concessão de registro
Código de despacho: 158
Titular: IMPLEMENTOS SL RODOVIARIOS E AGRICOLAS S.A [BR/SP]
Autor: CARLOS AUGUSTO PINTO[BR]
Título do registro: BRAÇO ARTICULADO
Data de depósito: 30/07/2025
Classificação: 15-09
Procurador: RUI HENRIQUE MIZAEL SILVESTRE

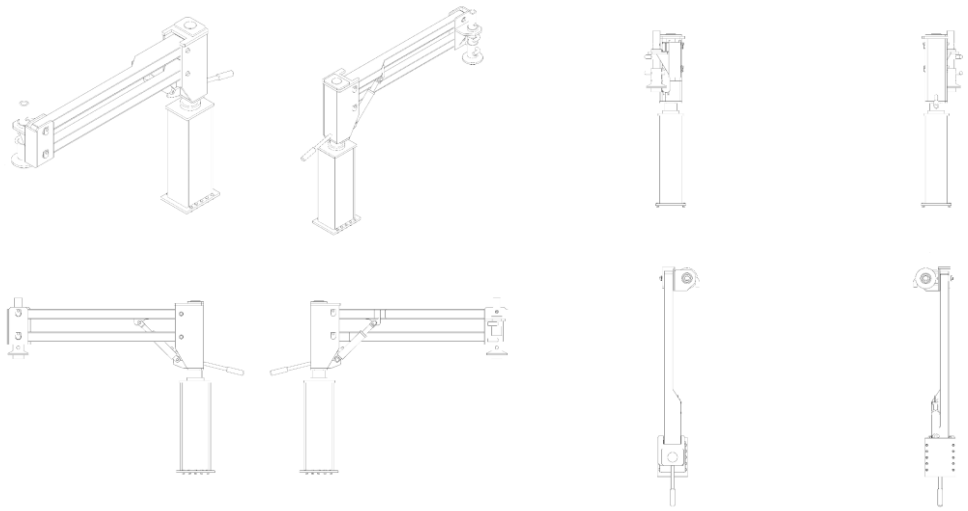

BR302025004850-8

Concessão de registro
Código de despacho: 158
Titular: LEMON BRASIL COMERCIO ATACADISTA DE ELETRONICOS E PRODUTOS EM GERAL LTDA [BR/SP]
Autor: DENIS BONAVITA BUENO[BR]
Título do registro: Vaso sanitário
Data de depósito: 30/07/2025
Classificação: 23-07
Procurador: NASCIMENTO MELO PROPRIEDADE INTELECTUAL LTDA
Detalhes do despacho: Título adequado de ofício de acordo com a nota técnica 01/2024.

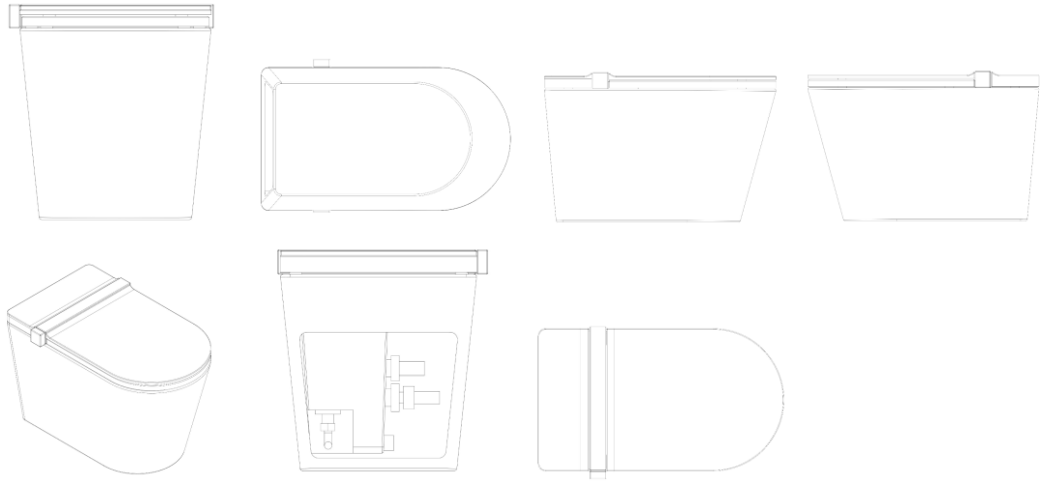

BR302025004852-4

Concessão de registro
Código de despacho: 158
Titular: LEMON BRASIL COMERCIO ATACADISTA DE ELETRONICOS E PRODUTOS EM GERAL LTDA [BR/SP]
Autor: DENIS BONAVITA BUENO[BR]
Título do registro: Vaso sanitário
Data de depósito: 30/07/2025
Classificação: 23-07
Procurador: NASCIMENTO MELO PROPRIEDADE INTELECTUAL LTDA
Detalhes do despacho: Título adequado de ofício de acordo com a nota técnica 01/2024.

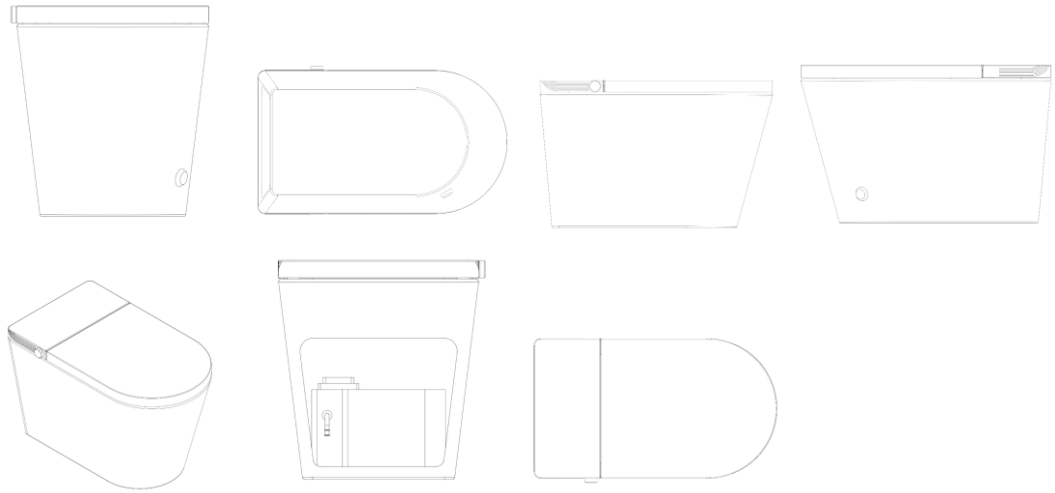

BR302025004853-2

Concessão de registro
Código de despacho: 158
Titular: LEMON BRASIL COMERCIO ATACADISTA DE ELETRONICOS E PRODUTOS EM GERAL LTDA [BR/SP]
Autor: DENIS BONAVITA BUENO[BR]
Título do registro: Vaso sanitário
Data de depósito: 30/07/2025
Classificação: 23-07
Procurador: NASCIMENTO MELO PROPRIEDADE INTELECTUAL LTDA
Detalhes do despacho: Título adequado de ofício de acordo com a nota técnica 01/2024.

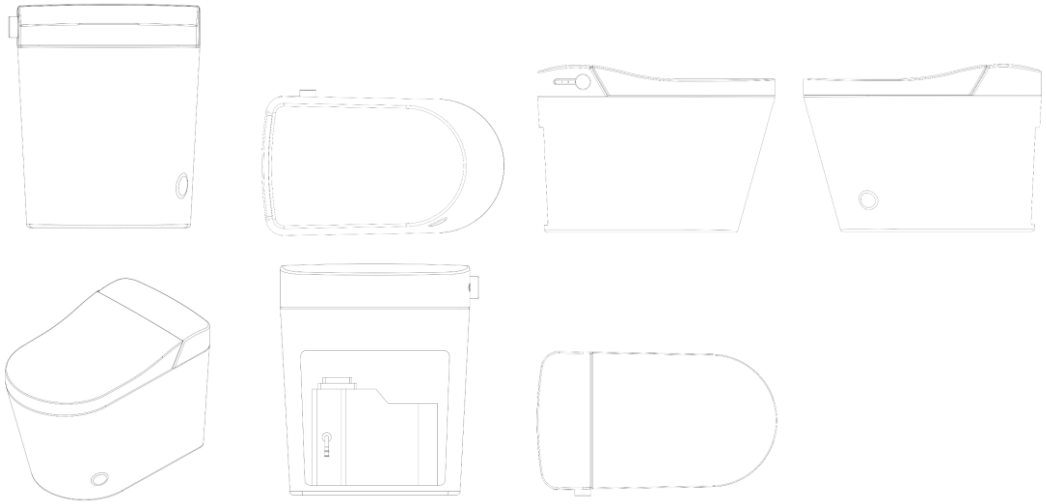

BR302025004854-0

Concessão de registro
Código de despacho: 158
Titular: LEMON BRASIL COMERCIO ATACADISTA DE ELETRONICOS E PRODUTOS EM GERAL LTDA [BR/SP]
Autor: DENIS BONAVITA BUENO[BR]
Título do registro: Vaso sanitário
Data de depósito: 30/07/2025
Classificação: 23-07
Procurador: NASCIMENTO MELO PROPRIEDADE INTELECTUAL LTDA
Detalhes do despacho: Título adequado de ofício de acordo com a nota técnica 01/2024.

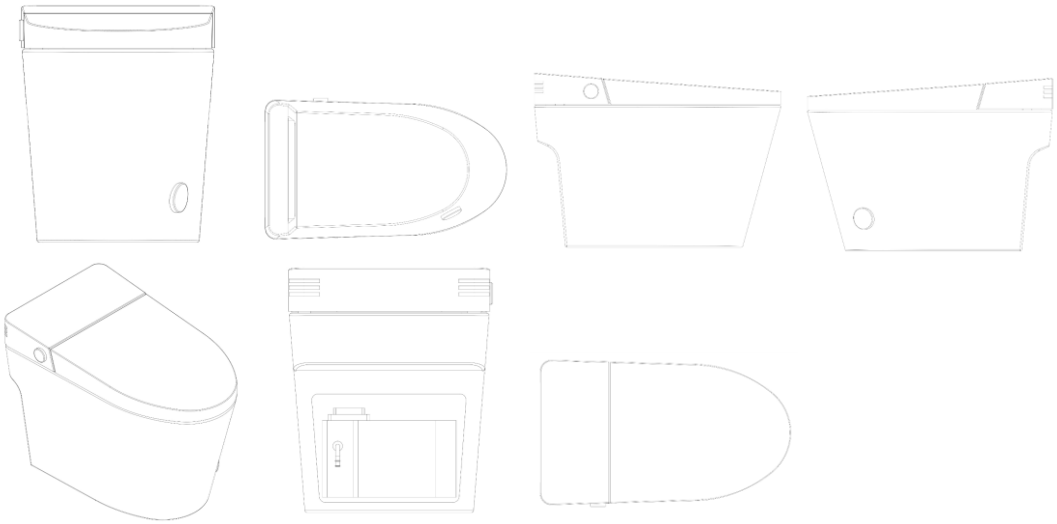

BR302025004856-7

Concessão de registro
Código de despacho: 158
Titular: WINNER MED LTDA - FILIAL [BR/SP]
Autor: DENIS BONAVITA BUENO[BR]
Título do registro: CADEIRA DE TRANSFERÊNCIA
Data de depósito: 30/07/2025
Classificação: 12-12
Procurador: NASCIMENTO MELO PROPRIEDADE INTELECTUAL LTDA
Detalhes do despacho: O título apresentado continha nome comercial ou marca, o que não é admitido para fins de identificação do produto no registro de desenho industrial, conforme o item 5.3.1.1.b do Manual. O INPI procedeu à adequação do título para conter apenas a denominação genérica do produto, substituindo-o por "Cadeira de transferência".

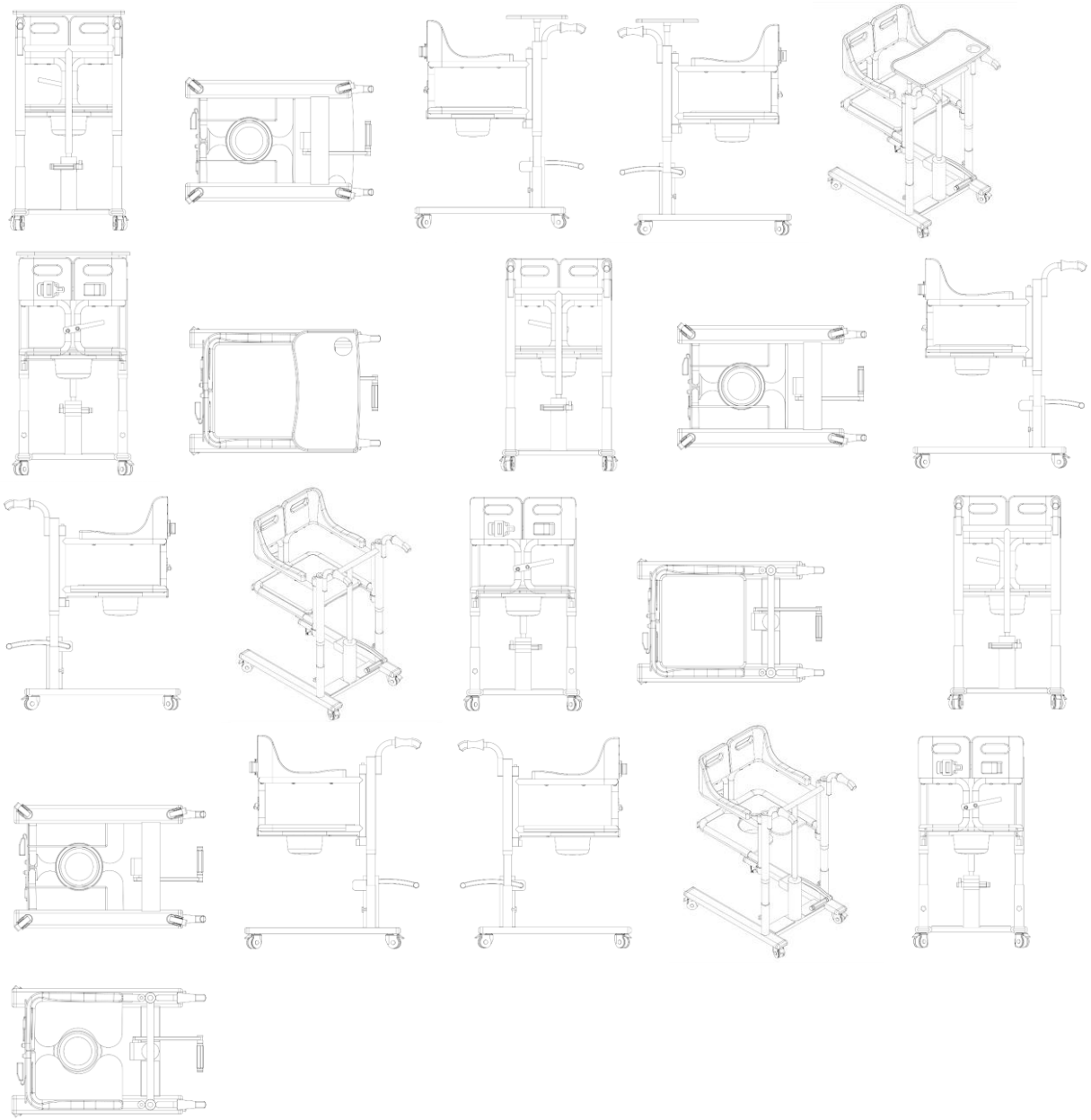

BR302025004857-5

Concessão de registro
Código de despacho: 158
Titular: WINNER MED LTDA - FILIAL [BR/SP]
Autor: DENIS BONAVITA BUENO[BR]
Título do registro: CADEIRA DE TRANSFERÊNCIA
Data de depósito: 30/07/2025
Classificação: 12-12
Procurador: NASCIMENTO MELO PROPRIEDADE INTELECTUAL LTDA
Detalhes do despacho: O título apresentado continha nome comercial ou marca, o que não é admitido para fins de identificação do produto no registro de desenho industrial, conforme o item 5.3.1.1.b do Manual. O INPI procedeu à adequação do título para conter apenas a denominação genérica do produto, substituindo-o por "Cadeira de transferência".

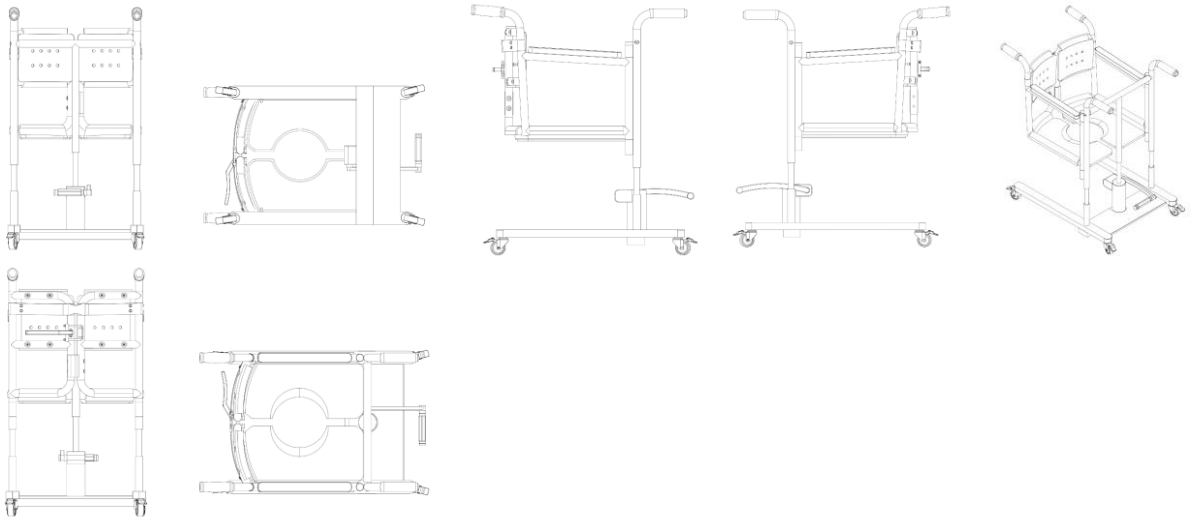

BR302025004858-3 Concessão de registro
Código de despacho: 158
Titular: KARPPOVET INDUSTRIA E COMERCIO LTDA. [BR/SP]
Autor: VANILDA ARANTES LUIZ FAVORETTO[BR]
Título do registro: Dispositivo de suporte para cães
Data de depósito: 30/07/2025
Classificação: 30-99
Procurador: Quimera Marcas e Patentes Ltda
Detalhes do despacho: Título adequado de ofício de acordo com a nota técnica 01/2024.Descrição excluída de ofício de acordo com a nota técnica 01/2024.

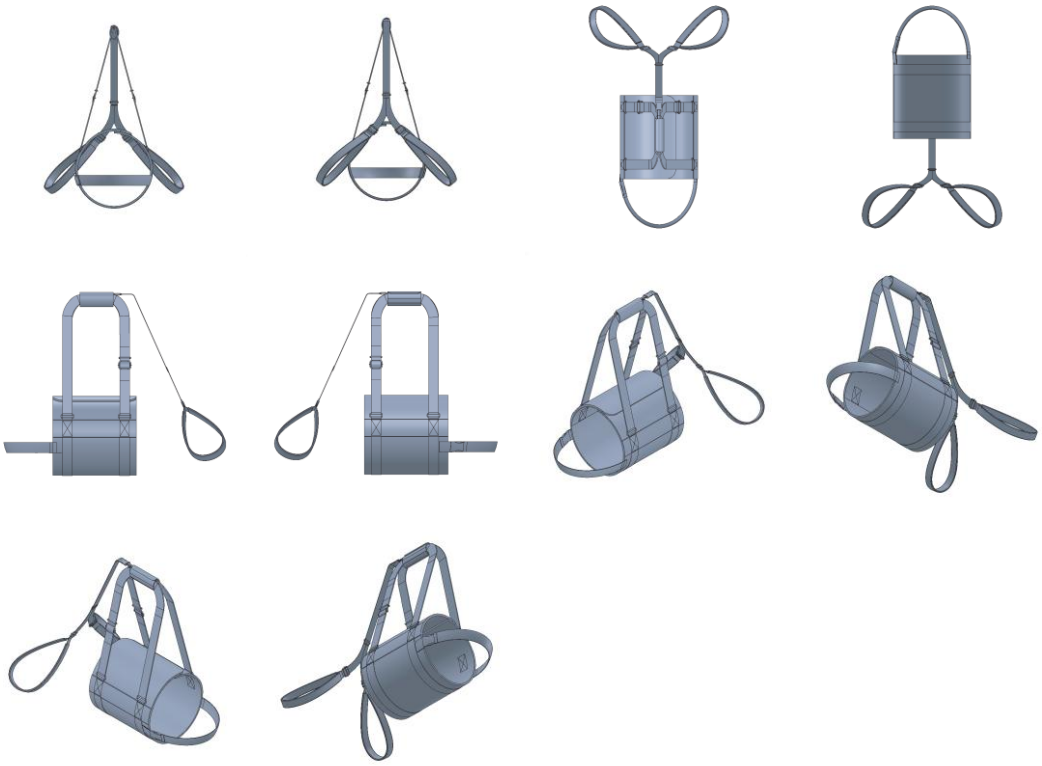

BR302025004860-5 Concessão de registro
Código de despacho: 158
Titular: WINNER MED LTDA - FILIAL [BR/SP]
Autor: DENIS BONAVITA BUENO[BR]

Título do registro: CADEIRA DE RODAS
Data de depósito: 30/07/2025
Classificação: 12-12
Procurador: NASCIMENTO MELO PROPRIEDADE INTELECTUAL LTDA
Detalhes do despacho: De acordo com o Manual de Desenhos Industriais (http://manualdedi.inpi.gov.br/projects/manual-de-desenho-industrial/wiki): A. O título apresentado continha nome comercial, marca ou especificação técnica, o que não é admitido para fins de identificação do produto no registro de desenho industrial, conforme o item 5.3.1.1.b do Manual. O INPI procedeu à adequação do título para conter apenas a denominação genérica do produto.

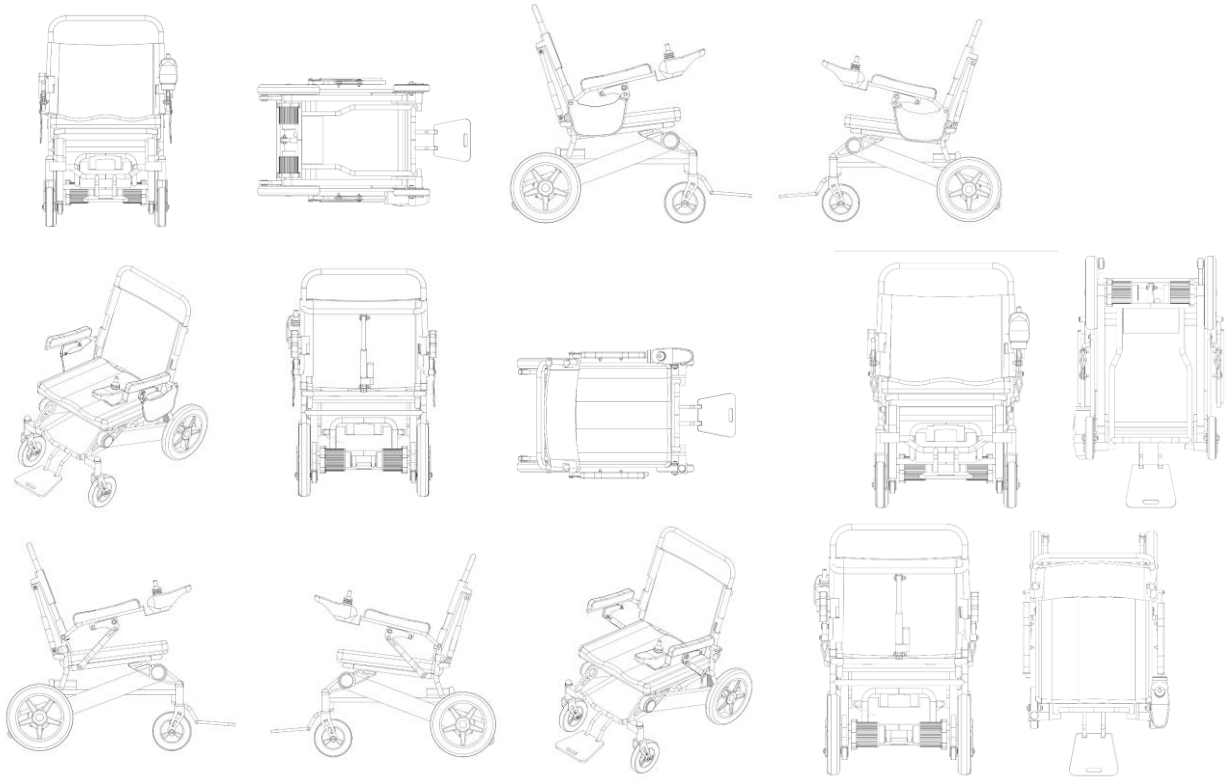

BR302025004861-3

Concessão de registro
Código de despacho: 158
Titular: WINNER MED LTDA - FILIAL [BR/SP]
Autor: DENIS BONAVITA BUENO[BR]
Título do registro: CADEIRA DE RODAS
Data de depósito: 30/07/2025
Classificação: 12-12
Procurador: NASCIMENTO MELO PROPRIEDADE INTELECTUAL LTDA
Detalhes do despacho: De acordo com o Manual de Desenhos Industriais (http://manualdedi.inpi.gov.br/projects/manual-de-desenho-industrial/wiki): A. O título apresentado continha nome comercial, marca ou especificação técnica, o que não é admitido para fins de identificação do produto no registro de desenho industrial, conforme o item 5.3.1.1.b do Manual. O INPI procedeu à adequação do título para conter apenas a denominação genérica do produto.

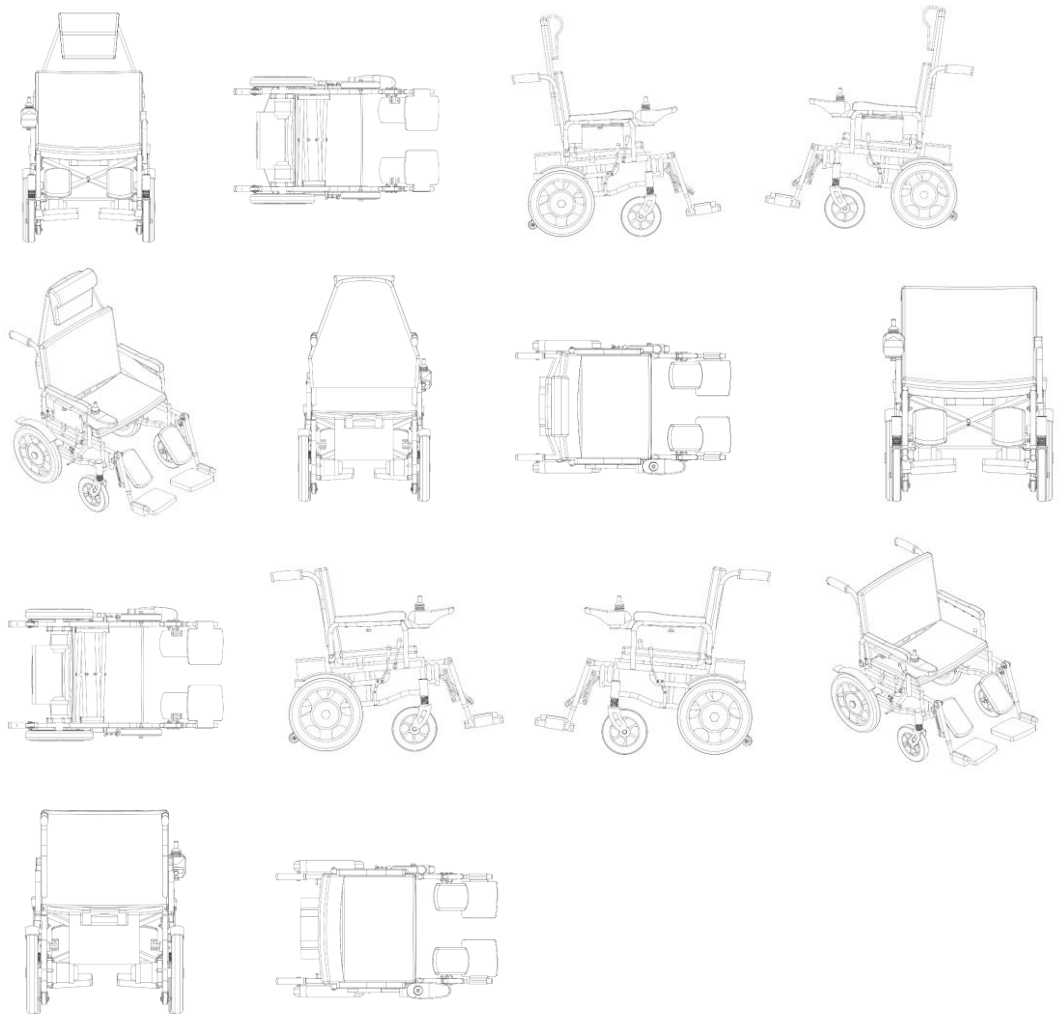

BR302025004862-1

Concessão de registro
Código de despacho: 158
Titular: WINNER MED LTDA - FILIAL [BR/SP]
Autor: DENIS BONAVITA BUENO[BR]
Título do registro: CADEIRA DE RODAS
Data de depósito: 30/07/2025
Classificação: 12-12
Procurador: NASCIMENTO MELO PROPRIEDADE INTELECTUAL LTDA
Detalhes do despacho: De acordo com o Manual de Desenhos Industriais (http://manualdedi.inpi.gov.br/projects/manual-de-desenho-industrial/wiki): A. O título apresentado continha nome comercial, marca ou especificação técnica, o que não é admitido para fins de identificação do produto no registro de desenho industrial, conforme o item 5.3.1.1.b do Manual. O INPI procedeu à adequação do título para conter apenas a denominação genérica do produto.

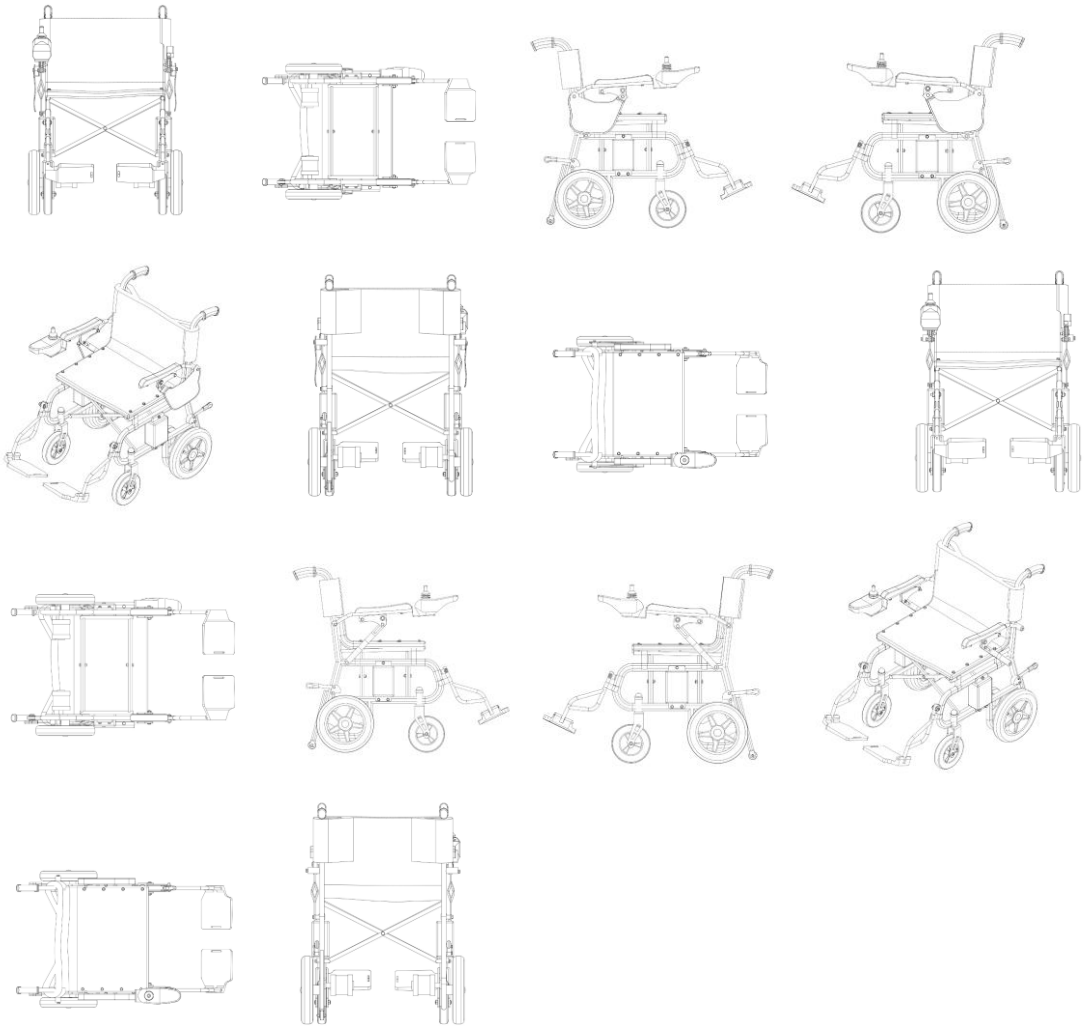

BR302025004863-0

Concessão de registro
Código de despacho: 158
Titular: WINNER MED LTDA - FILIAL [BR/SP]
Autor: DENIS BONAVITA BUENO[BR]
Título do registro: CADEIRA DE RODAS
Data de depósito: 30/07/2025
Classificação: 12-12
Procurador: NASCIMENTO MELO PROPRIEDADE INTELECTUAL LTDA
Detalhes do despacho: De acordo com o Manual de Desenhos Industriais (http://manualdedi.inpi.gov.br/projects/manual-de-desenho-industrial/wiki): A. O título apresentado continha nome comercial, marca ou especificação técnica, o que não é admitido para fins de identificação do produto no registro de desenho industrial, conforme o item 5.3.1.1.b do Manual. O INPI procedeu à adequação do título para conter apenas a denominação genérica do produto.

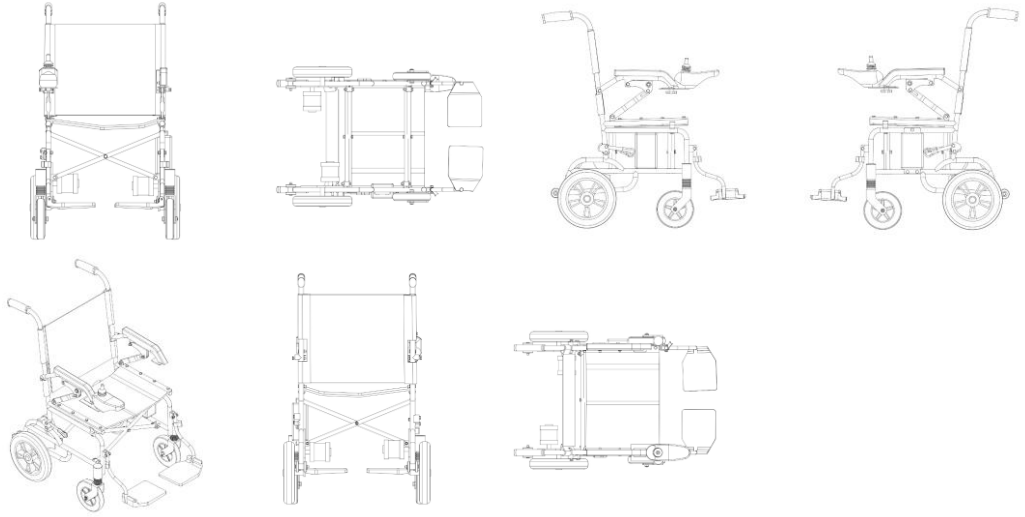

BR302025004865-6

Concessão de registro
Código de despacho: 158
Titular: WINNER MED LTDA - FILIAL [BR/SP]
Autor: DENIS BONAVITA BUENO[BR]
Título do registro: CADEIRA DE TRANSFERÊNCIA
Data de depósito: 30/07/2025
Classificação: 12-12
Procurador: NASCIMENTO MELO PROPRIEDADE INTELECTUAL LTDA
Detalhes do despacho: De acordo com o Manual de Desenhos Industriais (http://manualdedi.inpi.gov.br/projects/manual-de-desenho-industrial/wiki): A. O título apresentado continha nome comercial, marca ou especificação técnica, o que não é admitido para fins de identificação do produto no registro de desenho industrial, conforme o item 5.3.1.1.b do Manual. O INPI procedeu à adequação do título para conter apenas a denominação genérica do produto.

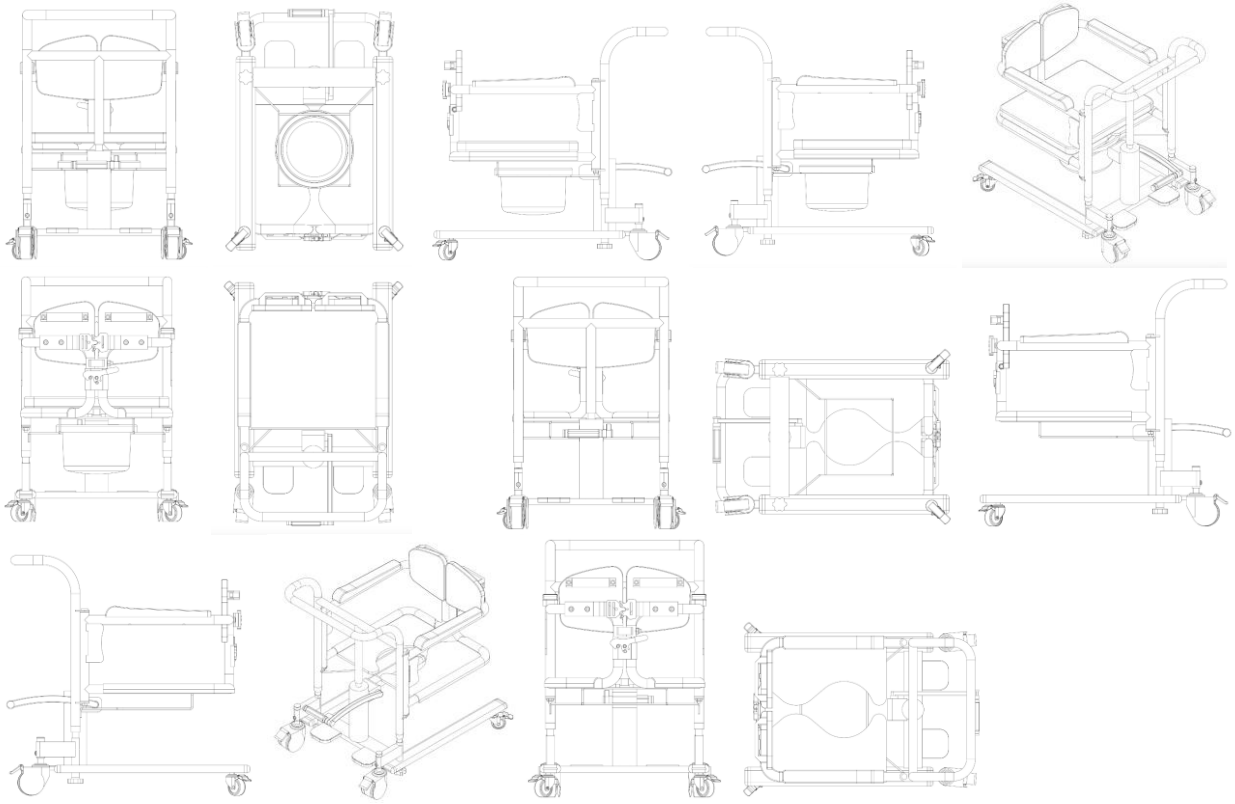

BR302025004866-4

Concessão de registro
Código de despacho: 158

Titular: WINNER MED LTDA - FILIAL [BR/SP]
Autor: DENIS BONAVITA BUENO[BR]
Título do registro: CADEIRA DE TRANSFERÊNCIA
Data de depósito: 30/07/2025
Classificação: 12-12
Procurador: NASCIMENTO MELO PROPRIEDADE INTELECTUAL LTDA
Detalhes do despacho: De acordo com o Manual de Desenhos Industriais (http://manualdedi.inpi.gov.br/projects/manual-de-desenho-industrial/wiki): A. O título apresentado continha informações técnicas que extrapolavam a finalidade de identificação do produto, conforme o item 5.3.1.1.b do Manual. O INPI procedeu à adequação do título para indicar apenas a denominação do produto ao qual o desenho industrial é aplicado. B. As figuras 1.5, 3.1, 3.3, 3.4, 3.5 e 3.6 apresentavam manchas de fundo, o que não é permitido, conforme o item 5.3.4.1 do Manual. O INPI removeu tais manchas das figuras.

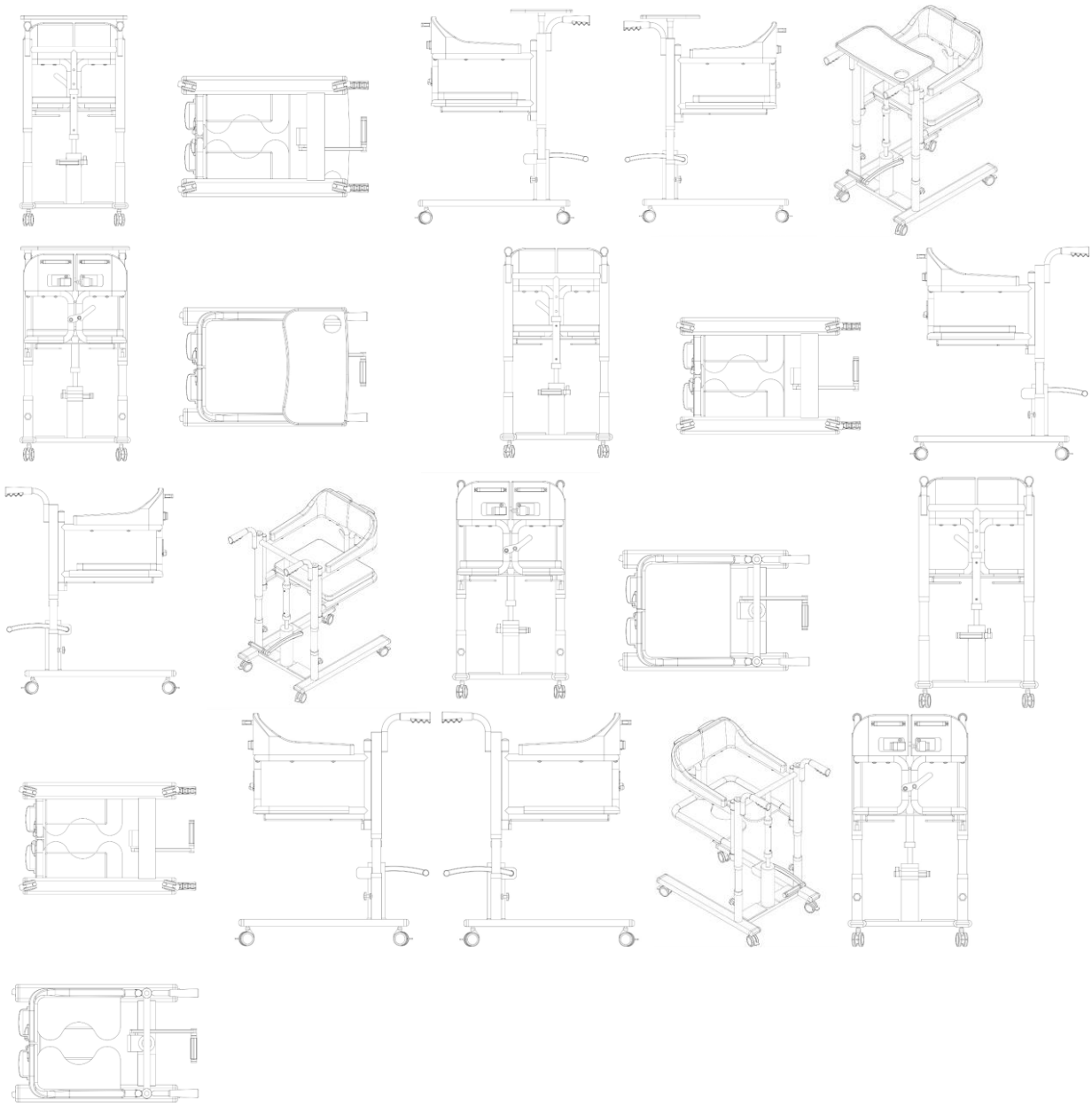

BR302025004870-2 Concessão de registro
Código de despacho: 158
Titular: MELBROS INDÚSTRIA E COMÉRCIO DE CALÇADOS LTDA. [BR/CE]
Autor: ALAN SERGIO ERMEL[BR]

Título do registro: Padrão de superfície
Data de depósito: 30/07/2025
Classificação: 32-01
Procurador: Paulo Afonso Pereira

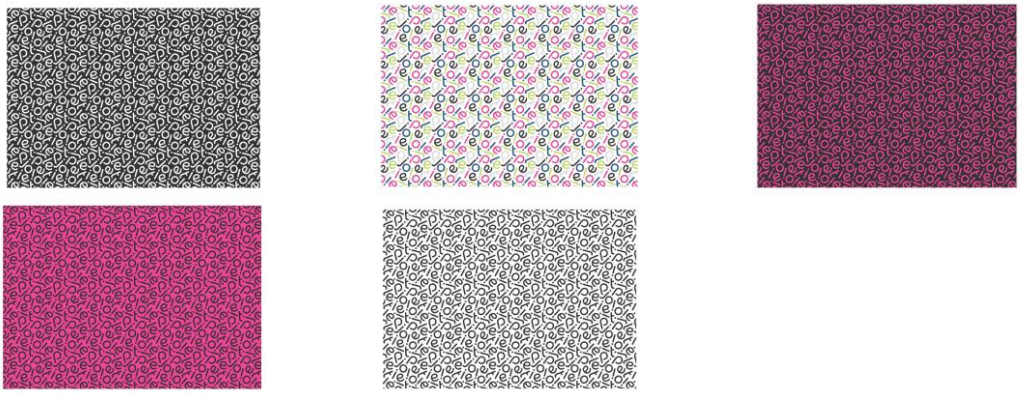

BR302025004876-1

Concessão de registro
Código de despacho: 158
Titular: DONGGUAN DEEGO INNOVATION TECHNOLOGY CO., LTD. [CN]
Autor: QIA CHEN[CN], DONGGOU CHEN[CN] e WENDE LIU[CN]
Título do registro: Mochila Térmica
Data de depósito: 30/07/2025
Classificação: 03-01
Procurador: LAWI SERVIÇOS PARA STARTUPS LTDA

BR302025004877-0

Concessão de registro
Código de despacho: 158
Titular: VITOR EMANOEL MIRANDA DE BRITO [BR/SP]
Autor: VÍTOR EMANOEL MIRANDA DE BRITO[BR]
Título do registro: Carteiras
Data de depósito: 30/07/2025
Classificação: 03-01
Procurador: Camila Lisboa de Souza
Detalhes do despacho: Legendas adequadas de ofício de acordo com a nota técnica 01/2024.

BR302025004879-6

Concessão de registro
Código de despacho: 158
Titular: JOSE APARECIDO FERREIRA [BR/MG]
Autor: JOSE APARECIDO FERREIRA[BR]
Título do registro: GUIA PARA CORTINA
Data de depósito: 31/07/2025
Classificação: 08-11
Procurador: ALESSANDRA MARTINS ABDAO CELESTINO DE ARAUJO
Detalhes do despacho: De acordo com o Manual de Desenhos Industriais (http://manualdedi.inpi.gov.br/projects/manual-de-desenho-industrial/wiki): A. O título apresentado continha nome comercial, marca ou especificação técnica, o que não é admitido para fins de identificação do produto no registro de desenho industrial, conforme o item 5.3.1.1.b do Manual. O INPI procedeu à adequação do título para conter apenas a denominação genérica do produto.

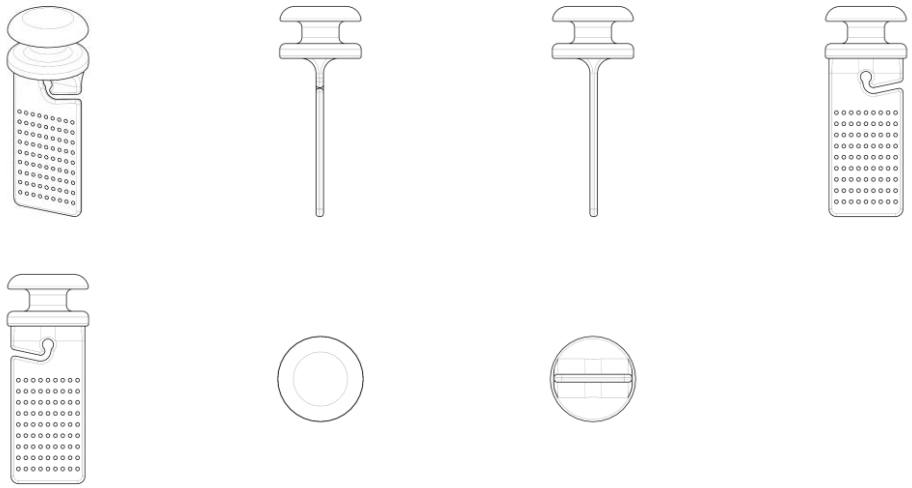

BR302025004881-8

Concessão de registro
Código de despacho: 158
Titular: JOSE APARECIDO FERREIRA [BR/MG]
Autor: JOSE APARECIDO FERREIRA[BR]
Título do registro: GUIA PARA CORTINA
Data de depósito: 31/07/2025
Classificação: 08-11
Procurador: ALESSANDRA MARTINS ABDAO CELESTINO DE ARAUJO
Detalhes do despacho: De acordo com o Manual de Desenhos Industriais (http://manualdedi.inpi.gov.br/projects/manual-de-desenho-industrial/wiki): A. O título apresentado continha nome comercial, marca ou especificação técnica, o que não é admitido para fins de identificação do produto no registro de desenho industrial, conforme o item 5.3.1.1.b do Manual. O INPI procedeu à adequação do título para conter apenas a denominação genérica do produto.

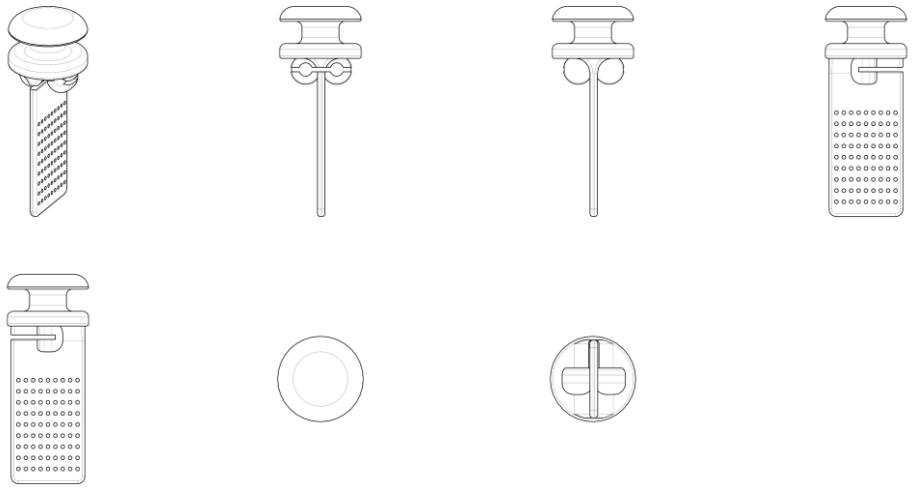

BR302025004882-6

Concessão de registro
Código de despacho: 158
Titular: JOSE APARECIDO FERREIRA [BR/MG]
Autor: JOSE APARECIDO FERREIRA[BR]
Título do registro: GUIA PARA CORTINA
Data de depósito: 31/07/2025
Classificação: 08-11
Procurador: ALESSANDRA MARTINS ABDAO CELESTINO DE ARAUJO
Detalhes do despacho: De acordo com o Manual de Desenhos Industriais (http://manualdedi.inpi.gov.br/projects/manual-de-desenho-industrial/wiki): A. O título apresentado continha nome comercial, marca ou especificação técnica, o que não é admitido para fins de identificação do produto no registro de desenho industrial, conforme o item 5.3.1.1.b do Manual. O INPI procedeu à adequação do título para conter apenas a denominação genérica do produto.

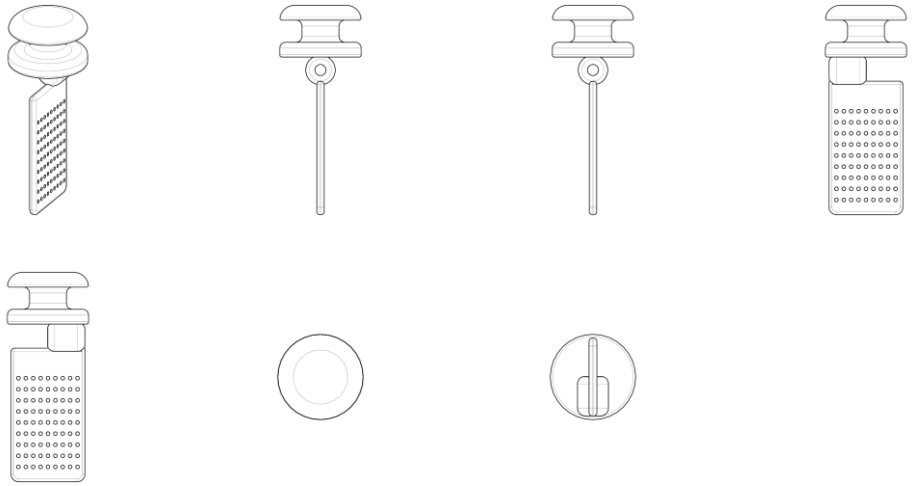

BR302025004886-9

Concessão de registro
Código de despacho: 158
Titular: ICOFORT - AGROINDUSTRIAL S/A [BR/BA]
Autor: DECIO ALVES BARRETO JUNIOR[BR]
Título do registro: GARRAFAS
Data de depósito: 31/07/2025
Classificação: 09-01
Procurador: WETTOR - BUREAU DE APOIO EMPRESARIAL LTDA
Detalhes do despacho: De acordo com o Manual de Desenhos Industriais (http://manualdedi.inpi.gov.br/projects/manual-de-desenho-industrial/wiki): A. As figuras apresentavam molduras, que foram removidas pelo INPI, pois não são admitidas na reapresentação dos desenhos industriais, conforme o item 5.3.4.1 do Manual.

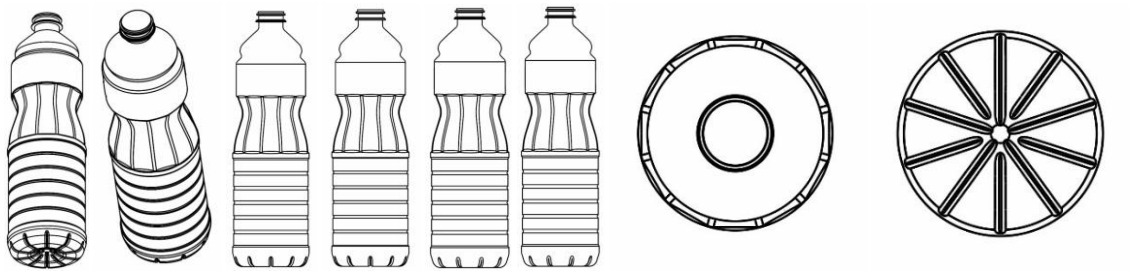

BR302025004900-8

Concessão de registro
Código de despacho: 158
Titular: ATELIER FERNANDO MENDES LTDA. [BR/RJ]
Autor: FERNANDO MENDES DE ALMEIDA[BR]
Título do registro: POLTRONAS
Data de depósito: 31/07/2025
Classificação: 06-01
Procurador: Luciana Esther de Arruda Pinto
Detalhes do despacho: De acordo com o Manual de Desenhos Industriais (http://manualdedi.inpi.gov.br/projects/manual-de-desenho-industrial/wiki): A. As figuras apresentadas continham numerações incorporados à imagem, o que não é admitido na representação gráfica de desenho industrial, conforme o item 5.3.6 do Manual. Por isso, o INPI removeu a numeração incorporada às imagens.

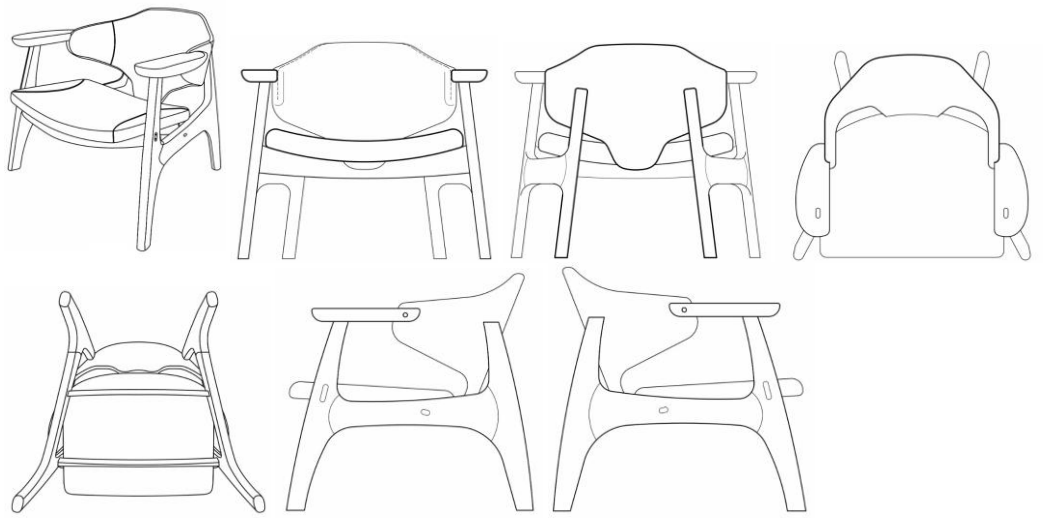

BR302025004901-6

Concessão de registro
Código de despacho: 158
Titular: ATELIER FERNANDO MENDES LTDA. [BR/RJ]
Autor: FERNANDO MENDES DE ALMEIDA[BR]
Título do registro: POLTRONAS
Data de depósito: 31/07/2025
Classificação: 06-01
Procurador: Luciana Esther de Arruda Pinto
Detalhes do despacho: De acordo com o Manual de Desenhos Industriais (http://manualdedi.inpi.gov.br/projects/manual-de-desenho-industrial/wiki): A. As figuras apresentadas continham numerações incorporados à imagem, o que não é admitido na representação gráfica de desenho industrial, conforme o item 5.3.6 do Manual. Por isso, o INPI removeu a numeração incorporada às imagens.

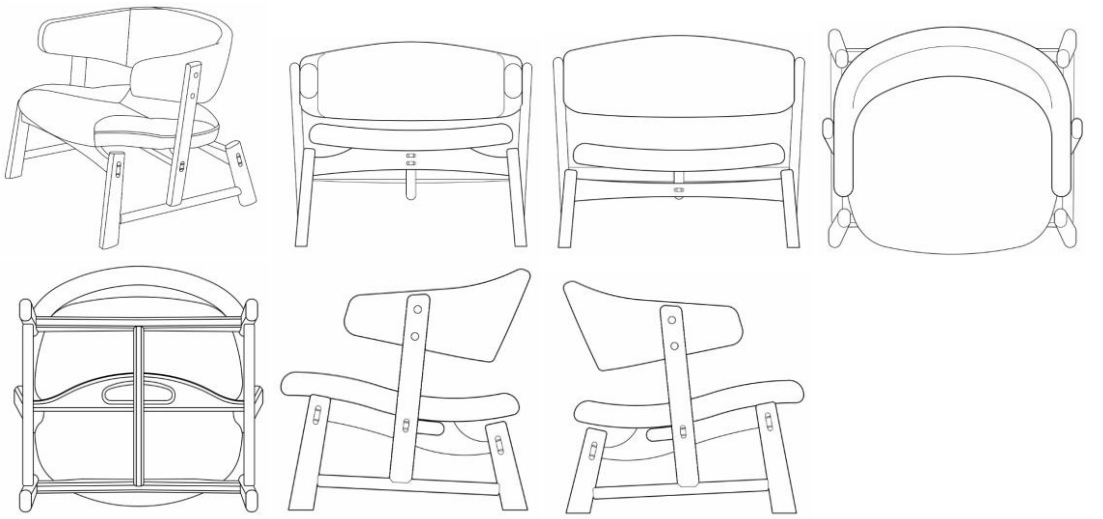

BR302025004927-0

Concessão de registro
Código de despacho: 158
Titular: F. G. GRICIOLLI [BR/SP] e FABRÍCIO GRICIOLLI [BR/SP]
Autor: FABRICIO GUSTAVO GRICIOLLI[BR]
Título do registro: PORTA-PAPEL HIGIÊNICO
Data de depósito: 01/08/2025
Classificação: 23-08
Detalhes do despacho: De acordo com o Manual de Desenhos Industriais (http://manualdedi.inpi.gov.br/projects/manual-de-desenho-industrial/wiki): A. As informações inseridas no campo de descrição do pedido foram retiradas pelo INPI porque não atendiam à finalidade de esclarecer sobre a representação gráfica do desenho industrial, conforme o item 3.5.2.G do Manual. B. As figuras apresentavam linhas ao fundo das imagens, que foram removidas pelo INPI, conforme item 5.3.4.1 do Manual.

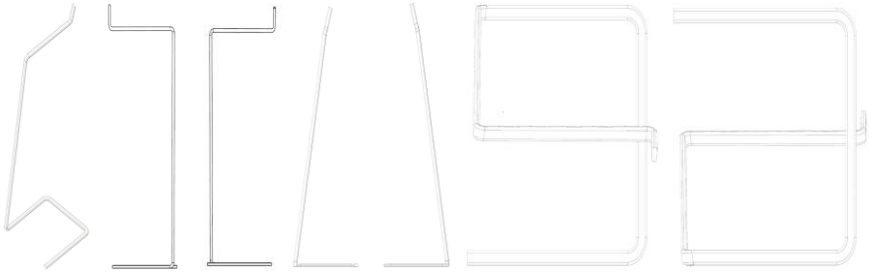

BR302025004928-8

Concessão de registro
Código de despacho: 158
Titular: F. G. GRICIOLLI [BR/SP] e FABRÍCIO GRICIOLLI [BR/SP]
Autor: FABRICIO GUSTAVO GRICIOLLI[BR]
Título do registro: PORTA-PAPEL HIGIÊNICO
Data de depósito: 01/08/2025
Classificação: 23-08
Detalhes do despacho: De acordo com o Manual de Desenhos Industriais (http://manualdedi.inpi.gov.br/projects/manual-de-desenho-industrial/wiki): A. As informações inseridas no campo de descrição do pedido foram retiradas pelo INPI porque não atendiam à finalidade de esclarecer sobre a representação gráfica do desenho industrial, conforme o item 3.5.2.G do Manual.

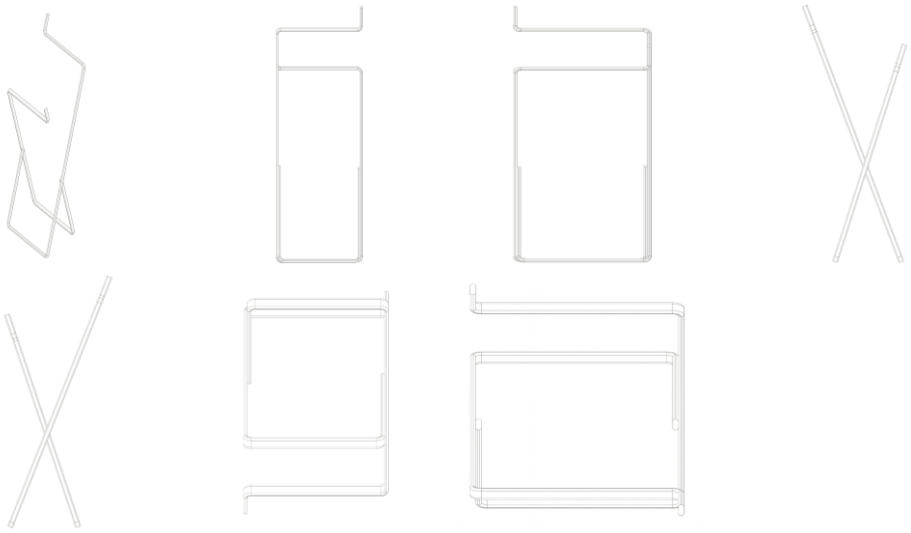

BR302025004929-6

Concessão de registro
Código de despacho: 158
Titular: F. G. GRICIOLLI [BR/SP] e FABRÍCIO GRICIOLLI [BR/SP]
Autor: FABRICIO GUSTAVO GRICIOLLI[BR]
Título do registro: PORTA TOALHAS
Data de depósito: 01/08/2025
Classificação: 23-08
Detalhes do despacho: De acordo com o Manual de Desenhos Industriais (http://manualdedi.inpi.gov.br/projects/manual-de-desenho-industrial/wiki): A. As informações inseridas no campo de descrição do pedido foram retiradas pelo INPI porque não atendiam à finalidade de esclarecer sobre a representação gráfica do desenho industrial, conforme o item 3.5.2.G do Manual. B. A figura 1.5 apresentava linha ao fundo da imagem que foi removida pelo INPI, conforme item 5.3.4.1 do Manual.

BR302025004930-0

Concessão de registro
Código de despacho: 158
Titular: F. G. GRICIOLLI [BR/SP] e FABRÍCIO GRICIOLLI [BR/SP]
Autor: FABRICIO GUSTAVO GRICIOLLI[BR]
Título do registro: PORTA TOALHAS
Data de depósito: 01/08/2025
Classificação: 23-08
Detalhes do despacho: De acordo com o Manual de Desenhos Industriais (http://manualdedi.inpi.gov.br/projects/manual-de-desenho-industrial/wiki): A. As informações inseridas no campo de descrição do pedido foram retiradas pelo INPI porque não atendiam à finalidade de esclarecer sobre a representação gráfica do desenho industrial, conforme o item 3.5.2.G do Manual.

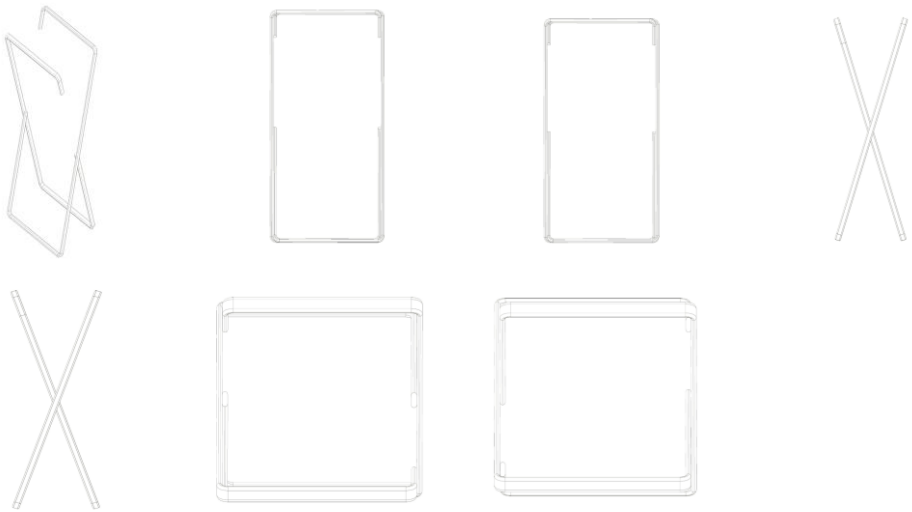

BR302025004984-9

Concessão de registro
Código de despacho: 158
Titular: UNIAO GOLD PARTICIPACOES E BENS LTDA - DEMAIS [BR/SP]
Autor: YONGHUI CHEN[CN]
Título do registro: ESCOVA ELÉTRICA
Data de depósito: 03/08/2025
Classificação: 28-03
Procurador: Leandro de Souza Frigo
Detalhes do despacho: Classe de locarno alterada de ofício para 04-02 -Escovas de toalete, escovas de vestuário e escovas de sapato , de acordo com a nota técnica 01/2024.

BR302025004988-1

Concessão de registro
Código de despacho: 158
Titular: UNIAO GOLD PARTICIPACOES E BENS LTDA - DEMAIS [BR/SP]
Autor: YONGHUI CHEN[CN]
Título do registro: Fones de ouvido
Data de depósito: 03/08/2025
Classificação: 14-01
Procurador: Leandro de Souza Frigo

BR302025004989-0

Concessão de registro
Código de despacho: 158
Titular: UNIAO GOLD PARTICIPACOES E BENS LTDA - DEMAIS [BR/SP]
Autor: YONGHUI CHEN[CN]
Título do registro: Câmeras fotográficas
Data de depósito: 03/08/2025
Classificação: 16-01
Procurador: Leandro de Souza Frigo

BR302025004990-3

Concessão de registro
Código de despacho: 158
Titular: UNIAO GOLD PARTICIPACOES E BENS LTDA - DEMAIS [BR/SP]
Autor: YONGHUI CHEN[CN]
Título do registro: Aspiradores de pó [uso industrial ou doméstico]
Data de depósito: 03/08/2025
Classificação: 15-05
Procurador: Leandro de Souza Frigo

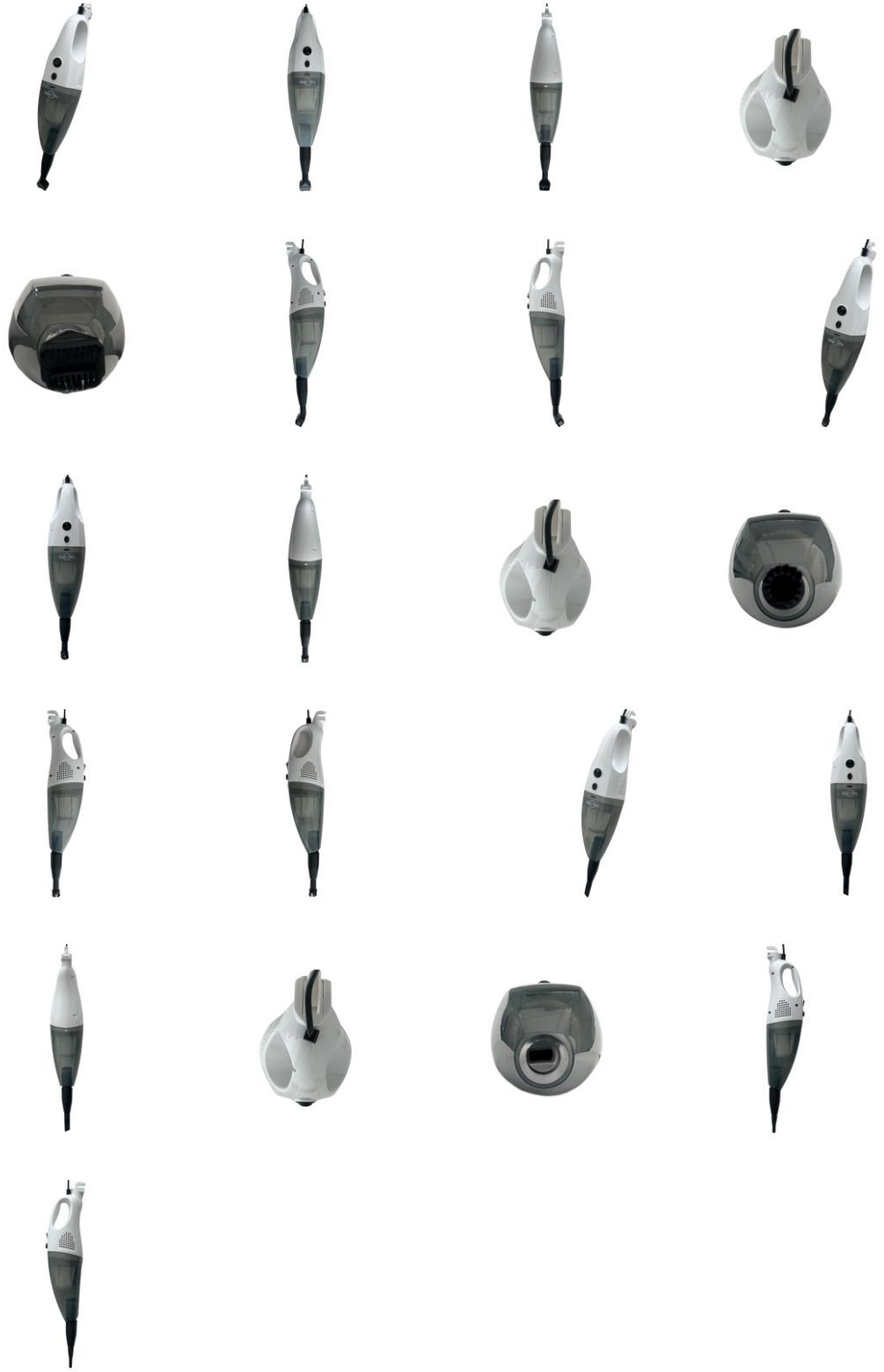

BR302025005008-1

Concessão de registro
Código de despacho: 158
Titular: GROUP FORTUNATO LTDA [BR/MG]
Autor: RENAN CABRAL SEVERINI[BR]
Título do registro: PALMILHAS
Data de depósito: 04/08/2025
Classificação: 02-04

Procurador: Interação Marcas e Patentes Ltda
Detalhes do despacho: Conforme o item 3.5.2 do Manual, o campo Descrição do formulário só deve ser usado para incluir informações necessárias à compreensão das figuras do desenho industrial. As informações inseridas nesse campo no pedido em exame não cumpriam com a finalidade pretendida e foram excluídas de ofício.

BR302025005009-0

Concessão de registro
Código de despacho: 158
Titular: GROUP FORTUNATO LTDA [BR/MG]
Autor: RENAN CABRAL SEVERINI[BR]
Título do registro: PALMILHAS
Data de depósito: 04/08/2025
Classificação: 02-04
Procurador: Interação Marcas e Patentes Ltda
Detalhes do despacho: Conforme o item 3.5.2 do Manual, o campo Descrição do formulário só deve ser usado para incluir informações necessárias à compreensão das figuras do desenho industrial. As informações inseridas nesse campo no pedido em exame não cumpriam com a finalidade pretendida e foram excluídas de ofício.

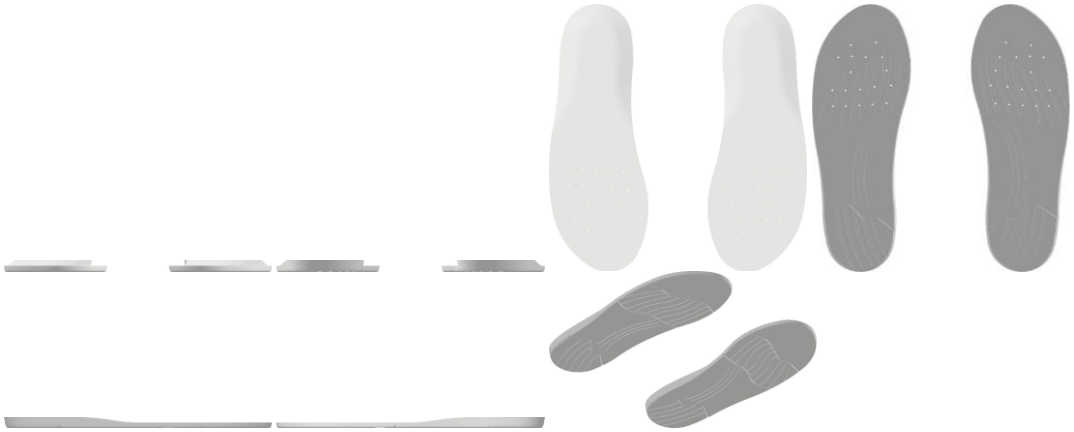

BR302025005010-3

Concessão de registro
Código de despacho: 158
Titular: GROUP FORTUNATO LTDA [BR/MG]
Autor: RENAN CABRAL SEVERINI[BR]
Título do registro: PALMILHAS
Data de depósito: 04/08/2025
Classificação: 02-04
Procurador: Interação Marcas e Patentes Ltda
Detalhes do despacho: Conforme o item 3.5.2 do Manual, o campo Descrição do formulário só deve ser usado para incluir informações necessárias à compreensão das figuras do desenho industrial. As informações inseridas nesse campo no pedido em exame não cumpriam com a finalidade pretendida e foram excluídas de ofício.

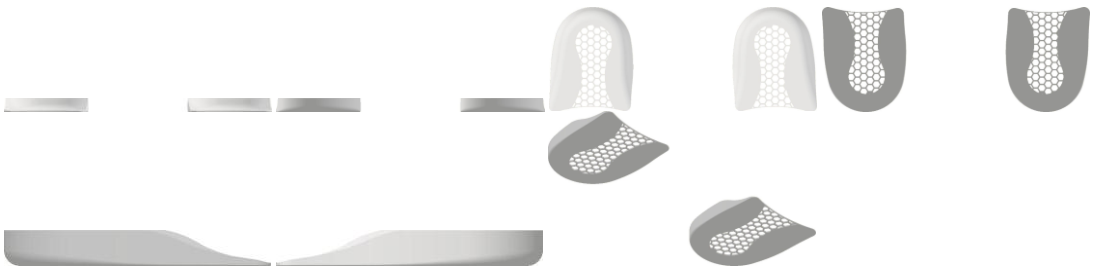

BR302025005012-0

Concessão de registro
Código de despacho: 158
Titular: GROUP FORTUNATO LTDA [BR/MG]
Autor: RENAN CABRAL SEVERINI[BR]
Título do registro: PALMILHAS
Data de depósito: 04/08/2025
Classificação: 02-04
Procurador: Interação Marcas e Patentes Ltda
Detalhes do despacho: Conforme o item 3.5.2 do Manual, o campo Descrição do formulário só deve ser usado para incluir informações necessárias à compreensão das figuras do desenho industrial. As informações inseridas nesse campo no pedido em exame não cumpriam com a finalidade pretendida e foram excluídas de ofício.

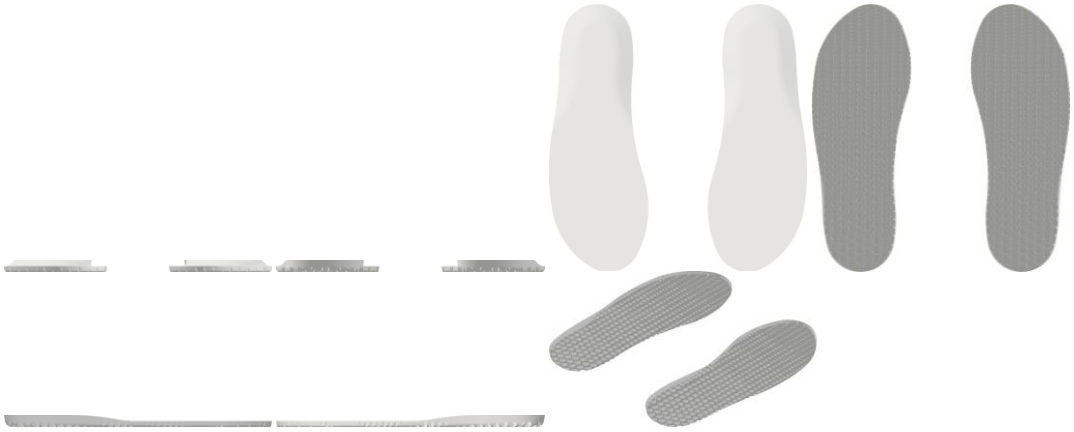

BR302025005036-7

Concessão de registro
Código de despacho: 158
Titular: GROUP FORTUNATO LTDA [BR/MG]
Autor: RENAN CABRAL SEVERINI[BR]
Título do registro: JOELHEIRAS
Data de depósito: 04/08/2025
Classificação: 02-04
Procurador: Interação Marcas e Patentes Ltda
Detalhes do despacho: Conforme o item 3.5.2 do Manual, o campo Descrição do formulário só deve ser usado para incluir informações necessárias à compreensão das figuras do desenho industrial. As informações inseridas nesse campo no pedido em exame não cumpriam com a finalidade pretendida e foram excluídas.

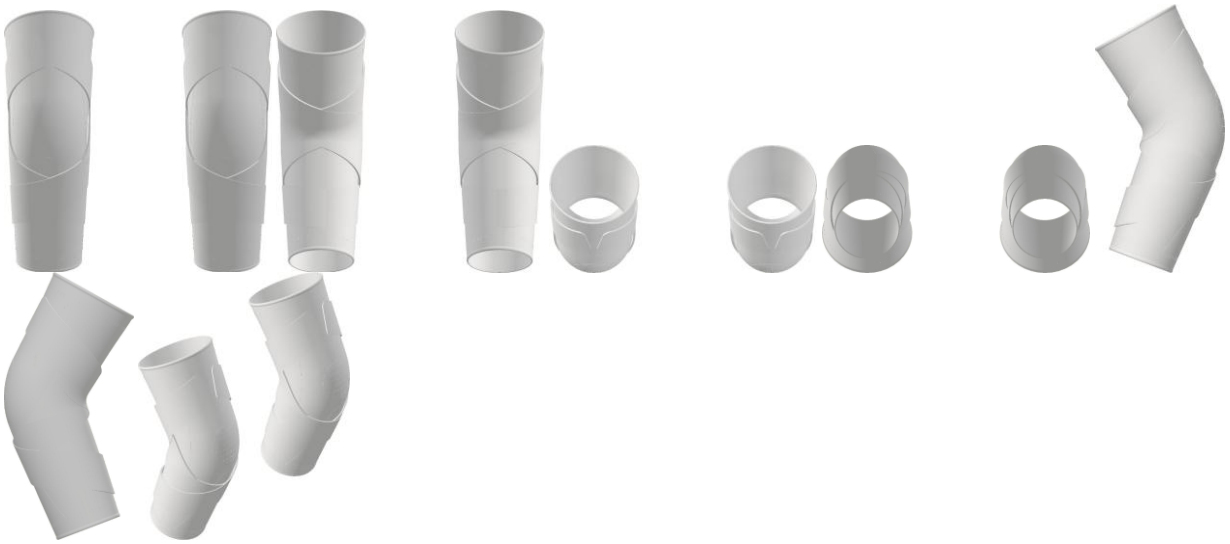

BR302025005037-5

Concessão de registro
Código de despacho: 158
Titular: GROUP FORTUNATO LTDA [BR/MG]
Autor: RENAN CABRAL SEVERINI[BR]
Título do registro: LUVAS
Data de depósito: 04/08/2025
Classificação: 02-06
Procurador: Interação Marcas e Patentes Ltda
Detalhes do despacho: Conforme o item 3.5.2 do Manual, o campo Descrição do formulário só deve ser usado para incluir informações necessárias à compreensão das figuras do desenho industrial. As informações inseridas nesse campo no pedido em exame não cumpriam com a finalidade pretendida e foram excluídas.

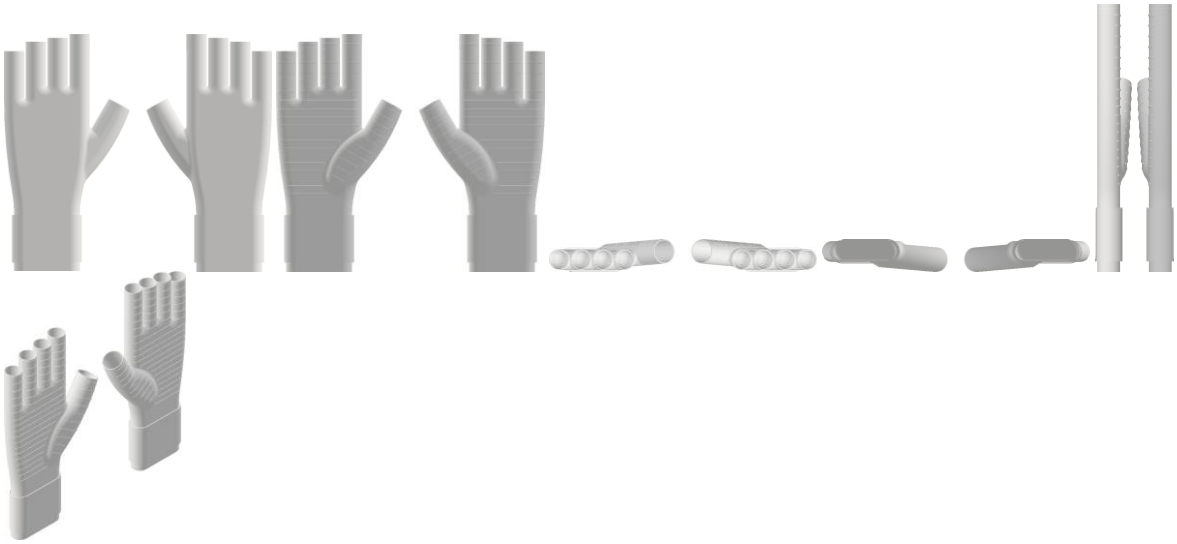

BR302025005043-0

Concessão de registro
Código de despacho: 158
Titular: INSTITUTO DE TECNOLOGIA PARA O DESENVOLVIMENTO [BR/PR]
Autor: EDWIN AUGUSTO TONOLO[BR], ANDRE DE SOUZA LEONE[BR], ROMULO FRANCISCO LEPINSK LOPES[BR], RICARDO MUZZOLON SCHMAL[BR], CRETAN PIRES DE OLIVEIRA[BR], CARLOS GABRIEL BIANCHIN[BR], WILLIAM RAFHAEL DA SILVA[BR] e HENRIQUE MARIN VAN DER BROOCKE CAMPOS[BR]
Título do registro: GABARITO DE MONTAGEM E SOLDA DE SEMICONDUTORES
Data de depósito: 04/08/2025
Classificação: 08-08
Procurador: RITTER E MORAES PROPRIEDADE INTELECTUAL S/S

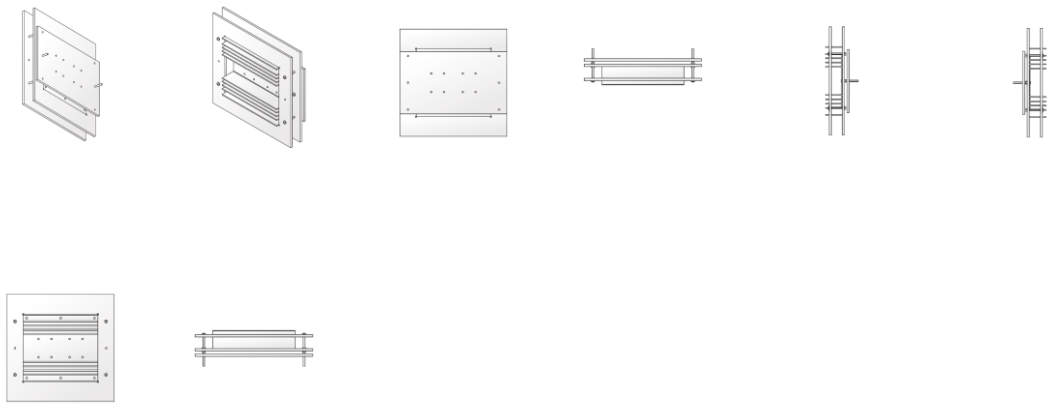

BR302025005049-9

Concessão de registro
Código de despacho: 158
Titular: IURA MENDONCA FERREIRA DE MORAIS [BR/GO]
Autor: IURA MENDONCA FERREIRA DE MORAIS[BR]
Título do registro: ESPELHO
Data de depósito: 04/08/2025
Classificação: 06-07
Procurador: VIGGA PROPRIEDADE INTELECTUAL LTDA
Detalhes do despacho: Em atendimento ao item 5.3 do Manual de Desenhos Industriais instituído pela Portaria INPI/PR nº 36/2023, foram feitas as seguintes alterações de ofício: [1] exclusão do nome "Arui" do título e relatório descritivo com base no item 5.3.1.1, uma vez que informações como o modelo do produto não são aceitas por não configurar indicação do produto; [2] como o campo Descrição do formulário só deve ser usado para incluir informações necessárias à compreensão das figuras do desenho industrial, conforme o item 3.5.2 do Manual, as informações inseridas foram excluídas.

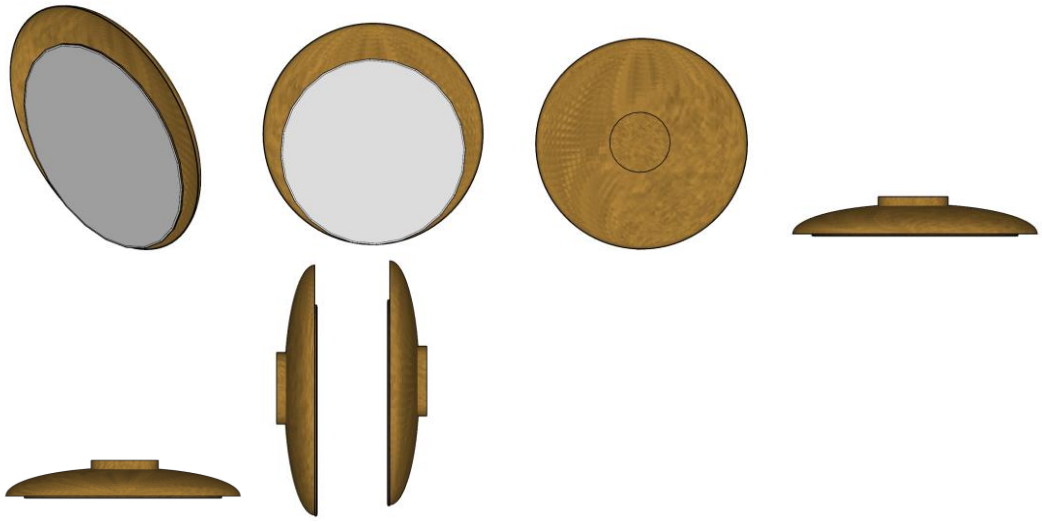

BR302025005051-0

Concessão de registro
Código de despacho: 158
Titular: MARLON ROSA DOS SANTOS - LOJA DE VARIEDADES [BR/SP]
Autor: MARLON ROSA DOS SANTOS[BR]
Título do registro: CARTEIRAS
Data de depósito: 04/08/2025
Classificação: 03-01
Procurador: Lucas Gonçalves Silva
Detalhes do despacho: Considerando-se o item 5.3 do Manual de Desenhos Industriais instituído pela Portaria INPI/PR nº 36/2023, foram feitas as seguintes alterações de ofício: [1] incluída variação a partir da diferente maneira de uso do

objeto, observando o item 5.3.3 do Manual; [2] alteração da nomenclatura das legendas das figuras da variação 2 para maior adequação às vistas representadas; [3] adequação da numeração das figuras; [4] adaptação do relatório descritivo e da reivindicação.

BR302025005052-9

Concessão de registro
Código de despacho: 158
Titular: MARLON ROSA DOS SANTOS - LOJA DE VARIEDADES [BR/SP]
Autor: MARLON ROSA DOS SANTOS[BR]
Título do registro: CARTEIRAS
Data de depósito: 04/08/2025
Classificação: 03-01
Procurador: Lucas Gonçalves Silva
Detalhes do despacho: Considerando-se o item 5.3 do Manual de Desenhos Industriais instituído pela Portaria INPI/PR nº 36/2023, foram feitas as seguintes alterações de ofício: [1] incluída variação a partir da diferente maneira de uso do objeto, observando o item 5.3.3 do Manual; [2] alteração da nomenclatura das legendas das figuras da variação 2 para maior adequação às vistas representadas; [3] adequação da numeração das figuras; [4] adaptação do relatório descritivo e da reivindicação.

BR302025005056-1

Concessão de registro
Código de despacho: 158
Titular: RAYNIER BREVES DOS SANTOS [BR/SP]
Autor: RAYNIER BREVES DOS SANTOS[BR]
Título do registro: ARMÁRIOS COM RODAS
Data de depósito: 05/08/2025
Classificação: 06-04
Procurador: PRIORIZE MARCAS E PATENTES LTDA

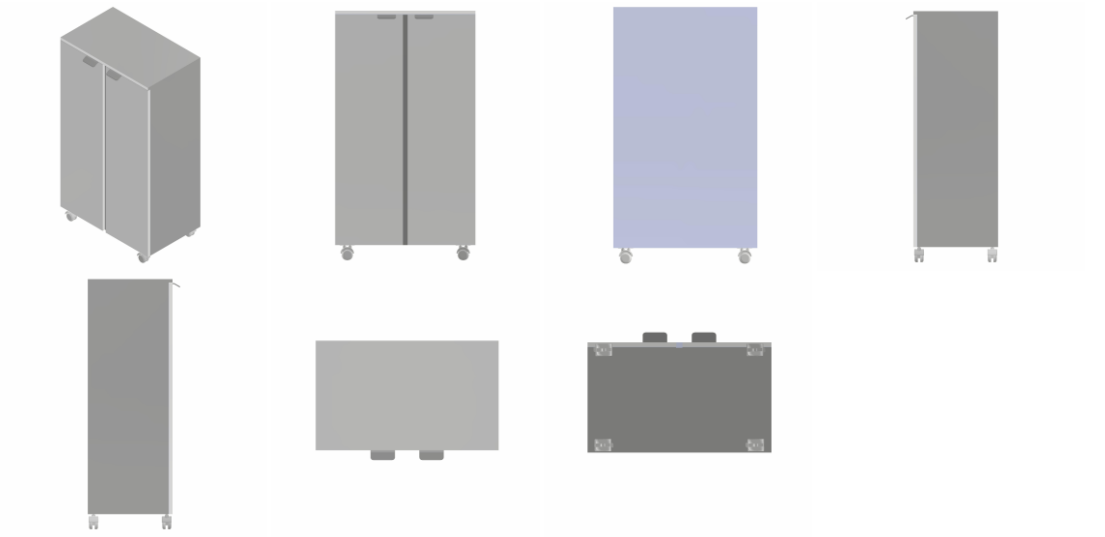

BR302025005059-6

Concessão de registro
Código de despacho: 158
Titular: MARMORY LTDA [BR/SC]
Autor: PAULO HENRIQUE PIVA[BR]
Título do registro: LAVATÓRIOS PARA MÃOS
Data de depósito: 05/08/2025
Classificação: 23-06
Procurador: RENOVA LTDA
Detalhes do despacho: Com base no item 3.5.2 do Manual de Desenhos Industriais instituído pela Portaria INPI/PR nº 36/2023, o campo Descrição do formulário só deve ser usado para incluir informações necessárias à compreensão das figuras do desenho industrial. Devido ao não cumprimento dessa finalidade, considerando-se o item 5.3 do Manual, as informações inseridas neste campo foram excluídas de ofício.

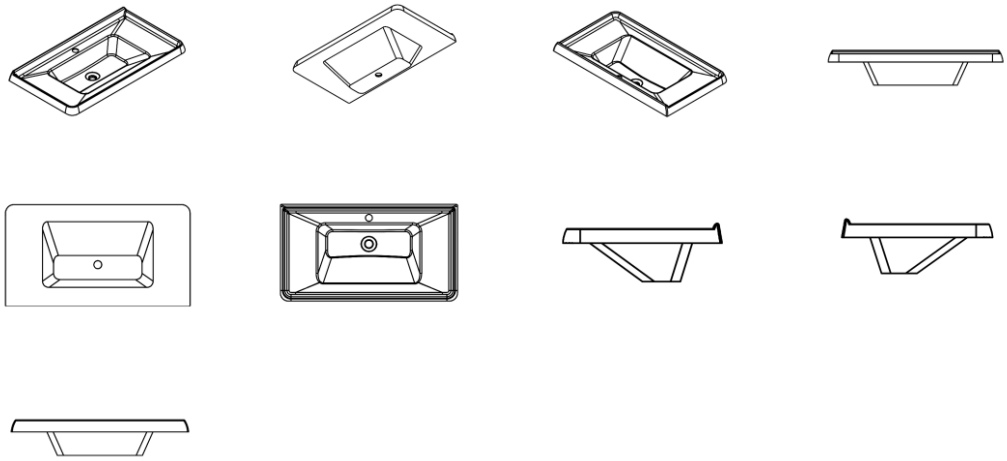

BR302025005065-0

Concessão de registro
Código de despacho: 158
Titular: MARMORY LTDA [BR/SC]
Autor: PAULO HENRIQUE PIVA[BR]
Título do registro: LAVATÓRIOS PARA MÃOS
Data de depósito: 05/08/2025
Classificação: 23-06
Procurador: RENOVA LTDA
Detalhes do despacho: Com base no item 3.5.2 do Manual de Desenhos Industriais instituído pela Portaria INPI/PR nº 36/2023, o campo Descrição do formulário só deve ser usado para incluir informações necessárias à compreensão das

figuras do desenho industrial. Devido ao não cumprimento dessa finalidade, considerando-se o item 5.3 do Manual, as informações inseridas neste campo foram excluídas de ofício.

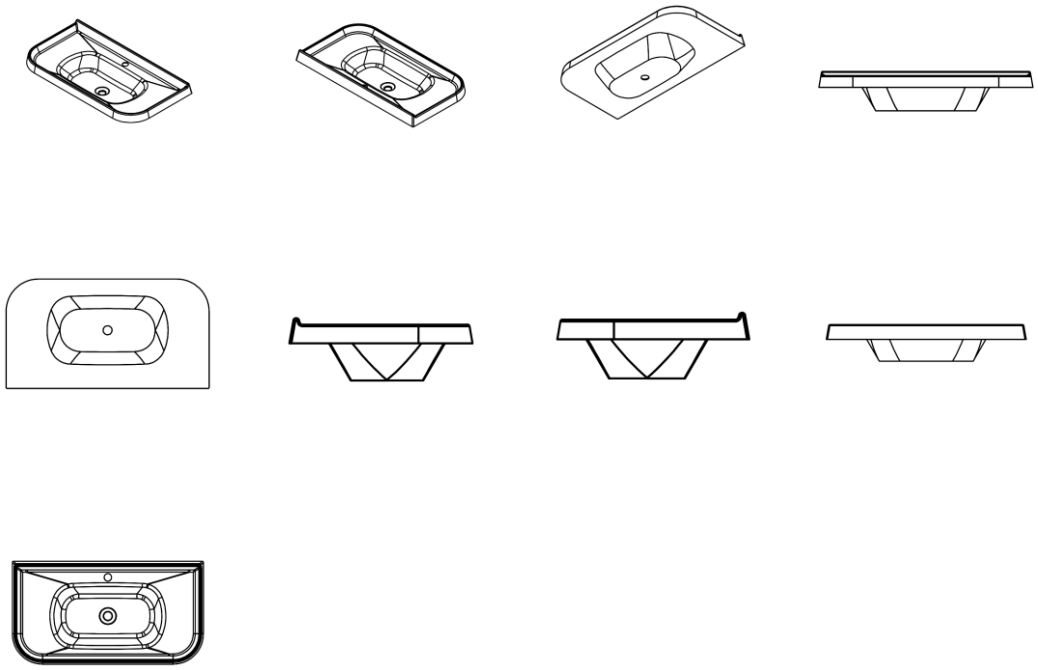

BR302025005077-4

Concessão de registro
Código de despacho: 158
Titular: DIVERTOYS INDÚSTRIA E COMÉRCIO LTDA [BR/SP]
Autor: CAMILA ADELINA GAVA[BR]
Título do registro: BRINQUEDO
Data de depósito: 05/08/2025
Classificação: 21-01
Procurador: Icamp Marcas e Patentes Ltda
Detalhes do despacho: De acordo com o Manual de Desenhos Industriais (http://manualdedi.inpi.gov.br/projects/manual-de-desenho-industrial/wiki): A. O título apresentado continha informações que extrapolavam a finalidade de identificação do produto, conforme o item 5.3.1.1. B do Manual. O INPI procedeu à adequação do título para indicar apenas a denominação do produto ao qual o desenho industrial é aplicado.

BR302025005079-0

Concessão de registro
Código de despacho: 158
Titular: M. G. DE MELO EMBALAGENS LTDA [BR/SP]
Autor: ROGÉRIO CANDIDO DE MELO[BR]
Título do registro: BANDEJA PARA MUDAS
Data de depósito: 05/08/2025
Classificação: 09-03
Procurador: Vilage Marcas e Patentes Ltda

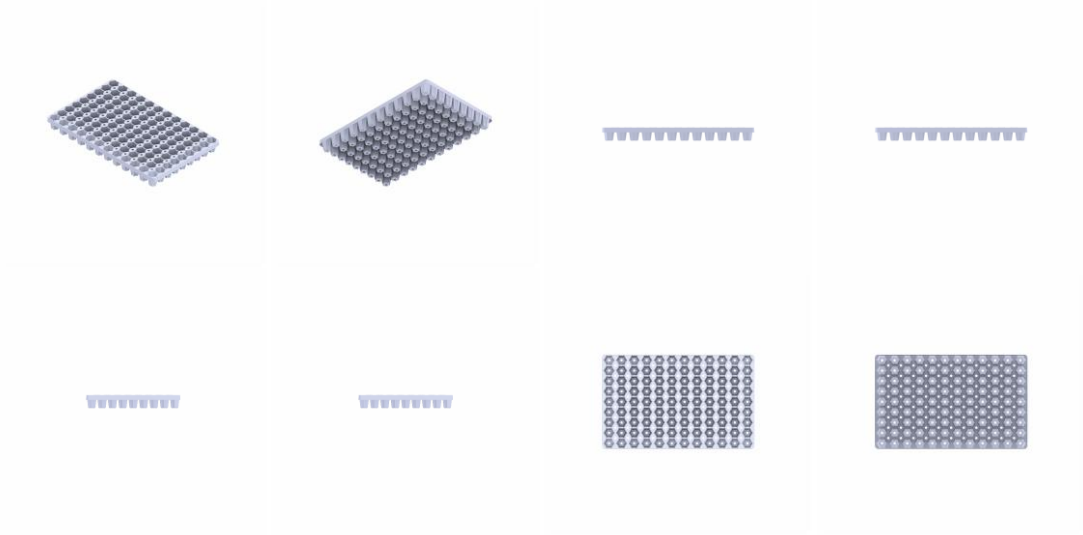

BR302025005081-2

Concessão de registro
Código de despacho: 158
Titular: JOSÉ CHAVES NETO [BR/SC]
Autor: JOSÉ CHAVES NETO[BR]
Título do registro: Boia de natação
Data de depósito: 05/08/2025
Classificação: 29-02
Detalhes do despacho: Em atenção ao item 5.3.1.1.b do Manual de Desenhos Industriais, foi excluída de ofício do título do pedido a expressão “Disposição ornamental aplicada em”. O título do pedido deve indicar de forma clara e concisa o objeto mostrado nas figuras. Além disso, foi feita alteração de ofício da classe (Locarno) indicada pelo requerente, no depósito, para uma classe mais apropriada ao objeto reivindicado (boia de segurança para natação em águas abertas, conforme a descrição do pedido), com base no Manual. Por fim, a “Descrição” foi alterada de ofício, conforme a Nota Técnica INPI/CPAPD nº 01/2024. De acordo com o item 3.5.2 do Manual de Desenhos Industriais, o campo “Descrição” do formulário deve ser usado para incluir informações necessárias à compreensão das figuras do desenho industrial.

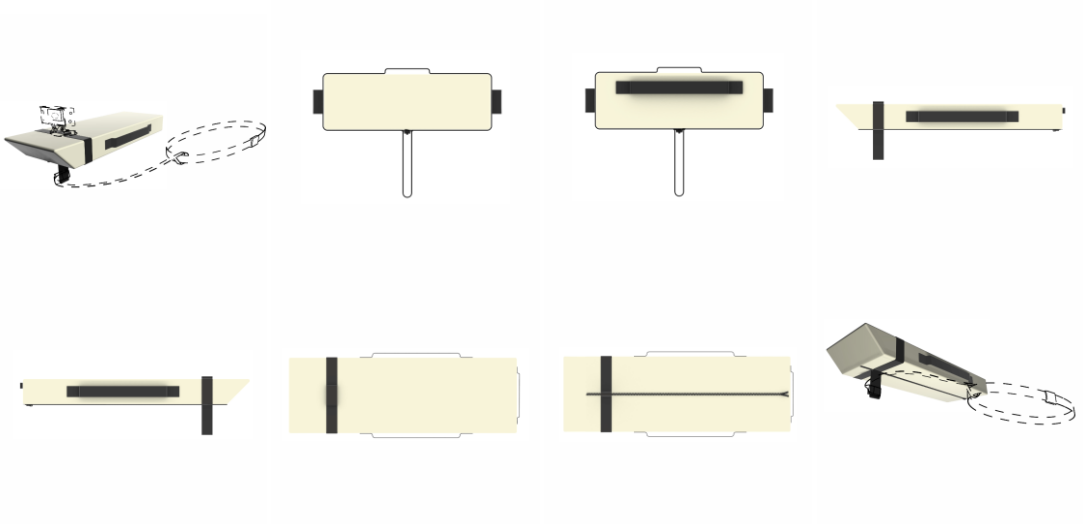

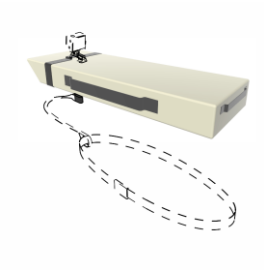

BR302025005082-0 Concessão de registro
Código de despacho: 158
Titular: BRASIL INDÚSTRIA E COMÉRCIO DE PLÁSTICOS LTDA [BR/SC]
Autor: DAVID DE BORBA[BR]
Título do registro: CAIXA DE PASSAGEM
Data de depósito: 05/08/2025
Classificação: 23-04
Procurador: BIANCA GABRIELA GOMES

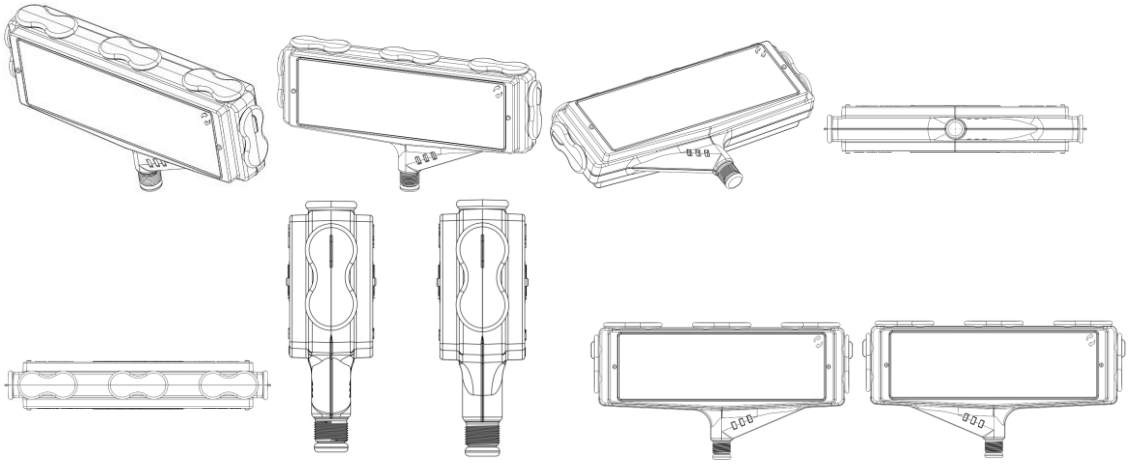

BR302025005083-9 Concessão de registro
Código de despacho: 158
Titular: BRASIL INDÚSTRIA E COMÉRCIO DE PLÁSTICOS LTDA [BR/SC]
Autor: DAVID DE BORBA[BR]
Título do registro: TAMPA PARA CAIXA DE PASSAGEM
Data de depósito: 05/08/2025
Classificação: 23-04
Procurador: BIANCA GABRIELA GOMES

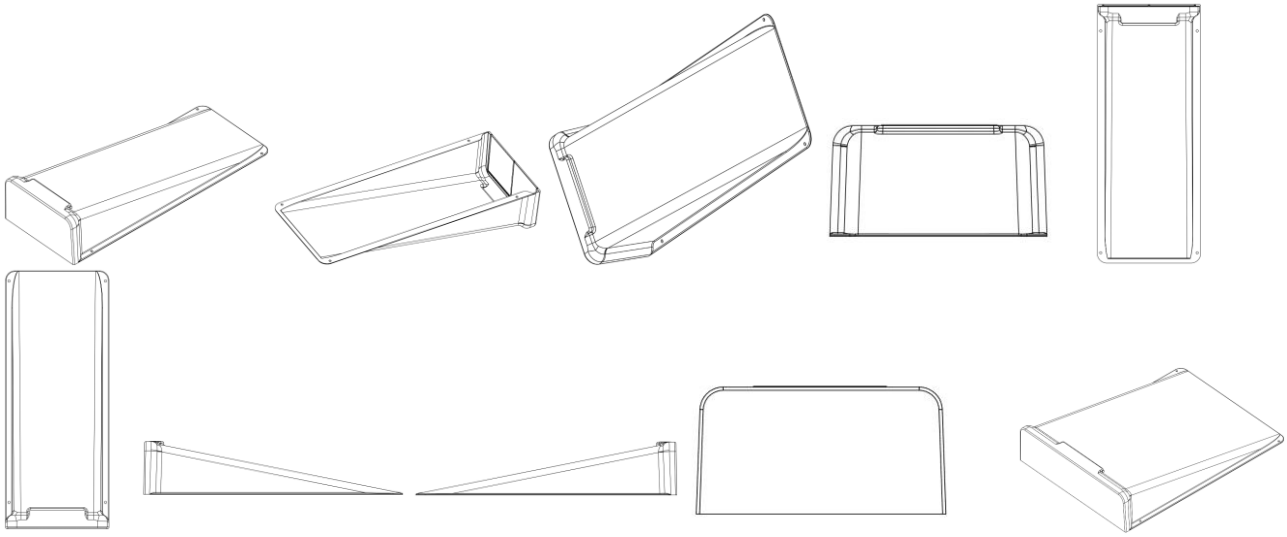

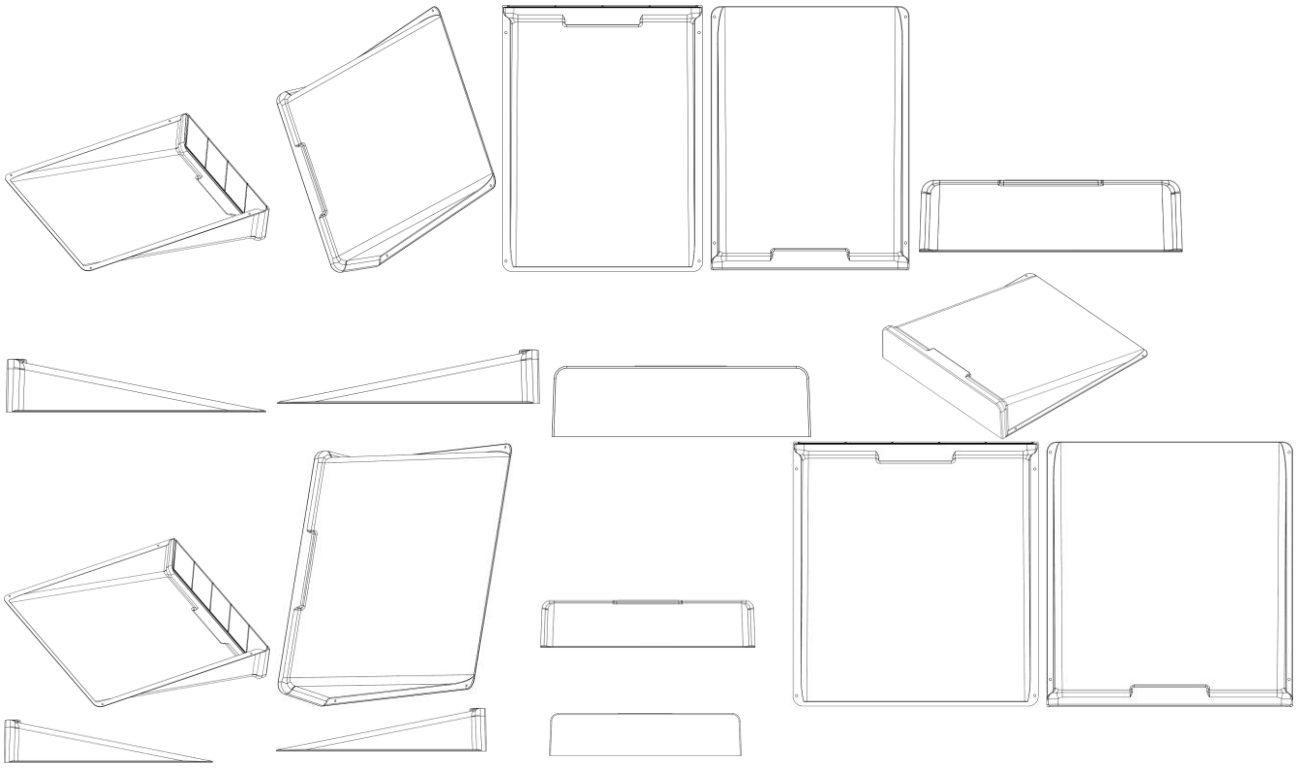

BR302025005085-5 Concessão de registro
Código de despacho: 158
Titular: LUCINEIA DA LIRA COSTA [BR/SP]
Autor: LUCINEIA DA LIRA COSTA[BR]
Título do registro: Frascos para cosméticos
Data de depósito: 05/08/2025
Classificação: 09-01
Procurador: Difusão Marcas e Patentes Ltda.
Detalhes do despacho: A “Descrição” foi excluída de ofício, conforme a Nota Técnica INPI/CPAPD nº 01/2024. De acordo com o item 3.5.2 do Manual de Desenhos Industriais, o campo “Descrição” do formulário deve ser usado para incluir informações necessárias à compreensão das figuras do desenho industrial.

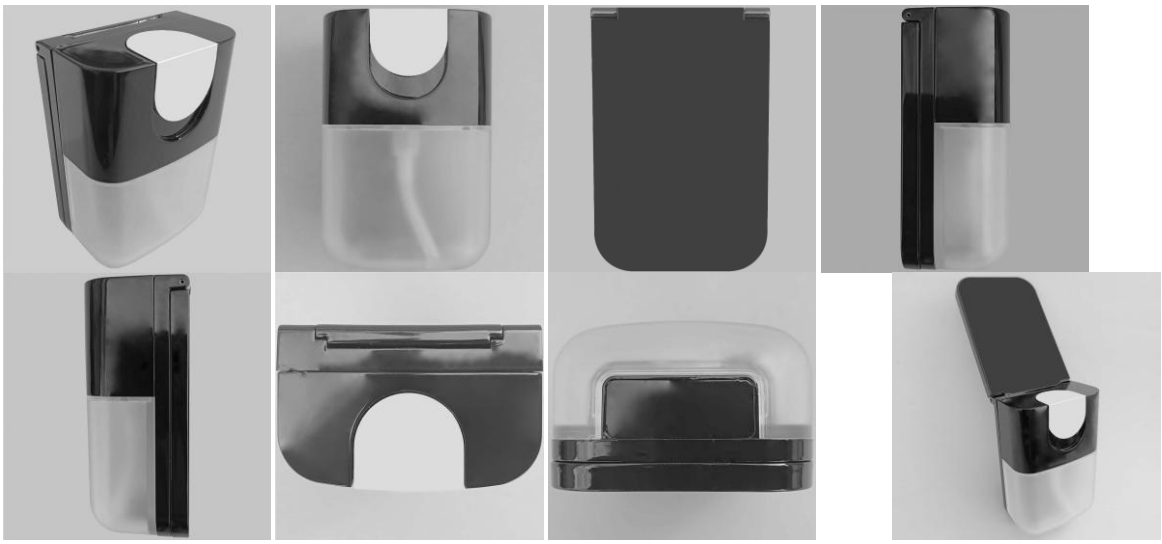

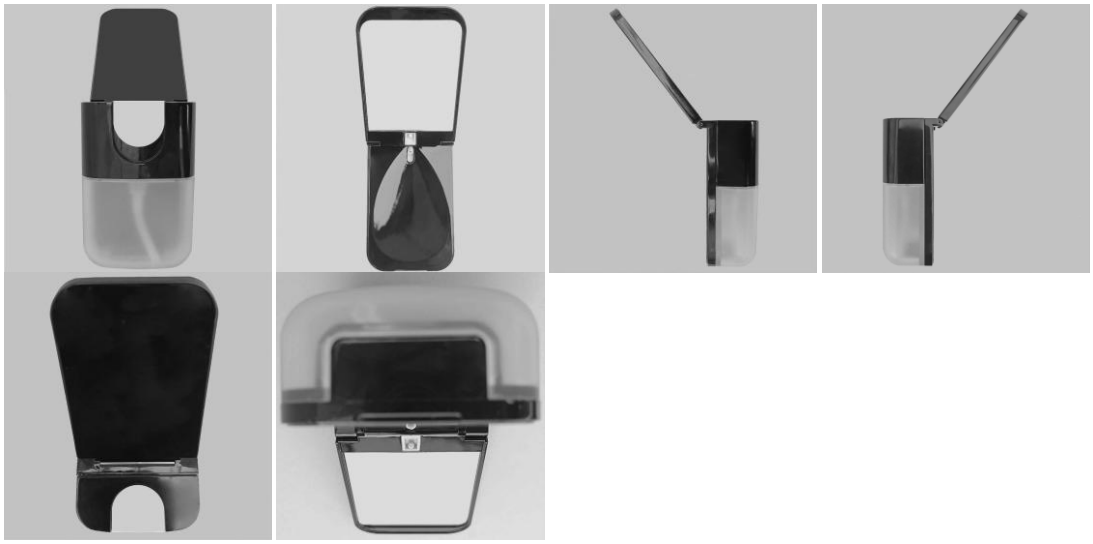

BR302025005088-0

Concessão de registro
Código de despacho: 158
Titular: HAIR RESTORATION SCIENCE LTDA [BR/ES]
Autor: FELIPE AUGUSTO PITTELLA SILVA[BR], FREDERICO PITTELLA SILVA[BR] e KÉZIA CRISTINE BARBOSA FERREIRA[BR]
Título do registro: Instrumentos cirúrgicos
Data de depósito: 06/08/2025
Classificação: 24-02
Procurador: Kizzi Stigert Orlando
Detalhes do despacho: A “Descrição” foi excluída de ofício, conforme a Nota Técnica INPI/CPAPD nº 01/2024. De acordo com o item 3.5.2 do Manual de Desenhos Industriais, o campo “Descrição” do formulário deve ser usado para incluir informações necessárias à compreensão das figuras do desenho industrial.

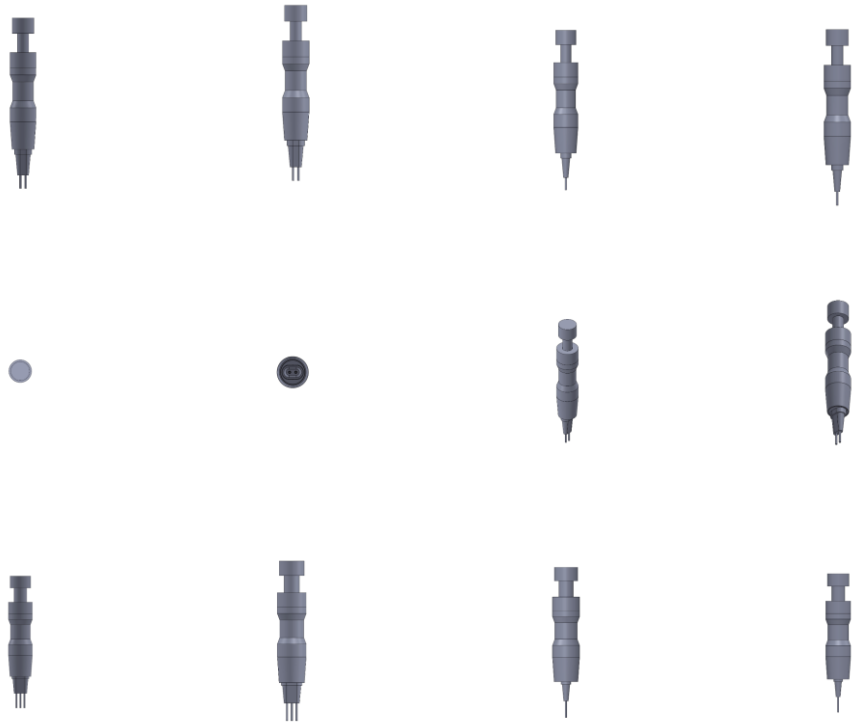

BR302025005089-8

Concessão de registro
Código de despacho: 158
Titular: HAIR RESTORATION SCIENCE LTDA [BR/ES]
Autor: FELIPE AUGUSTO PITTELLA SILVA[BR], FREDERICO PITTELLA SILVA[BR] e KÉZIA CRISTINE BARBOSA FERREIRA[BR]
Título do registro: Instrumentos cirúrgicos
Data de depósito: 06/08/2025
Classificação: 24-02
Procurador: Kizzi Stigert Orlando
Detalhes do despacho: A “Descrição” foi excluída de ofício, conforme a Nota Técnica INPI/CPAPD nº 01/2024. De acordo com o item 3.5.2 do Manual de Desenhos Industriais, o campo “Descrição” do formulário deve ser usado para incluir informações necessárias à compreensão das figuras do desenho industrial.

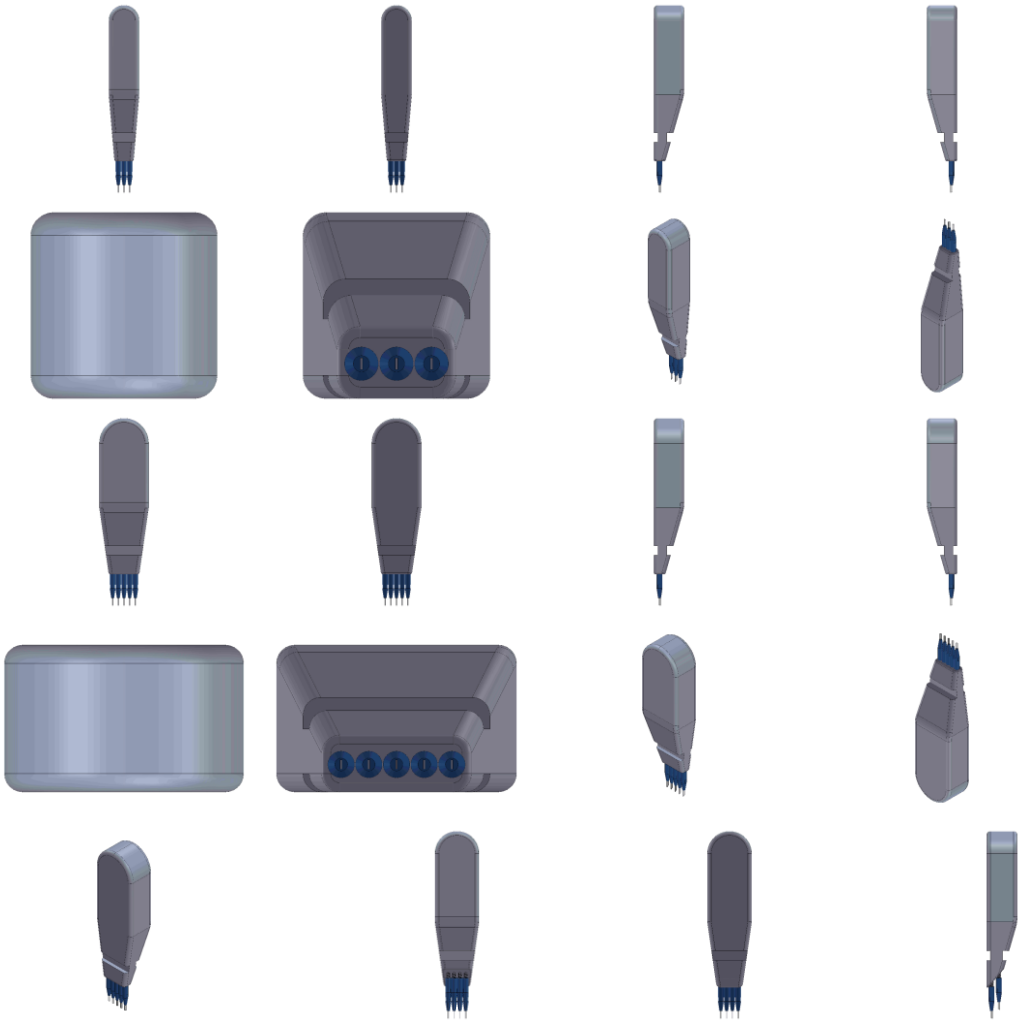

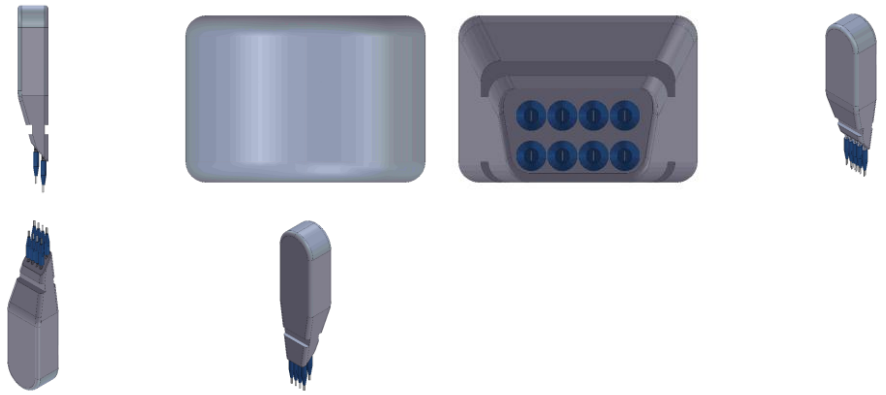

BR302025005093-6

Concessão de registro
Código de despacho: 158
Titular: EMS.S.A. [BR/SP]
Autor: CARLOS ALBERTO FONSECA DE MORAES[BR], ADRIANO PINHEIRO COELHO[BR], ANA CLAUDIA NOBOLI[BR], SILVIA MITIE IHA SCURSONI[BR] e LUIZ FELIPE DE OLIVEIRA STEHLING[BR]
Título do registro: DISPOSITIVO DE LAVAGEM NASAL
Data de depósito: 06/08/2025
Classificação: 24-02
Procurador: Patricia Aparecida Ferreira
Detalhes do despacho: De acordo com o Manual de Desenhos Industriais (http://manualdedi.inpi.gov.br/projects/manual-de-desenho-industrial/wiki): A. As informações inseridas no campo de descrição do pedido foram retiradas pelo INPI porque não atendiam à finalidade de esclarecer sobre a representação gráfica do desenho industrial, conforme o item 3.5.2.G do Manual.

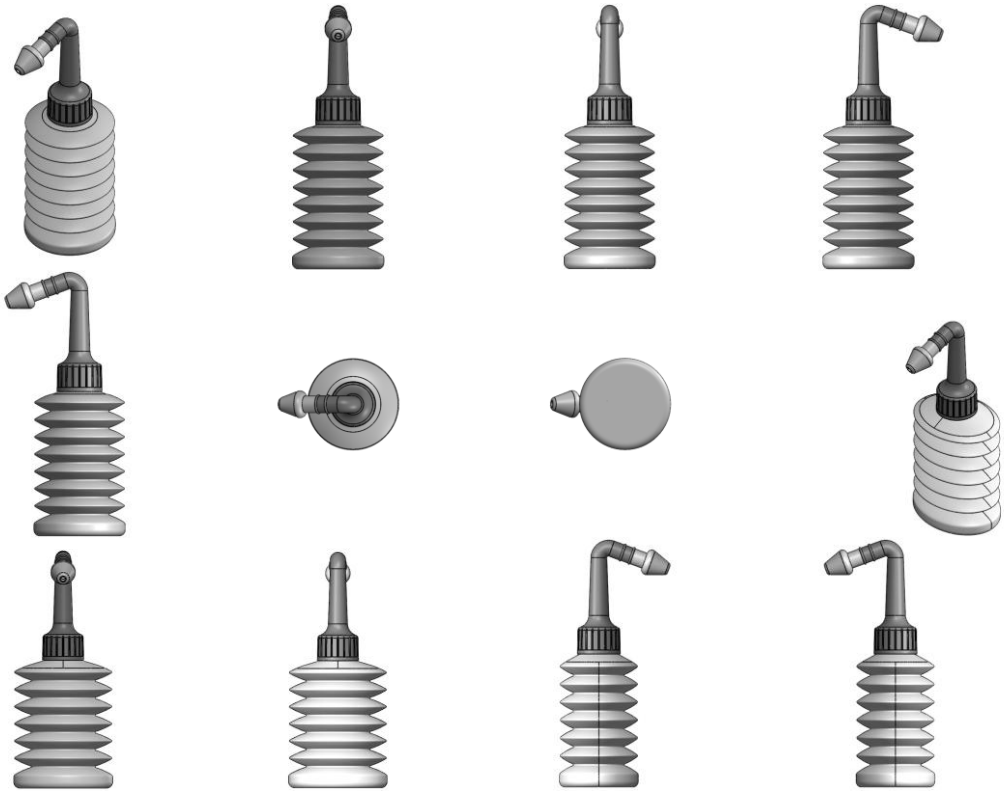

BR302025005094-4

Concessão de registro
Código de despacho: 158
Titular: UTILIZE ARTIGOS LTDA [BR/PR]
Autor: CHAIANA STALOCH[BR] e CLEBER WILSON DE MELLO SANTOS[BR]
Título do registro: BALDES [BRINQUEDOS]
Data de depósito: 06/08/2025
Classificação: 21-01
Procurador: Cristiane Rumika Minowa Ozawa
Detalhes do despacho: De acordo com o Manual de Desenhos Industriais (http://manualdedi.inpi.gov.br/projects/manual-de-desenho-industrial/wiki): A. As informações inseridas no campo de descrição do pedido foram retiradas pelo INPI porque não atendiam à finalidade de esclarecer sobre a representação gráfica do desenho industrial, conforme o item 3.5.2.G do Manual.

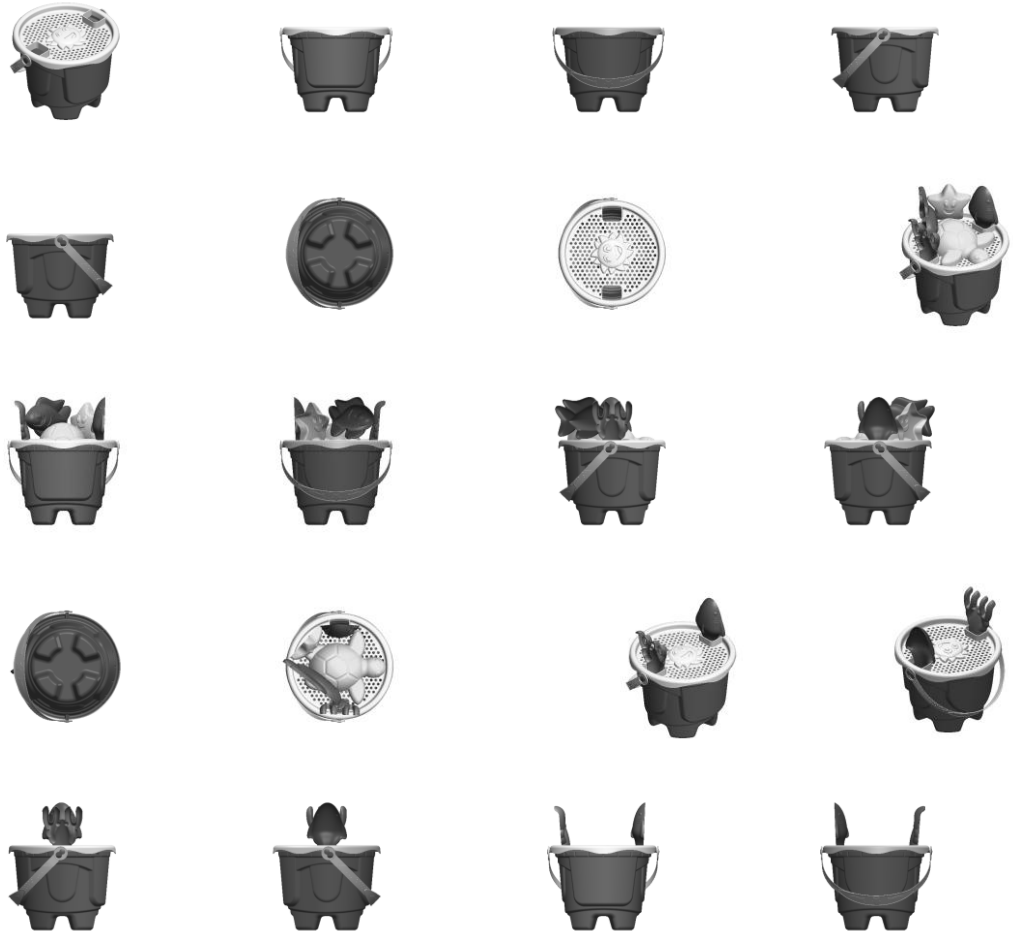

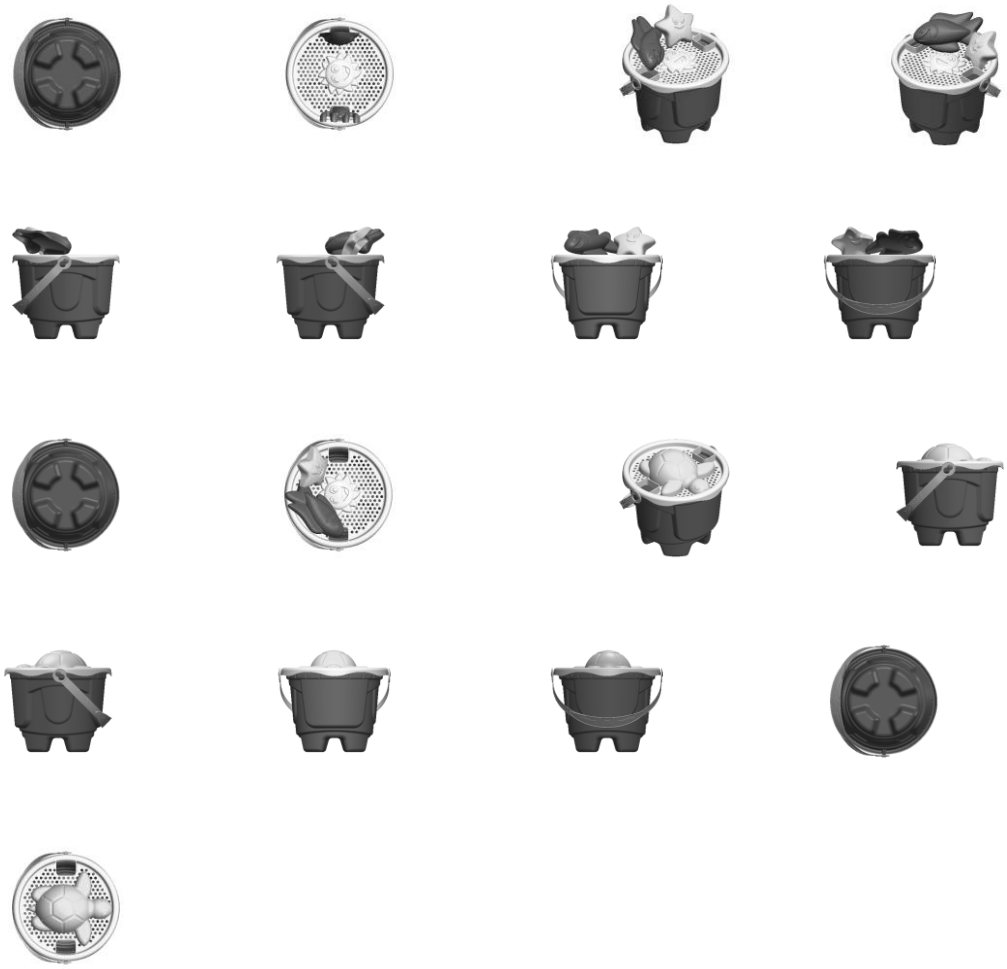

BR302025005095-2

Concessão de registro
Código de despacho: 158
Titular: LOVELY POINT PRESENTES LTDA [BR/SP]
Autor: XIAO JING SUN[CN]
Título do registro: LUMINÁRIAS DE MESA
Data de depósito: 06/08/2025
Classificação: 26-05
Procurador: Alexandre Bolzani Morello

BR302025005100-2

Concessão de registro
Código de despacho: 158
Titular: SHUPING GUI [BR/SP]
Autor: SHUPING GUI[CN]
Título do registro: BONECAS
Data de depósito: 06/08/2025
Classificação: 21-01
Detalhes do despacho: De acordo com o Manual de Desenhos Industriais (http://manualdedi.inpi.gov.br/projects/manual-

de-desenho-industrial/wiki): A. As informações inseridas no campo de descrição do pedido foram retiradas pelo INPI porque não atendiam à finalidade de esclarecer sobre a representação gráfica do desenho industrial, conforme o item 3.5.2.G do Manual.

BR302025005101-0

Concessão de registro
Código de despacho: 158
Titular: SHUPING GUI [BR/SP]
Autor: SHUPING GUI[CN]
Título do registro: BONECAS
Data de depósito: 06/08/2025
Classificação: 21-01
Detalhes do despacho: De acordo com o Manual de Desenhos Industriais (http://manualdedi.inpi.gov.br/projects/manual-de-desenho-industrial/wiki): A. As informações inseridas no campo de descrição do pedido foram retiradas pelo INPI porque não atendiam à finalidade de esclarecer sobre a representação gráfica do desenho industrial, conforme o item 3.5.2.G do Manual.

BR302025005102-9

Concessão de registro
Código de despacho: 158
Titular: SHUPING GUI [BR/SP]
Autor: SHUPING GUI[CN]
Título do registro: BONECAS
Data de depósito: 06/08/2025
Classificação: 21-01
Detalhes do despacho: De acordo com o Manual de Desenhos Industriais (http://manualdedi.inpi.gov.br/projects/manual-de-desenho-industrial/wiki): A. As informações inseridas no campo de descrição do pedido foram retiradas pelo INPI

porque não atendiam à finalidade de esclarecer sobre a representação gráfica do desenho industrial, conforme o item 3.5.2.G do Manual.

BR302025005103-7

Concessão de registro
Código de despacho: 158
Titular: SHUPING GUI [BR/SP]
Autor: SHUPING GUI[CN]
Título do registro: BONECAS
Data de depósito: 06/08/2025
Classificação: 21-01
Detalhes do despacho: De acordo com o Manual de Desenhos Industriais (http://manualdedi.inpi.gov.br/projects/manual-de-desenho-industrial/wiki): A. As informações inseridas no campo de descrição do pedido foram retiradas pelo INPI porque não atendiam à finalidade de esclarecer sobre a representação gráfica do desenho industrial, conforme o item 3.5.2.G do Manual.

BR302025005111-8

Concessão de registro
Código de despacho: 158
Titular: GABRIEL GIOVANI BASÍLIO [BR/SP]
Autor: GABRIEL GIOVANI BASÍLIO[BR]
Título do registro: Cabeceiras de cama
Data de depósito: 06/08/2025
Classificação: 06-06
Procurador: Eduarda Colla
Detalhes do despacho: A “Descrição” foi excluída de ofício, conforme a Nota Técnica INPI/CPAPD nº 01/2024. De acordo

com o item 3.5.2 do Manual de Desenhos Industriais, o campo “Descrição” do formulário deve ser usado para incluir informações necessárias à compreensão das figuras do desenho industrial.

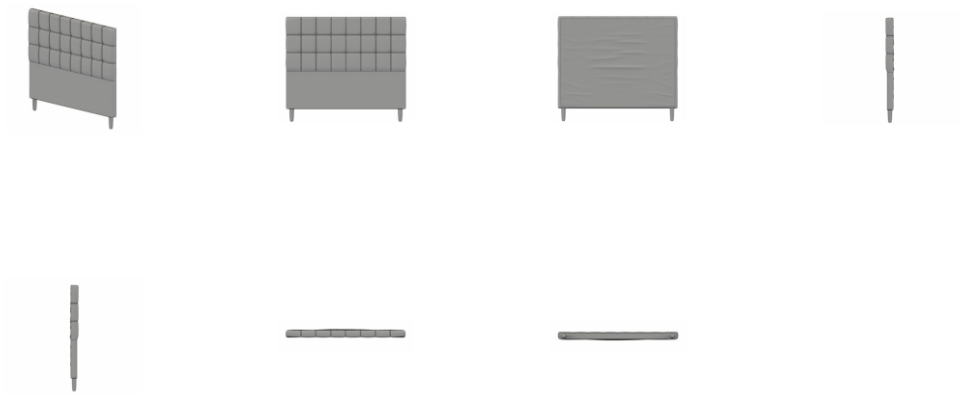

BR302025005119-3

Concessão de registro
Código de despacho: 158
Titular: MAURO CARLOS DOS REIS [BR/SP]
Autor: MAURO CARLOS DOS REIS[BR]
Título do registro: Tampa para caixas de correspondência
Data de depósito: 06/08/2025
Classificação: 25-03
Procurador: COLONIAL REGISTROS DE MARCAS E PATENTES LTDA
Detalhes do despacho: A “Descrição” foi excluída de ofício, conforme a Nota Técnica INPI/CPAPD nº 01/2024. De acordo com o item 3.5.2 do Manual de Desenhos Industriais, o campo “Descrição” do formulário deve ser usado para incluir informações necessárias à compreensão das figuras do desenho industrial.

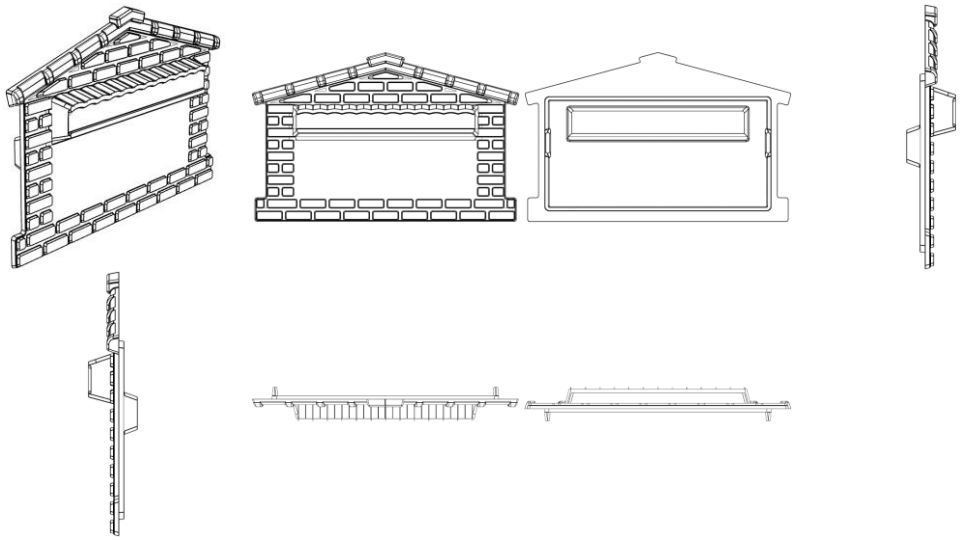

BR302025005131-2

Concessão de registro
Código de despacho: 158
Titular: VICTOR HUGO BARBOSA COSTA [BR/SP]
Autor: VICTOR HUGO BARBOSA COSTA[BR]
Título do registro: CARRINHO DE BRINQUEDO
Data de depósito: 06/08/2025
Classificação: 21-01
Procurador: RENOMARK ASSESSORIA EMPRESARIAL LTDA ME
Detalhes do despacho: A “Descrição” foi excluída de ofício, conforme a Nota Técnica INPI/CPAPD nº 01/2024. De acordo

com o item 3.5.2 do Manual de Desenhos Industriais, o campo “Descrição” do formulário deve ser usado para incluir informações necessárias à compreensão das figuras do desenho industrial.

BR302025005178-9

Concessão de registro
Código de despacho: 158
Titular: LEON BITCHATCHO [BR/SP]
Autor: LEON BITCHATCHO[BR]
Título do registro: Churrasqueiras
Data de depósito: 06/08/2025
Classificação: 07-02
Procurador: FABIO LUIS DA SILVA ASSAF
Detalhes do despacho: A “Descrição” foi excluída de ofício, conforme a Nota Técnica INPI/CPAPD nº 01/2024. De acordo com o item 3.5.2 do Manual de Desenhos Industriais, o campo “Descrição” do formulário deve ser usado para incluir informações necessárias à compreensão das figuras do desenho industrial.

BR302025005182-7

Concessão de registro
Código de despacho: 158
Titular: LEON BITCHATCHO [BR/SP]
Autor: LEON BITCHATCHO[BR]
Título do registro: Churrasqueiras
Data de depósito: 06/08/2025
Classificação: 07-02
Procurador: FABIO LUIS DA SILVA ASSAF
Detalhes do despacho: A “Descrição” foi excluída de ofício, conforme a Nota Técnica INPI/CPAPD nº 01/2024. De acordo

com o item 3.5.2 do Manual de Desenhos Industriais, o campo “Descrição” do formulário deve ser usado para incluir informações necessárias à compreensão das figuras do desenho industrial.

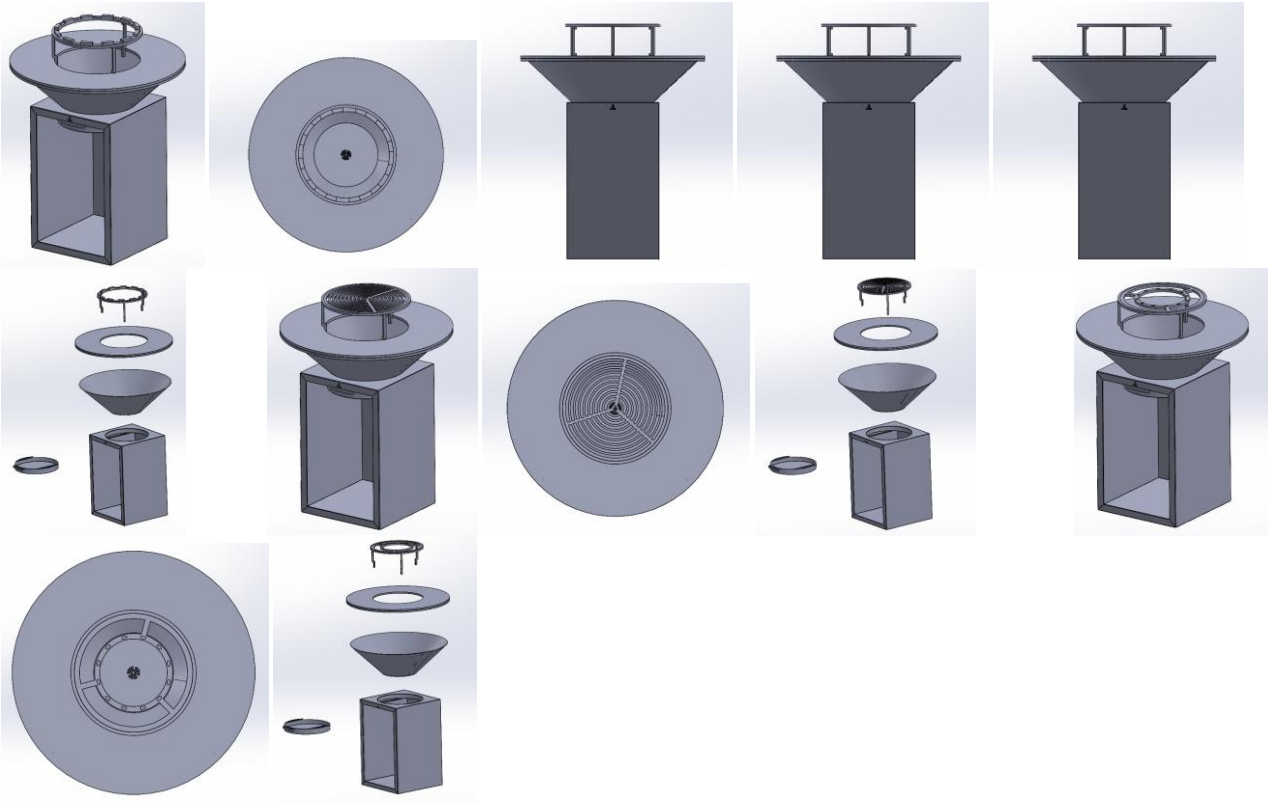

BR302025005185-1

Concessão de registro
Código de despacho: 158
Titular: DYNAMOX S/A [BR/SC]
Autor: GUILLAUME FRANCOIS GILBERT BARRAULT[FR]
Título do registro: CÂMERAS TERMOGRÁFICAS
Data de depósito: 08/08/2025
Classificação: 16-01
Detalhes do despacho: De acordo com o Manual de Desenhos Industriais (http://manualdedi.inpi.gov.br/projects/manual-de-desenho-industrial/wiki): A. As informações inseridas no campo de descrição do pedido foram retiradas pelo INPI porque não atendiam à finalidade de esclarecer sobre a representação gráfica do desenho industrial, conforme o item 3.5.2.G do Manual.

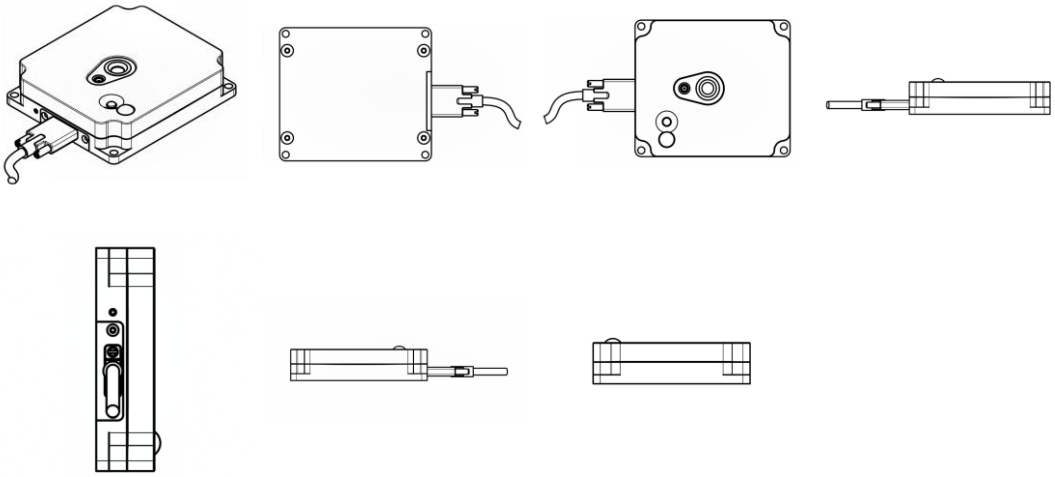

BR302025005192-4

Concessão de registro
Código de despacho: 158
Titular: PADEGATO COMERCIO LTDA [BR/SP]
Autor: ANA PAULA BABO PEDROSO DE LIMA[BR]
Título do registro: DISPOSITIVOS PARA REMOVER EXCREMENTOS DE ANIMAL
Data de depósito: 11/08/2025
Classificação: 30-11
Detalhes do despacho: De acordo com o Manual de Desenhos Industriais (http://manualdedi.inpi.gov.br/projects/manual-de-desenho-industrial/wiki): A. As informações inseridas no campo de descrição do pedido foram retiradas pelo INPI porque não atendiam à finalidade de esclarecer sobre a representação gráfica do desenho industrial, conforme o item 3.5.2.G do Manual. B. As figuras apresentadas continham numerações incorporados à imagem, o que não é admitido na representação gráfica de desenho industrial, conforme o item 5.3.6 do Manual. Por isso, o INPI retirou as numerações das figuras.

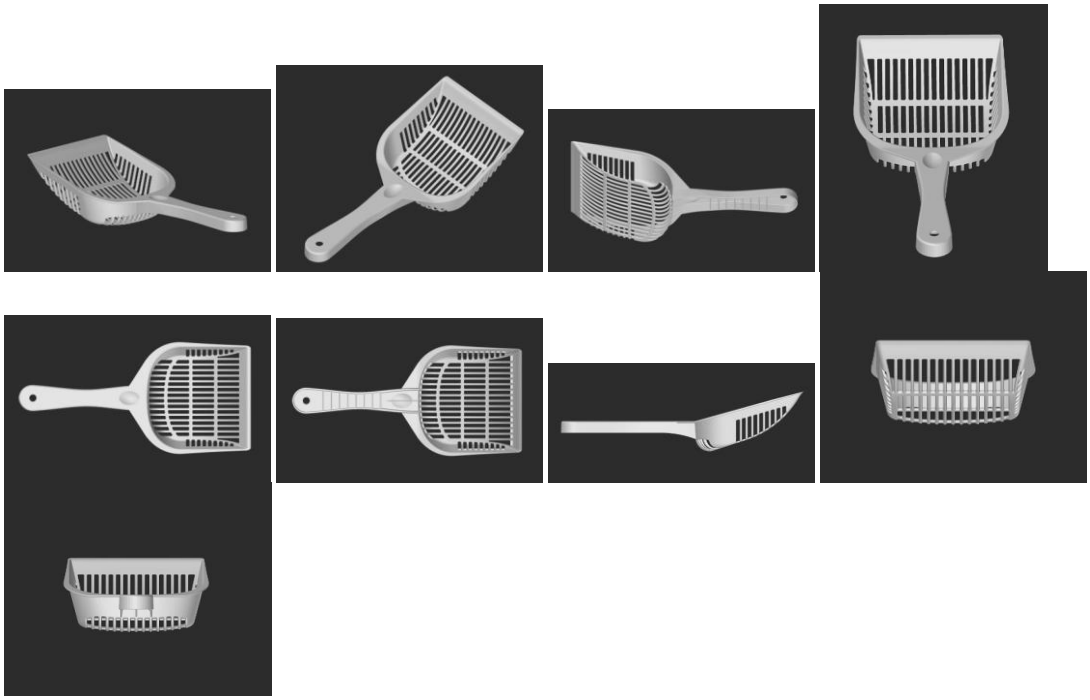

BR302025005193-2

Concessão de registro
Código de despacho: 158
Titular: IMPERADOR MOBILIA INDUSTRIA E COMERCIO DE MOVEIS LTDA [BR/SP]
Autor: DEBORAH CRISTINA DOS SANTOS CAPELARI[BR]
Título do registro: CADEIRAS [ASSENTOS]
Data de depósito: 11/08/2025
Classificação: 06-01
Procurador: Eduarda Colla

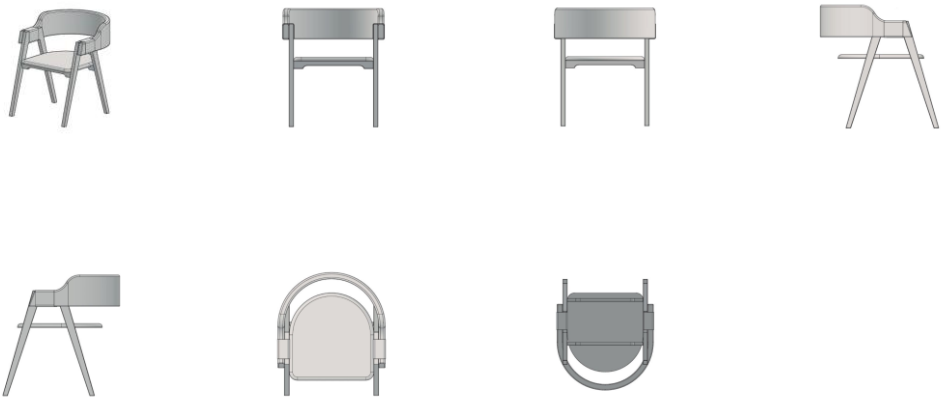

BR302025005197-5

Concessão de registro
Código de despacho: 158
Titular: LUANA APARECIDA PEREIRA ANDRADE [BR/SP]
Autor: LUANA APARECIDA PEREIRA ANDRADE[BR]
Título do registro: SAPATEIRAS [MOBILIÁRIO]
Data de depósito: 11/08/2025
Classificação: 06-04
Procurador: Eduarda Colla

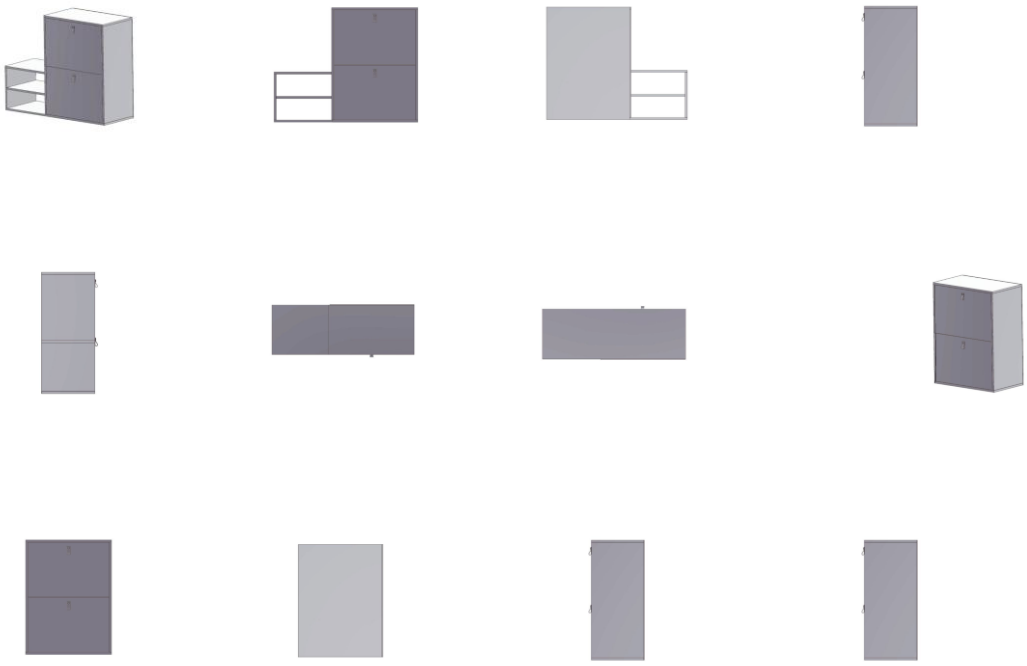

BR302025005200-9

Concessão de registro
Código de despacho: 158
Titular: ZHISHENG HU [CN]
Autor: ZHISHENG HU[CN]
Título do registro: ESPUMADOR DE LEITE
Data de depósito: 11/08/2025
Classificação: 07-04
Procurador: Rodrigo Gomes Galvez

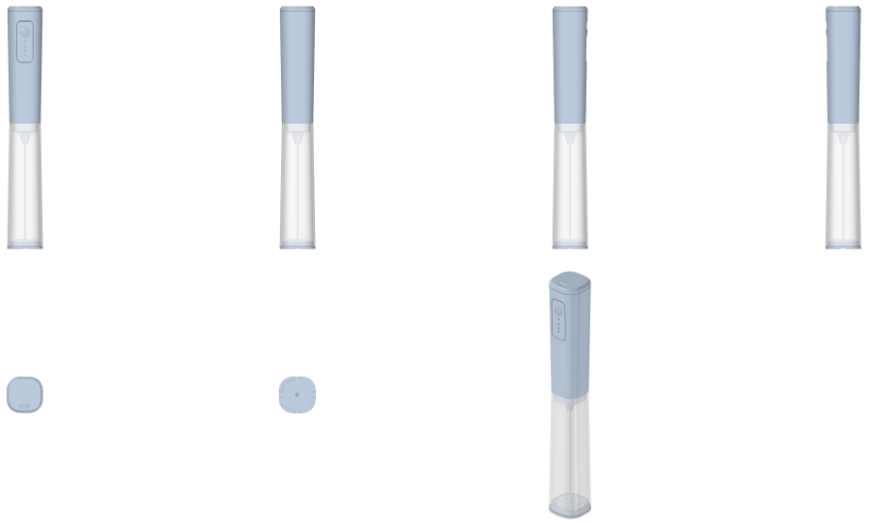

BR302025005212-2

Concessão de registro
Código de despacho: 158
Titular: LECCA IMPRESSAO 3D LTDA [BR/SP]
Autor: JAVIER ALEJANDRO LECCA ESPINOZA[PE]
Título do registro: ESTATUETAS
Data de depósito: 11/08/2025
Classificação: 11-02
Procurador: AMANDA PEREIRA RAMOS
Detalhes do despacho: De acordo com o Manual de Desenhos Industriais (http://manualdedi.inpi.gov.br/projects/manual-de-desenho-industrial/wiki): A. As informações inseridas no campo de descrição do pedido foram retiradas pelo INPI porque não atendiam à finalidade de esclarecer sobre a representação gráfica do desenho industrial, conforme o item 3.5.2.G do Manual.

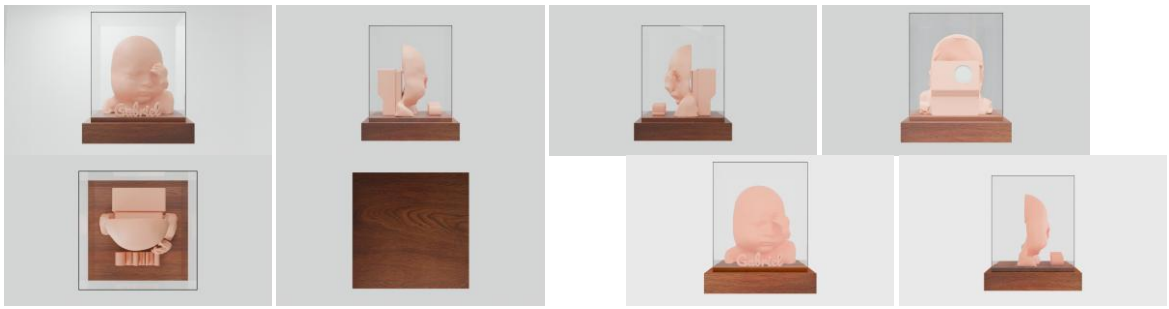

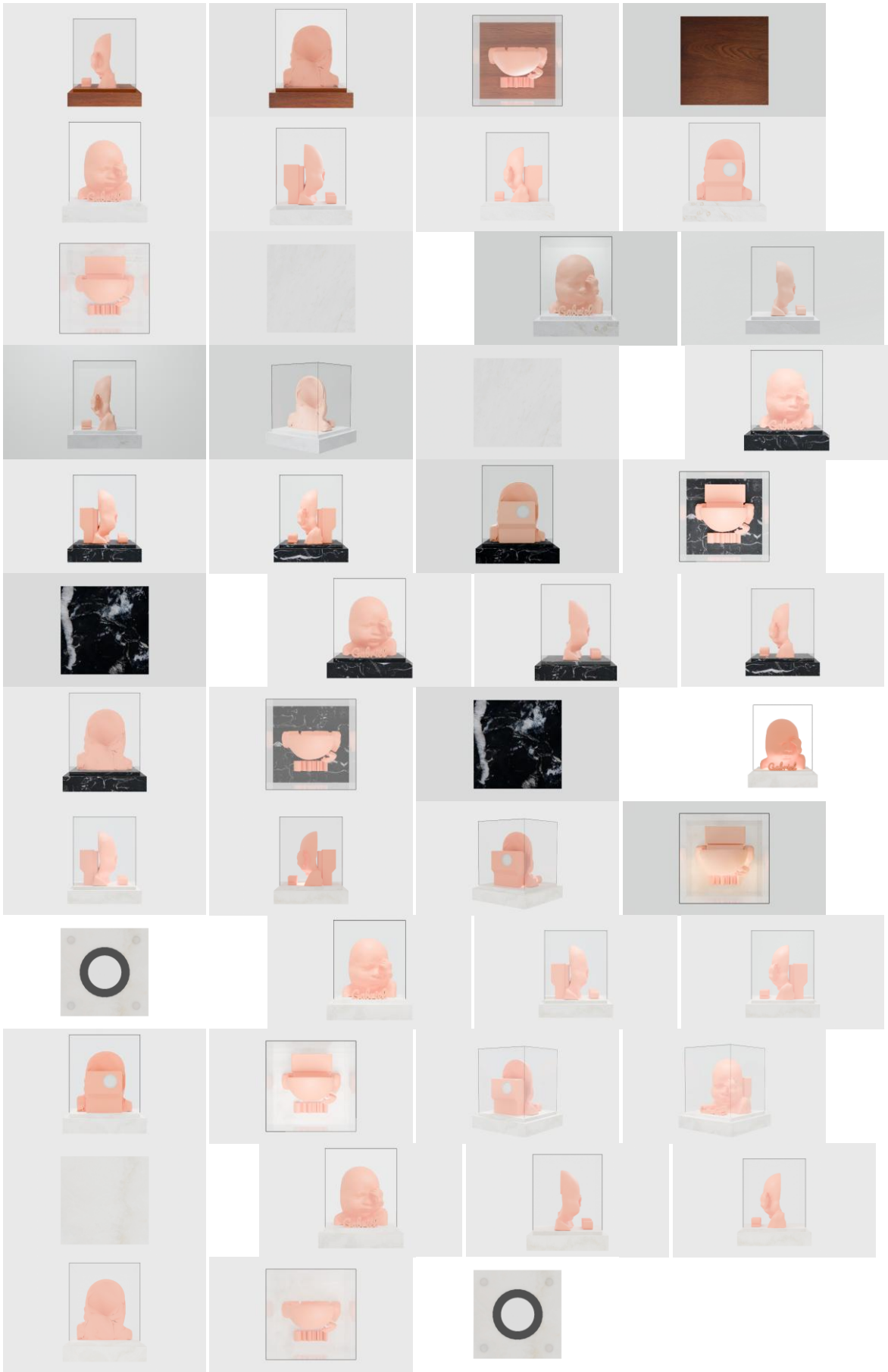

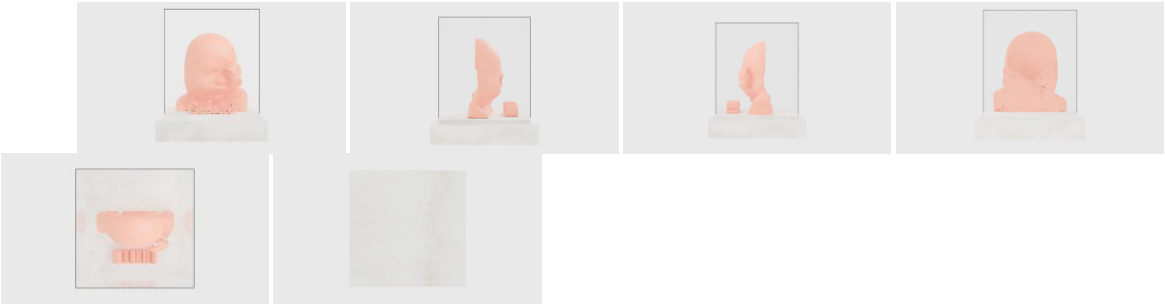

BR302025005214-9

Concessão de registro
Código de despacho: 158
Titular: MAURO CARLOS DOS REIS [BR/SP]
Autor: MAURO CARLOS DOS REIS[BR]
Título do registro: TAMPAS PARA CAIXAS DE CORRESPONDÊNCIA
Data de depósito: 11/08/2025
Classificação: 25-03
Procurador: COLONIAL REGISTROS DE MARCAS E PATENTES LTDA

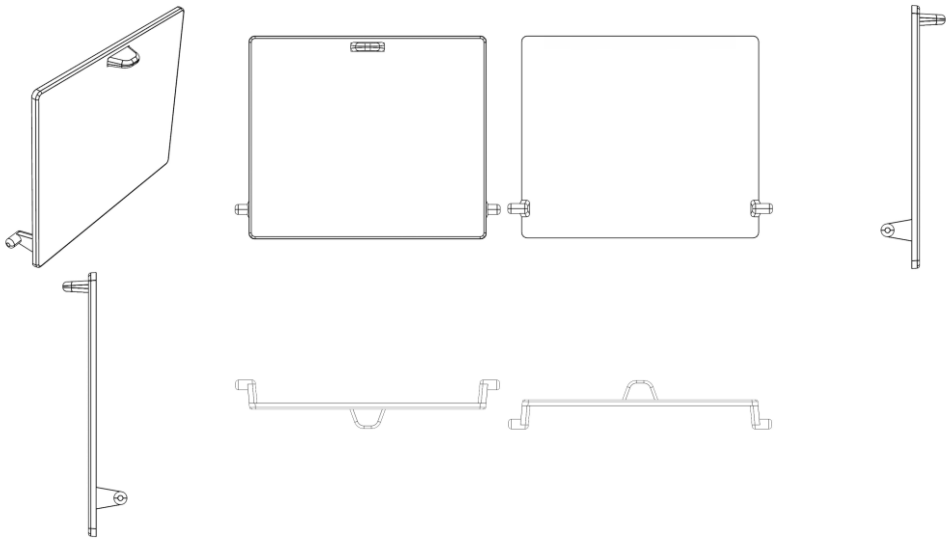

BR302025005216-5

Concessão de registro
Código de despacho: 158
Titular: MAURO CARLOS DOS REIS [BR/SP]
Autor: MAURO CARLOS DOS REIS[BR]
Título do registro: TAMPAS PARA CAIXAS DE CORRESPONDÊNCIA
Data de depósito: 11/08/2025
Classificação: 25-03
Procurador: COLONIAL REGISTROS DE MARCAS E PATENTES LTDA

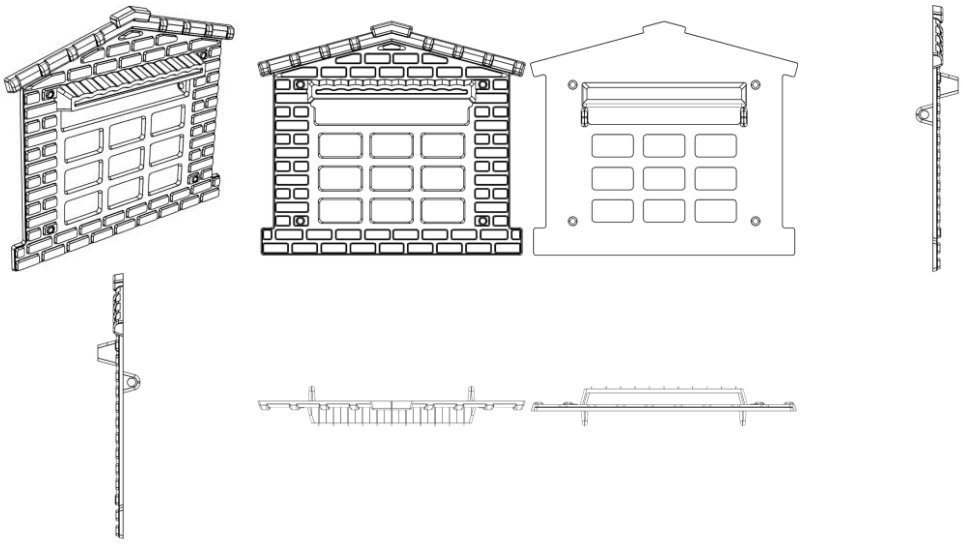

BR302025005218-1

Concessão de registro
Código de despacho: 158
Titular: LOGBOX IMPORTAÇÃO E DISTRIBUIÇÃO LTDA - EPP [BR/SP]
Autor: WISSAM RIBEIRO BAZZI[BR]
Título do registro: FONTE DE ALIMENTAÇÃO
Data de depósito: 11/08/2025
Classificação: 13-02
Procurador: José Domingos de Lima Filho
Detalhes do despacho: De acordo com o Manual de Desenhos Industriais (http://manualdedi.inpi.gov.br/projects/manual-de-desenho-industrial/wiki): A. A subclasse de Locarno indicada no pedido não correspondia adequadamente ao produto representado nas figuras, conforme o item 5.3.1.1 do Manual. O INPI procedeu à alteração da subclasse para 13.02, mais compatível com o objeto reivindicado. B. O título apresentado continha informações extrapolavam a finalidade de identificação do produto, conforme o item 5.3.1.1. B do Manual. O INPI procedeu à adequação do título para indicar apenas a denominação do produto ao qual o desenho industrial é aplicado.

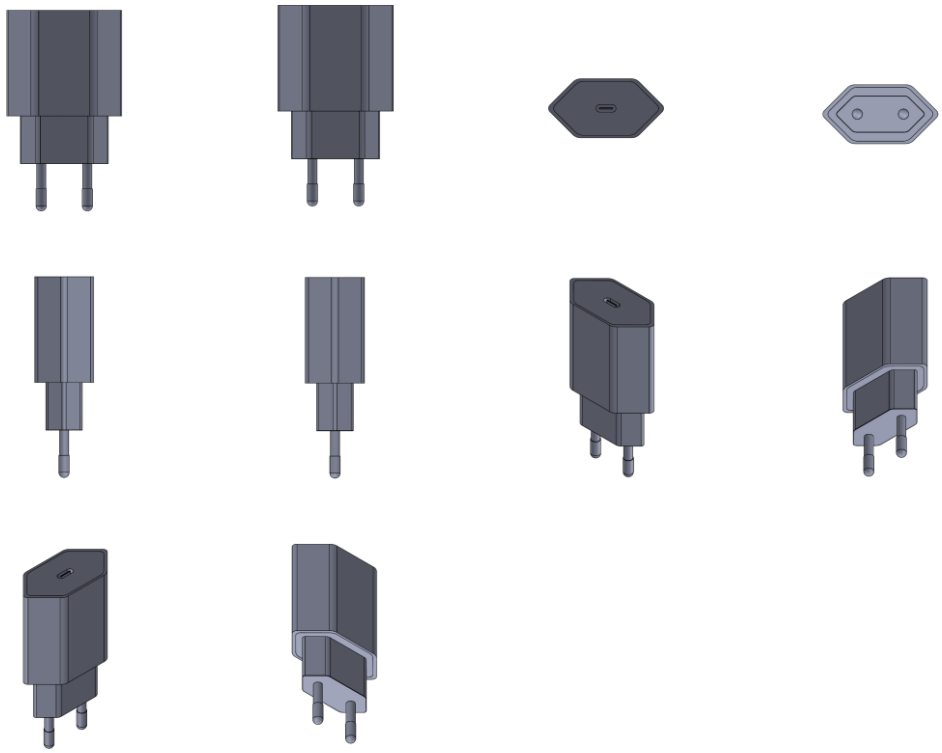

BR302025005219-0

Concessão de registro
Código de despacho: 158
Titular: DONGGUAN DEEGO INNOVATION TECHNOLOGY CO., LTD. [CN]
Autor: QIA CHEN[CN], DONGGOU CHEN[CN] e WENDE LIU[CN]
Título do registro: CAPAS PARA ASSENTOS DE VEÍCULOS
Data de depósito: 11/08/2025
Classificação: 06-13
Procurador: LAWI SERVIÇOS PARA STARTUPS LTDA

BR302025005222-0

Concessão de registro
Código de despacho: 158
Titular: UNISTAR IMPORTAÇÃO E EXPORTAÇÃO DE ARTIGO [BR/RJ]
Autor: JI HAIZHU[CN]
Título do registro: MOCHILAS
Data de depósito: 11/08/2025
Classificação: 03-01
Procurador: EDUARDO LOURENÇO GUEDES SERRÃO DE OTERO

BR302025005223-8

Concessão de registro
Código de despacho: 158
Titular: SILMON MURILO QUEIROZ [BR/PR]
Autor: SILMON MURILO QUEIROZ[BR]
Título do registro: ÔNIBUS ARTICULADO
Data de depósito: 11/08/2025
Classificação: 12-08
Procurador: Suprema Marcas e Patentes Ltda. ME
Detalhes do despacho: De acordo com o Manual de Desenhos Industriais (http://manualdedi.inpi.gov.br/projects/manual-de-desenho-industrial/wiki): A. As legendas das figuras 1.4 e 1.5 foram ambas identificadas como "Vista lateral direita", apresentando inconsistência, conforme os itens 5.3 e 5.3.1.1 do Manual. Por isso, o INPI corrigiu a legenda da figura 1.5 para "Vista lateral esquerda". B. As informações inseridas no campo de descrição do pedido foram retiradas pelo INPI porque não atendiam à finalidade de esclarecer sobre a representação gráfica do desenho industrial, conforme o item 3.5.2.G do Manual. C. O título apresentado continha informações que extrapolavam a finalidade de identificação do produto, conforme o item 5.3.1.1. B do Manual. O INPI procedeu à adequação do título para indicar apenas a denominação do produto ao qual o desenho industrial é aplicado.

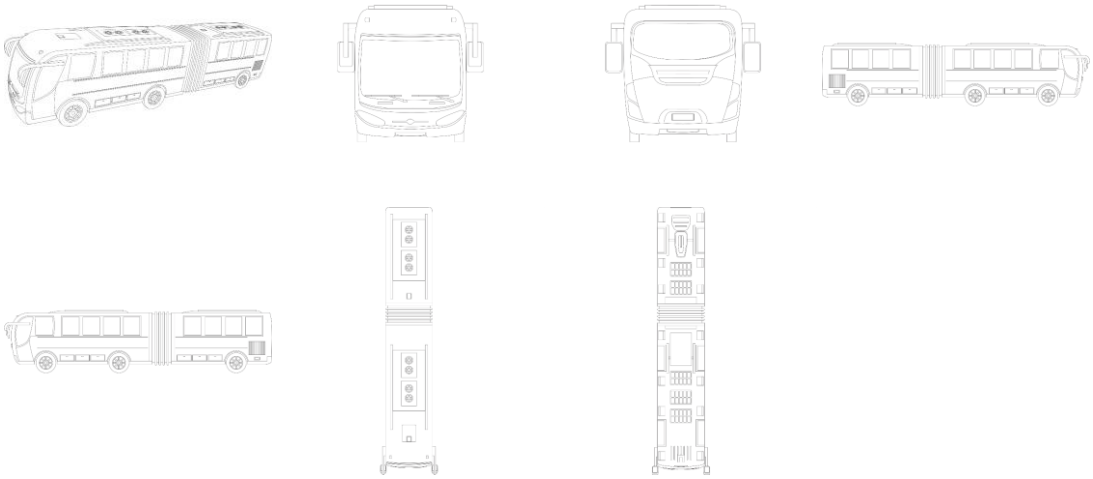

BR302025005225-4

Concessão de registro
Código de despacho: 158
Titular: FISTO COMERCIO DE BRINDES E PRESENTES LTDA ME [BR/SP]
Autor: RAQUEL MICHANIE HARARI[AR]
Título do registro: ANÉIS
Data de depósito: 11/08/2025
Classificação: 11-01
Procurador: LIA E BARBOSA SOCIEDADE DE ADVOGADOS

BR302025005230-0

Concessão de registro
Código de despacho: 158
Titular: JULIANA LIMA VASCONCELLOS STUDIO LTDA [BR/MG]
Autor: JULIANA DE LIMA VASCONCELLOS[BR]
Título do registro: Cadeira
Data de depósito: 11/08/2025
Classificação: 06-01
Procurador: Camila Gurgel Fasano de Guglielmo
Detalhes do despacho: Em atenção ao item 5.3.1.1.b do Manual de Desenhos Industriais, o título do pedido foi alterado de ofício para “Cadeira”. O título do pedido deve indicar de forma clara e concisa o objeto mostrado nas figuras. Sugere-se que o título esteja de acordo com a lista de produtos disponibilizada na Classificação de Locarno. Não são aceitos no título adjetivos, como o termo “original”, segundo o Manual. A “Descrição” foi excluída de ofício, conforme a Nota Técnica INPI/CPAPD nº 01/2024. De acordo com o item 3.5.2 do Manual de Desenhos Industriais, o campo “Descrição” do formulário deve ser usado para incluir informações necessárias à compreensão das figuras do desenho industrial. Foi alterado de ofício o nome da Figura 1.2 para “Vista anterior”.

BR302025005233-5

Concessão de registro
Código de despacho: 158
Titular: JULIANA LIMA VASCONCELLOS STUDIO LTDA [BR/MG]
Autor: JULIANA DE LIMA VASCONCELLOS[BR]
Título do registro: Poltrona
Data de depósito: 11/08/2025
Classificação: 06-01
Procurador: Camila Gurgel Fasano de Guglielmo
Detalhes do despacho: Em atenção ao item 5.3.1.1.b do Manual de Desenhos Industriais, o título do pedido foi alterado de ofício para “Poltrona”. O título do pedido deve indicar de forma clara e concisa o objeto mostrado nas figuras. Não são aceitos, no título, termos indicativos da forma do produto, segundo o Manual. Sugere-se que o título esteja de acordo com a lista de produtos disponibilizada na Classificação de Locarno. A “Descrição” foi excluída de ofício, conforme a Nota Técnica INPI/CPAPD nº 01/2024. De acordo com o item 3.5.2 do Manual de Desenhos Industriais, o campo “Descrição” do formulário deve ser usado para incluir informações necessárias à compreensão das figuras do desenho industrial.

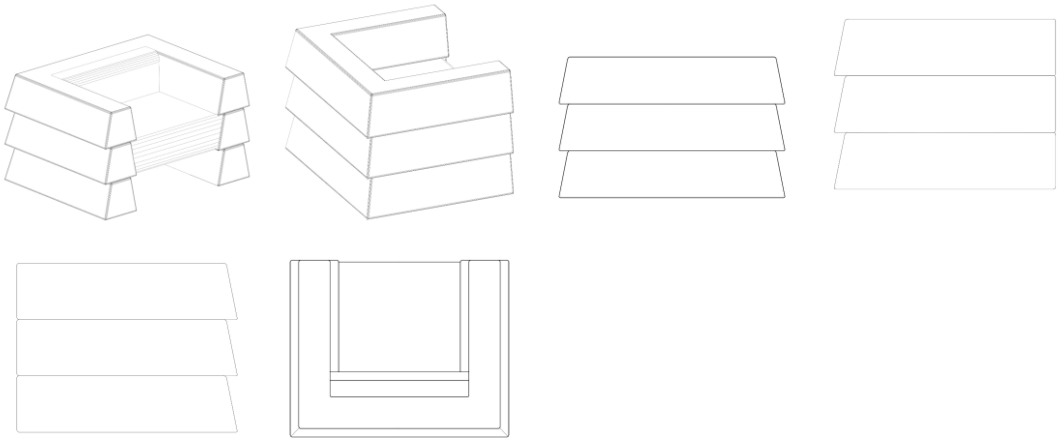

BR302025005238-6

Concessão de registro
Código de despacho: 158
Titular: JULIANA LIMA VASCONCELLOS STUDIO LTDA [BR/MG]
Autor: JULIANA DE LIMA VASCONCELLOS[BR]
Título do registro: Cadeira
Data de depósito: 11/08/2025
Classificação: 06-01
Procurador: Camila Gurgel Fasano de Guglielmo
Detalhes do despacho: Em atenção ao item 5.3.1.1.b do Manual de Desenhos Industriais, foi excluído de ofício do título do pedido o termo “Tri”. Não são aceitos, no título, termos indicativos da forma do produto ou de algum aspecto técnico, segundo o Manual. Sugere-se que o título esteja de acordo com a lista de produtos disponibilizada na Classificação de Locarno. O título do pedido deve indicar de forma clara e concisa o objeto mostrado nas figuras. A “Descrição” foi excluída de ofício, conforme a Nota Técnica INPI/CPAPD nº 01/2024. De acordo com o item 3.5.2 do Manual de Desenhos Industriais, o campo “Descrição” do formulário deve ser usado para incluir informações necessárias à compreensão das figuras do desenho industrial.

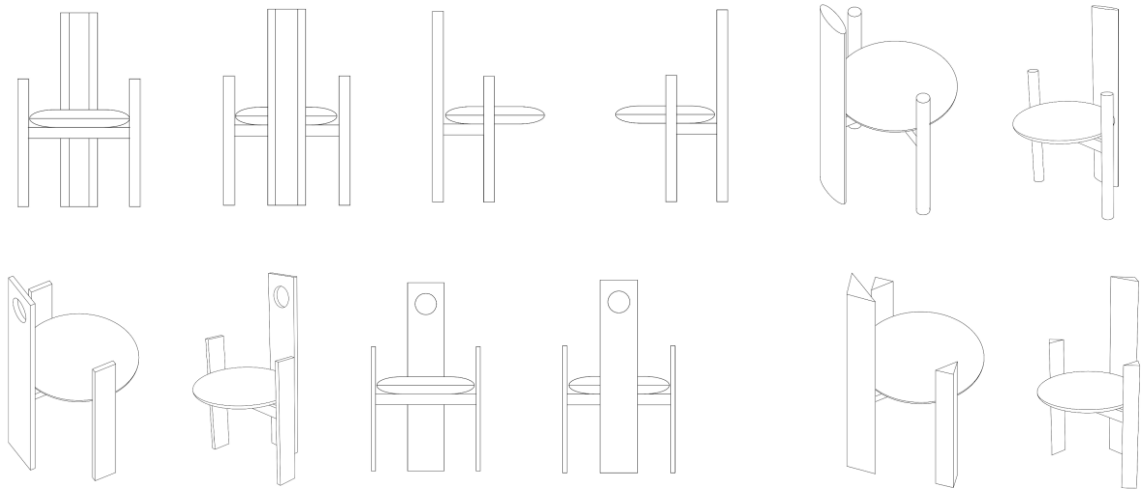

BR302025005268-8

Concessão de registro
Código de despacho: 158
Titular: JOHANN MOREIRA CORREA [BR/BA]
Autor: JOHANN MOREIRA CORREA[BR]
Título do registro: Bicicletas ergométricas
Data de depósito: 12/08/2025
Classificação: 21-02
Detalhes do despacho: A “Descrição” foi excluída de ofício, conforme a Nota Técnica INPI/CPAPD nº 01/2024. De acordo com o item 3.5.2 do Manual de Desenhos Industriais, o campo “Descrição” do formulário deve ser usado para incluir informações necessárias à compreensão das figuras do desenho industrial.

BR302025005270-0

Concessão de registro
Código de despacho: 158
Titular: JOHANN MOREIRA CORREA [BR/BA]
Autor: JOHANN MOREIRA CORREA[BR]
Título do registro: Bicicletas ergométricas
Data de depósito: 12/08/2025
Classificação: 21-02
Detalhes do despacho: A “Descrição” foi excluída de ofício, conforme a Nota Técnica INPI/CPAPD nº 01/2024. De acordo com o item 3.5.2 do Manual de Desenhos Industriais, o campo “Descrição” do formulário deve ser usado para incluir informações necessárias à compreensão das figuras do desenho industrial.

BR302025005272-6

Concessão de registro
Código de despacho: 158
Titular: E GOL ARTIGOS PARA PRESENTES COMERCIO , IMPORTACAO E EXPORTACAO LTDA [BR/SP]
Autor: SU CHAOYU[CN]
Título do registro: VEÍCULOS [BRINQUEDOS]
Data de depósito: 12/08/2025
Classificação: 21-01
Detalhes do despacho: Com base na Nota Técnica nº 01/2024 do CPAPD e conforme o Manual de Desenhos Industriais foram realizadas, de ofício, as seguintes alterações: [1] Excluídas numerações incorporadas às figuras, tendo em vista o item 5.3 do Manual. [2] De acordo com o item 3.5.2 do Manual, o campo Descrição do formulário só deve ser usado para incluir informações necessárias à compreensão das figuras do desenho industrial. As informações inseridas nesse campo no pedido em exame não cumpriam com a finalidade pretendida e foram excluídas.

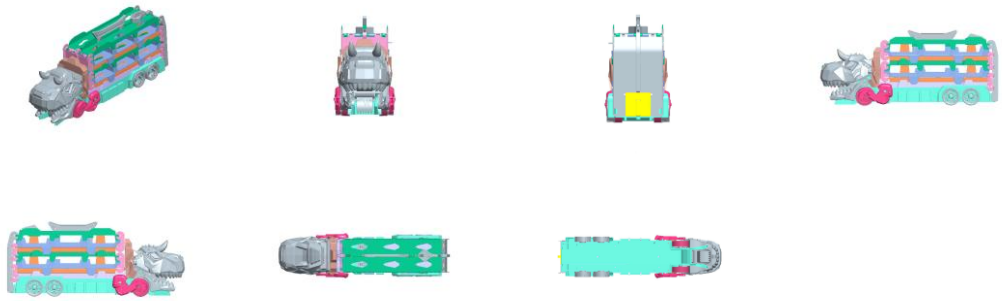

BR302025005286-6

Concessão de registro
Código de despacho: 158
Titular: FISTO COMERCIO DE BRINDES E PRESENTES LTDA ME [BR/SP]
Autor: RAQUEL MICHANIE HARARI[AR]
Título do registro: COLARES [JOIAS]
Data de depósito: 13/08/2025
Classificação: 11-01
Procurador: LIA E BARBOSA SOCIEDADE DE ADVOGADOS

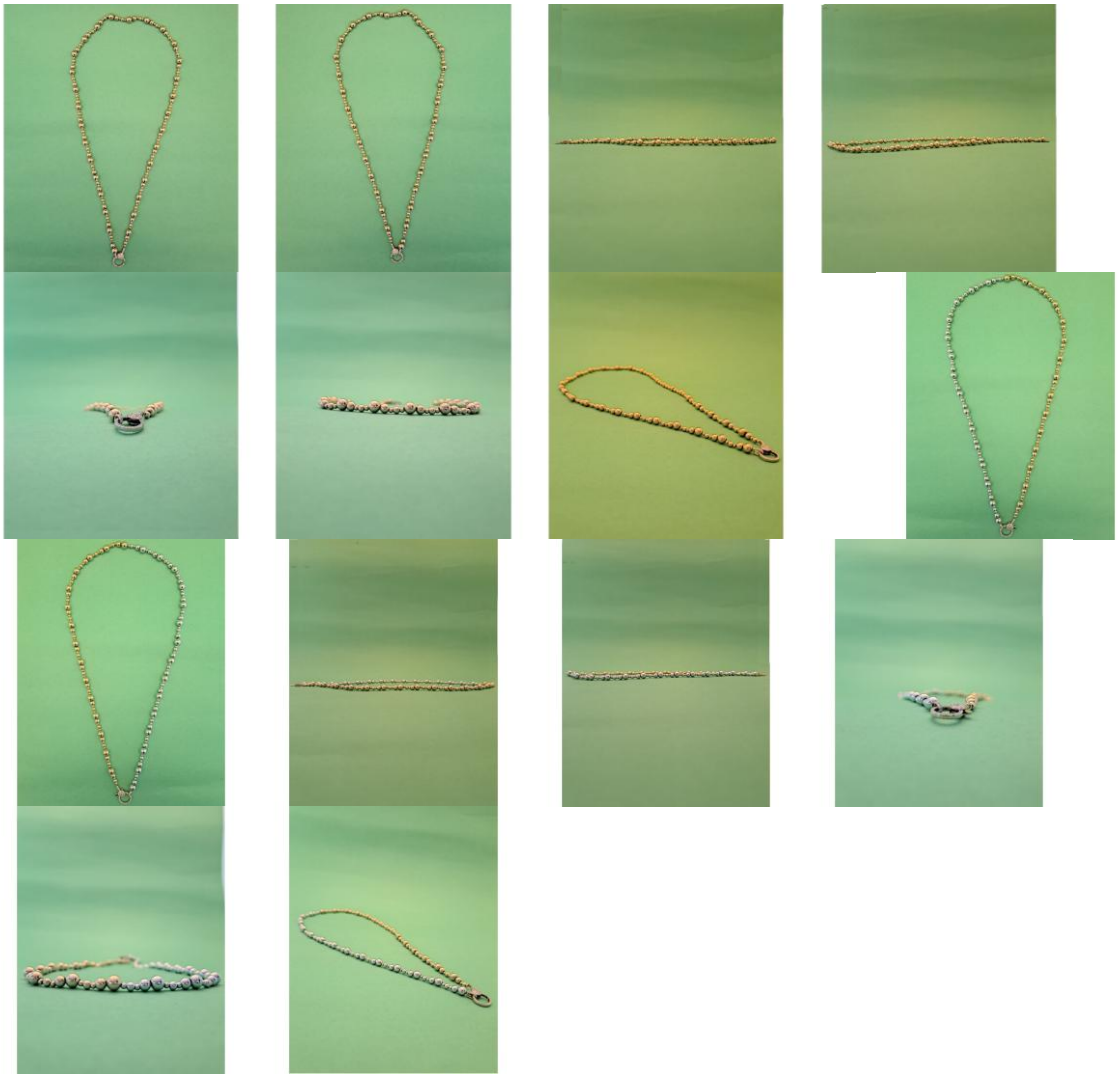

BR302025005296-3

Concessão de registro
Código de despacho: 158
Titular: JULIANA LIMA VASCONCELLOS STUDIO LTDA [BR/MG]
Autor: JULIANA DE LIMA VASCONCELLOS[BR]
Título do registro: SOFÁ ESPALDAR
Data de depósito: 13/08/2025
Classificação: 06-01
Procurador: Camila Gurgel Fasano de Guglielmo
Detalhes do despacho: Com base no item 3.5.2 do Manual de Desenhos Industriais instituído pela Portaria INPI/PR nº 36/2023, o campo Descrição do formulário só deve ser usado para incluir informações necessárias à compreensão das figuras do desenho industrial. Devido ao não cumprimento dessa finalidade, considerando-se o item 5.3 do Manual, as informações inseridas neste campo foram excluídas de ofício.

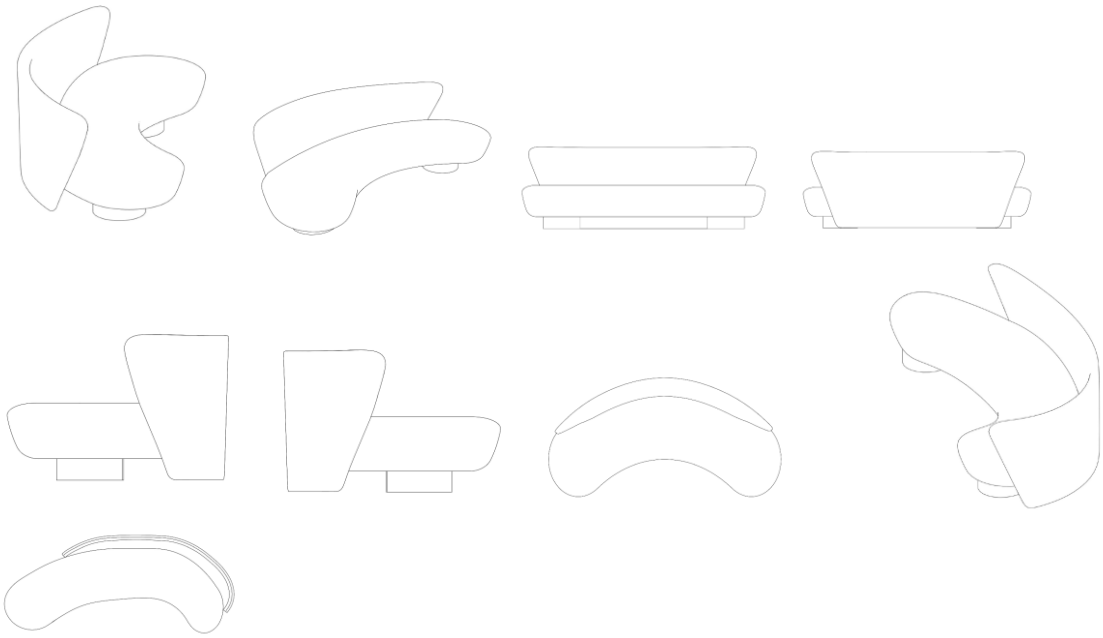

BR302025005346-3

Concessão de registro
Código de despacho: 158
Titular: FELIPE SZWAIDAK MARCELINO [BR/PR]
Autor: FELIPE SZWAIDAK MARCELINO[BR]
Título do registro: TAMPAS DE VEDAÇÃO
Data de depósito: 15/08/2025
Classificação: 09-07
Procurador: Tema Marcas e Patentes Ltda.

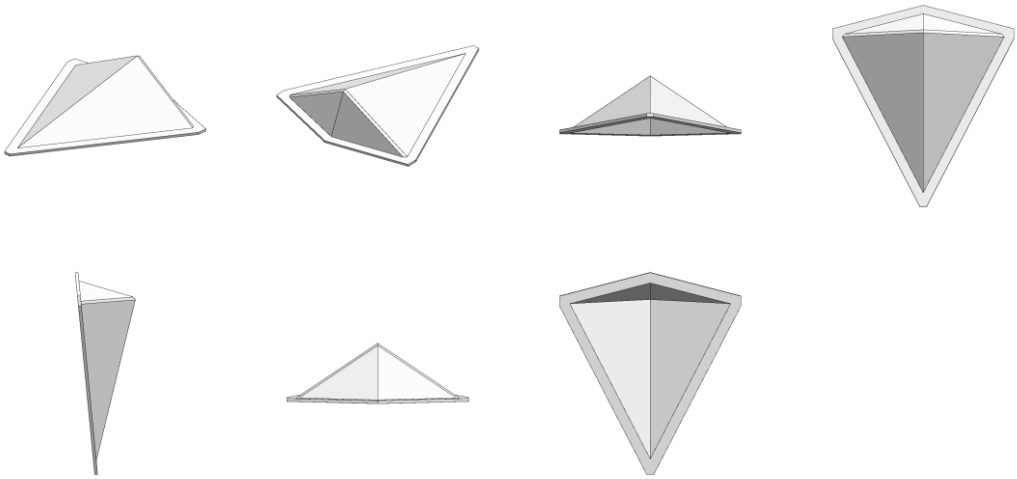

BR302025005347-1

Concessão de registro
Código de despacho: 158
Titular: CERES TAG LTD [AU]
Autor: DAVID IAN SMITH[AU]
Título do registro: DISPOSITIVO
Data de depósito: 15/08/2025
Classificação: 30-08
Procurador: HERRERO & ASSOCIADOS BRASIL PROPRIEDADE INTELECTUAL LTDA.
Detalhes do despacho: A “Descrição” foi excluída de ofício, conforme a Nota Técnica INPI/CPAPD nº 01/2024. De acordo com o item 3.5.2 do Manual de Desenhos Industriais, o campo “Descrição” do formulário deve ser usado para incluir informações necessárias à compreensão das figuras do desenho industrial.

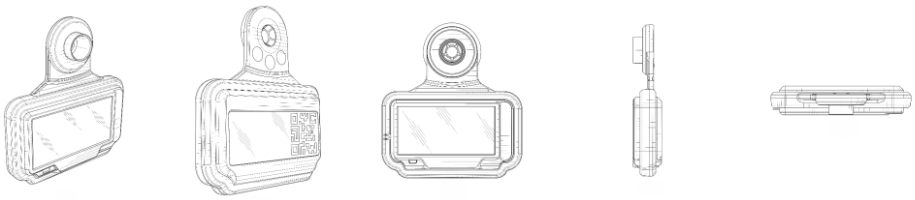

BR302025005348-0

Concessão de registro
Código de despacho: 158
Titular: GABRIEL COIMBRA ROSAS ARACRI [BR/RJ]
Autor: GABRIEL COIMBRA ROSAS ARACRI[BR]
Título do registro: Desenhos gráficos [bidimensionais]
Data de depósito: 15/08/2025
Classificação: 32-01
Detalhes do despacho: A “Descrição” foi excluída de ofício, conforme a Nota Técnica INPI/CPAPD nº 01/2024. De acordo com o item 3.5.2 do Manual de Desenhos Industriais, o campo “Descrição” do formulário deve ser usado para incluir informações necessárias à compreensão das figuras do desenho industrial.

BR302025005349-8

Concessão de registro
Código de despacho: 158
Titular: XIAMEN RENHE SPORTS EQUIPMENT CO.,LTD [CN]
Autor: YANGJIE REN[CN]
Título do registro: ESTEIRA
Data de depósito: 15/08/2025
Prioridade unionista: CN2025300731773 19/02/2025 CN
Classificação: 21-02
Procurador: EDUARDO LOURENÇO GUEDES SERRÃO DE OTERO
Detalhes do despacho: A “Descrição” foi excluída de ofício, conforme a Nota Técnica INPI/CPAPD nº 01/2024. De acordo com o item 3.5.2 do Manual de Desenhos Industriais, o campo “Descrição” do formulário deve ser usado para incluir informações necessárias à compreensão das figuras do desenho industrial.

BR302025005350-1

Concessão de registro
Código de despacho: 158
Titular: RODRIGO LUCAS LOPES DE LIMA [BR/SP] e TIAGO OLIVEIRA ROCHA [BR/SP]
Autor: TIAGO OLIVEIRA ROCHA[BR] e RODRIGO LUCAS LOPES DE LIMA[BR]
Título do registro: SUPORTE PARA MEDALHA
Data de depósito: 15/08/2025
Classificação: 08-08
Procurador: SILVIA MARTINS
Detalhes do despacho: A “Descrição” foi excluída de ofício, conforme a Nota Técnica INPI/CPAPD nº 01/2024. De acordo com o item 3.5.2 do Manual de Desenhos Industriais, o campo “Descrição” do formulário deve ser usado para incluir informações necessárias à compreensão das figuras do desenho industrial.

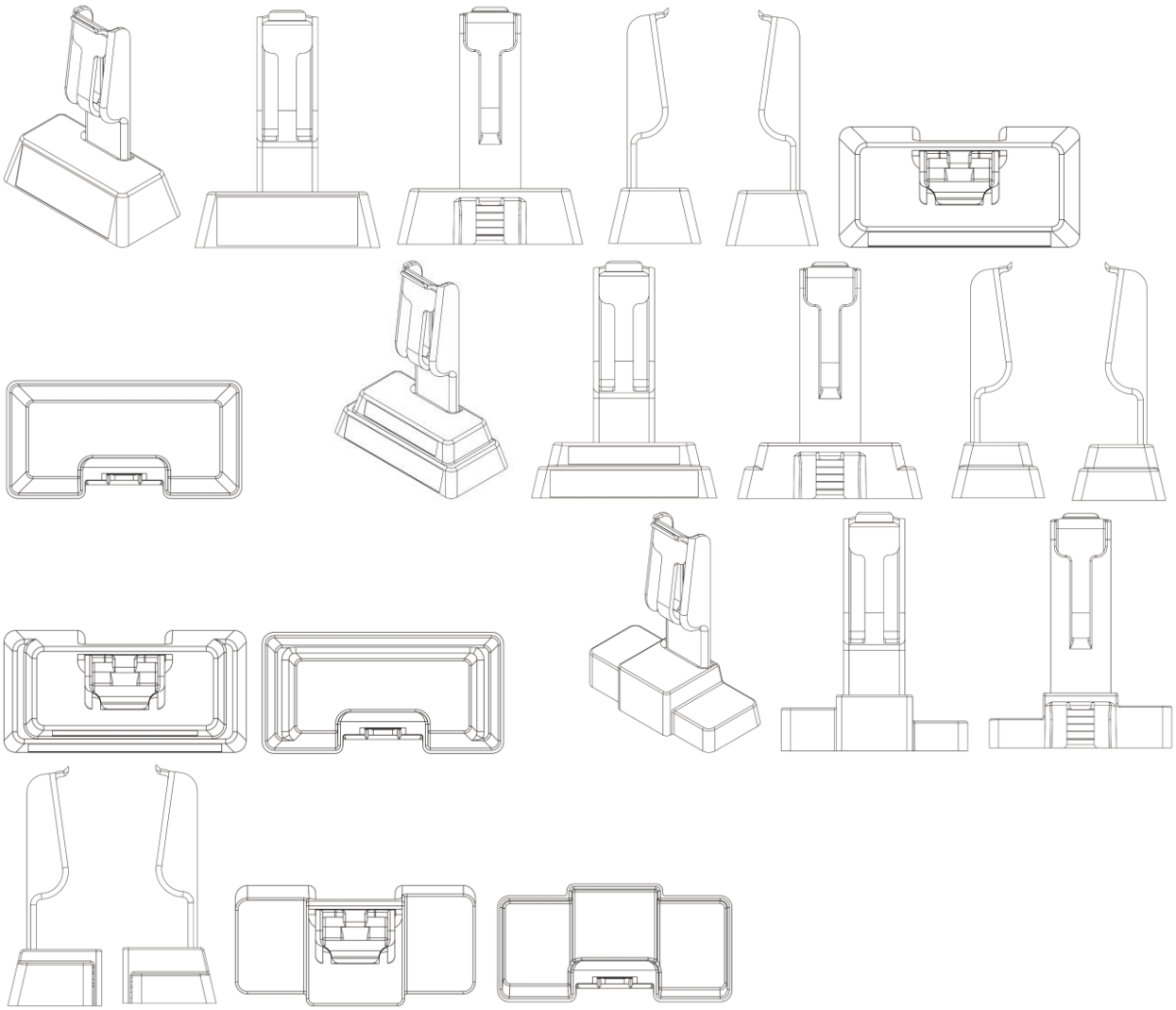

BR302025005417-6

Concessão de registro
Código de despacho: 158
Titular: 62.214.668 HSIA MIN LONG [BR/RJ]
Autor: HSIA MIN LONG[BR]
Título do registro: DESENHOS GRÁFICOS [BIDIMENSIONAIS]
Data de depósito: 18/08/2025
Classificação: 32-01
Detalhes do despacho: Com base na Nota Técnica nº 01/2024 do CPAPD e conforme o Manual de Desenhos Industriais foram realizadas, de ofício, as seguintes alterações: [1] Corrigida a legenda da figura 1.1 para "vista planificada".

BR302025005418-4

Concessão de registro
Código de despacho: 158
Titular: 62.214.668 HSIA MIN LONG [BR/RJ]
Autor: HSIA MIN LONG[BR]
Título do registro: DESENHOS GRÁFICOS [BIDIMENSIONAIS]
Data de depósito: 18/08/2025
Classificação: 32-01
Detalhes do despacho: Com base na Nota Técnica nº 01/2024 do CPAPD e conforme o Manual de Desenhos Industriais foram realizadas, de ofício, as seguintes alterações: [1] Corrigida a legenda da figura 1.1 para "vista planificada".

BR302025005420-6

Concessão de registro
Código de despacho: 158
Titular: 62.214.668 HSIA MIN LONG [BR/RJ]
Autor: HSIA MIN LONG[BR]
Título do registro: DESENHOS GRÁFICOS [BIDIMENSIONAIS]
Data de depósito: 18/08/2025
Classificação: 32-01
Detalhes do despacho: Com base na Nota Técnica nº 01/2024 do CPAPD e conforme o Manual de Desenhos Industriais foram realizadas, de ofício, as seguintes alterações: [1] Corrigida a legenda da figura 1.1 para "vista planificada".

BR302025005421-4

Concessão de registro
Código de despacho: 158
Titular: 62.214.668 HSIA MIN LONG [BR/RJ]
Autor: HSIA MIN LONG[BR]
Título do registro: DESENHOS GRÁFICOS [BIDIMENSIONAIS]
Data de depósito: 18/08/2025
Classificação: 32-01
Detalhes do despacho: Com base na Nota Técnica nº 01/2024 do CPAPD e conforme o Manual de Desenhos Industriais foram realizadas, de ofício, as seguintes alterações: [1] Corrigida a legenda da figura 1.1 para "vista planificada".

BR302025005422-2

Concessão de registro
Código de despacho: 158
Titular: 62.214.668 HSIA MIN LONG [BR/RJ]
Autor: HSIA MIN LONG[BR]
Título do registro: DESENHOS GRÁFICOS [BIDIMENSIONAIS]
Data de depósito: 18/08/2025
Classificação: 32-01
Detalhes do despacho: Com base na Nota Técnica nº 01/2024 do CPAPD e conforme o Manual de Desenhos Industriais foram realizadas, de ofício, as seguintes alterações: [1] Corrigida a legenda da figura 1.1 para "vista planificada".

BR302025005424-9

Concessão de registro
Código de despacho: 158
Titular: 62.214.668 HSIA MIN LONG [BR/RJ]
Autor: HSIA MIN LONG[BR]
Título do registro: DESENHOS GRÁFICOS [BIDIMENSIONAIS]
Data de depósito: 18/08/2025
Classificação: 32-01
Detalhes do despacho: Com base na Nota Técnica nº 01/2024 do CPAPD e conforme o Manual de Desenhos Industriais foram realizadas, de ofício, as seguintes alterações: [1] Corrigida a legenda da figura 1.1 para "vista planificada".

BR302025005425-7

Concessão de registro
Código de despacho: 158
Titular: 62.214.668 HSIA MIN LONG [BR/RJ]
Autor: HSIA MIN LONG[BR]
Título do registro: DESENHOS GRÁFICOS [BIDIMENSIONAIS]
Data de depósito: 18/08/2025
Classificação: 32-01
Detalhes do despacho: Correção (legenda): Com base na Nota Técnica nº 01/2024 do CPAPD e conforme o Manual de Desenhos Industriais foram realizadas, de ofício, as seguintes alterações: [1] Corrigida a legenda da figura 1.1 para "vista planificada".

BR302025005426-5

Concessão de registro
Código de despacho: 158
Titular: 62.214.668 HSIA MIN LONG [BR/RJ]
Autor: HSIA MIN LONG[BR]
Título do registro: DESENHOS GRÁFICOS [BIDIMENSIONAIS]
Data de depósito: 18/08/2025
Classificação: 32-01
Detalhes do despacho: Com base na Nota Técnica nº 01/2024 do CPAPD e conforme o Manual de Desenhos Industriais foram realizadas, de ofício, as seguintes alterações: [1] Corrigida a legenda da figura 1.1 para "vista planificada".

BR302025005427-3

Concessão de registro
Código de despacho: 158
Titular: 62.214.668 HSIA MIN LONG [BR/RJ]
Autor: HSIA MIN LONG[BR]
Título do registro: PADRÕES DE SUPERFÍCIE
Data de depósito: 18/08/2025
Classificação: 32-01
Detalhes do despacho: Com base na Nota Técnica nº 01/2024 do CPAPD e conforme o Manual de Desenhos Industriais foram realizadas, de ofício, as seguintes alterações: [1] Corrigida a legenda da figura 1.1 para "vista planificada".

BR302025005428-1

Concessão de registro
Código de despacho: 158
Titular: 62.214.668 HSIA MIN LONG [BR/RJ]
Autor: HSIA MIN LONG[BR]
Título do registro: PADRÕES DE SUPERFÍCIE
Data de depósito: 18/08/2025
Classificação: 32-01
Detalhes do despacho: Com base na Nota Técnica nº 01/2024 do CPAPD e conforme o Manual de Desenhos Industriais foram realizadas, de ofício, as seguintes alterações: [1] Corrigida a legenda da figura 1.1 para "vista planificada".

BR302025005429-0

Concessão de registro
Código de despacho: 158
Titular: 62.214.668 HSIA MIN LONG [BR/RJ]
Autor: HSIA MIN LONG[BR]
Título do registro: PADRÕES DE SUPERFÍCIE
Data de depósito: 18/08/2025
Classificação: 32-01
Detalhes do despacho: Com base na Nota Técnica nº 01/2024 do CPAPD e conforme o Manual de Desenhos Industriais foram realizadas, de ofício, as seguintes alterações: [1] Corrigida a legenda da figura 1.1 para "vista planificada".

BR302025005430-3

Concessão de registro
Código de despacho: 158
Titular: 62.214.668 HSIA MIN LONG [BR/RJ]
Autor: HSIA MIN LONG[BR]
Título do registro: PADRÕES DE SUPERFÍCIE
Data de depósito: 18/08/2025
Classificação: 32-01
Detalhes do despacho: Com base na Nota Técnica nº 01/2024 do CPAPD e conforme o Manual de Desenhos Industriais foram realizadas, de ofício, as seguintes alterações: [1] Corrigida a legenda da figura 1.1 para "vista planificada".

BR302025005477-0

Concessão de registro
Código de despacho: 158
Titular: DELTA CENTRAL IMPORTAÇÃO E EXPORTAÇÃO LTDA [BR/SP]
Autor: TIANGUI WANG[CN]
Título do registro: LAVADORA DE PRESSÃO PORTATIL
Data de depósito: 20/08/2025
Classificação: 15-05
Procurador: Org. Mérito Marcas e Patentes Ltda.
Detalhes do despacho: A “Descrição” foi excluída de ofício, conforme a Nota Técnica INPI/CPAPD nº 01/2024. De acordo com o item 3.5.2 do Manual de Desenhos Industriais, o campo “Descrição” do formulário deve ser usado para incluir informações necessárias à compreensão das figuras do desenho industrial.

BR302025005478-8

Concessão de registro

Código de despacho: 158
Titular: DELTA CENTRAL IMPORTAÇÃO E EXPORTAÇÃO LTDA [BR/SP]
Autor: TIANGUI WANG[CN]
Título do registro: AUXILIAR DE PARTIDA E COMPRESSOR DE AR
Data de depósito: 20/08/2025
Classificação: 15-02
Procurador: Org. Mérito Marcas e Patentes Ltda.
Detalhes do despacho: A “Descrição” foi excluída de ofício, conforme a Nota Técnica INPI/CPAPD nº 01/2024. De acordo com o item 3.5.2 do Manual de Desenhos Industriais, o campo “Descrição” do formulário deve ser usado para incluir informações necessárias à compreensão das figuras do desenho industrial.

BR302025005479-6

Concessão de registro
Código de despacho: 158
Titular: DELTA CENTRAL IMPORTAÇÃO E EXPORTAÇÃO LTDA [BR/SP]
Autor: TIANGUI WANG[CN]
Título do registro: AUXILIAR DE PARTIDA E COMPRESSOR DE AR/SOPRADOR
Data de depósito: 20/08/2025
Classificação: 15-02
Procurador: Org. Mérito Marcas e Patentes Ltda.
Detalhes do despacho: Alteração de ofício da classe (Locarno) indicada pelo requerente, no depósito, para uma classe mais apropriada ao objeto reivindicado, com base no Manual. A “Descrição” foi alterada de ofício, conforme a Nota Técnica INPI/CPAPD nº 01/2024. De acordo com o item 3.5.2 do Manual de Desenhos Industriais, o campo “Descrição” do formulário deve ser usado para incluir informações necessárias à compreensão das figuras do desenho industrial.

BR302025005481-8

Concessão de registro
Código de despacho: 158
Titular: CELIA APARECIDA ALVES -ME [BR/MG]
Autor: CELIA APARECIDA ALVES[BR]
Título do registro: CALÇADOS ORTOPÉDICOS
Data de depósito: 20/08/2025
Classificação: 02-04
Procurador: Ricardo Luis de Souza

BR302025005484-2

Concessão de registro
Código de despacho: 158
Titular: J.GRIFT DISTRIBUIDORA LTDA [BR/SP]
Autor: WU JIAN[CN]
Título do registro: BONECAS
Data de depósito: 21/08/2025
Classificação: 21-01
Procurador: Carlos Eduardo Calvielli Beréa

BR302025005490-7

Concessão de registro
Código de despacho: 158
Titular: ATELIE ENXOVAIS DE LUZ LTDA - ME [BR/RS]
Autor: AMANDA PACHECO[BR]
Título do registro: TROCADOR DE FRALDA
Data de depósito: 21/08/2025
Classificação: 06-03
Procurador: Paula Cristiane da Silva
Detalhes do despacho: Em atendimento ao item 5.3 do Manual de Desenhos Industriais instituído pela Portaria INPI/PR nº 36/2023, a classe foi alterada de ofício para melhor adequação ao produto reivindicado, conforme indicação listada na classificação de Locarno.

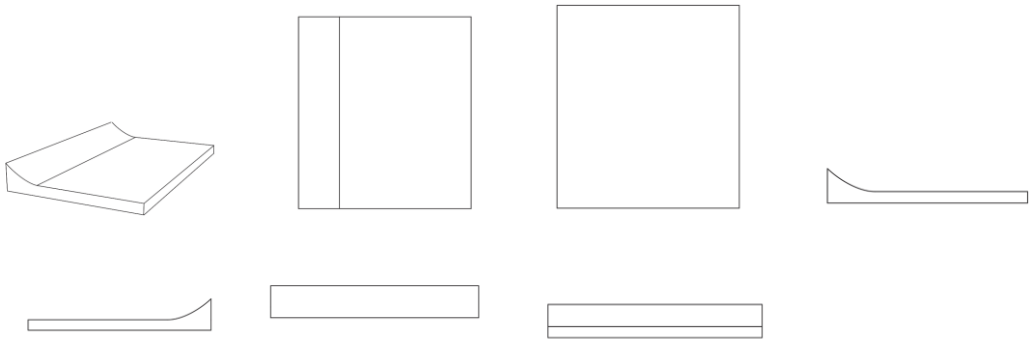

BR302025005494-0

Concessão de registro
Código de despacho: 158
Titular: LUISLA DA SILVA GONÇALVES FERREIRA BOTTINO [BR/MA]
Autor: LUISLA DA SILVA GONÇALVES FERREIRA BOTTINO[BR]
Título do registro: Molde para Chinelos
Data de depósito: 21/08/2025
Classificação: 02-04 e 08-05

Procurador: Apex Propriedade Intelectual LTDA
Detalhes do despacho: Em atenção ao item 5.3.1.1.b do Manual de Desenhos Industriais, o título do pedido foi alterado de ofício para “Molde para chinelos”, conforme indicado pelo próprio requerente na “Descrição”. O título do pedido deve indicar de forma clara e concisa o objeto mostrado nas figuras. Além disso, foi acrescentada uma 2ª classe (Locarno) de ofício apropriada ao objeto reivindicado (molde ou fôrma para chinelos, conforme indicado pelo requerente, na descrição do pedido, no depósito), com base no Manual. Por fim, a “Descrição” foi excluída de ofício, conforme a Nota Técnica INPI/CPAPD nº 01/2024. De acordo com o item 3.5.2 do Manual de Desenhos Industriais, o campo “Descrição” do formulário deve ser usado para incluir informações necessárias à compreensão das figuras do desenho industrial.

BR302025005495-8

Concessão de registro
Código de despacho: 158
Titular: LUISLA DA SILVA GONÇALVES FERREIRA BOTTINO [BR/MA]
Autor: LUISLA DA SILVA GONÇALVES FERREIRA BOTTINO[BR]
Título do registro: Solado de Chinelos
Data de depósito: 21/08/2025
Classificação: 02-04
Procurador: Apex Propriedade Intelectual LTDA
Detalhes do despacho: Em atenção ao item 5.3.1.1.b do Manual de Desenhos Industriais, o título do pedido foi alterado de ofício para “Solado de chinelos”, conforme indicado pelo próprio requerente na “Descrição”. O título do pedido deve indicar de forma clara e concisa o objeto mostrado nas figuras. A “Descrição” foi excluída de ofício, conforme a Nota Técnica INPI/CPAPD nº 01/2024. De acordo com o item 3.5.2 do Manual de Desenhos Industriais, o campo “Descrição” do formulário deve ser usado para incluir informações necessárias à compreensão das figuras do desenho industrial.

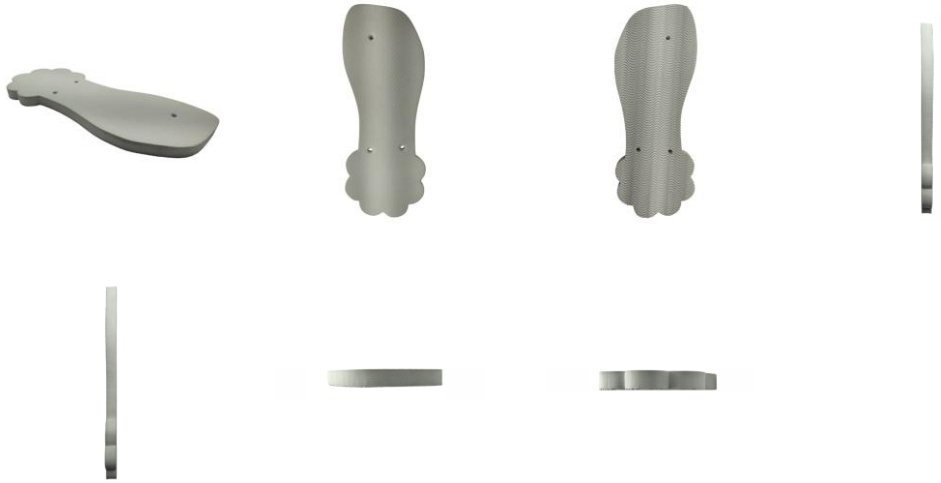

BR302025005516-4

Concessão de registro
Código de despacho: 158

Titular: GRS ESCAPAMENTOS LTDA [BR/PR]
Autor: RODRIGO DO AMARAL HENRIQUE[BR]
Título do registro: PONTEIRA DE ESCAPAMENTO
Data de depósito: 22/08/2025
Classificação: 12-16
Procurador: ESTHEFANY CAROLINA DE CASTRO

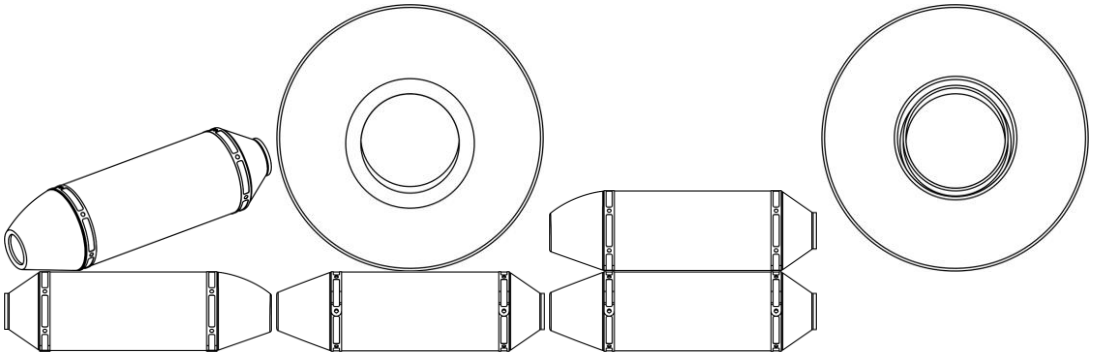

BR302025005517-2

Concessão de registro
Código de despacho: 158
Titular: F M BIATTO LTDA - ME [BR/SP]
Autor: FABIO MARCELO BIATO[BR]
Título do registro: COADORES
Data de depósito: 22/08/2025
Classificação: 07-04
Procurador: AFK Marcas e Patentes

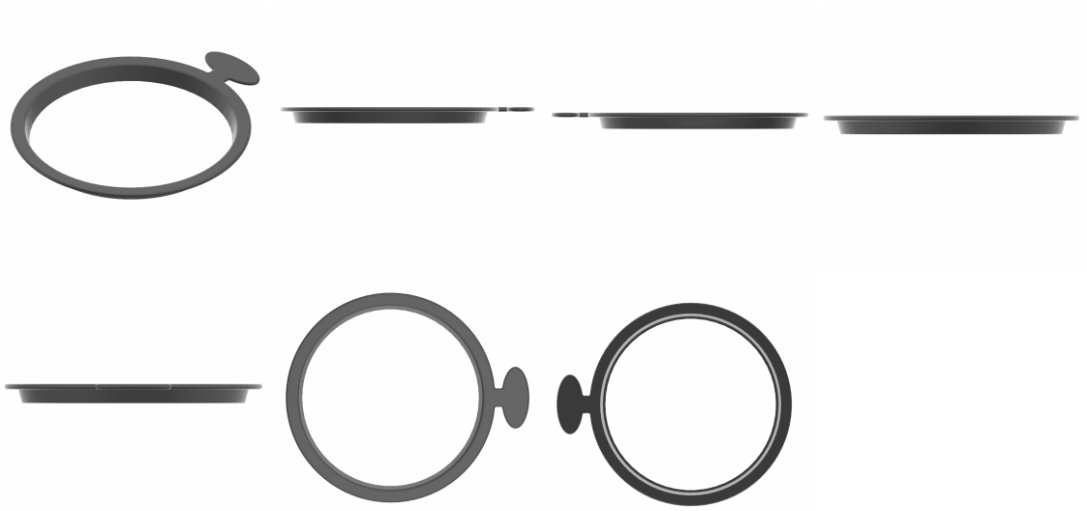

BR302025005518-0

Concessão de registro
Código de despacho: 158
Titular: F M BIATTO LTDA - ME [BR/SP]
Autor: FABIO MARCELO BIATO[BR]
Título do registro: COADORES [USO DOMÉSTICO]
Data de depósito: 22/08/2025
Classificação: 07-04
Procurador: AFK Marcas e Patentes

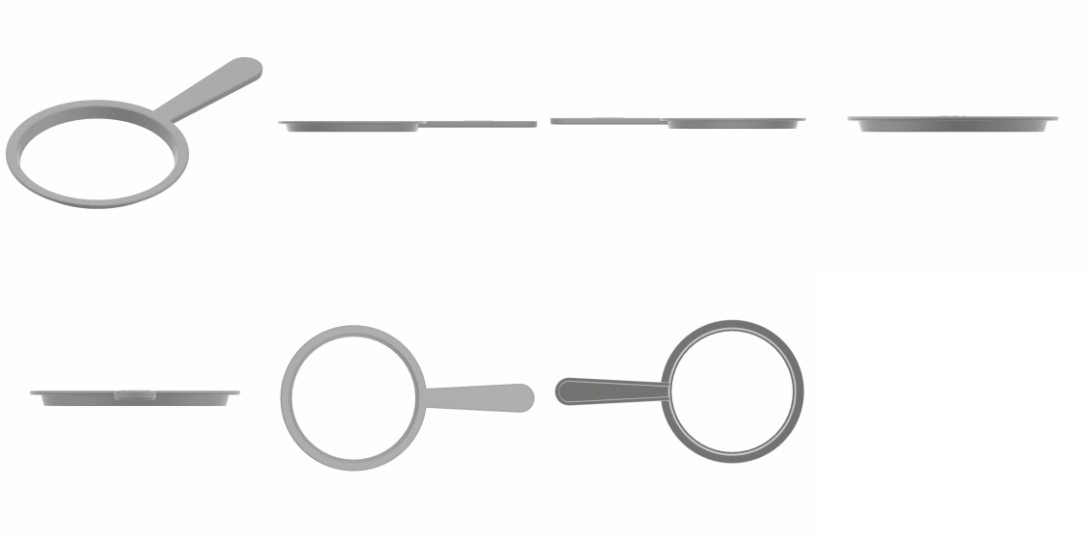

BR302025005520-2

Concessão de registro
Código de despacho: 158
Titular: MODALAR COMERCIO LTDA [BR/SC]
Autor: ALFREDO PEREIRA JUNIOR[BR]
Título do registro: Cadeiras dobráveis
Data de depósito: 22/08/2025
Classificação: 06-01
Detalhes do despacho: A “Descrição” foi excluída de ofício, conforme a Nota Técnica INPI/CPAPD nº 01/2024. De acordo com o item 3.5.2 do Manual de Desenhos Industriais, o campo “Descrição” do formulário deve ser usado para incluir informações necessárias à compreensão das figuras do desenho industrial. Alteração de ofício no nome das Figuras 1.1, 1.2 e 1.4 para “Perspectiva”.

BR302025005531-8

Concessão de registro
Código de despacho: 158
Titular: ESTOFADOS WG CORPORATE LTDA [BR/SP]
Autor: THALES SIQUEIRA MARCOLINO[BR]
Título do registro: Poltronas
Data de depósito: 22/08/2025
Classificação: 06-01
Procurador: Gilberto Mariot
Detalhes do despacho: A “Descrição” foi excluída de ofício, conforme a Nota Técnica INPI/CPAPD nº 01/2024. De acordo com o item 3.5.2 do Manual de Desenhos Industriais, o campo “Descrição” do formulário deve ser usado para incluir informações necessárias à compreensão das figuras do desenho industrial.

BR302025005543-1

Concessão de registro
Código de despacho: 158
Titular: LIVI STORE COMERCIO DE CALCADOS LTDA [BR/MG], LV. COM COMÉRCIO DE PRODUTOS ONLINE LTDA [BR/MG], SILVER COMERCIO DE CALCADOS LTDA [BR/MG] e VILI CLOTHING COMÉRCIO DE CALÇADOS LTDA [BR/MG]
Autor: VICENTE DA SILVEIRA JUNIOR[BR]
Título do registro: Calçados
Data de depósito: 22/08/2025
Classificação: 02-04
Procurador: José Naves de Lacerda Júnior
Detalhes do despacho: A “Descrição” foi excluída de ofício, conforme a Nota Técnica INPI/CPAPD nº 01/2024. De acordo com o item 3.5.2 do Manual de Desenhos Industriais, o campo “Descrição” do formulário deve ser usado para incluir informações necessárias à compreensão das figuras do desenho industrial.

BR302025005561-0

Concessão de registro
Código de despacho: 158
Titular: GRS ESCAPAMENTOS LTDA [BR/PR]
Autor: RODRIGO DO AMARAL HENRIQUE[BR]
Título do registro: BIELA
Data de depósito: 25/08/2025
Classificação: 12-16
Procurador: ESTHEFANY CAROLINA DE CASTRO

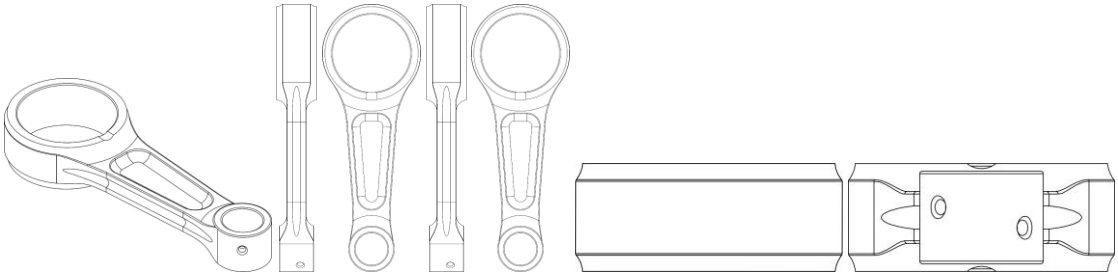

BR302025006848-7

Concessão de registro
Código de despacho: 158
Titular: SITMED EQUIPAMENTOS MÉDICOS LTDA [BR/RS]
Autor: MIGUEL MAZZOCCO[BR]
Título do registro: LIMITADOR
Data de depósito: 09/10/2025
Classificação: 08-08
Procurador: Guerra Advogados Associados
Detalhes do despacho: De acordo com o Manual de Desenhos Industriais (http://manualdedi.inpi.gov.br/projects/manual-de-desenho-industrial/wiki): A. As informações inseridas no campo de descrição do pedido foram retiradas pelo INPI porque não atendiam à sua finalidade, que é conter apenas informações necessárias à compreensão das figuras do desenho industrial, conforme o item 3.5.2.G do Manual.

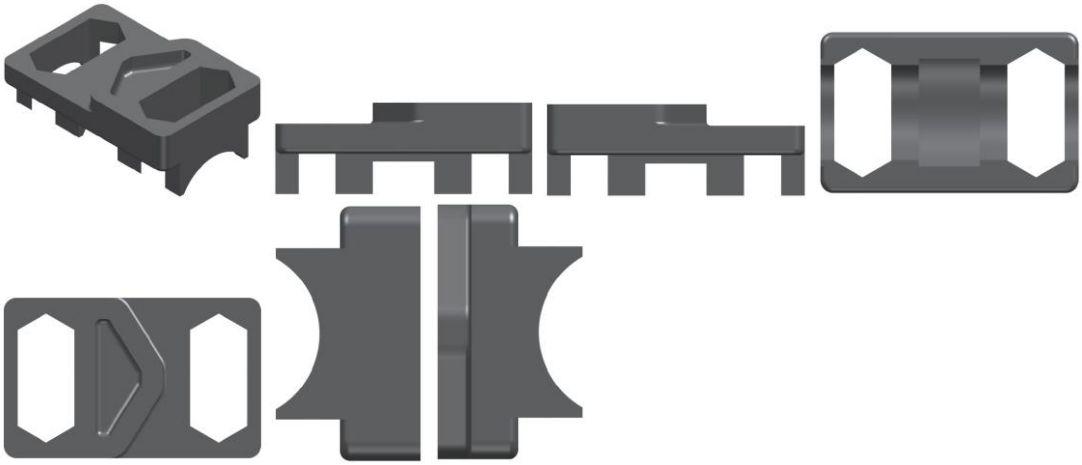

BR302025008318-4

Concessão de registro
Código de despacho: 158
Titular: WALTER PEREIRA DA SILVA [BR/MG]
Autor: WALTER PEREIRA DA SILVA[BR]
Título do registro: SUPORTES PARA ALTO-FALANTES
Data de depósito: 04/12/2025
Classificação: 14-06
Detalhes do despacho: Conforme o item 3.5.2 do Manual, o campo Descrição do formulário só deve ser usado para incluir informações necessárias à compreensão das figuras do desenho industrial. As informações inseridas nesse campo no pedido em exame não cumpriam com a finalidade pretendida e foram excluídas.

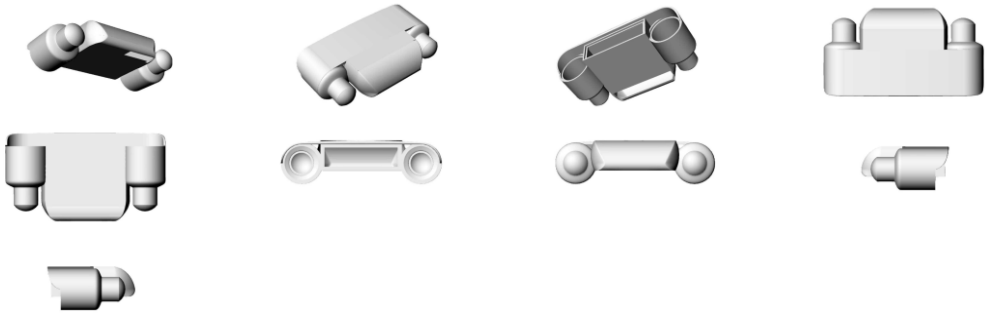

BR302025008456-3

Concessão de registro
Código de despacho: 158
Titular: CLEBER LUIS DA RÉ [BR/RS]
Autor: CLEBER LUIS DA RÉ[BR]
Título do registro: PUXADOR
Data de depósito: 09/12/2025
Classificação: 08-06
Procurador: STOCK MARCAS E PATENTES LTDA - ME

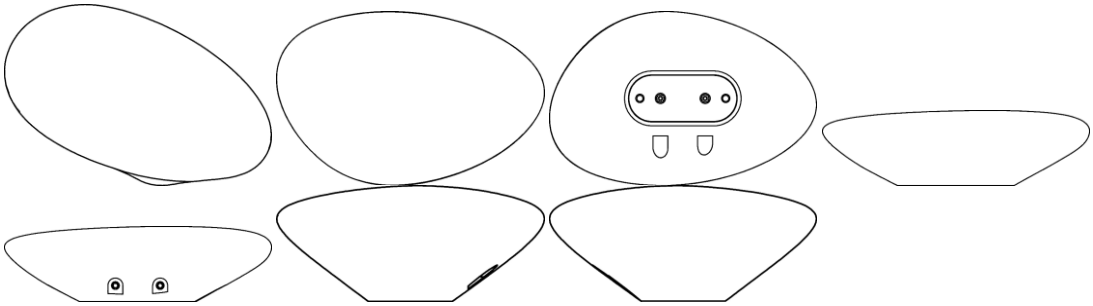

BR302026000130-0

Concessão de registro
Código de despacho: 158
Titular: TOYA CORPORATION LTDA [BR/SP], MAXIMO E-COMMERCE LTDA [BR/SP] e INTEGRO MARKET SERVICOS ADMINISTRATIVOS LTDA [BR/SP]
Autor: LIN ZIBIN[CN] e FRANK LIN HUNG[TW]
Título do registro: SUPORTES PARA TELEFONES CELULARES
Data de depósito: 09/01/2026
Classificação: 14-06
Detalhes do despacho: Com base na Nota Técnica nº 01/2024 do CPAPD e conforme o Manual de Desenhos Industriais foram realizadas, de ofício, as seguintes alterações: [1] Para melhor adequação entre as vistas apresentadas e as identificações respectivas, a legenda da figura 1.1 foi alterada para “vista superior”, a da figura 1.4 para “vista anterior” e a da figura 1.7 para “vista inferior”. [2] De acordo com o item 3.5.2 do Manual, o campo Descrição do formulário só deve ser usado para incluir informações necessárias à compreensão das figuras do desenho industrial. As informações inseridas nesse campo no pedido em exame não cumpriam com a finalidade pretendida e foram excluídas.

BR302026000145-8

Concessão de registro
Código de despacho: 158
Titular: GELIUS INDÚSTRIA DE MÓVEIS LTDA [BR/SP]
Autor: VALDECIR ANTONIO GELIO[BR]
Título do registro: PAINEL
Data de depósito: 09/01/2026
Classificação: 06-06
Procurador: BEERRE ASSESSORIA EMPRESARIAL LTDA

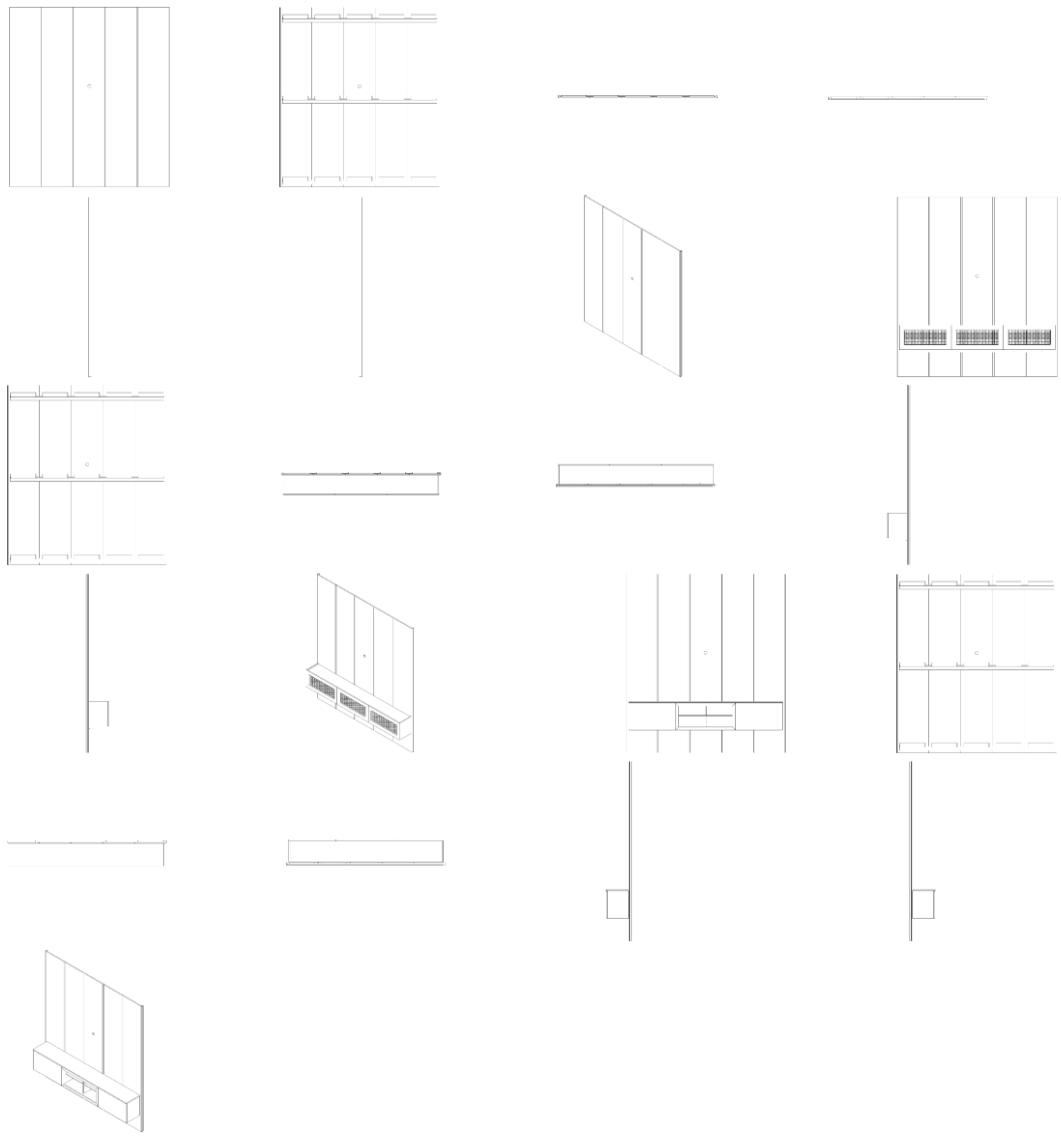

BR302026000146-6

Concessão de registro
Código de despacho: 158
Titular: GELIUS INDÚSTRIA DE MÓVEIS LTDA [BR/SP]
Autor: VALDECIR ANTONIO GELIO[BR]
Título do registro: PAINEL
Data de depósito: 09/01/2026
Classificação: 06-06
Procurador: BEERRE ASSESSORIA EMPRESARIAL LTDA
Detalhes do despacho: De acordo com o Manual de Desenhos Industriais (http://manualdedi.inpi.gov.br/projects/manual-de-desenho-industrial/wiki): A. A legenda da figura 1.1 apresentava inconsistência, conforme os itens 5.3 e 5.3.1.1 do Manual. Por isso, o INPI a corrigiu para "Vista anterior".

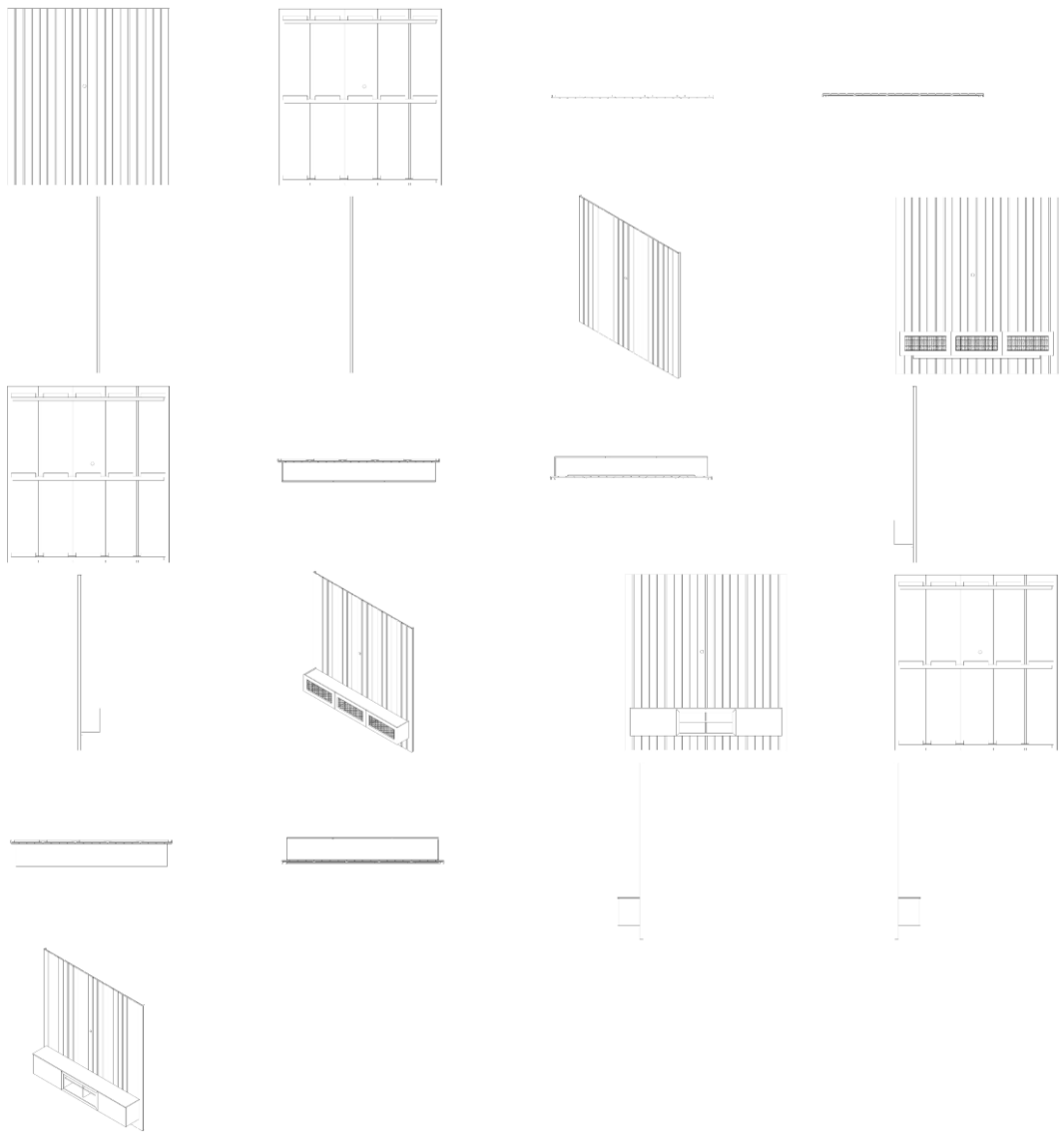

BR302026000514-3

Concessão de registro
Código de despacho: 158
Titular: CLAUDIO ANTONIO DE MACEDO [BR/SP]
Autor: CLAUDIO ANTONIO DE MACEDO[BR]
Título do registro: REDUTORES DE PRESSÃO [CONEXÕES DE TUBULAÇÃO]
Data de depósito: 24/01/2026
Classificação: 23-01
Procurador: Luiz Felipe Silva Coelho
Detalhes do despacho: Com base na Nota Técnica nº 01/2024 do CPAPD e conforme o Manual de Desenhos Industriais foram realizadas, de ofício, as seguintes alterações: [1] Para melhor adequação entre as vistas apresentadas e as identificações respectivas, a legenda da figura 1.6 foi alterada para “vista posterior”.

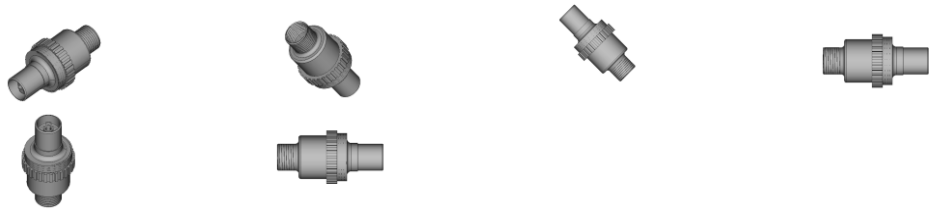

BR322024003887-1

Concessão de registro
Código de despacho: 158
Titular: DRÄGERWERK AG & CO. KGAA [DE]

Autor: SEBASTIAN WOLF[DE] e NICLAS WAGNER[DE]
Título do registro: LÂMPADA MÉDICA
Data de depósito: 05/08/2024
Prioridade unionista: 015026322-0001 29/06/2023 EM, 015026322-0003 29/06/2023 EM, 015026322-0004 29/06/2023 EM, 015026322-0005 29/06/2023 EM, 015026322-0006 29/06/2023 EM, 015026322-0008 29/06/2023 EM, 015026322-0009 29/06/2023 EM e 015026322-0010 29/06/2023 EM
Classificação: 26-05
Procurador: Dannemann, Siemsen, Bigler & Ipanema Moreira
Detalhes do despacho: Prioridades excluídas de ofício, de acordo com o disposto no item 5.2.3 do Manual de Desenhos Industriais. Legenda da(s) figura(s) 2.5 alterada(s) de ofício, de acordo com a Nota Técnica INPI/CPAPD nº 01/2024, para adequação ao disposto no Manual de Desenhos Industriais.

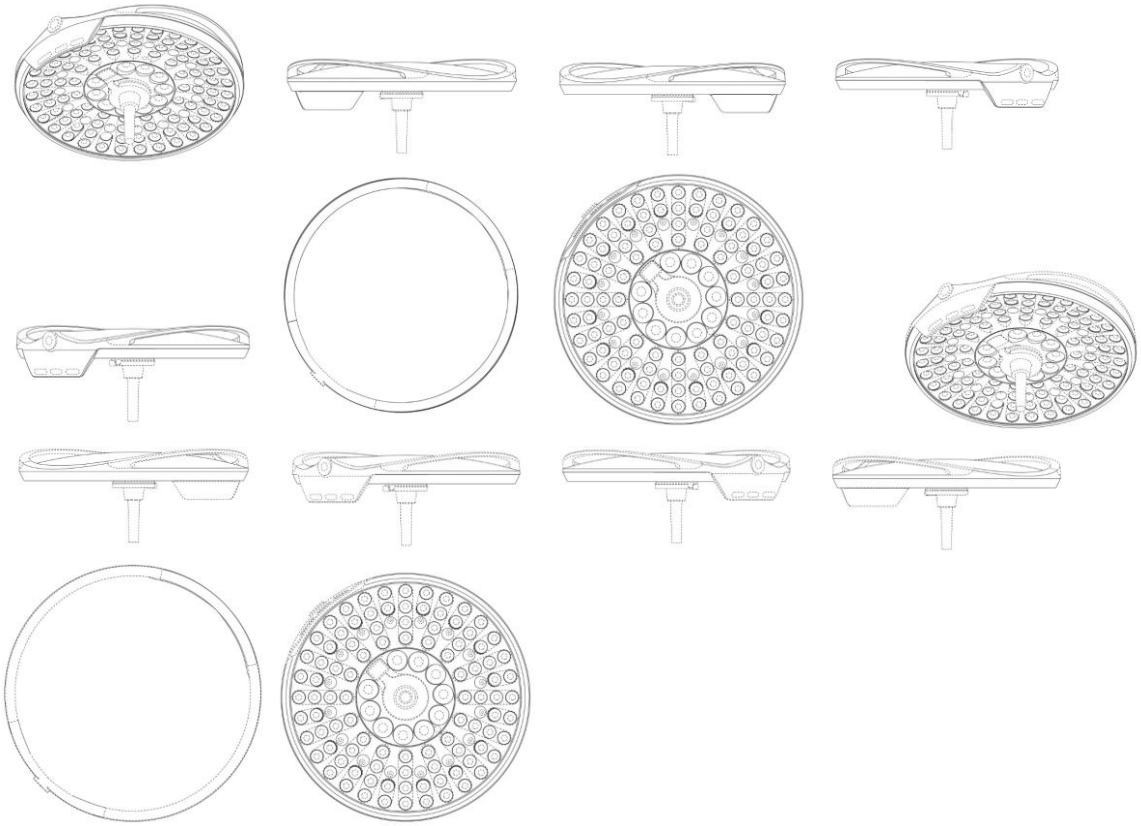

BR322024003888-0

Concessão de registro
Código de despacho: 158
Titular: DRÄGERWERK AG & CO. KGAA [DE]
Autor: SEBASTIAN WOLF[DE] e NICLAS WAGNER[DE]
Título do registro: LÂMPADA MÉDICA
Data de depósito: 05/08/2024
Prioridade unionista: 015026322-0009 29/06/2023 EM e 015026322-0010 29/06/2023 EM
Classificação: 26-05
Procurador: Dannemann, Siemsen, Bigler & Ipanema Moreira
Detalhes do despacho: Prioridades excluídas de ofício, de acordo com o disposto no item 5.2.3 do Manual de Desenhos Industriais.

BR322024003890-1

Concessão de registro
Código de despacho: 158
Titular: DRÄGERWERK AG & CO. KGAA [DE]
Autor: SEBASTIAN WOLF[DE] e NICLAS WAGNER[DE]
Título do registro: LÂMPADA MÉDICA
Data de depósito: 05/08/2024
Prioridade unionista: 015026322-0004 29/06/2023 EM e 015026322-0005 29/06/2023 EM
Classificação: 26-05
Procurador: Dannemann, Siemsen, Bigler & Ipanema Moreira
Detalhes do despacho: Prioridades excluídas de ofício, de acordo com o disposto no item 5.2.3 do Manual de Desenhos Industriais.

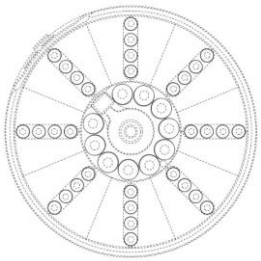

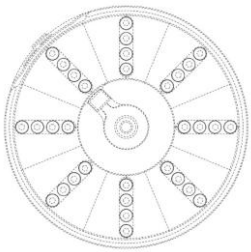

BR322025004776-8

Concessão de registro
Código de despacho: 158
Titular: CISA INDÚSTRIA, COMÉRCIO E REPRESENTAÇÃO DE EQUIPAMENTOS AGRÍCOLAS LTDA [BR/GO]
Autor: MICHEL POMPEU BORGES[BR], JOSÉ ROBERTO DO AMARAL ASSY[BR], DOUGLAS CANDIDO CAVALCANTE[BR], PIETRO QUEIROGA MALZONE[BR], LUIZ OTAVIO LAMARDO ALVES SILVA[BR] e JULIO CESAR ALMEIDA FONTENELE DE OLIVEIRA[BR]
Título do registro: SENSOR AGRÍCOLA
Data de depósito: 26/08/2024
Data de concessão: 03/03/2026
Data de vigência: 26/08/2034
Classificação: 10-05

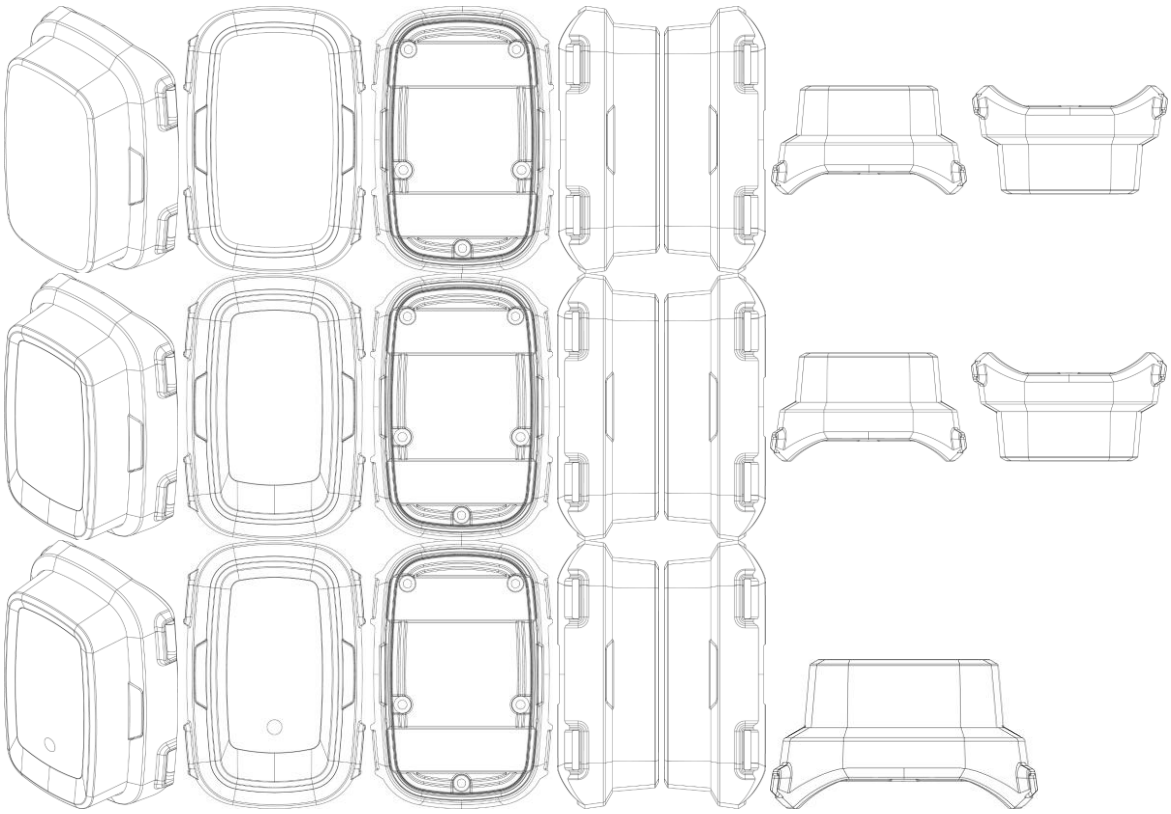

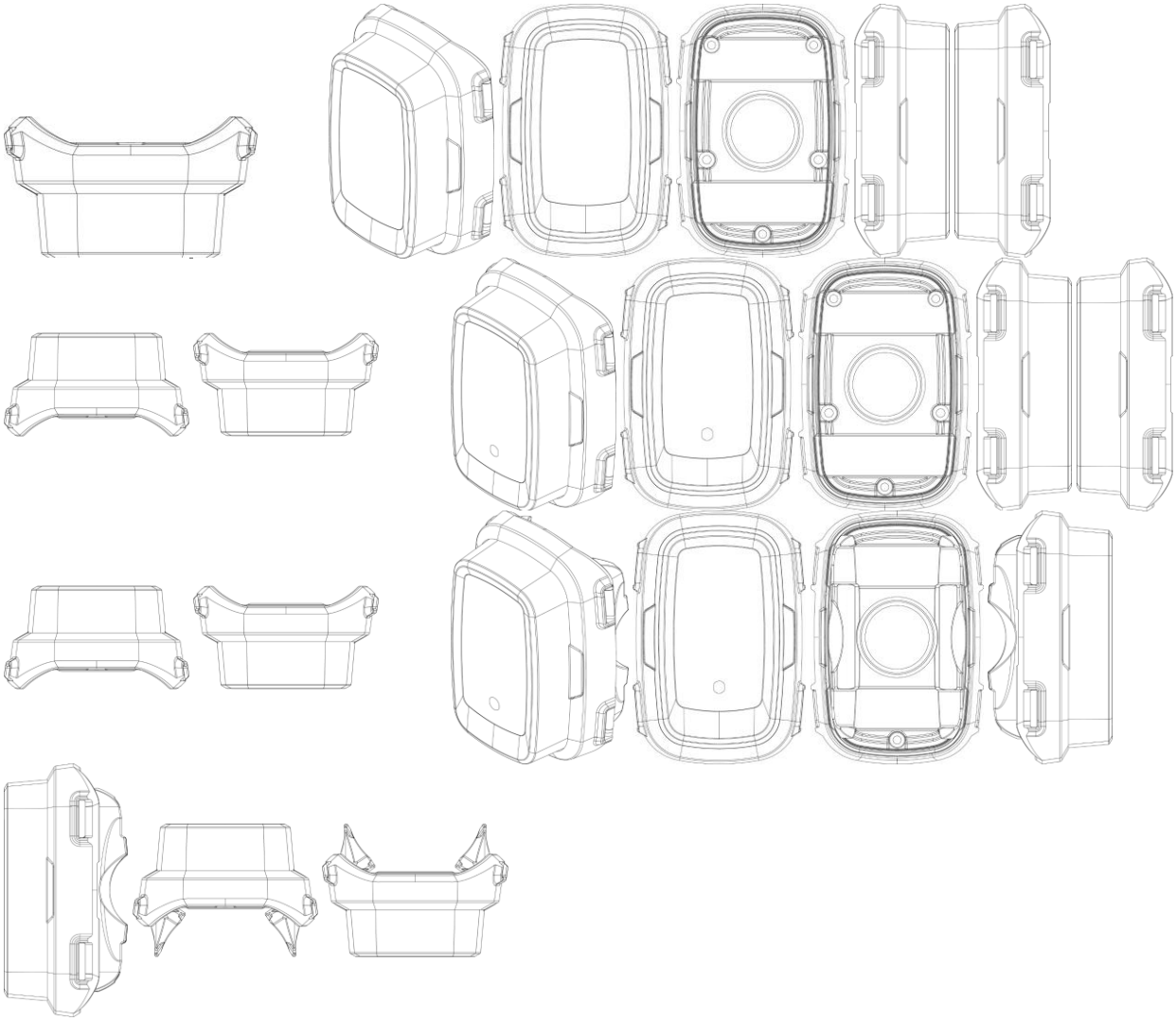

BR322025004875-6 Concessão de registro
Código de despacho: 158
Titular: BOTICA COMERCIAL FARMACÊUTICA LTDA. [BR/PR]
Autor: GUSTAVO SENNA CHELLES[BR], MATEUS RODRIGUES FURTADO[BR], MIRIAM ROMY HAYASHI[BR] e GIULIANNA DE MORAES GODINHO[BR]
Título do registro: Desodorantes em bastão
Data de depósito: 20/09/2024
Classificação: 28-02
Procurador: André Luis Flesch Bretanha Jorge

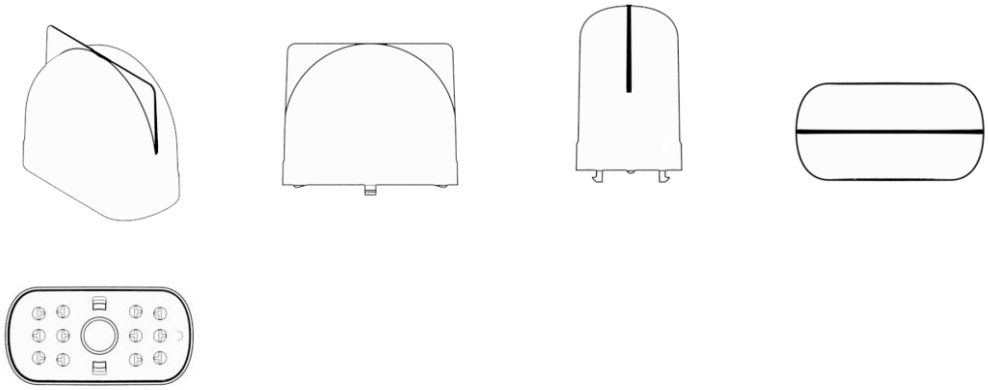

BR322025005361-0

Concessão de registro
Código de despacho: 158
Titular: EDWARDS LIFESCIENCES CORPORATION [US]
Autor: MS. LAUREN R. FRESCHAUF[US], MR. GRANT MATTHEW STEARNS[US], MR. ERIC MICHAEL OBERWISE[US], MR. CHRIS J. OKOS[US], MR. MUNIR HICHAM ELTAL[US], MR. STEVEN M. FORD[US], MR. JIAN LIN PHAN[US], MR. WEN YAN CHEN[US], MS. ELSA T. LOZANO[US] e MS. WAINA MICHELLE CHU[CN]
Título do registro: EQUIPAMENTO MÉDICO
Data de depósito: 27/06/2023
Prioridade unionista: 29/869,538 03/01/2023 US
Classificação: 24-01
Procurador: Dannemann, Siemsen, Bigler & Ipanema Moreira

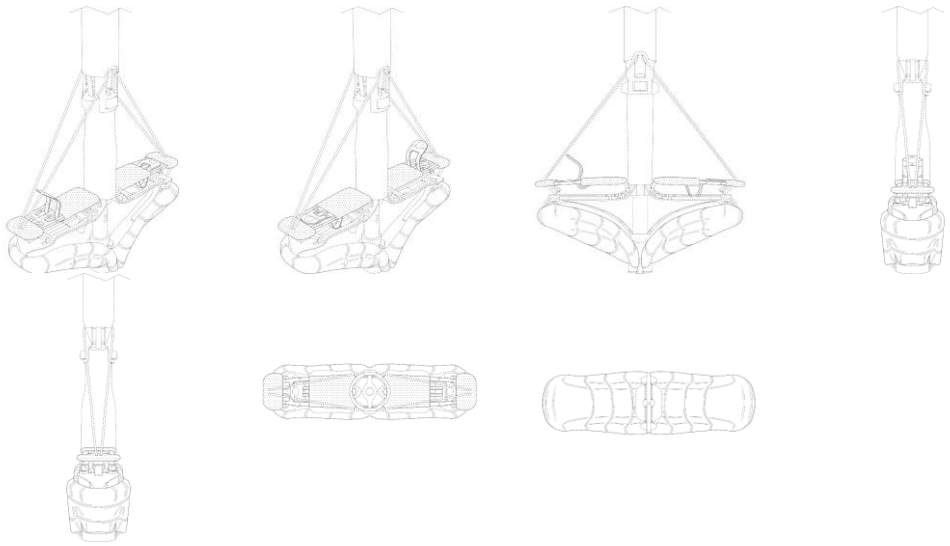

BR322025005373-3

Concessão de registro
Código de despacho: 158
Titular: EDWARDS LIFESCIENCES CORPORATION [US]
Autor: MUNIR HICHAM ELTAL[US], WEN YAN CHEN[US], ERIC MICHAEL OBERWISE[US], WAINA MICHELLE CHU[CN], GRANT MATTHEW STEARNS[US], JIAN LIN PHAN[US], LAUREN R. FRESCHAUF[US], CHRIS J. OKOS[US], ELSA T. LOZANO[US] e STEVEN M. FORD[CA]
Título do registro: EQUIPAMENTO MÉDICO
Data de depósito: 27/06/2023
Classificação: 24-01
Procurador: Dannemann, Siemsen, Bigler & Ipanema Moreira
Detalhes do despacho: Legendas adequadas de ofício de acordo com os produtos representados nas figuras, conforme nota técnica 01/2024.

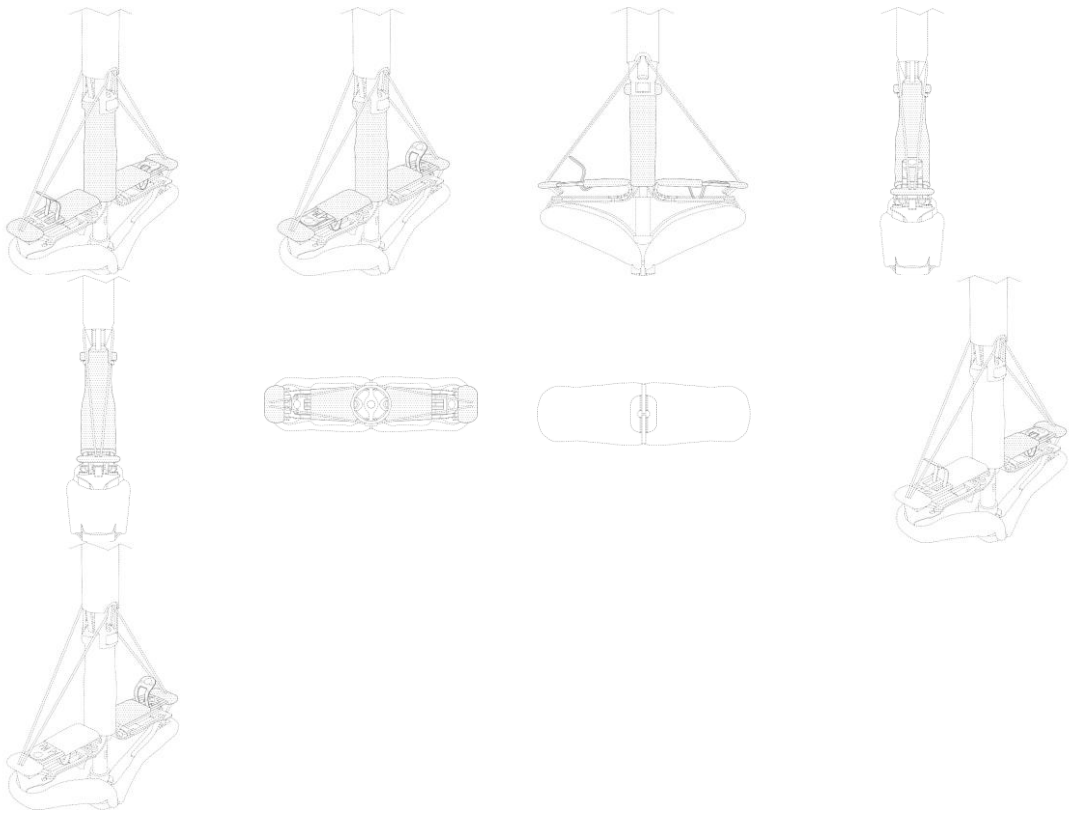

BR322025007269-0 Concessão de registro
Código de despacho: 158
Titular: DEERE & COMPANY [US]
Autor: CHARLES N. WARREN[US], RYAN G. BROWN[US], JADE E. BENDER[US], GANESH T. JADHAV[IN], BRANDON D. LEE[US], ANTHONY P. D´ALESSANDRO[US] e EDWIN R. KREIS[US]
Título do registro: COMPONENTE PARA VEÍCULO DE TRABALHO
Data de depósito: 13/02/2025
Prioridade unionista: 29/976,628 03/12/2024 US
Classificação: 15-03
Procurador: KASZNAR LEONARDOS PROPRIEDADE INTELECTUAL

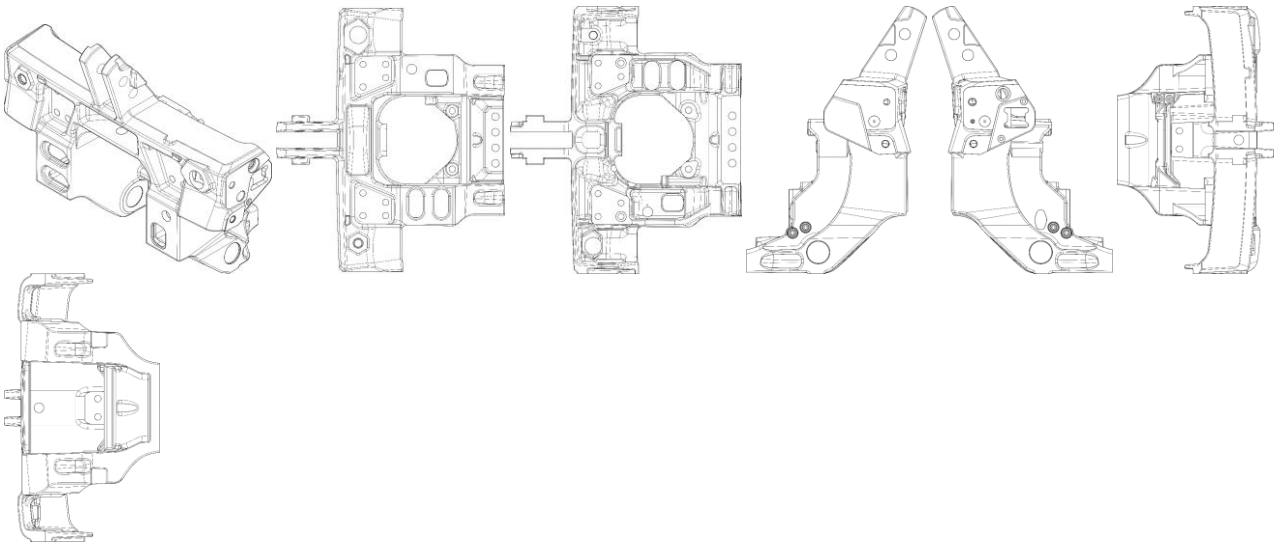

BR322025007273-8 Concessão de registro
Código de despacho: 158
Titular: DEERE & COMPANY [US]

Autor: CHARLES N. WARREN[US], RYAN G. BROWN[US], JADE E. BENDER[US], GANESH T. JADHAV[IN], BRANDON D. LEE[US], ANTHONY P. D´ALESSANDRO[US] e EDWIN R. KREIS[US]
Título do registro: COMPONENTE PARA VEÍCULO DE TRABALHO
Data de depósito: 13/02/2025
Prioridade unionista: 29/976,628 03/12/2024 US
Classificação: 15-03
Procurador: KASZNAR LEONARDOS PROPRIEDADE INTELECTUAL

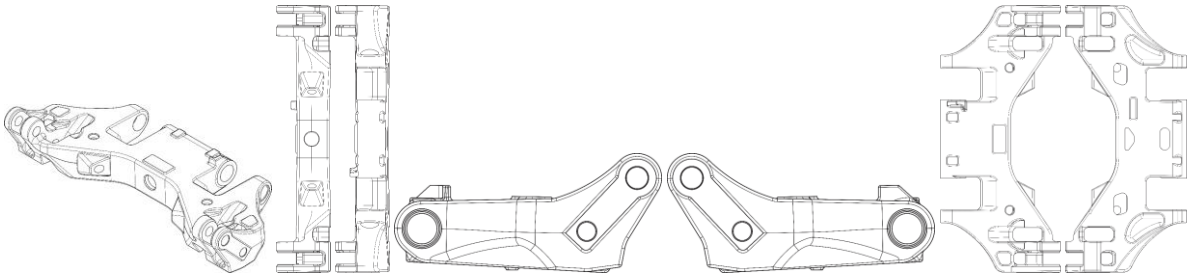

BR322025007852-3

Concessão de registro
Código de despacho: 158
Titular: GRUPO MSA INDUSTRIA E COMERCIO S/A [BR/PR]
Autor: ELIZEU NUNES SAMULESKI[BR]
Título do registro: Perfis para móveis
Data de depósito: 09/12/2024
Classificação: 06-06
Procurador: AGP - Assessoria Empresarial Ltda

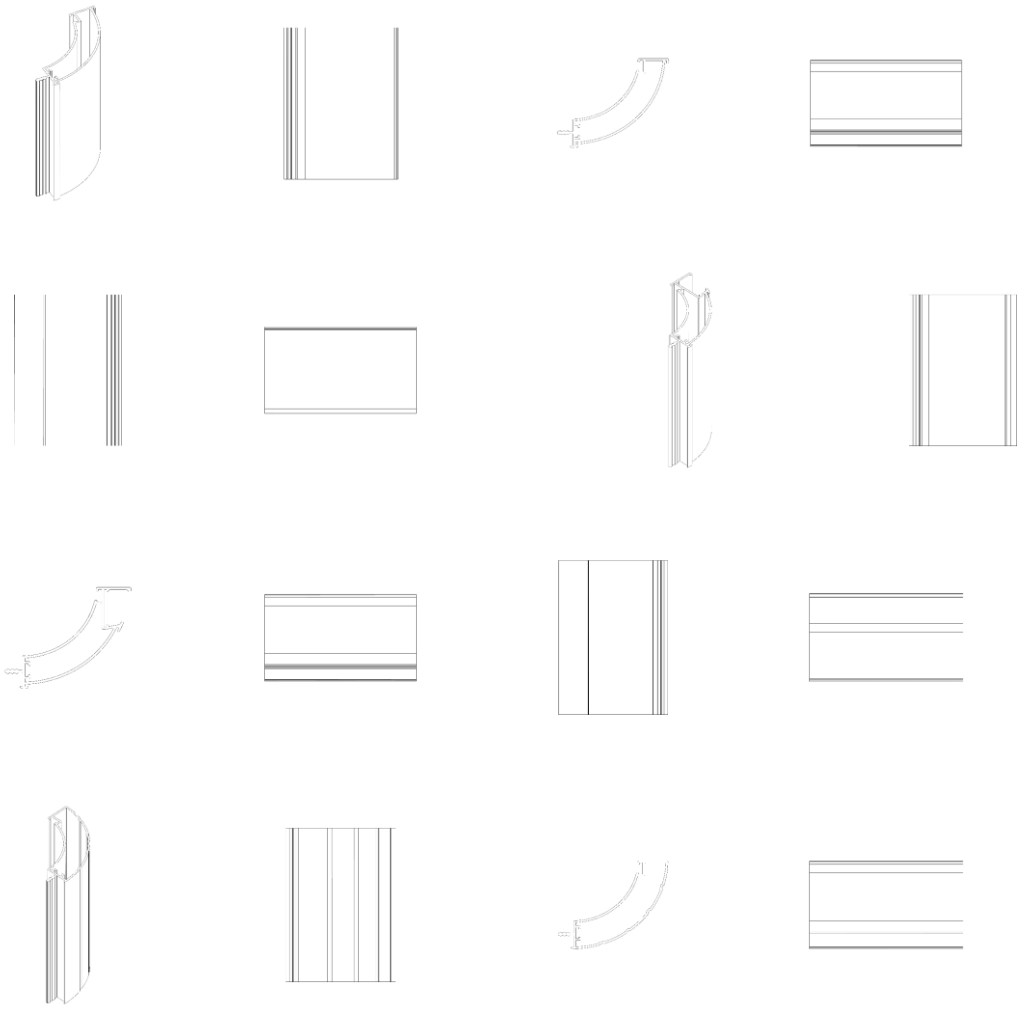

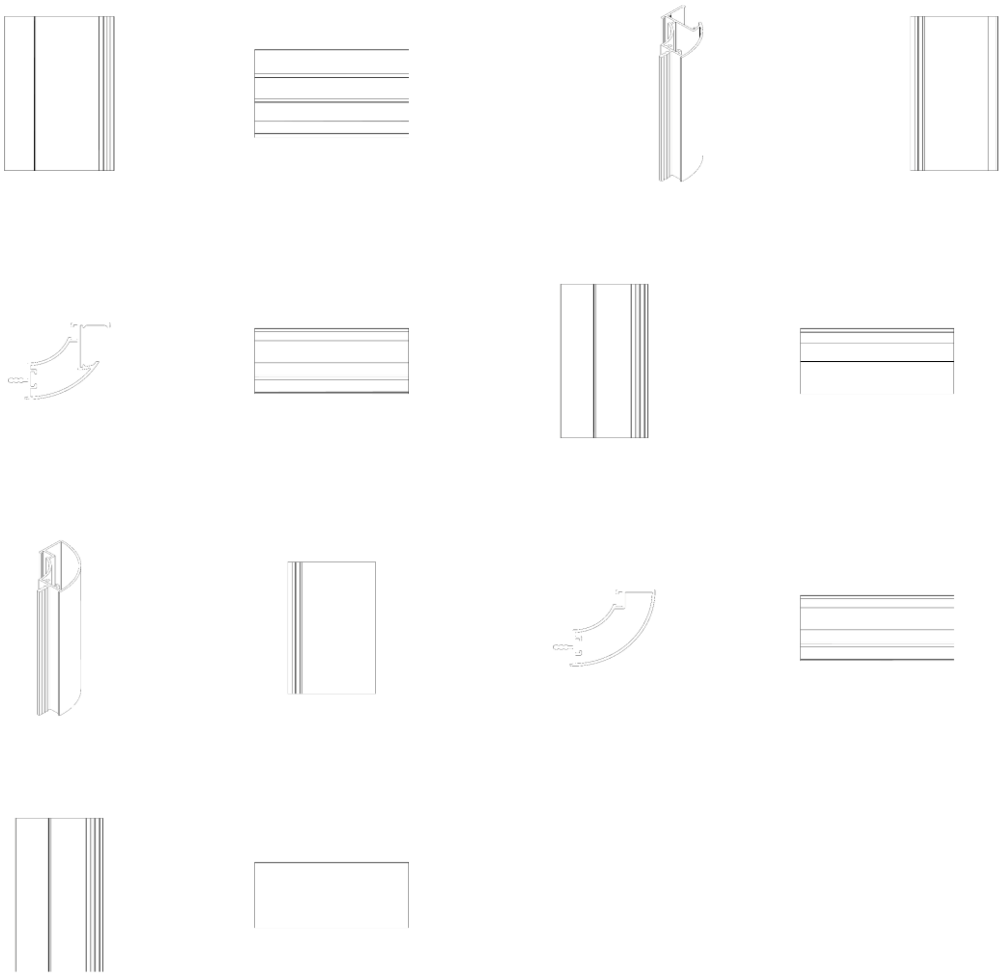

BR322026000302-0

Concessão de registro
Código de despacho: 158
Titular: CATERPILLAR INC. [US]
Autor: JOSEPH S. CHABURA[US], BRIAN C. HOWSON[US], PHIL L. ERNAT[US] e WAYNE E. HARSHBERGER II[US]
Título do registro: MÓDULO DE BATERIA
Data de depósito: 28/03/2025
Prioridade unionista: 29/967,432 10/10/2024 US
Classificação: 15-04
Procurador: SOERENSEN GARCIA ADVOGADOS ASSOCIADOS

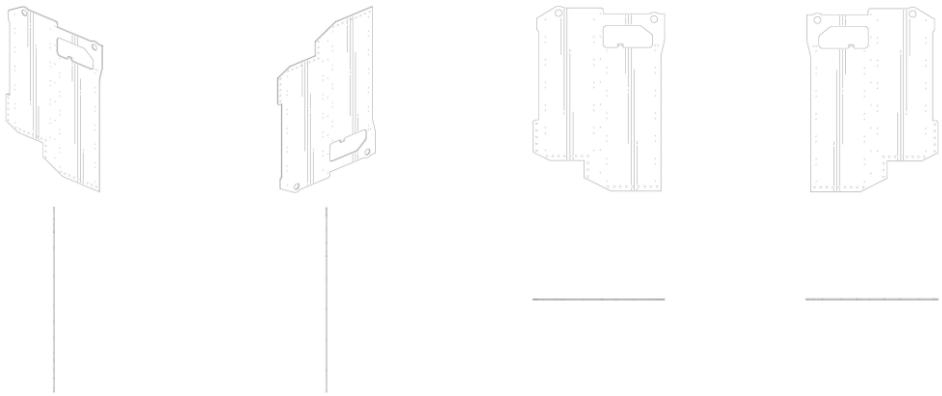

BR322026000357-7

Concessão de registro
Código de despacho: 158
Titular: MAURICIO BALBINOT [BR/RS]
Autor: MAURICIO BALBINOT[BR]
Título do registro: Equipamentos de iluminação para veículos
Data de depósito: 27/03/2025
Classificação: 26-06
Procurador: Sko Oyarzáball Marcas e Patentes Sociedade Simples Ltda.

BR322026000502-2

Concessão de registro
Código de despacho: 158
Titular: KONINKLIJKE PHILIPS N.V. [NL]
Autor: JOHN THOMAS JUDY[US], DUYGU BAKI[TR] e MIKE DE REGT[NL]
Título do registro: ÍCONE
Data de depósito: 07/04/2025
Prioridade unionista: 015097382-0027 01/04/2025 EM
Classificação: 14-04
Procurador: Daniel Advogados (Alt.de Daniel & Cia)

BR322026000504-9

Concessão de registro
Código de despacho: 158
Titular: KONINKLIJKE PHILIPS N.V. [NL]
Autor: JOHN THOMAS JUDY[US], DUYGU BAKI[TR] e MIKE DE REGT[NL]
Título do registro: ÍCONE
Data de depósito: 07/04/2025
Prioridade unionista: 015097382-0028 01/04/2025 EM, 015097382-0029 01/04/2025 EM, 015097382-0030 01/04/2025 EM, 015097382-0031 01/04/2025 EM e 015097382-0032 01/04/2025 EM
Classificação: 14-04
Procurador: Daniel Advogados (Alt.de Daniel & Cia)

BR322026000508-1

Concessão de registro
Código de despacho: 158
Titular: KONINKLIJKE PHILIPS N.V. [NL]
Autor: JOHN THOMAS JUDY[US], DUYGU BAKI[TR] e MIKE DE REGT[NL]
Título do registro: INTERFACE GRÁFICA DE USUÁRIO
Data de depósito: 07/04/2025
Prioridade unionista: 015097382-0002 01/04/2025 EM, 015097382-0003 01/04/2025 EM, 015097382-0004 01/04/2025 EM e 015097382-0012 01/04/2025 EM
Classificação: 14-04
Procurador: Daniel Advogados (Alt.de Daniel & Cia)

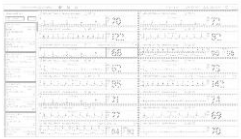

BR322026000509-0

Concessão de registro
Código de despacho: 158
Titular: KONINKLIJKE PHILIPS N.V. [NL]
Autor: JOHN THOMAS JUDY[US], DUYGU BAKI[TR] e MIKE DE REGT[NL]
Título do registro: INTERFACE GRÁFICA DE USUÁRIO
Data de depósito: 07/04/2025
Prioridade unionista: 015097382-0010 01/04/2025 EM e 015097382-0011 01/04/2025 EM
Classificação: 14-04
Procurador: Daniel Advogados (Alt.de Daniel & Cia)

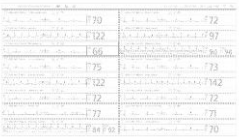

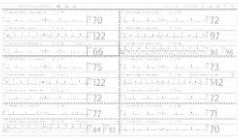

BR322026000510-3

Concessão de registro
Código de despacho: 158
Titular: ALTIPISOS REVESTIMENTOS E QUADRAS ESPORTIVAS LTDA [BR/SC]
Autor: KELTON RUAN POSSAMAI[BR] e KEAN RENAN POSSAMAI[BR]
Título do registro: ELEMENTO DE CONSTRUÇÃO DE PISO
Data de depósito: 08/04/2025
Classificação: 25-02
Procurador: Dannemann, Siemsen, Bigler & Ipanema Moreira

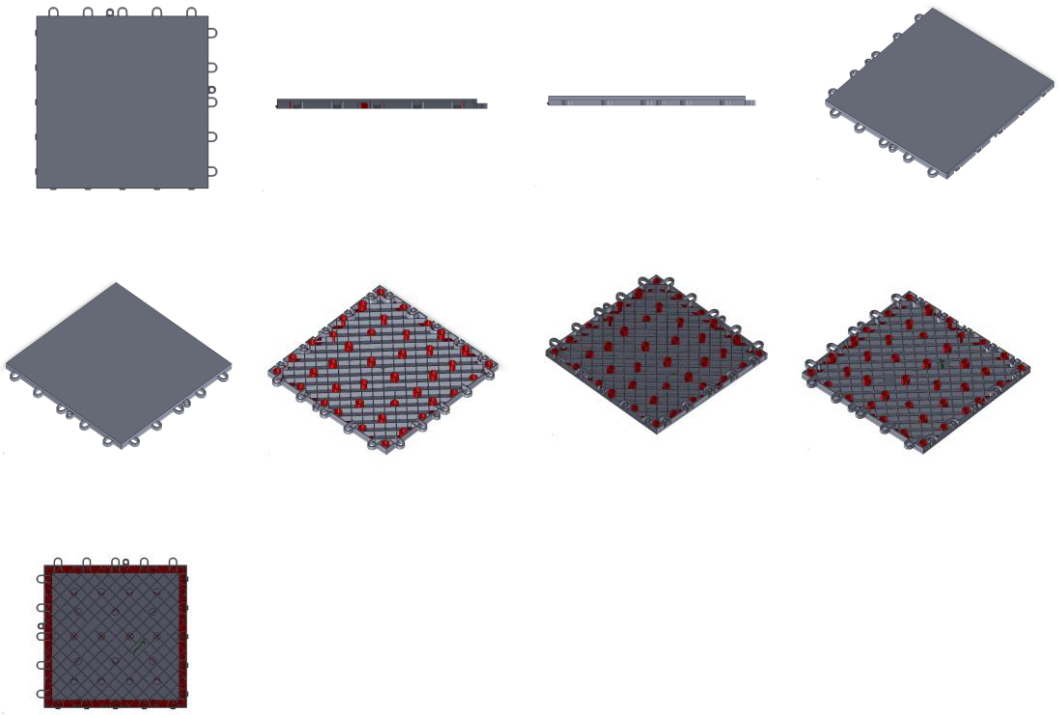

BR322026000513-8

Concessão de registro
Código de despacho: 158
Titular: ALTIPISOS REVESTIMENTOS E QUADRAS ESPORTIVAS LTDA [BR/SC]
Autor: KELTON RUAN POSSAMAI[BR] e KEAN RENAN POSSAMAI[BR]
Título do registro: Elemento de construção de piso
Data de depósito: 08/04/2025
Classificação: 25-02
Procurador: Dannemann, Siemsen, Bigler & Ipanema Moreira
Detalhes do despacho: Legenda da figura 1.5 adequada de ofício de acordo com a nota técnica 01/2024.

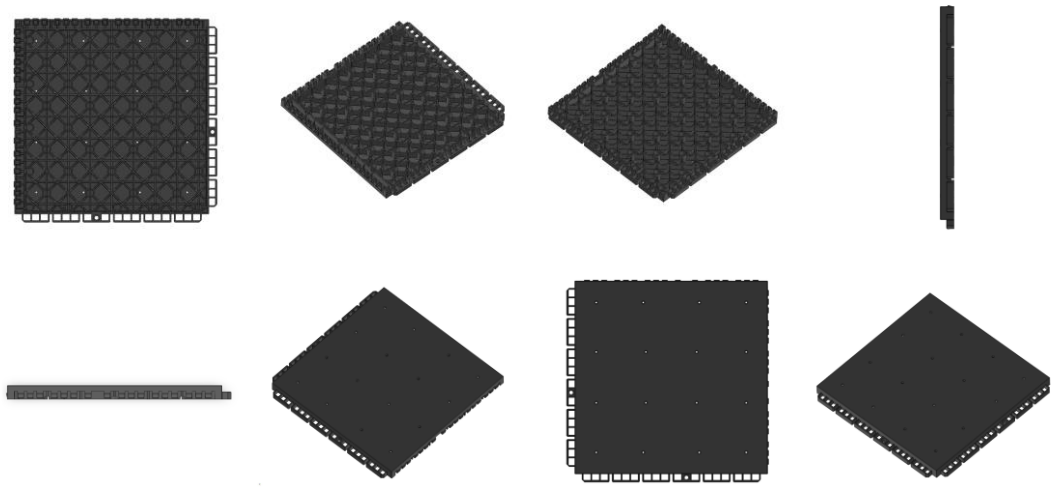

BR322026000839-0

Concessão de registro
Código de despacho: 158
Titular: PISANI PLÁSTICOS S.A. [BR/RS]
Autor: PAULO FRANCISCO WEBBER[BR]
Título do registro: ORNAMENTO DE GARRAFEIRA
Data de depósito: 16/02/2023
Classificação: 32-00
Procurador: Sko Oyarzáball Marcas e Patentes Sociedade Simples Ltda.

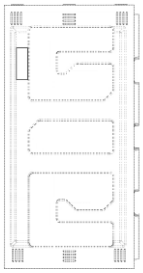

Concessão em designação

Os registros de desenho industrial, listados a seguir, foram concedidos, nos termos dos artigos 106 da Lei da Propriedade Industrial (LPI, lei n.º 9.279, de 14 de maio de 1996).

Art. 100. Não é registrável como desenho industrial:

I - o que for contrário à moral e aos bons costumes ou que ofenda a honra ou imagem de pessoas, ou atente contra liberdade de consciência, crença, culto religioso ou ideia e sentimentos dignos de respeito e veneração;

II - a forma necessária comum ou vulgar do objeto ou, ainda, aquela determinada essencialmente por considerações técnicas ou funcionais.

Art. 101. O pedido de registro, nas condições estabelecidas pelo INPI, conterá:

I - requerimento;

II - relatório descritivo, se for o caso;

III - reivindicações, se for o caso;

IV - desenhos ou fotografias;

V - campo de aplicação do objeto; e

VI - comprovante do pagamento da retribuição relativa ao depósito.

Parágrafo único. Os documentos que integram o pedido de registro deverão ser apresentados em língua portuguesa.

Art. 104. O pedido de registro de desenho industrial terá que se referir a um único objeto, permitida uma pluralidade de variações, desde que se destinem ao mesmo propósito e guardem entre si a mesma característica distintiva preponderante, limitado cada pedido ao máximo de 20 (vinte) variações.

Parágrafo único. O desenho deverá representar clara e suficientemente o objeto e suas variações, se houver, de modo a possibilitar sua reprodução por técnico no assunto.

Art. 106. Depositado o pedido de registro de desenho industrial e observado o disposto nos arts. 100, 101 e 104, será automaticamente publicado e simultaneamente concedido o registro, expedindo-se o respectivo certificado.

Os certificados dos registros de desenho industrial ora concedidos estarão disponíveis no site do INPI (www.inpi.gov.br), em até 60 (sessenta) dias contados da publicação desta RPI.).

BR312024242634-1
DM/242634

Concessão de registro (Haia)
Código de despacho: 1233
Titular: Shenzhen Mantolo Technology Co., LTD [CN]
Autor: Variação 1 : Xiaobing WU[CN]
Título do registro: Variação 1 : Caixa de areia para gatos

Data de depósito: 29/11/2024
Classificação: 30-11
Procurador: Shenzhen Zhongyi Union Intellectual Property Agency Co., Ltd

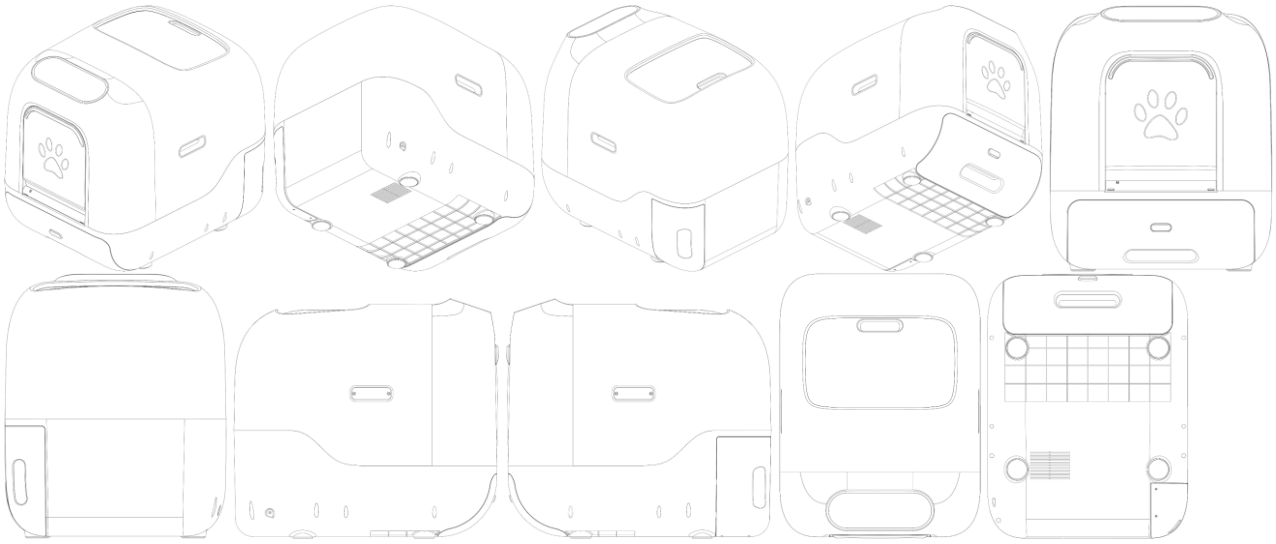

BR312024242915-4
DM/242915

Concessão de registro (Haia)
Código de despacho: 1233
Titular: Volvo Truck Corporation [SE]
Autor: Variação 1 : Ismail Ovacik[SE], Variação 1 : Berk Keskin[SE] e Variação 1 : Enrico Gualersi[SE]
Título do registro: Variação 1 : Painel lateral da coluna do para-brisa para veículo
Data de depósito: 09/12/2024
Prioridade unionista: Variação 1 : 015063826-0001 18/06/2024 EM
Classificação: 12-16
Procurador: AWA SWEDEN AB

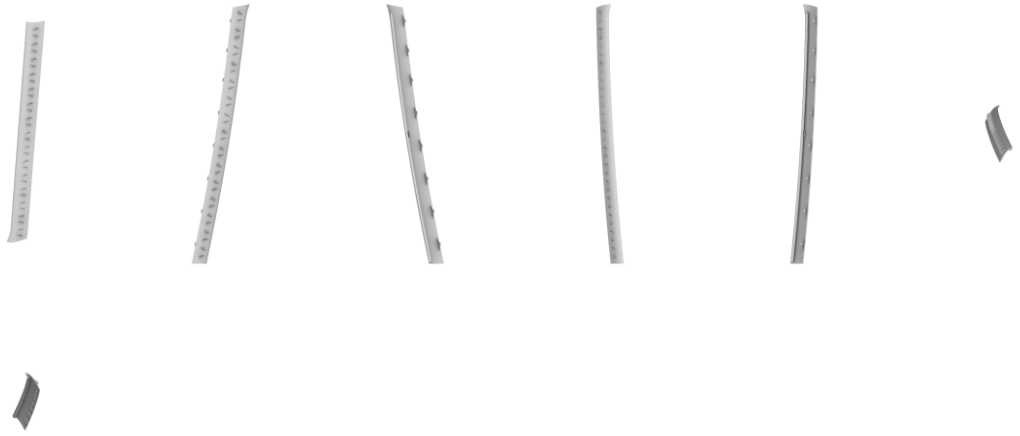

BR312024243661-4
DM/243661

Concessão de registro (Haia)
Código de despacho: 1233
Titular: AVATR Co., Ltd. [CN]
Autor: Variação 1 : Gabriel SFIAZOF[DE], Variação 1 : Nicolas GUILLE[DE], Variação 1 : Nader FAGHIHZADEH[DE], Variação 2 : Gabriel SFIAZOF[DE], Variação 2 : Nicolas GUILLE[DE], Variação 2 : Nader FAGHIHZADEH[DE], Variação 3 : Gabriel SFIAZOF[DE], Variação 3 : Nicolas GUILLE[DE], Variação 3 : Nader FAGHIHZADEH[DE], Variação 4 : Gabriel SFIAZOF[DE], Variação 4 : Nicolas GUILLE[DE], Variação 4 : Nader FAGHIHZADEH[DE], Variação 5 : Gabriel SFIAZOF[DE], Variação 5 : Nicolas GUILLE[DE], Variação 5 : Nader FAGHIHZADEH[DE], Variação 6 : Gabriel SFIAZOF[DE], Variação 6 : Nicolas GUILLE[DE], Variação 6 : Nader FAGHIHZADEH[DE], Variação 7 : Gabriel SFIAZOF[DE], Variação 7 : Nicolas GUILLE[DE], Variação 7 : Nader FAGHIHZADEH[DE], Variação 8 : Gabriel SFIAZOF[DE], Variação 8 : Nicolas GUILLE[DE], Variação 8 : Nader FAGHIHZADEH[DE], Variação 9 : Gabriel SFIAZOF[DE], Variação 9 : Nicolas GUILLE[DE], Variação 9 : Nader FAGHIHZADEH[DE], Variação 10 : Gabriel SFIAZOF[DE], Variação 10 : Nicolas GUILLE[DE] e Variação 10 : Nader FAGHIHZADEH[DE]
Título do registro: Variação 1 : Automóvel
Variação 2 : Automóvel

Variação 3 : Automóvel
Variação 4 : Automóvel
Variação 5 : Automóvel
Variação 6 : Automóvel
Variação 7 : Automóvel
Variação 8 : Automóvel
Variação 9 : Automóvel
Variação 10 : Automóvel

Data de depósito: 03/12/2024
Prioridade unionista: Variação 1 : 2024307420431 22/11/2024 CN, Variação 10 : 2024307420431 22/11/2024 CN, Variação 2 : 2024307420431 22/11/2024 CN, Variação 3 : 2024303402114 04/06/2024 CN, Variação 4 : 2024307420431 22/11/2024 CN, Variação 5 : 2024307420431 22/11/2024 CN, Variação 6 : 2024307420431 22/11/2024 CN, Variação 7 : 2024307420431 22/11/2024 CN, Variação 8 : 2024307420431 22/11/2024 CN e Variação 9 : 2024307420431 22/11/2024 CN
Classificação: 12-08
Procurador: LEADER PATENT and TRADEMARK FIRM

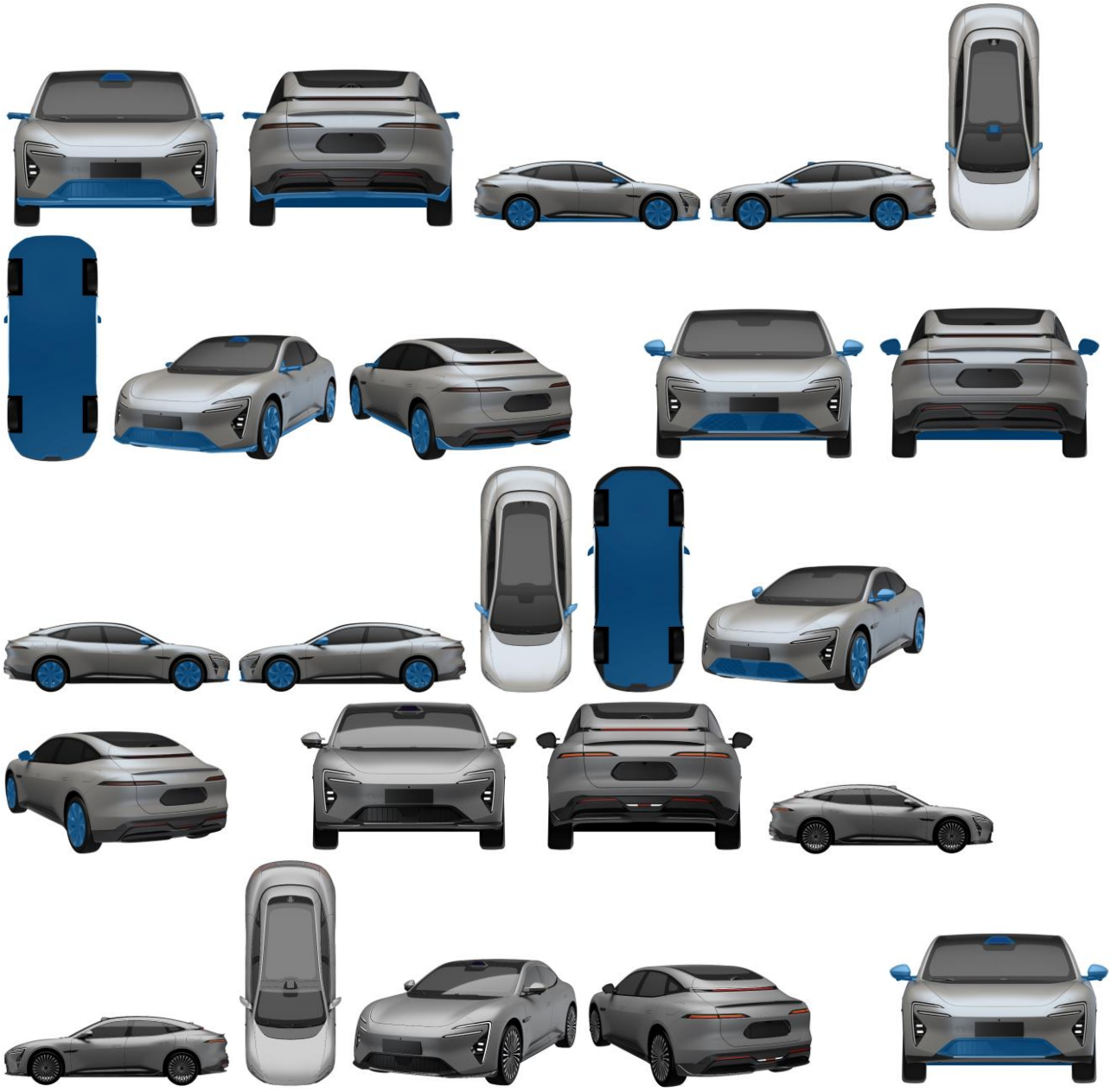

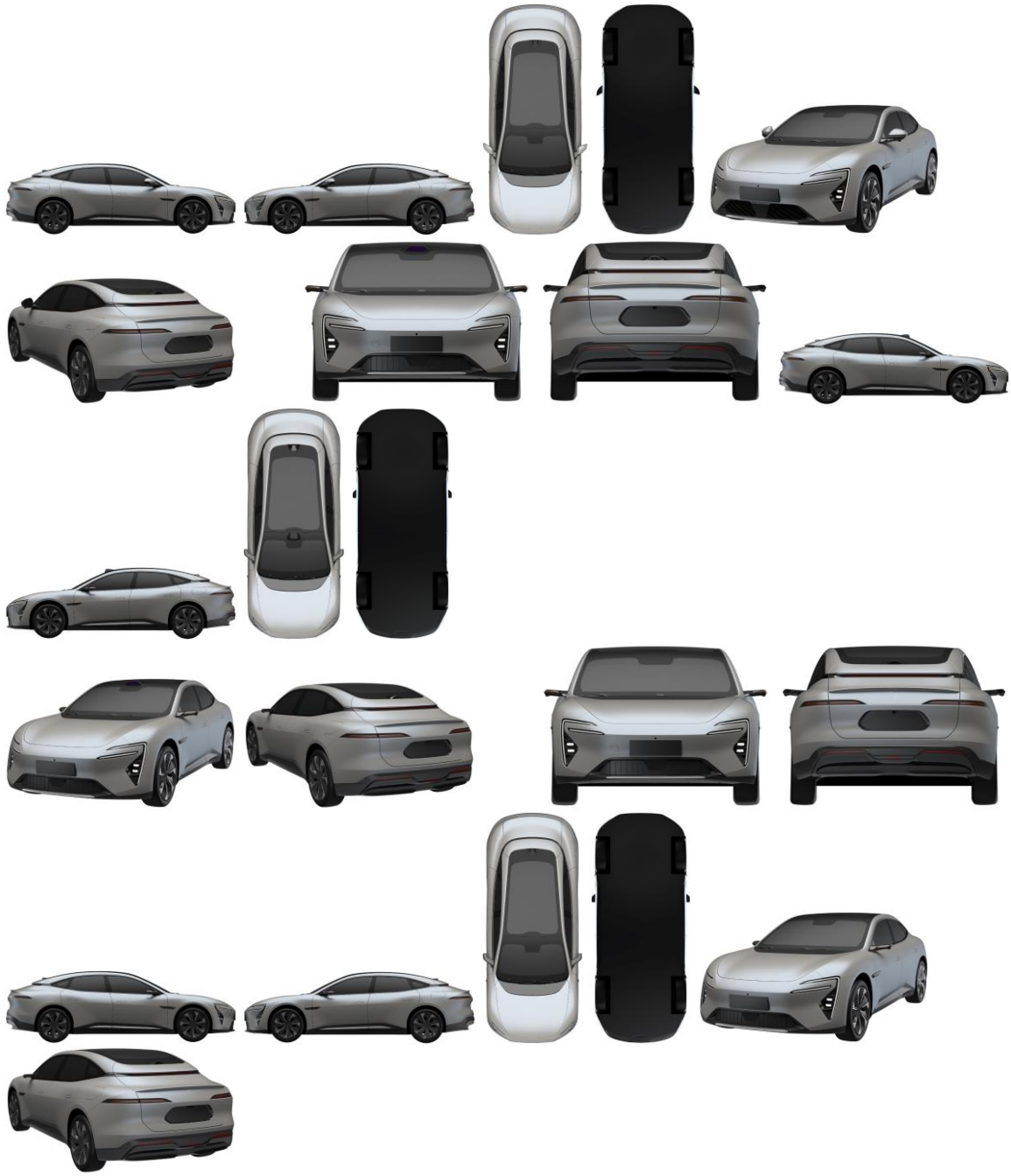

BR312024243809-9
DM/243809

Concessão de registro (Haia)
Código de despacho: 1233
Titular: CHERY AUTOMOBILE CO., LTD. [CN]
Autor: Variação 1 : Xinhua Gao[CN]
Título do registro: Variação 1 : Automóvel

Data de depósito: 11/12/2024
Prioridade unionista: Variação 1 : 2024303624374 13/06/2024 CN
Classificação: 12-08
Procurador: BEIJING SAN GAO YONG XIN INTELLECTUAL PROPERTY AGENCY CO., LTD.

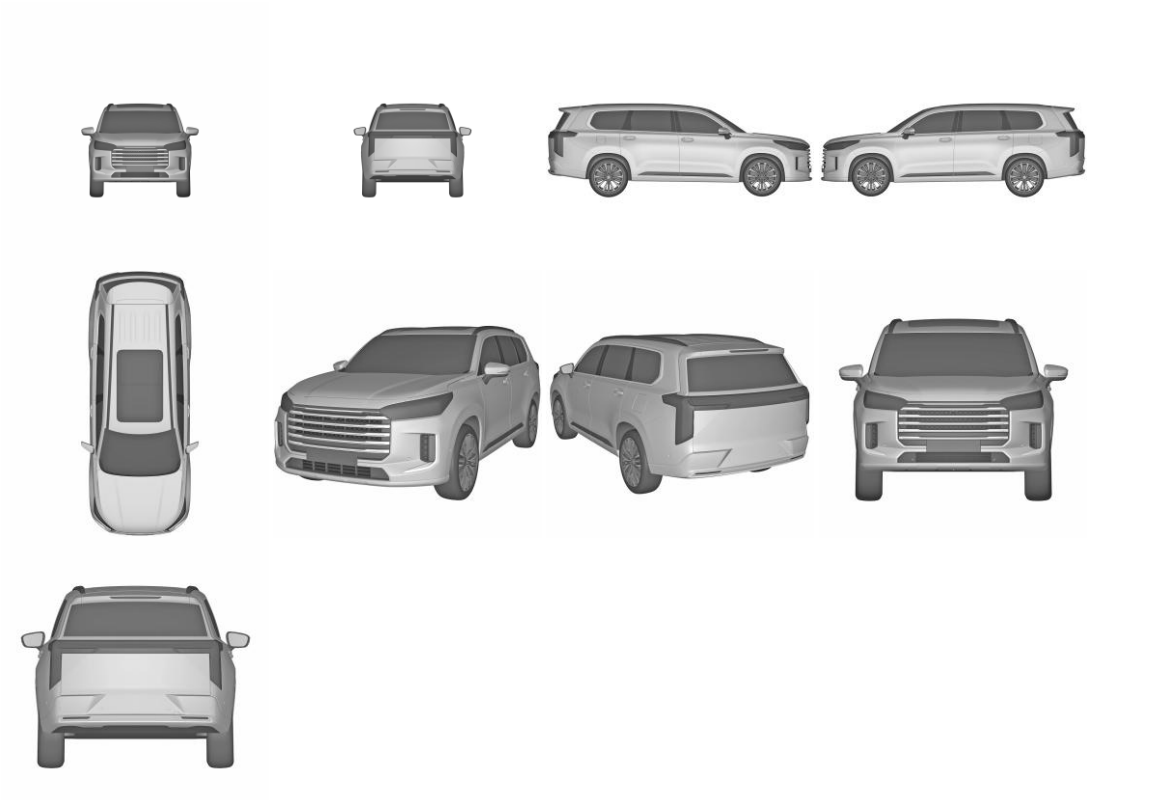

BR312024245316-0
DM/245316

Concessão de registro (Haia)
Código de despacho: 1233
Titular: FABIO and FEDERICO ITALIAN STYLE SRL [IT]
Autor: Variação 1 : Riccardo PUGLISI[IT], Variação 2 : Riccardo PUGLISI[IT], Variação 3 : Riccardo PUGLISI[IT], Variação 4 : Riccardo PUGLISI[IT], Variação 5 : Riccardo PUGLISI[IT] e Variação 6 : Riccardo PUGLISI[IT]
Título do registro: Variação 1 : Conjunto de bolsos para roupas
Variação 2 : Bolso para roupas
Variação 3 : Bolso para roupas
Variação 4 : Conjunto de bolsos para roupas
Variação 5 : Bolso para roupas
Variação 6 : Bolso para roupas

Data de depósito: 11/12/2024
Prioridade unionista: Variação 1 : 015063536-0001 13/06/2024 EM, Variação 2 : 015063536-0002 13/06/2024 EM, Variação 3 : 015063536-0003 13/06/2024 EM, Variação 4 : 015063536-0004 13/06/2024 EM, Variação 5 : 015063536-0005 13/06/2024 EM e Variação 6 : 015063536-0006 13/06/2024 EM
Classificação: 02-02
Procurador: STUDIO TORTA S.p.A.

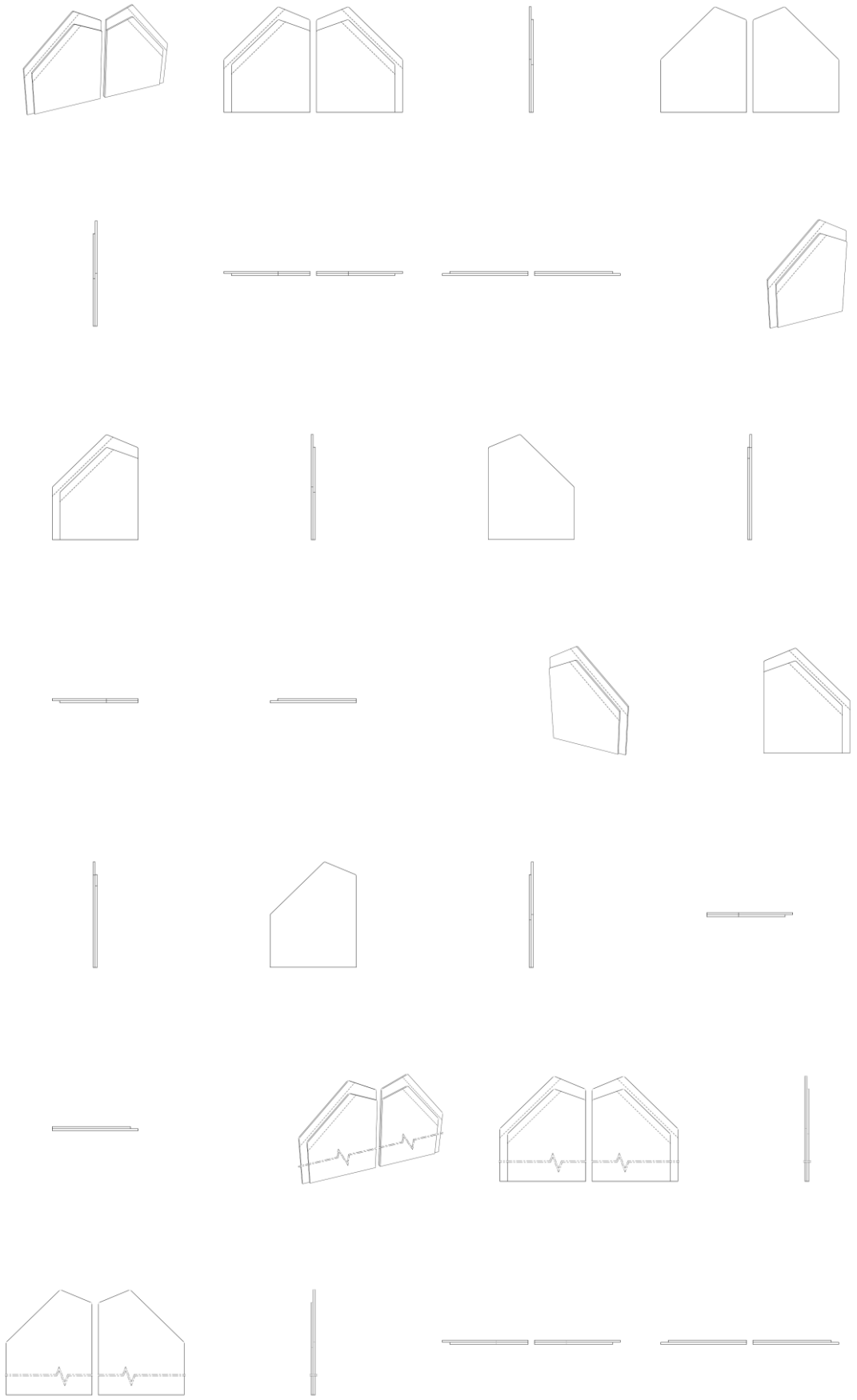

BR312024247566-0
DM/247566

Concessão de registro (Haia)
Código de despacho: 1233
Titular: DNG LLC [US]
Autor: Variação 1 : Tony Anthony LONGO[US], Variação 1 : Jason Anthony LONGO[US], Variação 2 : Tony Anthony LONGO[US], Variação 2 : Jason Anthony LONGO[US], Variação 3 : Tony Anthony LONGO[US], Variação 3 : Jason Anthony LONGO[US], Variação 4 : Tony Anthony LONGO[US], Variação 4 : Jason Anthony LONGO[US], Variação 5 : Tony Anthony LONGO[US] e Variação 5 : Jason Anthony LONGO[US]
Título do registro: Variação 1 : Cigarro eletrônico
Variação 2 : Cigarro eletrônico
Variação 3 : Cigarro eletrônico
Variação 4 : Cigarro eletrônico
Variação 5 : Cigarro eletrônico

Data de depósito: 10/12/2024
Prioridade unionista: Variação 1 : 29/946,800 11/06/2024 US, Variação 2 : 29/946,800 11/06/2024 US, Variação 3 : 29/946,800 11/06/2024 US, Variação 4 : 29/956,375 07/08/2024 US e Variação 5 : 29/956,375 07/08/2024 US
Classificação: 27-07
Procurador: Greer, Burns and Crain, Ltd

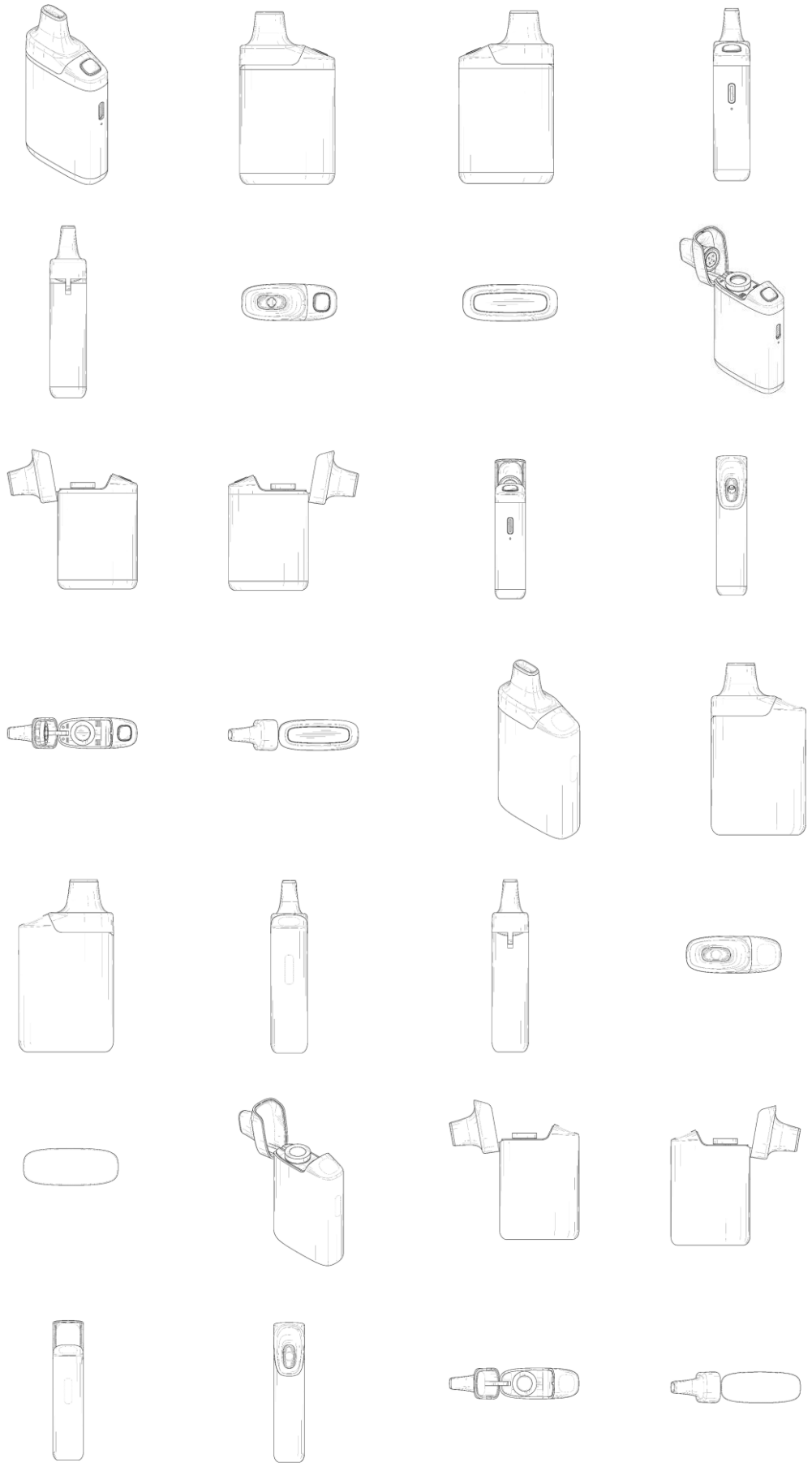

BR312025251516-9
DM/251516

Concessão de registro (Haia)
Código de despacho: 1233
Titular: Richemont International SA [CH]
Autor: Variação 1 : Isabelle PARVEX[CH]
Título do registro: Variação 1 : Colar longo [joias]

Data de depósito: 05/11/2025
Prioridade unionista: Variação 1 : WIPO164602 13/06/2025 IB
Classificação: 11-01
Procurador: CABINET LAVOIX

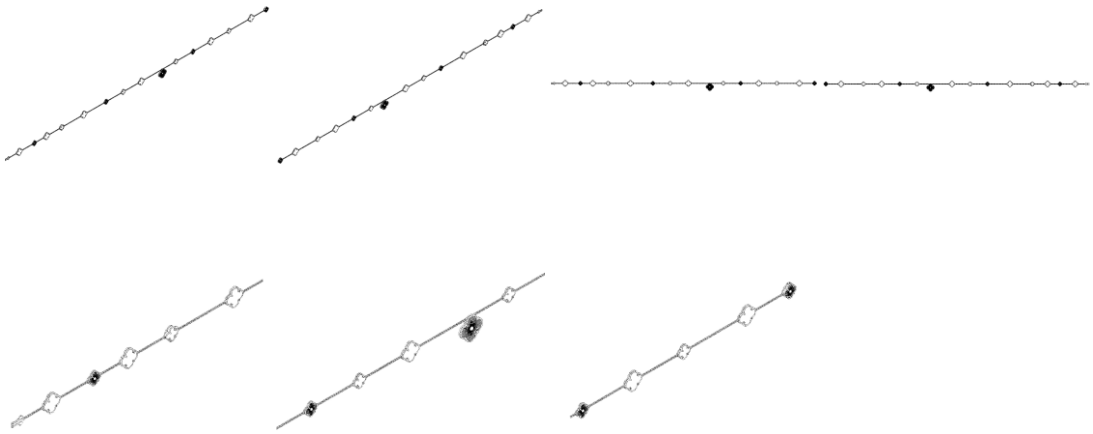

BR312025251970-9
DM/251970

Concessão de registro (Haia)
Código de despacho: 1233
Titular: Starship (Qingdao) Rubber Technology Co., Ltd. [CN]
Autor: Variação 1 : Kun LI[CN] e Variação 1 : Weibing WANG[CN]

Título do registro: Variação 1 : Banda de rodagem do pneu
Data de depósito: 14/11/2025
Prioridade unionista: Variação 1 : 202530584574.7 30/09/2025 CN
Classificação: 12-15
Procurador: CCPIT PATENT AND TRADEMARK LAW OFFICE

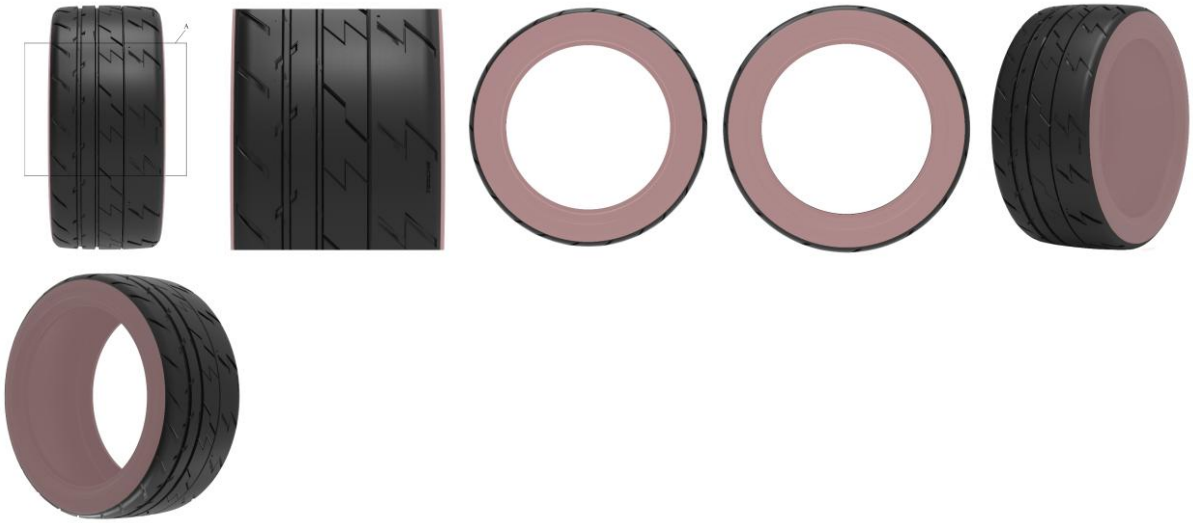

BR312025251988-1
DM/251988

Concessão de registro (Haia)
Código de despacho: 1233
Titular: Chengyi WANG [CN]
Autor: Variação 1 : Chengyi WANG[CN]
Título do registro: Variação 1 : Estojo de carregamento para fones de ouvido sem fio

Data de depósito: 18/11/2025
Classificação: 13-02
Procurador: BORSAM INTELLECTUAL PROPERTY LTD.

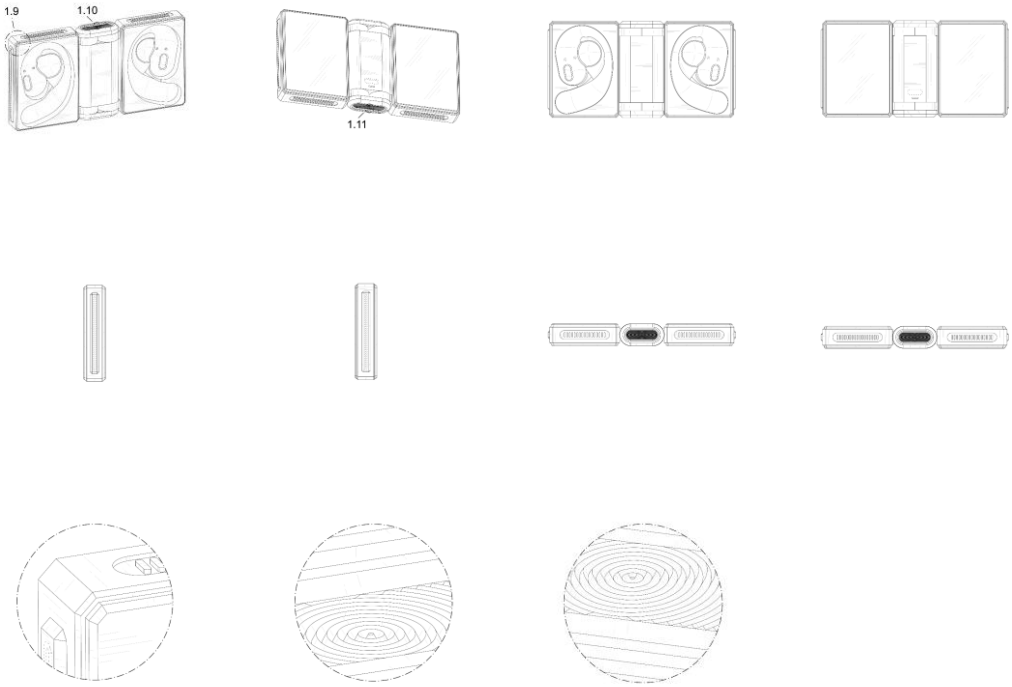

BR312025252012-0
DM/252012

Concessão de registro (Haia)
Código de despacho: 1233
Titular: Serres Oy [FI]
Autor: Variação 1 : Alpo Keinänen[FI]
Título do registro: Variação 1 : Tampa para bolsa de sucção cirúrgica
Data de depósito: 28/10/2025
Prioridade unionista: Variação 1 : 015100794-0001 30/04/2025 EM
Classificação: 24-02
Procurador: Kolster Oy Ab

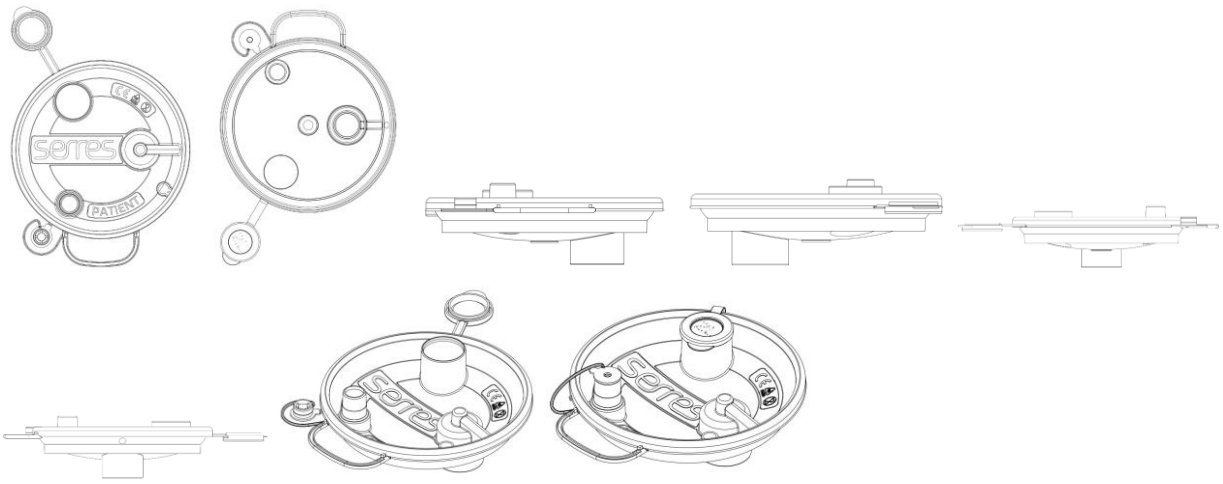

BR312025252017-0
DM/252017

Concessão de registro (Haia)
Código de despacho: 1233
Titular: LG ELECTRONICS INC. [KR]
Autor: Variação 1 : Daihyung RYU[KR], Variação 1 : Sungjoo KIM[KR] e Variação 1 : Yihyun MOON[KR]
Título do registro: Variação 1 : Projetor

Data de depósito: 04/11/2025
Prioridade unionista: Variação 1 : 30-2025-0016778 08/05/2025 KR
Classificação: 16-02
Procurador: Jang Won PARK

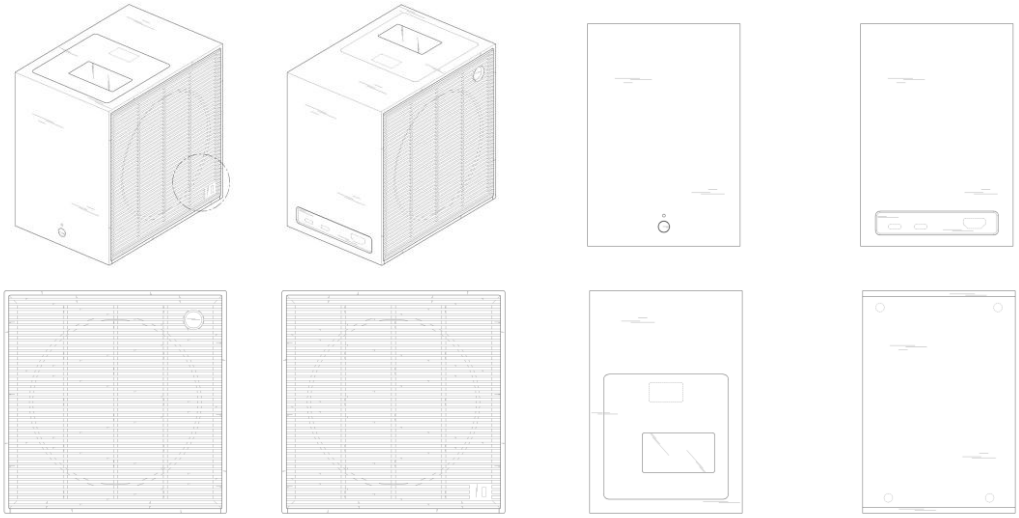

BR312025252025-1
DM/252025

Concessão de registro (Haia)
Código de despacho: 1233
Titular: Lilong DUAN [CN]
Autor: Variação 1 : Lilong DUAN[CN]
Título do registro: Variação 1 : Abraçadeira

Data de depósito: 10/11/2025
Classificação: 09-06
Procurador: SHEN ZHEN ZKQC IP LAW OFFICE

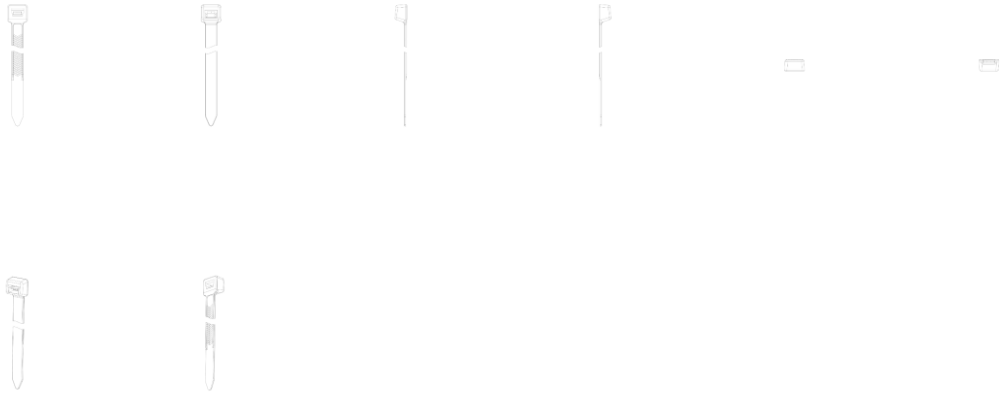

BR312025252028-6
DM/252028

Concessão de registro (Haia)
Código de despacho: 1233
Titular: Lilong DUAN [CN]
Autor: Variação 1 : Lilong DUAN[CN]
Título do registro: Variação 1 : Abraçadeira

Data de depósito: 10/11/2025
Classificação: 09-06
Procurador: SHEN ZHEN ZKQC IP LAW OFFICE

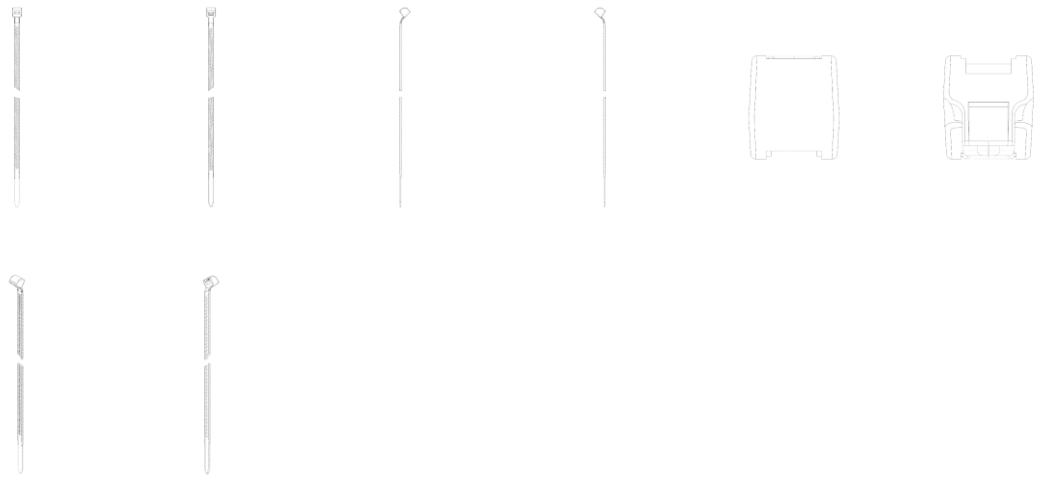

BR312025252041-3
DM/252041

Concessão de registro (Haia)
Código de despacho: 1233
Titular: KoRo RIW GmbH [DE]
Autor: Variação 1 : Rolf Gressner[DE]
Título do registro: Variação 1 : Sapata de freio para veículos

Data de depósito: 26/06/2025
Prioridade unionista: Variação 1 : 015087397-0001 06/01/2025 EM
Classificação: 12-16
Procurador: Michalski Hüttermann and Partner Patentanwälte mbB

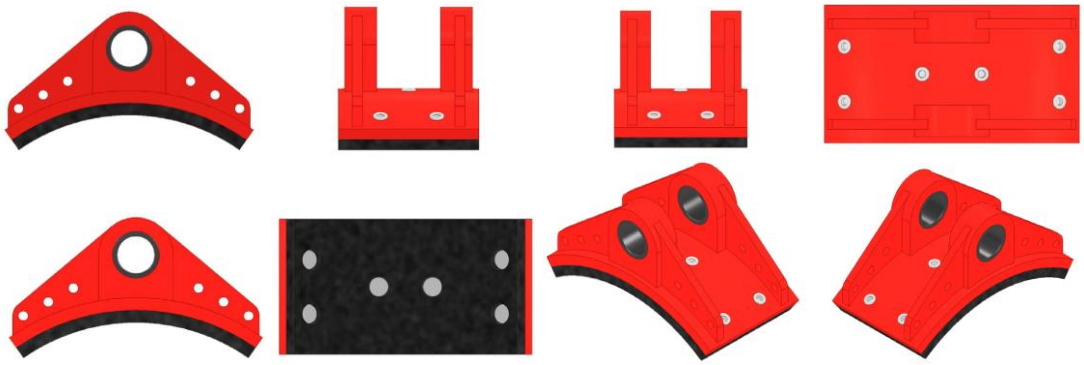

BR312025252097-9
DM/252097

Concessão de registro (Haia)
Código de despacho: 1233
Titular: GIORGIO ARMANI S.P.A. [IT]
Autor: Variação 1 : Malin Ericson[US]
Título do registro: Variação 1 : Frasco e tampa de perfume

Data de depósito: 25/11/2025
Prioridade unionista: Variação 1 : 30/026,251 30/09/2025 US
Classificação: 09-01
Procurador: ING. C. CORRADINI and C. S.R.L.

BR312025252190-8
DM/252190

Concessão de registro (Haia)
Código de despacho: 1233
Titular: Zhejiang Kuhui Technology Co., Ltd. [CN]
Autor: Variação 1 : Fada Lu[CN]
Título do registro: Variação 1 : Brinquedo de montagem magnética

Data de depósito: 02/10/2025
Classificação: 21-01
Procurador: Hangzhou Yizhong Yuanzhao Patent Agency Co., Ltd.
Detalhes do despacho: As prioridades unionistas foram recusadas, uma vez que o desenho industrial reivindicado nos documentos é distinto do desenho industrial reivindicado no registro internacional.

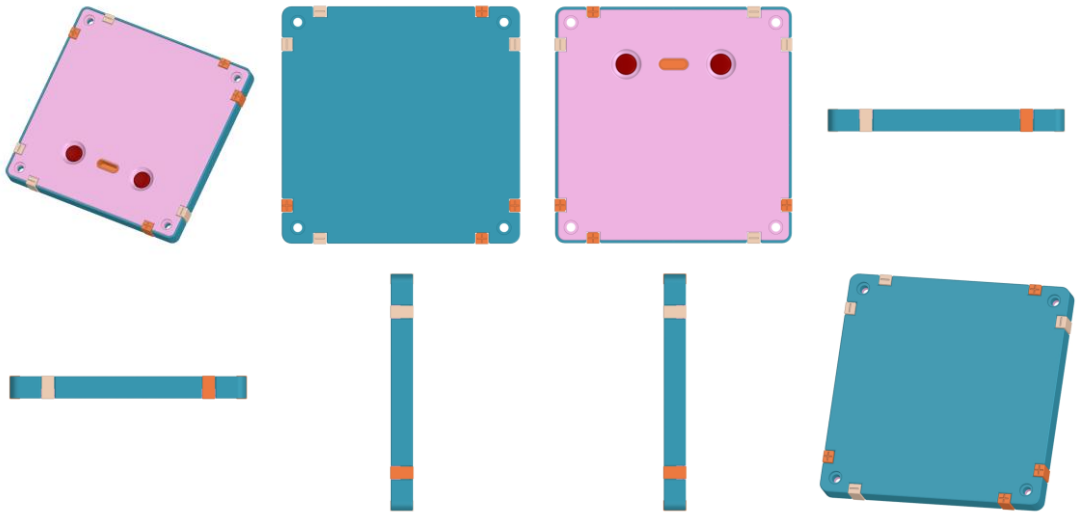

BR312025252217-3
DM/252217

Concessão de registro (Haia)
Código de despacho: 1233
Titular: BioGents AG [DE]
Autor: Variação 1 : Christof SPATH[DE] e Variação 1 : Anna LEYERER[DE]
Título do registro: Variação 1 : Armadilha para insetos

Data de depósito: 20/11/2025
Prioridade unionista: Variação 1 : WIPO163141 22/05/2025 IB
Classificação: 22-06
Procurador: Reichert and Lindner Partnerschaft Patentanwälte

BR312025252255-6
DM/252255

Concessão de registro (Haia)
Código de despacho: 1233
Titular: TURLEN HOLDING SA [CH]
Autor: Variação 1 : Cécile Guenat[CH]
Título do registro: Variação 1 : Mecanismo para relógios e cronômetros
Data de depósito: 26/11/2025
Prioridade unionista: Variação 1 : CH2025-00463 15/10/2025 CH
Classificação: 10-07
Procurador: Dannemann, Siemsen, Bigler & Ipanema Moreira

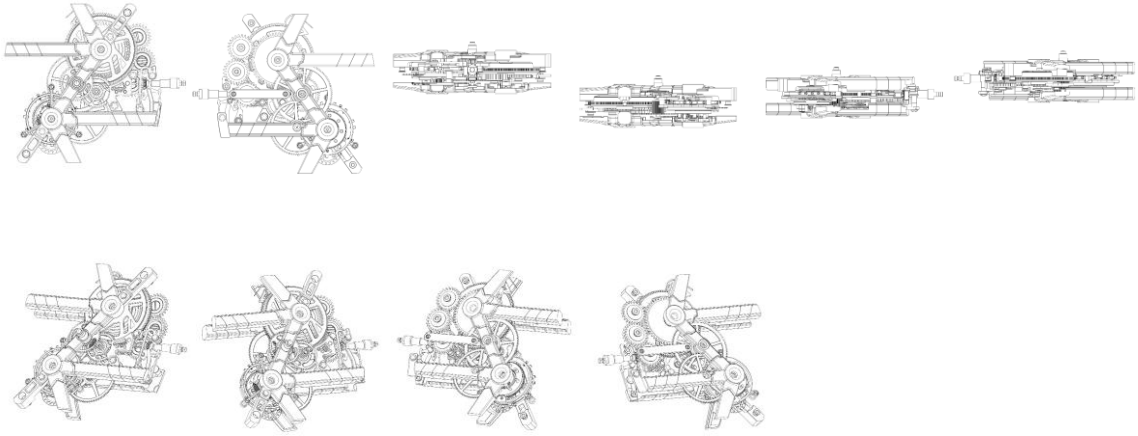

BR312025252259-9
DM/252259

Concessão de registro (Haia)
Código de despacho: 1233
Titular: TURLEN HOLDING SA [CH]
Autor: Variação 1 : Cécile Guenat[CH]
Título do registro: Variação 1 : Componente do mecanismo de relógios e relógios de pulso

Data de depósito: 02/12/2025
Prioridade unionista: Variação 1 : CH2025-00463 15/10/2025 CH
Classificação: 10-07
Procurador: Dannemann, Siemsen, Bigler & Ipanema Moreira

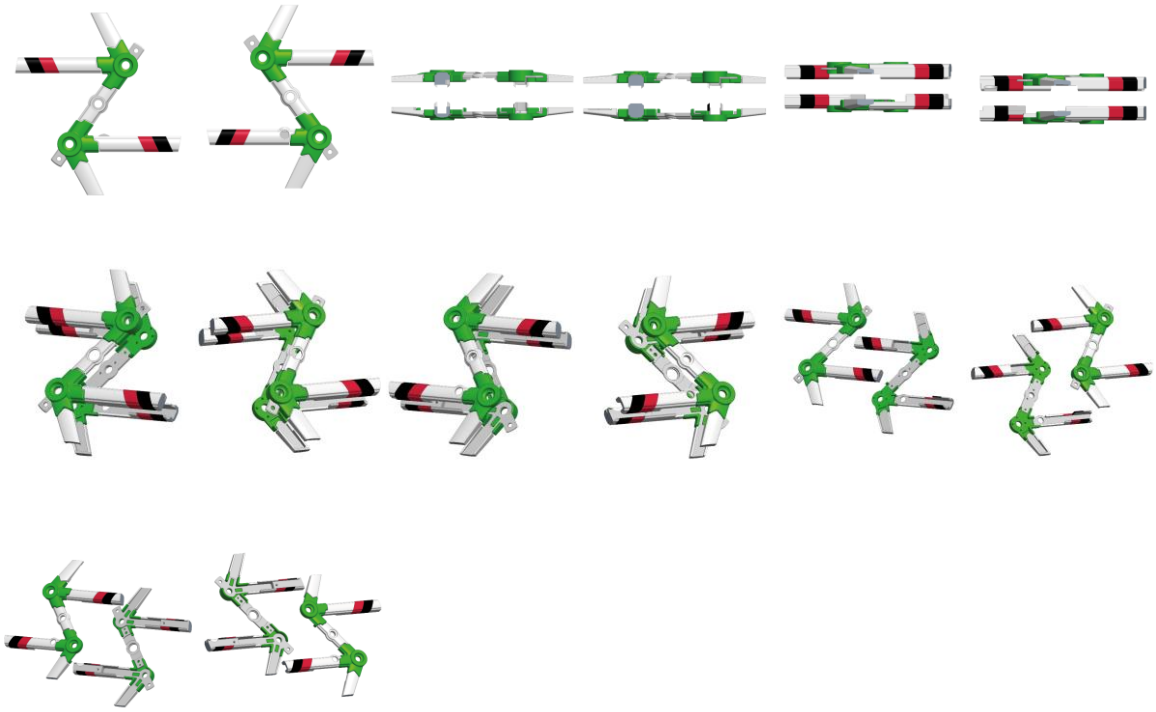

BR312025252296-3
DM/252296

Concessão de registro (Haia)
Código de despacho: 1233
Titular: Jorge Maurício Marques Paraiso [BR/RJ]
Autor: Variação 1 : Jorge Maurício Marques Paraiso[BR]
Título do registro: Variação 1 : Cadeira [assento]

Data de depósito: 02/12/2025
Classificação: 06-01
Procurador: Letícia Galdino Santos

Nulidades administrativas de registros de desenho industrial

Exigência de pagamento

Exigência de conformidade de petição

Notificação de instauração de nulidade administrativa, por requerimento de terceiros, para manifestação

Notificação de instauração de nulidade administrativa, de ofício, para manifestação

Instrução técnica: Exigência

Instrução técnica: Sobrestamento

Decisão da nulidade: Negado provimento

Decisão da nulidade: Provimento

Instrução técnica: Intimação para manifestação por parte do titular e do requerente

Outros despachos

Notificação de nulidade administrativa, por requerimento de terceiros, para manifestação

Notificação de processo administrativo de nulidade (PAN) instaurado mediante requerimento de terceiros.
A partir da publicação deste ato, na Revista da Propriedade Industrial (RPI), inicia-se o prazo de 60 (sessenta) dias para que o titular do registro se manifeste, nos termos do artigo 170 da Lei da Propriedade Industrial (LPI, lei n.º 9.279, de 14 de maio de 1996).

Declara-se, ainda, neste ato, o interesse público no reexame da concessão do atual registro.

> Art. 170 - O titular será intimado para se manifestar no prazo de 60 (sessenta) dias.

Para visualizar petições eletrônicas no site do INPI (www.inpi.gov.br):

1. Acesse a pesquisa da base de desenho industrial utilizando login e senha; e
2. Informe o número do processo ao qual está vinculada a petição a ser visualizada.

3. Selecione o ícone "pdf" ao lado da petição desejada.

Para apresentar manifestação sobre nulidade administrativa:

1. Acesse o e-DI no site do INPI (www.inpi.gov.br);
2. Emita uma Guia de Recolhimento da União (GRU) para o serviço "manifestação ao processo administrativo de nulidade notificado" (código 108);
3. Efetue o pagamento; e
4. Preencha e envie o formulário eletrônico correspondente à opção indicada na emissão da GRU, acompanhado dos esclarecimentos, argumentos, provas ou documentos apropriados.

O prazo para apresentação de manifestação é de 60 (sessenta) dias, contados da data de publicação da notificação do processo administrativo de nulidade na Revista da Propriedade Industrial (RPI), nos termos dos art. 170, 221, 222 e 223 da Lei da Propriedade Industrial (LPI, Lei n.º 9.279, de 14 de maio de 1996).

Para esclarecer outras dúvidas e conhecer em detalhe o processamento de pedidos de registro de desenho industrial e outras petições, não deixe de consultar o Manual de Desenho Industrial http://manualdedi.inpi.gov.br/projects/manual-de-desenho-industrial/wiki)

870260034343
13/04/2026

Notificação de instauração de processo de nulidade a requerimento
Código de despacho: 400
Petição (tipo): [107.02] Nulidade de registro de desenho industrial
Processo afetado: BR302023006047-2
Requerente: RAFAEL COITINHO DE SOUSA
Procurador: PLAY MARCAS PROPRIEDADE INDUSTRIAL LTDA
Titular do registro: TOKSHOP COMÉRCIO DE ARTIGOS DE VIAGEM LTDA. [BR/RS]
Procurador do titular: ANDREOLA, TOMÁS E OSS ADVOGADOS ASSOCIADOS

870260034409
13/04/2026

Notificação de instauração de processo de nulidade a requerimento
Código de despacho: 400
Petição (tipo): [107.02] Nulidade de registro de desenho industrial
Processo afetado: BR302024007000-4
Requerente: MK ELETRODOMESTICOS MONDIAL S.A
Procurador: Vandré Cavalcante Bittencourt Torres
Titular do registro: UNIAO GOLD PARTICIPACOES E BENS LTDA - DEMAIS [BR/SP]
Procurador do titular: Leandro de Souza Frigo

870260037809
23/04/2026

Notificação de instauração de processo de nulidade a requerimento
Código de despacho: 400
Petição (tipo): [107.02] Nulidade de registro de desenho industrial
Processo afetado: BR302025002679-2
Requerente: GALVANOTEK EMBALAGENS LTDA
Procurador: CREAZIONE MARCAS E PATENTES LTDA.
Titular do registro: CRISTALCOPO S/A [BR/SC]
Procurador do titular: D' Mark Registros de Marcas e Patentes S/S Ltda.

870260037816
23/04/2026

Notificação de instauração de processo de nulidade a requerimento
Código de despacho: 400
Petição (tipo): [107.02] Nulidade de registro de desenho industrial
Processo afetado: BR302025002680-6
Requerente: GALVANOTEK EMBALAGENS LTDA
Procurador: CREAZIONE MARCAS E PATENTES LTDA.
Titular do registro: CRISTALCOPO S/A [BR/SC]
Procurador do titular: D' Mark Registros de Marcas e Patentes S/S Ltda.

870260034403
13/04/2026

Notificação de instauração de processo de nulidade a requerimento
Código de despacho: 400
Petição (tipo): [107.02] Nulidade de registro de desenho industrial
Processo afetado: BR302025003179-6
Requerente: MK ELETRODOMESTICOS MONDIAL S.A
Procurador: Vandré Cavalcante Bittencourt Torres
Titular do registro: WENZHOU LENA ELECTRIC PRODUCTS CO., LTD [CN]
Procurador do titular: LEÃO PROPRIEDADE INTELECTUAL

870260032393
07/04/2026

Notificação de instauração de processo de nulidade a requerimento
Código de despacho: 400
Petição (tipo): [107.02] Nulidade de registro de desenho industrial
Processo afetado: BR302025004482-0
Requerente: REHR INDUSTRIA E COMERCIO LTDA
Procurador: REZISTRO- ASSESSORIA EMPRESARIAL LTDA
Titular do registro: NA MEDIDA ARTIGOS ESPORTIVOS LTDA - ME [BR/SP]
Procurador do titular: Pezzuol & Associados Marcas e Patentes Ltda.

870260036216
17/04/2026

Notificação de instauração de processo de nulidade a requerimento
Código de despacho: 400
Petição (tipo): [107.02] Nulidade de registro de desenho industrial
Processo afetado: BR302025005875-9
Requerente: GELIUS INDÚSTRIA DE MÓVEIS LTDA
Procurador: BEERRE ASSESSORIA EMPRESARIAL LTDA
Titular do registro: LUIS HENRIQUE DO PRADO [BR/SP]
Procurador do titular: Eduarda Colla

870260037882
23/04/2026

Notificação de instauração de processo de nulidade a requerimento
Código de despacho: 400
Petição (tipo): [107.02] Nulidade de registro de desenho industrial
Processo afetado: BR302025006128-8
Requerente: THE GROWING SOFA LIMITED
Procurador: Gilson Almeida da Motta
Titular do registro: EDUARDO XIMENES DOBES [BR/SP]
Procurador do titular: Anderson Toni

870260033017 09/04/2026	Notificação de instauração de processo de nulidade a requerimento Código de despacho: 400 Petição (tipo): [107.02] Nulidade de registro de desenho industrial Processo afetado: BR302025006908-4 Requerente: T L BONAN LTDA Procurador: Eduarda Colla Titular do registro: GAAM INDUSTRIA E COMERCIO DE MOVEIS LTDA [BR/PR]
870260037669 23/04/2026	Notificação de instauração de processo de nulidade a requerimento Código de despacho: 400 Petição (tipo): [107.02] Nulidade de registro de desenho industrial Processo afetado: BR302025007426-6 Requerente: ADRIANO CARDOSO Procurador: Eduarda Colla Titular do registro: EDUARDO XIMENES DOBES [BR/SP] Procurador do titular: Anderson Toni
870260037881 23/04/2026	Notificação de instauração de processo de nulidade a requerimento Código de despacho: 400 Petição (tipo): [107.02] Nulidade de registro de desenho industrial Processo afetado: BR302025007426-6 Requerente: THE GROWING SOFA LIMITED Procurador: Gilson Almeida da Motta Titular do registro: EDUARDO XIMENES DOBES [BR/SP] Procurador do titular: Anderson Toni
870260037874 23/04/2026	Notificação de instauração de processo de nulidade a requerimento Código de despacho: 400 Petição (tipo): [107.02] Nulidade de registro de desenho industrial Processo afetado: BR322025002406-7 Requerente: MK ELETRODOMESTICOS MONDIAL S.A Procurador: Vandré Cavalcante Bittencourt Torres Titular do registro: KONINKLIJKE PHILIPS N.V. [NL] Procurador do titular: Daniel Advogados (Alt.de Daniel & Cia)
870260037872 23/04/2026	Notificação de instauração de processo de nulidade a requerimento Código de despacho: 400 Petição (tipo): [107.02] Nulidade de registro de desenho industrial Processo afetado: BR322025002675-2 Requerente: MK ELETRODOMESTICOS MONDIAL S.A Procurador: Vandré Cavalcante Bittencourt Torres Titular do registro: KONINKLIJKE PHILIPS N.V. [NL] Procurador do titular: Daniel Advogados (Alt.de Daniel & Cia)

Instrução técnica: Exigência

Como etapa da instrução técnica de petições, formula-se exigência – nos termos do artigo 220 da Lei da Propriedade Industrial (LPI, lei n.º 9.279, de 14 de maio de 1996) – relativa às questões indicadas a seguir.

O prazo para responder à exigência formulada para a petição é de 60 (sessenta) dias, nos termos do art. 221, 222, 223 e 224 da LPI.

Para cumprir ou contestar a exigência:

1. Acesse o e-DI no site do INPI (www.inpi.gov.br);
2. Emita uma Guia de Recolhimento da União (GRU) para o serviço de “cumprimento de exigência em grau de recurso/nulidade” (código 135);
3. Efetue o pagamento; e
4. Preencha e envie o formulário eletrônico correspondente à opção indicada na emissão da GRU, acompanhado dos esclarecimentos, argumentos, provas ou documentos apropriados.

Os sistemas de informática do INPI identificarão o cumprimento de exigência, para que o pedido de registro prossiga automaticamente em seu processamento.

Para esclarecer outras dúvidas e conhecer em detalhe o processamento de pedidos de registro de desenho industrial e outras petições, não deixe de consultar o Manual de Desenho Industrial http://manualdedi.inpi.gov.br/projects/manual-de-desenho-industrial/wiki).

870250035599 03/05/2025	Exigência em grau de recurso/nulidade Código de despacho: 1289 Petição (tipo): [107.02] Nulidade de registro de desenho industrial Processo afetado: BR302023005718-8 Requerente: EDUARDO MASSARI GUEDES Procurador: Pienegonda, Moreira & Associados Ltda Titular do registro: HARUMI E KENJI BRINDES E EMBALAGENS LTDA ME [BR/SP] Procurador do titular: Vivian Barbosa Viana Feitosa Detalhes do despacho: “Deve o requerente da nulidade administrativa, Eduardo Massari Guedes, apresentar as fontes e os devidos “links” das divulgações anteriores para que as anterioridades possam ser verificadas. O titular do presente registro, HARUMI E KENJI BRINDES E EMBALAGENS LTDA ME, querendo, também poderá se manifestar”

Decisão da nulidade: Provimento

Os processos administrativos de nulidade de registro listados foram conhecidos e providos por decisão do Presidente do INPI.

Declarados, assim, nulos os registros de desenho industrial relacionados - nos termos do artigo 168 da Lei da Propriedade Industrial (LPI, lei n.º 9.279, de 14 de maio de 1996) - face à infringência das normas legais apontadas a seguir.

Encerra-se a instância administrativa nos termos do artigo 171 da Lei da Propriedade Industrial (LPI, lei n.º 9.279, de 14 de maio de 1996).

> Art. 171 – Decorrido o prazo fixado no artigo anterior, mesmo que não apresentada a manifestação, o processo será decidido pelo Presidente do INPI, encerrando-se a instância administrativa.

870250019654 13/03/2025	Requerimento provido (nulo o registro) Código de despacho: 530 Petição (tipo): [107.02] Nulidade de registro de desenho industrial Processo afetado: BR302022003185-2 Requerente: HIDROLIGHT DO BRASIL S.A. Procurador: Samuel Claudino Simões Titular do registro: DELLAMED S.A. [BR/RS] Procurador do titular: ANDREOLA, TOMAS, OSS E MIRANDA ADVOGADOS ASSOCIADOS
870250018166 07/03/2025	Requerimento provido (nulo o registro) Código de despacho: 530 Petição (tipo): [107.02] Nulidade de registro de desenho industrial Processo afetado: BR302023000288-0 Requerente: M.C.M. DESIGN DE INTERIORES LTDA Procurador: LUCIANO SALVIATO Titular do registro: SAVIA PROPRIEDADE INTELECTUAL LTDA [BR/PR] Procurador do titular: ANDREZA RODRIGUES DA SILVA
870250003375 15/01/2025	Requerimento provido (nulo o registro) Código de despacho: 530 Petição (tipo): [107.02] Nulidade de registro de desenho industrial Processo afetado: BR302024000351-0 Requerente: JAMILLE THOMPSON NASCIMENTO URSINI Titular do registro: MARIA IMACULADA SOARES RABELO MENDES [BR/ES] Procurador do titular: marcelo henrique zanoni
870250017488 06/03/2025	Requerimento provido (nulo o registro) Código de despacho: 530 Petição (tipo): [107.02] Nulidade de registro de desenho industrial Processo afetado: BR302024001829-0 Requerente: AMILCAR WOLF ARIANO Procurador: Tiago Henrique de Souza Titular do registro: FERNANDO FRANCY VIEIRA [BR/SC] Procurador do titular: marcelo henrique zanoni

870250019248 12/03/2025	Requerimento provido (nulo o registro) Código de despacho: 530 Petição (tipo): [107.02] Nulidade de registro de desenho industrial Processo afetado: BR302024002193-3 Requerente: LOJAS RPM MOVEIS LTDA Titular do registro: ROMAR MOVEIS LTDA [BR/SP] Procurador do titular: Eduarda Colla
870250019253 12/03/2025	Requerimento provido (nulo o registro) Código de despacho: 530 Petição (tipo): [107.02] Nulidade de registro de desenho industrial Processo afetado: BR302024002404-5 Requerente: LOJAS RPM MOVEIS LTDA Titular do registro: DREISON WHALES ORLANDO RODRIGUES [BR/SP] Procurador do titular: Eduarda Colla

Instrução técnica: Intimação para manifestação por parte do titular e do requerente

Os titulares e requerentes, ou seus procuradores, deverão tomar conhecimento do parecer técnico que concluiu o processo de nulidade instaurado nos termos do Art. 115 da Lei da Propriedade Industrial (LPI, lei nº 9279, de 14 de maio de 1996).

A partir da publicação deste ato na Revista da Propriedade Industrial (RPI), inicia-se o prazo de 60 (sessenta) dias para a manifestação.

> Art. 115. Havendo ou não manifestação, decorrido o prazo fixado no artigo anterior, o INPI emitirá parecer, intimando o titular e o requerente para se manifestarem no prazo comum de 60 (sessenta) dias.
>
> Art. 116. Decorrido o prazo fixado no artigo anterior, mesmo que não apresentadas as manifestações, o processo será decidido pelo Presidente do INPI, encerrando-se a instância administrativa.

Para apresentar manifestação sobre o parecer da nulidade administrativa:

1. Acesse o e-DI no site do INPI (www.inpi.gov.br);
2. Emita uma Guia de Recolhimento da União (GRU) para o serviço de “manifestação ao processo administrativo de nulidade notificado” (código 108) ou “contrarrazões à nulidade (terceiros se manifestando) (código 162);
3. Efetue o pagamento; e
4. Preencha e envie o formulário eletrônico correspondente à opção indicada na emissão da GRU, acompanhado dos esclarecimentos, argumentos, provas ou documentos apropriados.

Para esclarecer outras dúvidas e conhecer em detalhe o processamento de pedidos de registro de desenho industrial e outras petições, não deixe de consultar o Manual de Desenho Industrial http://manualdedi.inpi.gov.br/projects/manual-de-desenho-industrial/wiki).

870250033350 25/04/2025	Intimação para manifestação por parte do titular e do requerente Código de despacho: 1010 Petição (tipo): [107.02] Nulidade de registro de desenho industrial Processo afetado: BR302021000064-4 Requerente: GILBER FERNANDES Procurador: Gruenbaum, Possinhas & Teixeira Ltda. Titular do registro: TRIMETAL ESQUADRIAS METÁLICAS LTDA - ME [BR/SP] Procurador do titular: CLAUDIA WATANABE SOCIEDADE DE ADVOGADOS
301250003870 21/05/2025	Intimação para manifestação por parte do titular e do requerente Código de despacho: 1010 Petição (tipo): [protocolo interno] Nulidade administrativa de registro de DI Processo afetado: BR302021004590-7 Requerente: DIRETORIA DE MARCAS Titular do registro: OUTLET MUNDIAL COMERCIO E ASSESSORIA EIRELI [BR/SP] Procurador do titular: Scorpions Marcas e Patentes Ltda.- ME

870250055130
30/06/2025

Intimação para manifestação por parte do titular e do requerente
Código de despacho: 1010
Petição (tipo): [107.02] Nulidade de registro de desenho industrial
Processo afetado: BR302021004590-7
Requerente: VR TOYS LTDA
Procurador: Aguinaldo Dalberto
Titular do registro: OUTLET MUNDIAL COMERCIO E ASSESSORIA EIRELI [BR/SP]
Procurador do titular: Scorpions Marcas e Patentes Ltda.- ME

870250052548
23/06/2025

Intimação para manifestação por parte do titular e do requerente
Código de despacho: 1010
Petição (tipo): [107.02] Nulidade de registro de desenho industrial
Processo afetado: BR302021004590-7
Requerente: GUANMEI LIN COMERCIAL E.P.P.
Procurador: Josyane Souza Almeida Liu
Titular do registro: OUTLET MUNDIAL COMERCIO E ASSESSORIA EIRELI [BR/SP]
Procurador do titular: Scorpions Marcas e Patentes Ltda.- ME

301250003311
16/05/2025

Intimação para manifestação por parte do titular e do requerente
Código de despacho: 1010
Petição (tipo): [protocolo interno] Nulidade administrativa de registro de DI
Processo afetado: BR302022005808-4
Requerente: DIRETORIA DE MARCAS
Titular do registro: IMPERIO COMERCIO E IMPORTACAO EIRELI [BR/SP]
Procurador do titular: ABM ASSESSORIA BRASILEIRA DE MARCAS LTDA.

870250053567
26/06/2025

Intimação para manifestação por parte do titular e do requerente
Código de despacho: 1010
Petição (tipo): [107.02] Nulidade de registro de desenho industrial
Processo afetado: BR302023006036-7
Requerente: VR TOYS LTDA
Procurador: Aguinaldo Dalberto
Titular do registro: OUTLET MUNDIAL COMERCIO E ASSESSORIA EIRELI [BR/SP]

870250054340
27/06/2025

Intimação para manifestação por parte do titular e do requerente
Código de despacho: 1010
Petição (tipo): [107.02] Nulidade de registro de desenho industrial
Processo afetado: BR302023006036-7
Requerente: MRW IMPORT COMERCIO DE EQUIPAMENTOS LTDA
Procurador: Claudecir Aparecido Pereira
Titular do registro: OUTLET MUNDIAL COMERCIO E ASSESSORIA EIRELI [BR/SP]

870250055217
30/06/2025

Intimação para manifestação por parte do titular e do requerente
Código de despacho: 1010
Petição (tipo): [107.02] Nulidade de registro de desenho industrial
Processo afetado: BR302024000236-0
Requerente: AMARILDO CARRASCO ALVES
Procurador: REGIBRAS LTDA EPP
Titular do registro: PLASTPENSER INDUSTRIAL LTDA - ME [BR/SP]
Procurador do titular: CLAY ELLISON GOMES LEAL - REGISTRA MARCAS E PATENTES LTDA

870250047703
08/06/2025

Intimação para manifestação por parte do titular e do requerente
Código de despacho: 1010
Petição (tipo): [107.02] Nulidade de registro de desenho industrial
Processo afetado: BR302024000238-6
Requerente: AMARILDO CARRASCO ALVES
Procurador: REGIBRAS LTDA EPP
Titular do registro: PLASTPENSER INDUSTRIAL LTDA - ME [BR/SP]
Procurador do titular: CLAY ELLISON GOMES LEAL

870250057488
07/07/2025

Intimação para manifestação por parte do titular e do requerente
Código de despacho: 1010
Petição (tipo): [107.02] Nulidade de registro de desenho industrial
Processo afetado: BR302024002553-0
Requerente: MK ELETRODOMESTICOS MONDIAL S.A
Procurador: Vandré Cavalcante Bittencourt Torres
Titular do registro: JUCAI ELECTRICAL APPLIANCES (DONGGUAN) CO., LTD. [CN]
Procurador do titular: BRAZIL PATENT COMPANY LTDA

870250057437 07/07/2025	Intimação para manifestação por parte do titular e do requerente Código de despacho: 1010 Petição (tipo): [107.02] Nulidade de registro de desenho industrial Processo afetado: BR302024002565-3 Requerente: PISANI PLÁSTICOS S.A. Procurador: Sko Oyarzáball Marcas e Patentes Sociedade Simples Ltda. Titular do registro: PLASTICOS NOVEL SÃO PAULO LTDA [BR/SP] Procurador do titular: DEMAREST - Almeida Rotenberg e Boscoli - Sociedade de Advogados
870250042331 22/05/2025	Intimação para manifestação por parte do titular e do requerente Código de despacho: 1010 Petição (tipo): [107.02] Nulidade de registro de desenho industrial Processo afetado: BR302024002947-0 Requerente: LOJAS RPM MOVEIS LTDA Titular do registro: PAULO OTÁVIO PEDROSO DE OLIVEIRA [BR/SP] Procurador do titular: Eduarda Colla
20070150133 24/10/2007	Intimação para manifestação por parte do titular e do requerente Código de despacho: 1010 Petição (tipo): [107.01] [DESC.] Nulidade de registro de desenho industrial Processo afetado: DI6402244-7 Requerente: ADIDAS INTERNATIONAL MARKETING BV Procurador: Pedro Afonso Vieira Bhering Titular do registro: KLIN PRODUTOS INFANTIS LTDA [BR/SP] Procurador do titular: Beerre Assessoria Empresarial Ltda
18090057228 28/12/2009	Intimação para manifestação por parte do titular e do requerente Código de despacho: 1010 Petição (tipo): [107.01] [DESC.] Nulidade de registro de desenho industrial Processo afetado: DI6803211-0 Requerente: CERVEJARIAS KAISER BRASIL LTDA. Procurador: ANDRÉ ZONARO GIACCHETTA Titular do registro: AMBEV S.A. [BR/SP] Procurador do titular: Dannemann, Siemsen, Bigler & Ipanema Moreira

Manutenções e renovações de registros de desenho industrial

Exigência de pagamento de renovação

Exigência de pagamento de manutenção

Registro de desenho industrial prorrogado

Anotação de manutenção de registro

Outros despachos

Registro de desenho industrial renovado

Os registros de desenho industrial listados a seguir foram mantidos, em vista do cumprimento ao que dispõe os parágrafos 1º e 2º do artigo 108, bem como os parágrafos 2º e 3º do artigo 120 da Lei da Propriedade Industrial (LPI, lei n.º 9.279, de 14 de maio de 1996).

> Art. 108. O registro vigorará pelo prazo de 10 (dez) anos contados da data do depósito, prorrogável por 3 (três) períodos sucessivos de 5 (cinco) anos cada.
>
> § 1º O pedido de prorrogação deverá ser formulado durante o último ano de vigência do registro, instruído com o comprovante do pagamento da respectiva retribuição.
>
> § 2º Se o pedido de prorrogação não tiver sido formulado até o termo final da vigência do registro, o titular poderá fazê-lo nos 180 (cento e oitenta) dias subsequentes, mediante o pagamento de retribuição adicional.
>
> Art. 120. O titular do registro está sujeito ao pagamento de retribuição quinquenal, a partir do segundo quinquênio da data do depósito
>
> § 2º O pagamento dos demais quinquênios será apresentado junto com o pedido de prorrogação a que se refere o art. 108.
>
> § 3º O pagamento dos quinquênios poderá ainda ser efetuado dentro dos 6 (seis) meses subsequentes ao prazo estabelecido no parágrafo anterior, mediante pagamento de retribuição adicional.

800260063237 02/03/2026	Deferimento da petição Código de despacho: 270 Petição (tipo): [131.01] Renovação do registro de desenho industrial no prazo ordinário Processo afetado: BR302012000064-5 Requerente: NEUGEBAUER ALIMENTOS S/A Procurador: LEÃO PROPRIEDADE INTELECTUAL Renovada vigência até 10/01/2032
800260060328 12/03/2026	Deferimento da petição Código de despacho: 270 Petição (tipo): [131.01] Renovação do registro de desenho industrial no prazo ordinário Processo afetado: BR302012000719-4 Requerente: VENAX ELETRODOMÉSTICOS LTDA Procurador: Custodio de Almeida & Cia. Renovada vigência até 17/02/2032
800260078569 02/04/2026	Deferimento da petição Código de despacho: 270 Petição (tipo): [131.01] Renovação do registro de desenho industrial no prazo ordinário Processo afetado: BR302012001022-5 Requerente: VITORIA EMPREENDIMENTOS E INDUSTRIA LTDA Procurador: André Gosmann Renovada vigência até 08/03/2032

800260067554
24/03/2026

Deferimento da petição
Código de despacho: 270
Petição (tipo): [131.01] Renovação do registro de desenho industrial no prazo ordinário
Processo afetado: BR302012001042-0
Requerente: RAIA DROGASIL S/A
Procurador: Sul América Marcas e Patentes Ltda.
Renovada vigência até 09/03/2032

800260067555
24/03/2026

Deferimento da petição
Código de despacho: 270
Petição (tipo): [131.01] Renovação do registro de desenho industrial no prazo ordinário
Processo afetado: BR302012001043-8
Requerente: RAIA DROGASIL S/A
Procurador: Sul América Marcas e Patentes Ltda.
Renovada vigência até 09/03/2032

800260066657
23/03/2026

Deferimento da petição
Código de despacho: 270
Petição (tipo): [131.01] Renovação do registro de desenho industrial no prazo ordinário
Processo afetado: BR302012001238-4
Requerente: LUIS ANTONIO MACEDO RAMOS
Procurador: Juares de Araujo Ruiz
Renovada vigência até 14/03/2032

800260066656
23/03/2026

Deferimento da petição
Código de despacho: 270
Petição (tipo): [131.01] Renovação do registro de desenho industrial no prazo ordinário
Processo afetado: BR302012001239-2
Requerente: LUIS ANTONIO MACEDO RAMOS
Procurador: Juares de Araujo Ruiz
Renovada vigência até 14/03/2032

800260067558
24/03/2026

Deferimento da petição
Código de despacho: 270
Petição (tipo): [131.01] Renovação do registro de desenho industrial no prazo ordinário
Processo afetado: BR302012001244-9
Requerente: NB MÁQUINAS LTDA
Procurador: Vilage Marcas e Patentes Ltda
Renovada vigência até 14/03/2032

800260078570
02/04/2026

Deferimento da petição
Código de despacho: 270
Petição (tipo): [131.01] Renovação do registro de desenho industrial no prazo ordinário
Processo afetado: BR302012001482-4
Requerente: CAIO - INDUSCAR INDÚSTRIA E COMÉRCIO DE CARROCERIAS LTDA.
Procurador: Org. Mérito Marcas e Patentes Ltda.
Renovada vigência até 26/03/2032

800260081666
08/04/2026

Deferimento da petição
Código de despacho: 270
Petição (tipo): [131.01] Renovação do registro de desenho industrial no prazo ordinário
Processo afetado: BR302012001535-9
Requerente: TBA - TECNOLOGIA EM EQUIPAMENTOS LTDA
Procurador: Vilage Marcas e Patentes Ltda
Renovada vigência até 29/03/2032

800260076891
30/03/2026

Deferimento da petição
Código de despacho: 270
Petição (tipo): [131.01] Renovação do registro de desenho industrial no prazo ordinário
Processo afetado: BR302012001539-1
Requerente: NILKO TECNOLOGIA LTDA
Procurador: Licks Advogados
Renovada vigência até 29/03/2032

800260069931
27/03/2026

Deferimento da petição
Código de despacho: 270
Petição (tipo): [132.01] Renovação do registro de desenho industrial no prazo extraordinário
Processo afetado: BR302015004568-0
Requerente: METALURGICA FIBRASIL LTDA ME
Procurador: Tavares Propriedade Intelectual Ltda. (alt. de Tavares & Companhia Ltda)
Renovada vigência até 06/10/2030

800260055849
06/03/2026

Deferimento da petição
Código de despacho: 270
Petição (tipo): [131.01] Renovação do registro de desenho industrial no prazo ordinário
Processo afetado: BR302016000945-7
Requerente: TRAMONTINA MULTI S/A
Procurador: CREAZIONE MARCAS E PATENTES LTDA.
Renovada vigência até 08/03/2031

800260059390
11/03/2026

Deferimento da petição
Código de despacho: 270
Petição (tipo): [131.01] Renovação do registro de desenho industrial no prazo ordinário
Processo afetado: BR302016001022-6
Requerente: SANTHER - FÁBRICA DE PAPEL SANTA THEREZINHA S/A
Procurador: RICCI & ASSOCIADOS PROPRIEDADE INTELECTUAL S/S LTDA
Renovada vigência até 11/03/2031

800260057133
09/03/2026

Deferimento da petição
Código de despacho: 270
Petição (tipo): [131.01] Renovação do registro de desenho industrial no prazo ordinário
Processo afetado: BR302016001045-5
Requerente: KIA MOTORS CORPORATION
Procurador: David do Nascimento Advogados Associados
Renovada vigência até 15/03/2031

800260057134
09/03/2026

Deferimento da petição
Código de despacho: 270
Petição (tipo): [131.01] Renovação do registro de desenho industrial no prazo ordinário
Processo afetado: BR302016001057-9
Requerente: KIA MOTORS CORPORATION
Procurador: David do Nascimento Advogados Associados
Renovada vigência até 15/03/2031

800260057135
09/03/2026

Deferimento da petição
Código de despacho: 270
Petição (tipo): [131.01] Renovação do registro de desenho industrial no prazo ordinário
Processo afetado: BR302016001058-7
Requerente: KIA MOTORS CORPORATION
Procurador: David do Nascimento Advogados Associados
Renovada vigência até 15/03/2031

800260063241
17/03/2026

Deferimento da petição
Código de despacho: 270
Petição (tipo): [131.01] Renovação do registro de desenho industrial no prazo ordinário
Processo afetado: BR302016001115-0
Requerente: CLEBER LUIS DA RÉ
Procurador: STOCK MARCAS E PATENTES LTDA - ME
Renovada vigência até 18/03/2031

800260055878
06/03/2026

Deferimento da petição
Código de despacho: 270
Petição (tipo): [131.01] Renovação do registro de desenho industrial no prazo ordinário
Processo afetado: BR302016001117-6
Requerente: DEXCO S.A.
Procurador: MURTA GOYANES ADVOGADOS
Renovada vigência até 18/03/2031

800260065625
20/03/2026

Deferimento da petição
Código de despacho: 270
Petição (tipo): [131.01] Renovação do registro de desenho industrial no prazo ordinário
Processo afetado: BR302016001170-2
Requerente: RAINOR IDO DA SILVA
Procurador: Montaury Pimenta, Machado & Vieira de Mello Advogados
Renovada vigência até 22/03/2031

800260060313
12/03/2026

Deferimento da petição
Código de despacho: 270
Petição (tipo): [131.01] Renovação do registro de desenho industrial no prazo ordinário
Processo afetado: BR302016001204-0
Requerente: LUIZ CARLOS LORENZANI
Renovada vigência até 24/03/2031

800260055880
06/03/2026

Deferimento da petição
Código de despacho: 270
Petição (tipo): [131.01] Renovação do registro de desenho industrial no prazo ordinário
Processo afetado: BR302016001220-2
Requerente: VOLKSWAGEN AKTIENGESELLSCHAFT
Procurador: Ariboni, Fabbri e Schmidt Sociedade de Advogados
Renovada vigência até 24/03/2031

800260055883
06/03/2026

Deferimento da petição
Código de despacho: 270
Petição (tipo): [131.01] Renovação do registro de desenho industrial no prazo ordinário
Processo afetado: BR302016001223-7
Requerente: VOLKSWAGEN AKTIENGESELLSCHAFT
Procurador: Ariboni, Fabbri e Schmidt Sociedade de Advogados
Renovada vigência até 24/03/2031

800260055881
06/03/2026

Deferimento da petição
Código de despacho: 270
Petição (tipo): [131.01] Renovação do registro de desenho industrial no prazo ordinário
Processo afetado: BR302016001224-5
Requerente: VOLKSWAGEN AKTIENGESELLSCHAFT
Procurador: Ariboni, Fabbri e Schmidt Sociedade de Advogados
Renovada vigência até 24/03/2031

800260055882
06/03/2026

Deferimento da petição
Código de despacho: 270
Petição (tipo): [131.01] Renovação do registro de desenho industrial no prazo ordinário
Processo afetado: BR302016001225-3
Requerente: VOLKSWAGEN AKTIENGESELLSCHAFT
Procurador: Ariboni, Fabbri e Schmidt Sociedade de Advogados
Renovada vigência até 24/03/2031

800260059389
11/03/2026

Deferimento da petição
Código de despacho: 270
Petição (tipo): [131.01] Renovação do registro de desenho industrial no prazo ordinário
Processo afetado: BR302016001228-8
Requerente: SUZANO S.A.
Procurador: Licks Advogados
Renovada vigência até 24/03/2031

800260060329
12/03/2026

Deferimento da petição
Código de despacho: 270
Petição (tipo): [131.01] Renovação do registro de desenho industrial no prazo ordinário
Processo afetado: BR302016001229-6
Requerente: VERSUNI HOLDING B.V.
Procurador: David do Nascimento Advogados Associados
Renovada vigência até 24/03/2031

800260060330
12/03/2026

Deferimento da petição
Código de despacho: 270
Petição (tipo): [131.01] Renovação do registro de desenho industrial no prazo ordinário
Processo afetado: BR302016001231-8
Requerente: VERSUNI HOLDING B.V.
Procurador: David do Nascimento Advogados Associados
Renovada vigência até 24/03/2031

800260054773
05/03/2026

Deferimento da petição
Código de despacho: 270
Petição (tipo): [131.01] Renovação do registro de desenho industrial no prazo ordinário
Processo afetado: BR302016001238-5
Requerente: SCANIA CV AB
Procurador: David do Nascimento Advogados Associados
Renovada vigência até 28/03/2031

800260054774
05/03/2026

Deferimento da petição
Código de despacho: 270
Petição (tipo): [131.01] Renovação do registro de desenho industrial no prazo ordinário
Processo afetado: BR302016001255-5
Requerente: THE GILLETTE COMPANY
Procurador: David do Nascimento Advogados Associados
Renovada vigência até 29/03/2031

800260054779
05/03/2026

Deferimento da petição
Código de despacho: 270
Petição (tipo): [131.01] Renovação do registro de desenho industrial no prazo ordinário
Processo afetado: BR302016001261-0
Requerente: THE GILLETTE COMPANY
Procurador: David do Nascimento Advogados Associados
Renovada vigência até 29/03/2031

800260054782
05/03/2026

Deferimento da petição
Código de despacho: 270
Petição (tipo): [131.01] Renovação do registro de desenho industrial no prazo ordinário
Processo afetado: BR302016001264-4
Requerente: THE GILLETTE COMPANY
Procurador: David do Nascimento Advogados Associados
Renovada vigência até 29/03/2031

800260054788
05/03/2026

Deferimento da petição
Código de despacho: 270
Petição (tipo): [131.01] Renovação do registro de desenho industrial no prazo ordinário
Processo afetado: BR302016001270-9
Requerente: THE GILLETTE COMPANY
Procurador: David do Nascimento Advogados Associados
Renovada vigência até 29/03/2031

800260057125
09/03/2026

Deferimento da petição
Código de despacho: 270
Petição (tipo): [131.01] Renovação do registro de desenho industrial no prazo ordinário
Processo afetado: BR302016001274-1
Requerente: JOSEPH VÖGELE AG
Procurador: Dannemann Siemsen Advogados
Renovada vigência até 29/03/2031

800260069926
27/03/2026

Deferimento da petição
Código de despacho: 270
Petição (tipo): [131.01] Renovação do registro de desenho industrial no prazo ordinário
Processo afetado: BR302016001276-8
Requerente: BERICAP SAS
Procurador: Jacques Labrunie
Renovada vigência até 30/03/2031

800260057136
09/03/2026

Deferimento da petição
Código de despacho: 270
Petição (tipo): [131.01] Renovação do registro de desenho industrial no prazo ordinário
Processo afetado: BR302016001286-5
Requerente: INKTEC CO., LTD.
Procurador: David do Nascimento Advogados Associados
Renovada vigência até 30/03/2031

800260057137
09/03/2026

Deferimento da petição
Código de despacho: 270
Petição (tipo): [131.01] Renovação do registro de desenho industrial no prazo ordinário
Processo afetado: BR302016001287-3
Requerente: INKTEC CO., LTD.
Procurador: David do Nascimento Advogados Associados
Renovada vigência até 30/03/2031

800260069975
27/03/2026

Deferimento da petição
Código de despacho: 270
Petição (tipo): [131.01] Renovação do registro de desenho industrial no prazo ordinário
Processo afetado: BR302016001294-6
Requerente: APPLE INC.
Procurador: David do Nascimento Advogados Associados
Renovada vigência até 30/03/2031

800260067561
24/03/2026

Deferimento da petição
Código de despacho: 270
Petição (tipo): [131.01] Renovação do registro de desenho industrial no prazo ordinário
Processo afetado: BR302016001297-0
Requerente: DECATHLON
Procurador: Montaury Pimenta, Machado & Vieira de Mello Advogados
Renovada vigência até 30/03/2031

800260062618
16/03/2026

Deferimento da petição
Código de despacho: 270
Petição (tipo): [131.01] Renovação do registro de desenho industrial no prazo ordinário
Processo afetado: BR302016001301-2
Requerente: LUIZ CARLOS LORENZANI
Renovada vigência até 31/03/2031

800260069976
27/03/2026

Deferimento da petição
Código de despacho: 270
Petição (tipo): [131.01] Renovação do registro de desenho industrial no prazo ordinário
Processo afetado: BR302016001302-0
Requerente: SCANIA CV AB
Procurador: David do Nascimento Advogados Associados
Renovada vigência até 31/03/2031

800260069977
27/03/2026

Deferimento da petição
Código de despacho: 270
Petição (tipo): [131.01] Renovação do registro de desenho industrial no prazo ordinário
Processo afetado: BR302016001303-9
Requerente: SCANIA CV AB
Procurador: David do Nascimento Advogados Associados
Renovada vigência até 31/03/2031

800260069978
27/03/2026

Deferimento da petição
Código de despacho: 270
Petição (tipo): [131.01] Renovação do registro de desenho industrial no prazo ordinário
Processo afetado: BR302016001305-5
Requerente: SCANIA CV AB
Procurador: David do Nascimento Advogados Associados
Renovada vigência até 31/03/2031

800260069979
27/03/2026

Deferimento da petição
Código de despacho: 270
Petição (tipo): [131.01] Renovação do registro de desenho industrial no prazo ordinário
Processo afetado: BR302016001308-0
Requerente: SCANIA CV AB
Procurador: David do Nascimento Advogados Associados
Renovada vigência até 31/03/2031

800260069980
27/03/2026

Deferimento da petição
Código de despacho: 270
Petição (tipo): [131.01] Renovação do registro de desenho industrial no prazo ordinário
Processo afetado: BR302016001314-4
Requerente: SCANIA CV AB
Procurador: David do Nascimento Advogados Associados
Renovada vigência até 31/03/2031

800260069981
27/03/2026

Deferimento da petição
Código de despacho: 270
Petição (tipo): [131.01] Renovação do registro de desenho industrial no prazo ordinário
Processo afetado: BR302016001316-0
Requerente: SCANIA CV AB
Procurador: David do Nascimento Advogados Associados
Renovada vigência até 31/03/2031

800260069982
27/03/2026

Deferimento da petição
Código de despacho: 270
Petição (tipo): [131.01] Renovação do registro de desenho industrial no prazo ordinário
Processo afetado: BR302016001317-9
Requerente: SCANIA CV AB
Procurador: David do Nascimento Advogados Associados
Renovada vigência até 31/03/2031

800260069983
27/03/2026

Deferimento da petição
Código de despacho: 270
Petição (tipo): [131.01] Renovação do registro de desenho industrial no prazo ordinário
Processo afetado: BR302016001318-7
Requerente: SCANIA CV AB
Procurador: David do Nascimento Advogados Associados
Renovada vigência até 31/03/2031

800260069984
27/03/2026

Deferimento da petição
Código de despacho: 270
Petição (tipo): [131.01] Renovação do registro de desenho industrial no prazo ordinário
Processo afetado: BR302016001319-5
Requerente: SCANIA CV AB
Procurador: David do Nascimento Advogados Associados
Renovada vigência até 31/03/2031

800260069985
27/03/2026

Deferimento da petição
Código de despacho: 270
Petição (tipo): [131.01] Renovação do registro de desenho industrial no prazo ordinário
Processo afetado: BR302016001321-7
Requerente: SCANIA CV AB
Procurador: David do Nascimento Advogados Associados
Renovada vigência até 31/03/2031

800260062619
16/03/2026

Deferimento da petição
Código de despacho: 270
Petição (tipo): [131.01] Renovação do registro de desenho industrial no prazo ordinário
Processo afetado: BR302016001322-5
Requerente: LUIZ CARLOS LORENZANI
Renovada vigência até 31/03/2031

800260063251
17/03/2026

Deferimento da petição
Código de despacho: 270
Petição (tipo): [131.01] Renovação do registro de desenho industrial no prazo ordinário
Processo afetado: BR302016001333-0
Requerente: SHANDONG LINGLONG TYRE CO., LTD (CN)
Procurador: Daniel Advogados (Alt.de Daniel & Cia)
Renovada vigência até 01/04/2031

800260069414
26/03/2026

Deferimento da petição
Código de despacho: 270
Petição (tipo): [131.01] Renovação do registro de desenho industrial no prazo ordinário
Processo afetado: BR302016001359-4
Requerente: HANSGROHE SE
Procurador: David do Nascimento Advogados Associados
Renovada vigência até 05/04/2031

800260069415
26/03/2026

Deferimento da petição
Código de despacho: 270
Petição (tipo): [131.01] Renovação do registro de desenho industrial no prazo ordinário
Processo afetado: BR302016001361-6
Requerente: HANSGROHE SE
Procurador: David do Nascimento Advogados Associados
Renovada vigência até 05/04/2031

800260069416
26/03/2026

Deferimento da petição
Código de despacho: 270
Petição (tipo): [131.01] Renovação do registro de desenho industrial no prazo ordinário
Processo afetado: BR302016001363-2
Requerente: HANSGROHE SE
Procurador: David do Nascimento Advogados Associados
Renovada vigência até 05/04/2031

800260069417
26/03/2026

Deferimento da petição
Código de despacho: 270
Petição (tipo): [131.01] Renovação do registro de desenho industrial no prazo ordinário
Processo afetado: BR302016001365-9
Requerente: HANSGROHE SE
Procurador: David do Nascimento Advogados Associados
Renovada vigência até 05/04/2031

800260069418
26/03/2026

Deferimento da petição
Código de despacho: 270
Petição (tipo): [131.01] Renovação do registro de desenho industrial no prazo ordinário
Processo afetado: BR302016001367-5
Requerente: HANSGROHE SE
Procurador: David do Nascimento Advogados Associados
Renovada vigência até 05/04/2031

800260065583
20/03/2026

Deferimento da petição
Código de despacho: 270
Petição (tipo): [131.01] Renovação do registro de desenho industrial no prazo ordinário
Processo afetado: BR302016001368-3
Requerente: COMBUSTION AND ENERGY S.R.L.
Procurador: Dennemeyer & Associates Propriedade Intelectual Ltda
Renovada vigência até 05/04/2031

800260065584
20/03/2026

Deferimento da petição
Código de despacho: 270
Petição (tipo): [131.01] Renovação do registro de desenho industrial no prazo ordinário
Processo afetado: BR302016001377-2
Requerente: CROWN PACKAGING TECHNOLOGY, INC.
Procurador: Dennemeyer & Associates Propriedade Intelectual Ltda
Renovada vigência até 05/04/2031

800260078571
02/04/2026

Deferimento da petição
Código de despacho: 270
Petição (tipo): [131.01] Renovação do registro de desenho industrial no prazo ordinário
Processo afetado: BR302016001381-0
Requerente: EXTRAMOLD JOMO INDÚSTRIA DE PLÁSTICOS LTDA
Procurador: EMERSON SALBEGO HOFART
Renovada vigência até 06/04/2031

800260060335
12/03/2026

Deferimento da petição
Código de despacho: 270
Petição (tipo): [131.01] Renovação do registro de desenho industrial no prazo ordinário
Processo afetado: BR302016001389-6
Requerente: DAIMLER TRUCK AG
Procurador: David do Nascimento Advogados Associados
Renovada vigência até 06/04/2031

800260060336
12/03/2026

Deferimento da petição
Código de despacho: 270
Petição (tipo): [131.01] Renovação do registro de desenho industrial no prazo ordinário
Processo afetado: BR302016001390-0
Requerente: DAIMLER TRUCK AG
Procurador: David do Nascimento Advogados Associados
Renovada vigência até 06/04/2031

800260060337
12/03/2026

Deferimento da petição
Código de despacho: 270
Petição (tipo): [131.01] Renovação do registro de desenho industrial no prazo ordinário
Processo afetado: BR302016001394-2
Requerente: DAIMLER TRUCK AG
Procurador: David do Nascimento Advogados Associados
Renovada vigência até 06/04/2031

800260060338
12/03/2026

Deferimento da petição
Código de despacho: 270
Petição (tipo): [131.01] Renovação do registro de desenho industrial no prazo ordinário
Processo afetado: BR302016001395-0
Requerente: DAIMLER TRUCK AG
Procurador: David do Nascimento Advogados Associados
Renovada vigência até 06/04/2031

800260060339
12/03/2026

Deferimento da petição
Código de despacho: 270
Petição (tipo): [131.01] Renovação do registro de desenho industrial no prazo ordinário
Processo afetado: BR302016001396-9
Requerente: DAIMLER TRUCK AG
Procurador: David do Nascimento Advogados Associados
Renovada vigência até 06/04/2031

800260064819
19/03/2026

Deferimento da petição
Código de despacho: 270
Petição (tipo): [131.01] Renovação do registro de desenho industrial no prazo ordinário
Processo afetado: BR302016001397-7
Requerente: DEERE & COMPANY
Procurador: Dannemann Siemsen Advogados
Renovada vigência até 06/04/2031

800260060340
12/03/2026

Deferimento da petição
Código de despacho: 270
Petição (tipo): [131.01] Renovação do registro de desenho industrial no prazo ordinário
Processo afetado: BR302016001398-5
Requerente: DAIMLER TRUCK AG
Procurador: David do Nascimento Advogados Associados
Renovada vigência até 06/04/2031

800260076885
30/03/2026

Deferimento da petição
Código de despacho: 270
Petição (tipo): [131.01] Renovação do registro de desenho industrial no prazo ordinário
Processo afetado: BR302016001402-7
Requerente: TERMOLAR S/A
Procurador: Silveiro Advogados
Renovada vigência até 06/04/2031

800260060341
12/03/2026

Deferimento da petição
Código de despacho: 270
Petição (tipo): [131.01] Renovação do registro de desenho industrial no prazo ordinário
Processo afetado: BR302016001406-0
Requerente: DAIMLER TRUCK AG
Procurador: David do Nascimento Advogados Associados
Renovada vigência até 07/04/2031

800260060342
12/03/2026

Deferimento da petição
Código de despacho: 270
Petição (tipo): [131.01] Renovação do registro de desenho industrial no prazo ordinário
Processo afetado: BR302016001407-8
Requerente: DAIMLER TRUCK AG
Procurador: David do Nascimento Advogados Associados
Renovada vigência até 07/04/2031

800260079203
06/04/2026

Deferimento da petição
Código de despacho: 270
Petição (tipo): [131.01] Renovação do registro de desenho industrial no prazo ordinário
Processo afetado: BR302016001435-3
Requerente: MAURICE MYERSON
Procurador: LUIZ LEONARDOS & ADVOGADOS
Renovada vigência até 07/04/2031

800260069986
27/03/2026

Deferimento da petição
Código de despacho: 270
Petição (tipo): [131.01] Renovação do registro de desenho industrial no prazo ordinário
Processo afetado: BR302016001436-1
Requerente: SCANIA CV AB
Procurador: David do Nascimento Advogados Associados
Renovada vigência até 07/04/2031

800260069987
27/03/2026

Deferimento da petição
Código de despacho: 270
Petição (tipo): [131.01] Renovação do registro de desenho industrial no prazo ordinário
Processo afetado: BR302016001437-0
Requerente: SCANIA CV AB
Procurador: David do Nascimento Advogados Associados
Renovada vigência até 07/04/2031

800260069988
27/03/2026

Deferimento da petição
Código de despacho: 270
Petição (tipo): [131.01] Renovação do registro de desenho industrial no prazo ordinário
Processo afetado: BR302016001438-8
Requerente: SCANIA CV AB
Procurador: David do Nascimento Advogados Associados
Renovada vigência até 07/04/2031

800260069989
27/03/2026

Deferimento da petição
Código de despacho: 270
Petição (tipo): [131.01] Renovação do registro de desenho industrial no prazo ordinário
Processo afetado: BR302016001439-6
Requerente: SCANIA CV AB
Procurador: David do Nascimento Advogados Associados
Renovada vigência até 07/04/2031

800260069990
27/03/2026

Deferimento da petição
Código de despacho: 270
Petição (tipo): [131.01] Renovação do registro de desenho industrial no prazo ordinário
Processo afetado: BR302016001440-0
Requerente: SCANIA CV AB
Procurador: David do Nascimento Advogados Associados
Renovada vigência até 07/04/2031

800260069991
27/03/2026

Deferimento da petição
Código de despacho: 270
Petição (tipo): [131.01] Renovação do registro de desenho industrial no prazo ordinário
Processo afetado: BR302016001441-8
Requerente: SCANIA CV AB
Procurador: David do Nascimento Advogados Associados
Renovada vigência até 07/04/2031

800260064809
19/03/2026

Deferimento da petição
Código de despacho: 270
Petição (tipo): [131.01] Renovação do registro de desenho industrial no prazo ordinário
Processo afetado: BR302016001442-6
Requerente: MAPA GMBH
Procurador: Dannemann Siemsen Advogados
Renovada vigência até 08/04/2031

800260069419
26/03/2026

Deferimento da petição
Código de despacho: 270
Petição (tipo): [131.01] Renovação do registro de desenho industrial no prazo ordinário
Processo afetado: BR302016001443-4
Requerente: OBRIST CLOSURES SWITZERLAND GMBH
Procurador: David do Nascimento Advogados Associados
Renovada vigência até 08/04/2031

800260068365
25/03/2026

Deferimento da petição
Código de despacho: 270
Petição (tipo): [131.01] Renovação do registro de desenho industrial no prazo ordinário
Processo afetado: BR302016001447-7
Requerente: HONDA MOTOR CO., LTD.
Procurador: Dannemann Siemsen Advogados
Renovada vigência até 08/04/2031

800260068366
25/03/2026

Deferimento da petição
Código de despacho: 270
Petição (tipo): [131.01] Renovação do registro de desenho industrial no prazo ordinário
Processo afetado: BR302016001448-5
Requerente: HONDA MOTOR CO., LTD.
Procurador: Dannemann Siemsen Advogados
Renovada vigência até 08/04/2031

800260068367
25/03/2026

Deferimento da petição
Código de despacho: 270
Petição (tipo): [131.01] Renovação do registro de desenho industrial no prazo ordinário
Processo afetado: BR302016001449-3
Requerente: HONDA MOTOR CO., LTD.
Procurador: Dannemann Siemsen Advogados
Renovada vigência até 08/04/2031

800260068368
25/03/2026

Deferimento da petição
Código de despacho: 270
Petição (tipo): [131.01] Renovação do registro de desenho industrial no prazo ordinário
Processo afetado: BR302016001451-5
Requerente: HONDA MOTOR CO., LTD.
Procurador: Dannemann Siemsen Advogados
Renovada vigência até 08/04/2031

800260068369
25/03/2026

Deferimento da petição
Código de despacho: 270
Petição (tipo): [131.01] Renovação do registro de desenho industrial no prazo ordinário
Processo afetado: BR302016001452-3
Requerente: HONDA MOTOR CO., LTD.
Procurador: Dannemann Siemsen Advogados
Renovada vigência até 08/04/2031

800260068370
25/03/2026

Deferimento da petição
Código de despacho: 270
Petição (tipo): [131.01] Renovação do registro de desenho industrial no prazo ordinário
Processo afetado: BR302016001454-0
Requerente: HONDA MOTOR CO., LTD.
Procurador: Dannemann Siemsen Advogados
Renovada vigência até 08/04/2031

800260068371
25/03/2026

Deferimento da petição
Código de despacho: 270
Petição (tipo): [131.01] Renovação do registro de desenho industrial no prazo ordinário
Processo afetado: BR302016001455-8
Requerente: HONDA MOTOR CO., LTD.
Procurador: Dannemann Siemsen Advogados
Renovada vigência até 08/04/2031

800260068372
25/03/2026

Deferimento da petição
Código de despacho: 270
Petição (tipo): [131.01] Renovação do registro de desenho industrial no prazo ordinário
Processo afetado: BR302016001457-4
Requerente: HONDA MOTOR CO., LTD.
Procurador: Dannemann Siemsen Advogados
Renovada vigência até 08/04/2031

800260068373
25/03/2026

Deferimento da petição
Código de despacho: 270
Petição (tipo): [131.01] Renovação do registro de desenho industrial no prazo ordinário
Processo afetado: BR302016001458-2
Requerente: HONDA MOTOR CO., LTD.
Procurador: Dannemann Siemsen Advogados
Renovada vigência até 08/04/2031

800260068374
25/03/2026

Deferimento da petição
Código de despacho: 270
Petição (tipo): [131.01] Renovação do registro de desenho industrial no prazo ordinário
Processo afetado: BR302016001460-4
Requerente: HONDA MOTOR CO., LTD.
Procurador: Dannemann Siemsen Advogados
Renovada vigência até 08/04/2031

800260068375
25/03/2026

Deferimento da petição
Código de despacho: 270
Petição (tipo): [131.01] Renovação do registro de desenho industrial no prazo ordinário
Processo afetado: BR302016001463-9
Requerente: HONDA MOTOR CO., LTD.
Procurador: Dannemann Siemsen Advogados
Renovada vigência até 08/04/2031

800260068376
25/03/2026

Deferimento da petição
Código de despacho: 270
Petição (tipo): [131.01] Renovação do registro de desenho industrial no prazo ordinário
Processo afetado: BR302016001467-1
Requerente: HONDA MOTOR CO., LTD.
Procurador: Dannemann Siemsen Advogados
Renovada vigência até 08/04/2031

800260068377
25/03/2026

Deferimento da petição
Código de despacho: 270
Petição (tipo): [131.01] Renovação do registro de desenho industrial no prazo ordinário
Processo afetado: BR302016001468-0
Requerente: HONDA MOTOR CO., LTD.
Procurador: Dannemann Siemsen Advogados
Renovada vigência até 08/04/2031

800260068378
25/03/2026

Deferimento da petição
Código de despacho: 270
Petição (tipo): [131.01] Renovação do registro de desenho industrial no prazo ordinário
Processo afetado: BR302016001469-8
Requerente: HONDA MOTOR CO., LTD.
Procurador: Dannemann Siemsen Advogados
Renovada vigência até 08/04/2031

800260068379
25/03/2026

Deferimento da petição
Código de despacho: 270
Petição (tipo): [131.01] Renovação do registro de desenho industrial no prazo ordinário
Processo afetado: BR302016001470-1
Requerente: HONDA MOTOR CO., LTD.
Procurador: Dannemann Siemsen Advogados
Renovada vigência até 08/04/2031

800260065587
20/03/2026

Deferimento da petição
Código de despacho: 270
Petição (tipo): [131.01] Renovação do registro de desenho industrial no prazo ordinário
Processo afetado: BR302016001479-5
Requerente: OWEN MUMFORD LTD
Procurador: Dennemeyer & Associates Propriedade Intelectual Ltda
Renovada vigência até 08/04/2031

800260064807
19/03/2026

Deferimento da petição
Código de despacho: 270
Petição (tipo): [131.01] Renovação do registro de desenho industrial no prazo ordinário
Processo afetado: BR302016001501-5
Requerente: NEWELL BRANDS BRASIL LTDA.
Procurador: Dannemann Siemsen Advogados
Renovada vigência até 11/04/2031

800260077833
01/04/2026

Deferimento da petição
Código de despacho: 270
Petição (tipo): [131.01] Renovação do registro de desenho industrial no prazo ordinário
Processo afetado: BR302016001502-3
Requerente: AUDI AG
Procurador: Dannemann Siemsen Advogados
Renovada vigência até 11/04/2031

800260064808
19/03/2026

Deferimento da petição
Código de despacho: 270
Petição (tipo): [131.01] Renovação do registro de desenho industrial no prazo ordinário
Processo afetado: BR302016001503-1
Requerente: NEWELL BRANDS BRASIL LTDA.
Procurador: Dannemann Siemsen Advogados
Renovada vigência até 11/04/2031

800260065590
20/03/2026

Deferimento da petição
Código de despacho: 270
Petição (tipo): [131.01] Renovação do registro de desenho industrial no prazo ordinário
Processo afetado: BR302016001510-4
Requerente: BYD COMPANY LIMITED
Procurador: Dennemeyer & Associates Propriedade Intelectual Ltda
Renovada vigência até 11/04/2031

800260069993
27/03/2026

Deferimento da petição
Código de despacho: 270
Petição (tipo): [131.01] Renovação do registro de desenho industrial no prazo ordinário
Processo afetado: BR302016001542-2
Requerente: LA TERMOPLASTIC F.B.M. S.R.L.
Procurador: David do Nascimento Advogados Associados
Renovada vigência até 13/04/2031

800260069994
27/03/2026

Deferimento da petição
Código de despacho: 270
Petição (tipo): [131.01] Renovação do registro de desenho industrial no prazo ordinário
Processo afetado: BR302016001543-0
Requerente: LA TERMOPLASTIC F.B.M. S.R.L.
Procurador: David do Nascimento Advogados Associados
Renovada vigência até 13/04/2031

800260079197
06/04/2026

Deferimento da petição
Código de despacho: 270
Petição (tipo): [131.01] Renovação do registro de desenho industrial no prazo ordinário
Processo afetado: BR302016001544-9
Requerente: PROLITEC, INC.
Procurador: Dannemann Siemsen Advogados
Renovada vigência até 13/04/2031

800260068345
25/03/2026

Deferimento da petição
Código de despacho: 270
Petição (tipo): [131.01] Renovação do registro de desenho industrial no prazo ordinário
Processo afetado: BR302016001570-8
Requerente: LIGHTERA LATAM S.A.
Procurador: Paulo Sérgio Scatamburlo
Renovada vigência até 15/04/2031

800260068346
25/03/2026

Deferimento da petição
Código de despacho: 270
Petição (tipo): [131.01] Renovação do registro de desenho industrial no prazo ordinário
Processo afetado: BR302016001571-6
Requerente: LIGHTERA LATAM S.A.
Procurador: Paulo Sérgio Scatamburlo
Renovada vigência até 15/04/2031

800260064820
19/03/2026

Deferimento da petição
Código de despacho: 270
Petição (tipo): [131.01] Renovação do registro de desenho industrial no prazo ordinário
Processo afetado: BR302016001584-8
Requerente: DART INDUSTRIES INC.
Procurador: Dannemann Siemsen Advogados
Renovada vigência até 15/04/2031

800260054815
05/03/2026

Deferimento da petição
Código de despacho: 270
Petição (tipo): [131.01] Renovação do registro de desenho industrial no prazo ordinário
Processo afetado: BR302016001622-4
Requerente: MARCOS ANTONIO RAMOS
Procurador: Paulo Gustavo Zanetti Morais Badan
Renovada vigência até 18/04/2031

800260068347
25/03/2026

Deferimento da petição
Código de despacho: 270
Petição (tipo): [131.01] Renovação do registro de desenho industrial no prazo ordinário
Processo afetado: BR302016001631-3
Requerente: LIGHTERA LATAM S.A.
Procurador: Paulo Sérgio Scatamburlo
Renovada vigência até 19/04/2031

800260068348
25/03/2026

Deferimento da petição
Código de despacho: 270
Petição (tipo): [131.01] Renovação do registro de desenho industrial no prazo ordinário
Processo afetado: BR302016001632-1
Requerente: LIGHTERA LATAM S.A.
Procurador: Paulo Sérgio Scatamburlo
Renovada vigência até 19/04/2031

800260068349
25/03/2026

Deferimento da petição
Código de despacho: 270
Petição (tipo): [131.01] Renovação do registro de desenho industrial no prazo ordinário
Processo afetado: BR302016001638-0
Requerente: LIGHTERA LATAM S.A.
Procurador: Paulo Sérgio Scatamburlo
Renovada vigência até 19/04/2031

800260065618
20/03/2026

Deferimento da petição
Código de despacho: 270
Petição (tipo): [131.01] Renovação do registro de desenho industrial no prazo ordinário
Processo afetado: BR302016001669-0
Requerente: MICRO-X LIMITED
Procurador: LUIZ LEONARDOS & ADVOGADOS
Renovada vigência até 20/04/2031

800260065619
20/03/2026

Deferimento da petição
Código de despacho: 270
Petição (tipo): [131.01] Renovação do registro de desenho industrial no prazo ordinário
Processo afetado: BR302016001670-4
Requerente: MICRO-X LIMITED
Procurador: LUIZ LEONARDOS & ADVOGADOS
Renovada vigência até 20/04/2031

800260076892
30/03/2026

Deferimento da petição
Código de despacho: 270
Petição (tipo): [131.01] Renovação do registro de desenho industrial no prazo ordinário
Processo afetado: BR302016001693-3
Requerente: SONY INTERACTIVE ENTERTAINMENT INC.
Procurador: David do Nascimento Advogados Associados
Renovada vigência até 22/04/2031

800260063966
18/03/2026

Deferimento da petição
Código de despacho: 270
Petição (tipo): [131.01] Renovação do registro de desenho industrial no prazo ordinário
Processo afetado: BR302016001695-0
Requerente: PAYPAL INC
Procurador: Daniel Advogados (Alt.de Daniel & Cia)
Renovada vigência até 22/04/2031

800260063967
18/03/2026

Deferimento da petição
Código de despacho: 270
Petição (tipo): [131.01] Renovação do registro de desenho industrial no prazo ordinário
Processo afetado: BR302016001696-8
Requerente: PAYPAL INC
Procurador: Daniel Advogados (Alt.de Daniel & Cia)
Renovada vigência até 22/04/2031

800260068389
25/03/2026

Deferimento da petição
Código de despacho: 270
Petição (tipo): [131.01] Renovação do registro de desenho industrial no prazo ordinário
Processo afetado: BR302016001704-2
Requerente: BRIDGESTONE BANDAG, LLC
Procurador: Dannemann Siemsen Advogados
Renovada vigência até 25/04/2031

800260068390
25/03/2026

Deferimento da petição
Código de despacho: 270
Petição (tipo): [131.01] Renovação do registro de desenho industrial no prazo ordinário
Processo afetado: BR302016001705-0
Requerente: BRIDGESTONE BANDAG, LLC
Procurador: Dannemann Siemsen Advogados
Renovada vigência até 25/04/2031

800260065600
20/03/2026

Deferimento da petição
Código de despacho: 270
Petição (tipo): [131.01] Renovação do registro de desenho industrial no prazo ordinário
Processo afetado: BR302016001715-8
Requerente: MAINETTI (UK) LTD
Procurador: Dennemeyer & Associates Propriedade Intelectual Ltda
Renovada vigência até 25/04/2031

800260065601
20/03/2026

Deferimento da petição
Código de despacho: 270
Petição (tipo): [131.01] Renovação do registro de desenho industrial no prazo ordinário
Processo afetado: BR302016001716-6
Requerente: MAINETTI (UK) LTD
Procurador: Dennemeyer & Associates Propriedade Intelectual Ltda
Renovada vigência até 25/04/2031

800260065603
20/03/2026

Deferimento da petição
Código de despacho: 270
Petição (tipo): [131.01] Renovação do registro de desenho industrial no prazo ordinário
Processo afetado: BR302016001737-9
Requerente: UNILEVER IP HOLDINGS B.V.
Procurador: Dennemeyer & Associates Propriedade Intelectual Ltda
Renovada vigência até 27/04/2031

800260065604
20/03/2026

Deferimento da petição
Código de despacho: 270
Petição (tipo): [131.01] Renovação do registro de desenho industrial no prazo ordinário
Processo afetado: BR302016001744-1
Requerente: MANN+HUMMEL PUROLATOR FILTERS LLC
Procurador: Dennemeyer & Associates Propriedade Intelectual Ltda
Renovada vigência até 27/04/2031

800260077828
01/04/2026

Deferimento da petição
Código de despacho: 270
Petição (tipo): [131.01] Renovação do registro de desenho industrial no prazo ordinário
Processo afetado: BR302016001792-1
Requerente: TRAMONTINA ELETRIK S.A
Procurador: CREAZIONE MARCAS E PATENTES LTDA.
Renovada vigência até 29/04/2031

800260078572
02/04/2026

Deferimento da petição
Código de despacho: 270
Petição (tipo): [131.01] Renovação do registro de desenho industrial no prazo ordinário
Processo afetado: BR302016001804-9
Requerente: APL CARTONS (PTY) LTD
Procurador: MAGELLAN IP PROPRIEDADE INTELECTUAL LTDA. - EPP
Renovada vigência até 29/04/2031

800260068395
25/03/2026

Deferimento da petição
Código de despacho: 270
Petição (tipo): [131.01] Renovação do registro de desenho industrial no prazo ordinário
Processo afetado: BR302016001806-5
Requerente: MICROSOFT CORPORATION
Procurador: Dannemann Siemsen Advogados
Renovada vigência até 29/04/2031

800260068396
25/03/2026

Deferimento da petição
Código de despacho: 270
Petição (tipo): [131.01] Renovação do registro de desenho industrial no prazo ordinário
Processo afetado: BR302016001807-3
Requerente: MICROSOFT CORPORATION
Procurador: Dannemann Siemsen Advogados
Renovada vigência até 29/04/2031

800260068398
25/03/2026

Deferimento da petição
Código de despacho: 270
Petição (tipo): [131.01] Renovação do registro de desenho industrial no prazo ordinário
Processo afetado: BR302016001810-3
Requerente: MICROSOFT CORPORATION
Procurador: Dannemann Siemsen Advogados
Renovada vigência até 29/04/2031

800260068397
25/03/2026

Deferimento da petição
Código de despacho: 270
Petição (tipo): [131.01] Renovação do registro de desenho industrial no prazo ordinário
Processo afetado: BR302016001811-1
Requerente: MICROSOFT CORPORATION
Procurador: Dannemann Siemsen Advogados
Renovada vigência até 29/04/2031

800260080104
07/04/2026

Deferimento da petição
Código de despacho: 270
Petição (tipo): [131.01] Renovação do registro de desenho industrial no prazo ordinário
Processo afetado: BR302016001939-8
Requerente: CONDOR S.A.
Procurador: Felsberg e Pedretti Advogados e Consultores Legais
Renovada vigência até 09/05/2031

800260063965
18/03/2026

Deferimento da petição
Código de despacho: 270
Petição (tipo): [131.01] Renovação do registro de desenho industrial no prazo ordinário
Processo afetado: BR302016002091-4
Requerente: SEARA ALIMENTOS LTDA.
Procurador: Jacques Labrunie
Renovada vigência até 17/05/2031

800260081675
08/04/2026

Deferimento da petição
Código de despacho: 270
Petição (tipo): [131.01] Renovação do registro de desenho industrial no prazo ordinário
Processo afetado: BR302016002335-2
Requerente: ZANLORENZI BEBIDAS LTDA
Procurador: RITTER ADVOGADOS
Renovada vigência até 03/06/2031

800260063952
18/03/2026

Deferimento da petição
Código de despacho: 270
Petição (tipo): [131.01] Renovação do registro de desenho industrial no prazo ordinário
Processo afetado: BR302016002380-8
Requerente: PC DESIGN, S.A.R.L
Procurador: TINOCO SOARES SOCIEDADE DE ADVOGADOS
Renovada vigência até 07/06/2031

800260069409
26/03/2026

Deferimento da petição
Código de despacho: 270
Petição (tipo): [131.01] Renovação do registro de desenho industrial no prazo ordinário
Processo afetado: BR302016002439-1
Requerente: SYLVIA NABUCO DE ALMEIDA BRAGA
Procurador: Dannemann, Siemsen, Bigler & Ipanema Moreira
Renovada vigência até 10/06/2031

800260069406
26/03/2026

Deferimento da petição
Código de despacho: 270
Petição (tipo): [131.01] Renovação do registro de desenho industrial no prazo ordinário
Processo afetado: BR302016002440-5
Requerente: SYLVIA NABUCO DE ALMEIDA BRAGA
Procurador: Dannemann, Siemsen, Bigler & Ipanema Moreira
Renovada vigência até 10/06/2031

800260069408
26/03/2026

Deferimento da petição
Código de despacho: 270
Petição (tipo): [131.01] Renovação do registro de desenho industrial no prazo ordinário
Processo afetado: BR302016002442-1
Requerente: SYLVIA NABUCO DE ALMEIDA BRAGA
Procurador: Dannemann, Siemsen, Bigler & Ipanema Moreira
Renovada vigência até 10/06/2031

800260069407
26/03/2026

Deferimento da petição
Código de despacho: 270
Petição (tipo): [131.01] Renovação do registro de desenho industrial no prazo ordinário
Processo afetado: BR302016002443-0
Requerente: SYLVIA NABUCO DE ALMEIDA BRAGA
Procurador: Dannemann, Siemsen, Bigler & Ipanema Moreira
Renovada vigência até 10/06/2031

800260069932
27/03/2026

Deferimento da petição
Código de despacho: 270
Petição (tipo): [131.01] Renovação do registro de desenho industrial no prazo ordinário
Processo afetado: BR302016002647-5
Requerente: FORD GLOBAL TECHNOLOGIES, LLC.
Procurador: David do Nascimento Advogados Associados
Renovada vigência até 21/06/2031

800260069933
27/03/2026

Deferimento da petição
Código de despacho: 270
Petição (tipo): [131.01] Renovação do registro de desenho industrial no prazo ordinário
Processo afetado: BR302016002648-3
Requerente: FORD GLOBAL TECHNOLOGIES, LLC.
Procurador: David do Nascimento Advogados Associados
Renovada vigência até 21/06/2031

800260069934
27/03/2026

Deferimento da petição
Código de despacho: 270
Petição (tipo): [131.01] Renovação do registro de desenho industrial no prazo ordinário
Processo afetado: BR302016002650-5
Requerente: FORD GLOBAL TECHNOLOGIES, LLC.
Procurador: David do Nascimento Advogados Associados
Renovada vigência até 21/06/2031

800260069935
27/03/2026

Deferimento da petição
Código de despacho: 270
Petição (tipo): [131.01] Renovação do registro de desenho industrial no prazo ordinário
Processo afetado: BR302016002652-1
Requerente: FORD GLOBAL TECHNOLOGIES, LLC.
Procurador: David do Nascimento Advogados Associados
Renovada vigência até 21/06/2031

800260069936
27/03/2026

Deferimento da petição
Código de despacho: 270
Petição (tipo): [131.01] Renovação do registro de desenho industrial no prazo ordinário
Processo afetado: BR302016002653-0
Requerente: FORD GLOBAL TECHNOLOGIES, LLC.
Procurador: David do Nascimento Advogados Associados
Renovada vigência até 21/06/2031

800260069937
27/03/2026

Deferimento da petição
Código de despacho: 270
Petição (tipo): [131.01] Renovação do registro de desenho industrial no prazo ordinário
Processo afetado: BR302016002654-8
Requerente: FORD GLOBAL TECHNOLOGIES, LLC.
Procurador: David do Nascimento Advogados Associados
Renovada vigência até 21/06/2031

800260069938
27/03/2026

Deferimento da petição
Código de despacho: 270
Petição (tipo): [131.01] Renovação do registro de desenho industrial no prazo ordinário
Processo afetado: BR302016002656-4
Requerente: FORD GLOBAL TECHNOLOGIES, LLC.
Procurador: David do Nascimento Advogados Associados
Renovada vigência até 21/06/2031

800260069939
27/03/2026

Deferimento da petição
Código de despacho: 270
Petição (tipo): [131.01] Renovação do registro de desenho industrial no prazo ordinário
Processo afetado: BR302016002657-2
Requerente: FORD GLOBAL TECHNOLOGIES, LLC.
Procurador: David do Nascimento Advogados Associados
Renovada vigência até 21/06/2031

800260069940
27/03/2026

Deferimento da petição
Código de despacho: 270
Petição (tipo): [131.01] Renovação do registro de desenho industrial no prazo ordinário
Processo afetado: BR302016002658-0
Requerente: FORD GLOBAL TECHNOLOGIES, LLC.
Procurador: David do Nascimento Advogados Associados
Renovada vigência até 21/06/2031

800260069941
27/03/2026

Deferimento da petição
Código de despacho: 270
Petição (tipo): [131.01] Renovação do registro de desenho industrial no prazo ordinário
Processo afetado: BR302016002659-9
Requerente: FORD GLOBAL TECHNOLOGIES, LLC.
Procurador: David do Nascimento Advogados Associados
Renovada vigência até 21/06/2031

800260069942
27/03/2026

Deferimento da petição
Código de despacho: 270
Petição (tipo): [131.01] Renovação do registro de desenho industrial no prazo ordinário
Processo afetado: BR302016002660-2
Requerente: FORD GLOBAL TECHNOLOGIES, LLC.
Procurador: David do Nascimento Advogados Associados
Renovada vigência até 21/06/2031

800260069943
27/03/2026

Deferimento da petição
Código de despacho: 270
Petição (tipo): [131.01] Renovação do registro de desenho industrial no prazo ordinário
Processo afetado: BR302016002661-0
Requerente: FORD GLOBAL TECHNOLOGIES, LLC.
Procurador: David do Nascimento Advogados Associados
Renovada vigência até 21/06/2031

800260069944
27/03/2026

Deferimento da petição
Código de despacho: 270
Petição (tipo): [131.01] Renovação do registro de desenho industrial no prazo ordinário
Processo afetado: BR302016002664-5
Requerente: FORD GLOBAL TECHNOLOGIES, LLC.
Procurador: David do Nascimento Advogados Associados
Renovada vigência até 21/06/2031

800260069945
27/03/2026

Deferimento da petição
Código de despacho: 270
Petição (tipo): [131.01] Renovação do registro de desenho industrial no prazo ordinário
Processo afetado: BR302016002666-1
Requerente: FORD GLOBAL TECHNOLOGIES, LLC.
Procurador: David do Nascimento Advogados Associados
Renovada vigência até 21/06/2031

800260069946
27/03/2026

Deferimento da petição
Código de despacho: 270
Petição (tipo): [131.01] Renovação do registro de desenho industrial no prazo ordinário
Processo afetado: BR302016002670-0
Requerente: FORD GLOBAL TECHNOLOGIES, LLC.
Procurador: David do Nascimento Advogados Associados
Renovada vigência até 21/06/2031

800260069947
27/03/2026

Deferimento da petição
Código de despacho: 270
Petição (tipo): [131.01] Renovação do registro de desenho industrial no prazo ordinário
Processo afetado: BR302016002671-8
Requerente: FORD GLOBAL TECHNOLOGIES, LLC.
Procurador: David do Nascimento Advogados Associados
Renovada vigência até 21/06/2031

800260069948
27/03/2026

Deferimento da petição
Código de despacho: 270
Petição (tipo): [131.01] Renovação do registro de desenho industrial no prazo ordinário
Processo afetado: BR302016002672-6
Requerente: FORD GLOBAL TECHNOLOGIES, LLC.
Procurador: David do Nascimento Advogados Associados
Renovada vigência até 21/06/2031

800260069949
27/03/2026

Deferimento da petição
Código de despacho: 270
Petição (tipo): [131.01] Renovação do registro de desenho industrial no prazo ordinário
Processo afetado: BR302016002673-4
Requerente: FORD GLOBAL TECHNOLOGIES, LLC.
Procurador: David do Nascimento Advogados Associados
Renovada vigência até 21/06/2031

800260069950
27/03/2026

Deferimento da petição
Código de despacho: 270
Petição (tipo): [131.01] Renovação do registro de desenho industrial no prazo ordinário
Processo afetado: BR302016002676-9
Requerente: FORD GLOBAL TECHNOLOGIES, LLC.
Procurador: David do Nascimento Advogados Associados
Renovada vigência até 21/06/2031

800260069951
27/03/2026

Deferimento da petição
Código de despacho: 270
Petição (tipo): [131.01] Renovação do registro de desenho industrial no prazo ordinário
Processo afetado: BR302016002677-7
Requerente: FORD GLOBAL TECHNOLOGIES, LLC.
Procurador: David do Nascimento Advogados Associados
Renovada vigência até 21/06/2031

800260069952
27/03/2026

Deferimento da petição
Código de despacho: 270
Petição (tipo): [131.01] Renovação do registro de desenho industrial no prazo ordinário
Processo afetado: BR302016002678-5
Requerente: FORD GLOBAL TECHNOLOGIES, LLC.
Procurador: David do Nascimento Advogados Associados
Renovada vigência até 21/06/2031

800260069953
27/03/2026

Deferimento da petição
Código de despacho: 270
Petição (tipo): [131.01] Renovação do registro de desenho industrial no prazo ordinário
Processo afetado: BR302016002679-3
Requerente: FORD GLOBAL TECHNOLOGIES, LLC.
Procurador: David do Nascimento Advogados Associados
Renovada vigência até 21/06/2031

800260069954
27/03/2026

Deferimento da petição
Código de despacho: 270
Petição (tipo): [131.01] Renovação do registro de desenho industrial no prazo ordinário
Processo afetado: BR302016002680-7
Requerente: FORD GLOBAL TECHNOLOGIES, LLC.
Procurador: David do Nascimento Advogados Associados
Renovada vigência até 21/06/2031

800260055847
06/03/2026

Deferimento da petição
Código de despacho: 270
Petição (tipo): [131.01] Renovação do registro de desenho industrial no prazo ordinário
Processo afetado: BR302016002734-0
Requerente: BOTICA COMERCIAL FARMACÊUTICA LTDA.
Procurador: André Luis Flesch Bretanha Jorge
Renovada vigência até 24/06/2031

800260081676
08/04/2026

Deferimento da petição
Código de despacho: 270
Petição (tipo): [131.01] Renovação do registro de desenho industrial no prazo ordinário
Processo afetado: BR302016002756-0
Requerente: ZANLORENZI BEBIDAS LTDA
Procurador: RITTER ADVOGADOS
Renovada vigência até 27/06/2031

800260080116
07/04/2026

Deferimento da petição
Código de despacho: 270
Petição (tipo): [131.01] Renovação do registro de desenho industrial no prazo ordinário
Processo afetado: BR302016002799-4
Requerente: SCHULZ COMPRESSORES LTDA
Procurador: Paulo Sérgio Scatamburlo
Renovada vigência até 30/06/2031

800260065582
20/03/2026

Deferimento da petição
Código de despacho: 270
Petição (tipo): [131.01] Renovação do registro de desenho industrial no prazo ordinário
Processo afetado: BR302016002868-0
Requerente: LEA CRISTINA BORGES EVANGELISTA - ME
Procurador: Paulo Cezar Molinari
Renovada vigência até 06/07/2031

800260060322
12/03/2026

Deferimento da petição
Código de despacho: 270
Petição (tipo): [131.01] Renovação do registro de desenho industrial no prazo ordinário
Processo afetado: BR302016003293-9
Requerente: JETBEST CORPORATION
Procurador: Araripe & Associados
Renovada vigência até 01/08/2031

800260076961
31/03/2026

Deferimento da petição
Código de despacho: 270
Petição (tipo): [131.01] Renovação do registro de desenho industrial no prazo ordinário
Processo afetado: BR302016003576-8
Requerente: INDUSTRIA E COMERCIO DE MOLDURAS SANTA LUZIA LTDA
Procurador: D' Mark Registros de Marcas e Patentes S/S Ltda.
Renovada vigência até 17/08/2031

800260076962
31/03/2026

Deferimento da petição
Código de despacho: 270
Petição (tipo): [131.01] Renovação do registro de desenho industrial no prazo ordinário
Processo afetado: BR302016003578-4
Requerente: INDUSTRIA E COMERCIO DE MOLDURAS SANTA LUZIA LTDA
Procurador: D' Mark Registros de Marcas e Patentes S/S Ltda.
Renovada vigência até 17/08/2031

800260081674
08/04/2026

Deferimento da petição
Código de despacho: 270
Petição (tipo): [131.01] Renovação do registro de desenho industrial no prazo ordinário
Processo afetado: BR302016003791-4
Requerente: HEINEKEN SUPPLY CHAIN B.V.
Procurador: David do Nascimento Advogados Associados
Renovada vigência até 30/08/2031

800260055886
06/03/2026

Deferimento da petição
Código de despacho: 270
Petição (tipo): [131.01] Renovação do registro de desenho industrial no prazo ordinário
Processo afetado: BR302016003883-0
Requerente: LAIR MEREGALI DOS SANTOS
Procurador: AUDITA ASSESSORIA EMPRESARIAL LTDA.
Renovada vigência até 05/09/2031

800260064805
19/03/2026

Deferimento da petição
Código de despacho: 270
Petição (tipo): [131.01] Renovação do registro de desenho industrial no prazo ordinário
Processo afetado: BR302016004245-4
Requerente: BRITÂNIA ELETRODOMÉSTICOS S.A.
Procurador: Licks Advogados
Renovada vigência até 23/09/2031

800260077844
01/04/2026

Deferimento da petição
Código de despacho: 270
Petição (tipo): [131.01] Renovação do registro de desenho industrial no prazo ordinário
Processo afetado: BR302016004620-4
Requerente: BRITÂNIA ELETRODOMÉSTICOS S.A.
Procurador: Licks Advogados
Renovada vigência até 07/10/2031

800260077830
01/04/2026

Deferimento da petição
Código de despacho: 270
Petição (tipo): [131.01] Renovação do registro de desenho industrial no prazo ordinário
Processo afetado: BR302016004623-9
Requerente: BRITÂNIA ELETRODOMÉSTICOS S.A.
Procurador: Licks Advogados
Renovada vigência até 07/10/2031

800260062624
16/03/2026

Deferimento da petição
Código de despacho: 270
Petição (tipo): [131.01] Renovação do registro de desenho industrial no prazo ordinário
Processo afetado: BR302016005782-6
Requerente: VERALLIA BRASIL S.A.
Procurador: KASZNAR LEONARDOS PROPRIEDADE INTELECTUAL
Renovada vigência até 13/12/2031

800260081677
08/04/2026

Deferimento da petição
Código de despacho: 270
Petição (tipo): [131.01] Renovação do registro de desenho industrial no prazo ordinário
Processo afetado: BR302017000049-5
Requerente: ZANLORENZI BEBIDAS LTDA
Procurador: RITTER ADVOGADOS
Renovada vigência até 05/01/2032

800260058428
10/03/2026

Deferimento da petição
Código de despacho: 270
Petição (tipo): [131.01] Renovação do registro de desenho industrial no prazo ordinário
Processo afetado: BR302017000100-9
Requerente: SEB DO BRASIL PRODUTOS DOMÉSTICOS LTDA
Procurador: KASZNAR LEONARDOS PROPRIEDADE INTELECTUAL
Renovada vigência até 11/01/2032

800260063955
18/03/2026

Deferimento da petição
Código de despacho: 270
Petição (tipo): [131.01] Renovação do registro de desenho industrial no prazo ordinário
Processo afetado: BR302017000322-2
Requerente: FORMAPACK EMBALAGENS PLÁSTICAS LTDA
Procurador: AG MOREIRA MARCAS E PATENTES LTDA
Renovada vigência até 26/01/2032

800260067546
02/03/2026

Deferimento da petição
Código de despacho: 270
Petição (tipo): [131.01] Renovação do registro de desenho industrial no prazo ordinário
Processo afetado: BR302017000465-2
Requerente: PLAST SHOW INDÚSTRIA E COMÉRCIO LTDA - EPP
Procurador: Sul América Marcas e Patentes Ltda.
Renovada vigência até 02/02/2032

800260060324
12/03/2026

Deferimento da petição
Código de despacho: 270
Petição (tipo): [131.01] Renovação do registro de desenho industrial no prazo ordinário
Processo afetado: BR302017000505-5
Requerente: GRENDENE S.A.
Procurador: Remer Villaça & Nogueira Assessoria e Consultoria de Prop. Intelectual S/S Ltda.
Renovada vigência até 06/02/2032

800260080112
07/04/2026

Deferimento da petição
Código de despacho: 270
Petição (tipo): [131.01] Renovação do registro de desenho industrial no prazo ordinário
Processo afetado: BR302017000570-5
Requerente: MARTHA REGINA SANTOS COSTA MEDEIROS
Procurador: FATIMA MARIA FELISONI PRADO
Renovada vigência até 09/02/2032

800260067547
02/03/2026

Deferimento da petição
Código de despacho: 270
Petição (tipo): [131.01] Renovação do registro de desenho industrial no prazo ordinário
Processo afetado: BR302017000669-8
Requerente: COAMIL INDÚSTRIA E COMÉRCIO DE PLÁSTICOS LTDA - EPP
Procurador: Sul América Marcas e Patentes Ltda.
Renovada vigência até 15/02/2032

800260060325
12/03/2026

Deferimento da petição
Código de despacho: 270
Petição (tipo): [131.01] Renovação do registro de desenho industrial no prazo ordinário
Processo afetado: BR302017000686-8
Requerente: GRENDENE S.A.
Procurador: Remer Villaça & Nogueira Assessoria e Consultoria de Prop. Intelectual S/S Ltda.
Renovada vigência até 16/02/2032

800260060326
12/03/2026

Deferimento da petição
Código de despacho: 270
Petição (tipo): [131.01] Renovação do registro de desenho industrial no prazo ordinário
Processo afetado: BR302017000694-9
Requerente: GRENDENE S.A.
Procurador: Remer Villaça & Nogueira Assessoria e Consultoria de Prop. Intelectual S/S Ltda.
Renovada vigência até 16/02/2032

800260060327
12/03/2026

Deferimento da petição
Código de despacho: 270
Petição (tipo): [131.01] Renovação do registro de desenho industrial no prazo ordinário
Processo afetado: BR302017000696-5
Requerente: GRENDENE S.A.
Procurador: Remer Villaça & Nogueira Assessoria e Consultoria de Prop. Intelectual S/S Ltda.
Renovada vigência até 16/02/2032

800260060986
13/03/2026

Deferimento da petição
Código de despacho: 270
Petição (tipo): [131.01] Renovação do registro de desenho industrial no prazo ordinário
Processo afetado: BR302017000699-0
Requerente: GRENDENE S.A.
Procurador: Remer Villaça & Nogueira Assessoria e Consultoria de Prop. Intelectual S/S Ltda.
Renovada vigência até 16/02/2032

800260060987
13/03/2026

Deferimento da petição
Código de despacho: 270
Petição (tipo): [131.01] Renovação do registro de desenho industrial no prazo ordinário
Processo afetado: BR302017000700-7
Requerente: GRENDENE S.A.
Procurador: Remer Villaça & Nogueira Assessoria e Consultoria de Prop. Intelectual S/S Ltda.
Renovada vigência até 16/02/2032

800260060988
13/03/2026

Deferimento da petição
Código de despacho: 270
Petição (tipo): [131.01] Renovação do registro de desenho industrial no prazo ordinário
Processo afetado: BR302017000764-3
Requerente: GRENDENE S.A.
Procurador: Remer Villaça & Nogueira Assessoria e Consultoria de Prop. Intelectual S/S Ltda.
Renovada vigência até 17/02/2032

800260069929
27/03/2026

Deferimento da petição
Código de despacho: 270
Petição (tipo): [131.01] Renovação do registro de desenho industrial no prazo ordinário
Processo afetado: BR302017000768-6
Requerente: KÁREN SILVIA LOPES GUERREIRO
Procurador: Vilage Marcas e Patentes Ltda
Renovada vigência até 20/02/2032

800260069928
27/03/2026

Deferimento da petição
Código de despacho: 270
Petição (tipo): [131.01] Renovação do registro de desenho industrial no prazo ordinário
Processo afetado: BR302017000796-1
Requerente: KÁREN SILVIA LOPES GUERREIRO
Procurador: Vilage Marcas e Patentes Ltda
Renovada vigência até 21/02/2032

800260065617
20/03/2026

Deferimento da petição
Código de despacho: 270
Petição (tipo): [131.01] Renovação do registro de desenho industrial no prazo ordinário
Processo afetado: BR302017000800-3
Requerente: BONYPLUS INDUSTRIA E COMERCIO, IMPORTACAO E EXPORTACAO DE COSMETICOS LTDA
Procurador: RITTER ADVOGADOS
Renovada vigência até 21/02/2032

800260068340
25/03/2026

Deferimento da petição
Código de despacho: 270
Petição (tipo): [131.01] Renovação do registro de desenho industrial no prazo ordinário
Processo afetado: BR302017000846-1
Requerente: WALID KAMEL AYACHE
Procurador: Difusão Marcas e Patentes Ltda.
Renovada vigência até 23/02/2032

800260063946
18/03/2026

Deferimento da petição
Código de despacho: 270
Petição (tipo): [131.01] Renovação do registro de desenho industrial no prazo ordinário
Processo afetado: BR302017000918-2
Requerente: ELIANE CRISTINA MENSATO - EPP
Procurador: Sul América Marcas e Patentes Ltda.
Renovada vigência até 01/03/2032

800260058419
10/03/2026

Deferimento da petição
Código de despacho: 270
Petição (tipo): [131.01] Renovação do registro de desenho industrial no prazo ordinário
Processo afetado: BR302017001040-7
Requerente: BRITÂNIA ELETRODOMÉSTICOS S.A.
Procurador: Licks Advogados
Renovada vigência até 07/03/2032

800260081667
08/04/2026

Deferimento da petição
Código de despacho: 270
Petição (tipo): [131.01] Renovação do registro de desenho industrial no prazo ordinário
Processo afetado: BR302017001046-6
Requerente: ATLAS S.A.
Procurador: LEÃO PROPRIEDADE INTELECTUAL
Renovada vigência até 07/03/2032

800260077827
01/04/2026

Deferimento da petição
Código de despacho: 270
Petição (tipo): [131.01] Renovação do registro de desenho industrial no prazo ordinário
Processo afetado: BR302017001189-6
Requerente: ATLAS INDUSTRIA DE ELETRODOMESTICOS LTDA
Procurador: FG PROPRIEDADE INTELECTUAL LTDA
Renovada vigência até 15/03/2032

800260063950
18/03/2026

Deferimento da petição
Código de despacho: 270
Petição (tipo): [131.01] Renovação do registro de desenho industrial no prazo ordinário
Processo afetado: BR302017001227-2
Requerente: IABER DO BRASIL LTDA
Procurador: Icamp Marcas e Patentes Ltda
Renovada vigência até 17/03/2032

800260077842
01/04/2026

Deferimento da petição
Código de despacho: 270
Petição (tipo): [131.01] Renovação do registro de desenho industrial no prazo ordinário
Processo afetado: BR302017001439-9
Requerente: VERALLIA BRASIL S.A.
Procurador: KASZNAR LEONARDOS PROPRIEDADE INTELECTUAL
Renovada vigência até 31/03/2032

800250390642
10/10/2025

Deferimento da petição
Código de despacho: 270
Petição (tipo): [131.01] Renovação do registro de desenho industrial no prazo ordinário
Processo afetado: BR322016004862-5
Requerente: HARMAN INTERNATIONAL INDUSTRIES, INCORPORATED
Procurador: EDUARDO LOURENÇO GUEDES SERRÃO DE OTERO
Renovada vigência até 16/07/2030

800260064810
19/03/2026

Deferimento da petição
Código de despacho: 270
Petição (tipo): [131.01] Renovação do registro de desenho industrial no prazo ordinário
Processo afetado: BR322017004102-0
Requerente: MAPA GMBH
Procurador: Dannemann Siemsen Advogados
Renovada vigência até 08/04/2031

800260064811
19/03/2026

Deferimento da petição
Código de despacho: 270
Petição (tipo): [131.01] Renovação do registro de desenho industrial no prazo ordinário
Processo afetado: BR322017004104-6
Requerente: MAPA GMBH
Procurador: Dannemann Siemsen Advogados
Renovada vigência até 08/04/2031

800260064812
19/03/2026

Deferimento da petição
Código de despacho: 270
Petição (tipo): [131.01] Renovação do registro de desenho industrial no prazo ordinário
Processo afetado: BR322017004106-2
Requerente: MAPA GMBH
Procurador: Dannemann Siemsen Advogados
Renovada vigência até 08/04/2031

800260064813
19/03/2026

Deferimento da petição
Código de despacho: 270
Petição (tipo): [131.01] Renovação do registro de desenho industrial no prazo ordinário
Processo afetado: BR322017004108-9
Requerente: MAPA GMBH
Procurador: Dannemann Siemsen Advogados
Renovada vigência até 08/04/2031

800260068350
25/03/2026

Deferimento da petição
Código de despacho: 270
Petição (tipo): [131.01] Renovação do registro de desenho industrial no prazo ordinário
Processo afetado: BR322017004346-4
Requerente: LIGHTERA LATAM S.A.
Procurador: Paulo Sérgio Scatamburlo
Renovada vigência até 19/04/2031

800260069405
26/03/2026

Deferimento da petição
Código de despacho: 270
Petição (tipo): [131.01] Renovação do registro de desenho industrial no prazo ordinário
Processo afetado: BR322017004706-0
Requerente: SYLVIA NABUCO DE ALMEIDA BRAGA
Procurador: Dannemann, Siemsen, Bigler & Ipanema Moreira
Renovada vigência até 10/06/2031

800260076964
31/03/2026

Deferimento da petição
Código de despacho: 270
Petição (tipo): [131.01] Renovação do registro de desenho industrial no prazo ordinário
Processo afetado: BR322017004741-9
Requerente: INDUSTRIA E COMERCIO DE MOLDURAS SANTA LUZIA LTDA
Procurador: D' Mark Registros de Marcas e Patentes S/S Ltda.
Renovada vigência até 17/08/2031

800260076963
31/03/2026

Deferimento da petição
Código de despacho: 270
Petição (tipo): [131.01] Renovação do registro de desenho industrial no prazo ordinário
Processo afetado: BR322017004742-7
Requerente: INDUSTRIA E COMERCIO DE MOLDURAS SANTA LUZIA LTDA
Procurador: D' Mark Registros de Marcas e Patentes S/S Ltda.
Renovada vigência até 17/08/2031

800260063948
18/03/2026

Deferimento da petição
Código de despacho: 270
Petição (tipo): [131.01] Renovação do registro de desenho industrial no prazo ordinário
Processo afetado: BR322017005592-6
Requerente: BRUDDEN EQUIPAMENTOS LTDA
Procurador: Danilo Spinola Muniz
Renovada vigência até 06/02/2032

800260062625
16/03/2026

Deferimento da petição
Código de despacho: 270
Petição (tipo): [131.01] Renovação do registro de desenho industrial no prazo ordinário
Processo afetado: BR322017005802-0
Requerente: VERALLIA BRASIL S.A.
Procurador: KASZNAR LEONARDOS PROPRIEDADE INTELECTUAL
Renovada vigência até 13/12/2031

800260077843
01/04/2026

Deferimento da petição
Código de despacho: 270
Petição (tipo): [131.01] Renovação do registro de desenho industrial no prazo ordinário
Processo afetado: BR322018000471-2
Requerente: VERALLIA BRASIL S.A.
Procurador: KASZNAR LEONARDOS PROPRIEDADE INTELECTUAL
Renovada vigência até 31/03/2032

800260068351
25/03/2026

Deferimento da petição
Código de despacho: 270
Petição (tipo): [131.01] Renovação do registro de desenho industrial no prazo ordinário
Processo afetado: BR322018002355-5
Requerente: LIGHTERA LATAM S.A.
Procurador: Paulo Sérgio Scatamburlo
Renovada vigência até 19/04/2031

800260054792
05/03/2026

Deferimento da petição
Código de despacho: 270
Petição (tipo): [131.01] Renovação do registro de desenho industrial no prazo ordinário
Processo afetado: BR322018002472-1
Requerente: SCANIA CV AB
Procurador: David do Nascimento Advogados Associados
Renovada vigência até 28/03/2031

800260054794
05/03/2026

Deferimento da petição
Código de despacho: 270
Petição (tipo): [131.01] Renovação do registro de desenho industrial no prazo ordinário
Processo afetado: BR322018002474-8
Requerente: SCANIA CV AB
Procurador: David do Nascimento Advogados Associados
Renovada vigência até 28/03/2031

800260060998
13/03/2026

Deferimento da petição
Código de despacho: 270
Petição (tipo): [131.01] Renovação do registro de desenho industrial no prazo ordinário
Processo afetado: BR322018053864-4
Requerente: DESVAC
Procurador: Dannemann Siemsen Advogados
Renovada vigência até 23/03/2031

800260060992
13/03/2026

Deferimento da petição
Código de despacho: 270
Petição (tipo): [132.01] Renovação do registro de desenho industrial no prazo extraordinário
Processo afetado: DI6503634-4
Requerente: JORGEKANNO
Procurador: Vilage Marcas e Patentes Ltda
Renovada vigência até 03/10/2030

800260055889
06/03/2026

Deferimento da petição
Código de despacho: 270
Petição (tipo): [131.01] Renovação do registro de desenho industrial no prazo ordinário
Processo afetado: DI6600659-7
Requerente: GRENDENE S.A.
Procurador: Custodio de Almeida & Cia.
Renovada vigência até 08/03/2031

800260055872
06/03/2026

Deferimento da petição
Código de despacho: 270
Petição (tipo): [131.01] Renovação do registro de desenho industrial no prazo ordinário
Processo afetado: DI6600902-2
Requerente: HERMES SELLIER
Procurador: Jacques Labrunie
Renovada vigência até 13/03/2031

800260079176
06/04/2026

Deferimento da petição
Código de despacho: 270
Petição (tipo): [131.01] Renovação do registro de desenho industrial no prazo ordinário
Processo afetado: DI6600912-0
Requerente: ALCOA ALUMÍNIO S/A
Procurador: Dannemann, Siemsen, Bigler & Ipanema Moreira
Renovada vigência até 03/04/2031

800260079182
06/04/2026

Deferimento da petição
Código de despacho: 270
Petição (tipo): [131.01] Renovação do registro de desenho industrial no prazo ordinário
Processo afetado: DI6600917-0
Requerente: ALCOA ALUMÍNIO S/A
Procurador: Dannemann, Siemsen, Bigler & Ipanema Moreira
Renovada vigência até 03/04/2031

800260060331
12/03/2026

Deferimento da petição
Código de despacho: 270
Petição (tipo): [131.01] Renovação do registro de desenho industrial no prazo ordinário
Processo afetado: DI6600957-0
Requerente: SAVERGLASS
Procurador: David do Nascimento Advogados Associados
Renovada vigência até 28/03/2031

800260060332
12/03/2026

Deferimento da petição
Código de despacho: 270
Petição (tipo): [131.01] Renovação do registro de desenho industrial no prazo ordinário
Processo afetado: DI6600967-7
Requerente: SAVERGLASS
Procurador: David do Nascimento Advogados Associados
Renovada vigência até 28/03/2031

800260060333
12/03/2026

Deferimento da petição
Código de despacho: 270
Petição (tipo): [131.01] Renovação do registro de desenho industrial no prazo ordinário
Processo afetado: DI6600973-1
Requerente: SAVERGLASS
Procurador: David do Nascimento Advogados Associados
Renovada vigência até 28/03/2031

800260065616
20/03/2026

Deferimento da petição
Código de despacho: 270
Petição (tipo): [131.01] Renovação do registro de desenho industrial no prazo ordinário
Processo afetado: DI6601029-2
Requerente: COTY GENEVA S.A. VERSOIX
Procurador: DANIEL CONSULTING GESTÃO DE ATIVOS LTDA
Renovada vigência até 22/03/2031

800260060334
12/03/2026

Deferimento da petição
Código de despacho: 270
Petição (tipo): [131.01] Renovação do registro de desenho industrial no prazo ordinário
Processo afetado: DI6601073-0
Requerente: HUNTER DOUGLAS INC.
Procurador: David do Nascimento Advogados Associados
Renovada vigência até 05/04/2031

800260079177
06/04/2026

Deferimento da petição
Código de despacho: 270
Petição (tipo): [131.01] Renovação do registro de desenho industrial no prazo ordinário
Processo afetado: DI6601079-9
Requerente: ALCOA ALUMÍNIO S/A
Procurador: Dannemann, Siemsen, Bigler & Ipanema Moreira
Renovada vigência até 03/04/2031

800260079175
06/04/2026

Deferimento da petição
Código de despacho: 270
Petição (tipo): [131.01] Renovação do registro de desenho industrial no prazo ordinário
Processo afetado: DI6601084-5
Requerente: ALCOA ALUMÍNIO S/A
Procurador: Dannemann, Siemsen, Bigler & Ipanema Moreira
Renovada vigência até 03/04/2031

800260079174
06/04/2026

Deferimento da petição
Código de despacho: 270
Petição (tipo): [131.01] Renovação do registro de desenho industrial no prazo ordinário
Processo afetado: DI6601090-0
Requerente: HYDRO EXTRUSION LTDA.
Procurador: Dannemann, Siemsen, Bigler & Ipanema Moreira
Renovada vigência até 03/04/2031

800260079178
06/04/2026

Deferimento da petição
Código de despacho: 270
Petição (tipo): [131.01] Renovação do registro de desenho industrial no prazo ordinário
Processo afetado: DI6601095-0
Requerente: HYDRO EXTRUSION LTDA.
Procurador: Dannemann, Siemsen, Bigler & Ipanema Moreira
Renovada vigência até 03/04/2031

800260079181
06/04/2026

Deferimento da petição
Código de despacho: 270
Petição (tipo): [131.01] Renovação do registro de desenho industrial no prazo ordinário
Processo afetado: DI6601101-9
Requerente: ALCOA ALUMÍNIO S/A
Procurador: Dannemann, Siemsen, Bigler & Ipanema Moreira
Renovada vigência até 03/04/2031

800260079180
06/04/2026

Deferimento da petição
Código de despacho: 270
Petição (tipo): [131.01] Renovação do registro de desenho industrial no prazo ordinário
Processo afetado: DI6601103-5
Requerente: ALCOA ALUMÍNIO S/A
Procurador: Dannemann, Siemsen, Bigler & Ipanema Moreira
Renovada vigência até 03/04/2031

800260079179
06/04/2026

Deferimento da petição
Código de despacho: 270
Petição (tipo): [131.01] Renovação do registro de desenho industrial no prazo ordinário
Processo afetado: DI6601104-3
Requerente: ALCOA ALUMÍNIO S/A
Procurador: Dannemann, Siemsen, Bigler & Ipanema Moreira
Renovada vigência até 03/04/2031

800260055879
06/03/2026

Deferimento da petição
Código de despacho: 270
Petição (tipo): [131.01] Renovação do registro de desenho industrial no prazo ordinário
Processo afetado: DI6601112-4
Requerente: DEXCO S.A.
Procurador: MURTA GOYANES ADVOGADOS
Renovada vigência até 27/03/2031

800260064814
19/03/2026

Deferimento da petição
Código de despacho: 270
Petição (tipo): [131.01] Renovação do registro de desenho industrial no prazo ordinário
Processo afetado: DI6601249-0
Requerente: COLGATE-PALMOLIVE COMPANY
Procurador: Dannemann Siemsen Advogados
Renovada vigência até 06/04/2031

800260080111
07/04/2026

Deferimento da petição
Código de despacho: 270
Petição (tipo): [131.01] Renovação do registro de desenho industrial no prazo ordinário
Processo afetado: DI6601259-7
Requerente: SAWARY CONFECÇÕES LTDA
Procurador: João Batista Valverde
Renovada vigência até 10/04/2031

800260065594
20/03/2026

Deferimento da petição
Código de despacho: 270
Petição (tipo): [131.01] Renovação do registro de desenho industrial no prazo ordinário
Processo afetado: DI6601369-0
Requerente: COMPAGNIE GENERALE DES ETABLISSEMENTS MICHELIN
Procurador: Dennemeyer & Associates Propriedade Intelectual Ltda
Renovada vigência até 20/04/2031

800260065595
20/03/2026

Deferimento da petição
Código de despacho: 270
Petição (tipo): [131.01] Renovação do registro de desenho industrial no prazo ordinário
Processo afetado: DI6601370-4
Requerente: COMPAGNIE GENERALE DES ETABLISSEMENTS MICHELIN
Procurador: Dennemeyer & Associates Propriedade Intelectual Ltda
Renovada vigência até 20/04/2031

800260065596
20/03/2026

Deferimento da petição
Código de despacho: 270
Petição (tipo): [131.01] Renovação do registro de desenho industrial no prazo ordinário
Processo afetado: DI6601401-8
Requerente: AGCO DO BRASIL SOLUÇÕES AGRÍCOLAS LTDA.
Procurador: Dennemeyer & Associates Propriedade Intelectual Ltda
Renovada vigência até 20/04/2031

800260079186
06/04/2026

Deferimento da petição
Código de despacho: 270
Petição (tipo): [131.01] Renovação do registro de desenho industrial no prazo ordinário
Processo afetado: DI6601417-4
Requerente: PIRELLI PNEUMATICI S.P.A.
Procurador: Dannemann Siemsen Advogados
Renovada vigência até 25/04/2031

800260079187
06/04/2026

Deferimento da petição
Código de despacho: 270
Petição (tipo): [131.01] Renovação do registro de desenho industrial no prazo ordinário
Processo afetado: DI6601418-2
Requerente: PIRELLI PNEUMATICI S.P.A.
Procurador: Dannemann Siemsen Advogados
Renovada vigência até 25/04/2031

800260078568
02/04/2026

Deferimento da petição
Código de despacho: 270
Petição (tipo): [131.01] Renovação do registro de desenho industrial no prazo ordinário
Processo afetado: DI6601794-7
Requerente: KARVIA DO BRASIL LTDA
Procurador: Vilage Marcas e Patentes Ltda
Renovada vigência até 02/05/2031

800260080110
07/04/2026

Deferimento da petição
Código de despacho: 270
Petição (tipo): [131.01] Renovação do registro de desenho industrial no prazo ordinário
Processo afetado: DI6601842-0
Requerente: AUTOLABOR INDUSTRIA E COMERCIO LTDA
Procurador: LENICE DOS SANTOS MARINO
Renovada vigência até 12/05/2031

800260061003
13/03/2026

Deferimento da petição
Código de despacho: 270
Petição (tipo): [131.01] Renovação do registro de desenho industrial no prazo ordinário
Processo afetado: DI6602064-6
Requerente: NITRONPLAST INDÚSTRIA E COMÉRCIO LTDA
Procurador: MAURO COSTA FERREIRA
Renovada vigência até 30/05/2031

800260065626
20/03/2026

Deferimento da petição
Código de despacho: 270
Petição (tipo): [131.01] Renovação do registro de desenho industrial no prazo ordinário
Processo afetado: DI6603316-0
Requerente: NITRONPLAST INDÚSTRIA E COMÉRCIO LTDA
Procurador: MAURO COSTA FERREIRA
Renovada vigência até 29/08/2031

800260070006
27/03/2026

Deferimento da petição
Código de despacho: 270
Petição (tipo): [131.01] Renovação do registro de desenho industrial no prazo ordinário
Processo afetado: DI6603548-1
Requerente: NITRONPLAST INDÚSTRIA E COMÉRCIO LTDA
Procurador: MAURO COSTA FERREIRA
Renovada vigência até 31/08/2031

800260069960
27/03/2026

Deferimento da petição
Código de despacho: 270
Petição (tipo): [131.01] Renovação do registro de desenho industrial no prazo ordinário
Processo afetado: DI6603973-8
Requerente: FORD MOTOR COMPANY BRASIL LTDA
Procurador: David do Nascimento Advogados Associados
Renovada vigência até 03/04/2031

800260069961
27/03/2026

Deferimento da petição
Código de despacho: 270
Petição (tipo): [131.01] Renovação do registro de desenho industrial no prazo ordinário
Processo afetado: DI6603974-6
Requerente: FORD MOTOR COMPANY BRASIL LTDA
Procurador: David do Nascimento Advogados Associados
Renovada vigência até 03/04/2031

800260060311
12/03/2026

Deferimento da petição
Código de despacho: 270
Petição (tipo): [131.01] Renovação do registro de desenho industrial no prazo ordinário
Processo afetado: DI6604923-7
Requerente: MÁQUINAS AGRÍCOLAS JACTO S.A.
Procurador: Roger Pampana Nicolau
Renovada vigência até 29/11/2031

800260079183
06/04/2026

Deferimento da petição
Código de despacho: 270
Petição (tipo): [131.01] Renovação do registro de desenho industrial no prazo ordinário
Processo afetado: DI6605230-0
Requerente: HYDRO EXTRUSION LTDA.
Procurador: Dannemann, Siemsen, Bigler & Ipanema Moreira
Renovada vigência até 03/04/2031

800260055861
06/03/2026

Deferimento da petição
Código de despacho: 270
Petição (tipo): [131.01] Renovação do registro de desenho industrial no prazo ordinário
Processo afetado: DI6700039-8
Requerente: REXNORD BRASIL SISTEMAS DE TRANSMISSÃO E MOVIMENTAÇÃO LTDA.
Procurador: LEÃO PROPRIEDADE INTELECTUAL
Renovada vigência até 17/01/2032

800260066652
23/03/2026

Deferimento da petição
Código de despacho: 270
Petição (tipo): [131.01] Renovação do registro de desenho industrial no prazo ordinário
Processo afetado: DI6700069-0
Requerente: NEUGEBAUER ALIMENTOS S/A
Procurador: LEÃO PROPRIEDADE INTELECTUAL
Renovada vigência até 05/01/2032

800260055887
06/03/2026

Deferimento da petição
Código de despacho: 270
Petição (tipo): [131.01] Renovação do registro de desenho industrial no prazo ordinário
Processo afetado: DI6700156-4
Requerente: COOPERATIVA VINÍCOLA AURORA LTDA.
Procurador: Custodio de Almeida & Cia.
Renovada vigência até 01/02/2032

800260063949
18/03/2026

Deferimento da petição
Código de despacho: 270
Petição (tipo): [131.01] Renovação do registro de desenho industrial no prazo ordinário
Processo afetado: DI6700295-1
Requerente: BRUDDEN EQUIPAMENTOS LTDA
Procurador: Danilo Spinola Muniz
Renovada vigência até 08/01/2032

800260060989
13/03/2026

Deferimento da petição
Código de despacho: 270
Petição (tipo): [131.01] Renovação do registro de desenho industrial no prazo ordinário
Processo afetado: DI6700394-0
Requerente: JORGEKANNO
Procurador: Vilage Marcas e Patentes Ltda
Renovada vigência até 08/03/2032

800260079184
06/04/2026

Deferimento da petição
Código de despacho: 270
Petição (tipo): [131.01] Renovação do registro de desenho industrial no prazo ordinário
Processo afetado: DI6700437-7
Requerente: NB MÁQUINAS LTDA
Procurador: Vilage Marcas e Patentes Ltda
Renovada vigência até 20/03/2032

800260081658
08/04/2026

Deferimento da petição
Código de despacho: 270
Petição (tipo): [131.01] Renovação do registro de desenho industrial no prazo ordinário
Processo afetado: DI6700534-9
Requerente: POLAR INDÚSTRIA DE PLÁSTICOS S.A
Procurador: FG PROPRIEDADE INTELECTUAL LTDA
Renovada vigência até 22/02/2032

800260077829
01/04/2026

Deferimento da petição
Código de despacho: 270
Petição (tipo): [131.01] Renovação do registro de desenho industrial no prazo ordinário
Processo afetado: DI6700642-6
Requerente: MARCELO RODRIGUES TEIXEIRA
Procurador: London Marcas e Patentes S/S Ltda.
Renovada vigência até 26/03/2032

800260081659
08/04/2026

Deferimento da petição
Código de despacho: 270
Petição (tipo): [131.01] Renovação do registro de desenho industrial no prazo ordinário
Processo afetado: DI6700712-0
Requerente: POLAR INDÚSTRIA DE PLÁSTICOS S.A
Procurador: FG PROPRIEDADE INTELECTUAL LTDA
Renovada vigência até 22/02/2032

800260079202
06/04/2026

Deferimento da petição
Código de despacho: 270
Petição (tipo): [131.01] Renovação do registro de desenho industrial no prazo ordinário
Processo afetado: DI6701413-5
Requerente: GILMAR PRETTO
Procurador: LUANA KLAUS
Renovada vigência até 03/04/2032

800230377476
05/10/2023

Deferimento da petição
Código de despacho: 270
Petição (tipo): [131.01] Renovação do registro de desenho industrial no prazo ordinário
Processo afetado: DI6901112-5
Requerente: PAULO SERGIO SIMÕES DE SOUZA
Procurador: FABIO CASAMASSA
Renovada vigência até 24/03/2029

800240152721
06/05/2024

Deferimento da petição
Código de despacho: 270
Petição (tipo): [131.01] Renovação do registro de desenho industrial no prazo ordinário
Processo afetado: DI6901972-0
Requerente: PAULO SERGIO SIMÕES DE SOUZA
Procurador: RICCI & ASSOCIADOS PROPRIEDADE INTELECTUAL S/S LTDA
Renovada vigência até 18/05/2029

800260063249
17/03/2026

Deferimento da petição
Código de despacho: 270
Petição (tipo): [132.01] Renovação do registro de desenho industrial no prazo extraordinário
Processo afetado: DI7004592-5
Requerente: AGNALDO APARECIDO PEREIRA
Procurador: CONCEITO MARCAS E PATENTES S/S LTDA
Renovada vigência até 20/09/2030

800260076893
30/03/2026

Deferimento da petição
Código de despacho: 270
Petição (tipo): [132.01] Renovação do registro de desenho industrial no prazo extraordinário
Processo afetado: DI7100352-5
Requerente: THE BAZOOKA COMPANIES, LLC
Procurador: David do Nascimento Advogados Associados
Renovada vigência até 07/02/2031

800260055893
06/03/2026

Deferimento da petição
Código de despacho: 270
Petição (tipo): [131.01] Renovação do registro de desenho industrial no prazo ordinário
Processo afetado: DI7100913-2
Requerente: KINGSTON TECHNOLOGY COMPANY, INC.
Procurador: MMV Agentes da Propriedade Industrial Ltda.
Renovada vigência até 14/03/2031

800260055862
06/03/2026

Deferimento da petição
Código de despacho: 270
Petição (tipo): [131.01] Renovação do registro de desenho industrial no prazo ordinário
Processo afetado: DI7100919-1
Requerente: DEXCO S.A.
Procurador: MURTA GOYANES ADVOGADOS
Renovada vigência até 14/03/2031

800260055890
06/03/2026

Deferimento da petição
Código de despacho: 270
Petição (tipo): [131.01] Renovação do registro de desenho industrial no prazo ordinário
Processo afetado: DI7100925-6
Requerente: GRENDENE S.A.
Procurador: Custodio de Almeida & Cia.
Renovada vigência até 15/03/2031

800260055865
06/03/2026

Deferimento da petição
Código de despacho: 270
Petição (tipo): [131.01] Renovação do registro de desenho industrial no prazo ordinário
Processo afetado: DI7100937-0
Requerente: DEXCO S.A.
Procurador: MURTA GOYANES ADVOGADOS
Renovada vigência até 15/03/2031

800260055866
06/03/2026

Deferimento da petição
Código de despacho: 270
Petição (tipo): [131.01] Renovação do registro de desenho industrial no prazo ordinário
Processo afetado: DI7100938-8
Requerente: DEXCO S.A.
Procurador: MURTA GOYANES ADVOGADOS
Renovada vigência até 15/03/2031

800260055867
06/03/2026

Deferimento da petição
Código de despacho: 270
Petição (tipo): [131.01] Renovação do registro de desenho industrial no prazo ordinário
Processo afetado: DI7100939-6
Requerente: DEXCO S.A.
Procurador: MURTA GOYANES ADVOGADOS
Renovada vigência até 15/03/2031

800260055868
06/03/2026

Deferimento da petição
Código de despacho: 270
Petição (tipo): [131.01] Renovação do registro de desenho industrial no prazo ordinário
Processo afetado: DI7100940-0
Requerente: DEXCO S.A.
Procurador: MURTA GOYANES ADVOGADOS
Renovada vigência até 15/03/2031

800260055869
06/03/2026

Deferimento da petição
Código de despacho: 270
Petição (tipo): [131.01] Renovação do registro de desenho industrial no prazo ordinário
Processo afetado: DI7100941-8
Requerente: DEXCO S.A.
Procurador: MURTA GOYANES ADVOGADOS
Renovada vigência até 15/03/2031

800260055870
06/03/2026

Deferimento da petição
Código de despacho: 270
Petição (tipo): [131.01] Renovação do registro de desenho industrial no prazo ordinário
Processo afetado: DI7100942-6
Requerente: DEXCO S.A.
Procurador: MURTA GOYANES ADVOGADOS
Renovada vigência até 15/03/2031

800260055871
06/03/2026

Deferimento da petição
Código de despacho: 270
Petição (tipo): [131.01] Renovação do registro de desenho industrial no prazo ordinário
Processo afetado: DI7100943-4
Requerente: DEXCO S.A.
Procurador: MURTA GOYANES ADVOGADOS
Renovada vigência até 15/03/2031

800260055877
06/03/2026

Deferimento da petição
Código de despacho: 270
Petição (tipo): [131.01] Renovação do registro de desenho industrial no prazo ordinário
Processo afetado: DI7100944-2
Requerente: DEXCO S.A.
Procurador: MURTA GOYANES ADVOGADOS
Renovada vigência até 15/03/2031

800260055873
06/03/2026

Deferimento da petição
Código de despacho: 270
Petição (tipo): [131.01] Renovação do registro de desenho industrial no prazo ordinário
Processo afetado: DI7100945-0
Requerente: DEXCO S.A.
Procurador: MURTA GOYANES ADVOGADOS
Renovada vigência até 15/03/2031

800260055874
06/03/2026

Deferimento da petição
Código de despacho: 270
Petição (tipo): [131.01] Renovação do registro de desenho industrial no prazo ordinário
Processo afetado: DI7100947-7
Requerente: DEXCO S.A.
Procurador: MURTA GOYANES ADVOGADOS
Renovada vigência até 15/03/2031

800260055875
06/03/2026

Deferimento da petição
Código de despacho: 270
Petição (tipo): [131.01] Renovação do registro de desenho industrial no prazo ordinário
Processo afetado: DI7100948-5
Requerente: DEXCO S.A.
Procurador: MURTA GOYANES ADVOGADOS
Renovada vigência até 15/03/2031

800260055876
06/03/2026

Deferimento da petição
Código de despacho: 270
Petição (tipo): [131.01] Renovação do registro de desenho industrial no prazo ordinário
Processo afetado: DI7100949-3
Requerente: DEXCO S.A.
Procurador: MURTA GOYANES ADVOGADOS
Renovada vigência até 15/03/2031

800260055863
06/03/2026

Deferimento da petição
Código de despacho: 270
Petição (tipo): [131.01] Renovação do registro de desenho industrial no prazo ordinário
Processo afetado: DI7100950-7
Requerente: DEXCO S.A.
Procurador: MURTA GOYANES ADVOGADOS
Renovada vigência até 15/03/2031

800260055864
06/03/2026

Deferimento da petição
Código de despacho: 270
Petição (tipo): [131.01] Renovação do registro de desenho industrial no prazo ordinário
Processo afetado: DI7100951-5
Requerente: DEXCO S.A.
Procurador: MURTA GOYANES ADVOGADOS
Renovada vigência até 15/03/2031

800260076887
30/03/2026

Deferimento da petição
Código de despacho: 270
Petição (tipo): [131.01] Renovação do registro de desenho industrial no prazo ordinário
Processo afetado: DI7101050-5
Requerente: TRAMONTINA S/A CUTELARIA
Procurador: CREAZIONE MARCAS E PATENTES LTDA.
Renovada vigência até 01/04/2031

800260066653
23/03/2026

Deferimento da petição
Código de despacho: 270
Petição (tipo): [131.01] Renovação do registro de desenho industrial no prazo ordinário
Processo afetado: DI7101208-7
Requerente: NELY CRISTINA BRAIDOTTI
Procurador: Montaury Pimenta, Machado & Vieira de Mello Advogados
Renovada vigência até 25/03/2031

800260069930
27/03/2026

Deferimento da petição
Código de despacho: 270
Petição (tipo): [131.01] Renovação do registro de desenho industrial no prazo ordinário
Processo afetado: DI7101248-6
Requerente: GRENDENE S.A.
Procurador: Custodio de Almeida & Cia.
Renovada vigência até 05/04/2031

800260065579
20/03/2026

Deferimento da petição
Código de despacho: 270
Petição (tipo): [131.01] Renovação do registro de desenho industrial no prazo ordinário
Processo afetado: DI7101299-0
Requerente: LUIZ CARLOS LORENZANI
Renovada vigência até 08/04/2031

800260079173
06/04/2026

Deferimento da petição
Código de despacho: 270
Petição (tipo): [131.01] Renovação do registro de desenho industrial no prazo ordinário
Processo afetado: DI7101335-0
Requerente: JACKWAL S/A
Procurador: CREAZIONE MARCAS E PATENTES LTDA.
Renovada vigência até 12/04/2031

800260076888
30/03/2026

Deferimento da petição
Código de despacho: 270
Petição (tipo): [131.01] Renovação do registro de desenho industrial no prazo ordinário
Processo afetado: DI7101385-7
Requerente: TRAMONTINA S/A CUTELARIA
Procurador: CREAZIONE MARCAS E PATENTES LTDA.
Renovada vigência até 15/04/2031

800260065602
20/03/2026

Deferimento da petição
Código de despacho: 270
Petição (tipo): [131.01] Renovação do registro de desenho industrial no prazo ordinário
Processo afetado: DI7101477-2
Requerente: UNILEVER IP HOLDINGS B.V.
Procurador: Dennemeyer & Associates Propriedade Intelectual Ltda
Renovada vigência até 25/04/2031

800260068386
25/03/2026

Deferimento da petição
Código de despacho: 270
Petição (tipo): [131.01] Renovação do registro de desenho industrial no prazo ordinário
Processo afetado: DI7101488-8
Requerente: 3M INNOVATIVE PROPERTIES COMPANY
Procurador: Dannemann Siemsen Advogados
Renovada vigência até 26/04/2031

800260068387
25/03/2026

Deferimento da petição
Código de despacho: 270
Petição (tipo): [131.01] Renovação do registro de desenho industrial no prazo ordinário
Processo afetado: DI7101500-0
Requerente: 3M INNOVATIVE PROPERTIES COMPANY
Procurador: Dannemann Siemsen Advogados
Renovada vigência até 27/04/2031

800260069962
27/03/2026

Deferimento da petição
Código de despacho: 270
Petição (tipo): [131.01] Renovação do registro de desenho industrial no prazo ordinário
Processo afetado: DI7101521-3
Requerente: FORD MOTOR COMPANY BRASIL LTDA
Procurador: David do Nascimento Advogados Associados
Renovada vigência até 29/04/2031

800260069963
27/03/2026

Deferimento da petição
Código de despacho: 270
Petição (tipo): [131.01] Renovação do registro de desenho industrial no prazo ordinário
Processo afetado: DI7101522-1
Requerente: FORD MOTOR COMPANY BRASIL LTDA
Procurador: David do Nascimento Advogados Associados
Renovada vigência até 29/04/2031

800260069964
27/03/2026

Deferimento da petição
Código de despacho: 270
Petição (tipo): [131.01] Renovação do registro de desenho industrial no prazo ordinário
Processo afetado: DI7101523-0
Requerente: FORD MOTOR COMPANY BRASIL LTDA
Procurador: David do Nascimento Advogados Associados
Renovada vigência até 29/04/2031

800260068394
25/03/2026

Deferimento da petição
Código de despacho: 270
Petição (tipo): [131.01] Renovação do registro de desenho industrial no prazo ordinário
Processo afetado: DI7101525-6
Requerente: 3M INNOVATIVE PROPERTIES COMPANY
Procurador: Dannemann Siemsen Advogados
Renovada vigência até 29/04/2031

800260069965
27/03/2026

Deferimento da petição
Código de despacho: 270
Petição (tipo): [131.01] Renovação do registro de desenho industrial no prazo ordinário
Processo afetado: DI7101526-4
Requerente: FORD MOTOR COMPANY BRASIL LTDA
Procurador: David do Nascimento Advogados Associados
Renovada vigência até 29/04/2031

800260069966
27/03/2026

Deferimento da petição
Código de despacho: 270
Petição (tipo): [131.01] Renovação do registro de desenho industrial no prazo ordinário
Processo afetado: DI7101527-2
Requerente: FORD MOTOR COMPANY BRASIL LTDA
Procurador: David do Nascimento Advogados Associados
Renovada vigência até 29/04/2031

800260069967
27/03/2026

Deferimento da petição
Código de despacho: 270
Petição (tipo): [131.01] Renovação do registro de desenho industrial no prazo ordinário
Processo afetado: DI7101528-0
Requerente: FORD MOTOR COMPANY BRASIL LTDA
Procurador: David do Nascimento Advogados Associados
Renovada vigência até 29/04/2031

800260069968
27/03/2026

Deferimento da petição
Código de despacho: 270
Petição (tipo): [131.01] Renovação do registro de desenho industrial no prazo ordinário
Processo afetado: DI7101529-9
Requerente: FORD MOTOR COMPANY BRASIL LTDA
Procurador: David do Nascimento Advogados Associados
Renovada vigência até 29/04/2031

800260069969
27/03/2026

Deferimento da petição
Código de despacho: 270
Petição (tipo): [131.01] Renovação do registro de desenho industrial no prazo ordinário
Processo afetado: DI7101530-2
Requerente: FORD MOTOR COMPANY BRASIL LTDA
Procurador: David do Nascimento Advogados Associados
Renovada vigência até 29/04/2031

800260069970
27/03/2026

Deferimento da petição
Código de despacho: 270
Petição (tipo): [131.01] Renovação do registro de desenho industrial no prazo ordinário
Processo afetado: DI7101531-0
Requerente: FORD MOTOR COMPANY BRASIL LTDA
Procurador: David do Nascimento Advogados Associados
Renovada vigência até 29/04/2031

800260069971
27/03/2026

Deferimento da petição
Código de despacho: 270
Petição (tipo): [131.01] Renovação do registro de desenho industrial no prazo ordinário
Processo afetado: DI7101532-9
Requerente: FORD MOTOR COMPANY BRASIL LTDA
Procurador: David do Nascimento Advogados Associados
Renovada vigência até 29/04/2031

800260069972
27/03/2026

Deferimento da petição
Código de despacho: 270
Petição (tipo): [131.01] Renovação do registro de desenho industrial no prazo ordinário
Processo afetado: DI7101534-5
Requerente: FORD MOTOR COMPANY BRASIL LTDA
Procurador: David do Nascimento Advogados Associados
Renovada vigência até 29/04/2031

800260077831
01/04/2026

Deferimento da petição
Código de despacho: 270
Petição (tipo): [131.01] Renovação do registro de desenho industrial no prazo ordinário
Processo afetado: DI7101539-6
Requerente: INBRATERRESTRE INDÚSTRIA E COMÉRCIO DE MATERIAIS DE SEGURANÇA LTDA
Procurador: Silvio Darré Júnior
Renovada vigência até 29/04/2031

800260068388
25/03/2026

Deferimento da petição
Código de despacho: 270
Petição (tipo): [131.01] Renovação do registro de desenho industrial no prazo ordinário
Processo afetado: DI7101540-0
Requerente: 3M INNOVATIVE PROPERTIES COMPANY
Procurador: Dannemann Siemsen Advogados
Renovada vigência até 29/04/2031

800260078566
02/04/2026

Deferimento da petição
Código de despacho: 270
Petição (tipo): [131.01] Renovação do registro de desenho industrial no prazo ordinário
Processo afetado: DI7101584-1
Requerente: HISAMITSU PHARMACEUTICAL CO., INC.
Procurador: NINOMIYA PROPRIEDADE INTELECTUAL LTDA
Renovada vigência até 05/05/2031

800260078567
02/04/2026

Deferimento da petição
Código de despacho: 270
Petição (tipo): [131.01] Renovação do registro de desenho industrial no prazo ordinário
Processo afetado: DI7101585-0
Requerente: HISAMITSU PHARMACEUTICAL CO., INC.
Procurador: NINOMIYA PROPRIEDADE INTELECTUAL LTDA
Renovada vigência até 05/05/2031

800260065620
20/03/2026

Deferimento da petição
Código de despacho: 270
Petição (tipo): [131.01] Renovação do registro de desenho industrial no prazo ordinário
Processo afetado: DI7101788-7
Requerente: SADI ANTÔNIO PEZZI
Procurador: BARROS WALLACE ADVOGADOS
Renovada vigência até 23/03/2031

800260054801
05/03/2026

Deferimento da petição
Código de despacho: 270
Petição (tipo): [131.01] Renovação do registro de desenho industrial no prazo ordinário
Processo afetado: DI7101807-7
Requerente: BRAUN GMBH
Procurador: David do Nascimento Advogados Associados
Renovada vigência até 25/03/2031

800260076906
30/03/2026

Deferimento da petição
Código de despacho: 270
Petição (tipo): [131.01] Renovação do registro de desenho industrial no prazo ordinário
Processo afetado: DI7101826-3
Requerente: HYPERA S.A.
Procurador: LUIZ LEONARDOS & ADVOGADOS
Renovada vigência até 30/03/2031

800260070000
27/03/2026

Deferimento da petição
Código de despacho: 270
Petição (tipo): [131.01] Renovação do registro de desenho industrial no prazo ordinário
Processo afetado: DI7101834-4
Requerente: ETHICON ENDO-SURGERY, INC.
Procurador: David do Nascimento Advogados Associados
Renovada vigência até 31/03/2031

800260057145
09/03/2026

Deferimento da petição
Código de despacho: 270
Petição (tipo): [131.01] Renovação do registro de desenho industrial no prazo ordinário
Processo afetado: DI7101853-0
Requerente: NITRONPLAST INDÚSTRIA E COMÉRCIO LTDA
Procurador: MAURO COSTA FERREIRA
Renovada vigência até 12/05/2031

800260063951
18/03/2026

Deferimento da petição
Código de despacho: 270
Petição (tipo): [131.01] Renovação do registro de desenho industrial no prazo ordinário
Processo afetado: DI7101879-4
Requerente: ANTARES ACOPLAMENTOS LTDA
Procurador: Guerra Advogados Associados
Renovada vigência até 16/05/2031

800260080105
07/04/2026

Deferimento da petição
Código de despacho: 270
Petição (tipo): [131.01] Renovação do registro de desenho industrial no prazo ordinário
Processo afetado: DI7102006-3
Requerente: CONDOR S.A.
Procurador: Felsberg e Pedretti Advogados e Consultores Legais
Renovada vigência até 25/05/2031

800260080106
07/04/2026

Deferimento da petição
Código de despacho: 270
Petição (tipo): [131.01] Renovação do registro de desenho industrial no prazo ordinário
Processo afetado: DI7102007-1
Requerente: CONDOR S.A.
Procurador: Felsberg e Pedretti Advogados e Consultores Legais
Renovada vigência até 25/05/2031

800260080107
07/04/2026

Deferimento da petição
Código de despacho: 270
Petição (tipo): [131.01] Renovação do registro de desenho industrial no prazo ordinário
Processo afetado: DI7102008-0
Requerente: CONDOR S.A.
Procurador: Felsberg e Pedretti Advogados e Consultores Legais
Renovada vigência até 25/05/2031

800260080108
07/04/2026

Deferimento da petição
Código de despacho: 270
Petição (tipo): [131.01] Renovação do registro de desenho industrial no prazo ordinário
Processo afetado: DI7102012-8
Requerente: CONDOR S.A.
Procurador: Felsberg e Pedretti Advogados e Consultores Legais
Renovada vigência até 25/05/2031

800260060997
13/03/2026

Deferimento da petição
Código de despacho: 270
Petição (tipo): [131.01] Renovação do registro de desenho industrial no prazo ordinário
Processo afetado: DI7102078-0
Requerente: KONECRANES GLOBAL CORPORATION
Procurador: Dannemann Siemsen Advogados
Renovada vigência até 22/03/2031

800260070001
27/03/2026

Deferimento da petição
Código de despacho: 270
Petição (tipo): [131.01] Renovação do registro de desenho industrial no prazo ordinário
Processo afetado: DI7102166-3
Requerente: THE PROCTER & GAMBLE COMPANY
Procurador: David do Nascimento Advogados Associados
Renovada vigência até 01/04/2031

800260064821
19/03/2026

Deferimento da petição
Código de despacho: 270
Petição (tipo): [131.01] Renovação do registro de desenho industrial no prazo ordinário
Processo afetado: DI7102168-0
Requerente: DART INDUSTRIES INC.
Procurador: Dannemann Siemsen Advogados
Renovada vigência até 01/04/2031

800260060991
13/03/2026

Deferimento da petição
Código de despacho: 270
Petição (tipo): [131.01] Renovação do registro de desenho industrial no prazo ordinário
Processo afetado: DI7102175-2
Requerente: JORGEKANNO
Procurador: Vilage Marcas e Patentes Ltda
Renovada vigência até 04/04/2031

800260064822
19/03/2026

Deferimento da petição
Código de despacho: 270
Petição (tipo): [131.01] Renovação do registro de desenho industrial no prazo ordinário
Processo afetado: DI7102176-0
Requerente: DART INDUSTRIES INC.
Procurador: Dannemann Siemsen Advogados
Renovada vigência até 04/04/2031

800260060990
13/03/2026

Deferimento da petição
Código de despacho: 270
Petição (tipo): [131.01] Renovação do registro de desenho industrial no prazo ordinário
Processo afetado: DI7102178-7
Requerente: JORGEKANNO
Procurador: Vilage Marcas e Patentes Ltda
Renovada vigência até 04/04/2031

800260070002
27/03/2026

Deferimento da petição
Código de despacho: 270
Petição (tipo): [131.01] Renovação do registro de desenho industrial no prazo ordinário
Processo afetado: DI7102180-9
Requerente: ASAHI SOFT DRINKS CO., LTD.
Procurador: David do Nascimento Advogados Associados
Renovada vigência até 04/04/2031

800260064823
19/03/2026

Deferimento da petição
Código de despacho: 270
Petição (tipo): [131.01] Renovação do registro de desenho industrial no prazo ordinário
Processo afetado: DI7102181-7
Requerente: DART INDUSTRIES INC.
Procurador: Dannemann Siemsen Advogados
Renovada vigência até 04/04/2031

800260058416
10/03/2026

Deferimento da petição
Código de despacho: 270
Petição (tipo): [131.01] Renovação do registro de desenho industrial no prazo ordinário
Processo afetado: DI7102191-4
Requerente: SEB DO BRASIL PRODUTOS DOMESTICOS LTDA
Procurador: KASZNAR LEONARDOS PROPRIEDADE INTELECTUAL
Renovada vigência até 08/04/2031

800260068383
25/03/2026

Deferimento da petição
Código de despacho: 270
Petição (tipo): [131.01] Renovação do registro de desenho industrial no prazo ordinário
Processo afetado: DI7102232-5
Requerente: HONDA MOTOR CO., LTD.
Procurador: Dannemann Siemsen Advogados
Renovada vigência até 11/04/2031

800260068384
25/03/2026

Deferimento da petição
Código de despacho: 270
Petição (tipo): [131.01] Renovação do registro de desenho industrial no prazo ordinário
Processo afetado: DI7102233-3
Requerente: HONDA MOTOR CO., LTD.
Procurador: Dannemann Siemsen Advogados
Renovada vigência até 11/04/2031

800260064815
19/03/2026

Deferimento da petição
Código de despacho: 270
Petição (tipo): [131.01] Renovação do registro de desenho industrial no prazo ordinário
Processo afetado: DI7102236-8
Requerente: COLGATE-PALMOLIVE COMPANY
Procurador: Dannemann Siemsen Advogados
Renovada vigência até 11/04/2031

800260064816
19/03/2026

Deferimento da petição
Código de despacho: 270
Petição (tipo): [131.01] Renovação do registro de desenho industrial no prazo ordinário
Processo afetado: DI7102240-6
Requerente: COLGATE-PALMOLIVE COMPANY
Procurador: Dannemann Siemsen Advogados
Renovada vigência até 11/04/2031

800260068385
25/03/2026

Deferimento da petição
Código de despacho: 270
Petição (tipo): [131.01] Renovação do registro de desenho industrial no prazo ordinário
Processo afetado: DI7102246-5
Requerente: HONDA MOTOR CO., LTD.
Procurador: Dannemann Siemsen Advogados
Renovada vigência até 11/04/2031

800260064817
19/03/2026

Deferimento da petição
Código de despacho: 270
Petição (tipo): [131.01] Renovação do registro de desenho industrial no prazo ordinário
Processo afetado: DI7102247-3
Requerente: COLGATE-PALMOLIVE COMPANY
Procurador: Dannemann Siemsen Advogados
Renovada vigência até 11/04/2031

800260064818
19/03/2026

Deferimento da petição
Código de despacho: 270
Petição (tipo): [131.01] Renovação do registro de desenho industrial no prazo ordinário
Processo afetado: DI7102249-0
Requerente: COLGATE-PALMOLIVE COMPANY
Procurador: Dannemann Siemsen Advogados
Renovada vigência até 11/04/2031

800260081668
08/04/2026

Deferimento da petição
Código de despacho: 270
Petição (tipo): [131.01] Renovação do registro de desenho industrial no prazo ordinário
Processo afetado: DI7102253-8
Requerente: ALCOA ALUMÍNIO S/A
Procurador: Dannemann, Siemsen, Bigler & Ipanema Moreira
Renovada vigência até 13/04/2031

800260070003
27/03/2026

Deferimento da petição
Código de despacho: 270
Petição (tipo): [131.01] Renovação do registro de desenho industrial no prazo ordinário
Processo afetado: DI7102258-9
Requerente: APPLE INC.
Procurador: David do Nascimento Advogados Associados
Renovada vigência até 13/04/2031

800260064824
19/03/2026

Deferimento da petição
Código de despacho: 270
Petição (tipo): [131.01] Renovação do registro de desenho industrial no prazo ordinário
Processo afetado: DI7102283-0
Requerente: APEX BRANDS, INC.
Procurador: Dannemann Siemsen Advogados
Renovada vigência até 15/04/2031

800260070004
27/03/2026

Deferimento da petição
Código de despacho: 270
Petição (tipo): [131.01] Renovação do registro de desenho industrial no prazo ordinário
Processo afetado: DI7102285-6
Requerente: MAKITA CORPORATION
Procurador: David do Nascimento Advogados Associados
Renovada vigência até 15/04/2031

800260070005
27/03/2026

Deferimento da petição
Código de despacho: 270
Petição (tipo): [131.01] Renovação do registro de desenho industrial no prazo ordinário
Processo afetado: DI7102301-1
Requerente: THE PROCTER & GAMBLE COMPANY
Procurador: David do Nascimento Advogados Associados
Renovada vigência até 18/04/2031

800260068380
25/03/2026

Deferimento da petição
Código de despacho: 270
Petição (tipo): [131.01] Renovação do registro de desenho industrial no prazo ordinário
Processo afetado: DI7102320-8
Requerente: LEGRAND FRANCE E LEGRAND SNC
Procurador: Dannemann Siemsen Advogados
Renovada vigência até 20/04/2031

800260068381
25/03/2026

Deferimento da petição
Código de despacho: 270
Petição (tipo): [131.01] Renovação do registro de desenho industrial no prazo ordinário
Processo afetado: DI7102321-6
Requerente: LEGRAND FRANCE E LEGRAND SNC
Procurador: Dannemann Siemsen Advogados
Renovada vigência até 20/04/2031

800260069973
27/03/2026

Deferimento da petição
Código de despacho: 270
Petição (tipo): [131.01] Renovação do registro de desenho industrial no prazo ordinário
Processo afetado: DI7102323-2
Requerente: ZEN DESIGN SOLUTIONS LIMITED
Procurador: David do Nascimento Advogados Associados
Renovada vigência até 20/04/2031

800260068382
25/03/2026

Deferimento da petição
Código de despacho: 270
Petição (tipo): [131.01] Renovação do registro de desenho industrial no prazo ordinário
Processo afetado: DI7102324-0
Requerente: LEGRAND FRANCE E LEGRAND SNC
Procurador: Dannemann Siemsen Advogados
Renovada vigência até 20/04/2031

800260079185
06/04/2026

Deferimento da petição
Código de despacho: 270
Petição (tipo): [131.01] Renovação do registro de desenho industrial no prazo ordinário
Processo afetado: DI7102332-1
Requerente: TBI INDUSTRIES GMBH
Procurador: Dannemann Siemsen Advogados
Renovada vigência até 20/04/2031

800260076894
30/03/2026

Deferimento da petição
Código de despacho: 270
Petição (tipo): [131.01] Renovação do registro de desenho industrial no prazo ordinário
Processo afetado: DI7102339-9
Requerente: KENVUE BRANDS LLC
Procurador: David do Nascimento Advogados Associados
Renovada vigência até 25/04/2031

800260065605
20/03/2026

Deferimento da petição
Código de despacho: 270
Petição (tipo): [131.01] Renovação do registro de desenho industrial no prazo ordinário
Processo afetado: DI7102349-6
Requerente: LEGO A/S
Procurador: Dennemeyer & Associates Propriedade Intelectual Ltda
Renovada vigência até 27/04/2031

800260065606
20/03/2026

Deferimento da petição
Código de despacho: 270
Petição (tipo): [131.01] Renovação do registro de desenho industrial no prazo ordinário
Processo afetado: DI7102350-0
Requerente: LEGO A/S
Procurador: Dennemeyer & Associates Propriedade Intelectual Ltda
Renovada vigência até 27/04/2031

800260065607
20/03/2026

Deferimento da petição
Código de despacho: 270
Petição (tipo): [131.01] Renovação do registro de desenho industrial no prazo ordinário
Processo afetado: DI7102351-8
Requerente: LEGO A/S
Procurador: Dennemeyer & Associates Propriedade Intelectual Ltda
Renovada vigência até 27/04/2031

800260065608
20/03/2026

Deferimento da petição
Código de despacho: 270
Petição (tipo): [131.01] Renovação do registro de desenho industrial no prazo ordinário
Processo afetado: DI7102352-6
Requerente: LEGO A/S
Procurador: Dennemeyer & Associates Propriedade Intelectual Ltda
Renovada vigência até 27/04/2031

800260065609
20/03/2026

Deferimento da petição
Código de despacho: 270
Petição (tipo): [131.01] Renovação do registro de desenho industrial no prazo ordinário
Processo afetado: DI7102353-4
Requerente: LEGO A/S
Procurador: Dennemeyer & Associates Propriedade Intelectual Ltda
Renovada vigência até 27/04/2031

800260065610
20/03/2026

Deferimento da petição
Código de despacho: 270
Petição (tipo): [131.01] Renovação do registro de desenho industrial no prazo ordinário
Processo afetado: DI7102354-2
Requerente: LEGO A/S
Procurador: Dennemeyer & Associates Propriedade Intelectual Ltda
Renovada vigência até 27/04/2031

800260065611
20/03/2026

Deferimento da petição
Código de despacho: 270
Petição (tipo): [131.01] Renovação do registro de desenho industrial no prazo ordinário
Processo afetado: DI7102355-0
Requerente: LEGO A/S
Procurador: Dennemeyer & Associates Propriedade Intelectual Ltda
Renovada vigência até 27/04/2031

800260068391
25/03/2026

Deferimento da petição
Código de despacho: 270
Petição (tipo): [131.01] Renovação do registro de desenho industrial no prazo ordinário
Processo afetado: DI7102395-0
Requerente: HONDA MOTOR CO., LTD.
Procurador: Dannemann Siemsen Advogados
Renovada vigência até 29/04/2031

800260068392
25/03/2026

Deferimento da petição
Código de despacho: 270
Petição (tipo): [131.01] Renovação do registro de desenho industrial no prazo ordinário
Processo afetado: DI7102396-8
Requerente: HONDA MOTOR CO., LTD.
Procurador: Dannemann Siemsen Advogados
Renovada vigência até 29/04/2031

800260068393
25/03/2026

Deferimento da petição
Código de despacho: 270
Petição (tipo): [131.01] Renovação do registro de desenho industrial no prazo ordinário
Processo afetado: DI7102398-4
Requerente: HONDA MOTOR CO., LTD.
Procurador: Dannemann Siemsen Advogados
Renovada vigência até 29/04/2031

800260064803
19/03/2026

Deferimento da petição
Código de despacho: 270
Petição (tipo): [131.01] Renovação do registro de desenho industrial no prazo ordinário
Processo afetado: DI7102484-0
Requerente: BLUKIT METALÚRGICA LTDA
Procurador: BARROS WALLACE ADVOGADOS
Renovada vigência até 16/06/2031

800260077839
01/04/2026

Deferimento da petição
Código de despacho: 270
Petição (tipo): [131.01] Renovação do registro de desenho industrial no prazo ordinário
Processo afetado: DI7102627-4
Requerente: KONINKLIJKE PHILIPS N.V.
Procurador: David do Nascimento Advogados Associados
Renovada vigência até 06/05/2031

800260077835
01/04/2026

Deferimento da petição
Código de despacho: 270
Petição (tipo): [131.01] Renovação do registro de desenho industrial no prazo ordinário
Processo afetado: DI7102815-3
Requerente: SPAL AUTOMOTIVE S.R.L.
Procurador: Tavares Propriedade Intelectual Ltda. (alt. de Tavares & Companhia Ltda)
Renovada vigência até 02/05/2031

800260063957
18/03/2026

Deferimento da petição
Código de despacho: 270
Petição (tipo): [131.01] Renovação do registro de desenho industrial no prazo ordinário
Processo afetado: DI7102824-2
Requerente: SPD SWISS PRECISION DIAGNOSTICS GMBH
Procurador: David do Nascimento Advogados Associados
Renovada vigência até 14/04/2031

800260067564
24/03/2026

Deferimento da petição
Código de despacho: 270
Petição (tipo): [131.01] Renovação do registro de desenho industrial no prazo ordinário
Processo afetado: DI7102874-9
Requerente: ATLAS COPCO AIRPOWER, NAAMLOZE VENNOOTSCHAP
Procurador: Clarke, Modet Propriedade Intelectual Ltda.
Renovada vigência até 07/06/2031

800260069921
27/03/2026

Deferimento da petição
Código de despacho: 270
Petição (tipo): [131.01] Renovação do registro de desenho industrial no prazo ordinário
Processo afetado: DI7102924-9
Requerente: BRIL COSMÉTICOS S.A.
Procurador: Gustavo Adolfo da Silva Gordo Pugliesi
Renovada vigência até 16/06/2031

800260058426
10/03/2026

Deferimento da petição
Código de despacho: 270
Petição (tipo): [131.01] Renovação do registro de desenho industrial no prazo ordinário
Processo afetado: DI7105153-8
Requerente: SEB DO BRASIL PRODUTOS DOMÉSTICOS LTDA
Procurador: KASZNAR LEONARDOS PROPRIEDADE INTELECTUAL
Renovada vigência até 17/10/2031

800260069922
27/03/2026

Deferimento da petição
Código de despacho: 270
Petição (tipo): [131.01] Renovação do registro de desenho industrial no prazo ordinário
Processo afetado: DI7106624-1
Requerente: BRIL COSMÉTICOS S.A.
Procurador: Gustavo Adolfo da Silva Gordo Pugliesi
Renovada vigência até 29/12/2031

Anotação de manutenção de registro

Os registros de desenho industrial listados a seguir foram prorrogados, em vista do cumprimento ao que dispõe os parágrafos 1º e 2º do artigo 108, bem como os parágrafos 2º e 3º do artigo 120 da Lei da Propriedade Industrial (LPI, lei n.º 9.279, de 14 de maio de 1996).

> Art. 108. O registro vigorará pelo prazo de 10 (dez) anos contados da data do depósito, prorrogável por 3 (três) períodos sucessivos de 5 (cinco) anos cada.
>
> § 1º O pedido de prorrogação deverá ser formulado durante o último ano de vigência do registro, instruído com o comprovante do pagamento da respectiva retribuição.
>
> § 2º Se o pedido de prorrogação não tiver sido formulado até o termo final da vigência do registro, o titular poderá fazê-lo nos 180 (cento e oitenta) dias subsequentes, mediante o pagamento de retribuição adicional.
>
> Art. 120. O titular do registro está sujeito ao pagamento de retribuição quinquenal, a partir do segundo quinquênio da data do depósito
>
> § 2º O pagamento dos demais quinquênios será apresentado junto com o pedido de prorrogação a que se refere o art. 108.
>
> § 3º O pagamento dos quinquênios poderá ainda ser efetuado dentro dos 6 (seis) meses subsequentes ao prazo estabelecido no parágrafo anterior, mediante pagamento de retribuição adicional.

800200360626 05/11/2020	Deferimento da petição Código de despacho: 270 Petição (tipo): [129.01] Manutenção: 2º quinquênio ordinário Processo afetado: BR302015005316-0 Requerente: BAYERISCHE MOTOREN WERKE AKTIENGESELLSCHAFT Procurador: Filipe Fonteles Cabral
800210012351 14/01/2021	Deferimento da petição Código de despacho: 270 Petição (tipo): [129.01] Manutenção: 2º quinquênio ordinário Processo afetado: BR302016000225-8 Requerente: BAYERISCHE MOTOREN WERKE AKTIENGESELLSCHAFT Procurador: Filipe Fonteles Cabral
800210038944 04/02/2021	Deferimento da petição Código de despacho: 270 Petição (tipo): [129.01] Manutenção: 2º quinquênio ordinário Processo afetado: BR302016000582-6 Requerente: BAYERISCHE MOTOREN WERKE AKTIENGESELLSCHAFT Procurador: Filipe Fonteles Cabral
800210111426 07/04/2021	Deferimento da petição Código de despacho: 270 Petição (tipo): [129.01] Manutenção: 2º quinquênio ordinário Processo afetado: BR302016001595-3 Requerente: BAYERISCHE MOTOREN WERKE AKTIENGESELLSCHAFT Procurador: Filipe Fonteles Cabral

800250400245
27/10/2025
Deferimento da petição
Código de despacho: 270
Petição (tipo): [129.01] Manutenção: 2º quinquênio ordinário
Processo afetado: BR302020005048-7
Requerente: PAULO CELSO CARDOSO BACCHI
Procurador: JEFFERSON DE ARAUJO SERAFIM

800250400246
27/10/2025
Deferimento da petição
Código de despacho: 270
Petição (tipo): [129.01] Manutenção: 2º quinquênio ordinário
Processo afetado: BR302020005049-5
Requerente: PAULO CELSO CARDOSO BACCHI
Procurador: JEFFERSON DE ARAUJO SERAFIM

800250400247
27/10/2025
Deferimento da petição
Código de despacho: 270
Petição (tipo): [129.01] Manutenção: 2º quinquênio ordinário
Processo afetado: BR302020005050-9
Requerente: PAULO CELSO CARDOSO BACCHI
Procurador: JEFFERSON DE ARAUJO SERAFIM

800250400248
27/10/2025
Deferimento da petição
Código de despacho: 270
Petição (tipo): [129.01] Manutenção: 2º quinquênio ordinário
Processo afetado: BR302020005051-7
Requerente: PAULO CELSO CARDOSO BACCHI
Procurador: JEFFERSON DE ARAUJO SERAFIM

800250400320
27/10/2025
Deferimento da petição
Código de despacho: 270
Petição (tipo): [129.01] Manutenção: 2º quinquênio ordinário
Processo afetado: BR302020005107-6
Requerente: LUIZ SEBASTIAO PEREIRA
Procurador: HOLDER MARCAS E PATENTES LTDA

800250400293
27/10/2025
Deferimento da petição
Código de despacho: 270
Petição (tipo): [129.01] Manutenção: 2º quinquênio ordinário
Processo afetado: BR302020005108-4
Requerente: GAVRIELI BRANDS LLC
Procurador: David do Nascimento Advogados Associados

800250404362
29/10/2025
Deferimento da petição
Código de despacho: 270
Petição (tipo): [129.01] Manutenção: 2º quinquênio ordinário
Processo afetado: BR302020005154-8
Requerente: NELY CRISTINA BRAIDOTTI
Procurador: Montaury Pimenta, Machado & Vieira de Mello Advogados

800250404349
29/10/2025
Deferimento da petição
Código de despacho: 270
Petição (tipo): [129.01] Manutenção: 2º quinquênio ordinário
Processo afetado: BR302020005198-0
Requerente: EXPRESSO SATELITE NORTE LTDA
Procurador: CAMPOS MELLO ADVOGADOS

800250399639
24/10/2025
Deferimento da petição
Código de despacho: 270
Petição (tipo): [129.01] Manutenção: 2º quinquênio ordinário
Processo afetado: BR302020005223-4
Requerente: ELI LILLY AND COMPANY
Procurador: Dannemann Siemsen Advogados

800250407551
03/11/2025
Deferimento da petição
Código de despacho: 270
Petição (tipo): [129.01] Manutenção: 2º quinquênio ordinário
Processo afetado: BR302020005224-2
Requerente: JADERSON DE ALMEIDA

800250407550
03/11/2025
Deferimento da petição
Código de despacho: 270
Petição (tipo): [129.01] Manutenção: 2º quinquênio ordinário
Processo afetado: BR302020005225-0
Requerente: JADERSON DE ALMEIDA

800250407547
03/11/2025
Deferimento da petição
Código de despacho: 270
Petição (tipo): [129.01] Manutenção: 2º quinquênio ordinário
Processo afetado: BR302020005231-5
Requerente: JADERSON DE ALMEIDA

800250407548
03/11/2025
Deferimento da petição
Código de despacho: 270
Petição (tipo): [129.01] Manutenção: 2º quinquênio ordinário
Processo afetado: BR302020005233-1
Requerente: JADERSON DE ALMEIDA

800250407549
03/11/2025
Deferimento da petição
Código de despacho: 270
Petição (tipo): [129.01] Manutenção: 2º quinquênio ordinário
Processo afetado: BR302020005234-0
Requerente: JADERSON DE ALMEIDA

800250404363
29/10/2025
Deferimento da petição
Código de despacho: 270
Petição (tipo): [129.01] Manutenção: 2º quinquênio ordinário
Processo afetado: BR302020005238-2
Requerente: TERMOLAR S/A
Procurador: Silveiro Advogados

800250400295
27/10/2025
Deferimento da petição
Código de despacho: 270
Petição (tipo): [129.01] Manutenção: 2º quinquênio ordinário
Processo afetado: BR302020005246-3
Requerente: SPRAYING SYSTEMS CO.
Procurador: David do Nascimento Advogados Associados

800250399640
24/10/2025
Deferimento da petição
Código de despacho: 270
Petição (tipo): [129.01] Manutenção: 2º quinquênio ordinário
Processo afetado: BR302020005247-1
Requerente: ELI LILLY AND COMPANY
Procurador: Dannemann Siemsen Advogados

800250399641
24/10/2025
Deferimento da petição
Código de despacho: 270
Petição (tipo): [129.01] Manutenção: 2º quinquênio ordinário
Processo afetado: BR302020005251-0
Requerente: ELI LILLY AND COMPANY
Procurador: Dannemann Siemsen Advogados

800250400254
27/10/2025
Deferimento da petição
Código de despacho: 270
Petição (tipo): [129.01] Manutenção: 2º quinquênio ordinário
Processo afetado: BR302020005256-0
Requerente: ZOBELE HOLDING S.P.A.
Procurador: HERRERO & ASSOCIADOS BRASIL PROPRIEDADE INTELECTUAL LTDA.

800250400253
27/10/2025
Deferimento da petição
Código de despacho: 270
Petição (tipo): [129.01] Manutenção: 2º quinquênio ordinário
Processo afetado: BR302020005257-9
Requerente: ZOBELE HOLDING S.P.A.
Procurador: HERRERO & ASSOCIADOS BRASIL PROPRIEDADE INTELECTUAL LTDA.

800250399637
24/10/2025
Deferimento da petição
Código de despacho: 270
Petição (tipo): [129.01] Manutenção: 2º quinquênio ordinário
Processo afetado: BR302020005267-6
Requerente: HONDA MOTOR CO., LTD.
Procurador: Dannemann Siemsen Advogados

800250399638
24/10/2025
Deferimento da petição
Código de despacho: 270
Petição (tipo): [129.01] Manutenção: 2º quinquênio ordinário
Processo afetado: BR302020005268-4
Requerente: HONDA MOTOR CO., LTD.
Procurador: Dannemann Siemsen Advogados

800250404360
29/10/2025
Deferimento da petição
Código de despacho: 270
Petição (tipo): [129.01] Manutenção: 2º quinquênio ordinário
Processo afetado: BR302020005273-0
Requerente: PAX COMPUTER TECHNOLOGY (SHENZHEN) CO., LTD.
Procurador: Dennemeyer & Associates Propriedade Intelectual Ltda

800250409551
05/11/2025
Deferimento da petição
Código de despacho: 270
Petição (tipo): [129.01] Manutenção: 2º quinquênio ordinário
Processo afetado: BR302020005283-8
Requerente: ANTONIO CARLOS FALCO
Procurador: SILVIO LOPES & ASSOCIADOS LTDA - (nome anterior Fernando Marchetti)

800250405621
30/10/2025
Deferimento da petição
Código de despacho: 270
Petição (tipo): [129.01] Manutenção: 2º quinquênio ordinário
Processo afetado: BR302020005289-7
Requerente: SCAM MOTOPARTS INDÚSTRIA LTDA EPP
Procurador: ESTHEFANY CAROLINA DE CASTRO

800250400296
27/10/2025
Deferimento da petição
Código de despacho: 270
Petição (tipo): [129.01] Manutenção: 2º quinquênio ordinário
Processo afetado: BR302020005290-0
Requerente: SONY INTERACTIVE ENTERTAINMENT INC.
Procurador: David do Nascimento Advogados Associados

800250409565
05/11/2025
Deferimento da petição
Código de despacho: 270
Petição (tipo): [129.01] Manutenção: 2º quinquênio ordinário
Processo afetado: BR302020005291-9
Requerente: SCAM MOTOPARTS INDÚSTRIA LTDA EPP
Procurador: ESTHEFANY CAROLINA DE CASTRO

800250400297
27/10/2025
Deferimento da petição
Código de despacho: 270
Petição (tipo): [129.01] Manutenção: 2º quinquênio ordinário
Processo afetado: BR302020005292-7
Requerente: SONY INTERACTIVE ENTERTAINMENT INC.
Procurador: David do Nascimento Advogados Associados

800250400313
27/10/2025
Deferimento da petição
Código de despacho: 270
Petição (tipo): [129.01] Manutenção: 2º quinquênio ordinário
Processo afetado: BR302020005294-3
Requerente: SONY INTERACTIVE ENTERTAINMENT INC.
Procurador: David do Nascimento Advogados Associados

800250400298
27/10/2025
Deferimento da petição
Código de despacho: 270
Petição (tipo): [129.01] Manutenção: 2º quinquênio ordinário
Processo afetado: BR302020005296-0
Requerente: SONY INTERACTIVE ENTERTAINMENT INC.
Procurador: David do Nascimento Advogados Associados

800250405620
30/10/2025

Deferimento da petição
Código de despacho: 270
Petição (tipo): [129.01] Manutenção: 2º quinquênio ordinário
Processo afetado: BR302020005299-4
Requerente: GRS ESCAPAMENTOS LTDA
Procurador: ESTHEFANY CAROLINA DE CASTRO

800250400299
27/10/2025

Deferimento da petição
Código de despacho: 270
Petição (tipo): [129.01] Manutenção: 2º quinquênio ordinário
Processo afetado: BR302020005311-7
Requerente: SONY INTERACTIVE ENTERTAINMENT INC.
Procurador: David do Nascimento Advogados Associados

800250411914
06/11/2025

Deferimento da petição
Código de despacho: 270
Petição (tipo): [129.01] Manutenção: 2º quinquênio ordinário
Processo afetado: BR302020005313-3
Requerente: UCELO LTDA
Procurador: A Provincia Marcas e Patentes Ltda.

800250399642
24/10/2025

Deferimento da petição
Código de despacho: 270
Petição (tipo): [129.01] Manutenção: 2º quinquênio ordinário
Processo afetado: BR302020005320-6
Requerente: S. C. JOHNSON & SON, INC.
Procurador: Dannemann Siemsen Advogados

800250400300
27/10/2025

Deferimento da petição
Código de despacho: 270
Petição (tipo): [129.01] Manutenção: 2º quinquênio ordinário
Processo afetado: BR302020005323-0
Requerente: SONY INTERACTIVE ENTERTAINMENT INC.
Procurador: David do Nascimento Advogados Associados

800250412205
07/11/2025

Deferimento da petição
Código de despacho: 270
Petição (tipo): [129.01] Manutenção: 2º quinquênio ordinário
Processo afetado: BR302020005324-9
Requerente: JOEL MARTINS DE SOUZA
Procurador: Fortrade Brasil Marcas e Patentes S/S LTDA

800250412192
07/11/2025

Deferimento da petição
Código de despacho: 270
Petição (tipo): [129.01] Manutenção: 2º quinquênio ordinário
Processo afetado: BR302020005328-1
Requerente: ONIVALDO FAVORETTO
Procurador: AGP - Assessoria Empresarial Ltda

800250414065
10/11/2025

Deferimento da petição
Código de despacho: 270
Petição (tipo): [129.01] Manutenção: 2º quinquênio ordinário
Processo afetado: BR302020005329-0
Requerente: NELY CRISTINA BRAIDOTTI
Procurador: Montaury Pimenta, Machado & Vieira de Mello Advogados

---

800250400301
27/10/2025

Deferimento da petição
Código de despacho: 270
Petição (tipo): [129.01] Manutenção: 2º quinquênio ordinário
Processo afetado: BR302020005340-0
Requerente: SONY INTERACTIVE ENTERTAINMENT INC.
Procurador: David do Nascimento Advogados Associados

800250412202
07/11/2025

Deferimento da petição
Código de despacho: 270
Petição (tipo): [129.01] Manutenção: 2º quinquênio ordinário
Processo afetado: BR302020005341-9
Requerente: TOLEDO DO BRASIL INDÚSTRIA DE BALANÇAS LTDA.
Procurador: Jacques Labrunie

800250412203
07/11/2025
Deferimento da petição
Código de despacho: 270
Petição (tipo): [129.01] Manutenção: 2º quinquênio ordinário
Processo afetado: BR302020005343-5
Requerente: TOLEDO DO BRASIL INDÚSTRIA DE BALANÇAS LTDA.
Procurador: Jacques Labrunie

800250412204
07/11/2025
Deferimento da petição
Código de despacho: 270
Petição (tipo): [129.01] Manutenção: 2º quinquênio ordinário
Processo afetado: BR302020005344-3
Requerente: TOLEDO DO BRASIL INDÚSTRIA DE BALANÇAS LTDA.
Procurador: Jacques Labrunie

800250400302
27/10/2025
Deferimento da petição
Código de despacho: 270
Petição (tipo): [129.01] Manutenção: 2º quinquênio ordinário
Processo afetado: BR302020005345-1
Requerente: SONY INTERACTIVE ENTERTAINMENT INC.
Procurador: David do Nascimento Advogados Associados

800250400303
27/10/2025
Deferimento da petição
Código de despacho: 270
Petição (tipo): [129.01] Manutenção: 2º quinquênio ordinário
Processo afetado: BR302020005349-4
Requerente: TE CONNECTIVITY BRASIL INDÚSTRIA DE ELETRÔNICOS LTDA.
Procurador: David do Nascimento Advogados Associados

800250399643
24/10/2025
Deferimento da petição
Código de despacho: 270
Petição (tipo): [129.01] Manutenção: 2º quinquênio ordinário
Processo afetado: BR302020005359-1
Requerente: S. C. JOHNSON & SON, INC.
Procurador: Dannemann Siemsen Advogados

800250400304
27/10/2025
Deferimento da petição
Código de despacho: 270
Petição (tipo): [129.01] Manutenção: 2º quinquênio ordinário
Processo afetado: BR302020005369-9
Requerente: SONY INTERACTIVE ENTERTAINMENT INC.
Procurador: David do Nascimento Advogados Associados

800250400305
27/10/2025
Deferimento da petição
Código de despacho: 270
Petição (tipo): [129.01] Manutenção: 2º quinquênio ordinário
Processo afetado: BR302020005370-2
Requerente: SONY INTERACTIVE ENTERTAINMENT INC.
Procurador: David do Nascimento Advogados Associados

800250400306
27/10/2025
Deferimento da petição
Código de despacho: 270
Petição (tipo): [129.01] Manutenção: 2º quinquênio ordinário
Processo afetado: BR302020005385-0
Requerente: UNI-CHARM CORPORATION
Procurador: David do Nascimento Advogados Associados

800250400307
27/10/2025
Deferimento da petição
Código de despacho: 270
Petição (tipo): [129.01] Manutenção: 2º quinquênio ordinário
Processo afetado: BR302020005388-5
Requerente: UNI-CHARM CORPORATION
Procurador: David do Nascimento Advogados Associados

800250415608
12/11/2025
Deferimento da petição
Código de despacho: 270
Petição (tipo): [129.01] Manutenção: 2º quinquênio ordinário
Processo afetado: BR302020005395-8
Requerente: HIZHO COMÉRCIO IMPORTAÇÃO E EXPORTAÇÃO LTDA.
Procurador: Org. Mérito Marcas e Patentes Ltda.

800250415609
12/11/2025
Deferimento da petição
Código de despacho: 270
Petição (tipo): [129.01] Manutenção: 2º quinquênio ordinário
Processo afetado: BR302020005396-6
Requerente: HIZHO COMÉRCIO IMPORTAÇÃO E EXPORTAÇÃO LTDA.
Procurador: Org. Mérito Marcas e Patentes Ltda.

800250415610
12/11/2025
Deferimento da petição
Código de despacho: 270
Petição (tipo): [129.01] Manutenção: 2º quinquênio ordinário
Processo afetado: BR302020005398-2
Requerente: HIZHO COMÉRCIO IMPORTAÇÃO E EXPORTAÇÃO LTDA.
Procurador: Org. Mérito Marcas e Patentes Ltda.

800250415607
12/11/2025
Deferimento da petição
Código de despacho: 270
Petição (tipo): [129.01] Manutenção: 2º quinquênio ordinário
Processo afetado: BR302020005400-8
Requerente: HIZHO COMÉRCIO IMPORTAÇÃO E EXPORTAÇÃO LTDA.
Procurador: Org. Mérito Marcas e Patentes Ltda.

800250400308
27/10/2025
Deferimento da petição
Código de despacho: 270
Petição (tipo): [129.01] Manutenção: 2º quinquênio ordinário
Processo afetado: BR302020005411-3
Requerente: SONY INTERACTIVE ENTERTAINMENT INC.
Procurador: David do Nascimento Advogados Associados

800250400309
27/10/2025
Deferimento da petição
Código de despacho: 270
Petição (tipo): [129.01] Manutenção: 2º quinquênio ordinário
Processo afetado: BR302020005412-1
Requerente: SONY INTERACTIVE ENTERTAINMENT INC.
Procurador: David do Nascimento Advogados Associados

800250400310
27/10/2025
Deferimento da petição
Código de despacho: 270
Petição (tipo): [129.01] Manutenção: 2º quinquênio ordinário
Processo afetado: BR302020005426-1
Requerente: SONY INTERACTIVE ENTERTAINMENT INC.
Procurador: David do Nascimento Advogados Associados

800250407544
03/11/2025
Deferimento da petição
Código de despacho: 270
Petição (tipo): [129.01] Manutenção: 2º quinquênio ordinário
Processo afetado: BR302020005431-8
Requerente: BYD COMPANY LIMITED
Procurador: Dannemann Siemsen Advogados

800250409245
04/11/2025
Deferimento da petição
Código de despacho: 270
Petição (tipo): [129.01] Manutenção: 2º quinquênio ordinário
Processo afetado: BR302020005435-0
Requerente: PAULO CELSO CARDOSO BACCHI
Procurador: JEFFERSON DE ARAUJO SERAFIM

800250409246
04/11/2025
Deferimento da petição
Código de despacho: 270
Petição (tipo): [129.01] Manutenção: 2º quinquênio ordinário
Processo afetado: BR302020005437-7
Requerente: PAULO CELSO CARDOSO BACCHI
Procurador: JEFFERSON DE ARAUJO SERAFIM

800250409247
04/11/2025
Deferimento da petição
Código de despacho: 270
Petição (tipo): [129.01] Manutenção: 2º quinquênio ordinário
Processo afetado: BR302020005442-3
Requerente: PAULO CELSO CARDOSO BACCHI
Procurador: JEFFERSON DE ARAUJO SERAFIM

800250409248
04/11/2025
Deferimento da petição
Código de despacho: 270
Petição (tipo): [129.01] Manutenção: 2º quinquênio ordinário
Processo afetado: BR302020005443-1
Requerente: PAULO CELSO CARDOSO BACCHI
Procurador: JEFFERSON DE ARAUJO SERAFIM

800250409249
04/11/2025
Deferimento da petição
Código de despacho: 270
Petição (tipo): [129.01] Manutenção: 2º quinquênio ordinário
Processo afetado: BR302020005444-0
Requerente: PAULO CELSO CARDOSO BACCHI
Procurador: JEFFERSON DE ARAUJO SERAFIM

800250409250
04/11/2025
Deferimento da petição
Código de despacho: 270
Petição (tipo): [129.01] Manutenção: 2º quinquênio ordinário
Processo afetado: BR302020005445-8
Requerente: PAULO CELSO CARDOSO BACCHI
Procurador: JEFFERSON DE ARAUJO SERAFIM

800250409251
04/11/2025
Deferimento da petição
Código de despacho: 270
Petição (tipo): [129.01] Manutenção: 2º quinquênio ordinário
Processo afetado: BR302020005448-2
Requerente: PAULO CELSO CARDOSO BACCHI
Procurador: JEFFERSON DE ARAUJO SERAFIM

800250399645
24/10/2025
Deferimento da petição
Código de despacho: 270
Petição (tipo): [129.01] Manutenção: 2º quinquênio ordinário
Processo afetado: BR302020005454-7
Requerente: HONDA MOTOR CO., LTD.
Procurador: Dannemann Siemsen Advogados

800250409286
04/11/2025
Deferimento da petição
Código de despacho: 270
Petição (tipo): [129.01] Manutenção: 2º quinquênio ordinário
Processo afetado: BR302020005459-8
Requerente: JONATHAN ROBIN FUGO
Procurador: Dannemann Siemsen Advogados

800250414463
11/11/2025
Deferimento da petição
Código de despacho: 270
Petição (tipo): [129.01] Manutenção: 2º quinquênio ordinário
Processo afetado: BR302020005460-1
Requerente: TUNAP GMBH & CO. KG
Procurador: DANIEL CONSULTING GESTÃO DE ATIVOS LTDA

800250400311
27/10/2025
Deferimento da petição
Código de despacho: 270
Petição (tipo): [129.01] Manutenção: 2º quinquênio ordinário
Processo afetado: BR302020005465-2
Requerente: THE GILLETTE COMPANY LLC
Procurador: David do Nascimento Advogados Associados

800250415979
13/11/2025
Deferimento da petição
Código de despacho: 270
Petição (tipo): [129.01] Manutenção: 2º quinquênio ordinário
Processo afetado: BR302020005488-1
Requerente: NITRONPLAST INDÚSTRIA E COMÉRCIO LTDA
Procurador: MAURO COSTA FERREIRA

800250415980
13/11/2025
Deferimento da petição
Código de despacho: 270
Petição (tipo): [129.01] Manutenção: 2º quinquênio ordinário
Processo afetado: BR302020005489-0
Requerente: NITRONPLAST INDÚSTRIA E COMÉRCIO LTDA
Procurador: MAURO COSTA FERREIRA

800250409270
04/11/2025
Deferimento da petição
Código de despacho: 270
Petição (tipo): [129.01] Manutenção: 2º quinquênio ordinário
Processo afetado: BR302020005501-2
Requerente: TRAMONTINA S/A CUTELARIA
Procurador: CREAZIONE MARCAS E PATENTES LTDA.

800250409271
04/11/2025
Deferimento da petição
Código de despacho: 270
Petição (tipo): [129.01] Manutenção: 2º quinquênio ordinário
Processo afetado: BR302020005504-7
Requerente: TRAMONTINA S/A CUTELARIA
Procurador: CREAZIONE MARCAS E PATENTES LTDA.

800250400312
27/10/2025
Deferimento da petição
Código de despacho: 270
Petição (tipo): [129.01] Manutenção: 2º quinquênio ordinário
Processo afetado: BR302020005522-5
Requerente: THE GILLETTE COMPANY LLC
Procurador: David do Nascimento Advogados Associados

800250407137
31/10/2025
Deferimento da petição
Código de despacho: 270
Petição (tipo): [129.01] Manutenção: 2º quinquênio ordinário
Processo afetado: BR302020005532-2
Requerente: CEZAR LUIZ BAU RABELLO
Procurador: Edmila Adriana Denig

800250403311
28/10/2025
Deferimento da petição
Código de despacho: 270
Petição (tipo): [129.01] Manutenção: 2º quinquênio ordinário
Processo afetado: BR302020005535-7
Requerente: NISSAN JIDOSHA KABUSHIKI KAISHA (ALSO TRADING AS NISSAN MOTOR CO., LTD.)
Procurador: David do Nascimento Advogados Associados

800250403312
28/10/2025
Deferimento da petição
Código de despacho: 270
Petição (tipo): [129.01] Manutenção: 2º quinquênio ordinário
Processo afetado: BR302020005537-3
Requerente: NISSAN JIDOSHA KABUSHIKI KAISHA (ALSO TRADING AS NISSAN MOTOR CO., LTD.)
Procurador: David do Nascimento Advogados Associados

800250403313
28/10/2025
Deferimento da petição
Código de despacho: 270
Petição (tipo): [129.01] Manutenção: 2º quinquênio ordinário
Processo afetado: BR302020005538-1
Requerente: NISSAN JIDOSHA KABUSHIKI KAISHA (ALSO TRADING AS NISSAN MOTOR CO., LTD.)
Procurador: David do Nascimento Advogados Associados

800250403314
28/10/2025
Deferimento da petição
Código de despacho: 270
Petição (tipo): [129.01] Manutenção: 2º quinquênio ordinário
Processo afetado: BR302020005539-0
Requerente: NISSAN JIDOSHA KABUSHIKI KAISHA (ALSO TRADING AS NISSAN MOTOR CO., LTD.)
Procurador: David do Nascimento Advogados Associados

800250403310
28/10/2025
Deferimento da petição
Código de despacho: 270
Petição (tipo): [129.01] Manutenção: 2º quinquênio ordinário
Processo afetado: BR302020005543-8
Requerente: APPLE INC.
Procurador: David do Nascimento Advogados Associados

800250409280
04/11/2025
Deferimento da petição
Código de despacho: 270
Petição (tipo): [129.01] Manutenção: 2º quinquênio ordinário
Processo afetado: BR302020005556-0
Requerente: KPR U.S., LLC
Procurador: Dannemann Siemsen Advogados

800250409281
04/11/2025
Deferimento da petição
Código de despacho: 270
Petição (tipo): [129.01] Manutenção: 2º quinquênio ordinário
Processo afetado: BR302020005557-8
Requerente: KPR U.S., LLC
Procurador: Dannemann Siemsen Advogados

800250423127
24/11/2025
Deferimento da petição
Código de despacho: 270
Petição (tipo): [129.01] Manutenção: 2º quinquênio ordinário
Processo afetado: BR302020005558-6
Requerente: FORZA INDÚSTRIA DE EQUIPAMENTOS MÉDICOS LTDA
Procurador: BARCAROLO PROPRIEDADE INTELECTUAL

800250423126
24/11/2025
Deferimento da petição
Código de despacho: 270
Petição (tipo): [129.01] Manutenção: 2º quinquênio ordinário
Processo afetado: BR302020005559-4
Requerente: FORZA INDÚSTRIA DE EQUIPAMENTOS MÉDICOS LTDA
Procurador: BARCAROLO PROPRIEDADE INTELECTUAL

800250403316
28/10/2025
Deferimento da petição
Código de despacho: 270
Petição (tipo): [129.01] Manutenção: 2º quinquênio ordinário
Processo afetado: BR302020005570-5
Requerente: SUMITOMO RUBBER INDUSTRIES, LTD.
Procurador: David do Nascimento Advogados Associados

800250403317
28/10/2025
Deferimento da petição
Código de despacho: 270
Petição (tipo): [129.01] Manutenção: 2º quinquênio ordinário
Processo afetado: BR302020005571-3
Requerente: SUMITOMO RUBBER INDUSTRIES, LTD.
Procurador: David do Nascimento Advogados Associados

800250409556
05/11/2025
Deferimento da petição
Código de despacho: 270
Petição (tipo): [129.01] Manutenção: 2º quinquênio ordinário
Processo afetado: BR302020005582-9
Requerente: AMBEV S.A.
Procurador: Dannemann, Siemsen, Bigler & Ipanema Moreira

800250423147
24/11/2025
Deferimento da petição
Código de despacho: 270
Petição (tipo): [129.01] Manutenção: 2º quinquênio ordinário
Processo afetado: BR302020005590-0
Requerente: HENRIQUE CONGO NETO
Procurador: David do Nascimento Advogados Associados

800250403318
28/10/2025
Deferimento da petição
Código de despacho: 270
Petição (tipo): [129.01] Manutenção: 2º quinquênio ordinário
Processo afetado: BR302020005599-3
Requerente: KIMBERLY-CLARK WORLDWIDE, INC.
Procurador: David do Nascimento Advogados Associados

800250404365
29/10/2025
Deferimento da petição
Código de despacho: 270
Petição (tipo): [129.01] Manutenção: 2º quinquênio ordinário
Processo afetado: BR302020005605-1
Requerente: ELC MANAGEMENT LLC
Procurador: David do Nascimento Advogados Associados

800250404366
29/10/2025
Deferimento da petição
Código de despacho: 270
Petição (tipo): [129.01] Manutenção: 2º quinquênio ordinário
Processo afetado: BR302020005607-8
Requerente: FERRARI S.P.A.
Procurador: David do Nascimento Advogados Associados

800250415192
11/11/2025
Deferimento da petição
Código de despacho: 270
Petição (tipo): [129.01] Manutenção: 2º quinquênio ordinário
Processo afetado: BR302020005609-4
Requerente: GUILHERME NOGUEIRA ROMANO
Procurador: VIVIANE ROCHA CARREGAL RAMOS DE ASSIS

800250399648
24/10/2025
Deferimento da petição
Código de despacho: 270
Petição (tipo): [129.01] Manutenção: 2º quinquênio ordinário
Processo afetado: BR302020005610-8
Requerente: THE GOODYEAR TIRE & RUBBER COMPANY
Procurador: Dannemann Siemsen Advogados

800250415614
12/11/2025
Deferimento da petição
Código de despacho: 270
Petição (tipo): [129.01] Manutenção: 2º quinquênio ordinário
Processo afetado: BR302020005612-4
Requerente: TETRA LAVAL HOLDINGS & FINANCE S.A.
Procurador: David do Nascimento Advogados Associados

800250415615
12/11/2025
Deferimento da petição
Código de despacho: 270
Petição (tipo): [129.01] Manutenção: 2º quinquênio ordinário
Processo afetado: BR302020005613-2
Requerente: TETRA LAVAL HOLDINGS & FINANCE S.A.
Procurador: David do Nascimento Advogados Associados

800250403324
28/10/2025
Deferimento da petição
Código de despacho: 270
Petição (tipo): [129.01] Manutenção: 2º quinquênio ordinário
Processo afetado: BR302020005614-0
Requerente: ETHICON LLC
Procurador: David do Nascimento Advogados Associados

800250403323
28/10/2025
Deferimento da petição
Código de despacho: 270
Petição (tipo): [129.01] Manutenção: 2º quinquênio ordinário
Processo afetado: BR302020005623-0
Requerente: ETHICON LLC
Procurador: David do Nascimento Advogados Associados

800250403322
28/10/2025
Deferimento da petição
Código de despacho: 270
Petição (tipo): [129.01] Manutenção: 2º quinquênio ordinário
Processo afetado: BR302020005633-7
Requerente: ETHICON LLC
Procurador: David do Nascimento Advogados Associados

800250428076
26/11/2025
Deferimento da petição
Código de despacho: 270
Petição (tipo): [129.01] Manutenção: 2º quinquênio ordinário
Processo afetado: BR302020005638-8
Requerente: TOYAMA DO BRASIL MÁQUINAS LTDA.
Procurador: Carlos Eduardo Leme de Jesus

800250403321
28/10/2025
Deferimento da petição
Código de despacho: 270
Petição (tipo): [129.01] Manutenção: 2º quinquênio ordinário
Processo afetado: BR302020005642-6
Requerente: ETHICON LLC
Procurador: David do Nascimento Advogados Associados

800250403325
28/10/2025
Deferimento da petição
Código de despacho: 270
Petição (tipo): [129.01] Manutenção: 2º quinquênio ordinário
Processo afetado: BR302020005649-3
Requerente: TOYOTA JIDOSHA KABUSHIKI KAISHA
Procurador: David do Nascimento Advogados Associados

800250403326
28/10/2025
Deferimento da petição
Código de despacho: 270
Petição (tipo): [129.01] Manutenção: 2º quinquênio ordinário
Processo afetado: BR302020005651-5
Requerente: TOYOTA JIDOSHA KABUSHIKI KAISHA
Procurador: David do Nascimento Advogados Associados

800250403327
28/10/2025
Deferimento da petição
Código de despacho: 270
Petição (tipo): [129.01] Manutenção: 2º quinquênio ordinário
Processo afetado: BR302020005653-1
Requerente: TOYOTA JIDOSHA KABUSHIKI KAISHA
Procurador: David do Nascimento Advogados Associados

800250403320
28/10/2025
Deferimento da petição
Código de despacho: 270
Petição (tipo): [129.01] Manutenção: 2º quinquênio ordinário
Processo afetado: BR302020005654-0
Requerente: ETHICON LLC
Procurador: David do Nascimento Advogados Associados

800250403319
28/10/2025
Deferimento da petição
Código de despacho: 270
Petição (tipo): [129.01] Manutenção: 2º quinquênio ordinário
Processo afetado: BR302020005666-3
Requerente: ETHICON LLC
Procurador: David do Nascimento Advogados Associados

800250420654
18/11/2025
Deferimento da petição
Código de despacho: 270
Petição (tipo): [129.01] Manutenção: 2º quinquênio ordinário
Processo afetado: BR302020005667-1
Requerente: BÜHLER AG
Procurador: Dannemann Siemsen Advogados

800250429138
27/11/2025
Deferimento da petição
Código de despacho: 270
Petição (tipo): [129.01] Manutenção: 2º quinquênio ordinário
Processo afetado: BR302020005668-0
Requerente: NELY CRISTINA BRAIDOTTI
Procurador: Montaury Pimenta, Machado & Vieira de Mello Advogados

800250429136
27/11/2025
Deferimento da petição
Código de despacho: 270
Petição (tipo): [129.01] Manutenção: 2º quinquênio ordinário
Processo afetado: BR302020005669-8
Requerente: NELY CRISTINA BRAIDOTTI
Procurador: Montaury Pimenta, Machado & Vieira de Mello Advogados

800250412197
07/11/2025
Deferimento da petição
Código de despacho: 270
Petição (tipo): [129.01] Manutenção: 2º quinquênio ordinário
Processo afetado: BR302020005677-9
Requerente: AMBEV S.A.
Procurador: Dannemann, Siemsen, Bigler & Ipanema Moreira

800250423125
24/11/2025
Deferimento da petição
Código de despacho: 270
Petição (tipo): [129.01] Manutenção: 2º quinquênio ordinário
Processo afetado: BR302020005678-7
Requerente: HIDROLIGHT DO BRASIL S.A.
Procurador: Samuel Claudino Simoes

800250422786
21/11/2025
Deferimento da petição
Código de despacho: 270
Petição (tipo): [129.01] Manutenção: 2º quinquênio ordinário
Processo afetado: BR302020005683-3
Requerente: FUJITSU GENERAL LIMITED
Procurador: David do Nascimento Advogados Associados

800250449075
18/11/2025
Deferimento da petição
Código de despacho: 270
Petição (tipo): [129.01] Manutenção: 2º quinquênio ordinário
Processo afetado: BR302020005696-5
Requerente: FRANCISCO CRISTIANO LUZ DE AVILA
Procurador: Cláudia Gimenez Sociedade Individual de Advocacia

800250423093
21/11/2025
Deferimento da petição
Código de despacho: 270
Petição (tipo): [129.01] Manutenção: 2º quinquênio ordinário
Processo afetado: BR302020005697-3
Requerente: UNIVERSIDADE FEDERAL DE GOIÁS

800250399652
24/10/2025
Deferimento da petição
Código de despacho: 270
Petição (tipo): [129.01] Manutenção: 2º quinquênio ordinário
Processo afetado: BR302020005701-5
Requerente: ASTRAZENECA AB
Procurador: Dannemann Siemsen Advogados

800250409277
04/11/2025
Deferimento da petição
Código de despacho: 270
Petição (tipo): [129.01] Manutenção: 2º quinquênio ordinário
Processo afetado: BR302020005705-8
Requerente: GOOGLE LLC
Procurador: Dannemann Siemsen Advogados

800250409278
04/11/2025
Deferimento da petição
Código de despacho: 270
Petição (tipo): [129.01] Manutenção: 2º quinquênio ordinário
Processo afetado: BR302020005706-6
Requerente: GOOGLE LLC
Procurador: Dannemann Siemsen Advogados

800250409279
04/11/2025
Deferimento da petição
Código de despacho: 270
Petição (tipo): [129.01] Manutenção: 2º quinquênio ordinário
Processo afetado: BR302020005708-2
Requerente: GOOGLE LLC
Procurador: Dannemann Siemsen Advogados

800250409560
05/11/2025
Deferimento da petição
Código de despacho: 270
Petição (tipo): [129.01] Manutenção: 2º quinquênio ordinário
Processo afetado: BR302020005713-9
Requerente: KARL STORZ SE & CO. KG
Procurador: David do Nascimento Advogados Associados

800250422787
21/11/2025
Deferimento da petição
Código de despacho: 270
Petição (tipo): [129.01] Manutenção: 2º quinquênio ordinário
Processo afetado: BR302020005729-5
Requerente: KOSKA FAMILY LIMITED
Procurador: David do Nascimento Advogados Associados

800250414453
11/11/2025
Deferimento da petição
Código de despacho: 270
Petição (tipo): [129.01] Manutenção: 2º quinquênio ordinário
Processo afetado: BR302020005730-9
Requerente: DÉCIO ZERWES
Procurador: Marca Brazil Marcas e Patentes Ltda

800250422699
21/11/2025
Deferimento da petição
Código de despacho: 270
Petição (tipo): [129.01] Manutenção: 2º quinquênio ordinário
Processo afetado: BR302020005731-7
Requerente: FILIPE RODRIGUES MOREIRA RAMOS

800250432015
02/12/2025
Deferimento da petição
Código de despacho: 270
Petição (tipo): [129.01] Manutenção: 2º quinquênio ordinário
Processo afetado: BR302020005739-2
Requerente: STOLLE MACHINERY COMPANY, LLC
Procurador: MSANTOS PROPRIEDADE INTELECTUAL LTDA- EPP-

800250431727
01/12/2025
Deferimento da petição
Código de despacho: 270
Petição (tipo): [129.01] Manutenção: 2º quinquênio ordinário
Processo afetado: BR302020005744-9
Requerente: SOLITY CO., LTD.
Procurador: Licks Advogados

800250409553
05/11/2025
Deferimento da petição
Código de despacho: 270
Petição (tipo): [129.01] Manutenção: 2º quinquênio ordinário
Processo afetado: BR302020005745-7
Requerente: ERBER AKTIENGESELLSCHAFT
Procurador: MMV Agentes da Propriedade Industrial Ltda.

800250399632
24/10/2025
Deferimento da petição
Código de despacho: 270
Petição (tipo): [129.01] Manutenção: 2º quinquênio ordinário
Processo afetado: BR302020005746-5
Requerente: ERBER AKTIENGESELLSCHAFT
Procurador: MMV Agentes da Propriedade Industrial Ltda.

800250431728
01/12/2025
Deferimento da petição
Código de despacho: 270
Petição (tipo): [129.01] Manutenção: 2º quinquênio ordinário
Processo afetado: BR302020005747-3
Requerente: SOLITY CO., LTD.
Procurador: Licks Advogados

800250431729
01/12/2025
Deferimento da petição
Código de despacho: 270
Petição (tipo): [129.01] Manutenção: 2º quinquênio ordinário
Processo afetado: BR302020005748-1
Requerente: SOLITY CO., LTD.
Procurador: Licks Advogados

800250431730
01/12/2025
Deferimento da petição
Código de despacho: 270
Petição (tipo): [129.01] Manutenção: 2º quinquênio ordinário
Processo afetado: BR302020005750-3
Requerente: SOLITY CO., LTD.
Procurador: Licks Advogados

800250422705
21/11/2025
Deferimento da petição
Código de despacho: 270
Petição (tipo): [129.01] Manutenção: 2º quinquênio ordinário
Processo afetado: BR302020005754-6
Requerente: CHERY AUTOMOBILE CO., LTD.
Procurador: Dennemeyer & Associates Propriedade Intelectual Ltda

---

800250432016
02/12/2025
Deferimento da petição
Código de despacho: 270
Petição (tipo): [129.01] Manutenção: 2º quinquênio ordinário
Processo afetado: BR302020005755-4
Requerente: TRAMONTINA S/A CUTELARIA
Procurador: CREAZIONE MARCAS E PATENTES LTDA.

800250422788
21/11/2025
Deferimento da petição
Código de despacho: 270
Petição (tipo): [129.01] Manutenção: 2º quinquênio ordinário
Processo afetado: BR302020005757-0
Requerente: RECKITT & COLMAN (OVERSEAS) HYGIENE HOME LIMITED
Procurador: David do Nascimento Advogados Associados

800250422789
21/11/2025
Deferimento da petição
Código de despacho: 270
Petição (tipo): [129.01] Manutenção: 2º quinquênio ordinário
Processo afetado: BR302020005765-1
Requerente: RECKITT & COLMAN (OVERSEAS) HYGIENE HOME LIMITED
Procurador: David do Nascimento Advogados Associados

800250432013
02/12/2025
Deferimento da petição
Código de despacho: 270
Petição (tipo): [129.01] Manutenção: 2º quinquênio ordinário
Processo afetado: BR302020005766-0
Requerente: CAMILA MENDES MARTINS LIMA 09064376603
Procurador: VINÍCIUS SILVA DE OLIVEIRA

800250432035
02/12/2025
Deferimento da petição
Código de despacho: 270
Petição (tipo): [129.01] Manutenção: 2º quinquênio ordinário
Processo afetado: BR302020005767-8
Requerente: HIZHO COMÉRCIO IMPORTAÇÃO E EXPORTAÇÃO LTDA.
Procurador: Org. Mérito Marcas e Patentes Ltda.

800250432036
02/12/2025
Deferimento da petição
Código de despacho: 270
Petição (tipo): [129.01] Manutenção: 2º quinquênio ordinário
Processo afetado: BR302020005770-8
Requerente: HIZHO COMÉRCIO IMPORTAÇÃO E EXPORTAÇÃO LTDA.
Procurador: Org. Mérito Marcas e Patentes Ltda.

800250432037
02/12/2025
Deferimento da petição
Código de despacho: 270
Petição (tipo): [129.01] Manutenção: 2º quinquênio ordinário
Processo afetado: BR302020005771-6
Requerente: HIZHO COMÉRCIO IMPORTAÇÃO E EXPORTAÇÃO LTDA.
Procurador: Org. Mérito Marcas e Patentes Ltda.

800250447781
17/12/2025
Deferimento da petição
Código de despacho: 270
Petição (tipo): [130.01] Manutenção: 2º quinquênio extraordinário
Processo afetado: BR302020005927-1
Requerente: LIG BRINK INDUSTRIA E COMERCIO DE PLASTICOS LTDA
Procurador: PERITO PROPRIEDADE INDUSTRIAL LTDA

800260018814
26/01/2026
Deferimento da petição
Código de despacho: 270
Petição (tipo): [130.01] Manutenção: 2º quinquênio extraordinário
Processo afetado: BR302020005988-3
Requerente: CONFORTARE COLCHOES E BASES LTDA
Procurador: Realize & Salvatto Marcas e Patentes Ltda.

800250443160
12/12/2025
Deferimento da petição
Código de despacho: 270
Petição (tipo): [129.01] Manutenção: 2º quinquênio ordinário
Processo afetado: BR302020006016-4
Requerente: PEDRO CELSO DAL MORO
Procurador: LEALVI MARCAS E PATENTES LTDA.

800250443159
12/12/2025
Deferimento da petição
Código de despacho: 270
Petição (tipo): [129.01] Manutenção: 2º quinquênio ordinário
Processo afetado: BR302020006017-2
Requerente: PEDRO CELSO DAL MORO
Procurador: LEALVI MARCAS E PATENTES LTDA.

800250441674
10/12/2025
Deferimento da petição
Código de despacho: 270
Petição (tipo): [129.01] Manutenção: 2º quinquênio ordinário
Processo afetado: BR302020006028-8
Requerente: PROBAT-WERKE VON GIMBORN MASCHINENFABRIK GMBH
Procurador: Dannemann Siemsen Advogados

800250436853 08/12/2025	Deferimento da petição Código de despacho: 270 Petição (tipo): [129.01] Manutenção: 2º quinquênio ordinário Processo afetado: BR302020006057-1 Requerente: LG CHEM, LTD. Procurador: David do Nascimento Advogados Associados
800250443157 12/12/2025	Deferimento da petição Código de despacho: 270 Petição (tipo): [129.01] Manutenção: 2º quinquênio ordinário Processo afetado: BR302020006070-9 Requerente: FRANCISCO CRISTIANO LUZ DE AVILA Procurador: Cláudia Gimenez Sociedade Individual de Advocacia
800250443158 12/12/2025	Deferimento da petição Código de despacho: 270 Petição (tipo): [129.01] Manutenção: 2º quinquênio ordinário Processo afetado: BR302020006074-1 Requerente: FRANCISCO CRISTIANO LUZ DE AVILA Procurador: Cláudia Gimenez Sociedade Individual de Advocacia
800250447787 17/12/2025	Deferimento da petição Código de despacho: 270 Petição (tipo): [129.01] Manutenção: 2º quinquênio ordinário Processo afetado: BR302020006082-2 Requerente: NELY CRISTINA BRAIDOTTI Procurador: Montaury Pimenta, Machado & Vieira de Mello Advogados
800250449974 18/12/2025	Deferimento da petição Código de despacho: 270 Petição (tipo): [129.01] Manutenção: 2º quinquênio ordinário Processo afetado: BR302020006083-0 Requerente: NELY CRISTINA BRAIDOTTI Procurador: Montaury Pimenta, Machado & Vieira de Mello Advogados
800250450350 19/12/2025	Deferimento da petição Código de despacho: 270 Petição (tipo): [129.01] Manutenção: 2º quinquênio ordinário Processo afetado: BR302020006124-1 Requerente: 100% SPEEDLAB, LLC Procurador: David do Nascimento Advogados Associados
800250450325 19/12/2025	Deferimento da petição Código de despacho: 270 Petição (tipo): [129.01] Manutenção: 2º quinquênio ordinário Processo afetado: BR302020006126-8 Requerente: COMPANHIA BRASILEIRA DE CARTUCHOS Procurador: Luciana Esther de Arruda Pinto
800250441679 10/12/2025	Deferimento da petição Código de despacho: 270 Petição (tipo): [129.01] Manutenção: 2º quinquênio ordinário Processo afetado: BR302020006162-4 Requerente: SMC CORPORATION Procurador: Dennemeyer & Associates Propriedade Intelectual Ltda
800250452615 23/12/2025	Deferimento da petição Código de despacho: 270 Petição (tipo): [129.01] Manutenção: 2º quinquênio ordinário Processo afetado: BR302020006182-9 Requerente: CAMAÇARI INDUSTRIA DE PISCINAS LTDA EPP Procurador: Montaury Pimenta, Machado & Vieira de Mello Advogados
800250452613 23/12/2025	Deferimento da petição Código de despacho: 270 Petição (tipo): [129.01] Manutenção: 2º quinquênio ordinário Processo afetado: BR302020006198-5 Requerente: NELY CRISTINA BRAIDOTTI Procurador: Montaury Pimenta, Machado & Vieira de Mello Advogados

800250452612
23/12/2025
Deferimento da petição
Código de despacho: 270
Petição (tipo): [129.01] Manutenção: 2º quinquênio ordinário
Processo afetado: BR302020006200-0
Requerente: NELY CRISTINA BRAIDOTTI
Procurador: Montaury Pimenta, Machado & Vieira de Mello Advogados

800250452610
23/12/2025
Deferimento da petição
Código de despacho: 270
Petição (tipo): [129.01] Manutenção: 2º quinquênio ordinário
Processo afetado: BR302020006202-7
Requerente: NELY CRISTINA BRAIDOTTI
Procurador: Montaury Pimenta, Machado & Vieira de Mello Advogados

800250452616
23/12/2025
Deferimento da petição
Código de despacho: 270
Petição (tipo): [129.01] Manutenção: 2º quinquênio ordinário
Processo afetado: BR302020006203-5
Requerente: NELY CRISTINA BRAIDOTTI
Procurador: Montaury Pimenta, Machado & Vieira de Mello Advogados

800250452611
23/12/2025
Deferimento da petição
Código de despacho: 270
Petição (tipo): [129.01] Manutenção: 2º quinquênio ordinário
Processo afetado: BR302020006205-1
Requerente: NELY CRISTINA BRAIDOTTI
Procurador: Montaury Pimenta, Machado & Vieira de Mello Advogados

800250443165
12/12/2025
Deferimento da petição
Código de despacho: 270
Petição (tipo): [129.01] Manutenção: 2º quinquênio ordinário
Processo afetado: BR302020006212-4
Requerente: VOLKSWAGEN AKTIENGESELLSCHAFT
Procurador: Ariboni, Fabbri e Schmidt Sociedade de Advogados

800250449970
18/12/2025
Deferimento da petição
Código de despacho: 270
Petição (tipo): [129.01] Manutenção: 2º quinquênio ordinário
Processo afetado: BR302020006224-8
Requerente: FRANCISCO CRISTIANO LUZ DE AVILA
Procurador: Cláudia Gimenez Sociedade Individual de Advocacia

800250452621
23/12/2025
Deferimento da petição
Código de despacho: 270
Petição (tipo): [129.01] Manutenção: 2º quinquênio ordinário
Processo afetado: BR302020006226-4
Requerente: BAYER CONSUMER CARE AG
Procurador: Montaury Pimenta, Machado & Vieira de Mello Advogados

800250452622
23/12/2025
Deferimento da petição
Código de despacho: 270
Petição (tipo): [129.01] Manutenção: 2º quinquênio ordinário
Processo afetado: BR302020006227-2
Requerente: BAYER CONSUMER CARE AG
Procurador: Montaury Pimenta, Machado & Vieira de Mello Advogados

800250453889
24/12/2025
Deferimento da petição
Código de despacho: 270
Petição (tipo): [129.01] Manutenção: 2º quinquênio ordinário
Processo afetado: BR302020006228-0
Requerente: INOVIO PHARMACEUTICALS, INC.
Procurador: David do Nascimento Advogados Associados

800250453898
24/12/2025
Deferimento da petição
Código de despacho: 270
Petição (tipo): [129.01] Manutenção: 2º quinquênio ordinário
Processo afetado: BR302020006238-8
Requerente: THE GILLETTE COMPANY LLC
Procurador: David do Nascimento Advogados Associados

800250453897
24/12/2025
Deferimento da petição
Código de despacho: 270
Petição (tipo): [129.01] Manutenção: 2º quinquênio ordinário
Processo afetado: BR302020006239-6
Requerente: THE GILLETTE COMPANY LLC
Procurador: David do Nascimento Advogados Associados

800250453896
24/12/2025
Deferimento da petição
Código de despacho: 270
Petição (tipo): [129.01] Manutenção: 2º quinquênio ordinário
Processo afetado: BR302020006240-0
Requerente: THE GILLETTE COMPANY LLC
Procurador: David do Nascimento Advogados Associados

800250453895
24/12/2025
Deferimento da petição
Código de despacho: 270
Petição (tipo): [129.01] Manutenção: 2º quinquênio ordinário
Processo afetado: BR302020006242-6
Requerente: THE GILLETTE COMPANY LLC
Procurador: David do Nascimento Advogados Associados

800250453894
24/12/2025
Deferimento da petição
Código de despacho: 270
Petição (tipo): [129.01] Manutenção: 2º quinquênio ordinário
Processo afetado: BR302020006243-4
Requerente: THE GILLETTE COMPANY LLC
Procurador: David do Nascimento Advogados Associados

800250453893
24/12/2025
Deferimento da petição
Código de despacho: 270
Petição (tipo): [129.01] Manutenção: 2º quinquênio ordinário
Processo afetado: BR302020006244-2
Requerente: THE GILLETTE COMPANY LLC
Procurador: David do Nascimento Advogados Associados

800250453892
24/12/2025
Deferimento da petição
Código de despacho: 270
Petição (tipo): [129.01] Manutenção: 2º quinquênio ordinário
Processo afetado: BR302020006245-0
Requerente: THE GILLETTE COMPANY LLC
Procurador: David do Nascimento Advogados Associados

800250453891
24/12/2025
Deferimento da petição
Código de despacho: 270
Petição (tipo): [129.01] Manutenção: 2º quinquênio ordinário
Processo afetado: BR302020006246-9
Requerente: THE GILLETTE COMPANY LLC
Procurador: David do Nascimento Advogados Associados

800250453890
24/12/2025
Deferimento da petição
Código de despacho: 270
Petição (tipo): [129.01] Manutenção: 2º quinquênio ordinário
Processo afetado: BR302020006247-7
Requerente: THE GILLETTE COMPANY LLC
Procurador: David do Nascimento Advogados Associados

800250453899
24/12/2025
Deferimento da petição
Código de despacho: 270
Petição (tipo): [129.01] Manutenção: 2º quinquênio ordinário
Processo afetado: BR302020006248-5
Requerente: APPLE INC.
Procurador: David do Nascimento Advogados Associados

800250455146
29/12/2025
Deferimento da petição
Código de despacho: 270
Petição (tipo): [129.01] Manutenção: 2º quinquênio ordinário
Processo afetado: BR302020006264-7
Requerente: ZINZANE COMÉRCIO E CONFECÇÃO DE VESTUÁRIO LTDA
Procurador: Becker, Bruzzi & Lameirão Advogados

800250455148
29/12/2025
Deferimento da petição
Código de despacho: 270
Petição (tipo): [129.01] Manutenção: 2º quinquênio ordinário
Processo afetado: BR302020006265-5
Requerente: ZINZANE COMÉRCIO E CONFECÇÃO DE VESTUÁRIO LTDA
Procurador: Becker, Bruzzi & Lameirão Advogados

800250450319
19/12/2025
Deferimento da petição
Código de despacho: 270
Petição (tipo): [129.01] Manutenção: 2º quinquênio ordinário
Processo afetado: BR302021000014-8
Requerente: ROMA JENSEN COMÉRCIO E INDÚSTRIA LTDA.
Procurador: TINOCO SOARES SOCIEDADE DE ADVOGADOS

800250450341
19/12/2025
Deferimento da petição
Código de despacho: 270
Petição (tipo): [129.01] Manutenção: 2º quinquênio ordinário
Processo afetado: BR302021000060-1
Requerente: BEIJING DAJIA INTERNET INFORMATION TECHNOLOGY CO., LTD.
Procurador: Dennemeyer & Associates Propriedade Intelectual Ltda

---

800250453924
24/12/2025
Deferimento da petição
Código de despacho: 270
Petição (tipo): [129.01] Manutenção: 2º quinquênio ordinário
Processo afetado: BR302021000081-4
Requerente: HONDA MOTOR CO., LTD.
Procurador: Dannemann Siemsen Advogados

800250450360
19/12/2025
Deferimento da petição
Código de despacho: 270
Petição (tipo): [129.01] Manutenção: 2º quinquênio ordinário
Processo afetado: BR302021000086-5
Requerente: LEGO A/S
Procurador: Dennemeyer & Associates Propriedade Intelectual Ltda

---

800250450361
19/12/2025
Deferimento da petição
Código de despacho: 270
Petição (tipo): [129.01] Manutenção: 2º quinquênio ordinário
Processo afetado: BR302021000087-3
Requerente: LEGO A/S
Procurador: Dennemeyer & Associates Propriedade Intelectual Ltda

---

800250450342
19/12/2025
Deferimento da petição
Código de despacho: 270
Petição (tipo): [129.01] Manutenção: 2º quinquênio ordinário
Processo afetado: BR302021000094-6
Requerente: BEIJING DAJIA INTERNET INFORMATION TECHNOLOGY CO., LTD.
Procurador: Dennemeyer & Associates Propriedade Intelectual Ltda

---

800250451264
22/12/2025
Deferimento da petição
Código de despacho: 270
Petição (tipo): [129.01] Manutenção: 2º quinquênio ordinário
Processo afetado: BR302021000096-2
Requerente: SPECTRUM BRANDS, INC.
Procurador: Dannemann Siemsen Advogados

800260005259
08/01/2026
Deferimento da petição
Código de despacho: 270
Petição (tipo): [129.01] Manutenção: 2º quinquênio ordinário
Processo afetado: BR302021000097-0
Requerente: NUH'UN ANKARA MAKARNASI SANAYI VE TICARET ANONIM SIRKETI
Procurador: Julio Guidi Lima da Rocha

800250451265
22/12/2025
Deferimento da petição
Código de despacho: 270
Petição (tipo): [129.01] Manutenção: 2º quinquênio ordinário
Processo afetado: BR302021000098-9
Requerente: SPECTRUM BRANDS, INC.
Procurador: Dannemann Siemsen Advogados

800250451266
22/12/2025
Deferimento da petição
Código de despacho: 270
Petição (tipo): [129.01] Manutenção: 2º quinquênio ordinário
Processo afetado: BR302021000099-7
Requerente: SPECTRUM BRANDS, INC.
Procurador: Dannemann Siemsen Advogados

800250451267
22/12/2025
Deferimento da petição
Código de despacho: 270
Petição (tipo): [129.01] Manutenção: 2º quinquênio ordinário
Processo afetado: BR302021000100-4
Requerente: SPECTRUM BRANDS, INC.
Procurador: Dannemann Siemsen Advogados

800250453900
24/12/2025
Deferimento da petição
Código de despacho: 270
Petição (tipo): [129.01] Manutenção: 2º quinquênio ordinário
Processo afetado: BR302021000111-0
Requerente: RECKITT & COLMAN (OVERSEAS) HYGIENE HOME LIMITED
Procurador: David do Nascimento Advogados Associados

800260000889
05/01/2026
Deferimento da petição
Código de despacho: 270
Petição (tipo): [129.01] Manutenção: 2º quinquênio ordinário
Processo afetado: BR302021000117-9
Requerente: SATAKE CORPORATION
Procurador: Dannemann Siemsen Advogados

800250438447
09/12/2025
Deferimento da petição
Código de despacho: 270
Petição (tipo): [129.01] Manutenção: 2º quinquênio ordinário
Processo afetado: BR302021000119-5
Requerente: MAICON JUNIO FARIA
Procurador: VINÍCIUS SILVA DE OLIVEIRA

800260004483
07/01/2026
Deferimento da petição
Código de despacho: 270
Petição (tipo): [129.01] Manutenção: 2º quinquênio ordinário
Processo afetado: BR302021000120-9
Requerente: NELY CRISTINA BRAIDOTTI
Procurador: Montaury Pimenta, Machado & Vieira de Mello Advogados

800260005255
08/01/2026
Deferimento da petição
Código de despacho: 270
Petição (tipo): [129.01] Manutenção: 2º quinquênio ordinário
Processo afetado: BR302021000122-5
Requerente: NELY CRISTINA BRAIDOTTI
Procurador: Montaury Pimenta, Machado & Vieira de Mello Advogados

800260004482
07/01/2026
Deferimento da petição
Código de despacho: 270
Petição (tipo): [129.01] Manutenção: 2º quinquênio ordinário
Processo afetado: BR302021000123-3
Requerente: NELY CRISTINA BRAIDOTTI
Procurador: Montaury Pimenta, Machado & Vieira de Mello Advogados

800260005256
08/01/2026
Deferimento da petição
Código de despacho: 270
Petição (tipo): [129.01] Manutenção: 2º quinquênio ordinário
Processo afetado: BR302021000124-1
Requerente: NELY CRISTINA BRAIDOTTI
Procurador: Montaury Pimenta, Machado & Vieira de Mello Advogados

800260005257
08/01/2026
Deferimento da petição
Código de despacho: 270
Petição (tipo): [129.01] Manutenção: 2º quinquênio ordinário
Processo afetado: BR302021000125-0
Requerente: NELY CRISTINA BRAIDOTTI
Procurador: Montaury Pimenta, Machado & Vieira de Mello Advogados

800260000005
02/01/2026
Deferimento da petição
Código de despacho: 270
Petição (tipo): [129.01] Manutenção: 2º quinquênio ordinário
Processo afetado: BR302021000126-8
Requerente: FRONIUS INTERNATIONAL GMBH
Procurador: David do Nascimento Advogados Associados

800260006825
09/01/2026
Deferimento da petição
Código de despacho: 270
Petição (tipo): [129.01] Manutenção: 2º quinquênio ordinário
Processo afetado: BR302021000130-6
Requerente: NELY CRISTINA BRAIDOTTI
Procurador: Montaury Pimenta, Machado & Vieira de Mello Advogados

800260006824
09/01/2026
Deferimento da petição
Código de despacho: 270
Petição (tipo): [129.01] Manutenção: 2º quinquênio ordinário
Processo afetado: BR302021000131-4
Requerente: NELY CRISTINA BRAIDOTTI
Procurador: Montaury Pimenta, Machado & Vieira de Mello Advogados

800260009477
12/01/2026
Deferimento da petição
Código de despacho: 270
Petição (tipo): [129.01] Manutenção: 2º quinquênio ordinário
Processo afetado: BR302021000132-2
Requerente: BRAIN CORP S.A.
Procurador: David do Nascimento Advogados Associados

800260006823
09/01/2026
Deferimento da petição
Código de despacho: 270
Petição (tipo): [129.01] Manutenção: 2º quinquênio ordinário
Processo afetado: BR302021000133-0
Requerente: NELY CRISTINA BRAIDOTTI
Procurador: Montaury Pimenta, Machado & Vieira de Mello Advogados

800260009478
12/01/2026
Deferimento da petição
Código de despacho: 270
Petição (tipo): [129.01] Manutenção: 2º quinquênio ordinário
Processo afetado: BR302021000134-9
Requerente: BRAIN CORP S.A.
Procurador: David do Nascimento Advogados Associados

800250453903
24/12/2025
Deferimento da petição
Código de despacho: 270
Petição (tipo): [129.01] Manutenção: 2º quinquênio ordinário
Processo afetado: BR302021000136-5
Requerente: THE PROCTER & GAMBLE COMPANY
Procurador: David do Nascimento Advogados Associados

800250453902
24/12/2025
Deferimento da petição
Código de despacho: 270
Petição (tipo): [129.01] Manutenção: 2º quinquênio ordinário
Processo afetado: BR302021000137-3
Requerente: THE GILLETTE COMPANY LLC
Procurador: David do Nascimento Advogados Associados

800250453901
24/12/2025
Deferimento da petição
Código de despacho: 270
Petição (tipo): [129.01] Manutenção: 2º quinquênio ordinário
Processo afetado: BR302021000138-1
Requerente: THE GILLETTE COMPANY LLC
Procurador: David do Nascimento Advogados Associados

800260000887
05/01/2026
Deferimento da petição
Código de despacho: 270
Petição (tipo): [129.01] Manutenção: 2º quinquênio ordinário
Processo afetado: BR302021000144-6
Requerente: BAYERISCHE MOTOREN WERKE AKTIENGESELLSCHAFT
Procurador: Dannemann Siemsen Advogados

800250449991
18/12/2025
Deferimento da petição
Código de despacho: 270
Petição (tipo): [129.01] Manutenção: 2º quinquênio ordinário
Processo afetado: BR302021000166-7
Requerente: FERRARI S.P.A.
Procurador: David do Nascimento Advogados Associados

800250450344
19/12/2025
Deferimento da petição
Código de despacho: 270
Petição (tipo): [129.01] Manutenção: 2º quinquênio ordinário
Processo afetado: BR302021000167-5
Requerente: BEIJING DAJIA INTERNET INFORMATION TECHNOLOGY CO., LTD.
Procurador: Dennemeyer & Associates Propriedade Intelectual Ltda

800250449987
18/12/2025
Deferimento da petição
Código de despacho: 270
Petição (tipo): [129.01] Manutenção: 2º quinquênio ordinário
Processo afetado: BR302021000170-5
Requerente: SODASTREAM INDUSTRIES LTD.
Procurador: David do Nascimento Advogados Associados

800260005251
08/01/2026
Deferimento da petição
Código de despacho: 270
Petição (tipo): [129.01] Manutenção: 2º quinquênio ordinário
Processo afetado: BR302021000178-0
Requerente: ZHEJIANG LEPU MACHINERY ELECTRONICS & TECHNOLOGY CO., LTD
Procurador: LEÃO PROPRIEDADE INTELECTUAL

800250453961
24/12/2025
Deferimento da petição
Código de despacho: 270
Petição (tipo): [129.01] Manutenção: 2º quinquênio ordinário
Processo afetado: BR302021000179-9
Requerente: SPRAYING SYSTEMS CO.
Procurador: Clarke, Modet Propriedade Intelectual Ltda.

800250441678
10/12/2025
Deferimento da petição
Código de despacho: 270
Petição (tipo): [129.01] Manutenção: 2º quinquênio ordinário
Processo afetado: BR302021000187-0
Requerente: KONINKLIJKE PHILIPS N.V.
Procurador: David do Nascimento Advogados Associados

800260014938
19/01/2026
Deferimento da petição
Código de despacho: 270
Petição (tipo): [129.01] Manutenção: 2º quinquênio ordinário
Processo afetado: BR302021000207-8
Requerente: BAYER CONSUMER CARE AG
Procurador: Montaury Pimenta, Machado & Vieira de Mello Advogados

800260014947
19/01/2026
Deferimento da petição
Código de despacho: 270
Petição (tipo): [129.01] Manutenção: 2º quinquênio ordinário
Processo afetado: BR302021000212-4
Requerente: DENAGNON EUPHREM FIAGBENOU
Procurador: MODAL MARCAS E PATENTES LTDA.

800250446549
16/12/2025
Deferimento da petição
Código de despacho: 270
Petição (tipo): [129.01] Manutenção: 2º quinquênio ordinário
Processo afetado: BR302021000215-9
Requerente: APTAR FRANCE SAS
Procurador: GEORGE AFONDOPULOS JUNIOR

800250446550
16/12/2025
Deferimento da petição
Código de despacho: 270
Petição (tipo): [129.01] Manutenção: 2º quinquênio ordinário
Processo afetado: BR302021000216-7
Requerente: APTAR FRANCE SAS
Procurador: GEORGE AFONDOPULOS JUNIOR

800250446551
16/12/2025
Deferimento da petição
Código de despacho: 270
Petição (tipo): [129.01] Manutenção: 2º quinquênio ordinário
Processo afetado: BR302021000218-3
Requerente: APTAR FRANCE SAS
Procurador: GEORGE AFONDOPULOS JUNIOR

800250446552
16/12/2025
Deferimento da petição
Código de despacho: 270
Petição (tipo): [129.01] Manutenção: 2º quinquênio ordinário
Processo afetado: BR302021000220-5
Requerente: APTAR FRANCE SAS
Procurador: GEORGE AFONDOPULOS JUNIOR

800260013927
16/01/2026
Deferimento da petição
Código de despacho: 270
Petição (tipo): [129.01] Manutenção: 2º quinquênio ordinário
Processo afetado: BR302021000229-9
Requerente: BERRY GLOBAL, INC.
Procurador: Kris Williamson

800260004485
07/01/2026
Deferimento da petição
Código de despacho: 270
Petição (tipo): [129.01] Manutenção: 2º quinquênio ordinário
Processo afetado: BR302021000236-1
Requerente: ELECTROLUX DO BRASIL S.A.
Procurador: David do Nascimento Advogados Associados

800260004486
07/01/2026
Deferimento da petição
Código de despacho: 270
Petição (tipo): [129.01] Manutenção: 2º quinquênio ordinário
Processo afetado: BR302021000237-0
Requerente: ELECTROLUX DO BRASIL S.A.
Procurador: David do Nascimento Advogados Associados

800250450327
19/12/2025
Deferimento da petição
Código de despacho: 270
Petição (tipo): [129.01] Manutenção: 2º quinquênio ordinário
Processo afetado: BR302021000238-8
Requerente: DURATEX SPE II LTDA
Procurador: MURTA GOYANES ADVOGADOS

800250450376
19/12/2025
Deferimento da petição
Código de despacho: 270
Petição (tipo): [129.01] Manutenção: 2º quinquênio ordinário
Processo afetado: BR302021000247-7
Requerente: BELLASENO GMBH
Procurador: Dennemeyer & Associates Propriedade Intelectual Ltda

800250453925
24/12/2025
Deferimento da petição
Código de despacho: 270
Petição (tipo): [129.01] Manutenção: 2º quinquênio ordinário
Processo afetado: BR302021000253-1
Requerente: HONDA MOTOR CO., LTD.
Procurador: Dannemann Siemsen Advogados

800250453926
24/12/2025
Deferimento da petição
Código de despacho: 270
Petição (tipo): [129.01] Manutenção: 2º quinquênio ordinário
Processo afetado: BR302021000254-0
Requerente: HONDA MOTOR CO., LTD.
Procurador: Dannemann Siemsen Advogados

800250453927
24/12/2025
Deferimento da petição
Código de despacho: 270
Petição (tipo): [129.01] Manutenção: 2º quinquênio ordinário
Processo afetado: BR302021000256-6
Requerente: HONDA MOTOR CO., LTD.
Procurador: Dannemann Siemsen Advogados

800260000015
02/01/2026
Deferimento da petição
Código de despacho: 270
Petição (tipo): [129.01] Manutenção: 2º quinquênio ordinário
Processo afetado: BR302021000258-2
Requerente: COLGATE-PALMOLIVE COMPANY
Procurador: Dannemann Siemsen Advogados

800260000016
02/01/2026
Deferimento da petição
Código de despacho: 270
Petição (tipo): [129.01] Manutenção: 2º quinquênio ordinário
Processo afetado: BR302021000259-0
Requerente: COLGATE-PALMOLIVE COMPANY
Procurador: Dannemann Siemsen Advogados

800260024191
03/02/2026
Deferimento da petição
Código de despacho: 270
Petição (tipo): [130.01] Manutenção: 2º quinquênio extraordinário
Processo afetado: BR302021000265-5
Requerente: A51 DEVELOPMENT, LLC
Procurador: Dannemann Siemsen Advogados

800250453905
24/12/2025
Deferimento da petição
Código de despacho: 270
Petição (tipo): [129.01] Manutenção: 2º quinquênio ordinário
Processo afetado: BR302021000266-3
Requerente: APPLE INC.
Procurador: David do Nascimento Advogados Associados

800260017546
22/01/2026
Deferimento da petição
Código de despacho: 270
Petição (tipo): [129.01] Manutenção: 2º quinquênio ordinário
Processo afetado: BR302021000275-2
Requerente: ARBO CONSULTORIA E PROJETOS EM COMPUTACAO GRAFICA LTDA
Procurador: FERNANDA ALTVATER RICHTER

800260016568
20/01/2026
Deferimento da petição
Código de despacho: 270
Petição (tipo): [129.01] Manutenção: 2º quinquênio ordinário
Processo afetado: BR302021000279-5
Requerente: MARCELO DE SOUZA TEIXEIRA

800260016569
20/01/2026
Deferimento da petição
Código de despacho: 270
Petição (tipo): [129.01] Manutenção: 2º quinquênio ordinário
Processo afetado: BR302021000280-9
Requerente: MARCELO DE SOUZA TEIXEIRA

800260014868
19/01/2026
Deferimento da petição
Código de despacho: 270
Petição (tipo): [129.01] Manutenção: 2º quinquênio ordinário
Processo afetado: BR302021000282-5
Requerente: LUPIN INC.
Procurador: David do Nascimento Advogados Associados

800260016595
21/01/2026
Deferimento da petição
Código de despacho: 270
Petição (tipo): [129.01] Manutenção: 2º quinquênio ordinário
Processo afetado: BR302021000283-3
Requerente: TUTHILL CORPORATION
Procurador: Dannemann Siemsen Advogados

800250450347
19/12/2025
Deferimento da petição
Código de despacho: 270
Petição (tipo): [129.01] Manutenção: 2º quinquênio ordinário
Processo afetado: BR302021000291-4
Requerente: BEIJING DAJIA INTERNET INFORMATION TECHNOLOGY CO., LTD.
Procurador: Dennemeyer & Associates Propriedade Intelectual Ltda

800250450348
19/12/2025
Deferimento da petição
Código de despacho: 270
Petição (tipo): [129.01] Manutenção: 2º quinquênio ordinário
Processo afetado: BR302021000293-0
Requerente: BEIJING DAJIA INTERNET INFORMATION TECHNOLOGY CO., LTD.
Procurador: Dennemeyer & Associates Propriedade Intelectual Ltda

800250450349
19/12/2025
Deferimento da petição
Código de despacho: 270
Petição (tipo): [129.01] Manutenção: 2º quinquênio ordinário
Processo afetado: BR302021000294-9
Requerente: BEIJING DAJIA INTERNET INFORMATION TECHNOLOGY CO., LTD.
Procurador: Dennemeyer & Associates Propriedade Intelectual Ltda

800260016586
21/01/2026
Deferimento da petição
Código de despacho: 270
Petição (tipo): [129.01] Manutenção: 2º quinquênio ordinário
Processo afetado: BR302021000296-5
Requerente: SPRINGER CARRIER LTDA
Procurador: Licks Advogados

800250454747
26/12/2025
Deferimento da petição
Código de despacho: 270
Petição (tipo): [129.01] Manutenção: 2º quinquênio ordinário
Processo afetado: BR302021000300-7
Requerente: ZOBELE HOLDING S.P.A.
Procurador: HERRERO & ASSOCIADOS BRASIL PROPRIEDADE INTELECTUAL LTDA.

800260015537
19/01/2026
Deferimento da petição
Código de despacho: 270
Petição (tipo): [129.01] Manutenção: 2º quinquênio ordinário
Processo afetado: BR302021000319-8
Requerente: EDENILSON BENEDITO HESPANHOL
Procurador: JEAN CARLO MAZZONI

800260000017
02/01/2026
Deferimento da petição
Código de despacho: 270
Petição (tipo): [129.01] Manutenção: 2º quinquênio ordinário
Processo afetado: BR302021000320-1
Requerente: COLGATE-PALMOLIVE COMPANY
Procurador: Dannemann Siemsen Advogados

800260015536
19/01/2026
Deferimento da petição
Código de despacho: 270
Petição (tipo): [129.01] Manutenção: 2º quinquênio ordinário
Processo afetado: BR302021000321-0
Requerente: EDENILSON BENEDITO HESPANHOL
Procurador: JEAN CARLO MAZZONI

800250453906
24/12/2025
Deferimento da petição
Código de despacho: 270
Petição (tipo): [129.01] Manutenção: 2º quinquênio ordinário
Processo afetado: BR302021000322-8
Requerente: SANOFI
Procurador: David do Nascimento Advogados Associados

800250453932
24/12/2025
Deferimento da petição
Código de despacho: 270
Petição (tipo): [129.01] Manutenção: 2º quinquênio ordinário
Processo afetado: BR302021000323-6
Requerente: REGENERON PHARMACEUTICALS, INC.
Procurador: Dannemann Siemsen Advogados

800250453933
24/12/2025
Deferimento da petição
Código de despacho: 270
Petição (tipo): [129.01] Manutenção: 2º quinquênio ordinário
Processo afetado: BR302021000324-4
Requerente: REGENERON PHARMACEUTICALS, INC.
Procurador: Dannemann Siemsen Advogados

800260011829
14/01/2026
Deferimento da petição
Código de despacho: 270
Petição (tipo): [129.01] Manutenção: 2º quinquênio ordinário
Processo afetado: BR302021000325-2
Requerente: LIDER INDUSTRIA E COMERCIO DE ESTOFADOS S.A
Procurador: DAIMOND MARCAS E PATENTES LTDA

800250450357
19/12/2025
Deferimento da petição
Código de despacho: 270
Petição (tipo): [129.01] Manutenção: 2º quinquênio ordinário
Processo afetado: BR302021000330-9
Requerente: BEIJING DAJIA INTERNET INFORMATION TECHNOLOGY CO., LTD.
Procurador: Dennemeyer & Associates Propriedade Intelectual Ltda

800250458876
30/12/2025
Deferimento da petição
Código de despacho: 270
Petição (tipo): [129.01] Manutenção: 2º quinquênio ordinário
Processo afetado: BR302021000331-7
Requerente: MUELLER FOGÕES LTDA.
Procurador: Licks Advogados

800250458875
30/12/2025
Deferimento da petição
Código de despacho: 270
Petição (tipo): [129.01] Manutenção: 2º quinquênio ordinário
Processo afetado: BR302021000333-3
Requerente: MUELLER FOGÕES LTDA.
Procurador: Licks Advogados

800260000013
02/01/2026
Deferimento da petição
Código de despacho: 270
Petição (tipo): [129.01] Manutenção: 2º quinquênio ordinário
Processo afetado: BR302021000342-2
Requerente: BEIJING KUAIMAJIABIAN TECHNOLOGY CO. LTD.
Procurador: Daniel Advogados (Alt.de Daniel & Cia)

800260018815
26/01/2026
Deferimento da petição
Código de despacho: 270
Petição (tipo): [129.01] Manutenção: 2º quinquênio ordinário
Processo afetado: BR302021000345-7
Requerente: TIFFANY AND COMPANY
Procurador: FLAVIA MANSUR MURAD SCHAAL

800260014870
19/01/2026
Deferimento da petição
Código de despacho: 270
Petição (tipo): [129.01] Manutenção: 2º quinquênio ordinário
Processo afetado: BR302021000351-1
Requerente: APPLE INC.
Procurador: David do Nascimento Advogados Associados

800260016580
21/01/2026
Deferimento da petição
Código de despacho: 270
Petição (tipo): [129.01] Manutenção: 2º quinquênio ordinário
Processo afetado: BR302021000353-8
Requerente: MAURICIO BALBINOT
Procurador: Sko Oyarzáball Marcas e Patentes Sociedade Simples Ltda.

800260000026
02/01/2026
Deferimento da petição
Código de despacho: 270
Petição (tipo): [129.01] Manutenção: 2º quinquênio ordinário
Processo afetado: BR302021000354-6
Requerente: OAKLEY, INC.
Procurador: Dannemann Siemsen Advogados

800260014869
19/01/2026
Deferimento da petição
Código de despacho: 270
Petição (tipo): [129.01] Manutenção: 2º quinquênio ordinário
Processo afetado: BR302021000355-4
Requerente: APPLE INC.
Procurador: David do Nascimento Advogados Associados

800250453955
24/12/2025
Deferimento da petição
Código de despacho: 270
Petição (tipo): [129.01] Manutenção: 2º quinquênio ordinário
Processo afetado: BR302021000358-9
Requerente: KONINKLIJKE PHILIPS N.V.
Procurador: David do Nascimento Advogados Associados

800260006822
09/01/2026
Deferimento da petição
Código de despacho: 270
Petição (tipo): [129.01] Manutenção: 2º quinquênio ordinário
Processo afetado: BR302021000360-0
Requerente: BIOLECTRICS LLC
Procurador: Licks Advogados

800250458867
30/12/2025
Deferimento da petição
Código de despacho: 270
Petição (tipo): [129.01] Manutenção: 2º quinquênio ordinário
Processo afetado: BR302021000361-9
Requerente: TRAMONTINA S/A CUTELARIA
Procurador: CREAZIONE MARCAS E PATENTES LTDA.

800260000010
02/01/2026
Deferimento da petição
Código de despacho: 270
Petição (tipo): [129.01] Manutenção: 2º quinquênio ordinário
Processo afetado: BR302021000365-1
Requerente: KARL STORZ SE & CO. KG
Procurador: David do Nascimento Advogados Associados

800250453928
24/12/2025
Deferimento da petição
Código de despacho: 270
Petição (tipo): [129.01] Manutenção: 2º quinquênio ordinário
Processo afetado: BR302021000366-0
Requerente: 3M INNOVATIVE PROPERTIES COMPANY
Procurador: Dannemann Siemsen Advogados

800250453929
24/12/2025
Deferimento da petição
Código de despacho: 270
Petição (tipo): [129.01] Manutenção: 2º quinquênio ordinário
Processo afetado: BR302021000367-8
Requerente: 3M INNOVATIVE PROPERTIES COMPANY
Procurador: Dannemann Siemsen Advogados

800260015991
20/01/2026
Deferimento da petição
Código de despacho: 270
Petição (tipo): [129.01] Manutenção: 2º quinquênio ordinário
Processo afetado: BR302021000371-6
Requerente: SHAPEMODA LIMITED.
Procurador: CARLOS ANTONIO, NEVES & VIDAL ADVOGADOS ASSOCIADOS

800260015992
20/01/2026
Deferimento da petição
Código de despacho: 270
Petição (tipo): [129.01] Manutenção: 2º quinquênio ordinário
Processo afetado: BR302021000372-4
Requerente: SHAPEMODA LIMITED.
Procurador: CARLOS ANTONIO, NEVES & VIDAL ADVOGADOS ASSOCIADOS

800260015993
20/01/2026
Deferimento da petição
Código de despacho: 270
Petição (tipo): [129.01] Manutenção: 2º quinquênio ordinário
Processo afetado: BR302021000374-0
Requerente: SHAPEMODA LIMITED.
Procurador: CARLOS ANTONIO, NEVES & VIDAL ADVOGADOS ASSOCIADOS

800260015994
20/01/2026
Deferimento da petição
Código de despacho: 270
Petição (tipo): [129.01] Manutenção: 2º quinquênio ordinário
Processo afetado: BR302021000375-9
Requerente: SHAPEMODA LIMITED.
Procurador: CARLOS ANTONIO, NEVES & VIDAL ADVOGADOS ASSOCIADOS

800260015995
20/01/2026
Deferimento da petição
Código de despacho: 270
Petição (tipo): [129.01] Manutenção: 2º quinquênio ordinário
Processo afetado: BR302021000376-7
Requerente: SHAPEMODA LIMITED.
Procurador: CARLOS ANTONIO, NEVES & VIDAL ADVOGADOS ASSOCIADOS

800260014871
19/01/2026
Deferimento da petição
Código de despacho: 270
Petição (tipo): [129.01] Manutenção: 2º quinquênio ordinário
Processo afetado: BR302021000379-1
Requerente: APPLE INC.
Procurador: David do Nascimento Advogados Associados

800250453930
24/12/2025
Deferimento da petição
Código de despacho: 270
Petição (tipo): [129.01] Manutenção: 2º quinquênio ordinário
Processo afetado: BR302021000381-3
Requerente: 3M INNOVATIVE PROPERTIES COMPANY
Procurador: Dannemann Siemsen Advogados

800250453931
24/12/2025
Deferimento da petição
Código de despacho: 270
Petição (tipo): [129.01] Manutenção: 2º quinquênio ordinário
Processo afetado: BR302021000382-1
Requerente: 3M INNOVATIVE PROPERTIES COMPANY
Procurador: Dannemann Siemsen Advogados

800260005244
08/01/2026
Deferimento da petição
Código de despacho: 270
Petição (tipo): [129.01] Manutenção: 2º quinquênio ordinário
Processo afetado: BR302021000383-0
Requerente: LOUIS VUITTON MALLETIER
Procurador: Jacques Labrunie

800260005245
08/01/2026
Deferimento da petição
Código de despacho: 270
Petição (tipo): [129.01] Manutenção: 2º quinquênio ordinário
Processo afetado: BR302021000387-2
Requerente: LOUIS VUITTON MALLETIER
Procurador: Jacques Labrunie

800260000027
02/01/2026
Deferimento da petição
Código de despacho: 270
Petição (tipo): [129.01] Manutenção: 2º quinquênio ordinário
Processo afetado: BR302021000390-2
Requerente: HYPER ICE, INC.
Procurador: Dannemann Siemsen Advogados

800260020453
28/01/2026
Deferimento da petição
Código de despacho: 270
Petição (tipo): [129.01] Manutenção: 2º quinquênio ordinário
Processo afetado: BR302021000395-3
Requerente: SAMPEL INDUSTRIA E COMERCIO DE PEÇAS AUTOMOTIVAS LTDA
Procurador: Somarca Assessoria Empresarial S/C Ltda.

800260014872
19/01/2026
Deferimento da petição
Código de despacho: 270
Petição (tipo): [129.01] Manutenção: 2º quinquênio ordinário
Processo afetado: BR302021000397-0
Requerente: SUMITOMO RUBBER INDUSTRIES, LTD.
Procurador: David do Nascimento Advogados Associados

800260022286
30/01/2026
Deferimento da petição
Código de despacho: 270
Petição (tipo): [129.01] Manutenção: 2º quinquênio ordinário
Processo afetado: BR302021000402-0
Requerente: NELY CRISTINA BRAIDOTTI
Procurador: Montaury Pimenta, Machado & Vieira de Mello Advogados

800260022288 30/01/2026	Deferimento da petição Código de despacho: 270 Petição (tipo): [129.01] Manutenção: 2º quinquênio ordinário Processo afetado: BR302021000403-8 Requerente: NELY CRISTINA BRAIDOTTI Procurador: Montaury Pimenta, Machado & Vieira de Mello Advogados
800260024143 02/02/2026	Deferimento da petição Código de despacho: 270 Petição (tipo): [129.01] Manutenção: 2º quinquênio ordinário Processo afetado: BR302021000409-7 Requerente: HUDSON PEDRO SOARES DE SOARES
800260016596 21/01/2026	Deferimento da petição Código de despacho: 270 Petição (tipo): [129.01] Manutenção: 2º quinquênio ordinário Processo afetado: BR302021000413-5 Requerente: SCHOLL'S WELLNESS COMPANY LLC Procurador: Dannemann Siemsen Advogados
800260016597 21/01/2026	Deferimento da petição Código de despacho: 270 Petição (tipo): [129.01] Manutenção: 2º quinquênio ordinário Processo afetado: BR302021000414-3 Requerente: SCHOLL'S WELLNESS COMPANY LLC Procurador: Dannemann Siemsen Advogados
800260016587 21/01/2026	Deferimento da petição Código de despacho: 270 Petição (tipo): [129.01] Manutenção: 2º quinquênio ordinário Processo afetado: BR302021000415-1 Requerente: BEIJING BYTEDANCE NETWORK TECHNOLOGY CO., LTD. Procurador: Daniel Advogados (Alt.de Daniel & Cia)
800260024172 03/02/2026	Deferimento da petição Código de despacho: 270 Petição (tipo): [129.01] Manutenção: 2º quinquênio ordinário Processo afetado: BR302021000418-6 Requerente: TRAMONTINA S/A CUTELARIA Procurador: CREAZIONE MARCAS E PATENTES LTDA.
800260014875 19/01/2026	Deferimento da petição Código de despacho: 270 Petição (tipo): [129.01] Manutenção: 2º quinquênio ordinário Processo afetado: BR302021000419-4 Requerente: DANFOSS POWER ELECTRONICS A/S Procurador: David do Nascimento Advogados Associados
800260014874 19/01/2026	Deferimento da petição Código de despacho: 270 Petição (tipo): [129.01] Manutenção: 2º quinquênio ordinário Processo afetado: BR302021000420-8 Requerente: DANFOSS POWER ELECTRONICS A/S Procurador: David do Nascimento Advogados Associados
800260014873 19/01/2026	Deferimento da petição Código de despacho: 270 Petição (tipo): [129.01] Manutenção: 2º quinquênio ordinário Processo afetado: BR302021000421-6 Requerente: DANFOSS POWER ELECTRONICS A/S Procurador: David do Nascimento Advogados Associados
800260017588 22/01/2026	Deferimento da petição Código de despacho: 270 Petição (tipo): [129.01] Manutenção: 2º quinquênio ordinário Processo afetado: BR302021000428-3 Requerente: BETAPACK, S.A.U. Procurador: HERRERO & ASSOCIADOS BRASIL PROPRIEDADE INTELECTUAL LTDA.

800260011845
14/01/2026
Deferimento da petição
Código de despacho: 270
Petição (tipo): [129.01] Manutenção: 2º quinquênio ordinário
Processo afetado: BR302021000431-3
Requerente: MINXUN HUANG
Procurador: Carolina Calheiros Brast

800260022278
30/01/2026
Deferimento da petição
Código de despacho: 270
Petição (tipo): [129.01] Manutenção: 2º quinquênio ordinário
Processo afetado: BR302021000432-1
Requerente: STELLA IMPORTAÇÃO E EXPORTAÇÃO DE LUMINÁRIAS LTDA
Procurador: LEÃO PROPRIEDADE INTELECTUAL

800260011810
13/01/2026
Deferimento da petição
Código de despacho: 270
Petição (tipo): [129.01] Manutenção: 2º quinquênio ordinário
Processo afetado: BR302021000434-8
Requerente: UNIVERSIDADE FEDERAL DE UBERLÂNDIA

800260014878
19/01/2026
Deferimento da petição
Código de despacho: 270
Petição (tipo): [129.01] Manutenção: 2º quinquênio ordinário
Processo afetado: BR302021000435-6
Requerente: APPLE INC.
Procurador: David do Nascimento Advogados Associados

800260014877
19/01/2026
Deferimento da petição
Código de despacho: 270
Petição (tipo): [129.01] Manutenção: 2º quinquênio ordinário
Processo afetado: BR302021000436-4
Requerente: APPLE INC.
Procurador: David do Nascimento Advogados Associados

800260014876
19/01/2026
Deferimento da petição
Código de despacho: 270
Petição (tipo): [129.01] Manutenção: 2º quinquênio ordinário
Processo afetado: BR302021000437-2
Requerente: APPLE INC.
Procurador: David do Nascimento Advogados Associados

800260021248
29/01/2026
Deferimento da petição
Código de despacho: 270
Petição (tipo): [129.01] Manutenção: 2º quinquênio ordinário
Processo afetado: BR302021000443-7
Requerente: MAGNUM IP HOLDINGS B.V.
Procurador: TRENCH ROSSI E WATANABE ADVOGADOS (RJ)

800260022279
30/01/2026
Deferimento da petição
Código de despacho: 270
Petição (tipo): [129.01] Manutenção: 2º quinquênio ordinário
Processo afetado: BR302021000447-0
Requerente: STELLA IMPORTAÇÃO E EXPORTAÇÃO DE LUMINÁRIAS LTDA
Procurador: LEÃO PROPRIEDADE INTELECTUAL

800260024129
02/02/2026
Deferimento da petição
Código de despacho: 270
Petição (tipo): [129.01] Manutenção: 2º quinquênio ordinário
Processo afetado: BR302021000455-0
Requerente: MÁRIO LÚCIO MESQUITA
Procurador: MG MARCAS E PATENTES LTDA.

800260024130
02/02/2026
Deferimento da petição
Código de despacho: 270
Petição (tipo): [129.01] Manutenção: 2º quinquênio ordinário
Processo afetado: BR302021000459-3
Requerente: MÁRIO LÚCIO MESQUITA
Procurador: MG MARCAS E PATENTES LTDA.

800260024131
02/02/2026
Deferimento da petição
Código de despacho: 270
Petição (tipo): [129.01] Manutenção: 2º quinquênio ordinário
Processo afetado: BR302021000461-5
Requerente: MÁRIO LÚCIO MESQUITA
Procurador: MG MARCAS E PATENTES LTDA.

800260011811
13/01/2026
Deferimento da petição
Código de despacho: 270
Petição (tipo): [129.01] Manutenção: 2º quinquênio ordinário
Processo afetado: BR302021000463-1
Requerente: UNIVERSIDADE FEDERAL DE UBERLÂNDIA

800260016584
21/01/2026
Deferimento da petição
Código de despacho: 270
Petição (tipo): [129.01] Manutenção: 2º quinquênio ordinário
Processo afetado: BR302021000464-0
Requerente: SUMUP SERVICES GMBH
Procurador: Dannemann, Siemsen, Bigler & Ipanema Moreira

800260012830
15/01/2026
Deferimento da petição
Código de despacho: 270
Petição (tipo): [129.01] Manutenção: 2º quinquênio ordinário
Processo afetado: BR302021000467-4
Requerente: GREAT WALL MOTOR COMPANY LIMITED
Procurador: LUIZ LEONARDOS & ADVOGADOS

800260028022
09/02/2026
Deferimento da petição
Código de despacho: 270
Petição (tipo): [129.01] Manutenção: 2º quinquênio ordinário
Processo afetado: BR302021000485-2
Requerente: RAFAELA CRISTINE FRANCISCO PINHEIRO
Procurador: Vilage Marcas e Patentes Ltda

800260027998
09/02/2026
Deferimento da petição
Código de despacho: 270
Petição (tipo): [129.01] Manutenção: 2º quinquênio ordinário
Processo afetado: BR302021000486-0
Requerente: FARMÁCIA E DROGARIA NISSEI S.A.
Procurador: Carlos Eduardo Leme de Jesus

800260017547
22/01/2026
Deferimento da petição
Código de despacho: 270
Petição (tipo): [129.01] Manutenção: 2º quinquênio ordinário
Processo afetado: BR302021000494-1
Requerente: BEIJING DAJIA INTERNET INFORMATION TECHNOLOGY CO., LTD.
Procurador: Dennemeyer & Associates Propriedade Intelectual Ltda

800260017548
22/01/2026
Deferimento da petição
Código de despacho: 270
Petição (tipo): [129.01] Manutenção: 2º quinquênio ordinário
Processo afetado: BR302021000504-2
Requerente: BEIJING DAJIA INTERNET INFORMATION TECHNOLOGY CO., LTD.
Procurador: Dennemeyer & Associates Propriedade Intelectual Ltda

800260014881
19/01/2026
Deferimento da petição
Código de despacho: 270
Petição (tipo): [129.01] Manutenção: 2º quinquênio ordinário
Processo afetado: BR302021000512-3
Requerente: SAMSUNG ELECTRONICS CO., LTD.
Procurador: David do Nascimento Advogados Associados

800260014880
19/01/2026
Deferimento da petição
Código de despacho: 270
Petição (tipo): [129.01] Manutenção: 2º quinquênio ordinário
Processo afetado: BR302021000513-1
Requerente: SAMSUNG ELECTRONICS CO., LTD.
Procurador: David do Nascimento Advogados Associados

800260014879
19/01/2026
Deferimento da petição
Código de despacho: 270
Petição (tipo): [129.01] Manutenção: 2º quinquênio ordinário
Processo afetado: BR302021000515-8
Requerente: SAMSUNG ELECTRONICS CO., LTD.
Procurador: David do Nascimento Advogados Associados

800260017549
22/01/2026
Deferimento da petição
Código de despacho: 270
Petição (tipo): [129.01] Manutenção: 2º quinquênio ordinário
Processo afetado: BR302021000516-6
Requerente: BEIJING DAJIA INTERNET INFORMATION TECHNOLOGY CO., LTD.
Procurador: Dennemeyer & Associates Propriedade Intelectual Ltda

800260011812
13/01/2026
Deferimento da petição
Código de despacho: 270
Petição (tipo): [129.01] Manutenção: 2º quinquênio ordinário
Processo afetado: BR302021000521-2
Requerente: UNIVERSIDADE FEDERAL DE UBERLÂNDIA

800260009480
12/01/2026
Deferimento da petição
Código de despacho: 270
Petição (tipo): [129.01] Manutenção: 2º quinquênio ordinário
Processo afetado: BR302021000535-2
Requerente: JOSÉ ALFREDO HERDEIRO CLEMENTE
Procurador: Marlene Manzoni Rodrigues

800260017598
22/01/2026
Deferimento da petição
Código de despacho: 270
Petição (tipo): [129.01] Manutenção: 2º quinquênio ordinário
Processo afetado: BR302021000536-0
Requerente: HILL'S PET NUTRITION, INC.
Procurador: Dannemann Siemsen Advogados

800260014882
19/01/2026
Deferimento da petição
Código de despacho: 270
Petição (tipo): [129.01] Manutenção: 2º quinquênio ordinário
Processo afetado: BR302021000538-7
Requerente: APPLE INC.
Procurador: David do Nascimento Advogados Associados

800260016599
21/01/2026
Deferimento da petição
Código de despacho: 270
Petição (tipo): [129.01] Manutenção: 2º quinquênio ordinário
Processo afetado: BR302021000541-7
Requerente: DART INDUSTRIES INC.
Procurador: Dannemann Siemsen Advogados

800260029113
10/02/2026
Deferimento da petição
Código de despacho: 270
Petição (tipo): [129.01] Manutenção: 2º quinquênio ordinário
Processo afetado: BR302021000551-4
Requerente: ROBERTO IVO DA SILVA
Procurador: BRAXIL SERVICOS AUXILIARES LTDA

800260014884
19/01/2026
Deferimento da petição
Código de despacho: 270
Petição (tipo): [129.01] Manutenção: 2º quinquênio ordinário
Processo afetado: BR302021000576-0
Requerente: APPLE INC.
Procurador: David do Nascimento Advogados Associados

800260014883
19/01/2026
Deferimento da petição
Código de despacho: 270
Petição (tipo): [129.01] Manutenção: 2º quinquênio ordinário
Processo afetado: BR302021000578-6
Requerente: APPLE INC.
Procurador: David do Nascimento Advogados Associados

800260017553
22/01/2026

Deferimento da petição
Código de despacho: 270
Petição (tipo): [129.01] Manutenção: 2º quinquênio ordinário
Processo afetado: BR302021000579-4
Requerente: BEIJING DAJIA INTERNET INFORMATION TECHNOLOGY CO., LTD
Procurador: Dennemeyer & Associates Propriedade Intelectual Ltda

---

800260017555
22/01/2026

Deferimento da petição
Código de despacho: 270
Petição (tipo): [129.01] Manutenção: 2º quinquênio ordinário
Processo afetado: BR302021000583-2
Requerente: BEIJING DAJIA INTERNET INFORMATION TECHNOLOGY CO., LTD.
Procurador: Dennemeyer & Associates Propriedade Intelectual Ltda

---

800260030234
11/02/2026

Deferimento da petição
Código de despacho: 270
Petição (tipo): [129.01] Manutenção: 2º quinquênio ordinário
Processo afetado: BR302021000614-6
Requerente: HIZHO COMÉRCIO IMPORTAÇÃO E EXPORTAÇÃO LTDA.
Procurador: Org. Mérito Marcas e Patentes Ltda.

800260030231
11/02/2026

Deferimento da petição
Código de despacho: 270
Petição (tipo): [129.01] Manutenção: 2º quinquênio ordinário
Processo afetado: BR302021000617-0
Requerente: HIZHO COMÉRCIO IMPORTAÇÃO E EXPORTAÇÃO LTDA.
Procurador: Org. Mérito Marcas e Patentes Ltda.

800260030226
11/02/2026

Deferimento da petição
Código de despacho: 270
Petição (tipo): [129.01] Manutenção: 2º quinquênio ordinário
Processo afetado: BR302021000619-7
Requerente: HIZHO COMÉRCIO IMPORTAÇÃO E EXPORTAÇÃO LTDA.
Procurador: Org. Mérito Marcas e Patentes Ltda.

800260030232
11/02/2026

Deferimento da petição
Código de despacho: 270
Petição (tipo): [129.01] Manutenção: 2º quinquênio ordinário
Processo afetado: BR302021000621-9
Requerente: HIZHO COMÉRCIO IMPORTAÇÃO E EXPORTAÇÃO LTDA.
Procurador: Org. Mérito Marcas e Patentes Ltda.

800260030228
11/02/2026

Deferimento da petição
Código de despacho: 270
Petição (tipo): [129.01] Manutenção: 2º quinquênio ordinário
Processo afetado: BR302021000625-1
Requerente: HIZHO COMÉRCIO IMPORTAÇÃO E EXPORTAÇÃO LTDA.
Procurador: Org. Mérito Marcas e Patentes Ltda.

800260030229
11/02/2026

Deferimento da petição
Código de despacho: 270
Petição (tipo): [129.01] Manutenção: 2º quinquênio ordinário
Processo afetado: BR302021000627-8
Requerente: HIZHO COMÉRCIO IMPORTAÇÃO E EXPORTAÇÃO LTDA.
Procurador: Org. Mérito Marcas e Patentes Ltda.

800260030230
11/02/2026

Deferimento da petição
Código de despacho: 270
Petição (tipo): [129.01] Manutenção: 2º quinquênio ordinário
Processo afetado: BR302021000629-4
Requerente: HIZHO COMÉRCIO IMPORTAÇÃO E EXPORTAÇÃO LTDA.
Procurador: Org. Mérito Marcas e Patentes Ltda.

800260030233
11/02/2026

Deferimento da petição
Código de despacho: 270
Petição (tipo): [129.01] Manutenção: 2º quinquênio ordinário
Processo afetado: BR302021000631-6
Requerente: HIZHO COMÉRCIO IMPORTAÇÃO E EXPORTAÇÃO LTDA.
Procurador: Org. Mérito Marcas e Patentes Ltda.

800260027862
06/02/2026
Deferimento da petição
Código de despacho: 270
Petição (tipo): [129.01] Manutenção: 2º quinquênio ordinário
Processo afetado: BR302021000633-2
Requerente: MATTHIEU SAMUEL HALBRONN

800260030227
11/02/2026
Deferimento da petição
Código de despacho: 270
Petição (tipo): [129.01] Manutenção: 2º quinquênio ordinário
Processo afetado: BR302021000637-5
Requerente: HIZHO COMÉRCIO IMPORTAÇÃO E EXPORTAÇÃO LTDA.
Procurador: Org. Mérito Marcas e Patentes Ltda.

800260027996
09/02/2026
Deferimento da petição
Código de despacho: 270
Petição (tipo): [129.01] Manutenção: 2º quinquênio ordinário
Processo afetado: BR302021000644-8
Requerente: ITENS COMERCIO DE ARTIGOS DE DECORAÇÃO LTDA
Procurador: TINOCO SOARES SOCIEDADE DE ADVOGADOS

800260027997
09/02/2026
Deferimento da petição
Código de despacho: 270
Petição (tipo): [129.01] Manutenção: 2º quinquênio ordinário
Processo afetado: BR302021000646-4
Requerente: ITENS COMERCIO DE ARTIGOS DE DECORAÇÃO LTDA
Procurador: TINOCO SOARES SOCIEDADE DE ADVOGADOS

800260035654
18/02/2026
Deferimento da petição
Código de despacho: 270
Petição (tipo): [129.01] Manutenção: 2º quinquênio ordinário
Processo afetado: BR302021000651-0
Requerente: FERNANDO A. SCHWINGEL.
Procurador: Claci Maria Angnes Falkembach

800260017565
22/01/2026
Deferimento da petição
Código de despacho: 270
Petição (tipo): [129.01] Manutenção: 2º quinquênio ordinário
Processo afetado: BR302021000660-0
Requerente: LEDIL OY
Procurador: Dennemeyer & Associates Propriedade Intelectual Ltda

800260035648
18/02/2026
Deferimento da petição
Código de despacho: 270
Petição (tipo): [129.01] Manutenção: 2º quinquênio ordinário
Processo afetado: BR302021000664-2
Requerente: MONICA MARIA MANTEUFEL
Procurador: Vicentina Maria de Castro Vasconcelos

800260012831
15/01/2026
Deferimento da petição
Código de despacho: 270
Petição (tipo): [129.01] Manutenção: 2º quinquênio ordinário
Processo afetado: BR302021000683-9
Requerente: GREAT WALL MOTOR COMPANY LIMITED
Procurador: LUIZ LEONARDOS & ADVOGADOS

800260009473
12/01/2026
Deferimento da petição
Código de despacho: 270
Petição (tipo): [129.01] Manutenção: 2º quinquênio ordinário
Processo afetado: BR302021000686-3
Requerente: ORTAKLAR KAMP EKIPMANLARI VE EV ALETLERI SAN.TIC.LTD.STI.
Procurador: Daniel Advogados (Alt.de Daniel & Cia)

800260009474
12/01/2026
Deferimento da petição
Código de despacho: 270
Petição (tipo): [129.01] Manutenção: 2º quinquênio ordinário
Processo afetado: BR302021000687-1
Requerente: ORTAKLAR KAMP EKIPMANLARI VE EV ALETLERI SAN.TIC.LTD.STI.
Procurador: Daniel Advogados (Alt.de Daniel & Cia)

800260017566
22/01/2026
Deferimento da petição
Código de despacho: 270
Petição (tipo): [129.01] Manutenção: 2º quinquênio ordinário
Processo afetado: BR302021000689-8
Requerente: HILTI AKTIENGESELLSCHAFT
Procurador: Dennemeyer & Associates Propriedade Intelectual Ltda

---

800260011830
14/01/2026
Deferimento da petição
Código de despacho: 270
Petição (tipo): [129.01] Manutenção: 2º quinquênio ordinário
Processo afetado: BR302021000691-0
Requerente: LIDER INDUSTRIA E COMERCIO DE ESTOFADOS S.A
Procurador: DAIMOND MARCAS E PATENTES LTDA

800260005238
08/01/2026
Deferimento da petição
Código de despacho: 270
Petição (tipo): [129.01] Manutenção: 2º quinquênio ordinário
Processo afetado: BR302021000697-9
Requerente: PISANI PLÁSTICOS S.A.
Procurador: Sko Oyarzáball Marcas e Patentes Sociedade Simples Ltda.

800260012832
15/01/2026
Deferimento da petição
Código de despacho: 270
Petição (tipo): [129.01] Manutenção: 2º quinquênio ordinário
Processo afetado: BR302021000703-7
Requerente: GREAT WALL MOTOR COMPANY LIMITED
Procurador: LUIZ LEONARDOS & ADVOGADOS

800260020463
28/01/2026
Deferimento da petição
Código de despacho: 270
Petição (tipo): [129.01] Manutenção: 2º quinquênio ordinário
Processo afetado: BR302021000705-3
Requerente: APPLE INC.
Procurador: David do Nascimento Advogados Associados

800260020464
28/01/2026
Deferimento da petição
Código de despacho: 270
Petição (tipo): [129.01] Manutenção: 2º quinquênio ordinário
Processo afetado: BR302021000707-0
Requerente: THE PROCTER & GAMBLE COMPANY
Procurador: David do Nascimento Advogados Associados

800260020462
28/01/2026
Deferimento da petição
Código de despacho: 270
Petição (tipo): [129.01] Manutenção: 2º quinquênio ordinário
Processo afetado: BR302021000708-8
Requerente: APPLE INC.
Procurador: David do Nascimento Advogados Associados

800260020461
28/01/2026
Deferimento da petição
Código de despacho: 270
Petição (tipo): [129.01] Manutenção: 2º quinquênio ordinário
Processo afetado: BR302021000709-6
Requerente: APPLE INC.
Procurador: David do Nascimento Advogados Associados

800260020460
28/01/2026
Deferimento da petição
Código de despacho: 270
Petição (tipo): [129.01] Manutenção: 2º quinquênio ordinário
Processo afetado: BR302021000712-6
Requerente: APPLE INC.
Procurador: David do Nascimento Advogados Associados

800260018830
26/01/2026
Deferimento da petição
Código de despacho: 270
Petição (tipo): [129.01] Manutenção: 2º quinquênio ordinário
Processo afetado: BR302021000713-4
Requerente: HONDA MOTOR CO., LTD.
Procurador: Dannemann Siemsen Advogados

800260018831
26/01/2026
Deferimento da petição
Código de despacho: 270
Petição (tipo): [129.01] Manutenção: 2º quinquênio ordinário
Processo afetado: BR302021000714-2
Requerente: HONDA MOTOR CO., LTD.
Procurador: Dannemann Siemsen Advogados

800260012833
15/01/2026
Deferimento da petição
Código de despacho: 270
Petição (tipo): [129.01] Manutenção: 2º quinquênio ordinário
Processo afetado: BR302021000715-0
Requerente: GREAT WALL MOTOR COMPANY LIMITED
Procurador: LUIZ LEONARDOS & ADVOGADOS

800260018832
26/01/2026
Deferimento da petição
Código de despacho: 270
Petição (tipo): [129.01] Manutenção: 2º quinquênio ordinário
Processo afetado: BR302021000716-9
Requerente: HONDA MOTOR CO., LTD.
Procurador: Dannemann Siemsen Advogados

800260024179
03/02/2026
Deferimento da petição
Código de despacho: 270
Petição (tipo): [129.01] Manutenção: 2º quinquênio ordinário
Processo afetado: BR302021000723-1
Requerente: H.J. HEINZ COMPANY BRANDS LLC
Procurador: Dannemann Siemsen Advogados

800260018837
26/01/2026
Deferimento da petição
Código de despacho: 270
Petição (tipo): [129.01] Manutenção: 2º quinquênio ordinário
Processo afetado: BR302021000731-2
Requerente: WAHL CLIPPER CORPORATION
Procurador: Dannemann Siemsen Advogados

800260011813
13/01/2026
Deferimento da petição
Código de despacho: 270
Petição (tipo): [129.01] Manutenção: 2º quinquênio ordinário
Processo afetado: BR302021000736-3
Requerente: UNIVERSIDADE FEDERAL DE UBERLÂNDIA

800260038937
20/02/2026
Deferimento da petição
Código de despacho: 270
Petição (tipo): [129.01] Manutenção: 2º quinquênio ordinário
Processo afetado: BR302021000741-0
Requerente: ROGERIO DE FREITAS RIBEIRO
Procurador: Alexandre Pietrângelo Lima

800260020465
28/01/2026
Deferimento da petição
Código de despacho: 270
Petição (tipo): [129.01] Manutenção: 2º quinquênio ordinário
Processo afetado: BR302021000745-2
Requerente: SUMITOMO ELECTRIC HARDMETAL CORP.
Procurador: David do Nascimento Advogados Associados

800260016588
21/01/2026
Deferimento da petição
Código de despacho: 270
Petição (tipo): [129.01] Manutenção: 2º quinquênio ordinário
Processo afetado: BR302021000750-9
Requerente: BEIJING ZITIAO NETWORK TECHNOLOGY CO., LTD.
Procurador: Daniel Advogados (Alt.de Daniel & Cia)

800260035651
18/02/2026
Deferimento da petição
Código de despacho: 270
Petição (tipo): [129.01] Manutenção: 2º quinquênio ordinário
Processo afetado: BR302021000751-7
Requerente: PERFIL ALUMINIO DO BRASIL S.A
Procurador: KASZNAR LEONARDOS PROPRIEDADE INTELECTUAL

800260035652
18/02/2026
Deferimento da petição
Código de despacho: 270
Petição (tipo): [129.01] Manutenção: 2º quinquênio ordinário
Processo afetado: BR302021000752-5
Requerente: PERFIL ALUMINIO DO BRASIL S.A
Procurador: KASZNAR LEONARDOS PROPRIEDADE INTELECTUAL

800260018838
26/01/2026
Deferimento da petição
Código de despacho: 270
Petição (tipo): [129.01] Manutenção: 2º quinquênio ordinário
Processo afetado: BR302021000759-2
Requerente: WAHL CLIPPER CORPORATION
Procurador: Dannemann Siemsen Advogados

800260018839
26/01/2026
Deferimento da petição
Código de despacho: 270
Petição (tipo): [129.01] Manutenção: 2º quinquênio ordinário
Processo afetado: BR302021000762-2
Requerente: WAHL CLIPPER CORPORATION
Procurador: Dannemann Siemsen Advogados

800260011814
13/01/2026
Deferimento da petição
Código de despacho: 270
Petição (tipo): [129.01] Manutenção: 2º quinquênio ordinário
Processo afetado: BR302021000763-0
Requerente: UNIVERSIDADE FEDERAL DE UBERLÂNDIA

800260032142
13/02/2026
Deferimento da petição
Código de despacho: 270
Petição (tipo): [129.01] Manutenção: 2º quinquênio ordinário
Processo afetado: BR302021000775-4
Requerente: CALÇADOS PEGADA NORDESTE LTDA
Procurador: CAPELLA & VELOSO ADVOGADOS ASSOCIADOS

800260024160
02/02/2026
Deferimento da petição
Código de despacho: 270
Petição (tipo): [129.01] Manutenção: 2º quinquênio ordinário
Processo afetado: BR302021000780-0
Requerente: KIMBERLY-CLARK WORLDWIDE, INC.
Procurador: Dannemann Siemsen Advogados

800260018817
26/01/2026
Deferimento da petição
Código de despacho: 270
Petição (tipo): [129.01] Manutenção: 2º quinquênio ordinário
Processo afetado: BR302021000781-9
Requerente: ORVALHO DO SOL INDUSTRIA E COMÉRCIO LTDA - EPP
Procurador: MODAL MARCAS E PATENTES LTDA.

800260024161
02/02/2026
Deferimento da petição
Código de despacho: 270
Petição (tipo): [129.01] Manutenção: 2º quinquênio ordinário
Processo afetado: BR302021000782-7
Requerente: KIMBERLY-CLARK WORLDWIDE, INC.
Procurador: Dannemann Siemsen Advogados

800260020485
28/01/2026
Deferimento da petição
Código de despacho: 270
Petição (tipo): [129.01] Manutenção: 2º quinquênio ordinário
Processo afetado: BR302021000783-5
Requerente: BUREAU D'ELECTRONIQUE APPLIQUÉE, SOCIÉTÉ ANONYME (BELGIUM JOINT STOCK COMPANY)
Procurador: David do Nascimento Advogados Associados

800250454751
26/12/2025
Deferimento da petição
Código de despacho: 270
Petição (tipo): [129.01] Manutenção: 2º quinquênio ordinário
Processo afetado: BR302021000811-4
Requerente: ÅLÖ AB
Procurador: LUIZ LEONARDOS & ADVOGADOS

800260024164
02/02/2026
Deferimento da petição
Código de despacho: 270
Petição (tipo): [129.01] Manutenção: 2º quinquênio ordinário
Processo afetado: BR302021000841-6
Requerente: DART INDUSTRIES INC.
Procurador: Dannemann Siemsen Advogados

800260024165
02/02/2026
Deferimento da petição
Código de despacho: 270
Petição (tipo): [129.01] Manutenção: 2º quinquênio ordinário
Processo afetado: BR302021000848-3
Requerente: DART INDUSTRIES INC.
Procurador: Dannemann Siemsen Advogados

800260017586
22/01/2026
Deferimento da petição
Código de despacho: 270
Petição (tipo): [129.01] Manutenção: 2º quinquênio ordinário
Processo afetado: BR302021000850-5
Requerente: BEIJING DAJIA INTERNET INFORMATION TECHNOLOGY CO., LTD.
Procurador: Dennemeyer & Associates Propriedade Intelectual Ltda

800260018818
26/01/2026
Deferimento da petição
Código de despacho: 270
Petição (tipo): [129.01] Manutenção: 2º quinquênio ordinário
Processo afetado: BR302021000853-0
Requerente: KONINKLIJKE PHILIPS N.V.
Procurador: David do Nascimento Advogados Associados

800260024162
02/02/2026
Deferimento da petição
Código de despacho: 270
Petição (tipo): [129.01] Manutenção: 2º quinquênio ordinário
Processo afetado: BR302021000854-8
Requerente: DEERE & COMPANY
Procurador: Dannemann Siemsen Advogados

800260024163
02/02/2026
Deferimento da petição
Código de despacho: 270
Petição (tipo): [129.01] Manutenção: 2º quinquênio ordinário
Processo afetado: BR302021000856-4
Requerente: DEERE & COMPANY
Procurador: Dannemann Siemsen Advogados

800260020471
28/01/2026
Deferimento da petição
Código de despacho: 270
Petição (tipo): [129.01] Manutenção: 2º quinquênio ordinário
Processo afetado: BR302021000857-2
Requerente: THE PROCTER & GAMBLE COMPANY
Procurador: David do Nascimento Advogados Associados

800260020470
28/01/2026
Deferimento da petição
Código de despacho: 270
Petição (tipo): [129.01] Manutenção: 2º quinquênio ordinário
Processo afetado: BR302021000858-0
Requerente: THE PROCTER & GAMBLE COMPANY
Procurador: David do Nascimento Advogados Associados

800260020469
28/01/2026
Deferimento da petição
Código de despacho: 270
Petição (tipo): [129.01] Manutenção: 2º quinquênio ordinário
Processo afetado: BR302021000859-9
Requerente: THE PROCTER & GAMBLE COMPANY
Procurador: David do Nascimento Advogados Associados

800260020468
28/01/2026
Deferimento da petição
Código de despacho: 270
Petição (tipo): [129.01] Manutenção: 2º quinquênio ordinário
Processo afetado: BR302021000860-2
Requerente: THE PROCTER & GAMBLE COMPANY
Procurador: David do Nascimento Advogados Associados

800260020467
28/01/2026
Deferimento da petição
Código de despacho: 270
Petição (tipo): [129.01] Manutenção: 2º quinquênio ordinário
Processo afetado: BR302021000861-0
Requerente: THE PROCTER & GAMBLE COMPANY
Procurador: David do Nascimento Advogados Associados

800260020466
28/01/2026
Deferimento da petição
Código de despacho: 270
Petição (tipo): [129.01] Manutenção: 2º quinquênio ordinário
Processo afetado: BR302021000862-9
Requerente: THE PROCTER & GAMBLE COMPANY
Procurador: David do Nascimento Advogados Associados

800260036829
19/02/2026
Deferimento da petição
Código de despacho: 270
Petição (tipo): [129.01] Manutenção: 2º quinquênio ordinário
Processo afetado: BR302021000863-7
Requerente: THE PROCTER & GAMBLE COMPANY
Procurador: David do Nascimento Advogados Associados

800260043343
25/02/2026
Deferimento da petição
Código de despacho: 270
Petição (tipo): [129.01] Manutenção: 2º quinquênio ordinário
Processo afetado: BR302021000865-3
Requerente: AGUA VALLE NEVADO EIRELI - EPP - EPP
Procurador: SOUTO, CORREA ADVOCACIA

800260014942
19/01/2026
Deferimento da petição
Código de despacho: 270
Petição (tipo): [129.01] Manutenção: 2º quinquênio ordinário
Processo afetado: BR302021000880-7
Requerente: WEG DRIVES & CONTROLS - AUTOMAÇÃO LTDA.
Procurador: Clarke, Modet Propriedade Intelectual Ltda.

800260014944
19/01/2026
Deferimento da petição
Código de despacho: 270
Petição (tipo): [129.01] Manutenção: 2º quinquênio ordinário
Processo afetado: BR302021000881-5
Requerente: WEG DRIVES & CONTROLS - AUTOMAÇÃO LTDA.
Procurador: Clarke, Modet Propriedade Intelectual Ltda.

800260036830
19/02/2026
Deferimento da petição
Código de despacho: 270
Petição (tipo): [129.01] Manutenção: 2º quinquênio ordinário
Processo afetado: BR302021000884-0
Requerente: MPUSA, LLC
Procurador: David do Nascimento Advogados Associados

800260043349
25/02/2026
Deferimento da petição
Código de despacho: 270
Petição (tipo): [129.01] Manutenção: 2º quinquênio ordinário
Processo afetado: BR302021000895-5
Requerente: WELLIGTON VEIGA PESSOA
Procurador: RODRIGO CÉSAR DANTAS CARVALHO

800260048224
02/03/2026
Deferimento da petição
Código de despacho: 270
Petição (tipo): [129.01] Manutenção: 2º quinquênio ordinário
Processo afetado: BR302021000897-1
Requerente: TRAMONTINA S/A CUTELARIA
Procurador: CREAZIONE MARCAS E PATENTES LTDA.

800260044146
26/02/2026
Deferimento da petição
Código de despacho: 270
Petição (tipo): [129.01] Manutenção: 2º quinquênio ordinário
Processo afetado: BR302021000901-3
Requerente: NELY CRISTINA BRAIDOTTI
Procurador: Montaury Pimenta, Machado & Vieira de Mello Advogados

800260044145
26/02/2026
Deferimento da petição
Código de despacho: 270
Petição (tipo): [129.01] Manutenção: 2º quinquênio ordinário
Processo afetado: BR302021000902-1
Requerente: NELY CRISTINA BRAIDOTTI
Procurador: Montaury Pimenta, Machado & Vieira de Mello Advogados

800260018566
23/01/2026
Deferimento da petição
Código de despacho: 270
Petição (tipo): [129.01] Manutenção: 2º quinquênio ordinário
Processo afetado: BR302021000903-0
Requerente: CHRISTOPHER ABBOUD
Procurador: Ana Paula Santos Celidonio

800260043348
25/02/2026
Deferimento da petição
Código de despacho: 270
Petição (tipo): [129.01] Manutenção: 2º quinquênio ordinário
Processo afetado: BR302021000904-8
Requerente: BRITÂNIA ELETRODOMÉSTICOS S.A.
Procurador: Licks Advogados

800260019782
27/01/2026
Deferimento da petição
Código de despacho: 270
Petição (tipo): [129.01] Manutenção: 2º quinquênio ordinário
Processo afetado: BR302021000908-0
Requerente: DA MINHA COR IMPORTADORA E EXPORTADORA LTDA - ME
Procurador: Sul América Marcas e Patentes Ltda.

800260043347
25/02/2026
Deferimento da petição
Código de despacho: 270
Petição (tipo): [129.01] Manutenção: 2º quinquênio ordinário
Processo afetado: BR302021000909-9
Requerente: BRITÂNIA ELETRODOMÉSTICOS S.A.
Procurador: Licks Advogados

800260043351
25/02/2026
Deferimento da petição
Código de despacho: 270
Petição (tipo): [129.01] Manutenção: 2º quinquênio ordinário
Processo afetado: BR302021000910-2
Requerente: BRITÂNIA ELETRODOMÉSTICOS S.A.
Procurador: Licks Advogados

800260019783
27/01/2026
Deferimento da petição
Código de despacho: 270
Petição (tipo): [129.01] Manutenção: 2º quinquênio ordinário
Processo afetado: BR302021000911-0
Requerente: DA MINHA COR IMPORTADORA E EXPORTADORA LTDA - ME
Procurador: Sul América Marcas e Patentes Ltda.

800250450352
19/12/2025
Deferimento da petição
Código de despacho: 270
Petição (tipo): [129.01] Manutenção: 2º quinquênio ordinário
Processo afetado: BR302021000912-9
Requerente: FORD GLOBAL TECHNOLOGIES, LLC.
Procurador: David do Nascimento Advogados Associados

800250450353
19/12/2025
Deferimento da petição
Código de despacho: 270
Petição (tipo): [129.01] Manutenção: 2º quinquênio ordinário
Processo afetado: BR302021000913-7
Requerente: FORD GLOBAL TECHNOLOGIES, LLC.
Procurador: David do Nascimento Advogados Associados

800250450354
19/12/2025
Deferimento da petição
Código de despacho: 270
Petição (tipo): [129.01] Manutenção: 2º quinquênio ordinário
Processo afetado: BR302021000914-5
Requerente: FORD GLOBAL TECHNOLOGIES, LLC.
Procurador: David do Nascimento Advogados Associados

800250450351
19/12/2025
Deferimento da petição
Código de despacho: 270
Petição (tipo): [129.01] Manutenção: 2º quinquênio ordinário
Processo afetado: BR302021000915-3
Requerente: FORD GLOBAL TECHNOLOGIES, LLC.
Procurador: David do Nascimento Advogados Associados

800250450355
19/12/2025
Deferimento da petição
Código de despacho: 270
Petição (tipo): [129.01] Manutenção: 2º quinquênio ordinário
Processo afetado: BR302021000916-1
Requerente: FORD GLOBAL TECHNOLOGIES, LLC.
Procurador: David do Nascimento Advogados Associados

800250450356
19/12/2025
Deferimento da petição
Código de despacho: 270
Petição (tipo): [129.01] Manutenção: 2º quinquênio ordinário
Processo afetado: BR302021000918-8
Requerente: FORD GLOBAL TECHNOLOGIES, LLC.
Procurador: David do Nascimento Advogados Associados

800260045041
27/02/2026
Deferimento da petição
Código de despacho: 270
Petição (tipo): [129.01] Manutenção: 2º quinquênio ordinário
Processo afetado: BR302021000919-6
Requerente: REVOLTA MOTORS PRIVATE LIMITED
Procurador: Aguiar & Companhia S/C LTDA(Alterado para: Aguiar & Companhia Ltda)

800260045042
27/02/2026
Deferimento da petição
Código de despacho: 270
Petição (tipo): [129.01] Manutenção: 2º quinquênio ordinário
Processo afetado: BR302021000920-0
Requerente: REVOLTA MOTORS PRIVATE LIMITED
Procurador: Aguiar & Companhia S/C LTDA(Alterado para: Aguiar & Companhia Ltda)

800260043344
25/02/2026
Deferimento da petição
Código de despacho: 270
Petição (tipo): [129.01] Manutenção: 2º quinquênio ordinário
Processo afetado: BR302021000923-4
Requerente: AMBEV S.A.
Procurador: Dannemann, Siemsen, Bigler & Ipanema Moreira

800260029112
10/02/2026
Deferimento da petição
Código de despacho: 270
Petição (tipo): [129.01] Manutenção: 2º quinquênio ordinário
Processo afetado: BR302021000926-9
Requerente: MUELLER FOGÕES LTDA.
Procurador: Licks Advogados

800260027865
06/02/2026
Deferimento da petição
Código de despacho: 270
Petição (tipo): [129.01] Manutenção: 2º quinquênio ordinário
Processo afetado: BR302021000927-7
Requerente: DR. ING. H.C. F. PORSCHE AKTIENGESELLSCHAFT
Procurador: Licks Advogados

800260036831
19/02/2026
Deferimento da petição
Código de despacho: 270
Petição (tipo): [129.01] Manutenção: 2º quinquênio ordinário
Processo afetado: BR302021000929-3
Requerente: RECKITT & COLMAN (OVERSEAS) HYGIENE HOME LIMITED
Procurador: David do Nascimento Advogados Associados

800260036832
19/02/2026
Deferimento da petição
Código de despacho: 270
Petição (tipo): [129.01] Manutenção: 2º quinquênio ordinário
Processo afetado: BR302021000930-7
Requerente: RECKITT & COLMAN (OVERSEAS) HYGIENE HOME LIMITED
Procurador: David do Nascimento Advogados Associados

800260027866
06/02/2026
Deferimento da petição
Código de despacho: 270
Petição (tipo): [129.01] Manutenção: 2º quinquênio ordinário
Processo afetado: BR302021000932-3
Requerente: DR. ING. H.C. F. PORSCHE AKTIENGESELLSCHAFT
Procurador: Licks Advogados

800260038946
20/02/2026
Deferimento da petição
Código de despacho: 270
Petição (tipo): [129.01] Manutenção: 2º quinquênio ordinário
Processo afetado: BR302021000936-6
Requerente: MERZ PHARMA GMBH & CO. KGAA
Procurador: Dannemann Siemsen Advogados

800260031414
12/02/2026
Deferimento da petição
Código de despacho: 270
Petição (tipo): [129.01] Manutenção: 2º quinquênio ordinário
Processo afetado: BR302021000946-3
Requerente: SUZANO S.A.
Procurador: Licks Advogados

800260031415
12/02/2026
Deferimento da petição
Código de despacho: 270
Petição (tipo): [129.01] Manutenção: 2º quinquênio ordinário
Processo afetado: BR302021000947-1
Requerente: SUZANO S.A.
Procurador: Licks Advogados

800260028017
09/02/2026
Deferimento da petição
Código de despacho: 270
Petição (tipo): [129.01] Manutenção: 2º quinquênio ordinário
Processo afetado: BR302021000950-1
Requerente: M3 HEALTH INDÚSTRIA E COMÉRCIO DE PRODUTOS MÉDICOS, ODONTOLÓGICOS E CORRELATOS S.A.
Procurador: MNIP PATENTES E INOVACAO LTDA

800260028018
09/02/2026
Deferimento da petição
Código de despacho: 270
Petição (tipo): [129.01] Manutenção: 2º quinquênio ordinário
Processo afetado: BR302021000951-0
Requerente: M3 HEALTH INDÚSTRIA E COMÉRCIO DE PRODUTOS MÉDICOS, ODONTOLÓGICOS E CORRELATOS S.A.
Procurador: MNIP PATENTES E INOVACAO LTDA

800260044151
26/02/2026
Deferimento da petição
Código de despacho: 270
Petição (tipo): [129.01] Manutenção: 2º quinquênio ordinário
Processo afetado: BR302021000970-6
Requerente: NEXCORP SERVIÇOS E TELECOMUNICAÇÕES LTDA
Procurador: Do Nascimento Souza Advogados

800260032138
13/02/2026
Deferimento da petição
Código de despacho: 270
Petição (tipo): [129.01] Manutenção: 2º quinquênio ordinário
Processo afetado: BR302021000971-4
Requerente: STELLA IMPORTAÇÃO E EXPORTAÇÃO DE LUMINÁRIAS LTDA
Procurador: LEÃO PROPRIEDADE INTELECTUAL

800260032139
13/02/2026
Deferimento da petição
Código de despacho: 270
Petição (tipo): [129.01] Manutenção: 2º quinquênio ordinário
Processo afetado: BR302021000972-2
Requerente: STELLA IMPORTAÇÃO E EXPORTAÇÃO DE LUMINÁRIAS LTDA
Procurador: LEÃO PROPRIEDADE INTELECTUAL

800260032140
13/02/2026
Deferimento da petição
Código de despacho: 270
Petição (tipo): [129.01] Manutenção: 2º quinquênio ordinário
Processo afetado: BR302021000973-0
Requerente: STELLA IMPORTAÇÃO E EXPORTAÇÃO DE LUMINÁRIAS LTDA
Procurador: LEÃO PROPRIEDADE INTELECTUAL

800260032141
13/02/2026
Deferimento da petição
Código de despacho: 270
Petição (tipo): [129.01] Manutenção: 2º quinquênio ordinário
Processo afetado: BR302021000974-9
Requerente: STELLA IMPORTAÇÃO E EXPORTAÇÃO DE LUMINÁRIAS LTDA
Procurador: LEÃO PROPRIEDADE INTELECTUAL

800260044142
26/02/2026
Deferimento da petição
Código de despacho: 270
Petição (tipo): [129.01] Manutenção: 2º quinquênio ordinário
Processo afetado: BR302021000988-9
Requerente: EBS SILVA PORTÕES ELETRÔNICOS ME

800260036897
19/02/2026
Deferimento da petição
Código de despacho: 270
Petição (tipo): [129.01] Manutenção: 2º quinquênio ordinário
Processo afetado: BR302021000991-9
Requerente: METHOD PRODUCTS, PBC
Procurador: Dennemeyer & Associates Propriedade Intelectual Ltda

800260057140
09/03/2026
Deferimento da petição
Código de despacho: 270
Petição (tipo): [129.01] Manutenção: 2º quinquênio ordinário
Processo afetado: BR302021001004-6
Requerente: HYDRO EXTRUSION BRASIL S.A.
Procurador: Dannemann, Siemsen, Bigler & Ipanema Moreira

800260057143
09/03/2026
Deferimento da petição
Código de despacho: 270
Petição (tipo): [129.01] Manutenção: 2º quinquênio ordinário
Processo afetado: BR302021001005-4
Requerente: HYDRO EXTRUSION BRASIL S.A.
Procurador: Dannemann, Siemsen, Bigler & Ipanema Moreira

800260057142
09/03/2026
Deferimento da petição
Código de despacho: 270
Petição (tipo): [129.01] Manutenção: 2º quinquênio ordinário
Processo afetado: BR302021001006-2
Requerente: HYDRO EXTRUSION BRASIL S.A.
Procurador: Dannemann, Siemsen, Bigler & Ipanema Moreira

800260057139
09/03/2026
Deferimento da petição
Código de despacho: 270
Petição (tipo): [129.01] Manutenção: 2º quinquênio ordinário
Processo afetado: BR302021001008-9
Requerente: HYDRO EXTRUSION BRASIL S.A.
Procurador: Dannemann, Siemsen, Bigler & Ipanema Moreira

800260057141
09/03/2026
Deferimento da petição
Código de despacho: 270
Petição (tipo): [129.01] Manutenção: 2º quinquênio ordinário
Processo afetado: BR302021001010-0
Requerente: HYDRO EXTRUSION BRASIL S.A.
Procurador: Dannemann, Siemsen, Bigler & Ipanema Moreira

800250443166
12/12/2025
Deferimento da petição
Código de despacho: 270
Petição (tipo): [129.01] Manutenção: 2º quinquênio ordinário
Processo afetado: BR302021001011-9
Requerente: AMBEV S.A.
Procurador: Dannemann, Siemsen, Bigler & Ipanema Moreira

800260058417
10/03/2026
Deferimento da petição
Código de despacho: 270
Petição (tipo): [129.01] Manutenção: 2º quinquênio ordinário
Processo afetado: BR302021001013-5
Requerente: METALURGICA MOR S/A
Procurador: LEALVI MARCAS E PATENTES LTDA.

800260058418
10/03/2026
Deferimento da petição
Código de despacho: 270
Petição (tipo): [129.01] Manutenção: 2º quinquênio ordinário
Processo afetado: BR302021001016-0
Requerente: METALURGICA MOR S/A
Procurador: LEALVI MARCAS E PATENTES LTDA.

800260030239
11/02/2026
Deferimento da petição
Código de despacho: 270
Petição (tipo): [129.01] Manutenção: 2º quinquênio ordinário
Processo afetado: BR302021001026-7
Requerente: KARL STORZ SE & CO. KG
Procurador: David do Nascimento Advogados Associados

800250449988
18/12/2025
Deferimento da petição
Código de despacho: 270
Petição (tipo): [129.01] Manutenção: 2º quinquênio ordinário
Processo afetado: BR302021001032-1
Requerente: SODASTREAM INDUSTRIES LTD.
Procurador: David do Nascimento Advogados Associados

800260036833
19/02/2026
Deferimento da petição
Código de despacho: 270
Petição (tipo): [129.01] Manutenção: 2º quinquênio ordinário
Processo afetado: BR302021001034-8
Requerente: GAVRIELI BRANDS LLC
Procurador: David do Nascimento Advogados Associados

800260067548
09/03/2026
Deferimento da petição
Código de despacho: 270
Petição (tipo): [129.01] Manutenção: 2º quinquênio ordinário
Processo afetado: BR302021001037-2
Requerente: FULL GAUGE ELETRO CONTROLES LTDA
Procurador: Cláudia Gimenez Sociedade Individual de Advocacia

800260056773
05/03/2026
Deferimento da petição
Código de despacho: 270
Petição (tipo): [129.01] Manutenção: 2º quinquênio ordinário
Processo afetado: BR302021001039-9
Requerente: MATOS STUDIO SERVICOS DE DESIGN LTDA

800260036834
19/02/2026
Deferimento da petição
Código de despacho: 270
Petição (tipo): [129.01] Manutenção: 2º quinquênio ordinário
Processo afetado: BR302021001044-5
Requerente: APPLE INC.
Procurador: David do Nascimento Advogados Associados

800260062626
16/03/2026
Deferimento da petição
Código de despacho: 270
Petição (tipo): [130.01] Manutenção: 2º quinquênio extraordinário
Processo afetado: BR302021001046-1
Requerente: R D VERONEZ RIBEIRO INDUSTRIA E COMERCIO E IMPORTADORA LTDA
Procurador: MARCO ANTÔNIO DE OLIVEIRA

800260038928
20/02/2026
Deferimento da petição
Código de despacho: 270
Petição (tipo): [129.01] Manutenção: 2º quinquênio ordinário
Processo afetado: BR302021001069-0
Requerente: DEERE & COMPANY
Procurador: Dannemann Siemsen Advogados

800260036916
19/02/2026

Deferimento da petição
Código de despacho: 270
Petição (tipo): [129.01] Manutenção: 2º quinquênio ordinário
Processo afetado: BR302021001071-2
Requerente: BEIJING DAJIA INTERNET INFORMATION TECHNOLOGY CO., LTD.
Procurador: Dennemeyer & Associates Propriedade Intelectual Ltda

---

800260028002
09/02/2026

Deferimento da petição
Código de despacho: 270
Petição (tipo): [129.01] Manutenção: 2º quinquênio ordinário
Processo afetado: BR302021001082-8
Requerente: PISANI PLÁSTICOS S.A.
Procurador: Sko Oyarzáball Marcas e Patentes Sociedade Simples Ltda.

800260062660
16/03/2026

Deferimento da petição
Código de despacho: 270
Petição (tipo): [129.01] Manutenção: 2º quinquênio ordinário
Processo afetado: BR302021001083-6
Requerente: DAF TRUCKS N.V.
Procurador: David do Nascimento Advogados Associados

800260062661
16/03/2026

Deferimento da petição
Código de despacho: 270
Petição (tipo): [129.01] Manutenção: 2º quinquênio ordinário
Processo afetado: BR302021001084-4
Requerente: DAF TRUCKS N.V.
Procurador: David do Nascimento Advogados Associados

800260062663
16/03/2026

Deferimento da petição
Código de despacho: 270
Petição (tipo): [129.01] Manutenção: 2º quinquênio ordinário
Processo afetado: BR302021001085-2
Requerente: DAF TRUCKS N.V.
Procurador: David do Nascimento Advogados Associados

800260062657
16/03/2026

Deferimento da petição
Código de despacho: 270
Petição (tipo): [129.01] Manutenção: 2º quinquênio ordinário
Processo afetado: BR302021001086-0
Requerente: DAF TRUCKS N.V.
Procurador: David do Nascimento Advogados Associados

800260062662
16/03/2026

Deferimento da petição
Código de despacho: 270
Petição (tipo): [129.01] Manutenção: 2º quinquênio ordinário
Processo afetado: BR302021001087-9
Requerente: DAF TRUCKS N.V.
Procurador: David do Nascimento Advogados Associados

800260062659
16/03/2026

Deferimento da petição
Código de despacho: 270
Petição (tipo): [129.01] Manutenção: 2º quinquênio ordinário
Processo afetado: BR302021001088-7
Requerente: DAF TRUCKS N.V.
Procurador: David do Nascimento Advogados Associados

800260062651
16/03/2026

Deferimento da petição
Código de despacho: 270
Petição (tipo): [129.01] Manutenção: 2º quinquênio ordinário
Processo afetado: BR302021001089-5
Requerente: DAF TRUCKS N.V.
Procurador: David do Nascimento Advogados Associados

800260062652
16/03/2026

Deferimento da petição
Código de despacho: 270
Petição (tipo): [129.01] Manutenção: 2º quinquênio ordinário
Processo afetado: BR302021001090-9
Requerente: DAF TRUCKS N.V.
Procurador: David do Nascimento Advogados Associados

800260062653
16/03/2026
Deferimento da petição
Código de despacho: 270
Petição (tipo): [129.01] Manutenção: 2º quinquênio ordinário
Processo afetado: BR302021001091-7
Requerente: DAF TRUCKS N.V.
Procurador: David do Nascimento Advogados Associados

800260062646
16/03/2026
Deferimento da petição
Código de despacho: 270
Petição (tipo): [129.01] Manutenção: 2º quinquênio ordinário
Processo afetado: BR302021001093-3
Requerente: DAF TRUCKS N.V.
Procurador: David do Nascimento Advogados Associados

800260062647
16/03/2026
Deferimento da petição
Código de despacho: 270
Petição (tipo): [129.01] Manutenção: 2º quinquênio ordinário
Processo afetado: BR302021001094-1
Requerente: DAF TRUCKS N.V.
Procurador: David do Nascimento Advogados Associados

800260062632
16/03/2026
Deferimento da petição
Código de despacho: 270
Petição (tipo): [129.01] Manutenção: 2º quinquênio ordinário
Processo afetado: BR302021001095-0
Requerente: DAF TRUCKS N.V.
Procurador: David do Nascimento Advogados Associados

800260062644
16/03/2026
Deferimento da petição
Código de despacho: 270
Petição (tipo): [129.01] Manutenção: 2º quinquênio ordinário
Processo afetado: BR302021001096-8
Requerente: DAF TRUCKS N.V.
Procurador: David do Nascimento Advogados Associados

800260062631
16/03/2026
Deferimento da petição
Código de despacho: 270
Petição (tipo): [129.01] Manutenção: 2º quinquênio ordinário
Processo afetado: BR302021001101-8
Requerente: DAF TRUCKS N.V.
Procurador: David do Nascimento Advogados Associados

800260062633
16/03/2026
Deferimento da petição
Código de despacho: 270
Petição (tipo): [129.01] Manutenção: 2º quinquênio ordinário
Processo afetado: BR302021001102-6
Requerente: DAF TRUCKS N.V.
Procurador: David do Nascimento Advogados Associados

800260062634
16/03/2026
Deferimento da petição
Código de despacho: 270
Petição (tipo): [129.01] Manutenção: 2º quinquênio ordinário
Processo afetado: BR302021001103-4
Requerente: DAF TRUCKS N.V.
Procurador: David do Nascimento Advogados Associados

800260062648
16/03/2026
Deferimento da petição
Código de despacho: 270
Petição (tipo): [129.01] Manutenção: 2º quinquênio ordinário
Processo afetado: BR302021001107-7
Requerente: DAF TRUCKS N.V.
Procurador: David do Nascimento Advogados Associados

800260062649
16/03/2026
Deferimento da petição
Código de despacho: 270
Petição (tipo): [129.01] Manutenção: 2º quinquênio ordinário
Processo afetado: BR302021001108-5
Requerente: DAF TRUCKS N.V.
Procurador: David do Nascimento Advogados Associados

800260062650
16/03/2026
Deferimento da petição
Código de despacho: 270
Petição (tipo): [129.01] Manutenção: 2º quinquênio ordinário
Processo afetado: BR302021001109-3
Requerente: DAF TRUCKS N.V.
Procurador: David do Nascimento Advogados Associados

800260062630
16/03/2026
Deferimento da petição
Código de despacho: 270
Petição (tipo): [129.01] Manutenção: 2º quinquênio ordinário
Processo afetado: BR302021001113-1
Requerente: DAF TRUCKS N.V.
Procurador: David do Nascimento Advogados Associados

800260062635
16/03/2026
Deferimento da petição
Código de despacho: 270
Petição (tipo): [129.01] Manutenção: 2º quinquênio ordinário
Processo afetado: BR302021001115-8
Requerente: DAF TRUCKS N.V.
Procurador: David do Nascimento Advogados Associados

800260062636
16/03/2026
Deferimento da petição
Código de despacho: 270
Petição (tipo): [129.01] Manutenção: 2º quinquênio ordinário
Processo afetado: BR302021001116-6
Requerente: DAF TRUCKS N.V.
Procurador: David do Nascimento Advogados Associados

800260062637
16/03/2026
Deferimento da petição
Código de despacho: 270
Petição (tipo): [129.01] Manutenção: 2º quinquênio ordinário
Processo afetado: BR302021001117-4
Requerente: DAF TRUCKS N.V.
Procurador: David do Nascimento Advogados Associados

800260062638
16/03/2026
Deferimento da petição
Código de despacho: 270
Petição (tipo): [129.01] Manutenção: 2º quinquênio ordinário
Processo afetado: BR302021001118-2
Requerente: DAF TRUCKS N.V.
Procurador: David do Nascimento Advogados Associados

800260062639
16/03/2026
Deferimento da petição
Código de despacho: 270
Petição (tipo): [129.01] Manutenção: 2º quinquênio ordinário
Processo afetado: BR302021001119-0
Requerente: DAF TRUCKS N.V.
Procurador: David do Nascimento Advogados Associados

800260062640
16/03/2026
Deferimento da petição
Código de despacho: 270
Petição (tipo): [129.01] Manutenção: 2º quinquênio ordinário
Processo afetado: BR302021001120-4
Requerente: DAF TRUCKS N.V.
Procurador: David do Nascimento Advogados Associados

800260067550
16/03/2026
Deferimento da petição
Código de despacho: 270
Petição (tipo): [129.01] Manutenção: 2º quinquênio ordinário
Processo afetado: BR302021001121-2
Requerente: DAF TRUCKS N.V.
Procurador: David do Nascimento Advogados Associados

800260062645
16/03/2026
Deferimento da petição
Código de despacho: 270
Petição (tipo): [129.01] Manutenção: 2º quinquênio ordinário
Processo afetado: BR302021001123-9
Requerente: DAF TRUCKS N.V.
Procurador: David do Nascimento Advogados Associados

800260062641
16/03/2026
Deferimento da petição
Código de despacho: 270
Petição (tipo): [129.01] Manutenção: 2º quinquênio ordinário
Processo afetado: BR302021001124-7
Requerente: DAF TRUCKS N.V.
Procurador: David do Nascimento Advogados Associados

800260062642
16/03/2026
Deferimento da petição
Código de despacho: 270
Petição (tipo): [129.01] Manutenção: 2º quinquênio ordinário
Processo afetado: BR302021001125-5
Requerente: DAF TRUCKS N.V.
Procurador: David do Nascimento Advogados Associados

800260062643
16/03/2026
Deferimento da petição
Código de despacho: 270
Petição (tipo): [129.01] Manutenção: 2º quinquênio ordinário
Processo afetado: BR302021001126-3
Requerente: DAF TRUCKS N.V.
Procurador: David do Nascimento Advogados Associados

800260062654
16/03/2026
Deferimento da petição
Código de despacho: 270
Petição (tipo): [129.01] Manutenção: 2º quinquênio ordinário
Processo afetado: BR302021001127-1
Requerente: DAF TRUCKS N.V.
Procurador: David do Nascimento Advogados Associados

800260062655
16/03/2026
Deferimento da petição
Código de despacho: 270
Petição (tipo): [129.01] Manutenção: 2º quinquênio ordinário
Processo afetado: BR302021001128-0
Requerente: DAF TRUCKS N.V.
Procurador: David do Nascimento Advogados Associados

800260042164
24/02/2026
Deferimento da petição
Código de despacho: 270
Petição (tipo): [129.01] Manutenção: 2º quinquênio ordinário
Processo afetado: BR302021001129-8
Requerente: DPR TELECOMUNICAÇÕES LTDA
Procurador: Veronica Meyer Gaiarsa

800260062656
16/03/2026
Deferimento da petição
Código de despacho: 270
Petição (tipo): [129.01] Manutenção: 2º quinquênio ordinário
Processo afetado: BR302021001131-0
Requerente: DAF TRUCKS N.V.
Procurador: David do Nascimento Advogados Associados

800260062667
16/03/2026
Deferimento da petição
Código de despacho: 270
Petição (tipo): [129.01] Manutenção: 2º quinquênio ordinário
Processo afetado: BR302021001133-6
Requerente: DAF TRUCKS N.V.
Procurador: David do Nascimento Advogados Associados

800260062664
16/03/2026
Deferimento da petição
Código de despacho: 270
Petição (tipo): [129.01] Manutenção: 2º quinquênio ordinário
Processo afetado: BR302021001134-4
Requerente: DAF TRUCKS N.V.
Procurador: David do Nascimento Advogados Associados

800260062668
16/03/2026
Deferimento da petição
Código de despacho: 270
Petição (tipo): [129.01] Manutenção: 2º quinquênio ordinário
Processo afetado: BR302021001135-2
Requerente: DAF TRUCKS N.V.
Procurador: David do Nascimento Advogados Associados

800260062665
16/03/2026
Deferimento da petição
Código de despacho: 270
Petição (tipo): [129.01] Manutenção: 2º quinquênio ordinário
Processo afetado: BR302021001136-0
Requerente: DAF TRUCKS N.V.
Procurador: David do Nascimento Advogados Associados

800260062666
16/03/2026
Deferimento da petição
Código de despacho: 270
Petição (tipo): [129.01] Manutenção: 2º quinquênio ordinário
Processo afetado: BR302021001137-9
Requerente: DAF TRUCKS N.V.
Procurador: David do Nascimento Advogados Associados

800260062695
16/03/2026
Deferimento da petição
Código de despacho: 270
Petição (tipo): [129.01] Manutenção: 2º quinquênio ordinário
Processo afetado: BR302021001138-7
Requerente: DAF TRUCKS N.V.
Procurador: David do Nascimento Advogados Associados

800260062658
16/03/2026
Deferimento da petição
Código de despacho: 270
Petição (tipo): [129.01] Manutenção: 2º quinquênio ordinário
Processo afetado: BR302021001139-5
Requerente: DAF TRUCKS N.V.
Procurador: David do Nascimento Advogados Associados

800260036835
19/02/2026
Deferimento da petição
Código de despacho: 270
Petição (tipo): [129.01] Manutenção: 2º quinquênio ordinário
Processo afetado: BR302021001149-2
Requerente: JANSSEN BIOTECH, INC.
Procurador: David do Nascimento Advogados Associados

800260059385
11/03/2026
Deferimento da petição
Código de despacho: 270
Petição (tipo): [129.01] Manutenção: 2º quinquênio ordinário
Processo afetado: BR302021001159-0
Requerente: HIZHO COMÉRCIO IMPORTAÇÃO E EXPORTAÇÃO LTDA.
Procurador: Org. Mérito Marcas e Patentes Ltda.

800260025738
04/02/2026
Deferimento da petição
Código de despacho: 270
Petição (tipo): [129.01] Manutenção: 2º quinquênio ordinário
Processo afetado: BR302021001165-4
Requerente: DIVIAVES EQUIPAMENTOS PARA AVIÁRIOS LTDA
Procurador: Rômulo Mingotti

800260025739
04/02/2026
Deferimento da petição
Código de despacho: 270
Petição (tipo): [129.01] Manutenção: 2º quinquênio ordinário
Processo afetado: BR302021001166-2
Requerente: DIVIAVES EQUIPAMENTOS PARA AVIÁRIOS LTDA
Procurador: Rômulo Mingotti

800260032135
13/02/2026
Deferimento da petição
Código de despacho: 270
Petição (tipo): [129.01] Manutenção: 2º quinquênio ordinário
Processo afetado: BR302021001167-0
Requerente: NUTRIQUALITY - INDUSTRIA, COMERCIO, IMPORTACAO E EXPORTACAO DE ALIMENTOS PARA ANIMAIS LTDA - EPP
Procurador: CÍCERA TERESINHA DA SILVA

800260036917
19/02/2026
Deferimento da petição
Código de despacho: 270
Petição (tipo): [129.01] Manutenção: 2º quinquênio ordinário
Processo afetado: BR302021001200-6
Requerente: BEIJING DAJIA INTERNET INFORMATION TECHNOLOGY CO., LTD.
Procurador: Dennemeyer & Associates Propriedade Intelectual Ltda

800260055848
06/03/2026
Deferimento da petição
Código de despacho: 270
Petição (tipo): [129.01] Manutenção: 2º quinquênio ordinário
Processo afetado: BR302021001203-0
Requerente: MÓVEIS DALLA COSTA LTDA
Procurador: Cláudia Gimenez Sociedade Individual de Advocacia

800260036918
19/02/2026
Deferimento da petição
Código de despacho: 270
Petição (tipo): [129.01] Manutenção: 2º quinquênio ordinário
Processo afetado: BR302021001205-7
Requerente: BEIJING DAJIA INTERNET INFORMATION TECHNOLOGY CO., LTD.
Procurador: Dennemeyer & Associates Propriedade Intelectual Ltda

800260020481
28/01/2026
Deferimento da petição
Código de despacho: 270
Petição (tipo): [129.01] Manutenção: 2º quinquênio ordinário
Processo afetado: BR302021001226-0
Requerente: POCHET DO BRASIL INDUSTRIA E COMERCIO LTDA
Procurador: MNIP PATENTES E INOVACAO LTDA

800260036933
19/02/2026
Deferimento da petição
Código de despacho: 270
Petição (tipo): [129.01] Manutenção: 2º quinquênio ordinário
Processo afetado: BR302021001241-3
Requerente: LG ELECTRONICS INC.
Procurador: Dennemeyer & Associates Propriedade Intelectual Ltda

800260036934
19/02/2026
Deferimento da petição
Código de despacho: 270
Petição (tipo): [129.01] Manutenção: 2º quinquênio ordinário
Processo afetado: BR302021001242-1
Requerente: LG ELECTRONICS INC.
Procurador: Dennemeyer & Associates Propriedade Intelectual Ltda

800260036919
19/02/2026
Deferimento da petição
Código de despacho: 270
Petição (tipo): [129.01] Manutenção: 2º quinquênio ordinário
Processo afetado: BR302021001251-0
Requerente: BEIJING DAJIA INTERNET INFORMATION TECHNOLOGY CO., LTD.
Procurador: Dennemeyer & Associates Propriedade Intelectual Ltda

800260025733
04/02/2026
Deferimento da petição
Código de despacho: 270
Petição (tipo): [129.01] Manutenção: 2º quinquênio ordinário
Processo afetado: BR302021001252-9
Requerente: WELLINGTON GOMES PEREIRA

800260036920
19/02/2026
Deferimento da petição
Código de despacho: 270
Petição (tipo): [129.01] Manutenção: 2º quinquênio ordinário
Processo afetado: BR302021001255-3
Requerente: BEIJING DAJIA INTERNET INFORMATION TECHNOLOGY CO., LTD.
Procurador: Dennemeyer & Associates Propriedade Intelectual Ltda

800260036935
19/02/2026
Deferimento da petição
Código de despacho: 270
Petição (tipo): [129.01] Manutenção: 2º quinquênio ordinário
Processo afetado: BR302021001303-7
Requerente: LEGO A/S
Procurador: Dennemeyer & Associates Propriedade Intelectual Ltda

800260036936
19/02/2026
Deferimento da petição
Código de despacho: 270
Petição (tipo): [129.01] Manutenção: 2º quinquênio ordinário
Processo afetado: BR302021001304-5
Requerente: LEGO A/S
Procurador: Dennemeyer & Associates Propriedade Intelectual Ltda

800260036937
19/02/2026
Deferimento da petição
Código de despacho: 270
Petição (tipo): [129.01] Manutenção: 2º quinquênio ordinário
Processo afetado: BR302021001305-3
Requerente: LEGO A/S
Procurador: Dennemeyer & Associates Propriedade Intelectual Ltda

800260057122
09/03/2026
Deferimento da petição
Código de despacho: 270
Petição (tipo): [129.01] Manutenção: 2º quinquênio ordinário
Processo afetado: BR302021001307-0
Requerente: ORVALHO DO SOL INDUSTRIA E COMÉRCIO LTDA - EPP
Procurador: MODAL MARCAS E PATENTES LTDA.

800260057123
09/03/2026
Deferimento da petição
Código de despacho: 270
Petição (tipo): [129.01] Manutenção: 2º quinquênio ordinário
Processo afetado: BR302021001308-8
Requerente: ORVALHO DO SOL INDUSTRIA E COMÉRCIO LTDA - EPP
Procurador: MODAL MARCAS E PATENTES LTDA.

800260005252
08/01/2026
Deferimento da petição
Código de despacho: 270
Petição (tipo): [129.01] Manutenção: 2º quinquênio ordinário
Processo afetado: BR302021001313-4
Requerente: CJ CHEILJEDANG CORPORATION
Procurador: David do Nascimento Advogados Associados

800260005253
08/01/2026
Deferimento da petição
Código de despacho: 270
Petição (tipo): [129.01] Manutenção: 2º quinquênio ordinário
Processo afetado: BR302021001314-2
Requerente: CJ CHEILJEDANG CORPORATION
Procurador: David do Nascimento Advogados Associados

800260036938
19/02/2026
Deferimento da petição
Código de despacho: 270
Petição (tipo): [129.01] Manutenção: 2º quinquênio ordinário
Processo afetado: BR302021001318-5
Requerente: FENDI S.R.L.
Procurador: Dennemeyer & Associates Propriedade Intelectual Ltda

800260036807
19/02/2026
Deferimento da petição
Código de despacho: 270
Petição (tipo): [129.01] Manutenção: 2º quinquênio ordinário
Processo afetado: BR302021001320-7
Requerente: KONINKLIJKE PHILIPS N.V.
Procurador: David do Nascimento Advogados Associados

800260036808
19/02/2026
Deferimento da petição
Código de despacho: 270
Petição (tipo): [129.01] Manutenção: 2º quinquênio ordinário
Processo afetado: BR302021001321-5
Requerente: KONINKLIJKE PHILIPS N.V.
Procurador: David do Nascimento Advogados Associados

800250445971
15/12/2025
Deferimento da petição
Código de despacho: 270
Petição (tipo): [129.01] Manutenção: 2º quinquênio ordinário
Processo afetado: BR302021001323-1
Requerente: RÍCIA MARCOS DA SILVA GAIO

800260036809
19/02/2026
Deferimento da petição
Código de despacho: 270
Petição (tipo): [129.01] Manutenção: 2º quinquênio ordinário
Processo afetado: BR302021001325-8
Requerente: KONINKLIJKE PHILIPS N.V.
Procurador: David do Nascimento Advogados Associados

800260036810
19/02/2026
Deferimento da petição
Código de despacho: 270
Petição (tipo): [129.01] Manutenção: 2º quinquênio ordinário
Processo afetado: BR302021001326-6
Requerente: KONINKLIJKE PHILIPS N.V.
Procurador: David do Nascimento Advogados Associados

800260036811
19/02/2026
Deferimento da petição
Código de despacho: 270
Petição (tipo): [129.01] Manutenção: 2º quinquênio ordinário
Processo afetado: BR302021001327-4
Requerente: KONINKLIJKE PHILIPS N.V.
Procurador: David do Nascimento Advogados Associados

800260036812
19/02/2026
Deferimento da petição
Código de despacho: 270
Petição (tipo): [129.01] Manutenção: 2º quinquênio ordinário
Processo afetado: BR302021001329-0
Requerente: KONINKLIJKE PHILIPS N.V.
Procurador: David do Nascimento Advogados Associados

800260036813
19/02/2026
Deferimento da petição
Código de despacho: 270
Petição (tipo): [129.01] Manutenção: 2º quinquênio ordinário
Processo afetado: BR302021001331-2
Requerente: KONINKLIJKE PHILIPS N.V.
Procurador: David do Nascimento Advogados Associados

800260036814
19/02/2026
Deferimento da petição
Código de despacho: 270
Petição (tipo): [129.01] Manutenção: 2º quinquênio ordinário
Processo afetado: BR302021001332-0
Requerente: KONINKLIJKE PHILIPS N.V.
Procurador: David do Nascimento Advogados Associados

800260036815
19/02/2026
Deferimento da petição
Código de despacho: 270
Petição (tipo): [129.01] Manutenção: 2º quinquênio ordinário
Processo afetado: BR302021001333-9
Requerente: KONINKLIJKE PHILIPS N.V.
Procurador: David do Nascimento Advogados Associados

800260036816
19/02/2026
Deferimento da petição
Código de despacho: 270
Petição (tipo): [129.01] Manutenção: 2º quinquênio ordinário
Processo afetado: BR302021001334-7
Requerente: KONINKLIJKE PHILIPS N.V.
Procurador: David do Nascimento Advogados Associados

800260036817
19/02/2026
Deferimento da petição
Código de despacho: 270
Petição (tipo): [129.01] Manutenção: 2º quinquênio ordinário
Processo afetado: BR302021001335-5
Requerente: KONINKLIJKE PHILIPS N.V.
Procurador: David do Nascimento Advogados Associados

800260036818
19/02/2026
Deferimento da petição
Código de despacho: 270
Petição (tipo): [129.01] Manutenção: 2º quinquênio ordinário
Processo afetado: BR302021001336-3
Requerente: KONINKLIJKE PHILIPS N.V.
Procurador: David do Nascimento Advogados Associados

800260036819
19/02/2026
Deferimento da petição
Código de despacho: 270
Petição (tipo): [129.01] Manutenção: 2º quinquênio ordinário
Processo afetado: BR302021001339-8
Requerente: KONINKLIJKE PHILIPS N.V.
Procurador: David do Nascimento Advogados Associados

800260036820
19/02/2026
Deferimento da petição
Código de despacho: 270
Petição (tipo): [129.01] Manutenção: 2º quinquênio ordinário
Processo afetado: BR302021001341-0
Requerente: KONINKLIJKE PHILIPS N.V.
Procurador: David do Nascimento Advogados Associados

800260036821
19/02/2026
Deferimento da petição
Código de despacho: 270
Petição (tipo): [129.01] Manutenção: 2º quinquênio ordinário
Processo afetado: BR302021001342-8
Requerente: KONINKLIJKE PHILIPS N.V.
Procurador: David do Nascimento Advogados Associados

800260036822
19/02/2026
Deferimento da petição
Código de despacho: 270
Petição (tipo): [129.01] Manutenção: 2º quinquênio ordinário
Processo afetado: BR302021001343-6
Requerente: KONINKLIJKE PHILIPS N.V.
Procurador: David do Nascimento Advogados Associados

800260036823
19/02/2026
Deferimento da petição
Código de despacho: 270
Petição (tipo): [129.01] Manutenção: 2º quinquênio ordinário
Processo afetado: BR302021001344-4
Requerente: KONINKLIJKE PHILIPS N.V.
Procurador: David do Nascimento Advogados Associados

800260036824
19/02/2026
Deferimento da petição
Código de despacho: 270
Petição (tipo): [129.01] Manutenção: 2º quinquênio ordinário
Processo afetado: BR302021001345-2
Requerente: KONINKLIJKE PHILIPS N.V.
Procurador: David do Nascimento Advogados Associados

800260036825
19/02/2026
Deferimento da petição
Código de despacho: 270
Petição (tipo): [129.01] Manutenção: 2º quinquênio ordinário
Processo afetado: BR302021001346-0
Requerente: KONINKLIJKE PHILIPS N.V.
Procurador: David do Nascimento Advogados Associados

800260036826
19/02/2026
Deferimento da petição
Código de despacho: 270
Petição (tipo): [129.01] Manutenção: 2º quinquênio ordinário
Processo afetado: BR302021001347-9
Requerente: KONINKLIJKE PHILIPS N.V.
Procurador: David do Nascimento Advogados Associados

800260036827
19/02/2026
Deferimento da petição
Código de despacho: 270
Petição (tipo): [129.01] Manutenção: 2º quinquênio ordinário
Processo afetado: BR302021001348-7
Requerente: KONINKLIJKE PHILIPS N.V.
Procurador: David do Nascimento Advogados Associados

800260019784
27/01/2026
Deferimento da petição
Código de despacho: 270
Petição (tipo): [129.01] Manutenção: 2º quinquênio ordinário
Processo afetado: BR302021001353-3
Requerente: DA MINHA COR IMPORTADORA E EXPORTADORA LTDA - ME
Procurador: Sul América Marcas e Patentes Ltda.

800260054770
05/03/2026
Deferimento da petição
Código de despacho: 270
Petição (tipo): [129.01] Manutenção: 2º quinquênio ordinário
Processo afetado: BR302021001355-0
Requerente: THE PROCTER & GAMBLE COMPANY
Procurador: David do Nascimento Advogados Associados

800260036895
19/02/2026
Deferimento da petição
Código de despacho: 270
Petição (tipo): [129.01] Manutenção: 2º quinquênio ordinário
Processo afetado: BR302021001371-1
Requerente: UNILEVER IP HOLDINGS B.V.
Procurador: Dennemeyer & Associates Propriedade Intelectual Ltda

800260036896
19/02/2026
Deferimento da petição
Código de despacho: 270
Petição (tipo): [129.01] Manutenção: 2º quinquênio ordinário
Processo afetado: BR302021001397-5
Requerente: UNILEVER IP HOLDINGS B.V.
Procurador: Dennemeyer & Associates Propriedade Intelectual Ltda

800260036939
19/02/2026
Deferimento da petição
Código de despacho: 270
Petição (tipo): [129.01] Manutenção: 2º quinquênio ordinário
Processo afetado: BR302021001401-7
Requerente: FENDI S.R.L.
Procurador: Dennemeyer & Associates Propriedade Intelectual Ltda

800260001830
06/01/2026
Deferimento da petição
Código de despacho: 270
Petição (tipo): [129.01] Manutenção: 2º quinquênio ordinário
Processo afetado: BR302021001405-0
Requerente: BUGATTI INTERNATIONAL S.A.
Procurador: Maurício de Souza Tavares

800260001828
06/01/2026
Deferimento da petição
Código de despacho: 270
Petição (tipo): [129.01] Manutenção: 2º quinquênio ordinário
Processo afetado: BR302021001406-8
Requerente: BUGATTI INTERNATIONAL S.A.
Procurador: Maurício de Souza Tavares

800260001829
06/01/2026
Deferimento da petição
Código de despacho: 270
Petição (tipo): [129.01] Manutenção: 2º quinquênio ordinário
Processo afetado: BR302021001407-6
Requerente: BUGATTI INTERNATIONAL S.A.
Procurador: Maurício de Souza Tavares

800260001817
06/01/2026
Deferimento da petição
Código de despacho: 270
Petição (tipo): [129.01] Manutenção: 2º quinquênio ordinário
Processo afetado: BR302021001409-2
Requerente: BUGATTI INTERNATIONAL S.A.
Procurador: Maurício de Souza Tavares

800260001818
06/01/2026
Deferimento da petição
Código de despacho: 270
Petição (tipo): [129.01] Manutenção: 2º quinquênio ordinário
Processo afetado: BR302021001410-6
Requerente: BUGATTI INTERNATIONAL S.A.
Procurador: Maurício de Souza Tavares

800260001819
06/01/2026
Deferimento da petição
Código de despacho: 270
Petição (tipo): [129.01] Manutenção: 2º quinquênio ordinário
Processo afetado: BR302021001411-4
Requerente: BUGATTI INTERNATIONAL S.A.
Procurador: Maurício de Souza Tavares

800260001820
06/01/2026
Deferimento da petição
Código de despacho: 270
Petição (tipo): [129.01] Manutenção: 2º quinquênio ordinário
Processo afetado: BR302021001412-2
Requerente: BUGATTI INTERNATIONAL S.A.
Procurador: Maurício de Souza Tavares

800260001821
06/01/2026
Deferimento da petição
Código de despacho: 270
Petição (tipo): [129.01] Manutenção: 2º quinquênio ordinário
Processo afetado: BR302021001413-0
Requerente: BUGATTI INTERNATIONAL S.A.
Procurador: Maurício de Souza Tavares

800260001822
06/01/2026
Deferimento da petição
Código de despacho: 270
Petição (tipo): [129.01] Manutenção: 2º quinquênio ordinário
Processo afetado: BR302021001414-9
Requerente: BUGATTI INTERNATIONAL S.A.
Procurador: Maurício de Souza Tavares

800260001823
06/01/2026
Deferimento da petição
Código de despacho: 270
Petição (tipo): [129.01] Manutenção: 2º quinquênio ordinário
Processo afetado: BR302021001415-7
Requerente: BUGATTI INTERNATIONAL S.A.
Procurador: Maurício de Souza Tavares

800260001824
06/01/2026
Deferimento da petição
Código de despacho: 270
Petição (tipo): [129.01] Manutenção: 2º quinquênio ordinário
Processo afetado: BR302021001416-5
Requerente: BUGATTI INTERNATIONAL S.A.
Procurador: Maurício de Souza Tavares

800260001825
06/01/2026
Deferimento da petição
Código de despacho: 270
Petição (tipo): [129.01] Manutenção: 2º quinquênio ordinário
Processo afetado: BR302021001417-3
Requerente: BUGATTI INTERNATIONAL S.A.
Procurador: Maurício de Souza Tavares

800260001826
06/01/2026
Deferimento da petição
Código de despacho: 270
Petição (tipo): [129.01] Manutenção: 2º quinquênio ordinário
Processo afetado: BR302021001418-1
Requerente: BUGATTI INTERNATIONAL S.A.
Procurador: Maurício de Souza Tavares

800260001827
06/01/2026
Deferimento da petição
Código de despacho: 270
Petição (tipo): [129.01] Manutenção: 2º quinquênio ordinário
Processo afetado: BR302021001419-0
Requerente: BUGATTI INTERNATIONAL S.A.
Procurador: Maurício de Souza Tavares

800260013932
16/01/2026
Deferimento da petição
Código de despacho: 270
Petição (tipo): [129.01] Manutenção: 2º quinquênio ordinário
Processo afetado: BR302021001451-3
Requerente: COMPAGNIE GERVAIS DANONE
Procurador: Jacques Labrunie

800260085907
13/04/2026
Deferimento da petição
Código de despacho: 270
Petição (tipo): [129.01] Manutenção: 2º quinquênio ordinário
Processo afetado: BR302021001587-0
Requerente: MPLASTIC STORE DISTRIBUIDORA DE ARTEFATOS PLASTICOS E METALICOS EIRELI - EPP
Procurador: Pezzuol & Associados Marcas e Patentes Ltda.

800260085900
13/04/2026
Deferimento da petição
Código de despacho: 270
Petição (tipo): [129.01] Manutenção: 2º quinquênio ordinário
Processo afetado: BR302021001607-9
Requerente: ERVATEIRA LIEBIG INDÚSTRIA E COMÉRCIO DE ERVA MATE LTDA. ME
Procurador: Cezar Augusto Dufloth

800260084863
10/04/2026
Deferimento da petição
Código de despacho: 270
Petição (tipo): [129.01] Manutenção: 2º quinquênio ordinário
Processo afetado: BR302021001621-4
Requerente: SPRINGER CARRIER LTDA
Procurador: Licks Advogados

800260088704
15/04/2026
Deferimento da petição
Código de despacho: 270
Petição (tipo): [129.01] Manutenção: 2º quinquênio ordinário
Processo afetado: BR302021001628-1
Requerente: CALHA UMIDA FABRICACAO DE ARTIGOS DE METAL LIMITADA
Procurador: Jatyr Ranzolin Junior

800260080115
07/04/2026
Deferimento da petição
Código de despacho: 270
Petição (tipo): [129.01] Manutenção: 2º quinquênio ordinário
Processo afetado: BR302021001636-2
Requerente: ZEDEL
Procurador: Dannemann Siemsen Advogados

800260082779
09/04/2026
Deferimento da petição
Código de despacho: 270
Petição (tipo): [129.01] Manutenção: 2º quinquênio ordinário
Processo afetado: BR302021001640-0
Requerente: BELGO BEKAERT ARAMES LTDA
Procurador: VINÍCIUS SILVA DE OLIVEIRA

800260087583
14/04/2026
Deferimento da petição
Código de despacho: 270
Petição (tipo): [129.01] Manutenção: 2º quinquênio ordinário
Processo afetado: BR302021001672-9
Requerente: PRESLEY INDUSTRIA E COMERCIO DE EQUIPAMENTOS PARA REDES LTDA
Procurador: SILVIA MARTINS

800260087579
14/04/2026
Deferimento da petição
Código de despacho: 270
Petição (tipo): [129.01] Manutenção: 2º quinquênio ordinário
Processo afetado: BR302021001673-7
Requerente: PRESLEY INDUSTRIA E COMERCIO DE EQUIPAMENTOS PARA REDES LTDA
Procurador: SILVIA MARTINS

800260087580
14/04/2026
Deferimento da petição
Código de despacho: 270
Petição (tipo): [129.01] Manutenção: 2º quinquênio ordinário
Processo afetado: BR302021001675-3
Requerente: PRESLEY INDUSTRIA E COMERCIO DE EQUIPAMENTOS PARA REDES LTDA
Procurador: SILVIA MARTINS

800260087581
14/04/2026
Deferimento da petição
Código de despacho: 270
Petição (tipo): [129.01] Manutenção: 2º quinquênio ordinário
Processo afetado: BR302021001678-8
Requerente: PRESLEY INDUSTRIA E COMERCIO DE EQUIPAMENTOS PARA REDES LTDA
Procurador: SILVIA MARTINS

800260087582
14/04/2026
Deferimento da petição
Código de despacho: 270
Petição (tipo): [129.01] Manutenção: 2º quinquênio ordinário
Processo afetado: BR302021001680-0
Requerente: PRESLEY INDUSTRIA E COMERCIO DE EQUIPAMENTOS PARA REDES LTDA
Procurador: SILVIA MARTINS

800260079188
06/04/2026
Deferimento da petição
Código de despacho: 270
Petição (tipo): [129.01] Manutenção: 2º quinquênio ordinário
Processo afetado: BR302021001683-4
Requerente: PIRELLI TYRE S.P.A.
Procurador: Dannemann Siemsen Advogados

800260085931
13/04/2026
Deferimento da petição
Código de despacho: 270
Petição (tipo): [129.01] Manutenção: 2º quinquênio ordinário
Processo afetado: BR302021001692-3
Requerente: ZEDEL
Procurador: Dannemann Siemsen Advogados

800260085932
13/04/2026
Deferimento da petição
Código de despacho: 270
Petição (tipo): [129.01] Manutenção: 2º quinquênio ordinário
Processo afetado: BR302021001694-0
Requerente: ZEDEL
Procurador: Dannemann Siemsen Advogados

800260082790
09/04/2026
Deferimento da petição
Código de despacho: 270
Petição (tipo): [129.01] Manutenção: 2º quinquênio ordinário
Processo afetado: BR302021001732-6
Requerente: VERSUNI HOLDING B.V.
Procurador: David do Nascimento Advogados Associados

800260082791
09/04/2026
Deferimento da petição
Código de despacho: 270
Petição (tipo): [129.01] Manutenção: 2º quinquênio ordinário
Processo afetado: BR302021001733-4
Requerente: VERSUNI HOLDING B.V.
Procurador: David do Nascimento Advogados Associados

800260082789
09/04/2026
Deferimento da petição
Código de despacho: 270
Petição (tipo): [129.01] Manutenção: 2º quinquênio ordinário
Processo afetado: BR302021001735-0
Requerente: WHIRLPOOL CORPORATION
Procurador: David do Nascimento Advogados Associados

800260079190
06/04/2026
Deferimento da petição
Código de despacho: 270
Petição (tipo): [129.01] Manutenção: 2º quinquênio ordinário
Processo afetado: BR302021001757-1
Requerente: OWENS-BROCKWAY GLASS CONTAINER INC.
Procurador: Dannemann Siemsen Advogados

800260079191
06/04/2026
Deferimento da petição
Código de despacho: 270
Petição (tipo): [129.01] Manutenção: 2º quinquênio ordinário
Processo afetado: BR302021001760-1
Requerente: OWENS-BROCKWAY GLASS CONTAINER INC.
Procurador: Dannemann Siemsen Advogados

800260079192
06/04/2026
Deferimento da petição
Código de despacho: 270
Petição (tipo): [129.01] Manutenção: 2º quinquênio ordinário
Processo afetado: BR302021001763-6
Requerente: OWENS-BROCKWAY GLASS CONTAINER INC.
Procurador: Dannemann Siemsen Advogados

800260088686
15/04/2026
Deferimento da petição
Código de despacho: 270
Petição (tipo): [129.01] Manutenção: 2º quinquênio ordinário
Processo afetado: BR302021001783-0
Requerente: VOLVO TRUCK CORPORATION
Procurador: David do Nascimento Advogados Associados

800260088687
15/04/2026
Deferimento da petição
Código de despacho: 270
Petição (tipo): [129.01] Manutenção: 2º quinquênio ordinário
Processo afetado: BR302021001784-9
Requerente: VOLVO TRUCK CORPORATION
Procurador: David do Nascimento Advogados Associados

800260088688
15/04/2026
Deferimento da petição
Código de despacho: 270
Petição (tipo): [129.01] Manutenção: 2º quinquênio ordinário
Processo afetado: BR302021001785-7
Requerente: VOLVO TRUCK CORPORATION
Procurador: David do Nascimento Advogados Associados

800260088689
15/04/2026
Deferimento da petição
Código de despacho: 270
Petição (tipo): [129.01] Manutenção: 2º quinquênio ordinário
Processo afetado: BR302021001786-5
Requerente: VOLVO TRUCK CORPORATION
Procurador: David do Nascimento Advogados Associados

800260088690
15/04/2026
Deferimento da petição
Código de despacho: 270
Petição (tipo): [129.01] Manutenção: 2º quinquênio ordinário
Processo afetado: BR302021001787-3
Requerente: VOLVO TRUCK CORPORATION
Procurador: David do Nascimento Advogados Associados

800260088691
15/04/2026
Deferimento da petição
Código de despacho: 270
Petição (tipo): [129.01] Manutenção: 2º quinquênio ordinário
Processo afetado: BR302021001788-1
Requerente: VOLVO TRUCK CORPORATION
Procurador: David do Nascimento Advogados Associados

800260088692
15/04/2026
Deferimento da petição
Código de despacho: 270
Petição (tipo): [129.01] Manutenção: 2º quinquênio ordinário
Processo afetado: BR302021001793-8
Requerente: VOLVO TRUCK CORPORATION
Procurador: David do Nascimento Advogados Associados

800260079193
06/04/2026
Deferimento da petição
Código de despacho: 270
Petição (tipo): [129.01] Manutenção: 2º quinquênio ordinário
Processo afetado: BR302021001809-8
Requerente: OWENS-BROCKWAY GLASS CONTAINER INC.
Procurador: Dannemann Siemsen Advogados

800260079194
06/04/2026
Deferimento da petição
Código de despacho: 270
Petição (tipo): [129.01] Manutenção: 2º quinquênio ordinário
Processo afetado: BR302021001811-0
Requerente: OWENS-BROCKWAY GLASS CONTAINER INC.
Procurador: Dannemann Siemsen Advogados

800260079195
06/04/2026
Deferimento da petição
Código de despacho: 270
Petição (tipo): [129.01] Manutenção: 2º quinquênio ordinário
Processo afetado: BR302021001812-8
Requerente: OWENS-BROCKWAY GLASS CONTAINER INC.
Procurador: Dannemann Siemsen Advogados

800260085908
13/04/2026
Deferimento da petição
Código de despacho: 270
Petição (tipo): [129.01] Manutenção: 2º quinquênio ordinário
Processo afetado: BR302021001863-2
Requerente: MPLASTIC STORE DISTRIBUIDORA DE ARTEFATOS PLASTICOS E METALICOS EIRELI - EPP
Procurador: Pezzuol & Associados Marcas e Patentes Ltda.

800260081660
08/04/2026
Deferimento da petição
Código de despacho: 270
Petição (tipo): [129.01] Manutenção: 2º quinquênio ordinário
Processo afetado: BR302021001882-9
Requerente: INCESA INDÚSTRIA DE COMPONENTES ELÉTRICOS LTDA
Procurador: Cintia Lourenço Mosso

800260081661
08/04/2026
Deferimento da petição
Código de despacho: 270
Petição (tipo): [129.01] Manutenção: 2º quinquênio ordinário
Processo afetado: BR302021001883-7
Requerente: INCESA INDÚSTRIA DE COMPONENTES ELÉTRICOS LTDA
Procurador: Cintia Lourenço Mosso

800260081662
08/04/2026
Deferimento da petição
Código de despacho: 270
Petição (tipo): [129.01] Manutenção: 2º quinquênio ordinário
Processo afetado: BR302021001887-0
Requerente: INCESA INDÚSTRIA DE COMPONENTES ELÉTRICOS LTDA
Procurador: Cintia Lourenço Mosso

800260081663
08/04/2026
Deferimento da petição
Código de despacho: 270
Petição (tipo): [129.01] Manutenção: 2º quinquênio ordinário
Processo afetado: BR302021001888-8
Requerente: INCESA INDÚSTRIA DE COMPONENTES ELÉTRICOS LTDA
Procurador: Cintia Lourenço Mosso

800260081664
08/04/2026
Deferimento da petição
Código de despacho: 270
Petição (tipo): [129.01] Manutenção: 2º quinquênio ordinário
Processo afetado: BR302021001890-0
Requerente: INCESA INDÚSTRIA DE COMPONENTES ELÉTRICOS LTDA
Procurador: Cintia Lourenço Mosso

800260079196
06/04/2026
Deferimento da petição
Código de despacho: 270
Petição (tipo): [129.01] Manutenção: 2º quinquênio ordinário
Processo afetado: BR302021001897-7
Requerente: DEERE & COMPANY
Procurador: Dannemann Siemsen Advogados

800260079198
06/04/2026
Deferimento da petição
Código de despacho: 270
Petição (tipo): [129.01] Manutenção: 2º quinquênio ordinário
Processo afetado: BR302021001898-5
Requerente: ECP INCORPORATED
Procurador: Dannemann Siemsen Advogados

800260079199
06/04/2026
Deferimento da petição
Código de despacho: 270
Petição (tipo): [129.01] Manutenção: 2º quinquênio ordinário
Processo afetado: BR302021001899-3
Requerente: ECP INCORPORATED
Procurador: Dannemann Siemsen Advogados

800260079200
06/04/2026
Deferimento da petição
Código de despacho: 270
Petição (tipo): [129.01] Manutenção: 2º quinquênio ordinário
Processo afetado: BR302021001900-0
Requerente: ECP INCORPORATED
Procurador: Dannemann Siemsen Advogados

800260079201
06/04/2026
Deferimento da petição
Código de despacho: 270
Petição (tipo): [129.01] Manutenção: 2º quinquênio ordinário
Processo afetado: BR302021001901-9
Requerente: ECP INCORPORATED
Procurador: Dannemann Siemsen Advogados

800260085882
13/04/2026
Deferimento da petição
Código de despacho: 270
Petição (tipo): [129.01] Manutenção: 2º quinquênio ordinário
Processo afetado: BR302021001960-4
Requerente: FABIANA MARIA DA SILVA

800260080117
07/04/2026
Deferimento da petição
Código de despacho: 270
Petição (tipo): [129.01] Manutenção: 2º quinquênio ordinário
Processo afetado: BR302021001961-2
Requerente: SCHULZ COMPRESSORES LTDA
Procurador: Paulo Sérgio Scatamburlo

800260081701
08/04/2026
Deferimento da petição
Código de despacho: 270
Petição (tipo): [129.01] Manutenção: 2º quinquênio ordinário
Processo afetado: BR302021001962-0
Requerente: UNIVERSIDADE FEDERAL DO RIO DE JANEIRO

800260088701
15/04/2026
Deferimento da petição
Código de despacho: 270
Petição (tipo): [129.01] Manutenção: 2º quinquênio ordinário
Processo afetado: BR302021001965-5
Requerente: M3 HEALTH INDÚSTRIA E COMÉRCIO DE PRODUTOS MÉDICOS, ODONTOLÓGICOS E CORRELATOS S.A.
Procurador: MNIP PATENTES E INOVACAO LTDA

800260088702
15/04/2026
Deferimento da petição
Código de despacho: 270
Petição (tipo): [129.01] Manutenção: 2º quinquênio ordinário
Processo afetado: BR302021001966-3
Requerente: M3 HEALTH INDÚSTRIA E COMÉRCIO DE PRODUTOS MÉDICOS, ODONTOLÓGICOS E CORRELATOS S.A.
Procurador: MNIP PATENTES E INOVACAO LTDA

800260088703
15/04/2026
Deferimento da petição
Código de despacho: 270
Petição (tipo): [129.01] Manutenção: 2º quinquênio ordinário
Processo afetado: BR302021001967-1
Requerente: M3 HEALTH INDÚSTRIA E COMÉRCIO DE PRODUTOS MÉDICOS, ODONTOLÓGICOS E CORRELATOS S.A.
Procurador: MNIP PATENTES E INOVACAO LTDA

800260082792
09/04/2026
Deferimento da petição
Código de despacho: 270
Petição (tipo): [129.01] Manutenção: 2º quinquênio ordinário
Processo afetado: BR302021001991-4
Requerente: KARL STORZ SE & CO. KG
Procurador: David do Nascimento Advogados Associados

800260088685
15/04/2026
Deferimento da petição
Código de despacho: 270
Petição (tipo): [129.01] Manutenção: 2º quinquênio ordinário
Processo afetado: BR302021001996-5
Requerente: ALPARGATAS S.A.
Procurador: MURTA GOYANES ADVOGADOS

800260081702
08/04/2026
Deferimento da petição
Código de despacho: 270
Petição (tipo): [129.01] Manutenção: 2º quinquênio ordinário
Processo afetado: BR302021002014-9
Requerente: UNIVERSIDADE FEDERAL DO RIO DE JANEIRO

800260081669
08/04/2026
Deferimento da petição
Código de despacho: 270
Petição (tipo): [129.01] Manutenção: 2º quinquênio ordinário
Processo afetado: BR302021002131-5
Requerente: MÁRCIO HOWE
Procurador: Marca Brazil Marcas e Patentes Ltda

800260085899
13/04/2026
Deferimento da petição
Código de despacho: 270
Petição (tipo): [129.01] Manutenção: 2º quinquênio ordinário
Processo afetado: BR302021002144-7
Requerente: JOINT STOCK COMPANY «TRANSMASHHOLDING»
Procurador: Paulo de Tarso Castro Brandão

800260085897
13/04/2026
Deferimento da petição
Código de despacho: 270
Petição (tipo): [129.01] Manutenção: 2º quinquênio ordinário
Processo afetado: BR302021002146-3
Requerente: JOINT STOCK COMPANY «TRANSMASHHOLDING»
Procurador: Paulo de Tarso Castro Brandão

800260085898
13/04/2026
Deferimento da petição
Código de despacho: 270
Petição (tipo): [129.01] Manutenção: 2º quinquênio ordinário
Processo afetado: BR302021002148-0
Requerente: JOINT STOCK COMPANY «TRANSMASHHOLDING»
Procurador: Paulo de Tarso Castro Brandão

800260085896
13/04/2026
Deferimento da petição
Código de despacho: 270
Petição (tipo): [129.01] Manutenção: 2º quinquênio ordinário
Processo afetado: BR302021002149-8
Requerente: JOINT STOCK COMPANY «TRANSMASHHOLDING»
Procurador: Paulo de Tarso Castro Brandão

800260088700
15/04/2026
Deferimento da petição
Código de despacho: 270
Petição (tipo): [129.01] Manutenção: 2º quinquênio ordinário
Processo afetado: BR302021002175-7
Requerente: WLI (UK) LTD
Procurador: Daniel Advogados (Alt.de Daniel & Cia)

800260082793
09/04/2026
Deferimento da petição
Código de despacho: 270
Petição (tipo): [129.01] Manutenção: 2º quinquênio ordinário
Processo afetado: BR302021002179-0
Requerente: KONINKLIJKE PHILIPS N.V.
Procurador: David do Nascimento Advogados Associados

800260082794
09/04/2026
Deferimento da petição
Código de despacho: 270
Petição (tipo): [129.01] Manutenção: 2º quinquênio ordinário
Processo afetado: BR302021002180-3
Requerente: KONINKLIJKE PHILIPS N.V.
Procurador: David do Nascimento Advogados Associados

800260085909
13/04/2026
Deferimento da petição
Código de despacho: 270
Petição (tipo): [129.01] Manutenção: 2º quinquênio ordinário
Processo afetado: BR302021002305-9
Requerente: MPLASTIC STORE DISTRIBUIDORA DE ARTEFATOS PLASTICOS E METALICOS EIRELI - EPP
Procurador: Pezzuol & Associados Marcas e Patentes Ltda.

800260085910
13/04/2026
Deferimento da petição
Código de despacho: 270
Petição (tipo): [129.01] Manutenção: 2º quinquênio ordinário
Processo afetado: BR302021002310-5
Requerente: MPLASTIC STORE DISTRIBUIDORA DE ARTEFATOS PLASTICOS E METALICOS EIRELI - EPP
Procurador: Pezzuol & Associados Marcas e Patentes Ltda.

800260080109
07/04/2026
Deferimento da petição
Código de despacho: 270
Petição (tipo): [129.01] Manutenção: 2º quinquênio ordinário
Processo afetado: BR302021002381-4
Requerente: CONDOR S.A.
Procurador: Felsberg e Pedretti Advogados e Consultores Legais

800260082783
09/04/2026
Deferimento da petição
Código de despacho: 270
Petição (tipo): [129.01] Manutenção: 2º quinquênio ordinário
Processo afetado: BR302021002456-0
Requerente: WADI NICOLA MANSOUR
Procurador: AG MOREIRA MARCAS E PATENTES LTDA

800260082785
09/04/2026
Deferimento da petição
Código de despacho: 270
Petição (tipo): [129.01] Manutenção: 2º quinquênio ordinário
Processo afetado: BR302021002695-3
Requerente: LAUNCH PAD TECNOLOGIA, SERVIÇOS E PAGAMENTOS LTDA.
Procurador: Dannemann, Siemsen, Bigler & Ipanema Moreira

800260085884
13/04/2026
Deferimento da petição
Código de despacho: 270
Petição (tipo): [129.01] Manutenção: 2º quinquênio ordinário
Processo afetado: BR302021002906-5
Requerente: CLASSYS INC.
Procurador: DANIEL CONSULTING GESTÃO DE ATIVOS LTDA

800260085890
13/04/2026
Deferimento da petição
Código de despacho: 270
Petição (tipo): [129.01] Manutenção: 2º quinquênio ordinário
Processo afetado: BR302021002924-3
Requerente: CLASSYS INC.
Procurador: DANIEL CONSULTING GESTÃO DE ATIVOS LTDA

800260085886
13/04/2026
Deferimento da petição
Código de despacho: 270
Petição (tipo): [129.01] Manutenção: 2º quinquênio ordinário
Processo afetado: BR302021002925-1
Requerente: CLASSYS INC.
Procurador: DANIEL CONSULTING GESTÃO DE ATIVOS LTDA

800260085895
13/04/2026
Deferimento da petição
Código de despacho: 270
Petição (tipo): [129.01] Manutenção: 2º quinquênio ordinário
Processo afetado: BR302021002926-0
Requerente: CLASSYS INC.
Procurador: DANIEL CONSULTING GESTÃO DE ATIVOS LTDA

800260085891
13/04/2026
Deferimento da petição
Código de despacho: 270
Petição (tipo): [129.01] Manutenção: 2º quinquênio ordinário
Processo afetado: BR302021002927-8
Requerente: CLASSYS INC.
Procurador: DANIEL CONSULTING GESTÃO DE ATIVOS LTDA

800260085887
13/04/2026
Deferimento da petição
Código de despacho: 270
Petição (tipo): [129.01] Manutenção: 2º quinquênio ordinário
Processo afetado: BR302021002928-6
Requerente: CLASSYS INC.
Procurador: DANIEL CONSULTING GESTÃO DE ATIVOS LTDA

800260085889
13/04/2026
Deferimento da petição
Código de despacho: 270
Petição (tipo): [129.01] Manutenção: 2º quinquênio ordinário
Processo afetado: BR302021002929-4
Requerente: CLASSYS INC.
Procurador: DANIEL CONSULTING GESTÃO DE ATIVOS LTDA

800260085892
13/04/2026
Deferimento da petição
Código de despacho: 270
Petição (tipo): [129.01] Manutenção: 2º quinquênio ordinário
Processo afetado: BR302021002930-8
Requerente: CLASSYS INC.
Procurador: DANIEL CONSULTING GESTÃO DE ATIVOS LTDA

800260085888
13/04/2026
Deferimento da petição
Código de despacho: 270
Petição (tipo): [129.01] Manutenção: 2º quinquênio ordinário
Processo afetado: BR302021002939-1
Requerente: CLASSYS INC.
Procurador: DANIEL CONSULTING GESTÃO DE ATIVOS LTDA

800260085885
13/04/2026
Deferimento da petição
Código de despacho: 270
Petição (tipo): [129.01] Manutenção: 2º quinquênio ordinário
Processo afetado: BR302021002940-5
Requerente: CLASSYS INC.
Procurador: DANIEL CONSULTING GESTÃO DE ATIVOS LTDA

800260085893
13/04/2026
Deferimento da petição
Código de despacho: 270
Petição (tipo): [129.01] Manutenção: 2º quinquênio ordinário
Processo afetado: BR302021002944-8
Requerente: CLASSYS INC.
Procurador: DANIEL CONSULTING GESTÃO DE ATIVOS LTDA

800260085894
13/04/2026
Deferimento da petição
Código de despacho: 270
Petição (tipo): [129.01] Manutenção: 2º quinquênio ordinário
Processo afetado: BR302021002946-4
Requerente: CLASSYS INC.
Procurador: DANIEL CONSULTING GESTÃO DE ATIVOS LTDA

800260087584
14/04/2026
Deferimento da petição
Código de despacho: 270
Petição (tipo): [129.01] Manutenção: 2º quinquênio ordinário
Processo afetado: BR302021003026-8
Requerente: LG ELECTRONICS INC.
Procurador: David do Nascimento Advogados Associados

800260081673
08/04/2026
Deferimento da petição
Código de despacho: 270
Petição (tipo): [129.01] Manutenção: 2º quinquênio ordinário
Processo afetado: BR302021004028-0
Requerente: CEAT LIMITED
Procurador: PERANDIN SOCIEDADE DE ADVOGADOS

800260081670
08/04/2026
Deferimento da petição
Código de despacho: 270
Petição (tipo): [129.01] Manutenção: 2º quinquênio ordinário
Processo afetado: BR302021004029-8
Requerente: CEAT LIMITED
Procurador: PERANDIN SOCIEDADE DE ADVOGADOS

800260081671
08/04/2026
Deferimento da petição
Código de despacho: 270
Petição (tipo): [129.01] Manutenção: 2º quinquênio ordinário
Processo afetado: BR302021004031-0
Requerente: CEAT LIMITED
Procurador: PERANDIN SOCIEDADE DE ADVOGADOS

800260081672
08/04/2026
Deferimento da petição
Código de despacho: 270
Petição (tipo): [129.01] Manutenção: 2º quinquênio ordinário
Processo afetado: BR302021004032-8
Requerente: CEAT LIMITED
Procurador: PERANDIN SOCIEDADE DE ADVOGADOS

800250449077
18/11/2025
Deferimento da petição
Código de despacho: 270
Petição (tipo): [129.01] Manutenção: 2º quinquênio ordinário
Processo afetado: BR302021004797-7
Requerente: WR BEZZUTI - COMÉRCIO DE FRUTAS E TRANSPORTES LTDA - EPP
Procurador: Tecnomark Assessoria da Propriedade Industrial Ltda.

800260085883
13/04/2026
Deferimento da petição
Código de despacho: 270
Petição (tipo): [129.01] Manutenção: 2º quinquênio ordinário
Processo afetado: BR302021006098-1
Requerente: A.C. SOM INDÚSTRIA E COMÉRCIO DE INSTRUMENTOS MUSICAIS LTDA
Procurador: Sul América Marcas e Patentes Ltda.

800260088677
15/04/2026
Deferimento da petição
Código de despacho: 270
Petição (tipo): [129.01] Manutenção: 2º quinquênio ordinário
Processo afetado: BR302021006339-5
Requerente: ITENS COMERCIO DE ARTIGOS DE DECORAÇÃO LTDA
Procurador: TINOCO SOARES SOCIEDADE DE ADVOGADOS

800260079171
06/04/2026
Deferimento da petição
Código de despacho: 270
Petição (tipo): [129.01] Manutenção: 2º quinquênio ordinário
Processo afetado: BR302022000272-0
Requerente: LUIZ CARLOS BEZERRA
Procurador: João Batista Valverde

800260079172
06/04/2026
Deferimento da petição
Código de despacho: 270
Petição (tipo): [129.01] Manutenção: 2º quinquênio ordinário
Processo afetado: BR302022000280-1
Requerente: LUIZ CARLOS BEZERRA
Procurador: João Batista Valverde

800260080102
07/04/2026
Deferimento da petição
Código de despacho: 270
Petição (tipo): [129.01] Manutenção: 2º quinquênio ordinário
Processo afetado: BR302022001204-1
Requerente: RANDONCORP S.A.
Procurador: Remer Villaça & Nogueira Assessoria e Consultoria de Prop. Intelectual S/S Ltda.

800260080103
07/04/2026
Deferimento da petição
Código de despacho: 270
Petição (tipo): [129.01] Manutenção: 2º quinquênio ordinário
Processo afetado: BR302022001209-2
Requerente: RANDONCORP S.A.
Procurador: Remer Villaça & Nogueira Assessoria e Consultoria de Prop. Intelectual S/S Ltda.

800260084866
10/04/2026
Deferimento da petição
Código de despacho: 270
Petição (tipo): [129.01] Manutenção: 2º quinquênio ordinário
Processo afetado: BR302022001451-6
Requerente: TESSA TECNOLOGIA E DESENVOLVIMENTO LTDA
Procurador: Vilage Marcas e Patentes Ltda

800260079170
06/04/2026
Deferimento da petição
Código de despacho: 270
Petição (tipo): [129.01] Manutenção: 2º quinquênio ordinário
Processo afetado: BR302022001484-2
Requerente: SERVIÇO NACIONAL DE APRENDIZAGEM INDUSTRIAL

800260080120
07/04/2026
Deferimento da petição
Código de despacho: 270
Petição (tipo): [129.01] Manutenção: 2º quinquênio ordinário
Processo afetado: BR302022001570-9
Requerente: FERRAMENTAS FRANÇA LTDA - EPP
Procurador: GRUBE MARCAS E PATENTES LTDA

800260080121
07/04/2026
Deferimento da petição
Código de despacho: 270
Petição (tipo): [129.01] Manutenção: 2º quinquênio ordinário
Processo afetado: BR302022001571-7
Requerente: FERRAMENTAS FRANÇA LTDA - EPP
Procurador: GRUBE MARCAS E PATENTES LTDA

800260080113
07/04/2026
Deferimento da petição
Código de despacho: 270
Petição (tipo): [129.01] Manutenção: 2º quinquênio ordinário
Processo afetado: BR302022001579-2
Requerente: EDSON NOSSA JUNIOR
Procurador: Vilage Marcas e Patentes Ltda

800260082787
09/04/2026
Deferimento da petição
Código de despacho: 270
Petição (tipo): [129.01] Manutenção: 2º quinquênio ordinário
Processo afetado: BR302022001651-9
Requerente: NEW PILATES FABRICACAO DE APARELHOS FISIOTERAPICOS LTDA ME
Procurador: Wettor - Bureau de Apoio Empresarial S/S Ltda. ME

800260085904
13/04/2026
Deferimento da petição
Código de despacho: 270
Petição (tipo): [129.01] Manutenção: 2º quinquênio ordinário
Processo afetado: BR302022001668-3
Requerente: RODRIGO PRADO DOS SANTOS

800260080119
07/04/2026
Deferimento da petição
Código de despacho: 270
Petição (tipo): [129.01] Manutenção: 2º quinquênio ordinário
Processo afetado: BR302022001717-5
Requerente: ROBERT GRIFFIN
Procurador: WAGNER JOSE DA SILVA

800260080118
07/04/2026
Deferimento da petição
Código de despacho: 270
Petição (tipo): [129.01] Manutenção: 2º quinquênio ordinário
Processo afetado: BR302022001759-0
Requerente: GRUPO ROTOPLAS, S.A.B. DE C.V.
Procurador: MAGELLAN IP PROPRIEDADE INTELECTUAL LTDA. - EPP

800260081678
08/04/2026
Deferimento da petição
Código de despacho: 270
Petição (tipo): [129.01] Manutenção: 2º quinquênio ordinário
Processo afetado: BR302022001814-7
Requerente: BRITÂNIA ELETRODOMÉSTICOS S.A.
Procurador: Licks Advogados

800260005261
08/01/2026
Deferimento da petição
Código de despacho: 270
Petição (tipo): [129.01] Manutenção: 2º quinquênio ordinário
Processo afetado: BR322021002070-2
Requerente: NUH'UN ANKARA MAKARNASI SANAYI VE TICARET ANONIM SIRKETI
Procurador: Julio Guidi Lima da Rocha

800260005260
08/01/2026
Deferimento da petição
Código de despacho: 270
Petição (tipo): [129.01] Manutenção: 2º quinquênio ordinário
Processo afetado: BR322021002072-9
Requerente: NUH'UN ANKARA MAKARNASI SANAYI VE TICARET ANONIM SIRKETI
Procurador: Julio Guidi Lima da Rocha

800260005264
08/01/2026
Deferimento da petição
Código de despacho: 270
Petição (tipo): [129.01] Manutenção: 2º quinquênio ordinário
Processo afetado: BR322021002189-0
Requerente: DERMAPHARM AG
Procurador: Dannemann Siemsen Advogados

800250409282
04/11/2025
Deferimento da petição
Código de despacho: 270
Petição (tipo): [129.01] Manutenção: 2º quinquênio ordinário
Processo afetado: BR322021002230-6
Requerente: KPR U.S., LLC
Procurador: Dannemann Siemsen Advogados

800250409287
04/11/2025
Deferimento da petição
Código de despacho: 270
Petição (tipo): [129.01] Manutenção: 2º quinquênio ordinário
Processo afetado: BR322021002237-3
Requerente: JONATHAN ROBIN FUGO
Procurador: Dannemann Siemsen Advogados

800250409288
04/11/2025
Deferimento da petição
Código de despacho: 270
Petição (tipo): [129.01] Manutenção: 2º quinquênio ordinário
Processo afetado: BR322021002239-0
Requerente: JONATHAN ROBIN FUGO
Procurador: Dannemann Siemsen Advogados

800260022292
30/01/2026
Deferimento da petição
Código de despacho: 270
Petição (tipo): [129.01] Manutenção: 2º quinquênio ordinário
Processo afetado: BR322021002258-6
Requerente: NELY CRISTINA BRAIDOTTI
Procurador: Montaury Pimenta, Machado & Vieira de Mello Advogados

800260022293
30/01/2026
Deferimento da petição
Código de despacho: 270
Petição (tipo): [129.01] Manutenção: 2º quinquênio ordinário
Processo afetado: BR322021002259-4
Requerente: NELY CRISTINA BRAIDOTTI
Procurador: Montaury Pimenta, Machado & Vieira de Mello Advogados

800250453888
24/12/2025
Deferimento da petição
Código de despacho: 270
Petição (tipo): [129.01] Manutenção: 2º quinquênio ordinário
Processo afetado: BR322021002908-4
Requerente: INOVIO PHARMACEUTICALS, INC.
Procurador: David do Nascimento Advogados Associados

800260028001
09/02/2026
Deferimento da petição
Código de despacho: 270
Petição (tipo): [129.01] Manutenção: 2º quinquênio ordinário
Processo afetado: BR322021002952-1
Requerente: PISANI PLÁSTICOS S.A.
Procurador: Sko Oyarzáball Marcas e Patentes Sociedade Simples Ltda.

800260028000
09/02/2026
Deferimento da petição
Código de despacho: 270
Petição (tipo): [129.01] Manutenção: 2º quinquênio ordinário
Processo afetado: BR322021002953-0
Requerente: PISANI PLÁSTICOS S.A.
Procurador: Sko Oyarzáball Marcas e Patentes Sociedade Simples Ltda.

800260044147
26/02/2026
Deferimento da petição
Código de despacho: 270
Petição (tipo): [129.01] Manutenção: 2º quinquênio ordinário
Processo afetado: BR322021003100-3
Requerente: NELY CRISTINA BRAIDOTTI
Procurador: Montaury Pimenta, Machado & Vieira de Mello Advogados

800260000008
02/01/2026
Deferimento da petição
Código de despacho: 270
Petição (tipo): [129.01] Manutenção: 2º quinquênio ordinário
Processo afetado: BR322021003127-5
Requerente: ELC MANAGEMENT LLC
Procurador: David do Nascimento Advogados Associados

800260084864
10/04/2026
Deferimento da petição
Código de despacho: 270
Petição (tipo): [129.01] Manutenção: 2º quinquênio ordinário
Processo afetado: BR322021003328-6
Requerente: SPRINGER CARRIER LTDA
Procurador: Licks Advogados

800260084865
10/04/2026
Deferimento da petição
Código de despacho: 270
Petição (tipo): [129.01] Manutenção: 2º quinquênio ordinário
Processo afetado: BR322021003374-0
Requerente: SPRINGER CARRIER LTDA
Procurador: Licks Advogados

800260084867
10/04/2026
Deferimento da petição
Código de despacho: 270
Petição (tipo): [129.01] Manutenção: 2º quinquênio ordinário
Processo afetado: BR322021003377-4
Requerente: SPRINGER CARRIER LTDA
Procurador: Licks Advogados

800260031416
12/02/2026
Deferimento da petição
Código de despacho: 270
Petição (tipo): [129.01] Manutenção: 2º quinquênio ordinário
Processo afetado: BR322021003378-2
Requerente: SUZANO S.A.
Procurador: Licks Advogados

800260031417
12/02/2026
Deferimento da petição
Código de despacho: 270
Petição (tipo): [129.01] Manutenção: 2º quinquênio ordinário
Processo afetado: BR322021003379-0
Requerente: SUZANO S.A.
Procurador: Licks Advogados

800260000018
02/01/2026
Deferimento da petição
Código de despacho: 270
Petição (tipo): [129.01] Manutenção: 2º quinquênio ordinário
Processo afetado: BR322021003587-4
Requerente: COLGATE-PALMOLIVE COMPANY
Procurador: Dannemann Siemsen Advogados

800260000019
02/01/2026
Deferimento da petição
Código de despacho: 270
Petição (tipo): [129.01] Manutenção: 2º quinquênio ordinário
Processo afetado: BR322021003588-2
Requerente: COLGATE-PALMOLIVE COMPANY
Procurador: Dannemann Siemsen Advogados

800260054771
05/03/2026
Deferimento da petição
Código de despacho: 270
Petição (tipo): [129.01] Manutenção: 2º quinquênio ordinário
Processo afetado: BR322021003609-9
Requerente: LOVEVERY, INC.
Procurador: David do Nascimento Advogados Associados

800250409283
04/11/2025
Deferimento da petição
Código de despacho: 270
Petição (tipo): [129.01] Manutenção: 2º quinquênio ordinário
Processo afetado: BR322021003829-6
Requerente: KPR U.S., LLC
Procurador: Dannemann Siemsen Advogados

800250409284
04/11/2025
Deferimento da petição
Código de despacho: 270
Petição (tipo): [129.01] Manutenção: 2º quinquênio ordinário
Processo afetado: BR322021003832-6
Requerente: KPR U.S., LLC
Procurador: Dannemann Siemsen Advogados

800250409285
04/11/2025
Deferimento da petição
Código de despacho: 270
Petição (tipo): [129.01] Manutenção: 2º quinquênio ordinário
Processo afetado: BR322021003834-2
Requerente: KPR U.S., LLC
Procurador: Dannemann Siemsen Advogados

800260082784
09/04/2026
Deferimento da petição
Código de despacho: 270
Petição (tipo): [129.01] Manutenção: 2º quinquênio ordinário
Processo afetado: BR322021004364-8
Requerente: LAUNCH PAD TECNOLOGIA, SERVIÇOS E PAGAMENTOS LTDA.
Procurador: Dannemann, Siemsen, Bigler & Ipanema Moreira

800260088684
15/04/2026
Deferimento da petição
Código de despacho: 270
Petição (tipo): [129.01] Manutenção: 2º quinquênio ordinário
Processo afetado: BR322021004378-8
Requerente: CHRISTIAN CLAUDIO BERTOLOTTI DE SOUZA
Procurador: Cruzeiro Newmarc Patentes e Marcas Ltda.

800260000028
02/01/2026
Deferimento da petição
Código de despacho: 270
Petição (tipo): [129.01] Manutenção: 2º quinquênio ordinário
Processo afetado: BR322021004411-3
Requerente: HYPER ICE, INC.
Procurador: Dannemann Siemsen Advogados

800250404351
29/10/2025
Deferimento da petição
Código de despacho: 270
Petição (tipo): [129.01] Manutenção: 2º quinquênio ordinário
Processo afetado: BR322021004972-7
Requerente: EXPRESSO SATELITE NORTE LTDA
Procurador: CAMPOS MELLO ADVOGADOS

800250404350
29/10/2025
Deferimento da petição
Código de despacho: 270
Petição (tipo): [129.01] Manutenção: 2º quinquênio ordinário
Processo afetado: BR322021004975-1
Requerente: EXPRESSO SATELITE NORTE LTDA
Procurador: CAMPOS MELLO ADVOGADOS

800260062686
16/03/2026
Deferimento da petição
Código de despacho: 270
Petição (tipo): [129.01] Manutenção: 2º quinquênio ordinário
Processo afetado: BR322021005105-5
Requerente: DAF TRUCKS N.V.
Procurador: David do Nascimento Advogados Associados

800260062687
16/03/2026
Deferimento da petição
Código de despacho: 270
Petição (tipo): [129.01] Manutenção: 2º quinquênio ordinário
Processo afetado: BR322021005140-3
Requerente: DAF TRUCKS N.V.
Procurador: David do Nascimento Advogados Associados

800260062688
16/03/2026
Deferimento da petição
Código de despacho: 270
Petição (tipo): [129.01] Manutenção: 2º quinquênio ordinário
Processo afetado: BR322021005141-1
Requerente: DAF TRUCKS N.V.
Procurador: David do Nascimento Advogados Associados

800260062690
16/03/2026
Deferimento da petição
Código de despacho: 270
Petição (tipo): [129.01] Manutenção: 2º quinquênio ordinário
Processo afetado: BR322021005209-4
Requerente: DAF TRUCKS N.V.
Procurador: David do Nascimento Advogados Associados

800260062689
16/03/2026
Deferimento da petição
Código de despacho: 270
Petição (tipo): [129.01] Manutenção: 2º quinquênio ordinário
Processo afetado: BR322021005211-6
Requerente: DAF TRUCKS N.V.
Procurador: David do Nascimento Advogados Associados

800260062691
16/03/2026
Deferimento da petição
Código de despacho: 270
Petição (tipo): [129.01] Manutenção: 2º quinquênio ordinário
Processo afetado: BR322021005228-0
Requerente: DAF TRUCKS N.V.
Procurador: David do Nascimento Advogados Associados

800260062692
16/03/2026
Deferimento da petição
Código de despacho: 270
Petição (tipo): [129.01] Manutenção: 2º quinquênio ordinário
Processo afetado: BR322021005229-9
Requerente: DAF TRUCKS N.V.
Procurador: David do Nascimento Advogados Associados

800260062694
16/03/2026
Deferimento da petição
Código de despacho: 270
Petição (tipo): [129.01] Manutenção: 2º quinquênio ordinário
Processo afetado: BR322021005231-0
Requerente: DAF TRUCKS N.V.
Procurador: David do Nascimento Advogados Associados

800260062693
16/03/2026
Deferimento da petição
Código de despacho: 270
Petição (tipo): [129.01] Manutenção: 2º quinquênio ordinário
Processo afetado: BR322021005233-7
Requerente: DAF TRUCKS N.V.
Procurador: David do Nascimento Advogados Associados

800260088678
15/04/2026
Deferimento da petição
Código de despacho: 270
Petição (tipo): [129.01] Manutenção: 2º quinquênio ordinário
Processo afetado: BR322022001311-3
Requerente: ITENS COMERCIO DE ARTIGOS DE DECORAÇÃO LTDA
Procurador: TINOCO SOARES SOCIEDADE DE ADVOGADOS

800260088679
15/04/2026
Deferimento da petição
Código de despacho: 270
Petição (tipo): [129.01] Manutenção: 2º quinquênio ordinário
Processo afetado: BR322022001312-1
Requerente: ITENS COMERCIO DE ARTIGOS DE DECORAÇÃO LTDA
Procurador: TINOCO SOARES SOCIEDADE DE ADVOGADOS

800260088680
15/04/2026
Deferimento da petição
Código de despacho: 270
Petição (tipo): [129.01] Manutenção: 2º quinquênio ordinário
Processo afetado: BR322022001313-0
Requerente: ITENS COMERCIO DE ARTIGOS DE DECORAÇÃO LTDA
Procurador: TINOCO SOARES SOCIEDADE DE ADVOGADOS

800260088681
15/04/2026
Deferimento da petição
Código de despacho: 270
Petição (tipo): [129.01] Manutenção: 2º quinquênio ordinário
Processo afetado: BR322022001314-8
Requerente: ITENS COMERCIO DE ARTIGOS DE DECORAÇÃO LTDA
Procurador: TINOCO SOARES SOCIEDADE DE ADVOGADOS

800260079189
06/04/2026
Deferimento da petição
Código de despacho: 270
Petição (tipo): [129.01] Manutenção: 2º quinquênio ordinário
Processo afetado: BR322022002914-1
Requerente: PIRELLI TYRE S.P.A.
Procurador: Dannemann Siemsen Advogados

800260014941
19/01/2026
Deferimento da petição
Código de despacho: 270
Petição (tipo): [129.01] Manutenção: 2º quinquênio ordinário
Processo afetado: BR322022003273-8
Requerente: WEG DRIVES & CONTROLS - AUTOMAÇÃO LTDA.
Procurador: Clarke, Modet Propriedade Intelectual Ltda.

800260014943 19/01/2026	Deferimento da petição Código de despacho: 270 Petição (tipo): [129.01] Manutenção: 2º quinquênio ordinário Processo afetado: BR322022003274-6 Requerente: WEG DRIVES & CONTROLS - AUTOMAÇÃO LTDA. Procurador: Clarke, Modet Propriedade Intelectual Ltda.

Outros despachos - Renovação

Outros despachos de renovação.

800260058427 10/03/2026	Ato de prejudicar petição Código de despacho: 699 Petição (tipo): [131.01] Renovação do registro de desenho industrial no prazo ordinário Processo afetado: BR322018000217-5 Requerente: SEB DO BRASIL PRODUTOS DOMÉSTICOS LTDA Procurador: KASZNAR LEONARDOS PROPRIEDADE INTELECTUAL Detalhes do despacho: Petição prejudicada, por carecer de objeto, tendo em vista o registro encontrar-se nulo.
800260060993 13/03/2026	Ato de prejudicar petição Código de despacho: 699 Petição (tipo): [131.01] Renovação do registro de desenho industrial no prazo ordinário Processo afetado: DI7100913-2 Requerente: KINGSTON TECHNOLOGY COMPANY, INC. Procurador: Cruzeiro Newmarc Patentes e Marcas Ltda. Detalhes do despacho: Petição prejudicada, por carecer de objeto, tendo em vista solicitação em duplicidade em relação à petição nº 800260055893.

Outros despachos – Manutenção

Outros despachos de manutenção.

800250441675 10/12/2025	Ato de prejudicar petição Código de despacho: 699 Petição (tipo): [129.01] Manutenção: 2º quinquênio ordinário Processo afetado: BR302020006110-1 Requerente: ROBERT BOSCH GMBH Procurador: Dannemann Siemsen Advogados Detalhes do despacho: Petição prejudicada, por carecer de objeto, tendo em vista solicitação em duplicidade em relação à Petição nº 800250428080.
800250441676 10/12/2025	Ato de prejudicar petição Código de despacho: 699 Petição (tipo): [129.01] Manutenção: 2º quinquênio ordinário Processo afetado: BR302020006112-8 Requerente: ROBERT BOSCH GMBH Procurador: Dannemann Siemsen Advogados Detalhes do despacho: Petição prejudicada, por carecer de objeto, tendo em vista solicitação em duplicidade em relação à petição nº 800250428079.
800260013928 16/01/2026	Decisão de não conhecer da petição Código de despacho: 428 Petição (tipo): [129.01] Manutenção: 2º quinquênio ordinário Processo afetado: BR302021000311-2 Requerente: BERRY GLOBAL, INC. Procurador: Kris Williamson Detalhes do despacho: Art. 219. Não serão conhecidos a petição, a oposição e o recurso, quando: I - apresentados fora do prazo previsto nesta Lei; Conforme disposto no item 6.4 do Manual de Desenhos Industriais: quinquênios vencidos antes da concessão, deverão ser pagos dentro do prazo de sessenta dias após a publicação da mesma.

Recursos

Exigência de pagamento

Exigência de conformidade de petição

Notificação de recurso para manifestação

Instrução técnica: Exigência de petição

Instrução técnica: Sobrestamento

Instrução técnica: Ciência de parecer

Decisão do recurso: Negado provimento

Decisão do recurso: Provimento

Outros despachos

Notificação de recurso para manifestação

Em vista da interposição de recurso contra as decisões listadas a seguir, notifica-se prazo de 60 (sessenta) dias para apresentação de contrarrazões ao recurso pelos interessados, nos termos do artigo 213 da Lei da Propriedade Industrial (LPI, lei n.º 9.279, de 14 de maio de 1996).

> Art. 213 – Os interessados serão intimados para, no prazo de 60 (sessenta) dias, oferecerem contrarrazões ao recurso.

Para visualizar petições eletrônicas no site do INPI (www.inpi.gov.br):

1. Acesse a pesquisa da base de desenho industrial utilizando login e senha; e
2. Informe o número do processo ao qual está vinculada a petição a ser visualizada.

Para apresentar contrarrazões ao recurso:

1. Acesse o e-DI no site do INPI (www.inpi.gov.br);
2. Emita uma Guia de Recolhimento da União (GRU) para o serviço de “contrarrazões ao recurso/nulidade” (código 136);
3. Efetue o pagamento; e
4. Preencha e envie o formulário eletrônico correspondente à opção indicada na emissão da GRU, acompanhado dos esclarecimentos, argumentos, provas ou documentos apropriados.

O prazo para apresentação de contrarrazões é de 60 (sessenta) dias, contados da data de publicação da notificação de interposição de recurso na Revista da Propriedade Industrial (RPI), nos termos dos art. 213, 221, 222 e 223 da LPI.

Para esclarecer outras dúvidas e conhecer em detalhe o processamento de pedidos de registro de desenho industrial e outras petições, não deixe de consultar o Manual de Desenho Industrial http://manualdedi.inpi.gov.br/projects/manual-de-desenho-industrial/wiki).

870260036923 20/04/2026	Notificação de recurso Código de despacho: 360 Petição (tipo): [161.01] Outros recursos de DI: contra decisão em processo de registro Processo afetado: BR302025007246-8 Requerente: COMPAGNIE GENERALE DES ETABLISSEMENTS MICHELIN Procurador: Guerra Advogados Associados Detalhes do despacho: Recurso contra a perda de prioridade.

Decisão do recurso: Negado provimento

Os recursos listados foram conhecidos e não providos por decisão do Presidente do INPI, nos termos indicados abaixo.

Encerra-se a instância administrativa nos termos do parágrafo 3º do Artigo 212 da Lei da Propriedade Industrial (LPI, lei n.º 9.279, de 14 de maio de 1996).

> Art. 212 - Salvo expressa disposição em contrário, das decisões de que trata esta Lei cabe recurso, que será interposto no prazo de 60 (sessenta) dias.
>
> Parágrafo 3º - Os recursos serão decididos pelo Presidente do INPI, encerrando-se a instância administrativa.

870180129316 12/09/2018	Recurso não provido (decisão mantida) Código de despacho: 235 Petição (tipo): [106.01] [DESC.] Recurso de desenho industrial Processo afetado: DI6901272-5 Requerente: DINO VOLPI

Decisão do recurso: Provimento

Os recursos listados foram conhecidos e providos por decisão do Presidente do INPI.

Ficam, assim, reformadas as decisões recorridas, observadas as eventuais ressalvas apontadas.

Encerra-se a instância administrativa nos termos do parágrafo 3º do Artigo 212 da Lei da Propriedade Industrial (LPI, lei n.º 9.279, de 14 de maio de 1996).

> Art. 212 - Salvo expressa disposição em contrário, das decisões de que trata esta Lei cabe recurso, que será interposto no prazo de 60 (sessenta) dias.
>
> Parágrafo 3º - Os recursos serão decididos pelo Presidente do INPI, encerrando-se a instância administrativa.

Para esclarecer outras dúvidas e conhecer em detalhe o processamento de pedidos de registro de desenho industrial e outras petições, não deixe de consultar o Manual de Desenho Industrial http://manualdedi.inpi.gov.br/projects/manual-de-desenho-industrial/wiki).

870160061490 21/10/2016	Recurso provido (decisão reformada para: Deferimento) Código de despacho: 237 Petição (tipo): [106.01] [DESC.] Recurso de desenho industrial Processo afetado: DI6703544-2 Requerente: JONATHAN MURARO KAPAZI Procurador: marcelo henrique zanoni

Outras petições

Exigência de pagamento

Exigência de conformidade de petição

Exame de petição: Exigência

Exame de petição: Sobrestamento

Exame de petição: Indeferimento

Exame de petição: Deferimento

Exame de petição: petição de retificação (126) atendida

Exame de petição: petição de retificação (126) não atendida

Outros despachos

Exame de petição: Petição de retificação (126) não atendida

Não atendidas as solicitações das petições em referência, com base nos motivos indicados abaixo:

870260034063 13/04/2026	Petição de retificação não atendida Código de despacho: 567 Petição (tipo): [126.02] Retificação por erro de publicação na RPI: em processo Processo afetado: BR302023006229-7 Requerente: VALEMIX CONCRETOS E SERVIÇOS LTDA Procurador: VINÍCIUS SILVA DE OLIVEIRA Detalhes do despacho: Indefiro a petição de retificação, uma vez foram apresentadas duas intimações, uma para cada requerente, a saber, Roni Agmar de Souza Fernandes, e Fiori Brasil LTDA. Acrescentamos que as petições de nulidade são julgadas de forma separada, portanto, é obrigatório que sejam feitas duas intimações. Todas as manifestações apresentadas foram consideradas no parecer final.

Anulação de despachos

Anulação de despachos relativos a processos de registro

Anulação de despachos relativos a petições

Anulação de despachos relativos a petições

Os despachos listados a seguir tiveram sua publicação anulada com base nos motivos indicados:

800250026961 21/01/2025	Anulação de despacho (em petição) Código de despacho: 403 Petição (tipo): [131.01] Renovação do registro de desenho industrial no prazo ordinário Processo afetado: BR302015000656-0 Requerente: APPLE INC. Procurador: David do Nascimento Advogados Associados Detalhes do despacho: Anulado o deferimento da petição, publicado na RPI 2881, de 24/03/2026, tendo em vista erro material, uma vez que a petição de manutenção de 2º quinquênio está pendente de exame.
800250026962 21/01/2025	Anulação de despacho (em petição) Código de despacho: 403 Petição (tipo): [131.01] Renovação do registro de desenho industrial no prazo ordinário Processo afetado: BR302015000657-9 Requerente: APPLE INC. Procurador: David do Nascimento Advogados Associados Detalhes do despacho: Anulado o deferimento da petição, publicado na RPI 2881, de 24/03/2026, tendo em vista erro material, uma vez que a petição de manutenção de 2º quinquênio está pendente de exame.
800250026964 21/01/2025	Anulação de despacho (em petição) Código de despacho: 403 Petição (tipo): [131.01] Renovação do registro de desenho industrial no prazo ordinário Processo afetado: BR302015000659-5 Requerente: APPLE INC. Procurador: David do Nascimento Advogados Associados Detalhes do despacho: Anulado o deferimento da petição, publicado na RPI 2881, de 24/03/2026, tendo em vista erro material, uma vez que a petição de manutenção de 2º quinquênio está pendente de exame.

Notificações e decisões judiciais

Notificação de procedimento judicial

Notificação de decisão judicial

Outros despachos

Notificação de procedimento judicial

301260098025	Notificação de procedimento judicial Código de despacho: 462 Petição (tipo): [protocolo interno] Notificação judicial Processo afetado: BR302021003807-2 Requerente: 13ª VARA FEDERAL DO RIO DE JANEIRO Detalhes do despacho: NOTIFICAÇÃO DE AÇÃO JUDICIAL REFERENTE AO REGISTROINPI: INPI nº 52402.001868/2026-45Origem: 13ª VARA FEDERAL DO RIO DE JANEIROAção Ordinária nº: 00408.017350/2026-70 (REF. 5129501-73.2025.4.02.5101)Autor: COFLEX INDUSTRIA E COMERCIO DE PLASTICOS LTDARéus: NANOPLASTIC TECNOLOGIA EM POLIMEROS LTDA e INSTITUTO NACIONAL DA PROPRIEDADE INDUSTRIAL – INPIREGISTRO SUB-JUDICE
301260084004	Notificação de procedimento judicial Código de despacho: 462 Petição (tipo): [protocolo interno] Notificação judicial Processo afetado: BR302024006794-1 Requerente: 9ª VARA CÍVEL FEDERAL DE SÃO PAULO (TRF3) Detalhes do despacho: NOTIFICAÇÃO DE DECISÃO JUDICIAL / Ação Ordinária nº: 5008814-16.2026.4.03.6100 Origem: 9ª VARA CÍVEL FEDERAL DE SÃO PAULO (TRF3); Nº INPI: 52402.006181/2026-04; Autor(es): MIGSTORE LTDA.; Réu(s): VG ARTIGOS ESPORTIVOS LTDA e INPI - INSTITUTO NACIONAL DA PROPRIEDADE INDUSTRIAL. Decisão: “Face ao exposto, DEFIRO o pedido de tutela de urgência para determinar: 1. A suspensão imediata de todos os efeitos do Registro de Desenho Industrial BR 30 2024 006794-1. Para tanto, servirá a presente decisão como ofício para cientificação PESSOAL e PELA CENTRAL DE MANDADOS, do INPI. 2. Determinar à EBAZAR.COM.BR LTDA . (Mercado Livre - oficios@mercadolivre.com) que, no prazo de 48 (quarenta e oito) horas: a) proceda à reativação de todos os anúncios da autora suspensos com fundamento no referido registro; b) abstenha-se de realizar novas suspensões com base no mesmo fundamento; c) abstenha-se de descartar ou exigir a retirada dos produtos da autora armazenados em seu centro de distribuição (“Full”) em razão das denúncias relacionadas ao referido desenho industrial.’’

Notificação de decisão judicial

301260098029	Publicação de decisão judicial transitada em julgado Código de despacho: 639 Petição (tipo): [protocolo interno] Notificação judicial Processo afetado: BR302016000963-5 Requerente: 31ª VARA FEDERAL DO RIO DE JANEIRO Detalhes do despacho: NOTIFICAÇÃO DE DECISÃO JUDICIAL / Ação Ordinária nº: 5061680-91.2021.4.02.5101/RJ Origem: 31ª VARA FEDERAL DO RIO DE JANEIRO (TRF2); Nº INPI: 52402.006247/2021-43; Autor(es): WATSON-MARLOW GMBH. Réu(s): INPI - INSTITUTO NACIONAL DA PROPRIEDADE INDUSTRIAL. Decisão transitada em julgado: ''Diante de todo o exposto, nos termos do artigo 487, I, do CPC, JULGO PROCEDENTE o pedido autoral para, reconhecida a nulidade do ato administrativo da Autarquia ré que indeferiu o pedido de registro de Desenho Industrial BR 30 2016 000963-5, intitulado "CONFIGURAÇÃO APLICADA A/EM CARCAÇA DE BOMBA", determinar que o INPI adote as medidas necessárias à concessão do referido registro em favor da parte autora.''

Código internacional de países e organizações

Lista dos códigos de duas letras para representação dos Países, Entidades e Organizações Intergovernamentais baseada no Padrão ST.3 recomendado pela OMPI e na ISO 3166-1.

Por ordem de sigla

AD	ANDORRA
AE	EMIRADOS ÁRABES UNIDOS
AF	AFEGANISTÃO
AG	ANTÍGUA E BARBUDA
AI	ANGUILLA
AL	ALBÂNIA
AM	ARMÊNIA
AN	ANTILHAS HOLANDESAS
AO	ANGOLA
AQ	ANTARTICA
AR	ARGENTINA
AS	SAMOA AMERICANA
AT	ÁUSTRIA
AU	AUSTRÁLIA
AW	ARUBA
AZ	AZERBAIJÃO
BA	BÓSNIA E HERZEGÓVINA
BB	BARBADOS
BD	BANGLADESH
BE	BÉLGICA
BF	BURKINA FASO
BG	BULGÁRIA
BH	BAREINE
BI	BURUNDI
BJ	BENIN
BM	BERMUDAS
BN	BRUNEI DARUSSALAM
BO	BOLÍVIA
BR	BRASIL
BS	BAHAMAS
BT	BUTÃO
BV	ILHA BOUVET
BW	BOTSUANA
BY	BELARUS
BZ	BELIZE
CA	CANADÁ
CC	ILHAS COCOS
CF	REPÚBLICA CENTRO AFRICANA
CG	CONGO
CH	SUÍÇA
CI	COSTA DO MARFIM
CK	ILHAS COOK
CL	CHILE
CM	CAMARÕES
CN	CHINA
CO	COLÔMBIA
CR	COSTA RICA
CU	CUBA
CV	CABO VERDE
CX	ILHA NATAL
CY	CHIPRE
CZ	REPÚBLICA TCHECA
DE	ALEMANHA
DJ	DJIBUTI
DK	DINAMARCA
DM	DOMINICA
DO	REPÚBLICA DOMINICANA
DZ	ARGÉLIA
EC	EQUADOR
EE	ESTÔNIA
EG	EGITO
EH	SAARA OCIDENTAL
EM	INSTITUTO DA PROPRIEDADE INTELECTUAL DA UNIÃO EUROPEIA
EP	ORGANIZAÇÃO EUROPÉIA DE PATENTES
ER	ERITRÉIA
ES	ESPANHA
ET	ETIÓPIA
FI	FINLÂNDIA
FJ	FIJI
FK	ILHAS MALVINAS
FM	MICRONÉSIA (EST. DA FEDERAÇÃO)
FO	ILHAS FAROE
FR	FRANÇA
GA	GABÃO
GB	REINO UNIDO
GD	GRANADA
GE	GEÓRGIA
GF	GUIANA FRANCESA
GG	CHANNEL ISLAND OF GUERNSEY
GH	GANA
GI	GIBRALTAR
GL	GROELÂNDIA
GM	GÂMBIA
GN	GUINÉ
GP	GUADALUPE
GQ	GUINÉ EQUATORIAL
GR	GRÉCIA
GS	GEORGIA DO SUL E ILHAS SANDWICH DO SUL
GT	GUATEMALA
GU	GUAM
GW	GUINÉ BISSAU
GY	GUIANA
HK	HONG-KONG
HM	ILHAS HEARD E MCDONALD
HN	HONDURAS
HR	CROÁCIA
HT	HAITI
HU	HUNGRIA
ID	INDONÉSIA
IE	IRLANDA
IL	ISRAEL
IN	ÍNDIA
IO	TERRIT. BRITAN. OCEANO ÍNDICO
IQ	IRAQUE
IR	IRÃ (REPÚBLICA ISLÂMICA DO)
IS	ISLÂNDIA
IT	ITÁLIA
JM	JAMAICA
JO	JORDÂNIA
JP	JAPÃO
KE	QUÊNIA
KG	QUIRGUISTÃO
KH	CAMBOJA
KI	KIRIBATI
KM	COMORES
KN	SÃO CRISTÓVÃO E NEVIS
KP	REPÚBLICA POPULAR DEM. DA CORÉIA
KR	REPÚBLICA DA CORÉIA
KW	KUWAIT
KY	ILHAS CAIMAN
KZ	CAZAQUISTÃO
LA	LAOS
LB	LÍBANO
LC	SANTA LÚCIA
LI	LIECHTENSTEIN
LK	SRI LANKA
LR	LIBÉRIA
LS	LESOTO
LT	LITUÂNIA
LU	LUXEMBURGO
LV	LETÔNIA
LY	LÍBIA
MA	MARROCOS
MC	MÔNACO
MD	REPÚBLICA DA MOLDOVA
MG	MADAGASCAR
MH	ILHAS MARSHALL
MK	ANT.IUGOSLÁVIA (REP.MACEDÔNIA)
ML	MALI
MM	MIANMÁ
MN	MONGÓLIA
MO	MACAU
MP	ILHAS MARIANAS DO NORTE
MQ	MARTINICA
MR	MAURITÂNIA
MS	MONT SERRAT
MT	MALTA
MU	MAURÍCIO
MV	MALDIVAS
MW	MALÁWI
MX	MÉXICO
MY	MALÁSIA
MZ	MOÇAMBIQUE
NA	NAMÍBIA
NC	NOVA CALEDÔNIA
NE	NÍGER
NF	ILHA NORFALK
NG	NIGÉRIA
NI	NICARÁGUA
NL	HOLANDA
NO	NORUEGA
NP	NEPAL
NR	NAURU
NU	NIUE
NZ	NOVA ZELÂNDIA
OM	OMÃ
PA	PANAMÁ
PB	PAÍSES BAIXOS
PE	PERU
PF	POLINÉSIA FRANCESA
PG	PAPUA NOVA GUINÉ
PH	FILIPINAS
PK	PAQUISTÃO
PL	POLÔNIA
PM	SAINT PIERRE E MIQUELON
PN	PITCAIRN
PR	PORTO RICO
PS	TERRITÓRIO OCUPADO PALESTINO
PT	PORTUGAL
PW	PALAU
PY	PARAGUAI
QA	CATAR
RE	REUNIÃO
RO	ROMÊNIA
RS	SERBIA
RU	FEDERAÇÃO RUSSA
RW	RUANDA
SA	ARÁBIA SAUDITA
SB	ILHAS SALOMÃO
SC	SEYCHELLES
SD	SUDÃO
SE	SUÉCIA
SG	SINGAPURA
SH	SANTA HELENA
SI	ESLOVENIA
SJ	SVALBARD E JAN MAYEN
SK	ESLOVÁQUIA
SL	SERRA LEOA
SM	SÃO MARINO
SN	SENEGAL
SO	SOMÁLIA
SR	SURINAME
ST	SÃO TOMÉ E PRÍNCIPE
SV	EL SALVADOR
SY	SÍRIA
SZ	SUAZILÂNDIA
TC	ILHAS TURKS E CAICOS
TD	CHADE
TF	TERRAS AUSTRAIS FRANCESAS
TG	TOGO
TH	TAILÂNDIA
TJ	TADJIQUISTÃO
TK	TOKELAU
TL	TIMOR-LESTE
TM	TURCOMENISTÃO
TN	TUNÍSIA
TO	TONGA
TR	TURQUIA
TT	TRINIDAD E TOBAGO
TV	TUVALU
TW	TAIWAN, PROVÍNCIA DA CHINA
TZ	REPÚBLICA UNIDA DA TANZÂNIA
UA	UCRÂNIA
UG	UGANDA
UM	ILHAS MENORES AFASTADAS EUA
US	ESTADOS UNIDOS
UY	URUGUAI
UZ	UZBEQUISTÃO
VA	VATICANO
VC	SÃO VICENTE E GRANADINAS
VE	VENEZUELA
VG	ILHAS VIRGENS (BRITÂNICAS)
VI	ILHAS VIRGENS (U.S.)
VN	VIETNÃ
VU	VANUATU
WF	ILHAS WALLIS E FUTURA
WS	SAMOA OCIDENTAL
YE	IÊMEN
YT	MAYOTTE
YU	YUGOSLÁVIA
ZA	ÁFRICA DO SUL
ZM	ZÂMBIA
ZR	ZAIRE
ZW	ZIMBÁBUE