INSTITUTO NACIONAL DA PROPRIEDADE INDUSTRIAL

Revista da Propriedade Industrial

Nº 2728
18 de Abril de 2023

Patentes

Seção VI

REPÚBLICA FEDERATIVA DO BRASIL

Presidente

Luiz Inácio Lula da Silva

MINISTÉRIO DO DESENVOLVIMENTO, INDÚSTRIA, COMÉRCIO E SERVIÇOS

Ministro do Desenvolvimento, Indústria, Comércio e Serviços

Geraldo José Rodrigues Alckmin Filho

INSTITUTO NACIONAL DA PROPRIEDADE INDUSTRIAL

De conformidade com a Lei nº 5.648 de 11 de dezembro de 1970, esta é a publicação oficial do Instituto Nacional da Propriedade Industrial, órgão vinculado ao Ministério da Economia, República Federativa do Brasil, que publica todos os seus atos, despachos e decisões relativos ao sistema de propriedade industrial no Brasil, compreendendo Marcas e Patentes, bem como os referentes a contratos de Transferência de Tecnologia e assuntos correlatos, além dos que dizem respeito ao registro de programas de computador como direito autoral.

As established by Law nº 5.648 of december 11, 1970, this is the official publication of the National Institute of Industrial Property, an office under the Ministry of Economy, Federative Republic of Brazil, which publishes all its official acts, orders and decisions regarding the industrial property system in Brazil, comprising Trademarks and Patents, as well as those refering to Technology Transfer agreements and related matters, besides those regarding software registering as copyright.

D´après la Loi nº 5.648 du 11 décembre 1970, celle-si est la publication officielle de l'Institut National de la Propriété Industrielle, un office lié au Ministère de l'Économie, République Fédérative du Brésil, qui publie tous ses actes, ordres et décisions concernant le système de la propriété industrielle au Brésil, y compris marques et brevets, aussi que ceux référents aux contracts de transfert de technologie et des sujets afférents, en outre que ceux se rapportant à l'enregistrement des programmes d´ordinateur comme droit d'auteur.

Según estabelece la Ley nº 5.648 de 11 diciembre 1970, esta es la publicación oficial del Instituto Nacional de la Propiedad Industrial, oficina vinculada al Ministerio de la Economía, República Federativa del Brasil, que publica todos sus actos, ordenes y decisiónes referentes al sistema de propiedad industrial en Brasil, comprendendo marcas y patentes así que los referentes a contractos de transferencia de tecnologia y asuntos corelacionados, además de los referentes al registro de programas de ordenador como derecho de autor.

Laut Gesetz Nr. 5.648 vom 11. Dezember 1970, ist dies das Amtsblatt des Nationalen Instituts für gewerbliches Eigentum, eines Organs des Bundesministeriums für Wirtschaft der Bundesrepublik Brasilien, welches Amtsblatt alle Amtshandlungen, Beschlüsse und Entscheidungen über gewerbliches Eigentum in Brasilien, einschliesslich Warenzeichen und Patente, ebenso wie auch Übertragunsverträge von Technologie und Computerprogrammen als Urheberrecht, veröffentlicht.

DIRETORIA DE PATENTES, PROGRAMAS DE COMPUTADOR e TOPOGRAFIAS DE CIRCUITOS INTEGRADOS - DIRPA

PATENTES

PEDIDOS E CONCESSÕES:
PATENTE DE INVENÇÃO
MODELO DE UTILIDADE
CERTIFICADO DE ADIÇÃO DE INVENÇÃO

Índice Geral:

Código Presidência - Recurso....6
Código 100 - Recurso conhecido e provido. Reformada a Decisão recorrida e deferido o pedido....6
Código 111 - Recurso conhecido e negado provimento. Mantido o indeferimento do pedido....13
Código 120 - Tome Conhecimento do Parecer Técnico....20
Código 121 - Exigência....22
Código 141 - Notificações Diversas....23
Código Presidência - Nulidade....24
Código 200 - Processo administrativo de Nulidade conhecido e provido. Declarada a Nulidade da Patente....24
Código 205 - Intimação para manifestação por parte do titular e do requerente....25
Código Pedido Internacional PCT/BR Designado ou Eleito....26
Código 1.1 - Publicação Internacional – PCT. Apresentação de petição de requerimento de entrada na fase nacional....26
Código 1.3 - Notificação - Fase Nacional - PCT....86
Código 1.3.2 - Publicação Anulada....144
Código 1.3.4 - Decisão Anulada....145
Código 1.5 - Exigências Diversas....147
Código Depósito....151
Código 2.1 - Pedido de Patente ou Certificado de Adição de Invenção depositado....151
Código 2.4 - Pedido dividido depositado - Art 26 inciso I da LPI....157
Código 2.5 - Exigência - Art. 21 da LPI....161
Código 2.6 - Publicação Anulada....169
Código 2.10 - Requerimento de Pedido de Patente ou Certificado de Adição de Invenção....170
Código Publicação do Pedido....192
Código 3.1 - Publicação do Pedido de Patente ou de Certificado de Adição de Invenção....192
Código 3.6 - Publicação do Pedido Arquivado Definitivamente - Art. 216 §2º e Art. 17 §2º da LPI....233
Código 3.8 - Retificação....235
Código Pedido de Exame....237
Código 4.3 - Desarquivamento - Art. 33 parágrafo único da LPI....237
Código Exigências Técnicas e Formais....238
Código 6.1 - Exigência Técnica....238
Código 6.7 - Outras Exigências....247
Código 6.9 - Publicação Anulada....249
Código 6.22 - Exigência preliminar - pedidos sem buscas realizadas por outros Escritórios de Patentes....250
Código 6.23 - Exigência preliminar - pedidos com buscas realizadas por outros Escritórios de Patentes....251
Código Ciência de Parecer....290
Código 7.1 - Conhecimento de Parecer Técnico....290
Código 7.2 - Publicação Anulada....299
Código 7.3 - Republicação....300
Código Anuidade do Pedido....301
Código 8.5 - Exigência de Complementação da Retribuição Anual....301
Código 8.6 - Arquivamento - Art. 86 da LPI....302
Código 8.7 - Restauração....321
Código 8.8 - Despacho Anulado....323
Código 8.11 - Manutenção do Arquivamento....324
Código Decisão....347
Código 9.1 - Deferimento....347
Código 9.1.2 - Publicação Anulada....372
Código 9.1.4 - Retificação....373
Código 9.2 - Indeferimento....375
Código 9.2.1 - Decisão Anulada....383
Código 9.2.3 - Republicação....384
Código 9.2.4 - Manutenção do Indeferimento....385
Código Arquivamento....386

Código 11.1 - Arquivamento - Art. 33 da LPI....386
Código 11.1.1 - Arquivamento definitivo - Art. 33 da LPI....389
Código 11.2 - Arquivamento - Art. 36 §1° da LPI....395
Código 11.4 - Arquivamento - Art. 38 § 2° da LPI....398
Código 11.11 - Arquivamento - Art. 17 § 2º da LPI....400
Código Recurso....401
Código 12.2 - Recurso Contra o Indeferimento....401
Código 12.6 - Outros Recursos....407
Código Outros Referentes a Despachos....408
Código 15.7 - Petição não Conhecida....408
Código 15.11 - Alteração de Classificação....409
Código 15.12 - Renumeração....412
Código 15.21 - Numeração Anulada....413
Código 15.22.2 - Devolução de Prazo por falha de Sistema....416
Código 15.23 - Pedido “SUB JUDICE”....418
Código 15.30 - Publicação Anulada....419
Código 15.35 - Atualização de informações no portal....420
Código 15.50 - Notificação de depósito de um pedido dividido....421
Código Concessão de Patente e Certificado de Adição de Invenção....426
Código 16.1 - Concessão de Patente ou Certificado de Adição de Invenção....426
Código 16.3 - Retificação....556
Código Nulidade Administrativa....559
Código 17.1 - Notificação de Interposição de Nulidade Administrativa....559
Código Extinção de Patente e Certificado de Adição de Invenção....561
Código 21.1 - Extinção - Art. 78 inciso I da LPI....561
Código 21.6 - Extinção da patente para fins da restauração nos termos do art. 87 da LPI....562
Código 21.8 - Despacho Anulado....589
Código Outros Referentes a Patentes/Certificados de Adição de Invenção....590
Código 22.15 - Patente “SUB JUDICE”....590
Código Anuidade de Patente....591
Código 24.4 - Restauração....591
Código 24.5 - Despacho Anulado....592
Código 24.10 - Manutenção da Extinção - Art. 78 inciso IV da LPI....593
Código Anotação de Alteração de nome e/ou sede, de Transferência e de Limitação ou Ônus de Pedido, Patente e Certificado de Adição de Invenção....629
Código 25.1 - Transferência Deferida....629
Código 25.3 - Transferência em Exigência....639
Código 25.4 - Alteração de Nome Deferida....640
Código 25.7 - Alteração de Sede Deferida....645
Código 25.9 - Alteração de Sede em Exigência....648
Código Códigos para Trâmite Prioritário....649
Código 28.10.32 - Notificação de requerimento de trâmite prioritário de PPH....649
Código 28.30 - Trâmite prioritário admitido....650

Código Presidência - Recurso

Código 100 - Recurso conhecido e provido. Reformada a Decisão recorrida e deferido o pedido

(21) BR 10 2012 018275-0 A2	Código 100 - Recurso conhecido e provido. Reformada a Decisão recorrida e deferido o pedido (22) 23/07/2012 (71) NIPPON STEEL CORPORATION (JP) Recorrente: O depositante. Despacho: Recurso conhecido e provido. Reformada a decisão recorrida e deferido o pedido. Desta data corre o prazo de 60 (sessenta) dias para o pagamento da retribuição para expedição da Carta-Patente. [100]
(21) BR 10 2018 016915-7 A2	Código 100 - Recurso conhecido e provido. Reformada a Decisão recorrida e deferido o pedido (22) 17/08/2018 (71) DANIELA MANGIONE SAMPAIO FERRAZ-ME (BR/SP) Recorrente: O depositante. Despacho: Recurso conhecido e provido. Reformada a decisão recorrida e deferido o pedido. Desta data corre o prazo de 60 (sessenta) dias para o pagamento da retribuição para expedição da Carta-Patente. [100]
(21) BR 11 2015 030144-4 A2	Código 100 - Recurso conhecido e provido. Reformada a Decisão recorrida e deferido o pedido (22) 02/06/2014 (71) UACJ CORPORATION (JP) Recorrente: O depositante. Despacho: Recurso conhecido e provido. Reformada a decisão recorrida e deferido o pedido. Desta data corre o prazo de 60 (sessenta) dias para o pagamento da retribuição para expedição da Carta-Patente. [100]
(21) BR 11 2016 000249-0 A2	Código 100 - Recurso conhecido e provido. Reformada a Decisão recorrida e deferido o pedido (22) 23/08/2013 (71) SICPA HOLDING SA (CH) Recorrente: O depositante. Despacho: Recurso conhecido e provido. Reformada a decisão recorrida e deferido o pedido. Desta data corre o prazo de 60 (sessenta) dias para o pagamento da retribuição para expedição da Carta-Patente. [100]

(21) BR 11 2016 013687-0 A2	Código 100 - Recurso conhecido e provido. Reformada a Decisão recorrida e deferido o pedido (22) 16/12/2014 (71) APTAR RADOLFZELL GMBH (DE) Recorrente: O depositante. Despacho: Recurso conhecido e provido. Reformada a decisão recorrida e deferido o pedido. Desta data corre o prazo de 60 (sessenta) dias para o pagamento da retribuição para expedição da Carta-Patente. [100]
(21) BR 11 2016 024676-4 A2	Código 100 - Recurso conhecido e provido. Reformada a Decisão recorrida e deferido o pedido (22) 21/04/2015 (71) BECTON DICKINSON AND COMPANY LIMITED (IE) Recorrente: O depositante. Despacho: Recurso conhecido e provido. Reformada a decisão recorrida e deferido o pedido. Desta data corre o prazo de 60 (sessenta) dias para o pagamento da retribuição para expedição da Carta-Patente. [100]
(21) BR 11 2017 003396-8 A2	Código 100 - Recurso conhecido e provido. Reformada a Decisão recorrida e deferido o pedido (22) 09/06/2015 (71) NHK SPRING CO., LTD. (JP) Recorrente: O depositante. Despacho: Recurso conhecido e provido. Reformada a decisão recorrida e deferido o pedido. Desta data corre o prazo de 60 (sessenta) dias para o pagamento da retribuição para expedição da Carta-Patente. [100]
(21) BR 11 2017 014277-5 A2	Código 100 - Recurso conhecido e provido. Reformada a Decisão recorrida e deferido o pedido (22) 01/02/2016 (71) HÖGANÄS AB (PUBL) (SE) Recorrente: O depositante. Despacho: Recurso conhecido e provido. Reformada a decisão recorrida e deferido o pedido. Desta data corre o prazo de 60 (sessenta) dias para o pagamento da retribuição para expedição da Carta-Patente. [100]
(21) BR 11 2018 008520-0 A2	Código 100 - Recurso conhecido e provido. Reformada a Decisão recorrida e deferido o pedido (22) 26/10/2016 (71) COMPAGNIE GENERALE DES ETABLISSEMENTS MICHELIN (FR) Recorrente: O depositante. Despacho: Recurso conhecido e provido. Reformada a decisão recorrida e

	deferido o pedido. Desta data corre o prazo de 60 (sessenta) dias para o pagamento da retribuição para expedição da Carta-Patente. [100]
(21) BR 11 2018 017171-9 A2	Código 100 - Recurso conhecido e provido. Reformada a Decisão recorrida e deferido o pedido (22) 09/03/2017 (71) JFE STEEL CORPORATION (JP) Recorrente: O depositante. Despacho: Recurso conhecido e provido. Reformada a decisão recorrida e deferido o pedido. Desta data corre o prazo de 60 (sessenta) dias para o pagamento da retribuição para expedição da Carta-Patente. [100]
(21) BR 11 2018 071885-8 A2	Código 100 - Recurso conhecido e provido. Reformada a Decisão recorrida e deferido o pedido (22) 21/06/2017 (71) BATTELLE UK LIMITED (GB) ; MITSUI AGRISCIENCE INTERNATIONAL S.A./N.V. (IE) Recorrente: O depositante. Despacho: Recurso conhecido e provido. Reformada a decisão recorrida e deferido o pedido. Desta data corre o prazo de 60 (sessenta) dias para o pagamento da retribuição para expedição da Carta-Patente. [100]
(21) BR 11 2019 009699-0 A2	Código 100 - Recurso conhecido e provido. Reformada a Decisão recorrida e deferido o pedido (22) 14/11/2016 (71) FORT WAYNE METALS RESEARCH PRODUCTS CORP (US) Recorrente: O depositante. Despacho: Recurso conhecido e provido. Reformada a decisão recorrida e deferido o pedido. Desta data corre o prazo de 60 (sessenta) dias para o pagamento da retribuição para expedição da Carta-Patente. [100]
(21) BR 11 2021 006971-2 A2	Código 100 - Recurso conhecido e provido. Reformada a Decisão recorrida e deferido o pedido (22) 11/11/2019 (71) ALFA LAVAL CORPORATE AB (SE) Recorrente: O depositante. Despacho: Recurso conhecido e provido. Reformada a decisão recorrida e deferido o pedido. Desta data corre o prazo de 60 (sessenta) dias para o pagamento da retribuição para expedição da Carta-Patente. [100]
(21) BR 12 2020 004706-2 A2	Código 100 - Recurso conhecido e provido. Reformada a Decisão recorrida e deferido o pedido (22) 11/04/2014

	(62) BR 11 2015 025999-5 11/04/2014 (71) BAKER HUGHES ENERGY TECHNOLOGY UK LIMITED (GB) Recorrente: O depositante. Despacho: Recurso conhecido e provido. Reformada a decisão recorrida e deferido o pedido. Desta data corre o prazo de 60 (sessenta) dias para o pagamento da retribuição para expedição da Carta-Patente. [100]
(21) PI 0610698-6 A2	Código 100 - Recurso conhecido e provido. Reformada a Decisão recorrida e deferido o pedido (22) 05/04/2006 (71) Abbott Medical Optics Inc. (US) Recorrente: O depositante. Despacho: Recurso conhecido e provido. Reformada a decisão recorrida e deferido o pedido. Desta data corre o prazo de 60 (sessenta) dias para o pagamento da retribuição para expedição da Carta-Patente. [100]
(21) PI 0619420-6 A2	Código 100 - Recurso conhecido e provido. Reformada a Decisão recorrida e deferido o pedido (22) 23/11/2006 (71) Pfizer Products Inc. (US) Recorrente: O depositante. Despacho: Recurso conhecido e provido. Reformada a decisão recorrida e deferido o pedido. Desta data corre o prazo de 60 (sessenta) dias para o pagamento da retribuição para expedição da Carta-Patente. [100]
(21) PI 0621098-8 A2	Código 100 - Recurso conhecido e provido. Reformada a Decisão recorrida e deferido o pedido (22) 22/12/2006 (71) ARIAD PHARMACEUTICALS, INC (US) Recorrente: O depositante. Despacho: Recurso conhecido e provido. Reformada a decisão recorrida e deferido o pedido. Desta data corre o prazo de 60 (sessenta) dias para o pagamento da retribuição para expedição da Carta-Patente. [100]
(21) PI 0622074-6 A2	Código 100 - Recurso conhecido e provido. Reformada a Decisão recorrida e deferido o pedido (22) 19/06/2006 (62) PI 0611984-0 19/06/2006 (71) IMCLONE LLC (US) Recorrente: O depositante. Despacho: Recurso conhecido e provido. Reformada a decisão recorrida e deferido o pedido. Desta data corre o prazo de 60 (sessenta) dias para o pagamento da retribuição para expedição da Carta-Patente. [100]

(21) PI 0709682-8 A2	Código 100 - Recurso conhecido e provido. Reformada a Decisão recorrida e deferido o pedido (22) 29/03/2007 (71) THE REGENTS OF THE UNIVERSITY OF CALIFORNIA (US) Recorrente: O depositante. Despacho: Recurso conhecido e provido. Reformada a decisão recorrida e deferido o pedido. Desta data corre o prazo de 60 (sessenta) dias para o pagamento da retribuição para expedição da Carta-Patente. [100]
(21) PI 0710466-9 A2	Código 100 - Recurso conhecido e provido. Reformada a Decisão recorrida e deferido o pedido (22) 23/04/2007 (71) Carponovum AB (SE) Recorrente: O depositante. Despacho: Recurso conhecido e provido. Reformada a decisão recorrida e deferido o pedido. Desta data corre o prazo de 60 (sessenta) dias para o pagamento da retribuição para expedição da Carta-Patente. [100]
(21) PI 0719067-0 A2	Código 100 - Recurso conhecido e provido. Reformada a Decisão recorrida e deferido o pedido (22) 20/11/2007 (71) LUMILEDS HOLDING B.V. (NL) Recorrente: O depositante. Despacho: Recurso conhecido e provido. Reformada a decisão recorrida e deferido o pedido. Desta data corre o prazo de 60 (sessenta) dias para o pagamento da retribuição para expedição da Carta-Patente. [100]
(21) PI 0811054-9 A2	Código 100 - Recurso conhecido e provido. Reformada a Decisão recorrida e deferido o pedido (22) 10/04/2008 (71) INVENTIO AG (CH) Recorrente: O depositante. Despacho: Recurso conhecido e provido. Reformada a decisão recorrida e deferido o pedido. Desta data corre o prazo de 60 (sessenta) dias para o pagamento da retribuição para expedição da Carta-Patente. [100]
(21) PI 0813640-8 A2	Código 100 - Recurso conhecido e provido. Reformada a Decisão recorrida e deferido o pedido (22) 11/07/2008 (71) THE UNIVERSITY OF HOUSTON SYSTEM (US) ; BOARD OF REAGENTS, THE UNIVERSITY OF TEXAS SYSTEM (US) Recorrente: O depositante.

	Despacho: Recurso conhecido e provido. Reformada a decisão recorrida e deferido o pedido. Desta data corre o prazo de 60 (sessenta) dias para o pagamento da retribuição para expedição da Carta-Patente. [100]
(21) PI 0823337-3 A2	Código 100 - Recurso conhecido e provido. Reformada a Decisão recorrida e deferido o pedido (22) 18/12/2008 (71) OTIS ELEVATOR COMPANY (US) Recorrente: O depositante. Despacho: Recurso conhecido e provido. Reformada a decisão recorrida e deferido o pedido. Desta data corre o prazo de 60 (sessenta) dias para o pagamento da retribuição para expedição da Carta-Patente. [100]
(21) PI 0904163-0 A8	Código 100 - Recurso conhecido e provido. Reformada a Decisão recorrida e deferido o pedido (22) 27/10/2009 (71) BRASIL OZÔNIO INDÚSTRIA E COMÉRCIO DE EQUIPAMENTOS E SISTEMAS S.A (BR/SP) Recorrente: O depositante. Despacho: Recurso conhecido e provido. Reformada a decisão recorrida e deferido o pedido. Desta data corre o prazo de 60 (sessenta) dias para o pagamento da retribuição para expedição da Carta-Patente. [100]
(21) PI 0912690-2 A2	Código 100 - Recurso conhecido e provido. Reformada a Decisão recorrida e deferido o pedido (22) 18/05/2009 (71) GENOMATICA, INC. (US) Recorrente: O depositante. Despacho: Recurso conhecido e provido. Reformada a decisão recorrida e deferido o pedido. Desta data corre o prazo de 60 (sessenta) dias para o pagamento da retribuição para expedição da Carta-Patente. [100]
(21) PI 0913671-1 A2	Código 100 - Recurso conhecido e provido. Reformada a Decisão recorrida e deferido o pedido (22) 04/03/2009 (71) Firmenich SA (CH) Recorrente: O depositante. Despacho: Recurso conhecido e provido. Reformada a decisão recorrida e deferido o pedido. Desta data corre o prazo de 60 (sessenta) dias para o pagamento da retribuição para expedição da Carta-Patente. [100]
(21) PI 0919732-0 A2	Código 100 - Recurso conhecido e provido. Reformada a Decisão recorrida e deferido o pedido

	(22) 20/10/2009 (71) ALNYLAM PHARMACEUTICALS, INC. (US) Recorrente: O depositante. Despacho: Recurso conhecido e provido. Reformada a decisão recorrida e deferido o pedido. Desta data corre o prazo de 60 (sessenta) dias para o pagamento da retribuição para expedição da Carta-Patente. [100]
(21) PI 0921792-4 A2	Código 100 - Recurso conhecido e provido. Reformada a Decisão recorrida e deferido o pedido (22) 03/11/2009 (71) Nalco Company (US) Recorrente: O depositante. Despacho: Recurso conhecido e provido. Reformada a decisão recorrida e deferido o pedido. Desta data corre o prazo de 60 (sessenta) dias para o pagamento da retribuição para expedição da Carta-Patente. [100]

Código 111 - Recurso conhecido e negado provimento. Mantido o indeferimento do pedido

(21) BR 10 2012 013097-1 A2	Código 111 - Recurso conhecido e negado provimento. Mantido o indeferimento do pedido (22) 31/05/2012 (71) HEBER VIEIRA DE OLIVEIRA (BR/DF) Recorrente: O depositante. Despacho: Recurso conhecido e negado provimento. Mantido o indeferimento do pedido. [111]
(21) BR 10 2013 000470-7 A2	Código 111 - Recurso conhecido e negado provimento. Mantido o indeferimento do pedido (22) 08/01/2013 (71) LLK ENGENHARIA INDÚSTRIA E COMÉRCIO LTDA EPP (BR/MG) Recorrente: O depositante. Despacho: Recurso conhecido e negado provimento. Mantido o indeferimento do pedido. [111]
(21) BR 10 2013 009209-6 A2	Código 111 - Recurso conhecido e negado provimento. Mantido o indeferimento do pedido (22) 15/04/2013 (71) EDSON NICASSIO ALUIZIO DOS SANTOS (BR/RJ) Recorrente: O depositante. Despacho: Recurso conhecido e negado provimento. Mantido o indeferimento do pedido. [111]
(21) BR 10 2014 028252-1 A2	Código 111 - Recurso conhecido e negado provimento. Mantido o indeferimento do pedido (22) 11/11/2014 (71) CITROTEC INDUSTRIA E COMÉRCIO LTDA (BR/SP) Recorrente: O depositante. Despacho: Recurso conhecido e negado provimento. Mantido o indeferimento do pedido. [111]
(21) BR 10 2016 024220-7 A2	Código 111 - Recurso conhecido e negado provimento. Mantido o indeferimento do pedido (22) 17/10/2016 (71) CLAUDIO LUIS DA SILVA (BR/SP) Recorrente: O depositante. Despacho: Recurso conhecido e negado provimento. Mantido o indeferimento

	do pedido. [111]
(21) BR 10 2021 010255-1 A2	Código 111 - Recurso conhecido e negado provimento. Mantido o indeferimento do pedido (22) 27/05/2021 (71) STRONG ROCK LTDA (BR/PR) Recorrente: O depositante. Despacho: Recurso conhecido e negado provimento. Mantido o indeferimento do pedido. [111]
(21) BR 11 2012 029747-3 A2	Código 111 - Recurso conhecido e negado provimento. Mantido o indeferimento do pedido (22) 17/05/2011 (71) UNILEVER IP HOLDINGS B.V. (PB) Recorrente: O depositante. Despacho: Recurso conhecido e negado provimento. Mantido o indeferimento do pedido. [111]
(21) BR 11 2015 021384-7 A2	Código 111 - Recurso conhecido e negado provimento. Mantido o indeferimento do pedido (22) 10/03/2014 (71) FISHER CONTROLS INTERNATIONAL LLC (US) Recorrente: O depositante. Despacho: Recurso conhecido e negado provimento. Mantido o indeferimento do pedido. [111]
(21) BR 11 2016 021155-3 A2	Código 111 - Recurso conhecido e negado provimento. Mantido o indeferimento do pedido (22) 14/03/2014 (71) HYPERION MATERIALS & TECHNOLOGIES (SWEDEN) AB (SE) Recorrente: O depositante. Despacho: Recurso conhecido e negado provimento. Mantido o indeferimento do pedido. [111]
(21) BR 11 2017 022626-0 A2	Código 111 - Recurso conhecido e negado provimento. Mantido o indeferimento do pedido (22) 25/04/2016 (71) APERAM (LU) Recorrente: O depositante. Despacho: Recurso conhecido e negado provimento. Mantido o indeferimento do pedido. [111]
(21) BR 11 2019 007924-6 A2	Código 111 - Recurso conhecido e negado provimento. Mantido o indeferimento

	do pedido (22) 20/10/2017 (71) INSERM (INSTITUT NATIONAL DE LA SANTÉ ET DE LA RECHERCHE MÉDICALE) (FR) ; UNIVERSITÉ DE NANTES (FR) ; OSE IMMUNOTHERAPEUTICS (FR) Recorrente: O depositante. Despacho: Recurso conhecido e negado provimento. Mantido o indeferimento do pedido. [111]
(21) BR 11 2020 008712-2 A2	Código 111 - Recurso conhecido e negado provimento. Mantido o indeferimento do pedido (22) 02/11/2018 (71) NCH CORPORATION (US) Recorrente: O depositante. Despacho: Recurso conhecido e negado provimento. Mantido o indeferimento do pedido. [111]
(21) BR 12 2018 009218-1 A2	Código 111 - Recurso conhecido e negado provimento. Mantido o indeferimento do pedido (22) 30/03/2009 (62) PI 0911113-1 30/03/2009 (71) MONSANTO TECHNOLOGY LLC (US) Recorrente: O depositante. Despacho: Recurso conhecido e negado provimento. Mantido o indeferimento do pedido. [111]
(21) BR 12 2018 073776-0 A2	Código 111 - Recurso conhecido e negado provimento. Mantido o indeferimento do pedido (22) 21/05/2013 (62) BR 11 2014 028948-4 21/05/2013 (71) TRON - TRANSLATIONALE ONKOLOGIE AN DER JOHANNES GUTENBERT-UNIVERSITÄT MAINZ GEMEINNÜTZIGE GMBH (DE) ; ASTELLAS PHARMA INC. (JP) Recorrente: O depositante. Despacho: Recurso conhecido e negado provimento. Mantido o indeferimento do pedido. [111]
(21) BR 12 2019 010817-0 A2	Código 111 - Recurso conhecido e negado provimento. Mantido o indeferimento do pedido (22) 12/10/2004 (62) PI 0415448-7 12/10/2004 (71) IMMUNOGEN, INC. (US) Recorrente: O depositante.

	Despacho: Recurso conhecido e negado provimento. Mantido o indeferimento do pedido. [111]
(21) BR 20 2020 010709-2 U2	Código 111 - Recurso conhecido e negado provimento. Mantido o indeferimento do pedido (22) 28/05/2020 (71) ADRIANO SEBASTIÃO MIQUELETTO & CIA LTDA - ME (BR/SC) Recorrente: O depositante. Despacho: Recurso conhecido e negado provimento. Mantido o indeferimento do pedido. [111]
(21) BR 20 2021 006008-0 U2	Código 111 - Recurso conhecido e negado provimento. Mantido o indeferimento do pedido (22) 29/03/2021 (71) LFS INDÚSTRIA E COMÉRCIO DE COSMÉTICOS LTDA (BR/ES) Recorrente: O depositante. Despacho: Recurso conhecido e negado provimento. Mantido o indeferimento do pedido. [111]
(21) PI 0501157-4 A2	Código 111 - Recurso conhecido e negado provimento. Mantido o indeferimento do pedido (22) 31/03/2005 (71) KIMBERLY-CLARK BRASIL INDÚSTRIA E COMÉRCIO DE PRODUTOS DE HIGIENE LTDA. (BR/SP) Recorrente: O depositante. Despacho: Recurso conhecido e negado provimento. Mantido o indeferimento do pedido. [111]
(21) PI 0621000-7 A2	Código 111 - Recurso conhecido e negado provimento. Mantido o indeferimento do pedido (22) 20/11/2006 (71) SOCIÉTÉ DES PRODUITS NESTLÉ S.A. (CH) Recorrente: O depositante. Despacho: Recurso conhecido e negado provimento. Mantido o indeferimento do pedido. [111]
(21) PI 0706247-8 A2	Código 111 - Recurso conhecido e negado provimento. Mantido o indeferimento do pedido (22) 21/09/2007 (71) Paulo Tadeu Maia Cavali (BR/SP) Recorrente: O depositante. Despacho: Recurso conhecido e negado provimento. Mantido o indeferimento do pedido. [111]

(21) PI 0712039-7 A2	Código 111 - Recurso conhecido e negado provimento. Mantido o indeferimento do pedido (22) 07/05/2007 (71) Sprout Pharmaceuticals, Inc. (US) Recorrente: O depositante. Despacho: Recurso conhecido e negado provimento. Mantido o indeferimento do pedido. [111]
(21) PI 0809502-7 A2	Código 111 - Recurso conhecido e negado provimento. Mantido o indeferimento do pedido (22) 31/03/2008 (71) The Regents Of The University Of Michigan (US) Recorrente: O depositante. Despacho: Recurso conhecido e negado provimento. Mantido o indeferimento do pedido. [111]
(21) PI 0811365-3 A8	Código 111 - Recurso conhecido e negado provimento. Mantido o indeferimento do pedido (22) 27/05/2008 (71) INTERNATIONAL BUSINESS MACHINES CORPORATION (US) Recorrente: O depositante. Despacho: Recurso conhecido e negado provimento. Mantido o indeferimento do pedido. [111]
(21) PI 0816777-0 A2	Código 111 - Recurso conhecido e negado provimento. Mantido o indeferimento do pedido (22) 12/09/2008 (71) Sony Corporation (JP) ; Sony Pictures Entertainment Inc. (US) Recorrente: O depositante. Despacho: Recurso conhecido e negado provimento. Mantido o indeferimento do pedido. [111]
(21) PI 0818404-6 A2	Código 111 - Recurso conhecido e negado provimento. Mantido o indeferimento do pedido (22) 03/10/2008 (71) NIPPON STEEL CORPORATION (JP) Recorrente: O depositante. Despacho: Recurso conhecido e negado provimento. Mantido o indeferimento do pedido. [111]
(21) PI 0821851-0 A2	Código 111 - Recurso conhecido e negado provimento. Mantido o indeferimento do pedido

	(22) 16/12/2008 (71) Waste2chemical Knowledge B.V. (NL) Recorrente: O depositante. Despacho: Recurso conhecido e negado provimento. Mantido o indeferimento do pedido. [111]
(21) PI 0903579-6 A2	Código 111 - Recurso conhecido e negado provimento. Mantido o indeferimento do pedido (22) 16/09/2009 (71) Smart Modular Technologies Indústria de Componentes Eletrônicos LTDA (BR/SP) Recorrente: O depositante. Despacho: Recurso conhecido e negado provimento. Mantido o indeferimento do pedido. [111]
(21) PI 0904369-1 A2	Código 111 - Recurso conhecido e negado provimento. Mantido o indeferimento do pedido (22) 05/11/2009 (71) Instituto Nacional de Pesquisa da Amazônia - INPA (BR/MA) Recorrente: O depositante. Despacho: Recurso conhecido e negado provimento. Mantido o indeferimento do pedido. [111]
(21) PI 0907449-0 A2	Código 111 - Recurso conhecido e negado provimento. Mantido o indeferimento do pedido (22) 13/03/2009 (71) Bluescope Steel Limited (AU) Recorrente: O depositante. Despacho: Recurso conhecido e negado provimento. Mantido o indeferimento do pedido. [111]
(21) PI 0908089-9 A2	Código 111 - Recurso conhecido e negado provimento. Mantido o indeferimento do pedido (22) 23/02/2009 (71) MICRO MOTION, INC. (US) Recorrente: O depositante. Despacho: Recurso conhecido e negado provimento. Mantido o indeferimento do pedido. [111]
(21) PI 0910144-6 A2	Código 111 - Recurso conhecido e negado provimento. Mantido o indeferimento do pedido (22) 26/06/2009 (71) KONINKLIJKE PHILIPS N.V. (NL)

	Recorrente: O depositante. Despacho: Recurso conhecido e negado provimento. Mantido o indeferimento do pedido. [111]
(21) PI 1002174-4 A2	Código 111 - Recurso conhecido e negado provimento. Mantido o indeferimento do pedido (22) 17/06/2010 (71) ROTAM AGROCHEM INTERNATIONAL COMPANY LTD (HK) Recorrente: O depositante. Despacho: Recurso conhecido e negado provimento. Mantido o indeferimento do pedido. [111]

Código 120 - Tome Conhecimento do Parecer Técnico

A cópia do parecer poderá ser obtida através do endereço eletrônico www.inpi.gov.br - No Acesso rápido - Faça uma busca - Patente. Para acessar, cadastre-se no Portal do INPI e use login e senha.

---

(21) BR 11 2020 022805-2 A2

Código 120 - Tome Conhecimento do Parecer Técnico
(22) 08/05/2019
(71) ARUN VITTHAL SAWANT (IN) ; THANKAPAN VADAKEKUTTU (IN)
Recorrente: O depositante.
Despacho: Tome conhecimento do parecer técnico e se manifeste no prazo de 60 (sessenta) dias. [120]

---

(21) BR 12 2020 020375-7 A2

Código 120 - Tome Conhecimento do Parecer Técnico
(22) 27/04/2012
(62) BR 11 2013 027541-3 27/04/2012
(71) SELECTA BIOSCIENCES, INC. (US)
Recorrente: O depositante.
Despacho: Tome conhecimento do parecer técnico e se manifeste no prazo de 60 (sessenta) dias. [120]

---

(21) PI 0707769-6 A2

Código 120 - Tome Conhecimento do Parecer Técnico
(22) 12/02/2007
(71) BIOCRYST PHARMACEUTICALS, INC. (US)
Recorrente: O depositante.
Despacho: Tome conhecimento do parecer técnico e se manifeste no prazo de 60 (sessenta) dias. [120]

---

(21) PI 0708606-7 A2

Código 120 - Tome Conhecimento do Parecer Técnico
(22) 01/03/2007
(71) WOCKHARDT LIMITED (IN)
Recorrente: O depositante.
Despacho: Tome conhecimento do parecer técnico e se manifeste no prazo de 60 (sessenta) dias. [120]

---

(21) PI 0805518-1 A2

Código 120 - Tome Conhecimento do Parecer Técnico
(22) 26/11/2008
(71) Universidade Tecnológica Federal do Paraná (BR/PR)
Recorrente: O depositante.
Despacho: Tome conhecimento do parecer técnico e se manifeste no prazo de 60 (sessenta) dias. [120]

---

(21) PI 1103859-4 A2

Código 120 - Tome Conhecimento do Parecer Técnico

(22) 08/08/2011

(71) ROHM AND HAAS COMPANY (US) ; NUTRITION & BIOSCIENCES USA 1, LLC (US)

Recorrente: O depositante.

Despacho: Tome conhecimento do parecer técnico e se manifeste no prazo de 60 (sessenta) dias. [120]

Código 121 - Exigência

A cópia do parecer poderá ser obtida através do endereço eletrônico www.inpi.gov.br - No Acesso rápido - Faça uma busca - Patente. Para acessar, cadastre-se no Portal do INPI e use login e senha.

---

(21) BR 10 2018 075320-7 A2

Código 121 - Exigência
(22) 06/12/2018
(71) NELSON CARLOS NARDY (BR/SP)
Recorrente: O depositante.
Despacho: Cumpra as exigências do parecer no prazo de 60 (sessenta) dias.
[121]

---

(21) BR 11 2012 032415-2 A2

Código 121 - Exigência
(22) 16/06/2011
(71) BAYER CROPSCIENCE AKTIENGESELLSCHAFT (DE)
Recorrente: O depositante.
Despacho: Cumpra as exigências do parecer no prazo de 60 (sessenta) dias.
[121]

---

(21) BR 12 2017 011167-1 A2

Código 121 - Exigência
(22) 16/06/2011
(62) BR 11 2012 032415-2 16/06/2011
(71) BAYER CROPSCIENCE AKTIENGESELLSCHAFT (DE)
Recorrente: O depositante.
Despacho: Cumpra as exigências do parecer no prazo de 60 (sessenta) dias.
[121]

---

(21) PI 0722337-4 A2

Código 121 - Exigência
(22) 19/12/2007
(71) Micro Motion, Inc. (US)
Recorrente: O depositante.
Despacho: Cumpra as exigências do parecer no prazo de 60 (sessenta) dias.
[121]

Código 141 - Notificações Diversas

Suspensão do andamento do pedido de patente para que seja feita a instrução regular do pedido de patente. O depositante poderá obter o parecer através do endereço eletrônico www.inpi.gov.br - No Acesso rápido – Faça uma busca - Patente. Para acessar, cadastre-se no Portal do INPI e use login e senha. A não manifestação do depositante no prazo de 60 (noventa) dias desta data acarretará o não conhecimento da petição relacionada.

---

(21) BR 10 2017 027143-9 A2

Código 141 - Notificações Diversas
(22) 15/12/2017
(71) INSTITUTO DE TECNOLOGIA E PESQUISA (BR/SE) ; UNIVERSIDADE TIRADENTES (BR/SE) ; ILDETE SOARES CALDAS (BR/SE)
Para que a petição nº 870230028828 de 5/04/2023 possa ser acatada como Recurso contra o Indeferimento, o depositante deverá apresentar o comprovante do pagamento da petição.[141]

Código Presidência - Nulidade

Código 200 - Processo administrativo de Nulidade conhecido e provido. Declarada a Nulidade da Patente.

(11) BR 11 2013 011961-6 B1	Código 200 - Processo administrativo de Nulidade conhecido e provido. Declarada a Nulidade da Patente. (45) 09/02/2021 (73) BOEHRINGER INGELHEIM INTERNATIONAL GMBH (DE) Requerente da Nulidade: LIBBS FARMACÊUTICA LTDA. Decisão: Nulidade conhecida e provida. Anulado o privilégio. [200]

Código 205 - Intimação para manifestação por parte do titular e do requerente

A cópia do parecer de intimação poderá ser obtida através do endereço eletrônico www.inpi.gov.br - No Acesso rápido - Faça uma busca - Patente. Para acessar, cadastre-se no Portal do INPI e use login e senha.

---

(11) BR 20 2021 025972-3 Y1

Código 205 - Intimação para manifestação por parte do titular e do requerente

(45) 28/06/2022

(73) TECNOFRUTT - MÁQUINAS E IMPLEMENTOS AGRÍCOLAS LTDA (BR/RS)

Requerente da Nulidade: CABITEC INDÚSTRIA E COMÉRCIO LTDA

Despacho: Intimação para manifestação por parte do Titular e do Requerente no prazo comum de 60 (sessenta) dias. [205]

Código Pedido Internacional PCT/BR Designado ou Eleito

Código 1.1 - Publicação Internacional – PCT. Apresentação de petição de requerimento de entrada na fase nacional

Comunicação da publicação internacional do pedido internacional nos termos do Tratado de Cooperação em matéria de Patentes – PCT e da apresentação de petição de requerimento de entrada na fase nacional. Documento publicado disponível no endereço eletrônico http://www.wipo.int/pct/en do sistema PATENTSCOPE® Search Service da Organização Mundial de Propriedade Intelectual – OMPI.

---

(21) BR 11 2022 015212-4

Código 1.1 - Publicação Internacional – PCT. Apresentação de petição de requerimento de entrada na fase nacional
(51) F16H 47/00 (2006.01), A01B 71/06 (2006.01), A01D 69/06 (2006.01)
(86) PCT BR2021/050340 de 12/08/2021
(87) WO 2023/015363 de 16/02/2023

---

(21) BR 11 2023 002194-4

Código 1.1 - Publicação Internacional – PCT. Apresentação de petição de requerimento de entrada na fase nacional
(30) 06/08/2020 FR FR2008332
(51) A61B 8/08 (2006.01), A61B 8/12 (2006.01)
(86) PCT FR2021/051452 de 06/08/2021
(87) WO 2022/029395 de 10/02/2022

---

(21) BR 11 2023 002498-6

Código 1.1 - Publicação Internacional – PCT. Apresentação de petição de requerimento de entrada na fase nacional
(30) 26/08/2021 IN 202121038689
(51) H04N 21/23 (2011.01), H04N 21/25 (2011.01), H04N 21/45 (2011.01)
(86) PCT IB2022/058012 de 26/08/2022
(87) WO 2023/026248 de 02/03/2023

---

(21) BR 11 2023 006265-9

Código 1.1 - Publicação Internacional – PCT. Apresentação de petição de requerimento de entrada na fase nacional
(30) 09/10/2020 EP 20201034.4
(51) A24C 5/18 (2006.01), A24D 1/20 (2020.01)
(86) PCT EP2021/077886 de 08/10/2021
(87) WO 2022/074208 de 14/04/2022

---

(21) BR 11 2023 006266-7

Código 1.1 - Publicação Internacional – PCT. Apresentação de petição de requerimento de entrada na fase nacional
(30) 09/10/2020 EP 20201041.9
(51) A24D 1/20 (2020.01)

	(86) PCT EP2021/077784 de 07/10/2021 (87) WO 2022/074159 de 14/04/2022
(21) BR 11 2023 006268-3	Código 1.1 - Publicação Internacional – PCT. Apresentação de petição de requerimento de entrada na fase nacional (30) 09/10/2020 EP 20201041.9; 09/10/2020 EP 20201025.2; 09/10/2020 EP 20201046.8; 09/10/2020 EP 20201137.5; 09/10/2020 EP 20201125.0; 09/10/2020 EP 20201052.6 (51) A24D 1/20 (2020.01), A24D 3/17 (2020.01), A24F 40/20 (2020.01) (86) PCT EP2021/073670 de 26/08/2021 (87) WO 2022/073688 de 14/04/2022
(21) BR 11 2023 006269-1	Código 1.1 - Publicação Internacional – PCT. Apresentação de petição de requerimento de entrada na fase nacional (30) 08/10/2020 US 63/089,417 (51) A61M 25/01 (2006.01), A61M 5/178 (2006.01), A61M 25/09 (2006.01) (86) PCT US2021/053889 de 07/10/2021 (87) WO 2022/076640 de 14/04/2022
(21) BR 11 2023 006272-1	Código 1.1 - Publicação Internacional – PCT. Apresentação de petição de requerimento de entrada na fase nacional (30) 09/10/2020 EP 20201041.9; 09/10/2020 EP 20201025.2; 09/10/2020 EP 20201046.8; 09/10/2020 EP 20201137.5; 09/10/2020 EP 20201125.0; 09/10/2020 EP 20201052.6 (51) A24D 1/20 (2020.01), A24F 40/20 (2020.01) (86) PCT EP2021/073678 de 26/08/2021 (87) WO 2022/073691 de 14/04/2022
(21) BR 11 2023 006274-8	Código 1.1 - Publicação Internacional – PCT. Apresentação de petição de requerimento de entrada na fase nacional (30) 05/10/2020 EP 20200161.6 (51) C07K 14/005 (2006.01), C07K 14/47 (2006.01), A61K 39/12 (2006.01), C07K 16/00 (2006.01), A61P 31/14 (2006.01), A61K 39/00 (2006.01) (86) PCT US2021/071701 de 04/10/2021 (87) WO 2022/076979 de 14/04/2022
(21) BR 11 2023 006275-6	Código 1.1 - Publicação Internacional – PCT. Apresentação de petição de requerimento de entrada na fase nacional (30) 01/12/2020 JP 2020-199904 (51) A61F 13/15 (2006.01), A61F 13/49 (2006.01), A61F 13/496 (2006.01) (86) PCT JP2021/041892 de 15/11/2021 (87) WO 2022/118641 de 09/06/2022

(21) BR 11 2023 006276-4	Código 1.1 - Publicação Internacional – PCT. Apresentação de petição de requerimento de entrada na fase nacional (30) 13/10/2020 US 17/069,734 (51) G06T 1/20 (2006.01) (86) PCT US2021/050127 de 13/09/2021 (87) WO 2022/081286 de 21/04/2022
(21) BR 11 2023 006277-2	Código 1.1 - Publicação Internacional – PCT. Apresentação de petição de requerimento de entrada na fase nacional (30) 05/10/2020 US 63/087,632 (51) B60L 3/00 (2019.01), G01R 31/00 (2006.01) (86) PCT US2021/053622 de 05/10/2021 (87) WO 2022/076450 de 14/04/2022
(21) BR 11 2023 006279-9	Código 1.1 - Publicação Internacional – PCT. Apresentação de petição de requerimento de entrada na fase nacional (30) 09/10/2020 EP 20201041.9; 09/10/2020 EP 20201025.2; 09/10/2020 EP 20201046.8; 09/10/2020 EP 20201137.5; 09/10/2020 EP 20201125.0; 09/10/2020 EP 20201052.6 (51) A24D 1/20 (2020.01), A24F 40/20 (2020.01) (86) PCT EP2021/077948 de 08/10/2021 (87) WO 2022/074240 de 14/04/2022
(21) BR 11 2023 006280-2	Código 1.1 - Publicação Internacional – PCT. Apresentação de petição de requerimento de entrada na fase nacional (30) 05/10/2020 EP 20200089.9; 17/01/2021 EP 21151960.8 (51) A01N 37/52 (2006.01), A01N 43/42 (2006.01), A01N 43/647 (2006.01), A01N 43/653 (2006.01), A01N 43/82 (2006.01), A01P 3/00 (2006.01) (86) PCT EP2021/077299 de 04/10/2021 (87) WO 2022/073932 de 14/04/2022
(21) BR 11 2023 006281-0	Código 1.1 - Publicação Internacional – PCT. Apresentação de petição de requerimento de entrada na fase nacional (30) 05/10/2020 KR 10-2020-0128703 (51) G06Q 50/26 (2012.01), G06K 19/06 (2006.01), G16H 50/80 (2018.01), G06Q 50/12 (2012.01) (86) PCT KR2021/013544 de 02/10/2021 (87) WO 2022/075672 de 14/04/2022
(21) BR 11 2023 006286-1	Código 1.1 - Publicação Internacional – PCT. Apresentação de petição de requerimento de entrada na fase nacional (30) 21/10/2020 US 63/094,362 (51) H04W 24/10 (2009.01), H04W 36/30 (2009.01), H04W 48/00 (2009.01),

	H04W 68/00 (2009.01), H04W 68/02 (2009.01), H04W 68/12 (2009.01), H04W 76/27 (2018.01) (86) PCT SE2021/051030 de 19/10/2021 (87) WO 2022/086404 de 28/04/2022
(21) BR 11 2023 006287-0	Código 1.1 - Publicação Internacional – PCT. Apresentação de petição de requerimento de entrada na fase nacional (30) 05/10/2020 US 63/087,801 (51) A61F 2/28 (2006.01), A61B 17/80 (2006.01), A61C 8/00 (2006.01) (86) PCT US2021/053637 de 05/10/2021 (87) WO 2022/076463 de 14/04/2022
(21) BR 11 2023 006290-0	Código 1.1 - Publicação Internacional – PCT. Apresentação de petição de requerimento de entrada na fase nacional (30) 14/12/2020 JP 2020-206889 (51) A61F 13/49 (2006.01), A61F 13/496 (2006.01), A61F 13/535 (2006.01) (86) PCT JP2021/040345 de 02/11/2021 (87) WO 2022/130810 de 23/06/2022
(21) BR 11 2023 006291-8	Código 1.1 - Publicação Internacional – PCT. Apresentação de petição de requerimento de entrada na fase nacional (30) 09/10/2020 EP 20201093.0; 13/11/2020 EP 20207515.6; 22/06/2021 EP 21180863.9 (51) G10L 19/008 (2013.01) (86) PCT EP2021/077872 de 08/10/2021 (87) WO 2022/074200 de 14/04/2022
(21) BR 11 2023 006292-6	Código 1.1 - Publicação Internacional – PCT. Apresentação de petição de requerimento de entrada na fase nacional (30) 14/10/2020 US 17/070,734 (51) G06F 21/64 (2013.01) (86) PCT US2021/051131 de 20/09/2021 (87) WO 2022/081308 de 21/04/2022
(21) BR 11 2023 006293-4	Código 1.1 - Publicação Internacional – PCT. Apresentação de petição de requerimento de entrada na fase nacional (30) 31/12/2020 CN PCT/CN2020/142529 (51) H04B 13/00 (2006.01) (86) PCT CN2021/102851 de 28/06/2021 (87) WO 2022/142205 de 07/07/2022
(21) BR 11 2023 006296-9	Código 1.1 - Publicação Internacional – PCT. Apresentação de petição de requerimento de entrada na fase nacional

	(30) 06/10/2020 US 63/088,219 (51) C07D 471/04 (2006.01), A61K 31/506 (2006.01), A61K 31/5377 (2006.01), A61K 31/496 (2006.01), A61K 31/4545 (2006.01), C07F 5/02 (2006.01), A61P 29/00 (2006.01), A61P 37/00 (2006.01), A61P 35/00 (2006.01), A61P 1/16 (2006.01) (86) PCT IB2021/000693 de 04/10/2021 (87) WO 2022/074459 de 14/04/2022
(21) BR 11 2023 006297-7	Código 1.1 - Publicação Internacional – PCT. Apresentação de petição de requerimento de entrada na fase nacional (30) 06/10/2020 US 63/088061 (51) G16B 50/50 (2019.01), G16B 50/40 (2019.01) (86) PCT EP2021/076718 de 29/09/2021 (87) WO 2022/073810 de 14/04/2022
(21) BR 11 2023 006298-5	Código 1.1 - Publicação Internacional – PCT. Apresentação de petição de requerimento de entrada na fase nacional (30) 05/10/2020 US 63/087,618 (51) A61K 31/352 (2006.01), A61P 27/02 (2006.01) (86) PCT IB2021/059094 de 04/10/2021 (87) WO 2022/074541 de 14/04/2022
(21) BR 11 2023 006299-3	Código 1.1 - Publicação Internacional – PCT. Apresentação de petição de requerimento de entrada na fase nacional (30) 05/10/2020 US 63/087,507 (51) H01M 4/13 (2010.01), H01M 4/36 (2006.01), H01M 4/58 (2010.01), H01M 4/88 (2006.01), H01M 10/058 (2010.01), H02S 40/38 (2014.01), B01F 17/00 (2006.01) (86) PCT US2021/053519 de 05/10/2021 (87) WO 2022/076374 de 14/04/2022
(21) BR 11 2023 006300-0	Código 1.1 - Publicação Internacional – PCT. Apresentação de petição de requerimento de entrada na fase nacional (30) 04/10/2020 US 63/087,247 (51) C03C 27/08 (2006.01) (86) PCT US2021/053283 de 03/10/2021 (87) WO 2022/072913 de 07/04/2022
(21) BR 11 2023 006301-9	Código 1.1 - Publicação Internacional – PCT. Apresentação de petição de requerimento de entrada na fase nacional (30) 28/10/2020 US 17/082,171 (51) A01G 25/16 (2006.01), A01G 25/09 (2006.01) (86) PCT US2021/055511 de 19/10/2021

	(87) WO 2022/093566 de 05/05/2022
(21) BR 11 2023 006302-7	Código 1.1 - Publicação Internacional – PCT. Apresentação de petição de requerimento de entrada na fase nacional (30) 05/10/2020 US 63/087,640 (51) B01J 23/10 (2006.01), B01J 21/02 (2006.01), B01J 21/06 (2006.01), B01J 35/00 (2006.01), B01D 53/94 (2006.01), F01N 3/10 (2006.01) (86) PCT US2021/053083 de 01/10/2021 (87) WO 2022/076250 de 14/04/2022
(21) BR 11 2023 006304-3	Código 1.1 - Publicação Internacional – PCT. Apresentação de petição de requerimento de entrada na fase nacional (51) C12N 15/10 (2006.01), C12Q 1/6806 (2018.01), C12Q 1/6816 (2018.01) (86) PCT US2020/054271 de 05/10/2020 (87) WO 2022/075965 de 14/04/2022
(21) BR 11 2023 006305-1	Código 1.1 - Publicação Internacional – PCT. Apresentação de petição de requerimento de entrada na fase nacional (30) 09/10/2020 US 63/089,951; 07/04/2021 US 63/172,053; 29/06/2021 US 63/216,322; 30/07/2021 US 63/227,801 (51) C12N 15/86 (2006.01) (86) PCT US2021/053908 de 07/10/2021 (87) WO 2022/076648 de 14/04/2022
(21) BR 11 2023 006306-0	Código 1.1 - Publicação Internacional – PCT. Apresentação de petição de requerimento de entrada na fase nacional (30) 15/10/2020 NL 2026679 (51) B65D 41/34 (2006.01), B65D 47/20 (2006.01), B65D 47/24 (2006.01), B65D 55/16 (2006.01), B65D 75/58 (2006.01) (86) PCT EP2021/078418 de 14/10/2021 (87) WO 2022/079154 de 21/04/2022
(21) BR 11 2023 006307-8	Código 1.1 - Publicação Internacional – PCT. Apresentação de petição de requerimento de entrada na fase nacional (30) 05/10/2020 US 63/087,685 (51) F04D 7/06 (2006.01), F04D 1/14 (2006.01), F04D 13/06 (2006.01), F04D 29/043 (2006.01), F04D 29/22 (2006.01), F04D 29/42 (2006.01), F04D 29/44 (2006.01), F04D 29/70 (2006.01), B22D 27/11 (2006.01), C21C 5/46 (2006.01) (86) PCT US2021/052403 de 28/09/2021 (87) WO 2022/076202 de 14/04/2022
(21) BR 11 2023 006310-8	Código 1.1 - Publicação Internacional – PCT. Apresentação de petição de requerimento de entrada na fase nacional

	(30) 15/10/2020 CN 202011106344.2 (51) A61M 16/20 (2006.01), F16K 1/00 (2006.01), F15B 13/02 (2006.01) (86) PCT CN2020/138890 de 24/12/2020 (87) WO 2022/077765 de 21/04/2022
(21) BR 11 2023 006311-6	Código 1.1 - Publicação Internacional – PCT. Apresentação de petição de requerimento de entrada na fase nacional (30) 14/10/2020 US 63/091,917 (51) H04W 74/04 (2009.01), H04W 88/08 (2009.01) (86) PCT CN2021/077381 de 23/02/2021 (87) WO 2022/077826 de 21/04/2022
(21) BR 11 2023 006312-4	Código 1.1 - Publicação Internacional – PCT. Apresentação de petição de requerimento de entrada na fase nacional (30) 29/10/2020 CN 202011178102.4 (51) C07D 471/04 (2006.01), A61P 35/00 (2006.01), A61P 37/00 (2006.01), A61K 31/437 (2006.01) (86) PCT CN2021/126917 de 28/10/2021 (87) WO 2022/089511 de 05/05/2022
(21) BR 11 2023 006313-2	Código 1.1 - Publicação Internacional – PCT. Apresentação de petição de requerimento de entrada na fase nacional (30) 09/10/2020 EP 20201075.7 (51) A61K 35/747 (2015.01), A61P 25/00 (2006.01) (86) PCT EP2021/077904 de 08/10/2021 (87) WO 2022/074216 de 14/04/2022
(21) BR 11 2023 006314-0	Código 1.1 - Publicação Internacional – PCT. Apresentação de petição de requerimento de entrada na fase nacional (30) 16/10/2020 CN PCT/CN2020/121502 (51) H04W 72/14 (2006.01) (86) PCT CN2021/123792 de 14/10/2021 (87) WO 2022/078441 de 21/04/2022
(21) BR 11 2023 006315-9	Código 1.1 - Publicação Internacional – PCT. Apresentação de petição de requerimento de entrada na fase nacional (30) 06/10/2020 US 63/088,343 (51) A61M 5/00 (2006.01) (86) PCT US2021/053359 de 04/10/2021 (87) WO 2022/076300 de 14/04/2022
(21) BR 11 2023 006317-5	Código 1.1 - Publicação Internacional – PCT. Apresentação de petição de requerimento de entrada na fase nacional

	(51) F25D 29/00 (2006.01), H03K 17/96 (2006.01) (86) PCT EP2020/078437 de 09/10/2020 (87) WO 2022/073620 de 14/04/2022
(21) BR 11 2023 006318-3	Código 1.1 - Publicação Internacional – PCT. Apresentação de petição de requerimento de entrada na fase nacional (30) 05/10/2020 US 63/087,680 (51) F01N 3/20 (2006.01), F01N 11/00 (2006.01) (86) PCT US2021/071714 de 05/10/2021 (87) WO 2022/076983 de 14/04/2022
(21) BR 11 2023 006320-5	Código 1.1 - Publicação Internacional – PCT. Apresentação de petição de requerimento de entrada na fase nacional (30) 07/10/2020 US 63/088,766 (51) A61K 39/12 (2006.01), A61K 39/245 (2006.01), C07K 14/005 (2006.01), C12N 7/00 (2006.01), G01N 33/50 (2006.01), A61P 31/22 (2006.01) (86) PCT IB2021/000689 de 06/10/2021 (87) WO 2022/074455 de 14/04/2022
(21) BR 11 2023 006321-3	Código 1.1 - Publicação Internacional – PCT. Apresentação de petição de requerimento de entrada na fase nacional (30) 06/10/2020 EP PCT/EP2020/077968 (51) C07D 407/14 (2006.01), C07D 413/14 (2006.01), C07D 498/10 (2006.01), A61P 1/00 (2006.01), A61P 9/00 (2006.01), A61P 13/12 (2006.01), A61P 29/00 (2006.01), A61P 35/00 (2006.01), A61K 31/506 (2006.01), A61K 31/422 (2006.01), A61K 31/4192 (2006.01), C07D 405/14 (2006.01) (86) PCT EP2021/077381 de 05/10/2021 (87) WO 2022/073969 de 14/04/2022
(21) BR 11 2023 006322-1	Código 1.1 - Publicação Internacional – PCT. Apresentação de petição de requerimento de entrada na fase nacional (30) 12/10/2020 US 63/090,441 (51) C07K 16/28 (2006.01), A61K 39/395 (2006.01), A61K 31/00 (2006.01), A61P 35/00 (2006.01) (86) PCT EP2021/078050 de 11/10/2021 (87) WO 2022/078958 de 21/04/2022
(21) BR 11 2023 006323-0	Código 1.1 - Publicação Internacional – PCT. Apresentação de petição de requerimento de entrada na fase nacional (30) 14/10/2020 GR 20200100620 (51) G01S 1/08 (2006.01), G01S 5/02 (2010.01), H04W 64/00 (2009.01), G01S 5/00 (2006.01), G01S 3/16 (2006.01) (86) PCT US2021/071705 de 04/10/2021

	(87) WO 2022/082144 de 21/04/2022
(21) BR 11 2023 006324-8	Código 1.1 - Publicação Internacional – PCT. Apresentação de petição de requerimento de entrada na fase nacional (30) 06/10/2020 US 63/088,139 (51) A61M 25/06 (2006.01) (86) PCT EP2021/077417 de 05/10/2021 (87) WO 2022/073987 de 14/04/2022
(21) BR 11 2023 006325-6	Código 1.1 - Publicação Internacional – PCT. Apresentação de petição de requerimento de entrada na fase nacional (30) 05/10/2020 CN PCT/CN2020/119816 (51) A61K 9/16 (2006.01), A61K 9/20 (2006.01), A61K 9/50 (2006.01), A61K 9/00 (2006.01), A61K 31/00 (2006.01), A61K 9/46 (2006.01) (86) PCT US2021/053416 de 04/10/2021 (87) WO 2022/076328 de 14/04/2022
(21) BR 11 2023 006326-4	Código 1.1 - Publicação Internacional – PCT. Apresentação de petição de requerimento de entrada na fase nacional (30) 07/10/2020 GB 2015926.5; 13/10/2020 GB 2016220.2 (51) A61K 31/4188 (2006.01), A61P 37/08 (2006.01), C07D 487/04 (2006.01), B01D 53/72 (2006.01) (86) PCT GB2021/052602 de 07/10/2021 (87) WO 2022/074393 de 14/04/2022
(21) BR 11 2023 006327-2	Código 1.1 - Publicação Internacional – PCT. Apresentação de petição de requerimento de entrada na fase nacional (30) 09/10/2020 FR FR20 10329 (51) G01R 27/16 (2006.01), F16L 53/35 (2018.01), H05B 3/00 (2006.01) (86) PCT FR2021/051737 de 07/10/2021 (87) WO 2022/074335 de 14/04/2022
(21) BR 11 2023 006328-0	Código 1.1 - Publicação Internacional – PCT. Apresentação de petição de requerimento de entrada na fase nacional (30) 08/10/2020 US 63/089,355; 23/04/2021 US 63/178,748 (51) C07K 16/28 (2006.01), A61P 37/00 (2006.01) (86) PCT EP2021/077702 de 07/10/2021 (87) WO 2022/074123 de 14/04/2022
(21) BR 11 2023 006332-9	Código 1.1 - Publicação Internacional – PCT. Apresentação de petição de requerimento de entrada na fase nacional (30) 14/10/2020 GR 20200100621 (51) H04B 7/06 (2006.01), H04B 7/08 (2006.01), G01S 5/00 (2006.01)

	(86) PCT US2021/054479 de 12/10/2021 (87) WO 2022/081510 de 21/04/2022
(21) BR 11 2023 006333-7	Código 1.1 - Publicação Internacional – PCT. Apresentação de petição de requerimento de entrada na fase nacional (30) 07/10/2020 EP 20200644.1 (51) A61K 31/513 (2006.01), A61K 31/519 (2006.01), A61P 25/28 (2006.01), A61P 9/00 (2006.01), A61K 45/06 (2006.01) (86) PCT EP2021/077684 de 07/10/2021 (87) WO 2022/074114 de 14/04/2022
(21) BR 11 2023 006336-1	Código 1.1 - Publicação Internacional – PCT. Apresentação de petição de requerimento de entrada na fase nacional (30) 15/10/2020 US 63/092,189 (51) C12Q 1/34 (2006.01), C12N 15/86 (2006.01) (86) PCT US2021/055200 de 15/10/2021 (87) WO 2022/081985 de 21/04/2022
(21) BR 11 2023 006337-0	Código 1.1 - Publicação Internacional – PCT. Apresentação de petição de requerimento de entrada na fase nacional (30) 09/10/2020 US 63/089,859 (51) A61K 31/496 (2006.01), A61K 31/498 (2006.01), A61K 31/4985 (2006.01), A61K 39/395 (2006.01), A61P 35/00 (2006.01), A61P 35/02 (2006.01), C07D 401/12 (2006.01), C07D 471/04 (2006.01) (86) PCT IB2021/059232 de 08/10/2021 (87) WO 2022/074617 de 14/04/2022
(21) BR 11 2023 006338-8	Código 1.1 - Publicação Internacional – PCT. Apresentação de petição de requerimento de entrada na fase nacional (30) 08/12/2020 US 17/114,753 (51) E21B 47/107 (2012.01), E21B 47/14 (2006.01), E21B 47/26 (2012.01) (86) PCT US2020/064428 de 11/12/2020 (87) WO 2022/125107 de 16/06/2022
(21) BR 11 2023 006339-6	Código 1.1 - Publicação Internacional – PCT. Apresentação de petição de requerimento de entrada na fase nacional (30) 23/10/2020 US 63/104,938 (51) H04L 1/00 (2006.01), H04L 5/00 (2006.01) (86) PCT SE2021/051060 de 22/10/2021 (87) WO 2022/086425 de 28/04/2022
(21) BR 11 2023 006340-0	Código 1.1 - Publicação Internacional – PCT. Apresentação de petição de requerimento de entrada na fase nacional

	(30) 05/10/2020 CU 2020-0069 (51) A61K 47/64 (2017.01) (86) PCT CU2021/050009 de 05/10/2021 (87) WO 2022/073528 de 14/04/2022
(21) BR 11 2023 006341-8	Código 1.1 - Publicação Internacional – PCT. Apresentação de petição de requerimento de entrada na fase nacional (30) 15/10/2020 US 17/071,796 (51) H03K 3/356 (2006.01) (86) PCT US2021/051697 de 23/09/2021 (87) WO 2022/081321 de 21/04/2022
(21) BR 11 2023 006342-6	Código 1.1 - Publicação Internacional – PCT. Apresentação de petição de requerimento de entrada na fase nacional (51) A61B 17/02 (2006.01), A61B 17/30 (2006.01), A61B 17/34 (2006.01), A61B 1/32 (2006.01), A61M 1/00 (2006.01), A61M 13/00 (2006.01) (86) PCT US2020/054415 de 06/10/2020 (87) WO 2022/075977 de 14/04/2022
(21) BR 11 2023 006347-7	Código 1.1 - Publicação Internacional – PCT. Apresentação de petição de requerimento de entrada na fase nacional (30) 08/10/2020 US 63/089,420 (51) A61M 5/32 (2006.01), A61M 5/158 (2006.01), A61M 5/178 (2006.01) (86) PCT US2021/053309 de 04/10/2021 (87) WO 2022/076279 de 14/04/2022
(21) BR 11 2023 006348-5	Código 1.1 - Publicação Internacional – PCT. Apresentação de petição de requerimento de entrada na fase nacional (30) 05/10/2020 KR 10-2020-0128703 (51) G06Q 50/26 (2012.01), G06K 19/06 (2006.01), G16H 50/80 (2018.01), G06Q 50/12 (2012.01) (86) PCT KR2021/013544 de 02/10/2021 (87) WO 2022/075672 de 14/04/2022
(21) BR 11 2023 006349-3	Código 1.1 - Publicação Internacional – PCT. Apresentação de petição de requerimento de entrada na fase nacional (30) 06/10/2020 US PCT/US2020/054415 (51) A61B 17/02 (2006.01), A61B 17/30 (2006.01), A61B 17/34 (2006.01) (86) PCT US2020/065095 de 15/12/2020 (87) WO 2022/076010 de 14/04/2022
(21) BR 11 2023 006350-7	Código 1.1 - Publicação Internacional – PCT. Apresentação de petição de requerimento de entrada na fase nacional

	(30) 07/10/2020 DE 10 2020 126 258.2 (51) A61M 5/32 (2006.01) (86) PCT EP2021/075159 de 14/09/2021 (87) WO 2022/073724 de 14/04/2022
(21) BR 11 2023 006351-5	Código 1.1 - Publicação Internacional – PCT. Apresentação de petição de requerimento de entrada na fase nacional (30) 06/10/2020 IT 102020000023467 (51) B21D 43/00 (2006.01), B21F 23/00 (2006.01) (86) PCT IT2021/050299 de 29/09/2021 (87) WO 2022/074692 de 14/04/2022
(21) BR 11 2023 006352-3	Código 1.1 - Publicação Internacional – PCT. Apresentação de petição de requerimento de entrada na fase nacional (30) 30/10/2020 US 17/085,816 (51) A61M 5/14 (2006.01) (86) PCT US2021/057036 de 28/10/2021 (87) WO 2022/094069 de 05/05/2022
(21) BR 11 2023 006354-0	Código 1.1 - Publicação Internacional – PCT. Apresentação de petição de requerimento de entrada na fase nacional (30) 07/10/2020 US 17/065,298 (51) E21B 23/02 (2006.01), E21B 23/04 (2006.01), E21B 34/10 (2006.01), E21B 34/14 (2006.01), E21B 34/16 (2006.01) (86) PCT US2021/049242 de 07/09/2021 (87) WO 2022/076115 de 14/04/2022
(21) BR 11 2023 006355-8	Código 1.1 - Publicação Internacional – PCT. Apresentação de petição de requerimento de entrada na fase nacional (30) 07/10/2020 US 63/088,887 (51) C08L 23/08 (2006.01), A43B 13/02 (2022.01) (86) PCT IB2021/022218 de 28/09/2021 (87) WO 2022/074465 de 14/04/2022
(21) BR 11 2023 006356-6	Código 1.1 - Publicação Internacional – PCT. Apresentação de petição de requerimento de entrada na fase nacional (30) 05/10/2020 US 17/062,986 (51) E21B 17/10 (2006.01) (86) PCT US2021/071675 de 01/10/2021 (87) WO 2022/076970 de 14/04/2022
(21) BR 11 2023 006357-4	Código 1.1 - Publicação Internacional – PCT. Apresentação de petição de requerimento de entrada na fase nacional

	(30) 12/10/2020 US 63/090,454; 13/10/2020 US 63/090,743; 23/10/2020 US 63/104,545 (51) C08B 1/00 (2006.01), C08B 37/14 (2006.01), C08H 7/00 (2011.01), C08H 8/00 (2010.01), D21C 3/04 (2006.01), D21C 3/20 (2006.01), D21C 3/22 (2006.01), D21C 3/26 (2006.01), D21C 1/00 (2006.01) (86) PCT US2021/062984 de 11/12/2021 (87) WO 2022/082121 de 21/04/2022
(21) BR 11 2023 006358-2	Código 1.1 - Publicação Internacional – PCT. Apresentação de petição de requerimento de entrada na fase nacional (30) 07/10/2020 US 63/088,521 (51) E21B 33/035 (2006.01), E21B 43/12 (2006.01), E21B 33/038 (2006.01) (86) PCT US2021/053943 de 07/10/2021 (87) WO 2022/076668 de 14/04/2022
(21) BR 11 2023 006359-0	Código 1.1 - Publicação Internacional – PCT. Apresentação de petição de requerimento de entrada na fase nacional (30) 12/10/2020 US 63/090,602 (51) A61M 5/168 (2006.01), A61M 5/14 (2006.01), A61M 5/178 (2006.01), A61M 25/06 (2006.01), A61M 39/00 (2006.01), A61M 39/10 (2006.01) (86) PCT US2021/054078 de 08/10/2021 (87) WO 2022/081420 de 21/04/2022
(21) BR 11 2023 006360-4	Código 1.1 - Publicação Internacional – PCT. Apresentação de petição de requerimento de entrada na fase nacional (51) H04L 12/40 (2006.01), H04L 29/08 (2006.01), H04N 7/173 (2011.01), H04N 21/41 (2011.01), H04N 21/414 (2011.01), H04W 4/06 (2009.01), H04L 29/06 (2006.01) (86) PCT US2020/054446 de 06/10/2020 (87) WO 2022/075980 de 14/04/2022
(21) BR 11 2023 006361-2	Código 1.1 - Publicação Internacional – PCT. Apresentação de petição de requerimento de entrada na fase nacional (30) 07/10/2020 EP 20200556.7 (51) C08F 136/06 (2006.01), C08F 136/08 (2006.01), C08C 19/04 (2006.01) (86) PCT EP2021/076805 de 29/09/2021 (87) WO 2022/073823 de 14/04/2022
(21) BR 11 2023 006362-0	Código 1.1 - Publicação Internacional – PCT. Apresentação de petição de requerimento de entrada na fase nacional (30) 15/10/2020 US 63/092,443; 07/04/2021 US 17/224,812 (51) H04N 19/169 (2014.01), H04N 19/40 (2014.01), H04N 19/70 (2014.01), H04N 19/463 (2014.01), H04N 19/13 (2014.01), H04N 19/91 (2014.01)

	(86) PCT US2021/051124 de 20/09/2021 (87) WO 2022/081307 de 21/04/2022
(21) BR 11 2023 006364-7	Código 1.1 - Publicação Internacional – PCT. Apresentação de petição de requerimento de entrada na fase nacional (30) 09/10/2020 US 63/090,033; 09/03/2021 US 63/158,669; 09/04/2021 US 63/173,114 (51) A61K 47/60 (2017.01), A61K 38/20 (2006.01), A61K 39/395 (2006.01), C07K 16/28 (2006.01), A61P 35/00 (2006.01), A61P 37/04 (2006.01) (86) PCT US2021/054225 de 08/10/2021 (87) WO 2022/076853 de 14/04/2022
(21) BR 11 2023 006365-5	Código 1.1 - Publicação Internacional – PCT. Apresentação de petição de requerimento de entrada na fase nacional (30) 08/10/2020 KR 10-2020-0130477; 17/02/2021 KR 10-2021-0021139 (51) A61B 10/00 (2006.01), A61B 5/08 (2006.01), A61B 5/145 (2006.01), A61B 5/157 (2006.01), G01N 33/569 (2006.01), B01L 3/00 (2006.01) (86) PCT KR2021/003416 de 19/03/2021 (87) WO 2022/075539 de 14/04/2022
(21) BR 11 2023 006371-0	Código 1.1 - Publicação Internacional – PCT. Apresentação de petição de requerimento de entrada na fase nacional (30) 08/10/2020 US 63/089,263; 11/05/2021 US 17/317,551 (51) A61K 31/02 (2006.01), A61K 9/00 (2006.01) (86) PCT US2021/054221 de 08/10/2021 (87) WO 2022/076852 de 14/04/2022
(21) BR 11 2023 006372-8	Código 1.1 - Publicação Internacional – PCT. Apresentação de petição de requerimento de entrada na fase nacional (30) 16/10/2020 US 63/092,920; 20/04/2021 US 17/235,131 (51) H03J 3/20 (2006.01), H03J 3/26 (2006.01), H01L 23/64 (2006.01), H01L 23/498 (2006.01), H01L 23/66 (2006.01), H03H 7/01 (2006.01), H03F 1/56 (2006.01), H03F 3/195 (2006.01) (86) PCT US2021/051316 de 21/09/2021 (87) WO 2022/081313 de 21/04/2022
(21) BR 11 2023 006373-6	Código 1.1 - Publicação Internacional – PCT. Apresentação de petição de requerimento de entrada na fase nacional (51) C12N 1/20 (2006.01), C07D 213/00 (2006.01), C07D 401/00 (2006.01), C12R 1/38 (2006.01) (86) PCT US2020/054303 de 05/10/2020 (87) WO 2022/075969 de 14/04/2022

(21) BR 11 2023 006374-4	Código 1.1 - Publicação Internacional – PCT. Apresentação de petição de requerimento de entrada na fase nacional (30) 12/10/2020 FR FR2010423 (51) C07K 1/34 (2006.01), C07K 1/36 (2006.01), C07K 14/495 (2006.01), C07K 14/79 (2006.01) (86) PCT EP2021/078094 de 12/10/2021 (87) WO 2022/078976 de 21/04/2022
(21) BR 11 2023 006375-2	Código 1.1 - Publicação Internacional – PCT. Apresentação de petição de requerimento de entrada na fase nacional (30) 12/10/2020 US 63/090,454; 13/10/2020 US 63/090,743; 23/10/2020 US 63/104,545 (51) C08B 1/00 (2006.01), C08B 37/14 (2006.01), C08H 7/00 (2011.01), C08H 8/00 (2010.01), D21C 3/04 (2006.01), D21C 3/20 (2006.01), D21C 3/22 (2006.01) (86) PCT US2021/062985 de 11/12/2021 (87) WO 2022/082122 de 21/04/2022
(21) BR 11 2023 006376-0	Código 1.1 - Publicação Internacional – PCT. Apresentação de petição de requerimento de entrada na fase nacional (30) 15/10/2020 US 63/092,243; 05/10/2021 US 17/494,711 (51) H04W 64/00 (2009.01), H04W 28/02 (2009.01), H04W 76/15 (2018.01) (86) PCT US2021/053786 de 06/10/2021 (87) WO 2022/081393 de 21/04/2022
(21) BR 11 2023 006378-7	Código 1.1 - Publicação Internacional – PCT. Apresentação de petição de requerimento de entrada na fase nacional (30) 05/10/2020 TW 109134454; 05/10/2020 US 17/063,540; 05/10/2020 AR P200102757; 05/10/2020 US PCT/US2020/054303 (51) C12N 1/20 (2006.01), C07D 213/90 (2006.01) (86) PCT US2021/053405 de 04/10/2021 (87) WO 2022/076323 de 14/04/2022
(21) BR 11 2023 006379-5	Código 1.1 - Publicação Internacional – PCT. Apresentação de petição de requerimento de entrada na fase nacional (30) 15/10/2020 US 63/092,477; 23/09/2021 US 17/483,201 (51) G01S 5/02 (2010.01), H04W 64/00 (2009.01), G01S 13/76 (2006.01) (86) PCT US2021/051901 de 24/09/2021 (87) WO 2022/081327 de 21/04/2022
(21) BR 11 2023 006380-9	Código 1.1 - Publicação Internacional – PCT. Apresentação de petição de requerimento de entrada na fase nacional (30) 09/10/2020 GB 2016022.2

	(51) C07K 17/08 (2006.01), B82Y 5/00 (2011.01), A61P 35/00 (2006.01), A61K 47/60 (2017.01), A61K 38/00 (2006.01) (86) PCT GB2021/052621 de 11/10/2021 (87) WO 2022/074402 de 14/04/2022
(21) BR 11 2023 006381-7	Código 1.1 - Publicação Internacional – PCT. Apresentação de petição de requerimento de entrada na fase nacional (30) 07/10/2020 US 63/088,935 (51) C07D 515/04 (2006.01), A61P 43/00 (2006.01), A61K 31/519 (2006.01) (86) PCT US2021/053860 de 06/10/2021 (87) WO 2022/076624 de 14/04/2022
(21) BR 11 2023 006382-5	Código 1.1 - Publicação Internacional – PCT. Apresentação de petição de requerimento de entrada na fase nacional (30) 06/10/2020 US 17/064,463 (51) G06N 3/08 (2023.01), G06N 3/02 (2006.01), G06K 9/46 (2006.01), G06K 9/74 (2006.01) (86) PCT US2021/053610 de 05/10/2021 (87) WO 2022/076443 de 14/04/2022
(21) BR 11 2023 006383-3	Código 1.1 - Publicação Internacional – PCT. Apresentação de petição de requerimento de entrada na fase nacional (30) 06/10/2020 EP 20200352.1 (51) H01H 33/34 (2006.01), H01H 33/40 (2006.01) (86) PCT EP2021/077436 de 05/10/2021 (87) WO 2022/074000 de 14/04/2022
(21) BR 11 2023 006384-1	Código 1.1 - Publicação Internacional – PCT. Apresentação de petição de requerimento de entrada na fase nacional (30) 09/10/2020 US 63/089,978 (51) A61K 39/155 (2006.01), A61K 39/39 (2006.01), C07K 14/135 (2006.01) (86) PCT US2021/053944 de 07/10/2021 (87) WO 2022/076669 de 14/04/2022
(21) BR 11 2023 006385-0	Código 1.1 - Publicação Internacional – PCT. Apresentação de petição de requerimento de entrada na fase nacional (30) 12/10/2020 NL 2026658 (51) A46B 9/04 (2006.01), A46B 11/00 (2006.01) (86) PCT EP2021/078124 de 12/10/2021 (87) WO 2022/078994 de 21/04/2022
(21) BR 11 2023 006387-6	Código 1.1 - Publicação Internacional – PCT. Apresentação de petição de requerimento de entrada na fase nacional

	(30) 05/10/2020 IT 102020000023374 (51) G01N 23/083 (2018.01), G01N 23/16 (2018.01), G01N 9/02 (2006.01), G01N 9/24 (2006.01), G01B 15/02 (2006.01), G01B 21/08 (2006.01) (86) PCT IB2021/059122 de 05/10/2021 (87) WO 2022/074556 de 14/04/2022
(21) BR 11 2023 006388-4	Código 1.1 - Publicação Internacional – PCT. Apresentação de petição de requerimento de entrada na fase nacional (30) 06/10/2020 US 63/088,246 (51) A47G 1/16 (2006.01), F16M 13/02 (2006.01) (86) PCT IB2021/058858 de 28/09/2021 (87) WO 2022/074511 de 14/04/2022
(21) BR 11 2023 006389-2	Código 1.1 - Publicação Internacional – PCT. Apresentação de petição de requerimento de entrada na fase nacional (30) 09/10/2020 EP 20201093.0; 13/11/2020 EP 20207517.2; 22/06/2021 EP 21180869.6 (51) G10L 19/008 (2013.01) (86) PCT EP2021/077873 de 08/10/2021 (87) WO 2022/074201 de 14/04/2022
(21) BR 11 2023 006390-6	Código 1.1 - Publicação Internacional – PCT. Apresentação de petição de requerimento de entrada na fase nacional (30) 29/10/2020 GB 2017147.6; 17/03/2021 GB 2103717.1 (51) A47J 37/07 (2006.01) (86) PCT EP2021/079836 de 27/10/2021 (87) WO 2022/090317 de 05/05/2022
(21) BR 11 2023 006395-7	Código 1.1 - Publicação Internacional – PCT. Apresentação de petição de requerimento de entrada na fase nacional (30) 09/10/2020 EP 20201082.3; 09/10/2020 US 63/089,592; 18/06/2021 EP 21180314.3 (51) A23J 3/22 (2006.01), A23J 3/14 (2006.01), A23J 3/16 (2006.01), A23J 3/18 (2006.01) (86) PCT EP2021/077907 de 08/10/2021 (87) WO 2022/074217 de 14/04/2022
(21) BR 11 2023 006398-1	Código 1.1 - Publicação Internacional – PCT. Apresentação de petição de requerimento de entrada na fase nacional (30) 30/10/2020 EP 20204857.5 (51) C21B 13/14 (2006.01), C21C 5/28 (2006.01) (86) PCT EP2021/079977 de 28/10/2021 (87) WO 2022/090390 de 05/05/2022

(21) BR 11 2023 006399-0	Código 1.1 - Publicação Internacional – PCT. Apresentação de petição de requerimento de entrada na fase nacional (30) 09/10/2020 GB 2016035.4; 09/10/2020 GB 2016038.8; 09/10/2020 GB 2016040.4; 09/10/2020 GB 2016039.6 (51) F04D 29/043 (2006.01), F04D 29/047 (2006.01), F04D 29/06 (2006.01), F04D 29/58 (2006.01), F04D 13/08 (2006.01), F04D 13/10 (2006.01), F04D 27/00 (2006.01), F04D 27/02 (2006.01) (86) PCT NO2021/050209 de 08/10/2021 (87) WO 2022/075856 de 14/04/2022
(21) BR 11 2023 006400-7	Código 1.1 - Publicação Internacional – PCT. Apresentação de petição de requerimento de entrada na fase nacional (51) F25D 27/00 (2006.01) (86) PCT EP2020/078054 de 07/10/2020 (87) WO 2022/073595 de 14/04/2022
(21) BR 11 2023 006401-5	Código 1.1 - Publicação Internacional – PCT. Apresentação de petição de requerimento de entrada na fase nacional (30) 07/10/2020 EP 20200651.6 (51) A23K 10/14 (2016.01), A23K 10/18 (2016.01), A23K 20/189 (2016.01), A23K 30/18 (2016.01) (86) PCT EP2021/077796 de 07/10/2021 (87) WO 2022/074170 de 14/04/2022
(21) BR 11 2023 006402-3	Código 1.1 - Publicação Internacional – PCT. Apresentação de petição de requerimento de entrada na fase nacional (51) H04R 9/06 (2006.01), H04R 9/02 (2006.01) (86) PCT CN2021/071875 de 14/01/2021 (87) WO 2022/151225 de 21/07/2022
(21) BR 11 2023 006403-1	Código 1.1 - Publicação Internacional – PCT. Apresentação de petição de requerimento de entrada na fase nacional (30) 19/03/2021 CN PCT/CN2021/081931; 12/05/2021 CN PCT/CN2021/093302 (51) G06F 9/451 (2018.01) (86) PCT CN2022/081718 de 18/03/2022 (87) WO 2022/194281 de 22/09/2022
(21) BR 11 2023 006404-0	Código 1.1 - Publicação Internacional – PCT. Apresentação de petição de requerimento de entrada na fase nacional (30) 26/11/2020 DE 10 2020 131 377.2 (51) A61B 5/1455 (2006.01), A61B 5/00 (2006.01), A61B 5/145 (2006.01)

	(86) PCT EP2021/082573 de 23/11/2021 (87) WO 2022/112197 de 02/06/2022
(21) BR 11 2023 006405-8	Código 1.1 - Publicação Internacional – PCT. Apresentação de petição de requerimento de entrada na fase nacional (30) 23/10/2020 CH 01364/20 (51) A61L 2/10 (2006.01), A61L 2/24 (2006.01), A61B 5/01 (2006.01), A61B 5/1171 (2016.01), A61L 2/00 (2006.01) (86) PCT IB2021/059647 de 20/10/2021 (87) WO 2022/084870 de 28/04/2022
(21) BR 11 2023 006406-6	Código 1.1 - Publicação Internacional – PCT. Apresentação de petição de requerimento de entrada na fase nacional (30) 14/10/2020 CN 202011099321.3 (51) H04W 4/80 (2018.01) (86) PCT CN2021/122912 de 09/10/2021 (87) WO 2022/078267 de 21/04/2022
(21) BR 11 2023 006407-4	Código 1.1 - Publicação Internacional – PCT. Apresentação de petição de requerimento de entrada na fase nacional (30) 08/10/2020 FI 20205988 (51) B01D 39/20 (2006.01), A62B 23/02 (2006.01), A41D 13/11 (2006.01) (86) PCT IB2021/059221 de 07/10/2021 (87) WO 2022/074611 de 14/04/2022
(21) BR 11 2023 006408-2	Código 1.1 - Publicação Internacional – PCT. Apresentação de petição de requerimento de entrada na fase nacional (30) 14/10/2020 JP 2020-173195 (51) A61K 31/5513 (2006.01), A61K 9/06 (2006.01), A61K 9/08 (2006.01), A61K 47/12 (2006.01), A61K 47/18 (2017.01), A61P 27/02 (2006.01) (86) PCT JP2021/037841 de 13/10/2021 (87) WO 2022/080397 de 21/04/2022
(21) BR 11 2023 006409-0	Código 1.1 - Publicação Internacional – PCT. Apresentação de petição de requerimento de entrada na fase nacional (51) F25D 17/06 (2006.01) (86) PCT EP2020/078053 de 07/10/2020 (87) WO 2022/073594 de 14/04/2022
(21) BR 11 2023 006411-2	Código 1.1 - Publicação Internacional – PCT. Apresentação de petição de requerimento de entrada na fase nacional (30) 07/10/2020 EP 20200517.9 (51) A23K 20/189 (2016.01), A23K 40/10 (2016.01), A23K 40/30 (2016.01),

	A23P 10/35 (2016.01), A23P 20/10 (2016.01) (86) PCT EP2021/077792 de 07/10/2021 (87) WO 2022/074166 de 14/04/2022
(21) BR 11 2023 006412-0	Código 1.1 - Publicação Internacional – PCT. Apresentação de petição de requerimento de entrada na fase nacional (30) 28/10/2020 EP 20204267.7 (51) E21B 17/042 (2006.01), E21B 17/043 (2006.01) (86) PCT EP2021/079122 de 20/10/2021 (87) WO 2022/090034 de 05/05/2022
(21) BR 11 2023 006413-9	Código 1.1 - Publicação Internacional – PCT. Apresentação de petição de requerimento de entrada na fase nacional (30) 15/10/2020 GB 2016386.1; 20/01/2021 GB 2100737.2 (51) C07K 16/28 (2006.01), A61P 35/00 (2006.01), A61P 37/06 (2006.01), C07K 16/18 (2006.01) (86) PCT EP2021/078516 de 14/10/2021 (87) WO 2022/079199 de 21/04/2022
(21) BR 11 2023 006414-7	Código 1.1 - Publicação Internacional – PCT. Apresentação de petição de requerimento de entrada na fase nacional (30) 21/12/2020 EP 20216195.6 (51) A61K 39/275 (2006.01), C12N 15/86 (2006.01) (86) PCT EP2021/085772 de 14/12/2021 (87) WO 2022/136032 de 30/06/2022
(21) BR 11 2023 006415-5	Código 1.1 - Publicação Internacional – PCT. Apresentação de petição de requerimento de entrada na fase nacional (30) 07/10/2020 KR 10 2020 0129696 (51) G06F 3/01 (2006.01), G06F 3/0481 (2022.01), G06F 3/0482 (2013.01), G06F 3/0484 (2022.01), G06F 3/0488 (2022.01), H04Q 9/00 (2006.01) (86) PCT KR2021/013106 de 27/09/2021 (87) WO 2022/075644 de 14/04/2022
(21) BR 11 2023 006416-3	Código 1.1 - Publicação Internacional – PCT. Apresentação de petição de requerimento de entrada na fase nacional (30) 16/10/2020 US 63/093,119; 15/10/2021 US 17/502,963 (51) H04W 72/10 (2006.01), H04L 1/18 (2023.01) (86) PCT US2021/055322 de 16/10/2021 (87) WO 2022/082074 de 21/04/2022
(21) BR 11 2023 006417-1	Código 1.1 - Publicação Internacional – PCT. Apresentação de petição de requerimento de entrada na fase nacional

	(51) B65D 65/02 (2006.01), B32B 27/08 (2006.01), B32B 27/32 (2006.01), B65D 77/30 (2006.01), C08L 23/12 (2006.01) (86) PCT US2020/054694 de 08/10/2020 (87) WO 2022/075988 de 14/04/2022
(21) BR 11 2023 006418-0	Código 1.1 - Publicação Internacional – PCT. Apresentação de petição de requerimento de entrada na fase nacional (30) 23/10/2020 US 63/104,558 (51) C08G 18/08 (2006.01), C08G 18/10 (2006.01), C08G 18/48 (2006.01), C09D 175/08 (2006.01) (86) PCT US2021/055589 de 19/10/2021 (87) WO 2022/086946 de 28/04/2022
(21) BR 11 2023 006419-8	Código 1.1 - Publicação Internacional – PCT. Apresentação de petição de requerimento de entrada na fase nacional (30) 08/10/2020 EP 20200669.8 (51) A01N 43/40 (2006.01), A01P 3/00 (2006.01), A01N 37/36 (2006.01), A01N 37/46 (2006.01), A01N 41/10 (2006.01), A01N 43/56 (2006.01), A01N 43/653 (2006.01), A01N 43/713 (2006.01), A01N 43/76 (2006.01), A01N 43/80 (2006.01), A01N 43/82 (2006.01), A01N 43/90 (2006.01), A01N 47/06 (2006.01), A01N 47/20 (2006.01) (86) PCT EP2021/076571 de 28/09/2021 (87) WO 2022/073797 de 14/04/2022
(21) BR 11 2023 006422-8	Código 1.1 - Publicação Internacional – PCT. Apresentação de petição de requerimento de entrada na fase nacional (30) 07/10/2020 EP 20200651.6 (51) A23K 10/14 (2016.01), A23K 10/18 (2016.01), A23K 20/189 (2016.01), A23K 30/18 (2016.01) (86) PCT EP2021/077789 de 07/10/2021 (87) WO 2022/074163 de 14/04/2022
(21) BR 11 2023 006423-6	Código 1.1 - Publicação Internacional – PCT. Apresentação de petição de requerimento de entrada na fase nacional (30) 07/10/2020 GB 2015908.3 (51) A01N 25/04 (2006.01), A01N 25/30 (2006.01), A01N 43/54 (2006.01), A01N 43/653 (2006.01), A01N 43/707 (2006.01), A01N 43/82 (2006.01), A01N 43/88 (2006.01) (86) PCT EP2021/077598 de 06/10/2021 (87) WO 2022/074064 de 14/04/2022
(21) BR 11 2023 006424-4	Código 1.1 - Publicação Internacional – PCT. Apresentação de petição de requerimento de entrada na fase nacional

	(30) 08/10/2020 US 63/089,130; 04/12/2020 US 63/121,436 (51) B22D 41/60 (2006.01), C04B 38/08 (2006.01) (86) PCT US2021/053716 de 06/10/2021 (87) WO 2022/076522 de 14/04/2022
(21) BR 11 2023 006426-0	Código 1.1 - Publicação Internacional – PCT. Apresentação de petição de requerimento de entrada na fase nacional (30) 15/10/2020 IN 202021045013 (51) G01S 5/02 (2010.01), H04W 64/00 (2009.01) (86) PCT US2021/071790 de 08/10/2021 (87) WO 2022/082156 de 21/04/2022
(21) BR 11 2023 006428-7	Código 1.1 - Publicação Internacional – PCT. Apresentação de petição de requerimento de entrada na fase nacional (30) 05/10/2020 EP 20200133.5 (51) H02J 3/00 (2006.01), H02J 3/38 (2006.01), H02J 13/00 (2006.01) (86) PCT EP2021/076656 de 28/09/2021 (87) WO 2022/073804 de 14/04/2022
(21) BR 11 2023 006429-5	Código 1.1 - Publicação Internacional – PCT. Apresentação de petição de requerimento de entrada na fase nacional (30) 07/10/2020 US 63/088,534 (51) A61L 27/02 (2006.01), A61L 27/30 (2006.01), A61L 27/54 (2006.01) (86) PCT EP2021/076987 de 30/09/2021 (87) WO 2022/073850 de 14/04/2022
(21) BR 11 2023 006430-9	Código 1.1 - Publicação Internacional – PCT. Apresentação de petição de requerimento de entrada na fase nacional (30) 05/10/2020 KR 10-2020-0128279; 05/10/2020 KR 10-2021-0045256 (51) A61F 2/00 (2006.01), A61F 2/32 (2006.01), A61F 2/30 (2006.01), A61L 27/18 (2006.01) (86) PCT KR2021/013606 de 05/10/2021 (87) WO 2022/075694 de 14/04/2022
(21) BR 11 2023 006433-3	Código 1.1 - Publicação Internacional – PCT. Apresentação de petição de requerimento de entrada na fase nacional (30) 05/10/2020 JP 2020-168358 (51) B01D 53/14 (2006.01) (86) PCT JP2021/032365 de 02/09/2021 (87) WO 2022/074977 de 14/04/2022
(21) BR 11 2023 006434-1	Código 1.1 - Publicação Internacional – PCT. Apresentação de petição de requerimento de entrada na fase nacional

	(30) 06/10/2020 US 63/088,272 (51) A01N 25/12 (2006.01), A01N 25/26 (2006.01), A01N 59/26 (2006.01), A61K 9/16 (2006.01), A23K 10/16 (2016.01) (86) PCT US2021/053741 de 06/10/2021 (87) WO 2022/076535 de 14/04/2022
(21) BR 11 2023 006435-0	Código 1.1 - Publicação Internacional – PCT. Apresentação de petição de requerimento de entrada na fase nacional (30) 05/10/2020 JP 2020-168357 (51) B01D 53/14 (2006.01), B01D 53/48 (2006.01), B01D 53/50 (2006.01), B01D 53/62 (2006.01), B01D 53/78 (2006.01) (86) PCT JP2021/032363 de 02/09/2021 (87) WO 2022/074976 de 14/04/2022
(21) BR 11 2023 006437-6	Código 1.1 - Publicação Internacional – PCT. Apresentação de petição de requerimento de entrada na fase nacional (30) 26/10/2020 GB 2016982.7 (51) F16L 1/18 (2006.01), B21C 37/15 (2006.01), B23K 1/00 (2006.01), F16L 1/20 (2006.01), F16L 9/18 (2006.01), F16L 39/00 (2006.01) (86) PCT GB2021/052771 de 25/10/2021 (87) WO 2022/090697 de 05/05/2022
(21) BR 11 2023 006438-4	Código 1.1 - Publicação Internacional – PCT. Apresentação de petição de requerimento de entrada na fase nacional (30) 09/10/2020 US 63/090,001; 08/01/2021 US 63/135,518 (51) A61K 35/17 (2015.01), C07K 14/725 (2006.01), C12N 5/0783 (2010.01) (86) PCT US2021/054326 de 09/10/2021 (87) WO 2022/076928 de 14/04/2022
(21) BR 11 2023 006441-4	Código 1.1 - Publicação Internacional – PCT. Apresentação de petição de requerimento de entrada na fase nacional (51) A61L 27/56 (2006.01) (86) PCT IB2020/059352 de 06/10/2020 (87) WO 2022/074427 de 14/04/2022
(21) BR 11 2023 006442-2	Código 1.1 - Publicação Internacional – PCT. Apresentação de petição de requerimento de entrada na fase nacional (30) 30/10/2020 US 63/107,890 (51) B32B 27/08 (2006.01), B32B 27/30 (2006.01), B32B 27/32 (2006.01), C08J 5/18 (2006.01), C08L 23/04 (2006.01), C08L 23/06 (2006.01) (86) PCT US2021/053346 de 04/10/2021 (87) WO 2022/093488 de 05/05/2022

(21) BR 11 2023 006443-0	Código 1.1 - Publicação Internacional – PCT. Apresentação de petição de requerimento de entrada na fase nacional (30) 30/10/2020 EP 20204861.7 (51) A61K 31/4415 (2006.01), A61K 31/455 (2006.01), A61P 21/00 (2006.01) (86) PCT EP2021/080141 de 29/10/2021 (87) WO 2022/090473 de 05/05/2022
(21) BR 11 2023 006445-7	Código 1.1 - Publicação Internacional – PCT. Apresentação de petição de requerimento de entrada na fase nacional (51) H04W 72/04 (2023.01) (86) PCT CN2020/121525 de 16/10/2020 (87) WO 2022/077441 de 21/04/2022
(21) BR 11 2023 006446-5	Código 1.1 - Publicação Internacional – PCT. Apresentação de petição de requerimento de entrada na fase nacional (30) 08/10/2020 US 63/089,247 (51) B01J 23/745 (2006.01), B01J 23/755 (2006.01), B01J 23/80 (2006.01), B01J 35/00 (2006.01), B01J 37/08 (2006.01), B01J 35/10 (2006.01), B01D 53/94 (2006.01), F01N 3/10 (2006.01) (86) PCT US2021/053453 de 05/10/2021 (87) WO 2022/076335 de 14/04/2022
(21) BR 11 2023 006447-3	Código 1.1 - Publicação Internacional – PCT. Apresentação de petição de requerimento de entrada na fase nacional (30) 07/10/2020 GB 2015876.2 (51) B29C 70/86 (2006.01), B29C 70/54 (2006.01), B29C 70/44 (2006.01), B29C 70/52 (2006.01), B29D 99/00 (2010.01) (86) PCT EP2021/077373 de 05/10/2021 (87) WO 2022/073967 de 14/04/2022
(21) BR 11 2023 006448-1	Código 1.1 - Publicação Internacional – PCT. Apresentação de petição de requerimento de entrada na fase nacional (30) 16/10/2020 EP 20202268.7 (51) C10G 1/00 (2006.01), C10G 1/02 (2006.01), C10G 1/10 (2006.01), C10G 21/28 (2006.01), C10G 53/06 (2006.01), C10G 55/04 (2006.01) (86) PCT EP2021/078172 de 12/10/2021 (87) WO 2022/079025 de 21/04/2022
(21) BR 11 2023 006450-3	Código 1.1 - Publicação Internacional – PCT. Apresentação de petição de requerimento de entrada na fase nacional (30) 12/10/2020 US 63/090,503 (51) C08J 7/04 (2020.01), C09D 123/36 (2006.01), B32B 27/08 (2006.01) (86) PCT US2021/054549 de 12/10/2021

	(87) WO 2022/081558 de 21/04/2022
(21) BR 11 2023 006451-1	Código 1.1 - Publicação Internacional – PCT. Apresentação de petição de requerimento de entrada na fase nacional (30) 06/10/2020 US 63/088,444; 30/10/2020 US 63/108,138 (51) C07K 16/28 (2006.01), A61P 37/06 (2006.01), G01N 33/564 (2006.01) (86) PCT US2021/053790 de 06/10/2021 (87) WO 2022/076573 de 14/04/2022
(21) BR 11 2023 006453-8	Código 1.1 - Publicação Internacional – PCT. Apresentação de petição de requerimento de entrada na fase nacional (30) 06/10/2020 US 63/088,184 (51) A61K 31/131 (2006.01), A61K 31/14 (2006.01), A61K 31/727 (2006.01) (86) PCT US2021/053767 de 06/10/2021 (87) WO 2022/076555 de 14/04/2022
(21) BR 11 2023 006454-6	Código 1.1 - Publicação Internacional – PCT. Apresentação de petição de requerimento de entrada na fase nacional (30) 06/10/2020 US 63/088,293 (51) A01N 25/08 (2006.01), A01P 1/00 (2006.01), A01P 15/00 (2006.01), A61L 15/16 (2006.01), A61L 15/18 (2006.01), A61L 15/20 (2006.01) (86) PCT US2021/053608 de 05/10/2021 (87) WO 2022/076441 de 14/04/2022
(21) BR 11 2023 006455-4	Código 1.1 - Publicação Internacional – PCT. Apresentação de petição de requerimento de entrada na fase nacional (30) 16/10/2020 GB 2016479.4 (51) A24F 40/465 (2020.01), A24F 40/51 (2020.01) (86) PCT EP2021/078688 de 15/10/2021 (87) WO 2022/079285 de 21/04/2022
(21) BR 11 2023 006457-0	Código 1.1 - Publicação Internacional – PCT. Apresentação de petição de requerimento de entrada na fase nacional (30) 07/10/2020 US 63/198,273 (51) F16L 55/054 (2006.01), F16L 55/02 (2006.01), F16L 55/045 (2006.01), F16L 55/05 (2006.01), F04B 11/00 (2006.01) (86) PCT US2021/054056 de 07/10/2021 (87) WO 2022/076748 de 14/04/2022
(21) BR 11 2023 006463-5	Código 1.1 - Publicação Internacional – PCT. Apresentação de petição de requerimento de entrada na fase nacional (30) 06/11/2020 US 63/110,607 (51) A01N 1/00 (2006.01), A01N 1/02 (2006.01), A01N 3/02 (2006.01), A01N

	3/00 (2006.01), A01N 29/02 (2006.01), A01N 31/02 (2006.01), A01N 31/06 (2006.01), A01N 33/04 (2006.01), A01N 33/18 (2006.01), A01N 43/50 (2006.01) (86) PCT US2021/058035 de 04/11/2021 (87) WO 2022/098857 de 12/05/2022
(21) BR 11 2023 006465-1	Código 1.1 - Publicação Internacional – PCT. Apresentação de petição de requerimento de entrada na fase nacional (51) F04D 13/06 (2006.01), F04D 29/18 (2006.01) (86) PCT NO2020/050253 de 15/10/2020 (87) WO 2022/081016 de 21/04/2022
(21) BR 11 2023 006467-8	Código 1.1 - Publicação Internacional – PCT. Apresentação de petição de requerimento de entrada na fase nacional (30) 08/10/2020 IN 202041028007 (51) B01D 53/04 (2006.01), E03B 3/28 (2006.01) (86) PCT IN2021/050971 de 08/10/2021 (87) WO 2022/074682 de 14/04/2022
(21) BR 11 2023 006468-6	Código 1.1 - Publicação Internacional – PCT. Apresentação de petição de requerimento de entrada na fase nacional (30) 07/10/2020 US 63/088,895; 13/04/2021 US 63/174,439 (51) A61K 39/395 (2006.01), A61P 25/28 (2006.01), A61P 31/00 (2006.01), A61P 35/00 (2006.01), C07K 16/28 (2006.01), C07K 16/46 (2006.01) (86) PCT US2021/071752 de 06/10/2021 (87) WO 2022/077006 de 14/04/2022
(21) BR 11 2023 006469-4	Código 1.1 - Publicação Internacional – PCT. Apresentação de petição de requerimento de entrada na fase nacional (30) 15/10/2020 IN 202041044914 (51) H04W 64/00 (2009.01) (86) PCT US2021/071875 de 14/10/2021 (87) WO 2022/082204 de 21/04/2022
(21) BR 11 2023 006470-8	Código 1.1 - Publicação Internacional – PCT. Apresentação de petição de requerimento de entrada na fase nacional (30) 07/10/2020 US 63/088,799 (51) A61P 43/00 (2006.01), C07D 515/04 (2006.01), A61K 31/519 (2006.01) (86) PCT US2021/053861 de 06/10/2021 (87) WO 2022/076625 de 14/04/2022
(21) BR 11 2023 006471-6	Código 1.1 - Publicação Internacional – PCT. Apresentação de petição de requerimento de entrada na fase nacional (30) 12/10/2020 US 63/090,454; 13/10/2020 US 63/090,743; 23/10/2020 US

	63/104,545 (51) C08B 1/00 (2006.01), C08B 37/14 (2006.01), C08H 7/00 (2011.01), C08H 8/00 (2010.01), D21C 3/04 (2006.01), D21C 3/20 (2006.01), D21C 3/22 (2006.01) (86) PCT US2021/062986 de 11/12/2021 (87) WO 2022/082123 de 21/04/2022
(21) BR 11 2023 006474-0	Código 1.1 - Publicação Internacional – PCT. Apresentação de petição de requerimento de entrada na fase nacional (30) 16/10/2020 IN 202041045124 (51) G01S 5/00 (2006.01), G01S 5/02 (2010.01), H04W 72/12 (2023.01), H04W 76/15 (2018.01) (86) PCT US2021/051563 de 22/09/2021 (87) WO 2022/081319 de 21/04/2022
(21) BR 11 2023 006476-7	Código 1.1 - Publicação Internacional – PCT. Apresentação de petição de requerimento de entrada na fase nacional (30) 14/10/2020 US 63/091,866 (51) C07D 471/04 (2006.01), C07D 487/04 (2006.01), A61P 33/02 (2006.01), A61K 31/437 (2006.01) (86) PCT IB2021/059376 de 12/10/2021 (87) WO 2022/079616 de 21/04/2022
(21) BR 11 2023 006478-3	Código 1.1 - Publicação Internacional – PCT. Apresentação de petição de requerimento de entrada na fase nacional (30) 11/10/2020 US 63/090,272; 10/02/2021 US 63/148,038; 26/05/2021 US 63/193,493 (51) A61K 47/68 (2017.01), A61P 35/00 (2006.01), C07K 16/28 (2006.01) (86) PCT US2021/054084 de 08/10/2021 (87) WO 2022/076767 de 14/04/2022
(21) BR 11 2023 006480-5	Código 1.1 - Publicação Internacional – PCT. Apresentação de petição de requerimento de entrada na fase nacional (30) 15/10/2020 US 63/092,488; 14/01/2021 US 63/137,708; 12/10/2021 US 17/499,475 (51) H04W 60/04 (2009.01), H04W 64/00 (2009.01), G01S 5/00 (2006.01), H04L 5/00 (2006.01) (86) PCT US2021/054685 de 13/10/2021 (87) WO 2022/098480 de 12/05/2022
(21) BR 11 2023 006483-0	Código 1.1 - Publicação Internacional – PCT. Apresentação de petição de requerimento de entrada na fase nacional (30) 07/10/2020 US 63/088,848; 17/03/2021 US 63/162,278

	(51) C07D 471/04 (2006.01) (86) PCT US2021/053859 de 06/10/2021 (87) WO 2022/076623 de 14/04/2022
(21) BR 11 2023 006484-8	Código 1.1 - Publicação Internacional – PCT. Apresentação de petição de requerimento de entrada na fase nacional (30) 15/10/2020 IN 202021044991 (51) G01S 5/00 (2006.01), G01S 5/02 (2010.01), H04W 72/12 (2023.01), H04W 76/15 (2018.01) (86) PCT US2021/051429 de 22/09/2021 (87) WO 2022/081316 de 21/04/2022
(21) BR 11 2023 006486-4	Código 1.1 - Publicação Internacional – PCT. Apresentação de petição de requerimento de entrada na fase nacional (30) 09/10/2020 US 63/089,956; 12/02/2021 US 17/175,576 (51) G06Q 10/06 (2023.01), G06Q 30/02 (2023.01), G01D 21/02 (2006.01) (86) PCT US2021/054257 de 08/10/2021 (87) WO 2022/076875 de 14/04/2022
(21) BR 11 2023 006488-0	Código 1.1 - Publicação Internacional – PCT. Apresentação de petição de requerimento de entrada na fase nacional (30) 07/10/2020 US 63/088,686 (51) C07D 515/08 (2006.01), C07D 519/00 (2006.01), C07D 515/18 (2006.01), A61P 11/00 (2006.01), A61K 31/529 (2006.01) (86) PCT US2021/053858 de 06/10/2021 (87) WO 2022/076622 de 14/04/2022
(21) BR 11 2023 006489-9	Código 1.1 - Publicação Internacional – PCT. Apresentação de petição de requerimento de entrada na fase nacional (30) 16/10/2020 CZ PV 2020-566 (51) B09B 3/00 (2022.01) (86) PCT IB2021/059316 de 12/10/2021 (87) WO 2022/079578 de 21/04/2022
(21) BR 11 2023 006491-0	Código 1.1 - Publicação Internacional – PCT. Apresentação de petição de requerimento de entrada na fase nacional (30) 08/10/2020 EP 20200815.7 (51) C12P 21/00 (2006.01), C12P 19/02 (2006.01), C12P 19/12 (2006.01) (86) PCT EP2021/077659 de 07/10/2021 (87) WO 2022/074102 de 14/04/2022
(21) BR 11 2023 006492-9	Código 1.1 - Publicação Internacional – PCT. Apresentação de petição de requerimento de entrada na fase nacional

	(30) 06/10/2020 US 17/064,593 (51) B61L 5/04 (2006.01), B61L 5/10 (2006.01), B61L 5/16 (2006.01), B61L 7/04 (2006.01), E01B 7/18 (2006.01) (86) PCT US2021/053746 de 06/10/2021 (87) WO 2022/076540 de 14/04/2022
(21) BR 11 2023 006494-5	Código 1.1 - Publicação Internacional – PCT. Apresentação de petição de requerimento de entrada na fase nacional (51) H04R 19/04 (2006.01), H04R 9/06 (2006.01), H04R 1/08 (2006.01) (86) PCT CN2020/140180 de 28/12/2020 (87) WO 2022/140921 de 07/07/2022
(21) BR 11 2023 006495-3	Código 1.1 - Publicação Internacional – PCT. Apresentação de petição de requerimento de entrada na fase nacional (30) 16/10/2020 IN 202021045182 (51) G01S 7/00 (2006.01), H04W 4/38 (2018.01), H04L 67/12 (2022.01), H04W 84/18 (2009.01) (86) PCT US2021/054659 de 13/10/2021 (87) WO 2022/081624 de 21/04/2022
(21) BR 11 2023 006496-1	Código 1.1 - Publicação Internacional – PCT. Apresentação de petição de requerimento de entrada na fase nacional (30) 16/10/2020 IN 202041045027 (51) H04W 64/00 (2009.01), H04W 52/02 (2009.01) (86) PCT US2021/071863 de 14/10/2021 (87) WO 2022/082198 de 21/04/2022
(21) BR 11 2023 006497-0	Código 1.1 - Publicação Internacional – PCT. Apresentação de petição de requerimento de entrada na fase nacional (30) 09/10/2020 US 63/089,782; 04/06/2021 US 63/197,236; 12/07/2021 US 63/220,929 (51) C07K 19/00 (2006.01), A61K 47/68 (2017.01), A61P 31/14 (2006.01), C07K 14/47 (2006.01), C07K 16/00 (2006.01), C07K 16/10 (2006.01), C07K 16/46 (2006.01), C12N 15/13 (2006.01), C12N 15/62 (2006.01) (86) PCT CA2021/051426 de 08/10/2021 (87) WO 2022/073138 de 14/04/2022
(21) BR 11 2023 006499-6	Código 1.1 - Publicação Internacional – PCT. Apresentação de petição de requerimento de entrada na fase nacional (30) 07/10/2020 US 63/088,580 (51) A01D 75/18 (2006.01), A01F 7/06 (2006.01) (86) PCT US2021/053954 de 07/10/2021 (87) WO 2022/076675 de 14/04/2022

(21) BR 11 2023 006500-3	Código 1.1 - Publicação Internacional – PCT. Apresentação de petição de requerimento de entrada na fase nacional (30) 09/10/2020 EP 20201121.9 (51) G16B 20/20 (2019.01), G16B 35/00 (2019.01) (86) PCT EP2021/077505 de 06/10/2021 (87) WO 2022/074034 de 14/04/2022
(21) BR 11 2023 006501-1	Código 1.1 - Publicação Internacional – PCT. Apresentação de petição de requerimento de entrada na fase nacional (30) 16/10/2020 EP 20202226.5 (51) C10G 21/12 (2006.01), C10G 21/28 (2006.01), C10G 53/06 (2006.01), C10G 1/00 (2006.01), C10G 1/02 (2006.01), C10G 1/10 (2006.01), C10G 55/04 (2006.01) (86) PCT EP2021/078153 de 12/10/2021 (87) WO 2022/079012 de 21/04/2022
(21) BR 11 2023 006503-8	Código 1.1 - Publicação Internacional – PCT. Apresentação de petição de requerimento de entrada na fase nacional (30) 07/10/2020 US 63/088,582 (51) A61B 10/00 (2006.01), A61J 17/00 (2006.01) (86) PCT IB2021/058788 de 27/09/2021 (87) WO 2022/074501 de 14/04/2022
(21) BR 11 2023 006504-6	Código 1.1 - Publicação Internacional – PCT. Apresentação de petição de requerimento de entrada na fase nacional (30) 16/10/2020 IN 202041045195 (51) H04W 4/029 (2018.01), H04W 4/80 (2018.01), G16H 50/80 (2018.01) (86) PCT US2021/051421 de 22/09/2021 (87) WO 2022/081315 de 21/04/2022
(21) BR 11 2023 006508-9	Código 1.1 - Publicação Internacional – PCT. Apresentação de petição de requerimento de entrada na fase nacional (30) 09/10/2020 EP 20201041.9; 09/10/2020 EP 20201025.2; 09/10/2020 EP 20201046.8; 09/10/2020 EP 20201137.5; 09/10/2020 EP 20201125.0; 09/10/2020 EP 20201052.6 (51) A24D 1/20 (2020.01), A24F 40/20 (2020.01) (86) PCT EP2021/073682 de 26/08/2021 (87) WO 2022/073692 de 14/04/2022
(21) BR 11 2023 006509-7	Código 1.1 - Publicação Internacional – PCT. Apresentação de petição de requerimento de entrada na fase nacional (30) 09/10/2020 EP 20201119.3

	(51) C07D 213/70 (2006.01), C07D 213/79 (2006.01), C07D 213/81 (2006.01), C07D 213/84 (2006.01), C07D 409/04 (2006.01) (86) PCT EP2021/077899 de 08/10/2021 (87) WO 2022/074214 de 14/04/2022
(21) BR 11 2023 006512-7	Código 1.1 - Publicação Internacional – PCT. Apresentação de petição de requerimento de entrada na fase nacional (30) 16/10/2020 IN 202041045125 (51) H04W 64/00 (2009.01) (86) PCT US2021/051744 de 23/09/2021 (87) WO 2022/081322 de 21/04/2022
(21) BR 11 2023 006513-5	Código 1.1 - Publicação Internacional – PCT. Apresentação de petição de requerimento de entrada na fase nacional (30) 06/10/2020 US 63/088,290; 03/11/2020 US 63/109,137 (51) A23J 1/00 (2006.01), A23L 15/00 (2016.01), A23L 33/195 (2016.01), A23J 3/20 (2006.01), A21D 2/26 (2006.01), C12N 15/81 (2006.01), C07K 14/77 (2006.01), C07K 14/465 (2006.01) (86) PCT US2021/053850 de 06/10/2021 (87) WO 2022/076615 de 14/04/2022
(21) BR 11 2023 006514-3	Código 1.1 - Publicação Internacional – PCT. Apresentação de petição de requerimento de entrada na fase nacional (30) 23/02/2021 EP 21158605.2 (51) A61B 1/00 (2006.01), A61B 1/055 (2006.01), A61B 1/07 (2006.01), G02B 6/24 (2006.01), G02B 23/24 (2006.01) (86) PCT EP2022/053745 de 16/02/2022 (87) WO 2022/179895 de 01/09/2022
(21) BR 11 2023 006515-1	Código 1.1 - Publicação Internacional – PCT. Apresentação de petição de requerimento de entrada na fase nacional (30) 18/12/2020 EP 20306613.9 (51) G02C 7/02 (2006.01), A61F 9/00 (2006.01), A61B 3/00 (2006.01), G16H 20/10 (2018.01), G16H 20/30 (2018.01), G16H 20/40 (2018.01), G16H 40/63 (2018.01), G16H 50/70 (2018.01) (86) PCT EP2021/086033 de 15/12/2021 (87) WO 2022/129253 de 23/06/2022
(21) BR 11 2023 006516-0	Código 1.1 - Publicação Internacional – PCT. Apresentação de petição de requerimento de entrada na fase nacional (30) 09/10/2020 EP 20200940.3 (51) B01J 21/04 (2006.01), B01D 53/94 (2006.01), B01J 23/58 (2006.01), B01J 23/46 (2006.01), B01J 23/63 (2006.01), B01J 35/00 (2006.01), B01J 35/04

	(2006.01), B01J 37/02 (2006.01), B01J 37/03 (2006.01) (86) PCT EP2021/076597 de 28/09/2021 (87) WO 2022/073801 de 14/04/2022
(21) BR 11 2023 006517-8	Código 1.1 - Publicação Internacional – PCT. Apresentação de petição de requerimento de entrada na fase nacional (30) 14/10/2020 EP 20201763.8 (51) C10G 45/02 (2006.01) (86) PCT EP2021/078219 de 12/10/2021 (87) WO 2022/079051 de 21/04/2022
(21) BR 11 2023 006518-6	Código 1.1 - Publicação Internacional – PCT. Apresentação de petição de requerimento de entrada na fase nacional (30) 09/10/2020 CN 202011074112.3 (51) G01N 1/28 (2006.01), G01N 1/30 (2006.01) (86) PCT CN2021/088915 de 22/04/2021 (87) WO 2022/073335 de 14/04/2022
(21) BR 11 2023 006520-8	Código 1.1 - Publicação Internacional – PCT. Apresentação de petição de requerimento de entrada na fase nacional (30) 07/10/2020 FR FR2010231 (51) A61K 31/198 (2006.01), A61P 3/10 (2006.01) (86) PCT EP2021/077779 de 07/10/2021 (87) WO 2022/074154 de 14/04/2022
(21) BR 11 2023 006521-6	Código 1.1 - Publicação Internacional – PCT. Apresentação de petição de requerimento de entrada na fase nacional (30) 09/10/2020 EP 20201096.3 (51) C12N 15/63 (2006.01) (86) PCT EP2021/077820 de 08/10/2021 (87) WO 2022/074182 de 14/04/2022
(21) BR 11 2023 006522-4	Código 1.1 - Publicação Internacional – PCT. Apresentação de petição de requerimento de entrada na fase nacional (30) 07/10/2020 US 63/088,564; 30/03/2021 EP 21315057.6 (51) G01N 33/543 (2006.01), G01N 33/569 (2006.01) (86) PCT EP2021/077677 de 07/10/2021 (87) WO 2022/074111 de 14/04/2022
(21) BR 11 2023 006524-0	Código 1.1 - Publicação Internacional – PCT. Apresentação de petição de requerimento de entrada na fase nacional (30) 16/10/2020 DE 10 2020 127 383.5 (51) F15B 21/08 (2006.01), F15B 20/00 (2006.01), F15B 19/00 (2006.01), F15B

	13/08 (2006.01), G05B 19/042 (2006.01), F15B 13/10 (2006.01), G05B 9/02 (2006.01), F15B 13/04 (2006.01), F15B 13/044 (2006.01) (86) PCT EP2021/078354 de 13/10/2021 (87) WO 2022/079119 de 21/04/2022
(21) BR 11 2023 006525-9	Código 1.1 - Publicação Internacional – PCT. Apresentação de petição de requerimento de entrada na fase nacional (30) 16/10/2020 US 63/092,996; 23/09/2021 US 17/483,320 (51) H04W 64/00 (2009.01), H04W 24/08 (2009.01), H04W 4/02 (2018.01) (86) PCT US2021/051863 de 24/09/2021 (87) WO 2022/081323 de 21/04/2022
(21) BR 11 2023 006527-5	Código 1.1 - Publicação Internacional – PCT. Apresentação de petição de requerimento de entrada na fase nacional (30) 12/11/2020 NL 2026876 (51) C07D 317/36 (2006.01) (86) PCT EP2021/081259 de 10/11/2021 (87) WO 2022/101275 de 19/05/2022
(21) BR 11 2023 006529-1	Código 1.1 - Publicação Internacional – PCT. Apresentação de petição de requerimento de entrada na fase nacional (30) 09/10/2020 EP 20200951.0 (51) B01J 23/46 (2006.01), B01D 53/94 (2006.01), B01J 23/63 (2006.01), B01J 21/06 (2006.01), B01J 21/04 (2006.01), B01J 35/00 (2006.01), B01J 35/04 (2006.01), B01J 37/02 (2006.01), B01J 37/03 (2006.01) (86) PCT EP2021/076195 de 23/09/2021 (87) WO 2022/073770 de 14/04/2022
(21) BR 11 2023 006531-3	Código 1.1 - Publicação Internacional – PCT. Apresentação de petição de requerimento de entrada na fase nacional (30) 09/10/2020 US 63/089,965; 19/02/2021 US 63/151,468 (51) A61P 35/00 (2006.01), C07D 471/04 (2006.01), C07D 471/20 (2006.01), C07D 491/20 (2006.01), C07D 519/00 (2006.01), A61K 31/4375 (2006.01), A61K 31/506 (2006.01), A61K 31/53 (2006.01), A61K 31/5377 (2006.01), A61K 31/5383 (2006.01), A61K 31/4985 (2006.01), A61K 31/437 (2006.01), A61K 31/519 (2006.01), A61K 31/52 (2006.01), A61K 31/4725 (2006.01), A61K 31/444 (2006.01), A61K 31/438 (2006.01), A61K 31/5025 (2006.01), A61K 31/517 (2006.01) (86) PCT US2021/054191 de 08/10/2021 (87) WO 2022/076831 de 14/04/2022
(21) BR 11 2023 006532-1	Código 1.1 - Publicação Internacional – PCT. Apresentação de petição de requerimento de entrada na fase nacional

	(30) 16/10/2020 US 17/073,218 (51) G06T 15/40 (2011.01) (86) PCT US2021/050670 de 16/09/2021 (87) WO 2022/081293 de 21/04/2022
(21) BR 11 2023 006533-0	Código 1.1 - Publicação Internacional – PCT. Apresentação de petição de requerimento de entrada na fase nacional (30) 07/10/2020 JP 2020-169966 (51) C12N 15/13 (2006.01), A61P 37/00 (2006.01), A61P 43/00 (2006.01), C07K 16/28 (2006.01), C07K 16/46 (2006.01), C12N 1/15 (2006.01), C12N 1/19 (2006.01), C12N 1/21 (2006.01), C12N 5/10 (2006.01), C12P 21/08 (2006.01) (86) PCT JP2021/036893 de 06/10/2021 (87) WO 2022/075337 de 14/04/2022
(21) BR 11 2023 006534-8	Código 1.1 - Publicação Internacional – PCT. Apresentação de petição de requerimento de entrada na fase nacional (30) 07/10/2020 US 63/088,767 (51) G01F 1/74 (2006.01), F02M 37/26 (2019.01) (86) PCT US2021/054055 de 07/10/2021 (87) WO 2022/076747 de 14/04/2022
(21) BR 11 2023 006535-6	Código 1.1 - Publicação Internacional – PCT. Apresentação de petição de requerimento de entrada na fase nacional (30) 02/11/2020 DE 10 2020 128 719.4 (51) B08B 9/20 (2006.01), B08B 9/42 (2006.01), B08B 13/00 (2006.01) (86) PCT EP2021/079167 de 21/10/2021 (87) WO 2022/090045 de 05/05/2022
(21) BR 11 2023 006536-4	Código 1.1 - Publicação Internacional – PCT. Apresentação de petição de requerimento de entrada na fase nacional (30) 09/10/2020 ES U202032200 (51) A45C 13/00 (2006.01), A45C 5/14 (2006.01) (86) PCT ES2021/070736 de 08/10/2021 (87) WO 2022/074279 de 14/04/2022
(21) BR 11 2023 006537-2	Código 1.1 - Publicação Internacional – PCT. Apresentação de petição de requerimento de entrada na fase nacional (30) 20/10/2020 US 63/094,027; 21/10/2020 US 63/094,426; 02/02/2021 US 63/144,688 (51) A61K 31/554 (2006.01), A61P 17/04 (2006.01), A61P 1/16 (2006.01) (86) PCT EP2021/078734 de 18/10/2021 (87) WO 2022/084212 de 28/04/2022

(21) BR 11 2023 006538-0	Código 1.1 - Publicação Internacional – PCT. Apresentação de petição de requerimento de entrada na fase nacional (30) 08/10/2020 US 63/089,287 (51) A61N 1/39 (2006.01), A61N 1/18 (2006.01), A61N 1/32 (2006.01), A61N 1/38 (2006.01) (86) PCT US2021/054140 de 08/10/2021 (87) WO 2022/076801 de 14/04/2022
(21) BR 11 2023 006540-2	Código 1.1 - Publicação Internacional – PCT. Apresentação de petição de requerimento de entrada na fase nacional (30) 08/10/2020 US 63/089,424; 02/07/2021 US 63/218,068 (51) A61K 38/08 (2019.01), A61K 31/01 (2006.01), A61K 31/74 (2006.01), A61K 38/06 (2006.01), A61K 36/28 (2006.01), A61K 8/64 (2006.01) (86) PCT US2021/054010 de 07/10/2021 (87) WO 2022/076713 de 14/04/2022
(21) BR 11 2023 006542-9	Código 1.1 - Publicação Internacional – PCT. Apresentação de petição de requerimento de entrada na fase nacional (30) 21/10/2020 FI 20206040 (51) D21D 5/28 (2006.01), D21F 1/66 (2006.01), D21G 9/00 (2006.01) (86) PCT FI2021/050686 de 15/10/2021 (87) WO 2022/084580 de 28/04/2022
(21) BR 11 2023 006543-7	Código 1.1 - Publicação Internacional – PCT. Apresentação de petição de requerimento de entrada na fase nacional (30) 06/10/2020 US 63/088,289 (51) C01G 23/053 (2006.01), C01G 23/047 (2006.01), C01G 23/08 (2006.01) (86) PCT US2021/053779 de 06/10/2021 (87) WO 2022/076564 de 14/04/2022
(21) BR 11 2023 006544-5	Código 1.1 - Publicação Internacional – PCT. Apresentação de petição de requerimento de entrada na fase nacional (30) 09/10/2020 US 63/089,751; 07/10/2021 US 17/496,218 (51) G06N 5/02 (2023.01), G06N 3/04 (2023.01), G06N 3/08 (2023.01), G06Q 30/02 (2023.01), G06Q 30/00 (2023.01), G06F 21/60 (2013.01), G06N 5/00 (2023.01) (86) PCT US2021/054269 de 08/10/2021 (87) WO 2022/076885 de 14/04/2022
(21) BR 11 2023 006545-3	Código 1.1 - Publicação Internacional – PCT. Apresentação de petição de requerimento de entrada na fase nacional (30) 08/10/2020 US 63/089,411; 01/06/2021 US 63/195,589; 03/09/2021 US 63/240,508

	(51) A61F 2/954 (2013.01), A61F 2/00 (2006.01), A61F 2/82 (2013.01), A61F 2/95 (2013.01), A61F 2/958 (2013.01) (86) PCT US2021/054258 de 08/10/2021 (87) WO 2022/076876 de 14/04/2022
(21) BR 11 2023 006547-0	Código 1.1 - Publicação Internacional – PCT. Apresentação de petição de requerimento de entrada na fase nacional (30) 06/10/2020 US 17/064.396 (51) B01J 38/52 (2006.01) (86) PCT US2021/053761 de 06/10/2021 (87) WO 2022/076550 de 14/04/2022
(21) BR 11 2023 006548-8	Código 1.1 - Publicação Internacional – PCT. Apresentação de petição de requerimento de entrada na fase nacional (51) H04L 1/18 (2023.01), H04W 72/04 (2023.01) (86) PCT CN2020/119867 de 08/10/2020 (87) WO 2022/073163 de 14/04/2022
(21) BR 11 2023 006549-6	Código 1.1 - Publicação Internacional – PCT. Apresentação de petição de requerimento de entrada na fase nacional (30) 09/10/2020 US 63/089,726 (51) A61K 35/545 (2015.01), C07K 16/08 (2006.01), C12N 5/0735 (2010.01) (86) PCT US2021/053948 de 07/10/2021 (87) WO 2022/076673 de 14/04/2022
(21) BR 11 2023 006551-8	Código 1.1 - Publicação Internacional – PCT. Apresentação de petição de requerimento de entrada na fase nacional (30) 08/10/2020 US 63/089,406 (51) C12N 15/113 (2010.01), A61K 31/713 (2006.01), A61P 25/00 (2006.01) (86) PCT US2021/071785 de 08/10/2021 (87) WO 2022/077024 de 14/04/2022
(21) BR 11 2023 006554-2	Código 1.1 - Publicação Internacional – PCT. Apresentação de petição de requerimento de entrada na fase nacional (30) 08/10/2020 EP 20200835.5 (51) A61K 47/54 (2017.01), A61K 39/395 (2006.01), A61K 47/59 (2017.01), A61K 47/60 (2017.01), A61P 35/00 (2006.01), C07K 16/28 (2006.01), C07K 16/32 (2006.01), C12N 15/117 (2010.01) (86) PCT EP2021/077777 de 07/10/2021 (87) WO 2022/074152 de 14/04/2022
(21) BR 11 2023 006555-0	Código 1.1 - Publicação Internacional – PCT. Apresentação de petição de requerimento de entrada na fase nacional

	(30) 16/10/2020 IN 202041045208 (51) H04W 36/00 (2009.01) (86) PCT US2021/047126 de 23/08/2021 (87) WO 2022/081258 de 21/04/2022
(21) BR 11 2023 006558-5	Código 1.1 - Publicação Internacional – PCT. Apresentação de petição de requerimento de entrada na fase nacional (30) 25/11/2020 EP 20209918.0 (51) C08J 5/18 (2006.01), C08K 9/04 (2006.01), C09C 1/02 (2006.01) (86) PCT EP2021/083033 de 25/11/2021 (87) WO 2022/112434 de 02/06/2022
(21) BR 11 2023 006559-3	Código 1.1 - Publicação Internacional – PCT. Apresentação de petição de requerimento de entrada na fase nacional (30) 15/10/2020 US 63/092,157; 15/10/2020 US 63/092,149 (51) G08B 13/06 (2006.01), G08B 13/16 (2006.01), G08B 13/24 (2006.01), G08B 29/18 (2006.01), G01S 13/88 (2006.01), G08B 21/04 (2006.01) (86) PCT EP2021/078451 de 14/10/2021 (87) WO 2022/079170 de 21/04/2022
(21) BR 11 2023 006560-7	Código 1.1 - Publicação Internacional – PCT. Apresentação de petição de requerimento de entrada na fase nacional (30) 08/10/2020 US 63/089,063 (51) C07D 209/42 (2006.01), C07D 401/12 (2006.01), C07D 403/12 (2006.01), C07D 405/12 (2006.01), C07D 409/12 (2006.01), C07D 409/14 (2006.01), A61K 31/404 (2006.01), C07D 471/04 (2006.01), C07D 487/04 (2006.01), A61P 3/00 (2006.01) (86) PCT US2021/053681 de 06/10/2021 (87) WO 2022/076496 de 14/04/2022
(21) BR 11 2023 006561-5	Código 1.1 - Publicação Internacional – PCT. Apresentação de petição de requerimento de entrada na fase nacional (30) 08/10/2020 EP 20200850.4; 11/12/2020 EP 20213590.1; 25/03/2021 EP 21165054.4 (51) C07D 239/70 (2006.01), C07D 413/12 (2006.01), C07D 495/04 (2006.01), A61K 31/505 (2006.01), A61K 31/517 (2006.01), A61P 35/00 (2006.01) (86) PCT EP2021/077757 de 07/10/2021 (87) WO 2022/074143 de 14/04/2022
(21) BR 11 2023 006563-1	Código 1.1 - Publicação Internacional – PCT. Apresentação de petição de requerimento de entrada na fase nacional (30) 29/10/2020 EP 20204774.2; 27/11/2020 EP 20210297.6; 24/03/2021 EP 21164684.9; 26/04/2021 EP 21170519.9

	(51) A61P 31/14 (2006.01), C12N 9/48 (2006.01), A61K 38/48 (2006.01), A61P 9/12 (2006.01), A61P 11/00 (2006.01), A61P 13/12 (2006.01), C07K 14/705 (2006.01), A61K 38/00 (2006.01) (86) PCT EP2021/080130 de 29/10/2021 (87) WO 2022/090469 de 05/05/2022
(21) BR 11 2023 006564-0	Código 1.1 - Publicação Internacional – PCT. Apresentação de petição de requerimento de entrada na fase nacional (30) 09/10/2020 US 63/089,936; 13/11/2020 US 63/113,801; 29/12/2020 US 63/131,317; 25/01/2021 US 63/141,300; 05/02/2021 US 63/146,276; 01/10/2021 US 63/251,580 (51) A61K 31/70 (2006.01), A61K 31/7004 (2006.01), A61K 31/7052 (2006.01) (86) PCT US2021/054318 de 08/10/2021 (87) WO 2022/076922 de 14/04/2022
(21) BR 11 2023 006567-4	Código 1.1 - Publicação Internacional – PCT. Apresentação de petição de requerimento de entrada na fase nacional (30) 09/10/2020 US 63/089,922 (51) A61M 5/14 (2006.01), A61M 5/42 (2006.01), A61M 5/162 (2006.01), A61M 5/168 (2006.01) (86) PCT US2021/053458 de 05/10/2021 (87) WO 2022/076337 de 14/04/2022
(21) BR 11 2023 006568-2	Código 1.1 - Publicação Internacional – PCT. Apresentação de petição de requerimento de entrada na fase nacional (30) 16/10/2020 EP 20202173.9 (51) C10G 53/04 (2006.01), C10G 53/08 (2006.01), C10G 1/00 (2006.01), C10G 1/02 (2006.01), C10G 1/10 (2006.01), C10G 53/00 (2006.01), C10G 55/00 (2006.01), C10G 55/04 (2006.01) (86) PCT EP2021/078227 de 12/10/2021 (87) WO 2022/079059 de 21/04/2022
(21) BR 11 2023 006569-0	Código 1.1 - Publicação Internacional – PCT. Apresentação de petição de requerimento de entrada na fase nacional (51) G01G 11/08 (2006.01), G01G 13/24 (2006.01) (86) PCT IB2020/059501 de 09/10/2020 (87) WO 2022/074437 de 14/04/2022
(21) BR 11 2023 006570-4	Código 1.1 - Publicação Internacional – PCT. Apresentação de petição de requerimento de entrada na fase nacional (30) 07/10/2020 EP 20306162.7 (51) C12Q 1/686 (2018.01), C12Q 1/6893 (2018.01) (86) PCT EP2021/077568 de 06/10/2021

	(87) WO 2022/074059 de 14/04/2022
(21) BR 11 2023 006571-2	Código 1.1 - Publicação Internacional – PCT. Apresentação de petição de requerimento de entrada na fase nacional (30) 07/10/2020 US 63/088,886; 09/02/2021 US 63/147,584 (51) A61K 48/00 (2006.01), A61K 9/00 (2006.01), A61K 47/00 (2006.01), C08J 3/00 (2006.01) (86) PCT US2021/053818 de 06/10/2021 (87) WO 2022/076595 de 14/04/2022
(21) BR 11 2023 006573-9	Código 1.1 - Publicação Internacional – PCT. Apresentação de petição de requerimento de entrada na fase nacional (30) 07/10/2020 US 63/088,729 (51) C07K 16/22 (2006.01), A61P 3/00 (2006.01), A61P 3/04 (2006.01), A61P 3/10 (2006.01), A61P 9/00 (2006.01), A61P 9/10 (2006.01), A61P 19/02 (2006.01), A61P 25/00 (2006.01), A61P 25/04 (2006.01), A61P 29/00 (2006.01), A61K 39/00 (2006.01) (86) PCT US2021/054009 de 07/10/2021 (87) WO 2022/076712 de 14/04/2022
(21) BR 11 2023 006574-7	Código 1.1 - Publicação Internacional – PCT. Apresentação de petição de requerimento de entrada na fase nacional (30) 16/10/2020 GB 2016475.2 (51) A24F 40/20 (2020.01), A24F 40/465 (2020.01) (86) PCT EP2021/078679 de 15/10/2021 (87) WO 2022/079279 de 21/04/2022
(21) BR 11 2023 006577-1	Código 1.1 - Publicação Internacional – PCT. Apresentação de petição de requerimento de entrada na fase nacional (30) 08/10/2020 US 63/089,068 (51) C07D 235/26 (2006.01), C07D 409/12 (2006.01), C07D 409/14 (2006.01), C07D 471/04 (2006.01), A61P 3/10 (2006.01), A61K 31/4184 (2006.01) (86) PCT US2021/053680 de 06/10/2021 (87) WO 2022/076495 de 14/04/2022
(21) BR 11 2023 006578-0	Código 1.1 - Publicação Internacional – PCT. Apresentação de petição de requerimento de entrada na fase nacional (30) 08/10/2020 US 17/066,143 (51) E21B 12/00 (2006.01), E21B 17/00 (2006.01), E21B 17/02 (2006.01), E21B 47/13 (2012.01) (86) PCT US2021/053202 de 01/10/2021 (87) WO 2022/076264 de 14/04/2022

(21) BR 11 2023 006579-8	Código 1.1 - Publicação Internacional – PCT. Apresentação de petição de requerimento de entrada na fase nacional (30) 16/10/2020 GB 2016480.2 (51) A24F 40/42 (2020.01) (86) PCT EP2021/078202 de 12/10/2021 (87) WO 2022/079040 de 21/04/2022
(21) BR 11 2023 006580-1	Código 1.1 - Publicação Internacional – PCT. Apresentação de petição de requerimento de entrada na fase nacional (30) 07/10/2020 US 63/088,911; 05/02/2021 US 63/146,134 (51) C12N 15/86 (2006.01), A61P 27/02 (2006.01) (86) PCT US2021/053802 de 06/10/2021 (87) WO 2022/076582 de 14/04/2022
(21) BR 11 2023 006581-0	Código 1.1 - Publicação Internacional – PCT. Apresentação de petição de requerimento de entrada na fase nacional (30) 16/10/2020 US 63/092,610; 25/02/2021 US 63/153,599 (51) A61K 31/553 (2006.01), A61K 47/54 (2017.01), C07D 401/14 (2006.01), A61P 35/00 (2006.01) (86) PCT US2021/055186 de 15/10/2021 (87) WO 2022/081976 de 21/04/2022
(21) BR 11 2023 006582-8	Código 1.1 - Publicação Internacional – PCT. Apresentação de petição de requerimento de entrada na fase nacional (30) 09/10/2020 GB 2016044.6 (51) B29C 70/54 (2006.01), B29C 70/44 (2006.01), B29D 99/00 (2010.01) (86) PCT EP2021/077901 de 08/10/2021 (87) WO 2022/074215 de 14/04/2022
(21) BR 11 2023 006583-6	Código 1.1 - Publicação Internacional – PCT. Apresentação de petição de requerimento de entrada na fase nacional (30) 09/10/2020 GB 2016055.2; 25/03/2021 EP 21164988.4 (51) H02H 7/22 (2006.01), H01B 7/30 (2006.01), H02J 7/00 (2006.01), H01B 7/00 (2006.01), H02H 9/04 (2006.01), H02H 7/16 (2006.01) (86) PCT EP2021/078073 de 11/10/2021 (87) WO 2022/074260 de 14/04/2022
(21) BR 11 2023 006584-4	Código 1.1 - Publicação Internacional – PCT. Apresentação de petição de requerimento de entrada na fase nacional (30) 07/10/2020 US 63/088,837; 02/06/2021 US PCT/US2021/035480; 10/06/2021 US 63/209,286 (51) A01C 1/06 (2006.01), A01N 25/04 (2006.01) (86) PCT US2021/053808 de 06/10/2021

	(87) WO 2022/076588 de 14/04/2022
(21) BR 11 2023 006588-7	Código 1.1 - Publicação Internacional – PCT. Apresentação de petição de requerimento de entrada na fase nacional (30) 07/10/2020 US 63/088,790 (51) C12N 15/09 (2006.01), A01H 1/00 (2006.01), C12N 15/11 (2006.01), C12N 15/63 (2006.01), C12N 5/04 (2006.01), C12N 5/10 (2006.01), C12N 15/82 (2006.01) (86) PCT US2021/053985 de 07/10/2021 (87) WO 2022/076695 de 14/04/2022
(21) BR 11 2023 006590-9	Código 1.1 - Publicação Internacional – PCT. Apresentação de petição de requerimento de entrada na fase nacional (30) 08/02/2021 US 63/147,108 (51) C12N 15/74 (2006.01), C12N 15/52 (2006.01), C12N 9/10 (2006.01), C12N 9/02 (2006.01), C12P 7/42 (2006.01) (86) PCT US2022/015493 de 07/02/2022 (87) WO 2022/170191 de 11/08/2022
(21) BR 11 2023 006594-1	Código 1.1 - Publicação Internacional – PCT. Apresentação de petição de requerimento de entrada na fase nacional (30) 16/10/2020 US 63/093,055 (51) H04W 74/08 (2009.01), H04B 7/08 (2006.01), H04W 74/00 (2009.01) (86) PCT IB2021/059467 de 14/10/2021 (87) WO 2022/079663 de 21/04/2022
(21) BR 11 2023 006595-0	Código 1.1 - Publicação Internacional – PCT. Apresentação de petição de requerimento de entrada na fase nacional (30) 07/10/2020 US 63/088,611 (51) A01K 61/80 (2017.01), A01K 61/95 (2017.01) (86) PCT US2021/053749 de 06/10/2021 (87) WO 2022/076542 de 14/04/2022
(21) BR 11 2023 006598-4	Código 1.1 - Publicação Internacional – PCT. Apresentação de petição de requerimento de entrada na fase nacional (30) 13/10/2020 GB 2016236.8 (51) C11B 3/00 (2006.01), A23D 7/005 (2006.01), A23C 11/02 (2006.01), C09K 23/00 (2022.01), A23D 7/01 (2006.01), A23L 29/00 (2016.01), A23L 29/10 (2016.01) (86) PCT EP2021/078232 de 12/10/2021 (87) WO 2022/079063 de 21/04/2022
(21) BR 11 2023 006600-0	Código 1.1 - Publicação Internacional – PCT. Apresentação de petição de

	requerimento de entrada na fase nacional (30) 16/10/2020 EP 20202428.7 (51) A24B 15/167 (2020.01), A24D 1/20 (2020.01), A24F 40/10 (2020.01) (86) PCT EP2021/071337 de 29/07/2021 (87) WO 2022/078645 de 21/04/2022
(21) BR 11 2023 006601-8	Código 1.1 - Publicação Internacional – PCT. Apresentação de petição de requerimento de entrada na fase nacional (30) 08/10/2020 GB 2015943.0 (51) C12Q 1/6809 (2018.01), C12Q 1/6848 (2018.01), C12Q 1/6851 (2018.01) (86) PCT GB2021/052594 de 07/10/2021 (87) WO 2022/074392 de 14/04/2022
(21) BR 11 2023 006602-6	Código 1.1 - Publicação Internacional – PCT. Apresentação de petição de requerimento de entrada na fase nacional (30) 12/10/2020 JP 2020-172036 (51) A01K 29/00 (2006.01) (86) PCT JP2021/032867 de 07/09/2021 (87) WO 2022/080040 de 21/04/2022
(21) BR 11 2023 006603-4	Código 1.1 - Publicação Internacional – PCT. Apresentação de petição de requerimento de entrada na fase nacional (51) B02B 1/08 (2006.01), B02C 4/06 (2006.01), B02C 9/04 (2006.01), B02C 15/02 (2006.01), B02C 15/04 (2006.01), B02C 23/12 (2006.01), B02C 23/14 (2006.01) (86) PCT EP2020/078628 de 12/10/2020 (87) WO 2022/078570 de 21/04/2022
(21) BR 11 2023 006604-2	Código 1.1 - Publicação Internacional – PCT. Apresentação de petição de requerimento de entrada na fase nacional (30) 19/11/2020 US 16/953,140 (51) E21B 47/07 (2012.01), E21B 47/12 (2012.01), E21B 21/08 (2006.01) (86) PCT US2020/061641 de 20/11/2020 (87) WO 2022/108598 de 27/05/2022
(21) BR 11 2023 006608-5	Código 1.1 - Publicação Internacional – PCT. Apresentação de petição de requerimento de entrada na fase nacional (30) 23/10/2020 US 63/105,096 (51) A23K 50/00 (2016.01), A23K 50/10 (2016.01), A23K 20/147 (2016.01) (86) PCT US2021/056226 de 22/10/2021 (87) WO 2022/087394 de 28/04/2022
(21) BR 11 2023 006610-7	Código 1.1 - Publicação Internacional – PCT. Apresentação de petição de

	requerimento de entrada na fase nacional (30) 13/10/2020 US 63/091,300; 13/10/2020 US 63/091,297; 13/10/2020 US 63/091,302; 14/10/2020 US 63/091,908 (51) H04M 1/04 (2006.01), B60R 11/02 (2006.01), F16M 13/02 (2006.01), A45C 13/10 (2006.01), H01R 13/62 (2006.01), H01F 7/00 (2006.01) (86) PCT US2021/054832 de 13/10/2021 (87) WO 2022/081746 de 21/04/2022
(21) BR 11 2023 006613-1	Código 1.1 - Publicação Internacional – PCT. Apresentação de petição de requerimento de entrada na fase nacional (30) 09/10/2020 US 63/089,603 (51) A61K 8/31 (2006.01), A61K 8/34 (2006.01), A61K 8/368 (2006.01), A61Q 15/00 (2006.01) (86) PCT US2021/053643 de 05/10/2021 (87) WO 2022/076469 de 14/04/2022
(21) BR 11 2023 006614-0	Código 1.1 - Publicação Internacional – PCT. Apresentação de petição de requerimento de entrada na fase nacional (30) 16/10/2020 IN 202011045155 (51) H04W 12/043 (2021.01) (86) PCT JP2021/037796 de 12/10/2021 (87) WO 2022/080388 de 21/04/2022
(21) BR 11 2023 006616-6	Código 1.1 - Publicação Internacional – PCT. Apresentação de petição de requerimento de entrada na fase nacional (30) 29/12/2020 US 17/136,152 (51) A23L 35/00 (2016.01), B65D 81/32 (2006.01), G06Q 99/00 (2006.01) (86) PCT US2021/055579 de 19/10/2021 (87) WO 2022/146534 de 07/07/2022
(21) BR 11 2023 006619-0	Código 1.1 - Publicação Internacional – PCT. Apresentação de petição de requerimento de entrada na fase nacional (30) 12/10/2020 KR 10-2020-0130921 (51) A47J 27/08 (2006.01), A47J 27/086 (2006.01), A47J 36/08 (2006.01), A47J 36/24 (2006.01) (86) PCT KR2021/013891 de 08/10/2021 (87) WO 2022/080777 de 21/04/2022
(21) BR 11 2023 006620-4	Código 1.1 - Publicação Internacional – PCT. Apresentação de petição de requerimento de entrada na fase nacional (30) 12/10/2020 US 63/090,379; 17/11/2020 EP 20207966.1 (51) A01N 43/54 (2006.01), A01N 57/20 (2006.01), A01N 43/84 (2006.01), A01P 13/00 (2006.01)

	(86) PCT EP2021/078082 de 11/10/2021 (87) WO 2022/078972 de 21/04/2022
(21) BR 11 2023 006621-2	Código 1.1 - Publicação Internacional – PCT. Apresentação de petição de requerimento de entrada na fase nacional (30) 09/10/2020 US 63/089,837 (51) E04B 9/34 (2006.01), E04B 9/18 (2006.01) (86) PCT US2021/053765 de 06/10/2021 (87) WO 2022/076553 de 14/04/2022
(21) BR 11 2023 006622-0	Código 1.1 - Publicação Internacional – PCT. Apresentação de petição de requerimento de entrada na fase nacional (30) 15/10/2020 IB PCT/IB2020/059678 (51) B01D 19/00 (2006.01), E21B 43/36 (2006.01), F17C 1/00 (2006.01) (86) PCT IB2020/062071 de 16/12/2020 (87) WO 2022/079486 de 21/04/2022
(21) BR 11 2023 006623-9	Código 1.1 - Publicação Internacional – PCT. Apresentação de petição de requerimento de entrada na fase nacional (30) 19/11/2020 US 63/115,789; 17/12/2020 US 63/126,550 (51) A61K 31/416 (2006.01), A61K 31/435 (2006.01), A61K 31/445 (2006.01), A61K 31/47 (2006.01), A61K 31/551 (2006.01), A61K 47/26 (2006.01) (86) PCT US2021/059801 de 18/11/2021 (87) WO 2022/109077 de 27/05/2022
(21) BR 11 2023 006624-7	Código 1.1 - Publicação Internacional – PCT. Apresentação de petição de requerimento de entrada na fase nacional (51) A22C 21/00 (2006.01) (86) PCT EP2020/079395 de 19/10/2020 (87) WO 2022/083847 de 28/04/2022
(21) BR 11 2023 006626-3	Código 1.1 - Publicação Internacional – PCT. Apresentação de petição de requerimento de entrada na fase nacional (51) A61K 36/28 (2006.01), A61K 47/36 (2006.01), A61K 47/42 (2017.01), A61K 127/00 (2006.01), A61P 23/02 (2006.01), A61P 17/02 (2006.01), A61P 31/00 (2006.01) (86) PCT BR2021/050218 de 21/05/2021 (87) WO 2022/241527 de 24/11/2022
(21) BR 11 2023 006627-1	Código 1.1 - Publicação Internacional – PCT. Apresentação de petição de requerimento de entrada na fase nacional (30) 15/10/2020 US 63/092,415 (51) H04B 7/185 (2006.01), H04W 56/00 (2009.01), H04W 74/00 (2009.01)

	(86) PCT IB2021/059531 de 15/10/2021 (87) WO 2022/079692 de 21/04/2022
(21) BR 11 2023 006629-8	Código 1.1 - Publicação Internacional – PCT. Apresentação de petição de requerimento de entrada na fase nacional (30) 12/10/2020 EP 20201212.6 (51) C07C 29/40 (2006.01), C07C 33/46 (2006.01) (86) PCT EP2021/077255 de 04/10/2021 (87) WO 2022/078796 de 21/04/2022
(21) BR 11 2023 006631-0	Código 1.1 - Publicação Internacional – PCT. Apresentação de petição de requerimento de entrada na fase nacional (51) H04W 28/04 (2009.01) (86) PCT CN2020/120478 de 12/10/2020 (87) WO 2022/077182 de 21/04/2022
(21) BR 11 2023 006632-8	Código 1.1 - Publicação Internacional – PCT. Apresentação de petição de requerimento de entrada na fase nacional (30) 07/10/2020 US 63/088,826; 09/02/2021 US 63/147,527 (51) A61K 9/00 (2006.01), A61K 9/08 (2006.01), A61K 47/26 (2006.01), A61K 47/34 (2017.01), A61K 47/38 (2006.01), A61K 48/00 (2006.01) (86) PCT US2021/053759 de 06/10/2021 (87) WO 2022/076549 de 14/04/2022
(21) BR 11 2023 006633-6	Código 1.1 - Publicação Internacional – PCT. Apresentação de petição de requerimento de entrada na fase nacional (30) 10/10/2020 GB 2016115.4 (51) H04N 19/33 (2014.01), H04N 19/46 (2014.01) (86) PCT GB2021/052623 de 11/10/2021 (87) WO 2022/074404 de 14/04/2022
(21) BR 11 2023 006634-4	Código 1.1 - Publicação Internacional – PCT. Apresentação de petição de requerimento de entrada na fase nacional (30) 07/10/2020 US 63/088,962 (51) A01K 1/00 (2006.01), A61B 5/1455 (2006.01), A01K 1/02 (2006.01), A61B 5/02 (2006.01), F24F 11/70 (2018.01) (86) PCT US2021/054042 de 07/10/2021 (87) WO 2022/076737 de 14/04/2022
(21) BR 11 2023 006637-9	Código 1.1 - Publicação Internacional – PCT. Apresentação de petição de requerimento de entrada na fase nacional (51) H04W 4/06 (2009.01) (86) PCT CN2021/084905 de 01/04/2021

	(87) WO 2022/205301 de 06/10/2022
(21) BR 11 2023 006640-9	Código 1.1 - Publicação Internacional – PCT. Apresentação de petição de requerimento de entrada na fase nacional (30) 13/10/2020 KR 10-2020-0131868 (51) A61K 9/20 (2006.01), A61K 31/519 (2006.01), A61K 31/7034 (2006.01), A61P 3/10 (2006.01) (86) PCT KR2021/014013 de 12/10/2021 (87) WO 2022/080815 de 21/04/2022
(21) BR 11 2023 006641-7	Código 1.1 - Publicação Internacional – PCT. Apresentação de petição de requerimento de entrada na fase nacional (30) 07/10/2020 US 63/088,828; 09/02/2021 US 63/147,538 (51) A61K 48/00 (2006.01), C12N 15/86 (2006.01), A61K 9/00 (2006.01), A61K 47/00 (2006.01) (86) PCT US2021/053814 de 06/10/2021 (87) WO 2022/076591 de 14/04/2022
(21) BR 11 2023 006643-3	Código 1.1 - Publicação Internacional – PCT. Apresentação de petição de requerimento de entrada na fase nacional (30) 08/10/2020 US 63/089,523 (51) G01N 35/10 (2006.01), G01N 33/52 (2006.01), G01N 33/558 (2006.01), C12Q 1/6804 (2018.01) (86) PCT US2021/054039 de 07/10/2021 (87) WO 2022/076734 de 14/04/2022
(21) BR 11 2023 006646-8	Código 1.1 - Publicação Internacional – PCT. Apresentação de petição de requerimento de entrada na fase nacional (30) 08/10/2020 EP EP20382888.4 (51) C07D 413/10 (2006.01), C07D 413/12 (2006.01), A61K 31/455 (2006.01), A61K 31/497 (2006.01) (86) PCT EP2021/077660 de 07/10/2021 (87) WO 2022/074103 de 14/04/2022
(21) BR 11 2023 006647-6	Código 1.1 - Publicação Internacional – PCT. Apresentação de petição de requerimento de entrada na fase nacional (30) 05/11/2020 US 63/109,930 (51) E04B 1/38 (2006.01) (86) PCT US2021/058082 de 04/11/2021 (87) WO 2022/098888 de 12/05/2022
(21) BR 11 2023 006649-2	Código 1.1 - Publicação Internacional – PCT. Apresentação de petição de requerimento de entrada na fase nacional

	(51) G06T 1/00 (2006.01) (86) PCT CN2020/121899 de 19/10/2020 (87) WO 2022/082363 de 28/04/2022
(21) BR 11 2023 006650-6	Código 1.1 - Publicação Internacional – PCT. Apresentação de petição de requerimento de entrada na fase nacional (30) 06/11/2020 US 63/110,643 (51) C07D 413/12 (2006.01), C07D 417/12 (2006.01), C07D 417/14 (2006.01), C07D 413/14 (2006.01), A61K 31/443 (2006.01), A61K 31/4436 (2006.01), A61K 31/4439 (2006.01), A61K 31/506 (2006.01), A61K 31/501 (2006.01), A61K 31/42 (2006.01), A61K 31/425 (2006.01), A61P 35/00 (2006.01) (86) PCT US2021/058206 de 05/11/2021 (87) WO 2022/098970 de 12/05/2022
(21) BR 11 2023 006651-4	Código 1.1 - Publicação Internacional – PCT. Apresentação de petição de requerimento de entrada na fase nacional (30) 15/10/2020 US 63/092,083 (51) A23L 5/43 (2016.01), A23J 3/22 (2006.01), A23L 13/40 (2023.01) (86) PCT US2021/055149 de 15/10/2021 (87) WO 2022/081952 de 21/04/2022
(21) BR 11 2023 006652-2	Código 1.1 - Publicação Internacional – PCT. Apresentação de petição de requerimento de entrada na fase nacional (51) H04W 72/04 (2023.01) (86) PCT CN2020/120226 de 10/10/2020 (87) WO 2022/073239 de 14/04/2022
(21) BR 11 2023 006653-0	Código 1.1 - Publicação Internacional – PCT. Apresentação de petição de requerimento de entrada na fase nacional (30) 15/10/2020 IT 102020000024370 (51) B65H 29/46 (2006.01), B65H 31/10 (2006.01), B65H 31/14 (2006.01) (86) PCT IB2021/059392 de 13/10/2021 (87) WO 2022/079625 de 21/04/2022
(21) BR 11 2023 006656-5	Código 1.1 - Publicação Internacional – PCT. Apresentação de petição de requerimento de entrada na fase nacional (51) B01F 9/10 (2006.01) (86) PCT CN2020/119944 de 09/10/2020 (87) WO 2022/073190 de 14/04/2022
(21) BR 11 2023 006661-1	Código 1.1 - Publicação Internacional – PCT. Apresentação de petição de requerimento de entrada na fase nacional (30) 22/10/2020 CU 2020-0075

	(51) A61P 35/00 (2006.01), C07K 14/705 (2006.01), C07K 16/28 (2006.01) (86) PCT CU2021/050008 de 28/09/2021 (87) WO 2022/083805 de 28/04/2022
(21) BR 11 2023 006662-0	Código 1.1 - Publicação Internacional – PCT. Apresentação de petição de requerimento de entrada na fase nacional (30) 16/10/2020 EP 20202249.7; 13/11/2020 EP 20207493.6 (51) C10G 53/04 (2006.01), C10G 21/06 (2006.01), C10G 21/28 (2006.01), C10G 1/10 (2006.01) (86) PCT EP2021/078221 de 12/10/2021 (87) WO 2022/079053 de 21/04/2022
(21) BR 11 2023 006663-8	Código 1.1 - Publicação Internacional – PCT. Apresentação de petição de requerimento de entrada na fase nacional (30) 05/11/2020 US 63/109,929 (51) A01N 43/54 (2006.01), A01N 57/20 (2006.01), A01P 13/00 (2006.01) (86) PCT US2021/056352 de 22/10/2021 (87) WO 2022/098522 de 12/05/2022
(21) BR 11 2023 006667-0	Código 1.1 - Publicação Internacional – PCT. Apresentação de petição de requerimento de entrada na fase nacional (30) 08/10/2020 US 63/089,422 (51) A61K 31/194 (2006.01), A61K 31/216 (2006.01), C07C 211/58 (2006.01) (86) PCT US2021/054174 de 08/10/2021 (87) WO 2022/076820 de 14/04/2022
(21) BR 11 2023 006669-7	Código 1.1 - Publicação Internacional – PCT. Apresentação de petição de requerimento de entrada na fase nacional (30) 16/10/2020 EP 20202190.3 (51) C10G 1/00 (2006.01), C10G 1/02 (2006.01), C10G 1/10 (2006.01), C10G 53/00 (2006.01), C10G 53/04 (2006.01), C10G 53/08 (2006.01), C10G 55/04 (2006.01), C10G 21/28 (2006.01) (86) PCT EP2021/078226 de 12/10/2021 (87) WO 2022/079058 de 21/04/2022
(21) BR 11 2023 006672-7	Código 1.1 - Publicação Internacional – PCT. Apresentação de petição de requerimento de entrada na fase nacional (51) A47G 19/00 (2006.01) (86) PCT CN2020/120839 de 14/10/2020 (87) WO 2022/077257 de 21/04/2022
(21) BR 11 2023 006678-6	Código 1.1 - Publicação Internacional – PCT. Apresentação de petição de requerimento de entrada na fase nacional

	(30) 13/11/2020 EP 20207498.5 (51) A61B 1/00 (2006.01), G02B 23/24 (2006.01), H04N 5/225 (2006.01) (86) PCT EP2021/081374 de 11/11/2021 (87) WO 2022/101338 de 19/05/2022
(21) BR 11 2023 006679-4	Código 1.1 - Publicação Internacional – PCT. Apresentação de petição de requerimento de entrada na fase nacional (30) 13/10/2020 GB 2016245.9 (51) A61P 25/20 (2006.01), A61K 31/4375 (2006.01), A61P 25/22 (2006.01), C07D 401/12 (2006.01), C07D 471/04 (2006.01) (86) PCT GB2021/052644 de 13/10/2021 (87) WO 2022/079432 de 21/04/2022
(21) BR 11 2023 006682-4	Código 1.1 - Publicação Internacional – PCT. Apresentação de petição de requerimento de entrada na fase nacional (30) 12/10/2020 US 63/090,546 (51) A61K 9/00 (2006.01), A61K 9/20 (2006.01), A61P 25/14 (2006.01) (86) PCT US2021/054511 de 12/10/2021 (87) WO 2022/081532 de 21/04/2022
(21) BR 11 2023 006683-2	Código 1.1 - Publicação Internacional – PCT. Apresentação de petição de requerimento de entrada na fase nacional (30) 13/10/2020 CN 202011090094.8 (51) H04W 28/10 (2009.01), H04W 24/02 (2009.01) (86) PCT CN2021/123042 de 11/10/2021 (87) WO 2022/078284 de 21/04/2022
(21) BR 11 2023 006684-0	Código 1.1 - Publicação Internacional – PCT. Apresentação de petição de requerimento de entrada na fase nacional (30) 16/10/2020 GB 2016462.0 (51) A62C 3/02 (2006.01), A62C 35/62 (2006.01), A62C 35/68 (2006.01), A62C 37/50 (2006.01) (86) PCT GB2021/052669 de 15/10/2021 (87) WO 2022/079441 de 21/04/2022
(21) BR 11 2023 006686-7	Código 1.1 - Publicação Internacional – PCT. Apresentação de petição de requerimento de entrada na fase nacional (30) 13/10/2020 EP 20201633.3; 18/12/2020 EP 20215648.5; 07/07/2021 EP 21184366.9 (51) G10L 19/008 (2013.01), H04S 7/00 (2006.01) (86) PCT EP2021/078209 de 12/10/2021 (87) WO 2022/079044 de 21/04/2022

(21) BR 11 2023 006690-5	Código 1.1 - Publicação Internacional – PCT. Apresentação de petição de requerimento de entrada na fase nacional (30) 14/10/2020 US 63/091,603; 14/10/2020 US 63/091,616; 26/04/2021 US 63/179,872; 26/04/2021 US 63/179,885 (51) A61K 31/7088 (2006.01), A61P 37/02 (2006.01), A61P 37/04 (2006.01), B82Y 5/00 (2011.01), A61K 48/00 (2006.01), C07C 229/12 (2006.01), A61K 47/18 (2017.01) (86) PCT US2021/054837 de 13/10/2021 (87) WO 2022/081750 de 21/04/2022
(21) BR 11 2023 006691-3	Código 1.1 - Publicação Internacional – PCT. Apresentação de petição de requerimento de entrada na fase nacional (30) 20/11/2020 JP 2020-193741 (51) C07C 39/373 (2006.01), C07C 43/23 (2006.01), C07C 255/54 (2006.01), C08K 5/13 (2006.01), C08L 75/04 (2006.01), C08L 101/12 (2006.01), C07C 49/84 (2006.01), H01B 1/22 (2006.01), H01B 5/14 (2006.01), C08G 18/65 (2006.01), H01B 13/00 (2006.01), H01B 7/06 (2006.01), C08K 3/01 (2018.01), C07C 69/63 (2006.01) (86) PCT JP2021/038019 de 14/10/2021 (87) WO 2022/107511 de 27/05/2022
(21) BR 11 2023 006692-1	Código 1.1 - Publicação Internacional – PCT. Apresentação de petição de requerimento de entrada na fase nacional (30) 02/11/2020 IT 102020000026092 (IT) (51) H04R 1/46 (2006.01), H04R 5/02 (2006.01) (86) PCT IB2021/059929 de 27/10/2021 (87) WO 2022/090959 de 05/05/2022
(21) BR 11 2023 006693-0	Código 1.1 - Publicação Internacional – PCT. Apresentação de petição de requerimento de entrada na fase nacional (30) 13/10/2020 EP 20201502.0 (51) B65D 83/00 (2006.01) (86) PCT EP2021/076935 de 30/09/2021 (87) WO 2022/078768 de 21/04/2022
(21) BR 11 2023 006694-8	Código 1.1 - Publicação Internacional – PCT. Apresentação de petição de requerimento de entrada na fase nacional (30) 12/10/2020 EP PCT/EP2020/078571 (51) A61K 47/68 (2017.01), C07K 16/00 (2006.01) (86) PCT EP2021/078181 de 12/10/2021 (87) WO 2022/079031 de 21/04/2022
(21) BR 11 2023 006695-6	Código 1.1 - Publicação Internacional – PCT. Apresentação de petição de

	requerimento de entrada na fase nacional (30) 13/10/2020 EP PCT/EP2020/078811 (51) C21B 9/02 (2006.01), C21B 9/06 (2006.01), F27B 1/14 (2006.01), F27D 1/04 (2006.01), F28D 17/02 (2006.01) (86) PCT EP2021/078262 de 13/10/2021 (87) WO 2022/079080 de 21/04/2022
(21) BR 11 2023 006696-4	Código 1.1 - Publicação Internacional – PCT. Apresentação de petição de requerimento de entrada na fase nacional (30) 20/10/2020 US 63/093,893 (51) C12N 15/82 (2006.01) (86) PCT US2021/055596 de 19/10/2021 (87) WO 2022/086951 de 28/04/2022
(21) BR 11 2023 006698-0	Código 1.1 - Publicação Internacional – PCT. Apresentação de petição de requerimento de entrada na fase nacional (30) 14/10/2020 US 63/091,772 (51) E02D 29/14 (2006.01), E03F 5/02 (2006.01), E02D 29/12 (2006.01), E03F 5/08 (2006.01), F16K 24/04 (2006.01) (86) PCT US2021/054279 de 08/10/2021 (87) WO 2022/081435 de 21/04/2022
(21) BR 11 2023 006699-9	Código 1.1 - Publicação Internacional – PCT. Apresentação de petição de requerimento de entrada na fase nacional (30) 12/10/2020 US 63/090,513 (51) A61K 9/127 (2006.01), A61K 9/51 (2006.01), A61K 38/00 (2006.01), A61K 39/00 (2006.01), C12N 15/88 (2006.01) (86) PCT US2021/054527 de 12/10/2021 (87) WO 2022/081544 de 21/04/2022
(21) BR 11 2023 006703-0	Código 1.1 - Publicação Internacional – PCT. Apresentação de petição de requerimento de entrada na fase nacional (30) 20/10/2020 US 17/075,002 (51) G11C 17/16 (2006.01), G11C 17/18 (2006.01), G11C 17/06 (2006.01) (86) PCT US2021/049894 de 10/09/2021 (87) WO 2022/086641 de 28/04/2022
(21) BR 11 2023 006704-9	Código 1.1 - Publicação Internacional – PCT. Apresentação de petição de requerimento de entrada na fase nacional (30) 15/10/2020 EP 20382905.6 (51) A61B 17/435 (2006.01), A61B 90/00 (2016.01), A61B 90/30 (2016.01), A61B 17/00 (2006.01), A61B 1/005 (2006.01), A61B 1/06 (2006.01), A61B 1/00 (2006.01), A61D 19/04 (2006.01), A61B 17/34 (2006.01), A61M 25/01 (2006.01)

	(86) PCT EP2021/078712 de 15/10/2021 (87) WO 2022/079301 de 21/04/2022
(21) BR 11 2023 006705-7	Código 1.1 - Publicação Internacional – PCT. Apresentação de petição de requerimento de entrada na fase nacional (30) 20/10/2020 US 63/094,262; 19/10/2021 US 17/451,429 (51) H04B 7/0408 (2017.01), H04B 7/06 (2006.01), G01S 5/02 (2010.01), H04W 64/00 (2009.01) (86) PCT US2021/071942 de 20/10/2021 (87) WO 2022/087597 de 28/04/2022
(21) BR 11 2023 006706-5	Código 1.1 - Publicação Internacional – PCT. Apresentação de petição de requerimento de entrada na fase nacional (30) 27/11/2020 FR FR2012315 (51) C10G 45/08 (2006.01), B01J 23/84 (2006.01), B01J 23/882 (2006.01), B01J 23/883 (2006.01), B01J 35/10 (2006.01), B01J 37/03 (2006.01) (86) PCT EP2021/082065 de 18/11/2021 (87) WO 2022/112077 de 02/06/2022
(21) BR 11 2023 006708-1	Código 1.1 - Publicação Internacional – PCT. Apresentação de petição de requerimento de entrada na fase nacional (30) 13/10/2020 EP 20201448.6 (51) G06T 15/00 (2011.01), G06T 19/00 (2011.01), H04S 7/00 (2006.01), G06F 3/01 (2006.01) (86) PCT EP2021/078039 de 11/10/2021 (87) WO 2022/078952 de 21/04/2022
(21) BR 11 2023 006709-0	Código 1.1 - Publicação Internacional – PCT. Apresentação de petição de requerimento de entrada na fase nacional (30) 05/11/2020 US 63/110,082 (51) F16L 5/00 (2006.01), F16L 3/08 (2006.01), F16L 3/12 (2006.01), F16L 3/04 (2006.01) (86) PCT US2021/058084 de 04/11/2021 (87) WO 2022/098889 de 12/05/2022
(21) BR 11 2023 006710-3	Código 1.1 - Publicação Internacional – PCT. Apresentação de petição de requerimento de entrada na fase nacional (30) 14/10/2020 US 63/091,603; 14/10/2020 US 63/091,616; 26/04/2021 US 63/179,872; 26/04/2021 US 63/179,885 (51) C12N 15/88 (2006.01), A61K 9/127 (2006.01), A61K 47/00 (2006.01), A61K 48/00 (2006.01) (86) PCT US2021/054839 de 13/10/2021 (87) WO 2022/081752 de 21/04/2022

(21) BR 11 2023 006711-1	Código 1.1 - Publicação Internacional – PCT. Apresentação de petição de requerimento de entrada na fase nacional (30) 13/11/2020 JP 2020-189694 (51) B32B 17/10 (2006.01), C03C 27/12 (2006.01), B60J 1/00 (2006.01) (86) PCT JP2021/041516 de 11/11/2021 (87) WO 2022/102701 de 19/05/2022
(21) BR 11 2023 006713-8	Código 1.1 - Publicação Internacional – PCT. Apresentação de petição de requerimento de entrada na fase nacional (30) 27/10/2020 DE 10 2020 128 240.0 (51) G05B 19/042 (2006.01), G06F 3/0482 (2013.01) (86) PCT EP2021/079527 de 25/10/2021 (87) WO 2022/090148 de 05/05/2022
(21) BR 11 2023 006714-6	Código 1.1 - Publicação Internacional – PCT. Apresentação de petição de requerimento de entrada na fase nacional (30) 15/10/2020 EP 20202009.5 (51) C12N 15/64 (2006.01), C12N 5/10 (2006.01) (86) PCT EP2021/078268 de 13/10/2021 (87) WO 2022/079082 de 21/04/2022
(21) BR 11 2023 006715-4	Código 1.1 - Publicação Internacional – PCT. Apresentação de petição de requerimento de entrada na fase nacional (30) 13/10/2020 EP 20201483.3 (51) B23K 26/00 (2014.01), B23K 26/34 (2014.01), B23K 35/02 (2006.01), B23K 35/30 (2006.01), C22C 38/02 (2006.01), C22C 38/04 (2006.01), C22C 38/18 (2006.01), C22C 38/22 (2006.01), C22C 38/24 (2006.01), C22C 38/26 (2006.01), C22C 38/28 (2006.01), C22C 38/36 (2006.01), C22C 38/44 (2006.01), C22C 38/46 (2006.01), F16C 13/00 (2006.01), B23K 101/06 (2006.01), B23K 103/04 (2006.01), B23K 103/18 (2006.01) (86) PCT EP2021/078329 de 13/10/2021 (87) WO 2022/079108 de 21/04/2022
(21) BR 11 2023 006718-9	Código 1.1 - Publicação Internacional – PCT. Apresentação de petição de requerimento de entrada na fase nacional (30) 27/11/2020 FR FR2012317 (51) C10G 45/08 (2006.01), B01J 23/84 (2006.01), B01J 23/882 (2006.01), B01J 23/883 (2006.01), B01J 35/10 (2006.01), B01J 37/03 (2006.01) (86) PCT EP2021/082066 de 18/11/2021 (87) WO 2022/112078 de 02/06/2022
(21) BR 11 2023 006720-0	Código 1.1 - Publicação Internacional – PCT. Apresentação de petição de

	requerimento de entrada na fase nacional (30) 16/10/2020 DE 10 2020 006 363.2; 13/10/2021 DE 10 2021 005 120.3 (51) F04D 7/06 (2006.01), F04D 13/02 (2006.01), F04D 29/60 (2006.01), F04D 13/06 (2006.01), F04D 29/58 (2006.01) (86) PCT EP2021/078401 de 14/10/2021 (87) WO 2022/079147 de 21/04/2022
(21) BR 11 2023 006721-9	Código 1.1 - Publicação Internacional – PCT. Apresentação de petição de requerimento de entrada na fase nacional (30) 16/10/2020 CN 202011113010.8 (51) H04W 4/06 (2009.01), H04W 28/10 (2009.01) (86) PCT CN2021/123544 de 13/10/2021 (87) WO 2022/078393 de 21/04/2022
(21) BR 11 2023 006722-7	Código 1.1 - Publicação Internacional – PCT. Apresentação de petição de requerimento de entrada na fase nacional (30) 12/10/2020 US 17/068,462 (51) E21B 43/12 (2006.01), E21B 41/00 (2006.01), E21B 47/12 (2012.01), E21B 34/08 (2006.01), E21B 34/10 (2006.01) (86) PCT US2021/071800 de 08/10/2021 (87) WO 2022/082158 de 21/04/2022
(21) BR 11 2023 006725-1	Código 1.1 - Publicação Internacional – PCT. Apresentação de petição de requerimento de entrada na fase nacional (30) 16/10/2020 FR FR2010673; 08/02/2021 FR FR2101193 (51) A23D 9/04 (2006.01), A23K 20/158 (2016.01), A23L 5/30 (2016.01), A23L 33/115 (2016.01) (86) PCT FR2021/051784 de 13/10/2021 (87) WO 2022/079390 de 21/04/2022
(21) BR 11 2023 006726-0	Código 1.1 - Publicação Internacional – PCT. Apresentação de petição de requerimento de entrada na fase nacional (30) 16/10/2020 DE 10 2020 006 363.2; 13/10/2021 DE 10 2021 005 123.8 (51) F04D 7/06 (2006.01), F04D 13/02 (2006.01), F04D 13/06 (2006.01), F04D 29/58 (2006.01), F04D 29/62 (2006.01) (86) PCT EP2021/078396 de 14/10/2021 (87) WO 2022/079144 de 21/04/2022
(21) BR 11 2023 006727-8	Código 1.1 - Publicação Internacional – PCT. Apresentação de petição de requerimento de entrada na fase nacional (30) 17/12/2020 US 17/125,643 (51) E21B 47/18 (2012.01), E21B 44/00 (2006.01), E21B 47/26 (2012.01), E21B 21/08 (2006.01)

	(86) PCT US2021/053772 de 06/10/2021 (87) WO 2022/132293 de 23/06/2022
(21) BR 11 2023 006728-6	Código 1.1 - Publicação Internacional – PCT. Apresentação de petição de requerimento de entrada na fase nacional (30) 27/11/2020 FR FR2012320 (51) C10G 45/08 (2006.01), B01J 23/84 (2006.01), B01J 23/882 (2006.01), B01J 23/883 (2006.01), B01J 35/10 (2006.01), B01J 37/03 (2006.01), C10G 25/00 (2006.01), B01J 20/02 (2006.01), B01J 20/08 (2006.01), B01J 20/28 (2006.01) (86) PCT EP2021/082068 de 18/11/2021 (87) WO 2022/112080 de 02/06/2022
(21) BR 11 2023 006729-4	Código 1.1 - Publicação Internacional – PCT. Apresentação de petição de requerimento de entrada na fase nacional (30) 09/11/2020 AT A50961/2020 (51) G01R 15/06 (2006.01), G01R 15/16 (2006.01), H01R 13/53 (2006.01) (86) PCT AT2021/060415 de 08/11/2021 (87) WO 2022/094646 de 12/05/2022
(21) BR 11 2023 006731-6	Código 1.1 - Publicação Internacional – PCT. Apresentação de petição de requerimento de entrada na fase nacional (30) 12/10/2020 EP 20201337.1; 10/11/2020 US 63/111,898; 23/11/2020 US 63/117,223 (51) A01H 6/34 (2018.01), A01H 5/08 (2018.01), C12N 15/82 (2006.01), C07K 14/415 (2006.01), A01H 1/00 (2006.01) (86) PCT EP2021/077239 de 04/10/2021 (87) WO 2022/078792 de 21/04/2022
(21) BR 11 2023 006733-2	Código 1.1 - Publicação Internacional – PCT. Apresentação de petição de requerimento de entrada na fase nacional (30) 13/10/2020 US 63/091,248 (51) C08J 9/00 (2006.01), C08J 9/06 (2006.01), C08L 15/00 (2006.01), C08L 23/06 (2006.01), C08K 3/013 (2018.01), C08K 3/22 (2006.01), C08K 3/06 (2006.01), C08K 5/14 (2006.01), E21B 43/08 (2006.01) (86) PCT US2021/054334 de 11/10/2021 (87) WO 2022/081440 de 21/04/2022
(21) BR 11 2023 006734-0	Código 1.1 - Publicação Internacional – PCT. Apresentação de petição de requerimento de entrada na fase nacional (30) 27/11/2020 FR FR2012318 (51) C10G 45/08 (2006.01), B01J 23/84 (2006.01), B01J 23/882 (2006.01), B01J 23/883 (2006.01), B01J 35/10 (2006.01), B01J 37/03 (2006.01), C10G

	45/38 (2006.01) (86) PCT EP2021/082067 de 18/11/2021 (87) WO 2022/112079 de 02/06/2022
(21) BR 11 2023 006735-9	Código 1.1 - Publicação Internacional – PCT. Apresentação de petição de requerimento de entrada na fase nacional (30) 21/10/2020 US 63/094,563; 26/01/2021 US 63/141,854; 26/01/2021 US 63/199,807; 20/10/2021 US 17/451,556 (51) H04L 1/08 (2006.01), H04L 5/00 (2006.01), H04L 1/00 (2006.01) (86) PCT US2021/071959 de 21/10/2021 (87) WO 2022/087611 de 28/04/2022
(21) BR 11 2023 006736-7	Código 1.1 - Publicação Internacional – PCT. Apresentação de petição de requerimento de entrada na fase nacional (30) 16/10/2020 DE 10 2020 006 366.7 (51) H02K 5/15 (2006.01), H02K 5/18 (2006.01), H02K 5/22 (2006.01), H02K 9/14 (2006.01) (86) PCT EP2021/077407 de 05/10/2021 (87) WO 2022/078816 de 21/04/2022
(21) BR 11 2023 006738-3	Código 1.1 - Publicação Internacional – PCT. Apresentação de petição de requerimento de entrada na fase nacional (30) 16/10/2020 US 63/093,037; 19/02/2021 US 63/151,456 (51) A61K 39/12 (2006.01), A61K 45/06 (2006.01), A61P 31/12 (2006.01), C07F 9/6561 (2006.01), C07H 19/00 (2006.01) (86) PCT US2021/055183 de 15/10/2021 (87) WO 2022/081973 de 21/04/2022
(21) BR 11 2023 006740-5	Código 1.1 - Publicação Internacional – PCT. Apresentação de petição de requerimento de entrada na fase nacional (30) 16/10/2020 DE 10 2020 006 365.9 (51) H02K 9/14 (2006.01), H02K 11/33 (2016.01), H02K 5/20 (2006.01) (86) PCT EP2021/077415 de 05/10/2021 (87) WO 2022/078817 de 21/04/2022
(21) BR 11 2023 006741-3	Código 1.1 - Publicação Internacional – PCT. Apresentação de petição de requerimento de entrada na fase nacional (30) 16/10/2020 US 63/093,120 (51) C12Q 1/686 (2018.01), C12Q 1/6851 (2018.01), C12Q 1/6806 (2018.01), G01N 31/02 (2006.01), C12N 15/10 (2006.01), G01N 33/53 (2006.01) (86) PCT US2021/055117 de 15/10/2021 (87) WO 2022/081939 de 21/04/2022

(21) BR 11 2023 006743-0	Código 1.1 - Publicação Internacional – PCT. Apresentação de petição de requerimento de entrada na fase nacional (30) 22/09/2021 JP 2021-154863 (51) E04G 3/22 (2006.01), E04G 7/34 (2006.01) (86) PCT JP2022/016633 de 31/03/2022 (87) WO 2023/047677 de 30/03/2023
(21) BR 11 2023 006745-6	Código 1.1 - Publicação Internacional – PCT. Apresentação de petição de requerimento de entrada na fase nacional (30) 16/10/2020 US 63/092,679 (51) A61K 9/48 (2006.01), A61K 47/34 (2017.01), A61K 47/12 (2006.01) (86) PCT US2021/054991 de 14/10/2021 (87) WO 2022/081848 de 21/04/2022
(21) BR 11 2023 006746-4	Código 1.1 - Publicação Internacional – PCT. Apresentação de petição de requerimento de entrada na fase nacional (30) 30/10/2020 EP 20205049.8 (51) B60C 1/00 (2006.01), C08K 3/04 (2006.01), C08L 7/00 (2006.01), C08L 9/00 (2006.01) (86) PCT EP2021/077692 de 07/10/2021 (87) WO 2022/089907 de 05/05/2022
(21) BR 11 2023 006747-2	Código 1.1 - Publicação Internacional – PCT. Apresentação de petição de requerimento de entrada na fase nacional (51) H04W 74/08 (2009.01), H04W 16/14 (2009.01) (86) PCT CN2020/121212 de 15/10/2020 (87) WO 2022/077356 de 21/04/2022
(21) BR 11 2023 006750-2	Código 1.1 - Publicação Internacional – PCT. Apresentação de petição de requerimento de entrada na fase nacional (30) 15/10/2020 FI 20206014 (51) D21H 11/18 (2006.01), D21H 15/02 (2006.01), D21H 21/16 (2006.01), D21H 27/10 (2006.01) (86) PCT FI2021/050685 de 14/10/2021 (87) WO 2022/079357 de 21/04/2022
(21) BR 11 2023 006752-9	Código 1.1 - Publicação Internacional – PCT. Apresentação de petição de requerimento de entrada na fase nacional (30) 21/10/2020 US 63/094,684; 18/10/2021 US 17/503,848 (51) H04W 76/14 (2018.01) (86) PCT US2021/055629 de 19/10/2021 (87) WO 2022/086975 de 28/04/2022

(21) BR 11 2023 006755-3	Código 1.1 - Publicação Internacional – PCT. Apresentação de petição de requerimento de entrada na fase nacional (30) 15/10/2020 US 63/092,082 (51) A23K 20/189 (2016.01), A23K 50/30 (2016.01), A23K 50/75 (2016.01), C12N 9/02 (2006.01), A23K 50/60 (2016.01) (86) PCT EP2021/078609 de 15/10/2021 (87) WO 2022/079238 de 21/04/2022
(21) BR 11 2023 006756-1	Código 1.1 - Publicação Internacional – PCT. Apresentação de petição de requerimento de entrada na fase nacional (51) H04W 64/00 (2009.01) (86) PCT CN2020/120483 de 12/10/2020 (87) WO 2022/077184 de 21/04/2022
(21) BR 11 2023 006758-8	Código 1.1 - Publicação Internacional – PCT. Apresentação de petição de requerimento de entrada na fase nacional (30) 21/10/2020 US 63/094,684; 18/10/2021 US 17/503,856 (51) H04W 76/14 (2018.01), H04W 76/23 (2018.01) (86) PCT US2021/055643 de 19/10/2021 (87) WO 2022/086985 de 28/04/2022
(21) BR 11 2023 006759-6	Código 1.1 - Publicação Internacional – PCT. Apresentação de petição de requerimento de entrada na fase nacional (30) 13/10/2020 EP 20201633.3; 18/12/2020 EP 20215651.9; 07/07/2021 EP 21184367.7 (51) G10L 19/008 (2013.01) (86) PCT EP2021/078217 de 12/10/2021 (87) WO 2022/079049 de 21/04/2022
(21) BR 11 2023 006760-0	Código 1.1 - Publicação Internacional – PCT. Apresentação de petição de requerimento de entrada na fase nacional (30) 28/12/2020 US 63/131,065; 30/09/2021 US 17/449,596 (51) H04B 1/7103 (2011.01) (86) PCT US2021/072040 de 26/10/2021 (87) WO 2022/147378 de 07/07/2022
(21) BR 11 2023 006761-8	Código 1.1 - Publicação Internacional – PCT. Apresentação de petição de requerimento de entrada na fase nacional (30) 16/04/2021 CN 202110413867.X; 12/05/2021 CN 202110517743.6; 08/06/2021 CN 202110637580.5; 11/06/2021 CN 202110659242.1; 30/07/2021 CN 202110879570.2; 06/09/2021 CN 202111040878.4; 16/09/2021 CN 202111088812.2; 05/11/2021 CN 202111307043.0; 12/11/2021 CN 202111343012.0; 29/11/2021 CN 202111433962.2; 20/12/2021 CN

	202111567163.4; 12/01/2022 CN 202210029887.1; 23/02/2022 CN 202210170046.2 (51) C07D 487/06 (2006.01), C07D 209/18 (2006.01), C07D 209/02 (2006.01), C07D 403/12 (2006.01), C07D 401/12 (2006.01), A61K 31/403 (2006.01), A61K 31/437 (2006.01), A61P 31/14 (2006.01) (86) PCT CN2022/087511 de 18/04/2022 (87) WO 2022/218442 de 20/10/2022
(21) BR 11 2023 006762-6	Código 1.1 - Publicação Internacional – PCT. Apresentação de petição de requerimento de entrada na fase nacional (30) 12/10/2020 CN 202011086123.3 (51) C07D 491/22 (2006.01), A61K 31/4375 (2006.01), A61K 47/68 (2017.01), A61P 35/00 (2006.01) (86) PCT CN2021/122823 de 09/10/2021 (87) WO 2022/078260 de 21/04/2022
(21) BR 11 2023 006763-4	Código 1.1 - Publicação Internacional – PCT. Apresentação de petição de requerimento de entrada na fase nacional (51) A61B 5/11 (2006.01) (86) PCT CN2021/081931 de 19/03/2021 (87) WO 2022/193330 de 22/09/2022
(21) BR 11 2023 006764-2	Código 1.1 - Publicação Internacional – PCT. Apresentação de petição de requerimento de entrada na fase nacional (30) 21/10/2020 US 16/949,243 (51) G06F 3/01 (2006.01), G02B 27/00 (2006.01), G06F 3/03 (2006.01), A61B 3/00 (2006.01), A61B 3/113 (2006.01), A61B 5/16 (2006.01) (86) PCT US2021/071278 de 25/08/2021 (87) WO 2022/087552 de 28/04/2022
(21) BR 11 2023 006769-3	Código 1.1 - Publicação Internacional – PCT. Apresentação de petição de requerimento de entrada na fase nacional (30) 12/10/2020 CN 202011086104.0 (51) C07D 491/22 (2006.01), A61K 31/4375 (2006.01), A61K 47/68 (2017.01), A61P 35/00 (2006.01) (86) PCT CN2021/122813 de 09/10/2021 (87) WO 2022/078259 de 21/04/2022
(21) BR 11 2023 006770-7	Código 1.1 - Publicação Internacional – PCT. Apresentação de petição de requerimento de entrada na fase nacional (30) 12/10/2020 GB 2016149.3 (51) C07K 7/08 (2006.01), A61P 3/10 (2006.01), A61P 9/00 (2006.01), A61P 35/00 (2006.01), A61K 47/54 (2017.01), A61K 38/00 (2006.01)

	(86) PCT GB2021/052634 de 12/10/2021 (87) WO 2022/079426 de 21/04/2022
(21) BR 11 2023 006771-5	Código 1.1 - Publicação Internacional – PCT. Apresentação de petição de requerimento de entrada na fase nacional (30) 12/10/2020 GB 2016152.7 (51) C07K 7/08 (2006.01), A61P 3/10 (2006.01), A61P 9/00 (2006.01), A61P 35/00 (2006.01), A61K 47/54 (2017.01), A61K 38/00 (2006.01) (86) PCT GB2021/052636 de 12/10/2021 (87) WO 2022/079428 de 21/04/2022
(21) BR 11 2023 006773-1	Código 1.1 - Publicação Internacional – PCT. Apresentação de petição de requerimento de entrada na fase nacional (30) 12/10/2020 IN 202031044359 (51) C10B 19/00 (2006.01), C10B 53/08 (2006.01), C10B 57/04 (2006.01) (86) PCT IB2021/059280 de 11/10/2021 (87) WO 2022/079567 de 21/04/2022
(21) BR 21 2023 004490-7	Código 1.1 - Publicação Internacional – PCT. Apresentação de petição de requerimento de entrada na fase nacional (51) E01F 9/619 (2016.01) (86) PCT US2020/050735 de 14/09/2020 (87) WO 2022/055510 de 17/03/2022

Código 1.3 - Notificação - Fase Nacional - PCT

Notificação da entrada na fase nacional brasileira do pedido internacional de patente depositado nos termos do Tratado de Cooperação em Matéria de Patentes – PCT. O prazo para requerimento do pedido de exame, conforme art. 33 da Lei nº 9.279/96, é de 36 (trinta e seis) meses contado da data do depósito internacional.

---

(21) BR 11 2012 025071-0 A2

Código 1.3 - Notificação - Fase Nacional - PCT
(22) 30/03/2010
(51) H04Q 1/06 (2006.01), H04Q 1/02 (2006.01), H01R 13/514 (2006.01)
(54) MÓDULO DE TELECOMUNICAÇÕES COM RECURSO DE DESCONEXÃO
(71) 3M INNOVATIVE PROPERTIES COMPANY (US)
(72) HONG LU; XAVIER FASCE; PIERRE BONVALLAT; JINGWEN ZHONG; GUY METRAL
(85) 01/10/2012
(86) PCT CN2010/000403 de 30/03/2010
(87) WO 2011/120191 de 06/10/2011

---

(21) BR 11 2012 025252-6 A2

Código 1.3 - Notificação - Fase Nacional - PCT
(22) 03/03/2011
(30) 04/03/2010 JP 2010-047293
(51) H04W 28/06 (2009.01), H04W 72/04 (2023.01)
(54) SISTEMA DE COMUNICAÇÃO SEM FIO, APARELHO DE ESTAÇÃO BASE, APARELHO DE ESTAÇÃO MÓVEL, MÉTODO DE COMUNICAÇÃO SEM FIO E CIRCUITO INTEGRADO.
(71) SHARP KABUSHIKI KAISAHA (JP)
(72) Shoichi Suzuki; Daiichiro Nakashima; Toshizo Nogami
(85) 03/10/2012
(86) PCT JP2011/054981 de 03/03/2011
(87) WO 2011/108673 de 09/09/2011

---

(21) BR 11 2022 000524-5 A2

Código 1.3 - Notificação - Fase Nacional - PCT
(22) 28/10/2019
(30) 15/07/2019 DE 20 2019 103 876.4
(51) A61M 5/32 (2006.01)
(54) DISPOSITIVO DE PROTEÇÃO PARA O TUBO DA AGULHA DE UMA SERINGA
(71) STEPHAN FISCHER (DE) ; TOBIAS WILKE (DE) ; BERND MOHR (DE)
(72) STEPHAN FISCHER; TOBIAS WILKE; BERND MOHR
(85) 11/01/2022
(86) PCT EP2019/079385 de 28/10/2019
(87) WO 2021/008717 de 21/01/2021

(21) BR 11 2022 003841-0 A2	Código 1.3 - Notificação - Fase Nacional - PCT (22) 07/09/2020 (30) 11/09/2019 EP 19196820.5 (51) G01N 21/88 (2006.01), G01N 21/95 (2006.01) (54) CONJUNTO PARA DETECTAR DEFEITOS EM UMA CARROCERIA DE VEÍCULO MOTORIZADO (71) PROOV STATION (FR) (72) GABRIEL TISSANDIER; CÉDRIC BERNARD; ALEXANDRE PERRET-MEYER (85) 02/03/2022 (86) PCT EP2020/074974 de 07/09/2020 (87) WO 2021/048066 de 18/03/2021
(21) BR 11 2022 004093-8 A2	Código 1.3 - Notificação - Fase Nacional - PCT (22) 04/09/2020 (30) 06/09/2019 EP 19196009.5; 25/10/2019 EP 19205249.6 (51) A23L 27/30 (2016.01) (54) COMPOSIÇÃO, PRODUTO ALIMENTÍCIO, PROCESSO PARA PREPARAR UMA COMPOSIÇÃO, E, USO DA COMPOSIÇÃO (71) CARGILL, INCORPORATED (US) (72) YAMAN CAN SARACLAR; BURÇAK TASKIN (85) 04/03/2022 (86) PCT US2020/049515 de 04/09/2020 (87) WO 2021/046427 de 11/03/2021
(21) BR 11 2022 004607-3 A2	Código 1.3 - Notificação - Fase Nacional - PCT (22) 11/09/2020 (30) 13/09/2019 EP 19197360.1 (51) B65D 71/42 (2006.01) (54) SUPORTE PARA LATA DE BEBIDA COM PREENSÃO SUPERIOR E CONJUNTO (71) SMURFIT KAPPA DEVELOPMENT CENTRE B.V. (NL) (72) JACOB ALBERT MARK VAN DE VEGTE; AMRIK SINGH TATLA; JAN MEIJER (85) 11/03/2022 (86) PCT NL2020/050565 de 11/09/2020 (87) WO 2021/049939 de 18/03/2021
(21) BR 11 2022 004656-1 A2	Código 1.3 - Notificação - Fase Nacional - PCT (22) 16/09/2020 (30) 16/09/2019 US 62/900,708; 10/10/2019 US 62/913,227; 20/07/2020 US 63/053,863; 01/09/2020 US 17/009,755 (51) A61B 17/072 (2006.01)

(54) ACESSÓRIOS NÃO FIBROSOS COMPRESSÍVEIS
(71) CILAG GMBH INTERNATIONAL (CH)
(72) JASON L. HARRIS; MICHAEL J. VENDELY; FREDERICK E SHELTON IV; HARDIK KABARIA; FARHAD JAVID; DAVID ARTHUR KELLY; ELLIOTT BAKER
(85) 14/03/2022
(86) PCT IB2020/058632 de 16/09/2020
(87) WO 2021/053549 de 25/03/2021

---

(21) BR 11 2022 005522-6 A2
Código 1.3 - Notificação - Fase Nacional - PCT
(22) 08/09/2020
(30) 07/10/2019 DE 10 2019 215 309.7
(51) H01H 33/662 (2006.01)
(54) DISJUNTOR COM CÂMARA DE COMUTAÇÃO A VÁCUO
(71) SIEMENS ENERGY GLOBAL GMBH & CO. KG (DE)
(72) JENS GRÜTZMACHER; THOMAS KRULL
(85) 23/03/2022
(86) PCT EP2020/075078 de 08/09/2020
(87) WO 2021/069169 de 15/04/2021

---

(21) BR 11 2022 010669-6 A2
Código 1.3 - Notificação - Fase Nacional - PCT
(22) 22/07/2021
(30) 28/07/2020 US 16/941,477
(51) H02K 21/02 (2006.01), H02K 1/00 (2006.01), H02K 21/00 (2006.01)
(54) MOTOR PIEZOELÉTRICO SEM ESCOVAS
(71) TAURUS TECHNOLOGIES HOLDINGS (US)
(72) STEFAN MAGNUSSON; MARTA MAGNUSSON
(85) 31/05/2022
(86) PCT US2021/042859 de 22/07/2021
(87) WO 2022/055620 de 17/03/2022

---

(21) BR 11 2022 016862-4 A2
Código 1.3 - Notificação - Fase Nacional - PCT
(22) 18/09/2021
(30) 25/09/2020 CN 202011027615.5
(51) G06F 9/451 (2018.01)
(54) MÉTODO E APARELHO PARA GUIA DE USUÁRIO, DISPOSITIVO E MEIO DE ARMAZENAMENTO
(71) BEIJING ZITIAO NETWORK TECHNOLOGY CO., LTD. (CN)
(72) CHENQI LIANG; XIAOSHUANG BAI; YUXI WANG
(85) 24/08/2022
(86) PCT CN2021/119400 de 18/09/2021
(87) WO 2022/063090 de 31/03/2022

---

(21) BR 11 2022 018020-9 A2
Código 1.3 - Notificação - Fase Nacional - PCT

(22) 01/10/2021
(30) 02/10/2020 EP 20199934.9
(51) C07D 211/46 (2006.01), A61P 3/00 (2006.01), A61P 25/16 (2006.01), A61P 9/10 (2006.01), A61K 31/445 (2006.01)
(54) FORMAS CRISTALINAS DE UM COMPOSTO FARMACÊUTICO
(71) AZAFAROS B.V. (NL)
(72) ROBERT HETT; FRITZ BLATTER; JENNIFER ROBIN; KYLE LANDSKRONER
(85) 09/09/2022
(86) PCT EP2021/077100 de 01/10/2021
(87) WO 2022/069709 de 07/04/2022

---

(21) BR 11 2022 021495-2 A2

Código 1.3 - Notificação - Fase Nacional - PCT
(22) 27/09/2021
(30) 28/09/2020 EP 20198669.2
(51) H02J 3/38 (2006.01), H01H 3/52 (2006.01), H02J 3/32 (2006.01), H02J 7/35 (2006.01)
(54) DISPOSIÇÃO DE CONTROLE, SISTEMA E MÉTODO DE SUPORTE PARA CONTROLAR UM INVERSOR
(71) FRONIUS INTERNATIONAL GMBH (AT)
(72) HANS-PETER PIMMINGER; MARTIN HEIDL; FLORIAN GUSCHLBAUER
(85) 24/10/2022
(86) PCT EP2021/076525 de 27/09/2021
(87) WO 2022/064044 de 31/03/2022

---

(21) BR 11 2022 023317-5 A2

Código 1.3 - Notificação - Fase Nacional - PCT
(22) 13/08/2021
(30) 28/08/2020 JP 2020-144843
(51) A62B 18/02 (2006.01), A41D 13/11 (2006.01)
(54) PORÇÃO DE GANCHO DE ORELHA PARA MÁSCARA E SEU MÉTODO DE FABRICAÇÃO, MÁSCARA E SEU MÉTODO DE FABRICAÇÃO
(71) DAIO PAPER CORPORATION (JP)
(72) KODAI UJIIE; SADANAO MANABE
(85) 17/11/2022
(86) PCT JP2021/029799 de 13/08/2021
(87) WO 2022/044847 de 03/03/2022

---

(21) BR 11 2022 023359-0 A2

Código 1.3 - Notificação - Fase Nacional - PCT
(22) 18/05/2021
(30) 19/05/2020 US 63/027,231; 10/11/2020 US 63/111,837; 25/01/2021 US 63/141,169
(51) C07D 471/04 (2006.01), C07F 9/38 (2006.01), C07F 9/50 (2006.01), A61K 31/437 (2006.01), A61K 31/444 (2006.01), A61K 31/4545 (2006.01), A61P 3/00 (2006.01), A61P 1/00 (2006.01), A61P 31/00 (2006.01), A61P 29/00 (2006.01)

(54) ATIVADORES DE AMPK
(71) KALLYOPE, INC. (US)
(72) IYASSU SEBHAT; SHUWEN HE; ANN WEBER; NANCY THORNBERRY; LISA KRUG; PAUL RICHARDS; BRETT LAURING
(85) 17/11/2022
(86) PCT US2021/032933 de 18/05/2021
(87) WO 2021/236617 de 25/11/2021

---

(21) BR 11 2022 024313-8 A2

Código 1.3 - Notificação - Fase Nacional - PCT
(22) 30/09/2021
(30) 30/09/2020 US 63/085,183; 17/11/2020 EP 20208016.4; 06/01/2021 US 63/134,449; 16/04/2021 US 63/175,635
(51) G16C 60/00 (2019.01), G16C 20/30 (2019.01)
(54) MÉTODOS DE PREVISÃO E RECONHECIBILIDADE ESPACIAL DE INGREDIENTE DE FRAGRÂNCIA E MÉTODOS DE PREVISÃO E RECONHECIBILIDADE ESPACIAL DE COMPOSIÇÃO DE FRAGRÂNCIA
(71) FIRMENICH SA (CH)
(72) DENIS SHCHERBAKOV; ADDI FADEL; NICHOLAS O'LEARY
(85) 29/11/2022
(86) PCT EP2021/076950 de 30/09/2021
(87) WO 2022/069634 de 07/04/2022

---

(21) BR 11 2022 024854-7 A2

Código 1.3 - Notificação - Fase Nacional - PCT
(22) 07/06/2021
(30) 07/06/2020 US 63/035,787
(51) B27K 5/00 (2006.01), B27N 1/00 (2006.01), B27N 3/02 (2006.01), B27N 3/04 (2006.01), B27N 3/08 (2006.01), B27N 3/12 (2006.01)
(54) MÉTODO DE PREPARAÇÃO DE MATERIAL DERIVADO DE PLANTA
(71) ARIEL SCIENTIFIC INNOVATIONS LTD. (IL)
(72) EDWARD BORMASHENKO; YELENA BORMASHENKO; YAAKOV ANKER
(85) 05/12/2022
(86) PCT IL2021/050680 de 07/06/2021
(87) WO 2021/250658 de 16/12/2021

---

(21) BR 11 2022 026420-8 A2

Código 1.3 - Notificação - Fase Nacional - PCT
(22) 24/06/2021
(30) 25/06/2020 US 63/044,301; 11/09/2020 US 63/077,503; 02/11/2020 US 63/108,783; 26/03/2021 US 63/166,857; 03/06/2021 US 63/196,408
(51) C07K 14/00 (2006.01), A61K 49/00 (2006.01), A61K 38/17 (2006.01), C07K 16/28 (2006.01), A61K 39/395 (2006.01)
(54) COMPOSIÇÕES BIESPECÍFICAS DIRECIONADAS POR HER-2 E MÉTODOS PARA PREPARAR E USAR AS MESMAS
(71) AMUNIX PHARMACEUTICALS, INC. (US)
(72) VOLKER SCHELLENBERGER; ERIC JOHANSEN; ANGELA

	HENKENSIEFKEN; DARRAGH MACCANN; JAMES MCCLORY; PHILLIPP KUHN; ANDRE FRENZEL; MILTON TO; MICHAEL FOX; BRYAN IRVING; MIKA DERYNCK (85) 22/12/2022 (86) PCT US2021/039006 de 24/06/2021 (87) WO 2021/263058 de 30/12/2021
(21) BR 11 2022 026421-6 A2	Código 1.3 - Notificação - Fase Nacional - PCT (22) 25/06/2021 (30) 26/06/2020 US 63/044,943 (51) C07K 7/64 (2006.01), A61P 31/10 (2006.01), A61P 29/00 (2006.01), C07K 14/47 (2006.01), A61K 38/00 (2006.01) (54) COMPOSIÇÕES E MÉTODOS PARA TRATAMENTO DE INFECÇÕES FÚNGICAS (71) THE UNIVERSITY OF SOUTHERN CALIFORNIA (US) (72) MICHAEL E. SELSTED; DAT Q. TRAN; JUSTIN B. SCHAAL; VIRGINIA BASSO (85) 22/12/2022 (86) PCT US2021/039129 de 25/06/2021 (87) WO 2021/263126 de 30/12/2021
(21) BR 11 2022 026426-7 A2	Código 1.3 - Notificação - Fase Nacional - PCT (22) 21/06/2021 (30) 25/06/2020 US 63/043,945 (51) C07K 16/28 (2006.01), A61K 39/00 (2006.01) (54) USO DE MOLÉCULAS DE LIGAÇÃO À SEMAFORINA-4D PARA O TRATAMENTO DE SÍNDROME DE RETT (71) VACCINEX, INC. (US) ; THE SYDNEY CHILDREN'S HOSPITAL NETWORK (AU) (72) MATTHEW YILIN MAO; WENDY GOLD; ELIZABETH E. EVANS; MAURICE ZAUDERER (85) 22/12/2022 (86) PCT US2021/038173 de 21/06/2021 (87) WO 2021/262564 de 30/12/2021
(21) BR 11 2022 026429-1 A2	Código 1.3 - Notificação - Fase Nacional - PCT (22) 22/06/2021 (30) 23/06/2020 US 63/042,844; 08/01/2021 US 63/135,381; 30/04/2021 US 63/182,095 (51) A61K 38/17 (2006.01), A61K 39/395 (2006.01), A61P 37/06 (2006.01), C07K 16/28 (2006.01) (54) ANTICORPO ANTI-CD2 RECOMBINANTE, SEQUÊNCIA DE ÁCIDO NUCLEICO, FORMULAÇÃO FARMACÊUTICA, MÉTODO PARA TRATAR UM DISTÚRBIO CRÔNICO DO SISTEMA IMUNE, MÉTODO PARA MANTER

	TOLERÂNCIA IMUNE A UM TRANSPLANTE EM UM RECEPTOR DE TRANSPLANTE E MÉTODO PARA TRATAR OU PREVENIR UM DISTÚRBIO OU UMA DOENÇA IMUNE (71) ZELARION MALTA LIMITED (MT) (72) DAVID BERGLUND; ERIK BERGLUND; FELIX SELLBERG; CHRISTIAN BINDER (85) 22/12/2022 (86) PCT EP2021/066989 de 22/06/2021 (87) WO 2021/259927 de 30/12/2021
(21) BR 11 2022 026430-5 A2	Código 1.3 - Notificação - Fase Nacional - PCT (22) 28/06/2021 (30) 26/06/2020 US 63/044,910 (51) A61B 3/00 (2006.01), A61B 3/02 (2006.01), A61B 3/024 (2006.01), A61B 3/028 (2006.01) (54) SISTEMA DE EXAME DE REFRAÇÃO SUBJETIVA (71) 6OVER6 VISION LTD. (IL) (72) OFER LIMON (85) 22/12/2022 (86) PCT IB2021/000447 de 28/06/2021 (87) WO 2021/260439 de 30/12/2021
(21) BR 11 2022 026532-8 A2	Código 1.3 - Notificação - Fase Nacional - PCT (22) 11/11/2020 (30) 25/06/2020 US 63/044,002 (51) F01N 3/10 (2006.01), F01N 13/00 (2010.01), B01D 53/94 (2006.01), B01J 20/04 (2006.01), B01J 20/08 (2006.01), B01J 35/10 (2006.01) (54) SISTEMA DE REDUÇÃO DE EMISSÕES DE GÁS DE ESCAPE (71) SHELL INTERNATIONALE RESEARCH MAATSCHAPPIJ B.V. (NL) (72) PETER TANEV TANEV; SHAOJUN MIAO; MARIO SOORHOLTZ (85) 23/12/2022 (86) PCT US2020/059941 de 11/11/2020 (87) WO 2021/262219 de 30/12/2021
(21) BR 11 2022 026534-4 A2	Código 1.3 - Notificação - Fase Nacional - PCT (22) 30/06/2021 (30) 03/07/2020 US 63/047,978; 16/11/2020 US 63/114,131 (51) A61K 35/17 (2015.01), A61K 35/28 (2015.01), C12N 15/09 (2006.01), C12N 15/11 (2006.01) (54) MÉTODOS E COMPOSIÇÕES PARA EDITAR O LOCUS B2M EM CÉLULAS B (71) SEATTLE CHILDREN'S HOSPITAL (DBA SEATTLE CHILDREN'S RESEARCH INSTITUTE) (US) (72) DAVID J. RAWLINGS; RICHARD G. JAMES; CLAIRE MARIE STOFFERS;

PETER J. COOK
(85) 23/12/2022
(86) PCT US2021/039953 de 30/06/2021
(87) WO 2022/006309 de 06/01/2022

---

(21) BR 11 2022 026537-9 A2

Código 1.3 - Notificação - Fase Nacional - PCT
(22) 24/06/2021
(30) 25/06/2020 US 63/044,175; 17/11/2020 US 63/114,783
(51) B01J 21/02 (2006.01), B01J 23/26 (2006.01), B01J 23/80 (2006.01)
(54) CATALISADORES DE COBRE-ZINCO MODIFICADOS E MÉTODOS PARA PRODUÇÃO DE ÁLCOOL A PARTIR DE DIÓXIDO DE CARBONO
(71) AIR COMPANY HOLDINGS, INC. (US)
(72) STAFFORD W. SHEEHAN; CHI CHEN
(85) 23/12/2022
(86) PCT US2021/038802 de 24/06/2021
(87) WO 2021/262922 de 30/12/2021

---

(21) BR 11 2022 026538-7 A2

Código 1.3 - Notificação - Fase Nacional - PCT
(22) 24/06/2021
(30) 25/06/2020 CH 63/043,803
(51) G03G 15/01 (2006.01), G03G 15/11 (2006.01), G03G 15/16 (2006.01)
(54) COMPOSIÇÕES E MÉTODOS PARA MELHORAR A ADESÃO DE UMA IMAGEM A UM SUBSTRATO TRATADO
(71) SOLENIS TECHNOLOGIES CAYMAN, L.P. (CH)
(72) DANIEL F. VARNELL
(85) 23/12/2022
(86) PCT US2021/038823 de 24/06/2021
(87) WO 2021/262935 de 30/12/2021

---

(21) BR 11 2022 026542-5 A2

Código 1.3 - Notificação - Fase Nacional - PCT
(22) 25/06/2021
(30) 26/06/2020 US 63/045,019
(51) A61B 5/05 (2021.01)
(54) SISTEMA E MÉTODO PARA PROVER ACESSO REMOTO E RÁPIDO A DADOS DE IMAGEM DIGITALIZADA, E, SISTEMA PARA VISUALIZAR DADOS DE IMAGEM
(71) CALIBER IMAGING & DIAGNOSTICS, INC. (US)
(72) PAUL MICHAEL HEMMER; DANIEL L. GENDREAU; DOWER CHIN; JOHN EDWARD WERNER
(85) 23/12/2022
(86) PCT US2021/039258 de 25/06/2021
(87) WO 2021/263207 de 30/12/2021

(21) BR 11 2022 026547-6 A2

Código 1.3 - Notificação - Fase Nacional - PCT
(22) 25/06/2021
(30) 26/06/2020 US 63/044,407
(51) A61K 31/19 (2006.01), A61K 39/00 (2006.01), A61K 39/39 (2006.01)
(54) INIBIDORES SELETIVOS DE HISTONA DESACETILASE 6
(71) THE BOARD OF TRUSTEES OF THE UNIVERSITY OF ILLINOIS (US) ; THE GEORGE WASHINGTON UNIVERSITY, A CONGRESSIONALLY CHARTERED NOT-FOR-PROFIT CORPORATION (US) ; ALAN KOZIKOWSKI (US)
(72) ALAN KOZIKOWSKI; SIDA SHEN; ALEJANDRO VILLAGRA
(85) 23/12/2022
(86) PCT US2021/039195 de 25/06/2021
(87) WO 2021/263171 de 30/12/2021

(21) BR 11 2022 026548-4 A2

Código 1.3 - Notificação - Fase Nacional - PCT
(22) 26/06/2020
(51) A45D 40/16 (2006.01), A45D 40/04 (2006.01), A45D 40/14 (2006.01), A45D 40/00 (2006.01)
(54) DISPENSADOR DE DESODORANTE
(71) WEENER PLASTICS GROUP B.V. (NL)
(72) MICHAEL SCHIPPER; WILLIAM RAMON; MARCEL PATER
(85) 23/12/2022
(86) PCT EP2020/068069 de 26/06/2020
(87) WO 2021/259496 de 30/12/2021

(21) BR 11 2022 026549-2 A2

Código 1.3 - Notificação - Fase Nacional - PCT
(22) 03/06/2021
(30) 24/06/2020 CN 202010587883.6
(51) G06K 9/00 (2006.01)
(54) MÉTODO DE RECONHECIMENTO DE FACE, DISPOSITIVO ELETRÔNICO E MEIO DE ARMAZENAMENTO LEGÍVEL POR COMPUTADOR
(71) ZTE CORPORATION (CN)
(72) ZHAOZHEN DING; CHUNHUA HOU; GUANG SHEN
(85) 23/12/2022
(86) PCT CN2021/098156 de 03/06/2021
(87) WO 2021/259033 de 30/12/2021

(21) BR 11 2022 026551-4 A2

Código 1.3 - Notificação - Fase Nacional - PCT
(22) 24/06/2020
(51) H04W 72/04 (2023.01), H04W 72/12 (2023.01)
(54) MÉTODO, DISPOSITIVO DE COMUNICAÇÃO SEM FIO E NÓ DE COMUNICAÇÃO SEM FIO
(71) ZTE CORPORATION (CN)

(72) FENG XIE; SHUQIANG XIA; WEI LUO
(85) 23/12/2022
(86) PCT CN2020/097931 de 24/06/2020
(87) WO 2021/258320 de 30/12/2021

---

(21) BR 11 2022 026554-9 A2

Código 1.3 - Notificação - Fase Nacional - PCT
(22) 25/06/2021
(30) 26/06/2020 GB 2009765.5
(51) A42B 3/06 (2006.01), A42B 3/14 (2006.01)
(54) CAPACETE
(71) MIPS AB (SE)
(72) AMY LOUISE POMERING
(85) 23/12/2022
(86) PCT EP2021/067517 de 25/06/2021
(87) WO 2021/260187 de 30/12/2021

---

(21) BR 11 2022 026558-1 A2

Código 1.3 - Notificação - Fase Nacional - PCT
(22) 26/06/2021
(30) 26/06/2020 KR 10-2020-0078242
(51) C07D 487/04 (2006.01), A61K 31/4985 (2006.01), A61P 35/00 (2006.01), C07D 487/14 (2006.01), C07D 471/14 (2006.01)
(54) NOVO COMPOSTO E COMPOSIÇÃO FARMACÊUTICA PARA PREVENIR OU TRATAR CÂNCER RESISTENTE QUE COMPREENDE O MESMO
(71) HOLOSMEDIC (KR)
(72) YEO JIN YUN; HYEONG NAM KIM; IN HYE LEE
(85) 23/12/2022
(86) PCT KR2021/008051 de 26/06/2021
(87) WO 2021/261970 de 30/12/2021

---

(21) BR 11 2022 026561-1 A2

Código 1.3 - Notificação - Fase Nacional - PCT
(22) 24/06/2021
(30) 24/06/2020 US 63/043,403
(51) B63B 21/04 (2006.01), B63B 21/10 (2006.01), B63B 21/16 (2006.01), B63B 21/18 (2006.01), B63B 21/20 (2006.01), B63B 21/22 (2006.01)
(54) EQUIPAMENTO DE AMARRAÇÃO PARA USO EM TENSIONAMENTO EM LINHA
(71) BARDEX CORPORATION (US)
(72) CHARLIE O'ROURKE; NICK ATALLAH
(85) 23/12/2022
(86) PCT US2021/038898 de 24/06/2021
(87) WO 2021/262980 de 30/12/2021

---

(21) BR 11 2022 026594-8 A2

Código 1.3 - Notificação - Fase Nacional - PCT

(22) 25/06/2021
(30) 26/06/2020 US 63/044,499
(51) C12N 5/02 (2006.01), C07K 14/465 (2006.01), C07K 14/77 (2006.01), C12N 5/07 (2010.01), C12N 5/071 (2010.01)
(54) SUPLEMENTOS DE EXTRATO DE GEMA PARA MEIOS DE CULTURA E MÉTODOS RELACIONADOS
(71) SUNNYBROOK RESEARCH INSTITUTE (CA)
(72) HON S. LEONG; GOBI THILLAINADESAN
(85) 26/12/2022
(86) PCT CA2021/050876 de 25/06/2021
(87) WO 2021/258216 de 30/12/2021

---

(21) BR 11 2022 026802-5 A2

Código 1.3 - Notificação - Fase Nacional - PCT
(22) 27/07/2021
(30) 28/07/2020 US 63/057,758
(51) C07D 403/04 (2006.01), C07D 405/04 (2006.01), C07D 405/14 (2006.01), C07D 407/04 (2006.01), C07D 409/04 (2006.01), C07D 417/04 (2006.01), C09B 62/465 (2006.01), C09K 11/06 (2006.01), C12Q 1/6869 (2018.01)
(54) CORANTES DE CUMARINA SUBSTITUÍDA E USOS COMO MARCADORES FLUORESCENTES
(71) ILLUMINA CAMBRIDGE LIMITED (GB)
(72) NIKOLAI NIKOLAEVICH ROMANOV; MICHAEL CALLINGHAM; CAROLE ANASTASI; PATRICK MCCAULEY; NIALL HYNES; NATASHA CRAKE; XIAOLIN WU; XIAOHAI LIU
(85) 27/12/2022
(86) PCT EP2021/071024 de 27/07/2021
(87) WO 2022/023353 de 03/02/2022

---

(21) BR 11 2023 000591-4 A2

Código 1.3 - Notificação - Fase Nacional - PCT
(22) 30/07/2021
(30) 30/07/2020 US 63/059,104; 29/07/2021 US 17/389,028
(51) G01S 19/21 (2010.01)
(54) OPERAÇÃO DE RECEPTOR DE SISTEMA GLOBAL DE NAVEGAÇÃO POR SATÉLITE (GNSS) DURANTE MASCARAMENTO
(71) QUALCOMM INCORPORATED (US)
(72) JORDAN COOKMAN; KRISHNARANJAN RAO; JEFFREY WONG; DAVID TUCK
(85) 12/01/2023
(86) PCT US2021/043840 de 30/07/2021
(87) WO 2022/026795 de 03/02/2022

---

(21) BR 11 2023 000812-3 A2

Código 1.3 - Notificação - Fase Nacional - PCT
(22) 18/12/2020
(30) 31/07/2020 EP 20189036.5

(51) C07D 295/13 (2006.01), C07D 295/15 (2006.01), C07D 243/08 (2006.01), C07D 401/04 (2006.01), C07D 471/04 (2006.01), C07D 487/04 (2006.01), C07D 487/10 (2006.01), C07D 498/10 (2006.01), A61P 3/10 (2006.01), C07D 471/10 (2006.01), C07D 519/00 (2006.01), A61K 31/495 (2006.01), A61K 31/537 (2006.01)
(54) NOVOS INIBIDORES DE VDAC1
(71) ABARCEO PHARMA AB (SE)
(72) WILLIAM DALBY BROWN; KRISTIAN TAGE HANSEN; SEBASTIAN ALBERT SALEHI
(85) 16/01/2023
(86) PCT EP2020/087097 de 18/12/2020
(87) WO 2022/022846 de 03/02/2022

---

(21) BR 11 2023 000923-5 A2

Código 1.3 - Notificação - Fase Nacional - PCT
(22) 14/07/2021
(30) 17/07/2020 US 16/932,285
(51) A61B 17/17 (2006.01), A61B 17/56 (2006.01), A61B 17/88 (2006.01)
(54) ESPAÇADOR PARALELO E SISTEMA PARA ESPAÇAMENTO PARALELO
(71) ASFORA IP, LLC (US)
(72) WILSON THEOPHILO ASFORA
(85) 17/01/2023
(86) PCT US2021/041600 de 14/07/2021
(87) WO 2022/015833 de 20/01/2022

---

(21) BR 11 2023 001605-3 A2

Código 1.3 - Notificação - Fase Nacional - PCT
(22) 26/07/2021
(30) 27/07/2020 US 16/939,940
(51) E21B 17/01 (2006.01), E21B 17/08 (2006.01)
(54) CONEXÃO DE TRAVA DE RETRANCA PARA LINHA AUXILIAR DE RISER DE PERFURAÇÃO
(71) SCHLUMBERGER TECHNOLOGY B.V. (NL)
(72) RYAN KIM; HAROLD TENORIO; MICHAEL UNTERKIRCHER; JORGE PAU; ERNESTO GUEVARA
(85) 27/01/2023
(86) PCT US2021/043162 de 26/07/2021
(87) WO 2022/026376 de 03/02/2022

---

(21) BR 11 2023 001801-3 A2

Código 1.3 - Notificação - Fase Nacional - PCT
(22) 29/07/2021
(30) 31/07/2020 GB 2011954.1
(51) F16L 1/20 (2006.01), E21B 17/01 (2006.01), F16L 1/24 (2006.01), F16L 3/10 (2006.01)
(54) APARELHO E MÉTODO PARA PRENDER A UMA SUPERFÍCIE EXTERNA DE UM SEGMENTO DO CORPO DE TUBO FLEXÍVEL, MÓDULO DE

FLUTUABILIDADE, E, BRAÇADEIRA DE PARADA, BRAÇADEIRA GIRATÓRIA OU BRAÇADEIRA PRESA A UM CABO
(71) BAKER HUGHES ENERGY TECHNOLOGY UK LIMITED (GB)
(72) ANDREW ARNOLD
(85) 31/01/2023
(86) PCT EP2021/025290 de 29/07/2021
(87) WO 2022/022859 de 03/02/2022

---

(21) BR 11 2023 002049-2 A2

Código 1.3 - Notificação - Fase Nacional - PCT
(22) 05/08/2021
(30) 05/08/2020 US 63/061,714; 14/10/2020 US 63/091,694; 23/12/2020 US 63/130,037; 30/03/2021 US 63/167,781; 07/05/2021 US 63/185,710
(51) H04L 5/00 (2006.01)
(54) MÉTODO EXECUTADO POR UMA UNIDADE DE TRANSMISSÃO/RECEPÇÃO SEM FIO, E, UNIDADE DE TRANSMISSÃO/RECEPÇÃO SEM FIO
(71) INTERDIGITAL PATENT HOLDINGS, INC. (US)
(72) JAYA RAO; FUMIHIRO HASEGAWA; MOON IL LEE; AATA EL HAMSS; TUONG HOANG; GHYSLAIN PELLETIER; PAUL MARINIER; JANET STERN-BERKOWITZ
(85) 03/02/2023
(86) PCT US2021/044753 de 05/08/2021
(87) WO 2022/031974 de 10/02/2022

---

(21) BR 11 2023 002050-6 A2

Código 1.3 - Notificação - Fase Nacional - PCT
(22) 05/08/2021
(30) 05/08/2020 US 63/061,621; 14/10/2020 US 63/091,554
(51) H04L 5/00 (2006.01)
(54) TRANSMISSÕES DE CANAL FÍSICO COMPARTILHADO DE ENLACE ASCENDENTE
(71) INTERDIGITAL PATENT HOLDINGS, INC. (US)
(72) PAUL MARINIER; MOON-IL LEE; FUMIHIRO HASEGAWA
(85) 03/02/2023
(86) PCT US2021/044687 de 05/08/2021
(87) WO 2022/031934 de 10/02/2022

---

(21) BR 11 2023 002051-4 A2

Código 1.3 - Notificação - Fase Nacional - PCT
(22) 05/08/2021
(30) 06/08/2020 US 63/061,885; 25/03/2021 US 63/165,830; 31/03/2021 US 63/168,802; 07/07/2021 US 63/219,014
(51) C12N 15/10 (2006.01), C12Q 1/6806 (2018.01)
(54) PREPARAÇÃO DE BIBLIOTECAS DE SEQUENCIAMENTO DE RNA E DNA USANDO TRANSPOSSOMOS LIGADOS A MICROESFERAS
(71) ILLUMINA, INC. (US) ; ILLUMINA CAMBRIDGE LIMITED (GB)

(72) NIALL ANTHONY GORMLEY; ANDREW B. KENNEDY; ROBERT SCOTT KUERSTEN; GARY SCHROTH; CARLO RANDISE-HINCHLIFF; SARAH SHULTZABERGER; FIONA KAPER; YIR-SHYUAN WU; TARUN KHURANA; FOAD MASHAYEKHI
(85) 03/02/2023
(86) PCT US2021/044715 de 05/08/2021
(87) WO 2022/031955 de 10/02/2022

---

(21) BR 11 2023 002081-6 A2

Código 1.3 - Notificação - Fase Nacional - PCT
(22) 02/08/2021
(30) 05/08/2020 CN 202010780252.6
(51) H04L 27/26 (2006.01)
(54) MÉTODO E APARELHO DE TRANSMISSÃO DE UNIDADE DE DADOS DE PROTOCOLO DE CAMADA FÍSICA
(71) HUAWEI TECHNOLOGIES CO., LTD. (CN)
(72) DANDAN LIANG; YANG YANG; XUN YANG; XIANFU LEI; MING GAN; XIAOHU TANG; WEI LIN; LANPING LI
(85) 03/02/2023
(86) PCT CN2021/110082 de 02/08/2021
(87) WO 2022/028370 de 10/02/2022

---

(21) BR 11 2023 002106-5 A2

Código 1.3 - Notificação - Fase Nacional - PCT
(22) 30/07/2021
(30) 05/08/2020 US 63/061,644; 14/10/2020 US 63/091,691; 07/05/2021 US 63/185,490
(51) H04B 7/06 (2006.01), H04B 7/08 (2006.01)
(54) UNIDADE DE TRANSMISSÃO/RECEPÇÃO SEM FIO, E, MÉTODO IMPLEMENTADO EM UMA UNIDADE DE TRANSMISSÃO/RECEPÇÃO SEM FIO
(71) INTERDIGITAL PATENT HOLDINGS, INC. (US)
(72) YOUNG WOO KWAK; MOON-IL LEE; PAUL MARINIER; VIRGIL COMSA; AFSHIN HAGHIGHAT; PRASANNA HERATH
(85) 03/02/2023
(86) PCT US2021/043982 de 30/07/2021
(87) WO 2022/031546 de 10/02/2022

---

(21) BR 11 2023 002111-1 A2

Código 1.3 - Notificação - Fase Nacional - PCT
(22) 05/08/2021
(30) 05/08/2020 US 63/061,544; 14/10/2020 US 63/091,626; 07/05/2021 US 63/185,782
(51) H04W 74/08 (2009.01), H04W 72/04 (2023.01)
(54) MÉTODO EXECUTADO POR UMA UNIDADE DE TRANSMISSÃO/RECEPÇÃO SEM FIO, E, UNIDADE DE TRANSMISSÃO/RECEPÇÃO SEM FIO

(71) INTERDIGITAL PATENT HOLDINGS, INC. (US)
(72) PATRICK TOOHER; AATA EL HAMSS; FARIS ALFARHAN; DYLAN WATTS
(85) 03/02/2023
(86) PCT US2021/044751 de 05/08/2021
(87) WO 2022/031973 de 10/02/2022

---

(21) BR 11 2023 002112-0 A2

Código 1.3 - Notificação - Fase Nacional - PCT
(22) 05/08/2021
(30) 05/08/2020 CN 202010785541.5; 18/12/2020 CN 202011513669.2
(51) C07D 471/10 (2006.01), C07D 403/12 (2006.01), C07D 401/14 (2006.01), C07D 401/10 (2006.01), C07D 239/22 (2006.01), A61K 31/513 (2006.01), A61P 35/00 (2006.01), A61P 35/02 (2006.01), A61P 25/08 (2006.01), A61P 3/04 (2006.01), A61P 3/10 (2006.01), A61P 3/00 (2006.01), A61P 25/28 (2006.01), A61P 27/02 (2006.01), A61P 11/02 (2006.01), A61P 37/08 (2006.01), A61P 37/06 (2006.01), A61P 7/04 (2006.01), A61P 1/16 (2006.01), A61P 21/04 (2006.01), A61P 19/02 (2006.01), A61P 13/12 (2006.01), A61P 11/00 (2006.01), A61P 9/04 (2006.01), A61P 29/00 (2006.01), A61P 17/06 (2006.01), A61P 1/02 (2006.01), A61P 13/08 (2006.01), A61P 15/02 (2006.01), A61P 19/06 (2006.01), A61P 9/00 (2006.01), A61P 27/12 (2006.01), A61P 11/06 (2006.01)
(54) COMPOSTO PARA DIRECIONAR E DEGRADAR PROTEÍNAS, E MÉTODO PARA PREPARAR O MESMO E USO DO MESMO
(71) SHANGHAI LEADINGTAC PHARMACEUTICAL CO., LTD. (CN)
(72) YAN FENG; SHIQIANG LI
(85) 03/02/2023
(86) PCT CN2021/110990 de 05/08/2021
(87) WO 2022/028547 de 10/02/2022

---

(21) BR 11 2023 002114-6 A2

Código 1.3 - Notificação - Fase Nacional - PCT
(22) 05/08/2021
(30) 05/08/2020 US 63/061,753
(51) H04B 7/06 (2006.01), H04L 5/00 (2006.01)
(54) MÉTODO IMPLEMENTADO POR UMA UNIDADE DE TRANSMISSÃO/RECEPÇÃO SEM FIO, E, UNIDADE DE TRANSMISSÃO/RECEPÇÃO SEM FIO
(71) INTERDIGITAL PATENT HOLDINGS, INC. (US)
(72) YOUNG WOO KWAK; MOON IL LEE; VIRGIL COMSA; NAZLI KHAN BEIGI
(85) 03/02/2023
(86) PCT US2021/044722 de 05/08/2021
(87) WO 2022/031958 de 10/02/2022

---

(21) BR 11 2023 002129-4 A2

Código 1.3 - Notificação - Fase Nacional - PCT
(22) 04/08/2021
(30) 05/08/2020 CN 202010779964.6

(51) A61K 31/167 (2006.01), A61K 31/6615 (2006.01), A61K 31/24 (2006.01), A61P 25/00 (2006.01), A61P 25/14 (2006.01)
(54) COMPOSIÇÃO FARMACÊUTICA DE INIBIDOR DE AQUAPORINA E MÉTODO DE PREPARAÇÃO DA MESMA
(71) JIANGSU SIMCERE PHARMACEUTICAL CO., LTD. (CN) ; AEROMICS, INC. (US)
(72) YONG QIAN; RUIWEN SHI; AMY LIU; TIAN SONG; YANHONG LIU; AIJUAN FENG; JINSHENG REN
(85) 03/02/2023
(86) PCT CN2021/110506 de 04/08/2021
(87) WO 2022/028459 de 10/02/2022

---

(21) BR 11 2023 002139-1 A2

Código 1.3 - Notificação - Fase Nacional - PCT
(22) 05/08/2021
(30) 06/08/2020 US 63/062,310
(51) C07D 239/28 (2006.01), C07D 401/06 (2006.01), C07D 401/12 (2006.01), C07D 401/14 (2006.01), C07D 239/34 (2006.01), C07D 239/36 (2006.01), C07D 403/06 (2006.01), C07D 403/12 (2006.01), C07D 471/04 (2006.01), A61P 25/28 (2006.01), C07B 59/00 (2006.01)
(54) COMPOSTOS DE HETEROBIARILA E AGENTES DE IMAGEAMENTO PARA PROTEÍNA HUNTINGTINA
(71) CHDI FOUNDATION, INC. (US)
(72) LONGBIN LIU; CELIA DOMINGUEZ; XUEMEI CHEN; JOHN E. MANGETTE
(85) 03/02/2023
(86) PCT US2021/044702 de 05/08/2021
(87) WO 2022/031946 de 10/02/2022

---

(21) BR 11 2023 002531-1 A2

Código 1.3 - Notificação - Fase Nacional - PCT
(22) 12/08/2021
(30) 12/08/2020 US 16/991,805
(51) F01K 3/00 (2006.01), F01K 13/00 (2006.01), F02C 1/00 (2006.01)
(54) SISTEMA DE ARMAZENAMENTO DE ENERGIA TÉRMICA BOMBEADA COM INTEGRAÇÃO TÉRMICA DO CICLO DE CARGA
(71) MALTA INC. (US)
(72) BAO H. TRUONG
(85) 10/02/2023
(86) PCT US2021/045640 de 12/08/2021
(87) WO 2022/036021 de 17/02/2022

---

(21) BR 11 2023 002535-4 A2

Código 1.3 - Notificação - Fase Nacional - PCT
(22) 12/08/2021
(30) 12/08/2020 US 63/064,682
(51) F01K 3/00 (2006.01), F01K 13/00 (2006.01), F02C 1/00 (2006.01), F02C

6/00 (2006.01)
(54) SISTEMA DE ARMAZENAMENTO DE ENERGIA TÉRMICA BOMBEADA COM CICLO DE VAPOR
(71) MALTA INC. (US)
(72) BENJAMIN R. BOLLINGER; BAO H. TRUONG; MICHAEL GEYER; FREDERICK REDELL
(85) 10/02/2023
(86) PCT US2021/045746 de 12/08/2021
(87) WO 2022/036098 de 17/02/2022

---

(21) BR 11 2023 002541-9 A2

Código 1.3 - Notificação - Fase Nacional - PCT
(22) 10/08/2021
(30) 10/08/2020 US 63/063,482
(51) A61B 5/022 (2006.01), A61B 5/021 (2006.01), A61B 5/024 (2006.01), A61B 5/026 (2006.01), A61B 17/135 (2006.01)
(54) SISTEMA DE SENSOR OPTOMECÂNICO PARA USO COM UM PACIENTE, MÉTODO PARA MONITORAR UM PARÂMETRO CARDIOPULMONAR DE UM PACIENTE USANDO UM SISTEMA DE DESLOCAMENTO SUPERFICIAL E SISTEMA DE SENSOR OPTOMECÂNICO
(71) DYNOCARDIA, INC. (US)
(72) EDWARD H. ADELSON; ABHIJIT BISWAS; MOHAN THANIKACHALAM
(85) 10/02/2023
(86) PCT US2021/045368 de 10/08/2021
(87) WO 2022/035841 de 17/02/2022

---

(21) BR 11 2023 002547-8 A2

Código 1.3 - Notificação - Fase Nacional - PCT
(22) 12/08/2021
(30) 12/08/2020 US 63/064,684
(51) F01K 3/02 (2006.01), F01K 3/06 (2006.01), F01K 3/12 (2006.01), F01K 7/38 (2006.01)
(54) SISTEMA DE ARMAZENAMENTO DE ENERGIA TÉRMICA BOMBEADA COM TURBOMÁQUINAS MODULARES
(71) MALTA INC. (US)
(72) MERT GEVECI; BENJAMIN R. BOLLINGER; SAMAR J. SHAH
(85) 10/02/2023
(86) PCT US2021/045659 de 12/08/2021
(87) WO 2022/036034 de 17/02/2022

---

(21) BR 11 2023 002548-6 A2

Código 1.3 - Notificação - Fase Nacional - PCT
(22) 09/08/2021
(30) 14/08/2020 EP 20191152.6
(51) F41A 17/38 (2006.01), F41A 35/06 (2006.01)
(54) PISTOLA COMPREENDENDO UM MECANISMO DE DESTRAVAMENTO PARA UM CARREGADOR DE PISTOLA

(71) FN HERSTAL S.A. (BE)
(72) LAURENT BALHAN; DORIAN DELVAUX; CHARLES-AURÈLE GIELEN; ANDRÉ KARTHEUSER
(85) 10/02/2023
(86) PCT EP2021/072146 de 09/08/2021
(87) WO 2022/034014 de 17/02/2022

---

(21) BR 11 2023 002551-6 A2

Código 1.3 - Notificação - Fase Nacional - PCT
(22) 12/08/2020
(51) E21B 33/035 (2006.01), E21B 43/01 (2006.01), E21B 17/01 (2006.01), B63B 27/34 (2006.01)
(54) ÁRVORE SUBMARINA, SISTEMA PARA COLETAR UM HIDROCARBONETO DE UM POÇO SUBMARINO E MÉTODO PARA FIXAR UMA EMBARCAÇÃO A UMA ÁRVORE SUBMARINA DE UM POÇO SUBMARINO
(71) PIVOTREE PTY LTD (AU)
(72) CHRISTOPHER MERRICK,
(85) 10/02/2023
(86) PCT AU2020/050842 de 12/08/2020
(87) WO 2021/026610 de 18/02/2021

---

(21) BR 11 2023 002553-2 A2

Código 1.3 - Notificação - Fase Nacional - PCT
(22) 12/08/2021
(30) 12/08/2020 US 63/064,576
(51) C07D 471/04 (2006.01), C07D 498/04 (2006.01), A61K 31/4188 (2006.01), C07D 209/04 (2006.01), C07D 243/36 (2006.01), C07D 401/14 (2006.01)
(54) COMPOSTO, COMPOSIÇÃO, USO DO COMPOSTO E USO DA COMPOSIÇÃO
(71) JUBILANT EPIPAD LLC (US)
(72) SYED M I KAZMI; SRIDHARAN RAJAGOPAL; DHANALAKSHMI SIVANANDAN
(85) 10/02/2023
(86) PCT IN2021/050776 de 12/08/2021
(87) WO 2022/034616 de 17/02/2022

---

(21) BR 11 2023 002557-5 A2

Código 1.3 - Notificação - Fase Nacional - PCT
(22) 12/08/2021
(30) 12/08/2020 GB 2012581.1
(51) B65D 71/40 (2006.01)
(54) APRIMORAMENTOS EM OU RELACIONADOS A TRANSPORTADORES DE RECIPIENTE
(71) BRITISH POLYTHENE LIMITED (GB)
(72) STEPHEN BATES
(85) 10/02/2023

(86) PCT GB2021/052092 de 12/08/2021
(87) WO 2022/034328 de 17/02/2022

---

(21) BR 11 2023 002560-5 A2

Código 1.3 - Notificação - Fase Nacional - PCT
(22) 12/08/2021
(30) 12/08/2020 US 16/991,813
(51) F01K 3/00 (2006.01), F01K 13/00 (2006.01), F02C 1/00 (2006.01)
(54) SISTEMA DE ARMAZENAMENTO DE ENERGIA TÉRMICA BOMBEADA COM INTEGRAÇÃO TÉRMICA DE CICLO DE GERAÇÃO
(71) MALTA INC. (US)
(72) BAO H. TRUONG
(85) 10/02/2023
(86) PCT US2021/045642 de 12/08/2021
(87) WO 2022/036023 de 17/02/2022

---

(21) BR 11 2023 002561-3 A2

Código 1.3 - Notificação - Fase Nacional - PCT
(22) 12/08/2021
(30) 12/08/2020 US 63/064,682
(51) F01K 3/12 (2006.01), F28D 20/00 (2006.01), F01K 3/02 (2006.01), F01K 3/18 (2006.01), F01K 7/38 (2006.01), F01K 3/00 (2006.01), F01K 13/00 (2006.01), F02C 1/00 (2006.01), F02C 6/00 (2006.01)
(54) SISTEMA DE ARMAZENAMENTO DE ENERGIA TÉRMICA BOMBEADA COM INTEGRAÇÃO DE PLANTA TÉRMICA
(71) MALTA INC. (US)
(72) BENJAMIN R. BOLLINGER; BAO H. TRUONG
(85) 10/02/2023
(86) PCT US2021/045759 de 12/08/2021
(87) WO 2022/036106 de 17/02/2022

---

(21) BR 11 2023 002564-8 A2

Código 1.3 - Notificação - Fase Nacional - PCT
(22) 12/08/2021
(30) 12/08/2020 US 16/991,859
(51) F01K 3/06 (2006.01), F01K 3/12 (2006.01), F01K 3/26 (2006.01), F01K 13/02 (2006.01), F02C 1/00 (2006.01), F02C 6/00 (2006.01)
(54) SISTEMA DE ARMAZENAMENTO DE ENERGIA TÉRMICA BOMBEADA COM INTEGRAÇÃO TÉRMICA DE LADO QUENTE
(71) MALTA INC. (US)
(72) BENJAMIN R. BOLLINGER; BAO H. TRUONG
(85) 10/02/2023
(86) PCT US2021/045655 de 12/08/2021
(87) WO 2022/036032 de 17/02/2022

---

(21) BR 11 2023 002571-0 A2

Código 1.3 - Notificação - Fase Nacional - PCT

(22) 12/08/2021
(30) 12/08/2020 US 16/991,802
(51) F28D 20/00 (2006.01), F01K 3/02 (2006.01), F01K 3/12 (2006.01), F01K 3/18 (2006.01), F01K 7/38 (2006.01)
(54) SISTEMA DE ARMAZENAMENTO DE ENERGIA TÉRMICA BOMBEADA COM INTEGRAÇÃO DE AQUECIMENTO ELÉTRICO
(71) MALTA INC. (US)
(72) BENJAMIN R. BOLLINGER; BAO H. TRUONG
(85) 10/02/2023
(86) PCT US2021/045738 de 12/08/2021
(87) WO 2022/036092 de 17/02/2022

---

(21) BR 11 2023 002998-8 A2

Código 1.3 - Notificação - Fase Nacional - PCT
(22) 07/10/2021
(30) 09/10/2020 FR FR2010359
(51) B60C 9/18 (2006.01), B60C 9/08 (2006.01)
(54) PNEU COMPREENDENDO DUAS CAMADAS DE CARCAÇA
(71) COMPAGNIE GENERALE DES ETABLISSEMENTS MICHELIN (FR)
(72) SYLVIE DUCHEMIN; BRUNO GUIMARD; PIERRE MOUREAU
(85) 16/02/2023
(86) PCT FR2021/051745 de 07/10/2021
(87) WO 2022/074343 de 14/04/2022

---

(21) BR 11 2023 003969-0 A2

Código 1.3 - Notificação - Fase Nacional - PCT
(22) 03/09/2021
(30) 04/09/2020 IT 102020000021067
(51) A24B 5/06 (2006.01)
(54) MÉTODO E INSTALAÇÃO PARA TRATAMENTO DE FOLHAS DE TABACO
(71) COMAS - COSTRUZIONI MACCHINE SPECIALI - S.P.A. (IT)
(72) MAURUTTO, ROBERTO
(85) 02/03/2023
(86) PCT IB2021/058055 de 03/09/2021
(87) WO 2022/049530 de 10/03/2022

---

(21) BR 11 2023 003970-3 A2

Código 1.3 - Notificação - Fase Nacional - PCT
(22) 02/09/2021
(30) 10/09/2020 EP 20195517.6
(51) G05D 23/27 (2006.01), F27D 21/00 (2006.01), G01B 11/06 (2006.01), G01N 22/02 (2006.01), G01N 25/72 (2006.01), F27D 21/02 (2006.01)
(54) SISTEMA DE MONITORAMENTO DO FORNO PARA MONITORAR UM FORNO, E, MÉTODO PARA CONTROLAR A OPERAÇÃO DE UM FORNO
(71) L'AIR LIQUIDE, SOCIETE ANONYME POUR L'ETUDE ET L'EXPLOITATION DES PROCEDES GEORGES CLAUDE (FR)

(72) PETER VANKAMPEN; DMITRIY CHALENKO; MANOJ GANGADHARAN; MAXIM MISYURA; LAURENT KEPINSKI
(85) 02/03/2023
(86) PCT EP2021/074268 de 02/09/2021
(87) WO 2022/053390 de 17/03/2022

---

(21) BR 11 2023 003972-0 A2

Código 1.3 - Notificação - Fase Nacional - PCT
(22) 06/09/2021
(30) 04/09/2020 JP 2020-149419
(51) C12N 15/09 (2006.01), C12N 15/63 (2006.01), C12N 15/864 (2006.01), C12N 9/78 (2006.01)
(54) COMPLEXOS DE UM MÓDULO DE RECONHECIMENTO DE SEQUÊNCIA DE ÁCIDO NUCLEICO LIGADO A UMA DESAMINASE E DE UM FRAGMENTO AMINO-TERMINAL DE UM MÓDULO DE RECONHECIMENTO DE SEQUÊNCIA DE ÁCIDO NUCLEICO, UMA DESAMINASE E UM FRAGMENTO CARBOXI-TERMINAL DE UM MÓDULO DE RECONHECIMENTO DE SEQUÊNCIA DE ÁCIDO NUCLEICO LIGADO AO MESMO, ÁCIDO NUCLEICO, VETOR, E, MÉTODO PARA ALTERAR UM SÍTIO ALVO DE UM ÁCIDO DESOXIRRIBONUCLEICO DE FITA DUPLA DE UMA CÉLULA
(71) NATIONAL UNIVERSITY CORPORATION KOBE UNIVERSITY (JP)
(72) KEIJI NISHIDA; ANG LI; HITOSHI MITSUNOBU
(85) 02/03/2023
(86) PCT JP2021/032689 de 06/09/2021
(87) WO 2022/050413 de 10/03/2022

---

(21) BR 11 2023 003983-5 A2

Código 1.3 - Notificação - Fase Nacional - PCT
(22) 06/09/2021
(30) 07/09/2020 US 63/075,242; 06/09/2021 US 17/467,340
(51) A61F 2/06 (2013.01), A61F 2/82 (2013.01)
(54) SISTEMA E MÉTODO PARA CRIAR UM OBJETO COM UM CONDUÍTE PARA APLICAÇÕES VASCULARES ESPECÍFICAS
(71) FRONTIER BIO CORPORATION (US)
(72) ERIC BENNETT
(85) 02/03/2023
(86) PCT US2021/049182 de 06/09/2021
(87) WO 2022/051698 de 10/03/2022

---

(21) BR 11 2023 003984-3 A2

Código 1.3 - Notificação - Fase Nacional - PCT
(22) 26/07/2021
(30) 09/09/2020 DE 10 2020 123 521.6
(51) B29B 7/76 (2006.01), B29B 7/72 (2006.01)
(54) DISPOSITIVO E PROCESSO PARA MISTURA DE PELO MENOS DOIS COMPONENTES DE MATERIAL SINTÉTICO QUIMICAMENTE REATIVOS

(71) KRAUSSMAFFEI TECHNOLOGIES GMBH (DE)
(72) PATRICK SCHWEISSTHAL; ROBERT BRUNNER; ALEXANDER BERG; RALF MOSER; JENS KOMPE
(85) 02/03/2023
(86) PCT EP2021/070896 de 26/07/2021
(87) WO 2022/053216 de 17/03/2022

---

(21) BR 11 2023 004643-2 A2

Código 1.3 - Notificação - Fase Nacional - PCT
(22) 21/09/2021
(30) 30/09/2020 JP 2020-164996
(51) H02J 3/01 (2006.01), H02J 3/16 (2006.01)
(54) SISTEMA DE CONTROLE DE ENERGIA, E, DISPOSITIVO
(71) DAIKIN INDUSTRIES, LTD. (JP)
(72) MASAKI KOUNO; REIJI KAWASHIMA; KEISUKE OHTA; HIROKI KOJIMA; TOSHIYUKI MAEDA
(85) 13/03/2023
(86) PCT JP2021/034646 de 21/09/2021
(87) WO 2022/071035 de 07/04/2022

---

(21) BR 11 2023 004646-7 A2

Código 1.3 - Notificação - Fase Nacional - PCT
(22) 27/08/2021
(30) 29/09/2020 US 63/084,838; 26/08/2021 US 17/412,644
(51) H04N 21/2347 (2011.01), H04N 21/214 (2011.01), H04N 21/478 (2011.01), H04N 21/61 (2011.01), H04N 21/6334 (2011.01), H04N 21/8547 (2011.01), H04N 21/43 (2011.01), H04L 9/08 (2006.01), H04H 60/23 (2008.01), H04N 21/266 (2011.01), H04N 21/4405 (2011.01)
(54) APRESENTAÇÃO DE CONTEÚDO SÍNCRONO
(71) QUALCOMM INCORPORATED (US)
(72) THOMAS STOCKHAMMER; EDWARD ROBERT HALL; IMED BOUAZIZI; NIKOLAI KONRAD LEUNG
(85) 13/03/2023
(86) PCT US2021/047884 de 27/08/2021
(87) WO 2022/072089 de 07/04/2022

---

(21) BR 11 2023 004647-5 A2

Código 1.3 - Notificação - Fase Nacional - PCT
(22) 28/09/2021
(30) 29/09/2020 US 17/037,456
(51) A61M 5/168 (2006.01), A61M 39/28 (2006.01)
(54) CONTROLADOR DE FLUXO DESLIZANTE
(71) CAREFUSION 303, INC. (US)
(72) WESLEY UNDERWOOD
(85) 13/03/2023
(86) PCT US2021/052461 de 28/09/2021

(87) WO 2022/072376 de 07/04/2022

---

(21) BR 11 2023 004649-1 A2

Código 1.3 - Notificação - Fase Nacional - PCT
(22) 14/09/2021
(30) 14/09/2020 ES P202030929
(51) H01M 6/04 (2006.01), C07C 211/62 (2006.01)
(54) FLUIDO SUPRAMOLECULAR.
(71) UNIVERSIDADE DE SANTIAGO DE COMPOSTELA (ES)
(72) GIMENEZ LOPEZ, MARIA DEL CARMEN; RIVADULLA FERNANDEZ, JOSE FRANCISCO; HERREROS LUCAS, CARLOS; LOPEZ BUENO, CARLOS
(85) 13/03/2023
(86) PCT ES2021/070659 de 14/09/2021
(87) WO 2022/053735 de 17/03/2022

---

(21) BR 11 2023 004653-0 A2

Código 1.3 - Notificação - Fase Nacional - PCT
(22) 10/09/2021
(30) 15/09/2020 JP 2020-154308
(51) F16K 31/02 (2006.01)
(54) VÁLVULA PIEZOELÉTRICA
(71) SATAKE CORPORATION (JP) ; MECHANO TRANSFORMER CORPORATION (JP)
(72) TAKAFUMI ITO; SZE KEAT CHEE
(85) 13/03/2023
(86) PCT JP2021/033258 de 10/09/2021
(87) WO 2022/059607 de 24/03/2022

---

(21) BR 11 2023 004654-8 A2

Código 1.3 - Notificação - Fase Nacional - PCT
(22) 30/09/2021
(30) 30/09/2020 US 63/085,936; 30/09/2020 US 17/489,459
(51) H04N 19/117 (2014.01), G06N 3/04 (2023.01), H04N 19/176 (2014.01), H04N 19/70 (2014.01), H04N 19/82 (2014.01)
(54) DESIGN DE FUNÇÃO DE ATIVAÇÃO EM PROCESSO DE FILTRAÇÃO BASEADO EM REDE NEURAL PARA CODIFICAÇÃO DE VÍDEO
(71) QUALCOMM INCORPORATED (US)
(72) HONGTAO WANG; JIANLE CHEN; MARTA KARCZEWICZ
(85) 13/03/2023
(86) PCT US2021/052950 de 30/09/2021
(87) WO 2022/072684 de 07/04/2022

---

(21) BR 11 2023 004660-2 A2

Código 1.3 - Notificação - Fase Nacional - PCT
(22) 17/09/2020
(30) 11/09/2020 IT 102020000021544

(51) E02B 15/06 (2006.01)
(54) SISTEMA PARA LIMPEZA E REMOÇÃO DE SUBSTÂNCIAS OLEOSAS E FLUTUANTES DE RIOS, CANAIS E CÓRREGOS EM GERAL
(71) MOLD S.R.L. (IT)
(72) VANNI COVOLO
(85) 13/03/2023
(86) PCT IB2020/058671 de 17/09/2020
(87) WO 2022/053858 de 17/03/2022

---

(21) BR 11 2023 004662-9 A2

Código 1.3 - Notificação - Fase Nacional - PCT
(22) 30/07/2021
(30) 30/09/2020 JP 2020-165687
(51) H01M 10/12 (2006.01), H01M 10/18 (2006.01)
(54) BATERIA BIPOLAR
(71) FURUKAWA ELECTRIC CO., LTD. (JP) ; THE FURUKAWA BATTERY CO., LTD. (JP)
(72) AKIRA TANAKA; MASANOBU ARAGAKI; KENICHI SUYAMA; YASUO NAKAJIMA; HIROKI TANAKA; YOSHINOBU TAIRA; KENJI HIROTA
(85) 13/03/2023
(86) PCT JP2021/028488 de 30/07/2021
(87) WO 2022/070587 de 07/04/2022

---

(21) BR 11 2023 004663-7 A2

Código 1.3 - Notificação - Fase Nacional - PCT
(22) 03/09/2021
(30) 29/09/2020 US 17/037,383
(51) A63H 33/26 (2006.01)
(54) ACESSÓRIO E SISTEMA DE FIDGET PARA FORNECIMENTO DO MESMO
(71) POPSOCKETS LLC (US)
(72) VANESSA CANTOLI-ALVES; DAVID WILLSON; IVAN CHEN; MICHAEL J.KORY; DAVID CZARNECKI; LAWRENCE HERMAN FONG; RANDY YANG CHIANG; DAVID B.BARNETT
(85) 13/03/2023
(86) PCT US2021/049053 de 03/09/2021
(87) WO 2022/072120 de 07/04/2022

---

(21) BR 11 2023 004665-3 A2

Código 1.3 - Notificação - Fase Nacional - PCT
(22) 04/08/2021
(30) 30/09/2020 US 17/037,984
(51) G06F 13/42 (2006.01)
(54) DATAGRAMA DE FUNÇÃO EXPANDIDA EM UMA APLICATIVO DE PRIORIDADE DE SISTEMA DE INTERFACE DE GERENCIAMENTO DE ENERGIA DE SISTEMA (SPMI)
(71) QUALCOMM INCORPORATED (US)

(72) LALAN JEE MISHRA; NAVEEN KUMAR NARALA; RICHARD DOMINIC WIETFELDT; CHRISTOPHER KONG YEE CHUN
(85) 13/03/2023
(86) PCT US2021/044458 de 04/08/2021
(87) WO 2022/072059 de 07/04/2022

---

(21) BR 11 2023 004685-8 A2

Código 1.3 - Notificação - Fase Nacional - PCT
(22) 30/08/2021
(30) 18/09/2020 JP 2020-156857
(51) B01J 35/04 (2006.01), B01D 53/94 (2006.01), B01J 23/63 (2006.01), F01N 3/10 (2006.01), F01N 3/28 (2006.01)
(54) CATALISADOR DE PURIFICAÇÃO DE GASES DE ESCAPE
(71) CATALER CORPORATION (JP)
(72) TAKU MIURA; TAKASHI GOTO; KENICHI TAKI; SHINGO SAKAGAMI
(85) 14/03/2023
(86) PCT JP2021/031650 de 30/08/2021
(87) WO 2022/059466 de 24/03/2022

---

(21) BR 11 2023 004688-2 A2

Código 1.3 - Notificação - Fase Nacional - PCT
(22) 02/08/2021
(30) 30/09/2020 US 17/038,098
(51) H01L 23/48 (2006.01), H01L 23/528 (2006.01), H01L 27/105 (2023.01)
(54) CIRCUITOS UTILIZANDO UMA ESTRUTURA DE CONEXÃO LADO FRONTAL-LADO TRASEIRO PARA ACOPLAMENTO DO ROTEAMENTO DO LADO TRASEIRO AO ROTEAMENTO DO LADO FRONTAL, E CIRCUITOS E MÉTODOS RELACIONADOS AO SEMICONDUTOR DE ÓXIDO DE METAL (CMOS)
(71) QUALCOMM INCORPORATED (US)
(72) HYEOKJIN LIM; STANLEY SEUNGCHUL SONG; FOUA VANG; SEUNG HYUK KANG
(85) 14/03/2023
(86) PCT US2021/044191 de 02/08/2021
(87) WO 2022/072056 de 07/04/2022

---

(21) BR 11 2023 004696-3 A2

Código 1.3 - Notificação - Fase Nacional - PCT
(22) 17/09/2021
(30) 29/09/2020 US 63/085,045; 16/09/2021 US 17/477,228
(51) H04W 76/27 (2018.01), H04W 4/02 (2018.01)
(54) SISTEMA E MÉTODOS PARA POSICIONAMENTO EFICIENTE QUANTO À POTÊNCIA DE UM DISPOSITIVO MÓVEL
(71) QUALCOMM INCORPORATED (US)
(72) BAPINEEDU CHOWDARY GUMMADI; AVINASH SHRIVASTAVA; STEPHEN WILLIAM EDGE
(85) 14/03/2023

(86) PCT US2021/050938 de 17/09/2021
(87) WO 2022/072157 de 07/04/2022

---

(21) BR 11 2023 004700-5 A2

Código 1.3 - Notificação - Fase Nacional - PCT
(22) 13/10/2021
(30) 16/10/2020 US 63/092,738
(51) H04W 74/08 (2009.01)
(54) INDICAÇÃO ANTECIPADA PARA DISPOSITIVOS DE CAPACIDADE REDUZIDA
(71) TELEFONAKTIEBOLAGET LM ERICSSON (PUBL) (SE)
(72) ANDREAS HOGLUND; TUOMAS TIRRONEN; JOHAN BERGMAN; SANDEEP NARAYANAN KADAN VEEDU; KITTIPONG KITTICHOKECHAI; YI-PIN ERIC WANG; HENRIK ENBUSKE
(85) 14/03/2023
(86) PCT SE2021/051001 de 13/10/2021
(87) WO 2022/081071 de 21/04/2022

---

(21) BR 11 2023 004703-0 A2

Código 1.3 - Notificação - Fase Nacional - PCT
(22) 30/09/2021
(30) 30/09/2020 US 63/085,764; 18/08/2021 US 17/405,879
(51) G06N 3/04 (2023.01), G06V 20/40 (2022.01)
(54) LOCALIZAÇÃO DE EVENTOS BASEADA EM REPRESENTAÇÃO MULTIMODAL
(71) QUALCOMM INCORPORATED (US)
(72) JUNTAE LEE; MIHIR JAIN; SUNGRACK YUN; HYOUNGWOO PARK; KYU WOONG HWANG
(85) 14/03/2023
(86) PCT US2021/053020 de 30/09/2021
(87) WO 2022/072729 de 07/04/2022

---

(21) BR 11 2023 004706-4 A2

Código 1.3 - Notificação - Fase Nacional - PCT
(22) 15/09/2021
(30) 21/09/2020 US 17/026,648
(51) H02J 13/00 (2006.01), H02J 3/00 (2006.01)
(54) VALIDAÇÃO DE TOPOLOGIA AUTÔNOMA PARA REDE DE ABASTECIMENTO ELÉTRICO
(71) LANDIS+GYR INNOVATIONS, INC. (US)
(72) FREDERIC CHARLES TOULGOAT-DUBOIS
(85) 14/03/2023
(86) PCT US2021/050422 de 15/09/2021
(87) WO 2022/060808 de 24/03/2022

---

(21) BR 11 2023 004707-2 A2

Código 1.3 - Notificação - Fase Nacional - PCT

(22) 02/09/2021
(30) 24/09/2020 DE 10 2020 124 966.7
(51) A47J 31/06 (2006.01)
(54) SUPORTE DE FILTRO E CAFETEIRA
(71) 10 X INNOVATION GMBH & CO. KG (DE)
(72) JAN RÖSLER; RENÉ KORTE
(85) 14/03/2023
(86) PCT EP2021/074266 de 02/09/2021
(87) WO 2022/063544 de 31/03/2022

---

(21) BR 11 2023 004708-0 A2

Código 1.3 - Notificação - Fase Nacional - PCT
(22) 15/09/2021
(30) 16/09/2020 US 17/022,422
(51) D03D 13/00 (2006.01), D03D 15/00 (2021.01), D03D 1/00 (2006.01)
(54) TECIDO GEOSSINTÉTICO TECIDO E MÉTODO PARA FAZER O DITO TECIDO
(71) NICOLON CORPORATION D/B/A TENCATE GEOSYNTHETICS AMERICAS (US)
(72) DAVID MICHAEL JONES; KEVIN NELSON KING; LARRY RAY BENFIELD
(85) 14/03/2023
(86) PCT US2021/050364 de 15/09/2021
(87) WO 2022/060766 de 24/03/2022

---

(21) BR 11 2023 004709-9 A2

Código 1.3 - Notificação - Fase Nacional - PCT
(22) 09/09/2021
(30) 17/09/2020 GB 2014635.3
(51) C09K 5/04 (2006.01), C09K 5/10 (2006.01), G06F 1/20 (2006.01), H01L 23/473 (2006.01), H01M 10/656 (2014.01), H01M 10/6567 (2014.01), H01M 10/6569 (2014.01), H05K 7/20 (2006.01)
(54) REFRIGERANTE, E, USO DE UM REFRIGERANTE
(71) MEXICHEM FLUOR S.A. DE C.V. (MX)
(72) ANDREW SHARRATT; GARY LLOYD; ROBERT LOW
(85) 14/03/2023
(86) PCT GB2021/052333 de 09/09/2021
(87) WO 2022/058713 de 24/03/2022

---

(21) BR 11 2023 004710-2 A2

Código 1.3 - Notificação - Fase Nacional - PCT
(22) 15/09/2021
(30) 15/09/2020 US 63/078,400
(51) C09J 133/08 (2006.01)
(54) COMPOSIÇÃO ADESIVA SENSÍVEL A PRESSÃO À BASE DE ÁGUA, E, ARTIGO
(71) DOW GLOBAL TECHNOLOGIES LLC (US) ; ROHM AND HAAS COMPANY (US)

(72) JOSEPH B. BINDER; SEHBAN N. OZAIR; DAVID L. MALOTKY; SASWATI PUJARI; ROBERT S. MOGLIA
(85) 14/03/2023
(86) PCT US2021/050395 de 15/09/2021
(87) WO 2022/060788 de 24/03/2022

---

(21) BR 11 2023 004711-0 A2

Código 1.3 - Notificação - Fase Nacional - PCT
(22) 15/09/2021
(30) 17/09/2020 EP 20306042.1
(51) A61B 3/14 (2006.01), A61B 3/06 (2006.01), A61B 5/11 (2006.01), A61B 3/113 (2006.01), A61B 3/00 (2006.01), A61B 5/00 (2006.01)
(54) DISPOSITIVO E UM MÉTODO IMPLEMENTADO POR COMPUTADOR PARA DETERMINAÇÃO DE UM COMPORTAMENTO DE UM USUÁRIO-ALVO
(71) ESSILOR INTERNATIONAL (FR)
(72) STÉPHANE PERROT; MATTHIAS GUILLON
(85) 14/03/2023
(86) PCT EP2021/075278 de 15/09/2021
(87) WO 2022/058326 de 24/03/2022

---

(21) BR 11 2023 004713-7 A2

Código 1.3 - Notificação - Fase Nacional - PCT
(22) 13/09/2021
(30) 15/09/2020 US 63/078,636; 02/09/2021 US 63/240,268
(51) C07D 405/14 (2006.01), A61P 35/00 (2006.01), A61K 31/506 (2006.01)
(54) FORMAS SÓLIDAS DE UM INIBIDOR DE CDK4
(71) PFIZER INC. (US)
(72) WESLEY DEWITT CLARK; JUDITH GAIL DEAL; BRIAN MATTHEW SAMAS
(85) 14/03/2023
(86) PCT IB2021/058320 de 13/09/2021
(87) WO 2022/058871 de 24/03/2022

---

(21) BR 11 2023 004718-8 A2

Código 1.3 - Notificação - Fase Nacional - PCT
(22) 22/09/2021
(30) 30/09/2020 US 63/085,433
(51) C10M 173/02 (2006.01), C08G 65/08 (2006.01), C08G 65/26 (2006.01), C10N 20/02 (2006.01), C10N 20/04 (2006.01), C10N 20/00 (2006.01), C10N 30/02 (2006.01), C10N 30/18 (2006.01), C10N 40/04 (2006.01), C10N 40/08 (2006.01), C10N 40/20 (2006.01)
(54) COMPOSIÇÃO AQUOSA, E, MÉTODO PARA PRODUZIR UM COPOLÍMERO EM BLOCO DE OXIETILENO/OXIPROPILENO
(71) DOW GLOBAL TECHNOLOGIES LLC (US)
(72) MARTIN R. GREAVES; JOCHEM KERSBULCK
(85) 14/03/2023
(86) PCT US2021/051410 de 22/09/2021

(87) WO 2022/072186 de 07/04/2022

---

(21) BR 11 2023 004719-6 A2

Código 1.3 - Notificação - Fase Nacional - PCT
(22) 17/09/2021
(30) 21/09/2020 CN 202010998486.8; 14/09/2021 CN 202111071969.4
(51) C07D 401/12 (2006.01), C07D 401/06 (2006.01), C07D 471/04 (2006.01), C07D 487/04 (2006.01), C07D 403/06 (2006.01), C07D 403/12 (2006.01), A61K 31/444 (2006.01), A61K 31/47 (2006.01), A61K 31/506 (2006.01), A61K 31/519 (2006.01), A61P 37/00 (2006.01), A61P 35/00 (2006.01), A61P 19/02 (2006.01), A61P 25/00 (2006.01), A61P 3/00 (2006.01)
(54) COMPOSTOS HETEROAROMÁTICOS E USOS DOS MESMOS
(71) HUTCHISON MEDIPHARMA LIMITED (CN)
(72) WEI-GUO SU; WEIHAN ZHANG; HAIBIN YANG
(85) 14/03/2023
(86) PCT CN2021/119057 de 17/09/2021
(87) WO 2022/057895 de 24/03/2022

---

(21) BR 11 2023 004786-2 A2

Código 1.3 - Notificação - Fase Nacional - PCT
(22) 30/09/2021
(30) 05/10/2020 EP 20200042.8
(51) B61L 1/16 (2006.01), B61L 27/00 (2022.01)
(54) MÉTODO PARA MONITORAR UMA VIA FÉRREA E UNIDADE DE MONITORAMENTO PARA MONITORAR UMA VIA FÉRREA
(71) FRAUSCHER SENSOR TECHNOLOGY GROUP GMBH (AT)
(72) SEBASTIAN HAID; RENE ZEILINGER
(85) 15/03/2023
(86) PCT EP2021/076924 de 30/09/2021
(87) WO 2022/073842 de 14/04/2022

---

(21) BR 11 2023 004789-7 A2

Código 1.3 - Notificação - Fase Nacional - PCT
(22) 31/08/2021
(30) 30/09/2020 US 17/039,873
(51) G06T 15/00 (2011.01), G06T 1/60 (2006.01), G06T 1/20 (2006.01), A63F 13/52 (2014.01)
(54) APARELHO E MÉTODO PARA RENDERIZAÇÃO HÍBRIDA DE UNIDADE DE PROCESSAMENTO GRÁFICO
(71) QUALCOMM INCORPORATED (US)
(72) SRIHARI BABU ALLA; JONNALA GADDA NAGENDRA KUMAR; AVINASH SEETHARAMAIAH; ANDREW EVAN GRUBER; RICHARD HAMMERSTONE; THOMAS EDWIN FRISINGER; DANIEL ARCHARD
(85) 15/03/2023
(86) PCT US2021/048433 de 31/08/2021
(87) WO 2022/072104 de 07/04/2022

(21) BR 11 2023 004792-7 A2

Código 1.3 - Notificação - Fase Nacional - PCT
(22) 31/08/2021
(30) 30/09/2020 US 63/085,341; 16/06/2021 US 17/349,687
(51) H03K 17/06 (2006.01), H03K 17/0812 (2006.01), H02M 1/00 (2007.01), H02M 1/08 (2006.01), H03K 17/16 (2006.01)
(54) TÉCNICA DE ACIONAMENTO DE BASE PARA ABAIXAR A RESISTÊNCIA DE CONDUÇÃO DE COMUTADOR EM APLICAÇÕES DE CONVERSOR DE COMUTAÇÃO
(71) QUALCOMM INCORPORATED (US)
(72) TAEWOO KWAK; JOSEPH DALE RUTKOWSKI; SUGATO MUKHERJEE
(85) 15/03/2023
(86) PCT US2021/071316 de 31/08/2021
(87) WO 2022/072963 de 07/04/2022

(21) BR 11 2023 004793-5 A2

Código 1.3 - Notificação - Fase Nacional - PCT
(22) 28/09/2021
(30) 30/09/2020 LU LU102103
(51) G05B 13/02 (2006.01), G06N 3/00 (2023.01), G06N 3/04 (2023.01), G06N 3/08 (2023.01)
(54) SISTEMA DE COMPUTADOR E MÉTODO QUE PROVÊ INSTRUÇÕES DE OPERAÇÃO PARA CONTROLE TÉRMICO DE UM ALTO-FORNO
(71) PAUL WURTH S.A. (LU)
(72) CÉDRIC SCHOCKAERT; FABRICE HANSEN; LIONEL HAUSEMER; MARYAM BANIASADI; PHILIPP BERMES
(85) 15/03/2023
(86) PCT EP2021/076710 de 28/09/2021
(87) WO 2022/069498 de 07/04/2022

(21) BR 11 2023 004796-0 A2

Código 1.3 - Notificação - Fase Nacional - PCT
(22) 15/09/2021
(30) 16/09/2020 US 17/022,214
(51) A61B 17/072 (2006.01)
(54) APARELHO E MÉTODO PARA APLICAR REFORÇOS SEPARADAMENTE ÀS GARRAS DO ATUADOR DE EXTREMIDADE DO GRAMPEADOR CIRÚRGICO
(71) CILAG GMBH INTERNATIONAL (CH)
(72) MARK S. ZEINER; HEATHER STRANG; PAMELA M. RIDGLEY; CHRISTOPHER A. DENZINGER; CHRISTOPHER Q. SEOW; MICHAEL J. VENDELY; GREGORY J. BAKOS
(85) 15/03/2023
(86) PCT IB2021/058414 de 15/09/2021
(87) WO 2022/058908 de 24/03/2022

(21) BR 11 2023 004797-8 A2

Código 1.3 - Notificação - Fase Nacional - PCT
(22) 21/09/2021
(30) 23/09/2020 EP 20197715.4
(51) B01J 8/10 (2006.01), B01J 19/00 (2006.01), C08F 10/00 (2006.01)
(54) APARELHO PARA POLIMERIZAR OLEFINAS, E, PROCESSOS PARA PREPARAR UM COMPONENTE DE CATALISADOR SÓLIDO PRÉ-ATIVADO E UM POLÍMERO
(71) BASELL POLYOLEFINE GMBH (DE)
(72) TIZIANA CAPUTO; PIETRO BAITA; MARIA DI DIEGO; LORELLA MARTURANO; ANTONIO MAZZUCCO; GABRIELE MEI; GIULIA MEI; ROBERTA PICA
(85) 15/03/2023
(86) PCT EP2021/075885 de 21/09/2021
(87) WO 2022/063752 de 31/03/2022

(21) BR 11 2023 004798-6 A2

Código 1.3 - Notificação - Fase Nacional - PCT
(22) 14/09/2021
(30) 15/09/2020 GB 2014518.1
(51) E21B 34/02 (2006.01), E21B 43/12 (2006.01), E21B 47/06 (2012.01), E21B 47/18 (2012.01), E21B 47/11 (2012.01)
(54) MÉTODO E SISTEMA PARA SINALIZAÇÃO REMOTA DE UM CONJUNTO DE FUNDO DE POÇO COMPREENDENDO UMA OU MAIS FERRAMENTAS DE FUNDO DE POÇO
(71) WEATHERFORD U.K. LIMITED (GB)
(72) EUAN MURDOCH; MATTHEW KNIGHT; RICHARD DALZELL
(85) 15/03/2023
(86) PCT GB2021/052377 de 14/09/2021
(87) WO 2022/058722 de 24/03/2022

(21) BR 11 2023 004799-4 A2

Código 1.3 - Notificação - Fase Nacional - PCT
(22) 15/09/2021
(30) 15/09/2020 IN 202041036825
(51) A61K 39/39 (2006.01), A61K 39/12 (2006.01), A61K 39/215 (2006.01)
(54) FORMULAÇÃO DE VACINA DE AGONISTA DE RECEPTOR DO TIPO TOLL (TLR)
(71) BHARAT BIOTECH INTERNATIONAL LIMITED (IN)
(72) KRISHNA MOHAN VADREVU; GANNERU BRUNDA; KRISHNA MURTHY ELLA
(85) 15/03/2023
(86) PCT IN2021/050909 de 15/09/2021
(87) WO 2022/059023 de 24/03/2022

(21) BR 11 2023 004800-1 A2

Código 1.3 - Notificação - Fase Nacional - PCT

(22) 15/09/2021
(30) 16/09/2020 US 17/022,442
(51) A61B 17/072 (2006.01), A61B 17/00 (2006.01), A61B 90/98 (2016.01)
(54) APARELHO E MÉTODO PARA APLICAR REFORÇO AO ATUADOR DE EXTREMIDADE DO GRAMPEADOR CIRÚRGICO COM AUTENTICAÇÃO
(71) CILAG GMBH INTERNATIONAL (CH)
(72) MARK S. ZEINER; HEATHER STRANG; PAMELA M. RIDGLEY; CHRISTOPHER A. DENZINGER; CHRISTOPHER Q. SEOW; MICHAEL J. VENDELY; GREGORY J. BAKOS
(85) 15/03/2023
(86) PCT IB2021/058412 de 15/09/2021
(87) WO 2022/058907 de 24/03/2022

---

(21) BR 11 2023 004802-8 A2

Código 1.3 - Notificação - Fase Nacional - PCT
(22) 08/09/2021
(30) 16/09/2020 US 17/022,209
(51) A61B 17/072 (2006.01), A61B 17/00 (2006.01)
(54) APARELHO E MÉTODO PARA APLICAR REFORÇO AO EFETUADOR DE EXTREMIDADE DE GRAMPEADOR CIRÚRGICO ATRAVÉS DO MEMBRO ACIONADO
(71) CILAG GMBH INTERNATIONAL (CH)
(72) MICHAEL J. VENDELY; MARK S. ZEINER; HEATHER STRANG; PAMELA M. RIDGLEY; CHRISTOPHER A. DENZINGER; CHRISTOPHER Q. SEOW
(85) 15/03/2023
(86) PCT IB2021/058165 de 08/09/2021
(87) WO 2022/058844 de 24/03/2022

---

(21) BR 11 2023 004807-9 A2

Código 1.3 - Notificação - Fase Nacional - PCT
(22) 17/09/2020
(51) G06F 13/42 (2006.01)
(54) MÉTODO E APARELHO DE COMUNICAÇÃO BASEADA EM CIRCUITO INTER-INTEGRADO
(71) HUAWEI TECHNOLOGIES CO., LTD. (CN)
(72) PENGXIN BAO; HAIBO WEN
(85) 15/03/2023
(86) PCT CN2020/115996 de 17/09/2020
(87) WO 2022/056793 de 24/03/2022

---

(21) BR 11 2023 004814-1 A2

Código 1.3 - Notificação - Fase Nacional - PCT
(22) 24/09/2021
(30) 29/09/2020 US 63/085,092; 23/09/2021 US 17/448,658
(51) H04N 19/176 (2014.01), H04N 19/70 (2014.01), H04N 19/82 (2014.01)
(54) MÚLTIPLOS MODELOS DE REDE NEURAL PARA FILTRAGEM DURANTE A CODIFICAÇÃO DE VÍDEO

(71) QUALCOMM INCORPORATED (US)
(72) HONGTAO WANG; VENKATA MEHER SATCHIT ANAND KOTRA; JIANLE CHEN; MARTA KARCZEWICZ; DANA KIANFAR; AUKE JORIS WIGGERS
(85) 15/03/2023
(86) PCT US2021/052008 de 24/09/2021
(87) WO 2022/072245 de 07/04/2022

---

(21) BR 11 2023 004818-4 A2

Código 1.3 - Notificação - Fase Nacional - PCT
(22) 27/08/2021
(30) 16/09/2020 US 63/079,155
(51) C01B 25/235 (2006.01), C08F 222/38 (2006.01), C08F 26/02 (2006.01)
(54) SAIS DE POLIETERAMINA E SEU USO COMO INIBIDORES DE CORROSÃO E REDUTORES DE FRICÇÃO
(71) HUNTSMAN PETROCHEMICAL LLC (US)
(72) HAIBO ZHAO
(85) 15/03/2023
(86) PCT US2021/047847 de 27/08/2021
(87) WO 2022/060554 de 24/03/2022

---

(21) BR 11 2023 004819-2 A2

Código 1.3 - Notificação - Fase Nacional - PCT
(22) 17/09/2021
(30) 17/09/2020 US 63/079,734; 02/02/2021 EP 21154782.3; 21/05/2021 US 63/191,471
(51) A61K 39/108 (2006.01), A61P 13/00 (2006.01), A61P 31/04 (2006.01)
(54) COMPOSIÇÕES DE VACINAS MULTIVALENTES E SEUS USOS
(71) JANSSEN PHARMACEUTICALS, INC. (US)
(72) JAN THEUNIS POOLMAN; KELLEN CRISTHINA FAE; MICHAL SARNECKI; JEROEN GEURTSEN; DARREN ROBERT ABBANAT; BART GUSTAAF M. SPIESSENS; FRANK GERMAINE F. STRUYF
(85) 15/03/2023
(86) PCT IB2021/058485 de 17/09/2021
(87) WO 2022/058945 de 24/03/2022

---

(21) BR 11 2023 004823-0 A2

Código 1.3 - Notificação - Fase Nacional - PCT
(22) 11/03/2021
(30) 16/09/2020 US 63/079,342
(51) A23L 2/02 (2006.01), A23L 2/39 (2006.01), A23L 2/62 (2006.01), A23L 29/212 (2016.01)
(54) EMULSÃO DE TURVAÇÃO COM BASE EM AMIDO E AGENTE DE TURVAÇÃO COM BASE EM AMIDO SECO POR PULVERIZAÇÃO PARA BEBIDAS
(71) SYMRISE AG (DE)
(72) DIETER KUMLEHN; ALEXANDER DIRING; CHRISTOPHER SABATER
(85) 15/03/2023

(86) PCT EP2021/056222 de 11/03/2021
(87) WO 2022/058050 de 24/03/2022

---

(21) BR 11 2023 004824-9 A2

Código 1.3 - Notificação - Fase Nacional - PCT
(22) 17/09/2021
(30) 18/09/2020 US 63/080,030
(51) A61K 9/20 (2006.01), A61K 31/501 (2006.01), A61P 17/06 (2006.01), A61K 9/14 (2006.01), A61P 1/00 (2006.01)
(54) FORMAS DE DOSAGEM PARA INIBIDORES TYK2 COMPREENDENDO NÚCLEOS INTUMESCÍVEIS
(71) BRISTOL-MYERS SQUIBB COMPANY (US)
(72) UMESH KESTUR; SHERIF IBRAHIM FARAG BADAWY; DORY KOEHLER-KING; CRAIG ALLEN SATHER; KYLE KYBURZ
(85) 15/03/2023
(86) PCT US2021/050928 de 17/09/2021
(87) WO 2022/061149 de 24/03/2022

---

(21) BR 11 2023 004828-1 A2

Código 1.3 - Notificação - Fase Nacional - PCT
(22) 18/09/2020
(51) H04L 1/00 (2006.01)
(54) MÉTODO DE TRANSMISSÃO DE DADOS, APARELHO DE COMUNICAÇÕES, E MÍDIA DE ARMAZENAMENTO
(71) HUAWEI TECHNOLOGIES CO., LTD. (CN)
(72) XINGXIN ZHANG
(85) 15/03/2023
(86) PCT CN2020/116312 de 18/09/2020
(87) WO 2022/056874 de 24/03/2022

---

(21) BR 11 2023 004829-0 A2

Código 1.3 - Notificação - Fase Nacional - PCT
(22) 05/02/2021
(30) 15/09/2020 TR 2020/14623
(51) C04B 16/06 (2006.01)
(54) MISTURA DE CONCRETO PROJETADO MICROFIBROSO
(71) KORDSA TEKNIK TEKSTIL A.S. (TR)
(72) UGUR ALPARSLAN; BURAK ERDAL; MURAT YASA KILINC; SERHAT SARIKAYA
(85) 15/03/2023
(86) PCT TR2021/050104 de 05/02/2021
(87) WO 2022/060317 de 24/03/2022

---

(21) BR 11 2023 004830-3 A2

Código 1.3 - Notificação - Fase Nacional - PCT
(22) 16/09/2021
(30) 16/09/2020 US 63/079,294; 20/11/2020 US 63/116,549; 12/05/2021 US

63/187,888
(51) A61P 35/00 (2006.01), A61P 35/02 (2006.01), C07K 16/28 (2006.01), C07K 16/46 (2006.01), A61K 39/00 (2006.01)
(54) MÉTODOS PARA TRATAMENTO DE MIELOMA MÚLTIPLO
(71) JANSSEN BIOTECH, INC. (US)
(72) SUZETTE GIRGIS; JENNA GOLDBERG; BRANDI HILDER; XUEWEN MA; JEFFERY RUSSELL; RALUCA VERONA; SHIYI YANG; KODANDARAM PILLARISETTI
(85) 15/03/2023
(86) PCT EP2021/075523 de 16/09/2021
(87) WO 2022/058445 de 24/03/2022

---

(21) BR 11 2023 004831-1 A2

Código 1.3 - Notificação - Fase Nacional - PCT
(22) 29/09/2021
(30) 29/09/2020 JP 2020-164026
(51) G01W 1/10 (2006.01), G06Q 10/04 (2023.01), G06Q 50/02 (2012.01), G16Y 20/10 (2020.01)
(54) SISTEMA DE ESTIMATIVA DE ABSORÇÃO DE DIÓXIDO DE CARBONO, E, MÉTODO DE ESTIMATIVA DA QUANTIDADE DE ABSORÇÃO DE DIÓXIDO DE CARBONO
(71) SOFTBANK CORP. (JP)
(72) TAKASHI TOGAMI; KYOSUKE YAMAMOTO
(85) 15/03/2023
(86) PCT JP2021/035907 de 29/09/2021
(87) WO 2022/071411 de 07/04/2022

---

(21) BR 11 2023 004833-8 A2

Código 1.3 - Notificação - Fase Nacional - PCT
(22) 20/09/2021
(30) 21/09/2020 GB 2014840.9
(51) A01N 37/50 (2006.01), C07C 251/44 (2006.01), C07C 251/52 (2006.01), C07C 251/54 (2006.01), C07C 251/58 (2006.01)
(54) COMPOSTOS MICROBIOCIDAS
(71) SYNGENTA CROP PROTECTION AG (CH)
(72) STEFANO RENDINE; MATTHIAS WEISS; SIMON WILLIAMS; THOMAS JAMES HOFFMAN
(85) 15/03/2023
(86) PCT EP2021/075770 de 20/09/2021
(87) WO 2022/058580 de 24/03/2022

---

(21) BR 11 2023 004834-6 A2

Código 1.3 - Notificação - Fase Nacional - PCT
(22) 24/09/2021
(30) 25/09/2020 CN 202011026171.3
(51) B60T 17/22 (2006.01)
(54) MÉTODO E APARELHO DE DETECÇÃO DE VAZAMENTO

(71) BYD COMPANY LIMITED (CN)
(72) JIN XIONG; SHULI LIU
(85) 15/03/2023
(86) PCT CN2021/120192 de 24/09/2021
(87) WO 2022/063211 de 31/03/2022

---

(21) BR 11 2023 004838-9 A2

Código 1.3 - Notificação - Fase Nacional - PCT
(22) 15/09/2021
(30) 16/09/2020 US 17/023,261
(51) H04L 29/08 (2006.01)
(54) CONTROLE DE POLÍTICA DE CACHE BASEADO EM ACESSO CONFIGURÁVEL
(71) NETFLIX, INC. (US)
(72) CHRISTOPHER NEWTON
(85) 15/03/2023
(86) PCT US2021/050500 de 15/09/2021
(87) WO 2022/060862 de 24/03/2022

---

(21) BR 11 2023 004839-7 A2

Código 1.3 - Notificação - Fase Nacional - PCT
(22) 14/09/2021
(30) 09/10/2020 GB 2016050.3
(51) C01B 3/16 (2006.01), C01B 3/38 (2006.01), B01J 23/80 (2006.01)
(54) PROCESSO PARA A PRODUÇÃO DE HIDROGÊNIO
(71) JOHNSON MATTHEY PUBLIC LIMITED COMPANY (GB)
(72) YOUXIN CUI; MONICA GARCIA; PAULINE ELIZABETH GLEN; NORMAN MACLEOD; NEETISHA MISTRY; MICHAEL THOMAS NICHOLSON; SIMONE ROLOFF-STANDRING; THOMAS SMITH; HELEN ELIZABETH STANNESS; MELANIE ANDREA STANWAY; KAAMILA UN DIN
(85) 15/03/2023
(86) PCT GB2021/052374 de 14/09/2021
(87) WO 2022/074356 de 14/04/2022

---

(21) BR 11 2023 004840-0 A2

Código 1.3 - Notificação - Fase Nacional - PCT
(22) 27/09/2021
(30) 28/09/2020 US 63/084,358
(51) C07K 16/22 (2006.01), C07K 16/24 (2006.01), C07K 16/46 (2006.01), A61P 29/00 (2006.01)
(54) COMPOSTOS E MÉTODOS PARA TRATAMENTO DE DOR
(71) MEDIMMUNE LIMITED (GB)
(72) FRASER WELSH; THARANI CHESSELL; KEITH TAN; THOR OSTENFELD; RICHARD JENKINS
(85) 15/03/2023
(86) PCT EP2021/076524 de 27/09/2021

	(87) WO 2022/064043 de 31/03/2022
(21) BR 11 2023 004841-9 A2	Código 1.3 - Notificação - Fase Nacional - PCT (22) 30/08/2021 (30) 30/09/2020 IN 202021042515 (51) G01S 5/02 (2010.01), G01S 5/00 (2006.01), H04W 64/00 (2009.01) (54) SELEÇÃO DE UM ALGORITMO DE DETECÇÃO DE ATRASO DE PERCURSO PARA POSICIONAMENTO DE EQUIPAMENTO DE USUÁRIO (71) QUALCOMM INCORPORATED (US) (72) SRINIVAS YERRAMALLI; ALEXANDROS MANOLAKOS; MUKESH KUMAR; MARWEN ZORGUI; MOHAMMAD TAREK FAHIM (85) 15/03/2023 (86) PCT US2021/048246 de 30/08/2021 (87) WO 2022/072100 de 07/04/2022
(21) BR 11 2023 004843-5 A2	Código 1.3 - Notificação - Fase Nacional - PCT (22) 20/09/2021 (30) 21/09/2020 US 63/081,271 (51) C12N 9/64 (2006.01), A01H 3/00 (2006.01) (54) SERINA PROTEASES (71) BAYER CROPSCIENCE LP (US) (72) PHILLIP GINGRICH; DAMIAN CURTIS; KEVIN BUGG (85) 15/03/2023 (86) PCT US2021/051037 de 20/09/2021 (87) WO 2022/061210 de 24/03/2022
(21) BR 11 2023 004844-3 A2	Código 1.3 - Notificação - Fase Nacional - PCT (22) 21/09/2021 (30) 25/09/2020 US 63/083,592; 16/10/2020 EP 20202320.6 (51) A61K 8/37 (2006.01), A61Q 19/00 (2006.01) (54) COMPOSIÇÃO SEM ENXÁGUE (71) FIRMENICH SA (CH) (72) ADDI FADEL; ARTEM KIRSHON; GARY B. WOMACK (85) 15/03/2023 (86) PCT EP2021/075888 de 21/09/2021 (87) WO 2022/063755 de 31/03/2022
(21) BR 11 2023 004846-0 A2	Código 1.3 - Notificação - Fase Nacional - PCT (22) 20/09/2021 (30) 18/09/2020 US 63/080,099; 17/09/2021 US 17/478,340 (51) E21B 17/02 (2006.01), E21B 47/01 (2012.01) (54) SISTEMA E MÉTODO PARA COBRIR UM COMPONENTE SENSÍVEL EM UMA COLUNA DE FUNDO DE POÇO

(71) BAKER HUGHES OILFIELD OPERATIONS LLC (US)
(72) BASTIAN SAUTHOFF; ALEXANDER MALKOV
(85) 15/03/2023
(86) PCT US2021/051026 de 20/09/2021
(87) WO 2022/061203 de 24/03/2022

---

(21) BR 11 2023 004848-6 A2

Código 1.3 - Notificação - Fase Nacional - PCT
(22) 14/09/2021
(30) 16/09/2020 US 17/022,186
(51) A61B 17/072 (2006.01)
(54) APARELHO E MÉTODO PARA APLICAR REFORÇO AO EFETUADOR DE EXTREMIDADE DE GRAMPEADOR CIRÚRGICO ATRAVÉS DE BASE FIXA
(71) CILAG GMBH INTERNATIONAL (CH)
(72) GREGORY J. BAKOS; MICHAEL J. VENDELY; MARK S. ZEINER; HEATHER STRANG; PAMELA M. RIDGLEY; CHRISTOPHER DENZINGER; CHRISTOPHER Q. SEOW
(85) 15/03/2023
(86) PCT IB2021/058337 de 14/09/2021
(87) WO 2022/058876 de 24/03/2022

---

(21) BR 11 2023 004849-4 A2

Código 1.3 - Notificação - Fase Nacional - PCT
(22) 01/10/2020
(51) H04W 28/24 (2009.01)
(54) MÉTODO E APARELHO PARA FUNCIONALIDADE DE EXPOSIÇÃO DE FUNÇÃO DE APLICATIVO DE MÍDIA
(71) QUALCOMM INCORPORATED (US)
(72) IMED BOUAZIZI; CHARLES NUNG LO; JUAN ZHANG; THOMAS STOCKHAMMER
(85) 15/03/2023
(86) PCT CN2020/119771 de 01/10/2020
(87) WO 2022/067838 de 07/04/2022

---

(21) BR 11 2023 004852-4 A2

Código 1.3 - Notificação - Fase Nacional - PCT
(22) 13/09/2021
(30) 16/09/2020 US 17/022,389
(51) H04B 7/185 (2006.01), H04L 12/00 (2006.01), G06F 13/00 (2006.01)
(54) SISTEMA, SISTEMA DE COMUNICAÇÃO VIA SATÉLITE E MÉTODO
(71) HUGHES NETWORK SYSTEMS, LLC (US)
(72) DAN HANTZ; NIMESH AMBESKAR; YOGESH SETHI; VIVEK GUPTA; PATRICK O'NEIL
(85) 15/03/2023
(86) PCT US2021/049993 de 13/09/2021
(87) WO 2022/060647 de 24/03/2022

(21) BR 11 2023 004853-2 A2	Código 1.3 - Notificação - Fase Nacional - PCT (22) 24/08/2021 (30) 16/09/2020 AT A50782/2020 (51) B61L 23/04 (2006.01), B61L 25/02 (2006.01), B61K 9/08 (2006.01) (54) MÉTODO E SISTEMA PARA DETERMINAÇÃO DE UM PERFIL ALVO DA VIA PARA CORRIGIR A GEOMETRIA (71) PLASSER & THEURER EXPORT VON BAHNBAUMASCHINEN GESELLSCHAFT M. B. H. (AT) (72) FLORIAN AUER; MICHAEL BERGHUBER; FABIAN HINTERBERGER; BERNHARD METZGER; KRZYSZTOF WILCZEK (85) 15/03/2023 (86) PCT EP2021/073315 de 24/08/2021 (87) WO 2022/058127 de 24/03/2022
(21) BR 11 2023 004858-3 A2	Código 1.3 - Notificação - Fase Nacional - PCT (22) 15/09/2021 (30) 16/09/2020 AT A50785/2020 (51) D21H 15/02 (2006.01), D21H 17/28 (2006.01), D21H 21/18 (2006.01), D21H 27/02 (2006.01), D21H 27/10 (2006.01) (54) PAPEL DE EMBALAGEM EXTERNA PARA PALETES (71) MONDI AG (AT) (72) LARS GÖRAN BERGLUND; ELISABETH SCHWAIGER (85) 15/03/2023 (86) PCT AT2021/060327 de 15/09/2021 (87) WO 2022/056567 de 24/03/2022
(21) BR 11 2023 004861-3 A2	Código 1.3 - Notificação - Fase Nacional - PCT (22) 23/09/2021 (30) 24/09/2020 DE 10 2020 212 018.8 (51) B60L 50/60 (2019.01), B60L 50/70 (2019.01), B60L 53/10 (2019.01), B60L 53/14 (2019.01), B60L 53/30 (2019.01), B60L 53/53 (2019.01), B60L 53/54 (2019.01), B60L 53/57 (2019.01), B60L 53/80 (2019.01) (54) ESTAÇÃO DE CARGA, ESPECIALMENTE ESTAÇÃO DE CARGA MÓVEL (71) ARGO GMBH (DE) (72) JAN ANDREAS (85) 15/03/2023 (86) PCT EP2021/076191 de 23/09/2021 (87) WO 2022/063891 de 31/03/2022
(21) BR 11 2023 004865-6 A2	Código 1.3 - Notificação - Fase Nacional - PCT (22) 29/09/2021 (30) 01/10/2020 GB 2015576.8; 02/09/2021 GB 2112488.8; 28/09/2021 GB 2113824.3

(51) F16B 2/10 (2006.01)
(54) CONJUNTO DE SUSPENSÃO.
(71) GRIPPLE LIMITED (GB)
(72) SAMUEL BARNES
(85) 15/03/2023
(86) PCT IB2021/058888 de 29/09/2021
(87) WO 2022/070055 de 07/04/2022

---

(21) BR 11 2023 004866-4 A2

Código 1.3 - Notificação - Fase Nacional - PCT
(22) 17/09/2021
(30) 17/09/2020 EP 20196649.6
(51) A01B 79/00 (2006.01), A01C 21/00 (2006.01), A01M 7/00 (2006.01)
(54) MÉTODOS IMPLEMENTADOS POR COMPUTADOR, USO DE ÍNDICES DE RISCO DE MIGRAÇÃO, SISTEMA PARA FORNECER PELO MENOS UM ÍNDICE DE RISCO DE MIGRAÇÃO, EQUIPAMENTO AGRÍCOLA, ELEMENTO DE PROGRAMA DE COMPUTADOR E MÉTODO DE APLICAÇÃO DE UM PRODUTO EM UM CAMPO AGRÍCOLA
(71) BASF SE (DE)
(72) TIM HAERING; DIETRICH MERTENS
(85) 15/03/2023
(86) PCT EP2021/075682 de 17/09/2021
(87) WO 2022/058535 de 24/03/2022

---

(21) BR 11 2023 004869-9 A2

Código 1.3 - Notificação - Fase Nacional - PCT
(22) 16/09/2021
(30) 16/09/2020 US 63/079,178
(51) G01N 33/574 (2006.01), G01N 33/533 (2006.01), C12N 5/09 (2010.01), C07K 16/30 (2006.01)
(54) DETECÇÃO DE CÉLULAS TUMORAIS CIRCULANTES UTILIZANDO AGENTES NIR DIRECIONADOS A TUMOR
(71) ON TARGET LABORATORIES, LLC (US)
(72) SUMITH A. KULARATNE; CARRY MAYERS
(85) 15/03/2023
(86) PCT US2021/050596 de 16/09/2021
(87) WO 2022/060935 de 24/03/2022

---

(21) BR 11 2023 004873-7 A2

Código 1.3 - Notificação - Fase Nacional - PCT
(22) 23/09/2021
(30) 28/09/2020 EP 20198636.1
(51) B65D 5/32 (2006.01), B65D 75/42 (2006.01)
(54) INVÓLUCRO PARA PROTEÇÃO DE PRODUTOS ALIMENTÍCIOS E BEBIDAS, BLOCO BRUTO DE INVÓLUCRO E MÉTODO PARA FABRICAR TAL INVÓLUCRO A PARTIR DO BLOCO BRUTO DE INVÓLUCRO
(71) SOCIÉTÉ DES PRODUITS NESTLÉ S.A. (CH)

(72) JEAN-CHRISTOPHE GUILLAUD-BATAILLE; MARCO MAGATTI; NICOLAS OBLIGER; CHRISTIAN MONIN
(85) 15/03/2023
(86) PCT EP2021/076181 de 23/09/2021
(87) WO 2022/063886 de 31/03/2022

---

(21) BR 11 2023 004885-0 A2

Código 1.3 - Notificação - Fase Nacional - PCT
(22) 29/09/2021
(30) 30/09/2020 GB 2015536.2
(51) A61K 31/5383 (2006.01), A61P 9/00 (2006.01), A61P 9/14 (2006.01), A61P 17/00 (2006.01)
(54) COMPOSTO DE FÓRMULA (I), OU UM SAL FARMACEUTICAMENTE ACEITÁVEL DO MESMO, PARA USO NO TRATAMENTO DE TELANGIECTASIA HEMORRÁGICA HEREDITÁRIA (HHT) EM UM INDIVÍDUO E COMPOSTO PARA USO
(71) VADERIS THERAPEUTICS AG (CH)
(72) DAMIEN PICARD; PIERRE SAINT-MEZARD
(85) 15/03/2023
(86) PCT EP2021/076811 de 29/09/2021
(87) WO 2022/069552 de 07/04/2022

---

(21) BR 11 2023 004887-7 A2

Código 1.3 - Notificação - Fase Nacional - PCT
(22) 16/09/2021
(30) 16/09/2020 US 63/079,276
(51) A61F 2/954 (2013.01), A61F 2/958 (2013.01), A61M 25/10 (2013.01)
(54) DISPOSITIVOS E MÉTODOS PARA TRATAR VASOS SANGUÍNEOS BIFURCADOS
(71) RESTORE ENDOSYSTEMS, LLC (US)
(72) STEFAN GEORG SCHRECK
(85) 15/03/2023
(86) PCT US2021/050688 de 16/09/2021
(87) WO 2022/060994 de 24/03/2022

---

(21) BR 11 2023 004890-7 A2

Código 1.3 - Notificação - Fase Nacional - PCT
(22) 11/08/2021
(30) 18/09/2020 EP 20196912.8
(51) C10M 161/00 (2006.01), C08F 290/04 (2006.01), C08K 3/013 (2018.01), C08K 3/04 (2006.01), C08K 3/14 (2006.01), C08K 3/22 (2006.01), C10N 20/04 (2006.01), C10N 20/06 (2006.01), C10N 20/00 (2006.01), C10N 30/06 (2006.01), C10N 40/04 (2006.01), C10N 40/08 (2006.01), C10N 40/25 (2006.01), C10N 50/00 (2006.01), C10N 50/10 (2006.01), C10N 70/00 (2006.01)
(54) COMPOSIÇÃO DE ÓLEO LUBRIFICANTE, COMPOSIÇÃO DE NANOPARTÍCULA, PROCESSO DE PREPARAÇÃO E USO DA MESMA

(71) EVONIK OPERATIONS GMBH (DE)
(72) VERENA BREUERS; DANIEL NESS; STEPHAN WIEBER; VALERI LEICH; JONAS HÖNIG; MICHAEL GERHARD HAGEMANN; WILLIBALD WOMBACHER; CHRISTIAN DÄSCHLEIN
(85) 16/03/2023
(86) PCT EP2021/072411 de 11/08/2021
(87) WO 2022/058095 de 24/03/2022

---

(21) BR 11 2023 004891-5 A2

Código 1.3 - Notificação - Fase Nacional - PCT
(22) 27/09/2021
(30) 28/09/2020 US 17/035,429
(51) E21B 33/06 (2006.01), E21B 29/08 (2006.01)
(54) CONTROLE DE VÃO PARA GAVETAS CISALHANTES DE CABO DE AÇO
(71) BAKER HUGHES OILFIELD OPERATIONS LLC (US)
(72) ANDREW INGRAM; CONNOR COOK
(85) 16/03/2023
(86) PCT US2021/071599 de 27/09/2021
(87) WO 2022/067346 de 31/03/2022

---

(21) BR 11 2023 004892-3 A2

Código 1.3 - Notificação - Fase Nacional - PCT
(22) 29/09/2021
(30) 30/09/2020 EP 20199212.0; 05/10/2020 EP 20200097.2
(51) E21B 33/12 (2006.01), E21B 33/127 (2006.01), E21B 34/10 (2006.01), E21B 34/12 (2006.01)
(54) BARREIRA ANULAR COM UNIDADE DE INTENSIFICAÇÃO DE PRESSÃO
(71) WELLTEC OILFIELD SOLUTIONS AG (CH)
(72) JØRGEN HALLUNDBÆK; SATISH KUMAR
(85) 16/03/2023
(86) PCT EP2021/076801 de 29/09/2021
(87) WO 2022/069547 de 07/04/2022

---

(21) BR 11 2023 004899-0 A2

Código 1.3 - Notificação - Fase Nacional - PCT
(22) 16/09/2021
(30) 16/09/2020 EP 20382818.1
(51) C08H 7/00 (2011.01), C07G 1/00 (2011.01), C08L 97/00 (2006.01), C08J 3/09 (2006.01)
(54) SOLVENTES EUTÉTICOS PROFUNDOS, USOS DOS MESMOS E MÉTODO PARA PREPARAR UM PRÉ-POLÍMERO DE LIGNINA BASEADO NOS SOLVENTES EUTÉTICOS PROFUNDOS
(71) FUNDACIÓN TECNALIA RESEARCH & INNOVATION (ES)
(72) INGEMAR SVENSSON; AITOR BARRIO ULANGA
(85) 16/03/2023
(86) PCT EP2021/075506 de 16/09/2021

(87) WO 2022/058438 de 24/03/2022

(21) BR 11 2023 004900-8 A2

Código 1.3 - Notificação - Fase Nacional - PCT
(22) 23/09/2021
(30) 25/09/2020 EP 20198536.3
(51) A23L 2/38 (2021.01), A23C 11/10 (2021.01), A23L 7/104 (2016.01), A23L 11/50 (2021.01), A23L 25/00 (2016.01), A23L 33/185 (2016.01), A23L 29/231 (2016.01)
(54) PROCESSO PARA A PREPARAÇÃO DE ANÁLOGOS DE BEBIDA LÁCTEA FERMENTADA DE BASE VEGETAL ESTÁVEIS DURANTE O ARMAZENAMENTO E ANÁLOGOS DE BEBIDA LÁCTEA FERMENTADA DE BASE VEGETAL ESTÁVEIS DURANTE O ARMAZENAMENTO PRODUZIDOS POR TAL PROCESSO
(71) SOCIÉTÉ DES PRODUITS NESTLÉ S.A. (CH)
(72) ANNE ROHART; VIRGINIE MARTINET
(85) 16/03/2023
(86) PCT EP2021/076207 de 23/09/2021
(87) WO 2022/063901 de 31/03/2022

(21) BR 11 2023 004998-9 A2

Código 1.3 - Notificação - Fase Nacional - PCT
(22) 24/09/2021
(30) 25/09/2020 GB 2015181.7
(51) G01K 1/14 (2021.01), G01K 7/02 (2021.01)
(54) MÉTODO E KIT DE COMPONENTES PARA INSTALAR UM TERMOPAR EM UM TUBO DE REATOR DE UM REATOR TUBULAR, TERMOPAR, E, CONJUNTOS DE UM REATOR TUBULAR, SUPORTES DE CATALISADOR E UMA PLURALIDADE DE TERMOPARES MULTIPONTOS E DE UM REATOR TUBULAR, SUPORTES DE CATALISADOR E UM OU MAIS TERMOPARES
(71) JOHNSON MATTHEY DAVY TECHNOLOGIES LIMITED (GB)
(72) JAY SIMON CLARKSON; HENRY ARTHUR CLAXTON; ANDREW LEWIS DYER; BENJAMIN GEOFFREY MALLAM
(85) 17/03/2023
(86) PCT GB2021/052489 de 24/09/2021
(87) WO 2022/064210 de 31/03/2022

(21) BR 11 2023 005001-4 A2

Código 1.3 - Notificação - Fase Nacional - PCT
(22) 22/09/2021
(30) 22/09/2020 US 63/081,392
(51) A61K 39/215 (2006.01), C12N 7/04 (2006.01)
(54) ISOLADO ATENUADO DO VÍRUS DA ESTIRPE DMV1639 DE BRONQUITE INFECCIOSA
(71) UNIVERSITY OF GEORGIA RESEARCH FOUNDATION, INC. (US)
(72) MARK W. JACKWOOD; BRIAN J. JORDAN
(85) 17/03/2023

(86) PCT US2021/051413 de 22/09/2021
(87) WO 2022/066683 de 31/03/2022

---

(21) BR 11 2023 005002-2 A2

Código 1.3 - Notificação - Fase Nacional - PCT
(22) 21/09/2021
(30) 21/09/2020 EP 20306068.6
(51) C12N 9/02 (2006.01), C12N 15/90 (2006.01), C12N 9/00 (2006.01), C07K 16/00 (2006.01)
(54) GERAÇÃO DE LINHAGEM DE CÉLULAS DE OVÁRIO DE HAMSTER CHINÊS RECOMBINANTES DE ALTA PRODUÇÃO PARA PRODUÇÃO DE PROTEÍNA TERAPÊUTICA
(71) SANOFI (FR)
(72) BRUNO LOUIS DUMAS; MOHAMMED NABIL LOUNIS
(85) 17/03/2023
(86) PCT EP2021/075864 de 21/09/2021
(87) WO 2022/058603 de 24/03/2022

---

(21) BR 11 2023 005005-7 A2

Código 1.3 - Notificação - Fase Nacional - PCT
(22) 24/09/2021
(30) 25/09/2020 EP 20198367.3
(51) C07D 471/04 (2006.01), A61K 31/4375 (2006.01), A61P 35/00 (2006.01), A61K 31/519 (2006.01)
(54) INIBIDORES NÃO COVALENTES DA CINASE 7 DEPENDENTE DE CICLINA (CDK7)
(71) JANSSEN PHARMACEUTICA NV (BE)
(72) LAURENCE ANNE MEVELLEC; SOPHIE COUPA ÉP. DESCAMPS; CHRISTOPHE DENIS PASCAL ADELINET; YANNICK AIMÉ EDDY LIGNY; CHRISTOPHE MEYER
(85) 17/03/2023
(86) PCT EP2021/076409 de 24/09/2021
(87) WO 2022/064009 de 31/03/2022

---

(21) BR 11 2023 005008-1 A2

Código 1.3 - Notificação - Fase Nacional - PCT
(22) 24/09/2021
(30) 25/09/2020 GB 2015180.9
(51) B01J 8/00 (2006.01), B01J 8/06 (2006.01), B01J 4/00 (2006.01)
(54) MÉTODO DE INSTALAÇÃO DE CARREADORES DE CATALISADOR EM UM PRIMEIRO TUBO DE REATOR, E, FERRAMENTA E SISTEMA DE INSTALAÇÃO PARA INSTALAR CARREADORES DE CATALISADOR EM UM TUBO DE REATOR
(71) JOHNSON MATTHEY DAVY TECHNOLOGIES LIMITED (GB)
(72) HENRY ARTHUR CLAXTON; SIMON GRAHAM; PAUL HOLDEN; BENJAMIN GEOFFREY MALLAM; DEAN GRAHAM SHAW
(85) 17/03/2023

(86) PCT GB2021/052493 de 24/09/2021
(87) WO 2022/064214 de 31/03/2022

---

(21) BR 11 2023 005011-1 A2

Código 1.3 - Notificação - Fase Nacional - PCT
(22) 14/09/2021
(30) 22/09/2020 EP 20197493.8
(51) A61B 5/00 (2006.01)
(54) MÉTODO E APARELHO PARA DETERMINAR UM VALOR DE UM PARÂMETRO DE PELE, E SISTEMA
(71) KONINKLIJKE PHILIPS N.V. (NL)
(72) MARIUS IOSIF BOAMFA; RIEKO VERHAGEN; FRANK ANTON VAN ABEELEN; KIRAN KUMAR THUMMA
(85) 17/03/2023
(86) PCT EP2021/075147 de 14/09/2021
(87) WO 2022/063622 de 31/03/2022

---

(21) BR 11 2023 005012-0 A2

Código 1.3 - Notificação - Fase Nacional - PCT
(22) 30/08/2021
(30) 23/09/2020 KR 10-2020-0123332
(51) G09B 23/28 (2006.01), G06T 17/20 (2006.01), G06F 30/17 (2020.01), G01B 11/24 (2006.01)
(54) MODELO FANTASMA DE CONJUNTO DE DENTES (DENTIÇÃO), MÉTODO DE AVALIAÇÃO DA PRECISÃO DE SCANEAMENTO DE SCANNERS USANDO O MESMO E MÉTODO DE AVALIAÇÃO DA PRECISÃO DE IMPRESSÃO 3D USANDO O MESMO
(71) ODS CO., LTD. (KR)
(72) MI YOUNG SHIM; JUNE BEOM PARK
(85) 17/03/2023
(86) PCT KR2021/011604 de 30/08/2021
(87) WO 2022/065719 de 31/03/2022

---

(21) BR 11 2023 005015-4 A2

Código 1.3 - Notificação - Fase Nacional - PCT
(22) 10/03/2021
(30) 17/09/2020 KR 10-2020-0120102; 02/02/2021 KR 10-2021-0014497
(51) H04B 7/0413 (2017.01), H04B 7/0452 (2017.01), H04B 7/06 (2006.01)
(54) MÉTODO E APARELHO DE TRANSMISSÃO PARA SISTEMA MIMO
(71) SAMSUNG ELECTRONICS CO., LTD. (KR)
(72) JONGHWAN KIM; SEIJOON SHIM; JONGHO OH; KILSIK HA
(85) 17/03/2023
(86) PCT KR2021/002945 de 10/03/2021
(87) WO 2022/059871 de 24/03/2022

---

(21) BR 11 2023 005016-2 A2

Código 1.3 - Notificação - Fase Nacional - PCT

(22) 23/09/2021
(30) 25/09/2020 US 63/083,300
(51) E05B 17/00 (2006.01), E05C 3/04 (2006.01), E05B 35/00 (2006.01), E05B 41/00 (2006.01), E05C 5/04 (2006.01), E05B 15/00 (2006.01)
(54) TRINCO DE COMPRESSÃO
(71) SOUTHCO, INC. (US)
(72) BRANDON V. HASTINGS
(85) 17/03/2023
(86) PCT US2021/051711 de 23/09/2021
(87) WO 2022/066876 de 31/03/2022

---

(21) BR 11 2023 005017-0 A2

Código 1.3 - Notificação - Fase Nacional - PCT
(22) 17/09/2021
(30) 18/09/2020 AU 2020903358; 24/12/2020 AU 2020904845; 24/08/2021 AU 2021221476
(51) E02F 3/40 (2006.01), E02F 3/28 (2006.01), E02F 3/34 (2006.01), E02F 3/36 (2006.01), E02F 3/80 (2006.01), E02F 3/96 (2006.01)
(54) CAÇAMBA PARA MANUSEAR MATERIAL DE ATERRAMENTO
(71) AUSTIN ENGINEERING LTD (AU)
(72) JAMIE VINCENT CLARKE HALL
(85) 17/03/2023
(86) PCT AU2021/051080 de 17/09/2021
(87) WO 2022/056599 de 24/03/2022

---

(21) BR 11 2023 005024-3 A2

Código 1.3 - Notificação - Fase Nacional - PCT
(22) 04/10/2021
(30) 05/10/2020 JP 2020-168596
(51) C07D 491/048 (2006.01), A61K 31/551 (2006.01), A61P 9/12 (2006.01), A61P 11/00 (2006.01), A61P 17/06 (2006.01), A61P 35/00 (2006.01), A61P 43/00 (2006.01), C07D 491/107 (2006.01), C07D 519/00 (2006.01)
(54) COMPOSTOS DE TETRA-HIDROBENZOFURODIAZEPINONA E APLICAÇÕES FARMACÊUTICAS DOS MESMOS
(71) JAPAN TOBACCO INC. (JP)
(72) MASAFUMI INOUE; YOSUKE OGOSHI; TAKAYUKI FURUKAWA; TAKUYA MACHIDA; IKUO MITANI; KAZUHITO HARADA; YUICHI NAKAGAWA; NOBUTAKA YAMAOKA
(85) 17/03/2023
(86) PCT JP2021/036553 de 04/10/2021
(87) WO 2022/075240 de 14/04/2022

---

(21) BR 11 2023 005028-6 A2

Código 1.3 - Notificação - Fase Nacional - PCT
(22) 18/09/2020
(51) H04L 1/00 (2006.01)
(54) MÉTODO E APARELHO DE CODIFICAÇÃO DE LINHA

(71) HUAWEI TECHNOLOGIES CO., LTD. (CN)
(72) XINGXIN ZHANG; CHAO LI
(85) 17/03/2023
(86) PCT CN2020/116325 de 18/09/2020
(87) WO 2022/056884 de 24/03/2022

---

(21) BR 11 2023 005032-4 A2

Código 1.3 - Notificação - Fase Nacional - PCT
(22) 10/03/2021
(30) 08/10/2020 EP 20200918.9
(51) C12N 9/18 (2006.01), C12N 15/82 (2006.01), A23K 20/189 (2016.01), A23K 10/14 (2016.01), A23K 50/75 (2016.01), A23L 5/20 (2016.01), A23L 29/00 (2016.01), A61K 38/46 (2006.01), A61P 5/00 (2006.01)
(54) VARIANTES DE ALFA/BETA HIDROLASE TETRAMÉRICA COM ESTABILIDADE EM TEMPERATURA AUMENTADA E MÉTODOS DE USO E PRODUÇÃO DAS MESMAS
(71) DSM AUSTRIA GMBH (AT)
(72) ANDREAS HOEBARTNER-GUSSL; MANUELA KILLINGER; GUDRUN VOGTENTANZ; SEBASTIAN FRUHAUF; FLORIAN KRAINER
(85) 17/03/2023
(86) PCT EP2021/056026 de 10/03/2021
(87) WO 2022/073649 de 14/04/2022

---

(21) BR 11 2023 005033-2 A2

Código 1.3 - Notificação - Fase Nacional - PCT
(22) 09/09/2021
(30) 25/09/2020 US 63/083,542
(51) A61K 8/31 (2006.01), A61K 8/34 (2006.01), A61K 8/37 (2006.01)
(54) COMPOSIÇÃO ANTIBACTERIANA E MÉTODO DE PREPARAÇÃO DE UMA COMPOSIÇÃO ANTIBACTERIANA
(71) UNILEVER IP HOLDINGS B.V. (PB)
(72) PREM CHANDAR; GABRIELLA SATCHI OLIVIA FREY; LEI HUANG; HOWARD BRUCE KAISERMAN; JAMIE LYNN MILLER; TEANOOSH MOADDEL; TORAL PATEL; ANAT SHILOACH
(85) 17/03/2023
(86) PCT EP2021/074823 de 09/09/2021
(87) WO 2022/063596 de 31/03/2022

---

(21) BR 11 2023 005037-5 A2

Código 1.3 - Notificação - Fase Nacional - PCT
(22) 17/09/2021
(30) 18/09/2020 EP 20196924.3; 18/03/2021 EP 21163360.7
(51) C12C 11/00 (2006.01), C12C 12/00 (2006.01), C12C 12/04 (2006.01), C12C 11/06 (2006.01)
(54) MÉTODO PARA PREPARAR UMA CERVEJA E CERVEJA
(71) HEINEKEN SUPPLY CHAIN B.V. (NL)
(72) NIELS GERARD ADRIAAN KUIJPERS; TOM DANIËL ELINK

	SCHUURMAN (85) 17/03/2023 (86) PCT EP2021/075726 de 17/09/2021 (87) WO 2022/058568 de 24/03/2022
(21) BR 11 2023 005042-1 A2	Código 1.3 - Notificação - Fase Nacional - PCT (22) 27/07/2021 (30) 25/09/2020 CN 202011024129.8 (51) B25J 9/16 (2006.01) (54) MÉTODO DE CONTROLE DE BRAÇO MECÂNICO FLEXÍVEL E SISTEMA ROBÓTICO (71) MICROPORT NAVIBOT (SUZHOU) CO., LTD. (CN) (72) FENG SUN; WEILI PENG; TAO LI; CHAO HE (85) 17/03/2023 (86) PCT CN2021/108600 de 27/07/2021 (87) WO 2022/062631 de 31/03/2022
(21) BR 11 2023 005043-0 A2	Código 1.3 - Notificação - Fase Nacional - PCT (22) 21/09/2021 (30) 21/09/2020 US 63/080,862; 01/07/2021 US 63/217,361 (51) A61K 39/215 (2006.01) (54) VACINA CONTRA COVID-19 À BASE DE PIV5 (71) UNIVERSITY OF GEORGIA RESEARCH FOUNDATION, INC. (US) (72) BIAO HE (85) 17/03/2023 (86) PCT US2021/051196 de 21/09/2021 (87) WO 2022/061264 de 24/03/2022
(21) BR 11 2023 005044-8 A2	Código 1.3 - Notificação - Fase Nacional - PCT (22) 24/08/2021 (30) 18/09/2020 CN 202010987361.5; 16/10/2020 CN 202011115120.8 (51) H04W 28/16 (2009.01) (54) MÉTODO, APARELHO E SISTEMA DE DETERMINAÇÃO DE RECURSO (71) HUAWEI TECHNOLOGIES CO., LTD. (CN) (72) YUN LIU; LIXIA XUE; XIANG MI (85) 17/03/2023 (86) PCT CN2021/114281 de 24/08/2021 (87) WO 2022/057578 de 24/03/2022
(21) BR 11 2023 005051-0 A2	Código 1.3 - Notificação - Fase Nacional - PCT (22) 31/08/2021 (30) 21/09/2020 EP 20306072.8 (51) B28B 17/00 (2006.01), B28B 19/00 (2006.01), B28B 5/02 (2006.01), G06T

	7/00 (2017.01), G01B 11/06 (2006.01) (54) SISTEMA DE QUANTIFICAÇÃO DE ESPALHAMENTO DE PASTA E UM MÉTODO PARA QUANTIFICAR UM ESPALHAMENTO DE PASTA (71) SAINT-GOBAIN PLACO (FR) (72) JEROME CANTONNET; ANDREA RANZANI DA COSTA; SAMUEL COQUELIN; HAMOUDA JAFFEL (85) 17/03/2023 (86) PCT EP2021/073937 de 31/08/2021 (87) WO 2022/058151 de 24/03/2022
(21) BR 11 2023 005052-9 A2	Código 1.3 - Notificação - Fase Nacional - PCT (22) 16/09/2021 (30) 18/09/2020 EP 20196943.3 (51) A61C 1/07 (2006.01), A61C 1/14 (2006.01), A61C 17/20 (2006.01) (54) PONTA DE FERRAMENTA, FERRAMENTA PARA TRATAMENTO DENTÁRIO COM A PONTA DE FERRAMENTA E MÉTODO PARA OPERAR A FERRAMENTA. (71) FERTON HOLDING S.A. (CH) ; UNIVERSITY OF BERN (CH) ; BERNER FACHHOCHSCHULE (CH) (72) MARTIN HOFMANN; JÜRGEN BURGER; THOMAS NIEDERHAUSER; DOMINIK WENGER; DIEGO STUTZER; SIGRUN EICK; ALEX BIENAIMÉ; MAXIME FOURNIER (85) 17/03/2023 (86) PCT EP2021/075513 de 16/09/2021 (87) WO 2022/058441 de 24/03/2022
(21) BR 11 2023 005054-5 A2	Código 1.3 - Notificação - Fase Nacional - PCT (22) 09/10/2020 (51) A61K 8/02 (2006.01), A61K 8/25 (2006.01), C11D 17/06 (2006.01), C11D 1/00 (2006.01), C11D 3/37 (2006.01) (54) ARTIGO SÓLIDO DISSOLÚVEL MULTICAMADAS CONTENDO PARTÍCULAS SÓLIDAS PARA SUA PRODUÇÃO (71) THE PROCTER & GAMBLE COMPANY (US) (72) CARL DAVID MAC NAMARA; HONGSING TAN; ROBERT WAYNE GLENN JR.; WENHU PANG; KEJING DU; YUXIANG LIU (85) 17/03/2023 (86) PCT CN2020/119952 de 09/10/2020 (87) WO 2022/073193 de 14/04/2022
(21) BR 11 2023 005058-8 A2	Código 1.3 - Notificação - Fase Nacional - PCT (22) 16/09/2021 (30) 18/09/2020 EP 20197042.3 (51) B01D 53/94 (2006.01), B01J 21/06 (2006.01), B01J 23/18 (2006.01), B01J 23/22 (2006.01), B01J 23/30 (2006.01), F01N 3/20 (2006.01), B01J 23/00

(2006.01), B01J 37/02 (2006.01)
(54) COMPOSIÇÕES DE CATALISADOR DE SCR E ARTIGOS CATALÍTICOS DE SCR QUE COMPREENDEM AS DITAS COMPOSIÇÕES DE CATALISADOR
(71) UMICORE AG & CO. KG (DE)
(72) MATTIA SIST; ELSA BRIX ROEDERN; ELODIE QUINET; PETER HAVGAARD STEFFENSEN; JENNIFER MARION GABRIELSSON
(85) 17/03/2023
(86) PCT EP2021/075424 de 16/09/2021
(87) WO 2022/058404 de 24/03/2022

---

(21) BR 11 2023 005071-5 A2

Código 1.3 - Notificação - Fase Nacional - PCT
(22) 20/09/2021
(30) 22/09/2020 EP 20197445.8
(51) F04D 29/24 (2006.01), F04D 29/16 (2006.01), F04D 13/08 (2006.01), F04D 29/22 (2006.01), F04D 7/04 (2006.01)
(54) IMPULSOR ABERTO PARA BOMBA SUBMERSÍVEL CONFIGURADA PARA BOMBEAMENTO DE LÍQUIDO COMPREENDENDO MATÉRIA ABRASIVA
(71) XYLEM EUROPE GMBH (CH)
(72) JAN WIKSTRÖM
(85) 17/03/2023
(86) PCT EP2021/075747 de 20/09/2021
(87) WO 2022/063712 de 31/03/2022

---

(21) BR 11 2023 005075-8 A2

Código 1.3 - Notificação - Fase Nacional - PCT
(22) 05/07/2021
(30) 21/09/2020 DE 10 2020 124 559.9
(51) F42B 5/285 (2006.01), F42B 33/00 (2006.01)
(54) CARTUCHO PARA MUNIÇÃO, MUNIÇÃO, MÉTODO E FERRAMENTA PARA UNIÃO DE UMA PEÇA DE BASE E UMA CÁPSULA DE UM CARTUCHO DE MÚLTIPLAS PARTES
(71) RUAG AMMOTEC AG (CH)
(72) PETER BIEDERMANN; PETER SPATZ
(85) 17/03/2023
(86) PCT EP2021/068537 de 05/07/2021
(87) WO 2022/058062 de 24/03/2022

---

(21) BR 11 2023 005076-6 A2

Código 1.3 - Notificação - Fase Nacional - PCT
(22) 15/09/2021
(30) 17/09/2020 GB 2014643.7
(51) A24F 40/465 (2020.01), H02M 7/48 (2007.01), H05B 6/10 (2006.01), H02M 7/537 (2006.01), H05B 6/06 (2006.01)
(54) APARELHO PARA UM DISPOSITIVO GERADOR DE AEROSSOL,

DISPOSITIVO GERADOR DE AEROSSOL NÃO COMBUSTÍVEL, MÉTODO, KIT DE PEÇAS E PROGRAMA DE COMPUTADOR
(71) NICOVENTURES TRADING LIMITED (GB)
(72) TOMI VINTOLA; ZHIYONG ZHENG
(85) 17/03/2023
(86) PCT GB2021/052386 de 15/09/2021
(87) WO 2022/058723 de 24/03/2022

---

(21) BR 11 2023 005077-4 A2
Código 1.3 - Notificação - Fase Nacional - PCT
(22) 30/08/2021
(30) 25/09/2020 CN PCT/CN2020/117927; 25/09/2020 CN PCT/CN2020/117929
(51) H04W 36/00 (2009.01)
(54) MÉTODO E APARELHO PARA COMUTAÇÃO DE PERCURSO
(71) TELEFONAKTIEBOLAGET LM ERICSSON (PUBL) (SE)
(72) ZHANG ZHANG; MIN WANG; ANTONINO ORSINO
(85) 17/03/2023
(86) PCT CN2021/115385 de 30/08/2021
(87) WO 2022/062846 de 31/03/2022

---

(21) BR 11 2023 005090-1 A2
Código 1.3 - Notificação - Fase Nacional - PCT
(22) 30/08/2021
(30) 22/09/2020 DE 10 2020 211 798.5
(51) F02M 59/46 (2006.01), F02M 55/04 (2006.01)
(54) BOMBA DE COMBUSTÍVEL DE ALTA PRESSÃO PARA SISTEMA DE INJEÇÃO DE COMBUSTÍVEL DE MOTOR DE COMBUSTÃO INTERNA
(71) ROBERT BOSCH GMBH (DE)
(72) RAINER KORNHAAS; STEPHAN WEHR
(85) 20/03/2023
(86) PCT EP2021/073827 de 30/08/2021
(87) WO 2022/063521 de 31/03/2022

---

(21) BR 11 2023 005091-0 A2
Código 1.3 - Notificação - Fase Nacional - PCT
(22) 20/09/2021
(30) 21/09/2020 US 63/080,808
(51) A61K 31/7068 (2006.01), A61K 47/54 (2017.01), A61P 35/00 (2006.01), A61P 35/02 (2006.01)
(54) FORMA CRISTALINA DA ASPACITARABINA
(71) BIOSIGHT LTD. (IL)
(72) RAMY LIDOR-HADAS; MARGARITA SHUMILOV; SHOSHI TESSLER
(85) 20/03/2023
(86) PCT IL2021/051144 de 20/09/2021
(87) WO 2022/059013 de 24/03/2022

(21) BR 11 2023 005092-8 A2

Código 1.3 - Notificação - Fase Nacional - PCT
(22) 20/09/2021
(30) 21/09/2020 US 63/081,091
(51) A61B 5/15 (2006.01), A61B 5/154 (2006.01), A61M 5/32 (2006.01)
(54) DISPOSITIVOS, SISTEMAS E MÉTODOS DE COLETA DE SANGUE PARA FACILITAR A PREPARAÇÃO DE AR
(71) BECTON, DICKINSON AND COMPANY (US)
(72) TAO JIANG
(85) 20/03/2023
(86) PCT US2021/051052 de 20/09/2021
(87) WO 2022/061217 de 24/03/2022

(21) BR 11 2023 005094-4 A2

Código 1.3 - Notificação - Fase Nacional - PCT
(22) 22/09/2021
(30) 23/09/2020 EP 20197825.1
(51) A24F 40/465 (2020.01), A24F 40/44 (2020.01), A24F 40/10 (2020.01)
(54) SISTEMA GERADOR DE AEROSSOL COM SUSCEPTOR COM FORMATO
(71) PHILIP MORRIS PRODUCTS S.A. (CH)
(72) GUILLAUME FREDERICK; IHAR NIKOLAEVICH ZINOVIK (FALECIDO)
(85) 20/03/2023
(86) PCT EP2021/076125 de 22/09/2021
(87) WO 2022/063863 de 31/03/2022

(21) BR 11 2023 005095-2 A2

Código 1.3 - Notificação - Fase Nacional - PCT
(22) 21/09/2021
(30) 23/09/2020 EP 20197772.5
(51) A24F 40/465 (2020.01), A24F 40/44 (2020.01), A24F 40/10 (2020.01)
(54) SISTEMA DE GERAÇÃO DE AEROSOL AQUECIDO INDUTIVAMENTE QUE FORNECE AQUECIMENTO EFICIENTE E CONSISTENTE DE UM ELEMENTO SUSCEPTOR PLANAR
(71) PHILIP MORRIS PRODUCTS S.A. (CH)
(72) GUILLAUME FREDERICK; IHAR NIKOLAEVICH ZINOVIK (FALECIDO)
(85) 20/03/2023
(86) PCT EP2021/075979 de 21/09/2021
(87) WO 2022/063797 de 31/03/2022

(21) BR 11 2023 005096-0 A2

Código 1.3 - Notificação - Fase Nacional - PCT
(22) 21/09/2021
(30) 23/09/2020 EP 20197780.8
(51) A24F 40/465 (2020.01), A24F 40/44 (2020.01), A24F 40/10 (2020.01)
(54) ESTRUTURA SUSCEPTORA EMPILHADA
(71) PHILIP MORRIS PRODUCTS S.A. (CH)
(72) IHAR NIKOLAEVICH ZINOVIK (FALECIDO); GUILLAUME FREDERICK

(85) 20/03/2023
(86) PCT EP2021/075978 de 21/09/2021
(87) WO 2022/063796 de 31/03/2022

---

(21) BR 11 2023 005103-7 A2

Código 1.3 - Notificação - Fase Nacional - PCT
(22) 01/10/2020
(51) G06K 9/20 (2006.01), G06T 7/33 (2017.01)
(54) LOCALIZAÇÃO E MAPEAMENTO SIMULTÂNEOS USANDO CÂMERAS QUE CAPTURAM MÚLTIPLOS ESPECTROS DE CAMPO DE LUZ
(71) QUALCOMM INCORPORATED (US)
(72) XUEYANG KANG; LEI XU; YANMING ZOU; HAO XU; LEI MA
(85) 20/03/2023
(86) PCT CN2020/119769 de 01/10/2020
(87) WO 2022/067836 de 07/04/2022

---

(21) BR 11 2023 005106-1 A2

Código 1.3 - Notificação - Fase Nacional - PCT
(22) 17/09/2021
(30) 22/09/2020 EP 20197482.1
(51) C07K 5/083 (2006.01), C11D 3/20 (2006.01), C12N 9/14 (2006.01)
(54) COMPOSIÇÃO LÍQUIDA, FORMULAÇÃO DE DETERGENTE LÍQUIDA, E, USOS DE PELO MENOS UM DIOL (EXCETO 1,2-PROANODIOL) E DAS FORMULAÇÕES DE DETERGENTE
(71) BASF SE (DE)
(72) STEPHAN HUEFFER; SONJA KUEBELBECK; GABRIELE BOENEMANN; KATRIN-STEPHANIE TUECKING; GRIT BAIER; STEFAN JENEWEIN; STEFAN FISCHER
(85) 20/03/2023
(86) PCT EP2021/075659 de 17/09/2021
(87) WO 2022/063698 de 31/03/2022

---

(21) BR 11 2023 005111-8 A2

Código 1.3 - Notificação - Fase Nacional - PCT
(22) 21/09/2021
(30) 22/09/2020 EP 20197549.7
(51) C07K 1/14 (2006.01), C07K 1/30 (2006.01), C07K 1/34 (2006.01)
(54) MÉTODO PARA RECUPERAR UMA PROTEÍNA DE INTERESSE DE UM CALDO DE FERMENTAÇÃO BACTERIANA, E, USO DE PELO MENOS UM FLOCULANTE
(71) BASF SE (DE)
(72) SEBASTIAN SCHOOF; RONJA MUENKEL
(85) 20/03/2023
(86) PCT EP2021/075929 de 21/09/2021
(87) WO 2022/063770 de 31/03/2022

(21) BR 11 2023 005120-7 A2

Código 1.3 - Notificação - Fase Nacional - PCT
(22) 20/09/2021
(30) 21/09/2020 CH 01192/20
(51) B65D 1/40 (2006.01), B65D 6/00 (2006.01)
(54) RECIPIENTE PLÁSTICO, LOTE COMPOSTO POR UMA PLURALIDADE DE RECIPIENTES PLÁSTICOS, E, MÉTODOS PARA DETERMINAR UMA PROPRIEDADE E PARA VERIFICAR A AUTENTICIDADE DE UM RECIPIENTE DE PLÁSTICO
(71) ALPLA WERKE ALWIN LEHNER GMBH & CO. KG (AT)
(72) CHRISTIAN ZMÖLNIG; THOMAS BOHLE
(85) 20/03/2023
(86) PCT EP2021/075807 de 20/09/2021
(87) WO 2022/058588 de 24/03/2022

(21) BR 11 2023 005121-5 A2

Código 1.3 - Notificação - Fase Nacional - PCT
(22) 07/09/2021
(30) 24/09/2020 CN 202011018229.X; 24/09/2020 CN 202011015775.8; 24/09/2020 CN 202011015783.2
(51) H02G 3/22 (2006.01), H02G 3/04 (2006.01)
(54) BUCHA DE PAREDE
(71) JIANGSU SHEMAR ELECTRIC CO., LTD (CN)
(72) BIN MA; CHAO LIU
(85) 20/03/2023
(86) PCT CN2021/116947 de 07/09/2021
(87) WO 2022/062894 de 31/03/2022

(21) BR 11 2023 005133-9 A2

Código 1.3 - Notificação - Fase Nacional - PCT
(22) 21/09/2020
(51) B41M 3/06 (2006.01), B41M 5/03 (2006.01), B41M 3/12 (2006.01), B32B 21/04 (2006.01), B32B 21/08 (2006.01), B32B 3/26 (2006.01), B32B 3/30 (2006.01), B44C 1/18 (2006.01), B44C 1/00 (2006.01), B44C 1/24 (2006.01)
(54) FOLHA DE SUPORTE, FOLHA DE TRANSFERÊNCIA, MÉTODOS PARA PRODUZIR UMA FOLHA DE SUPORTE, UMA FOLHA DE TRANSFERÊNCIA E UMA ESTRUTURA LAMINADA DE MÚLTIPLAS CAMADAS, E, LAMINADO
(71) UPCO GMBH (DE)
(72) JOCHEN PISCH; HEINZ HALLER; INGEBORG HALLER
(85) 20/03/2023
(86) PCT EP2020/076317 de 21/09/2020
(87) WO 2022/058033 de 24/03/2022

(21) BR 11 2023 005141-0 A2

Código 1.3 - Notificação - Fase Nacional - PCT
(22) 15/09/2021
(30) 21/09/2020 US 17/027,446
(51) G06F 1/20 (2006.01)

(54) SISTEMA DE EXIBIÇÃO COM CONTROLE DE VENTILADOR E MÉTODO PARA CONTROLE DE VENTILADOR EM SISTEMA DE EXIBIÇÃO
(71) DYNASCAN TECHNOLOGY CORP. (TW)
(72) TSUN-I WANG; CHING-CHUN WU; CHIA-LIANG YANG
(85) 20/03/2023
(86) PCT CN2021/118501 de 15/09/2021
(87) WO 2022/057823 de 24/03/2022

---

(21) BR 11 2023 005146-0 A2

Código 1.3 - Notificação - Fase Nacional - PCT
(22) 20/09/2021
(30) 22/09/2020 US 63/081,410
(51) B65G 47/66 (2006.01), B65G 47/52 (2006.01), B65G 47/56 (2006.01), B65G 47/68 (2006.01)
(54) BLOQUEADOR DE LACUNA DE TRANSPORTADOR DE ROLO
(71) FLEXIBLE STEEL LACING COMPANY (US)
(72) MARK STEVEN PETTINGA
(85) 20/03/2023
(86) PCT US2021/051030 de 20/09/2021
(87) WO 2022/066552 de 31/03/2022

---

(21) BR 11 2023 005147-9 A2

Código 1.3 - Notificação - Fase Nacional - PCT
(22) 24/09/2020
(51) H04W 72/04 (2023.01)
(54) MÉTODO PARA ESTIMATIVA DE CANAL EM UM SISTEMA SEM FIO, DISPOSITIVO SEM FIO E CIRCUITO INTEGRADO
(71) APPLE INC. (US)
(72) CHUNHAI YAO; CHUNXUAN YE; DAWEI ZHANG; HAIJING HU; HAITONG SUN; HONG HE; HUANING NIU; OGHENEKOME OTERI; SEYED ALI AKBAR FAKOORIAN; SIGEN YE; WEI ZENG; WEIDONG YANG; YUSHU ZHANG
(85) 20/03/2023
(86) PCT CN2020/117313 de 24/09/2020
(87) WO 2022/061628 de 31/03/2022

---

(21) BR 11 2023 005153-3 A2

Código 1.3 - Notificação - Fase Nacional - PCT
(22) 10/09/2021
(30) 22/09/2020 RU 2020131294
(51) A61B 90/11 (2016.01)
(54) MÉTODO DE POSICIONAMENTO DE INSTRUMENTO MÉDICO PARA CIRURGIA INVASIVA POR MEIO DE GRADE RADIOPACA COORDENADA E SUPORTE ESTEREOTÁXICO
(71) OBSHCHESTVO S OGRANICHENNOI OTVETSTVENNOSTIU "INTERVENTSIONNYE RADIOLOGICHESKIE SISTEMY" (RU)
(72) EVTEEV, VIACHESLAV VALEREVICH; IAGODKINA, IRINA

	ALEKSANDROVNA; GREBENNIKOV, ALEKSEI PETROVICH; CHERNYH, MIKHAIL ANATOLYEVICH (85) 20/03/2023 (86) PCT RU2021/050292 de 10/09/2021 (87) WO 2022/066054 de 31/03/2022
(21) BR 11 2023 005160-6 A2	Código 1.3 - Notificação - Fase Nacional - PCT (22) 07/10/2021 (30) 08/10/2020 US 63/089,195 (51) A61K 31/282 (2006.01), A61K 31/496 (2006.01), A61K 31/555 (2006.01), A61K 33/243 (2019.01), A61K 45/06 (2006.01), A61P 35/00 (2006.01) (54) TERAPIA DE COMBINAÇÃO PARA O TRATAMENTO DE CÂNCER (71) ASTRAZENECA AB (SE) (72) ELISABETTA LEO (85) 20/03/2023 (86) PCT EP2021/077703 de 07/10/2021 (87) WO 2022/074124 de 14/04/2022
(21) BR 11 2023 005170-3 A2	Código 1.3 - Notificação - Fase Nacional - PCT (22) 20/09/2021 (30) 21/09/2020 GB 2014871.4 (51) A01N 35/10 (2006.01), A01N 43/16 (2006.01), A01N 43/18 (2006.01), A01P 13/00 (2006.01) (54) COMPOSIÇÕES HERBICIDAS ESTÁVEIS (71) UPL CORPORATION LIMITED (MU) ; UPL EUROPE LTD (GB) (72) ALAN PIROTTE; EMMA LOUISE HAWKINS (85) 21/03/2023 (86) PCT GB2021/052428 de 20/09/2021 (87) WO 2022/058748 de 24/03/2022
(21) BR 11 2023 005171-1 A2	Código 1.3 - Notificação - Fase Nacional - PCT (22) 20/09/2021 (30) 21/09/2020 GB 2014872.2 (51) A01N 35/10 (2006.01), A01N 43/653 (2006.01), A01P 13/00 (2006.01), A01N 25/02 (2006.01), A01N 25/30 (2006.01) (54) UMA COMPOSIÇÃO HERBICIDA ESTÁVEL (71) UPL CORPORATION LIMITED (MU) ; UPL EUROPE LTD (GB) (72) ALAN PIROTTE; EMMA LOUISE HAWKINS (85) 21/03/2023 (86) PCT GB2021/052426 de 20/09/2021 (87) WO 2022/058746 de 24/03/2022
(21) BR 11 2023 005177-0 A2	Código 1.3 - Notificação - Fase Nacional - PCT

(22) 27/09/2021
(30) 25/09/2020 US 63/083,486
(51) H04W 74/00 (2009.01), H04W 74/08 (2009.01), H04L 1/08 (2006.01)
(54) CONFIGURAR PROCEDIMENTOS DE ACESSO ALEATÓRIO
(71) LENOVO (SINGAPORE) PTE. LTD. (SG)
(72) ALI RAMADAN ALI; ANKIT BHAMRI; KARTHIKEYAN GANESAN; SHER ALI CHEEMA; VIJAY NANGIA
(85) 21/03/2023
(86) PCT IB2021/058799 de 27/09/2021
(87) WO 2022/064462 de 31/03/2022

---

(21) BR 11 2023 005178-9 A2

Código 1.3 - Notificação - Fase Nacional - PCT
(22) 20/09/2021
(30) 23/09/2020 US 17/030,049
(51) A61J 1/14 (2023.01), A61J 1/20 (2006.01), A61M 39/10 (2006.01), F16L 37/084 (2006.01), F16L 37/14 (2006.01)
(54) CÂNULA PARA ADAPTADOR DE FRASCO
(71) BECTON, DICKINSON AND COMPANY (US)
(72) PEI-YING HSIEH
(85) 21/03/2023
(86) PCT US2021/051081 de 20/09/2021
(87) WO 2022/066571 de 31/03/2022

---

(21) PI 0822259-2 A2

Código 1.3 - Notificação - Fase Nacional - PCT
(22) 06/02/2008
(51) H04L 12/403 (2006.01), G05B 19/04 (2006.01), G06F 13/42 (2006.01)
(54) SISTEMA DE COMUNICAÇÃO MESTRE DE GRUPO E MÉTODO PARA TRANSMITIR EM SÉRIE DADOS EM TECNOLOGIA DE AUTOMAÇÃO
(71) Siemens Aktiengesellschaft (DE)
(72) Stefan Beyer; Matthias Meier
(85) 06/08/2010
(86) PCT EP2008/000917 de 06/02/2008
(87) WO 2009/097871 de 13/08/2009

---

(21) PI 0908747-8 A2

Código 1.3 - Notificação - Fase Nacional - PCT
(22) 16/03/2009
(30) 14/03/2008 US 61/036.648; 22/04/2008 US 61/047.057; 11/06/2008 US 61/060.706
(51) A01N 43/42 (2006.01), A61K 31/44 (2006.01), A61K 31/56 (2006.01)
(54) LIGANTES ESTERÓIDES E SEU USO EM MODULAÇÃO DE COMUTADOR GENÉTICO
(71) Intrexon Corporation (US)
(72) Robert E. Hormann; Silvia Lapenna; LAURENCE DINAN
(85) 14/09/2010

	(86) PCT US2009/001639 de 16/03/2009 (87) WO 2009/114201 de 17/09/2009
(21) PI 0917606-3 A2	Código 1.3 - Notificação - Fase Nacional - PCT (22) 18/12/2009 (30) 19/12/2008 US 61/139,120 (51) A01N 33/18 (2006.01), A01N 57/20 (2006.01), A01P 13/00 (2006.01), A01N 25/28 (2006.01) (54) COMPOSIÇÃO CONCENTRADA AQUOSA FLUENTE, USO DE UMA COMPOSIÇÃO, MÉTODO PARA CONTROLAR VEGETAÇÃO INDESEJADA, PROCESSO PARA PREPARAR UMA COMPOSIÇÃO E USO DE UM SAL DE GLIFOSATO (71) BASF SE (DE) (72) TERRANCE M. CANNAN; PAUL CH. KIERKUS (85) 07/06/2011 (86) PCT EP2009/067520 de 18/12/2009 (87) WO 2010/070096 de 24/06/2010

Código 1.3.2 - Publicação Anulada

Anulação da publicação da notificação de entrada na fase nacional – PCT por ter sido indevida.

---

(21) BR 11 2022 014073-8 A2

Código 1.3.2 - Publicação Anulada
(22) 15/01/2021
(30) 20/01/2020 ES P202030039
(51) C23C 4/02 (2006.01), C23C 4/06 (2016.01), C23C 4/10 (2016.01), C23C 4/129 (2016.01), C23C 4/18 (2006.01), B21B 27/00 (2006.01)
(54) PROCESSO PARA OBTENÇÃO DE CILINDROS DE LAMINAÇÃO COM UM REVESTIMENTO DE LIGA DE CARBONETO DE TUNGSTÊNIO E CILINDRO OBTIDO
(71) MECANIZACION INDUSTRIAL ASTILLERO (ES)
(72) GREGORIO, FUENTEVILLA DIAZ
(85) 15/07/2022
(86) PCT ES2021/070016 de 15/01/2021
(87) WO 2021/148690 de 29/07/2021
Anulada a publicação código 1.3 na RPI nº 2701 de 11/10/2022 por ter sido indevida, uma vez que foi observada incongruência no nome do depositante apresentado na petição de entrada na fase nacional e na publicação internacional.

Código 1.3.4 - Decisão Anulada

Anulação da decisão da notificação de entrada na fase nacional por ter sido indevida. (A toda publicação que envolva anulação de ato ou despacho caberá justificativa no processo administrativo.)

---

(21) BR 11 2022 024854-7 A2

Código 1.3.4 - Decisão Anulada
(22) 07/06/2021
(30) 07/06/2020 US 63/035,787
(51) B27K 5/00 (2006.01), B27N 1/00 (2006.01), B27N 3/02 (2006.01), B27N 3/04 (2006.01), B27N 3/08 (2006.01), B27N 3/12 (2006.01)
(54) MÉTODO DE PREPARAÇÃO DE MATERIAL DERIVADO DE PLANTA
(71) ARIEL SCIENTIFIC INNOVATIONS LTD. (IL)
(72) EDWARD BORMASHENKO; YELENA BORMASHENKO; YAAKOV ANKER
(85) 05/12/2022
(86) PCT IL2021/050680 de 07/06/2021
(87) WO 2021/250658 de 16/12/2021
Anulada a publicação código 1.3 na RPI nº 2719 de 14/02/2023 por ter sido indevida.

---

(21) BR 11 2023 000867-0 A2

Código 1.3.4 - Decisão Anulada
(22) 20/07/2021
(30) 20/07/2020 US US 63/054,097; 07/12/2020 US US 63/122,079; 19/07/2021 US US 17/379,474
(51) E21B 17/14 (2006.01), E21B 7/20 (2006.01)
(54) FERRAMENTA DE BICO AFUNILADO DE PASSAGEM
(71) BAKER HUGHES OILFIELD OPERATIONS LLC (US)
(72) CHRISTOPHER HERN; SHANE HARRIS; KIRBY SCHRADER; MARC SAMUELSON; SCOTT CHRISTOPHER; DANIEL EWING
(85) 17/01/2023
(86) PCT US2021/042295 de 20/07/2021
(87) WO 2022/020300 de 27/01/2022
Anulada a publicação código 1.3 na RPI nº 2718 de 07/02/2023 por ter sido indevida.

---

(21) BR 11 2023 001007-1 A2

Código 1.3.4 - Decisão Anulada
(22) 19/07/2021
(30) 20/07/2020 US 63/054,064
(51) C07F 5/02 (2006.01), C07F 5/04 (2006.01), A61K 31/69 (2006.01), A61P 25/28 (2006.01), A61P 29/00 (2006.01), A61P 37/00 (2006.01), A61P 37/06 (2006.01), A61P 27/02 (2006.01), A61P 27/06 (2006.01), A61P 3/00 (2006.01)
(54) INIBIDORES DE FATORES DO COMPLEMENTO E USOS DOS MESMOS
(71) ANNEXON, INC. (US)

(72) DEAN R. ARTIS; COLIN PHILIP LESLIE; LUCA BIAGIO MILEO; CLAUDIA BEATO; FEDERICO SORANA; BRUNO DI GUGLIELMO; CHIARA PADRONI
(85) 18/01/2023
(86) PCT US2021/042198 de 19/07/2021
(87) WO 2022/020244 de 27/01/2022
Anulada a publicação código 1.3 na RPI nº 2725 de 28/03/2023 por ter sido indevida.

Código 1.5 - Exigências Diversas

Suspensão do andamento de entrada na fase nacional brasileira do pedido internacional de patente depositado nos termos do Tratado de Cooperação em matéria de Patentes – PCT que, para sua instrução regular, aguardará, pelo prazo de 60 (sessenta) dias, o atendimento da exigência formulada. Caso a exigência não tenha sido explicitada no despacho na RPI, o interessado poderá obter o parecer através do endereço eletrônico www.inpi.gov.br - No Acesso rápido - Faça uma busca – Patente. Para acessar, cadastre-se no Portal do INPI e use login e senha.

---

(21) BR 11 2022 026413-5

Código 1.5 - Exigências Diversas
(22) 30/06/2021
(71) ECSTASY LLC (US)
(86) PCT US2021/039739 de 30/06/2021
(87) WO 2022/006192 de 06/01/2022
- Apresentar a tradução simples da folha de rosto da certidão de depósito da prioridade reivindicada ou declaração contendo, obrigatoriamente, todos os seus dados identificadores, conforme Art. 15 da Portaria INPI 39/2021. - Apresentar documento de cessão de direitos da prioridade reivindicada, conforme Art. 19 da Portaria INPI 39/2021, contendo seus dados obrigatórios (número, data e assinatura dos titulares).

---

(21) BR 11 2022 026569-7

Código 1.5 - Exigências Diversas
(22) 09/07/2020
(71) SAPREME TECHNOLOGIES B.V. (NL)
(86) PCT EP2020/069340 de 09/07/2020
(87) WO 2021/259507 de 30/12/2021
- Apresentar novas folhas referentes ao quadro reivindicatório modificado, uma vez que o conjunto apresentado tem incorreção na numeração de suas páginas; - Apresentar novo conteúdo eletrônico referente à listagem de sequências biológicas, com adequação do título em divergência e preenchimento de campos obrigatórios (campos 140-141-150-151).

---

(21) BR 11 2022 026959-5

Código 1.5 - Exigências Diversas
(22) 21/06/2021
(71) THALES CANADA INC. (CA)
(86) PCT IB2021/055452 de 21/06/2021
(87) WO 2022/074470 de 14/04/2022
Reapresente o resumo com a numeração das páginas corrigida.

---

(21) BR 11 2023 000867-0 A2

Código 1.5 - Exigências Diversas
(22) 20/07/2021

	(71) BAKER HUGHES OILFIELD OPERATIONS LLC (US) (86) PCT US2021/042295 de 20/07/2021 (87) WO 2022/020300 de 27/01/2022 Esclarecer, em até 60 (sessenta) dias, a divergência nos números das prioridades que constam na publicação internacional WO/2022/020300 de 27/01/2022 como 63/054,097, 63/122,079 e 17/379,474 e o constante da petição inicial nº 870230004415 de 17/01/2023 como US 63/054,097, US 63/122,079 e US 17/379,474
(21) BR 11 2023 001029-2	Código 1.5 - Exigências Diversas (22) 22/07/2021 (71) FOG PHARMACEUTICALS, INC. (US) (86) PCT US2021/042856 de 22/07/2021 (87) WO 2022/020652 de 27/01/2022 Apresentar, em até 60 (sessenta) dias, novas folhas de relatório descritivo adaptadas ao Art. 39 da Instrução Normativa 31/2013 uma vez que o conteúdo enviado na petição n° 870230025073 de 24/03/2023 encontra-se fora da norma.
(21) BR 11 2023 002105-7	Código 1.5 - Exigências Diversas (22) 12/08/2021 (71) TSINGHUA UNIVERSITY (CN) (86) PCT CN2021/112298 de 12/08/2021 (87) WO 2022/037473 de 24/02/2022 Apresentar, em até 60 (sessenta) dias, a tradução simples da folha de rosto da certidão de depósito da prioridade 202010840410.2 de 19/08/2020 ou declaração contendo, obrigatoriamente, todos os dados identificadores desta conforme o Art. 15 da Portaria 39/2021. A tradução apresentada não possui todos os dados identificadores necessários.
(21) BR 11 2023 002544-3	Código 1.5 - Exigências Diversas (22) 10/08/2021 (71) THE PROCTER & GAMBLE COMPANY (US) (86) PCT US2021/071144 de 10/08/2021 (87) WO 2022/036352 de 17/02/2022 Reapresente a página 8 do relatório descritivo com a numeração corrigida.
(21) BR 11 2023 003554-6	Código 1.5 - Exigências Diversas (22) 28/08/2020 (71) NISSAN MOTOR CO., LTD. (JP) (86) PCT JP2020/032588 de 28/08/2020 (87) WO 2022/044253 de 03/03/2022 Esclareça a numeração das reivindicações apresentadas nas páginas 27 e 28 da petição 870230016317 apresentada em 27/02/2023. O conjunto das

	reivindicações vai apenas até a página 2/3. Apresente a página faltante ou novo conjunto de documentos corretamente numerado.
(21) BR 11 2023 004508-8	Código 1.5 - Exigências Diversas (22) 06/09/2021 (71) ME ENERGY GMBH (DE) (86) PCT EP2021/074500 de 06/09/2021 (87) WO 2022/053432 de 17/03/2022 Esclareça divergência quanto à recolhimento de guia, uma vez que a GRU da petição diverge do comprovante apresentado em seu bojo.
(21) BR 11 2023 004817-6	Código 1.5 - Exigências Diversas (22) 17/09/2021 (71) MELETIOS THERAPEUTICS (FR) (86) PCT EP2021/075679 de 17/09/2021 (87) WO 2022/058533 de 24/03/2022 Com base na Portaria 48 de 20/06/2022, solicita-se que seja apresentado, em até 60 (sessenta) dias, novo conteúdo de listagem de sequência pois o conteúdo apresentado na petição n° 870230022068 de 15/03/2023 não possui todos os campos obrigatórios informados, não constando os campos <150>/<151>. Deverá ser incluído o campo <140>/<141> uma vez que o depositante já possui o número do pedido no Brasil
(21) BR 11 2023 004837-0	Código 1.5 - Exigências Diversas (22) 17/09/2021 (71) EVELO BIOSCIENCES, INC. (US) (86) PCT US2021/050844 de 17/09/2021 (87) WO 2022/061094 de 24/03/2022 Favor efetuar, em até 60 (sessenta) dias, o pagamento de GRU código de serviço 260 para a regularização do pedido, conforme Art 2º §1º da Resolução 189/2017 e Nota de Esclarecimento publicada na RPI 2421 de 30/05/2017, uma vez que a petição nº 870230029267 de 06/04/2023 apresenta documentos referentes a dois serviços diversos (complementação e modificação no pedido) tendo sido paga somente uma retribuição. Deverá ser paga mais 1 (uma) GRU código de serviço 260 e a GRU código de serviço 207 referente à resposta desta exigência.
(21) BR 11 2023 005000-6	Código 1.5 - Exigências Diversas (22) 21/09/2021 (71) ASTRAZENECA AB (SE) ; IONIS PHARMACEUTICALS, INC. (US) (86) PCT EP2021/075952 de 21/09/2021 (87) WO 2022/063782 de 31/03/2022 Com base na Portaria 48 de 20/06/2022, solicita-se que seja apresentado, em

até 60 (sessenta) dias, novo conteúdo de listagem de sequência pois o conteúdo apresentado na petição n° 870230022798 de 17/03/2023 possui informações divergentes do pedido em questão referentes ao número de listagens a serem apresentadas descrito no campo <160> (2) e o total de listagens efetivamente apresentadas (42). Também deverá ser incluído na resposta o campo <140>/<141> uma vez que o depositante já possui o número do pedido no Brasil.

Código Depósito

Código 2.1 - Pedido de Patente ou Certificado de Adição de Invenção depositado

Pedido de Patente ou Certificado de adição de invenção protocolizado. O pedido será mantido em sigilo durante 18 (dezoito) meses a contar da data da prioridade mais antiga. Decorrido esse prazo, será publicado para conhecimento público. O depositante pode, porém, requerer a antecipação da publicação. O prazo de sigilo de 18 (dezoito) meses para o pedido de Certificado de Adição de Invenção é contado da data do depósito do pedido principal. Quando houver ocorrido a publicação do pedido principal, o pedido de Certificado de Adição de Invenção será imediatamente publicado. Os depósitos são designados de acordo com a natureza requerida: Invenção, Modelo de Utilidade e Certificado de Adição de Invenção. Os pedidos depositados através do PCT são notificados no subitem 1.1.

(21) BR 10 2022 026994-7	Código 2.1 - Pedido de Patente ou Certificado de Adição de Invenção depositado (22) 29/12/2022 (71) PETRÓLEO BRASILEIRO S.A. - PETROBRAS (BR/RJ)
(21) BR 10 2023 001289-2	Código 2.1 - Pedido de Patente ou Certificado de Adição de Invenção depositado (22) 24/01/2023 (71) UPL CORPORATION LIMITED (MU) ; UPL EUROPE LTD (GB)
(21) BR 10 2023 001745-2	Código 2.1 - Pedido de Patente ou Certificado de Adição de Invenção depositado (22) 31/01/2023 (71) CARMETAL IND E COM DE IMPL ROD LTDA (BR/RS)
(21) BR 10 2023 002372-0	Código 2.1 - Pedido de Patente ou Certificado de Adição de Invenção depositado (22) 08/02/2023 (71) UNIVERSIDADE ESTADUAL DE CAMPINAS (BR/SP)
(21) BR 10 2023 003039-4	Código 2.1 - Pedido de Patente ou Certificado de Adição de Invenção depositado (22) 17/02/2023 (71) INSTITUTO FEDERAL DE EDUCAÇÃO, CIÊNCIA E TECNOLOGIA FLUMINENSE (BR/RJ) ; NN ENGENHARIA LTDA (BR/RJ)

(21) BR 10 2023 003042-4	Código 2.1 - Pedido de Patente ou Certificado de Adição de Invenção depositado (22) 17/02/2023 (71) UNIVERSIDADE FEDERAL DE CAMPINA GRANDE - PB (BR/PB)
(21) BR 10 2023 004396-8	Código 2.1 - Pedido de Patente ou Certificado de Adição de Invenção depositado (22) 09/03/2023 (71) ARNTZ BETEILIGUNGS GMBH & CO. KG (DE) ; TEXTILFORSCHUNGSINSTITUT THÜRINGEN-VOGTLAND E.V. (DE)
(21) BR 10 2023 004401-8	Código 2.1 - Pedido de Patente ou Certificado de Adição de Invenção depositado (22) 09/03/2023 (71) DEERE & COMPANY (US)
(21) BR 10 2023 004403-4	Código 2.1 - Pedido de Patente ou Certificado de Adição de Invenção depositado (22) 09/03/2023 (71) VITESCO TECHNOLOGIES GMBH (DE)
(21) BR 10 2023 004404-2	Código 2.1 - Pedido de Patente ou Certificado de Adição de Invenção depositado (22) 09/03/2023 (71) L'AIR LIQUIDE SOCIETE, ANONYME POUR L'ETUDE ET L'EXPLOITATION DES PROCEDES GEORGES CLAUDE (FR)
(21) BR 10 2023 004411-5	Código 2.1 - Pedido de Patente ou Certificado de Adição de Invenção depositado (22) 09/03/2023 (71) TARCISIO GONÇALVES VAZ (BR/SP)
(21) BR 10 2023 004448-4	Código 2.1 - Pedido de Patente ou Certificado de Adição de Invenção depositado (22) 09/03/2023 (71) DEERE & COMPANY (US)
(21) BR 10 2023 004461-1	Código 2.1 - Pedido de Patente ou Certificado de Adição de Invenção depositado (22) 10/03/2023 (71) SEPCO1 CONSTRUÇÕES DO BRASIL LTDA (BR/SP)
(21) BR 10 2023 004598-7	Código 2.1 - Pedido de Patente ou Certificado de Adição de Invenção

	depositado (22) 13/03/2023 (71) MAXIMILIANO NOGUEIRA RIBEIRO (BR/MG)
(21) BR 10 2023 004702-5	Código 2.1 - Pedido de Patente ou Certificado de Adição de Invenção depositado (22) 14/03/2023 (66) BR 10 2023 000937-9 18/01/2023 (71) TMSA - TECNOLOGIA EM MOVIMENTAÇÃO S.A. (BR/RS)
(21) BR 10 2023 004720-3	Código 2.1 - Pedido de Patente ou Certificado de Adição de Invenção depositado (22) 14/03/2023 (71) NORDEX ENERGY SPAIN S.A.U. (ES)
(21) BR 10 2023 004725-4	Código 2.1 - Pedido de Patente ou Certificado de Adição de Invenção depositado (22) 14/03/2023 (71) WAYNE FUELING SYSTEMS LLC (US)
(21) BR 10 2023 004727-0	Código 2.1 - Pedido de Patente ou Certificado de Adição de Invenção depositado (22) 14/03/2023 (71) UNIVERSIDADE FEDERAL DE SÃO JOÃO DEL REI (BR/MG) ; FUNDAÇÃO DE AMPARO À PESQUISA DO ESTADO DE MINAS GERAIS (BR/MG)
(21) BR 10 2023 004822-6	Código 2.1 - Pedido de Patente ou Certificado de Adição de Invenção depositado (22) 15/03/2023 (71) GEOPOLYMER SOLUTIONS, LLC (US)
(21) BR 10 2023 004825-0	Código 2.1 - Pedido de Patente ou Certificado de Adição de Invenção depositado (22) 15/03/2023 (71) MASCHINENFABRIK RIETER AG (CH)
(21) BR 10 2023 004827-7	Código 2.1 - Pedido de Patente ou Certificado de Adição de Invenção depositado (22) 15/03/2023 (71) UNIVERSIDADE FEDERAL DE VIÇOSA (BR/MG) ; METALSIDER LTDA (BR/MG)

(21) BR 10 2023 004845-5	Código 2.1 - Pedido de Patente ou Certificado de Adição de Invenção depositado (22) 15/03/2023 (71) DEERE & COMPANY (US)
(21) BR 10 2023 004850-1	Código 2.1 - Pedido de Patente ou Certificado de Adição de Invenção depositado (22) 15/03/2023 (71) GUSTAVO HENRIQUE GUIEIRO (BR/MG)
(21) BR 10 2023 004863-3	Código 2.1 - Pedido de Patente ou Certificado de Adição de Invenção depositado (22) 15/03/2023 (71) RÓSLEY WEBER ALVARENGA FERNANDES (BR/SP)
(21) BR 10 2023 004868-4	Código 2.1 - Pedido de Patente ou Certificado de Adição de Invenção depositado (22) 15/03/2023 (71) JOSÉ LOCKS (BR/SC)
(21) BR 10 2023 004875-7	Código 2.1 - Pedido de Patente ou Certificado de Adição de Invenção depositado (22) 15/03/2023 (71) LARGAN PRECISION CO., LTD. (TW)
(21) BR 10 2023 004876-5	Código 2.1 - Pedido de Patente ou Certificado de Adição de Invenção depositado (22) 15/03/2023 (71) CNH INDUSTRIAL AMERICA LLC (US)
(21) BR 10 2023 004877-3	Código 2.1 - Pedido de Patente ou Certificado de Adição de Invenção depositado (22) 15/03/2023 (71) CNH INDUSTRIAL AMERICA LLC (US)
(21) BR 10 2023 004898-6	Código 2.1 - Pedido de Patente ou Certificado de Adição de Invenção depositado (22) 16/03/2023 (71) ESEQUIEL LIMA DA SILVA (BR/SP)
(21) BR 10 2023 004902-8	Código 2.1 - Pedido de Patente ou Certificado de Adição de Invenção depositado (22) 16/03/2023

	(71) IDEMIA IDENTITY & SECURTIY USA LLC (US)
(21) BR 10 2023 004903-6	Código 2.1 - Pedido de Patente ou Certificado de Adição de Invenção depositado (22) 16/03/2023 (71) CARLOS ROBERTO PALINI (BR/SP) ; FLÁVIO PEREIRA ALVES (BR/SP)
(21) BR 10 2023 004906-0	Código 2.1 - Pedido de Patente ou Certificado de Adição de Invenção depositado (22) 16/03/2023 (66) BR 10 2022 004842-8 16/03/2022 (71) FUNDAÇÃO VALE DO TAQUARI DE EDUCAÇÃO E DESENVOLVIMENTO SOCIAL FUVATES (BR/RS)
(21) BR 10 2023 004915-0	Código 2.1 - Pedido de Patente ou Certificado de Adição de Invenção depositado (22) 16/03/2023 (71) GOODRICH CORPORATION (US)
(21) BR 10 2023 004917-6	Código 2.1 - Pedido de Patente ou Certificado de Adição de Invenção depositado (22) 16/03/2023 (71) VIDA BOTHÂNICA IND. E COM. DE COSM. E PROD. NATURAIS LTDA ME (BR/SP) ; SANDRA REGINA THOMÉ SPIRI (BR/SP)
(21) BR 10 2023 005615-6	Código 2.1 - Pedido de Patente ou Certificado de Adição de Invenção depositado (22) 27/03/2023 (71) EMBRAPA-EMPRESA BRASILEIRA DE PESQUISA AGROPECUARIA (BR/DF) ; FUNDAÇÃO UNIVERSIDADE DE BRASÍLIA - FUB (BR/DF)
(21) BR 20 2023 000131-4	Código 2.1 - Pedido de Patente ou Certificado de Adição de Invenção depositado (22) 04/01/2023 (71) CAMILA VENTURI (BR/SC)
(21) BR 20 2023 004445-5	Código 2.1 - Pedido de Patente ou Certificado de Adição de Invenção depositado (22) 09/03/2023 (71) FORNAC FUNDIÇÃO DE AÇOS ESPECIAIS LTDA (BR/MG)
(21) BR 20 2023 004780-2	Código 2.1 - Pedido de Patente ou Certificado de Adição de Invenção depositado

	(22) 14/03/2023 (71) UNIVERSIDADE DE SÃO PAULO - USP (BR/SP)
(21) BR 20 2023 004811-6	Código 2.1 - Pedido de Patente ou Certificado de Adição de Invenção depositado (22) 15/03/2023 (71) MATEUS REICHERT (BR/RS)
(21) BR 20 2023 004820-5	Código 2.1 - Pedido de Patente ou Certificado de Adição de Invenção depositado (22) 15/03/2023 (71) UNIVERSIDADE FEDERAL DO CEARÁ (BR/CE)
(21) BR 20 2023 004894-9	Código 2.1 - Pedido de Patente ou Certificado de Adição de Invenção depositado (22) 16/03/2023 (71) K SIDER INDÚSTRIA E COMÉRCIO DE MAQUINAS E EQUIPAMENTOS LTDA EPP (BR/SC)
(21) BR 20 2023 004895-7	Código 2.1 - Pedido de Patente ou Certificado de Adição de Invenção depositado (22) 16/03/2023 (71) NELSON RODRIGUES DA SILVA (BR/PR)
(21) BR 20 2023 004911-2	Código 2.1 - Pedido de Patente ou Certificado de Adição de Invenção depositado (22) 16/03/2023 (71) TERMOLAR S/A (BR/RS)
(21) BR 20 2023 004919-8	Código 2.1 - Pedido de Patente ou Certificado de Adição de Invenção depositado (22) 16/03/2023 (71) ANTONIO CARLOS DALMAZZO (BR/SP)

Código 2.4 - Pedido dividido depositado - Art 26 inciso I da LPI

Notificação de pedido dividido de um pedido de patente depositado anteriormente. Em relação ao pedido original, o pedido dividido tem a mesma data de depósito e, se for o caso, o correspondente benefício da prioridade reivindicada. O pedido dividido é considerado como estando na mesma fase processual do pedido original.

---

(21) BR 12 2023 000599-6 A2

Código 2.4 - Pedido dividido depositado - Art 26 inciso I da LPI
(22) 11/01/2017
(62) BR 11 2018 014086-4 11/01/2017
(71) EDICO GENOME, CORP. (US)

---

(21) BR 12 2023 000762-0 A2

Código 2.4 - Pedido dividido depositado - Art 26 inciso I da LPI
(22) 12/10/2018
(62) BR 11 2021 006160-6 12/10/2018
(71) HANGZHOU DAC BIOTECH CO., LTD (CN)

---

(21) BR 12 2023 001181-3 A2

Código 2.4 - Pedido dividido depositado - Art 26 inciso I da LPI
(22) 11/12/2017
(62) BR 11 2019 011698-2 11/12/2017
(71) SYNGENTA PARTICIPATIONS AG (CH)

---

(21) BR 12 2023 002554-7 A2

Código 2.4 - Pedido dividido depositado - Art 26 inciso I da LPI
(22) 14/02/2019
(62) BR 11 2020 005299-0 14/02/2019
(71) SUMITOMO CHEMICAL COMPANY, LIMITED (JP)

---

(21) BR 12 2023 002558-0 A2

Código 2.4 - Pedido dividido depositado - Art 26 inciso I da LPI
(22) 14/02/2019
(62) BR 11 2020 005299-0 14/02/2019
(71) SUMITOMO CHEMICAL COMPANY, LIMITED (JP)

---

(21) BR 12 2023 002579-2 A2

Código 2.4 - Pedido dividido depositado - Art 26 inciso I da LPI
(22) 20/09/2017
(62) BR 11 2020 004449-0 20/09/2017
(71) ESSITY HYGIENE AND HEALTH AKTIEBOLAG (SE)

---

(21) BR 12 2023 002596-2 A2

Código 2.4 - Pedido dividido depositado - Art 26 inciso I da LPI
(22) 07/12/2018
(62) BR 11 2020 009284-3 07/12/2018
(71) SOCIÉTÉ DES PRODUITS NESTLÉ S.A. (CH)

(21) BR 12 2023 002600-4 A2	Código 2.4 - Pedido dividido depositado - Art 26 inciso I da LPI (22) 07/12/2018 (62) BR 11 2020 009000-0 07/12/2018 (71) SOCIÉTÉ DES PRODUITS NESTLÉ S.A. (CH)
(21) BR 12 2023 002719-1 A2	Código 2.4 - Pedido dividido depositado - Art 26 inciso I da LPI (22) 28/11/2018 (62) BR 11 2020 010478-7 28/11/2018 (71) COSUCRA GROUPE WARCOING S.A. (BE)
(21) BR 12 2023 002750-7 A2	Código 2.4 - Pedido dividido depositado - Art 26 inciso I da LPI (22) 11/12/2018 (62) BR 11 2020 011690-4 11/12/2018 (71) UNIVERSITY OF LOUISVILLE RESEARCH FOUNDATION, INC. (US)
(21) BR 12 2023 002762-0 A2	Código 2.4 - Pedido dividido depositado - Art 26 inciso I da LPI (22) 05/07/2021 (62) BR 11 2022 025452-0 05/07/2021 (71) LIMACORPORATE S.P.A. (IT)
(21) BR 12 2023 002869-4 A2	Código 2.4 - Pedido dividido depositado - Art 26 inciso I da LPI (22) 19/02/2020 (62) BR 11 2021 016592-4 19/02/2020 (71) TRENDSETTER VULCAN OFFSHORE, INC. (US)
(21) BR 12 2023 002967-4 A2	Código 2.4 - Pedido dividido depositado - Art 26 inciso I da LPI (22) 23/04/2018 (62) BR 11 2019 022421-1 23/04/2018 (71) BAYER AKTIENGESELLSCHAFT (DE)
(21) BR 12 2023 002971-2 A2	Código 2.4 - Pedido dividido depositado - Art 26 inciso I da LPI (22) 28/02/2019 (62) BR 11 2020 017796-2 28/02/2019 (71) SONOCO DEVELOPMENT, INC. (US)
(21) BR 12 2023 003109-1 A2	Código 2.4 - Pedido dividido depositado - Art 26 inciso I da LPI (22) 03/04/2017 (62) BR 10 2017 006845-5 03/04/2017 (71) SNAP-ON INCORPORATED (US)
(21) BR 12 2023 003149-0 A2	Código 2.4 - Pedido dividido depositado - Art 26 inciso I da LPI

	(22) 21/02/2020 (62) BR 11 2021 016503-7 21/02/2020 (71) ENVOY MEDICAL CORPORATION (US)
(21) BR 12 2023 003152-0 A2	Código 2.4 - Pedido dividido depositado - Art 26 inciso I da LPI (22) 21/02/2020 (62) BR 11 2021 016503-7 21/02/2020 (71) ENVOY MEDICAL CORPORATION (US)
(21) BR 12 2023 003199-7 A2	Código 2.4 - Pedido dividido depositado - Art 26 inciso I da LPI (22) 09/11/2018 (62) BR 11 2020 008873-0 09/11/2018 (71) J-LOK CO. (US)
(21) BR 12 2023 003221-7 A2	Código 2.4 - Pedido dividido depositado - Art 26 inciso I da LPI (22) 25/04/2019 (62) BR 11 2020 003746-0 25/04/2019 (71) XCATH, INC. (US) ; THE BOARD OF REGENTS OF THE UNIVERSITY OF TEXAS SYSTEM (US)
(21) BR 12 2023 003371-0 A2	Código 2.4 - Pedido dividido depositado - Art 26 inciso I da LPI (22) 25/06/2020 (62) BR 11 2021 026604-6 25/06/2020 (71) ALZCHEM TROSTBERG GMBH (DE)
(21) BR 12 2023 003440-6 A2	Código 2.4 - Pedido dividido depositado - Art 26 inciso I da LPI (22) 24/10/2018 (62) BR 11 2020 026264-1 24/10/2018 (71) LIVZON PHARMACEUTICAL GROUP CO., LTD (CN)
(21) BR 12 2023 003603-4 A2	Código 2.4 - Pedido dividido depositado - Art 26 inciso I da LPI (22) 03/08/2017 (62) BR 11 2019 001299-0 03/08/2017 (71) TAKEDA VACCINES, INC. (US)
(21) BR 12 2023 003647-6 A2	Código 2.4 - Pedido dividido depositado - Art 26 inciso I da LPI (22) 16/03/2017 (62) BR 11 2018 016667-7 16/03/2017 (71) TILLOTTS PHARMA AG (CH)
(21) BR 12 2023 003657-3 A2	Código 2.4 - Pedido dividido depositado - Art 26 inciso I da LPI (22) 16/03/2017 (62) BR 11 2018 016667-7 16/03/2017

	(71) TILLOTTS PHARMA AG (CH)
(21) BR 12 2023 003660-3 A2	Código 2.4 - Pedido dividido depositado - Art 26 inciso I da LPI (22) 12/03/2018 (62) BR 11 2019 018879-7 12/03/2018 (71) ABIDE THERAPEUTICS, INC. (US)
(21) BR 12 2023 003667-0 A2	Código 2.4 - Pedido dividido depositado - Art 26 inciso I da LPI (22) 21/01/2019 (62) BR 11 2020 015096-7 21/01/2019 (71) BAYER AKTIENGESELLSCHAFT (DE)
(21) BR 12 2023 005325-7 A2	Código 2.4 - Pedido dividido depositado - Art 26 inciso I da LPI (22) 18/08/2017 (62) BR 11 2019 003788-8 18/08/2017 (71) PEPSICO, INC. (US)
(21) BR 12 2023 005527-6 A2	Código 2.4 - Pedido dividido depositado - Art 26 inciso I da LPI (22) 09/04/2013 (62) BR 11 2014 025262-9 09/04/2013 (71) ENVIROLOGIX INC. (US) ; DANIEL SHAFFER (US) ; STEPHEN A. JUDICE (US)
(21) BR 12 2023 005565-9 A2	Código 2.4 - Pedido dividido depositado - Art 26 inciso I da LPI (22) 13/05/2013 (62) BR 11 2014 028826-7 13/05/2013 (71) BRISTOL-MYERS SQUIBB COMPANY (US)
(21) BR 12 2023 005630-2 A2	Código 2.4 - Pedido dividido depositado - Art 26 inciso I da LPI (22) 21/05/2015 (62) BR 11 2016 027099-1 21/05/2015 (71) SAMSUNG ELECTRONICS CO., LTD. (KR)
(21) BR 12 2023 005664-7 A2	Código 2.4 - Pedido dividido depositado - Art 26 inciso I da LPI (22) 04/10/2017 (62) BR 10 2017 021321-8 04/10/2017 (71) NATIONAL COUPLING COMPANY, INC. (US)

Código 2.5 - Exigência - Art. 21 da LPI

O pedido protocolizado não atende formalmente ao disposto no art. 19 da Lei nº 9.279/96, e/ou às demais disposições quanto à sua forma. Fica o requerente obrigado a sanar, em 30 (trinta) dias a contar desta data, as exigências estabelecidas. O interessado deverá obter o parecer através do endereço eletrônico www.inpi.gov.br>Acesso Rápido>Buscaweb. Para cumprir a exigência, protocole a petição de cumprimento: GRU (código 206 - Cumprimento de exigência formal preliminar) isenta de retribuição, acompanhada dos documentos corrigidos de acordo com o parecer. Não sendo a exigência cumprida com a apresentação da documentação correspondente no prazo acima, o depósito não será aceito e sua numeração será anulada conforme norma vigente.

---

(21) BR 10 2023 001867-0

Código 2.5 - Exigência - Art. 21 da LPI
(22) 31/01/2023
(71) TIAGO CARDOSO FERRAZ (BR/SC)
Teor da exigência disponível no parecer (pdf) - acesse: Buscaweb no Portal do INPI. Prazo para cumprimento - 30 (Trinta) dias corridos contados do 1º dia útil após essa publicação (não confunda o prazo de 30 dias, com 1 mês ou com 31 dias). Protocole a petição de cumprimento - Guia de Recolhimento da União (GRU) de código 206 (Cumprimento de exigência formal preliminar) + documentos corrigidos, de acordo com o parecer. O pedido com exigência não cumprida ou cumprida fora do prazo não será aceito e terá sua numeração anulada.

---

(21) BR 10 2023 002151-4

Código 2.5 - Exigência - Art. 21 da LPI
(22) 03/02/2023
(71) GIOVANNI ARCHIDIACONO (BR/SP)
Teor da exigência disponível no parecer (pdf) - acesse: Buscaweb no Portal do INPI. Prazo para cumprimento - 30 (Trinta) dias corridos contados do 1º dia útil após essa publicação (não confunda o prazo de 30 dias, com 1 mês ou com 31 dias). Protocole a petição de cumprimento - Guia de Recolhimento da União (GRU) de código 206 (Cumprimento de exigência formal preliminar) + documentos corrigidos, de acordo com o parecer. O pedido com exigência não cumprida ou cumprida fora do prazo não será aceito e terá sua numeração anulada.

---

(21) BR 10 2023 002621-4

Código 2.5 - Exigência - Art. 21 da LPI
(22) 10/02/2023
(71) FELIPE BARRETO LOPES VIEIRA (BR/MG)
Teor da exigência disponível no parecer (pdf) - acesse: Buscaweb no Portal do INPI. Prazo para cumprimento - 30 (Trinta) dias corridos contados do 1º dia útil após essa publicação (não confunda o prazo de 30 dias, com 1 mês ou com 31

	dias). Protocole a petição de cumprimento - Guia de Recolhimento da União (GRU) de código 206 (Cumprimento de exigência formal preliminar) + documentos corrigidos, de acordo com o parecer. O pedido com exigência não cumprida ou cumprida fora do prazo não será aceito e terá sua numeração anulada.
(21) BR 10 2023 002699-0	Código 2.5 - Exigência - Art. 21 da LPI (22) 14/02/2023 (71) NELSON RODRIGUES DA SILVA (BR/PR) Teor da exigência disponível no parecer (pdf) - acesse: Buscaweb no Portal do INPI. Prazo para cumprimento - 30 (Trinta) dias corridos contados do 1º dia útil após essa publicação (não confunda o prazo de 30 dias, com 1 mês ou com 31 dias). Protocole a petição de cumprimento - Guia de Recolhimento da União (GRU) de código 206 (Cumprimento de exigência formal preliminar) + documentos corrigidos, de acordo com o parecer. O pedido com exigência não cumprida ou cumprida fora do prazo não será aceito e terá sua numeração anulada.
(21) BR 10 2023 003364-4	Código 2.5 - Exigência - Art. 21 da LPI (22) 23/02/2023 (71) UNIVERSIDADE ESTADUAL DE CAMPINAS (BR/SP) ; AGENCIA ESTATAL CONSEJO SUPERIOR DE INVESTIGACIONES CIENTIFICAS, M.P. (ES) Teor da exigência disponível no parecer (pdf) - acesse: Buscaweb no Portal do INPI. Prazo para cumprimento - 30 (Trinta) dias corridos contados do 1º dia útil após essa publicação (não confunda o prazo de 30 dias, com 1 mês ou com 31 dias). Protocole a petição de cumprimento - Guia de Recolhimento da União (GRU) de código 206 (Cumprimento de exigência formal preliminar) + documentos corrigidos, de acordo com o parecer. O pedido com exigência não cumprida ou cumprida fora do prazo não será aceito e terá sua numeração anulada.
(21) BR 10 2023 004398-4	Código 2.5 - Exigência - Art. 21 da LPI (22) 09/03/2023 (71) L'AIR LIQUIDE, SOCIETE ANONYME POUR L'ETUDE ET L'EXPLOITATION DES PROCEDES GEORGES CLAUDE (FR) Teor da exigência disponível no parecer (pdf) - acesse: Buscaweb no Portal do INPI. Prazo para cumprimento - 30 (Trinta) dias corridos contados do 1º dia útil após essa publicação (não confunda o prazo de 30 dias, com 1 mês ou com 31 dias). Protocole a petição de cumprimento - Guia de Recolhimento da União (GRU) de código 206 (Cumprimento de exigência formal preliminar) + documentos corrigidos, de acordo com o parecer. O pedido com exigência não cumprida ou cumprida fora do prazo não será aceito e terá sua numeração

	anulada.
(21) BR 10 2023 004421-2	Código 2.5 - Exigência - Art. 21 da LPI (22) 09/03/2023 (71) UPL LIMITED (IN) Teor da exigência disponível no parecer (pdf) - acesse: Buscaweb no Portal do INPI. Prazo para cumprimento - 30 (Trinta) dias corridos contados do 1º dia útil após essa publicação (não confunda o prazo de 30 dias, com 1 mês ou com 31 dias). Protocole a petição de cumprimento - Guia de Recolhimento da União (GRU) de código 206 (Cumprimento de exigência formal preliminar) + documentos corrigidos, de acordo com o parecer. O pedido com exigência não cumprida ou cumprida fora do prazo não será aceito e terá sua numeração anulada.
(21) BR 10 2023 004457-3	Código 2.5 - Exigência - Art. 21 da LPI (22) 09/03/2023 (71) MOSTAFA ABOELKHEIR (BR/SP) ; GUILHERME SANTANA GANÇAS (BR/SP) Teor da exigência disponível no parecer (pdf) - acesse: Buscaweb no Portal do INPI. Prazo para cumprimento - 30 (Trinta) dias corridos contados do 1º dia útil após essa publicação (não confunda o prazo de 30 dias, com 1 mês ou com 31 dias). Protocole a petição de cumprimento - Guia de Recolhimento da União (GRU) de código 206 (Cumprimento de exigência formal preliminar) + documentos corrigidos, de acordo com o parecer. O pedido com exigência não cumprida ou cumprida fora do prazo não será aceito e terá sua numeração anulada.
(21) BR 10 2023 004464-6	Código 2.5 - Exigência - Art. 21 da LPI (22) 10/03/2023 (71) CNPEM - CENTRO NACIONAL DE PESQUISA EM ENERGIA E MATERIAIS (BR/SP) Teor da exigência disponível no parecer (pdf) - acesse: Buscaweb no Portal do INPI. Prazo para cumprimento - 30 (Trinta) dias corridos contados do 1º dia útil após essa publicação (não confunda o prazo de 30 dias, com 1 mês ou com 31 dias). Protocole a petição de cumprimento - Guia de Recolhimento da União (GRU) de código 206 (Cumprimento de exigência formal preliminar) + documentos corrigidos, de acordo com o parecer. O pedido com exigência não cumprida ou cumprida fora do prazo não será aceito e terá sua numeração anulada.
(21) BR 10 2023 004604-5	Código 2.5 - Exigência - Art. 21 da LPI (22) 13/03/2023 (71) OSVALDO MARCHESI (BR/SP)

	Teor da exigência disponível no parecer (pdf) - acesse: Buscaweb no Portal do INPI. Prazo para cumprimento - 30 (Trinta) dias corridos contados do 1º dia útil após essa publicação (não confunda o prazo de 30 dias, com 1 mês ou com 31 dias). Protocole a petição de cumprimento - Guia de Recolhimento da União (GRU) de código 206 (Cumprimento de exigência formal preliminar) + documentos corrigidos, de acordo com o parecer. O pedido com exigência não cumprida ou cumprida fora do prazo não será aceito e terá sua numeração anulada.
(21) BR 10 2023 004867-6	Código 2.5 - Exigência - Art. 21 da LPI (22) 15/03/2023 (71) JONATHAN DANIEL VIEIRA DOS SANTOS (BR/MG) Teor da exigência disponível no parecer (pdf) - acesse: Buscaweb no Portal do INPI. Prazo para cumprimento - 30 (Trinta) dias corridos contados do 1º dia útil após essa publicação (não confunda o prazo de 30 dias, com 1 mês ou com 31 dias). Protocole a petição de cumprimento - Guia de Recolhimento da União (GRU) de código 206 (Cumprimento de exigência formal preliminar) + documentos corrigidos, de acordo com o parecer. O pedido com exigência não cumprida ou cumprida fora do prazo não será aceito e terá sua numeração anulada.
(21) BR 10 2023 004889-7	Código 2.5 - Exigência - Art. 21 da LPI (22) 16/03/2023 (71) FELIPE REZENDE MARTINS (BR/MG) Teor da exigência disponível no parecer (pdf) - acesse: Buscaweb no Portal do INPI. Prazo para cumprimento - 30 (Trinta) dias corridos contados do 1º dia útil após essa publicação (não confunda o prazo de 30 dias, com 1 mês ou com 31 dias). Protocole a petição de cumprimento - Guia de Recolhimento da União (GRU) de código 206 (Cumprimento de exigência formal preliminar) + documentos corrigidos, de acordo com o parecer. O pedido com exigência não cumprida ou cumprida fora do prazo não será aceito e terá sua numeração anulada.
(21) BR 10 2023 004896-0	Código 2.5 - Exigência - Art. 21 da LPI (22) 16/03/2023 (71) INSTITUTO NACIONAL DO SEMIÁRIDO (BR/PB) Teor da exigência disponível no parecer (pdf) - acesse: Buscaweb no Portal do INPI. Prazo para cumprimento - 30 (Trinta) dias corridos contados do 1º dia útil após essa publicação (não confunda o prazo de 30 dias, com 1 mês ou com 31 dias). Protocole a petição de cumprimento - Guia de Recolhimento da União (GRU) de código 206 (Cumprimento de exigência formal preliminar) + documentos corrigidos, de acordo com o parecer. O pedido com exigência não cumprida ou cumprida fora do prazo não será aceito e terá sua numeração

anulada.

(21) BR 10 2023 004913-3

Código 2.5 - Exigência - Art. 21 da LPI
(22) 16/03/2023
(71) LUCAS BERTANI VIEIRA (BR/SP) ; SERGIO RICARDO ANTONIO DA CRUZ (BR/SP)
Teor da exigência disponível no parecer (pdf) - acesse: Buscaweb no Portal do INPI. Prazo para cumprimento - 30 (Trinta) dias corridos contados do 1º dia útil após essa publicação (não confunda o prazo de 30 dias, com 1 mês ou com 31 dias). Protocole a petição de cumprimento - Guia de Recolhimento da União (GRU) de código 206 (Cumprimento de exigência formal preliminar) + documentos corrigidos, de acordo com o parecer. O pedido com exigência não cumprida ou cumprida fora do prazo não será aceito e terá sua numeração anulada.

(21) BR 12 2023 004539-4 A2

Código 2.5 - Exigência - Art. 21 da LPI
(22) 17/10/2017
(71) ASCEND PERFORMANCE MATERIALS OPERATIONS LLC (US)
Teor da exigência disponível no parecer (pdf) - acesse: Buscaweb no Portal do INPI. Prazo para cumprimento - 30 (Trinta) dias corridos contados do 1º dia útil após essa publicação (não confunda o prazo de 30 dias, com 1 mês ou com 31 dias). Protocole a petição de cumprimento - Guia de Recolhimento da União (GRU) de código 206 (Cumprimento de exigência formal preliminar) + documentos corrigidos, de acordo com o parecer. O pedido com exigência não cumprida ou cumprida fora do prazo não será aceito e terá sua numeração anulada. Dividido do PCT 11 2018 069185-2

(21) BR 12 2023 005450-4 A8

Código 2.5 - Exigência - Art. 21 da LPI
(22) 03/02/2015
(71) ASTELLAS PHARMA INC. (JP)
Teor da exigência disponível no parecer (pdf) - acesse: Buscaweb no Portal do INPI. Prazo para cumprimento - 30 (Trinta) dias corridos contados do 1º dia útil após essa publicação (não confunda o prazo de 30 dias, com 1 mês ou com 31 dias). Protocole a petição de cumprimento - Guia de Recolhimento da União (GRU) de código 206 (Cumprimento de exigência formal preliminar) + documentos corrigidos, de acordo com o parecer. O pedido com exigência não cumprida ou cumprida fora do prazo não será aceito e terá sua numeração anulada. Dividido do PCT 11 2016 017897-1

(21) BR 20 2023 002264-8

Código 2.5 - Exigência - Art. 21 da LPI
(22) 06/02/2023
(71) MÁRCIO ROMEIRO (BR/MG)
Teor da exigência disponível no parecer (pdf) - acesse: Buscaweb no Portal do

	INPI. Prazo para cumprimento - 30 (Trinta) dias corridos contados do 1º dia útil após essa publicação (não confunda o prazo de 30 dias, com 1 mês ou com 31 dias). Protocole a petição de cumprimento - Guia de Recolhimento da União (GRU) de código 206 (Cumprimento de exigência formal preliminar) + documentos corrigidos, de acordo com o parecer. O pedido com exigência não cumprida ou cumprida fora do prazo não será aceito e terá sua numeração anulada.
(21) BR 20 2023 004596-6	Código 2.5 - Exigência - Art. 21 da LPI (22) 13/03/2023 (71) M&G PEÇAS INDUSTRIAIS (BR/SP) Teor da exigência disponível no parecer (pdf) - acesse: Buscaweb no Portal do INPI. Prazo para cumprimento - 30 (Trinta) dias corridos contados do 1º dia útil após essa publicação (não confunda o prazo de 30 dias, com 1 mês ou com 31 dias). Protocole a petição de cumprimento - Guia de Recolhimento da União (GRU) de código 206 (Cumprimento de exigência formal preliminar) + documentos corrigidos, de acordo com o parecer. O pedido com exigência não cumprida ou cumprida fora do prazo não será aceito e terá sua numeração anulada.
(21) BR 20 2023 004832-9	Código 2.5 - Exigência - Art. 21 da LPI (22) 15/03/2023 (71) VAPPORE SOLUÇÕES EM HIGIENIZAÇÃO (BR/SP) Teor da exigência disponível no parecer (pdf) - acesse: Buscaweb no Portal do INPI. Prazo para cumprimento - 30 (Trinta) dias corridos contados do 1º dia útil após essa publicação (não confunda o prazo de 30 dias, com 1 mês ou com 31 dias). Protocole a petição de cumprimento - Guia de Recolhimento da União (GRU) de código 206 (Cumprimento de exigência formal preliminar) + documentos corrigidos, de acordo com o parecer. O pedido com exigência não cumprida ou cumprida fora do prazo não será aceito e terá sua numeração anulada.
(21) BR 20 2023 004842-6	Código 2.5 - Exigência - Art. 21 da LPI (22) 15/03/2023 (71) JUCIMAR PIVA (BR/SC) Teor da exigência disponível no parecer (pdf) - acesse: Buscaweb no Portal do INPI. Prazo para cumprimento - 30 (Trinta) dias corridos contados do 1º dia útil após essa publicação (não confunda o prazo de 30 dias, com 1 mês ou com 31 dias). Protocole a petição de cumprimento - Guia de Recolhimento da União (GRU) de código 206 (Cumprimento de exigência formal preliminar) + documentos corrigidos, de acordo com o parecer. O pedido com exigência não cumprida ou cumprida fora do prazo não será aceito e terá sua numeração anulada.

(21) BR 20 2023 004847-7	Código 2.5 - Exigência - Art. 21 da LPI (22) 15/03/2023 (71) MIGUEL HUMBERTO NOER (BR/RS) Teor da exigência disponível no parecer (pdf) - acesse: Buscaweb no Portal do INPI. Prazo para cumprimento - 30 (Trinta) dias corridos contados do 1º dia útil após essa publicação (não confunda o prazo de 30 dias, com 1 mês ou com 31 dias). Protocole a petição de cumprimento - Guia de Recolhimento da União (GRU) de código 206 (Cumprimento de exigência formal preliminar) + documentos corrigidos, de acordo com o parecer. O pedido com exigência não cumprida ou cumprida fora do prazo não será aceito e terá sua numeração anulada.
(21) BR 20 2023 004886-8	Código 2.5 - Exigência - Art. 21 da LPI (22) 15/03/2023 (71) ALAN DOS SANTOS (BR/SP) Teor da exigência disponível no parecer (pdf) - acesse: Buscaweb no Portal do INPI. Prazo para cumprimento - 30 (Trinta) dias corridos contados do 1º dia útil após essa publicação (não confunda o prazo de 30 dias, com 1 mês ou com 31 dias). Protocole a petição de cumprimento - Guia de Recolhimento da União (GRU) de código 206 (Cumprimento de exigência formal preliminar) + documentos corrigidos, de acordo com o parecer. O pedido com exigência não cumprida ou cumprida fora do prazo não será aceito e terá sua numeração anulada.
(21) BR 20 2023 004941-4	Código 2.5 - Exigência - Art. 21 da LPI (22) 16/03/2023 (71) TEDEE IP SP. Z O.O. (PL) Teor da exigência disponível no parecer (pdf) - acesse: Buscaweb no Portal do INPI. Prazo para cumprimento - 30 (Trinta) dias corridos contados do 1º dia útil após essa publicação (não confunda o prazo de 30 dias, com 1 mês ou com 31 dias). Protocole a petição de cumprimento - Guia de Recolhimento da União (GRU) de código 206 (Cumprimento de exigência formal preliminar) + documentos corrigidos, de acordo com o parecer. O pedido com exigência não cumprida ou cumprida fora do prazo não será aceito e terá sua numeração anulada.
(21) BR 20 2023 004962-7	Código 2.5 - Exigência - Art. 21 da LPI (22) 16/03/2023 (71) JOSE ANTONIO DOS SANTOS (BR/SP) Teor da exigência disponível no parecer (pdf) - acesse: Buscaweb no Portal do INPI. Prazo para cumprimento - 30 (Trinta) dias corridos contados do 1º dia útil após essa publicação (não confunda o prazo de 30 dias, com 1 mês ou com 31 dias). Protocole a petição de cumprimento - Guia de Recolhimento da União

	(GRU) de código 206 (Cumprimento de exigência formal preliminar) + documentos corrigidos, de acordo com o parecer. O pedido com exigência não cumprida ou cumprida fora do prazo não será aceito e terá sua numeração anulada.
(21) BR 20 2023 004977-5	Código 2.5 - Exigência - Art. 21 da LPI (22) 16/03/2023 (71) MARCIO TRIGUEIRO DE LUCENA (BR/RN) Teor da exigência disponível no parecer (pdf) - acesse: Buscaweb no Portal do INPI. Prazo para cumprimento - 30 (Trinta) dias corridos contados do 1º dia útil após essa publicação (não confunda o prazo de 30 dias, com 1 mês ou com 31 dias). Protocole a petição de cumprimento - Guia de Recolhimento da União (GRU) de código 206 (Cumprimento de exigência formal preliminar) + documentos corrigidos, de acordo com o parecer. O pedido com exigência não cumprida ou cumprida fora do prazo não será aceito e terá sua numeração anulada.

Código 2.6 - Publicação Anulada

Anulada a publicação por ter sido indevida.

(21) BR 10 2022 021195-7	Código 2.6 - Publicação Anulada (22) 19/10/2022 (71) CENTRO FEDERAL DE EDUCAÇÃO TECNOLÓGICA DE MINAS GERAIS (BR/MG) Anulada a publicação código 2.5 na RPI nº 2719 de 14/02/2023 por ter sido indevida.
(21) BR 10 2023 001745-2	Código 2.6 - Publicação Anulada (22) 31/01/2023 (71) CARMETAL IND E COM DE IMPL ROD LTDA (BR/RS) Anulada a publicação código 2.5 na RPI nº 2721 de 28/02/2023 por ter sido indevida.
(21) BR 20 2023 004445-5	Código 2.6 - Publicação Anulada (22) 09/03/2023 (71) FORNAC FUNDIÇÃO DE AÇOS ESPECIAIS LTDA (BR/MG) Anulada a publicação código 2.5 na RPI nº 2726 de 04/04/2023 por ter sido indevida.

Código 2.10 - Requerimento de Pedido de Patente ou Certificado de Adição de Invenção

Notificação de requerimento de pedido de patente ou certificado de adição de invenção. Será realizado o exame formal a fim de verificação do Art. 19 da Lei nº 9.279/96 e IN 031/2013.

(21) BR 10 2023 006267-9	Código 2.10 - Requerimento de Pedido de Patente ou Certificado de Adição de Invenção (22) 04/04/2023 (71) RUSVEL TINOCO PINTO JUNIOR (BR/SP) Número de Protocolo '870230028185' em 04/04/2023 08:38 (WB)
(21) BR 10 2023 006270-9	Código 2.10 - Requerimento de Pedido de Patente ou Certificado de Adição de Invenção (22) 04/04/2023 (71) CNH INDUSTRIAL AMERICA LLC (US) Número de Protocolo '870230028200' em 04/04/2023 09:23 (WB)
(21) BR 10 2023 006271-7	Código 2.10 - Requerimento de Pedido de Patente ou Certificado de Adição de Invenção (22) 04/04/2023 (71) MARCOS LEANDRO SIMONETTI (BR/DF) Número de Protocolo '870230028202' em 04/04/2023 09:28 (WB)
(21) BR 10 2023 006273-3	Código 2.10 - Requerimento de Pedido de Patente ou Certificado de Adição de Invenção (22) 04/04/2023 (71) CNH INDUSTRIAL AMERICA LLC (US) Número de Protocolo '870230028217' em 04/04/2023 09:56 (WB)
(21) BR 10 2023 006283-0	Código 2.10 - Requerimento de Pedido de Patente ou Certificado de Adição de Invenção (22) 04/04/2023 (71) ERBE ELEKTROMEDIZIN GMBH (DE) Número de Protocolo '870230028254' em 04/04/2023 11:03 (WB)
(21) BR 10 2023 006284-9	Código 2.10 - Requerimento de Pedido de Patente ou Certificado de Adição de Invenção (22) 04/04/2023 (71) UNIVERSIDADE FEDERAL RURAL DO SEMI-ARIDO - UFERSA (BR/RN) Número de Protocolo '870230028255' em 04/04/2023 11:07 (WB)

(21) BR 10 2023 006285-7	Código 2.10 - Requerimento de Pedido de Patente ou Certificado de Adição de Invenção (22) 04/04/2023 (71) ALAN ARAUJO DE MORAIS (BR/SP) ; JAIRO BERGANO (BR/SP) Número de Protocolo '870230028263' em 04/04/2023 11:18 (WB)
(21) BR 10 2023 006289-0	Código 2.10 - Requerimento de Pedido de Patente ou Certificado de Adição de Invenção (22) 04/04/2023 (71) HB HEALTH TECH LTDA (BR/SP) Número de Protocolo '870230028274' em 04/04/2023 11:26 (WB)
(21) BR 10 2023 006294-6	Código 2.10 - Requerimento de Pedido de Patente ou Certificado de Adição de Invenção (22) 04/04/2023 (71) INSTITUTO FEDERAL DE EDUCAÇÃO, CIÊNCIA E TECNOLOGIA DO SUDESTE DE MINAS (BR/MG) Número de Protocolo '870230028315' em 04/04/2023 12:23 (WB)
(21) BR 10 2023 006303-9	Código 2.10 - Requerimento de Pedido de Patente ou Certificado de Adição de Invenção (22) 04/04/2023 (71) VALLOUREC SOLUÇÕES TUBULARES DO BRASIL S.A. (BR/MG) Número de Protocolo '870230028348' em 04/04/2023 13:49 (WB)
(21) BR 10 2023 006308-0	Código 2.10 - Requerimento de Pedido de Patente ou Certificado de Adição de Invenção (22) 04/04/2023 (71) SAULO SOMAVILLA DE TOMMASO (BR/SP) Número de Protocolo '870230028374' em 04/04/2023 14:32 (WB)
(21) BR 10 2023 006309-8	Código 2.10 - Requerimento de Pedido de Patente ou Certificado de Adição de Invenção (22) 04/04/2023 (71) KRONES AG (DE) Número de Protocolo '870230028377' em 04/04/2023 14:39 (WB)
(21) BR 10 2023 006316-0	Código 2.10 - Requerimento de Pedido de Patente ou Certificado de Adição de Invenção (22) 04/04/2023 (71) UNIVERSIDADE FEDERAL DE SÃO JOÃO DEL REI (BR/MG) ; FUNDAÇÃO DE AMPARO À PESQUISA DO ESTADO DE MINAS GERAIS

	(BR/MG) Número de Protocolo '870230028412' em 04/04/2023 15:10 (WB)
(21) BR 10 2023 006319-5	Código 2.10 - Requerimento de Pedido de Patente ou Certificado de Adição de Invenção (22) 04/04/2023 (71) MAHLE METAL LEVE S/A (BR/SP) ; MAHLE INTERNATIONAL GMBH (DE) Número de Protocolo '870230028430' em 04/04/2023 15:33 (WB)
(21) BR 10 2023 006329-2	Código 2.10 - Requerimento de Pedido de Patente ou Certificado de Adição de Invenção (22) 04/04/2023 (71) INSTITUTO FEDERAL DE EDUCAÇÃO, CIÊNCIA E TECNOLOGIA DO RIO GRANDE DO NORTE (BR/RN) ; UNIVERSIDADE FEDERAL DO CEARÁ (UFC) (BR/CE) Número de Protocolo '870230028459' em 04/04/2023 16:05 (WB)
(21) BR 10 2023 006330-6	Código 2.10 - Requerimento de Pedido de Patente ou Certificado de Adição de Invenção (22) 04/04/2023 (71) GABRIEL BOFF (BR/RS) ; HENRIQUE BORGES NEVES CAMPOS (BR/SP) Número de Protocolo '870230028461' em 04/04/2023 16:07 (WB)
(21) BR 10 2023 006331-4	Código 2.10 - Requerimento de Pedido de Patente ou Certificado de Adição de Invenção (22) 04/04/2023 (71) FLÁVIO ALBERTINI DIAFERIA (BR/SP) Número de Protocolo '870230028464' em 04/04/2023 16:10 (WB)
(21) BR 10 2023 006335-7	Código 2.10 - Requerimento de Pedido de Patente ou Certificado de Adição de Invenção (22) 04/04/2023 (71) GOODRICH CORPORATION (US) Número de Protocolo '870230028481' em 04/04/2023 16:28 (WB)
(21) BR 10 2023 006343-8	Código 2.10 - Requerimento de Pedido de Patente ou Certificado de Adição de Invenção (22) 04/04/2023 (71) MAHLE METAL LEVE S/A (BR/SP) ; MAHLE INTERNATIONAL GMBH (DE) Número de Protocolo '870230028525' em 04/04/2023 17:38 (WB)

(21) BR 10 2023 006344-6	Código 2.10 - Requerimento de Pedido de Patente ou Certificado de Adição de Invenção (22) 04/04/2023 (71) PAULO RICARDO DE LEÃO (BR/SC) Número de Protocolo '870230028526' em 04/04/2023 17:39 (WB)
(21) BR 10 2023 006346-2	Código 2.10 - Requerimento de Pedido de Patente ou Certificado de Adição de Invenção (22) 04/04/2023 (71) INTEROZONE DO BRASIL LTDA (BR/SP) Número de Protocolo '870230028530' em 04/04/2023 17:48 (WB)
(21) BR 10 2023 006353-5	Código 2.10 - Requerimento de Pedido de Patente ou Certificado de Adição de Invenção (22) 05/04/2023 (71) INDÚSTRIAS COLOMBO S.A. (BR/SP) Número de Protocolo '870230028597' em 05/04/2023 09:34 (WB)
(21) BR 10 2023 006366-7	Código 2.10 - Requerimento de Pedido de Patente ou Certificado de Adição de Invenção (22) 05/04/2023 (71) RODRIGO DA ROCHA MIRANDA GUINLE (BR) Número de Protocolo '870230028684' em 05/04/2023 11:41 (WB)
(21) BR 10 2023 006367-5	Código 2.10 - Requerimento de Pedido de Patente ou Certificado de Adição de Invenção (22) 05/04/2023 (71) UNIVERSIDADE FEDERAL DO VALE DO SAO FRANCISCO (BR/PE) Número de Protocolo '870230028685' em 05/04/2023 11:41 (WB)
(21) BR 10 2023 006368-3	Código 2.10 - Requerimento de Pedido de Patente ou Certificado de Adição de Invenção (22) 05/04/2023 (71) RATIER-FIGEAC SAS (FR) Número de Protocolo '870230028686' em 05/04/2023 11:42 (WB)
(21) BR 10 2023 006370-5	Código 2.10 - Requerimento de Pedido de Patente ou Certificado de Adição de Invenção (22) 05/04/2023 (71) RODRIGO DA ROCHA MIRANDA GUINLE (BR) Número de Protocolo '870230028693' em 05/04/2023 11:49 (WB)

(21) BR 10 2023 006377-2	Código 2.10 - Requerimento de Pedido de Patente ou Certificado de Adição de Invenção (22) 05/04/2023 (71) UNIVERSIDADE FEDERAL DE ALAGOAS (BR/AL) Número de Protocolo '870230028712' em 05/04/2023 12:24 (WB)
(21) BR 10 2023 006386-1	Código 2.10 - Requerimento de Pedido de Patente ou Certificado de Adição de Invenção (22) 05/04/2023 (71) MARCELO FAVORETO SILVA (BR/ES) Número de Protocolo '870230028749' em 05/04/2023 13:59 (WB)
(21) BR 10 2023 006391-8	Código 2.10 - Requerimento de Pedido de Patente ou Certificado de Adição de Invenção (22) 05/04/2023 (71) UNIVERSIDADE FEDERAL DO PIAUÍ (BR/PI) Número de Protocolo '870230028766' em 05/04/2023 14:26 (WB)
(21) BR 10 2023 006392-6	Código 2.10 - Requerimento de Pedido de Patente ou Certificado de Adição de Invenção (22) 05/04/2023 (71) IBRAFLEX INDUSTRIAL LTDA (BR/SC) Número de Protocolo '870230028768' em 05/04/2023 14:33 (WB)
(21) BR 10 2023 006393-4	Código 2.10 - Requerimento de Pedido de Patente ou Certificado de Adição de Invenção (22) 05/04/2023 (71) OSMAR SENGER (BR/PR) Número de Protocolo '870230028769' em 05/04/2023 14:36 (WB)
(21) BR 10 2023 006394-2	Código 2.10 - Requerimento de Pedido de Patente ou Certificado de Adição de Invenção (22) 05/04/2023 (71) KRONES AG (DE) Número de Protocolo '870230028773' em 05/04/2023 14:46 (WB)
(21) BR 10 2023 006396-9	Código 2.10 - Requerimento de Pedido de Patente ou Certificado de Adição de Invenção (22) 05/04/2023 (71) DEERE & COMPANY (US) Número de Protocolo '870230028780' em 05/04/2023 14:57 (WB)
(21) BR 10 2023 006397-7	Código 2.10 - Requerimento de Pedido de Patente ou Certificado de Adição de

	Invenção (22) 05/04/2023 (71) FRANCISCO ELISIARIO DE BARROS REY PUENTE (BR/SP) ; THIAGO VALLOTTI DE FREITAS (BR/SP) ; ELIEL PEREIRA (BR/SP) Número de Protocolo '870230028781' em 05/04/2023 14:58 (WB)
(21) BR 10 2023 006410-8	Código 2.10 - Requerimento de Pedido de Patente ou Certificado de Adição de Invenção (22) 05/04/2023 (71) SAUR EQUIPAMENTOS S/A (BR/RS) Número de Protocolo '870230028817' em 05/04/2023 15:40 (WB)
(21) BR 10 2023 006420-5	Código 2.10 - Requerimento de Pedido de Patente ou Certificado de Adição de Invenção (22) 05/04/2023 (71) MILTON ROY, LLC (US) Número de Protocolo '870230028850' em 05/04/2023 16:14 (WB)
(21) BR 10 2023 006421-3	Código 2.10 - Requerimento de Pedido de Patente ou Certificado de Adição de Invenção (22) 05/04/2023 (71) DEERE & COMPANY (US) Número de Protocolo '870230028852' em 05/04/2023 16:15 (WB)
(21) BR 10 2023 006425-6	Código 2.10 - Requerimento de Pedido de Patente ou Certificado de Adição de Invenção (22) 05/04/2023 (71) FABIO ROBERTO UGLIARA (BR/SP) Número de Protocolo '870230028859' em 05/04/2023 16:20 (WB)
(21) BR 10 2023 006427-2	Código 2.10 - Requerimento de Pedido de Patente ou Certificado de Adição de Invenção (22) 05/04/2023 (71) VERBIO VEREINIGTE BIOENERGIE AG (DE) Número de Protocolo '870230028862' em 05/04/2023 16:21 (WB)
(21) BR 10 2023 006431-0	Código 2.10 - Requerimento de Pedido de Patente ou Certificado de Adição de Invenção (22) 05/04/2023 (71) UNIVERSIDADE FEDERAL DE MINAS GERAIS (BR/MG) Número de Protocolo '870230028872' em 05/04/2023 16:33 (WB)
(21) BR 10 2023 006440-0	Código 2.10 - Requerimento de Pedido de Patente ou Certificado de Adição de

	Invenção (22) 05/04/2023 (71) AMBAR TECH PARTICIPACOES S.A (BR/SP) Número de Protocolo '870230028910' em 05/04/2023 17:01 (WB)
(21) BR 10 2023 006444-2	Código 2.10 - Requerimento de Pedido de Patente ou Certificado de Adição de Invenção (22) 05/04/2023 (71) UNIVERSIDADE FEDERAL DO PARÁ (BR/PA) Número de Protocolo '870230028929' em 05/04/2023 17:26 (WB)
(21) BR 10 2023 006449-3	Código 2.10 - Requerimento de Pedido de Patente ou Certificado de Adição de Invenção (22) 05/04/2023 (71) VICENTE DE PAULO NOGUEIRA DE TOLEDO - ME (BR/SP) Número de Protocolo '870230028948' em 05/04/2023 18:05 (WB)
(21) BR 10 2023 006452-3	Código 2.10 - Requerimento de Pedido de Patente ou Certificado de Adição de Invenção (22) 05/04/2023 (71) LARGAN PRECISION CO., LTD. (TW) Número de Protocolo '870230028956' em 05/04/2023 18:32 (WB)
(21) BR 10 2023 006456-6	Código 2.10 - Requerimento de Pedido de Patente ou Certificado de Adição de Invenção (22) 05/04/2023 (71) FABRÍCIO EIDI DOS SANTOS OYAMADA (BR/SP) Número de Protocolo '870230028968' em 05/04/2023 20:00 (WB)
(21) BR 10 2023 006458-2	Código 2.10 - Requerimento de Pedido de Patente ou Certificado de Adição de Invenção (22) 06/04/2023 (71) ARILDO MATINS KAMIMURA JUNIOR (BR/GO) Número de Protocolo '870230029016' em 06/04/2023 09:09 (WB)
(21) BR 10 2023 006462-0	Código 2.10 - Requerimento de Pedido de Patente ou Certificado de Adição de Invenção (22) 06/04/2023 (71) IN4Y HOLDING PARTICIPAÇÕES LTDA (BR/SP) Número de Protocolo '870230029043' em 06/04/2023 09:59 (WB)
(21) BR 10 2023 006466-3	Código 2.10 - Requerimento de Pedido de Patente ou Certificado de Adição de Invenção

	(22) 06/04/2023 (71) UNIVERSIDADE FEDERAL DE PELOTAS (BR/RS) Número de Protocolo '870230029068' em 06/04/2023 10:33 (WB)
(21) BR 10 2023 006473-6	Código 2.10 - Requerimento de Pedido de Patente ou Certificado de Adição de Invenção (22) 06/04/2023 (71) UNIVERSIDADE FEDERAL DE GOIÁS (BR/GO) Número de Protocolo '870230029085' em 06/04/2023 10:53 (WB)
(21) BR 10 2023 006493-0	Código 2.10 - Requerimento de Pedido de Patente ou Certificado de Adição de Invenção (22) 06/04/2023 (71) FCA FIAT CHRYSLER AUTOMOVEIS BRASIL LTDA (BR/MG) Número de Protocolo '870230029146' em 06/04/2023 12:17 (WB)
(21) BR 10 2023 006498-1	Código 2.10 - Requerimento de Pedido de Patente ou Certificado de Adição de Invenção (22) 06/04/2023 (71) MARCO MAINO (BR/SP) Número de Protocolo '870230029156' em 06/04/2023 12:46 (WB)
(21) BR 10 2023 006506-6	Código 2.10 - Requerimento de Pedido de Patente ou Certificado de Adição de Invenção (22) 06/04/2023 (71) EMBRAPA-EMPRESA BRASILEIRA DE PESQUISA AGROPECUARIA (BR/DF) Número de Protocolo '870230029175' em 06/04/2023 13:36 (WB)
(21) BR 10 2023 006507-4	Código 2.10 - Requerimento de Pedido de Patente ou Certificado de Adição de Invenção (22) 06/04/2023 (71) ISOLET INDÚSTRIA E COMÉRCIO LTDA (BR/SP) Número de Protocolo '870230029177' em 06/04/2023 13:39 (WB)
(21) BR 10 2023 006511-2	Código 2.10 - Requerimento de Pedido de Patente ou Certificado de Adição de Invenção (22) 06/04/2023 (71) CULTURA FUNGO (BR/ES) Número de Protocolo '870230029196' em 06/04/2023 13:55 (WB)
(21) BR 10 2023 006523-6	Código 2.10 - Requerimento de Pedido de Patente ou Certificado de Adição de Invenção

	(22) 06/04/2023 (71) GABRIEL NATTAN NOGUEIRA E SILVA (BR/SP) ; DANIELLE NATAN NOGUEIRA E SILVA (BR/SP) ; MARIA FERNANDA NATAN NOGUEIRA E SILVA (BR/SP) ; GABRIELA NATTAN NOGUEIRA E SILVA (BR/SP) ; SARAH NATTAN NOGUEIRA E SILVA (BR/SP) Número de Protocolo '870230029263' em 06/04/2023 15:02 (WB)
(21) BR 10 2023 006528-7	Código 2.10 - Requerimento de Pedido de Patente ou Certificado de Adição de Invenção (22) 06/04/2023 (71) COMISSÃO NACIONAL DE ENERGIA NUCLEAR (BR/RJ) ; UNIVERSIDADE FEDERAL DE PERNAMBUCO (BR/PE) Número de Protocolo '870230029286' em 06/04/2023 15:31 (WB)
(21) BR 10 2023 006530-9	Código 2.10 - Requerimento de Pedido de Patente ou Certificado de Adição de Invenção (22) 06/04/2023 (71) FCA FIAT CHRYSLER AUTOMOVEIS BRASIL LTDA (BR/MG) Número de Protocolo '870230029288' em 06/04/2023 15:32 (WB)
(21) BR 10 2023 006539-2	Código 2.10 - Requerimento de Pedido de Patente ou Certificado de Adição de Invenção (22) 06/04/2023 (71) SMARTPIXEL SOLUÇÕES INTELIGENTES LTDA (BR/SC) Número de Protocolo '870230029320' em 06/04/2023 16:12 (WB)
(21) BR 10 2023 006541-4	Código 2.10 - Requerimento de Pedido de Patente ou Certificado de Adição de Invenção (22) 06/04/2023 (71) ANTONIO JOSÉ GASPAR (BR/SP) Número de Protocolo '870230029327' em 06/04/2023 16:21 (WB)
(21) BR 10 2023 006546-5	Código 2.10 - Requerimento de Pedido de Patente ou Certificado de Adição de Invenção (22) 06/04/2023 (71) FCA FIAT CHRYSLER AUTOMOVEIS BRASIL LTDA (BR/MG) Número de Protocolo '870230029342' em 06/04/2023 16:39 (WB)
(21) BR 10 2023 006553-8	Código 2.10 - Requerimento de Pedido de Patente ou Certificado de Adição de Invenção (22) 06/04/2023 (71) HRC METALIZAÇÃO LTDA (BR/SP) Número de Protocolo '870230029386' em 06/04/2023 17:10 (WB)

(21) BR 10 2023 006557-0	Código 2.10 - Requerimento de Pedido de Patente ou Certificado de Adição de Invenção (22) 06/04/2023 (71) PSA AUTOMOBILES SA (FR) Número de Protocolo '870230029397' em 06/04/2023 17:18 (WB)
(21) BR 10 2023 006565-1	Código 2.10 - Requerimento de Pedido de Patente ou Certificado de Adição de Invenção (22) 06/04/2023 (71) FCA FIAT CHRYSLER AUTOMOVEIS BRASIL LTDA (BR/MG) Número de Protocolo '870230029428' em 06/04/2023 17:51 (WB)
(21) BR 10 2023 006572-4	Código 2.10 - Requerimento de Pedido de Patente ou Certificado de Adição de Invenção (22) 06/04/2023 (71) GULFSTREAM AEROSPACE CORPORATION (US) Número de Protocolo '870230029453' em 06/04/2023 18:23 (WB)
(21) BR 10 2023 006575-9	Código 2.10 - Requerimento de Pedido de Patente ou Certificado de Adição de Invenção (22) 06/04/2023 (71) COMISSÃO NACIONAL DE ENERGIA NUCLEAR (BR/RJ) Número de Protocolo '870230029464' em 06/04/2023 18:44 (WB)
(21) BR 10 2023 006585-6	Código 2.10 - Requerimento de Pedido de Patente ou Certificado de Adição de Invenção (22) 06/04/2023 (71) FCA FIAT CHRYSLER AUTOMOVEIS BRASIL LTDA (BR/MG) Número de Protocolo '870230029491' em 06/04/2023 21:44 (WB)
(21) BR 10 2023 006586-4	Código 2.10 - Requerimento de Pedido de Patente ou Certificado de Adição de Invenção (22) 06/04/2023 (71) FCA FIAT CHRYSLER AUTOMOVEIS BRASIL LTDA (BR/MG) Número de Protocolo '870230029493' em 06/04/2023 21:54 (WB)
(21) BR 10 2023 006587-2	Código 2.10 - Requerimento de Pedido de Patente ou Certificado de Adição de Invenção (22) 06/04/2023 (71) MARCIA CRISTINA DOS SANTOS VENTURINI (BR/SP) Número de Protocolo '870230029496' em 06/04/2023 22:10 (WB)

(21) BR 10 2023 006593-7	Código 2.10 - Requerimento de Pedido de Patente ou Certificado de Adição de Invenção (22) 09/04/2023 (71) EDSON ROBERTO BUCHETTI (BR/SP) ; EMERSON DONATO DE GODOI (BR/SP) ; BRYAN LUCAS MENDES (BR/SP) Número de Protocolo '870230029562' em 09/04/2023 10:36 (WB)
(21) BR 10 2023 006596-1	Código 2.10 - Requerimento de Pedido de Patente ou Certificado de Adição de Invenção (22) 10/04/2023 (71) DAILTO MARTINS BORGES (BR/PR) Número de Protocolo '870230029649' em 10/04/2023 09:55 (WB)
(21) BR 10 2023 006597-0	Código 2.10 - Requerimento de Pedido de Patente ou Certificado de Adição de Invenção (22) 10/04/2023 (71) LARGAN PRECISION CO., LTD. (TW) Número de Protocolo '870230029651' em 10/04/2023 09:59 (WB)
(21) BR 10 2023 006599-6	Código 2.10 - Requerimento de Pedido de Patente ou Certificado de Adição de Invenção (22) 10/04/2023 (71) CASA DE NOSSA SENHORA DA PAZ ACAO SOCIAL FRANCISCANA (BR/SP) Número de Protocolo '870230029662' em 10/04/2023 10:10 (WB)
(21) BR 10 2023 006605-4	Código 2.10 - Requerimento de Pedido de Patente ou Certificado de Adição de Invenção (22) 10/04/2023 (71) MINERAÇÃO USIMINAS S.A. (BR/MG) Número de Protocolo '870230029697' em 10/04/2023 10:54 (WB)
(21) BR 10 2023 006606-2	Código 2.10 - Requerimento de Pedido de Patente ou Certificado de Adição de Invenção (22) 10/04/2023 (71) LARGAN INDUSTRIAL OPTICS CO., LTD. (TW) Número de Protocolo '870230029703' em 10/04/2023 11:00 (WB)
(21) BR 10 2023 006607-0	Código 2.10 - Requerimento de Pedido de Patente ou Certificado de Adição de Invenção (22) 10/04/2023 (71) UNIGAL LTDA (BR/MG) Número de Protocolo '870230029732' em 10/04/2023 11:31 (WB)

(21) BR 10 2023 006609-7	Código 2.10 - Requerimento de Pedido de Patente ou Certificado de Adição de Invenção (22) 10/04/2023 (71) EDMIR PIRES DE LIMA (BR/RJ) ; ITAMAR DA SILVA LOPES (BR/RJ) Número de Protocolo '870230029751' em 10/04/2023 11:52 (WB)
(21) BR 10 2023 006611-9	Código 2.10 - Requerimento de Pedido de Patente ou Certificado de Adição de Invenção (22) 10/04/2023 (71) UNIVERSIDADE FEDERAL DE PERNAMBUCO (BR/PE) ; SPECTRA SISTEMAS INTEGRADOS LTDA (BR/PE) Número de Protocolo '870230029769' em 10/04/2023 12:19 (WB)
(21) BR 10 2023 006612-7	Código 2.10 - Requerimento de Pedido de Patente ou Certificado de Adição de Invenção (22) 10/04/2023 (71) DEERE & COMPANY (US) Número de Protocolo '870230029779' em 10/04/2023 12:38 (WB)
(21) BR 10 2023 006615-1	Código 2.10 - Requerimento de Pedido de Patente ou Certificado de Adição de Invenção (22) 10/04/2023 (71) DEERE & COMPANY (US) Número de Protocolo '870230029799' em 10/04/2023 13:22 (WB)
(21) BR 10 2023 006617-8	Código 2.10 - Requerimento de Pedido de Patente ou Certificado de Adição de Invenção (22) 10/04/2023 (71) DEERE & COMPANY (US) Número de Protocolo '870230029813' em 10/04/2023 13:38 (WB)
(21) BR 10 2023 006618-6	Código 2.10 - Requerimento de Pedido de Patente ou Certificado de Adição de Invenção (22) 10/04/2023 (71) RENATA MOISÉS IWAMIZU SILVA (BR/SP) ; TASSO PEREIRA DA SILVA (BR/SP) Número de Protocolo '870230029814' em 10/04/2023 13:38 (WB)
(21) BR 10 2023 006630-5	Código 2.10 - Requerimento de Pedido de Patente ou Certificado de Adição de Invenção (22) 10/04/2023 (71) DEERE & COMPANY (US)

	Número de Protocolo '870230029911' em 10/04/2023 15:25 (WB)
(21) BR 10 2023 006635-6	Código 2.10 - Requerimento de Pedido de Patente ou Certificado de Adição de Invenção (22) 10/04/2023 (71) EMBRAER S.A. (BR/SP) Número de Protocolo '870230029923' em 10/04/2023 15:35 (WB)
(21) BR 10 2023 006636-4	Código 2.10 - Requerimento de Pedido de Patente ou Certificado de Adição de Invenção (22) 10/04/2023 (71) VOLKSWAGEN TRUCK & BUS INDÚSTRIA E COMÉRCIO DE VEÍCULOS LTDA (BR/SP) Número de Protocolo '870230029934' em 10/04/2023 15:44 (WB)
(21) BR 10 2023 006639-9	Código 2.10 - Requerimento de Pedido de Patente ou Certificado de Adição de Invenção (22) 10/04/2023 (71) LEONARDO ARCURI NETO (BR/SP) Número de Protocolo '870230029940' em 10/04/2023 15:49 (WB)
(21) BR 10 2023 006642-9	Código 2.10 - Requerimento de Pedido de Patente ou Certificado de Adição de Invenção (22) 10/04/2023 (71) ERICO CORTEZ FIORAVANTE AGNELLO (BR/SP) Número de Protocolo '870230029950' em 10/04/2023 15:57 (WB)
(21) BR 10 2023 006654-2	Código 2.10 - Requerimento de Pedido de Patente ou Certificado de Adição de Invenção (22) 10/04/2023 (71) MARTUS MONTEIRO DA SILVA (BR/GO) Número de Protocolo '870230030013' em 10/04/2023 16:50 (WB)
(21) BR 10 2023 006655-0	Código 2.10 - Requerimento de Pedido de Patente ou Certificado de Adição de Invenção (22) 10/04/2023 (71) HANTOVER, INC. (US) Número de Protocolo '870230030020' em 10/04/2023 16:55 (WB)
(21) BR 10 2023 006659-3	Código 2.10 - Requerimento de Pedido de Patente ou Certificado de Adição de Invenção (22) 10/04/2023 (71) AMBFLEX SISTEMAS DE CONTENÇÃO AMBIENTAL LTDA - ME (BR/PR)

	Número de Protocolo '870230030038' em 10/04/2023 17:09 (WB)
(21) BR 10 2023 006664-0	Código 2.10 - Requerimento de Pedido de Patente ou Certificado de Adição de Invenção (22) 10/04/2023 (71) AMBFLEX SISTEMAS DE CONTENÇÃO AMBIENTAL LTDA - ME (BR/PR) Número de Protocolo '870230030053' em 10/04/2023 17:22 (WB)
(21) BR 10 2023 006666-6	Código 2.10 - Requerimento de Pedido de Patente ou Certificado de Adição de Invenção (22) 10/04/2023 (71) AMBFLEX SISTEMAS DE CONTENÇÃO AMBIENTAL LTDA - ME (BR/PR) Número de Protocolo '870230030066' em 10/04/2023 17:36 (WB)
(21) BR 10 2023 006671-2	Código 2.10 - Requerimento de Pedido de Patente ou Certificado de Adição de Invenção (22) 10/04/2023 (71) WESTROCK SHARED SERVICES, LLC (US) Número de Protocolo '870230030104' em 10/04/2023 18:41 (WB)
(21) BR 10 2023 006673-9	Código 2.10 - Requerimento de Pedido de Patente ou Certificado de Adição de Invenção (22) 10/04/2023 (71) LARGAN PRECISION CO., LTD. (TW) Número de Protocolo '870230030124' em 10/04/2023 19:19 (WB)
(21) BR 10 2023 006674-7	Código 2.10 - Requerimento de Pedido de Patente ou Certificado de Adição de Invenção (22) 10/04/2023 (71) RONALDO LEITE ALMEIDA JUNIOR (BR/SP) Número de Protocolo '870230030127' em 10/04/2023 19:27 (WB)
(21) BR 10 2023 006675-5	Código 2.10 - Requerimento de Pedido de Patente ou Certificado de Adição de Invenção (22) 10/04/2023 (71) JOÃO BATISTA KLEIN DA CRUZ (BR/PR) Número de Protocolo '870230030132' em 10/04/2023 19:39 (WB)
(21) BR 10 2023 006676-3	Código 2.10 - Requerimento de Pedido de Patente ou Certificado de Adição de Invenção (22) 10/04/2023 (71) ANTONIO ROBERTO DA FREIRIA (BR/SP) Número de Protocolo '870230030138' em 10/04/2023 20:54 (WB)

(21) BR 12 2023 006459-3 A2	Código 2.10 - Requerimento de Pedido de Patente ou Certificado de Adição de Invenção (22) 19/04/2018 (62) BR 11 2019 023117-0 19/04/2018 (71) BASF SE (DE) Número de Protocolo '870230029031' em 06/04/2023 09:42 (WB)
(21) BR 12 2023 006460-7 A2	Código 2.10 - Requerimento de Pedido de Patente ou Certificado de Adição de Invenção (22) 19/04/2018 (62) BR 11 2019 023117-0 19/04/2018 (71) BASF SE (DE) Número de Protocolo '870230029038' em 06/04/2023 09:54 (WB)
(21) BR 12 2023 006461-5 A2	Código 2.10 - Requerimento de Pedido de Patente ou Certificado de Adição de Invenção (22) 19/04/2018 (62) BR 11 2019 023117-0 19/04/2018 (71) BASF SE (DE) Número de Protocolo '870230029042' em 06/04/2023 09:59 (WB)
(21) BR 12 2023 006464-0 A2	Código 2.10 - Requerimento de Pedido de Patente ou Certificado de Adição de Invenção (22) 19/04/2018 (62) BR 11 2019 023117-0 19/04/2018 (71) BASF SE (DE) Número de Protocolo '870230029062' em 06/04/2023 10:23 (WB)
(21) BR 12 2023 006472-0 A2	Código 2.10 - Requerimento de Pedido de Patente ou Certificado de Adição de Invenção (22) 19/04/2018 (62) BR 11 2019 023117-0 19/04/2018 (71) BASF SE (DE) Número de Protocolo '870230029080' em 06/04/2023 10:48 (WB)
(21) BR 12 2023 006475-5 A2	Código 2.10 - Requerimento de Pedido de Patente ou Certificado de Adição de Invenção (22) 19/04/2018 (62) BR 11 2019 023117-0 19/04/2018 (71) BASF SE (DE) Número de Protocolo '870230029089' em 06/04/2023 10:59 (WB)

(21) BR 12 2023 006477-1 A2	Código 2.10 - Requerimento de Pedido de Patente ou Certificado de Adição de Invenção (22) 19/04/2018 (62) BR 11 2019 023117-0 19/04/2018 (71) BASF SE (DE) Número de Protocolo '870230029097' em 06/04/2023 11:04 (WB)
(21) BR 12 2023 006479-8 A2	Código 2.10 - Requerimento de Pedido de Patente ou Certificado de Adição de Invenção (22) 16/10/2020 (62) BR 11 2022 007775-0 16/10/2020 (71) SANDON GLOBAL ENGRAVING TECHNOLOGY LIMITED (GB) Número de Protocolo '870230029099' em 06/04/2023 11:06 (WB)
(21) BR 12 2023 006481-0 A2	Código 2.10 - Requerimento de Pedido de Patente ou Certificado de Adição de Invenção (22) 19/04/2018 (62) BR 11 2019 023117-0 19/04/2018 (71) BASF SE (DE) Número de Protocolo '870230029105' em 06/04/2023 11:16 (WB)
(21) BR 12 2023 006482-8 A2	Código 2.10 - Requerimento de Pedido de Patente ou Certificado de Adição de Invenção (22) 19/04/2018 (62) BR 11 2019 023117-0 19/04/2018 (71) BASF SE (DE) Número de Protocolo '870230029106' em 06/04/2023 11:18 (WB)
(21) BR 12 2023 006485-2 A2	Código 2.10 - Requerimento de Pedido de Patente ou Certificado de Adição de Invenção (22) 19/04/2018 (62) BR 11 2019 023117-0 19/04/2018 (71) BASF SE (DE) Número de Protocolo '870230029114' em 06/04/2023 11:26 (WB)
(21) BR 12 2023 006490-9 A2	Código 2.10 - Requerimento de Pedido de Patente ou Certificado de Adição de Invenção (22) 06/04/2020 (62) BR 11 2021 018363-9 06/04/2020 (71) BAXTER INTERNATIONAL INC. (US) ; BAXTER HEALTHCARE SA (CH) Número de Protocolo '870230029142' em 06/04/2023 12:11 (WB)
(21) BR 12 2023 006505-0 A2	Código 2.10 - Requerimento de Pedido de Patente ou Certificado de Adição de

	Invenção (22) 19/04/2018 (62) BR 11 2019 023117-0 19/04/2018 (71) BASF SE (DE) Número de Protocolo '870230029172' em 06/04/2023 13:33 (WB)
(21) BR 12 2023 006510-7 A2	Código 2.10 - Requerimento de Pedido de Patente ou Certificado de Adição de Invenção (22) 19/04/2018 (62) BR 11 2019 023117-0 19/04/2018 (71) BASF SE (DE) Número de Protocolo '870230029194' em 06/04/2023 13:54 (WB)
(21) BR 12 2023 006519-0 A2	Código 2.10 - Requerimento de Pedido de Patente ou Certificado de Adição de Invenção (22) 15/05/2019 (62) BR 11 2020 023032-4 15/05/2019 (71) FLAGSHIP PIONEERING INNOVATIONS VI, LLC (US) Número de Protocolo '870230029242' em 06/04/2023 14:37 (WB)
(21) BR 12 2023 006526-3 A2	Código 2.10 - Requerimento de Pedido de Patente ou Certificado de Adição de Invenção (22) 09/04/2020 (62) BR 11 2021 020334-6 09/04/2020 (71) BTL MEDICAL SOLUTIONS A.S. (CZ) Número de Protocolo '870230029283' em 06/04/2023 15:27 (WB)
(21) BR 12 2023 006556-5 A2	Código 2.10 - Requerimento de Pedido de Patente ou Certificado de Adição de Invenção (22) 05/12/2017 (62) BR 11 2019 011394-0 05/12/2017 (71) NURITAS LIMITED (IE) Número de Protocolo '870230029396' em 06/04/2023 17:18 (WB)
(21) BR 12 2023 006566-2 A8	Código 2.10 - Requerimento de Pedido de Patente ou Certificado de Adição de Invenção (22) 12/03/2014 (62) BR 11 2015 023635-9 12/03/2014 (71) TAKEDA VACCINES, INC. (US) ; THE GOVERNMENT OF THE UNITED STATES OF AMERICA, AS REPRESENTED BY, THE SECRETARY OF THE DEPARTMENT OF HEALTH AND HUMAN SERVICES, CENTERS FOR DISEASE CONTROL AND PREVENTION TECHNOLOGY (US) Número de Protocolo '870230029438' em 06/04/2023 18:03 (WB)

(21) BR 12 2023 006644-8 A2	Código 2.10 - Requerimento de Pedido de Patente ou Certificado de Adição de Invenção (22) 03/11/2017 (62) BR 11 2019 009044-4 03/11/2017 (71) ROSE ACRE FARMS, INC. (US) Número de Protocolo '870230029954' em 10/04/2023 16:00 (WB)
(21) BR 12 2023 006648-0 A2	Código 2.10 - Requerimento de Pedido de Patente ou Certificado de Adição de Invenção (22) 03/11/2017 (62) BR 11 2019 009044-4 03/11/2017 (71) ROSE ACRE FARMS, INC. (US) Número de Protocolo '870230029981' em 10/04/2023 16:24 (WB)
(21) BR 12 2023 006657-0 A2	Código 2.10 - Requerimento de Pedido de Patente ou Certificado de Adição de Invenção (22) 08/05/2019 (62) BR 11 2020 021363-2 08/05/2019 (71) ADAMA MAKHTESHIM LTD. (IL) Número de Protocolo '870230030029' em 10/04/2023 17:02 (WB)
(21) BR 12 2023 006658-8 A2	Código 2.10 - Requerimento de Pedido de Patente ou Certificado de Adição de Invenção (22) 19/12/2014 (62) BR 11 2016 014277-2 19/12/2014 (71) INTERVET INTERNATIONAL B.V. (NL) Número de Protocolo '870230030036' em 10/04/2023 17:08 (WB)
(21) BR 12 2023 006665-0 A2	Código 2.10 - Requerimento de Pedido de Patente ou Certificado de Adição de Invenção (22) 30/03/2017 (62) BR 11 2018 070189-0 30/03/2017 (71) AMICUS THERAPEUTICS, INC. (US) Número de Protocolo '870230030055' em 10/04/2023 17:24 (WB)
(21) BR 12 2023 006668-5 A2	Código 2.10 - Requerimento de Pedido de Patente ou Certificado de Adição de Invenção (22) 19/06/2019 (62) BR 11 2020 026208-0 19/06/2019 (71) ADAMA MAKHTESHIM LTD. (IL) Número de Protocolo '870230030068' em 10/04/2023 17:37 (WB)

(21) BR 12 2023 006670-7 A2	Código 2.10 - Requerimento de Pedido de Patente ou Certificado de Adição de Invenção (22) 06/06/2019 (62) BR 11 2020 024791-0 06/06/2019 (71) SYNGENTA CROP PROTECTION AG (CH) Número de Protocolo '870230030091' em 10/04/2023 18:08 (WB)
(21) BR 13 2023 006628-2	Código 2.10 - Requerimento de Pedido de Patente ou Certificado de Adição de Invenção (22) 10/04/2023 (61) BR 10 2022 000951-1 18/01/2022 (71) MÁQUINAS TECNOMAQ LTDA. (BR/RS) Número de Protocolo '870230029893' em 10/04/2023 15:05 (WB)
(21) BR 20 2023 006278-0	Código 2.10 - Requerimento de Pedido de Patente ou Certificado de Adição de Invenção (22) 04/04/2023 (71) DOMINGOS SÁVIO PEREIRA (BR/SP) Número de Protocolo '870230028238' em 04/04/2023 10:39 (WB)
(21) BR 20 2023 006282-8	Código 2.10 - Requerimento de Pedido de Patente ou Certificado de Adição de Invenção (22) 04/04/2023 (71) WELLINGTON DOS SANTOS (BR/DF) Número de Protocolo '870230028252' em 04/04/2023 11:01 (WB)
(21) BR 20 2023 006288-7	Código 2.10 - Requerimento de Pedido de Patente ou Certificado de Adição de Invenção (22) 04/04/2023 (71) ALEXANDRE CRAVO COLUCCI (BR/SP) ; NIVALDO PAULO (BR/SP) Número de Protocolo '870230028273' em 04/04/2023 11:25 (WB)
(21) BR 20 2023 006295-0	Código 2.10 - Requerimento de Pedido de Patente ou Certificado de Adição de Invenção (22) 04/04/2023 (71) ALBERT ASSUMPÇÃO (BR/SP) Número de Protocolo '870230028317' em 04/04/2023 12:29 (WB)
(21) BR 20 2023 006334-4	Código 2.10 - Requerimento de Pedido de Patente ou Certificado de Adição de Invenção (22) 04/04/2023 (71) UCA SOLUÇÕES EM EQUIPAMENTOS MECÂNICOS EIRELLI (BR/SP) Número de Protocolo '870230028480' em 04/04/2023 16:28 (WB)

(21) BR 20 2023 006345-0	Código 2.10 - Requerimento de Pedido de Patente ou Certificado de Adição de Invenção (22) 04/04/2023 (71) LEONARDO DURAN BERGER (BR/SP) Número de Protocolo '870230028529' em 04/04/2023 17:44 (WB)
(21) BR 20 2023 006363-8	Código 2.10 - Requerimento de Pedido de Patente ou Certificado de Adição de Invenção (22) 05/04/2023 (71) NOVINTER COMERCIAL E SERVIÇOS LTDA (BR/SP) Número de Protocolo '870230028660' em 05/04/2023 11:07 (WB)
(21) BR 20 2023 006369-7	Código 2.10 - Requerimento de Pedido de Patente ou Certificado de Adição de Invenção (22) 05/04/2023 (71) HEAL-BREIN LUÍS FERREIRA (BR/MG) Número de Protocolo '870230028692' em 05/04/2023 11:46 (WB)
(21) BR 20 2023 006432-4	Código 2.10 - Requerimento de Pedido de Patente ou Certificado de Adição de Invenção (22) 05/04/2023 (71) SRS SERVIÇOS RELACIONADOS A SAUDE LTDA (BR/SP) Número de Protocolo '870230028876' em 05/04/2023 16:34 (WB)
(21) BR 20 2023 006436-7	Código 2.10 - Requerimento de Pedido de Patente ou Certificado de Adição de Invenção (22) 05/04/2023 (71) AUGUSTO ALBERTO FOGGIATO (BR/PR) ; ACÁCIO FUZIY (BR/SP) ; DOUGLAS FERNANDES DA SILVA (BR/SP) ; NILTON JOSÉ DE SOUZA (BR/PR) Número de Protocolo '870230028896' em 05/04/2023 16:49 (WB)
(21) BR 20 2023 006439-1	Código 2.10 - Requerimento de Pedido de Patente ou Certificado de Adição de Invenção (22) 05/04/2023 (71) FIBRACEM TELEINFORMÁTICA LTDA (BR/PR) Número de Protocolo '870230028899' em 05/04/2023 16:51 (WB)
(21) BR 20 2023 006502-9	Código 2.10 - Requerimento de Pedido de Patente ou Certificado de Adição de Invenção (22) 06/04/2023 (71) VIP SOLUÇÕES ROBÓTICAS LTDA (BR/SP)

	Número de Protocolo '870230029165' em 06/04/2023 13:05 (WB)
(21) BR 20 2023 006550-9	Código 2.10 - Requerimento de Pedido de Patente ou Certificado de Adição de Invenção (22) 06/04/2023 (71) LEANDRO LOPES (BR/MT) Número de Protocolo '870230029374' em 06/04/2023 17:00 (WB)
(21) BR 20 2023 006552-5	Código 2.10 - Requerimento de Pedido de Patente ou Certificado de Adição de Invenção (22) 06/04/2023 (71) LAVFORT MAQUINAS E EQUIPAMENTOS LTDA.-ME (BR/PR) Número de Protocolo '870230029380' em 06/04/2023 17:05 (WB)
(21) BR 20 2023 006562-2	Código 2.10 - Requerimento de Pedido de Patente ou Certificado de Adição de Invenção (22) 06/04/2023 (71) RODRIGO DOS SANTOS CARDOSO (BR/RJ) Número de Protocolo '870230029415' em 06/04/2023 17:38 (WB)
(21) BR 20 2023 006589-4	Código 2.10 - Requerimento de Pedido de Patente ou Certificado de Adição de Invenção (22) 07/04/2023 (71) FLEBEACH INOVA SIMPLES (I.S.) (BR/CE) Número de Protocolo '870230029504' em 07/04/2023 10:38 (WB)
(21) BR 20 2023 006591-6	Código 2.10 - Requerimento de Pedido de Patente ou Certificado de Adição de Invenção (22) 08/04/2023 (71) DIEGO RAFAEL ORTEGA (BR/SP) Número de Protocolo '870230029542' em 08/04/2023 14:09 (WB)
(21) BR 20 2023 006592-4	Código 2.10 - Requerimento de Pedido de Patente ou Certificado de Adição de Invenção (22) 08/04/2023 (71) CLAYVERT DE FARIA SOARES (BR/RJ) Número de Protocolo '870230029545' em 08/04/2023 17:39 (WB)
(21) BR 20 2023 006625-4	Código 2.10 - Requerimento de Pedido de Patente ou Certificado de Adição de Invenção (22) 10/04/2023 (71) CAFEFACIL COMERCIO DE ELETROPORTATEIS LTDA EPP (BR/SP) Número de Protocolo '870230029872' em 10/04/2023 14:42 (WB)

(21) BR 20 2023 006638-6	Código 2.10 - Requerimento de Pedido de Patente ou Certificado de Adição de Invenção (22) 10/04/2023 (71) FORMA FORT INDUSTRIA METALURGICA EIRELI (BR/SC) Número de Protocolo '870230029939' em 10/04/2023 15:48 (WB)
(21) BR 20 2023 006645-9	Código 2.10 - Requerimento de Pedido de Patente ou Certificado de Adição de Invenção (22) 10/04/2023 (71) GISELI GOMES DOS SANTOS (BR/RJ) Número de Protocolo '870230029957' em 10/04/2023 16:02 (WB)
(21) BR 20 2023 006660-2	Código 2.10 - Requerimento de Pedido de Patente ou Certificado de Adição de Invenção (22) 10/04/2023 (71) POLAR TÉCNICA COMERCIAL E INDUSTRIAL LTDA (BR/SP) Número de Protocolo '870230030041' em 10/04/2023 17:11 (WB)

Código Publicação do Pedido

Código 3.1 - Publicação do Pedido de Patente ou de Certificado de Adição de Invenção

Publicação do pedido depositado (Art. 30 da Lei nº 9.279/96), podendo ser adquirido o folheto com o relatório descritivo, reivindicações, desenhos e resumo do pedido, por quem se interessar, através do endereço eletrônico www.inpi.gov.br - No Acesso rápido - Faça uma busca – Patente. Para acessar, cadastre-se no Portal do INPI e use login e senha. Não sendo o exame requerido, pelo depositante ou qualquer interessado, no prazo de 36 (trinta e seis) meses do depósito, o pedido será arquivado. Publicado o arquivamento do pedido, poderá ser requerido, no prazo de 60 (sessenta) dias, o seu desarquivamento. Não sendo requerido o desarquivamento no prazo anteriormente citado, o pedido será considerado definitivamente arquivado.

---

(21) BR 10 2020 025563-0 A2

Código 3.1 - Publicação do Pedido de Patente ou de Certificado de Adição de Invenção
(22) 14/12/2020
(51) C08J 3/26 (2006.01), B29C 64/171 (2017.01), B29C 64/106 (2017.01), B29C 64/00 (2017.01), A61K 38/19 (2006.01), A61K 47/50 (2017.01), C08C 1/00 (2006.01), A61K 9/00 (2006.01), C07K 14/52 (2006.01)
(52) C08J 3/26, B29C 64/171, B29C 64/106, B29C 64/00, A61K 38/195, A61K 47/50, C08C 1/00, A61K 9/0036, C07K 14/52
(54) MÉTODO DE OBTENÇÃO DE DISPOSITIVO VAGINAL DE LÁTEX NATURAL PARA LIBERAÇÃO TRANSMUCOSA SUSTENTADA DE QUIMIOCINA E DISPOSITIVO VAGINAL OBTIDO
(71) UNIVERSIDADE ESTADUAL PAULISTA JULIO DE MESQUITA FILHO (BR/SP)
(72) JULIANA FERREIRA FLORIANO; CARLOS FREDERICO DE OLIVEIRA GRAEFF; IRACEMA DE MATTOS PARANHOS CALDERON; ANGÉLICA MÉRCIA PASCON BARBOSA; SOFIA BEATRIZ CAROLINA VEGA QUIROZ; MARILZA VIEIRA CUNHA RUDGE; MIRKO CONGIU

---

(21) BR 10 2021 019713-7 A2

Código 3.1 - Publicação do Pedido de Patente ou de Certificado de Adição de Invenção
(22) 01/10/2021
(51) B01D 53/04 (2006.01), B01J 20/20 (2006.01)
(52) B01D 53/0423, B01D 53/0438, B01J 20/20
(54) EQUIPAMENTO PARA FILTRAGEM DE COMPOSTOS ORGÂNICOS VOLÁTEIS
(71) LUCAS BARROS DE ASSUMPÇÃO CORRÊA (BR/DF)
(72) LUCAS BARROS ASSUMPÇÃO CORRÊA

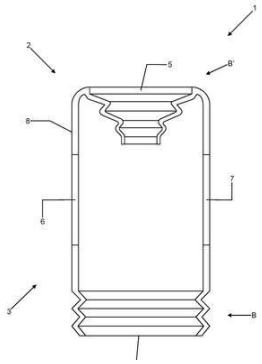

(21) BR 10 2021 019726-9 A2

Código 3.1 - Publicação do Pedido de Patente ou de Certificado de Adição de Invenção
(22) 01/10/2021
(51) C05F 17/95 (2020.01), C05F 17/60 (2020.01), C05F 17/80 (2020.01)
(52) C05F 17/95, C05F 17/60, C05F 17/80
(54) EQUIPAMENTO PARA FABRICAÇÃO DE FERTILIZANTE FOLIAR A PARTIR DE ESGOTO DOMICILIAR E INDUSTRIAL
(71) SIGMA CONSULTORIA CIENTIFICA E TECNOLOGICA (BR/SC)
(72) GERSON LUIZ DILDA; CHRISTIAN ANTÔNIO DOS SANTOS

(21) BR 10 2021 019807-9 A2

Código 3.1 - Publicação do Pedido de Patente ou de Certificado de Adição de Invenção
(22) 01/10/2021
(51) A23L 2/38 (2021.01), A23C 11/06 (2006.01)
(52) A23L 2/38, A23C 11/06
(54) PROCESSO PARA OBTER UMA BEBIDA VEGETAL NÃO ALCOÓLICA À BASE DE PINHÃO
(71) ELIZABETE CAPELETI (BR/SC)
(72) ELIZABETE CAPELETI

(21) BR 10 2021 019813-3 A2

Código 3.1 - Publicação do Pedido de Patente ou de Certificado de Adição de Invenção
(22) 01/10/2021
(51) E21B 37/06 (2006.01)
(52) E21B 37/06
(54) SISTEMA DE TRATAMENTO QUÍMICO REMOTO E AUTÔNOMO PARA APLICAÇÃO EM POÇOS PRODUTORES DE PLATAFORMAS MARÍTIMAS
(71) PETRÓLEO BRASILEIRO S.A. - PETROBRAS (BR/RJ)
(72) FERNANDO ANTONIO MOREIRA DA SILVA; PAULO HENRIQUE DE AMORIM MARTINS; JOSE SERGIO DAHER; MARIO GERMINO FERREIRA DA SILVA; THIAGO GERALDO DA SILVA; CAIO MEZENCIO PIMENTA

(21) BR 10 2021 019818-4 A2

Código 3.1 - Publicação do Pedido de Patente ou de Certificado de Adição de

	Invenção (22) 01/10/2021 (51) E04H 12/10 (2006.01) (52) E04H 12/10 (54) SISTEMA DE FIXAÇÃO DE MÓDULOS EM TRELIÇAS (71) MESSTECHNIK COMERCIO E INSTRUMENTAÇOES LTDA (BR/SC) (72) ANDRÉ JOÃO TELÖCKEN
(21) BR 10 2021 019828-1 A2	Código 3.1 - Publicação do Pedido de Patente ou de Certificado de Adição de Invenção (22) 01/10/2021 (51) B25J 19/06 (2006.01), B25J 3/04 (2006.01), H01R 24/00 (2011.01), H01R 13/15 (2006.01) (52) B25J 19/06, B25J 3/04, H01R 24/00, H01R 13/15 (54) CONEXÃO DE CABO UMBILICAL COM ROBÔ PARA INTERVENÇÃO EM DUTOS REMOTAMENTE CONTROLADO (71) PETRÓLEO BRASILEIRO S.A. - PETROBRAS (BR/RJ) ; SERVIÇO NACIONAL DE APRENDIZAGEM INDUSTRIAL DEPARTAMENTO REGIONAL DE SANTA CATARINA - SENAI/SC (BR/SC) (72) ANDRÉ VIEGAS WENTZ; AUGUSTO PARIGOT DE SOUZA; FREDERICO EGGERS; ANSELMO LUÍS DA SILVA JÚNIOR; LUCAS BIANCO GARCIA DA SILVA; HUGO FRANCISCO LISBOA SANTOS
(21) BR 10 2021 019834-6 A2	Código 3.1 - Publicação do Pedido de Patente ou de Certificado de Adição de Invenção (22) 02/10/2021 (51) B60R 99/00 (2009.01) (52) B60R 99/00 (54) COLETOR DE VENTO DA RUA PARA DENTRO DO CARRO (71) MOISES DOS REIS MACHADO (BR/RS) (72) MOISES DOS REIS MACHADO
(21) BR 10 2021 019835-4 A2	Código 3.1 - Publicação do Pedido de Patente ou de Certificado de Adição de Invenção (22) 02/10/2021 (51) C05F 17/907 (2020.01), C05F 17/986 (2020.01), C05F 11/06 (2006.01) (52) C05F 17/907, C05F 17/986, C05F 11/06 (54) COMPOSTEIRA E PROCESSO DE COMPOSTAGEM COMPREENDENDO O USO DA MESMA (71) RAQUEL DA SILVA TEIXEIRA (BR/SP) (72) RAQUEL DA SILVA TEIXEIRA; MAURICIO DA COSTA PATELLI
(21) BR 10 2021 019839-7 A2	Código 3.1 - Publicação do Pedido de Patente ou de Certificado de Adição de

Invenção
(22) 03/10/2021
(51) G01N 1/22 (2006.01), G01N 33/18 (2006.01), G01F 1/74 (2006.01)
(52) G01N 1/22, G01N 33/18
(54) COLETOR DE VAPOR MÓVEL PARA DETERMINAÇÃO DE TÍTULO
(71) JOSÉ ANDERSANDS FLAUZINO CHAVES (BR/SE)
(72) JOSÉ ANDERSANDS FLAUZINO CHAVES; RAIMUNDO NONATO SEGUNDO BARBOSA; JOSÉ ESTANISLAU LOPES LIMA

---

(21) BR 10 2021 019841-9 A2

Código 3.1 - Publicação do Pedido de Patente ou de Certificado de Adição de Invenção
(22) 04/10/2021
(51) F16K 31/24 (2006.01), A01G 25/16 (2006.01)
(52) F16K 31/24, A01G 25/16, A01G 25/165
(54) BOIA VÁLVULA
(71) JOSÉ FERREIRA DE MATOS (BR/PI)
(72) JOSÉ FERREIRA DE MATOS

---

(21) BR 10 2021 019848-6 A2

Código 3.1 - Publicação do Pedido de Patente ou de Certificado de Adição de Invenção
(22) 04/10/2021
(51) B65D 3/06 (2006.01)
(52) B65D 3/06
(54) MEIA CIRCUNFERÊNCIA PARA CONE VOLUMÉTRICO CATALÍTICO E FUNIL UNIVERSAL
(71) HUDSON PEDRO SOARES DE SOARES (BR/ES)
(72) HUDSON PEDRO SOARES DE SOARES

---

(21) BR 10 2021 019863-0 A2

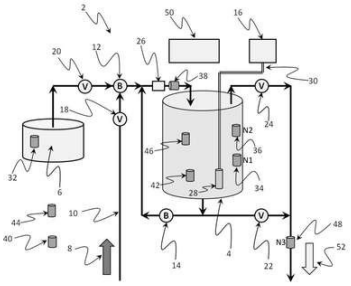

Código 3.1 - Publicação do Pedido de Patente ou de Certificado de Adição de Invenção
(22) 04/10/2021
(51) C02F 3/00 (2023.01)
(52) C02F 3/006, C02F 2209/08, C02F 2209/02, C02F 2209/06
(54) SISTEMA E MÉTODO PARA OBTENÇÃO E MONITORAÇÃO DA DEMANDA BIOQUÍMICA DE OXIGÊNIO
(71) FUNDACAO CPQD - CENTRO DE PESQUISA E DESENVOLVIMENTO EM TELECOMUNICACOES (BR/SP) ; CENTRO DE TECNOLOGIA DE INFORMAÇÃO RENATO ARCHER (BR/SP)
(72) JOÃO BATISTA ROSOLEM; SERGIO CELASCHI

---

(21) BR 10 2021 019891-5 A2

Código 3.1 - Publicação do Pedido de Patente ou de Certificado de Adição de

Invenção
(22) 04/10/2021
(51) A61K 8/73 (2006.01), A61K 8/67 (2006.01), A61K 8/891 (2006.01), A61K 8/34 (2006.01), A61Q 19/00 (2006.01)
(52) A61K 8/73, A61K 8/735, A61K 8/678, A61K 8/891, A61K 8/345, A61Q 19/00
(54) COMPOSIÇÃO COSMÉTICA REPARADORA
(71) THERASKIN FARMACÊUTICA LTDA. (BR/SP)
(72) ROSA MARIA SCAVARELLI

---

(21) BR 10 2021 019893-1 A2

Código 3.1 - Publicação do Pedido de Patente ou de Certificado de Adição de Invenção
(22) 04/10/2021
(51) A61K 31/506 (2006.01), A61K 31/4453 (2006.01), A61K 47/10 (2017.01), A61P 17/14 (2006.01)
(54) COMPOSIÇÃO FARMACÊUTICA PARA AUXILIAR NO TRATAMENTO DE ALOPECIA ANDROGENÉTICA
(71) THERASKIN FARMACÊUTICA LTDA. (BR/SP)
(72) ROSA MARIA SCAVARELLI

---

(21) BR 10 2021 019894-0 A2

Código 3.1 - Publicação do Pedido de Patente ou de Certificado de Adição de Invenção
(22) 04/10/2021
(51) A61F 13/15 (2006.01), A01K 23/00 (2006.01), A61F 13/64 (2006.01), A61F 13/56 (2006.01)
(52) A61F 13/15, A61F 2013/15186, A01K 23/00, A61F 13/64, A61F 13/5622
(54) ADAPTADOR DE FRALDA PARA CÃO
(71) CARLOS GERALDO DE NOVAIS DALTRO JÚNIOR (BR/PE)
(72) CARLOS GERALDO DE NOVAIS DALTRO JÚNIOR; LÍVIA KARINY ALVES DE VASCONCELOS

---

(21) BR 10 2021 019906-7 A2

Código 3.1 - Publicação do Pedido de Patente ou de Certificado de Adição de Invenção
(22) 04/10/2021
(51) E05B 73/00 (2006.01)
(52) E05B 73/0082
(54) TRANCA EXTERNA PARA NOTEBOOK QUE IMPEDE A SUA ABERTURA
(71) MARCELO LINHARES GATTI (BR/RJ)
(72) MARCELO LINHARES GATTI

---

(21) BR 10 2021 019909-1 A2

Código 3.1 - Publicação do Pedido de Patente ou de Certificado de Adição de Invenção
(22) 04/10/2021

	(51) A61K 31/58 (2006.01), A61K 47/40 (2006.01), A61P 33/02 (2006.01) (54) FORMULAÇÃO FARMACÊUTICA CONTENDO SAPONINA ESTEROIDAL PARA O TRATAMENTO DA LEISHMANIOSE (71) UNIVERSIDADE FEDERAL DE SERGIPE (BR/SE) ; UNIVERSIDADE ESTADUAL DO MARINGÁ (BR/PR) (72) MAIRIM RUSSO SERAFINI; ADRIANO ANTUNES DE SOUZA ARAÚJO; GABRIELA DAS GRAÇAS GOMES TRINDADE; YASMIM MARIA BARBOSA GOMES DE CARVALHO; LUCINDO JOSÉ QUINTANS JÚNIOR; JULLYANA DE SOUZA SIQUEIRA QUINTANS; ISABELLA MATOS GONÇALVES; CELSO VATARU NAKAMURA,; DANIELLE LAZARIN BIDÓIA
(21) BR 10 2021 019913-0 A2	Código 3.1 - Publicação do Pedido de Patente ou de Certificado de Adição de Invenção (22) 04/10/2021 (51) E01C 7/14 (2006.01), C04B 111/00 (2006.01), B23G 1/46 (2006.01) (52) E01C 7/14, C04B 2111/00284, C04B 2111/0075, B23G 1/46 (54) DISPOSITIVO PARA MEDIÇÃO DO COEFICIENTE DE PERMEABILIDADE DE CONCRETO ASFÁLTICO PERMEÁVEL (71) UNIVERSIDADE FEDERAL DE JUIZ DE FORA - UFJF (BR/MG) ; MAURÍLIO CARVALHO DE SOUZA (BR/MG) (72) GUSTAVO ARAUJO CARVALHO; MAURILIO CARVALHO DE SOUZA; GERALDO LUCIANO DE OLIVEIRA MARQUES
(21) BR 10 2021 019917-2 A2	Código 3.1 - Publicação do Pedido de Patente ou de Certificado de Adição de Invenção (22) 04/10/2021 (51) A61N 1/00 (2006.01), A61B 18/00 (2006.01) (52) A61N 1/00, A61B 18/00 (54) DISPOSITIVO DE APLICAÇÃO DE CAMPOS ELÉTRICOS EM CAVIDADE (71) UNIVERSIDADE FEDERAL DE SANTA CATARINA (BR/SC) (72) GUILHERME BRASIL PINTARELLI; DANIELA OTA HISAYASU SUZUKI; AFRÂNIO DE CASTRO ANTONIO JÚNIOR; RAUL GUEDERT; DANIELLA DE LOURDES LUNA SANTANA DE ANDRADE; JÉSSICA RODRIGUES DA SILVA; LUCAS BERTINETTI LOPES; CLARA TERESA DE SOUZA RAMOS; JULIANA VINCOLETTO ROSA; PEDRO JOSÉ TEIXEIRA PAGANO
(21) BR 10 2021 019929-6 A2	Código 3.1 - Publicação do Pedido de Patente ou de Certificado de Adição de Invenção (22) 04/10/2021 (51) E04H 12/16 (2006.01), E04H 12/08 (2006.01) (52) E04H 12/16, E04H 12/08 (54) ESTRUTURA DE ARTICULAÇÃO PARA TIRANTE, TIRANTE AÉREO PARA TORRE, E, TORRE COM TIRANTES (71) METALVIX ENGENHARIA E CONSULTORIA LTDA (BR/ES)

(72) JOSÉ EMÍLIO BRANDÃO; CARLOS ALBERTO PINTO MONTENEGRO

---

(21) BR 10 2021 019941-5 A2

Código 3.1 - Publicação do Pedido de Patente ou de Certificado de Adição de Invenção
(22) 04/10/2021
(51) B60P 3/00 (2006.01), F03D 1/02 (2006.01), F03G 6/06 (2006.01)
(52) B60P 3/00, F03D 1/02, F03G 6/06
(54) USINA MÓVEL DE GERAÇÃO DE ENERGIA EÓLICA E SOLAR
(71) MANOEL SIMOES DA SILVA (BR/SP)
(72) MANOEL SIMÕES DA SILVA

---

(21) BR 10 2021 019946-6 A2

Código 3.1 - Publicação do Pedido de Patente ou de Certificado de Adição de Invenção
(22) 04/10/2021
(51) A01D 65/08 (2006.01)
(52) A01D 65/08
(54) ARMAÇÃO PROTETORA PARA RODA DE UM VEÍCULO DE TRABALHO AGRÍCOLA E MÉTODO PARA MONTAR UMA ARMAÇÃO PROTETORA EM UMA RODA DE UM VEÍCULO DE TRABALHO AGRÍCOLA
(71) CNH INDUSTRIAL BRASIL LTDA. (BR/MG)
(72) THIAGO KATO PEREZ

---

(21) BR 10 2021 019947-4 A2

Código 3.1 - Publicação do Pedido de Patente ou de Certificado de Adição de Invenção
(22) 04/10/2021
(51) A01D 65/08 (2006.01)
(52) A01D 65/08
(54) SISTEMA DE CONTROLE DE POSIÇÃO DE ARMAÇÃO PROTETORA PARA RODA DE VEÍCULO DE TRABALHO AGRÍCOLA
(71) CNH INDUSTRIAL BRASIL LTDA. (BR/MG)
(72) THIAGO KATO PEREZ

---

(21) BR 10 2021 019958-0 A2

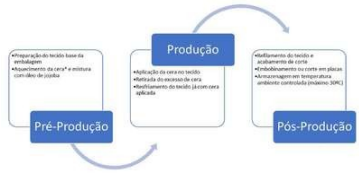

Código 3.1 - Publicação do Pedido de Patente ou de Certificado de Adição de Invenção
(22) 04/10/2021
(51) D06M 15/01 (2006.01), B65D 65/38 (2006.01), B65D 65/46 (2006.01), B65D 81/24 (2006.01), C08L 91/06 (2006.01), C08L 101/16 (2006.01)
(52) D06M 15/01, B65D 65/38, B65D 65/466, B65D 81/24, C08L 91/06, C08L 101/16, C08L 2201/06, D06M 2200/10
(54) EMBALAGEM IMPERMEÁVEL BIODEGRADÁVEL PARA CONSERVAÇÃO DE PRODUTOS SÓLIDOS E SEU PROCESSO DE FABRICAÇÃO
(71) VALERIA REGINA PAULO FAVARETTO (BR/MG)
(72) VALERIA REGINA PAULO FAVARETTO

(21) BR 10 2021 019962-8 A2	Código 3.1 - Publicação do Pedido de Patente ou de Certificado de Adição de Invenção (22) 04/10/2021 (51) G06Q 20/40 (2012.01) (52) G06Q 20/40 (54) MÉTODO DE IDENTIFICAÇÃO DE INDIVÍDUOS PARA VALIDAÇÃO, AUTENTICAÇÃO E AUTORIZAÇÃO DE UM NEGÓCIO E/OU CONTRATO E/OU PAGAMENTO E/OU TRANSAÇÃO ELETRÔNICA E/OU COBRANÇA E/OU COMPRA COM CARTÃO DE CRÉDITO E/OU TRANSAÇÃO BANCÁRIA E/OU PIX E/OU TRANSAÇÕES COM MOEDAS DIGITAIS E/OU CRIPTOMOEDAS UTILIZANDO BIOMETRIA (71) FREDERICO MARQUES ALMEIDA DE LAFFITTE (BR/RJ) (72) FREDERICO MARQUES ALMEIDA DE LAFFITTE
(21) BR 10 2021 019965-2 A2	Código 3.1 - Publicação do Pedido de Patente ou de Certificado de Adição de Invenção (22) 04/10/2021 (51) G06Q 30/00 (2023.01) (52) G06Q 30/012 (54) LOJA VIRTUAL E/OU COMÉRCIO VIRTUAL E/OU COMÉRCIO ELETRÔNICO DE ANÁLISE DE DADOS PARA PREVENÇÃO DE FRAUDES (71) FREDERICO MARQUES ALMEIDA DE LAFFITTE (BR/RJ) (72) FREDERICO MARQUES ALMEIDA DE LAFFITTE
(21) BR 10 2021 019966-0 A2	Código 3.1 - Publicação do Pedido de Patente ou de Certificado de Adição de Invenção (22) 04/10/2021 (51) G06Q 30/02 (2023.01) (52) G06Q 30/0236 (54) LOJA VIRTUAL E/OU COMÉRCIO VIRTUAL E/OU COMÉRCIO ELETRÔNICO COM PLANO DE RECOMPENSAS POR INDICAÇÃO COM COMPARTILHAMENTO DE RECEITA E RECOMPENSA POR RECOMENDAÇÃO (71) FREDERICO MARQUES ALMEIDA DE LAFFITTE (BR/RJ) (72) FREDERICO MARQUES ALMEIDA DE LAFFITTE
(21) BR 10 2021 019967-9 A2	Código 3.1 - Publicação do Pedido de Patente ou de Certificado de Adição de Invenção (22) 04/10/2021 (51) G06Q 40/00 (2023.01), H04L 9/32 (2006.01) (52) G06Q 40/123, H04L 9/3236

	(54) SISTEMA E/OU MÉTODO E/OU APLICATIVO DE CONSULTA E/OU ORGANIZAÇÃO E/OU GERENCIAMENTO E/OU RELATÓRIO E/OU ADMINISTRAÇÃO DE DOCUMENTOS DIGITAIS E/OU ELETRÔNICOS (71) FREDERICO MARQUES ALMEIDA DE LAFFITTE (BR/RJ) (72) FREDERICO MARQUES ALMEIDA DE LAFFITTE
(21) BR 10 2021 019968-7 A2	Código 3.1 - Publicação do Pedido de Patente ou de Certificado de Adição de Invenção (22) 04/10/2021 (51) G06Q 40/00 (2023.01), H04L 9/32 (2006.01) (52) G06Q 40/123, H04L 9/3236 (54) SISTEMA E/OU MÉTODO E/OU APLICATIVO DE REGISTRO E/OU ARMAZENAMENTO E/OU CONSULTA E/OU ORGANIZAÇÃO E/OU GERENCIAMENTO E/OU RELATÓRIO E/OU ADMINISTRAÇÃO DE NOTAS FISCAIS, RECIBOS E DOCUMENTOS EM GERAL (71) FREDERICO MARQUES ALMEIDA DE LAFFITTE (BR/RJ) (72) FREDERICO MARQUES ALMEIDA DE LAFFITTE
(21) BR 10 2021 019969-5 A2	Código 3.1 - Publicação do Pedido de Patente ou de Certificado de Adição de Invenção (22) 05/10/2021 (51) A01G 25/16 (2006.01), G01N 33/24 (2006.01) (52) A01G 25/167, G01N 33/246 (54) SISTEMA CONTROLADOR INTEGRADO AO PIVÔ CENTRAL OU TRADICIONAL DE IRRIGAÇÂO (71) PAULO SERGIO LOBO RODRIGUES (BR/PR) (72) PAULO SERGIO LOBO RODRIGUES
(21) BR 10 2021 019970-9 A2	Código 3.1 - Publicação do Pedido de Patente ou de Certificado de Adição de Invenção (22) 05/10/2021 (51) B05B 13/04 (2006.01) (52) B05B 13/04 (54) ROBÔ AUTÔNOMO DE PINTURA (71) SILVIO CESAR GODINHO TEIXEIRA (BR/ES) (72) SILVIO CESAR GODINHO TEIXEIRA
(21) BR 10 2021 019972-5 A2	Código 3.1 - Publicação do Pedido de Patente ou de Certificado de Adição de Invenção (22) 05/10/2021 (51) E04H 12/02 (2006.01) (52) E04H 12/02 (54) POSTE HÍBRIDO

(71) INDÚSTRIA DE POSTES INDAIAL LTDA (BR/SC)
(72) OTTO KRAUSE

---

(21) BR 10 2021 019973-3 A2

Código 3.1 - Publicação do Pedido de Patente ou de Certificado de Adição de Invenção
(22) 05/10/2021
(51) B01D 53/52 (2006.01), B01D 53/84 (2006.01), B01D 53/78 (2006.01)
(52) B01D 53/52, B01D 53/84, B01D 53/78, B01D 2257/304
(54) PROCESSO DE RECUPERAÇÃO DE ENXOFRE DE EFLUENTES E GASES INDUSTRIAIS ATRAVÉS DE FILTRO BIOLÓGICO AERADO (FBA) COM SISTEMA DE RETROLAVAGEM E REGENERAÇÃO DO LEITO FIXO POR ULTRASSOM RADIAL
(71) UNIVERSIDADE FEDERAL RURAL DE PERNAMBUCO (BR/PE)
(72) ANDRE FELIPE DE MELO SALES SANTOS; LEONARDO CESAR DA SILVA; RODRIGO LIRA DE OLIVEIRA

---

(21) BR 10 2021 019974-1 A2

Código 3.1 - Publicação do Pedido de Patente ou de Certificado de Adição de Invenção
(22) 05/10/2021
(51) G06Q 40/00 (2023.01), H04L 9/32 (2006.01)
(52) G06Q 40/123, H04L 9/3236
(54) SISTEMA E/OU MÉTODO E/OU APLICATIVO PARA REGISTRO E/OU EMISSÃO E/OU RECEBIMENTO E/OU VALIDAÇÃO E/OU VERIFICAÇÃO E/OU AUTENTICAÇÃO E/OU ARMAZENAMENTO E/OU CONSULTA E/OU ORGANIZAÇÃO E/OU GERENCIAMENTO E/OU RELATÓRIO E/OU ADMINISTRAÇÃO DE DOCUMENTOS AUXILIARES RELACIONADOS A DOCUMENTOS FISCAIS ELETRÔNICOS E/OU DOCUMENTOS ELETRÔNICOS EM GERAL
(71) FREDERICO MARQUES ALMEIDA DE LAFFITTE (BR/RJ)
(72) FREDERICO MARQUES ALMEIDA DE LAFFITTE

---

(21) BR 10 2021 019975-0 A2

Código 3.1 - Publicação do Pedido de Patente ou de Certificado de Adição de Invenção
(22) 05/10/2021
(51) E21B 43/12 (2006.01)
(52) E21B 43/12
(54) BOMBA INSERTÁVEL ADAPTADA PARA INSTALAÇÃO DENTRO DE BOMBAS TUBULARES
(71) JOSÉ ANDERSANDS FLAUZINO CHAVES (BR/SE)
(72) JOSÉ ANDERSANDS FLAUZINO CHAVES

---

(21) BR 10 2021 019976-8 A2

Código 3.1 - Publicação do Pedido de Patente ou de Certificado de Adição de

	Invenção (22) 05/10/2021 (51) G06N 20/00 (2019.01), H04L 9/32 (2006.01) (52) G06N 20/00, H04L 9/3236 (54) MÉTODOS E SISTEMAS DE NEGÓCIOS ELETRÔNICOS UTILIZANDO INTELIGÊNCIA ARTIFICIAL E/OU RECURSOS AVANÇADOS DE COMUNICAÇÃO E/OU REALIDADE VIRTUAL E/OU REALIDADE AUMENTADA E/OU HOLOGRAFIA (71) FREDERICO MARQUES ALMEIDA DE LAFFITTE (BR/RJ) (72) FREDERICO MARQUES ALMEIDA DE LAFFITTE
(21) BR 10 2021 019978-4 A2	Código 3.1 - Publicação do Pedido de Patente ou de Certificado de Adição de Invenção (22) 05/10/2021 (51) G06Q 30/02 (2023.01) (52) G06Q 30/0207 (54) MÉTODO DE INCENTIVO E RECOMPENSA POR INDICAÇÃO COM COMPARTILHAMENTO DE RECEITA (71) FREDERICO MARQUES ALMEIDA DE LAFFITTE (BR/RJ) (72) FREDERICO MARQUES ALMEIDA DE LAFFITTE
(21) BR 10 2021 019982-2 A2	Código 3.1 - Publicação do Pedido de Patente ou de Certificado de Adição de Invenção (22) 05/10/2021 (51) G06Q 30/02 (2023.01), G06Q 30/00 (2023.01) (52) G06Q 30/02, G06Q 30/00 (54) PRESTAÇÃO DE SERVIÇOS COM PLANO DE RECOMPENSAS POR INDICAÇÃO COM COMPARTILHAMENTO DE RECEITA E RECOMPENSA POR RECOMENDAÇÃO (71) FREDERICO MARQUES ALMEIDA DE LAFFITTE (BR/RJ) (72) FREDERICO MARQUES ALMEIDA DE LAFFITTE; DAVID JOSE MARINHO PEREIRA
(21) BR 10 2021 019984-9 A2	Código 3.1 - Publicação do Pedido de Patente ou de Certificado de Adição de Invenção (22) 05/10/2021 (51) H04L 9/32 (2006.01) (52) H04L 9/3236 (54) SISTEMA DE IDENTIFICAÇÃO COM VALIDAÇÃO, AUTENTICAÇÃO E AUTORIZAÇÃO UTILIZANDO BIOMETRIA (71) FREDERICO MARQUES ALMEIDA DE LAFFITTE (BR/RJ) (72) FREDERICO MARQUES ALMEIDA DE LAFFITTE

(21) BR 10 2021 020003-0 A2

Código 3.1 - Publicação do Pedido de Patente ou de Certificado de Adição de Invenção
(22) 05/10/2021
(51) B60R 25/04 (2013.01)
(52) B60R 25/04
(54) MÉTODO E SISTEMA DE BLOQUEIO AUTOMOTIVO ANTIFURTO/ROUBO UNIVERSAL
(71) RONEN ZISSU (BR/SP)
(72) RONEN ZISSU

---

(21) BR 10 2021 020005-7 A2

Código 3.1 - Publicação do Pedido de Patente ou de Certificado de Adição de Invenção
(22) 05/10/2021
(51) C05D 9/00 (2006.01), C05G 5/16 (2020.01), A01N 59/00 (2006.01), B82Y 30/00 (2011.01)
(52) C05D 9/00, C05G 5/16, A01N 59/00, B82Y 30/00
(54) MÉTODO DE APLICAÇÃO DE NANOPARTÍCULAS DE ÓXIDO DE COBRE E DOADORES DE ÓXIDO NÍTRICO EM HORTALIÇAS
(71) FUNDAÇÃO UNIVERSIDADE FEDERAL DO ABC - UFABC (BR/SP) ; UNIVERSIDAD DE LA FRONTERA - UFRO (CL)
(72) AMEDEA BAROZZI SEABRA; MILENA TREVISAN PELEGRINO; JOANA CLAUDIO PIERETTI; CAMILA NEVES LANGE; MARCIO YUKIHIRO KOHATSU; TATIANE ARAUJO DE JESUS; BRUNA MOREIRA FREIRE; BRUNO LEMOS BATISTA; OLGA MARGARIDA RUBILAR ARANEDA; GONZALO RODRIGO TORTELLA FUENTES; PAOLA ALEJANDRA FINCHEIRA ROBLES

---

(21) BR 10 2021 020044-8 A2

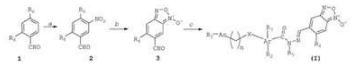

Código 3.1 - Publicação do Pedido de Patente ou de Certificado de Adição de Invenção
(22) 05/10/2021
(51) A61K 31/4245 (2006.01), A61P 35/00 (2006.01)
(54) COMPOSTOS DERIVADOS DE BENZOFUROXANOS N-ACILIDRAZÔNICOS, PROCESSO PARA OBTENÇÃO DOS MESMOS, COMPOSIÇÃO FARMACÊUTICA E USO DOS REFERIDOS COMPOSTOS
(71) UNIVERSIDADE DE SÃO PAULO - USP (BR/SP)
(72) SALOMÃO DÓRIA JORGE; JOSÉ ALEXANDRE MARZAGAO BARBUTO; FABIO LUIZ NAVARRO MARQUES; RICARDO ALEXANDRE DE AZEVEDO

---

(21) BR 10 2021 020045-6 A2

Código 3.1 - Publicação do Pedido de Patente ou de Certificado de Adição de Invenção
(22) 05/10/2021
(51) A61D 7/00 (2006.01), A01K 61/95 (2017.01)
(52) A61D 7/00, A01K 61/95

(54) APERFEIÇOAMENTO EM EQUIPAMENTO AUTOMATIZADO PARA VACINAÇÃO DE PEIXES.
(71) MARCO ANTONIO DOGNANI (BR/SP)
(72) MARCO ANTONIO DOGNANI

---

(21) BR 10 2021 020059-6 A2

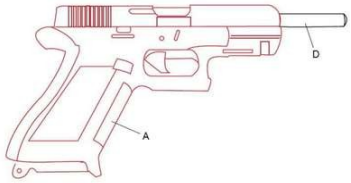

Código 3.1 - Publicação do Pedido de Patente ou de Certificado de Adição de Invenção
(22) 05/10/2021
(51) F41A 33/00 (2006.01)
(52) F41A 33/00
(54) DISPOSITIVO APLICADO A ARMAMENTO PARA TREINAMENTO
(71) JOÃO HENRIQUE VIRIATO NASCIMENTO (BR/DF)
(72) JOÃO HENRIQUE VIRIATO NASCIMENTO

---

(21) BR 10 2021 020066-9 A2

Código 3.1 - Publicação do Pedido de Patente ou de Certificado de Adição de Invenção
(22) 05/10/2021
(51) C07C 6/02 (2006.01), C07C 6/00 (2006.01), C07C 2/04 (2006.01), C08G 8/30 (2006.01), C08L 61/14 (2006.01), C07C 15/14 (2006.01), A61P 33/02 (2006.01)
(52) C07C 6/02, C07C 6/00, B01J 2231/54, C07C 2/04, C08G 8/30, C08L 61/14, C07C 15/14, A61P 33/02
(54) PROCESSO DE PRODUÇÃO DE COMPOSTOS À BASE DE DÍMEROS DO EUGENOL OU NEOLIGNANAS MODIFICADOS POR REAÇÃO DE METÁTESE CRUZADA PARA APRIMORAMENTO DA ATIVIDADE TRIPANOCIDA, PRODUTO OBTIDO E APLICAÇÃO
(71) FUNDAÇÃO UNIVERSIDADE FEDERAL DO ABC - UFABC (BR/SP) ; UNIVERSITÉ DE RENNES 1 (FR) ; CENTRE NATIONAL DE LA RECHERCHE SCIENTIFIQUE - CNRS (FR)
(72) THALITA SOARES GALHARDO; DALMO MANDELLI; JOÃO HENRIQUE GHILARDI LAGO; THAIS ALVES DA COSTA SILVA; ANDRE GUSTAVO TEMPONE CARDOSO; CÉDRIC RAOUL NOËL FISCHMEISTER; CHRISTIAN BRUNEAU

---

(21) BR 10 2021 020073-1 A2

Código 3.1 - Publicação do Pedido de Patente ou de Certificado de Adição de Invenção
(22) 06/10/2021
(51) A61F 5/56 (2006.01), A61C 7/00 (2006.01)
(52) A61F 5/566, A61C 7/00
(54) DISPOSITIVO INTRA-ORAL PALATINO DE MANUTENÇÃO DO ESPAÇO AÉREO BUCAL PARA TRATAMENTO DA APNEIA OBSTRUTIVA DO SONO E RONCO
(71) SOCIEDADE MINEIRA DE CULTURA (BR/MG)

	(72) SILVANA ALKMIM DE MIRANDA DINIZ; KAROLINA KRISTIAN AGUILAR SERAIDARIAN; ÂNGELA JEUNON DE ALENCAR E RANGEL; JÚLIA COUTO MAMEDE; PAULO ISAÍAS SERAIDARIAN; LAIZE ROSA PIRES FREITAS; DAURO DOUGLAS DE OLIVEIRA
(21) BR 10 2021 020077-4 A2	Código 3.1 - Publicação do Pedido de Patente ou de Certificado de Adição de Invenção (22) 06/10/2021 (51) A61C 5/50 (2017.01) (52) A61C 5/50 (54) DISPOSITIVO PARA CORTE, CAPTAÇÃO, TRANSPORTE E APLICAÇÃO CLÍNICA DO PLASMA RICO EM PLAQUETAS (PRP), PLASMA RICO EM FIBRINA (PRF) OU QUALQUER OUTRO EXTRATO SANGUÍNEO PARA O INTERIOR DA CAVIDADE ORAL E CÂMARA PULPAR. (71) CENTRO AVANÇADO DE ORTODONTIA PAULO PICANÇO S/S LTDA (BR/CE) (72) DIEGO MARTINS DE PAULA; FABRÍCIO RÔMULO SAMPAIO FARIAS
(21) BR 10 2021 020080-4 A2	Código 3.1 - Publicação do Pedido de Patente ou de Certificado de Adição de Invenção (22) 06/10/2021 (51) C04B 28/02 (2006.01), C04B 28/04 (2006.01), C04B 28/00 (2006.01), C04B 14/06 (2006.01), C04B 24/26 (2006.01) (52) C04B 28/02, C04B 28/04, C04B 28/001, C04B 14/06, C04B 24/2647 (54) COMPOSIÇÃO DE CONCRETO CELULAR E PROCESSO PARA PRODUÇÃO DA MESMA (71) SERVIÇO NACIONAL DE APRENDIZAGEM INDUSTRIAL (BR/BA) ; PHI - PROJETOS HABITACIONAIS INTELIGENTES LTDA - ME (BR/BA) (72) MOISÉS FERREIRA ELEUTÉRIO SILVA; GLEICE MARIA DE ARAÚJO RIBEIRO; ARIELY SANTANA OLIVEIRA; FLAVIO SANTOS DAS NEVES; PRISCILA VERONICA GALDINO FREITAS
(21) BR 10 2021 020086-3 A2	Código 3.1 - Publicação do Pedido de Patente ou de Certificado de Adição de Invenção (22) 06/10/2021 (51) C04B 28/04 (2006.01), C04B 28/18 (2006.01), C04B 14/06 (2006.01), C04B 14/30 (2006.01), C04B 103/44 (2006.01) (52) C04B 28/04, C04B 28/186, C04B 14/06, C04B 14/30, C04B 2103/44 (54) COMPOSIÇÃO DE CONCRETO LEVE DE ALTO DESEMPENHO E PROCESSO PARA PRODUÇÃO DA MESMA (71) SERVIÇO NACIONAL DE APRENDIZAGEM INDUSTRIAL (BR/BA) ; PHI - PROJETOS HABITACIONAIS INTELIGENTES LTDA - ME (BR/BA) (72) MOISÉS FERREIRA ELEUTÉRIO SILVA; GLEICE MARIA DE ARAÚJO RIBEIRO; ARIELY SANTANA OLIVEIRA; FLAVIO SANTOS DAS NEVES;

PRISCILA VERONICA GALDINO FREITAS

(21) BR 10 2021 020095-2 A2

Código 3.1 - Publicação do Pedido de Patente ou de Certificado de Adição de Invenção
(22) 06/10/2021
(51) E04B 2/04 (2006.01), E04B 2/06 (2006.01), E04G 21/22 (2006.01)
(52) E04B 2/04, E04B 2/06, E04G 21/22
(54) PROCESSO DE PREENCHIMENTO DE VÃO DE PAREDE EM ALVENARIA E RESPECTIVO ELEMENTO DE PREENCHIMENTO.
(71) APARECIDO TIMOTEO MARTINS (BR/SC)
(72) APARECIDO TIMÓTEO MARTINS

(21) BR 10 2021 020105-3 A2

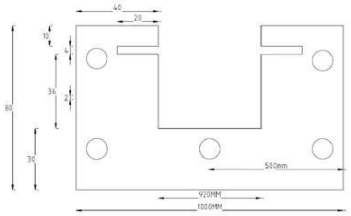

Código 3.1 - Publicação do Pedido de Patente ou de Certificado de Adição de Invenção
(22) 06/10/2021
(51) F24S 80/45 (2018.01)
(54) CHASSI MONOBLOCO PARA PLACAS DE AQUECIMENTO SOLAR COM FECHAMENTOS SUPERIOR E INFERIOR REMOVÍVEIS PARA MANUTENÇÃO
(71) ALAOR FERREIRA ANDRADE (BR/DF)
(72) Sigilo de Autor, conforme solicitado e com base no artigo 6º, § 4º da LPI

(21) BR 10 2021 020109-6 A2

Código 3.1 - Publicação do Pedido de Patente ou de Certificado de Adição de Invenção
(22) 06/10/2021
(51) H01L 31/02 (2006.01)
(52) H01L 51/42, H01L 31/02
(54) SISTEMA HÍBRIDO TRANSPORTADOR DE CARGAS , MÉTODO DE PREPARAÇÃO DE SISTEMA HÍBRIDO E USOS DO SISTEMA
(71) UNIVERSIDADE FEDERAL DE GOIÁS (BR/GO)
(72) TATIANA DUQUE MARTINS; RAMON MIRANDA SILVA

(21) BR 10 2021 020110-0 A2

Código 3.1 - Publicação do Pedido de Patente ou de Certificado de Adição de Invenção
(22) 06/10/2021
(51) A23F 5/44 (2006.01)
(52) A23F 5/44
(54) EXTRATO SOLÚVEL DA AMÊNDOA DO BABAÇU (ATTALEA SPECIOSA) TORRADO E MOÍDO, E SEU PROCESSO DE OBTENÇÃO
(71) A G S COSTA COMERCIO (BR/MA)
(72) ALDO DE JESUS COSTA

(21) BR 10 2021 020114-2 A2	Código 3.1 - Publicação do Pedido de Patente ou de Certificado de Adição de Invenção (22) 06/10/2021 (51) A23L 27/00 (2016.01), A23L 33/00 (2016.01) (52) A23L 27/80, A23L 33/00, A23V 2200/264, A23V 2200/304 (54) DESENVOLVIMENTO DE MOLHO CREMOSO PLANT-BASED TIPO MAIONESE À BASE DE CACAU, MARACUJÁ, RAÍZES, TUBÉRCULOS E ESPECIARIAS (71) UNIVERSIDADE FEDERAL DO CEARÁ (BR/CE) (72) LUCICLÉIA BARROS DE VASCONCELOS; FRANCISCO AUGUSTO OLIVEIRA SANTOS
(21) BR 10 2021 020120-7 A2	Código 3.1 - Publicação do Pedido de Patente ou de Certificado de Adição de Invenção (22) 06/10/2021 (51) B05B 1/22 (2006.01), E04F 11/18 (2006.01) (52) B05B 1/22, E04F 11/1802 (54) DISPOSIÇÃO CONSTRUTIVA EM PONTEIRA PARA BICOS DE CARTUCHOS E SACHÊS DE REJUNTES INJETÁVEIS E SELANTES (71) HARD POLÍMEROS PARA INDÚSTRIA LTDA. (BR/SC) (72) LARRI HENRIQUE HARTMANN
(21) BR 10 2021 020125-8 A2	Código 3.1 - Publicação do Pedido de Patente ou de Certificado de Adição de Invenção (22) 06/10/2021 (51) C07C 41/06 (2006.01), C07C 2/06 (2006.01), C07C 41/34 (2006.01), C07C 43/10 (2006.01), C07C 43/04 (2006.01), C07C 11/02 (2006.01), C10L 1/02 (2006.01) (52) C07C 41/06, C07C 2/06, C07C 41/34, C07C 43/10, C07C 43/046, C07C 11/02, C10L 1/026 (54) PROCESSO INTEGRADO DE PRODUÇÃO DE ÉTERES TERC-BUTÍLICOS DE GLICEROL OU CORRENTE DE ISOOCTENOS (71) PETRÓLEO BRASILEIRO S.A. - PETROBRAS (BR/RJ) (72) CARLOS RENE KLOTZ RABELLO
(21) BR 10 2021 020126-6 A2	Código 3.1 - Publicação do Pedido de Patente ou de Certificado de Adição de Invenção (22) 06/10/2021 (51) G01N 27/00 (2006.01), G06N 3/02 (2006.01) (54) DISPOSITIVO E PROCESSOS PARA CLASSIFICAÇÃO DE LÍQUIDOS (71) UNIVERSIDADE FEDERAL DE MINAS GERAIS (BR/MG) (72) THIAGO HENRIQUE RODRIGUES DA CUNHA; RODRIGO GRIBEL LACERDA; CLÁUDIO LAUDARES PASSOS SILVA; TIAGO AMARANTE DE BARROS CARDOSO

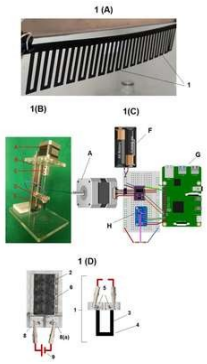

(21) BR 10 2021 020127-4 A2

Código 3.1 - Publicação do Pedido de Patente ou de Certificado de Adição de Invenção
(22) 06/10/2021
(51) A61K 31/4035 (2006.01), A61K 9/51 (2006.01), A61K 47/10 (2017.01), A61K 31/57 (2006.01), C07D 209/48 (2006.01), A61P 29/00 (2006.01)
(52) A61K 31/4035, A61K 9/51, A61K 47/10, A61K 31/57, C07D 209/48, A61P 29/00
(54) FORMULAÇÃO DE NANOCRISTAIS DE COMPOSTO HÍBRIDO DE FTALIMIDA COM BUDESONIDA E SEU USO COMO ANTI-INFLAMATÓRIO PARA TRATAMENTO DE INFLAMAÇÕES OCULARES
(71) UNIVERSIDADE DE SÃO PAULO - USP (BR/SP) ; UNIVERSIDADE ESTADUAL PAULISTA JÚLIO DE MESQUITA FILHO - UNESP (BR/SP) ; INSTITUTO DE PESQUISAS TECNOLÓGICAS DO ESTADO DE SÃO PAULO - IPT (BR/SP)
(72) MARIA CHRISTINA CAMASMIE PETERS; CHUNG MAN CHIN; ISABELA FERNANDES DE OLIVEIRA; JEAN LEANDRO DOS SANTOS; MARCELLA GABRIELLE MENDES MACHADO; MARIA HELENA AMBROSIO ZANIN; NADIA ARACI BOU CHACRA

(21) BR 10 2021 020128-2 A2

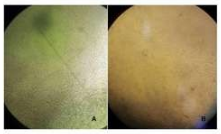

Microscopia óptica do antígeno vacinal utilizado na vacina intravaginal (alphaherpesvírus bovino tipo 5), cepa RP, 48 horas (A) e 72 horas (B) no processo de produção do antígeno viral.

Código 3.1 - Publicação do Pedido de Patente ou de Certificado de Adição de Invenção
(22) 06/10/2021
(51) A61K 39/245 (2006.01), A61K 39/39 (2006.01), C07K 14/245 (2006.01), A61P 31/22 (2006.01)
(54) COMPOSIÇÃO DE VACINA INTRAVAGINAL E VACINA INTRAVAGINAL INATIVADA CONTRA O ALPHAHERPESVÍRUS BOVINO TIPO 5
(71) UNIVERSIDADE FEDERAL DE PELOTAS (BR/RS)
(72) GEFERSON FISCHER; CRISTINA MENDES PETER; NADÁLIN YANDRA BOTTON; JOSÉ MARIO BARICHELLO; FABRICIO ROCHEDO CONCEIÇÃO; LARIANE DA SILVA BARCELOS; LEONARDO CLASEN RIBEIRO; JOSE HENRIQUE DOMINGUEZ; PAULO RICARDO CENTENO RODRIGUES; MARCOS ROBERTO ALVES FERREIRA; GILBERTO DÁVILA VARGAS; MARCELO DE LIMA; SILVIA DE OLIVEIRA HÜBNER; MATHEUS IURI FRÜHAUF

(21) BR 10 2021 020129-0 A2

Código 3.1 - Publicação do Pedido de Patente ou de Certificado de Adição de Invenção
(22) 06/10/2021
(51) E04H 4/14 (2006.01), E04H 4/00 (2006.01), E04H 4/06 (2006.01)
(52) E04H 4/14, E04H 4/005, E04H 4/06, E04H 4/0043
(54) PROCESSO DE INSTALAÇÃO DE JANELAS E FACES DE VIDRO OU POLÍMERO EM PISCINAS
(71) DEON - IMPERMEABILIZAÇÕES LTDA - EPP (BR/SC)
(72) LILIAN DANIELLE CUNHA KOHLER

(21) BR 10 2021 020133-9 A2

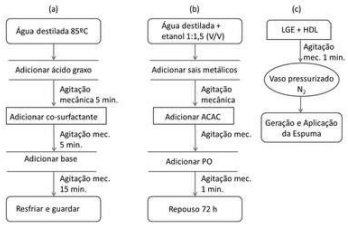

Código 3.1 - Publicação do Pedido de Patente ou de Certificado de Adição de Invenção
(22) 06/10/2021
(51) C08K 3/10 (2018.01), F16L 55/12 (2006.01)
(54) FORMULAÇÃO DE ESPUMA E SUA APLICAÇÃO PARA BLOQUEIO TEMPORÁRIO DE TUBULAÇÃO
(71) PETRÓLEO BRASILEIRO S.A. - PETROBRAS (BR/RJ) ; UNIVERSIDADE ESTADUAL PAULISTA "JULIO DE MESQUITA FILHO" - UNESP (BR/SP)
(72) RONE CESAR MORALES; ROBINSON ANTONIO SILVA; SANDRA HELENA PULCINELLI; EDILENE CRISTINA FERREIRA; RODRIGO MORAIS MENEZES DOS SANTOS; EDUARDO PENA DOS SANTOS; CELSO VALENTIM SANTILLI

(21) BR 10 2021 020136-3 A2

Código 3.1 - Publicação do Pedido de Patente ou de Certificado de Adição de Invenção
(22) 06/10/2021
(51) E21B 41/00 (2006.01)
(52) E21B 41/0085
(54) SISTEMA PARA GERAÇÃO DE ENERGIA ELÉTRICA SUBMARINA
(71) PETRÓLEO BRASILEIRO S.A. - PETROBRAS (BR/RJ)
(72) ANTONIO MARCOS FONSECA BIDART; FABIO MENEZES PASSARELLI; LUIZ CARLOS TOSTA DA SILVA; JOÃO RAFAEL PERRONI CIAMBELLI; ERICK FABRIZIO QUINTELLA ANDRADE COELHO; RAFAEL DE ALMEIDA PECANHA; FABRICIO SOARES DA SILVA; PAULO VINICIUS SOARES RAMALHO DOMINGOS; DIEGO ALEXANDRE BELMONTE BARBOSA; LIVIA FULCHIGNONI DE PAIVA; FABIO ALVES ALBUQUERQUE; JULIANA PEREIRA SILVA; DANIEL GRECO DUARTE

(21) BR 10 2021 020140-1 A2

Código 3.1 - Publicação do Pedido de Patente ou de Certificado de Adição de Invenção

(22) 07/10/2021
(51) G01N 15/06 (2006.01), G01N 1/20 (2006.01), G01N 1/10 (2006.01), G01N 35/00 (2006.01)
(52) G01N 15/06, G01N 1/20, G01N 2015/0693, G01N 2001/1006, G01N 2035/00178
(54) SISTEMA PARA ANÁLISE DE TURBIDEZ DE FLUIDO E MÉTODO PARA ANÁLISE DE TURBIDEZ DE FLUIDO
(71) CIA DE SANEAMENTO BASICO DO ESTADO DE SAO PAULO SABESP (BR/SP)
(72) SHEILA GOZZO CÂMERA; ERIVANDRO OLIVEIRA SAMPAIO; DUARTE NUNO FREITAS GOMES

(21) BR 10 2021 020150-9 A2

Código 3.1 - Publicação do Pedido de Patente ou de Certificado de Adição de Invenção
(22) 07/10/2021
(51) A01N 65/28 (2009.01), A01N 65/38 (2009.01), A01P 7/04 (2006.01)
(52) A01N 65/28, A01N 65/38, A01P 7/04
(54) INSETICIDA NATURAL CONTRA BARATAS
(71) FUNDACAO DE ENSINO SUPERIOR DO VALE DO SAPUCAI (BR/MG)
(72) RAYANNE KOELER MONTEIRO; ADRIANA RODRIGUES DOS ANJOS MENDONÇA

(21) BR 10 2021 020177-0 A2

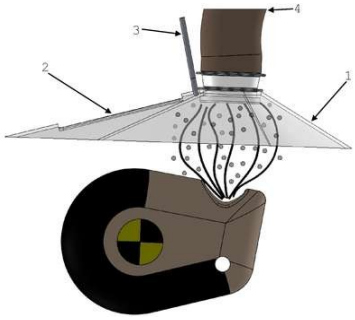

Código 3.1 - Publicação do Pedido de Patente ou de Certificado de Adição de Invenção
(22) 07/10/2021
(51) A41D 31/30 (2019.01), A41D 13/11 (2006.01), A61L 9/00 (2006.01), A61L 9/16 (2006.01), A61M 16/06 (2006.01), A61B 1/24 (2006.01)
(52) A41D 31/305, A41D 13/11, A61L 9/00, A61L 9/16, A61M 16/06, A61B 1/24
(54) ESCUDO COM EXAUSTÃO DE AR PARA CONTROLE MICROBIOLÓGICO EM ATENDIMENTO ODONTOLÓGICO E MÉDICO.
(71) VANDERLEI SALVADOR BAGNATO (BR/SP) ; EVOTECH IMPORTAÇÃO E EXPORTAÇÃO DE EQUIPAMNTOS MEDICO ODONTOLÓGICOS LTDA (BR/SP)
(72) VANDERLEI SALVADOR BAGNATO; CARLOS HENRIQUE BANHOS; DANIEL JOSE CHIANFRONE; KATE CRISTINA BLANCO; THAILA QUATRINI CORRÊA

(21) BR 10 2021 020193-2 A2

Código 3.1 - Publicação do Pedido de Patente ou de Certificado de Adição de Invenção
(22) 07/10/2021
(51) A01N 25/22 (2006.01), A01N 39/04 (2006.01), A01N 37/48 (2006.01), A01N 43/54 (2006.01)

(52) A01N 25/22, A01N 39/04, A01N 37/48, A01N 43/54
(54) FORMULAÇÃO COMPREENDENDO ATIVO DE FUNÇÃO ÁCIDA, ATIVO DE FUNÇÃO ÉSTER E ATIVO SALINO E/OU QUIMICAMENTE LÁBIL, SEU USO E MÉTODO DE PRODUÇÃO
(71) IHARABRAS S.A. INDUSTRIAS QUÍMICAS (BR/SP)
(72) ANDERSON APARECIDO DE MARCHI; DIOGO PINEDA RIVELLI

---

(21) BR 10 2021 020202-5 A2

Código 3.1 - Publicação do Pedido de Patente ou de Certificado de Adição de Invenção
(22) 07/10/2021
(51) A61K 8/99 (2017.01), A61K 8/73 (2006.01), A61K 8/02 (2006.01), A61K 8/11 (2006.01), A61K 8/14 (2006.01), A61Q 17/00 (2006.01)
(52) A61K 8/99, A61K 8/73, A61K 8/0216, A61K 8/11, A61K 8/14, A61Q 17/005
(54) FORMULAÇÃO COSMÉTICA ANTIVIRAL E SEUS USOS
(71) UNIVERSIDADE FEDERAL DE SÃO PAULO - UNIFESP (BR/SP) ; SOLABIA BIOTECNOLOGICA LTDA (BR/PR) ; SHANGAI PECHOIN BIOTECH CO., LTD (CN)
(72) VANIA RODRIGUES LEITE E SILVA; PATRICIA SANTOS LOPES; NEWTON ANDREO FILHO; ANA CAROLINA HENRIQUES RIBEIRO MACHADO

---

(21) BR 10 2021 020212-2 A2

Código 3.1 - Publicação do Pedido de Patente ou de Certificado de Adição de Invenção
(22) 07/10/2021
(51) C09B 61/00 (2006.01), C12M 1/16 (2006.01), C09B 67/00 (2006.01), C09B 67/08 (2006.01), C08L 23/00 (2006.01), B29C 48/00 (2019.01), B29B 9/10 (2006.01)
(52) C09B 61/00, C12M 1/16, C09B 67/0001, C09B 67/0004, C09B 67/0013, C08L 23/00, B29C 48/00, B29B 9/10
(54) PROCESSO DE OBTENÇÃO E INCORPORAÇÃO DE BIOPIGMENTOS EM POLÍMEROS TERMOPLÁSTICOS E SEUS PRODUTOS OBTIDOS
(71) UNIVERSIDADE DE SÃO PAULO - USP (BR/SP)
(72) SALVADOR SÁNCHEZ MUÑOZ; DIEGO DAVID PINZON MORENO; CLODOALDO SARON; SILVIO SILVÉRIO DA SILVA; EDITH MIER ALBA; BRUNA GREEN RODRIGUES

---

(21) BR 10 2021 020219-0 A2

Código 3.1 - Publicação do Pedido de Patente ou de Certificado de Adição de Invenção
(22) 07/10/2021
(51) C02F 1/72 (2023.01), C02F 103/02 (2006.01)
(52) C02F 1/72, C02F 2305/023, C02F 2103/023
(54) PROCESSO PARA SOLUBILIZAR RADICAL LIVRE OH? PARA SISTEMA DE TRATAMENTO DE ÁGUA E EQUIPAMENTO PARA O MESMO
(71) GRAKO ENGENHARIA LTDA. (BR/RS)

	(72) GEFFERSON MOREIRA DA SILVA LANDARINI; MAURÍCIO DE ALMEIDA SCHMITT; GUILHERME GOULART FERREIRA
(21) BR 10 2021 020237-8 A2	Código 3.1 - Publicação do Pedido de Patente ou de Certificado de Adição de Invenção (22) 08/10/2021 (51) H01F 41/00 (2006.01), H02P 13/06 (2006.01), H02P 13/12 (2006.01), H01F 38/14 (2006.01) (52) H01F 41/00, H02P 13/06, H02P 13/12, H01F 2038/146 (54) TRANSFORMADOR ELÉTRICO COM PRIMÁRIO RESSONANTE E SECUNDÁRIO INDUTIVO E MÉTODO DE FABRICAÇÃO DO MESMO (71) RESON ENERGY LTDA (BR/MG) (72) LÁZARO DOS REIS MAGALHÃES; DIEGO MALDINI SOUZA DE OLIVEIRA
(21) BR 10 2021 020242-4 A2	Código 3.1 - Publicação do Pedido de Patente ou de Certificado de Adição de Invenção (22) 08/10/2021 (51) G06Q 50/00 (2012.01), G16Z 99/00 (2019.01) (52) G06Q 50/00, G16Z 99/00 (54) PROCESSO PARA IMPLEMENTAÇÃO DE ECOSSISTEMA DE INOVAÇÃO ENTRE IES (71) UNIVERSIDADE FEDERAL DO SUL E SUDESTE DO PARÁ (BR/PA) (72) JOSE ROBERTO MONTEIRO CAMPOS; CLAUDIO HENRIQUE CERQUEIRA COSTA BASQUEROTTO; JOSE ELISANDRO DE ANDRADE
(21) BR 10 2021 020248-3 A2	Código 3.1 - Publicação do Pedido de Patente ou de Certificado de Adição de Invenção (22) 08/10/2021 (51) G06V 10/20 (2022.01), G06V 10/56 (2022.01), G06V 10/70 (2022.01) (52) G06V 10/255, G06V 10/56, G06V 10/70 (54) EQUIPAMENTO PARA CLASSIFICAÇÃO DE GRÃOS DE SOJA COM VISÃO COMPUTACIONAL E REDE NEURAL ARTIFICIAL (71) UNIVERSIDADE FEDERAL DE RONDONOPOLIS (BR/MT) (72) RENILDO LUIZ MION; ADRIANO DE OLIVEIRA SILVEIRA; ARTHUR AKIRA MAMYIA; JOAO GABRIEL RODRIGUES; PEDRO GUILHERME BASTOS BARBOSA SILVA
(21) BR 10 2021 020270-0 A2	Código 3.1 - Publicação do Pedido de Patente ou de Certificado de Adição de Invenção (22) 08/10/2021 (51) E04H 12/00 (2006.01), B66C 23/62 (2006.01) (52) E04H 12/00, B66C 23/62

(54) TORRE DE TRANSMISSÃO ELÉTRICA MÓVEL E MÉTODO DE INSTALAÇÃO DA TORRE.
(71) COMPANHIA DE ELETRICIDADE DO ESTADO DA BAHIA-COELBA (BR/BA) ; SERVICO NACIONAL DE APRENDIZAGEM INDUSTRIAL (BR/BA)
(72) RODINELLY ALEX DE OLIVEIRA; DANILO DOS SANTOS SUGURI; FREDERICO WERGNE DE CASTRO ARAUJO FILHO; EMMANUEL JOSÉ GUERRA BRITO DA SILVA; RICARDO CERQUEIRA MEDRADO; ANA TEREZA ANDRADE BORBA; PETRUCIO LEAL PEREIRA

---

(21) BR 10 2021 020274-2 A2

Código 3.1 - Publicação do Pedido de Patente ou de Certificado de Adição de Invenção
(22) 08/10/2021
(51) B23P 19/04 (2006.01)
(52) B23P 19/04
(54) DISPOSITIVO E MÉTODO PARA TROCA DE PELO MENOS UM COMPONENTE DE VEÍCULO DE TRABALHO
(71) VALE S.A. (BR/RJ)
(72) ROOSEVELT DA SILVA PINTO; WANDERSON LUCIANO RODRIGUES; RENATO FABIANO OLIVEIRA SILVA; ENILTON EDSON FRADE; RODRIGO DIEGO DE BRITO RODRIGUES

---

(21) BR 10 2021 020286-6 A2

Código 3.1 - Publicação do Pedido de Patente ou de Certificado de Adição de Invenção
(22) 08/10/2021
(51) A21D 13/045 (2017.01)
(52) A21D 13/045
(54) PRODUTO DA ELABORAÇÃO DE BROWNIE À BASE DE FEIJÃO PRETO
(71) UNIVERSIDADE FEDERAL RURAL DE PERNAMBUCO (BR/PE)
(72) ANA CAROLINA DOS SANTOS COSTA; ANTONIO MARQUES DOS SANTOS; LARYSSA GABRIELLE PIRES LEMOS; MARIA HELLENA REIS DA COSTA; NATHALIA CAVALCANTI DOS SANTOS

---

(21) BR 10 2021 020292-0 A2

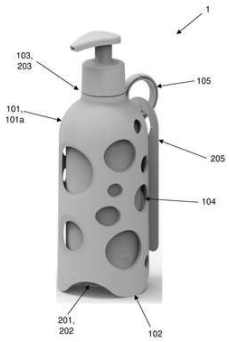

Código 3.1 - Publicação do Pedido de Patente ou de Certificado de Adição de Invenção
(22) 08/10/2021
(51) A47K 5/12 (2006.01), A45D 34/00 (2006.01), B05B 11/00 (2023.01)
(52) A47K 5/12, A45D 2034/005, B05B 11/3001
(54) INVÓLUCRO, RESERVATÓRIO DE FLUIDO, DISPENSADOR DE FLUIDO E MÉTODO DE MONTAGEM
(71) AB PLAST MANUFATURADOS PLASTICOS LTDA (BR/SC)
(72) JEFERSON PELISSARO; ANDRÉ BORNSCHEIN SILVA; ALEXANDRE BORNSCHEIN SILVA; ISABELA LIMA BORNSCHEIN SILVA; LUCAS LIMA BORNSCHEIN SILVA

(21) BR 10 2021 020301-3 A2	Código 3.1 - Publicação do Pedido de Patente ou de Certificado de Adição de Invenção (22) 08/10/2021 (51) B01J 35/00 (2006.01), B01J 21/06 (2006.01), B01J 23/75 (2006.01), B01J 23/72 (2006.01), B01J 23/44 (2006.01), C01B 3/02 (2006.01) (52) B01J 35/004, B01J 21/063, B01J 23/75, B01J 23/72, B01J 23/44, C01B 3/02 (54) PROCESSO DE PRODUÇÃO DE COMPÓSITOS, COMPÓSITO, USO DE UM COMPÓSITO E PROCESSO DE PRODUÇÃO DE GÁS HIDROGÊNIO (71) UNIVERSIDADE FEDERAL DE SANTA MARIA (BR/RS) (72) ERNESTO SCHULZ LANG; TANIZE BORTOLOTTO; BÁRBARA TIRLONI; ROBERTA CARGNELUTTI; CÁSSIA PEREIRA DELGADO; FELIPE DORNELLES DA SILVA; ANDRESSA LUNARDI; CAMILA NUNES CECHIN
(21) BR 10 2021 020312-9 A2	Código 3.1 - Publicação do Pedido de Patente ou de Certificado de Adição de Invenção (22) 08/10/2021 (51) G01B 11/25 (2006.01), G01B 11/24 (2006.01), B21C 51/00 (2006.01), B21B 38/02 (2006.01) (52) G01B 11/25, G01B 11/24, B21C 51/00, B21B 38/02 (54) MEDIDOR AUTOMÁTICO DE LARGURA DE CHAPAS POR VISÃO COMPUTACIONAL (71) ARCELORMITTAL BRASIL S.A (BR/ES) (72) TIAGO TADEU WIRTTI; ANDERSON SACHETTO ROSA; GABRIEL COUCEIRO FIGUEIREDO; ROGER ALEX DE CASTRO FREITAS; RODRIGO ROSA DE ARAUJO; MAICON NUNES PEREIRA; ELOI PISANESCHI DE MELO; ODAIR MAURICIO MACHADO
(21) BR 10 2021 020333-1 A2	Código 3.1 - Publicação do Pedido de Patente ou de Certificado de Adição de Invenção (22) 08/10/2021 (51) E04F 11/18 (2006.01) (52) E04F 11/1802, E04F 11/1808 (54) APERFEIÇOAMENTO APLICADO A MECANISMO DE INSTALAÇÃO DE CORRIMÃO E CHAVE DE MONTAGEM (71) BR GOODS CONFECÇÃO LTDA ME (BR/SP) (72) BEATRIZ BAPTISTA ALVES
(21) BR 10 2021 020363-3 A2	Código 3.1 - Publicação do Pedido de Patente ou de Certificado de Adição de Invenção (22) 10/10/2021

(51) G16Y 40/00 (2020.01), G16Y 20/00 (2020.01), B65D 19/00 (2006.01)
(52) G16Y 40/00, G16Y 20/00, B65D 19/00
(54) DISPOSITIVO IOT INCORPORADO A UM ESTRADO, PLATAFORMA E/OU PALETE/PALLET EM MADEIRA, PLÁSTICO OU METAL PARA MONITORAMENTO DE VOLUME DE CARGA, TEMPERATURA, UMIDADE E GEOLOCALIZAÇÃO, INTEGRADO A UMA PLATAFORMA DE GERENCIAMENTO ONLINE CAPAZ DE ORGANIZAR DADOS E PREDIZER SITUAÇÕES CRÍTICAS VIA APRENDIZADO DE MÁQUINA; E MODELO INOVADO DE PALETE/PALLET EM MADEIRA
(71) GUSTAVO BRAZ CARNEIRO (BR/SC)
(72) GUSTAVO BRAZ CARNEIRO; CLEY ANGELI DE SOUZA; HARITON PEREIRA SATO

---

(21) BR 10 2021 020438-9 A2

Código 3.1 - Publicação do Pedido de Patente ou de Certificado de Adição de Invenção
(22) 11/10/2021
(51) G01R 27/20 (2006.01), G01V 3/02 (2006.01)
(52) G01R 27/20, G01V 3/02
(54) SISTEMA PARA MONITORAMENTO ON-LINE E DIAGNÓSTICO AUTOMÁTICO DE MALHAS DE ATERRAMENTO
(71) LIGHT - SERVIÇOS DE ELETRICIDADE S/A (BR/RJ) ; UNIVERSIDADE FEDERAL DE CAMPINA GRANDE - UFCG (BR/PB)
(72) GEORGE ROSSANY SOARES DE LIRA; EDSON GUEDES DA COSTA; VALDEMIR DA SILVA BRITO; LENILSON ANDRADE BARBOSA; ARTHUR FRANCISCO ANDRADE; NEWTON SÁVIO SOUZA MARQUES DA FONSECA

---

(21) BR 10 2021 020440-0 A2

Código 3.1 - Publicação do Pedido de Patente ou de Certificado de Adição de Invenção
(22) 11/10/2021
(51) A01B 73/04 (2006.01)
(52) A01B 73/04
(54) DISPOSITIVO DE PIVOTAMENTO E RETRAÇÃO PARA EQUIPAMENTOS AGRÍCOLAS, COLAR DE ALOJAMENTO PARA EQUIPAMENTOS AGRÍCOLAS, MÉTODO PARA REDUÇÃO DA LARGURA DE TRANSPORTE DE UM EQUIPAMENTO AGRÍCOLA, E EQUIPAMENTO AGRÍCOLA
(71) MARCHESAN IMPLEMENTOS E MÁQUINAS AGRÍCOLAS TATU S/A (BR/SP)
(72) JOSÉ LUIZ ALBERTO MARCHESAN; LUIZ GONZAGA DE SANTI LOUREIRO; ALEXANDRE BARBOSA PINTO

---

(21) BR 10 2021 020466-4 A2

Código 3.1 - Publicação do Pedido de Patente ou de Certificado de Adição de Invenção
(22) 13/10/2021
(51) A01C 7/12 (2006.01)

(52) A01C 7/121
(54) GRADE SEMEADORA PARA MULTICULTURA
(71) GERAMOTOS AUTOPEÇAS LTDA ME (BR/CE)
(72) GERALDO DE SOUSA MOTA; GEAN CARLOS MOURA MOTA; FRANCISCO RONALDO BELÉM FERNANDES

---

(21) BR 10 2021 020538-5 A2

Código 3.1 - Publicação do Pedido de Patente ou de Certificado de Adição de Invenção
(22) 13/10/2021
(51) A61L 2/18 (2006.01), A61L 2/24 (2006.01), A61L 2/26 (2006.01)
(52) A61L 2/183, A61L 2/24, A61L 2/26
(54) SISTEMA DE DESCONTAMINAÇÃO E HIGIENIZAÇÃO DE SUPERFÍCIES DE PESSOAS E OBJETOS À BASE DE ÁGUA OZONIZADA COM GERAÇÃO DE ENERGIA ELÉTRICA ATRAVÉS DE LUZ SOLAR
(71) GUILHERME MENDES SPITZMAN JORDAN (BR/RJ)
(72) GUILHERME MENDES SPITZMAN JORDAN

---

(21) BR 10 2021 020613-6 A2

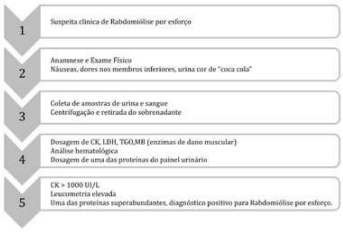

Código 3.1 - Publicação do Pedido de Patente ou de Certificado de Adição de Invenção
(22) 14/10/2021
(51) G01N 33/68 (2006.01), C07K 14/47 (2006.01)
(54) MÉTODO DE INVESTIGAÇÃO PROTEÔMICA EM AMOSTRA PARA DIAGNÓSTICO DA RABDOMIÓLISE E KITS PARA REALIZAÇÃO DO MESMO
(71) UNIVERSIDADE FEDERAL DO RIO DE JANEIRO (BR/RJ) ; CENTRO DE EDUCAÇÃO FÍSICA ALMIRANTE ADALBERTO NUNES (BR/RJ)
(72) MARCOS DIAS PEREIRA; ANDRÉIA CARNEIRO DA SILVA; GIUSEPPE PALMISANO

---

(21) BR 10 2021 023546-2 A2

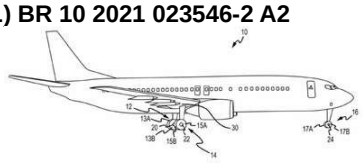

Código 3.1 - Publicação do Pedido de Patente ou de Certificado de Adição de Invenção
(22) 23/11/2021
(30) 18/12/2020 US 17/127,348
(51) B64C 25/28 (2006.01), B64D 45/00 (2006.01), B64C 25/60 (2006.01), G01D 21/02 (2006.01)
(52) B64C 25/28, B64D 2045/008, B64C 25/60, B64D 45/0005, G01D 21/02
(54) SISTEMA DE DETECÇÃO DE POUSO DURO DE AERONAVE, MÉTODO PARA DETERMINAR A POSSIBILIDADE DE UM EVENTO DE POUSO DE UMA AERONAVE SER DURO, E, ARTIGO DE FABRICAÇÃO
(71) GOODRICH CORPORATION (US)
(72) ADNAN CEPIC; EBENEZER KIELSTRA; AMIR FAZELI

(21) BR 10 2021 023841-0 A2

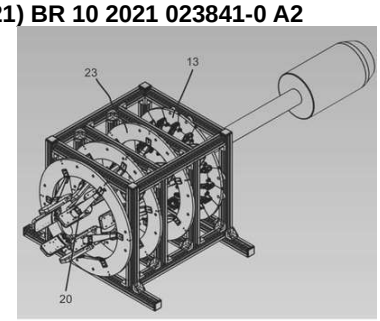

Código 3.1 - Publicação do Pedido de Patente ou de Certificado de Adição de Invenção
(22) 26/11/2021
(51) G01N 21/89 (2006.01), G01N 27/90 (2021.01)
(52) G01N 21/89, G01N 27/90
(54) SISTEMA E MÉTODO DE INSPEÇÃO DE PEÇAS METÁLICAS
(66) BR 10 2020 024201-6 26/11/2020
(71) VALLOUREC SOLUÇÕES TUBULARES DO BRASIL S.A. (BR/MG)
(72) ANTÔNIO SÉRGIO MEDEIROS FONSECA; EDSON JOSE EUFRÁSIO; LUCAS KLING E SILVA; CESAR GIRON CAMERINI; GABRIELA RIBEIRO PEREIRA

(21) BR 10 2021 024062-8 A2

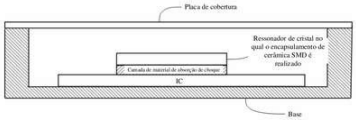

Código 3.1 - Publicação do Pedido de Patente ou de Certificado de Adição de Invenção
(22) 29/11/2021
(30) 30/11/2020 CN 202011386388.5; 26/01/2021 CN 202110106739.0; 23/06/2021 CN 202110698159.5
(51) H03H 9/09 (2006.01), H03B 5/32 (2006.01)
(52) H03H 9/09, H03B 5/32
(54) OSCILADOR DE CLOCK E MÉTODO DE PRODUÇÃO DE OSCILADOR DE CLOCK
(71) HUAWEI TECHNOLOGIES CO., LTD. (CN)
(72) WEI WU; JINHUI WANG; HAO LI; YONG YANG; XINHUA HUANG

(21) BR 10 2021 024571-9 A2

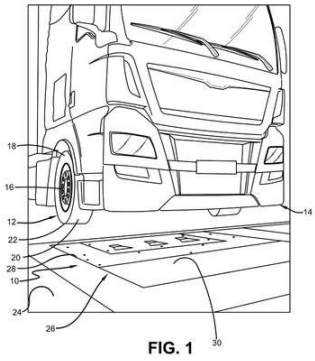

Código 3.1 - Publicação do Pedido de Patente ou de Certificado de Adição de Invenção
(22) 03/12/2021
(30) 15/12/2020 US 17/122,134
(51) B60C 23/02 (2006.01), G01L 17/00 (2006.01), G01L 13/00 (2006.01)
(52) B60C 23/02, G01L 17/00, G01L 13/00
(54) SISTEMA E MÉTODO PARA AVALIAÇÃO DA PRESSÃO DO PNEU
(71) THE GOODYEAR TIRE & RUBBER COMPANY (US)
(72) PIERRE JULES A. COLLIN; ABHIJIT GANGULY; ANDREAS MICHALE THOMAS PIETSCH; STEFAN BUSSMANN

(21) BR 10 2022 004384-1 A2

Código 3.1 - Publicação do Pedido de Patente ou de Certificado de Adição de Invenção
(22) 10/03/2022
(30) 07/10/2021 IN 202121045719
(51) A01N 57/20 (2006.01), A01N 33/22 (2006.01), A01N 43/50 (2006.01), A01N 43/653 (2006.01), A01N 43/84 (2006.01), A01N 39/04 (2006.01), A01N 43/40

	(2006.01), A01N 35/10 (2006.01), A01N 43/54 (2006.01) (52) A01N 57/20, A01N 33/22, A01N 43/50, A01N 43/653, A01N 43/84, A01N 39/04, A01N 43/40, A01N 35/10, A01N 43/54, A01N 2300/00 (54) MÉTODO PARA CONTROLAR O CRESCIMENTO DE VEGETAÇÃO INDESEJADA (71) UPL LIMITED (IN) (72) GIUVAN LENZ; GANESH RAO
(21) BR 10 2022 004386-8 A2	Código 3.1 - Publicação do Pedido de Patente ou de Certificado de Adição de Invenção (22) 10/03/2022 (30) 11/10/2021 IN 202121046316 (51) A01N 57/20 (2006.01), A01N 33/22 (2006.01), A01N 43/50 (2006.01), A01N 43/653 (2006.01), A01N 43/84 (2006.01), A01N 39/04 (2006.01), A01N 43/40 (2006.01), A01N 35/10 (2006.01), A01N 43/54 (2006.01) (52) A01N 57/20, A01N 33/22, A01N 43/50, A01N 43/653, A01N 43/84, A01N 39/04, A01N 43/40, A01N 35/10, A01N 43/54, A01N 2300/00 (54) MÉTODO PARA CONTROLAR O CRESCIMENTO DE VEGETAÇÃO INDESEJADA (71) UPL LIMITED (IN) (72) GIUVAN LENZ; GANESH RAO
(21) BR 10 2022 006661-2 A2	Código 3.1 - Publicação do Pedido de Patente ou de Certificado de Adição de Invenção (22) 07/04/2022 (51) A01B 71/04 (2006.01) (52) A01B 71/04 (54) SISTEMA DE RECOLHIMENTO DOS MÓDULOS LATERAIS EM IMPLEMENTOS AGRÍCOLAS (66) BR 10 2021 019747-1 01/10/2021 (71) BALDAN IMPLEMENTOS AGRÍCOLAS S/A (BR/SP) (72) RENATO JOSÉ MASTROPIETRO
(21) BR 10 2022 006897-6 A2	Código 3.1 - Publicação do Pedido de Patente ou de Certificado de Adição de Invenção (22) 11/04/2022 (51) A01B 73/04 (2006.01) (52) A01B 73/04 (54) SISTEMA DE TRAVAMENTO DOS MÓDULOS LATERAIS DE IMPLEMENTOS AGRÍCOLAS (66) BR 10 2021 019820-6 01/10/2021 (71) BALDAN IMPLEMENTOS AGRÍCOLAS S/A (BR/SP) (72) RENATO JOSÉ MASTROPIETRO

(21) BR 10 2022 008935-3 A2	Código 3.1 - Publicação do Pedido de Patente ou de Certificado de Adição de Invenção (22) 09/05/2022 (30) 17/05/2021 JP 2021-083078 (51) B62J 11/19 (2020.01), B62J 17/086 (2020.01), B62J 23/00 (2006.01) (52) B62J 11/19, B62J 17/086, B62J 23/00 (54) ESTRUTURA DE ROTEAMENTO DE CABOS DE VEÍCULO PROVIDO DE SELIM (71) HONDA MOTOR CO., LTD. (JP) (72) TAKESHI UJIIE; HIROYUKI SHINOHARA; RUI MAEDA
(21) BR 10 2022 009310-5 A2	Código 3.1 - Publicação do Pedido de Patente ou de Certificado de Adição de Invenção (22) 13/05/2022 (51) A01B 73/02 (2006.01) (52) A01B 73/02 (54) SISTEMA DE MONTAGEM PARA AS LINHAS DE ADUBO DE IMPLEMENTOS AGRÍCOLAS (66) BR 10 2021 019954-7 04/10/2021 (71) BALDAN IMPLEMENTOS AGRÍCOLAS S/A (BR/SP) (72) RENATO JOSÉ MASTROPIETRO
(21) BR 10 2022 010868-4 A2	Código 3.1 - Publicação do Pedido de Patente ou de Certificado de Adição de Invenção (22) 03/06/2022 (30) 14/10/2021 IN 202121046952 (51) G06Q 50/02 (2012.01), G06Q 10/06 (2023.01), G16Z 99/00 (2019.01) (52) G06Q 50/02, G06Q 10/06, G16Z 99/00 (54) MÉTODOS E SISTEMAS PARA GERAR PLANO DE COBERTURA IDEAL PARA REALIZAR ATIVIDADES AGRÍCOLAS (71) TATA CONSULTANCY SERVICES LIMITED (IN) (72) SWAGATAM BOSE CHOUDHURY; SANAT SARANGI; SRINIVASU PAPPULA
(21) BR 10 2022 012869-3 A2	Código 3.1 - Publicação do Pedido de Patente ou de Certificado de Adição de Invenção (22) 28/06/2022 (30) 01/10/2021 US 17/492,155 (51) A01D 69/08 (2006.01) (52) A01D 69/08 (54) SISTEMA DE EMBREAGEM DE TOMADA DE FORÇA DE COLHEITADEIRA (71) DEERE & COMPANY (US)

(72) DANNY G. VOTH; CECIL H. WISE

(21) BR 10 2022 013002-7 A2

Código 3.1 - Publicação do Pedido de Patente ou de Certificado de Adição de Invenção
(22) 29/06/2022
(30) 27/07/2021 JP 2021-122605
(51) B62J 11/10 (2020.01)
(52) B62J 11/10
(54) VEÍCULO DO TIPO DE MONTAR EM SELIM
(71) HONDA MOTOR CO., LTD. (JP)
(72) KENICHI MAEDA; TSUYOSHI KUMASAKA; YOSHIAKI NODA

(21) BR 10 2022 013194-5 A2

Código 3.1 - Publicação do Pedido de Patente ou de Certificado de Adição de Invenção
(22) 30/06/2022
(30) 28/09/2021 US 17/449,208
(51) E02F 3/84 (2006.01), E02F 9/26 (2006.01)
(52) E02F 3/847, E02F 9/262, E02F 9/265
(54) SISTEMA DE CONTROLE DE FERRAMENTA DE TRABALHO, VEÍCULO DE TRABALHO, E, MÉTODO PARA MOVER MATERIAL COM UM VEÍCULO DE TRABALHO
(71) DEERE & COMPANY (US)
(72) SAMBHAV SAHOO; CRAIG CHRISTOFFERSON; ANTHONY K. KRAFT

(21) BR 10 2022 013985-7 A2

Código 3.1 - Publicação do Pedido de Patente ou de Certificado de Adição de Invenção
(22) 14/07/2022
(30) 01/10/2021 US 17/491,794
(51) G16Y 10/05 (2020.01), G16Y 40/35 (2020.01), G16Y 40/00 (2020.01), G06F 11/30 (2006.01), G06F 16/29 (2019.01), G06F 16/387 (2019.01), G06F 16/587 (2019.01), G06F 16/787 (2019.01), G06F 16/9537 (2019.01), G16Y 20/10 (2020.01)
(52) G16Y 10/05, G16Y 40/35, G16Y 40/00, G06F 11/30, G06F 16/29, G06F 16/387, G06F 16/587, G06F 16/787, G06F 16/9537, G16Y 20/10
(54) SISTEMA AGRÍCOLA, E, MÉTODO IMPLEMENTADO POR COMPUTADOR PARA CONTROLAR UMA MÁQUINA DE TRABALHO AGRÍCOLA
(71) DEERE & COMPANY (US)
(72) NOEL W. ANDERSON; ERIC M. HEIEN; NATHAN R. VANDIKE

(21) BR 10 2022 014517-2 A2

Código 3.1 - Publicação do Pedido de Patente ou de Certificado de Adição de Invenção
(22) 22/07/2022

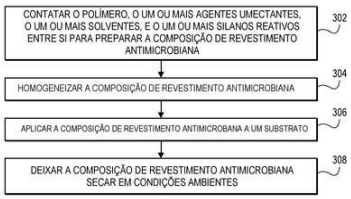

(30) 07/10/2021 US 17/450,201
(51) C09D 183/00 (2006.01), C09D 5/00 (2006.01), C09D 5/14 (2006.01)
(54) COMPOSIÇÃO DE REVESTIMENTO ANTIMICROBIANA, E, MÉTODO PARA APLICAÇÃO DE UMA COMPOSIÇÃO DE REVESTIMENTO ANTIMICROBIANA
(71) THE BOEING COMPANY (US)
(72) BART STEVENS; KAY Y. BLOHOWIAK; CHRISTOPHER GARNIER

---

(21) BR 10 2022 016724-9 A2

Código 3.1 - Publicação do Pedido de Patente ou de Certificado de Adição de Invenção
(22) 22/08/2022
(30) 05/10/2021 DE 10 2021 005 028.2
(51) B65G 47/16 (2006.01)
(52) B65G 47/16
(54) SISTEMA DE DOSAGEM PARA MATERIAIS A GRANEL
(71) MOTAN HOLDING GMBH (DE)
(72) GEROLD MÜLLER; ANDREAS STEINKE

---

(21) BR 10 2022 017862-3 A2

Código 3.1 - Publicação do Pedido de Patente ou de Certificado de Adição de Invenção
(22) 06/09/2022
(30) 06/10/2021 DE 102021125960.6
(51) B64C 1/14 (2006.01), F21V 14/00 (2018.01)
(52) B64C 1/1492, F21V 14/003, B64C 1/14
(54) ILUMINAÇÃO PARA UMA JANELA DE UMA AERONAVE
(71) DIEHL AEROSPACE GMBH (DE)
(72) SWEN BERGELER

---

(21) BR 10 2022 018434-8 A2

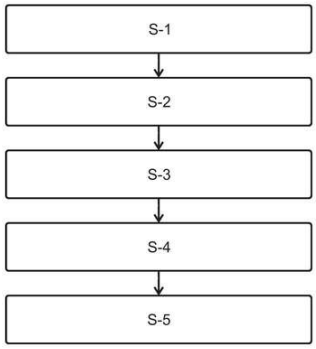

Código 3.1 - Publicação do Pedido de Patente ou de Certificado de Adição de Invenção
(22) 14/09/2022
(30) 06/10/2021 KR 10-2021-0132468
(51) B29C 48/86 (2019.01)
(54) MÉTODO DE FABRICAÇÃO DE BOCAL PARA INSTRUMENTO DE SOPRO
(71) CHO, MYUNG SUB (KR)
(72) CHO, MYUNG SUB

---

(21) BR 10 2022 018694-4 A2

Código 3.1 - Publicação do Pedido de Patente ou de Certificado de Adição de Invenção
(22) 19/09/2022

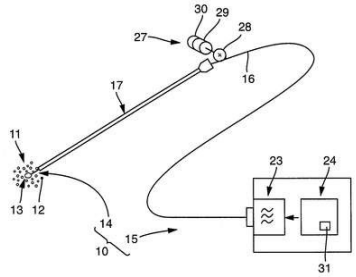

(30) 01/10/2021 EP 21200514.4
(51) A61B 18/14 (2006.01), A61B 5/00 (2006.01)
(54) DISPOSITIVO PARA TRATAMENTO DE TECIDO E MÉTODO DE POSICIONAMENTO DE ELETRODO
(71) ERBE ELEKTROMEDIZIN GMBH (DE)
(72) SANDRA KELLER; KATHRIN HAHN; BJOERN SEITZ

---

(21) BR 10 2022 018902-1 A2

Código 3.1 - Publicação do Pedido de Patente ou de Certificado de Adição de Invenção
(22) 21/09/2022
(30) 27/09/2021 US US 17/486,275
(51) B66D 1/48 (2006.01)
(52) B66D 1/485
(54) SISTEMAS E MÉTODOS DE COMPENSAÇÃO DE VELOCIDADE DE GUINCHO
(71) CATERPILLAR INC. (US)
(72) CURTIS J. CALDWELL; BENJAMIN BARBIER

---

(21) BR 10 2022 018959-5 A2

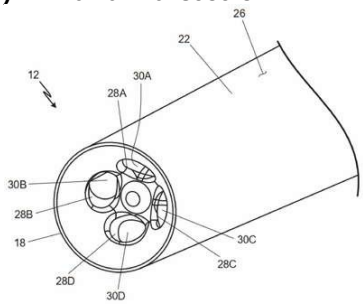

Código 3.1 - Publicação do Pedido de Patente ou de Certificado de Adição de Invenção
(22) 21/09/2022
(30) 01/10/2021 US 17/492,325
(51) G01F 1/46 (2006.01)
(54) CABEÇA DE SONDA DE UMA SONDA DE DADOS DE AR
(71) ROSEMOUNT AEROSPACE INC. (US)
(72) SCOTT D. ISEBRAND; GREG ALLEN SEIDEL; SCOTT WIGEN

---

(21) BR 10 2022 019409-2 A2

Código 3.1 - Publicação do Pedido de Patente ou de Certificado de Adição de Invenção
(22) 27/09/2022
(30) 01/10/2021 EP 21/200416.2
(51) A61B 5/256 (2021.01), A61N 1/04 (2006.01), A61B 5/00 (2006.01)
(52) A61B 5/256, A61N 1/0404, A61B 5/6802, A61N 1/0484
(54) DISPOSITIVO COM PELO MENOS UMA UNIDADE DE ELETRODO PARA ELETROESTIMULAÇÃO OU COLETA DE DADOS DE APARELHO DE DIAGNÓSTICO
(71) PIERENKEMPER GMBH (DE)
(72) ROGER PIERENKEMPER; JONAS PEINZE

---

(21) BR 10 2022 019733-4 A2

Código 3.1 - Publicação do Pedido de Patente ou de Certificado de Adição de Invenção

(22) 29/09/2022
(30) 04/10/2021 US US 17/493,460
(51) B60L 15/00 (2006.01), B60L 15/20 (2006.01), B60L 15/04 (2006.01), H02P 7/28 (2016.01)
(52) B60L 15/007, B60L 15/2009, B60L 15/2045, B60L 15/04, H02P 7/28
(54) SISTEMA HÍBRIDO PARA REPARAR UMA LOCOMOTIVA CC
(71) PROGRESS RAIL SERVICES CORPORATION (US)
(72) SIDARTA BELTRAMIN; GUILHERME MARTINI

(21) BR 10 2022 019741-5 A2

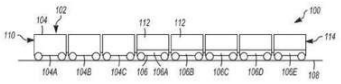

Código 3.1 - Publicação do Pedido de Patente ou de Certificado de Adição de Invenção
(22) 29/09/2022
(30) 06/10/2021 US 17/450,139
(51) B65G 63/02 (2006.01)
(54) SISTEMA E MÉTODO DE VEÍCULO PARA TRANSBORDO DE CARGA
(71) TRANSPORTATION IP HOLDINGS, LLC (US)
(72) ANTHONY D. PAUL; NATHAN THOMAS NORTH; MILAN KARUNARATNE

(21) BR 10 2022 019744-0 A2

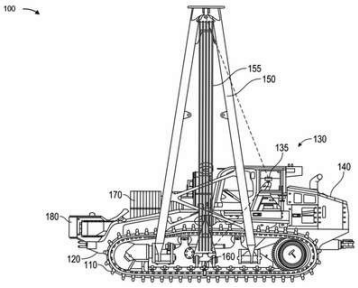

Código 3.1 - Publicação do Pedido de Patente ou de Certificado de Adição de Invenção
(22) 29/09/2022
(30) 04/10/2021 US US 17/449,896
(51) B66C 23/62 (2006.01)
(54) MÁQUINA ASSENTADORA DE TUBOS COM CONFIGURAÇÃO DE MOTOR TRASEIRO
(71) CATERPILLAR INC. (US)
(72) CURTIS J. CALDWELL; DONALD L. VANCE; BENJAMIN BARBIER

(21) BR 10 2022 019751-2 A2

Código 3.1 - Publicação do Pedido de Patente ou de Certificado de Adição de Invenção
(22) 29/09/2022
(30) 30/09/2021 EP 21200171.3
(51) B60H 1/00 (2006.01), B60H 1/32 (2006.01), E01C 19/48 (2006.01)
(52) B60H 1/00407, B60H 1/3202, E01C 19/48
(54) MÁQUINA DE CONSTRUÇÃO DE ESTRADAS COM NEBULIZADOR
(71) JOSEPH VÖGELE AG (DE)
(72) BERNHARD ERDTMANN

(21) BR 10 2022 019757-1 A2

Código 3.1 - Publicação do Pedido de Patente ou de Certificado de Adição de Invenção
(22) 29/09/2022

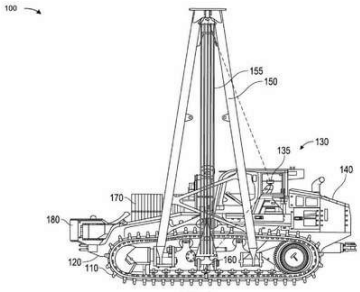

(30) 04/10/2021 US US 17/449,899
(51) B66C 23/62 (2006.01)
(54) MÁQUINA ASSENTADORA DE TUBOS COM CONFIGURAÇÃO DE GUINCHO DE REBOQUE DIANTEIRO
(71) CATERPILLAR INC. (US)
(72) CURTIS J. CALDWELL; DONALD L. VANCE; BENJAMIN BARBIER

---

(21) BR 10 2022 019820-9 A2

Código 3.1 - Publicação do Pedido de Patente ou de Certificado de Adição de Invenção
(22) 30/09/2022
(51) A01M 1/22 (2006.01), A01M 21/04 (2006.01)
(52) A01M 1/226, A01M 21/04
(54) PLATAFORMA ROBÓTICA AUTÔNOMA PARA IDENTIFICAÇÃO E CONTROLE DE PRAGAS
(66) BR 10 2021 019816-8 01/10/2021
(71) TECSOIL AUTOMAÇÃO E SISTEMAS S.A. (BR/SP)
(72) TIAGO PEREIRA SCARPIN; DEULIS ANTONIO PELEGRIN JAIME; RENE GONZALEZ HERNANDEZ; ELIER PELEGRIN HERNANDEZ; CARLOS MANUEL ZAYAS BARRERA; JED NIE; FABIANO BOHLKE BARZ

---

(21) BR 10 2022 019931-0 A2

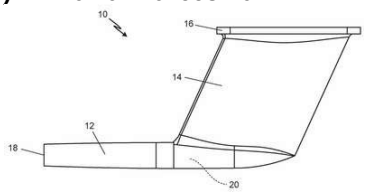

Código 3.1 - Publicação do Pedido de Patente ou de Certificado de Adição de Invenção
(22) 30/09/2022
(30) 01/10/2021 US 17/492,319
(51) G01P 5/14 (2006.01)
(54) CABEÇA DE SONDA DE UMA SONDA DE DADOS DE AR, E, SONDA DE DADOS DE AR
(71) ROSEMOUNT AEROSPACE INC. (US)
(72) SCOTT D. ISEBRAND; GREG ALLEN SEIDEL

---

(21) BR 10 2022 020063-7 A2

Código 3.1 - Publicação do Pedido de Patente ou de Certificado de Adição de Invenção
(22) 04/10/2022
(30) 04/10/2021 EP 21275141.6
(51) H02M 1/12 (2006.01), H02M 1/42 (2007.01), H02M 7/30 (2006.01), H03L 5/00 (2006.01), H02J 5/00 (2016.01), H02M 1/08 (2006.01)
(52) H02M 1/12, H02M 1/42, H02M 7/30, H03L 5/00, H02J 5/00, H02M 1/08
(54) CIRCUITO COMPENSADOR, CONTROLADOR, CONVERSOR DE POTÊNCIA, E, MÉTODO PARA CONTROLAR A COMUTAÇÃO DE COMUTADORES DE UM RETIFICADOR ATIVO
(71) HAMILTON SUNDSTRAND CORPORATION (US)

(72) GRZEGORZ POPEK

(21) BR 20 2021 019735-3 U2

Código 3.1 - Publicação do Pedido de Patente ou de Certificado de Adição de Invenção
(22) 01/10/2021
(51) G01F 23/00 (2022.01)
(52) G01F 23/00
(54) APERFEIÇOAMENTO INTRODUZIDO EM REGULADOR DE NÍVEL DE ÁGUA
(71) CÉLIO VALENTIM JÚNIOR (BR/TO)
(72) CÉLIO VALENTIM JÚNIOR

(21) BR 20 2021 019744-2 U2

Código 3.1 - Publicação do Pedido de Patente ou de Certificado de Adição de Invenção
(22) 01/10/2021
(51) F41B 11/71 (2013.01), A63B 43/06 (2006.01), F41A 33/02 (2006.01)
(52) F41B 11/71, A63B 43/06, F41A 33/02
(54) DISPOSITIVO DE ILUMINAÇÃO PARA MUNIÇÕES ESFÉRICAS DE PVC FOSFORESCENTES PARA USO EM ARMAS ELÉTRICAS DE AIRSOFT
(71) EMERSON CARLOS NASCIMENTO DA SILVA 31264986807 (BR/SP)
(72) EMERSON CARLOS NASCIMENTO DA SILVA

(21) BR 20 2021 019771-0 U2

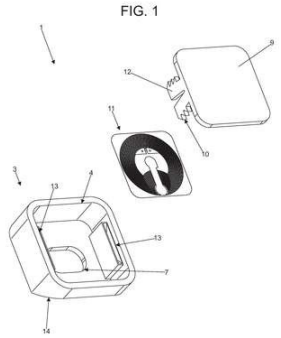

Código 3.1 - Publicação do Pedido de Patente ou de Certificado de Adição de Invenção
(22) 01/10/2021
(51) B60R 13/10 (2006.01), G09F 9/00 (2006.01), H04B 5/00 (2006.01), H04L 9/32 (2006.01), G06Q 30/02 (2023.01)
(54) DISPOSITIVO DE FIXAÇÃO DA PLACA DE IDENTIFICAÇÃO VEICULAR COM CIRCUITO DE TECNOLOGIA NFC SOLIDÁRIO À TAMPA
(71) SP PLACAS INDÚSTRIA E COMÉRCIO DE PLACAS EIRELI (BR/SP)
(72) CARLOS VERRE JUNIOR

(21) BR 20 2021 019792-2 U2

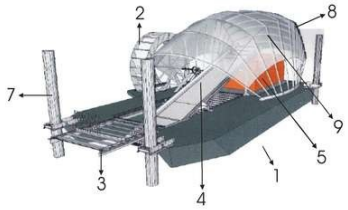

Código 3.1 - Publicação do Pedido de Patente ou de Certificado de Adição de Invenção
(22) 01/10/2021
(51) A01K 61/60 (2017.01), B63B 35/36 (2006.01), B63B 35/44 (2006.01)
(54) DISPOSIÇÃO INTRODUZIDA EM PLATAFORMA FLUTUANTE COM SISTEMA INTERCEPTOR DE LIXO PARA LIMPEZA DA ÁGUA DE RIOS, LAGOAS E OCEANOS
(71) CAROLINA DE CREDICO KORDON (BR/SP)
(72) CAROLINA DE CREDICO KORDON

(21) BR 20 2021 019796-5 U2

Código 3.1 - Publicação do Pedido de Patente ou de Certificado de Adição de Invenção
(22) 01/10/2021
(51) A47B 77/02 (2006.01), A47J 37/07 (2006.01)
(52) A47B 77/022, A47J 37/07
(54) DISPOSIÇÕES APLICADAS EM MESA COM CHURRASQUEIRA E ELEMENTOS DE REFRIAMENTO EMBUTIDOS
(71) JAPANESE BBQ LTDA (BR/PR)
(72) RUI SASAZAWA; ZOZIMO THADEU GLODZINSKI

(21) BR 20 2021 019886-4 U2

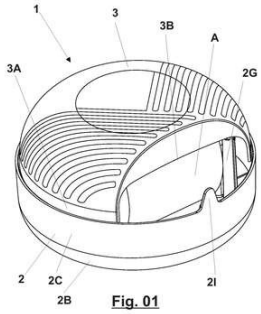

Código 3.1 - Publicação do Pedido de Patente ou de Certificado de Adição de Invenção
(22) 04/10/2021
(51) B65H 75/32 (2006.01)
(54) DISPOSIÇÕES APLICADAS EM DISPENSER PARA SACOS PLÁSTICOS
(71) KWP INDUSTRIA E COMERCIO DE ARTEFATOS PLASTICOS LTDA (BR/PR)
(72) AFONSO KLOSS

(21) BR 20 2021 019892-9 U2

Código 3.1 - Publicação do Pedido de Patente ou de Certificado de Adição de Invenção
(22) 04/10/2021
(51) A01M 29/18 (2011.01), G01V 8/02 (2006.01), G01V 8/20 (2006.01)
(52) A01M 29/18, G01V 8/02, G01V 8/20
(54) SISTEMA DE MONITORAMENTO EM EQUIPAMENTO ELETROMAGNÉTICO E ELETRIFICADORES PARA TRILHOS ELÉTRICOS PARA REPELÊNCIA DE AVES
(71) BIOSETA SAUDE AMBIENTAL LTDA (BR/RS)
(72) LUIZ CARLOS DOS SANTOS

(21) BR 20 2021 019912-7 U2

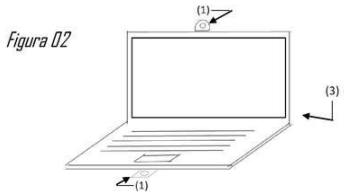

Código 3.1 - Publicação do Pedido de Patente ou de Certificado de Adição de Invenção
(22) 04/10/2021
(51) G06F 21/70 (2013.01), G06F 21/82 (2013.01), G06F 21/83 (2013.01), G06F 21/84 (2013.01), G06F 21/88 (2013.01), E05B 73/00 (2006.01), E05B 65/00 (2006.01)
(54) NOTEBOOK COM PROTUBERÂNCIAS E/OU ORIFÍCIOS PARA FIXAR TRANCA
(71) MARCELO LINHARES GATTI (BR/RJ)
(72) MARCELO LINHARES GATTI

(21) BR 20 2021 019933-0 U2

Código 3.1 - Publicação do Pedido de Patente ou de Certificado de Adição de Invenção
(22) 04/10/2021
(51) B24B 1/00 (2006.01), B24D 15/06 (2006.01)
(52) B24B 1/00, B24D 15/06
(54) DISPOSIÇÃO CONSTRUTIVA APLICADA EM AFIADOR DO DISCO DE CORTE DE CORTADEIRAS ORBITAIS
(71) LUIZ CARLOS COELHO (BR/SC)
(72) LUIZ CARLOS COELHO

(21) BR 20 2021 019938-0 U2

Código 3.1 - Publicação do Pedido de Patente ou de Certificado de Adição de Invenção
(22) 04/10/2021
(51) B65D 83/06 (2006.01)
(52) B65D 83/06
(54) DISPOSIÇÃO INTRODUZIDA EM UM CONTENTOR E DISTRIBUIDOR DE UM PRODUTO DE GRANULOMETRIA VARIÁVEL
(71) FABRÍCIO RODRIGUES (BR/SP)
(72) FABRICIO RODRIGUES

(21) BR 20 2021 019971-2 U2

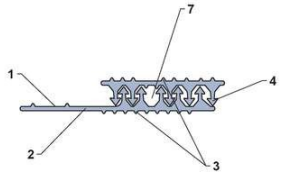

Código 3.1 - Publicação do Pedido de Patente ou de Certificado de Adição de Invenção
(22) 05/10/2021
(51) B65B 51/04 (2006.01), B65D 33/25 (2006.01), A44B 19/00 (2006.01)
(54) DISPOSIÇÃO CONSTRUTIVA APLICADA EM ZÍPER SUPERIOR PARA EMBALAGENS.
(71) ZIPTEK INDUSTRIA E COMERCIO DE PLASTICOS LTDA EPP (BR/SP)
(72) SILVIO GETÚLIO PEIXOTTO

(21) BR 20 2021 019992-5 U2

Código 3.1 - Publicação do Pedido de Patente ou de Certificado de Adição de Invenção
(22) 05/10/2021
(51) G09B 19/04 (2006.01)
(52) G09B 19/04
(54) APLICATIVO PARA AUTOMATIZAÇÃO DE FONEMA NA FALA DE CRIANÇAS COM DESVIO FONOLÓGICO
(71) MÉRE LANDER MOURA LINS (BR/AL)
(72) MÉRE LANDER MOURA LINS; ALMIRA ALVES DOS SANTOS; LUCIANA COSTA MELO

(21) BR 20 2021 020004-4 U2

Código 3.1 - Publicação do Pedido de Patente ou de Certificado de Adição de

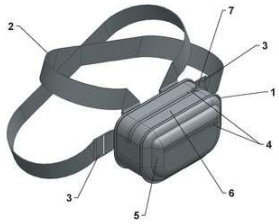

Invenção
(22) 05/10/2021
(51) F41C 33/02 (2006.01), A41D 1/02 (2006.01), F41C 33/04 (2006.01)
(54) DISPOSIÇÃO CONSTRUTIVA APLICADA EM BOLSA PEITORAL PARA ACONDICIONAR ARMAS E ACESSÓRIOS COM SISTEMA ABRE RÁPIDO
(71) RAUL JOSÉ LEANDRO - ME (BR/MG)
(72) RAUL JOSÉ LEANDRO

---

(21) BR 20 2021 020006-0 U2

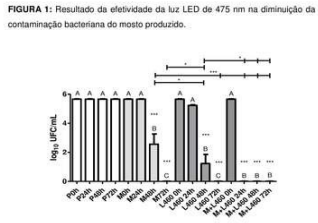

Código 3.1 - Publicação do Pedido de Patente ou de Certificado de Adição de Invenção
(22) 05/10/2021
(51) C12G 1/022 (2006.01)
(54) FOTO-INATIVAÇÃO BACTERIANA COM LED AZUL E FOTOESTIMULAÇÃO DA FERMENTAÇÃO COM LED VERMELHO NO PROCESSO INICIAL DE PRODUÇÃO DE VINHO.
(71) UNIVERSIDADE FEDERAL DA BAHIA (BR/BA)
(72) MAGDA SOUZA VIANA; LUCIANO PEREIRA ROSA; DANIEL MARIO TAPIA TAPIA

---

(21) BR 20 2021 020016-8 U2

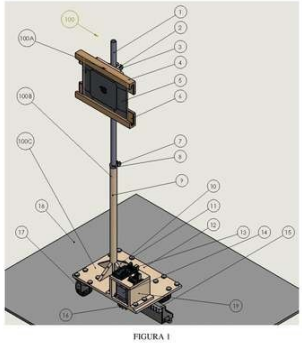

Código 3.1 - Publicação do Pedido de Patente ou de Certificado de Adição de Invenção
(22) 05/10/2021
(51) G01B 11/24 (2006.01)
(54) SUPORTE DO EQUIPAMENTO PARA ESCANEAMENTO TRIDIMENSIONAL DE MODELO HUMANÓIDE
(71) LUIS EDUARDO DA CUNHA FERRO (BR/RJ)
(72) LUIS EDUARDO DA CUNHA FERRO; ARIELE BEATRIZ SOARES TEIXEIRA DE LEMOS FERNANDES FERRO; JORGE DE SOUZA E SILVA NETO; CAIO SOARES SANTOS; DOINA MARIANA BANEA; RICARDO ALEXANDRE AMAR DE AGUIAR; DANIEL KIOSHI KAWASAKI CAVALCANTI; HENRIQUE FERNANDES MEDEIROS DE QUEIROZ

---

(21) BR 20 2021 020022-2 U2

Código 3.1 - Publicação do Pedido de Patente ou de Certificado de Adição de Invenção
(22) 05/10/2021
(51) D06F 39/12 (2006.01), B63B 57/02 (2006.01), C11D 3/386 (2006.01)
(54) APERFEIÇOAMENTO INTRODUZIDO EM EQUIPAMENTO E LAVAGEM DE TANQUES, LINHAS E MANGOTES DE GRANÉIS LÍQUIDOS E COMBATE A INCÊNDIO EM ÁREAS DESPROVIDAS DE SISTEMA FIXO DE COMBATE A INCÊNDIO EM ARMAZENAGEM A CÉU ABERTO, EM SILOS E ESTEIRAS DE GRANEL SOLIDO

(71) AMG - COMÉRCIO E REPRESENTAÇÃO DE EQUIPAMENTOS LTDA. (BR/PR)
(72) ADIRLEI DOS SANTOS DA FONSECA

(21) BR 20 2021 020052-4 U2

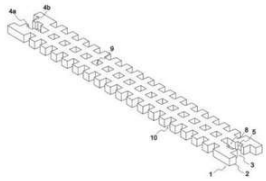

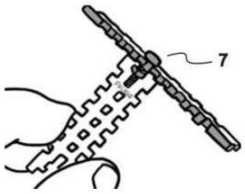

Código 3.1 - Publicação do Pedido de Patente ou de Certificado de Adição de Invenção
(22) 05/10/2021
(51) A63H 33/10 (2006.01)
(54) DISPOSIÇÃO CONSTRUTIVA EM KITS DE BLOCOS DE ENCAIXE E SISTEMA DE MONTAGEM
(71) PALIGGO COMERCIO E CONSULTORIA UNIPESSOAL LTDA (BR/RJ)
(72) FELIPE DOS SANTOS SCOFANO; GUSTAVO OLIVEIRA SANTOS

(21) BR 20 2021 020068-0 U2

Código 3.1 - Publicação do Pedido de Patente ou de Certificado de Adição de Invenção
(22) 05/10/2021
(51) A01G 9/02 (2018.01)
(52) A01G 9/02
(54) ETIQUETA ECOLÓGICA
(71) GUILHERME FERREIRA ARAÚJO CRUVINEL (BR/MG)
(72) GUILHERME FERREIRA ARAÚJO CRUVINEL

(21) BR 20 2021 020074-5 U2

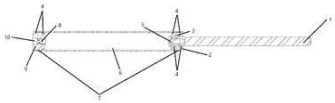

Código 3.1 - Publicação do Pedido de Patente ou de Certificado de Adição de Invenção
(22) 06/10/2021
(51) F41B 11/642 (2013.01)
(54) MOLA A GÁS DESMONTÁVEL PARA ARMAS DE PRESSÃO
(71) AAEN INDÚSTRIA E COMÉRCIO DE ARTIGOS ESPORTIVOS LTDA - ME (BR/SP)
(72) JULIANO SANCHES

(21) BR 20 2021 020078-8 U2

Código 3.1 - Publicação do Pedido de Patente ou de Certificado de Adição de Invenção
(22) 06/10/2021
(51) G06F 3/02 (2006.01)

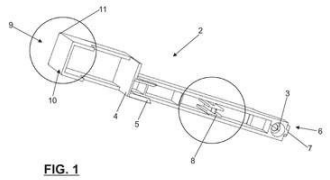

(54) DISPOSIÇÃO CONSTRUTIVA APLICADA EM TECLA PARA TECLADOS E ÓRGÃOS ELETRÔNICOS
(71) KYODDAI COM E IND DE INSTRUMENTOS MUSICAIS LTDA (BR/SP)
(72) EMILIA KASSAI

(21) BR 20 2021 020085-0 U2

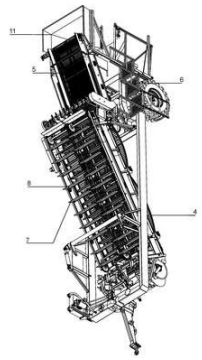

Código 3.1 - Publicação do Pedido de Patente ou de Certificado de Adição de Invenção
(22) 06/10/2021
(51) A01D 25/04 (2006.01), A21C 15/02 (2006.01), A21C 11/00 (2006.01)
(54) DISPOSIÇÃO CONSTRUTIVA EM COLHEDEIRA DE TUBÉRCULOS
(71) D. HENNIPMAN FILHO EIRELI (BR/PR)
(72) DANIEL HENNIPMAN FILHO

(21) BR 20 2021 020088-5 U2

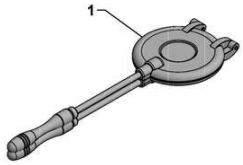

Código 3.1 - Publicação do Pedido de Patente ou de Certificado de Adição de Invenção
(22) 06/10/2021
(51) A21C 11/00 (2006.01), A21C 15/02 (2006.01), E04G 5/04 (2006.01)
(54) DISPOSIÇÃO CONSTRUTIVA APLICADA EM FERRAMENTA PARA PRODUÇÃO DE BISCOITOS
(71) ANA CLAUDIA MORALE CRAVEIRO FERNANDES ANSELMO 72205253115 (BR/DF)
(72) ANA CLAUDIA MORALE CRAVEIRO FERNANDES ANSELMO

(21) BR 20 2021 020097-4 U2

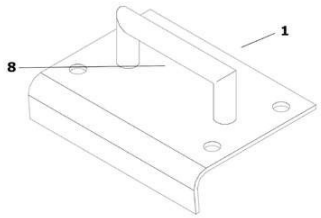

Código 3.1 - Publicação do Pedido de Patente ou de Certificado de Adição de Invenção
(22) 06/10/2021
(51) E04G 3/30 (2006.01), E04G 23/00 (2006.01), E04G 3/34 (2006.01)
(54) DISPOSIÇÃO CONSTRUTIVA EM EDIFICAÇÕES PARA TRANSPASSAR CABOS DE CADEIRAS SUSPENSAS
(71) PAULO BRISIGHELLI SCHAEFER (BR/SC)
(72) PAULO BRISIGHELLI SCHAEFER

(21) BR 20 2021 020122-9 U2

Código 3.1 - Publicação do Pedido de Patente ou de Certificado de Adição de Invenção
(22) 06/10/2021
(51) B65D 19/40 (2006.01), A47G 21/00 (2006.01)
(54) DISPOSITIVO PARA SOBREPOSIÇÃO DE BOLOS.

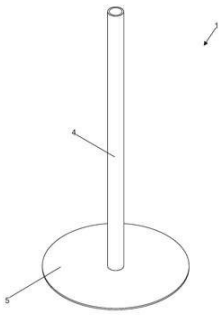

(71) AMANDA SIMÃO DE PUGAS SANTOS (BR/SP) ; LILIAN DA SILVA SANTOS AZEVEDO (BR/SP)
(72) AMANDA SIMÃO DE PUGAS SANTOS; LILIAN DA SILVA SANTOS AZEVEDO

---

(21) BR 20 2021 020156-3 U2

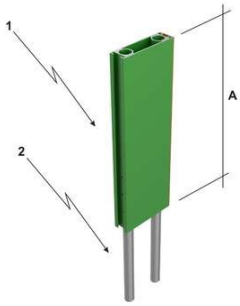

Código 3.1 - Publicação do Pedido de Patente ou de Certificado de Adição de Invenção
(22) 07/10/2021
(51) B29C 33/52 (2006.01)
(54) DISPOSIÇÃO CONSTRUTIVA INTRODUZIDA EM CHUMBADOR
(71) PERFIL ALUMINIO DO BRASIL S.A (BR/ES)
(72) ALEXANDRE PEREZ CASASCO

---

(21) BR 20 2021 020166-0 U2

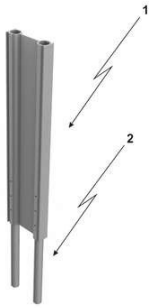

Código 3.1 - Publicação do Pedido de Patente ou de Certificado de Adição de Invenção
(22) 07/10/2021
(51) E04H 17/16 (2006.01)
(54) DISPOSIÇÃO CONSTRUTIVA INTRODUZIDA EM PONTALETE
(71) PERFIL ALUMINIO DO BRASIL S.A (BR/ES)
(72) ALEXANDRE PEREZ CASASCO

---

(21) BR 20 2021 020174-1 U2

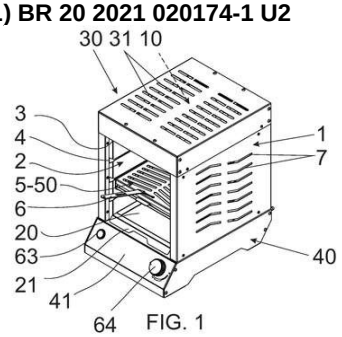

Código 3.1 - Publicação do Pedido de Patente ou de Certificado de Adição de Invenção
(22) 07/10/2021
(51) A47J 37/07 (2006.01)
(54) CHURRASQUEIRA VERTICAL APERFEIÇOADA
(71) DINOXX IND. E COM. DE PRODUTOS EM AÇO INOX LTDA-ME (BR/SP)
(72) DIÓGENES CARDOSO SILVA

---

(21) BR 20 2021 020490-2 U2

Código 3.1 - Publicação do Pedido de Patente ou de Certificado de Adição de Invenção

(22) 13/10/2021

(51) E01F 9/50 (2016.01), E01F 9/553 (2016.01)

(52) E01F 9/50, E01F 9/553

(54) SINALIZADOR VIÁRIO REFLETIVO VERTICAL

(71) ALVARO ALVES NETO (BR/RJ)

(72) ALVARO ALVES NETO

Código 3.6 - Publicação do Pedido Arquivado Definitivamente - Art. 216 §2º e Art. 17 §2º da LPI

Publicação de pedido definitivamente arquivado devido à não apresentação de procuração ou devido à apresentação de um pedido posterior, encerrada a instância administrativa. Pode ser adquirido o folheto com o relatório descritivo, reivindicações, desenhos e resumo do pedido, por quem se interessar, através do endereço eletrônico www.inpi.gov.br - No Acesso rápido - Faça uma busca – Patente. Para acessar, cadastre-se no Portal do INPI e use login e senha.

---

(21) BR 10 2021 019747-1 A2

Código 3.6 - Publicação do Pedido Arquivado Definitivamente - Art. 216 §2º e Art. 17 §2º da LPI
(22) 01/10/2021
(51) A01B 73/06 (2006.01), A01B 63/00 (2006.01)
(52) A01B 73/06, A01B 63/004
(54) SISTEMA DE RECOLHIMENTO DOS MÓDULOS LATERAIS EM IMPLEMENTOS AGRÍCOLAS
(71) BALDAN IMPLEMENTOS AGRÍCOLAS S/A (BR/SP)
(72) RENATO JOSÉ MASTROPIETRO

---

(21) BR 10 2021 019756-0 A2

Código 3.6 - Publicação do Pedido Arquivado Definitivamente - Art. 216 §2º e Art. 17 §2º da LPI
(22) 01/10/2021
(51) A61K 8/92 (2006.01), A61K 8/33 (2006.01), A61K 8/34 (2006.01), A61K 8/36 (2006.01), A61Q 19/10 (2006.01), A61Q 19/00 (2006.01), A61P 17/10 (2006.01), C11C 3/04 (2006.01)
(52) A61K 8/92, A61K 8/33, A61K 8/345, A61K 8/36, A61Q 19/10, A61Q 19/00, A61P 17/10, C11C 3/04
(54) COMPOSIÇÃO ANTISSEBOGÊNICA, FORMULAÇÃO E USO DA COMPOSIÇÃO
(71) CHEMYUNION LTDA (BR/SP)
(72) LILIAN MUSSI; CECÍLIA NOGUEIRA; FLÁVIO BUENO DE CAMARGO JUNIOR; WAGNER VIDAL MAGALHÃES

---

(21) BR 10 2021 019816-8 A2

Código 3.6 - Publicação do Pedido Arquivado Definitivamente - Art. 216 §2º e Art. 17 §2º da LPI
(22) 01/10/2021
(51) A01M 23/38 (2006.01)
(52) A01M 23/38
(54) PLATAFORMA ROBÓTICA AUTÔNOMA E MÉTODO AUTÔNOMO PARA IDENTIFICAÇÃO E CONTROLE DE PRAGAS
(71) TECSOIL AUTOMAÇÃO E SISTEMAS S.A. (BR/SP)
(72) TIAGO PEREIRA SCARPIN; DEULIS ANTONIO PELEGRIN JAIME; RENE

	GONZALEZ HERNANDEZ; ELIER PELEGRIN HERNANDEZ; CARLOS MANUEL ZAYAS BARRERA; JED NIE; FABIANO BOHLKE BARZ
(21) BR 10 2021 019820-6 A2	Código 3.6 - Publicação do Pedido Arquivado Definitivamente - Art. 216 §2º e Art. 17 §2º da LPI (22) 01/10/2021 (51) A01B 73/04 (2006.01) (52) A01B 73/04 (54) SISTEMA DE TRAVAMENTO DOS MÓDULOS LATERAIS DE IMPLEMENTOS AGRÍCOLAS (71) BALDAN IMPLEMENTOS AGRÍCOLAS S/A (BR/SP) (72) RENATO JOSÉ MASTROPIETRO
(21) BR 10 2021 019954-7 A2	Código 3.6 - Publicação do Pedido Arquivado Definitivamente - Art. 216 §2º e Art. 17 §2º da LPI (22) 04/10/2021 (51) A01C 15/00 (2006.01), A01B 63/24 (2006.01) (52) A01C 15/00, A01B 63/24 (54) SISTEMA DE MONTAGEM PARA AS LINHAS DE ADUBO DE IMPLEMENTOS AGRÍCOLAS (71) BALDAN IMPLEMENTOS AGRÍCOLAS S/A (BR/SP) (72) RENATO JOSÉ MASTROPIETRO

Código 3.8 - Retificação

Retificação da publicação do pedido por ter sido efetuada com incorreção que não impossibilita sua identificação. Tal publicação não implica na alteração da data de publicação do pedido de patente e nos prazos decorrentes da mesma.

---

(21) BR 10 2019 002402-0 A8

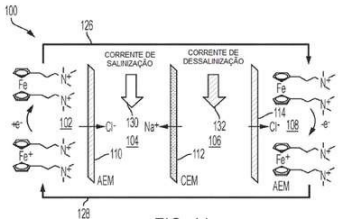

Código 3.8 - Retificação

(22) 06/02/2019

(30) 07/02/2018 US 62/627,449; 09/02/2018 US 62/628,573; 26/11/2018 US 16/200,309

(51) B01D 61/42 (2006.01), C02F 1/469 (2023.01), H01M 6/04 (2006.01)

(54) SISTEMA DE REGENERAÇÃO DE DESSECANTE LÍQUIDO ELETROQUÍMICO

(71) PALO ALTO RESEARCH CENTER INCORPORATED (US)

(72) EUGENE S. BEH; JESSICA LOUIS BAKER RIVEST; MICHAEL BENEDICT; ELIF KARATAY

Referente à RPI 2563 de 18/02/2020, quanto ao item (30).

---

(21) BR 10 2019 006468-4 A8

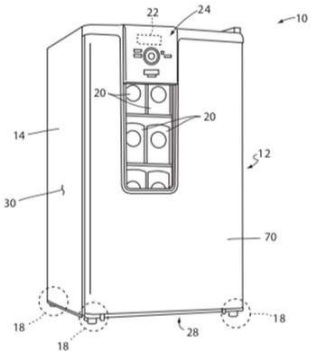

Código 3.8 - Retificação

(22) 29/03/2019

(30) 30/03/2018 US 62/650,479; 27/03/2019 US 16/366,348

(51) G01G 19/18 (2006.01), G01G 19/40 (2006.01), F25D 29/00 (2006.01)

(54) REFRIGERADOR, SISTEMA DE CONTROLE DE INVENTÁRIO PARA UMREFRIGERADOR E MÉTODO PARA DETERMINAR UM ESTOQUE DEREFRIGERADOR

(71) WHIRLPOOL CORPORATION (US)

(72) EDUARDO MALDAUN BARRETO; VINICIUS BIANCHEZZI; RAFAEL BOLZAN; NEOMAR GIACOMINI; VERONICA MARIN; JUCEMAR MEDEIROS; RAFAEL KIEMO PFAU SANTOS; MARCOS SOUZA; WENDEL DE OLIVEIRA ROSSI; GUSTAVO RACY

Referente à RPI 2543 de 01/10/2019, quanto ao item 30.

---

(21) BR 10 2019 006474-9 A8

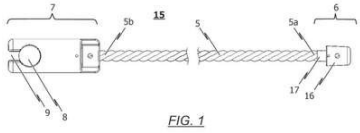

Código 3.8 - Retificação

(22) 29/03/2019

(30) 19/04/2018 DE 102018109330.6

(54) CORDÃO DE PREENSÃO PARA UMA CAIXA DE BATERIA

(71) CLARIOS GERMANY GMBH & CO. KGAA (DE)

(72) HELGE BRENNER; MARTIN WIEGMANN; UWE BIENECK

Referente à RPI 2547 de 29/10/2019, quanto ao item 30.

Código Pedido de Exame

Código 4.3 - Desarquivamento - Art. 33 parágrafo único da LPI.

Desarquivado o pedido arquivado por falta de pedido de exame (subitem 11.1), para prosseguir seu andamento.

---

(21) BR 10 2018 073675-2 A2

Código 4.3 - Desarquivamento - Art. 33 parágrafo único da LPI.

(22) 16/11/2018

(71) RDC IMP. E EXP. MÁQUINAS E EQUIPAMENTOS INDUSTRIAIS EIRELI (BR/RS)

Código Exigências Técnicas e Formais

Código 6.1 - Exigência Técnica

Suspensão do andamento do pedido de patente que, para instrução regular, aguardará o atendimento ou contestação das exigências formuladas. O depositante poderá obter o parecer através do endereço eletrônico www.inpi.gov.br - No Acesso rápido – Faça uma busca - Patente. Para acessar, cadastre-se no Portal do INPI e use login e senha. A não manifestação do depositante no prazo de 90 (noventa) dias desta data acarretará o arquivamento definitivo do pedido.

---

(21) BR 10 2013 026583-7 A2
Código 6.1 - Exigência Técnica
(22) 15/10/2013
(71) FUNDAÇÃO UNIVERSIDADE FEDERAL DE SÃO CARLOS (BR/SP)

---

(21) BR 10 2014 023310-5 A2
Código 6.1 - Exigência Técnica
(22) 19/09/2014
(71) UNIVERSIDADE DO ESTADO DO RIO DE JANEIRO - UERJ (BR/RJ)

---

(21) BR 10 2015 004661-8 A2
Código 6.1 - Exigência Técnica
(22) 03/03/2015
(71) UNIVERSIDADE ESTADUAL PAULISTA JULIO DE MESQUITA FILHO (BR/SP)

---

(21) BR 10 2016 003900-2 A2
Código 6.1 - Exigência Técnica
(22) 23/02/2016
(71) FUNDACAO CPQD - CENTRO DE PESQUISA E DESENVOLVIMENTO EM TELECOMUNICACOES (BR/SP)

---

(21) BR 10 2016 011758-5 A2
Código 6.1 - Exigência Técnica
(22) 24/05/2016
(71) UNIVERSIDADE FEDERAL DO PARANÁ (BR/PR)

---

(21) BR 10 2016 026122-8 A2
Código 6.1 - Exigência Técnica
(22) 08/11/2016
(71) ORTOBRAS INDUSTRIA E COMERCIO DE ORTOPEDIA LTDA (BR/RS)

---

(21) BR 10 2016 030372-9 A2
Código 6.1 - Exigência Técnica
(22) 22/12/2016
(71) UNIVERSIDADE FEDERAL DO RIO GRANDE DO SUL (BR/RS)

---

(21) BR 10 2017 000226-8 A2
Código 6.1 - Exigência Técnica

	(22) 05/01/2017 (71) CANON KABUSHIKI KAISHA (JP)
(21) BR 10 2017 002236-6 A2	Código 6.1 - Exigência Técnica (22) 02/02/2017 (71) GLOCK TECHNOLOGY GMBH (AT)
(21) BR 10 2017 002651-5 A2	Código 6.1 - Exigência Técnica (22) 09/02/2017 (71) RGE SUL DISTRIBUIDORA DE ENERGIA S.A. (BR/RS) ; INSTITUTO DE PESQUISAS ELDORADO (BR/SP)
(21) BR 10 2017 021454-0 A2	Código 6.1 - Exigência Técnica (22) 06/10/2017 (71) UNIVERSIDADE FEDERAL DO PARANA (BR/PR)
(21) BR 10 2017 023825-3 A2	Código 6.1 - Exigência Técnica (22) 06/11/2017 (71) CP PACKAGING, INC. (US)
(21) BR 10 2018 005506-2 A2	Código 6.1 - Exigência Técnica (22) 20/03/2018 (71) BRALYX MÁQUINAS INDÚSTRIA E COMÉRCIO LTDA (BR/SP)
(21) BR 10 2018 067451-0 A2	Código 6.1 - Exigência Técnica (22) 01/09/2018 (71) THE GOODYEAR TIRE & RUBBER COMPANY (US)
(21) BR 10 2018 071298-5 A2	Código 6.1 - Exigência Técnica (22) 16/10/2018 (71) FUNDAÇÃO UNIVERSIDADE FEDERAL DO TOCANTINS (BR/TO)
(21) BR 10 2018 071844-4 A2	Código 6.1 - Exigência Técnica (22) 24/10/2018 (66) BR 10 2018 000783-1 15/01/2018 (71) UNIVERSIDADE FEDERAL DE VIÇOSA (BR/MG)
(21) BR 10 2018 072738-9 A2	Código 6.1 - Exigência Técnica (22) 05/11/2018 (71) NATURA COSMÉTICOS S.A. (BR/SP)
(21) BR 10 2018 075786-5 A2	Código 6.1 - Exigência Técnica

	(22) 12/12/2018 (71) MCPP INNOVATION LLC (JP)
(21) BR 11 2015 010740-0 A2	Código 6.1 - Exigência Técnica (22) 12/11/2013 (71) BIONTECH AG (DE) ; TRON - TRANSLATIONALE ONKOLOGIE AN DER UNIVERSITÄTSMEDIZIN DER JOHANNES GUTENBERG-UNIVERSITÄT MAINZ GEMEINNÜTZIGE GMBH (DE) ; ASTELLAS PHARMA INC. (JP)
(21) BR 11 2015 020885-1 A2	Código 6.1 - Exigência Técnica (22) 10/03/2014 (71) GENZYME CORPORATION (US)
(21) BR 11 2015 021828-8 A2	Código 6.1 - Exigência Técnica (22) 11/03/2014 (71) ONCOTHERAPY SCIENCE, INC. (JP)
(21) BR 11 2015 022978-6 A8	Código 6.1 - Exigência Técnica (22) 14/03/2014 (71) MEMORIAL SLOAN-KETTERING CANCER CENTER (US)
(21) BR 11 2015 023134-9 A2	Código 6.1 - Exigência Técnica (22) 10/03/2014 (71) PIONEER HI-BRED INTERNATIONAL, INC. (US)
(21) BR 11 2015 025643-0 A2	Código 6.1 - Exigência Técnica (22) 08/04/2014 (71) QUALCOMM INCORPORATED (US)
(21) BR 11 2016 006670-7 A2	Código 6.1 - Exigência Técnica (22) 26/09/2014 (71) QUALCOMM INCORPORATED (US)
(21) BR 11 2016 010071-9 A2	Código 6.1 - Exigência Técnica (22) 06/11/2014 (71) JANSSEN BIOTECH, INC. (US)
(21) BR 11 2017 003431-0 A2	Código 6.1 - Exigência Técnica (22) 24/07/2015 (71) APPLE INC. (US)
(21) BR 11 2017 006690-4 A2	Código 6.1 - Exigência Técnica

	(22) 24/09/2015 (71) MEGABIOWOOD CO., LTD. (KR)
(21) BR 11 2017 006918-0 A2	Código 6.1 - Exigência Técnica (22) 09/10/2015 (71) DISTRETTO TECNOLOGICO SICILIA MICRO E NANO SISTEMI S.C.A.R.L. (IT)
(21) BR 11 2017 007194-0 A2	Código 6.1 - Exigência Técnica (22) 22/09/2015 (71) GUANGDONG RAYNOVENT BIOTECH CO., LTD. (CN)
(21) BR 11 2017 008476-7 A2	Código 6.1 - Exigência Técnica (22) 23/11/2015 (71) SOMALOGIC OPERATING CO., INC. (US)
(21) BR 11 2017 012549-8 A2	Código 6.1 - Exigência Técnica (22) 17/12/2015 (71) GALDERMA RESEARCH & DEVELOPMENT (FR)
(21) BR 11 2017 015025-5 A2	Código 6.1 - Exigência Técnica (22) 29/01/2016 (71) INEXTO SA (CH)
(21) BR 11 2017 016776-0 A2	Código 6.1 - Exigência Técnica (22) 04/02/2016 (71) TYRNOVO LTD. (IL)
(21) BR 11 2017 016934-7 A2	Código 6.1 - Exigência Técnica (22) 05/02/2016 (71) NEUROCRINE BIOSCIENCES, INC. (US)
(21) BR 11 2017 028505-3 A2	Código 6.1 - Exigência Técnica (22) 29/06/2016 (71) BIOLOGIQ, INC (US)
(21) BR 11 2018 004367-2 A2	Código 6.1 - Exigência Técnica (22) 05/09/2016 (71) CANON KABUSHIKI KAISHA (JP)
(21) BR 11 2018 007876-0 A2	Código 6.1 - Exigência Técnica (22) 02/11/2016

	(71) JIANGSU HENGRUI MEDICINE CO., LTD. (CN) ; SHANGHAI HENGRUI PHARMACEUTICAL CO., LTD. (CN)
(21) BR 11 2018 070649-3 A2	Código 6.1 - Exigência Técnica (22) 07/04/2016 (71) MEGGITT AIRCRAFT BRAKING SYSTEMS CORPORATION (US)
(21) BR 11 2018 071488-7 A2	Código 6.1 - Exigência Técnica (22) 02/06/2017 (71) COATEX (FR)
(21) BR 11 2018 076559-7 A2	Código 6.1 - Exigência Técnica (22) 23/06/2017 (71) THE REGENTS OF THE UNIVERSITY OF CALIFORNIA (US)
(21) BR 11 2019 001534-5 A2	Código 6.1 - Exigência Técnica (22) 25/07/2017 (71) BNL EUROLENS (FR)
(21) BR 11 2019 002536-7 A2	Código 6.1 - Exigência Técnica (22) 15/08/2017 (71) ROBERT BOSCH GMBH (DE)
(21) BR 11 2019 004320-9 A2	Código 6.1 - Exigência Técnica (22) 07/09/2017 (71) CLIPFORT, LTD. (IL)
(21) BR 11 2019 004507-4 A2	Código 6.1 - Exigência Técnica (22) 11/08/2017 (71) QUALCOMM INCORPORATED (US)
(21) BR 11 2019 011701-6 A2	Código 6.1 - Exigência Técnica (22) 05/12/2017 (71) SAAB AB (SE)
(21) BR 11 2019 012381-4 A2	Código 6.1 - Exigência Técnica (22) 21/12/2017 (71) VIKTOR MICHUT (SK)
(21) BR 11 2019 015680-1 A2	Código 6.1 - Exigência Técnica (22) 20/11/2018 (71) DUALSUN (FR)

(21) BR 11 2019 015956-8 A2	Código 6.1 - Exigência Técnica (22) 22/10/2018 (71) DOW GLOBAL TECHNOLOGIES LLC (US) ; ROHM AND HAAS COMPANY (US)
(21) BR 11 2019 017441-9 A2	Código 6.1 - Exigência Técnica (22) 22/02/2018 (71) EQUILUME LTD (IE)
(21) BR 11 2019 019260-3 A2	Código 6.1 - Exigência Técnica (22) 08/03/2018 (71) ISCAR LTD. (IL)
(21) BR 11 2019 023586-8 A2	Código 6.1 - Exigência Técnica (22) 04/05/2018 (71) CORTEVA AGRISCIENCE LLC (US)
(21) BR 11 2019 026969-0 A2	Código 6.1 - Exigência Técnica (22) 22/06/2018 (71) NIPPON SODA CO., LTD. (JP)
(21) BR 11 2020 002150-4 A2	Código 6.1 - Exigência Técnica (22) 23/07/2018 (71) UACJ CORPORATION (JP)
(21) BR 11 2020 003750-8 A2	Código 6.1 - Exigência Técnica (22) 21/08/2018 (71) NOURYON CHEMICALS INTERNATIONAL B.V. (NL)
(21) BR 11 2020 005023-7 A2	Código 6.1 - Exigência Técnica (22) 12/09/2018 (71) FOKKER AEROSTRUCTURES B.V. (NL)
(21) BR 11 2020 005618-9 A2	Código 6.1 - Exigência Técnica (22) 28/08/2018 (71) CISDI ENGINEERING CO., LTD (CN) ; CISDI RESEARCH & DEVELOPMENT CO., LTD (CN)
(21) BR 11 2020 005630-8 A2	Código 6.1 - Exigência Técnica (22) 04/10/2018 (71) C.R. BARD, INC (US)

(21) BR 11 2020 005633-2 A2	Código 6.1 - Exigência Técnica (22) 20/09/2018 (71) BASF SE (DE)
(21) BR 11 2020 005634-0 A2	Código 6.1 - Exigência Técnica (22) 21/09/2018 (71) SAFRAN (FR)
(21) BR 11 2020 007743-7 A2	Código 6.1 - Exigência Técnica (22) 05/10/2018 (71) PHAKORN KOSONSITTIWIT (TH)
(21) BR 11 2020 008003-9 A2	Código 6.1 - Exigência Técnica (22) 26/10/2018 (71) EQUINOR ENERGY AS (NO)
(21) BR 11 2020 008720-3 A2	Código 6.1 - Exigência Técnica (22) 06/11/2018 (71) SUPERSTAGE AS (NO)
(21) BR 11 2020 009609-1 A2	Código 6.1 - Exigência Técnica (22) 14/11/2017 (71) LUCIANA SILVA COLEPICOLO (BR/MG) ; MARIA AUXILIADORA MOURÃO MARTINEZ (BR/MG)
(21) BR 11 2020 011553-3 A2	Código 6.1 - Exigência Técnica (22) 05/12/2018 (71) VESUVIUS USA CORPORATION (US)
(21) BR 11 2020 011713-7 A2	Código 6.1 - Exigência Técnica (22) 11/12/2018 (71) GATES CORPORATION (US)
(21) BR 11 2021 003069-7 A2	Código 6.1 - Exigência Técnica (22) 31/08/2018 (71) THE BOEING COMPANY (US) ; PUBLIC STOCK COMPANY VSMPO-AVISMA CORPORATION (RU)
(21) BR 11 2021 013764-5 A2	Código 6.1 - Exigência Técnica (22) 13/01/2020 (71) APTYS PHARMACEUTICALS SAS (FR)

(21) BR 11 2022 011592-0 A2	Código 6.1 - Exigência Técnica (22) 07/12/2020 (71) BOBST MEX SA (CH)
(21) BR 12 2020 024124-1 A2	Código 6.1 - Exigência Técnica (22) 12/11/2013 (62) BR 11 2015 010740-0 12/11/2013 (71) BIONTECH AG (DE) ; GANYMED PHARMACEUTICALS AG (DE) ; TRON - TRANSLATIONALE ONKOLOGIE AN DER UNIVERSITÄTSMEDIZIN DER JOHANNES GUTENBERG-UNIVERSITÄT MAINZ GEMEINNÜTZIGE GMBH (DE)
(21) BR 12 2020 025488-2 A2	Código 6.1 - Exigência Técnica (22) 10/03/2014 (62) BR 11 2015 020885-1 10/03/2014 (71) GENZYME CORPORATION (US)
(21) BR 12 2022 011401-6 A2	Código 6.1 - Exigência Técnica (22) 15/11/2017 (62) BR 11 2020 009731-4 15/11/2017 (71) GAS TECHNOLOGY INSTITUTE (US)
(21) BR 12 2022 013286-3 A2	Código 6.1 - Exigência Técnica (22) 13/07/2016 (62) BR 11 2018 000788-9 13/07/2016 (71) TRITANA INTELLECTUAL PROPERTY LTD. (CA)
(21) BR 12 2022 013293-6 A2	Código 6.1 - Exigência Técnica (22) 13/07/2016 (62) BR 11 2018 000788-9 13/07/2016 (71) TRITANA INTELLECTUAL PROPERTY LTD. (CA)
(21) BR 12 2022 013295-2 A2	Código 6.1 - Exigência Técnica (22) 13/07/2016 (62) BR 11 2018 000788-9 13/07/2016 (71) TRITANA INTELLECTUAL PROPERTY LTD. (CA)
(21) BR 12 2022 024829-2 A2	Código 6.1 - Exigência Técnica (22) 29/09/2016 (62) BR 11 2018 006548-0 29/09/2016 (71) RED LEAF RESOURCES, INC. (US)

(21) BR 20 2018 016843-1 U2

Código 6.1 - Exigência Técnica

(22) 17/08/2018

(71) UNIFEI - UNIVERSIDADE FEDERAL DE ITAJUBÁ (BR/MG)

Código 6.7 - Outras Exigências

Suspensão do andamento do pedido de patente para que seja feita a instrução regular do pedido de patente. O depositante poderá obter o parecer através do endereço eletrônico www.inpi.gov.br - No Acesso rápido – Faça uma busca - Patente. Para acessar, cadastre-se no Portal do INPI e use login e senha. A não manifestação do depositante no prazo de 90 (noventa) dias desta data acarretará o arquivamento definitivo do pedido.

---

(21) BR 10 2017 024824-0 A2

Código 6.7 - Outras Exigências
(22) 21/11/2017
(71) KOPTER GROUP AG (CH)
Vide parecer.

---

(21) BR 10 2018 012674-1 A2

Código 6.7 - Outras Exigências
(22) 20/06/2018
(71) UNIVERSIDADE FEDERAL DE UBERLÂNDIA (BR/MG)
Vide parecer.

---

(21) BR 10 2018 013916-9 A2

Código 6.7 - Outras Exigências
(22) 06/07/2018
(71) CLAUDIO MARCOLIN (BR/RS)
Ver parecer

---

(21) BR 10 2018 015637-3 A2

Código 6.7 - Outras Exigências
(22) 31/07/2018
(71) UNIVERSIDADE FEDERAL DA PARAIBA (BR/PB)
Vide parecer.

---

(21) BR 10 2018 072544-0 A2

Código 6.7 - Outras Exigências
(22) 01/11/2018
(71) EMBRAPA-EMPRESA BRASILEIRA DE PESQUISA AGROPECUARIA (BR/DF) ; UNIÃO BRASILEIRA DE EDUCAÇÃO CATÓLICA - UBEC (BR/DF) ; INSTITUT NATIONAL DE RECHERCHE POUR L'AGRICULTURE, L'ALIMENTATION ET L'ENVIRONNEMENT (FR)
Vide parecer.

---

(21) BR 10 2018 075368-1 A2

Código 6.7 - Outras Exigências
(22) 07/12/2018
(71) INDÚSTRIAS REUNIDAS COLOMBO LTDA (BR/SP)
Vide parecer.

(21) BR 10 2019 005531-6 A2	Código 6.7 - Outras Exigências (22) 21/03/2019 (71) FUNDACAO VALEPARAIBANA DE ENSINO (BR/SP) Vide Parecer
(21) BR 11 2019 003732-2 A2	Código 6.7 - Outras Exigências (22) 24/08/2017 (71) PRILENIA NEUROTHERAPEUTICS LTD. (IL) Vide parecer.
(21) BR 11 2019 016426-0 A2	Código 6.7 - Outras Exigências (22) 27/03/2018 (71) ZF FRIEDRICHSHAFEN AG (DE) Vide parecer.
(21) BR 11 2020 012554-7 A2	Código 6.7 - Outras Exigências (22) 21/12/2018 (71) TENEOBIO, INC. (US) Ver parecer.
(21) BR 11 2020 015181-5 A2	Código 6.7 - Outras Exigências (22) 24/01/2019 (71) CTC GLOBAL CORPORATION (US) Vide parecer.
(21) BR 11 2020 015570-5 A2	Código 6.7 - Outras Exigências (22) 31/01/2019 (71) FRAUNHOFER-GESELLSCHAFT ZUR FÖRDERUNG DER ANGEWANDTEN FORSCHUNG E. V. (DE) Ver parecer
(21) BR 20 2018 015502-0 U2	Código 6.7 - Outras Exigências (22) 30/07/2018 (71) FRISOKAR EQUIPAMENTOS PLASTICOS S/A (BR/SP)
(21) BR 20 2018 073249-3 U2	Código 6.7 - Outras Exigências (22) 12/11/2018 (71) CRISTINA DA SILVA OLIVEIRA (BR/SP)

Código 6.9 - Publicação Anulada

Anulação da publicação da exigência por ter sido indevida.

---

(21) BR 11 2019 025194-4 A2

Código 6.9 - Publicação Anulada
(22) 30/05/2018
(71) UNILEVER IP HOLDINGS B.V. (PB)
Anulada a publicação código 6.1 na RPI nº 2726 de 04/04/2023 por ter sido indevida.

Código 6.22 - Exigência preliminar - pedidos sem buscas realizadas por outros Escritórios de Patentes

Suspensão do andamento do pedido de patente que, para instrução regular, aguardará o atendimento ou contestação das exigências formuladas. O depositante poderá obter o parecer através do endereço eletrônico www.inpi.gov.br - Acesso rápido - Faça uma busca - Patente. Para acessar, cadastre-se no Portal do INPI e use login e senha. A não manifestação do depositante no prazo de 90 (noventa) dias desta data acarretará o arquivamento definitivo do pedido.

---

(21) BR 10 2016 019623-0 A2

Código 6.22 - Exigência preliminar - pedidos sem buscas realizadas por outros Escritórios de Patentes

(22) 25/08/2016

(51) G06Q 20/30 (2012.01), G09B 21/00 (2006.01), A61F 4/00 (2006.01), A61F 9/08 (2006.01)

(71) GERTEC BRASIL LTDA. (BR/BA)

---

(21) BR 10 2016 021612-5 A2

Código 6.22 - Exigência preliminar - pedidos sem buscas realizadas por outros Escritórios de Patentes

(22) 20/09/2016

(51) A61M 5/00 (2006.01)

(71) ADALBERTO DE CARVALHO VALE (BR/MG)

Código 6.23 - Exigência preliminar - pedidos com buscas realizadas por outros Escritórios de Patentes

Suspensão do andamento do pedido de patente que, para instrução regular, aguardará o atendimento ou contestação das exigências formuladas. O depositante poderá obter o parecer através do endereço eletrônico www.inpi.gov.br - Acesso rápido - Faça uma busca - Patente. Para acessar, cadastre-se no Portal do INPI e use login e senha. A não manifestação do depositante no prazo de 90 (noventa) dias desta data acarretará o arquivamento definitivo do pedido.

---

(21) BR 10 2017 005442-0 A2

Código 6.23 - Exigência preliminar - pedidos com buscas realizadas por outros Escritórios de Patentes
(22) 17/03/2017
(51) G06Q 20/26 (2012.01), G06Q 20/34 (2012.01), G06Q 20/40 (2012.01)
(71) VISA INTERNATIONAL SERVICE ASSOCIATION (US)

---

(21) BR 10 2017 007094-8 A2

Código 6.23 - Exigência preliminar - pedidos com buscas realizadas por outros Escritórios de Patentes
(22) 06/04/2017
(51) G06Q 10/02 (2012.01), G06Q 30/02 (2023.01), G08G 5/00 (2006.01), H04W 4/90 (2018.01)
(71) THE BOEING COMPANY (US)

---

(21) BR 10 2017 007595-8 A2

Código 6.23 - Exigência preliminar - pedidos com buscas realizadas por outros Escritórios de Patentes
(22) 12/04/2017
(51) G06Q 10/0631 (2023.01), G06Q 50/04 (2012.01), G06Q 10/087 (2023.01)
(71) THE BOEING COMPANY (US)

---

(21) BR 10 2019 014934-5 A2

Código 6.23 - Exigência preliminar - pedidos com buscas realizadas por outros Escritórios de Patentes
(22) 19/07/2019
(51) H01M 8/02 (2016.01), H01M 8/0284 (2016.01), H01M 8/0297 (2016.01), H01M 8/0273 (2016.01), H01M 8/0286 (2016.01), H01M 8/1004 (2016.01)
(71) TOYOTA JIDOSHA KABUSHIKI KAISHA (JP)

---

(21) BR 10 2019 017062-0 A2

Código 6.23 - Exigência preliminar - pedidos com buscas realizadas por outros Escritórios de Patentes
(22) 16/08/2019
(51) A61K 8/9728 (2017.01), A61K 8/73 (2006.01), A61Q 19/08 (2006.01), A61K 8/92 (2006.01)
(71) JOHNSON & JOHNSON CONSUMER INC. (US)

(21) BR 10 2019 017344-0 A2	Código 6.23 - Exigência preliminar - pedidos com buscas realizadas por outros Escritórios de Patentes (22) 20/08/2019 (51) A61K 8/9728 (2017.01), A61K 8/92 (2006.01), A61K 8/60 (2006.01), A61Q 19/08 (2006.01) (71) JOHNSON & JOHNSON CONSUMER INC. (US)
(21) BR 10 2019 023854-2 A2	Código 6.23 - Exigência preliminar - pedidos com buscas realizadas por outros Escritórios de Patentes (22) 12/11/2019 (51) B29C 37/00 (2006.01), B29C 70/38 (2006.01), B32B 38/18 (2006.01) (71) THE BOEING COMPANY (US)
(21) BR 10 2019 025989-2 A2	Código 6.23 - Exigência preliminar - pedidos com buscas realizadas por outros Escritórios de Patentes (22) 09/12/2019 (51) C08G 75/30 (2006.01), C08G 61/12 (2006.01), C09B 49/00 (2006.01) (71) BECKMAN COULTER, INC. (US)
(21) BR 10 2019 026019-0 A2	Código 6.23 - Exigência preliminar - pedidos com buscas realizadas por outros Escritórios de Patentes (22) 09/12/2019 (51) B29C 70/02 (2006.01), B29L 31/08 (2006.01) (71) RATIER-FIGEAC SAS (FR)
(21) BR 10 2019 026204-4 A2	Código 6.23 - Exigência preliminar - pedidos com buscas realizadas por outros Escritórios de Patentes (22) 10/12/2019 (51) B32B 5/26 (2006.01), B29C 70/08 (2006.01), B64D 35/00 (2006.01), B64D 45/00 (2006.01) (71) HAMILTON SUNDSTRAND CORPORATION (US)
(21) BR 10 2019 026366-0 A2	Código 6.23 - Exigência preliminar - pedidos com buscas realizadas por outros Escritórios de Patentes (22) 12/12/2019 (51) B29C 43/02 (2006.01), B29C 43/56 (2006.01), B29C 70/34 (2006.01) (71) THE BOEING COMPANY (US)
(21) BR 10 2019 026402-0 A2	Código 6.23 - Exigência preliminar - pedidos com buscas realizadas por outros Escritórios de Patentes (22) 12/12/2019 (51) B29C 70/54 (2006.01), B29C 70/38 (2006.01), B29C 70/44 (2006.01), B29C 31/08 (2006.01), B29C 43/36 (2006.01), B29C 70/34 (2006.01)

	(71) THE BOEING COMPANY (US)
(21) BR 10 2019 026408-0 A2	Código 6.23 - Exigência preliminar - pedidos com buscas realizadas por outros Escritórios de Patentes (22) 12/12/2019 (51) B29B 11/16 (2006.01), B29B 15/08 (2006.01), B29C 33/20 (2006.01) (71) CROMPTON TECHNOLOGY GROUP LIMITED (GB)
(21) BR 10 2019 026473-0 A2	Código 6.23 - Exigência preliminar - pedidos com buscas realizadas por outros Escritórios de Patentes (22) 12/12/2019 (51) B29B 11/16 (2006.01), B29B 15/08 (2006.01), B29C 33/20 (2006.01) (71) CROMPTON TECHNOLOGY GROUP LIMITED (GB)
(21) BR 10 2019 026585-0 A2	Código 6.23 - Exigência preliminar - pedidos com buscas realizadas por outros Escritórios de Patentes (22) 13/12/2019 (51) B29C 53/08 (2006.01), B29C 70/88 (2006.01) (71) CROMPTON TECHNOLOGY GROUP LIMITED (GB)
(21) BR 10 2019 026656-2 A2	Código 6.23 - Exigência preliminar - pedidos com buscas realizadas por outros Escritórios de Patentes (22) 13/12/2019 (51) B29C 53/42 (2006.01), B29C 53/50 (2006.01) (71) CROMPTON TECHNOLOGY GROUP LIMITED (GB)
(21) BR 10 2019 027221-0 A2	Código 6.23 - Exigência preliminar - pedidos com buscas realizadas por outros Escritórios de Patentes (22) 19/12/2019 (51) B32B 37/04 (2006.01), B32B 37/14 (2006.01), B29C 33/16 (2006.01), B29C 35/12 (2006.01) (71) LEONARDO S.P.A. (IT)
(21) BR 10 2019 027449-2 A2	Código 6.23 - Exigência preliminar - pedidos com buscas realizadas por outros Escritórios de Patentes (22) 20/12/2019 (51) C08L 23/04 (2006.01), C08L 23/10 (2006.01), C08L 23/20 (2006.01), H01B 1/12 (2006.01), H01B 9/02 (2006.01), B32B 33/00 (2006.01) (71) NEXANS (FR)
(21) BR 10 2019 027519-7 A2	Código 6.23 - Exigência preliminar - pedidos com buscas realizadas por outros Escritórios de Patentes (22) 20/12/2019

	(51) B32B 1/08 (2006.01), B32B 27/34 (2006.01), C08L 77/02 (2006.01), B29C 48/00 (2019.01), B29C 48/09 (2019.01), B32B 27/18 (2006.01), C08K 5/3492 (2006.01), C08K 5/523 (2006.01), F16L 57/04 (2006.01), F16L 9/133 (2006.01) (71) EMS-PATENT AG (CH)
(21) BR 10 2019 027694-0 A2	Código 6.23 - Exigência preliminar - pedidos com buscas realizadas por outros Escritórios de Patentes (22) 23/12/2019 (51) C08J 3/07 (2006.01), C08L 33/10 (2006.01), C08L 33/26 (2006.01), C08L 83/10 (2006.01), C09K 8/42 (2006.01) (71) YPF TECNOLOGÍA S.A. (AR) ; UNIVERSIDAD DE BUENOS AIRES (AR) ; CONSEJO NACIONAL DE INVESTIGACIONES CIENTÍFICAS Y TÉCNICAS (CONICET) (AR)
(21) BR 11 2018 002852-5 A2	Código 6.23 - Exigência preliminar - pedidos com buscas realizadas por outros Escritórios de Patentes (22) 03/05/2017 (51) G06Q 10/02 (2012.01), G06Q 50/30 (2012.01) (71) BEIJING DIDI INFINITY TECHNOLOGY AND DEVELOPMENT CO., LTD. (CN)
(21) BR 11 2018 069983-7 A2	Código 6.23 - Exigência preliminar - pedidos com buscas realizadas por outros Escritórios de Patentes (22) 14/03/2017 (51) G16H 40/67 (2018.01) (71) OMRON HEALTHCARE CO., LTD. (JP)
(21) BR 11 2018 070062-2 A2	Código 6.23 - Exigência preliminar - pedidos com buscas realizadas por outros Escritórios de Patentes (22) 27/03/2017 (51) G06Q 50/02 (2012.01), G06Q 10/06 (2023.01) (71) AUTONOMOUS SOLUTIONS, INC. (US) ; CNH INDUSTRIAL AMERICA LLC (US)
(21) BR 11 2018 070530-6 A2	Código 6.23 - Exigência preliminar - pedidos com buscas realizadas por outros Escritórios de Patentes (22) 06/04/2017 (51) G06Q 10/0631 (2023.01), G06Q 10/067 (2023.01), G06Q 50/08 (2012.01), G09B 9/04 (2006.01), G09B 19/16 (2006.01) (71) LIEBHERR-WERK BIBERACH GMBH (DE)
(21) BR 11 2018 071137-3 A2	Código 6.23 - Exigência preliminar - pedidos com buscas realizadas por outros Escritórios de Patentes

	(22) 13/04/2017 (51) G06Q 20/10 (2012.01), G06Q 20/18 (2012.01), G06Q 20/32 (2012.01), G07F 19/00 (2006.01) (71) DIEBOLD NIXDORF, INCORPORATED (US)
(21) BR 11 2018 071698-7 A2	Código 6.23 - Exigência preliminar - pedidos com buscas realizadas por outros Escritórios de Patentes (22) 21/04/2017 (51) G06Q 30/0208 (2023.01), G06Q 30/0601 (2023.01), G06Q 50/18 (2012.01) (71) ALBERT SCARASSO (US)
(21) BR 11 2018 072692-3 A2	Código 6.23 - Exigência preliminar - pedidos com buscas realizadas por outros Escritórios de Patentes (22) 03/05/2017 (51) G06F 16/21 (2019.01), G06F 16/22 (2019.01), G06Q 10/0875 (2023.01) (71) CNH INDUSTRIAL AMERICA LLC (US) ; AUTONOMOUS SOLUTIONS, INC. (US)
(21) BR 11 2018 076769-7 A2	Código 6.23 - Exigência preliminar - pedidos com buscas realizadas por outros Escritórios de Patentes (22) 12/05/2017 (51) G06Q 20/10 (2012.01), G06Q 20/22 (2012.01), G06Q 20/32 (2012.01), G06Q 20/38 (2012.01), G06Q 20/40 (2012.01) (71) NATIONAL PAYMENTS CORPORATION OF INDIA (IN)
(21) BR 11 2019 004060-9 A2	Código 6.23 - Exigência preliminar - pedidos com buscas realizadas por outros Escritórios de Patentes (22) 08/09/2017 (51) A01G 25/16 (2006.01), A01C 23/00 (2006.01), G05B 19/042 (2006.01) (71) DONALD DANFORTH PLANT SCIENCE CENTER (US)
(21) BR 11 2019 005633-5 A2	Código 6.23 - Exigência preliminar - pedidos com buscas realizadas por outros Escritórios de Patentes (22) 22/09/2017 (51) C12N 5/0783 (2010.01), C12N 9/22 (2006.01), C07K 14/195 (2006.01), C07K 14/725 (2006.01), C07K 14/71 (2006.01), A61K 35/17 (2015.01) (71) FRED HUTCHINSON CANCER CENTER (US)
(21) BR 11 2019 017866-0 A2	Código 6.23 - Exigência preliminar - pedidos com buscas realizadas por outros Escritórios de Patentes (22) 21/08/2019 (51) A61K 8/02 (2006.01), A61K 8/34 (2006.01), A61K 8/73 (2006.01), A61K 8/06 (2006.01), A61Q 19/10 (2006.01)

	(71) ROCKLINE INDUSTRIES (US)
(21) BR 11 2019 021204-3 A2	Código 6.23 - Exigência preliminar - pedidos com buscas realizadas por outros Escritórios de Patentes (22) 11/04/2017 (51) G06F 16/182 (2019.01), G06Q 20/06 (2012.01), G06Q 20/22 (2012.01) (71) HEWLETT-PACKARD DEVELOPMENT COMPANY, L.P. (US)
(21) BR 11 2019 024221-0 A2	Código 6.23 - Exigência preliminar - pedidos com buscas realizadas por outros Escritórios de Patentes (22) 16/05/2017 (51) G05D 1/02 (2020.01), G06Q 10/087 (2023.01) (71) GREY ORANGE PTE LTD. (SG)
(21) BR 11 2020 005387-2 A2	Código 6.23 - Exigência preliminar - pedidos com buscas realizadas por outros Escritórios de Patentes (22) 08/10/2019 (51) A24D 3/10 (2006.01), A24F 40/20 (2020.01) (71) DELFORTGROUP AG (AT)
(21) BR 11 2020 013689-1 A2	Código 6.23 - Exigência preliminar - pedidos com buscas realizadas por outros Escritórios de Patentes (22) 08/03/2019 (51) B01F 7/18 (2006.01), B01F 9/12 (2006.01), B01F 15/02 (2006.01), B01F 15/00 (2006.01), B08B 3/02 (2006.01) (71) MASCHINENFABRIK GUSTAV EIRICH GMBH & CO. KG (DE)
(21) BR 11 2020 014156-9 A2	Código 6.23 - Exigência preliminar - pedidos com buscas realizadas por outros Escritórios de Patentes (22) 11/01/2019 (51) C14C 3/06 (2006.01) (71) LANXESS DEUTSCHLAND GMBH (DE)
(21) BR 11 2020 014279-4 A2	Código 6.23 - Exigência preliminar - pedidos com buscas realizadas por outros Escritórios de Patentes (22) 22/01/2019 (51) C01B 33/22 (2006.01), C05G 3/02 (1968.09) (71) AGRO INNOVATION INTERNATIONAL (FR) ; UNIVERSITE DE HAUTE ALSACE (FR) ; CENTRE NATIONAL DE LA RECHERCHE SCIENTIFIQUE (FR)
(21) BR 11 2020 014344-8 A2	Código 6.23 - Exigência preliminar - pedidos com buscas realizadas por outros Escritórios de Patentes

	(22) 04/01/2019 (51) B01D 46/00 (2022.01), B01D 46/24 (2006.01), B01D 50/00 (2022.01) (71) MANN+HUMMEL GMBH (DE)
(21) BR 11 2020 014348-0 A2	Código 6.23 - Exigência preliminar - pedidos com buscas realizadas por outros Escritórios de Patentes (22) 04/01/2019 (51) B01D 46/00 (2022.01), B01D 46/24 (2006.01), B01D 50/00 (2022.01) (71) MANN+HUMMEL GMBH (DE)
(21) BR 11 2020 014354-5 A2	Código 6.23 - Exigência preliminar - pedidos com buscas realizadas por outros Escritórios de Patentes (22) 04/01/2019 (51) B01D 46/00 (2022.01), B01D 46/24 (2006.01), B01D 50/00 (2022.01) (71) MANN+HUMMEL GMBH (DE)
(21) BR 11 2020 014412-6 A2	Código 6.23 - Exigência preliminar - pedidos com buscas realizadas por outros Escritórios de Patentes (22) 22/01/2019 (51) B01L 7/00 (2006.01), C12Q 1/6816 (2018.01), C12Q 1/682 (2018.01), C12Q 1/686 (2018.01) (71) LUMINEX CORPORATION (US)
(21) BR 11 2020 014630-7 A2	Código 6.23 - Exigência preliminar - pedidos com buscas realizadas por outros Escritórios de Patentes (22) 12/02/2019 (51) B01D 53/62 (2006.01), B01D 53/32 (2006.01) (71) LANZATECH, INC. (US)
(21) BR 11 2020 015080-0 A2	Código 6.23 - Exigência preliminar - pedidos com buscas realizadas por outros Escritórios de Patentes (22) 23/01/2019 (51) A47J 31/06 (2006.01), A47J 31/40 (2006.01), B65D 85/804 (2006.01) (71) NE INNOVATIONS LIMITED (GB)
(21) BR 11 2020 015171-8 A2	Código 6.23 - Exigência preliminar - pedidos com buscas realizadas por outros Escritórios de Patentes (22) 25/01/2019 (51) B65D 50/04 (2006.01) (71) OBRIST CLOSURES SWITZERLAND GMBH (CH)
(21) BR 11 2020 015215-3 A2	Código 6.23 - Exigência preliminar - pedidos com buscas realizadas por outros Escritórios de Patentes

	(22) 30/05/2019 (51) B65D 71/42 (2006.01), B65D 71/46 (2006.01) (71) GRAPHIC PACKAGING INTERNATIONAL, LLC (US)
(21) BR 11 2020 016111-0 A2	Código 6.23 - Exigência preliminar - pedidos com buscas realizadas por outros Escritórios de Patentes (22) 08/02/2019 (51) B01D 53/62 (2006.01), B01D 53/80 (2006.01), B01D 53/78 (2006.01), C01F 5/24 (2006.01) (71) MINERAL CARBONATION INTERNATIONAL PTY LTD (AU)
(21) BR 11 2020 016786-0 A2	Código 6.23 - Exigência preliminar - pedidos com buscas realizadas por outros Escritórios de Patentes (22) 17/01/2019 (51) A61B 17/072 (2006.01), A61B 17/064 (2006.01), A61B 17/00 (2006.01) (71) ETHICON LLC (US)
(21) BR 11 2020 016800-9 A2	Código 6.23 - Exigência preliminar - pedidos com buscas realizadas por outros Escritórios de Patentes (22) 17/01/2019 (51) A61B 17/072 (2006.01) (71) ETHICON LLC (US)
(21) BR 11 2020 016806-8 A2	Código 6.23 - Exigência preliminar - pedidos com buscas realizadas por outros Escritórios de Patentes (22) 11/02/2019 (51) C04B 24/16 (2006.01), C08F 2/38 (2006.01), C08F 2/40 (2006.01), C08F 4/00 (2006.01), C08K 5/14 (2006.01), C08K 5/37 (2006.01) (71) ARKEMA INC. (US)
(21) BR 11 2020 016824-6 A2	Código 6.23 - Exigência preliminar - pedidos com buscas realizadas por outros Escritórios de Patentes (22) 17/01/2019 (51) A61B 17/072 (2006.01) (71) ETHICON LLC (US)
(21) BR 11 2020 016829-7 A2	Código 6.23 - Exigência preliminar - pedidos com buscas realizadas por outros Escritórios de Patentes (22) 16/01/2019 (51) A61B 17/072 (2006.01), B33Y 80/00 (2015.01), B33Y 10/00 (2015.01), A61B 17/00 (2006.01) (71) ETHICON LLC (US)

(21) BR 11 2020 016834-3 A2	Código 6.23 - Exigência preliminar - pedidos com buscas realizadas por outros Escritórios de Patentes (22) 17/01/2019 (51) A61B 17/072 (2006.01) (71) ETHICON LLC (US)
(21) BR 11 2020 016835-1 A2	Código 6.23 - Exigência preliminar - pedidos com buscas realizadas por outros Escritórios de Patentes (22) 17/01/2019 (51) A61B 17/072 (2006.01), B33Y 80/00 (2015.01), B29C 64/00 (2017.01) (71) ETHICON LLC (US)
(21) BR 11 2020 016864-5 A2	Código 6.23 - Exigência preliminar - pedidos com buscas realizadas por outros Escritórios de Patentes (22) 22/02/2019 (51) A61M 16/08 (2006.01), A61M 16/10 (2006.01), A61M 16/16 (2006.01), A61M 16/06 (2006.01) (71) FISHER & PAYKEL HEALTHCARE LIMITED (NZ)
(21) BR 11 2020 016870-0 A2	Código 6.23 - Exigência preliminar - pedidos com buscas realizadas por outros Escritórios de Patentes (22) 17/01/2019 (51) A61B 17/072 (2006.01), A61B 17/00 (2006.01) (71) ETHICON LLC (US)
(21) BR 11 2020 016879-3 A2	Código 6.23 - Exigência preliminar - pedidos com buscas realizadas por outros Escritórios de Patentes (22) 17/01/2019 (51) A61B 17/072 (2006.01) (71) ETHICON LLC (US)
(21) BR 11 2020 016883-1 A2	Código 6.23 - Exigência preliminar - pedidos com buscas realizadas por outros Escritórios de Patentes (22) 16/04/2019 (51) A47F 5/11 (2006.01), A47B 96/14 (2006.01), A47B 57/10 (2006.01) (71) REDBOX S.R.L. (IT)
(21) BR 11 2020 016895-5 A2	Código 6.23 - Exigência preliminar - pedidos com buscas realizadas por outros Escritórios de Patentes (22) 21/01/2019 (51) A61B 17/072 (2006.01), B29C 70/22 (2006.01), A61F 13/00 (2006.01), A61B 17/00 (2006.01) (71) ETHICON LLC (US)

(21) BR 11 2020 016911-0 A2	Código 6.23 - Exigência preliminar - pedidos com buscas realizadas por outros Escritórios de Patentes (22) 21/01/2019 (51) A61B 17/072 (2006.01) (71) ETHICON LLC (US)
(21) BR 11 2020 016921-8 A2	Código 6.23 - Exigência preliminar - pedidos com buscas realizadas por outros Escritórios de Patentes (22) 22/02/2019 (51) A61M 39/08 (2006.01), A61M 5/14 (2006.01) (71) CIC FUND SECURITISATION S.A. (LU)
(21) BR 11 2020 016924-2 A2	Código 6.23 - Exigência preliminar - pedidos com buscas realizadas por outros Escritórios de Patentes (22) 24/01/2019 (51) A61F 7/00 (2006.01), A61H 39/00 (2006.01), A61H 39/04 (2006.01), A61H 23/02 (2006.01), A61F 7/02 (2006.01) (71) CERAGEM CO., LTD (KR)
(21) BR 11 2020 016932-3 A2	Código 6.23 - Exigência preliminar - pedidos com buscas realizadas por outros Escritórios de Patentes (22) 12/02/2019 (51) A61F 13/494 (2006.01), A61F 13/475 (2006.01), A61F 13/49 (2006.01), A61F 13/496 (2006.01) (71) DAIO PAPER CORPORATION (JP)
(21) BR 11 2020 016970-6 A2	Código 6.23 - Exigência preliminar - pedidos com buscas realizadas por outros Escritórios de Patentes (22) 21/01/2019 (51) A61B 17/072 (2006.01), A61B 17/00 (2006.01) (71) ETHICON LLC (US)
(21) BR 11 2020 017001-1 A2	Código 6.23 - Exigência preliminar - pedidos com buscas realizadas por outros Escritórios de Patentes (22) 21/01/2019 (51) A61B 17/072 (2006.01), A61B 17/00 (2006.01) (71) ETHICON LLC (US)
(21) BR 11 2020 017010-0 A2	Código 6.23 - Exigência preliminar - pedidos com buscas realizadas por outros Escritórios de Patentes (22) 21/01/2019 (51) A61B 17/072 (2006.01)

	(71) ETHICON LLC (US)
(21) BR 11 2020 017102-6 A2	Código 6.23 - Exigência preliminar - pedidos com buscas realizadas por outros Escritórios de Patentes (22) 11/02/2019 (51) A61F 13/49 (2006.01), A61F 13/15 (2006.01), B32B 5/26 (2006.01), D04H 1/593 (2012.01) (71) THE LYCRA COMPANY UK LIMITED (GB)
(21) BR 11 2020 017215-4 A2	Código 6.23 - Exigência preliminar - pedidos com buscas realizadas por outros Escritórios de Patentes (22) 07/03/2019 (51) A61M 25/06 (2006.01), A61M 5/00 (2006.01), A61M 5/162 (2006.01), A61M 25/01 (2006.01), A61M 25/02 (2006.01), A61M 25/04 (2006.01) (71) BARD ACCESS SYSTEMS, INC. (US)
(21) BR 11 2020 017254-5 A2	Código 6.23 - Exigência preliminar - pedidos com buscas realizadas por outros Escritórios de Patentes (22) 04/03/2019 (51) A61B 17/32 (2006.01), A61B 17/00 (2006.01), A61B 90/00 (2016.01) (71) ETHICON LLC (US)
(21) BR 11 2020 017327-4 A2	Código 6.23 - Exigência preliminar - pedidos com buscas realizadas por outros Escritórios de Patentes (22) 06/03/2019 (51) A61M 15/00 (2006.01) (71) ASTRAZENECA AB (SE)
(21) BR 11 2020 017448-3 A2	Código 6.23 - Exigência preliminar - pedidos com buscas realizadas por outros Escritórios de Patentes (22) 26/02/2019 (51) A61D 7/00 (2006.01), A61K 9/22 (2006.01) (71) ARGENTA INNOVATION LIMITED (NZ)
(21) BR 11 2020 017482-3 A2	Código 6.23 - Exigência preliminar - pedidos com buscas realizadas por outros Escritórios de Patentes (22) 01/03/2019 (51) A61B 17/32 (2006.01) (71) ETHICON LLC (US)
(21) BR 11 2020 017507-2 A2	Código 6.23 - Exigência preliminar - pedidos com buscas realizadas por outros Escritórios de Patentes (22) 28/02/2019

	(51) A61M 29/00 (2006.01) (71) BENJAMIN ERNEST HELOIS JAYOL (US)
(21) BR 11 2020 017537-4 A2	Código 6.23 - Exigência preliminar - pedidos com buscas realizadas por outros Escritórios de Patentes (22) 26/02/2019 (51) A46B 9/04 (2006.01), A46B 15/00 (2006.01) (71) KONINKLIJKE PHILIPS N.V. (NL)
(21) BR 11 2020 017599-4 A2	Código 6.23 - Exigência preliminar - pedidos com buscas realizadas por outros Escritórios de Patentes (22) 04/03/2019 (51) A61B 17/32 (2006.01) (71) ETHICON LLC (US)
(21) BR 11 2020 017632-0 A2	Código 6.23 - Exigência preliminar - pedidos com buscas realizadas por outros Escritórios de Patentes (22) 04/03/2019 (51) A61B 17/32 (2006.01), A61B 18/12 (2006.01), A61B 90/00 (2016.01), A61B 34/30 (2016.01), A61B 17/072 (2006.01), A61B 17/00 (2006.01) (71) ETHICON LLC (US)
(21) BR 11 2020 017651-6 A2	Código 6.23 - Exigência preliminar - pedidos com buscas realizadas por outros Escritórios de Patentes (22) 23/05/2019 (51) B44C 5/04 (2006.01), B32B 5/00 (2006.01), B29C 41/00 (2006.01), B32B 27/00 (2006.01), C08K 3/36 (2006.01), B29C 70/60 (2006.01) (71) AKZENTA PANEELE + PROFILE GMBH (DE)
(21) BR 11 2020 017761-0 A2	Código 6.23 - Exigência preliminar - pedidos com buscas realizadas por outros Escritórios de Patentes (22) 01/03/2019 (51) B41M 5/333 (2006.01), C07C 311/15 (2006.01), C07C 233/64 (2006.01), B41M 5/327 (2006.01), B41M 5/337 (2006.01) (71) SOLENIS TECHNOLOGIES CAYMAN, L.P. (KY)
(21) BR 11 2020 017977-9 A2	Código 6.23 - Exigência preliminar - pedidos com buscas realizadas por outros Escritórios de Patentes (22) 12/03/2019 (51) A61F 13/00 (2006.01), A61F 13/36 (2006.01), D04H 3/10 (2012.01), D04H 11/00 (2006.01) (71) BSN MEDICAL GMBH (DE)

(21) BR 11 2020 018002-5 A2	Código 6.23 - Exigência preliminar - pedidos com buscas realizadas por outros Escritórios de Patentes (22) 30/01/2019 (51) B44D 3/18 (2006.01), A47G 1/10 (2006.01) (71) GESPLAN GESTION CONSEIL, INC. (CA)
(21) BR 11 2020 018413-6 A2	Código 6.23 - Exigência preliminar - pedidos com buscas realizadas por outros Escritórios de Patentes (22) 08/03/2019 (51) H01M 10/12 (2006.01), H01M 2/18 (2006.01) (71) DARAMIC, LLC (US)
(21) BR 11 2020 018720-8 A2	Código 6.23 - Exigência preliminar - pedidos com buscas realizadas por outros Escritórios de Patentes (22) 14/03/2019 (51) H01B 3/52 (2006.01), C08G 59/42 (2006.01), C08G 59/22 (2006.01), C08L 63/00 (2006.01) (71) HUNTSMAN ADVANCED MATERIALS LICENSING (SWITZERLAND) GMBH (CH)
(21) BR 11 2020 018722-4 A2	Código 6.23 - Exigência preliminar - pedidos com buscas realizadas por outros Escritórios de Patentes (22) 09/04/2019 (51) A24D 1/00 (2020.01), A24D 1/02 (2006.01), A24F 47/00 (2020.01) (71) PHILIP MORRIS PRODUCTS S.A. (CH)
(21) BR 11 2020 018943-0 A2	Código 6.23 - Exigência preliminar - pedidos com buscas realizadas por outros Escritórios de Patentes (22) 25/03/2019 (51) C01B 3/36 (2006.01), C21B 13/00 (2006.01) (71) MIDREX TECHNOLOGIES, INC. (US)
(21) BR 11 2020 019285-6 A2	Código 6.23 - Exigência preliminar - pedidos com buscas realizadas por outros Escritórios de Patentes (22) 04/02/2019 (51) B01D 71/02 (2006.01), B01D 53/22 (2006.01), B01D 69/00 (2006.01), B01D 69/12 (2006.01), C01B 39/48 (2006.01) (71) NGK INSULATORS, LTD. (JP)
(21) BR 11 2020 019601-0 A2	Código 6.23 - Exigência preliminar - pedidos com buscas realizadas por outros Escritórios de Patentes (22) 19/03/2019 (51) C01B 11/06 (2006.01), C01D 3/04 (2006.01)

	(71) OLIN CORPORATION (US)
(21) BR 11 2020 020176-6 A2	Código 6.23 - Exigência preliminar - pedidos com buscas realizadas por outros Escritórios de Patentes (22) 02/04/2019 (51) B65B 65/00 (2006.01), B65B 11/00 (2006.01), B65B 35/44 (2006.01), B65B 65/02 (2006.01), B65B 61/28 (2006.01) (71) GRAPHIC PACKAGING INTERNATIONAL, LLC (US)
(21) BR 11 2020 021035-8 A2	Código 6.23 - Exigência preliminar - pedidos com buscas realizadas por outros Escritórios de Patentes (22) 19/04/2019 (51) H01M 4/36 (2006.01), H01M 4/38 (2006.01), H01M 4/60 (2006.01), H01M 4/62 (2006.01), H01M 10/052 (2010.01), H01M 10/054 (2010.01), H01M 10/0568 (2010.01) (71) ARKEMA FRANCE (FR)
(21) BR 11 2020 022420-0 A2	Código 6.23 - Exigência preliminar - pedidos com buscas realizadas por outros Escritórios de Patentes (22) 02/05/2019 (51) C07D 413/14 (2006.01), C07D 413/12 (2006.01), A61P 37/02 (2006.01), A61P 29/00 (2006.01), A61K 31/553 (2006.01) (71) RIGEL PHARMACEUTICALS, INC. (US)
(21) BR 11 2020 022423-5 A2	Código 6.23 - Exigência preliminar - pedidos com buscas realizadas por outros Escritórios de Patentes (22) 02/05/2019 (51) C07D 413/14 (2006.01), C07D 413/12 (2006.01), A61P 37/02 (2006.01), A61P 29/00 (2006.01), A61K 31/553 (2006.01) (71) RIGEL PHARMACEUTICALS, INC. (US)
(21) BR 11 2020 022610-6 A2	Código 6.23 - Exigência preliminar - pedidos com buscas realizadas por outros Escritórios de Patentes (22) 10/05/2019 (51) A61K 9/00 (2006.01), A61K 38/17 (2006.01), A61K 47/22 (2006.01), A61P 27/02 (2006.01), A61K 47/26 (2006.01), A61K 9/08 (2006.01) (71) REGENERON PHARMACEUTICALS, INC. (US)
(21) BR 11 2020 022662-9 A2	Código 6.23 - Exigência preliminar - pedidos com buscas realizadas por outros Escritórios de Patentes (22) 07/05/2019 (51) C07D 471/04 (2006.01), A61K 31/437 (2006.01), A61K 31/444 (2006.01), A61K 31/4545 (2006.01), A61K 31/46 (2006.01), A61K 31/496 (2006.01), A61K

	31/497 (2006.01), A61K 31/551 (2006.01), A61P 3/10 (2006.01), A61P 13/02 (2006.01), A61P 13/10 (2006.01), A61P 27/06 (2006.01), A61P 43/00 (2006.01), C07D 519/00 (2006.01) (71) NIPPON SHINYAKU CO., LTD. (JP)
(21) BR 11 2020 022722-6 A8	Código 6.23 - Exigência preliminar - pedidos com buscas realizadas por outros Escritórios de Patentes (22) 08/05/2019 (51) A61P 3/00 (2006.01), C12N 15/86 (2006.01), A61K 48/00 (2006.01), C12N 9/02 (2006.01), G01N 33/94 (2006.01) (71) BIOMARIN PHARMACEUTICAL INC. (US)
(21) BR 11 2020 022738-2 A2	Código 6.23 - Exigência preliminar - pedidos com buscas realizadas por outros Escritórios de Patentes (22) 16/05/2019 (51) C07D 471/04 (2006.01), A61K 31/437 (2006.01), A61P 37/00 (2006.01) (71) NOVARTIS AG (CH)
(21) BR 11 2020 022741-2 A2	Código 6.23 - Exigência preliminar - pedidos com buscas realizadas por outros Escritórios de Patentes (22) 09/05/2019 (51) C07D 498/04 (2006.01), A61K 51/04 (2006.01), C09K 19/34 (2006.01), A61P 25/28 (2006.01) (71) APRINOIA THERAPEUTICS LIMITED (CN)
(21) BR 11 2020 022774-9 A2	Código 6.23 - Exigência preliminar - pedidos com buscas realizadas por outros Escritórios de Patentes (22) 22/05/2019 (51) A61K 31/185 (2006.01), A61K 31/715 (2006.01), A61K 8/33 (2006.01), A61Q 19/00 (2006.01), A61P 17/00 (2006.01), A61F 13/15 (2006.01), A61F 13/49 (2006.01) (71) KIMBERLY-CLARK WORLDWIDE, INC. (US)
(21) BR 11 2020 022790-0 A2	Código 6.23 - Exigência preliminar - pedidos com buscas realizadas por outros Escritórios de Patentes (22) 08/05/2019 (51) C07D 277/82 (2006.01), A61K 31/428 (2006.01), A61K 31/454 (2006.01), C07D 417/04 (2006.01), A61P 3/04 (2006.01), A61P 3/06 (2006.01), A61P 3/10 (2006.01), C07D 277/42 (2006.01), A61K 31/426 (2006.01), A61K 31/427 (2006.01) (71) LG CHEM, LTD (KR)
(21) BR 11 2020 022985-7 A2	Código 6.23 - Exigência preliminar - pedidos com buscas realizadas por outros

	Escritórios de Patentes (22) 24/05/2019 (51) A61K 31/19 (2006.01), A61K 31/405 (2006.01), A61K 31/4425 (2006.01), A61K 31/455 (2006.01), A61K 31/706 (2006.01), A61P 25/28 (2006.01) (71) SOCIÉTÉ DES PRODUITS NESTLÉ S.A. (CH)
(21) BR 11 2020 023012-0 A2	Código 6.23 - Exigência preliminar - pedidos com buscas realizadas por outros Escritórios de Patentes (22) 21/05/2019 (51) A61K 9/00 (2006.01), A61K 47/10 (2017.01), A61K 9/19 (2006.01), A61K 31/4178 (2006.01) (71) EAGLE PHARMACEUTICALS, INC. (US)
(21) BR 11 2020 023072-3 A2	Código 6.23 - Exigência preliminar - pedidos com buscas realizadas por outros Escritórios de Patentes (22) 10/05/2019 (51) C07D 207/20 (2006.01), C07D 209/96 (2006.01), C07D 401/06 (2006.01), C07D 401/12 (2006.01), C07D 471/10 (2006.01), C07D 487/04 (2006.01), A61P 25/00 (2006.01), A61K 31/497 (2006.01), A61K 31/4015 (2006.01) (71) TEMPLE UNIVERSITY-OF THE COMMONWEALTH SYSTEM OF HIGHER EDUCATION (US) ; PRAEVENTIX, LLC (US)
(21) BR 11 2020 023132-0 A2	Código 6.23 - Exigência preliminar - pedidos com buscas realizadas por outros Escritórios de Patentes (22) 24/05/2019 (51) A61K 31/19 (2006.01), A61K 31/405 (2006.01), A61K 31/4425 (2006.01), A61K 31/455 (2006.01), A61K 31/706 (2006.01), A61P 25/28 (2006.01) (71) SOCIÉTÉ DES PRODUITS NESTLÉ S.A. (CH)
(21) BR 11 2020 023173-8 A2	Código 6.23 - Exigência preliminar - pedidos com buscas realizadas por outros Escritórios de Patentes (22) 15/05/2019 (51) A61K 9/20 (2006.01) (71) FERTIN PHARMA A/S (DK)
(21) BR 11 2020 023212-2 A2	Código 6.23 - Exigência preliminar - pedidos com buscas realizadas por outros Escritórios de Patentes (22) 16/05/2019 (51) A61K 9/00 (2006.01), A61K 47/02 (2006.01), A61K 47/10 (2017.01), A61K 47/18 (2017.01), A61K 47/24 (2006.01), A61K 47/26 (2006.01), A61K 47/30 (2006.01), A61K 47/32 (2006.01), A61K 33/26 (2006.01), A61P 7/06 (2006.01) (71) CEVA SANTE ANIMALE (FR)

(21) BR 11 2020 023325-0 A2	Código 6.23 - Exigência preliminar - pedidos com buscas realizadas por outros Escritórios de Patentes (22) 23/05/2019 (51) C07D 213/81 (2006.01), A61K 31/44 (2006.01), A61P 9/10 (2006.01), A61P 7/06 (2006.01) (71) SUZHOU SUNCADIA BIOPHARMACEUTICALS CO., LTD. (CN) ; SHANGHAI SHENGDI PHARMACEUTICAL CO., LTD (CN) ; JIANGSU HENGRUI MEDICINE CO.,LTD. (CN)
(21) BR 11 2020 023348-0 A2	Código 6.23 - Exigência preliminar - pedidos com buscas realizadas por outros Escritórios de Patentes (22) 15/05/2019 (51) A61K 9/70 (2006.01), A61L 24/00 (2006.01), A61L 24/04 (2006.01) (71) BIODEVEK, INC. (US)
(21) BR 11 2020 023431-1 A2	Código 6.23 - Exigência preliminar - pedidos com buscas realizadas por outros Escritórios de Patentes (22) 21/05/2019 (51) A61K 9/14 (2006.01), A61K 9/51 (2006.01), A61K 47/42 (2017.01), A61K 31/436 (2006.01), A61P 9/12 (2006.01) (71) ABRAXIS BIOSCIENCE, LLC (US)
(21) BR 11 2020 023613-6 A2	Código 6.23 - Exigência preliminar - pedidos com buscas realizadas por outros Escritórios de Patentes (22) 20/05/2019 (51) A61K 31/18 (2006.01), A61K 47/32 (2006.01), A61K 9/28 (2006.01) (71) ZIM LABORATORIES LIMITED (IN)
(21) BR 11 2020 024144-0 A2	Código 6.23 - Exigência preliminar - pedidos com buscas realizadas por outros Escritórios de Patentes (22) 21/05/2019 (51) A01K 29/00 (2006.01), B64C 39/02 (2023.01) (71) BAYER ANIMAL HEALTH GMBH (DE)
(21) BR 11 2020 024580-1 A2	Código 6.23 - Exigência preliminar - pedidos com buscas realizadas por outros Escritórios de Patentes (22) 31/05/2019 (51) A01K 67/033 (2006.01) (71) YNSECT (FR)
(21) BR 11 2020 024602-6 A2	Código 6.23 - Exigência preliminar - pedidos com buscas realizadas por outros Escritórios de Patentes (22) 03/06/2019

	(51) A01D 45/10 (2006.01), A01D 57/12 (2006.01), A01D 63/02 (2006.01), A01D 41/14 (2006.01) (71) STEVEN LAWN (AU)
(21) BR 11 2020 024730-8 A2	Código 6.23 - Exigência preliminar - pedidos com buscas realizadas por outros Escritórios de Patentes (22) 29/05/2019 (51) A01K 5/02 (2006.01) (71) CRYSTAL SPRING COLONY FARMS LTD. (CA)
(21) BR 11 2020 024734-0 A2	Código 6.23 - Exigência preliminar - pedidos com buscas realizadas por outros Escritórios de Patentes (22) 30/10/2019 (51) A01D 45/10 (2006.01), A01D 61/00 (2006.01), A01D 41/12 (2006.01), A01D 61/02 (2006.01) (71) CNH INDUSTRIAL BRASIL LTDA. (BR/MG)
(21) BR 11 2020 025043-0 A2	Código 6.23 - Exigência preliminar - pedidos com buscas realizadas por outros Escritórios de Patentes (22) 12/06/2019 (51) A01K 31/18 (2006.01), A01K 45/00 (2006.01) (71) HATCHTECH GROUP B.V. (NL)
(21) BR 11 2020 025250-6 A2	Código 6.23 - Exigência preliminar - pedidos com buscas realizadas por outros Escritórios de Patentes (22) 11/06/2019 (51) A01K 67/027 (2006.01), A61P 37/04 (2006.01), C07K 14/00 (2006.01), C07K 14/11 (2006.01), C12N 5/0793 (2010.01), C12N 5/0797 (2010.01) (71) KENTUCKY BIOPROCESSING, INC. (US)
(21) BR 11 2020 025406-1 A2	Código 6.23 - Exigência preliminar - pedidos com buscas realizadas por outros Escritórios de Patentes (22) 11/06/2019 (51) A01G 7/04 (2006.01), A01G 9/24 (2006.01) (71) BLUE SKIES 1989 B.V. (NL)
(21) BR 11 2020 025520-3 A2	Código 6.23 - Exigência preliminar - pedidos com buscas realizadas por outros Escritórios de Patentes (22) 26/07/2019 (51) A01C 11/00 (2006.01), A01C 7/00 (2006.01), A01G 1/00 (1968.09), A01H 1/00 (2006.01) (71) MONSANTO TECHNOLOGY LLC (US)

(21) BR 11 2020 025548-3 A2	Código 6.23 - Exigência preliminar - pedidos com buscas realizadas por outros Escritórios de Patentes (22) 24/06/2019 (51) A01G 13/02 (2006.01), A01G 27/02 (2006.01), B65D 85/52 (2006.01) (71) NUCLEÁRIO COMÉRCIO DE PRODUTOS AGRICOLAS LTDA (BR/RJ)
(21) BR 11 2020 025631-5 A2	Código 6.23 - Exigência preliminar - pedidos com buscas realizadas por outros Escritórios de Patentes (22) 20/06/2019 (51) A01F 12/18 (2006.01), A01F 12/44 (2006.01) (71) KONDEX CORPORATION (US)
(21) BR 11 2020 025679-0 A2	Código 6.23 - Exigência preliminar - pedidos com buscas realizadas por outros Escritórios de Patentes (22) 18/06/2019 (51) A01K 43/00 (2006.01), A01K 45/00 (2006.01) (71) VISCON B.V. (NL)
(21) BR 11 2020 025838-5 A2	Código 6.23 - Exigência preliminar - pedidos com buscas realizadas por outros Escritórios de Patentes (22) 17/06/2019 (51) A01K 31/00 (2006.01), A01K 31/04 (2006.01), A01K 31/16 (2006.01), A01K 31/22 (2006.01) (71) THE GSI GROUP, LLC (US)
(21) BR 11 2020 026162-9 A2	Código 6.23 - Exigência preliminar - pedidos com buscas realizadas por outros Escritórios de Patentes (22) 01/07/2019 (51) A01C 7/04 (2006.01) (71) MONSANTO TECHNOLOGY LLC (US)
(21) BR 11 2020 026210-2 A2	Código 6.23 - Exigência preliminar - pedidos com buscas realizadas por outros Escritórios de Patentes (22) 19/06/2019 (51) A01K 39/012 (2006.01) (71) CORTI ZOOTECNICI S.R.L. (IT)
(21) BR 11 2020 026356-7 A2	Código 6.23 - Exigência preliminar - pedidos com buscas realizadas por outros Escritórios de Patentes (22) 02/05/2019 (51) A01B 79/00 (2006.01), G06K 9/00 (2006.01), G06Q 50/02 (2012.01), G01N 21/00 (2006.01) (71) ADROIT ROBOTICS SISTEMAS INTELIGENTES LTDA. (BR/SP)

(21) BR 11 2021 000171-9 A2	Código 6.23 - Exigência preliminar - pedidos com buscas realizadas por outros Escritórios de Patentes (22) 25/07/2019 (51) A01K 1/00 (2006.01), A01K 7/02 (2006.01), A01K 39/026 (2006.01) (71) APPLIED LIFESCIENCES AND SYSTEMS LLC. (US)
(21) BR 11 2021 000185-9 A2	Código 6.23 - Exigência preliminar - pedidos com buscas realizadas por outros Escritórios de Patentes (22) 02/07/2019 (51) A01M 23/38 (2006.01), A01M 23/02 (2006.01), A01M 23/00 (2006.01) (71) WOODSTREAM CORPORATION (US)
(21) BR 11 2021 000197-2 A2	Código 6.23 - Exigência preliminar - pedidos com buscas realizadas por outros Escritórios de Patentes (22) 27/06/2019 (51) A01G 25/02 (2006.01), A01M 29/12 (2011.01), A01N 25/34 (2006.01), A01P 17/00 (2006.01) (71) DOW GLOBAL TECHNOLOGIES LLC (US)
(21) BR 11 2021 000306-1 A2	Código 6.23 - Exigência preliminar - pedidos com buscas realizadas por outros Escritórios de Patentes (22) 23/09/2019 (51) C08K 5/00 (2006.01), C08K 5/098 (2006.01), C08L 101/00 (2006.01), C08J 3/20 (2006.01), C08L 23/12 (2006.01), C07C 61/09 (2006.01), C07C 51/083 (2006.01), C07C 51/41 (2006.01) (71) MILLIKEN & COMPANY (US)
(21) BR 11 2021 000346-0 A2	Código 6.23 - Exigência preliminar - pedidos com buscas realizadas por outros Escritórios de Patentes (22) 09/07/2019 (51) A01C 7/00 (2006.01) (71) TALLERES METALURGICOS CRUCIANELLI S.A (AR)
(21) BR 11 2021 000646-0 A2	Código 6.23 - Exigência preliminar - pedidos com buscas realizadas por outros Escritórios de Patentes (22) 24/07/2019 (51) B65D 71/36 (2006.01), B65D 5/54 (2006.01) (71) GRAPHIC PACKAGING INTERNATIONAL, LLC (US)
(21) BR 11 2021 000985-0 A2	Código 6.23 - Exigência preliminar - pedidos com buscas realizadas por outros Escritórios de Patentes (22) 15/08/2019

	(51) A61K 8/04 (2006.01), A61K 8/34 (2006.01), A61K 8/58 (2006.01), A61K 8/73 (2006.01), A61K 8/892 (2006.01), A61Q 19/00 (2006.01) (71) DOW GLOBAL TECHNOLOGIES LLC (US)
(21) BR 11 2021 000989-2 A2	Código 6.23 - Exigência preliminar - pedidos com buscas realizadas por outros Escritórios de Patentes (22) 19/07/2019 (51) A01K 67/027 (2006.01), A01K 67/033 (2006.01), C07K 14/47 (2006.01) (71) CENTER FOR AQUACULTURE TECHNOLOGIES, INC. (US)
(21) BR 11 2021 001004-1 A2	Código 6.23 - Exigência preliminar - pedidos com buscas realizadas por outros Escritórios de Patentes (22) 17/07/2019 (51) C08G 18/75 (2006.01), C08G 18/76 (2006.01), C08G 18/79 (2006.01), C08G 18/22 (2006.01), C08G 18/28 (2006.01), C09D 175/04 (2006.01), C08G 18/73 (2006.01) (71) COVESTRO (NETHERLANDS) B.V. (NL)
(21) BR 11 2021 001058-0 A2	Código 6.23 - Exigência preliminar - pedidos com buscas realizadas por outros Escritórios de Patentes (22) 18/07/2019 (51) A01D 46/26 (2006.01) (71) AI.MA AUTOMAZIONE INDUSTRIALE & MACCHINE AGRICOLE S.R.L. (IT)
(21) BR 11 2021 001138-2 A2	Código 6.23 - Exigência preliminar - pedidos com buscas realizadas por outros Escritórios de Patentes (22) 16/08/2019 (51) A61Q 19/00 (2006.01), A61K 8/06 (2006.01), A61K 8/73 (2006.01), A61K 8/362 (2006.01), A61K 8/55 (2006.01), A61K 8/365 (2006.01) (71) L'OREAL (FR)
(21) BR 11 2021 001141-2 A2	Código 6.23 - Exigência preliminar - pedidos com buscas realizadas por outros Escritórios de Patentes (22) 06/09/2019 (51) B65D 85/804 (2006.01) (71) SOCIÉTÉ DES PRODUITS NESTLÉ S.A. (CH)
(21) BR 11 2021 001153-6 A2	Código 6.23 - Exigência preliminar - pedidos com buscas realizadas por outros Escritórios de Patentes (22) 09/08/2019 (51) A61K 8/362 (2006.01), A61K 8/41 (2006.01), A61Q 19/00 (2006.01) (71) L'OREAL (FR)

(21) BR 11 2021 001202-8 A2	Código 6.23 - Exigência preliminar - pedidos com buscas realizadas por outros Escritórios de Patentes (22) 23/07/2019 (51) B65G 15/44 (2006.01), F16G 1/28 (2006.01), F16G 3/08 (2006.01) (71) GATES CORPORATION (US)
(21) BR 11 2021 001211-7 A2	Código 6.23 - Exigência preliminar - pedidos com buscas realizadas por outros Escritórios de Patentes (22) 25/07/2019 (51) A01G 7/06 (2006.01), A01G 17/00 (2006.01) (71) INVAIO SCIENCES INTERNATIONAL GMBH (CH)
(21) BR 11 2021 001222-2 A2	Código 6.23 - Exigência preliminar - pedidos com buscas realizadas por outros Escritórios de Patentes (22) 15/08/2019 (51) A61K 8/04 (2006.01), A61K 8/34 (2006.01), A61K 8/58 (2006.01), A61K 8/73 (2006.01), A61K 8/892 (2006.01), A61Q 19/00 (2006.01), A61Q 17/04 (2006.01) (71) DOW GLOBAL TECHNOLOGIES LLC (US)
(21) BR 11 2021 001320-2 A2	Código 6.23 - Exigência preliminar - pedidos com buscas realizadas por outros Escritórios de Patentes (22) 06/08/2019 (51) B65D 5/18 (2006.01), B65D 5/56 (2006.01), B65D 5/42 (2006.01), B65D 21/02 (2006.01), B65D 81/34 (2006.01) (71) GRAPHIC PACKAGING INTERNATIONAL, LLC (US)
(21) BR 11 2021 001453-5 A2	Código 6.23 - Exigência preliminar - pedidos com buscas realizadas por outros Escritórios de Patentes (22) 18/07/2019 (51) B65B 29/02 (2006.01), B65B 51/22 (2006.01), B65D 85/804 (2006.01), A47J 31/40 (2006.01) (71) GCS GERMAN CAPSULE SOLUTION GMBH (DE)
(21) BR 11 2021 001482-9 A2	Código 6.23 - Exigência preliminar - pedidos com buscas realizadas por outros Escritórios de Patentes (22) 18/10/2019 (51) A61J 1/20 (2006.01), A61J 1/14 (2023.01), B65D 81/32 (2006.01) (71) CORADIN SAS (FR)
(21) BR 11 2021 001494-2 A2	Código 6.23 - Exigência preliminar - pedidos com buscas realizadas por outros Escritórios de Patentes

	(22) 22/07/2019 (51) B65D 47/20 (2006.01), B65D 81/32 (2006.01) (71) ILLINOIS TOOL WORKS INC. (US)
(21) BR 11 2021 001627-9 A2	Código 6.23 - Exigência preliminar - pedidos com buscas realizadas por outros Escritórios de Patentes (22) 09/08/2019 (51) A61K 8/04 (2006.01), A61K 8/362 (2006.01), A61K 8/41 (2006.01), A61K 8/89 (2006.01), A61Q 5/00 (2006.01) (71) L'OREAL (FR)
(21) BR 11 2021 001632-5 A2	Código 6.23 - Exigência preliminar - pedidos com buscas realizadas por outros Escritórios de Patentes (22) 06/11/2019 (51) C08L 23/00 (2006.01), C08K 5/20 (2006.01) (71) ADEKA CORPORATION (JP)
(21) BR 11 2021 001636-8 A2	Código 6.23 - Exigência preliminar - pedidos com buscas realizadas por outros Escritórios de Patentes (22) 13/08/2019 (51) A61K 8/41 (2006.01), A61K 8/42 (2006.01), A61K 8/44 (2006.01), A61K 8/46 (2006.01), A61K 8/49 (2006.01), A61Q 5/06 (2006.01) (71) L'OREAL (FR)
(21) BR 11 2021 001686-4 A2	Código 6.23 - Exigência preliminar - pedidos com buscas realizadas por outros Escritórios de Patentes (22) 13/08/2019 (51) B65G 15/62 (2006.01) (71) KHS GMBH (DE)
(21) BR 11 2021 001702-0 A2	Código 6.23 - Exigência preliminar - pedidos com buscas realizadas por outros Escritórios de Patentes (22) 01/08/2019 (51) A61J 1/20 (2006.01), A61J 1/14 (2023.01) (71) EQUASHIELD MEDICAL LTD. (IL)
(21) BR 11 2021 002069-1 A2	Código 6.23 - Exigência preliminar - pedidos com buscas realizadas por outros Escritórios de Patentes (22) 09/08/2019 (51) A61K 8/41 (2006.01), A61K 8/42 (2006.01), A61K 8/44 (2006.01), A61K 8/49 (2006.01), A61K 8/64 (2006.01), A61Q 5/04 (2006.01), A61Q 5/06 (2006.01) (71) UNIVERSIDADE DO MINHO (PT)

(21) BR 11 2021 002097-7 A2	Código 6.23 - Exigência preliminar - pedidos com buscas realizadas por outros Escritórios de Patentes (22) 06/09/2019 (51) B65D 85/804 (2006.01) (71) SOCIÉTÉ DES PRODUITS NESTLÉ S.A. (CH)
(21) BR 11 2021 002099-3 A2	Código 6.23 - Exigência preliminar - pedidos com buscas realizadas por outros Escritórios de Patentes (22) 08/08/2019 (51) A61K 8/34 (2006.01), A61Q 5/00 (2006.01), A61K 8/73 (2006.01), A61Q 19/00 (2006.01), A61K 8/92 (2006.01) (71) OLEON NV (BE)
(21) BR 11 2021 002441-7 A2	Código 6.23 - Exigência preliminar - pedidos com buscas realizadas por outros Escritórios de Patentes (22) 07/08/2019 (51) B65D 65/10 (2006.01), B65D 75/08 (2006.01), B65D 75/38 (2006.01) (71) UNILEVER IP HOLDINGS B.V. (PB)
(21) BR 11 2021 002461-1 A2	Código 6.23 - Exigência preliminar - pedidos com buscas realizadas por outros Escritórios de Patentes (22) 01/08/2019 (51) A61K 6/00 (2020.01), A61K 6/083 (1990.01) (71) STICK TECH OY (FI)
(21) BR 11 2021 002477-8 A2	Código 6.23 - Exigência preliminar - pedidos com buscas realizadas por outros Escritórios de Patentes (22) 16/09/2019 (51) A01M 1/02 (2006.01), A01M 1/04 (2006.01), A01M 1/10 (2006.01), A01M 1/14 (2006.01) (71) BAYER AKTIENGESELLSCHAFT (DE)
(21) BR 11 2021 002556-1 A2	Código 6.23 - Exigência preliminar - pedidos com buscas realizadas por outros Escritórios de Patentes (22) 12/08/2019 (51) A01K 67/027 (2006.01), A01K 67/033 (2006.01) (71) CENTER FOR AQUACULTURE TECHNOLOGIES, INC. (US)
(21) BR 11 2021 002624-0 A2	Código 6.23 - Exigência preliminar - pedidos com buscas realizadas por outros Escritórios de Patentes (22) 12/08/2019 (51) A61Q 5/06 (2006.01), A61K 8/81 (2006.01), A61K 8/85 (2006.01)

	(71) DSM IP ASSETS B.V. (NL)
(21) BR 11 2021 002672-0 A2	Código 6.23 - Exigência preliminar - pedidos com buscas realizadas por outros Escritórios de Patentes (22) 12/08/2019 (51) A61Q 5/02 (2006.01), A61Q 5/12 (2006.01), A61K 8/88 (2006.01) (71) DSM IP ASSETS B.V. (NL)
(21) BR 11 2021 002749-1 A2	Código 6.23 - Exigência preliminar - pedidos com buscas realizadas por outros Escritórios de Patentes (22) 14/08/2019 (51) A01D 43/10 (2006.01), A01D 82/00 (2006.01), A01D 82/02 (2006.01), A01F 12/40 (2006.01) (71) DEERE & COMPANY (US)
(21) BR 11 2021 002841-2 A2	Código 6.23 - Exigência preliminar - pedidos com buscas realizadas por outros Escritórios de Patentes (22) 15/08/2019 (51) B65D 71/50 (2006.01), B29C 53/00 (2006.01), B29C 61/00 (2006.01), B29C 69/00 (2006.01), B29D 1/00 (2006.01), B29D 99/00 (2010.01) (71) FOOTPRINT INTERNATIONAL, LLC. (US)
(21) BR 11 2021 002854-4 A2	Código 6.23 - Exigência preliminar - pedidos com buscas realizadas por outros Escritórios de Patentes (22) 16/09/2019 (51) A01M 1/02 (2006.01), A01M 1/04 (2006.01), A01M 1/10 (2006.01), A01M 1/14 (2006.01) (71) BAYER AKTIENGESELLSCHAFT (DE)
(21) BR 11 2021 002925-7 A2	Código 6.23 - Exigência preliminar - pedidos com buscas realizadas por outros Escritórios de Patentes (22) 29/08/2019 (51) A01G 23/00 (2006.01), B66C 23/42 (2006.01), G01S 19/14 (2010.01), E02F 3/43 (2006.01), B66C 13/08 (2006.01), B25J 9/02 (2006.01) (71) PONSSE OYJ (FI)
(21) BR 11 2021 002955-9 A2	Código 6.23 - Exigência preliminar - pedidos com buscas realizadas por outros Escritórios de Patentes (22) 22/08/2019 (51) A61L 27/06 (2006.01), A61L 27/32 (2006.01), A61L 27/54 (2006.01), A61L 31/02 (2006.01), A61L 31/16 (2006.01), A61L 33/02 (2006.01) (71) QVANTEQ AG (CH)

(21) BR 11 2021 002962-1 A2	Código 6.23 - Exigência preliminar - pedidos com buscas realizadas por outros Escritórios de Patentes (22) 23/08/2019 (51) B65D 75/58 (2006.01) (71) SCHOLLE IPN IP BV (NL)
(21) BR 11 2021 003040-9 A2	Código 6.23 - Exigência preliminar - pedidos com buscas realizadas por outros Escritórios de Patentes (22) 20/08/2019 (51) A01G 31/06 (2006.01), A01G 9/02 (2018.01), A01G 31/00 (2018.01), A01G 31/02 (2006.01), A01G 31/04 (2006.01) (71) HELIPONIX, LLC (US)
(21) BR 11 2021 003050-6 A2	Código 6.23 - Exigência preliminar - pedidos com buscas realizadas por outros Escritórios de Patentes (22) 02/08/2019 (51) F15B 21/048 (2019.01) (71) KNORR-BREMSE SYSTEME FÜR NUTZFAHRZEUGE GMBH (DE)
(21) BR 11 2021 003070-0 A2	Código 6.23 - Exigência preliminar - pedidos com buscas realizadas por outros Escritórios de Patentes (22) 16/08/2019 (51) A01C 5/06 (2006.01), A01B 79/00 (2006.01), A01C 7/00 (2006.01), A01C 7/06 (2006.01), A01C 7/20 (2006.01), A01C 23/02 (2006.01), G01B 11/24 (2006.01), A01C 21/00 (2006.01) (71) PRECISION PLANTING LLC (US)
(21) BR 11 2021 003167-7 A2	Código 6.23 - Exigência preliminar - pedidos com buscas realizadas por outros Escritórios de Patentes (22) 21/08/2019 (51) A01M 23/38 (2006.01) (71) AUROCON APS (DK)
(21) BR 11 2021 003278-9 A2	Código 6.23 - Exigência preliminar - pedidos com buscas realizadas por outros Escritórios de Patentes (22) 23/08/2019 (51) A01C 1/04 (2006.01), B32B 5/02 (2006.01), D04H 1/00 (2006.01), D04H 1/46 (2012.01) (71) HÅKAN ISAK YILMAZ (SE)
(21) BR 11 2021 003327-0 A2	Código 6.23 - Exigência preliminar - pedidos com buscas realizadas por outros Escritórios de Patentes (22) 14/08/2019

	(51) A01M 99/00 (2006.01), A01C 1/06 (2006.01), A01C 7/08 (2006.01), A01C 23/02 (2006.01), G06Q 10/08 (2023.01), G06Q 50/02 (2012.01) (71) AMVAC HONG KONG LIMITED (HK)
(21) BR 11 2021 003339-4 A2	Código 6.23 - Exigência preliminar - pedidos com buscas realizadas por outros Escritórios de Patentes (22) 23/08/2019 (51) F16K 37/00 (2006.01), G01M 3/28 (2006.01) (71) INLINE TEST AS (NO)
(21) BR 11 2021 003366-1 A2	Código 6.23 - Exigência preliminar - pedidos com buscas realizadas por outros Escritórios de Patentes (22) 16/08/2019 (51) A01C 7/08 (2006.01), A01B 79/00 (2006.01), A01C 7/10 (2006.01) (71) PRECISION PLANTING LLC (US)
(21) BR 11 2021 003505-2 A2	Código 6.23 - Exigência preliminar - pedidos com buscas realizadas por outros Escritórios de Patentes (22) 26/08/2019 (51) A01M 25/00 (2006.01), A01K 5/01 (2006.01), A01K 39/00 (2006.01) (71) LINTON DREW STAPLES (AU) ; MICHAEL JOHN LAVELLE (US) ; JOSEPH MARTIN HALSETH (US) ; NATHAN PAUL SNOW (US) ; BRENDAN LAKE (CN)
(21) BR 11 2021 003556-7 A2	Código 6.23 - Exigência preliminar - pedidos com buscas realizadas por outros Escritórios de Patentes (22) 29/08/2019 (51) A01M 7/00 (2006.01) (71) FAUNAPHOTONICS AGRICULTURE & ENVIRONMENTAL A/S (DK)
(21) BR 11 2021 003593-1 A2	Código 6.23 - Exigência preliminar - pedidos com buscas realizadas por outros Escritórios de Patentes (22) 27/08/2019 (51) A01C 15/02 (2006.01), A01C 15/06 (2006.01), A01C 23/00 (2006.01) (71) AMVAC HONG KONG LIMITED (HK)
(21) BR 11 2021 003827-2 A2	Código 6.23 - Exigência preliminar - pedidos com buscas realizadas por outros Escritórios de Patentes (22) 29/08/2019 (51) A01C 1/06 (2006.01), A01C 1/02 (2006.01) (71) KOCH AGRONOMIC SERVICES, LLC (US)
(21) BR 11 2021 003883-3 A2	Código 6.23 - Exigência preliminar - pedidos com buscas realizadas por outros

	Escritórios de Patentes (22) 18/09/2019 (51) B29C 70/58 (2006.01), F16L 59/12 (2006.01) (71) ACERGY FRANCE SAS (FR)
(21) BR 11 2021 004048-0 A2	Código 6.23 - Exigência preliminar - pedidos com buscas realizadas por outros Escritórios de Patentes (22) 04/09/2019 (51) A01C 5/06 (2006.01) (71) PRECISION PLANTING LLC (US)
(21) BR 11 2021 004346-2 A2	Código 6.23 - Exigência preliminar - pedidos com buscas realizadas por outros Escritórios de Patentes (22) 06/11/2019 (51) B32B 5/02 (2006.01), A61F 13/62 (2006.01), B32B 5/26 (2006.01), B32B 3/12 (2006.01), B32B 3/30 (2006.01), D04H 1/54 (2012.01), D04H 1/559 (2012.01), D04H 3/14 (2012.01), D04H 5/06 (2006.01), D21G 1/02 (2006.01), B32B 7/05 (2019.01) (71) APLIX (FR)
(21) BR 11 2021 004361-6 A2	Código 6.23 - Exigência preliminar - pedidos com buscas realizadas por outros Escritórios de Patentes (22) 31/07/2019 (51) B29D 30/24 (2006.01), B29D 30/26 (2006.01), B29D 30/32 (2006.01) (71) VMI HOLLAND B.V. (NL)
(21) BR 11 2021 004555-4 A2	Código 6.23 - Exigência preliminar - pedidos com buscas realizadas por outros Escritórios de Patentes (22) 11/11/2019 (51) C08G 18/48 (2006.01), C08G 18/71 (2006.01), C08G 18/76 (2006.01), C08G 18/10 (2006.01), C08G 18/30 (2006.01), C09J 175/08 (2006.01) (71) SIKA TECHNOLOGY AG (CH)
(21) BR 11 2021 005095-7 A2	Código 6.23 - Exigência preliminar - pedidos com buscas realizadas por outros Escritórios de Patentes (22) 04/10/2019 (51) B29D 30/24 (2006.01), B29D 30/26 (2006.01) (71) VMI HOLLAND B.V. (NL)
(21) BR 11 2021 005281-0 A2	Código 6.23 - Exigência preliminar - pedidos com buscas realizadas por outros Escritórios de Patentes (22) 17/10/2019 (51) A01K 45/00 (2006.01), B65G 1/02 (2006.01)

	(71) NORDISCHER MASCHINENBAU RUD. BAADER GMBH + CO. KG (DE)
(21) BR 11 2021 005376-0 A2	Código 6.23 - Exigência preliminar - pedidos com buscas realizadas por outros Escritórios de Patentes (22) 19/09/2019 (51) A01G 23/091 (2006.01), B27B 17/12 (2006.01), F16N 19/00 (2006.01) (71) PONSSE OYJ (FI)
(21) BR 11 2021 005398-0 A2	Código 6.23 - Exigência preliminar - pedidos com buscas realizadas por outros Escritórios de Patentes (22) 22/09/2019 (51) A01M 1/02 (2006.01), A01K 1/03 (2006.01), A01K 29/00 (2006.01), A01K 67/033 (2006.01), G06K 9/00 (2006.01) (71) SENECIO LTD. (IL)
(21) BR 11 2021 005640-8 A2	Código 6.23 - Exigência preliminar - pedidos com buscas realizadas por outros Escritórios de Patentes (22) 22/11/2019 (51) A01K 67/033 (2006.01) (71) ZYZZLE LIMITED (GB)
(21) BR 11 2021 005699-8 A2	Código 6.23 - Exigência preliminar - pedidos com buscas realizadas por outros Escritórios de Patentes (22) 27/09/2019 (51) A01D 46/28 (2006.01) (71) CNH INDUSTRIAL FRANCE S.A.S. (FR)
(21) BR 11 2021 005742-0 A2	Código 6.23 - Exigência preliminar - pedidos com buscas realizadas por outros Escritórios de Patentes (22) 27/09/2019 (51) A01D 46/28 (2006.01) (71) CNH INDUSTRIAL FRANCE S.A.S. (FR)
(21) BR 11 2021 005767-6 A2	Código 6.23 - Exigência preliminar - pedidos com buscas realizadas por outros Escritórios de Patentes (22) 27/09/2019 (51) A01C 1/08 (2006.01), A01H 5/00 (2018.01), A01H 5/10 (2018.01) (71) MICROBIAL DISCOVERY GROUP, LLC (US)
(21) BR 11 2021 005835-4 A2	Código 6.23 - Exigência preliminar - pedidos com buscas realizadas por outros Escritórios de Patentes (22) 04/10/2019 (51) A01K 67/027 (2006.01), A61K 35/36 (2015.01)

	(71) XENOTHERAPEUTICS INC. (US) ; XENOTHERAPEUTICS CORPORATION (US)
(21) BR 11 2021 006110-0 A2	Código 6.23 - Exigência preliminar - pedidos com buscas realizadas por outros Escritórios de Patentes (22) 23/10/2019 (51) A01B 79/00 (2006.01), A01G 1/00 (1968.09), A01G 22/00 (2018.01), G06Q 10/06 (2023.01), G06Q 50/02 (2012.01) (71) THE CLIMATE CORPORATION (US)
(21) BR 11 2021 006177-0 A2	Código 6.23 - Exigência preliminar - pedidos com buscas realizadas por outros Escritórios de Patentes (22) 07/10/2019 (51) A01K 67/033 (2006.01) (71) BIOBEST GROUP N.V. (BE)
(21) BR 11 2021 006361-7 A2	Código 6.23 - Exigência preliminar - pedidos com buscas realizadas por outros Escritórios de Patentes (22) 27/09/2019 (51) A01M 21/04 (2006.01) (71) ROBERT BOSCH GMBH (DE)
(21) BR 11 2021 006404-4 A2	Código 6.23 - Exigência preliminar - pedidos com buscas realizadas por outros Escritórios de Patentes (22) 02/10/2019 (51) A01K 11/00 (2006.01), A61B 10/02 (2006.01) (71) ALLFLEX EUROPE SAS (FR)
(21) BR 11 2021 006421-4 A2	Código 6.23 - Exigência preliminar - pedidos com buscas realizadas por outros Escritórios de Patentes (22) 18/09/2019 (51) A01M 21/02 (2006.01), A01D 41/12 (2006.01), A01D 75/00 (2006.01), A01F 12/40 (2006.01), A01M 21/00 (2006.01) (71) TRITANA INTELLECTUAL PROPERTY LTD. (CA)
(21) BR 11 2021 006443-5 A2	Código 6.23 - Exigência preliminar - pedidos com buscas realizadas por outros Escritórios de Patentes (22) 18/10/2019 (51) A01C 1/08 (2006.01), C07D 405/04 (2006.01), C07D 413/04 (2006.01), C07D 417/04 (2006.01), A01N 47/02 (2006.01), A01N 25/00 (2006.01), A01N 43/12 (2006.01), A01N 43/30 (2006.01), A01N 43/56 (2006.01), A01N 43/76 (2006.01), A01N 43/78 (2006.01), A01N 43/828 (2006.01), A01N 43/84 (2006.01), A01P 3/00 (2006.01), C07D 231/12 (2006.01)

	(71) SUMITOMO CHEMICAL COMPANY, LIMITED (JP)
(21) BR 11 2021 006513-0 A2	Código 6.23 - Exigência preliminar - pedidos com buscas realizadas por outros Escritórios de Patentes (22) 03/10/2019 (51) A01K 39/01 (2006.01), B65G 19/08 (2006.01) (71) GARTECH EQUIPMENTS PVT. LTD. (IN)
(21) BR 11 2021 006730-2 A8	Código 6.23 - Exigência preliminar - pedidos com buscas realizadas por outros Escritórios de Patentes (22) 10/10/2019 (51) A01J 5/007 (2006.01), A01J 5/00 (2006.01), A01J 5/01 (2006.01) (71) S.C.R. (ENGINEERS) LIMITED (IL)
(21) BR 11 2021 006966-6 A2	Código 6.23 - Exigência preliminar - pedidos com buscas realizadas por outros Escritórios de Patentes (22) 31/10/2019 (51) A01B 79/02 (2006.01), G06Q 50/02 (2012.01), G06Q 10/08 (2023.01) (71) THE CLIMATE CORPORATION (US)
(21) BR 11 2021 006976-3 A2	Código 6.23 - Exigência preliminar - pedidos com buscas realizadas por outros Escritórios de Patentes (22) 11/10/2019 (51) A01K 67/027 (2006.01), C12N 15/85 (2006.01) (71) THE UNIVERSITY COURT OF THE UNIVERSITY OF EDINBURGH (GB)
(21) BR 11 2021 007121-0 A2	Código 6.23 - Exigência preliminar - pedidos com buscas realizadas por outros Escritórios de Patentes (22) 23/10/2019 (51) A01B 79/02 (2006.01), G06Q 10/04 (2023.01), G06Q 10/06 (2023.01), G06Q 50/02 (2012.01) (71) CLIMATE LLC (US)
(21) BR 11 2021 007135-0 A2	Código 6.23 - Exigência preliminar - pedidos com buscas realizadas por outros Escritórios de Patentes (22) 28/10/2019 (51) A01M 21/04 (2006.01) (71) BAYER AKTIENGESELLSCHAFT (DE)
(21) BR 11 2021 007302-7 A2	Código 6.23 - Exigência preliminar - pedidos com buscas realizadas por outros Escritórios de Patentes (22) 02/10/2019 (51) A01G 25/16 (2006.01), H04B 3/54 (2006.01), G06Q 50/06 (2012.01), G05B

	11/01 (2006.01) (71) VALMONT INDUSTRIES, INC. (US)
(21) BR 11 2021 007531-3 A2	Código 6.23 - Exigência preliminar - pedidos com buscas realizadas por outros Escritórios de Patentes (22) 30/10/2019 (51) A01D 41/12 (2006.01), A01D 43/10 (2006.01), A01D 69/02 (2006.01), B60L 1/00 (2006.01), B60L 50/15 (2019.01), B60L 53/00 (2019.01), H05B 45/00 (2022.01) (71) CNH INDUSTRIAL BRASIL LTDA. (BR/MG)
(21) BR 11 2021 007709-0 A2	Código 6.23 - Exigência preliminar - pedidos com buscas realizadas por outros Escritórios de Patentes (22) 01/11/2019 (51) A01C 1/00 (2006.01), A01C 1/02 (2006.01), A01C 1/06 (2006.01), A01C 1/08 (2006.01), A01N 3/00 (2006.01) (71) MONSANTO TECHNOLOGY LLC (US)
(21) BR 11 2021 007887-8 A2	Código 6.23 - Exigência preliminar - pedidos com buscas realizadas por outros Escritórios de Patentes (22) 22/10/2019 (51) A01G 17/06 (2006.01), F16G 11/08 (2006.01), F16G 11/10 (2006.01) (71) GRIPPLE LIMITED (GB)
(21) BR 11 2021 007900-9 A2	Código 6.23 - Exigência preliminar - pedidos com buscas realizadas por outros Escritórios de Patentes (22) 09/08/2019 (51) A61K 8/02 (2006.01), A61K 8/11 (2006.01), A61K 8/30 (2006.01) (71) EPHEMERAL SOLUTIONS, INC. (US)
(21) BR 11 2021 007967-0 A2	Código 6.23 - Exigência preliminar - pedidos com buscas realizadas por outros Escritórios de Patentes (22) 01/10/2019 (51) A01G 9/16 (2006.01), A01G 9/24 (2006.01), A01G 9/14 (2006.01) (71) DONALD J. AVERY (US)
(21) BR 11 2021 008201-8 A2	Código 6.23 - Exigência preliminar - pedidos com buscas realizadas por outros Escritórios de Patentes (22) 29/10/2019 (51) A01K 7/02 (2006.01), A01K 39/02 (2006.01), A01K 5/02 (2006.01), G05B 19/00 (2006.01), A61D 7/00 (2006.01) (71) D.I.T TECHNOLOGIES LTD (AU)

(21) BR 11 2021 008217-4 A2	Código 6.23 - Exigência preliminar - pedidos com buscas realizadas por outros Escritórios de Patentes (22) 30/10/2019 (51) A01K 67/027 (2006.01), A61K 35/28 (2015.01), A61K 38/19 (2006.01), A61K 39/395 (2006.01) (71) ICAHN SCHOOL OF MEDICINE AT MOUNT SINAI (US)
(21) BR 11 2021 008250-6 A2	Código 6.23 - Exigência preliminar - pedidos com buscas realizadas por outros Escritórios de Patentes (22) 25/10/2019 (51) A01K 61/60 (2017.01), A01K 61/80 (2017.01), F03B 13/14 (2006.01) (71) MBS INTERNATIONAL AS (NO)
(21) BR 11 2021 008729-0 A2	Código 6.23 - Exigência preliminar - pedidos com buscas realizadas por outros Escritórios de Patentes (22) 06/11/2019 (51) A01C 1/06 (2006.01), A01H 5/06 (2018.01), A01H 5/10 (2018.01) (71) DRONESEED CO. (US)
(21) BR 11 2021 008955-1 A2	Código 6.23 - Exigência preliminar - pedidos com buscas realizadas por outros Escritórios de Patentes (22) 08/11/2019 (51) A01G 7/04 (2006.01) (71) BIOLUMIC LIMITED (NZ)
(21) BR 11 2021 009136-0 A2	Código 6.23 - Exigência preliminar - pedidos com buscas realizadas por outros Escritórios de Patentes (22) 12/11/2019 (51) A01K 67/02 (2006.01), A61K 49/00 (2006.01), A61P 31/00 (2006.01), A61P 27/02 (2006.01) (71) ZHUHAI QIWEI BIO-TECHNOLOGY LTD. (CN)
(21) BR 11 2021 009193-9 A2	Código 6.23 - Exigência preliminar - pedidos com buscas realizadas por outros Escritórios de Patentes (22) 13/11/2019 (51) A01K 1/015 (2006.01), A01K 5/02 (2006.01) (71) DUSSAU DISTRIBUTION (FR) ; CHRISTIAN DUSSAU (FR)
(21) BR 11 2021 009457-1 A2	Código 6.23 - Exigência preliminar - pedidos com buscas realizadas por outros Escritórios de Patentes (22) 05/11/2019 (51) A01D 41/14 (2006.01) (71) CNH INDUSTRIAL AMERICA LLC (US)

(21) BR 11 2021 009480-6 A2	Código 6.23 - Exigência preliminar - pedidos com buscas realizadas por outros Escritórios de Patentes (22) 20/11/2019 (51) A01K 29/00 (2006.01), G06Q 50/02 (2012.01) (71) NITTO DENKO CORPORATION (JP)
(21) BR 11 2021 009500-4 A2	Código 6.23 - Exigência preliminar - pedidos com buscas realizadas por outros Escritórios de Patentes (22) 07/11/2019 (51) A01D 41/14 (2006.01) (71) CNH INDUSTRIAL AMERICA LLC (US)
(21) BR 11 2021 009501-2 A2	Código 6.23 - Exigência preliminar - pedidos com buscas realizadas por outros Escritórios de Patentes (22) 28/10/2019 (51) A01D 41/14 (2006.01), A01D 75/18 (2006.01) (71) CNH INDUSTRIAL AMERICA LLC (US)
(21) BR 11 2021 009502-0 A2	Código 6.23 - Exigência preliminar - pedidos com buscas realizadas por outros Escritórios de Patentes (22) 24/10/2019 (51) A01D 41/14 (2006.01) (71) CNH INDUSTRIAL AMERICA LLC (US)
(21) BR 11 2021 009503-9 A2	Código 6.23 - Exigência preliminar - pedidos com buscas realizadas por outros Escritórios de Patentes (22) 24/10/2019 (51) A01D 41/14 (2006.01), A01D 34/40 (2006.01), A01D 34/28 (2006.01), F16C 11/10 (2006.01) (71) CNH INDUSTRIAL AMERICA LLC (US)
(21) BR 11 2021 009504-7 A2	Código 6.23 - Exigência preliminar - pedidos com buscas realizadas por outros Escritórios de Patentes (22) 22/10/2019 (51) A01D 41/14 (2006.01) (71) CNH INDUSTRIAL AMERICA LLC (US)
(21) BR 11 2021 009505-5 A2	Código 6.23 - Exigência preliminar - pedidos com buscas realizadas por outros Escritórios de Patentes (22) 23/10/2019 (51) A01D 41/14 (2006.01) (71) CNH INDUSTRIAL AMERICA LLC (US)

(21) BR 11 2021 009506-3 A2	Código 6.23 - Exigência preliminar - pedidos com buscas realizadas por outros Escritórios de Patentes (22) 12/11/2019 (51) A01D 41/14 (2006.01), A01D 41/127 (2006.01) (71) CNH INDUSTRIAL AMERICA LLC (US)
(21) BR 11 2021 009507-1 A2	Código 6.23 - Exigência preliminar - pedidos com buscas realizadas por outros Escritórios de Patentes (22) 12/11/2019 (51) A01D 41/14 (2006.01) (71) CNH INDUSTRIAL AMERICA LLC (US)
(21) BR 11 2021 009509-8 A2	Código 6.23 - Exigência preliminar - pedidos com buscas realizadas por outros Escritórios de Patentes (22) 07/11/2019 (51) A01D 57/20 (2006.01), A01D 41/14 (2006.01), A01D 61/00 (2006.01) (71) CNH INDUSTRIAL AMERICA LLC (US)
(21) BR 11 2021 009649-3 A2	Código 6.23 - Exigência preliminar - pedidos com buscas realizadas por outros Escritórios de Patentes (22) 07/11/2019 (51) A01M 7/00 (2006.01), A01C 21/00 (2006.01), A01C 23/04 (2006.01), A01G 25/09 (2006.01), A01G 25/16 (2006.01), B05B 1/20 (2006.01) (71) MA INDUSTRIES, LLC (US)
(21) BR 11 2021 009831-3 A2	Código 6.23 - Exigência preliminar - pedidos com buscas realizadas por outros Escritórios de Patentes (22) 14/11/2019 (51) A01C 17/00 (2006.01) (71) AMAZONEN-WERKE H. DREYER GMBH & CO. KG (DE)
(21) BR 11 2021 009964-6 A2	Código 6.23 - Exigência preliminar - pedidos com buscas realizadas por outros Escritórios de Patentes (22) 25/11/2019 (51) A01C 17/00 (2006.01), A01C 21/00 (2006.01) (71) AMAZONEN-WERKE H. DREYER GMBH & CO. KG (DE)
(21) BR 11 2021 010065-2 A2	Código 6.23 - Exigência preliminar - pedidos com buscas realizadas por outros Escritórios de Patentes (22) 19/11/2019 (51) A01G 25/16 (2006.01), G06Q 50/02 (2012.01) (71) LINDSAY CORPORATION (US)

(21) BR 11 2021 010084-9 A2	Código 6.23 - Exigência preliminar - pedidos com buscas realizadas por outros Escritórios de Patentes (22) 27/11/2019 (51) A01K 29/00 (2006.01) (71) EVONIK OPERATIONS GMBH (DE)
(21) BR 11 2021 010091-1 A2	Código 6.23 - Exigência preliminar - pedidos com buscas realizadas por outros Escritórios de Patentes (22) 14/11/2019 (51) A01K 1/01 (2006.01), A01K 29/00 (2006.01), A01K 31/04 (2006.01) (71) PHYTOBIOTICS FUTTERZUSATZSTOFFE GMBH (DE)
(21) BR 11 2021 011078-0 A2	Código 6.23 - Exigência preliminar - pedidos com buscas realizadas por outros Escritórios de Patentes (22) 05/12/2019 (51) A01C 7/20 (2006.01) (71) AMAZONEN-WERKE H. DREYER GMBH & CO. KG (DE)
(21) BR 11 2021 011845-4 A2	Código 6.23 - Exigência preliminar - pedidos com buscas realizadas por outros Escritórios de Patentes (22) 30/10/2019 (51) A01D 41/14 (2006.01) (71) CNH INDUSTRIAL AMERICA LLC (US)
(21) BR 11 2021 011955-8 A2	Código 6.23 - Exigência preliminar - pedidos com buscas realizadas por outros Escritórios de Patentes (22) 10/10/2019 (51) A01G 7/00 (2006.01) (71) BAYER CROPSCIENCE K.K. (JP)
(21) BR 11 2021 015496-5 A2	Código 6.23 - Exigência preliminar - pedidos com buscas realizadas por outros Escritórios de Patentes (22) 28/02/2019 (51) A01C 1/06 (2006.01), A01N 25/10 (2006.01), A01N 25/30 (2006.01), C08L 33/08 (2006.01) (71) DOW GLOBAL TECHNOLOGIES LLC (US)
(21) BR 11 2021 017013-8 A2	Código 6.23 - Exigência preliminar - pedidos com buscas realizadas por outros Escritórios de Patentes (22) 01/05/2019 (51) A01C 19/02 (2006.01), A01C 23/00 (2006.01), A01C 23/02 (2006.01), A01M 7/00 (2006.01), A01C 21/00 (2006.01)

	(71) DEERE & COMPANY (US)
(21) BR 11 2021 018660-3 A2	Código 6.23 - Exigência preliminar - pedidos com buscas realizadas por outros Escritórios de Patentes (22) 27/03/2019 (51) C05G 1/00 (2006.01) (71) FERTINAGRO BIOTECH, S.L. (ES)
(21) BR 11 2021 018887-8 A2	Código 6.23 - Exigência preliminar - pedidos com buscas realizadas por outros Escritórios de Patentes (22) 26/04/2019 (51) H01M 4/62 (2006.01), H01M 4/139 (2010.01), H01M 10/0525 (2010.01) (71) DOW GLOBAL TECHNOLOGIES LLC (US)
(21) BR 11 2021 021023-7 A2	Código 6.23 - Exigência preliminar - pedidos com buscas realizadas por outros Escritórios de Patentes (22) 10/05/2019 (51) A01D 34/68 (2006.01), A01D 34/76 (2006.01) (71) KAAZ CORPORATION (JP)
(21) BR 11 2021 021869-6 A2	Código 6.23 - Exigência preliminar - pedidos com buscas realizadas por outros Escritórios de Patentes (22) 30/04/2019 (51) C01B 33/037 (2006.01), C22B 9/10 (2006.01) (71) WACKER CHEMIE AG (DE)
(21) BR 11 2021 023176-5 A2	Código 6.23 - Exigência preliminar - pedidos com buscas realizadas por outros Escritórios de Patentes (22) 22/10/2019 (51) A01G 25/16 (2006.01), A01G 25/00 (2006.01) (71) YAN LI (CN)
(21) BR 11 2021 023920-0 A2	Código 6.23 - Exigência preliminar - pedidos com buscas realizadas por outros Escritórios de Patentes (22) 31/07/2019 (51) A61Q 19/00 (2006.01), A61K 8/92 (2006.01), A61K 8/25 (2006.01), A61K 8/81 (2006.01), A61P 17/00 (2006.01), A61Q 17/04 (2006.01), A61K 33/00 (2006.01) (71) L'OREAL (FR)
(21) BR 11 2021 024618-5 A2	Código 6.23 - Exigência preliminar - pedidos com buscas realizadas por outros Escritórios de Patentes (22) 12/06/2019

	(51) A01K 61/59 (2017.01) (71) UMITRON PTE. LTD. (SG)
(21) BR 11 2022 001959-9 A2	Código 6.23 - Exigência preliminar - pedidos com buscas realizadas por outros Escritórios de Patentes (22) 15/08/2019 (51) A61K 8/898 (2006.01), C08L 83/12 (2006.01), C08G 77/455 (2006.01), C08G 77/46 (2006.01) (71) KIMBERLY-CLARK WORLDWIDE, INC. (US)
(21) BR 11 2022 002062-7 A2	Código 6.23 - Exigência preliminar - pedidos com buscas realizadas por outros Escritórios de Patentes (22) 06/08/2019 (51) A61K 8/19 (2006.01), A61K 8/36 (2006.01), A61K 8/368 (2006.01), A61K 8/73 (2006.01), A61Q 19/00 (2006.01) (71) NATURA COSMÉTICOS S.A. (BR/SP)
(21) BR 11 2022 002066-0 A2	Código 6.23 - Exigência preliminar - pedidos com buscas realizadas por outros Escritórios de Patentes (22) 06/08/2019 (51) A61K 8/92 (2006.01), A61K 8/86 (2006.01), A61Q 19/00 (2006.01) (71) NATURA COSMÉTICOS S.A. (BR/SP)
(21) BR 11 2022 002069-4 A2	Código 6.23 - Exigência preliminar - pedidos com buscas realizadas por outros Escritórios de Patentes (22) 06/08/2019 (51) A61K 8/9728 (2017.01), A61K 8/40 (2006.01), A61Q 19/00 (2006.01) (71) NATURA COSMÉTICOS S.A. (BR/SP)
(21) BR 11 2022 002070-8 A2	Código 6.23 - Exigência preliminar - pedidos com buscas realizadas por outros Escritórios de Patentes (22) 06/08/2019 (51) A61K 8/73 (2006.01), A61K 8/9789 (2017.01), A61K 8/36 (2006.01), A61K 8/368 (2006.01), A61Q 19/00 (2006.01) (71) NATURA COSMÉTICOS S.A. (BR/SP)
(21) BR 11 2022 003023-1 A2	Código 6.23 - Exigência preliminar - pedidos com buscas realizadas por outros Escritórios de Patentes (22) 20/08/2019 (51) A01G 7/04 (2006.01), A01G 9/02 (2018.01) (71) GROWOP WORLD LTD. (IL)
(21) BR 11 2022 003466-0 A2	Código 6.23 - Exigência preliminar - pedidos com buscas realizadas por outros

	Escritórios de Patentes (22) 29/08/2019 (51) A01J 9/04 (2006.01), B65D 90/48 (2006.01) (71) GEA TDS GMBH (DE) ; ORIENTAL TANKS PTE LTD (SG)
(21) BR 11 2022 003560-8 A2	Código 6.23 - Exigência preliminar - pedidos com buscas realizadas por outros Escritórios de Patentes (22) 30/08/2019 (51) C02F 9/00 (2023.01), C02F 1/04 (2023.01), C02F 1/68 (2023.01), B01D 1/00 (2006.01), B01D 3/10 (2006.01), B01D 3/20 (2006.01), B01D 3/14 (2006.01), B01D 3/32 (2006.01), B01D 3/42 (2006.01), B01D 5/00 (2006.01), B01F 5/00 (2006.01), B01F 15/02 (2006.01), C02F 1/18 (2023.01), C02F 1/32 (2023.01), C02F 1/36 (2023.01), C02F 1/50 (2023.01) (71) 77 VISION WAY LTD (GB)
(21) BR 11 2022 003909-3 A2	Código 6.23 - Exigência preliminar - pedidos com buscas realizadas por outros Escritórios de Patentes (22) 03/09/2019 (51) A01G 13/00 (2006.01), A01K 67/033 (2006.01) (71) BIO-BEE SDE ELIYAHU LTD. (IL)
(21) BR 11 2022 006035-1 A2	Código 6.23 - Exigência preliminar - pedidos com buscas realizadas por outros Escritórios de Patentes (22) 04/10/2019 (51) H01M 8/04303 (2016.01), H01M 8/0432 (2016.01), H01M 8/04701 (2016.01), B60L 58/34 (2019.01) (71) NISSAN MOTOR CO., LTD. (JP)

Código Ciência de Parecer

Código 7.1 - Conhecimento de Parecer Técnico

Suspenso o andamento do pedido para que o depositante se manifeste, no prazo de 90 (noventa) dias desta data, quanto ao contido no parecer técnico. O parecer pode ser obtido através do endereço eletrônico www.inpi.gov.br - No Acesso rápido – Faça uma busca - Patente. Para acessar, cadastre-se no Portal do INPI e use login e senha. A não manifestação ou a manifestação considerada improcedente acarretará a manutenção do posicionamento técnico anterior.

---

(21) BR 10 2015 032824-9 A2

Código 7.1 - Conhecimento de Parecer Técnico
(22) 18/12/2015
(71) FUNDAÇÃO UNIVERSIDADE FEDERAL DE MATO GROSSO DO SUL (BR)

---

(21) BR 10 2017 000346-9 A2

Código 7.1 - Conhecimento de Parecer Técnico
(22) 06/01/2017
(71) TRANSMISSORA ALIANÇA DE ENERGIA ELÉTRICA S.A. (BR/RJ)

---

(21) BR 10 2017 005425-0 A2

Código 7.1 - Conhecimento de Parecer Técnico
(22) 17/03/2017
(71) FUNDAÇÃO UNIVERSIDADE FEDERAL DE SÃO CARLOS (BR/SP)

---

(21) BR 10 2017 020722-6 A2

Código 7.1 - Conhecimento de Parecer Técnico
(22) 27/09/2017
(71) MEA MODUL LTDA - EPP. (BR/SP)

---

(21) BR 10 2018 004645-4 A2

Código 7.1 - Conhecimento de Parecer Técnico
(22) 08/03/2018
(71) GREEN TECHNOLOGIES PROJETOS AGROINDUSTRIAIS SC LTDA ME (BR/SP)

---

(21) BR 10 2018 070135-5 A2

Código 7.1 - Conhecimento de Parecer Técnico
(22) 28/09/2018
(71) FUNDAÇÃO UNIVERSIDADE DE CAXIAS DO SUL (BR/RS)

---

(21) BR 10 2018 074296-5 A2

Código 7.1 - Conhecimento de Parecer Técnico
(22) 26/11/2018
(71) UNIVERSIDADE ESTADUAL DE PONTA GROSSA (BR/PR)

---

(21) BR 10 2018 074301-5 A2

Código 7.1 - Conhecimento de Parecer Técnico

	(22) 26/11/2018 (71) UNIVERSIDADE ESTADUAL DE PONTA GROSSA (BR/PR)
(21) BR 10 2018 075756-3 A8	Código 7.1 - Conhecimento de Parecer Técnico (22) 11/12/2018 (71) INSTITUTO DE TECNOLOGIA DE ALIMENTOS DO ESTADO DE SÃO PAULO (BR/SP)
(21) BR 10 2019 027503-0 A2	Código 7.1 - Conhecimento de Parecer Técnico (22) 20/12/2019 (71) CARLOS TADEU PONTALTI (BR/RS) ; MARCO ZANATA ESPINOSA MACHADO (BR/RS)
(21) BR 10 2021 008321-2 A2	Código 7.1 - Conhecimento de Parecer Técnico (22) 29/04/2021 (71) UNIVERSIDADE FEDERAL RURAL DO SEMI-ARIDO - UFERSA (BR/RN)
(21) BR 10 2022 009079-3 A2	Código 7.1 - Conhecimento de Parecer Técnico (22) 10/05/2022 (71) CONCEITOS EMPREENDIMENTOS COMÉRCIO IMP. E EXP. LTDA (BR/RO) ; VICENTE JOSÉ DE MELLO TUDE (BR/RJ)
(21) BR 10 2022 020926-0 A2	Código 7.1 - Conhecimento de Parecer Técnico (22) 14/10/2022 (71) MARIO LIZENOR DA COSTA (BR/SP)
(21) BR 11 2012 015018-9 A2	Código 7.1 - Conhecimento de Parecer Técnico (22) 14/12/2010 (71) FRAUNHOFER-GESELLSCHAFT ZUR FÖERDERUNG DER ANGEWANDTEN FORSCHUNG E.V. (DE)
(21) BR 11 2015 022582-9 A2	Código 7.1 - Conhecimento de Parecer Técnico (22) 17/03/2014 (71) THE TRUSTEES OF THE UNIVERSITY OF PENNSYLVANIA E INOVIO PHARMACEUTICALS, INC. (US)
(21) BR 11 2015 023207-8 A8	Código 7.1 - Conhecimento de Parecer Técnico (22) 17/03/2014 (71) VIROPHARMA BIOLOGICS LLC (US)
(21) BR 11 2015 029788-9 A2	Código 7.1 - Conhecimento de Parecer Técnico (22) 30/05/2014

	(71) ZYMEWORKS INC. (CA)
(21) BR 11 2015 029920-2 A2	Código 7.1 - Conhecimento de Parecer Técnico (22) 04/06/2014 (71) LTS LOHMANN THERAPIE-SYSTEME AG (DE)
(21) BR 11 2015 029980-6 A2	Código 7.1 - Conhecimento de Parecer Técnico (22) 01/09/2015 (71) XIAOMI INC. (CN)
(21) BR 11 2016 006397-0 A2	Código 7.1 - Conhecimento de Parecer Técnico (22) 26/09/2014 (71) GENENTECH, INC. (US)
(21) BR 11 2016 014986-6 A2	Código 7.1 - Conhecimento de Parecer Técnico (22) 27/12/2014 (71) BONAC CORPORATION (JP) ; TOKYO MEDICAL UNIVERSITY (JP)
(21) BR 11 2016 017698-7 A2	Código 7.1 - Conhecimento de Parecer Técnico (22) 02/02/2015 (71) MEDIMMUNE LIMITED (GB)
(21) BR 11 2016 026248-4 A2	Código 7.1 - Conhecimento de Parecer Técnico (22) 12/05/2015 (71) TELEFONAKTIEBOLAGET LM ERICSSON (PUBL) (SE)
(21) BR 11 2017 000593-0 A2	Código 7.1 - Conhecimento de Parecer Técnico (22) 16/07/2015 (71) MICROSOFT TECHNOLOGY LICENSING, LLC (US)
(21) BR 11 2017 001297-9 A2	Código 7.1 - Conhecimento de Parecer Técnico (22) 24/07/2015 (71) FRAUNHOFER-GESELLSCHAFT ZUR FÖRDERUNG DER ANGEWANDTEN FORSCHUNG E. V. (DE)
(21) BR 11 2017 004000-0 A2	Código 7.1 - Conhecimento de Parecer Técnico (22) 07/09/2015 (71) HUTCHISON MEDIPHARMA LIMITED (CN)
(21) BR 11 2017 004614-8 A2	Código 7.1 - Conhecimento de Parecer Técnico (22) 08/09/2015 (71) JANSSEN BIOTECH, INC. (US)

(21) BR 11 2017 005454-0 A2	Código 7.1 - Conhecimento de Parecer Técnico (22) 08/09/2015 (71) JIANGSU HENGRUI MEDICINE CO., LTD. (CN)
(21) BR 11 2017 006154-6 A2	Código 7.1 - Conhecimento de Parecer Técnico (22) 25/09/2015 (71) PHARMIVA AB (SE)
(21) BR 11 2017 006865-6 A2	Código 7.1 - Conhecimento de Parecer Técnico (22) 05/10/2015 (71) TRIAD NATIONAL SECURITY, LLC (US) ; VIR BIOTECHNOLOGY, INC. (US) ; OREGON HEALTH & SCIENCE UNIVERSITY (US)
(21) BR 11 2017 007063-4 A2	Código 7.1 - Conhecimento de Parecer Técnico (22) 21/10/2015 (71) EISAI R&D MANAGEMENT CO., LTD. (JP)
(21) BR 11 2017 007386-2 A2	Código 7.1 - Conhecimento de Parecer Técnico (22) 08/10/2015 (71) PROMETIC PHARMA SMT LIMITED (GB)
(21) BR 11 2017 015721-7 A2	Código 7.1 - Conhecimento de Parecer Técnico (22) 21/01/2016 (71) MITOCHON PHARMACEUTICALS, INC. (US)
(21) BR 11 2017 017553-3 A2	Código 7.1 - Conhecimento de Parecer Técnico (22) 03/11/2015 (71) X4 PHARMACEUTICALS GMBH (AT)
(21) BR 11 2017 024934-0 A8	Código 7.1 - Conhecimento de Parecer Técnico (22) 19/05/2016 (71) DERMAVANT SCIENCES GMBH (CH)
(21) BR 11 2018 003749-4 A2	Código 7.1 - Conhecimento de Parecer Técnico (22) 24/08/2016 (71) BOEHRINGER INGELHEIM VETMEDICA GMBH (DE)
(21) BR 11 2018 006214-6 A2	Código 7.1 - Conhecimento de Parecer Técnico (22) 06/10/2015 (71) AVERY DENNISON RETAIL INFORMATION SERVICES LLC (US)

(21) BR 11 2018 007731-3 A2	Código 7.1 - Conhecimento de Parecer Técnico (22) 11/10/2016 (71) ISIFER AB (SE)
(21) BR 11 2018 008103-5 A2	Código 7.1 - Conhecimento de Parecer Técnico (22) 21/10/2016 (71) ERX PHARMACEUTICALS, INC. (US)
(21) BR 11 2018 012387-0 A2	Código 7.1 - Conhecimento de Parecer Técnico (22) 19/12/2016 (71) KTK LDA (PT)
(21) BR 11 2018 069750-8 A2	Código 7.1 - Conhecimento de Parecer Técnico (22) 17/03/2017 (71) BECTON, DICKINSON AND COMPANY (US)
(21) BR 11 2018 069752-4 A2	Código 7.1 - Conhecimento de Parecer Técnico (22) 17/03/2017 (71) BECTON, DICKINSON AND COMPANY (US)
(21) BR 11 2018 069753-2 A2	Código 7.1 - Conhecimento de Parecer Técnico (22) 17/03/2017 (71) BECTON, DICKINSON AND COMPANY (US)
(21) BR 11 2019 001535-3 A2	Código 7.1 - Conhecimento de Parecer Técnico (22) 25/07/2017 (71) BNL EUROLENS (FR)
(21) BR 11 2019 004469-8 A2	Código 7.1 - Conhecimento de Parecer Técnico (22) 29/08/2017 (71) DEPUY SYNTHES PRODUCTS, INC. (US)
(21) BR 11 2019 004498-1 A2	Código 7.1 - Conhecimento de Parecer Técnico (22) 29/08/2017 (71) DEPUY SYNTHES PRODUCTS, INC. (US)
(21) BR 11 2019 011684-2 A2	Código 7.1 - Conhecimento de Parecer Técnico (22) 02/11/2017 (71) ETHICON LLC (US)
(21) BR 11 2019 012491-8 A2	Código 7.1 - Conhecimento de Parecer Técnico (22) 20/11/2017

	(71) ETHICON LLC (US)
(21) BR 11 2019 013271-6 A2	Código 7.1 - Conhecimento de Parecer Técnico (22) 11/01/2017 (71) APIFIX LTD. (IL)
(21) BR 11 2019 015347-0 A2	Código 7.1 - Conhecimento de Parecer Técnico (22) 07/01/2018 (71) ISCAR LTD. (IL)
(21) BR 11 2019 017765-5 A2	Código 7.1 - Conhecimento de Parecer Técnico (22) 26/02/2018 (71) DSG TECHNOLOGY HOLDINGS LTD. (HK)
(21) BR 11 2019 017862-7 A2	Código 7.1 - Conhecimento de Parecer Técnico (22) 09/10/2018 (71) E.N.A. IMPECCABLE SKINCARE SOLUTIONS LTD (IL)
(21) BR 11 2019 021149-7 A2	Código 7.1 - Conhecimento de Parecer Técnico (22) 11/04/2018 (71) TATE & LYLE INGREDIENTS AMERICAS LLC (US)
(21) BR 11 2019 022440-8 A2	Código 7.1 - Conhecimento de Parecer Técnico (22) 27/04/2018 (71) INFINITED FIBER COMPANY OY (FI)
(21) BR 11 2019 022966-3 A2	Código 7.1 - Conhecimento de Parecer Técnico (22) 23/04/2018 (71) INGERSOLL CUTTING TOOL COMPANY (US)
(21) BR 11 2020 002769-3 A2	Código 7.1 - Conhecimento de Parecer Técnico (22) 31/08/2017 (71) KIMBERLY-CLARK WORLDWIDE, INC. (US) ; THE BOARD OF TRUSTEES OF THE UNIVERSITY OF ILLINOIS (US)
(21) BR 11 2020 003848-2 A2	Código 7.1 - Conhecimento de Parecer Técnico (22) 28/06/2018 (71) DOW GLOBAL TECHNOLOGIES LLC (US) ; ROHM AND HAAS COMPANY (US)
(21) BR 11 2020 006015-1 A2	Código 7.1 - Conhecimento de Parecer Técnico (22) 25/09/2018

	(71) FRAUNHOFER-GESELLSCHAFT ZUR FÖRDERUNG DER ANGEWANDTEN FORSCHUNG E.V. (DE)
(21) BR 11 2020 007297-4 A2	Código 7.1 - Conhecimento de Parecer Técnico (22) 04/10/2018 (71) DRIL-QUIP, INC. (US)
(21) BR 11 2020 010153-2 A2	Código 7.1 - Conhecimento de Parecer Técnico (22) 03/12/2018 (71) NOVA CHEMICALS (INTERNATIONAL) S.A. (CH)
(21) BR 11 2020 010464-7 A2	Código 7.1 - Conhecimento de Parecer Técnico (22) 16/10/2018 (71) WEATHERFORD TECHNOLOGY HOLDINGS, LLC (US)
(21) BR 11 2020 011102-3 A2	Código 7.1 - Conhecimento de Parecer Técnico (22) 03/01/2018 (71) HALLIBURTON ENERGY SERVICES, INC. (US)
(21) BR 11 2020 019438-7 A2	Código 7.1 - Conhecimento de Parecer Técnico (22) 07/05/2018 (71) OCTAL, INC (US)
(21) BR 11 2020 020642-3 A2	Código 7.1 - Conhecimento de Parecer Técnico (22) 20/07/2018 (71) BRÄUER SYSTEMTECHNIK GMBH (DE)
(21) BR 11 2021 011945-0 A2	Código 7.1 - Conhecimento de Parecer Técnico (22) 21/12/2018 (71) DOW GLOBAL TECHNOLOGIES LLC (US) ; ROHM AND HAAS COMPANY (US)
(21) BR 11 2022 000266-1 A2	Código 7.1 - Conhecimento de Parecer Técnico (22) 08/07/2020 (71) MERCK PATENT GMBH (DE)
(21) BR 11 2022 012626-3 A2	Código 7.1 - Conhecimento de Parecer Técnico (22) 17/11/2020 (71) MARUHO MEDICAL, INC. (US)
(21) BR 12 2021 016789-3 A2	Código 7.1 - Conhecimento de Parecer Técnico (22) 05/10/2015

	(62) BR 11 2017 006865-6 05/10/2015 (71) TRIAD NATIONAL SECURITY, LLC (US) ; VIR BIOTECHNOLOGY, INC. (US) ; OREGON HEALTH & SCIENCE UNIVERSITY (US)
(21) BR 12 2022 008915-1 A2	Código 7.1 - Conhecimento de Parecer Técnico (22) 17/03/2017 (62) BR 11 2018 069753-2 17/03/2017 (71) BECTON, DICKINSON AND COMPANY (US)
(21) BR 12 2022 010766-4 A2	Código 7.1 - Conhecimento de Parecer Técnico (22) 23/05/2013 (62) BR 11 2014 029381-3 23/05/2013 (71) EG CROP SCIENCE, INC. (US)
(21) BR 12 2022 013274-0 A2	Código 7.1 - Conhecimento de Parecer Técnico (22) 13/07/2016 (62) BR 11 2018 000788-9 13/07/2016 (71) TRITANA INTELLECTUAL PROPERTY LTD. (CA)
(21) BR 12 2022 013291-0 A2	Código 7.1 - Conhecimento de Parecer Técnico (22) 13/07/2016 (62) BR 11 2018 000788-9 13/07/2016 (71) TRITANA INTELLECTUAL PROPERTY LTD. (CA)
(21) BR 12 2023 000913-4 A2	Código 7.1 - Conhecimento de Parecer Técnico (22) 06/09/2013 (62) BR 11 2015 003859-0 06/09/2013 (71) PRINCIPIA BIOPHARMA INC. (US)
(21) BR 12 2023 002064-2 A2	Código 7.1 - Conhecimento de Parecer Técnico (22) 23/11/2017 (62) BR 11 2019 009708-2 23/11/2017 (71) ARCELORMITTAL (LU)
(21) BR 12 2023 003583-6 A2	Código 7.1 - Conhecimento de Parecer Técnico (22) 23/11/2017 (62) BR 11 2019 009708-2 23/11/2017 (71) ARCELORMITTAL (LU)
(21) BR 12 2023 003860-6 A2	Código 7.1 - Conhecimento de Parecer Técnico (22) 30/01/2018 (62) BR 11 2019 014844-2 30/01/2018

	(71) BOREALIS AG (AT)
(21) BR 20 2017 025767-9 U2	Código 7.1 - Conhecimento de Parecer Técnico (22) 30/11/2017 (71) AMANDA PERES MELGAREJO ME (BR/RS)
(21) BR 20 2018 004629-8 U2	Código 7.1 - Conhecimento de Parecer Técnico (22) 08/03/2018 (71) JULIO CEZAR ROOS (BR/RS)
(21) BR 20 2018 004923-8 U2	Código 7.1 - Conhecimento de Parecer Técnico (22) 13/03/2018 (71) MARIO NERENBERG (BR/GO)
(21) BR 20 2018 007718-5 U2	Código 7.1 - Conhecimento de Parecer Técnico (22) 17/04/2018 (71) MARCOS GEORGE DE OLIVEIRA BRITO (BR/CE) ; JOAO PAULO MARTINS DE LIMA (BR/CE)
(21) BR 20 2018 010810-2 U2	Código 7.1 - Conhecimento de Parecer Técnico (22) 28/05/2018 (71) JOÃO LUIZ FAVERO JUNIOR (BR/RS)
(21) BR 20 2018 068534-7 U2	Código 7.1 - Conhecimento de Parecer Técnico (22) 13/09/2018 (71) UNIVERSIDADE FEDERAL RURAL DE PERNAMBUCO (BR/PE)
(21) BR 20 2018 069383-8 U2	Código 7.1 - Conhecimento de Parecer Técnico (22) 22/09/2018 (71) CAMYLLA SANTOS DE SOUZA (BR/CE)
(21) BR 20 2018 073206-0 U2	Código 7.1 - Conhecimento de Parecer Técnico (22) 09/11/2018 (71) ALFABRINK COMERCIO DE BRINQUEDOS E SERVICOS EIRELI EPP (BR/SP)

Código 7.2 - Publicação Anulada

Anulada a publicação por ter sido indevida.

---

(21) BR 11 2017 009946-2 A2

Código 7.2 - Publicação Anulada
(22) 12/11/2015
(71) HFI INNOVATION INC. (CN)

Código 7.3 - Republicação

Republicação por ter sido efetuada com incorreção.

(21) BR 10 2017 008286-5 A2	Código 7.3 - Republicação (22) 20/04/2017 (71) SERVIÇO NACIONAL DE APRENDIZAGEM INDUSTRIAL (BR/CE) Republicação do despacho 7.1 publicado na RPI 2726 de 04/04/2023.
(21) BR 11 2016 030648-1 A2	Código 7.3 - Republicação (22) 01/07/2015 (71) SPECGX LLC (US) O presente pedido teve uma parecer de ciência notificado na RPI n° 2722 de 07/03/2023, tendo sido constatado que esta notificação foi efetuada com incorreções (erro material no Quadro 1 ? número de petição errado), assim REPUBLICO a referida publicação.
(21) BR 11 2019 005785-4 A2	Código 7.3 - Republicação (22) 28/09/2017 (71) SOCIÉTÉ DES PRODUITS NESTLÉ S.A. (CH) Republica-se a ciência de parecer da RPI 2712 de 27/12/2022 por ter sido efetuada com incorreção.

Código Anuidade do Pedido

Código 8.5 - Exigência de Complementação da Retribuição Anual

O depositante deverá complementar, de acordo com a tabela vigente na data da complementação, o pagamento da retribuição especificada, por meio do peticionamento eletrônico ou do formulário FQ002 acompanhado dos comprovantes dos pagamentos correspondentes ao cumprimento de exigência e a complementação da retribuição anual, no valor da retribuição adicional de que trata o art. 84º § 2º da Lei nº 9.279/96. O não cumprimento no prazo de 60 (sessenta) dias acarretará o arquivamento do pedido.

---

(21) BR 10 2020 007265-0 A2	Código 8.5 - Exigência de Complementação da Retribuição Anual (22) 13/04/2020 (71) UNIVERSIDADE FEDERAL DA PARAIBA (BR/PB) Complementar a retribuição da(s) 3ª anuidade(s), de acordo com tabela vigente, referente à(s) guia(s) de recolhimento 29409161952414970. Uma vez que o pagamento ocorreu dentro do prazo extraordinário (14/07/2022 até 13/01/2023).

Código 8.6 - Arquivamento - Art. 86 da LPI

Arquivado o pedido por falta de pagamento da retribuição anual dentro do prazo ou por não cumprimento de exigência de complementação de pagamento da retribuição. Desta data corre o prazo de 3 (três) meses para o depositante requerer a restauração do andamento do pedido por meio do peticionamento eletrônico ou do formulário modelo FQ002 acompanhado dos comprovantes referentes ao pagamento da restauração e conforme o caso: da cópia do pagamento correspondente a retribuição anual paga fora do prazo; do pagamento correspondente a retribuição anual em débito; ou do pagamento correspondente a complementação no valor da retribuição adicional de que trata o art. 84º § 2º da Lei nº 9.279/96.

---

(21) BR 10 2015 015235-3 A8

Código 8.6 - Arquivamento - Art. 86 da LPI
(22) 24/06/2015
(71) LEAN SURVEY PESQUISAS DE MERCADO LTDA (BR/SP)
Referente à 8ª anuidade.

---

(21) BR 10 2016 014446-9 A8

Código 8.6 - Arquivamento - Art. 86 da LPI
(22) 20/06/2016
(71) OERLIKON FRICTION SYSTEMS (GERMANY) GMBH (DE)
Referente à 7ª anuidade.

---

(21) BR 10 2016 014648-8 A2

Código 8.6 - Arquivamento - Art. 86 da LPI
(22) 21/06/2016
(71) TOMI WORLD LDA (PT)
Referente à 7ª anuidade.

---

(21) BR 10 2016 014713-1 A2

Código 8.6 - Arquivamento - Art. 86 da LPI
(22) 22/06/2016
(71) UNIVERSIDADE FEDERAL DE PERNAMBUCO - UFPE (BR/PE) ; UNIVERSIDADE FEDERAL DE ALAGOAS (BR/AL)
Referente à 7ª anuidade.

---

(21) BR 10 2016 015019-1 A2

Código 8.6 - Arquivamento - Art. 86 da LPI
(22) 24/06/2016
(71) MARCELO BERBERT (BR/PR)
Referente à 7ª anuidade.

---

(21) BR 10 2017 013783-0 A2

Código 8.6 - Arquivamento - Art. 86 da LPI
(22) 26/06/2017
(71) UNIVERSIDADE FEDERAL DE PERNAMBUCO (BR/PE) ; UNIVERSIDADE FEDERAL DO VALE DO SÃO FRANCISCO (BR/PE)

	Referente à 6ª anuidade.
(21) BR 10 2018 007277-3 A2	Código 8.6 - Arquivamento - Art. 86 da LPI (22) 11/04/2018 (71) UNIVERSIDADE FEDERAL DA PARAIBA (BR/PB) referente ao despacho 8.5 na RPI 2713 de 13/01/2023
(21) BR 10 2018 011158-2 A2	Código 8.6 - Arquivamento - Art. 86 da LPI (22) 30/05/2018 (71) HEROLDO SECCO JUNIOR (BR/PR) Referente à 4ª anuidade.
(21) BR 10 2018 012728-4 A2	Código 8.6 - Arquivamento - Art. 86 da LPI (22) 21/06/2018 (71) UNIVERSIDADE FEDERAL DA PARAIBA (BR/PB) Referente à 5ª anuidade.
(21) BR 10 2018 013005-6 A2	Código 8.6 - Arquivamento - Art. 86 da LPI (22) 25/06/2018 (71) UNIVERSIDADE FEDERAL DA PARAIBA (BR/PB) ; EMPRESA BRASILEIRA DE PESQUISA AGROPECUARIA - EMBRAPA (BR/PB) Referente à 5ª anuidade.
(21) BR 10 2018 013016-1 A2	Código 8.6 - Arquivamento - Art. 86 da LPI (22) 25/06/2018 (71) UNIVERSIDADE FEDERAL DE PERNAMBUCO (BR/PE) Referente à 5ª anuidade.
(21) BR 10 2018 013319-5 A2	Código 8.6 - Arquivamento - Art. 86 da LPI (22) 28/06/2018 (71) MARCELO AUGUSTO DE SOUZA LIMA (BR/RN) ; ALEXANDRE MENDES DUARTE (BR/RN) ; SORAYA TROVÃO ALBRECHT (BR/PA) Referente à 5ª anuidade.
(21) BR 10 2019 013153-5 A2	Código 8.6 - Arquivamento - Art. 86 da LPI (22) 25/06/2019 (71) UNIVERSIDADE FEDERAL DE PERNAMBUCO (BR/PE) ; UNIVERSIDADE FEDERAL DE ALAGOAS (BR/AL) Referente à 4ª anuidade.
(21) BR 10 2019 013352-0 A2	Código 8.6 - Arquivamento - Art. 86 da LPI (22) 27/06/2019 (71) UNIVERSIDADE FEDERAL DA PARAIBA (BR/PB)

	Referente à 4ª anuidade.
(21) BR 10 2019 013489-5 A2	Código 8.6 - Arquivamento - Art. 86 da LPI (22) 28/06/2019 (71) THE BOEING COMPANY (US) Referente à 4ª anuidade.
(21) BR 10 2019 017342-4 A2	Código 8.6 - Arquivamento - Art. 86 da LPI (22) 20/08/2019 (71) JOSE VALERIO NETO (BR/RN) Não apresentada a guia de cumprimento de exigência.
(21) BR 10 2020 000514-6 A2	Código 8.6 - Arquivamento - Art. 86 da LPI (22) 09/01/2020 (71) MAURO FONSECA RODRIGUES (BR/RS) Referente à 3ª anuidade.
(21) BR 10 2020 001368-8 A2	Código 8.6 - Arquivamento - Art. 86 da LPI (22) 22/01/2020 (71) EXEL INDUSTRIES (FR) Referente à 3ª anuidade.
(21) BR 10 2020 001444-7 A2	Código 8.6 - Arquivamento - Art. 86 da LPI (22) 23/01/2020 (71) LINEKER MATHEUS SANTOS ELPES (BR/MG) Pagar restauração.
(21) BR 10 2020 001514-1 A2	Código 8.6 - Arquivamento - Art. 86 da LPI (22) 23/01/2020 (71) TOYOTA JIDOSHA KABUSHIKI KAISHA (JP) Referente à 3ª anuidade.
(21) BR 10 2020 002111-7 A2	Código 8.6 - Arquivamento - Art. 86 da LPI (22) 31/01/2020 (71) INTERNATIONAL TOBACCO MACHINERY POLAND SP. Z O.O. (PL) Referente à 3ª anuidade.
(21) BR 10 2020 002191-5 A2	Código 8.6 - Arquivamento - Art. 86 da LPI (22) 31/01/2020 (71) SIEMENS GAMESA RENEWABLE ENERGY INNOVATION & TECHNOLOGY S.L. (ES) Referente à 3ª anuidade.

(21) BR 10 2020 002361-6 A2	Código 8.6 - Arquivamento - Art. 86 da LPI (22) 04/02/2020 (71) ZF FRIEDRICHSHAFEN AG (DE) Referente à 3ª anuidade.
(21) BR 10 2020 002363-2 A2	Código 8.6 - Arquivamento - Art. 86 da LPI (22) 04/02/2020 (71) PAGGA TECNOLOGIA DE PAGAMENTOS LTDA. (BR/SP) Referente à 3ª anuidade.
(21) BR 10 2020 002494-9 A2	Código 8.6 - Arquivamento - Art. 86 da LPI (22) 05/02/2020 (71) GUSTAVO OLIVEIRA FORTES (BR/MG) Pagar restauração.
(21) BR 10 2020 003061-2 A2	Código 8.6 - Arquivamento - Art. 86 da LPI (22) 13/02/2020 (71) PRIME EQUIPMENT GROUP, LLC (US) Referente à 3ª anuidade.
(21) BR 10 2020 003241-0 A2	Código 8.6 - Arquivamento - Art. 86 da LPI (22) 14/02/2020 (71) BRUNO PINHEIRO LEÃO ME (BR/SP) Referente à 3ª anuidade.
(21) BR 10 2020 003457-0 A2	Código 8.6 - Arquivamento - Art. 86 da LPI (22) 19/02/2020 (71) B&R INDUSTRIAL AUTOMATION GMBH (AT) Referente à 3ª anuidade.
(21) BR 10 2020 003531-2 A2	Código 8.6 - Arquivamento - Art. 86 da LPI (22) 20/02/2020 (71) SVIERSZCZ & KRAUSE HOLDING E PARTICIPAÇÕES LTDA. (BR/SP) Referente à 3ª anuidade.
(21) BR 10 2020 004442-7 A2	Código 8.6 - Arquivamento - Art. 86 da LPI (22) 05/03/2020 (71) ROBERT BOSCH GMBH (DE) Referente à 3ª anuidade.
(21) BR 10 2020 004758-2 A2	Código 8.6 - Arquivamento - Art. 86 da LPI

	(22) 10/03/2020 (71) CARL FREUDENBERG KG (DE) Referente à 3ª anuidade.
(21) BR 10 2020 004851-1 A2	Código 8.6 - Arquivamento - Art. 86 da LPI (22) 11/03/2020 (71) ROBERT BOSCH GMBH (DE) Referente à 3ª anuidade.
(21) BR 10 2020 004996-8 A2	Código 8.6 - Arquivamento - Art. 86 da LPI (22) 12/03/2020 (71) TOYOTA JIDOSHA KABUSHIKI KAISHA (JP) Referente à 3ª anuidade.
(21) BR 10 2020 006097-0 A2	Código 8.6 - Arquivamento - Art. 86 da LPI (22) 26/03/2020 (71) TOYOTA JIDOSHA KABUSHIKI KAISHA (JP) Referente à 3ª anuidade.
(21) BR 10 2020 007717-1 A2	Código 8.6 - Arquivamento - Art. 86 da LPI (22) 17/04/2020 (71) HENNECKE GMBH (DE) Referente à 3ª anuidade.
(21) BR 10 2020 008573-5 A2	Código 8.6 - Arquivamento - Art. 86 da LPI (22) 29/04/2020 (71) TG GLOBAL EIRELLI (BR/SP) Referente à 3ª anuidade.
(21) BR 10 2020 009198-0 A2	Código 8.6 - Arquivamento - Art. 86 da LPI (22) 08/05/2020 (71) ANTONIO WILSON DA SILVA (BR/AL) ; JOSÉ CÉSAR DE OLIVEIRA CERQUEIRA (BR/AL) Referente à 3ª anuidade.
(21) BR 11 2013 001472-5 A2	Código 8.6 - Arquivamento - Art. 86 da LPI (22) 24/06/2011 (71) UNILEVER IP HOLDINGS B.V. (PB) Referente à 12ª anuidade.
(21) BR 11 2013 033522-0 A8	Código 8.6 - Arquivamento - Art. 86 da LPI (22) 26/06/2012 (71) INTERVET INTERNATIONAL B. V. (NL)

	Referente à 11ª anuidade.
(21) BR 11 2014 030664-8 A2	Código 8.6 - Arquivamento - Art. 86 da LPI (22) 28/06/2012 (71) DOW GLOBAL TECHNOLOGIES LLC (US) Referente à 11ª anuidade.
(21) BR 11 2016 024545-8 A2	Código 8.6 - Arquivamento - Art. 86 da LPI (22) 27/05/2015 (71) NOVARTIS AG (CH) Referente à 8ª anuidade.
(21) BR 11 2016 029935-3 A2	Código 8.6 - Arquivamento - Art. 86 da LPI (22) 25/06/2015 (71) F. HOFFMANN-LA ROCHE AG (CH) Referente à 8ª anuidade.
(21) BR 11 2016 030214-1 A2	Código 8.6 - Arquivamento - Art. 86 da LPI (22) 25/06/2015 (71) QUALCOMM INCORPORATED (US) Referente à 8ª anuidade.
(21) BR 11 2017 000266-3 A2	Código 8.6 - Arquivamento - Art. 86 da LPI (22) 22/06/2015 (71) QUALCOMM INCORPORATED (US) Referente à 8ª anuidade.
(21) BR 11 2017 000573-5 A2	Código 8.6 - Arquivamento - Art. 86 da LPI (22) 26/06/2015 (71) QUALCOMM INCORPORATED (US) Referente à 8ª anuidade.
(21) BR 11 2017 014116-7 A2	Código 8.6 - Arquivamento - Art. 86 da LPI (22) 22/06/2015 (71) TELOMERE DIAGNOSTICS, INC. (US) Referente à 8ª anuidade.
(21) BR 11 2017 027565-1 A2	Código 8.6 - Arquivamento - Art. 86 da LPI (22) 24/06/2016 (71) KONINKLIJKE PHILIPS N.V. (NL) Referente à 7ª anuidade.

(21) BR 11 2017 027707-7 A2	Código 8.6 - Arquivamento - Art. 86 da LPI (22) 22/06/2016 (71) INSTITUT NATIONAL DE LA SANTE ET DE LA RECHERCHE MEDICALE (INSERM) (FR) ; CENTRE HOSPITALIER UNIVERSITAIRE DE ROUEN (FR) ; UNIVERSITE DE ROUEN NORMANDIE (FR) Referente à 7ª anuidade.
(21) BR 11 2017 027979-7 A2	Código 8.6 - Arquivamento - Art. 86 da LPI (22) 23/06/2016 (71) AC&C, LLC (US) Referente à 7ª anuidade.
(21) BR 11 2017 028121-0 A2	Código 8.6 - Arquivamento - Art. 86 da LPI (22) 23/06/2016 (71) BAYER ANIMAL HEALTH GMBH (DE) Referente à 7ª anuidade.
(21) BR 11 2018 000325-5 A2	Código 8.6 - Arquivamento - Art. 86 da LPI (22) 24/06/2016 (71) QUALCOMM INCORPORATED (US) Referente à 7ª anuidade.
(21) BR 11 2018 001508-3 A2	Código 8.6 - Arquivamento - Art. 86 da LPI (22) 28/06/2016 (71) QUALCOMM INCORPORATED (US) Referente à 7ª anuidade.
(21) BR 11 2018 001573-3 A2	Código 8.6 - Arquivamento - Art. 86 da LPI (22) 22/06/2016 (71) QUALCOMM INCORPORATED (US) Referente à 7ª anuidade.
(21) BR 11 2018 001728-0 A2	Código 8.6 - Arquivamento - Art. 86 da LPI (22) 23/06/2016 (71) QUALCOMM INCORPORATED (US) Referente à 7ª anuidade.
(21) BR 11 2018 002437-6 A2	Código 8.6 - Arquivamento - Art. 86 da LPI (22) 24/06/2016 (71) QUALCOMM INCORPORATED (US) Referente à 7ª anuidade.
(21) BR 11 2018 004900-0 A2	Código 8.6 - Arquivamento - Art. 86 da LPI

	(22) 20/06/2016 (71) MBI CO., LTD. (KR) Referente à 7ª anuidade.
(21) BR 11 2018 071960-9 A2	Código 8.6 - Arquivamento - Art. 86 da LPI (22) 31/05/2017 (71) KRONOS INTERNATIONAL, INC. (DE) Referente à 6ª anuidade.
(21) BR 11 2018 074884-6 A2	Código 8.6 - Arquivamento - Art. 86 da LPI (22) 21/06/2017 (71) PELEMAN INDUSTRIES, NAAMLOZE VENNOOTSCHAP (BE) Referente à 6ª anuidade.
(21) BR 11 2018 077048-5 A2	Código 8.6 - Arquivamento - Art. 86 da LPI (22) 27/06/2017 (71) SERAYA MEDICAL SYSTEMS LLC (US) Referente à 6ª anuidade.
(21) BR 11 2018 077408-1 A2	Código 8.6 - Arquivamento - Art. 86 da LPI (22) 21/06/2017 (71) SONY CORPORATION (JP) Referente à 6ª anuidade.
(21) BR 11 2019 000089-5 A2	Código 8.6 - Arquivamento - Art. 86 da LPI (22) 22/06/2017 (71) NOVOZYMES A/S (DK) Referente à 6ª anuidade.
(21) BR 11 2019 000819-5 A2	Código 8.6 - Arquivamento - Art. 86 da LPI (22) 22/06/2018 (71) HUAWEI TECHNOLOGIES CO., LTD. (CN) Referente à 5ª anuidade.
(21) BR 11 2019 007820-7 A2	Código 8.6 - Arquivamento - Art. 86 da LPI (22) 22/06/2017 (71) QUALCOMM INCORPORATED (US) Referente à 6ª anuidade.
(21) BR 11 2019 020319-2 A2	Código 8.6 - Arquivamento - Art. 86 da LPI (22) 26/06/2018 (71) SAINT-GOBAIN GLASS FRANCE (FR)

	Referente à 5ª anuidade.
(21) BR 11 2019 024524-3 A2	Código 8.6 - Arquivamento - Art. 86 da LPI (22) 23/06/2017 (71) GUANGDONG OPPO MOBILE TELECOMMUNICATIONS CORP., LTD. (CN) Referente à 6ª anuidade.
(21) BR 11 2019 025000-0 A2	Código 8.6 - Arquivamento - Art. 86 da LPI (22) 28/06/2018 (71) SIOPTICA GMBH (DE) Referente à 5ª anuidade.
(21) BR 11 2019 026598-8 A2	Código 8.6 - Arquivamento - Art. 86 da LPI (22) 22/06/2018 (71) QUALCOMM INCORPORATED (US) Referente à 5ª anuidade.
(21) BR 11 2019 026873-1 A2	Código 8.6 - Arquivamento - Art. 86 da LPI (22) 22/06/2018 (71) YIELD10 BIOSCIENCE, INC. (US) Referente à 5ª anuidade.
(21) BR 11 2019 027313-1 A2	Código 8.6 - Arquivamento - Art. 86 da LPI (22) 21/06/2018 (71) MOGRIFY LIMITED (GB) Referente à 5ª anuidade.
(21) BR 11 2019 027737-4 A2	Código 8.6 - Arquivamento - Art. 86 da LPI (22) 22/06/2018 (71) AMERICAN TYPE CULTURE COLLECTION (ATCC) (US) Referente à 5ª anuidade.
(21) BR 11 2020 002041-9 A2	Código 8.6 - Arquivamento - Art. 86 da LPI (22) 26/06/2018 (71) LUMUS LTD. (IL) Referente à 5ª anuidade.
(21) BR 11 2020 023737-0 A2	Código 8.6 - Arquivamento - Art. 86 da LPI (22) 27/06/2019 (71) UNILEVER IP HOLDINGS B.V. (PB) Referente à 4ª anuidade.

(21) BR 11 2020 025402-9 A2	Código 8.6 - Arquivamento - Art. 86 da LPI (22) 27/06/2019 (71) KIMBERLY-CLARK WORLDWIDE, INC. (US) Referente à 4ª anuidade.
(21) BR 11 2021 001296-6 A2	Código 8.6 - Arquivamento - Art. 86 da LPI (22) 21/06/2018 (71) MIGUEL HUMBERTO NOER (BR/RS) ; MARCIO LUIZ NEUVALD SILVA (BR/RS) Referente à 5ª anuidade.
(21) BR 11 2021 001299-0 A2	Código 8.6 - Arquivamento - Art. 86 da LPI (22) 21/06/2018 (71) MIGUEL HUMBERTO NOER (BR/RS) ; MARCIO LUIZ NEUVALD SILVA (BR/RS) Referente à 5ª anuidade.
(21) BR 12 2015 018777-0 A2	Código 8.6 - Arquivamento - Art. 86 da LPI (22) 12/03/2014 (62) BR 11 2015 018395-6 12/03/2014 (71) GYRUS ACMI, INC (também comercializando como OLYMPUS SURGICAL TECHNOLOGIES AMERICA) (US) referente a 9ª anuidade
(21) BR 12 2018 000451-7 A2	Código 8.6 - Arquivamento - Art. 86 da LPI (22) 12/01/2015 (62) BR 11 2016 016305-2 12/01/2015 (71) THE GILLETTE COMPANY (US) referente a 8ª anuidade
(21) BR 12 2018 075070-7 A2	Código 8.6 - Arquivamento - Art. 86 da LPI (22) 03/12/2015 (62) BR 11 2017 012362-2 03/12/2015 (71) SYNGENTA PARTICIPATIONS AG (CH) referente a 4ª anuidade
(21) BR 12 2018 077201-8 A2	Código 8.6 - Arquivamento - Art. 86 da LPI (22) 07/05/2010 (62) PI 1011227-8 07/05/2010 (71) GENOMATICA, INC. (US) referente a 13ª anuidade

(21) BR 12 2019 000904-0 A2	Código 8.6 - Arquivamento - Art. 86 da LPI (22) 26/01/2016 (62) BR 11 2017 015130-8 26/01/2016 (71) UBE INDUSTRIES, LTD. (JP) referente a 7ª anuidade
(21) BR 12 2019 001000-5 A2	Código 8.6 - Arquivamento - Art. 86 da LPI (22) 26/01/2016 (62) BR 11 2017 012335-5 26/01/2016 (71) UBE INDUSTRIES, LTD. (JP) referente a 7ª anuidade
(21) BR 12 2019 001092-7 A2	Código 8.6 - Arquivamento - Art. 86 da LPI (22) 26/01/2016 (62) BR 11 2017 015124-3 26/01/2016 (71) UBE INDUSTRIES, LTD. (JP) referente a 7ª anuidade
(21) BR 12 2020 001007-0 A2	Código 8.6 - Arquivamento - Art. 86 da LPI (22) 13/05/2009 (62) PI 0915601-1 13/05/2009 (71) APPLE INC. (US) referente a 14ª anuidade
(21) BR 12 2020 002011-3 A2	Código 8.6 - Arquivamento - Art. 86 da LPI (22) 26/06/2014 (62) BR 11 2015 032388-0 26/06/2014 (71) THE UNIVERSITY OF NORTH CAROLINA AT CHAPEL HILL (US) referente a 8ª anuidade
(21) BR 12 2020 004592-2 A2	Código 8.6 - Arquivamento - Art. 86 da LPI (22) 26/06/2015 (62) BR 11 2016 030360-1 26/06/2015 (71) ICAHN SCHOOL OF MEDICINE AT MOUNT SINAI (US) referente a 8ª anuidade
(21) BR 12 2020 007252-0 A2	Código 8.6 - Arquivamento - Art. 86 da LPI (22) 05/06/2014 (62) BR 11 2015 030610-1 05/06/2014 (71) AMERIGLOBE, LLC (US) referente a 9ª anuidade
(21) BR 12 2020 007358-6 A2	Código 8.6 - Arquivamento - Art. 86 da LPI

	(22) 24/09/2014 (62) BR 11 2016 006383-0 24/09/2014 (71) ALLERGAN PHARMACEUTICALS INTERNATIONAL LIMITED (IE) referente a 8ª anuidade
(21) BR 12 2020 008808-7 A2	Código 8.6 - Arquivamento - Art. 86 da LPI (22) 16/04/2015 (62) BR 11 2016 024072-3 16/04/2015 (71) JUNO THERAPEUTICS GMBH (DE) referente a 8ª anuidade
(21) BR 12 2020 009733-7 A2	Código 8.6 - Arquivamento - Art. 86 da LPI (22) 14/05/2009 (62) PI 0908630-7 14/05/2009 (71) KONINKLIJKE PHILIPS N.V. (NL) referente a 14ª anuidade
(21) BR 12 2020 013311-2 A2	Código 8.6 - Arquivamento - Art. 86 da LPI (22) 27/04/2010 (62) PI 1015313-6 27/04/2010 (71) GENOMATICA, INC. (US) referente a 12ª anuidade
(21) BR 12 2020 013315-5 A2	Código 8.6 - Arquivamento - Art. 86 da LPI (22) 27/04/2010 (62) PI 1015313-6 27/04/2010 (71) GENOMATICA, INC. (US) referente a 12ª anuidade
(21) BR 12 2020 017501-0 A2	Código 8.6 - Arquivamento - Art. 86 da LPI (22) 18/01/2016 (62) BR 11 2017 015734-9 18/01/2016 (71) ZODIAC AEROTECHNICS (FR) referente a 7ª anuidade
(21) BR 12 2020 017745-4 A2	Código 8.6 - Arquivamento - Art. 86 da LPI (22) 18/09/2014 (62) BR 11 2016 005912-3 18/09/2014 (71) REGENERON PHARMACEUTICALS, INC. (US) referente a 8ª anuidade
(21) BR 12 2020 019870-2 A2	Código 8.6 - Arquivamento - Art. 86 da LPI (22) 24/02/2015

	(62) BR 11 2016 019682-1 24/02/2015 (71) OCULEVE, INC. (US) referente a 8ª anuidade
(21) BR 12 2020 020121-5 A2	Código 8.6 - Arquivamento - Art. 86 da LPI (22) 27/05/2016 (62) BR 11 2017 025369-0 27/05/2016 (71) LICENTIA GROUP LIMITED (GB) ; MYPINPAD LIMITED (GB) referente a 7ª anuidade
(21) BR 12 2020 021500-3 A2	Código 8.6 - Arquivamento - Art. 86 da LPI (22) 15/12/2015 (62) BR 11 2017 011422-4 15/12/2015 (71) NOVARTIS AG (CH) referente a 7ª anuidade
(21) BR 12 2020 022878-4 A2	Código 8.6 - Arquivamento - Art. 86 da LPI (22) 22/01/2016 (62) BR 11 2017 015782-9 22/01/2016 (71) CILIAN AG (DE) referente a 7ª anuidade
(21) BR 12 2021 000182-0 A2	Código 8.6 - Arquivamento - Art. 86 da LPI (22) 09/12/2015 (62) BR 11 2017 012342-8 09/12/2015 (71) ABBVIE INC. (US) Referente à 7ª anuidade.
(21) BR 12 2021 000196-0 A2	Código 8.6 - Arquivamento - Art. 86 da LPI (22) 22/02/2013 (62) BR 11 2014 020629-5 22/02/2013 (71) UCB PHARMA S.A. (BE) referente a 10ª anuidade
(21) BR 12 2021 000212-6 A2	Código 8.6 - Arquivamento - Art. 86 da LPI (22) 09/12/2015 (62) BR 11 2017 012351-7 09/12/2015 (71) ABBVIE INC. (US) Referente à 7ª anuidade.
(21) BR 12 2021 000958-9 A2	Código 8.6 - Arquivamento - Art. 86 da LPI (22) 22/10/2015 (62) BR 11 2017 007816-3 22/10/2015

	(71) NGM BIOPHARMACEUTICALS, INC. (US) referente a 7ª anuidade
(21) BR 12 2021 001198-2 A2	Código 8.6 - Arquivamento - Art. 86 da LPI (22) 15/02/2018 (62) BR 11 2019 017821-0 15/02/2018 (71) QUALCOMM INCORPORATED (US) referente a 5ª anuidade
(21) BR 12 2021 001891-0 A2	Código 8.6 - Arquivamento - Art. 86 da LPI (22) 09/01/2013 (62) BR 11 2014 016723-0 09/01/2013 (71) ADC THERAPEUTICS SA (CH) referente a 10ª anuidade
(21) BR 12 2021 002061-2 A2	Código 8.6 - Arquivamento - Art. 86 da LPI (22) 21/10/2015 (62) BR 11 2017 007737-0 21/10/2015 (71) UNIVERSITY OF MASSACHUSETTS (US) referente a 7ª anuidade
(21) BR 12 2021 003945-3 A2	Código 8.6 - Arquivamento - Art. 86 da LPI (22) 15/07/2016 (62) BR 11 2018 000601-7 15/07/2016 (71) UCB BIOPHARMA SPRL (BE) referente a 6ª anuidade
(21) BR 12 2021 009862-0 A2	Código 8.6 - Arquivamento - Art. 86 da LPI (22) 26/09/2007 (62) PI 0717150-1 26/09/2007 (71) MESOBLAST INTERNATIONAL SÀRL (CH) referente a 15ª anuidade
(21) BR 12 2021 011909-0 A2	Código 8.6 - Arquivamento - Art. 86 da LPI (22) 20/10/2016 (62) BR 11 2018 008111-6 20/10/2016 (71) JUNO THERAPEUTICS GMBH (DE) referente a 6ª anuidade
(21) BR 12 2021 015343-4 A2	Código 8.6 - Arquivamento - Art. 86 da LPI (22) 12/10/2011 (62) BR 11 2013 008772-2 12/10/2011 (71) CONSUMO EM VERDE - BIOTECNOLOGIA DAS PLANTAS, S.A. (PT)

	referente a 11ª anuidade
(21) BR 13 2019 004273-6 E2	Código 8.6 - Arquivamento - Art. 86 da LPI (22) 01/03/2019 (61) BR 10 2018 004125-8 01/03/2018 (71) ANDREA LUCIANA MARTINS (BR/RJ) ; IVAN FERREIRA DA COSTA (BR/RJ) ; MARIO LUIZ NOVAES AVILA (BR/RJ) Referente à 4ª anuidade.
(21) BR 13 2021 007504-9 E2	Código 8.6 - Arquivamento - Art. 86 da LPI (22) 20/04/2021 (61) BR 10 2019 011807-5 11/06/2019 (71) ELIAS ALCANTARA DA FONSECA (BR/RJ) Referente às 3ª e 4ª anuidades.
(21) BR 13 2021 011770-1 E2	Código 8.6 - Arquivamento - Art. 86 da LPI (22) 16/06/2021 (61) BR 10 2019 013549-2 28/06/2019 (71) MARCELO GUIMARÃES (BR/SP) ; ARMANDO ZARA POMPEU (BR/SP) ; PRISCILA BONATI GRIMBERGS POMPEU (BR/SP) Referente à 4ª anuidade.
(21) BR 20 2017 026011-4 U2	Código 8.6 - Arquivamento - Art. 86 da LPI (22) 01/12/2017 (71) UNIVERSIDADE FEDERAL DO PARÁ (BR/PA) referente ao despacho 8.5 na RPI 2690 de 26/07/2022
(21) BR 20 2018 013342-5 U2	Código 8.6 - Arquivamento - Art. 86 da LPI (22) 28/06/2018 (71) HASSAN MOHAMAD ALI TRAD (BR/SP) Referente à 5ª anuidade.
(21) BR 20 2018 013390-5 U2	Código 8.6 - Arquivamento - Art. 86 da LPI (22) 28/06/2018 (71) CID PRODUTOS LTDA (BR/SC) Referente à 5ª anuidade.
(21) BR 20 2018 014586-5 U2	Código 8.6 - Arquivamento - Art. 86 da LPI (22) 17/07/2018 (71) MISS PINK COSMETICOS LTDA - ME (BR/PR) Referente à 3ª anuidade.
(21) BR 20 2019 013147-6 U2	Código 8.6 - Arquivamento - Art. 86 da LPI

	(22) 25/06/2019 (71) DEREILTON SANTOS SOUZA (BR/SP) Referente à 4ª anuidade.
(21) BR 20 2019 013206-5 U2	Código 8.6 - Arquivamento - Art. 86 da LPI (22) 25/06/2019 (71) KELI CRISTINA CECCATO DALPOSSO 19031768839 (BR/SP) Referente à 4ª anuidade.
(21) BR 20 2019 013280-4 U2	Código 8.6 - Arquivamento - Art. 86 da LPI (22) 26/06/2019 (71) VALÉRIO DUARTE MARTINS (BR/SC) ; MARCOS PAULO MIRANDA DE OLIVEIRA (BR/SC) Referente à 4ª anuidade.
(21) BR 20 2019 020426-0 U2	Código 8.6 - Arquivamento - Art. 86 da LPI (22) 30/09/2019 (71) UNIVERSIDADE DO ESTADO DO RIO DE JANEIRO (BR/RJ) Referente à 3ª anuidade.
(21) BR 20 2019 020547-0 U2	Código 8.6 - Arquivamento - Art. 86 da LPI (22) 30/09/2019 (71) SUANI CONCEIÇÃO PEREIRA MONÇORES (BR) Não apresentada a guia de cumprimento de exigência.
(21) BR 20 2020 000263-0 U2	Código 8.6 - Arquivamento - Art. 86 da LPI (22) 06/01/2020 (71) ARKIPELAGO, COMÉRCIO, IMPORTAÇÃO E EXPORTAÇÃO DE EQUIPAMENTOS MÉDICOS E FISIOTERAPICOS LTDA - EPP (BR/SP) Referente à 3ª anuidade.
(21) BR 20 2020 000724-1 U2	Código 8.6 - Arquivamento - Art. 86 da LPI (22) 13/01/2020 (71) MIGUEL LUCIO SILVA DOS SANTOS (BR/AM) Referente à 3ª anuidade.
(21) BR 20 2020 001438-8 U2	Código 8.6 - Arquivamento - Art. 86 da LPI (22) 23/01/2020 (71) PISANI PLÁSTICOS S.A. (BR/RS) Referente à 3ª anuidade.
(21) BR 20 2020 001643-7 U2	Código 8.6 - Arquivamento - Art. 86 da LPI (22) 24/01/2020

	(71) EPIONE DERMATOLOGIA E CIRURGIA MEDICOS ASSOCIADOS (BR/RJ) Referente à 3ª anuidade.
(21) BR 20 2020 003941-0 U2	Código 8.6 - Arquivamento - Art. 86 da LPI (22) 27/02/2020 (71) ADRIANA AMARO ALVES DE CARVALHO (BR/RJ) Referente à 3ª anuidade.
(21) BR 20 2020 005197-6 U2	Código 8.6 - Arquivamento - Art. 86 da LPI (22) 16/03/2020 (71) ANTÔNIO CARNIATO (BR/SC) Referente à 3ª anuidade.
(21) BR 20 2020 005970-5 U2	Código 8.6 - Arquivamento - Art. 86 da LPI (22) 25/03/2020 (71) LEANDRO JOSE DE VARGAS (BR/RS) Referente à 3ª anuidade.
(21) BR 20 2020 006354-0 U2	Código 8.6 - Arquivamento - Art. 86 da LPI (22) 30/03/2020 (71) ILIEL RANGEL DE SOUZA (BR/ES) Referente à 3ª anuidade.
(21) BR 20 2020 007462-3 U2	Código 8.6 - Arquivamento - Art. 86 da LPI (22) 15/04/2020 (71) SULAMITA CAROLINE MELO DE FRANÇA GUEDES (BR/RJ) Referente à 3ª anuidade.
(21) BR 20 2020 008089-5 U2	Código 8.6 - Arquivamento - Art. 86 da LPI (22) 23/04/2020 (71) MONTHAC MONTAGENS, DESENHOS E PROJETOS LTDA - ME (BR/SP) Referente à 3ª anuidade.
(21) BR 20 2020 008887-0 U2	Código 8.6 - Arquivamento - Art. 86 da LPI (22) 05/05/2020 (71) MAITÊ CRISTINA PEDROSO (BR/SC) Referente à 3ª anuidade.
(21) BR 20 2020 009228-1 U2	Código 8.6 - Arquivamento - Art. 86 da LPI (22) 08/05/2020 (71) VANLU COMÉRCIO DE TAPETES LTDA (BR/PR)

	Referente à 3ª anuidade.
(21) BR 20 2020 009724-0 U2	Código 8.6 - Arquivamento - Art. 86 da LPI (22) 15/05/2020 (71) ANDRÉ ISSAO SATO (BR/BA) ; GILMARA MACHADO RABELO (BR/BA) Referente à 3ª anuidade.
(21) BR 20 2020 009996-0 U2	Código 8.6 - Arquivamento - Art. 86 da LPI (22) 19/05/2020 (71) CATARINA DO PRADO RIVA (BR/ES) Referente à 3ª anuidade.
(21) BR 20 2020 012873-1 U2	Código 8.6 - Arquivamento - Art. 86 da LPI (22) 24/06/2020 (71) EDSON SHINZI ONISHI (BR/SP) Referente à 3ª anuidade.
(21) PI 0820634-1 A2	Código 8.6 - Arquivamento - Art. 86 da LPI (22) 14/11/2008 (71) Total Raffinage Marketing (FR) Referente às 13ª e 14ª anuidades.
(21) PI 0822906-6 A2	Código 8.6 - Arquivamento - Art. 86 da LPI (22) 24/06/2008 (71) Colgate-Palmolive Company E Takasago International Corporation (US) Referente à 15ª anuidade.
(21) PI 0908594-7 A2	Código 8.6 - Arquivamento - Art. 86 da LPI (22) 19/03/2009 (71) Visa U.S.A. INC. (US) Referente às 11ª, 12ª, 13ª e 14ª anuidades.
(21) PI 0913736-0 A2	Código 8.6 - Arquivamento - Art. 86 da LPI (22) 03/03/2009 (71) SUVEN LIFE SCIENCES LIMITED (IN) Referente às 12ª, 13ª e 14ª anuidades.
(21) PI 0914715-2 A2	Código 8.6 - Arquivamento - Art. 86 da LPI (22) 23/06/2009 (71) STYROLUTION EUROPE GMBH (DE) Referente à 14ª anuidade.

(21) PI 1016232-1 A2	Código 8.6 - Arquivamento - Art. 86 da LPI
	(22) 28/04/2010
	(71) Kowa Company, LTD. (JP)
	Referente às 11ª, 12ª e 13ª anuidades.

Código 8.7 - Restauração

Notificação quanto à restauração do andamento do pedido.

(21) BR 10 2016 017405-8 A2	Código 8.7 - Restauração (22) 27/07/2016 (71) ROBERTO ZAGONEL (BR/SC)
(21) BR 10 2016 017788-0 A2	Código 8.7 - Restauração (22) 29/07/2016 (71) CAMILLA GONCALVES RIBEIRO MAYER (BR/PB)
(21) BR 10 2017 004811-0 A2	Código 8.7 - Restauração (22) 10/03/2017 (71) FUNDAÇÃO UNIVERSIDADE DE BRASILIA/CENTRO DE APOIO AO DESENVOLVIMENTO TECNOLÓGICO (BR/DF) ; UNIVERSIDADE FEDERAL DO RIO DE JANEIRO - UFRJ (BR/RJ) ; UNIÃO BRASILEIRA DE EDUCAÇÃO CATÓLICA - UBEC (BR/DF)
(21) BR 10 2018 012259-2 A2	Código 8.7 - Restauração (22) 15/06/2018 (71) UNIVERSIDADE FEDERAL DE CAMPINA GRANDE - PB (BR/PB)
(21) BR 10 2018 012412-9 A2	Código 8.7 - Restauração (22) 18/06/2018 (71) UNIVERSIDADE FEDERAL DE CAMPINA GRANDE - PB (BR/PB)
(21) BR 10 2018 015269-6 A2	Código 8.7 - Restauração (22) 26/07/2018 (71) RUY MEDEIROS (BR/SC)
(21) BR 10 2018 015578-4 A2	Código 8.7 - Restauração (22) 30/07/2018 (71) LUIS FERNANDO SAUZEN SCHMIDT (BR/RS) ; JOSÉ MANOEL BALDASSARI VELOSO (BR/RS)
(21) BR 10 2018 068708-5 A2	Código 8.7 - Restauração (22) 14/09/2018 (71) FUNDAÇÃO UNIVERSIDADE FEDERAL DE SÃO CARLOS (BR/SP) ; UNIVERSIDADE FEDERAL DO PARANÁ (BR/PR) ; UNIVERSIDADE ESTADUAL PAULISTA "JULIO DE MESQUITA FILHO" (BR/SP)

(21) BR 10 2018 068722-0 A2	Código 8.7 - Restauração (22) 14/09/2018 (71) FUNDAÇÃO UNIVERSIDADE FEDERAL DE SÃO CARLOS (BR/SP)
(21) BR 10 2018 071987-4 A2	Código 8.7 - Restauração (22) 25/10/2018 (71) E ENERGY INDÚSTRIA DE PRODUTOS MAGNÉTICOS LTDA EPP (BR/PR)
(21) BR 10 2018 076656-2 A2	Código 8.7 - Restauração (22) 20/12/2018 (71) UNIVERSIDADE FEDERAL DE CAMPINA GRANDE - PB (BR/PB)
(21) BR 10 2020 002492-2 A2	Código 8.7 - Restauração (22) 05/02/2020 (71) ISABELLA JULIANE BARBOSA ROSA (BR/PR)
(21) BR 11 2019 025768-3 A2	Código 8.7 - Restauração (22) 09/06/2018 (71) BJV RESEARCH, S. R. O. (SK)
(21) BR 12 2017 012058-1 A2	Código 8.7 - Restauração (22) 14/03/2014 (62) BR 11 2015 019747-7 14/03/2014 (71) INTEL CORPORATION (US)
(21) BR 20 2018 005403-7 U2	Código 8.7 - Restauração (22) 19/03/2018 (71) CALICE DA FE, FABRICACAO E DISTRIBUICAO DE BEBIDAS LTDA (BR/SP)
(21) BR 20 2018 068200-3 U2	Código 8.7 - Restauração (22) 10/09/2018 (71) FITZ & FRANÇA IMPORTADORA E EXPORTADORA LTDA. (BR/PR)

Código 8.8 - Despacho Anulado

Anulação do despacho por ter sido indevido. (A toda publicação que envolva anulação de ato ou despacho caberá justificativa no processo administrativo.)

---

(21) BR 10 2019 003936-1 A2

Código 8.8 - Despacho Anulado
(22) 26/02/2019
(71) UNIVERSIDADE FEDERAL DO RIO DE JANEIRO (BR/RJ) ; ALGII PESQUISA, DESENVOLVIMENTO, INDÚSTRIA E COMÉRCIO DE COSMÉTICOS LTDA. (BR/RJ)
Anulada a publicação código 8.11 na RPI nº 2726 de 04/04/2023 por ter sido indevida, uma vez que a 4ª anuidade foi restaurada em 30/01/2023, através da protocolo 800230043963 de 30/01/2023.

---

(21) BR 11 2022 019979-1 A2

Código 8.8 - Despacho Anulado
(22) 02/03/2020
(71) RODRIGO CARLOS FERREIRA DA SILVA (BR/SP) ; ELIMAR SOARES DE OLIVEIRA (BR/SP)
Anulada a publicação código 8.6 na RPI nº 2727 de 11/04/2023 por ter sido indevida, uma vez que a 3ª anuidade foi restaurada em 06/04/2023, através do protocolo 800230136227 de 06/04/2023.

Código 8.11 - Manutenção do Arquivamento

Mantido o arquivamento do pedido uma vez que não foi requerida a restauração nos termos do disposto no art. 87 da Lei nº 9.279/96, encerrando a instância administrativa.

---

(21) BR 10 2013 003372-3 A2

Código 8.11 - Manutenção do Arquivamento
(22) 13/02/2013
(71) CANON KABUSHIKI KAISHA (JP)
Em virtude do arquivamento publicado na RPI 2713 de 03-01-2023 e considerando ausência de manifestação dentro dos prazos legais, informo que cabe ser mantido o arquivamento do pedido de patente, conforme o disposto no artigo 12, da resolução 113/2013.

---

(21) BR 10 2013 005921-8 A2

Código 8.11 - Manutenção do Arquivamento
(22) 13/03/2013
(71) IDALISA NOGUEIRA FERRARI (BR/SC)
Em virtude do arquivamento publicado na RPI 2713 de 03-01-2023 e considerando ausência de manifestação dentro dos prazos legais, informo que cabe ser mantido o arquivamento do pedido de patente, conforme o disposto no artigo 12, da resolução 113/2013.

---

(21) BR 10 2014 005580-0 A2

Código 8.11 - Manutenção do Arquivamento
(22) 11/03/2014
(71) DOW AGROSCIENCES LLC (US)
Em virtude do arquivamento publicado na RPI 2713 de 03-01-2023 e considerando ausência de manifestação dentro dos prazos legais, informo que cabe ser mantido o arquivamento do pedido de patente, conforme o disposto no artigo 12, da resolução 113/2013.

---

(21) BR 10 2015 004784-3 A2

Código 8.11 - Manutenção do Arquivamento
(22) 04/03/2015
(71) ITAG SISTEMAS INTELIGENTES LTDA. (BR/SP)
Em virtude do arquivamento publicado na RPI 2712 de 27-12-2022 e considerando ausência de manifestação dentro dos prazos legais, informo que cabe ser mantido o arquivamento do pedido de patente, conforme o disposto no artigo 12, da resolução 113/2013.

---

(21) BR 10 2016 004408-1 A2

Código 8.11 - Manutenção do Arquivamento
(22) 29/02/2016
(71) UNIVERSIDADE FEDERAL DE PERNAMBUCO - UFPE (BR/PE)
Em virtude do arquivamento publicado na RPI 2712 de 27-12-2022 e considerando ausência de manifestação dentro dos prazos legais, informo que

	cabe ser mantido o arquivamento do pedido de patente, conforme o disposto no artigo 12, da resolução 113/2013.
(21) BR 10 2016 019520-9 A2	Código 8.11 - Manutenção do Arquivamento (22) 24/08/2016 (71) SERGIPE QUÍMICA E SERVIÇOS LTDA (BR/SE) ; UNIVERSIDADE FEDERAL DE SERGIPE (BR/SE) Em virtude do arquivamento publicado na RPI 2571 de 14/04/2020 e considerando ausência de manifestação dentro dos prazos legais à exigência publicada na RPI 2607, de 22/12/2020, com base no art. 220, da LPI, informo que cabe ser mantido o arquivamento do pedido de patente, conforme o disposto no parágrafo único, do artigo 2º, da portaria 302/2020, e artigo 12, da resolução 113/2013.
(21) BR 10 2017 004093-3 A2	Código 8.11 - Manutenção do Arquivamento (22) 01/03/2017 (71) JOSÉ LUIS CARRO (BR/RJ) Em virtude do arquivamento publicado na RPI 2712 de 27-12-2022 e considerando ausência de manifestação dentro dos prazos legais, informo que cabe ser mantido o arquivamento do pedido de patente, conforme o disposto no artigo 12, da resolução 113/2013.
(21) BR 10 2017 004096-8 A2	Código 8.11 - Manutenção do Arquivamento (22) 01/03/2017 (71) JOSÉ LUIS CARRO (BR/RJ) Em virtude do arquivamento publicado na RPI 2712 de 27-12-2022 e considerando ausência de manifestação dentro dos prazos legais, informo que cabe ser mantido o arquivamento do pedido de patente, conforme o disposto no artigo 12, da resolução 113/2013.
(21) BR 10 2017 004117-4 A2	Código 8.11 - Manutenção do Arquivamento (22) 01/03/2017 (71) GOODRICH LIGHTING SYSTEMS, INC. (US) Em virtude do arquivamento publicado na RPI 2712 de 27-12-2022 e considerando ausência de manifestação dentro dos prazos legais, informo que cabe ser mantido o arquivamento do pedido de patente, conforme o disposto no artigo 12, da resolução 113/2013.
(21) BR 10 2017 004170-0 A2	Código 8.11 - Manutenção do Arquivamento (22) 02/03/2017 (71) UNIVERSIDADE FEDERAL DE PERNAMBUCO (BR/PE) ; UNIVERSIDADE FEDERAL DE SERGIPE (BR/SE) Em virtude do arquivamento publicado na RPI 2712 de 27-12-2022 e

	considerando ausência de manifestação dentro dos prazos legais, informo que cabe ser mantido o arquivamento do pedido de patente, conforme o disposto no artigo 12, da resolução 113/2013.
(21) BR 10 2017 004261-8 A2	Código 8.11 - Manutenção do Arquivamento (22) 03/03/2017 (71) MAHLE INTERNATIONAL GMBH (DE) ; MAHLE METAL LEVE S.A. (BR/SP) Em virtude do arquivamento publicado na RPI 2712 de 27-12-2022 e considerando ausência de manifestação dentro dos prazos legais, informo que cabe ser mantido o arquivamento do pedido de patente, conforme o disposto no artigo 12, da resolução 113/2013.
(21) BR 10 2017 004291-0 A2	Código 8.11 - Manutenção do Arquivamento (22) 03/03/2017 (71) UNIVERSIDADE FEDERAL DE PERNAMBUCO (BR/PE) Em virtude do arquivamento publicado na RPI 2712 de 27-12-2022 e considerando ausência de manifestação dentro dos prazos legais, informo que cabe ser mantido o arquivamento do pedido de patente, conforme o disposto no artigo 12, da resolução 113/2013.
(21) BR 10 2017 004347-9 A2	Código 8.11 - Manutenção do Arquivamento (22) 03/03/2017 (71) ABRAHÃO LINCOLN SOARES DE LIMA (BR/RS) Em virtude do arquivamento publicado na RPI 2712 de 27-12-2022 e considerando ausência de manifestação dentro dos prazos legais, informo que cabe ser mantido o arquivamento do pedido de patente, conforme o disposto no artigo 12, da resolução 113/2013.
(21) BR 10 2018 004417-6 A2	Código 8.11 - Manutenção do Arquivamento (22) 05/03/2018 (71) SERGIO RICARDO GOMES ARRUDA (BR/RJ) Em virtude do arquivamento publicado na RPI 2712 de 27-12-2022 e considerando ausência de manifestação dentro dos prazos legais, informo que cabe ser mantido o arquivamento do pedido de patente, conforme o disposto no artigo 12, da resolução 113/2013.
(21) BR 10 2018 004434-6 A2	Código 8.11 - Manutenção do Arquivamento (22) 06/03/2018 (71) FUNDAÇÃO DE ENSINO SUPERIOR DO VALE DO SAPUCAI (BR/MG) Em virtude do arquivamento publicado na RPI 2712 de 27-12-2022 e considerando ausência de manifestação dentro dos prazos legais, informo que cabe ser mantido o arquivamento do pedido de patente, conforme o disposto no

	artigo 12, da resolução 113/2013.
(21) BR 10 2018 004698-5 A2	Código 8.11 - Manutenção do Arquivamento (22) 09/03/2018 (71) RIOWELL ENGENHARIA LTDA. (BR/CE) Em virtude do arquivamento publicado na RPI 2713 de 03-01-2023 e considerando ausência de manifestação dentro dos prazos legais, informo que cabe ser mantido o arquivamento do pedido de patente, conforme o disposto no artigo 12, da resolução 113/2013.
(21) BR 10 2018 004946-1 A2	Código 8.11 - Manutenção do Arquivamento (22) 13/03/2018 (71) VALEO SISTEMAS AUTOMOTIVOS LTDA. (BR/SP) Em virtude do arquivamento publicado na RPI 2713 de 03-01-2023 e considerando ausência de manifestação dentro dos prazos legais, informo que cabe ser mantido o arquivamento do pedido de patente, conforme o disposto no artigo 12, da resolução 113/2013.
(21) BR 10 2018 069063-9 A2	Código 8.11 - Manutenção do Arquivamento (22) 19/09/2018 (71) IRINEU VICENTIN FILHO (BR/SP) Em virtude do arquivamento publicado na RPI 2713 de 03-01-2023 e considerando ausência de manifestação dentro dos prazos legais, informo que cabe ser mantido o arquivamento do pedido de patente, conforme o disposto no artigo 12, da resolução 113/2013.
(21) BR 10 2019 004400-4 A2	Código 8.11 - Manutenção do Arquivamento (22) 06/03/2019 (71) KHOMP INDÚSTRIA E COMÉRCIO LTDA (BR/SC) Em virtude do arquivamento publicado na RPI 2712 de 27-12-2022 e considerando ausência de manifestação dentro dos prazos legais, informo que cabe ser mantido o arquivamento do pedido de patente, conforme o disposto no artigo 12, da resolução 113/2013.
(21) BR 10 2019 004505-1 A2	Código 8.11 - Manutenção do Arquivamento (22) 07/03/2019 (71) RUNGRITH KITTAYAPONG (TH) Em virtude do arquivamento publicado na RPI 2713 de 03-01-2023 e considerando ausência de manifestação dentro dos prazos legais, informo que cabe ser mantido o arquivamento do pedido de patente, conforme o disposto no artigo 12, da resolução 113/2013.
(21) BR 10 2019 004776-3 A2	Código 8.11 - Manutenção do Arquivamento

	(22) 12/03/2019 (71) CLAUDIO GALCINO ME (BR/SP) Em virtude do arquivamento publicado na RPI 2713 de 03-01-2023 e considerando ausência de manifestação dentro dos prazos legais, informo que cabe ser mantido o arquivamento do pedido de patente, conforme o disposto no artigo 12, da resolução 113/2013.
(21) BR 10 2019 004793-3 A2	Código 8.11 - Manutenção do Arquivamento (22) 12/03/2019 (71) HELIO GONDIM (BR/SP) Em virtude do arquivamento publicado na RPI 2713 de 03-01-2023 e considerando ausência de manifestação dentro dos prazos legais, informo que cabe ser mantido o arquivamento do pedido de patente, conforme o disposto no artigo 12, da resolução 113/2013.
(21) BR 10 2019 004819-0 A2	Código 8.11 - Manutenção do Arquivamento (22) 12/03/2019 (71) CS DEVICES COMERCIO DE EQUIPAMENTOS E SERVICOS DE TECNOLOGIA LTDA (BR/SP) Em virtude do arquivamento publicado na RPI 2713 de 03-01-2023 e considerando ausência de manifestação dentro dos prazos legais, informo que cabe ser mantido o arquivamento do pedido de patente, conforme o disposto no artigo 12, da resolução 113/2013.
(21) BR 10 2019 024290-6 A2	Código 8.11 - Manutenção do Arquivamento (22) 19/11/2019 (71) RICARDO MASCARENHAS XAVIER (BR/MG) Em virtude do arquivamento publicado na RPI 2713 de 03-01-2023 e considerando ausência de manifestação dentro dos prazos legais, informo que cabe ser mantido o arquivamento do pedido de patente, conforme o disposto no artigo 12, da resolução 113/2013.
(21) BR 10 2019 025623-0 A2	Código 8.11 - Manutenção do Arquivamento (22) 04/12/2019 (71) JOEL DIAS DOS SANTOS (BR/MG) Em virtude do arquivamento publicado na RPI 2712 de 27-12-2022 e considerando ausência de manifestação dentro dos prazos legais, informo que cabe ser mantido o arquivamento do pedido de patente, conforme o disposto no artigo 12, da resolução 113/2013.
(21) BR 10 2019 025829-2 A2	Código 8.11 - Manutenção do Arquivamento (22) 06/12/2019 (71) DOLORES CRUZ DELGADO (BR/SP)

	Em virtude do arquivamento publicado na RPI 2712 de 27-12-2022 e considerando ausência de manifestação dentro dos prazos legais, informo que cabe ser mantido o arquivamento do pedido de patente, conforme o disposto no artigo 12, da resolução 113/2013.
(21) BR 10 2019 025856-0 A2	Código 8.11 - Manutenção do Arquivamento (22) 06/12/2019 (71) RUBENS PERTENCE DE CAMPOS (BR/MG) ; PAULO VÍTOR PERTENCE DE SOUZA (BR/MG) Em virtude do arquivamento publicado na RPI 2712 de 27-12-2022 e considerando ausência de manifestação dentro dos prazos legais, informo que cabe ser mantido o arquivamento do pedido de patente, conforme o disposto no artigo 12, da resolução 113/2013.
(21) BR 10 2019 025873-0 A2	Código 8.11 - Manutenção do Arquivamento (22) 06/12/2019 (71) JOAO FERNANDO WEBER (BR/RS) Em virtude do arquivamento publicado na RPI 2712 de 27-12-2022 e considerando ausência de manifestação dentro dos prazos legais, informo que cabe ser mantido o arquivamento do pedido de patente, conforme o disposto no artigo 12, da resolução 113/2013.
(21) BR 10 2019 025957-4 A2	Código 8.11 - Manutenção do Arquivamento (22) 06/12/2019 (71) UNIVERSIDADE FEDERAL DE PERNAMBUCO (BR/PE) ; UNIVERSIDADE FEDERAL RURAL DE PERNAMBUCO (UFRPE) (BR/PE) Em virtude do arquivamento publicado na RPI 2712 de 27-12-2022 e considerando ausência de manifestação dentro dos prazos legais, informo que cabe ser mantido o arquivamento do pedido de patente, conforme o disposto no artigo 12, da resolução 113/2013.
(21) BR 10 2019 025966-3 A2	Código 8.11 - Manutenção do Arquivamento (22) 09/12/2019 (71) FERNANDO CÉSAR LIMA ALVES XIMENES (BR/CE) Em virtude do arquivamento publicado na RPI 2712 de 27-12-2022 e considerando ausência de manifestação dentro dos prazos legais, informo que cabe ser mantido o arquivamento do pedido de patente, conforme o disposto no artigo 12, da resolução 113/2013.
(21) BR 10 2019 026098-0 A2	Código 8.11 - Manutenção do Arquivamento (22) 10/12/2019 (71) DENIS RESENDE (BR/SP) Em virtude do arquivamento publicado na RPI 2712 de 27-12-2022 e

	considerando ausência de manifestação dentro dos prazos legais, informo que cabe ser mantido o arquivamento do pedido de patente, conforme o disposto no artigo 12, da resolução 113/2013.
(21) BR 10 2019 026151-0 A2	Código 8.11 - Manutenção do Arquivamento (22) 10/12/2019 (71) RICARDO DOS SANTOS (BR/PR) Em virtude do arquivamento publicado na RPI 2712 de 27-12-2022 e considerando ausência de manifestação dentro dos prazos legais, informo que cabe ser mantido o arquivamento do pedido de patente, conforme o disposto no artigo 12, da resolução 113/2013.
(21) BR 10 2019 026161-7 A2	Código 8.11 - Manutenção do Arquivamento (22) 10/12/2019 (71) RICARDO DOS SANTOS (BR/PR) Em virtude do arquivamento publicado na RPI 2712 de 27-12-2022 e considerando ausência de manifestação dentro dos prazos legais, informo que cabe ser mantido o arquivamento do pedido de patente, conforme o disposto no artigo 12, da resolução 113/2013.
(21) BR 10 2019 026304-0 A2	Código 8.11 - Manutenção do Arquivamento (22) 11/12/2019 (71) IVAN CARDOSO MONSÃO (BR/BA) Em virtude do arquivamento publicado na RPI 2712 de 27-12-2022 e considerando ausência de manifestação dentro dos prazos legais, informo que cabe ser mantido o arquivamento do pedido de patente, conforme o disposto no artigo 12, da resolução 113/2013.
(21) BR 10 2019 026311-3 A2	Código 8.11 - Manutenção do Arquivamento (22) 11/12/2019 (71) ANDRESSA TEIXEIRA SOUZA (BR/RJ) ; SÉRGIO NEVES MONTEIRO (BR/RJ) Em virtude do arquivamento publicado na RPI 2712 de 27-12-2022 e considerando ausência de manifestação dentro dos prazos legais, informo que cabe ser mantido o arquivamento do pedido de patente, conforme o disposto no artigo 12, da resolução 113/2013.
(21) BR 10 2019 026365-2 A2	Código 8.11 - Manutenção do Arquivamento (22) 12/12/2019 (71) BEATRIZ GRITLET DE FARIAS (BR/RJ) Em virtude do arquivamento publicado na RPI 2712 de 27-12-2022 e considerando ausência de manifestação dentro dos prazos legais, informo que cabe ser mantido o arquivamento do pedido de patente, conforme o disposto no

	artigo 12, da resolução 113/2013.
(21) BR 10 2019 026681-3 A2	Código 8.11 - Manutenção do Arquivamento (22) 13/12/2019 (71) JADER AYUB ALVES CARDOSO (BR/DF) Em virtude do arquivamento publicado na RPI 2712 de 27-12-2022 e considerando ausência de manifestação dentro dos prazos legais, informo que cabe ser mantido o arquivamento do pedido de patente, conforme o disposto no artigo 12, da resolução 113/2013.
(21) BR 10 2019 026835-2 A2	Código 8.11 - Manutenção do Arquivamento (22) 16/12/2019 (71) MATHEUS PEREIRA RIBEIRO (BR/RJ) ; SÉRGIO NEVES MONTEIRO (BR/RJ) Em virtude do arquivamento publicado na RPI 2712 de 27-12-2022 e considerando ausência de manifestação dentro dos prazos legais, informo que cabe ser mantido o arquivamento do pedido de patente, conforme o disposto no artigo 12, da resolução 113/2013.
(21) BR 10 2020 000437-9 A2	Código 8.11 - Manutenção do Arquivamento (22) 08/01/2020 (71) GOODRICH CORPORATION (US) Em virtude do arquivamento publicado na RPI 2712 de 27-12-2022 e considerando ausência de manifestação dentro dos prazos legais, informo que cabe ser mantido o arquivamento do pedido de patente, conforme o disposto no artigo 12, da resolução 113/2013.
(21) BR 10 2020 001369-6 A2	Código 8.11 - Manutenção do Arquivamento (22) 22/01/2020 (71) EUCLIDES MARTINS DE CAMARGO (BR/SP) ; MARCELO ROGÉRIO NEVES (BR/SP) Em virtude do arquivamento publicado na RPI 2712 de 27-12-2022 e considerando ausência de manifestação dentro dos prazos legais, informo que cabe ser mantido o arquivamento do pedido de patente, conforme o disposto no artigo 12, da resolução 113/2013.
(21) BR 11 2012 030530-1 A2	Código 8.11 - Manutenção do Arquivamento (22) 13/04/2011 (71) Abbvie Inc. (US) Em virtude do arquivamento publicado na RPI 2712 de 27-12-2022 e considerando ausência de manifestação dentro dos prazos legais, informo que cabe ser mantido o arquivamento do pedido de patente, conforme o disposto no artigo 12, da resolução 113/2013.

(21) BR 11 2014 022659-8 A8	Código 8.11 - Manutenção do Arquivamento (22) 07/03/2013 (71) ALCATEL LUCENT (FR) Em virtude do arquivamento publicado na RPI 2713 de 03-01-2023 e considerando ausência de manifestação dentro dos prazos legais, informo que cabe ser mantido o arquivamento do pedido de patente, conforme o disposto no artigo 12, da resolução 113/2013.
(21) BR 11 2015 018259-3 A2	Código 8.11 - Manutenção do Arquivamento (22) 11/03/2014 (71) MJN U.S. HOLDINGS LLC (US) Em virtude do arquivamento publicado na RPI 2713 de 03-01-2023 e considerando ausência de manifestação dentro dos prazos legais, informo que cabe ser mantido o arquivamento do pedido de patente, conforme o disposto no artigo 12, da resolução 113/2013.
(21) BR 11 2015 019066-9 A2	Código 8.11 - Manutenção do Arquivamento (22) 13/03/2014 (71) REGENERON PHARMACEUTICALS, INC. (US) Em virtude do arquivamento publicado na RPI 2713 de 03-01-2023 e considerando ausência de manifestação dentro dos prazos legais, informo que cabe ser mantido o arquivamento do pedido de patente, conforme o disposto no artigo 12, da resolução 113/2013.
(21) BR 11 2015 021595-5 A2	Código 8.11 - Manutenção do Arquivamento (22) 11/03/2014 (71) GENZYME CORPORATION (US) Em virtude do arquivamento publicado na RPI 2713 de 03-01-2023 e considerando ausência de manifestação dentro dos prazos legais, informo que cabe ser mantido o arquivamento do pedido de patente, conforme o disposto no artigo 12, da resolução 113/2013.
(21) BR 11 2015 022208-0 A8	Código 8.11 - Manutenção do Arquivamento (22) 13/03/2014 (71) GENZYME CORPORATION (US) Em virtude do arquivamento publicado na RPI 2713 de 03-01-2023 e considerando ausência de manifestação dentro dos prazos legais, informo que cabe ser mantido o arquivamento do pedido de patente, conforme o disposto no artigo 12, da resolução 113/2013.
(21) BR 11 2016 019199-4 A2	Código 8.11 - Manutenção do Arquivamento (22) 10/03/2015

	(71) ABOCA S.P.A. SOCIETÀ AGRICOLA (IT) Em virtude do arquivamento publicado na RPI 2713 de 03-01-2023 e considerando ausência de manifestação dentro dos prazos legais, informo que cabe ser mantido o arquivamento do pedido de patente, conforme o disposto no artigo 12, da resolução 113/2013.
(21) BR 11 2016 020181-7 A8	Código 8.11 - Manutenção do Arquivamento (22) 03/03/2015 (71) NOVARTIS AG (CH) Em virtude do arquivamento publicado na RPI 2712 de 27-12-2022 e considerando ausência de manifestação dentro dos prazos legais, informo que cabe ser mantido o arquivamento do pedido de patente, conforme o disposto no artigo 12, da resolução 113/2013.
(21) BR 11 2016 020240-6 A2	Código 8.11 - Manutenção do Arquivamento (22) 04/03/2015 (71) MOTUS THERAPEUTICS, INC. (US) Em virtude do arquivamento publicado na RPI 2712 de 27-12-2022 e considerando ausência de manifestação dentro dos prazos legais, informo que cabe ser mantido o arquivamento do pedido de patente, conforme o disposto no artigo 12, da resolução 113/2013.
(21) BR 11 2016 020282-1 A8	Código 8.11 - Manutenção do Arquivamento (22) 03/03/2015 (71) QUALCOMM INCORPORATED (US) Em virtude do arquivamento publicado na RPI 2712 de 27-12-2022 e considerando ausência de manifestação dentro dos prazos legais, informo que cabe ser mantido o arquivamento do pedido de patente, conforme o disposto no artigo 12, da resolução 113/2013.
(21) BR 11 2016 020869-2 A2	Código 8.11 - Manutenção do Arquivamento (22) 12/03/2015 (71) THE UNIVERSITY OF SYDNEY (AU) Em virtude do arquivamento publicado na RPI 2713 de 03-01-2023 e considerando ausência de manifestação dentro dos prazos legais, informo que cabe ser mantido o arquivamento do pedido de patente, conforme o disposto no artigo 12, da resolução 113/2013.
(21) BR 11 2016 021117-0 A2	Código 8.11 - Manutenção do Arquivamento (22) 12/03/2015 (71) OIL STATES INDUSTRIES, INC. (US) Em virtude do arquivamento publicado na RPI 2713 de 03-01-2023 e considerando ausência de manifestação dentro dos prazos legais, informo que

	cabe ser mantido o arquivamento do pedido de patente, conforme o disposto no artigo 12, da resolução 113/2013.
(21) BR 11 2016 021675-0 A2	Código 8.11 - Manutenção do Arquivamento (22) 05/03/2015 (71) TELEFONAKTIEBOLAGET LM ERICSSON (PUBL) (SE) Em virtude do arquivamento publicado na RPI 2712 de 27-12-2022 e considerando ausência de manifestação dentro dos prazos legais, informo que cabe ser mantido o arquivamento do pedido de patente, conforme o disposto no artigo 12, da resolução 113/2013.
(21) BR 11 2017 017887-7 A2	Código 8.11 - Manutenção do Arquivamento (22) 04/03/2015 (71) NOVARTIS AG (CH) Em virtude do arquivamento publicado na RPI 2712 de 27-12-2022 e considerando ausência de manifestação dentro dos prazos legais, informo que cabe ser mantido o arquivamento do pedido de patente, conforme o disposto no artigo 12, da resolução 113/2013.
(21) BR 11 2017 018667-5 A2	Código 8.11 - Manutenção do Arquivamento (22) 01/03/2016 (71) DUPONT NUTRITION BIOSCIENCES APS (DK) Em virtude do arquivamento publicado na RPI 2712 de 27-12-2022 e considerando ausência de manifestação dentro dos prazos legais, informo que cabe ser mantido o arquivamento do pedido de patente, conforme o disposto no artigo 12, da resolução 113/2013.
(21) BR 11 2017 018703-5 A2	Código 8.11 - Manutenção do Arquivamento (22) 09/03/2016 (71) CYTLIMIC INC. (JP) Em virtude do arquivamento publicado na RPI 2713 de 03-01-2023 e considerando ausência de manifestação dentro dos prazos legais, informo que cabe ser mantido o arquivamento do pedido de patente, conforme o disposto no artigo 12, da resolução 113/2013.
(21) BR 11 2017 018767-1 A2	Código 8.11 - Manutenção do Arquivamento (22) 03/03/2016 (71) GENZYME CORPORATION (US) Em virtude do arquivamento publicado na RPI 2712 de 27-12-2022 e considerando ausência de manifestação dentro dos prazos legais, informo que cabe ser mantido o arquivamento do pedido de patente, conforme o disposto no artigo 12, da resolução 113/2013.

(21) BR 11 2017 018854-6 A2

Código 8.11 - Manutenção do Arquivamento
(22) 05/03/2015
(71) TELEFONAKTIEBOLAGET LM ERICSSON (PUBL) (SE)
Em virtude do arquivamento publicado na RPI 2712 de 27-12-2022 e considerando ausência de manifestação dentro dos prazos legais, informo que cabe ser mantido o arquivamento do pedido de patente, conforme o disposto no artigo 12, da resolução 113/2013.

(21) BR 11 2017 018908-9 A2

Código 8.11 - Manutenção do Arquivamento
(22) 09/03/2016
(71) ADURO BIOTECH, INC. (US)
Em virtude do arquivamento publicado na RPI 2713 de 03-01-2023 e considerando ausência de manifestação dentro dos prazos legais, informo que cabe ser mantido o arquivamento do pedido de patente, conforme o disposto no artigo 12, da resolução 113/2013.

(21) BR 11 2017 018982-8 A2

Código 8.11 - Manutenção do Arquivamento
(22) 06/03/2015
(71) TELEFONAKTIEBOLAGET LM ERICSSON (PUBL) (SE)
Em virtude do arquivamento publicado na RPI 2712 de 27-12-2022 e considerando ausência de manifestação dentro dos prazos legais, informo que cabe ser mantido o arquivamento do pedido de patente, conforme o disposto no artigo 12, da resolução 113/2013.

(21) BR 11 2017 019599-2 A2

Código 8.11 - Manutenção do Arquivamento
(22) 29/02/2016
(71) QUALCOMM INCORPORATED (US)
Em virtude do arquivamento publicado na RPI 2712 de 27-12-2022 e considerando ausência de manifestação dentro dos prazos legais, informo que cabe ser mantido o arquivamento do pedido de patente, conforme o disposto no artigo 12, da resolução 113/2013.

(21) BR 11 2017 019777-4 A2

Código 8.11 - Manutenção do Arquivamento
(22) 04/03/2016
(71) QUALCOMM INCORPORATED (US)
Em virtude do arquivamento publicado na RPI 2712 de 27-12-2022 e considerando ausência de manifestação dentro dos prazos legais, informo que cabe ser mantido o arquivamento do pedido de patente, conforme o disposto no artigo 12, da resolução 113/2013.

(21) BR 11 2017 019857-6 A2

Código 8.11 - Manutenção do Arquivamento
(22) 01/03/2016
(71) QUALCOMM INCORPORATED (US)

	Em virtude do arquivamento publicado na RPI 2712 de 27-12-2022 e considerando ausência de manifestação dentro dos prazos legais, informo que cabe ser mantido o arquivamento do pedido de patente, conforme o disposto no artigo 12, da resolução 113/2013.
(21) BR 11 2017 020108-9 A2	Código 8.11 - Manutenção do Arquivamento (22) 10/03/2016 (71) QUALCOMM INCORPORATED (US) Em virtude do arquivamento publicado na RPI 2713 de 03-01-2023 e considerando ausência de manifestação dentro dos prazos legais, informo que cabe ser mantido o arquivamento do pedido de patente, conforme o disposto no artigo 12, da resolução 113/2013.
(21) BR 11 2017 021192-0 A2	Código 8.11 - Manutenção do Arquivamento (22) 04/03/2016 (71) QUALCOMM INCORPORATED (US) Em virtude do arquivamento publicado na RPI 2712 de 27-12-2022 e considerando ausência de manifestação dentro dos prazos legais, informo que cabe ser mantido o arquivamento do pedido de patente, conforme o disposto no artigo 12, da resolução 113/2013.
(21) BR 11 2017 021218-8 A2	Código 8.11 - Manutenção do Arquivamento (22) 07/03/2016 (71) QUALCOMM INCORPORATED (US) Em virtude do arquivamento publicado na RPI 2713 de 03-01-2023 e considerando ausência de manifestação dentro dos prazos legais, informo que cabe ser mantido o arquivamento do pedido de patente, conforme o disposto no artigo 12, da resolução 113/2013.
(21) BR 11 2018 014964-0 A2	Código 8.11 - Manutenção do Arquivamento (22) 02/03/2017 (71) MICROVASCULAR TISSUES, INC. (US) Em virtude do arquivamento publicado na RPI 2712 de 27-12-2022 e considerando ausência de manifestação dentro dos prazos legais, informo que cabe ser mantido o arquivamento do pedido de patente, conforme o disposto no artigo 12, da resolução 113/2013.
(21) BR 11 2018 067597-0 A8	Código 8.11 - Manutenção do Arquivamento (22) 02/03/2017 (71) UNIVERSITÉ CATHOLIQUE DE LOUVAIN (BE) Em virtude do arquivamento publicado na RPI 2712 de 27-12-2022 e considerando ausência de manifestação dentro dos prazos legais, informo que cabe ser mantido o arquivamento do pedido de patente, conforme o disposto no

	artigo 12, da resolução 113/2013.
(21) BR 11 2018 067655-1 A2	Código 8.11 - Manutenção do Arquivamento (22) 01/03/2017 (71) OIL-DRI CORPORATION OF AMERICA (US) Em virtude do arquivamento publicado na RPI 2712 de 27-12-2022 e considerando ausência de manifestação dentro dos prazos legais, informo que cabe ser mantido o arquivamento do pedido de patente, conforme o disposto no artigo 12, da resolução 113/2013.
(21) BR 11 2018 067679-9 A2	Código 8.11 - Manutenção do Arquivamento (22) 03/03/2017 (71) NOVARTIS AG (CH) ; THE TRUSTEES OF THE UNIVERSITY OF PENNSYLVANIA (US) Em virtude do arquivamento publicado na RPI 2712 de 27-12-2022 e considerando ausência de manifestação dentro dos prazos legais, informo que cabe ser mantido o arquivamento do pedido de patente, conforme o disposto no artigo 12, da resolução 113/2013.
(21) BR 11 2018 067739-6 A2	Código 8.11 - Manutenção do Arquivamento (22) 03/03/2017 (71) ABBOTT DIAGNOSTICS SCARBOROUGH, INC. (US) Em virtude do arquivamento publicado na RPI 2712 de 27-12-2022 e considerando ausência de manifestação dentro dos prazos legais, informo que cabe ser mantido o arquivamento do pedido de patente, conforme o disposto no artigo 12, da resolução 113/2013.
(21) BR 11 2018 067764-7 A2	Código 8.11 - Manutenção do Arquivamento (22) 06/03/2017 (71) OMYA INTERNATIONAL AG (CH) Em virtude do arquivamento publicado na RPI 2712 de 27-12-2022 e considerando ausência de manifestação dentro dos prazos legais, informo que cabe ser mantido o arquivamento do pedido de patente, conforme o disposto no artigo 12, da resolução 113/2013.
(21) BR 11 2018 067938-0 A2	Código 8.11 - Manutenção do Arquivamento (22) 10/03/2017 (71) PROXIMAGEN, LLC (US) Em virtude do arquivamento publicado na RPI 2713 de 03-01-2023 e considerando ausência de manifestação dentro dos prazos legais, informo que cabe ser mantido o arquivamento do pedido de patente, conforme o disposto no artigo 12, da resolução 113/2013.

(21) BR 11 2018 068044-3 A2	Código 8.11 - Manutenção do Arquivamento (22) 09/03/2017 (71) VELOCITY TECHNOLOGY SOLUTIONS, INC. (US) Em virtude do arquivamento publicado na RPI 2713 de 03-01-2023 e considerando ausência de manifestação dentro dos prazos legais, informo que cabe ser mantido o arquivamento do pedido de patente, conforme o disposto no artigo 12, da resolução 113/2013.
(21) BR 11 2018 068075-3 A2	Código 8.11 - Manutenção do Arquivamento (22) 09/03/2017 (71) ASTRAZENECA AB (SE) Em virtude do arquivamento publicado na RPI 2713 de 03-01-2023 e considerando ausência de manifestação dentro dos prazos legais, informo que cabe ser mantido o arquivamento do pedido de patente, conforme o disposto no artigo 12, da resolução 113/2013.
(21) BR 11 2018 068092-3 A2	Código 8.11 - Manutenção do Arquivamento (22) 07/03/2017 (71) 3M INNOVATIVE PROPERTIES COMPANY (US) Em virtude do arquivamento publicado na RPI 2713 de 03-01-2023 e considerando ausência de manifestação dentro dos prazos legais, informo que cabe ser mantido o arquivamento do pedido de patente, conforme o disposto no artigo 12, da resolução 113/2013.
(21) BR 11 2018 068213-6 A2	Código 8.11 - Manutenção do Arquivamento (22) 08/03/2017 (71) RESPIVERT LIMITED (GB) Em virtude do arquivamento publicado na RPI 2713 de 03-01-2023 e considerando ausência de manifestação dentro dos prazos legais, informo que cabe ser mantido o arquivamento do pedido de patente, conforme o disposto no artigo 12, da resolução 113/2013.
(21) BR 11 2018 068222-5 A2	Código 8.11 - Manutenção do Arquivamento (22) 07/03/2017 (71) FURUKAWA ELECTRIC CO.,LTD. (JP) Em virtude do arquivamento publicado na RPI 2713 de 03-01-2023 e considerando ausência de manifestação dentro dos prazos legais, informo que cabe ser mantido o arquivamento do pedido de patente, conforme o disposto no artigo 12, da resolução 113/2013.
(21) BR 11 2018 072791-1 A2	Código 8.11 - Manutenção do Arquivamento (22) 10/03/2017 (71) QUALCOMM INCORPORATED (US)

	Em virtude do arquivamento publicado na RPI 2713 de 03-01-2023 e considerando ausência de manifestação dentro dos prazos legais, informo que cabe ser mantido o arquivamento do pedido de patente, conforme o disposto no artigo 12, da resolução 113/2013.
(21) BR 11 2019 017710-8 A2	Código 8.11 - Manutenção do Arquivamento (22) 06/03/2018 (71) SAINT-GOBAIN GLASS FRANCE (FR) Em virtude do arquivamento publicado na RPI 2712 de 27-12-2022 e considerando ausência de manifestação dentro dos prazos legais, informo que cabe ser mantido o arquivamento do pedido de patente, conforme o disposto no artigo 12, da resolução 113/2013.
(21) BR 11 2019 018049-4 A2	Código 8.11 - Manutenção do Arquivamento (22) 01/03/2018 (71) INDUSTRILÅS I NÄSSJÖ AB (SE) Em virtude do arquivamento publicado na RPI 2712 de 27-12-2022 e considerando ausência de manifestação dentro dos prazos legais, informo que cabe ser mantido o arquivamento do pedido de patente, conforme o disposto no artigo 12, da resolução 113/2013.
(21) BR 11 2019 018090-7 A2	Código 8.11 - Manutenção do Arquivamento (22) 03/03/2017 (71) THE PROCTER & GAMBLE COMPANY (US) Em virtude do arquivamento publicado na RPI 2712 de 27-12-2022 e considerando ausência de manifestação dentro dos prazos legais, informo que cabe ser mantido o arquivamento do pedido de patente, conforme o disposto no artigo 12, da resolução 113/2013.
(21) BR 11 2019 018404-0 A2	Código 8.11 - Manutenção do Arquivamento (22) 06/03/2017 (71) GUANGDONG OPPO MOBILE TELECOMMUNICATIONS CORP., LTD. (CN) Em virtude do arquivamento publicado na RPI 2712 de 27-12-2022 e considerando ausência de manifestação dentro dos prazos legais, informo que cabe ser mantido o arquivamento do pedido de patente, conforme o disposto no artigo 12, da resolução 113/2013.
(21) BR 11 2019 018656-5 A2	Código 8.11 - Manutenção do Arquivamento (22) 07/03/2018 (71) ÁRPÁD BARABÁS (HU) Em virtude do arquivamento publicado na RPI 2713 de 03-01-2023 e considerando ausência de manifestação dentro dos prazos legais, informo que

	cabe ser mantido o arquivamento do pedido de patente, conforme o disposto no artigo 12, da resolução 113/2013.
(21) BR 11 2019 018715-4 A2	Código 8.11 - Manutenção do Arquivamento (22) 10/03/2017 (71) HUAWEI TECHNOLOGIES CO., LTD. (CN) Em virtude do arquivamento publicado na RPI 2713 de 03-01-2023 e considerando ausência de manifestação dentro dos prazos legais, informo que cabe ser mantido o arquivamento do pedido de patente, conforme o disposto no artigo 12, da resolução 113/2013.
(21) BR 11 2019 018763-4 A2	Código 8.11 - Manutenção do Arquivamento (22) 12/03/2018 (71) PATCO LLC (US) Em virtude do arquivamento publicado na RPI 2713 de 03-01-2023 e considerando ausência de manifestação dentro dos prazos legais, informo que cabe ser mantido o arquivamento do pedido de patente, conforme o disposto no artigo 12, da resolução 113/2013.
(21) BR 11 2019 018905-0 A2	Código 8.11 - Manutenção do Arquivamento (22) 13/03/2018 (71) DE STAAT DER NEDERLANDEN, VERT. DOOR DE MINISTER VAN VWS, MINISTERIE VAN VOLKSGEZONDHEID, WELZIJN EN SPORT (NL) Em virtude do arquivamento publicado na RPI 2713 de 03-01-2023 e considerando ausência de manifestação dentro dos prazos legais, informo que cabe ser mantido o arquivamento do pedido de patente, conforme o disposto no artigo 12, da resolução 113/2013.
(21) BR 11 2019 018969-6 A2	Código 8.11 - Manutenção do Arquivamento (22) 09/03/2018 (71) DUPONT NUTRITION BIOSCIENCES APS (DK) Em virtude do arquivamento publicado na RPI 2713 de 03-01-2023 e considerando ausência de manifestação dentro dos prazos legais, informo que cabe ser mantido o arquivamento do pedido de patente, conforme o disposto no artigo 12, da resolução 113/2013.
(21) BR 11 2019 018983-1 A2	Código 8.11 - Manutenção do Arquivamento (22) 09/03/2018 (71) DUPONT NUTRITION BIOSCIENCES APS (DK) Em virtude do arquivamento publicado na RPI 2713 de 03-01-2023 e considerando ausência de manifestação dentro dos prazos legais, informo que cabe ser mantido o arquivamento do pedido de patente, conforme o disposto no artigo 12, da resolução 113/2013.

(21) BR 11 2019 019238-7 A2	Código 8.11 - Manutenção do Arquivamento (22) 12/03/2018 (71) TOYOTA BOSHOKU AMERICA, INC. (US) Em virtude do arquivamento publicado na RPI 2713 de 03-01-2023 e considerando ausência de manifestação dentro dos prazos legais, informo que cabe ser mantido o arquivamento do pedido de patente, conforme o disposto no artigo 12, da resolução 113/2013.
(21) BR 11 2019 019830-0 A2	Código 8.11 - Manutenção do Arquivamento (22) 07/03/2018 (71) HUAWEI TECHNOLOGIES CO., LTD. (CN) Em virtude do arquivamento publicado na RPI 2713 de 03-01-2023 e considerando ausência de manifestação dentro dos prazos legais, informo que cabe ser mantido o arquivamento do pedido de patente, conforme o disposto no artigo 12, da resolução 113/2013.
(21) BR 11 2019 021076-8 A2	Código 8.11 - Manutenção do Arquivamento (22) 13/03/2018 (71) QUALCOMM INCORPORATED (US) Em virtude do arquivamento publicado na RPI 2713 de 03-01-2023 e considerando ausência de manifestação dentro dos prazos legais, informo que cabe ser mantido o arquivamento do pedido de patente, conforme o disposto no artigo 12, da resolução 113/2013.
(21) BR 11 2020 014543-2 A2	Código 8.11 - Manutenção do Arquivamento (22) 06/03/2018 (71) GUANGDONG OPPO MOBILE TELECOMMUNICATIONS CORP., LTD. (CN) Em virtude do arquivamento publicado na RPI 2712 de 27-12-2022 e considerando ausência de manifestação dentro dos prazos legais, informo que cabe ser mantido o arquivamento do pedido de patente, conforme o disposto no artigo 12, da resolução 113/2013.
(21) BR 11 2020 015697-3 A2	Código 8.11 - Manutenção do Arquivamento (22) 08/03/2019 (71) IPCOM GMBH & CO. KG (DE) Em virtude do arquivamento publicado na RPI 2713 de 03-01-2023 e considerando ausência de manifestação dentro dos prazos legais, informo que cabe ser mantido o arquivamento do pedido de patente, conforme o disposto no artigo 12, da resolução 113/2013.
(21) BR 11 2020 017964-7 A2	Código 8.11 - Manutenção do Arquivamento

	(22) 08/03/2018 (71) VISA INTERNATIONAL SERVICE ASSOCIATION (US) Em virtude do arquivamento publicado na RPI 2713 de 03-01-2023 e considerando ausência de manifestação dentro dos prazos legais, informo que cabe ser mantido o arquivamento do pedido de patente, conforme o disposto no artigo 12, da resolução 113/2013.
(21) BR 11 2020 018121-8 A2	Código 8.11 - Manutenção do Arquivamento (22) 06/03/2019 (71) DSM IP ASSETS B.V. (NL) Em virtude do arquivamento publicado na RPI 2712 de 27-12-2022 e considerando ausência de manifestação dentro dos prazos legais, informo que cabe ser mantido o arquivamento do pedido de patente, conforme o disposto no artigo 12, da resolução 113/2013.
(21) BR 11 2020 018877-8 A2	Código 8.11 - Manutenção do Arquivamento (22) 13/03/2019 (71) RE MAGO LTD (GB) Em virtude do arquivamento publicado na RPI 2713 de 03-01-2023 e considerando ausência de manifestação dentro dos prazos legais, informo que cabe ser mantido o arquivamento do pedido de patente, conforme o disposto no artigo 12, da resolução 113/2013.
(21) BR 11 2020 018935-9 A2	Código 8.11 - Manutenção do Arquivamento (22) 08/03/2019 (71) SMC CORPORATION (JP) Em virtude do arquivamento publicado na RPI 2713 de 03-01-2023 e considerando ausência de manifestação dentro dos prazos legais, informo que cabe ser mantido o arquivamento do pedido de patente, conforme o disposto no artigo 12, da resolução 113/2013.
(21) BR 11 2020 019910-9 A2	Código 8.11 - Manutenção do Arquivamento (22) 13/03/2019 (71) SAIPEM S.A. (FR) Em virtude do arquivamento publicado na RPI 2713 de 03-01-2023 e considerando ausência de manifestação dentro dos prazos legais, informo que cabe ser mantido o arquivamento do pedido de patente, conforme o disposto no artigo 12, da resolução 113/2013.
(21) BR 11 2021 003247-9 A2	Código 8.11 - Manutenção do Arquivamento (22) 23/09/2019 (71) KNORR-BREMSE SYSTEME FÜR NUTZFAHRZEUGE GMBH (DE) Em virtude do arquivamento publicado na RPI 2712 de 27-12-2022 e

	considerando ausência de manifestação dentro dos prazos legais, informo que cabe ser mantido o arquivamento do pedido de patente, conforme o disposto no artigo 12, da resolução 113/2013.
(21) BR 11 2021 005654-8 A2	Código 8.11 - Manutenção do Arquivamento (22) 30/09/2019 (71) KNORR-BREMSE SYSTEME FÜR NUTZFAHRZEUGE GMBH (DE) Em virtude do arquivamento publicado na RPI 2712 de 27-12-2022 e considerando ausência de manifestação dentro dos prazos legais, informo que cabe ser mantido o arquivamento do pedido de patente, conforme o disposto no artigo 12, da resolução 113/2013.
(21) BR 11 2021 005706-4 A2	Código 8.11 - Manutenção do Arquivamento (22) 25/09/2019 (71) BELCAP SWITZERLAND AG (CH) Em virtude do arquivamento publicado na RPI 2712 de 27-12-2022 e considerando ausência de manifestação dentro dos prazos legais, informo que cabe ser mantido o arquivamento do pedido de patente, conforme o disposto no artigo 12, da resolução 113/2013.
(21) BR 13 2017 023435-4 E2	Código 8.11 - Manutenção do Arquivamento (22) 30/10/2017 (61) BR 11 2016 019755-0 03/03/2015 (71) SOLARLYTICS, INC. (US) Em virtude do arquivamento publicado na RPI 2712 de 27-12-2022 e considerando ausência de manifestação dentro dos prazos legais, informo que cabe ser mantido o arquivamento do certificado de adição, conforme o disposto no artigo 12, da resolução 113/2013.
(21) BR 20 2012 005004-3 U2	Código 8.11 - Manutenção do Arquivamento (22) 06/03/2012 (71) ADOLFO JOSÉ BASTOS DA CUNHA (BR/SP) Em virtude do arquivamento publicado na RPI 2712 de 27-12-2022 e considerando ausência de manifestação dentro dos prazos legais, informo que cabe ser mantido o arquivamento do pedido de patente, conforme o disposto no artigo 12, da resolução 113/2013.
(21) BR 20 2018 004404-0 U2	Código 8.11 - Manutenção do Arquivamento (22) 05/03/2018 (71) REFRIBRASIL INDUSTRIA E COMÉRCIO LTDA (BR/SC) Em virtude do arquivamento publicado na RPI 2712 de 27-12-2022 e considerando ausência de manifestação dentro dos prazos legais, informo que cabe ser mantido o arquivamento do pedido de patente, conforme o disposto no

	artigo 12, da resolução 113/2013.
(21) BR 20 2018 004488-0 U2	Código 8.11 - Manutenção do Arquivamento (22) 06/03/2018 (71) LUIZ ROBERTO BARCELLOS GONÇALVES (BR/MG) Em virtude do arquivamento publicado na RPI 2712 de 27-12-2022 e considerando ausência de manifestação dentro dos prazos legais, informo que cabe ser mantido o arquivamento do pedido de patente, conforme o disposto no artigo 12, da resolução 113/2013.
(21) BR 20 2018 004496-1 U2	Código 8.11 - Manutenção do Arquivamento (22) 06/03/2018 (71) GLAUCIA RODRIGUES FERREIRA JULIO (BR/SC) Em virtude do arquivamento publicado na RPI 2712 de 27-12-2022 e considerando ausência de manifestação dentro dos prazos legais, informo que cabe ser mantido o arquivamento do pedido de patente, conforme o disposto no artigo 12, da resolução 113/2013.
(21) BR 20 2018 004957-2 U2	Código 8.11 - Manutenção do Arquivamento (22) 13/03/2018 (71) VICTOR MENEZES DA COSTA (BR/SP) ; PRISCILA BERQUÓ RODRIGUES (BR/SP) Em virtude do arquivamento publicado na RPI 2713 de 03-01-2023 e considerando ausência de manifestação dentro dos prazos legais, informo que cabe ser mantido o arquivamento do pedido de patente, conforme o disposto no artigo 12, da resolução 113/2013.
(21) BR 20 2019 004333-0 U2	Código 8.11 - Manutenção do Arquivamento (22) 01/03/2019 (71) VALDIR PENQUES (BR/SP) Em virtude do arquivamento publicado na RPI 2712 de 27-12-2022 e considerando ausência de manifestação dentro dos prazos legais, informo que cabe ser mantido o arquivamento do pedido de patente, conforme o disposto no artigo 12, da resolução 113/2013.
(21) BR 20 2019 004395-0 U2	Código 8.11 - Manutenção do Arquivamento (22) 06/03/2019 (71) ADVANSAT INDUSTRIA E COMERCIO DE PRODUTOS ELETRÔNICOS LTDA EPP (BR/SP) Em virtude do arquivamento publicado na RPI 2712 de 27-12-2022 e considerando ausência de manifestação dentro dos prazos legais, informo que cabe ser mantido o arquivamento do pedido de patente, conforme o disposto no artigo 12, da resolução 113/2013.

(21) BR 20 2019 004780-7 U2	Código 8.11 - Manutenção do Arquivamento (22) 12/03/2019 (71) MARIANA DI BITTENCOURT ROCHA (BR/BA) Em virtude do arquivamento publicado na RPI 2713 de 03-01-2023 e considerando ausência de manifestação dentro dos prazos legais, informo que cabe ser mantido o arquivamento do pedido de patente, conforme o disposto no artigo 12, da resolução 113/2013.
(21) BR 20 2019 004879-0 U2	Código 8.11 - Manutenção do Arquivamento (22) 13/03/2019 (71) JOUBERT ONEDA (BR/SP) Em virtude do arquivamento publicado na RPI 2713 de 03-01-2023 e considerando ausência de manifestação dentro dos prazos legais, informo que cabe ser mantido o arquivamento do pedido de patente, conforme o disposto no artigo 12, da resolução 113/2013.
(21) BR 20 2019 013950-7 U2	Código 8.11 - Manutenção do Arquivamento (22) 04/07/2019 (71) PETLIZ COMÉRCIO DE PRODUTOS LTDA ME (BR/SP) Em virtude do arquivamento publicado na RPI 2692 de 09/08/2022 e considerando ausência de manifestação dentro dos prazos legais à exigência publicada na RPI 2714, de 10/01/2023, com base no art. 220, da LPI, informo que cabe ser mantido o arquivamento do pedido de patente, conforme o disposto no parágrafo único, do artigo 2º, da portaria 302/2020, e artigo 12, da resolução 113/2013.
(21) BR 20 2019 026214-7 U2	Código 8.11 - Manutenção do Arquivamento (22) 11/12/2019 (71) PETERSON PIERINI MARTINS (BR/PR) Em virtude do arquivamento publicado na RPI 2712 de 27-12-2022 e considerando ausência de manifestação dentro dos prazos legais, informo que cabe ser mantido o arquivamento do pedido de patente, conforme o disposto no artigo 12, da resolução 113/2013.
(21) BR 20 2019 026252-0 U2	Código 8.11 - Manutenção do Arquivamento (22) 11/12/2019 (71) AUGUSTO ALBERTO FOGGIATO (BR/PR) ; DOUGLAS FERNANDES DA SILVA (BR/SP) ; AGUINALDO SILVA GARCEZ SEGUNDO (BR/SP) ; JETER BOCHNIA RIBEIRO (BR/RJ) Em virtude do arquivamento publicado na RPI 2712 de 27-12-2022 e considerando ausência de manifestação dentro dos prazos legais, informo que cabe ser mantido o arquivamento do pedido de patente, conforme o disposto no

	artigo 12, da resolução 113/2013.
(21) BR 20 2019 026314-3 U2	Código 8.11 - Manutenção do Arquivamento (22) 11/12/2019 (71) LARISSA DA ROSA CORRÊA (BR/SC) Em virtude do arquivamento publicado na RPI 2712 de 27-12-2022 e considerando ausência de manifestação dentro dos prazos legais, informo que cabe ser mantido o arquivamento do pedido de patente, conforme o disposto no artigo 12, da resolução 113/2013.
(21) BR 20 2019 026509-0 U2	Código 8.11 - Manutenção do Arquivamento (22) 12/12/2019 (71) NAZARIO & SOUZA SILVA LTDA (BR/PR) Em virtude do arquivamento publicado na RPI 2712 de 27-12-2022 e considerando ausência de manifestação dentro dos prazos legais, informo que cabe ser mantido o arquivamento do pedido de patente, conforme o disposto no artigo 12, da resolução 113/2013.
(21) BR 20 2019 026801-3 U2	Código 8.11 - Manutenção do Arquivamento (22) 16/12/2019 (71) SILVIO ALBINO DE SOUZA (BR/PR) Em virtude do arquivamento publicado na RPI 2712 de 27-12-2022 e considerando ausência de manifestação dentro dos prazos legais, informo que cabe ser mantido o arquivamento do pedido de patente, conforme o disposto no artigo 12, da resolução 113/2013.
(21) PI 0808786-5 A2	Código 8.11 - Manutenção do Arquivamento (22) 04/03/2008 (71) BAYER INTELLECTUAL PROPERTY GMBH (DE) Em virtude do arquivamento publicado na RPI 2712 de 27-12-2022 e considerando ausência de manifestação dentro dos prazos legais, informo que cabe ser mantido o arquivamento do pedido de patente, conforme o disposto no artigo 12, da resolução 113/2013.

Código Decisão

Código 9.1 - Deferimento

Deferido o pedido de patente. Desta data corre o prazo de 60 (sessenta) dias para o pagamento da retribuição para expedição da carta-patente conforme a Resolução 72/2013. O pagamento desta retribuição poderá ainda ser efetuado dentro de 30 (trinta) dias subsequentes, independente de notificação na RPI, mediante pagamento de retribuição específica. O não pagamento da retribuição nos prazos acima determinados acarretará o arquivamento definitivo do pedido.

---

(21) BR 10 2012 025408-5 A2

Código 9.1 - Deferimento
(22) 05/10/2012
(54) COLCHÃO INTELIGENTE PARA EVITAR ESCARAS
(71) FUNDAÇÃO UNIVERSIDADE DE BRASÍLIA (BR/DF)

---

(21) BR 10 2012 029816-3 A2

Código 9.1 - Deferimento
(22) 23/11/2012
(54) MEDIDOR FACIAL PARA REALIZAÇÃO DE DIAGNÓSTICOS ORTODÔNTICOS
(71) UNIVERSIDADE ESTADUAL PAULISTA JULIO DE MESQUITA FILHO (BR/SP)

---

(21) BR 10 2014 014066-2 A2

Código 9.1 - Deferimento
(22) 10/06/2014
(54) CONJUNTO DE VÁLVULA DE VENTILAÇÃO E MÉTODO PARA MONTAR UM CONJUNTO DE VÁLVULA DE VENTILAÇÃO DE TANQUE DE COMBUSTÍVEL
(71) EATON INTELLIGENT POWER LIMITED (IE)

---

(21) BR 10 2015 016436-0 A2

Código 9.1 - Deferimento
(22) 08/07/2015
(54) MÉTODO E SISTEMA PARA PRODUZIR UMA TRANSMISSÃO DE ENVELOPE CONSTANTE SOBRE UM SINAL DE PORTADOR
(71) THE BOEING COMPANY (US)

---

(21) BR 10 2015 027932-9 A2

Código 9.1 - Deferimento
(22) 05/11/2015
(54) VÁLVULA ADAPTADORA PARA INSTALAÇÃO EM TUBULAÇÕES HÍDRICAS DE GRANDE PORTE, COM SISTEMA PARA ACOPLAMENTO E RETIRADA DE EQUIPAMENTO DE AFERIÇÃO
(71) MECALTEC INDÚSTRIA E COMÉRCIO LTDA EPP (BR/SP)

(21) BR 10 2015 028088-2 A2	Código 9.1 - Deferimento (22) 06/11/2015 (54) MÉTODO PARA SUPRIMIR DESLAMINAÇÃO INTERFACIAL (71) THE BOEING COMPANY (US)
(21) BR 10 2015 028262-1 A2	Código 9.1 - Deferimento (22) 10/11/2015 (54) EQUIPAMENTO, PROCESSO DE DETERMINAÇÃO DO TEMPO DE FOTO-ATIVAÇÃO PARA A FOTOPOLIMERIZAÇÃO DE CIMENTOS DE RESTAURAÇÕES ODONTOLÓGICAS INDIRETAS E USOS (71) UNIVERSIDADE FEDERAL DE MINAS GERAIS (BR/MG)
(21) BR 10 2016 010192-1 A2	Código 9.1 - Deferimento (22) 05/05/2016 (54) DISPOSITIVO DE ALIMENTAÇÃO, CARTUCHO DE PROCESSO E APARELHO DE FORMAÇÃO DE IMAGEM (71) CANON KABUSHIKI KAISHA (JP)
(21) BR 10 2017 004691-5 A2	Código 9.1 - Deferimento (22) 09/03/2017 (54) ROLETE DE ESTEIRA PARA UM ROLAMENTO FLUTUANTE DE UM CAMINHÃO BETONEIRA, ROLAMENTO FLUTUANTE E CAMINHÃO BETONEIRA (71) LIEBHERR-MISCHTECHNIK GMBH (DE)
(21) BR 10 2017 009222-4 A2	Código 9.1 - Deferimento (22) 02/05/2017 (54) DISPOSITIVO DE LIBERAÇÃO DE ENDOPRÓTESE VALVULADA (71) BRAILE BIOMÉDICA INDÚSTRIA, COMÉRCIO E REPRESENTAÇÕES LTDA (BR/SP)
(21) BR 10 2017 024242-0 A2	Código 9.1 - Deferimento (22) 10/11/2017 (54) SISTEMA DE MONITORAMENTO DE CLÍNICAS POR MEIO DE SENSORIAMENTO DE PRESENÇA NAS CADEIRAS ODONTOLÓGICAS. (71) ALLIAGE S/A INDÚSTRIAS MÉDICO ODONTOLÓGICA (BR/SP)
(21) BR 10 2017 024445-8 A2	Código 9.1 - Deferimento (22) 14/11/2017 (54) PILAR MULTIFUNCIONAL APLICADO EM IMPLANTODONTIA (71) WAIL AL HOUCH (BR/CE)

(21) BR 10 2017 026077-1 A2	Código 9.1 - Deferimento (22) 04/12/2017 (54) INICIADORES DE POLIMERIZAÇÃO RADICALAR POR TRANSFERÊNCIA DE ÁTOMO (ATRP) FLUORESCENTES VIA TRANSFERÊNCIA PROTÔNICA INTRAMOLECULAR NO ESTADO EXCITADO (ESIPT) E POLÍMEROS FLUORESCENTES OBTIDOS POR ESSE MÉTODO (71) UNIVERSIDADE FEDERAL DO RIO GRANDE DO SUL (BR/RS)
(21) BR 10 2017 027191-9 A2	Código 9.1 - Deferimento (22) 15/12/2017 (54) DISPOSITIVO DE JUNTA DE SOQUETE, DISPOSITIVO DE FIXAÇÃO E SISTEMA INDIRETO VISUAL PARA VEÍCULOS (71) MEKRA LANG GMBH & CO. KG (DE)
(21) BR 10 2017 027716-0 A2	Código 9.1 - Deferimento (22) 21/12/2017 (54) SISTEMA DE MANCAL (71) NUOVO PIGNONE TECNOLOGIE SRL (IT)
(21) BR 10 2018 001618-0 A2	Código 9.1 - Deferimento (22) 25/01/2018 (54) MÓDULO DE FREIO, VEÍCULO COMPREENDENDO O MÓDULO DE FREIO E MÉTODO DE DESACELERAÇÃO DE UM OBJETO ROTATIVO (71) THE BOEING COMPANY (US)
(21) BR 10 2018 005363-9 A2	Código 9.1 - Deferimento (22) 19/03/2018 (54) HASTE DE POLÍMERO, E, MÉTODO PARA FORMAÇÃO DE UMA HASTE DE POLÍMERO (71) CROMPTON TECHNOLOGY GROUP LIMITED (GB)
(21) BR 10 2018 008079-2 A2	Código 9.1 - Deferimento (22) 20/04/2018 (54) EMBALAGEM CONTENDO UM FILME POLIMÉRICO BILAMINADO COM BARREIRAS APRIMORADAS AO OXIGÊNIO E A LUZ E SEUS USOS (71) BEMIS COMPANY, INC (US)
(21) BR 10 2018 009001-1 A2	Código 9.1 - Deferimento (22) 03/05/2018 (54) COMPOSIÇÃO DE UM FILME PLÁSTICO PARA EMBALAGENS FLEXÍVEIS COM ACABAMENTO FOSCO ACETINADO E COEFICIENTE DE ATRITO ESTÁVEL (71) CANGURU PLASTICOS LTDA (BR/SC)

(21) BR 10 2018 011521-9 A2	Código 9.1 - Deferimento (22) 07/06/2018 (54) DISPOSIÇÃO CONSTRUTIVA DE CARRO PORTA TORA PARA CORTE AUTOMÁTICO DE TÁBUAS (71) IMPACTO INDUSTRIA DE MAQUINAS E EQUIPAMENTOS LTDA (BR/SC)
(21) BR 10 2018 013178-8 A2	Código 9.1 - Deferimento (22) 26/06/2018 (54) SISTEMA E MÉTODO DE CONTROLE DE BRAÇO DE ELEVAÇÃO PARA UMA MÁQUINA AGRÍCOLA E ASPERSOR AGRÍCOLA (71) CNH INDUSTRIAL AMERICA LLC (US)
(21) BR 10 2018 067463-3 A2	Código 9.1 - Deferimento (22) 03/09/2018 (54) ESTANTE BIBLIOTECÁRIA COM PRATELEIRA ARTICULADA (71) UNIVERSIDADE FEDERAL DA PARAIBA (BR/PB)
(21) BR 10 2018 068507-4 A2	Código 9.1 - Deferimento (22) 12/09/2018 (54) SISTEMA E MÉTODO DE PRODUÇÃO DE ELEMENTOS DE ASSENTO PERSONALIZÁVEIS (71) UNIVERSIDADE FEDERAL DO RIO GRANDE DO SUL (BR/RS)
(21) BR 10 2018 069539-8 A2	Código 9.1 - Deferimento (22) 25/09/2018 (54) VEÍCULO DE TRABALHO, E, MÉTODO PARA CONTROLAR UMA FERRAMENTA DE TRABALHO (71) DEERE & COMPANY (US)
(21) BR 10 2018 070739-6 A2	Código 9.1 - Deferimento (22) 08/10/2018 (54) REABILITAÇÃO DA ARQUITETURA GENGIVAL (66) BR 10 2017 021681-0 09/10/2017 (71) FLAVIO SADAMO MICIMA (BR/PR)
(21) BR 10 2019 009579-2 A2	Código 9.1 - Deferimento (22) 10/05/2019 (54) CALHA CONCENTRADORA DE FERRO COM CAMPO MAGNÉTICO E INCLINAÇÃO VARIÁVEIS (71) TULIO MARCIO SOARES METZKER (BR/MG) ; MARIANA TAVARES DE MELO METZKER ALVES (BR/MG)

(21) BR 10 2020 025270-4 A2	Código 9.1 - Deferimento (22) 10/12/2020 (54) DISPOSITIVO PARA INSTALAÇÃO JUNTO À TUBULAÇÃO DE VASO SANITÁRIO, PARA SISTEMA AUTOMÁTICO DE RETIRADA DE GASES FECAIS (71) JOSE ANANIAS (BR/MG)
(21) BR 10 2021 012230-7 A2	Código 9.1 - Deferimento (22) 21/06/2021 (54) PROCESSO DE OBTENÇÃO DE BIOFERTILIZANTE/BIOESTIMULANTE DE MICROALGAS PARA USO NA AGRICULTURA ORGÂNICA E CONVENCIONAL (71) ALLGA PRODUÇÃO DE BIOMASSA DE MICROALGAS E SUAS APLICAÇÕES LTDA (BR/PR)
(21) BR 10 2022 011378-5 A2	Código 9.1 - Deferimento (22) 09/06/2022 (54) DISPOSITIVO EM DUPLO MATERIAL PARA SOBREPOSIÇÃO EM VÁLVULAS DE ESCOAMENTO DE ÁGUA E RESÍDUOS EM CUBAS E PIAS EM GERAL. (71) NELSON JORGE (BR/SP)
(21) BR 10 2022 021801-3 A2	Código 9.1 - Deferimento (22) 26/10/2022 (54) CONJUNTO DE SUPORTE ARAMADO PARA FIXAÇÃO DE CESTA EM BICICLETA (71) PÉRICLES ANTONIO DE CARVALHO (BR/SP)
(21) BR 11 2013 029486-8 A2	Código 9.1 - Deferimento (22) 16/05/2012 (54) MÉTODO, APARELHO E MEIO DE ARMAZENAMENTO (71) ALCATEL LUCENT (FR)
(21) BR 11 2014 017608-6 A8	Código 9.1 - Deferimento (22) 16/01/2013 (54) DECODIFICADOR DE VÍDEO PARA DECODIFICAR UM FLUXO CODIFICADO COM UM SISTEMA DECODIFICAÇÃO DE VÍDEO (71) FUJITSU LIMITED (JP)
(21) BR 11 2014 028158-0 A8	Código 9.1 - Deferimento (22) 16/05/2013 (54) PROCESSO PARA FORMAR UMA TRAMA FIBROSA NÃO ENTRELAÇADA COM PROJEÇÕES UNIFORMES E ORIENTADAS

	DIRECIONALMENTE (71) KIMBERLY-CLARK WORLDWIDE, INC. (US)
(21) BR 11 2015 002130-1 A2	Código 9.1 - Deferimento (22) 19/02/2014 (54) ANTICORPO ISOLADO QUE SE LIGA ESPECIFICAMENTE À CD26, SEU USO, PROCESSO PARA PRODUÇÃO DE UM ANTICORPO, COMPOSIÇÃO FARMACÊUTICA, E KIT (71) ADIENNE S.A. (EP)
(21) BR 11 2015 022052-5 A2	Código 9.1 - Deferimento (22) 05/03/2014 (54) MÉTODO EM UM DISPOSITIVO ELETRÔNICO, PARA O DISPOSITIVO ELETRÔNICO DETECTAR UM LOGOTIPO EM UMA ÁREA DE SOBREPOSIÇÃO DEFINIDA POR UMA MÁSCARA DE LOGOTIPO DENTRO DE UMA IMAGEM (71) ARRIS TECHNOLOGY, INC. (US)
(21) BR 11 2015 022812-7 A8	Código 9.1 - Deferimento (22) 13/03/2014 (54) SISTEMA DE CONSTRUÇÃO DE WEBSITE, E MÉTODO COMPUTADORIZADO PARA CONSTRUÇÃO DE UM WEBSITE (71) WIX.COM LTD. (IL)
(21) BR 11 2015 024790-3 A2	Código 9.1 - Deferimento (22) 28/03/2014 (54) ÁCIDO NUCLEICO, MÉTODO DE PRODUÇÃO DE PARTÍCULA SEMELHANTE A VÍRUS INFLUENZA (VLP) EM PLANTAS, VLP, SEU USO, MÉTODO DE PRODUÇÃO DE UMA PROTEÍNA HA MODIFICADA, HA MODIFICADA DE INFLUENZA E COMPOSIÇÃO (71) MEDICAGO INC. (CA)
(21) BR 11 2016 010595-8 A2	Código 9.1 - Deferimento (22) 12/11/2014 (54) VETOR DE ÁCIDO NUCLEICO, MOLÉCULA DE RNA, COMPOSIÇÃO, SEUS USOS, BEM COMO KIT E PROCESSO DE AUMENTO DE ESTABILIDADE E/OU EFICIÊNCIA DE TRADUÇÃO DE RNA TRANSCRITO IN VITRO (71) VRIJE UNIVERSITEIT BRUSSEL (BE)
(21) BR 11 2016 014088-5 A2	Código 9.1 - Deferimento (22) 05/12/2014 (54) MÉTODO E APARELHO DE CODIFICAÇÃO DE UM BLOCO DE DADOS

	DE VÍDEO (71) HFI INNOVATION INC. (CN)
(21) BR 11 2016 015368-5 A2	Código 9.1 - Deferimento (22) 23/12/2014 (54) PROCESSO PARA A FORMAÇÃO DE UM PRODUTO DE FILME COM FORMATO MULTICAMADAS E PRODUTO DE FILME COM FORMATO MULTICAMADAS INTEGRAL (71) JOHNSON & JOHNSON CONSUMER INC. (US)
(21) BR 11 2016 015614-5 A2	Código 9.1 - Deferimento (22) 04/02/2014 (54) DISPOSITIVO PARA A CONVERSÃO PARA UM VALOR SUPERIOR DE UMA TAXA DE FOTOGRAMAS DE VÍDEO DE MOVIMENTO (71) INTEL CORPORATION (US)
(21) BR 11 2016 019489-6 A8	Código 9.1 - Deferimento (22) 16/02/2015 (54) TÉCNICAS PARA POSSIBILITAR AS TRANSMISSÕES ASSÍNCRONAS EM UMA BANDA DE ESPECTRO DE FREQUÊNCIA DE RÁDIO NÃO LICENCIADA (71) QUALCOMM INCORPORATED (US)
(21) BR 11 2016 020447-6 A2	Código 9.1 - Deferimento (22) 23/10/2015 (54) SISTEMA ATIVO DE ANTENAS DISTRIBUÍDAS E UNIDADE DE RELÉ DO MESMO (71) COMBA NETWORK SYSTEMS COMPANY LIMITED (CN)
(21) BR 11 2016 021138-3 A2	Código 9.1 - Deferimento (22) 13/03/2015 (54) CODIFICAÇÃO DE NÍVEL DE COEFICIENTE EM UM PROCESSO DE CODIFICAÇÃO DE VÍDEO (71) QUALCOMM INCORPORATED (US)
(21) BR 11 2016 021568-0 A2	Código 9.1 - Deferimento (22) 19/03/2015 (54) MÉTODO PARA MUDANÇA AUTOMÁTICA EFICAZ PARA SISTEMAS DE SATÉLITE DE ÓRBITA TERRESTRE BAIXA (LEO) E NÓ DE ACESSO EM UMA REDE DE COMUNICAÇÕES SEM FIO MÓVEL (71) HUGHES NETWORK SYSTEMS, LLC (US)
(21) BR 11 2016 024813-9 A2	Código 9.1 - Deferimento

	(22) 25/04/2014 (54) PROCESSAMENTO DE MEIO TOM DE COR (71) HEWLETT-PACKARD DEVELOPMENT COMPANY, L.P. (US)
(21) BR 11 2016 027768-6 A2	Código 9.1 - Deferimento (22) 28/05/2015 (54) MÉTODOS DE CODIFICAÇÃO E DECODIFICAÇÃO PREDITIVOS INTRAQUADROS BASEADOS EM CORRESPONDÊNCIA DE GABARITOS, MÉTODO E EQUIPAMENTO DE ESCANEAMENTO DE MATRIZES, CODIFICADOR, DECODIFICADOR E MEMÓRIA LEGÍVEL POR COMPUTADOR NÃO TRANSITÓRIA (71) HUAWEI TECHNOLOGIES CO., LTD. (CN)
(21) BR 11 2016 029138-7 A2	Código 9.1 - Deferimento (22) 05/05/2015 (54) TRANSFERÊNCIA CONTÍNUA DE TAXA DE BITS ADAPTATIVA PARA VÍDEO SEM FIO (71) INTEL CORPORATION (US)
(21) BR 11 2016 029616-8 A2	Código 9.1 - Deferimento (22) 01/06/2015 (54) PADRÃO DE LUZ CODIFICADA TENDO SIMETRIA PAR (71) QUALCOMM INCORPORATED (US)
(21) BR 11 2016 029992-2 A2	Código 9.1 - Deferimento (22) 13/05/2015 (54) SELEÇÃO DE FRAME DOURADO EM CODIFICAÇÃO DE VÍDEO (71) INTEL CORPORATION (US)
(21) BR 11 2017 000188-8 A2	Código 9.1 - Deferimento (22) 09/07/2015 (54) MÉTODO E APARELHO PARA COMUNICAÇÕES SEM FIO (71) QUALCOMM INCORPORATED (US)
(21) BR 11 2017 001362-2 A2	Código 9.1 - Deferimento (22) 03/07/2015 (54) MÉTODO E APARELHO PARA PROCESSAR UM SINAL DE ÁUDIO, DECODIFICADOR DE ÁUDIO E ENCRIPTADOR DE ÁUDIO (71) FRAUNHOFER-GESELLSCHAFT ZUR FÖRDERUNG DER ANGEWANDTEN FORSCHUNG E.V. (DE)
(21) BR 11 2017 001630-3 A2	Código 9.1 - Deferimento (22) 24/07/2015

	(54) PROCESSADOR E MÉTODO PARA PROCESSAMENTO DE UM SINAL DE ÁUDIO UTILIZANDO ANÁLISE TRUNCADA OU PARTES DE SOBREPOSIÇÃO DA JANELA DE SÍNTESE (71) FRAUNHOFER-GESELLSCHAFT ZUR FOERDERUNG DER ANGEWANDTEN FORSCHUNG E. V. (DE)
(21) BR 11 2017 002278-8 A2	Código 9.1 - Deferimento (22) 28/07/2015 (54) MÉTODO REALIZADO POR UM DISPOSITIVO MÓVEL SEM FIO PARA COMUNICAÇÕES SEM FIO, APARELHO MÓVEL PARA COMUNICAÇÕES SEM FIO E MÉTODO DE COMUNICAÇÕES SEM FIO (71) QUALCOMM INCORPORATED (US)
(21) BR 11 2017 002376-8 A2	Código 9.1 - Deferimento (22) 06/08/2015 (54) CÉLULA HOSPEDEIRA PROCARIÓTICA, OLIGOSSACARÍDEO OU POLISSACARÍDEO HÍBRIDO, BIOCONJUGADO, MÉTODOS DE PRODUÇÃO DE UM BIOCONJUGADO E DE SÍNTESE DE UM OLIGOSSACARÍDEO OU UM POLISSACARÍDEO, E, USO DE UMA COMPOSIÇÃO (71) GLAXOSMITHKLINE BIOLOGICALS S.A. (BE)
(21) BR 11 2017 003630-4 A2	Código 9.1 - Deferimento (22) 10/09/2015 (54) SISTEMA E MÉTODO DE AUTOMAÇÃO PARA O CONTROLE DE PELO MENOS UM DISPOSITIVO FÍSICO (71) RELIANCE JIO INFOCOMM LIMITED (IN)
(21) BR 11 2017 004784-5 A2	Código 9.1 - Deferimento (22) 27/07/2015 (54) TRATAMENTO PRIORITÁRIO DE GRUPOS PARA CONJUNTOS DE RECURSOS DE MODO DIRETO EM COMUNICAÇÕES SEM FIOS (71) QUALCOMM INCORPORATED (US)
(21) BR 11 2017 006017-5 A2	Código 9.1 - Deferimento (22) 23/04/2015 (54) MÉTODO DE PREDIÇÃO DE IMAGEM E APARELHO RELACIONADO (71) HUAWEI TECHNOLOGIES CO., LTD. (CN)
(21) BR 11 2017 006190-2 A2	Código 9.1 - Deferimento (22) 16/10/2015 (54) AGENTES TERAPÊUTICOS HUMANOS (71) ANKH LIFE SCIENCES LIMITED (IE)

(21) BR 11 2017 006278-0 A2	Código 9.1 - Deferimento (22) 01/10/2015 (54) CODIFICADOR E DECODIFICADOR DE ÁUDIO (71) DOLBY INTERNATIONAL AB (NL)
(21) BR 11 2017 006399-9 A2	Código 9.1 - Deferimento (22) 28/09/2015 (54) DETECÇÃO, RASTREAMENTO E/OU ANÁLISE FACIAL SEMPRE LIGADO DE BAIXO CONSUMO DE ENERGIA USANDO UM SENSOR DE VISÃO BASEADO EM EVENTOS (71) QUALCOMM INCORPORATED (US)
(21) BR 11 2017 006474-0 A2	Código 9.1 - Deferimento (22) 02/10/2015 (54) PROCESSO PARA USAR UM ASSISTENTE DE INICIALIZAÇÃO DE IMPRESSORA PARA UMA IMPRESSORA DE CÓDIGO DE BARRAS DE DATA DE VALIDADE DE ALIMENTOS (71) AVERY DENNISON RETAIL INFORMATION SERVICES LLC (US)
(21) BR 11 2017 013692-9 A2	Código 9.1 - Deferimento (22) 29/12/2015 (54) Compostos de pirrol e pirrazolpirimidinas, composição farmacêutica compreendendo os referidos compostos e uso (71) FORMA THERAPEUTICS, INC. (US)
(21) BR 11 2017 021355-9 A2	Código 9.1 - Deferimento (22) 30/03/2016 (54) MÉTODO E APARELHO PARA GERAR UM PARÂMETRO DE QUADRO DE GANHO PARA PRODUZIR UM FLUXO DE BITS E MEMÓRIA LEGÍVEL POR COMPUTADOR (71) QUALCOMM INCORPORATED (US)
(21) BR 11 2017 022341-4 A2	Código 9.1 - Deferimento (22) 15/04/2016 (54) MÉTODO DE IDENTIFICAÇÃO DE UM OU MAIS PONTOS DE DADOS DESCONHECIDOS E SISTEMA (71) INSCAPE DATA, INC. (US)
(21) BR 11 2017 023203-0 A2	Código 9.1 - Deferimento (22) 26/04/2016 (54) MÉTODO PARA TRAÇAR UM FLUXO DE FLUIDO DE UM RESERVATÓRIO DE HIDROCARBONETO (71) JOHNSON MATTHEY PUBLIC LIMITED COMPANY (GB)

(21) BR 11 2017 024457-8 A2	Código 9.1 - Deferimento (22) 24/05/2016 (54) DISPOSITIVO DE SEPARAÇÃO DE TECIDO E MÉTODO DE SEPARAÇÃO DE GORDURA PURA DE UM ASPIRADO DE LIPOSSUCÇÃO DE GORDURA (71) MARK LOUIS VENTURI (US)
(21) BR 11 2017 025353-4 A2	Código 9.1 - Deferimento (22) 26/05/2016 (54) USO DE EXTRATO DE CÍTRICOS ORGÂNICO COM ALTA CAPACIDADE ANTIMICROBIANA COMO UM SISTEMA CONSERVANTE EM LÍQUIDOS, EMULSÕES, SUSPENSÕES, CREMES E ANTIÁCIDOS E COMPOSIÇÕES ANTIÁCIDAS LÍQUIDAS (71) JOHNSON & JOHNSON CONSUMER INC. (US)
(21) BR 11 2017 028072-8 A2	Código 9.1 - Deferimento (22) 27/06/2016 (54) APARELHO E FIRMWARE DE CONTROLE DE FLUXO PARA MÁQUINA DE CAIXA AUTOMÁTICO (71) DIEBOLD NIXDORF, INCORPORATED (US)
(21) BR 11 2018 002248-9 A2	Código 9.1 - Deferimento (22) 20/07/2016 (54) DETECÇÃO DE CLASSES DESCONHECIDAS E INICIALIZAÇÃO DE CLASSIFICADORES PARA CLASSES DESCONHECIDAS (71) QUALCOMM INCORPORATED (US)
(21) BR 11 2018 002696-4 A2	Código 9.1 - Deferimento (22) 17/09/2015 (54) Processo para tratar um fluxo de alimentação aquoso, sistema de osmose direta e solução de arraste para um processo de osmose direta (71) FORWARD WATER TECHNOLOGIES (CA)
(21) BR 11 2018 003247-6 A2	Código 9.1 - Deferimento (22) 24/08/2015 (54) MÉTODO DE CODIFICAÇÃO E DECODIFICAÇÃO DE CAMPO DE VETOR DE MOVIMENTAÇÃO, APARELHO DE CODIFICAÇÃO E APARELHO DE DECODIFICAÇÃO (71) HUAWEI TECHNOLOGIES CO., LTD. (CN)
(21) BR 11 2018 005984-6 A2	Código 9.1 - Deferimento (22) 12/08/2016

	(54) CIRCUITO INTEGRADO E MÉTODO DE GERENCIAMENTO DE ENERGIA DE FLIP-FLOPS (71) QUALCOMM INCORPORATED (US)
(21) BR 11 2018 007205-2 A2	Código 9.1 - Deferimento (22) 04/10/2016 (54) TURBINA COM UMA UNIDADE DE REGULAÇÃO E UMA UNIDADE DE PROTEÇÃO E MÉTODO PARA READAPTAÇÃO DE UMA TURBINA EXISTENTE (71) SIEMENS ENERGY GLOBAL GMBH & CO. KG (DE)
(21) BR 11 2018 007575-2 A2	Código 9.1 - Deferimento (22) 19/10/2016 (54) COMPOSIÇÃO INICIADORA AQUOSA ESTABILIZADA A LONGO PRAZO, MÉTODO PARA A PREPARAÇÃO DA REFERIDA COMPOSIÇÃO, MÉTODO PARA A ATIVAÇÃO DA CURA E ENDURECIMENTO DE UM COMPONENTE DE CIMENTO ALUMINOSO DE FASE AQUOSA CURÁVEL E USO DA REFERIDA COMPOSIÇÃO (71) HILTI AKTIENGESELLSCHAFT (LI)
(21) BR 11 2018 007582-5 A2	Código 9.1 - Deferimento (22) 19/10/2016 (54) SISTEMA DE FIXAÇÃO E USO DO MESMO (71) HILTI AKTIENGESELLSCHAFT (LI)
(21) BR 11 2018 008804-8 A2	Código 9.1 - Deferimento (22) 02/11/2016 (54) SISTEMA DE POSICIONAMENTO DE LANÇADEIRA DE MOLDE E ESTAÇÃO DE FORMAÇÃO EM TRÊS ESTÁGIOS PARA FORMAR UMA LÂMINA DE VIDRO QUENTE COM CURVATURA COMPOSTA (71) GLASSTECH, INC. (US)
(21) BR 11 2018 009684-9 A8	Código 9.1 - Deferimento (22) 05/01/2017 (54) CAMADA E SISTEMA DE CAMADAS, BEM COMO PLACA BIPOLAR, CÉLULA DE COMBUSTÍVEL E ELETROLISADOR (71) SCHAEFFLER TECHNOLOGIES AG & CO. KG (DE)
(21) BR 11 2018 009937-6 A8	Código 9.1 - Deferimento (22) 14/11/2016 (54) SISTEMA COMPREENDENDO UMA MÁQUINA DE PREPARAÇÃO DE BEBIDAS E MÉTODO PARA OPERAÇÃO DE UMA MÁQUINA DE PREPARAÇÃO DE BEBIDAS

	(71) QBO COFFEE GMBH (CH)
(21) BR 11 2018 010966-5 A2	Código 9.1 - Deferimento (22) 29/11/2016 (54) CIMENTO DE MAGNÉSIA REFRATÁRIO, MATERIAL REFRATÁRIO QUE CONTÉM CIMENTO DE MAGNÉSIA, USO DE UM CIMENTO DE MAGNÉSIA E USO DE UM MATERIAL REFRATÁRIO (71) KERNEOS (FR)
(21) BR 11 2018 011156-2 A2	Código 9.1 - Deferimento (22) 22/12/2016 (54) Material de gravação sensível ao calor, camada de gravação sensível ao calor, papel de gravação sensível ao calor e um composto (71) NIPPON KAYAKU KABUSHIKI KAISHA (JP)
(21) BR 11 2018 013158-0 A2	Código 9.1 - Deferimento (22) 29/12/2016 (54) MÉTODO PARA AUMENTAR A RESISTÊNCIA À PRESSÃO INTERNA DE UM RECIPIENTE DE VIDRO (71) PILKINGTON GROUP LIMITED (GB)
(21) BR 11 2018 013810-0 A2	Código 9.1 - Deferimento (22) 16/08/2017 (54) ARTIGO DE VESTUÁRIO DE COMPRESSÃO E MÉTODO PARA FABRICAR UM ARTIGO DE VESTUÁRIO DE COMPRESSÃO (71) SANKO TEKSTIL ISLETMELERI SAN. VE TIC. A.S. (TR)
(21) BR 11 2018 014092-9 A2	Código 9.1 - Deferimento (22) 17/02/2017 (54) TÊXTEIS E MÉTODO PARA REGULAR A TEMPERATURA DO CORPO HUMANO (71) THE BOARD OF TRUSTEES OF THE LELAND STANFORD JUNIOR UNIVERSITY (US)
(21) BR 11 2018 015907-7 A2	Código 9.1 - Deferimento (22) 20/01/2017 (54) ÂNCORA TÊXTIL IMPLANTÁVEL, CONJUNTO COMPREENDENDO PELO MENOS UMA ÂNCORA E MÉTODO PARA PRODUZIR UMA ÂNCORA TÊXTIL IMPLANTÁVEL (71) MEISTER & CIE AG HASLE-RUEGSAU (CH)
(21) BR 11 2018 016293-0 A2	Código 9.1 - Deferimento (22) 27/02/2017

	(54) TECIDO NÃO TECIDO, E SEU PROCESSO PARA FORMAÇÃO (71) FITESA GERMANY GMBH (DE)
(21) BR 11 2018 067572-5 A2	Código 9.1 - Deferimento (22) 02/03/2017 (54) ELEMENTO ABSORVENTE PARA LÍQUIDOS BIOLÓGICOS, APARELHO E MÉTODO PARA FABRICAR ELEMENTO ABSORVENTE (71) TEXOL S.R.L. (IT)
(21) BR 11 2018 068030-3 A2	Código 9.1 - Deferimento (22) 15/03/2017 (54) MÉTODO PARA MONTAR UM MOLDE FÊMEA, UM ARRANJO DE MOLDE FÊMEA E RESPECTIVA COMBINAÇÃO (71) SACMI COOPERATIVA MECCANICI IMOLA SOCIETA' COOPERATIVA (IT)
(21) BR 11 2018 071542-5 A2	Código 9.1 - Deferimento (22) 04/05/2017 (54) WAFER ADESIVO PARA UM DISPOSITIVO DE OSTOMIA, E, APARELHO DE OSTOMIA. (71) COLOPLAST A/S (DK)
(21) BR 11 2018 076549-0 A2	Código 9.1 - Deferimento (22) 02/05/2017 (54) ESTRUTURA ABSORVENTE INOFENSIVA À PELE COM PERMISSÃO DE FORNECIMENTO DE OXIGÊNIO (71) TING-HUA WANG (TW) ; GARRY TSAUR (US)
(21) BR 11 2018 077370-0 A2	Código 9.1 - Deferimento (22) 10/07/2017 (54) SISTEMA DE CONTROLE PARA UM ATUADOR ELÉTRICO E MÉTODO PARA CONTROLAR UM ATUADOR ELÉCTRICO DE UM SISTEMA DE CONTROLE (71) VETCO GRAY SCANDINAVIA AS (NO)
(21) BR 11 2019 000824-1 A2	Código 9.1 - Deferimento (22) 18/07/2017 (54) ARRANJO ADERENTE, MÉTODO PARA AJUSTE DE UM ARRANJO ADERENTE, MÉTODO PARA DESMONTE DE UM ARRANJO ADERENTE E SISTEMA DE RETENÇÃO PARA UM CONJUNTO DE CUNHA PARA UM PACKER OU TAMPÃO-PONTE (71) BAKER HUGHES, A GE COMPANY, LLC (US)

(21) BR 11 2019 001593-0 A2	Código 9.1 - Deferimento (22) 26/08/2016 (54) UNIDADE DE TAMBOR, CARTUCHO, APARELHO DE FORMAÇÃO DE IMAGEM ELETROFOTOGRÁFICA E ELEMENTO DE ACOPLAMENTO (71) CANON KABUSHIKI KAISHA (JP)
(21) BR 11 2019 003445-5 A2	Código 9.1 - Deferimento (22) 25/08/2017 (54) PROCESSO DE REALIZAÇÃO DE UM SISTEMA DE BARREIRA TÉRMICA SOBRE UM SUBSTRATO METÁLICO DE UMA PEÇA DE TURBOMÁQUINA E PEÇA DE TURBOMÁQUINA (71) SAFRAN (FR)
(21) BR 11 2019 004328-4 A2	Código 9.1 - Deferimento (22) 05/07/2017 (54) ARRANJO DE INSTALAÇÃO MARÍTIMA PARA INSTALAR UM ITEM EM UM TUBO ASCENDENTE SOB A SUPERFÍCIE DE UM MAR, SISTEMA DE INSTALAÇÃO MARÍTIMA E MÉTODO DE INSTALAÇÃO MARÍTIMA (71) EQUINOR ENERGY AS (NO)
(21) BR 11 2019 004802-2 A2	Código 9.1 - Deferimento (22) 11/09/2017 (54) DISPOSITIVO DE ANCORAGEM E SUSPENSÃO ÓSSEAS ORTOPÉDICO, E, SISTEMA DE FIXAÇÃO ORTOPÉDICO (71) CHRISTOPH SCHULZ (DE)
(21) BR 11 2019 004931-2 A2	Código 9.1 - Deferimento (22) 05/09/2017 (54) COMUTADOR DE VÁCUO (71) SIEMENS AKTIENGESELLSCHAFT (DE)
(21) BR 11 2019 005849-4 A2	Código 9.1 - Deferimento (22) 25/09/2017 (54) FIBRA FIADA EM GEL COMPREENDENDO UM POLIETILENO DE ULTRA ALTO PESO MOLECULAR (UHMWPE), FIO DE UHMWPE, CABO, CABO DE GUINDASTE, CABO DE AMARRAÇÃO, CORDAME OU ELEMENTOS DE REFORÇO, ARTIGOS COMPÓSITOS MULTICAMADAS PARA APLICAÇÕES BALÍSTICAS, PRODUTO CONTENDO AS FIBRAS, MÉTODO PARA AUMENTAR A DURAÇÃO DE FLUÊNCIA DE UM FIO COMPREENDENDO REFERIDA FIBRA, PROCESSO DE FIAÇÃO EM GEL PARA FABRICAÇÃO DE REFERIDAS FIBRAS E USO DA REFERIDA FIBRA (71) DSM IP ASSETS B.V. (NL)

(21) BR 11 2019 006753-1 A2	Código 9.1 - Deferimento (22) 05/10/2017 (54) PROCESSO PARA A PRODUÇÃO DE UM POLÍMERO POLI(TETRAMETILENO-2,5-FURANDICARBOXILATO) POLIMERIZADO EM ESTADO SÓLIDO, E, POLÍMERO POLI(TETRAMETILENO-2,5-FURANDICARBOXILATO) (71) FURANIX TECHNOLOGIES B.V. (NL)
(21) BR 11 2019 006835-0 A2	Código 9.1 - Deferimento (22) 05/10/2017 (54) MÉTODO PARA TESTAGEM DE UMA AMOSTRA BIOLÓGICA (71) BOEHRINGER INGELHEIM VETMEDICA GMBH (DE)
(21) BR 11 2019 007710-3 A2	Código 9.1 - Deferimento (22) 17/10/2017 (54) EMBALAGEM PARA UM OBJETO, CONJUNTO DE EMBALAGENS E PROCESSO DE FABRICAÇÃO DE UM CONJUNTO (71) SELENIUM MEDICAL (FR)
(21) BR 11 2019 009414-8 A2	Código 9.1 - Deferimento (22) 30/11/2016 (54) ARTIGO ABSORVENTE DESCARTÁVEL. (71) KIMBERLY-CLARK WORLDWIDE, INC. (US)
(21) BR 11 2019 010001-6 A2	Código 9.1 - Deferimento (22) 10/11/2017 (54) ESTRUTURA DE PORÇÃO DE MONTAGEM DE ESPELHO RETROVISOR (71) HONDA MOTOR CO., LTD. (JP)
(21) BR 11 2019 011686-9 A2	Código 9.1 - Deferimento (22) 08/12/2017 (54) SISTEMA DE INJEÇÃO DE FLUIDO, SISTEMA DE INJEÇÃO DE GÁS E MÉTODO (71) CAMERON TECHNOLOGIES LIMITED (NL)
(21) BR 11 2019 012292-3 A2	Código 9.1 - Deferimento (22) 30/10/2017 (54) CONJUNTO DE GRAMPEAMENTO (71) ETHICON LLC (US)
(21) BR 11 2019 012380-6 A2	Código 9.1 - Deferimento (22) 21/12/2017

	(54) SISTEMA DE TRAVAMENTO DE CHASSI DE ARMA DE FOGO (71) VIKTOR MICHUT (SK)
(21) BR 11 2019 012459-4 A2	Código 9.1 - Deferimento (22) 20/11/2017 (54) ATUADOR DE EXTREMIDADE PARA USO COM UM SISTEMA CIRÚRGICO E CONJUNTO DE EIXO DE ACIONAMENTO PARA USO COM UM SISTEMA CIRÚRGICO (71) ETHICON LLC (US)
(21) BR 11 2019 012521-3 A2	Código 9.1 - Deferimento (22) 04/12/2017 (54) INSTRUMENTO CIRÚRGICO (71) ETHICON LLC (US)
(21) BR 11 2019 012544-2 A2	Código 9.1 - Deferimento (22) 26/10/2017 (54) INSTRUMENTO CIRÚRGICO (71) ETHICON LLC (US)
(21) BR 11 2019 012874-3 A2	Código 9.1 - Deferimento (22) 12/12/2017 (54) APARELHO PARA USO EM UM FURO DE POÇO, PULSADOR E MÉTODO DE UTILIZAÇÃO DE UM DISPOSITIVO DE RESTRIÇÃO DE FLUXO EM UM FURO DE POÇO (71) BAKER HUGHES, A GE COMPANY, LLC (US)
(21) BR 11 2019 012882-4 A2	Código 9.1 - Deferimento (22) 29/12/2017 (54) MÉTODO PARA PRODUZIR PELOTAS DE CROMITA ENDURECIDAS CONTENDO NÍQUEL, MÉTODO PARA PRODUZIR LIGA DE NÍQUEL FERROCROMO E PELOTA DE CROMITA ENDURECIDA (71) METSO OUTOTEC FINLAND OY (FI)
(21) BR 11 2019 012926-0 A2	Código 9.1 - Deferimento (22) 13/12/2017 (54) PARTÍCULAS DE HIDRÓXIDO DE CÁLCIO, MÉTODO PARA PREPARAR PARTÍCULAS DE HIDRÓXIDO DE CÁLCIO E MÉTODO PARA TRATAR GASES DE COMBUSTÃO (71) CARMEUSE RESEARCH AND TECHNOLOGY (BE)
(21) BR 11 2019 013075-6 A2	Código 9.1 - Deferimento (22) 19/12/2017

	(54) APARELHO DE IMPRESSÃO (71) ILLUMINA, INC. (US) ; ILLUMINA CAMBRIDGE LIMITED (GB)
(21) BR 11 2019 013376-3 A2	Código 9.1 - Deferimento (22) 30/11/2017 (54) ARMAZENAMENTO DE CALOR EM EXCESSO EM LADO FRIO DE MOTOR TÉRMICO (71) MALTA INC. (US)
(21) BR 11 2019 013658-4 A2	Código 9.1 - Deferimento (22) 19/10/2017 (54) COMPOSIÇÃO DE MISTURA PARA A PRODUÇÃO DE UM PRODUTO CERÂMICO REFRATÁRIO NÃO MOLDADO E PROCESSO PARA A PRODUÇÃO DESTE (71) REFRACTORY INTELLECTUAL PROPERTY GMBH & CO. KG (AT)
(21) BR 11 2019 017641-1 A2	Código 9.1 - Deferimento (22) 28/03/2017 (54) ARTIGO ABSORVENTE DESCARTÁVEL E MÉTODO PARA FABRICAR UM ARTIGO ABSORVENTE DESCARTÁVEL (71) ESSITY HYGIENE AND HEALTH AKTIEBOLAG (SE)
(21) BR 11 2019 020332-0 A2	Código 9.1 - Deferimento (22) 29/03/2018 (54) MATERIAL DE ENCHIMENTO PARA UM SISTEMA DE RELVA ARTIFICIAL E MÉTODO PARA FAZÊ-LO, CONJUNTO E SISTEMA DE RELVA ARTIFICIAL (71) BROCK USA, LLC (US)
(21) BR 11 2019 021841-6 A2	Código 9.1 - Deferimento (22) 28/03/2018 (54) PROCESSOS DE POLIMERIZAÇÃO EM SOLUÇÃO CONTÍNUA EM VÁRIOS REATORES (71) NOVA CHEMICALS (INTERNATIONAL) S.A. (CH)
(21) BR 11 2019 021876-9 A2	Código 9.1 - Deferimento (22) 03/04/2018 (54) COMPOSIÇÃO DE PRODUTO DE POLIETILENO E CAMADA DE FILME COMPREENDENDO A REFERIDA COMPOSIÇÃO (71) NOVA CHEMICALS (INTERNATIONAL) S.A. (CH)
(21) BR 11 2019 022163-8 A2	Código 9.1 - Deferimento (22) 25/04/2018 (54) PASTILHA DE CORTE

	(71) ISCAR LTD. (IL)
(21) BR 11 2019 024521-9 A2	Código 9.1 - Deferimento (22) 22/05/2017 (54) MÉTODO DE CONTROLE DE ESTACIONAMENTO AUTOMÁTICO E DISPOSITIVO DE CONTROLE DE ESTACIONAMENTO AUTOMÁTICO PARA VEÍCULOS (71) NISSAN MOTOR CO., LTD. (JP)
(21) BR 11 2019 025972-4 A2	Código 9.1 - Deferimento (22) 06/06/2018 (54) MÓDULO SUBMARINO DE ENERGIA ELÉTRICA E COMUNICAÇÃO E SISTEMA DE CONTROLE (71) FMC KONGSBERG SUBSEA AS (NO)
(21) BR 11 2019 026094-3 A2	Código 9.1 - Deferimento (22) 14/06/2017 (54) PROTETOR DE INCONTINÊNCIA MASCULINA, MÉTODO PARA FABRICAÇÃO DE UM PROTETOR DE INCONTINÊNCIA MASCULINA E PACOTE DE UMA PLURALIDADE DE ARTIGOS ABSORVENTES (71) ESSITY HYGIENE AND HEALTH AKTIEBOLAG (SE)
(21) BR 11 2019 026423-0 A2	Código 9.1 - Deferimento (22) 14/06/2018 (54) COMPOSTOS, COMPOSIÇÃO AGROQUÍMICA, USO DE COMPOSTOS DE FÓRMULA I E MÉTODO PARA COMBATER FUNGOS NOCIVOS FITOPATOGÊNICOS (71) BASF SE (DE)
(21) BR 11 2019 026938-0 A2	Código 9.1 - Deferimento (22) 07/07/2017 (54) ARTIGO ABSORVENTE E MÉTODO PARA FABRICAR UM ARTIGO ABSORVENTE (71) ESSITY HYGIENE AND HEALTH AKTIEBOLAG (SE)
(21) BR 11 2019 026944-4 A2	Código 9.1 - Deferimento (22) 07/07/2017 (54) ARTIGO ABSORVENTE E MÉTODO PARA FABRICAR UM ARTIGO ABSORVENTE (71) ESSITY HYGIENE AND HEALTH AKTIEBOLAG (SE)
(21) BR 11 2019 027187-2 A2	Código 9.1 - Deferimento (22) 22/06/2018

	(54) SISTEMA PARA AGREGAÇÃO DE METADADOS DE EVENTOS DE COMPORTAMENTO DO CONSUMIDOR NA LOJA, VERIFICAÇÃO DE DADOS E ANÁLISE DE INTELIGÊNCIA ARTIFICIAL DOS MESMOS PARA INTERPRETAÇÃO DOS DADOS E DESENCADEAMENTO DE AÇÃO ASSOCIADA (71) DIPESH AVLANI (AU) ; SEAN TAHENY (AU) ; KARL GUINEY (AU)
(21) BR 11 2020 000133-3 A2	Código 9.1 - Deferimento (22) 04/07/2017 (54) SISTEMA DE CONVERSÃO DE POTÊNCIA E MÉTODO DE CONTROLE PARA UM SISTEMA DE CONVERSÃO DE POTÊNCIA (71) INGETEAM POWER TECHNOLOGY, S.A. (ES)
(21) BR 11 2020 001767-1 A2	Código 9.1 - Deferimento (22) 28/07/2017 (54) APARELHO DE PROTEÇÃO DE DISPOSITIVO E MÉTODO DE PROTEÇÃO DE DISPOSITIVO (71) NISSAN MOTOR CO., LTD. (JP)
(21) BR 11 2020 003586-6 A2	Código 9.1 - Deferimento (22) 11/04/2018 (54) EXTREMIDADE DE LATA, PRENSA ESTRUTURADA PARA FORMAR UMA EXTREMIDADE DE LATA E MÉTODO DE FORMAR UMA EXTREMIDADE DE LATA (71) STOLLE MACHINERY COMPANY, LLC (US)
(21) BR 11 2020 003726-5 A2	Código 9.1 - Deferimento (22) 07/08/2018 (54) DISPOSITIVO E MÉTODO DE DETECÇÃO DE PONTA DE QUEBRA OU FIM DO FIO DE URDIDURA EM UM TEAR PARA TECELAGEM DE TECIDO (71) SIDDARTH LOHIA (IN)
(21) BR 11 2020 005407-0 A2	Código 9.1 - Deferimento (22) 20/09/2018 (54) SISTEMA DE CATALISADOR (71) DOW GLOBAL TECHNOLOGIES LLC (US)
(21) BR 11 2020 006332-0 A2	Código 9.1 - Deferimento (22) 19/09/2018 (54) PRÓ-CATALISADOR (71) DOW GLOBAL TECHNOLOGIES LLC (US)
(21) BR 11 2020 006447-5 A2	Código 9.1 - Deferimento

	(22) 08/10/2018 (54) Filme polimérico à base de etileno orientado uniaxialmente (71) DOW GLOBAL TECHNOLOGIES LLC (US)
(21) BR 11 2020 007339-3 A2	Código 9.1 - Deferimento (22) 13/09/2018 (54) "Tubulação, sistema de exploração e recuperação de recursos e método de remoção do tampão formado de um material de desintegração sob demanda (DOD) preso em uma passagem de uma tubulação" (71) BAKER HUGHES, A GE COMPANY, LLC (US)
(21) BR 11 2020 008185-0 A2	Código 9.1 - Deferimento (22) 26/10/2018 (54) PEÇA MECÂNICA, MÉTODO PARA DEPOSITAR PELO MENOS UMA CAMADA DE PROTEÇÃO EM UMA PEÇA MECÂNICA E MÉTODO PARA DEPOSITAR PELO MENOS UMA CAMADA DE MATERIAL EM UMA PEÇA (71) SAFRAN (FR)
(21) BR 11 2020 008383-6 A2	Código 9.1 - Deferimento (22) 07/11/2017 (54) MONTAGEM DE SUSPENSOR DE TUBULAÇÃO E MÉTODO PARA INSTALAR UM SUSPENSOR DE TUBULAÇÃO EM UMA CABEÇA DE POÇO (71) FMC TECHNOLOGIES, INC. (US)
(21) BR 11 2020 008555-3 A2	Código 9.1 - Deferimento (22) 10/12/2018 (54) INICIADOR DE POLIMERIZAÇÃO QUÍMICA, COMPOSIÇÃO ADESIVA, KIT DE COMPOSIÇÃO ADESIVA, MATERIAL DENTÁRIO, KIT DE MATERIAL DENTÁRIO E MÉTODO DE ARMAZENAMENTO DA COMPOSIÇÃO ADESIVA (71) TOKUYAMA DENTAL CORPORATION (JP)
(21) BR 11 2020 008911-7 A2	Código 9.1 - Deferimento (22) 17/11/2017 (54) SISTEMA DE MANUSEIO TUBULAR E DISPOSITIVO DE CONTROLE QUE PODE SER MONTADO EM UMA FERRAMENTA (71) WEATHERFORD TECHNOLOGY HOLDINGS, LLC (US)
(21) BR 11 2020 009680-6 A2	Código 9.1 - Deferimento (22) 30/11/2018 (54) MONTAGEM DE FECHAMENTO DE FRASCOS COMPREENDENDO UMA COMPOSIÇÃO DE POLIETILENO (71) NOVA CHEMICALS (INTERNATIONAL) S.A. (CH)

(21) BR 11 2020 011194-5 A2	Código 9.1 - Deferimento (22) 18/12/2018 (54) TAMBOR PARA A APLICAÇÃO DE PRODUTOS SEMIACABADOS DENTRO DE PNEUS, E, PROCESSO PARA APLICAR UM PRODUTO SEMIACABADO DENTRO DE UM PNEU (71) PIRELLI TYRE S.P.A. (IT)
(21) BR 11 2020 011857-5 A2	Código 9.1 - Deferimento (22) 12/12/2018 (54) “Atuador submarino e método de atuação de um atuador submarino” (71) FMC KONGSBERG SUBSEA AS (NO)
(21) BR 11 2020 012243-2 A2	Código 9.1 - Deferimento (22) 06/11/2018 (54) “Obturador e método de vedação em um elemento tubular” (71) WEATHERFORD TECHNOLOGY HOLDINGS, LLC (US)
(21) BR 11 2020 013343-4 A2	Código 9.1 - Deferimento (22) 20/12/2018 (54) MÉTODO PARA REDUZIR INCRUSTAÇÃO EM CRAQUEAMENTO CATALÍTICO (71) NESTE OYJ (FI)
(21) BR 11 2020 016521-2 A2	Código 9.1 - Deferimento (22) 13/02/2019 (54) MÉTODO E DISPOSITIVO DE CIRURGIA DENTÁRIA (71) CASTLE WALL PTY LTD (AU)
(21) BR 11 2020 020305-0 A2	Código 9.1 - Deferimento (22) 22/03/2019 (54) MATERIAL DE AÇO ADEQUADO PARA USO EM AMBIENTE ÁCIDO (71) NIPPON STEEL CORPORATION (JP)
(21) BR 11 2020 020409-9 A2	Código 9.1 - Deferimento (22) 25/10/2018 (54) COMPOSIÇÕES COM DEPOSIÇÃO INTENSIFICADA DE AGENTES ANTICASPA SOLÚVEIS EM TENSOATIVO (71) THE PROCTER & GAMBLE COMPANY (US)
(21) BR 11 2020 021417-5 A2	Código 9.1 - Deferimento (22) 12/04/2019 (54) SISTEMA DE AQUECIMENTO DE CALDEIRA (71) HERTZEL YAICH (IL)

(21) BR 11 2020 025414-2 A2	Código 9.1 - Deferimento (22) 12/06/2019 (54) APARELHO PARA MONTAR COMPONENTES DE PÁ DE AEROGERADOR (71) TPI COMPOSITES, INC. (US) ; MICHAEL P. VILLAR (PH)
(21) BR 11 2020 026499-7 A2	Código 9.1 - Deferimento (22) 28/06/2018 (54) COMPOSIÇÃO, MÉTODO PARA O CUIDADO DA PELE E USO DA COMPOSIÇÃO (71) L'OREAL (FR)
(21) BR 11 2021 001522-1 A2	Código 9.1 - Deferimento (22) 05/10/2018 (54) MÉTODO E DISPOSITIVO PARA A PRODUÇÃO DE POLIAMIDA 6 COM BAIXO TEOR DE EXTRATO (71) TECHNIP ZIMMER GMBH (DE)
(21) BR 11 2021 003890-6 A2	Código 9.1 - Deferimento (22) 27/08/2019 (54) SISTEMA DE PRÓTESE DENTÁRIA, PARA A UTILIZAÇÃO COM PELO MENOS DOIS IMPLANTES DENTÁRIOS (71) UNIVERSIDADE DO PORTO (PT)
(21) BR 11 2021 005503-7 A2	Código 9.1 - Deferimento (22) 13/08/2019 (54) PISTÃO DE CARTUCHO REUTILIZÁVEL (71) MEDMIX SWITZERLAND AG (CH)
(21) BR 11 2021 011030-5 A2	Código 9.1 - Deferimento (22) 13/12/2018 (54) VEÍCULO DE MONTAR EM SELIM (71) HONDA MOTOR CO., LTD. (JP)
(21) BR 11 2021 018931-9 A2	Código 9.1 - Deferimento (22) 22/03/2019 (54) ELEVADOR E MÉTODO DE USO DO MESMO (71) KURT GEORG GRIBNITZ (ZA) ; JAN HENDRIK VAN DER MERWE (ZA)
(21) BR 11 2022 024778-8 A2	Código 9.1 - Deferimento (22) 30/09/2020 (54) VÁLVULA DE RETARDO DE TEMPO E CONTROLADOR DE VAZÃO

	(71) SMC CORPORATION (JP)
(21) BR 12 2018 015123-4 A2	Código 9.1 - Deferimento (22) 31/07/2015 (54) CARTUCHO DE TONER (62) BR 11 2017 001779-2 31/07/2015 (71) CANON KABUSHIKI KAISHA (JP)
(21) BR 12 2019 022437-4 A2	Código 9.1 - Deferimento (22) 28/10/2016 (54) DISPOSITIVO DE TERAPIA DE FERIDAS (62) BR 11 2018 008402-6 28/10/2016 (71) LORAIN COUNTY COMMUNITY COLLEGE INNOVATION FOUNDATION (US)
(21) BR 12 2020 013796-7 A2	Código 9.1 - Deferimento (22) 04/12/2014 (54) CARTUCHO DE PROCESSO (62) BR 11 2016 009776-9 04/12/2014 (71) CANON KABUSHIKI KAISHA (JP)
(21) BR 12 2022 024931-0 A2	Código 9.1 - Deferimento (22) 02/05/2017 (54) ENDOPRÓTESE VALVULADA (62) BR 10 2017 009222-4 02/05/2017 (71) BRAILE BIOMÉDICA INDÚSTRIA, COMÉRCIO E REPRESENTAÇÕES LTDA (BR/SP)
(21) BR 20 2014 011269-9 U2	Código 9.1 - Deferimento (22) 09/05/2014 (54) DISCO DE CORTE PARA NYLON VILLAENE (71) FERNANDO CESAR VILLAIN (BR/SC)
(21) BR 20 2018 009500-0 U2	Código 9.1 - Deferimento (22) 10/05/2018 (54) LUMINÁRIA DE EMERGÊNCIA COM INDICAÇÃO DE ROTA DE FUGA (71) EDUARDO SANTANA ALVES (BR/MG)
(21) BR 20 2018 010978-8 U2	Código 9.1 - Deferimento (22) 29/05/2018 (54) DISPOSIÇÃO CONSTRUTIVA APLICADA EM SUPORTE PARA UM ELEVADOR (71) CNH INDUSTRIAL BRASIL LTDA. (BR/MG)

Código 9.1.2 - Publicação Anulada

Anulada a publicação de deferimento por ter sido indevida.

---

(21) BR 10 2017 019554-6 A2

Código 9.1.2 - Publicação Anulada
(22) 13/09/2017
(54) SISTEMAS DE LIBERAÇÃO CONTROLADA DE INSUMOS AGRÍCOLAS À BASE DE POLÍMEROS DE GLICEROL
(71) UNIVERSIDADE FEDERAL DE LAVRAS (BR/MG) ; FUNDAÇÃO DE AMPARO À PESQUISA DE MINAS GERAIS (BR/MG)
Anulada a publicação código 9.1 na RPI nº 2722 de 07/03/2023 por ter sido indevida.

Código 9.1.4 - Retificação

Retificação da publicação de deferimento por ter sido efetuada com incorreção. Tal publicação não implica na alteração da data do deferimento e nos prazos decorrentes da mesma.

---

(21) BR 11 2016 006403-8 A2

Código 9.1.4 - Retificação
(22) 23/09/2014
(54) MÉTODO PARA INICIALIZAR UM SEGUNDO APLICATIVO EM UM SEGUNDO DISPOSITIVO, MÉTODO PARA INICIALIZAR UM SEGUNDO APLICATIVO ATRAVÉS DE UM SEGUNDO DISPOSITIVO, PRIMEIRO E SEGUNDO DISPOSITIVOS EM UM SISTEMA DE COMUNICAÇÃO SEM FIO
(71) SAMSUNG ELECTRONICS CO., LTD. (KR)
Notificação 9.1 efetuada com incorreções materiais nas reivindicações.

---

(21) BR 11 2017 017481-2 A2

Código 9.1.4 - Retificação
(22) 12/08/2015
(54) MÉTODO DE DECODIFICAÇÃO DE IMAGEM DE VÍDEO E DISPOSITIVO DE DECODIFICAÇÃO PARA DECODIFICAÇÃO DE IMAGEM DE VÍDEO
(71) HUAWEI TECHNOLOGIES CO., LTD. (CN)
Notificação 9.1 efetuada com incorreções materiais nas reivindicações.

---

(21) BR 11 2017 019416-3 A2

Código 9.1.4 - Retificação
(22) 10/03/2016
(54) COMPOSIÇÃO E PROCESSO PARA PREPARAR UMA COMPOSIÇÃO
(71) DOW GLOBAL TECHNOLOGIES LLC (US)
Retifique-se por incorreção no quadro 1 do parecer anterior.

---

(21) BR 11 2018 076308-0 A2

Código 9.1.4 - Retificação
(22) 12/12/2017
(54) COMPOSIÇÃO ALIMENTÍCIA PARA ANIMAIS DE ESTIMAÇÃO, SEUS USOS, E MÉTODOS NÃO TERAPÊUTICOS PARA MANTER A SAÚDE DE UM CANINO E PARA MODULAR UM PARÂMETRO DE SAÚDE EM UM CANINO
(71) SOCIÉTÉ DES PRODUITS NESTLÉ S.A. (CH)
Retifica-se o deferimento da RPI 2726 de 04/04/2023, por ter sido efetuado com incorreções.

---

(21) BR 20 2017 014324-0 U2

Código 9.1.4 - Retificação
(22) 30/06/2017
(54) CÂNULA DE COLETA DE ENXERTO DE GORDURA
(71) UNIVERSIDADE FEDERAL DE SÃO PAULO - UNIFESP (BR/SP)
Retificação de deferimento notificado na RPI n° 2722 de 07/03/2023.

(21) BR 20 2017 016739-4 U2	Código 9.1.4 - Retificação (22) 03/08/2017 (54) MÁQUINA PARA TATUAGEM COM CENTRO DE MASSA VARIÁVEL (71) INSTITUTO FEDERAL DE EDUCAÇÃO, CIÊNCIA E TECNOLOGIA DO SUDESTE DE MINAS (BR/MG) Retificação de deferimento notificado na RPI 2725 de 28/03/2023.

Código 9.2 - Indeferimento

Indeferido o pedido por não atender aos requisitos legais, conforme parecer técnico que pode ser obtido através do endereço eletrônico www.inpi.gov.br - No Acesso rápido - Faça uma busca – Patente. Para acessar, cadastre-se no Portal do INPI e use login e senha. Desta data corre o prazo de 60 (sessenta) dias para eventual recurso do depositante. No caso de pedido de certificado de adição indeferido por não ter o mesmo conceito inventivo, o depositante poderá, no prazo de recurso, requerer a sua transformação em pedido de patente de invenção ou modelo de utilidade, nos termos do Art. 76 § 4º da Lei nº 9.279/96.

---

(21) BR 10 2014 027123-6 A2

Código 9.2 - Indeferimento
(22) 30/10/2014
(54) HIDROGEL DE ALGINATO CONTENDO VITAMINAS DO COMPLEXO B PARA CICATRIZAÇÃO DE FERIDAS
(71) UNIVERSIDADE FEDERAL DE PERNAMBUCO (BR/PE)

---

(21) BR 10 2015 022659-4 A2

Código 9.2 - Indeferimento
(22) 11/09/2015
(54) SISTEMA DE ORIENTAÇÃO MÉDICA
(71) PREVENT SENIOR PRIVATE OPERADORA DE SAUDE LTDA (BR/SP)

---

(21) BR 10 2015 024140-2 A2

Código 9.2 - Indeferimento
(22) 18/09/2015
(54) SISTEMA DE GERENCIAMENTO INTERDISCIPLINAR DE PACIENTES DE ALTA-COMPLEXIDADE
(71) PREVENT SENIOR PRIVATE OPERADORA DE SAUDE LTDA (BR/SP)

---

(21) BR 10 2015 028438-1 A2

Código 9.2 - Indeferimento
(22) 06/11/2015
(54) NOVOS DERIVADOS DA NAFTOQUINONA E AVALIAÇÃO DE SUAS ATIVIDADES TRIPANOCIDA
(71) FUNDAÇÃO UNIVERSIDADE FEDERAL DE MATO GROSSO DO SUL (BR/MS)

---

(21) BR 10 2016 013231-2 A2

Código 9.2 - Indeferimento
(22) 08/06/2016
(54) SISTEMA E MÉTODO DE TRADUÇÃO
(71) FENG ZHONG (CN)

---

(21) BR 10 2016 014623-2 A2

Código 9.2 - Indeferimento
(22) 21/06/2016
(54) SISTEMA DE CONTROLE DE OPERAÇÕES, MÉTODO IMPLANTADO

	POR COMPUTADOR PARA CONTROLAR OPERAÇÕES E DISPOSITIVO (71) GENERAL ELECTRIC COMPANY (US)
(21) BR 10 2016 016599-7 A2	Código 9.2 - Indeferimento (22) 18/07/2016 (54) SISTEMA DE PROCESSAMENTO DE EMPRÉSTIMO COM USO DE UM ATIVO DIGITAL DE LIVRO RAZÃO DISTRIBUÍDO (71) BITPAGOS INC. (US)
(21) BR 10 2017 002122-0 A2	Código 9.2 - Indeferimento (22) 01/02/2017 (54) REATOR FOTOCATALÍTICO APLICADO AO TRATAMENTO DE ÁGUAS RESIDUAIS DO PROCESSO DE TINGIMENTO DE TECIDOS (71) UNIVERSIDADE FEDERAL RURAL DE PERNAMBUCO (BR/PE)
(21) BR 10 2017 023604-8 A2	Código 9.2 - Indeferimento (22) 01/11/2017 (54) REVESTIMENTO COMESTÍVEL À BASE DE AMIDO DE MILHO MODIFICADO E ADICIONADO DE TOMATE EM PÓ E APLICAÇÃO EM MASSAS PARA A PRODUÇÃO DE PÃES (71) UNIVERSIDADE FEDERAL DO CEARÁ (BR/CE)
(21) BR 10 2018 013989-4 A2	Código 9.2 - Indeferimento (22) 09/07/2018 (54) FORMULAÇÃO SEMISSÓLIDA CONTENDO SOLUÇÃO EXTRATIVA DO RIZOMA DE ZINGIBER OFFICINALE ROSCOE (ZINGIBERACEAE) PARA USO COMO ANTI-INFLAMATÓRIO TÓPICO (71) FUNDACAO UNIVERSIDADE FEDERAL DO VALE DO SAO FRANCISCO (BR/PE) ; FUNDACAO UNIVERSIDADE FEDERAL DO VALE DO SAO FRANCISCO (BR/BA)
(21) BR 10 2018 016495-3 A2	Código 9.2 - Indeferimento (22) 13/08/2018 (54) COMPÓSITO BIOMAGNETOATIVO, PVDF-BIO-MAGNÉTICO, PARA IMPLANTES, ENXERTOS E SUBSTITUIÇÕES ÓSSEAS E SEU PROCESSO DE PRODUÇÃO (71) UNIVERSIDADE ESTADUAL DO CENTRO-OESTE (BR/PR) ; UNIVERSIDADE ESTADUAL DE MARINGÁ (BR/PR)
(21) BR 11 2013 022914-4 A2	Código 9.2 - Indeferimento (22) 07/03/2012 (54) CODIFICAÇÃO DE COEFICIENTES DE TRANSFORMADA PARA CODIFICAÇÃO DE VÍDEO

	(71) QUALCOMM INCORPORATED (US)
(21) BR 11 2016 001322-0 A2	Código 9.2 - Indeferimento (22) 24/07/2014 (54) DERIVADOS DE QUINAZOLIN-4-ONA SUBSTITUÍDA (71) NOVARTIS AG (CH)
(21) BR 11 2016 007921-3 A2	Código 9.2 - Indeferimento (22) 08/10/2014 (54) COMPOSTO E COMPOSIÇÃO (71) CENTRE NATIONAL DE LA RECHERCHE SCIENTIFIQUE (FR) ; UNIVERSITE DE POITIERS (FR) ; UNIVERSITY OF EXETER (GB)
(21) BR 11 2016 015496-7 A2	Código 9.2 - Indeferimento (22) 30/12/2014 (54) COMPOSIÇÃO E PROCESSO PARA A PRODUÇÃO DA COMPOSIÇÃO (71) NESTE OYJ (FI)
(21) BR 11 2017 007420-6 A2	Código 9.2 - Indeferimento (22) 08/10/2015 (54) COMPOSTOS AROMÁTICOS SUBSTITUÍDOS E COMPOSIÇÕES FARMACÊUTICAS PARA PREVENIR E TRATAR DIABETES (71) PROMETIC PHARMA SMT LIMITED (GB)
(21) BR 11 2017 011168-3 A2	Código 9.2 - Indeferimento (22) 27/05/2015 (54) USOSDE LEVODOPA, INIBIDOR DA AADC E OPICAPONE, E MEDICAMENTOS PARA RETARDAR A DOENÇA DE PARKINSON (71) BIAL -PORTELA & CA., S.A. (PT)
(21) BR 11 2017 015840-0 A2	Código 9.2 - Indeferimento (22) 27/01/2016 (54) MÉTODO DE TRATAMENTO OU PREVENÇÃO DE EVENTOS ATEROTROMBÓTICOS EM PACIENTES COM HISTÓRICO DE INFARTO DO MIOCÁRDIO (71) ASTRAZENECA AB (SE)
(21) BR 11 2017 017428-6 A2	Código 9.2 - Indeferimento (22) 23/02/2016 (54) MÉTODO PARA SUPRESSÃO DO AMARGOR DE DERIVADO DE QUINOLINA (71) EISAI R&D MANAGEMENT CO., LTD. (JP)

(21) BR 11 2017 018954-2 A2	Código 9.2 - Indeferimento (22) 02/03/2016 (54) USO DE FORMA MUTANTE DE PROTEÍNA RAS E MÉTODO PARA TRATAR CÂNCER (71) BEYONDSPRING PHARMACEUTICALS, INC. (US)
(21) BR 11 2017 018964-0 A2	Código 9.2 - Indeferimento (22) 02/03/2016 (54) USO DE PLINABULIN E MÉTODOS PARA TRATAR TUMOR CEREBRAL (71) BEYONDSPRING PHARMACEUTICALS, INC. (US)
(21) BR 11 2017 020408-8 A2	Código 9.2 - Indeferimento (22) 25/03/2016 (54) USOS DE BIOTINA (71) MEDDAY PHARMACEUTICALS (FR)
(21) BR 11 2017 021383-4 A2	Código 9.2 - Indeferimento (22) 30/03/2016 (54) REGIME DE DOSAGEM PARA DOSES OMITIDAS DE ÉSTERES DE PALIPERIDONA INJETÁVEIS DE LONGA AÇÃO (71) JANSSEN PHARMACEUTICALS, INC. (US)
(21) BR 11 2017 022553-0 A2	Código 9.2 - Indeferimento (22) 20/04/2016 (54) MÉTODOS E MATERIAIS PARA MATAR CÉLULAS INFECTADAS POR HIV (71) MAYO FOUNDATION FOR MEDICAL EDUCATION AND RESEARCH (US)
(21) BR 11 2019 006017-0 A2	Código 9.2 - Indeferimento (22) 25/09/2017 (54) MÉTODO DE LAVAGEM DE ROUPA (71) UNILEVER IP HOLDINGS B.V. (PB)
(21) BR 11 2019 006361-7 A2	Código 9.2 - Indeferimento (22) 28/09/2017 (54) COMPOSIÇÃO, MÉTODOS PARA SINTETIZAR UM ZEÓLITO E PARA TRATAR UM GÁS DE ESCAPE, COMPOSIÇÃO DE CATALISADOR, E, ARTIGO CATALISADOR (71) JOHNSON MATTHEY PUBLIC LIMITED COMPANY (GB)
(21) BR 11 2019 010155-1 A2	Código 9.2 - Indeferimento (22) 22/12/2017 (54) PRODUTO DE CAFÉ TORRADO E MOÍDO SECO, SEU PROCESSO DE

	FABRICAÇÃO, MÉTODOS PARA PREPARAÇÃO DE UMA BEBIDA, E CÁPSULA DE BEBIDA (71) SOCIÉTÉ DES PRODUITS NESTLÉ S.A. (CH)
(21) BR 11 2019 015852-9 A2	Código 9.2 - Indeferimento (22) 27/02/2017 (54) INIBIÇÃO DE INCRUSTAÇÃO DE SULFATO EM APLICAÇÕES DE ALTA PRESSÃO E ALTA TEMPERATURA (71) BL TECHNOLOGIES, INC. (US)
(21) BR 11 2019 015967-3 A2	Código 9.2 - Indeferimento (22) 27/02/2017 (54) INIBIÇÃO DE INCRUSTAÇÃO EM APLICAÇÕES DE ALTA PRESSÃO E ALTA TEMPERATURA (71) BL TECHNOLOGIES, INC. (US)
(21) BR 11 2019 018573-9 A2	Código 9.2 - Indeferimento (22) 07/03/2018 (54) MÉTODOS PARA PREPARAR UM COPOLÍMERO DE LIGNINA CATIÔNICO E DE FLOCULAÇÃO DE ÁGUAS RESIDUAIS, E, COPOLÍMERO DE LIGNINA CATIÔNICO (71) FPINNOVATIONS (CA) ; LAKEHEAD UNIVERSITY (CA)
(21) BR 11 2019 024053-5 A2	Código 9.2 - Indeferimento (22) 16/05/2018 (54) MÉTODO DE POSICIONAMENTO DE PLATAFORMA E ALIMENTADOR (71) CNH INDUSTRIAL BRASIL LTDA. (BR/MG)
(21) BR 11 2020 004931-0 A2	Código 9.2 - Indeferimento (22) 19/09/2018 (54) CINTA DE TOPO DE PNEU PARA VEÍCULO PESADO DO TIPO PARA CONSTRUÇÃO CIVIL (71) COMPAGNIE GENERALE DES ETABLISSEMENTS MICHELIN (FR)
(21) BR 11 2021 009259-5 A2	Código 9.2 - Indeferimento (22) 13/11/2019 (54) COMBINAÇÃO HERBICIDA (71) UPL LIMITED (GI)
(21) BR 12 2019 025426-5 A2	Código 9.2 - Indeferimento (22) 05/11/2012 (54) APARELHO DE CODIFICAÇÃO DE IMAGEM, MÉTODO DE CODIFICAÇÃO DE IMAGEM, APARELHO DE DECODIFICAÇÃO DE IMAGEM,

	MÉTODO DE DECODIFICAÇÃO DE IMAGEM, E PROGRAMA (62) BR 11 2014 010898-6 05/11/2012 (71) CANON KABUSHIKI KAISHA (JP)
(21) BR 12 2020 019071-0 A2	Código 9.2 - Indeferimento (22) 27/01/2016 (54) USO DE TICAGRELOR NO TRATAMENTO OU PREVENÇÃO DE EVENTOS ATEROTROMBÓTICOS EM PACIENTES COM HISTÓRICO DE INFARTO DO MIOCÁRDIO (62) BR 11 2017 015840-0 27/01/2016 (71) ASTRAZENECA AB (SE)
(21) BR 12 2021 001183-4 A2	Código 9.2 - Indeferimento (22) 30/03/2016 (54) REGIME DE DOSAGEM PARA DOSES OMITIDAS DE ÉSTERES DE PALIPERIDONA INJETÁVEIS DE LONGA AÇÃO (62) BR 11 2017 021383-4 30/03/2016 (71) JANSSEN PHARMACEUTICALS, INC. (US)
(21) BR 12 2021 002334-4 A2	Código 9.2 - Indeferimento (22) 25/03/2016 (54) MÉTODOS PARA FABRICAR UM COMPOSTO CONTENDO NITROGÊNIO OU SAL DO MESMO E UM COMPLEXO METÁLICO, COMPOSTOS CONTENDO NITROGÊNIO, COMPLEXOS DOS DITOS COMPOSTOS E COMPOSIÇÕES FARMACÊUTICAS COMPREENDENDO OS DITOS COMPLEXOS (62) BR 11 2017 020484-3 25/03/2016 (71) FUJIFILM CORPORATION (JP)
(21) BR 12 2022 009448-1 A2	Código 9.2 - Indeferimento (22) 04/09/2019 (54) CONTA EXPANDIDA DE RESINA À BASE DE POLIAMIDA E MÉTODO PARA A PRODUÇÃO DA MESMA (62) BR 11 2021 004036-6 04/09/2019 (71) JSP CORPORATION (JP)
(21) BR 12 2022 009458-9 A2	Código 9.2 - Indeferimento (22) 04/09/2019 (54) CONTA EXPANDIDA DE RESINA À BASE DE POLIAMIDA E MÉTODO PARA A PRODUÇÃO DA MESMA (62) BR 11 2021 004036-6 04/09/2019 (71) JSP CORPORATION (JP)

(21) BR 12 2022 018719-6 A2	Código 9.2 - Indeferimento (22) 17/05/2016 (54) COMPOSTOS ANTIFÚNGICOS, SEU PROCESSOS DE PREPARAÇÃO E COMPOSIÇÕES AGRÍCOLAS (62) BR 11 2017 024463-2 17/05/2016 (71) MYCOVIA PHARMACEUTICALS, INC. (US)
(21) BR 12 2022 019879-1 A2	Código 9.2 - Indeferimento (22) 17/12/2015 (54) SÍNTESE COMERCIALMENTE VIÁVEL DE CANTARIDINA E DERIVADOS DE CANTARIDINA BIOATIVOS (62) BR 11 2017 013029-7 17/12/2015 (71) VERRICA PHARMACEUTICALS, INC. (US)
(21) BR 12 2022 019992-5 A2	Código 9.2 - Indeferimento (22) 07/12/2015 (54) USOS DE UM COMPOSTO E MÉTODO PARA PREPARAR UM FOSFORAMIDATO DE NUCLEOSÍDEO (62) BR 11 2017 012859-4 07/12/2015 (71) EMORY UNIVERSITY (US)
(21) BR 20 2018 000529-0 U2	Código 9.2 - Indeferimento (22) 10/01/2018 (54) GRAMPO PARA ISOLAMENTO ABSOLUTO PARA ENDODONTIA (71) JULIO CESAR BENIS (BR/PR)
(21) BR 20 2018 008269-3 U2	Código 9.2 - Indeferimento (22) 24/04/2018 (54) LUMINÁRIA PROVIDA COM CÂMERA E/OU SENSORES DE PRESENÇA (71) JORGE LUIZ BEZERRA DA SILVA (BR/SP)
(21) BR 20 2018 009274-5 U2	Código 9.2 - Indeferimento (22) 07/05/2018 (54) APERFEIÇOAMENTOS INTRODUZIDOS À PORTA- MOLDES (71) ROSSIL INDUSTRIAL LTDA (BR/SC)
(21) BR 20 2020 010367-4 U2	Código 9.2 - Indeferimento (22) 25/05/2020 (54) DISPOSIÇÕES CONSTRUTIVAS INTRODUZIDAS EM ARMADILHAS PARA PERNILONGOS (71) GABRIEL FERNANDO CARRÃO MACEDO (BR/PR)

Código 9.2.1 - Decisão Anulada

Anulação da decisão de indeferimento do pedido por ter sido indevida. (A toda publicação que envolva anulação de ato ou despacho caberá justificativa no processo administrativo.)

---

(21) BR 12 2020 021432-5 A2

Código 9.2.1 - Decisão Anulada

(22) 09/09/2016

(54) DISPOSITIVO MÉDICO

(62) BR 11 2018 004850-0 09/09/2016

(71) OBL S.A. (FR)

Anulada a publicação código 9.2 na RPI nº 2722 de 07/03/2023 por ter sido indevida.

Código 9.2.3 - Republicação

Republicação da publicação de indeferimento por ter sido efetuada com incorreção.

---

(21) BR 12 2022 006027-7 A2

Código 9.2.3 - Republicação
(22) 03/11/2016
(54) COMPOSIÇÃO MICROBIANA
(62) BR 11 2018 072105-0 03/11/2016
(71) THE STATE OF ISRAEL, MINISTRY OF AGRICULTURE & RURAL DEVELOPMENT, AGRICULTURAL RESEARCH ORGANIZATION (ARO) (VOLCANI CENTER) (IL)
Republica-se o indeferimento da RPI 2721 de 28/02/2023 , tendo em vista que seu parecer foi elaborado com incorreções.

Código 9.2.4 - Manutenção do Indeferimento

Mantido o indeferimento uma vez que não foi apresentado recurso dentro do prazo legal.

---

(21) BR 10 2017 005700-3 A2

Código 9.2.4 - Manutenção do Indeferimento
(22) 21/03/2017
(54) IMPLEMENTO PARA RECOLHIMENTO DE FRUTAS EM UM LEITO DE CULTIVO DE UMA CULTURA ANUAL OU PERENE
(71) MATÃO EQUIPAMENTOS INDUSTRIAIS E AGRÍCOLAS LTDA (BR/SP)
MANTIDO O INDEFERIMENTO UMA VEZ QUE NÃO FOI APRESENTADO RECURSO DENTRO DO PRAZO LEGAL.MANTIDO O INDEFERIMENTO UMA VEZ QUE NÃO FOI APRESENTADO RECURSO DENTRO DO PRAZO LEGAL.

---

(21) BR 10 2017 015017-8 A2

Código 9.2.4 - Manutenção do Indeferimento
(22) 13/07/2017
(54) BOLINHO ENRIQUECIDO COM BURITI
(71) UNIVERSIDADE FEDERAL DO MARANHÃO (BR/MA)
MANTIDO O INDEFERIMENTO UMA VEZ QUE NÃO FOI APRESENTADO RECURSO DENTRO DO PRAZO LEGAL.MANTIDO O INDEFERIMENTO UMA VEZ QUE NÃO FOI APRESENTADO RECURSO DENTRO DO PRAZO LEGAL.

---

(21) BR 10 2021 022009-0 A2

Código 9.2.4 - Manutenção do Indeferimento
(22) 03/11/2021
(54) SUCOS, BEBIDAS E ALIMENTOS EM FORMA DE PASTILHAS
(71) MARCO AURÉLIO PIMENTEL E SOUZA (BR/MG)
MANTIDO O INDEFERIMENTO UMA VEZ QUE NÃO FOI APRESENTADO RECURSO DENTRO DO PRAZO LEGAL.MANTIDO O INDEFERIMENTO UMA VEZ QUE NÃO FOI APRESENTADO RECURSO DENTRO DO PRAZO LEGAL.

Código Arquivamento

Código 11.1 - Arquivamento - Art. 33 da LPI

Arquivado o pedido por falta de pagamento do requerimento do pedido de exame no prazo previsto no Art. 33 da Lei nº 9.279/96. Desta data corre o prazo de 60 (sessenta) dias para o depositante requerer o desarquivamento, através do pagamento da retribuição específica de desarquivamento (GRU com código de serviço 209) e do pagamento do pedido de exame (GRU com código de serviço 203, 204, 205, 284 ou 285, de acordo com a natureza específica do pedido), sob pena de arquivamento definitivo de acordo com o Parágrafo único do Art. 33 da Lei nº 9.279/96

(21) BR 10 2019 024893-9 A2	Código 11.1 - Arquivamento - Art. 33 da LPI (22) 26/11/2019 (71) HENRIQUE ARTUR AZEVEDO BASSI (BR/MG)
(21) BR 10 2019 025742-3 A2	Código 11.1 - Arquivamento - Art. 33 da LPI (22) 05/12/2019 (71) UNIVERSIDADE FEDERAL RURAL DO RIO DE JANEIRO (BR/RJ)
(21) BR 10 2019 028004-2 A2	Código 11.1 - Arquivamento - Art. 33 da LPI (22) 27/12/2019 (71) JOÃO BATISTA KLEIN DA CRUZ (BR/PR)
(21) BR 10 2020 000249-0 A2	Código 11.1 - Arquivamento - Art. 33 da LPI (22) 06/01/2020 (71) DEERE & COMPANY (US)
(21) BR 10 2020 000330-5 A2	Código 11.1 - Arquivamento - Art. 33 da LPI (22) 07/01/2020 (71) LUMMUS CORP. (US)
(21) BR 10 2020 000383-6 A2	Código 11.1 - Arquivamento - Art. 33 da LPI (22) 08/01/2020 (71) NAILSON PEREIRA BARROSO (BR/CE)
(21) BR 10 2020 000432-8 A2	Código 11.1 - Arquivamento - Art. 33 da LPI (22) 08/01/2020 (71) GOODRICH CORPORATION (US)
(21) BR 11 2021 011582-0 A2	Código 11.1 - Arquivamento - Art. 33 da LPI

	(22) 09/01/2020 (71) HI FIDELITY GENETICS, INC. (US)
(21) BR 11 2021 012782-8 A2	Código 11.1 - Arquivamento - Art. 33 da LPI (22) 03/01/2020 (71) QUANTUM-SI INCORPORATED (US)
(21) BR 11 2021 013166-3 A2	Código 11.1 - Arquivamento - Art. 33 da LPI (22) 06/01/2020 (71) IDENTICAL, INC. (US)
(21) BR 11 2021 013198-1 A2	Código 11.1 - Arquivamento - Art. 33 da LPI (22) 03/01/2020 (71) REPERTOIRE IMMUNE MEDICINES, INC. (US)
(21) BR 11 2021 013206-6 A2	Código 11.1 - Arquivamento - Art. 33 da LPI (22) 03/01/2020 (71) REPERTOIRE IMMUNE MEDICINES, INC. (US)
(21) BR 11 2021 013362-3 A2	Código 11.1 - Arquivamento - Art. 33 da LPI (22) 08/01/2020 (71) ARROWHEAD PHARMACEUTICALS, INC. (US)
(21) BR 11 2021 013434-4 A2	Código 11.1 - Arquivamento - Art. 33 da LPI (22) 07/01/2020 (71) AESCULUS BIO APS (DK)
(21) BR 11 2021 013437-9 A2	Código 11.1 - Arquivamento - Art. 33 da LPI (22) 07/01/2020 (71) NEOMED INSTITUTE - INSTITUT NEOMED (CA)
(21) BR 11 2021 013463-8 A2	Código 11.1 - Arquivamento - Art. 33 da LPI (22) 07/01/2020 (71) SANIONA A/S (DK)
(21) BR 11 2021 013491-3 A2	Código 11.1 - Arquivamento - Art. 33 da LPI (22) 09/01/2020 (71) ZICCUM AB (SE)
(21) BR 11 2021 013612-6 A2	Código 11.1 - Arquivamento - Art. 33 da LPI (22) 08/01/2020 (71) COYOTE BIOSCIENCE USA INC. (US) ; DABER, ROBERT (US)

(21) BR 20 2020 000189-8 U2	Código 11.1 - Arquivamento - Art. 33 da LPI (22) 04/01/2020 (71) JADIELMA EZEQUIEL DA SILVA (BR/AL)
(21) BR 20 2020 000299-1 U2	Código 11.1 - Arquivamento - Art. 33 da LPI (22) 07/01/2020 (71) UNIVERSIDADE FEDERAL DE SANTA CATARINA (BR/SC)
(21) BR 20 2020 000381-5 U2	Código 11.1 - Arquivamento - Art. 33 da LPI (22) 08/01/2020 (71) BRASFORMA INDÚSTRIA E COMÉRCIO LTDA. (BR/SP)

Código 11.1.1 - Arquivamento definitivo - Art. 33 da LPI

Arquivado definitivamente o pedido uma vez que não foi requerido o desarquivamento.

(21) BR 10 2019 021250-0 A2	Código 11.1.1 - Arquivamento definitivo - Art. 33 da LPI (22) 09/10/2019 (71) AIR LIQUIDE MEDICAL SYSTEMS (FR)
(21) BR 10 2019 021420-1 A2	Código 11.1.1 - Arquivamento definitivo - Art. 33 da LPI (22) 11/10/2019 (71) WESTROCK SHARED SERVICES, LLC (US)
(21) BR 10 2019 021488-0 A2	Código 11.1.1 - Arquivamento definitivo - Art. 33 da LPI (22) 11/10/2019 (71) GREY ORANGE PTE. LTD. (SG)
(21) BR 10 2019 021537-2 A2	Código 11.1.1 - Arquivamento definitivo - Art. 33 da LPI (22) 14/10/2019 (71) AIR LIQUIDE MEDICAL SYSTEMS (FR)
(21) BR 10 2019 021603-4 A2	Código 11.1.1 - Arquivamento definitivo - Art. 33 da LPI (22) 14/10/2019 (71) ILLINOIS TOOL WORKS INC. (US)
(21) BR 10 2019 021830-4 A2	Código 11.1.1 - Arquivamento definitivo - Art. 33 da LPI (22) 17/10/2019 (71) THE BOEING COMPANY (US)
(21) BR 10 2019 021896-7 A2	Código 11.1.1 - Arquivamento definitivo - Art. 33 da LPI (22) 18/10/2019 (71) VITALIFE INDUSTRIA DE COSMETICOS LTDA (BR/GO)
(21) BR 10 2019 022209-3 A2	Código 11.1.1 - Arquivamento definitivo - Art. 33 da LPI (22) 23/10/2019 (71) SPECIAL SPRINGS S.R.L. (IT)
(21) BR 11 2020 020036-0 A2	Código 11.1.1 - Arquivamento definitivo - Art. 33 da LPI (22) 10/10/2019 (71) SIEMENS MEDICAL SOLUTIONS USA, INC. (US)
(21) BR 11 2021 006053-7 A2	Código 11.1.1 - Arquivamento definitivo - Art. 33 da LPI

	(22) 18/10/2019 (71) BASF SE (DE)
(21) BR 11 2021 006739-6 A2	Código 11.1.1 - Arquivamento definitivo - Art. 33 da LPI (22) 23/10/2019 (71) DSM IP ASSETS B.V. (NL)
(21) BR 11 2021 007038-9 A2	Código 11.1.1 - Arquivamento definitivo - Art. 33 da LPI (22) 24/10/2019 (71) INTERDIGITAL VC HOLDINGS, INC. (US)
(21) BR 11 2021 007082-6 A2	Código 11.1.1 - Arquivamento definitivo - Art. 33 da LPI (22) 21/10/2019 (71) GLAXOSMITHKLINE INTELLECTUAL PROPERTY DEVELOPMENT LIMITED (GB)
(21) BR 11 2021 007182-2 A2	Código 11.1.1 - Arquivamento definitivo - Art. 33 da LPI (22) 21/10/2019 (71) EMORY UNIVERSITY (US)
(21) BR 11 2021 007260-8 A2	Código 11.1.1 - Arquivamento definitivo - Art. 33 da LPI (22) 21/10/2019 (71) BISSELL INC. (US)
(21) BR 11 2021 007418-0 A2	Código 11.1.1 - Arquivamento definitivo - Art. 33 da LPI (22) 18/10/2019 (71) ETH ZÜRICH (CH)
(21) BR 11 2021 007442-2 A2	Código 11.1.1 - Arquivamento definitivo - Art. 33 da LPI (22) 23/10/2019 (71) SAINT-GOBAIN GLASS FRANCE (FR)
(21) BR 11 2021 007468-6 A2	Código 11.1.1 - Arquivamento definitivo - Art. 33 da LPI (22) 24/10/2019 (71) ERASTEEL SAS (FR)
(21) BR 11 2021 007470-8 A2	Código 11.1.1 - Arquivamento definitivo - Art. 33 da LPI (22) 18/10/2019 (71) BAYER AKTIENGESELLSCHAFT (DE)
(21) BR 11 2021 007508-9 A2	Código 11.1.1 - Arquivamento definitivo - Art. 33 da LPI (22) 21/10/2019

	(71) KANSAS STATE UNIVERSITY RESEARCH FOUNDATION (US) ; THE UNIVERSITY OF KANSAS (US)
(21) BR 11 2021 007517-8 A2	Código 11.1.1 - Arquivamento definitivo - Art. 33 da LPI (22) 21/10/2019 (71) GLAXOSMITHKLINE INTELLECTUAL PROPERTY DEVELOPMENT LIMITED (GB) ; MSD INTERNATIONAL GMBH (CH)
(21) BR 11 2021 007520-8 A2	Código 11.1.1 - Arquivamento definitivo - Art. 33 da LPI (22) 24/10/2019 (71) BIOSERENITY (FR)
(21) BR 11 2021 007526-7 A2	Código 11.1.1 - Arquivamento definitivo - Art. 33 da LPI (22) 21/10/2019 (71) SHANGHAI BIXIUFU ENTERPRISE MANAGEMENT CO., LTD. (CN)
(21) BR 11 2021 007545-3 A2	Código 11.1.1 - Arquivamento definitivo - Art. 33 da LPI (22) 21/10/2019 (71) SHANGHAI BIXIUFU ENTERPRISE MANAGEMENT CO., LTD. (CN)
(21) BR 11 2021 007549-6 A2	Código 11.1.1 - Arquivamento definitivo - Art. 33 da LPI (22) 21/10/2019 (71) TEIJIN LIMITED (JP) ; JCR PHARMACEUTICALS CO., LTD. (JP)
(21) BR 11 2021 007557-7 A2	Código 11.1.1 - Arquivamento definitivo - Art. 33 da LPI (22) 24/10/2019 (71) ESAB AB (SE)
(21) BR 11 2021 007585-2 A2	Código 11.1.1 - Arquivamento definitivo - Art. 33 da LPI (22) 21/10/2019 (71) SHANGHAI BIXIUFU ENTERPRISE MANAGEMENT CO., LTD. (CN)
(21) BR 11 2021 007586-0 A2	Código 11.1.1 - Arquivamento definitivo - Art. 33 da LPI (22) 21/10/2019 (71) SHANGHAI BIXIUFU ENTERPRISE MANAGEMENT CO., LTD. (CN)
(21) BR 11 2021 007588-7 A2	Código 11.1.1 - Arquivamento definitivo - Art. 33 da LPI (22) 21/10/2019 (71) SHANGHAI BIXIUFU ENTERPRISE MANAGEMENT CO., LTD. (CN)
(21) BR 11 2021 007589-5 A2	Código 11.1.1 - Arquivamento definitivo - Art. 33 da LPI (22) 21/10/2019

	(71) SHANGHAI BIXIUFU ENTERPRISE MANAGEMENT CO., LTD. (CN)
(21) BR 11 2021 007598-4 A2	Código 11.1.1 - Arquivamento definitivo - Art. 33 da LPI (22) 21/10/2019 (71) SHANGHAI BIXIUFU ENTERPRISE MANAGEMENT CO., LTD. (CN)
(21) BR 11 2021 007601-8 A2	Código 11.1.1 - Arquivamento definitivo - Art. 33 da LPI (22) 21/10/2019 (71) SHANGHAI BIXIUFU ENTERPRISE MANAGEMENT CO., LTD. (CN)
(21) BR 11 2021 007612-3 A2	Código 11.1.1 - Arquivamento definitivo - Art. 33 da LPI (22) 21/10/2019 (71) SHANGHAI BIXIUFU ENTERPRISE MANAGEMENT CO., LTD (CN)
(21) BR 11 2021 007613-1 A2	Código 11.1.1 - Arquivamento definitivo - Art. 33 da LPI (22) 21/10/2019 (71) SHANGHAI BIXIUFU ENTERPRISE MANAGEMENT CO., LTD (CN)
(21) BR 11 2021 007614-0 A2	Código 11.1.1 - Arquivamento definitivo - Art. 33 da LPI (22) 21/10/2019 (71) SHANGHAI BIXIUFU ENTERPRISE MANAGEMENT CO., LTD (CN)
(21) BR 11 2021 007615-8 A2	Código 11.1.1 - Arquivamento definitivo - Art. 33 da LPI (22) 21/10/2019 (71) SHANGHAI BIXIUFU ENTERPRISE MANAGEMENT CO., LTD (CN)
(21) BR 11 2021 007616-6 A2	Código 11.1.1 - Arquivamento definitivo - Art. 33 da LPI (22) 21/10/2019 (71) SHANGHAI BIXIUFU ENTERPRISE MANAGEMENT CO., LTD (CN)
(21) BR 11 2021 007617-4 A2	Código 11.1.1 - Arquivamento definitivo - Art. 33 da LPI (22) 21/10/2019 (71) SHANGHAI BIXIUFU ENTERPRISE MANAGEMENT CO., LTD (CN)
(21) BR 11 2021 007618-2 A2	Código 11.1.1 - Arquivamento definitivo - Art. 33 da LPI (22) 21/10/2019 (71) SHANGHAI BIXIUFU ENTERPRISE MANAGEMENT CO., LTD (CN)
(21) BR 11 2021 007619-0 A2	Código 11.1.1 - Arquivamento definitivo - Art. 33 da LPI (22) 21/10/2019 (71) SHANGHAI BIXIUFU ENTERPRISE MANAGEMENT CO., LTD (CN)

(21) BR 11 2021 007620-4 A2	Código 11.1.1 - Arquivamento definitivo - Art. 33 da LPI (22) 21/10/2019 (71) SHANGHAI BIXIUFU ENTERPRISE MANAGEMENT CO., LTD (CN)
(21) BR 11 2021 007636-0 A2	Código 11.1.1 - Arquivamento definitivo - Art. 33 da LPI (22) 21/10/2019 (71) SHANGHAI BIXIUFU ENTERPRISE MANAGEMENT CO., LTD. (CN)
(21) BR 11 2021 007637-9 A2	Código 11.1.1 - Arquivamento definitivo - Art. 33 da LPI (22) 21/10/2019 (71) SHANGHAI BIXIUFU ENTERPRISE MANAGEMENT CO., LTD. (CN)
(21) BR 11 2021 007672-7 A2	Código 11.1.1 - Arquivamento definitivo - Art. 33 da LPI (22) 24/10/2019 (71) MODALIS THERAPEUTICS CORPORATION (JP)
(21) BR 11 2021 007684-0 A2	Código 11.1.1 - Arquivamento definitivo - Art. 33 da LPI (22) 24/10/2019 (71) EPIRIUM BIO INC. (US)
(21) BR 11 2021 007726-0 A2	Código 11.1.1 - Arquivamento definitivo - Art. 33 da LPI (22) 23/10/2019 (71) ARAXES PHARMA LLC (US)
(21) BR 11 2021 007769-3 A2	Código 11.1.1 - Arquivamento definitivo - Art. 33 da LPI (22) 22/10/2019 (71) NOVADELTA - COMÉRCIO E INDÚSTRIA DE CAFÉS, LDA (PT)
(21) BR 11 2021 008651-0 A2	Código 11.1.1 - Arquivamento definitivo - Art. 33 da LPI (22) 23/10/2019 (71) COLGATE-PALMOLIVE COMPANY (US)
(21) BR 11 2021 010441-0 A2	Código 11.1.1 - Arquivamento definitivo - Art. 33 da LPI (22) 24/10/2019 (71) SUMITOMO ELECTRIC TOCHIGI CO., LTD. (JP) ; SUMITOMO ELECTRIC INDUSTRIES, LTD. (JP)
(21) BR 20 2019 022101-7 U2	Código 11.1.1 - Arquivamento definitivo - Art. 33 da LPI (22) 22/10/2019 (71) FABIO ROCHA VERBICARIO (BR/RJ)
(21) BR 20 2019 022107-6 U2	Código 11.1.1 - Arquivamento definitivo - Art. 33 da LPI

	(22) 22/10/2019 (71) CLAUCIR ROBSON TAVARES DOS SANTOS (BR/PR)
(21) BR 20 2019 022285-4 U2	Código 11.1.1 - Arquivamento definitivo - Art. 33 da LPI (22) 24/10/2019 (71) MÁRCIO RODRIGO CASAGRANDE (BR/MG) ; RENATO CASAGRANDE (BR/MG)

Código 11.2 - Arquivamento - Art. 36 §1° da LPI

Arquivado definitivamente o pedido de patente, uma vez que não foi respondida a exigência formulada.

(21) BR 10 2019 005375-5 A2	Código 11.2 - Arquivamento - Art. 36 §1° da LPI (22) 19/03/2019 (71) TOYOTA JIDOSHA KABUSHIKI KAISHA (JP)
(21) BR 10 2019 006220-7 A2	Código 11.2 - Arquivamento - Art. 36 §1° da LPI (22) 28/03/2019 (71) DEERE & COMPANY (US)
(21) BR 10 2019 007273-3 A2	Código 11.2 - Arquivamento - Art. 36 §1° da LPI (22) 10/04/2019 (71) AGRIVALLE BRASIL INDÚSTRIA E COMÉRCIO DE PRODUTOS AGRÍCOLAS S.A (BR/SP)
(21) BR 10 2019 007286-5 A2	Código 11.2 - Arquivamento - Art. 36 §1° da LPI (22) 10/04/2019 (71) CNH INDUSTRIAL AMERICA LLC (US)
(21) BR 11 2013 032941-6 A2	Código 11.2 - Arquivamento - Art. 36 §1° da LPI (22) 22/06/2012 (71) METABOLYS (FR)
(21) BR 11 2017 001594-3 A2	Código 11.2 - Arquivamento - Art. 36 §1° da LPI (22) 25/07/2014 (71) RICARDO JOSÉ RODRIGUEZ FERREIRA (BR/SP)
(21) BR 11 2017 012859-4 A2	Código 11.2 - Arquivamento - Art. 36 §1° da LPI (22) 07/12/2015 (71) EMORY UNIVERSITY (US)
(21) BR 11 2017 013568-0 A2	Código 11.2 - Arquivamento - Art. 36 §1° da LPI (22) 21/12/2015 (71) AKARNA THERAPEUTICS, LTD. (GB)
(21) BR 11 2017 021669-8 A2	Código 11.2 - Arquivamento - Art. 36 §1° da LPI (22) 05/04/2016 (71) TORRENT PHARMACEUTICALS LIMITED (IN)

(21) BR 11 2020 017020-8 A2	Código 11.2 - Arquivamento - Art. 36 §1° da LPI (22) 26/02/2019 (71) AGGENETICS, INC. (US)
(21) BR 11 2020 019036-5 A2	Código 11.2 - Arquivamento - Art. 36 §1° da LPI (22) 19/03/2019 (71) M H POSKITT LIMITED (GB)
(21) BR 11 2020 019199-0 A2	Código 11.2 - Arquivamento - Art. 36 §1° da LPI (22) 20/02/2019 (71) BIOVECBLOK S.R.L. (IT) ; VINCENZO PALERMO (US)
(21) BR 11 2020 020766-7 A2	Código 11.2 - Arquivamento - Art. 36 §1° da LPI (22) 12/04/2019 (71) BAYER CROPSCIENCE AKTIENGESELLSCHAFT (DE) ; BAYER AKTIENGESELLSCHAFT (DE)
(21) BR 11 2020 020959-7 A2	Código 11.2 - Arquivamento - Art. 36 §1° da LPI (22) 15/04/2019 (71) PI INDUSTRIES LTD. (IN)
(21) BR 11 2021 002488-3 A2	Código 11.2 - Arquivamento - Art. 36 §1° da LPI (22) 21/08/2019 (71) INNOSPEC LIMITED (GB)
(21) BR 11 2021 003235-5 A2	Código 11.2 - Arquivamento - Art. 36 §1° da LPI (22) 30/07/2019 (71) TRUVIAN SCIENCES, INC. (US)
(21) BR 11 2021 007473-2 A2	Código 11.2 - Arquivamento - Art. 36 §1° da LPI (22) 17/10/2019 (71) SAINT-GOBAIN ABRASIVES, INC. (US) ; SAINT-GOBAIN ABRASIFS (FR)
(21) BR 12 2022 019990-9 A2	Código 11.2 - Arquivamento - Art. 36 §1° da LPI (22) 07/12/2015 (62) BR 11 2017 012859-4 07/12/2015 (71) EMORY UNIVERSITY (US)
(21) BR 20 2018 003508-3 U2	Código 11.2 - Arquivamento - Art. 36 §1° da LPI (22) 22/02/2018 (71) GRAZIELA DIAS HOLLERBACH VILAS BOAS (BR/MG)

(21) BR 20 2018 011350-5 U2

Código 11.2 - Arquivamento - Art. 36 §1° da LPI

(22) 05/06/2018

(71) SANDRA REGINA UYVARY NHOQUI (BR/SP)

Código 11.4 - Arquivamento - Art. 38 § 2° da LPI

Arquivado definitivamente o pedido de patente, uma vez que não foi comprovado o pagamento da retribuição de expedição da carta-patente.

(21) BR 10 2014 006116-9 A2	Código 11.4 - Arquivamento - Art. 38 § 2° da LPI (22) 14/03/2014 (71) INTEL CORPORATION (US)
(21) BR 10 2017 013495-4 A2	Código 11.4 - Arquivamento - Art. 38 § 2° da LPI (22) 22/06/2017 (71) GENERAL ELECTRIC COMPANY (US)
(21) BR 11 2014 028410-5 A2	Código 11.4 - Arquivamento - Art. 38 § 2° da LPI (22) 14/05/2013 (71) ENTSORGAFIN S.P.A. (IT)
(21) BR 11 2014 030753-9 A2	Código 11.4 - Arquivamento - Art. 38 § 2° da LPI (22) 21/06/2012 (71) KNOB ENGINES S.R.O (CZ)
(21) BR 11 2016 003640-9 A2	Código 11.4 - Arquivamento - Art. 38 § 2° da LPI (22) 25/08/2014 (71) THE GLEASON WORKS (US)
(21) BR 11 2016 008239-7 A2	Código 11.4 - Arquivamento - Art. 38 § 2° da LPI (22) 14/10/2014 (71) QUALCOMM INCORPORATED (US)
(21) BR 11 2016 027361-3 A2	Código 11.4 - Arquivamento - Art. 38 § 2° da LPI (22) 22/05/2015 (71) SOLAR CUBED DEVELOPMENT, LLC (US)
(21) BR 11 2016 027383-4 A8	Código 11.4 - Arquivamento - Art. 38 § 2° da LPI (22) 02/06/2015 (71) NOVARTIS AG (CH)
(21) BR 11 2017 019240-3 A2	Código 11.4 - Arquivamento - Art. 38 § 2° da LPI (22) 10/03/2016 (71) GT TECHNOLOGIES (US)
(21) BR 11 2018 000301-8 A2	Código 11.4 - Arquivamento - Art. 38 § 2° da LPI

	(22) 05/07/2016 (71) ELDOR CORPORATION S.P.A. (IT)
(21) BR 11 2018 003557-2 A2	Código 11.4 - Arquivamento - Art. 38 § 2° da LPI (22) 16/08/2016 (71) ETHICON LLC (US)
(21) BR 11 2018 003676-5 A2	Código 11.4 - Arquivamento - Art. 38 § 2° da LPI (22) 16/08/2016 (71) ETHICON LLC (US)
(21) BR 11 2018 003696-0 A2	Código 11.4 - Arquivamento - Art. 38 § 2° da LPI (22) 16/08/2016 (71) ETHICON LLC (US)
(21) BR 11 2018 009575-3 A2	Código 11.4 - Arquivamento - Art. 38 § 2° da LPI (22) 24/01/2017 (71) SAINT-GOBAIN GLASS FRANCE (FR)
(21) BR 11 2018 016272-8 A2	Código 11.4 - Arquivamento - Art. 38 § 2° da LPI (22) 02/02/2017 (71) INVENTIO AG (CH)
(21) BR 11 2018 068971-8 A2	Código 11.4 - Arquivamento - Art. 38 § 2° da LPI (22) 07/04/2017 (71) LIEBHERR-COMPONENTS BIBERACH GMBH (DE)
(21) BR 11 2019 016414-6 A2	Código 11.4 - Arquivamento - Art. 38 § 2° da LPI (22) 28/12/2017 (71) LIEBHERR-COMPONENTS BIBERACH GMBH (DE)
(21) BR 11 2019 018442-2 A2	Código 11.4 - Arquivamento - Art. 38 § 2° da LPI (22) 06/03/2018 (71) CYTEC INDUSTRIES INC. (US)
(21) BR 11 2020 011358-1 A2	Código 11.4 - Arquivamento - Art. 38 § 2° da LPI (22) 08/12/2017 (71) BAKER HUGHES HOLDINGS LLC (US)

Código 11.11 - Arquivamento - Art. 17 § 2º da LPI

Arquivado definitivamente o pedido de patente, uma vez que foi efetuado depósito posterior nos termos do Art. 17 § 2º da Lei nº 9.279/96.

---

(21) BR 10 2022 004842-8

Código 11.11 - Arquivamento - Art. 17 § 2º da LPI
(22) 16/03/2022
(71) FUNDAÇÃO VALE DO TAQUARI DE EDUCAÇÃO E DESENVOLVIMENTO SOCIAL FUVATES (BR/RS)
Prioridade interna do BR 102023004906-0

---

(21) BR 10 2023 000937-9

Código 11.11 - Arquivamento - Art. 17 § 2º da LPI
(22) 18/01/2023
(71) TMSA - TECNOLOGIA EM MOVIMENTAÇÃO S.A. (BR/RS)
Prioridade interna do BR102023004702-5

Código Recurso

Código 12.2 - Recurso Contra o Indeferimento

Notificação de interposição de recurso ao Presidente do INPI contra o indeferimento do pedido de patente ou do certificado de adição de invenção, objetivando o reexame da matéria. Desta data corre o prazo de 60 (sessenta) dias para apresentação de contrarrazões por qualquer interessado. O depositante poderá obter cópia do recurso através do endereço eletrônico www.inpi.gov.br - No Acesso rápido – Faça uma busca - Patente. Para acessar, cadastre-se no Portal do INPI e use login e senha.

---

(21) BR 10 2013 020387-4 A2
Código 12.2 - Recurso Contra o Indeferimento
(22) 09/08/2013
(71) ALBERTO SAMAIA NETO (BR/SP)

---

(21) BR 10 2013 021085-4 A8
Código 12.2 - Recurso Contra o Indeferimento
(22) 19/08/2013
(71) PETRÓLEO BRASILEIRO S.A. / PETROBRAS (BR/RJ)

---

(21) BR 10 2015 000943-7 A2
Código 12.2 - Recurso Contra o Indeferimento
(22) 15/01/2015
(71) DOW AGROSCIENCES LLC (US)

---

(21) BR 10 2016 018436-3 A2
Código 12.2 - Recurso Contra o Indeferimento
(22) 10/08/2016
(71) UNIVERSIDADE FEDERAL DE PERNAMBUCO - UFPE (BR/PE)

---

(21) BR 10 2017 001722-2 A2
Código 12.2 - Recurso Contra o Indeferimento
(22) 27/01/2017
(71) WESTROCK SHARED SERVICES, LLC (US)

---

(21) BR 10 2018 006377-4 A2
Código 12.2 - Recurso Contra o Indeferimento
(22) 28/03/2018
(71) UNIVERSIDADE ESTADUAL DE CAMPINAS - UNICAMP (BR/SP) ; UNIVERSIDADE ESTADUAL DO OESTE DO PARANÁ - UNIOESTE (BR/PR)

---

(21) BR 10 2018 006827-0 A2
Código 12.2 - Recurso Contra o Indeferimento
(22) 04/04/2018
(71) ATUL LIMITED (IN)

---

(21) BR 10 2019 024382-1 A2
Código 12.2 - Recurso Contra o Indeferimento

	(22) 19/11/2019 (71) RICARDO REIS DE CARVALHO (BR/SP)
(21) BR 10 2019 025790-3 A2	Código 12.2 - Recurso Contra o Indeferimento (22) 05/12/2019 (71) MIGUEL DELL'AGLI (BR/SP)
(21) BR 11 2012 027532-1 A2	Código 12.2 - Recurso Contra o Indeferimento (22) 25/04/2011 (71) SIGMA-ALDRICH CO. LLC (US) ; SANGAMO BIOSCIENCES, INC. (US)
(21) BR 11 2014 017111-4 A2	Código 12.2 - Recurso Contra o Indeferimento (22) 12/01/2013 (71) PUGET SOUND BLOOD CENTER (US) ; BIOVERATIV THERAPEUTICS INC. (US)
(21) BR 11 2014 031866-2 A2	Código 12.2 - Recurso Contra o Indeferimento (22) 25/06/2013 (71) BAYER ANIMAL HEALTH GMBH (DE)
(21) BR 11 2015 010758-3 A2	Código 12.2 - Recurso Contra o Indeferimento (22) 14/11/2013 (71) REGENERON PHARMACEUTICALS, INC. (US)
(21) BR 11 2015 014384-9 A2	Código 12.2 - Recurso Contra o Indeferimento (22) 19/12/2013 (71) H. LUNDBECK A/S (DK)
(21) BR 11 2015 021556-4 A2	Código 12.2 - Recurso Contra o Indeferimento (22) 12/03/2014 (71) E. I. DU PONT DE NEMOURS AND COMPANY (US)
(21) BR 11 2016 001535-5 A2	Código 12.2 - Recurso Contra o Indeferimento (22) 25/07/2014 (71) HK. INNO.N CORPORATION (KR)
(21) BR 11 2016 003082-6 A8	Código 12.2 - Recurso Contra o Indeferimento (22) 13/08/2014 (71) ALLERGAN PHARMACEUTICALS INTERNATIONAL LIMITED (IE)
(21) BR 11 2016 015323-5 A2	Código 12.2 - Recurso Contra o Indeferimento (22) 30/12/2014

	(71) ASCENDIA PHARMACEUTICALS, LLC (US)
(21) BR 11 2016 018450-5 A2	Código 12.2 - Recurso Contra o Indeferimento (22) 16/02/2015 (71) EXELIXIS, INC. (US)
(21) BR 11 2016 023361-1 A2	Código 12.2 - Recurso Contra o Indeferimento (22) 13/04/2015 (71) HEINEKEN SUPPLY CHAIN B.V. (NL)
(21) BR 11 2017 012203-0 A2	Código 12.2 - Recurso Contra o Indeferimento (22) 09/12/2015 (71) PPC BROADBAND, INC. (US)
(21) BR 11 2017 015583-4 A2	Código 12.2 - Recurso Contra o Indeferimento (22) 29/01/2016 (71) ARKEMA FRANCE (FR)
(21) BR 11 2017 016077-3 A2	Código 12.2 - Recurso Contra o Indeferimento (22) 27/01/2016 (71) SCIPHARM SÀRL (LU)
(21) BR 11 2017 016078-1 A2	Código 12.2 - Recurso Contra o Indeferimento (22) 27/01/2016 (71) ARATANA THERAPEUTICS, INC. (US)
(21) BR 11 2017 021039-8 A2	Código 12.2 - Recurso Contra o Indeferimento (22) 13/04/2016 (71) HALDOR TOPSOE A/S (DK)
(21) BR 11 2018 006108-5 A2	Código 12.2 - Recurso Contra o Indeferimento (22) 26/09/2016 (71) BRITISH AMERICAN TOBACCO (INVESTMENTS) LIMITED (GB)
(21) BR 11 2018 007170-6 A2	Código 12.2 - Recurso Contra o Indeferimento (22) 10/10/2016 (71) LT (USA), CORPORATION (US)
(21) BR 11 2018 007606-6 A2	Código 12.2 - Recurso Contra o Indeferimento (22) 14/10/2016 (71) MEDICAL MICROINSTRUMENTS S.P.A. (IT)

(21) BR 11 2018 007654-6 A2	Código 12.2 - Recurso Contra o Indeferimento (22) 14/10/2016 (71) MEDICAL MICROINSTRUMENTS S.P.A. (IT)
(21) BR 11 2018 011166-0 A2	Código 12.2 - Recurso Contra o Indeferimento (22) 09/02/2017 (71) GENERAL MILLS, INC. (US)
(21) BR 11 2018 069969-1 A2	Código 12.2 - Recurso Contra o Indeferimento (22) 03/04/2017 (71) SIG COMBIBLOC SERVICES AG (CH)
(21) BR 11 2018 073359-8 A2	Código 12.2 - Recurso Contra o Indeferimento (22) 12/05/2017 (71) PURAC BIOCHEM B.V. (NL)
(21) BR 11 2019 001026-2 A2	Código 12.2 - Recurso Contra o Indeferimento (22) 04/08/2017 (71) DOW GLOBAL TECHNOLOGIES LLC (US)
(21) BR 11 2019 005288-7 A2	Código 12.2 - Recurso Contra o Indeferimento (22) 14/09/2017 (71) LUMMUS TECHNOLOGY LLC (US)
(21) BR 11 2019 015725-5 A2	Código 12.2 - Recurso Contra o Indeferimento (22) 31/01/2018 (71) STOLLER ENTERPRISES, INC. (US)
(21) BR 11 2019 018920-3 A2	Código 12.2 - Recurso Contra o Indeferimento (22) 16/03/2017 (71) THE PROCTER & GAMBLE COMPANY (US)
(21) BR 11 2020 018451-9 A2	Código 12.2 - Recurso Contra o Indeferimento (22) 03/05/2019 (71) ORPHALAN (FR)
(21) BR 11 2020 024713-8 A2	Código 12.2 - Recurso Contra o Indeferimento (22) 07/06/2018 (71) HAINAN JINPAN SMART TECHNOLOGY CO. LTD (CN) ; SIEMENS ENERGY GLOBAL GMBH & CO. KG (DE)
(21) BR 11 2021 005834-6 A2	Código 12.2 - Recurso Contra o Indeferimento

	(22) 16/09/2019 (71) RHODIA OPERATIONS (FR)
(21) BR 12 2019 025473-7 A2	Código 12.2 - Recurso Contra o Indeferimento (22) 08/07/2014 (62) BR 11 2016 000571-6 08/07/2014 (71) PRESIDENT AND FELLOWS OF HARVARD COLLEGE (US)
(21) BR 12 2020 001765-1 A2	Código 12.2 - Recurso Contra o Indeferimento (22) 13/08/2014 (62) BR 11 2016 003082-6 13/08/2014 (71) ALLERGAN PHARMACEUTICALS INTERNATIONAL LIMITED (IE)
(21) BR 12 2020 007656-9 A2	Código 12.2 - Recurso Contra o Indeferimento (22) 09/08/2013 (62) BR 11 2015 002432-7 09/08/2013 (71) SANOFI-AVENTIS DEUTSCHLAND GMBH (DE)
(21) BR 12 2021 004607-7 A2	Código 12.2 - Recurso Contra o Indeferimento (22) 28/06/2012 (62) BR 11 2013 033703-6 28/06/2012 (71) SAMSUNG ELECTRONICS CO., LTD. (KR)
(21) BR 12 2021 006465-2 A2	Código 12.2 - Recurso Contra o Indeferimento (22) 10/08/2012 (62) BR 11 2014 003562-8 10/08/2012 (71) TRANSOCEAN SEDCO FOREX VENTURES LIMITED (KY)
(21) BR 12 2021 025882-1 A2	Código 12.2 - Recurso Contra o Indeferimento (22) 04/10/2016 (62) BR 10 2016 023166-3 04/10/2016 (71) UNIVERSIDADE DE SÃO PAULO - USP (BR/SP)
(21) BR 12 2021 026113-0 A2	Código 12.2 - Recurso Contra o Indeferimento (22) 10/08/2010 (62) BR 11 2012 005423-6 10/08/2010 (71) GENZYME CORPORATION (US)
(21) BR 12 2022 025234-6 A2	Código 12.2 - Recurso Contra o Indeferimento (22) 14/06/2019 (62) BR 11 2020 025279-4 14/06/2019 (71) REGENERON PHARMACEUTICALS, INC. (US)

(21) BR 20 2017 006095-6 U2

Código 12.2 - Recurso Contra o Indeferimento

(22) 24/03/2017

(71) RAIMUNDO VALDETARIO BRITO SIEBRA (BR/CE)

Código 12.6 - Outros Recursos

Notificação de interposição de recurso ao Presidente do INPI contra a decisão proferida pela DIRPA, objetivando o reexame da matéria. Desta data corre o prazo de 60 (sessenta) dias para apresentação de contrarrazões por qualquer interessado. O depositante poderá obter cópia do recurso através do endereço eletrônico www.inpi.gov.br - No Acesso rápido – Faça uma busca - Patente. Para acessar, cadastre-se no Portal do INPI e use login e senha.

---

(21) BR 10 2014 001602-3 B1

Código 12.6 - Outros Recursos
(22) 22/01/2014
(71) UNIVERSIDADE ESTADUAL DE CAMPINAS - UNICAMP (BR/SP)
Recurso: 870230028857 - 5/4/2023

---

(21) BR 11 2022 024042-2 A2

Código 12.6 - Outros Recursos
(22) 28/05/2021
(71) THE ROCKEFELLER UNIVERSITY (US) ; THE TRUSTEES OF PRINCETON UNIVERSITY (US)
Recurso: 870230030028 - 10/4/2023

Código Outros Referentes a Despachos

Código 15.7 - Petição não Conhecida

(21) BR 11 2023 001188-4 A2	Código 15.7 - Petição não Conhecida (22) 26/07/2021 (71) GENESYS CLOUD SERVICES HOLDINGS II, LLC (US) Petição nº 870230023039 de 17/03/2023 não conhecida conforme art. 219 inciso II da LPI tendo em vista que foi protocolada em nome de depositante estranho ao processo.
(21) PI 0609785-5 B8	Código 15.7 - Petição não Conhecida (22) 12/04/2006 (71) OTSUKA PHARMACEUTICAL CO., LTD. (JP)

Código 15.11 - Alteração de Classificação

Alterada a classificação do pedido para melhor adequação.

(21) BR 10 2017 005442-0 A2	Código 15.11 - Alteração de Classificação (22) 17/03/2017 (51) G06Q 20/26 (2012.01), G06Q 20/34 (2012.01), G06Q 20/40 (2012.01) A Classificação Anterior era: G06Q 30/00
(21) BR 10 2017 007094-8 A2	Código 15.11 - Alteração de Classificação (22) 06/04/2017 (51) G06Q 10/02 (2012.01), G06Q 30/02 (2023.01), G08G 5/00 (2006.01), H04W 4/90 (2018.01) As Classificações Anteriores eram: G06Q 10/02 , G06Q 30/02 , G08G 5/00 , H04W 4/00
(21) BR 10 2017 007595-8 A2	Código 15.11 - Alteração de Classificação (22) 12/04/2017 (51) G06Q 10/0631 (2023.01), G06Q 50/04 (2012.01), G06Q 10/087 (2023.01) As Classificações Anteriores eram: G06Q 10/08 , G06Q 50/04
(21) BR 11 2017 023287-1 A2	Código 15.11 - Alteração de Classificação (22) 29/04/2016 (51) G06F 8/20 (2018.01), G06F 8/73 (2018.01), G06F 40/211 (2020.01), G06F 40/268 (2020.01) A Classificação Anterior era: G06F 9/45
(21) BR 11 2017 026282-7 A2	Código 15.11 - Alteração de Classificação (22) 10/05/2016 (51) A61B 5/026 (2006.01), A61B 5/00 (2006.01), G01R 33/28 (2006.01), A61K 49/06 (2006.01) As Classificações Anteriores eram: G01R 33/28 , G01R 33/563 , A61B 5/00 , G01F 1/00 , G06F 19/00
(21) BR 11 2018 002852-5 A2	Código 15.11 - Alteração de Classificação (22) 03/05/2017 (51) G06Q 10/02 (2012.01), G06Q 50/30 (2012.01) As Classificações Anteriores eram: G06Q 10/02 , G06Q 30/06
(21) BR 11 2018 069983-7 A2	Código 15.11 - Alteração de Classificação (22) 14/03/2017 (51) G16H 40/67 (2018.01)

	A Classificação Anterior era: G06Q 50/22
(21) BR 11 2018 070530-6 A2	Código 15.11 - Alteração de Classificação (22) 06/04/2017 (51) G06Q 10/0631 (2023.01), G06Q 10/067 (2023.01), G06Q 50/08 (2012.01), G09B 9/04 (2006.01), G09B 19/16 (2006.01) As Classificações Anteriores eram: G06Q 10/06 , G06Q 50/08 , G09B 9/04 , G09B 19/16
(21) BR 11 2018 071137-3 A2	Código 15.11 - Alteração de Classificação (22) 13/04/2017 (51) G06Q 20/10 (2012.01), G06Q 20/18 (2012.01), G06Q 20/32 (2012.01), G07F 19/00 (2006.01) As Classificações Anteriores eram: G06Q 30/00 , G06Q 40/02 , G07F 19/00
(21) BR 11 2018 071698-7 A2	Código 15.11 - Alteração de Classificação (22) 21/04/2017 (51) G06Q 30/0208 (2023.01), G06Q 30/0601 (2023.01), G06Q 50/18 (2012.01) A Classificação Anterior era: G06Q 10/00
(21) BR 11 2018 071870-0 A2	Código 15.11 - Alteração de Classificação (22) 20/04/2017 (51) A01B 79/00 (2006.01), A01C 21/00 (2006.01), G06F 30/20 (2020.01) As Classificações Anteriores eram: G06F 30/20 , G16B 15/00 , A01B 79/02 , G06Q 50/02
(21) BR 11 2018 072692-3 A2	Código 15.11 - Alteração de Classificação (22) 03/05/2017 (51) G06F 16/21 (2019.01), G06F 16/22 (2019.01), G06Q 10/0875 (2023.01) A Classificação Anterior era: G06Q 10/00
(21) BR 11 2018 076769-7 A2	Código 15.11 - Alteração de Classificação (22) 12/05/2017 (51) G06Q 20/10 (2012.01), G06Q 20/22 (2012.01), G06Q 20/32 (2012.01), G06Q 20/38 (2012.01), G06Q 20/40 (2012.01) As Classificações Anteriores eram: G06Q 20/08 , G06Q 20/10 , G06Q 20/22 , G06Q 20/32 , G06Q 20/38 , G06F 17/30
(21) BR 11 2019 004060-9 A2	Código 15.11 - Alteração de Classificação (22) 08/09/2017 (51) A01G 25/16 (2006.01), A01C 23/00 (2006.01), G05B 19/042 (2006.01) As Classificações Anteriores eram: G06K 9/20 , G05D 11/00

(21) BR 11 2019 004483-3 A2	Código 15.11 - Alteração de Classificação (22) 05/09/2017 (51) G01R 31/08 (2020.01), G01R 31/58 (2020.01), G01R 15/16 (2006.01) As Classificações Anteriores eram: G01R 31/02 , G01R 15/16
(21) BR 11 2019 021204-3 A2	Código 15.11 - Alteração de Classificação (22) 11/04/2017 (51) G06F 16/182 (2019.01), G06Q 20/06 (2012.01), G06Q 20/22 (2012.01) As Classificações Anteriores eram: G06Q 20/38 , G06Q 40/00
(21) BR 11 2019 023372-5 A2	Código 15.11 - Alteração de Classificação (22) 11/05/2017 (51) G06F 16/54 (2019.01), G06Q 50/04 (2012.01), G06Q 30/01 (2023.01) A Classificação Anterior era: G06Q 50/04
(21) BR 11 2019 024221-0 A2	Código 15.11 - Alteração de Classificação (22) 16/05/2017 (51) G05D 1/02 (2020.01), G06Q 10/087 (2023.01) As Classificações Anteriores eram: G06Q 10/08 , G05B 13/02 , G06Q 10/06

Código 15.12 - Renumeração

Alterada a numeração por ter sido numerado indevidamente.

---

(21) BR 10 2020 017072-4

Código 15.12 - Renumeração
(22) 06/07/2020
(71) ALLS – ANTUÉRPIA AGRI LASER SYSTEMS LTDA (BR/PR)
Pedido renumerado de BR102020017072-4 para BR112020017072-0.

Código 15.21 - Numeração Anulada

Anulada a numeração do pedido de patente ou certificado de adição de invenção. A documentação ficará a disposição do depositante ou seu procurador pelo prazo de 180 dias desta publicação. A documentação não retirada será descartada.

(21) BR 10 2022 010993-1	Código 15.21 - Numeração Anulada (22) 04/06/2022 (71) CELSO ANTONIO JUNQUEIRA DE REZENDE (BR/RJ) Pedido com Numeração Anulada tendo em vista falta de cumprimento de exigência formal
(21) BR 10 2023 000192-0	Código 15.21 - Numeração Anulada (22) 05/01/2023 (71) IGOR OLYMPIO FRANÇA (BR/MG) Pedido com Numeração Anulada tendo em vista falta de cumprimento de exigência formal
(21) BR 10 2023 000282-0	Código 15.21 - Numeração Anulada (22) 06/01/2023 (71) GUSTAVO OLIVEIRA FORTES (BR/MG) Pedido com Numeração Anulada tendo em vista falta de cumprimento de exigência formal
(21) BR 10 2023 001277-9	Código 15.21 - Numeração Anulada (22) 24/01/2023 (71) VANTECH - VANGUARD TECNOLOGIA, IMPORTAÇÃO, EXPORTAÇÃO, COMÉRCIO E SERVIÇOS TÉCNICOS LTDA (BR/CE) Pedido com Numeração Anulada tendo em vista falta de cumprimento de exigência formal
(21) BR 10 2023 001742-8	Código 15.21 - Numeração Anulada (22) 31/01/2023 (71) FABIO ALVES MATHIAS (BR/SP) Pedido com Numeração Anulada tendo em vista falta de cumprimento de exigência formal
(21) BR 10 2023 002021-6	Código 15.21 - Numeração Anulada (22) 02/02/2023 (71) ALONSO SIGNOR (BR/SC) Pedido com Numeração Anulada tendo em vista falta de cumprimento de exigência formal

(21) BR 10 2023 002025-9	Código 15.21 - Numeração Anulada (22) 02/02/2023 (71) ADRIANA SCHEEREN (BR/RS) Pedido com Numeração Anulada tendo em vista falta de cumprimento de exigência formal
(21) BR 10 2023 002027-5	Código 15.21 - Numeração Anulada (22) 03/02/2023 (71) ADRIANA SCHEEREN (BR/RS) Pedido com Numeração Anulada tendo em vista falta de cumprimento de exigência formal
(21) BR 10 2023 002028-3	Código 15.21 - Numeração Anulada (22) 03/02/2023 (71) ADRIANA SCHEEREN (BR/RS) Pedido com Numeração Anulada tendo em vista falta de cumprimento de exigência formal
(21) BR 20 2022 010998-8	Código 15.21 - Numeração Anulada (22) 05/06/2022 (71) VICENTE JESUS DE PAULA LOPES (BR/MG) Pedido com Numeração Anulada tendo em vista falta de cumprimento de exigência formal
(21) BR 20 2022 020591-0	Código 15.21 - Numeração Anulada (22) 10/10/2022 (71) JULIE MOURA FÉ (BR/PE) Pedido com Numeração Anulada tendo em vista falta de cumprimento de exigência formal
(21) BR 20 2022 021110-3	Código 15.21 - Numeração Anulada (22) 18/10/2022 (71) ALDA IVANA SILVERIO (BR/SP) Pedido com Numeração Anulada tendo em vista falta de cumprimento de exigência formal
(21) BR 20 2022 025872-0	Código 15.21 - Numeração Anulada (22) 16/12/2022 (71) COMERCIAL HAINE LTDA (BR/BA) Pedido com Numeração Anulada tendo em vista falta de cumprimento de exigência formal

(21) BR 20 2023 001342-8	Código 15.21 - Numeração Anulada (22) 24/01/2023 (71) EDUARDO PEREIRA DO AMARAL MELO (BR/MG) Pedido com Numeração Anulada tendo em vista falta de cumprimento de exigência formal
(21) BR 20 2023 001527-7	Código 15.21 - Numeração Anulada (22) 26/01/2023 (71) FRANCISCO VALDEVAN ALVES DIAS (BR/CE) Pedido com Numeração Anulada tendo em vista falta de cumprimento de exigência formal

Código 15.22.2 - Devolução de Prazo por falha de Sistema

Notificação de devolução de prazo de acordo com comunicado publicada na RPI ou disponibilizado no site do INPI. Essa notificação visa a sinalização de que o pedido foi contemplado em algum caso de devolução de prazo já decidido pelo INPI e também a sinalização aos sistemas internos para situações de exceção na execução de rotinas automáticas.

---

(21) BR 10 2019 027247-3 A2

Código 15.22.2 - Devolução de Prazo por falha de Sistema
(22) 19/12/2019
(71) UNIVERSIDADE FEDERAL DE JUIZ DE FORA - UFJF (BR/MG) ; SANTO ANTONIO ENERGIA S.A. (BR/SP)
Tendo em vista a Portaria INPI PR n° 120 de 16/03/2020, Portaria INPI PR n° 161 de 13/04/2020; Portaria INPI PR n° 166 de 27/04/2020 e Portaria INPI PR n° 179 de 11/05/2020, quanto a suspensão dos prazos vencidos entre 16/03/2020 a 31/05/2020, e Portaria INPI n° 334 de 24/09/2020, quanto aos prazos vencidos entre 16/09/2020 a 25/09/2020, devolve-se o prazo nesse pedido com relação a solicitação do pedido de exame. Estando saneado o valor do pedido de exame com a complementação apresentada na petição 870230030645 de 12/04/2023.

---

(21) BR 10 2020 006578-5 A2

Código 15.22.2 - Devolução de Prazo por falha de Sistema
(22) 01/04/2020
(71) INSTITUTO GRANADO DE TECNOLOGIA DA POLIACRILONITRILA LTDA (BR/SP)
Tendo em vista a Portaria INPI PR n° 120 de 16/03/2020, Portaria INPI PR n° 161 de 13/04/2020; Portaria INPI PR n° 166 de 27/04/2020 e Portaria INPI PR n° 179 de 11/05/2020, quanto a suspensão dos prazos vencidos entre 16/03/2020 a 31/05/2020, e Portaria INPI n° 334 de 24/09/2020, quanto aos prazos vencidos entre 16/09/2020 a 25/09/2020, devolve-se o prazo nesse pedido com relação a solicitação do pedido de exame.

---

(21) BR 20 2020 005053-8 U2

Código 15.22.2 - Devolução de Prazo por falha de Sistema
(22) 13/03/2020
(71) RODRIGO TANURCOV MOREIRA (BR/SP)
Tendo em vista a Portaria INPI PR n° 120 de 16/03/2020, Portaria INPI PR n° 161 de 13/04/2020; Portaria INPI PR n° 166 de 27/04/2020 e Portaria INPI PR n° 179 de 11/05/2020, quanto a suspensão dos prazos vencidos entre 16/03/2020 a 31/05/2020, e Portaria INPI n° 334 de 24/09/2020, quanto aos prazos vencidos entre 16/09/2020 a 25/09/2020, devolve-se o prazo nesse pedido com relação a solicitação do pedido de exame.

---

(21) BR 20 2020 005761-3 U2

Código 15.22.2 - Devolução de Prazo por falha de Sistema

(22) 23/03/2020

(71) PEDROSO E MARTINS INDUSTRIA E COMERCIO LTDA (BR/GO)

Tendo em vista a Portaria INPI PR n° 120 de 16/03/2020, Portaria INPI PR n° 161 de 13/04/2020; Portaria INPI PR n° 166 de 27/04/2020 e Portaria INPI PR n° 179 de 11/05/2020, quanto a suspensão dos prazos vencidos entre 16/03/2020 a 31/05/2020, e Portaria INPI n° 334 de 24/09/2020, quanto aos prazos vencidos entre 16/09/2020 a 25/09/2020, devolve-se o prazo nesse pedido com relação a solicitação do pedido de exame.

Código 15.23 - Pedido “SUB JUDICE”

Notificação de ação judicial referente a pedido.

---

(21) PI 0904959-2 A2	Código 15.23 - Pedido “SUB JUDICE” (22) 30/06/2009 (71) GEO ENERGÉTICA PARTICIPAÇÕES S.A. (BR/PR) ; JOHANN RIETZLER (DE) INPI-52400.005337/2022-06@Origem: Juízo da 31ª Vara Federal do Rio de Janeiro @Processo Nº 5037152-56.2022.4.02.5101/RJ @Autor: INPI-INSTITUTO NACIONAL DA PROPRIEDADE INDUSTRIAL@Réu: : JOHANN RIETZLER. Pedido Sub judice. "Deverá o INPI proceder à anotação de que também o pedido patentário de nº 0904959-2 encontra-sesubjudice"

Código 15.30 - Publicação Anulada

Anulada a publicação de qualquer um dos subitens anteriores por ter sido indevida.

---

(21) BR 10 2022 021195-7

Código 15.30 - Publicação Anulada
(22) 19/10/2022
(71) CENTRO FEDERAL DE EDUCAÇÃO TECNOLÓGICA DE MINAS GERAIS (BR/MG)
Anulada a publicação código 15.21 na RPI nº 2727 de 11/04/2023 por ter sido indevida.

Código 15.35 - Atualização de informações no portal

Atualizadas informações no BuscaWeb para pedido de patente, nos casos onde a DIRPA entende que não há a necessidade de publicar despacho de retificação. Não é necessária manifestação do requerente e tal publicação não implica em alteração de prazos legais.

(21) BR 10 2020 016393-0 A2	Código 15.35 - Atualização de informações no portal (22) 12/08/2020
(21) BR 10 2023 002409-2	Código 15.35 - Atualização de informações no portal (22) 08/02/2023
(21) BR 11 2020 011362-0 A2	Código 15.35 - Atualização de informações no portal (22) 07/12/2018
(21) BR 11 2021 011732-6 A2	Código 15.35 - Atualização de informações no portal (22) 17/12/2019
(21) BR 11 2021 011738-5 A2	Código 15.35 - Atualização de informações no portal (22) 31/10/2019

Código 15.50 - Notificação de depósito de um pedido dividido

Notificação do depósito de uma divisão do pedido em referência conforme as informações constantes no complemento, contendo o número e data de apresentação do requerimento de divisão. Não é necessária manifestação do requerente e tal publicação não implica em alteração de prazos legais.

---

(21) BR 10 2017 006845-5 A2

Código 15.50 - Notificação de depósito de um pedido dividido
(22) 03/04/2017
(71) SNAP-ON INCORPORATED (US)
O pedido foi dividido no BR122023003109-1 protocolo 870230014487 em 17/02/2023 14:39.

---

(21) BR 10 2017 021321-8 A2

Código 15.50 - Notificação de depósito de um pedido dividido
(22) 04/10/2017
(71) NATIONAL COUPLING COMPANY, INC. (US)
O pedido foi dividido no BR122023005664-7 protocolo 870230025689 em 27/03/2023 17:35.

---

(21) BR 11 2014 025262-9 A8

Código 15.50 - Notificação de depósito de um pedido dividido
(22) 09/04/2013
(71) ENVIROLOGIX INC. (US) ; DANIEL SHAFFER (US) ; STEPHEN A. JUDICE (US)
O pedido foi dividido no BR122023005527-6 protocolo 870230024928 em 24/03/2023 15:38.

---

(21) BR 11 2014 028826-7 A8

Código 15.50 - Notificação de depósito de um pedido dividido
(22) 13/05/2013
(71) BRISTOL-MYERS SQUIBB COMPANY (US)
O pedido foi dividido no BR122023005565-9 protocolo 870230025096 em 24/03/2023 18:05.

---

(21) BR 11 2016 027099-1 A8

Código 15.50 - Notificação de depósito de um pedido dividido
(22) 21/05/2015
(71) SAMSUNG ELECTRONICS CO., LTD. (KR)
O pedido foi dividido no BR122023005630-2 protocolo 870230025522 em 27/03/2023 15:03.

---

(21) BR 11 2018 014086-4 A2

Código 15.50 - Notificação de depósito de um pedido dividido
(22) 11/01/2017
(71) EDICO GENOME, CORP. (US)
O pedido foi dividido no BR122023000599-6 protocolo 870230003337 em

	12/01/2023 14:41.
(21) BR 11 2018 016667-7 A2	Código 15.50 - Notificação de depósito de um pedido dividido (22) 16/03/2017 (71) TILLOTTS PHARMA AG (CH) O pedido foi dividido no BR122023003647-6 protocolo 870230016683 em 27/02/2023 17:22.O pedido foi dividido no BR122023003657-3 protocolo 870230016719 em 27/02/2023 17:40.
(21) BR 11 2019 001299-0 A2	Código 15.50 - Notificação de depósito de um pedido dividido (22) 03/08/2017 (71) TAKEDA VACCINES, INC. (US) O pedido foi dividido no BR122023003603-4 protocolo 870230016532 em 27/02/2023 15:43.
(21) BR 11 2019 003788-8 A2	Código 15.50 - Notificação de depósito de um pedido dividido (22) 18/08/2017 (71) PEPSICO, INC. (US) O pedido foi dividido no BR122023005325-7 protocolo 870230024142 em 22/03/2023 15:41.
(21) BR 11 2019 011698-2 A2	Código 15.50 - Notificação de depósito de um pedido dividido (22) 11/12/2017 (71) SYNGENTA PARTICIPATIONS AG (CH) O pedido foi dividido no BR122023001181-3 protocolo 870230006002 em 23/01/2023 13:50.
(21) BR 11 2019 018879-7 A2	Código 15.50 - Notificação de depósito de um pedido dividido (22) 12/03/2018 (71) ABIDE THERAPEUTICS, INC. (US) O pedido foi dividido no BR122023003660-3 protocolo 870230016742 em 27/02/2023 18:03.
(21) BR 11 2019 022421-1 A2	Código 15.50 - Notificação de depósito de um pedido dividido (22) 23/04/2018 (71) BAYER AKTIENGESELLSCHAFT (DE) O pedido foi dividido no BR122023002967-4 protocolo 870230013920 em 16/02/2023 14:43.
(21) BR 11 2020 003746-0 A2	Código 15.50 - Notificação de depósito de um pedido dividido (22) 25/04/2019 (71) XCATH, INC. (US) ; THE BOARD OF REGENTS OF THE UNIVERSITY OF TEXAS SYSTEM (US)

	O pedido foi dividido no BR122023003221-7 protocolo 870230015011 em 22/02/2023 15:17.
(21) BR 11 2020 004449-0 A2	Código 15.50 - Notificação de depósito de um pedido dividido (22) 20/09/2017 (71) ESSITY HYGIENE AND HEALTH AKTIEBOLAG (SE) O pedido foi dividido no BR122023002579-2 protocolo 870230012283 em 10/02/2023 15:46.
(21) BR 11 2020 005299-0 A2	Código 15.50 - Notificação de depósito de um pedido dividido (22) 14/02/2019 (71) SUMITOMO CHEMICAL COMPANY, LIMITED (JP) O pedido foi dividido no BR122023002554-7 protocolo 870230012162 em 10/02/2023 13:28.O pedido foi dividido no BR122023002558-0 protocolo 870230012172 em 10/02/2023 13:50.
(21) BR 11 2020 008873-0 A2	Código 15.50 - Notificação de depósito de um pedido dividido (22) 09/11/2018 (71) J-LOK CO. (US) O pedido foi dividido no BR122023003199-7 protocolo 870230014941 em 22/02/2023 12:17.
(21) BR 11 2020 009000-0 A2	Código 15.50 - Notificação de depósito de um pedido dividido (22) 07/12/2018 (71) SOCIÉTÉ DES PRODUITS NESTLÉ S.A. (CH) O pedido foi dividido no BR122023002600-4 protocolo 870230012365 em 10/02/2023 17:02.
(21) BR 11 2020 009284-3 A2	Código 15.50 - Notificação de depósito de um pedido dividido (22) 07/12/2018 (71) SOCIÉTÉ DES PRODUITS NESTLÉ S.A. (CH) O pedido foi dividido no BR122023002596-2 protocolo 870230012349 em 10/02/2023 16:49.
(21) BR 11 2020 010478-7 A2	Código 15.50 - Notificação de depósito de um pedido dividido (22) 28/11/2018 (71) COSUCRA GROUPE WARCOING S.A. (BE) O pedido foi dividido no BR122023002719-1 protocolo 870230012935 em 14/02/2023 16:06.
(21) BR 11 2020 011690-4 A2	Código 15.50 - Notificação de depósito de um pedido dividido (22) 11/12/2018 (71) UNIVERSITY OF LOUISVILLE RESEARCH FOUNDATION, INC. (US)

	O pedido foi dividido no BR122023002750-7 protocolo 870230013037 em 14/02/2023 17:00.
(21) BR 11 2020 015096-7 A2	Código 15.50 - Notificação de depósito de um pedido dividido (22) 21/01/2019 (71) BAYER AKTIENGESELLSCHAFT (DE) O pedido foi dividido no BR122023003667-0 protocolo 870230016771 em 27/02/2023 18:49.
(21) BR 11 2020 017796-2 A2	Código 15.50 - Notificação de depósito de um pedido dividido (22) 28/02/2019 (71) SONOCO DEVELOPMENT, INC. (US) O pedido foi dividido no BR122023002971-2 protocolo 870230013938 em 16/02/2023 14:59.
(21) BR 11 2020 026264-1 A2	Código 15.50 - Notificação de depósito de um pedido dividido (22) 24/10/2018 (71) LIVZON PHARMACEUTICAL GROUP CO., LTD (CN) O pedido foi dividido no BR122023003440-6 protocolo 870230015839 em 24/02/2023 15:12.
(21) BR 11 2021 006160-6 A2	Código 15.50 - Notificação de depósito de um pedido dividido (22) 12/10/2018 (71) HANGZHOU DAC BIOTECH CO., LTD (CN) O pedido foi dividido no BR122023000762-0 protocolo 870230003902 em 13/01/2023 18:09.
(21) BR 11 2021 016503-7 A2	Código 15.50 - Notificação de depósito de um pedido dividido (22) 21/02/2020 (71) ENVOY MEDICAL CORPORATION (US) O pedido foi dividido no BR122023003149-0 protocolo 870230014662 em 17/02/2023 17:16.O pedido foi dividido no BR122023003152-0 protocolo 870230014669 em 17/02/2023 17:22.
(21) BR 11 2021 016592-4 A2	Código 15.50 - Notificação de depósito de um pedido dividido (22) 19/02/2020 (71) TRENDSETTER VULCAN OFFSHORE, INC. (US) O pedido foi dividido no BR122023002869-4 protocolo 870230013526 em 15/02/2023 16:34.
(21) BR 11 2021 026604-6 A2	Código 15.50 - Notificação de depósito de um pedido dividido (22) 25/06/2020 (71) ALZCHEM TROSTBERG GMBH (DE)

	O pedido foi dividido no BR122023003371-0 protocolo 870230015529 em 23/02/2023 17:56.
(21) BR 11 2022 025452-0 A2	Código 15.50 - Notificação de depósito de um pedido dividido (22) 05/07/2021 (71) LIMACORPORATE S.P.A. (IT) O pedido foi dividido no BR122023002762-0 protocolo 870230013093 em 14/02/2023 17:55.

Código Concessão de Patente e Certificado de Adição de Invenção

Código 16.1 - Concessão de Patente ou Certificado de Adição de Invenção

Expedição da carta-patente ou do certificado de adição de invenção. O título acha-se à disposição do interessado no setor competente do INPI. Desta data corre o prazo de 6 (seis) meses para interposição de nulidade administrativa por qualquer interessado (Art. 51 da Lei nº 9.279/96). O certificado de adição é acessório da patente, tem a data final de vigência desta e a acompanha para todos os efeitos legais. As Cartas Patentes ou Certificados de Adição de Invenção concedidos de acordo com o Artigo 38 da Lei 9.279/96, por ocasião da expedição da Carta Patente, podem ser acessadas através do endereço eletrônico www.inpi.gov.br - No Acesso rápido – Faça uma busca - Patente. Para acessar, cadastre-se no Portal do INPI e use login e senha.

---

(11) BR 10 2013 011233-0 B1

Código 16.1 - Concessão de Patente ou Certificado de Adição de Invenção
(22) 07/05/2013
(43) 16/12/2014
(51) B66B 7/02 (2006.01)
(54) CORREDIÇA DESLIZANTE
(73) THYSSENKRUPP ELEVADORES S/A (BR/RS)
(72) LUCAS MIGLIAVACCA ESPERANÇA
Prazo de Validade: 20 (vinte) anos contados a partir de 07/05/2013, observadas as condições legais

---

(11) BR 10 2013 024013-3 B1

Código 16.1 - Concessão de Patente ou Certificado de Adição de Invenção
(22) 19/09/2013
(43) 18/08/2015
(51) F02B 57/00 (2006.01)
(54) MOTOR ROTATIVO DE PALHETAS E TAXA DE COMPRESSÃO VARIÁVEL
(73) FREDERICO TEIXEIRA CORRÊA (BR/MG)
(72) FREDERICO TEIXEIRA CORRÊA
Prazo de Validade: 20 (vinte) anos contados a partir de 19/09/2013, observadas as condições legais

---

(11) BR 10 2014 002184-1 B1

Código 16.1 - Concessão de Patente ou Certificado de Adição de Invenção
(22) 29/01/2014
(30) 01/02/2013 US 13/757,401
(43) 14/10/2014
(51) H04W 88/18 (2009.01)
(54) GERENCIADOR DE REDE CONFIGURADO PARA GERENCIAR RESOLUÇÃO DE ENDEREÇO EM UM SISTEMA DE COMUNICAÇÃO DE

	REDE, E MÉTODO PARA GERENCIAR ENDEREÇOS DE REDE EM UM SISTEMA DE COMUNICAÇÃO DE REDE (73) HARMAN INTERNATIONAL INDUSTRIES, INCORPORATED (US) (72) LEVI PEARSON; DAVID OLSEN; CRAIG GUNTHER Prazo de Validade: 20 (vinte) anos contados a partir de 29/01/2014, observadas as condições legais
(11) BR 10 2014 010113-6 B1	Código 16.1 - Concessão de Patente ou Certificado de Adição de Invenção (22) 28/04/2014 (43) 31/10/2017 (51) G01N 21/64 (2006.01), G01N 21/03 (2006.01) (54) PROTÓTIPO DE FLUORÍMETRO DE LED PARA CLASSIFICAÇÃO DE AMOSTRAS E PREDIÇÃO DE PROPRIEDADES QUÍMICAS E FÍSICO-QUÍMICAS (73) UNIVERSIDADE FEDERAL DA BAHIA (BR/BA) ; UNIVERSIDADE TECNOLÓGICA FEDERAL DO PARANÁ (BR/PR) (72) IURI MUNIZ PEPE; CRISTINA M. QUINTELLA; MARILENA MEIRA; HUMBERVÂNIA REIS GONÇALVES DA SILVA; ALEXANDRE KAMEI GUIMARÃES; TIAGO MENDES FERRER; MARIANA ANDRADE SANTOS; ÂNGELO OLIVEIRA DOS SANTOS; SAIONARA LUNA; ALEXANDRE LOPEZ DEL CID; LUIZ CARLOS SIMÕES SOARES JUNIOR; ALESSANDRA DOS SANTOS TANAJURA; PEDRO RAMOS DA COSTA NETO; VITOR LEÃO FILARDI; CARLOS EDUARDO TANAJURA DA SILVA; WEIDNSON LEAL SILVA Prazo de Validade: 20 (vinte) anos contados a partir de 28/04/2014, observadas as condições legais
(11) BR 10 2014 020132-7 B1	Código 16.1 - Concessão de Patente ou Certificado de Adição de Invenção (22) 14/08/2014 (43) 16/02/2016 (51) C12N 9/20 (2006.01), C12N 1/22 (2006.01), C12P 1/02 (2006.01), C12P 7/62 (2022.01) (54) PROCESSO DE PRODUÇÃO DE BIOCATALISADORES A PARTIR DE BIOMASSA PARA A SÍNTESE DE ÉSTERES DE CADEIA CURTA (73) PETROLEO BRASILEIRO S.A. - PETROBRAS (BR/RJ) (72) ALINE MACHADO DE CASTRO; ÉRIKA DE ARAÚJO VALONI; MARCELLE ALVES FARIAS; BERNARDO DIAS RIBEIRO; MARIA ALICE ZARUR COELHO; DENISE MARIA GUIMARÃES FREIRE Prazo de Validade: 20 (vinte) anos contados a partir de 14/08/2014, observadas as condições legais
(11) BR 10 2014 023780-1 B1	Código 16.1 - Concessão de Patente ou Certificado de Adição de Invenção (22) 25/09/2014 (43) 17/05/2016 (51) G06N 99/00 (2019.01)

(54) MÉTODO PARA CLASSIFICAÇÃO MULTICLASSE EM CENÁRIOS ABERTOS E USOS DO MESMO
(73) UNIVERSIDADE ESTADUAL DE CAMPINAS - UNICAMP (BR/SP) (BR/SP) ; SAMSUNG ELETRÔNICA DA AMAZÔNIA LTDA. (BR/SP)
(72) PEDRO RIBEIRO MENDES JÚNIOR; ROBERTO MEDEIROS DE SOUZA; RAFAEL DE OLIVEIRA WERNECK; BERNARDO VECCHIA STEIN; DANIEL VATANABE PAZINATO; WALDIR RODRIGUES DE ALMEIDA; OTÁVIO AUGUSTO BIZETTO PENATTI; RICARDO DA SILVA TORRES; ANDERSON ROCHA
Prazo de Validade: 20 (vinte) anos contados a partir de 25/09/2014, observadas as condições legais

---

(11) BR 10 2014 028009-0 B1

Código 16.1 - Concessão de Patente ou Certificado de Adição de Invenção
(22) 10/11/2014
(43) 31/05/2016
(51) A61K 9/70 (2006.01), A61K 31/167 (2006.01), A61K 31/138 (2006.01), A61K 31/136 (2006.01), A61K 31/381 (2006.01), A61K 47/36 (2006.01), A61P 23/00 (2006.01)
(54) COMPOSIÇÕES FILMOGÊNICAS PARA BIOADESIVOS ANESTÉSICOS TÓPICOS (BATs) PARA LIBERAÇÃO CONTROLADA DE PRINCÍPIOS ATIVOS E BIOADESIVOS ANESTÉSICOS TÓPICOS
(73) UNIVERSIDADE FEDERAL DE PELOTAS (BR/RS)
(72) Evandro Piva; WELLINGTON LUIZ DE OLIVEIRA DA ROSA; Adriana Fernandes da Silva; Angelita da Silveira Moreira; Claire Tondo Vendruscolo; Francisco Augusto Burkert Del Pino
Prazo de Validade: 20 (vinte) anos contados a partir de 10/11/2014, observadas as condições legais

---

(11) BR 10 2015 001954-8 B1

Código 16.1 - Concessão de Patente ou Certificado de Adição de Invenção
(22) 28/01/2015
(30) 28/01/2014 US 61/932,294
(43) 12/06/2018
(51) H02G 7/08 (2006.01), H01T 19/02 (2006.01), F16B 2/10 (2006.01)
(54) MONTAGEM DE CONEXÃO DE GRAMPO DE SUSPENSÃO, UNIDADE DE GRAMPEAMENTO E MÉTODO RELACIONADO
(73) HUBBELL INCORPORATED (US)
(72) IVANHOE P. CHAPUT; BERNARD C. CRUTCHER
Prazo de Validade: 20 (vinte) anos contados a partir de 28/01/2015, observadas as condições legais

---

(11) BR 10 2015 002062-7 B1

Código 16.1 - Concessão de Patente ou Certificado de Adição de Invenção
(22) 29/01/2015
(43) 29/08/2017
(51) G01K 7/16 (2006.01), G05B 23/02 (2006.01), H02K 11/00 (2016.01)

	(54) MÉTODO PARA IMAGEAMENTO TÉRMICO DO ESTATOR DE UM GERADOR EMPREGANDO SENSORES DISTRIBUÍDOS (73) UNIVERSIDADE TECNOLÓGICA FEDERAL DO PARANÁ (BR/PR) ; TRACTBEL ENERGIA S.A. (BR/PR) (72) FELIPE MEZZADRI; JOÃO PAULO BAZZO; MARCEU COUTO DOS SANTOS; PAULO HENRIQUE SANTOS FEITOSA; PAULO IVÃ GONÇALVES DILLI; ERLON VAGNER DA SILVA; JEAN CARLOS CARDOZO DA SILVA; CICERO MARTELLI Prazo de Validade: 20 (vinte) anos contados a partir de 29/01/2015, observadas as condições legais
(11) BR 10 2015 008735-7 B1	Código 16.1 - Concessão de Patente ou Certificado de Adição de Invenção (22) 17/04/2015 (43) 06/12/2016 (51) H05B 3/02 (2006.01) (54) APARELHO ELÉTRICO DE AQUECIMENTO DE ÁGUA (73) LORENZETTI S.A. INDÚSTRIAS BRASILEIRAS ELETROMETALÚRGICAS (BR/SP) (72) CLAUDIO LOURENÇO LORENZETTI Prazo de Validade: 20 (vinte) anos contados a partir de 17/04/2015, observadas as condições legais
(11) BR 10 2015 018193-0 B1	Código 16.1 - Concessão de Patente ou Certificado de Adição de Invenção (22) 29/07/2015 (43) 31/01/2017 (51) B62D 7/16 (2006.01), B62D 65/12 (2006.01), B62D 17/00 (2006.01), F16C 11/00 (2006.01), F16C 11/06 (2006.01), B60B 35/02 (2006.01), B60G 9/02 (2006.01), B60G 15/07 (2006.01) (54) CONJUNTO DE SUSPENSÃO E KIT (73) ON-HIGHWAY BRASIL LTDA. (BR/MG) (72) JOSÉ FRANCIVALDO PEREIRA DE LEMOS Prazo de Validade: 20 (vinte) anos contados a partir de 29/07/2015, observadas as condições legais
(11) BR 10 2015 019774-8 B1	Código 16.1 - Concessão de Patente ou Certificado de Adição de Invenção (22) 06/08/2015 (43) 07/11/2017 (51) G03B 43/00 (2021.01), G03B 42/02 (2021.01), A61C 19/04 (2006.01), A61B 6/14 (2006.01) (54) SIMULADOR PARA RADIOLOGIA ODONTOLÓGICA INTRAORAL (73) INSTITUTO FEDERAL DE EDUCAÇÃO , CIÊNCIA E TECNOLOGIA DA BAHIA - IFBA (BR/BA) (72) MARCUS VINICIUS TEIXEIRA NAVARRO; VALÉRIA COÊLHO COSTA TEIXEIRA NAVARRO; VANESSA LORENA SOUSA DE MEDEIROS FREITAS;

	ERIC MATOS MACEDO; IGOR FERNANDO MODESTO GARCIA Prazo de Validade: 20 (vinte) anos contados a partir de 06/08/2015, observadas as condições legais
(11) BR 10 2015 022724-8 B1	Código 16.1 - Concessão de Patente ou Certificado de Adição de Invenção (22) 11/09/2015 (43) 21/03/2017 (51) B62D 63/06 (2006.01), B62D 21/20 (2006.01), A01D 75/00 (2006.01), A01D 67/00 (2006.01) (54) CARRETA PARA TRANSPORTE DE PLATAFORMA DE COLHEDORA (73) LEANDRO FAGUNDES LIRIO (BR/RS) (72) LEANDRO FAGUNDES LIRIO Prazo de Validade: 20 (vinte) anos contados a partir de 11/09/2015, observadas as condições legais
(11) BR 10 2015 027433-5 B1	Código 16.1 - Concessão de Patente ou Certificado de Adição de Invenção (22) 29/10/2015 (43) 02/05/2017 (51) F25D 11/00 (2006.01), F25B 21/00 (2006.01) (54) UNIDADE INTERCAMBIÁVEL COM SISTEMA DE REFRIGERAÇÃO COMPLETO APLICADO EM CORRENTE CONTÍNUA E SISTEMA DE ACOPLAMENTO DA REFERIDA UNIDADE INTERCAMBIÁVEL EM CÂMARAS (73) TECUMSEH DO BRASIL LTDA (BR/SP) (72) SATOSHI TOKASHIKI Prazo de Validade: 20 (vinte) anos contados a partir de 29/10/2015, observadas as condições legais
(11) BR 10 2015 032640-8 B1	Código 16.1 - Concessão de Patente ou Certificado de Adição de Invenção (22) 28/12/2015 (30) 29/12/2014 CN 201410838595.8 (43) 13/09/2016 (51) G06V 10/20 (2022.01), G01N 23/04 (2018.01) (54) SISTEMA E MÉTODO DE AVISO E INTERPRETAÇÃO DE IMAGEM E APARELHO DE INSPEÇÃO DE SEGURANÇA (73) NUCTECH COMPANY LIMITED (CN) (72) KEJUN KANG; ZHIQIANG CHEN; YUANJING LI; NANNAN WU; LONG TIAN; YANXIANG XU Prazo de Validade: 20 (vinte) anos contados a partir de 28/12/2015, observadas as condições legais
(11) BR 10 2016 001217-1 B1	Código 16.1 - Concessão de Patente ou Certificado de Adição de Invenção (22) 19/01/2016 (30) 20/01/2015 US 14/600,125

(43) 20/03/2018
(51) B60K 17/16 (2006.01), B60K 17/36 (2006.01), F16H 37/08 (2006.01)
(54) SISTEMA DE EIXO MOTOR
(73) ARVINMERITOR TECHNOLOGY, LLC. (US)
(72) CRAIG ANDERSON; DALE KWASNIEWSKI
Prazo de Validade: 20 (vinte) anos contados a partir de 19/01/2016, observadas as condições legais

---

(11) BR 10 2016 002221-5 B1

Código 16.1 - Concessão de Patente ou Certificado de Adição de Invenção
(22) 01/02/2016
(43) 08/08/2017
(51) C05F 5/00 (2006.01), C05F 17/00 (2020.01)
(54) PROCESSO PARA PRODUÇÃO DE FERTILIZANTE ORGANO-MINERAL A PARTIR DA CARBONIZAÇÃO HIDROTÉRMICA DA VINHAÇA E DO BAGAÇO DE CANA E PRODUTO OBTIDO
(73) UNIVERSIDADE ESTADUAL PAULISTA JULIO DE MESQUITA FILHO (BR/SP)
(72) CAMILA DE ALMEIDA MELO; MÁRCIA CRISTINA BISINOTI; ODAIR PASTOR FERREIRA; ALTAIR BENEDITO MOREIRA; ROSANA LISBOA SANTANA; FRANCISCO HOLANDA SOARES JUNIOR
Prazo de Validade: 20 (vinte) anos contados a partir de 01/02/2016, observadas as condições legais

---

(11) BR 10 2016 005681-0 B1

Código 16.1 - Concessão de Patente ou Certificado de Adição de Invenção
(22) 15/03/2016
(43) 19/09/2017
(51) B32B 27/06 (2006.01), B32B 27/12 (2006.01), B32B 27/32 (2006.01), E01C 13/08 (2006.01)
(54) PISO DE GRAMA SINTÉTICA PARA A PRÁTICA DE ATIVIDADES FÍSICAS
(73) ALESSANDRO DA SILVA OLIVEIRA (BR/SP)
(72) ALESSANDRO DA SILVA OLIVEIRA
Prazo de Validade: 20 (vinte) anos contados a partir de 15/03/2016, observadas as condições legais

---

(11) BR 10 2016 006160-1 B1

Código 16.1 - Concessão de Patente ou Certificado de Adição de Invenção
(22) 21/03/2016
(30) 04/05/2015 US 14/703,277
(43) 08/11/2016
(51) B23B 39/00 (2006.01), B25J 9/02 (2006.01)
(54) PROCESSO DE POSICIONAMENTO E PERFURAÇÃO DE UMA ABERTURA E SISTEMA PARA POSICIONAR E PERFURAR UMA ABERTURA
(73) THE BOEING COMPANY (US)
(72) HASAN A. GHADIALY; ROBERT WILLIAM GRUBE; TY AABY LARSEN

	Prazo de Validade: 20 (vinte) anos contados a partir de 21/03/2016, observadas as condições legais
(11) BR 10 2016 006786-3 B1	Código 16.1 - Concessão de Patente ou Certificado de Adição de Invenção (22) 28/03/2016 (43) 03/10/2017 (51) H05H 1/02 (2006.01) (54) MÉTODO DE DENSIFICAÇÃO DE PLASMA (73) SCHOLTZ E FONTANA CONSULTORIA LTDA - ME (BR/SC) (72) JULIANO SADI SCHOLTZ; LUIS CÉSAR FONTANA Prazo de Validade: 20 (vinte) anos contados a partir de 28/03/2016, observadas as condições legais
(11) BR 10 2016 009004-0 B1	Código 16.1 - Concessão de Patente ou Certificado de Adição de Invenção (22) 22/04/2016 (30) 05/05/2015 US 14/703,934 (43) 16/11/2016 (51) F03D 17/00 (2016.01), F03D 7/04 (2006.01) (54) MÉTODO IMPLANTADO POR COMPUTADOR PARA RESTAURAR TURBINAS EÓLICAS E MÉTODO IMPLANTADO POR COMPUTADOR PARA RESTAURAR REMOTAMENTE TURBINAS EÓLICAS (73) GENERAL ELECTRIC COMPANY (US) (72) WILLIAM BOREA NOTO Prazo de Validade: 20 (vinte) anos contados a partir de 22/04/2016, observadas as condições legais
(11) BR 10 2016 010174-3 B1	Código 16.1 - Concessão de Patente ou Certificado de Adição de Invenção (22) 05/05/2016 (43) 07/11/2017 (51) A21C 5/00 (2006.01) (54) SISTEMA AUTOMÁTICO DE TRACIONAMENTO PARA BANDEJAS PLÁSTICAS EM MÁQUINAS FORMADORAS DE PÃO DE QUEIJO E OUTRAS MASSAS (73) JOÃO CARLOS CAPPO BIANCO (BR/PR) (72) JOÃO CARLOS CAPPO BIANCO Prazo de Validade: 20 (vinte) anos contados a partir de 05/05/2016, observadas as condições legais
(11) BR 10 2016 011599-0 B1	Código 16.1 - Concessão de Patente ou Certificado de Adição de Invenção (22) 20/05/2016 (30) 22/06/2015 US 14/746,122 (43) 24/01/2017 (54) SISTEMA DE ILUMINAÇÃO PARA EMITIR LUZ DE UMA CORDENTRO

	DE UMA ESPECIFICAÇÃO DE COR, E, MÉTODO PARACORRIGIR A COR DE UM INDICADOR LUMINOSO (73) GOODRICH LIGHTING SYSTEMS, INC. (US) (72) PHILIPPE LAPUJADE Prazo de Validade: 20 (vinte) anos contados a partir de 20/05/2016, observadas as condições legais
(11) BR 10 2016 014282-2 B1	Código 16.1 - Concessão de Patente ou Certificado de Adição de Invenção (22) 17/06/2016 (43) 02/01/2018 (51) F25D 11/02 (2006.01), F25D 23/06 (2006.01) (54) COMPARTIMENTO DE RESFRIAMENTO DE ALIMENTOS OU BEBIDAS (73) WHIRLPOOL S.A. (BR/SP) (72) MARCEL BÖGGER LESSA; LUIZ HENRIQUE TORMEN LONGO; ADALBERTO MATIAS BEPPLER JUNIOR Prazo de Validade: 20 (vinte) anos contados a partir de 17/06/2016, observadas as condições legais
(11) BR 10 2016 014418-3 B1	Código 16.1 - Concessão de Patente ou Certificado de Adição de Invenção (22) 20/06/2016 (43) 13/09/2022 (51) B65B 55/06 (2006.01) (54) SISTEMA HERMÉTICO MÓVEL PARA TRATAMENTO TERMICO DE MADEIRA (73) FITOLOG CONTROLE DE PRAGAS LTDA (BR/RS) (72) THIAGO RAMIRES EICHENBERG Prazo de Validade: 20 (vinte) anos contados a partir de 20/06/2016, observadas as condições legais
(11) BR 10 2016 014616-0 B1	Código 16.1 - Concessão de Patente ou Certificado de Adição de Invenção (22) 21/06/2016 (43) 09/01/2018 (51) B24B 5/36 (2006.01) (54) MÁQUINA DE RASPAGEM DE PNEUMÁTICO (73) BORRACHAS VIPAL S.A. (BR/RS) (72) EVANDRO DOMINGOS ROSSI Prazo de Validade: 20 (vinte) anos contados a partir de 21/06/2016, observadas as condições legais
(11) BR 10 2016 016040-5 B1	Código 16.1 - Concessão de Patente ou Certificado de Adição de Invenção (22) 08/07/2016 (43) 11/07/2017 (51) F04D 7/02 (2006.01), F04D 13/08 (2006.01), F04D 13/02 (2006.01)

	(54) APERFEIÇOAMENTO EM BOMBA CENTRÍFUGA VERTICAL DE VORTICE RECUADO (73) ALTAIR MARGATO (BR/SP) (72) ALTAIR MARGATO Prazo de Validade: 20 (vinte) anos contados a partir de 08/07/2016, observadas as condições legais
(11) BR 10 2016 016286-6 B1	Código 16.1 - Concessão de Patente ou Certificado de Adição de Invenção (22) 13/07/2016 (30) 21/09/2015 US 14/860,101 (43) 25/07/2017 (51) F16D 65/02 (2006.01) (54) CONJUNTO DE FREIO COM PONTE (73) ARVINMERITOR TECHNOLOGY, LLC. (US) (72) DANIEL PHILPOTT; LEBREE JONES Prazo de Validade: 20 (vinte) anos contados a partir de 13/07/2016, observadas as condições legais
(11) BR 10 2016 016621-7 B1	Código 16.1 - Concessão de Patente ou Certificado de Adição de Invenção (22) 18/07/2016 (30) 21/07/2015 EP 15177728.1 (43) 11/07/2017 (51) F16D 66/02 (2006.01) (54) CONJUNTO DE FREIO DE DISCO E MÉTODO DE FABRICAÇÃO DO MESMO (73) MERITOR HEAVY VEHICLE BRAKING SYSTEMS (UK) LIMITED (GB) (72) MATHEW MORRIS; VADIRAJ PAVAMAN; NORMAN BREAKWELL; SANJEEV KULKARNI; SEAN CLEARY Prazo de Validade: 20 (vinte) anos contados a partir de 18/07/2016, observadas as condições legais
(11) BR 10 2016 016977-1 B1	Código 16.1 - Concessão de Patente ou Certificado de Adição de Invenção (22) 21/07/2016 (30) 22/07/2015 IN 803/KOL/2015 (43) 21/02/2017 (51) B60G 17/017 (2006.01), B60G 17/019 (2006.01), G01B 21/00 (2006.01) (54) UNIDADE DE DETECÇÃO DE CARGA, UNIDADE DE CONTROLE DE EIXO, SISTEMA PNEUMÁTICO E VEÍCULO COMERCIAL (73) WABCO INDIA LIMITED (IN) (72) GANESAMOORTHY ARUMUGHAM; PRASADKUMAR DURAISAMY; PRADEEP KRISHNAMURTHY; LAKSHMAN SANKARAN; SELVAMANI SUNDARAMAHALINGAM; SAHUL HAMEED THAMEESDEEN Prazo de Validade: 20 (vinte) anos contados a partir de 21/07/2016, observadas

	as condições legais
(11) BR 10 2016 017067-2 B1	Código 16.1 - Concessão de Patente ou Certificado de Adição de Invenção (22) 22/07/2016 (43) 06/02/2018 (51) B65D 85/48 (2006.01), B65D 81/00 (2006.01) (54) EMBALAGEM PARA PLACAS DE VIDRO (73) CEBRACE CRISTAL PLANO LTDA (BR/SP) (72) JOÃO FAUSTO FERNANDES DIAS Prazo de Validade: 20 (vinte) anos contados a partir de 22/07/2016, observadas as condições legais
(11) BR 10 2016 017081-8 B1	Código 16.1 - Concessão de Patente ou Certificado de Adição de Invenção (22) 22/07/2016 (30) 22/07/2015 IN 802/KOL/2015 (43) 24/01/2017 (51) B60G 17/056 (2006.01), F16K 17/04 (2006.01) (54) VÁLVULA DE AJUSTE DE PRESSÃO PARA UM SISTEMA DE CONTROLE DE EIXO ELEVÁVEL (73) WABCO INDIA LIMITED (IN) (72) GANESAMOORTHY ARUMUGHAM; PRASADKUMAR DURAISAMY; PRADEEP KRISHNAMURTHY; LAKSHMAN SANKARAN; SELVAMANI SUNDARAMAHALINGAM; SAHUL HAMEED THAMEESDEN Prazo de Validade: 20 (vinte) anos contados a partir de 22/07/2016, observadas as condições legais
(11) BR 10 2016 019642-6 B1	Código 16.1 - Concessão de Patente ou Certificado de Adição de Invenção (22) 25/08/2016 (43) 20/12/2016 (51) B62D 21/14 (2006.01), B62D 21/12 (2006.01), B62D 53/08 (2006.01), B62D 53/06 (2006.01) (54) SISTEMA DE REGULAGEM DE BITOLA APLICADO AO DOLLY PARA CULTIVO DE CANA-DE-AÇÚCAR (73) METALCANA INDÚSTRIA E COMÉRCIO LTDA (BR/PR) (72) PAULO SÉRGIO TESTON Prazo de Validade: 20 (vinte) anos contados a partir de 25/08/2016, observadas as condições legais
(11) BR 10 2016 027022-7 B1	Código 16.1 - Concessão de Patente ou Certificado de Adição de Invenção (22) 18/11/2016 (43) 12/06/2018 (51) C23C 16/52 (2006.01) (54) SISTEMA AUTOMATIZADO PARA DEPOSIÇÃO DE FILMES POR SPRAY

	PIRÓLISE PARA FABRICAÇÃO DE DISPOSITIVOS MULTICAMADAS (73) UENF UNIVERSIDADE ESTADUAL DO NORTE FLUMINENSE DARCY RIBEIRO (BR/RJ) (72) HERVAL RAMOS PAES JUNIOR; OSÉAS PEREIRA ROCHA Prazo de Validade: 20 (vinte) anos contados a partir de 18/11/2016, observadas as condições legais
(11) BR 10 2017 000092-3 B1	Código 16.1 - Concessão de Patente ou Certificado de Adição de Invenção (22) 03/01/2017 (30) 05/01/2016 EP 16150133.3 (43) 11/07/2017 (51) F41A 17/38 (2006.01), F41A 33/06 (2006.01) (54) ARMA DE TREINAMENTO (73) GLOCK TECHNOLOGY GMBH (AT) (72) JOSEF KROYER Prazo de Validade: 20 (vinte) anos contados a partir de 03/01/2017, observadas as condições legais
(11) BR 10 2017 000099-0 B1	Código 16.1 - Concessão de Patente ou Certificado de Adição de Invenção (22) 03/01/2017 (30) 05/01/2016 US 14/988,267 (43) 22/08/2017 (51) F02C 7/32 (2006.01), F01D 21/00 (2006.01), F01D 19/00 (2006.01) (54) MOTOR DE AERONAVE E MÉTODO PARA SUPORTAR UMA OPERAÇÃO DE TAXIAMENTO DE UMA AERONAVE (73) THE BOEING COMPANY (US) (72) STEVE G. MACKIN Prazo de Validade: 20 (vinte) anos contados a partir de 03/01/2017, observadas as condições legais
(11) BR 10 2017 000499-6 B1	Código 16.1 - Concessão de Patente ou Certificado de Adição de Invenção (22) 10/01/2017 (30) 27/05/2016 US 15/166,336 (43) 12/12/2017 (51) B60W 30/188 (2012.01), B60K 25/06 (2006.01), F16D 48/02 (2006.01), B60K 17/28 (2006.01) (54) MÉTODO PARA CONTROLE DE UMA EMBREAGEM DE TOMADA DE FORÇA, MEIO LEGÍVEL POR COMPUTADOR NÃO TRANSITÓRIO E SISTEMA PARA CONTROLE DE UMA EMBREAGEM DE TOMADA DEFORÇA (73) CNH INDUSTRIAL AMERICA LLC (US) (72) ASHRAF MOHAMMED KANDEEL OMRAN; BRIAN ALLEN HARTMAN, Prazo de Validade: 20 (vinte) anos contados a partir de 10/01/2017, observadas as condições legais

(11) BR 10 2017 000811-8 B1	Código 16.1 - Concessão de Patente ou Certificado de Adição de Invenção (22) 13/01/2017 (30) 17/03/2016 US 15/073094 (43) 19/09/2017 (51) F21S 10/06 (2006.01), B64D 47/02 (2006.01) (54) FONTE DE LUZ ANTICOLISÃO DE AERONAVE (73) GOODRICH LIGHTING SYSTEMS, INC. (US) (72) DAVID FRANICH Prazo de Validade: 20 (vinte) anos contados a partir de 13/01/2017, observadas as condições legais
(11) BR 10 2017 002084-3 B1	Código 16.1 - Concessão de Patente ou Certificado de Adição de Invenção (22) 31/01/2017 (43) 21/08/2018 (51) A01B 49/02 (2006.01), A01B 77/00 (2006.01) (54) APERFEIÇOAMENTO EM IMPLEMENTO PARA PREPARO LOCALIZADO DO SOLO NA CULTURA DA CANA-DE-AÇÚCAR (73) ALBERTO BORGES (BR/SP) (72) ALBERTO BORGES Prazo de Validade: 20 (vinte) anos contados a partir de 31/01/2017, observadas as condições legais
(11) BR 10 2017 003133-0 B1	Código 16.1 - Concessão de Patente ou Certificado de Adição de Invenção (22) 16/02/2017 (30) 17/02/2016 US 15/045,754 (43) 22/08/2017 (51) F02N 11/08 (2006.01), B60W 20/00 (2016.01), B60K 1/00 (2006.01) (54) SISTEMA DE PARTIDA-PARADA PARA UM VEÍCULO E MÉTODO DE FABRICAÇÃO DE UM SISTEMA DE PARTIDA-PARADA (73) GENERAL ELECTRIC COMPANY (US) (72) KUM-KANG HUH; DI PAN Prazo de Validade: 20 (vinte) anos contados a partir de 16/02/2017, observadas as condições legais
(11) BR 10 2017 005950-2 B1	Código 16.1 - Concessão de Patente ou Certificado de Adição de Invenção (22) 23/03/2017 (30) 24/03/2016 IT 102016000030722 (43) 26/09/2017 (51) F16F 9/32 (2006.01), F16F 9/34 (2006.01), F16F 9/346 (2006.01) (54) ATUADOR PARA CILINDRO DE GÁS COM DISPOSITIVO INDICADOR DE SOBRECURSO (73) SPECIAL SPRINGS S.R.L. (IT) (72) MASSIMO FIORESE; DANIEL FANTINATO; ROBERTO RECH

	Prazo de Validade: 20 (vinte) anos contados a partir de 23/03/2017, observadas as condições legais
(11) BR 10 2017 006082-9 B1	Código 16.1 - Concessão de Patente ou Certificado de Adição de Invenção (22) 24/03/2017 (43) 30/10/2018 (51) E01H 8/00 (2006.01) (54) DISPOSITIVO PARA LIMPEZA DE LASTRO DE TRILHOS (73) VALE S/A (BR/RJ) (72) JOSÉ LUIZ VIZZONI; DIRCEU BELLO SANTANA; PAULO SILVA COSTA; LEANDRO COSINI RISSARI; MAGNO DA SILVA DIAS; CASSIO APARECIDO RODRIGUES DA SILVEIRA; LEONARDO SCHOWENCK FILHO Prazo de Validade: 20 (vinte) anos contados a partir de 24/03/2017, observadas as condições legais
(11) BR 10 2017 006672-0 B1	Código 16.1 - Concessão de Patente ou Certificado de Adição de Invenção (22) 31/03/2017 (30) 01/04/2016 FR 16 52863 (43) 12/12/2017 (51) B61L 27/00 (2022.01), B61L 23/14 (2006.01) (54) MÉTODO PARA CONTROLAR O MOVIMENTO DE UM PRIMEIRO VEÍCULO EM UMA FERROVIA E INSTALAÇÃO PARA CONTROLAR O MOVIMENTO DE UM PRIMEIRO VEÍCULO EM UMA FERROVIA (73) ALSTOM TRANSPORT TECHNOLOGIES (FR) (72) JAVIER BALLESTEROS; JEROME DUBOULOZ Prazo de Validade: 20 (vinte) anos contados a partir de 31/03/2017, observadas as condições legais
(11) BR 10 2017 007042-5 B1	Código 16.1 - Concessão de Patente ou Certificado de Adição de Invenção (22) 05/04/2017 (30) 22/06/2016 US 15/189872 (43) 09/01/2018 (51) B64F 5/00 (2017.01), B64C 1/22 (2006.01), B64C 1/26 (2006.01), B64C 1/00 (2006.01), B64C 1/38 (2006.01) (54) MÉTODO, FERRAMENTA DE CONTORNO DE FUSELAGEM, E, SISTEMA PARA RETENÇÃO DE CONTORNO EM CONJUNTOS DE FUSELAGEM SEGMENTADOS (73) THE BOEING COMPANY (US) (72) JAMES STEVEN PAYNE Prazo de Validade: 20 (vinte) anos contados a partir de 05/04/2017, observadas as condições legais
(11) BR 10 2017 007131-6 B1	Código 16.1 - Concessão de Patente ou Certificado de Adição de Invenção

(22) 06/04/2017
(30) 08/04/2016 EP 16164568.4
(43) 17/10/2017
(51) F02K 1/76 (2006.01), B64C 13/24 (2006.01)
(54) ACIONADOR OPERÁVEL, E, REVERSOR DE EMPUXO
(73) GOODRICH ACTUATION SYSTEMS LIMITED (GB)
(72) STEPHEN DAVIES
Prazo de Validade: 20 (vinte) anos contados a partir de 06/04/2017, observadas as condições legais

---

(11) BR 10 2017 008219-9 B1

Código 16.1 - Concessão de Patente ou Certificado de Adição de Invenção
(22) 20/04/2017
(30) 28/04/2016 JP 2016-091160
(43) 31/10/2017
(51) B60L 9/18 (2006.01), B60L 15/00 (2006.01), H02P 27/04 (2016.01)
(54) VEÍCULO
(73) TOYOTA JIDOSHA KABUSHIKI KAISHA (JP)
(72) TOSHIHIRO YAMAMOTO; KENJI YAMADA
Prazo de Validade: 20 (vinte) anos contados a partir de 20/04/2017, observadas as condições legais

---

(11) BR 10 2017 010147-9 B1

Código 16.1 - Concessão de Patente ou Certificado de Adição de Invenção
(22) 15/05/2017
(43) 04/12/2018
(51) A23B 7/024 (2006.01)
(54) PROCESSAMENTO TÉRMICO DE POLPA DE BANANA VERDE E PRODUTO RESULTANTE
(73) ALESSANDRO DE ROSE GHILARDI (BR/SP)
(72) ALESSANDRO DE ROSE GHILARDI
Prazo de Validade: 20 (vinte) anos contados a partir de 15/05/2017, observadas as condições legais

---

(11) BR 10 2017 010284-0 B1

Código 16.1 - Concessão de Patente ou Certificado de Adição de Invenção
(22) 16/05/2017
(43) 05/12/2017
(51) B60N 2/30 (2006.01)
(54) BANCO COM AJUSTES PARA USO INFANTIL APLICADO EM VEÍCULO DE TRANSPORTE COLETIVO
(73) ARTALI INDÚSTRIA METALÚRGICA LTDA. (BR/RS)
(72) VALDIR MOTTER; CLÁUDIO ROBERTO DOS REIS SOARES
Prazo de Validade: 20 (vinte) anos contados a partir de 16/05/2017, observadas as condições legais

(11) BR 10 2017 010569-5 B1

Código 16.1 - Concessão de Patente ou Certificado de Adição de Invenção
(22) 19/05/2017
(43) 04/12/2018
(51) A61K 36/48 (2006.01), A61K 129/00 (2006.01), A61P 31/04 (2006.01)
(54) USO DO EXTRATO ETANÓLICO E FRAÇÕES DE STRYPHNODENDRON PULCHERRIMUM CONTENDO DÍMEROS E TRÍMEROS DE CATEQUINAS PARA PREPARAÇÃO DE UMA COMPOSIÇÃO ANTIMICROBIANA
(73) UNIVERSIDADE FEDERAL DO PARÁ (BR/PA)
(72) MILTON NASCIMENTO DA SILVA; CONSUELO YUMIKO YOSHIOKA E SILVA; MARTA CHAGAS MONTEIRO; PAULO WENDER PORTAL GOMES; THAIANA CRISTINA DIAS DE LIMA
Prazo de Validade: 20 (vinte) anos contados a partir de 19/05/2017, observadas as condições legais

(11) BR 10 2017 010653-5 B1

Código 16.1 - Concessão de Patente ou Certificado de Adição de Invenção
(22) 22/05/2017
(30) 06/06/2016 JP 2016-112794
(43) 20/03/2018
(51) B28D 7/00 (2006.01), B28D 1/24 (2006.01), B24B 27/08 (2006.01)
(54) ACESSÓRIO COM PROTEÇÃO CONTRA ÁGUA E DISPOSITIVO DE CORTE PORTÁTIL PARA CORTE DE PEDRA COM USO DO ACESSÓRIO COM PROTEÇÃO CONTRA ÁGUA
(73) MAKITA CORPORATION (JP)
(72) KATSUMI OKOUCHI
Prazo de Validade: 20 (vinte) anos contados a partir de 22/05/2017, observadas as condições legais

(11) BR 10 2017 010999-2 B1

Código 16.1 - Concessão de Patente ou Certificado de Adição de Invenção
(22) 25/05/2017
(30) 25/05/2016 US 15/164,349
(43) 02/05/2018
(51) F01D 5/04 (2006.01)
(54) IMPULSOR RADIAL, CONJUNTO DE IMPULSOR RADIAL E SISTEMA DE MISTURA DE IMPULSOR RADIAL
(73) SPX FLOW, INC. (US)
(72) RICHARD KEHN
Prazo de Validade: 20 (vinte) anos contados a partir de 25/05/2017, observadas as condições legais

(11) BR 10 2017 014720-7 B1

Código 16.1 - Concessão de Patente ou Certificado de Adição de Invenção
(22) 07/07/2017
(30) 22/08/2016 US 15/243275
(43) 20/03/2018
(51) B64F 5/40 (2017.01), B64D 45/00 (2006.01), G01M 15/00 (2006.01)

(54) MÉTODO PARA MONITORAR EVENTOS TÉRMICOS, AERONAVE, E, MEIO DE ARMAZENAMENTO LEGÍVEL POR COMPUTADOR
(73) THE BOEING COMPANY (US)
(72) ERIC B. GILBERT
Prazo de Validade: 20 (vinte) anos contados a partir de 07/07/2017, observadas as condições legais

---

(11) BR 10 2017 015433-5 B1

Código 16.1 - Concessão de Patente ou Certificado de Adição de Invenção
(22) 18/07/2017
(43) 26/03/2019
(51) B22D 11/00 (2006.01), B22D 11/055 (2006.01)
(54) SISTEMA PARA A PRODUÇÃO DE UM COMPONENTE DE FERRO POR LINGOTAMENTO CONTÍNUO
(73) TUPY S.A. (BR/SC)
(72) DIOGO SANTOS DA SILVA; LUCIANO ANDRÉ KLUGE
Prazo de Validade: 20 (vinte) anos contados a partir de 18/07/2017, observadas as condições legais

---

(11) BR 10 2017 016070-0 B1

Código 16.1 - Concessão de Patente ou Certificado de Adição de Invenção
(22) 27/07/2017
(30) 27/07/2016 NL 2017244
(43) 14/02/2018
(51) A22C 21/00 (2006.01), B65G 17/16 (2006.01)
(54) DISPOSITIVO DE FILETAGEM E MÉTODO PARA REMOÇÃO DE FILÉS
(73) MEYN FOOD PROCESSING TECHNOLOGY B.V. (NL)
(72) DE VOS, FERDINAND ALLARD; VONK, PIETER WILLEM; KOOPMAN, MICHAEL GEORGE LOURENTIUS
Prazo de Validade: 20 (vinte) anos contados a partir de 27/07/2017, observadas as condições legais

---

(11) BR 10 2017 016518-3 B1

Código 16.1 - Concessão de Patente ou Certificado de Adição de Invenção
(22) 01/08/2017
(43) 19/03/2019
(51) C02F 1/50 (2023.01), A01N 43/80 (2006.01), C02F 103/02 (2006.01), C07D 277/20 (2006.01)
(54) PROCESSO DE CONTROLE DA INFESTAÇÃO DE INCRUSTRAÇÃO DO MEXILHÃO DOURADO (LIMNPERNA FORTUNEI) EM SISTEMAS HIDRÁULICOS, E, USO DE 2-ACETILOXI-N-(5-NITRO-2-TIAZOLIL)BENZAMIDA
(73) UNIVERSIDADE FEDERAL DE OURO PRETO (BR/MG) ; FUNDAÇÃO DE AMPARO E PESQUISA DO ESTADO DE MINAS GERAIS - FAPEMIG (BR/MG) ; VALE S.A. (BR/RJ)
(72) MILTON HÉRCULES GUERRA DE ANDRADE; LORRAN MIRANDA ANDRADE DE FREITAS; PAULO HENRIQUE VIEIRA MAGALHÃES; DENISE

	COUTINHO DE MIRANDA; MARCOS AURÉLIO DE SANTANA Prazo de Validade: 20 (vinte) anos contados a partir de 01/08/2017, observadas as condições legais
(11) BR 10 2017 017992-3 B1	Código 16.1 - Concessão de Patente ou Certificado de Adição de Invenção (22) 22/08/2017 (43) 19/03/2019 (51) B32B 27/40 (2006.01), B32B 9/04 (2006.01), A61F 15/00 (2006.01), A61F 13/00 (2006.01), A61F 13/02 (2006.01) (54) FORRO MULTICAMADA DE VESTUÁRIO (73) EC BRAND COM IMP EXP DE VEST LTDA (BR/SP) (72) EMILY STEED EWELL Prazo de Validade: 20 (vinte) anos contados a partir de 22/08/2017, observadas as condições legais
(11) BR 10 2017 020272-0 B1	Código 16.1 - Concessão de Patente ou Certificado de Adição de Invenção (22) 22/09/2017 (30) 10/10/2016 US 15/289,477 (43) 08/05/2018 (51) G01M 5/00 (2006.01), G01B 21/32 (2006.01), B64D 45/00 (2006.01) (54) SISTEMA DE MONITORAMENTO DE AERONAVES E MÉTODO PARA MONITORAR O MOVIMENTO DE UMA ESTRUTURA DA AERONAVE (73) THE BOEING COMPANY (US) (72) ROBERT C. GRIFFITHS; MITCHELL D. VOTH Prazo de Validade: 20 (vinte) anos contados a partir de 22/09/2017, observadas as condições legais
(11) BR 10 2017 020400-6 B1	Código 16.1 - Concessão de Patente ou Certificado de Adição de Invenção (22) 25/09/2017 (30) 10/10/2016 US 15/289,409 (43) 31/07/2018 (51) B64C 13/50 (2006.01), H02P 5/46 (2006.01) (54) SISTEMA EMÉTODO PARA CONTROLAR MÚLTIPLOS ATUADORES (73) THE BOEING COMPANY (US) (72) JAMES L. PECK JR.; JIMMY M. QUIAMBAO; JEFFREY CHARLES COFFMAN Prazo de Validade: 20 (vinte) anos contados a partir de 25/09/2017, observadas as condições legais
(11) BR 10 2017 024106-8 B1	Código 16.1 - Concessão de Patente ou Certificado de Adição de Invenção (22) 09/11/2017 (30) 08/12/2016 US 15/373363 (43) 26/06/2018

	(51) H05B 3/12 (2006.01), C01B 32/15 (2017.01), B82Y 40/00 (2011.01) (54) ELEMENTO DE AQUECIMENTO, E, MÉTODO PARA FORMAR UM ELEMENTO DE AQUECIMENTO (73) GOODRICH CORPORATION (US) (72) BRAD HARTZLER; TOMMY M. WILSON, JR.; GALDEMIR CEZAR BOTURA; WENPING ZHAO; ZAFFIR A. CHAUDHRY; JAMES A. MULLEN Prazo de Validade: 20 (vinte) anos contados a partir de 09/11/2017, observadas as condições legais
(11) BR 10 2017 026130-1 B1	Código 16.1 - Concessão de Patente ou Certificado de Adição de Invenção (22) 04/12/2017 (30) 05/12/2016 JP 2016-235934 (43) 19/06/2018 (51) B60T 1/06 (2006.01) (54) VEÍCULO DO TIPO DE MONTAR (73) YAMAHA HATSUDOKI KABUSHIKI KAISHA (JP) (72) YUSUKE KIMURA; YUTA IMAFUKU Prazo de Validade: 20 (vinte) anos contados a partir de 04/12/2017, observadas as condições legais
(11) BR 10 2017 026895-0 B1	Código 16.1 - Concessão de Patente ou Certificado de Adição de Invenção (22) 13/12/2017 (30) 14/12/2016 US 15/378,931 (43) 30/10/2018 (51) B29C 43/56 (2006.01), B29C 65/00 (2006.01), B29C 65/02 (2006.01), B32B 15/04 (2006.01), B32B 15/14 (2006.01), B32B 15/20 (2006.01), B32B 5/02 (2006.01), B32B 5/26 (2006.01) (54) SISTEMA DE MATERIAL, E, MÉTODO PARA FABRICAÇÃO DE UM SISTEMA DE MATERIAL (73) THE BOEING COMPANY (US) (72) PATRICK BICKFORD STICKLER; ALEXANDER RUBIN Prazo de Validade: 20 (vinte) anos contados a partir de 13/12/2017, observadas as condições legais
(11) BR 10 2018 001360-2 B1	Código 16.1 - Concessão de Patente ou Certificado de Adição de Invenção (22) 23/01/2018 (30) 23/01/2017 US 15/412,651 (43) 14/08/2018 (51) A01D 61/00 (2006.01), A01D 34/02 (2006.01) (54) SISTEMA DE ESTEIRA DRAPER, PLATAFORMA DE COLHEITADEIRA E COLHEITADEIRA (73) CNH INDUSTRIAL AMERICA LLC (US) (72) JAMES F. RAYFIELD; JOSHUA S. JOYCE; ANDREW V. LAUWERS; ZACHARY LONG; BLAINE R. NOLL

	Prazo de Validade: 20 (vinte) anos contados a partir de 23/01/2018, observadas as condições legais
(11) BR 10 2018 004009-0 B1	Código 16.1 - Concessão de Patente ou Certificado de Adição de Invenção (22) 28/02/2018 (30) 03/03/2017 US 62/466891; 31/10/2017 US 15/799947 (43) 30/10/2018 (51) A01F 15/02 (2006.01) (54) ENFARDADEIRA QUADRADA (73) DEERE & COMPANY (US) (72) THIMOTHY J. KRAUS; CHARLES SCOTT SLOAN; HENRY D. ANSTEY Prazo de Validade: 20 (vinte) anos contados a partir de 28/02/2018, observadas as condições legais
(11) BR 10 2018 008362-7 B1	Código 16.1 - Concessão de Patente ou Certificado de Adição de Invenção (22) 25/04/2018 (30) 12/06/2017 US 15/620,224 (43) 12/03/2019 (51) G01P 5/175 (2006.01), B64D 45/00 (2006.01), G01P 13/02 (2006.01), G01P 21/02 (2006.01), G01P 5/16 (2006.01) (54) SISTEMA PARA ESTIMATIVA DE VELOCIDADE DO AR DE UMA AERONAVE COM BASE EM UM MODELO DE DRAGAGEM (73) THE BOEING COMPANY (US) (72) JIA LUO; DOUGLAS LEE WILSON Prazo de Validade: 20 (vinte) anos contados a partir de 25/04/2018, observadas as condições legais
(11) BR 10 2018 010297-4 B1	Código 16.1 - Concessão de Patente ou Certificado de Adição de Invenção (22) 21/05/2018 (30) 23/05/2017 DE 10 2017 111 262.6 (43) 12/03/2019 (51) F02M 35/10 (2006.01), F16L 59/14 (2006.01), F02F 1/42 (2006.01) (54) SISTEMA DE ADMISSÃO DE AR COM ISOLAMENTO TÉRMICO PARA UM MOTOR DE COMBUSTÃO INTERNA, MÉTODO PARA PRODUÇÃO DO MESMO, E VEÍCULO A MOTOR (73) MAN TRUCK & BUS AG (DE) (72) JENS DIETRICH; THOMAS MALISCHEWSKI; MARCO TILINSKI; STEFFEN HIRSCHMANN Prazo de Validade: 20 (vinte) anos contados a partir de 21/05/2018, observadas as condições legais
(11) BR 10 2018 010913-8 B1	Código 16.1 - Concessão de Patente ou Certificado de Adição de Invenção (22) 29/05/2018

(43) 03/12/2019
(51) F16G 11/00 (2006.01), A62B 35/00 (2006.01)
(54) DISPOSITIVO DE ANCORAGEM MÓVEL PARA LINHA DE VIDA
(73) PEDRO BARRANKIEVICZ NETO (BR/PR) ; MAURO RAIMUNDO (BR/PR)
(72) PEDRO BARRANKIEVICZ NETO; MAURO RAIMUNDO
Prazo de Validade: 20 (vinte) anos contados a partir de 29/05/2018, observadas as condições legais

---

(11) BR 10 2018 013300-4 B1

Código 16.1 - Concessão de Patente ou Certificado de Adição de Invenção
(22) 28/06/2018
(30) 29/06/2017 US 62/526,508
(43) 16/04/2019
(51) F16L 37/088 (2006.01)
(54) CONECTOR RÁPIDO
(73) AKWEL CADILLAC USA, INC. (US)
(72) DAVID C. STIELER
Prazo de Validade: 20 (vinte) anos contados a partir de 28/06/2018, observadas as condições legais

---

(11) BR 10 2018 013468-0 B1

Código 16.1 - Concessão de Patente ou Certificado de Adição de Invenção
(22) 29/06/2018
(30) 30/06/2017 US 15/639,376
(43) 15/01/2019
(51) A01D 57/20 (2006.01), A01D 41/14 (2006.01)
(54) SISTEMA DE ESTEIRA DRAPER, PLATAFORMA DE COLHEITADEIRA E COLHEITADEIRA
(73) CNH INDUSTRIAL AMERICA LLC (US)
(72) ANDREW V. LAUWERS; BLAINE R. NOLL; JOSHUA S. JOYCE; KYLE R. SCHROPP; JOHN J. CONROY; ZACHARY LONG; CRAIG D. ROBERTS; JAMES F. RAYFIELD
Prazo de Validade: 20 (vinte) anos contados a partir de 29/06/2018, observadas as condições legais

---

(11) BR 10 2018 014697-1 B1

Código 16.1 - Concessão de Patente ou Certificado de Adição de Invenção
(22) 18/07/2018
(30) 27/07/2017 DE 102017116987.3
(43) 26/03/2019
(51) F01L 1/047 (2006.01), F01L 1/08 (2006.01), F01L 13/00 (2006.01), F02D 13/04 (2006.01)
(54) SISTEMA DE CAMES DESLIZANTES, TREM DE VÁLVULAS VARIÁVEL, VEÍCULO, E MÉTODO PARA OPERAÇÃO DE UM MOTOR DE COMBUSTÃO INTERNA
(73) MAN TRUCK & BUS AG (DE)
(72) SÖREN FRANKE; THILO KOWALSCHEK; FABIAN ZEIL; HEIKO

	NEUKIRCHNER Prazo de Validade: 20 (vinte) anos contados a partir de 18/07/2018, observadas as condições legais
(11) BR 10 2018 015430-3 B1	Código 16.1 - Concessão de Patente ou Certificado de Adição de Invenção (22) 27/07/2018 (43) 04/02/2020 (51) G09B 23/28 (2006.01) (54) SIMULADOR DIGITAL DE OTOSCOPIA (73) ASSOCIACAO PARANAENSE DE CULTURA - APC (BR/PR) (72) MAÍRA DE MAYO OLIVEIRA NOGUEIRA LOESCH; LUIZ AUGUSTO KALVA DE ANDRADE; JANIO DENIS GABRIEL; LUIZ FELIPE GAMARRA; THYAGO PROENÇA DE MORAES Prazo de Validade: 20 (vinte) anos contados a partir de 27/07/2018, observadas as condições legais
(11) BR 10 2018 015706-0 B1	Código 16.1 - Concessão de Patente ou Certificado de Adição de Invenção (22) 31/07/2018 (30) 19/09/2017 US 15/708573 (43) 16/04/2019 (51) B29C 65/04 (2006.01), B29C 65/08 (2006.01), B29C 65/10 (2006.01), B29D 24/00 (2006.01), B29D 99/00 (2010.01), B32B 3/12 (2006.01), E04B 1/82 (2006.01), F02C 7/045 (2006.01), F02K 1/82 (2006.01), G10K 11/16 (2006.01), B29L 31/60 (2006.01), B64D 33/02 (2006.01), E04B 1/74 (2006.01) (54) SISTEMA DE FABRICAÇÃO DE DISPOSITIVO ACÚSTICO, E, MÉTODO PARA FABRICAR UMA ESTRUTURA ACÚSTICA COM FORMATO CÔNICO (73) THE BOEING COMPANY (US) (72) ERIC HERRERA; JOHN SCOTT BAUMAN; PETER JAMES OBERST Prazo de Validade: 20 (vinte) anos contados a partir de 31/07/2018, observadas as condições legais
(11) BR 10 2018 070559-8 B1	Código 16.1 - Concessão de Patente ou Certificado de Adição de Invenção (22) 05/10/2018 (30) 18/10/2017 US 15/787,201 (43) 07/05/2019 (51) G01N 22/04 (2006.01), G01J 5/00 (2022.01) (54) SISTEMA E MÉTODO PARA DETECÇÃO DE UMIDADE (73) THE BOEING COMPANY (US) (72) MORTEZA SAFAI; XIAOXI WANG Prazo de Validade: 20 (vinte) anos contados a partir de 05/10/2018, observadas as condições legais
(11) BR 10 2018 070952-6 B1	Código 16.1 - Concessão de Patente ou Certificado de Adição de Invenção

(22) 10/10/2018
(30) 12/10/2017 NL 2019712
(43) 07/05/2019
(51) B29C 53/04 (2006.01), B65B 5/02 (2006.01), B65D 6/18 (2006.01), B65D 25/10 (2006.01), B65D 5/20 (2006.01), B65D 5/56 (2006.01)
(54) PRODUTO FABRICADO COM O USO DE UMA MASSA QUE COMPREENDE POLÍMEROS NATURAIS, MÉTODO PARA FABRICAR PRODUTOS, E, APARELHO PARA FORMAR UM PRODUTO
(73) PAPERFOAM B.V. (NL)
(72) ROELOF WESSEL GROENVELD; WILLEM JOHAN VAN DEN BRINK; JAN WIETZE HUISMAN
Prazo de Validade: 20 (vinte) anos contados a partir de 10/10/2018, observadas as condições legais

---

(11) BR 10 2018 074536-0 B1

Código 16.1 - Concessão de Patente ou Certificado de Adição de Invenção
(22) 28/11/2018
(30) 29/11/2017 US 15/825,335
(43) 25/06/2019
(51) B32B 43/00 (2006.01), B26B 3/04 (2006.01), B26B 29/06 (2006.01), B26D 7/00 (2006.01), B29C 65/48 (2006.01), B29C 65/52 (2006.01), B29C 65/00 (2006.01), B29C 69/00 (2006.01), B29C 73/06 (2006.01), B29C 73/10 (2006.01), B29C 73/26 (2006.01), B29D 24/00 (2006.01), B29D 99/00 (2010.01), B32B 3/12 (2006.01), B32B 3/26 (2006.01), B32B 37/12 (2006.01), B32B 37/14 (2006.01), B32B 38/00 (2006.01), B32B 38/04 (2006.01), B64F 5/40 (2017.01), E04C 2/36 (2006.01), F02C 7/24 (2006.01), B23P 6/00 (2006.01), B29L 31/30 (2006.01), B29L 31/60 (2006.01), B29L 31/00 (2006.01), B64D 33/02 (2006.01)
(54) REFORMA ESTRUTURAL DE PAINÉIS DE NÚCLEO CELULAR
(73) THE BOEING COMPANY (US)
(72) MICHAEL W. EVENS; GENESIS PILARCA; NIHAR A. DESAI; DAVID M. WALTER; EBONNI J. ADAMS; NICOLE TITUS; SHEKAR VIMALA; TIMOTHY S. BARRETT; JOHN SPALDING; DAN PERRON
Prazo de Validade: 20 (vinte) anos contados a partir de 28/11/2018, observadas as condições legais

---

(11) BR 10 2020 001505-2 B1

Código 16.1 - Concessão de Patente ou Certificado de Adição de Invenção
(22) 23/01/2020
(43) 02/06/2020
(51) A61C 13/12 (2006.01), A61C 13/38 (2006.01), A61C 13/00 (2006.01)
(54) DISPOSITIVO MANUAL PARA PRENDER O TI-BASE
(73) ALEX TEIXEIRA FERREIRA (BR/RS)
(72) ALEX TEIXEIRA FERREIRA
Prazo de Validade: 20 (vinte) anos contados a partir de 23/01/2020, observadas as condições legais

(11) BR 10 2021 005185-0 B1	Código 16.1 - Concessão de Patente ou Certificado de Adição de Invenção (22) 18/03/2021 (43) 27/07/2021 (51) B65D 21/02 (2006.01), B65D 81/26 (2006.01) (54) CONJUNTO DE CAIXA PARA FRUTAS E PAR DE SUPORTES PARA SISTEMA DE ENCAIXE E EMPILHAMENTO (73) WOGAR INDÚSTRIA METALÚRGICA LTDA. EPP (BR/RS) (72) EDGAR JOSÉ VIGIOLI Prazo de Validade: 20 (vinte) anos contados a partir de 18/03/2021, observadas as condições legais
(11) BR 11 2012 020026-7 B1	Código 16.1 - Concessão de Patente ou Certificado de Adição de Invenção (22) 10/02/2011 (30) 10/02/2010 US 61/303,207; 25/02/2010 US 61/308,076; 25/02/2010 US 61/308,137; 04/08/2010 US 61/370,541 (51) G01N 27/30 (2006.01), E21B 47/00 (2012.01), G01N 21/64 (2006.01), G01N 33/18 (2006.01) (54) MEDIDOR AUTOMÁTICO DE ESTABILIDADE ELÉTRICA PARA MEDIR A ESTABILIDADE ELÉTRICA DE UMA AMOSTRA DE FLUIDO E VISCOSÍMETRO AUTOMÁTICO (73) SCHLUMBERGER TECHNOLOGY B.V. (NL) (72) Tore Stock; Egil Ronaes; Thomas Hilton Prazo de Validade: 20 (vinte) anos contados a partir de 10/02/2011, observadas as condições legais. Patente concedida conforme ADI 5.529/DF, que determina a alteração do prazo de concessão.
(11) BR 11 2014 008881-0 B1	Código 16.1 - Concessão de Patente ou Certificado de Adição de Invenção (22) 10/10/2012 (30) 11/10/2011 US 13/270.401 (51) B06B 3/00 (2006.01) (54) DISPOSITIVO ULTRASSÔNICO E MÉTODO PARA REDUZIR UMA QUANTIDADE DE UM GÁS DISSOLVIDO E/OU DE UMA IMPUREZA EM UM BANHO DE METAL FUNDIDO (73) SOUTHWIRE COMPANY, LLC (US) (72) VICTOR F RUNDQUIST; KEVIN S GILL Prazo de Validade: 20 (vinte) anos contados a partir de 10/10/2012, observadas as condições legais. Patente concedida conforme ADI 5.529/DF, que determina a alteração do prazo de concessão.
(11) BR 11 2014 012100-1 B1	Código 16.1 - Concessão de Patente ou Certificado de Adição de Invenção (22) 05/11/2012 (30) 06/12/2011 EP 11425291.9 (51) A61K 38/48 (2006.01), C12N 9/52 (2006.01), C12N 1/20 (2006.01), A61P

	1/00 (2006.01), A61P 17/00 (2006.01) (54) PROCESSO PARA PRODUZIR UMA COMPOSIÇÃO DE ENZIMADA FAMÍLIA S8/S53 E USOS DAS REFERIDAS ENZIMAS ECOMPOSIÇÃO (73) FONDAZIONE ISTITUTO INSUBRICO DI RICERCA PER LA VITA (IT) (72) LINDA CAVALETTI; LUCIA CARRANO; MONICA ABBONDI; MARA BRUNATI; ANNA TARAVELLA Prazo de Validade: 20 (vinte) anos contados a partir de 05/11/2012, observadas as condições legais. Patente concedida conforme ADI 5.529/DF, que determina a alteração do prazo de concessão.
(11) BR 11 2014 014816-3 B1	Código 16.1 - Concessão de Patente ou Certificado de Adição de Invenção (22) 18/12/2012 (30) 19/12/2011 JP 2011-276816 (51) H04W 72/12 (2023.01), H04L 1/16 (2023.01), H04W 28/04 (2009.01), H04W 72/04 (2023.01) (54) DISPOSITIVO DE ESTAÇÃO MÓVEL E MÉTODO DE COMUNICAÇÃO DE UM DISPOSITIVO DE ESTAÇÃO MÓVEL (73) GUANGDONG OPPO MOBILE TELECOMMUNICATIONS CORP., LTD. (CN) (72) TATSUSHI AIBA; SHOICHI SUZUKI Prazo de Validade: 20 (vinte) anos contados a partir de 18/12/2012, observadas as condições legais. Patente concedida conforme ADI 5.529/DF, que determina a alteração do prazo de concessão.
(11) BR 11 2014 017118-1 B1	Código 16.1 - Concessão de Patente ou Certificado de Adição de Invenção (22) 11/01/2013 (30) 13/01/2012 US 61/586,668; 19/01/2012 US 61/588,595; 09/02/2012 US 61/597,097; 10/01/2013 US 13/738,602 (51) H04N 19/13 (2014.01), H04N 19/18 (2014.01), H04N 19/91 (2014.01), H03M 7/40 (2006.01) (54) DETERMINAR CONTEXTOS PARA CODIFICAR DADOS DE COEFICIENTE DE TRANSFORMADA EM CODIFICAÇÃO DE VÍDEO (73) QUALCOMM INCORPORATED (US) (72) VADIM SEREGIN; JOEL SOLE ROJALS; MARTA KARCZEWICZ Prazo de Validade: 20 (vinte) anos contados a partir de 11/01/2013, observadas as condições legais. Patente concedida conforme ADI 5.529/DF, que determina a alteração do prazo de concessão.
(11) BR 11 2014 019459-9 B1	Código 16.1 - Concessão de Patente ou Certificado de Adição de Invenção (22) 08/02/2013 (30) 08/02/2012 US 61/633,330 (51) C07K 16/28 (2006.01), C07K 16/30 (2006.01) (54) PROTEÍNAS DE LIGAÇÃO À CDIM E USOS DAS MESMAS (73) MCURE BIOSCIENCES INC. (US)

(72) NELSON N. H. TENG; NEELIRNA M. BHAT; MARCIA M. BIEBER; BRUCE A. KEYT
Prazo de Validade: 20 (vinte) anos contados a partir de 08/02/2013, observadas as condições legais. Patente concedida conforme ADI 5.529/DF, que determina a alteração do prazo de concessão.

---

(11) BR 11 2014 019595-1 B1

Código 16.1 - Concessão de Patente ou Certificado de Adição de Invenção
(22) 29/11/2013
(30) 14/12/2012 US 61/737,469; 03/07/2013 US 61/934,473
(51) H04N 21/8352 (2011.01), H04N 21/436 (2011.01)
(54) APARELHO E MÉTODO DE PROCESSAMENTO DE INFORMAÇÃO, E, MEIO DE ARMAZENAMENTO LEGÍVEL POR COMPUTADOR NÃO-TRANSITÓRIO
(73) SONY CORPORATION (JP)
(72) YASUAKI YAMAGISHI
Prazo de Validade: 20 (vinte) anos contados a partir de 29/11/2013, observadas as condições legais

---

(11) BR 11 2014 025269-6 B1

Código 16.1 - Concessão de Patente ou Certificado de Adição de Invenção
(22) 15/03/2013
(30) 09/04/2012 US 61/621,949; 09/04/2012 EP 123821399; 09/11/2012 US 61/724,807; 30/11/2012 US 61/732,175
(51) G01N 33/574 (2006.01), C12Q 1/68 (2018.01)
(54) MÉTODO IN VITRO PARA PREDIZER UMA METÁSTASE ÓSSEADE UM CÂNCER DE MAMA TRIPLO NEGATIVO E O RESULTADOCLÍNICO DE UM PACIENTE SOFRENDO DO REFERIDO CÂNCER,BEM COMO MÉTODO IN VITRO PARA A CONCEPÇÃO DE UMATERAPIA PERSONALIZADA E PARA CLASSIFICAR AMOSTRAS
(73) FUNDACIÓ PRIVADA INSTITUT DE RECERCA BIOMÈDICA (ES) ; INSTITUCIÓ CATALANA DE RECERCA I ESTUDIS AVANÇATS (ES)
(72) ANNA ARNAL; MARIA TARRAGONA; MILICA PAVLOVIC; EVARIST PLANET; ROGER GOMIS
Prazo de Validade: 20 (vinte) anos contados a partir de 15/03/2013, observadas as condições legais. Patente concedida conforme ADI 5.529/DF, que determina a alteração do prazo de concessão.

---

(11) BR 11 2014 033008-5 B1

Código 16.1 - Concessão de Patente ou Certificado de Adição de Invenção
(22) 02/07/2013
(30) 02/07/2012 US 61/667,387; 09/07/2012 US 61/669,587; 15/03/2013 US 61/798,135; 01/07/2013 US 13/932,909
(51) H04N 19/30 (2014.01), H04N 19/70 (2014.01), H04N 19/587 (2014.01)
(54) CONJUNTO DE PARÂMETROS DE VÍDEO PARA HEVC E EXTENSÕES
(73) QUALCOMM INCORPORATED (US)
(72) YING CHEN; YE-KUI WANG

	Prazo de Validade: 20 (vinte) anos contados a partir de 02/07/2013, observadas as condições legais
(11) BR 11 2015 005432-3 B1	Código 16.1 - Concessão de Patente ou Certificado de Adição de Invenção (22) 11/09/2013 (30) 11/09/2012 US 61/699,351 (51) C07D 233/86 (2006.01), A61K 31/4164 (2006.01), A61P 35/00 (2006.01) (54) ENZALUTAMIDA AMORFA, COMPOSIÇÃO FARMACÊUTICA CONTENDO A MESMA, PROCESSO DE PREPARAÇÃO E USO DAS MESMAS (73) MEDIVATION PROSTATE THERAPEUTICS LLC (US) ; ASTELLAS PHARMA INC. (JP) (72) Sheila Matz; DOUGLAS ALAN LORENZ; JASON A. EVERETT; RANDY J. WALD; Sanjay Konagurthu; Atsushi Kanbayashi; HIROYASU TOYOTA; Koji Nishimura; Ryousuke Irie; Shinsuke Oba; Toshiro Sakai; Yuuki Takaishi Prazo de Validade: 20 (vinte) anos contados a partir de 11/09/2013, observadas as condições legais
(11) BR 11 2015 006176-1 B1	Código 16.1 - Concessão de Patente ou Certificado de Adição de Invenção (22) 15/09/2013 (30) 21/09/2012 US 61/703,890; 28/09/2012 US 61/707,733; 13/03/2013 US 61/779,509 (51) A61K 31/58 (2006.01), A61K 31/517 (2006.01), A61P 35/00 (2006.01) (54) USO DE UM AGENTE TERAPÊUTICO E DE UM AGENTE DEINTENSIFICAÇÃO DE PERMEAÇÃO INTRACELULAR (73) INTENSITY THERAPEUTICS, INC (US) (72) LEWIS BENDER Prazo de Validade: 20 (vinte) anos contados a partir de 15/09/2013, observadas as condições legais
(11) BR 11 2015 006874-0 B1	Código 16.1 - Concessão de Patente ou Certificado de Adição de Invenção (22) 26/09/2013 (30) 27/09/2012 EP 12186444.1 (51) C07H 21/02 (2006.01), A61K 31/713 (2006.01) (54) LIGANTES DE RIG-I E COMPOSIÇÃO FARMACÊUTICA (73) RHEINISCHE FRIEDRICH-WILHELMS-UNIVERSITÄT BONN (DE) (72) MARION GOLDECK; JASPER VAN DEN BOORN; JÁNOS LUDWIG; CHRISTINE SCHUBERTH-WAGNER Prazo de Validade: 20 (vinte) anos contados a partir de 26/09/2013, observadas as condições legais
(11) BR 11 2015 009918-1 B1	Código 16.1 - Concessão de Patente ou Certificado de Adição de Invenção (22) 08/04/2013

(30) 31/10/2012 JP 2012-241138
(51) C22C 9/04 (2006.01)
(54) LIGAS DE LATÃO E PEÇA PROCESSADA
(73) KITZ CORPORATION (JP)
(72) HIDENOBU TAMEDA; HISANORI TERUI; KEI ITO; TOMOYUKI OZASA
Prazo de Validade: 20 (vinte) anos contados a partir de 08/04/2013, observadas as condições legais. Patente concedida conforme ADI 5.529/DF, que determina a alteração do prazo de concessão.

---

(11) BR 11 2015 011758-9 B1

Código 16.1 - Concessão de Patente ou Certificado de Adição de Invenção
(22) 19/12/2013
(30) 19/12/2012 US 13/719,314
(51) H04N 7/14 (2006.01), H04N 7/15 (2006.01)
(54) Sistema de transmissor para um sistema de videoconferência, método para operar um sistema de videoconferência e meio de armazenamento de computador
(73) MICROSOFT TECHNOLOGY LICENSING, LLC (US)
(72) WILLIAM GEORGE VERTHEIN; SIMONE LEORIN
Prazo de Validade: 20 (vinte) anos contados a partir de 19/12/2013, observadas as condições legais

---

(11) BR 11 2015 016328-9 B1

Código 16.1 - Concessão de Patente ou Certificado de Adição de Invenção
(22) 07/01/2014
(30) 08/01/2013 US 61/750,175
(51) C12N 7/00 (2006.01), A61K 39/245 (2006.01)
(54) MÉTODOS PARA PRODUZIR UM VÍRUS DO HERPES
(73) GENZYME CORPORATION (US)
(72) PETER PECHAN; JEFFERY ARDINGER; ABRAHAM SCARIA; SAMUEL WADSWORTH
Prazo de Validade: 20 (vinte) anos contados a partir de 07/01/2014, observadas as condições legais

---

(11) BR 11 2015 016678-4 B1

Código 16.1 - Concessão de Patente ou Certificado de Adição de Invenção
(22) 10/01/2014
(30) 10/01/2013 US 61/751,211; 09/01/2014 US 14/151,586
(51) H04N 19/583 (2014.01), H04N 19/597 (2014.01), H04N 19/70 (2014.01), H04N 19/176 (2014.01), H04N 19/577 (2014.01)
(54) SÍNTESE DE VISUALIZAÇÃO EM VÍDEO 3D
(73) QUALCOMM INCORPORATED (US)
(72) YING CHEN; YE-KUI WANG; LI ZHANG
Prazo de Validade: 20 (vinte) anos contados a partir de 10/01/2014, observadas as condições legais

(11) BR 11 2015 017588-0 B1	Código 16.1 - Concessão de Patente ou Certificado de Adição de Invenção (22) 01/02/2014 (30) 01/02/2013 US 61/759,904; 31/01/2014 US 14/169,715 (51) H04W 68/00 (2009.01) (54) MÉTODO PARA RADIOCHAMADA DE OVERHEAD REDUZIDO POR UM PONTODE ACESSO, MÉTODO OPERÁVEL POR UMA ESTAÇÃO PARARADIOCHAMADA DE OVERHEAD REDUZIDO, PONTO DE ACESSO, ESTAÇÃOE MEMÓRIA LEGÍVEL POR COMPUTADOR (73) QUALCOMM INCORPORATED (US) (72) SIMONE MERLIN; HEMANTH SAMPATH; SANTOSH PAUL ABRAHAM; ALFRED ASTERJADHI Prazo de Validade: 20 (vinte) anos contados a partir de 01/02/2014, observadas as condições legais
(11) BR 11 2015 020302-7 B1	Código 16.1 - Concessão de Patente ou Certificado de Adição de Invenção (22) 26/02/2014 (30) 27/02/2013 JP 2013-038030 (51) C07D 471/04 (2006.01), A61K 31/444 (2006.01), A61K 31/497 (2006.01), A61K 31/506 (2006.01), A61K 31/5377 (2006.01), A61P 3/04 (2006.01), A61P 25/00 (2006.01), A61P 25/08 (2006.01), A61P 25/14 (2006.01), A61P 25/16 (2006.01), A61P 25/18 (2006.01), A61P 25/22 (2006.01), A61P 25/24 (2006.01), A61P 25/28 (2006.01), A61P 25/32 (2006.01), A61P 25/36 (2006.01), A61P 43/00 (2006.01), C07D 401/04 (2006.01), C07D 417/04 (2006.01) (54) DERIVADO DE PIRAZOL, COMPOSIÇÃO FARMACÊUTICA E COMPOSTO INTERMEDIÁRIO (73) MOCHIDA PHARMACEUTICAL CO., LTD. (JP) (72) AKIHIRO OKANO; FUMIHIKO SAITOH; MUNEYOSHI MAKABE; KOUKI OGAWA Prazo de Validade: 20 (vinte) anos contados a partir de 26/02/2014, observadas as condições legais
(11) BR 11 2015 020340-0 B1	Código 16.1 - Concessão de Patente ou Certificado de Adição de Invenção (22) 24/02/2014 (30) 26/02/2013 FR 1351701 (51) H04N 7/00 (2011.01) (54) PROCESSO E DISPOSITIVO DE DECODIFICAÇÃO DE UMA IMAGEM CORRENTE, SUPORTE DE GRAVAÇÃO LEGÍVEL POR COMPUTADOR E PROCESSO E DISPOSITIVO DE CODIFICAÇÃO DE UMA IMAGEM CORRENTE (73) ORANGE (FR) (72) ELIE GABRIEL MORA; JOËL JUNG Prazo de Validade: 20 (vinte) anos contados a partir de 24/02/2014, observadas as condições legais

(11) BR 11 2015 022011-8 B1

Código 16.1 - Concessão de Patente ou Certificado de Adição de Invenção
(22) 13/03/2014
(30) 13/03/2013 GB 1304526.5
(51) C07D 471/04 (2006.01), A61K 31/437 (2006.01), A61P 29/00 (2006.01), A61P 35/00 (2006.01), A61P 37/00 (2006.01)
(54) COMPOSTOS DERIVADOS DE IMIDAZO [4,5-C] PIRIDINA E PIRROLO [2,3-C] PIRIDINA COMO INIBIDORES DE SSAO, SUAS COMPOSIÇÕES FARMACÊUTICAS E SEUS USOS
(73) PROXIMAGEN, LLC (US)
(72) MAX ESPENSEN; LEE PATIENT; DAVID EVANS; IAIN SIMPSON; EDWARD SAVORY
Prazo de Validade: 20 (vinte) anos contados a partir de 13/03/2014, observadas as condições legais

(11) BR 11 2015 023747-9 B1

Código 16.1 - Concessão de Patente ou Certificado de Adição de Invenção
(22) 13/03/2014
(30) 15/03/2013 US 61/794,721
(51) A61K 31/56 (2006.01), C07D 471/04 (2006.01), A61K 31/575 (2006.01), A61P 29/00 (2006.01), A61P 25/04 (2006.01), A61P 1/02 (2006.01)
(54) USO DE UM COMPOSTO ANTIMICROBIANO CATIÔNICO ESTEROIDE (CSA) PARA A PREPARAÇÃO DE UMA COMPOSIÇÃO PARA TRATAR, REDUZIR, OU PREVENIR INFLAMAÇÃO AGUDA OU CRÔNICA E/OU DOR AGUDA OU CRÔNICA ASSOCIADA COM UMA DOENÇA OU UM SINTOMA DE DOENÇA
(73) BRIGHAM YOUNG UNIVERSITY (US)
(72) PAUL B. SAVAGE; CARL GENBERG
Prazo de Validade: 20 (vinte) anos contados a partir de 13/03/2014, observadas as condições legais

(11) BR 11 2015 025814-0 B1

Código 16.1 - Concessão de Patente ou Certificado de Adição de Invenção
(22) 09/04/2014
(30) 10/04/2013 IT MI2013A000572
(51) A61K 9/16 (2006.01)
(54) COMPOSIÇÃO FARMACÊUTICA PARA USO INALATÓRIO,PROCESSO PARA A PREPARAÇÃO DE UMA COMPOSIÇÃOFARMACÊUTICA E KIT PARA A ADMINISTRAÇÃO DE UMFÁRMACO COMO PÓ PARA INALAÇÃO
(73) ZAMBON S.P.A. (IT)
(72) GIOVANNI CAPONETTI; LORETTA MAGGI; CRISTINA VENEZIANI; PAOLO VENTURA; LAURA ZANELLOTTI
Prazo de Validade: 20 (vinte) anos contados a partir de 09/04/2014, observadas as condições legais

(11) BR 11 2015 026704-1 B1

Código 16.1 - Concessão de Patente ou Certificado de Adição de Invenção
(22) 22/04/2013

(51) G01V 1/36 (2006.01), G01V 1/30 (2006.01)
(54) MÉTODO PARA DETERMINAR UMA TEMPERATURA T DE UMA REGIÃO ABAIXO DA SUPERFÍCIE DA TERRA
(73) EQUINOR ENERGY AS (NO)
(72) KETIL HOKSTAD
Prazo de Validade: 20 (vinte) anos contados a partir de 22/04/2013, observadas as condições legais

---

(11) BR 11 2015 027087-5 B1

Código 16.1 - Concessão de Patente ou Certificado de Adição de Invenção
(22) 18/06/2013
(30) 26/04/2013 RU 2013119434
(51) G06F 9/445 (2018.01), G06F 17/40 (2006.01)
(54) MÉTODO DE ALTERAÇÃO DE INTERFACE AUTOMATIZADA (VERSÕES)
(73) LIMITED LIABILITY COMPANY "1C" (RU)
(72) Denis Anatolyevich PAVLENKO; Oday Halikovich DERUT
Prazo de Validade: 20 (vinte) anos contados a partir de 18/06/2013, observadas as condições legais

---

(11) BR 11 2015 027419-6 B1

Código 16.1 - Concessão de Patente ou Certificado de Adição de Invenção
(22) 30/04/2014
(30) 03/05/2013 US 61/819,096; 15/07/2013 US 61/846,579; 29/04/2014 US 14/265,269
(51) H04L 5/00 (2006.01), H04B 7/26 (2006.01)
(54) RESERVA DE CANAL EM COMUNICAÇÃO MULTIPLEXADA EM FREQUÊNCIA EM AMBIENTES SEM FIO DENSOS
(73) QUALCOMM INCORPORATED (US)
(72) SIMONE MERLIN; GWENDOLYN DENISE BARRIAC; HEMANTH SAMPATH; BIN TIAN; Yan Zhou; RAHUL TANDRA; SAMEER VERMANI
Prazo de Validade: 20 (vinte) anos contados a partir de 30/04/2014, observadas as condições legais

---

(11) BR 11 2015 027847-7 B1

Código 16.1 - Concessão de Patente ou Certificado de Adição de Invenção
(22) 07/05/2014
(30) 07/05/2013 EP 13305594.7
(51) H04W 4/00 (2018.01), H04W 12/02 (2009.01)
(54) MÉTODO PARA ACESSAR UM SERVIÇO, UM DISPOSITIVO COMPREENDENDO UMA MEMÓRIA, DISPOSITIVO PARA ACESSAR UM SERVIÇO , E SISTEMA PARA ACESSAR UM SERVIÇO
(73) GEMALTO S.A. (FR)
(72) JEAN-RÉMI QUIRICONI; NICOLAS ROUSSEL
Prazo de Validade: 20 (vinte) anos contados a partir de 07/05/2014, observadas as condições legais

(11) BR 11 2015 029870-2 B1

Código 16.1 - Concessão de Patente ou Certificado de Adição de Invenção
(22) 28/05/2014
(30) 29/05/2013 US 61/828,266; 27/05/2014 US 14/288,156
(51) H04L 12/18 (2006.01), H04W 4/08 (2009.01), H04W 76/00 (2018.01), H04M 3/56 (2006.01)
(54) MÉTODO PARA COMUNICAÇÕES EM GRUPO ATRAVÉS DE SERVIÇOS DE MULTICAST, APARELHO DE EQUIPAMENTO DE USUÁRIO, APARELHO SERVIDOR E MEMÓRIA LEGÍVEL POR COMPUTADOR
(73) QUALCOMM INCORPORATED (US)
(72) KIRANKUMAR BHOJA ANCHAN; ARUNGUNDRAM CHANDRASEKARAN MAHENDRAN
Prazo de Validade: 20 (vinte) anos contados a partir de 28/05/2014, observadas as condições legais

(11) BR 11 2015 030229-7 B1

Código 16.1 - Concessão de Patente ou Certificado de Adição de Invenção
(22) 02/06/2014
(30) 03/06/2013 US 61/830,436; 20/11/2013 US 61/906,583
(51) C12N 15/09 (2006.01), A61K 39/015 (2006.01), C07K 14/18 (2006.01), C07K 14/445 (2006.01), C07K 19/00 (2006.01), C12N 7/00 (2006.01)
(54) PARTÍCULA SEMELHANTE A VÍRUS COMPREENDENDO UM POLIPEPTÍDEO E UM ANTÍGENO DA MALÁRIA, VETOR, COMPOSIÇÕES FARMACÊUTICA E DE VACINA, BEM COMO MOLÉCULA DE ÁCIDO NUCLEICO ISOLADO
(73) VLP THERAPEUTICS, INC. (US)
(72) RYUJI UENO; WATARU AKAHATA
Prazo de Validade: 20 (vinte) anos contados a partir de 02/06/2014, observadas as condições legais

(11) BR 11 2015 031463-5 B1

Código 16.1 - Concessão de Patente ou Certificado de Adição de Invenção
(22) 09/08/2013
(51) H04W 56/00 (2009.01), H04W 72/04 (2023.01)
(54) MÉTODO E APARELHO DE AJUSTE DE VALOR DE TEMPORIZAÇÃO
(73) HUAWEI TECHNOLOGIES CO., LTD. (CN)
(72) XIAODONG YANG; Jie CUI; Anjian LI; BO LI; Tong WU; HONG LI
Prazo de Validade: 20 (vinte) anos contados a partir de 09/08/2013, observadas as condições legais

(11) BR 11 2015 032890-3 B1

Código 16.1 - Concessão de Patente ou Certificado de Adição de Invenção
(22) 14/07/2014
(30) 15/07/2013 US 13/942,621; 13/11/2013 US 14/079,486
(51) H04W 4/00 (2018.01), H04W 8/18 (2009.01)
(54) MÉTODO E SISTEMA PARA IMPLEMENTAR CARTÕES (SIM) PADRÃO
(73) MICROSOFT TECHNOLOGY LICENSING, LLC (US)
(72) GREGORY HOWARD; SUSAN CHORY; TONY HE

	Prazo de Validade: 20 (vinte) anos contados a partir de 14/07/2014, observadas as condições legais
(11) BR 11 2016 000232-6 B1	Código 16.1 - Concessão de Patente ou Certificado de Adição de Invenção (22) 01/07/2014 (30) 09/07/2013 JP 2013-143697 (51) H04N 19/70 (2014.01), H04N 19/176 (2014.01), H04N 19/11 (2014.01), H04N 19/182 (2014.01), H04N 19/12 (2014.01) (54) Aparelho, método de codificação de imagem, e aparelho, método de decodificação de imagem, e meio de armazenamento (73) CANON KABUSHIKI KAISHA (JP) (72) MASATO SHIMA Prazo de Validade: 20 (vinte) anos contados a partir de 01/07/2014, observadas as condições legais
(11) BR 11 2016 000465-5 B1	Código 16.1 - Concessão de Patente ou Certificado de Adição de Invenção (22) 11/07/2014 (30) 12/07/2013 US 61/845,824; 01/11/2013 US 61/899,048; 06/12/2013 US 61/913,040; 10/07/2014 US 14/328,502 (51) H04N 19/70 (2014.01), H04N 19/196 (2014.01), H04N 19/593 (2014.01), H04N 19/93 (2014.01), H04N 19/94 (2014.01), G09G 5/06 (2006.01), G06T 9/00 (2006.01), H04N 1/64 (2006.01), H04N 19/176 (2014.01), H04N 19/186 (2014.01) (54) PREVISÃO DE PALETA EM CODIFICAÇÃO DE VÍDEO COM BASE EM PALETA (73) QUALCOMM INCORPORATED (US) (72) WOO-SHIK KIM; WEI PU; LIWEI GUO; MARTA KARCZEWICZ; JOEL SOLE ROJALS; RAJAN LAXMAN JOSHI Prazo de Validade: 20 (vinte) anos contados a partir de 11/07/2014, observadas as condições legais
(11) BR 11 2016 000651-8 B1	Código 16.1 - Concessão de Patente ou Certificado de Adição de Invenção (22) 07/07/2014 (30) 25/07/2013 FR 1357359 (51) C23C 14/02 (2006.01), C23C 14/06 (2006.01), C23C 14/32 (2006.01), C23C 16/02 (2006.01), C23C 16/26 (2006.01) (54) PEÇA MECÂNICA E PAR DE PEÇAS COOPERANDO POR ATRITO (73) HYDROMECANIQUE ET FROTTEMENT (FR) (72) CHRISTOPHE HEAU Prazo de Validade: 20 (vinte) anos contados a partir de 07/07/2014, observadas as condições legais
(11) BR 11 2016 000850-2 B1	Código 16.1 - Concessão de Patente ou Certificado de Adição de Invenção

	(22) 15/07/2014 (30) 15/07/2013 US 61/846,570; 14/07/2014 US 14/330,985 (51) H04N 19/33 (2014.01), H04N 19/70 (2014.01), H04N 19/436 (2014.01) (54) PROCESSAMENTO PARALELO DE CAMADA CRUZADA E PARÂMETROS DE RETARDO DE DESVIO PARA CODIFICAÇÃO DE VÍDEO (73) QUALCOMM INCORPORATED (US) (72) KRISHNAKANTH RAPAKA; ADARSH KRISHNAN RAMASUBRAMONIAN; YE-KUI WANG Prazo de Validade: 20 (vinte) anos contados a partir de 15/07/2014, observadas as condições legais
(11) BR 11 2016 000851-0 B1	Código 16.1 - Concessão de Patente ou Certificado de Adição de Invenção (22) 15/07/2014 (30) 15/07/2013 US 61/846,536; 29/07/2013 US 61/859,611; 14/07/2014 US 14/331,118 (51) H04W 8/26 (2009.01), H04W 60/00 (2009.01), H04W 36/00 (2009.01) (54) MÉTODO E APARELHO PARA LATÊNCIA REDUZIDA DURANTE CONFIGURAÇÃO DE LINK INICIAL (73) QUALCOMM INCORPORATED (US) (72) PHILIP MICHAEL HAWKES; GEORGE CHERIAN Prazo de Validade: 20 (vinte) anos contados a partir de 15/07/2014, observadas as condições legais
(11) BR 11 2016 000865-0 B1	Código 16.1 - Concessão de Patente ou Certificado de Adição de Invenção (22) 14/07/2014 (30) 15/07/2013 US 61/846,421; 11/07/2014 US 14/329,675 (51) H04N 19/187 (2014.01), H04N 19/597 (2014.01), H04N 19/70 (2014.01), H04N 19/30 (2014.01), H04N 19/46 (2014.01), H04N 19/184 (2014.01) (54) APARELHO E MÉTODO PARA CODIFICAR INFORMAÇÕES DE VÍDEO MULTICAMADAS, APARELHO E MÉTODO PARA DECODIFICAR INFORMAÇÕES DE VÍDEO MULTICAMADAS, E MEMÓRIA LEGÍVEL POR COMPUTADOR (73) QUALCOMM INCORPORATED (US) (72) KRISHNAKANTH RAPAKA; YE-KUI WANG Prazo de Validade: 20 (vinte) anos contados a partir de 14/07/2014, observadas as condições legais
(11) BR 11 2016 001661-0 B1	Código 16.1 - Concessão de Patente ou Certificado de Adição de Invenção (22) 25/07/2014 (30) 26/07/2013 US 61/859,015; 28/10/2013 US 61/896,570; 11/02/2014 US 14/178,212 (51) H04L 29/08 (2006.01) (54) MÉTODOS E APARELHOS DE TRANSMITIR E RECEBER CONTEÚDOS DE MÍDIA

	(73) SAMSUNG ELECTRONICS CO., LTD. (KR) (72) YOUNG-KWON LIM; IMED BOUAZIZI Prazo de Validade: 20 (vinte) anos contados a partir de 25/07/2014, observadas as condições legais
(11) BR 11 2016 002600-4 B1	Código 16.1 - Concessão de Patente ou Certificado de Adição de Invenção (22) 07/08/2014 (30) 09/08/2013 DE 10 2013 013 201.0 (51) H01R 13/629 (2006.01) (54) SISTEMA DE CARREGAMENTO RÁPIDO QUE COMPREENDE UM APARELHO DE CONTATO PARA VEÍCULO ACIONADO ELÉTRICAMENTE (73) SCHUNK TRANSIT SYSTEMS GMBH (DE) (72) WILFRIED WEIGEL; LOTHAR SCHNEIDER; MATTHIAS DOMES; VIKTOR THIELMANN; TIMO STAUBACH; SVEN KLAUSNER Prazo de Validade: 20 (vinte) anos contados a partir de 07/08/2014, observadas as condições legais
(11) BR 11 2016 005181-5 B1	Código 16.1 - Concessão de Patente ou Certificado de Adição de Invenção (22) 11/09/2014 (30) 13/09/2013 GB 1316351.4 (51) C12N 1/20 (2006.01) (54) MEIO QUIMICAMENTE DEFINIDO, E, PROCESSO DE FERMENTAÇÃO (73) GLAXOSMITHKLINE BIOLOGICALS S.A. (BE) (72) PHILIPPE MARC HELENE DEHOTTAY; PHILIPPE GOFFIN; FILIPE BRANCO DOS SANTOS; BAS TEUSINK Prazo de Validade: 20 (vinte) anos contados a partir de 11/09/2014, observadas as condições legais
(11) BR 11 2016 005929-8 B1	Código 16.1 - Concessão de Patente ou Certificado de Adição de Invenção (22) 08/08/2014 (30) 24/09/2013 JP 2013-197350 (51) H04N 19/31 (2014.01) (54) APARELHOS DE CODIFICAÇÃO, DE TRANSMISSÃO E DE RECEPÇÃO, E, MÉTODO DE CODIFICAÇÃO (73) SONY CORPORATION (JP) (72) IKUO TSUKAGOSHI Prazo de Validade: 20 (vinte) anos contados a partir de 08/08/2014, observadas as condições legais
(11) BR 11 2016 006312-0 B1	Código 16.1 - Concessão de Patente ou Certificado de Adição de Invenção (22) 22/09/2014 (30) 23/09/2013 US 61/881234 (51) C12Q 1/68 (2018.01)

(54) MÉTODO E KIT PARA DETERMINAR A PRESENÇA OU AUSÊNCIA DE STAPHYLOCOCCUS AUREUS RESISTENTE À METICILINA EM UMA AMOSTRA BIOLÓGICA
(73) QUEST DIAGNOSTICS INVESTMENTS INCORPORATED (US)
(72) MICHAEL AYE; LAKSHMI NAIR; HEATHER VINCENT; HUONG MAI; MICHELLE TABB; MAURICE EXNER
Prazo de Validade: 20 (vinte) anos contados a partir de 22/09/2014, observadas as condições legais

---

(11) BR 11 2016 006376-7 B1

Código 16.1 - Concessão de Patente ou Certificado de Adição de Invenção
(22) 04/09/2014
(30) 27/09/2013 EP 13186442.3
(51) H04W 52/30 (2009.01), H04W 24/10 (2009.01), H04W 72/04 (2023.01)
(54) CONTROLE DE ENERGIA E RELATÓRIO DE RESERVA DINÂMICA DE ENERGIA PARA CONECTIVIDADE DUAL
(73) SUN PATENT TRUST (US)
(72) JOACHIM LOEHR; HIDETOSHI SUZUKI; PRATEEK BASU MALLICK
Prazo de Validade: 20 (vinte) anos contados a partir de 04/09/2014, observadas as condições legais

---

(11) BR 11 2016 006639-1 B1

Código 16.1 - Concessão de Patente ou Certificado de Adição de Invenção
(22) 23/09/2014
(30) 25/09/2013 US 14/037,078
(51) H04N 21/238 (2011.01), H04N 21/236 (2011.01)
(54) MÉTODO OPERATIVO EM UM DISPOSITIVO DE CLIENTE DE TRANSMISSÃO CONTINUA E DISPOSITIVO DE CLIENTE RELACIONADO
(73) ERICSSON AB (SE)
(72) CHRIS PHILLIPS; CHARLES HAMMETT DASHER; ROBERT HAMMOND FORSMAN; JENNIFER ANN REYNOLDS
Prazo de Validade: 20 (vinte) anos contados a partir de 23/09/2014, observadas as condições legais

---

(11) BR 11 2016 007375-4 B1

Código 16.1 - Concessão de Patente ou Certificado de Adição de Invenção
(22) 25/09/2014
(30) 04/10/2013 US 61/887,326; 17/07/2014 US 14/334,151
(51) H04L 5/00 (2006.01), H04W 72/12 (2023.01), H04L 27/00 (2006.01)
(54) CONJUNTOS DE PROCEDIMENTOS PARA HABILITAR COMUNICAÇÕES SEM FIO COM O USO DE ESTRUTURAS DE SUBQUADRO QUE TENHAM DIFERENTES DURAÇÕES DE SUBQUADRO
(73) QUALCOMM INCORPORATED (US)
(72) DURGA PRASAD MALLADI; PETER GAAL; TAO LUO; NAGA BHUSHAN; HAO XU; TINGFANG JI; ALEKSANDAR DAMNJANOVIC; SRINIVAS YERRAMALLI; WANSHI CHEN; YONGBIN WEI
Prazo de Validade: 20 (vinte) anos contados a partir de 25/09/2014, observadas

	as condições legais
(11) BR 11 2016 007897-7 B1	Código 16.1 - Concessão de Patente ou Certificado de Adição de Invenção (22) 07/10/2014 (30) 09/10/2013 US 61/889,021; 06/10/2014 US 14/507,748 (51) H04L 1/00 (2006.01), H04L 5/00 (2006.01) (54) ESQUEMA DE TRANSMISSÃO DE DADOS COM TAMANHOS DESIGUAIS DE BLOCO DE CÓDIGO (73) QUALCOMM INCORPORATED (US) (72) TAO LUO; PETER GAAL; ALEKSANDAR DAMNJANOVIC; HAO XU; MICHAEL MAO WANG; WANSHI CHEN Prazo de Validade: 20 (vinte) anos contados a partir de 07/10/2014, observadas as condições legais
(11) BR 11 2016 008225-7 B1	Código 16.1 - Concessão de Patente ou Certificado de Adição de Invenção (22) 14/10/2014 (30) 14/10/2013 US 61/890,868; 13/10/2014 US 14/512,962 (51) H04N 19/70 (2014.01), H04N 19/46 (2014.01), H04N 19/30 (2014.01), H04N 19/68 (2014.01) (54) APARELHOS E MÉTODOS PARA CODIFICAÇÃO E DECODIFICAÇÃO DE INFORMAÇÕES DE VÍDEO E MEMÓRIA LEGÍVEL POR COMPUTADOR (73) QUALCOMM INCORPORATED (US) (72) ADARSH KRISHNAN RAMASUBRAMONIAN; FNU HENDRY; YING CHEN; YE-KUI WANG Prazo de Validade: 20 (vinte) anos contados a partir de 14/10/2014, observadas as condições legais
(11) BR 11 2016 008229-0 B1	Código 16.1 - Concessão de Patente ou Certificado de Adição de Invenção (22) 14/10/2014 (30) 14/10/2013 US 61/890,759; 13/10/2014 US 14/513,089 (51) H04N 19/70 (2014.01), H04N 19/30 (2014.01), H04N 19/597 (2014.01) (54) SISTEMAS E MÉTODOS PARA DERIVAÇÃO RPS INTERCAMADA COM BASE EM DEPENDÊNCIA DE PREVISÃO DE REFERÊNCIA DE SUBCAMADA (73) QUALCOMM INCORPORATED (US) (72) KRISHNAKANTH RAPAKA; JIANLE CHEN; FNU HENDRY; YE-KUI WANG Prazo de Validade: 20 (vinte) anos contados a partir de 14/10/2014, observadas as condições legais
(11) BR 11 2016 008235-4 B1	Código 16.1 - Concessão de Patente ou Certificado de Adição de Invenção (22) 14/10/2014 (30) 14/10/2013 US 61/890,868; 13/10/2014 US 14/513,034 (51) H04N 19/70 (2014.01), H04N 19/46 (2014.01), H04N 19/30 (2014.01), H04N 19/68 (2014.01)

(54) DISPOSITIVO E MÉTODO PARA CODIFICAÇÃO ESCALONÁVEL DE INFORMAÇÕES DE VÍDEO
(73) QUALCOMM INCORPORATED (US)
(72) ADARSH KRISHNAN RAMASUBRAMONIAN; FNU HENDRY; YING CHEN; YE-KUI WANG
Prazo de Validade: 20 (vinte) anos contados a partir de 14/10/2014, observadas as condições legais

---

(11) BR 11 2016 008237-0 B1

Código 16.1 - Concessão de Patente ou Certificado de Adição de Invenção
(22) 14/10/2014
(30) 14/10/2013 US 61/890,868; 13/10/2014 US 14/513,030
(51) H04N 19/70 (2014.01), H04N 19/46 (2014.01), H04N 19/30 (2014.01), H04N 19/68 (2014.01)
(54) APARELHO E MÉTODO PARA CODIFICAR INFORMAÇÕES DE VÍDEO, APARELHO PARA DECODIFICAR INFORMAÇÕES DE VÍDEO E MEMÓRIA LEGÍVEL POR COMPUTADOR
(73) QUALCOMM INCORPORATED (US)
(72) ADARSH KRISHNAN RAMASUBRAMONIAN; FNU HENDRY; YING CHEN; YE-KUI WANG
Prazo de Validade: 20 (vinte) anos contados a partir de 14/10/2014, observadas as condições legais

---

(11) BR 11 2016 008369-5 B1

Código 16.1 - Concessão de Patente ou Certificado de Adição de Invenção
(22) 15/10/2014
(30) 15/10/2013 US 61/891,203; 14/10/2014 US 14/513,839
(51) H04N 19/597 (2014.01), H04N 19/11 (2014.01), H04N 19/17 (2014.01)
(54) EXTENSÃO DE PADRÃO DE WEDGELET PARA INTRACODIFICAÇÃO DE PROFUNDIDADE
(73) QUALCOMM INCORPORATED (US)
(72) XIN ZHAO; LI ZHANG; YING CHEN; MARTA KARCZEWICZ
Prazo de Validade: 20 (vinte) anos contados a partir de 15/10/2014, observadas as condições legais

---

(11) BR 11 2016 008958-8 B1

Código 16.1 - Concessão de Patente ou Certificado de Adição de Invenção
(22) 16/10/2014
(30) 23/10/2013 US 61/894,792; 16/07/2014 US 14/332,633
(51) H04W 74/08 (2009.01)
(54) TÉCNICAS PARA ACESSO DE CANAL EM IMPLEMENTAÇÕES DE BANDA DE ESPECTRO DE FREQUÊNCIA DE RÁDIO NÃO LICENCIADA ASSÍNCRONA
(73) QUALCOMM INCORPORATED (US)
(72) NAGA BHUSHAN; DURGA PRASAD MALLADI; TAO LUO; ALEKSANDAR DAMNJANOVIC; KIRAN KUMAR SOMASUNDARAM; XU HAO
Prazo de Validade: 20 (vinte) anos contados a partir de 16/10/2014, observadas

	as condições legais
(11) BR 11 2016 008992-8 B1	Código 16.1 - Concessão de Patente ou Certificado de Adição de Invenção (22) 01/10/2014 (30) 01/11/2013 JP 2013-228825 (51) H04N 21/236 (2011.01), H04N 19/31 (2014.01), H04N 19/70 (2014.01), H04N 21/6336 (2011.01) (54) DISPOSITIVOS E MÉTODOS DE TRANSMISSÃO E DE RECEPÇÃO (73) SONY CORPORATION (JP) (72) IKUO TSUKAGOSHI Prazo de Validade: 20 (vinte) anos contados a partir de 01/10/2014, observadas as condições legais
(11) BR 11 2016 009288-0 B1	Código 16.1 - Concessão de Patente ou Certificado de Adição de Invenção (22) 26/09/2014 (30) 26/10/2013 DE 102013017876.2 (51) B60T 15/18 (2006.01) (54) DISPOSITIVO VÁLVULA RELÉ PARA UM SISTEMA DE AR COMPRIMIDO EM VEÍCULOS (73) WABCO GMBH (DE) (72) ARMIM SIEKER Prazo de Validade: 20 (vinte) anos contados a partir de 26/09/2014, observadas as condições legais
(11) BR 11 2016 009290-2 B1	Código 16.1 - Concessão de Patente ou Certificado de Adição de Invenção (22) 26/09/2014 (30) 26/10/2013 DE 102013017875.4 (51) B60T 15/18 (2006.01) (54) DISPOSITIVO VÁLVULA RELÉ PARA UM SISTEMA DE AR COMPRIMIDO EM VEÍCULOS (73) WABCO GMBH (DE) (72) ARMIN SIEKER Prazo de Validade: 20 (vinte) anos contados a partir de 26/09/2014, observadas as condições legais
(11) BR 11 2016 009418-2 B1	Código 16.1 - Concessão de Patente ou Certificado de Adição de Invenção (22) 06/11/2014 (30) 27/11/2013 US 61/909,938; 26/09/2014 US 14/498,276 (51) H04L 27/26 (2006.01) (54) MODELOS DE SINAL PARA SUBESTRUTURAS D2D (73) APPLE INC. (US) (72) DEBDEEP CHATTERJEE; GANG XIONG; HUANING NIU; SEUNGHEE HAN

	Prazo de Validade: 20 (vinte) anos contados a partir de 06/11/2014, observadas as condições legais
(11) BR 11 2016 009430-1 B1	Código 16.1 - Concessão de Patente ou Certificado de Adição de Invenção (22) 27/10/2014 (30) 29/10/2013 US 14/066,641 (51) H04W 56/00 (2009.01) (54) MÉTODO DE COMUNICAÇÃO SEM FIO DE UM EQUIPAMENTO DE USUÁRIO; APARELHO PARA COMUNICAÇÃO SEM FIO E MEMÓRIA LEGÍVEL POR COMPUTADOR (73) QUALCOMM INCORPORATED (US) (72) NAVID ABEDINI; NILESH NILKANTH KHUDE; SAURABHA RANGRAO TAVILDAR; JUNYI LI Prazo de Validade: 20 (vinte) anos contados a partir de 27/10/2014, observadas as condições legais
(11) BR 11 2016 009995-8 B1	Código 16.1 - Concessão de Patente ou Certificado de Adição de Invenção (22) 06/11/2014 (30) 06/11/2013 US 61/900,933 (51) C07K 14/575 (2006.01), C07K 14/435 (2006.01) (54) COMPOSTOS AGONISTAS TRIPLOS GLUCAGON-GLP-1-GIP (73) ZEALAND PHARMA A/S (DK) (72) RASMUS JUST; DITTE RIBER; ANNE PERNILLE TOFTENG SHELTON; TORBEN ØSTERLUND; KATE HANSEN; LENE JESSEN Prazo de Validade: 20 (vinte) anos contados a partir de 06/11/2014, observadas as condições legais
(11) BR 11 2016 010041-7 B1	Código 16.1 - Concessão de Patente ou Certificado de Adição de Invenção (22) 05/11/2014 (30) 08/11/2013 JP 2013-232571; 23/06/2014 JP 2014-128562 (51) C07D 401/14 (2006.01), C07D 413/14 (2006.01), A61K 31/4155 (2006.01), C07D 401/04 (2006.01), C07D 403/14 (2006.01), C07D 409/14 (2006.01), C07D 417/14 (2006.01), C07D 487/04 (2006.01), C07D 487/10 (2006.01), A61P 37/00 (2006.01) (54) COMPOSTO HETEROCÍCLICO COM UMA AÇÃO INIBITÓRIA DE IRAK-4, COMPOSIÇÃO FARMACÊUTICA, E, USO DO COMPOSTO (73) TAKEDA PHARMACEUTICAL COMPANY LIMITED (JP) (72) MASATO YOSHIDA; KAZUAKI TAKAMI; YUSUKE TOMINARI; ZENYU SHIOKAWA; AKITO SHIBUYA; YUSUKE SASAKI; TONY GIBSON; TERUFUMI TAKAGI Prazo de Validade: 20 (vinte) anos contados a partir de 05/11/2014, observadas as condições legais

(11) BR 11 2016 010801-9 B1	Código 16.1 - Concessão de Patente ou Certificado de Adição de Invenção (22) 13/11/2014 (30) 25/11/2013 US 14/088,545 (51) H04L 29/02 (2006.01) (54) MÉTODO E SISTEMA DE CONTROLE DE TRÁFEGO ENTRE UMA PLURALIDADE DE DISPOSITIVOS ELETRÔNICOS E UM OU MAIS SERVIÇOS (73) GOOGLE LLC (US) (72) SUBIR JHANB; TAL DAYAN Prazo de Validade: 20 (vinte) anos contados a partir de 13/11/2014, observadas as condições legais
(11) BR 11 2016 010832-9 B1	Código 16.1 - Concessão de Patente ou Certificado de Adição de Invenção (22) 01/10/2014 (30) 13/11/2013 US 61/903,915; 30/09/2014 US 14/502,009 (51) H04L 12/14 (2006.01), H04W 4/00 (2018.01), H04M 15/00 (2006.01) (54) TÉCNICAS PARA DETERMINAR VOLUMES DE TRÁFEGO PROVIDOS ATRAVÉS DE MÚLTIPLAS CÉLULAS DE UMA REDE DE COMUNICAÇÃO SEM FIO (73) QUALCOMM INCORPORATED (US) (72) MIGUEL GRIOT; DURGA PRASAD MALLADI; GAVIN BERNARD HORN Prazo de Validade: 20 (vinte) anos contados a partir de 01/10/2014, observadas as condições legais
(11) BR 11 2016 011731-0 B1	Código 16.1 - Concessão de Patente ou Certificado de Adição de Invenção (22) 01/10/2014 (30) 25/11/2013 US 61/908,534; 30/09/2014 US 14/501,929 (51) H04W 74/08 (2009.01) (54) MÉTODO PARA COMUNICAÇÕES SEM FIO POR UMA ESTAÇÃO BASE, ESTAÇÃO BASE E MEMÓRIA LEGÍVEL POR COMPUTADOR (73) QUALCOMM INCORPORATED (US) (72) TAO LUO; WANSHI CHEN; DURGA PRASAD MALLADI; YONGBIN WEI; NAGA BHUSHAN; ALEKSANDAR DAMNJANOVIC; SRINIVAS YERRAMALLI; TINGFANG JI; PETER GAAL Prazo de Validade: 20 (vinte) anos contados a partir de 01/10/2014, observadas as condições legais
(11) BR 11 2016 012099-0 B1	Código 16.1 - Concessão de Patente ou Certificado de Adição de Invenção (22) 06/11/2014 (30) 26/11/2013 US 14/090,026 (51) F16K 41/04 (2006.01), F16K 3/02 (2006.01) (54) VÁLVULA QUE TEM UM CONJUNTO DE ACONDICIONAMENTO (73) GE OIL & GAS PRESSURE CONTROL LP (US) (72) ANDREW BROWNE HELVENSTON; ROBERT KEVIN LAW; MARK

	ANTHONY VIATOR; KEITH ADAMS; ROLANDO FARINAS Prazo de Validade: 20 (vinte) anos contados a partir de 06/11/2014, observadas as condições legais
(11) BR 11 2016 012179-1 B1	Código 16.1 - Concessão de Patente ou Certificado de Adição de Invenção (22) 05/12/2014 (30) 12/12/2013 EP 13382504.2 (51) A61K 9/16 (2006.01), A61K 9/28 (2006.01), A61K 31/225 (2006.01) (54) COMPOSIÇÕES FARMACÊUTICAS QUE COMPREENDEM FUMARATO DE DIMETILA (73) ALMIRALL, S.A. (ES) (72) MARIA PLANELLS JIMENEZ; BEGOÑA DUARTE LOPEZ; PERE GUIRO COLL Prazo de Validade: 20 (vinte) anos contados a partir de 05/12/2014, observadas as condições legais
(11) BR 11 2016 012465-0 B1	Código 16.1 - Concessão de Patente ou Certificado de Adição de Invenção (22) 04/12/2014 (30) 04/12/2013 US 61/911,478 (51) A61P 1/04 (2006.01), A61K 31/20 (2006.01) (54) SAL, MÉTODO DE PREPARAÇÃO DO SAL E COMPOSIÇÃO FARMACÊUTICA (73) GALMED RESEARCH & DEVELOPMENT LTD. (IL) (72) ALLEN BAHARAFF; IDIT ESHKAR-OREN Prazo de Validade: 20 (vinte) anos contados a partir de 04/12/2014, observadas as condições legais
(11) BR 11 2016 013024-3 B1	Código 16.1 - Concessão de Patente ou Certificado de Adição de Invenção (22) 08/12/2014 (30) 09/12/2013 US 61/913,456; 29/09/2014 US 62/056,682 (51) B60K 15/035 (2006.01) (54) DISPOSITIVO DE DRENAGEM, SISTEMA DE VAPOR DE COMBUSTÍVEL, E, TANQUE DE COMBUSTÍVEL (73) RAVAL A.C.S. LTD (IL) (72) OMER VULKAN; VLADIMIR OLSHANETSKY; DENIS KLEYMAN Prazo de Validade: 20 (vinte) anos contados a partir de 08/12/2014, observadas as condições legais
(11) BR 11 2016 014022-2 B1	Código 16.1 - Concessão de Patente ou Certificado de Adição de Invenção (22) 17/12/2014 (30) 17/12/2013 US 61/917,346; 07/03/2014 US 61/949,950; 18/07/2014 US 62/026,594; 22/09/2014 US 62/053,582; 12/12/2014 US 62/091,441 (51) C07K 16/28 (2006.01), C07K 16/30 (2006.01), C07K 16/32 (2006.01),

	A61K 39/395 (2006.01), A61P 35/00 (2006.01), A61P 37/00 (2006.01) (54) ANTICORPO ANTI-CD3, CÉLULA HOSPEDEIRA PROCARIÓTICA, MÉTODO DE PRODUÇÃO DO ANTICORPO BIESPECÍFICO, IMUNOCONJUGADO, COMPOSIÇÃO, USOS DO ANTICORPO BIESPECÍFICO E KIT (73) GENENTECH, INC. (US) (72) XIAOCHENG CHEN; MARK S. DENNIS; ALLEN J. EBENS JR.; TEEMU T. JUNTTILA; ROBERT F. KELLEY; MARY A. MATHIEU; LIPING L. SUN Prazo de Validade: 20 (vinte) anos contados a partir de 17/12/2014, observadas as condições legais
(11) BR 11 2016 014132-6 B1	Código 16.1 - Concessão de Patente ou Certificado de Adição de Invenção (22) 17/12/2014 (30) 17/12/2013 US 61/917,228; 30/05/2014 US 62/005,845; 16/12/2014 US 14/572,002 (51) H04N 19/30 (2014.01), H04N 19/186 (2014.01), H04N 19/42 (2014.01) (54) SINALIZAÇÃO DE INFORMAÇÕES DE DIVISÃO PARA TABELA DE CONSULTA 3D PARA ESCALABILIDADE DE GAMA DE CORES EM CODIFICAÇÃO DE VÍDEO DE MULTICAMADAS (73) QUALCOMM INCORPORATED (US) (72) XIANG LI; JIANLE CHEN; MARTA KARCZEWICZ Prazo de Validade: 20 (vinte) anos contados a partir de 17/12/2014, observadas as condições legais
(11) BR 11 2016 014300-0 B1	Código 16.1 - Concessão de Patente ou Certificado de Adição de Invenção (22) 08/12/2014 (30) 20/12/2013 US 61/919,543; 02/07/2014 US 14/322,746 (51) H04N 5/232 (2006.01), H04N 1/00 (2006.01) (54) GERENCIAMENTO TÉRMICO E ENERGÉTICO (73) QUALCOMM INCORPORATED (US) (72) HEE JUN PARK; SUMANT MADHAV PARANJPE; BABAK FORUTANPOUR Prazo de Validade: 20 (vinte) anos contados a partir de 08/12/2014, observadas as condições legais
(11) BR 11 2016 015453-3 B1	Código 16.1 - Concessão de Patente ou Certificado de Adição de Invenção (22) 30/12/2014 (30) 03/01/2014 US 61/923,529; 29/12/2014 US 14/584,473 (51) H04N 19/33 (2014.01), H04N 19/70 (2014.01) (54) SUPORTE DE CAMADA BASE DE CODEC DIFERENTE EM CODIFICAÇÃO DE VÍDEO DE VÁRIAS CAMADAS (73) QUALCOMM INCORPORATED (US) (72) YE-KUI WANG; JIANLE CHEN; YING CHEN; FNU HENDRY Prazo de Validade: 20 (vinte) anos contados a partir de 30/12/2014, observadas

	as condições legais
(11) BR 11 2016 015455-0 B1	Código 16.1 - Concessão de Patente ou Certificado de Adição de Invenção (22) 30/12/2014 (30) 03/01/2014 US 61/923,530; 29/12/2014 US 14/584,351 (51) H04N 19/70 (2014.01), H04N 19/172 (2014.01), H04N 19/423 (2014.01) (54) INFERÊNCIA APERFEIÇOADA DE NOOUTPUTOFPRIORPICSFLAG EM CODIFICAÇÃO DE VÍDEO (73) QUALCOMM INCORPORATED (US) (72) YE-KUI WANG; YING CHEN Prazo de Validade: 20 (vinte) anos contados a partir de 30/12/2014, observadas as condições legais
(11) BR 11 2016 016732-5 B1	Código 16.1 - Concessão de Patente ou Certificado de Adição de Invenção (22) 19/01/2015 (30) 23/01/2014 GB 1401086.2 (51) C07D 235/08 (2006.01), C07D 401/12 (2006.01), C07D 401/14 (2006.01), C07D 405/12 (2006.01), A61K 31/4184 (2006.01), A61K 31/4439 (2006.01), A61P 29/00 (2006.01), A61P 35/00 (2006.01), A61P 37/08 (2006.01) (54) DERIVADOS DE BENZIMIDAZOL, SEUS USOS, E COMPOSIÇÕES FARMACÊUTICAS PARA TRATAMENTO DE DISTÚRBIOS INFLAMATÓRIOS (73) GALAPAGOS N.V. (BE) (72) CHRISTEL JEANNE MARIE MENET; OSCAR MAMMOLITI; JAVIER BLANC; MISLAV ORSULIC; MAJA ROSCIC Prazo de Validade: 20 (vinte) anos contados a partir de 19/01/2015, observadas as condições legais
(11) BR 11 2016 017490-9 B1	Código 16.1 - Concessão de Patente ou Certificado de Adição de Invenção (22) 29/01/2015 (30) 29/01/2014 KR 10-2014-0011315 (51) A61K 31/34 (2006.01), A61K 31/255 (2006.01), A61K 9/48 (2006.01), A61K 47/38 (2006.01) (54) COMPOSIÇÃO FARMACÊUTICA INCLUINDO 5-{4-(AMINOSSULFONIL)FENIL}-2,2-DIMETIL-4-(3-FLUORFENIL)-3(2H)-FURANONA E FORMULAÇÃO DE CÁPSULA INCLUINDO A COMPOSIÇÃO FARMACÊUTICA (73) CRYSTALGENOMICS, INC. (KR) (72) BYUNG-HA KIM; SIK II AHN; JAE-YEON PARK; TAE RYONG KIM; JOONG MYUNG CHO; SEONGGU RO Prazo de Validade: 20 (vinte) anos contados a partir de 29/01/2015, observadas as condições legais
(11) BR 11 2016 019481-0 B1	Código 16.1 - Concessão de Patente ou Certificado de Adição de Invenção

(22) 24/02/2015
(30) 24/02/2014 IN 636/MUM/2014
(51) B60K 17/24 (2006.01), B60K 1/00 (2006.01), B60K 5/04 (2006.01)
(54) SISTEMA PARA ACONDICIONAR UM MOTOR DE VEÍCULO
(73) MAHINDRA AND MAHINDRA LIMITED (IN)
(72) SAMIR RAMESH RAWTE; RADHAKRISHNAN JANAKIRAMAN; RICHARD PAUL HAAS; ARAVIND SOURIRAJAN BHARADWAJ
Prazo de Validade: 20 (vinte) anos contados a partir de 24/02/2015, observadas as condições legais

---

(11) BR 11 2016 021120-0 B1

Código 16.1 - Concessão de Patente ou Certificado de Adição de Invenção
(22) 13/03/2015
(30) 14/03/2014 KR 10-2014-0030395; 03/04/2014 KR 10-2014-0040224; 13/03/2015 KR 10-2015-0034723
(51) G06F 21/78 (2013.01)
(54) MÉTODO E DISPOSITIVO DE GERENCIAMENTO DE DADOS CONFIDENCIAIS; MÉTODO E SISTEMA DE AUTENTICAÇÃO SEGURA
(73) ROWEM INC. (KR)
(72) GIHO YANG; JAE YEOB HWANG
Prazo de Validade: 20 (vinte) anos contados a partir de 13/03/2015, observadas as condições legais

---

(11) BR 11 2016 021616-4 B1

Código 16.1 - Concessão de Patente ou Certificado de Adição de Invenção
(22) 21/03/2014
(51) H04W 68/02 (2009.01)
(54) MÉTODO PARA TRANSMISSÃO DE INFORMAÇÕES DE CONTROLE, MÉTODO PARA RECEPÇÃO DE INFORMAÇÕES DE CONTROLE, ESTAÇÃO BASE E EQUIPAMENTO DE USUÁRIO
(73) HUAWEI TECHNOLOGIES CO., LTD. (CN)
(72) FANG NAN; ZHENG YU; XINGQING CHENG; JIANGHUA LIU
Prazo de Validade: 20 (vinte) anos contados a partir de 21/03/2014, observadas as condições legais

---

(11) BR 11 2016 021622-9 B1

Código 16.1 - Concessão de Patente ou Certificado de Adição de Invenção
(22) 20/03/2015
(30) 20/03/2014 US 61/968,160
(51) G01N 33/487 (2006.01), G06F 16/24 (2019.01), G16H 10/40 (2018.01), G16H 50/80 (2018.01)
(54) SISTEMA PARA COLETAR E TRANSMITIR DADOS A PARTIR DE INSTRUMENTOS DIAGNÓSTICOS OU PLURALIDADE DESTES E MÉTODO PARA A GERAÇÃO E DADOS DE RELATÓRIOS COMPREENDENDO INFORMAÇÃO RELACIONADA AOS RESULTADOS DE ENSAIO DE TESTE PARA DETECÇÃO DE UM ANALITO
(73) QUIDEL CORPORATION (US)

(72) DAVID DICKSON BOOKER; CHERYL MARIE MILLER
Prazo de Validade: 20 (vinte) anos contados a partir de 20/03/2015, observadas as condições legais

---

(11) BR 11 2016 022044-7 B1

Código 16.1 - Concessão de Patente ou Certificado de Adição de Invenção
(22) 27/08/2014
(30) 25/03/2014 US 61/970,145
(51) H04W 74/00 (2009.01), H04W 16/28 (2009.01), H04W 72/04 (2023.01), H04B 7/08 (2006.01), H01Q 3/00 (2006.01)
(54) MÉTODO EM UM DISPOSITIVO SEM FIO PARA EXECUTAR ACESSO ALEATÓRIO A UM NÓ DE REDE, MÉTODO EM UM NÓ DE REDE PARA SUPORTAR ACESSO ALEATÓRIO A PARTIR DE UM DISPOSITIVO SEM FIO, DISPOSITIVO SEM FIO, NÓ DE REDE, E, SISTEMA DE COMUNICAÇÃO SEM FIO
(73) TELEFONAKTIEBOLAGET LM ERICSSON (PUBL) (SE)
(72) MATTIAS FRENNE; QIANG ZHANG; HENRIK SAHLIN; STEFAN PARKVALL; JOHAN FURUSKOG; HÅKAN ANDERSSON
Prazo de Validade: 20 (vinte) anos contados a partir de 27/08/2014, observadas as condições legais

---

(11) BR 11 2016 022580-5 B1

Código 16.1 - Concessão de Patente ou Certificado de Adição de Invenção
(22) 23/01/2015
(30) 28/03/2014 JP 2014-067465
(51) F16F 1/12 (2006.01), B60G 11/16 (2006.01), F16F 9/32 (2006.01)
(54) MOLA ESPIRAL DE SUSPENSÃO
(73) NHK SPRING CO., LTD. (JP)
(72) HIDETO ENOMOTO; JUN UMENO; KEN OKURA; SHUJI OHMURA
Prazo de Validade: 20 (vinte) anos contados a partir de 23/01/2015, observadas as condições legais

---

(11) BR 11 2016 023716-1 B1

Código 16.1 - Concessão de Patente ou Certificado de Adição de Invenção
(22) 13/04/2015
(30) 11/04/2014 US 61/978,279
(51) H04S 3/00 (2006.01), H04S 5/02 (2006.01)
(54) MÉTODO DE RENDERIZAÇÃO DE UM SINAL DE ÁUDIO
(73) SAMSUNG ELECTRONICS CO., LTD. (KR)
(72) SANG-BAE CHON
Prazo de Validade: 20 (vinte) anos contados a partir de 13/04/2015, observadas as condições legais

---

(11) BR 11 2016 025052-4 B1

Código 16.1 - Concessão de Patente ou Certificado de Adição de Invenção
(22) 28/04/2015
(30) 28/04/2015 US 61/985223

(51) C12Q 1/70 (2006.01)
(54) MÉTODO PARA DETERMINAR A PRESENÇA OU AUSÊNCIA DE UM ENTEROVÍRUS E/OU UM PARECHOVÍRUS EM UMA AMOSTRA, COMPOSIÇÃO, SONDA DE INICIADOR, E, KIT
(73) QUEST DIAGNOSTICS INVESTMENTS INCORPORATED (US)
(72) PETER LEE; LAKSHMI NAIR; ALBERT CASTRO; MARIA VESTAL; MICHELLE TABB
Prazo de Validade: 20 (vinte) anos contados a partir de 28/04/2015, observadas as condições legais

---

(11) BR 11 2016 025356-6 B1

Código 16.1 - Concessão de Patente ou Certificado de Adição de Invenção
(22) 29/04/2015
(30) 30/04/2014 US 61/986,578
(51) A61P 27/02 (2006.01), A61K 31/445 (2006.01), A61K 31/451 (2006.01)
(54) COMPOSTOS DE 4-FENILPIPERIDINAS SUBSTITUÍDAS, COMPOSIÇÕES E SEUS USOS
(73) THE TRUSTEES OF COLUMBIA UNIVERSITY IN THE CITY OF NEW YORK (US)
(72) KONSTANTIN PETRUKHIN; EMILY FREEMAN; CHRISTOPHER CIOFFI; GRAHAM JOHNSON; RANDO ALLIKMETS; PING CHEN; MICHAEL CONLON; LEI ZHU
Prazo de Validade: 20 (vinte) anos contados a partir de 29/04/2015, observadas as condições legais

---

(11) BR 11 2016 026035-0 B1

Código 16.1 - Concessão de Patente ou Certificado de Adição de Invenção
(22) 08/05/2014
(51) H04L 29/06 (2006.01)
(54) DISPOSITIVO E MÉTODOS DE AQUISIÇÃO DE CERTIFICADO
(73) HUAWEI TECHNOLOGIES CO., LTD. (CN)
(72) YING XIONG; JIANGSHENG WANG; CHENGYAN FENG
Prazo de Validade: 20 (vinte) anos contados a partir de 08/05/2014, observadas as condições legais

---

(11) BR 11 2016 027249-8 B1

Código 16.1 - Concessão de Patente ou Certificado de Adição de Invenção
(22) 20/05/2015
(30) 20/05/2014 EP 14001784.9
(51) C12P 19/02 (2006.01), C12P 7/02 (2006.01), C12P 7/40 (2006.01), C12P 13/04 (2006.01), C12P 17/10 (2006.01), C12P 19/28 (2006.01), C12N 9/24 (2006.01)
(54) PROCESSO PARA A HIDRÓLISE ENZIMÁTICA AUTOSSUFICIENTE DE MATERIAL CONTENDO LIGNOCELULOSE
(73) CLARIANT PRODUKTE (DEUTSCHLAND) GMBH (DE)
(72) MICHAEL ZAVREL; DANIELLE DENNEWALD; JOERG BARTUCH; HENNING MARCKMANN

	Prazo de Validade: 20 (vinte) anos contados a partir de 20/05/2015, observadas as condições legais
(11) BR 11 2016 027504-7 B1	Código 16.1 - Concessão de Patente ou Certificado de Adição de Invenção (22) 26/05/2015 (30) 23/05/2014 US 62/002,363 (51) C12Q 1/66 (2006.01), C07D 253/06 (2006.01) (54) COMPOSIÇÃO E MÉTODO PARA ESTABILIZAR UM SUBSTRATO LUMINOGÊNICO E KIT QUE COMPREENDE A REFERIDA COMPOSIÇÃO (73) PROMEGA CORPORATION (US) (72) THOMAS KIRKLAND; KEITH, V. WOOD; MARY HALL; MARIE SCHWINN Prazo de Validade: 20 (vinte) anos contados a partir de 26/05/2015, observadas as condições legais
(11) BR 11 2016 027525-0 B1	Código 16.1 - Concessão de Patente ou Certificado de Adição de Invenção (22) 05/05/2015 (30) 23/05/2014 US 62/002,662; 19/08/2014 US 62/039,235; 13/03/2015 US 14/657,664 (51) H04W 12/10 (2021.01), H04W 8/00 (2009.01), H04W 76/14 (2018.01), H04W 88/04 (2009.01), G06Q 30/02 (2023.01), H04L 29/06 (2006.01), H04L 29/08 (2006.01) (54) RETRANSMISSÃO SEGURA DE INFORMAÇÕES DE DESCOBERTA EM REDES SEM FIO (73) QUALCOMM INCORPORATED (US) (72) MICHAELA VANDERVEEN; GEORGIOS TSIRTSIS; JAY RODNEY WALTON Prazo de Validade: 20 (vinte) anos contados a partir de 05/05/2015, observadas as condições legais
(11) BR 11 2016 028261-2 B1	Código 16.1 - Concessão de Patente ou Certificado de Adição de Invenção (22) 01/06/2015 (30) 02/06/2014 FR 1454990 (51) G16C 60/00 (2019.01), G06F 17/00 (2019.01) (54) MÉTODO E DISPOSITIVO PARA RECONSTRUÇÃO DIGITAL DE UMELEMENTO DE VOLUME REPRESENTATIVO DEMICROESTRUTURA DE UM MATERIAL COMPÓSITO, E, MEIO DEARMAZENAMENTO LEGÍVEL POR COMPUTADOR (73) SAFRAN (FR) (72) BASTIEN TRANQUART; ROBIN MANDEL Prazo de Validade: 20 (vinte) anos contados a partir de 01/06/2015, observadas as condições legais
(11) BR 11 2016 029101-8 B1	Código 16.1 - Concessão de Patente ou Certificado de Adição de Invenção

(22) 25/06/2015
(30) 27/06/2014 GB 1411454.0
(51) B62D 23/00 (2006.01), B62D 27/02 (2006.01), B62D 29/00 (2006.01)
(54) CHASSI DE VEÍCULO, VEÍCULO E MÉTODO DE FORMAR UM CHASSI DE VEÍCULO
(73) GORDON MURRAY DESIGN LIMITED (GB)
(72) IAN GORDON MURRAY; FRANK COPPUCK
Prazo de Validade: 20 (vinte) anos contados a partir de 25/06/2015, observadas as condições legais

---

(11) BR 11 2016 029175-1 B1

Código 16.1 - Concessão de Patente ou Certificado de Adição de Invenção
(22) 24/06/2015
(30) 26/06/2014 EP 14174117.3
(51) B63J 2/12 (2006.01), F25J 1/02 (2006.01), B63B 9/06 (1974.07), B63B 35/44 (2006.01)
(54) ESTRUTURA FLUTUANTE DISPOSTA EM UM CORPO DE ÁGUA E MÉTODO PARA INSTALAÇÃO DE UMA ESTRUTURA FLUTUANTE
(73) SHELL INTERNATIONALE RESEARCH MAATSCHAPPIJ B.V. (NL)
(72) GUIDO LEON KUIPER; ADRIAAN WILLEM FREDERIK VAN TETS
Prazo de Validade: 20 (vinte) anos contados a partir de 24/06/2015, observadas as condições legais

---

(11) BR 11 2016 029228-6 B1

Código 16.1 - Concessão de Patente ou Certificado de Adição de Invenção
(22) 24/06/2015
(30) 26/06/2014 EP 14174114.0
(51) B63J 2/12 (2006.01), F25J 1/02 (2006.01), B63B 35/44 (2006.01), B63B 9/06 (1974.07)
(54) ESTRUTURA FLUTUANTE DISPOSTA EM UM CORPO DE ÁGUA
(73) SHELL INTERNATIONALE RESEARCH MAATSCHAPPIJ B.V. (NL)
(72) GUIDO LEON KUIPER; ADRIAAN WILLEM FREDERIK VAN TETS
Prazo de Validade: 20 (vinte) anos contados a partir de 24/06/2015, observadas as condições legais

---

(11) BR 11 2016 029545-5 B1

Código 16.1 - Concessão de Patente ou Certificado de Adição de Invenção
(22) 05/06/2015
(30) 16/06/2014 US 62/012,877; 22/08/2014 US 14/466,350; 22/10/2014 US 14/521,076; 29/12/2014 US 14/585,071
(51) G06Q 50/00 (2012.01), G06Q 10/06 (2023.01)
(54) MÉTODO PARA OPERAR UMA PLATAFORMA PARA FORNECER UMA LIGA ESPORTIVA VIRTUAL E SISTEMA
(73) BEAT YOUR MARK GROUP LIMITED (MT)
(72) FEDERICO RODRIGUEZ
Prazo de Validade: 20 (vinte) anos contados a partir de 05/06/2015, observadas

	as condições legais
(11) BR 11 2016 029904-3 B1	Código 16.1 - Concessão de Patente ou Certificado de Adição de Invenção (22) 01/04/2015 (30) 28/07/2014 CN 201410363905.5 (51) G10L 19/02 (2013.01) (54) MÉTODO DE CODIFICAÇÃO DE ÁUDIO E CODIFICADOR DE ÁUDIO (73) HUAWEI TECHNOLOGIES CO., LTD. (CN) (72) ZEXIN LIU; LEI MIAO Prazo de Validade: 20 (vinte) anos contados a partir de 01/04/2015, observadas as condições legais
(11) BR 11 2016 031006-3 B1	Código 16.1 - Concessão de Patente ou Certificado de Adição de Invenção (22) 03/07/2015 (30) 04/07/2014 JP 2014-138367; 04/07/2014 JP 2014-138372 (51) F01N 3/00 (2006.01), F01N 3/28 (2006.01), F01N 13/00 (2010.01), F01N 13/08 (2010.01), F02D 35/00 (2006.01) (54) VEÍCULO E UNIDADE DE MOTOR DE CILINDRO ÚNICO DE QUATRO TEMPOS (73) YAMAHA HATSUDOKI KABUSHIKI KAISHA (JP) (72) MASATO NISHIGAKI; YUJI ARAKI; KAZUHIRO ISHIZAWA; MAKOTO WAKIMURA Prazo de Validade: 20 (vinte) anos contados a partir de 03/07/2015, observadas as condições legais
(11) BR 11 2017 000168-3 B1	Código 16.1 - Concessão de Patente ou Certificado de Adição de Invenção (22) 27/02/2015 (30) 07/07/2014 SE 1450860-0 (51) C12N 15/10 (2006.01), C12M 1/34 (2006.01), C12Q 1/68 (2018.01) (54) MÉTODO E SISTEMA DE CARACTERIZAÇÃO DE UMA BIBLIOTECA DE UMA PLURALIDADE DE LINHAGENS DE CÉLULAS DE DIFERENTES GENÓTIPOS E POSSUINDO REGIÕES VARIÁVEIS DIFERENTES (73) ASTREGO DIAGNOSTICS AB (SE) (72) JOHAN ELF; OVE ÖHMAN; GEORGE CHURCH Prazo de Validade: 20 (vinte) anos contados a partir de 27/02/2015, observadas as condições legais
(11) BR 11 2017 000544-1 B1	Código 16.1 - Concessão de Patente ou Certificado de Adição de Invenção (22) 10/07/2015 (30) 10/07/2014 US 62/022,912 (51) G16H 10/60 (2018.01), G16H 10/65 (2018.01) (54) SISTEMA DE GERENCIAMENTO DE DADOS MULTIUSUÁRIOS PARA TRANSMISSÃO, RECUPERAÇÃO E OUTROS PROCESSAMENTOS DE

	EGISTROS MÉDICOS DO PACIENTE, APARELHO DE TRANSFERÊNCIA ONLINE DE REGISTROS MÉDICOS DO PACIENTE E MÉTODO PARA TRANSFERÊNCIA DE REGISTROS MÉDICOS DO PACIENTE (73) ROBERT HIGGS (US) (72) ROBERT HIGGS Prazo de Validade: 20 (vinte) anos contados a partir de 10/07/2015, observadas as condições legais
(11) BR 11 2017 000605-7 B1	Código 16.1 - Concessão de Patente ou Certificado de Adição de Invenção (22) 21/07/2015 (30) 21/07/2014 CN 201410349141.4 (51) C07F 9/6561 (2006.01), A61K 31/675 (2006.01), A61P 31/18 (2006.01), A61P 31/20 (2006.01) (54) FORMA POLICRISTALINA DO PRÓ-FÁRMACO DE TENOFOVIR, SEU MÉTODO DE PREPARAÇÃO E SEU USO, E COMPOSIÇÃO FARMACÊUTICA (73) JIANGSU HANSOH PHARMACEUTICAL GROUP CO., LTD. (CN) (72) MING CHEN; CHENGYAO TIAN; MINGLI ZHAO; JUN YU; BAOHAI YANG; AIFENG LU Prazo de Validade: 20 (vinte) anos contados a partir de 21/07/2015, observadas as condições legais
(11) BR 11 2017 001056-9 B1	Código 16.1 - Concessão de Patente ou Certificado de Adição de Invenção (22) 20/07/2015 (30) 30/07/2014 US 14/447,404 (51) H04W 72/12 (2023.01), H04W 88/06 (2009.01) (54) ANÁLISE E OPERAÇÃO DE ESPECTRO DE UM DISPOSITIVO DE RÁDIO DUPLO (73) QUALCOMM INCORPORATED (US) (72) JIBING WANG Prazo de Validade: 20 (vinte) anos contados a partir de 20/07/2015, observadas as condições legais
(11) BR 11 2017 001574-9 B1	Código 16.1 - Concessão de Patente ou Certificado de Adição de Invenção (22) 27/07/2015 (30) 01/08/2014 US 14/449,965 (51) G06Q 50/30 (2012.01) (54) Método para capturar informação de quilometragem de veículo, dispositivo eletrônico portátil e meio de armazenamento legível por computador (73) MICROSOFT TECHNOLOGY LICENSING, LLC (US) (72) DANIEL S. BOMZE; HOWARD A. BOMZE; DANIEL ROBERT GOODWIN Prazo de Validade: 20 (vinte) anos contados a partir de 27/07/2015, observadas as condições legais

(11) BR 11 2017 001669-9 B1	Código 16.1 - Concessão de Patente ou Certificado de Adição de Invenção (22) 27/07/2015 (30) 30/07/2014 FR 1457358 (51) C12N 9/42 (2006.01), C12N 1/06 (2006.01), C12N 1/14 (2006.01), C12R 1/885 (2006.01) (54) PROCESSOS PARA A PRODUÇÃO DE UM COQUETEL ENZIMÁTICO A PARTIR DE UM MICRO-ORGANISMOCELULOLÍTICO PRODUZINDO CELULASES E/OU HEMICELULASES, ONDE O MICRO-ORGANISMO É UM FUNGO FILAMENTOSO, E PARA A HIDRÓLISE ENZIMÁTICA DE UM ALIMENTO (73) IFP ENERGIES NOUVELLES (FR) (72) ETIENNE JOURDIER; CÉLINE COHEN; BERNARD CHAUSSEPIED; MOHAMED FADHEL BEN CHAABANE Prazo de Validade: 20 (vinte) anos contados a partir de 27/07/2015, observadas as condições legais
(11) BR 11 2017 002518-3 B1	Código 16.1 - Concessão de Patente ou Certificado de Adição de Invenção (22) 29/07/2015 (30) 07/08/2014 US 14/454,415 (51) G06F 11/14 (2006.01), H04L 67/1097 (2022.01) (54) MÉTODO IMPLEMENTADO POR COMPUTADOR E SISTEMA DE COMPUTADOR PARA ACESSO DE DADOS SEGURO APÓS FALHA DE ARMAZENAMENTO (73) MICROSOFT TECHNOLOGY LICENSING, LLC (US) (72) DAVID KRUSE; VLADIMIR PETTER; LOKESH SRINIVAS KOPPOLU; DAVID DION; MATHEW GEORGE Prazo de Validade: 20 (vinte) anos contados a partir de 29/07/2015, observadas as condições legais
(11) BR 11 2017 002827-1 B1	Código 16.1 - Concessão de Patente ou Certificado de Adição de Invenção (22) 26/08/2015 (30) 28/08/2014 JP 2014-174062; 25/02/2015 JP 2015-034729 (51) C07D 215/48 (2006.01), A61K 31/47 (2006.01), A61P 35/00 (2006.01) (54) DERIVADO DE QUINOLINA ALTAMENTE PURO E MÉTODO PARA PRODUÇÃO DO MESMO (73) EISAI R&D MANAGEMENT CO., LTD. (JP) (72) TAIJU NAKAMURA; TAICHI ABE; YUSUKE MIYASHITA; HIROFUMI KURODA; YUSUKE AYATA; ATSUSHI AKAO Prazo de Validade: 20 (vinte) anos contados a partir de 26/08/2015, observadas as condições legais
(11) BR 11 2017 003297-0 B1	Código 16.1 - Concessão de Patente ou Certificado de Adição de Invenção (22) 23/09/2014 (51) H04W 72/12 (2023.01), G06Q 30/02 (2023.01), H04W 88/10 (2009.01),

	H04W 84/12 (2009.01) (54) SISTEMA E ESTAÇÃO BASE DE RADIODIFUSÃO (73) SES-IMAGOTAG GMBH (AT) (72) ANDREAS RÖSSL Prazo de Validade: 20 (vinte) anos contados a partir de 23/09/2014, observadas as condições legais
(11) BR 11 2017 003678-9 B1	Código 16.1 - Concessão de Patente ou Certificado de Adição de Invenção (22) 20/08/2015 (30) 22/08/2014 US 62/040,859; 05/09/2014 US 62/046,438; 20/08/2015 US 14/831,165 (51) G06Q 10/00 (2023.01) (54) MÉTODO E SISTEMA PARA MONITORAMENTO AGRONÔMICO E AGRÍCOLA (73) THE CLIMATE CORPORATION (US) (72) DOUG SAUDER; JUSTIN L. KOCH; TROY L. PLATTNER; PHIL BAURER Prazo de Validade: 20 (vinte) anos contados a partir de 20/08/2015, observadas as condições legais
(11) BR 11 2017 006201-1 B1	Código 16.1 - Concessão de Patente ou Certificado de Adição de Invenção (22) 16/11/2015 (30) 16/11/2014 EP 14193368.9 (51) C12N 15/113 (2010.01), A61K 31/7088 (2006.01) (54) OLIGONUCLEOTÍDEO ANTISENSE E COMPOSIÇÃO FARMACÊUTICA RELATÓRIO (73) NEUROVISION PHARMA GMBH (DE) (72) MARKUS HOSSBACH; MONIKA KRAMPERT; HANS-LOTHAR ARTH Prazo de Validade: 20 (vinte) anos contados a partir de 16/11/2015, observadas as condições legais
(11) BR 11 2017 006669-6 B1	Código 16.1 - Concessão de Patente ou Certificado de Adição de Invenção (22) 02/10/2015 (30) 03/10/2014 EP 14290299.8; 07/04/2015 EP 15162641.3; 08/06/2015 EP 15171036.5 (51) C07D 471/18 (2006.01), C07D 487/18 (2006.01), C07D 493/18 (2006.01), A61K 31/4188 (2006.01), A61P 3/00 (2006.01), A61P 9/00 (2006.01), A61P 25/00 (2006.01), A61P 29/00 (2006.01), A61P 35/00 (2006.01) (54) DERIVADOS DE IMIDAZOL PENTACÍCLICO FUNDIDO, COMPOSIÇÃO FARMACÊUTICA COMPREENDENDO OS MESMOS E USO DOS MESMOS (73) UCB BIOPHARMA SPRL (BE) ; SANOFI (FR) (72) TERESA DE HARO GARCIA; MICHAEL DELIGNY; JAG PAUL HEER; JOANNA RACHEL QUINCEY; MENGYANG XUAN; ZHAONING ZHU; DANIEL CHRISTOPHER BROOKINGS; MARK DANIEL CALMIANO; YVES EVRARD; MARTIN CLIVE HUTCHINGS; JAMES ANDREW JOHNSON; SOPHIE JADOT;

	JEAN KEYAERTS; MALCOLM MAC COSS; MATTHEW DUNCAN SELBY; MICHAEL ALAN SHAW; DOMINIQUE LOUIS LÉON SWINNEN; LAURENT SCHIO; YANN FORICHER; BRUNO FILOCHE-ROMME Prazo de Validade: 20 (vinte) anos contados a partir de 02/10/2015, observadas as condições legais
(11) BR 11 2017 006749-8 B1	Código 16.1 - Concessão de Patente ou Certificado de Adição de Invenção (22) 06/10/2015 (30) 07/10/2014 BE BE2014/0747 (51) G21G 1/00 (2006.01) (54) GERADOR DE RADIOISÓTOPO DE FASE ESTACIONÁRIA QUE COMPREENDE ÓXIDO DE TITÂNIO (73) INSTITUT NATIONAL DES RADIOÉLÉMENTS (BE) (72) JÉRÔME PARIS; THIERRY DIERICKX; PHILIPPE VANWOLLEGHEM; VALERY HOST; STEVE DIERICK Prazo de Validade: 20 (vinte) anos contados a partir de 06/10/2015, observadas as condições legais
(11) BR 11 2017 008594-1 B1	Código 16.1 - Concessão de Patente ou Certificado de Adição de Invenção (22) 28/10/2015 (30) 29/10/2014 SE 1451289-1 (51) C07D 417/12 (2006.01), C07D 417/14 (2006.01), A61K 31/4439 (2006.01), A61K 31/433 (2006.01), A61P 3/10 (2006.01), A61P 13/12 (2006.01), A61P 37/00 (2006.01) (54) DERIVADOS DE 2-(1,2,4-TRIAZOL-3-ILSULFANIL)-N-1,3,4-TIADIAZOL-2-IL ACETAMIDA QUE SÃO ÚTEIS PARA O TRATAMENTO DE DIABETES INTER ALIA (73) APOGLYX AB (SE) (72) MICHAEL RÜTZLER; THOMAS BRIMERT; KLAUS DREISCH; JOHAN EVENÄS; JOAKIM LARSSON Prazo de Validade: 20 (vinte) anos contados a partir de 28/10/2015, observadas as condições legais
(11) BR 11 2017 011150-0 B1	Código 16.1 - Concessão de Patente ou Certificado de Adição de Invenção (22) 27/11/2015 (30) 28/11/2014 JP 2014-242577; 28/11/2014 JP 2014-242578; 28/11/2014 JP 2014-242601; 28/11/2014 JP 2014-242602; 27/11/2015 JP 2015-231356 (51) G03G 21/16 (2006.01) (54) CARTUCHO MONTÁVEL EM CONJUNTO PRINCIPAL (73) CANON KABUSHIKI KAISHA (JP) (72) MASAAKI SATO; YUKIO KUBO; HIROYUKI MUNETSUGU; KOJI WADA Prazo de Validade: 20 (vinte) anos contados a partir de 27/11/2015, observadas as condições legais

(11) BR 11 2017 012424-6 B1	Código 16.1 - Concessão de Patente ou Certificado de Adição de Invenção (22) 14/12/2015 (30) 18/12/2014 SE 1451581-1 (51) D21H 19/34 (2006.01), D21H 23/70 (2006.01), B32B 29/06 (2006.01), B65D 65/42 (2006.01), D21H 11/18 (2006.01), D21H 23/50 (2006.01), D21H 27/10 (2006.01) (54) PROCESSO PARA PRODUÇÃO DE UM SUBSTRATO REVESTIDO COMPREENDENDO FIBRAS CELULÓSICAS, PRODUTO DE PAPEL OU PAPELÃO E SEU USO (73) STORA ENSO OYJ (FI) (72) CHRISTIAN AULIN; LARS AXRUP; GÖRAN FLODBERG; MAGNUS HILLERGREN; TOM LINDSTRÖM; CARL-HENRIK LJUNGQVIST; GÖRAN STRÖM Prazo de Validade: 20 (vinte) anos contados a partir de 14/12/2015, observadas as condições legais
(11) BR 11 2017 013218-4 B1	Código 16.1 - Concessão de Patente ou Certificado de Adição de Invenção (22) 18/12/2015 (30) 19/12/2014 CN 201410792555.4; 19/12/2014 CN 201410792472.5; 19/12/2014 CN 201410792479.7 (51) F16K 11/00 (2006.01) (54) VÁLVULA DE CONTROLE PARA DESPEJAR PASTA DE COR (73) ZHENGZHOU SANHUA TECHNOLOGY & INDUSTRY CO., LTD (CN) (72) HUANG SONG; NIU WEIHONG Prazo de Validade: 20 (vinte) anos contados a partir de 18/12/2015, observadas as condições legais
(11) BR 11 2017 013236-2 B1	Código 16.1 - Concessão de Patente ou Certificado de Adição de Invenção (22) 24/12/2015 (30) 13/01/2015 US 14/595,990 (51) H04N 5/232 (2006.01) (54) MÉTODO PARA DISPOSITIVO MÓVEL MELHORAR A QUALIDADE DEIMAGEM DA CÂMERA POR DETECÇÃO DE SE O DISPOSITIVO MÓVELESTÁ EM AMBIENTE INTERNO OU EXTERNO (73) HUAWEI TECHNOLOGIES CO., LTD. (CN) (72) ROBERT MCCARTHY; ANTHONY MAZZOLA Prazo de Validade: 20 (vinte) anos contados a partir de 24/12/2015, observadas as condições legais
(11) BR 11 2017 016297-0 B1	Código 16.1 - Concessão de Patente ou Certificado de Adição de Invenção (22) 29/01/2016 (30) 30/01/2015 NO 20150140 (51) B63B 27/30 (2006.01), B63B 27/10 (2006.01)

(54) SISTEMA DE MANUSEIO DE MATERIAL OFFSHORE E MÉTODO DE MANUSEIO DE MATERIAL
(73) KVÆRNER AS (NO)
(72) KNUT ENGENE; TROND GRANLI; ODD INGE STUEDAL
Prazo de Validade: 20 (vinte) anos contados a partir de 29/01/2016, observadas as condições legais

---

(11) BR 11 2017 017993-8 B1

Código 16.1 - Concessão de Patente ou Certificado de Adição de Invenção
(22) 22/02/2016
(30) 23/02/2015 EP 15156123.0
(51) B63J 2/00 (2006.01), B63B 35/44 (2006.01)
(54) SISTEMA DE ENTRADA DE ÁGUA PARA UMA EMBARCAÇÃO FLUTUANTE E EMBARCAÇÃO FLUTUANTE QUE COMPREENDE TAL SISTEMA
(73) SINGLE BUOY MOORINGS INC. (CH)
(72) DOUWE BAREND PORTIER; JOOST WOUTER VAN SONSBEEK
Prazo de Validade: 20 (vinte) anos contados a partir de 22/02/2016, observadas as condições legais

---

(11) BR 11 2017 020428-2 B1

Código 16.1 - Concessão de Patente ou Certificado de Adição de Invenção
(22) 18/03/2016
(30) 25/03/2015 US 14/667,892
(51) A61B 17/072 (2006.01), A61L 24/04 (2006.01)
(54) ATUADOR DE EXTREMIDADE DE GRAMPEADOR CIRÚRGICO
(73) ETHICON LLC (US)
(72) FREDERICK E. SHELTON IV; RAO S. BEZWADA; CHRISTOPHER W. WIDENHOUSE
Prazo de Validade: 20 (vinte) anos contados a partir de 18/03/2016, observadas as condições legais

---

(11) BR 11 2017 020430-4 B1

Código 16.1 - Concessão de Patente ou Certificado de Adição de Invenção
(22) 17/03/2016
(30) 25/03/2015 US 14/667,901
(51) A61B 17/072 (2006.01), A61L 24/04 (2006.01)
(54) ATUADOR DE EXTREMIDADE DE GRAMPEADOR CIRÚRGICO
(73) ETHICON LLC (US)
(72) FREDERICK E. SHELTON IV; RAO S. BEZWADA; CHRISTOPHER W. WIDENHOUSE
Prazo de Validade: 20 (vinte) anos contados a partir de 17/03/2016, observadas as condições legais

---

(11) BR 11 2017 021592-6 B1

Código 16.1 - Concessão de Patente ou Certificado de Adição de Invenção
(22) 15/04/2016

	(30) 15/04/2015 AT A50299/2015 (51) B64D 11/06 (2006.01), A47B 5/00 (2006.01), A47B 5/04 (2006.01) (54) MESA DOBRÁVEL EM UMA AERONAVE (73) FACC AG (AT) (72) SINDHUJA-CHEEMA ENZINGER; WILFRIED JOHANN KONRAD Prazo de Validade: 20 (vinte) anos contados a partir de 15/04/2016, observadas as condições legais
(11) BR 11 2017 021632-9 B1	Código 16.1 - Concessão de Patente ou Certificado de Adição de Invenção (22) 15/03/2016 (30) 07/04/2015 FR 1500697 (51) B63B 3/13 (2006.01) (54) PAINEL DE CASCO COM ESCOTILHA DE GRANDE DIMENSÃO (73) NAVAL GROUP (FR) (72) ALAIN LEBIEZ; ANTOINE MICHEL Prazo de Validade: 20 (vinte) anos contados a partir de 15/03/2016, observadas as condições legais
(11) BR 11 2017 023493-9 B1	Código 16.1 - Concessão de Patente ou Certificado de Adição de Invenção (22) 24/05/2016 (30) 05/06/2015 US 62/171,366 (51) A61K 31/11 (2006.01), A61K 33/30 (2006.01), A61P 9/12 (2006.01), A61P 9/08 (2006.01), A61P 43/00 (2006.01), A61P 37/04 (2006.01) (54) USOS DE CINAMALDEÍDO E ZINCO NA PREPARAÇÃO DE COMPOSIÇÕES PARA PREVENIR OU TRATAR HIPERTENSÃO (73) SOCIÉTÉ DES PRODUITS NESTLÉ S.A. (CH) (72) SUSANA CAMACHO; STÉPHANIE MICHLIG GONZALEZ; LUCAS ACTIS GORETTA; JENNY MEYLAN MERLINI; JOHANNES LE COUTRE Prazo de Validade: 20 (vinte) anos contados a partir de 24/05/2016, observadas as condições legais
(11) BR 11 2017 023841-1 B1	Código 16.1 - Concessão de Patente ou Certificado de Adição de Invenção (22) 05/05/2016 (30) 06/05/2015 US 62/157,627 (51) A61K 31/745 (2006.01), A61K 9/00 (2006.01), A61K 9/06 (2006.01), A61K 47/32 (2006.01), A61K 9/51 (2006.01), C08L 29/00 (2006.01), A61K 45/06 (2006.01), A61K 31/546 (2006.01) (54) USO DE UMA COMPOSIÇÃO DE HIDROGEL PARA TRATAR OU PREVENIR MASTITE NO TECIDO MAMÁRIO DO ANIMAL (73) ZOETIS SERVICES LLC (US) (72) CHRISTOPHER A. ZOOK; MICHAEL T. SWEENEY; REBECCA R. QUESNELL; FIONA PATRICIA CARNEY; CLAUDE-RAYMOND RENÉ; BRUKTAWIT ASFAW; SARAH BARBARA KOKOTOFF; DOMINIC DOMINICOVICH UGBEDAH

	Prazo de Validade: 20 (vinte) anos contados a partir de 05/05/2016, observadas as condições legais
(11) BR 11 2017 024767-4 B1	Código 16.1 - Concessão de Patente ou Certificado de Adição de Invenção (22) 16/05/2016 (30) 19/05/2015 US 62/163,697 (51) B21K 5/02 (2006.01), B23B 39/24 (2006.01), B23B 39/04 (2006.01) (54) SISTEMAS DE COMUNICAÇÃO DE FUNDO DE POÇO E EQUIPAMENTO DE COMUNICAÇÃO DE FUNDO DE POÇO DO MESMO (73) BAKER HUGHES, A GE COMPANY, LLC (US) (72) MANFRED G. PRAMMER Prazo de Validade: 20 (vinte) anos contados a partir de 16/05/2016, observadas as condições legais
(11) BR 11 2017 025704-1 B1	Código 16.1 - Concessão de Patente ou Certificado de Adição de Invenção (22) 25/08/2016 (30) 29/12/2015 CN 201511009171.1 (51) G01N 23/203 (2006.01) (54) DISPOSITIVO E MÉTODO DE FORMAÇÃO DE IMAGEM DE RETRODIFUSÃO PORTÁTIL (73) TSINGHUA UNIVERSITY (CN) ; NUCTECH COMPANY LIMITED (CN) (72) ZHIQIANG CHEN; YUANJING LI; ZIRAN ZHAO; WANLONG WU; LE TANG; YINGKANG JIN; PU WANG Prazo de Validade: 20 (vinte) anos contados a partir de 25/08/2016, observadas as condições legais
(11) BR 11 2017 027022-6 B1	Código 16.1 - Concessão de Patente ou Certificado de Adição de Invenção (22) 29/09/2016 (30) 30/09/2015 EP 15306543.8; 18/07/2016 EP 16305924.9 (51) D21C 9/08 (2006.01), D21C 9/10 (2006.01), D21C 9/16 (2006.01), D21H 21/02 (2006.01), D21H 21/32 (2006.01) (54) MÉTODO PARA FORMAÇÃO DE UMA COMPOSIÇÃO PARA BRANQUEAMENTO DE MASSAS CELULÓSICAS AQUOSAS, COMPOSIÇÃO E KIT DE INGREDIENTES (73) IMERYS MINERALS LIMITED (GB) (72) MIKKO LIKITALO; PETER BIZA; BERNHARD WEBER Prazo de Validade: 20 (vinte) anos contados a partir de 29/09/2016, observadas as condições legais
(11) BR 11 2017 027444-2 B1	Código 16.1 - Concessão de Patente ou Certificado de Adição de Invenção (22) 11/07/2016 (30) 13/07/2015 DE 10 2015 009 039.9 (51) H01R 13/422 (2006.01), H01R 13/432 (2006.01), H01R 13/506 (2006.01),

	H01R 13/514 (2006.01) (54) PEÇA DE CONECTOR ELÉTRICO E DISPOSITIVO CONECTOR (73) KOSTAL KONTAKT SYSTEME GMBH (DE) (72) MARTIN WOLTER; ALEXANDER KOCH; UWE RASCHKE; CHRISTIAN JAWOREK; GUIDO EBERHARDT Prazo de Validade: 20 (vinte) anos contados a partir de 11/07/2016, observadas as condições legais
(11) BR 11 2017 027969-0 B1	Código 16.1 - Concessão de Patente ou Certificado de Adição de Invenção (22) 26/04/2016 (30) 25/06/2015 US 14/750,209 (51) G01S 17/89 (2020.01), G01S 7/497 (2006.01), G01S 7/486 (2020.01) (54) MÉTODOS E APARELHOS PARA A REALIZAÇÃO DA ESTIMATIVA DE EXPOSIÇÃO UTILIZANDO DE UM SENSOR DE TEMPO DE VOO (73) QUALCOMM INCORPORATED (US) (72) YING CHEN LOU; HENGZHOU DING; RUBEN MANUEL VELARDE Prazo de Validade: 20 (vinte) anos contados a partir de 26/04/2016, observadas as condições legais
(11) BR 11 2017 028025-6 B1	Código 16.1 - Concessão de Patente ou Certificado de Adição de Invenção (22) 22/06/2016 (30) 22/06/2015 DK PA 2015 70380 (51) A61K 33/26 (2006.01), A61P 25/00 (2006.01) (54) USOS DE UM COMPLEXO DE FERRO-CARBOIDRATO PARA O TRATAMENTO OU PREVENÇÃO DE UMA DEFICIÊNCIA DE FERRO DE UM FETO OU DE UM BEBÊ (73) PHARMACOSMOS HOLDING A/S (DK) (72) LARS LYKKE THOMSEN; TOBIAS S. CHRISTENSEN; HANS ANDREASEN Prazo de Validade: 20 (vinte) anos contados a partir de 22/06/2016, observadas as condições legais
(11) BR 11 2018 001110-0 B1	Código 16.1 - Concessão de Patente ou Certificado de Adição de Invenção (22) 20/07/2016 (30) 20/07/2015 US 62/194,585; 30/11/2015 US 62/260,966; 14/01/2016 US 62/278,721; 25/02/2016 US 62/300,025 (51) A61M 27/00 (2006.01) (54) CATETER URETRAL E SISTEMA PARA INDUZIR PRESSÃO NEGATIVA EM UMA PORÇÃO DE UM TRATO URINÁRIO DE UM PACIENTE (73) ROIVIOS LIMITED (BS) (72) JOHN R. ERBEY, II; JACOB L. UPPERCO; MICHAEL ALLEN FISHER; PATRICK WILLIAM STRANE; LANCE MICHAEL BLACK Prazo de Validade: 20 (vinte) anos contados a partir de 20/07/2016, observadas

	as condições legais
(11) BR 11 2018 001465-6 B1	Código 16.1 - Concessão de Patente ou Certificado de Adição de Invenção (22) 03/08/2016 (30) 04/08/2015 US 62/200,797; 10/08/2015 US 62/202,980; 13/01/2016 US 62/278,362; 25/02/2016 US 62/300,012; 01/03/2016 US 62/302,073 (51) H04N 19/46 (2014.01), H04N 19/117 (2014.01), H04N 19/186 (2014.01), H04N 19/85 (2014.01), H04N 19/98 (2014.01) (54) MÉTODO, APARELHO E MÍDIA DE ARMAZENAMENTO NÃO TRANSITÓRIO LEGÍVEL POR COMPUTADOR PARA REGENERAÇÃO DE SINAL PARA SINAIS DE ALTO ALCANCE DINÂMICO (73) DOLBY LABORATORIES LICENSING CORPORATION (US) (72) ROBIN ATKINS; PENG YIN; TAORAN LU; JACLYN ANNE PYTLARZ Prazo de Validade: 20 (vinte) anos contados a partir de 03/08/2016, observadas as condições legais
(11) BR 11 2018 002125-3 B1	Código 16.1 - Concessão de Patente ou Certificado de Adição de Invenção (22) 29/07/2016 (30) 31/07/2015 DE 102015214705.3 (51) F25B 11/02 (2006.01) (54) DISPOSITIVO E MÉTODO PARA A REALIZAÇÃO DE UM PROCESSO DE VAPOR FRIO (73) BITZER KÜHLMASCHINENBAU GMBH (DE) (72) JOERG NICKL Prazo de Validade: 20 (vinte) anos contados a partir de 29/07/2016, observadas as condições legais
(11) BR 11 2018 002216-0 B1	Código 16.1 - Concessão de Patente ou Certificado de Adição de Invenção (22) 22/07/2016 (30) 01/08/2015 EP 15179446.8 (51) B60G 5/00 (2006.01), B60G 9/02 (2006.01), B60G 11/27 (2006.01), B60G 11/28 (2006.01), B60G 21/055 (2006.01) (54) SUSPENSÃO DE EIXO PNEUMÁTICA EM TANDEM PARA UM PAR DE EIXOS TRASEIROS DE UM VEÍCULO E PORÇÃO DE SUSPENSÃO DE EIXO PNEUMÁTICA PARA UM EIXO DE UM VEÍCULO (73) IVECO MAGIRUS AG (DE) (72) CHRISTIAN KONRAD Prazo de Validade: 20 (vinte) anos contados a partir de 22/07/2016, observadas as condições legais
(11) BR 11 2018 002443-0 B1	Código 16.1 - Concessão de Patente ou Certificado de Adição de Invenção (22) 12/08/2016 (30) 12/08/2015 US 62/204,210

(51) B64C 39/02 (2023.01), B64D 1/02 (2006.01), B64C 27/04 (2006.01), B64D 47/00 (2006.01), B65G 15/00 (2006.01)
(54) DRONE, SISTEMA DE CARREGAMENTO DO MESMO E ESTAÇÃO DE ANCORAGEM
(73) LAITRAM, L.L.C. (US)
(72) MARK COSTANZO; DAVID HERBERT MYERS; ERIC M. PRESSLER; SEAN EDWARD STEPHENS; MATTHEW L. FOURNEY; TIMOTHY J. HICKS; ZACHARY R. SCHEXNAYDRE; JIAMING ZHA; PRESTON HILL
Prazo de Validade: 20 (vinte) anos contados a partir de 12/08/2016, observadas as condições legais

---

(11) BR 11 2018 002747-2 B1

Código 16.1 - Concessão de Patente ou Certificado de Adição de Invenção
(22) 29/08/2016
(30) 31/08/2015 US 62/212,057
(51) G05B 19/00 (2006.01), B29C 33/00 (2006.01), B29C 39/00 (2006.01), B29C 39/22 (2006.01), B29C 39/26 (2006.01), B29C 39/36 (2006.01)
(54) MÉTODO DE FUSÃO DE MOTOR E PROCESSO DE FUSÃO PARA FABRICAÇÃO DO MESMO
(73) CUMMINS INC. (US)
(72) LAWRENCE J. LEE JR.; JOHN P. JONES; BRIAN A. VOGEL; BRANDON A. LAMONCHA; BRONSON J. LAMONCHA
Prazo de Validade: 20 (vinte) anos contados a partir de 29/08/2016, observadas as condições legais

---

(11) BR 11 2018 003461-4 B1

Código 16.1 - Concessão de Patente ou Certificado de Adição de Invenção
(22) 17/03/2016
(30) 24/08/2015 US 62/209,272; 01/10/2015 US 62/235,984
(51) A61M 5/315 (2006.01), A61M 5/32 (2006.01), A61M 5/31 (2006.01)
(54) DISPOSITIVO DE SERINGA
(73) ADAMIS PHARMACEUTICALS CORPORATION (US)
(72) BRYAN E. ROLFS; MARK J. FLATHER; KAREN K. DANIELS; THOMAS MOLL
Prazo de Validade: 20 (vinte) anos contados a partir de 17/03/2016, observadas as condições legais

---

(11) BR 11 2018 004103-3 B1

Código 16.1 - Concessão de Patente ou Certificado de Adição de Invenção
(22) 26/08/2016
(30) 31/08/2015 US 14/840,652
(51) A24F 47/00 (2020.01), H05B 6/36 (2006.01)
(54) APARELHO PARA AQUECER MATERIAL DE FUMO E SISTEMA
(73) NICOVENTURES TRADING LIMITED (GB)
(72) THOMAS P. BLANDINO; ANDREW P. WILKE; JAMES J. FRATER; BENJAMIN J. PAPROCKI
Prazo de Validade: 20 (vinte) anos contados a partir de 26/08/2016, observadas

	as condições legais
(11) BR 11 2018 004863-1 B1	Código 16.1 - Concessão de Patente ou Certificado de Adição de Invenção (22) 08/09/2016 (30) 10/09/2015 CN 201510576110.7 (51) C07D 471/04 (2006.01), A61K 31/437 (2006.01), A61P 19/06 (2006.01) (54) COMPOSTOS USADOS PARA A PREVENÇÃO OU APLICAÇÃO TERAPÊUTICA DE HIPERURICEMIA OU GOTA (73) JIANGSU ATOM BIOSCIENCE AND PHARMACEUTICAL CO., LTD. (CN) (72) DONGFANG SHI; CHANGJIN FU; XI CHENG; JIANGHUA ZHU; JIE WEN; JIE GU Prazo de Validade: 20 (vinte) anos contados a partir de 08/09/2016, observadas as condições legais
(11) BR 11 2018 005030-0 B1	Código 16.1 - Concessão de Patente ou Certificado de Adição de Invenção (22) 10/08/2016 (30) 15/09/2015 US 14/855,238 (51) H03K 21/10 (2006.01), H03K 23/64 (2006.01) (54) DIVISOR DE RELÓGIO PROGRAMÁVEL EM ALTA VELOCIDADE (73) QUALCOMM INCORPORATED (US) (72) NEHA AGRAWAL; SAJIN MOHAMAD; CHULKYU LEE Prazo de Validade: 20 (vinte) anos contados a partir de 10/08/2016, observadas as condições legais
(11) BR 11 2018 005564-6 B1	Código 16.1 - Concessão de Patente ou Certificado de Adição de Invenção (22) 20/09/2016 (30) 23/09/2015 US 14/862,421 (51) H02P 7/00 (2016.01), A61B 17/00 (2006.01), H02P 7/06 (2006.01) (54) GRAMPEADOR CIRÚRGICO (73) ETHICON LLC (US) (72) MARK D. OVERMYER; DAVID C. YATES; FREDERICK E. SHELTON IV; SHANE R. ADAMS; JASON L. HARRIS Prazo de Validade: 20 (vinte) anos contados a partir de 20/09/2016, observadas as condições legais
(11) BR 11 2018 005598-0 B1	Código 16.1 - Concessão de Patente ou Certificado de Adição de Invenção (22) 20/09/2016 (30) 23/09/2015 US 14/862,415 (51) H02P 7/03 (2016.01), A61B 17/00 (2006.01) (54) GRAMPEADOR CIRÚRGICO TENDO CONTROLE DE MOTOR BASEADO EM CORRENTE A JUSANTE (73) ETHICON LLC (US) (72) DAVID C. YATES; FREDERICK E. SHELTON IV

	Prazo de Validade: 20 (vinte) anos contados a partir de 20/09/2016, observadas as condições legais
(11) BR 11 2018 005605-7 B1	Código 16.1 - Concessão de Patente ou Certificado de Adição de Invenção (22) 20/09/2016 (30) 23/09/2015 US 14/862,439 (51) H02P 7/00 (2016.01), A61B 17/00 (2006.01) (54) GRAMPEADOR CIRÚRGICO (73) ETHICON LLC (US) (72) DAVID C. YATES; FREDERICK E. SHELTON IV; MARK D. OVERMYER; RICHARD L. LEIMBACH; JASON L. HARRIS Prazo de Validade: 20 (vinte) anos contados a partir de 20/09/2016, observadas as condições legais
(11) BR 11 2018 005606-5 B1	Código 16.1 - Concessão de Patente ou Certificado de Adição de Invenção (22) 20/09/2016 (30) 23/09/2015 US 14/862,455 (51) H02P 7/29 (2016.01), A61B 17/00 (2006.01), G01R 19/00 (2006.01) (54) GRAMPEADOR CIRÚRGICO (73) ETHICON LLC (US) (72) DAVID C. YATES; FREDERICK E. SHELTON IV Prazo de Validade: 20 (vinte) anos contados a partir de 20/09/2016, observadas as condições legais
(11) BR 11 2018 005612-0 B1	Código 16.1 - Concessão de Patente ou Certificado de Adição de Invenção (22) 20/09/2016 (30) 23/09/2015 US 14/862,427 (51) H02P 7/285 (2016.01), A61B 17/00 (2006.01), G01R 19/00 (2006.01) (54) GRAMPEADOR CIRÚRGICO (73) ETHICON LLC (US) (72) MARK D. OVERMYER; DAVID C. YATES; FREDERICK E. SHELTON IV; SHANE R. ADAMS; JASON L. HARRIS Prazo de Validade: 20 (vinte) anos contados a partir de 20/09/2016, observadas as condições legais
(11) BR 11 2018 005688-0 B1	Código 16.1 - Concessão de Patente ou Certificado de Adição de Invenção (22) 01/07/2016 (30) 25/09/2015 EP 15290244.1 (51) B62D 15/02 (2006.01), G05D 1/00 (2006.01) (54) SISTEMA E MÉTODO DE ASSISTÊNCIA AO MOTORISTA PARA UM VEÍCULO (73) SIEMENS MOBILITY SAS (FR) (72) DENIS MARCHAND; ADRIEN SIERRA

	Prazo de Validade: 20 (vinte) anos contados a partir de 01/07/2016, observadas as condições legais
(11) BR 11 2018 005758-4 B1	Código 16.1 - Concessão de Patente ou Certificado de Adição de Invenção (22) 16/09/2016 (30) 24/09/2015 US 14/864,050 (51) A61B 17/072 (2006.01) (54) APARELHO QUE COMPREENDE UM CARTUCHO DE GRAMPOS (73) ETHICON LLC (US) (72) CHAD E. ECKERT; CHARLES J. SCHEIB; FREDERICK E. SHELTON IV; JOHN P. MATONICK; MORGAN R. HUNTER Prazo de Validade: 20 (vinte) anos contados a partir de 16/09/2016, observadas as condições legais
(11) BR 11 2018 006107-7 B1	Código 16.1 - Concessão de Patente ou Certificado de Adição de Invenção (22) 23/09/2016 (30) 25/09/2015 CN 201510621180.X (51) H01R 4/50 (2006.01), B25B 27/00 (2006.01), H01R 4/02 (2006.01), B25B 27/04 (2006.01), B25B 27/14 (2006.01), H01R 43/027 (2006.01) (54) FERRAMENTA DE INSTALAÇÃO ADAPTADA PARA PRESSIONAR UMA PRIMEIRA PEÇA DE TRABALHO PARA SER INSERIDA EM UM ORIFÍCIO DE ENCAIXE DE UMA SEGUNDA PEÇA DE TRABALHO POR IMPACTO (73) TYCO ELECTRONICS (SHANGHAI) CO., LTD. (CN) (72) XUEFENG SHI; JUNFENG WANG; JIANGPING WU; JIN XIE; LIANGLIANG XU Prazo de Validade: 20 (vinte) anos contados a partir de 23/09/2016, observadas as condições legais
(11) BR 11 2018 006249-9 B1	Código 16.1 - Concessão de Patente ou Certificado de Adição de Invenção (22) 21/09/2016 (30) 30/09/2015 US 14/871,107 (51) A61B 17/072 (2006.01) (54) CONJUNTO DE CARTUCHO DE GRAMPOS PARA USO COM UM GRAMPEADOR CIRÚRGICO (73) ETHICON LLC (US) (72) JASON L. HARRIS; FREDERICK E. SHELTON IV; MICHAEL J. VENDELY Prazo de Validade: 20 (vinte) anos contados a partir de 21/09/2016, observadas as condições legais
(11) BR 11 2018 006259-6 B1	Código 16.1 - Concessão de Patente ou Certificado de Adição de Invenção (22) 21/09/2016 (30) 30/09/2015 US 14/871,057 (51) A61B 17/072 (2006.01), A61B 17/00 (2006.01)

(54) ADJUNTO COMPRESSÍVEL PARA USO COM UM INSTRUMENTO CIRÚRGICO QUE INCLUI UM CARTUCHO DE GRAMPOS E CONJUNTO DE CARTUCHO DE GRAMPOS PARA USO COM UM INSTRUMENTO DE GRAMPEAMENTO CIRÚRGICO
(73) ETHICON LLC (US)
(72) MICHAEL J. VENDELY; FREDERICK E. SHELTON IV; JASON L. HARRIS; HOWELL T. GOLDREIN; ROBERT S. MOIR; SOFIA MARIA CONSONNI; ISMAIL AKRAM; ASHLEY D. EASTER; HELEN S. LATHAM
Prazo de Validade: 20 (vinte) anos contados a partir de 21/09/2016, observadas as condições legais

---

(11) BR 11 2018 007971-5 B1

Código 16.1 - Concessão de Patente ou Certificado de Adição de Invenção
(22) 19/10/2016
(30) 21/10/2015 SE 1551360-9
(51) H01M 2/36 (2006.01), H01M 10/24 (2006.01), H01M 10/30 (2006.01), H01M 10/34 (2006.01), H01M 4/24 (2006.01), H01M 4/32 (2006.01)
(54) BATERIA DE HIDRETO METÁLICO COM ADIÇÃO DE GÁS DE HIDROGÊNIO, GÁS DE OXIGÊNIO OU PERÓXIDO DE HIDROGÊNIO
(73) NILAR INTERNATIONAL AB (SE)
(72) DAG NORÉUS
Prazo de Validade: 20 (vinte) anos contados a partir de 19/10/2016, observadas as condições legais

---

(11) BR 11 2018 008488-3 B1

Código 16.1 - Concessão de Patente ou Certificado de Adição de Invenção
(22) 27/09/2016
(30) 30/10/2015 JP 2015-213584
(51) F02B 75/04 (2006.01), F01M 11/03 (2006.01), F02B 75/32 (2006.01)
(54) APARELHO ATUADOR DE MOTOR DE COMBUSTÃO INTERNA DE RAZÃO DE COMPRESSÃO VARIÁVEL PARA UM MOTOR DE COMBUSTÃO INTERNA
(73) NISSAN MOTOR CO., LTD (JP)
(72) RYOSUKE HIYOSHI; YOSHIAKI TANAKA; KISHIRO NAGAI; JUNICHIRO ONIGATA; YOSHIHIKO YAMADA
Prazo de Validade: 20 (vinte) anos contados a partir de 27/09/2016, observadas as condições legais

---

(11) BR 11 2018 008550-2 B1

Código 16.1 - Concessão de Patente ou Certificado de Adição de Invenção
(22) 28/10/2016
(30) 28/10/2015 US 14/925,722
(51) A61M 5/315 (2006.01)
(54) ÊMBOLO PARA USO COM SERINGA E SERINGA
(73) BAYER HEALTHCARE LLC (US)
(72) MICHAEL J. SWANTNER; RICHARD A. SEMAN; BARRY L. TUCKER; ARTHUR E. UBER III; KEVIN P. COWAN; JAMES A. DEDIG; CHRISTOPHER

	D. CAPONE Prazo de Validade: 20 (vinte) anos contados a partir de 28/10/2016, observadas as condições legais
(11) BR 11 2018 008571-5 B1	Código 16.1 - Concessão de Patente ou Certificado de Adição de Invenção (22) 02/11/2016 (30) 02/11/2015 FR 15/02307 (51) B63G 8/38 (2006.01) (54) SUBMERSÍVEL DO TIPO QUE INCLUI UM SISTEMA DE FORNECIMENTO DE AR DE ALTA PRESSÃO A BORDO (73) NAVAL GROUP (FR) (72) PHILIPPE PAUMIER Prazo de Validade: 20 (vinte) anos contados a partir de 02/11/2016, observadas as condições legais
(11) BR 11 2018 009308-4 B1	Código 16.1 - Concessão de Patente ou Certificado de Adição de Invenção (22) 10/11/2016 (30) 12/11/2015 NO 20151549 (51) H02M 1/32 (2007.01), H02H 7/12 (2006.01) (54) CIRCUITO DE PROTEÇÃO À SOBRETENSÃO PARA UM SUPRIMENTO DE ENERGIA, E SUPRIMENTO DE ENERGIA (73) COMROD AS (NO) (72) JARLE FROSTERØD; TOR VANG PEDERSEN Prazo de Validade: 20 (vinte) anos contados a partir de 10/11/2016, observadas as condições legais
(11) BR 11 2018 010448-5 B1	Código 16.1 - Concessão de Patente ou Certificado de Adição de Invenção (22) 28/11/2016 (30) 01/12/2015 US 62/261,716 (51) A46B 9/02 (2006.01), A46B 9/04 (2006.01), A46B 9/06 (2006.01), A46D 1/00 (2006.01) (54) INSTRUMENTO PARA HIGIENE BUCAL (73) OMRON HEALTHCARE CO., LTD. (JP) ; COLGATE-PALMOLIVE COMPANY (US) (72) TAKAHIDE OKAI Prazo de Validade: 20 (vinte) anos contados a partir de 28/11/2016, observadas as condições legais
(11) BR 11 2018 010595-3 B1	Código 16.1 - Concessão de Patente ou Certificado de Adição de Invenção (22) 30/11/2016 (30) 04/12/2015 US 62/263,193 (51) B21B 1/22 (2006.01), B21B 45/00 (2006.01), B21B 27/00 (2006.01), B41F 19/02 (2006.01)

(54) MÉTODO DE APLICAÇÃO DE TEXTURA A UMA FOLHA METÁLICA
(73) ARCONIC TECHNOLOGIES LLC (US)
(72) THOMAS J. KASUN; NEVILLE C. WHITTLE; PATRICIA A. STEWART; SHAWN J. CLARK; JULIE A. WISE; KARL EMINGER; DHARMA MADDALA; ERIC VICTOR SCHELIN; JUNE M. EPP; WADE WINCHIP; IAN BATH
Prazo de Validade: 20 (vinte) anos contados a partir de 30/11/2016, observadas as condições legais

---

(11) BR 11 2018 011090-6 B1

Código 16.1 - Concessão de Patente ou Certificado de Adição de Invenção
(22) 30/11/2016
(30) 29/01/2016 US 62/288,482; 29/11/2016 US 15/363,022
(51) C09B 69/00 (2006.01), C11D 3/42 (2006.01)
(54) Agentes de coloração azul
(73) MILLIKEN & COMPANY (US)
(72) SANJEEV K. DEY; EDUARDO TORRES; GREGORY S. MIRACLE; DANIEL D. DITULLIO JR.
Prazo de Validade: 20 (vinte) anos contados a partir de 30/11/2016, observadas as condições legais

---

(11) BR 11 2018 011530-4 B1

Código 16.1 - Concessão de Patente ou Certificado de Adição de Invenção
(22) 09/12/2016
(30) 11/12/2015 US 14/966,330
(51) A61B 17/00 (2006.01), A61B 17/29 (2006.01)
(54) DISPOSITIVO CIRÚRGICO
(73) ETHICON LLC (US)
(72) CHRISTOPHER J. HESS; FREDERICK E. SHELTON IV; DOUGLAS E. WITHERS; CRAIG T. GATES; JEFFREY L. SAVAGE; ADAM D. HENSEL; MONICA L. ZECKEL
Prazo de Validade: 20 (vinte) anos contados a partir de 09/12/2016, observadas as condições legais

---

(11) BR 11 2018 012866-0 B1

Código 16.1 - Concessão de Patente ou Certificado de Adição de Invenção
(22) 23/12/2015
(51) C12R 1/145 (2006.01), C12R 1/46 (2006.01), A23C 9/123 (2006.01), A61K 35/74 (2015.01), C12N 1/20 (2006.01), A23L 33/10 (2016.01)
(54) COMPOSIÇÃO E USO DE STREPTOCOCCUS THERMOPHILUS OU LACTOCOCCUS LACTIS
(73) COMPAGNIE GERVAIS DANONE (FR)
(72) MURIEL DERRIEN; MATHILDE LEBAS; PEGGY GARAULT
Prazo de Validade: 20 (vinte) anos contados a partir de 23/12/2015, observadas as condições legais

---

(11) BR 11 2018 012878-3 B1

Código 16.1 - Concessão de Patente ou Certificado de Adição de Invenção

(22) 15/12/2016
(30) 22/12/2015 US 62/270,645
(51) B63J 4/00 (2006.01), B63B 35/44 (2006.01)
(54) ESTRUTURA OFFSHORE FLUTUANTE
(73) SHELL INTERNATIONALE RESEARCH MAATSCHAPPIJ B.V. (NL)
(72) RAJIV KAMAL; GREGORY WOLFGANG ALFORD
Prazo de Validade: 20 (vinte) anos contados a partir de 15/12/2016, observadas as condições legais

---

(11) BR 11 2018 012914-3 B1

Código 16.1 - Concessão de Patente ou Certificado de Adição de Invenção
(22) 21/12/2016
(30) 22/12/2015 US 62/271,185
(51) C07D 471/04 (2006.01), C07D 473/30 (2006.01), C07D 495/04 (2006.01), C07D 495/14 (2006.01), A61K 31/519 (2006.01), A61P 35/00 (2006.01), A61P 29/00 (2006.01), C07D 401/14 (2006.01), C07D 413/14 (2006.01), C07D 221/04 (2006.01), C07D 401/04 (2006.01), C07D 401/12 (2006.01), C07D 407/14 (2006.01), C07D 409/14 (2006.01), C07D 239/94 (2006.01)
(54) COMPOSTO, USO DE UM COMPOSTO E COMPOSIÇÃO FARMACÊUTICA
(73) SHY THERAPEUTICS LLC (US)
(72) YARON R. HADARI; LUCA CARTA; MICHAEL SCHMERTZLER; THERESA M. WILLIAMS; CHARLES H. REYNOLDS
Prazo de Validade: 20 (vinte) anos contados a partir de 21/12/2016, observadas as condições legais

---

(11) BR 11 2018 013095-8 B1

Código 16.1 - Concessão de Patente ou Certificado de Adição de Invenção
(22) 29/03/2017
(30) 29/03/2016 JP 2016-066122
(51) C23G 3/00 (2006.01)
(54) MÉTODO PARA REMOÇÃO DE LÍQUIDOS
(73) NIPPON STEEL CORPORATION (JP)
(72) TAKAO TAYA; HIROYUKI KATO; TAKANORI KIYOSUE; YOSHIHIRO YAMADA
Prazo de Validade: 20 (vinte) anos contados a partir de 29/03/2017, observadas as condições legais

---

(11) BR 11 2018 014561-0 B1

Código 16.1 - Concessão de Patente ou Certificado de Adição de Invenção
(22) 16/01/2017
(30) 18/01/2016 GB 1600846.8
(51) A46B 9/02 (2006.01), A46B 9/04 (2006.01), A46B 9/06 (2006.01), A46D 1/00 (2006.01)
(54) CABEÇA DE ESCOVA DE DENTES
(73) GLAXOSMITHKLINE CONSUMER HEALTHCARE GMBH & CO. KG (DE)
(72) HANS KRAEMER

	Prazo de Validade: 20 (vinte) anos contados a partir de 16/01/2017, observadas as condições legais
(11) BR 11 2018 014726-5 B1	Código 16.1 - Concessão de Patente ou Certificado de Adição de Invenção (22) 02/02/2017 (30) 02/02/2016 DK PA 2016 70056 (51) C01B 3/02 (2006.01), C01B 3/38 (2006.01), C01B 3/48 (2006.01), C01C 1/04 (2006.01) (54) PROCESSO PARA PRODUÇÃO DE UM GÁS DE SÍNTESE DE AMÔNIA (73) HALDOR TOPSØE A/S (DK) (72) PER JUUL DAHL; ANNETTE E. KRØLL JENSEN; NIELS CHRISTIAN SCHJØDT Prazo de Validade: 20 (vinte) anos contados a partir de 02/02/2017, observadas as condições legais
(11) BR 11 2018 014946-2 B1	Código 16.1 - Concessão de Patente ou Certificado de Adição de Invenção (22) 25/01/2016 (51) F25B 49/02 (2006.01), F25B 1/10 (2006.01) (54) MÉTODO PARA CONTROLAR UM SISTEMA COMPRESSOR (73) BITZER KÜHLMASCHINENBAU GMBH (DE) (72) MANUEL SABOY; KRESTEN KJAER SØRENSEN; MORTEN HEINILD Prazo de Validade: 20 (vinte) anos contados a partir de 25/01/2016, observadas as condições legais
(11) BR 11 2018 015154-8 B1	Código 16.1 - Concessão de Patente ou Certificado de Adição de Invenção (22) 25/01/2016 (51) G01K 1/14 (2021.01), G01K 13/02 (2021.01), G01K 17/06 (2006.01) (54) SISTEMA PARA CÁLCULO DE TEMPERATURA DE FLUIDO DEPROCESSO, E, MÉTODO PARA CÁLCULO DE UMA ESTIMATIVA DEUMA TEMPERATURA DE FLUIDO DE PROCESSO DENTRO DE UMCONDUTO DE FLUIDO DE PROCESSO (73) ROSEMOUNT INC. (US) (72) YURI NICKOLAYEVICH KUZNETSOV; JASON H. RUD; SAIT SAITOVICH GARIPOV; ALEKSEY ALEKSANDROVICH KRIVONOGOV; SERGEY ANDREYEVICH FOMCHENKO; VLADIMIR VICTOROVICH REPYEVSKY Prazo de Validade: 20 (vinte) anos contados a partir de 25/01/2016, observadas as condições legais
(11) BR 11 2018 015304-4 B1	Código 16.1 - Concessão de Patente ou Certificado de Adição de Invenção (22) 06/01/2017 (30) 26/01/2016 JP 2016-012305 (51) C23C 14/24 (2006.01), C23C 14/34 (2006.01) (54) DISPOSITIVO DE EVAPORAÇÃO POR ARCO

	(73) KABUSHIKI KAISHA KOBE SEIKO SHO (KOBE STEEL, LTD.) (JP) (72) HIROFUMI FUJII; HIDEAKI KAMEZAWA; SHINICHI TANIFUJI; HIDEKI SHIRANE Prazo de Validade: 20 (vinte) anos contados a partir de 06/01/2017, observadas as condições legais
(11) BR 11 2018 015938-7 B1	Código 16.1 - Concessão de Patente ou Certificado de Adição de Invenção (22) 27/02/2017 (30) 29/02/2016 US 62/301,308 (51) A61F 13/472 (2006.01), A61F 13/514 (2006.01), A61F 13/511 (2006.01) (54) ARTIGO ABSORVENTE (73) KIMBERLY-CLARK WORLDWIDE, INC. (US) (72) SOHYUN S. PARK; JAEEUN PARK Prazo de Validade: 20 (vinte) anos contados a partir de 27/02/2017, observadas as condições legais
(11) BR 11 2018 016056-3 B1	Código 16.1 - Concessão de Patente ou Certificado de Adição de Invenção (22) 06/02/2017 (30) 07/02/2016 US 62/292,343 (51) A61B 17/86 (2006.01) (54) Âncora do tipo aparafusada em um material hospedeiro e parafuso pedicular (73) HUWAIS IP HOLDING, LLC (US) (72) SALAH HUWAIS Prazo de Validade: 20 (vinte) anos contados a partir de 06/02/2017, observadas as condições legais
(11) BR 11 2018 016448-8 B1	Código 16.1 - Concessão de Patente ou Certificado de Adição de Invenção (22) 05/04/2017 (30) 06/04/2016 EP 16305402.6 (51) C08K 3/34 (2006.01), C08K 3/04 (2006.01), B60C 1/00 (2006.01), C01B 33/22 (2006.01) (54) COMPOSIÇÃO POLIMÉRICA DE BARREIRA QUE COMPREENDE UM PARTICULADO DE TALCO, SEUS USOS E PNEU (73) IMERYS TALC EUROPE (FR) (72) JÉRÔME CREPIN-LEBLOND; GILLES MELI Prazo de Validade: 20 (vinte) anos contados a partir de 05/04/2017, observadas as condições legais
(11) BR 11 2018 017061-5 B1	Código 16.1 - Concessão de Patente ou Certificado de Adição de Invenção (22) 02/03/2017 (30) 07/03/2016 US 15/062,595 (51) A47C 27/06 (2006.01), A47C 21/04 (2006.01), A47C 23/04 (2006.01), A47C

	27/20 (2006.01), B68G 9/00 (2006.01) (54) PRODUTO DE CAMA OU ASSENTO, CONJUNTO DE MOLAS ENSACADAS PARA USO NO MESMO, TECIDO PARA USO EM CONJUNTO DE MOLAS ENSACADAS E RESPECTIVOS MÉTODOS DE FABRICAÇÃO (73) L&P PROPERTY MANAGEMENT COMPANY (US) (72) AUSTIN G. LONG Prazo de Validade: 20 (vinte) anos contados a partir de 02/03/2017, observadas as condições legais
(11) BR 11 2018 017108-5 B1	Código 16.1 - Concessão de Patente ou Certificado de Adição de Invenção (22) 20/02/2017 (30) 22/02/2016 DE 102016103075.9 (51) G01R 27/26 (2006.01), G01R 35/00 (2006.01), G01D 5/20 (2006.01), G01D 18/00 (2006.01) (54) MÉTODO E DISPOSITIVO PARA A MEDIÇÃO DE PELO MENOS UMA PROPRIEDADE DE UMA BOBINA, MÉTODO E DISPOSITIVO PARA A MEDIÇÃO DA POSIÇÃO DE UM MEMBRO DE ACIONAMENTO, BEM COMO VEÍCULO AUTOMOTOR (73) KNORR-BREMSE SYSTEME FÜR NUTZFAHRZEUGE GMBH (DE) (72) MARKUS EISSNER Prazo de Validade: 20 (vinte) anos contados a partir de 20/02/2017, observadas as condições legais
(11) BR 11 2018 067413-3 B1	Código 16.1 - Concessão de Patente ou Certificado de Adição de Invenção (22) 01/03/2017 (30) 03/03/2016 NO 20160374 (51) C23F 13/08 (2006.01), B32B 15/01 (2006.01), C22C 21/10 (2006.01), C23F 13/14 (2006.01), C23F 13/16 (2006.01) (54) SISTEMA E MÉTODO DE PROTEÇÃO CATÓDICA PARA UM COMPONENTE OU SUBSTRATO DE METAL E COMPONENTE PROJETADO PARA USO SUBMARINO (73) VETCO GRAY SCANDINAVIA AS (NO) (72) LARS ARTUN; MARIANO IANNUZZI Prazo de Validade: 20 (vinte) anos contados a partir de 01/03/2017, observadas as condições legais
(11) BR 11 2018 067500-8 B1	Código 16.1 - Concessão de Patente ou Certificado de Adição de Invenção (22) 02/03/2017 (30) 03/03/2016 US 62/303,152 (51) E21B 47/00 (2012.01), G01V 1/46 (2006.01), G01V 1/50 (2006.01) (54) MÉTODO E SISTEMA PARA INVESTIGAR UM POÇO COM COLUNAS MÚLTIPLAS (73) SCHLUMBERGER TECHNOLOGY B.V. (NL) (72) MAJA SKATARIC; SANDIP BOSE; SMAINE ZEROUG; BIKASH KUMAR

	SINHA; RAM SUNDER KALYANARAMAN; ERIK WIELEMAKER Prazo de Validade: 20 (vinte) anos contados a partir de 02/03/2017, observadas as condições legais
(11) BR 11 2018 067860-0 B1	Código 16.1 - Concessão de Patente ou Certificado de Adição de Invenção (22) 28/02/2017 (30) 29/02/2016 US 62/301,438; 19/07/2016 US 62/364,271 (51) A23K 10/18 (2016.01), A23K 50/75 (2016.01), A61K 35/74 (2015.01), A61K 39/02 (2006.01) (54) MICRÓBIOS ALIMENTADOS DIRETAMENTE (73) UNITED ANIMAL HEALTH, INC. (US) ; MICROBIAL DISCOVERY GROUP, LLC (US) (72) MICHAEL R. KING; SONA SON; KYLE LEISTIKOW; NATHAN ROBERT AUGSPURGER Prazo de Validade: 20 (vinte) anos contados a partir de 28/02/2017, observadas as condições legais
(11) BR 11 2018 067905-4 B1	Código 16.1 - Concessão de Patente ou Certificado de Adição de Invenção (22) 15/03/2017 (30) 18/03/2016 NO 20160465 (51) E21B 28/00 (2006.01), E21B 43/00 (2006.01), E21B 43/26 (2006.01), E21B 7/24 (2006.01) (54) DISPOSITIVO E CONJUNTO DE FERRAMENTAS PARA A PERFURAÇÃO DE UMA FORMAÇÃO DE FUNDO DE POÇO E MÉTODO PARA OPERAÇÃO DE UM CONJUNTO DE FERRAMENTAS (73) QWAVE AS (NO) (72) HANS PETTER ENG Prazo de Validade: 20 (vinte) anos contados a partir de 15/03/2017, observadas as condições legais
(11) BR 11 2018 068068-0 B1	Código 16.1 - Concessão de Patente ou Certificado de Adição de Invenção (22) 16/02/2017 (30) 21/03/2016 EP 16161411.0 (51) C11D 1/83 (2006.01), C11D 1/94 (2006.01), C11D 3/37 (2006.01) (54) COMPOSIÇÃO AQUOSA LÍQUIDA DE DETERGENTE PARA LAVAGEM DE ROUPAS E MÉTODO DOMÉSTICO DE TRATAMENTO DE UM TECIDO (73) UNILEVER IP HOLDINGS B.V. (PB) (72) STEPHEN NORMAN BATCHELOR; JAYNE MICHELLE BIRD; ANDREW DAVID GREEN; CLARE ANNE JONES; ALYN JAMES PARRY Prazo de Validade: 20 (vinte) anos contados a partir de 16/02/2017, observadas as condições legais
(11) BR 11 2018 068112-1 B1	Código 16.1 - Concessão de Patente ou Certificado de Adição de Invenção

(22) 24/01/2017
(30) 08/03/2016 JP 2016-045013
(51) F16K 31/02 (2006.01), B07C 5/342 (2006.01), F16K 31/44 (2006.01)
(54) VÁLVULA PIEZOELÉTRICA, MÉTODO PARA ACIONAR A VÁLVULA PIEZOELÉTRICA E SEPARADOR DE PARTÍCULAS ÓPTICO EQUIPADO COM MEIO EJETOR DE AR USANDO A VÁLVULA PIEZOELÉTRICA
(73) MECHANO TRANSFORMER CORPORATION (JP) ; SATAKE CORPORATION (JP)
(72) TAKAFUMI ITO; HIRONORI ARII; TADASHI MATSUSHITA; SZE KEAT CHEE; TAKESHI YANO; TOSHIRO HIGUCHI
Prazo de Validade: 20 (vinte) anos contados a partir de 24/01/2017, observadas as condições legais

---

(11) BR 11 2018 068790-1 B1

Código 16.1 - Concessão de Patente ou Certificado de Adição de Invenção
(22) 12/10/2017
(51) A61F 13/49 (2006.01), A61F 13/496 (2006.01), A61F 13/514 (2006.01), A61F 13/539 (2006.01)
(54) ARTIGO ABSORVENTE
(73) UNICHARM CORPORATION (JP)
(72) KEISHI FUJII; MASUMI UEDA
Prazo de Validade: 20 (vinte) anos contados a partir de 12/10/2017, observadas as condições legais

---

(11) BR 11 2018 069074-0 B1

Código 16.1 - Concessão de Patente ou Certificado de Adição de Invenção
(22) 30/03/2016
(51) A61F 2/44 (2006.01)
(54) GAIOLA DE COLUNA
(73) APIFIX LTD. (IL)
(72) URI ARNIN
Prazo de Validade: 20 (vinte) anos contados a partir de 30/03/2016, observadas as condições legais

---

(11) BR 11 2018 069505-0 B1

Código 16.1 - Concessão de Patente ou Certificado de Adição de Invenção
(22) 24/03/2017
(30) 25/03/2016 US 62/313,249
(51) A61F 7/00 (2006.01), A61M 5/44 (2006.01), G05D 23/00 (2006.01), G05D 23/12 (2006.01), G05D 23/20 (2006.01), G01G 9/00 (2006.01), G01G 19/00 (2006.01)
(54) SISTEMA DE TRATAMENTO TÉRMICO PARA APLICAÇÕES MÉDICAS
(73) MICROTEK MEDICAL, INC. (US)
(72) HEIDI FRANCES HENDRIX; DAVID RICHARD RAWLINGS; SEAN CORRIGAN; DAVID B. RICHMOND; DAVID DAVIS
Prazo de Validade: 20 (vinte) anos contados a partir de 24/03/2017, observadas

	as condições legais
(11) BR 11 2018 069800-8 B1	Código 16.1 - Concessão de Patente ou Certificado de Adição de Invenção (22) 27/04/2017 (30) 28/04/2016 PL P.417024 (51) B61L 1/08 (2006.01), B61L 1/16 (2006.01), B61L 27/00 (2022.01) (54) DETECTOR DE RODA PARA DETECTAR UMA RODA DE UM VEÍCULO FERROVIÁRIO (73) BOMBARDIER TRANSPORTATION (ZWUS) POLSKA SP. Z O. O. (PL) (72) MAREK GÓRNIOCZEK; DARIUSZ ZIELINSKI; ANDRZEJ KOPACZ; GRZEGORZ MUSIOL; ADAM SZCZEPONIK; KAMIL BINCZYK; WOJCIECH KOLTON; ALEKSANDRA SAWODNI Prazo de Validade: 20 (vinte) anos contados a partir de 27/04/2017, observadas as condições legais
(11) BR 11 2018 070031-2 B1	Código 16.1 - Concessão de Patente ou Certificado de Adição de Invenção (22) 29/03/2017 (30) 30/03/2016 FI 20165267 (51) F16K 31/12 (2006.01), F15B 13/04 (2006.01), F15B 13/042 (2006.01), F16K 27/04 (2006.01), F15B 11/08 (2006.01) (54) ARRANJO DE VÁLVULA DE FLUIDO, POSICIONADOR DE VÁLVULA DE PROCESSO E USO DE UM ARRANJO DE VÁLVULA DE FLUIDO (73) NELES FINLAND OY (FI) (72) JAN GUNELL; MIKA OLKKONEN; JUUSO JOKINEN; JONI KUKKONEN; JYRI HAKOLA Prazo de Validade: 20 (vinte) anos contados a partir de 29/03/2017, observadas as condições legais
(11) BR 11 2018 070069-0 B1	Código 16.1 - Concessão de Patente ou Certificado de Adição de Invenção (22) 28/02/2017 (30) 31/03/2016 JP 2016-073541 (51) H02P 7/29 (2016.01), B60T 8/48 (2006.01) (54) DISPOSITIVO DE CONTROLE DE MOTOR E DISPOSITIVO DE CONTROLE DE PRESSÃO DE FLUIDO DE FREIO PARA VEÍCULO (73) HITACHI ASTEMO, LTD. (JP) (72) SHINTARO KOSUGE Prazo de Validade: 20 (vinte) anos contados a partir de 28/02/2017, observadas as condições legais
(11) BR 11 2018 070472-5 B1	Código 16.1 - Concessão de Patente ou Certificado de Adição de Invenção (22) 20/02/2017 (30) 08/04/2016 EP 16164555.1 (51) C11D 1/37 (2006.01), C11D 1/83 (2006.01), C11D 3/37 (2006.01), C11D

	1/06 (2006.01), C11D 1/22 (2006.01), C11D 1/29 (2006.01), C11D 1/72 (2006.01) (54) COMPOSIÇÃO DE DETERGENTE LÍQUIDA AQUOSA PARA LAVAGEM DE ROUPAS E MÉTODO DOMÉSTICO DE TRATAMENTO DE UM TECIDO (73) UNILEVER IP HOLDINGS B.V. (PB) (72) STEPHEN NORMAN BATCHELOR; JAYNE MICHELLE BIRD; MATTHEW LLOYD PARRY Prazo de Validade: 20 (vinte) anos contados a partir de 20/02/2017, observadas as condições legais
(11) BR 11 2018 070632-9 B1	Código 16.1 - Concessão de Patente ou Certificado de Adição de Invenção (22) 06/04/2017 (30) 06/04/2016 US 62/318.951 (51) B01D 39/14 (2006.01), D01D 5/06 (2006.01) (54) MÉTODOS PARA PRODUZIR FIBRA FINA E FIBRA FINA REVESTIDA, FIBRA FINA E MEIO FILTRANTE QUE COMPREENDE UMA PLURALIDADE DE FIBRAS (73) DONALDSON COMPANY, INC. (US) (72) SURESH LAXMAN SHENOY Prazo de Validade: 20 (vinte) anos contados a partir de 06/04/2017, observadas as condições legais
(11) BR 11 2018 070882-8 B1	Código 16.1 - Concessão de Patente ou Certificado de Adição de Invenção (22) 11/04/2017 (30) 11/04/2016 GB 1606130.1 (51) E21B 43/013 (2006.01), F16L 1/16 (2006.01), F16L 3/00 (2006.01) (54) MÉTODO E SISTEMA PARA INSTALAR UM OLEODUTO SUBMARINO EM UMA ESTRUTURA SUBMARINA (73) EQUINOR ENERGY AS (NO) (72) GEIR ENDAL; KJELL EINAR ELLINGSEN Prazo de Validade: 20 (vinte) anos contados a partir de 11/04/2017, observadas as condições legais
(11) BR 11 2018 070936-0 B1	Código 16.1 - Concessão de Patente ou Certificado de Adição de Invenção (22) 10/04/2017 (30) 11/04/2016 EP 16164695.5 (51) D03D 13/00 (2006.01), D03D 15/04 (2006.01) (54) TECIDO PLANO E MÉTODO PARA PRODUZIR TECIDO PLANO (73) CALIK DENIM TEKSTIL SAN. VE TIC. A.S. (TR) (72) HAMIT YENICI; AHMET SERHAT KARADUMAN; HULUSI BULUS; KEMAL KAYA; MÜNEVVER ERTEK AVCI Prazo de Validade: 20 (vinte) anos contados a partir de 10/04/2017, observadas as condições legais

(11) BR 11 2018 071014-8 B1

Código 16.1 - Concessão de Patente ou Certificado de Adição de Invenção
(22) 21/04/2017
(30) 22/04/2016 US 15/135,833
(51) E21B 37/00 (2006.01), C09K 8/52 (2006.01), E21B 21/06 (2006.01), E21B 47/12 (2012.01)
(54) MÉTODO PARA REALIZAÇÃO AUTOMÁTICA DE UMA OPERAÇÃO DE VARREDURA EM UM FURO DE POÇO PENETRANDO UMA FORMAÇÃO DE TERRA E SISTEMA PARA REALIZAÇÃO AUTOMÁTICA DE UMA OPERAÇÃO DE VARREDURA EM UM FURO DE POÇO PENETRANDO UMA FORMAÇÃO DE TERRA
(73) BAKER HUGHES, A GE COMPANY, LLC (US)
(72) INGO FORSTNER; JOHN D. MACPHERSON
Prazo de Validade: 20 (vinte) anos contados a partir de 21/04/2017, observadas as condições legais

(11) BR 11 2018 071144-6 B1

Código 16.1 - Concessão de Patente ou Certificado de Adição de Invenção
(22) 13/04/2017
(30) 13/04/2016 US 62/321,850
(51) A23L 27/30 (2016.01), A23L 2/60 (2006.01), C12N 15/63 (2006.01)
(54) CÉLULA HOSPEDEIRA RECOMBINANTE QUE PRODUZ UM OU MAISGLICOSÍDEOS DE ESTEVIOL OU UMA COMPOSIÇÃO DE GLICOSÍDEO DEESTEVIOL EM UMA CULTURA DE CÉLULAS E MÉTODOS PARA PRODUZIR UMOU MAIS GLICOSÍDEOS DE ESTEVIOL OU UMA COMPOSIÇÃO DE GLICOSÍDEODE ESTEVIOL, BEM COMO CULTURA DE CÉLULAS E LISADO CELULAR DA DITACÉLULA HOSPEDEIRA RECOMBINANTE
(73) EVOLVA SA (CH)
(72) VERONIQUE DOUCHIN; SWEE CHUANG LIM HALLWYL; KIM OLSSON
Prazo de Validade: 20 (vinte) anos contados a partir de 13/04/2017, observadas as condições legais

(11) BR 11 2018 072083-6 B1

Código 16.1 - Concessão de Patente ou Certificado de Adição de Invenção
(22) 20/04/2017
(30) 28/04/2016 EP 16167379.3
(51) C09K 5/12 (2006.01), F24J 2/46 (1985.01)
(54) PROCESSO PARA O PRIMEIRO ARRANQUE DE UM APARELHO
(73) BASF SE (DE)
(72) JUERGEN WORTMANN; SABINE WEIGUNY; KATHARINA FEDERSEL; MATTHIAS HINRICHS; STEPHAN MAURER
Prazo de Validade: 20 (vinte) anos contados a partir de 20/04/2017, observadas as condições legais

(11) BR 11 2018 072167-0 B1

Código 16.1 - Concessão de Patente ou Certificado de Adição de Invenção

	(22) 27/04/2017 (30) 30/04/2016 US 62/330,071 (51) A01N 1/02 (2006.01), B41M 5/24 (2006.01) (54) MÁQUINA DE ABLAÇÃO À LASER PARA MARCAÇÃO DE FRASCOS CRIOGENICAMENTE-CONGELADOS (73) BOEHRINGER INGELHEIM ANIMAL HEALTH USA INC. (US) (72) ANDY BREHM; DENNIS JEROME FREEMAN; ED SCHINDLER; JULIE CAMPBELL Prazo de Validade: 20 (vinte) anos contados a partir de 27/04/2017, observadas as condições legais
(11) BR 11 2018 072718-0 B1	Código 16.1 - Concessão de Patente ou Certificado de Adição de Invenção (22) 05/05/2017 (30) 06/05/2016 US 62/333,022 (51) E21B 47/00 (2012.01), G01V 1/40 (2006.01), G01V 11/00 (2006.01), G01V 3/18 (2006.01), G01V 5/04 (2006.01) (54) MÉTODO E APARELHO PARA ESTIMATIVA DE UM PARÂMETRO INVERTIDO DE UMA FORMAÇÃO SUBSUPERFICIAL (73) BAKER HUGHES, A GE COMPANY, LLC (US) (72) STEFAN WESSLING; NICKLAS JEREMIAS RITZMANN; ULRIKE PEIKERT Prazo de Validade: 20 (vinte) anos contados a partir de 05/05/2017, observadas as condições legais
(11) BR 11 2018 072874-8 B1	Código 16.1 - Concessão de Patente ou Certificado de Adição de Invenção (22) 08/05/2017 (30) 08/05/2016 NO 20160773; 07/07/2016 NO 20161135; 17/12/2016 NO 20162010 (51) E21B 19/02 (2006.01), B66C 13/04 (2006.01) (54) ATUADOR HIDRÁULICO COMPENSADO DE PROFUNDIDADE (73) SAFELINK AS (NO) (72) TORD B. MARTINSEN; ANDRE SKARE BERG Prazo de Validade: 20 (vinte) anos contados a partir de 08/05/2017, observadas as condições legais
(11) BR 11 2018 072992-2 B1	Código 16.1 - Concessão de Patente ou Certificado de Adição de Invenção (22) 05/05/2017 (30) 09/05/2016 AR P20160101333 (51) E21B 49/10 (2006.01), E21B 49/08 (2006.01), E02D 1/06 (2006.01), G01N 1/14 (2006.01), G01N 1/20 (2006.01) (54) FERRAMENTA DE AMOSTRAGEM SUBTERRÂNEA E PROCESSO PARA A COLETA E ANÁLISE IN SITU DE AMOSTRAS (73) AQUARESOURCES SA (AR) (72) ENRIQUE JUAN MORGAN

	Prazo de Validade: 20 (vinte) anos contados a partir de 05/05/2017, observadas as condições legais
(11) BR 11 2018 073406-3 B1	Código 16.1 - Concessão de Patente ou Certificado de Adição de Invenção (22) 18/05/2017 (30) 21/05/2016 NO 20160852; 05/04/2017 NO 20170567 (51) E21B 34/06 (2006.01), F16H 25/12 (2006.01), F16K 31/04 (2006.01) (54) ATUADOR DE VÁLVULA DE FUNDO DE POÇO OPERADO DE FORMA ELETROMECÂNICA (73) ELECTRICAL SUBSEA & DRILLING AS (NO) (72) EGIL ERIKSEN Prazo de Validade: 20 (vinte) anos contados a partir de 18/05/2017, observadas as condições legais
(11) BR 11 2018 073588-4 B1	Código 16.1 - Concessão de Patente ou Certificado de Adição de Invenção (22) 16/05/2017 (30) 17/05/2016 IT 102016000050744 (51) C09B 21/00 (2006.01), C07D 279/18 (2006.01), C09B 67/54 (2006.01) (54) PROCESSO PARA A PREPARAÇÃO DE COMPOSTOS DE DIAMINOFENOTIAZÍNIO COM UM ALTO GRAU DE PUREZA (73) ICROM S.P.A. (IT) (72) MATTEO COLOMBO; PAOLA DAVERIO; STELLA BORRELLI Prazo de Validade: 20 (vinte) anos contados a partir de 16/05/2017, observadas as condições legais
(11) BR 11 2018 073698-8 B1	Código 16.1 - Concessão de Patente ou Certificado de Adição de Invenção (22) 16/05/2017 (30) 18/05/2016 US 62/338,106 (51) F16K 7/04 (2006.01) (54) MANGA PARA USO EM VÁLVULA DE MANGOTE (73) PROTO FUSION, INC. (CA) (72) PATRICE ST-LAURENT Prazo de Validade: 20 (vinte) anos contados a partir de 16/05/2017, observadas as condições legais
(11) BR 11 2018 073915-4 B1	Código 16.1 - Concessão de Patente ou Certificado de Adição de Invenção (22) 24/05/2017 (30) 24/05/2016 GB 1609137.3; 19/08/2016 GB 1614227.5 (51) E21B 36/00 (2006.01), E21B 33/13 (2006.01), E21B 33/134 (2006.01) (54) AQUECEDOR QUÍMICO PARA USO EM PERFURAÇÕES DE POÇOS E MÉTODOS DE OPERAÇÃO DA FONTE DE CALOR QUÍMICO NAS REFERIDAS PERFURAÇÕES (73) BISN TEC LTD. (GB)

(72) PAUL CARRAGHER; SYLVAIN BEDOUET
Prazo de Validade: 20 (vinte) anos contados a partir de 24/05/2017, observadas as condições legais

---

(11) BR 11 2018 073990-1 B1

Código 16.1 - Concessão de Patente ou Certificado de Adição de Invenção
(22) 24/05/2017
(30) 24/05/2016 US 62/340,960
(51) A61C 7/00 (2006.01)
(54) MÉTODO E MEIO LEGÍVEL POR COMPUTADOR NÃO TRANSITÓRIO PARA MODELAGEM VIRTUAL DE ADAPTAÇÕES DE GENGIVA PARA CORREÇÃO ORTODÔNTICA PROGRESSIVA
(73) CLEARCORRECT OPERATING, LLC (US)
(72) HAMED JANZADEH; ERIC TYNDALL GUENTERBERG
Prazo de Validade: 20 (vinte) anos contados a partir de 24/05/2017, observadas as condições legais

---

(11) BR 11 2018 074005-5 B1

Código 16.1 - Concessão de Patente ou Certificado de Adição de Invenção
(22) 19/12/2017
(30) 05/01/2017 US 62/442,647; 24/03/2017 GB 1704747.3
(51) G01N 24/08 (2006.01), G01N 35/10 (2006.01), G01N 35/02 (2006.01), G01N 35/08 (2006.01), B01L 3/00 (2006.01), G01N 35/00 (2006.01), G01N 35/04 (2006.01)
(54) SISTEMA E MÉTODOS DE MISTURA DE REAGENTES
(73) ILLUMINA, INC. (US)
(72) JOHANNA L. WHITACRE; STEVEN S. PHELPS; BRADLEY KENT DREWS; DEBRA SUE BRYAN II; MICHAEL A. NIZIOLEK; JOSHUA A. DARLAND; UMBERTO ULMANELLA; MICHAEL DAI WANG; MICHELLE L. ALVAREZ; STEPHEN WAYNE CLARK
Prazo de Validade: 20 (vinte) anos contados a partir de 19/12/2017, observadas as condições legais

---

(11) BR 11 2018 074109-4 B1

Código 16.1 - Concessão de Patente ou Certificado de Adição de Invenção
(22) 19/05/2017
(30) 31/05/2016 US 15/168,746
(51) E21B 47/12 (2012.01), G01V 3/34 (2006.01)
(54) SISTEMA PARA MEDIR RESISTIVIDADE EM UM FURO DE POÇO E MÉTODO PARA MEDIR RETARDO DE PROPAGAÇÃO EM UM APARELHO DE RESISTIVIDADE
(73) BAKER HUGHES, A GE COMPANY, LLC (US)
(72) KERSTEN KRAFT
Prazo de Validade: 20 (vinte) anos contados a partir de 19/05/2017, observadas as condições legais

(11) BR 11 2018 074272-4 B1

Código 16.1 - Concessão de Patente ou Certificado de Adição de Invenção
(22) 25/05/2017
(30) 27/05/2016 US 62/342,638; 24/05/2017 US 15/604,038
(51) H02M 3/157 (2006.01), H02M 1/00 (2007.01)
(54) CIRCUITO DE MODULAÇÃO DE TENSÃO ADAPTATIVA, MÉTODO PARA MODULAÇÃO ADAPTATIVA DE UMA TENSÃO DE ALIMENTAÇÃO E SISTEMA BASEADO EM PROCESSADOR
(73) QUALCOMM INCORPORATED (US)
(72) YESHWANT NAGARAJ KOLLA; JEFFREY TODD BRIDGES; SANJAY PATEL; SHRADDHA SRIDHAR; BURT LEE PRICE; GABRIEL MARTEL TARR
Prazo de Validade: 20 (vinte) anos contados a partir de 25/05/2017, observadas as condições legais

(11) BR 11 2018 074428-0 B1

Código 16.1 - Concessão de Patente ou Certificado de Adição de Invenção
(22) 09/08/2016
(51) B21B 37/76 (2006.01), B21B 45/02 (2006.01)
(54) SISTEMA DE CONTROLE DE TEMPERATURA DO LADO DE SAÍDA DE LAMINADOR
(73) TOSHIBA MITSUBISHI-ELECTRIC INDUSTRIAL SYSTEMS CORPORATION (JP)
(72) MINORU TACHIBANA
Prazo de Validade: 20 (vinte) anos contados a partir de 09/08/2016, observadas as condições legais

(11) BR 11 2018 074767-0 B1

Código 16.1 - Concessão de Patente ou Certificado de Adição de Invenção
(22) 31/05/2017
(30) 31/05/2016 US 62/343.446
(51) F15B 19/00 (2006.01), E21B 33/035 (2006.01), E21B 33/06 (2006.01), E21B 33/064 (2006.01), E21B 34/16 (2006.01), F15B 1/033 (2006.01)
(54) MÉTODO PARA TESTAR UM DISPOSITIVO HIDRAULICAMENTE ATUADO E SISTEMA
(73) TRANSOCEAN INNOVATION LABS LTD (KY)
(72) ANDREW LEACH; LUIS RAFAEL PEREIRA; MATTHEW BOIKE
Prazo de Validade: 20 (vinte) anos contados a partir de 31/05/2017, observadas as condições legais

(11) BR 11 2018 074805-6 B1

Código 16.1 - Concessão de Patente ou Certificado de Adição de Invenção
(22) 30/05/2017
(30) 02/06/2016 ES P201630735
(51) H01H 23/14 (2006.01), H01H 3/02 (2006.01)
(54) DISPOSITIVO DE CONTROLE
(73) SIMON, S.A.U. (ES)
(72) ADRIÀ RIQUÈ REBULL; CLARA BATISTE MAYAS; SALVI PLAJA MIRÓ; MIGUEL GRAGERA GIL; SUSANA DÍAZ GONZÁLEZ

	Prazo de Validade: 20 (vinte) anos contados a partir de 30/05/2017, observadas as condições legais
(11) BR 11 2018 074898-6 B1	Código 16.1 - Concessão de Patente ou Certificado de Adição de Invenção (22) 01/06/2017 (30) 02/06/2016 NL 2016882 (51) F16F 15/315 (2006.01) (54) SISTEMA DE VOLANTE (73) S4 ENERGY B.V. (NL) (72) LEENDERT VISSER; PETER TEERLINK; DOMINIQUE BECKER HOFF Prazo de Validade: 20 (vinte) anos contados a partir de 01/06/2017, observadas as condições legais
(11) BR 11 2018 075007-7 B1	Código 16.1 - Concessão de Patente ou Certificado de Adição de Invenção (22) 10/05/2017 (30) 02/06/2016 US 15/171,193 (51) E21B 7/06 (2006.01), E21B 47/022 (2012.01) (54) APARELHO E MÉTODO PARA CONTROLAR UMA TRAJETÓRIA DE UM FURO DE POÇO SENDO PERFURADO NA TERRA (73) BAKER HUGHES, A GE COMPANY, LLC (US) (72) OLIVER HOEHN; MICHAEL NEUBERT; ANDREAS PETER; INGOLF WASSERMANN; BILEL SAID Prazo de Validade: 20 (vinte) anos contados a partir de 10/05/2017, observadas as condições legais
(11) BR 11 2018 075158-8 B1	Código 16.1 - Concessão de Patente ou Certificado de Adição de Invenção (22) 07/06/2017 (30) 10/06/2016 IT UA2016A004286 (51) B60T 7/10 (2006.01) (54) ARMAÇÃO PARA A MONTAGEM DE UM APARELHO DE CABO FLEXÍVEL DE TRATOR, TRATOR E MÉTODO PARA DETERMINAR UMA CARGA EM UM APARELHO DE FREIO DE MÃO (73) CNH INDUSTRIAL ITALIA S.P.A. (IT) (72) SERGIO MAGRINI; CARLO GIOVANNI PIROLA Prazo de Validade: 20 (vinte) anos contados a partir de 07/06/2017, observadas as condições legais
(11) BR 11 2018 075685-7 B1	Código 16.1 - Concessão de Patente ou Certificado de Adição de Invenção (22) 12/06/2017 (30) 13/06/2016 FR 1655450 (51) B60L 53/16 (2019.01), B60L 53/31 (2019.01), B60L 53/35 (2019.01), H01R 13/62 (2006.01), H01R 13/631 (2006.01), H02J 7/00 (2006.01) (54) DISPOSITIVO E SISTEMA DE CONEXÃO ELÉTRICA E INSTALAÇÃO DE

	CARREGAMENTO DE UMA BATERIA DE UM VEÍCULO ELÉTRICO (73) GULPLUG (FR) (72) RONAN TROUFFLARD; AMANDINE BRAY; VIANNEY POIRON; BRUNO CHAZEL Prazo de Validade: 20 (vinte) anos contados a partir de 12/06/2017, observadas as condições legais
(11) BR 11 2018 075722-5 B1	Código 16.1 - Concessão de Patente ou Certificado de Adição de Invenção (22) 19/06/2017 (30) 06/07/2016 US 15/203.389 (51) F16H 7/08 (2006.01), F02B 67/06 (2006.01) (54) TENSIONADOR ROTATIVO (73) GATES CORPORATION (US) (72) VOLKER LEUCHT; ARNAUD MARTINEZ; JOCHEN DILTHEY Prazo de Validade: 20 (vinte) anos contados a partir de 19/06/2017, observadas as condições legais
(11) BR 11 2018 076902-9 B1	Código 16.1 - Concessão de Patente ou Certificado de Adição de Invenção (22) 12/07/2017 (30) 22/08/2016 DE 10 2016 010 043.5 (51) H02P 5/46 (2006.01), H02P 5/747 (2006.01) (54) MÉTODO PARA OPERAÇÃO DE UM SISTEMA COM ACIONAMENTOS ACOPLADOS MECANICAMENTE UM AO OUTRO (73) SEW-EURODRIVE GMBH & CO. KG (DE) (72) RAINER PFAFF; ROLAND BRECHT; NICO REINACHER Prazo de Validade: 20 (vinte) anos contados a partir de 12/07/2017, observadas as condições legais
(11) BR 11 2018 076903-7 B1	Código 16.1 - Concessão de Patente ou Certificado de Adição de Invenção (22) 16/05/2017 (30) 27/06/2016 EP 16176344.6 (51) H02J 1/10 (2006.01), H02J 3/32 (2006.01), H02J 3/36 (2006.01), H02J 9/06 (2006.01) (54) INSTALAÇÃO DE DISTRIBUIÇÃO DE ENERGIA ELÉTRICA SUBMARINA, REDE DE DISTRIBUIÇÃO DE ENERGIA ELÉTRICA SUBMARINA E UNIDADE DE ARMAZENAMENTO DE ENERGIA CENTRALIZADA (73) ABB SCHWEIZ AG (CH) (72) LUCIANO DI MAIO; SUBBIAH DUKKAIAPPAN THEVAR; A. PRAVIN FUTANE; MARCO TESTA; JOHAN GUNNAR; TORMOD KAI HANSEN Prazo de Validade: 20 (vinte) anos contados a partir de 16/05/2017, observadas as condições legais
(11) BR 11 2018 076926-6 B1	Código 16.1 - Concessão de Patente ou Certificado de Adição de Invenção

(22) 23/06/2017
(30) 26/06/2016 US 15/193,084
(51) B42D 25/355 (2014.01), D21H 15/06 (2006.01), D21H 21/40 (2006.01), D21H 21/42 (2006.01), D21H 27/00 (2006.01)
(54) DOCUMENTO DE AUTODESTRUIÇÃO
(73) INVALUABLE INVENTIONS (US)
(72) KEMAAL ESMAIL
Prazo de Validade: 20 (vinte) anos contados a partir de 23/06/2017, observadas as condições legais

---

(11) BR 11 2018 077047-7 B1

Código 16.1 - Concessão de Patente ou Certificado de Adição de Invenção
(22) 26/06/2017
(30) 24/06/2016 FR 1655922
(51) C12M 1/00 (2006.01), C12M 3/06 (2006.01), F16K 7/06 (2006.01)
(54) CASSETE E AUTOMATO PARA CULTURA CELULAR
(73) CELLPROTHERA (FR)
(72) CHRISTOPHE VALAT; PHILIPPE HENON; CLAIRE SAUCOURT; RAOUL WEIL; JÉRÔME SERRE; CYRILLE MARECHAL
Prazo de Validade: 20 (vinte) anos contados a partir de 26/06/2017, observadas as condições legais

---

(11) BR 11 2018 077068-0 B1

Código 16.1 - Concessão de Patente ou Certificado de Adição de Invenção
(22) 29/06/2017
(30) 01/07/2016 US 62/357,829; 14/10/2016 US 62/408,630; 28/06/2017 US 15/636,506
(51) A23K 10/00 (2016.01), A23K 10/16 (2016.01), A23K 10/18 (2016.01), A23K 10/20 (2016.01), A23K 10/22 (2016.01)
(54) COMPOSIÇÃO DE INGREDIENTE PARA RAÇÃO ANIMAL QUE COMPREENDE CÉLULAS MICROBIANAS LISADAS EM ÓLEO, MÉTODO DE PREPARAÇÃO DA COMPOSIÇÃO E RAÇÃO COMPREENDENDO TAL COMPOSIÇÃO
(73) CORBION BIOTECH, INC. (US)
(72) WALTER RAKITSKY; JOHN PIECHOCKI; WENHUA LU; JANICE WEE; JORGE GALAZZO
Prazo de Validade: 20 (vinte) anos contados a partir de 29/06/2017, observadas as condições legais

---

(11) BR 11 2018 077172-4 B1

Código 16.1 - Concessão de Patente ou Certificado de Adição de Invenção
(22) 30/06/2017
(30) 30/06/2016 EP 16177293.4
(51) B64C 1/10 (2006.01), B64D 11/06 (2006.01), B64D 11/00 (2006.01)
(54) MÓDULO DE CABINE DE AERONAVE
(73) CATHAY PACIFIC AIRWAYS LIMITED (CN)
(72) JAMES LEE

	Prazo de Validade: 20 (vinte) anos contados a partir de 30/06/2017, observadas as condições legais
(11) BR 11 2018 077288-7 B1	Código 16.1 - Concessão de Patente ou Certificado de Adição de Invenção (22) 03/07/2017 (30) 04/07/2016 FR 1670366 (51) B01J 2/02 (2006.01), B01J 2/08 (2006.01) (54) MÉTODO E INSTALAÇÃO PARA FABRICAÇÃO DE UM AEROGEL (73) KEEY AEROGEL (FR) (72) FRANCISCO RUIZ; JEAN-YVES CLAVIER Prazo de Validade: 20 (vinte) anos contados a partir de 03/07/2017, observadas as condições legais
(11) BR 11 2018 077364-6 B1	Código 16.1 - Concessão de Patente ou Certificado de Adição de Invenção (22) 03/07/2017 (30) 06/07/2016 FR 1656462 (51) G01N 21/90 (2006.01), G01B 11/24 (2006.01), G01N 21/88 (2006.01) (54) PROCESSO DE DETERMINAÇÃO E DISPOSITIVO DE INSPEÇÃO DA PRESENÇA DE UMA REBARBA DE VIDRO NO LOCAL DE BORDA INTERNA DE SUPERFÍCIE DE ANEL, E LINHA DE INSPEÇÃO DE RECIPIENTES (73) TIAMA (FR) (72) LUBIN FAYOLLE; MARC LECONTE; MICHEL OLLIVIER Prazo de Validade: 20 (vinte) anos contados a partir de 03/07/2017, observadas as condições legais
(11) BR 11 2018 077385-9 B1	Código 16.1 - Concessão de Patente ou Certificado de Adição de Invenção (22) 22/06/2017 (30) 30/06/2016 DE 10 2016 211 903.6 (51) B01D 63/02 (2006.01) (54) MÉTODO PARA A PRODUÇÃO DE UM FILTRO DE MEMBRANA (73) MEMBION GMBH (DE) (72) DIRK VOLMERING; KLAUS VOSSENKAUL Prazo de Validade: 20 (vinte) anos contados a partir de 22/06/2017, observadas as condições legais
(11) BR 11 2019 000077-1 B1	Código 16.1 - Concessão de Patente ou Certificado de Adição de Invenção (22) 30/06/2017 (30) 05/07/2016 US 62/358395 (51) E21B 33/126 (2006.01), E21B 33/14 (2006.01), E21B 7/20 (2006.01), E21B 21/00 (2006.01), E21B 21/10 (2006.01) (54) SISTEMA E MÉTODO PARA PERFURAR UMA PORÇÃO DE FURO DE POÇO EM UMA FORMAÇÃO SUBTERRÂNEA (73) SHELL INTERNATIONALE RESEARCH MAATSCHAPPIJ B.V. (NL)

(72) DANIELE DI CRESCENZO; WILLIAM ROBERT PORTAS
Prazo de Validade: 20 (vinte) anos contados a partir de 30/06/2017, observadas as condições legais

---

(11) BR 11 2019 000216-2 B1

Código 16.1 - Concessão de Patente ou Certificado de Adição de Invenção
(22) 06/07/2017
(30) 06/07/2016 US 62/359,183
(51) C07C 215/50 (2006.01), C07C 217/58 (2006.01), C07D 213/65 (2006.01)
(54) USOS DE REMOVEDORES DE GAMA-CETOALDEÍDOS REATIVOS PARA TRATAR DANO OXIDANTE CELULAR RELACIONADO À IDADE POR DEFICIÊNCIA DE SIRTUÍNA, PARA PRESERVAR A SIRTUÍNA E PARA PROMOVER A SOBREVIVÊNCIA DE PELO MENOS UMA CÉLULA EUCARIÓTICA PELA PRESERVAÇÃO DA ATIVIDADE DE DESACETILAÇÃO MEDIADA POR SIRTUÍNA
(73) VANDERBILT UNIVERSITY (US)
(72) JACKSON L. ROBERTS II; THUY T. NGUYEN
Prazo de Validade: 20 (vinte) anos contados a partir de 06/07/2017, observadas as condições legais

---

(11) BR 11 2019 000302-9 B1

Código 16.1 - Concessão de Patente ou Certificado de Adição de Invenção
(22) 03/07/2017
(30) 05/07/2016 IT 102016000069730
(51) B29C 45/53 (2006.01), B29C 45/54 (2006.01)
(54) MÉTODO PARA AUMENTAR A VELOCIDADE DE INJEÇÃO DE UM DISPOSITIVO DE INJEÇÃO DE PLÁSTICO E DISPOSITIVO DE INJEÇÃO PARA INJETAR PLÁSTICO DERRETIDO
(73) S.I.P.A. SOCIETA' INDUSTRIALIZZAZIONE PROGETTAZIONE E AUTOMAZIONE S.P.A. (IT)
(72) MATTEO ZOPPAS; ALBERTO ARMELLIN; MICHELE VARASCHIN; GIANCARLO BESA
Prazo de Validade: 20 (vinte) anos contados a partir de 03/07/2017, observadas as condições legais

---

(11) BR 11 2019 000745-8 B1

Código 16.1 - Concessão de Patente ou Certificado de Adição de Invenção
(22) 12/07/2017
(30) 14/07/2016 US 15/210,735
(51) E21B 7/06 (2006.01), E21B 23/12 (2006.01)
(54) APARELHO PARA USO EM PERFURAÇÃO E MÉTODO PARA PERFURAR UM FURO DE POÇO
(73) BAKER HUGHES, A GE COMPANY, LLC (US)
(72) ANDREAS PETER; VOLKER PETERS
Prazo de Validade: 20 (vinte) anos contados a partir de 12/07/2017, observadas as condições legais

(11) BR 11 2019 000823-3 B1	Código 16.1 - Concessão de Patente ou Certificado de Adição de Invenção (22) 29/07/2016 (51) B60L 11/18 (1968.09), H01M 8/04228 (2016.01), H01M 8/04303 (2016.01), H02J 7/00 (2006.01) (54) SISTEMA DE VEÍCULO (73) NISSAN MOTOR CO., LTD. (JP) (72) DAIKI TANAKA Prazo de Validade: 20 (vinte) anos contados a partir de 29/07/2016, observadas as condições legais
(11) BR 11 2019 001065-3 B1	Código 16.1 - Concessão de Patente ou Certificado de Adição de Invenção (22) 17/07/2017 (30) 19/07/2016 US 15/214,415 (51) A61B 17/29 (2006.01) (54) DISPOSITIVO CIRÚRGICO COM JUNTA DE ARTICULAÇÃO COM GUIA INTERNO (73) ETHICON LLC (US) (72) BARRY C. WORRELL; RANDOLPH C. STEWART; GEOFFREY S. STROBL Prazo de Validade: 20 (vinte) anos contados a partir de 17/07/2017, observadas as condições legais
(11) BR 11 2019 001337-7 B1	Código 16.1 - Concessão de Patente ou Certificado de Adição de Invenção (22) 20/07/2017 (30) 10/08/2016 JP 2016-157531 (51) F01N 3/28 (2006.01), B62M 7/02 (2006.01), F01N 3/20 (2006.01), F01N 3/24 (2006.01) (54) ESTRUTURA DE ESCAPE PARA VEÍCULO PARA MONTAR (73) HONDA MOTOR CO., LTD. (JP) (72) HIROSHI KITAMOTO; SUNAO KAWANO; TSUNAKI YAMADA; SATORU MAKI; JUMPEI OMORI Prazo de Validade: 20 (vinte) anos contados a partir de 20/07/2017, observadas as condições legais
(11) BR 11 2019 001351-2 B1	Código 16.1 - Concessão de Patente ou Certificado de Adição de Invenção (22) 12/07/2017 (30) 29/07/2016 SE 1651090-1; 21/11/2016 SE 1651521-5 (51) H01L 51/42 (2006.01) (54) MÉTODO PARA FABRICAR UM DISPOSITIVO FOTOVOLTAICO (73) EXEGER OPERATIONS AB (SE) (72) HENRIK LINDSTRÖM; GIOVANNI FILI Prazo de Validade: 20 (vinte) anos contados a partir de 12/07/2017, observadas

	as condições legais
(11) BR 11 2019 001410-1 B1	Código 16.1 - Concessão de Patente ou Certificado de Adição de Invenção (22) 27/07/2017 (30) 27/07/2016 EP 16181512.1 (51) G01G 17/06 (2006.01) (54) DISPOSITIVO PARA DOSAGEM E/OU PESAGEM DE MATERIAL A GRANEL E MÉTODO PARA OPERAÇÃO DE UM DISPOSITIVO (73) BÜHLER AG (CH) (72) PETER SCHAI; RENÉ HAID; ANDREAS KLEINER; HEINZ BRAND Prazo de Validade: 20 (vinte) anos contados a partir de 27/07/2017, observadas as condições legais
(11) BR 11 2019 001429-2 B1	Código 16.1 - Concessão de Patente ou Certificado de Adição de Invenção (22) 29/06/2017 (30) 27/07/2016 US 62/367,230; 27/06/2017 US 15/634,039 (51) H01L 27/02 (2006.01), G06F 17/50 (1995.01), H01L 23/528 (2006.01), H01L 27/118 (2006.01) (54) CIRCUITO CELULAR PADRÃO E MÉTODO DE FABRICAÇÃO DO MESMO (73) QUALCOMM INCORPORATED (US) (72) JEFFREY JUNHAO XU; MUSTAFA BADAROGLU; DA YANG; PERIANNAN CHIDAMBARAM Prazo de Validade: 20 (vinte) anos contados a partir de 29/06/2017, observadas as condições legais
(11) BR 11 2019 001668-6 B1	Código 16.1 - Concessão de Patente ou Certificado de Adição de Invenção (22) 14/06/2017 (30) 27/07/2016 DK PA 2016 70558 (51) B60D 1/06 (2006.01), B60D 1/36 (2006.01) (54) ADAPTADOR DE GUIA DE ENGATE DE REBOQUE E ACOPLADOR DE LINGUETA DE REBOQUE (73) KLINTFAX DESIGN IVS (DK) (72) STEEN KLINTØ; THOMAS FAXE Prazo de Validade: 20 (vinte) anos contados a partir de 14/06/2017, observadas as condições legais
(11) BR 11 2019 001821-2 B1	Código 16.1 - Concessão de Patente ou Certificado de Adição de Invenção (22) 31/07/2017 (30) 29/07/2016 GB 1613126.0 (51) B65D 41/04 (2006.01) (54) FECHAMENTO (73) OBRIST CLOSURES SWITZERLAND GMBH (CH)

	(72) LINO DREYER; SEBASTIEN WIDMER; ROMAIN DAMPFHOFFER Prazo de Validade: 20 (vinte) anos contados a partir de 31/07/2017, observadas as condições legais
(11) BR 11 2019 001997-9 B1	Código 16.1 - Concessão de Patente ou Certificado de Adição de Invenção (22) 04/08/2017 (30) 05/08/2016 US 62/371,532 (51) C01B 39/02 (2006.01), B01J 37/02 (2006.01), B01J 29/072 (2006.01), B01J 29/70 (2006.01), B01J 35/04 (2006.01), F01N 3/20 (2006.01) (54) Artigo de redução catalítica seletiva, sistemas de tratamento de gases de exaustão e método para tratar uma corrente de exaustão (73) BASF CORPORATION (US) (72) WEN-MEI XUE; JEFF YANG; STANLEY ROTH; KENNETH E VOSS; SANDIP SHAH; JAYA L MOHANAN; QI FU; SUBRAMANIAN PRASAD; BARBARA SLAWSKI Prazo de Validade: 20 (vinte) anos contados a partir de 04/08/2017, observadas as condições legais
(11) BR 11 2019 002162-0 B1	Código 16.1 - Concessão de Patente ou Certificado de Adição de Invenção (22) 28/07/2017 (30) 02/08/2016 DE 102016114252.2 (51) B23C 3/06 (2006.01), B23C 5/26 (2006.01) (54) MÁQUINA FRESADORA INTERNA PARA USINAGEM DE PEÇAS DE TRABALHO ROTATIVAS (73) MAG IAS GMBH (DE) (72) WALTER POMPE; ANDREAS SCHWEIZER; GÜNTHER PUSCHINA; ACHIM FLEISCHER; ANDERS HELMUT; RALF RUMMEL; MANUEL SCHWARZ; DANIEL OST Prazo de Validade: 20 (vinte) anos contados a partir de 28/07/2017, observadas as condições legais
(11) BR 11 2019 002471-9 B1	Código 16.1 - Concessão de Patente ou Certificado de Adição de Invenção (22) 11/07/2017 (30) 18/08/2016 FR 1657808 (51) F01K 13/00 (2006.01), F22B 37/02 (2006.01), F22B 37/50 (2006.01) (54) CIRCUITO FECHADO QUE FUNCIONA DE ACORDO COM UM CICLODE RANKINE COM UM DISPOSITIVO PARA A PARALISAÇÃO DEURGÊNCIA DO CIRCUITO E PROCESSO QUE UTILIZA UM TAL CIRCUITO (73) IFP ENERGIES NOUVELLES (FR) ; ENOGIA (FR) (72) ARTHUR LEROUX; ANTONIN PAUCHET Prazo de Validade: 20 (vinte) anos contados a partir de 11/07/2017, observadas as condições legais

(11) BR 11 2019 002620-7 B1

Código 16.1 - Concessão de Patente ou Certificado de Adição de Invenção
(22) 14/08/2017
(30) 12/08/2016 US 62/374690
(51) H01M 2/22 (2006.01), H01M 2/26 (2006.01), H01M 4/64 (2006.01), H01M 4/66 (2006.01)
(54) CONJUNTO DE COLETOR DE CORRENTE LIVRE DE VAZAMENTOS, MÉTODO PARA MANUFATURA DE UM CONJUNTO DE COLETOR DE CORRENTE, E, CONJUNTO METALÚRGICO
(73) BOSTON ELECTROMETALLURGICAL CORPORATION (US)
(72) ROBERT WYATT HYERS
Prazo de Validade: 20 (vinte) anos contados a partir de 14/08/2017, observadas as condições legais

(11) BR 11 2019 004207-5 B1

Código 16.1 - Concessão de Patente ou Certificado de Adição de Invenção
(22) 25/10/2017
(30) 28/10/2016 US 62/414,069; 18/01/2017 US 62/447,506
(51) C08L 7/00 (2006.01), C08L 9/02 (2006.01), C08L 9/06 (2006.01), C08L 15/00 (2006.01), C08L 23/16 (2006.01)
(54) COMPOSIÇÃO DE BORRACHA E ARTIGO
(73) NUTRITION & BIOSCIENCES USA 4, INC. (US)
(72) NATNAEL BEHABTU; JEFFREY S. DOWNEY; TIZAZU H. MEKONNEN; CHRISTIAN PETER LENGES
Prazo de Validade: 20 (vinte) anos contados a partir de 25/10/2017, observadas as condições legais

(11) BR 11 2019 004222-9 B1

Código 16.1 - Concessão de Patente ou Certificado de Adição de Invenção
(22) 01/09/2017
(30) 02/09/2016 GB 1614974.2
(51) E21B 17/01 (2006.01), E21B 21/00 (2006.01)
(54) CONJUNTO DE RISER, SISTEMA PARA MANUSEIO DE GÁS EM UM RISER, MÉTODO DE INSTALAR UM SISTEMA DE MANUSEIO DE GÁS DE RISER EM UM RISER, MÉTODO DE CONVERSÃO DE UM RISER MARINHO PARA OPERAÇÕES DE RGH, MÉTODO DE MANUSEIO DE GÁS DE RISER EM UM RISER E MÉTODODE INSTALAR UM DISPOSITIVO DE CONTROLE ROTATIVO EM UM RISER COM MANUSEIO DE GÁS DE RISER OU RECUPERAR O DISPOSITIVO DE CONTROLE ROTATIVO DE UM RISER
(73) ELECTRO-FLOW CONTROLS LIMITED (GB)
(72) ALAN MURRAY CLARK; ALAN JOHN REID; IAN MCQUEEN ALLAN; GRAHAM PATERSON BIRKETT
Prazo de Validade: 20 (vinte) anos contados a partir de 01/09/2017, observadas as condições legais

(11) BR 11 2019 004436-1 B1

Código 16.1 - Concessão de Patente ou Certificado de Adição de Invenção
(22) 05/10/2017

(30) 07/10/2016 US 62/405,315
(51) A01N 47/34 (2006.01), A01N 47/36 (2006.01), A01N 47/40 (2006.01), C07D 249/08 (2006.01), C07D 277/54 (2006.01)
(54) MOLÉCULAS, COMPOSIÇÕES PESTICIDAS, PROCESSO PARA CONTROLE DE PRAGAS INDESEJADAS, E SEMENTE RESISTENTE A PRAGAS
(73) DOW AGROSCIENCES LLC (US)
(72) RONALD J. HEEMSTRA; GARY D. CROUSE; THOMAS C. SPARKS; NATALIE C. GIAMPIETRO; DAVID A. DEMETER
Prazo de Validade: 20 (vinte) anos contados a partir de 05/10/2017, observadas as condições legais

---

(11) BR 11 2019 004555-4 B1

Código 16.1 - Concessão de Patente ou Certificado de Adição de Invenção
(22) 02/10/2017
(30) 05/10/2016 EP 16192351.1; 23/11/2016 EP 16200289.3; 12/06/2017 EP 17175533.3
(51) C07D 495/04 (2006.01), C07D 495/22 (2006.01), C07D 513/22 (2006.01), C07D 517/22 (2006.01), H01L 51/00 (2006.01)
(54) COMPOSTOS SEMICONDUTORES ORGÂNICOS E SEUS USOS, COMPOSIÇÃO, HETEROJUNÇÃO DE MASSA, FORMULAÇÃO, DISPOSITIVO ELETRÔNICO OU OPTOELETRÔNICO, COMPONENTE E MONTAGEM
(73) RAYNERGY TEK INCORPORATION (TW)
(72) GRAHAM MORSE; LANA NANSON; WILLIAM MITCHELL; MICHAL KROMPIEC; MANSOOR D'LAVARI; AGNIESZKA PRON
Prazo de Validade: 20 (vinte) anos contados a partir de 02/10/2017, observadas as condições legais

---

(11) BR 11 2019 004688-7 B1

Código 16.1 - Concessão de Patente ou Certificado de Adição de Invenção
(22) 14/09/2017
(30) 14/09/2016 NL 2017461
(51) E02B 3/12 (2006.01), E02B 3/14 (2006.01)
(54) Elemento de cobertura de concreto para uma construção de quebra-mar ou píer, e, construção de quebra-mar ou píer
(73) KONINKLIJKE BAM GROEP N.V. (NL)
(72) JAN SEBASTIAAN REEDIJK; ROBERT PIETER MICHAËL JACOBS; PIETER BASTIAAN BAKKER
Prazo de Validade: 20 (vinte) anos contados a partir de 14/09/2017, observadas as condições legais

---

(11) BR 11 2019 004983-5 B1

Código 16.1 - Concessão de Patente ou Certificado de Adição de Invenção
(22) 14/09/2017
(30) 14/09/2016 FR 1658550
(51) A21B 1/26 (2006.01), A21B 1/48 (2006.01)

(54) MÓDULO DE COZEDURA PARA UM FORNO DE TÚNEL LINEAR PARA PRODUTOS DE PADARIA, MASSAS E SIMILARES, E FORNO DE TÚNEL LINEAR QUE COMPREENDE PELO MENOS UM MÓDULO DESSE TIPO
(73) MECATHERM (FR)
(72) OLIVIER SERGENT
Prazo de Validade: 20 (vinte) anos contados a partir de 14/09/2017, observadas as condições legais

---

(11) BR 11 2019 005210-0 B1

Código 16.1 - Concessão de Patente ou Certificado de Adição de Invenção
(22) 10/10/2017
(30) 11/10/2016 US 62/406,922
(51) B31D 5/00 (2017.01)
(54) MÁQUINA PARA CONVERSÃO DE UM MATERIAL DE ESTOQUE DE FOLHAS EM UM MATERIAL DE PREENCHIMENTO DE ESPAÇO VAZIO DE TRÊS DIMENSÕES
(73) SEALED AIR CORPORATION (US) (US)
(72) RUSSELL CHRISTMAN; THOMAS ORSINI; GARY WOOD; STOYANKA KOSTADINOVA; KOSTADIN IVANOV KOSTADINOV
Prazo de Validade: 20 (vinte) anos contados a partir de 10/10/2017, observadas as condições legais

---

(11) BR 11 2019 005355-7 B1

Código 16.1 - Concessão de Patente ou Certificado de Adição de Invenção
(22) 04/09/2017
(30) 20/09/2016 FR 1658803
(51) G01B 21/04 (2006.01), G06T 7/80 (2017.01), B60R 1/00 (2022.01)
(54) MÉTODO DE INSTALAÇÃO DE UM REFERENCIAL GEOMÉTRICO SOBRE UM SOLO HORIZONTAL SENSIVELMENTE PLANO PARA A CALIBRAÇÃO DE COMPONENTES ELÉTRICOS E/OU ELETRÔNICOS DE UM VEÍCULO AUTOMOTIVO, PROCESSO DE CALIBRAÇÃO, E, EQUIPAMENTO DE REFERENCIAMENTO GEOMÉTRICO
(73) RENAULT S.A.S. (FR)
(72) FERREIRA, FREDERICO; HOLLART, CEDRIC
Prazo de Validade: 20 (vinte) anos contados a partir de 04/09/2017, observadas as condições legais

---

(11) BR 11 2019 005427-8 B1

Código 16.1 - Concessão de Patente ou Certificado de Adição de Invenção
(22) 28/09/2017
(30) 28/09/2016 EP 16191179.7
(51) B65D 51/00 (2006.01)
(54) TAMPA DE FECHO PARA FIXAÇÃO EM UM RECIPIENTE, ELEMENTO DE VEDAÇÃO PARA UMA TAMPA DE FECHO E RECIPIENTE
(73) FRESENIUS KABI DEUTSCHLAND GMBH (DE)
(72) TORSTEN BRADENBURGER; CHRISTIAN FRENSCH; ANDREAS PFEFFER; ALEXANDER DEGEN

	Prazo de Validade: 20 (vinte) anos contados a partir de 28/09/2017, observadas as condições legais
(11) BR 11 2019 005555-0 B1	Código 16.1 - Concessão de Patente ou Certificado de Adição de Invenção (22) 27/09/2017 (30) 27/09/2016 DE 102016118259.1 (51) B29C 45/76 (2006.01), B29C 45/14 (2006.01) (54) PROCESSO PARA PROCESSAMENTO DE FOLHAS FINAS BEM COMO DISPOSITIVO DE AVANÇO (73) LEONHARD KURZ STIFTUNG & CO. KG (DE) (72) MARTIN HAHN; HELMUT HÖGL; CHRISTOPH STUHLINGER Prazo de Validade: 20 (vinte) anos contados a partir de 27/09/2017, observadas as condições legais
(11) BR 11 2019 005731-5 B1	Código 16.1 - Concessão de Patente ou Certificado de Adição de Invenção (22) 18/09/2017 (30) 28/09/2016 US 62/400,816 (51) D06N 3/18 (2006.01), B32B 5/02 (2006.01), B32B 7/12 (2006.01), B32B 27/12 (2006.01), B32B 27/20 (2006.01), B32B 27/32 (2006.01), D06M 15/263 (2006.01), D06M 15/277 (2006.01), D06M 15/333 (2006.01), D06N 3/04 (2006.01) (54) ARTIGO COMPREENDENDO PANO DE POLIÉSTER REVESTIDO (73) DOW GLOBAL TECHNOLOGIES LLC (US) (72) VARUN THAKUR; STEFAN ULTSCH; MIGUEL A. PRIETO GOUBERT; BURCAK CONLEY; JOZEF J. I. VAN DUN Prazo de Validade: 20 (vinte) anos contados a partir de 18/09/2017, observadas as condições legais
(11) BR 11 2019 005992-0 B1	Código 16.1 - Concessão de Patente ou Certificado de Adição de Invenção (22) 26/09/2017 (30) 26/09/2016 NL 2017536 (51) G01B 17/02 (2006.01), G01N 29/48 (2006.01) (54) MÉTODO, SISTEMA E FERRAMENTA PARA DETERMINAR UMA ESPESSURA DE PAREDE DE UM OBJETO (73) RÖNTGEN TECHNISCHE DIENST B.V. (NL) (72) BERNHARD WILLEM RIGHOLT; SJORS VAN NOORT Prazo de Validade: 20 (vinte) anos contados a partir de 26/09/2017, observadas as condições legais
(11) BR 11 2019 005998-9 B1	Código 16.1 - Concessão de Patente ou Certificado de Adição de Invenção (22) 30/09/2016 (51) H02M 7/487 (2007.01) (54) CONVERSOR TRIFÁSICO E MÉTODO DE CONTROLE DO

	CONVERSOR TRIFÁSICO (73) HUAWEI TECHNOLOGIES CO., LTD. (CN) (72) FANGCHENG LIU; KAI XIN; HAIBIN GUO Prazo de Validade: 20 (vinte) anos contados a partir de 30/09/2016, observadas as condições legais
(11) BR 11 2019 006291-2 B1	Código 16.1 - Concessão de Patente ou Certificado de Adição de Invenção (22) 29/09/2017 (30) 30/09/2016 EP 16306289.6 (51) B21H 1/06 (2006.01) (54) LAMINADOR CIRCULAR E MÉTODO PARA CONTROLAR A POSIÇÃO DE PELO MENOS UM ROLO PARA MOLDAR UMA FACE DE UMA PEÇA ANULAR (73) FORGE PAT GMBH (CH) (72) PETER BIERHALTER Prazo de Validade: 20 (vinte) anos contados a partir de 29/09/2017, observadas as condições legais
(11) BR 11 2019 006568-7 B1	Código 16.1 - Concessão de Patente ou Certificado de Adição de Invenção (22) 19/09/2017 (30) 03/10/2016 EP 16192021.0 (51) C02F 1/56 (2023.01), B01D 21/01 (2006.01), C11D 1/90 (2006.01), C02F 1/52 (2023.01) (54) COMPOSIÇÃO DE CLAREAMENTO DA ÁGUA E PROCESSO PARA CLAREAMENTO DA ÁGUA (73) UNILEVER IP HOLDINGS B.V. (PB) (72) AMITAVA PRAMANIK; SRINIVASA GOPALAN RAMAN; SUMANA ROYCHOWDHURY Prazo de Validade: 20 (vinte) anos contados a partir de 19/09/2017, observadas as condições legais
(11) BR 11 2019 006659-4 B1	Código 16.1 - Concessão de Patente ou Certificado de Adição de Invenção (22) 05/10/2017 (30) 06/10/2016 FR 1659654 (51) B65D 25/10 (2006.01), A61F 2/00 (2006.01), B65D 83/00 (2006.01) (54) DISPOSITIVO DE ACONDICIONAMENTO DE OBJETO E PROCESSO DE EXTRAÇÃO CORRESPONDENTE (73) SELENIUM MEDICAL (FR) (72) OLIVIER RICHART Prazo de Validade: 20 (vinte) anos contados a partir de 05/10/2017, observadas as condições legais
(11) BR 11 2019 006843-0 B1	Código 16.1 - Concessão de Patente ou Certificado de Adição de Invenção

	(22) 28/09/2017 (30) 20/10/2016 IT 102016000105915 (51) A47J 31/44 (2006.01) (54) APARELHO DE ESPUMAÇÃO DE LEITE E MÁQUINA DE FAZER BEBIDAS (73) CAFFITALY SYSTEM S.P.A. (IT) (72) MAURIZIO DIAMANTI Prazo de Validade: 20 (vinte) anos contados a partir de 28/09/2017, observadas as condições legais
(11) BR 11 2019 006973-9 B1	Código 16.1 - Concessão de Patente ou Certificado de Adição de Invenção (22) 26/10/2017 (30) 27/10/2016 EP 16196043.0 (51) B44C 5/04 (2006.01), B32B 38/00 (2006.01), B41M 7/00 (2006.01), B44C 3/02 (2006.01) (54) PROCESSO PARA A PRODUÇÃO DE UM PAINEL DE PAREDE OU DE PISO DECORADO (73) AKZENTA PANEELE + PROFILE GMBH (DE) (72) HANS-JÜRGEN HANNIG; EGON HOFF Prazo de Validade: 20 (vinte) anos contados a partir de 26/10/2017, observadas as condições legais
(11) BR 11 2019 007030-3 B1	Código 16.1 - Concessão de Patente ou Certificado de Adição de Invenção (22) 06/10/2017 (30) 07/10/2016 US 15/288,092 (51) G01N 27/90 (2021.01), G01N 27/82 (2006.01) (54) APARELHO PARA AVALIAR UM TUBO (73) BAKER HUGHES, A GE COMPANY, LLC (US) (72) BABAK KOUCHMESHKY; XIAOCHU YAO; STANISLAV FORGANG; PAWEL J. MATUSZYK; MARC S. RAMIREZ; OTTO N. FANINI; DOUGLAS J. PATTERSON; VIMAL SHAH Prazo de Validade: 20 (vinte) anos contados a partir de 06/10/2017, observadas as condições legais
(11) BR 11 2019 007031-1 B1	Código 16.1 - Concessão de Patente ou Certificado de Adição de Invenção (22) 11/09/2017 (30) 05/10/2016 JP 2016-197050 (51) F15B 21/12 (2006.01), F15B 11/06 (2006.01), F16K 11/07 (2006.01) (54) DISPOSITIVO DE GERAÇÃO DE AR INTERMITENTE (73) SMC CORPORATION (JP) (72) YOSHITADA DOI; MASAYUKI OSHIMA; NAOMI HASEGAWA Prazo de Validade: 20 (vinte) anos contados a partir de 11/09/2017, observadas as condições legais

(11) BR 11 2019 007067-2 B1	Código 16.1 - Concessão de Patente ou Certificado de Adição de Invenção (22) 28/09/2017 (30) 11/10/2016 US US 62/406,496 (51) E21B 43/16 (2006.01), E21B 41/00 (2006.01) (54) “SISTEMA DE PRODUÇÃO DE POÇOS SUBMARINOS E MÉTODO DE PRODUÇÃO DE FLUIDO DE POÇO (73) BAKER HUGHES, A GE COMPANY, LLC (US) (72) LANCE PORTMAN Prazo de Validade: 20 (vinte) anos contados a partir de 28/09/2017, observadas as condições legais
(11) BR 11 2019 007614-0 B1	Código 16.1 - Concessão de Patente ou Certificado de Adição de Invenção (22) 25/10/2017 (30) 31/10/2016 EP 16196560.3 (51) B04B 7/14 (2006.01), B04B 1/08 (2006.01) (54) DISCO DE SEPARAÇÃO PARA UM SEPARADOR CENTRÍFUGO, PILHA DE DISCOS DE SEPARAÇÃO, SEPARADOR CENTRÍFUGO, E, MÉTODO PARA SEPARAR PELO MENOS DOIS COMPONENTES DE UMA MISTURA FLUIDA QUE SÃO DE DIFERENTES DENSIDADES (73) ALFA LAVAL CORPORATE AB (SE) (72) SVEN-ÅKE NILSSON; PETER THORWID Prazo de Validade: 20 (vinte) anos contados a partir de 25/10/2017, observadas as condições legais
(11) BR 11 2019 007656-5 B1	Código 16.1 - Concessão de Patente ou Certificado de Adição de Invenção (22) 16/10/2017 (30) 21/10/2016 JP 2016-206860 (51) A61F 13/51 (2006.01), A61F 13/49 (2006.01), A61F 13/494 (2006.01), A61F 13/496 (2006.01) (54) FRALDA DESCARTÁVEL DO TIPO ROUPA ÍNTIMA (73) DAIO PAPER CORPORATION (JP) (72) YOSHITAKE ISHIKAWA; YOSUKE MORI; AYA IDE Prazo de Validade: 20 (vinte) anos contados a partir de 16/10/2017, observadas as condições legais
(11) BR 11 2019 007767-7 B1	Código 16.1 - Concessão de Patente ou Certificado de Adição de Invenção (22) 16/10/2017 (30) 21/10/2016 JP 2016-206861 (51) A61F 13/49 (2006.01), A61F 13/494 (2006.01), A61F 13/496 (2006.01), A61F 13/51 (2006.01) (54) FRALDA DESCARTÁVEL DO TIPO ROUPA ÍNTIMA (73) DAIO PAPER CORPORATION (JP) (72) AYA IDE; YOSHITAKE ISHIKAWA; YOSUKE MORI

	Prazo de Validade: 20 (vinte) anos contados a partir de 16/10/2017, observadas as condições legais
(11) BR 11 2019 008165-8 B1	Código 16.1 - Concessão de Patente ou Certificado de Adição de Invenção (22) 17/10/2017 (30) 24/10/2016 ES 16382486.5 (51) F21V 3/04 (2018.01), F21V 29/70 (2015.01), F21V 17/20 (2006.01), F21Y 115/10 (2016.01), F21W 111/02 (2006.01) (54) LUMINÁRIA E COBERTURA PARA A LUMINÁRIA (73) SIMON LIGHTING, S.A. (ES) (72) FRANCESC JORDANA CASAMITJANA; ANGEL RAÚL FERNÁNDEZ SÁNCHEZ; SALVI PLAJA MIRÓ; ROBERTO MERCHANTE SERRET; JORDI SARRIERA PÉREZ; ADRIÀ RIQUÈ REBULL; CLARA BATISTE MAYAS Prazo de Validade: 20 (vinte) anos contados a partir de 17/10/2017, observadas as condições legais
(11) BR 11 2019 008318-9 B1	Código 16.1 - Concessão de Patente ou Certificado de Adição de Invenção (22) 26/10/2017 (30) 26/10/2016 DE 10 2016 120 445.5 (51) A61F 2/852 (2013.01), A61F 2/915 (2013.01) (54) STENT DUPLO (73) MOB.ING GMBH (DE) (72) MALTE NEUSS Prazo de Validade: 20 (vinte) anos contados a partir de 26/10/2017, observadas as condições legais
(11) BR 11 2019 008504-1 B1	Código 16.1 - Concessão de Patente ou Certificado de Adição de Invenção (22) 16/11/2017 (30) 18/11/2016 IB PCT/IB2016/056963 (51) B60R 19/18 (2006.01), B21D 5/08 (2006.01) (54) TRAVESSA DE PARA-CHOQUE E MÉTODO PARA PRODUZIR UMA TRAVESSA DE PARA-CHOQUE (73) ARCELORMITTAL (LU) (72) DAMIEN HERISSON; JIMMY LAM; DAN HASENPOUTH; ELIE GIBEAU; IVAN VIAUX Prazo de Validade: 20 (vinte) anos contados a partir de 16/11/2017, observadas as condições legais
(11) BR 11 2019 008608-0 B1	Código 16.1 - Concessão de Patente ou Certificado de Adição de Invenção (22) 30/10/2017 (30) 03/11/2016 BE 2016/5818 (51) H02K 5/167 (2006.01), H02K 5/20 (2006.01), H02K 5/128 (2006.01), H02K 9/19 (2006.01), H02K 3/44 (2006.01), H02K 3/52 (2006.01), F04C 29/04

	(2006.01) (54) ATUADOR PARA UM ELEMENTO COMPRESSOR E UM DISPOSITIVO COMPRESSOR INJETADO COM ÁGUA FORNECIDO COM O REFERIDO ATUADOR (73) ATLAS COPCO AIRPOWER, NAAMLOZE VENNOOTSCHAP (BE) (72) LUC LODEWIJK ANNA COLMAN; PIETER COOLS; VIKTOR MAURITS VRIENS Prazo de Validade: 20 (vinte) anos contados a partir de 30/10/2017, observadas as condições legais
(11) BR 11 2019 008735-4 B1	Código 16.1 - Concessão de Patente ou Certificado de Adição de Invenção (22) 02/11/2017 (30) 04/11/2016 IT 102016000111303 (51) A45C 5/03 (2006.01), A45C 13/38 (2006.01), B62J 9/00 (2020.01), B62J 11/00 (2020.01) (54) SISTEMA PARA FIXAÇÃO E TRANSPORTE DE BOLSAS DE ARMAZENAMENTO PARA MOTOCICLETAS (73) GIVI S.P.A. (IT) (72) GIUSEPPE VISENZI Prazo de Validade: 20 (vinte) anos contados a partir de 02/11/2017, observadas as condições legais
(11) BR 11 2019 008919-5 B1	Código 16.1 - Concessão de Patente ou Certificado de Adição de Invenção (22) 09/12/2017 (30) 09/12/2016 US 62/432,058 (51) H02K 5/132 (2006.01), E21B 43/12 (2006.01), F04D 29/08 (2006.01), F04D 13/08 (2006.01) (54) SISTEMA DE CABEÇA TERMINAL DE MOTOR SUBMERSÍVEL ELÉTRICO, E, CABEÇA TERMINAL PARA CONECTAR ELETRICAMENTE UM CABO DE ENERGIA A UM MOTOR SUBMERSÍVEL ELÉTRICO (73) HALLIBURTON ENERGY SERVICES, INC. (US) (72) ADAM MICHAEL ZUGELDER; JEFFREY G. FREY Prazo de Validade: 20 (vinte) anos contados a partir de 09/12/2017, observadas as condições legais
(11) BR 11 2019 009436-9 B1	Código 16.1 - Concessão de Patente ou Certificado de Adição de Invenção (22) 09/11/2017 (30) 10/11/2016 DE 102016121554.6 (51) B32B 5/02 (2006.01), B32B 5/08 (2006.01), B32B 5/12 (2006.01), B32B 5/14 (2006.01), B32B 27/12 (2006.01), B32B 27/32 (2006.01), B32B 37/00 (2006.01), F03D 1/06 (2006.01) (54) Componente compósito, turbina eólica, e, método para produzir um componente compósito (73) WOBBEN PROPERTIES GMBH (DE)

	(72) CHRISTINA BAERTL Prazo de Validade: 20 (vinte) anos contados a partir de 09/11/2017, observadas as condições legais
(11) BR 11 2019 009505-5 B1	Código 16.1 - Concessão de Patente ou Certificado de Adição de Invenção (22) 16/11/2017 (30) 18/11/2016 IB PCT/IB2016/056961 (51) B60R 19/18 (2006.01) (54) TRAVESSA DE PARA-CHOQUE PARA UM VEÍCULO AUTOMOTIVO E MÉTODO PARA PRODUZIR UMA TRAVESSA DE PARA-CHOQUE (73) ARCELORMITTAL (LU) (72) GILLES BRUN; DAMIEN HERISSON; JIMMY LAM; DAN HASENPOUTH; ELIE GIBEAU; IVAN VIAUX Prazo de Validade: 20 (vinte) anos contados a partir de 16/11/2017, observadas as condições legais
(11) BR 11 2019 009528-4 B1	Código 16.1 - Concessão de Patente ou Certificado de Adição de Invenção (22) 15/12/2016 (30) 11/11/2016 CN 201610993369.6 (51) A61M 5/32 (2006.01), A61B 5/153 (2006.01) (54) AGULHA DE INJEÇÃO DE SEGURANÇA (73) BERPU MEDICAL TECHNOLOGY CO., LTD (CN) (72) XINGGUO WANG Prazo de Validade: 20 (vinte) anos contados a partir de 15/12/2016, observadas as condições legais
(11) BR 11 2019 009930-1 B1	Código 16.1 - Concessão de Patente ou Certificado de Adição de Invenção (22) 16/11/2017 (30) 16/11/2016 US 62/422,698; 19/05/2017 US 62/508,720; 14/06/2017 US 62/519,482; 31/10/2017 US 15/798,680 (51) A61B 17/32 (2006.01), A61B 17/28 (2006.01), A61B 18/14 (2006.01) (54) INSTRUMENTO CIRÚRGICO COM CONJUNTO DE BRAÇO DE APERTO REMOVÍVEL (73) ETHICON LLC (US) (72) RYAN M. ASHER; CHAD P. BOUDREAUX; JOSEPH D. DENNIS; WEI GUO; BRYCE L. HEITMAN; JAMES A. MCCREA; PATRICK J. MINNELLI; YACHUAN YU; MONICA L. ZECKEL; JUNHUA ZHU Prazo de Validade: 20 (vinte) anos contados a partir de 16/11/2017, observadas as condições legais
(11) BR 11 2019 010076-8 B1	Código 16.1 - Concessão de Patente ou Certificado de Adição de Invenção (22) 16/11/2017 (30) 18/11/2016 FR 1661218

(51) A45D 1/04 (2006.01), A45D 2/00 (2006.01), A45D 24/24 (2006.01), A45D 24/22 (2006.01)
(54) REFIL DE COSMÉTICO A SER INSERIDO DE MANEIRA REMOVÍVEL DENTRO DE UM ALOJAMENTO DE UM SISTEMA DE TRATAMENTO DE CABELO, SISTEMA E MÉTODO DE TRATAMENTO DE CABELO
(73) SEB S.A. (FR) ; L'OREAL (FR)
(72) EDOUARD MESSAGER; FRÉDÉRIC JOLLET; NICOLAS DURU
Prazo de Validade: 20 (vinte) anos contados a partir de 16/11/2017, observadas as condições legais

---

(11) BR 11 2019 010296-5 B1

Código 16.1 - Concessão de Patente ou Certificado de Adição de Invenção
(22) 24/11/2017
(30) 29/12/2016 EP 16207269.8; 02/10/2017 EP 17194376.4
(51) A47J 31/40 (2006.01), A47J 31/46 (2006.01)
(54) MÁQUINA PARA PREPARO DE BEBIDAS FRIAS E MÉTODO PARA PREPARAR BEBIDAS FRIAS
(73) SOCIÉTÉ DES PRODUITS NESTLÉ S.A. (CH)
(72) MICKAEL FERRAND; ROBERTO ANGELO CALDERONE; CHARLOTTE MARET; JONATHAN DEMIERRE; MARCO CADUFF; RISTE PINDJUROV; ALEXIS REUST
Prazo de Validade: 20 (vinte) anos contados a partir de 24/11/2017, observadas as condições legais

---

(11) BR 11 2019 010928-5 B1

Código 16.1 - Concessão de Patente ou Certificado de Adição de Invenção
(22) 04/12/2017
(30) 05/12/2016 NO 20161936
(51) E21B 34/02 (2006.01)
(54) DISPOSITIVO DE VÁLVULA PARA UMA CABEÇA DE POÇO, CABEÇA DE POÇO PARA UM POÇO DE HIDROCARBONETOS, MÉTODO PARA REMOVER OU SUBSTITUIR UMA VÁLVULA E MÉTODO PARA DISPOR UMA VÁLVULA
(73) PETROLEUM TECHNOLOGY COMPANY AS (NO)
(72) KRISTIAN HARESTAD
Prazo de Validade: 20 (vinte) anos contados a partir de 04/12/2017, observadas as condições legais

---

(11) BR 11 2019 011104-2 B1

Código 16.1 - Concessão de Patente ou Certificado de Adição de Invenção
(22) 30/11/2017
(30) 07/12/2016 FR 1662047
(51) F16L 37/098 (2006.01), F16L 37/088 (2006.01)
(54) DISPOSITIVO PARA A CONEXÃO DE UM CONDUTO DE FLUIDO E DE UM CONECTOR MACHO, E CONJUNTO QUE COMPREENDE UM TAL DISPOSITIVO E O DITO CONECTOR MACHO
(73) TRISTONE FLOWTECH SOLUTIONS (TFS) (FR)

	(72) GHISLAIN GAUDIAU; FRANÇOIS LE BRIQUER Prazo de Validade: 20 (vinte) anos contados a partir de 30/11/2017, observadas as condições legais
(11) BR 11 2019 011340-1 B1	Código 16.1 - Concessão de Patente ou Certificado de Adição de Invenção (22) 26/12/2017 (30) 30/12/2016 FR 1663541 (51) E03C 1/046 (2006.01), A45D 19/00 (2006.01), A45D 19/16 (2006.01) (54) SISTEMA PARA REALIZAR UM TRATAMENTO DO CABELO DA CABEÇA E PROCESSO DE TRATAMENTO DE CABELO POR MEIO DE UM SISTEMA (73) L'OREAL (FR) (72) HENRI SAMAIN Prazo de Validade: 20 (vinte) anos contados a partir de 26/12/2017, observadas as condições legais
(11) BR 11 2019 011364-9 B1	Código 16.1 - Concessão de Patente ou Certificado de Adição de Invenção (22) 01/12/2017 (30) 02/12/2016 IT 102016000122488 (51) E21B 36/00 (2006.01), E21B 43/24 (2006.01), H05B 6/62 (2006.01) (54) SISTEMA PARA AQUECER HIDROCARBONETOS DE ALTA VISCOSIDADE EM UM RESERVATÓRIO (73) ENI S.P.A. (IT) (72) SEBASTIANO BURRAFATO; ALBERTO MALIARDI; DOMENICO DI RENZO Prazo de Validade: 20 (vinte) anos contados a partir de 01/12/2017, observadas as condições legais
(11) BR 11 2019 011396-7 B1	Código 16.1 - Concessão de Patente ou Certificado de Adição de Invenção (22) 13/11/2017 (30) 07/12/2016 US 15/371,764 (51) A61B 34/30 (2016.01), A61B 34/00 (2016.01), A61B 17/29 (2006.01) (54) FERRAMENTA CIRÚRGICA (73) ETHICON LLC (US) (72) THOMAS B. REMM; JOHN A. HIBNER; TIMOTHY J. ZIMMER; CHRISTOPHER WILLIAM LONG BIRRI Prazo de Validade: 20 (vinte) anos contados a partir de 13/11/2017, observadas as condições legais
(11) BR 11 2019 011443-2 B1	Código 16.1 - Concessão de Patente ou Certificado de Adição de Invenção (22) 05/12/2017 (30) 05/12/2016 NL 2017923 (51) B65G 43/08 (2006.01), B65G 47/244 (2006.01), B65G 47/31 (2006.01) (54) DISPOSITIVO, SISTEMA E MÉTODO CONFIGURADO PARA

CONTROLAR ROTAÇÃO DE UM OBJETO EM UMTRANSPORTADOR
(73) QIMAROX PATENTEN B.V. (NL)
(72) MARTIJN SMIT; YORAN HESSEL VAN URK
Prazo de Validade: 20 (vinte) anos contados a partir de 05/12/2017, observadas as condições legais

---

(11) BR 11 2019 011486-6 B1

Código 16.1 - Concessão de Patente ou Certificado de Adição de Invenção
(22) 21/12/2017
(30) 21/12/2016 GB 1621817.4
(51) C09B 21/00 (2006.01), C09B 55/00 (2006.01), C07D 279/18 (2006.01)
(54) MÉTODO PARA SÍNTESE QUÍMICA DE UM ÁCIDOTIOSSULFÔNICO ATRAVÉS DE UMA ETAPA DE ACOPLAMENTOOXIDATIVO MEDIADO POR PERIODATO DE UM ÁCIDOTIOSSULFÔNICO COM UMA ANILINA
(73) WISTA LABORATORIES LTD. (SG)
(72) JAMES PETER SINCLAIR; SARAH LOUISE NICOLL; JOHN MERVYN DAVID STOREY; CHRISTOPHER PAUL LARCH
Prazo de Validade: 20 (vinte) anos contados a partir de 21/12/2017, observadas as condições legais

---

(11) BR 11 2019 011715-6 B1

Código 16.1 - Concessão de Patente ou Certificado de Adição de Invenção
(22) 04/12/2017
(30) 12/12/2016 US 15/375,409
(51) E21B 21/08 (2006.01), E21B 21/10 (2006.01)
(54) “Método de controlar o fluxo de fluido de perfuração usando um estrangulador de perfuração em um sistema de perfuração, método para controlar o fluxo de fluido através de uma passagem de fluxo de um estrangulador tendo um trim interno móvel em relação à passagem de fluxo e aparelho para um sistema de pressão”
(73) WEATHERFORD TECHNOLOGY HOLDINGS, LLC (US)
(72) WALTER DILLARD; PAUL NORTHAM
Prazo de Validade: 20 (vinte) anos contados a partir de 04/12/2017, observadas as condições legais

---

(11) BR 11 2019 011795-4 B1

Código 16.1 - Concessão de Patente ou Certificado de Adição de Invenção
(22) 22/11/2017
(30) 12/12/2016 US 62/432,738; 08/05/2017 CN 201710316634.1
(51) C01D 3/06 (2006.01), C01D 5/00 (2006.01), C01D 5/08 (2006.01)
(54) MÉTODO PARA PRODUÇÃO DE SULFATO DE POTÁSSIO A PARTIR DE UMA CORRENTE DE RESÍDUOS
(73) VEOLIA WATER TECHNOLOGIES, INC. (US)
(72) SEBASTIEN BESSENET; JINHAI FENG; JAMES RIEKE; TIMOTHY RITTOE
Prazo de Validade: 20 (vinte) anos contados a partir de 22/11/2017, observadas

	as condições legais
(11) BR 11 2019 011865-9 B1	Código 16.1 - Concessão de Patente ou Certificado de Adição de Invenção (22) 04/12/2017 (30) 08/12/2016 US 15/373,036 (51) E21B 44/00 (2006.01), E21B 41/00 (2006.01), E21B 10/00 (2006.01) (54) MÉTODOS E SISTEMAS PARA PERFURAÇÃO DE FUROS DE POÇO EMFORMAÇÕES DE TERRA (73) BP EXPLORATION OPERATING COMPANY LIMITED (GB) ; BAKER HUGHES, A GE COMPANY, LLC (US) (72) DAVID A. CURRY; RUDOLF CARL PESSIER; REED W. SPENCER; ANDREW KUESTERS; JOHN WINGATE Prazo de Validade: 20 (vinte) anos contados a partir de 04/12/2017, observadas as condições legais
(11) BR 11 2019 012002-5 B1	Código 16.1 - Concessão de Patente ou Certificado de Adição de Invenção (22) 27/11/2017 (30) 12/12/2016 GB 1621119.5 (51) E21B 17/01 (2006.01), F16L 1/23 (2006.01), F16L 3/10 (2006.01) (54) DISPOSITIVO DE FIXAÇÃO POR PRENSAMENTO PARA TUBOS FLEXÍVEIS PARA APLICAÇÕES SUBMARINAS, E MÉTODO RELACIONADO (73) BAKER HUGHES ENERGY TECHNOLOGY UK LIMITED (GB) (72) DAVID LEGG; ANDREW POWELL; RICHARD DAVID CARVERHILL Prazo de Validade: 20 (vinte) anos contados a partir de 27/11/2017, observadas as condições legais
(11) BR 11 2019 012184-6 B1	Código 16.1 - Concessão de Patente ou Certificado de Adição de Invenção (22) 30/10/2017 (30) 21/12/2016 US 15/385,928 (51) A61B 17/072 (2006.01), A61B 90/94 (2016.01) (54) CONJUNTO DE FERRAMENTA CIRÚRGICA (73) ETHICON LLC (US) (72) TAYLOR W. ARONHALT; DOUGLAS B. HOFFMAN; AUSTIN E. WISE; MORGAN R. HUNTER; LAUREN S. WEANER; ADAM D. HENSEL; FREDERICK E. SHELTON IV Prazo de Validade: 20 (vinte) anos contados a partir de 30/10/2017, observadas as condições legais
(11) BR 11 2019 012274-5 B1	Código 16.1 - Concessão de Patente ou Certificado de Adição de Invenção (22) 14/12/2017 (30) 21/12/2016 US 15/385,911 (51) A61B 17/072 (2006.01), A61B 17/00 (2006.01) (54) INSTRUMENTO CIRÚRGICO COM SISTEMAS DE FECHAMENTO E

	DISPARO ATUÁVEIS INDEPENDENTEMENTE (73) ETHICON LLC (US) (72) FREDERICK E. SHELTON IV; GREGORY J. BAKOS; DAVID B. SMITH; ADAM D. HENSEL; JASON L. HARRIS Prazo de Validade: 20 (vinte) anos contados a partir de 14/12/2017, observadas as condições legais
(11) BR 11 2019 012536-1 B1	Código 16.1 - Concessão de Patente ou Certificado de Adição de Invenção (22) 26/10/2017 (30) 21/12/2016 US 15/385,904 (51) A61B 17/072 (2006.01), A61B 17/064 (2006.01) (54) INSTRUMENTO DE GRAMPEAMENTO CIRÚRGICO (73) ETHICON LLC (US) (72) DANIEL L. BABER; NICHOLAS FANELLI; FREDERICK E. SHELTON IV; GREGORY J. BAKOS; JASON L. HARRIS Prazo de Validade: 20 (vinte) anos contados a partir de 26/10/2017, observadas as condições legais
(11) BR 11 2019 012561-2 B1	Código 16.1 - Concessão de Patente ou Certificado de Adição de Invenção (22) 15/12/2017 (30) 22/12/2016 GB 1622007.1 (51) C07D 471/10 (2006.01), A01N 43/90 (2006.01) (54) POLIMORFO CRISTALINO, COMPOSIÇÃO AGRÍCOLA E MÉTODO DE PREVENÇÃO OU CONTROLE DE INFECÇÃO DE INSETOS EM PLANTAS OU MATERIAL DE PROPAGAÇÃO DE PLANTAS (73) SYNGENTA PARTICIPATIONS AG (CH) (72) IAN KEVIN JONES; JOHN HONE; NEIL GEORGE Prazo de Validade: 20 (vinte) anos contados a partir de 15/12/2017, observadas as condições legais
(11) BR 11 2019 012972-3 B1	Código 16.1 - Concessão de Patente ou Certificado de Adição de Invenção (22) 22/12/2017 (30) 23/12/2016 EP 16382648.0 (51) C07F 7/18 (2006.01), C07D 417/12 (2006.01) (54) COMPOSTOS E PROCESSOS PARA A PREPARAÇÃO DE METABÓLITOS DA PIOGLITAZONA, BEM COMO INTERMEDIÁRIOS DOS MESMOS (73) MINORYX THERAPEUTICS S.L. (ES) (72) ANA MARIA GARCIA COLLAZO; WOLTER TEN HOEVE; JOHANNES NICOLAAS KOEK; JOHANNES B.M. REWINKEL; SANDER DE WILDE Prazo de Validade: 20 (vinte) anos contados a partir de 22/12/2017, observadas as condições legais

(11) BR 11 2019 013087-0 B1	Código 16.1 - Concessão de Patente ou Certificado de Adição de Invenção (22) 20/12/2017 (30) 28/12/2016 JP 2016-254643 (51) C22B 1/16 (2006.01) (54) MÉTODO DE FABRICAÇÃO DE MINÉRIO SINTERIZADO (73) JFE STEEL CORPORATION (JP) (72) YUJI IWAMI; SHOHEI FUJIWARA; KAZUMI IWASE; TETSUYA YAMAMOTO Prazo de Validade: 20 (vinte) anos contados a partir de 20/12/2017, observadas as condições legais
(11) BR 11 2019 013325-9 B1	Código 16.1 - Concessão de Patente ou Certificado de Adição de Invenção (22) 29/12/2017 (30) 30/12/2016 EP 16207453.8 (51) A61M 5/34 (2006.01), B29C 43/04 (2006.01) (54) DISPOSITIVO MÉDICO, CONJUNTO INCLUINDO REFERIDO DISPOSITIVO MÉDICO E PROCESSO PARA A FABRICAÇÃO DE TAL DISPOSITIVO MÉDICO (73) BECTON DICKINSON FRANCE (FR) (72) JULIEN BRUNEL; MARIO CATENA; JEAN-MAURICE AULETTO Prazo de Validade: 20 (vinte) anos contados a partir de 29/12/2017, observadas as condições legais
(11) BR 11 2019 013360-7 B1	Código 16.1 - Concessão de Patente ou Certificado de Adição de Invenção (22) 05/01/2018 (30) 06/01/2017 BE BE2017/5004 (51) A01F 29/22 (2006.01) (54) FORRAGEIRA E MÉTODO PARA MONITORAR A CONDIÇÃO DAS LÂMINAS NO TAMBOR DE CORTE E DA BARRA DE CISALHAMENTO EM UMA FORRAGEIRA (73) CNH INDUSTRIAL BELGIUM NV (BE) (72) DIRK J. DESNIJDER Prazo de Validade: 20 (vinte) anos contados a partir de 05/01/2018, observadas as condições legais
(11) BR 11 2019 013407-7 B1	Código 16.1 - Concessão de Patente ou Certificado de Adição de Invenção (22) 22/02/2017 (51) C09K 8/467 (2006.01), C09K 8/46 (2006.01) (54) MÉTODO DE CIMENTAÇÃO, E, COMPOSIÇÃO DE CIMENTO (73) HALLIBURTON ENERGY SERVICES, INC. (US) (72) THOMAS JASON PISKLAK; SEAN WILLIAM RIGGIO; RONNIE GLEN MORGAN; THOMAS SINGH SODHI; SIMONE EA LUMSDEN; SAMUEL J. LEWIS Prazo de Validade: 20 (vinte) anos contados a partir de 22/02/2017, observadas

	as condições legais
(11) BR 11 2019 013413-1 B1	Código 16.1 - Concessão de Patente ou Certificado de Adição de Invenção (22) 29/11/2017 (30) 29/12/2016 US 62/440,060 (51) E21B 43/12 (2006.01) (54) SISTEMA DE BOMBA PARA UM FURO DE POÇO, E, MÉTODO PARA BOMBEAR FLUIDO A PARTIR DE UM FURO DE POÇO (73) HANSEN DOWNHOLE PUMP SOLUTIONS AS (NO) (72) HENNING HANSEN Prazo de Validade: 20 (vinte) anos contados a partir de 29/11/2017, observadas as condições legais
(11) BR 11 2019 013942-7 B1	Código 16.1 - Concessão de Patente ou Certificado de Adição de Invenção (22) 23/06/2017 (30) 31/01/2017 US PCT/US2017/015768 (51) A61F 13/49 (2006.01), A61F 13/494 (2006.01), A61F 13/513 (2006.01), A61F 13/495 (2006.01) (54) ARTIGO ABSORVENTE (73) KIMBERLY-CLARK WORLDWIDE, INC. (US) (72) DAVID J. ENZ; PATRICK R. LORD; KYLE M. BARRIGER Prazo de Validade: 20 (vinte) anos contados a partir de 23/06/2017, observadas as condições legais
(11) BR 11 2019 014337-8 B1	Código 16.1 - Concessão de Patente ou Certificado de Adição de Invenção (22) 13/01/2018 (30) 14/01/2017 US 62/446,368; 13/01/2018 US 15/870,942 (51) F41H 13/00 (2006.01), A01M 19/00 (2006.01), A22B 3/06 (2006.01), F41B 15/04 (2006.01) (54) ARMA CONDUTORA DE ENERGIA (73) LEONIDAS IP, LLC (AG) (72) STEVEN ABBOUD; KEVIN CHANG; IVO FOLDYNA Prazo de Validade: 20 (vinte) anos contados a partir de 13/01/2018, observadas as condições legais
(11) BR 11 2019 014471-4 B1	Código 16.1 - Concessão de Patente ou Certificado de Adição de Invenção (22) 22/02/2017 (51) C09K 8/42 (2006.01), C09K 8/467 (2006.01) (54) MÉTODO PARA GERAR UM FLUIDO DE TRATAMENTO DE FURO DE POÇO (73) HALLIBURTON ENERGY SERVICES, INC. (US) (72) RONNIE GLEN MORGAN; THOMAS JASON PISKLAK; WALMY CUELLO JIMENEZ; GREGORY ROBERT HUNDT; JAMES ROBERT BENKLEY;

	JOSEPH I. SANDERS; JOHN P. SINGH; SAMUEL J. LEWIS Prazo de Validade: 20 (vinte) anos contados a partir de 22/02/2017, observadas as condições legais
(11) BR 11 2019 014760-8 B1	Código 16.1 - Concessão de Patente ou Certificado de Adição de Invenção (22) 11/01/2018 (30) 18/01/2017 NL 2018193 (51) B29D 30/38 (2006.01), B29D 30/44 (2006.01), B65H 29/16 (2006.01) (54) APARELHO DE TRANSPORTE PARA TRANSPORTAR UMA CAMADA DE PNEU E MÉTODO PARA TRANSPORTAR UMA CAMADA DE PNEU (73) VMI HOLLAND B.V. (NL) (72) RUBEN VISSER; MATTHEUS JACOBUS KAAGMAN Prazo de Validade: 20 (vinte) anos contados a partir de 11/01/2018, observadas as condições legais
(11) BR 11 2019 015064-1 B1	Código 16.1 - Concessão de Patente ou Certificado de Adição de Invenção (22) 23/01/2018 (30) 23/01/2017 GB 1701133.9; 30/11/2017 US 62/592,453 (51) B65D 55/02 (2006.01), B65D 41/04 (2006.01), B65D 51/24 (2006.01), B65D 55/00 (2006.01), B65D 55/12 (2006.01), G06K 19/07 (2006.01) (54) FECHAMENTO PARA CONTENTOR COM CAPACIDADES INFORMATIVAS E/OU ANTIFALSIFICAÇÃO (73) RIEKE LLC (US) (72) SIMON KNIGHT; DAVID PRITCHETT Prazo de Validade: 20 (vinte) anos contados a partir de 23/01/2018, observadas as condições legais
(11) BR 11 2019 015124-9 B1	Código 16.1 - Concessão de Patente ou Certificado de Adição de Invenção (22) 12/03/2018 (30) 16/03/2017 JP 2017-051273 (51) E04F 13/08 (2006.01), E04F 13/12 (2006.01), E04F 13/14 (2006.01) (54) MATERIAIS DE CONSTRUÇÃO DE INTERIOR (73) YOSHINO GYPSUM CO., LTD. (JP) (72) ITARU YOKOYAMA; KEN WATANABE Prazo de Validade: 20 (vinte) anos contados a partir de 12/03/2018, observadas as condições legais
(11) BR 11 2019 015332-2 B1	Código 16.1 - Concessão de Patente ou Certificado de Adição de Invenção (22) 19/01/2018 (30) 26/01/2017 US 62/450,772 (51) B32B 27/08 (2006.01), B32B 27/32 (2006.01) (54) Filmes de múltiplas camadas fundido (73) DOW GLOBAL TECHNOLOGIES LLC (US) ; PT DOW INDONESIA (ID)

	(72) EDWARD L. LEE; ENG KIAN MA; RAJEN M. PATEL; PETER YAP; HWEE-LUN GOH; ADIT PRADHANA JAYUSMAN SETYOGROHO Prazo de Validade: 20 (vinte) anos contados a partir de 19/01/2018, observadas as condições legais
(11) BR 11 2019 015396-9 B1	Código 16.1 - Concessão de Patente ou Certificado de Adição de Invenção (22) 20/06/2017 (30) 01/02/2017 US 62/453,293 (51) B29C 49/42 (2006.01), B29C 49/46 (2006.01), B29C 49/58 (2006.01) (54) SISTEMA DE FORMAÇÃO E DE ENCHIMENTO DE LÍQUIDO PARA FORMAÇÃO E ENCHIMENTO DE UM RECIPIENTE COM UM LÍQUIDO (73) AMCOR RIGID PLASTICS USA, LLC (US) (72) G. DAVID LISCH; KIRK EDWARD MAKI Prazo de Validade: 20 (vinte) anos contados a partir de 20/06/2017, observadas as condições legais
(11) BR 11 2019 016796-0 B1	Código 16.1 - Concessão de Patente ou Certificado de Adição de Invenção (22) 02/02/2018 (30) 14/02/2017 EP 17156091.5 (51) B65D 1/02 (2006.01), B65D 1/44 (2006.01) (54) RECIPIENTE (73) BASF SE (DE) (72) PETER LISCHETZKI; TOM REINHARDT; HARALD KROEGER; ROBERT HUBER Prazo de Validade: 20 (vinte) anos contados a partir de 02/02/2018, observadas as condições legais
(11) BR 11 2019 016838-9 B1	Código 16.1 - Concessão de Patente ou Certificado de Adição de Invenção (22) 13/02/2018 (30) 14/02/2017 GB 1702388.8 (51) A01N 25/04 (2006.01), A01N 25/08 (2006.01), A01N 25/12 (2006.01), A01N 25/24 (2006.01), A01N 25/26 (2006.01), A01N 43/60 (2006.01), A01N 43/12 (2006.01) (54) MÉTODO DE LIBERAR UM PESTICIDA DE NÃO-ARTRÓPODE DE AÇÃO SISTÊMICA A UMA PLANTA (73) TERRAMERA EXCO HOLDINGS LTD. (CA) (72) KRISTI THOMAS; AOIFE DILLON; IGOR CURCIC; FIONA MOONEY Prazo de Validade: 20 (vinte) anos contados a partir de 13/02/2018, observadas as condições legais
(11) BR 11 2019 016874-5 B1	Código 16.1 - Concessão de Patente ou Certificado de Adição de Invenção (22) 27/02/2018 (30) 28/02/2017 US 62/464,458

(51) B32B 27/32 (2006.01)
(54) Composição, artigo e película de múltiplas camadas
(73) DOW GLOBAL TECHNOLOGIES LLC (US)
(72) TERESA P. KARJALA; JOSE ORTEGA; LORI L. KARDOS; DAVID T. GILLESPIE; JOHN A. NAUMOVITZ; CHUAN YAR LAI; ZACHARY L. POLK
Prazo de Validade: 20 (vinte) anos contados a partir de 27/02/2018, observadas as condições legais

---

(11) BR 11 2019 018283-7 B1

Código 16.1 - Concessão de Patente ou Certificado de Adição de Invenção
(22) 01/03/2018
(30) 06/03/2017 JP 2017-041963
(51) A01M 1/20 (2006.01), A01N 25/18 (2006.01), A01N 25/34 (2006.01), A01N 43/40 (2006.01), A01P 7/04 (2006.01)
(54) FOLHA TRIDIMENSIONAL REPELENTE DE INSETOS PARA CONTROLE DE INSETOS-PRAGAS NA ARMAZENAGEM DE GRÃOS
(73) SUMITOMO CHEMICAL COMPANY, LIMITED (JP)
(72) KAZUYO MIYAMOTO; YOSHITO TANAKA; OSAMU HOSHINA; TAKASHI KUROSAWA; GORO TAJIKA; SUGURU IKUTA; YUJI UCHIDA; ATSUSHI SHIBAYAMA
Prazo de Validade: 20 (vinte) anos contados a partir de 01/03/2018, observadas as condições legais

---

(11) BR 11 2019 018932-7 B1

Código 16.1 - Concessão de Patente ou Certificado de Adição de Invenção
(22) 12/04/2017
(51) E21B 49/08 (2006.01), E21B 21/01 (2006.01), E21B 47/06 (2012.01)
(54) MÉTODO PARA MONITORAR E CONTROLAR UMA OU MAIS PROPRIEDADES DE UM FLUIDO DE PERFURAÇÃO USADO NA PERFURAÇÃO DE UM POÇO, MÉTODO PARA MONITORAR E CONTROLAR A RAZÃO ÓLEO EM ÁGUA DE UM FLUIDO DE PERFURAÇÃO USADO NA PERFURAÇÃO DE UM POÇO E MÉTODO PARA MONITORAR E CONTROLAR A GRAVIDADE ESPECÍFICA MÉDIA DOS SÓLIDOS EM UM FLUIDO DE PERFURAÇÃO USADO NA PERFURAÇÃO DE UM POÇO
(73) HALLIBURTON ENERGY SERVICES, INC. (US)
(72) KEVIN GREGORY KLEINGUETL; BRICE AARON JACKSON
Prazo de Validade: 20 (vinte) anos contados a partir de 12/04/2017, observadas as condições legais

---

(11) BR 11 2019 019300-6 B1

Código 16.1 - Concessão de Patente ou Certificado de Adição de Invenção
(22) 08/03/2018
(30) 17/03/2017 US 62/472,828
(51) A01N 1/02 (2006.01), A01N 3/00 (2006.01), C12Q 1/68 (2018.01), G01N 33/48 (2006.01)
(54) MÉTODO PARA PRESERVAR UMA AMOSTRA DE TECIDO VEGETAL CONTENDO ÁCIDOS NUCLEICOS PARA USO EM ANÁLISE DE DNA,

	REAGENTE PARA O PROCESSAMENTO DE UMA AMOSTRA BIOLÓGICA CONTENDO ÁCIDOS NUCLEICOS, KIT PARA ARMAZENAMENTO DE AMOSTRAS DE TECIDO CONTENDO ÁCIDOS NUCLEICOS E MÉTODOS PARA EXTRAIR ÁCIDOS NUCLEICOS E PARA A REALIZAÇÃO DE GENOTIPAGEM (OU QPCR) EM ÁCIDOS NUCLEICOS PRESERVADOS (73) SYNGENTA PARTICIPATIONS AG (CH) (72) YANSHAN JI Prazo de Validade: 20 (vinte) anos contados a partir de 08/03/2018, observadas as condições legais
(11) BR 11 2019 019841-5 B1	Código 16.1 - Concessão de Patente ou Certificado de Adição de Invenção (22) 16/03/2018 (30) 23/03/2017 NL 2018566 (51) B29D 30/24 (2006.01) (54) TAMBOR PARA CONSTRUÇÃODE PNEU E MÉTODO PARA OPERAR UM TAMBOR PARA CONSTRUÇÃO DEPNEU (73) VMI HOLLAND B.V. (NL) (72) MARTIN DE GRAAF; DAVE PAPOT Prazo de Validade: 20 (vinte) anos contados a partir de 16/03/2018, observadas as condições legais
(11) BR 11 2019 019896-2 B1	Código 16.1 - Concessão de Patente ou Certificado de Adição de Invenção (22) 31/03/2017 (51) E21B 47/12 (2012.01), E21B 33/134 (2006.01) (54) INSTALAÇÃO DE POÇO DE MONITORAMENTO E MÉTODO PARA CRIAR A INSTALAÇÃO DE POÇO DE MONITORAMENTO EM UM FURO ENCAIXADO (73) METROL TECHNOLOGY LTD (GB) (72) STEVEN MARTIN HUDSON; LESLIE DAVID JARVIS; AXEL MAY Prazo de Validade: 20 (vinte) anos contados a partir de 31/03/2017, observadas as condições legais
(11) BR 11 2019 020440-7 B1	Código 16.1 - Concessão de Patente ou Certificado de Adição de Invenção (22) 09/04/2018 (30) 07/04/2017 FR 1753079 (51) A61Q 5/06 (2006.01), A61K 8/895 (2006.01), A61K 8/898 (2006.01), A61K 8/899 (2006.01) (54) COMPOSIÇÃO E PROCESSO PARA O TINGIMENTO DE FIBRAS DE QUERATINA (73) L'OREAL (FR) (72) GWENAËLLE JEGOU Prazo de Validade: 20 (vinte) anos contados a partir de 09/04/2018, observadas as condições legais

(11) BR 11 2019 020470-9 B1	Código 16.1 - Concessão de Patente ou Certificado de Adição de Invenção (22) 15/03/2018 (30) 31/03/2017 CO NC2017/0003218 (51) D01B 1/00 (2006.01), D01B 1/36 (2006.01), D01B 1/42 (2006.01), D01C 1/02 (2006.01) (54) PROCESSO DE TRATAMENTO DE FIBRAS NATURAIS E FIBRAS OBTIDAS A PARTIR DO MESMO (73) UNIVERSIDAD PONTIFICIA BOLIVARIANA (CO) ; EXPOFARO S.A.S (CO) (72) CRISTINA ISABEL CASTRO ERAZO; MARÍA VICTORIA CORRALES TOBÓN; PIEDAD FELISINDA GAÑAN; JORGE ALONSO MANRIQUE HENAO; MARIA CLARA RESTREPO RESTREPO; JOHNY ALEJANDRO SÁNCHEZ RENDÓN; LINA MARÍA VELEZ ACOSTA; ROBIN OCTAVIO ZULUAGA Prazo de Validade: 20 (vinte) anos contados a partir de 15/03/2018, observadas as condições legais
(11) BR 11 2019 020553-5 B1	Código 16.1 - Concessão de Patente ou Certificado de Adição de Invenção (22) 05/04/2018 (30) 07/04/2017 IT 102017000038392 (51) B65D 19/38 (2006.01), B65D 71/00 (2006.01) (54) SISTEMA DE MEDIÇÃO, MÉTODO PARA MEDIR GRANDEZAS FÍSICAS QUE ATUAM EM UMA CARGA PALETIZADA, E, MÉTODO DE EMBALAGEM COM UM FILME PLÁSTICO (73) AETNA GROUP S.P.A. (IT) (72) MAURO CERÉ; MASSIMILIANO VACCARI Prazo de Validade: 20 (vinte) anos contados a partir de 05/04/2018, observadas as condições legais
(11) BR 11 2019 020920-4 B1	Código 16.1 - Concessão de Patente ou Certificado de Adição de Invenção (22) 12/05/2017 (30) 05/04/2017 EP 17165040.1 (51) B65D 17/00 (2006.01) (54) TAMPA DE LATA METÁLICA (73) GREGOR ANTON PIECH (AT) (72) GREGOR ANTON PIECH Prazo de Validade: 20 (vinte) anos contados a partir de 12/05/2017, observadas as condições legais
(11) BR 11 2019 021205-1 B1	Código 16.1 - Concessão de Patente ou Certificado de Adição de Invenção (22) 09/04/2018 (30) 13/04/2017 FR 17 53243 (51) B29D 99/00 (2010.01), B29C 70/24 (2006.01), B29C 70/22 (2006.01), B29C 70/48 (2006.01), B29C 70/54 (2006.01), B29L 31/08 (2006.01)

(54) MÉTODO PARA FABRICAR UMA PEÇA DE MATERIAL COMPÓSITO
(73) SAFRAN (FR)
(72) NICOLAS PIERRE LANFANT; DOMINIQUE MARIE CHRISTIAN COUPE; PIERRE FAIVRE D'ARCIER
Prazo de Validade: 20 (vinte) anos contados a partir de 09/04/2018, observadas as condições legais

---

(11) BR 11 2019 022081-0 B1

Código 16.1 - Concessão de Patente ou Certificado de Adição de Invenção
(22) 25/04/2018
(30) 03/05/2017 US 62/500,911
(51) C08F 210/16 (2006.01)
(54) COPOLÍMERO DE ETILENO ALFA-OLEFINA E MÉTODO PARA SUA PRODUÇÃO
(73) EQUISTAR CHEMICALS, LP (US)
(72) HARILAOS MAVRIDIS; ROBERTA PICA; PIETRO BAITA; GABRIELE MEI; MASSIMO COVEZZI
Prazo de Validade: 20 (vinte) anos contados a partir de 25/04/2018, observadas as condições legais

---

(11) BR 11 2019 022426-2 B1

Código 16.1 - Concessão de Patente ou Certificado de Adição de Invenção
(22) 24/04/2018
(30) 28/04/2017 EP 17168844.3; 23/05/2017 EP 17172539.3
(51) E01H 11/00 (2006.01)
(54) SISTEMA MODULAR PARA CONTROLE DE ERVA DANINHA PARA UM VEÍCULO FERROVIÁRIO, TREM DE PULVERIZAÇÃO PARA CONTROLE DE ERVA DANINHA SOBRE OS TRILHOS DO TREM E MÉTODO PARA CONTROLAR ERVAS DANINHAS EM UM LEITO DE FERROVIA
(73) BAYER AKTIENGESELLSCHAFT (DE)
(72) HINNERK BASSFELD; THOMAS ARIANS; NILS KEILHOLZ
Prazo de Validade: 20 (vinte) anos contados a partir de 24/04/2018, observadas as condições legais

---

(11) BR 11 2019 022430-0 B1

Código 16.1 - Concessão de Patente ou Certificado de Adição de Invenção
(22) 25/04/2018
(30) 27/04/2017 JP 2017-088847
(51) C07D 213/82 (2006.01), A01N 43/40 (2006.01), A01N 43/56 (2006.01), A01P 5/00 (2006.01), A01P 7/02 (2006.01), A01P 7/04 (2006.01), C07D 401/14 (2006.01)
(54) COMPOSTO DE N-(4-PIRIDIL)NICOTINAMIDA OU SAL DO MESMO
(73) ISHIHARA SANGYO KAISHA, LTD. (JP)
(72) TETSUO YONEDA; KOTARO YOSHIDA; YUTA TAZAWA; TATSUYA KANI; YOKO CHO; YUTO MURAI
Prazo de Validade: 20 (vinte) anos contados a partir de 25/04/2018, observadas

	as condições legais
(11) BR 11 2019 023043-2 B1	Código 16.1 - Concessão de Patente ou Certificado de Adição de Invenção (22) 03/05/2018 (30) 04/05/2017 BE 2017/5314 (51) A01D 41/12 (2006.01) (54) SISTEMA DE LIMPEZA DE GRÃOS PARA RECEBER GRÃO E MATERIAL DE CULTURA RESIDUAL DE UM SISTEMA DE DEBULHA EM UMA COLHEITADEIRA AGRÍCOLA (73) CNH INDUSTRIAL BRASIL LTDA. (BR/MG) (72) STEFAAN DESMET; FRANK R. G. DUQUESNE; TIM PASSCHYN Prazo de Validade: 20 (vinte) anos contados a partir de 03/05/2018, observadas as condições legais
(11) BR 11 2019 024308-9 B1	Código 16.1 - Concessão de Patente ou Certificado de Adição de Invenção (22) 23/05/2018 (30) 26/05/2017 US 62/511,622 (51) B60B 27/02 (2006.01), B60B 27/00 (2006.01) (54) APARELHO QUE COMPREENDE UM CONJUNTO DE EXTREMIDADE DE RODA UNITIZADA E MÉTODO DE INSTALAR UMA EXTREMIDADE DE RODA UNITIZADA SOBRE UM FUSO (73) STEMCO PRODUCTS, INC. (US) (72) DANIEL JIMENEZ; MONTE PEARSON; YANG JULIA XIANG Prazo de Validade: 20 (vinte) anos contados a partir de 23/05/2018, observadas as condições legais
(11) BR 11 2019 024684-3 B1	Código 16.1 - Concessão de Patente ou Certificado de Adição de Invenção (22) 01/05/2018 (30) 24/05/2017 NL 2018974 (51) B29D 30/00 (2006.01) (54) MONTAGEM E MÉTODO PARA PROCESSAMENTO DE ENCHIMENTO DE TALÃO (73) VMI HOLLAND B.V. (NL) (72) GERARDUS GIJSBERTUS THEODORUS TEUNISSEN; PETER BEEKMAN Prazo de Validade: 20 (vinte) anos contados a partir de 01/05/2018, observadas as condições legais
(11) BR 11 2019 025968-6 B1	Código 16.1 - Concessão de Patente ou Certificado de Adição de Invenção (22) 29/06/2018 (30) 30/06/2017 US 62/527,326 (51) D04H 1/492 (2012.01) (54) MÉTODO PARA FABRICAR UMA MANTA NÃO TECIDA COMPOSTA

(73) KIMBERLY-CLARK WORLDWIDE, INC. (US)
(72) BRYAN D. HAYNES
Prazo de Validade: 20 (vinte) anos contados a partir de 29/06/2018, observadas as condições legais

---

(11) BR 11 2019 026428-0 B1

Código 16.1 - Concessão de Patente ou Certificado de Adição de Invenção
(22) 15/06/2017
(51) H02M 7/48 (2007.01)
(54) DISPOSITIVO DE CONVERSÃO DE ENERGIA
(73) NISSAN MOTOR CO., LTD. (JP)
(72) KEITA ABE
Prazo de Validade: 20 (vinte) anos contados a partir de 15/06/2017, observadas as condições legais

---

(11) BR 11 2019 027184-8 B1

Código 16.1 - Concessão de Patente ou Certificado de Adição de Invenção
(22) 02/07/2018
(30) 18/07/2017 EP EP 17382469.9; 31/07/2017 EP EP 17382525.8
(51) C08L 23/14 (2006.01), B32B 27/08 (2006.01), B32B 27/12 (2006.01), C08L 23/06 (2006.01)
(54) Camada vedante, filme multicamada e embalagem
(73) DOW GLOBAL TECHNOLOGIES LLC (US)
(72) EDUARDO ALVAREZ; YUSHAN HU; DAVID LOPEZ; MARCELLO TOGNOLA
Prazo de Validade: 20 (vinte) anos contados a partir de 02/07/2018, observadas as condições legais

---

(11) BR 11 2020 000587-8 B1

Código 16.1 - Concessão de Patente ou Certificado de Adição de Invenção
(22) 13/07/2018
(30) 13/07/2017 DE 102017006653.1
(51) B65D 77/04 (2006.01)
(54) CONTÊINER COM BASE EM PALETE E MÉTODO PARA A PRODUÇÃO DE UM PERFIL OCO DE FORMATO TRIANGULAR A PARTIR DE UM PERFIL DE BASE DE FORMATO QUADRADO EM UMA HASTE EM TRELIÇA TUBULAR DE UMA ESTRUTURA EM TRELIÇA TUBULAR PARA UM CONTÊINER COM BASE EM PALETE
(73) MAUSER-WERKE GMBH (DE)
(72) DETLEV WEYRAUCH
Prazo de Validade: 20 (vinte) anos contados a partir de 13/07/2018, observadas as condições legais

---

(11) BR 11 2020 000635-1 B1

Código 16.1 - Concessão de Patente ou Certificado de Adição de Invenção
(22) 12/07/2018
(30) 12/07/2017 US 62/531,454

(51) A61K 36/185 (2006.01), A61K 36/74 (2006.01)
(54) Inibidores de lipases, seus usos e composição farmacêutica
(73) MAYO FOUNDATION FOR MEDICAL EDUCATION AND RESEARCH (US)
(72) VIJAY P. SINGH; SAMPATH-KUMAR ANANDAN; KEVIN GREENMAN; ZEESHAN KAMAL
Prazo de Validade: 20 (vinte) anos contados a partir de 12/07/2018, observadas as condições legais

---

(11) BR 11 2020 000878-8 B1

Código 16.1 - Concessão de Patente ou Certificado de Adição de Invenção
(22) 17/07/2018
(30) 18/07/2017 JP 2017-139232
(51) C08L 95/00 (2006.01), C08L 9/06 (2006.01), C08L 67/02 (2006.01), E01C 7/26 (2006.01)
(54) COMPOSIÇÃO ASFÁLTICA
(73) KAO CORPORATION (JP)
(72) RYOICHI HASHIMOTO; RYOJI IWAMOTO
Prazo de Validade: 20 (vinte) anos contados a partir de 17/07/2018, observadas as condições legais

---

(11) BR 11 2020 001420-6 B1

Código 16.1 - Concessão de Patente ou Certificado de Adição de Invenção
(22) 13/07/2018
(30) 09/08/2017 JP 2017-153880
(51) B29C 59/04 (2006.01), B31F 1/07 (2006.01)
(54) APARELHO DE FABRICAÇÃO DE ESTAMPAGEM E MÉTODO DE FABRICAÇÃO DE ESTAMPAGEM
(73) SEIREN CO., LTD. (JP)
(72) MASARY YOSHIMURA
Prazo de Validade: 20 (vinte) anos contados a partir de 13/07/2018, observadas as condições legais

---

(11) BR 11 2020 001581-4 B1

Código 16.1 - Concessão de Patente ou Certificado de Adição de Invenção
(22) 23/07/2018
(30) 25/07/2017 FR 1770791
(51) B29C 70/46 (2006.01), B29B 11/16 (2006.01), B29C 70/22 (2006.01), B29C 70/24 (2006.01), B29B 15/10 (2006.01), B29K 101/12 (2006.01), B29C 43/36 (2006.01)
(54) Método para fabricar uma peça compósita tridimensional com matriz de polímero termoplástico e de um reforço compreendendo fibras contínuas
(73) ROCTOOL (FR)
(72) JOSÉ FEIGENBLUM
Prazo de Validade: 20 (vinte) anos contados a partir de 23/07/2018, observadas as condições legais

(11) BR 11 2020 002106-7 B1

Código 16.1 - Concessão de Patente ou Certificado de Adição de Invenção
(22) 03/08/2018
(30) 04/08/2017 EP 17382547.2; 02/11/2017 IE 2017/0230
(51) A61K 8/41 (2006.01), A61K 8/43 (2006.01), A61Q 11/00 (2006.01), A61K 8/73 (2006.01), A61Q 19/00 (2006.01), A61P 1/02 (2006.01)
(54) COMPOSIÇÃO EM GEL, MÉTODO DE PREPARO E USO DA MESMA
(73) LABORATORIOS KIN, S.A. (ES)
(72) JOAQUÍN BALASCH RISUEÑO; MARTA EMBID LÓPEZ
Prazo de Validade: 20 (vinte) anos contados a partir de 03/08/2018, observadas as condições legais

(11) BR 11 2020 002805-3 B1

Código 16.1 - Concessão de Patente ou Certificado de Adição de Invenção
(22) 17/07/2018
(30) 31/08/2017 US 15/691,899
(51) F04D 29/041 (2006.01), F04D 1/06 (2006.01), F04D 29/22 (2006.01)
(54) APARELHO DE EIXO ROTATIVO
(73) FLOWSERVE MANAGEMENT COMPANY (US)
(72) KEVIN BRUURS
Prazo de Validade: 20 (vinte) anos contados a partir de 17/07/2018, observadas as condições legais

(11) BR 11 2020 002845-2 B1

Código 16.1 - Concessão de Patente ou Certificado de Adição de Invenção
(22) 11/08/2017
(51) E21B 33/13 (2006.01), E21B 41/00 (2006.01), E21B 43/1185 (2006.01), E21B 43/112 (2006.01)
(54) MÉTODO E SISTEMA PARA A FORMAÇÃO DE UM TAMPÃO SUPERIOR EM UM POÇO
(73) FMC TECHNOLOGIES, INC. (US)
(72) HAROLD BRIAN SKEELS; OLE EDDIE KARLSEN; LUIS FELIPE DE BARROS MENDES; VIDAR STEN-HALVORSEN
Prazo de Validade: 20 (vinte) anos contados a partir de 11/08/2017, observadas as condições legais

(11) BR 11 2020 003756-7 B1

Código 16.1 - Concessão de Patente ou Certificado de Adição de Invenção
(22) 24/08/2018
(30) 24/08/2017 US 62/549,596; 24/08/2018 US 16/111,525
(51) F42B 8/14 (2006.01), F42B 8/16 (2006.01), F42B 12/40 (2006.01)
(54) CARTUCHO DE MUNIÇÃO, CONJUNTO DE PROJÉTIL, MATERIAIS DE MARCAÇÃO EJETADOS, PÓ DE MARCAÇÃO SUSPENSO, OGIVA, TAMBOR DE CORPO INTERMEDIÁRIO FRÁGIL E ESTRUTURA
(73) COMPANHIA BRASILEIRA DE CARTUCHOS (BR/SP)
(72) MARCELO MORENO; NICOLA HORACIO BRUNO
Prazo de Validade: 20 (vinte) anos contados a partir de 24/08/2018, observadas

	as condições legais
(11) BR 11 2020 003764-8 B1	Código 16.1 - Concessão de Patente ou Certificado de Adição de Invenção (22) 21/08/2018 (30) 29/08/2017 US 62/551,509 (51) B22D 41/00 (2006.01), B22D 41/02 (2006.01) (54) ESTRUTURA DE REVESTIMENTO REFRATÁRIA E VASO METALÚRGICO (73) VESUVIUS USA CORPORATION (US) (72) BEDA MOHANTY; DANIEL T. SCHANER; ROBERT L. RICHARDSON JR. Prazo de Validade: 20 (vinte) anos contados a partir de 21/08/2018, observadas as condições legais
(11) BR 11 2020 003882-2 B1	Código 16.1 - Concessão de Patente ou Certificado de Adição de Invenção (22) 27/08/2018 (30) 31/08/2017 US 15/692,585 (51) F28F 25/04 (2006.01), E04H 5/12 (2006.01), F28C 1/00 (2006.01), F28C 1/14 (2006.01), F28F 25/00 (2006.01), F28F 25/02 (2006.01), F28F 25/08 (2006.01) (54) ARRANJO DE COLETA DE ÁGUA (73) BALTIMORE AIRCOIL COMPANY, INC. (US) (72) CHRISTOPHER AUTH; YOHANN ROUSSELET; DINA MALAMUD; KEVIN EGOLF; LUKASZ SZTOBRYN Prazo de Validade: 20 (vinte) anos contados a partir de 27/08/2018, observadas as condições legais
(11) BR 11 2020 003899-7 B1	Código 16.1 - Concessão de Patente ou Certificado de Adição de Invenção (22) 31/08/2017 (51) C08B 37/00 (2006.01), C08B 37/08 (2006.01), A61K 31/715 (2006.01), A61P 7/02 (2006.01) (54) MÉTODO PARA PRODUZIR POLISSULFATO DE PENTOSANO, POLISSULFATO DE PENTOSANO, E, ANTICOAGULANTE (73) OJI HOLDINGS CORPORATION (JP) (72) KOTARO ISHIKAWA; TAKURO KASHIWAMURA; TAKUYA KATO; TORU KOGA; SUGURU ISHIKAWA Prazo de Validade: 20 (vinte) anos contados a partir de 31/08/2017, observadas as condições legais
(11) BR 11 2020 006126-3 B1	Código 16.1 - Concessão de Patente ou Certificado de Adição de Invenção (22) 06/11/2018 (30) 09/11/2017 JP 2017-216690 (51) F16L 15/04 (2006.01) (54) CONEXÃO ROSCADA PARA TUBO DE AÇO

	(73) VALLOUREC OIL AND GAS FRANCE (FR) ; NIPPON STEEL CORPORATION (JP) (72) YOUSUKE OKU; MASAAKI SUGINO Prazo de Validade: 20 (vinte) anos contados a partir de 06/11/2018, observadas as condições legais
(11) BR 11 2020 006177-8 B1	Código 16.1 - Concessão de Patente ou Certificado de Adição de Invenção (22) 19/09/2018 (30) 28/09/2017 US 62/564,329 (51) C07C 45/46 (2006.01), C07C 49/597 (2006.01), C07C 49/633 (2006.01), C07C 49/637 (2006.01) (54) MÉTODO PARA SINTETIZAR UM COMPOSTO ORGÂNICO CÍCLICO (73) UNIVATION TECHNOLOGIES, LLC (US) (72) ANGELA I. PADILLA-ACEVEDO Prazo de Validade: 20 (vinte) anos contados a partir de 19/09/2018, observadas as condições legais
(11) BR 11 2020 006991-4 B1	Código 16.1 - Concessão de Patente ou Certificado de Adição de Invenção (22) 29/10/2018 (30) 28/11/2017 EP 17204059.4 (51) C08L 23/12 (2006.01) (54) COMPOSIÇÃO DE POLÍMERO COM ADESÃO DE TINTA APRIMORADA (73) BOREALIS AG (AT) (72) CLAUDIA KNIESEL; KLAUS LEDERER; GEORG GRESTENBERGER; ERICH SEITL; ANDREAS JAHN; ANGELICA MAËLLE DELPHINE LEGRAS Prazo de Validade: 20 (vinte) anos contados a partir de 29/10/2018, observadas as condições legais
(11) BR 11 2020 008167-1 B1	Código 16.1 - Concessão de Patente ou Certificado de Adição de Invenção (22) 22/10/2018 (30) 19/12/2017 IB PCT/IB2017/058107 (51) C23C 2/02 (2006.01), C23C 2/06 (2006.01), C23C 2/12 (2006.01) (54) SUBSTRATO DE AÇO COM REVESTIMENTO POR IMERSÃO A QUENTE, SUBSTRATO METÁLICO REVESTIDO, MÉTODO PARA A FABRICAÇÃO DE UM SUBSTRATO DE AÇO E USO (73) ARCELORMITTAL (LU) (72) MICHEL BORDIGNON; JONAS STAUDTE Prazo de Validade: 20 (vinte) anos contados a partir de 22/10/2018, observadas as condições legais
(11) BR 11 2020 009371-8 B1	Código 16.1 - Concessão de Patente ou Certificado de Adição de Invenção (22) 23/10/2018 (30) 16/11/2017 AT A50961/2017

(51) B29C 48/62 (2019.01), B29C 48/67 (2019.01), B29C 48/53 (2019.01), B29C 48/65 (2019.01)
(54) PARAFUSO DE PLASTIFICAÇÃO
(73) EREMA ENGINEERING RECYCLING MASCHINEN UND ANLAGEN GESELLSCHAFT MBH (AT)
(72) JÜRGEN MIETHLINGER; HANS JÜRGEN LUGER
Prazo de Validade: 20 (vinte) anos contados a partir de 23/10/2018, observadas as condições legais

---

(11) BR 11 2020 012623-3 B1

Código 16.1 - Concessão de Patente ou Certificado de Adição de Invenção
(22) 19/12/2018
(30) 20/12/2017 DK PA 2017 00733
(51) B01J 8/04 (2006.01), C01C 1/04 (2006.01)
(54) MÉTODO E REATOR PARA REALIZAR REAÇÕES EXOTÉRMICAS
(73) HALDOR TOPSØE A/S (DK)
(72) CHRISTIAN HENRIK SPETH; TOMMY LYKKE WIND; UFFE BACH THOMSEN; ANDERS HELBO HANSEN
Prazo de Validade: 20 (vinte) anos contados a partir de 19/12/2018, observadas as condições legais

---

(11) BR 11 2020 012824-4 B1

Código 16.1 - Concessão de Patente ou Certificado de Adição de Invenção
(22) 06/12/2018
(30) 26/12/2017 JP 2017-248909
(51) C22C 38/00 (2006.01), C22C 38/32 (2006.01), C21C 7/06 (2006.01), C21D 8/10 (2006.01)
(54) TUBO DE AÇO SEM EMENDA DE ALTA RESISTÊNCIA E BAIXO TEOR DE LIGA PARA PRODUTOS TUBULARES PARA A INDÚSTRIA PETROLÍFERA
(73) JFE STEEL CORPORATION (JP)
(72) MITSUHIRO OKATSU; MASAO YUGA; YOICHI ITO
Prazo de Validade: 20 (vinte) anos contados a partir de 06/12/2018, observadas as condições legais

---

(11) BR 11 2020 016550-6 B1

Código 16.1 - Concessão de Patente ou Certificado de Adição de Invenção
(22) 02/04/2018
(30) 14/02/2018 US 15/897,126
(51) C09C 1/36 (2006.01)
(54) COMPOSIÇÃO DE PIGMENTO DE DIÓXIDO DE TITÂNIO E MÉTODOS PARA FORMAR UMA COMPOSIÇÃO E UMA PASTA FLUIDA DE COMPOSIÇÃO DE PIGMENTO DE DIÓXIDO DE TITÂNIO MISTURADA
(73) TRONOX LLC (US)
(72) VENKATA RAMA RAO GOPARAJU; QUAN SU
Prazo de Validade: 20 (vinte) anos contados a partir de 02/04/2018, observadas as condições legais

(11) BR 11 2020 016972-2 B1	Código 16.1 - Concessão de Patente ou Certificado de Adição de Invenção (22) 20/02/2019 (30) 21/02/2018 EP 18461519.3 (51) C07D 209/10 (2006.01), C07D 235/10 (2006.01), A61P 25/00 (2006.01), A61P 25/16 (2006.01), A61P 25/18 (2006.01), A61P 25/24 (2006.01), A61P 25/28 (2006.01), A61K 31/496 (2006.01) (54) DERIVADOS DE INDOL E BENZIMIDAZOL COMO AGONISTAS DE RECEPTOR DUPLO 5-HT2A E 5-HT6 (73) ADAMED PHARMA S.A. (PL) (72) MARCIN KOLACZKOWSKI; ADAM BUCKI; JOANNA SNIECIKOWSKA; MONIKA MARCINKOWSKA Prazo de Validade: 20 (vinte) anos contados a partir de 20/02/2019, observadas as condições legais
(11) BR 11 2020 022555-0 B1	Código 16.1 - Concessão de Patente ou Certificado de Adição de Invenção (22) 15/01/2020 (30) 24/09/2019 JP 2019-173064; 24/09/2019 JP 2019-173066 (51) B63B 17/02 (2006.01), B63B 19/14 (2006.01), B63B 19/26 (2006.01), B65G 63/00 (2006.01), B65G 67/60 (2006.01) (54) DISPOSITIVO PROTETOR DE CHUVA PARA EMBARQUE (73) IHI TRANSPORT MACHINERY CO., LTD. (JP) (72) YASUHIRO OTAKE; KOJI MIYAZAWA; YASUHIRO KAWASAKI; SHUHEI KINUGAWA Prazo de Validade: 20 (vinte) anos contados a partir de 15/01/2020, observadas as condições legais
(11) BR 11 2020 024940-8 B1	Código 16.1 - Concessão de Patente ou Certificado de Adição de Invenção (22) 07/06/2019 (30) 08/06/2018 US 16/003,628 (51) A61C 9/00 (2006.01), G01B 11/25 (2006.01), G01B 11/24 (2006.01) (54) CÂMERA, E, MÉTODO E SISTEMA PARA GERAR UMA PLURALIDADE DE PADRÕES DINÂMICOS PARA MEDIR UM OBJETO (73) DENTSPLY SIRONA INC. (US) (72) MICHAEL TEWES; MARKUS BERNER Prazo de Validade: 20 (vinte) anos contados a partir de 07/06/2019, observadas as condições legais
(11) BR 11 2020 025376-6 B1	Código 16.1 - Concessão de Patente ou Certificado de Adição de Invenção (22) 12/06/2019 (30) 12/06/2018 US 62/683,954; 12/06/2019 US 16/439,472 (51) A61K 8/02 (2006.01), A61K 8/06 (2006.01), A61K 8/25 (2006.01), A61K 8/29 (2006.01), A61Q 1/02 (2006.01), A61Q 1/06 (2006.01), A61Q 1/08 (2006.01), A61Q 1/10 (2006.01)

(54) COMPOSIÇÃO PIGMENTADA E MÉTODO COSMÉTICO NÃO TERAPÊUTICO PARA COLORIR UM TEGUMENTO HUMANO
(73) AVON PRODUCTS, INC. (US)
(72) ASHLEY L. HUTSON; GLORIA HUANG
Prazo de Validade: 20 (vinte) anos contados a partir de 12/06/2019, observadas as condições legais

---

(11) BR 11 2020 026610-8 B1

Código 16.1 - Concessão de Patente ou Certificado de Adição de Invenção
(22) 07/06/2019
(30) 29/06/2018 US 62/692,416
(51) G01N 21/84 (2006.01), A01G 13/00 (2006.01), A01G 7/00 (2006.01), G01N 21/25 (2006.01), G06Q 50/02 (2012.01)
(54) MÉTODOS PARA MONITORAMENTO DE ALTERAÇÃO DE VITALIDADE DE CULTURAS
(73) FARMERS EDGE INC. (CA)
(72) GORDON LOGIE; GUY DION DUKE
Prazo de Validade: 20 (vinte) anos contados a partir de 07/06/2019, observadas as condições legais

---

(11) BR 11 2021 000351-7 B1

Código 16.1 - Concessão de Patente ou Certificado de Adição de Invenção
(22) 15/07/2019
(30) 16/07/2018 US 16/035,861; 01/03/2019 US 16/289,797
(51) B60R 21/0132 (2006.01), B60R 21/01 (2006.01), B60R 21/0136 (2006.01), G06Q 40/00 (2023.01), G06Q 40/08 (2012.01), G07C 5/08 (2006.01)
(54) MÉTODO PARA DOCUMENTAR UM ESTADO DE UM DISPOSITIVO MÓVEL ANTES DE UM ACIDENTE, MÉTODO PARA DOCUMENTAR UMA FAMILIARIDADE COM UMA ESTRADA ASSOCIADA A UM ACIDENTE, MÉTODO PARA DOCUMENTAR UMA GUINADA DURANTE UM ACIDENTE, MÉTODO PARA DOCUMENTAR UM MOVIMENTO HUMANO QUE OCORRE APÓS UM ACIDENTE, MÉTODO PARA DOCUMENTAR POSIÇÕES DE UM VEÍCULODURANTE UM ACIDENTE, MÉTODO PARA DOCUMENTAR QUE UM AIRBAG FOI ACIONADO DURANTE UM ACIDENTE, SISTEMA PARA DOCUMENTAR UM ESTADO DE UM DISPOSITIVO MÓVEL ANTES DE UM ACIDENTE E MEIO DE ARMAZENAMENTO LEGÍVEL POR COMPUTADOR NÃO TRANSITÓRIO
(73) CAMBRIDGE MOBILE TELEMATICS INC. (US)
(72) KIMBERLY SHEA; GERONIMO MIRANO; JUN-GEUN PARK; WILLIAM BRADLEY
Prazo de Validade: 20 (vinte) anos contados a partir de 15/07/2019, observadas as condições legais

---

(11) BR 11 2021 002322-4 B1

Código 16.1 - Concessão de Patente ou Certificado de Adição de Invenção
(22) 07/08/2019
(30) 10/08/2018 EP 18188475.0

(51) A61C 8/00 (2006.01), H05H 1/46 (2006.01)
(54) DISPOSITIVO DE JATO DE PLASMA DE PRESSÃO ATMOSFÉRICA E SISTEMA PARA DESINFETAR E REVESTIR
(73) ALBERT-LUDWIGS-UNIVERSITÄT FREIBURG (DE)
(72) MICHAEL BERGMANN; LOIC LEDERNEZ; MARKUS ALTENBURGER; SAMUEL LIEBS
Prazo de Validade: 20 (vinte) anos contados a partir de 07/08/2019, observadas as condições legais

---

(11) BR 11 2021 002941-9 B1

Código 16.1 - Concessão de Patente ou Certificado de Adição de Invenção
(22) 27/08/2019
(30) 30/08/2018 IL 261494
(51) A61C 1/08 (2006.01), A61C 8/00 (2006.01)
(54) APARELHO PARA IMPLANTE ZIGOMÁTICO E MÉTODO
(73) NORIS MEDICAL LTD. (IL)
(72) AHARON SIEV; RAMI SIEV
Prazo de Validade: 20 (vinte) anos contados a partir de 27/08/2019, observadas as condições legais

---

(11) BR 11 2021 006329-3 B1

Código 16.1 - Concessão de Patente ou Certificado de Adição de Invenção
(22) 02/10/2019
(30) 05/10/2018 US 62/741,877
(51) C07D 471/04 (2006.01)
(54) MÉTODO DE PREPARAÇÃO DE CERTAS SULFONAMIDAS NEMATICIDAS
(73) E. I. DU PONT DE NEMOURS AND COMPANY (US)
(72) ALBERT LOREN CASALNUOVO; TY WAGERLE; JUN YAN; ERIN DEMKO; MATTHEW RICHARD OBERHOLZER; RAFAEL SHAPIRO
Prazo de Validade: 20 (vinte) anos contados a partir de 02/10/2019, observadas as condições legais

---

(11) BR 11 2021 008686-2 B1

Código 16.1 - Concessão de Patente ou Certificado de Adição de Invenção
(22) 26/12/2018
(51) C08G 18/63 (2006.01), C08G 18/48 (2006.01)
(54) MÉTODO PARA PREPARAR UM ESTABILIZADOR MACROMONOMÉRICO, ESTABILIZADOR MACROMONOMÉRICO, MÉTODO PARA PREPARAR UM POLIOL POLIMÉRICO, POLIOL POLIMÉRICO, ESPUMA DE POLIURETANO FLEXÍVEL E PRODUTO MOLDADO
(73) WANHUA CHEMICAL GROUP CO., LTD. (CN)
(72) LI, FUGUO; JU, CHANGXUN; LIU, YANG; QIN, CHENGQUN; LIU, BIN; WU, XUNKUN; LI, JING; SUN, YE; ZHENG, BING; WANG, LUNPENG
Prazo de Validade: 20 (vinte) anos contados a partir de 26/12/2018, observadas as condições legais

(11) BR 11 2021 009540-3 B1	Código 16.1 - Concessão de Patente ou Certificado de Adição de Invenção (22) 09/08/2019 (51) C12N 15/82 (2006.01) (54) MÉTODO PARA COMBATE DA PRAGA HELICOVERPA GELOTOPOEON POR MEIO DO CONTATO DADITA PRAGA COM A PROTEÍNA VIP3AA E USO DA DITA PROTEÍNA VIP3AA NO COMBATE À PRAGA HELICOVERPA GELOTOPOEON (73) BEIJING DABEINONG BIOTECHNOLOGY CO., LTD. (CN) (72) CHAO HAN; CAIHONG YU; XIANGTING XIE; YI ZHOU; HAILI LIU Prazo de Validade: 20 (vinte) anos contados a partir de 09/08/2019, observadas as condições legais
(11) BR 11 2021 011154-9 B1	Código 16.1 - Concessão de Patente ou Certificado de Adição de Invenção (22) 20/12/2018 (51) C21D 9/04 (2006.01), C22C 38/02 (2006.01), C22C 38/04 (2006.01), C22C 38/24 (2006.01), C22C 38/28 (2006.01), C21D 1/667 (2006.01), B21B 1/085 (2006.01) (54) MÉTODO PARA FAZER UM TRILHO EM T ENDURECIDO COM BASE DE ALTA RESISTÊNCIA (73) ARCELORMITTAL (LU) (72) RAYMOND UHRIN; ZACHARY ROYER; JASON MCCULLOUGH; RICHARD L PERRY; BRUCE STEVENSON Prazo de Validade: 20 (vinte) anos contados a partir de 20/12/2018, observadas as condições legais
(11) BR 11 2021 012344-0 B1	Código 16.1 - Concessão de Patente ou Certificado de Adição de Invenção (22) 02/12/2019 (30) 24/12/2018 CN 201811584395.9 (51) H04M 1/02 (2006.01), G01S 17/89 (2020.01), G01S 17/08 (2006.01), H04N 5/225 (2006.01) (54) DISPOSITIVO ELETRÔNICO (73) HUAWEI TECHNOLOGIES CO., LTD. (CN) (72) WEI TANG; NA WANG; GUANGFENG LI Prazo de Validade: 20 (vinte) anos contados a partir de 02/12/2019, observadas as condições legais
(11) BR 11 2022 014582-9 B1	Código 16.1 - Concessão de Patente ou Certificado de Adição de Invenção (22) 20/01/2021 (30) 22/01/2020 US 16/749,174 (51) B05B 11/00 (2023.01), A45D 34/04 (2006.01), H01L 35/32 (2006.01) (54) DISPENSADOR DE BOMBA PORTÁTIL REUTILIZÁVEL (73) ELC MANAGEMENT LLC (US) (72) HERVE F. BOUIX; BYRON JEFFERSON GOLUB; CHRISTOPHE JACOB

	Prazo de Validade: 20 (vinte) anos contados a partir de 20/01/2021, observadas as condições legais
(11) BR 12 2019 002629-7 B1	Código 16.1 - Concessão de Patente ou Certificado de Adição de Invenção (22) 12/02/2016 (30) 13/02/2015 US 62/116,216; 22/04/2015 US 62/151,124; 12/06/2015 US 62/175,109; 29/07/2015 US 62/198,552; 29/09/2015 US 62/234,463 (51) E02F 3/00 (2006.01), E02F 9/26 (2006.01) (54) SISTEMA DE MONITORAMENTO DE PRODUTOS DE ESCAVAÇÃO PARA EQUIPAMENTO DE TERRAPLENAGEM (62) BR 11 2017 017086-8 12/02/2016 (73) ESCO GROUP LLC (US) (72) CHRISTOPHER M. CARPENTER; KARSTEN D. ZUENDEL; STEVEN D. HYDE; JAVIER LANDER; JASON W. BETOURNAY Prazo de Validade: 20 (vinte) anos contados a partir de 12/02/2016, observadas as condições legais
(11) BR 12 2019 025678-0 B1	Código 16.1 - Concessão de Patente ou Certificado de Adição de Invenção (22) 01/11/2013 (30) 01/11/2012 US 61/721,302; 14/03/2013 US 61/785,404; 03/07/2013 US 61/842,874 (51) C12N 15/31 (2006.01), C12N 5/10 (2006.01), C12N 9/22 (2006.01), C12Q 1/68 (2018.01), C12N 15/63 (2006.01), A61K 38/46 (2006.01), A61K 31/7115 (2006.01), A61K 48/00 (2006.01), A61P 35/00 (2006.01), A61P 25/28 (2006.01), A61P 25/14 (2006.01) (54) COMPOSIÇÕES QUE COMPREENDEM ÁCIDO NUCLEICO QUE CODIFICA UMA PROTEÍNA DE EDIÇÃO GÊNICA (62) BR 11 2015 009804-5 01/11/2013 (73) FACTOR BIOSCIENCE INC. (US) (72) MATTHEW ANGEL; CHRISTOPHER ROHDE Prazo de Validade: 20 (vinte) anos contados a partir de 01/11/2013, observadas as condições legais
(11) BR 12 2019 025681-0 B1	Código 16.1 - Concessão de Patente ou Certificado de Adição de Invenção (22) 01/11/2013 (30) 01/11/2012 US 61/721,302; 14/03/2013 US 61/785,404; 03/07/2013 US 61/842,874 (51) C12N 15/31 (2006.01), C12N 5/10 (2006.01), C12N 9/22 (2006.01), C12Q 1/68 (2018.01), C12N 15/63 (2006.01), A61K 38/46 (2006.01), A61K 31/7115 (2006.01), A61K 48/00 (2006.01), A61P 35/00 (2006.01), A61P 25/28 (2006.01), A61P 25/14 (2006.01) (54) MÉTODO PARA INSERIR UMA SEQUÊNCIA DE ÁCIDO NUCLEICO EM UMA LOCALIZAÇÃO SEGURA DE UM GENOMA DE UMA CÉLULA (62) BR 11 2015 009804-5 01/11/2013

(73) FACTOR BIOSCIENCE INC. (US)
(72) MATTHEW ANGEL; CHRISTOPHER ROHDE
Prazo de Validade: 20 (vinte) anos contados a partir de 01/11/2013, observadas as condições legais

---

(11) BR 12 2020 002822-0 B1

Código 16.1 - Concessão de Patente ou Certificado de Adição de Invenção
(22) 07/01/2014
(30) 08/01/2013 US 61/750,175
(51) C12N 7/00 (2006.01), A61K 39/245 (2006.01)
(54) MÉTODO PARA CULTIVAR UM VETOR DE HSV-1 d27.1
(62) BR 11 2015 016328-9 07/01/2014
(73) GENZYME CORPORATION (US)
(72) PETER PECHAN; JEFFERY ARDINGER; ABRAHAM SCARIA; SAMUEL WADSWORTH
Prazo de Validade: 20 (vinte) anos contados a partir de 07/01/2014, observadas as condições legais

---

(11) BR 12 2020 013441-0 B1

Código 16.1 - Concessão de Patente ou Certificado de Adição de Invenção
(22) 18/07/2017
(30) 19/08/2016 GB 1614222.6
(51) E21B 43/34 (2006.01)
(54) APARELHO PARA SEPARAR PARTÍCULAS SÓLIDAS DE UM FLUIDO CONTENDO HIDROCARBONETOS, E, INSTALAÇÃO DE PRODUÇÃO DE ÓLEO E/OU GÁS
(62) BR 11 2019 003282-7 18/07/2017
(73) FOURPHASE AS (NO)
(72) ANDERS AREFJORD; JØRGEN BRUNTVEIT
Prazo de Validade: 20 (vinte) anos contados a partir de 18/07/2017, observadas as condições legais

---

(11) BR 12 2021 004606-9 B1

Código 16.1 - Concessão de Patente ou Certificado de Adição de Invenção
(22) 28/06/2012
(30) 28/06/2011 US 61/502,056
(51) H04N 19/117 (2014.01), H04N 19/182 (2014.01), H04N 19/523 (2014.01), H04N 19/59 (2014.01), H04N 19/61 (2014.01), H04N 19/82 (2014.01)
(54) APARELHO DE DECODIFICAÇÃO DE VÍDEO
(62) BR 11 2013 033703-6 28/06/2012
(73) SAMSUNG ELECTRONICS CO., LTD. (KR)
(72) ELENA ALSHINA; ALEXANDER ALSHIN
Prazo de Validade: 20 (vinte) anos contados a partir de 28/06/2012, observadas as condições legais. Patente concedida conforme ADI 5.529/DF, que determina a alteração do prazo de concessão.

(11) BR 12 2021 004608-5 B1

Código 16.1 - Concessão de Patente ou Certificado de Adição de Invenção
(22) 28/06/2012
(30) 28/06/2011 US 61/502,056
(51) H04N 19/117 (2014.01), H04N 19/182 (2014.01), H04N 19/523 (2014.01), H04N 19/59 (2014.01), H04N 19/61 (2014.01), H04N 19/82 (2014.01)
(54) APARELHO DE DECODIFICAÇÃO DE VÍDEO
(62) BR 11 2013 033703-6 28/06/2012
(73) SAMSUNG ELECTRONICS CO., LTD. (KR)
(72) ELENA ALSHINA; ALEXANDER ALSHIN
Prazo de Validade: 20 (vinte) anos contados a partir de 28/06/2012, observadas as condições legais. Patente concedida conforme ADI 5.529/DF, que determina a alteração do prazo de concessão.

(11) BR 12 2021 007299-0 B1

Código 16.1 - Concessão de Patente ou Certificado de Adição de Invenção
(22) 07/10/2016
(30) 08/10/2015 EP 15306589.1; 15/10/2015 EP 15306653.5; 12/07/2016 US 62/361,461; 12/07/2016 US 62/361,416
(51) G10L 19/008 (2013.01)
(54) MÉTODO PARA DECODIFICAR UMA REPRESENTAÇÃO DE SOM AMBISSÔNICA DE ORDEM SUPERIOR (HOA) COMPACTADA DE UM SOM OU CAMPO SONORO
(62) BR 11 2018 007172-2 07/10/2016
(73) DOLBY INTERNATIONAL AB (NL)
(72) SVEN KORDON; ALEXANDER KRUEGER
Prazo de Validade: 20 (vinte) anos contados a partir de 07/10/2016, observadas as condições legais

(11) BR 12 2021 013798-6 B1

Código 16.1 - Concessão de Patente ou Certificado de Adição de Invenção
(22) 16/12/2016
(30) 18/12/2015 NZ 715391
(51) G01P 15/08 (2006.01), B60R 22/40 (2006.01), B60R 21/0132 (2006.01)
(54) MECANISMO DE CONTROLE DE FUNCIONAMENTO VARIÁVEL PARA SISTEMA MOTRIZ
(62) BR 11 2018 012252-1 16/12/2016
(73) EDDY CURRENT LIMITED PARTNERSHIP (NZ)
(72) ANDREW KARL DIEHL; PETER SCOTT; BENJAMIN WOODS; LINCOLN FROST
Prazo de Validade: 20 (vinte) anos contados a partir de 16/12/2016, observadas as condições legais

(11) BR 12 2022 001811-4 B1

Código 16.1 - Concessão de Patente ou Certificado de Adição de Invenção
(22) 29/06/2017
(30) 01/07/2016 US 62/357,890
(51) A01N 43/90 (2006.01), A01N 43/00 (2006.01), A01N 53/00 (2006.01), A01N

53/02 (2006.01)
(54) MISTURA PESTICIDA
(62) BR 11 2018 077079-5 29/06/2017
(73) MCLAUGHLIN GORMLEY KING COMPANY (US)
(72) ROBERT A. SURANYI; DONALD L. SUNDQUIST
Prazo de Validade: 20 (vinte) anos contados a partir de 29/06/2017, observadas as condições legais

---

(11) BR 12 2022 007004-3 B1

Código 16.1 - Concessão de Patente ou Certificado de Adição de Invenção
(22) 11/06/2013
(30) 11/06/2012 US 13/493,823
(43) 03/05/2016
(51) H04W 4/02 (2018.01), H04L 12/28 (2006.01), H05B 47/105 (2020.01), H05B 47/19 (2020.01)
(54) MÉTODO, SISTEMA E MEIO LEGÍVEL POR COMPUTADOR
(62) BR 10 2013 014528-9 11/06/2013
(73) APPLE INC. (US)
(72) DAVID J. SHOEMAKER; MICHAEL I. INGRASSIA; NATHANIEL P. HRAMITS
Prazo de Validade: 20 (vinte) anos contados a partir de 11/06/2013, observadas as condições legais

---

(11) BR 12 2022 010938-1 B1

Código 16.1 - Concessão de Patente ou Certificado de Adição de Invenção
(22) 21/08/2014
(43) 15/03/2016
(51) C12P 1/00 (2006.01), C12N 9/42 (2006.01), B09B 3/00 (2022.01), B29B 17/00 (2006.01)
(54) PROCESSO PARA DEGRADAÇÃO ENZIMÁTICA DE POLITEREFTALATO DE ETILENO POR FERMENTAÇÃO SUBMERSA
(62) BR 10 2014 020509-8 21/08/2014
(73) PETRÓLEO BRASILEIRO S. A. - PETROBRAS (BR/RJ)
(72) ALINE MACHADO DE CASTRO; MARIA CRISTINA BRUM; DENISE MARIA GUIMARÃES FREIRE; CAROLINA ZANON COSTA; FLÁVIO CORTINAS ALBUQUERQUE; MARIA ALICE ZARUR COELHO; CÉZAR REZENDE DA MOTTA
Prazo de Validade: 20 (vinte) anos contados a partir de 21/08/2014, observadas as condições legais

---

(11) BR 12 2022 013623-0 B1

Código 16.1 - Concessão de Patente ou Certificado de Adição de Invenção
(22) 28/07/2015
(30) 28/07/2014 US 62/029,686
(51) A23J 1/14 (2006.01), A23J 3/14 (2006.01), A23J 3/16 (2006.01), C07K 1/34 (2006.01)
(54) Produto de proteína de pulse, produto alimentício formulado para conter o

referido produto de proteína de pulse e solução aquosa do produto de proteína de pulse
(62) BR 11 2017 001684-2 28/07/2015
(73) BURCON NUTRASCIENCE (MB) CORP. (CA)
(72) KEVIN I. SEGALL; BRENT E. GREEN; MARTIN SCHWEIZER
Prazo de Validade: 20 (vinte) anos contados a partir de 28/07/2015, observadas as condições legais

---

(11) BR 12 2022 019292-0 B1

Código 16.1 - Concessão de Patente ou Certificado de Adição de Invenção
(22) 13/03/2017
(30) 11/03/2016 US 62/307,037
(51) H02K 5/15 (2006.01), H02K 11/33 (2016.01)
(54) APARELHO INCLUINDO UM CONJUNTO DE MOTOR
(62) BR 11 2018 068264-0 13/03/2017
(73) ITT MANUFACTURING ENTERPRISES LLC (US)
(72) DEAN P. WILLIAMS; MARK A. PLAYFORD; DANIEL J. KERNAN; LEE EMPRINGHAM; LILIANA V. DE LILLO; CHRISTOPHER J. F. TIGHE
Prazo de Validade: 20 (vinte) anos contados a partir de 13/03/2017, observadas as condições legais

---

(11) BR 12 2022 019305-6 B1

Código 16.1 - Concessão de Patente ou Certificado de Adição de Invenção
(22) 13/03/2017
(30) 11/03/2016 US 62/307,037
(51) H02K 5/15 (2006.01), H02K 11/33 (2016.01)
(54) APARELHO INCLUINDO UM CONJUNTO DE MOTOR
(62) BR 11 2018 068264-0 13/03/2017
(73) ITT MANUFACTURING ENTERPRISES LLC (US)
(72) DEAN P. WILLIAMS; MARK A. PLAYFORD; DANIEL J. KERNAN; LEE EMPRINGHAM; LILIANA V. DE LILLO; CHRISTOPHER J. F. TIGHE
Prazo de Validade: 20 (vinte) anos contados a partir de 13/03/2017, observadas as condições legais

---

(11) BR 12 2022 020775-8 B1

Código 16.1 - Concessão de Patente ou Certificado de Adição de Invenção
(22) 30/06/2017
(30) 30/06/2016 US 62/357,041
(51) C08F 210/18 (2006.01), C08F 4/64 (2006.01)
(54) PROCESSO PARA MEDIR A QUANTIDADE DE RAMIFICAÇÃO DE CADEIA LONGA DO TIPO Y-PE POR 1.000 CARBONOS TOTAIS EM UM INTERPOLÍMERO DE ETILENO/ALFA-OLEFINA/DIENO
(62) BR 11 2018 077391-3 30/06/2017
(73) DOW GLOBAL TECHNOLOGIES LLC (US)
(72) JUAN C. TUBERQUIA; COLIN LIPISHAN; ZHE ZHOU
Prazo de Validade: 20 (vinte) anos contados a partir de 30/06/2017, observadas

	as condições legais
(11) BR 12 2022 022199-8 B1	Código 16.1 - Concessão de Patente ou Certificado de Adição de Invenção (22) 12/05/2017 (30) 13/05/2016 US 62/335,789; 03/01/2017 US 62/441,779 (43) 06/03/2018 (51) E02F 9/28 (2006.01) (54) ESTRUTURA SUPORTE DISPOSTA PARA RECEBER UM MEMBRO DE DESGASTE (62) BR 10 2017 010080-4 12/05/2017 (73) HENSLEY INDUSTRIES, INC. (US) (72) MOHAMAD YOUSSEF BILAL; ISAI DIAZ Prazo de Validade: 20 (vinte) anos contados a partir de 12/05/2017, observadas as condições legais
(11) BR 12 2022 023327-9 B1	Código 16.1 - Concessão de Patente ou Certificado de Adição de Invenção (22) 03/08/2016 (30) 04/08/2015 US 62/200,797; 10/08/2015 US 62/202,980; 13/01/2016 US 62/278,362; 25/02/2016 US 62/300,012; 01/03/2016 US 62/302,073 (51) H04N 19/46 (2014.01), H04N 19/117 (2014.01), H04N 19/186 (2014.01), H04N 19/85 (2014.01), H04N 19/98 (2014.01) (54) MÉTODO PARA CONVERSÃO DE CORES DE IMAGEM (62) BR 11 2018 001465-6 03/08/2016 (73) DOLBY LABORATORIES LICENSING CORPORATION (US) (72) ROBIN ATKINS; PENG YIN; TAORAN LU; JACLYN ANNE PYTLARZ Prazo de Validade: 20 (vinte) anos contados a partir de 03/08/2016, observadas as condições legais
(11) BR 12 2022 025224-9 B1	Código 16.1 - Concessão de Patente ou Certificado de Adição de Invenção (22) 07/10/2016 (30) 08/10/2015 EP 15306591.7; 13/07/2016 US 62/361,863 (51) G10L 19/008 (2013.01) (54) MÉTODO, APARELHO E MÍDIA PORTADORA NÃO TRANSITÓRIA PARA CODIFICAÇÃO EM CAMADAS E ESTRUTURA DE DADOS PARA REPRESENTAÇÕES SONORAS OU DE CAMPO SONORO AMBISSÔNICA DE ORDEM SUPERIOR COMPACTADAS (62) BR 11 2018 007171-4 07/10/2016 (73) DOLBY INTERNATIONAL AB (NL) (72) SVEN KORDON; ALEXANDER KRUEGER Prazo de Validade: 20 (vinte) anos contados a partir de 07/10/2016, observadas as condições legais
(11) BR 12 2022 025233-8 B1	Código 16.1 - Concessão de Patente ou Certificado de Adição de Invenção

(22) 07/10/2016
(30) 08/10/2015 EP 15306591.7; 13/07/2016 US 62/361.863
(51) G10L 19/008 (2013.01)
(54) MÉTODO, APARELHO E MÍDIA PORTADORA NÃO TRANSITÓRIA PARA CODIFICAÇÃO EM CAMADAS E ESTRUTURA DE DADOS PARA REPRESENTAÇÕES SONORAS OU DE CAMPO SONORO AMBISSÔNICA DE ORDEM SUPERIOR COMPACTADAS
(62) BR 11 2018 007171-4 07/10/2016
(73) DOLBY INTERNATIONAL AB (NL)
(72) SVEN KORDON; ALEXANDER KRUEGER
Prazo de Validade: 20 (vinte) anos contados a partir de 07/10/2016, observadas as condições legais

---

(11) BR 12 2022 025393-8 B1

Código 16.1 - Concessão de Patente ou Certificado de Adição de Invenção
(22) 07/10/2016
(30) 08/10/2015 EP 15306589.1; 15/10/2015 EP 15306653.5; 12/07/2016 US 62/361,416; 12/07/2016 US 62/361,461
(51) G10L 19/008 (2013.01)
(54) MÉTODO PARA DECODIFICAR UMA REPRESENTAÇÃO DE SOM AMBISSÔNICA DE ORDEM SUPERIOR (HOA) COMPACTADA DE UM SOM OU CAMPO SONORO, E MEIO LEGÍVEL POR COMPUTADOR
(62) BR 11 2018 007172-2 07/10/2016
(73) DOLBY INTERNATIONAL AB (NL)
(72) SVEN KORDON; ALEXANDER KRUEGER
Prazo de Validade: 20 (vinte) anos contados a partir de 07/10/2016, observadas as condições legais

---

(11) BR 12 2022 025396-2 B1

Código 16.1 - Concessão de Patente ou Certificado de Adição de Invenção
(22) 07/10/2016
(30) 08/10/2015 EP 15306589.1; 15/10/2015 EP 15306653.5; 12/07/2016 US 62/361,461; 12/07/2016 US 62/361,416
(51) G10L 19/008 (2013.01)
(54) MÉTODO PARA DECODIFICAR UMA REPRESENTAÇÃO DE SOM AMBISSÔNICA DE ORDEM SUPERIOR (HOA) COMPACTADA DE UM SOM OU CAMPO SONORO, E MEIO LEGÍVEL POR COMPUTADOR
(62) BR 11 2018 007172-2 07/10/2016
(73) DOLBY INTERNATIONAL AB (NL)
(72) SVEN KORDON; ALEXANDER KRUEGER
Prazo de Validade: 20 (vinte) anos contados a partir de 07/10/2016, observadas as condições legais

---

(11) BR 13 2014 028549-0 F1

Código 16.1 - Concessão de Patente ou Certificado de Adição de Invenção
(22) 17/11/2014
(43) 20/12/2016

(51) H01Q 21/00 (2006.01)
(54) ANTENA PARA TV DIGITAL
(61) BR 10 2013 005982-0 13/03/2013
(73) INSTITUTO PRESBITERIANO MACKENZIE (BR/SP)
(72) GUNNAR BEDICKS JUNIOR; CRISTIANO AKAMINE; GUIDO STOLFI; ARISTON LEITE PEREIRA
Prazo de Validade: 20 (vinte) anos contados a partir de 13/03/2013, observadas as condições legais

---

(11) BR 20 2017 015325-3 Y1

Código 16.1 - Concessão de Patente ou Certificado de Adição de Invenção
(22) 17/07/2017
(43) 29/01/2019
(51) E05B 17/00 (2006.01), E05B 15/00 (2006.01)
(54) TRAVA DE SEGURANÇA PARA PORTAS
(73) DIONIR ROGÉRIO FLECK (BR/PR)
(72) VALDEMIR AGUIRRA
Prazo de Validade: 15 (quinze) anos contados a partir de 17/07/2017, observadas as condições legais

---

(11) BR 20 2017 023783-0 Y1

Código 16.1 - Concessão de Patente ou Certificado de Adição de Invenção
(22) 06/11/2017
(43) 24/04/2018
(51) B65D 30/00 (2006.01)
(54) DISPOSIÇÃO CONSTRUTIVA EM CONTENTOR PARA O TRANSPORTE DE PRODUTOS ALIMENTARES
(73) PISANI PLÁSTICOS S.A. (BR/RS)
(72) PAULO FRANCISCO WEBBER
Prazo de Validade: 15 (quinze) anos contados a partir de 06/11/2017, observadas as condições legais

---

(11) BR 20 2022 012826-5 Y1

Código 16.1 - Concessão de Patente ou Certificado de Adição de Invenção
(22) 27/06/2022
(43) 11/10/2022
(51) H02K 11/00 (2016.01)
(54) DISPOSIÇÃO INTRODUZIDA EM UNIDADE GERADORA DE ENERGIA ELÉTRICA
(73) GUSTAVO ROBERTO SOBREIRO DE SOUZA (BR/BA) ; IVO JOSÉ RIBEIRO (BR/MT)
(72) GUSTAVO ROBERTO SOBREIRO DE SOUZA
Prazo de Validade: 15 (quinze) anos contados a partir de 27/06/2022, observadas as condições legais

Código 16.3 - Retificação

Retificação da publicação da concessão da patente por ter sido efetuada com incorreção que não impossibilita sua identificação. Tal publicação não implica na alteração da data de publicação da concessão da patente e nos prazos decorrentes da mesma.

---

(11) BR 10 2017 006913-3 B8

Código 16.3 - Retificação
(22) 04/04/2017
(45) 28/03/2023
(51) A01K 29/00 (2006.01), A01K 7/00 (2006.01), A01K 5/00 (2006.01)
(54) SISTEMA DE PESAGEM AUTOMÁTICA, VOLUNTÁRIA COMPREENDENDO O SISTEMA DE MONITORAMENTO E GESTÃO DE ANIMAIS E APARELHO
(73) PRO-EFICIÊNCIA SOLUÇÃO AGRONEGÓCIOS S/A (BR/MG)
(72) TOBIAS FIRMINO SOARES; MARCELO NEVES RIBAS; LUIGI FRANCIS LIMA CAVALCANTI
Ref. RPI 2725 de 28/03/2023 quanto ao inventor.

---

(11) BR 10 2019 009533-4 B8

Código 16.3 - Retificação
(22) 10/05/2019
(45) 21/03/2023
(51) B01J 19/00 (2006.01), C10L 1/04 (2006.01), B09B 3/00 (2022.01), C10G 3/00 (2006.01)
(54) Processo eletrotermofísico para tratamento de rejeitos sólidos urbanos com a conversão da fração orgânica em biomassa combustível/biocombustível, equipamentos para tratamento eletrotermofísico de rejeitos sólidos urbanos com a conversão da fração orgânica em biomassa combustível/biocombustível e uso da biomassa ombustível/biocombustível
(73) ALEXANDRE ZORZANELLI BUAIZ (BR/ES)
(72) MARIA JULIANA PERIM
Ref. RPI 2724 de 21/03/2023 quanto ao símbolo de patentes verde.

---

(11) BR 11 2014 028372-9 B8

Código 16.3 - Retificação
(22) 14/05/2013
(30) 16/05/2012 FR 12 54503
(45) 07/03/2023
(51) B63B 39/00 (2006.01)
(54) PROCESSO DE PREVISÃO
(73) SOCIETE D'INGENIERIE DE RECHERCHES ET D'ETUDES EN HYDRODYNAMIQUE NAVALE PAR ABREVIATION SIREHNA (FR)
(72) NICOLAS CELLIER; CÉLINE DROUET
Ref. RPI 2722 de 07/03/2023 quanto ao endereço.

(11) BR 11 2015 011518-7 B8

Código 16.3 - Retificação
(22) 21/11/2013
(30) 21/11/2012 US 61/729,148; 13/03/2013 US 61/779,439
(45) 17/01/2023
(51) C07K 16/22 (2006.01), C07K 16/18 (2006.01), C07K 16/32 (2006.01), C07K 16/28 (2006.01), C07K 16/46 (2006.01), C07K 19/00 (2006.01), A61K 39/395 (2006.01), A61P 19/08 (2006.01)
(54) ANTICORPO HETERODIMÉRICO, ÁCIDO NUCLEICO E VETOR
(73) AMGEN INC. (US)
(72) GUNASEKARAN KANNAN; MONICA FLORIO; ZHI LIU; WEI YAN
REFERENTE A RPI 2715 DE 17/01/2023, QUANTO AO ITEM [72] NOME DO INVENTOR.

(11) BR 11 2017 019407-4 B8

Código 16.3 - Retificação
(22) 08/03/2016
(30) 09/03/2015 EP 15158315.0
(45) 17/01/2023
(51) C01F 7/16 (2022.01), B01D 53/94 (2006.01), B01J 37/02 (2006.01), B01J 37/03 (2006.01), B01J 21/10 (2006.01)
(54) MÉTODO PARA A PRODUÇÃO DE UM MATERIAL DE SUPORTE COM ESTABILIDADE APRIMORADA CONTRA A FORMAÇÃO DE BAAI2O4
(73) SASOL GERMANY GMBH (DE)
(72) MARCOS SCHÖNEBORN; THOMAS HARMENING; DRIK NIEMEYER; SÖNKE ROLFS; JOHANNA FABIAN
Ref. RPI 2715 de 17/01/2023 quanto ao título.

(11) BR 11 2018 017200-6 B8

Código 16.3 - Retificação
(22) 23/02/2017
(30) 29/02/2016 DE 102016103561.0
(45) 07/02/2023
(51) B01D 46/00 (2022.01), B01D 17/04 (2006.01), B01D 39/16 (2006.01), B01D 39/18 (2006.01)
(54) CARTUCHO FILTRANTE DE UM FILTRO DE COMBUSTÍVEL E FILTRO DE COMBUSTÍVEL
(73) HENGST SE (DE)
(72) SIEGHARD PIETSCHNER; MORITZ DORSCHEL; MARCUS WEGMANN; ANDREAS SCHÜTTPELZ
Ref. RPI 2718 de 07/02/2023 quanto ao título.

(11) BR 11 2018 068848-7 B8

Código 16.3 - Retificação
(22) 15/03/2017
(30) 16/03/2016 JP 2016-052575
(45) 14/02/2023

	(51) C09J 7/00 (2018.01), B32B 27/00 (2006.01), B32B 27/32 (2006.01), B32B 27/34 (2006.01), C09J 11/06 (2006.01), C09J 123/02 (2006.01), C09J 123/26 (2006.01) (54) FILME ADESIVO TERMOPLÁSTICO, MÉTODO DE ADESÃO E CORPO ADERIDO (73) AICELLO CORPORATION (JP) (72) SHIGENORI SAITO; HITOSHI ASANO; HIROYUKI MATSUDA REFERENTE A RPI 2719 DE 14/02/2023, QUANTO AO ITEM [73] ENDEREÇO DO TITULAR.
(11) BR 11 2019 010440-2 B8	Código 16.3 - Retificação (22) 19/12/2017 (30) 03/01/2017 US 15/397,195 (45) 07/02/2023 (51) B65B 13/06 (2006.01), B65B 27/06 (2006.01), B65B 13/18 (2006.01) (54) SISTEMA E MÉTODO DE ISOLAMENTO DE UMA EXTREMIDADE DE UMA PAREDE DE BOBINA (73) PRIMETALS TECHNOLOGIES USA LLC (US) (72) STEVEN SPENCER Ref. RPI 2718 de 07/02/2023 quanto ao relatório descritivo.
(11) PI 0917259-9 B8	Código 16.3 - Retificação (22) 03/07/2009 (30) 14/08/2008 CN 2008101313949 (45) 10/05/2022 (51) H04L 12/24 (2006.01), H04N 21/242 (2011.01), H04W 28/06 (2009.01), H04W 72/00 (2023.01) (54) MÉTODO E APARELHO PARA PROCESSAMENTO DE RECUPERAÇÃO DE DADOS DE SERVIÇOS TRANSMITIDOS SINCRONICAMENTE (73) ZTE CORPORATION (CN) (72) Jianxum Al; Cuifeng Yao REFERENTE A RPI 2679 DE 10/05/2022, QUANTO AO ITEM [73] ENDEREÇO DO TITULAR.

Código Nulidade Administrativa

Código 17.1 - Notificação de Interposição de Nulidade Administrativa

Notificação, ao titular da patente, de instauração de processo administrativo de nulidade. Desta data corre o prazo de 60 (sessenta) dias para eventual contestação do titular (Art. 52 da Lei nº 9.279/96). O depositante poderá obter cópia da petição de nulidade através do endereço eletrônico www.inpi.gov.br - No Acesso rápido – Faça uma busca - Patente. Para acessar, cadastre-se no Portal do INPI e use login e senha.

---

(11) BR 10 2014 025139-1 B1

Código 17.1 - Notificação de Interposição de Nulidade Administrativa
(45) 04/10/2022
(73) MARCOPOLO S.A. (BR/RS)
Requerente da nulidade: CARBUSS INDUSTRIA CATARINENSE DE CARROCERIAS LTDA - 870230027796 - 3/4/2023

---

(11) BR 10 2019 016750-5 B1

Código 17.1 - Notificação de Interposição de Nulidade Administrativa
(45) 11/10/2022
(73) ANTÔNIO ALBERTO PERES (BR/SP)
Requerente da nulidade: WERNER DIETER SCHOTT - 870230028863 - 5/4/2023

---

(11) BR 10 2020 010151-0 B1

Código 17.1 - Notificação de Interposição de Nulidade Administrativa
(45) 11/10/2022
(73) KEKO ACESSÓRIOS S/A (BR/RS)
Requerente da nulidade: FLASH COVER CAPOTAS MARÍTIMAS LTDA - 870230030043 - 10/4/2023

---

(11) BR 11 2013 012245-5 B1

Código 17.1 - Notificação de Interposição de Nulidade Administrativa
(45) 27/09/2022
(73) JANSSEN SCIENCES IRELAND UC (IE) ; GILEAD SCIENCES, INC (US)
Requerente da nulidade: ASSOCIAÇÃO BRASILEIRA INTERDISCIPLINAR DE AIDS - 870230027951 - 3/4/2023

---

(11) BR 11 2016 012871-0 B1

Código 17.1 - Notificação de Interposição de Nulidade Administrativa
(45) 11/10/2022
(73) ORION CORPORATION (FI)
Requerente da nulidade: EUROFARMA LABORATORIOS S.A - 870230028148 - 3/4/2023

---

(11) BR 11 2018 070236-6 B1

Código 17.1 - Notificação de Interposição de Nulidade Administrativa

	(45) 04/10/2022 (73) SOCIÉTÉ DES PRODUITS NESTLÉ S.A. (CH) Requerente da nulidade: MARCELO OLIVEIRA DE SOUZA - 870230028260 - 4/4/2023
(11) BR 11 2019 005774-9 B1	Código 17.1 - Notificação de Interposição de Nulidade Administrativa (45) 11/10/2022 (73) L.P. BROWN COMPANY, INC. (US) Requerente da nulidade: ESTÉFANO REBELATO DE ALMEIDA - 870230005413 - 19/1/2023
(11) BR 20 2017 025617-6 Y1	Código 17.1 - Notificação de Interposição de Nulidade Administrativa (45) 04/10/2022 (73) CYBELE SCALFO (BR/SP) Requerente da nulidade: TRAMONTINA TEEC S.A - 870230028048 - 3/4/2023
(11) BR 20 2021 020172-5 Y1	Código 17.1 - Notificação de Interposição de Nulidade Administrativa (45) 11/10/2022 (73) MILTON TAKAYOSHI ANAMI (BR/PR) Requerente da nulidade: KEKO ACESSÓRIOS S/A - 870220113961 - 7/12/2022

Código Extinção de Patente e Certificado de Adição de Invenção

Código 21.1 - Extinção - Art. 78 inciso I da LPI

Notificação da extinção da patente e seus certificados, se for o caso, pela expiração do prazo de vigência de proteção legal.

---

(11) MU 8601030-1 Y8

Código 21.1 - Extinção - Art. 78 inciso I da LPI
(45) 10/11/2020
(73) VINICIUS DA ROCHA FREITAS (BR/RJ)
PATENTE EXTINTA EM 09/06/2021.

Código 21.6 - Extinção da patente para fins da restauração nos termos do art. 87 da LPI.

Extinção da patente por falta de pagamento da retribuição anual, por pagamento da retribuição anual fora do prazo ou por não cumprimento de exigência de complementação de pagamento da retribuição anual. Desta data corre o prazo de 3 (três) meses para o titular requerer a restauração da patente. A restauração deve ser requerida por meio do peticionamento eletrônico ou formulário FQ002, acompanhado dos comprovantes dos pagamentos correspondentes à restauração e a retribuição annual ou sua complementação no valor da retribuição adicional de que trata o art. 84º § 2º da Lei nº 9.279/96, sob pena da manutenção da extinção de acordo com o disposto no inciso IV do art. 78 da Lei nº 9.279/96.

---

(11) BR 10 2012 015286-0 B1

Código 21.6 - Extinção da patente para fins da restauração nos termos do art. 87 da LPI.
(45) 29/09/2020
(73) FCA FIAT CHRYSLER AUTOMOVEIS BRASIL LTDA (BR/MG)
Referente à 11ª anuidade.

---

(11) BR 10 2012 015317-3 B1

Código 21.6 - Extinção da patente para fins da restauração nos termos do art. 87 da LPI.
(45) 30/11/2021
(73) SCHULZ COMPRESSORES LTDA (BR/SC)
Referente à 11ª anuidade.

---

(11) BR 10 2012 015954-6 B1

Código 21.6 - Extinção da patente para fins da restauração nos termos do art. 87 da LPI.
(45) 08/06/2021
(73) VALEO CLIMATIZACIÓN S.A. (ES)
Referente à 11ª anuidade.

---

(11) BR 10 2013 015928-0 B1

Código 21.6 - Extinção da patente para fins da restauração nos termos do art. 87 da LPI.
(45) 27/07/2021
(73) RODRIGO OTÁVIO LOPES PEIXOTO (BR/MG)
Referente à 10ª anuidade.

---

(11) BR 10 2013 016392-9 B1

Código 21.6 - Extinção da patente para fins da restauração nos termos do art. 87 da LPI.
(45) 20/04/2021
(73) ODILSON DA LUZ (BR/SC)
Referente à 10ª anuidade.

(11) BR 10 2013 016458-5 B1	Código 21.6 - Extinção da patente para fins da restauração nos termos do art. 87 da LPI. (45) 27/04/2021 (73) HONDA MOTOR CO., LTD. (JP) Referente à 10ª anuidade.
(11) BR 10 2013 016575-1 B1	Código 21.6 - Extinção da patente para fins da restauração nos termos do art. 87 da LPI. (45) 03/03/2020 (73) PHIBRO ANIMAL HEALTH CORPORATION (US) Referente à 10ª anuidade.
(11) BR 10 2013 016622-7 B1	Código 21.6 - Extinção da patente para fins da restauração nos termos do art. 87 da LPI. (45) 01/12/2020 (73) HITACHI, LTD. (JP) Referente à 10ª anuidade.
(11) BR 10 2013 016643-0 B1	Código 21.6 - Extinção da patente para fins da restauração nos termos do art. 87 da LPI. (45) 23/11/2021 (73) GE MEDICAL SYSTEMS GLOBAL TECHNOLOGY COMPANY, LLC (US) Referente à 10ª anuidade.
(11) BR 10 2014 015783-2 B1	Código 21.6 - Extinção da patente para fins da restauração nos termos do art. 87 da LPI. (45) 26/10/2021 (73) UNIVERSIDADE FEDERAL DE PELOTAS (BR/RS) Referente à 9ª anuidade.
(11) BR 10 2014 015835-9 B1	Código 21.6 - Extinção da patente para fins da restauração nos termos do art. 87 da LPI. (45) 17/08/2021 (73) FUNDACAO CPQD - CENTRO DE PESQUISA E DESENVOLVIMENTO EM TELECOMUNICACOES (BR/SP) Referente à 9ª anuidade.
(11) BR 10 2014 015840-5 B1	Código 21.6 - Extinção da patente para fins da restauração nos termos do art. 87 da LPI. (45) 27/10/2020 (73) SANDVIK INTELLECTUAL PROPERTY AB (SE) Referente à 9ª anuidade.

(11) BR 10 2015 015517-4 B1	Código 21.6 - Extinção da patente para fins da restauração nos termos do art. 87 da LPI. (45) 23/02/2021 (73) ANDRITZ FRAUTECH S.R.L. (IT) Referente à 8ª anuidade.
(11) BR 10 2016 014795-6 B1	Código 21.6 - Extinção da patente para fins da restauração nos termos do art. 87 da LPI. (45) 23/03/2021 (73) THE GOODYEAR TIRE & RUBBER COMPANY (US) Referente à 7ª anuidade.
(11) BR 10 2016 015070-1 B1	Código 21.6 - Extinção da patente para fins da restauração nos termos do art. 87 da LPI. (45) 28/07/2020 (73) ADELAR ANTONIO DE SOUZA (BR/SC) Referente à 7ª anuidade.
(11) BR 10 2017 013781-3 B1	Código 21.6 - Extinção da patente para fins da restauração nos termos do art. 87 da LPI. (45) 31/01/2023 (73) PETRÔNIO FILGUEIRAS DE ATHAYDE FILHO (BR/PB) Referente à 6ª anuidade.
(11) BR 10 2020 006631-5 B1	Código 21.6 - Extinção da patente para fins da restauração nos termos do art. 87 da LPI. (45) 06/04/2021 (73) UNIVERSIDADE FEDERAL DA PARAIBA (BR/PB) Referente à 3ª anuidade.
(11) BR 11 2012 000374-7 B1	Código 21.6 - Extinção da patente para fins da restauração nos termos do art. 87 da LPI. (45) 08/10/2019 (73) Coloplast A/S (DK) Referente à 13ª anuidade.
(11) BR 11 2012 000377-1 B1	Código 21.6 - Extinção da patente para fins da restauração nos termos do art. 87 da LPI. (45) 08/10/2019 (73) Coloplast A/S (DK) Referente à 13ª anuidade.
(11) BR 11 2012 000410-7 B8	Código 21.6 - Extinção da patente para fins da restauração nos termos do art.

	87 da LPI. (45) 31/12/2019 (73) AZIENDE CHIMICHE RIUNITE ANGELINI FRANCESCO A.C.R.A.F S.P.A (IT) Referente à 13ª anuidade.
(11) BR 11 2012 016004-4 B1	Código 21.6 - Extinção da patente para fins da restauração nos termos do art. 87 da LPI. (45) 09/03/2021 (73) HIDROFORCE - ENERGIAS, S.A. (PT) Referente à 13ª anuidade.
(11) BR 11 2012 032054-8 B1	Código 21.6 - Extinção da patente para fins da restauração nos termos do art. 87 da LPI. (45) 10/03/2020 (73) COLOPLAST A/S (DK) Referente à 12ª anuidade.
(11) BR 11 2012 033025-0 B1	Código 21.6 - Extinção da patente para fins da restauração nos termos do art. 87 da LPI. (45) 23/02/2021 (73) CHAMPIONX LLC (US) Referente à 12ª anuidade.
(11) BR 11 2012 033089-6 B1	Código 21.6 - Extinção da patente para fins da restauração nos termos do art. 87 da LPI. (45) 22/06/2021 (73) COMPAGNIE GÉNERALE DES ETABLISSEMENTS MICHELIN - MICHELIN & CIE. (FR) Referente à 13ª anuidade.
(11) BR 11 2012 033095-0 B1	Código 21.6 - Extinção da patente para fins da restauração nos termos do art. 87 da LPI. (45) 30/10/2018 (73) Kumiai Chemical Industry Co. Ltd. (JP) Referente à 12ª anuidade.
(11) BR 11 2012 033212-0 B1	Código 21.6 - Extinção da patente para fins da restauração nos termos do art. 87 da LPI. (45) 08/06/2021 (73) PROBIOTICAL S.P.A. (US) Referente à 13ª anuidade.

(11) BR 11 2012 033335-6 B1	Código 21.6 - Extinção da patente para fins da restauração nos termos do art. 87 da LPI. (45) 17/11/2020 (73) KONINKLIJKE PHILIPS N.V. (NL) Referente à 12ª anuidade.
(11) BR 11 2012 033611-8 B1	Código 21.6 - Extinção da patente para fins da restauração nos termos do art. 87 da LPI. (45) 10/11/2020 (73) DOW GLOBAL TECHNOLOGIES LLC (US) Referente à 12ª anuidade.
(11) BR 11 2013 000013-9 B1	Código 21.6 - Extinção da patente para fins da restauração nos termos do art. 87 da LPI. (45) 17/11/2020 (73) PACKSIZE, LLC (US) Referente à 12ª anuidade.
(11) BR 11 2013 000510-6 B8	Código 21.6 - Extinção da patente para fins da restauração nos termos do art. 87 da LPI. (45) 15/09/2020 (73) Zuiko Corporation (JP) Referente à 12ª anuidade.
(11) BR 11 2013 016433-6 B1	Código 21.6 - Extinção da patente para fins da restauração nos termos do art. 87 da LPI. (45) 23/02/2021 (73) BRIDGESTONE CORPORATION (JP) Referente à 12ª anuidade.
(11) BR 11 2013 029295-4 B1	Código 21.6 - Extinção da patente para fins da restauração nos termos do art. 87 da LPI. (45) 06/10/2020 (73) HEWLETT-PACKARD DEVELOPMENT COMPANY, L.P. (US) Referente à 12ª anuidade.
(11) BR 11 2013 030912-1 B1	Código 21.6 - Extinção da patente para fins da restauração nos termos do art. 87 da LPI. (45) 08/12/2020 (73) COLOPLAST A/S (DK) Referente à 11ª anuidade.
(11) BR 11 2013 032310-8 B1	Código 21.6 - Extinção da patente para fins da restauração nos termos do art.

	87 da LPI. (45) 04/02/2020 (73) HONDA MOTOR CO., LTD. (JP) ; KOSTAL ELETROMECÂNICA LTDA. (BR/SP) Referente à 12ª anuidade.
(11) BR 11 2013 033145-3 B1	Código 21.6 - Extinção da patente para fins da restauração nos termos do art. 87 da LPI. (45) 12/01/2021 (73) LABORATOIRES URGO (FR) Referente à 11ª anuidade.
(11) BR 11 2013 033361-8 B1	Código 21.6 - Extinção da patente para fins da restauração nos termos do art. 87 da LPI. (45) 04/02/2020 (73) HONDA MOTOR CO., LTD. (JP) Referente à 12ª anuidade.
(11) BR 11 2013 033617-0 B1	Código 21.6 - Extinção da patente para fins da restauração nos termos do art. 87 da LPI. (45) 26/10/2021 (73) GALDERMA RESEARCH & DEVELOPMENT (FR) Referente à 11ª anuidade.
(11) BR 11 2013 033861-0 B1	Código 21.6 - Extinção da patente para fins da restauração nos termos do art. 87 da LPI. (45) 09/11/2021 (73) GALDERMA RESEARCH & DEVELOPMENT (FR) Referente à 11ª anuidade.
(11) BR 11 2014 000173-1 B1	Código 21.6 - Extinção da patente para fins da restauração nos termos do art. 87 da LPI. (45) 30/06/2020 (73) COMPAGNIE GÉNÉRALE DES ETABLISSEMENTS MICHELIN (FR) Referente à 11ª anuidade.
(11) BR 11 2014 000690-3 B1	Código 21.6 - Extinção da patente para fins da restauração nos termos do art. 87 da LPI. (45) 08/12/2020 (73) 3M INNOVATIVE PROPERTIES COMPANY (US) Referente à 11ª anuidade.
(11) BR 11 2014 023757-3 B1	Código 21.6 - Extinção da patente para fins da restauração nos termos do art.

	87 da LPI. (45) 28/09/2021 (73) KONINKLIJKE PHILIPS N.V. (NL) Referente à 10ª anuidade.
(11) BR 11 2014 031040-8 B1	Código 21.6 - Extinção da patente para fins da restauração nos termos do art. 87 da LPI. (45) 06/10/2020 (73) HYDRIL USA DISTRIBUTION LLC (US) Referente à 10ª anuidade.
(11) BR 11 2014 032128-0 B1	Código 21.6 - Extinção da patente para fins da restauração nos termos do art. 87 da LPI. (45) 13/07/2021 (73) PIERRE SQUARA (FR) Referente à 11ª anuidade.
(11) BR 11 2014 032259-7 B1	Código 21.6 - Extinção da patente para fins da restauração nos termos do art. 87 da LPI. (45) 08/06/2021 (73) HUMANITARIAN SCIENTIFIC LLC. (US) Referente à 10ª anuidade.
(11) BR 11 2014 032450-6 B1	Código 21.6 - Extinção da patente para fins da restauração nos termos do art. 87 da LPI. (45) 19/01/2021 (73) CAFFITALY SYSTEM S.P.A. (IT) Referente à 10ª anuidade.
(11) BR 11 2014 032503-0 B1	Código 21.6 - Extinção da patente para fins da restauração nos termos do art. 87 da LPI. (45) 29/12/2020 (73) NATIONAL OILWELL VARCO, L.P. (US) Referente à 11ª anuidade.
(11) BR 11 2014 032534-0 B1	Código 21.6 - Extinção da patente para fins da restauração nos termos do art. 87 da LPI. (45) 13/10/2021 (73) RANDOM WALK IMAGING AB (SE) Referente à 10ª anuidade.
(11) BR 11 2014 032665-7 B1	Código 21.6 - Extinção da patente para fins da restauração nos termos do art. 87 da LPI.

	(45) 29/03/2022 (73) ATLAS COPCO INDUSTRIAL TECHNIQUE AB (SE) Referente à 11ª anuidade.
(11) BR 11 2014 032818-8 B1	Código 21.6 - Extinção da patente para fins da restauração nos termos do art. 87 da LPI. (45) 14/06/2022 (73) SINTETICA S.A. (CH) Referente à 10ª anuidade.
(11) BR 11 2014 033016-6 B1	Código 21.6 - Extinção da patente para fins da restauração nos termos do art. 87 da LPI. (45) 30/03/2021 (73) KATSUYUKI KAMIBAYASHI (JP) Referente à 10ª anuidade.
(11) BR 11 2015 000079-7 B1	Código 21.6 - Extinção da patente para fins da restauração nos termos do art. 87 da LPI. (45) 19/01/2021 (73) TWIST BEAUTY PACKAGING AIRSPRAY N.V. (NL) Referente à 10ª anuidade.
(11) BR 11 2015 000326-5 B1	Código 21.6 - Extinção da patente para fins da restauração nos termos do art. 87 da LPI. (45) 04/05/2021 (73) KONINKLIJKE PHILIPS N.V. (NL) Referente à 10ª anuidade.
(11) BR 11 2015 000510-1 B1	Código 21.6 - Extinção da patente para fins da restauração nos termos do art. 87 da LPI. (45) 08/06/2021 (73) BASF SE (DE) Referente à 10ª anuidade.
(11) BR 11 2015 000547-0 B1	Código 21.6 - Extinção da patente para fins da restauração nos termos do art. 87 da LPI. (45) 10/11/2020 (73) LIFECELL CORPORATION (US) Referente à 10ª anuidade.
(11) BR 11 2015 001896-3 B1	Código 21.6 - Extinção da patente para fins da restauração nos termos do art. 87 da LPI. (45) 29/09/2020

	(73) KONINKLIJKE PHILIPS N.V. (NL) Referente à 10ª anuidade.
(11) BR 11 2015 031690-5 B1	Código 21.6 - Extinção da patente para fins da restauração nos termos do art. 87 da LPI. (45) 13/10/2020 (73) L'OREAL (FR) Referente à 9ª anuidade.
(11) BR 11 2015 032267-0 B1	Código 21.6 - Extinção da patente para fins da restauração nos termos do art. 87 da LPI. (45) 18/01/2022 (73) VALEO SYSTEMES THERMIQUES (FR) Referente à 9ª anuidade.
(11) BR 11 2015 032711-7 B1	Código 21.6 - Extinção da patente para fins da restauração nos termos do art. 87 da LPI. (45) 28/06/2022 (73) KHALIL ABU AL-RUBB (QA) Referente à 9ª anuidade.
(11) BR 11 2015 032724-9 B1	Código 21.6 - Extinção da patente para fins da restauração nos termos do art. 87 da LPI. (45) 08/03/2022 (73) KONINKLIJKE PHILIPS N.V. (PB) Referente à 9ª anuidade.
(11) BR 11 2016 000295-4 B1	Código 21.6 - Extinção da patente para fins da restauração nos termos do art. 87 da LPI. (45) 24/11/2020 (73) UNILEVER IP HOLDINGS B.V. (PB) Referente à 9ª anuidade.
(11) BR 11 2016 000517-1 B1	Código 21.6 - Extinção da patente para fins da restauração nos termos do art. 87 da LPI. (45) 24/11/2020 (73) UNILEVER IP HOLDINGS B.V. (PB) Referente à 9ª anuidade.
(11) BR 11 2016 005205-6 B1	Código 21.6 - Extinção da patente para fins da restauração nos termos do art. 87 da LPI. (45) 11/01/2022 (73) LINDSAY TRANSPORTATION SOLUTIONS, INC. (US)

	Referente à 9ª anuidade.
(11) BR 11 2016 028622-7 B1	Código 21.6 - Extinção da patente para fins da restauração nos termos do art. 87 da LPI. (45) 03/08/2021 (73) MOMENTIVE PERFORMANCE MATERIALS INC. (US) Referente à 8ª anuidade.
(11) BR 11 2016 030421-7 B1	Código 21.6 - Extinção da patente para fins da restauração nos termos do art. 87 da LPI. (45) 18/01/2022 (73) ANDRITZ FIEDLER GMBH (DE) Referente à 8ª anuidade.
(11) BR 11 2017 000878-5 B1	Código 21.6 - Extinção da patente para fins da restauração nos termos do art. 87 da LPI. (45) 10/05/2022 (73) SEVECOM S.P.A. (IT) Referente à 8ª anuidade.
(11) BR 11 2017 027088-9 B1	Código 21.6 - Extinção da patente para fins da restauração nos termos do art. 87 da LPI. (45) 09/03/2021 (73) IPCO GERMANY GMBH (DE) Referente à 7ª anuidade.
(11) BR 11 2018 076904-5 B1	Código 21.6 - Extinção da patente para fins da restauração nos termos do art. 87 da LPI. (45) 08/02/2022 (73) 3M INNOVATIVE PROPERTIES COMPANY (US) Referente à 6ª anuidade.
(11) BR 12 2015 000898-0 B1	Código 21.6 - Extinção da patente para fins da restauração nos termos do art. 87 da LPI. (45) 10/02/2016 (62) PI 0417096-2 21/12/2004 (73) BASF AKTIENGESELLSCHAFT (DE) referente às anuidades em débito
(11) BR 12 2015 001522-7 B1	Código 21.6 - Extinção da patente para fins da restauração nos termos do art. 87 da LPI. (45) 05/04/2016 (62) PI 0508156-4 14/03/2005

	(73) Dow Global Technologies Inc. (US) referente a 15ª,16ª,17ª e 18ª anuidades
(11) BR 12 2015 016711-6 B8	Código 21.6 - Extinção da patente para fins da restauração nos termos do art. 87 da LPI. (45) 02/08/2016 (62) PI 0208535-6 28/03/2002 (73) CORIXA CORPORATION (US) referente a 21ª anuidade
(11) BR 12 2015 017712-0 B8	Código 21.6 - Extinção da patente para fins da restauração nos termos do art. 87 da LPI. (45) 14/06/2016 (62) PI 0414109-1 02/09/2004 (73) BOLTON MEDICAL, INC. (US) referente a 17ª e 18ª anuidades
(11) BR 12 2015 030148-3 B1	Código 21.6 - Extinção da patente para fins da restauração nos termos do art. 87 da LPI. (45) 31/01/2017 (62) PI 0510174-3 24/03/2005 (73) CHEVRON PHILLIPS CHEMICAL COMPANY LP (US) referente a 17ª e 18ª anuidades
(11) BR 12 2015 032741-5 B1	Código 21.6 - Extinção da patente para fins da restauração nos termos do art. 87 da LPI. (45) 26/11/2019 (62) BR 11 2014 026184-9 18/04/2013 (73) MERIAL, INC. (US) referente a 10ª anuidade
(11) BR 12 2015 032742-3 B1	Código 21.6 - Extinção da patente para fins da restauração nos termos do art. 87 da LPI. (45) 07/04/2020 (62) BR 11 2014 026184-9 18/04/2013 (73) MERIAL, INC. (US) referente a 10ª anuidade
(11) BR 12 2016 030635-6 B1	Código 21.6 - Extinção da patente para fins da restauração nos termos do art. 87 da LPI. (45) 23/01/2018 (62) PI 1013356-9 24/02/2010 (73) BEIERSDORF AG (DE)

	referente a 13ª anuidade
(11) BR 12 2017 013684-4 B1	Código 21.6 - Extinção da patente para fins da restauração nos termos do art. 87 da LPI. (45) 24/07/2018 (62) PI 0816897-0 17/09/2008 (73) CARL FREUDENBERG KG (DE) referente a 14ª anuidade
(11) BR 12 2017 019449-6 B1	Código 21.6 - Extinção da patente para fins da restauração nos termos do art. 87 da LPI. (45) 19/02/2019 (62) PI 0817292-7 17/10/2008 (73) WEATHERFORD TECHNOLOGY HOLDINGS, LLC (US) referente a 14ª anuidade
(11) BR 12 2017 022308-9 B1	Código 21.6 - Extinção da patente para fins da restauração nos termos do art. 87 da LPI. (45) 02/04/2019 (62) PI 1013001-2 18/05/2010 (73) XYLECO, INC. (US) referente a 12ª anuidade
(11) BR 12 2018 001058-4 B1	Código 21.6 - Extinção da patente para fins da restauração nos termos do art. 87 da LPI. (45) 04/09/2018 (62) PI 0717530-2 18/10/2007 (73) MITSUBISHI GAS CHEMICAL COMPANY, INC. (JP) referente a 15ª anuidade
(11) BR 12 2018 004305-9 B1	Código 21.6 - Extinção da patente para fins da restauração nos termos do art. 87 da LPI. (45) 19/02/2019 (62) PI 0717496-9 05/10/2007 (73) BRIDGESTONE CORPORATION (JP) referente a 15ª anuidade
(11) BR 12 2018 004387-3 B1	Código 21.6 - Extinção da patente para fins da restauração nos termos do art. 87 da LPI. (45) 31/12/2019 (62) PI 0506371-0 29/04/2005 (73) VARCO I/P, INC. (US) referente a 18ª anuidade

(11) BR 12 2018 004388-1 B1	Código 21.6 - Extinção da patente para fins da restauração nos termos do art. 87 da LPI. (45) 24/12/2019 (62) PI 0506371-0 29/04/2005 (73) VARCO I/P, INC. (US) referente a 18ª anuidade
(11) BR 12 2018 004628-7 B1	Código 21.6 - Extinção da patente para fins da restauração nos termos do art. 87 da LPI. (45) 19/03/2019 (62) PI 0808146-8 28/02/2008 (73) WELLTEC A/S (DK) referente a 15ª anuidade
(11) BR 12 2018 008727-7 B1	Código 21.6 - Extinção da patente para fins da restauração nos termos do art. 87 da LPI. (45) 15/01/2019 (62) PI 0416666-3 12/11/2004 (73) IBIQUITY DIGITAL CORPORATION (US) referente a 18ª anudade
(11) BR 12 2018 010599-2 B1	Código 21.6 - Extinção da patente para fins da restauração nos termos do art. 87 da LPI. (45) 14/05/2019 (62) PI 0811635-0 12/05/2008 (73) AVENTIS AGRICULTURE (FR) ; BOEHRINGER INGELHEIM ANIMAL HEALTH USA INC. (US) referente a 15ª anuidade
(11) BR 12 2018 010783-9 B1	Código 21.6 - Extinção da patente para fins da restauração nos termos do art. 87 da LPI. (45) 07/04/2020 (62) PI 0805850-4 14/01/2008 (73) HERAEUS ELECTRO-NITE INTERNATIONAL N.V. (BE) referente a 15ª anuidade
(11) BR 12 2018 072368-8 B1	Código 21.6 - Extinção da patente para fins da restauração nos termos do art. 87 da LPI. (45) 12/11/2019 (62) BR 11 2013 015618-0 21/12/2011 (73) GEA FOOD SOLUTIONS BAKEL B.V. (NL) referente a 11ª anuidade

(11) BR 12 2018 072369-6 B1	Código 21.6 - Extinção da patente para fins da restauração nos termos do art. 87 da LPI. (45) 22/04/2020 (62) BR 11 2013 015618-0 21/12/2011 (73) GEA FOOD SOLUTIONS BAKEL B.V. (NL) referente a 11ª anuidade
(11) BR 12 2019 009186-2 B8	Código 21.6 - Extinção da patente para fins da restauração nos termos do art. 87 da LPI. (45) 26/05/2020 (62) PI 0210590-0 20/06/2002 (73) GSK VACCINES SRL (IT) referente a 21ª anuidade
(11) BR 12 2019 022683-0 B1	Código 21.6 - Extinção da patente para fins da restauração nos termos do art. 87 da LPI. (45) 14/07/2020 (62) BR 11 2012 010495-0 25/10/2010 (73) FRESENIUS MEDICAL CARE DEUTSCHLAND GMBH (DE) referente a 12ª anuidade
(11) BR 12 2019 024449-9 B1	Código 21.6 - Extinção da patente para fins da restauração nos termos do art. 87 da LPI. (45) 23/06/2020 (62) BR 10 2018 073793-7 19/11/2018 (73) VANDERLEI ROMAN (BR/SC) referente a 4ª anuidade
(11) BR 12 2020 007463-9 B1	Código 21.6 - Extinção da patente para fins da restauração nos termos do art. 87 da LPI. (45) 31/08/2021 (62) BR 11 2016 025857-6 04/05/2015 (73) BELVAC PRODUCTION MACHINERY, INC. (US) Referente à 6ª anuidade.
(11) BR 12 2020 010030-3 B1	Código 21.6 - Extinção da patente para fins da restauração nos termos do art. 87 da LPI. (45) 01/02/2022 (62) BR 11 2016 013353-6 09/12/2014 (73) ILLUMINA, INC. (US) referente a 7ª anuidade

(11) BR 12 2020 010210-1 B1	Código 21.6 - Extinção da patente para fins da restauração nos termos do art. 87 da LPI. (45) 20/09/2022 (62) BR 11 2015 025804-2 10/04/2014 (73) VLADIMIR EVGENIEVICH NEBOLSIN (RU) ; LTD "VALENTA-INTELLEKT" (RU) referente a 9ª anuidade
(11) BR 12 2020 013159-4 B1	Código 21.6 - Extinção da patente para fins da restauração nos termos do art. 87 da LPI. (45) 04/05/2021 (62) BR 11 2015 005659-8 17/09/2013 (73) ALPLA WERKE ALWIN LEHNER GMBH & CO. KG (AT) referente a 9ª anuidade
(11) BR 20 2013 016274-0 Y1	Código 21.6 - Extinção da patente para fins da restauração nos termos do art. 87 da LPI. (45) 22/02/2022 (73) PAULO CÉSAR DOS SANTOS (BR/SP) Referente à 10ª anuidade.
(11) BR 20 2013 016529-3 Y1	Código 21.6 - Extinção da patente para fins da restauração nos termos do art. 87 da LPI. (45) 25/04/2017 (73) MAGALI ROSANA LUIZ (BR/PR) ; RUIDE SANDRA RIBEIRO (BR/PR) Referente à 10ª anuidade.
(11) BR 20 2014 015815-0 Y1	Código 21.6 - Extinção da patente para fins da restauração nos termos do art. 87 da LPI. (45) 14/04/2020 (73) BRM IND COM IMP E EXP DE MAQUINAS E EQUIPAMENTOS LTDA (BR/SP) Referente à 9ª anuidade.
(11) BR 20 2014 015853-2 Y1	Código 21.6 - Extinção da patente para fins da restauração nos termos do art. 87 da LPI. (45) 11/02/2020 (73) GRUPO ROTOPLAS, S.A. DE C.V. (MX) Referente à 9ª anuidade.
(11) BR 20 2014 017293-4 Y1	Código 21.6 - Extinção da patente para fins da restauração nos termos do art. 87 da LPI. (45) 15/10/2019

	(73) JOSÉ AIRTON DE MATTOS CARNEIRO JUNIOR (BR/BA) Referente à 9ª anuidade.
(11) BR 20 2015 032185-1 Y1	Código 21.6 - Extinção da patente para fins da restauração nos termos do art. 87 da LPI. (45) 08/12/2020 (73) UNIVERSIDADE ESTADUAL DO OESTE DO PARANÁ - UNIOESTE (BR/PR) Referente à 7ª anuidade.
(11) BR 20 2017 013812-2 Y1	Código 21.6 - Extinção da patente para fins da restauração nos termos do art. 87 da LPI. (45) 11/10/2022 (73) JORGE ZIMMERMANN (BR/RS) Referente à 6ª anuidade.
(11) BR 20 2017 013914-5 Y1	Código 21.6 - Extinção da patente para fins da restauração nos termos do art. 87 da LPI. (45) 27/09/2022 (73) EDSON CURI KACHAN (BR/SP) Referente à 6ª anuidade.
(11) BR 21 2015 026837-0 Y1	Código 21.6 - Extinção da patente para fins da restauração nos termos do art. 87 da LPI. (45) 12/01/2021 (73) KAO CORPORATION (JP) Referente à 9ª anuidade.
(11) BR 22 2017 011828-0 Y1	Código 21.6 - Extinção da patente para fins da restauração nos termos do art. 87 da LPI. (45) 16/07/2019 (62) BR 20 2014 021077-1 21/08/2014 (73) EDILBERTO ACACIO DA SILVA (BR/SP) referente a 8ª anuidade
(11) MU 8600509-0 Y1	Código 21.6 - Extinção da patente para fins da restauração nos termos do art. 87 da LPI. (45) 17/11/2015 (73) Regis Henrique Olivetti (BR/SP) Referente à 17ª anuidade.
(11) MU 8703071-3 Y8	Código 21.6 - Extinção da patente para fins da restauração nos termos do art. 87 da LPI.

	(45) 03/01/2017 (73) DENTSCARE LTDA. (BR/SC) Referente à 16ª anuidade.
(11) MU 8801249-2 Y1	Código 21.6 - Extinção da patente para fins da restauração nos termos do art. 87 da LPI. (45) 05/07/2016 (73) Lupatech - Equipamentos e Serviços para Petróleo Ltda. (BR/RJ) Referente à 15ª anuidade.
(11) MU 8901095-7 Y1	Código 21.6 - Extinção da patente para fins da restauração nos termos do art. 87 da LPI. (45) 12/12/2017 (73) Purific do Brasil Ltda. (BR/PR) Referente à 14ª anuidade.
(11) PI 0011968-7 B1	Código 21.6 - Extinção da patente para fins da restauração nos termos do art. 87 da LPI. (45) 12/08/2014 (73) QUALCOMM INCORPORATED (US) Referente à 23ª anuidade.
(11) PI 0013123-7 B8	Código 21.6 - Extinção da patente para fins da restauração nos termos do art. 87 da LPI. (45) 27/10/2015 (73) DATANG MOBILE COMMUNICATIONS EQUIPMENT CO., LTD. (CN) Referente à 23ª anuidade.
(11) PI 0013209-8 B1	Código 21.6 - Extinção da patente para fins da restauração nos termos do art. 87 da LPI. (45) 12/01/2016 (73) DATANG MOBILE COMMUNICATIONS EQUIPMENT CO., LTD. (CN) Referente à 23ª anuidade.
(11) PI 0111830-7 B8	Código 21.6 - Extinção da patente para fins da restauração nos termos do art. 87 da LPI. (45) 02/12/2014 (73) Wyeth Holdings Corporation (US) Referente à 22ª anuidade.
(11) PI 0112057-3 B8	Código 21.6 - Extinção da patente para fins da restauração nos termos do art. 87 da LPI. (45) 04/10/2016

	(73) Glaxosmithkline Biologicals S.A. (BE) Referente à 22ª anuidade.
(11) PI 0112115-4 B8	Código 21.6 - Extinção da patente para fins da restauração nos termos do art. 87 da LPI. (45) 26/07/2016 (73) Tularik INC. (US) ; Japan Tobacco INC. (JP) Referente à 22ª anuidade.
(11) PI 0112140-5 B8	Código 21.6 - Extinção da patente para fins da restauração nos termos do art. 87 da LPI. (45) 30/04/2013 (73) Vincent Lenaerts (CA) ; Roland Herwig Friedrich Beck (US) ; Elsie Van Bogaret (BE) ; Francois Chouinard (CA) ; Reiner Hopcke (DE) ; Cyril Desevaux (CA) Referente à 22ª anuidade.
(11) PI 0202427-6 B1	Código 21.6 - Extinção da patente para fins da restauração nos termos do art. 87 da LPI. (45) 18/09/2018 (73) MITSUBISHI DENKI KABUSHIKI KAISHA (JP) Referente à 21ª anuidade.
(11) PI 0210549-7 B8	Código 21.6 - Extinção da patente para fins da restauração nos termos do art. 87 da LPI. (45) 10/11/2020 (73) MEDICINES FOR MALARIA VENTURE (CH) Referente à 21ª anuidade.
(11) PI 0210561-6 B8	Código 21.6 - Extinção da patente para fins da restauração nos termos do art. 87 da LPI. (45) 14/08/2018 (73) Takeda Pharmaceutical Company Limited (JP) Referente à 21ª anuidade.
(11) PI 0210579-9 B8	Código 21.6 - Extinção da patente para fins da restauração nos termos do art. 87 da LPI. (45) 14/05/2019 (73) AMGEN, INC. (US) ; AMGEN FREMONT INC. (US) Referente à 21ª anuidade.
(11) PI 0210620-5 B1	Código 21.6 - Extinção da patente para fins da restauração nos termos do art. 87 da LPI.

	(45) 20/06/2017 (73) NOKIA TECHNOLOGIES OY (FI) Referente à 21ª anuidade.
(11) PI 0211258-2 B8	Código 21.6 - Extinção da patente para fins da restauração nos termos do art. 87 da LPI. (45) 02/06/2015 (73) Baxter International Inc. (US) ; Baxter Healthcare S.A. (CH) Referente à 21ª anuidade.
(11) PI 0301687-0 B8	Código 21.6 - Extinção da patente para fins da restauração nos termos do art. 87 da LPI. (45) 12/11/2013 (73) Johnson & Johnson (US) Referente à 20ª anuidade.
(11) PI 0311568-2 B1	Código 21.6 - Extinção da patente para fins da restauração nos termos do art. 87 da LPI. (45) 20/06/2017 (73) UNILEVER IP HOLDINGS B.V. (PB) Referente à 20ª anuidade.
(11) PI 0312075-9 B8	Código 21.6 - Extinção da patente para fins da restauração nos termos do art. 87 da LPI. (45) 08/09/2015 (73) Rhodia, INC. (US) Referente à 20ª anuidade.
(11) PI 0312077-5 B8	Código 21.6 - Extinção da patente para fins da restauração nos termos do art. 87 da LPI. (45) 13/06/2017 (73) RHODIA, INC. (US) Referente à 20ª anuidade.
(11) PI 0312476-2 B1	Código 21.6 - Extinção da patente para fins da restauração nos termos do art. 87 da LPI. (45) 28/03/2017 (73) ARCHROMA IP GMBH (CH) Referente à 20ª anuidade.
(11) PI 0411702-6 B8	Código 21.6 - Extinção da patente para fins da restauração nos termos do art. 87 da LPI. (45) 13/08/2019

	(73) BIOPLAX LIMITED (GB) Referente à 19ª anuidade.
(11) PI 0411821-9 B1	Código 21.6 - Extinção da patente para fins da restauração nos termos do art. 87 da LPI. (45) 14/07/2015 (73) Banque de France (FR) ; Leonhard Kurz GMBH & CO. KG (DE) Referente à 19ª anuidade.
(11) PI 0412796-0 B8	Código 21.6 - Extinção da patente para fins da restauração nos termos do art. 87 da LPI. (45) 28/11/2017 (73) SMS GROUP GMBH (DE) Referente à 19ª anuidade.
(11) PI 0418914-0 B8	Código 21.6 - Extinção da patente para fins da restauração nos termos do art. 87 da LPI. (45) 25/11/2014 (73) WALDEMAR LINK GMBH & CO. KG (DE) Referente à 19ª anuidade.
(11) PI 0418920-5 B8	Código 21.6 - Extinção da patente para fins da restauração nos termos do art. 87 da LPI. (45) 22/12/2015 (73) ESSITY HYGIENE AND HEALTH AKTIEBOLAG (SE) Referente à 19ª anuidade.
(11) PI 0418922-1 B8	Código 21.6 - Extinção da patente para fins da restauração nos termos do art. 87 da LPI. (45) 30/12/2014 (73) ESSITY HYGIENE AND HEALTH AKTIEBOLAG (SE) Referente à 19ª anuidade.
(11) PI 0511223-0 A8	Código 21.6 - Extinção da patente para fins da restauração nos termos do art. 87 da LPI. (45) 12/12/2017 (73) Hewlett-Packard Development Company, L.P. (US) Referente à 18ª anuidade.
(11) PI 0512355-0 B1	Código 21.6 - Extinção da patente para fins da restauração nos termos do art. 87 da LPI. (45) 23/12/2014 (73) NIPPON SODA CO., LTD. (JP)

	Referente à 18ª anuidade.
(11) PI 0513613-0 B1	Código 21.6 - Extinção da patente para fins da restauração nos termos do art. 87 da LPI. (45) 21/07/2015 (73) UNILEVER IP HOLDINGS B.V. (PB) Referente à 18ª anuidade.
(11) PI 0514928-2 B1	Código 21.6 - Extinção da patente para fins da restauração nos termos do art. 87 da LPI. (45) 10/07/2018 (73) Renault s.a.s. (FR) Referente à 18ª anuidade.
(11) PI 0612533-6 B8	Código 21.6 - Extinção da patente para fins da restauração nos termos do art. 87 da LPI. (45) 14/05/2019 (73) AMBU A/S (DK) Referente à 17ª anuidade.
(11) PI 0612672-3 B8	Código 21.6 - Extinção da patente para fins da restauração nos termos do art. 87 da LPI. (45) 11/12/2018 (73) DESERT LAKE TECHNOLOGIES, LLC (US) Referente à 17ª anuidade.
(11) PI 0613640-0 B1	Código 21.6 - Extinção da patente para fins da restauração nos termos do art. 87 da LPI. (45) 14/03/2017 (73) POLIMERI EUROPA S.P.A. (IT) Referente à 17ª anuidade.
(11) PI 0702653-6 B1	Código 21.6 - Extinção da patente para fins da restauração nos termos do art. 87 da LPI. (45) 02/10/2018 (73) Denise Sette Campos Ahlert (BR/RJ) Referente à 16ª anuidade.
(11) PI 0702783-4 B1	Código 21.6 - Extinção da patente para fins da restauração nos termos do art. 87 da LPI. (45) 02/02/2021 (73) LANXESS DEUTSCHLAND GMBH (DE) Referente à 16ª anuidade.

(11) PI 0702784-2 B1	Código 21.6 - Extinção da patente para fins da restauração nos termos do art. 87 da LPI. (45) 23/01/2018 (73) TRÜTZSCHLER GROUP SE (DE) Referente à 16ª anuidade.
(11) PI 0702826-1 B1	Código 21.6 - Extinção da patente para fins da restauração nos termos do art. 87 da LPI. (45) 02/05/2018 (73) Petrobras Distribuidora S.A. (BR/RJ) Referente à 16ª anuidade.
(11) PI 0712988-2 B1	Código 21.6 - Extinção da patente para fins da restauração nos termos do art. 87 da LPI. (45) 18/12/2018 (73) TRODAT GMBH (AT) Referente à 16ª anuidade.
(11) PI 0713070-8 B1	Código 21.6 - Extinção da patente para fins da restauração nos termos do art. 87 da LPI. (45) 02/04/2019 (73) Praxair Technology, Inc (US) Referente à 16ª anuidade.
(11) PI 0713316-2 B1	Código 21.6 - Extinção da patente para fins da restauração nos termos do art. 87 da LPI. (45) 14/02/2018 (73) BJ Services Company (US) Referente à 16ª anuidade.
(11) PI 0713782-6 B1	Código 21.6 - Extinção da patente para fins da restauração nos termos do art. 87 da LPI. (45) 21/05/2019 (73) ZF Friedrichshafen Ag (DE) Referente à 16ª anuidade.
(11) PI 0713842-3 B8	Código 21.6 - Extinção da patente para fins da restauração nos termos do art. 87 da LPI. (45) 21/11/2018 (73) ANECOVA SA (CH) Referente à 16ª anuidade.

(11) PI 0714037-1 B1	Código 21.6 - Extinção da patente para fins da restauração nos termos do art. 87 da LPI. (45) 19/01/2021 (73) TOYOTA JIDOSHA KABUSHIKI KAISHA (JP) Referente à 16ª anuidade.
(11) PI 0714432-6 B1	Código 21.6 - Extinção da patente para fins da restauração nos termos do art. 87 da LPI. (45) 21/11/2017 (73) DANISCO US INC. (US) Referente à 16ª anuidade.
(11) PI 0803663-2 B1	Código 21.6 - Extinção da patente para fins da restauração nos termos do art. 87 da LPI. (45) 25/06/2019 (73) HONDA MOTOR CO., LTD. (JP) Referente à 15ª anuidade.
(11) PI 0811662-8 B1	Código 21.6 - Extinção da patente para fins da restauração nos termos do art. 87 da LPI. (45) 28/08/2018 (73) Krones AG (DE) Referente à 15ª anuidade.
(11) PI 0811827-2 B8	Código 21.6 - Extinção da patente para fins da restauração nos termos do art. 87 da LPI. (45) 16/04/2019 (73) SNR ROULEMENTS (FR) Referente à 15ª anuidade.
(11) PI 0812752-2 B1	Código 21.6 - Extinção da patente para fins da restauração nos termos do art. 87 da LPI. (45) 19/10/2021 (73) PGS GEOPHYSICAL AS (NO) Referente à 15ª anuidade.
(11) PI 0813112-0 B1	Código 21.6 - Extinção da patente para fins da restauração nos termos do art. 87 da LPI. (45) 18/02/2020 (73) TELEFONAKTIEBOLAGET LM ERICSSON (PUBL) (SE) Referente à 15ª anuidade.
(11) PI 0813528-2 B1	Código 21.6 - Extinção da patente para fins da restauração nos termos do art.

	87 da LPI. (45) 05/02/2019 (73) MODINE MANUFACTURING COMPANY (US) Referente à 15ª anuidade.
(11) PI 0813646-7 B1	Código 21.6 - Extinção da patente para fins da restauração nos termos do art. 87 da LPI. (45) 26/12/2018 (73) HEXION GMBH (DE) Referente à 15ª anuidade.
(11) PI 0814071-5 B1	Código 21.6 - Extinção da patente para fins da restauração nos termos do art. 87 da LPI. (45) 28/03/2017 (73) UNILEVER IP HOLDINGS B.V. (PB) Referente à 15ª anuidade.
(11) PI 0814523-7 B8	Código 21.6 - Extinção da patente para fins da restauração nos termos do art. 87 da LPI. (45) 03/09/2019 (73) Synovis Orthopedic And Woundcare, INC. (US) Referente à 15ª anuidade.
(11) PI 0822461-7 B1	Código 21.6 - Extinção da patente para fins da restauração nos termos do art. 87 da LPI. (45) 23/07/2019 (73) SABAF S.P.A. (IT) Referente à 15ª anuidade.
(11) PI 0822475-7 B1	Código 21.6 - Extinção da patente para fins da restauração nos termos do art. 87 da LPI. (45) 23/07/2019 (73) SABAF S.P.A. (IT) Referente à 15ª anuidade.
(11) PI 0822774-8 B1	Código 21.6 - Extinção da patente para fins da restauração nos termos do art. 87 da LPI. (45) 25/08/2020 (73) COMPAGNIE GENERALE DES ETABLISSEMENTS MICHELIN (FR) Referente à 15ª anuidade.
(11) PI 0822902-3 B1	Código 21.6 - Extinção da patente para fins da restauração nos termos do art. 87 da LPI.

	(45) 29/12/2020 (73) FMC Technologies SA (FR) Referente à 15ª anuidade.
(11) PI 0822908-2 B1	Código 21.6 - Extinção da patente para fins da restauração nos termos do art. 87 da LPI. (45) 28/04/2020 (73) GEA MECHANICAL EQUIPMENT GMBH (DE) Referente à 15ª anuidade.
(11) PI 0902010-1 B1	Código 21.6 - Extinção da patente para fins da restauração nos termos do art. 87 da LPI. (45) 12/11/2019 (73) TRELLEBORG SEALING SOLUTIONS U.S., INC. (US) Referente à 14ª anuidade.
(11) PI 0905621-1 B1	Código 21.6 - Extinção da patente para fins da restauração nos termos do art. 87 da LPI. (45) 14/05/2019 (73) NGK SPARK PLUG CO. LTD. (JP) Referente à 14ª anuidade.
(11) PI 0910188-8 B1	Código 21.6 - Extinção da patente para fins da restauração nos termos do art. 87 da LPI. (45) 22/10/2019 (73) HEWLETT-PACKARD COMPANY (US) Referente à 14ª anuidade.
(11) PI 0914914-7 B1	Código 21.6 - Extinção da patente para fins da restauração nos termos do art. 87 da LPI. (45) 14/12/2021 (73) GAPWAVES AB (SE) Referente à 14ª anuidade.
(11) PI 0915074-9 B1	Código 21.6 - Extinção da patente para fins da restauração nos termos do art. 87 da LPI. (45) 20/10/2020 (73) Wajid Rasheed (GB) Referente à 14ª anuidade.
(11) PI 0915758-1 B1	Código 21.6 - Extinção da patente para fins da restauração nos termos do art. 87 da LPI. (45) 08/10/2019

	(73) Siemens Aktiengesellschaft (DE) Referente à 14ª anuidade.
(11) PI 0915950-9 B1	Código 21.6 - Extinção da patente para fins da restauração nos termos do art. 87 da LPI. (45) 15/10/2019 (73) PGS EM LIMITED (GB) Referente à 14ª anuidade.
(11) PI 0925300-9 B1	Código 21.6 - Extinção da patente para fins da restauração nos termos do art. 87 da LPI. (45) 12/01/2021 (73) Alcatel Lucent (FR) Referente à 14ª anuidade.
(11) PI 1010214-0 B8	Código 21.6 - Extinção da patente para fins da restauração nos termos do art. 87 da LPI. (45) 26/01/2021 (73) KONINKLIJKE PHILIPS N.V. (NL) Referente à 13ª anuidade.
(11) PI 1011462-9 B1	Código 21.6 - Extinção da patente para fins da restauração nos termos do art. 87 da LPI. (45) 26/12/2018 (73) OMYA INTERNATIONAL AG (CH) Referente à 13ª anuidade.
(11) PI 1011675-3 B1	Código 21.6 - Extinção da patente para fins da restauração nos termos do art. 87 da LPI. (45) 10/09/2019 (73) Tetra Laval Holdings & Finance SA (CH) Referente à 13ª anuidade.
(11) PI 1012252-4 B8	Código 21.6 - Extinção da patente para fins da restauração nos termos do art. 87 da LPI. (45) 05/12/2017 (73) TROUW INTERNATIONAL B.V. (NL) Referente à 13ª anuidade.
(11) PI 1014330-0 B1	Código 21.6 - Extinção da patente para fins da restauração nos termos do art. 87 da LPI. (45) 18/08/2020 (73) Mitsubishi Heavy Industries, Ltd. (JP)

	Referente à 13ª anuidade.
(11) PI 1015430-2 B1	Código 21.6 - Extinção da patente para fins da restauração nos termos do art. 87 da LPI. (45) 10/09/2019 (73) Tetra Laval Holdings & Finance SA (CH) Referente à 13ª anuidade.
(11) PI 1102763-0 B1	Código 21.6 - Extinção da patente para fins da restauração nos termos do art. 87 da LPI. (45) 19/10/2021 (73) Guilherme Xavier de Castro (BR/RS) Referente à 12ª anuidade.
(11) PI 9902611-2 B1	Código 21.6 - Extinção da patente para fins da restauração nos termos do art. 87 da LPI. (45) 11/04/2017 (73) Centro de Pesquisas de Energia Eletrica - CEPEL (BR/RJ) Referente à 24ª anuidade.

Código 21.8 - Despacho Anulado

Anulação do despacho da extinção da patente por ter sido indevido. (A toda publicação que envolva anulação de ato ou despacho caberá justificativa no processo administrativo.)

---

(11) PI 0111116-7 B8

Código 21.8 - Despacho Anulado
(45) 08/10/2013
(73) NOVARTIS AG (CH)
Anulada a publicação código 21.6 na RPI nº 2724 de 21/03/2023 por ter sido indevida.

---

(11) PI 0210568-3 B8

Código 21.8 - Despacho Anulado
(45) 13/10/2020
(73) Active Biotech AB (SE)
Anulada a publicação código 21.6 na RPI nº 2727 de 11/04/2023 por ter sido indevida.

Código Outros Referentes a Patentes/Certificados de Adição de Invenção

Código 22.15 - Patente “SUB JUDICE”

Notificação de ação judicial referente a patente.

(11) PI 0117523-8 B1	Código 22.15 - Patente “SUB JUDICE” (45) 06/08/2013 (73) TECHINVEST LTDA - ME (BR/SP) INPI nº 52402.003734/2023-16 @ Origem: 13ª Vara Federal do Rio de Janeiro Processo Nº: 5055455-21.2022.4.02.5101/RJ@ NULIDADE DE ATO ADMINISTRATIVO @ Autor: CLIPTECH INDÚSTRIA E COMÉRCIO LTDA @ Réu(s): INSTITUTO NACIONAL DA PROPRIEDADE INDUSTRIAL - INPI
(11) PI 0311176-8 B8	Código 22.15 - Patente “SUB JUDICE” (45) 20/08/2019 (73) JANSSEN SCIENCES IRELAND UC (IE) INPI nº 52402.003778/2023-46 @ Origem: 7ª Vara Federal Cível da SJDF Processo Nº: 1014637-50.2023.4.01.3400@ AÇÃO PELO PROCEDIMENTO COMUM com pedido de Antecipação de Tutela @ Autor: JANSSEN SCIENCES IRELAND UC @ Réu(s): INSTITUTO NACIONAL DA PROPRIEDADE INDUSTRIAL - INPI

Código Anuidade de Patente

Código 24.4 - Restauração

Notificação quanto à restauração da patente.

(11) BR 10 2015 011827-9 B1	Código 24.4 - Restauração (45) 05/04/2022 (73) MARIA DE MATTOS OZI (BR/SP)
(11) BR 12 2017 012008-5 B1	Código 24.4 - Restauração (45) 27/09/2022 (62) BR 11 2015 019747-7 14/03/2014 (73) INTEL CORPORATION (US)
(11) PI 1006395-1 B1	Código 24.4 - Restauração (45) 13/07/2021 (73) ARIEL ANDRÉS ODRIOZOLA ORLANDI (ES)

Código 24.5 - Despacho Anulado

Anulação do despacho referente a qualquer um dos subitens por ter sido indevido. (A toda publicação que envolva anulação de ato ou despacho caberá justificativa no processo administrativo.)

---

(11) BR 11 2014 028784-8 B1

Código 24.5 - Despacho Anulado

(45) 08/02/2022

(73) SENSIMED SA (CH)

Anulada a publicação código 24.4 na RPI nº 2726 de 04/04/2023 por ter sido indevida.

Código 24.10 - Manutenção da Extinção - Art. 78 inciso IV da LPI

(11) BR 10 2012 004559-1 B1	Código 24.10 - Manutenção da Extinção - Art. 78 inciso IV da LPI (45) 10/03/2020 (73) HYDRIL USA DISTRIBUTION LLC (US) Em virtude da extinção publicada na RPI 2712 de 27-12-2022 e considerando ausência de manifestação dentro dos prazos legais, informo que cabe ser mantida a extinção da patente e seus certificados, conforme o disposto no artigo 12, da resolução 113/2013.
(11) BR 10 2012 004766-7 B1	Código 24.10 - Manutenção da Extinção - Art. 78 inciso IV da LPI (45) 03/11/2020 (73) VETCO GRAY, INC. (US) Em virtude da extinção publicada na RPI 2712 de 27-12-2022 e considerando ausência de manifestação dentro dos prazos legais, informo que cabe ser mantida a extinção da patente e seus certificados, conforme o disposto no artigo 12, da resolução 113/2013.
(11) BR 10 2012 004911-2 B1	Código 24.10 - Manutenção da Extinção - Art. 78 inciso IV da LPI (45) 20/10/2020 (73) HONDA MOTOR CO., LTD. (JP) Em virtude da extinção publicada na RPI 2712 de 27-12-2022 e considerando ausência de manifestação dentro dos prazos legais, informo que cabe ser mantida a extinção da patente e seus certificados, conforme o disposto no artigo 12, da resolução 113/2013.
(11) BR 10 2012 005107-9 B1	Código 24.10 - Manutenção da Extinção - Art. 78 inciso IV da LPI (45) 23/03/2021 (73) LG ELECTRONICS INC. (KR) Em virtude da extinção publicada na RPI 2713 de 03-01-2023 e considerando ausência de manifestação dentro dos prazos legais, informo que cabe ser mantida a extinção da patente e seus certificados, conforme o disposto no artigo 12, da resolução 113/2013.
(11) BR 10 2012 005567-8 B1	Código 24.10 - Manutenção da Extinção - Art. 78 inciso IV da LPI (45) 24/09/2019 (73) FUNDAÇÃO OSWALDO CRUZ (BR/RJ) Em virtude da extinção publicada na RPI 2713 de 03-01-2023 e considerando ausência de manifestação dentro dos prazos legais, informo que cabe ser mantida a extinção da patente e seus certificados, conforme o disposto no

	artigo 12, da resolução 113/2013.
(11) BR 10 2013 005422-4 B1	Código 24.10 - Manutenção da Extinção - Art. 78 inciso IV da LPI (45) 05/10/2021 (73) HALDEX BRAKE PRODUCTS CORPORATION (US) Em virtude da extinção publicada na RPI 2712 de 27-12-2022 e considerando ausência de manifestação dentro dos prazos legais, informo que cabe ser mantida a extinção da patente e seus certificados, conforme o disposto no artigo 12, da resolução 113/2013.
(11) BR 10 2013 005519-0 B1	Código 24.10 - Manutenção da Extinção - Art. 78 inciso IV da LPI (45) 07/07/2020 (73) GAMESA INNOVATION & TECHNOLOGY, S.L. (ES) Em virtude da extinção publicada na RPI 2713 de 03-01-2023 e considerando ausência de manifestação dentro dos prazos legais, informo que cabe ser mantida a extinção da patente e seus certificados, conforme o disposto no artigo 12, da resolução 113/2013.
(11) BR 10 2013 007503-5 B1	Código 24.10 - Manutenção da Extinção - Art. 78 inciso IV da LPI (45) 26/01/2021 (73) DENSO THERMAL SYSTEMS SPA (IT) Em virtude da extinção publicada na RPI 2713 de 03-01-2023 e considerando ausência de manifestação dentro dos prazos legais, informo que cabe ser mantida a extinção da patente e seus certificados, conforme o disposto no artigo 12, da resolução 113/2013.
(11) BR 10 2015 004634-0 B1	Código 24.10 - Manutenção da Extinção - Art. 78 inciso IV da LPI (45) 22/12/2020 (73) IFP ENERGIES NOUVELLES (FR) Em virtude da extinção publicada na RPI 2712 de 27-12-2022 e considerando ausência de manifestação dentro dos prazos legais, informo que cabe ser mantida a extinção da patente e seus certificados, conforme o disposto no artigo 12, da resolução 113/2013.
(11) BR 10 2015 004998-6 B1	Código 24.10 - Manutenção da Extinção - Art. 78 inciso IV da LPI (45) 17/11/2020 (73) USINAS SIDERÚRGICAS DE MINAS GERAIS - USIMINAS (BR/MG) Em virtude da extinção publicada na RPI 2712 de 27-12-2022 e considerando ausência de manifestação dentro dos prazos legais, informo que cabe ser mantida a extinção da patente e seus certificados, conforme o disposto no artigo 12, da resolução 113/2013.
(11) BR 10 2016 004742-0 B1	Código 24.10 - Manutenção da Extinção - Art. 78 inciso IV da LPI

	(45) 11/01/2022 (73) TECMAES TECNOLOGIA DE MÁQUINAS ESPECIAIS LTDA. (BR/SP) Em virtude da extinção publicada na RPI 2712 de 27-12-2022 e considerando ausência de manifestação dentro dos prazos legais, informo que cabe ser mantida a extinção da patente e seus certificados, conforme o disposto no artigo 12, da resolução 113/2013.
(11) BR 10 2016 005209-2 B1	Código 24.10 - Manutenção da Extinção - Art. 78 inciso IV da LPI (45) 23/03/2021 (73) UNIVERSIDADE FEDERAL DE PERNAMBUCO - UFPE (BR/PE) Em virtude da extinção publicada na RPI 2713 de 03-01-2023 e considerando ausência de manifestação dentro dos prazos legais, informo que cabe ser mantida a extinção da patente e seus certificados, conforme o disposto no artigo 12, da resolução 113/2013.
(11) BR 10 2016 005490-7 B1	Código 24.10 - Manutenção da Extinção - Art. 78 inciso IV da LPI (45) 12/01/2021 (73) HONEYWELL INTERNATIONAL INC. (US) Em virtude da extinção publicada na RPI 2713 de 03-01-2023 e considerando ausência de manifestação dentro dos prazos legais, informo que cabe ser mantida a extinção da patente e seus certificados, conforme o disposto no artigo 12, da resolução 113/2013.
(11) BR 11 2012 021680-5 B1	Código 24.10 - Manutenção da Extinção - Art. 78 inciso IV da LPI (45) 16/05/2017 (73) Sumitomo Chemical Company, Limited (JP) Em virtude da extinção publicada na RPI 2712 de 27-12-2022 e considerando ausência de manifestação dentro dos prazos legais, informo que cabe ser mantida a extinção da patente e seus certificados, conforme o disposto no artigo 12, da resolução 113/2013.
(11) BR 11 2012 021929-4 B1	Código 24.10 - Manutenção da Extinção - Art. 78 inciso IV da LPI (45) 14/04/2020 (73) Warsaw Orthopedic, Inc. (US) Em virtude da extinção publicada na RPI 2712 de 27-12-2022 e considerando ausência de manifestação dentro dos prazos legais, informo que cabe ser mantida a extinção da patente e seus certificados, conforme o disposto no artigo 12, da resolução 113/2013.
(11) BR 11 2012 021932-4 B1	Código 24.10 - Manutenção da Extinção - Art. 78 inciso IV da LPI (45) 11/02/2020 (73) Renishaw Plc (GB) ; Metrology Software Products Limited (GB) Em virtude da extinção publicada na RPI 2712 de 27-12-2022 e considerando

	ausência de manifestação dentro dos prazos legais, informo que cabe ser mantida a extinção da patente e seus certificados, conforme o disposto no artigo 12, da resolução 113/2013.
(11) BR 11 2012 022298-8 B1	Código 24.10 - Manutenção da Extinção - Art. 78 inciso IV da LPI (45) 30/06/2020 (73) Shahar Tsabari (IT) Em virtude da extinção publicada na RPI 2712 de 27-12-2022 e considerando ausência de manifestação dentro dos prazos legais, informo que cabe ser mantida a extinção da patente e seus certificados, conforme o disposto no artigo 12, da resolução 113/2013.
(11) BR 11 2012 022355-0 B1	Código 24.10 - Manutenção da Extinção - Art. 78 inciso IV da LPI (45) 26/01/2021 (73) TWIN DISC, INC. (US) Em virtude da extinção publicada na RPI 2712 de 27-12-2022 e considerando ausência de manifestação dentro dos prazos legais, informo que cabe ser mantida a extinção da patente e seus certificados, conforme o disposto no artigo 12, da resolução 113/2013.
(11) BR 11 2012 022479-4 B1	Código 24.10 - Manutenção da Extinção - Art. 78 inciso IV da LPI (45) 04/08/2020 (73) Toyota Jidosha Kabushiki Kaisha (JP) Em virtude da extinção publicada na RPI 2713 de 03-01-2023 e considerando ausência de manifestação dentro dos prazos legais, informo que cabe ser mantida a extinção da patente e seus certificados, conforme o disposto no artigo 12, da resolução 113/2013.
(11) BR 11 2012 022483-2 B1	Código 24.10 - Manutenção da Extinção - Art. 78 inciso IV da LPI (45) 15/12/2020 (73) TOYOTA JIDOSHA KABUSHIKI KAISHA (JP) Em virtude da extinção publicada na RPI 2713 de 03-01-2023 e considerando ausência de manifestação dentro dos prazos legais, informo que cabe ser mantida a extinção da patente e seus certificados, conforme o disposto no artigo 12, da resolução 113/2013.
(11) BR 11 2012 022487-5 B1	Código 24.10 - Manutenção da Extinção - Art. 78 inciso IV da LPI (45) 25/09/2018 (73) Basf Corporation (US) Em virtude da extinção publicada na RPI 2712 de 27-12-2022 e considerando ausência de manifestação dentro dos prazos legais, informo que cabe ser mantida a extinção da patente e seus certificados, conforme o disposto no artigo 12, da resolução 113/2013.

(11) BR 11 2012 022497-2 B1	Código 24.10 - Manutenção da Extinção - Art. 78 inciso IV da LPI (45) 17/03/2020 (73) MICRO-POISE MEASUREMENT SYSTEMS, LLC (US) Em virtude da extinção publicada na RPI 2713 de 03-01-2023 e considerando ausência de manifestação dentro dos prazos legais, informo que cabe ser mantida a extinção da patente e seus certificados, conforme o disposto no artigo 12, da resolução 113/2013.
(11) BR 11 2012 022505-7 B1	Código 24.10 - Manutenção da Extinção - Art. 78 inciso IV da LPI (45) 12/11/2019 (73) ROBERT BOSCH GMBH (DE) Em virtude da extinção publicada na RPI 2713 de 03-01-2023 e considerando ausência de manifestação dentro dos prazos legais, informo que cabe ser mantida a extinção da patente e seus certificados, conforme o disposto no artigo 12, da resolução 113/2013.
(11) BR 11 2012 022558-8 B1	Código 24.10 - Manutenção da Extinção - Art. 78 inciso IV da LPI (45) 24/11/2020 (73) TOYOTA JIDOSHA KABUSHIKI KAISHA (JP) Em virtude da extinção publicada na RPI 2713 de 03-01-2023 e considerando ausência de manifestação dentro dos prazos legais, informo que cabe ser mantida a extinção da patente e seus certificados, conforme o disposto no artigo 12, da resolução 113/2013.
(11) BR 11 2012 022736-0 B1	Código 24.10 - Manutenção da Extinção - Art. 78 inciso IV da LPI (45) 20/04/2021 (73) JOHN F. NOVAK (US) Em virtude da extinção publicada na RPI 2713 de 03-01-2023 e considerando ausência de manifestação dentro dos prazos legais, informo que cabe ser mantida a extinção da patente e seus certificados, conforme o disposto no artigo 12, da resolução 113/2013.
(11) BR 11 2012 022767-0 B1	Código 24.10 - Manutenção da Extinção - Art. 78 inciso IV da LPI (45) 24/11/2020 (73) DRESSER-RAND COMPANY (US) Em virtude da extinção publicada na RPI 2712 de 27-12-2022 e considerando ausência de manifestação dentro dos prazos legais, informo que cabe ser mantida a extinção da patente e seus certificados, conforme o disposto no artigo 12, da resolução 113/2013.
(11) BR 11 2012 023027-1 B1	Código 24.10 - Manutenção da Extinção - Art. 78 inciso IV da LPI (45) 15/12/2020

	(73) Inventio Ag (CH) Em virtude da extinção publicada na RPI 2713 de 03-01-2023 e considerando ausência de manifestação dentro dos prazos legais, informo que cabe ser mantida a extinção da patente e seus certificados, conforme o disposto no artigo 12, da resolução 113/2013.
(11) BR 11 2012 023028-0 B1	Código 24.10 - Manutenção da Extinção - Art. 78 inciso IV da LPI (45) 08/12/2020 (73) Compagnie Gervais Danone (FR) Em virtude da extinção publicada na RPI 2713 de 03-01-2023 e considerando ausência de manifestação dentro dos prazos legais, informo que cabe ser mantida a extinção da patente e seus certificados, conforme o disposto no artigo 12, da resolução 113/2013.
(11) BR 11 2012 023326-2 B1	Código 24.10 - Manutenção da Extinção - Art. 78 inciso IV da LPI (45) 24/11/2020 (73) BAKER HUGHES INCORPORATED (US) Em virtude da extinção publicada na RPI 2713 de 03-01-2023 e considerando ausência de manifestação dentro dos prazos legais, informo que cabe ser mantida a extinção da patente e seus certificados, conforme o disposto no artigo 12, da resolução 113/2013.
(11) BR 11 2012 023453-6 B1	Código 24.10 - Manutenção da Extinção - Art. 78 inciso IV da LPI (45) 14/07/2020 (73) Shandong Tralin Paper Co., Ltd (CN) Em virtude da extinção publicada na RPI 2713 de 03-01-2023 e considerando ausência de manifestação dentro dos prazos legais, informo que cabe ser mantida a extinção da patente e seus certificados, conforme o disposto no artigo 12, da resolução 113/2013.
(11) BR 11 2012 024261-0 B1	Código 24.10 - Manutenção da Extinção - Art. 78 inciso IV da LPI (45) 16/06/2020 (73) CAFFITALY SYSTEM S.P.A. (IT) Em virtude da extinção publicada na RPI 2713 de 03-01-2023 e considerando ausência de manifestação dentro dos prazos legais, informo que cabe ser mantida a extinção da patente e seus certificados, conforme o disposto no artigo 12, da resolução 113/2013.
(11) BR 11 2012 024269-5 B1	Código 24.10 - Manutenção da Extinção - Art. 78 inciso IV da LPI (45) 17/12/2019 (73) HONDA MOTOR CO., LTD. (JP) Em virtude da extinção publicada na RPI 2712 de 27-12-2022 e considerando ausência de manifestação dentro dos prazos legais, informo que cabe ser

	mantida a extinção da patente e seus certificados, conforme o disposto no artigo 12, da resolução 113/2013.
(11) BR 11 2012 024466-3 B1	Código 24.10 - Manutenção da Extinção - Art. 78 inciso IV da LPI (45) 05/05/2020 (73) SIEMENS AKTIENGESELLSCHAFT (DE) Em virtude da extinção publicada na RPI 2712 de 27-12-2022 e considerando ausência de manifestação dentro dos prazos legais, informo que cabe ser mantida a extinção da patente e seus certificados, conforme o disposto no artigo 12, da resolução 113/2013.
(11) BR 11 2012 026337-4 B1	Código 24.10 - Manutenção da Extinção - Art. 78 inciso IV da LPI (45) 21/01/2020 (73) PPG INDUSTRIES OHIO, INC. (US) Em virtude da extinção publicada na RPI 2713 de 03-01-2023 e considerando ausência de manifestação dentro dos prazos legais, informo que cabe ser mantida a extinção da patente e seus certificados, conforme o disposto no artigo 12, da resolução 113/2013.
(11) BR 11 2012 027869-0 B1	Código 24.10 - Manutenção da Extinção - Art. 78 inciso IV da LPI (45) 24/12/2019 (73) Robert Bosch Gmbh (DE) Em virtude da extinção publicada na RPI 2713 de 03-01-2023 e considerando ausência de manifestação dentro dos prazos legais, informo que cabe ser mantida a extinção da patente e seus certificados, conforme o disposto no artigo 12, da resolução 113/2013.
(11) BR 11 2012 032634-1 B1	Código 24.10 - Manutenção da Extinção - Art. 78 inciso IV da LPI (45) 26/12/2018 (73) Cognis IP Management GMBH (DE) Em virtude da extinção publicada na RPI 2712 de 27-12-2022 e considerando ausência de manifestação dentro dos prazos legais, informo que cabe ser mantida a extinção da patente e seus certificados, conforme o disposto no artigo 12, da resolução 113/2013.
(11) BR 11 2013 005617-7 B1	Código 24.10 - Manutenção da Extinção - Art. 78 inciso IV da LPI (45) 12/07/2016 (73) PORTERO HOLDINGS, LLC (US) Em virtude da extinção publicada na RPI 2712 de 27-12-2022 e considerando ausência de manifestação dentro dos prazos legais, informo que cabe ser mantida a extinção da patente e seus certificados, conforme o disposto no artigo 12, da resolução 113/2013.

(11) BR 11 2013 014408-4 B1

Código 24.10 - Manutenção da Extinção - Art. 78 inciso IV da LPI
(45) 08/12/2020
(73) NEC PLATFORMS, LTD. (JP)
Em virtude da extinção publicada na RPI 2713 de 03-01-2023 e considerando ausência de manifestação dentro dos prazos legais, informo que cabe ser mantida a extinção da patente e seus certificados, conforme o disposto no artigo 12, da resolução 113/2013.

(11) BR 11 2013 022322-7 B1

Código 24.10 - Manutenção da Extinção - Art. 78 inciso IV da LPI
(45) 29/12/2020
(73) WARSAW ORTHOPEDIC, INC. (US)
Em virtude da extinção publicada na RPI 2712 de 27-12-2022 e considerando ausência de manifestação dentro dos prazos legais, informo que cabe ser mantida a extinção da patente e seus certificados, conforme o disposto no artigo 12, da resolução 113/2013.

(11) BR 11 2013 022519-0 B1

Código 24.10 - Manutenção da Extinção - Art. 78 inciso IV da LPI
(45) 13/08/2019
(73) UMICORE SHOKUBAI JAPAN CO.,LTD. (JP) ; UMICORE SHOKUBAI USA INC. (US)
Em virtude da extinção publicada na RPI 2712 de 27-12-2022 e considerando ausência de manifestação dentro dos prazos legais, informo que cabe ser mantida a extinção da patente e seus certificados, conforme o disposto no artigo 12, da resolução 113/2013.

(11) BR 11 2013 022915-2 B1

Código 24.10 - Manutenção da Extinção - Art. 78 inciso IV da LPI
(45) 31/08/2021
(73) PURAC BIOCHEM B.V. (NL)
Em virtude da extinção publicada na RPI 2713 de 03-01-2023 e considerando ausência de manifestação dentro dos prazos legais, informo que cabe ser mantida a extinção da patente e seus certificados, conforme o disposto no artigo 12, da resolução 113/2013.

(11) BR 11 2013 023130-0 B1

Código 24.10 - Manutenção da Extinção - Art. 78 inciso IV da LPI
(45) 18/02/2020
(73) F.I.S. - FABBRICA ITALIANA SINTETICI S.P.A. (IT)
Em virtude da extinção publicada na RPI 2713 de 03-01-2023 e considerando ausência de manifestação dentro dos prazos legais, informo que cabe ser mantida a extinção da patente e seus certificados, conforme o disposto no artigo 12, da resolução 113/2013.

(11) BR 11 2013 023241-2 B1

Código 24.10 - Manutenção da Extinção - Art. 78 inciso IV da LPI
(45) 02/07/2019

(73) W. L. GORE & ASSOCIATES, INC. (US)
Em virtude da extinção publicada na RPI 2713 de 03-01-2023 e considerando ausência de manifestação dentro dos prazos legais, informo que cabe ser mantida a extinção da patente e seus certificados, conforme o disposto no artigo 12, da resolução 113/2013.

---

(11) BR 11 2013 023931-0 B1

Código 24.10 - Manutenção da Extinção - Art. 78 inciso IV da LPI
(45) 13/10/2020
(73) WEATHERFORD TECHNOLOGY HOLDINGS, LLC (US)
Em virtude da extinção publicada na RPI 2712 de 27-12-2022 e considerando ausência de manifestação dentro dos prazos legais, informo que cabe ser mantida a extinção da patente e seus certificados, conforme o disposto no artigo 12, da resolução 113/2013.

---

(11) BR 11 2013 024848-3 B1

Código 24.10 - Manutenção da Extinção - Art. 78 inciso IV da LPI
(45) 01/09/2020
(73) SOFINECO (FR)
Em virtude da extinção publicada na RPI 2713 de 03-01-2023 e considerando ausência de manifestação dentro dos prazos legais, informo que cabe ser mantida a extinção da patente e seus certificados, conforme o disposto no artigo 12, da resolução 113/2013.

---

(11) BR 11 2013 028342-4 B1

Código 24.10 - Manutenção da Extinção - Art. 78 inciso IV da LPI
(45) 04/05/2021
(73) C.R.F. SOCIETÁ CONSORTILE PER AZIONI (IT)
Em virtude da extinção publicada na RPI 2713 de 03-01-2023 e considerando ausência de manifestação dentro dos prazos legais, informo que cabe ser mantida a extinção da patente e seus certificados, conforme o disposto no artigo 12, da resolução 113/2013.

---

(11) BR 11 2014 008219-7 B1

Código 24.10 - Manutenção da Extinção - Art. 78 inciso IV da LPI
(45) 09/02/2021
(73) SIMPLICITY WORKS EUROPE, S.L. (ES)
Em virtude da extinção publicada na RPI 2712 de 27-12-2022 e considerando ausência de manifestação dentro dos prazos legais, informo que cabe ser mantida a extinção da patente e seus certificados, conforme o disposto no artigo 12, da resolução 113/2013.

---

(11) BR 11 2014 020900-6 B1

Código 24.10 - Manutenção da Extinção - Art. 78 inciso IV da LPI
(45) 01/06/2021
(73) COLOPLAST A/S (DK)
Em virtude da extinção publicada na RPI 2712 de 27-12-2022 e considerando ausência de manifestação dentro dos prazos legais, informo que cabe ser

	mantida a extinção da patente e seus certificados, conforme o disposto no artigo 12, da resolução 113/2013.
(11) BR 11 2014 021225-2 B1	Código 24.10 - Manutenção da Extinção - Art. 78 inciso IV da LPI (45) 27/07/2021 (73) DYNO NOBEL ASIA PACIFIC PTY LIMITED (AU) Em virtude da extinção publicada na RPI 2713 de 03-01-2023 e considerando ausência de manifestação dentro dos prazos legais, informo que cabe ser mantida a extinção da patente e seus certificados, conforme o disposto no artigo 12, da resolução 113/2013.
(11) BR 11 2014 021429-8 B1	Código 24.10 - Manutenção da Extinção - Art. 78 inciso IV da LPI (45) 01/06/2021 (73) FEDERAL-MOGUL POWERTRAIN LLC (US) Em virtude da extinção publicada na RPI 2712 de 27-12-2022 e considerando ausência de manifestação dentro dos prazos legais, informo que cabe ser mantida a extinção da patente e seus certificados, conforme o disposto no artigo 12, da resolução 113/2013.
(11) BR 11 2014 021526-0 B1	Código 24.10 - Manutenção da Extinção - Art. 78 inciso IV da LPI (45) 09/02/2021 (73) SAINT-GOBAIN GLASS FRANCE (FR) Em virtude da extinção publicada na RPI 2713 de 03-01-2023 e considerando ausência de manifestação dentro dos prazos legais, informo que cabe ser mantida a extinção da patente e seus certificados, conforme o disposto no artigo 12, da resolução 113/2013.
(11) BR 11 2014 021672-0 B1	Código 24.10 - Manutenção da Extinção - Art. 78 inciso IV da LPI (45) 08/09/2021 (73) HÉCTOR DE JESÚS VELEZ-RIVERA (MX) Em virtude da extinção publicada na RPI 2712 de 27-12-2022 e considerando ausência de manifestação dentro dos prazos legais, informo que cabe ser mantida a extinção da patente e seus certificados, conforme o disposto no artigo 12, da resolução 113/2013.
(11) BR 11 2014 021852-8 B1	Código 24.10 - Manutenção da Extinção - Art. 78 inciso IV da LPI (45) 16/04/2019 (73) SUNSHINE KAIDI NEW ENERGY GROUP CO., LTD. (CN) Em virtude da extinção publicada na RPI 2712 de 27-12-2022 e considerando ausência de manifestação dentro dos prazos legais, informo que cabe ser mantida a extinção da patente e seus certificados, conforme o disposto no artigo 12, da resolução 113/2013.

(11) BR 11 2014 022043-3 B1

Código 24.10 - Manutenção da Extinção - Art. 78 inciso IV da LPI
(45) 31/08/2021
(73) WALDEMAR LINK GMBH & CO. KG (DE)
Em virtude da extinção publicada na RPI 2712 de 27-12-2022 e considerando ausência de manifestação dentro dos prazos legais, informo que cabe ser mantida a extinção da patente e seus certificados, conforme o disposto no artigo 12, da resolução 113/2013.

(11) BR 11 2014 022286-0 B1

Código 24.10 - Manutenção da Extinção - Art. 78 inciso IV da LPI
(45) 12/11/2019
(73) FRIESLAND BRANDS B.V. (NL)
Em virtude da extinção publicada na RPI 2713 de 03-01-2023 e considerando ausência de manifestação dentro dos prazos legais, informo que cabe ser mantida a extinção da patente e seus certificados, conforme o disposto no artigo 12, da resolução 113/2013.

(11) BR 11 2014 022305-0 B1

Código 24.10 - Manutenção da Extinção - Art. 78 inciso IV da LPI
(45) 26/01/2021
(73) ETHOX CHEMICALS, LLC (US)
Em virtude da extinção publicada na RPI 2713 de 03-01-2023 e considerando ausência de manifestação dentro dos prazos legais, informo que cabe ser mantida a extinção da patente e seus certificados, conforme o disposto no artigo 12, da resolução 113/2013.

(11) BR 11 2014 022682-2 B1

Código 24.10 - Manutenção da Extinção - Art. 78 inciso IV da LPI
(45) 14/04/2020
(73) DAICEL CORPORATION (JP)
Em virtude da extinção publicada na RPI 2713 de 03-01-2023 e considerando ausência de manifestação dentro dos prazos legais, informo que cabe ser mantida a extinção da patente e seus certificados, conforme o disposto no artigo 12, da resolução 113/2013.

(11) BR 11 2014 022720-9 B1

Código 24.10 - Manutenção da Extinção - Art. 78 inciso IV da LPI
(45) 27/10/2020
(73) 3M INNOVATIVE PROPERTIES COMPANY (US)
Em virtude da extinção publicada na RPI 2713 de 03-01-2023 e considerando ausência de manifestação dentro dos prazos legais, informo que cabe ser mantida a extinção da patente e seus certificados, conforme o disposto no artigo 12, da resolução 113/2013.

(11) BR 11 2014 022748-9 B1

Código 24.10 - Manutenção da Extinção - Art. 78 inciso IV da LPI
(45) 07/07/2020
(73) F.I.S. - FABBRICA ITALIANA SINTETICI S.P.A. (IT)

	Em virtude da extinção publicada na RPI 2713 de 03-01-2023 e considerando ausência de manifestação dentro dos prazos legais, informo que cabe ser mantida a extinção da patente e seus certificados, conforme o disposto no artigo 12, da resolução 113/2013.
(11) BR 11 2014 022787-0 B1	Código 24.10 - Manutenção da Extinção - Art. 78 inciso IV da LPI (45) 20/04/2021 (73) TORAY INDUSTRIES, INC. (JP) Em virtude da extinção publicada na RPI 2712 de 27-12-2022 e considerando ausência de manifestação dentro dos prazos legais, informo que cabe ser mantida a extinção da patente e seus certificados, conforme o disposto no artigo 12, da resolução 113/2013.
(11) BR 11 2014 022814-0 B1	Código 24.10 - Manutenção da Extinção - Art. 78 inciso IV da LPI (45) 27/10/2020 (73) BENEFUEL INC (US) Em virtude da extinção publicada na RPI 2713 de 03-01-2023 e considerando ausência de manifestação dentro dos prazos legais, informo que cabe ser mantida a extinção da patente e seus certificados, conforme o disposto no artigo 12, da resolução 113/2013.
(11) BR 11 2014 023001-3 B1	Código 24.10 - Manutenção da Extinção - Art. 78 inciso IV da LPI (45) 29/09/2020 (73) KONINKLIJKE PHILIPS N.V. (NL) Em virtude da extinção publicada na RPI 2713 de 03-01-2023 e considerando ausência de manifestação dentro dos prazos legais, informo que cabe ser mantida a extinção da patente e seus certificados, conforme o disposto no artigo 12, da resolução 113/2013.
(11) BR 11 2014 023645-3 B1	Código 24.10 - Manutenção da Extinção - Art. 78 inciso IV da LPI (45) 24/11/2020 (73) SUNSHINE KAIDI NEW ENERGY GROUP CO., LTD. (CN) Em virtude da extinção publicada na RPI 2712 de 27-12-2022 e considerando ausência de manifestação dentro dos prazos legais, informo que cabe ser mantida a extinção da patente e seus certificados, conforme o disposto no artigo 12, da resolução 113/2013.
(11) BR 11 2015 023960-9 B1	Código 24.10 - Manutenção da Extinção - Art. 78 inciso IV da LPI (45) 01/12/2020 (73) KONINKLIJKE PHILIPS N.V. (PB) Em virtude da extinção publicada na RPI 2713 de 03-01-2023 e considerando ausência de manifestação dentro dos prazos legais, informo que cabe ser mantida a extinção da patente e seus certificados, conforme o disposto no

	artigo 12, da resolução 113/2013.
(11) BR 11 2016 019110-2 B1	Código 24.10 - Manutenção da Extinção - Art. 78 inciso IV da LPI (45) 06/07/2021 (73) RPC BRAMLAGE GMBH (DE) Em virtude da extinção publicada na RPI 2713 de 03-01-2023 e considerando ausência de manifestação dentro dos prazos legais, informo que cabe ser mantida a extinção da patente e seus certificados, conforme o disposto no artigo 12, da resolução 113/2013.
(11) BR 11 2016 019536-1 B1	Código 24.10 - Manutenção da Extinção - Art. 78 inciso IV da LPI (45) 31/08/2021 (73) AMCOR FLEXIBLES UK LIMITED (GB) Em virtude da extinção publicada na RPI 2712 de 27-12-2022 e considerando ausência de manifestação dentro dos prazos legais, informo que cabe ser mantida a extinção da patente e seus certificados, conforme o disposto no artigo 12, da resolução 113/2013.
(11) BR 11 2016 020836-6 B1	Código 24.10 - Manutenção da Extinção - Art. 78 inciso IV da LPI (45) 05/01/2021 (73) VALEO SYSTEMES THERMIQUES (FR) Em virtude da extinção publicada na RPI 2712 de 27-12-2022 e considerando ausência de manifestação dentro dos prazos legais, informo que cabe ser mantida a extinção da patente e seus certificados, conforme o disposto no artigo 12, da resolução 113/2013.
(11) BR 11 2016 021391-2 B8	Código 24.10 - Manutenção da Extinção - Art. 78 inciso IV da LPI (45) 17/11/2020 (73) TETRA LAVAL HOLDINGS & FINANCE S.A. (CH) Em virtude da extinção publicada na RPI 2713 de 03-01-2023 e considerando ausência de manifestação dentro dos prazos legais, informo que cabe ser mantida a extinção da patente e seus certificados, conforme o disposto no artigo 12, da resolução 113/2013.
(11) BR 11 2016 021397-1 B1	Código 24.10 - Manutenção da Extinção - Art. 78 inciso IV da LPI (45) 30/03/2021 (73) MANTROSE-HAEUSER CO. INC. (US) Em virtude da extinção publicada na RPI 2712 de 27-12-2022 e considerando ausência de manifestação dentro dos prazos legais, informo que cabe ser mantida a extinção da patente e seus certificados, conforme o disposto no artigo 12, da resolução 113/2013.
(11) BR 11 2016 021845-0 B1	Código 24.10 - Manutenção da Extinção - Art. 78 inciso IV da LPI

	(45) 17/11/2020 (73) TETRA LAVAL HOLDINGS & FINANCE SA (CH) Em virtude da extinção publicada na RPI 2713 de 03-01-2023 e considerando ausência de manifestação dentro dos prazos legais, informo que cabe ser mantida a extinção da patente e seus certificados, conforme o disposto no artigo 12, da resolução 113/2013.
(11) BR 11 2017 018443-5 B1	Código 24.10 - Manutenção da Extinção - Art. 78 inciso IV da LPI (45) 15/09/2020 (73) EVONIK SPECIALTY CHEMICALS (SHANGHAI) CO., LTD (CN) ; EVONIK OPERATIONS GMBH (DE) Em virtude da extinção publicada na RPI 2713 de 03-01-2023 e considerando ausência de manifestação dentro dos prazos legais, informo que cabe ser mantida a extinção da patente e seus certificados, conforme o disposto no artigo 12, da resolução 113/2013.
(11) BR 11 2017 019946-7 B1	Código 24.10 - Manutenção da Extinção - Art. 78 inciso IV da LPI (45) 06/04/2021 (73) ADA FOUNDATION (US) Em virtude da extinção publicada na RPI 2713 de 03-01-2023 e considerando ausência de manifestação dentro dos prazos legais, informo que cabe ser mantida a extinção da patente e seus certificados, conforme o disposto no artigo 12, da resolução 113/2013.
(11) BR 12 2015 016876-7 B1	Código 24.10 - Manutenção da Extinção - Art. 78 inciso IV da LPI (45) 07/06/2016 (73) MICROSOFT TECHNOLOGY LICENSING, LLC (US) MANUTENÇÃO DA EXTINÇÃO - ART. 78 INCISO IV DA LPI
(11) BR 12 2015 026853-2 B1	Código 24.10 - Manutenção da Extinção - Art. 78 inciso IV da LPI (45) 28/03/2017 (73) PIONEER HI-BRED INTERNATIONAL, INC. (US) ; THE REGENTS OF THE UNIVERSITY OF CALIFORNIA (US) ; E.I. DU PONT DE NEMOURS AND COMPANY (US) MANUTENÇÃO DA EXTINÇÃO - ART. 78 INCISO IV DA LPI
(11) BR 12 2016 015199-9 B1	Código 24.10 - Manutenção da Extinção - Art. 78 inciso IV da LPI (45) 20/12/2016 (73) EXXONMOBIL CHEMICAL PATENTS INC. (US) MANUTENÇÃO DA EXTINÇÃO - ART. 78 INCISO IV DA LPI
(11) BR 12 2019 018611-1 B1	Código 24.10 - Manutenção da Extinção - Art. 78 inciso IV da LPI (45) 22/12/2020

	(73) FRITO-LAY NORTH AMERICA, INC. (US) MANUTENÇÃO DA EXTINÇÃO - ART. 78 INCISO IV DA LPI
(11) BR 20 2012 005074-4 Y1	Código 24.10 - Manutenção da Extinção - Art. 78 inciso IV da LPI (45) 13/11/2018 (73) GÔNDOLA GRÁFICA LTDA (BR/SP) Em virtude da extinção publicada na RPI 2713 de 03-01-2023 e considerando ausência de manifestação dentro dos prazos legais, informo que cabe ser mantida a extinção da patente e seus certificados, conforme o disposto no artigo 12, da resolução 113/2013.
(11) BR 20 2012 005087-6 Y1	Código 24.10 - Manutenção da Extinção - Art. 78 inciso IV da LPI (45) 29/01/2019 (73) EDUARDO ALCIDES PETER (BR/RS) Em virtude da extinção publicada na RPI 2713 de 03-01-2023 e considerando ausência de manifestação dentro dos prazos legais, informo que cabe ser mantida a extinção da patente e seus certificados, conforme o disposto no artigo 12, da resolução 113/2013.
(11) BR 20 2013 005933-7 Y1	Código 24.10 - Manutenção da Extinção - Art. 78 inciso IV da LPI (45) 02/02/2021 (73) ADRIAN EXTRAKT BRAUNER (BR/SP) Em virtude da extinção publicada na RPI 2713 de 03-01-2023 e considerando ausência de manifestação dentro dos prazos legais, informo que cabe ser mantida a extinção da patente e seus certificados, conforme o disposto no artigo 12, da resolução 113/2013.
(11) BR 20 2015 004692-3 Y1	Código 24.10 - Manutenção da Extinção - Art. 78 inciso IV da LPI (45) 26/05/2020 (73) RONALDO POZZUOLI (BR/SP) Em virtude da extinção publicada na RPI 2712 de 27-12-2022 e considerando ausência de manifestação dentro dos prazos legais, informo que cabe ser mantida a extinção da patente e seus certificados, conforme o disposto no artigo 12, da resolução 113/2013.
(11) BR 20 2015 005075-0 Y1	Código 24.10 - Manutenção da Extinção - Art. 78 inciso IV da LPI (45) 13/10/2020 (73) EDUARDO AFONSO MESSINGER (BR/RS) Em virtude da extinção publicada na RPI 2712 de 27-12-2022 e considerando ausência de manifestação dentro dos prazos legais, informo que cabe ser mantida a extinção da patente e seus certificados, conforme o disposto no artigo 12, da resolução 113/2013.

(11) BR 20 2015 005643-0 Y1	Código 24.10 - Manutenção da Extinção - Art. 78 inciso IV da LPI (45) 20/10/2020 (73) PILKINGTON BRASIL LTDA (BR/SP) Em virtude da extinção publicada na RPI 2713 de 03-01-2023 e considerando ausência de manifestação dentro dos prazos legais, informo que cabe ser mantida a extinção da patente e seus certificados, conforme o disposto no artigo 12, da resolução 113/2013.
(11) C1 0300664-6 F1	Código 24.10 - Manutenção da Extinção - Art. 78 inciso IV da LPI (45) 02/10/2012 (73) David de Carvalho (BR/SP) Em virtude da extinção publicada na RPI 2712 de 27-12-2022 e considerando ausência de manifestação dentro dos prazos legais, informo que cabe ser mantida a extinção do certificado de adição, conforme o disposto no artigo 12, da resolução 113/2013.
(11) C2 0300664-6 F1	Código 24.10 - Manutenção da Extinção - Art. 78 inciso IV da LPI (45) 07/10/2014 (73) DAVID DE CARVALHO (BR/SP) Em virtude da extinção publicada na RPI 2712 de 27-12-2022 e considerando ausência de manifestação dentro dos prazos legais, informo que cabe ser mantida a extinção do certificado de adição, conforme o disposto no artigo 12, da resolução 113/2013.
(11) C3 0300664-6 F1	Código 24.10 - Manutenção da Extinção - Art. 78 inciso IV da LPI (45) 15/09/2015 (73) David de Carvalho (BR/SP) Em virtude da extinção publicada na RPI 2712 de 27-12-2022 e considerando ausência de manifestação dentro dos prazos legais, informo que cabe ser mantida a extinção do certificado de adição, conforme o disposto no artigo 12, da resolução 113/2013.
(11) MU 8502752-9 Y1	Código 24.10 - Manutenção da Extinção - Art. 78 inciso IV da LPI (45) 09/06/2015 (73) ASTRA S/A INDÚSTRIA E COMÉRCIO (BR/SP) Em virtude da extinção publicada na RPI 2713 de 03-01-2023 e considerando ausência de manifestação dentro dos prazos legais, informo que cabe ser mantida a extinção da patente e seus certificados, conforme o disposto no artigo 12, da resolução 113/2013.
(11) MU 8700909-9 Y1	Código 24.10 - Manutenção da Extinção - Art. 78 inciso IV da LPI (45) 08/03/2016 (73) Fernando Rodrigues Mendes (BR/MG)

	Em virtude da extinção publicada na RPI 2713 de 03-01-2023 e considerando ausência de manifestação dentro dos prazos legais, informo que cabe ser mantida a extinção da patente e seus certificados, conforme o disposto no artigo 12, da resolução 113/2013.
(11) MU 8800863-0 Y1	Código 24.10 - Manutenção da Extinção - Art. 78 inciso IV da LPI (45) 27/09/2016 (73) Celio Poppi (BR/SP) Em virtude da extinção publicada na RPI 2713 de 03-01-2023 e considerando ausência de manifestação dentro dos prazos legais, informo que cabe ser mantida a extinção da patente e seus certificados, conforme o disposto no artigo 12, da resolução 113/2013.
(11) MU 8900323-3 Y1	Código 24.10 - Manutenção da Extinção - Art. 78 inciso IV da LPI (45) 15/08/2017 (73) LSL Transportes Ltda. (BR/SP) Em virtude da extinção publicada na RPI 2713 de 03-01-2023 e considerando ausência de manifestação dentro dos prazos legais, informo que cabe ser mantida a extinção da patente e seus certificados, conforme o disposto no artigo 12, da resolução 113/2013.
(11) PI 0008451-4 B1	Código 24.10 - Manutenção da Extinção - Art. 78 inciso IV da LPI (45) 17/09/2013 (73) GENERAL ELECTRIC TECHNOLOGY GMBH (CH) Em virtude da extinção publicada na RPI 2712 de 27-12-2022 e considerando ausência de manifestação dentro dos prazos legais, informo que cabe ser mantida a extinção da patente e seus certificados, conforme o disposto no artigo 12, da resolução 113/2013.
(11) PI 0008874-9 B1	Código 24.10 - Manutenção da Extinção - Art. 78 inciso IV da LPI (45) 15/09/2015 (73) Telefonaktiebolaget LM Ericsson (publ) (SE) Em virtude da extinção publicada na RPI 2712 de 27-12-2022 e considerando ausência de manifestação dentro dos prazos legais, informo que cabe ser mantida a extinção da patente e seus certificados, conforme o disposto no artigo 12, da resolução 113/2013.
(11) PI 0012025-1 B1	Código 24.10 - Manutenção da Extinção - Art. 78 inciso IV da LPI (45) 03/12/2013 (73) Aloys Wobben (DE) Em virtude da extinção publicada na RPI 2713 de 03-01-2023 e considerando ausência de manifestação dentro dos prazos legais, informo que cabe ser mantida a extinção da patente e seus certificados, conforme o disposto no

	artigo 12, da resolução 113/2013.
(11) PI 0110647-3 B1	Código 24.10 - Manutenção da Extinção - Art. 78 inciso IV da LPI (45) 01/09/2015 (73) Aloys Wobben (DE) Em virtude da extinção publicada na RPI 2712 de 27-12-2022 e considerando ausência de manifestação dentro dos prazos legais, informo que cabe ser mantida a extinção da patente e seus certificados, conforme o disposto no artigo 12, da resolução 113/2013.
(11) PI 0207893-7 B8	Código 24.10 - Manutenção da Extinção - Art. 78 inciso IV da LPI (45) 25/09/2018 (73) Biomérieux B.V. (NL) Em virtude da extinção publicada na RPI 2712 de 27-12-2022 e considerando ausência de manifestação dentro dos prazos legais, informo que cabe ser mantida a extinção da patente e seus certificados, conforme o disposto no artigo 12, da resolução 113/2013.
(11) PI 0207927-5 B1	Código 24.10 - Manutenção da Extinção - Art. 78 inciso IV da LPI (45) 18/06/2013 (73) P.E.M.A. Preserving The Environment Matters Association (CA) Em virtude da extinção publicada na RPI 2713 de 03-01-2023 e considerando ausência de manifestação dentro dos prazos legais, informo que cabe ser mantida a extinção da patente e seus certificados, conforme o disposto no artigo 12, da resolução 113/2013.
(11) PI 0207933-0 B8	Código 24.10 - Manutenção da Extinção - Art. 78 inciso IV da LPI (45) 24/11/2020 (73) ARES TRADING S.A. (CH) Em virtude da extinção publicada na RPI 2713 de 03-01-2023 e considerando ausência de manifestação dentro dos prazos legais, informo que cabe ser mantida a extinção da patente e seus certificados, conforme o disposto no artigo 12, da resolução 113/2013.
(11) PI 0207946-1 B8	Código 24.10 - Manutenção da Extinção - Art. 78 inciso IV da LPI (45) 04/06/2019 (73) ALCON INC. (CH) Em virtude da extinção publicada na RPI 2712 de 27-12-2022 e considerando ausência de manifestação dentro dos prazos legais, informo que cabe ser mantida a extinção da patente e seus certificados, conforme o disposto no artigo 12, da resolução 113/2013.
(11) PI 0207961-5 B8	Código 24.10 - Manutenção da Extinção - Art. 78 inciso IV da LPI

(45) 19/11/2019
(73) R-PHARM US OPERATING, LLC (US)
Em virtude da extinção publicada na RPI 2712 de 27-12-2022 e considerando ausência de manifestação dentro dos prazos legais, informo que cabe ser mantida a extinção da patente e seus certificados, conforme o disposto no artigo 12, da resolução 113/2013.

---

(11) PI 0208046-0 B8

Código 24.10 - Manutenção da Extinção - Art. 78 inciso IV da LPI
(45) 10/02/2016
(73) Specialized Health Products, INC. (US)
Em virtude da extinção publicada na RPI 2712 de 27-12-2022 e considerando ausência de manifestação dentro dos prazos legais, informo que cabe ser mantida a extinção da patente e seus certificados, conforme o disposto no artigo 12, da resolução 113/2013.

---

(11) PI 0208298-5 B8

Código 24.10 - Manutenção da Extinção - Art. 78 inciso IV da LPI
(45) 14/01/2020
(73) Toul Meditech AB (SE)
Em virtude da extinção publicada na RPI 2713 de 03-01-2023 e considerando ausência de manifestação dentro dos prazos legais, informo que cabe ser mantida a extinção da patente e seus certificados, conforme o disposto no artigo 12, da resolução 113/2013.

---

(11) PI 0214100-0 B1

Código 24.10 - Manutenção da Extinção - Art. 78 inciso IV da LPI
(45) 17/05/2016
(73) Huawei Technologies CO., LTD. (CN)
Em virtude da extinção publicada na RPI 2713 de 03-01-2023 e considerando ausência de manifestação dentro dos prazos legais, informo que cabe ser mantida a extinção da patente e seus certificados, conforme o disposto no artigo 12, da resolução 113/2013.

---

(11) PI 0300664-6 B1

Código 24.10 - Manutenção da Extinção - Art. 78 inciso IV da LPI
(45) 07/08/2012
(73) David de Carvalho (BR/SP)
Em virtude da extinção publicada na RPI 2712 de 27-12-2022 e considerando ausência de manifestação dentro dos prazos legais, informo que cabe ser mantida a extinção da patente e seus certificados, conforme o disposto no artigo 12, da resolução 113/2013.

---

(11) PI 0303331-7 B1

Código 24.10 - Manutenção da Extinção - Art. 78 inciso IV da LPI
(45) 10/05/2016
(73) Sensormatic Electronics, LLC (US)
Em virtude da extinção publicada na RPI 2713 de 03-01-2023 e considerando

	ausência de manifestação dentro dos prazos legais, informo que cabe ser mantida a extinção da patente e seus certificados, conforme o disposto no artigo 12, da resolução 113/2013.
(11) PI 0303565-4 B1	Código 24.10 - Manutenção da Extinção - Art. 78 inciso IV da LPI (45) 30/10/2012 (73) Polimeri Europa S.p.A. (IT) Em virtude da extinção publicada na RPI 2712 de 27-12-2022 e considerando ausência de manifestação dentro dos prazos legais, informo que cabe ser mantida a extinção da patente e seus certificados, conforme o disposto no artigo 12, da resolução 113/2013.
(11) PI 0308530-9 B1	Código 24.10 - Manutenção da Extinção - Art. 78 inciso IV da LPI (45) 18/02/2014 (73) Airspray International B.V. (NL) Em virtude da extinção publicada na RPI 2713 de 03-01-2023 e considerando ausência de manifestação dentro dos prazos legais, informo que cabe ser mantida a extinção da patente e seus certificados, conforme o disposto no artigo 12, da resolução 113/2013.
(11) PI 0308683-6 B1	Código 24.10 - Manutenção da Extinção - Art. 78 inciso IV da LPI (45) 05/08/2014 (73) THE GATES CORPORATION (US) Em virtude da extinção publicada na RPI 2712 de 27-12-2022 e considerando ausência de manifestação dentro dos prazos legais, informo que cabe ser mantida a extinção da patente e seus certificados, conforme o disposto no artigo 12, da resolução 113/2013.
(11) PI 0309184-8 B1	Código 24.10 - Manutenção da Extinção - Art. 78 inciso IV da LPI (45) 02/12/2014 (73) SOLENIS TECHNOLOGIES CAYMAN, L.P. (CH) Em virtude da extinção publicada na RPI 2713 de 03-01-2023 e considerando ausência de manifestação dentro dos prazos legais, informo que cabe ser mantida a extinção da patente e seus certificados, conforme o disposto no artigo 12, da resolução 113/2013.
(11) PI 0400188-5 B1	Código 24.10 - Manutenção da Extinção - Art. 78 inciso IV da LPI (45) 09/12/2014 (73) BJ SERVICES COMPANY (US) Em virtude da extinção publicada na RPI 2713 de 03-01-2023 e considerando ausência de manifestação dentro dos prazos legais, informo que cabe ser mantida a extinção da patente e seus certificados, conforme o disposto no artigo 12, da resolução 113/2013.

(11) PI 0400385-3 B1	Código 24.10 - Manutenção da Extinção - Art. 78 inciso IV da LPI (45) 12/04/2016 (73) Heraeus Electro-Nite International N.V. (BE) Em virtude da extinção publicada na RPI 2712 de 27-12-2022 e considerando ausência de manifestação dentro dos prazos legais, informo que cabe ser mantida a extinção da patente e seus certificados, conforme o disposto no artigo 12, da resolução 113/2013.
(11) PI 0408126-9 B8	Código 24.10 - Manutenção da Extinção - Art. 78 inciso IV da LPI (45) 15/09/2015 (73) Surgisil, LLP (US) Em virtude da extinção publicada na RPI 2712 de 27-12-2022 e considerando ausência de manifestação dentro dos prazos legais, informo que cabe ser mantida a extinção da patente e seus certificados, conforme o disposto no artigo 12, da resolução 113/2013.
(11) PI 0408134-0 B1	Código 24.10 - Manutenção da Extinção - Art. 78 inciso IV da LPI (45) 02/06/2015 (73) KWIKSET CORPORATION (US) Em virtude da extinção publicada na RPI 2712 de 27-12-2022 e considerando ausência de manifestação dentro dos prazos legais, informo que cabe ser mantida a extinção da patente e seus certificados, conforme o disposto no artigo 12, da resolução 113/2013.
(11) PI 0408651-1 B1	Código 24.10 - Manutenção da Extinção - Art. 78 inciso IV da LPI (45) 03/06/2014 (73) SMS Demag Aktiengesellschaft (DE) Em virtude da extinção publicada na RPI 2713 de 03-01-2023 e considerando ausência de manifestação dentro dos prazos legais, informo que cabe ser mantida a extinção da patente e seus certificados, conforme o disposto no artigo 12, da resolução 113/2013.
(11) PI 0408692-9 B1	Código 24.10 - Manutenção da Extinção - Art. 78 inciso IV da LPI (45) 18/02/2014 (73) Polimeri Europa S.P.A. (IT) Em virtude da extinção publicada na RPI 2713 de 03-01-2023 e considerando ausência de manifestação dentro dos prazos legais, informo que cabe ser mantida a extinção da patente e seus certificados, conforme o disposto no artigo 12, da resolução 113/2013.
(11) PI 0500623-6 B1	Código 24.10 - Manutenção da Extinção - Art. 78 inciso IV da LPI (45) 22/04/2014

	(73) Sumitomo Chemical Company, Limited (JP) Em virtude da extinção publicada na RPI 2712 de 27-12-2022 e considerando ausência de manifestação dentro dos prazos legais, informo que cabe ser mantida a extinção da patente e seus certificados, conforme o disposto no artigo 12, da resolução 113/2013.
(11) PI 0500624-4 B1	Código 24.10 - Manutenção da Extinção - Art. 78 inciso IV da LPI (45) 01/12/2015 (73) Institut Francais Du Petrole (FR) Em virtude da extinção publicada na RPI 2712 de 27-12-2022 e considerando ausência de manifestação dentro dos prazos legais, informo que cabe ser mantida a extinção da patente e seus certificados, conforme o disposto no artigo 12, da resolução 113/2013.
(11) PI 0508360-5 B1	Código 24.10 - Manutenção da Extinção - Art. 78 inciso IV da LPI (45) 19/07/2016 (73) Autoliv Asp, INC. (US) Em virtude da extinção publicada na RPI 2712 de 27-12-2022 e considerando ausência de manifestação dentro dos prazos legais, informo que cabe ser mantida a extinção da patente e seus certificados, conforme o disposto no artigo 12, da resolução 113/2013.
(11) PI 0508449-0 B1	Código 24.10 - Manutenção da Extinção - Art. 78 inciso IV da LPI (45) 23/02/2016 (73) S.I.P.A SOCIETÀ INDUSTRIALIZZAZIONE PROGETTAZIONE E AUTOMAZIONE S.P.A. (IT) Em virtude da extinção publicada na RPI 2712 de 27-12-2022 e considerando ausência de manifestação dentro dos prazos legais, informo que cabe ser mantida a extinção da patente e seus certificados, conforme o disposto no artigo 12, da resolução 113/2013.
(11) PI 0508515-2 B8	Código 24.10 - Manutenção da Extinção - Art. 78 inciso IV da LPI (45) 18/12/2018 (73) F. Hoffmann-La Roche AG. (CH) Em virtude da extinção publicada na RPI 2713 de 03-01-2023 e considerando ausência de manifestação dentro dos prazos legais, informo que cabe ser mantida a extinção da patente e seus certificados, conforme o disposto no artigo 12, da resolução 113/2013.
(11) PI 0508528-4 B8	Código 24.10 - Manutenção da Extinção - Art. 78 inciso IV da LPI (45) 17/04/2018 (73) F. Hoffmann-La Roche AG (CH) Em virtude da extinção publicada na RPI 2712 de 27-12-2022 e considerando

	ausência de manifestação dentro dos prazos legais, informo que cabe ser mantida a extinção da patente e seus certificados, conforme o disposto no artigo 12, da resolução 113/2013.
(11) PI 0508636-1 B1	Código 24.10 - Manutenção da Extinção - Art. 78 inciso IV da LPI (45) 02/06/2015 (73) Heye International GMBH (DE) Em virtude da extinção publicada na RPI 2712 de 27-12-2022 e considerando ausência de manifestação dentro dos prazos legais, informo que cabe ser mantida a extinção da patente e seus certificados, conforme o disposto no artigo 12, da resolução 113/2013.
(11) PI 0508667-1 B1	Código 24.10 - Manutenção da Extinção - Art. 78 inciso IV da LPI (45) 06/02/2018 (73) Knorr-Bremse Systeme Für Nutzfahrzeuge GMBH. (DE) Em virtude da extinção publicada na RPI 2712 de 27-12-2022 e considerando ausência de manifestação dentro dos prazos legais, informo que cabe ser mantida a extinção da patente e seus certificados, conforme o disposto no artigo 12, da resolução 113/2013.
(11) PI 0509355-4 B1	Código 24.10 - Manutenção da Extinção - Art. 78 inciso IV da LPI (45) 30/10/2018 (73) OUTOTEC (FINLAND) OY (FI) Em virtude da extinção publicada na RPI 2713 de 03-01-2023 e considerando ausência de manifestação dentro dos prazos legais, informo que cabe ser mantida a extinção da patente e seus certificados, conforme o disposto no artigo 12, da resolução 113/2013.
(11) PI 0510465-3 B8	Código 24.10 - Manutenção da Extinção - Art. 78 inciso IV da LPI (45) 27/08/2019 (73) Hormos Medical Ltd. (FI) Em virtude da extinção publicada na RPI 2712 de 27-12-2022 e considerando ausência de manifestação dentro dos prazos legais, informo que cabe ser mantida a extinção da patente e seus certificados, conforme o disposto no artigo 12, da resolução 113/2013.
(11) PI 0600705-8 B8	Código 24.10 - Manutenção da Extinção - Art. 78 inciso IV da LPI (45) 06/08/2019 (73) Antal Gyorgy Almasy (BR/SP) Em virtude da extinção publicada na RPI 2712 de 27-12-2022 e considerando ausência de manifestação dentro dos prazos legais, informo que cabe ser mantida a extinção da patente e seus certificados, conforme o disposto no artigo 12, da resolução 113/2013.

(11) PI 0608402-8 B8	Código 24.10 - Manutenção da Extinção - Art. 78 inciso IV da LPI (45) 13/10/2020 (73) HOWARD FLOREY INSTITUTE (AU) ; ARMARON BIO PTY LTD (AU) Em virtude da extinção publicada na RPI 2713 de 03-01-2023 e considerando ausência de manifestação dentro dos prazos legais, informo que cabe ser mantida a extinção da patente e seus certificados, conforme o disposto no artigo 12, da resolução 113/2013.
(11) PI 0608896-1 B1	Código 24.10 - Manutenção da Extinção - Art. 78 inciso IV da LPI (45) 14/02/2018 (73) Sidel Participations (FR) Em virtude da extinção publicada na RPI 2712 de 27-12-2022 e considerando ausência de manifestação dentro dos prazos legais, informo que cabe ser mantida a extinção da patente e seus certificados, conforme o disposto no artigo 12, da resolução 113/2013.
(11) PI 0608941-0 B1	Código 24.10 - Manutenção da Extinção - Art. 78 inciso IV da LPI (45) 20/08/2019 (73) TELEFONAKTIEBOLAGET LM ERICSSON (PUBL) (SE) Em virtude da extinção publicada na RPI 2713 de 03-01-2023 e considerando ausência de manifestação dentro dos prazos legais, informo que cabe ser mantida a extinção da patente e seus certificados, conforme o disposto no artigo 12, da resolução 113/2013.
(11) PI 0609005-2 B1	Código 24.10 - Manutenção da Extinção - Art. 78 inciso IV da LPI (45) 08/08/2017 (73) LASCH APS (DK) Em virtude da extinção publicada na RPI 2713 de 03-01-2023 e considerando ausência de manifestação dentro dos prazos legais, informo que cabe ser mantida a extinção da patente e seus certificados, conforme o disposto no artigo 12, da resolução 113/2013.
(11) PI 0609285-3 B1	Código 24.10 - Manutenção da Extinção - Art. 78 inciso IV da LPI (45) 21/05/2019 (73) QUALCOMM INCORPORATED (US) Em virtude da extinção publicada na RPI 2713 de 03-01-2023 e considerando ausência de manifestação dentro dos prazos legais, informo que cabe ser mantida a extinção da patente e seus certificados, conforme o disposto no artigo 12, da resolução 113/2013.
(11) PI 0609377-9 B8	Código 24.10 - Manutenção da Extinção - Art. 78 inciso IV da LPI (45) 21/06/2016

	(73) Wacker Chemie AG (DE) Em virtude da extinção publicada na RPI 2712 de 27-12-2022 e considerando ausência de manifestação dentro dos prazos legais, informo que cabe ser mantida a extinção da patente e seus certificados, conforme o disposto no artigo 12, da resolução 113/2013.
(11) PI 0620366-3 B1	Código 24.10 - Manutenção da Extinção - Art. 78 inciso IV da LPI (45) 24/03/2020 (73) TELEFONAKTIEBOLAGET LM ERICSSON (PUBL) (SE) Em virtude da extinção publicada na RPI 2713 de 03-01-2023 e considerando ausência de manifestação dentro dos prazos legais, informo que cabe ser mantida a extinção da patente e seus certificados, conforme o disposto no artigo 12, da resolução 113/2013.
(11) PI 0621385-5 B1	Código 24.10 - Manutenção da Extinção - Art. 78 inciso IV da LPI (45) 29/11/2016 (73) SOCIÉTÉ DES PRODUITS NESTLÉ S.A. (CH) Em virtude da extinção publicada na RPI 2713 de 03-01-2023 e considerando ausência de manifestação dentro dos prazos legais, informo que cabe ser mantida a extinção da patente e seus certificados, conforme o disposto no artigo 12, da resolução 113/2013.
(11) PI 0707056-0 B8	Código 24.10 - Manutenção da Extinção - Art. 78 inciso IV da LPI (45) 25/09/2018 (73) Daio Paper Corporation (JP) Em virtude da extinção publicada na RPI 2712 de 27-12-2022 e considerando ausência de manifestação dentro dos prazos legais, informo que cabe ser mantida a extinção da patente e seus certificados, conforme o disposto no artigo 12, da resolução 113/2013.
(11) PI 0708580-0 B1	Código 24.10 - Manutenção da Extinção - Art. 78 inciso IV da LPI (45) 19/05/2020 (73) VOLVO TRUCK CORPORATION (SE) Em virtude da extinção publicada na RPI 2713 de 03-01-2023 e considerando ausência de manifestação dentro dos prazos legais, informo que cabe ser mantida a extinção da patente e seus certificados, conforme o disposto no artigo 12, da resolução 113/2013.
(11) PI 0708745-4 B1	Código 24.10 - Manutenção da Extinção - Art. 78 inciso IV da LPI (45) 07/05/2019 (73) Biomass Conversions LLC (US) Em virtude da extinção publicada na RPI 2713 de 03-01-2023 e considerando ausência de manifestação dentro dos prazos legais, informo que cabe ser

	mantida a extinção da patente e seus certificados, conforme o disposto no artigo 12, da resolução 113/2013.
(11) PI 0708771-3 B8	Código 24.10 - Manutenção da Extinção - Art. 78 inciso IV da LPI (45) 22/10/2019 (73) WYETH (US) Em virtude da extinção publicada na RPI 2713 de 03-01-2023 e considerando ausência de manifestação dentro dos prazos legais, informo que cabe ser mantida a extinção da patente e seus certificados, conforme o disposto no artigo 12, da resolução 113/2013.
(11) PI 0800465-0 B1	Código 24.10 - Manutenção da Extinção - Art. 78 inciso IV da LPI (45) 22/04/2020 (73) KABUSHIKI KAISHA TOSHIBA (TOSHIBA CORPORATION) (JP) Em virtude da extinção publicada na RPI 2713 de 03-01-2023 e considerando ausência de manifestação dentro dos prazos legais, informo que cabe ser mantida a extinção da patente e seus certificados, conforme o disposto no artigo 12, da resolução 113/2013.
(11) PI 0800469-2 B1	Código 24.10 - Manutenção da Extinção - Art. 78 inciso IV da LPI (45) 15/05/2018 (73) Oji Paper CO., Ltd. (JP) Em virtude da extinção publicada na RPI 2712 de 27-12-2022 e considerando ausência de manifestação dentro dos prazos legais, informo que cabe ser mantida a extinção da patente e seus certificados, conforme o disposto no artigo 12, da resolução 113/2013.
(11) PI 0806311-7 B1	Código 24.10 - Manutenção da Extinção - Art. 78 inciso IV da LPI (45) 16/10/2018 (73) BAYER OY (FI) Em virtude da extinção publicada na RPI 2713 de 03-01-2023 e considerando ausência de manifestação dentro dos prazos legais, informo que cabe ser mantida a extinção da patente e seus certificados, conforme o disposto no artigo 12, da resolução 113/2013.
(11) PI 0807245-0 B1	Código 24.10 - Manutenção da Extinção - Art. 78 inciso IV da LPI (45) 20/12/2016 (73) NIPPON STEEL & SUMIKIN ENGINEERING CO., LTD. (JP) Em virtude da extinção publicada na RPI 2713 de 03-01-2023 e considerando ausência de manifestação dentro dos prazos legais, informo que cabe ser mantida a extinção da patente e seus certificados, conforme o disposto no artigo 12, da resolução 113/2013.

(11) PI 0808314-2 B1

Código 24.10 - Manutenção da Extinção - Art. 78 inciso IV da LPI
(45) 09/04/2019
(73) DOW GLOBAL TECHNOLOGIES INC. (US)
Em virtude da extinção publicada na RPI 2712 de 27-12-2022 e considerando ausência de manifestação dentro dos prazos legais, informo que cabe ser mantida a extinção da patente e seus certificados, conforme o disposto no artigo 12, da resolução 113/2013.

(11) PI 0808407-6 B1

Código 24.10 - Manutenção da Extinção - Art. 78 inciso IV da LPI
(45) 23/01/2018
(73) OMYA INTERNATIONAL AG (CH)
Em virtude da extinção publicada na RPI 2712 de 27-12-2022 e considerando ausência de manifestação dentro dos prazos legais, informo que cabe ser mantida a extinção da patente e seus certificados, conforme o disposto no artigo 12, da resolução 113/2013.

(11) PI 0808425-4 B1

Código 24.10 - Manutenção da Extinção - Art. 78 inciso IV da LPI
(45) 24/04/2019
(73) TOYOTA JIDOSHA KABUSHIKI KAISHA (JP)
Em virtude da extinção publicada na RPI 2712 de 27-12-2022 e considerando ausência de manifestação dentro dos prazos legais, informo que cabe ser mantida a extinção da patente e seus certificados, conforme o disposto no artigo 12, da resolução 113/2013.

(11) PI 0808434-3 B8

Código 24.10 - Manutenção da Extinção - Art. 78 inciso IV da LPI
(45) 16/01/2018
(73) FAAC S.P.A (IT)
Em virtude da extinção publicada na RPI 2712 de 27-12-2022 e considerando ausência de manifestação dentro dos prazos legais, informo que cabe ser mantida a extinção da patente e seus certificados, conforme o disposto no artigo 12, da resolução 113/2013.

(11) PI 0808499-8 B1

Código 24.10 - Manutenção da Extinção - Art. 78 inciso IV da LPI
(45) 24/09/2019
(73) GKN AEROSPACE SERVICES LIMITED (GB)
Em virtude da extinção publicada na RPI 2712 de 27-12-2022 e considerando ausência de manifestação dentro dos prazos legais, informo que cabe ser mantida a extinção da patente e seus certificados, conforme o disposto no artigo 12, da resolução 113/2013.

(11) PI 0808639-7 B1

Código 24.10 - Manutenção da Extinção - Art. 78 inciso IV da LPI
(45) 21/01/2020
(73) Kabushiki Kaisha Bridgestone (JP)

	Em virtude da extinção publicada na RPI 2713 de 03-01-2023 e considerando ausência de manifestação dentro dos prazos legais, informo que cabe ser mantida a extinção da patente e seus certificados, conforme o disposto no artigo 12, da resolução 113/2013.
(11) PI 0808640-0 B1	Código 24.10 - Manutenção da Extinção - Art. 78 inciso IV da LPI (45) 07/01/2020 (73) QUALCOMM INCORPORATED (US) Em virtude da extinção publicada na RPI 2712 de 27-12-2022 e considerando ausência de manifestação dentro dos prazos legais, informo que cabe ser mantida a extinção da patente e seus certificados, conforme o disposto no artigo 12, da resolução 113/2013.
(11) PI 0808672-9 B1	Código 24.10 - Manutenção da Extinção - Art. 78 inciso IV da LPI (45) 19/02/2019 (73) POTASIO RÍO COLORADO S.A. (AR) Em virtude da extinção publicada na RPI 2712 de 27-12-2022 e considerando ausência de manifestação dentro dos prazos legais, informo que cabe ser mantida a extinção da patente e seus certificados, conforme o disposto no artigo 12, da resolução 113/2013.
(11) PI 0808730-0 B1	Código 24.10 - Manutenção da Extinção - Art. 78 inciso IV da LPI (45) 05/02/2019 (73) BAYER INTELLECTUAL PROPERTY GMBH (DE) Em virtude da extinção publicada na RPI 2713 de 03-01-2023 e considerando ausência de manifestação dentro dos prazos legais, informo que cabe ser mantida a extinção da patente e seus certificados, conforme o disposto no artigo 12, da resolução 113/2013.
(11) PI 0808757-1 B1	Código 24.10 - Manutenção da Extinção - Art. 78 inciso IV da LPI (45) 31/07/2018 (73) BAYER INTELLECTUAL PROPERTY GMBH (DE) Em virtude da extinção publicada na RPI 2713 de 03-01-2023 e considerando ausência de manifestação dentro dos prazos legais, informo que cabe ser mantida a extinção da patente e seus certificados, conforme o disposto no artigo 12, da resolução 113/2013.
(11) PI 0808785-7 B1	Código 24.10 - Manutenção da Extinção - Art. 78 inciso IV da LPI (45) 02/01/2019 (73) BAYER INTELLECTUAL PROPERTY GMBH (DE) Em virtude da extinção publicada na RPI 2713 de 03-01-2023 e considerando ausência de manifestação dentro dos prazos legais, informo que cabe ser mantida a extinção da patente e seus certificados, conforme o disposto no

	artigo 12, da resolução 113/2013.
(11) PI 0818445-3 B1	Código 24.10 - Manutenção da Extinção - Art. 78 inciso IV da LPI (45) 26/05/2020 (73) SAMSUNG ELECTRONICS CO., LTD. (KR) Em virtude da extinção publicada na RPI 2713 de 03-01-2023 e considerando ausência de manifestação dentro dos prazos legais, informo que cabe ser mantida a extinção da patente e seus certificados, conforme o disposto no artigo 12, da resolução 113/2013.
(11) PI 0900809-8 B1	Código 24.10 - Manutenção da Extinção - Art. 78 inciso IV da LPI (45) 10/12/2019 (73) DURA AUTOMOTIVE SYSTEMS DO BRASIL LTDA (BR/SP) Em virtude da extinção publicada na RPI 2712 de 27-12-2022 e considerando ausência de manifestação dentro dos prazos legais, informo que cabe ser mantida a extinção da patente e seus certificados, conforme o disposto no artigo 12, da resolução 113/2013.
(11) PI 0901475-6 B1	Código 24.10 - Manutenção da Extinção - Art. 78 inciso IV da LPI (45) 17/09/2019 (73) HUTCHINSON (FR) Em virtude da extinção publicada na RPI 2712 de 27-12-2022 e considerando ausência de manifestação dentro dos prazos legais, informo que cabe ser mantida a extinção da patente e seus certificados, conforme o disposto no artigo 12, da resolução 113/2013.
(11) PI 0902766-1 B1	Código 24.10 - Manutenção da Extinção - Art. 78 inciso IV da LPI (45) 29/12/2020 (73) ABB AG (DE) Em virtude da extinção publicada na RPI 2712 de 27-12-2022 e considerando ausência de manifestação dentro dos prazos legais, informo que cabe ser mantida a extinção da patente e seus certificados, conforme o disposto no artigo 12, da resolução 113/2013.
(11) PI 0906178-9 B1	Código 24.10 - Manutenção da Extinção - Art. 78 inciso IV da LPI (45) 20/07/2021 (73) DOW GLOBAL TECHNOLOGIES INC. (US) Em virtude da extinção publicada na RPI 2713 de 03-01-2023 e considerando ausência de manifestação dentro dos prazos legais, informo que cabe ser mantida a extinção da patente e seus certificados, conforme o disposto no artigo 12, da resolução 113/2013.
(11) PI 0906180-0 B1	Código 24.10 - Manutenção da Extinção - Art. 78 inciso IV da LPI

	(45) 19/05/2020 (73) DOW GLOBAL TECHNOLOGIES INC. (US) Em virtude da extinção publicada na RPI 2712 de 27-12-2022 e considerando ausência de manifestação dentro dos prazos legais, informo que cabe ser mantida a extinção da patente e seus certificados, conforme o disposto no artigo 12, da resolução 113/2013.
(11) PI 0906183-5 B1	Código 24.10 - Manutenção da Extinção - Art. 78 inciso IV da LPI (45) 22/04/2020 (73) ORION MACHINERY CO., LTD. (JP) Em virtude da extinção publicada na RPI 2713 de 03-01-2023 e considerando ausência de manifestação dentro dos prazos legais, informo que cabe ser mantida a extinção da patente e seus certificados, conforme o disposto no artigo 12, da resolução 113/2013.
(11) PI 0906334-0 B1	Código 24.10 - Manutenção da Extinção - Art. 78 inciso IV da LPI (45) 21/05/2019 (73) HYDRIL USA DISTRIBUTION LLC (US) Em virtude da extinção publicada na RPI 2713 de 03-01-2023 e considerando ausência de manifestação dentro dos prazos legais, informo que cabe ser mantida a extinção da patente e seus certificados, conforme o disposto no artigo 12, da resolução 113/2013.
(11) PI 0908720-6 B1	Código 24.10 - Manutenção da Extinção - Art. 78 inciso IV da LPI (45) 24/07/2018 (73) COMMERZIALBANK MATTERSBURG IM BURGENLAND AKTIENGESELLSCHAFT (AT) Em virtude da extinção publicada na RPI 2713 de 03-01-2023 e considerando ausência de manifestação dentro dos prazos legais, informo que cabe ser mantida a extinção da patente e seus certificados, conforme o disposto no artigo 12, da resolução 113/2013.
(11) PI 0908770-2 B1	Código 24.10 - Manutenção da Extinção - Art. 78 inciso IV da LPI (45) 22/04/2020 (73) AIRBUS HELICOPTERS DEUTSCHLAND GMBH (DE) Em virtude da extinção publicada na RPI 2712 de 27-12-2022 e considerando ausência de manifestação dentro dos prazos legais, informo que cabe ser mantida a extinção da patente e seus certificados, conforme o disposto no artigo 12, da resolução 113/2013.
(11) PI 0908791-5 B8	Código 24.10 - Manutenção da Extinção - Art. 78 inciso IV da LPI (45) 10/07/2018 (73) ESSILOR INTERNATIONAL (FR)

	Em virtude da extinção publicada na RPI 2712 de 27-12-2022 e considerando ausência de manifestação dentro dos prazos legais, informo que cabe ser mantida a extinção da patente e seus certificados, conforme o disposto no artigo 12, da resolução 113/2013.
(11) PI 0909044-4 B8	Código 24.10 - Manutenção da Extinção - Art. 78 inciso IV da LPI (45) 29/12/2020 (73) Transgène S.A. (FR) Em virtude da extinção publicada na RPI 2713 de 03-01-2023 e considerando ausência de manifestação dentro dos prazos legais, informo que cabe ser mantida a extinção da patente e seus certificados, conforme o disposto no artigo 12, da resolução 113/2013.
(11) PI 0909114-9 B1	Código 24.10 - Manutenção da Extinção - Art. 78 inciso IV da LPI (45) 04/02/2020 (73) THE LUBRIZOL CORPORTION (US) Em virtude da extinção publicada na RPI 2713 de 03-01-2023 e considerando ausência de manifestação dentro dos prazos legais, informo que cabe ser mantida a extinção da patente e seus certificados, conforme o disposto no artigo 12, da resolução 113/2013.
(11) PI 0909345-1 B8	Código 24.10 - Manutenção da Extinção - Art. 78 inciso IV da LPI (45) 17/03/2020 (73) MERIAL, INC. (US) Em virtude da extinção publicada na RPI 2713 de 03-01-2023 e considerando ausência de manifestação dentro dos prazos legais, informo que cabe ser mantida a extinção da patente e seus certificados, conforme o disposto no artigo 12, da resolução 113/2013.
(11) PI 0909656-6 B1	Código 24.10 - Manutenção da Extinção - Art. 78 inciso IV da LPI (45) 03/10/2017 (73) IMERYS MINERALS LIMITED (GB) Em virtude da extinção publicada na RPI 2713 de 03-01-2023 e considerando ausência de manifestação dentro dos prazos legais, informo que cabe ser mantida a extinção da patente e seus certificados, conforme o disposto no artigo 12, da resolução 113/2013.
(11) PI 0909750-3 B1	Código 24.10 - Manutenção da Extinção - Art. 78 inciso IV da LPI (45) 03/12/2019 (73) MOCOFFEE AG (CH) Em virtude da extinção publicada na RPI 2713 de 03-01-2023 e considerando ausência de manifestação dentro dos prazos legais, informo que cabe ser mantida a extinção da patente e seus certificados, conforme o disposto no

	artigo 12, da resolução 113/2013.
(11) PI 0919215-8 B1	Código 24.10 - Manutenção da Extinção - Art. 78 inciso IV da LPI (45) 20/10/2020 (73) TELEFONAKTIEBOLAGET LM ERICSSON (PUBL) (SE) Em virtude da extinção publicada na RPI 2713 de 03-01-2023 e considerando ausência de manifestação dentro dos prazos legais, informo que cabe ser mantida a extinção da patente e seus certificados, conforme o disposto no artigo 12, da resolução 113/2013.
(11) PI 0920491-1 B1	Código 24.10 - Manutenção da Extinção - Art. 78 inciso IV da LPI (45) 17/09/2019 (73) LEAR CORPORATION (US) Em virtude da extinção publicada na RPI 2712 de 27-12-2022 e considerando ausência de manifestação dentro dos prazos legais, informo que cabe ser mantida a extinção da patente e seus certificados, conforme o disposto no artigo 12, da resolução 113/2013.
(11) PI 1000567-6 B1	Código 24.10 - Manutenção da Extinção - Art. 78 inciso IV da LPI (45) 04/08/2020 (73) HONDA MOTOR CO., LTD. (JP) Em virtude da extinção publicada na RPI 2713 de 03-01-2023 e considerando ausência de manifestação dentro dos prazos legais, informo que cabe ser mantida a extinção da patente e seus certificados, conforme o disposto no artigo 12, da resolução 113/2013.
(11) PI 1000778-4 B1	Código 24.10 - Manutenção da Extinção - Art. 78 inciso IV da LPI (45) 23/06/2020 (73) Honda Motor CO., LTD. (JP) Em virtude da extinção publicada na RPI 2713 de 03-01-2023 e considerando ausência de manifestação dentro dos prazos legais, informo que cabe ser mantida a extinção da patente e seus certificados, conforme o disposto no artigo 12, da resolução 113/2013.
(11) PI 1000812-8 B1	Código 24.10 - Manutenção da Extinção - Art. 78 inciso IV da LPI (45) 23/06/2020 (73) HONDA MOTOR CO., LTD. (JP) Em virtude da extinção publicada na RPI 2713 de 03-01-2023 e considerando ausência de manifestação dentro dos prazos legais, informo que cabe ser mantida a extinção da patente e seus certificados, conforme o disposto no artigo 12, da resolução 113/2013.
(11) PI 1002102-7 B1	Código 24.10 - Manutenção da Extinção - Art. 78 inciso IV da LPI

(45) 16/06/2020
(73) BABCOCK & WILCOX POWER GENERATION GROUP, INC. (US)
Em virtude da extinção publicada na RPI 2713 de 03-01-2023 e considerando ausência de manifestação dentro dos prazos legais, informo que cabe ser mantida a extinção da patente e seus certificados, conforme o disposto no artigo 12, da resolução 113/2013.

---

(11) PI 1006662-4 B1

Código 24.10 - Manutenção da Extinção - Art. 78 inciso IV da LPI
(45) 12/05/2020
(73) KONINKLIJKE PHILIPS N.V. (NL)
Em virtude da extinção publicada na RPI 2712 de 27-12-2022 e considerando ausência de manifestação dentro dos prazos legais, informo que cabe ser mantida a extinção da patente e seus certificados, conforme o disposto no artigo 12, da resolução 113/2013.

---

(11) PI 1008512-2 B1

Código 24.10 - Manutenção da Extinção - Art. 78 inciso IV da LPI
(45) 31/12/2019
(73) Pascal Klein (FR)
Em virtude da extinção publicada na RPI 2712 de 27-12-2022 e considerando ausência de manifestação dentro dos prazos legais, informo que cabe ser mantida a extinção da patente e seus certificados, conforme o disposto no artigo 12, da resolução 113/2013.

---

(11) PI 1009241-2 B1

Código 24.10 - Manutenção da Extinção - Art. 78 inciso IV da LPI
(45) 05/11/2019
(73) LABORATOIRE FRANÇAIS DU FRACTIONNEMENT ET DES BIOTECHNOLOGIES (FR)
Em virtude da extinção publicada na RPI 2712 de 27-12-2022 e considerando ausência de manifestação dentro dos prazos legais, informo que cabe ser mantida a extinção da patente e seus certificados, conforme o disposto no artigo 12, da resolução 113/2013.

---

(11) PI 1009245-5 B1

Código 24.10 - Manutenção da Extinção - Art. 78 inciso IV da LPI
(45) 17/11/2020
(73) M-I L.L.C. (US)
Em virtude da extinção publicada na RPI 2712 de 27-12-2022 e considerando ausência de manifestação dentro dos prazos legais, informo que cabe ser mantida a extinção da patente e seus certificados, conforme o disposto no artigo 12, da resolução 113/2013.

---

(11) PI 1009333-8 B8

Código 24.10 - Manutenção da Extinção - Art. 78 inciso IV da LPI
(45) 13/10/2020
(73) Boehringer Ingelheim International GMBH (DE) ; VITAE

	PHARMACEUTICALS, INC. (US) Em virtude da extinção publicada na RPI 2713 de 03-01-2023 e considerando ausência de manifestação dentro dos prazos legais, informo que cabe ser mantida a extinção da patente e seus certificados, conforme o disposto no artigo 12, da resolução 113/2013.
(11) PI 1009424-5 B1	Código 24.10 - Manutenção da Extinção - Art. 78 inciso IV da LPI (45) 10/12/2019 (73) EURO-CELTIQUE S.A. (LU) Em virtude da extinção publicada na RPI 2713 de 03-01-2023 e considerando ausência de manifestação dentro dos prazos legais, informo que cabe ser mantida a extinção da patente e seus certificados, conforme o disposto no artigo 12, da resolução 113/2013.
(11) PI 1009539-0 B8	Código 24.10 - Manutenção da Extinção - Art. 78 inciso IV da LPI (45) 26/05/2020 (73) Exactech, Inc. (US) Em virtude da extinção publicada na RPI 2713 de 03-01-2023 e considerando ausência de manifestação dentro dos prazos legais, informo que cabe ser mantida a extinção da patente e seus certificados, conforme o disposto no artigo 12, da resolução 113/2013.
(11) PI 1011002-0 B1	Código 24.10 - Manutenção da Extinção - Art. 78 inciso IV da LPI (45) 10/11/2020 (73) TOYOTA JIDOSHA KABUSHIKI KAISHA (JP) Em virtude da extinção publicada na RPI 2713 de 03-01-2023 e considerando ausência de manifestação dentro dos prazos legais, informo que cabe ser mantida a extinção da patente e seus certificados, conforme o disposto no artigo 12, da resolução 113/2013.
(11) PI 1013389-5 B1	Código 24.10 - Manutenção da Extinção - Art. 78 inciso IV da LPI (45) 15/09/2020 (73) D B INDUSTRIES, LLC (US) Em virtude da extinção publicada na RPI 2712 de 27-12-2022 e considerando ausência de manifestação dentro dos prazos legais, informo que cabe ser mantida a extinção da patente e seus certificados, conforme o disposto no artigo 12, da resolução 113/2013.
(11) PI 1013584-7 B1	Código 24.10 - Manutenção da Extinção - Art. 78 inciso IV da LPI (45) 06/03/2018 (73) Diehl Metall Stiftung & Co. KG (DE) Em virtude da extinção publicada na RPI 2712 de 27-12-2022 e considerando ausência de manifestação dentro dos prazos legais, informo que cabe ser

	mantida a extinção da patente e seus certificados, conforme o disposto no artigo 12, da resolução 113/2013.
(11) PI 1101048-7 B1	Código 24.10 - Manutenção da Extinção - Art. 78 inciso IV da LPI (45) 05/01/2021 (73) ROEDIGER VACUUM GMBH (DE) Em virtude da extinção publicada na RPI 2712 de 27-12-2022 e considerando ausência de manifestação dentro dos prazos legais, informo que cabe ser mantida a extinção da patente e seus certificados, conforme o disposto no artigo 12, da resolução 113/2013.
(11) PI 1101062-2 B1	Código 24.10 - Manutenção da Extinção - Art. 78 inciso IV da LPI (45) 09/07/2019 (73) Rohm And Haas Company (US) Em virtude da extinção publicada na RPI 2712 de 27-12-2022 e considerando ausência de manifestação dentro dos prazos legais, informo que cabe ser mantida a extinção da patente e seus certificados, conforme o disposto no artigo 12, da resolução 113/2013.
(11) PI 1101088-6 B1	Código 24.10 - Manutenção da Extinção - Art. 78 inciso IV da LPI (45) 25/08/2020 (73) KEPPEL FLOATEC, LLC (US) Em virtude da extinção publicada na RPI 2713 de 03-01-2023 e considerando ausência de manifestação dentro dos prazos legais, informo que cabe ser mantida a extinção da patente e seus certificados, conforme o disposto no artigo 12, da resolução 113/2013.
(11) PI 1101192-0 B1	Código 24.10 - Manutenção da Extinção - Art. 78 inciso IV da LPI (45) 15/09/2020 (73) SONY SEMICONDUCTOR SOLUTIONS CORPORATION (JP) Em virtude da extinção publicada na RPI 2713 de 03-01-2023 e considerando ausência de manifestação dentro dos prazos legais, informo que cabe ser mantida a extinção da patente e seus certificados, conforme o disposto no artigo 12, da resolução 113/2013.
(11) PI 1101270-6 B1	Código 24.10 - Manutenção da Extinção - Art. 78 inciso IV da LPI (45) 09/04/2019 (73) DEDINI S/A INDÚSTRIAS DE BASE (BR/SP) Em virtude da extinção publicada na RPI 2712 de 27-12-2022 e considerando ausência de manifestação dentro dos prazos legais, informo que cabe ser mantida a extinção da patente e seus certificados, conforme o disposto no artigo 12, da resolução 113/2013.

(11) PI 9900417-8 B8

Código 24.10 - Manutenção da Extinção - Art. 78 inciso IV da LPI

(45) 03/01/2017

(73) Universidade Estadual de Campinas - Unicamp (BR/SP)

Em virtude da extinção publicada na RPI 2712 de 27-12-2022 e considerando ausência de manifestação dentro dos prazos legais, informo que cabe ser mantida a extinção da patente e seus certificados, conforme o disposto no artigo 12, da resolução 113/2013.

Código Anotação de Alteração de nome e/ou sede, de Transferência e de Limitação ou Ônus de Pedido, Patente e Certificado de Adição de Invenção

Código 25.1 - Transferência Deferida

Notificação do deferimento da transferência requerida. Desta data corre o prazo de 60 (sessenta) dias para eventual recurso do interessado.

(11) BR 10 2013 033973-3 B1	Código 25.1 - Transferência Deferida (22) 31/12/2013 (45) 18/10/2022 (71) VITESCO TECHNOLOGIES GMBH (DE)
(11) BR 10 2013 033986-5 B1	Código 25.1 - Transferência Deferida (22) 31/12/2013 (45) 25/05/2021 (71) VITESCO TECHNOLOGIES GMBH (DE)
(11) BR 10 2013 033989-0 B1	Código 25.1 - Transferência Deferida (22) 31/12/2013 (45) 01/06/2021 (71) VITESCO TECHNOLOGIES GMBH (DE)
(11) BR 10 2014 025040-9 B1	Código 25.1 - Transferência Deferida (22) 07/10/2014 (45) 27/09/2022 (71) VITESCO TECHNOLOGIES GMBH (DE)
(21) BR 10 2021 019838-9 A2	Código 25.1 - Transferência Deferida (22) 03/10/2021 (66) BR 10 2020 021416-0 19/10/2020 (71) EVOLUÇÕES CIENTÍFICAS E TECNOLÓGICAS LTDA (BR/MA)
(21) BR 10 2021 024519-0	Código 25.1 - Transferência Deferida (22) 03/12/2021 (71) UNIVERSIDADE FEDERAL DE MINAS GERAIS (BR/MG) ; SERVIÇO NACIONAL DE APRENDIZAGEM INDUSTRIAL, DEPARTAMENTO REGIONAL DA BAHIA - SENAI/DR/BA (BR/BA) ; IVISION SISTEMAS DE IMAGEM E VISÃO S.A. (BR/MG)
(21) BR 10 2022 019703-2	Código 25.1 - Transferência Deferida (22) 29/09/2022

	(71) JOSÉ AMARO DANTAS (BR/AL)
(11) BR 11 2012 008014-8 B1	Código 25.1 - Transferência Deferida (22) 06/10/2010 (45) 17/08/2021 (71) MERCK SHARP & DOHME LLC (US)
(11) BR 11 2012 024516-3 B1	Código 25.1 - Transferência Deferida (22) 30/03/2011 (45) 07/01/2020 (71) ENEOS MATERIALS CORPORATION (JP)
(11) BR 11 2012 031342-8 B1	Código 25.1 - Transferência Deferida (22) 24/05/2011 (45) 17/12/2019 (71) ENEOS MATERIALS CORPORATION (JP)
(11) BR 11 2013 011441-0 B1	Código 25.1 - Transferência Deferida (22) 08/11/2011 (45) 09/11/2021 (71) Alectos Therapeutics Inc. (CA) ; MERCK SHARP & DOHME LLC (US)
(11) BR 11 2013 011448-7 B8	Código 25.1 - Transferência Deferida (22) 10/11/2011 (45) 01/06/2021 (71) MERCK SHARP & DOHME LLC (US)
(11) BR 11 2013 013418-6 B1	Código 25.1 - Transferência Deferida (22) 28/11/2011 (45) 04/02/2020 (71) ENEOS MATERIALS CORPORATION (JP)
(11) BR 11 2013 017308-4 B1	Código 25.1 - Transferência Deferida (22) 04/01/2012 (45) 10/05/2022 (71) SONY GROUP CORPORATION (JP)
(11) BR 11 2013 019937-7 B1	Código 25.1 - Transferência Deferida (22) 18/01/2012 (45) 03/05/2022 (71) SONY GROUP CORPORATION (JP)

(11) BR 11 2013 020257-2 B1	Código 25.1 - Transferência Deferida (22) 09/02/2012 (45) 10/03/2020 (71) ENEOS MATERIALS CORPORATION (JP)
(11) BR 11 2013 020261-0 B1	Código 25.1 - Transferência Deferida (22) 09/02/2012 (45) 10/03/2020 (71) ENEOS MATERIALS CORPORATION (JP)
(11) BR 11 2013 020755-8 B1	Código 25.1 - Transferência Deferida (22) 14/02/2012 (45) 22/12/2020 (71) ENEOS MATERIALS CORPORATION (JP)
(11) BR 11 2013 021066-4 B1	Código 25.1 - Transferência Deferida (22) 15/02/2012 (45) 22/06/2021 (71) ENEOS MATERIALS CORPORATION (JP)
(11) BR 11 2013 024213-2 B1	Código 25.1 - Transferência Deferida (22) 21/03/2012 (45) 08/06/2021 (71) CHANGWEI SYSTEM TECHNOLOGY (SHANGAI) CO., LTD. (CN)
(11) BR 11 2013 033169-0 B1	Código 25.1 - Transferência Deferida (22) 21/06/2012 (45) 13/10/2021 (71) LABORATOIRE HRA PHARMA (FR)
(11) BR 11 2014 004310-8 B1	Código 25.1 - Transferência Deferida (22) 20/08/2012 (45) 03/03/2022 (71) MERCK SHARP & DOHME LLC (US)
(11) BR 11 2014 015698-0 B8	Código 25.1 - Transferência Deferida (22) 19/12/2012 (45) 29/12/2020 (71) ENEOS MATERIALS CORPORATION (JP)
(11) BR 11 2014 016022-8 B1	Código 25.1 - Transferência Deferida (22) 21/12/2012 (45) 28/09/2021

	(71) VITESCO TECHNOLOGIES GMBH (DE)
(11) BR 11 2014 016917-9 B1	Código 25.1 - Transferência Deferida (22) 14/12/2012 (45) 06/07/2021 (71) TIDEL ENGINEERING, L.P. (US)
(11) BR 11 2014 021452-2 B1	Código 25.1 - Transferência Deferida (22) 28/02/2013 (45) 19/01/2021 (71) VITESCO TECHNOLOGIES GMBH (DE)
(11) BR 11 2014 021828-5 B1	Código 25.1 - Transferência Deferida (22) 13/03/2013 (45) 24/04/2019 (71) MERCK SHARP & DOHME LLC (US)
(11) BR 11 2014 025041-3 B1	Código 25.1 - Transferência Deferida (22) 29/05/2013 (45) 22/10/2019 (71) MERCK SHARP & DOHME LLC (US)
(11) BR 11 2014 027724-9 B1	Código 25.1 - Transferência Deferida (22) 03/05/2013 (45) 03/05/2022 (71) ALECTOS THERAPEUTICS INC. (CA) ; MERCK SHARP & DOHME LLC (US)
(11) BR 11 2014 030268-5 B1	Código 25.1 - Transferência Deferida (22) 06/06/2013 (45) 21/12/2021 (71) SILKN BEAUTY LTD (IL)
(11) BR 11 2014 031817-4 B1	Código 25.1 - Transferência Deferida (22) 21/06/2013 (45) 24/08/2021 (71) VITESCO TECHNOLOGIES GMBH (DE)
(11) BR 11 2014 032227-9 B1	Código 25.1 - Transferência Deferida (22) 21/06/2013 (45) 24/01/2023 (71) SONY GROUP CORPORATION (JP)

(11) BR 11 2014 032228-7 B1	Código 25.1 - Transferência Deferida (22) 21/06/2013 (45) 17/01/2023 (71) SONY GROUP CORPORATION (JP)
(11) BR 11 2015 001398-8 B1	Código 25.1 - Transferência Deferida (22) 02/07/2013 (45) 28/09/2021 (71) VITESCO TECHNOLOGIES GMBH (DE)
(21) BR 11 2015 002816-0 A2	Código 25.1 - Transferência Deferida (22) 20/08/2013 (71) SEATTLE CHILDREN'S HOSPITAL, DBA SEATTLE CHILDREN'S RESEARCH INSTITUTE (US) ; FRED HUTCHINSON CANCER CENTER (US)
(11) BR 11 2015 007244-5 B1	Código 25.1 - Transferência Deferida (22) 02/10/2013 (45) 13/10/2021 (71) VITESCO TECHNOLOGIES GMBH (DE)
(11) BR 11 2015 008029-4 B1	Código 25.1 - Transferência Deferida (22) 10/10/2013 (45) 04/10/2022 (71) VITESCO TECHNOLOGIES GMBH (DE)
(11) BR 11 2015 008158-4 B1	Código 25.1 - Transferência Deferida (22) 10/10/2013 (45) 22/03/2022 (71) VITESCO TECHNOLOGIES GMBH (DE)
(11) BR 11 2015 019419-2 B1	Código 25.1 - Transferência Deferida (22) 14/02/2014 (45) 22/12/2020 (71) ENEOS MATERIALS CORPORATION (JP)
(11) BR 11 2015 020527-5 B8	Código 25.1 - Transferência Deferida (22) 27/02/2014 (45) 09/06/2020 (71) ENEOS MATERIALS CORPORATION (JP)
(21) BR 11 2015 025675-9 A2	Código 25.1 - Transferência Deferida

	(22) 10/04/2014 (71) TREAMID THERAPEUTICS GMBH (DE) ; LTD "VALENTA-INTELLEKT" (RU) ; VLADIMIR EVGENIEVICH NEBOLSIN, INDIVIDUAL ENTREPRENEUR (RU)
(11) BR 11 2015 028193-1 B1	Código 25.1 - Transferência Deferida (22) 09/05/2014 (45) 06/10/2020 (71) Children's Medical Center Corporation (US) ; THE BRIGHAM AND WOMEN'S HOSPITAL, INC. (US) ; THE UNITED STATES OF AMERICA AS REPRESENTED BY THE DEPARTMENT OF VETERANS AFFAIRS (US)
(11) BR 11 2015 029901-6 B1	Código 25.1 - Transferência Deferida (22) 29/04/2014 (45) 11/01/2022 (71) VITESCO TECHNOLOGIES GMBH (DE)
(11) BR 11 2015 030470-2 B1	Código 25.1 - Transferência Deferida (22) 05/06/2014 (45) 16/08/2022 (71) MERCK SHARP & DOHME LLC (US)
(11) BR 11 2016 005168-8 B1	Código 25.1 - Transferência Deferida (22) 05/09/2014 (45) 30/08/2022 (71) VITESCO TECHNOLOGIES GMBH (DE)
(11) BR 11 2016 005237-4 B1	Código 25.1 - Transferência Deferida (22) 05/09/2014 (45) 21/06/2022 (71) VITESCO TECHNOLOGIES GMBH (DE)
(11) BR 11 2016 005361-3 B1	Código 25.1 - Transferência Deferida (22) 10/09/2014 (45) 27/12/2022 (71) LAWRENCE LIVERMORE NATIONAL SECURITY, LLC (US) ; MERCK SHARP & DOHME LLC (US)
(11) BR 11 2016 005589-6 B1	Código 25.1 - Transferência Deferida (22) 11/09/2014 (45) 06/12/2022 (71) MERCK SHARP & DOHME LLC (US)

(11) BR 11 2016 010010-7 B1	Código 25.1 - Transferência Deferida (22) 04/11/2014 (45) 22/02/2022 (71) SILKN BEAUTY LTD (IL)
(11) BR 11 2016 011440-0 B1	Código 25.1 - Transferência Deferida (22) 22/10/2014 (45) 28/12/2021 (71) VITESCO TECHNOLOGIES GMBH (DE)
(11) BR 11 2016 028345-7 B1	Código 25.1 - Transferência Deferida (22) 09/06/2015 (45) 29/11/2022 (71) MERCK SHARP & DOHME LLC (US)
(11) BR 11 2017 001009-7 B1	Código 25.1 - Transferência Deferida (22) 11/05/2015 (45) 24/05/2022 (71) SECO S.P.A. (IT)
(11) BR 11 2017 003194-9 B1	Código 25.1 - Transferência Deferida (22) 17/08/2015 (45) 09/06/2020 (71) MERCK SHARP & DOHME LLC (US)
(11) BR 11 2017 011064-4 B1	Código 25.1 - Transferência Deferida (22) 29/07/2015 (45) 03/11/2021 (71) PERLEN PACKAGING AG, PERLEN (CH)
(11) BR 11 2017 015740-3 B1	Código 25.1 - Transferência Deferida (22) 25/01/2016 (45) 04/05/2021 (71) RHODIA OPERATIONS (FR) ; RHODIA BRASIL S.A. (BR/SP)
(11) BR 11 2017 027944-4 B1	Código 25.1 - Transferência Deferida (22) 05/07/2016 (45) 07/12/2021 (71) RHODIA BRASIL S.A. (BR/SP)
(11) BR 11 2017 027947-9 B1	Código 25.1 - Transferência Deferida (22) 05/07/2016 (45) 07/12/2021

	(71) RHODIA BRASIL S.A. (BR/SP)
(11) BR 11 2018 002718-9 B1	Código 25.1 - Transferência Deferida (22) 09/08/2016 (45) 09/03/2021 (71) LAP-BOX PRODUTOS DE TREINAMENTO LTDA (BR/SP)
(21) BR 11 2020 016330-9 A2	Código 25.1 - Transferência Deferida (22) 12/02/2019 (71) FRED HUTCHINSON CANCER CENTER (US)
(21) BR 11 2021 011733-4 A2	Código 25.1 - Transferência Deferida (22) 13/12/2019 (71) MERCK SHARP & DOHME LLC (US)
(21) BR 11 2021 017703-5 A2	Código 25.1 - Transferência Deferida (22) 10/03/2020 (71) FRED HUTCHINSON CANCER CENTER (US)
(21) BR 11 2021 022346-0 A2	Código 25.1 - Transferência Deferida (22) 09/05/2020 (71) EVONIK OPERATIONS GMBH (DE)
(21) BR 11 2022 003867-4 A2	Código 25.1 - Transferência Deferida (22) 02/09/2020 (71) EXELIXIS, INC. (US)
(21) BR 11 2022 004495-0 A2	Código 25.1 - Transferência Deferida (22) 11/09/2020 (71) ORION CORPORATION (FI)
(21) BR 11 2022 007306-2 A2	Código 25.1 - Transferência Deferida (22) 23/10/2020 (71) EXELIXIS, INC. (US)
(11) BR 12 2014 030189-8 B1	Código 25.1 - Transferência Deferida (22) 04/01/2012 (45) 19/07/2022 (62) BR 11 2013 017308-4 04/01/2012 (71) SONY GROUP CORPORATION (JP)
(11) BR 12 2014 031521-0 B1	Código 25.1 - Transferência Deferida

	(22) 18/01/2012 (45) 23/08/2022 (62) BR 11 2013 019937-7 18/01/2012 (71) SONY GROUP CORPORATION (JP)
(21) BR 12 2020 002986-2 A2	Código 25.1 - Transferência Deferida (22) 20/08/2013 (62) BR 11 2015 002816-0 20/08/2013 (71) SEATTLE CHILDREN'S HOSPITAL, DBA SEATTLE CHILDREN'S RESEARCH INSTITUTE (US) ; FRED HUTCHINSON CANCER CENTER (US)
(11) BR 20 2018 012521-0 Y1	Código 25.1 - Transferência Deferida (22) 19/06/2018 (45) 03/01/2023 (71) AIRTON ANTÔNIO STADTLOBER (BR/RS)
(11) BR 20 2020 012619-4 Y1	Código 25.1 - Transferência Deferida (22) 19/06/2020 (45) 20/04/2021 (71) FG INDÚSTRIA E COMÉRCIO DE MÁQUINAS LTDA (BR/SC)
(21) BR 20 2021 018076-0 U2	Código 25.1 - Transferência Deferida (22) 13/09/2021 (71) AIRTON ANTÔNIO STADTLOBER (BR/RS)
(21) BR 20 2021 018195-3 U2	Código 25.1 - Transferência Deferida (22) 14/09/2021 (71) AIRTON ANTÔNIO STADTLOBER (BR/RS)
(21) BR 20 2021 018514-2 U2	Código 25.1 - Transferência Deferida (22) 17/09/2021 (71) AIRTON ANTÔNIO STADTLOBER (BR/RS)
(21) BR 20 2021 018551-7 U2	Código 25.1 - Transferência Deferida (22) 17/09/2021 (71) AIRTON ANTÔNIO STADTLOBER (BR/RS)
(21) BR 20 2021 018568-1 U2	Código 25.1 - Transferência Deferida (22) 17/09/2021 (71) AIRTON ANTÔNIO STADTLOBER (BR/RS)
(21) BR 20 2021 019665-9 U2	Código 25.1 - Transferência Deferida

	(22) 30/09/2021 (71) AIRTON ANTÔNIO STADTLOBER (BR/RS)
(21) BR 20 2021 019666-7 U2	Código 25.1 - Transferência Deferida (22) 30/09/2021 (71) AIRTON ANTÔNIO STADTLOBER (BR/RS)
(11) BR 20 2021 021613-7 Y1	Código 25.1 - Transferência Deferida (22) 27/10/2021 (45) 22/11/2022 (71) FG INDÚSTRIA E COMÉRCIO DE MÁQUINAS LTDA (BR/SC)
(21) BR 20 2022 024176-2	Código 25.1 - Transferência Deferida (22) 28/11/2022 (71) A M DOS SANTOS - PISCINAS (BR/BA)
(21) PI 0716594-3 A2	Código 25.1 - Transferência Deferida (22) 23/08/2007 (71) ARRIS ENTERPRISES LLC (US)
(21) PI 0819785-7 A2	Código 25.1 - Transferência Deferida (22) 09/12/2008 (71) WESTLAKE EPOXY INC. (US)
(11) PI 0909379-6 B8	Código 25.1 - Transferência Deferida (22) 26/03/2009 (45) 24/09/2019 (71) ANDRATEC GMBH (DE)
(11) PI 0916235-6 B8	Código 25.1 - Transferência Deferida (22) 17/07/2009 (45) 29/09/2020 (71) MSD ITALIA S.R.L. (IT) ; MERCK SHARP & DOHME LLC (US)
(11) PI 1007846-0 B1	Código 25.1 - Transferência Deferida (22) 22/02/2010 (45) 06/10/2020 (71) PARAT P2H AS (NO)

Código 25.3 - Transferência em Exigência

Exigência referente ao pedido de transferência requerida. Desta data corre o prazo de 60 (sessenta) dias para cumprimento da exigência formulada, sob pena de indeferimento da transferência.

---

(21) BR 11 2021 007256-0 A2

Código 25.3 - Transferência em Exigência

(22) 17/10/2019

(71) BENITEC BIOPHARMA LIMITED (US)

A fim de atender a alteração de nome e posterior transferência de titular, requeridas através da petição nº 870230009580 de 02/02/2023, é necessário apresentar a tradução juramentada do documento de alteração de nome. Além disso, é preciso apresentar a guia de cumprimento de exigência.

Código 25.4 - Alteração de Nome Deferida

Notificação do deferimento da alteração de nome requerida. Desta data corre o prazo de 60 (sessenta) dias para eventual recurso do interessado.

---

(11) BR 10 2014 025482-0 B8

Código 25.4 - Alteração de Nome Deferida
(22) 13/10/2014
(45) 07/12/2021
(71) INDÚSTRIA E COMÉRCIO ONE-ROM LTDA (BR/SP)

---

(21) BR 10 2017 004415-7 A2

Código 25.4 - Alteração de Nome Deferida
(22) 06/03/2017
(71) AIRBUS ATLANTIC (FR)

---

(11) BR 11 2013 015942-1 B1

Código 25.4 - Alteração de Nome Deferida
(22) 21/12/2011
(45) 23/02/2021
(71) SILGAN DISPENSING SYSTEMS CORPORATION (US)

---

(11) BR 11 2014 020052-1 B1

Código 25.4 - Alteração de Nome Deferida
(22) 15/02/2013
(45) 21/06/2022
(71) VLP THERAPEUTICS, INC. (US)

---

(11) BR 11 2014 023330-6 B1

Código 25.4 - Alteração de Nome Deferida
(22) 11/04/2013
(45) 11/05/2021
(71) METSO OUTOTEC FINLAND OY (FI)

---

(11) BR 11 2014 027714-1 B1

Código 25.4 - Alteração de Nome Deferida
(22) 07/05/2012
(45) 09/03/2021
(71) METSO OUTOTEC FINLAND OY (FI)

---

(11) BR 11 2014 028084-3 B1

Código 25.4 - Alteração de Nome Deferida
(22) 10/05/2013
(45) 24/01/2023
(71) NS PLANT DESIGNING CORPORATION (JP) ; NIPPON STEEL ENGINEERING CO., LTD. (JP)

---

(11) BR 11 2014 030539-0 B1

Código 25.4 - Alteração de Nome Deferida
(22) 08/06/2012

	(45) 23/06/2020 (71) METSO OUTOTEC FINLAND OY (FI)
(11) BR 11 2015 007286-0 B1	Código 25.4 - Alteração de Nome Deferida (22) 02/10/2013 (45) 10/11/2020 (71) METSO OUTOTEC FINLAND OY (FI)
(11) BR 11 2015 009775-8 B1	Código 25.4 - Alteração de Nome Deferida (22) 30/10/2012 (45) 12/04/2022 (71) NITTAN CORPORATION (JP)
(11) BR 11 2015 016668-7 B1	Código 25.4 - Alteração de Nome Deferida (22) 13/01/2014 (45) 26/10/2021 (71) NOBLE DRILLING A/S (DK)
(11) BR 11 2016 004866-0 B1	Código 25.4 - Alteração de Nome Deferida (22) 04/09/2013 (45) 13/07/2021 (71) METSO OUTOTEC FINLAND OY (FI)
(11) BR 11 2016 016364-8 B1	Código 25.4 - Alteração de Nome Deferida (22) 16/01/2015 (45) 06/12/2022 (71) ECONNECT ENERGY AS (NO)
(11) BR 11 2017 004507-9 B1	Código 25.4 - Alteração de Nome Deferida (22) 11/09/2014 (45) 01/06/2021 (71) METSO OUTOTEC FINLAND OY (FI)
(11) BR 11 2018 005093-8 B1	Código 25.4 - Alteração de Nome Deferida (22) 16/09/2016 (45) 04/10/2022 (71) SAFRAN PASSENGER INNOVATIONS, LLC. (US)
(11) BR 11 2018 007900-6 B1	Código 25.4 - Alteração de Nome Deferida (22) 22/10/2015 (45) 31/01/2023 (71) EQUINOR ENERGY AS (NO)

(11) BR 11 2019 005561-4 B1	Código 25.4 - Alteração de Nome Deferida (22) 21/09/2016 (45) 01/11/2022 (71) SAFRAN PASSENGER INNOVATIONS, LLC. (US)
(21) BR 11 2019 017840-6 A2	Código 25.4 - Alteração de Nome Deferida (22) 16/03/2018 (71) CHR. HANSEN HMO GMBH (DE)
(11) BR 11 2020 001542-3 B1	Código 25.4 - Alteração de Nome Deferida (22) 27/07/2018 (45) 29/03/2022 (71) SAFRAN PASSENGER INNOVATIONS, LLC. (US)
(11) BR 11 2020 001569-5 B1	Código 25.4 - Alteração de Nome Deferida (22) 31/07/2018 (45) 12/04/2022 (71) SAFRAN PASSENGER INNOVATIONS, LLC. (US)
(21) BR 11 2020 006148-4 A2	Código 25.4 - Alteração de Nome Deferida (22) 11/10/2018 (71) SI GROUP-SWITZERLAND GMBH (CH)
(21) BR 11 2020 020558-3 A2	Código 25.4 - Alteração de Nome Deferida (22) 06/05/2019 (71) METSO OUTOTEC FINLAND OY (FI)
(11) BR 12 2021 017582-9 B1	Código 25.4 - Alteração de Nome Deferida (22) 14/08/2013 (45) 22/02/2022 (62) BR 10 2013 020747-0 14/08/2013 (71) BAKER HUGHES ENERGY TECHNOLOGY UK LIMITED (GB)
(11) PI 0520666-9 B1	Código 25.4 - Alteração de Nome Deferida (22) 02/11/2005 (45) 14/05/2019 (71) METSO OUTOTEC FINLAND OY (FI)
(11) PI 0616296-7 B1	Código 25.4 - Alteração de Nome Deferida (22) 02/06/2006 (45) 12/04/2016

	(73) EVONIK OPERATIONS GMBH (DE)
(11) PI 0707254-6 B1	Código 25.4 - Alteração de Nome Deferida (22) 19/01/2007 (45) 22/12/2020 (71) METSO OUTOTEC FINLAND OY (FI)
(11) PI 0707842-0 B1	Código 25.4 - Alteração de Nome Deferida (22) 14/02/2007 (45) 21/09/2021 (71) TME PHARMA AKTIENGESELLSCHAFT (DE)
(11) PI 0708481-1 B1	Código 25.4 - Alteração de Nome Deferida (22) 02/03/2007 (45) 05/02/2019 (71) SILGAN DISPENSING SYSTEMS CORPORATION (US)
(11) PI 0714844-5 B8	Código 25.4 - Alteração de Nome Deferida (22) 18/07/2007 (45) 01/10/2019 (71) TME PHARMA AKTIENGESELLSCHAFT (DE)
(11) PI 0721556-8 B1	Código 25.4 - Alteração de Nome Deferida (22) 05/04/2007 (45) 10/11/2020 (71) METSO OUTOTEC FINLAND OY (FI)
(11) PI 0721583-5 B1	Código 25.4 - Alteração de Nome Deferida (22) 16/05/2007 (45) 02/04/2019 (71) METSO OUTOTEC FINLAND OY (FI)
(11) PI 0813299-2 B1	Código 25.4 - Alteração de Nome Deferida (22) 27/06/2008 (45) 04/02/2020 (71) SILGAN DISPENSING SYSTEMS CORPORATION (US)
(11) PI 0815094-0 C8	Código 25.4 - Alteração de Nome Deferida (22) 06/08/2008 (45) 24/09/2020 (71) TME PHARMA AKTIENGESELLSCHAFT (DE)

(11) PI 0815844-4 B1	Código 25.4 - Alteração de Nome Deferida (22) 28/08/2008 (45) 10/12/2019 (71) SILGAN DISPENSING SYSTEMS CORPORATION (US)
(11) PI 0916444-8 B1	Código 25.4 - Alteração de Nome Deferida (22) 19/05/2009 (45) 21/08/2018 (71) EVONIK OPERATIONS GMBH (DE)

Código 25.7 - Alteração de Sede Deferida

Notificação do deferimento da alteração de Sede requerida. Desta data corre o prazo de 60 (sessenta) dias para eventual recurso do interessado.

(21) BR 10 2015 007223-6 A8	Código 25.7 - Alteração de Sede Deferida (22) 31/03/2015 (71) GREENBRIER MAXION - EQUIPAMENTOS E SERVIÇOS FERROVIÁRIOS S.A. (BR/SP)
(11) BR 10 2015 021201-1 B1	Código 25.7 - Alteração de Sede Deferida (22) 01/09/2015 (45) 10/01/2023 (71) GESTWAY - GESTÃO DE INFRA ESTRUTURAS LTDA (BR/SP)
(21) BR 10 2021 005041-1 A2	Código 25.7 - Alteração de Sede Deferida (22) 17/03/2021 (71) PAMPA AGROAVÍCOLA LTDA. (BR/RS)
(11) BR 11 2015 026282-1 B1	Código 25.7 - Alteração de Sede Deferida (22) 16/04/2014 (45) 01/02/2022 (71) S&P INGREDIENT DEVELOPMENT LLC (US)
(11) BR 11 2016 009988-5 B1	Código 25.7 - Alteração de Sede Deferida (22) 04/11/2014 (45) 05/04/2022 (71) PLASTICS UNBOUND GMBH (CH)
(11) BR 11 2016 009990-7 B1	Código 25.7 - Alteração de Sede Deferida (22) 04/11/2014 (45) 19/10/2021 (71) PLASTICS UNBOUND GMBH (CH)
(11) BR 11 2017 006828-1 B1	Código 25.7 - Alteração de Sede Deferida (22) 12/10/2015 (45) 19/07/2022 (71) BITZER KÜHLMASCHINENBAU GMBH (DE)
(11) BR 11 2017 019286-1 B1	Código 25.7 - Alteração de Sede Deferida (22) 10/03/2016 (45) 14/02/2023

	(71) CHIA TAI TIANQING PHARMACEUTICAL GROUP CO., LTD. (CN)
(21) BR 11 2020 005285-0 A2	Código 25.7 - Alteração de Sede Deferida (22) 15/06/2018 (71) S&P INGREDIENT DEVELOPMENT LLC (US)
(21) BR 11 2020 012016-2 A2	Código 25.7 - Alteração de Sede Deferida (22) 14/12/2018 (71) LABORATOIRE FRANÇAIS DU FRACTIONNEMENT ET DES BIOTECHNOLOGIES (FR)
(21) BR 11 2020 016561-1 A2	Código 25.7 - Alteração de Sede Deferida (22) 07/02/2019 (71) VIKING ARM AS (NO)
(21) BR 11 2020 025529-7 A2	Código 25.7 - Alteração de Sede Deferida (22) 14/06/2019 (71) LABORATOIRE FRANCAIS DU FRACTIONNEMENT ET DES BIOTECHNOLOGIES (FR)
(21) BR 11 2021 020318-4 A2	Código 25.7 - Alteração de Sede Deferida (22) 08/04/2020 (71) VIKING ARM AS (NO)
(21) BR 11 2021 023829-8 A2	Código 25.7 - Alteração de Sede Deferida (22) 11/06/2020 (71) SENTRYX B.V. (NL) ; BO-IP B.V. (NL) ; UMC UTRECHT HOLDING B.V. (NL)
(11) BR 11 2021 025910-4 B1	Código 25.7 - Alteração de Sede Deferida (22) 09/06/2020 (45) 28/02/2023 (71) DAIKIN INDUSTRIES, LTD. (JP)
(21) BR 11 2022 020911-8 A2	Código 25.7 - Alteração de Sede Deferida (22) 16/04/2021 (71) REVERSE ATM LLC (US) ; READY CREDIT CORPORATION (US)
(21) BR 11 2022 021992-0 A2	Código 25.7 - Alteração de Sede Deferida (22) 30/04/2021 (71) ARCH ONCOLOGY, INC. (US)

(11) BR 12 2021 019353-3 B1	Código 25.7 - Alteração de Sede Deferida (22) 19/03/2010 (45) 05/07/2022 (62) PI 1014525-7 19/03/2010 (71) LABORATOIRE FRANÇAIS DU FRACTIONNEMENT ET DES BIOTECHNOLOGIES (FR)
(11) PI 0519044-4 B8	Código 25.7 - Alteração de Sede Deferida (22) 14/12/2005 (45) 17/11/2020 (71) LABORATOIRE FRANÇAIS DU FRACTIONNEMENT ET DES BIOTECHNOLOGIES (FR)
(11) PI 0615106-0 B1	Código 25.7 - Alteração de Sede Deferida (22) 01/09/2006 (45) 01/08/2017 (73) AKER SOLUTIONS LIMITED (GB)
(11) PI 0620600-0 B1	Código 25.7 - Alteração de Sede Deferida (22) 26/12/2006 (45) 04/01/2022 (71) LABORATOIRE FRANCAIS DU FRACTIONNEMENT ET DES BIOTECHNOLOGIES (FR)
(11) PI 1014525-7 B1	Código 25.7 - Alteração de Sede Deferida (22) 19/03/2010 (45) 23/11/2021 (71) LABORATOIRE FRANÇAIS DU FRACTIONNEMENT ET DES BIOTECHNOLOGIES (FR)
(11) PI 1100201-8 B1	Código 25.7 - Alteração de Sede Deferida (22) 07/02/2011 (45) 13/03/2018 (73) LOI THERMPROCESS GMBH (DE)

Código 25.9 - Alteração de Sede em Exigência

Exigência referente ao pedido de alteração de Sede requerida. Desta data corre o prazo de 60 (sessenta) dias para cumprimento da exigência formulada, sob pena de indeferimento da alteração.

---

(21) BR 11 2013 033350-2 A2

Código 25.9 - Alteração de Sede em Exigência

(22) 22/06/2012

(71) CYTUNE PHARMA (FR) ; INSERM (FR)

A fim de atender a alteração de endereço requerida através da petição nº 870220112601 de 02/12/2022, é necessário esclarecer a divergência entre o nome da empresa titular do pedido e o nome da empresa que teve seu endereço alterado. Além disso, é preciso apresentar a guia de cumprimento de exigência.

Código Códigos para Trâmite Prioritário

Código 28.10.32 - Notificação de requerimento de trâmite prioritário de PPH

Notifica o requerimento de trâmite prioritário para os processos de patente listados. A admissão condiciona-se ao atendimento da legislação específica.

(21) BR 10 2022 000586-9 A2	Código 28.10.32 - Notificação de requerimento de trâmite prioritário de PPH (22) 12/01/2022 Notificação de requerimento de trâmite prioritário de PPH, conforme protocolo nº 870230015163, de 23/02/2023
(21) BR 11 2019 022094-1 A2	Código 28.10.32 - Notificação de requerimento de trâmite prioritário de PPH (22) 04/05/2018 Notificação de requerimento de trâmite prioritário de PPH, conforme protocolo nº 870230015485, de 23/02/2023
(21) BR 11 2021 013500-6 A2	Código 28.10.32 - Notificação de requerimento de trâmite prioritário de PPH (22) 10/01/2020 Notificação de requerimento de trâmite prioritário de PPH, conforme protocolo nº 870230015525, de 23/02/2023
(21) BR 11 2021 016165-1 A2	Código 28.10.32 - Notificação de requerimento de trâmite prioritário de PPH (22) 19/02/2020 Notificação de requerimento de trâmite prioritário de PPH, conforme protocolo nº 870230015570, de 23/02/2023
(21) BR 11 2021 016271-2 A2	Código 28.10.32 - Notificação de requerimento de trâmite prioritário de PPH (22) 04/03/2020 Notificação de requerimento de trâmite prioritário de PPH, conforme protocolo nº 870230015433, de 23/02/2023
(21) BR 11 2021 026486-8 A2	Código 28.10.32 - Notificação de requerimento de trâmite prioritário de PPH (22) 26/06/2020 Notificação de requerimento de trâmite prioritário de PPH, conforme protocolo nº 870230015365, de 23/02/2023
(21) BR 11 2022 010444-8 A2	Código 28.10.32 - Notificação de requerimento de trâmite prioritário de PPH (22) 25/12/2020 Notificação de requerimento de trâmite prioritário de PPH, conforme protocolo nº 870230015545, de 23/02/2023

(21) BR 11 2022 018499-9 A2	Código 28.10.32 - Notificação de requerimento de trâmite prioritário de PPH (22) 10/03/2021 Notificação de requerimento de trâmite prioritário de PPH, conforme protocolo nº 870230015151, de 23/02/2023
(21) BR 11 2022 026746-0 A2	Código 28.10.32 - Notificação de requerimento de trâmite prioritário de PPH (22) 05/07/2021 Notificação de requerimento de trâmite prioritário de PPH, conforme protocolo nº 870230015238, de 23/02/2023

Código 28.30 - Trâmite prioritário admitido

Notifica a admissão do trâmite prioritário ao processo de patente em toda a esfera administrativa do INPI.

(21) BR 10 2019 003050-0 A2	Código 28.30 - Trâmite prioritário admitido (22) 14/02/2019 Admitido o trâmite prioritário requerido através da petição nº 870230023746, de 21/03/2023, haja vista que atende ao disposto no art. 5º, da Portaria INPI PR nº 79, de 16/12/2022, publicada na RPI nº 2712, de 27/12/2022.
(21) BR 10 2019 011504-1 A2	Código 28.30 - Trâmite prioritário admitido (22) 04/06/2019 Admitido o trâmite prioritário requerido através da petição nº 870230020080, de 08/03/2023, haja vista que atende ao disposto no art. 8º, da Portaria INPI PR nº 79, de 16/12/2022, publicada na RPI nº 2712, de 27/12/2022.
(21) BR 10 2019 019346-8 A2	Código 28.30 - Trâmite prioritário admitido (22) 17/09/2019 Admitido o trâmite prioritário requerido através da petição nº 870230028222, de 04/04/2023, haja vista que atende ao disposto no art. 20, da Portaria INPI PR nº 79, de 16/12/2022, publicada na RPI nº 2712, de 27/12/2022.
(21) BR 10 2019 026545-0 A2	Código 28.30 - Trâmite prioritário admitido (22) 13/12/2019 Admitido o trâmite prioritário requerido através da petição nº 870230022502, de 16/03/2023, haja vista que atende ao disposto no art. 5º, da Portaria INPI PR nº 79, de 16/12/2022, publicada na RPI nº 2712, de 27/12/2022.
(21) BR 10 2020 001796-9 A2	Código 28.30 - Trâmite prioritário admitido (22) 28/01/2020

	Admitido o trâmite prioritário requerido através da petição nº 870230026449, de 29/03/2023, haja vista que atende ao disposto no art. 16, da Portaria INPI PR nº 79, de 16/12/2022, publicada na RPI nº 2712, de 27/12/2022.
(21) BR 10 2020 009375-4 A2	Código 28.30 - Trâmite prioritário admitido (22) 12/05/2020 Admitido o trâmite prioritário requerido através da petição nº 870230011253, de 08/02/2023, haja vista que atende ao disposto no art. 11, da Portaria INPI PR nº 79, de 16/12/2022, publicada na RPI nº 2712, de 27/12/2022.
(21) BR 10 2020 011192-2 A2	Código 28.30 - Trâmite prioritário admitido (22) 03/06/2020 Admitido o trâmite prioritário requerido através da petição nº 870230025591, de 27/03/2023, haja vista que atende ao disposto no art. 5º, da Portaria INPI PR nº 79, de 16/12/2022, publicada na RPI nº 2712, de 27/12/2022.
(21) BR 10 2020 015800-7 A2	Código 28.30 - Trâmite prioritário admitido (22) 03/08/2020 Admitido o trâmite prioritário requerido através da petição nº 870230023108, de 17/03/2023, haja vista que atende ao disposto no art. 5º, da Portaria INPI PR nº 79, de 16/12/2022, publicada na RPI nº 2712, de 27/12/2022.
(21) BR 10 2021 002042-3 A2	Código 28.30 - Trâmite prioritário admitido (22) 03/02/2021 Admitido o trâmite prioritário requerido através da petição nº 870230024467, de 23/03/2023, haja vista que atende ao disposto no art. 5º, da Portaria INPI PR nº 79, de 16/12/2022, publicada na RPI nº 2712, de 27/12/2022.
(21) BR 10 2021 008723-4 A2	Código 28.30 - Trâmite prioritário admitido (22) 05/05/2021 Admitido o trâmite prioritário requerido através da petição nº 870230020059, de 08/03/2023, haja vista que atende ao disposto no art. 16, da Portaria INPI PR nº 79, de 16/12/2022, publicada na RPI nº 2712, de 27/12/2022.
(21) BR 10 2021 012079-7 A2	Código 28.30 - Trâmite prioritário admitido (22) 18/06/2021 Admitido o trâmite prioritário requerido através da petição nº 870230021867, de 14/03/2023, haja vista que atende ao disposto no art. 11, da Portaria INPI PR nº 79, de 16/12/2022, publicada na RPI nº 2712, de 27/12/2022.
(21) BR 10 2021 013816-5 A2	Código 28.30 - Trâmite prioritário admitido (22) 13/07/2021 Admitido o trâmite prioritário requerido através da petição nº 870230028423, de

	04/04/2023, haja vista que atende ao disposto no art. 8º, da Portaria INPI PR nº 79, de 16/12/2022, publicada na RPI nº 2712, de 27/12/2022.
(21) BR 10 2021 015472-1 A2	Código 28.30 - Trâmite prioritário admitido (22) 05/08/2021 Admitido o trâmite prioritário requerido através da petição nº 870230025533, de 27/03/2023, haja vista que atende ao disposto no art. 5º, da Portaria INPI PR nº 79, de 16/12/2022, publicada na RPI nº 2712, de 27/12/2022.
(21) BR 10 2021 015981-2 A2	Código 28.30 - Trâmite prioritário admitido (22) 12/08/2021 Concedido o trâmite prioritário requerido através da petição nº 870230004392, de 17/01/2023, haja vista que a exigência formulada na RPI 2724, de 21/03/2023, foi cumprida através da petição nº 870230025675, de 27/03/2023, atendendo ao disposto nos artigos 3º, 4º e 5º da Portaria INPI PR nº 78, de 16/12/22, publicada na RPI 2712, de 27/12/22.
(21) BR 10 2021 016349-6 A2	Código 28.30 - Trâmite prioritário admitido (22) 18/08/2021 Admitido o trâmite prioritário requerido através da petição nº 870230027074, de 30/03/2023, haja vista que atende ao disposto no art. 16, da Portaria INPI PR nº 79, de 16/12/2022, publicada na RPI nº 2712, de 27/12/2022.
(21) BR 10 2021 017381-5 A2	Código 28.30 - Trâmite prioritário admitido (22) 01/09/2021 Admitido o trâmite prioritário requerido através da petição nº 870230027997, de 03/04/2023, haja vista que atende ao disposto no art. 16, da Portaria INPI PR nº 79, de 16/12/2022, publicada na RPI nº 2712, de 27/12/2022.
(21) BR 10 2022 013889-3 A2	Código 28.30 - Trâmite prioritário admitido (22) 13/07/2022 Admitido o trâmite prioritário requerido através da petição nº 870230020185, de 09/03/2023, haja vista que atende ao disposto no art. 8º, da Portaria INPI PR nº 79, de 16/12/2022, publicada na RPI nº 2712, de 27/12/2022.
(21) BR 10 2022 014773-6 A2	Código 28.30 - Trâmite prioritário admitido (22) 26/07/2022 Admitido o trâmite prioritário requerido através da petição nº 870230021795, de 14/03/2023, haja vista que atende ao disposto no art. 8º, da Portaria INPI PR nº 79, de 16/12/2022, publicada na RPI nº 2712, de 27/12/2022.
(21) BR 10 2022 021361-5 A2	Código 28.30 - Trâmite prioritário admitido (22) 20/10/2022

	Admitido o trâmite prioritário requerido através da petição nº 870230020178, de 09/03/2023, haja vista que atende ao disposto no art. 8º, da Portaria INPI PR nº 79, de 16/12/2022, publicada na RPI nº 2712, de 27/12/2022.
(21) BR 10 2022 021362-3 A2	Código 28.30 - Trâmite prioritário admitido (22) 20/10/2022 Admitido o trâmite prioritário requerido através da petição nº 870230020189, de 09/03/2023, haja vista que atende ao disposto no art. 8º, da Portaria INPI PR nº 79, de 16/12/2022, publicada na RPI nº 2712, de 27/12/2022.
(21) BR 10 2022 025101-0 A2	Código 28.30 - Trâmite prioritário admitido (22) 08/12/2022 Admitido o trâmite prioritário requerido através da petição nº 870230022547, de 16/03/2023, haja vista que atende ao disposto no art. 5º, da Portaria INPI PR nº 79, de 16/12/2022, publicada na RPI nº 2712, de 27/12/2022.
(21) BR 10 2023 002911-6 A2	Código 28.30 - Trâmite prioritário admitido (22) 16/02/2023 Admitido o trâmite prioritário requerido através da petição nº 870230019776, de 08/03/2023, haja vista que atende ao disposto no art. 11, da Portaria INPI PR nº 79, de 16/12/2022, publicada na RPI nº 2712, de 27/12/2022.
(21) BR 10 2023 003927-8	Código 28.30 - Trâmite prioritário admitido (22) 02/03/2023 Admitido o trâmite prioritário requerido através da petição nº 870230025298, de 27/03/2023, haja vista que atende ao disposto no art. 5º, da Portaria INPI PR nº 79, de 16/12/2022, publicada na RPI nº 2712, de 27/12/2022.
(21) BR 10 2023 006227-0	Código 28.30 - Trâmite prioritário admitido (22) 03/04/2023 Admitido o trâmite prioritário requerido através da petição nº 870230028224, de 04/04/2023, haja vista que atende ao disposto no art. 5º, da Portaria INPI PR nº 79, de 16/12/2022, publicada na RPI nº 2712, de 27/12/2022.
(21) BR 11 2019 026455-8 A2	Código 28.30 - Trâmite prioritário admitido (22) 15/06/2018 Admitido o trâmite prioritário requerido através da petição nº 870230024383, de 23/03/2023, haja vista que atende ao disposto no art. 20, da Portaria INPI PR nº 79, de 16/12/2022, publicada na RPI nº 2712, de 27/12/2022.
(21) BR 11 2020 008772-6 A2	Código 28.30 - Trâmite prioritário admitido (22) 03/11/2017 Admitido o trâmite prioritário requerido através da petição nº 870230025733, de

	27/03/2023, haja vista que atende ao disposto no art. 21, da Portaria INPI PR nº 79, de 16/12/2022, publicada na RPI nº 2712, de 27/12/2022.
(21) BR 11 2021 016751-0 A2	Código 28.30 - Trâmite prioritário admitido (22) 21/02/2020 Admitido o trâmite prioritário requerido através da petição nº 870230022279, de 15/03/2023, haja vista que atende ao disposto no art. 12, da Portaria INPI PR nº 79, de 16/12/2022, publicada na RPI nº 2712, de 27/12/2022.
(21) BR 11 2022 008742-0 A2	Código 28.30 - Trâmite prioritário admitido (22) 07/11/2019 Admitido o trâmite prioritário requerido através da petição nº 870230026451, de 29/03/2023, haja vista que atende ao disposto no art. 20, da Portaria INPI PR nº 79, de 16/12/2022, publicada na RPI nº 2712, de 27/12/2022.
(21) BR 11 2022 016486-6 A2	Código 28.30 - Trâmite prioritário admitido (22) 18/02/2020 Admitido o trâmite prioritário requerido através da petição nº 870230023680, de 21/03/2023, haja vista que atende ao disposto no art. 20, da Portaria INPI PR nº 79, de 16/12/2022, publicada na RPI nº 2712, de 27/12/2022.
(21) BR 11 2022 024171-2 A2	Código 28.30 - Trâmite prioritário admitido (22) 17/07/2018 Admitido o trâmite prioritário requerido através da petição nº 800230123908, de 30/03/2023, haja vista que atende ao disposto no art. 5º, da Portaria INPI PR nº 79, de 16/12/2022, publicada na RPI nº 2712, de 27/12/2022.
(21) BR 20 2018 072165-3 U2	Código 28.30 - Trâmite prioritário admitido (22) 26/10/2018 Admitido o trâmite prioritário requerido através da petição nº 870230022732, de 16/03/2023, haja vista que atende ao disposto no art. 5º, da Portaria INPI PR nº 79, de 16/12/2022, publicada na RPI nº 2712, de 27/12/2022.
(21) BR 20 2019 001861-0 U2	Código 28.30 - Trâmite prioritário admitido (22) 30/01/2019 Admitido o trâmite prioritário requerido através da petição nº 870230024194, de 22/03/2023, haja vista que atende ao disposto no art. 16, da Portaria INPI PR nº 79, de 16/12/2022, publicada na RPI nº 2712, de 27/12/2022.
(21) BR 20 2019 018310-7 U2	Código 28.30 - Trâmite prioritário admitido (22) 03/09/2019 Admitido o trâmite prioritário requerido através da petição nº 870230026043, de 28/03/2023, haja vista que atende ao disposto no art. 5º, da Portaria INPI PR nº

	79, de 16/12/2022, publicada na RPI nº 2712, de 27/12/2022.
(21) BR 20 2020 003615-2 U2	Código 28.30 - Trâmite prioritário admitido (22) 20/02/2020 Admitido o trâmite prioritário requerido através da petição nº 870230023610, de 21/03/2023, haja vista que atende ao disposto no art. 20, da Portaria INPI PR nº 79, de 16/12/2022, publicada na RPI nº 2712, de 27/12/2022.
(21) BR 20 2020 018895-5 U2	Código 28.30 - Trâmite prioritário admitido (22) 23/09/2020 Admitido o trâmite prioritário requerido através da petição nº 870230021946, de 15/03/2023, haja vista que atende ao disposto no art. 20, da Portaria INPI PR nº 79, de 16/12/2022, publicada na RPI nº 2712, de 27/12/2022.
(21) BR 20 2021 001480-1 U2	Código 28.30 - Trâmite prioritário admitido (22) 26/01/2021 Admitido o trâmite prioritário requerido através da petição nº 870230025628, de 27/03/2023, haja vista que atende ao disposto no art. 8º, da Portaria INPI PR nº 79, de 16/12/2022, publicada na RPI nº 2712, de 27/12/2022.
(21) BR 20 2021 003585-0 U2	Código 28.30 - Trâmite prioritário admitido (22) 25/02/2021 Admitido o trâmite prioritário requerido através da petição nº 870230023728, de 21/03/2023, haja vista que atende ao disposto no art. 20, da Portaria INPI PR nº 79, de 16/12/2022, publicada na RPI nº 2712, de 27/12/2022.
(21) BR 20 2021 004160-4 U2	Código 28.30 - Trâmite prioritário admitido (22) 04/03/2021 Admitido o trâmite prioritário requerido através da petição nº 870230021687, de 14/03/2023, haja vista que atende ao disposto no art. 16, da Portaria INPI PR nº 79, de 16/12/2022, publicada na RPI nº 2712, de 27/12/2022.
(21) BR 20 2021 005994-5 U2	Código 28.30 - Trâmite prioritário admitido (22) 28/03/2021 Admitido o trâmite prioritário requerido através da petição nº 870230025739, de 27/03/2023, haja vista que atende ao disposto no art. 5º, da Portaria INPI PR nº 79, de 16/12/2022, publicada na RPI nº 2712, de 27/12/2022.
(21) BR 20 2021 011519-5 U2	Código 28.30 - Trâmite prioritário admitido (22) 14/06/2021 Admitido o trâmite prioritário requerido através da petição nº 870230014981, de 22/02/2023, haja vista que atende ao disposto no art. 8º, da Portaria INPI PR nº 79, de 16/12/2022, publicada na RPI nº 2712, de 27/12/2022.

(21) BR 20 2021 018971-7 U2	Código 28.30 - Trâmite prioritário admitido (22) 23/09/2021 Admitido o trâmite prioritário requerido através da petição nº 870230021942, de 15/03/2023, haja vista que atende ao disposto no art. 20, da Portaria INPI PR nº 79, de 16/12/2022, publicada na RPI nº 2712, de 27/12/2022.
(21) BR 20 2021 020494-5	Código 28.30 - Trâmite prioritário admitido (22) 13/10/2021 Admitido o trâmite prioritário requerido através da petição nº 870230027922, de 03/04/2023, haja vista que atende ao disposto no art. 8º, da Portaria INPI PR nº 79, de 16/12/2022, publicada na RPI nº 2712, de 27/12/2022.
(21) BR 20 2021 022729-5 U2	Código 28.30 - Trâmite prioritário admitido (22) 11/11/2021 Admitido o trâmite prioritário requerido através da petição nº 870230021074, de 10/03/2023, haja vista que atende ao disposto no art. 11, da Portaria INPI PR nº 79, de 16/12/2022, publicada na RPI nº 2712, de 27/12/2022.
(21) BR 20 2021 025672-4 U2	Código 28.30 - Trâmite prioritário admitido (22) 17/12/2021 Admitido o trâmite prioritário requerido através da petição nº 870230019813, de 08/03/2023, haja vista que atende ao disposto no art. 16, da Portaria INPI PR nº 79, de 16/12/2022, publicada na RPI nº 2712, de 27/12/2022.
(21) BR 20 2022 001001-9 U2	Código 28.30 - Trâmite prioritário admitido (22) 19/01/2022 Admitido o trâmite prioritário requerido através da petição nº 870230020133, de 09/03/2023, haja vista que atende ao disposto no art. 20, da Portaria INPI PR nº 79, de 16/12/2022, publicada na RPI nº 2712, de 27/12/2022.
(21) BR 20 2022 007771-7 U2	Código 28.30 - Trâmite prioritário admitido (22) 25/04/2022 Admitido o trâmite prioritário requerido através da petição nº 870230021947, de 15/03/2023, haja vista que atende ao disposto no art. 20, da Portaria INPI PR nº 79, de 16/12/2022, publicada na RPI nº 2712, de 27/12/2022.
(21) BR 20 2022 024193-2 U2	Código 28.30 - Trâmite prioritário admitido (22) 28/11/2022 Admitido o trâmite prioritário requerido através da petição nº 870230027526, de 31/03/2023, haja vista que atende ao disposto no art. 5º, da Portaria INPI PR nº 79, de 16/12/2022, publicada na RPI nº 2712, de 27/12/2022.

(21) BR 20 2023 000356-2	Código 28.30 - Trâmite prioritário admitido (22) 07/01/2023 Admitido o trâmite prioritário requerido através da petição nº 870230009262, de 01/02/2023, haja vista que atende ao disposto no art. 8º, da Portaria INPI PR nº 79, de 16/12/2022, publicada na RPI nº 2712, de 27/12/2022.
(21) BR 20 2023 001691-5 U2	Código 28.30 - Trâmite prioritário admitido (22) 30/01/2023 Admitido o trâmite prioritário requerido através da petição nº 870230023204, de 20/03/2023, haja vista que atende ao disposto no art. 8º, da Portaria INPI PR nº 79, de 16/12/2022, publicada na RPI nº 2712, de 27/12/2022.
(21) BR 20 2023 004118-9	Código 28.30 - Trâmite prioritário admitido (22) 06/03/2023 Admitido o trâmite prioritário requerido através da petição nº 870230022909, de 17/03/2023, haja vista que atende ao disposto no art. 5º, da Portaria INPI PR nº 79, de 16/12/2022, publicada na RPI nº 2712, de 27/12/2022.
(21) BR 20 2023 004291-6	Código 28.30 - Trâmite prioritário admitido (22) 08/03/2023 Admitido o trâmite prioritário requerido através da petição nº 870230023567, de 20/03/2023, haja vista que atende ao disposto no art. 5º, da Portaria INPI PR nº 79, de 16/12/2022, publicada na RPI nº 2712, de 27/12/2022.
(21) BR 20 2023 004450-1	Código 28.30 - Trâmite prioritário admitido (22) 09/03/2023 Admitido o trâmite prioritário requerido através da petição nº 870230025605, de 27/03/2023, haja vista que atende ao disposto no art. 5º, da Portaria INPI PR nº 79, de 16/12/2022, publicada na RPI nº 2712, de 27/12/2022.
(21) BR 20 2023 004769-1	Código 28.30 - Trâmite prioritário admitido (22) 14/03/2023 Admitido o trâmite prioritário requerido através da petição nº 870230022119, de 15/03/2023, haja vista que atende ao disposto no art. 8°, da Portaria INPI PR nº 79, de 16/12/2022, publicada na RPI nº 2712, de 27/12/2022.
(21) BR 20 2023 004918-0	Código 28.30 - Trâmite prioritário admitido (22) 16/03/2023 Admitido o trâmite prioritário requerido através da petição nº 870230028118, de 03/04/2023, haja vista que atende ao disposto no art. 5º, da Portaria INPI PR nº 79, de 16/12/2022, publicada na RPI nº 2712, de 27/12/2022.