INSTITUTO NACIONAL DA PROPRIEDADE INDUSTRIAL

Revista da Propriedade Industrial

Nº 2723
14 de Março de 2023

Patentes

Seção VI

REPÚBLICA FEDERATIVA DO BRASIL

Presidente

Luiz Inácio Lula da Silva

MINISTÉRIO DO DESENVOLVIMENTO, INDÚSTRIA, COMÉRCIO E SERVIÇOS

Ministro do Desenvolvimento, Indústria, Comércio e Serviços

Geraldo José Rodrigues Alckmin Filho

INSTITUTO NACIONAL DA PROPRIEDADE INDUSTRIAL

De conformidade com a Lei nº 5.648 de 11 de dezembro de 1970, esta é a publicação oficial do Instituto Nacional da Propriedade Industrial, órgão vinculado ao Ministério da Economia, República Federativa do Brasil, que publica todos os seus atos, despachos e decisões relativos ao sistema de propriedade industrial no Brasil, compreendendo Marcas e Patentes, bem como os referentes a contratos de Transferência de Tecnologia e assuntos correlatos, além dos que dizem respeito ao registro de programas de computador como direito autoral.

As established by Law nº 5.648 of december 11, 1970, this is the official publication of the National Institute of Industrial Property, an office under the Ministry of Economy, Federative Republic of Brazil, which publishes all its official acts, orders and decisions regarding the industrial property system in Brazil, comprising Trademarks and Patents, as well as those refering to Technology Transfer agreements and related matters, besides those regarding software registering as copyright.

D´après la Loi nº 5.648 du 11 décembre 1970, celle-si est la publication officielle de l'Institut National de la Propriété Industrielle, un office lié au Ministère de l'Économie, République Fédérative du Brésil, qui publie tous ses actes, ordres et décisions concernant le système de la propriété industrielle au Brésil, y compris marques et brevets, aussi que ceux référents aux contracts de transfert de technologie et des sujets afférents, en outre que ceux se rapportant à l'enregistrement des programmes d´ordinateur comme droit d'auteur.

Según estabelece la Ley nº 5.648 de 11 diciembre 1970, esta es la publicación oficial del Instituto Nacional de la Propiedad Industrial, oficina vinculada al Ministerio de la Economía, República Federativa del Brasil, que publica todos sus actos, ordenes y decisiónes referentes al sistema de propiedad industrial en Brasil, comprendendo marcas y patentes así que los referentes a contractos de transferencia de tecnologia y asuntos corelacionados, además de los referentes al registro de programas de ordenador como derecho de autor.

Laut Gesetz Nr. 5.648 vom 11. Dezember 1970, ist dies das Amtsblatt des Nationalen Instituts für gewerbliches Eigentum, eines Organs des Bundesministeriums für Wirtschaft der Bundesrepublik Brasilien, welches Amtsblatt alle Amtshandlungen, Beschlüsse und Entscheidungen über gewerbliches Eigentum in Brasilien, einschliesslich Warenzeichen und Patente, ebenso wie auch Übertragunsverträge von Technologie und Computerprogrammen als Urheberrecht, veröffentlicht.

DIRETORIA DE PATENTES, PROGRAMAS DE COMPUTADOR e TOPOGRAFIAS DE CIRCUITOS INTEGRADOS - DIRPA

PATENTES

PEDIDOS E CONCESSÕES:
PATENTE DE INVENÇÃO
MODELO DE UTILIDADE
CERTIFICADO DE ADIÇÃO DE INVENÇÃO

Índice Geral:

Código Presidência - Recurso....6
Código 100 - Recurso conhecido e provido. Reformada a Decisão recorrida e deferido o pedido....6
Código 111 - Recurso conhecido e negado provimento. Mantido o indeferimento do pedido....12
Código 120 - Tome Conhecimento do Parecer Técnico....20
Código 121 - Exigência....22
Código 133 - Retificação....24
Código 141 - Notificações Diversas....25
Código Presidência - Nulidade....26
Código 200 - Processo administrativo de Nulidade conhecido e provido. Declarada a Nulidade da Patente....26
Código 201 - Processo administrativo de Nulidade conhecido, negado provimento. Mantida a concessão da Patente....27
Código 204 - Processo administrativo de Nulidade conhecido, provido parcialmente. Mantida a concessão da Patente....28
Código 211 - Sobrestado o Processo Administrativo....29
Código Pedido Internacional PCT/BR Designado ou Eleito....30
Código 1.1 - Publicação Internacional – PCT. Apresentação de petição de requerimento de entrada na fase nacional....30
Código 1.3 - Notificação - Fase Nacional - PCT....79
Código 1.3.1 - Retificação....178
Código 1.3.2 - Publicação Anulada....179
Código 1.5 - Exigências Diversas....180
Código Depósito....185
Código 2.1 - Pedido de Patente ou Certificado de Adição de Invenção depositado....185
Código 2.4 - Pedido dividido depositado - Art 26 inciso I da LPI....193
Código 2.5 - Exigência - Art. 21 da LPI....199
Código 2.6 - Publicação Anulada....215
Código 2.10 - Requerimento de Pedido de Patente ou Certificado de Adição de Invenção....216
Código Publicação do Pedido....246
Código 3.1 - Publicação do Pedido de Patente ou de Certificado de Adição de Invenção....246
Código 3.2 - Publicação Antecipada....302
Código 3.6 - Publicação do Pedido Arquivado Definitivamente - Art. 216 §2º e Art. 17 §2º da LPI....314
Código 3.7 - Publicação Anulada....315
Código 3.8 - Retificação....316
Código Pedido de Exame....318
Código 4.3 - Desarquivamento - Art. 33 parágrafo único da LPI....318
Código Exigências Técnicas e Formais....319
Código 6.1 - Exigência Técnica....319
Código 6.6.1 - Exigência Formal - art. 38 (I) da Lei 13.123/2015....332
Código 6.6.3 - Exigência formal – listagem de sequências....333
Código 6.7 - Outras Exigências....335
Código 6.9 - Publicação Anulada....338
Código 6.21 - Exigência preliminar - pedidos com buscas realizadas por outros Escritórios de Patentes....340
Código 6.22 - Exigência preliminar - pedidos sem buscas realizadas por outros Escritórios de Patentes....341
Código 6.23 - Exigência preliminar - pedidos com buscas realizadas por outros Escritórios de Patentes....342
Código Ciência de Parecer....402
Código 7.1 - Conhecimento de Parecer Técnico....402
Código 7.3 - Republicação....416
Código Anuidade do Pedido....417
Código 8.6 - Arquivamento - Art. 86 da LPI....417
Código 8.7 - Restauração....423
Código 8.8 - Despacho Anulado....429
Código 8.11 - Manutenção do Arquivamento....430
Código Decisão....445
Código 9.1 - Deferimento....445
Código 9.1.3 - Republicação....491

Código 9.1.4 - Retificação....492
Código 9.2 - Indeferimento....494
Código 9.2.4 - Manutenção do Indeferimento....508
Código Desistência....520
Código 10.1 - Desistência Homologada....520
Código Arquivamento....521
Código 11.1 - Arquivamento - Art. 33 da LPI....521
Código 11.1.1 - Arquivamento definitivo - Art. 33 da LPI....526
Código 11.2 - Arquivamento - Art. 36 §1° da LPI....530
Código 11.4 - Arquivamento - Art. 38 § 2° da LPI....537
Código 11.6.1 - Arquivamento da Petição – Art. 216 §2º da LPI....539
Código 11.11 - Arquivamento - Art. 17 § 2º da LPI....541
Código Recurso....542
Código 12.2 - Recurso Contra o Indeferimento....542
Código 12.3 - Recurso Contra o Arquivamento....550
Código Outros Referentes a Despachos....551
Código 15.7 - Petição não Conhecida....551
Código 15.10 - Mudança de Natureza....553
Código 15.11 - Alteração de Classificação....554
Código 15.12 - Renumeração....559
Código 15.14 - Notificação de Decisão Judicial....560
Código 15.21 - Numeração Anulada....562
Código 15.22 - Devolução de Prazo Concedida....564
Código 15.22.2 - Devolução de Prazo por falha de Sistema....565
Código 15.23 - Pedido “SUB JUDICE”....567
Código 15.30 - Publicação Anulada....568
Código 15.50 - Notificação de depósito de um pedido dividido....569
Código Concessão de Patente e Certificado de Adição de Invenção....575
Código 16.1 - Concessão de Patente ou Certificado de Adição de Invenção....575
Código 16.2 - Publicação Anulada....697
Código 16.3 - Retificação....698
Código Notificação de Decisão Judicial....703
Código 19.1 - Notificação de Decisão Judicial....703
Código Extinção de Patente e Certificado de Adição de Invenção....705
Código 21.1 - Extinção - Art. 78 inciso I da LPI....705
Código 21.6 - Extinção da patente para fins da restauração nos termos do art. 87 da LPI....708
Código 21.8 - Despacho Anulado....716
Código Outros Referentes a Patentes/Certificados de Adição de Invenção....717
Código 22.15 - Patente “SUB JUDICE”....717
Código Anuidade de Patente....718
Código 24.4 - Restauração....718
Código 24.10 - Manutenção da Extinção - Art. 78 inciso IV da LPI....720
Código Anotação de Alteração de nome e/ou sede, de Transferência e de Limitação ou Ônus de Pedido, Patente e Certificado de Adição de Invenção....739
Código 25.1 - Transferência Deferida....739
Código 25.2 - Transferência Indeferida....749
Código 25.3 - Transferência em Exigência....750
Código 25.4 - Alteração de Nome Deferida....751
Código 25.5 - Alteração de Nome Indeferida....754
Código 25.6 - Alteração de Nome em Exigência....755
Código 25.7 - Alteração de Sede Deferida....756
Código 25.11 - Republicação....760
Código 25.13 - Anotação de Limitação ou Ônus....761
Código Códigos para Trâmite Prioritário....762
Código 28.30 - Trâmite prioritário admitido....762

Código Presidência - Recurso

Código 100 - Recurso conhecido e provido. Reformada a Decisão recorrida e deferido o pedido

(21) BR 10 2012 000059-8 A2	Código 100 - Recurso conhecido e provido. Reformada a Decisão recorrida e deferido o pedido (22) 03/01/2012 (71) ACLARA METERS LLC. (US) Recorrente: O depositante. Despacho: Recurso conhecido e provido. Reformada a decisão recorrida e deferido o pedido. Desta data corre o prazo de 60 (sessenta) dias para o pagamento da retribuição para expedição da Carta-Patente. [100]
(21) BR 11 2012 012909-0 A2	Código 100 - Recurso conhecido e provido. Reformada a Decisão recorrida e deferido o pedido (22) 30/11/2010 (71) Aqua Bio Technology ASA (NO) Recorrente: O depositante. Despacho: Recurso conhecido e provido. Reformada a decisão recorrida e deferido o pedido. Desta data corre o prazo de 60 (sessenta) dias para o pagamento da retribuição para expedição da Carta-Patente. [100]
(21) BR 11 2016 015523-8 A2	Código 100 - Recurso conhecido e provido. Reformada a Decisão recorrida e deferido o pedido (22) 19/12/2014 (71) TREFIMET S.A (CL) Recorrente: O depositante. Despacho: Recurso conhecido e provido. Reformada a decisão recorrida e deferido o pedido. Desta data corre o prazo de 60 (sessenta) dias para o pagamento da retribuição para expedição da Carta-Patente. [100]
(21) BR 11 2018 073411-0 A2	Código 100 - Recurso conhecido e provido. Reformada a Decisão recorrida e deferido o pedido (22) 13/04/2017 (71) QUALCOMM INCORPORATED (US) Recorrente: O depositante. Despacho: Recurso conhecido e provido. Reformada a decisão recorrida e deferido o pedido. Desta data corre o prazo de 60 (sessenta) dias para o pagamento da retribuição para expedição da Carta-Patente. [100]

(21) BR 11 2020 003467-3 A2	Código 100 - Recurso conhecido e provido. Reformada a Decisão recorrida e deferido o pedido (22) 27/03/2019 (71) CJ CHEILJEDANG CORPORATION (KR) Recorrente: O depositante. Despacho: Recurso conhecido e provido. Reformada a decisão recorrida e deferido o pedido. Desta data corre o prazo de 60 (sessenta) dias para o pagamento da retribuição para expedição da Carta-Patente. [100]
(21) BR 11 2020 012301-3 A2	Código 100 - Recurso conhecido e provido. Reformada a Decisão recorrida e deferido o pedido (22) 20/09/2018 (71) PRECISION VALVE CORPORATION (US) Recorrente: O depositante. Despacho: Recurso conhecido e provido. Reformada a decisão recorrida e deferido o pedido. Desta data corre o prazo de 60 (sessenta) dias para o pagamento da retribuição para expedição da Carta-Patente. [100]
(21) BR 11 2020 026290-0 A2	Código 100 - Recurso conhecido e provido. Reformada a Decisão recorrida e deferido o pedido (22) 09/08/2019 (71) MIZKAN HOLDINGS CO., LTD. (JP) Recorrente: O depositante. Despacho: Recurso conhecido e provido. Reformada a decisão recorrida e deferido o pedido. Desta data corre o prazo de 60 (sessenta) dias para o pagamento da retribuição para expedição da Carta-Patente. [100]
(21) BR 12 2017 027373-6 A2	Código 100 - Recurso conhecido e provido. Reformada a Decisão recorrida e deferido o pedido (22) 02/05/2007 (62) PI 0710781-1 02/05/2007 (71) NIKE INNOVATE C.V. (US) Recorrente: O depositante. Despacho: Recurso conhecido e provido. Reformada a decisão recorrida e deferido o pedido. Desta data corre o prazo de 60 (sessenta) dias para o pagamento da retribuição para expedição da Carta-Patente. [100]
(21) BR 12 2020 004719-4 A2	Código 100 - Recurso conhecido e provido. Reformada a Decisão recorrida e deferido o pedido (22) 29/03/2006 (62) PI 0610359-6 29/03/2006 (71) THE REGENTS OF THE UNIVERSITY OF CALIFORNIA (US)

	Recorrente: O depositante. Despacho: Recurso conhecido e provido. Reformada a decisão recorrida e deferido o pedido. Desta data corre o prazo de 60 (sessenta) dias para o pagamento da retribuição para expedição da Carta-Patente. [100]
(21) BR 12 2020 016139-6 A2	Código 100 - Recurso conhecido e provido. Reformada a Decisão recorrida e deferido o pedido (22) 27/03/2007 (62) PI 0709771-9 27/03/2007 (71) THE REGENTS OF THE UNIVERSITY OF CALIFORNIA (US) Recorrente: O depositante. Despacho: Recurso conhecido e provido. Reformada a decisão recorrida e deferido o pedido. Desta data corre o prazo de 60 (sessenta) dias para o pagamento da retribuição para expedição da Carta-Patente. [100]
(21) BR 20 2020 019315-0 U2	Código 100 - Recurso conhecido e provido. Reformada a Decisão recorrida e deferido o pedido (22) 24/09/2020 (71) JAIME FARES (BR/SP) ; JAMIL FARES (BR/SP) Recorrente: O depositante. Despacho: Recurso conhecido e provido. Reformada a decisão recorrida e deferido o pedido. Desta data corre o prazo de 60 (sessenta) dias para o pagamento da retribuição para expedição da Carta-Patente. [100]
(21) BR 20 2021 013683-4 U2	Código 100 - Recurso conhecido e provido. Reformada a Decisão recorrida e deferido o pedido (22) 12/07/2021 (71) RODRIGO PULIDO ARCE (BR/PR) ; LEONARDO DE OLIVEIRA BRANDT (BR/PR) ; ÂNGELA PALOMA ZELLI WIEDEMANN (BR/PR) ; SAMUEL CARLOS WIEDEMANN (BR/PR) Recorrente: O depositante. Despacho: Recurso conhecido e provido. Reformada a decisão recorrida e deferido o pedido. Desta data corre o prazo de 60 (sessenta) dias para o pagamento da retribuição para expedição da Carta-Patente. [100]
(21) MU 8602216-4 U2	Código 100 - Recurso conhecido e provido. Reformada a Decisão recorrida e deferido o pedido (22) 05/10/2006 (71) Ricardo Huang (BR/SP) Recorrente: O depositante. Despacho: Recurso conhecido e provido. Reformada a decisão recorrida e deferido o pedido. Desta data corre o prazo de 60 (sessenta) dias para o pagamento da retribuição para expedição da Carta-Patente. [100]

(21) PI 0615126-4 A2	Código 100 - Recurso conhecido e provido. Reformada a Decisão recorrida e deferido o pedido (22) 18/07/2006 (71) AJINOMOTO CO., INC. (JP) Recorrente: O depositante. Despacho: Recurso conhecido e provido. Reformada a decisão recorrida e deferido o pedido. Desta data corre o prazo de 60 (sessenta) dias para o pagamento da retribuição para expedição da Carta-Patente. [100]
(21) PI 0702629-3 A2	Código 100 - Recurso conhecido e provido. Reformada a Decisão recorrida e deferido o pedido (22) 05/06/2007 (71) Grifols, S.A. (ES) Recorrente: O depositante. Despacho: Recurso conhecido e provido. Reformada a decisão recorrida e deferido o pedido. Desta data corre o prazo de 60 (sessenta) dias para o pagamento da retribuição para expedição da Carta-Patente. [100]
(21) PI 0710284-4 A2	Código 100 - Recurso conhecido e provido. Reformada a Decisão recorrida e deferido o pedido (22) 27/03/2007 (71) KIMBERLY-CLARK WORLDWIDE, INC. (US) Recorrente: O depositante. Despacho: Recurso conhecido e provido. Reformada a decisão recorrida e deferido o pedido. Desta data corre o prazo de 60 (sessenta) dias para o pagamento da retribuição para expedição da Carta-Patente. [100]
(21) PI 0713076-7 A2	Código 100 - Recurso conhecido e provido. Reformada a Decisão recorrida e deferido o pedido (22) 31/05/2007 (71) Geox S.p.A (IT) Recorrente: O depositante. Despacho: Recurso conhecido e provido. Reformada a decisão recorrida e deferido o pedido. Desta data corre o prazo de 60 (sessenta) dias para o pagamento da retribuição para expedição da Carta-Patente. [100]
(21) PI 0713548-3 A2	Código 100 - Recurso conhecido e provido. Reformada a Decisão recorrida e deferido o pedido (22) 29/06/2007 (71) Dow Agrosciences LLC (US) Recorrente: O depositante. Despacho: Recurso conhecido e provido. Reformada a decisão recorrida e

	deferido o pedido. Desta data corre o prazo de 60 (sessenta) dias para o pagamento da retribuição para expedição da Carta-Patente. [100]
(21) PI 0806550-0 A2	Código 100 - Recurso conhecido e provido. Reformada a Decisão recorrida e deferido o pedido (22) 08/01/2008 (71) Becton, Dickinson and Company (US) Recorrente: O depositante. Despacho: Recurso conhecido e provido. Reformada a decisão recorrida e deferido o pedido. Desta data corre o prazo de 60 (sessenta) dias para o pagamento da retribuição para expedição da Carta-Patente. [100]
(21) PI 0807015-6 A2	Código 100 - Recurso conhecido e provido. Reformada a Decisão recorrida e deferido o pedido (22) 05/02/2008 (71) Xslent Energy Technologies, LLC (US) Recorrente: O depositante. Despacho: Recurso conhecido e provido. Reformada a decisão recorrida e deferido o pedido. Desta data corre o prazo de 60 (sessenta) dias para o pagamento da retribuição para expedição da Carta-Patente. [100]
(21) PI 0807057-1 A2	Código 100 - Recurso conhecido e provido. Reformada a Decisão recorrida e deferido o pedido (22) 28/01/2008 (71) Telefonaktiebolaget Lm Ericsson [Publ] (SE) Recorrente: O depositante. Despacho: Recurso conhecido e provido. Reformada a decisão recorrida e deferido o pedido. Desta data corre o prazo de 60 (sessenta) dias para o pagamento da retribuição para expedição da Carta-Patente. [100]
(21) PI 0812068-4 A2	Código 100 - Recurso conhecido e provido. Reformada a Decisão recorrida e deferido o pedido (22) 23/05/2008 (71) DIVERSEY, INC. (US) Recorrente: O depositante. Despacho: Recurso conhecido e provido. Reformada a decisão recorrida e deferido o pedido. Desta data corre o prazo de 60 (sessenta) dias para o pagamento da retribuição para expedição da Carta-Patente. [100]
(21) PI 0821800-5 A2	Código 100 - Recurso conhecido e provido. Reformada a Decisão recorrida e deferido o pedido (22) 22/12/2008 (71) U.S. BORAX, INC. (US)

	Recorrente: O depositante. Despacho: Recurso conhecido e provido. Reformada a decisão recorrida e deferido o pedido. Desta data corre o prazo de 60 (sessenta) dias para o pagamento da retribuição para expedição da Carta-Patente. [100]
(21) PI 0822971-6 A2	Código 100 - Recurso conhecido e provido. Reformada a Decisão recorrida e deferido o pedido (22) 30/07/2008 (71) Micro Motion, Inc (US) Recorrente: O depositante. Despacho: Recurso conhecido e provido. Reformada a decisão recorrida e deferido o pedido. Desta data corre o prazo de 60 (sessenta) dias para o pagamento da retribuição para expedição da Carta-Patente. [100]
(21) PI 0900374-6 A2	Código 100 - Recurso conhecido e provido. Reformada a Decisão recorrida e deferido o pedido (22) 26/03/2009 (71) UNIVERSIDADE ESTADUAL DE CAMPINAS - UNICAMP (BR/SP) Recorrente: O depositante. Despacho: Recurso conhecido e provido. Reformada a decisão recorrida e deferido o pedido. Desta data corre o prazo de 60 (sessenta) dias para o pagamento da retribuição para expedição da Carta-Patente. [100]
(21) PI 0903861-2 A2	Código 100 - Recurso conhecido e provido. Reformada a Decisão recorrida e deferido o pedido (22) 30/09/2009 (71) Symrise AG (DE) Recorrente: O depositante. Despacho: Recurso conhecido e provido. Reformada a decisão recorrida e deferido o pedido. Desta data corre o prazo de 60 (sessenta) dias para o pagamento da retribuição para expedição da Carta-Patente. [100]
(21) PI 0908253-0 A8	Código 100 - Recurso conhecido e provido. Reformada a Decisão recorrida e deferido o pedido (22) 17/02/2009 (71) BAYER INTELLECTUAL PROPERTY GMBH (DE) Recorrente: O depositante. Despacho: Recurso conhecido e provido. Reformada a decisão recorrida e deferido o pedido. Desta data corre o prazo de 60 (sessenta) dias para o pagamento da retribuição para expedição da Carta-Patente. [100]

Código 111 - Recurso conhecido e negado provimento. Mantido o indeferimento do pedido

(21) BR 10 2013 022509-6 A2	Código 111 - Recurso conhecido e negado provimento. Mantido o indeferimento do pedido (22) 03/09/2013 (71) UNIVERSIDADE FEDERAL DE PERNAMBUCO (BR/PE) Recorrente: O depositante. Despacho: Recurso conhecido e negado provimento. Mantido o indeferimento do pedido. [111]
(21) BR 10 2017 007109-0 A2	Código 111 - Recurso conhecido e negado provimento. Mantido o indeferimento do pedido (22) 06/04/2017 (71) CNH INDUSTRIAL AMERICA LLC (US) Recorrente: O depositante. Despacho: Recurso conhecido e negado provimento. Mantido o indeferimento do pedido. [111]
(21) BR 10 2018 006028-7 A2	Código 111 - Recurso conhecido e negado provimento. Mantido o indeferimento do pedido (22) 26/03/2018 (71) ALBERTO SAMAIA NETO (BR/SP) Recorrente: O depositante. Despacho: Recurso conhecido e negado provimento. Mantido o indeferimento do pedido. [111]
(21) BR 10 2019 013768-1 A2	Código 111 - Recurso conhecido e negado provimento. Mantido o indeferimento do pedido (22) 03/07/2019 (71) VINICIUS JOSÉ BRAVO (BR/ES) Recorrente: O depositante. Despacho: Recurso conhecido e negado provimento. Mantido o indeferimento do pedido. [111]
(21) BR 11 2012 005409-0 A2	Código 111 - Recurso conhecido e negado provimento. Mantido o indeferimento do pedido (22) 09/09/2010 (71) Rijk Zwaan Zaadteelt En Zaadhandel B.V. (NL) Recorrente: O depositante. Despacho: Recurso conhecido e negado provimento. Mantido o indeferimento

	do pedido. [111]
(21) BR 11 2019 016986-5 A2	Código 111 - Recurso conhecido e negado provimento. Mantido o indeferimento do pedido (22) 17/01/2018 (71) PRO FARM TECHNOLOGIES OY (FI) Recorrente: O depositante. Despacho: Recurso conhecido e negado provimento. Mantido o indeferimento do pedido. [111]
(21) BR 11 2020 021115-0 A2	Código 111 - Recurso conhecido e negado provimento. Mantido o indeferimento do pedido (22) 08/04/2019 (71) BASF SE (DE) Recorrente: O depositante. Despacho: Recurso conhecido e negado provimento. Mantido o indeferimento do pedido. [111]
(21) BR 12 2017 002292-0 A2	Código 111 - Recurso conhecido e negado provimento. Mantido o indeferimento do pedido (22) 13/07/2007 (62) PI 0714711-2 13/07/2007 (71) COMMONWEALTH SCIENTIFIC AND INDUSTRIAL RESEARCH ORGANISATION (AU) Recorrente: O depositante. Despacho: Recurso conhecido e negado provimento. Mantido o indeferimento do pedido. [111]
(21) BR 12 2019 011328-9 A2	Código 111 - Recurso conhecido e negado provimento. Mantido o indeferimento do pedido (22) 19/09/2007 (62) PI 0714531-4 19/09/2007 (71) 3M INNOVATIVE PROPERTIES COMPANY (US) Recorrente: O depositante. Despacho: Recurso conhecido e negado provimento. Mantido o indeferimento do pedido. [111]
(21) BR 12 2020 009416-8 A2	Código 111 - Recurso conhecido e negado provimento. Mantido o indeferimento do pedido (22) 04/05/2007 (62) PI 0711333-1 04/05/2007 (71) SUN PHARMA GLOBAL FZE (AE) Recorrente: O depositante.

	Despacho: Recurso conhecido e negado provimento. Mantido o indeferimento do pedido. [111]
(21) BR 12 2020 013377-5 A2	Código 111 - Recurso conhecido e negado provimento. Mantido o indeferimento do pedido (22) 17/10/2006 (62) PI 0613401-7 17/10/2006 (71) ALLERGAN, INC. (US) Recorrente: O depositante. Despacho: Recurso conhecido e negado provimento. Mantido o indeferimento do pedido. [111]
(21) BR 12 2020 013393-7 A2	Código 111 - Recurso conhecido e negado provimento. Mantido o indeferimento do pedido (22) 10/05/2006 (62) PI 0608603-9 10/05/2006 (71) BOEHRINGER INGELHEIM INTERNATIONAL GMBH (DE) Recorrente: O depositante. Despacho: Recurso conhecido e negado provimento. Mantido o indeferimento do pedido. [111]
(21) BR 20 2012 012823-9 U2	Código 111 - Recurso conhecido e negado provimento. Mantido o indeferimento do pedido (22) 28/05/2012 (71) VAGNER ALVES CARDOSO (BR/SP) ; MARCELO RAMOS CEPEDA MARQUES (BR/SP) Recorrente: O depositante. Despacho: Recurso conhecido e negado provimento. Mantido o indeferimento do pedido. [111]
(21) BR 20 2018 071236-0 U2	Código 111 - Recurso conhecido e negado provimento. Mantido o indeferimento do pedido (22) 16/10/2018 (71) DIMAS BRASIL SCHOTT (BR/RS) Recorrente: O depositante. Despacho: Recurso conhecido e negado provimento. Mantido o indeferimento do pedido. [111]
(21) PI 0209721-4 A2	Código 111 - Recurso conhecido e negado provimento. Mantido o indeferimento do pedido (22) 28/03/2002 (71) Pirelli Pneumatici S.p.A. (IT) Recorrente: O depositante.

	Despacho: Recurso conhecido e negado provimento. Mantido o indeferimento do pedido. [111]
(21) PI 0512281-3 A2	Código 111 - Recurso conhecido e negado provimento. Mantido o indeferimento do pedido (22) 21/06/2005 (71) GLAXOSMITHKLINE BIOLOGICALS S.A. (BE) Recorrente: O depositante. Despacho: Recurso conhecido e negado provimento. Mantido o indeferimento do pedido. [111]
(21) PI 0604670-3 A2	Código 111 - Recurso conhecido e negado provimento. Mantido o indeferimento do pedido (22) 17/10/2006 (71) Universidade de São Paulo - USP (BR/SP) ; Rícino Química S.A (BR/RN) Recorrente: O depositante. Despacho: Recurso conhecido e negado provimento. Mantido o indeferimento do pedido. [111]
(21) PI 0610463-0 A2	Código 111 - Recurso conhecido e negado provimento. Mantido o indeferimento do pedido (22) 11/04/2006 (71) RINAT NEUROSCIENCE CORPORATION (US) Recorrente: O depositante. Despacho: Recurso conhecido e negado provimento. Mantido o indeferimento do pedido. [111]
(21) PI 0618638-6 A2	Código 111 - Recurso conhecido e negado provimento. Mantido o indeferimento do pedido (22) 13/10/2006 (71) Eduardo Walter Ettlin (AR) ; José Rubén Boccio (AR) ; Adrián Tomás De Paoli (AR) ; Edgardo Adrián Hager (AR) ; Pablo Adrián De Paoli (AR) Recorrente: O depositante. Despacho: Recurso conhecido e negado provimento. Mantido o indeferimento do pedido. [111]
(21) PI 0619504-0 A2	Código 111 - Recurso conhecido e negado provimento. Mantido o indeferimento do pedido (22) 05/12/2006 (71) Bayer B.V. (NL) Recorrente: O depositante. Despacho: Recurso conhecido e negado provimento. Mantido o indeferimento do pedido. [111]

(21) PI 0706427-6 A2	Código 111 - Recurso conhecido e negado provimento. Mantido o indeferimento do pedido (22) 05/01/2007 (71) Pepsico, INC. (US) Recorrente: O depositante. Despacho: Recurso conhecido e negado provimento. Mantido o indeferimento do pedido. [111]
(21) PI 0706677-5 A2	Código 111 - Recurso conhecido e negado provimento. Mantido o indeferimento do pedido (22) 22/01/2007 (71) INVEKRA, S.A.P.I DE C.V. (MX) Recorrente: O depositante. Despacho: Recurso conhecido e negado provimento. Mantido o indeferimento do pedido. [111]
(21) PI 0714241-2 A2	Código 111 - Recurso conhecido e negado provimento. Mantido o indeferimento do pedido (22) 12/07/2007 (71) Dsm Ip Assets B.V. (NL) Recorrente: O depositante. Despacho: Recurso conhecido e negado provimento. Mantido o indeferimento do pedido. [111]
(21) PI 0714531-4 A2	Código 111 - Recurso conhecido e negado provimento. Mantido o indeferimento do pedido (22) 19/09/2007 (71) 3M INNOVATIVE PROPERTIES COMPANY (US) Recorrente: O depositante. Despacho: Recurso conhecido e negado provimento. Mantido o indeferimento do pedido. [111]
(21) PI 0715869-6 A2	Código 111 - Recurso conhecido e negado provimento. Mantido o indeferimento do pedido (22) 05/09/2007 (71) ALEXION PHARMACEUTICALS, INC. (US) Recorrente: O depositante. Despacho: Recurso conhecido e negado provimento. Mantido o indeferimento do pedido. [111]
(21) PI 0717180-3 A2	Código 111 - Recurso conhecido e negado provimento. Mantido o indeferimento do pedido

	(22) 24/09/2007 (71) Baker Hughes Incorporated (US) Recorrente: O depositante. Despacho: Recurso conhecido e negado provimento. Mantido o indeferimento do pedido. [111]
(21) PI 0803857-0 A2	Código 111 - Recurso conhecido e negado provimento. Mantido o indeferimento do pedido (22) 01/07/2008 (71) Universidade Estadual de Londrina (BR/PR) Recorrente: O depositante. Despacho: Recurso conhecido e negado provimento. Mantido o indeferimento do pedido. [111]
(21) PI 0807058-0 A2	Código 111 - Recurso conhecido e negado provimento. Mantido o indeferimento do pedido (22) 04/02/2008 (71) Telefonaktiebolaget Lm Ericsson [Publ] (SE) Recorrente: O depositante. Despacho: Recurso conhecido e negado provimento. Mantido o indeferimento do pedido. [111]
(21) PI 0809344-0 A2	Código 111 - Recurso conhecido e negado provimento. Mantido o indeferimento do pedido (22) 25/03/2008 (71) Intel Corporation (US) Recorrente: O depositante. Despacho: Recurso conhecido e negado provimento. Mantido o indeferimento do pedido. [111]
(21) PI 0811113-8 A2	Código 111 - Recurso conhecido e negado provimento. Mantido o indeferimento do pedido (22) 31/05/2008 (71) NOKIA TECHNOLOGIES OY (FI) Recorrente: O depositante. Despacho: Recurso conhecido e negado provimento. Mantido o indeferimento do pedido. [111]
(21) PI 0812529-5 A2	Código 111 - Recurso conhecido e negado provimento. Mantido o indeferimento do pedido (22) 18/06/2008 (71) HMD GLOBAL OY (FI) Recorrente: O depositante.

	Despacho: Recurso conhecido e negado provimento. Mantido o indeferimento do pedido. [111]
(21) PI 0817751-1 A2	Código 111 - Recurso conhecido e negado provimento. Mantido o indeferimento do pedido (22) 29/09/2008 (71) CELULARITY INC. (US) Recorrente: O depositante. Despacho: Recurso conhecido e negado provimento. Mantido o indeferimento do pedido. [111]
(21) PI 0819076-3 A2	Código 111 - Recurso conhecido e negado provimento. Mantido o indeferimento do pedido (22) 12/11/2008 (71) DAGUA INC. (CA) Recorrente: O depositante. Despacho: Recurso conhecido e negado provimento. Mantido o indeferimento do pedido. [111]
(21) PI 0820346-6 A2	Código 111 - Recurso conhecido e negado provimento. Mantido o indeferimento do pedido (22) 29/02/2008 (71) OERLIKON TRADING AG, TRÜBBACH (CH) Recorrente: O depositante. Despacho: Recurso conhecido e negado provimento. Mantido o indeferimento do pedido. [111]
(21) PI 0821678-9 A2	Código 111 - Recurso conhecido e negado provimento. Mantido o indeferimento do pedido (22) 31/01/2008 (71) INTERDIGITAL VC HOLDINGS, INC. (US) Recorrente: O depositante. Despacho: Recurso conhecido e negado provimento. Mantido o indeferimento do pedido. [111]
(21) PI 0902902-8 A2	Código 111 - Recurso conhecido e negado provimento. Mantido o indeferimento do pedido (22) 17/08/2009 (71) CJ CHEILJEDANG CORPORATION (KR) Recorrente: O depositante. Despacho: Recurso conhecido e negado provimento. Mantido o indeferimento do pedido. [111]

(21) PI 0905131-7 A2	Código 111 - Recurso conhecido e negado provimento. Mantido o indeferimento do pedido (22) 23/12/2009 (71) Universidade Estadual de Campinas - UNICAMP (BR/SP) Recorrente: O depositante. Despacho: Recurso conhecido e negado provimento. Mantido o indeferimento do pedido. [111]
(21) PI 0906083-9 A2	Código 111 - Recurso conhecido e negado provimento. Mantido o indeferimento do pedido (22) 13/02/2009 (71) KIMBERLY-CLARK WORLDWIDE, INC. (US) Recorrente: O depositante. Despacho: Recurso conhecido e negado provimento. Mantido o indeferimento do pedido. [111]
(21) PI 0908891-1 A2	Código 111 - Recurso conhecido e negado provimento. Mantido o indeferimento do pedido (22) 12/02/2009 (71) BAYER CROPSCIENCE AKTIENGESELLSCHAFT (DE) Recorrente: O depositante. Despacho: Recurso conhecido e negado provimento. Mantido o indeferimento do pedido. [111]
(21) PI 0912755-0 A2	Código 111 - Recurso conhecido e negado provimento. Mantido o indeferimento do pedido (22) 22/05/2009 (71) Ajinomoto Co., Inc. (JP) Recorrente: O depositante. Despacho: Recurso conhecido e negado provimento. Mantido o indeferimento do pedido. [111]
(21) PI 0913623-1 A2	Código 111 - Recurso conhecido e negado provimento. Mantido o indeferimento do pedido (22) 03/06/2009 (71) Danisco Us Inc. (US) Recorrente: O depositante. Despacho: Recurso conhecido e negado provimento. Mantido o indeferimento do pedido. [111]

Código 120 - Tome Conhecimento do Parecer Técnico

A cópia do parecer poderá ser obtida através do endereço eletrônico www.inpi.gov.br - No Acesso rápido - Faça uma busca - Patente. Para acessar, cadastre-se no Portal do INPI e use login e senha.

---

(21) BR 10 2013 024673-5 A2

Código 120 - Tome Conhecimento do Parecer Técnico
(22) 16/09/2013
(71) PEGMATECH - ESPECIALIDADES TECNOLÓGICAS LTDA (BR/PB)
Recorrente: O depositante.
Despacho: Tome conhecimento do parecer técnico e se manifeste no prazo de 60 (sessenta) dias. [120]

---

(21) BR 10 2018 077052-7 A2

Código 120 - Tome Conhecimento do Parecer Técnico
(22) 25/12/2018
(71) PEDRO OZEIS MAIFREDE (BR/RO)
Recorrente: O depositante.
Despacho: Tome conhecimento do parecer técnico e se manifeste no prazo de 60 (sessenta) dias. [120]

---

(21) MU 8802113-0 U2

Código 120 - Tome Conhecimento do Parecer Técnico
(22) 06/10/2008
(71) Gilberto Gomes de Lima (BR/PE)
Recorrente: O depositante.
Despacho: Tome conhecimento do parecer técnico e se manifeste no prazo de 60 (sessenta) dias. [120]

---

(21) PI 0620811-8 A2

Código 120 - Tome Conhecimento do Parecer Técnico
(22) 28/12/2006
(71) REVANCE THERAPEUTICS, INC. (US)
Recorrente: O depositante.
Despacho: Tome conhecimento do parecer técnico e se manifeste no prazo de 60 (sessenta) dias. [120]

---

(21) PI 0705849-7 A8

Código 120 - Tome Conhecimento do Parecer Técnico
(22) 18/07/2007
(71) Universidade de São Paulo - USP (BR/SP)
Recorrente: O depositante.
Despacho: Tome conhecimento do parecer técnico e se manifeste no prazo de 60 (sessenta) dias. [120]

---

(21) PI 0706671-6 A2

Código 120 - Tome Conhecimento do Parecer Técnico
(22) 22/01/2007

(71) INVEKRA, S.A.P.I DE C.V. (MX)

Recorrente: O depositante.

Despacho: Tome conhecimento do parecer técnico e se manifeste no prazo de 60 (sessenta) dias. [120]

Código 121 - Exigência

A cópia do parecer poderá ser obtida através do endereço eletrônico www.inpi.gov.br - No Acesso rápido - Faça uma busca - Patente. Para acessar, cadastre-se no Portal do INPI e use login e senha.

---

(21) BR 10 2017 012952-7 A2

Código 121 - Exigência
(22) 16/06/2017
(71) INSTITUTO FEDERAL DE EDUCAÇÃO, CIÊNCIA E TECNOLOGIA DA BAHIA - IFBA (BR/BA)
Recorrente: O depositante.
Despacho: Cumpra as exigências do parecer no prazo de 60 (sessenta) dias.
[121]

---

(21) BR 10 2019 010827-4 A2

Código 121 - Exigência
(22) 27/05/2019
(71) RAFAEL CHIAVINI KIRSCHNER 35824612897 (BR/SP)
Recorrente: O depositante.
Despacho: Cumpra as exigências do parecer no prazo de 60 (sessenta) dias.
[121]

---

(21) BR 11 2015 021538-6 A2

Código 121 - Exigência
(22) 14/03/2014
(71) BECHTEL ENERGY TECHNOLOGY SOLUTIONS, INC. (US)
Recorrente: O depositante.
Despacho: Cumpra as exigências do parecer no prazo de 60 (sessenta) dias.
[121]

---

(21) BR 20 2021 009756-1 U2

Código 121 - Exigência
(22) 19/05/2021
(71) CRISTINA ANGELA COLPANI EIRELI ME (BR/SC)
Recorrente: O depositante.
Despacho: Cumpra as exigências do parecer no prazo de 60 (sessenta) dias.
[121]

---

(21) PI 0304160-3 A2

Código 121 - Exigência
(22) 17/09/2003
(71) Honda Giken Kogyo Kabushiki Kaisha (JP)
Recorrente: O depositante.
Despacho: Cumpra as exigências do parecer no prazo de 60 (sessenta) dias.
[121]

---

(21) PI 0620091-5 A2

Código 121 - Exigência

	(22) 12/12/2006 (71) Array Biopharma Inc. (US) ; AstraZeneca AB (SE) Recorrente: O depositante. Despacho: Cumpra as exigências do parecer no prazo de 60 (sessenta) dias. [121]
(21) PI 0803284-0 A2	Código 121 - Exigência (22) 19/09/2008 (71) Universidade Federal do Paraná (BR/PR) Recorrente: O depositante. Despacho: Cumpra as exigências do parecer no prazo de 60 (sessenta) dias. [121]

Código 133 - Retificação

(21) PI 0814331-5 A2	Código 133 - Retificação (22) 27/06/2008 (71) UNILEVER IP HOLDINGS B.V. (PB) Foi verificado que o parecer técnico de ciência em fase recursal da COREP/CGREC datadode 31/01/2023, notificado na RPI 2718 de 07/02/2023 sob despacho 120, apresenta erro formal napágina 2 do referido parecer ao citar de forma equivocada o número da petição considerada na análise da fase recursal.Isto posto, esta Coordenação retifica o referido parecer. [133]

Código 141 - Notificações Diversas

Suspensão do andamento do pedido de patente para que seja feita a instrução regular do pedido de patente. O depositante poderá obter o parecer através do endereço eletrônico www.inpi.gov.br - No Acesso rápido – Faça uma busca - Patente. Para acessar, cadastre-se no Portal do INPI e use login e senha. A não manifestação do depositante no prazo de 60 (noventa) dias desta data acarretará o não conhecimento da petição relacionada.

---

(21) BR 10 2019 016428-0 A2

Código 141 - Notificações Diversas

(22) 08/08/2019

(71) GLOBAL ALLIANCE ADMINISTRAÇÃO E PARTICIPAÇÕES LTDA (BR/RS)

Para que a petição nº 870230018785 de 06/03/2023 possa ser acatada como Recurso contra o Arquivamento depositante deverá realizar o pagamento do valor da retribuição devida.[141]

Código Presidência - Nulidade

Código 200 - Processo administrativo de Nulidade conhecido e provido. Declarada a Nulidade da Patente.

(11) BR 11 2019 021821-1 B1	Código 200 - Processo administrativo de Nulidade conhecido e provido. Declarada a Nulidade da Patente. (45) 18/01/2022 (73) SYMRISE AG (DE) Requerente da Nulidade: LUCIANA JANSEN DE OLIVEIRA FIGUEIREDO Decisão: Nulidade conhecida e provida. Anulado o privilégio. [200]
(11) BR 20 2016 004013-8 Y1	Código 200 - Processo administrativo de Nulidade conhecido e provido. Declarada a Nulidade da Patente. (45) 20/04/2021 (73) CAJIB COMÉRCIO E DISTRIBUIÇÃO DE PEÇAS E ACESSÓRIOS PARA VEÍCULOS AUTOMOTORES LTDA -EPP (BR/SP) Requerente da Nulidade: REVISE COMERCIO EIRELI Decisão: Nulidade conhecida e provida. Anulado o privilégio. [200]
(11) PI 0715712-6 B8	Código 200 - Processo administrativo de Nulidade conhecido e provido. Declarada a Nulidade da Patente. (45) 23/03/2021 (73) Astrazeneca AB (SE) Requerente da Nulidade: EMS S.A. Decisão: Nulidade conhecida e provida. Anulado o privilégio. [200]
(11) PI 1100628-5 B1	Código 200 - Processo administrativo de Nulidade conhecido e provido. Declarada a Nulidade da Patente. (45) 01/09/2020 (73) ENGATCAR INDUSTRIA DE AUTO PECAS LTDA. (BR/RS) Requerente da Nulidade: MDM METAIS EIRELI ME Decisão: Nulidade conhecida e provida. Anulado o privilégio. [200]

Código 201 - Processo administrativo de Nulidade conhecido, negado provimento. Mantida a concessão da Patente.

(11) BR 10 2016 016061-8 B1	Código 201 - Processo administrativo de Nulidade conhecido, negado provimento. Mantida a concessão da Patente. (45) 24/08/2021 (73) CNH INDUSTRIAL AMERICA LLC (US) Requerente da Nulidade: 1) SEMEATO S/A INDÚSTRIA E COMÉRCIO 2) JIMER RAMOS DA COSTADecisão: Nulidade conhecida e negado o provimento. Mantida a concessão do privilégio. [201]
(11) PI 0610994-2 B8	Código 201 - Processo administrativo de Nulidade conhecido, negado provimento. Mantida a concessão da Patente. (45) 25/08/2020 (73) BOEHRINGER INGELHEIM INTERNATIONAL GMBH (DE) Requerente da Nulidade: RICARDO AMARAL REMER Decisão: Nulidade conhecida e negado o provimento. Mantida a concessão do privilégio. [201]
(11) PI 1003148-0 B1	Código 201 - Processo administrativo de Nulidade conhecido, negado provimento. Mantida a concessão da Patente. (45) 07/06/2016 (73) RICARDO DE SOUZA ECKEL (BR/RS) Requerente da Nulidade: 1º) ASTRAL INDÚSTRIA METALÚRGICA LTDA 2º) D R G MADI - EQUIPAMENTOS - EPP 3º) EXAUSTEC TECNOLOGIA AMBIENTAL LTDA 4º) TMSA Tecnologia em Movimentação Decisão: Nulidade conhecida e negado o provimento. Mantida a concessão do privilégio. [201]

Código 204 - Processo administrativo de Nulidade conhecido, provido parcialmente. Mantida a concessão da Patente.

(11) BR 20 2016 002403-5 Y1	Código 204 - Processo administrativo de Nulidade conhecido, provido parcialmente. Mantida a concessão da Patente. (45) 21/12/2021 (73) PACRE - INDUSTRIA E COMERCIO DE FERRAGENS LTDA - EPP (BR/PR) Requerente da Nulidade: GLASSPEÇAS INDÚSTRIA E COMÉRCIO EIRELI Decisão: Nulidade conhecida e provida parcialmente. Mantida a concessão do privilégio com o apostilamento assinalado no parecer técnico. [204]

Código 211 - Sobrestado o Processo Administrativo

(11) BR 10 2020 001980-5 B1	Código 211 - Sobrestado o Processo Administrativo (45) 21/06/2022 (73) LORENZETTI S.A. INDÚSTRIAS BRASILEIRAS ELETROMETALÚRGICAS (BR/SP) Despacho: Sobrestado o processo Administrativo de Nulidade até a decisão judicial do processo INPI Nº 52402.012852/2022-34 /SC 5021248-32.2022.4.04.7205, em trâmite na 2ª Vara Federal de Blumenau. [211]

Código Pedido Internacional PCT/BR Designado ou Eleito

Código 1.1 - Publicação Internacional – PCT. Apresentação de petição de requerimento de entrada na fase nacional

Comunicação da publicação internacional do pedido internacional nos termos do Tratado de Cooperação em matéria de Patentes – PCT e da apresentação de petição de requerimento de entrada na fase nacional. Documento publicado disponível no endereço eletrônico http://www.wipo.int/pct/en do sistema PATENTSCOPE® Search Service da Organização Mundial de Propriedade Intelectual – OMPI.

---

(21) BR 11 2022 017400-4

Código 1.1 - Publicação Internacional – PCT. Apresentação de petição de requerimento de entrada na fase nacional
(51) H04R 19/04 (2006.01)
(86) PCT CN2021/112062 de 11/08/2021
(87) WO 2023/015486 de 16/02/2023

---

(21) BR 11 2022 017619-8

Código 1.1 - Publicação Internacional – PCT. Apresentação de petição de requerimento de entrada na fase nacional
(51) H04R 17/10 (2006.01)
(86) PCT CN2021/112016 de 11/08/2021
(87) WO 2023/015477 de 16/02/2023

---

(21) BR 11 2023 003815-4

Código 1.1 - Publicação Internacional – PCT. Apresentação de petição de requerimento de entrada na fase nacional
(30) 18/12/2020 EP 20215489.4
(51) C07K 14/31 (2006.01)
(86) PCT EP2021/080540 de 03/11/2021
(87) WO 2022/128243 de 23/06/2022

---

(21) BR 11 2023 003818-9

Código 1.1 - Publicação Internacional – PCT. Apresentação de petição de requerimento de entrada na fase nacional
(30) 21/10/2020 EP 20202954.2
(51) H01H 9/00 (2006.01), H01H 3/44 (2006.01)
(86) PCT EP2021/066664 de 18/06/2021
(87) WO 2022/083902 de 28/04/2022

---

(21) BR 11 2023 003819-7

Código 1.1 - Publicação Internacional – PCT. Apresentação de petição de requerimento de entrada na fase nacional
(30) 01/09/2020 SE 2051028-5
(51) D21H 25/04 (2006.01), D21H 11/18 (2006.01), D21H 27/00 (2006.01)
(86) PCT IB2021/057941 de 31/08/2021

	(87) WO 2022/049483 de 10/03/2022
(21) BR 11 2023 003821-9	Código 1.1 - Publicação Internacional – PCT. Apresentação de petição de requerimento de entrada na fase nacional (30) 01/09/2020 SE 2051027-7 (51) D21H 25/04 (2006.01), B32B 29/00 (2006.01), D21H 11/18 (2006.01), D21H 27/30 (2006.01) (86) PCT IB2021/057942 de 31/08/2021 (87) WO 2022/049484 de 10/03/2022
(21) BR 11 2023 003822-7	Código 1.1 - Publicação Internacional – PCT. Apresentação de petição de requerimento de entrada na fase nacional (30) 02/09/2020 US 63/073,760 (51) E21B 17/01 (2006.01), E21B 17/08 (2006.01), E21B 33/038 (2006.01), E21B 34/04 (2006.01), E21B 33/06 (2006.01) (86) PCT US2021/048443 de 31/08/2021 (87) WO 2022/051278 de 10/03/2022
(21) BR 11 2023 003823-5	Código 1.1 - Publicação Internacional – PCT. Apresentação de petição de requerimento de entrada na fase nacional (30) 01/09/2020 SE 2051031-9 (51) D21H 11/18 (2006.01), C08J 5/18 (2006.01), D21F 1/02 (2006.01), B32B 27/10 (2006.01), B32B 29/00 (2006.01), B65D 65/40 (2006.01), D21F 1/08 (2006.01), D21F 1/20 (2006.01), D21H 27/30 (2006.01) (86) PCT IB2021/057939 de 31/08/2021 (87) WO 2022/049481 de 10/03/2022
(21) BR 11 2023 003825-1	Código 1.1 - Publicação Internacional – PCT. Apresentação de petição de requerimento de entrada na fase nacional (30) 01/09/2020 SE 2051029-3 (51) D21H 11/18 (2006.01), B32B 29/02 (2006.01), D21F 11/08 (2006.01), D21H 27/30 (2006.01) (86) PCT IB2021/057940 de 31/08/2021 (87) WO 2022/049482 de 10/03/2022
(21) BR 11 2023 003826-0	Código 1.1 - Publicação Internacional – PCT. Apresentação de petição de requerimento de entrada na fase nacional (30) 14/10/2020 EP 20201706.7 (51) A61P 11/00 (2006.01), C07D 495/04 (2006.01), A61K 31/519 (2006.01) (86) PCT EP2021/078294 de 13/10/2021 (87) WO 2022/079091 de 21/04/2022
(21) BR 11 2023 003828-6	Código 1.1 - Publicação Internacional – PCT. Apresentação de petição de

	requerimento de entrada na fase nacional (30) 02/09/2020 FR 2008890 (51) G16H 20/40 (2018.01), G16H 30/40 (2018.01) (86) PCT FR2021/051482 de 24/08/2021 (87) WO 2022/049334 de 10/03/2022
(21) BR 11 2023 003831-6	Código 1.1 - Publicação Internacional – PCT. Apresentação de petição de requerimento de entrada na fase nacional (30) 04/09/2020 EP 20194548.2 (51) A61C 3/02 (2006.01), A61C 3/12 (2006.01), A61B 17/14 (2006.01) (86) PCT EP2021/074231 de 02/09/2021 (87) WO 2022/049178 de 10/03/2022
(21) BR 11 2023 003832-4	Código 1.1 - Publicação Internacional – PCT. Apresentação de petição de requerimento de entrada na fase nacional (30) 02/09/2020 KR 10-2020-0111966 (51) C07D 413/10 (2006.01), A61K 31/4245 (2006.01), A61K 31/4439 (2006.01), A61K 31/444 (2006.01), C07D 413/14 (2006.01), C07D 471/10 (2006.01) (86) PCT IB2021/057975 de 01/09/2021 (87) WO 2022/049496 de 10/03/2022
(21) BR 11 2023 003834-0	Código 1.1 - Publicação Internacional – PCT. Apresentação de petição de requerimento de entrada na fase nacional (30) 02/09/2020 US 63/073,843 (51) A61K 9/127 (2006.01), A61K 9/14 (2006.01), A61K 9/50 (2006.01), A61K 38/00 (2006.01), C07K 14/47 (2006.01), C12N 15/88 (2006.01) (86) PCT US2021/048267 de 30/08/2021 (87) WO 2022/051232 de 10/03/2022
(21) BR 11 2023 003835-9	Código 1.1 - Publicação Internacional – PCT. Apresentação de petição de requerimento de entrada na fase nacional (30) 01/09/2020 IN 202011037693 (51) C07D 471/04 (2006.01), A01N 43/56 (2006.01), C07D 519/00 (2006.01) (86) PCT EP2021/074159 de 01/09/2021 (87) WO 2022/049141 de 10/03/2022
(21) BR 11 2023 003836-7	Código 1.1 - Publicação Internacional – PCT. Apresentação de petição de requerimento de entrada na fase nacional (30) 03/09/2020 EP 20194478.2 (51) A61M 5/31 (2006.01) (86) PCT EP2021/074265 de 02/09/2021 (87) WO 2022/049192 de 10/03/2022

(21) BR 11 2023 003837-5	Código 1.1 - Publicação Internacional – PCT. Apresentação de petição de requerimento de entrada na fase nacional (30) 10/09/2020 US 63/076,668; 17/08/2021 US 17/404,851 (51) G01S 5/00 (2006.01), G01S 5/02 (2010.01) (86) PCT US2021/046513 de 18/08/2021 (87) WO 2022/055679 de 17/03/2022
(21) BR 11 2023 003838-3	Código 1.1 - Publicação Internacional – PCT. Apresentação de petição de requerimento de entrada na fase nacional (30) 21/10/2020 EP 20202952.6 (51) H01H 9/00 (2006.01), H01H 3/44 (2006.01) (86) PCT EP2021/068484 de 05/07/2021 (87) WO 2022/083904 de 28/04/2022
(21) BR 11 2023 003839-1	Código 1.1 - Publicação Internacional – PCT. Apresentação de petição de requerimento de entrada na fase nacional (51) C08L 23/04 (2006.01), C08L 23/08 (2006.01), C08K 3/00 (2018.01), C08K 3/22 (2006.01), C08K 5/00 (2006.01), C08K 5/17 (2006.01) (86) PCT CN2020/113770 de 07/09/2020 (87) WO 2022/047786 de 10/03/2022
(21) BR 11 2023 003840-5	Código 1.1 - Publicação Internacional – PCT. Apresentação de petição de requerimento de entrada na fase nacional (30) 02/09/2020 US 63/073,837 (51) A61K 35/76 (2015.01), A61K 48/00 (2006.01), A61P 27/02 (2006.01), C12N 15/86 (2006.01) (86) PCT US2021/048510 de 31/08/2021 (87) WO 2022/051294 de 10/03/2022
(21) BR 11 2023 003841-3	Código 1.1 - Publicação Internacional – PCT. Apresentação de petição de requerimento de entrada na fase nacional (30) 04/09/2020 DK PA 2020 70571 (51) G01M 3/28 (2006.01), G01M 3/08 (2006.01), F16L 55/10 (2006.01) (86) PCT DK2021/050272 de 03/09/2021 (87) WO 2022/048723 de 10/03/2022
(21) BR 11 2023 003842-1	Código 1.1 - Publicação Internacional – PCT. Apresentação de petição de requerimento de entrada na fase nacional (30) 04/09/2020 US US17/012,555 (51) A61B 17/11 (2006.01), A61F 2/07 (2013.01), A61B 17/00 (2006.01), A61B 90/00 (2016.01) (86) PCT US2021/049022 de 03/09/2021 (87) WO 2022/051597 de 10/03/2022

(21) BR 11 2023 003844-8	Código 1.1 - Publicação Internacional – PCT. Apresentação de petição de requerimento de entrada na fase nacional (30) 11/09/2020 US 17/019,125 (51) H04B 7/022 (2017.01), H04L 5/00 (2006.01), H04L 25/02 (2006.01), G06N 20/00 (2019.01), G06N 3/02 (2006.01), H04B 7/06 (2006.01), H04B 7/08 (2006.01) (86) PCT US2021/046169 de 16/08/2021 (87) WO 2022/055668 de 17/03/2022
(21) BR 11 2023 003845-6	Código 1.1 - Publicação Internacional – PCT. Apresentação de petição de requerimento de entrada na fase nacional (30) 03/09/2020 GB 2013860.8; 07/12/2020 GB 2019232.4 (51) C07D 307/64 (2006.01), C07D 307/68 (2006.01) (86) PCT GB2021/052271 de 03/09/2021 (87) WO 2022/049384 de 10/03/2022
(21) BR 11 2023 003846-4	Código 1.1 - Publicação Internacional – PCT. Apresentação de petição de requerimento de entrada na fase nacional (30) 03/09/2020 US 17/011,520 (51) C03B 23/03 (2006.01), C03B 23/00 (2006.01) (86) PCT US2021/048827 de 02/09/2021 (87) WO 2022/051467 de 10/03/2022
(21) BR 11 2023 003847-2	Código 1.1 - Publicação Internacional – PCT. Apresentação de petição de requerimento de entrada na fase nacional (30) 01/09/2020 EP 20193971.7 (51) C12N 15/115 (2010.01), C12Q 1/6825 (2018.01), C12N 15/63 (2006.01) (86) PCT EP2021/073813 de 27/08/2021 (87) WO 2022/049010 de 10/03/2022
(21) BR 11 2023 003849-9	Código 1.1 - Publicação Internacional – PCT. Apresentação de petição de requerimento de entrada na fase nacional (30) 09/09/2020 LU LU102055 (51) C21B 5/06 (2006.01) (86) PCT EP2021/074750 de 09/09/2021 (87) WO 2022/053538 de 17/03/2022
(21) BR 11 2023 003850-2	Código 1.1 - Publicação Internacional – PCT. Apresentação de petição de requerimento de entrada na fase nacional (30) 11/09/2020 US 63/077,533; 18/05/2021 US 17/323,249 (51) H01L 25/065 (2023.01), H01L 25/16 (2023.01), H01L 25/00 (2006.01), H01L 25/10 (2006.01), H01L 23/544 (2006.01), H01L 23/00 (2006.01), H01L

	23/58 (2006.01), H01L 23/66 (2006.01) (86) PCT US2021/039886 de 30/06/2021 (87) WO 2022/055600 de 17/03/2022
(21) BR 11 2023 003851-0	Código 1.1 - Publicação Internacional – PCT. Apresentação de petição de requerimento de entrada na fase nacional (30) 01/09/2020 CN 202010903660.6 (51) F03D 7/00 (2006.01), F03D 17/00 (2016.01) (86) PCT CN2021/099410 de 10/06/2021 (87) WO 2022/048228 de 10/03/2022
(21) BR 11 2023 003853-7	Código 1.1 - Publicação Internacional – PCT. Apresentação de petição de requerimento de entrada na fase nacional (30) 16/10/2020 GB 2016416.6 (51) C10J 3/00 (2006.01), C01B 3/36 (2006.01), C10K 3/02 (2006.01), C10G 2/00 (2006.01), C07C 1/04 (2006.01), C10K 1/00 (2006.01) (86) PCT GB2021/052421 de 17/09/2021 (87) WO 2022/079407 de 21/04/2022
(21) BR 11 2023 003855-3	Código 1.1 - Publicação Internacional – PCT. Apresentação de petição de requerimento de entrada na fase nacional (30) 01/09/2020 IN 202021035283 (51) A01N 61/00 (2006.01), A01N 31/06 (2006.01), A01N 35/10 (2006.01), A01N 37/46 (2006.01), A01N 41/06 (2006.01), A01N 43/40 (2006.01), A01N 43/60 (2006.01), A01N 47/24 (2006.01), A01N 47/34 (2006.01), A01N 57/20 (2006.01), A01N 59/00 (2006.01), A01P 3/00 (2006.01), A01P 7/00 (2006.01), A01P 13/00 (2006.01), A01P 21/00 (2006.01) (86) PCT IB2021/057978 de 01/09/2021 (87) WO 2022/049498 de 10/03/2022
(21) BR 11 2023 003856-1	Código 1.1 - Publicação Internacional – PCT. Apresentação de petição de requerimento de entrada na fase nacional (30) 04/09/2020 US 63/074,547; 13/08/2021 US 17/402,073 (51) H01H 9/12 (2006.01), H01H 33/666 (2006.01), H01H 9/02 (2006.01), H01H 9/16 (2006.01), H01H 33/02 (2006.01), H01H 33/42 (2006.01) (86) PCT EP2021/025315 de 19/08/2021 (87) WO 2022/048790 de 10/03/2022
(21) BR 11 2023 003858-8	Código 1.1 - Publicação Internacional – PCT. Apresentação de petição de requerimento de entrada na fase nacional (30) 03/09/2020 US 63/074,096; 06/11/2020 US 63/110,544; 10/12/2020 US 63/123,694; 12/01/2021 US 63/136,338 (51) A61B 17/42 (2006.01), A61B 17/425 (2006.01), A61B 1/008 (2006.01),

	A61B 1/012 (2006.01), A61B 1/05 (2006.01), A61B 1/303 (2006.01) (86) PCT US2021/049087 de 03/09/2021 (87) WO 2022/051637 de 10/03/2022
(21) BR 11 2023 003859-6	Código 1.1 - Publicação Internacional – PCT. Apresentação de petição de requerimento de entrada na fase nacional (30) 15/01/2021 CN 202110056633.4; 22/04/2021 CN 202110437428.2 (51) H04W 72/04 (2023.01), H04W 84/12 (2009.01) (86) PCT CN2021/138887 de 16/12/2021 (87) WO 2022/151912 de 21/07/2022
(21) BR 11 2023 003862-6	Código 1.1 - Publicação Internacional – PCT. Apresentação de petição de requerimento de entrada na fase nacional (30) 11/09/2020 US 63/077,377; 03/08/2021 US 17/392,442 (51) H04W 52/36 (2009.01) (86) PCT US2021/044553 de 04/08/2021 (87) WO 2022/055639 de 17/03/2022
(21) BR 11 2023 003864-2	Código 1.1 - Publicação Internacional – PCT. Apresentação de petição de requerimento de entrada na fase nacional (30) 17/09/2020 JP 2020-156398 (51) H04W 28/06 (2009.01), H04W 28/16 (2009.01), H04W 84/12 (2009.01) (86) PCT JP2021/028032 de 29/07/2021 (87) WO 2022/059359 de 24/03/2022
(21) BR 11 2023 003866-9	Código 1.1 - Publicação Internacional – PCT. Apresentação de petição de requerimento de entrada na fase nacional (51) A61K 31/64 (2006.01), A61K 31/155 (2006.01), A61K 31/401 (2006.01), A61P 3/10 (2006.01) (86) PCT MX2020/050030 de 02/09/2020 (87) WO 2022/050832 de 10/03/2022
(21) BR 11 2023 003867-7	Código 1.1 - Publicação Internacional – PCT. Apresentação de petição de requerimento de entrada na fase nacional (30) 11/09/2020 US 63/077,467; 09/09/2021 US 17/470,534 (51) H04W 52/28 (2009.01), H04W 52/36 (2009.01), H04B 1/3827 (2015.01) (86) PCT US2021/049829 de 10/09/2021 (87) WO 2022/056240 de 17/03/2022
(21) BR 11 2023 003868-5	Código 1.1 - Publicação Internacional – PCT. Apresentação de petição de requerimento de entrada na fase nacional (30) 02/09/2020 EP 20194018.6 (51) A61K 39/395 (2006.01), A61P 35/00 (2006.01), A61P 35/02 (2006.01)

	(86) PCT EP2021/074314 de 02/09/2021 (87) WO 2022/049220 de 10/03/2022
(21) BR 11 2023 003869-3	Código 1.1 - Publicação Internacional – PCT. Apresentação de petição de requerimento de entrada na fase nacional (30) 01/09/2020 RU 2020128922 (51) F28G 3/16 (2006.01), B08B 3/02 (2006.01) (86) PCT RU2020/000640 de 27/11/2020 (87) WO 2022/050866 de 10/03/2022
(21) BR 11 2023 003870-7	Código 1.1 - Publicação Internacional – PCT. Apresentação de petição de requerimento de entrada na fase nacional (30) 11/09/2020 US 62/706,822; 09/09/2021 US 17/447,257 (51) H04W 72/12 (2023.01) (86) PCT US2021/071430 de 10/09/2021 (87) WO 2022/056546 de 17/03/2022
(21) BR 11 2023 003873-1	Código 1.1 - Publicação Internacional – PCT. Apresentação de petição de requerimento de entrada na fase nacional (30) 04/09/2020 US 63/075,065 (51) C07D 473/12 (2006.01), A61K 31/522 (2006.01), A61P 1/12 (2006.01) (86) PCT US2021/049011 de 03/09/2021 (87) WO 2022/051589 de 10/03/2022
(21) BR 11 2023 003875-8	Código 1.1 - Publicação Internacional – PCT. Apresentação de petição de requerimento de entrada na fase nacional (30) 14/09/2020 US 62/706,849; 13/09/2021 US 17/447,534 (51) H04W 72/12 (2023.01), H04W 72/04 (2023.01) (86) PCT US2021/071448 de 14/09/2021 (87) WO 2022/056553 de 17/03/2022
(21) BR 11 2023 003878-2	Código 1.1 - Publicação Internacional – PCT. Apresentação de petição de requerimento de entrada na fase nacional (30) 01/09/2020 US 63/073,049; 30/03/2021 US 63/167,988 (51) B01F 13/02 (2006.01), B01F 5/10 (2006.01), B01F 3/18 (2006.01) (86) PCT US2021/048222 de 30/08/2021 (87) WO 2022/051224 de 10/03/2022
(21) BR 11 2023 003879-0	Código 1.1 - Publicação Internacional – PCT. Apresentação de petição de requerimento de entrada na fase nacional (30) 01/09/2020 US 63/073,276 (51) C12N 15/82 (2006.01) (86) PCT US2021/048623 de 01/09/2021

	(87) WO 2022/051340 de 10/03/2022
(21) BR 11 2023 003882-0	Código 1.1 - Publicação Internacional – PCT. Apresentação de petição de requerimento de entrada na fase nacional (30) 11/06/2021 CN 202110656699.7 (51) B66F 7/06 (2006.01), B66F 11/04 (2006.01) (86) PCT CN2022/095114 de 26/05/2022 (87) WO 2022/257769 de 15/12/2022
(21) BR 11 2023 003883-9	Código 1.1 - Publicação Internacional – PCT. Apresentação de petição de requerimento de entrada na fase nacional (51) E21B 36/00 (2006.01), E21B 43/01 (2006.01), E21B 43/12 (2006.01), F16L 53/70 (2018.01) (86) PCT IB2020/058152 de 02/09/2020 (87) WO 2022/049407 de 10/03/2022
(21) BR 11 2023 003884-7	Código 1.1 - Publicação Internacional – PCT. Apresentação de petição de requerimento de entrada na fase nacional (30) 14/09/2020 US 62/706,843; 13/09/2021 US 17/447,531 (51) H04W 72/12 (2023.01), H04W 72/04 (2023.01) (86) PCT US2021/071449 de 14/09/2021 (87) WO 2022/056554 de 17/03/2022
(21) BR 11 2023 003886-3	Código 1.1 - Publicação Internacional – PCT. Apresentação de petição de requerimento de entrada na fase nacional (30) 02/09/2020 IN 202011037855; 10/11/2020 IN 202011049100 (51) C07D 213/73 (2006.01), C07D 491/056 (2006.01), A01N 43/36 (2006.01), A01N 43/40 (2006.01), A01N 43/50 (2006.01) (86) PCT EP2021/074165 de 01/09/2021 (87) WO 2022/049146 de 10/03/2022
(21) BR 11 2023 003887-1	Código 1.1 - Publicação Internacional – PCT. Apresentação de petição de requerimento de entrada na fase nacional (51) C07D 493/10 (2006.01), A61K 8/49 (2006.01) (86) PCT EP2020/076164 de 18/09/2020 (87) WO 2022/058021 de 24/03/2022
(21) BR 11 2023 003891-0	Código 1.1 - Publicação Internacional – PCT. Apresentação de petição de requerimento de entrada na fase nacional (30) 02/09/2020 FR FR2008886 (51) A23L 7/122 (2016.01), A23L 7/135 (2016.01) (86) PCT EP2021/025314 de 19/08/2021 (87) WO 2022/048789 de 10/03/2022

(21) BR 11 2023 003892-8	Código 1.1 - Publicação Internacional – PCT. Apresentação de petição de requerimento de entrada na fase nacional (30) 04/09/2020 FR FR2008973 (51) B65D 1/10 (2006.01), B65D 1/40 (2006.01) (86) PCT FR2021/051510 de 02/09/2021 (87) WO 2022/049348 de 10/03/2022
(21) BR 11 2023 003902-9	Código 1.1 - Publicação Internacional – PCT. Apresentação de petição de requerimento de entrada na fase nacional (30) 04/09/2020 EP 20194610.0; 24/11/2020 EP 20209591.5 (51) A61K 39/395 (2006.01), A61P 27/02 (2006.01), C07K 16/22 (2006.01), C07K 16/46 (2006.01), A61K 39/00 (2006.01) (86) PCT EP2021/074195 de 02/09/2021 (87) WO 2022/049165 de 10/03/2022
(21) BR 11 2023 003903-7	Código 1.1 - Publicação Internacional – PCT. Apresentação de petição de requerimento de entrada na fase nacional (30) 02/09/2020 US 63/073,736 (51) G06K 9/48 (2006.01), G06K 9/52 (2006.01), G06K 9/62 (2006.01) (86) PCT BR2021/050375 de 01/09/2021 (87) WO 2022/047560 de 10/03/2022
(21) BR 11 2023 003906-1	Código 1.1 - Publicação Internacional – PCT. Apresentação de petição de requerimento de entrada na fase nacional (30) 02/09/2020 US 17/010,470 (51) B60T 17/04 (2006.01) (86) PCT US2021/048834 de 02/09/2021 (87) WO 2022/051472 de 10/03/2022
(21) BR 11 2023 003907-0	Código 1.1 - Publicação Internacional – PCT. Apresentação de petição de requerimento de entrada na fase nacional (30) 04/09/2020 US 63/074,641; 31/08/2021 US 17/462,518 (51) F16L 58/10 (2006.01), B32B 1/08 (2006.01), F16L 9/02 (2006.01), F16L 9/147 (2006.01), F16L 1/06 (2006.01) (86) PCT US2021/048676 de 01/09/2021 (87) WO 2022/051370 de 10/03/2022
(21) BR 11 2023 003908-8	Código 1.1 - Publicação Internacional – PCT. Apresentação de petição de requerimento de entrada na fase nacional (30) 14/09/2020 US 63/078,171; 13/09/2021 US 17/447,512 (51) H04W 76/15 (2018.01), H04W 36/00 (2009.01), H04W 72/04 (2023.01), H04W 72/12 (2023.01)

	(86) PCT US2021/071446 de 14/09/2021 (87) WO 2022/056552 de 17/03/2022
(21) BR 11 2023 003909-6	Código 1.1 - Publicação Internacional – PCT. Apresentação de petição de requerimento de entrada na fase nacional (30) 02/09/2020 US 63/073,925 (51) B01D 33/00 (2006.01), B01D 35/00 (2006.01) (86) PCT CA2021/051219 de 02/09/2021 (87) WO 2022/047588 de 10/03/2022
(21) BR 11 2023 003911-8	Código 1.1 - Publicação Internacional – PCT. Apresentação de petição de requerimento de entrada na fase nacional (30) 08/09/2020 US 63/075,702 (51) A61K 31/5025 (2006.01), A61K 31/517 (2006.01), A61K 31/53 (2006.01) (86) PCT US2021/049310 de 07/09/2021 (87) WO 2022/055893 de 17/03/2022
(21) BR 11 2023 003912-6	Código 1.1 - Publicação Internacional – PCT. Apresentação de petição de requerimento de entrada na fase nacional (30) 04/09/2020 AU 2020903179 (51) A01B 21/08 (2006.01), A01B 23/06 (2006.01), A01B 15/16 (2006.01), A01B 19/08 (2006.01) (86) PCT AU2021/051010 de 31/08/2021 (87) WO 2022/047529 de 10/03/2022
(21) BR 11 2023 003914-2	Código 1.1 - Publicação Internacional – PCT. Apresentação de petição de requerimento de entrada na fase nacional (30) 14/09/2020 DE 10 2020 123 861.4 (51) B65D 39/08 (2006.01), B65D 55/08 (2006.01) (86) PCT EP2021/069054 de 08/07/2021 (87) WO 2022/053202 de 17/03/2022
(21) BR 11 2023 003917-7	Código 1.1 - Publicação Internacional – PCT. Apresentação de petição de requerimento de entrada na fase nacional (30) 14/09/2020 US 63/078,164; 09/09/2021 US 17/471,016 (51) H04W 24/02 (2009.01) (86) PCT US2021/049875 de 10/09/2021 (87) WO 2022/056270 de 17/03/2022
(21) BR 11 2023 003918-5	Código 1.1 - Publicação Internacional – PCT. Apresentação de petição de requerimento de entrada na fase nacional (30) 04/09/2020 EP 20194527.6 (51) B66B 5/12 (2006.01), B66B 19/00 (2006.01)

	(86) PCT EP2021/074393 de 03/09/2021 (87) WO 2022/049257 de 10/03/2022
(21) BR 11 2023 003920-7	Código 1.1 - Publicação Internacional – PCT. Apresentação de petição de requerimento de entrada na fase nacional (30) 02/09/2020 US 63/073,812 (51) G21B 1/05 (2006.01), H05H 1/02 (2006.01), H05H 1/03 (2006.01) (86) PCT US2021/048890 de 02/09/2021 (87) WO 2022/051514 de 10/03/2022
(21) BR 11 2023 003921-5	Código 1.1 - Publicação Internacional – PCT. Apresentação de petição de requerimento de entrada na fase nacional (30) 25/09/2020 FR FR2009750 (51) C10G 1/10 (2006.01), C10B 53/00 (2006.01), C10G 65/12 (2006.01), C10G 31/09 (2006.01), C10G 31/08 (2006.01), C10G 25/00 (2006.01), C10G 9/36 (2006.01), C10G 69/06 (2006.01), C10G 47/20 (2006.01), C10G 47/18 (2006.01), C10G 45/34 (2006.01), B09B 3/00 (2022.01), B09B 5/00 (2006.01), C10B 53/07 (2006.01), C10G 1/00 (2006.01) (86) PCT EP2021/074824 de 09/09/2021 (87) WO 2022/063597 de 31/03/2022
(21) BR 11 2023 003922-3	Código 1.1 - Publicação Internacional – PCT. Apresentação de petição de requerimento de entrada na fase nacional (30) 14/09/2020 US 62/706,848; 13/09/2021 US 17/447,517 (51) H04W 72/04 (2023.01), H04L 5/00 (2006.01) (86) PCT US2021/071442 de 14/09/2021 (87) WO 2022/056550 de 17/03/2022
(21) BR 11 2023 003923-1	Código 1.1 - Publicação Internacional – PCT. Apresentação de petição de requerimento de entrada na fase nacional (30) 29/09/2020 FR FR2009912 (51) C09C 1/48 (2006.01), B29B 17/00 (2006.01), C10G 1/04 (2006.01), C10G 1/00 (2006.01), C10G 1/10 (2006.01), C10G 1/02 (2006.01), C10G 21/00 (2006.01) (86) PCT EP2021/075670 de 17/09/2021 (87) WO 2022/069259 de 07/04/2022
(21) BR 11 2023 003926-6	Código 1.1 - Publicação Internacional – PCT. Apresentação de petição de requerimento de entrada na fase nacional (30) 14/09/2020 US 63/077,939; 13/09/2021 US 17/447,535 (51) H04L 1/16 (2023.01), H04L 1/18 (2023.01) (86) PCT US2021/071450 de 14/09/2021 (87) WO 2022/056555 de 17/03/2022

(21) BR 11 2023 003929-0	Código 1.1 - Publicação Internacional – PCT. Apresentação de petição de requerimento de entrada na fase nacional (30) 01/10/2020 US 63/086,537; 04/12/2020 US 63/121,797 (51) C12N 9/02 (2006.01), A61K 48/00 (2006.01), C12N 15/86 (2006.01) (86) PCT US2021/052913 de 30/09/2021 (87) WO 2022/072657 de 07/04/2022
(21) BR 11 2023 003930-4	Código 1.1 - Publicação Internacional – PCT. Apresentação de petição de requerimento de entrada na fase nacional (30) 16/09/2020 US 63/079,320; 13/09/2021 US 17/473,334 (51) G01S 19/21 (2010.01) (86) PCT US2021/050293 de 14/09/2021 (87) WO 2022/060742 de 24/03/2022
(21) BR 11 2023 003932-0	Código 1.1 - Publicação Internacional – PCT. Apresentação de petição de requerimento de entrada na fase nacional (30) 16/09/2020 US 63/079,402; 23/02/2021 US 17/182,686 (51) G06T 9/00 (2006.01), H04N 19/117 (2014.01), H04N 19/136 (2014.01), H04N 19/186 (2014.01) (86) PCT US2021/046176 de 16/08/2021 (87) WO 2022/060505 de 24/03/2022
(21) BR 11 2023 003934-7	Código 1.1 - Publicação Internacional – PCT. Apresentação de petição de requerimento de entrada na fase nacional (30) 02/09/2020 US 63/073,523 (51) B22D 11/049 (2006.01), B22D 15/04 (2006.01) (86) PCT US2021/048200 de 30/08/2021 (87) WO 2022/051216 de 10/03/2022
(21) BR 11 2023 003935-5	Código 1.1 - Publicação Internacional – PCT. Apresentação de petição de requerimento de entrada na fase nacional (30) 04/09/2020 CN 202010923837.9; 14/09/2020 CN 202010959266.4 (51) A61K 36/634 (2006.01), A61K 36/25 (2006.01), A61P 31/12 (2006.01), A61P 29/00 (2006.01), A61P 37/04 (2006.01) (86) PCT CN2021/115584 de 31/08/2021 (87) WO 2022/048529 de 10/03/2022
(21) BR 11 2023 003936-3	Código 1.1 - Publicação Internacional – PCT. Apresentação de petição de requerimento de entrada na fase nacional (30) 09/09/2020 EP 20195290.0 (51) F23H 1/02 (2006.01), F23H 7/08 (2006.01), F23H 17/00 (2006.01), F23H 17/12 (2006.01)

	(86) PCT EP2021/074785 de 09/09/2021 (87) WO 2022/053551 de 17/03/2022
(21) BR 11 2023 003937-1	Código 1.1 - Publicação Internacional – PCT. Apresentação de petição de requerimento de entrada na fase nacional (30) 02/09/2020 IN 202011037863 (51) A01N 25/02 (2006.01), A01N 25/04 (2006.01), A01N 25/30 (2006.01), A01N 43/653 (2006.01) (86) PCT IB2021/057987 de 01/09/2021 (87) WO 2022/049503 de 10/03/2022
(21) BR 11 2023 003938-0	Código 1.1 - Publicação Internacional – PCT. Apresentação de petição de requerimento de entrada na fase nacional (30) 02/09/2020 US 17/010,092 (51) A61M 25/02 (2006.01), G01R 25/00 (2006.01), A61M 25/10 (2013.01), A61M 25/09 (2006.01) (86) PCT US2021/048855 de 02/09/2021 (87) WO 2022/051486 de 10/03/2022
(21) BR 11 2023 003939-8	Código 1.1 - Publicação Internacional – PCT. Apresentação de petição de requerimento de entrada na fase nacional (30) 02/09/2020 IN 202011037861 (51) C07D 471/04 (2006.01), A01N 43/50 (2006.01), A01N 43/56 (2006.01), C07D 519/00 (2006.01) (86) PCT EP2021/074163 de 01/09/2021 (87) WO 2022/049144 de 10/03/2022
(21) BR 11 2023 003940-1	Código 1.1 - Publicação Internacional – PCT. Apresentação de petição de requerimento de entrada na fase nacional (30) 09/09/2020 US 63/075,991 (51) B61L 27/60 (2022.01), B61L 1/18 (2006.01), B61L 1/20 (2006.01), B61L 29/22 (2006.01), B61L 27/53 (2022.01) (86) PCT US2021/071412 de 09/09/2021 (87) WO 2022/056537 de 17/03/2022
(21) BR 11 2023 003942-8	Código 1.1 - Publicação Internacional – PCT. Apresentação de petição de requerimento de entrada na fase nacional (30) 03/09/2020 EP 20305978.7 (51) A61K 9/00 (2006.01), A61K 31/422 (2006.01), A61K 31/277 (2006.01), A61K 31/365 (2006.01), A61K 31/4985 (2006.01), A61K 31/506 (2006.01), A61K 45/06 (2006.01), A61K 47/02 (2006.01) (86) PCT EP2021/074169 de 01/09/2021 (87) WO 2022/049149 de 10/03/2022

(21) BR 11 2023 003943-6	Código 1.1 - Publicação Internacional – PCT. Apresentação de petição de requerimento de entrada na fase nacional (30) 02/09/2020 GB 2013803.8 (51) F02M 61/14 (2006.01), F02M 69/04 (2006.01), F02M 25/03 (2006.01) (86) PCT IB2021/057993 de 01/09/2021 (87) WO 2022/049505 de 10/03/2022
(21) BR 11 2023 003944-4	Código 1.1 - Publicação Internacional – PCT. Apresentação de petição de requerimento de entrada na fase nacional (30) 02/09/2020 GB 2013769.1 (51) B01J 8/00 (2006.01), B01J 8/06 (2006.01) (86) PCT IB2021/058001 de 02/09/2021 (87) WO 2022/049509 de 10/03/2022
(21) BR 11 2023 003946-0	Código 1.1 - Publicação Internacional – PCT. Apresentação de petição de requerimento de entrada na fase nacional (30) 03/09/2020 US 63/074,178 (51) C09K 8/60 (2006.01), C09K 8/68 (2006.01), C09K 8/88 (2006.01) (86) PCT GB2021/052250 de 31/08/2021 (87) WO 2022/049370 de 10/03/2022
(21) BR 11 2023 003947-9	Código 1.1 - Publicação Internacional – PCT. Apresentação de petição de requerimento de entrada na fase nacional (30) 02/09/2020 US 63/073,800 (51) B65D 5/54 (2006.01) (86) PCT US2021/048781 de 02/09/2021 (87) WO 2022/051445 de 10/03/2022
(21) BR 11 2023 003948-7	Código 1.1 - Publicação Internacional – PCT. Apresentação de petição de requerimento de entrada na fase nacional (30) 03/09/2020 US 63/074,446; 11/12/2020 US 63/124,713; 02/06/2021 US 63/196,146 (51) C07D 401/04 (2006.01), C07D 401/14 (2006.01), A61P 25/28 (2006.01), A61P 29/00 (2006.01), A61K 31/4709 (2006.01) (86) PCT US2021/049084 de 03/09/2021 (87) WO 2022/051634 de 10/03/2022
(21) BR 11 2023 003949-5	Código 1.1 - Publicação Internacional – PCT. Apresentação de petição de requerimento de entrada na fase nacional (30) 12/10/2020 EP 20201263.9 (51) A23C 11/02 (2006.01), A23P 10/40 (2016.01), A23L 9/20 (2016.01), A23C 11/10 (2021.01), A23J 3/14 (2006.01), A23P 30/40 (2016.01)

	(86) PCT EP2021/078043 de 11/10/2021 (87) WO 2022/078954 de 21/04/2022
(21) BR 11 2023 003950-9	Código 1.1 - Publicação Internacional – PCT. Apresentação de petição de requerimento de entrada na fase nacional (51) C09D 131/04 (2006.01), C09D 131/00 (2006.01), C09J 133/08 (2006.01), C09J 133/00 (2006.01), C08F 220/18 (2006.01), C08F 220/14 (2006.01), C08F 220/06 (2006.01), C08F 222/06 (2006.01), C08F 212/08 (2006.01), C08J 3/24 (2006.01) (86) PCT CN2020/113911 de 08/09/2020 (87) WO 2022/051884 de 17/03/2022
(21) BR 11 2023 003952-5	Código 1.1 - Publicação Internacional – PCT. Apresentação de petição de requerimento de entrada na fase nacional (30) 16/10/2020 DE 10 2020 127 376.2 (51) B65B 9/22 (2006.01), B65B 9/06 (2012.01), B65B 9/10 (2006.01) (86) PCT EP2021/078662 de 15/10/2021 (87) WO 2022/079268 de 21/04/2022
(21) BR 11 2023 003954-1	Código 1.1 - Publicação Internacional – PCT. Apresentação de petição de requerimento de entrada na fase nacional (30) 08/09/2020 US 63/075,397 (51) C12N 1/16 (2006.01), C12P 7/06 (2006.01), C08G 65/26 (2006.01), C11D 1/72 (2006.01) (86) PCT US2021/049332 de 08/09/2021 (87) WO 2022/055906 de 17/03/2022
(21) BR 11 2023 003955-0	Código 1.1 - Publicação Internacional – PCT. Apresentação de petição de requerimento de entrada na fase nacional (30) 30/09/2020 EP 20199486.0 (51) A61M 31/00 (2006.01) (86) PCT EP2021/076891 de 29/09/2021 (87) WO 2022/069604 de 07/04/2022
(21) BR 11 2023 003957-6	Código 1.1 - Publicação Internacional – PCT. Apresentação de petição de requerimento de entrada na fase nacional (30) 03/09/2020 US 63/074,045; 08/01/2021 US 63/135,023; 09/04/2021 US 63/172,791 (51) A61P 35/00 (2006.01), A61K 31/381 (2006.01), A61K 31/404 (2006.01), A61K 31/4196 (2006.01), A61K 31/421 (2006.01), A61K 31/426 (2006.01), A61K 31/433 (2006.01), A61K 31/496 (2006.01), A61K 31/50 (2006.01), A61K 31/5375 (2006.01), A61K 31/7064 (2006.01) (86) PCT US2021/048960 de 03/09/2021

	(87) WO 2022/060583 de 24/03/2022
(21) BR 11 2023 003958-4	Código 1.1 - Publicação Internacional – PCT. Apresentação de petição de requerimento de entrada na fase nacional (30) 03/09/2020 US 63/074,428; 15/12/2020 US 63/125,769; 20/05/2021 US 63/191,020 (51) A61K 39/12 (2006.01), A61K 39/145 (2006.01), A61K 39/215 (2006.01), A61P 31/14 (2006.01), A61P 31/16 (2006.01), C12N 15/00 (2006.01), C12N 15/63 (2006.01) (86) PCT US2021/049077 de 03/09/2021 (87) WO 2022/051629 de 10/03/2022
(21) BR 11 2023 003960-6	Código 1.1 - Publicação Internacional – PCT. Apresentação de petição de requerimento de entrada na fase nacional (30) 30/09/2020 EP 20199488.6 (51) A61M 31/00 (2006.01) (86) PCT EP2021/076892 de 29/09/2021 (87) WO 2022/069605 de 07/04/2022
(21) BR 11 2023 003962-2	Código 1.1 - Publicação Internacional – PCT. Apresentação de petição de requerimento de entrada na fase nacional (30) 03/09/2020 AU 2020903149 (51) A01M 29/06 (2011.01), A01M 29/16 (2011.01), G01J 1/00 (2006.01), G01W 1/12 (2006.01) (86) PCT AU2021/050762 de 16/07/2021 (87) WO 2022/047519 de 10/03/2022
(21) BR 11 2023 003964-9	Código 1.1 - Publicação Internacional – PCT. Apresentação de petição de requerimento de entrada na fase nacional (30) 09/09/2020 JP 2020-151446 (51) H04R 3/00 (2006.01), H04S 7/00 (2006.01) (86) PCT JP2021/031449 de 27/08/2021 (87) WO 2022/054602 de 17/03/2022
(21) BR 11 2023 003965-7	Código 1.1 - Publicação Internacional – PCT. Apresentação de petição de requerimento de entrada na fase nacional (30) 16/09/2020 US 63/079,412 (51) H04W 72/12 (2023.01) (86) PCT CN2021/118550 de 15/09/2021 (87) WO 2022/057835 de 24/03/2022
(21) BR 11 2023 003967-3	Código 1.1 - Publicação Internacional – PCT. Apresentação de petição de requerimento de entrada na fase nacional

	(30) 23/09/2020 US 63/082,128 (51) A61K 8/34 (2006.01), A61K 8/46 (2006.01), A61K 8/86 (2006.01), A61Q 5/04 (2006.01) (86) PCT EP2021/076237 de 23/09/2021 (87) WO 2022/063917 de 31/03/2022
(21) BR 11 2023 003968-1	Código 1.1 - Publicação Internacional – PCT. Apresentação de petição de requerimento de entrada na fase nacional (30) 04/09/2020 EP 20194648.0 (51) G06K 9/62 (2006.01), G06K 9/00 (2006.01), G06Q 50/02 (2012.01) (86) PCT EP2021/074258 de 02/09/2021 (87) WO 2022/049190 de 10/03/2022
(21) BR 11 2023 003969-0	Código 1.1 - Publicação Internacional – PCT. Apresentação de petição de requerimento de entrada na fase nacional (30) 04/09/2020 IT 102020000021067 (51) A24B 5/06 (2006.01) (86) PCT IB2021/058055 de 03/09/2021 (87) WO 2022/049530 de 10/03/2022
(21) BR 11 2023 003970-3	Código 1.1 - Publicação Internacional – PCT. Apresentação de petição de requerimento de entrada na fase nacional (30) 10/09/2020 EP 20195517.6 (51) G05D 23/27 (2006.01), F27D 21/00 (2006.01), G01B 11/06 (2006.01), G01N 22/02 (2006.01), G01N 25/72 (2006.01), F27D 21/02 (2006.01) (86) PCT EP2021/074268 de 02/09/2021 (87) WO 2022/053390 de 17/03/2022
(21) BR 11 2023 003972-0	Código 1.1 - Publicação Internacional – PCT. Apresentação de petição de requerimento de entrada na fase nacional (30) 04/09/2020 JP 2020-149419 (51) C12N 15/09 (2006.01), C12N 15/63 (2006.01), C12N 15/864 (2006.01), C12N 9/78 (2006.01) (86) PCT JP2021/032689 de 06/09/2021 (87) WO 2022/050413 de 10/03/2022
(21) BR 11 2023 003973-8	Código 1.1 - Publicação Internacional – PCT. Apresentação de petição de requerimento de entrada na fase nacional (30) 02/09/2020 CN 202010911697.3 (51) G01N 33/574 (2006.01), G01N 33/68 (2006.01) (86) PCT CN2021/114774 de 26/08/2021 (87) WO 2022/048492 de 10/03/2022

(21) BR 11 2023 003974-6	Código 1.1 - Publicação Internacional – PCT. Apresentação de petição de requerimento de entrada na fase nacional (30) 06/10/2020 EP 20200351.3 (51) A24F 40/60 (2020.01), A24F 40/50 (2020.01) (86) PCT IB2021/059098 de 05/10/2021 (87) WO 2022/074543 de 14/04/2022
(21) BR 11 2023 003975-4	Código 1.1 - Publicação Internacional – PCT. Apresentação de petição de requerimento de entrada na fase nacional (51) F28D 9/00 (2006.01) (86) PCT GB2020/052124 de 04/09/2020 (87) WO 2022/049359 de 10/03/2022
(21) BR 11 2023 003976-2	Código 1.1 - Publicação Internacional – PCT. Apresentação de petição de requerimento de entrada na fase nacional (30) 01/10/2020 US 63/086,222 (51) H01H 33/66 (2006.01), H01H 9/00 (2006.01), H01H 33/666 (2006.01), H01H 75/00 (2006.01) (86) PCT US2021/052765 de 30/09/2021 (87) WO 2022/072572 de 07/04/2022
(21) BR 11 2023 003977-0	Código 1.1 - Publicação Internacional – PCT. Apresentação de petição de requerimento de entrada na fase nacional (30) 16/09/2020 US 63/079,455; 13/09/2021 US 17/473,186 (51) H04W 74/08 (2009.01), H04W 84/12 (2009.01), H04W 72/12 (2023.01) (86) PCT US2021/050178 de 14/09/2021 (87) WO 2022/060695 de 24/03/2022
(21) BR 11 2023 003978-9	Código 1.1 - Publicação Internacional – PCT. Apresentação de petição de requerimento de entrada na fase nacional (30) 12/11/2020 GB 2017867.9 (51) A61B 18/14 (2006.01), A61B 18/18 (2006.01), A61B 18/16 (2006.01) (86) PCT EP2021/077621 de 06/10/2021 (87) WO 2022/100934 de 19/05/2022
(21) BR 11 2023 003979-7	Código 1.1 - Publicação Internacional – PCT. Apresentação de petição de requerimento de entrada na fase nacional (30) 11/09/2020 US 63/077,474 (51) C07H 21/04 (2006.01), C07K 14/405 (2006.01), C12N 1/12 (2006.01), C12N 1/13 (2006.01), C12N 1/36 (2006.01) (86) PCT US2021/049708 de 09/09/2021 (87) WO 2022/056155 de 17/03/2022

(21) BR 11 2023 003981-9	Código 1.1 - Publicação Internacional – PCT. Apresentação de petição de requerimento de entrada na fase nacional (30) 04/09/2020 US 63/074,628; 11/06/2021 US 63/209,561 (51) C12M 1/00 (2006.01), C12M 1/18 (2006.01), C12M 1/32 (2006.01), C12M 1/34 (2006.01), C12M 1/42 (2006.01), C12N 1/00 (2006.01), C12N 5/00 (2006.01), C12Q 1/00 (2006.01), G01N 1/00 (2006.01), G01N 21/03 (2006.01) (86) PCT CA2021/051226 de 03/09/2021 (87) WO 2022/047592 de 10/03/2022
(21) BR 11 2023 003983-5	Código 1.1 - Publicação Internacional – PCT. Apresentação de petição de requerimento de entrada na fase nacional (30) 07/09/2020 US 63/075,242; 06/09/2021 US 17/467,340 (51) A61F 2/06 (2013.01), A61F 2/82 (2013.01) (86) PCT US2021/049182 de 06/09/2021 (87) WO 2022/051698 de 10/03/2022
(21) BR 11 2023 003984-3	Código 1.1 - Publicação Internacional – PCT. Apresentação de petição de requerimento de entrada na fase nacional (30) 09/09/2020 DE 10 2020 123 521.6 (51) B29B 7/76 (2006.01), B29B 7/72 (2006.01) (86) PCT EP2021/070896 de 26/07/2021 (87) WO 2022/053216 de 17/03/2022
(21) BR 11 2023 003985-1	Código 1.1 - Publicação Internacional – PCT. Apresentação de petição de requerimento de entrada na fase nacional (30) 17/09/2020 US 17/024,214 (51) H01L 25/16 (2023.01), H01L 25/10 (2006.01), H01L 25/065 (2023.01), H01L 25/00 (2006.01), H01L 23/00 (2006.01) (86) PCT US2021/046323 de 17/08/2021 (87) WO 2022/060511 de 24/03/2022
(21) BR 11 2023 003986-0	Código 1.1 - Publicação Internacional – PCT. Apresentação de petição de requerimento de entrada na fase nacional (30) 02/09/2020 US 63/073,799 (51) A61K 35/12 (2015.01), A61K 35/17 (2015.01), A61K 39/00 (2006.01), C12N 5/0781 (2010.01), C12N 5/10 (2006.01) (86) PCT US2021/048944 de 02/09/2021 (87) WO 2022/051556 de 10/03/2022
(21) BR 11 2023 003987-8	Código 1.1 - Publicação Internacional – PCT. Apresentação de petição de requerimento de entrada na fase nacional (30) 14/09/2020 EP 20196088.7 (51) A61P 31/14 (2006.01), A61K 31/4706 (2006.01), A61K 47/10 (2017.01),

	A61K 9/00 (2006.01), A61K 9/12 (2006.01), A61K 9/08 (2006.01) (86) PCT EP2021/075136 de 13/09/2021 (87) WO 2022/053694 de 17/03/2022
(21) BR 11 2023 003989-4	Código 1.1 - Publicação Internacional – PCT. Apresentação de petição de requerimento de entrada na fase nacional (30) 02/09/2020 US 63/073,633 (51) C12N 9/90 (2006.01), C12N 15/52 (2006.01), C12P 17/04 (2006.01) (86) PCT US2021/071351 de 02/09/2021 (87) WO 2022/051761 de 10/03/2022
(21) BR 11 2023 003991-6	Código 1.1 - Publicação Internacional – PCT. Apresentação de petição de requerimento de entrada na fase nacional (30) 03/09/2020 EP 20194380.0; 13/04/2021 EP PCT/EP2021/059593 (51) C04B 2/12 (2006.01) (86) PCT EP2021/074153 de 01/09/2021 (87) WO 2022/049137 de 10/03/2022
(21) BR 11 2023 003994-0	Código 1.1 - Publicação Internacional – PCT. Apresentação de petição de requerimento de entrada na fase nacional (30) 04/09/2020 CN 202010919376.8 (51) A01G 13/02 (2006.01), A01G 13/00 (2006.01) (86) PCT CN2021/116802 de 06/09/2021 (87) WO 2022/105373 de 27/05/2022
(21) BR 11 2023 003995-9	Código 1.1 - Publicação Internacional – PCT. Apresentação de petição de requerimento de entrada na fase nacional (30) 17/09/2020 US 63/079,856; 09/09/2021 US 17/470,914 (51) H04L 5/00 (2006.01), H04L 1/00 (2006.01), H04L 5/14 (2006.01), H04L 27/26 (2006.01), H04W 72/00 (2023.01) (86) PCT US2021/071418 de 10/09/2021 (87) WO 2022/061325 de 24/03/2022
(21) BR 11 2023 003996-7	Código 1.1 - Publicação Internacional – PCT. Apresentação de petição de requerimento de entrada na fase nacional (30) 02/09/2020 DE 10 2020 211 042.5 (51) C07F 7/18 (2006.01) (86) PCT EP2021/073015 de 19/08/2021 (87) WO 2022/048914 de 10/03/2022
(21) BR 11 2023 003999-1	Código 1.1 - Publicação Internacional – PCT. Apresentação de petição de requerimento de entrada na fase nacional (30) 05/09/2020 US 63/075,138; 29/04/2021 US 63/181,745

	(51) C07F 9/38 (2006.01), C07F 9/40 (2006.01), A61K 31/66 (2006.01) (86) PCT US2021/048904 de 02/09/2021 (87) WO 2022/051527 de 10/03/2022
(21) BR 11 2023 004000-0	Código 1.1 - Publicação Internacional – PCT. Apresentação de petição de requerimento de entrada na fase nacional (30) 09/09/2020 US 17/016,201 (51) H04L 29/08 (2006.01) (86) PCT US2021/045528 de 11/08/2021 (87) WO 2022/055653 de 17/03/2022
(21) BR 11 2023 004001-9	Código 1.1 - Publicação Internacional – PCT. Apresentação de petição de requerimento de entrada na fase nacional (30) 03/09/2020 US 63/074,024 (51) A61K 31/19 (2006.01), A61K 31/381 (2006.01), A61K 31/417 (2006.01), A61K 31/4245 (2006.01) (86) PCT US2021/048777 de 02/09/2021 (87) WO 2022/051442 de 10/03/2022
(21) BR 11 2023 004002-7	Código 1.1 - Publicação Internacional – PCT. Apresentação de petição de requerimento de entrada na fase nacional (30) 11/09/2020 US 63/077,271 (51) C12Q 1/6806 (2018.01) (86) PCT EP2021/074931 de 10/09/2021 (87) WO 2022/053610 de 17/03/2022
(21) BR 11 2023 004003-5	Código 1.1 - Publicação Internacional – PCT. Apresentação de petição de requerimento de entrada na fase nacional (51) G10L 21/02 (2013.01) (86) PCT CN2020/140214 de 28/12/2020 (87) WO 2022/140927 de 07/07/2022
(21) BR 11 2023 004005-1	Código 1.1 - Publicação Internacional – PCT. Apresentação de petição de requerimento de entrada na fase nacional (30) 09/09/2020 KR 10-2020-0115569 (51) C12N 15/70 (2006.01), C07K 14/245 (2006.01), C12N 9/16 (2006.01), C12N 9/04 (2006.01), C12N 9/10 (2006.01), C12P 13/06 (2006.01) (86) PCT KR2021/011994 de 06/09/2021 (87) WO 2022/055192 de 17/03/2022
(21) BR 11 2023 004006-0	Código 1.1 - Publicação Internacional – PCT. Apresentação de petição de requerimento de entrada na fase nacional (30) 03/09/2020 US 63/074,185; 24/09/2020 US 63/082,977

	(51) A61F 2/24 (2006.01), A61F 2/95 (2013.01), A61F 2/966 (2013.01) (86) PCT US2021/049004 de 03/09/2021 (87) WO 2022/051584 de 10/03/2022
(21) BR 11 2023 004009-4	Código 1.1 - Publicação Internacional – PCT. Apresentação de petição de requerimento de entrada na fase nacional (30) 03/09/2020 US 63/074,451 (51) C07F 1/08 (2006.01) (86) PCT US2021/049167 de 03/09/2021 (87) WO 2022/051684 de 10/03/2022
(21) BR 11 2023 004010-8	Código 1.1 - Publicação Internacional – PCT. Apresentação de petição de requerimento de entrada na fase nacional (30) 03/09/2020 US 63/073,958 (51) G06Q 50/26 (2012.01), G06Q 50/10 (2012.01), G06F 30/28 (2020.01), G01N 33/00 (2006.01), G01D 21/02 (2006.01) (86) PCT US2021/048981 de 03/09/2021 (87) WO 2022/051572 de 10/03/2022
(21) BR 11 2023 004011-6	Código 1.1 - Publicação Internacional – PCT. Apresentação de petição de requerimento de entrada na fase nacional (30) 04/09/2020 US 63/074,977 (51) H04W 48/18 (2009.01), H04W 8/24 (2009.01) (86) PCT IB2021/058111 de 06/09/2021 (87) WO 2022/049557 de 10/03/2022
(21) BR 11 2023 004012-4	Código 1.1 - Publicação Internacional – PCT. Apresentação de petição de requerimento de entrada na fase nacional (30) 02/10/2020 US 63/087,095 (51) A61K 31/713 (2006.01), A61K 38/02 (2006.01), A61K 39/395 (2006.01), C12N 15/11 (2006.01) (86) PCT US2021/052001 de 24/09/2021 (87) WO 2022/072244 de 07/04/2022
(21) BR 11 2023 004013-2	Código 1.1 - Publicação Internacional – PCT. Apresentação de petição de requerimento de entrada na fase nacional (30) 03/09/2020 US 63/074,241 (51) C07D 519/00 (2006.01), C07D 513/10 (2006.01), C07D 267/12 (2006.01), C07C 205/59 (2006.01) (86) PCT US2021/048588 de 01/09/2021 (87) WO 2022/051317 de 10/03/2022
(21) BR 11 2023 004014-0	Código 1.1 - Publicação Internacional – PCT. Apresentação de petição de

	requerimento de entrada na fase nacional (30) 16/09/2020 EP 20306035.5 (51) G02C 7/02 (2006.01), G02C 13/00 (2006.01), A61B 3/00 (2006.01) (86) PCT EP2021/073837 de 30/08/2021 (87) WO 2022/058142 de 24/03/2022
(21) BR 11 2023 004015-9	Código 1.1 - Publicação Internacional – PCT. Apresentação de petição de requerimento de entrada na fase nacional (30) 04/09/2020 JP 2020-149243 (51) B26B 21/52 (2006.01), B26B 21/14 (2006.01) (86) PCT JP2021/011646 de 22/03/2021 (87) WO 2022/049813 de 10/03/2022
(21) BR 11 2023 004016-7	Código 1.1 - Publicação Internacional – PCT. Apresentação de petição de requerimento de entrada na fase nacional (30) 03/09/2020 US 63/074,217 (51) B62D 7/15 (2006.01), B60L 11/00 (1968.09) (86) PCT US2021/049071 de 03/09/2021 (87) WO 2022/051625 de 10/03/2022
(21) BR 11 2023 004020-5	Código 1.1 - Publicação Internacional – PCT. Apresentação de petição de requerimento de entrada na fase nacional (30) 05/10/2020 US 63/087,668; 04/11/2020 US 63/109,719; 01/02/2021 US 63/144,048; 08/03/2021 US 63/157,922; 31/08/2021 EP 21315151.7 (51) A61P 11/06 (2006.01), C07K 16/28 (2006.01) (86) PCT US2021/053328 de 04/10/2021 (87) WO 2022/076289 de 14/04/2022
(21) BR 11 2023 004021-3	Código 1.1 - Publicação Internacional – PCT. Apresentação de petição de requerimento de entrada na fase nacional (30) 04/09/2020 US 63/074,917 (51) A61P 19/00 (2006.01), A61P 19/08 (2006.01), A61K 38/43 (2006.01) (86) PCT US2021/048792 de 02/09/2021 (87) WO 2022/051452 de 10/03/2022
(21) BR 11 2023 004022-1	Código 1.1 - Publicação Internacional – PCT. Apresentação de petição de requerimento de entrada na fase nacional (30) 08/09/2020 FR FR2009090 (51) B64C 1/36 (2006.01), B64D 45/02 (2006.01), H01Q 1/42 (2006.01), H02G 13/00 (2006.01) (86) PCT EP2021/074728 de 08/09/2021 (87) WO 2022/053527 de 17/03/2022

(21) BR 11 2023 004023-0	Código 1.1 - Publicação Internacional – PCT. Apresentação de petição de requerimento de entrada na fase nacional (30) 04/09/2020 GB 2013962.2 (51) C12N 5/0783 (2010.01) (86) PCT IB2021/058083 de 04/09/2021 (87) WO 2022/049550 de 10/03/2022
(21) BR 11 2023 004025-6	Código 1.1 - Publicação Internacional – PCT. Apresentação de petição de requerimento de entrada na fase nacional (30) 09/09/2020 DE DE 10 2020 123 500.3 (51) B24B 3/54 (2006.01), B24B 41/06 (2012.01), B24D 15/06 (2006.01), B24D 15/08 (2006.01) (86) PCT EP2021/074644 de 08/09/2021 (87) WO 2022/053477 de 17/03/2022
(21) BR 11 2023 004027-2	Código 1.1 - Publicação Internacional – PCT. Apresentação de petição de requerimento de entrada na fase nacional (30) 03/09/2020 US 63/074,088 (51) A24B 3/14 (2006.01), A24B 13/00 (2006.01), A24B 15/14 (2006.01), A24B 15/16 (2020.01), A24B 15/30 (2006.01), A24D 1/20 (2020.01) (86) PCT EP2021/074360 de 03/09/2021 (87) WO 2022/049242 de 10/03/2022
(21) BR 11 2023 004028-0	Código 1.1 - Publicação Internacional – PCT. Apresentação de petição de requerimento de entrada na fase nacional (30) 03/09/2020 US 63/074,212 (51) C10G 45/62 (2006.01), B01J 23/56 (2006.01), B01J 23/62 (2006.01), B01J 23/89 (2006.01), B01J 29/74 (2006.01), C10G 45/64 (2006.01) (86) PCT US2021/048992 de 03/09/2021 (87) WO 2022/051576 de 10/03/2022
(21) BR 11 2023 004030-2	Código 1.1 - Publicação Internacional – PCT. Apresentação de petição de requerimento de entrada na fase nacional (51) A61K 9/00 (2006.01), A61K 47/14 (2017.01), A61K 47/44 (2017.01), A61K 31/00 (2006.01) (86) PCT EP2020/075117 de 08/09/2020 (87) WO 2022/053128 de 17/03/2022
(21) BR 11 2023 004034-5	Código 1.1 - Publicação Internacional – PCT. Apresentação de petição de requerimento de entrada na fase nacional (51) A61F 2/16 (2006.01) (86) PCT EP2020/074761 de 04/09/2020 (87) WO 2022/048766 de 10/03/2022

(21) BR 11 2023 004036-1	Código 1.1 - Publicação Internacional – PCT. Apresentação de petição de requerimento de entrada na fase nacional (30) 03/09/2020 SE 2051040-0 (51) H02K 1/18 (2006.01), H02K 1/27 (2022.01), H02K 3/47 (2006.01) (86) PCT SE2021/050834 de 27/08/2021 (87) WO 2022/050886 de 10/03/2022
(21) BR 11 2023 004037-0	Código 1.1 - Publicação Internacional – PCT. Apresentação de petição de requerimento de entrada na fase nacional (30) 09/09/2020 DE 10 2020 123 501.1 (51) B24D 7/16 (2006.01), B24B 23/02 (2006.01), B24B 27/00 (2006.01), B24B 45/00 (2006.01), B24B 3/54 (2006.01), B24D 18/00 (2006.01), B24D 15/08 (2006.01) (86) PCT EP2021/074715 de 08/09/2021 (87) WO 2022/053517 de 17/03/2022
(21) BR 11 2023 004038-8	Código 1.1 - Publicação Internacional – PCT. Apresentação de petição de requerimento de entrada na fase nacional (30) 21/10/2020 AT GM50207/2020; 21/10/2020 DE 20 2020 106 010.4; 21/10/2020 IT 202020000005881 (51) C22C 38/02 (2006.01), C22C 38/04 (2006.01), C22C 38/22 (2006.01), C22C 38/24 (2006.01), C22C 38/26 (2006.01), C22C 38/32 (2006.01), D21F 5/02 (2006.01), F26B 13/14 (2006.01), F26B 13/18 (2006.01) (86) PCT EP2021/079114 de 20/10/2021 (87) WO 2022/084403 de 28/04/2022
(21) BR 11 2023 004040-0	Código 1.1 - Publicação Internacional – PCT. Apresentação de petição de requerimento de entrada na fase nacional (30) 04/09/2020 CN 202010918842.0; 13/08/2021 CN 202110932286.7 (51) C07K 14/55 (2006.01), C07K 14/52 (2006.01), C07K 19/00 (2006.01), A61K 47/68 (2017.01), A61P 35/00 (2006.01), A61P 31/12 (2006.01) (86) PCT CN2021/116463 de 03/09/2021 (87) WO 2022/048640 de 10/03/2022
(21) BR 11 2023 004042-6	Código 1.1 - Publicação Internacional – PCT. Apresentação de petição de requerimento de entrada na fase nacional (51) H04L 1/00 (2006.01), H03M 13/09 (2006.01) (86) PCT CN2020/113853 de 07/09/2020 (87) WO 2022/047809 de 10/03/2022
(21) BR 11 2023 004043-4	Código 1.1 - Publicação Internacional – PCT. Apresentação de petição de requerimento de entrada na fase nacional

	(30) 04/09/2020 EP 20194636.5 (51) C07D 401/14 (2006.01) (86) PCT EP2021/074248 de 02/09/2021 (87) WO 2022/049186 de 10/03/2022
(21) BR 11 2023 004045-0	Código 1.1 - Publicação Internacional – PCT. Apresentação de petição de requerimento de entrada na fase nacional (30) 08/09/2020 US 63/075,638 (51) A61K 9/00 (2006.01), A61K 38/01 (2006.01), A61K 38/39 (2006.01), A61K 38/18 (2006.01), A61P 17/02 (2006.01), A61K 8/65 (2006.01), A61Q 19/08 (2006.01) (86) PCT US2021/049432 de 08/09/2021 (87) WO 2022/055974 de 17/03/2022
(21) BR 11 2023 004047-7	Código 1.1 - Publicação Internacional – PCT. Apresentação de petição de requerimento de entrada na fase nacional (30) 08/09/2020 US 63/075,570 (51) F01N 3/10 (2006.01), B01D 53/94 (2006.01), B01J 23/42 (2006.01), B01J 23/44 (2006.01), B01J 23/46 (2006.01), B01J 21/06 (2006.01), B01J 23/10 (2006.01) (86) PCT US2021/049246 de 07/09/2021 (87) WO 2022/055855 de 17/03/2022
(21) BR 11 2023 004049-3	Código 1.1 - Publicação Internacional – PCT. Apresentação de petição de requerimento de entrada na fase nacional (30) 05/09/2020 US 63/075,108; 09/10/2020 US 63/089,937 (51) H04W 68/00 (2009.01) (86) PCT US2021/048872 de 02/09/2021 (87) WO 2022/051499 de 10/03/2022
(21) BR 11 2023 004051-5	Código 1.1 - Publicação Internacional – PCT. Apresentação de petição de requerimento de entrada na fase nacional (30) 04/09/2020 US 63/075,017 (51) H04B 7/06 (2006.01), H04B 7/0456 (2017.01), H04B 7/0452 (2017.01), H04B 7/08 (2006.01), H04W 64/00 (2009.01) (86) PCT US2021/048908 de 02/09/2021 (87) WO 2022/051531 de 10/03/2022
(21) BR 11 2023 004052-3	Código 1.1 - Publicação Internacional – PCT. Apresentação de petição de requerimento de entrada na fase nacional (30) 04/09/2020 CN 202010924423.8 (51) H04W 74/08 (2009.01), H04W 76/15 (2018.01) (86) PCT CN2021/115829 de 31/08/2021

	(87) WO 2022/048548 de 10/03/2022
(21) BR 11 2023 004058-2	Código 1.1 - Publicação Internacional – PCT. Apresentação de petição de requerimento de entrada na fase nacional (30) 30/09/2020 US 63/085,673 (51) B01D 17/04 (2006.01), B01D 35/02 (2006.01), B01F 13/00 (2006.01), F04B 23/02 (2006.01), F04D 13/06 (2006.01), F04D 13/16 (2006.01) (86) PCT US2021/052937 de 30/09/2021 (87) WO 2022/072676 de 07/04/2022
(21) BR 11 2023 004059-0	Código 1.1 - Publicação Internacional – PCT. Apresentação de petição de requerimento de entrada na fase nacional (30) 07/09/2020 BE 20205615 (51) C08K 3/34 (2006.01), C09J 175/00 (2006.01), B27N 3/00 (2006.01), C08G 18/38 (2006.01), C08G 18/76 (2006.01), C08L 97/02 (2006.01) (86) PCT IB2021/058011 de 02/09/2021 (87) WO 2022/049513 de 10/03/2022
(21) BR 11 2023 004060-4	Código 1.1 - Publicação Internacional – PCT. Apresentação de petição de requerimento de entrada na fase nacional (30) 04/09/2020 US 63/075,055 (51) A61K 9/26 (2006.01), A61K 31/365 (2006.01), A61K 31/422 (2006.01), A61K 31/4985 (2006.01), A61K 31/506 (2006.01), A61P 33/00 (2006.01) (86) PCT US2021/048842 de 02/09/2021 (87) WO 2022/051478 de 10/03/2022
(21) BR 11 2023 004061-2	Código 1.1 - Publicação Internacional – PCT. Apresentação de petição de requerimento de entrada na fase nacional (30) 04/09/2020 US 17/012,633 (51) G06F 8/51 (2018.01), G06F 8/34 (2018.01), G06F 16/242 (2019.01), G06F 16/2452 (2019.01), G06F 16/2453 (2019.01) (86) PCT US2021/048993 de 03/09/2021 (87) WO 2022/051577 de 10/03/2022
(21) BR 11 2023 004062-0	Código 1.1 - Publicação Internacional – PCT. Apresentação de petição de requerimento de entrada na fase nacional (30) 04/09/2020 CN 202010922803.8 (51) H04N 5/232 (2006.01), H04N 5/262 (2006.01) (86) PCT CN2021/115083 de 27/08/2021 (87) WO 2022/048504 de 10/03/2022
(21) BR 11 2023 004067-1	Código 1.1 - Publicação Internacional – PCT. Apresentação de petição de requerimento de entrada na fase nacional

	(30) 04/09/2020 US 63/074,485; 06/05/2021 US 63/184,928 (51) F01K 7/36 (2006.01), F01K 23/02 (2006.01), F02C 1/04 (2006.01), F02G 1/04 (2006.01), F02K 7/08 (2006.01), F25B 9/06 (2006.01), F25B 30/06 (2006.01) (86) PCT IL2021/051061 de 30/08/2021 (87) WO 2022/049573 de 10/03/2022
(21) BR 11 2023 004069-8	Código 1.1 - Publicação Internacional – PCT. Apresentação de petição de requerimento de entrada na fase nacional (30) 01/10/2020 JP 2020-167019 (51) D06F 39/02 (2006.01), D06F 39/08 (2006.01) (86) PCT JP2021/032344 de 02/09/2021 (87) WO 2022/070753 de 07/04/2022
(21) BR 11 2023 004070-1	Código 1.1 - Publicação Internacional – PCT. Apresentação de petição de requerimento de entrada na fase nacional (30) 04/09/2020 US 63/074.915 (51) C03C 17/00 (2006.01), A61J 1/06 (2006.01), A61J 1/14 (2023.01), C03C 17/02 (2006.01), C03C 17/28 (2006.01), C03C 17/30 (2006.01), C03C 17/34 (2006.01), C03C 17/42 (2006.01) (86) PCT US2021/049104 de 03/09/2021 (87) WO 2022/051645 de 10/03/2022
(21) BR 11 2023 004071-0	Código 1.1 - Publicação Internacional – PCT. Apresentação de petição de requerimento de entrada na fase nacional (30) 06/09/2020 US 63/075,178 (51) H02H 1/00 (2006.01), G01R 19/00 (2006.01), H01H 33/26 (2006.01) (86) PCT US2021/049172 de 04/09/2021 (87) WO 2022/051689 de 10/03/2022
(21) BR 11 2023 004073-6	Código 1.1 - Publicação Internacional – PCT. Apresentação de petição de requerimento de entrada na fase nacional (30) 12/11/2020 EP 20207079.3 (51) H02K 1/18 (2006.01), H02K 5/24 (2006.01) (86) PCT EP2021/080309 de 02/11/2021 (87) WO 2022/101054 de 19/05/2022
(21) BR 11 2023 004074-4	Código 1.1 - Publicação Internacional – PCT. Apresentação de petição de requerimento de entrada na fase nacional (30) 04/09/2020 CN 202010923701.8; 02/12/2020 CN 202011395419.3; 05/01/2021 CN 202110009966.1 (51) H04W 24/02 (2009.01), H04W 72/04 (2023.01), H04W 88/08 (2009.01) (86) PCT CN2021/116559 de 03/09/2021

	(87) WO 2022/048654 de 10/03/2022
(21) BR 11 2023 004075-2	Código 1.1 - Publicação Internacional – PCT. Apresentação de petição de requerimento de entrada na fase nacional (30) 07/09/2020 FR FR2009050 (51) C05F 11/02 (2006.01) (86) PCT FR2021/051524 de 06/09/2021 (87) WO 2022/049355 de 10/03/2022
(21) BR 11 2023 004076-0	Código 1.1 - Publicação Internacional – PCT. Apresentação de petição de requerimento de entrada na fase nacional (30) 04/09/2020 IT 102020000021055. (51) B01D 9/00 (2006.01), B01D 11/02 (2006.01), B01D 11/04 (2006.01), A01N 65/08 (2009.01), A23L 33/105 (2016.01), A61K 8/9789 (2017.01), A61K 36/185 (2006.01) (86) PCT EP2021/074345 de 03/09/2021 (87) WO 2022/049232 de 10/03/2022
(21) BR 11 2023 004077-9	Código 1.1 - Publicação Internacional – PCT. Apresentação de petição de requerimento de entrada na fase nacional (30) 04/09/2020 CN 202010924421.9 (51) H04N 5/262 (2006.01), H04N 21/234 (2011.01) (86) PCT CN2021/114502 de 25/08/2021 (87) WO 2022/048478 de 10/03/2022
(21) BR 11 2023 004080-9	Código 1.1 - Publicação Internacional – PCT. Apresentação de petição de requerimento de entrada na fase nacional (30) 05/09/2020 IN 202011038497 (51) C07D 209/00 (2006.01), C07D 209/40 (2006.01), C07D 471/00 (2006.01) (86) PCT IN2021/050851 de 03/09/2021 (87) WO 2022/049599 de 10/03/2022
(21) BR 11 2023 004085-0	Código 1.1 - Publicação Internacional – PCT. Apresentação de petição de requerimento de entrada na fase nacional (30) 04/09/2020 US 63/075,026 (51) H04B 7/06 (2006.01), H04B 7/08 (2006.01) (86) PCT US2021/048913 de 02/09/2021 (87) WO 2022/051535 de 10/03/2022
(21) BR 11 2023 004087-6	Código 1.1 - Publicação Internacional – PCT. Apresentação de petição de requerimento de entrada na fase nacional (30) 04/09/2020 US 63/074,768; 12/02/2021 US 63/148,906 (51) G16B 30/00 (2019.01), G01N 33/68 (2006.01)

	(86) PCT US2021/049155 de 03/09/2021 (87) WO 2022/051674 de 10/03/2022
(21) BR 11 2023 004091-4	Código 1.1 - Publicação Internacional – PCT. Apresentação de petição de requerimento de entrada na fase nacional (30) 04/09/2020 US 63/074,842; 20/11/2020 US 63/116,439; 16/07/2021 US 63/222,497 (51) G06Q 50/28 (2012.01) (86) PCT US2021/049147 de 03/09/2021 (87) WO 2022/051668 de 10/03/2022
(21) BR 11 2023 004099-0	Código 1.1 - Publicação Internacional – PCT. Apresentação de petição de requerimento de entrada na fase nacional (30) 07/09/2020 US 63/075,285; 03/11/2020 US 63/108,986 (51) A01N 63/00 (2020.01), A61F 13/00 (2006.01), A61K 35/22 (2015.01), A61L 27/36 (2006.01), A61N 1/30 (2006.01), A01K 67/027 (2006.01), A01K 67/00 (2006.01) (86) PCT US2021/049019 de 03/09/2021 (87) WO 2022/051594 de 10/03/2022
(21) BR 11 2023 004100-7	Código 1.1 - Publicação Internacional – PCT. Apresentação de petição de requerimento de entrada na fase nacional (30) 10/09/2020 EP 20195454.2 (51) A61B 17/17 (2006.01), A61F 2/38 (2006.01), A61F 2/46 (2006.01) (86) PCT EP2021/074259 de 02/09/2021 (87) WO 2022/053389 de 17/03/2022
(21) BR 11 2023 004105-8	Código 1.1 - Publicação Internacional – PCT. Apresentação de petição de requerimento de entrada na fase nacional (30) 04/09/2020 US 63/075,020; 02/08/2021 US 63/228,211 (51) G16C 20/10 (2019.01), G16C 20/30 (2019.01), G16C 20/90 (2019.01) (86) PCT US2021/049027 de 03/09/2021 (87) WO 2022/051600 de 10/03/2022
(21) BR 11 2023 004108-2	Código 1.1 - Publicação Internacional – PCT. Apresentação de petição de requerimento de entrada na fase nacional (30) 14/10/2020 EP 20201708.3 (51) A61P 11/00 (2006.01), A61K 31/519 (2006.01), C07D 493/04 (2006.01), C07D 495/04 (2006.01) (86) PCT EP2021/078295 de 13/10/2021 (87) WO 2022/079092 de 21/04/2022
(21) BR 11 2023 004109-0	Código 1.1 - Publicação Internacional – PCT. Apresentação de petição de

	requerimento de entrada na fase nacional (30) 09/09/2020 DE 10 2020 211 324.6 (51) F02M 55/04 (2006.01), F02M 59/44 (2006.01), F02M 59/48 (2006.01) (86) PCT EP2021/073642 de 26/08/2021 (87) WO 2022/053328 de 17/03/2022
(21) BR 11 2023 004110-4	Código 1.1 - Publicação Internacional – PCT. Apresentação de petição de requerimento de entrada na fase nacional (30) 09/09/2020 EP 20195293.4 (51) F23H 3/02 (2006.01), F23H 7/14 (2006.01) (86) PCT EP2021/074784 de 09/09/2021 (87) WO 2022/053550 de 17/03/2022
(21) BR 11 2023 004111-2	Código 1.1 - Publicação Internacional – PCT. Apresentação de petição de requerimento de entrada na fase nacional (30) 09/09/2020 US 63/076,250; 22/02/2021 US 63/152,114; 25/03/2021 US 63/166,174; 26/04/2021 US 63/179,850 (51) C12N 15/113 (2010.01), C12N 9/22 (2006.01) (86) PCT US2021/049468 de 08/09/2021 (87) WO 2022/056000 de 17/03/2022
(21) BR 11 2023 004112-0	Código 1.1 - Publicação Internacional – PCT. Apresentação de petição de requerimento de entrada na fase nacional (30) 11/11/2020 US 17/095,065 (51) G01V 8/16 (2006.01), G01V 1/22 (2006.01), G01V 1/38 (2006.01), G01V 1/40 (2006.01), G01H 9/00 (2006.01) (86) PCT US2021/040751 de 07/07/2021 (87) WO 2022/103449 de 19/05/2022
(21) BR 11 2023 004113-9	Código 1.1 - Publicação Internacional – PCT. Apresentação de petição de requerimento de entrada na fase nacional (30) 15/09/2020 IN 202041039913 (51) H04W 36/00 (2009.01), H04W 36/36 (2009.01), H04W 48/12 (2009.01) (86) PCT US2021/046673 de 19/08/2021 (87) WO 2022/060519 de 24/03/2022
(21) BR 11 2023 004115-5	Código 1.1 - Publicação Internacional – PCT. Apresentação de petição de requerimento de entrada na fase nacional (30) 28/09/2020 EP 20306110.6 (51) B29D 11/00 (2006.01), B29C 64/118 (2017.01), B29C 71/02 (2006.01), B33Y 10/00 (2015.01), B33Y 80/00 (2015.01), B29C 64/188 (2017.01), B29C 64/245 (2017.01), B29C 64/295 (2017.01) (86) PCT EP2021/076472 de 27/09/2021

	(87) WO 2022/064028 de 31/03/2022
(21) BR 11 2023 004117-1	Código 1.1 - Publicação Internacional – PCT. Apresentação de petição de requerimento de entrada na fase nacional (30) 18/09/2020 EP 20306063.7 (51) G02C 7/10 (2006.01), G02C 7/02 (2006.01), G02B 5/23 (2006.01), G02B 5/22 (2006.01) (86) PCT EP2021/075686 de 17/09/2021 (87) WO 2022/058538 de 24/03/2022
(21) BR 11 2023 004119-8	Código 1.1 - Publicação Internacional – PCT. Apresentação de petição de requerimento de entrada na fase nacional (30) 08/12/2020 US 17/114,697 (51) E21B 33/124 (2006.01), E21B 33/16 (2006.01), E21B 23/06 (2006.01) (86) PCT US2020/063723 de 08/12/2020 (87) WO 2022/125067 de 16/06/2022
(21) BR 11 2023 004120-1	Código 1.1 - Publicação Internacional – PCT. Apresentação de petição de requerimento de entrada na fase nacional (30) 05/09/2020 CN 202010924610.6 (51) C08F 4/649 (2006.01), C08F 4/64 (2006.01), C08F 4/642 (2006.01), C08F 4/654 (2006.01), C08F 10/00 (2006.01) (86) PCT CN2021/116417 de 03/09/2021 (87) WO 2022/048630 de 10/03/2022
(21) BR 11 2023 004121-0	Código 1.1 - Publicação Internacional – PCT. Apresentação de petição de requerimento de entrada na fase nacional (30) 18/09/2020 US 63/080,444; 15/09/2021 US 17/476,219 (51) H04L 1/18 (2023.01) (86) PCT US2021/050603 de 16/09/2021 (87) WO 2022/060938 de 24/03/2022
(21) BR 11 2023 004122-8	Código 1.1 - Publicação Internacional – PCT. Apresentação de petição de requerimento de entrada na fase nacional (30) 11/09/2020 US 63/077,544 (51) A23L 33/135 (2016.01), A61K 35/74 (2015.01), A61K 35/741 (2015.01), A61K 35/747 (2015.01), A61K 39/08 (2006.01), C12N 1/00 (2006.01) (86) PCT US2021/049885 de 10/09/2021 (87) WO 2022/056275 de 17/03/2022
(21) BR 11 2023 004123-6	Código 1.1 - Publicação Internacional – PCT. Apresentação de petição de requerimento de entrada na fase nacional (30) 07/09/2020 EP 20194937.7

	(51) A61K 39/12 (2006.01), A61K 39/145 (2006.01), A61P 31/16 (2006.01), A61P 37/04 (2006.01), C07K 14/005 (2006.01), C07K 14/11 (2006.01) (86) PCT EP2021/074446 de 06/09/2021 (87) WO 2022/049276 de 10/03/2022
(21) BR 11 2023 004126-0	Código 1.1 - Publicação Internacional – PCT. Apresentação de petição de requerimento de entrada na fase nacional (30) 21/09/2020 GB 20148482 (51) E21D 9/00 (2006.01), E21D 9/06 (2006.01), E21D 9/08 (2006.01) (86) PCT IB2021/058359 de 14/09/2021 (87) WO 2022/058885 de 24/03/2022
(21) BR 11 2023 004127-9	Código 1.1 - Publicação Internacional – PCT. Apresentação de petição de requerimento de entrada na fase nacional (30) 18/09/2020 US 62/706,935; 13/09/2021 US 17/447,458 (51) H04L 5/00 (2006.01) (86) PCT US2021/071441 de 14/09/2021 (87) WO 2022/061330 de 24/03/2022
(21) BR 11 2023 004128-7	Código 1.1 - Publicação Internacional – PCT. Apresentação de petição de requerimento de entrada na fase nacional (30) 09/10/2020 EP 20201041.9; 09/10/2020 EP 20201025.2; 09/10/2020 EP 20201046.8; 09/10/2020 EP 20201137.5; 09/10/2020 EP 20201125.0; 09/10/2020 EP 20201052.6 (51) A24D 1/20 (2020.01), A24D 3/17 (2020.01), A24F 40/20 (2020.01) (86) PCT EP2021/073672 de 26/08/2021 (87) WO 2022/073689 de 14/04/2022
(21) BR 11 2023 004133-3	Código 1.1 - Publicação Internacional – PCT. Apresentação de petição de requerimento de entrada na fase nacional (30) 08/09/2020 GB 2014072.9 (51) F26B 21/08 (2006.01), F26B 21/10 (2006.01) (86) PCT EP2021/074680 de 08/09/2021 (87) WO 2022/053498 de 17/03/2022
(21) BR 11 2023 004136-8	Código 1.1 - Publicação Internacional – PCT. Apresentação de petição de requerimento de entrada na fase nacional (30) 08/09/2020 DE 10 2020 123 425.2; 08/06/2021 DE 10 2021 114 692.5 (51) A01M 21/04 (2006.01) (86) PCT EP2021/074374 de 03/09/2021 (87) WO 2022/053402 de 17/03/2022
(21) BR 11 2023 004138-4	Código 1.1 - Publicação Internacional – PCT. Apresentação de petição de

	requerimento de entrada na fase nacional (30) 08/09/2020 US 2020903216 (51) C13B 10/02 (2011.01), C13B 5/02 (2011.01), C13B 5/04 (2011.01) (86) PCT AU2021/051040 de 08/09/2021 (87) WO 2022/051805 de 17/03/2022
(21) BR 11 2023 004139-2	Código 1.1 - Publicação Internacional – PCT. Apresentação de petição de requerimento de entrada na fase nacional (30) 28/10/2020 EP 20204491.3 (51) A24F 40/46 (2020.01), A24D 1/20 (2020.01) (86) PCT EP2021/079554 de 25/10/2021 (87) WO 2022/090162 de 05/05/2022
(21) BR 11 2023 004145-7	Código 1.1 - Publicação Internacional – PCT. Apresentação de petição de requerimento de entrada na fase nacional (30) 04/09/2020 US 63/075,053 (51) A61K 39/12 (2006.01), A61P 31/14 (2006.01), A61K 39/00 (2006.01) (86) PCT US2021/040393 de 04/07/2021 (87) WO 2022/051023 de 10/03/2022
(21) BR 11 2023 004146-5	Código 1.1 - Publicação Internacional – PCT. Apresentação de petição de requerimento de entrada na fase nacional (30) 21/12/2020 JP 2020-211482 (51) C07C 303/44 (2006.01), C07C 303/20 (2006.01), C07C 303/32 (2006.01), C07C 309/17 (2006.01), C09K 23/10 (2022.01), C11D 1/28 (2006.01), C11D 3/20 (2006.01), C11D 3/43 (2006.01) (86) PCT JP2021/047178 de 21/12/2021 (87) WO 2022/138603 de 30/06/2022
(21) BR 11 2023 004148-1	Código 1.1 - Publicação Internacional – PCT. Apresentação de petição de requerimento de entrada na fase nacional (30) 04/09/2020 CN 202010923701.8; 02/12/2020 CN 202011395419.3; 05/01/2021 CN 202110009966.1 (51) H04W 72/04 (2023.01) (86) PCT CN2021/116560 de 03/09/2021 (87) WO 2022/048655 de 10/03/2022
(21) BR 11 2023 004150-3	Código 1.1 - Publicação Internacional – PCT. Apresentação de petição de requerimento de entrada na fase nacional (30) 06/09/2020 DE 202020003779.6 (51) B01D 53/02 (2006.01), B01D 53/62 (2006.01), B01D 53/82 (2006.01) (86) PCT EP2021/000105 de 06/09/2021 (87) WO 2022/048787 de 10/03/2022

(21) BR 11 2023 004151-1	Código 1.1 - Publicação Internacional – PCT. Apresentação de petição de requerimento de entrada na fase nacional (30) 10/09/2020 EP 20195593.7 (51) A23G 9/04 (2006.01), A23G 9/32 (2006.01), A23G 9/38 (2006.01), A23G 9/52 (2006.01), A23J 3/14 (2006.01), A23L 33/185 (2016.01), A23C 11/10 (2021.01), A23L 11/60 (2021.01) (86) PCT EP2021/074969 de 10/09/2021 (87) WO 2022/053633 de 17/03/2022
(21) BR 11 2023 004153-8	Código 1.1 - Publicação Internacional – PCT. Apresentação de petição de requerimento de entrada na fase nacional (30) 11/09/2020 GB 2014303.8 (51) A01N 43/54 (2006.01), C07D 403/12 (2006.01), C07D 401/12 (2006.01), C07D 239/34 (2006.01) (86) PCT EP2021/074448 de 06/09/2021 (87) WO 2022/053422 de 17/03/2022
(21) BR 11 2023 004155-4	Código 1.1 - Publicação Internacional – PCT. Apresentação de petição de requerimento de entrada na fase nacional (30) 18/09/2020 US 63/080,109; 15/09/2021 US 17/447,778 (51) H04B 7/0456 (2017.01), H04B 7/06 (2006.01), H04L 25/02 (2006.01), H04W 72/12 (2023.01) (86) PCT US2021/071484 de 16/09/2021 (87) WO 2022/061354 de 24/03/2022
(21) BR 11 2023 004156-2	Código 1.1 - Publicação Internacional – PCT. Apresentação de petição de requerimento de entrada na fase nacional (30) 22/09/2020 US 62/706,973 (51) C09D 201/00 (2006.01), C09D 7/61 (2018.01), C09D 7/65 (2018.01) (86) PCT US2021/051013 de 20/09/2021 (87) WO 2022/066546 de 31/03/2022
(21) BR 11 2023 004157-0	Código 1.1 - Publicação Internacional – PCT. Apresentação de petição de requerimento de entrada na fase nacional (30) 14/09/2020 EP 20196087.9 (51) A61K 9/08 (2006.01), A61K 47/10 (2017.01), A61P 31/14 (2006.01) (86) PCT EP2021/075134 de 13/09/2021 (87) WO 2022/053693 de 17/03/2022
(21) BR 11 2023 004158-9	Código 1.1 - Publicação Internacional – PCT. Apresentação de petição de requerimento de entrada na fase nacional (30) 18/09/2020 US 63/080,441; 08/09/2021 US 17/469,768

	(51) G01S 5/00 (2006.01) (86) PCT US2021/049634 de 09/09/2021 (87) WO 2022/060621 de 24/03/2022
(21) BR 11 2023 004159-7	Código 1.1 - Publicação Internacional – PCT. Apresentação de petição de requerimento de entrada na fase nacional (30) 06/10/2020 EP 20200255.6 (51) C07D 307/66 (2006.01) (86) PCT EP2021/077319 de 04/10/2021 (87) WO 2022/073943 de 14/04/2022
(21) BR 11 2023 004160-0	Código 1.1 - Publicação Internacional – PCT. Apresentação de petição de requerimento de entrada na fase nacional (30) 18/09/2020 EP 20196926.8 (51) H02J 9/06 (2006.01) (86) PCT EP2021/075096 de 13/09/2021 (87) WO 2022/058279 de 24/03/2022
(21) BR 11 2023 004162-7	Código 1.1 - Publicação Internacional – PCT. Apresentação de petição de requerimento de entrada na fase nacional (30) 19/10/2020 US 17/073,617 (51) B23B 29/04 (2006.01), B23B 31/103 (2006.01) (86) PCT IL2021/051176 de 30/09/2021 (87) WO 2022/084985 de 28/04/2022
(21) BR 11 2023 004163-5	Código 1.1 - Publicação Internacional – PCT. Apresentação de petição de requerimento de entrada na fase nacional (30) 08/09/2020 US 63/075,550 (51) F01N 9/00 (2006.01), F01N 3/10 (2006.01), F01N 3/20 (2006.01) (86) PCT US2021/049240 de 07/09/2021 (87) WO 2022/055852 de 17/03/2022
(21) BR 11 2023 004164-3	Código 1.1 - Publicação Internacional – PCT. Apresentação de petição de requerimento de entrada na fase nacional (30) 18/09/2020 US 63/080,350; 21/09/2020 US 63/081,314; 15/09/2021 US 17/476,298 (51) H04B 7/185 (2006.01), G01S 19/05 (2010.01), G01S 19/09 (2010.01) (86) PCT US2021/050693 de 16/09/2021 (87) WO 2022/060999 de 24/03/2022
(21) BR 11 2023 004166-0	Código 1.1 - Publicação Internacional – PCT. Apresentação de petição de requerimento de entrada na fase nacional (30) 03/11/2020 US 17/088,386

	(51) E21B 47/107 (2012.01), E21B 47/01 (2012.01), G01V 1/40 (2006.01), E21B 47/26 (2012.01) (86) PCT US2020/058902 de 04/11/2020 (87) WO 2022/098351 de 12/05/2022
(21) BR 11 2023 004167-8	Código 1.1 - Publicação Internacional – PCT. Apresentação de petição de requerimento de entrada na fase nacional (30) 07/09/2020 EP 20382792.8 (51) A61P 37/04 (2006.01), C12N 5/077 (2010.01), C12N 15/86 (2006.01) (86) PCT EP2021/074612 de 07/09/2021 (87) WO 2022/049306 de 10/03/2022
(21) BR 11 2023 004168-6	Código 1.1 - Publicação Internacional – PCT. Apresentação de petição de requerimento de entrada na fase nacional (30) 28/09/2020 US 17/035,131 (51) A61M 39/12 (2006.01), A61M 39/10 (2006.01) (86) PCT US2021/052081 de 24/09/2021 (87) WO 2022/067117 de 31/03/2022
(21) BR 11 2023 004169-4	Código 1.1 - Publicação Internacional – PCT. Apresentação de petição de requerimento de entrada na fase nacional (30) 18/09/2020 CN 202010988531.1 (51) A61B 34/35 (2016.01) (86) PCT CN2021/104608 de 05/07/2021 (87) WO 2022/057395 de 24/03/2022
(21) BR 11 2023 004173-2	Código 1.1 - Publicação Internacional – PCT. Apresentação de petição de requerimento de entrada na fase nacional (30) 10/09/2020 EP 20195550.7 (51) B01D 53/72 (2006.01), B01D 53/86 (2006.01), A61L 9/20 (2006.01), F24F 8/22 (2021.01) (86) PCT EP2021/074916 de 10/09/2021 (87) WO 2022/053603 de 17/03/2022
(21) BR 11 2023 004176-7	Código 1.1 - Publicação Internacional – PCT. Apresentação de petição de requerimento de entrada na fase nacional (30) 10/09/2020 EP 20306005.8 (51) C12N 7/00 (2006.01), A61K 48/00 (2006.01), C12N 15/864 (2006.01), C07K 14/015 (2006.01), C07K 14/005 (2006.01), C12N 15/86 (2006.01) (86) PCT EP2021/074964 de 10/09/2021 (87) WO 2022/053630 de 17/03/2022
(21) BR 11 2023 004179-1	Código 1.1 - Publicação Internacional – PCT. Apresentação de petição de

	requerimento de entrada na fase nacional (30) 16/09/2020 KR 10-2020-0119100 (51) C07D 487/04 (2006.01), A61K 31/519 (2006.01), A61P 35/00 (2006.01) (86) PCT KR2021/012616 de 15/09/2021 (87) WO 2022/060094 de 24/03/2022
(21) BR 11 2023 004181-3	Código 1.1 - Publicação Internacional – PCT. Apresentação de petição de requerimento de entrada na fase nacional (30) 06/09/2020 US 63/075,163 (51) A61K 31/352 (2006.01), A61K 36/185 (2006.01), A61P 11/02 (2006.01), A61P 37/00 (2006.01), A61K 31/573 (2006.01), A61K 9/00 (2006.01) (86) PCT IL2021/051091 de 05/09/2021 (87) WO 2022/049581 de 10/03/2022
(21) BR 11 2023 004184-8	Código 1.1 - Publicação Internacional – PCT. Apresentação de petição de requerimento de entrada na fase nacional (30) 07/09/2020 US 63/075,278 (51) C12N 15/82 (2006.01) (86) PCT US2021/049202 de 07/09/2021 (87) WO 2022/051702 de 10/03/2022
(21) BR 11 2023 004185-6	Código 1.1 - Publicação Internacional – PCT. Apresentação de petição de requerimento de entrada na fase nacional (30) 10/09/2020 US 63/076.829; 16/08/2021 US 63/233.694 (51) G01J 3/26 (2006.01), G01N 21/00 (2006.01), G01N 33/00 (2006.01), G02B 26/00 (2006.01) (86) PCT US2021/049702 de 09/09/2021 (87) WO 2022/056152 de 17/03/2022
(21) BR 11 2023 004187-2	Código 1.1 - Publicação Internacional – PCT. Apresentação de petição de requerimento de entrada na fase nacional (30) 01/12/2020 EP 20211077.1 (51) C08F 2/00 (2006.01), C08F 2/01 (2006.01), C08F 210/06 (2006.01), B01J 8/24 (2006.01), B01J 19/24 (2006.01) (86) PCT EP2021/082225 de 18/11/2021 (87) WO 2022/117358 de 09/06/2022
(21) BR 11 2023 004195-3	Código 1.1 - Publicação Internacional – PCT. Apresentação de petição de requerimento de entrada na fase nacional (30) 08/09/2020 EP 20250002.1 (51) E04B 5/04 (2006.01), E04B 5/32 (2006.01), E04C 5/08 (2006.01), E04C 5/01 (2006.01), E04C 5/07 (2006.01) (86) PCT EP2021/074703 de 08/09/2021

	(87) WO 2022/053510 de 17/03/2022
(21) BR 11 2023 004197-0	Código 1.1 - Publicação Internacional – PCT. Apresentação de petição de requerimento de entrada na fase nacional (30) 09/09/2020 IT 102020000021292 (51) A61K 9/00 (2006.01), A61K 9/16 (2006.01), A61K 47/02 (2006.01), A61K 47/26 (2006.01), A61K 38/00 (2006.01) (86) PCT IB2021/058184 de 09/09/2021 (87) WO 2022/053955 de 17/03/2022
(21) BR 11 2023 004198-8	Código 1.1 - Publicação Internacional – PCT. Apresentação de petição de requerimento de entrada na fase nacional (30) 09/09/2020 US 63/076,024 (51) A61K 31/472 (2006.01), A61K 9/14 (2006.01), A61K 9/16 (2006.01), A61K 9/20 (2006.01), A61P 5/08 (2006.01), A61K 9/48 (2006.01), A61K 31/4709 (2006.01) (86) PCT US2021/049282 de 07/09/2021 (87) WO 2022/055880 de 17/03/2022
(21) BR 11 2023 004199-6	Código 1.1 - Publicação Internacional – PCT. Apresentação de petição de requerimento de entrada na fase nacional (30) 29/09/2020 US 17/037,442 (51) A61M 39/10 (2006.01), A61M 39/26 (2006.01) (86) PCT US2021/051820 de 23/09/2021 (87) WO 2022/072218 de 07/04/2022
(21) BR 11 2023 004201-1	Código 1.1 - Publicação Internacional – PCT. Apresentação de petição de requerimento de entrada na fase nacional (30) 07/09/2020 AU 2020903196 (51) C07D 487/04 (2006.01), A61P 25/18 (2006.01), A61P 25/30 (2006.01), A61P 25/36 (2006.01), A61P 3/04 (2006.01), A61P 43/00 (2006.01) (86) PCT AU2021/051033 de 07/09/2021 (87) WO 2022/047548 de 10/03/2022
(21) BR 11 2023 004203-8	Código 1.1 - Publicação Internacional – PCT. Apresentação de petição de requerimento de entrada na fase nacional (30) 28/09/2020 EP 20198770.8 (51) C07C 29/132 (2006.01), C07C 29/60 (2006.01), C07C 31/20 (2006.01), C07C 31/22 (2006.01) (86) PCT EP2021/076506 de 27/09/2021 (87) WO 2022/064037 de 31/03/2022
(21) BR 11 2023 004204-6	Código 1.1 - Publicação Internacional – PCT. Apresentação de petição de

	requerimento de entrada na fase nacional (30) 08/09/2020 US 63/075,543 (51) C12N 15/113 (2010.01), C12Q 1/6806 (2018.01), C12Q 1/6869 (2018.01) (86) PCT US2021/049448 de 08/09/2021 (87) WO 2022/055984 de 17/03/2022
(21) BR 11 2023 004205-4	Código 1.1 - Publicação Internacional – PCT. Apresentação de petição de requerimento de entrada na fase nacional (30) 10/11/2020 US 17/093,878 (51) E21B 21/00 (2006.01), E21B 27/00 (2006.01), E21B 29/00 (2006.01), E21B 37/00 (2006.01), E21B 41/00 (2006.01), B01D 35/02 (2006.01) (86) PCT US2020/059799 de 10/11/2020 (87) WO 2022/103383 de 19/05/2022
(21) BR 11 2023 004206-2	Código 1.1 - Publicação Internacional – PCT. Apresentação de petição de requerimento de entrada na fase nacional (30) 08/09/2020 US 63/075,617 (51) G01N 33/68 (2006.01), G01N 33/94 (2006.01) (86) PCT US2021/049398 de 08/09/2021 (87) WO 2022/055954 de 17/03/2022
(21) BR 11 2023 004208-9	Código 1.1 - Publicação Internacional – PCT. Apresentação de petição de requerimento de entrada na fase nacional (30) 09/09/2020 FR FR2009113 (51) A01M 1/10 (2006.01), A01M 1/02 (2006.01), A01M 23/08 (2006.01), A01M 17/00 (2006.01) (86) PCT EP2021/074402 de 03/09/2021 (87) WO 2022/053408 de 17/03/2022
(21) BR 11 2023 004209-7	Código 1.1 - Publicação Internacional – PCT. Apresentação de petição de requerimento de entrada na fase nacional (30) 09/09/2020 DE DE 10 2020 123 499.6 (51) B24D 7/16 (2006.01), B24B 23/02 (2006.01), B24B 27/00 (2006.01), B24B 45/00 (2006.01), B24B 3/54 (2006.01), B24D 18/00 (2006.01), B24D 15/08 (2006.01) (86) PCT EP2021/074647 de 08/09/2021 (87) WO 2022/053479 de 17/03/2022
(21) BR 11 2023 004210-0	Código 1.1 - Publicação Internacional – PCT. Apresentação de petição de requerimento de entrada na fase nacional (30) 09/09/2020 FR FR2009134; 15/10/2020 FR FR2010551 (51) G06Q 10/08 (2023.01), G06K 7/10 (2006.01), G01S 5/02 (2010.01), H04W 64/00 (2009.01)

	(86) PCT FR2021/051532 de 07/09/2021 (87) WO 2022/053758 de 17/03/2022
(21) BR 11 2023 004211-9	Código 1.1 - Publicação Internacional – PCT. Apresentação de petição de requerimento de entrada na fase nacional (30) 30/09/2020 JP 2020-165378 (51) C22C 38/00 (2006.01), C22C 38/14 (2006.01), C22C 38/58 (2006.01) (86) PCT JP2021/033646 de 14/09/2021 (87) WO 2022/070873 de 07/04/2022
(21) BR 11 2023 004213-5	Código 1.1 - Publicação Internacional – PCT. Apresentação de petição de requerimento de entrada na fase nacional (30) 18/09/2020 EP 20196812.0 (51) B65H 19/18 (2006.01), B65H 26/02 (2006.01) (86) PCT EP2021/071147 de 28/07/2021 (87) WO 2022/058079 de 24/03/2022
(21) BR 11 2023 004214-3	Código 1.1 - Publicação Internacional – PCT. Apresentação de petição de requerimento de entrada na fase nacional (30) 10/09/2020 US 63/076,774 (51) A61K 9/00 (2006.01), A61K 31/53 (2006.01), A61K 9/08 (2006.01), A61K 47/10 (2017.01), A61P 11/06 (2006.01), A61P 17/00 (2006.01), A61P 17/06 (2006.01), A61P 25/28 (2006.01), A61P 27/02 (2006.01) (86) PCT US2021/049870 de 10/09/2021 (87) WO 2022/056265 de 17/03/2022
(21) BR 11 2023 004215-1	Código 1.1 - Publicação Internacional – PCT. Apresentação de petição de requerimento de entrada na fase nacional (30) 12/09/2020 US 63/077,611 (51) G01N 33/68 (2006.01), G01N 33/94 (2006.01) (86) PCT IB2021/057505 de 14/08/2021 (87) WO 2022/053892 de 17/03/2022
(21) BR 11 2023 004216-0	Código 1.1 - Publicação Internacional – PCT. Apresentação de petição de requerimento de entrada na fase nacional (30) 10/09/2020 US 63/076,792 (51) A61K 39/395 (2006.01), A61P 35/02 (2006.01), C07K 16/28 (2006.01), A61K 39/00 (2006.01) (86) PCT EP2021/075020 de 10/09/2021 (87) WO 2022/053656 de 17/03/2022
(21) BR 11 2023 004217-8	Código 1.1 - Publicação Internacional – PCT. Apresentação de petição de requerimento de entrada na fase nacional

	(30) 08/09/2020 IN IN202021038734 (51) C05D 9/02 (2006.01) (86) PCT IB2021/058164 de 08/09/2021 (87) WO 2022/053946 de 17/03/2022
(21) BR 11 2023 004218-6	Código 1.1 - Publicação Internacional – PCT. Apresentação de petição de requerimento de entrada na fase nacional (30) 11/09/2020 EP 20306017.3 (51) E21B 47/10 (2012.01), E21B 47/06 (2012.01), G01F 1/34 (2006.01), G01F 1/74 (2006.01) (86) PCT US2021/049942 de 10/09/2021 (87) WO 2022/056308 de 17/03/2022
(21) BR 11 2023 004219-4	Código 1.1 - Publicação Internacional – PCT. Apresentação de petição de requerimento de entrada na fase nacional (30) 18/09/2020 CN 202010987942.9; 18/09/2020 CN 202022057262.5 (51) H01F 27/04 (2006.01), H01F 27/12 (2006.01), H01F 27/40 (2006.01) (86) PCT EP2021/074671 de 08/09/2021 (87) WO 2022/058209 de 24/03/2022
(21) BR 11 2023 004220-8	Código 1.1 - Publicação Internacional – PCT. Apresentação de petição de requerimento de entrada na fase nacional (30) 08/09/2020 FR FR2009099 (51) G16H 40/20 (2018.01), G16H 30/40 (2018.01), G16H 50/20 (2018.01) (86) PCT EP2021/074709 de 08/09/2021 (87) WO 2022/053514 de 17/03/2022
(21) BR 11 2023 004223-2	Código 1.1 - Publicação Internacional – PCT. Apresentação de petição de requerimento de entrada na fase nacional (51) A61B 10/00 (2006.01), C12Q 1/6806 (2018.01), C12Q 1/70 (2006.01) (86) PCT EP2020/076183 de 18/09/2020 (87) WO 2022/058023 de 24/03/2022
(21) BR 11 2023 004224-0	Código 1.1 - Publicação Internacional – PCT. Apresentação de petição de requerimento de entrada na fase nacional (30) 18/09/2020 EP PCT/EP2020/076140 (51) C07C 33/12 (2006.01), A61K 8/34 (2006.01) (86) PCT EP2021/075833 de 20/09/2021 (87) WO 2022/058595 de 24/03/2022
(21) BR 11 2023 004228-3	Código 1.1 - Publicação Internacional – PCT. Apresentação de petição de requerimento de entrada na fase nacional (30) 01/10/2020 US US 63/086,204

	(51) B65G 17/40 (2006.01), B65G 17/08 (2006.01) (86) PCT US2021/052781 de 30/09/2021 (87) WO 2022/072581 de 07/04/2022
(21) BR 11 2023 004229-1	Código 1.1 - Publicação Internacional – PCT. Apresentação de petição de requerimento de entrada na fase nacional (30) 18/09/2020 PT 116745 (51) E06B 3/56 (2006.01), E06B 3/263 (2006.01) (86) PCT IB2021/056410 de 15/07/2021 (87) WO 2022/058804 de 24/03/2022
(21) BR 11 2023 004230-5	Código 1.1 - Publicação Internacional – PCT. Apresentação de petição de requerimento de entrada na fase nacional (30) 08/09/2020 FR FR2009098 (51) B25J 9/00 (2006.01) (86) PCT EP2021/074543 de 07/09/2021 (87) WO 2022/053447 de 17/03/2022
(21) BR 11 2023 004232-1	Código 1.1 - Publicação Internacional – PCT. Apresentação de petição de requerimento de entrada na fase nacional (30) 30/10/2020 EP 20204865.8 (51) A61K 31/4415 (2006.01), A61K 31/455 (2006.01), A61P 21/00 (2006.01) (86) PCT EP2021/080111 de 29/10/2021 (87) WO 2022/090458 de 05/05/2022
(21) BR 11 2023 004234-8	Código 1.1 - Publicação Internacional – PCT. Apresentação de petição de requerimento de entrada na fase nacional (30) 08/09/2020 US 63/075,592 (51) C02F 11/14 (2019.01), C02F 11/127 (2019.01), C02F 103/10 (2006.01) (86) PCT IB2021/058136 de 07/09/2021 (87) WO 2022/053932 de 17/03/2022
(21) BR 11 2023 004235-6	Código 1.1 - Publicação Internacional – PCT. Apresentação de petição de requerimento de entrada na fase nacional (30) 30/10/2020 US 63/108,027 (51) A61P 35/00 (2006.01), A61K 31/00 (2006.01), A61K 48/00 (2006.01) (86) PCT US2021/057418 de 29/10/2021 (87) WO 2022/094319 de 05/05/2022
(21) BR 11 2023 004236-4	Código 1.1 - Publicação Internacional – PCT. Apresentação de petição de requerimento de entrada na fase nacional (30) 09/09/2020 EP 20020407.1 (51) F23D 14/22 (2006.01), F23D 14/32 (2006.01), F23L 7/00 (2006.01), F23N

	1/02 (2006.01) (86) PCT EP2021/025336 de 09/09/2021 (87) WO 2022/053176 de 17/03/2022
(21) BR 11 2023 004237-2	Código 1.1 - Publicação Internacional – PCT. Apresentação de petição de requerimento de entrada na fase nacional (30) 09/10/2020 EP 20201083.1 (51) B26D 5/00 (2006.01), B26D 7/18 (2006.01), G01B 11/27 (2006.01), B26D 7/26 (2006.01) (86) PCT EP2021/077072 de 01/10/2021 (87) WO 2022/073861 de 14/04/2022
(21) BR 11 2023 004238-0	Código 1.1 - Publicação Internacional – PCT. Apresentação de petição de requerimento de entrada na fase nacional (30) 09/09/2020 US 63/076,009 (51) H02J 50/12 (2016.01), H02J 50/20 (2016.01), H02J 50/23 (2016.01), H02J 50/27 (2016.01), H02J 50/50 (2016.01) (86) PCT US2021/046202 de 17/08/2021 (87) WO 2022/055669 de 17/03/2022
(21) BR 11 2023 004239-9	Código 1.1 - Publicação Internacional – PCT. Apresentação de petição de requerimento de entrada na fase nacional (30) 30/09/2020 EP 20199145.2; 30/09/2020 EP 20199156.9 (51) C11D 3/50 (2006.01), C11D 17/04 (2006.01) (86) PCT EP2021/076340 de 24/09/2021 (87) WO 2022/069363 de 07/04/2022
(21) BR 11 2023 004241-0	Código 1.1 - Publicação Internacional – PCT. Apresentação de petição de requerimento de entrada na fase nacional (30) 26/10/2020 US 63/105,552; 26/10/2020 US 63/105,543; 26/10/2020 US 63/105,566; 26/10/2020 US 63/105,584; 26/10/2020 US 63/105,575 (51) A01M 7/00 (2006.01) (86) PCT IB2021/059509 de 15/10/2021 (87) WO 2022/090852 de 05/05/2022
(21) BR 11 2023 004242-9	Código 1.1 - Publicação Internacional – PCT. Apresentação de petição de requerimento de entrada na fase nacional (30) 05/10/2020 EP 20200094.9 (51) B32B 1/02 (2006.01), B65D 85/00 (2006.01) (86) PCT EP2021/077388 de 05/10/2021 (87) WO 2022/073974 de 14/04/2022
(21) BR 11 2023 004243-7	Código 1.1 - Publicação Internacional – PCT. Apresentação de petição de

	requerimento de entrada na fase nacional (30) 08/09/2020 CN 202010937354.4 (51) E01D 19/12 (2006.01), E01B 2/00 (2006.01) (86) PCT CN2021/116963 de 07/09/2021 (87) WO 2022/052914 de 17/03/2022
(21) BR 11 2023 004244-5	Código 1.1 - Publicação Internacional – PCT. Apresentação de petição de requerimento de entrada na fase nacional (30) 01/10/2020 JP 2020-167020; 01/10/2020 JP 2020-167021 (51) D06F 39/02 (2006.01) (86) PCT JP2021/032347 de 02/09/2021 (87) WO 2022/070754 de 07/04/2022
(21) BR 11 2023 004246-1	Código 1.1 - Publicação Internacional – PCT. Apresentação de petição de requerimento de entrada na fase nacional (30) 18/09/2020 GB 2014738.5 (51) B25J 9/06 (2006.01), B63G 8/00 (2006.01), B25J 19/00 (2006.01), B25J 17/00 (2006.01) (86) PCT EP2021/075715 de 17/09/2021 (87) WO 2022/058560 de 24/03/2022
(21) BR 11 2023 004247-0	Código 1.1 - Publicação Internacional – PCT. Apresentação de petição de requerimento de entrada na fase nacional (30) 08/09/2020 US 63/075,723 (51) B01F 35/71 (2022.01), B01F 35/83 (2022.01), F04B 11/00 (2006.01), F04B 43/12 (2006.01), A61K 39/00 (2006.01) (86) PCT US2021/049261 de 07/09/2021 (87) WO 2022/055867 de 17/03/2022
(21) BR 11 2023 004248-8	Código 1.1 - Publicação Internacional – PCT. Apresentação de petição de requerimento de entrada na fase nacional (30) 07/09/2020 EP 20194824.7 (51) C01B 25/00 (2006.01), C01G 25/00 (2006.01), H01M 4/131 (2010.01), H01M 4/58 (2010.01), H01M 10/0525 (2010.01) (86) PCT EP2021/057136 de 19/03/2021 (87) WO 2021/089886 de 14/05/2021
(21) BR 11 2023 004249-6	Código 1.1 - Publicação Internacional – PCT. Apresentação de petição de requerimento de entrada na fase nacional (30) 15/09/2020 JP 2020-154875 (51) A61P 1/16 (2006.01), A61P 3/00 (2006.01), A61P 3/04 (2006.01), A61P 5/38 (2006.01), A61P 7/00 (2006.01), A61P 9/00 (2006.01), A61P 9/04 (2006.01), A61P 9/10 (2006.01), A61P 9/12 (2006.01), A61P 13/12 (2006.01),

	A61P 25/00 (2006.01), A61P 27/02 (2006.01), A61P 43/00 (2006.01), C07D 295/15 (2006.01), C07D 295/205 (2006.01), C07D 253/07 (2006.01), A61K 31/53 (2006.01) (86) PCT JP2021/033901 de 15/09/2021 (87) WO 2022/059700 de 24/03/2022
(21) BR 11 2023 004255-0	Código 1.1 - Publicação Internacional – PCT. Apresentação de petição de requerimento de entrada na fase nacional (30) 15/09/2020 US 63/078,564 (51) E04H 15/02 (2006.01), E04H 15/10 (2006.01), E04B 7/16 (2006.01), A45B 25/00 (2006.01) (86) PCT IL2021/051109 de 13/09/2021 (87) WO 2022/059001 de 24/03/2022
(21) BR 11 2023 004256-9	Código 1.1 - Publicação Internacional – PCT. Apresentação de petição de requerimento de entrada na fase nacional (30) 07/09/2020 KR 10-2020-0113850 (51) G06T 7/40 (2017.01), G06T 17/20 (2006.01), G06T 7/50 (2017.01), G06T 7/13 (2017.01), G06N 3/08 (2023.01) (86) PCT KR2021/012097 de 07/09/2021 (87) WO 2022/050810 de 10/03/2022
(21) BR 11 2023 004257-7	Código 1.1 - Publicação Internacional – PCT. Apresentação de petição de requerimento de entrada na fase nacional (30) 09/09/2020 US 63/076,153; 18/12/2020 US 63/127,220 (51) A01H 1/04 (2006.01), A01H 5/10 (2018.01), A01H 6/46 (2018.01), C07K 14/415 (2006.01), C12N 15/82 (2006.01), C12Q 1/6895 (2018.01) (86) PCT IB2021/000608 de 08/09/2021 (87) WO 2022/053866 de 17/03/2022
(21) BR 11 2023 004258-5	Código 1.1 - Publicação Internacional – PCT. Apresentação de petição de requerimento de entrada na fase nacional (51) H04W 72/04 (2023.01), H04W 74/00 (2009.01) (86) PCT CN2020/116250 de 18/09/2020 (87) WO 2022/056853 de 24/03/2022
(21) BR 11 2023 004260-7	Código 1.1 - Publicação Internacional – PCT. Apresentação de petição de requerimento de entrada na fase nacional (30) 17/09/2020 AT A50794/2020 (51) B23K 11/00 (2006.01), B21F 27/10 (2006.01), B23K 11/11 (2006.01), B23K 11/31 (2006.01) (86) PCT IB2021/058348 de 14/09/2021 (87) WO 2022/058879 de 24/03/2022

(21) BR 11 2023 004261-5	Código 1.1 - Publicação Internacional – PCT. Apresentação de petição de requerimento de entrada na fase nacional (30) 11/09/2020 BE 2020/5629 (51) F04C 28/28 (2006.01), F04C 29/02 (2006.01), F04C 29/04 (2006.01) (86) PCT IB2021/058185 de 09/09/2021 (87) WO 2022/053956 de 17/03/2022
(21) BR 11 2023 004262-3	Código 1.1 - Publicação Internacional – PCT. Apresentação de petição de requerimento de entrada na fase nacional (30) 11/09/2020 US 63/077,220 (51) C12Q 1/37 (2006.01), G01N 33/60 (2006.01), G01N 33/68 (2006.01) (86) PCT US2021/049975 de 11/09/2021 (87) WO 2022/056336 de 17/03/2022
(21) BR 11 2023 004264-0	Código 1.1 - Publicação Internacional – PCT. Apresentação de petição de requerimento de entrada na fase nacional (30) 28/09/2020 LU LU102097 (51) C21B 7/16 (2006.01), F27B 1/16 (2006.01), F27D 3/16 (2006.01) (86) PCT EP2021/076434 de 27/09/2021 (87) WO 2022/064022 de 31/03/2022
(21) BR 11 2023 004265-8	Código 1.1 - Publicação Internacional – PCT. Apresentação de petição de requerimento de entrada na fase nacional (30) 08/09/2020 US 63/075,360 (51) B63B 35/44 (2006.01) (86) PCT BR2021/050383 de 06/09/2021 (87) WO 2022/051827 de 17/03/2022
(21) BR 11 2023 004266-6	Código 1.1 - Publicação Internacional – PCT. Apresentação de petição de requerimento de entrada na fase nacional (30) 26/10/2020 US 63/105,552; 26/10/2020 US 63/105,543; 26/10/2020 US 63/105,566; 26/10/2020 US 63/105,584; 26/10/2020 US 63/105,575 (51) A01B 69/00 (2006.01), A01B 69/04 (2006.01) (86) PCT IB2021/059514 de 15/10/2021 (87) WO 2022/090855 de 05/05/2022
(21) BR 11 2023 004270-4	Código 1.1 - Publicação Internacional – PCT. Apresentação de petição de requerimento de entrada na fase nacional (30) 02/11/2020 US 17/086,510 (51) H04L 9/08 (2006.01), H04L 9/32 (2006.01) (86) PCT EP2021/080014 de 28/10/2021 (87) WO 2022/090405 de 05/05/2022

(21) BR 11 2023 004271-2	Código 1.1 - Publicação Internacional – PCT. Apresentação de petição de requerimento de entrada na fase nacional (30) 08/09/2020 US 63/075,560 (51) A61K 31/6615 (2006.01), A61K 31/70 (2006.01), A61K 31/7084 (2006.01) (86) PCT US2021/049365 de 08/09/2021 (87) WO 2022/055929 de 17/03/2022

Código 1.3 - Notificação - Fase Nacional - PCT

Notificação da entrada na fase nacional brasileira do pedido internacional de patente depositado nos termos do Tratado de Cooperação em Matéria de Patentes – PCT. O prazo para requerimento do pedido de exame, conforme art. 33 da Lei nº 9.279/96, é de 36 (trinta e seis) meses contado da data do depósito internacional.

---

(21) BR 11 2021 017314-5 A2

Código 1.3 - Notificação - Fase Nacional - PCT
(22) 11/01/2021
(30) 07/09/2020 KR 10-2020-0113730
(51) A61K 36/185 (2006.01), A61P 31/14 (2006.01), A23L 33/105 (2016.01)
(54) USO DE EXTRATO DE ELAEOCARPUS SYLVESTRIS
(71) GENENCELL CO., LTD. (KR)
(72) SE CHAN KANG; YONG JOON JEONG; HYE LIN JEON; YANG MI HER
(85) 31/08/2021
(86) PCT KR2021/000347 de 11/01/2021
(87) WO 2022/050516 de 10/03/2022

---

(21) BR 11 2021 020695-7 A2

Código 1.3 - Notificação - Fase Nacional - PCT
(22) 24/08/2021
(30) 04/09/2020 CN 202010923419.X
(51) A63F 13/55 (2014.01)
(54) MÉTODO DE CONTROLE DE ITEM VIRTUAL E APARELHO, TERMINAL E MEIO DE ARMAZENAMENTO
(71) TENCENT TECHNOLOGY (SHENZHEN) COMPANY LIMITED (CN)
(72) SHENGYU WU; CONG TIAN; MENG QIU; JINGJING HE; DACHENG ZOU; BOYI LIU; WEIJIAN CUI; YI LI
(85) 15/10/2021
(86) PCT CN2021/114392 de 24/08/2021
(87) WO 2022/048476 de 10/03/2022

---

(21) BR 11 2021 025867-1 A2

Código 1.3 - Notificação - Fase Nacional - PCT
(22) 19/06/2020
(30) 19/06/2019 BR BR102019012797-0
(51) B01D 53/14 (2006.01), B01D 53/18 (2006.01), B01D 53/75 (2006.01), B01D 53/78 (2006.01), C08B 11/02 (2006.01), C08B 11/193 (2006.01)
(54) PROCESSO E SISTEMA DE RECUPERAÇÃO DE VENTS DA PRODUÇÃO DE HIDROXIPROPIL METILCELULOSE (HPMC)
(71) FORTAL INDÚSTRIA E COMÉRCIO S.A. (BR/BA) ; ANTONIO FERNANDO ALMEIDA (BR/BA)
(72) ALÍPIO JOSÉ GUSMÃO DOS SANTOS; ANTONIO FERNANDO ALMEIDA
(85) 20/12/2021
(86) PCT BR2020/050220 de 19/06/2020

(87) WO 2020/252553 de 24/12/2020

---

(21) BR 11 2021 025872-8 A2

Código 1.3 - Notificação - Fase Nacional - PCT
(22) 19/06/2020
(30) 19/06/2019 BR BR102019012750-3
(51) C02F 1/04 (2023.01), C02F 9/00 (2023.01), C02F 9/10 (2006.01), B01D 1/26 (2006.01), C02F 103/38 (2006.01)
(54) PROCESSO E SISTEMA PARA RECUPERAR O EFLUENTE DE ÁGUA RESIDUAL DE LAVAGEM GERADA NO PROCESSO DE PRODUÇÃO DE HIDROXIPROPIL METILCELULOSE (HPMC)
(71) FORTAL INDÚSTRIA E COMÉRCIO S.A. (BR/BA) ; ANTONIO FERNANDO ALMEIDA (BR/BA)
(72) ALÍPIO JOSÉ GUSMÃO DOS SANTOS; ANTONIO FERNANDO ALMEIDA
(85) 20/12/2021
(86) PCT BR2020/050219 de 19/06/2020
(87) WO 2020/252552 de 24/12/2020

---

(21) BR 11 2021 025874-4 A2

Código 1.3 - Notificação - Fase Nacional - PCT
(22) 19/06/2020
(30) 19/06/2019 BR BR102019012766-0
(51) C07C 17/16 (2006.01), C07C 19/03 (2006.01)
(54) PROCESSO E SISTEMA PARA PRODUZIR CLORETO DE METILA POR HIDROCLORAÇÃO INTEGRADO A UM REATOR DE CONVERSÃO DE DIMETIL ÉTER
(71) FORTAL INDÚSTRIA E COMÉRCIO S.A. (BR/BA) ; ANTONIO FERNANDO ALMEIDA (BR/BA)
(72) ALÍPIO JOSÉ GUSMÃO DOS SANTOS; ANTONIO FERNANDO ALMEIDA
(85) 20/12/2021
(86) PCT BR2020/050221 de 19/06/2020
(87) WO 2020/252554 de 24/12/2020

---

(21) BR 11 2022 003420-2 A2

Código 1.3 - Notificação - Fase Nacional - PCT
(22) 19/08/2020
(30) 30/08/2019 JP 2019-158330; 18/03/2020 JP PCT/JP2020/012135
(51) A23L 5/00 (2016.01), A23L 7/109 (2016.01)
(54) COMPOSIÇÃO DE PASTA SÓLIDA PARA COCÇÃO E MÉTODO PARA PRODUZIR A MESMA
(71) MIZKAN HOLDINGS CO., LTD. (JP)
(72) MAKOTO SUZUKI; KIYOSHI ENDO; YUSUKE TANGE; NARUHIRO HIBI; TAKUYA NAKAYAMA; YASUSHI OGASAWARA; YUKIKO KAWAMURA; JUNICHIRO IHARA
(85) 23/02/2022
(86) PCT JP2020/031309 de 19/08/2020

(87) WO 2021/039544 de 04/03/2021

---

(21) BR 11 2022 004286-8 A2

Código 1.3 - Notificação - Fase Nacional - PCT
(22) 06/09/2020
(30) 12/09/2019 FR 1910088
(51) G06Q 10/08 (2023.01), C14B 1/28 (2006.01), G06Q 10/04 (2023.01)
(54) SISTEMA DE CURTUME PARA A CONSTITUIÇÃO E FORNECIMENTO DE UM LOTE IDEAL DE COUROS DE GRAU HOMOGÊNEO DE VÁRIOS CURTUMES COM QUALIDADES ALEATÓRIAS, PARA PASSAR POR MAIS UMA ETAPA DE TRANSFORMAÇÃO
(71) HIDEXE S.A. (LU)
(72) JOHANN WILHELM GILET
(85) 08/03/2022
(86) PCT EP2020/074886 de 06/09/2020
(87) WO 2021/048033 de 18/03/2021

---

(21) BR 11 2022 005100-0 A2

Código 1.3 - Notificação - Fase Nacional - PCT
(22) 30/09/2020
(30) 30/09/2019 CN PCT/CN2019/109404
(51) A61K 8/44 (2006.01), A61K 8/21 (2006.01), A61K 8/19 (2006.01), A61K 8/25 (2006.01), A61Q 11/00 (2006.01)
(54) COMPOSIÇÕES DENTIFRÍCIAS COMPREENDENDO SAL DE BICARBONATO E AMINOÁCIDO NEUTRO
(71) THE PROCTER & GAMBLE COMPANY (US)
(72) ROSS STRAND; YUNMING SHI; ZHAOXIN GAO; XINXIN LI
(85) 18/03/2022
(86) PCT CN2020/119208 de 30/09/2020
(87) WO 2021/063384 de 08/04/2021

---

(21) BR 11 2022 005106-9 A2

Código 1.3 - Notificação - Fase Nacional - PCT
(22) 08/10/2020
(30) 16/10/2019 WO PCT/CN2019/111461; 14/11/2019 EP 19209017.3
(51) A61K 8/44 (2006.01), A61K 8/60 (2006.01), A61K 8/92 (2006.01), A61Q 15/00 (2006.01)
(54) COMPOSIÇÃO ANTIPERSPIRANTE ISENTA DE SAL DE ALUMÍNIO E/OU ZIRCÔNIO, MÉTODO PARA REDUZIR A PERSPIRAÇÃO E USO DE UMA COMPOSIÇÃO
(71) UNILEVER IP HOLDINGS B.V. (PB)
(72) HUAJIN JIN; XIAOKE LI
(85) 18/03/2022
(86) PCT EP2020/078192 de 08/10/2020
(87) WO 2021/073989 de 22/04/2021

(21) BR 11 2022 005109-3 A2

Código 1.3 - Notificação - Fase Nacional - PCT
(22) 21/09/2020
(30) 21/09/2019 CN PCT/CN2019/107139; 27/09/2019 CN PCT/CN2019/108760
(51) H04N 19/50 (2014.01)
(54) MÉTODO DE PROCESSAMENTO DE VÍDEO, APARELHO PARA PROCESSAMENTO DE DADOS DE VÍDEO, E, MEIOS DE ARMAZENAMENTO E DE GRAVAÇÃO LEGÍVEIS POR COMPUTADOR NÃO TRANSITÓRIOS
(71) BEIJING BYTEDANCE NETWORK TECHNOLOGY CO., LTD. (CN) ; BYTEDANCE INC. (US)
(72) JIZHENG XU; ZHIPIN DENG; LI ZHANG; HONGBIN LIU; KAI ZHANG
(85) 18/03/2022
(86) PCT CN2020/116472 de 21/09/2020
(87) WO 2021/052494 de 25/03/2021

---

(21) BR 11 2022 005775-0 A2

Código 1.3 - Notificação - Fase Nacional - PCT
(22) 17/12/2020
(30) 19/12/2019 IB PCT/IB2019/061095
(51) C21D 8/02 (2006.01), C22C 38/02 (2006.01), C22C 38/06 (2006.01), C22C 38/22 (2006.01), C22C 38/32 (2006.01), C22C 38/38 (2006.01)
(54) CHAPA DE AÇO LAMINADA A QUENTE, MÉTODO PARA FABRICAR UMA CHAPA DE AÇO LAMINADA A QUENTE E SOLDA A PONTO POR RESISTÊNCIA DE DUAS PEÇAS DE AÇO DA CHAPA DE AÇO LAMINADA A QUENTE
(71) ARCELORMITTAL (LU)
(72) ASTRID PERLADE; KANGYING ZHU; CORALIE JUNG; FRÉDÉRIC KEGEL
(85) 25/03/2022
(86) PCT IB2020/062111 de 17/12/2020
(87) WO 2021/124199 de 24/06/2021

---

(21) BR 11 2022 005777-6 A2

Código 1.3 - Notificação - Fase Nacional - PCT
(22) 16/12/2020
(30) 19/12/2019 WO PCT/IB2019/061092
(51) C22C 38/00 (2006.01), C22C 38/02 (2006.01), C22C 38/04 (2006.01), C22C 38/06 (2006.01), C22C 38/12 (2006.01), C22C 38/14 (2006.01), C21D 6/00 (2006.01), C21D 8/02 (2006.01), C21D 9/46 (2006.01)
(54) CHAPA DE AÇO LAMINADA A QUENTE E RECOZIDA E CHAPA DE AÇO LAMINADA A FRIO
(71) ARCELORMITTAL (LU)
(72) ASTRID PERLADE; KANGYING ZHU; CORALIE JUNG; FRÉDÉRIC KEGEL
(85) 25/03/2022

(86) PCT IB2020/062004 de 16/12/2020
(87) WO 2021/124132 de 24/06/2021

---

(21) BR 11 2022 006085-8 A2

Código 1.3 - Notificação - Fase Nacional - PCT
(22) 23/09/2020
(30) 30/09/2019 US 62/907,763
(51) A61K 31/58 (2006.01), A61K 9/00 (2006.01), C07J 3/00 (2006.01)
(54) COMPOSIÇÕES QUE POTENCIALIZAM PREFERENCIALMENTE SUBTIPOS DE RECEPTORES DE GABAA E MÉTODOS DE USO DAS MESMAS
(71) ELIEM THERAPEUTICS (UK) LTD (GB)
(72) ANDREW D. LEVIN; NEIL BUCKLEY
(85) 30/03/2022
(86) PCT US2020/052167 de 23/09/2020
(87) WO 2021/067089 de 08/04/2021

---

(21) BR 11 2022 010208-9 A2

Código 1.3 - Notificação - Fase Nacional - PCT
(22) 18/12/2020
(30) 19/12/2019 WO PCT/IB2019/061070
(51) C22C 33/02 (2006.01), B22F 9/08 (2006.01), B33Y 70/00 (2020.01), C22C 38/00 (2006.01), C22C 38/02 (2006.01), C22C 38/12 (2006.01), C22C 38/32 (2006.01)
(54) PÓ METÁLICO E PROCESSO PARA FABRICAÇÃO DE UM PÓ METÁLICO PARA FABRICAÇÃO ADITIVA
(71) ARCELORMITTAL (LU)
(72) MANUEL SANCHEZ PONCELA; NELE VAN STEENBERGE; FLORENCIA GATTI; SANDRA RODRIGUEZ
(85) 25/05/2022
(86) PCT IB2020/062159 de 18/12/2020
(87) WO 2021/124229 de 24/06/2021

---

(21) BR 11 2022 010230-5 A2

Código 1.3 - Notificação - Fase Nacional - PCT
(22) 27/11/2020
(30) 30/11/2019 CN PCT/CN2019/122256; 08/01/2020 CN PCT/CN2020/071032; 10/01/2020 CN PCT/CN2020/071552
(51) H04N 19/40 (2014.01), H04N 19/60 (2014.01)
(54) MÉTODO DE PROCESSAMENTO DE DADOS DE VÍDEO, APARELHO PARA PROCESSAR DADOS DE VÍDEO, MEIO DE ARMAZENAMENTO NÃO TRANSITÓRIO LEGÍVEL POR COMPUTADOR E MEIO DE GRAVAÇÃO NÃO TRANSITÓRIO LEGÍVEL POR COMPUTADOR
(71) BEIJING BYTEDANCE NETWORK TECHNOLOGY CO., LTD. (CN) ; BYTEDANCE INC. (US)
(72) ZHIPIN DENG; LI ZHANG; HONGBIN LIU; KAI ZHANG; JIZHENG XU; YANG WANG; YUE WANG

(85) 25/05/2022
(86) PCT CN2020/132162 de 27/11/2020
(87) WO 2021/104433 de 03/06/2021

---

(21) BR 11 2022 010453-7 A2

Código 1.3 - Notificação - Fase Nacional - PCT
(22) 23/11/2020
(30) 10/12/2019 EP PCT/EP2019/084508
(51) A23L 5/20 (2016.01), A23J 1/14 (2006.01), A23J 3/14 (2006.01), A23J 3/16 (2006.01), A23L 33/00 (2016.01)
(54) COMPOSIÇÃO ALIMENTÍCIA, MÉTODO DE PREPARAÇÃO DA COMPOSIÇÃO ALIMENTÍCIA, PROCESSO DE PURIFICAÇÃO DE PROTEÍNAS NÃO LÁCTEAS E USO DE COMPONENTE DE PROTEÍNA NÃO LÁCTEA
(71) N.V. NUTRICIA (NL)
(72) AVEENASH BALA; CLÉMENTINE JULIE MÉLANIE DEJAX
(85) 27/05/2022
(86) PCT EP2020/083090 de 23/11/2020
(87) WO 2021/115770 de 17/06/2021

---

(21) BR 11 2022 010718-8 A2

Código 1.3 - Notificação - Fase Nacional - PCT
(22) 01/12/2020
(30) 02/12/2019 RU 2019139129
(51) A61K 31/55 (2006.01), A61K 31/433 (2006.01), A61K 9/24 (2006.01), A61K 47/00 (2006.01), A61P 25/04 (2006.01)
(54) COMBINAÇÃO DE MIRTAZAPINA E TIZANIDINA PARA USO EM TRANSTORNOS DE DOR
(71) LTD VALENTA-INTELLEKT (RU)
(72) ALLAN GEROVICH BENIASHVILI; MARGARITA ALEKSEEVNA MOROZOVA; MAKSIM EDUARDOVICH ZAPOLSKY
(85) 01/06/2022
(86) PCT RU2020/050357 de 01/12/2020
(87) WO 2021/112724 de 10/06/2021

---

(21) BR 11 2022 012458-9 A2

Código 1.3 - Notificação - Fase Nacional - PCT
(22) 21/12/2020
(30) 24/12/2019 CN PCT/CN2019/127943
(51) C08L 23/08 (2006.01), C08L 53/00 (2006.01)
(54) ESPUMA FORMADA A PARTIR DE UMA COMPOSIÇÃO, E, COURO ARTIFICIAL
(71) DOW GLOBAL TECHNOLOGIES LLC (US)
(72) HONG YANG; HAIYANG YU; JINLIANG YAN; YONGHUA GONG
(85) 22/06/2022
(86) PCT US2020/066293 de 21/12/2020

(87) WO 2021/133702 de 01/07/2021

---

(21) BR 11 2022 012493-7 A2

Código 1.3 - Notificação - Fase Nacional - PCT
(22) 21/12/2020
(30) 24/12/2019 CN PCT/CN2019/127927
(51) C08J 9/00 (2006.01), C08J 9/10 (2006.01)
(54) ESPUMA, E, ARTIGO PARA CALÇADOS
(71) DOW GLOBAL TECHNOLOGIES LLC (US)
(72) JINLIANG YAN; HAIYANG YU; XIAN JIANG; BO LYU; HONG YANG
(85) 22/06/2022
(86) PCT US2020/066297 de 21/12/2020
(87) WO 2021/133703 de 01/07/2021

---

(21) BR 11 2022 013032-5 A2

Código 1.3 - Notificação - Fase Nacional - PCT
(22) 31/12/2020
(30) 31/12/2019 CN PCT/CN2019/130804; 02/01/2020 CN PCT/CN2020/070153
(51) H04N 19/30 (2014.01)
(54) CODIFICADOR, DECODIFICADOR E MÉTODOS E APARELHO CORRESPONDENTES
(71) HUAWEI TECHNOLOGIES CO., LTD. (CN)
(72) XIANG MA; HAITAO YANG
(85) 29/06/2022
(86) PCT CN2020/142501 de 31/12/2020
(87) WO 2021/136533 de 08/07/2021

---

(21) BR 11 2022 013753-2 A2

Código 1.3 - Notificação - Fase Nacional - PCT
(22) 12/01/2021
(30) 13/01/2020 US 62/960,655; 01/05/2020 US 63/019,247; 01/05/2020 US PCT/US2020/031201
(51) C05F 11/08 (2006.01), A01H 5/08 (2018.01)
(54) COMPOSIÇÃO SINTÉTICA DE MICRÓBIOS FUNCIONALMENTE OTIMIZADOS, E, MÉTODO
(71) PIVOT BIO, INC. (US)
(72) KARSTEN TEMME; NEAL SHAH; BILGE OZAYDIN; SARAH BLOCH; ALVIN TAMSIR; DANIEL FULOP
(85) 11/07/2022
(86) PCT US2021/013120 de 12/01/2021
(87) WO 2021/146209 de 22/07/2021

---

(21) BR 11 2022 013977-2 A2

Código 1.3 - Notificação - Fase Nacional - PCT
(22) 15/01/2021
(30) 17/01/2020 CN PCT/CN2020/072733

(51) C07K 16/28 (2006.01), C12N 5/20 (2006.01), C12R 1/91 (2006.01), G01N 15/10 (2006.01), G01N 33/577 (2006.01)
(54) ANTICORPOS, COMPOSIÇÃO FARMACÊUTICA, ÁCIDO NUCLEICO ISOLADO, VETOR, CÉLULA HOSPEDEIRA, MÉTODO DE TRATAMENTO DO CÂNCER, PROCESSO PARA A PRODUÇÃO DE UM ANTICORPO E REAGENTE DE DIAGNÓSTICO
(71) BEIGENE, LTD. (KY)
(72) LIU XUE; TONG ZHANG
(85) 14/07/2022
(86) PCT CN2021/072191 de 15/01/2021
(87) WO 2021/143858 de 22/07/2021

---

(21) BR 11 2022 015769-0 A2

Código 1.3 - Notificação - Fase Nacional - PCT
(22) 25/01/2021
(30) 21/02/2020 CN PCT/CN2020/076132
(51) H04W 12/0433 (2021.01), H04W 12/30 (2021.01), H04W 12/40 (2021.01), H04W 12/00 (2021.01), H04W 92/00 (2009.01)
(54) MÉTODOS REALIZADOS POR UMA FUNÇÃO DE ÂNCORA, POR UM SERVIDOR DE GERENCIAMENTO DE CHAVES, POR UMA FUNÇÃO DE APLICATIVO, POR UMA FUNÇÃO DE SERVIDOR DE AUTENTICAÇÃO E POR UMA FUNÇÃO DE GERENCIAMENTO DE DADOS UNIFICADO, FUNÇÕES DE GERENCIAMENTO DE CHAVE, DE APLICATIVO, DE SERVIDOR DE AUTENTICAÇÃO E DE GERENCIAMENTO DE DADOS UNIFICADO, MEIO LEGÍVEL POR COMPUTADOR NÃO TRANSITÓRIO, E, PRODUTO DE PROGRAMA DE COMPUTADOR
(71) TELEFONAKTIEBOLAGET LM ERICSSON (PUBL) (SE)
(72) VLASIOS TSIATSIS; CHENG WANG; DAVID CASTELLANOS ZAMORA
(85) 09/08/2022
(86) PCT IB2021/050564 de 25/01/2021
(87) WO 2021/165760 de 26/08/2021

---

(21) BR 11 2022 015807-6 A2

Código 1.3 - Notificação - Fase Nacional - PCT
(22) 04/02/2021
(30) 10/02/2020 EP PCT/EP2020/053359
(51) C07C 323/62 (2006.01), A61K 31/192 (2006.01), A61P 1/16 (2006.01)
(54) POLIMORFOS DE ELAFIBRANOR
(71) GENFIT (FR)
(72) KARINE BERTRAND; JEAN-FRANÇOIS DELHOMEL; ALICE ROUDOT
(85) 10/08/2022
(86) PCT EP2021/052713 de 04/02/2021
(87) WO 2021/160520 de 19/08/2021

---

(21) BR 11 2022 017412-8 A2

Código 1.3 - Notificação - Fase Nacional - PCT
(22) 05/03/2021

(30) 06/03/2020 EP PCT/EP2020/056120
(51) A61K 8/44 (2006.01), A61K 31/196 (2006.01), A61P 29/00 (2006.01), A61K 8/34 (2006.01), A61Q 5/00 (2006.01), A61Q 13/00 (2006.01), A61Q 15/00 (2006.01), A61Q 17/04 (2006.01), A61Q 19/00 (2006.01), A61Q 19/10 (2006.01)
(54) COMPOSIÇÃO COMPREENDENDO UMA AVENANTRAMIDA COM MELHORADA PENETRAÇÃO NA PELE
(71) SYMRISE AG (DE)
(72) SABINE LANGE; MARTINA HERRMANN; IMKE MEYER; SEBASTIAN BRUNCKE; HOLGER JOPPE; KALPANA PALANI
(85) 31/08/2022
(86) PCT EP2021/055627 de 05/03/2021
(87) WO 2021/176074 de 10/09/2021

---

(21) BR 11 2022 018184-1 A2

Código 1.3 - Notificação - Fase Nacional - PCT
(22) 26/05/2020
(30) 13/03/2020 WO PCT/IB2020/000459; 11/05/2020 WO PCT/IB2020/000789
(51) H04W 72/04 (2023.01), H04W 74/08 (2009.01)
(54) MÉTODO DE COMUNICAÇÃO DE UM EQUIPAMENTO DE USUÁRIO, EQUIPAMENTO DE USUÁRIO, MÉTODO DE COMUNICAÇÃO DE UMA ESTAÇÃO-BASE E ESTAÇÃO-BASE
(71) OROPE FRANCE SARL (FR)
(72) HAO LIN
(85) 12/09/2022
(86) PCT IB2020/000535 de 26/05/2020
(87) WO 2021/181129 de 16/09/2021

---

(21) BR 11 2022 019954-6 A2

Código 1.3 - Notificação - Fase Nacional - PCT
(22) 18/02/2021
(30) 17/04/2020 SG 10202003546X
(51) H04W 72/04 (2023.01), H04L 5/00 (2006.01)
(54) CONJUNTO DE RECURSOS DE CONTROLE ZERO PARA DISPOSITIVOS NOVOS DE RÁDIO COM CAPACIDADE REDUZIDA.
(71) PANASONIC INTELLECTUAL PROPERTY CORPORATION OF AMERICA (US)
(72) XUAN TUONG TRAN; AKIHIKO NISHIO; SHOTARO MAKI; HIDETOSHI SUZUKI; QUAN KUANG; HONGCHAO LI
(85) 30/09/2022
(86) PCT SG2021/050080 de 18/02/2021
(87) WO 2021/211055 de 21/10/2021

---

(21) BR 11 2022 020678-0 A2

Código 1.3 - Notificação - Fase Nacional - PCT
(22) 29/08/2020
(51) H04R 25/00 (2006.01)
(54) DISPOSITIVOS DE ESCUTA ASSISTIDA

(71) SHENZHEN SHOKZ CO., LTD. (CN)
(72) LI, BOCHENG; YAN, BINGYAN; TANG, HUIFANG
(85) 11/10/2022
(86) PCT CN2020/112326 de 29/08/2020
(87) WO 2022/041166 de 03/03/2022

---

(21) BR 11 2022 020932-0 A2

Código 1.3 - Notificação - Fase Nacional - PCT
(22) 13/04/2021
(30) 14/04/2020 FR FR2003712
(51) A61K 41/00 (2020.01), A61K 36/03 (2006.01), A61P 31/04 (2006.01), A61P 17/10 (2006.01)
(54) COMPOSIÇÃO DERMATOLÓGICA PARA TRATAMENTO FOTODINÂMICO (PDT), MÉTODO COSMÉTICO PARA REMOÇÃO DE CRAVOS PRETOS E KIT DESTINADO AO TRATAMENTO FOTODINÂMICO
(71) CENTRE NATIONAL DE LA RECHERCHE SCIENTIFIQUE (CNRS) (FR) ; INSTITUT FRANCAIS DE RECHERCHE POUR L'EXPLOITATION DE LA MER (IFREMER) (FR) ; CENTRE HOSPITALIER UNIVERSITAIRE DE NANTES (FR) ; UNIVERSITÉ DE LIMOGES (FR) ; UNIVERSITÉ DE LA ROCHELLE (FR)
(72) JEAN-BAPTISTE BERARD; LOUISE LEFOULON; LAURENT PICOT; TAN-SOTHEA OUK; NAÏMA SAAD; CORNELIA LANDOLT; KARINE GRENIER; VINCENT SOL
(85) 14/10/2022
(86) PCT EP2021/059545 de 13/04/2021
(87) WO 2021/209441 de 21/10/2021

---

(21) BR 11 2022 020935-5 A2

Código 1.3 - Notificação - Fase Nacional - PCT
(22) 23/03/2021
(30) 28/04/2020 CN PCT/CN2020/087611; 09/06/2020 EP 20179051.6
(51) D06F 39/02 (2006.01), A47L 15/44 (2006.01), B65D 47/24 (2006.01)
(54) DISPOSITIVO DE DOSAGEM AUTOMÁTICA PARA COMPOSIÇÃO DE TRATAMENTO DE SUBSTRATO APLICÁVEL A UMA MÁQUINA DE TRATAMENTO DE SUBSTRATO, RECIPIENTE DE COMPOSIÇÃO DE TRATAMENTO DE SUBSTRATO PARA USO COM O DISPOSITIVO DE DOSAGEM AUTOMÁTICA, SISTEMA PARA DOSAGEM AUTOMÁTICA DE COMPOSIÇÃO DE TRATAMENTO DE SUBSTRATO E MÁQUINA DE TRATAMENTO DE SUBSTRATO QUE INCORPORA O DISPOSITIVO DE DOSAGEM AUTOMÁTICA
(71) UNILEVER IP HOLDINGS B.V. (PB)
(72) JIAHUI FANG; KEKE FENG; WENZHU KUANG; JUNQI REN; JUN SHEN; MINJIE ZHAO
(85) 14/10/2022
(86) PCT EP2021/057330 de 23/03/2021
(87) WO 2021/219295 de 04/11/2021

(21) BR 11 2022 021592-4 A2

Código 1.3 - Notificação - Fase Nacional - PCT
(22) 20/08/2021
(51) C07K 16/28 (2006.01), A61P 35/00 (2006.01), A61K 39/00 (2006.01)
(54) ANTICORPO ANTI-IGSF1 E USO DO MESMO
(71) WELLMARKER BIO CO., LTD. (KR)
(72) SEONG-RAK KIM; HYE-JIN SON; MI-SO LEE; HA-NA KIM; JUN-HYUNG LEE; WON-HWA SHIN
(85) 24/10/2022
(86) PCT KR2021/011139 de 20/08/2021
(87) WO 2023/022271 de 23/02/2023

(21) BR 11 2022 021918-0 A2

Código 1.3 - Notificação - Fase Nacional - PCT
(22) 27/04/2021
(30) 27/04/2020 US 63/015,958; 07/01/2021 US 63/134,810
(51) C12N 15/86 (2006.01), A61K 48/00 (2006.01), C07K 14/47 (2006.01)
(54) COMPOSIÇÕES E MÉTODOS PARA O TRATAMENTO DE FIBROSE CÍSTICA
(71) UNIVERSITY OF IOWA RESEARCH FOUNDATION (US)
(72) PAUL B. MCCRAY JR.; PATRICK SINN; LAURA MARQUEZ LOZA
(85) 27/10/2022
(86) PCT US2021/029365 de 27/04/2021
(87) WO 2021/222222 de 04/11/2021

(21) BR 11 2022 021960-1 A2

Código 1.3 - Notificação - Fase Nacional - PCT
(22) 13/08/2021
(30) 14/08/2020 US 63/065,834
(51) C09C 1/36 (2006.01), C09D 5/08 (2006.01), C23F 11/167 (2006.01)
(54) PIGMENTOS DE DIÓXIDO DE TITÂNIO ANTICORROSÃO
(71) TRONOX LLC (US)
(72) QUAN SU; VENKATA RAMA RAO GOPARAJU
(85) 27/10/2022
(86) PCT US2021/046007 de 13/08/2021
(87) WO 2022/036260 de 17/02/2022

(21) BR 11 2022 021964-4 A2

Código 1.3 - Notificação - Fase Nacional - PCT
(22) 22/04/2021
(30) 28/04/2020 US 63/016,507; 11/09/2020 US 63/077,144
(51) A61K 35/761 (2015.01), A61K 38/00 (2006.01), A61K 48/00 (2006.01), C07K 14/075 (2006.01), C12N 15/12 (2006.01), C12N 15/86 (2006.01)
(54) ÁCIDOS NUCLEICOS MODIFICADOS QUE CODIFICAM ASPARTOACILASE (ASPA) E VETORES PARA TERAPIA GÊNICA
(71) PFIZER INC. (US)
(72) PAOLA LEONE; JEREMY FRANCIS; BASEL TARIQ ASSAF; SHOH ASANO; KATHERINE HALES; ALLISON P. BERG

(85) 27/10/2022
(86) PCT US2021/028658 de 22/04/2021
(87) WO 2021/221995 de 04/11/2021

---

(21) BR 11 2022 022034-0 A2

Código 1.3 - Notificação - Fase Nacional - PCT
(22) 30/04/2021
(30) 30/04/2020 EP 20172257.6
(51) A61M 5/178 (2006.01), A61M 5/31 (2006.01)
(54) SERINGA PARA INJEÇÃO E ASPIRAÇÃO APERFEIÇOADAS
(71) GALDERMA HOLDING SA (CH)
(72) OLIVER TYRSING; OSCAR ULLSTEN
(85) 28/10/2022
(86) PCT IB2021/053601 de 30/04/2021
(87) WO 2021/220228 de 04/11/2021

---

(21) BR 11 2022 022146-0 A2

Código 1.3 - Notificação - Fase Nacional - PCT
(22) 07/05/2021
(30) 08/05/2020 US 63/022,375
(51) A61K 31/122 (2006.01), A61K 31/436 (2006.01), A61K 31/4709 (2006.01)
(54) MÉTODOS E COMPOSIÇÕES PARA TRATAR UMA DOENÇA INDUZIDA POR VÍRUS DE RNA
(71) GOLDEN BIOTECHNOLOGY CORPORATION (US)
(72) SHENG-YUNG LIU; CHING-TIEN SU; WU-CHE WEN; PEI-NI CHEN
(85) 31/10/2022
(86) PCT US2021/031202 de 07/05/2021
(87) WO 2021/226412 de 11/11/2021

---

(21) BR 11 2022 022198-3 A2

Código 1.3 - Notificação - Fase Nacional - PCT
(22) 20/08/2021
(30) 28/08/2020 US 17/006,115; 28/08/2020 GB 2013571.1
(51) A61K 31/4045 (2006.01), A61P 25/22 (2006.01), A61K 47/12 (2006.01), A61K 9/08 (2006.01), A61K 9/00 (2006.01)
(54) FORMULAÇÃO INJETÁVEL
(71) SMALL PHARMA LTD (GB)
(72) MARIE CLAIRE LAYZELL; JAMES MAXWELL RENNIE
(85) 31/10/2022
(86) PCT EP2021/073189 de 20/08/2021
(87) WO 2022/043227 de 03/03/2022

---

(21) BR 11 2022 022353-6 A2

Código 1.3 - Notificação - Fase Nacional - PCT
(22) 05/05/2021
(30) 05/05/2020 US 63/020,196; 23/12/2020 US 63/129,718; 09/02/2021 US 63/147,618; 07/04/2021 US 63/171,751

(51) A61K 35/12 (2015.01), A61K 35/26 (2015.01), A61K 39/00 (2006.01), A61P 31/00 (2006.01), A61P 31/12 (2006.01), A61P 35/00 (2006.01)
(54) COMPOSIÇÕES E MÉTODOS PARA REPROGRAMAÇÃO DE TCR USANDO PROTEÍNAS DE FUSÃO ESPECÍFICAS DE CD70
(71) TCR2 THERAPEUTICS INC. (US)
(72) ROBERT HOFMEISTER; DARIO GUTIERREZ; ANDREW COLLARD; JASON LAJOIE; VANIA E. ASHMINOVA; MICHAEL LOFGREN; AMY WATT; DERRICK MCCARTHY; ROBERT TIGHE
(85) 03/11/2022
(86) PCT US2021/030973 de 05/05/2021
(87) WO 2021/226289 de 11/11/2021

---

(21) BR 11 2022 022369-2 A2

Código 1.3 - Notificação - Fase Nacional - PCT
(22) 04/05/2021
(30) 04/05/2020 US 63/019,443; 18/05/2020 US 63/026,143
(51) C07K 16/28 (2006.01), C07K 16/30 (2006.01), C07K 16/46 (2006.01), A61P 35/00 (2006.01)
(54) CONSTRUTOS PRECURSORES DE ANTICORPO TRIESPECÍFICO E MÉTODOS DE USO DESTES
(71) IMMUNORIZON LTD. (IL)
(72) OREN BOGIN; LIAT DASSA
(85) 03/11/2022
(86) PCT IL2021/050506 de 04/05/2021
(87) WO 2021/224913 de 11/11/2021

---

(21) BR 11 2022 022893-7 A2

Código 1.3 - Notificação - Fase Nacional - PCT
(22) 11/05/2021
(30) 11/05/2020 AU 2020901507
(51) C12N 15/113 (2010.01), C12N 9/14 (2006.01), A61P 25/28 (2006.01), C07K 14/47 (2006.01)
(54) COMPOSIÇÕES E MÉTODOS PARA TRATAMENTO DE DISTÚRBIOS ASSOCIADOS A MUTAÇÕES DE PERDA DE FUNÇÃO EM SYNGAP1
(71) THE FLOREY INSTITUTE OF NEUROSCIENCE AND MENTAL HEALTH (AU)
(72) STEVEN PETROU
(85) 10/11/2022
(86) PCT AU2021/050436 de 11/05/2021
(87) WO 2021/226663 de 18/11/2021

---

(21) BR 11 2022 023028-1 A2

Código 1.3 - Notificação - Fase Nacional - PCT
(22) 13/05/2021
(30) 13/05/2020 IT 102020000010900
(51) B60K 17/08 (2006.01), B60K 17/16 (2006.01), F16H 37/08 (2006.01), F16H 48/42 (2012.01), F16H 57/02 (2012.01), F16H 48/30 (2012.01), F16H 48/38

(2012.01)
(54) UNIDADE DIFERENCIAL COM VELOCIDADES DIFERENTES
(71) IVECO S.P.A. (IT)
(72) JOSE FRANCIVALDO PEREIRA LEMOS
(85) 11/11/2022
(86) PCT IB2021/054103 de 13/05/2021
(87) WO 2021/229494 de 18/11/2021

---

(21) BR 11 2022 023067-2 A2

Código 1.3 - Notificação - Fase Nacional - PCT
(22) 12/05/2021
(30) 12/05/2020 US 63/023,372
(51) C08J 9/12 (2006.01), C08J 9/18 (2006.01), C08J 9/232 (2006.01)
(54) ELASTÔMEROS DE POLIURETANO SEM ISOCIANATO E COMPOSIÇÕES COMPREENDENDO TAIS ELASTÔMEROS
(71) NANOMETICS LLC (D.B.A. PHD BIOSCIENCES) (US)
(72) ANDREW BERNARD MAHON; MICHAEL JOSEPH ISAACMAN; STEVEN ISAACMAN
(85) 11/11/2022
(86) PCT US2021/031916 de 12/05/2021
(87) WO 2021/231527 de 18/11/2021

---

(21) BR 11 2022 023489-9 A2

Código 1.3 - Notificação - Fase Nacional - PCT
(22) 20/05/2021
(30) 21/05/2020 US 63/028,219; 20/11/2020 US 63/116,383
(51) A61K 39/00 (2006.01), A61K 39/395 (2006.01), A61K 45/00 (2006.01), A61P 1/00 (2006.01), A61P 1/04 (2006.01), A61P 17/06 (2006.01)
(54) MÉTODO DE TRATAMENTO DE DOENÇA INFLAMATÓRIA INTESTINAL COM UMA TERAPIA DE COMBINAÇÃO DE ANTICORPOS PARA IL-23 E TNF-ALFA
(71) JANSSEN BIOTECH, INC. (US)
(72) MATTHEW GERMINARO; CHRISTOPHER O'BRIEN; JACQUELINE PERRIGOUE; MARION VETTER
(85) 18/11/2022
(86) PCT IB2021/054390 de 20/05/2021
(87) WO 2021/234634 de 25/11/2021

---

(21) BR 11 2022 023670-0 A2

Código 1.3 - Notificação - Fase Nacional - PCT
(22) 13/04/2021
(30) 02/09/2020 US 63/073,844; 06/04/2021 US 17/223,821
(51) E21B 47/13 (2012.01), E21B 49/00 (2006.01), G01V 3/30 (2006.01)
(54) MÉTODO PARA ESTIMAR UMA PROPRIEDADE DE TUBO PARA UMA PLURALIDADE DE TUBULARES ANINHADOS
(71) HALLIBURTON ENERGY SERVICES, INC. (US)
(72) FREEMAN LEE HILL III; JUNWEN DAI; AHMED ELSAYED FOUDA

(85) 21/11/2022
(86) PCT US2021/027015 de 13/04/2021
(87) WO 2022/050988 de 10/03/2022

---

(21) BR 11 2022 023891-6 A2

Código 1.3 - Notificação - Fase Nacional - PCT
(22) 29/03/2021
(30) 25/05/2020 DE 10 2020 206 476.8
(51) G06Q 10/06 (2023.01), G06Q 50/04 (2012.01)
(54) SISTEMA E PROCESSO PARA A OTIMIZAÇÃO DE MÚLTIPLAS INSTALAÇÕES DE PRODUÇÃO E/OU PROCESSOS DE UMA INSTALAÇÃO METALÚRGICA, PELO MENOS PARCIALMENTE INTERLIGADAS, EM PARTICULAR, AO LONGO DE TODA A VIDA ÚTIL E/OU TODA A CADEIA DE PROCESSO METALÚRGICO
(71) SMS GROUP GMBH (DE)
(72) CHRISTOPH HAEUSLER; ANDRÉ PESCHEN; SEBASTIAN SCHULZ; DAVID MASTERNAK
(85) 23/11/2022
(86) PCT EP2021/058082 de 29/03/2021
(87) WO 2021/239297 de 02/12/2021

---

(21) BR 11 2022 025245-5 A2

Código 1.3 - Notificação - Fase Nacional - PCT
(22) 10/06/2021
(30) 10/06/2020 US 63/037,179; 08/07/2020 EP 20184698.7
(51) A61K 35/74 (2015.01), A61K 35/17 (2015.01), A61K 45/06 (2006.01), A61P 35/00 (2006.01), A61P 35/02 (2006.01), A61P 37/02 (2006.01), C07K 16/30 (2006.01)
(54) TERAPIA DE CÂNCER
(71) PROKARIUM LIMITED (GB)
(72) LIVIJA DEBAN; HYAM LEVITSKY
(85) 09/12/2022
(86) PCT EP2021/065698 de 10/06/2021
(87) WO 2021/250200 de 16/12/2021

---

(21) BR 11 2022 025400-8 A2

Código 1.3 - Notificação - Fase Nacional - PCT
(22) 09/06/2021
(30) 11/06/2020 GB 2008903.3
(51) A24D 3/06 (2006.01), A24D 3/14 (2006.01), A24D 3/02 (2006.01), A24D 3/10 (2006.01)
(54) COMPONENTE PARA UM SISTEMA DE ENTREGA, SISTEMA DE ENTREGA, MÉTODO DE FABRICAÇÃO DE UM COMPONENTE PARA UM SISTEMA DE ENTREGA, APARELHO PARA FABRICAR UM COMPONENTE PARA UM SISTEMA DE ENTREGA
(71) BRITISH AMERICAN TOBACCO (INVESTMENTS) LIMITED (GB)
(72) ANDREW BURTON; KARL KALJURA; ANDREW THORNTON; IAN KING

	(85) 12/12/2022 (86) PCT GB2021/051438 de 09/06/2021 (87) WO 2021/250408 de 16/12/2021
(21) BR 11 2022 025401-6 A2	Código 1.3 - Notificação - Fase Nacional - PCT (22) 09/06/2021 (30) 11/06/2020 GB 2008900.9 (51) A24D 3/06 (2006.01), A24F 40/10 (2020.01) (54) COMPONENTE PARA UM SISTEMA DE DISTRIBUIÇÃO E SISTEMA DE DISTRIBUIÇÃO (71) BRITISH AMERICAN TOBACCO (INVESTMENTS) LIMITED (GB) (72) ANDREW BURTON; KARL KALJURA; ANDREW THORNTON; IAN KING; NATHAN HALL (85) 12/12/2022 (86) PCT GB2021/051439 de 09/06/2021 (87) WO 2021/250409 de 16/12/2021
(21) BR 11 2022 025419-9 A2	Código 1.3 - Notificação - Fase Nacional - PCT (22) 05/08/2021 (30) 11/08/2020 DE 10 2020 210 134.5 (51) F16D 51/20 (2006.01), F16D 51/48 (2006.01), F16D 65/09 (2006.01) (54) FREIO A TAMBOR QUE TEM COMPENSAÇÃO DE AFASTAMENTO TRANSVERSAL DE SAPATA DE FREIO (71) CONTINENTAL AUTOMOTIVE TECHNOLOGIES GMBH (DE) (72) MARTIN GÄDKE; ADRIAN MESSNER; UWE BACH; AHMED SEFO; MATTHIAS SCHULITZ; JENS HOFFMANN; CHRISTIAN VEY (85) 13/12/2022 (86) PCT DE2021/200103 de 05/08/2021 (87) WO 2022/033642 de 17/02/2022
(21) BR 11 2022 025436-9 A2	Código 1.3 - Notificação - Fase Nacional - PCT (22) 15/06/2021 (30) 15/06/2020 US 63/039,454; 15/06/2021 US 17/348,716 (51) H02K 7/09 (2006.01), H02K 7/02 (2006.01), F16C 32/04 (2006.01), F03G 3/08 (2006.01) (54) SISTEMAS E MÉTODOS DE MANCAIS E VOLANTES HTS (71) REVTERRA CORPORATION (US) (72) BENMAAN I JAWDAT (85) 13/12/2022 (86) PCT US2021/037517 de 15/06/2021 (87) WO 2021/257629 de 23/12/2021
(21) BR 11 2022 025452-0 A2	Código 1.3 - Notificação - Fase Nacional - PCT

(22) 05/07/2021
(30) 06/07/2020 IT 102020000016288
(51) A61F 2/30 (2006.01)
(54) ELEMENTO DE AUMENTO PARA PRÓTESE, EM PARTICULAR, PARA PRÓTESE DE JOELHO
(71) LIMACORPORATE S.P.A. (IT)
(72) CHRISTOPH FIEDLER; MASSIMO CECONI; MARTA MARTELOSSI; MICHELE PRESSACCO
(85) 13/12/2022
(86) PCT EP2021/068511 de 05/07/2021
(87) WO 2022/008441 de 13/01/2022

---

(21) BR 11 2022 025824-0 A2

Código 1.3 - Notificação - Fase Nacional - PCT
(22) 15/06/2021
(30) 16/06/2020 US 63/039.525
(51) C01B 32/05 (2017.01), C01B 32/18 (2017.01), C10L 5/00 (2006.01)
(54) SÍNTESE DE REDES ANTRACÍTICAS E SUPERCONDUTORES AMBIENTAIS
(71) DICKINSON CORPORATION (US)
(72) MATTHEW BISHOP; ABHAY THOMAS
(85) 16/12/2022
(86) PCT US2021/037435 de 15/06/2021
(87) WO 2021/257566 de 23/12/2021

---

(21) BR 11 2022 025828-3 A2

Código 1.3 - Notificação - Fase Nacional - PCT
(22) 16/06/2021
(30) 17/06/2020 US 63/040,489
(51) C09K 21/12 (2006.01), C07F 9/38 (2006.01), C08K 5/5317 (2006.01)
(54) RETARDADOR DE CHAMA E ESTABILIZADOR COMBINADOS PARA USO COM TERMOPLÁSTICOS
(71) LANXESS CORPORATION (US)
(72) QINGLIANG HE
(85) 16/12/2022
(86) PCT US2021/037716 de 16/06/2021
(87) WO 2021/257756 de 23/12/2021

---

(21) BR 11 2022 025835-6 A2

Código 1.3 - Notificação - Fase Nacional - PCT
(22) 22/06/2021
(30) 22/06/2020 US 63/042,249
(51) C07F 9/53 (2006.01), C07F 9/12 (2006.01), C07F 9/655 (2006.01), C07F 9/6574 (2006.01), C09D 5/18 (2006.01), C09J 9/00 (2006.01), C09K 21/12 (2006.01), C09K 21/14 (2006.01)
(54) MONÔMEROS, RESINAS, PRÉ-POLÍMEROS E POLÍMEROS RETARDANTES DE CHAMA DERIVADOS DE VANILINA

(71) THE GOVERNING COUNCIL OF THE UNIVERSITY OF TORONTO (CA)
(72) NING YAN; PITCHAIMARI GNANASEKAR
(85) 16/12/2022
(86) PCT CA2021/050855 de 22/06/2021
(87) WO 2021/258199 de 30/12/2021

---

(21) BR 11 2022 025845-3 A2

Código 1.3 - Notificação - Fase Nacional - PCT
(22) 19/06/2021
(30) 19/06/2020 US 63/041,581; 19/06/2020 US 63/041,616; 19/06/2020 US 63/041,678
(51) A61K 8/64 (2006.01), A61K 8/73 (2006.01), C08B 37/08 (2006.01)
(54) COMPOSIÇÃO BIOCOMPATÍVEL, PREENCHIMENTO DE TECIDOS E MÉTODO DE TRATAMENTO OU PREVENÇÃO DE UM DISTÚRBIO, DOENÇA OU CONDIÇÃO
(71) EVOLVED BY NATURE, INC. (US)
(72) GREGORY H. ALTMAN; CARLOS J. BOSQUES; PENG XU; ERLEI JIN; PATRICK YACONO; JASON FORTIER
(85) 16/12/2022
(86) PCT US2021/038157 de 19/06/2021
(87) WO 2021/258030 de 23/12/2021

---

(21) BR 11 2022 025846-1 A2

Código 1.3 - Notificação - Fase Nacional - PCT
(22) 16/06/2021
(30) 17/06/2020 US 63/040,486
(51) C08K 5/00 (2006.01), C08K 3/013 (2018.01), C08K 5/02 (2006.01), C08K 5/03 (2006.01), C08K 5/06 (2006.01), C08K 5/13 (2006.01), C08K 5/136 (2006.01), C08K 5/3492 (2006.01), C08K 5/5317 (2006.01), C08K 7/14 (2006.01)
(54) COMPOSIÇÃO DE POLÍMERO RETARDADOR DE CHAMA ISENTO DE TRIÓXIDO DE ANTIMÔNIO
(71) LANXESS CORPORATION (US)
(72) QINGLIANG HE; JOCHEN ENDTNER
(85) 16/12/2022
(86) PCT US2021/037715 de 16/06/2021
(87) WO 2021/257755 de 23/12/2021

---

(21) BR 11 2022 025861-5 A2

Código 1.3 - Notificação - Fase Nacional - PCT
(22) 22/04/2021
(30) 18/06/2020 US 16/904,678
(51) A61K 9/06 (2006.01), A61K 31/496 (2006.01), A61K 31/4164 (2006.01), A61K 47/38 (2006.01), A61P 15/02 (2006.01), A61P 31/04 (2006.01)
(54) GEL VAGINAL
(71) NATIONAL MEDICAL SUPPLY, LLC (US)
(72) ROBERT J. BORGMAN; JAMES E. JUUL

(85) 16/12/2022
(86) PCT US2021/028631 de 22/04/2021
(87) WO 2021/257179 de 23/12/2021

---

(21) BR 11 2022 025905-0 A2

Código 1.3 - Notificação - Fase Nacional - PCT
(22) 21/06/2021
(30) 23/06/2020 US 63/042,627
(51) H04L 12/28 (2006.01), H04N 7/18 (2006.01), H04N 7/10 (2006.01), H04N 21/61 (2011.01), H04N 7/00 (2011.01)
(54) DISPOSITIVOS DE TRANSMISSÃO DE SINAL DE REDE DE CABO CONVERSOR DE FREQUÊNCIA
(71) PPC BROADBAND, INC. (US)
(72) DAVID A. BARANY
(85) 19/12/2022
(86) PCT US2021/038239 de 21/06/2021
(87) WO 2021/262592 de 30/12/2021

---

(21) BR 11 2022 025907-7 A2

Código 1.3 - Notificação - Fase Nacional - PCT
(22) 25/06/2021
(30) 26/06/2020 EP 20182452.1
(51) C23C 14/04 (2006.01), C23C 14/14 (2006.01), C23C 14/56 (2006.01)
(54) MÉTODO E DISPOSITIVO DE REVESTIMENTO
(71) BUHLER ALZENAU GMBH (DE)
(72) MICHAEL MUCKE
(85) 19/12/2022
(86) PCT EP2021/025236 de 25/06/2021
(87) WO 2021/259521 de 30/12/2021

---

(21) BR 11 2022 025908-5 A2

Código 1.3 - Notificação - Fase Nacional - PCT
(22) 21/06/2021
(30) 21/06/2020 US 63/041,937
(51) A61K 9/00 (2006.01), A61K 9/08 (2006.01), A61K 31/5575 (2006.01), A61K 47/36 (2006.01), A61P 27/06 (2006.01), A61K 47/02 (2006.01), A61K 31/5377 (2006.01), A61K 31/382 (2006.01), A61K 31/542 (2006.01), A61K 31/498 (2006.01)
(54) FORMULAÇÕES À BASE DE ÁCIDO HIALURÔNICO PARA TRATAMENTO E PREVENÇÃO DE HIPERTENSÃO OCULAR E GLAUCOMA
(71) I.COM MEDICAL GMBH (DE)
(72) WOLFGANG GEORG KONRAD MULLER-LIERHEIM
(85) 19/12/2022
(86) PCT IB2021/000412 de 21/06/2021
(87) WO 2021/260427 de 30/12/2021

(21) BR 11 2022 025918-2 A2

Código 1.3 - Notificação - Fase Nacional - PCT
(22) 18/06/2021
(30) 18/06/2020 US 63/040,810; 18/06/2021 US 17/351,631
(51) A61K 31/422 (2006.01), A61K 31/4439 (2006.01), C07D 263/20 (2006.01), A61K 9/127 (2006.01)
(54) COMPOSTOS DE OXAZOLIDINONA, COMPOSIÇÕES LIPOSSOMAIS QUE COMPREENDEM COMPOSTOS DE OXAZOLIDINONA E MÉTODOS DE USO DOS MESMOS
(71) AKAGERA MEDICINES, INC. (US)
(72) DARYL C. DRUMMOND; SURESH K. TIPPARAJU; CHARLES O. NOBLE; ALEXANDER KOSHKARYEV; DMITRI B. KIRPOTIN
(85) 19/12/2022
(86) PCT US2021/038131 de 18/06/2021
(87) WO 2021/258013 de 23/12/2021

(21) BR 11 2022 025921-2 A2

Código 1.3 - Notificação - Fase Nacional - PCT
(22) 18/06/2021
(30) 18/06/2020 CN 202010562039.8
(51) H04W 74/08 (2009.01)
(54) MÉTODO DE ACESSO DE CANAL PARA DISPOSITIVO MULTIENLACE, E APARELHO RELACIONADO
(71) HUAWEI TECHNOLOGIES CO., LTD. (CN)
(72) YUCHEN GUO; YUNBO LI; YIQING LI; MING GAN
(85) 19/12/2022
(86) PCT CN2021/100783 de 18/06/2021
(87) WO 2021/254467 de 23/12/2021

(21) BR 11 2022 025927-1 A2

Código 1.3 - Notificação - Fase Nacional - PCT
(22) 22/06/2021
(30) 24/06/2020 US 63/043,655
(51) G01V 99/00 (2009.01)
(54) MÉTODO PARA PREVER UMA OCORRÊNCIA DE UMA FEIÇÃO GEOLÓGICA EM UM PERFIL DE IMAGEM DE POÇO
(71) SHELL INTERNATIONALE RESEARCH MAATSCHAPPIJ B.V. (NL)
(72) PEDRAM ZARIAN; ORIOL FALIVENE ALDEA
(85) 19/12/2022
(86) PCT EP2021/066949 de 22/06/2021
(87) WO 2021/259912 de 30/12/2021

(21) BR 11 2022 025947-6 A2

Código 1.3 - Notificação - Fase Nacional - PCT
(22) 18/06/2021
(30) 22/06/2020 CN 202010573040.0
(51) C07K 16/30 (2006.01), G01N 33/53 (2006.01), A61K 39/395 (2006.01)
(54) ANTICORPO ANTI-TROP2, SEQUÊNCIA DE ÁCIDOS NUCLEICOS, RNA,

VETOR DE EXPRESSÃO, HOSPEDEIRO, CONJUGADO IMUNE E USOS DO ANTICORPO
(71) BAILI-BIO (CHENGDU) PHARMACEUTICAL CO., LTD. (CN)
(72) YI ZHU; YONG ZHANG; SHI ZHUO; MURAN DING; ZUN WANG
(85) 19/12/2022
(86) PCT CN2021/100903 de 18/06/2021
(87) WO 2021/259162 de 30/12/2021

---

(21) BR 11 2022 025948-4 A2

Código 1.3 - Notificação - Fase Nacional - PCT
(22) 17/06/2021
(30) 19/06/2020 US 63/041,509
(51) A61F 13/496 (2006.01), A41B 9/04 (2006.01), A61F 13/15 (2006.01), A61F 13/49 (2006.01)
(54) TECNOLOGIAS PARA ROUPA ÍNTIMA E VESTUÁRIOS PARA INCONTINÊNCIA E MENSTRUAÇÃO
(71) THINX INC. (US)
(72) SHAMA AMALEAN SKINNER; COURTNEY L. NEWMAN
(85) 19/12/2022
(86) PCT US2021/037927 de 17/06/2021
(87) WO 2021/257900 de 23/12/2021

---

(21) BR 11 2022 025955-7 A2

Código 1.3 - Notificação - Fase Nacional - PCT
(22) 18/06/2021
(30) 19/06/2020 IT 102020000014728
(51) A61M 1/00 (2006.01), A61J 1/10 (2006.01), B01D 35/30 (2006.01), C12M 1/33 (2006.01), B01D 29/03 (2006.01), B01D 29/27 (2006.01), B01D 29/56 (2006.01)
(54) BOLSA FLEXÍVEL PARA PREPARAÇÃO DE ENXERTO DE TECIDO ADIPOSO E KIT ASSOCIADO
(71) BIOPSYBELL S.R.L. (IT)
(72) TIZIANA BELLINI; CARLO RICCA PRANDI BELLINI
(85) 19/12/2022
(86) PCT IB2021/055404 de 18/06/2021
(87) WO 2021/255706 de 23/12/2021

---

(21) BR 11 2022 025970-0 A2

Código 1.3 - Notificação - Fase Nacional - PCT
(22) 18/06/2021
(30) 19/06/2020 IT 102020000014797
(51) A23G 1/20 (2006.01), A23G 1/00 (2006.01), A23G 3/34 (2006.01), A23G 3/02 (2006.01)
(54) GRUPO E MÉTODO PARA DOSAGEM E ALIMENTAÇÃO DE UMA MISTURA FLUIDA OU PASTOSA EM MOLDES, EM PARTICULAR À BASE DE CHOCOLATE
(71) SOREMARTEC S.A. (LU)

(72) GIORGIO CATALANO; WINFRIED STORK
(85) 19/12/2022
(86) PCT IB2021/055401 de 18/06/2021
(87) WO 2021/255703 de 23/12/2021

---

(21) BR 11 2022 025991-3 A2

Código 1.3 - Notificação - Fase Nacional - PCT
(22) 23/06/2021
(30) 23/06/2020 US 63/042,822; 23/03/2021 US 63/165,094; 24/03/2021 US 63/165,469
(51) C12N 15/67 (2006.01), A61K 48/00 (2006.01)
(54) COMPOSIÇÕES DE LNP COMPREENDENDO TERAPÊUTICA DE MRNA COM MEIA-VIDA PROLONGADA
(71) MODERNATX, INC. (US)
(72) DAVID REID; RUCHI JAIN; ALICIA BICKNELL; CAROLINE KOHRER
(85) 19/12/2022
(86) PCT US2021/038780 de 23/06/2021
(87) WO 2021/262909 de 30/12/2021

---

(21) BR 11 2022 025992-1 A2

Código 1.3 - Notificação - Fase Nacional - PCT
(22) 14/06/2021
(30) 17/06/2020 US 16/903,770
(51) A01N 33/08 (2006.01), A01P 15/00 (2006.01)
(54) COMPOSIÇÃO AGRÍCOLA PARA O TRATAMENTO E PREVENÇÃO DE DOENÇAS E DISTÚRBIOS BACTERIANOS
(71) AMAZON AGROSCIENCES LTDA. (BR/SP) ; INSTITUTO AGRONÔMICO (IAC) (BR/SP) ; CIACAMP DESENVOLVIMENTO E INOVAÇÃO TECNOLÓGICA LTDA (BR/SP)
(72) ALESSANDRA ALVES DE SOUZA DELLA COLETTA; HELVECIO DELLA COLETTA FILHO; MARCO AURÉLIO TAKITA; MARCOS ANTONIO MACHADO; LÍGIA SEGATTO MURANAKA; SIMONE CRISTINA PICCHI
(85) 19/12/2022
(86) PCT BR2021/050257 de 14/06/2021
(87) WO 2021/253105 de 23/12/2021

---

(21) BR 11 2022 025994-8 A2

Código 1.3 - Notificação - Fase Nacional - PCT
(22) 17/06/2021
(30) 18/06/2020 US 63/040,824
(51) A61B 17/42 (2006.01), A61B 17/12 (2006.01)
(54) MANIPULADOR UTERINO COM OCLUSOR DE BALÃO
(71) CONMED CORPORATION (US)
(72) MELANIE VENDERLEY; MASON WILLIAMS
(85) 19/12/2022
(86) PCT US2021/037760 de 17/06/2021

(87) WO 2021/257789 de 23/12/2021

---

(21) BR 11 2022 025996-4 A2

Código 1.3 - Notificação - Fase Nacional - PCT
(22) 18/06/2021
(30) 19/06/2020 US 63/041,204; 14/04/2021 US 63/175,035
(51) G06N 3/04 (2023.01), G06N 3/08 (2023.01), D05B 19/12 (2006.01), D05B 19/02 (2006.01)
(54) MÁQUINA DE COSTURA E MÉTODOS DE USO DA MESMA
(71) SINGER SOURCING LIMITED LLC (US)
(72) LAURA KVARNSTRAND; MATTIAS NILSSON; ADAM THEANDER
(85) 19/12/2022
(86) PCT US2021/038151 de 18/06/2021
(87) WO 2021/258027 de 23/12/2021

---

(21) BR 11 2022 025999-9 A2

Código 1.3 - Notificação - Fase Nacional - PCT
(22) 21/06/2021
(30) 19/06/2020 US 63/041,702; 13/10/2020 US 63/091,263
(51) C10B 53/02 (2006.01), C10C 5/00 (2006.01), C10L 9/08 (2006.01)
(54) DISPOSITIVO AUTÔNOMO PARA CONVERSÃO EM CAMPO DE BIOMASSA EM BIOCARVÃO
(71) CLIMATE ROBOTICS INC. (US)
(72) JASON ARAMBURU; MORGAN WILLIAMS
(85) 19/12/2022
(86) PCT US2021/038317 de 21/06/2021
(87) WO 2021/258077 de 23/12/2021

---

(21) BR 11 2022 026007-5 A2

Código 1.3 - Notificação - Fase Nacional - PCT
(22) 21/06/2021
(30) 22/06/2020 FR 20 06495
(51) C12N 1/14 (2006.01), C12N 1/38 (2006.01), C12N 9/24 (2006.01), C12P 21/02 (2006.01), C12R 1/885 (2006.01), C12N 15/04 (2006.01), C12P 7/10 (2006.01), C12P 19/14 (2006.01)
(54) MÉTODO PARA PRODUZIR PROTEÍNAS USANDO UMA CEPA DO FUNGO TRICHODERMA NA QUAL O GENE CEL1A FOI NOCAUTEADO
(71) IFP ENERGIES NOUVELLES (FR)
(72) FRÉDÉRIQUE BIDARD-MICHELOT; ETIENNE JOURDIER; VINCENT GRANDPERRET; CHRISTA IVANOVA; SABINE PRIGENT; CÉLINE COHEN; ANTOINE MARGEOT
(85) 19/12/2022
(86) PCT FR2021/051117 de 21/06/2021
(87) WO 2021/260310 de 30/12/2021

---

(21) BR 11 2022 026016-4 A2

Código 1.3 - Notificação - Fase Nacional - PCT

(22) 21/06/2021
(30) 22/06/2020 IT 102020000014929
(51) B62J 1/08 (2006.01), B62J 33/00 (2006.01), B62H 3/02 (2006.01)
(54) SELIM PARA VEÍCULOS, TAIS COMO BICICLETAS OU MOTOCICLETAS, E MÉTODO DE MONTAGEM DE UM SELIM
(71) SELLE ROYAL GROUP S.P.A. (IT)
(72) BARBARA BIGOLIN; MARCO MALFATTI
(85) 19/12/2022
(86) PCT IB2021/055435 de 21/06/2021
(87) WO 2021/260520 de 30/12/2021

---

(21) BR 11 2022 026096-2 A2

Código 1.3 - Notificação - Fase Nacional - PCT
(22) 24/08/2021
(30) 24/08/2020 US 63/069,678; 09/03/2021 US 63/158,471
(51) A61F 13/15 (2006.01), A61F 13/537 (2006.01), A61L 15/28 (2006.01), D04H 1/425 (2012.01), D04H 1/498 (2012.01), D04H 1/58 (2012.01)
(54) COMPÓSITO QUE TEM PERMEABILIDADE NO PLANO APRIMORADA E ARTIGO ABSORVENTE QUE TEM GERENCIAMENTO DE FLUIDO APRIMORADO
(71) INTERNATIONAL PAPER COMPANY (US)
(72) CHARLES E. MILLER; ROBERT THOMAS HAMILTON; RYAN JOEL ENG; JUN ZHANG; HUGH WEST
(85) 20/12/2022
(86) PCT US2021/047342 de 24/08/2021
(87) WO 2022/046763 de 03/03/2022

---

(21) BR 11 2022 026119-5 A2

Código 1.3 - Notificação - Fase Nacional - PCT
(22) 01/07/2021
(30) 02/07/2020 US 63/047,849
(51) G06F 9/50 (2006.01), G06Q 10/00 (2023.01), G06Q 40/00 (2023.01)
(54) SISTEMA DE COMPUTADOR, MÉTODO E MÍDIA DE ARMAZENAMENTO LEGÍVEL POR COMPUTADOR NÃO TRANSITÓRIA
(71) AVALARA, INC. (US)
(72) NAVEEN KUMAR AGRAWAL; PAUL R. SANFORD II
(85) 20/12/2022
(86) PCT US2021/040188 de 01/07/2021
(87) WO 2022/006460 de 06/01/2022

---

(21) BR 11 2022 026126-8 A2

Código 1.3 - Notificação - Fase Nacional - PCT
(22) 23/06/2021
(30) 25/06/2020 GB 2009685.5
(51) A61K 9/20 (2006.01), A61K 9/24 (2006.01)
(54) FORMULAÇÕES
(71) VIIV HEALTHCARE COMPANY (US)

(72) IAN PAUL CONN; MARK ROBERT DAVIES; JOSE MARIA FUEYO; JOANNE HEAFIELD; TREVOR MARTIN SHREEVES
(85) 20/12/2022
(86) PCT IB2021/055535 de 23/06/2021
(87) WO 2021/260569 de 30/12/2021

---

(21) BR 11 2022 026205-1 A2

Código 1.3 - Notificação - Fase Nacional - PCT
(22) 23/06/2021
(30) 24/06/2020 US 63/043,498
(51) A61K 47/68 (2017.01), A61K 31/5377 (2006.01), A61K 45/06 (2006.01), A61P 35/00 (2006.01)
(54) PRODUTO FARMACÊUTICO, USO DE UM CONJUGADO ANTICORPO ANTI-HER2-FÁRMACO OU UM INIBIDOR DE ATR NA FABRICAÇÃO DE UM MEDICAMENTO, E, MÉTODO DE TRATAMENTO DO CÂNCER
(71) ASTRAZENECA UK LIMITED (GB) ; DAIICHI SANKYO COMPANY, LIMITED (JP)
(72) JEROME THOMAS METTETAL II; STEPHEN THOMAS DURANT; AZADEH CHERAGHCHI BASHI ASTANEH; ALAN YIN KAI LAU; YANN WALLEZ
(85) 21/12/2022
(86) PCT IB2021/055548 de 23/06/2021
(87) WO 2021/260579 de 30/12/2021

---

(21) BR 11 2022 026241-8 A2

Código 1.3 - Notificação - Fase Nacional - PCT
(22) 22/06/2021
(30) 22/06/2020 US 63/042,335
(51) A45F 5/00 (2006.01), G08B 21/02 (2006.01), G08B 25/14 (2006.01)
(54) SUPORTE DE CRACHÁ INCORPORANDO SISTEMA DE SEGURANÇA PESSOAL
(71) KWEMA, INC. (US)
(72) ALI HASSAN AWADH AL-JABRY; GABRIEL GARCIA PERALTA
(85) 21/12/2022
(86) PCT US2021/038500 de 22/06/2021
(87) WO 2021/262729 de 30/12/2021

---

(21) BR 11 2022 026244-2 A2

Código 1.3 - Notificação - Fase Nacional - PCT
(22) 22/06/2021
(30) 23/06/2020 US 63/042,812
(51) C07D 413/04 (2006.01), A01N 43/80 (2006.01), C07D 413/14 (2006.01), A61P 33/00 (2006.01)
(54) COMPOSTOS DE CROMENONA PARA CONTROLAR PRAGAS DE INVERTEBRADOS
(71) FMC CORPORATION (US)
(72) WENMING ZHANG

(85) 21/12/2022
(86) PCT US2021/038332 de 22/06/2021
(87) WO 2021/262621 de 30/12/2021

---

(21) BR 11 2022 026254-0 A2

Código 1.3 - Notificação - Fase Nacional - PCT
(22) 21/06/2021
(30) 22/06/2020 US 63/042,353
(51) C12Q 1/6844 (2018.01)
(54) SISTEMAS E MÉTODOS PARA ANÁLISE DE UMA AMOSTRA BIOLÓGICA
(71) COMBINATI INCORPORATED (US)
(72) JU-SUNG HUNG; LINGXIA JIANG; ROBERT LIN
(85) 21/12/2022
(86) PCT US2021/038206 de 21/06/2021
(87) WO 2021/262581 de 30/12/2021

---

(21) BR 11 2022 026275-2 A2

Código 1.3 - Notificação - Fase Nacional - PCT
(22) 30/06/2021
(30) 30/06/2020 US 63/046,325
(51) A61K 31/506 (2006.01), A61K 31/519 (2006.01), A61K 31/52 (2006.01)
(54) PIRIDINA-1,5-DIONAS QUE EXIBEM INIBIÇÃO DE MNK E SEUS MÉTODOS DE USO
(71) 4E THERAPEUTICS, INC. (US)
(72) THEODORE J. PRICE; JAMES J. SAHN
(85) 21/12/2022
(86) PCT US2021/039982 de 30/06/2021
(87) WO 2022/006331 de 06/01/2022

---

(21) BR 11 2022 026310-4 A2

Código 1.3 - Notificação - Fase Nacional - PCT
(22) 18/05/2022
(30) 02/09/2021 ES P 202130827
(51) E05D 15/06 (2006.01)
(54) SISTEMA DE ROLAMENTOS PARA CORREDIÇA
(71) EXLABESA BUILDING SYSTEMS S.A.U. (ES)
(72) JOSÉ ANTONIO MARTÍNEZ LODEIROS; MARÍA JESÚS DEVESA CASTIÑEIRAS; JAVIER FERNÁNDEZ COBIÁN
(85) 22/12/2022
(86) PCT EP2022/063373 de 18/05/2022
(87) WO 2022/268412 de 29/12/2022

---

(21) BR 11 2022 026375-9 A2

Código 1.3 - Notificação - Fase Nacional - PCT
(22) 24/06/2020
(51) H04W 74/00 (2009.01), H04W 74/08 (2009.01), H04L 5/00 (2006.01)

(54) MÉTODO E APARELHO DE TRANSMISSÃO DE INFORMAÇÕES, DISPOSITIVO DE COMUNICAÇÃO, E, MEIO DE ARMAZENAMENTO
(71) BEIJING XIAOMI MOBILE SOFTWARE CO., LTD. (CN)
(72) QIN MU
(85) 22/12/2022
(86) PCT CN2020/098273 de 24/06/2020
(87) WO 2021/258375 de 30/12/2021

---

(21) BR 11 2022 026378-3 A2

Código 1.3 - Notificação - Fase Nacional - PCT
(22) 23/06/2021
(30) 23/06/2020 US 63/042,850
(51) B65D 71/42 (2006.01)
(54) TRANSPORTADORES DE ARTIGOS E PEÇAS EM BRUTO PARA OS MESMOS
(71) WESTROCK PACKAGING SYSTEMS, LLC (US)
(72) JULIEN D. MERZEAU
(85) 22/12/2022
(86) PCT US2021/038700 de 23/06/2021
(87) WO 2021/262858 de 30/12/2021

---

(21) BR 11 2022 026387-2 A2

Código 1.3 - Notificação - Fase Nacional - PCT
(22) 28/06/2021
(30) 30/06/2020 GB 2009971.9
(51) A61B 34/00 (2016.01), A61B 34/35 (2016.01), A61B 34/37 (2016.01), A61B 90/00 (2016.01)
(54) SISTEMA DE CONTROLE PARA CONTROLAR A MANIPULAÇÃO DE UM INSTRUMENTO CIRÚRGICO
(71) CMR SURGICAL LIMITED (GB)
(72) GRAHAM JOHN VEITCH; DAVID WILLIAM HAYDN WEBSTER-SMITH; ROY ANDREW GLASSCOCK
(85) 22/12/2022
(86) PCT GB2021/051633 de 28/06/2021
(87) WO 2022/003331 de 06/01/2022

---

(21) BR 11 2022 026391-0 A2

Código 1.3 - Notificação - Fase Nacional - PCT
(22) 18/06/2021
(30) 22/06/2020 US 63/042,407
(51) B01D 46/00 (2022.01), B01D 46/02 (2006.01), F16J 15/02 (2006.01), F16J 15/06 (2006.01), F16J 15/10 (2006.01), F16L 23/16 (2006.01)
(54) FILTRO DE AR E GAXETA PARA O MESMO
(71) CAMFIL AB (SE)
(72) JOSEPH JOHN GORMAN; ADAM SIENKIEWICZ; JONATHAN P. ALBAR
(85) 22/12/2022
(86) PCT US2021/038123 de 18/06/2021

(87) WO 2021/262555 de 30/12/2021

(21) BR 11 2022 026395-3 A2

Código 1.3 - Notificação - Fase Nacional - PCT
(22) 24/06/2021
(30) 24/06/2020 DE 10 2020 207 827.0
(51) F17C 5/06 (2006.01)
(54) APARELHO DE ENCHIMENTO PARA ENCHER RECIPIENTES DE ARMAZENAMENTO COM HIDROGÊNIO COMPRIMIDO, ESTAÇÃO DE ENCHIMENTO APRESENTANDO O MESMO E MÉTODO PARA ENCHIMENTO DE UM RECIPIENTE DE ARMAZENAMENTO
(71) ARGO GMBH (DE)
(72) JAN ANDREAS
(85) 22/12/2022
(86) PCT EP2021/067327 de 24/06/2021
(87) WO 2021/260100 de 30/12/2021

(21) BR 11 2022 026396-1 A2

Código 1.3 - Notificação - Fase Nacional - PCT
(22) 24/06/2021
(30) 24/06/2020 EM 20182067.7
(51) A61K 31/4545 (2006.01), A61K 45/06 (2006.01), A61P 3/00 (2006.01), A61P 25/00 (2006.01), A61P 43/00 (2006.01)
(54) ARIMOCLOMOL PARA O TRATAMENTO DA DOENÇA DE GAUCHER
(71) KEMPHARM DENMARK A/S (DK)
(72) THOMAS KIRKEGAARD JENSEN; ANDERS MØRKEBERG HINSBY; CATHRINE KOLSTER FOG-TØNNESEN; LINDA INGEMANN; CHRISTINE Í DALI
(85) 22/12/2022
(86) PCT EP2021/067366 de 24/06/2021
(87) WO 2021/260120 de 30/12/2021

(21) BR 11 2022 026397-0 A2

Código 1.3 - Notificação - Fase Nacional - PCT
(22) 22/06/2021
(30) 23/06/2020 US 63/042,807
(51) A61K 31/4025 (2006.01), A61P 35/00 (2006.01), C07D 207/08 (2006.01)
(54) MÉTODOS PARA TRATAR CÂNCER USANDO DERIVADOS DE AMIDA DE HETEROARIL-BIFENILA
(71) CHEMOCENTRYX, INC. (US)
(72) SHIJIE LI; MARTA VILALTA-COLOMER; YIBIN ZENG; PENGLIE ZHANG
(85) 22/12/2022
(86) PCT US2021/038339 de 22/06/2021
(87) WO 2021/262627 de 30/12/2021

(21) BR 11 2022 026399-6 A2

Código 1.3 - Notificação - Fase Nacional - PCT

(22) 23/06/2021
(30) 23/06/2020 AU 2020902091
(51) F42D 1/10 (2006.01), B01F 3/18 (2006.01), B01F 5/24 (2006.01), C06B 21/00 (2006.01), C06B 31/28 (2006.01)
(54) APARELHO, DISPOSITIVO E MÉTODO PARA EMITIR SELETIVAMENTE UMA DE CADA VEZ DENTRE DUAS EMISSÕES ALTERNATIVAS, VEÍCULO PARA PRODUZIR UM EXPLOSIVO A GRANEL INIBIDO NO LOCAL DE USO E MÉTODO PARA EMITIR UM EXPLOSIVO A GRANEL DESINIBIDO
(71) PROACTIVE GROUND SOLUTIONS PTY LTD (AU)
(72) NICHOLAS GRANT BODLEY; DREW ANTHONY MARTIN; MARJANA KAKER; JEFFREY RICHARD ANDREW ANDERSON
(85) 22/12/2022
(86) PCT AU2021/050654 de 23/06/2021
(87) WO 2021/258142 de 30/12/2021

---

(21) BR 11 2022 026401-1 A2

Código 1.3 - Notificação - Fase Nacional - PCT
(22) 25/06/2021
(30) 26/06/2020 US 63/044,764
(51) A61K 47/68 (2017.01), A61P 35/00 (2006.01), A61P 37/00 (2006.01), A61P 29/00 (2006.01), C07K 16/28 (2006.01)
(54) CONJUGADOS ANTICORPO-FÁRMACO COMPREENDENDO ANTICORPOS ANTI-B7-H3
(71) INTOCELL, INC. (KR) ; Y-BIOLOGICS INC. (KR)
(72) TAEKYO PARK; SUNYOUNG KIM; SUHO PARK; DOOHWAN JUNG; DONGHOON SEO; SANGKWANG LEE; SANGHYEON YUN; JIHYEON HA; HYANG SOOK LEE; OKKU PARK; BEOMSEOK SEO; SENA KIM; MINAH SEOL; JINA SONG; SUNG HO WOO; JONGUN CHO; JAEHO LEE; HYUN MI LEE; JAE EUM PARK; YOUNGJA SONG; EUNJIN LEE; HYUN JU LEE; EUN-YOUNG SHIM; YUNJUNG KO; MINJU LEE; YOUNG WOO PARK; YOSUP REW
(85) 22/12/2022
(86) PCT IB2021/000445 de 25/06/2021
(87) WO 2021/260438 de 30/12/2021

---

(21) BR 11 2022 026405-4 A2

Código 1.3 - Notificação - Fase Nacional - PCT
(22) 25/06/2021
(30) 26/06/2020 US 63/044,804
(51) A23L 11/00 (2021.01), A23L 29/00 (2016.01), A23L 11/65 (2021.01), A23L 11/60 (2021.01)
(54) PRODUTO ALIMENTÍCIO DE SOJA INTEGRAL E MÉTODOS PARA PRODUZIR O MESMO
(71) THE COCA-COLA COMPANY (US)
(72) ROHAN DODAL; MAMUNUR RAHMAN
(85) 22/12/2022

	(86) PCT US2021/039116 de 25/06/2021 (87) WO 2021/263119 de 30/12/2021
(21) BR 11 2022 026407-0 A2	Código 1.3 - Notificação - Fase Nacional - PCT (22) 29/06/2021 (30) 30/06/2020 FR FR 2006897 (51) C12G 1/06 (2019.01), C12H 1/044 (2006.01), C12H 1/065 (2006.01), C12H 1/07 (2006.01) (54) VINHO BRANCO EFERVESCENTE ENGARRAFADO, PROCEDIMENTO DE ELABORAÇÃO, CARVÃO ATIVO ENOLÓGICO E SUSPENSÃO DE CARVÃO ATIVO ENOLÓGICO (71) MAISON WESSMAN (FR) (72) VILHEM ROBERT WESSMAN (85) 22/12/2022 (86) PCT FR2021/051196 de 29/06/2021 (87) WO 2022/003292 de 06/01/2022
(21) BR 11 2022 026414-3 A2	Código 1.3 - Notificação - Fase Nacional - PCT (22) 25/06/2021 (30) 26/06/2020 US 63/044,902; 04/09/2020 US 63/074,809 (51) C12Q 1/686 (2018.01), C12Q 1/6888 (2018.01) (54) MÉTODOS PARA DETECTAR SARS-COV-2, INFLUENZA E RSV (71) CEPHEID (US) (72) VICTOR CHU; SERGEY LOKHOV; OLIVER NANASSY; JOSEPH RICHARD LEUZZI; JUN WANG (85) 22/12/2022 (86) PCT US2021/039082 de 25/06/2021 (87) WO 2021/263101 de 30/12/2021
(21) BR 11 2022 026650-2 A2	Código 1.3 - Notificação - Fase Nacional - PCT (22) 28/07/2021 (30) 04/08/2020 EP 20189461.5 (51) F16L 55/32 (2006.01), G01S 17/48 (2006.01), F16L 55/40 (2006.01), G01S 17/87 (2020.01), G01S 17/88 (2006.01), F16B 1/00 (2006.01), G01B 11/02 (2006.01), G01B 11/12 (2006.01) (54) DISPOSITIVO E MÉTODO DE DERIVAÇÃO PARA PRODUTOS TUBULARES (71) VALLOUREC OIL AND GAS FRANCE (FR) (72) LUCAS KLING E SILVA; SÉBASTIEN PETIT; ALASTAIR BRODIE; NICOLAS WILBERT; NESTOR MEDEIROS (85) 26/12/2022 (86) PCT EP2021/071180 de 28/07/2021 (87) WO 2022/028988 de 10/02/2022

(21) BR 11 2022 026653-7 A2

Código 1.3 - Notificação - Fase Nacional - PCT
(22) 02/08/2021
(30) 07/08/2020 IT 102020000019798
(51) B60N 2/56 (2006.01)
(54) COMPONENTE DE CABINE DE VEÍCULO COM DISPOSITIVO DE AQUECIMENTO E MÉTODO PARA SUA FABRICAÇÃO
(71) MARTUR ITALY S.R.L. (IT)
(72) CAN ÜSTÜNBERK; TIZIANO SERRA; GÖKÇEN UKUSER; SERKAN BAS; MARCO BORRI
(85) 26/12/2022
(86) PCT IB2021/057053 de 02/08/2021
(87) WO 2022/029602 de 10/02/2022

(21) BR 11 2022 026851-3 A2

Código 1.3 - Notificação - Fase Nacional - PCT
(22) 29/06/2020
(51) E21B 17/042 (2006.01)
(54) CONEXÃO ROSCADA PARA TUBULAÇÃO
(71) PAO "TMK"' (RU)
(72) SERGEY ALEXANDROVICH REKIN; ALEXEY SERGEEVICH MYSLEVTSEV; PAVEL NIKOLAEVICH SIDORENKO; PAVEL KONSTANTINOVICH PONOMARENKO
(85) 28/12/2022
(86) PCT RU2020/000315 de 29/06/2020
(87) WO 2022/005320 de 06/01/2022

(21) BR 11 2022 026880-7 A2

Código 1.3 - Notificação - Fase Nacional - PCT
(22) 02/07/2021
(30) 03/07/2020 GB 2010271.1; 05/09/2020 GB 2013976.2; 24/11/2020 GB 2018446.1; 25/11/2020 GB 2018571.6; 21/12/2020 GB 2020320.4; 18/04/2021 GB 2105509.0
(51) A41D 13/11 (2006.01), A61K 31/133 (2006.01), A61K 31/185 (2006.01), A61K 31/495 (2006.01), A61K 31/5375 (2006.01), A61K 33/10 (2006.01), A61K 33/26 (2006.01), A61K 33/30 (2006.01), A61K 38/40 (2006.01)
(54) REDUÇÃO DE INFECÇÕES VIRAIS
(71) PHOXBIO LIMITED (IE)
(72) MOHAMMED ABID MASOOD
(85) 28/12/2022
(86) PCT EP2021/068425 de 02/07/2021
(87) WO 2022/003200 de 06/01/2022

(21) BR 11 2022 026888-2 A2

Código 1.3 - Notificação - Fase Nacional - PCT
(22) 11/09/2020
(30) 29/06/2020 US 63/045,712; 14/08/2020 US 63/065,795

(51) A61P 35/00 (2006.01), C07K 16/32 (2006.01), A61K 39/395 (2006.01)
(54) MÉTODOS DE TRATAMENTO DE CÂNCER HER2-POSITIVO EM UM PACIENTE, DE TERAPIA NEOADJUVANTE DE PACIENTES COM CÂNCER DE MAMA INICIAL HER2-POSITIVO E DE TERAPIA NEOADJUVANTE DE CÂNCER DE MAMA INICIAL HER2-POSITIVO E MÉTODO PARA TRATAR UM PACIENTE COM CÂNCER HER2-POSITIVO
(71) GENENTECH, INC. (US) ; F. HOFFMANN-LA ROCHE AG (CH)
(72) TANJA BADOVINAC-CRNJEVIC; YU CHIEN FREDRIKSSON; SARAH HEESON; IHSAN HAMDI NIJEM; WHITNEY PAIGE KIRSCHBROWN; ELEONORA RESTUCCIA
(85) 28/12/2022
(86) PCT US2020/050363 de 11/09/2020
(87) WO 2022/005499 de 06/01/2022

---

(21) BR 11 2022 026908-0 A2

Código 1.3 - Notificação - Fase Nacional - PCT
(22) 25/06/2021
(30) 01/07/2020 US 63/047,194
(51) A61P 9/00 (2006.01), A61P 25/00 (2006.01), A61P 29/00 (2006.01), A61P 37/00 (2006.01), C07D 487/04 (2006.01), C07D 498/04 (2006.01), C07D 498/14 (2006.01), C07D 513/04 (2006.01), C07D 513/14 (2006.01), A61K 31/55 (2006.01), A61K 31/553 (2006.01), A61K 31/554 (2006.01)
(54) INIBIDORES DE RIP1K
(71) RIGEL PHARMACEUTICALS, INC. (US)
(72) SOMASEKHAR BHAMIDIPATI; IHAB DARWISH; MARK IRVING; RAO KOLLURI; ESTEBAN MASUDA; SIMON SHAW; VANESSA TAYLOR; JIAXIN YU
(85) 28/12/2022
(86) PCT US2021/039112 de 25/06/2021
(87) WO 2022/005898 de 06/01/2022

---

(21) BR 11 2022 026914-5 A2

Código 1.3 - Notificação - Fase Nacional - PCT
(22) 30/06/2021
(30) 02/07/2020 US 63/047,594
(51) B60L 53/14 (2019.01), B60L 58/26 (2019.01), B60L 58/27 (2019.01), H01M 10/6567 (2014.01)
(54) SISTEMAS E MÉTODOS DE CARREGAMENTO A QUENTE
(71) ELECTRIC POWER SYSTEMS, INC. (US)
(72) RANDY DUNN
(85) 28/12/2022
(86) PCT US2021/040012 de 30/06/2021
(87) WO 2022/006352 de 06/01/2022

---

(21) BR 11 2022 026923-4 A2

Código 1.3 - Notificação - Fase Nacional - PCT
(22) 30/06/2021

(30) 30/06/2020 CN 202010616084.7; 10/09/2020 CN 202010949885.5
(51) H04R 1/10 (2006.01)
(54) MÉTODO E APARELHO DE CONTROLE DE MODO E DISPOSITIVO TERMINAL
(71) HUAWEI TECHNOLOGIES CO., LTD. (CN)
(72) WEIBIN CHEN; TIZHENG WANG; YULONG LI; FAN FAN; CUNSHOU QIU; WEI XIONG; TIANXIANG CAO; ZHENXIA GUI; ZHIPENG CHEN
(85) 28/12/2022
(86) PCT CN2021/103435 de 30/06/2021
(87) WO 2022/002110 de 06/01/2022

---

(21) BR 11 2022 026927-7 A2

Código 1.3 - Notificação - Fase Nacional - PCT
(22) 30/06/2021
(30) 30/06/2020 US 63/046,153; 13/04/2021 US 63/174,065
(51) A61B 17/34 (2006.01), A61B 17/04 (2006.01), A61B 17/00 (2006.01)
(54) BAINHA DE TROCARTE, CONJUNTO DE TROCARTE, KIT, MÉTODO DE REDUZIR A PERDA DE INSUFLAÇÃO AO INSERIR UM INSTRUMENTO ATRAVÉS DE UM TROCARTE E SISTEMA PARA REDUZIR A PERDA DE INSUFLAÇÃO DEVIDO AO VAZAMENTO DE GÁS DURANTE UM PROCEDIMENTO CIRÚRGICO LAPAROSCÓPICO
(71) STANDARD BARIATRICS, INC. (US)
(72) ADAM R. DUNKI-JACOBS; MARK S. ORTIZ; JONATHAN R. THOMPSON; RICHARD P. NUCHOLS; CALEB J. HAYWARD; ROBERT T. MEANS III; SAYLAN J. LUKAS
(85) 28/12/2022
(86) PCT US2021/039912 de 30/06/2021
(87) WO 2022/006284 de 06/01/2022

---

(21) BR 11 2022 026929-3 A2

Código 1.3 - Notificação - Fase Nacional - PCT
(22) 25/06/2021
(30) 06/07/2020 US 63/048,347
(51) C12Q 1/6806 (2018.01)
(54) SEPARAÇÃO DE FRAGMENTOS DE POLINUCLEOTÍDEO
(71) ILLUMINA, INC. (US) ; ILLUMINA CAMBRIDGE LIMITED (GB)
(72) MARIA CANDELARIA ROGERT BACIGALUPO; FRANK STEEMERS; JEFFREY FISHER; ANDREW SLATTER; LEWIS KRAFT; NIALL GORMLEY; M. SHANE BOWEN
(85) 28/12/2022
(86) PCT US2021/039019 de 25/06/2021
(87) WO 2022/010662 de 13/01/2022

---

(21) BR 11 2022 026932-3 A2

Código 1.3 - Notificação - Fase Nacional - PCT
(22) 30/08/2021
(30) 01/09/2020 US 63/073,423

(51) G03F 7/00 (2006.01), B82Y 40/00 (2011.01), B29C 43/00 (2006.01)
(54) ACESSÓRIOS E SISTEMAS E MÉTODOS DE ESTAMPAGEM RELACIONADOS
(71) ILLUMINA, INC. (US)
(72) MICHAEL RAPP; TIMOTHY MERKEL; AUDREY ZAK
(85) 28/12/2022
(86) PCT US2021/048166 de 30/08/2021
(87) WO 2022/051206 de 10/03/2022

---

(21) BR 11 2022 027020-8 A2

Código 1.3 - Notificação - Fase Nacional - PCT
(22) 04/08/2021
(30) 10/08/2020 IT 102020000019846
(51) G02C 11/00 (2006.01), G02C 5/22 (2006.01)
(54) ÓCULOS ELETRÔNICOS
(71) LUXOTTICA S.R.L. (IT)
(72) FABIO BORSOI; DANIELE PELLEGRINI; DINO MICHELON
(85) 29/12/2022
(86) PCT IB2021/057126 de 04/08/2021
(87) WO 2022/034438 de 17/02/2022

---

(21) BR 11 2022 027022-4 A2

Código 1.3 - Notificação - Fase Nacional - PCT
(22) 02/08/2021
(30) 06/08/2020 US 16/987,024
(51) G06F 16/332 (2019.01)
(54) ADAPTAÇÃO DO CONTEÚDO DE COMUNICAÇÃO
(71) INTERNATIONAL BUSINESS MACHINES CORPORATION (US)
(72) FREDERIK FLÖTHER; SHIKHAR KWATRA; PATRICK LUSTENBERGER; STEFAN RAVIZZA
(85) 29/12/2022
(86) PCT IB2021/057037 de 02/08/2021
(87) WO 2022/029594 de 10/02/2022

---

(21) BR 11 2022 027066-6 A2

Código 1.3 - Notificação - Fase Nacional - PCT
(22) 27/11/2020
(30) 01/09/2020 RU 2020128924
(51) G01M 15/04 (2006.01), G01M 15/12 (2006.01)
(54) MÉTODO DE MONITORAMENTO DA CONDIÇÃO TÉCNICA DE UM GERADOR A DIESEL EM OPERAÇÃO
(71) JOINT-STOCK COMPANY "ROSENERGOATOM" (RU) ; NATIONAL RESEARCH NUCLEAR UNIVERSITY MEPHI (MOSCOW ENGINEERING PHYSICS INSTITUTE) (RU) ; SCIENCE AND INNOVATIONS ? NUCLEAR INDUSTRY SCIENTIFIC DEVELOPMENT, PRIVATE ENTERPRISE (RU)
(72) ELENA ALEKSANDROVNA ABIDOVA; IGOR GENNADEVICH GORBUNOV; VIKTOR NIKOLAEVICH NIKIFOROV; OLGA YUR'EVNA

PUGACHEVA; VIKTOR IVANOVICH SOLOV'EV
(85) 30/12/2022
(86) PCT RU2020/000637 de 27/11/2020
(87) WO 2022/050863 de 10/03/2022

---

(21) BR 11 2022 027068-2 A2

Código 1.3 - Notificação - Fase Nacional - PCT
(22) 27/11/2020
(30) 01/09/2020 RU 2020128921
(51) G01M 3/24 (2006.01), F17D 5/02 (2006.01)
(54) MÉTODO DE CONTROLE DE ESTANQUEIDADE E DETECÇÃO DE VAZAMENTO EM UMA TUBULAÇÃO COM UMA VÁLVULA DE FECHAMENTO
(71) JOINT-STOCK COMPANY "ROSENERGOATOM" (RU) ; NATIONAL RESEARCH NUCLEAR UNIVERSITY MEPHI (MOSCOW ENGINEERING PHYSICS INSTITUTE) (RU) ; SCIENCE AND INNOVATIONS ? NUCLEAR INDUSTRY SCIENTIFIC DEVELOPMENT, PRIVATE ENTERPRISE (RU)
(72) ELENA ALEKSANDROVNA ABIDOVA; PAVEL VLADIMIROVICH SINELSHCHIKOV
(85) 30/12/2022
(86) PCT RU2020/000638 de 27/11/2020
(87) WO 2022/050864 de 10/03/2022

---

(21) BR 11 2022 027072-0 A2

Código 1.3 - Notificação - Fase Nacional - PCT
(22) 27/11/2020
(30) 01/09/2020 RU 2020128922
(51) G01M 13/045 (2019.01)
(54) MÉTODO PARA DIAGNOSTICAR O ESTADO TÉCNICO DO EQUIPAMENTO DE ROTOR
(71) JOINT-STOCK COMPANY "ROSENERGOATOM" (RU) ; NATIONAL RESEARCH NUCLEAR UNIVERSITY MEPHI (MOSCOW ENGINEERING PHYSICS INSTITUTE) (RU) ; SCIENCE AND INNOVATIONS ? NUCLEAR INDUSTRY SCIENTIFIC DEVELOPMENT, PRIVATE ENTERPRISE (RU)
(72) ELENA ALEKSANDROVNA ABIDOVA; ROMAN GENNADEVICH BABENKO
(85) 30/12/2022
(86) PCT RU2020/000639 de 27/11/2020
(87) WO 2022/050865 de 10/03/2022

---

(21) BR 11 2022 027083-6 A2

Código 1.3 - Notificação - Fase Nacional - PCT
(22) 29/06/2021
(30) 30/06/2020 US 63/046,560
(51) A61K 31/185 (2006.01), A61K 31/19 (2006.01), A61K 31/215 (2006.01)
(54) INIBIDORES DE RORGAMAT E USOS TÓPICOS DOS MESMOS
(71) DERMIRA, INC. (US)
(72) JAMIE L. HARDEN; DELPHINE IMBERT

	(85) 30/12/2022 (86) PCT US2021/039560 de 29/06/2021 (87) WO 2022/006074 de 06/01/2022
(21) BR 11 2022 027086-0 A2	Código 1.3 - Notificação - Fase Nacional - PCT (22) 29/06/2021 (30) 30/06/2020 US 63/046,531 (51) C07D 498/04 (2006.01), C07D 513/04 (2006.01), C07D 519/00 (2006.01) (54) INIBIDORES DE IRAK4 E USOS TÓPICOS DOS MESMOS (71) DERMIRA, INC. (US) (72) JAMIE L. HARDEN; DELPHINE IMBERT (85) 30/12/2022 (86) PCT US2021/039646 de 29/06/2021 (87) WO 2022/006129 de 06/01/2022
(21) BR 11 2022 027098-4 A2	Código 1.3 - Notificação - Fase Nacional - PCT (22) 30/06/2021 (30) 30/06/2020 US 63/046,222; 19/08/2020 US 63/067,406 (51) B65D 5/50 (2006.01), B65D 85/52 (2006.01), B65D 5/498 (2006.01), B65D 71/68 (2006.01) (54) SISTEMAS DE EMBALAGEM PARA VÁRIAS PLANTAS ENVASADAS E PEÇAS EM BRUTO ASSOCIADAS E MÉTODOS DE EMBALAGEM (71) WESTROCK SHARED SERVICES, LLC (US) (72) DAVID G. COUTURE; KENNETH C. SMITH; MICHAEL L. KARPEICHIK (85) 30/12/2022 (86) PCT US2021/039803 de 30/06/2021 (87) WO 2022/006222 de 06/01/2022
(21) BR 11 2022 027099-2 A2	Código 1.3 - Notificação - Fase Nacional - PCT (22) 30/06/2021 (30) 30/06/2020 US 63/046,255 (51) B65D 5/50 (2006.01), B65D 5/54 (2006.01), B65D 85/52 (2006.01), B65D 5/32 (2006.01) (54) RECIPIENTES DE EMBAGALEM E SISTEMAS ASSOCIADOS E MÉTODOS DE EMBAGALEM (71) WESTROCK SHARED SERVICES, LLC (US) (72) DAVID G. COUTURE (85) 30/12/2022 (86) PCT US2021/039807 de 30/06/2021 (87) WO 2022/006224 de 06/01/2022
(21) BR 11 2022 027101-8 A2	Código 1.3 - Notificação - Fase Nacional - PCT (22) 30/06/2021

(30) 30/06/2020 US 63/046,477
(51) A61P 35/00 (2006.01), A61K 35/17 (2015.01), C07K 14/725 (2006.01), C07K 16/18 (2006.01), C07K 16/28 (2006.01)
(54) ANTICORPOS MULTIESPECÍFICOS QUE SE LIGAM A BCMA
(71) TENEOBIO, INC. (US)
(72) NATHAN TRINKLEIN; KATHERINE HARRIS; HARBANI MALIK; UTE SCHELLENBERGER; OMID VAFA; SHELLEY FORCE ALDRED
(85) 30/12/2022
(86) PCT US2021/039961 de 30/06/2021
(87) WO 2022/006316 de 06/01/2022

---

(21) BR 11 2022 027107-7 A2

Código 1.3 - Notificação - Fase Nacional - PCT
(22) 02/07/2021
(30) 02/07/2020 US 63/047,898; 31/08/2020 US 63/072,921; 16/12/2020 US 63/126,495
(51) C07D 471/04 (2006.01), C07D 401/14 (2006.01), C07D 413/14 (2006.01), C07D 417/14 (2006.01), C07D 487/04 (2006.01), C07D 487/10 (2006.01), C07D 471/10 (2006.01), C07D 487/08 (2006.01), A61P 35/00 (2006.01), A61P 35/02 (2006.01), A61P 35/04 (2006.01), A61P 25/00 (2006.01), A61P 25/28 (2006.01), A61P 37/00 (2006.01), A61P 37/02 (2006.01)
(54) DERIVADOS DE 2-(INDAZOL-5-IL)-6-(PIPERIDIN-4-IL)-1,7-NAFTIRIDINA E COMPOSTOS RELACIONADOS COMO MODULADORES PARA SPLICING DE ÁCIDOS NUCLEICOS E PARA O TRATAMENTO DE DOENÇAS PROLIFERATIVAS
(71) REMIX THERAPEUTICS INC. (US)
(72) DOMINIC REYNOLDS; MICHAEL W. SEILER; ANANT A. AGRAWAL; FREDERIC VAILLANCOURT; PETER SMITH; ALLEN T. HOPPER; SUDEEP PRAJAPATI; STEPAN VYSKOCIL
(85) 30/12/2022
(86) PCT US2021/040364 de 02/07/2021
(87) WO 2022/006550 de 06/01/2022

---

(21) BR 11 2022 027110-7 A2

Código 1.3 - Notificação - Fase Nacional - PCT
(22) 01/07/2021
(30) 01/07/2020 US 63/046,976
(51) C12N 5/074 (2010.01), C12N 15/11 (2006.01), C12N 15/63 (2006.01), C12N 5/077 (2010.01)
(54) COMPOSIÇÕES E MÉTODOS PARA REPROGRAMAÇÃO CELULAR USANDO RNA CIRCULAR
(71) ELEVATEBIO TECHNOLOGIES, INC. (US)
(72) SANTOSH NARAYAN; AUSTIN THIEL; MELISSA CARPENTER; MITCHELL HOWARD FINER; MIRANDA YANG; CHERYLENE PLEWA
(85) 30/12/2022
(86) PCT US2021/040094 de 01/07/2021

(87) WO 2022/006399 de 06/01/2022

---

(21) BR 11 2022 027111-5 A2

Código 1.3 - Notificação - Fase Nacional - PCT
(22) 23/06/2021
(30) 30/06/2020 US 63/046,009
(51) B03D 1/14 (2006.01), B03D 1/02 (2006.01), B03B 7/00 (2006.01)
(54) UNIDADE DE FLOTAÇÃO EM LEITO FLUIDIZADO, APARELHO DE PROCESSAMENTO MINERAL E MÉTODO DE FLOTAÇÃO EM LEITO FLUIDIZADO
(71) METSO OUTOTEC FINLAND OY (FI)
(72) IAN SHERRELL
(85) 30/12/2022
(86) PCT FI2021/050484 de 23/06/2021
(87) WO 2022/003240 de 06/01/2022

---

(21) BR 11 2022 027115-8 A2

Código 1.3 - Notificação - Fase Nacional - PCT
(22) 01/07/2021
(30) 01/07/2020 US 63/046,828; 31/07/2020 US 62/706,110; 24/08/2020 US 63/069,571; 26/10/2020 US 63/105,420; 29/10/2020 US 63/107,333; 29/10/2020 US 63/107,312
(51) B65D 81/03 (2006.01), B65D 65/38 (2006.01), B65D 65/40 (2006.01), B65D 81/02 (2006.01)
(54) DISPOSITIVO DE ENSACAMENTO E ESTOQUE DE REDE DE MATERIAL DE EMBALAGEM
(71) PREGIS INNOVATIVE PACKAGING LLC. (US)
(72) THOMAS D. WETSCH
(85) 30/12/2022
(86) PCT US2021/040197 de 01/07/2021
(87) WO 2022/006466 de 06/01/2022

---

(21) BR 11 2022 027117-4 A2

Código 1.3 - Notificação - Fase Nacional - PCT
(22) 01/07/2021
(30) 01/07/2020 US 63/046,828; 31/07/2020 US 62/706,110; 24/08/2020 US 63/069,571; 26/10/2020 US 63/105,420; 29/10/2020 US 63/107,333; 29/10/2020 US 63/107,312
(51) B65D 81/02 (2006.01)
(54) ESTOQUE DE REDE DE MATERIAL DE EMBALAGEM, MATERIAL DE EMBALAGEM E SISTEMA
(71) PREGIS INNOVATIVE PACKAGING LLC. (US)
(72) THOMAS D. WETSCH
(85) 30/12/2022
(86) PCT US2021/040180 de 01/07/2021
(87) WO 2022/006454 de 06/01/2022

(21) BR 11 2022 027120-4 A2

Código 1.3 - Notificação - Fase Nacional - PCT
(22) 01/07/2021
(30) 01/07/2020 US 63/046,828; 31/07/2020 US 62/706,110; 24/08/2020 US 63/069,571; 26/10/2020 US 63/105,420; 29/10/2020 US 63/107,312; 29/10/2020 US 63/107,333
(51) B65D 27/06 (2006.01)
(54) MATERIAL DE EMBALAGEM, REDE DE MATERIAL DE EMBALAGEM, MATERIAL DE REDE DE EMBALAGEM E REDE DE MATERIAL DE REDE DE EMBALAGEM
(71) PREGIS INNOVATIVE PACKAGING LLC. (US)
(72) THOMAS D. WETSCH
(85) 30/12/2022
(86) PCT US2021/040142 de 01/07/2021
(87) WO 2022/006431 de 06/01/2022

(21) BR 11 2022 027129-8 A2

Código 1.3 - Notificação - Fase Nacional - PCT
(22) 13/08/2020
(51) H01F 38/30 (2006.01), H01F 27/04 (2006.01), H01F 27/29 (2006.01)
(54) TRANSFORMADOR DE CORRENTE
(71) SIEMENS ENERGY GLOBAL GMBH & CO. KG (DE)
(72) EMANUELE GASTALDO
(85) 30/12/2022
(86) PCT EP2020/072748 de 13/08/2020
(87) WO 2022/033687 de 17/02/2022

(21) BR 11 2023 000001-7 A2

Código 1.3 - Notificação - Fase Nacional - PCT
(22) 13/07/2021
(30) 21/07/2020 PT 116592
(51) A47J 31/46 (2006.01), A47J 31/52 (2006.01), B67D 1/08 (2006.01)
(54) SISTEMAS E PROCESSOS DE DISTRIBUIÇÃO DE PRODUTOS COMESTÍVEIS PARA UM RECIPIENTE REGULADOS POR DISPOSIÇÃO CIRCULAR
(71) NOVADELTA - COMÉRCIO E INDÚSTRIA DE CAFÉS, LDA (PT)
(72) RUI MIGUEL NABEIRO; JOÃO ANDRÉ DE FIGUEIREDO BRANCO; JESÚS MEDINA MUNDT; JOÃO ANDRÉ DE BRITO LEÃO
(85) 01/01/2023
(86) PCT PT2021/050021 de 13/07/2021
(87) WO 2022/019791 de 27/01/2022

(21) BR 11 2023 000012-2 A2

Código 1.3 - Notificação - Fase Nacional - PCT
(22) 08/05/2021
(30) 03/07/2020 CN 202010632014.0
(51) G06K 9/00 (2006.01), B60W 30/12 (2020.01), G01S 17/93 (2020.01)

(54) MÉTODO E APARELHO PARA DETECTAR LINHA DE FAIXA
(71) HUAWEI TECHNOLOGIES CO., LTD. (CN)
(72) TONGTONG CAO; BINGBING LIU; XIANGXU LI
(85) 02/01/2023
(86) PCT CN2021/092310 de 08/05/2021
(87) WO 2022/001366 de 06/01/2022

---

(21) BR 11 2023 000020-3 A2

Código 1.3 - Notificação - Fase Nacional - PCT
(22) 14/08/2020
(51) H04W 48/10 (2009.01), H04W 76/15 (2018.01), H04W 84/12 (2009.01)
(54) MÉTODOS DE COMUNICAÇÃO DE MÚLTIPLOS ENLACES REALIZADOS POR UM PONTO DE ACESSO E POR UMA ESTAÇÃO, E, DISPOSITIVO ELETRÔNICO
(71) BEIJING XIAOMI MOBILE SOFTWARE CO., LTD. (CN)
(72) XIANDONG DONG
(85) 02/01/2023
(86) PCT CN2020/109299 de 14/08/2020
(87) WO 2022/032662 de 17/02/2022

---

(21) BR 11 2023 000035-1 A2

Código 1.3 - Notificação - Fase Nacional - PCT
(22) 28/06/2021
(30) 02/07/2020 US 63/047,564; 23/06/2021 US 17/355,402
(51) G01B 7/14 (2006.01), G01D 5/20 (2006.01)
(54) SISTEMAS E MÉTODOS DE MONITORAMENTO DE CORRENTE
(71) U.S. TSUBAKI HOLDINGS, INC. (US)
(72) CHARLES R. MONTY; BRIAN LEDUC; PAUL GORMAN; ROBERT J. HOGAN; MICHAEL C. HOGAN; DANIEL HARRIS; JOSEPH AUDETTE
(85) 02/01/2023
(86) PCT US2021/039369 de 28/06/2021
(87) WO 2022/005967 de 06/01/2022

---

(21) BR 11 2023 000046-7 A2

Código 1.3 - Notificação - Fase Nacional - PCT
(22) 06/07/2021
(30) 06/07/2020 GB 2010359.4
(51) C07D 401/14 (2006.01), C07D 471/04 (2006.01), A61K 31/4196 (2006.01), A61P 35/00 (2006.01)
(54) COMPOSTO DE FÓRMULA GERAL, MÉTODO PARA O PREPARO DE UM COMPOSTO DA FÓRMULA, E, COMPOSIÇÃO FARMACÊUTICA
(71) OSLO UNIVERSITETSSYKEHUS HF (NO) ; UNIVERSITY OF OULU (FI)
(72) STEFAN KRAUSS; JO WAALER; ANITA WEGERT; RUBEN GERARDUS GEORGE LEENDERS; LARI LEHTIO
(85) 02/01/2023
(86) PCT GB2021/051714 de 06/07/2021

(87) WO 2022/008896 de 13/01/2022

(21) BR 11 2023 000047-5 A2

Código 1.3 - Notificação - Fase Nacional - PCT
(22) 01/07/2021
(30) 02/07/2020 US 63/047,483; 22/03/2021 US 63/164,302
(51) A61P 35/00 (2006.01), A61P 37/00 (2006.01), C07D 471/14 (2006.01), C07D 521/00 (2006.01), A61K 31/437 (2006.01)
(54) COMPOSTOS DE UREIA TRICÍCLICOS COMO INIBIDORES DA V617F DA JAK2
(71) INCYTE CORPORATION (US)
(72) YANRAN AI; ONUR ATASOYLU; YU BAI; JOSEPH BARBOSA; DAVID M. BURNS; DANIEL LEVY; BRENT DOUTY; HAO FENG; LEAH C. KONKOL; CHENG-TSUNG LAI; XUN LIU; SONG MEI; JUN PAN; HAISHENG WANG; LIANGXING WU; EDDY W. YUE; WENQING YAO
(85) 02/01/2023
(86) PCT US2021/040185 de 01/07/2021
(87) WO 2022/006457 de 06/01/2022

(21) BR 11 2023 000052-1 A2

Código 1.3 - Notificação - Fase Nacional - PCT
(22) 05/07/2021
(30) 03/07/2020 NL 2025985
(51) A47J 31/52 (2006.01), A47J 31/46 (2006.01)
(54) APARELHO DE PREPARAÇÃO DE BEBIDA QUENTE
(71) BRAVILOR BONAMAT B.V. (NL)
(72) NICO SIMON BREEBAART; MERLIJN WELKAMP; KUNO TEUNISSEN
(85) 02/01/2023
(86) PCT NL2021/050426 de 05/07/2021
(87) WO 2022/005294 de 06/01/2022

(21) BR 11 2023 000053-0 A2

Código 1.3 - Notificação - Fase Nacional - PCT
(22) 03/07/2020
(51) H02J 1/10 (2006.01), H02J 7/00 (2006.01)
(54) MÉTODO DE CONTROLE DE EQUALIZAÇÃO DE CARREGAMENTO/DESCARREGAMENTO, COMPONENTE DE BATERIA E SISTEMA DE CONSUMO DE ELETRICIDADE
(71) HUAWEI DIGITAL POWER TECHNOLOGIES CO., LTD. (CN)
(72) HONG TUO; YI CAI; CHANGLEI DU
(85) 03/01/2023
(86) PCT CN2020/100148 de 03/07/2020
(87) WO 2022/000473 de 06/01/2022

(21) BR 11 2023 000067-0 A2

Código 1.3 - Notificação - Fase Nacional - PCT
(22) 08/07/2021

(30) 08/07/2020 FR FR2007219
(51) E01B 29/17 (2006.01)
(54) MÉTODO PARA RENOVAÇÃO DOS TRILHOS DE UMA VIA FERROVIÁRIA COM NOVOS TRILHOS LONGOS, E TREM DE SERVIÇO ASSOCIADO
(71) MATISA MATERIEL INDUSTRIEL SA (CH)
(72) MARCO PILLER; JACQUES PILET; MARC-ANTONIE SAVOYAT; MILAN STUPAR; ALAIN MUNDT
(85) 03/01/2023
(86) PCT EP2021/069082 de 08/07/2021
(87) WO 2022/008695 de 13/01/2022

---

(21) BR 11 2023 000071-8 A2

Código 1.3 - Notificação - Fase Nacional - PCT
(22) 02/07/2021
(30) 03/07/2020 US 63/048,025
(51) B65D 5/28 (2006.01), B65D 71/36 (2006.01)
(54) RECIPIENTES DE EMBALAGEM, PEÇAS EM BRUTO PARA FAZER RECIPIENTES DE EMBALAGEM E MÉTODOS PARA FORMAR RECIPIENTES DE EMBALAGEM A PARTIR DE PEÇAS EM BRUTO
(71) WESTROCK SHARED SERVICES, LLC (US)
(72) MICHAEL B. MCLEOD; KENNETH C. SMITH
(85) 03/01/2023
(86) PCT US2021/040227 de 02/07/2021
(87) WO 2022/006487 de 06/01/2022

---

(21) BR 11 2023 000096-3 A2

Código 1.3 - Notificação - Fase Nacional - PCT
(22) 05/07/2021
(30) 06/07/2020 IN 202011028575
(51) A01N 43/56 (2006.01), A01N 37/46 (2006.01), A01N 53/00 (2006.01), A01N 43/90 (2006.01), A01N 47/38 (2006.01), A01N 43/80 (2006.01), A01N 43/22 (2006.01), A01N 51/00 (2006.01), A01N 43/40 (2006.01), A01N 43/58 (2006.01), A01N 47/24 (2006.01), A01N 47/34 (2006.01), A01N 43/54 (2006.01), A01N 43/84 (2006.01), A01N 43/76 (2006.01), A01N 47/06 (2006.01), A01N 47/02 (2006.01), A01N 43/707 (2006.01), A01P 3/00 (2006.01), A01P 7/00 (2006.01)
(54) UMA MISTURA ATIVA COMO PESTICIDA QUE COMPREENDE COMPOSTO DE TIETANILÓXI, ÓXIDOS OU SAIS DO MESMO
(71) PI INDUSTRIES LTD. (IN)
(72) HAGALAVADI M. VENKATESHA; RAVIKUMAR SURYANARAYANA SARAGUR; RUCHI GARG; JAGADISH PABBA; SANTOSH SHRIDHAR AUTKAR
(85) 03/01/2023
(86) PCT IB2021/055992 de 05/07/2021
(87) WO 2022/009058 de 13/01/2022

(21) BR 11 2023 000115-3 A2

Código 1.3 - Notificação - Fase Nacional - PCT
(22) 13/07/2021
(30) 13/07/2020 GB 2010736.3
(51) A01N 25/00 (2006.01), A01N 33/12 (2006.01), A01N 37/16 (2006.01), A01N 59/00 (2006.01), A01P 1/00 (2006.01), A61L 2/00 (2006.01), A61L 2/28 (2006.01), G01N 31/22 (2006.01), C11D 3/48 (2006.01)
(54) SISTEMA DESINFETANTE DE DUAS PARTES QUE COMPREENDE UM INDICADOR DE COR
(71) TRISTEL PLC (GB)
(72) THOMAS BRAND
(85) 03/01/2023
(86) PCT GB2021/051793 de 13/07/2021
(87) WO 2022/013543 de 20/01/2022

(21) BR 11 2023 000129-3 A2

Código 1.3 - Notificação - Fase Nacional - PCT
(22) 12/07/2021
(30) 10/07/2020 US 63/050,515
(51) A61F 7/00 (2006.01), A61F 7/12 (2006.01), A61M 19/00 (2006.01), A61M 31/00 (2006.01), F25C 1/00 (2006.01)
(54) SUPRIMENTO DE ALIMENTAÇÃO DE MASSA INJETÁVEL
(71) C° CHANGE SURGICAL LLC (US)
(72) PATRICK KAMMER; KEVIN JOSEPH RACKERS; PHILIP MORRISON ALLRED
(85) 04/01/2023
(86) PCT US2021/041269 de 12/07/2021
(87) WO 2022/011336 de 13/01/2022

(21) BR 11 2023 000137-4 A2

Código 1.3 - Notificação - Fase Nacional - PCT
(22) 07/07/2020
(51) B23Q 9/00 (2006.01), B21J 15/10 (2006.01), B23Q 39/02 (2006.01), B23Q 39/00 (2006.01)
(54) DISPOSITIVO MULTITAREFAS
(71) SETI-TEC (FR)
(72) SEBASTIEN PEREIRA SANTO
(85) 04/01/2023
(86) PCT EP2020/069158 de 07/07/2020
(87) WO 2022/008039 de 13/01/2022

(21) BR 11 2023 000151-0 A2

Código 1.3 - Notificação - Fase Nacional - PCT
(22) 06/07/2021
(30) 06/07/2020 US 63/048,524
(51) A61K 9/50 (2006.01), A61K 9/127 (2006.01), A61K 35/12 (2015.01), A61K 38/16 (2006.01)
(54) MÉTODOS E COMPOSIÇÕES PARA PRODUZIR FUSOSSOMAS VIRAIS

(71) FLAGSHIP PIONEERING INNOVATIONS V, INC. (US)
(72) BENHUR LEE; MICHAEL TRAVIS MEE; JAGESH V. SHAH; KYLE MARVIN TRUDEAU
(85) 04/01/2023
(86) PCT US2021/040501 de 06/07/2021
(87) WO 2022/010889 de 13/01/2022

---

(21) BR 11 2023 000153-6 A2

Código 1.3 - Notificação - Fase Nacional - PCT
(22) 06/07/2021
(30) 06/07/2020 DK PA202070464
(51) C12P 17/18 (2006.01), C09B 61/00 (2006.01), C09B 67/54 (2006.01), C07D 491/048 (2006.01), A23L 5/46 (2016.01), A61K 8/49 (2006.01)
(54) MÉTODO PARA PREPARAR UMA COMPOSIÇÃO DE COLORAÇÃO ALIMENTAR DE ATROROSINA, SAL DE ATROROSINA, PÓ, COMPOSIÇÃO, LACA, TINTURA, PRODUTO, KIT E USOS
(71) CHROMOLOGICS APS (DK)
(72) HENRIK DALBOGE; ANDERS SEBASTIAN ROSENKRANS ODUM
(85) 04/01/2023
(86) PCT EP2021/068647 de 06/07/2021
(87) WO 2022/008503 de 13/01/2022

---

(21) BR 11 2023 000233-8 A2

Código 1.3 - Notificação - Fase Nacional - PCT
(22) 09/07/2021
(30) 09/07/2020 IT 102020000016666
(51) A61K 35/747 (2015.01), C12R 1/225 (2006.01), A61K 31/04 (2006.01), A61P 15/02 (2006.01), A61P 13/00 (2006.01), A61P 31/04 (2006.01)
(54) CEPA DA ESPÉCIE LACTICASEIBACILLUS RHAMNOSUS, COMPOSIÇÕES DA MESMA E USO DA MESMA NO TRATAMENTO DE INFECÇÕES GENITOURINÁRIAS
(71) URIACH ITALY S.R.L. (IT)
(72) LORENZO SECONDINI; CINZIA LUCIA RANDAZZO; ANTONIO CIANCI; STEFANO CIANCI; CINZIA CAGGIA; ALESSANDRA PINO; MIETTA CATERA
(85) 05/01/2023
(86) PCT IB2021/056187 de 09/07/2021
(87) WO 2022/009170 de 13/01/2022

---

(21) BR 11 2023 000234-6 A2

Código 1.3 - Notificação - Fase Nacional - PCT
(22) 08/07/2021
(30) 09/07/2020 CN 202010659106.8
(51) C12N 9/06 (2006.01), C12N 15/53 (2006.01), C12N 15/63 (2006.01), C12N 5/10 (2006.01), C12P 13/04 (2006.01)
(54) GLUTAMATO DESIDROGENASE MODIFICADA E USO DO MESMO
(71) HUNAN LIER BIOTECH CO., LTD. (CN)
(72) XINKAI XIE; WEI XU; JUNYING FAN

(85) 05/01/2023
(86) PCT CN2021/105179 de 08/07/2021
(87) WO 2022/007881 de 13/01/2022

---

(21) BR 11 2023 000235-4 A2

Código 1.3 - Notificação - Fase Nacional - PCT
(22) 23/06/2021
(30) 06/07/2020 FR FR2007128
(51) H01M 10/052 (2010.01), H01M 50/414 (2021.01), H01M 50/417 (2021.01), H01M 50/426 (2021.01), H01M 50/429 (2021.01), H01M 50/434 (2021.01), H01M 50/437 (2021.01), H01M 50/44 (2021.01), H01M 50/446 (2021.01)
(54) MEMBRANA SEPARADORA HÍBRIDA PARA BATERIA
(71) BLUE SOLUTIONS (FR)
(72) MARGAUD LECUYER; JONATHAN SZYMCZAK; MARC DESCHAMPS
(85) 05/01/2023
(86) PCT EP2021/067077 de 23/06/2021
(87) WO 2022/008239 de 13/01/2022

---

(21) BR 11 2023 000236-2 A2

Código 1.3 - Notificação - Fase Nacional - PCT
(22) 02/07/2021
(30) 06/07/2020 IT 102020000016225
(51) H03K 17/96 (2006.01)
(54) KIT DE COMUTADOR CAPACITIVO RETRÁTIL
(71) GRANITIFIANDRE S.P.A. (IT)
(72) CARLO ORSI
(85) 05/01/2023
(86) PCT IB2021/055955 de 02/07/2021
(87) WO 2022/009045 de 13/01/2022

---

(21) BR 11 2023 000247-8 A2

Código 1.3 - Notificação - Fase Nacional - PCT
(22) 24/08/2021
(30) 26/08/2020 CN 202021821860.9; 08/02/2021 CN 202120368191.2
(51) H05K 7/20 (2006.01), F24F 11/89 (2018.01)
(54) APARELHO DE AR-CONDICIONADO E CAIXA DE CONTROLE ELÉTRICO.
(71) MIDEA GROUP CO., LTD. (CN) ; GD MIDEA HEATING & VENTILATING EQUIPMENT CO., LTD. (CN)
(72) WANG, MINGREN; TAN, ZHIJUN; MA, XIHUA
(85) 05/01/2023
(86) PCT CN2021/114356 de 24/08/2021
(87) WO 2022/042562 de 03/03/2022

---

(21) BR 11 2023 000272-9 A2

Código 1.3 - Notificação - Fase Nacional - PCT
(22) 24/02/2021

(30) 20/08/2020 CN 202010843501.1
(51) C07K 16/24 (2006.01), C12N 15/63 (2006.01), G01N 33/53 (2006.01), A61K 39/395 (2006.01), A61P 37/00 (2006.01)
(54) MOLÉCULA DE LIGAÇÃO DE IL-5, MÉTODO DE PREPARAÇÃO DA MESMA E USO DA MESMA
(71) REGENECORE BIOTECH CO., LTD. (CN)
(72) ZHIPENG SU; JINGUO MENG; YUN ZHANG; LEFEI WANG; YAO YAO
(85) 06/01/2023
(86) PCT CN2021/077650 de 24/02/2021
(87) WO 2022/037031 de 24/02/2022

---

(21) BR 11 2023 000274-5 A2

Código 1.3 - Notificação - Fase Nacional - PCT
(22) 06/07/2021
(30) 06/07/2020 US 63/048,538
(51) B65D 5/00 (2006.01), B65D 5/42 (2006.01), B65D 5/46 (2006.01), B65D 5/48 (2006.01), B65D 85/34 (2006.01)
(54) RECIPIENTES COM ALÇAS DIVISÓRIAS INTEGRAIS E PRÉ-FORMA PARA OS MESMOS
(71) WESTROCK SHARED SERVICES, LLC (US)
(72) JOHN VALENCIA; ALYSSA J. SCHERER
(85) 06/01/2023
(86) PCT US2021/040489 de 06/07/2021
(87) WO 2022/010883 de 13/01/2022

---

(21) BR 11 2023 000283-4 A2

Código 1.3 - Notificação - Fase Nacional - PCT
(22) 07/07/2021
(30) 07/07/2020 US 63/048,741
(51) D21H 17/37 (2006.01), D21H 17/42 (2006.01), D21H 17/44 (2006.01), D21H 21/18 (2006.01), D21H 23/28 (2006.01), D21H 23/50 (2006.01), D21H 27/30 (2006.01), D21H 27/32 (2006.01)
(54) MÉTODO PARA AUMENTAR A RESISTÊNCIA DE UMA FOLHA DE PAPEL
(71) ECOLAB USA INC. (US)
(72) DAVID STEVEN JORDAN; HEQING HUANG; WEIGUO CHENG; MINGLI WEI; MEI LIU; WILLIAM ARTHUR GRANGER
(85) 06/01/2023
(86) PCT US2021/040605 de 07/07/2021
(87) WO 2022/010959 de 13/01/2022

---

(21) BR 11 2023 000332-6 A2

Código 1.3 - Notificação - Fase Nacional - PCT
(22) 24/08/2021
(30) 26/08/2020 CN 202010872932.0; 08/02/2021 CN 202110170415.3
(51) H05K 7/20 (2006.01), H05K 5/06 (2006.01)
(54) APARELHO DE AR-CONDICIONADO E CAIXA DE CONTROLE ELÉTRICO.

(71) MIDEA GROUP CO., LTD. (CN) ; GD MIDEA HEATING & VENTILATING EQUIPMENT CO., LTD. (CN)
(72) GUOCHUN WANG; MINGREN WANG; TIEGANG ZHANG; WEIHONG LUO; XIHUA MA; HONGWEI LI; ZHAOHUI LI
(85) 06/01/2023
(86) PCT CN2021/114353 de 24/08/2021
(87) WO 2022/042559 de 03/03/2022

---

(21) BR 11 2023 000336-9 A2

Código 1.3 - Notificação - Fase Nacional - PCT
(22) 23/08/2021
(30) 26/08/2020 CN 202010872927.X; 26/08/2020 CN 202021821900.X; 08/02/2021 CN 202110180310.6; 08/02/2021 CN 202120368964.7
(51) F28D 7/16 (2006.01), F28F 9/02 (2006.01)
(54) TROCADOR DE CALOR, CAIXA DE CONTROLE ELÉTRICO E SISTEMA DE AR-CONDICIONADO.
(71) MIDEA GROUP CO., LTD. (CN) ; GD MIDEA HEATING & VENTILATING EQUIPMENT CO., LTD. (CN)
(72) ZHAOHUI LI; FENG LI; HONGWEI LI; GUOCHUN WANG; YUZHAO LUO
(85) 06/01/2023
(86) PCT CN2021/113939 de 23/08/2021
(87) WO 2022/042456 de 03/03/2022

---

(21) BR 11 2023 000360-1 A2

Código 1.3 - Notificação - Fase Nacional - PCT
(22) 07/07/2021
(30) 09/07/2020 US 63/049,793
(51) E21B 34/14 (2006.01), E21B 34/06 (2006.01)
(54) PISTÃO DE DESENGATE PARA ATUAÇÃO LINEAR
(71) SCHLUMBERGER TECHNOLOGY B.V. (NL)
(72) BRIAN WALTHER; BO CHEN
(85) 09/01/2023
(86) PCT US2021/040656 de 07/07/2021
(87) WO 2022/010993 de 13/01/2022

---

(21) BR 11 2023 000370-9 A2

Código 1.3 - Notificação - Fase Nacional - PCT
(22) 06/07/2021
(30) 09/07/2020 FI 20205742
(51) E01C 21/00 (2006.01)
(54) APARELHO E MÉTODO DE TRATAMENTO DE SOLO
(71) BETOLAR OY (FI)
(72) JUHA LEPPÄNEN
(85) 09/01/2023
(86) PCT FI2021/050522 de 06/07/2021
(87) WO 2022/008798 de 13/01/2022

(21) BR 11 2023 000374-1 A2	Código 1.3 - Notificação - Fase Nacional - PCT (22) 06/07/2021 (30) 09/07/2020 FI 20205743 (51) E01C 21/00 (2006.01), E01C 3/04 (2006.01) (54) FUNDAÇÃO, APARELHO E MÉTODO PARA PRODUZIR O MESMO (71) BETOLAR OY (FI) (72) JUHA LEPPÄNEN (85) 09/01/2023 (86) PCT FI2021/050523 de 06/07/2021 (87) WO 2022/008799 de 13/01/2022
(21) BR 11 2023 000382-2 A2	Código 1.3 - Notificação - Fase Nacional - PCT (22) 06/07/2021 (30) 10/07/2020 NO 20200816 (51) C02F 1/00 (2023.01), B01D 29/56 (2006.01), B01D 35/16 (2006.01), E03C 1/26 (2006.01) (54) SEPARADOR PARA SISTEMA DE ÁGUAS RESIDUAIS (71) JETS AS (NO) (72) JAN HELGE SKOMSØY (85) 09/01/2023 (86) PCT NO2021/050162 de 06/07/2021 (87) WO 2022/010361 de 13/01/2022
(21) BR 11 2023 000385-7 A2	Código 1.3 - Notificação - Fase Nacional - PCT (22) 24/11/2020 (30) 09/07/2020 US 63/049,788 (51) G08G 5/00 (2006.01) (54) MÉTODO E APARELHO PARA VISUALIZAR INDICADORES DE DESEMPENHO DE SERVIÇOS, E, UM OU MAIS MEIOS DE ARMAZENAMENTO LEGÍVEIS (71) VIASAT, INC. (US) (72) SANJAY V. LALA (85) 09/01/2023 (86) PCT US2020/062115 de 24/11/2020 (87) WO 2022/010524 de 13/01/2022
(21) BR 11 2023 000388-1 A2	Código 1.3 - Notificação - Fase Nacional - PCT (22) 12/07/2021 (30) 12/07/2020 US 63/050,808 (51) G06Q 50/02 (2012.01), A01G 7/00 (2006.01), A01G 22/00 (2018.01), A01G 25/16 (2006.01) (54) MÉTODO E SISTEMA PARA PREVER A QUALIDADE DA FRUTA EM UMA CULTURA

(71) PHYTECH LTD. (IL)
(72) OMER GUY; OREN KIND; IDO GARDI
(85) 09/01/2023
(86) PCT IL2021/050854 de 12/07/2021
(87) WO 2022/013865 de 20/01/2022

---

(21) BR 11 2023 000409-8 A2

Código 1.3 - Notificação - Fase Nacional - PCT
(22) 09/07/2021
(30) 10/07/2020 CN PCT/CN2020/101183
(51) A23D 7/00 (2006.01), A23D 9/02 (2006.01), A23D 9/04 (2006.01), A23L 33/00 (2016.01), C11C 1/02 (2006.01), C11C 3/00 (2006.01), C11C 3/10 (2006.01)
(54) COMPOSIÇÃO DE GORDURA, MISTURA DE GORDURA DE LEITE HUMANO SUBSTITUTA, FÓRMULA INFANTIL, USO DA COMPOSIÇÃO DE GORDURA E DA MISTURA DE GORDURA DE LEITE HUMANO, E, PROCESSOS PARA PREPARAR UMA COMPOSIÇÃO DE GORDURA, UMA MISTURA DE GORDURA DE LEITE HUMANO SUBSTITUTA E UMA FÓRMULA INFANTIL
(71) BUNGE LODERS CROKLAAN B.V. (NL) ; BUNGE LIPID ENZYMTEC SDN. BHD. (MY) ; BUNGE LODERS (XIAMEN) OILS TECHNOLOGY CO., LTD. (CN)
(72) KIM LEONG CHUA; YOU CHUN YAN; JUN MA; SZE HUI NG; SUHARULPAZILLAH CHE NORDIN
(85) 09/01/2023
(86) PCT EP2021/069158 de 09/07/2021
(87) WO 2022/008718 de 13/01/2022

---

(21) BR 11 2023 000420-9 A2

Código 1.3 - Notificação - Fase Nacional - PCT
(22) 09/07/2021
(30) 09/07/2020 US 63/049,731
(51) B61G 3/04 (2006.01)
(54) SUPORTE DE PINO DE PIVÔ INTERNO DA ARTICULAÇÃO DO ACOPLADOR
(71) NEW YORK AIR BRAKE, LLC (US)
(72) THOMAS BERG; JEROME O'ROURKE
(85) 09/01/2023
(86) PCT US2021/041104 de 09/07/2021
(87) WO 2022/011272 de 13/01/2022

---

(21) BR 11 2023 000423-3 A2

Código 1.3 - Notificação - Fase Nacional - PCT
(22) 09/07/2021
(30) 10/07/2020 US 63/050,730
(51) A61K 31/5517 (2006.01), A61K 31/4015 (2006.01), A61P 25/28 (2006.01), A61P 35/00 (2006.01), C07D 487/14 (2006.01), C07D 519/00 (2006.01)

(54) COMBINAÇÕES DE AGONISTAS GABAA ALFA 5 E INIBIDORES DE SV2A E MÉTODOS DE USO NO TRATAMENTO DE COMPROMETIMENTO COGNITIVO
(71) AGENEBIO, INC. (US)
(72) MICHELA GALLAGHER; SHARON ROSENZWEIG-LIPSON
(85) 09/01/2023
(86) PCT US2021/041184 de 09/07/2021
(87) WO 2022/011318 de 13/01/2022

---

(21) BR 11 2023 000425-0 A2

Código 1.3 - Notificação - Fase Nacional - PCT
(22) 08/07/2021
(30) 09/07/2020 IT 102020000016738
(51) B62D 55/084 (2006.01), B62D 55/116 (2006.01), B62D 55/065 (2006.01)
(54) VEÍCULO SOBRE ESTEIRAS
(71) CONTERNO & BONA S.R.L. (IT)
(72) FEDERICO BONA
(85) 09/01/2023
(86) PCT IB2021/056146 de 08/07/2021
(87) WO 2022/009146 de 13/01/2022

---

(21) BR 11 2023 000428-4 A2

Código 1.3 - Notificação - Fase Nacional - PCT
(22) 09/07/2021
(30) 10/07/2020 US 63/050,742; 14/01/2021 US 63/137,669; 07/05/2021 US 63/185,699
(51) C12N 15/113 (2010.01)
(54) MÉTODOS E COMPOSIÇÕES PARA TRATAR EPILEPSIA
(71) INSERM(INSTITUT NATIONAL DE LA SANTÉ ET DE LA RECHERCHE MÉDICALE) (FR) ; UNIVERSITÉ D'AIX-MARSEILLE (FR) ; UNIVERSITÉ DE BORDEAUX (FR) ; REGENXBIO INC. (US) ; CENTRE NATIONAL DE LA RECHERCHE SCIENTIFIQUE (FR) ; CORLIEVE THERAPEUTICS (FR)
(72) VALÉRIE CREPEL; CHRISTOPHE MULLE; CÉLINE BOILEAU; SÉVERINE DEFORGES; OLIVIER DANOS; ANDREW MERCER; RICHARD PORTER; APRIL R. TEPE
(85) 09/01/2023
(86) PCT US2021/041089 de 09/07/2021
(87) WO 2022/011262 de 13/01/2022

---

(21) BR 11 2023 000480-2 A2

Código 1.3 - Notificação - Fase Nacional - PCT
(22) 22/07/2021
(30) 13/08/2020 GB 2012614.0
(51) C01B 3/38 (2006.01), B01J 23/755 (2006.01), C01B 3/40 (2006.01)
(54) PROCESSO PARA REFORMAR POR VAPOR D?ÁGUA UMA MATÉRIA-PRIMA DE HIDROCARBONETO, E, USO DE UM CATALISADOR ESTRUTURADO PARA REFORMA POR VAPOR D?ÁGUA

(71) JOHNSON MATTHEY PUBLIC LIMITED COMPANY (GB)
(72) MIKAEL CARLSSON; ANDREW EDWARD RICHARDSON
(85) 10/01/2023
(86) PCT GB2021/051892 de 22/07/2021
(87) WO 2022/034284 de 17/02/2022

---

(21) BR 11 2023 000481-0 A2

Código 1.3 - Notificação - Fase Nacional - PCT
(22) 14/07/2021
(30) 25/08/2020 US 63/069,864
(51) A01M 7/00 (2006.01)
(54) SISTEMA E MÉTODO PARA AJUSTAR A ALTURA DO CHASSI DE UMA MÁQUINA
(71) AGCO CORPORATION (US)
(72) ADAM JOSEPH LEMAY; STEVEN HENRY ROGOTZKE; CODY EVAN FRANZEN
(85) 10/01/2023
(86) PCT IB2021/056323 de 14/07/2021
(87) WO 2022/043781 de 03/03/2022

---

(21) BR 11 2023 000522-1 A2

Código 1.3 - Notificação - Fase Nacional - PCT
(22) 21/06/2021
(30) 18/08/2020 US 63/067,096
(51) A01C 7/20 (2006.01)
(54) IMPLEMENTO COM UMA LIGAÇÃO AJUSTÁVEL POR MEIO DE UM ATUADOR PNEUMÁTICO, E MÉTODO RELACIONADO
(71) AGCO CORPORATION (US)
(72) JEFFREY SCOTT HUGHES
(85) 11/01/2023
(86) PCT IB2021/055446 de 21/06/2021
(87) WO 2022/038427 de 24/02/2022

---

(21) BR 11 2023 000527-2 A2

Código 1.3 - Notificação - Fase Nacional - PCT
(22) 14/07/2021
(30) 25/08/2020 US 63/069,833
(51) B62D 49/06 (2006.01)
(54) SISTEMA E MÉTODO PARA AJUSTAR A ALTURA DO CHASSI DE MÁQUINA
(71) AGCO CORPORATION (US)
(72) ADAM JOSEPH LEMAY; STEVEN HENRY ROGOTZKE; CODY EVAN FRANZEN
(85) 11/01/2023
(86) PCT IB2021/056321 de 14/07/2021
(87) WO 2022/043780 de 03/03/2022

(21) BR 11 2023 000572-8 A2

Código 1.3 - Notificação - Fase Nacional - PCT
(22) 06/08/2021
(30) 13/08/2020 US 63/065,248; 06/08/2021 US 17/395,870
(51) E21B 33/16 (2006.01), E21B 33/08 (2006.01)
(54) TAMPÃO DE DESLOCAMENTO DE METAL EXPANSÍVEL
(71) HALLIBURTON ENERGY SERVICES, INC. (US)
(72) LUKE WILLIAM HOLDERMAN; BRANDON THOMAS LEAST
(85) 12/01/2023
(86) PCT US2021/044984 de 06/08/2021
(87) WO 2022/035700 de 17/02/2022

(21) BR 11 2023 000583-3 A2

Código 1.3 - Notificação - Fase Nacional - PCT
(22) 21/07/2021
(30) 27/08/2020 DE 10 2020 122 453.2
(51) H01H 9/00 (2006.01), H01H 3/44 (2006.01), H01H 33/666 (2006.01)
(54) MÓDULO COMUTADOR DE DERIVAÇÃO EM CARGA PARA UM COMUTADOR DE DERIVAÇÃO EM CARGA
(71) MASCHINENFABRIK REINHAUSEN GMBH (DE)
(72) NIKOLAUS UNTERREINER; ROBERT HILTNER; STEFAN FELDMEIER; CHRISTIAN MÜNZBERG; MARKUS MEYER
(85) 12/01/2023
(86) PCT EP2021/070380 de 21/07/2021
(87) WO 2022/042954 de 03/03/2022

(21) BR 11 2023 000604-0 A2

Código 1.3 - Notificação - Fase Nacional - PCT
(22) 23/08/2021
(30) 26/08/2020 EP 20192984.1
(51) A61K 31/4995 (2006.01), A61K 38/00 (2006.01), A61P 35/00 (2006.01)
(54) COMPOSIÇÃO COMPREENDENDO TTF-NFR PARA USO EM TRATAMENTO DE SARCOMA DE TECIDO MACIO
(71) ANTUREC PHARMACEUTICALS GMBH (DE)
(72) WOLFGANG E. BERDEL
(85) 12/01/2023
(86) PCT EP2021/073234 de 23/08/2021
(87) WO 2022/043245 de 03/03/2022

(21) BR 11 2023 000821-2 A2

Código 1.3 - Notificação - Fase Nacional - PCT
(22) 12/08/2021
(30) 12/08/2020 US 63/064,564
(51) A61K 8/46 (2006.01), A61K 8/49 (2006.01), A61Q 5/10 (2006.01), C09B 9/00 (2006.01)
(54) MÉTODO E COMPOSIÇÃO PARA COLORIR UM SUBSTRATO QUERATINOSO UTILIZANDO CORANTES EM CUBA SOLUBILIZADAS

(71) WELLA GERMANY GMBH (DE)
(72) INGO WEBER; PETRA BRAUN; MARKUS SPECKBACHER; SONJA TELSER
(85) 16/01/2023
(86) PCT EP2021/072518 de 12/08/2021
(87) WO 2022/034178 de 17/02/2022

---

(21) BR 11 2023 000840-9 A2

Código 1.3 - Notificação - Fase Nacional - PCT
(22) 08/08/2021
(30) 13/08/2020 US 63/065,263
(51) C05G 3/00 (2020.01), C05D 1/00 (2006.01), C01F 11/46 (2006.01)
(54) GRÂNULOS E MÉTODO DE PRODUÇÃO DE FERTILIZANTE
(71) ICL EUROPE COOPERATIEF U.A. (NL)
(72) KHALIL ABU-RABEAH; MARINA DAKOV
(85) 16/01/2023
(86) PCT IL2021/050962 de 08/08/2021
(87) WO 2022/034578 de 17/02/2022

---

(21) BR 11 2023 000847-6 A2

Código 1.3 - Notificação - Fase Nacional - PCT
(22) 22/07/2021
(30) 13/08/2020 GB 2012616.5
(51) C01B 3/38 (2006.01), C01B 3/40 (2006.01), B01J 23/755 (2006.01)
(54) PROCESSO PARA REFORMA POR VAPOR D?ÁGUA, E, USO DE UMA COMBINAÇÃO DE UM CATALISADOR DE REFORMA POR VAPOR D'ÁGUA
(71) JOHNSON MATTHEY PUBLIC LIMITED COMPANY (GB)
(72) MILETA BABOVIC; MIKAEL CARLSSON; DAVID DAVIS; CRAIG FOSTER; GRAHAM HINTON; ANDREW EDWARD RICHARDSON; CRAIG WILKINSON
(85) 16/01/2023
(86) PCT GB2021/051893 de 22/07/2021
(87) WO 2022/034285 de 17/02/2022

---

(21) BR 11 2023 000849-2 A2

Código 1.3 - Notificação - Fase Nacional - PCT
(22) 06/08/2021
(30) 10/08/2020 US 62/706,326; 07/10/2020 EP 20200536.9
(51) B01D 53/86 (2006.01), B01D 53/04 (2006.01)
(54) SISTEMA DE ESCAPE PARA O TRATAMENTO DE UM GÁS DE ESCAPE, CASA DE GADO, INSTALAÇÃO DE CONDICIONAMENTO DE AR, ESTAÇÃO DE TRATAMENTO DE ESGOTO OU UMA MINA, E, MÉTODO PARA TRATAMENTO DE UM GÁS DE ESCAPE
(71) JOHNSON MATTHEY PUBLIC LIMITED COMPANY (GB) ; JOHNSON MATTHEY CATALYSTS (GERMANY) GMBH (DE)
(72) JOSEPH FEDEYKO; ANTHONY FERRARO; KENNETH KOEHLER; DIRK REICHERT; HARALD SCHERBEL; HARALD SCHREIBER; ANDREW SCULLARD; THOMAS MANNING YEH

(85) 16/01/2023
(86) PCT EP2021/071983 de 06/08/2021
(87) WO 2022/033972 de 17/02/2022

---

(21) BR 11 2023 000899-9 A2

Código 1.3 - Notificação - Fase Nacional - PCT
(22) 10/08/2021
(30) 14/08/2020 JP 2020-137106
(51) C08L 33/04 (2006.01), B29C 45/00 (2006.01), C08K 3/014 (2018.01), C08L 25/14 (2006.01), C08L 83/04 (2006.01), G02B 5/02 (2006.01)
(54) COMPOSIÇÃO DA RESINA METACRÍLICA E ARTIGO MOLDADO
(71) ASAHI KASEI KABUSHIKI KAISHA (JP)
(72) KATSURA TSUJIMOTO
(85) 17/01/2023
(86) PCT JP2021/029568 de 10/08/2021
(87) WO 2022/034886 de 17/02/2022

---

(21) BR 11 2023 001126-4 A2

Código 1.3 - Notificação - Fase Nacional - PCT
(22) 09/07/2021
(30) 23/07/2020 US 63/055,749; 23/08/2020 US 63/069,075; 30/01/2021 US 63/143,827
(51) A61P 21/00 (2006.01), C12N 15/113 (2010.01), A61K 39/395 (2006.01), A61K 31/7088 (2006.01), A61K 47/68 (2017.01), A61K 47/64 (2017.01)
(54) COMPLEXOS DE DIRECIONAMENTO MUSCULAR E USOS DOS MESMOS PARA TRATAR DISTROFIA MIOTÔNICA
(71) DYNE THERAPEUTICS, INC. (US)
(72) ROMESH R. SUBRAMANIAN; MOHAMMED T. QATANANI; TIMOTHY WEEDEN; CODY A. DESJARDINS; BRENDAN QUINN; JOHN NAJIM
(85) 19/01/2023
(86) PCT US2021/040986 de 09/07/2021
(87) WO 2022/026152 de 03/02/2022

---

(21) BR 11 2023 001220-1 A2

Código 1.3 - Notificação - Fase Nacional - PCT
(22) 23/08/2021
(30) 31/08/2020 US 17/007,490; 12/10/2020 FR 2010415
(51) A61K 8/41 (2006.01), A61K 8/73 (2006.01), A61K 8/898 (2006.01), A61K 8/92 (2006.01), A61Q 5/12 (2006.01)
(54) COMPOSIÇÕES DE TRATAMENTO DOS CABELOS, KIT DE TRATAMENTO DOS CABELOS, MÉTODO PARA TRATAMENTO DOS CABELOS E USO DE UMA COMPOSIÇÃO
(71) L'OREAL (FR)
(72) KAZUMITSU KAWAKAMI; LILIANA XAVIER
(85) 23/01/2023
(86) PCT US2021/047075 de 23/08/2021

	(87) WO 2022/046595 de 03/03/2022
(21) BR 11 2023 001235-0 A2	Código 1.3 - Notificação - Fase Nacional - PCT (22) 10/08/2021 (30) 13/08/2020 CN 202010814979.1 (51) H04W 4/06 (2009.01), H04W 72/12 (2023.01) (54) MÉTODO E APARELHO DE CONTROLE DE INFORMAÇÕES E ESTAÇÃO-BASE. (71) VIVO MOBILE COMMUNICATION CO., LTD. (CN) (72) LIU, JIAMIN (85) 23/01/2023 (86) PCT CN2021/111776 de 10/08/2021 (87) WO 2022/033474 de 17/02/2022
(21) BR 11 2023 001464-6 A2	Código 1.3 - Notificação - Fase Nacional - PCT (22) 27/08/2021 (30) 27/08/2020 EP 20193190.4 (51) C08G 63/86 (2006.01), C08G 63/80 (2006.01), C08G 63/88 (2006.01), B01J 23/14 (2006.01), C08G 63/181 (2006.01), C08G 63/672 (2006.01) (54) PROCESSO PARA PRODUÇÃO DE UM POLIÉSTER, SISTEMA CATALISADOR PARA USO EM PROCESSO, USO DE UM SISTEMA CATALISADOR, E, POLIÉSTER (71) FURANIX TECHNOLOGIES B.V. (NL) (72) MATHEUS ADRIANUS DAM; BING WANG; HENDAWY ELFEKI (85) 26/01/2023 (86) PCT EP2021/073749 de 27/08/2021 (87) WO 2022/043500 de 03/03/2022
(21) BR 11 2023 001468-9 A2	Código 1.3 - Notificação - Fase Nacional - PCT (22) 21/07/2021 (30) 01/08/2020 US US 16/945,819 (51) B60P 1/28 (2006.01), B62D 33/02 (2006.01) (54) CARROCERIA BASCULANTE PARA CAMINHÃO DE MINERAÇÃO (71) CATERPILLAR INC. (US) (72) SAMUEL J. ARUL (85) 26/01/2023 (86) PCT US2021/042476 de 21/07/2021 (87) WO 2022/031434 de 10/02/2022
(21) BR 11 2023 001471-9 A2	Código 1.3 - Notificação - Fase Nacional - PCT (22) 30/07/2021 (30) 31/07/2020 CN 202010755954.9; 22/07/2021 CN 202110831575.8 (51) A61K 39/395 (2006.01), A61P 35/00 (2006.01)

(54) COMPOSIÇÃO FARMACÊUTICA DE ANTICORPO ANTI-PD-1 E USO DA MESMA
(71) JIANGSU HENGRUI PHARMACEUTICALS CO., LTD. (CN) ; SHANGHAI HENGRUI PHARMACEUTICAL CO., LTD. (CN)
(72) XIYELE MO; ZHEN YAN; XUN LIU
(85) 26/01/2023
(86) PCT CN2021/109438 de 30/07/2021
(87) WO 2022/022660 de 03/02/2022

---

(21) BR 11 2023 001479-4 A2

Código 1.3 - Notificação - Fase Nacional - PCT
(22) 27/07/2021
(30) 05/08/2020 EP 20189681.8
(51) F24C 7/08 (2006.01), F24C 15/20 (2006.01), G10L 15/00 (2013.01)
(54) ELETRODOMÉSTICO COMBINADO E USO DO ELETRODOMÉSTICO COMBINADO
(71) ELECTROLUX APPLIANCES AKTIEBOLAG (SE)
(72) CASO, DANIELE; RASI, FABIO; FUST, FELICITAS; REZZOLA, ROSOLINO; SPANÓ, FABIO; LIM, STEFFIE; NEGRETTI, PETER; LO CONTE, UGO; MOHR, CHRISTIAN; PUOTI, EDUARDO
(85) 26/01/2023
(86) PCT EP2021/071071 de 27/07/2021
(87) WO 2022/028969 de 10/02/2022

---

(21) BR 11 2023 001483-2 A2

Código 1.3 - Notificação - Fase Nacional - PCT
(22) 27/07/2021
(30) 27/07/2020 US 63/056,944; 12/10/2020 US 17/068,718
(51) A61M 16/06 (2006.01), A61M 16/00 (2006.01), A61M 16/20 (2006.01), A62B 7/04 (2006.01)
(54) SISTEMA PARA A CONSERVAÇÃO DE OXIGÊNIO FORNECIDO A UM PACIENTE; E SISTEMA PARA FORNECER UM SUPRIMENTO DE GÁS
(71) OXFO CORPORATION (US)
(72) CARLOS FERNANDO BAZOBERRY; BRENT H. YOUNG
(85) 26/01/2023
(86) PCT US2021/043333 de 27/07/2021
(87) WO 2022/026479 de 03/02/2022

---

(21) BR 11 2023 001484-0 A2

Código 1.3 - Notificação - Fase Nacional - PCT
(22) 22/07/2021
(30) 27/07/2020 IT 102020000018088
(51) B65H 20/20 (2006.01), B41F 13/03 (2006.01)
(54) MÁQUINA PARA PROCESSAR UM MATERIAL DE TRAMA COM UM DISPOSITIVO DE ALIMENTAÇÃO E MÉTODOS RELATIVOS
(71) KÖRBER TISSUE S.P.A. (IT)
(72) FABRIZIO LORENZI; STEFANO SILVESTRI; LEONARDO BOSCHI;

	EMANUELE ANDREUCCETTI; RICCARDO GIORGI; MASSIMILIANO ADALBERTI; JURY PALAZZESI; LUIGI FABBRI (85) 26/01/2023 (86) PCT EP2021/070565 de 22/07/2021 (87) WO 2022/023172 de 03/02/2022
(21) BR 11 2023 001486-7 A2	Código 1.3 - Notificação - Fase Nacional - PCT (22) 27/08/2021 (30) 27/08/2020 EP 20193190.4 (51) C08G 63/86 (2006.01), C08G 63/80 (2006.01), C08G 63/88 (2006.01), B01J 23/14 (2006.01), C08G 63/181 (2006.01), C08G 63/672 (2006.01) (54) PROCESSO PARA PREPARAR UM POLIÉSTER, E, POLIÉSTER (71) FURANIX TECHNOLOGIES B.V. (NL) (72) MATHEUS ADRIANUS DAM; BING WANG; HENDAWY ELFEKI (85) 26/01/2023 (86) PCT EP2021/073750 de 27/08/2021 (87) WO 2022/043501 de 03/03/2022
(21) BR 11 2023 001489-1 A2	Código 1.3 - Notificação - Fase Nacional - PCT (22) 06/08/2021 (30) 10/08/2020 US 63/063,770 (51) A61L 29/00 (2006.01), A61L 15/00 (2006.01) (54) FORMULAÇÃO DE ATIVADOR DE PLASMINOGÊNIO TECIDUAL (71) CHIESI FARMACEUTICI S.P.A. (IT) (72) RAY ANTHONY MINA ANOVER (85) 26/01/2023 (86) PCT EP2021/071977 de 06/08/2021 (87) WO 2022/033969 de 17/02/2022
(21) BR 11 2023 001491-3 A2	Código 1.3 - Notificação - Fase Nacional - PCT (22) 11/08/2021 (30) 12/08/2020 IT 102020000020023 (51) B29D 30/10 (2006.01), B29D 30/24 (2006.01), B29D 30/26 (2006.01) (54) PROCESSO E APARELHO PARA CONSTRUIR PNEUS (71) PIRELLI TYRE S.P.A. (IT) (72) CHRISTIAN DE COL; MARIO MARIANI; ANDREA TROMBIN (85) 26/01/2023 (86) PCT IB2021/057393 de 11/08/2021 (87) WO 2022/034511 de 17/02/2022
(21) BR 11 2023 001783-1 A2	Código 1.3 - Notificação - Fase Nacional - PCT (22) 02/09/2021 (30) 03/09/2020 EP 20194368.5

(51) B31F 1/07 (2006.01), B44B 5/02 (2006.01), B44C 1/22 (2006.01), B29C 45/37 (2006.01)
(54) MÉTODO E SISTEMA PARA FABRICAR UM DISPOSITIVO DE GOFRAGEM E DISPOSITIVO DE GOFRAGEM CORRESPONDENTE
(71) BOEGLI-GRAVURES SA (CH)
(72) CHARLES BOEGLI; GABRIEL DUMITRU
(85) 31/01/2023
(86) PCT IB2021/058002 de 02/09/2021
(87) WO 2022/049510 de 10/03/2022

---

(21) BR 11 2023 001795-5 A2

Código 1.3 - Notificação - Fase Nacional - PCT
(22) 30/08/2021
(30) 04/09/2020 JP 2020-148908
(51) G02B 6/38 (2006.01), G02B 6/24 (2006.01)
(54) CONECTOR ÓPTICO
(71) NIPPON TSUSHIN DENZAI CO., LTD. (JP) ; SUMITOMO ELECTRIC INDUSTRIES, LTD. (JP)
(72) YOSHIO UKITA; TSUYOSHI IMAIZUMI
(85) 31/01/2023
(86) PCT JP2021/031750 de 30/08/2021
(87) WO 2022/050222 de 10/03/2022

---

(21) BR 11 2023 001886-2 A2

Código 1.3 - Notificação - Fase Nacional - PCT
(22) 05/08/2021
(30) 17/10/2020 US 17/073,320
(51) A43B 13/36 (2006.01), A43B 13/30 (2006.01), A43B 13/16 (2006.01), A43B 3/24 (2006.01)
(54) “APARELHO PARA SOLA DE CALÇADO, SISTEMA DE CALÇADO, INSERTO DE CALÇADO E MÉTODO PARA FABRICAR CALÇADOS
(71) ABDUL LUKE GOMEZ (US)
(72) ABDUL LUKE GOMEZ
(85) 01/02/2023
(86) PCT US2021/044648 de 05/08/2021
(87) WO 2022/081237 de 21/04/2022

---

(21) BR 11 2023 001929-0 A2

Código 1.3 - Notificação - Fase Nacional - PCT
(22) 31/08/2021
(30) 03/09/2020 EP 20194434.5
(51) A61K 9/00 (2006.01), A24B 15/00 (2006.01), A61K 31/00 (2006.01), A61K 47/18 (2017.01), A61K 47/26 (2006.01), A61P 25/00 (2006.01), A61K 31/444 (2006.01), A61K 31/4545 (2006.01), A61K 31/465 (2006.01)
(54) COMPOSIÇÕES EM PÓ ATIVAS DE BAIXA HIGROSCOPICIDADE
(71) PHILIP MORRIS PRODUCTS S.A. (CH)
(72) FABIANA SPADARO; GERARD ZUBER

(85) 01/02/2023
(86) PCT IB2021/057952 de 31/08/2021
(87) WO 2022/049487 de 10/03/2022

---

(21) BR 11 2023 002121-9 A2

Código 1.3 - Notificação - Fase Nacional - PCT
(22) 13/07/2021
(30) 07/08/2020 GB 2012338.6
(51) A23L 33/105 (2016.01), A23F 3/18 (2006.01), A23F 5/18 (2006.01), A23F 5/26 (2006.01), A23L 2/80 (2006.01), A23L 2/82 (2006.01)
(54) MÉTODO DE EXTRAÇÃO
(71) GIVAUDAN SA (CH)
(72) LUCIANA ANDREIA DE SOUZA CUNHA; FABIO MAGALHAES DE MELLO; KARL CHEVALIER
(85) 03/02/2023
(86) PCT EP2021/069500 de 13/07/2021
(87) WO 2022/028824 de 10/02/2022

---

(21) BR 11 2023 002144-8 A2

Código 1.3 - Notificação - Fase Nacional - PCT
(22) 04/08/2021
(30) 05/08/2020 US 63/061,564; 03/08/2021 US 17/393,310
(51) B65B 3/04 (2006.01), B65D 33/25 (2006.01), B65D 75/00 (2006.01), B65D 5/74 (2006.01), B65B 61/02 (2006.01), B65B 51/14 (2006.01), B65B 43/30 (2006.01), B65B 61/18 (2006.01)
(54) COMPARTIMENTO DE SACO COM FENDA DE PREENCHIMENTO
(71) ILLINOIS TOOL WORKS INC. (US)
(72) MARK STEELE; CHRISTOPHER LUDWIG; ERIC PLOURDE
(85) 03/02/2023
(86) PCT US2021/044526 de 04/08/2021
(87) WO 2022/031837 de 10/02/2022

---

(21) BR 11 2023 002145-6 A2

Código 1.3 - Notificação - Fase Nacional - PCT
(22) 07/07/2021
(30) 05/08/2020 US 63/061,350
(51) C08F 210/16 (2006.01), C08F 4/659 (2006.01), H01B 1/22 (2006.01), H01B 3/30 (2006.01)
(54) COMPOSIÇÃO TERMOPLÁSTICA, MÉTODO PARA FAZER A COMPOSIÇÃO TERMOPLÁSTICA, ARTIGO FABRICADO, E, CONDUTOR REVESTIDO
(71) DOW GLOBAL TECHNOLOGIES LLC (US)
(72) PAUL J. BRIGANDI; MOHAMED ESSEGHIR; KUMAR N. SANKETH; CHUAN C. HE; MRIDULA KAPUR; ANDREW T. HEITSCH; JOHN F. SZUL
(85) 03/02/2023
(86) PCT US2021/040645 de 07/07/2021

(87) WO 2022/031398 de 10/02/2022

---

(21) BR 11 2023 002148-0 A2

Código 1.3 - Notificação - Fase Nacional - PCT
(22) 04/08/2021
(30) 06/08/2020 CN 202010784387.X
(51) C12N 15/53 (2006.01), C12N 9/02 (2006.01), C12N 15/82 (2006.01), C12N 5/10 (2006.01), A01H 5/00 (2018.01)
(54) PROTEÍNA RESISTENTE A HERBICIDA, E GENE E USO DO MESMO
(71) QINGDAO KINGAGROOT CHEMICAL COMPOUND CO., LTD. (CN)
(72) HUARONG LI; WEI QI; GUIZHI LIU; QIQI HOU
(85) 03/02/2023
(86) PCT CN2021/110411 de 04/08/2021
(87) WO 2022/028440 de 10/02/2022

---

(21) BR 11 2023 002153-7 A2

Código 1.3 - Notificação - Fase Nacional - PCT
(22) 07/08/2020
(51) A21D 2/26 (2006.01), A21D 8/04 (2006.01)
(54) COMPOSIÇÃO DE PRÉ-MISTURA DE PANIFICAÇÃO, FORMULAÇÃO DE FARINHA, COMPOSIÇÃO DE MASSA, MÉTODO DE PREPARAÇÃO E PRODUTO ASSADO
(71) CARAVAN INGREDIENTS INC. (US)
(72) JULIANA DINIZ FARIA; IVAN GUILHERME DE BARROS ABRAÃO DE SOUZA; PAOLA MARIA LOPES DA SILVA
(85) 03/02/2023
(86) PCT EP2020/072313 de 07/08/2020
(87) WO 2022/028719 de 10/02/2022

---

(21) BR 11 2023 002154-5 A2

Código 1.3 - Notificação - Fase Nacional - PCT
(22) 02/08/2021
(30) 04/08/2020 US 63/060,873
(51) A61K 47/68 (2017.01), A61P 35/00 (2006.01)
(54) TRATAMENTO COM CONJUGADOS ANTICORPO-FÁRMACO ANTI-HER2 DE LOCAL ESPECÍFICO
(71) PFIZER INC. (US)
(72) YULI WANG; SCOTT LAWRENCE WEINRICH
(85) 03/02/2023
(86) PCT IB2021/057027 de 02/08/2021
(87) WO 2022/029591 de 10/02/2022

---

(21) BR 11 2023 002155-3 A2

Código 1.3 - Notificação - Fase Nacional - PCT
(22) 04/08/2021
(30) 04/08/2020 US 63/060,996
(51) A01H 5/08 (2018.01), A01H 5/10 (2018.01), C05F 11/08 (2006.01), C12N

	1/20 (2006.01) (54) MÉTODO PARA REDUZIR A VARIAÇÃO DE NITROGÊNIO NA PLANTA INTEIRA, E, PLURALIDADE DE PLANTAS DE CULTIVO (71) PIVOT BIO, INC. (US) (72) MARK REISINGER; ERNEST SANDERS; KARSTEN TEMME; DAVID BROWN; STEPHEN FICK (85) 03/02/2023 (86) PCT IB2021/057171 de 04/08/2021 (87) WO 2022/029661 de 10/02/2022
(21) BR 11 2023 002157-0 A2	Código 1.3 - Notificação - Fase Nacional - PCT (22) 05/08/2021 (30) 06/08/2020 US 63/062,000 (51) H04W 4/02 (2018.01), H04W 64/00 (2009.01), G01S 5/02 (2010.01) (54) MÉTODOS E SISTEMAS PARA DEFINIR INTEGRIDADE PARA INTERNET DAS COISAS INDUSTRIAL (71) TELEFONAKTIEBOLAGET LM ERICSSON (PUBL) (SE) (72) RITESH SHREEVASTAV; SARA MODARRES RAZAVI; IANA SIOMINA (85) 03/02/2023 (86) PCT IB2021/057210 de 05/08/2021 (87) WO 2022/029683 de 10/02/2022
(21) BR 11 2023 002162-6 A2	Código 1.3 - Notificação - Fase Nacional - PCT (22) 30/07/2021 (30) 05/08/2020 EP 20305900.1 (51) G06K 19/077 (2006.01) (54) CONJUNTO DE SENSORES E SISTEMA (71) BECTON DICKINSON FRANCE (FR) (72) DAMIEN; MARÉCHAL; PATRICK LE GAL REDON (85) 04/02/2023 (86) PCT EP2021/071488 de 30/07/2021 (87) WO 2022/029045 de 10/02/2022
(21) BR 11 2023 002164-2 A2	Código 1.3 - Notificação - Fase Nacional - PCT (22) 05/08/2021 (30) 07/08/2020 US 63/062,899 (51) A61K 31/675 (2006.01), A61K 45/06 (2006.01), A61P 31/12 (2006.01), A61P 31/18 (2006.01), C07F 9/6561 (2006.01) (54) PROFÁRMACOS DE ANÁLOGOS DE NUCLEOTÍDEOS DE FOSFONAMIDA E SEU USO FARMACÊUTICO (71) GILEAD SCIENCES, INC. (US) (72) DANIEL H. BYUN; BYOUNG-KWON CHUN; MICHAEL O. CLARKE; PETR JANSA; DEVAN NADUTHAMBI; NEIL H. SQUIRES (85) 06/02/2023

	(86) PCT US2021/044615 de 05/08/2021 (87) WO 2022/031894 de 10/02/2022
(21) BR 11 2023 002165-0 A2	Código 1.3 - Notificação - Fase Nacional - PCT (22) 05/08/2021 (30) 07/08/2020 IT 102020000019633 (51) B29C 48/365 (2019.01), B29C 48/395 (2019.01), B29C 48/92 (2019.01), B29C 45/48 (2006.01), B29C 45/54 (2006.01), B29C 45/76 (2006.01), B29C 45/78 (2006.01) (54) EXTRUSORA E MÉTODO PARA REALIZAR UMA INVESTIGAÇÃO DE DIAGNÓSTICO EM UMA EXTRUSORA (71) SACMI COOPERATIVA MECCANICI IMOLA SOCIETA' COOPERATIVA (IT) (72) FILLIPPO VENTURI; DAVIDE BALDISSERRI; STEFANO BERGAMI (85) 06/02/2023 (86) PCT IB2021/057196 de 05/08/2021 (87) WO 2022/029676 de 10/02/2022
(21) BR 11 2023 002171-5 A2	Código 1.3 - Notificação - Fase Nacional - PCT (22) 28/07/2021 (30) 11/08/2020 EP 20190391.1 (51) A01N 25/10 (2006.01), A01N 43/16 (2006.01), A01N 63/00 (2020.01), C12N 1/00 (2006.01), A01N 65/20 (2009.01), A01P 3/00 (2006.01) (54) MÉTODO PARA APERFEIÇOAMENTO DE RESISTÊNCIA À CHUVA DE MICRO-ORGANISMOS BENÉFICOS (71) RHODIA OPERATIONS (FR) (72) MONIQUE ADAMY; FLORENCE LAMBERT (85) 06/02/2023 (86) PCT EP2021/071149 de 28/07/2021 (87) WO 2022/033874 de 17/02/2022
(21) BR 11 2023 002173-1 A2	Código 1.3 - Notificação - Fase Nacional - PCT (22) 24/06/2022 (30) 05/07/2021 IT 102021000017636 (51) H02K 15/04 (2006.01), H02K 15/06 (2006.01) (54) MÉTODO E APARELHO PARA MONTAR UM ENROLAMENTO DE GRAMPOS (71) TECNOMATIC SPA (IT) (72) GIUSEPPE RANALLI; SERGIO TANCREDI; FRANCESCO LUCCHETTI; MAURILIO MICUCCI (85) 06/02/2023 (86) PCT IB2022/055872 de 24/06/2022 (87) WO 2023/281340 de 12/01/2023

(21) BR 11 2023 002175-8 A2

Código 1.3 - Notificação - Fase Nacional - PCT
(22) 06/08/2021
(30) 17/08/2020 US 16/994,910
(51) H01L 23/498 (2006.01)
(54) SUBSTRATO DE CAMADA X.5
(71) QUALCOMM INCORPORATED (US)
(72) JAEHYUN YEON; SUHYUNG HWANG; HONG BOK WE; KUN FANG
(85) 06/02/2023
(86) PCT US2021/045034 de 06/08/2021
(87) WO 2022/039946 de 24/02/2022

(21) BR 11 2023 002176-6 A2

Código 1.3 - Notificação - Fase Nacional - PCT
(22) 23/08/2021
(30) 18/09/2020 JP 2020-157252
(51) D06F 39/14 (2006.01)
(54) MÁQUINA DE LAVAR ROUPA
(71) PANASONIC INTELLECTUAL PROPERTY MANAGEMENT CO., LTD. (JP)
(72) HIROKI KONDOH; SHOHEI YAMAMOTO; MASAAKI TOKUZAKI
(85) 06/02/2023
(86) PCT JP2021/030837 de 23/08/2021
(87) WO 2022/059434 de 24/03/2022

(21) BR 11 2023 002181-2 A2

Código 1.3 - Notificação - Fase Nacional - PCT
(22) 30/07/2021
(30) 07/08/2020 CN 202010791729.0
(51) H04W 72/04 (2023.01)
(54) MÉTODO DE DETERMINAÇÃO DE RECURSO DE DOMÍNIO DE FREQUÊNCIA, DISPOSITIVO, E MÍDIA DE ARMAZENAMENTO
(71) HUAWEI TECHNOLOGIES CO., LTD. (CN)
(72) HAILONG HOU; JUAN ZHENG; CHAOJUN LI; YONGQIANG FEI
(85) 06/02/2023
(86) PCT CN2021/109897 de 30/07/2021
(87) WO 2022/028340 de 10/02/2022

(21) BR 11 2023 002187-1 A2

Código 1.3 - Notificação - Fase Nacional - PCT
(22) 27/08/2021
(30) 01/09/2020 US 17/009,572
(51) A61M 39/08 (2006.01), A61M 39/10 (2006.01), A61M 39/12 (2006.01), F16L 33/00 (2006.01)
(54) DISPOSITIVO DE RETENÇÃO DE TUBOS
(71) CAREFUSION 303, INC. (US)
(72) WANTJINARJO SUWITO
(85) 06/02/2023

(86) PCT US2021/048071 de 27/08/2021
(87) WO 2022/051190 de 10/03/2022

---

(21) BR 11 2023 002188-0 A2

Código 1.3 - Notificação - Fase Nacional - PCT
(22) 06/08/2021
(30) 07/08/2020 EP 20189999.4
(51) C08K 5/00 (2006.01), C08L 67/02 (2006.01)
(54) COMPOSIÇÃO DE POLÍMERO, USO DA COMPOSIÇÃO DE POLÍMERO, ARTIGO DE POLÍMERO E MÉTODO DE PREPARAÇÃO DE UMA COMPOSIÇÃO DE POLÍMERO
(71) BASF SE (DE)
(72) ERIK GUBBELS; MAXIMILIAN LEHENMEIER
(85) 06/02/2023
(86) PCT EP2021/071999 de 06/08/2021
(87) WO 2022/029288 de 10/02/2022

---

(21) BR 11 2023 002189-8 A2

Código 1.3 - Notificação - Fase Nacional - PCT
(22) 17/08/2020
(51) H04W 24/10 (2009.01)
(54) COLEÇÃO E RELATÓRIO DE MÉTRICAS EM STREAMING DE MÍDIA 5G
(71) QUALCOMM INCORPORATED (US)
(72) CHARLES NUNG LO; THOMAS STOCKHAMMER; JUAN ZHANG; IMED BOUAZIZI
(85) 06/02/2023
(86) PCT CN2020/109470 de 17/08/2020
(87) WO 2022/036491 de 24/02/2022

---

(21) BR 11 2023 002191-0 A2

Código 1.3 - Notificação - Fase Nacional - PCT
(22) 09/08/2021
(30) 10/08/2020 US 63/063,486; 10/03/2021 US 63/158,892
(51) C07H 15/24 (2006.01), A61K 31/573 (2006.01), A61K 31/58 (2006.01), A61K 31/704 (2006.01), C07J 7/00 (2006.01), A61P 29/00 (2006.01), A61P 35/00 (2006.01), A61P 25/00 (2006.01), A61P 9/00 (2006.01), A61P 31/16 (2006.01), A61P 3/00 (2006.01)
(54) CONJUGADOS DE FÁRMACO DE ALVEJAMENTO DE MACRÓFAGO
(71) P.I.F. ENTREPRENEURS LTD. (IL)
(72) ALEC M. GOLDBERG; SAMUEL H. GOLDBERG; JAMES I. GOLDBERG; ISAIAH Z. GOLDBERG; MICHAEL M. GOLDBERG
(85) 06/02/2023
(86) PCT IL2021/050968 de 09/08/2021
(87) WO 2022/034582 de 17/02/2022

---

(21) BR 11 2023 002195-2 A2

Código 1.3 - Notificação - Fase Nacional - PCT

(22) 25/08/2021
(30) 26/08/2020 GB 2013385.6; 02/02/2021 GB 2101435.2
(51) A61K 39/215 (2006.01), C12N 15/62 (2006.01)
(54) ÁCIDO NUCLEICO QUE CODIFICA UM POLIPEPTÍDEO, VETOR, PEPTÍDEO, E COMPOSIÇÃO DE VACINA
(71) SCANCELL LIMITED (GB)
(72) LINDA GILLIAN DURRANT; MIREILLE VANKEMMELBEKE; VICTORIA BRENTVILLE; RACHAEL METHERINGHAM
(85) 06/02/2023
(86) PCT EP2021/073542 de 25/08/2021
(87) WO 2022/043400 de 03/03/2022

---

(21) BR 11 2023 002197-9 A2
Código 1.3 - Notificação - Fase Nacional - PCT
(22) 28/07/2021
(30) 11/08/2020 EP 20190408.3
(51) A23L 5/20 (2016.01), C11B 3/12 (2006.01)
(54) PROCESSO PARA REDUZIR O TEOR DE MOSH E/OU MOAH DE UM ÓLEO LÍQUIDO VEGETAL
(71) CARGILL, INCORPORATED (US)
(72) GIJSBERTUS JOHANNES VAN ROSSUM
(85) 06/02/2023
(86) PCT US2021/043515 de 28/07/2021
(87) WO 2022/035601 de 17/02/2022

---

(21) BR 11 2023 002200-2 A2
Código 1.3 - Notificação - Fase Nacional - PCT
(22) 20/07/2021
(30) 20/08/2020 US 63/068,333; 26/01/2021 US 17/158,917
(51) G06K 9/00 (2006.01), G06K 9/46 (2006.01), G06K 9/40 (2006.01)
(54) PROCESSAMENTO DE IMAGEM BASEADO EM CATEGORIZAÇÃO DE OBJETO
(71) QUALCOMM INCORPORATED (US)
(72) ERAN PINHASOV; SCOTT CHENG; ERAN SCHARAM; ANATOLY GUREVICH
(85) 06/02/2023
(86) PCT US2021/042429 de 20/07/2021
(87) WO 2022/039870 de 24/02/2022

---

(21) BR 11 2023 002201-0 A2
Código 1.3 - Notificação - Fase Nacional - PCT
(22) 05/08/2020
(51) H04W 72/04 (2023.01)
(54) DETERMINAÇÃO DE ATRASO DE ESCALONAMENTO PARA EMTC
(71) LENOVO (BEIJING) LIMITED (CN)
(72) ZHI YAN; HONGMEI LIU; YUANTAO ZHANG; YINGYING LI; HAIMING WANG

(85) 06/02/2023
(86) PCT CN2020/107056 de 05/08/2020
(87) WO 2022/027299 de 10/02/2022

---

(21) BR 11 2023 002202-9 A2

Código 1.3 - Notificação - Fase Nacional - PCT
(22) 06/08/2020
(51) H04W 76/11 (2018.01)
(54) MÉTODOS E APARELHOS PARA UM PROCEDIMENTO DE TRATAMENTO DE FALHA EM UM SISTEMA DE RETRANSMISSÃO DE ENLACE LATERAL
(71) LENOVO (BEIJING) LIMITED (CN)
(72) LIANHAI WU; MINGZENG DAI; JING HAN; RAN YUE; HAIMING WANG; MIN XU
(85) 06/02/2023
(86) PCT CN2020/107421 de 06/08/2020
(87) WO 2022/027440 de 10/02/2022

---

(21) BR 11 2023 002203-7 A2

Código 1.3 - Notificação - Fase Nacional - PCT
(22) 06/08/2021
(30) 07/08/2020 US 63/063,110; 08/10/2020 US 63/089,241; 22/12/2020 US 63/129,448; 03/05/2021 US 63/183,488
(51) A61F 2/16 (2006.01), A61F 2/14 (2006.01)
(54) DISPOSITIVOS PARA SUPORTAR E POSICIONAR UMA LENTE INTRAOCULAR DENTRO DO OLHO E MÉTODOS DE USO
(71) LONG BRIDGE MEDICAL, INC. (US)
(72) MATTHEW CLARKE; AYMAN NASERI; FRANK BRODIE
(85) 06/02/2023
(86) PCT US2021/045015 de 06/08/2021
(87) WO 2022/032143 de 10/02/2022

---

(21) BR 11 2023 002204-5 A2

Código 1.3 - Notificação - Fase Nacional - PCT
(22) 05/08/2021
(30) 07/08/2020 EP 20190021.4
(51) C08L 67/00 (2006.01), C08L 67/02 (2006.01)
(54) MISTURA TERMOPLÁSTICA, MOLDE E CORPOS OCOS
(71) BASF SE (DE)
(72) ERIK GUBBELS; MAXIMILIAN LEHENMEIER
(85) 06/02/2023
(86) PCT EP2021/071929 de 05/08/2021
(87) WO 2022/029260 de 10/02/2022

---

(21) BR 11 2023 002215-0 A2

Código 1.3 - Notificação - Fase Nacional - PCT
(22) 06/08/2021

(30) 07/08/2020 US 63/062,839; 07/08/2020 US 63/062,987
(51) H04L 5/00 (2006.01)
(54) MANIPULAÇÃO DE DCI PARA ESCALONAMENTO DE PORTADORA CRUZADA APRIMORADO
(71) TELEFONAKTIEBOLAGET LM ERICSSON (PUBL) (SE)
(72) AJIT NIMBALKER; RAVIKIRAN NORY; XINGQIN LIN
(85) 06/02/2023
(86) PCT EP2021/072064 de 06/08/2021
(87) WO 2022/029316 de 10/02/2022

---

(21) BR 11 2023 002276-2 A2

Código 1.3 - Notificação - Fase Nacional - PCT
(22) 04/08/2021
(30) 12/08/2020 US 63/064,511
(51) A01H 6/54 (2018.01), A01H 5/00 (2018.01), A01H 5/10 (2018.01), A01H 1/02 (2006.01), C12N 15/82 (2006.01)
(54) REPRODUÇÃO POR CRUZAMENTO AMPLO
(71) SYNGENTA CROP PROTECTION AG (CH)
(72) JOHN LUTHER DAWSON; CRAIG SCHULLER; TIMOTHY KELLIHER; QINGLI LIU
(85) 07/02/2023
(86) PCT US2021/044428 de 04/08/2021
(87) WO 2022/035648 de 17/02/2022

---

(21) BR 11 2023 002278-9 A2

Código 1.3 - Notificação - Fase Nacional - PCT
(22) 10/08/2021
(30) 11/08/2020 US 63/064,298
(51) A61B 3/16 (2006.01), A61B 5/00 (2006.01), A61B 8/10 (2006.01), A61B 3/10 (2006.01)
(54) IMPLANTE ULTRASSÔNICO E SISTEMA PARA MEDIÇÃO DE PRESSÃO INTRAOCULAR
(71) IOTA BIOSCIENCES, INC. (US)
(72) JOSE LEPE; JOSEPH T. GREENSPUN; GIANA MONTERO GARNIER; MICHEL M. MAHARBIZ; JOSE M. CARMENA; KUNITAKE ABE; HIROSHI ANDO; CHISATO KAMEOKA; YUKI OKUDA; TOSHIYUKI FUNATSU; SHUHEI FUJITA
(85) 07/02/2023
(86) PCT US2021/045429 de 10/08/2021
(87) WO 2022/035889 de 17/02/2022

---

(21) BR 11 2023 002279-7 A2

Código 1.3 - Notificação - Fase Nacional - PCT
(22) 27/07/2021
(30) 13/08/2020 US 16/993,149
(51) E21B 41/04 (2006.01), E21B 23/00 (2006.01), E21B 33/038 (2006.01), E21B 33/068 (2006.01), E21B 33/076 (2006.01), E21B 43/01 (2006.01)

(54) FERRAMENTA DE DESBLOQUEIO SECUNDÁRIO PARA CONECTORES SUBMARINOS
(71) FMC TECHNOLOGIES, INC. (US)
(72) MARCOS CANTU MANNARINO; CARLOS EDUARDO CASTRO TREVISANI; DANIEL LUCAS DA SILVA; ALAN ZARAGOZA LABES
(85) 07/02/2023
(86) PCT US2021/071005 de 27/07/2021
(87) WO 2022/036345 de 17/02/2022

---

(21) BR 11 2023 002280-0 A2

Código 1.3 - Notificação - Fase Nacional - PCT
(22) 20/08/2021
(30) 24/08/2020 EP 20192356.2
(51) C07D 239/54 (2006.01), A01N 43/54 (2006.01)
(54) N-FENILURACILAS SUBSTITUÍDAS E SAIS DAS MESMAS, E USO DAS MESMAS COMO SUBSTÂNCIAS ATIVAS HERBICIDAS
(71) BAYER AKTIENGESELLSCHAFT (DE)
(72) INES HEINEMANN; HARALD JAKOBI; HENDRIK HELMKE; JENS FRACKENPOHL; CHRISTOPHER HUGH ROSINGER; ELMAR GATZWEILER; ELISABETH ASMUS; BIRGIT BOLLENBACH-WAHL
(85) 07/02/2023
(86) PCT EP2021/073129 de 20/08/2021
(87) WO 2022/043205 de 03/03/2022

---

(21) BR 11 2023 002286-0 A2

Código 1.3 - Notificação - Fase Nacional - PCT
(22) 19/08/2021
(30) 19/08/2020 US 63/067,815; 18/08/2021 US 17/406,048
(51) H04W 74/08 (2009.01), H04W 72/06 (2006.01)
(54) BLOCO DE SINAL DE SINCRONIZAÇÃO PARA MAPEAMENTO DE CANAL FÍSICO DE ACESSO ALEATÓRIO COM MÚLTIPLOS CONJUNTOS DE BLOCOS DE RECURSOS
(71) QUALCOMM INCORPORATED (US)
(72) JING SUN; XIAOXIA ZHANG
(85) 07/02/2023
(86) PCT US2021/046766 de 19/08/2021
(87) WO 2022/040462 de 24/02/2022

---

(21) BR 11 2023 002289-4 A2

Código 1.3 - Notificação - Fase Nacional - PCT
(22) 13/08/2021
(30) 18/08/2020 US 62/706,460; 12/08/2021 US 17/400,975
(51) H03M 7/30 (2006.01), G06N 3/02 (2006.01), H04L 25/00 (2006.01)
(54) CODIFICAÇÃO DE UM CONJUNTO DE DADOS UTILIZANDO UMA REDE NEURAL PARA COMUNICAÇÃO EM UPLINK
(71) QUALCOMM INCORPORATED (US)
(72) PAVAN KUMAR VITTHALADEVUNI; TAESANG YOO; NAGA BHUSHAN;

JUNE NAMGOONG
(85) 07/02/2023
(86) PCT US2021/071185 de 13/08/2021
(87) WO 2022/040662 de 24/02/2022

---

(21) BR 11 2023 002290-8 A2

Código 1.3 - Notificação - Fase Nacional - PCT
(22) 02/03/2021
(30) 08/09/2020 EP 20195175.3
(51) B65D 35/10 (2006.01), B65D 35/12 (2006.01), B65D 35/44 (2006.01)
(54) CABEÇA DE TUBO À BASE DE CELULOSE, TUBO E MÉTODO DE FABRICAÇÃO
(71) AISAPACK HOLDING SA (CH)
(72) JACQUES THOMASSET; GILLES DEMAUREX; JOACHIM PELLISSIER
(85) 07/02/2023
(86) PCT IB2021/051722 de 02/03/2021
(87) WO 2022/053879 de 17/03/2022

---

(21) BR 11 2023 002292-4 A2

Código 1.3 - Notificação - Fase Nacional - PCT
(22) 30/07/2021
(30) 07/08/2020 IT 102020000019603
(51) A61K 36/481 (2006.01), A61K 36/288 (2006.01), A61K 31/702 (2006.01), A61P 13/00 (2006.01), A23L 29/25 (2016.01), A23L 33/21 (2016.01), A23L 33/26 (2016.01), A61P 31/04 (2006.01)
(54) COMPOSIÇÕES FARMACÊUTICAS PARA O TRATAMENTO E PREVENÇÃO DE INFECÇÕES DO TRATO URINÁRIO
(71) BIOFARMA S.R.L. (IT)
(72) CARLO TERRUZZI; FABIO PIETRO TERRUZZI
(85) 07/02/2023
(86) PCT IB2021/056962 de 30/07/2021
(87) WO 2022/029578 de 10/02/2022

---

(21) BR 11 2023 002294-0 A2

Código 1.3 - Notificação - Fase Nacional - PCT
(22) 30/08/2021
(30) 01/09/2020 US US 63/072,968; 19/08/2021 US US 17/406,870
(51) H01R 12/70 (2011.01), H01R 13/621 (2006.01), H01R 24/60 (2011.01), H01R 107/00 (2006.01)
(54) CONECTOR DE DUPLA FACE PARA PLACA DE CIRCUITO IMPRESSO
(71) BAKER HUGHES OILFIELD OPERATIONS LLC (US)
(72) MARIAH INEZ HAKE
(85) 07/02/2023
(86) PCT US2021/071310 de 30/08/2021
(87) WO 2022/051745 de 10/03/2022

(21) BR 11 2023 002295-9 A2

Código 1.3 - Notificação - Fase Nacional - PCT
(22) 10/08/2021
(30) 13/08/2020 US 63/065,160
(51) A61K 31/506 (2006.01), A61K 31/4166 (2006.01), A61K 38/00 (2006.01), A61K 31/4164 (2006.01), A61K 31/4439 (2006.01), A61K 31/58 (2006.01), A61P 35/00 (2006.01), A61P 35/04 (2006.01)
(54) TERAPIA DE COMBINAÇÃO
(71) PFIZER INC. (US) ; ASTELLAS PHARMA INC. (JP)
(72) LARS ANDERS; KIMBERLY HYUNJUNG KIM; DANAN LI; ELIZABETH ANNE MCMILLAN; ROBERT ANDREW ROLLINS; BRENDAN AYERS VEENEMAN
(85) 07/02/2023
(86) PCT IB2021/057379 de 10/08/2021
(87) WO 2022/034504 de 17/02/2022

(21) BR 11 2023 002527-3 A2

Código 1.3 - Notificação - Fase Nacional - PCT
(22) 26/07/2021
(30) 12/08/2020 EP 20190667.4; 12/08/2020 EP 20190669.0; 23/09/2020 EP 20197849.1
(51) C11D 1/66 (2006.01), C11D 1/83 (2006.01), C11D 11/00 (2006.01), C11D 17/04 (2006.01)
(54) PRÉ-MISTURA CONCENTRADA DE COMPOSIÇÃO PARA LAVAGEM DE ROUPAS, COMPOSIÇÃO DE PRÉ-MISTURA, MÉTODO PARA FORMAÇÃO DE UMA COMPOSIÇÃO DETERGENTE PARA LAVAGEM DE ROUPAS, RECIPIENTE E KIT
(71) UNILEVER IP HOLDINGS B.V. (PB)
(72) ARLENE FICHE; ALYN JAMES PARRY; ANDREW DAVID GREEN
(85) 10/02/2023
(86) PCT EP2021/070796 de 26/07/2021
(87) WO 2022/033848 de 17/02/2022

(21) BR 11 2023 002529-0 A2

Código 1.3 - Notificação - Fase Nacional - PCT
(22) 31/08/2021
(30) 03/09/2020 IT 102020000020947
(51) E02D 17/20 (2006.01), E02B 3/12 (2006.01)
(54) ESTRUTURA DE PROTEÇÃO TIPO GABIÃO
(71) OFFICINE MACCAFERRI S.P.A. (IT)
(72) PAOLO BIANCHINI
(85) 10/02/2023
(86) PCT IB2021/057922 de 31/08/2021
(87) WO 2022/049477 de 10/03/2022

(21) BR 11 2023 002532-0 A2

Código 1.3 - Notificação - Fase Nacional - PCT
(22) 13/08/2021

(30) 14/08/2020 US 63/065,785
(51) A61B 5/15 (2006.01), A61B 5/154 (2006.01), A61M 25/06 (2006.01)
(54) DISPOSITIVO DE COLETA DE SANGUE E SISTEMAS E MÉTODOS RELACIONADOS
(71) BECTON, DICKINSON AND COMPANY (US)
(72) YIPING MA; JONATHAN KARL BURKHOLZ
(85) 10/02/2023
(86) PCT US2021/045870 de 13/08/2021
(87) WO 2022/036173 de 17/02/2022

---

(21) BR 11 2023 002533-8 A2

Código 1.3 - Notificação - Fase Nacional - PCT
(22) 16/08/2021
(30) 20/08/2020 US 63/068,126; 15/07/2021 US 63/222,126
(51) A61K 9/06 (2006.01), A61K 47/10 (2017.01), A61P 17/06 (2006.01), A61P 17/00 (2006.01), A61K 31/69 (2006.01)
(54) FORMULAÇÕES TÓPICAS ESTÁVEIS DE 1(R)-4-(5-(4-METÓXI-3-PROPOXIFENIL)PIRIDIN-3-IL)-1,2-OXABOROLAN-2-OL
(71) PFIZER INC. (US)
(72) THEAN YEOW YEOH
(85) 10/02/2023
(86) PCT IB2021/057518 de 16/08/2021
(87) WO 2022/038485 de 24/02/2022

---

(21) BR 11 2023 002536-2 A2

Código 1.3 - Notificação - Fase Nacional - PCT
(22) 12/08/2021
(30) 13/08/2020 EP 20190951.2
(51) C10G 3/00 (2006.01), C01B 3/34 (2006.01), C10G 63/04 (2006.01), C10G 65/04 (2006.01), C10G 69/10 (2006.01)
(54) PROCESSO E PLANTA PARA PRODUÇÃO DE GASOLINA A PARTIR DE UMA ALIMENTAÇÃO RENOVÁVEL
(71) TOPSOE A/S (DK)
(72) ERIK BEK-PEDERSEN; SØREN SELDE ENEVOLDSEN
(85) 10/02/2023
(86) PCT EP2021/072527 de 12/08/2021
(87) WO 2022/034184 de 17/02/2022

---

(21) BR 11 2023 002559-1 A2

Código 1.3 - Notificação - Fase Nacional - PCT
(22) 14/08/2020
(51) A61K 9/24 (2006.01), A61K 9/20 (2006.01), A61K 31/155 (2006.01), A61K 31/519 (2006.01), A61P 3/10 (2006.01)
(54) PREPARAÇÃO DE COMBINAÇÃO PARA TRATAR DIABETES TIPO 2
(71) LG CHEM, LTD. (KR)
(72) JAE SOON AHN; DUCK IL YUN; DONG MIN KIM; SUN LEE

(85) 10/02/2023
(86) PCT KR2020/010841 de 14/08/2020
(87) WO 2022/034944 de 17/02/2022

---

(21) BR 11 2023 002562-1 A2

Código 1.3 - Notificação - Fase Nacional - PCT
(22) 09/08/2021
(30) 10/08/2020 US 63/063,743
(51) A61B 17/12 (2006.01), A61B 17/34 (2006.01), A61K 38/07 (2006.01), A61K 38/08 (2019.01), A61K 38/10 (2006.01)
(54) HIDROGÉIS DE PEPTÍDEO ANFIFÍLICO DE AUTOMONTAGEM
(71) GEL4MED, INC. (US)
(72) MANAV MEHTA; RAVI KIRAN MEKALA
(85) 10/02/2023
(86) PCT US2021/045265 de 09/08/2021
(87) WO 2022/035779 de 17/02/2022

---

(21) BR 11 2023 002563-0 A2

Código 1.3 - Notificação - Fase Nacional - PCT
(22) 23/08/2021
(30) 28/08/2020 US 17/005,637
(51) A61J 1/10 (2006.01), A61J 1/00 (2023.01), A61J 1/05 (2006.01), A61J 1/12 (2006.01), A61J 1/14 (2023.01), A61J 1/16 (2023.01), A61J 1/20 (2006.01)
(54) MECANISMO DE TRANSFERÊNCIA DE BOLSA, CONJUNTO DE BOLSA, SISTEMA PARA COMPOSIÇÃO DE MEDICAMENTOS, E, MÉTODO DE TRANSFERÊNCIA DE UM CONJUNTO DE BOLSA
(71) OMNICELL, INC (US)
(72) ROBERT ECKERT; WALTER PETERSEN; EZEKIEL BRAUN
(85) 10/02/2023
(86) PCT US2021/047155 de 23/08/2021
(87) WO 2022/046637 de 03/03/2022

---

(21) BR 11 2023 002566-4 A2

Código 1.3 - Notificação - Fase Nacional - PCT
(22) 11/08/2021
(30) 11/08/2020 IN 202021034499
(51) C07C 319/20 (2006.01)
(54) PROCESSO PARA A PREPARAÇÃO DE CLETODIM
(71) UPL LIMITED (IN)
(72) RAKESH BHIKUBHAI PATEL; DIGISH MANUBHAI PANCHAL
(85) 10/02/2023
(86) PCT IB2021/057397 de 11/08/2021
(87) WO 2022/034514 de 17/02/2022

---

(21) BR 11 2023 002567-2 A2

Código 1.3 - Notificação - Fase Nacional - PCT
(22) 13/08/2021

(30) 14/08/2020 CN 202010821468.2
(51) H04W 24/02 (2009.01)
(54) MÉTODO DE GERENCIAMENTO DE PARÂMETRO DE BSS CRÍTICO APLICÁVEL A MÚLTIPLOS ENLACES E APARELHO DE COMUNICAÇÕES RELACIONADO, AP MLD, NÃO-AP MLD, MÍDIA DE ARMAZENAMENTO LEGÍVEL POR COMPUTADOR, CHIP OU SISTEMA DE CHIP
(71) HUAWEI TECHNOLOGIES CO., LTD. (CN)
(72) MING GAN; JIAN YU; YUNBO LI; YUCHEN GUO; XUN YANG
(85) 10/02/2023
(86) PCT CN2021/112621 de 13/08/2021
(87) WO 2022/033594 de 17/02/2022

---

(21) BR 11 2023 002569-9 A2

Código 1.3 - Notificação - Fase Nacional - PCT
(22) 25/08/2021
(30) 27/08/2020 EP 20193028.6
(51) C08J 5/18 (2006.01), C08F 210/06 (2006.01), C08F 4/659 (2006.01)
(54) FILME À BASE DE POLIPROPILENO
(71) BOREALIS AG (AT)
(72) JINGBO WANG; MARKUS GAHLEITNER; KLAUS BERNREITNER; PAULI LESKINEN; PETER NIEDERSUESS; STEFAN ORTNER
(85) 10/02/2023
(86) PCT EP2021/073521 de 25/08/2021
(87) WO 2022/043385 de 03/03/2022

---

(21) BR 11 2023 002573-7 A2

Código 1.3 - Notificação - Fase Nacional - PCT
(22) 12/08/2021
(30) 13/08/2020 US 63/065,283
(51) A61K 31/4155 (2006.01), A61P 31/00 (2006.01), C07D 207/27 (2006.01)
(54) COMPOSTO, COMPOSIÇÃO FARMACÊUTICA, MÉTODO DE TRATAMENTO OU PREVENÇÃO DE INFECÇÃO VIRAL E DISTÚRBIO RESPIRATÓRIO E MÉTODO DE INIBIÇÃO DE PROTEASE VIRAL
(71) ENANTA PHARMACEUTICALS, INC. (US)
(72) JOSEPH D. PANARESE; DEXTER DAVIS; NATHANIEL THOMAS KENTON; SAMUEL BARTLETT; SEAN M. RAFFERTY; YAT SUN OR
(85) 10/02/2023
(86) PCT US2021/045632 de 12/08/2021
(87) WO 2022/036018 de 17/02/2022

---

(21) BR 11 2023 002574-5 A2

Código 1.3 - Notificação - Fase Nacional - PCT
(22) 13/08/2021
(30) 13/08/2020 NZ 767112
(51) A61B 5/00 (2006.01), A61B 5/107 (2006.01), A61C 19/04 (2006.01), A61B 8/08 (2006.01)
(54) DISPOSITIVO DENTAL E MÉTODOS

(71) OTAGO INNOVATION LIMITED (NZ)
(72) TANMOY BHATTACHARJEE; PAUL DAVID HARRIS; WARWICK JOHN DUNCAN
(85) 10/02/2023
(86) PCT IB2021/057458 de 13/08/2021
(87) WO 2022/034543 de 17/02/2022

---

(21) BR 11 2023 002576-1 A2

Código 1.3 - Notificação - Fase Nacional - PCT
(22) 17/08/2021
(30) 23/08/2020 IL 276869
(51) H04W 64/00 (2009.01), G01S 5/00 (2006.01)
(54) RELATÓRIO DE PERFIL DE POTÊNCIA E ATRASO DE TEMPO PARA POSICIONAMENTO DE DISPOSITIVO
(71) QUALCOMM INCORPORATED (US)
(72) NOAM ZACH; GUY WOLF; ASSAF TOUBOUL; SHAY LANDIS; SHARON LEVY; MICHAEL LEVITSKY; PEER BERGER; DAVID YUNUSOV
(85) 10/02/2023
(86) PCT US2021/046377 de 17/08/2021
(87) WO 2022/046474 de 03/03/2022

---

(21) BR 11 2023 002577-0 A2

Código 1.3 - Notificação - Fase Nacional - PCT
(22) 13/08/2021
(30) 21/08/2020 GB 2013131.4; 19/01/2021 GB 2100711.7
(51) A61K 31/12 (2006.01), A61K 31/198 (2006.01), A61K 31/4439 (2006.01), A61K 31/444 (2006.01), A61K 31/4545 (2006.01), A61K 31/465 (2006.01), A61K 9/00 (2006.01), A61K 9/08 (2006.01), A61K 9/14 (2006.01), A61P 31/12 (2006.01), A61P 31/14 (2006.01)
(54) COMPOSIÇÃO FARMACÊUTICA
(71) ERIC FRANÇOIS FAUCILLON (FR) ; LLUÍS MANENT TOMAS (ES)
(72) LLUÍS MANENT TOMAS; ERIC FRANÇOIS FAUCILLON
(85) 10/02/2023
(86) PCT IB2021/057466 de 13/08/2021
(87) WO 2022/038473 de 24/02/2022

---

(21) BR 11 2023 002578-8 A2

Código 1.3 - Notificação - Fase Nacional - PCT
(22) 13/08/2021
(30) 13/08/2020 EP 20190917.3; 12/10/2020 EP 20201328.0; 18/03/2021 CN PCT/CN2021/081613; 07/05/2021 EP 21172706.0
(51) C12N 9/16 (2006.01), C12N 15/82 (2006.01), A23K 10/30 (2016.01), A23K 20/147 (2016.01)
(54) VARIANTES DE FITASE E POLINUCLEOTÍDEOS CODIFICANDO AS MESMAS
(71) NOVOZYMES A/S (DK)
(72) JESPER VIND; LARS KOBBERØE SKOV; HENGXIAO ZHAI; QIAN

	ZHANG; ESTER SANTIGOSA; JOSE-OTAVIO SORBARA; AURÉLIA ANNE CATHERINE CHARLOTTE SÉON; CARRIE LOUISE WALK (85) 10/02/2023 (86) PCT EP2021/072591 de 13/08/2021 (87) WO 2022/034211 de 17/02/2022
(21) BR 11 2023 002582-6 A2	Código 1.3 - Notificação - Fase Nacional - PCT (22) 13/08/2020 (51) C08L 23/16 (2006.01) (54) COMPOSIÇÃO DE ELASTÔMERO RETARDANTE DE CHAMA LIVRE DE HALOGÊNIO, ARTIGO RETARDANTE DE CHAMA LIVRE DE HALOGÊNIO, MÉTODO PARA PREPARAR A COMPOSIÇÃO DE ELASTÔMERO RETARDANTE DE CHAMA LIVRE DE HALOGÊNIO (71) DOW GLOBAL TECHNOLOGIES LLC (US) (72) XIN TAN; YUDONG QI; YONG CHEN (85) 10/02/2023 (86) PCT CN2020/108811 de 13/08/2020 (87) WO 2022/032554 de 17/02/2022
(21) BR 11 2023 002583-4 A2	Código 1.3 - Notificação - Fase Nacional - PCT (22) 10/08/2021 (30) 11/08/2020 US 63/064,228; 03/08/2021 US 17/393,259 (51) G06F 17/30 (1995.01) (54) SISTEMA E MÉTODO DE CAPTURA, ANÁLISE E COLABORAÇÃO DE PROVAS DIGITAIS PRIVILEGIADAS POR ADVOGADO E CLIENTE (71) ROCKET LAWYER INCORPORATED (US) (72) CHARLES L. MOORE; MARK EDWARDS (85) 10/02/2023 (86) PCT US2021/045316 de 10/08/2021 (87) WO 2022/035803 de 17/02/2022
(21) BR 11 2023 002584-2 A2	Código 1.3 - Notificação - Fase Nacional - PCT (22) 13/08/2021 (30) 21/08/2020 GB 2013130.6; 19/01/2021 GB 2100710.9 (51) A61K 36/81 (2006.01), A61K 36/8962 (2006.01), A61K 36/9068 (2006.01), A61K 36/9066 (2006.01), A61P 11/00 (2006.01), A61P 31/14 (2006.01) (54) COMPOSIÇÃO FITOTERAPÊUTICA (71) ERIC FRANÇOIS FAUCILLON (FR) ; LLUÍS MANENT TOMAS (ES) (72) LLUÍS MANENT TOMAS; ERIC FRANÇOIS FAUCILLON (85) 10/02/2023 (86) PCT IB2021/057464 de 13/08/2021 (87) WO 2022/038472 de 24/02/2022

(21) BR 11 2023 002585-0 A2

Código 1.3 - Notificação - Fase Nacional - PCT
(22) 14/08/2020
(51) B65D 47/18 (2006.01), B65D 49/12 (2006.01)
(54) INSERTO CAPILAR DE DOSAGEM NÃO RECARREGÁVEL
(71) WEENER PLASTICS GROUP B.V. (PB)
(72) ADRIAN MICHAEL WHITFIELD
(85) 10/02/2023
(86) PCT EP2020/072921 de 14/08/2020
(87) WO 2022/033705 de 17/02/2022

(21) BR 11 2023 002660-1 A2

Código 1.3 - Notificação - Fase Nacional - PCT
(22) 17/08/2021
(30) 18/08/2020 CN 202010840261.X; 05/08/2021 CN 202110894582.2; 13/08/2021 CN 202110928029.6
(51) C07D 239/02 (2006.01), C07D 403/12 (2006.01), A61K 31/505 (2006.01), A61P 35/00 (2006.01), A61P 37/00 (2006.01), A61P 19/02 (2006.01), A61P 25/00 (2006.01)
(54) COMPOSTOS DE PIRIMIDINONA E USOS DOS MESMOS
(71) HUTCHISON MEDIPHARMA LIMITED (CN)
(72) WEI-GUO SU; WEIHAN ZHANG; WEI DENG; HAIBIN YANG
(85) 14/02/2023
(86) PCT CN2021/113038 de 17/08/2021
(87) WO 2022/037585 de 24/02/2022

(21) BR 11 2023 002662-8 A2

Código 1.3 - Notificação - Fase Nacional - PCT
(22) 18/08/2021
(30) 19/08/2020 US 63/067,389
(51) A61P 1/16 (2006.01), C07D 471/04 (2006.01), C07D 519/00 (2006.01), A61K 31/437 (2006.01)
(54) COMPOSTOS DE HETEROARILA SUBSTITUÍDA ÚTEIS COMO INIBIDORES DE TLR9
(71) BRISTOL-MYERS SQUIBB COMPANY (US)
(72) CHUNJIAN LIU; ALICIA REGUEIRO-REN
(85) 14/02/2023
(86) PCT US2021/046475 de 18/08/2021
(87) WO 2022/040293 de 24/02/2022

(21) BR 11 2023 002665-2 A2

Código 1.3 - Notificação - Fase Nacional - PCT
(22) 17/08/2021
(30) 28/08/2020 US 17/005,786
(51) A61J 1/00 (2023.01), A61J 1/14 (2023.01), A61J 1/16 (2023.01), A61J 1/20 (2006.01), A61M 1/00 (2006.01), B65B 1/04 (2006.01), B65B 3/00 (2006.01)
(54) MÉTODO PARA PREPARAR DOSES DE MEDICAMENTO LÍQUIDO USANDO UM DISPOSITIVO DE DOSAGEM AUTOMATIZADO, E,

DISPOSITIVO DE DOSAGEM AUTOMATIZADO
(71) OMNICELL, INC (US)
(72) WALTER BIANCO; CHARLES MARSH; RYAN KAINTZ; ALESSANDRO JURMAN; STEFANO DEL SAL; SAMEER UDESHI
(85) 14/02/2023
(86) PCT US2021/046200 de 17/08/2021
(87) WO 2022/046458 de 03/03/2022

---

(21) BR 11 2023 002667-9 A2

Código 1.3 - Notificação - Fase Nacional - PCT
(22) 30/07/2021
(30) 21/08/2020 CN 202010852343.6
(51) G02B 23/24 (2006.01), A61B 1/00 (2006.01)
(54) SISTEMA DE ENDOSCÓPIO E MÉTODO PARA DETECTAR QUANDO A EXTREMIDADE FINAL DO ENDOSCÓPIO ENTRA EM CONTATO COM O TECIDO
(71) SHANGHAI MICROMISSION MEDICAL CO., LTD. (CN)
(72) XIANGNAN LIANG; QIAN LI; YUYUAN HE; CHAO HE; LUN CAO
(85) 14/02/2023
(86) PCT CN2021/109859 de 30/07/2021
(87) WO 2022/037397 de 24/02/2022

---

(21) BR 11 2023 002670-9 A2

Código 1.3 - Notificação - Fase Nacional - PCT
(22) 09/07/2021
(30) 27/08/2020 US 17/004,457
(51) H01L 27/11 (2006.01)
(54) ARQUITETURA DE MEMÓRIA SRAM COM PEGADA REDUZIDA
(71) QUALCOMM INCORPORATED (US)
(72) KALYAN KUMAR ORUGANTI; SREERAM GURRAM; VENKATA BALAKRISHNA REDDY THUMU; PRADEEP JAYADEV KODLIPET; DIWAKAR SINGH; CHANNAPPA DESAI; SUNIL SHARMA; ANNE SRIKANTH; YANDONG GAO
(85) 14/02/2023
(86) PCT US2021/041111 de 09/07/2021
(87) WO 2022/046298 de 03/03/2022

---

(21) BR 11 2023 002681-4 A2

Código 1.3 - Notificação - Fase Nacional - PCT
(22) 16/08/2021
(30) 14/08/2020 ZA 2020/00952
(51) A01G 25/00 (2006.01), A01G 25/06 (2006.01), A01G 27/00 (2006.01)
(54) IRRIGAÇÃO SUBSUPERFICIAL DO SOLO
(71) IRROVATE (PTY) LTD (ZA)
(72) RICHARD ENSLIN CLARKE
(85) 14/02/2023
(86) PCT IB2021/057522 de 16/08/2021

(87) WO 2022/034563 de 17/02/2022

---

(21) BR 11 2023 002684-9 A2

Código 1.3 - Notificação - Fase Nacional - PCT
(22) 16/08/2021
(30) 17/08/2020 CN 202010827343.0
(51) A61K 31/4152 (2006.01), A61K 31/045 (2006.01), A61K 47/02 (2006.01), A61P 9/10 (2006.01), A61P 21/00 (2006.01)
(54) COMPOSIÇÃO FARMACÊUTICA, COMPOSTO, E, USOS DA COMPOSIÇÃO FARMACÊUTICA E DO COMPOSTO
(71) SIMCERE PHARMACEUTICAL CO., LTD. (CN) ; JIANGSU SIMCERE PHARMACEUTICAL CO., LTD. (CN)
(72) YONG QIAN; XIA WANG; XI ZHU; CUNCUN LIU; FENG WANG; JINSHENG REN
(85) 14/02/2023
(86) PCT CN2021/112813 de 16/08/2021
(87) WO 2022/037537 de 24/02/2022

---

(21) BR 11 2023 002689-0 A2

Código 1.3 - Notificação - Fase Nacional - PCT
(22) 11/08/2021
(30) 14/08/2020 EP 20191153.4
(51) C08G 18/18 (2006.01), C08G 18/30 (2006.01), C08G 18/76 (2006.01), C08G 18/32 (2006.01), C08G 18/48 (2006.01), C08G 77/46 (2006.01), C08K 5/54 (2006.01), C08K 5/42 (2006.01)
(54) FORMULAÇÃO DE POLIURETANO, MÉTODO PARA PRODUZIR UM MATERIAL DE POLIURETANO, E, MATERIAL DE POLIURETANO
(71) HUNTSMAN INTERNATIONAL LLC (US)
(72) PIETRO BUONO; DION DERIKS; WOUTER GEERS; HEIKO HEINRICH HUMBERT; GEERT LODEWIJK DRIES; PETRA EMMA VANDERSTRAETEN
(85) 14/02/2023
(86) PCT EP2021/072419 de 11/08/2021
(87) WO 2022/034151 de 17/02/2022

---

(21) BR 11 2023 002694-6 A2

Código 1.3 - Notificação - Fase Nacional - PCT
(22) 13/08/2021
(30) 14/08/2020 EP 20191203.7; 15/01/2021 EP 21151744.6
(51) C07D 401/04 (2006.01), A01N 43/58 (2006.01), C07D 403/04 (2006.01)
(54) PROCESSO PARA A PREPARAÇÃO DE DERIVADOS DE PIRIDAZINA QUATERNIZADA
(71) SYNGENTA CROP PROTECTION AG (CH)
(72) TOMAS SMEJKAL; RAPHAEL DUMEUNIER; DENIS GRIBKOV
(85) 14/02/2023
(86) PCT EP2021/072567 de 13/08/2021
(87) WO 2022/034204 de 17/02/2022

(21) BR 11 2023 002696-2 A2

Código 1.3 - Notificação - Fase Nacional - PCT
(22) 13/08/2021
(30) 14/08/2020 EP 20191205.2; 15/01/2021 EP 21151742.0
(51) C07D 403/04 (2006.01), C07D 403/06 (2006.01), C07D 407/04 (2006.01), C07D 407/14 (2006.01), C07D 413/04 (2006.01), C07D 413/14 (2006.01), A01N 43/58 (2006.01)
(54) PROCESSO PARA A PREPARAÇÃO DE DERIVADOS DE PIRIDAZINONA
(71) SYNGENTA CROP PROTECTION AG (CH)
(72) RAPHAEL DUMEUNIER; TOMAS SMEJKAL; RENAUD BEAUDEGNIES
(85) 14/02/2023
(86) PCT EP2021/072566 de 13/08/2021
(87) WO 2022/034203 de 17/02/2022

(21) BR 11 2023 002697-0 A2

Código 1.3 - Notificação - Fase Nacional - PCT
(22) 14/08/2021
(30) 15/08/2020 AU 2020902906
(51) B03B 5/62 (2006.01), B03B 11/00 (2006.01), B03B 5/52 (2006.01)
(54) SEPARADOR ESPIRAL E APARELHO PARA O MESMO
(71) OREKINETICS INVESTMENTS PTY LTD (AU)
(72) PETER GATES
(85) 14/02/2023
(86) PCT AU2021/050900 de 14/08/2021
(87) WO 2022/036391 de 24/02/2022

(21) BR 11 2023 002700-4 A2

Código 1.3 - Notificação - Fase Nacional - PCT
(22) 26/07/2021
(30) 14/08/2020 US 63/065,603
(51) H03H 7/46 (2006.01), H03H 7/48 (2006.01), H03H 7/01 (2006.01)
(54) DIVISOR DE BANDA LARGA
(71) PPC BROADBAND, INC. (US)
(72) ERDOGAN ALKAN; DAVID A. BARANY
(85) 14/02/2023
(86) PCT US2021/043123 de 26/07/2021
(87) WO 2022/035580 de 17/02/2022

(21) BR 11 2023 002706-3 A2

Código 1.3 - Notificação - Fase Nacional - PCT
(22) 23/08/2021
(30) 24/08/2020 US 63/069,172; 28/12/2020 US 63/131,278; 04/05/2021 US 63/184,065; 14/05/2021 US 63/201,848
(51) A61K 39/12 (2006.01), C07K 14/165 (2006.01)
(54) VACINAS CONTRA INFECÇÕES POR SARS-COV-2
(71) SANOFI PASTEUR INC. (US)
(72) NATALIE ANOSOVA; SALVADOR FERNANDO AUSAR; CATHERINE

BERRY; FLORENCE BOUDET; DANILO CASIMIRO; ROMAN M. CHICZ; GUSTAVO DAYAN; GUY DE BRUYN; CARLOS DIAZGRANADOS; TONG-MING FU; MARIE GARINOT; LORRY GRADY; SANJAY GURUNATHAN; KIRILL KALNIN; VALÉRIE LECOUTURIER; NIKOLAI KHRAMTSOV; SOPHIE RUIZ; NAUSHEEN RAHMAN; SARANYA SRIDHAR; STEPHEN SAVARINO; JAMES TARTAGLIA; INDRESH K. SRIVASTAVA; TIMOTHY TIBBITTS
(85) 14/02/2023
(86) PCT US2021/047152 de 23/08/2021
(87) WO 2022/046634 de 03/03/2022

---

(21) BR 11 2023 002713-6 A2

Código 1.3 - Notificação - Fase Nacional - PCT
(22) 26/08/2021
(30) 26/08/2020 US 63/070,498; 25/08/2021 US 17/445,871
(51) H04W 74/08 (2009.01), H04W 64/00 (2009.01), H04L 5/00 (2006.01), H04W 4/02 (2018.01)
(54) FORMAÇÃO DE GRUPO DINÂMICO PARA PROCEDIMENTOS DE OUVIR ANTES DE FALAR DE SINAL DE REFERÊNCIA DE POSICIONAMENTO BASEADO EM GRUPO
(71) QUALCOMM INCORPORATED (US)
(72) CHANG-SIK CHOI; KAPIL GULATI; GENE WESLEY MARSH
(85) 14/02/2023
(86) PCT US2021/047704 de 26/08/2021
(87) WO 2022/047000 de 03/03/2022

---

(21) BR 11 2023 002717-9 A2

Código 1.3 - Notificação - Fase Nacional - PCT
(22) 25/08/2021
(30) 14/08/2020 GB 2012729.6; 18/03/2021 GB 2103798.1
(51) G01N 29/06 (2006.01), G01N 29/32 (2006.01), G01N 29/38 (2006.01)
(54) SISTEMA DE VARREDURA PARA IMAGEAR RECURSOS ESTRUTURAIS ABAIXO DA SUPERFÍCIE DE UM OBJETO E MÉTODO DE IMAGEAMENTO DE RECURSOS ESTRUTURAIS ABAIXO DA SUPERFÍCIE DE UM OBJETO
(71) DOLPHITECH AS (NO)
(72) ESKIL SKOGLUND
(85) 14/02/2023
(86) PCT IB2021/057792 de 25/08/2021
(87) WO 2022/034565 de 17/02/2022

---

(21) BR 11 2023 002718-7 A2

Código 1.3 - Notificação - Fase Nacional - PCT
(22) 17/08/2021
(30) 17/08/2020 EP 20191350.6
(51) C10M 145/26 (2006.01), C10M 145/28 (2006.01), C10M 145/30 (2006.01), C10M 145/32 (2006.01), C10M 145/36 (2006.01), C10N 20/02 (2006.01), C10N 20/00 (2006.01), C10N 30/06 (2006.01), C10N 30/00 (2006.01), C10N 40/24 (2006.01), C10N 40/20 (2006.01)

(54) LUBRIFICANTE DE REFRIGERAÇÃO PARA LAMINAÇÃO A FRIO DE ALUMÍNIO
(71) SPEIRA GMBH (DE)
(72) STEPHAN DRAESE; THOMAS GRAF; OLIVER SEIFERTH; VOLKER SCHMITZ
(85) 14/02/2023
(86) PCT EP2021/072781 de 17/08/2021
(87) WO 2022/038111 de 24/02/2022

---

(21) BR 11 2023 002728-4 A2

Código 1.3 - Notificação - Fase Nacional - PCT
(22) 18/08/2021
(30) 24/08/2020 US 63/069,433; 17/08/2021 US 17/404,874
(51) H04W 64/00 (2009.01), H04W 88/18 (2009.01)
(54) SISTEMA E MÉTODOS PARA POSICIONAMENTO DE BAIXA LATÊNCIA USANDO SINALIZAÇÃO DE UPLINK RÁPIDA
(71) QUALCOMM INCORPORATED (US)
(72) BAPINEEDU CHOWDARY GUMMADI; STEPHEN WILLIAM EDGE; HEM AGNIHOTRI; AMIT PRIYADARSHI
(85) 14/02/2023
(86) PCT US2021/046477 de 18/08/2021
(87) WO 2022/046485 de 03/03/2022

---

(21) BR 11 2023 002729-2 A2

Código 1.3 - Notificação - Fase Nacional - PCT
(22) 23/08/2021
(30) 25/08/2020 GB 2013262.7
(51) A61K 39/095 (2006.01), A61P 31/04 (2006.01), C07K 14/22 (2006.01), A61K 39/00 (2006.01)
(54) VACINA PENTAVALENTE CONTRA NEISSERIA MENINGITIDIS COMPREENDENDO UM ANTÍGENO MEN A SINTÉTICO
(71) GLAXOSMITHKLINE BIOLOGICALS S.A. (BE)
(72) ROBERTO ADAMO; MARIA ROSARIA ROMANO; MARTA TONTINI
(85) 14/02/2023
(86) PCT EP2021/073217 de 23/08/2021
(87) WO 2022/043238 de 03/03/2022

---

(21) BR 11 2023 002731-4 A2

Código 1.3 - Notificação - Fase Nacional - PCT
(22) 16/08/2021
(30) 14/08/2020 GB 2012710.6
(51) F16K 3/12 (2006.01), F16K 37/00 (2006.01), F16K 27/04 (2006.01), F16L 55/10 (2006.01), F16K 3/02 (2006.01), F16K 43/00 (2006.01)
(54) REDE DE TUBULAÇÃO APRIMORADA E MÉTODO PARA OPERAR UMA REDE DE TUBULAÇÃO
(71) PIPE TRANSFORMATIONS LTD (GB)
(72) COLIN PATTERSON

(85) 14/02/2023
(86) PCT GB2021/052119 de 16/08/2021
(87) WO 2022/034348 de 17/02/2022

---

(21) BR 11 2023 002732-2 A2

Código 1.3 - Notificação - Fase Nacional - PCT
(22) 13/08/2021
(30) 14/08/2020 GB 2012747.8
(51) A24B 15/16 (2020.01), A24B 15/30 (2006.01), A24D 1/20 (2020.01), A24B 15/14 (2006.01)
(54) MÉTODO DE FABRICAÇÃO DE UM MATERIAL GERADOR DE AEROSSOL, MATERIAL GERADOR DE AEROSSOL, CONSUMÍVEL PARA USO COM UM SISTEMA DE PROVISÃO DE AEROSSOL NÃO COMBUSTÍVEL, SISTEMA DE PROVISÃO DE AEROSSOL NÃO COMBUSTÍVEL, USO DE UM MATERIAL GERADOR DE AEROSSOL
(71) NICOVENTURES TRADING LIMITED (GB)
(72) WALID ABI AOUN; JOANNA SOFFE
(85) 14/02/2023
(86) PCT EP2021/072597 de 13/08/2021
(87) WO 2022/034213 de 17/02/2022

---

(21) BR 11 2023 002734-9 A2

Código 1.3 - Notificação - Fase Nacional - PCT
(22) 02/08/2021
(30) 25/08/2020 US 62/706,565; 30/07/2021 US 17/444,110
(51) H04W 72/04 (2023.01)
(54) TÉCNICAS PARA RELATÓRIO DE VOLUME DE TRÁFEGO OTIMIZADO
(71) QUALCOMM INCORPORATED (US)
(72) SITARAMANJANEYULU KANAMARLAPUDI
(85) 14/02/2023
(86) PCT US2021/071083 de 02/08/2021
(87) WO 2022/047451 de 03/03/2022

---

(21) BR 11 2023 002737-3 A2

Código 1.3 - Notificação - Fase Nacional - PCT
(22) 18/08/2021
(30) 19/08/2020 US 63/067,452
(51) C07D 471/04 (2006.01), C07D 451/02 (2006.01), C07D 451/04 (2006.01), A61K 31/437 (2006.01), A61P 1/16 (2006.01), A61P 1/18 (2006.01), A61P 13/12 (2006.01), A61P 11/00 (2006.01)
(54) DERIVADOS DE IMIDAZO[1,2-A]PIRIDINA E [1,2,4]TRIAZOLO[1,5-A]PIRIDINA COMO INIBIDORES DE TLR9 PARA O TRATAMENTO DE FIBROSE
(71) BRISTOL-MYERS SQUIBB COMPANY (US)
(72) DAVID S. YOON; ALICIA REGUEIRO-REN; ANDREW P. DEGNAN; GANG WU
(85) 14/02/2023

(86) PCT US2021/046420 de 18/08/2021
(87) WO 2022/040259 de 24/02/2022

---

(21) BR 11 2023 002740-3 A2

Código 1.3 - Notificação - Fase Nacional - PCT
(22) 06/08/2021
(30) 27/08/2020 US 17/005,168
(51) H03H 9/05 (2006.01), H03H 9/10 (2006.01), H03H 3/02 (2006.01), H03H 3/08 (2006.01)
(54) EMBALAGEM COMPREENDENDO UM DISPOSITIVO PASSIVO INTEGRADO CONFIGURADO COMO UMA TAMPA PARA UM FILTRO
(71) QUALCOMM INCORPORATED (US)
(72) CHANGHAN HOBIE YUN; NOSUN PARK; DANIEL DAEIK KIM; PARAGKUMAR AJAYBHAI THADESAR; SAMEER SUNIL VADHAVKAR
(85) 14/02/2023
(86) PCT US2021/045001 de 06/08/2021
(87) WO 2022/046392 de 03/03/2022

---

(21) BR 11 2023 002743-8 A2

Código 1.3 - Notificação - Fase Nacional - PCT
(22) 19/08/2021
(30) 25/08/2020 US 63/070,048; 18/08/2021 US 17/405,494
(51) H01L 21/48 (2006.01), H01L 23/498 (2006.01), H01L 23/538 (2006.01)
(54) SUBSTRATO DE PACOTE DE CIRCUITO INTEGRADO (IC) COM CAMADA DE SUBSTRATO DE RASTREAMENTO INCORPORADO (ETS) SOBRE UM SUBSTRATO E MÉTODOS DE FABRICAÇÃO RELACIONADOS
(71) QUALCOMM INCORPORATED (US)
(72) KUIWON KANG; CHIN-KWAN KIM; JOONSUK PARK
(85) 14/02/2023
(86) PCT US2021/046686 de 19/08/2021
(87) WO 2022/046511 de 03/03/2022

---

(21) BR 11 2023 002745-4 A2

Código 1.3 - Notificação - Fase Nacional - PCT
(22) 17/08/2021
(30) 17/08/2020 EP 20191345.6
(51) B21B 3/00 (2006.01), H01M 4/66 (2006.01)
(54) FOLHA DE ALUMÍNIO COM UMECTABILIDADE MELHORADA
(71) SPEIRA GMBH (DE)
(72) STEPHAN DRAESE; THOMAS GRAF; OLIVER SEIFERTH; VOLKER SCHMITZ
(85) 14/02/2023
(86) PCT EP2021/072773 de 17/08/2021
(87) WO 2022/038106 de 24/02/2022

---

(21) BR 11 2023 002749-7 A2

Código 1.3 - Notificação - Fase Nacional - PCT

(22) 06/08/2021
(30) 25/08/2020 US 63/070,119; 05/08/2021 US 17/394,928
(51) H04L 27/26 (2006.01), G06N 3/02 (2006.01), H04L 5/00 (2006.01)
(54) REDUÇÃO DE PAPR COM BASE EM TONS DE REDUÇÃO DE PICO USANDO REDES NEURAIS
(71) QUALCOMM INCORPORATED (US)
(72) JUNE NAMGOONG; TAESANG YOO; NAGA BHUSHAN; KRISHNA KIRAN MUKKAVILLI; TINGFANG JI; HWAN JOON KWON; PAVAN KUMAR VITTHALADEVUNI; JAY KUMAR SUNDARARAJAN
(85) 14/02/2023
(86) PCT US2021/044936 de 06/08/2021
(87) WO 2022/046390 de 03/03/2022

---

(21) BR 11 2023 002752-7 A2

Código 1.3 - Notificação - Fase Nacional - PCT
(22) 06/08/2021
(30) 25/08/2020 US 17/002,615
(51) H01L 23/522 (2006.01), H01L 23/528 (2006.01), H01L 21/48 (2006.01), H01L 23/498 (2006.01), H01L 23/538 (2006.01)
(54) PACOTE E SUBSTRATO COMPREENDENDO INTERCONEXÕES COM FORMATO PLANO SEMICIRCULAR E/OU FORMATO PLANO TRAPEZOIDE
(71) QUALCOMM INCORPORATED (US)
(72) ANIKET PATIL; JOAN REY VILLARBA BUOT; HONG BOK WE
(85) 14/02/2023
(86) PCT US2021/044996 de 06/08/2021
(87) WO 2022/046391 de 03/03/2022

---

(21) BR 11 2023 002754-3 A2

Código 1.3 - Notificação - Fase Nacional - PCT
(22) 20/08/2021
(30) 25/08/2020 US 17/002,594
(51) H01Q 9/04 (2006.01), H01Q 1/22 (2006.01), H01Q 21/06 (2006.01)
(54) DISPOSITIVO, PACOTE E/OU SUBSTRATO COMPREENDENDO ANTENA CURVA
(71) QUALCOMM INCORPORATED (US)
(72) CHANGHAN HOBIE YUN; DANIEL DAEIK KIM; PARAGKUMAR AJAYBHAI THADESAR; NOSUN PARK; SAMEER SUNIL VADHAVKAR
(85) 14/02/2023
(86) PCT US2021/046931 de 20/08/2021
(87) WO 2022/046562 de 03/03/2022

---

(21) BR 11 2023 002756-0 A2

Código 1.3 - Notificação - Fase Nacional - PCT
(22) 09/08/2021
(30) 14/08/2020 US 16/993,634
(51) H01Q 1/24 (2006.01), H01Q 3/36 (2006.01)
(54) ESTOJO DE DISPOSITIVO MÓVEL COM SISTEMA DE ANTENA DE

ARRANJO EM FASES
(71) GLAIVERF, INC. (US)
(72) WOODS, WAYNE, H.
(85) 14/02/2023
(86) PCT US2021/045169 de 09/08/2021
(87) WO 2022/035736 de 17/02/2022

---

(21) BR 11 2023 002757-8 A2

Código 1.3 - Notificação - Fase Nacional - PCT
(22) 26/08/2021
(30) 26/08/2020 US 63/070,268; 11/09/2020 US 63/077,460; 02/04/2021 US 63/170,414; 09/04/2021 US 63/173,086; 25/08/2021 US 17/412,111
(51) H04B 7/06 (2006.01), H04B 1/3827 (2015.01), H04W 52/36 (2009.01), H04W 52/42 (2009.01)
(54) EXPOSIÇÃO À RADIOFREQUÊNCIA (RF) POR MÉDIA DE TEMPO POR GRUPO DE ANTENAS
(71) QUALCOMM INCORPORATED (US)
(72) JAGADISH NADAKUDUTI; LIN LU; PAUL GUCKIAN; TROY CURTISS; AKHIL DEODHAR
(85) 14/02/2023
(86) PCT US2021/047683 de 26/08/2021
(87) WO 2022/046985 de 03/03/2022

---

(21) BR 11 2023 002760-8 A2

Código 1.3 - Notificação - Fase Nacional - PCT
(22) 26/08/2021
(30) 26/08/2020 US 63/070,268; 11/09/2020 US 63/077,460; 02/04/2021 US 63/170,414; 09/04/2021 US 63/173,086; 25/08/2021 US 17/412,143
(51) H04W 52/14 (2009.01), H04W 52/42 (2009.01), H04W 52/36 (2009.01)
(54) TEMPO MÉDIO DE EXPOSIÇÃO DE RADIOFREQUÊNCIA (RF) POR GRUPO DE ANTENAS
(71) QUALCOMM INCORPORATED (US)
(72) JAGADISH NADAKUDUTI; LIN LU; PAUL GUCKIAN; TROY CURTISS; AKHIL DEODHAR
(85) 14/02/2023
(86) PCT US2021/047750 de 26/08/2021
(87) WO 2022/047028 de 03/03/2022

---

(21) BR 11 2023 002764-0 A2

Código 1.3 - Notificação - Fase Nacional - PCT
(22) 20/08/2020
(51) B60W 30/16 (2020.01)
(54) MÉTODO DE ASSISTÊNCIA À CONDUÇÃO E DISPOSITIVO DE ASSISTÊNCIA À CONDUÇÃO
(71) NISSAN MOTOR CO., LTD. (JP)
(72) HIROYUKI ASHIZAWA; MASAHIRO KOBAYASHI
(85) 14/02/2023

(86) PCT JP2020/031433 de 20/08/2020
(87) WO 2022/038738 de 24/02/2022

---

(21) BR 11 2023 002766-7 A2

Código 1.3 - Notificação - Fase Nacional - PCT
(22) 13/08/2021
(30) 14/08/2020 GB 2012745.2; 31/03/2021 GB 2104654.5
(51) A24D 1/20 (2020.01), A24B 15/14 (2006.01), A24D 3/06 (2006.01), A24B 15/28 (2006.01)
(54) ARTIGO PARA USO EM UM SISTEMA DE FORNECIMENTO DE AEROSSOL NÃO COMBUSTÍVEL, MÉTODO PARA FORMAR UM ARTIGO, SISTEMA DE FORNECIMENTO DE AEROSSOL NÃO COMBUSTÍVEL E USO DE UM ARTIGO
(71) NICOVENTURES TRADING LIMITED (GB)
(72) WALID ABI AOUN; JOANNA SOFFE; JENNIFER CROSS; STUART MARTIN
(85) 14/02/2023
(86) PCT GB2021/052107 de 13/08/2021
(87) WO 2022/034341 de 17/02/2022

---

(21) BR 11 2023 002770-5 A2

Código 1.3 - Notificação - Fase Nacional - PCT
(22) 12/08/2021
(30) 19/08/2020 DE 10 2020 121 788.9
(51) B31D 5/00 (2017.01)
(54) APARELHO PARA FABRICAÇÃO DE UM PRODUTO DE AMORTECIMENTO
(71) STOROPACK HANS REICHENECKER GMBH (DE)
(72) DEIS, PAUL; SLOVENCIK, JEAN-MARC
(85) 14/02/2023
(86) PCT EP2021/072542 de 12/08/2021
(87) WO 2022/038043 de 24/02/2022

---

(21) BR 11 2023 002774-8 A2

Código 1.3 - Notificação - Fase Nacional - PCT
(22) 25/08/2021
(30) 31/08/2020 EP 20193679.6
(51) B66B 1/46 (2006.01)
(54) SISTEMA DE ELEVADOR COM DISPOSITIVOS DE OPERAÇÃO DO ELEVADOR PARA PASSAGEIROS COM MOBILIDADE LIMITADA
(71) INVENTIO AG (CH)
(72) DENNYS TAIANA
(85) 15/02/2023
(86) PCT EP2021/073486 de 25/08/2021
(87) WO 2022/043371 de 03/03/2022

(21) BR 11 2023 002778-0 A2

Código 1.3 - Notificação - Fase Nacional - PCT
(22) 20/08/2021
(30) 21/08/2020 EP 20382764.7
(51) A61K 31/426 (2006.01), A61P 11/00 (2006.01), A61P 11/06 (2006.01)
(54) ÁCIDO (1R,3S)-3-((5-CIANO-4-FENILTIAZOL-2-IL) CARBAMOIL) CICLOPENTANO-1-CARBOXÍLICO E DERIVADOS DO MESMO PARA USO NO TRATAMENTO DE DOENÇAS DAS VIAS AÉREAS
(71) PALOBIOFARMA, S.L. (ES)
(72) JULIO CASTRO- PALOMINO LARIA; JUAN CAMACHO GÓMEZ; NAHOMI CASTRO-PALOMINO LARIA; ALINA ARIOSA ÁLVAREZ
(85) 15/02/2023
(86) PCT EP2021/073133 de 20/08/2021
(87) WO 2022/038261 de 24/02/2022

(21) BR 11 2023 002779-9 A2

Código 1.3 - Notificação - Fase Nacional - PCT
(22) 16/08/2021
(30) 19/08/2020 EP 20191809.1
(51) A01N 43/40 (2006.01), A01P 5/00 (2006.01)
(54) MÉTODOS PARA CONTROLAR OU PREVENIR A INFESTAÇÃO DE PLANTAS POR NEMATÓDEOS PARASITAS DE PLANTAS DO GÊNERO APHELENCHOIDES SPP., ESPECIALMENTE APHELENCHOIDES BESSEYI
(71) SYNGENTA CROP PROTECTION AG (CH)
(72) ANDRE BACHIEGA; DANIELA RIBEIRO
(85) 15/02/2023
(86) PCT EP2021/072666 de 16/08/2021
(87) WO 2022/038068 de 24/02/2022

(21) BR 11 2023 002781-0 A2

Código 1.3 - Notificação - Fase Nacional - PCT
(22) 19/08/2021
(30) 20/08/2020 US 63/068,343
(51) A61K 9/08 (2006.01), A61L 31/16 (2006.01), A61L 29/16 (2006.01), A61K 47/02 (2006.01), A61K 47/10 (2017.01), A61K 47/12 (2006.01), A61K 47/18 (2017.01), A61K 31/473 (2006.01), A61P 9/10 (2006.01)
(54) REVESTIMENTO DE NAFTALIMIDA DIMÉRICA
(71) ALUCENT BIOMEDICAL, INC. (US)
(72) KEVIN S. WARNER
(85) 15/02/2023
(86) PCT US2021/046647 de 19/08/2021
(87) WO 2022/040402 de 24/02/2022

(21) BR 11 2023 002782-9 A2

Código 1.3 - Notificação - Fase Nacional - PCT
(22) 29/07/2021
(30) 27/08/2020 EP 20193023.7
(51) B60C 1/00 (2006.01), C08K 3/04 (2006.01), C09C 1/56 (2006.01)

(54) MATERIAL SÓLIDO DE NEGRO DE FUMO, SUA PREPARAÇÃO E COMPOSIÇÕES E PRODUTOS CONTENDO O MESMO
(71) ORION ENGINEERED CARBONS IP GMBH & CO.KG (DE)
(72) HAUKE WESTENBERG; CONNY VOGLER; WERNER NIEDERMEIER
(85) 15/02/2023
(86) PCT EP2021/071273 de 29/07/2021
(87) WO 2022/042994 de 03/03/2022

---

(21) BR 11 2023 002786-1 A2

Código 1.3 - Notificação - Fase Nacional - PCT
(22) 23/08/2021
(30) 26/08/2020 EP 20192941.1
(51) C11D 1/37 (2006.01), C11D 1/12 (2006.01), C11D 3/00 (2006.01), C11D 17/06 (2006.01), C11D 11/00 (2006.01), C11D 3/10 (2006.01)
(54) COMPOSIÇÃO DETERGENTE SÓLIDA PARA LAVAGEM DE ROUPAS, MÉTODO DE LAVAGEM DE UMA SUPERFÍCIE TÊXTIL COM A COMPOSIÇÃO DETERGENTE E USO
(71) UNILEVER IP HOLDINGS B.V. (PB)
(72) PANCHANAN BHUNIA; NARAYANAN SUBRAHMANIAM
(85) 15/02/2023
(86) PCT EP2021/073288 de 23/08/2021
(87) WO 2022/043269 de 03/03/2022

---

(21) BR 11 2023 002787-0 A2

Código 1.3 - Notificação - Fase Nacional - PCT
(22) 26/08/2021
(30) 01/09/2020 DE 10 2020 122 861.9
(51) G01N 17/00 (2006.01), H04W 4/38 (2018.01), G01N 33/00 (2006.01)
(54) MÉTODO DE PREDIÇÃO E/OU ANÁLISE BASEADA EM REDE DE SENSORES, E DISPOSITIVO DE SENSOR DE MONITORAMENTO REMOTO
(71) GEOBRUGG AG (CH)
(72) MANUEL EICHER
(85) 15/02/2023
(86) PCT EP2021/073575 de 26/08/2021
(87) WO 2022/048981 de 10/03/2022

---

(21) BR 11 2023 002790-0 A2

Código 1.3 - Notificação - Fase Nacional - PCT
(22) 31/08/2021
(30) 31/08/2020 US 63/072,821; 30/08/2021 US 17/461,927
(51) G01S 5/02 (2010.01), G06N 3/08 (2023.01)
(54) APRENDIZADO NÃO SUPERVISIONADO PARA LOCALIZAÇÃO E MAPEAMENTO SIMULTÂNEOS EM REDES NEURAIS PROFUNDAS USANDO INFORMAÇÕES DE ESTADO DE CANAL
(71) QUALCOMM INCORPORATED (US)
(72) ARASH BEHBOODI; FARHAD GHAZVINIAN ZANJANI; JOSEPH BINAMIRA SORIAGA; LORENZO FERRARI; RANA ALI AMJAD; MAX

	WELLING; TAESANG YOO (85) 15/02/2023 (86) PCT US2021/048511 de 31/08/2021 (87) WO 2022/047410 de 03/03/2022
(21) BR 11 2023 002794-2 A2	Código 1.3 - Notificação - Fase Nacional - PCT (22) 27/08/2021 (30) 28/08/2020 US 63/072,084; 26/08/2021 US 17/446,085 (51) H04W 74/00 (2009.01), H04W 52/02 (2009.01), H04W 72/12 (2023.01), H04W 84/12 (2009.01) (54) APERFEIÇAOMENTOS DE BAIXA LATÊNCIA PARA UMA REDE SEM FIO (71) QUALCOMM INCORPORATED (US) (72) SAI YIU DUNCAN HO; GEORGE CHERIAN; ABHISHEK PRAMOD PATIL; YANJUN SUN; ALFRED ASTERJADHI (85) 15/02/2023 (86) PCT US2021/047882 de 27/08/2021 (87) WO 2022/047114 de 03/03/2022
(21) BR 11 2023 002795-0 A2	Código 1.3 - Notificação - Fase Nacional - PCT (22) 02/09/2021 (30) 07/09/2020 KR 10-2020-0114147; 23/12/2020 KR 10-2020-0181523; 18/08/2021 KR 10-2021-0108911; 02/09/2021 KR 10-2021-0116666 (51) A61M 37/00 (2006.01), A61M 5/46 (2006.01) (54) DISPOSITIVO DE TATUAGEM (71) KYON, BYONGDOK (US) ; LEE, SOONMI (KR) (72) KYON, BYONGDOK; LEE, SOONMI (85) 15/02/2023 (86) PCT KR2021/011855 de 02/09/2021 (87) WO 2022/050722 de 10/03/2022
(21) BR 11 2023 002801-9 A2	Código 1.3 - Notificação - Fase Nacional - PCT (22) 24/08/2021 (30) 24/08/2020 US 63/069,522 (51) H02J 50/15 (2016.01), A61B 5/02 (2006.01) (54) RASTREAMENTO DE DISPOSITIVO IMPLANTÁVEL ALIMENTADO COM ONDAS ULTRASSÔNICAS (71) IOTA BIOSCIENCES, INC. (US) (72) JOSHUA KAY; SURAJ GOWDA; MICHEL M. MAHARBIZ; JOSE M. CARMENA (85) 15/02/2023 (86) PCT US2021/047353 de 24/08/2021 (87) WO 2022/046770 de 03/03/2022

(21) BR 11 2023 002802-7 A2

Código 1.3 - Notificação - Fase Nacional - PCT
(22) 27/08/2021
(30) 31/08/2020 US 17/008,433
(51) G11C 7/10 (2006.01), G11C 11/418 (2006.01), G11C 11/419 (2006.01)
(54) SRAM COM COMPARADOR DE ENDEREÇO DE MODO DE RAJADA AVANÇADO
(71) QUALCOMM INCORPORATED (US)
(72) CHANGHO JUNG; ARUN BABU PALLERLA; PERCY DADABHOY
(85) 15/02/2023
(86) PCT US2021/047963 de 27/08/2021
(87) WO 2022/047164 de 03/03/2022

(21) BR 11 2023 002803-5 A2

Código 1.3 - Notificação - Fase Nacional - PCT
(22) 25/08/2021
(30) 25/08/2020 US 63/070,209
(51) A61P 37/02 (2006.01), A61P 37/06 (2006.01), C07K 16/28 (2006.01), A61K 39/00 (2006.01)
(54) MÉTODO DE TRATAMENTO DE UMA DOENÇA AUTOIMUNE COM ANTICORPOS MONOCLONAIS CD40 ANTAGONÍSTICOS
(71) BRISTOL-MYERS SQUIBB COMPANY (US)
(72) YING YE; URVI ARAS; NIDHI SHARDA; MARY STRUTHERS; KAREN PRICE; IHAB GIRGIS; ABERRA FURA
(85) 15/02/2023
(86) PCT US2021/047610 de 25/08/2021
(87) WO 2022/046942 de 03/03/2022

(21) BR 11 2023 002804-3 A2

Código 1.3 - Notificação - Fase Nacional - PCT
(22) 23/08/2021
(30) 24/08/2020 US 63/069,171; 04/05/2021 US 63/184,155; 14/05/2021 US 63/189,044; 25/06/2021 US 63/215,092
(51) C07K 14/165 (2006.01), A61K 39/12 (2006.01), A61P 31/14 (2006.01), A61K 39/00 (2006.01)
(54) VACINAS PARA COVID-19 COM ADJUVANTES EM EMULSÃO DE ESQUALENO CONTENDO TOCOFEROL
(71) SANOFI PASTEUR INC. (US) ; GLAXOSMITHKLINE BIOLOGICALS S.A. (BE)
(72) NATALIE ANOSOVA; SALVADOR FERNANDO AUSAR; CATHERINE BERRY; FLORENCE BOUDET; THOMAS BREUER; DANILO CASIMIRO; ROMAN M. CHICZ; GUSTAVO DAYAN; GUY DE BRUYN; CARLOS DIAZGRANADOS; TONG-MING FU; MARIE GARINOT; LORRY GRADY; SANJAY GURUNATHAN; KIRILL KALNIN; VALÉRIE LECOUTURIER; NIKOLAI KHRAMTSOV; SOPHIE RUIZ; NAUSHEEN RAHMAN; SARANYA SRIDHAR; STEPHEN SAVARINO; JAMES TARTAGLIA; INDRESH K. SRIVASTAVA; TIMOTHY TIBBITTS

	(85) 15/02/2023 (86) PCT US2021/047149 de 23/08/2021 (87) WO 2022/046633 de 03/03/2022
(21) BR 11 2023 002806-0 A2	Código 1.3 - Notificação - Fase Nacional - PCT (22) 27/08/2021 (30) 28/08/2020 US 63/072,031; 28/08/2020 US 63/072,040; 26/08/2021 US 17/458,012 (51) G06F 21/57 (2013.01), H04L 29/06 (2006.01) (54) CONFIANÇA AUTOGERENCIADA EM REDES DE INTERNET DAS COISAS (71) QUALCOMM INCORPORATED (US) (72) SOO BUM LEE; MARK BAPST; GAVIN BERNARD HORN; JAY RODNEY WALTON (85) 15/02/2023 (86) PCT US2021/048059 de 27/08/2021 (87) WO 2022/047233 de 03/03/2022
(21) BR 11 2023 002807-8 A2	Código 1.3 - Notificação - Fase Nacional - PCT (22) 10/08/2021 (30) 20/08/2020 DE 10 2020 121 869.9 (51) A01C 7/04 (2006.01), A01C 7/08 (2006.01) (54) APARELHO DE SINGULAÇÃO DE GRÃO E SEMEADOR (71) AMAZONEN-WERKE H. DREYER SE & CO. KG (DE) (72) JAN-EIKE LUEBBEN; THOMAS WIEN (85) 15/02/2023 (86) PCT EP2021/072213 de 10/08/2021 (87) WO 2022/037992 de 24/02/2022
(21) BR 11 2023 002808-6 A2	Código 1.3 - Notificação - Fase Nacional - PCT (22) 31/08/2021 (30) 31/08/2020 US 63/072,704; 30/08/2021 US 17/461,516 (51) G06N 20/20 (2019.01), G06N 3/04 (2023.01), G01S 5/02 (2010.01) (54) APRENDIZAGEM EFICIENTE DE DADOS E ADAPTAÇÃO DE DOMÍNIO RÁPIDA PARA POSICIONAMENTO E RASTREAMENTO SEM FIO (71) QUALCOMM INCORPORATED (US) (72) JAMIE MENJAY LIN; NOJUN KWAK; FATIH MURAT PORIKLI (85) 15/02/2023 (86) PCT US2021/048541 de 31/08/2021 (87) WO 2022/047420 de 03/03/2022
(21) BR 11 2023 002813-2 A2	Código 1.3 - Notificação - Fase Nacional - PCT (22) 17/08/2021

(30) 17/08/2020 PL P.434983
(51) B01J 31/00 (2006.01), C07F 15/00 (2006.01), C07C 6/00 (2006.01)
(54) COMPOSTO, MÉTODO DE PREPARAÇÃO E USO DO MESMO
(71) APEIRON SYNTHESIS S.A. (PL)
(72) RAFAL GAWIN; ANDRZEJ JAN TRACZ; PATRYK KRAJCZY
(85) 15/02/2023
(86) PCT EP2021/072809 de 17/08/2021
(87) WO 2022/038121 de 24/02/2022

---

(21) BR 11 2023 002815-9 A2

Código 1.3 - Notificação - Fase Nacional - PCT
(22) 31/08/2020
(51) H04B 7/04 (2017.01)
(54) INDICADORES CONFIGURÁVEIS PARA COMPACTAÇÃO E FEEDBACK DE ESTADO DE CANAL
(71) QUALCOMM INCORPORATED (US)
(72) PAVAN KUMAR VITTHALADEVUNI; TAESANG YOO; NAGA BHUSHAN; JUNE NAMGOONG; BO CHEN; RUIFENG MA; KRISHNA KIRAN MUKKAVILLI; TINGFANG JI
(85) 15/02/2023
(86) PCT CN2020/112476 de 31/08/2020
(87) WO 2022/041196 de 03/03/2022

---

(21) BR 11 2023 002819-1 A2

Código 1.3 - Notificação - Fase Nacional - PCT
(22) 15/07/2021
(30) 18/08/2020 EP 20191446.2
(51) B29B 9/06 (2006.01), B29B 9/12 (2006.01), B29C 48/00 (2019.01), B29C 48/02 (2019.01), C08J 9/16 (2006.01), C08J 9/232 (2006.01), B01J 2/20 (2006.01), B29K 479/00 (2006.01), B29K 481/00 (2006.01)
(54) PRODUÇÃO DE PÉLETES À BASE DE POLÍMERO DE ALTA TEMPERATURA POR PELETIZAÇÃO SUBAQUÁTICA EM TEMPERATURA DE ÁGUA ELEVADA PARA PRODUZIR ESPUMAS DE GRÂNULOS (RÍGIDAS)
(71) EVONIK OPERATIONS GMBH (DE)
(72) CHRISTIAN TRASSL; MELANIE NIEPERT; FLORIAN HOPF; DENIS HOLLEYN; MONA GANGLAUF
(85) 15/02/2023
(86) PCT EP2021/069689 de 15/07/2021
(87) WO 2022/037857 de 24/02/2022

---

(21) BR 11 2023 002820-5 A2

Código 1.3 - Notificação - Fase Nacional - PCT
(22) 28/07/2021
(30) 24/08/2020 IN 202021036289
(51) H04W 4/029 (2018.01), H04W 4/90 (2018.01)
(54) MÉTODOS E APARELHO PARA POSICIONAMENTO DE WIFI APERFEIÇOADO USANDO LOCALIZAÇÃO CÍVICA PARA 4G E 5G

(71) QUALCOMM INCORPORATED (US)
(72) AVINASH SHRIVASTAVA; STEPHEN WILLIAM EDGE; MUKUL SHARMA
(85) 15/02/2023
(86) PCT US2021/043565 de 28/07/2021
(87) WO 2022/046346 de 03/03/2022

---

(21) BR 11 2023 002821-3 A2

Código 1.3 - Notificação - Fase Nacional - PCT
(22) 26/08/2021
(30) 27/08/2020 EP 20193072.4
(51) C11D 3/00 (2006.01), C11D 3/382 (2006.01), C11D 7/44 (2006.01), C11D 11/00 (2006.01)
(54) USO DE UMA COMPOSIÇÃO
(71) UNILEVER IP HOLDINGS B.V. (PB)
(72) JULIE CULLEN; SUZANNAH SOPHIA HATTON; ADRIAN KEVIN NORMAN WILLIAMS
(85) 15/02/2023
(86) PCT EP2021/073643 de 26/08/2021
(87) WO 2022/043454 de 03/03/2022

---

(21) BR 11 2023 002825-6 A2

Código 1.3 - Notificação - Fase Nacional - PCT
(22) 04/08/2021
(30) 26/08/2020 US 17/003,600
(51) G06F 9/30 (2018.01), G06F 8/41 (2018.01), G06F 9/38 (2018.01), G06F 9/50 (2006.01), G06F 12/00 (2006.01), G06T 1/20 (2006.01)
(54) ALOCAÇÃO DE GPR ADIADA PARA BLOCO DE INSTRUÇÕES DE TEXTURA / CARGA
(71) QUALCOMM INCORPORATED (US)
(72) YUN DU; FEI WEI; GANG ZHONG; MINJIE HUANG; JIAN JIANG; ZILIN YING; BAOGUANG YANG; YANG XIA; JING HAN; LIANGXIAO HU; CHIHONG ZHANG; CHUN YU; ANDREW EVAN GRUBER; ERIC DEMERS
(85) 15/02/2023
(86) PCT US2021/044568 de 04/08/2021
(87) WO 2022/046376 de 03/03/2022

---

(21) BR 11 2023 002827-2 A2

Código 1.3 - Notificação - Fase Nacional - PCT
(22) 18/08/2021
(30) 19/08/2020 IE S2020/0186
(51) E21B 34/08 (2006.01)
(54) VÁLVULA DE RETENÇÃO DE PORTINHOLA PARA FERRAMENTAS DE PERFURAÇÃO DE PERCUSSÃO
(71) MINCON INTERNATIONAL LIMITED (IE)
(72) BEN SEXTON; MARKKU KESKINIVA
(85) 15/02/2023
(86) PCT EP2021/072944 de 18/08/2021

(87) WO 2022/038188 de 24/02/2022

---

(21) BR 11 2023 002833-7 A2

Código 1.3 - Notificação - Fase Nacional - PCT
(22) 27/07/2021
(30) 28/08/2020 EP 20193319.9
(51) C11D 1/94 (2006.01), C11D 1/72 (2006.01), C11D 1/14 (2006.01), C11D 1/92 (2006.01), C11D 1/66 (2006.01)
(54) COMPOSIÇÃO DETERGENTE E MÉTODO DE TRATAMENTO DE UM ARTIGO TÊXTIL
(71) UNILEVER IP HOLDINGS B.V. (PB)
(72) DAVID STEPHEN GRAINGER; UYAI IKPATT; PAUL SIMON STEVENSON; DAVID CHRISTOPHER THORLEY
(85) 15/02/2023
(86) PCT EP2021/070963 de 27/07/2021
(87) WO 2022/042977 de 03/03/2022

---

(21) BR 11 2023 002834-5 A2

Código 1.3 - Notificação - Fase Nacional - PCT
(22) 12/08/2021
(30) 25/08/2020 US 63/069,907
(51) A61B 5/021 (2006.01), A61B 5/0215 (2006.01), A61B 5/07 (2006.01), A61B 5/00 (2006.01)
(54) EMBALAGEM DE SENSOR DE PRESSÃO IMPLANTÁVEL
(71) EDWARDS LIFESCIENCES CORPORATION (US)
(72) YARON KEIDAR; MARK SIMON VREEKE; MING H. WU; ALEXANDER H. SIEMONS
(85) 15/02/2023
(86) PCT US2021/045750 de 12/08/2021
(87) WO 2022/046425 de 03/03/2022

---

(21) BR 11 2023 002841-8 A2

Código 1.3 - Notificação - Fase Nacional - PCT
(22) 09/08/2021
(30) 20/08/2020 EP 20191855.4
(51) C07C 51/44 (2006.01), C07C 51/235 (2006.01), C07C 53/126 (2006.01), C07C 53/128 (2006.01)
(54) PROCESSO PARA A PREPARAÇÃO DE UM ÁCIDO CARBOXÍLICO ALIFÁTICO SATURADO
(71) BASF SE (DE)
(72) JESSICA NADINE HAMANN; JOAQUIM HENRIQUE TELES; PETER GEORG OHLEMUELLER; FRIEDEMANN GAITZSCH; SHELUE LIANG; STEFAN RITTINGER; FRAUKE THRUN; RICHARD DEHN
(85) 15/02/2023
(86) PCT EP2021/072122 de 09/08/2021
(87) WO 2022/037978 de 24/02/2022

(21) BR 11 2023 002843-4 A2

Código 1.3 - Notificação - Fase Nacional - PCT
(22) 17/08/2021
(30) 18/08/2020 US 63/066,942; 18/08/2020 US 63/066,948; 07/06/2021 US 63/197,833
(51) A61P 29/00 (2006.01), A61P 37/02 (2006.01), C07K 16/30 (2006.01)
(54) ANTICORPO ISOLADO OU FRAGMENTO DE LIGAÇÃO A ANTÍGENO DO MESMO, MOLÉCULA DE ÁCIDO NUCLEICO, VETOR DE CLONAGEM OU CASSETE DE EXPRESSÃO, CÉLULA, MÉTODOS PARA GERAR UM ANTICORPO ISOLADO OU FRAGMENTO DE LIGAÇÃO A ANTÍGENO DO MESMO, PARA DETERMINAR A PRESENÇA OU QUANTIDADE DE FATOR D MADURO E DE PRÓ-FATOR D EM UMA AMOSTRA DE TESTE, PARA AVALIAR O GRAU DE ATIVAÇÃO DO CAMINHO ALTERNATIVO DE COMPLEMENTO (APC) EM UMA AMOSTRA DE TESTE, PARA MONITORAR A EFICÁCIA DE TRATAMENTO COM UM ANTICORPO INIBIDOR DE LECTINA SERINA PROTEASE 3 DE LIGAÇÃO A MANANA OU FRAGMENTO DE LIGAÇÃO A ANTÍGENO DO MESMO E PARA TRATAR UM SUJEITO MAMÍFERO SOFRENDO DE OU EM RISCO DE DESENVOLVER UMA DOENÇA OU DISTÚRBIO DO CAMINHO ALTERNATIVO, COMPOSIÇÃO, SUBSTRATO PARA O USO EM UM IMUNOENSAIO, KIT PARA DETECTAR A PRESENÇA OU QUANTIDADE DE FATOR D MADURO EM UMA AMOSTRA DE TESTE, COMPOSIÇÃO FARMACÊUTICA, E, ARTIGO DE FABRICAÇÃO
(71) OMEROS CORPORATION (US)
(72) WILLIAM JASON CUMMINGS; JEREMY A. FREEMAN; YI LI; KATHLEEN A. SHAFFER; MUNEHISA YABUKI
(85) 15/02/2023
(86) PCT US2021/046250 de 17/08/2021
(87) WO 2022/040149 de 24/02/2022

(21) BR 11 2023 002845-0 A2

Código 1.3 - Notificação - Fase Nacional - PCT
(22) 10/08/2021
(30) 27/08/2020 FR FR2008729
(51) C03C 17/36 (2006.01)
(54) MATERIAL DE BAIXA EMISSÃO COM ALTA SELETIVIDADE E VIDRAÇA QUE COMPREENDE TAL MATERIAL
(71) SAINT-GOBAIN GLASS FRANCE (FR)
(72) CORENTIN MONMEYRAN; VINICIUS DA SILVA BALANI
(85) 15/02/2023
(86) PCT FR2021/051458 de 10/08/2021
(87) WO 2022/043626 de 03/03/2022

(21) BR 11 2023 002848-5 A2

Código 1.3 - Notificação - Fase Nacional - PCT
(22) 12/08/2021
(30) 28/08/2020 EP 20193374.4

(51) B65D 81/00 (2006.01), A23P 20/10 (2016.01), B65D 71/06 (2006.01)
(54) CONCENTRADO ALIMENTÍCIO EMBALADO COM PROPRIEDADES DE BARREIRA FORNECIDAS POR UMA EMBALAGEM COMESTÍVEL
(71) SOCIÉTÉ DES PRODUITS NESTLÉ S.A. (CH)
(72) GERHARD NIEDERREITER; NICOLA GALAFFU; FANNY CHEVET-DOUELL; MÉLANIE BUISSON; MICHAEL KARLHEINZ HAUSMANN; JULIEN BRAS; CHRISTINA FRIEDERIKE DANNENBERG
(85) 15/02/2023
(86) PCT EP2021/072464 de 12/08/2021
(87) WO 2022/043072 de 03/03/2022

---

(21) BR 11 2023 002853-1 A2

Código 1.3 - Notificação - Fase Nacional - PCT
(22) 28/07/2021
(30) 01/09/2020 EP 20193870.1
(51) B65G 47/86 (2006.01)
(54) DISPOSITIVO DE APERTO PARA APERTAR, RETER E GUIAR RECIPIENTES E DISPOSITIVO DE TRANSPORTE QUE TEM TAL DISPOSITIVO DE APERTO
(71) TYROLON-SCHULNIG GMBH (AT)
(72) LUDWIG SCHULNIG; ELMAR SCHULNIG; PETER MAYER
(85) 15/02/2023
(86) PCT EP2021/071142 de 28/07/2021
(87) WO 2022/048830 de 10/03/2022

---

(21) BR 11 2023 002861-2 A2

Código 1.3 - Notificação - Fase Nacional - PCT
(22) 31/08/2021
(30) 02/09/2020 EP 20194159.8
(51) C08J 11/02 (2006.01), C08F 6/28 (2006.01), C08L 23/02 (2006.01)
(54) REMOÇÃO DE ODORANTES DE RESÍDUOS DE POLIOLEFINA PÓS-CONSUMIDOR
(71) BOREALIS AG (AT)
(72) PETER DENIFL; KILIAN PIETTRE; ANDREAS FUCHS; THERESA KALTENBRUNNER; CHENG PAN; SIMON ANTHONY JONES
(85) 15/02/2023
(86) PCT EP2021/074009 de 31/08/2021
(87) WO 2022/049068 de 10/03/2022

---

(21) BR 11 2023 002864-7 A2

Código 1.3 - Notificação - Fase Nacional - PCT
(22) 02/09/2021
(30) 02/09/2020 US 63/073,821
(51) A01B 79/00 (2006.01), A01B 79/02 (2006.01), A01C 21/00 (2006.01), A01G 25/16 (2006.01), G01N 33/24 (2006.01), G06Q 50/02 (2012.01)
(54) DETECÇÃO DE CONTAMINAÇÃO OU MISTURA DE CARACTERÍSTICAS DENTRO DE POLÍGONOS DE COLHEITA EM NÍVEL DE VETOR

(71) CLIMATE LLC (US)
(72) FLETCHER WERNER; MARKUS HUBER; MIKE LYONS; MATT GARVERT
(85) 15/02/2023
(86) PCT US2021/048852 de 02/09/2021
(87) WO 2022/051483 de 10/03/2022

---

(21) BR 11 2023 002866-3 A2

Código 1.3 - Notificação - Fase Nacional - PCT
(22) 20/08/2021
(30) 21/08/2020 IN 202041036066
(51) C11D 9/04 (2006.01), C11D 9/10 (2006.01), C11D 9/26 (2006.01), C11D 9/38 (2006.01), C11D 17/00 (2006.01), C11D 13/18 (2006.01)
(54) BARRA DE SABÃO, E, MÉTODO PARA FAZER UMA BARRA DE SABÃO
(71) DOW GLOBAL TECHNOLOGIES LLC (US) ; DOW SILICONES CORPORATION (US)
(72) SAUGATA NAD; PADMADAS NAIR; DEEPAK DANDEKAR; SANGEETA SANJEEV PATEL; AMIT KUMAR VERMA
(85) 15/02/2023
(86) PCT US2021/046809 de 20/08/2021
(87) WO 2022/040489 de 24/02/2022

---

(21) BR 11 2023 002870-1 A2

Código 1.3 - Notificação - Fase Nacional - PCT
(22) 03/09/2021
(30) 07/09/2020 JP 2020-149973
(51) C07C 235/38 (2006.01), A61K 31/215 (2006.01), A61K 31/216 (2006.01), A61K 31/222 (2006.01), A61K 31/235 (2006.01), A61K 31/351 (2006.01), A61K 31/381 (2006.01), A61K 31/4418 (2006.01), A61P 1/00 (2006.01), A61P 43/00 (2006.01), C07C 235/42 (2006.01), C07D 213/75 (2006.01), C07D 213/81 (2006.01)
(54) DERIVADO DE FENOL
(71) SUMITOMO PHARMA CO., LTD. (JP)
(72) KOZO YOSHIDA; HIROYUKI KITANO; YUKI MIZUKAMI
(85) 15/02/2023
(86) PCT JP2021/032483 de 03/09/2021
(87) WO 2022/050385 de 10/03/2022

---

(21) BR 11 2023 002872-8 A2

Código 1.3 - Notificação - Fase Nacional - PCT
(22) 05/08/2021
(30) 20/08/2020 CU 2020-0057
(51) A61K 39/095 (2006.01), A61K 39/215 (2006.01), A61P 31/00 (2006.01), A61P 31/14 (2006.01), A61P 37/04 (2006.01), C07K 14/005 (2006.01), C07K 14/165 (2006.01), C07K 14/22 (2006.01)
(54) COMPOSIÇÃO DE VACINA QUE INDUZ UMA RESPOSTA IMUNE CONTRA O VÍRUS SARS-COV-2, PROCEDIMENTO PARA OBTER AS OMVS, E, USO DA COMPOSIÇÃO DE VACINA

(71) INSTITUTO FINLAY DE VACUNAS (CU) ; CENTRO DE INMUNOLOGÍA MOLECULAR (CU)
(72) YURY VALDÉS BALBÍN; VICENTE GUILLERMO VEREZ BENCOMO; DAGMAR GARCÍA RIVERA; YANET CLIMENT RUIZ; SONSIRE FERNÁNDEZ CASTILLO; LAURA MARTA RODRÍGUEZ NODA; HUMBERTO GONZÁLEZ RODRÍGUEZ; UBEL JESÚS RAMÍREZ GONZÁLEZ; MARIO LANDYS CHOVEL CUERVO; ROCMIRA PÉREZ NICADO; BELINDA SÁNCHEZ RAMÍREZ; EDUARDO OJITO MAGAZ; TAMMY BOGGIANO AYO; REYNALDO OLIVA HERNÁNDEZ; GUANG WU CHEN
(85) 15/02/2023
(86) PCT CU2021/050007 de 05/08/2021
(87) WO 2022/037727 de 24/02/2022

---

(21) BR 11 2023 002886-8 A2

Código 1.3 - Notificação - Fase Nacional - PCT
(22) 17/08/2021
(30) 18/08/2020 US 63/067,189
(51) H04L 12/00 (2006.01), H04L 12/28 (2006.01)
(54) VIRTUALIZAÇÃO DE WI-FI
(71) OMNIFI INC. (US)
(72) JOSEPH ALAN EPSTEIN
(85) 15/02/2023
(86) PCT US2021/046283 de 17/08/2021
(87) WO 2022/040171 de 24/02/2022

---

(21) BR 11 2023 002901-5 A2

Código 1.3 - Notificação - Fase Nacional - PCT
(22) 23/08/2021
(30) 27/08/2020 US US 17/004,408
(51) E21B 47/125 (2012.01), E21B 17/00 (2006.01), E21B 41/00 (2006.01)
(54) SISTEMA DE TELEMETRIA DUPLA ATIVADA POR FLEXITUBO
(71) BAKER HUGHES HOLDINGS LLC (US)
(72) SILVIU LIVESCU; BENNIE J. LINDSEY; BRYAN BLOMQUIST
(85) 16/02/2023
(86) PCT US2021/047038 de 23/08/2021
(87) WO 2022/046573 de 03/03/2022

---

(21) BR 21 2022 018349-1 U2

Código 1.3 - Notificação - Fase Nacional - PCT
(22) 04/09/2020
(51) F41B 15/02 (2006.01)
(54) BASTÃO RETRÁTIL FLEXÍVEL
(71) CARLOS ALBERTO FERNANDES (BR/PR)
(72) CARLOS ALBERTO FERNANDES
(85) 13/09/2022
(86) PCT BR2020/050356 de 04/09/2020

	(87) WO 2022/047552 de 10/03/2022
(21) PI 0906319-6 A2	Código 1.3 - Notificação - Fase Nacional - PCT (22) 01/07/2009 (30) 11/07/2008 US 61/079,873; 08/10/2008 US 61/103,820 (51) G10L 19/00 (2013.01), G10L 19/02 (2013.01), G10L 21/04 (2013.01) (54) DECODIFICADOR DE SINAL DE ÁUDIO, CODIFICADOR DE SINAL DE ÁUDIO, REPRESENTAÇÃO DE SINAL DE ÁUDIO MULTI-CANAL CODIFICADO, MÉTODOS E PROGRAMA DE COMPUTADOR. (71) FRAUNHOFER-GESELLSCHAFT ZUR FOERDERUNG DER ANGEWANDTEN FORSCHUNG E.V. (DE) (72) BAYER, STEFAN; DISCH, SASCHA; GEIGER, RALF; FUCHS, GUILLAUME.; NEUENDORF, MAX; SCHULLER, GERALD; EDLER, BERND (85) 30/09/2010 (86) PCT EP2009/004758 de 01/07/2009 (87) WO 2010/003583 de 14/01/2010

Código 1.3.1 - Retificação

Retificação da notificação de entrada na fase nacional – PCT por ter sido efetuada com incorreção.

---

(21) BR 11 2019 014985-6 A8

Código 1.3.1 - Retificação
(22) 19/01/2018
(30) 20/01/2017 CN 201710042526.X; 15/08/2017 CN 201710694878.3
(51) A23L 3/3544 (2006.01), A61K 47/22 (2006.01), A61K 9/50 (2006.01), A61K 8/67 (2006.01), A61K 8/11 (2006.01), A61Q 19/00 (2006.01)
(54) COMPOSIÇÃO ESTÁVEL DE INGREDIENTE ATIVO LIPOSSOLÚVEL, MICROCÁPSULA E PROCESSO DE PREPARAÇÃO E USO DA MESMA
(71) ZHEJIANG MEDICINE CO., LTD XINCHANG PHARMACEUTICAL FACTORY (CN) ; ZHEJIANG MEDICINE CO., LTD. VITAMIN FACTORY (CN)
(72) GUOQUAN MAO; HONGMING ZHU; WENXIN MA; ZHIPING LIANG; LI QIAN; FRITZ BERNHARD LÜEBBE; SIPING HU; CHUN LI; SHANPING WEN; QINLAN WANG; HUAJUAN KONG
(85) 19/07/2019
(86) PCT CN2018/073371 de 19/01/2018
(87) WO 2018/133833 de 26/07/2018
Foi retificada a publicação 1.3 da RPI 2570 de 07/04/2020 em relação ao item 71 da mesma, tendo em vista a solicitação contida na petição nº 870200079295, devidamente munida de documentação.

Código 1.3.2 - Publicação Anulada

Anulação da publicação da notificação de entrada na fase nacional – PCT por ter sido indevida.

---

(21) BR 11 2022 025192-0 A2

Código 1.3.2 - Publicação Anulada
(22) 09/06/2021
(30) 09/06/2020 CN 202010526819.7
(51) C12N 15/17 (2006.01), C12P 21/02 (2006.01), C07K 14/62 (2006.01), C07K 19/00 (2006.01), C12N 15/70 (2006.01)
(54) DERIVADO DE INSULINA ASPARTE, E MÉTODO DE PREPARAÇÃO PARA O MESMO E USO DO MESMO
(71) NINGBO KUNPENG BIOTECH CO., LTD. (CN)
(72) HUILING LIU; LI LUO; YALIAN TANG
(85) 09/12/2022
(86) PCT CN2021/099244 de 09/06/2021
(87) WO 2021/249444 de 16/12/2021
Anulada a publicação código 1.3 na RPI nº 2722 de 07/03/2023 por ter sido publicada em duplicidade.

Código 1.5 - Exigências Diversas

Suspensão do andamento de entrada na fase nacional brasileira do pedido internacional de patente depositado nos termos do Tratado de Cooperação em matéria de Patentes – PCT que, para sua instrução regular, aguardará, pelo prazo de 60 (sessenta) dias, o atendimento da exigência formulada. Caso a exigência não tenha sido explicitada no despacho na RPI, o interessado poderá obter o parecer através do endereço eletrônico www.inpi.gov.br - No Acesso rápido - Faça uma busca – Patente. Para acessar, cadastre-se no Portal do INPI e use login e senha.

---

(21) BR 11 2022 022556-3

Código 1.5 - Exigências Diversas
(22) 05/05/2021
(71) STELLENBOSCH UNIVERSITY (ZA)
(86) PCT IB2021/053813 de 05/05/2021
(87) WO 2021/224829 de 11/11/2021
Apresentar, em até 60 (sessenta) dias, nova folha do resumo ou página 1 do relatório descritivo adaptada ao Art. 22 inciso I da Instrução Normativa 31/2013 uma vez que o título do resumo apresentado na petição n° 870220102735 de 07/11/2022 é divergente do título do relatório descritivo enviado na petição nº 870230017301 de 01/03/2023. Caso necessário, apresente nova listagem de sequência com o título correto.

---

(21) BR 11 2022 022956-9

Código 1.5 - Exigências Diversas
(22) 26/07/2021
(71) G.D S.P.A. (IT)
(86) PCT IB2021/056702 de 26/07/2021
(87) WO 2022/023919 de 03/02/2022
Regularize o documento de cessão da prioridade IT 102020000018871 de 31/07/2020 para constar nome e cargo da pessoa que assina pela empresa cedente.

---

(21) BR 11 2022 025368-0

Código 1.5 - Exigências Diversas
(22) 10/06/2021
(71) ARGO GMBH (DE)
(86) PCT EP2021/065626 de 10/06/2021
(87) WO 2021/250171 de 16/12/2021
Favor efetuar, em até 60 (sessenta) dias, o pagamento de GRU código de serviço 260 para a regularização do pedido, conforme Art 2º §1º da Resolução 189/2017 e Nota de Esclarecimento publicada na RPI 2421 de 30/05/2017, uma vez que a petição nº 870230004889 de 18/01/2023 apresenta documentos referentes a dois serviços diversos (complementação e modificações no pedido) tendo sido paga somente uma retribuição. Deverá ser paga mais 1 (uma) GRU

	código de serviço 260 e a GRU código de serviço 207 referente à resposta desta exigência.
(21) BR 11 2022 025370-2	Código 1.5 - Exigências Diversas (22) 10/06/2021 (71) ARGO GMBH (DE) (86) PCT EP2021/065627 de 10/06/2021 (87) WO 2021/250172 de 16/12/2021 Favor efetuar, em até 60 (sessenta) dias, o pagamento de GRU código de serviço 260 para a regularização do pedido, conforme Art 2º §1º da Resolução 189/2017 e Nota de Esclarecimento publicada na RPI 2421 de 30/05/2017, uma vez que a petição nº 870230007267 de 26/01/2023 apresenta documentos referentes a dois serviços diversos (complementação e modificações no pedido) tendo sido paga somente uma retribuição. Deverá ser paga mais 1 (uma) GRU código de serviço 260 e a GRU código de serviço 207 referente à resposta desta exigência.
(21) BR 11 2022 025912-3	Código 1.5 - Exigências Diversas (22) 18/06/2021 (71) NUREVELATION, LLC (US) (86) PCT US2021/037989 de 18/06/2021 (87) WO 2021/257935 de 23/12/2021 Apresentar a complementação do pedido (relatório descritivo traduzido e desenhos, se houver), conforme publicação internacional.
(21) BR 11 2022 026269-8	Código 1.5 - Exigências Diversas (22) 26/06/2021 (71) LENOVO (SINGAPORE) PTE. LTD. (SG) (86) PCT IB2021/055721 de 26/06/2021 (87) WO 2021/260661 de 30/12/2021 Apresentar a complementação do pedido (relatório descritivo traduzido e desenhos, se houver), conforme publicação internacional.
(21) BR 11 2022 026403-8	Código 1.5 - Exigências Diversas (22) 24/06/2021 (71) ALCHEMEDICINE, INC. (JP) (86) PCT JP2021/023905 de 24/06/2021 (87) WO 2021/261544 de 30/12/2021 Apresentar novas folhas referentes ao quadro reivindicatório traduzido (inclusive as reivindicações modificadas), uma vez que os conjuntos têm incorreção na numeração de suas páginas.
(21) BR 11 2022 026898-0	Código 1.5 - Exigências Diversas

(22) 29/06/2021
(71) CROWN IRON WORKS COMPANY (US)
(86) PCT US2021/039701 de 29/06/2021
(87) WO 2022/006165 de 06/01/2022
Favor efetuar, em até 60 (sessenta) dias, o pagamento de GRU código de serviço 260 para a regularização do pedido, conforme Art 2º §1º da Resolução 189/2017 e Nota de Esclarecimento publicada na RPI 2421 de 30/05/2017, uma vez que a petição nº 870230006463 de 24/01/2023 apresenta documentos referentes a dois serviços diversos (complementação e modificações no pedido) tendo sido paga somente uma retribuição. Deverá ser paga mais 1 (uma) GRU código de serviço 260 e a GRU código de serviço 207 referente à resposta desta exigência.

---

(21) BR 11 2022 026910-2

Código 1.5 - Exigências Diversas
(22) 16/07/2021
(71) ANGLO AMERICAN TECHNICAL & SUSTAINABILITY SERVICES LTD (GB) ; ANGLO CORPORATE SERVICES SOUTH AFRICA (PTY) LTD (ZA)
(86) PCT IB2021/056429 de 16/07/2021
(87) WO 2022/013824 de 20/01/2022
Apresentar, em até 60 (sessenta) dias, tradução de todos os documentos de cessão apresentados na petição nº 870230012089 de 10/02/2023 conforme determina o Art 21 da Portaria 39 de 23/08/2021, uma vez que somente parte dos documentos foi apresentada com a respectiva tradução.

---

(21) BR 11 2022 027012-7

Código 1.5 - Exigências Diversas
(22) 05/02/2021
(71) DOW GLOBAL TECHNOLOGIES LLC (US)
(86) PCT US2021/016809 de 05/02/2021
(87) WO 2022/005532 de 06/01/2022
Apresentar, em até 60 (sessenta) dias, documentos comprobatórios que expliquem e regularizem a divergência no nome do inventor constante na publicação internacional como Russel Cooper e o constante no formulário da petição inicial como Russel T. Cooper, uma vez que não houve envio de documento comprovando que o nome correto é o declarado na entrada nacional.

---

(21) BR 11 2022 027126-3

Código 1.5 - Exigências Diversas
(22) 02/07/2021
(71) REMIX THERAPEUTICS INC. (US)
(86) PCT US2021/040352 de 02/07/2021
(87) WO 2022/006543 de 06/01/2022
Com base na Portaria 405 de 21/12/2020, solicita-se que seja apresentado, em até 60(sessenta) dias, novo conteúdo de listagem de sequência pois o conteúdo apresentado napetição n° 870230018384 de 03/03/2023 possui

	informações divergentes nos campos<140>/<141>.
(21) BR 11 2023 000041-6	Código 1.5 - Exigências Diversas (22) 21/08/2020 (71) BEIJING XIAOMI MOBILE SOFTWARE CO., LTD. (CN) (86) PCT CN2020/110593 de 21/08/2020 (87) WO 2022/036709 de 24/02/2022 Apresentar, em até 60 (sessenta) dias, novas folhas de relatório descritivo adaptadas ao Art. 39 da Instrução Normativa 31/2013 uma vez que o conteúdo enviado na petição n° 870230011741 de 09/02/2023 encontra-se fora da norma.
(21) BR 11 2023 000125-0	Código 1.5 - Exigências Diversas (22) 08/06/2021 (71) DAYTON THERAPEUTICS AG (CH) (86) PCT EP2021/065313 de 08/06/2021 (87) WO 2022/008149 de 13/01/2022 Apresente relatório descritivo.
(21) BR 11 2023 000224-9	Código 1.5 - Exigências Diversas (22) 06/07/2021 (71) PRAXIS PRECISION MEDICINES, INC. (US) (86) PCT US2021/040486 de 06/07/2021 (87) WO 2022/010880 de 13/01/2022 Favor efetuar, em até 60 (sessenta) dias, o pagamento de GRU código de serviço 260 para a regularização do pedido, conforme Art 2º §1º da Resolução 189/2017 e Nota de Esclarecimento publicada na RPI 2421 de 30/05/2017, uma vez que a petição nº 870230010506 de 06/02/2023 apresenta documentos referentes à 02 serviços diversos (Tradução dos documentos apresentados no depósito e Modificações no Resumo) tendo sido paga somente 1 retribuição. Deverá ser paga mais 1 (uma) GRU código de serviço 260 e a GRU código de serviço 207 referente à resposta desta exigência.
(21) BR 11 2023 000269-9	Código 1.5 - Exigências Diversas (22) 08/07/2021 (71) LAVA THERAPEUTICS N.V. (NL) (86) PCT EP2021/068960 de 08/07/2021 (87) WO 2022/008646 de 13/01/2022 Apresentar, em até 60 (sessenta) dias, tradução completa do pedido, adaptada à norma vigente, conforme consta no depósito internacional inicial, pois a mesma não foi apresentada até o momento.
(21) BR 11 2023 000280-0	Código 1.5 - Exigências Diversas (22) 10/07/2021

	(71) UPL LIMITED (IN) (86) PCT IB2021/056214 de 10/07/2021 (87) WO 2022/013702 de 20/01/2022 Exigências:1- Apresentar a tradução simples da folha de rosto da certidão de depósito da prioridade IN 202021029513 de 11/07/2020 ou declaração contendo, obrigatoriamente, todos os dados identificadores desta conforme o Art. 15 da Portaria 39/2021. O documento apresentado não está traduzido.2- Apresentar, em até 60 (sessenta) dias, procuração regular, uma vez que a procuração apresentada na petição nº 870230001628 de 06/01/2023 não possui o cargo da pessoa que assina em nome da empresa.
(21) BR 11 2023 000866-2	Código 1.5 - Exigências Diversas (22) 16/12/2021 (71) HENAN UNIVERSITY (CN) ; HUAZHONG AGRICULTURAL UNIVERSITY (CN) (86) PCT CN2021/138591 de 16/12/2021 (87) WO 2022/135246 de 30/06/2022 Com base na Portaria 48 de 20/06/2022, solicita-se que seja apresentado, em até 60 (sessenta) dias, novo conteúdo de listagem de sequência pois o conteúdo apresentado na petição n° 870230015908 de 24/02/2022 não possui todos os campos obrigatórios informados

Código Depósito

Código 2.1 - Pedido de Patente ou Certificado de Adição de Invenção depositado

Pedido de Patente ou Certificado de adição de invenção protocolizado. O pedido será mantido em sigilo durante 18 (dezoito) meses a contar da data da prioridade mais antiga. Decorrido esse prazo, será publicado para conhecimento público. O depositante pode, porém, requerer a antecipação da publicação. O prazo de sigilo de 18 (dezoito) meses para o pedido de Certificado de Adição de Invenção é contado da data do depósito do pedido principal. Quando houver ocorrido a publicação do pedido principal, o pedido de Certificado de Adição de Invenção será imediatamente publicado. Os depósitos são designados de acordo com a natureza requerida: Invenção, Modelo de Utilidade e Certificado de Adição de Invenção. Os pedidos depositados através do PCT são notificados no subitem 1.1.

(21) BR 10 2016 012111-6	Código 2.1 - Pedido de Patente ou Certificado de Adição de Invenção depositado (22) 27/05/2016 (71) KRONES AG (DE)
(21) BR 10 2022 021564-2	Código 2.1 - Pedido de Patente ou Certificado de Adição de Invenção depositado (22) 24/10/2022 (71) GILSOMAR ANTONIO BAZANA (BR/MT)
(21) BR 10 2022 026690-5	Código 2.1 - Pedido de Patente ou Certificado de Adição de Invenção depositado (22) 27/12/2022 (71) PETRÓLEO BRASILEIRO S.A. - PETROBRAS (BR/RJ)
(21) BR 10 2022 026854-1	Código 2.1 - Pedido de Patente ou Certificado de Adição de Invenção depositado (22) 28/12/2022 (71) MARELLI EUROPE S.P.A. (IT)
(21) BR 10 2023 000328-1	Código 2.1 - Pedido de Patente ou Certificado de Adição de Invenção depositado (22) 06/01/2023 (71) DARREL BISON (US)
(21) BR 10 2023 000939-5	Código 2.1 - Pedido de Patente ou Certificado de Adição de Invenção

	depositado (22) 18/01/2023 (71) INSTITUTO FEDERAL DE EDUCAÇÃO, CIÊNCIA E TECNOLOGIA DE ALAGOAS - IFAL (BR/AL)
(21) BR 10 2023 001446-1	Código 2.1 - Pedido de Patente ou Certificado de Adição de Invenção depositado (22) 26/01/2023 (71) WESTROCK, CELULOSE, PAPEL E EMBALAGENS LTDA (BR/SP) ; UNIVERSIDADE FEDERAL DE VIÇOSA (BR/MG)
(21) BR 10 2023 001755-0	Código 2.1 - Pedido de Patente ou Certificado de Adição de Invenção depositado (22) 31/01/2023 (71) FCA FIAT CHRYSLER AUTOMOVEIS BRASIL LTDA (BR/MG)
(21) BR 10 2023 001768-1	Código 2.1 - Pedido de Patente ou Certificado de Adição de Invenção depositado (22) 31/01/2023 (71) WESTROCK SHARED SERVICES, LLC (US)
(21) BR 10 2023 002633-8	Código 2.1 - Pedido de Patente ou Certificado de Adição de Invenção depositado (22) 13/02/2023 (71) SIBELE ALIMENTOS LTDA (BR/MG)
(21) BR 10 2023 002644-3	Código 2.1 - Pedido de Patente ou Certificado de Adição de Invenção depositado (22) 14/02/2023 (71) DAIHATSU MOTOR CO., LTD. (JP)
(21) BR 10 2023 002656-7	Código 2.1 - Pedido de Patente ou Certificado de Adição de Invenção depositado (22) 14/02/2023 (71) DAIHATSU MOTOR CO., LTD. (JP) ; AISIN CORPORATION (JP)
(21) BR 10 2023 002657-5	Código 2.1 - Pedido de Patente ou Certificado de Adição de Invenção depositado (22) 14/02/2023 (71) DAIHATSU MOTOR CO., LTD. (JP)
(21) BR 10 2023 002664-8	Código 2.1 - Pedido de Patente ou Certificado de Adição de Invenção depositado

	(22) 14/02/2023 (71) DAIHATSU MOTOR CO., LTD. (JP)
(21) BR 10 2023 002669-9	Código 2.1 - Pedido de Patente ou Certificado de Adição de Invenção depositado (22) 14/02/2023 (71) ASSOCIACAO PARANAENSE DE CULTURA - APC (BR/PR)
(21) BR 10 2023 002678-8	Código 2.1 - Pedido de Patente ou Certificado de Adição de Invenção depositado (22) 14/02/2023 (71) GOODRICH CORPORATION (US)
(21) BR 10 2023 002805-5	Código 2.1 - Pedido de Patente ou Certificado de Adição de Invenção depositado (22) 15/02/2023 (71) JOAO LUIZ FAVERO JUNIOR (BR/RS)
(21) BR 10 2023 002811-0	Código 2.1 - Pedido de Patente ou Certificado de Adição de Invenção depositado (22) 15/02/2023 (71) CORNING RESEARCH & DEVELOPMENT CORPORATION (US)
(21) BR 10 2023 002812-8	Código 2.1 - Pedido de Patente ou Certificado de Adição de Invenção depositado (22) 15/02/2023 (71) UNIVERSIDADE FEDERAL DO RIO DE JANEIRO (BR/RJ)
(21) BR 10 2023 002822-5	Código 2.1 - Pedido de Patente ou Certificado de Adição de Invenção depositado (22) 15/02/2023 (71) HONDA MOTOR CO., LTD. (JP)
(21) BR 10 2023 002832-2	Código 2.1 - Pedido de Patente ou Certificado de Adição de Invenção depositado (22) 15/02/2023 (71) GOODRICH CORPORATION (US)
(21) BR 10 2023 002838-1	Código 2.1 - Pedido de Patente ou Certificado de Adição de Invenção depositado (22) 15/02/2023 (71) UNIVERSIDADE FEDERAL DE MINAS GERAIS (BR/MG) ; UNIVERSIDADE JOSÉ DO ROSÁRIO VELLANO - UNIFENAS (BR/MG) ;

	EMPRESA DE PESQUISA AGROPECUÁRIA DE MINAS GERAIS - EPAMIG (BR/MG) ; UNIVERSIDADE FEDERAL DE SÃO JOÃO DEL REI - UFSJ (BR/MG)
(21) BR 10 2023 002844-6	Código 2.1 - Pedido de Patente ou Certificado de Adição de Invenção depositado (22) 15/02/2023 (71) 47.704.331 INOVA SIMPLES (I.S) NOME FANTASIA: HIDROENERGY (BR/RS)
(21) BR 10 2023 002851-9	Código 2.1 - Pedido de Patente ou Certificado de Adição de Invenção depositado (22) 15/02/2023 (71) FIXWELL COMERCIO DE PARAFUSOS LTDA (BR/PR)
(21) BR 10 2023 002852-7	Código 2.1 - Pedido de Patente ou Certificado de Adição de Invenção depositado (22) 15/02/2023 (71) UNIVERSIDADE ESTADUAL DE LONDRINA (BR/PR)
(21) BR 10 2023 002856-0	Código 2.1 - Pedido de Patente ou Certificado de Adição de Invenção depositado (22) 15/02/2023 (71) UNIVERSIDADE ESTADUAL DE LONDRINA (BR/PR)
(21) BR 10 2023 002999-0	Código 2.1 - Pedido de Patente ou Certificado de Adição de Invenção depositado (22) 16/02/2023 (71) UNIVERSIDADE ESTADUAL DE LONDRINA (BR/PR)
(21) BR 10 2023 003001-7	Código 2.1 - Pedido de Patente ou Certificado de Adição de Invenção depositado (22) 16/02/2023 (66) BR 10 2022 022707-1 08/11/2022 (71) OMNILINK TECNOLOGIA SA (BR/SP)
(21) BR 10 2023 003002-5	Código 2.1 - Pedido de Patente ou Certificado de Adição de Invenção depositado (22) 16/02/2023 (71) UNIVERSIDADE FEDERAL DE CAMPINA GRANDE - PB (BR/PB)
(21) BR 10 2023 003006-8	Código 2.1 - Pedido de Patente ou Certificado de Adição de Invenção depositado

	(22) 16/02/2023 (71) LARGAN PRECISION CO., LTD. (TW)
(21) BR 10 2023 003020-3	Código 2.1 - Pedido de Patente ou Certificado de Adição de Invenção depositado (22) 16/02/2023 (71) UNIVERSIDADE FEDERAL DE JUIZ DE FORA - UFJF (BR/MG) ; FUNDAÇÃO DE AMPARO À PESQUISA DO ESTADO DE MINS GERAIS -FAPEMIG (BR/MG)
(21) BR 13 2023 001265-4	Código 2.1 - Pedido de Patente ou Certificado de Adição de Invenção depositado (22) 24/01/2023 (61) BR 10 2021 026062-9 22/12/2021 (71) REINALDO GOMES (BR/SC)
(21) BR 20 2018 016059-7	Código 2.1 - Pedido de Patente ou Certificado de Adição de Invenção depositado (22) 06/08/2018 (71) UNIVERSIDADE ESTADUAL PAULISTA JULIO DE MESQUITA FILHO (BR/SP)
(21) BR 20 2021 010177-1 U2	Código 2.1 - Pedido de Patente ou Certificado de Adição de Invenção depositado (22) 26/05/2021 (71) CLIMSYSTEM COMÉRCIO E EXPORTAÇÃO DE EQUIPAMENTOS LTDA EPP (BR/PR)
(21) BR 20 2022 025445-7	Código 2.1 - Pedido de Patente ou Certificado de Adição de Invenção depositado (22) 13/12/2022 (71) PAULO ROBERTO LERICH JUNIOR (BR/SP)
(21) BR 20 2022 025875-4	Código 2.1 - Pedido de Patente ou Certificado de Adição de Invenção depositado (22) 18/12/2022 (71) YRON RIBEIRO DAMASCENO (BR/SP) ; AGNALDO AVELINO DA SILVA (BR/SP)
(21) BR 20 2023 000717-7	Código 2.1 - Pedido de Patente ou Certificado de Adição de Invenção depositado (22) 13/01/2023 (71) DAHO ENTERPRISE LLC (US)

(21) BR 20 2023 001302-9	Código 2.1 - Pedido de Patente ou Certificado de Adição de Invenção depositado (22) 24/01/2023 (71) JORAN - INDÚSTRIA, COMÉRCIO E AUTOMAÇÃO LTDA (BR/MG)
(21) BR 20 2023 002047-5	Código 2.1 - Pedido de Patente ou Certificado de Adição de Invenção depositado (22) 03/02/2023 (71) OZÔNIO LINE INDUSTRIA DE GERADORES DE OZÔNIO LTDA ME (BR/SP)
(21) BR 20 2023 002102-1	Código 2.1 - Pedido de Patente ou Certificado de Adição de Invenção depositado (22) 03/02/2023 (71) SICPA HOLDING SA (CH)
(21) BR 20 2023 002287-7	Código 2.1 - Pedido de Patente ou Certificado de Adição de Invenção depositado (22) 07/02/2023 (71) JULIO CORREIA (BR/SP)
(21) BR 20 2023 002440-3	Código 2.1 - Pedido de Patente ou Certificado de Adição de Invenção depositado (22) 09/02/2023 (71) JOSÉ LELIS TOMASINI (BR/SP)
(21) BR 20 2023 002442-0	Código 2.1 - Pedido de Patente ou Certificado de Adição de Invenção depositado (22) 09/02/2023 (71) MARCOS DA SILVA DE ANDRADE (BR/SP) ; JUAN CARLOS GALLARDO CHINO (BR/SP) ; EDGAR CHOQUE CHOQUEVILLCA (BR/SP)
(21) BR 20 2023 002474-8	Código 2.1 - Pedido de Patente ou Certificado de Adição de Invenção depositado (22) 09/02/2023 (71) LEONARDO ARCURI NETO (BR/SP)
(21) BR 20 2023 002510-8	Código 2.1 - Pedido de Patente ou Certificado de Adição de Invenção depositado (22) 09/02/2023 (71) FIVELTEC INDUSTRIA DE METAIS LTDA. (BR/SP)

(21) BR 20 2023 002517-5	Código 2.1 - Pedido de Patente ou Certificado de Adição de Invenção depositado (22) 09/02/2023 (71) FERNANDO EUGENIO LENZI (BR/SP)
(21) BR 20 2023 002599-0	Código 2.1 - Pedido de Patente ou Certificado de Adição de Invenção depositado (22) 10/02/2023 (71) KIDDO INDÚSTRIA E COMÉRCIO LTDA. (BR/SP)
(21) BR 20 2023 002607-4	Código 2.1 - Pedido de Patente ou Certificado de Adição de Invenção depositado (22) 10/02/2023 (71) LUIZ AUGUSTO DE SIQUEIRA (BR/MG)
(21) BR 20 2023 002716-0	Código 2.1 - Pedido de Patente ou Certificado de Adição de Invenção depositado (22) 14/02/2023 (71) RUBENS DE ALMEIDA SANTOS (BR/MG)
(21) BR 20 2023 002721-6	Código 2.1 - Pedido de Patente ou Certificado de Adição de Invenção depositado (22) 14/02/2023 (71) MARIA ESTER ASCÊNCIO (BR/SP)
(21) BR 20 2023 002789-5	Código 2.1 - Pedido de Patente ou Certificado de Adição de Invenção depositado (22) 15/02/2023 (71) RAFAEL RIBAS DALSOTO (BR/RS)
(21) BR 20 2023 002810-7	Código 2.1 - Pedido de Patente ou Certificado de Adição de Invenção depositado (22) 15/02/2023 (71) ECOSAUNA INDÚSTRIA E COMÉRCIO LTDA (BR/MG)
(21) BR 20 2023 002839-5	Código 2.1 - Pedido de Patente ou Certificado de Adição de Invenção depositado (22) 15/02/2023 (71) WESTROCK, CELULOSE, PAPEL E EMBALAGENS LTDA (BR/SP)
(21) BR 20 2023 002937-5	Código 2.1 - Pedido de Patente ou Certificado de Adição de Invenção

	depositado (22) 16/02/2023 (71) FIBRACEM TELEINFORMÁTICA LTDA (BR/PR)
(21) BR 20 2023 002978-2	Código 2.1 - Pedido de Patente ou Certificado de Adição de Invenção depositado (22) 16/02/2023 (71) SURGITEXTIL INDÚSTRIA TÊXTIL LTDA. (BR/RJ)
(21) BR 20 2023 002985-5	Código 2.1 - Pedido de Patente ou Certificado de Adição de Invenção depositado (22) 16/02/2023 (71) GUSTAVO SENNA CHELLES (BR/SP) ; MIRIAM ROMY HAYASHI (BR/SP)
(21) BR 20 2023 003017-9	Código 2.1 - Pedido de Patente ou Certificado de Adição de Invenção depositado (22) 16/02/2023 (71) PEDRO PAULO DA LUZ (BR/RS)
(21) BR 20 2023 003085-3	Código 2.1 - Pedido de Patente ou Certificado de Adição de Invenção depositado (22) 17/02/2023 (71) GUSTAVO REIS ARIEME (BR/SP)
(21) BR 20 2023 003092-6	Código 2.1 - Pedido de Patente ou Certificado de Adição de Invenção depositado (22) 17/02/2023 (71) VALDECIR JOSÉ DAS NEVES JUNIOR (BR/SP)
(21) BR 20 2023 003148-5	Código 2.1 - Pedido de Patente ou Certificado de Adição de Invenção depositado (22) 17/02/2023 (71) SOFTWISE POLITECNICA COM E SERV. LTDA (BR/SP)

Código 2.4 - Pedido dividido depositado - Art 26 inciso I da LPI

Notificação de pedido dividido de um pedido de patente depositado anteriormente. Em relação ao pedido original, o pedido dividido tem a mesma data de depósito e, se for o caso, o correspondente benefício da prioridade reivindicada. O pedido dividido é considerado como estando na mesma fase processual do pedido original.

---

(21) BR 12 2022 025885-9 A2

Código 2.4 - Pedido dividido depositado - Art 26 inciso I da LPI
(22) 26/02/2019
(62) BR 11 2020 016881-5 26/02/2019
(71) ARCELORMITTAL (LU)

---

(21) BR 12 2022 025958-8 A2

Código 2.4 - Pedido dividido depositado - Art 26 inciso I da LPI
(22) 27/03/2018
(62) BR 11 2019 020525-0 27/03/2018
(71) NICOVENTURES TRADING LIMITED (GB)

---

(21) BR 12 2022 025965-0 A2

Código 2.4 - Pedido dividido depositado - Art 26 inciso I da LPI
(22) 25/12/2018
(62) BR 11 2020 021569-4 25/12/2018
(71) CHINA PHARMACEUTICAL UNIVERSITY (CN)

---

(21) BR 12 2022 026004-7 A2

Código 2.4 - Pedido dividido depositado - Art 26 inciso I da LPI
(22) 13/07/2018
(62) BR 11 2020 000975-0 13/07/2018
(71) AIR UP GROUP GMBH (DE)

---

(21) BR 12 2022 026017-9 A2

Código 2.4 - Pedido dividido depositado - Art 26 inciso I da LPI
(22) 28/09/2017
(62) BR 11 2019 006486-9 28/09/2017
(71) AMGEN INC. (US)

---

(21) BR 12 2022 026501-4 A2

Código 2.4 - Pedido dividido depositado - Art 26 inciso I da LPI
(22) 26/08/2016
(62) BR 11 2018 004110-6 26/08/2016
(71) NICOVENTURES TRADING LIMITED (GB)

---

(21) BR 12 2023 000913-4 A2

Código 2.4 - Pedido dividido depositado - Art 26 inciso I da LPI
(22) 06/09/2013
(62) BR 11 2015 003859-0 06/09/2013
(71) PRINCIPIA BIOPHARMA INC. (US)

(21) BR 12 2023 000986-0 A2	Código 2.4 - Pedido dividido depositado - Art 26 inciso I da LPI (22) 05/09/2014 (62) BR 11 2016 004867-9 05/09/2014 (71) CEVA SANTE ANIMALE (FR)
(21) BR 12 2023 001068-0 A2	Código 2.4 - Pedido dividido depositado - Art 26 inciso I da LPI (22) 27/09/2017 (62) BR 11 2019 012142-0 27/09/2017 (71) SYMRISE AG (DE)
(21) BR 12 2023 001134-1 A2	Código 2.4 - Pedido dividido depositado - Art 26 inciso I da LPI (22) 14/09/2017 (62) BR 10 2017 019706-9 14/09/2017 (71) MINELO PARTICIPAÇÕES E ADMINISTRAÇÃO DE BENS LTDA. (BR/PR)
(21) BR 12 2023 001212-7 A2	Código 2.4 - Pedido dividido depositado - Art 26 inciso I da LPI (22) 10/05/2017 (62) BR 11 2018 072884-5 10/05/2017 (71) MONSANTO TECHNOLOGY LLC (US)
(21) BR 12 2023 001232-1 A2	Código 2.4 - Pedido dividido depositado - Art 26 inciso I da LPI (22) 31/01/2018 (62) BR 11 2019 014738-1 31/01/2018 (71) ATEA PHARMACEUTICALS, INC. (US)
(21) BR 12 2023 001234-8 A2	Código 2.4 - Pedido dividido depositado - Art 26 inciso I da LPI (22) 02/04/2014 (62) BR 11 2015 024846-2 02/04/2014 (71) SOCIÉTÉ DES PRODUITS NESTLÉ S.A. (CH)
(21) BR 12 2023 001240-2 A2	Código 2.4 - Pedido dividido depositado - Art 26 inciso I da LPI (22) 05/11/2014 (62) BR 11 2016 010041-7 05/11/2014 (71) TAKEDA PHARMACEUTICAL COMPANY LIMITED (JP)
(21) BR 12 2023 001245-3 A2	Código 2.4 - Pedido dividido depositado - Art 26 inciso I da LPI (22) 28/05/2015 (62) BR 11 2016 027689-2 28/05/2015 (71) NOVOZYMES A/S (DK)
(21) BR 12 2023 001331-0 A2	Código 2.4 - Pedido dividido depositado - Art 26 inciso I da LPI

	(22) 27/02/2015 (62) BR 11 2016 019881-6 27/02/2015 (71) NIMBUS LAKSHMI, INC. (US)
(21) BR 12 2023 001490-1 A2	Código 2.4 - Pedido dividido depositado - Art 26 inciso I da LPI (22) 14/03/2014 (62) BR 11 2015 022854-2 14/03/2014 (71) ALKERMES PHARMA IRELAND LIMITED (IE)
(21) BR 12 2023 001501-0 A2	Código 2.4 - Pedido dividido depositado - Art 26 inciso I da LPI (22) 14/03/2014 (62) BR 11 2015 022854-2 14/03/2014 (71) ALKERMES PHARMA IRELAND LIMITED (IE)
(21) BR 12 2023 001553-3 A2	Código 2.4 - Pedido dividido depositado - Art 26 inciso I da LPI (22) 21/11/2013 (62) BR 11 2016 004511-4 21/11/2013 (71) PTC THERAPEUTICS, INC. (US)
(21) BR 12 2023 001579-7 A2	Código 2.4 - Pedido dividido depositado - Art 26 inciso I da LPI (22) 06/10/2016 (62) BR 11 2018 007910-3 06/10/2016 (71) 2ELMS PTE. LTD. (SG)
(21) BR 12 2023 001581-9 A2	Código 2.4 - Pedido dividido depositado - Art 26 inciso I da LPI (22) 30/11/2012 (62) BR 11 2014 012261-0 30/11/2012 (71) ASTRAZENECA AB (SE)
(21) BR 12 2023 001599-1 A2	Código 2.4 - Pedido dividido depositado - Art 26 inciso I da LPI (22) 14/03/2014 (62) BR 11 2015 023658-8 14/03/2014 (71) OPKO IRELAND GLOBAL HOLDINGS, LTD (KY)
(21) BR 12 2023 001607-6 A2	Código 2.4 - Pedido dividido depositado - Art 26 inciso I da LPI (22) 23/12/2014 (62) BR 11 2016 014586-0 23/12/2014 (71) CHIESI FARMACEUTICI S.P.A. (IT)
(21) BR 12 2023 001657-2 A2	Código 2.4 - Pedido dividido depositado - Art 26 inciso I da LPI (22) 22/03/2018 (62) BR 11 2019 017857-0 22/03/2018

	(71) DOW GLOBAL TECHNOLOGIES LLC (US)
(21) BR 12 2023 001682-3 A2	Código 2.4 - Pedido dividido depositado - Art 26 inciso I da LPI (22) 11/12/2014 (62) BR 11 2016 013419-2 11/12/2014 (71) IRONWOOD PHARMACEUTICALS, INC. (US) ; FOREST LABORATORIES HOLDINGS LIMITED (BM)
(21) BR 12 2023 001694-7 A2	Código 2.4 - Pedido dividido depositado - Art 26 inciso I da LPI (22) 06/01/2017 (62) BR 11 2018 013919-0 06/01/2017 (71) ZELTIQ AESTHETICS, INC. (US)
(21) BR 12 2023 001747-1 A2	Código 2.4 - Pedido dividido depositado - Art 26 inciso I da LPI (22) 03/09/2020 (62) BR 11 2022 004268-0 03/09/2020 (71) CUMMINS EMISSION SOLUTIONS INC. (US)
(21) BR 12 2023 001791-9 A2	Código 2.4 - Pedido dividido depositado - Art 26 inciso I da LPI (22) 14/02/2017 (62) BR 10 2017 002982-4 14/02/2017 (71) UNIVERSIDADE DE SÃO PAULO - USP (BR/SP)
(21) BR 12 2023 001899-0 A2	Código 2.4 - Pedido dividido depositado - Art 26 inciso I da LPI (22) 18/12/2014 (62) BR 11 2016 011027-7 18/12/2014 (71) GENENTECH, INC. (US)
(21) BR 12 2023 001901-6 A2	Código 2.4 - Pedido dividido depositado - Art 26 inciso I da LPI (22) 05/09/2013 (62) BR 11 2015 004995-8 05/09/2013 (71) DOW AGROSCIENCES LLC (US) ; SANGAMO BIOSCIENCES, INC. (US)
(21) BR 12 2023 002012-0 A2	Código 2.4 - Pedido dividido depositado - Art 26 inciso I da LPI (22) 04/08/2017 (62) BR 11 2018 006686-9 04/08/2017 (71) PEPSICO, INC. (US)
(21) BR 12 2023 002064-2 A2	Código 2.4 - Pedido dividido depositado - Art 26 inciso I da LPI (22) 23/11/2017 (62) BR 11 2019 009708-2 23/11/2017 (71) ARCELORMITTAL (LU)

(21) BR 12 2023 002098-7 A2	Código 2.4 - Pedido dividido depositado - Art 26 inciso I da LPI (22) 02/08/2019 (62) BR 11 2021 001541-8 02/08/2019 (71) VERIGRAFT AB (SE)
(21) BR 12 2023 002133-9 A2	Código 2.4 - Pedido dividido depositado - Art 26 inciso I da LPI (22) 05/07/2017 (62) BR 11 2018 077228-3 05/07/2017 (71) EQUINOR ENERGY AS (NO)
(21) BR 12 2023 002140-1 A2	Código 2.4 - Pedido dividido depositado - Art 26 inciso I da LPI (22) 03/08/2017 (62) BR 11 2019 001874-3 03/08/2017 (71) KONINKLIJKE DOUWE EGBERTS B.V. (NL)
(21) BR 12 2023 002141-0 A2	Código 2.4 - Pedido dividido depositado - Art 26 inciso I da LPI (22) 01/10/2014 (62) BR 11 2016 006999-4 01/10/2014 (71) MEDIMMUNE, LLC (US) ; HUMABS BIOMED SA (CH)
(21) BR 12 2023 002170-3 A2	Código 2.4 - Pedido dividido depositado - Art 26 inciso I da LPI (22) 24/08/2017 (62) BR 11 2019 003712-8 24/08/2017 (71) UNITED COLOR MANUFACTURING, INC. (US)
(21) BR 12 2023 002172-0 A2	Código 2.4 - Pedido dividido depositado - Art 26 inciso I da LPI (22) 20/05/2015 (62) BR 11 2016 027196-3 20/05/2015 (71) UNIVERSITÄT BASEL (CH)
(21) BR 12 2023 002184-3 A2	Código 2.4 - Pedido dividido depositado - Art 26 inciso I da LPI (22) 05/07/2017 (62) BR 11 2019 000130-1 05/07/2017 (71) CROP ENHANCEMENT, INC. (US)
(21) BR 12 2023 002213-0 A2	Código 2.4 - Pedido dividido depositado - Art 26 inciso I da LPI (22) 29/04/2014 (62) BR 11 2015 028249-0 29/04/2014 (71) GELITA AG (DE)
(21) BR 12 2023 002260-2 A2	Código 2.4 - Pedido dividido depositado - Art 26 inciso I da LPI

(22) 15/11/2019

(62) BR 11 2021 010839-4 15/11/2019

(71) EXAERIS WATER INNOVATIONS, LLC (US)

Código 2.5 - Exigência - Art. 21 da LPI

O pedido protocolizado não atende formalmente ao disposto no art. 19 da Lei nº 9.279/96, e/ou às demais disposições quanto à sua forma. Fica o requerente obrigado a sanar, em 30 (trinta) dias a contar desta data, as exigências estabelecidas. O interessado deverá obter o parecer através do endereço eletrônico www.inpi.gov.br>Acesso Rápido>Buscaweb. Para cumprir a exigência, protocole a petição de cumprimento: GRU (código 206 - Cumprimento de exigência formal preliminar) isenta de retribuição, acompanhada dos documentos corrigidos de acordo com o parecer. Não sendo a exigência cumprida com a apresentação da documentação correspondente no prazo acima, o depósito não será aceito e sua numeração será anulada conforme norma vigente.

---

(21) BR 10 2013 023108-8

Código 2.5 - Exigência - Art. 21 da LPI
(22) 10/09/2013
(71) UNIVERSIDADE ESTADUAL DE CAMPINAS - UNICAMP (BR/SP)
Teor da exigência disponível no parecer (pdf) - acesse: Buscaweb no Portal do INPI. Prazo para cumprimento - 30 (Trinta) dias corridos contados do 1º dia útil após essa publicação (não confunda o prazo de 30 dias, com 1 mês ou com 31 dias). Protocole a petição de cumprimento - Guia de Recolhimento da União (GRU) de código 206 (Cumprimento de exigência formal preliminar) + documentos corrigidos, de acordo com o parecer. O pedido com exigência não cumprida ou cumprida fora do prazo não será aceito e terá sua numeração anulada.

---

(21) BR 10 2022 025779-5

Código 2.5 - Exigência - Art. 21 da LPI
(22) 16/12/2022
(71) UNIVERSIDADE FEDERAL DO PARÁ (BR/PA)
Teor da exigência disponível no parecer (pdf) - acesse: Buscaweb no Portal do INPI. Prazo para cumprimento - 30 (Trinta) dias corridos contados do 1º dia útil após essa publicação (não confunda o prazo de 30 dias, com 1 mês ou com 31 dias). Protocole a petição de cumprimento - Guia de Recolhimento da União (GRU) de código 206 (Cumprimento de exigência formal preliminar) + documentos corrigidos, de acordo com o parecer. O pedido com exigência não cumprida ou cumprida fora do prazo não será aceito e terá sua numeração anulada.

---

(21) BR 10 2022 025869-4

Código 2.5 - Exigência - Art. 21 da LPI
(22) 16/12/2022
(71) THAIS ANGELICA MORETTI (BR/PR)
Teor da exigência disponível no parecer (pdf) - acesse: Buscaweb no Portal do INPI. Prazo para cumprimento - 30 (Trinta) dias corridos contados do 1º dia útil após essa publicação (não confunda o prazo de 30 dias, com 1 mês ou com 31

	dias). Protocole a petição de cumprimento - Guia de Recolhimento da União (GRU) de código 206 (Cumprimento de exigência formal preliminar) + documentos corrigidos, de acordo com o parecer. O pedido com exigência não cumprida ou cumprida fora do prazo não será aceito e terá sua numeração anulada.
(21) BR 10 2022 026543-7	Código 2.5 - Exigência - Art. 21 da LPI (22) 23/12/2022 (71) CHARLES RODERIC VOLPE BARUFI (BR/SP) Teor da exigência disponível no parecer (pdf) - acesse: Buscaweb no Portal do INPI. Prazo para cumprimento - 30 (Trinta) dias corridos contados do 1º dia útil após essa publicação (não confunda o prazo de 30 dias, com 1 mês ou com 31 dias). Protocole a petição de cumprimento - Guia de Recolhimento da União (GRU) de código 206 (Cumprimento de exigência formal preliminar) + documentos corrigidos, de acordo com o parecer. O pedido com exigência não cumprida ou cumprida fora do prazo não será aceito e terá sua numeração anulada.
(21) BR 10 2023 000774-0	Código 2.5 - Exigência - Art. 21 da LPI (22) 16/01/2023 (71) FERNANDO HOMEM DA COSTA FILHO (BR/RJ) Teor da exigência disponível no parecer (pdf) - acesse: Buscaweb no Portal do INPI. Prazo para cumprimento - 30 (Trinta) dias corridos contados do 1º dia útil após essa publicação (não confunda o prazo de 30 dias, com 1 mês ou com 31 dias). Protocole a petição de cumprimento - Guia de Recolhimento da União (GRU) de código 206 (Cumprimento de exigência formal preliminar) + documentos corrigidos, de acordo com o parecer. O pedido com exigência não cumprida ou cumprida fora do prazo não será aceito e terá sua numeração anulada.
(21) BR 10 2023 000938-7	Código 2.5 - Exigência - Art. 21 da LPI (22) 18/01/2023 (71) INSTITUTO FEDERAL DE EDUCAÇÃO, CIÊNCIA E TECNOLOGIA DA BAHIA - IFBA (BR/BA) Teor da exigência disponível no parecer (pdf) - acesse: Buscaweb no Portal do INPI. Prazo para cumprimento - 30 (Trinta) dias corridos contados do 1º dia útil após essa publicação (não confunda o prazo de 30 dias, com 1 mês ou com 31 dias). Protocole a petição de cumprimento - Guia de Recolhimento da União (GRU) de código 206 (Cumprimento de exigência formal preliminar) + documentos corrigidos, de acordo com o parecer. O pedido com exigência não cumprida ou cumprida fora do prazo não será aceito e terá sua numeração anulada.

(21) BR 10 2023 001131-4

Código 2.5 - Exigência - Art. 21 da LPI
(22) 20/01/2023
(71) UNIVERSIDADE FEDERAL DE CAMPINA GRANDE - PB (BR/PB)
Teor da exigência disponível no parecer (pdf) - acesse: Buscaweb no Portal do INPI. Prazo para cumprimento - 30 (Trinta) dias corridos contados do 1º dia útil após essa publicação (não confunda o prazo de 30 dias, com 1 mês ou com 31 dias). Protocole a petição de cumprimento - Guia de Recolhimento da União (GRU) de código 206 (Cumprimento de exigência formal preliminar) + documentos corrigidos, de acordo com o parecer. O pedido com exigência não cumprida ou cumprida fora do prazo não será aceito e terá sua numeração anulada.

(21) BR 10 2023 001180-2

Código 2.5 - Exigência - Art. 21 da LPI
(22) 23/01/2023
(71) 4WBIOTECH PESQUISA, SERVIÇO E DESENVOLVIMENTO DE PRODUTOS LTDA (BR/CE)
Teor da exigência disponível no parecer (pdf) - acesse: Buscaweb no Portal do INPI. Prazo para cumprimento - 30 (Trinta) dias corridos contados do 1º dia útil após essa publicação (não confunda o prazo de 30 dias, com 1 mês ou com 31 dias). Protocole a petição de cumprimento - Guia de Recolhimento da União (GRU) de código 206 (Cumprimento de exigência formal preliminar) + documentos corrigidos, de acordo com o parecer. O pedido com exigência não cumprida ou cumprida fora do prazo não será aceito e terá sua numeração anulada.

(21) BR 10 2023 002637-0

Código 2.5 - Exigência - Art. 21 da LPI
(22) 13/02/2023
(71) UNIVERSIDADE FEDERAL RURAL DO RIO DE JANEIRO (BR/RJ)
Teor da exigência disponível no parecer (pdf) - acesse: Buscaweb no Portal do INPI. Prazo para cumprimento - 30 (Trinta) dias corridos contados do 1º dia útil após essa publicação (não confunda o prazo de 30 dias, com 1 mês ou com 31 dias). Protocole a petição de cumprimento - Guia de Recolhimento da União (GRU) de código 206 (Cumprimento de exigência formal preliminar) + documentos corrigidos, de acordo com o parecer. O pedido com exigência não cumprida ou cumprida fora do prazo não será aceito e terá sua numeração anulada.

(21) BR 10 2023 002638-9

Código 2.5 - Exigência - Art. 21 da LPI
(22) 13/02/2023
(71) SCHULZ S.A. (BR/SC)
Teor da exigência disponível no parecer (pdf) - acesse: Buscaweb no Portal do INPI. Prazo para cumprimento - 30 (Trinta) dias corridos contados do 1º dia útil após essa publicação (não confunda o prazo de 30 dias, com 1 mês ou com 31 dias). Protocole a petição de cumprimento - Guia de Recolhimento da União

	(GRU) de código 206 (Cumprimento de exigência formal preliminar) + documentos corrigidos, de acordo com o parecer. O pedido com exigência não cumprida ou cumprida fora do prazo não será aceito e terá sua numeração anulada.
(21) BR 10 2023 002650-8	Código 2.5 - Exigência - Art. 21 da LPI (22) 14/02/2023 (71) UNIVERSIDADE FEDERAL DE CAMPINA GRANDE - PB (BR/PB) Teor da exigência disponível no parecer (pdf) - acesse: Buscaweb no Portal do INPI. Prazo para cumprimento - 30 (Trinta) dias corridos contados do 1º dia útil após essa publicação (não confunda o prazo de 30 dias, com 1 mês ou com 31 dias). Protocole a petição de cumprimento - Guia de Recolhimento da União (GRU) de código 206 (Cumprimento de exigência formal preliminar) + documentos corrigidos, de acordo com o parecer. O pedido com exigência não cumprida ou cumprida fora do prazo não será aceito e terá sua numeração anulada.
(21) BR 10 2023 002661-3	Código 2.5 - Exigência - Art. 21 da LPI (22) 14/02/2023 (71) E M A D OLIVEIRA ODONTOLOGIA (BR/SP) Teor da exigência disponível no parecer (pdf) - acesse: Buscaweb no Portal do INPI. Prazo para cumprimento - 30 (Trinta) dias corridos contados do 1º dia útil após essa publicação (não confunda o prazo de 30 dias, com 1 mês ou com 31 dias). Protocole a petição de cumprimento - Guia de Recolhimento da União (GRU) de código 206 (Cumprimento de exigência formal preliminar) + documentos corrigidos, de acordo com o parecer. O pedido com exigência não cumprida ou cumprida fora do prazo não será aceito e terá sua numeração anulada.
(21) BR 10 2023 002663-0	Código 2.5 - Exigência - Art. 21 da LPI (22) 14/02/2023 (71) INSTITUTO FEDERAL DE EDUCAÇÃO, CIÊNCIA E TECNOLOGIA DE MATO GROSSO (BR/MT) ; UNIVERSIDADE FEDERAL DE SANTA MARIA (BR/RS) Teor da exigência disponível no parecer (pdf) - acesse: Buscaweb no Portal do INPI. Prazo para cumprimento - 30 (Trinta) dias corridos contados do 1º dia útil após essa publicação (não confunda o prazo de 30 dias, com 1 mês ou com 31 dias). Protocole a petição de cumprimento - Guia de Recolhimento da União (GRU) de código 206 (Cumprimento de exigência formal preliminar) + documentos corrigidos, de acordo com o parecer. O pedido com exigência não cumprida ou cumprida fora do prazo não será aceito e terá sua numeração anulada.

(21) BR 10 2023 002797-0

Código 2.5 - Exigência - Art. 21 da LPI
(22) 15/02/2023
(71) MARCELO DA CONCEIÇÃO (BR/SC)
Teor da exigência disponível no parecer (pdf) - acesse: Buscaweb no Portal do INPI. Prazo para cumprimento - 30 (Trinta) dias corridos contados do 1º dia útil após essa publicação (não confunda o prazo de 30 dias, com 1 mês ou com 31 dias). Protocole a petição de cumprimento - Guia de Recolhimento da União (GRU) de código 206 (Cumprimento de exigência formal preliminar) + documentos corrigidos, de acordo com o parecer. O pedido com exigência não cumprida ou cumprida fora do prazo não será aceito e terá sua numeração anulada.

(21) BR 10 2023 002858-6

Código 2.5 - Exigência - Art. 21 da LPI
(22) 15/02/2023
(71) PETRÓLEO BRASILEIRO S.A. - PETROBRAS (BR/RJ)
Teor da exigência disponível no parecer (pdf) - acesse: Buscaweb no Portal do INPI. Prazo para cumprimento - 30 (Trinta) dias corridos contados do 1º dia útil após essa publicação (não confunda o prazo de 30 dias, com 1 mês ou com 31 dias). Protocole a petição de cumprimento - Guia de Recolhimento da União (GRU) de código 206 (Cumprimento de exigência formal preliminar) + documentos corrigidos, de acordo com o parecer. O pedido com exigência não cumprida ou cumprida fora do prazo não será aceito e terá sua numeração anulada.

(21) BR 10 2023 003012-2

Código 2.5 - Exigência - Art. 21 da LPI
(22) 16/02/2023
(71) INSTITUTO NACIONAL DE TECNOLOGIA (BR/RJ)
Teor da exigência disponível no parecer (pdf) - acesse: Buscaweb no Portal do INPI. Prazo para cumprimento - 30 (Trinta) dias corridos contados do 1º dia útil após essa publicação (não confunda o prazo de 30 dias, com 1 mês ou com 31 dias). Protocole a petição de cumprimento - Guia de Recolhimento da União (GRU) de código 206 (Cumprimento de exigência formal preliminar) + documentos corrigidos, de acordo com o parecer. O pedido com exigência não cumprida ou cumprida fora do prazo não será aceito e terá sua numeração anulada.

(21) BR 10 2023 003015-7

Código 2.5 - Exigência - Art. 21 da LPI
(22) 16/02/2023
(71) UNIVERSIDADE FEDERAL DE JUIZ DE FORA - UFJF (BR/MG) ; FUNDAÇÃO DE AMPARO À PESQUISA DO ESTADO DE MINAS GERAIS - FAPEMIG (BR/MG)
Teor da exigência disponível no parecer (pdf) - acesse: Buscaweb no Portal do INPI. Prazo para cumprimento - 30 (Trinta) dias corridos contados do 1º dia útil após essa publicação (não confunda o prazo de 30 dias, com 1 mês ou com 31

	dias). Protocole a petição de cumprimento - Guia de Recolhimento da União (GRU) de código 206 (Cumprimento de exigência formal preliminar) + documentos corrigidos, de acordo com o parecer. O pedido com exigência não cumprida ou cumprida fora do prazo não será aceito e terá sua numeração anulada.
(21) BR 12 2023 001006-0 A2	Código 2.5 - Exigência - Art. 21 da LPI (22) 29/06/2017 (71) THE REGENTS OF THE UNIVERSITY OF CALIFORNIA (US) Teor da exigência disponível no parecer (pdf) - acesse: Buscaweb no Portal do INPI. Prazo para cumprimento - 30 (Trinta) dias corridos contados do 1º dia útil após essa publicação (não confunda o prazo de 30 dias, com 1 mês ou com 31 dias). Protocole a petição de cumprimento - Guia de Recolhimento da União (GRU) de código 206 (Cumprimento de exigência formal preliminar) + documentos corrigidos, de acordo com o parecer. O pedido com exigência não cumprida ou cumprida fora do prazo não será aceito e terá sua numeração anulada. Dividido do PCT 11 2018 077467-7
(21) BR 12 2023 001181-3 A2	Código 2.5 - Exigência - Art. 21 da LPI (22) 11/12/2017 (71) SYNGENTA PARTICIPATIONS AG (CH) Teor da exigência disponível no parecer (pdf) - acesse: Buscaweb no Portal do INPI. Prazo para cumprimento - 30 (Trinta) dias corridos contados do 1º dia útil após essa publicação (não confunda o prazo de 30 dias, com 1 mês ou com 31 dias). Protocole a petição de cumprimento - Guia de Recolhimento da União (GRU) de código 206 (Cumprimento de exigência formal preliminar) + documentos corrigidos, de acordo com o parecer. O pedido com exigência não cumprida ou cumprida fora do prazo não será aceito e terá sua numeração anulada. Dividido do PCT 11 2019 011698-2
(21) BR 12 2023 001185-6 A8	Código 2.5 - Exigência - Art. 21 da LPI (22) 05/06/2014 (71) FIBROGEN, INC. (US) Teor da exigência disponível no parecer (pdf) - acesse: Buscaweb no Portal do INPI. Prazo para cumprimento - 30 (Trinta) dias corridos contados do 1º dia útil após essa publicação (não confunda o prazo de 30 dias, com 1 mês ou com 31 dias). Protocole a petição de cumprimento - Guia de Recolhimento da União (GRU) de código 206 (Cumprimento de exigência formal preliminar) + documentos corrigidos, de acordo com o parecer. O pedido com exigência não cumprida ou cumprida fora do prazo não será aceito e terá sua numeração anulada. Dividido do PCT 11 2015 029693-9
(21) BR 12 2023 001322-0 A2	Código 2.5 - Exigência - Art. 21 da LPI

(22) 07/07/2015
(71) ELIAN LLC (US)
Teor da exigência disponível no parecer (pdf) - acesse: Buscaweb no Portal do INPI. Prazo para cumprimento - 30 (Trinta) dias corridos contados do 1º dia útil após essa publicação (não confunda o prazo de 30 dias, com 1 mês ou com 31 dias). Protocole a petição de cumprimento - Guia de Recolhimento da União (GRU) de código 206 (Cumprimento de exigência formal preliminar) + documentos corrigidos, de acordo com o parecer. O pedido com exigência não cumprida ou cumprida fora do prazo não será aceito e terá sua numeração anulada. Dividido do PCT 11 2017 000285-0

---

(21) BR 12 2023 001990-3 A2

Código 2.5 - Exigência - Art. 21 da LPI
(22) 12/09/2017
(71) AEGERION PHARMACEUTICALS, INC. (US)
Teor da exigência disponível no parecer (pdf) - acesse: Buscaweb no Portal do INPI. Prazo para cumprimento - 30 (Trinta) dias corridos contados do 1º dia útil após essa publicação (não confunda o prazo de 30 dias, com 1 mês ou com 31 dias). Protocole a petição de cumprimento - Guia de Recolhimento da União (GRU) de código 206 (Cumprimento de exigência formal preliminar) + documentos corrigidos, de acordo com o parecer. O pedido com exigência não cumprida ou cumprida fora do prazo não será aceito e terá sua numeração anulada. Dividido do PCT 11 2019 004715-8

---

(21) BR 20 2022 024571-7

Código 2.5 - Exigência - Art. 21 da LPI
(22) 30/11/2022
(71) ANA FLÁVIA FERRO BERNARDO (BR/PE)
Teor da exigência disponível no parecer (pdf) - acesse: Buscaweb no Portal do INPI. Prazo para cumprimento - 30 (Trinta) dias corridos contados do 1º dia útil após essa publicação (não confunda o prazo de 30 dias, com 1 mês ou com 31 dias). Protocole a petição de cumprimento - Guia de Recolhimento da União (GRU) de código 206 (Cumprimento de exigência formal preliminar) + documentos corrigidos, de acordo com o parecer. O pedido com exigência não cumprida ou cumprida fora do prazo não será aceito e terá sua numeração anulada.

---

(21) BR 20 2022 025685-9

Código 2.5 - Exigência - Art. 21 da LPI
(22) 15/12/2022
(71) VINICIUS CARDOSO BRUM (BR/RJ)
Teor da exigência disponível no parecer (pdf) - acesse: Buscaweb no Portal do INPI. Prazo para cumprimento - 30 (Trinta) dias corridos contados do 1º dia útil após essa publicação (não confunda o prazo de 30 dias, com 1 mês ou com 31 dias). Protocole a petição de cumprimento - Guia de Recolhimento da União (GRU) de código 206 (Cumprimento de exigência formal preliminar) + documentos corrigidos, de acordo com o parecer. O pedido com exigência não

	cumprida ou cumprida fora do prazo não será aceito e terá sua numeração anulada.
(21) BR 20 2022 025746-4	Código 2.5 - Exigência - Art. 21 da LPI (22) 16/12/2022 (71) DALTON COZAC TANOS JORGE (BR/MG) Teor da exigência disponível no parecer (pdf) - acesse: Buscaweb no Portal do INPI. Prazo para cumprimento - 30 (Trinta) dias corridos contados do 1º dia útil após essa publicação (não confunda o prazo de 30 dias, com 1 mês ou com 31 dias). Protocole a petição de cumprimento - Guia de Recolhimento da União (GRU) de código 206 (Cumprimento de exigência formal preliminar) + documentos corrigidos, de acordo com o parecer. O pedido com exigência não cumprida ou cumprida fora do prazo não será aceito e terá sua numeração anulada.
(21) BR 20 2023 001400-9	Código 2.5 - Exigência - Art. 21 da LPI (22) 25/01/2023 (71) JOSÉ ABNER MACHADO MUNIZ DE MORAIS (BR/MG) Teor da exigência disponível no parecer (pdf) - acesse: Buscaweb no Portal do INPI. Prazo para cumprimento - 30 (Trinta) dias corridos contados do 1º dia útil após essa publicação (não confunda o prazo de 30 dias, com 1 mês ou com 31 dias). Protocole a petição de cumprimento - Guia de Recolhimento da União (GRU) de código 206 (Cumprimento de exigência formal preliminar) + documentos corrigidos, de acordo com o parecer. O pedido com exigência não cumprida ou cumprida fora do prazo não será aceito e terá sua numeração anulada.
(21) BR 20 2023 002256-7	Código 2.5 - Exigência - Art. 21 da LPI (22) 06/02/2023 (71) EDLAMAR NOGUEIRA ESTEVES (BR/MG) Teor da exigência disponível no parecer (pdf) - acesse: Buscaweb no Portal do INPI. Prazo para cumprimento - 30 (Trinta) dias corridos contados do 1º dia útil após essa publicação (não confunda o prazo de 30 dias, com 1 mês ou com 31 dias). Protocole a petição de cumprimento - Guia de Recolhimento da União (GRU) de código 206 (Cumprimento de exigência formal preliminar) + documentos corrigidos, de acordo com o parecer. O pedido com exigência não cumprida ou cumprida fora do prazo não será aceito e terá sua numeração anulada.
(21) BR 20 2023 002331-8	Código 2.5 - Exigência - Art. 21 da LPI (22) 07/02/2023 (71) GILDO JERONIMO DA SILVA (BR/SP) ; ROBSON CAETANO DE OLIVEIRA (BR/SP)

	Teor da exigência disponível no parecer (pdf) - acesse: Buscaweb no Portal do INPI. Prazo para cumprimento - 30 (Trinta) dias corridos contados do 1º dia útil após essa publicação (não confunda o prazo de 30 dias, com 1 mês ou com 31 dias). Protocole a petição de cumprimento - Guia de Recolhimento da União (GRU) de código 206 (Cumprimento de exigência formal preliminar) + documentos corrigidos, de acordo com o parecer. O pedido com exigência não cumprida ou cumprida fora do prazo não será aceito e terá sua numeração anulada.
(21) BR 20 2023 002341-5	Código 2.5 - Exigência - Art. 21 da LPI (22) 07/02/2023 (71) FÁBIA ALVES MARCACCI (BR/SP) Teor da exigência disponível no parecer (pdf) - acesse: Buscaweb no Portal do INPI. Prazo para cumprimento - 30 (Trinta) dias corridos contados do 1º dia útil após essa publicação (não confunda o prazo de 30 dias, com 1 mês ou com 31 dias). Protocole a petição de cumprimento - Guia de Recolhimento da União (GRU) de código 206 (Cumprimento de exigência formal preliminar) + documentos corrigidos, de acordo com o parecer. O pedido com exigência não cumprida ou cumprida fora do prazo não será aceito e terá sua numeração anulada.
(21) BR 20 2023 002360-1	Código 2.5 - Exigência - Art. 21 da LPI (22) 08/02/2023 (71) PLASTICOS NOVEL SÃO PAULO LTDA (BR/SP) Teor da exigência disponível no parecer (pdf) - acesse: Buscaweb no Portal do INPI. Prazo para cumprimento - 30 (Trinta) dias corridos contados do 1º dia útil após essa publicação (não confunda o prazo de 30 dias, com 1 mês ou com 31 dias). Protocole a petição de cumprimento - Guia de Recolhimento da União (GRU) de código 206 (Cumprimento de exigência formal preliminar) + documentos corrigidos, de acordo com o parecer. O pedido com exigência não cumprida ou cumprida fora do prazo não será aceito e terá sua numeração anulada.
(21) BR 20 2023 002371-7	Código 2.5 - Exigência - Art. 21 da LPI (22) 08/02/2023 (71) REINALDO DOS SANTOS (BR/CE) Teor da exigência disponível no parecer (pdf) - acesse: Buscaweb no Portal do INPI. Prazo para cumprimento - 30 (Trinta) dias corridos contados do 1º dia útil após essa publicação (não confunda o prazo de 30 dias, com 1 mês ou com 31 dias). Protocole a petição de cumprimento - Guia de Recolhimento da União (GRU) de código 206 (Cumprimento de exigência formal preliminar) + documentos corrigidos, de acordo com o parecer. O pedido com exigência não cumprida ou cumprida fora do prazo não será aceito e terá sua numeração

	anulada.
(21) BR 20 2023 002392-0	Código 2.5 - Exigência - Art. 21 da LPI (22) 08/02/2023 (71) IZAC BUSATO (BR/PR) ; FABIANO ARMELIN SILVA (BR/PR) Teor da exigência disponível no parecer (pdf) - acesse: Buscaweb no Portal do INPI. Prazo para cumprimento - 30 (Trinta) dias corridos contados do 1º dia útil após essa publicação (não confunda o prazo de 30 dias, com 1 mês ou com 31 dias). Protocole a petição de cumprimento - Guia de Recolhimento da União (GRU) de código 206 (Cumprimento de exigência formal preliminar) + documentos corrigidos, de acordo com o parecer. O pedido com exigência não cumprida ou cumprida fora do prazo não será aceito e terá sua numeração anulada.
(21) BR 20 2023 002404-7	Código 2.5 - Exigência - Art. 21 da LPI (22) 08/02/2023 (71) RENATO JENSEN (BR/SC) Teor da exigência disponível no parecer (pdf) - acesse: Buscaweb no Portal do INPI. Prazo para cumprimento - 30 (Trinta) dias corridos contados do 1º dia útil após essa publicação (não confunda o prazo de 30 dias, com 1 mês ou com 31 dias). Protocole a petição de cumprimento - Guia de Recolhimento da União (GRU) de código 206 (Cumprimento de exigência formal preliminar) + documentos corrigidos, de acordo com o parecer. O pedido com exigência não cumprida ou cumprida fora do prazo não será aceito e terá sua numeração anulada.
(21) BR 20 2023 002407-1	Código 2.5 - Exigência - Art. 21 da LPI (22) 08/02/2023 (71) WANDERLEY MARQUES DOS SANTOS (BR/MG) ; LOUDIR MACHADO DE OLIVEIRA (BR/PR) ; WEVERTON PEREIRA DA SILVA (BR/MG) ; ANDERSON CARVALHO SANTOS (BR/SP) Teor da exigência disponível no parecer (pdf) - acesse: Buscaweb no Portal do INPI. Prazo para cumprimento - 30 (Trinta) dias corridos contados do 1º dia útil após essa publicação (não confunda o prazo de 30 dias, com 1 mês ou com 31 dias). Protocole a petição de cumprimento - Guia de Recolhimento da União (GRU) de código 206 (Cumprimento de exigência formal preliminar) + documentos corrigidos, de acordo com o parecer. O pedido com exigência não cumprida ou cumprida fora do prazo não será aceito e terá sua numeração anulada.
(21) BR 20 2023 002425-0	Código 2.5 - Exigência - Art. 21 da LPI (22) 09/02/2023 (71) EDSON GOMES DA SILVA (BR/BA)

	Teor da exigência disponível no parecer (pdf) - acesse: Buscaweb no Portal do INPI. Prazo para cumprimento - 30 (Trinta) dias corridos contados do 1º dia útil após essa publicação (não confunda o prazo de 30 dias, com 1 mês ou com 31 dias). Protocole a petição de cumprimento - Guia de Recolhimento da União (GRU) de código 206 (Cumprimento de exigência formal preliminar) + documentos corrigidos, de acordo com o parecer. O pedido com exigência não cumprida ou cumprida fora do prazo não será aceito e terá sua numeração anulada.
(21) BR 20 2023 002443-8	Código 2.5 - Exigência - Art. 21 da LPI (22) 09/02/2023 (71) PEDRO PAULO DA LUZ (BR/RS) Teor da exigência disponível no parecer (pdf) - acesse: Buscaweb no Portal do INPI. Prazo para cumprimento - 30 (Trinta) dias corridos contados do 1º dia útil após essa publicação (não confunda o prazo de 30 dias, com 1 mês ou com 31 dias). Protocole a petição de cumprimento - Guia de Recolhimento da União (GRU) de código 206 (Cumprimento de exigência formal preliminar) + documentos corrigidos, de acordo com o parecer. O pedido com exigência não cumprida ou cumprida fora do prazo não será aceito e terá sua numeração anulada.
(21) BR 20 2023 002447-0	Código 2.5 - Exigência - Art. 21 da LPI (22) 09/02/2023 (71) ROBSON BARRETO DA SILVA (BR/BA) Teor da exigência disponível no parecer (pdf) - acesse: Buscaweb no Portal do INPI. Prazo para cumprimento - 30 (Trinta) dias corridos contados do 1º dia útil após essa publicação (não confunda o prazo de 30 dias, com 1 mês ou com 31 dias). Protocole a petição de cumprimento - Guia de Recolhimento da União (GRU) de código 206 (Cumprimento de exigência formal preliminar) + documentos corrigidos, de acordo com o parecer. O pedido com exigência não cumprida ou cumprida fora do prazo não será aceito e terá sua numeração anulada.
(21) BR 20 2023 002456-0	Código 2.5 - Exigência - Art. 21 da LPI (22) 09/02/2023 (71) PAULO HENRIQUE DE MIRANDA (BR/MG) Teor da exigência disponível no parecer (pdf) - acesse: Buscaweb no Portal do INPI. Prazo para cumprimento - 30 (Trinta) dias corridos contados do 1º dia útil após essa publicação (não confunda o prazo de 30 dias, com 1 mês ou com 31 dias). Protocole a petição de cumprimento - Guia de Recolhimento da União (GRU) de código 206 (Cumprimento de exigência formal preliminar) + documentos corrigidos, de acordo com o parecer. O pedido com exigência não cumprida ou cumprida fora do prazo não será aceito e terá sua numeração

	anulada.
(21) BR 20 2023 002463-2	Código 2.5 - Exigência - Art. 21 da LPI (22) 09/02/2023 (71) ANALDI DA SILVA MORAES (BR/TO) Teor da exigência disponível no parecer (pdf) - acesse: Buscaweb no Portal do INPI. Prazo para cumprimento - 30 (Trinta) dias corridos contados do 1º dia útil após essa publicação (não confunda o prazo de 30 dias, com 1 mês ou com 31 dias). Protocole a petição de cumprimento - Guia de Recolhimento da União (GRU) de código 206 (Cumprimento de exigência formal preliminar) + documentos corrigidos, de acordo com o parecer. O pedido com exigência não cumprida ou cumprida fora do prazo não será aceito e terá sua numeração anulada.
(21) BR 20 2023 002506-0	Código 2.5 - Exigência - Art. 21 da LPI (22) 09/02/2023 (71) ASSA ABLOY BRASIL INDUSTRIA E COMERCIO LTDA. (BR/BA) Teor da exigência disponível no parecer (pdf) - acesse: Buscaweb no Portal do INPI. Prazo para cumprimento - 30 (Trinta) dias corridos contados do 1º dia útil após essa publicação (não confunda o prazo de 30 dias, com 1 mês ou com 31 dias). Protocole a petição de cumprimento - Guia de Recolhimento da União (GRU) de código 206 (Cumprimento de exigência formal preliminar) + documentos corrigidos, de acordo com o parecer. O pedido com exigência não cumprida ou cumprida fora do prazo não será aceito e terá sua numeração anulada.
(21) BR 20 2023 002516-7	Código 2.5 - Exigência - Art. 21 da LPI (22) 09/02/2023 (71) FERNANDO EUGENIO LENZI (BR/SP) Teor da exigência disponível no parecer (pdf) - acesse: Buscaweb no Portal do INPI. Prazo para cumprimento - 30 (Trinta) dias corridos contados do 1º dia útil após essa publicação (não confunda o prazo de 30 dias, com 1 mês ou com 31 dias). Protocole a petição de cumprimento - Guia de Recolhimento da União (GRU) de código 206 (Cumprimento de exigência formal preliminar) + documentos corrigidos, de acordo com o parecer. O pedido com exigência não cumprida ou cumprida fora do prazo não será aceito e terá sua numeração anulada.
(21) BR 20 2023 002546-9	Código 2.5 - Exigência - Art. 21 da LPI (22) 10/02/2023 (71) PAULO ESTEVES JUNIOR (BR/SP) Teor da exigência disponível no parecer (pdf) - acesse: Buscaweb no Portal do INPI. Prazo para cumprimento - 30 (Trinta) dias corridos contados do 1º dia útil

após essa publicação (não confunda o prazo de 30 dias, com 1 mês ou com 31 dias). Protocole a petição de cumprimento - Guia de Recolhimento da União (GRU) de código 206 (Cumprimento de exigência formal preliminar) + documentos corrigidos, de acordo com o parecer. O pedido com exigência não cumprida ou cumprida fora do prazo não será aceito e terá sua numeração anulada.

---

(21) BR 20 2023 002565-5

Código 2.5 - Exigência - Art. 21 da LPI
(22) 10/02/2023
(71) SOHER INDÚSTRIA DE MÁQUINAS LTDA - EPP (BR/RS)
Teor da exigência disponível no parecer (pdf) - acesse: Buscaweb no Portal do INPI. Prazo para cumprimento - 30 (Trinta) dias corridos contados do 1º dia útil após essa publicação (não confunda o prazo de 30 dias, com 1 mês ou com 31 dias). Protocole a petição de cumprimento - Guia de Recolhimento da União (GRU) de código 206 (Cumprimento de exigência formal preliminar) + documentos corrigidos, de acordo com o parecer. O pedido com exigência não cumprida ou cumprida fora do prazo não será aceito e terá sua numeração anulada.

---

(21) BR 20 2023 002628-7

Código 2.5 - Exigência - Art. 21 da LPI
(22) 10/02/2023
(71) JEFERSON EZEQUIEL (BR/SC)
Teor da exigência disponível no parecer (pdf) - acesse: Buscaweb no Portal do INPI. Prazo para cumprimento - 30 (Trinta) dias corridos contados do 1º dia útil após essa publicação (não confunda o prazo de 30 dias, com 1 mês ou com 31 dias). Protocole a petição de cumprimento - Guia de Recolhimento da União (GRU) de código 206 (Cumprimento de exigência formal preliminar) + documentos corrigidos, de acordo com o parecer. O pedido com exigência não cumprida ou cumprida fora do prazo não será aceito e terá sua numeração anulada.

---

(21) BR 20 2023 002629-5

Código 2.5 - Exigência - Art. 21 da LPI
(22) 10/02/2023
(71) MARCELO POLESSO (BR/SP)
Teor da exigência disponível no parecer (pdf) - acesse: Buscaweb no Portal do INPI. Prazo para cumprimento - 30 (Trinta) dias corridos contados do 1º dia útil após essa publicação (não confunda o prazo de 30 dias, com 1 mês ou com 31 dias). Protocole a petição de cumprimento - Guia de Recolhimento da União (GRU) de código 206 (Cumprimento de exigência formal preliminar) + documentos corrigidos, de acordo com o parecer. O pedido com exigência não cumprida ou cumprida fora do prazo não será aceito e terá sua numeração anulada.

(21) BR 20 2023 002773-9

Código 2.5 - Exigência - Art. 21 da LPI
(22) 15/02/2023
(71) ADAIRTO BISPO SILVA BISPO (BR/BA)
Teor da exigência disponível no parecer (pdf) - acesse: Buscaweb no Portal do INPI. Prazo para cumprimento - 30 (Trinta) dias corridos contados do 1º dia útil após essa publicação (não confunda o prazo de 30 dias, com 1 mês ou com 31 dias). Protocole a petição de cumprimento - Guia de Recolhimento da União (GRU) de código 206 (Cumprimento de exigência formal preliminar) + documentos corrigidos, de acordo com o parecer. O pedido com exigência não cumprida ou cumprida fora do prazo não será aceito e terá sua numeração anulada.

(21) BR 20 2023 002824-7

Código 2.5 - Exigência - Art. 21 da LPI
(22) 15/02/2023
(71) RDA-COMPONENTES METALICOS LTDA (BR/RS) ; RAFAEL RIBAS DALSOTO (BR/RS)
Teor da exigência disponível no parecer (pdf) - acesse: Buscaweb no Portal do INPI. Prazo para cumprimento - 30 (Trinta) dias corridos contados do 1º dia útil após essa publicação (não confunda o prazo de 30 dias, com 1 mês ou com 31 dias). Protocole a petição de cumprimento - Guia de Recolhimento da União (GRU) de código 206 (Cumprimento de exigência formal preliminar) + documentos corrigidos, de acordo com o parecer. O pedido com exigência não cumprida ou cumprida fora do prazo não será aceito e terá sua numeração anulada.

(21) BR 20 2023 003013-6

Código 2.5 - Exigência - Art. 21 da LPI
(22) 16/02/2023
(71) ATLAS INDUSTRIA DE ELETRODOMESTICOS LTDA (BR/PR)
Teor da exigência disponível no parecer (pdf) - acesse: Buscaweb no Portal do INPI. Prazo para cumprimento - 30 (Trinta) dias corridos contados do 1º dia útil após essa publicação (não confunda o prazo de 30 dias, com 1 mês ou com 31 dias). Protocole a petição de cumprimento - Guia de Recolhimento da União (GRU) de código 206 (Cumprimento de exigência formal preliminar) + documentos corrigidos, de acordo com o parecer. O pedido com exigência não cumprida ou cumprida fora do prazo não será aceito e terá sua numeração anulada.

(21) BR 20 2023 003024-1

Código 2.5 - Exigência - Art. 21 da LPI
(22) 16/02/2023
(71) FRANCISCO CUNHA SOUZA (BR/PR)
Teor da exigência disponível no parecer (pdf) - acesse: Buscaweb no Portal do INPI. Prazo para cumprimento - 30 (Trinta) dias corridos contados do 1º dia útil após essa publicação (não confunda o prazo de 30 dias, com 1 mês ou com 31 dias). Protocole a petição de cumprimento - Guia de Recolhimento da União

	(GRU) de código 206 (Cumprimento de exigência formal preliminar) + documentos corrigidos, de acordo com o parecer. O pedido com exigência não cumprida ou cumprida fora do prazo não será aceito e terá sua numeração anulada.
(21) BR 20 2023 003069-1	Código 2.5 - Exigência - Art. 21 da LPI (22) 17/02/2023 (71) INSTITUTO FEDERAL DE EDUCAÇÃO, CIÊNCIA E TECNOLOGIA DE MATO GROSSO (BR/MT) ; UNIVERSIDADE TRÁS-OS-MONTES E ALTO DOURO (UTAD) (PT) ; UNIVERSIDADE DE ÉVORA (PT) Teor da exigência disponível no parecer (pdf) - acesse: Buscaweb no Portal do INPI. Prazo para cumprimento - 30 (Trinta) dias corridos contados do 1º dia útil após essa publicação (não confunda o prazo de 30 dias, com 1 mês ou com 31 dias). Protocole a petição de cumprimento - Guia de Recolhimento da União (GRU) de código 206 (Cumprimento de exigência formal preliminar) + documentos corrigidos, de acordo com o parecer. O pedido com exigência não cumprida ou cumprida fora do prazo não será aceito e terá sua numeração anulada.
(21) BR 20 2023 003175-2	Código 2.5 - Exigência - Art. 21 da LPI (22) 18/02/2023 (71) ÁLVARO FERNANDO ZANELLA (BR/RS) Teor da exigência disponível no parecer (pdf) - acesse: Buscaweb no Portal do INPI. Prazo para cumprimento - 30 (Trinta) dias corridos contados do 1º dia útil após essa publicação (não confunda o prazo de 30 dias, com 1 mês ou com 31 dias). Protocole a petição de cumprimento - Guia de Recolhimento da União (GRU) de código 206 (Cumprimento de exigência formal preliminar) + documentos corrigidos, de acordo com o parecer. O pedido com exigência não cumprida ou cumprida fora do prazo não será aceito e terá sua numeração anulada.
(21) BR 20 2023 003176-0	Código 2.5 - Exigência - Art. 21 da LPI (22) 18/02/2023 (71) J DANTAS BONÉS ME (BR/RN) Teor da exigência disponível no parecer (pdf) - acesse: Buscaweb no Portal do INPI. Prazo para cumprimento - 30 (Trinta) dias corridos contados do 1º dia útil após essa publicação (não confunda o prazo de 30 dias, com 1 mês ou com 31 dias). Protocole a petição de cumprimento - Guia de Recolhimento da União (GRU) de código 206 (Cumprimento de exigência formal preliminar) + documentos corrigidos, de acordo com o parecer. O pedido com exigência não cumprida ou cumprida fora do prazo não será aceito e terá sua numeração anulada.

(21) BR 20 2023 003186-8	Código 2.5 - Exigência - Art. 21 da LPI (22) 20/02/2023 (71) BODOUT TECNOLOGIA PARA EQUIPAMENTOS ESPORTIVOS (BR/SC) Teor da exigência disponível no parecer (pdf) - acesse: Buscaweb no Portal do INPI. Prazo para cumprimento - 30 (Trinta) dias corridos contados do 1º dia útil após essa publicação (não confunda o prazo de 30 dias, com 1 mês ou com 31 dias). Protocole a petição de cumprimento - Guia de Recolhimento da União (GRU) de código 206 (Cumprimento de exigência formal preliminar) + documentos corrigidos, de acordo com o parecer. O pedido com exigência não cumprida ou cumprida fora do prazo não será aceito e terá sua numeração anulada.
(21) PI 1015986-0	Código 2.5 - Exigência - Art. 21 da LPI (22) 24/03/2010 (71) UNIVERSIDADE FEDERAL DO PARÁ (BR/PA) ; EMBRAPA - EMPRESA BRASILEIRA DE PESQUISA AGROPECUÁRIA (BR/DF) Teor da exigência disponível no parecer (pdf) - acesse: Buscaweb no Portal do INPI. Prazo para cumprimento - 30 (Trinta) dias corridos contados do 1º dia útil após essa publicação (não confunda o prazo de 30 dias, com 1 mês ou com 31 dias). Protocole a petição de cumprimento - Guia de Recolhimento da União (GRU) de código 206 (Cumprimento de exigência formal preliminar) + documentos corrigidos, de acordo com o parecer. O pedido com exigência não cumprida ou cumprida fora do prazo não será aceito e terá sua numeração anulada.

Código 2.6 - Publicação Anulada

Anulada a publicação por ter sido indevida.

(21) BR 10 2018 007803-8 A2	Código 2.6 - Publicação Anulada (22) 18/04/2018 (71) UNIVERSIDADE FEDERAL DO RIO DE JANEIRO (BR/RJ) ; UNIVERSIDADE FEDERAL FLUMINENSE (BR/RJ) Anulada a publicação código 2.1 na RPI nº 2499 de 27/11/2018 por ter sido indevida.
(21) BR 10 2021 016135-3 A2	Código 2.6 - Publicação Anulada (22) 16/08/2021 (71) NOVAGEIA BIOTECNOLOGIA LTDA (BR/RJ) Anulada a publicação código 2.1 na RPI nº 2649 de 13/10/2021 por ter sido indevida.
(21) BR 10 2023 000472-5	Código 2.6 - Publicação Anulada (22) 10/01/2023 (71) STAR REDUTORES E EQUIPAMENTOS INDUSTRIAIS LTDA (BR/SP) Anulada a publicação código 2.5 na RPI nº 2718 de 07/02/2023 por ter sido indevida.
(21) BR 10 2023 001768-1	Código 2.6 - Publicação Anulada (22) 31/01/2023 (71) WESTROCK SHARED SERVICES, LLC (US) Anulada a publicação código 2.5 na RPI nº 2721 de 28/02/2023 por ter sido indevida.
(21) PI 9502990-7	Código 2.6 - Publicação Anulada (22) 23/06/1995 (71) Contábil e Advocacia Pirolli S/C Ltda (BR/SC) ANULADA A PUBLICAÇÃO POR TER SIDO INDEVIDA - Referência: RPI 1288 - Código 2.1

Código 2.10 - Requerimento de Pedido de Patente ou Certificado de Adição de Invenção

Notificação de requerimento de pedido de patente ou certificado de adição de invenção. Será realizado o exame formal a fim de verificação do Art. 19 da Lei nº 9.279/96 e IN 031/2013.

(21) BR 10 2023 003676-7	Código 2.10 - Requerimento de Pedido de Patente ou Certificado de Adição de Invenção (22) 28/02/2023 (71) LA VISTA MARAMBAIA (BR/RJ) ; THAUAN DOS SANTOS BARBÉ (BR/RJ) Número de Protocolo '870230016819' em 28/02/2023 03:33 (WB)
(21) BR 10 2023 003677-5	Código 2.10 - Requerimento de Pedido de Patente ou Certificado de Adição de Invenção (22) 28/02/2023 (71) CNH INDUSTRIAL BRASIL LTDA. (BR/MG) Número de Protocolo '870230016823' em 28/02/2023 07:47 (WB)
(21) BR 10 2023 003679-1	Código 2.10 - Requerimento de Pedido de Patente ou Certificado de Adição de Invenção (22) 28/02/2023 (71) DSM IP ASSETS B.V. (NL) Número de Protocolo '870230016853' em 28/02/2023 09:42 (WB)
(21) BR 10 2023 003680-5	Código 2.10 - Requerimento de Pedido de Patente ou Certificado de Adição de Invenção (22) 28/02/2023 (71) NEWPEN DO BRASIL INDÚSTRIA E COMÉRCIO LTDA EPP. (BR/SP) Número de Protocolo '870230016857' em 28/02/2023 09:50 (WB)
(21) BR 10 2023 003681-3	Código 2.10 - Requerimento de Pedido de Patente ou Certificado de Adição de Invenção (22) 28/02/2023 (71) FUNDAÇÃO EDUCACIONAL SEVERINO SOMBRA (BR/RJ) Número de Protocolo '870230016870' em 28/02/2023 10:12 (WB)
(21) BR 10 2023 003683-0	Código 2.10 - Requerimento de Pedido de Patente ou Certificado de Adição de Invenção (22) 28/02/2023 (71) UNIVERSIDADE FEDERAL DO PARANA (BR/PR) ; LABPRO ANÁLISES E PRODUTOS QUÍMICOS LTDA (BR/PR)

	Número de Protocolo '870230016877' em 28/02/2023 10:22 (WB)
(21) BR 10 2023 003684-8	Código 2.10 - Requerimento de Pedido de Patente ou Certificado de Adição de Invenção (22) 28/02/2023 (71) PHILLIPE XAVIER E SILVA (BR/SC) Número de Protocolo '870230016880' em 28/02/2023 10:24 (WB)
(21) BR 10 2023 003685-6	Código 2.10 - Requerimento de Pedido de Patente ou Certificado de Adição de Invenção (22) 28/02/2023 (71) ASSOCIACAO PARANAENSE DE CULTURA - APC (BR/PR) Número de Protocolo '870230016882' em 28/02/2023 10:30 (WB)
(21) BR 10 2023 003694-5	Código 2.10 - Requerimento de Pedido de Patente ou Certificado de Adição de Invenção (22) 28/02/2023 (71) UNIVERSIDADE FEDERAL DO RECONCAVO DA BAHIA - UFRB (BR/BA) ; INSTITUTO FEDERAL DO RIO GRANDE DO SUL (BR/RS) Número de Protocolo '870230016915' em 28/02/2023 11:23 (WB)
(21) BR 10 2023 003698-8	Código 2.10 - Requerimento de Pedido de Patente ou Certificado de Adição de Invenção (22) 28/02/2023 (71) UNIVERSIDADE DE SÃO PAULO - USP (BR/SP) Número de Protocolo '870230016923' em 28/02/2023 11:39 (WB)
(21) BR 10 2023 003709-7	Código 2.10 - Requerimento de Pedido de Patente ou Certificado de Adição de Invenção (22) 28/02/2023 (71) GREICIANE GABURRO PANETO (BR/ES) Número de Protocolo '870230016949' em 28/02/2023 12:15 (WB)
(21) BR 10 2023 003710-0	Código 2.10 - Requerimento de Pedido de Patente ou Certificado de Adição de Invenção (22) 28/02/2023 (71) TEKHZOND LLC. (RU) Número de Protocolo '870230016950' em 28/02/2023 12:15 (WB)
(21) BR 10 2023 003718-6	Código 2.10 - Requerimento de Pedido de Patente ou Certificado de Adição de Invenção (22) 28/02/2023 (71) GENERAL ELECTRIC RENOVABLES ESPAÑA, S.L. (ES)

	Número de Protocolo '870230016968' em 28/02/2023 13:03 (WB)
(21) BR 10 2023 003723-2	Código 2.10 - Requerimento de Pedido de Patente ou Certificado de Adição de Invenção (22) 28/02/2023 (71) FUNDAÇÃO UNIVERSIDADE DE PASSO FUNDO (BR/RS) Número de Protocolo '870230016989' em 28/02/2023 13:52 (WB)
(21) BR 10 2023 003734-8	Código 2.10 - Requerimento de Pedido de Patente ou Certificado de Adição de Invenção (22) 28/02/2023 (71) JOSE TADEU THEODORO NOGUEIRA (BR/SP) Número de Protocolo '870230017020' em 28/02/2023 14:25 (WB)
(21) BR 10 2023 003738-0	Código 2.10 - Requerimento de Pedido de Patente ou Certificado de Adição de Invenção (22) 28/02/2023 (71) CRIAZZI PRODUÇÕES ARTÍSTICAS LTDA-ME (BR/SP) Número de Protocolo '870230017035' em 28/02/2023 14:39 (WB)
(21) BR 10 2023 003750-0	Código 2.10 - Requerimento de Pedido de Patente ou Certificado de Adição de Invenção (22) 28/02/2023 (71) NEOENERGIA DISTRIBUIÇÃO BRASILIA S.A. (BR/DF) Número de Protocolo '870230017069' em 28/02/2023 15:09 (WB)
(21) BR 10 2023 003756-9	Código 2.10 - Requerimento de Pedido de Patente ou Certificado de Adição de Invenção (22) 28/02/2023 (71) ERBE ELEKTROMEDIZIN GMBH (DE) Número de Protocolo '870230017083' em 28/02/2023 15:28 (WB)
(21) BR 10 2023 003765-8	Código 2.10 - Requerimento de Pedido de Patente ou Certificado de Adição de Invenção (22) 28/02/2023 (71) INSTITUTO MILITAR DE ENGENHARIA (BR/RJ) Número de Protocolo '870230017106' em 28/02/2023 15:53 (WB)
(21) BR 10 2023 003773-9	Código 2.10 - Requerimento de Pedido de Patente ou Certificado de Adição de Invenção (22) 28/02/2023 (71) FUNDAÇÃO UNIVERSIDADE ESTADUAL DO CEARÁ - FUNECE (BR/CE) Número de Protocolo '870230017144' em 28/02/2023 16:33 (WB)

(21) BR 10 2023 003779-8	Código 2.10 - Requerimento de Pedido de Patente ou Certificado de Adição de Invenção (22) 28/02/2023 (71) UNIVERSIDADE FEDERAL DA PARAIBA (BR/PB) Número de Protocolo '870230017159' em 28/02/2023 16:49 (WB)
(21) BR 10 2023 003783-6	Código 2.10 - Requerimento de Pedido de Patente ou Certificado de Adição de Invenção (22) 28/02/2023 (71) ROSEMOUNT AEROSPACE INC. (US) Número de Protocolo '870230017168' em 28/02/2023 17:00 (WB)
(21) BR 10 2023 003791-7	Código 2.10 - Requerimento de Pedido de Patente ou Certificado de Adição de Invenção (22) 28/02/2023 (71) GDN INNOVATION E ALTA TECNOLOGIA LTDA. (BR/SP) Número de Protocolo '870230017186' em 28/02/2023 17:20 (WB)
(21) BR 10 2023 003794-1	Código 2.10 - Requerimento de Pedido de Patente ou Certificado de Adição de Invenção (22) 28/02/2023 (71) FLAVIO MATEUS LEME (BR/SP) Número de Protocolo '870230017192' em 28/02/2023 17:25 (WB)
(21) BR 10 2023 003796-8	Código 2.10 - Requerimento de Pedido de Patente ou Certificado de Adição de Invenção (22) 28/02/2023 (71) GOODRICH ACTUATION SYSTEMS SAS (FR) Número de Protocolo '870230017205' em 28/02/2023 17:38 (WB)
(21) BR 10 2023 003797-6	Código 2.10 - Requerimento de Pedido de Patente ou Certificado de Adição de Invenção (22) 28/02/2023 (71) ENTEC ELECTRIC AND ELECTRONIC CO., LTD (KR) Número de Protocolo '870230017213' em 28/02/2023 17:50 (WB)
(21) BR 10 2023 003800-0	Código 2.10 - Requerimento de Pedido de Patente ou Certificado de Adição de Invenção (22) 28/02/2023 (71) TESTE (BR/AC) Número de Protocolo '870230017227' em 28/02/2023 18:15 (WB)

(21) BR 10 2023 003804-2	Código 2.10 - Requerimento de Pedido de Patente ou Certificado de Adição de Invenção (22) 28/02/2023 (71) TESTE (BR/AC) Número de Protocolo '870230017236' em 28/02/2023 18:27 (WB)
(21) BR 10 2023 003813-1	Código 2.10 - Requerimento de Pedido de Patente ou Certificado de Adição de Invenção (22) 28/02/2023 (71) CNH INDUSTRIAL BELGIUM NV (BE) Número de Protocolo '870230017278' em 28/02/2023 21:55 (WB)
(21) BR 10 2023 003814-0	Código 2.10 - Requerimento de Pedido de Patente ou Certificado de Adição de Invenção (22) 28/02/2023 (71) LA VISTA MARAMBAIA (BR/RJ) ; THAUAN DOS SANTOS BARBÉ (BR/RJ) Número de Protocolo '870230017283' em 28/02/2023 23:07 (WB)
(21) BR 10 2023 003816-6	Código 2.10 - Requerimento de Pedido de Patente ou Certificado de Adição de Invenção (22) 01/03/2023 (71) CARLOS ARGOLO PEREIRA ALVES (BR/AL) ; OFFGRID ENGENHARIA (BR/AL) Número de Protocolo '870230017294' em 01/03/2023 09:46 (WB)
(21) BR 10 2023 003817-4	Código 2.10 - Requerimento de Pedido de Patente ou Certificado de Adição de Invenção (22) 01/03/2023 (71) MARIA MADALENA DE SOUSA LEITE (BR/DF) Número de Protocolo '870230017299' em 01/03/2023 10:04 (WB)
(21) BR 10 2023 003820-4	Código 2.10 - Requerimento de Pedido de Patente ou Certificado de Adição de Invenção (22) 01/03/2023 (71) MOTOROLA MOBILITY LLC (US) Número de Protocolo '870230017315' em 01/03/2023 10:30 (WB)
(21) BR 10 2023 003829-8	Código 2.10 - Requerimento de Pedido de Patente ou Certificado de Adição de Invenção (22) 01/03/2023 (71) INSTITUTO HERCÍLIO RANDON (BR/RS) Número de Protocolo '870230017341' em 01/03/2023 11:15 (WB)

(21) BR 10 2023 003830-1	Código 2.10 - Requerimento de Pedido de Patente ou Certificado de Adição de Invenção (22) 01/03/2023 (71) UNIVERSIDADE FEDERAL DE PELOTAS (BR/RS) Número de Protocolo '870230017345' em 01/03/2023 11:22 (WB)
(21) BR 10 2023 003843-3	Código 2.10 - Requerimento de Pedido de Patente ou Certificado de Adição de Invenção (22) 01/03/2023 (71) JOSÉ C. DE J. REIS - JARDINAGEM (BR/SP) Número de Protocolo '870230017388' em 01/03/2023 12:47 (WB)
(21) BR 10 2023 003852-2	Código 2.10 - Requerimento de Pedido de Patente ou Certificado de Adição de Invenção (22) 01/03/2023 (71) JOAO LUIZ FAVERO JUNIOR (BR/RS) Número de Protocolo '870230017436' em 01/03/2023 14:39 (WB)
(21) BR 10 2023 003857-3	Código 2.10 - Requerimento de Pedido de Patente ou Certificado de Adição de Invenção (22) 01/03/2023 (71) CARL GERINGHOFF GMBH & CO. KG (DE) Número de Protocolo '870230017465' em 01/03/2023 15:14 (WB)
(21) BR 10 2023 003863-8	Código 2.10 - Requerimento de Pedido de Patente ou Certificado de Adição de Invenção (22) 01/03/2023 (71) ERZINGER INDUSTRIA MECÂNICA LTDA (BR/SC) Número de Protocolo '870230017516' em 01/03/2023 16:04 (WB)
(21) BR 10 2023 003871-9	Código 2.10 - Requerimento de Pedido de Patente ou Certificado de Adição de Invenção (22) 01/03/2023 (71) ROMAGNOLE PRODUTOS ELETRICOS S.A. (BR/PR) Número de Protocolo '870230017565' em 01/03/2023 16:42 (WB)
(21) BR 10 2023 003874-3	Código 2.10 - Requerimento de Pedido de Patente ou Certificado de Adição de Invenção (22) 01/03/2023 (71) GREICIANE GABURRO PANETO (BR/ES) Número de Protocolo '870230017576' em 01/03/2023 16:49 (WB)
(21) BR 10 2023 003876-0	Código 2.10 - Requerimento de Pedido de Patente ou Certificado de Adição de

	Invenção (22) 01/03/2023 (71) FCL PARTNERS CORRETORA DE SEGUROS S/S (BR/SC) Número de Protocolo '870230017584' em 01/03/2023 16:56 (WB)
(21) BR 10 2023 003881-6	Código 2.10 - Requerimento de Pedido de Patente ou Certificado de Adição de Invenção (22) 01/03/2023 (71) MARCELO AUGUSTO GAUDIO (BR/SC) Número de Protocolo '870230017600' em 01/03/2023 17:14 (WB)
(21) BR 10 2023 003889-1	Código 2.10 - Requerimento de Pedido de Patente ou Certificado de Adição de Invenção (22) 01/03/2023 (71) UNIVERSIDADE ESTADUAL DE LONDRINA (BR/PR) Número de Protocolo '870230017643' em 01/03/2023 17:50 (WB)
(21) BR 10 2023 003890-5	Código 2.10 - Requerimento de Pedido de Patente ou Certificado de Adição de Invenção (22) 01/03/2023 (71) RICARDO GERASSI MARTINS RAMOS (BR/PR) ; ROBERTO GERASSI MARTINS RAMOS (BR/PR) Número de Protocolo '870230017656' em 01/03/2023 18:27 (WB)
(21) BR 10 2023 003893-0	Código 2.10 - Requerimento de Pedido de Patente ou Certificado de Adição de Invenção (22) 01/03/2023 (71) FAVA S.P.A. (IT) Número de Protocolo '870230017663' em 01/03/2023 19:50 (WB)
(21) BR 10 2023 003896-4	Código 2.10 - Requerimento de Pedido de Patente ou Certificado de Adição de Invenção (22) 01/03/2023 (71) SMRC AUTOMOTIVE HOLDINGS NETHERLANDS B.V. (NL) Número de Protocolo '870230017670' em 01/03/2023 22:31 (WB)
(21) BR 10 2023 003897-2	Código 2.10 - Requerimento de Pedido de Patente ou Certificado de Adição de Invenção (22) 01/03/2023 (71) MAURICIO MATTOSO (BR/PR) ; GGASTECH (BR/SC) Número de Protocolo '870230017671' em 01/03/2023 22:55 (WB)
(21) BR 10 2023 003898-0	Código 2.10 - Requerimento de Pedido de Patente ou Certificado de Adição de

	Invenção (22) 01/03/2023 (71) POLLI FERTILIZANTES INDUSTRIA E TRANSPORTES LTDA (BR/PR) Número de Protocolo '870230017674' em 01/03/2023 23:58 (WB)
(21) BR 10 2023 003899-9	Código 2.10 - Requerimento de Pedido de Patente ou Certificado de Adição de Invenção (22) 02/03/2023 (71) JOAO LUIZ FAVERO JUNIOR (BR/RS) Número de Protocolo '870230017686' em 02/03/2023 08:34 (WB)
(21) BR 10 2023 003900-6	Código 2.10 - Requerimento de Pedido de Patente ou Certificado de Adição de Invenção (22) 02/03/2023 (71) MONTI-WERKZEUGE GMBH (DE) Número de Protocolo '870230017693' em 02/03/2023 08:52 (WB)
(21) BR 10 2023 003904-9	Código 2.10 - Requerimento de Pedido de Patente ou Certificado de Adição de Invenção (22) 02/03/2023 (71) RAFAEL TONET SILVA (BR/RS) Número de Protocolo '870230017729' em 02/03/2023 10:00 (WB)
(21) BR 10 2023 003905-7	Código 2.10 - Requerimento de Pedido de Patente ou Certificado de Adição de Invenção (22) 02/03/2023 (71) ISA KLEIN (BR/MG) Número de Protocolo '870230017734' em 02/03/2023 10:09 (WB)
(21) BR 10 2023 003910-3	Código 2.10 - Requerimento de Pedido de Patente ou Certificado de Adição de Invenção (22) 02/03/2023 (71) FABIANO ORESTES FRANCO (BR/SC) Número de Protocolo '870230017747' em 02/03/2023 10:34 (WB)
(21) BR 10 2023 003913-8	Código 2.10 - Requerimento de Pedido de Patente ou Certificado de Adição de Invenção (22) 02/03/2023 (71) UNIVERSIDADE FEDERAL DE CAMPINA GRANDE - PB (BR/PB) Número de Protocolo '870230017755' em 02/03/2023 10:44 (WB)
(21) BR 10 2023 003916-2	Código 2.10 - Requerimento de Pedido de Patente ou Certificado de Adição de Invenção

	(22) 02/03/2023 (71) DRAKA COMTEQ B.V. (NL) Número de Protocolo '870230017759' em 02/03/2023 10:54 (WB)
(21) BR 10 2023 003919-7	Código 2.10 - Requerimento de Pedido de Patente ou Certificado de Adição de Invenção (22) 02/03/2023 (71) ETERNIT S/A (BR/SP) Número de Protocolo '870230017773' em 02/03/2023 11:15 (WB)
(21) BR 10 2023 003925-1	Código 2.10 - Requerimento de Pedido de Patente ou Certificado de Adição de Invenção (22) 02/03/2023 (71) WESTROCK SHARED SERVICES, LLC (US) Número de Protocolo '870230017803' em 02/03/2023 11:54 (WB)
(21) BR 10 2023 003927-8	Código 2.10 - Requerimento de Pedido de Patente ou Certificado de Adição de Invenção (22) 02/03/2023 (71) LEOCIR BERTOLINI (BR/PR) ; ZEFERINO TONIAZZO (BR/PR) ; EDILSON TONIAZZO (BR/PR) Número de Protocolo '870230017806' em 02/03/2023 12:08 (WB)
(21) BR 10 2023 003941-3	Código 2.10 - Requerimento de Pedido de Patente ou Certificado de Adição de Invenção (22) 02/03/2023 (71) UNIVERSIDADE ESTADUAL DE PONTA GROSSA (BR/PR) Número de Protocolo '870230017871' em 02/03/2023 14:08 (WB)
(21) BR 10 2023 003951-0	Código 2.10 - Requerimento de Pedido de Patente ou Certificado de Adição de Invenção (22) 02/03/2023 (71) UNIVERSIDADE ESTADUAL DE PONTA GROSSA (BR/PR) Número de Protocolo '870230017899' em 02/03/2023 14:42 (WB)
(21) BR 10 2023 003953-7	Código 2.10 - Requerimento de Pedido de Patente ou Certificado de Adição de Invenção (22) 02/03/2023 (71) INCAPE - INDUSTRIA CATARINENSE DE PAPEIS ESPECIAIS LTDA. (BR/SC) Número de Protocolo '870230017902' em 02/03/2023 14:43 (WB)
(21) BR 10 2023 003959-6	Código 2.10 - Requerimento de Pedido de Patente ou Certificado de Adição de

	Invenção (22) 02/03/2023 (71) RANDON S/A IMPLEMENTOS E PARTICIPAÇÕES (BR/RS) Número de Protocolo '870230017943' em 02/03/2023 15:20 (WB)
(21) BR 10 2023 003961-8	Código 2.10 - Requerimento de Pedido de Patente ou Certificado de Adição de Invenção (22) 02/03/2023 (71) UNIVERSIDADE CATÓLICA DE PERNAMBUCO (BR/PE) Número de Protocolo '870230017952' em 02/03/2023 15:30 (WB)
(21) BR 10 2023 003988-0	Código 2.10 - Requerimento de Pedido de Patente ou Certificado de Adição de Invenção (22) 02/03/2023 (71) CESAR AUGUSTO LENA (BR/SP) Número de Protocolo '870230018054' em 02/03/2023 17:00 (WB)
(21) BR 10 2023 003992-8	Código 2.10 - Requerimento de Pedido de Patente ou Certificado de Adição de Invenção (22) 02/03/2023 (71) GUARACIABA TRANSMISSORA DE ENERGIA (TP SUL) S.A. (BR/RJ) ; LUZIANIA-NIQUELANDIA TRANSMISSORA S.A (BR/RJ) ; MATRINCHA TRANSMISSORA DE ENERGIA (TP NORTE) S.A. (BR/RJ) ; PARANAIBA TRANSMISSORA DE ENERGIA S.A. (BR/RJ) ; INSTITUTO DE TECNOLOGIA PARA O DESENVOLVIMENTO (BR/PR) Número de Protocolo '870230018074' em 02/03/2023 17:16 (WB)
(21) BR 10 2023 004004-7	Código 2.10 - Requerimento de Pedido de Patente ou Certificado de Adição de Invenção (22) 02/03/2023 (71) ZARAPLAST S/A (BR/SP) Número de Protocolo '870230018133' em 02/03/2023 19:28 (WB)
(21) BR 10 2023 004007-1	Código 2.10 - Requerimento de Pedido de Patente ou Certificado de Adição de Invenção (22) 02/03/2023 (71) MARCOS ALEXANDRE GOMES NALLI (BR/PR) Número de Protocolo '870230018142' em 02/03/2023 21:53 (WB)
(21) BR 10 2023 004008-0	Código 2.10 - Requerimento de Pedido de Patente ou Certificado de Adição de Invenção (22) 02/03/2023 (71) JULIANA SILVEIRA GUINANCIO (BR/RJ)

	Número de Protocolo '870230018143' em 02/03/2023 22:13 (WB)
(21) BR 10 2023 004017-9	Código 2.10 - Requerimento de Pedido de Patente ou Certificado de Adição de Invenção (22) 03/03/2023 (71) DEERE & COMPANY (US) Número de Protocolo '870230018241' em 03/03/2023 11:11 (WB)
(21) BR 10 2023 004019-5	Código 2.10 - Requerimento de Pedido de Patente ou Certificado de Adição de Invenção (22) 03/03/2023 (71) RATIER-FIGEAC SAS (FR) Número de Protocolo '870230018249' em 03/03/2023 11:19 (WB)
(21) BR 10 2023 004033-0	Código 2.10 - Requerimento de Pedido de Patente ou Certificado de Adição de Invenção (22) 03/03/2023 (71) EMANUEL DA SILVA CABRAL (BR/MG) Número de Protocolo '870230018330' em 03/03/2023 13:26 (WB)
(21) BR 10 2023 004035-7	Código 2.10 - Requerimento de Pedido de Patente ou Certificado de Adição de Invenção (22) 03/03/2023 (71) BLUE RIVER TECHNOLOGY INC. (US) Número de Protocolo '870230018347' em 03/03/2023 13:44 (WB)
(21) BR 10 2023 004041-1	Código 2.10 - Requerimento de Pedido de Patente ou Certificado de Adição de Invenção (22) 03/03/2023 (71) REXNORD BRASIL SISTEMAS DE TRANSMISSÃO E MOVIMENTAÇÃO LTDA. (BR/RS) Número de Protocolo '870230018372' em 03/03/2023 14:12 (WB)
(21) BR 10 2023 004046-2	Código 2.10 - Requerimento de Pedido de Patente ou Certificado de Adição de Invenção (22) 03/03/2023 (71) DEERE & COMPANY (US) Número de Protocolo '870230018399' em 03/03/2023 14:31 (WB)
(21) BR 10 2023 004048-9	Código 2.10 - Requerimento de Pedido de Patente ou Certificado de Adição de Invenção (22) 03/03/2023 (71) LEANDRO SOARES DA SILVA (BR/RJ)

	Número de Protocolo '870230018424' em 03/03/2023 14:49 (WB)
(21) BR 10 2023 004053-5	Código 2.10 - Requerimento de Pedido de Patente ou Certificado de Adição de Invenção (22) 03/03/2023 (71) UNIVERSIDADE CATÓLICA DE PERNAMBUCO (BR/PE) Número de Protocolo '870230018455' em 03/03/2023 15:06 (WB)
(21) BR 10 2023 004054-3	Código 2.10 - Requerimento de Pedido de Patente ou Certificado de Adição de Invenção (22) 03/03/2023 (71) MARCIO NUNES DA SILVA (BR/SP) Número de Protocolo '870230018456' em 03/03/2023 15:07 (WB)
(21) BR 10 2023 004055-1	Código 2.10 - Requerimento de Pedido de Patente ou Certificado de Adição de Invenção (22) 03/03/2023 (71) TOYOTA JIDOSHA KABUSHIKI KAISHA (JP) Número de Protocolo '870230018470' em 03/03/2023 15:11 (WB)
(21) BR 10 2023 004056-0	Código 2.10 - Requerimento de Pedido de Patente ou Certificado de Adição de Invenção (22) 03/03/2023 (71) BLUE RIVER TECHNOLOGY INC. (US) Número de Protocolo '870230018472' em 03/03/2023 15:12 (WB)
(21) BR 10 2023 004063-2	Código 2.10 - Requerimento de Pedido de Patente ou Certificado de Adição de Invenção (22) 03/03/2023 (71) ALEX APARECIDO DE LIMA (BR/SP) Número de Protocolo '870230018489' em 03/03/2023 15:27 (WB)
(21) BR 10 2023 004064-0	Código 2.10 - Requerimento de Pedido de Patente ou Certificado de Adição de Invenção (22) 03/03/2023 (71) PHILLIPE XAVIER E SILVA (BR/SC) Número de Protocolo '870230018496' em 03/03/2023 15:31 (WB)
(21) BR 10 2023 004065-9	Código 2.10 - Requerimento de Pedido de Patente ou Certificado de Adição de Invenção (22) 03/03/2023 (71) JOÃO ELAINO ALVES GUIMARÃES (BR/GO) Número de Protocolo '870230018501' em 03/03/2023 15:36 (WB)

(21) BR 10 2023 004066-7	Código 2.10 - Requerimento de Pedido de Patente ou Certificado de Adição de Invenção (22) 03/03/2023 (71) UNIVERSIDADE FEDERAL DO PARANA (BR/PR) Número de Protocolo '870230018506' em 03/03/2023 15:41 (WB)
(21) BR 10 2023 004068-3	Código 2.10 - Requerimento de Pedido de Patente ou Certificado de Adição de Invenção (22) 03/03/2023 (71) LAKE COUNTRY TOOL, LLC (US) Número de Protocolo '870230018517' em 03/03/2023 15:48 (WB)
(21) BR 10 2023 004072-1	Código 2.10 - Requerimento de Pedido de Patente ou Certificado de Adição de Invenção (22) 03/03/2023 (71) UNIVERSIDADE FEDERAL DE GOIÁS (BR/GO) Número de Protocolo '870230018528' em 03/03/2023 16:01 (WB)
(21) BR 10 2023 004081-0	Código 2.10 - Requerimento de Pedido de Patente ou Certificado de Adição de Invenção (22) 03/03/2023 (71) UNIVERSIDADE DE SÃO PAULO - USP (BR/SP) Número de Protocolo '870230018581' em 03/03/2023 16:30 (WB)
(21) BR 10 2023 004084-5	Código 2.10 - Requerimento de Pedido de Patente ou Certificado de Adição de Invenção (22) 03/03/2023 (71) MUSBAH ALI LAHIB (AE) Número de Protocolo '870230018600' em 03/03/2023 16:50 (WB)
(21) BR 10 2023 004094-2	Código 2.10 - Requerimento de Pedido de Patente ou Certificado de Adição de Invenção (22) 03/03/2023 (71) RICARDO JOSÉ H ASFORA FILHO (BR/PE) Número de Protocolo '870230018698' em 03/03/2023 18:18 (WB)
(21) BR 10 2023 004101-9	Código 2.10 - Requerimento de Pedido de Patente ou Certificado de Adição de Invenção (22) 03/03/2023 (71) FAVA S.P.A. (IT) Número de Protocolo '870230018717' em 03/03/2023 19:29 (WB)

(21) BR 10 2023 004102-7	Código 2.10 - Requerimento de Pedido de Patente ou Certificado de Adição de Invenção (22) 03/03/2023 (71) FAVA S.P.A. (IT) Número de Protocolo '870230018721' em 03/03/2023 19:58 (WB)
(21) BR 10 2023 004107-8	Código 2.10 - Requerimento de Pedido de Patente ou Certificado de Adição de Invenção (22) 06/03/2023 (71) JAMES ROJAS WATERHOUSE (BR/SP) Número de Protocolo '870230018761' em 06/03/2023 03:21 (WB)
(21) BR 10 2023 004114-0	Código 2.10 - Requerimento de Pedido de Patente ou Certificado de Adição de Invenção (22) 06/03/2023 (71) SUPER METAL LTDA (BR/MG) Número de Protocolo '870230018811' em 06/03/2023 10:05 (WB)
(21) BR 10 2023 004124-8	Código 2.10 - Requerimento de Pedido de Patente ou Certificado de Adição de Invenção (22) 06/03/2023 (71) NOZOMI NETWORKS SAGL (CH) Número de Protocolo '870230018914' em 06/03/2023 12:06 (WB)
(21) BR 10 2023 004131-0	Código 2.10 - Requerimento de Pedido de Patente ou Certificado de Adição de Invenção (22) 06/03/2023 (71) FORMA FORT INDUSTRIA METALURGICA EIRELI (BR/SC) Número de Protocolo '870230018956' em 06/03/2023 13:36 (WB)
(21) BR 10 2023 004134-5	Código 2.10 - Requerimento de Pedido de Patente ou Certificado de Adição de Invenção (22) 06/03/2023 (71) MARCUS ALBERTO BAGGIO (BR/RS) Número de Protocolo '870230018968' em 06/03/2023 13:44 (WB)
(21) BR 10 2023 004135-3	Código 2.10 - Requerimento de Pedido de Patente ou Certificado de Adição de Invenção (22) 06/03/2023 (71) UNIVERSIDADE FEDERAL DO RIO DE JANEIRO (BR/RJ) Número de Protocolo '870230018978' em 06/03/2023 13:55 (WB)
(21) BR 10 2023 004140-0	Código 2.10 - Requerimento de Pedido de Patente ou Certificado de Adição de

	Invenção (22) 06/03/2023 (71) ELICEU PALMONARI (BR/PR) ; VALDECIR MELLO DE LIMA (BR/PR) Número de Protocolo '870230019004' em 06/03/2023 14:22 (WB)
(21) BR 10 2023 004141-8	Código 2.10 - Requerimento de Pedido de Patente ou Certificado de Adição de Invenção (22) 06/03/2023 (71) DASSAULT AVIATION (FR) Número de Protocolo '870230019010' em 06/03/2023 14:29 (WB)
(21) BR 10 2023 004143-4	Código 2.10 - Requerimento de Pedido de Patente ou Certificado de Adição de Invenção (22) 06/03/2023 (71) DASSAULT AVIATION (FR) Número de Protocolo '870230019024' em 06/03/2023 14:43 (WB)
(21) BR 10 2023 004144-2	Código 2.10 - Requerimento de Pedido de Patente ou Certificado de Adição de Invenção (22) 06/03/2023 (71) SYSMEX CORPORATION (JP) Número de Protocolo '870230019029' em 06/03/2023 14:46 (WB)
(21) BR 10 2023 004149-3	Código 2.10 - Requerimento de Pedido de Patente ou Certificado de Adição de Invenção (22) 06/03/2023 (71) SYSMEX CORPORATION (JP) Número de Protocolo '870230019056' em 06/03/2023 15:04 (WB)
(21) BR 10 2023 004152-3	Código 2.10 - Requerimento de Pedido de Patente ou Certificado de Adição de Invenção (22) 06/03/2023 (71) DASSAULT AVIATION (FR) Número de Protocolo '870230019067' em 06/03/2023 15:10 (WB)
(21) BR 10 2023 004165-5	Código 2.10 - Requerimento de Pedido de Patente ou Certificado de Adição de Invenção (22) 06/03/2023 (71) LUIZ CARLOS NOGUEIRA RESENDE. (BR/SP) Número de Protocolo '870230019142' em 06/03/2023 16:11 (WB)
(21) BR 10 2023 004170-1	Código 2.10 - Requerimento de Pedido de Patente ou Certificado de Adição de Invenção

	(22) 06/03/2023 (71) UNIVERSIDADE FEDERAL DE VIÇOSA (BR/MG) ; FUNDAÇÃO DE AMPARO À PESQUIS DO ESTADO DE MINAS GERAIS - FAPEMIG (BR/MG) Número de Protocolo '870230019169' em 06/03/2023 16:33 (WB)
(21) BR 10 2023 004171-0	Código 2.10 - Requerimento de Pedido de Patente ou Certificado de Adição de Invenção (22) 06/03/2023 (71) UNIVERSIDADE FEDERAL DE VIÇOSA (BR/MG) ; RRARA BIOTECNOLOGIA (BR/GO) ; FUNDAÇÃO DE AMPARO À PESQUIS DO ESTADO DE MINAS GERAIS - FAPEMIG (BR/MG) Número de Protocolo '870230019170' em 06/03/2023 16:33 (WB)
(21) BR 10 2023 004174-4	Código 2.10 - Requerimento de Pedido de Patente ou Certificado de Adição de Invenção (22) 06/03/2023 (71) DSA COMPONENTES AUTOMOBILISTICOS LTDA (BR/SP) Número de Protocolo '870230019206' em 06/03/2023 16:53 (WB)
(21) BR 10 2023 004175-2	Código 2.10 - Requerimento de Pedido de Patente ou Certificado de Adição de Invenção (22) 06/03/2023 (71) IJANAI DOS SANTOS FILHO (BR/ES) Número de Protocolo '870230019207' em 06/03/2023 16:53 (WB)
(21) BR 10 2023 004183-3	Código 2.10 - Requerimento de Pedido de Patente ou Certificado de Adição de Invenção (22) 06/03/2023 (71) INSTITUTO FEDERAL DE EDUCAÇÃO, CIÊNCIA E TECNOLOGIA DO RIO GRANDE DO NORTE (BR/RN) Número de Protocolo '870230019259' em 06/03/2023 17:28 (WB)
(21) BR 10 2023 004188-4	Código 2.10 - Requerimento de Pedido de Patente ou Certificado de Adição de Invenção (22) 06/03/2023 (71) DANILO JOSÉ FARIA COELHO (BR/SP) ; GUSTAVO AZEM CALIL JÚLIO (BR/SP) Número de Protocolo '870230019322' em 06/03/2023 18:36 (WB)
(21) BR 10 2023 004189-2	Código 2.10 - Requerimento de Pedido de Patente ou Certificado de Adição de Invenção (22) 06/03/2023 (71) YAMAHA HATSUDOKI KABUSHIKI KAISHA (JP)

	Número de Protocolo '870230019324' em 06/03/2023 18:39 (WB)
(21) BR 12 2023 003757-0 A2	Código 2.10 - Requerimento de Pedido de Patente ou Certificado de Adição de Invenção (22) 28/02/2020 (62) BR 11 2022 017070-0 28/02/2020 (71) HUIGENE THERAPEUTICS CO., LTD. (CN) Número de Protocolo '870230017085' em 28/02/2023 15:32 (WB)
(21) BR 12 2023 003760-0 A2	Código 2.10 - Requerimento de Pedido de Patente ou Certificado de Adição de Invenção (22) 06/09/2018 (62) BR 11 2020 005614-6 06/09/2018 (71) GETZNER WERKSTOFFE HOLDING GMBH (AT) Número de Protocolo '870230017098' em 28/02/2023 15:47 (WB)
(21) BR 12 2023 003774-0 A2	Código 2.10 - Requerimento de Pedido de Patente ou Certificado de Adição de Invenção (22) 26/01/2017 (62) BR 11 2018 015164-5 26/01/2017 (71) NISSAN CHEMICAL CORPORATION (JP) Número de Protocolo '870230017145' em 28/02/2023 16:34 (WB)
(21) BR 12 2023 003799-5 A2	Código 2.10 - Requerimento de Pedido de Patente ou Certificado de Adição de Invenção (22) 14/03/2018 (62) BR 11 2019 019109-7 14/03/2018 (71) LUNELLA BIOTECH, INC. (CA) Número de Protocolo '870230017224' em 28/02/2023 18:12 (WB)
(21) BR 12 2023 003854-1 A2	Código 2.10 - Requerimento de Pedido de Patente ou Certificado de Adição de Invenção (22) 11/08/2017 (62) BR 11 2019 004229-6 11/08/2017 (71) DUPONT SAFETY & CONSTRUCTION, INC. (US) Número de Protocolo '870230017446' em 01/03/2023 14:52 (WB)
(21) BR 12 2023 003860-6 A2	Código 2.10 - Requerimento de Pedido de Patente ou Certificado de Adição de Invenção (22) 30/01/2018 (62) BR 11 2019 014844-2 30/01/2018 (71) BOREALIS AG (AT) Número de Protocolo '870230017494' em 01/03/2023 15:40 (WB)

(21) BR 12 2023 003915-7 A2	Código 2.10 - Requerimento de Pedido de Patente ou Certificado de Adição de Invenção (22) 15/09/2020 (62) BR 11 2022 004859-9 15/09/2020 (71) HUAWEI TECHNOLOGIES CO., LTD. (CN) Número de Protocolo '870230017757' em 02/03/2023 10:48 (WB)
(21) BR 12 2023 003966-1 A2	Código 2.10 - Requerimento de Pedido de Patente ou Certificado de Adição de Invenção (22) 30/01/2015 (62) BR 11 2016 017999-4 30/01/2015 (71) MERCK SHARP & DOHME LLC (US) Número de Protocolo '870230017958' em 02/03/2023 15:33 (WB)
(21) BR 12 2023 003980-7 A2	Código 2.10 - Requerimento de Pedido de Patente ou Certificado de Adição de Invenção (22) 23/08/2019 (62) BR 11 2022 003160-2 23/08/2019 (71) CUMMINS FILTRATION IP, INC. (US) Número de Protocolo '870230018017' em 02/03/2023 16:22 (WB)
(21) BR 12 2023 003982-3 A2	Código 2.10 - Requerimento de Pedido de Patente ou Certificado de Adição de Invenção (22) 12/09/2017 (62) BR 11 2019 002427-1 12/09/2017 (71) MANN+HUMMEL GMBH (DE) Número de Protocolo '870230018024' em 02/03/2023 16:29 (WB)
(21) BR 12 2023 003990-4 A2	Código 2.10 - Requerimento de Pedido de Patente ou Certificado de Adição de Invenção (22) 25/09/2017 (62) BR 11 2019 005849-4 25/09/2017 (71) DSM IP ASSETS B.V. (NL) Número de Protocolo '870230018070' em 02/03/2023 17:13 (WB)
(21) BR 12 2023 003993-9 A2	Código 2.10 - Requerimento de Pedido de Patente ou Certificado de Adição de Invenção (22) 18/11/2014 (62) BR 11 2016 011107-9 18/11/2014 (71) WAYNE FUELING SYSTEMS SWEDEN AB (SE) Número de Protocolo '870230018075' em 02/03/2023 17:17 (WB)

(21) BR 12 2023 004018-0 A2	Código 2.10 - Requerimento de Pedido de Patente ou Certificado de Adição de Invenção (22) 05/03/2020 (62) BR 11 2021 017280-7 05/03/2020 (71) HUAWEI TECHNOLOGIES CO., LTD. (CN) Número de Protocolo '870230018248' em 03/03/2023 11:19 (WB)
(21) BR 12 2023 004026-0 A2	Código 2.10 - Requerimento de Pedido de Patente ou Certificado de Adição de Invenção (22) 14/03/2017 (62) BR 11 2018 068046-0 14/03/2017 (71) DOW GLOBAL TECHNOLOGIES LLC (US) Número de Protocolo '870230018301' em 03/03/2023 12:05 (WB)
(21) BR 12 2023 004039-2 A2	Código 2.10 - Requerimento de Pedido de Patente ou Certificado de Adição de Invenção (22) 13/12/2012 (62) BR 11 2014 013656-4 13/12/2012 (71) ABBVIE DEUTSCHLAND GMBH & CO. KG (DE) ; ABBVIE INC. (US) Número de Protocolo '870230018360' em 03/03/2023 13:55 (WB)
(21) BR 12 2023 004057-0 A2	Código 2.10 - Requerimento de Pedido de Patente ou Certificado de Adição de Invenção (22) 20/05/2019 (62) BR 11 2020 025031-7 20/05/2019 (71) CORTEVA AGRISCIENCE LLC (US) Número de Protocolo '870230018475' em 03/03/2023 15:16 (WB)
(21) BR 12 2023 004078-3 A2	Código 2.10 - Requerimento de Pedido de Patente ou Certificado de Adição de Invenção (22) 25/06/2020 (62) BR 11 2020 015534-9 25/06/2020 (71) REGENERON PHARMACEUTICALS, INC. (US) Número de Protocolo '870230018565' em 03/03/2023 16:19 (WB)
(21) BR 12 2023 004083-0 A2	Código 2.10 - Requerimento de Pedido de Patente ou Certificado de Adição de Invenção (22) 05/12/2012 (62) BR 11 2014 013664-5 05/12/2012 (71) FACTOR BIOSCIENCE INC. (US) Número de Protocolo '870230018587' em 03/03/2023 16:37 (WB)
(21) BR 12 2023 004086-4 A8	Código 2.10 - Requerimento de Pedido de Patente ou Certificado de Adição de

	Invenção (22) 16/05/2013 (62) BR 11 2014 028158-0 16/05/2013 (71) KIMBERLY-CLARK WORLDWIDE, INC. (US) Número de Protocolo '870230018618' em 03/03/2023 17:02 (WB)
(21) BR 12 2023 004089-9 A8	Código 2.10 - Requerimento de Pedido de Patente ou Certificado de Adição de Invenção (22) 16/05/2013 (62) BR 11 2014 028158-0 16/05/2013 (71) KIMBERLY-CLARK WORLDWIDE, INC. (US) Número de Protocolo '870230018625' em 03/03/2023 17:08 (WB)
(21) BR 12 2023 004090-2 A8	Código 2.10 - Requerimento de Pedido de Patente ou Certificado de Adição de Invenção (22) 16/05/2013 (62) BR 11 2014 028158-0 16/05/2013 (71) KIMBERLY-CLARK WORLDWIDE, INC. (US) Número de Protocolo '870230018639' em 03/03/2023 17:19 (WB)
(21) BR 12 2023 004092-9 A2	Código 2.10 - Requerimento de Pedido de Patente ou Certificado de Adição de Invenção (22) 05/03/2020 (62) BR 11 2021 017682-9 05/03/2020 (71) CANON KABUSHIKI KAISHA (JP) Número de Protocolo '870230018693' em 03/03/2023 18:15 (WB)
(21) BR 12 2023 004095-3 A2	Código 2.10 - Requerimento de Pedido de Patente ou Certificado de Adição de Invenção (22) 05/03/2020 (62) BR 11 2021 017682-9 05/03/2020 (71) CANON KABUSHIKI KAISHA (JP) Número de Protocolo '870230018700' em 03/03/2023 18:21 (WB)
(21) BR 12 2023 004096-1 A2	Código 2.10 - Requerimento de Pedido de Patente ou Certificado de Adição de Invenção (22) 05/03/2020 (62) BR 11 2021 017682-9 05/03/2020 (71) CANON KABUSHIKI KAISHA (JP) Número de Protocolo '870230018702' em 03/03/2023 18:25 (WB)
(21) BR 12 2023 004097-0 A2	Código 2.10 - Requerimento de Pedido de Patente ou Certificado de Adição de Invenção

	(22) 05/03/2020 (62) BR 11 2021 017682-9 05/03/2020 (71) CANON KABUSHIKI KAISHA (JP) Número de Protocolo '870230018703' em 03/03/2023 18:28 (WB)
(21) BR 12 2023 004098-8 A2	Código 2.10 - Requerimento de Pedido de Patente ou Certificado de Adição de Invenção (22) 05/03/2020 (62) BR 11 2021 017682-9 05/03/2020 (71) CANON KABUSHIKI KAISHA (JP) Número de Protocolo '870230018704' em 03/03/2023 18:31 (WB)
(21) BR 12 2023 004116-0 A2	Código 2.10 - Requerimento de Pedido de Patente ou Certificado de Adição de Invenção (22) 08/12/2017 (62) BR 11 2019 011617-6 08/12/2017 (71) ADAMA MAKHTESHIM LTD. (IL) Número de Protocolo '870230018829' em 06/03/2023 10:33 (WB)
(21) BR 12 2023 004129-1 A2	Código 2.10 - Requerimento de Pedido de Patente ou Certificado de Adição de Invenção (22) 27/03/2018 (62) BR 11 2019 020151-3 27/03/2018 (71) TENFOLD TECHNOLOGIES, LLC (US) Número de Protocolo '870230018949' em 06/03/2023 13:26 (WB)
(21) BR 12 2023 004130-5 A2	Código 2.10 - Requerimento de Pedido de Patente ou Certificado de Adição de Invenção (22) 13/06/2014 (62) BR 11 2015 030101-0 13/06/2014 (71) PFIZER INC. (US) Número de Protocolo '870230018951' em 06/03/2023 13:28 (WB)
(21) BR 12 2023 004132-1 A2	Código 2.10 - Requerimento de Pedido de Patente ou Certificado de Adição de Invenção (22) 06/03/2020 (62) BR 11 2021 006402-8 06/03/2020 (71) ILLUMINA, INC. (US) Número de Protocolo '870230018960' em 06/03/2023 13:39 (WB)
(21) BR 12 2023 004147-0 A2	Código 2.10 - Requerimento de Pedido de Patente ou Certificado de Adição de Invenção (22) 16/02/2018

	(62) BR 11 2019 017391-9 16/02/2018 (71) ADAMA AGAN LTD. (IL) Número de Protocolo '870230019044' em 06/03/2023 14:55 (WB)
(21) BR 12 2023 004154-2 A2	Código 2.10 - Requerimento de Pedido de Patente ou Certificado de Adição de Invenção (22) 06/10/2017 (62) BR 11 2018 076983-5 06/10/2017 (71) ILLUMINA, INC. (US) Número de Protocolo '870230019077' em 06/03/2023 15:21 (WB)
(21) BR 12 2023 004161-5 A2	Código 2.10 - Requerimento de Pedido de Patente ou Certificado de Adição de Invenção (22) 20/02/2020 (62) BR 10 2020 003566-5 20/02/2020 (71) ADIENNE PHARMA & BIOTECH SA (CH) Número de Protocolo '870230019115' em 06/03/2023 15:54 (WB)
(21) BR 12 2023 004180-1 A2	Código 2.10 - Requerimento de Pedido de Patente ou Certificado de Adição de Invenção (22) 31/07/2014 (62) BR 11 2015 032789-3 31/07/2014 (71) FIVE PRIME THERAPEUTICS, INC. (US) Número de Protocolo '870230019229' em 06/03/2023 17:10 (WB)
(21) BR 12 2023 004182-8 A2	Código 2.10 - Requerimento de Pedido de Patente ou Certificado de Adição de Invenção (22) 04/08/2014 (62) BR 11 2016 000810-3 04/08/2014 (71) IMMATICS BIOTECHNOLOGIES GMBH (DE) Número de Protocolo '870230019252' em 06/03/2023 17:23 (WB)
(21) BR 12 2023 004186-0 A2	Código 2.10 - Requerimento de Pedido de Patente ou Certificado de Adição de Invenção (22) 05/12/2012 (62) BR 11 2014 013664-5 05/12/2012 (71) FACTOR BIOSCIENCE INC. (US) Número de Protocolo '870230019306' em 06/03/2023 18:11 (WB)
(21) BR 12 2023 004191-7 A2	Código 2.10 - Requerimento de Pedido de Patente ou Certificado de Adição de Invenção (22) 08/10/2014 (62) BR 11 2016 007245-6 08/10/2014

	(71) NICOVENTURES TRADING LIMITED (GB) Número de Protocolo '870230019338' em 06/03/2023 19:05 (WB)
(21) BR 12 2023 004192-5 A2	Código 2.10 - Requerimento de Pedido de Patente ou Certificado de Adição de Invenção (22) 28/10/2016 (62) BR 11 2018 008454-9 28/10/2016 (71) NOVOZYMES A/S (DK) Número de Protocolo '870230019344' em 06/03/2023 19:31 (WB)
(21) BR 13 2023 003766-5	Código 2.10 - Requerimento de Pedido de Patente ou Certificado de Adição de Invenção (22) 28/02/2023 (61) BR 10 2021 015605-8 06/08/2021 (71) INDIAN OIL CORPORATION LIMITED. (IN) ; DEPARTMENT OF BIOTECHNOLOGY (IN) Número de Protocolo '870230017108' em 28/02/2023 15:54 (WB)
(21) BR 20 2023 003674-6	Código 2.10 - Requerimento de Pedido de Patente ou Certificado de Adição de Invenção (22) 27/02/2023 (71) FELIPE MUNIZ (BR/SC) Número de Protocolo '870230016816' em 27/02/2023 22:48 (WB)
(21) BR 20 2023 003675-4	Código 2.10 - Requerimento de Pedido de Patente ou Certificado de Adição de Invenção (22) 27/02/2023 (71) ORION CONSULTORIA E NEGOCIOS SUSTENTAVEIS LTDA (BR/MG) Número de Protocolo '870230016817' em 27/02/2023 23:21 (WB)
(21) BR 20 2023 003727-0	Código 2.10 - Requerimento de Pedido de Patente ou Certificado de Adição de Invenção (22) 28/02/2023 (71) RAFAEL & ROBSON COMPONENTES LTDA (BR/RS) Número de Protocolo '870230016994' em 28/02/2023 14:00 (WB)
(21) BR 20 2023 003746-7	Código 2.10 - Requerimento de Pedido de Patente ou Certificado de Adição de Invenção (22) 28/02/2023 (71) FELIPE ANDRÉ MORAES (BR/RS) ; DIONES LUDVIG KOCHHANN (BR/RS) Número de Protocolo '870230017055' em 28/02/2023 14:56 (WB)

(21) BR 20 2023 003777-7	Código 2.10 - Requerimento de Pedido de Patente ou Certificado de Adição de Invenção (22) 28/02/2023 (71) GEOVANI ALVES DE SOUZA (BR/MG) Número de Protocolo '870230017155' em 28/02/2023 16:44 (WB)
(21) BR 20 2023 003802-1	Código 2.10 - Requerimento de Pedido de Patente ou Certificado de Adição de Invenção (22) 28/02/2023 (71) ELISMAR MOURA ALVES (BR/GO) Número de Protocolo '870230017230' em 28/02/2023 18:16 (WB)
(21) BR 20 2023 003810-2	Código 2.10 - Requerimento de Pedido de Patente ou Certificado de Adição de Invenção (22) 28/02/2023 (71) INDÚSTRIA METALURGICA FRUM LTDA (BR/MG) Número de Protocolo '870230017260' em 28/02/2023 19:40 (WB)
(21) BR 20 2023 003824-2	Código 2.10 - Requerimento de Pedido de Patente ou Certificado de Adição de Invenção (22) 01/03/2023 (71) FABIANO GUARALDO (BR/SP) Número de Protocolo '870230017329' em 01/03/2023 10:53 (WB)
(21) BR 20 2023 003827-7	Código 2.10 - Requerimento de Pedido de Patente ou Certificado de Adição de Invenção (22) 01/03/2023 (71) SENAI DEPARTAMENTO REGIONAL DO CEARA - ISTEMM (BR/CE) ; 3E EFICIÊNCIA ENERGÉTICA LTDA (BR/CE) Número de Protocolo '870230017333' em 01/03/2023 11:03 (WB)
(21) BR 20 2023 003833-1	Código 2.10 - Requerimento de Pedido de Patente ou Certificado de Adição de Invenção (22) 01/03/2023 (71) CLAMPER INDÚSTRIA E COMÉRCIO S/A. (BR/MG) Número de Protocolo '870230017350' em 01/03/2023 11:26 (WB)
(21) BR 20 2023 003848-0	Código 2.10 - Requerimento de Pedido de Patente ou Certificado de Adição de Invenção (22) 01/03/2023 (71) SILMO LOURENÇO DE AVILA (BR/RS) Número de Protocolo '870230017410' em 01/03/2023 13:42 (WB)

(21) BR 20 2023 003861-7	Código 2.10 - Requerimento de Pedido de Patente ou Certificado de Adição de Invenção (22) 01/03/2023 (71) MWF DYNAMICS ENGENHARIA & SISTEMAS LTDA. (BR/RJ) ; ELERA RENOVÁVEIS S.A (BR/RJ) Número de Protocolo '870230017498' em 01/03/2023 15:42 (WB)
(21) BR 20 2023 003872-2	Código 2.10 - Requerimento de Pedido de Patente ou Certificado de Adição de Invenção (22) 01/03/2023 (71) INDÚSTRIA METALURGICA FRUM LTDA (BR/MG) Número de Protocolo '870230017569' em 01/03/2023 16:47 (WB)
(21) BR 20 2023 003877-3	Código 2.10 - Requerimento de Pedido de Patente ou Certificado de Adição de Invenção (22) 01/03/2023 (71) HYTAISARA D ARC PINTO GOMES (BR/PR) Número de Protocolo '870230017592' em 01/03/2023 17:04 (WB)
(21) BR 20 2023 003880-3	Código 2.10 - Requerimento de Pedido de Patente ou Certificado de Adição de Invenção (22) 01/03/2023 (71) MIRIAM CAROLINE HOMEM DA CRUZ (BR/PR) Número de Protocolo '870230017599' em 01/03/2023 17:14 (WB)
(21) BR 20 2023 003885-4	Código 2.10 - Requerimento de Pedido de Patente ou Certificado de Adição de Invenção (22) 01/03/2023 (71) LEANDRO WEBER (BR/RS) ; LAURO WEBER (BR/RS) ; MOISES WEBER (BR/RS) Número de Protocolo '870230017616' em 01/03/2023 17:26 (WB)
(21) BR 20 2023 003888-9	Código 2.10 - Requerimento de Pedido de Patente ou Certificado de Adição de Invenção (22) 01/03/2023 (71) ALEXANDRE MONTEIRO STORI (BR/SC) Número de Protocolo '870230017635' em 01/03/2023 17:45 (WB)
(21) BR 20 2023 003894-3	Código 2.10 - Requerimento de Pedido de Patente ou Certificado de Adição de Invenção (22) 01/03/2023 (71) KAUFFMANN & CIA. LTDA. (BR/RS) Número de Protocolo '870230017664' em 01/03/2023 19:53 (WB)

(21) BR 20 2023 003895-1	Código 2.10 - Requerimento de Pedido de Patente ou Certificado de Adição de Invenção (22) 01/03/2023 (71) ARIANY DO NASCIMENTO AMANCIO (BR/ES) ; CLAÚDIA ALBINO DE ASSIS (BR/ES) Número de Protocolo '870230017668' em 01/03/2023 22:11 (WB)
(21) BR 20 2023 003901-0	Código 2.10 - Requerimento de Pedido de Patente ou Certificado de Adição de Invenção (22) 02/03/2023 (71) PAULO ROBERTO DA SILVA (BR/SP) ; NILSON AUGUSTO DE MORAIS (BR/SP) Número de Protocolo '870230017694' em 02/03/2023 08:56 (WB)
(21) BR 20 2023 003924-9	Código 2.10 - Requerimento de Pedido de Patente ou Certificado de Adição de Invenção (22) 02/03/2023 (71) JOÃO BATISTA DE ATAIDES (BR/GO) Número de Protocolo '870230017797' em 02/03/2023 11:47 (WB)
(21) BR 20 2023 003928-1	Código 2.10 - Requerimento de Pedido de Patente ou Certificado de Adição de Invenção (22) 02/03/2023 (71) OBL INDÚSTRIA E COMÉRCIO DE PRODUTOS DENTÁRIOS LTDA (BR/SP) Número de Protocolo '870230017808' em 02/03/2023 12:18 (WB)
(21) BR 20 2023 003931-1	Código 2.10 - Requerimento de Pedido de Patente ou Certificado de Adição de Invenção (22) 02/03/2023 (71) ILTO BRAGA MACHADO FILHO (BR/RS) Número de Protocolo '870230017830' em 02/03/2023 12:52 (WB)
(21) BR 20 2023 003933-8	Código 2.10 - Requerimento de Pedido de Patente ou Certificado de Adição de Invenção (22) 02/03/2023 (71) AYRES DE SOUZA (BR/MG) Número de Protocolo '870230017833' em 02/03/2023 13:02 (WB)
(21) BR 20 2023 003945-1	Código 2.10 - Requerimento de Pedido de Patente ou Certificado de Adição de Invenção (22) 02/03/2023

	(71) EDUARDO MARCIO REIS (BR/MG) Número de Protocolo '870230017881' em 02/03/2023 14:19 (WB)
(21) BR 20 2023 003956-7	Código 2.10 - Requerimento de Pedido de Patente ou Certificado de Adição de Invenção (22) 02/03/2023 (71) AFONSO HENRIQUE MEIRELES JUNIOR (BR/SP) Número de Protocolo '870230017934' em 02/03/2023 15:15 (WB)
(21) BR 20 2023 003963-0	Código 2.10 - Requerimento de Pedido de Patente ou Certificado de Adição de Invenção (22) 02/03/2023 (71) CLAUDIA CRISTINA OLIVEIRA FERREIRA (PT) Número de Protocolo '870230017954' em 02/03/2023 15:30 (WB)
(21) BR 20 2023 003971-0	Código 2.10 - Requerimento de Pedido de Patente ou Certificado de Adição de Invenção (22) 02/03/2023 (71) EZEQUIEL SALES DIAS (BR/PR) Número de Protocolo '870230017981' em 02/03/2023 15:51 (WB)
(21) BR 20 2023 003997-4	Código 2.10 - Requerimento de Pedido de Patente ou Certificado de Adição de Invenção (22) 02/03/2023 (71) BELGO BEKAERT ARAMES LTDA (BR/MG) Número de Protocolo '870230018092' em 02/03/2023 17:48 (WB)
(21) BR 20 2023 003998-2	Código 2.10 - Requerimento de Pedido de Patente ou Certificado de Adição de Invenção (22) 02/03/2023 (71) UNIVERSIDADE FEDERAL DO PARÁ (BR/PA) Número de Protocolo '870230018095' em 02/03/2023 17:53 (WB)
(21) BR 20 2023 004024-7	Código 2.10 - Requerimento de Pedido de Patente ou Certificado de Adição de Invenção (22) 03/03/2023 (71) YUEQING CHEN (BR/AL) Número de Protocolo '870230018294' em 03/03/2023 11:57 (WB)
(21) BR 20 2023 004031-0	Código 2.10 - Requerimento de Pedido de Patente ou Certificado de Adição de Invenção (22) 03/03/2023 (71) JORGE LUIS NASCIMENTO (BR/MG)

	Número de Protocolo '870230018320' em 03/03/2023 12:56 (WB)
(21) BR 20 2023 004032-8	Código 2.10 - Requerimento de Pedido de Patente ou Certificado de Adição de Invenção (22) 03/03/2023 (71) KAIGEN PROJETOS E SERVIÇOS LTDA (BR/PR) Número de Protocolo '870230018327' em 03/03/2023 13:21 (WB)
(21) BR 20 2023 004044-1	Código 2.10 - Requerimento de Pedido de Patente ou Certificado de Adição de Invenção (22) 03/03/2023 (71) PREVIATO´S FERRAMENTARIA DE PRECISÃO LTDA (BR/SP) Número de Protocolo '870230018390' em 03/03/2023 14:23 (WB)
(21) BR 20 2023 004050-6	Código 2.10 - Requerimento de Pedido de Patente ou Certificado de Adição de Invenção (22) 03/03/2023 (71) MARCIO NUNES DA SILVA (BR/SP) Número de Protocolo '870230018434' em 03/03/2023 14:55 (WB)
(21) BR 20 2023 004079-4	Código 2.10 - Requerimento de Pedido de Patente ou Certificado de Adição de Invenção (22) 03/03/2023 (71) LEANDRO JOSE DA SILVA (BR/MG) Número de Protocolo '870230018570' em 03/03/2023 16:21 (WB)
(21) BR 20 2023 004082-4	Código 2.10 - Requerimento de Pedido de Patente ou Certificado de Adição de Invenção (22) 03/03/2023 (71) GERALDO CÂNDIDO DA SILVA FILHO (BR/SP) Número de Protocolo '870230018582' em 03/03/2023 16:35 (WB)
(21) BR 20 2023 004088-3	Código 2.10 - Requerimento de Pedido de Patente ou Certificado de Adição de Invenção (22) 03/03/2023 (71) FUNDAÇÃO UNIVERSIDADE ESTADUAL DE MATO GROSSO DO SUL (BR/MS) Número de Protocolo '870230018623' em 03/03/2023 17:06 (WB)
(21) BR 20 2023 004093-0	Código 2.10 - Requerimento de Pedido de Patente ou Certificado de Adição de Invenção (22) 03/03/2023 (71) GABRIEL RICARDO DE BORBA (BR/RS)

	Número de Protocolo '870230018694' em 03/03/2023 18:16 (WB)
(21) BR 20 2023 004104-9	Código 2.10 - Requerimento de Pedido de Patente ou Certificado de Adição de Invenção (22) 04/03/2023 (71) SILVIO ANTÔNIO LUCIANO JÚNIOR (BR/GO) Número de Protocolo '870230018741' em 04/03/2023 11:05 (WB)
(21) BR 20 2023 004106-5	Código 2.10 - Requerimento de Pedido de Patente ou Certificado de Adição de Invenção (22) 04/03/2023 (71) VALÉRIA COUTINHO VILLA NOVA (BR/SP) Número de Protocolo '870230018751' em 04/03/2023 21:39 (WB)
(21) BR 20 2023 004118-9	Código 2.10 - Requerimento de Pedido de Patente ou Certificado de Adição de Invenção (22) 06/03/2023 (71) JOSÉ RENATO GONÇALVES (BR/SP) Número de Protocolo '870230018860' em 06/03/2023 11:04 (WB)
(21) BR 20 2023 004125-1	Código 2.10 - Requerimento de Pedido de Patente ou Certificado de Adição de Invenção (22) 06/03/2023 (71) CARLOS ALBERTO FIOROTTI (BR/SP) Número de Protocolo '870230018917' em 06/03/2023 12:09 (WB)
(21) BR 20 2023 004137-5	Código 2.10 - Requerimento de Pedido de Patente ou Certificado de Adição de Invenção (22) 06/03/2023 (71) AUDIONOR ALVES DA ROCHA (BR/ES) Número de Protocolo '870230018990' em 06/03/2023 14:05 (WB)
(21) BR 20 2023 004142-1	Código 2.10 - Requerimento de Pedido de Patente ou Certificado de Adição de Invenção (22) 06/03/2023 (71) ATELIE BADU SALAO DE BELEZA LTDA (BR/RJ) Número de Protocolo '870230019016' em 06/03/2023 14:36 (WB)
(21) BR 20 2023 004172-3	Código 2.10 - Requerimento de Pedido de Patente ou Certificado de Adição de Invenção (22) 06/03/2023 (71) E ENERGY INDÚSTRIA DE PRODUTOS MAGNÉTICOS LTDA (BR/PR) Número de Protocolo '870230019187' em 06/03/2023 16:40 (WB)

(21) BR 20 2023 004177-4	Código 2.10 - Requerimento de Pedido de Patente ou Certificado de Adição de Invenção (22) 06/03/2023 (71) JULIO CEZAR AUGUSTO DA SILVA (BR/RJ) Número de Protocolo '870230019212' em 06/03/2023 16:56 (WB)
(21) BR 20 2023 004178-2	Código 2.10 - Requerimento de Pedido de Patente ou Certificado de Adição de Invenção (22) 06/03/2023 (71) FRANCISCO JOÃO CLEMENTINO (BR/AC) Número de Protocolo '870230019216' em 06/03/2023 16:58 (WB)
(21) BR 20 2023 004190-1	Código 2.10 - Requerimento de Pedido de Patente ou Certificado de Adição de Invenção (22) 06/03/2023 (71) VITÓRIA COMÉRCIO DE BIJUTERIAS EIRELI (BR/SP) Número de Protocolo '870230019333' em 06/03/2023 18:56 (WB)
(21) BR 20 2023 004193-6	Código 2.10 - Requerimento de Pedido de Patente ou Certificado de Adição de Invenção (22) 06/03/2023 (71) SOLUCAO EQUIPAMENTOS ELETRICOS LTDA (BR/MG) Número de Protocolo '870230019373' em 06/03/2023 21:31 (WB)

Código Publicação do Pedido

Código 3.1 - Publicação do Pedido de Patente ou de Certificado de Adição de Invenção

Publicação do pedido depositado (Art. 30 da Lei nº 9.279/96), podendo ser adquirido o folheto com o relatório descritivo, reivindicações, desenhos e resumo do pedido, por quem se interessar, através do endereço eletrônico www.inpi.gov.br - No Acesso rápido - Faça uma busca – Patente. Para acessar, cadastre-se no Portal do INPI e use login e senha. Não sendo o exame requerido, pelo depositante ou qualquer interessado, no prazo de 36 (trinta e seis) meses do depósito, o pedido será arquivado. Publicado o arquivamento do pedido, poderá ser requerido, no prazo de 60 (sessenta) dias, o seu desarquivamento. Não sendo requerido o desarquivamento no prazo anteriormente citado, o pedido será considerado definitivamente arquivado.

---

(21) BR 10 2013 026687-6 A2

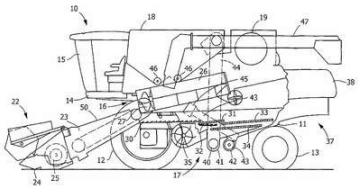

Código 3.1 - Publicação do Pedido de Patente ou de Certificado de Adição de Invenção

(22) 16/10/2013

(30) 17/10/2012 US 13/653,444

(51) B65G 19/10 (2006.01)

(54) RIPAS PARA UM SISTEMA DE MOVIMENTAÇÃO DE MATERIAL PARA UMA MÁQUINA DE COLHEITA AGRÍCOLA

(71) CNH INDUSTRIAL AMERICA LLC (US)

(72) HERBERT M. FARLEY; ANDREW V. LAUWERS; ROBERT STEWART BOYD III

---

(21) BR 10 2020 015184-3 A2

Código 3.1 - Publicação do Pedido de Patente ou de Certificado de Adição de Invenção

(22) 24/07/2020

(51) A61K 31/345 (2006.01), A61K 47/14 (2017.01), A61P 33/02 (2006.01)

(52) A61K 31/345, A61K 47/14, A61P 33/02

(54) CARREADOR LIPÍDICO NANOESTRUTURADO COMPREENDENDO HIDROXIMETILNITROFURAL E SEU USO PARA O PREPARO DE UM MEDICAMENTO PARA TRATAR LEISHMANIOSE

(71) UNIVERSIDADE DE SÃO PAULO - USP (BR/SP) ; UNIVERSIDADE ESTADUAL PAULISTA JULIO DE MESQUITA FILHO - UNESP (BR/SP)

(72) NADIA ARACI BOU CHACRA; ALINE DE SOUZA; CHUNG MAN CHIN; ELIZABETH IGNE FERREIRA; CAUÊ BENITO SCARIM

---

(21) BR 10 2021 006371-8 A2

Código 3.1 - Publicação do Pedido de Patente ou de Certificado de Adição de Invenção

(22) 01/04/2021
(51) A61K 38/08 (2019.01), A61P 31/14 (2006.01)
(54) COMPOSIÇÕES FARMACÊUTICAS COMPREENDENDO ANGIOTENSINA-(1-7) PARA TRATAMENTO DE FORMAS INICIAIS LEVES, MODERADAS E/OU GRAVES DE CORONOVIROSES E DE SEUS SINTOMAS TARDIOS
(71) ANGITEC PESQUISA, SERVICOS E DESENVOLVIMENTO LTDA (BR/MG)
(72) ROBSON AUGUSTO SOUZA DOS SANTOS; DAISY MOTTA SANTOS; ANA LUIZA VALLE MARTINS

---

(21) BR 10 2021 014737-7 A2

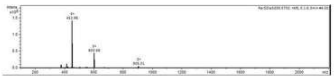

FIG.1

Código 3.1 - Publicação do Pedido de Patente ou de Certificado de Adição de Invenção
(22) 27/07/2021
(51) C07K 7/08 (2006.01), C07K 1/113 (2006.01), A61K 38/10 (2006.01), A61P 31/14 (2006.01)
(54) COMPOSTO COM PROPRIEDADES ANTIVIRAIS CONTRA VÍRUS ZIKA
(71) UNIVERSIDADE ESTADUAL PAULISTA JULIO DE MESQUITA FILHO (BR/SP)
(72) BRUNO MOREIRA CARNEIRO; CINTIA BITTAR OLIVA; EDUARDO MAFFUD CILLI; GABRIELA MIRANDA AYUSSO; MARIA LETICIA DUARTE LIMA; MARIANA NOGUEIRA BATISTA; MARILIA DE FREITAS CALMON; PAULA RAHAL; PAULO RICARDO DA SILVA SANCHES

---

(21) BR 10 2021 016864-1 A2

Código 3.1 - Publicação do Pedido de Patente ou de Certificado de Adição de Invenção
(22) 25/08/2021
(51) A61K 9/127 (2006.01), A61K 47/60 (2017.01), A61K 39/008 (2006.01), A61P 33/02 (2006.01)
(52) A61K 9/127, A61K 47/60, A61K 39/008, A61P 33/02
(54) LIPOSSOMA, MÉTODO DE PREPARO DE UM LIPOSSOMA, COMPOSIÇÃO INTRANASAL COMPREENDENDO LIPOSSOMA, MÉTODO DE PREPARO DE COMPOSIÇÃO INTRANASAL, KIT E USO DA COMPOSIÇÃO
(71) UNIVERSIDADE FEDERAL DO RIO DE JANEIRO (BR/RJ)
(72) BARTIRA ROSSI BERGMANN; ARIANE DE JESUS SOUSA BATISTA; IZABELLA PEREIRA DA SILVA BEZERRA; OTONI ALVES DE OLIVEIRA MELO JUNIOR; HERBERT LEONEL DE MATOS GUEDES

---

(21) BR 10 2021 017048-4 A2

Código 3.1 - Publicação do Pedido de Patente ou de Certificado de Adição de Invenção
(22) 27/08/2021
(51) G06F 3/01 (2006.01), G06Q 99/00 (2006.01), G06F 16/00 (2019.01)

(52) G06F 3/01, G06Q 99/00, G06F 16/00
(54) MÉTODO DE PERSONALIZAÇÃO DE GRANDEZAS VARIÁVEIS EM INFRAESTRUTURA AUTOMATIZADA E MÉTODO DE ATUALIZAÇÃO REMOTA DE FIRMWARE DE EQUIPAMENTOS DE INFRAESTRUTURA AUTOMATIZADA
(71) FOXCONN BRASIL INDUSTRIA E COMERCIO LTDA. (BR/SP)
(72) HUGO GOMES DE LIMA

---

(21) BR 10 2021 017073-5 A2

Código 3.1 - Publicação do Pedido de Patente ou de Certificado de Adição de Invenção
(22) 27/08/2021
(51) A61K 36/69 (2006.01), A23L 33/105 (2016.01), A61K 8/9783 (2017.01)
(52) A61K 36/69, A23L 33/105, A61K 8/9783
(54) PROCESSO DE EXTRAÇÃO A FRIO DE EXTRATO AQUOSO DE CASCA DE PLANTA MEDICINAL
(71) UNIVERSIDADE FEDERAL DE MATO GROSSO DO SUL (BR/MS)
(72) CLÁUDIA STELA DE ARAÚJO MEDEIROS; CARLA MAIARA LOPES CARDOSO; BEATRIZ MEDEIROS GONZAGA; VALTER ARAGÃO DO NASCIMENTO

---

(21) BR 10 2021 017087-5 A2

Código 3.1 - Publicação do Pedido de Patente ou de Certificado de Adição de Invenção
(22) 27/08/2021
(51) G06K 19/07 (2006.01), G06F 16/00 (2019.01), G06Q 90/00 (2006.01), G06V 30/224 (2022.01), G06F 17/40 (2006.01)
(52) G06K 19/07, G06K 9/00, G06F 16/00, G06Q 90/00, G06V 30/224, G06F 17/40
(54) CARTÃO ÚNICO DE INFORMAÇÕES PESSOAIS E MÉTODO PARA TRANSMISSÃO DE DADOS
(71) MONO DIRECT LTDA (BR/MG)
(72) VICTOR GONZALEZ CUNHA CRUZ

---

(21) BR 10 2021 017114-6 A2

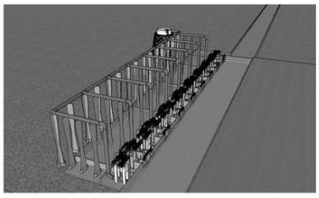

Código 3.1 - Publicação do Pedido de Patente ou de Certificado de Adição de Invenção
(22) 30/08/2021
(51) F03G 7/10 (2006.01), H02N 11/00 (2006.01)
(54) SISTEMA DE BOMBEAMENTO POR GRAVIDADE E EMPUXO PARA ELEVAÇÃO DE ÁGUA E PRODUÇÃO SUSTENTÁVEL DE ENERGIA ELÉTRICA
(71) MARCOS RUFINO DOS SANTOS (BR/SP)
(72) MARCOS RUFINO DOS SANTOS

(21) BR 10 2021 017136-7 A2

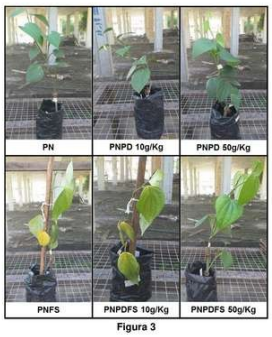

Figura 3

Código 3.1 - Publicação do Pedido de Patente ou de Certificado de Adição de Invenção
(22) 30/08/2021
(51) A01N 65/08 (2009.01), A01P 3/00 (2006.01)
(52) A01N 65/08, A01P 3/00
(54) BIODENFESIVO E BIOCOMPOSTO A BASE DE FOLHAS DE PIPER DIVARICATUM COMO CONTROLE DA FUSARIOSE EM PIMENTEIRAS E USO
(71) UNIVERSIDADE FEDERAL DO PARÁ (BR/PA)
(72) SHIRLLEY FERREIRA MENDES DA LUZ; SUZANA KAORY GUIMARÃES INOUE; ALESSANDRA DE REZENDE RAMOS; ORIEL FILGUEIRA DE LEMOS; JOYCE KELLY DO ROSÁRIO DA SILVA

---

(21) BR 10 2021 017152-9 A2

Código 3.1 - Publicação do Pedido de Patente ou de Certificado de Adição de Invenção
(22) 30/08/2021
(54) SISTEMA DE PRODUÇÃO DE BIOINSUMOS PARA PROPRIEDADES RURAIS
(71) RAFAEL WINTERFELD BARBIERI (BR/MT)
(72) RAFAEL WINTERFELD BARBIERI

---

(21) BR 10 2021 017165-0 A2

Código 3.1 - Publicação do Pedido de Patente ou de Certificado de Adição de Invenção
(22) 30/08/2021
(51) H04B 7/0452 (2017.01), H04B 7/06 (2006.01)
(52) H04B 7/0452, H04B 7/0686
(54) MÉTODO DE PROCESSAMENTO HÍBRIDO DE SINAIS PARA UMA ESTAÇÃO BASE E PARA UM TERMINAL MÓVEL
(71) SIDIA INSTITUTO DE CIÊNCIA E TECNOLOGIA (BR/AM) ; SAMSUNG ELETRÔNICA DA AMAZÔNIA LTDA. (BR/AM)
(72) ALVARO JAVIER ORTEGA

---

(21) BR 10 2021 017175-8 A2

Código 3.1 - Publicação do Pedido de Patente ou de Certificado de Adição de Invenção
(22) 30/08/2021
(51) B01D 71/02 (2006.01), C01B 23/00 (2006.01)
(52) B01D 71/022, B01D 2201/167, C01B 23/00
(54) NANO VÁLVULAS DE RETENÇÃO E MÉTODOS DE CONSTRUÇÃO
(71) CAMILLO DE VASCONCELLOS MACHADO (BR/SP)
(72) CAMILLO DE VASCONCELLOS MACHADO

---

(21) BR 10 2021 017176-6 A2

Código 3.1 - Publicação do Pedido de Patente ou de Certificado de Adição de

	Invenção (22) 30/08/2021 (51) A01B 7/00 (2006.01) (52) A01B 7/00 (54) SISTEMA DE REABASTECIMENTO, AUTOLIMPEZA E DRENAGEM DE BEBEDOURO (71) MACIEL TAVARES (BR/MG) (72) MACIEL TAVARES
(21) BR 10 2021 017245-2 A2	Código 3.1 - Publicação do Pedido de Patente ou de Certificado de Adição de Invenção (22) 31/08/2021 (51) F02D 41/24 (2006.01), F02D 41/26 (2006.01), F02D 41/30 (2006.01), F02D 41/02 (2006.01) (52) F02D 41/24, F02D 41/26, F02D 41/30, F02D 41/02 (54) INJEÇÃO ELETRÔNICA PROGRAMÁVEL POR CONEXÃO SEM FIOS (71) JONATA APOLINÁRIO (BR/SC) (72) JONATA APOLINARIO
(21) BR 10 2021 017254-1 A2	Código 3.1 - Publicação do Pedido de Patente ou de Certificado de Adição de Invenção (22) 31/08/2021 (51) B25B 13/00 (2006.01), B25B 23/00 (2006.01) (52) B25B 13/00, B25B 23/00 (54) CHAVE INGLESA AJUSTÁVEL COM O USO DE CORES PARA IDENTIFICAÇÃO (71) MATATAKITOYO TOOL CO., LTD. (TW) (72) WU, YI-MIN
(21) BR 10 2021 017259-2 A2	Código 3.1 - Publicação do Pedido de Patente ou de Certificado de Adição de Invenção (22) 31/08/2021 (51) A61D 19/02 (2006.01), A61N 1/05 (2006.01) (52) A61D 19/021, A61N 1/0512 (54) DISPOSITIVO MASSAGEADOR MECÂNICO (71) FUNDAÇÃO EDUCACIONAL SEVERINO SOMBRA (BR/RJ) (72) ADAURI SILVEIRA RODRIGUES JÚNIOR; ERICA CRISTINA ROCHA ROIER; THIAGO LUIZ PEREIRA MARQUES; ANDERSON MOREIRA MOURÃO; JACI DE ALMEIDA
(21) BR 10 2021 017304-1 A2	Código 3.1 - Publicação do Pedido de Patente ou de Certificado de Adição de Invenção (22) 31/08/2021

(51) G09F 21/04 (2006.01), G09F 13/20 (2006.01), G09F 13/22 (2006.01)
(52) G09F 21/048, G09F 13/20, G09F 2013/222
(54) PAINEL DE LED PARA PUBLICIDADE DINÂMICA INTELIGENTE ACOPLADO EM MOTOCICLETAS E BICICLETAS COM MAPEAMENTO EM GEOLOCALIZAÇÃO
(71) CAROLINE ALVARES DE OLIVEIRA PADOVANI (BR/DF) ; JORGE FERNANDO BEZERRA DE LIRA (BR/DF) ; RICARDO BEZERRA SILVA (BR/DF)
(72) JORGE FERNANDO BEZERRA DE LIRA

---

(21) BR 10 2021 017305-0 A2

Código 3.1 - Publicação do Pedido de Patente ou de Certificado de Adição de Invenção
(22) 31/08/2021
(51) A61B 5/02 (2006.01), A61B 5/145 (2006.01), A61B 5/0205 (2006.01), G06N 20/00 (2019.01), G16H 50/80 (2018.01)
(52) A61B 5/02, A61B 5/145, A61B 5/02055, G06N 20/00, G16H 50/80
(54) MÉTODO E SISTEMA PARA MONITORAMENTO DE SINAIS VITAIS E DISPOSITIVO VESTÍVEL
(71) TRUE WORK CONSULTORIA E DESENVOLVIMENTO DE SISTEMAS LTDA (BR/PR)
(72) ADRIANO FAVARO; ALBERTO YASSUFUMI NATORI; ALEXANDRE KAWAMURA; DANIELLE DE FÁTIMA IVANCHECHEN

---

(21) BR 10 2021 017312-2 A2

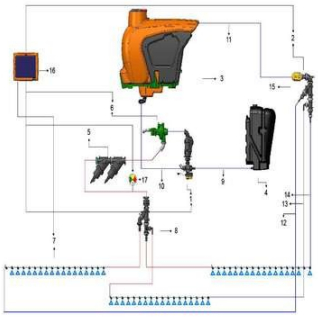

Código 3.1 - Publicação do Pedido de Patente ou de Certificado de Adição de Invenção
(22) 31/08/2021
(51) A01M 7/00 (2006.01), B05B 7/24 (2006.01)
(54) SISTEMA AUTOLIMPANTE RECIRCULANTE APLICADO A CIRCUITOS DE PULVERIZAÇÃO DE IMPLEMENTOS AGRÍCOLA
(71) STARA S/A. INDUSTRIA DE IMPLEMENTOS AGRÍCOLAS (BR/RS)
(72) ÁTILA STAPELBROEK TRENNEPOHL

---

(21) BR 10 2021 017313-0 A2

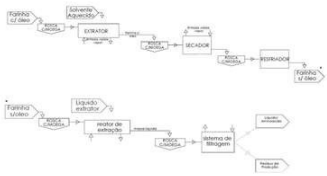

Código 3.1 - Publicação do Pedido de Patente ou de Certificado de Adição de Invenção
(22) 31/08/2021
(51) C12P 21/06 (2006.01)
(54) PROCESSO DE PRODUÇÃO DE AMINOÁCIDOS LIVRES ATRAVÉS DE REAÇÕES QUÍMICAS E FÍSICAS A PARTIR DE FARINHAS DE ORIGEM ANIMAL
(71) GRAN PARTICIPACOES SOCIETARIA LTDA (BR/ES)
(72) FABIO VAL DE ASSIS

(21) BR 10 2021 017316-5 A2

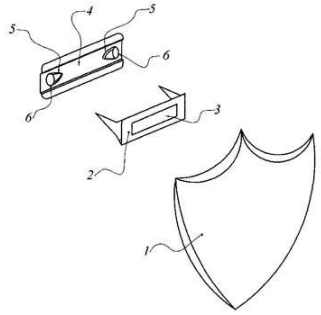

Código 3.1 - Publicação do Pedido de Patente ou de Certificado de Adição de Invenção
(22) 31/08/2021
(51) A44B 1/42 (2006.01)
(52) A44B 1/42
(54) DISPOSIÇÃO INTRODUZIDA EM PRENDEDOR DE BOTONS E SIMILARES PARA SER UTILIZADO EXCLUSIVAMENTE EM ROUPAS DE COURO
(71) JOSE MARCIO DE SOUZA FARIA (BR/MG)
(72) JOSÉ MÁRCIO DE SOUZA FARIA

---

(21) BR 10 2021 017324-6 A2

Código 3.1 - Publicação do Pedido de Patente ou de Certificado de Adição de Invenção
(22) 31/08/2021
(51) B67D 1/00 (2006.01)
(52) B67D 1/0042, B67D 1/0081
(54) APARELHO PARA SERVIR BEBIDA CARBONATADA
(71) AMBEV S.A (BR/SP)
(72) MATEUS VIEIRA CUNHA; EDUARDO DUTRA GONÇALVES; LAERT FERREIRA DA SILVA NETO; CHRISTIAN BOTSCH CELLETTE GOMES; IGOR SOUZA LIMA

---

(21) BR 10 2021 017335-1 A2

Código 3.1 - Publicação do Pedido de Patente ou de Certificado de Adição de Invenção
(22) 31/08/2021
(51) A61K 36/24 (2006.01), A61K 36/185 (2006.01), A61P 29/00 (2006.01)
(52) A61K 36/24, A61K 36/185, A61P 29/00
(54) FORMULAÇÃO FARMACÊUTICA, MÉTODO DE EXTRAÇÃO DE SEIVA DE HIMATANTHUS SUCUUBA, MÉTODO DE EXTRAÇÃO DE SEIVA DE EUPHORBIA TIRUCALLI, MÉTODO DE OBTENÇÃO DA FORMULAÇÃO FARMACÊUTICA E SEU USO
(71) LUIZ HERMAN SOARES GIL (BR/RO) ; MARCOS CALLOU BARROS (BR/CE)
(72) LUIZ HERMAN SOARES GIL

---

(21) BR 10 2021 017344-0 A2

Código 3.1 - Publicação do Pedido de Patente ou de Certificado de Adição de Invenção
(22) 31/08/2021
(51) E21B 19/00 (2006.01)
(52) E21B 19/004
(54) TUBO SUPORTE UNIFICADO DIVERLESS
(71) PETRÓLEO BRASILEIRO S.A. - PETROBRAS (BR/RJ)

(72) BRUNO PINHO DOS REIS; JORGE GOMES DE MELO MEDEIROS; GILNEI RECKZIEGEL; ROBERTO PEREIRA FERREIRA; RAPHAEL MOREIRA DE BRITO; CLAUDIO VIOLANTE FERREIRA; FLAVIO BARROSO DE MELLO

(21) BR 10 2021 017346-7 A2

Código 3.1 - Publicação do Pedido de Patente ou de Certificado de Adição de Invenção
(22) 31/08/2021
(51) G10D 13/12 (2020.01)
(52) G10D 13/12
(54) SISTEMA DE ALAVANCAS PARA PEQUENOS INSTRUMENTOS SUSPENSOS E USO
(71) UNIVERSIDADE FEDERAL DE MINAS GERAIS (BR/MG)
(72) FERNANDO MARTINS DE CASTRO CHAIB; RONAN GIL DE MORAIS; CHARLES AUGUSTO BRAGA LEANDRO; LEANDRO CÉSAR DA SILVA; TIAGO ALEXANDRE SILVA

(21) BR 10 2021 017352-1 A2

Código 3.1 - Publicação do Pedido de Patente ou de Certificado de Adição de Invenção
(22) 31/08/2021
(51) C04B 35/56 (2006.01), B82Y 40/00 (2011.01)
(52) C04B 35/5626, B82Y 40/00
(54) NANOCOMPÓSITO À BASE DE WC E GRAFENO PARA USO EM FERRAMENTA DE CORTE E SEU PROCESSO DE FABRICAÇÃO
(71) UENF UNIVERSIDADE ESTADUAL DO NORTE FLUMINENSE DARCY RIBEIRO (BR/RJ)
(72) MARCELLO FILGUEIRA; HADASSA MATOS PEREIRA; RAFAEL DELORENCE LUGON; JOSSANDRO DA SILVA AZEVEDO; RENAN DA SILVA GUIMARÃES

(21) BR 10 2021 017361-0 A2

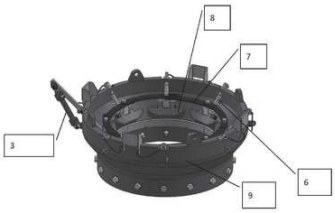

Código 3.1 - Publicação do Pedido de Patente ou de Certificado de Adição de Invenção
(22) 01/09/2021
(51) E21B 17/01 (2006.01), F16L 33/00 (2006.01)
(54) AUTOMATIZAÇÃO DE SUPORTE PARA RISER RÍGIDO
(71) PETRÓLEO BRASILEIRO S.A. - PETROBRAS (BR/RJ)
(72) GILNEI RECKZIEGEL; FRANCISCO FRANCELINO RAMOS NETO; JORGE GOMES DE MELO MEDEIROS; CLAUDIO VIOLANTE FERREIRA; BRUNO PINHO DOS REIS

(21) BR 10 2021 017362-9 A2

Código 3.1 - Publicação do Pedido de Patente ou de Certificado de Adição de Invenção
(22) 01/09/2021

(51) E21B 17/04 (2006.01), E21B 43/01 (2006.01)
(52) E21B 17/04, E21B 43/01
(54) SISTEMA DE ATUAÇÃO HIDRÁULICA PARA BOCA DE SINO
(71) PETRÓLEO BRASILEIRO S.A. - PETROBRAS (BR/RJ)
(72) ROBERTO PEREIRA FERREIRA; RENATO RAMOS GONZAGA; GUILHERME DE SOUZA AIRES

---

(21) BR 10 2021 017363-7 A2

Código 3.1 - Publicação do Pedido de Patente ou de Certificado de Adição de Invenção
(22) 01/09/2021
(51) F16L 33/01 (2006.01), F16L 33/00 (2006.01), F16L 31/00 (2006.01), F16L 55/26 (2006.01), F16L 55/28 (2006.01)
(52) F16L 33/01, F16L 33/00, F16L 31/00, F16L 55/26, F16L 55/28
(54) SISTEMA DE ANCORAGEM POR AUTO TRAVAMENTO DE MANGAS DE FIBRAS TRAMADAS
(71) PETRÓLEO BRASILEIRO S.A. - PETROBRAS (BR/RJ) ; SERVIÇO NACIONAL DE APRENDIZAGEM INDUSTRIAL DEPARTAMENTO REGIONAL DE SANTA CATARINA - SENAI/SC (BR/SC)
(72) ANDRÉ VIEGAS WENTZ; LUCAS BIANCO GARCIA DA SILVA; HUGO FRANCISCO LISBOA SANTOS; FREDERICO EGGERS; ENZO COSTAMILAN

---

(21) BR 10 2021 017369-6 A2

Código 3.1 - Publicação do Pedido de Patente ou de Certificado de Adição de Invenção
(22) 01/09/2021
(51) G16H 50/30 (2018.01)
(52) G16H 50/30
(54) ESTAÇÃO DE AUTO-ATENDIMENTO E SISTEMA DE GERENCIAMENTO DE INFORMAÇÕES MÉDICAS PARA TRIAGEM DE CONSULTAS MÉDICAS
(71) FOXCONN BRASIL INDUSTRIA E COMERCIO LTDA. (BR/SP)
(72) HENRY JONG HWANG CHENG; LUIS EDUARDO PEDIGONI BULISANI

---

(21) BR 10 2021 017373-4 A2

Código 3.1 - Publicação do Pedido de Patente ou de Certificado de Adição de Invenção
(22) 01/09/2021
(51) A01K 15/02 (2006.01), G01N 33/00 (2006.01)
(52) A01K 15/02, G01N 33/0009, G01N 2333/43552
(54) EQUIPAMENTO PARA AVALIAÇÃO DE MEMÓRIA AVERSIVA E OLFATIVA EM INVERTEBRADOS
(71) FUNDAÇÃO UNIVERSIDADE FEDERAL DO PAMPA (BR/RS)
(72) STÍFANI MACHADO ARAUJO; VANDREZA CARDOSO BORTOLOTTO; MUSTAFA MUNIR MUSTAFA DAHLE; SHANDA DE FREITAS COUTO; EVANDRO JANNER BORSTMANN; MARINA PRIGOL; ELIZE APARECIDA SANTOS MUSACHIO

(21) BR 10 2021 017381-5 A2	Código 3.1 - Publicação do Pedido de Patente ou de Certificado de Adição de Invenção (22) 01/09/2021 (51) A23G 9/04 (2006.01), A23L 2/56 (2006.01) (52) A23G 9/04, A23L 2/56 (54) PROCESSO DE FABRICAÇÃO DE GELO EM CUBO COM SABOR, AROMATIZADO E COLORIDO (71) I.D. INDÚSTRIA DE GELO E DISTRIBUIDORA DE ALIMENTOS EIRELI (BR/SP) (72) WAGNER PILOTO DA SILVA
(21) BR 10 2021 017401-3 A2	Código 3.1 - Publicação do Pedido de Patente ou de Certificado de Adição de Invenção (22) 01/09/2021 (51) B65G 11/02 (2006.01) (52) B65G 11/02, B65G 11/023, B65G 11/026 (54) TALISCA DE CORREIA TRANSPORTADORA (71) GTS DO BRASIL LTDA. (BR/SC) (72) ASSIS STRASSER
(21) BR 10 2021 017414-5 A2	Código 3.1 - Publicação do Pedido de Patente ou de Certificado de Adição de Invenção (22) 01/09/2021 (51) A01D 41/14 (2006.01) (52) A01D 41/14 (54) PLATAFORMA DE COLHEITADEIRA DE MILHO COM DESPIGADEIRAS PORTANDO ROSCAS HELICOIDAIS TRANSPORTADORAS, DISPOSTAS SOBRE ROLOS CORTANTES E TRACIONADORES (71) VANDERLEI KAMPHORST (BR/RS) (72) VANDERLEI KAMPHORST
(21) BR 10 2021 017418-8 A2	Código 3.1 - Publicação do Pedido de Patente ou de Certificado de Adição de Invenção (22) 01/09/2021 (51) A01C 7/20 (2006.01) (52) A01C 7/20 (54) MECANISMO DE TRANSMISSÃO DE TORQUE COM ACIONAMENTO E/OU DESLIGAMENTO ELÉTRICO (71) MATHEUS ZANELLA COMPONENTES AGRÍCOLAS - EIRELI - ME (BR/RS) (72) FABRÍCIO ALLAN NIMER MAHMMOUD

(21) BR 10 2021 017425-0 A2

Código 3.1 - Publicação do Pedido de Patente ou de Certificado de Adição de Invenção
(22) 01/09/2021
(51) A47K 7/04 (2006.01), A61M 11/02 (2006.01), B05B 12/12 (2006.01), G08B 21/24 (2006.01)
(52) A47K 7/04, A61M 11/02, B05B 12/122, G08B 21/245
(54) NEBULIZADOR, PARA SISTEMA DE ASSEPSIA DE MÃOS E LEITOR DE TEMPERATURA CORPORAL, VOLTADO PARA O COMBATE DE VÍRUS E BACTÉRIAS
(71) ALISON LUIS TAVER (BR/SP)
(72) ALISON LUIS TAVER

(21) BR 10 2021 017434-0 A2

Código 3.1 - Publicação do Pedido de Patente ou de Certificado de Adição de Invenção
(22) 01/09/2021
(51) B28B 7/34 (2006.01), C04B 35/00 (2006.01)
(52) B28B 7/34, C04B 35/00
(54) SISTEMA PARA DESMOLDAGEM DE MATERIAIS OBTIDOS POR MEIO DA TÉCNICA DE FREEZE-CASTING
(71) PETRÓLEO BRASILEIRO S.A. - PETROBRAS (BR/RJ) ; UNIVERSIDADE FEDERAL DE MINAS GERAIS - UFMG (BR/MG)
(72) WANDER LUIZ VASCONCELOS; ALAN MARCOS DA SILVA REIS; JAILTON FERREIRA DO NASCIMENTO; PRISCILA CRISTH FONSECA ALVES; DANIELA CORDEIRO LEITE VASCONCELOS; DÉBORA GUIMARÃES DA SILVA

(21) BR 10 2021 017446-3 A2

Código 3.1 - Publicação do Pedido de Patente ou de Certificado de Adição de Invenção
(22) 02/09/2021
(51) B01D 21/28 (2006.01), B03D 3/04 (2006.01), B01D 21/00 (2006.01)
(52) B01D 21/283, B03D 3/04, B01D 21/0072, B01D 21/0003, B01D 21/0024
(54) EQUIPAMENTO, MÉTODO E SISTEMA PARA RECUPERAÇÃO DE MINERAL PRESENTE NOS MINÉRIOS, REJEITOS, LODOS, DESCARTES DA MINERAÇÃO OU QUALQUER MATERIAL GRANULAR, USANDO O EFEITO DA LIQUEFAÇÃO.
(71) FERNANDO BERLINCK DUTRA VAZ (BR/PE)
(72) FERNANDO BERLINCK DUTRA VAZ

(21) BR 10 2021 017465-0 A2

Código 3.1 - Publicação do Pedido de Patente ou de Certificado de Adição de Invenção
(22) 02/09/2021
(51) A61L 27/24 (2006.01), A61L 27/60 (2006.01)
(52) A61L 27/24, A61L 27/60
(54) MÉTODO PARA PRODUÇÃO DE TECIDO CONJUNTIVO COLÁGENO

PRESERVADO, TECIDO CONJUNTIVO COLÁGENO, SEUS USOS E KIT PARA IMPLANTE EM TECIDO
(71) LABCOR LABORATÓRIOS LTDA. (BR/MG)
(72) IVAN SÉRGIO JOVIANO CASAGRANDE; GUSTAVO PADILHA JUNQUEIRA DE SOUZA

---

(21) BR 10 2021 017475-7 A2

Código 3.1 - Publicação do Pedido de Patente ou de Certificado de Adição de Invenção
(22) 02/09/2021
(51) A47G 1/06 (2006.01), B44C 5/02 (2006.01), B44C 5/04 (2006.01)
(52) A47G 1/06, B44C 5/02, B44C 5/043
(54) SUPORTE PARA ARTES VISUAIS E PROCESSO DE FABRICAÇÃO DO MESMO
(71) JEANE MOTA MESQUITA (BR/RJ)
(72) JEANE MOTA MESQUITA

---

(21) BR 10 2021 017477-3 A2

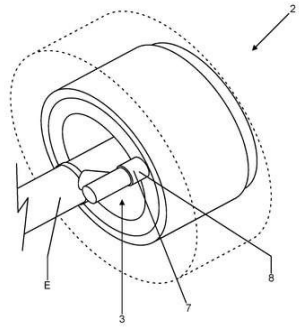

Código 3.1 - Publicação do Pedido de Patente ou de Certificado de Adição de Invenção
(22) 02/09/2021
(51) B60W 50/14 (2020.01)
(52) B60W 50/14
(54) SISTEMA PARA IDENTIFICAÇÃO DE ANOMALIAS EM RODANTES CANAVIEIROS E SIMILARES
(71) RONALDO CESAR FONSECA (BR/SP) ; JOÃO RICARDO GONÇALVES PAULINO (BR/SP)
(72) RONALDO CESAR FONSECA; JOÃO RICARDO GONÇALVES PAULINO

---

(21) BR 10 2021 017493-5 A2

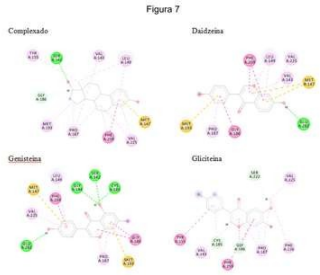

Código 3.1 - Publicação do Pedido de Patente ou de Certificado de Adição de Invenção
(22) 02/09/2021
(51) A61K 36/185 (2006.01), A61K 36/61 (2006.01), A61K 36/48 (2006.01), A61P 19/10 (2006.01), A61P 15/12 (2006.01)
(52) A61K 36/185, A61K 36/61, A61K 36/48, A61P 19/10, A61P 15/12
(54) CLUSTER NATURAL CONTENDO ÓLEO PADRONIZADO EM TOCOTRIENÓIS DE BIXA ORELLANA, EXTRATO SECO DE MYRCIARIA DUBIA PADRONIZADO EM ÁCIDO ASCÓRBICO E GÉRMEN DE SOJA PADRONIZADO EM ISOFLAVONAS PARA TRATAMENTO DE SUPORTE DOS SINTOMAS DO CLIMATÉRIO
(71) JOSÉ CARLOS TAVARES CARVALHO (BR/SP) ; AGMONT, CARVALHO E BUSTAMANTE COMERCIO DE PRODUTOS NATURAIS S.A. (BR/SP)
(72) JOSÉ CARLOS TAVARES CARVALHO; ALINE LOPES DO NASCIMENTO; HEITOR RIBEIRO DA SILVA; OSVALDO ALEJANDRO ESPINOLA BUSTAMANTE; ABRAHÃO VICTOR TAVARES DE LIMA TEIXEIRA DOS

SANTOS; ANDREIA THAIS DA SILVA MONTE; CLARICE FLEXA ROCHA

(21) BR 10 2021 017494-3 A2

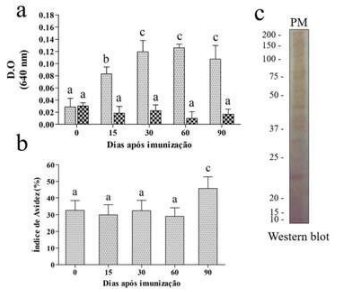

FIGURA 1

Código 3.1 - Publicação do Pedido de Patente ou de Certificado de Adição de Invenção

(22) 02/09/2021

(51) G01N 33/569 (2006.01), G01N 33/68 (2006.01), C07K 16/12 (2006.01), C07K 14/335 (2006.01)

(54) KIT DE IMUNODIAGNÓSTICO PARA DETECÇÃO DE WEISSELLA CIBARIA E USO DO KIT

(71) UNIVERSIDADE ESTADUAL PAULISTA JULIO DE MESQUITA FILHO (BR/SP)

(72) DAYANNE CARLA FERNANDES; SILAS FERNANDES ETO; MICHELLI INÁCIO GONÇALVES FUNNICELLI; JOÃO MARTINS PIZAURO JUNIOR; MARCO ANTONIO DE ANDRADE BELO; IVES CHARLIE SILVA

(21) BR 10 2021 017503-6 A2

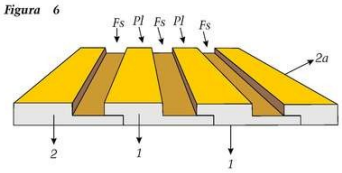

Código 3.1 - Publicação do Pedido de Patente ou de Certificado de Adição de Invenção

(22) 02/09/2021

(51) E04F 13/16 (2006.01)

(54) DISPOSIÇÃO CONSTRUTIVA EM PERFIL LAMINADO PARA MONTAGEM DE PAINEL RIPADO

(71) ZEMA INDÚSTRIA METALÚRGICA LTDA. (BR/GO)

(72) MARCELO FERNANDO DA ROCHA

(21) BR 10 2021 017513-3 A2

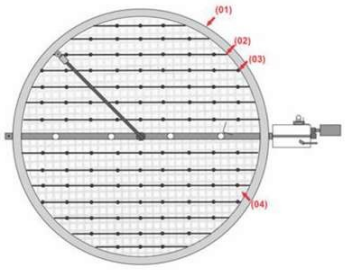

Código 3.1 - Publicação do Pedido de Patente ou de Certificado de Adição de Invenção

(22) 02/09/2021

(51) F26B 3/02 (2006.01)

(54) ECO SECADOR CIRCULAR ROTATIVO DE GRÃOS E DESIDRATADORES EM GERAL

(71) FERNANDO FURTADO ROSA (BR/MG)

(72) FERNANDO FURTADO ROSA

(21) BR 10 2021 017541-9 A2

Código 3.1 - Publicação do Pedido de Patente ou de Certificado de Adição de Invenção

(22) 03/09/2021

(51) B66F 9/07 (2006.01), B66F 9/075 (2006.01)

(52) B66F 9/07, B66F 9/075

(54) ROBÔ TRANSELEVADOR PARA OTIMIZAR A MOVIMENTAÇÃO E

ARMAZENAMENTO DE PALETES EM ESTANTERIA DE DUPLA PROFUNDIDADE
(71) ROBOTREND MOBILIDADE, LOGÍSTICA E SIMULAÇÃO LTDA (BR/SC) ; PAULO CESAR FARACO GUIMARAES (BR/SC)
(72) PAULO CESAR FARACO GUIMARAES

---

(21) BR 10 2021 017556-7 A2

Código 3.1 - Publicação do Pedido de Patente ou de Certificado de Adição de Invenção
(22) 03/09/2021
(51) E01C 9/08 (2006.01)
(52) E01C 9/086
(54) PISO MODULAR TEMPORÁRIO
(71) TIGER RENTANK DO BRASIL EQUIPAMENTOS INDUSTRIAIS LTDA. (BR/RJ)
(72) BRAULIO HENRIQUE PICCOLI STEFFANELLO

---

(21) BR 10 2021 017557-5 A2

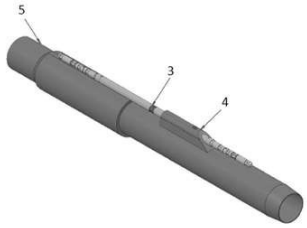

Código 3.1 - Publicação do Pedido de Patente ou de Certificado de Adição de Invenção
(22) 03/09/2021
(51) E21B 34/00 (2006.01)
(54) VALVULA DE INJEÇÃO DE GÁS EM COLUNA DE PRODUÇÃO DE ÓLEO
(71) OURO NEGRO TECNOLOGIAS EM EQUIPAMENTOS INDUSTRIAIS S/A (BR/RJ)
(72) FELIPE GHERREN NOEL; GIANCARLO VILELA DE FARIA; LEONARDO GONÇALVES CANDIDO GOMES; RICARDO NAOYUKI ALVES DE MORAES SAWAGUCHI

---

(21) BR 10 2021 017562-1 A2

Código 3.1 - Publicação do Pedido de Patente ou de Certificado de Adição de Invenção
(22) 03/09/2021
(51) C12C 13/10 (2006.01), C12C 7/04 (2006.01), C12C 11/00 (2006.01)
(52) C12C 13/10, C12C 7/042, C12C 11/00
(54) MÁQUINA DE PRODUÇÃO DE BEBIDAS PRÉ-FERMENTAÇÃO, PROCESSO DE PRODUÇÃO DE BEBIDAS PRÉ-FERMENTAÇÃO E BEBIDA PRÉ-FERMENTAÇÃO
(71) CRISTIAN SCHWEITZER DE OLIVEIRA (BR/RS) ; IGOR NORONHA KASPARY (BR/RS)
(72) CRISTIAN SCHWEITZER DE OLIVEIRA; IGOR NORONHA KASPARY

---

(21) BR 10 2021 017563-0 A2

Código 3.1 - Publicação do Pedido de Patente ou de Certificado de Adição de Invenção
(22) 03/09/2021

	(51) A47G 21/18 (2006.01) (52) A47G 21/18, A47G 2400/10 (54) CANUDO BIODEGRADÁVEL A PARTIR DE CERA DE ABELHA (71) INSTITUTO FEDERAL DE EDUCAÇÃO, CIÊNCIA E TECNOLOGIA DE ALAGOAS - IFAL (BR/AL) ; INSTITUTO FEDERAL DE EDUCACAO, CIENCIA E TECNOLOGIA DO RIO GRANDE DO NORTE (BR/RN) (72) DANIELLE MARTINS LEMOS; INGRID DA SILVA CABRAL; ELISABETE PIANCÓ DE SOUSA; EMANUEL NETO ALVES DE OLIVEIRA; MATILDE FERREIRA DA SILVA
(21) BR 10 2021 017569-9 A2	Código 3.1 - Publicação do Pedido de Patente ou de Certificado de Adição de Invenção (22) 03/09/2021 (51) A23L 13/70 (2023.01), A23L 13/40 (2023.01), A23J 3/22 (2006.01), A23J 3/04 (2006.01) (52) A23L 13/72, A23L 13/42, A23L 13/422, A23L 13/432, A23J 3/22, A23J 3/04 (54) REESTRUTURAÇÃO DE PROTEINAS DE ORIGEM ANIMAL, CARNES, AVES E PEIXES (71) CARLOS EDUARDO SILVA (BR/DF) (72) CARLOS EDUARDO SILVA; RODRIGO DE MORAES SANCHEZ AGUAYO
(21) BR 10 2021 017577-0 A2	Código 3.1 - Publicação do Pedido de Patente ou de Certificado de Adição de Invenção (22) 03/09/2021 (51) B65G 65/46 (2006.01) (52) B65G 65/46 (54) DISPOSITIVO PARA DESCARGA DE GRANÉIS (71) SILOMAX INDÚSTRIA E COMÉRCIO LTDA (BR/PR) (72) DOUGLAS FERNANDES LEONEL; SILAS ALVEZ GARCEZ
(21) BR 10 2021 017605-9 A2	Código 3.1 - Publicação do Pedido de Patente ou de Certificado de Adição de Invenção (22) 03/09/2021 (51) G01N 11/02 (2006.01), G01N 11/00 (2006.01) (52) G01N 11/02, G01N 2011/0046 (54) MÉTODO PARA DETERMINAÇÃO DA TAXA DE CISALHAMENTO E DA VISCOSIDADE APARENTE DE SUSPENSÕES DE SÓLIDOS PARTICULADOS (71) VALE S.A. (BR/RJ) ; UNIVERSIDADE DE SÃO PAULO - USP, (BR/SP) (72) THIAGO CESAR DE SOUZA PINTO; JEAN CARLO GRIJÓ LOUZADA; LAURINDO DE SALLES LEAL FILHO; PODALYRO AMARAL DE SOUZA
(21) BR 10 2021 017615-6 A2	Código 3.1 - Publicação do Pedido de Patente ou de Certificado de Adição de Invenção

(22) 03/09/2021
(51) A23L 11/70 (2021.01)
(52) A23L 11/70
(54) FARINHA DE SEMENTES GERMINADAS DE FEIJÃO-FAVA (PHASEOLUS LUNATUS)
(71) UNIVERSIDADE FEDERAL DE CAMPINA GRANDE - PB (BR/PB)
(72) LUMARA TATIELY SANTOS AMADEU; ALEXANDRE JOSÉ DE MELO QUEIROZ; ROSSANA MARIA FEITOSA DE FIGUEIRÊDO; YAROSLÁVIA FERREIRA PAIVA; CAROLAINE GOMES DOS REIS; FRANCISLAINE SUELIA DOS SANTOS; JOÃO PAULO DE LIMA FERREIRA

(21) BR 10 2021 017619-9 A2

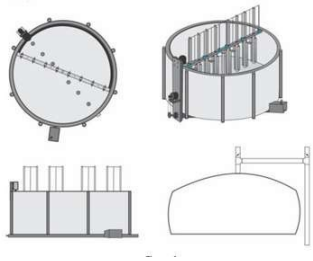

Código 3.1 - Publicação do Pedido de Patente ou de Certificado de Adição de Invenção
(22) 03/09/2021
(51) F26B 3/02 (2006.01)
(54) ECO SECADOR VERTICAL, ROTATIVO DE GRÃOS E DESIDRATADORES EM GERAL
(71) FERNANDO FURTADO ROSA (BR/MG)
(72) FERNANDO FURTADO ROSA

(21) BR 10 2021 017622-9 A2

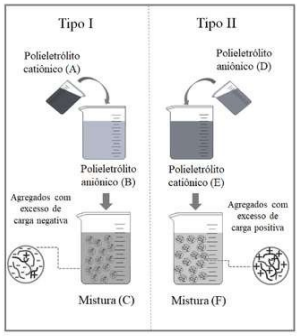

Código 3.1 - Publicação do Pedido de Patente ou de Certificado de Adição de Invenção
(22) 03/09/2021
(51) C09D 133/14 (2006.01), C09D 139/00 (2006.01), C09D 5/00 (2006.01), C08F 22/00 (2006.01), H01B 1/12 (2006.01), H01M 10/0565 (2010.01)
(52) C09D 133/14, C09D 139/00, C09D 5/00, C08F 22/00, H01B 1/122, H01M 10/0565
(54) METODOLOGIA DE CONFECÇÃO DE CAMADAS DE COMPLEXOS DE POLIELETRÓLITOS
(71) UNIVERSIDADE FEDERAL FLUMINENSE (BR/RJ) ; UNIVERSIDADE FEDERAL DE OURO PRETO (BR/MG)
(72) LETÍCIA VITORAZI; CAMILA CRISTINE DUARTE DA SILVA; MARCUS VINÍCIUS CANGUSSU CARDOSO; TATIANA DAS CHAGAS ALMEIDA

(21) BR 10 2022 006318-4 A2

Código 3.1 - Publicação do Pedido de Patente ou de Certificado de Adição de Invenção
(22) 01/04/2022
(51) A61K 36/185 (2006.01), A61K 36/88 (2006.01), A61K 35/60 (2006.01), A61K 47/14 (2017.01), A61P 15/14 (2006.01), A61P 31/04 (2006.01)
(52) A61K 36/185, A61K 36/88, A61K 35/60, A61K 47/14, A61P 15/14, A61P 31/04
(54) PREPARAÇÃO MEDICINAL À BASE DE ÓLEOS ESSENCIAIS PARA

TRATAMENTO, PREVENÇÃO E CONTROLE DE MASTITE EM ANIMAIS
(66) BR 10 2021 017441-2 01/09/2021
(71) FAGNER LUIZ DA COSTA FREITAS (BR/PR) ; WAGNER LUIZ DA COSTA FREITAS (BR/PR)
(72) WAGNER LUIZ DA COSTA FREITAS; FAGNER LUIZ DA COSTA FREITAS

---

(21) BR 10 2022 006731-7 A2

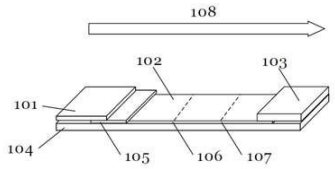

Código 3.1 - Publicação do Pedido de Patente ou de Certificado de Adição de Invenção
(22) 07/04/2022
(30) 08/04/2021 WO PCT/CN2021/085947
(51) G01N 33/543 (2006.01), G01N 33/569 (2006.01), B01L 99/00 (2010.01)
(54) DISPOSITIVO DE ENSAIO
(71) ABBOTT RAPID DIAGNOSTICS INTERNATIONAL UNLIMITED COMPANY (IE)
(72) HYDE HU; JET CHEN; LARKIN GOU; JIANFENG WANG; AMASONG GAO

---

(21) BR 10 2022 010523-5 A2

Código 3.1 - Publicação do Pedido de Patente ou de Certificado de Adição de Invenção
(22) 30/05/2022
(30) 31/08/2021 US 17/463,242
(51) A01B 69/00 (2006.01)
(52) A01B 69/00
(54) APARELHO, E, MÍDIA LEGÍVEL POR COMPUTADOR NÃO TRANSITÓRIA
(71) DEERE & COMPANY (US)
(72) QIANG R. LIU; JEFFREY E. RUNDE; SIMON SCHAEFER

---

(21) BR 10 2022 010714-9 A2

Código 3.1 - Publicação do Pedido de Patente ou de Certificado de Adição de Invenção
(22) 01/06/2022
(30) 02/09/2021 IN 202121039875
(51) G06Q 50/00 (2012.01), G06Q 40/00 (2023.01)
(52) G06Q 50/00, G06Q 40/00
(54) MÉTODO E SISTEMA PARA AVALIAÇÃO DO VALOR DO CRÉDITO DE FAZENDEIRO E RISCO ASSOCIADO COM FAZENDA
(71) TATA CONSULTANCY SERVICES LIMITED (IN)
(72) MARIAPPAN SAKKAN; SANAT SARANGI; SRINIVASU PAPPULA; RAVINKUMAR SIVALINGAM; JAYANTRAO MOHITE; SURYAKANT ASHOK SAWANT; SANTOSH KUMAR MOHAN

---

(21) BR 10 2022 010773-4 A2

Código 3.1 - Publicação do Pedido de Patente ou de Certificado de Adição de Invenção

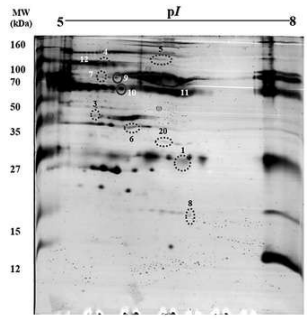

Controle Saudável
[fig. 1a]

(22) 01/06/2022
(30) 11/06/2021 KR 10 2021 00 75890
(51) G01N 33/68 (2006.01), C07K 14/81 (2006.01), G01N 33/569 (2006.01)
(54) COMPOSIÇÃO DE BIOMARCADOR, KIT E MÉTODO PARA DIAGNOSTICAR A DOENÇA DE JOHNE
(71) SEOUL NATIONAL UNIVERSITY R&DB FOUNDATION (KR) ; INDUSTRY-ACADEMIC COOPERATION FOUNDATION GYEONGSANG NATIONAL UNIVERSITY (KR)
(72) HAN-SAN YOO; MIN-KYOUNG SHIN; HYUN-EUI PARK; HONG-TAE PARK

---

(21) BR 10 2022 011489-7 A2

Código 3.1 - Publicação do Pedido de Patente ou de Certificado de Adição de Invenção
(22) 10/06/2022
(30) 10/09/2021 EP 21306240.9
(51) G06F 13/16 (2006.01), G06F 13/42 (2006.01)
(52) G06F 13/1689, G06F 13/4221
(54) SINCRONIZAÇÃO DE COMUNICAÇÃO VIA BARRAMENTO DE DADOS
(71) SCHNEIDER ELECTRIC INDUSTRIES SAS (FR)
(72) ASSANE SARR; MAXIME SOBOCINSKI; PATRICE JARAUDIAS

---

(21) BR 10 2022 011785-3 A2

Código 3.1 - Publicação do Pedido de Patente ou de Certificado de Adição de Invenção
(22) 14/06/2022
(30) 03/09/2021 US 17/466,047
(51) A01D 34/03 (2006.01)
(52) A01D 34/035
(54) MÁQUINA DE COLHEITA, E, SISTEMA DE CONTROLE
(71) DEERE & COMPANY (US)
(72) DANIEL S. HOFFMAN; CRISTIANO ENGELMANN; ANTHONY J. KNEPPER; JUSTIN C. FREEHILL; DUANE M. BOMLENY; CORWIN M. PURYK

---

(21) BR 10 2022 013799-4 A2

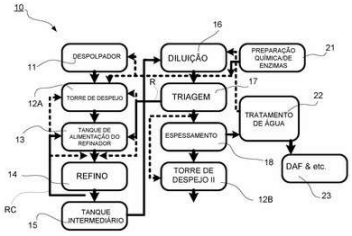

Código 3.1 - Publicação do Pedido de Patente ou de Certificado de Adição de Invenção
(22) 12/07/2022
(30) 03/09/2021 FI 20215931
(51) D21C 7/10 (2006.01), D21H 11/02 (2006.01), D21C 3/24 (2006.01), D21D 5/02 (2006.01)
(52) D21C 7/10, D21H 11/02, D21C 3/24, D21D 5/02
(54) SISTEMA E MÉTODO PARA PRODUZIR CELULOSE MICROFIBRILADA
(71) VALMET TECHNOLOGIES OY (FI)
(72) TUOMO AHO; JUHA-PEKKA HUHTANEN

(21) BR 10 2022 014937-2 A2

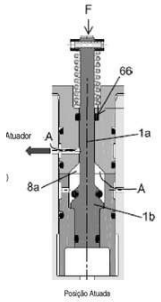

FIG. 1B

Código 3.1 - Publicação do Pedido de Patente ou de Certificado de Adição de Invenção
(22) 28/07/2022
(30) 02/09/2021 EP 21306202.9
(51) F16J 12/00 (2006.01)
(54) SISTEMAS DE LIBERAÇÃO PNEUMÁTICO E DE PORTA, E, MÉTODO PARA LIBERAR FLUIDO PRESSURIZADO
(71) RATIER-FIGEAC SAS (FR)
(72) EDMOND DOMERGUE; RAPHAEL PLATA; EMMANUEL HOURADOU

(21) BR 10 2022 015130-0 A2

Código 3.1 - Publicação do Pedido de Patente ou de Certificado de Adição de Invenção
(22) 29/07/2022
(30) 30/07/2021 DE 10 2021 119 910.7
(51) B60N 2/02 (2006.01), B60N 2/62 (2006.01)
(52) B60N 2/02, B60N 2/62
(54) BANCO DE VEÍCULO COM AJUSTE DE PROFUNDIDADE DO ASSENTO
(71) GRAMMER AKTIENGESELLSCHAFT (DE)
(72) KONSTANTIN LOREY; SCHMIDGADEN

(21) BR 10 2022 015164-4 A2

Código 3.1 - Publicação do Pedido de Patente ou de Certificado de Adição de Invenção
(22) 29/07/2022
(30) 30/08/2021 JP 2021-140461
(51) B62J 17/00 (2020.01)
(52) B62J 17/00
(54) VEÍCULO DE CONDUZIR MONTADO EM SELIM
(71) HONDA MOTOR CO., LTD. (JP)
(72) NAOKI KANAZAWA; FUMIAKI HIGASHINO

(21) BR 10 2022 015673-5 A2

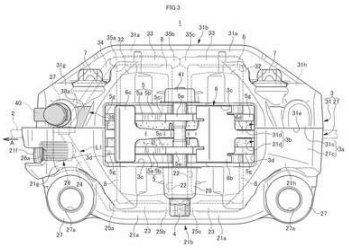

Código 3.1 - Publicação do Pedido de Patente ou de Certificado de Adição de Invenção
(22) 08/08/2022
(30) 31/08/2021 JP 2021-141927
(51) F16D 65/02 (2006.01), B60T 17/00 (2006.01)
(54) CORPO DA PINÇA DE UM FREIO A DISCO DE VEÍCULO
(71) HITACHI ASTEMO, LTD. (JP) ; HONDA MOTOR CO., LTD. (JP)
(72) DAIKI ATSUTA; TAKAHIRO TAKEMURA; SHOTARO TOKUYAMA; YUTA SUZUKI

(21) BR 10 2022 015974-2 A2	Código 3.1 - Publicação do Pedido de Patente ou de Certificado de Adição de Invenção (22) 11/08/2022 (30) 03/09/2021 CN 110132793 (51) H01M 4/13 (2010.01), H01M 10/02 (2006.01), H01M 10/0525 (2010.01), H01M 10/0587 (2010.01) (52) H01M 4/13, H01M 10/02, H01M 10/0525, H01M 10/0587 (54) ELETRODO DE LÍTIO (71) PROLOGIUM TECHNOLOGY CO., LTD. (CN) ; PROLOGIUM HOLDING INC. (KY) (72) SZU-NAN YANG
(21) BR 10 2022 016263-8 A2	Código 3.1 - Publicação do Pedido de Patente ou de Certificado de Adição de Invenção (22) 16/08/2022 (30) 02/09/2021 EP 21194593.6 (51) F16B 31/02 (2006.01), F16B 27/00 (2006.01), F16H 25/00 (2006.01) (52) F16B 31/02, F16B 27/00, F16H 25/00 (54) CONJUNTO DE PARAFUSO DE ATAQUE, E, SISTEMA DE ATUAÇÃO DE REVERSOR DE EMPUXO (71) GOODRICH ACTUATION SYSTEMS LIMITED (GB) (72) STEPHEN DAVIES
(21) BR 10 2022 016804-0 A2	Código 3.1 - Publicação do Pedido de Patente ou de Certificado de Adição de Invenção (22) 23/08/2022 (30) 31/08/2021 JP 2021-140998 (51) H04W 4/40 (2018.01) (52) H04W 4/40 (54) DISPOSITIVO DE PROCESSAMENTO DE INFORMAÇÕES, VEÍCULO EQUIPADO COM DISPOSITIVO DE PROCESSAMENTO DE INFORMAÇÕES, MÉTODO DE PROCESSAMENTO DE INFORMAÇÕES E MÍDIA DE GRAVAÇÃO GRAVADA COM PROGRAMA (71) TOYOTA JIDOSHA KABUSHIKI KAISHA (JP) (72) SHIMPEI ASAI; JUMPEI FUKE; KUNIHARU TSUZUKI; SHOTA HONDA; TORU YOSHIHARA; NAOYUKI TAKADA; NOBUYOSHI NAGAI
(21) BR 10 2022 016846-6 A2	Código 3.1 - Publicação do Pedido de Patente ou de Certificado de Adição de Invenção (22) 24/08/2022 (30) 31/08/2021 JP 2021-141732; 20/12/2021 JP 2021-205884 (51) G03G 15/08 (2006.01) (52) G03G 15/0865, G03G 15/0808, G03G 15/0822, G03G 15/0874

	(54) APARELHO DE FORMAÇÃO DE IMAGEM E SISTEMA DE FORMAÇÃO DE IMAGEM (71) CANON KABUSHIKI KAISHA (JP) (72) SHINJIRO TOBA; HIROSHI TAKARADA; HIROYUKI MUNETSUGU; GOSHI OZAKI; SOHTA SUGIMOTO; MITSUHIRO SATO; SHINICHI NISHIDA; YUICHI FUKUI; YUKIO KUBO
(21) BR 10 2022 016899-7 A2	Código 3.1 - Publicação do Pedido de Patente ou de Certificado de Adição de Invenção (22) 24/08/2022 (30) 02/09/2021 EP 21306201.1 (51) G01L 1/00 (2006.01) (52) G01L 1/005 (54) CONJUNTO DE MEDIDOR DE DEFORMAÇÃO, E, MÉTODO PARA MEDIR DEFORMAÇÃO (71) RATIER-FIGEAC SAS (FR) (72) ARNAUD BOUCHET
(21) BR 10 2022 016934-9 A2	Código 3.1 - Publicação do Pedido de Patente ou de Certificado de Adição de Invenção (22) 24/08/2022 (30) 30/08/2021 DE EP21193891.5 (51) B65G 27/04 (2006.01) (52) B65G 27/04 (54) TRANSPORTADOR VIBRATÓRIO PARA MATERIAL A GRANEL (71) VIBRA MASCHINENFABRIK SCHULTHEIS GMBH & CO. (DE) (72) WINFRIED SCHULTHEIS
(21) BR 10 2022 016989-6 A2	Código 3.1 - Publicação do Pedido de Patente ou de Certificado de Adição de Invenção (22) 25/08/2022 (30) 27/08/2021 US 17/459,774 (51) H04M 1/02 (2006.01) (52) H04M 1/0237 (54) DISPOSITIVOS ELETRÔNICOS COM ALOJAMENTOS DE DISPOSITIVOS DESLIZANTES E TELAS DE EXIBIÇÃO FLEXÍVEIS QUE TRANSLADAM E MÉTODOS CORRESPONDENTES (71) MOTOROLA MOBILITY LLC (US) (72) ALBERTO R. CAVALLARO; YONG-HO LIM; DANIEL P. GROEBE
(21) BR 10 2022 017000-2 A2	Código 3.1 - Publicação do Pedido de Patente ou de Certificado de Adição de Invenção (22) 25/08/2022

	(30) 31/08/2021 US 17/462,923 (51) A01D 57/00 (2006.01), A01D 41/12 (2006.01) (52) A01D 57/00, A01D 41/12 (54) ALOJAMENTO DE ALIMENTADOR COM BATEDOR DE PEDRA ACIONADO INDEPENDENTEMENTE (71) CNH INDUSTRIAL AMERICA LLC (US) (72) KEVIN HAMMER
(21) BR 10 2022 017053-3 A2	Código 3.1 - Publicação do Pedido de Patente ou de Certificado de Adição de Invenção (22) 25/08/2022 (30) 31/08/2021 IN 202141039326 (51) H04W 36/30 (2009.01) (52) H04W 36/305 (54) MÉTODOS ESPECÍFICOS PARA EU PARA MELHORIA DE DESEMPENHO DE CHAMADAS NR/LTE/3G/2G DURANTE O PROCEDIMENTO DE RESSELEÇÃO IRAT (71) APPLE INC. (US) (72) ASHISH KUMAR SINGH; ANSHUL KUMAR GUPTA; FRANZ GOLDHOFER; PRADEEP PANGI; MARK JEFFERY; AVINASH VENUGOPAL
(21) BR 10 2022 017084-3 A2	Código 3.1 - Publicação do Pedido de Patente ou de Certificado de Adição de Invenção (22) 26/08/2022 (30) 31/08/2021 US 17/462,657 (51) A01D 41/12 (2006.01) (52) A01D 41/1243 (54) SISTEMA DE ACIONAMENTO INTERNO PARA MOINHO DE SEMENTES DE ERVAS DANINHAS DE COLHEITADEIRA (71) CNH INDUSTRIAL AMERICA LLC (US) (72) WAYNE T. FLICKINGER; NATHAN E. ISAAC
(21) BR 10 2022 017151-3 A2	Código 3.1 - Publicação do Pedido de Patente ou de Certificado de Adição de Invenção (22) 26/08/2022 (30) 01/09/2021 US 17/463,952 (51) A23L 7/126 (2016.01), A23L 33/21 (2016.01), A23L 33/125 (2016.01), A23L 33/115 (2016.01) (52) A23L 7/126, A23L 33/21, A23L 33/125, A23L 33/115 (54) PRODUTO ALIMENTÍCIO AGREGADO ESTÁVEL EM PRATELEIRA (71) GENERAL MILLS, INC. (US) (72) EMILY FORTENER; ERIC HISSAM; SHINTARO PANG; NATHAN VALENTINE

(21) BR 10 2022 017371-0 A2	Código 3.1 - Publicação do Pedido de Patente ou de Certificado de Adição de Invenção (22) 30/08/2022 (30) 01/09/2021 US 63/239,434; 03/08/2022 TW 111129234 (51) G02B 1/115 (2015.01) (52) G02B 1/115 (54) CONJUNTO DE LENTES DE IMAGEM ÓPTICA, APARELHO DE IMAGEM E DISPOSITIVO ELETRÔNICO (71) LARGAN PRECISION CO., LTD. (TW) (72) WEN-YU TSAI; CHIEN-PANG CHANG; CHENG-YU TSAI; CHUN-HUNG TENG; KUO-CHIANG CHU
(21) BR 10 2022 017717-1 A2	Código 3.1 - Publicação do Pedido de Patente ou de Certificado de Adição de Invenção (22) 02/09/2022 (51) A01N 25/26 (2006.01), A01N 57/28 (2006.01), A01N 53/00 (2006.01), A01P 7/04 (2006.01) (52) A01N 25/26, A01N 57/28, A01N 53/00 (54) COMPOSIÇÕES INSETICIDAS (66) BR 10 2021 017442-0 02/09/2021 (71) UPL DO BRASIL INDUSTRIA E COMERCIO DE INSUMOS AGROPECUARIOS S.A. (BR/SP) ; UPL CORPORATION LIMITED (MU) (72) MAHESH DHARMA BORANE; RITESH PAGARE; LUIZ CAMPOS
(21) BR 10 2022 017854-2 A2	Código 3.1 - Publicação do Pedido de Patente ou de Certificado de Adição de Invenção (22) 06/09/2022 (30) 09/09/2021 US 17/470,398 (51) A01D 41/12 (2006.01) (52) A01D 41/1217 (54) TRADO DO TIPO BUBBLE-UP PARA CEIFEIRA DEBULHADORA (71) CNH INDUSTRIAL AMERICA LLC (US) (72) KYLE LENSCH
(21) BR 20 2021 000343-5 U2	Código 3.1 - Publicação do Pedido de Patente ou de Certificado de Adição de Invenção (22) 08/01/2021 (51) B65D 81/38 (2006.01) (52) B65D 81/38 (54) DISPOSIÇÃO CONSTRUTIVA INTRODUZIDA EM CAIXA TÉRMICA (71) EDILBERTO ACACIO DA SILVA (BR/SP) (72) EDILBERTO ACACIO DA SILVA

(21) BR 20 2021 000348-6 U2	Código 3.1 - Publicação do Pedido de Patente ou de Certificado de Adição de Invenção (22) 08/01/2021 (51) A01K 1/015 (2006.01) (52) A01K 1/015 (54) GRANULADO HIGIÊNICO PARA GATOS (71) RODRIGO MARIANO LEÃO PARREIRA (BR/MG) (72) RODRIGO MARIANO LEÃO PARREIRA
(21) BR 20 2021 000561-6 U2	Código 3.1 - Publicação do Pedido de Patente ou de Certificado de Adição de Invenção (22) 13/01/2021 (51) G09F 3/00 (2006.01) (52) G09F 3/00 (54) ADESIVO AUTO COLANTE PARA IDENTIFICAÇÃO, SALVAMENTO, ARMAZENAMENTO E GERENCIAMENTO DE DADOS HUMANO / ANIMAL / OBJETO (71) MY LIFE CLICK ELETRONICOS LTDA (BR/SP) (72) YUSEF MOHAMAD WEHBE
(21) BR 20 2021 000577-2 U2	Código 3.1 - Publicação do Pedido de Patente ou de Certificado de Adição de Invenção (22) 13/01/2021 (51) E06B 9/52 (2006.01) (52) E06B 9/52 (54) APERFEIÇOAMENTO INTRODUZIDO EM TELA MOSQUITEIRO (71) EDSON SHOITI ABE (BR/SP) (72) EDSON SHOITI ABE
(21) BR 20 2021 000593-4 U2	Código 3.1 - Publicação do Pedido de Patente ou de Certificado de Adição de Invenção (22) 13/01/2021 (30) 16/12/2020 CN 202023034074.7 (51) F04B 43/12 (2006.01) (52) F04B 43/12 (54) REGULADOR DE PRESSÃO E FLUXO NÃO-ENERGIZADO DE BOMBA DE DIAFRAGMA (71) SHANGHAI JIANGLANG TECHNOLOGY CO., LTD (CN) (72) CHEN, YONGJIE; ZHANG, QINGQUAN; YE, ZHIDE; LI, KUNYU
(21) BR 20 2021 000594-2 U2	Código 3.1 - Publicação do Pedido de Patente ou de Certificado de Adição de Invenção

	(22) 13/01/2021 (51) A63B 23/04 (2006.01) (52) A63B 23/04 (54) BICICLETA ERGOMÉTRICA PARA CADEIRANTES (71) INSTITUTO FEDERAL DE EDUCAÇÃO CIÊNCIA E TECNOLOGIA DO MARANHÃO (BR/MA) (72) KEYLL CARLOS RIBEIRO MARTINS; MONIKE ALLANA VIANA LIMA; MANUELLE DA SILVA SEREJO; GLEYDSON HIAGO SOUSA OLIVEIRA; EVANDRO MARTINS ARAÚJO FILHO; MÔNICA MARIA RÊGO COSTA; JEAN ROBERT PEREIRA RODRIGUES
(21) BR 20 2021 000599-3 U2	Código 3.1 - Publicação do Pedido de Patente ou de Certificado de Adição de Invenção (22) 13/01/2021 (51) E03B 11/02 (2006.01) (52) E03B 11/02 (54) DISPOSIÇÃO APLICADA EM CAIXA DE ÁGUA ARTICULADA, MONTÁVEL E DOBRÁVEL (71) CLAUDIOMIR TADEU PONTES MORENO (BR/SP) ; GABRIEL COLUSSO DE SOUZA (BR/SP) ; ALEX ALVES RUFINO (BR/SP) (72) CLAUDIOMIR TADEU PONTES MORENO; GABRIEL COLUSSO DE SOUZA; ALEX ALVES RUFINO
(21) BR 20 2021 000603-5 U2	Código 3.1 - Publicação do Pedido de Patente ou de Certificado de Adição de Invenção (22) 13/01/2021 (51) A01G 3/04 (2006.01) (52) A01G 3/04 (54) DISPOSIÇÃO INTRODUZIDA EM PODADORA DUPLA (71) KTRES INDUSTRIA E COMERCIO DE EQUIPAMENTOS AGRICOLAS LTDA (BR/SP) (72) RENATO CHAIN MARTINS
(21) BR 20 2021 000607-8 U2	Código 3.1 - Publicação do Pedido de Patente ou de Certificado de Adição de Invenção (22) 14/01/2021 (51) A63B 21/008 (2006.01) (52) A63B 21/0088 (54) APARELHO DE GINÁSTICA COM CARGA AERODINÂMICA (71) BRUDDEN EQUIPAMENTOS LTDA (BR/SP) (72) TAKASHI NISHIMURA
(21) BR 20 2021 000608-6 U2	Código 3.1 - Publicação do Pedido de Patente ou de Certificado de Adição de

	Invenção (22) 14/01/2021 (51) A63B 21/00 (2006.01) (52) A63B 21/00 (54) APARELHO DE GINÁSTICA ACIONADO POR CORREIA (71) BRUDDEN EQUIPAMENTOS LTDA (BR/SP) (72) TAKASHI NISHIMURA
(21) BR 20 2021 000614-0 U2	Código 3.1 - Publicação do Pedido de Patente ou de Certificado de Adição de Invenção (22) 14/01/2021 (51) C12M 1/00 (2006.01) (52) C12M 1/00 (54) BIORREATOR AUTOMATIZADO PORTÁTIL PARA PRODUÇÃO DE BIOINSETICIDA EM CAMPOS DE PLANTIO (71) FUNDAÇÃO UNIVERSIDADE FEDERAL DO TOCANTINS (BR/TO) (72) ALAN HENRIQUE RIOS FERREIRA; RAIMUNDO WAGNER DE SOUZA AGUIAR; ALEX SANDER RODRIGUES CANGUSSU; ULISSES BENEDETTI BAUMHARDT; RHAYK SALES LIRA GLÓRIA
(21) BR 20 2021 000720-1 U2	Código 3.1 - Publicação do Pedido de Patente ou de Certificado de Adição de Invenção (22) 15/01/2021 (51) G08C 17/02 (2006.01) (52) G08C 17/02 (54) DISPOSITIVO DE ACIONAMENTO DE EMERGÊNCIA MÉDICA PARA BEBÊS (71) SOCIEDADE CARITATIVA E LITERÁRIA SÃO FRANCISCO DE ASSIS ZONA NORTE (BR/RS) (72) BIANCA ZIMMERMANN DOS SANTOS; GIOVANE SOUZA DA SILVA
(21) BR 20 2021 000841-0 U2	Código 3.1 - Publicação do Pedido de Patente ou de Certificado de Adição de Invenção (22) 16/01/2021 (51) A61B 5/00 (2006.01) (52) A61B 5/4824 (54) ACESSÓRIO DEMONSTRATIVO PARA AFERIR A INTENSIDADE DA DOR (71) ADILSON DE FREITAS (BR/GO) (72) ADILSON DE FREITAS
(21) BR 20 2021 000942-5 U2	Código 3.1 - Publicação do Pedido de Patente ou de Certificado de Adição de Invenção (22) 18/01/2021

	(51) B62D 47/02 (2006.01) (52) B62D 47/02 (54) ÔNIBUS DUPLEX CINCO EIXOS (71) EDMUNDO SILVA SANTOS (BR/GO) (72) EDMUNDO SILVA SANTOS
(21) BR 20 2021 000944-1 U2	Código 3.1 - Publicação do Pedido de Patente ou de Certificado de Adição de Invenção (22) 18/01/2021 (51) F41H 7/02 (2006.01) (52) F41H 7/02 (54) DEMOLIDOR, JEEP DE COMBATE MILITAR (71) EDMUNDO SILVA SANTOS (BR/GO) (72) EDMUNDO SILVA SANTOS
(21) BR 20 2021 000984-0 U2	Código 3.1 - Publicação do Pedido de Patente ou de Certificado de Adição de Invenção (22) 19/01/2021 (51) B65D 77/02 (2006.01) (52) B65D 77/02 (54) APERFEIÇOAMENTO INTRODUZIDO EM EMBALAGEM (71) ADRIANO JULIÃO NOJIRI (BR/SP) (72) ADRIANO JULIÃO NOJIRI
(21) BR 20 2021 001021-0 U2	Código 3.1 - Publicação do Pedido de Patente ou de Certificado de Adição de Invenção (22) 19/01/2021 (51) A47K 5/02 (2006.01) (52) A47K 5/02 (54) PORTA SABÃO/SABONETE EM BARRA (71) CARLOS AFONSO SILVA FRANCO (BR/SP) (72) CARLOS AFONSO SILVA FRANCO
(21) BR 20 2021 001065-2 U2	Código 3.1 - Publicação do Pedido de Patente ou de Certificado de Adição de Invenção (22) 20/01/2021 (51) G10H 1/00 (2006.01) (52) G10H 1/0033 (54) MÍDIA FÍSICA DIGITAL (71) JOSE MOREIRA SOUZA (BR/SP) (72) JOSE MOREIRA SOUZA
(21) BR 20 2021 001113-6 U2	Código 3.1 - Publicação do Pedido de Patente ou de Certificado de Adição de

	Invenção (22) 21/01/2021 (51) A47G 7/06 (2006.01) (52) A47G 7/06 (54) ENVELOPE DE MANTA DRENANTE COM ARGILA EXPANDIDA (71) EDSON ANTONIO PEDRO (BR/SP) (72) EDSON ANTONIO PEDRO
(21) BR 20 2021 001180-2 U2	Código 3.1 - Publicação do Pedido de Patente ou de Certificado de Adição de Invenção (22) 22/01/2021 (51) E04D 1/02 (2006.01) (52) E04D 1/02 (54) DISPOSIÇÃO CONSTRUTIVA APLICADA EM TELHA (71) CERAMICA ART-PLAN LTDA (BR/MG) (72) ALBANIR FLORES DA SILVA JUNIOR; ERICK WILLIANS ALMEIDA CORDEIRO
(21) BR 20 2021 001327-9 U2	Código 3.1 - Publicação do Pedido de Patente ou de Certificado de Adição de Invenção (22) 25/01/2021 (51) A23N 1/00 (2006.01) (52) A23N 1/00 (54) DISPOSIÇÃO CONSTRUTIVA APLICADA EM PERFURADOR MANUAL E EXTRATOR DE ÁGUA DE COCO (71) JOAO EVODIO SILVA CESARIO (BR/PE) (72) JOAO EVODIO SILVA CESARIO
(21) BR 20 2021 001334-1 U2	Código 3.1 - Publicação do Pedido de Patente ou de Certificado de Adição de Invenção (22) 25/01/2021 (51) B65D 5/20 (2006.01) (52) B65D 5/20 (54) DISPOSIÇÃO CONSTRUTIVA EM EMBALAGEM (71) JOSIEL CARVALHO FELICIANO (BR/SC) (72) JOSIEL CARVALHO FELICIANO
(21) BR 20 2021 001352-0 U2	Código 3.1 - Publicação do Pedido de Patente ou de Certificado de Adição de Invenção (22) 25/01/2021 (51) H01F 27/08 (2006.01) (52) H01F 27/08 (54) SISTEMA DE DISSIPAÇÃO TÉRMICA DE REDUTORES DE

	ENGRENAGENS - TROCA TÉRMICA COM AR NATURAL E FORÇADO EXTERNO A ALETAS CONTENDO ÓLEO IMPULSIONADO PELO MOVIMENTO NATURAL DAS ENGRENAGENS (71) EDUARDO MARQUES BRAGA RIBEIRO (BR/MG) (72) EDUARDO MARQUES BRAGA RIBEIRO
(21) BR 20 2021 001392-9 U2	Código 3.1 - Publicação do Pedido de Patente ou de Certificado de Adição de Invenção (22) 25/01/2021 (51) B60P 3/00 (2006.01) (52) B60P 3/007 (54) FURGÃO-DELIVERY (71) JHONATAN RAFAEL FREITAS (BR/MG) (72) JHONATAN RAFAEL FREITAS
(21) BR 20 2021 001431-3 U2	Código 3.1 - Publicação do Pedido de Patente ou de Certificado de Adição de Invenção (22) 26/01/2021 (51) B65D 30/00 (2006.01) (52) B65D 29/00 (54) RETENTOR ORGÂNICO DE SEDIMENTOS (71) FURNAS CENTRAIS ELÉTRICAS S.A. (BR/RJ) (72) ARNALDO TEIXEIRA COELHO
(21) BR 20 2021 001480-1 U2	Código 3.1 - Publicação do Pedido de Patente ou de Certificado de Adição de Invenção (22) 26/01/2021 (51) E01C 19/52 (2006.01) (52) E01C 19/52 (54) DISPOSIÇÃO APLICADA EM BRAÇO HIDRÁULICO ESTACIONÁRIO COM GARRA PARA DESLOCAMENTO DE MATACOS (71) A. G. G. MARTINS (BR/SP) (72) ANTONIO GERALDO GUITE MARTINS
(21) BR 20 2021 001677-4 U2	Código 3.1 - Publicação do Pedido de Patente ou de Certificado de Adição de Invenção (22) 29/01/2021 (51) F16L 37/23 (2006.01) (52) F16L 37/23 (54) DISPOSIÇÃO INTRODUZIDA EM ENGATE HIDRÁULICO APLICÁVEL A UMA MÁQUINA OU IMPLEMENTO AGRÍCOLA (71) IMECE - INDUSTRIA E COMÉRCIO DE PEÇAS AGRÍCOLAS E INDUSTRIAIS LTDA EPP (BR/SP)

	(72) JOSÉ AUGUSTO ESPELHO
(21) BR 20 2021 001741-0 U2	Código 3.1 - Publicação do Pedido de Patente ou de Certificado de Adição de Invenção (22) 29/01/2021 (51) B02C 18/14 (2006.01) (52) B02C 18/14 (54) EQUIPAMENTO PARA OBTENÇÃO DE PÓ DE OSSO (71) GIANCARLO STEFANI SCHLEDER (BR/RS) (72) GIANCARLO STEFANI SCHLEDER
(21) BR 20 2021 001769-0 U2	Código 3.1 - Publicação do Pedido de Patente ou de Certificado de Adição de Invenção (22) 29/01/2021 (51) E06B 3/32 (2006.01) (52) E06B 3/32 (54) APERFEIÇOAMENTO EM CONJUNTO DE ESQUADRIA PARA ENVIDRAÇAMENTO DESLIZANTE E PIVOTANTE (71) HMB GESTÃO DE ATIVOS LTDA. (BR/SC) (72) CLEITON MARCON
(21) BR 20 2021 001823-8 U2	Código 3.1 - Publicação do Pedido de Patente ou de Certificado de Adição de Invenção (22) 29/01/2021 (51) H04Q 11/00 (2006.01) (52) H04Q 11/0062 (54) ESTRATÉGIA DE ALOCAÇÃO DE MODULAÇÃO EM REDE ÓPTICA ELÁSTICA (71) UNIVERSIDADE DA INTEGRAÇÃO INTERNACIONAL DA LUSOFONIA AFRO-BRASILEIRA (UNILAB) (BR/CE) ; SABI YARI MOÏSE BANDIRI (BR/CE) (72) SABI YARI MOÏSE BANDIRI
(21) BR 20 2021 001836-0 U2	Código 3.1 - Publicação do Pedido de Patente ou de Certificado de Adição de Invenção (22) 31/01/2021 (51) A47J 31/06 (2006.01) (52) A47J 31/06 (54) ACESSÓRIO PARA FIXAÇÃO DE FILTROS EM PORTA-FILTROS DE PAPEL PARA CAFÉ (71) HERMINIO TRUJILLO FILHO (BR/SP) (72) HERMINIO TRUJILLO FILHO
(21) BR 20 2021 001841-6 U2	Código 3.1 - Publicação do Pedido de Patente ou de Certificado de Adição de

	Invenção (22) 31/01/2021 (51) A61M 5/178 (2006.01) (52) A61M 5/178 (54) DISPOSIÇÃO CONSTRUTIVA APLICADA A UMA SERINGA JÁ PREENCHIDA COM UM LÍQUIDO (71) SINVAL PEREIRA DOS SANTOS (BR/MG) (72) SINVAL PEREIRA DOS SANTOS
(21) BR 20 2021 001900-5 U2	Código 3.1 - Publicação do Pedido de Patente ou de Certificado de Adição de Invenção (22) 01/02/2021 (51) B60P 7/08 (2006.01) (52) B60P 7/0846 (54) DISPOSIÇÃO CONSTRUTIVA APLICADA EM EQUIPAMENTO PARA ENROLAR CINTA DE CARGA (71) GILSO SANTOS DA COSTA (BR/RS) (72) GILSO SANTOS DA COSTA
(21) BR 20 2021 001943-9 U2	Código 3.1 - Publicação do Pedido de Patente ou de Certificado de Adição de Invenção (22) 02/02/2021 (51) A21B 1/02 (2006.01) (52) A21B 1/02 (54) APERFEIÇOAMENTO INTRODUZIDO EM SISTEMA DE AQUECIMENTO DE FORNO A GÁS PARA UTILIZAÇÃO EM PANIFICAÇÃO (71) JOSE BARBOSA DE SOUSA (BR/GO) (72) JOSE BARBOSA DE SOUSA
(21) BR 20 2021 001947-1 U2	Código 3.1 - Publicação do Pedido de Patente ou de Certificado de Adição de Invenção (22) 02/02/2021 (51) A63B 69/34 (2006.01) (52) A63B 69/34 (54) DISPOSIÇÃO CONSTRUTIVA APLICADA EM SUPORTE PARA SACO DE PANCADA (71) JACKSON JUNIOR DOS SANTOS (BR/SP) (72) JACKSON JUNIOR DOS SANTOS
(21) BR 20 2021 001957-9 U2	Código 3.1 - Publicação do Pedido de Patente ou de Certificado de Adição de Invenção (22) 02/02/2021 (51) B62D 25/12 (2006.01)

	(52) B62D 25/12 (54) SUPORTE "T" MULTIFUNCIONAL (71) OSVALDO BARROS DA SILVA (BR/RO) (72) OSVALDO BARROS DA SILVA
(21) BR 20 2021 001971-4 U2	Código 3.1 - Publicação do Pedido de Patente ou de Certificado de Adição de Invenção (22) 02/02/2021 (51) B27D 1/10 (2006.01) (52) B27D 1/10 (54) APERFEIÇOAMENTO DE MÁQUINA COLADEIRA DE BORDA COM COLEIRO DUPLO (71) POSSAMAI INDÚSTRIA METALÚRGICA LTDA (BR/SC) (72) ALMIR POSSAMAI
(21) BR 20 2021 002002-0 U2	Código 3.1 - Publicação do Pedido de Patente ou de Certificado de Adição de Invenção (22) 03/02/2021 (51) A61F 2/58 (2006.01) (52) A61F 2/58 (54) APERFEIÇOAMENTO INTRODUZIDO EM MINIMIZADOR DE CONTATO (71) GLEDISON F C L MACHADO (BR/RJ) (72) GLEDISON F C L MACHADO
(21) BR 20 2021 002031-3 U2	Código 3.1 - Publicação do Pedido de Patente ou de Certificado de Adição de Invenção (22) 03/02/2021 (51) C22B 3/04 (2006.01) (52) C22B 3/04 (54) EQUIPAMENTO PARA O TRATAMENTO DE MINÉRIOS/CONCENTRADOS DE OURO A PARTIR DA LIXIVIAÇÃO INTENSIVA COM SOLUÇÃO CIANETADA ALCALINA (71) BRASTORNO LTDA (BR/MG) (72) IGOR JUSTINO FERNANDES; WALTER DE MOURA
(21) BR 20 2021 002048-8 U2	Código 3.1 - Publicação do Pedido de Patente ou de Certificado de Adição de Invenção (22) 03/02/2021 (51) B21D 5/00 (2006.01) (52) B21D 5/00 (54) DISPOSITIVO TRAVA APLICADO EM DOBRADEIRA DE PEQUENO PORTE (71) LUCIANO SILVEIRA (BR/SC)

	(72) LUCIANO SILVEIRA
(21) BR 20 2021 002051-8 U2	Código 3.1 - Publicação do Pedido de Patente ou de Certificado de Adição de Invenção (22) 03/02/2021 (51) B66B 1/14 (2006.01) (52) B66B 1/14 (54) NOVAS DISPOSIÇÕES CONSTRUTIVAS DE PLATAFORMA ELEVATÓRIA INCLINADA E ELEVATÓRIA VERTICAL ASSISTIVAS COMANDADA POR VOZ OU CONTROLE REMOTO E SEU USO (71) UNIVERSIDADE ESTADUAL PAULISTA JULIO DE MESQUITA FILHO (BR/SP) (72) GERALDO CESAR ROSARIO DE OLIVEIRA; FERNANDO DE AZEVEDO SILVA; VICTOR ORLANDO GAMARRA ROSADO
(21) BR 20 2021 002055-0 U2	Código 3.1 - Publicação do Pedido de Patente ou de Certificado de Adição de Invenção (22) 03/02/2021 (51) G01B 7/16 (2006.01) (52) G01B 7/16 (54) NOVA DISPOSIÇÃO CONSTRUTIVA DE UM TRANSDUTOR PARA MEDIÇÃO DE DEFLEXÃO EM PLATAFORMAS ASSISTIVAS (71) UNIVERSIDADE ESTADUAL PAULISTA JULIO DE MESQUITA FILHO (BR/SP) (72) GERALDO CESAR ROSARIO DE OLIVEIRA; FERNANDO DE AZEVEDO SILVA; VICTOR ORLANDO GAMARRA ROSADO
(21) BR 20 2021 002116-6 U2	Código 3.1 - Publicação do Pedido de Patente ou de Certificado de Adição de Invenção (22) 04/02/2021 (51) B60P 3/035 (2006.01), B60P 7/12 (2006.01), B65D 45/00 (2006.01) (52) B60P 3/035, B60P 7/12, B65D 45/00 (54) DISPOSIÇÃO CONSTRUTIVA INTRODUZIDA EM ESTRUTURA PARA FIXAÇÃO DE BOBINA METÁLICA (71) VIX LOGÍSTICA S.A. (BR/ES) (72) ANTONIO NUNES DA SILVA FILHO; ELIAS ALVES DA SILVA; MARCOS ANTONIO NUNES DA SILVEIRA
(21) BR 20 2021 002117-4 U2	Código 3.1 - Publicação do Pedido de Patente ou de Certificado de Adição de Invenção (22) 04/02/2021 (51) B41M 3/16 (2006.01) (52) B41M 3/16

(54) DISPOSIÇÃO CONSTRUTIVA INTRODUZIDA EM DISPOSITIVO DE IMPRESSÃO DO ALFABETO BRAILLE EM SUBSTRATOS FLEXÍVEIS
(71) SULPRINT EMBALAGENS INDUSTRIAIS LTDA. (BR/RS)
(72) ANDRÉ LUIZ DOS SANTOS; LÍRIO JACKISCH

---

(21) BR 20 2021 002120-4 U2

Código 3.1 - Publicação do Pedido de Patente ou de Certificado de Adição de Invenção
(22) 04/02/2021
(51) A47J 37/07 (2006.01)
(52) A47J 37/07
(54) DISPOSIÇÃO CONSTRUTIVA APLICADA EM CHURRASQUEIRA
(71) FERDINANDO GEREMIA (BR/RS)
(72) FERDINANDO GEREMIA

---

(21) BR 20 2021 002125-5 U2

Código 3.1 - Publicação do Pedido de Patente ou de Certificado de Adição de Invenção
(22) 04/02/2021
(51) F24H 1/00 (2022.01)
(52) F24H 1/0018
(54) DISPOSIÇÃO APLICADA EM APARELHO COM ÁGUA AQUECIDA E PRESSURIZAÇÃO ALTERNATIVA EMBARCADA
(71) YAMIL ROJAS LIRANZA (BR/SP)
(72) YAMIL ROJAS LIRANZA

---

(21) BR 20 2021 002140-9 U2

Código 3.1 - Publicação do Pedido de Patente ou de Certificado de Adição de Invenção
(22) 04/02/2021
(51) B25B 5/06 (2006.01), B27M 3/18 (2006.01)
(52) B25B 5/06, B27M 3/18
(54) GRAMPO ESPAÇADOR
(71) QUERINO ANDRÉ (BR/SP)
(72) ANDRÉ QUERINO

---

(21) BR 20 2021 002141-7 U2

Código 3.1 - Publicação do Pedido de Patente ou de Certificado de Adição de Invenção
(22) 04/02/2021
(51) G06F 13/40 (2006.01)
(52) G06F 13/40
(54) INTERFACE USB E/OU HDMI PARA ACIONAMENTO DE TELAS, LIFTS E FLAPS
(71) FSCHEIB INDUSTRIA E COMERCIO DE EQUIPAMENTOS ELETRONICOS LTDA-EPP (BR/RS)
(72) ANDRE FERNANDES DA SILVA

(21) BR 20 2021 002146-8 U2	Código 3.1 - Publicação do Pedido de Patente ou de Certificado de Adição de Invenção (22) 04/02/2021 (51) A24F 1/30 (2006.01) (52) A24F 1/30 (54) CHAPA DE ALUMÍNIO RECORTADA EM FORMATO DE CÍRCULO, COM FUROS NA PARTE CENTRAL, MOLDADA PARA ADAPTAR-SE A ROCHE DE NARGUILÉ (71) ANDERSON MATHEUS WAGNER (BR/PR) (72) ANDERSON MATHEUS WAGNER
(21) BR 20 2021 002150-6 U2	Código 3.1 - Publicação do Pedido de Patente ou de Certificado de Adição de Invenção (22) 04/02/2021 (51) A41D 27/20 (2006.01) (52) A41D 27/20 (54) DISPOSIÇÃO CONSTRUTIVA APLICADA EM PEÇA DE VESTUÁRIO COM BOLSO DUPLO ANTIFURTO (71) FELIPE MANÇANO (BR/SP) (72) FELIPE MANÇANO
(21) BR 20 2021 002173-5 U2	Código 3.1 - Publicação do Pedido de Patente ou de Certificado de Adição de Invenção (22) 05/02/2021 (51) A41D 13/11 (2006.01) (52) A41D 13/11 (54) DISPOSITIVO FACIAL DE ALTA PROTEÇÃO COM BARREIRA MICROBIOLÓGICA (71) UNIVERSIDADE ESTADUAL DE LONDRINA (BR/PR) (72) THASSIANA DE ALMEIDA MIOTTO BARBOSA; PATRÍCIA DE MELLO SOUZA; LUCIMAR DE FÁTIMA BILMAIA EMÍDIO; VALDIRENE APARECIDA VIEIRA NUNES; SEILA CIBELE SITTA PRETO; DANIELLY NEGRÃO GUASSÚ NOGUEIRA
(21) BR 20 2021 002176-0 U2	Código 3.1 - Publicação do Pedido de Patente ou de Certificado de Adição de Invenção (22) 05/02/2021 (51) A47B 13/08 (2006.01) (52) A47B 13/08 (54) MESA PARA CENTRAL DE ATENDIMENTO COM DIVISORIAS DE PROTEÇÃO ANTI CONTAMINAÇÃO (71) MJ INDUSTRIA E COMERCIO DE MOVEIS CORPORATIVOS LTDA (BR/ES)

(72) JOÃO ROBERTO SALOMON BATISTA

(21) BR 20 2021 002186-7 U2

Código 3.1 - Publicação do Pedido de Patente ou de Certificado de Adição de Invenção
(22) 05/02/2021
(51) A61F 5/455 (2006.01)
(52) A61F 5/4556
(54) DISPOSITIVO CONDUTOR URINÁRIO
(71) PAULO SERGIO PEREIRA (BR/MG)
(72) PAULO SERGIO PEREIRA

(21) BR 20 2021 002194-8 U2

Código 3.1 - Publicação do Pedido de Patente ou de Certificado de Adição de Invenção
(22) 05/02/2021
(51) G05D 16/00 (2006.01)
(52) G05D 16/00
(54) CONTROLADOR DE PRESSÃO, VAZÃO E VOLUME
(71) MARTINS E CAMPELO LTDA - ME (BR/MG)
(72) JOSÉ ANTÔNIO MARTINS CAMPELO

(21) BR 20 2021 002208-1 U2

Código 3.1 - Publicação do Pedido de Patente ou de Certificado de Adição de Invenção
(22) 05/02/2021
(51) A01K 1/02 (2006.01)
(52) A01K 1/02
(54) TOCA CLIMATIZADA PARA ANIMAIS
(71) CLAUDIA MARIA LOPES (BR/SP)
(72) CLAUDIA MARIA LOPES

(21) BR 20 2021 002216-2 U2

Código 3.1 - Publicação do Pedido de Patente ou de Certificado de Adição de Invenção
(22) 05/02/2021
(51) B60H 1/00 (2006.01)
(52) B60H 1/00378
(54) FILTRO DE CABINE PARA VEÍCULOS AUTOMOTORES COM TRATAMENTO DE NANOPARTÍCULAS DE PRATA ESTÁVEL
(71) FILTROS BRASIL INDUSTRIA E COMERCIO LTDA ME (BR/SP)
(72) RAQUEL FRANCISCO BERTONCIN GALLI

(21) BR 20 2021 002225-1 U2

Código 3.1 - Publicação do Pedido de Patente ou de Certificado de Adição de Invenção
(22) 05/02/2021
(51) A47G 19/22 (2006.01)

	(52) A47G 19/22 (54) TAMPA COADORA (71) MARCIA SUELY DINIZ OLIVEIRA (BR/ES) (72) MARCIA SUELY DINIZ OLIVEIRA
(21) BR 20 2021 002228-6 U2	Código 3.1 - Publicação do Pedido de Patente ou de Certificado de Adição de Invenção (22) 05/02/2021 (51) F03G 3/06 (2006.01) (52) F03G 3/06 (54) AEROPÊNDULO INTERCAMBIÁVEL PARA APLICAÇÃO DE TÉCNICAS DE CONTROLE (71) INSTITUTO FEDERAL DO PARANÁ (BR/PR) ; UTFPR - UNIVERSIDADE TECNOLÓGICA FEDERAL DO PARANÁ (BR/PR) (72) RICARDO BREGANON; UILIAM NELSON LENDZION TOMAZ ALVES; JOÃO PAULO LIMA SILVA DE ALMEIDA; LUIZ EDUARDO PIVOVAR; LUÍS FABIANO BARONE MARTINS; ANDRÉ LUIZ SALVAT MOSCATO; FERNANDO SABINO FONTEQUE RIBEIRO; GUSTAVO VENDRAME BARBARA; MÁRCIO AURÉLIO FURTADO MONTEZUMA; MÁRCIO MENDONÇA; RODRIGO HENRIQUE CUNHA PALÁCIOS
(21) BR 20 2021 002236-7 U2	Código 3.1 - Publicação do Pedido de Patente ou de Certificado de Adição de Invenção (22) 05/02/2021 (51) A01K 1/00 (2006.01) (52) A01K 1/0035 (54) DISPOSIÇÃO EM HABITAT MÓVEL MODULAR (71) ALAN CRISTIAN RODRIGUES JORGE (BR/RS) (72) ALAN CRISTIAN RODRIGUES JORGE
(21) BR 20 2021 002237-5 U2	Código 3.1 - Publicação do Pedido de Patente ou de Certificado de Adição de Invenção (22) 05/02/2021 (51) A61L 2/10 (2006.01) (52) A61L 2/10 (54) CÂMERA DE MONITORAMENTO COM BASE PARA MOVIMENTO ORBITAL, ADAPTADA PARA A MONTAGEM DE HIGIENIZADOR DE AR DE AMBIENTES POR LED UVC (71) POWERPIC REPRESENTAÇÕES LTDA (BR/SP) (72) ROBERTO LUIS LOPES MAURI CARDOSO
(21) BR 20 2021 002330-4 U2	Código 3.1 - Publicação do Pedido de Patente ou de Certificado de Adição de Invenção

(22) 08/02/2021
(51) B65G 23/10 (2006.01)
(52) B65G 23/10
(54) PEGADOR DE GALÕES DE ÁGUA PARA CARREGAMENTO EM DUAS PESSOAS OU CARREGAMENTO FRONTAL POR UMA PESSOA
(71) FREDERICO SOLANO DE CARVALHO (BR/SP)
(72) FREDERICO SOLANO DE CARVALHO

---

(21) BR 20 2021 002512-9 U2

Código 3.1 - Publicação do Pedido de Patente ou de Certificado de Adição de Invenção
(22) 10/02/2021
(51) B62K 5/027 (2013.01)
(52) B62K 5/027
(54) SISTEMA DE DIREÇÃO CENTRAL PARA TRICICLOS COM DUAS RODAS NA FRENTE E UMA NA TRASEIRA, COM APROVEITAMENTO PARA QUADRICICLOS, ACIONADO POR GUIDÃO OU SIMILAR, FIXADO NUM EIXO LIGADO A PRIMEIRA CAIXA DE DIREÇÃO QUE TRANSMITE O MOVIMENTO POR EIXO LIGADO A SEGUNDA CAIXA DE DIREÇÃO E QUE ESTA PARTEM OS BRAÇOS DE DIREÇÃO QUE SE CONECTAM AS MANGAS DE EIXO DAS DUAS RODAS DIANTEIRAS
(71) LEANDRO CELANO PEREIRA (BR/RJ)
(72) LEANDRO CELANO PEREIRA

---

(21) BR 20 2021 002584-6 U2

Código 3.1 - Publicação do Pedido de Patente ou de Certificado de Adição de Invenção
(22) 10/02/2021
(51) F23C 5/02 (2006.01)
(52) F23C 5/02
(54) QUEIMADOR DE BIOMASSA COM CAMARA DE QUEIMA ROTATIVA
(71) JULIANO SIQUEIRA SANTOS (BR/SP)
(72) JULIANO SIQUEIRA SANTOS

---

(21) BR 20 2021 002593-5 U2

Código 3.1 - Publicação do Pedido de Patente ou de Certificado de Adição de Invenção
(22) 11/02/2021
(51) B62H 3/08 (2006.01)
(52) B62H 3/08
(54) DISPOSIÇÃO TÉCNICA INTRODUZIDA EM SUPORTE MÓVEL VERTICAL PARA GUARDAR BICICLETA
(71) LINCOLN KALCKMANN FROTA (BR/PR) ; RODRIGO OTAVIO SGUISSARDI NASCIMENTO (BR/PR)
(72) LINCOLN KALCKMANN FROTA; RODRIGO OTAVIO SGUISSARDI NASCIMENTO

(21) BR 20 2021 002637-0 U2	Código 3.1 - Publicação do Pedido de Patente ou de Certificado de Adição de Invenção (22) 11/02/2021 (51) G09B 23/30 (2006.01) (52) G09B 23/30 (54) SIMULADOR ANATÔMICO E DE FUNCIONALIDADE DE ÓRGÃO GENITAL E URINÁRIO MASCULINO PARA USO NAS ÁREAS DA SAÚDE E AFINS (71) UNIVERSIDADE DO ESTADO DO PARA (BR/PA) ; FUNDAÇÃO SANTA CASA DE MISERICÓRDIA DO PARÁ - FSCMP (BR/PA) (72) LÊDA LIMA DA SILVA; CILENE APARECIDA DE SOUZA MELO; ANDERSON BENTES DE LIMA; NELSON SANTOS DAS CHAGAS; ANDREA BAYMA PINHEIRO; MAURO DE SOUZA PANTOJA; CHARLES ALBERTO VILLACORTA DE BARROS; RAMON COSTA DE LIMA; CHAO LUNG WEN; MARCUS VINICIUS HENRIQUES BRITO; LILIAN LIMA DA SILVA; RITA DE CÁSSIA SILVA DE OLIVEIRA; ALAN LUZ TEMBRA; ALYNE CONDURÚ DOS SANTOS CUNHA; GEOVANNA MOURÃO PANTOJA; GISLÂNIA PONTE FRANCÊS BRITO; MARÍLIA GABRIELA QUEIROZ DA LUZ; GABRIELLE DE FREITAS NOGUEIRA; PERCILIA AUGUSTA SANTANA DA SILVA; MARLA CAVALCA PANTOJA; CÉSAR AUGUSTO BARATA BARLETTA; KAREN LURY ABE EMOTO
(21) BR 20 2021 002658-3 U2	Código 3.1 - Publicação do Pedido de Patente ou de Certificado de Adição de Invenção (22) 11/02/2021 (51) H04B 1/06 (2006.01) (52) H04B 1/06 (54) DISPOSITIVO AUXILIAR DE COMUNICAÇÃO SEM FIO PARA PRÁTICA DE ESPORTE PARAEQUESTRE (71) CASA DE NOSSA SENHORA DA PAZ ACAO SOCIAL FRANCISCANA (BR/SP) ; VICENTE IDALBERTO BECERRA SABLON (BR/SP) (72) VICENTE IDALBERTO BECERRA SABLON; YANNI SIQUI SANTOS BRUSCHI OSORIO
(21) BR 20 2021 002726-1 U2	Código 3.1 - Publicação do Pedido de Patente ou de Certificado de Adição de Invenção (22) 12/02/2021 (51) A01G 23/083 (2006.01) (52) A01G 23/083 (54) SUPORTE DE LÂMINAS PARA CABEÇOTE DE MÁQUINAS UTILIZADAS EM COLHEITA FLORESTAL (71) PEMUDNI - PLANEJAMENTO, ELETRICA, MANUTENCAO, URBANIZACAO E DESENVOLVIMENTO INDUSTRIAL LTDA EPP (BR/MG)

(72) JOAO FRANCISCO SOUZA NETO

(21) BR 20 2021 002752-0 U2

Código 3.1 - Publicação do Pedido de Patente ou de Certificado de Adição de Invenção
(22) 12/02/2021
(51) B65D 43/02 (2006.01)
(52) B65D 43/02
(54) TAMPA HERMÉTICA DE ROSCA COM LACRE INTEGRADO PARA RECIPIENTES
(71) KOKLER PLASTICS S.A. (AR)
(72) DANIEL OSCAR VERDURA

(21) BR 20 2021 004568-5 U2

Código 3.1 - Publicação do Pedido de Patente ou de Certificado de Adição de Invenção
(22) 11/03/2021
(51) E02F 3/36 (2006.01)
(52) E02F 3/3636, E02F 3/3663
(54) ENGATE RÁPIDO MANUAL DOTADO DE EIXO ROSCADO TRANSVERSAL PARA ESCAVADEIRAS E SIMILARES
(71) URIEL FUZARI (BR/ES)
(72) URIEL FUZARI

(21) BR 20 2021 004612-6 U2

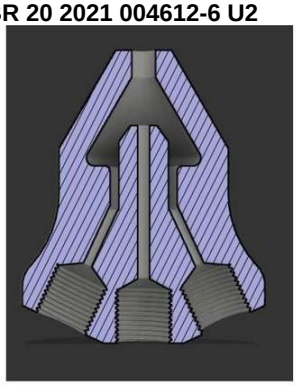

Código 3.1 - Publicação do Pedido de Patente ou de Certificado de Adição de Invenção
(22) 11/03/2021
(51) B05B 1/22 (2006.01)
(54) BICO MISTURADOR DE PRODUTO QUÍMICO
(71) LAGOS QUIMICA LTDA EPP (BR/MG)
(72) JOÃO LUIS PETENUCI

(21) BR 20 2021 004673-8 U2

Código 3.1 - Publicação do Pedido de Patente ou de Certificado de Adição de Invenção
(22) 11/03/2021
(51) G02B 6/245 (2006.01)
(52) G02B 6/245
(54) DISPOSIÇÃO CONSTRUTIVA APLICADA EM DISPOSITIVO PARA DECAPAGEM DE CABOS DE FIBRA ÓPTICA
(71) HT CABOS E TECNOLOGIA LTDA (BR/MG)
(72) HUILIANG TAN; LIPING SHI; YUQUN MA; OZÉIAS DIAS MENEZES; APARECIDO GARCIA DA SILVA; QIAN LUO; CAIXIA SUN; ROBERTO JIANG CHUANMENG; YONG WANG; QIANG XIAO

(21) BR 20 2021 004681-9 U2	Código 3.1 - Publicação do Pedido de Patente ou de Certificado de Adição de Invenção (22) 11/03/2021 (51) A01D 69/02 (2006.01), H02K 1/28 (2006.01), H02K 7/00 (2006.01) (52) A01D 69/025, H02K 1/28, H02K 7/006 (54) CAIXA DE ENGRENAGENS PARA TOMADA DE FORÇA OU POTÊNCIA COM CONEXÕES PARA SISTEMAS AUXILIARES (71) STARA S/A INDÚSTRIA DE IMPLEMENTOS AGRÍCOLAS (BR/RS) (72) ÁTILA STAPELBROEK TRENNEPOHL
(21) BR 20 2021 004733-5 U2	Código 3.1 - Publicação do Pedido de Patente ou de Certificado de Adição de Invenção (22) 12/03/2021 (51) E04G 21/06 (2006.01), B28B 1/087 (2006.01) (52) E04G 21/063, B28B 1/087 (54) EQUIPAMENTO VIBRADOR DE CONCRETO (71) JOSÉ ALCIDES LAGES DE CARVALHO (BR/MG) (72) JOSÉ ALCIDES LAGES DE CARVALHO
(21) BR 20 2021 004784-0 U2	Código 3.1 - Publicação do Pedido de Patente ou de Certificado de Adição de Invenção (22) 13/03/2021 (51) A01K 1/03 (2006.01) (52) A01K 1/033 (54) DISPOSIÇÃO CONSTRUTIVA INTRODUZIDA EM CASA PARA ANIMAIS DOMÉSTICOS (71) CLAUDIA SILVA DE SOUZA MENINO (BR/RJ) (72) CLAUDIA SILVA DE SOUZA MENINO
(21) BR 20 2021 004786-6 U2	Código 3.1 - Publicação do Pedido de Patente ou de Certificado de Adição de Invenção (22) 14/03/2021 (51) E01F 13/02 (2006.01), E04H 12/22 (2006.01) (52) E01F 13/028, E04H 12/2261 (54) DISPOSIÇÃO INTRODUZIDA EM BASE DE PEDESTAL PARA ORGANIZAÇÃO DE FILA (71) GHISLAINE MARTINS SOUZA (BR/SP) (72) GHISLAINE MARTINS SOUZA
(21) BR 20 2021 004795-5 U2	Código 3.1 - Publicação do Pedido de Patente ou de Certificado de Adição de Invenção (22) 15/03/2021

	(51) E05D 15/12 (2006.01) (52) E05D 15/12 (54) DISPOSIÇÃO CONSTRUTIVA EM GUIA APLICADO EM CONJUNTO DE DESLIZAMENTO DE PORTAS (71) NICOLAS LIBERO QUEZADA BURGOS (BR/PR) (72) NICOLAS LIBERO QUEZADA BURGOS
(21) BR 20 2021 004873-0 U2	Código 3.1 - Publicação do Pedido de Patente ou de Certificado de Adição de Invenção (22) 15/03/2021 (51) A01K 31/12 (2006.01) (52) A01K 31/12 (54) DISPOSIÇÃO CONSTRUTIVA INTRODUZIDA EM PRESILHA AMORTECEDORA PARA POLEIRO (71) JOSE LUIZ VISU (BR/SP) ; EDUARDO JOSE DOS SANTOS (BR/SP) (72) JOSE LUIZ VISU; EDUARDO JOSE DOS SANTOS
(21) BR 20 2021 004877-3 U2	Código 3.1 - Publicação do Pedido de Patente ou de Certificado de Adição de Invenção (22) 15/03/2021 (51) A01K 15/02 (2006.01), A61H 3/04 (2006.01) (52) A01K 15/02, A61H 2203/03, A61H 3/04 (54) DISPOSIÇÃO INTRODUZIDA EM SACO DE ARRASTO PARA ANIMAIS DE ESTIMAÇÃO (71) VESTDOG COMÉRCIO DE ARTIGOS DE VESTUÁRIO E ACESSÓRIOS LTDA. ME. (BR/SP) (72) TAISA NEVES RICHTER
(21) BR 20 2021 004901-0 U2	Código 3.1 - Publicação do Pedido de Patente ou de Certificado de Adição de Invenção (22) 16/03/2021 (51) A47J 31/06 (2006.01) (52) A47J 31/06 (54) PORTA-FILTRO DE CAFÉ COM TAMPA (71) CIRO GIACOMETTI (BR/SP) (72) CIRO GIACOMETTI
(21) BR 20 2021 004963-0 U2	Código 3.1 - Publicação do Pedido de Patente ou de Certificado de Adição de Invenção (22) 16/03/2021 (51) E04H 17/18 (2006.01), E01F 13/02 (2006.01) (52) E04H 17/18, E01F 13/022 (54) DISPOSIÇÕES APLICADAS EM GRADE DIVISÓRIA MODULAR E SEUS

	ELEMENTOS DE CONEXÃO (71) DIVIAVES EQUIPAMENTOS PARA AVIÁRIOS LTDA ME (BR/PR) (72) JUANES GILMAR ASSMANN
(21) BR 20 2021 004989-3 U2	Código 3.1 - Publicação do Pedido de Patente ou de Certificado de Adição de Invenção (22) 16/03/2021 (51) A42B 3/24 (2006.01), A42B 3/04 (2006.01) (52) A42B 3/24, A42B 3/04 (54) DISPOSIÇÃO CONSTRUTIVA APLICADA EM CAPACETE MOTOCICLÍSTICO (71) ROBERTO MITSUO YANO (BR/SP) (72) ROBERTO MITSUO YANO
(21) BR 20 2021 005092-1 U2	Código 3.1 - Publicação do Pedido de Patente ou de Certificado de Adição de Invenção (22) 17/03/2021 (51) B63B 32/00 (2020.01) (52) B63B 32/00 (54) DISPOSIÇÃO APLICADA EM CAPAS TÉRMICAS PARA PRANCHAS DE SURF (71) MOMENTUM SURF BRASIL ARTIGOS ESPORTIVOS LTDA (BR/PR) (72) JULIO CESAR DE PAULA
(21) BR 20 2021 005099-9 U2	Código 3.1 - Publicação do Pedido de Patente ou de Certificado de Adição de Invenção (22) 17/03/2021 (51) G09F 21/04 (2006.01) (52) G09F 21/048 (54) DISPOSIÇÃO INTRODUZIDA EM ELEMENTO PARA DIVULGAÇÃO DE ANÚNCIO PUBLICITÁRIO EM RECEPTÁCULO INSERIDO EM MOCHILA DE MOTOCICLISTA (71) RAFAEL MENON DANTAS (BR/PR) (72) RAFAEL MENON DANTAS
(21) BR 20 2021 005100-6 U2	Código 3.1 - Publicação do Pedido de Patente ou de Certificado de Adição de Invenção (22) 18/03/2021 (51) E04G 21/20 (2006.01), B28B 19/00 (2006.01) (52) E04G 21/20, B28B 19/00 (54) APERFEIÇOAMENTOS EM PROJETOR DE ARGAMASSA (71) FABRICIO DAL MOLIN 02798420903 (BR/PR) (72) FABRICIO DAL MOLIN

(21) BR 20 2021 005108-1 U2	Código 3.1 - Publicação do Pedido de Patente ou de Certificado de Adição de Invenção (22) 18/03/2021 (51) H02G 7/05 (2006.01), G02B 6/48 (2006.01) (52) H02G 7/053, G02B 6/483 (54) DISPOSIÇÃO INTRODUZIDA EM SUPORTE COMPACTO PARA ANCORAGEM, PASSAGEM E DISTRIBUIÇÃO DE CABOS ÓPTICOS (71) MARCELO DEL BAGNO BARRETO (BR/SP) (72) MARCELO DEL BAGNO BARRETO
(21) BR 20 2021 005114-6 U2	Código 3.1 - Publicação do Pedido de Patente ou de Certificado de Adição de Invenção (22) 18/03/2021 (51) H02B 1/06 (2006.01) (52) H02B 1/066 (54) PLATAFORMA COM SISTEMA PARA BLOQUEIO DE FONTES DE ENERGIAS (71) APTA SISTEMAS DE AUTOMACAO LTDA (BR/MG) (72) ALESSANDRO GIOVANI DE MELO; BRUNO GONÇALVES ROSA; RONEI VILAS BOAS CANDIDO; RONEI QUEIROZ ALVES DE OLIVEIRA; CLEINER PEREIRA DA SILVA; RAFAEL ASSIS FONSECA GOMES LEITE; RAFAEL HENRIQUE ALVES GOMES; ÁLVARO FLÁVIO SANTOS DE ÁVILA
(21) BR 20 2021 005121-9 U2	Código 3.1 - Publicação do Pedido de Patente ou de Certificado de Adição de Invenção (22) 18/03/2021 (51) B60H 3/06 (2006.01) (52) B60H 3/0608 (54) DISPOSIÇÃO CONSTRUTIVA EM CIRCULADOR E ESTERILIZADOR DE AR ULTRA VIOLETA PARA VEÍCULOS AUTOMOTORES (71) JOSÉ DE FÁTIMA MOTA (BR/MG) (72) JOSÉ DE FÁTIMA MOTA
(21) BR 20 2021 005198-7 U2	Código 3.1 - Publicação do Pedido de Patente ou de Certificado de Adição de Invenção (22) 18/03/2021 (51) A44C 5/00 (2006.01), A44C 15/00 (2006.01) (52) A44C 5/0023, A44C 15/002 (54) PULSEIRA DISPENSADORA DE FLUÍDO DESINFETANTE (71) FRANCISCO ANTÔNIO FERRARI (GB) (72) FRANCISCO ANTÔNIO FERRARI

(21) BR 20 2021 005226-6 U2

Código 3.1 - Publicação do Pedido de Patente ou de Certificado de Adição de Invenção
(22) 19/03/2021
(51) A41D 13/05 (2006.01)
(52) A41D 13/0587
(54) PEÇA DE VESTUÁRIO COM REGIÕES AMORTECEDORAS
(71) ELVERT CONDE BATISTA (BR/SP)
(72) ELVERT CONDE BATISTA

(21) BR 20 2021 005300-9 U2

Código 3.1 - Publicação do Pedido de Patente ou de Certificado de Adição de Invenção
(22) 19/03/2021
(51) E05B 67/38 (2006.01)
(52) E05B 67/38, E05B 2067/386
(54) DISPOSIÇÃO INTRODUZIDA EM PROTETOR DE CADEADO
(71) ARMANDO FERRARI (BR/SP)
(72) ARMANDO FERRARI

(21) BR 20 2021 005321-1 U2

Código 3.1 - Publicação do Pedido de Patente ou de Certificado de Adição de Invenção
(22) 19/03/2021
(51) A61F 5/01 (2006.01), A41D 13/06 (2006.01)
(52) A61F 5/0111, A41D 13/06
(54) CAPA PROTETORA PARA APARELHO GESSADO
(71) JOSÉ ANTONIO VEIGA SANHUDO (BR/RS)
(72) JOSÉ ANTONIO VEIGA SANHUDO

(21) BR 20 2021 005329-7 U2

Código 3.1 - Publicação do Pedido de Patente ou de Certificado de Adição de Invenção
(22) 20/03/2021
(51) D04H 1/42 (2012.01)
(54) FILTRO COLETOR DE MANTA GEOTÊXTIL
(71) SÁVIO PORTO DE SOUZA (BR/ES) ; LARISSA BUSAN FEITOSA PERES (BR/ES)
(72) SAVIO PORTO DE SOUZA; LARISSA BUSAN FEITOSA PERES

(21) BR 20 2021 005332-7 U2

Código 3.1 - Publicação do Pedido de Patente ou de Certificado de Adição de Invenção
(22) 22/03/2021
(51) A22B 3/06 (2006.01)
(52) A22B 3/06
(54) DISPOSIÇÃO CONSTRUTIVA APLICADA EM EQUIPAMENTO PARA

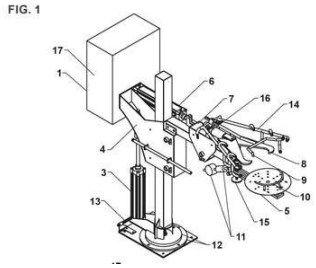

DESNUCAR SUÍNOS
(71) JUCIMAR FORNARI HUK (BR/SC)
(72) JUCIMAR FORNARI HUK

---

(21) BR 20 2021 005335-1 U2

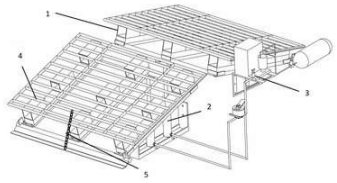

Código 3.1 - Publicação do Pedido de Patente ou de Certificado de Adição de Invenção
(22) 22/03/2021
(51) B65G 67/32 (2006.01)
(52) B65G 67/32
(54) APERFEIÇOAMENTOS EM SISTEMA DE DESCARREGAMENTO DE PALLETS
(71) GRAMEIRA E FLORICULTURA SANTA HELENA LTDA - EPP (BR/PR)
(72) LAURO LUIS KLIMACZEWSKI

---

(21) BR 20 2021 005337-8 U2

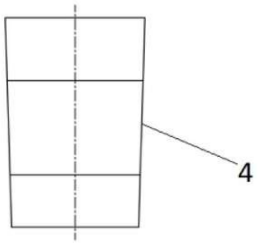

Código 3.1 - Publicação do Pedido de Patente ou de Certificado de Adição de Invenção
(22) 22/03/2021
(51) G01N 21/01 (2006.01)
(54) PADRÃO ÓPTICO PARA CALIBRAÇÃO DA LEITORA DE POÇOS DE MICROPLACA ELISA PARA OBTER ACURACIDADE DE LEITURA E REALIZAR CONFIRMAÇÃO DE MODO SIMPLES E FREQUENTE DA CALIBRAÇÃO PARA ASSEGURAR PRECISÃO CONTINUADA DA LEITURA EM ANÁLISES BIOQUÍMICAS
(71) PROTEON INDUSTRIA E COMÉRCIO LIMITADA (BR/SP)
(72) ROBERTO DA SILVA TORRES

---

(21) BR 20 2021 005360-2 U2

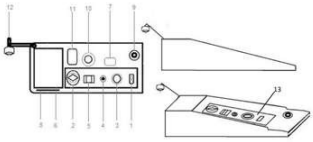

Código 3.1 - Publicação do Pedido de Patente ou de Certificado de Adição de Invenção
(22) 22/03/2021
(51) G01S 17/66 (2006.01), G01C 15/00 (2006.01), E02F 3/43 (2006.01)
(54) APERFEIÇOAMENTO EM VEÍCULO AUTOMOTOR
(71) RICARDO TESSARO (BR/PR)
(72) RICARDO TESSARO

---

(21) BR 20 2021 005369-6 U2

Código 3.1 - Publicação do Pedido de Patente ou de Certificado de Adição de Invenção

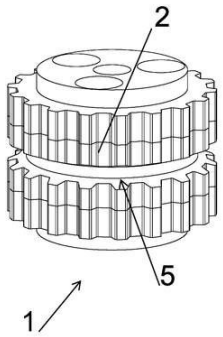

(22) 22/03/2021
(51) G01S 17/66 (2006.01), G01C 15/00 (2006.01), E02F 3/43 (2006.01)
(54) ROLDANA DENTADA MODULAR
(71) VISION TECH S.R.L. (IT)
(72) ATTILIO RUBINO

---

(21) BR 20 2021 005411-0 U2

Código 3.1 - Publicação do Pedido de Patente ou de Certificado de Adição de Invenção
(22) 22/03/2021
(51) A23N 12/12 (2006.01)
(52) A23N 12/125
(54) DISPOSIÇÃO CONSTRUTIVA APLICADA EM SECADORA DE CAFÉ PARA HOMOGENEIZAÇÃO DA SECAGEM DOS GRÃOS
(71) ALISSON BUENO ROSSI (BR/MG)
(72) VALTENCIR FERNANDO BARBIERI; ALISSON BUENO ROSSI

---

(21) BR 20 2021 005430-7 U2

Código 3.1 - Publicação do Pedido de Patente ou de Certificado de Adição de Invenção
(22) 22/03/2021
(51) B60D 1/14 (2006.01), B60P 3/22 (2006.01)
(52) B60D 1/14, B60P 3/2205
(54) REBOQUE PARA LAVAGEM DE VEÍCULOS
(71) ADAMILTON BAZZIQUETTO BATISTA (BR/SP)
(72) ADAMILTON BAZZIQUETO BATISTA

---

(21) BR 20 2021 005452-8 U2

Código 3.1 - Publicação do Pedido de Patente ou de Certificado de Adição de Invenção
(22) 22/03/2021
(51) A47G 33/06 (2006.01)
(52) A47G 33/06
(54) BOLAS E ENFEITES PARA ÁRVORES DE NATAL COM IMÃ
(71) ZENILDA MARIA DA COSTA QUESADA (BR/RJ)
(72) ZENILDA MARIA DA COSTA QUESADA

---

(21) BR 20 2021 005460-9 U2

Código 3.1 - Publicação do Pedido de Patente ou de Certificado de Adição de Invenção
(22) 23/03/2021
(51) G10D 13/02 (2020.01)
(52) G10D 13/02

(54) CONFIGURAÇÃO APLICADA EM PANDEIRO
(71) CLAUDIO LOPES DE ARAUJO (BR/SP)
(72) CLAUDIO LOPES DE ARAUJO

---

(21) BR 20 2021 005587-7 U2

Código 3.1 - Publicação do Pedido de Patente ou de Certificado de Adição de Invenção
(22) 23/03/2021
(51) E03B 7/08 (2006.01), E03F 5/042 (2006.01)
(52) E03B 7/08, E03F 5/042
(54) RALO INVISÍVEL EMBUTIDO
(71) BRAZ JOSÉ DE LIMA (BR/SP)
(72) BRAZ JOSE DE LIMA

---

(21) BR 20 2021 005588-5 U2

Código 3.1 - Publicação do Pedido de Patente ou de Certificado de Adição de Invenção
(22) 23/03/2021
(51) H01H 23/02 (2006.01)
(52) H01H 23/02
(54) DISPOSIÇÕES CONSTRUTIVAS INTRODUZIDAS EM INTERRUPTORES ELÉTRICOS PARA INSTALAÇÃO EM PONTOS DE UTILIZAÇÃO DA REDE ELÉTRICA DE IMÓVEIS RESIDENCIAIS OU COMERCIAIS
(71) MANOEL RODRIGUES RENTROIA (BR/SP)
(72) MANOEL RODRIGUES RENTROIA

---

(21) BR 20 2021 005590-7 U2

Código 3.1 - Publicação do Pedido de Patente ou de Certificado de Adição de Invenção
(22) 24/03/2021
(51) F03G 7/00 (2006.01)
(52) F03G 7/00
(54) EQUIPAMENTO MULTIPLICADOR DE FORÇA PARA GERADOR
(71) CARLOS ROBERTO MAITAN (BR/PR)
(72) CARLOS ROBERTO MAITAN

---

(21) BR 20 2021 005592-3 U2

Código 3.1 - Publicação do Pedido de Patente ou de Certificado de Adição de Invenção
(22) 24/03/2021
(51) A63B 22/14 (2006.01)
(52) A63B 22/14, A63B 2244/225
(54) DISPOSIÇÃO CONSTRUTIVA EM TRILHO E CARRINHO PARA HASTE DE POLI DANÇA
(71) GAIA FITNESS INDUSTRIA E COMERCIO DE MOVEIS E EQUIPAMENTOS FITNESS LTDA - ME (BR/SC)
(72) GLADSON PASINI MARAGNO

(21) BR 20 2021 005610-5 U2	Código 3.1 - Publicação do Pedido de Patente ou de Certificado de Adição de Invenção (22) 24/03/2021 (51) E04H 3/06 (2006.01) (52) E04H 3/06 (54) LABORATÓRIOS MÓVEIS ESCOLARES DE LEITURA, TECNOLOGIAS, CIÊNCIAS E ROBÔTICA ARTICULADOS (71) GIROTECA TECNOLOGIAS EDUCACIOANAIS EIRELI (BR/MA) (72) RAIMUNDO KLEBER CASTRO SANTOS; SOFIANE LABIDI; PEDRO ANDRÉ LIMA BELCHIOR CASTRO
(21) BR 20 2021 005644-0 U2	Código 3.1 - Publicação do Pedido de Patente ou de Certificado de Adição de Invenção (22) 24/03/2021 (51) E04C 1/41 (2006.01) (52) E04C 1/41 (54) APERFEIÇOAMENTO INTRODUZIDO EM BLOCO (71) JANAINA BORGES DO COUTO ALVES (BR/RJ) (72) JANAINA BORGES DO COUTO ALVES
(21) BR 20 2021 005657-1 U2	Código 3.1 - Publicação do Pedido de Patente ou de Certificado de Adição de Invenção (22) 24/03/2021 (51) H04M 1/06 (2006.01) (52) H04M 1/06 (54) CAPA TRANSLÚCIDA COM BASE E SUPORTE PARA APARELHO CELULAR (71) JOSE FRANCIEL DE SOUTO RODRIGUES (BR/PR) (72) JOSE FRANCIEL DE SOUTO RODRIGUES
(21) BR 20 2021 005705-5 U2	Código 3.1 - Publicação do Pedido de Patente ou de Certificado de Adição de Invenção (22) 24/03/2021 (51) B42F 13/14 (2006.01) (52) B42F 13/14 (54) MECANISMO ARTICULADO APLICADO EM OBJETOS DE ARMAZENAMENTO PARA PROJEÇÃO SIMULTÂNEA DE PRODUTOS E DOCUMENTOS (71) LEOGRAF GRÁFICA E EDITORA LTDA (BR/SP) (72) FABIO GABRIEL DOS SANTOS
(21) BR 20 2021 005719-5 U2	Código 3.1 - Publicação do Pedido de Patente ou de Certificado de Adição de

	Invenção (22) 25/03/2021 (51) A01D 43/08 (2006.01) (52) A01D 43/08 (54) COLHEITADEIRA DE PALMA, OU CACTO, PARA A PRODUÇÃO DE FORRAGEM OU MASSA ALIMENTÍCIA (71) LABOREMUS INDUSTRIA E COMÉRCIO DE MÁQUINAS AGRICÓLAS LTDA (BR/PB) (72) FABIANO DIAS DE SOUZA
(21) BR 20 2021 005748-9 U2	Código 3.1 - Publicação do Pedido de Patente ou de Certificado de Adição de Invenção (22) 25/03/2021 (51) E03C 1/06 (2006.01) (52) E03C 1/06 (54) APERFEIÇOAMENTO INTRODUZIDO EM MANGUEIRA PARA DUCHA DE CHUVEIROS (71) FRANCISCO ANTONIO LOCOSELLI (BR/SP) (72) FRANCISCO ANTONIO LOCOSELLI
(21) BR 20 2021 005756-0 U2	Código 3.1 - Publicação do Pedido de Patente ou de Certificado de Adição de Invenção (22) 25/03/2021 (51) E04B 1/348 (2006.01) (52) E04B 1/3483 (54) DISPOSIÇÃO INTRODUZIDA EM CONTÊINER ADAPTADO PARA GUARDA VOLUMES (71) BRUNO FORNACIARI (BR/PR) (72) BRUNO FORNACIARI
(21) BR 20 2021 015288-0 U2	Código 3.1 - Publicação do Pedido de Patente ou de Certificado de Adição de Invenção (22) 03/08/2021 (51) F17C 13/08 (2006.01) (52) F17C 13/08 (54) SUPORTE COM BASE PARA CILINDROS DE GASES MEDICINAL OU INDUSTRIAL (71) A KLIMPER COMERCIAL EIRELI (BR/SP) (72) ANDRE NERONI
(21) BR 20 2021 017137-0 U2	Código 3.1 - Publicação do Pedido de Patente ou de Certificado de Adição de Invenção (22) 30/08/2021

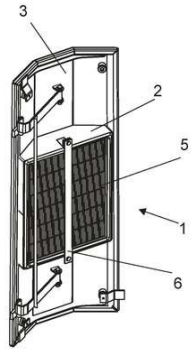

(51) B01D 46/00 (2022.01), F02M 35/024 (2006.01), F02M 35/10 (2006.01)
(54) DISPOSIÇÃO INTRODUZIDA EM EQUIPAMENTO PARA FILTRAGEM DE AR APLICADO EM TORRE PARA INFRAESTRUTURA DE TELECOMUNICAÇÃO
(71) ICOMON TECNOLOGIA LTDA (BR/SP)
(72) SÉRGIO JOSÉ ANNICCHINO

---

(21) BR 20 2021 017149-4 U2

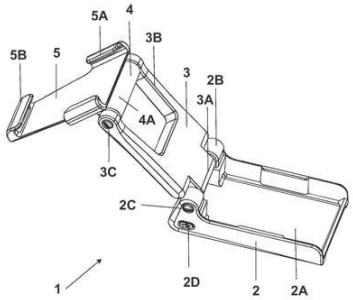

Código 3.1 - Publicação do Pedido de Patente ou de Certificado de Adição de Invenção
(22) 30/08/2021
(51) G01B 11/00 (2006.01), G01B 11/03 (2006.01), G01B 5/012 (2006.01)
(54) ESTAÇÃO MODULAR PARA SMARTPHONE E LEITOR BIOMÉTRICO
(71) AKIYAMA S.A. - INDUSTRIA E COMERCIO DE EQUIPAMENTOS ELETRONICOS E SISTEMAS (BR/PR)
(72) MATHEUS VON BIVENICZKO TOMIO

---

(21) BR 20 2021 017156-7 U2

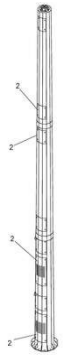

Código 3.1 - Publicação do Pedido de Patente ou de Certificado de Adição de Invenção
(22) 30/08/2021
(51) H01Q 1/08 (2006.01), E04H 12/00 (2006.01), G09F 15/00 (2006.01)
(54) DISPOSIÇÃO INTRODUZIDA EM TORRE PARA INFRAESTRUTURA DE TELECOMUNICAÇÃO
(71) ICOMON TECNOLOGIA LTDA (BR/SP)
(72) SÉRGIO JOSÉ ANNICCHINO

---

(21) BR 20 2021 017168-0 U2

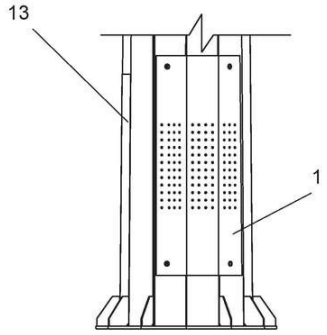

Código 3.1 - Publicação do Pedido de Patente ou de Certificado de Adição de Invenção
(22) 30/08/2021
(51) E05D 7/086 (2006.01), H02B 1/38 (2006.01), H05K 5/00 (2006.01)
(54) DISPOSIÇÃO INTRODUZIDA EM PORTA PARA COMPARTIMENTO DE TORRE DE TELECOMUNICAÇÃO
(71) ICOMON TECNOLOGIA LTDA (BR/SP)
(72) SÉRGIO JOSÉ ANNICCHINO

---

(21) BR 20 2021 017183-4 U2

Código 3.1 - Publicação do Pedido de Patente ou de Certificado de Adição de Invenção

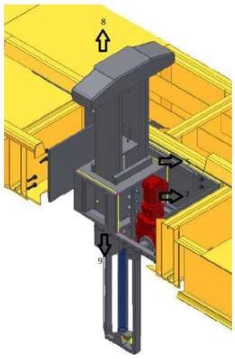

(22) 30/08/2021
(51) B60R 25/00 (2013.01), B65G 69/22 (2006.01), B62D 37/00 (2006.01), B65G 69/34 (2006.01)
(54) DISPOSITIVO DE TRAVAMENTO PARA BASCULAMENTO
(71) MASAL S.A. INDÚSTRIA E COMÉRCIO. (BR/RS)
(72) CLAUDIO AFFONSO AMORETTI BIER

(21) BR 20 2021 017190-7 U2

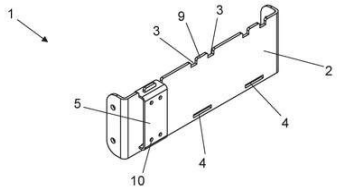

Código 3.1 - Publicação do Pedido de Patente ou de Certificado de Adição de Invenção
(22) 30/08/2021
(51) H05K 5/00 (2006.01), G11B 33/04 (2006.01), H02B 1/21 (2006.01)
(54) DISPOSIÇÃO INTRODUZIDA EM SUPORTE PARA UNIDADE REMOTA DE RÁDIO APLICADO EM INFRAESTRUTURA DE TELECOMUNICAÇÃO
(71) ICOMON TECNOLOGIA LTDA (BR/SP)
(72) SÉRGIO JOSÉ ANNICCHINO

(21) BR 20 2021 017208-3 U2

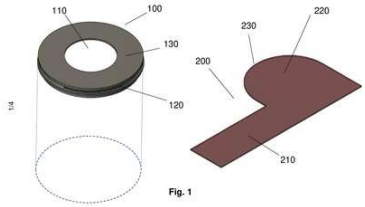

Código 3.1 - Publicação do Pedido de Patente ou de Certificado de Adição de Invenção
(22) 30/08/2021
(51) F21V 35/00 (2006.01), F23Q 25/00 (2006.01), F23D 3/16 (2006.01)
(54) DISPOSIÇÃO EM TAMPA E APAGADOR PARA LUMINÁRIAS À VELA
(71) CAMILLE CARVALHO MONTEIRO DE ALMEIDA (BR/DF)
(72) CAMILLE CARVALHO MONTEIRO DE ALMEIDA

(21) BR 20 2021 017218-0 U2

Código 3.1 - Publicação do Pedido de Patente ou de Certificado de Adição de Invenção
(22) 30/08/2021
(51) A01K 1/035 (2006.01)
(54) ARRANHADOR PARA GATOS PARA FIXAÇÃO EM SUPERFÍCIES
(71) MARIA INEZ BEZERRA GUIMARAES (BR/SP)
(72) MARIA INEZ BEZERRA GUIMARAES

(21) BR 20 2021 017357-8 U2

Código 3.1 - Publicação do Pedido de Patente ou de Certificado de Adição de Invenção
(22) 31/08/2021
(51) E03C 1/308 (2006.01)

	(52) E03C 1/308 (54) DESENTUPIDOR DESCARTÁVEL DE VASO SANITÁRIO (71) CAIO VINICIUS AOUN (BR/GO) (72) CAIO VINICIUS AOUN
(21) BR 20 2021 017366-7 U2	Código 3.1 - Publicação do Pedido de Patente ou de Certificado de Adição de Invenção (22) 01/09/2021 (51) B07B 9/00 (2006.01) (52) B07B 9/00 (54) APERFEIÇOAMENTOS INTRODUZIDOS NA CONCEPÇÃO CONSTRUTIVA DE COLUNAS ESPIRAIS EM DISPOSITIVO CLASSIFICADOR ROTATIVO DE SEMENTES (71) ROTA SPIRAL COMÉRCIO MONTAGEM E REPRESENTAÇÕES LTDA (BR/PR) (72) ANDERSON ALVES DA FONSECA
(21) BR 20 2021 017368-3 U2	Código 3.1 - Publicação do Pedido de Patente ou de Certificado de Adição de Invenção (22) 01/09/2021 (51) A61C 15/04 (2006.01) (52) A61C 15/047 (54) DISPOSITIVO ACOPLÁVEL A ESCOVAS ELÉTRICAS PAPA LIMPEZA ENTRE OS DENTES (71) ALEXANDRE CRISTIANO BARBOSA (BR/MG) (72) ALEXANDRE CRISTIANO BARBOSA
(21) BR 20 2021 017378-0 U2	Código 3.1 - Publicação do Pedido de Patente ou de Certificado de Adição de Invenção (22) 01/09/2021 (51) A01F 25/16 (2006.01) (52) A01F 25/16 (54) MÉTODO DE CONTROLE DA TEMPERATURA E DA UMIDADE DE MATERIAL AGRÍCOLA PARTICULADO INTEGRADO AO SISTEMA DE ARMAZENAMENTO (71) INSTITUTO FEDERAL DO PARANÁ (BR/PR) (72) GRAZIELLI BUENO; TIAGO HENRIQUE DOS SANTOS; LETÍCIA PIRES RABELO; VERA SOFIA BERBERT; ERIK BIANCHI ZANETTIM; KÁTIA CRISTIANE KOBUS NOVAES
(21) BR 20 2021 017394-2 U2	Código 3.1 - Publicação do Pedido de Patente ou de Certificado de Adição de Invenção (22) 01/09/2021

(51) B65D 81/38 (2006.01)
(52) B65D 81/3881
(54) DISPOSIÇÃO CONSTRUTIVA APLICADA PORTA GARRAFA
(71) ROBERTO HARON FILHO (BR/SP)
(72) ROBERTO HARON FILHO

---

(21) BR 20 2021 017410-8 U2

Código 3.1 - Publicação do Pedido de Patente ou de Certificado de Adição de Invenção
(22) 01/09/2021
(51) G06F 13/00 (2006.01)
(52) G06F 13/00
(54) APARELHO ROTEADOR
(71) SHORELINE COMERCIO E IMPORTAÇÃO LTDA (BR/MG)
(72) LEONARDO MENDES DE OLIVEIRA

---

(21) BR 20 2021 017444-2 U2

Código 3.1 - Publicação do Pedido de Patente ou de Certificado de Adição de Invenção
(22) 02/09/2021
(51) A47K 10/32 (2006.01)
(52) A47K 10/32
(54) DISPOSIÇÃO CONSTRUTIVA APLICADA EM DISPENSADOR PARA LENÇOS UMEDECIDOS
(71) SUPPLYCLEAN INDUSTRIA DE PRODUTOS DE HIGIENE S/A (BR/SC)
(72) JOÃO CARLOS LOPES MARTINEZ

---

(21) BR 20 2021 017471-0 U2

Código 3.1 - Publicação do Pedido de Patente ou de Certificado de Adição de Invenção
(22) 02/09/2021
(51) E06B 3/02 (2006.01)
(52) E06B 3/02
(54) DISPOSIÇÃO CONSTRUTIVA APLICADA EM SISTEMA DE ENVIDRAÇAMENTO DE AMBIENTES SEM ROLAMENTO
(71) ANDRÉ PANONTIN DE FARIAS (BR/SP) ; THIAGO ANTONIO SANCHES DE OLIVEIRA (BR/SP)
(72) ANDRÉ PANONTIN DE FARIAS; THIAGO ANTONIO SANCHES DE OLIVEIRA

---

(21) BR 20 2021 017472-8 U2

Código 3.1 - Publicação do Pedido de Patente ou de Certificado de Adição de Invenção
(22) 02/09/2021
(51) F42B 33/02 (2006.01)
(52) F42B 33/02
(54) DISPOSIÇÃO CONSTRUTIVA EM PRENSA PARA RECARGA DE

	MUNIÇÃO (71) ELOIR MARIO MARCELINO (BR/SP) (72) ELOIR MARIO MARCELINO
(21) BR 20 2021 017478-7 U2	Código 3.1 - Publicação do Pedido de Patente ou de Certificado de Adição de Invenção (22) 02/09/2021 (51) B65G 67/24 (2006.01) (52) B65G 67/24 (54) CONJUNTO DE MOLA DE GRAMPO PARA VIRADOR DE VAGÕES (71) VALE S.A. (BR/RJ) (72) THAMARA EVANGELISTA DOS SANTOS; CAMILO LELIS SANTOS NETO; ALIEL COSTA BATALHA; KESCIJONES BRITO MESQUITA; LISANDRA DIAS DA COSTA FERREIRA; ANDRÉ LUÍS SILVA PINTO; LEONARDO ANDRÉ MOREIRA LIMA CARVALHO
(21) BR 20 2021 017484-1 U2	Código 3.1 - Publicação do Pedido de Patente ou de Certificado de Adição de Invenção (22) 02/09/2021 (51) A01C 7/08 (2006.01) (52) A01C 7/08 (54) DISPOSIÇÃO INTRODUZIDA EM DISTRIBUIDOR VOLUMÉTRICO COM HASTES FLEXÍVEIS PARA DOSAGEM DE SEMENTES E SÓLIDOS EM GERAL. (71) RICARDO CÉSAR MARINI (BR/SP) (72) RICARDO CÉSAR MARINI
(21) BR 20 2021 017489-2 U2	Código 3.1 - Publicação do Pedido de Patente ou de Certificado de Adição de Invenção (22) 02/09/2021 (51) A47J 27/00 (2006.01) (52) A47J 27/002 (54) DISPOSIÇÃO APLICADA EM PANELA MEIA PRESSÃO PARA COZIMENTO EM BANHO MARIA (71) MAX INDÚSTRIA E COMERCIO DE ALUMINIOS LTDA (BR/PR) (72) FERNANDO LUIZ GUERZONI
(21) BR 20 2021 017497-3 U2	Código 3.1 - Publicação do Pedido de Patente ou de Certificado de Adição de Invenção (22) 02/09/2021 (51) A47C 17/86 (2006.01) (52) A47C 17/86 (54) DISPOSIÇÃO INTRODUZIDA EM KIT DE ESTOFADO ENCAIXOTADO E

	SISTEMA PRÓPRIO DE MONTAGEM (71) DANIEL NISSOLA FILHO APOIO ADMINISTRATIVO E EMPRESARIAL (BR/PR) (72) DANIEL NISSOLA FILHO
(21) BR 20 2021 017498-1 U2	Código 3.1 - Publicação do Pedido de Patente ou de Certificado de Adição de Invenção (22) 02/09/2021 (51) A47B 87/02 (2006.01) (52) A47B 87/0207 (54) APERFEIÇOAMENTO APLICADO EM SUPORTE PARA CALÇADOS (71) NELY CRISTINA BRAIDOTTI (BR/SP) (72) NELY CRISTINA BRAIDOTTI
(21) BR 20 2021 017501-5 U2	Código 3.1 - Publicação do Pedido de Patente ou de Certificado de Adição de Invenção (22) 02/09/2021 (51) B23B 51/00 (2006.01) (52) B23B 51/00 (54) APERFEIÇOAMENTO INTRODUZIDO EM HASTE AUTO PERFURANTE (71) CIA. INDUSTRIAL H. CARLOS SCHNEIDER (BR/SC) (72) JAMES ALBERTO POLLNOW
(21) BR 20 2021 017502-3 U2	Código 3.1 - Publicação do Pedido de Patente ou de Certificado de Adição de Invenção (22) 02/09/2021 (51) B65D 21/02 (2006.01) (52) B65D 21/0233 (54) ORGANIZADOR DOBRÁVEL E EMPILHÁVEL (71) NELY CRISTINA BRAIDOTTI (BR/SP) (72) NELY CRISTINA BRAIDOTTI
(21) BR 20 2021 017504-0 U2	Código 3.1 - Publicação do Pedido de Patente ou de Certificado de Adição de Invenção (22) 02/09/2021 (51) A01C 5/04 (2006.01) (52) A01C 5/04 (54) FERRAMENTA DE PERFURAÇÃO DE SOLOS (71) ROGERIO PONS DA SILVA (BR/RS) (72) ROGÉRIO PONS DA SILVA

Código 3.2 - Publicação Antecipada

Publicação do pedido depositado, a requerimento do depositante. Aplicam-se as disposições do subitem 3.1.

---

(21) BR 10 2022 006674-4 A2

Código 3.2 - Publicação Antecipada
(22) 07/04/2022
(51) B01L 3/00 (2006.01)
(52) B01L 3/00
(54) CONJUNTO DE TUBOS INTERLIGADOS PARA DETECÇÃO E CONTAGEM DE COLIFORMES TOTAIS E TERMOTOLERANTES EM LÍQUIDOS DOTADO DE DISPERSÃO UNIFORME E AUTOMÁTICA
(71) CARLOS ROBERTO DALKE (BR/PR)
(72) CARLOS ROBERTO DALKE

---

(21) BR 10 2022 008869-1 A2

Código 3.2 - Publicação Antecipada
(22) 06/05/2022
(51) A01G 9/04 (2006.01)
(52) A01G 9/042
(54) VASO PARA PLANTAS, COM ARRANJO AUTOTRAVANTE PARA A BANDEJA, E SISTEMA GIRATÓRIO
(71) EDUARDO SAVAZONI (BR/SP)
(72) EDUARDO SAVAZONI

---

(21) BR 10 2022 011336-0 A2

Código 3.2 - Publicação Antecipada
(22) 09/06/2022
(51) B27B 5/06 (2006.01)
(52) B27B 5/06
(54) SISTEMA E MÉTODO PARA EXTRAÇÃO DE TORETES DE MADEIRA PRESOS À SERRAS CIRCULARES DURANTE O PROCESSO DE RETIRADAS DE COSTANEIRAS
(71) LUÍS CLÁUDIO SOARES (BR/SP)
(72) LUIS CLÁUDIO SOARES

---

(21) BR 10 2022 013636-0 A2

Código 3.2 - Publicação Antecipada
(22) 08/07/2022
(30) 25/04/2022 RU 2022111232
(51) B65D 25/28 (2006.01), B65D 25/22 (2006.01), B65D 8/00 (2006.01), B65D 25/48 (2006.01), B65D 21/02 (2006.01)
(52) B65D 25/2888, B65D 25/22, B65D 7/045, B65D 25/48, B65D 21/0212, B65D 2525/285
(54) SINO PARA UM BARRIL PLÁSTICO
(71) KNYAZEV SERGEY VLADIMIROVICH (RU) ; DATSINA DMITRY

NIKOLAEVICH (RU) ; SIMKIN OLEG ALEKSANDROVICH (RU) ; BELYAEV LEONID MIKHAILOVICH (RU) ; KOLESNIKOV IGOR NIKOLAEVICH (RU) ; KNYAZEV SERGEY VLADIMIROVICH (RU)
(72) KNYAZEV SERGEY VLADIMIROVICH

---

(21) BR 10 2022 013889-3 A2

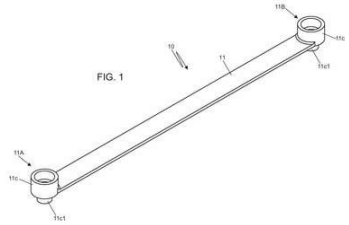

Código 3.2 - Publicação Antecipada
(22) 13/07/2022
(51) B60R 25/06 (2006.01)
(52) B60R 25/066
(54) TRAVA ANTIFURTO PARA TAMPA DE CAIXA DE CÂMBIO DE CAMINHÕES
(71) CHARADA - PEÇAS E ACESSÓRIOS PARA AUTOS EIRELI (BR/SP)
(72) JULIO CESAR PETRASSI

---

(21) BR 10 2022 014773-6 A2

Código 3.2 - Publicação Antecipada
(22) 26/07/2022
(51) F22B 1/28 (2006.01)
(52) F22B 1/28
(54) REATOR TERMIÔNICO PARA GERAÇÃO DE VAPOR
(71) 46.695.853 INOVA SIMPLES (I.S.) (BR/SP)
(72) ELVIBRUNO JOSE MAGALHÃES

---

(21) BR 10 2022 015486-4 A2

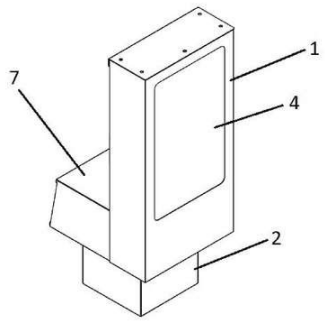

Código 3.2 - Publicação Antecipada
(22) 04/08/2022
(51) A47F 3/08 (2006.01), A47F 7/00 (2006.01)
(52) A47F 3/085, A47F 7/0071
(54) VITRINE GIRATÓRIA PARA PREPARAÇÃO DE ALIMENTOS
(71) SORVETERIA KEKALA INDUSTRIA E COMERCIO LTDA (BR/SP)
(72) AMANDA MAGALHÃES TONON

---

(21) BR 10 2022 016402-9 A2

Código 3.2 - Publicação Antecipada
(22) 17/08/2022
(51) A61C 7/12 (2006.01), A61C 7/28 (2006.01)
(52) A61C 7/12, A61C 7/28
(54) DISPOSITIVO PROPULSOR PARA ARCADA DENTÁRIA, COM MÉTODO DE MONTAGEM E INSTALAÇÃO NA MANDÍBULA E/OU MAXILA
(71) LUIS GONZAGA DO AMARAL SOBRINHO (BR/SP)
(72) LUIS GONZAGA DO AMARAL SOBRINHO; SILVIA AMÉLIA SCUDELER VEDOVELLO; MILTON SANTANAMARIA JR; ADRIANA SIMONI LUCATO;

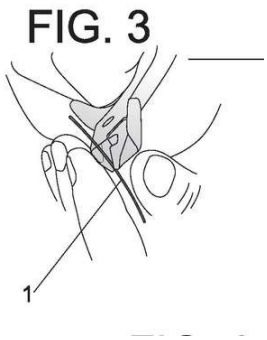

RAFAEL PINELLI HENRIQUES

---

(21) BR 10 2022 016913-6 A2

Código 3.2 - Publicação Antecipada
(22) 24/08/2022
(51) A21B 1/02 (2006.01)
(52) A21B 1/02
(54) SISTEMA DE GÁS COM CONTROLADOR DE AR DO QUEIMADOR MONOBLOCO DE DUPLO ESTÁGIO
(71) INDÚSTRIA BRASILEIRA DE FORNOS IBF - EIRELI (BR/SP)
(72) ROSIANE DE CÁSSIA VICTORIO MOREIRA

---

(21) BR 10 2022 016923-3 A2

Código 3.2 - Publicação Antecipada
(22) 24/08/2022
(51) H02K 33/00 (2006.01)
(52) H02K 33/00
(54) MOTOR MAGNÉTICO
(71) MARIO APARECIDO VIEIRA (BR/SP)
(72) MARIO APARECIDO VIEIRA

---

(21) BR 10 2022 017916-6 A2

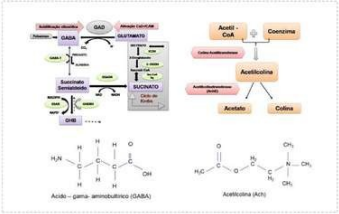

Figura 57

Código 3.2 - Publicação Antecipada
(22) 07/09/2022
(51) A01N 37/44 (2006.01), A01N 37/12 (2006.01), A01P 21/00 (2006.01)
(52) A01N 37/44, A01N 37/12
(54) AÇÃO DE GABA E ACETILCOLINA COMO SINALIZADOR E REGULADOR VEGETAL NA FISIOLOGIA DE PLANTAS
(71) INAÊ BRAGA REIS (BR/SP)
(72) INAÊ BRAGA REIS

---

(21) BR 10 2022 019142-5 A2

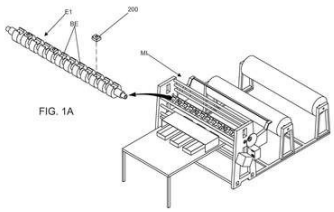

Código 3.2 - Publicação Antecipada
(22) 23/09/2022
(51) B65H 45/24 (2006.01)
(52) B65H 45/24
(54) PROCESSO DE FABRICAÇÃO DE CASTANHA PARA MÁQUINA INTERFOLHA E PRODUTO RESULTANTE

(71) MAURÍCIO TORRES DE OLIVEIRA JUNIOR (BR/SP)
(72) MAURÍCIO TORRES DE OLIVEIRA JUNIOR

---

(21) BR 10 2022 022280-0 A2

Figura 1

Código 3.2 - Publicação Antecipada
(22) 01/11/2022
(51) G11B 27/031 (2006.01)
(52) G11B 27/031
(54) PROCESSO DE PRODUÇÃO DE ENTRETENIMENTO FICCIONAL AUDIOVISUAL
(71) LEDA NISHIJIMA (BR/SP)
(72) Sigilo de Autor, conforme solicitado e com base no artigo 6º, § 4º da LPI

---

(21) BR 10 2022 025048-0 A2

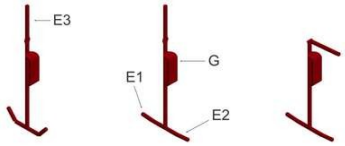

Código 3.2 - Publicação Antecipada
(22) 07/12/2022
(51) B65D 55/16 (2006.01), B65D 41/34 (2006.01)
(52) B65D 55/165, B65D 41/34
(54) HASTE DE RETENÇÃO PARA TAMPA DE GARRAFA DE BEBIDAS
(71) LICINIO EGAS MONIZ BARRETO (BR/PE)
(72) LICINIO EGAS MONIZ BARRETO

---

(21) BR 10 2023 000092-4 A2

Código 3.2 - Publicação Antecipada
(22) 03/01/2023
(51) A01D 43/08 (2006.01)
(54) KIT DE DISTRIBUIÇÃO LATERAL DE MATERIAL TRITURADO APLICADO EM TRINCHA AGRÍCOLA
(71) WALTER SACCA (BR/SP)
(72) ADOLFO HOROWICZ

---

(21) BR 10 2023 001109-8 A2

Código 3.2 - Publicação Antecipada
(22) 19/01/2023
(51) A01N 47/34 (2006.01), A01N 37/52 (2006.01), A01N 57/20 (2006.01), A01N 53/00 (2006.01), A01N 43/30 (2006.01), A01N 37/10 (2006.01), A01N 31/08 (2006.01), A01N 43/90 (2006.01), A01N 65/28 (2009.01), A01N 25/04 (2006.01), A01P 7/00 (2006.01)
(52) A01N 47/34, A01N 37/52, A01N 57/20, A01N 53/00, A01N 43/30, A01N 37/10, A01N 31/08, A01N 43/90, A01N 65/28, A01N 25/04
(54) FORMULAÇÕES TÓPICAS PARA O CONTROLE DE PARASITAS EM ANIMAIS
(71) CARLOS OCTAVIO CORDOVES CESPEDES (BR/RS)

(72) CARLOS OCTAVIO CORDOVES CESPEDES

(21) BR 10 2023 001425-9 A2

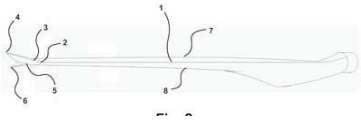

Código 3.2 - Publicação Antecipada
(22) 26/01/2023
(51) F03D 3/06 (2006.01)
(52) F03D 3/06
(54) ESTRUTURA AERODINÂMICA DE PONTA BIPARTIDA PARA PÁS EÓLICAS
(71) SILENTBLADE LTDA. (BR/PR)
(72) LUCCA RODRIGUES ARNAUD; MATHEUS HENRIQUE KLOSS LETKA; JOÃO VICTOR LIEBL ARAUJO; LUIZ FELIPE PICOLO

(21) BR 10 2023 001533-6 A2

Código 3.2 - Publicação Antecipada
(22) 27/01/2023
(51) B60P 3/32 (2006.01)
(52) B60P 3/32
(54) VEÍCULO DE APOIO A AERONAVES REMOTAMENTE PILOTADAS
(71) JOSÉ NUNES PALMEIRA (BR/SC)
(72) JOSÉ NUNES PALMEIRA

(21) BR 10 2023 001874-2 A2

Código 3.2 - Publicação Antecipada
(22) 01/02/2023
(51) B65G 21/14 (2006.01)
(52) B65G 21/14
(54) ESTEIRA TRANSPORTADORA EXTENSÍVEL E RETRÁTIL
(71) IVANETE TEREZINHA MATTE (BR/SC)
(72) IVANETE TEREZINHA MATTE

(21) BR 20 2020 017842-9 U2

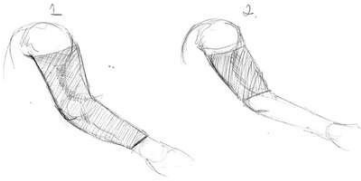

Código 3.2 - Publicação Antecipada
(22) 01/09/2020
(51) A41D 13/08 (2006.01)
(52) A41D 13/08
(54) PROTETOR DE FÍSTULA
(71) LUIZ OTAVIO CARDOSO (BR/RJ)
(72) LUIZ OTÁVIO CARDOSO

(21) BR 20 2022 008783-6 U2

Código 3.2 - Publicação Antecipada
(22) 06/05/2022

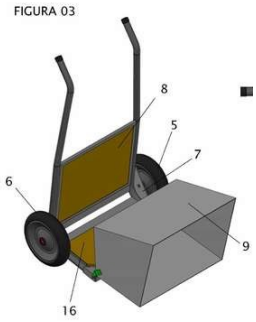

(51) B60P 1/30 (2006.01), B62B 1/24 (2006.01)
(52) B60P 1/30, B62B 1/24
(54) DISPOSIÇÃO CONSTRUTIVA APLICADA EM CARRINHO BASCULANTE PARA CARGA
(71) CELSO GOMES BARCELOS (BR/RS)
(72) CELSO GOMES BARCELOS

---

(21) BR 20 2022 009107-8 U2

Código 3.2 - Publicação Antecipada
(22) 11/05/2022
(51) A61B 17/06 (2006.01)
(52) A61B 17/06166
(54) FIO DUPLO PARA SUSTENTAÇÃO FACIAL
(71) RACHEL THACYANA RORATO BERNARDO (BR/PR)
(72) RACHEL THACYANA RORATO BERNARDO VICENTIN

---

(21) BR 20 2022 015128-3 U2

Código 3.2 - Publicação Antecipada
(22) 29/07/2022
(51) A47G 9/10 (2006.01), A61G 7/07 (2006.01)
(52) A47G 9/10, A61G 7/072
(54) DISPOSIÇÃO CONSTRUTIVA APLICADA EM ALMOFADA ORTOPÉDICA AURICULAR
(71) MARIA APARECIDA FELICIANO (BR/MG)
(72) MARIA A. FELICIANO

---

(21) BR 20 2022 015301-4 U2

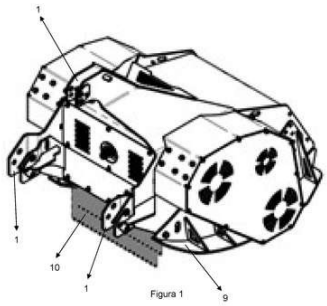

Código 3.2 - Publicação Antecipada
(22) 02/08/2022
(51) A01B 33/02 (2006.01)
(52) A01B 33/021
(54) APERFEIÇOAMENTO INTRODUZIDO EM REBAIXADOR DE TOCO
(71) SILVIS - CONSULTORIA AMBIENTAL E COMERCIO DE TRITURADORES, MAQUINAS E VEICULOS LTDA (BR/PR)
(72) MANUEL PINA CABRITA DA SILVA RIBEIRO

---

(21) BR 20 2022 016135-1 U2

Código 3.2 - Publicação Antecipada
(22) 14/08/2022
(51) G01N 3/04 (2006.01)
(52) G01N 3/04
(54) MORSA PARA FIXAÇÃO DE ENXERTO PARA TESTES DE TRAÇÃO EM MÁQUINA UNIVERSAL DE ENSAIOS

(71) DIEGO ARIEL DE LIMA (BR/RN) ; MARCOS VINICIUS DA SILVA LAVOR (BR/RN) ; RODRIGO NOGUEIRA DE CODES (BR/RN) ; LANA LACERDA DE LIMA (BR/RN) ; UNIVERSIDADE FEDERAL RURAL DO SEMI-ÁRIDO UFERSA (BR/RN)
(72) MARCOS VINICIUS DA SILVA LAVOR; RODRIGO NOGUEIRA DE CODES; LANA LACERDA DELIMA; DIEGO ARIEL DE LIMA

---

(21) BR 20 2022 021859-0 U2

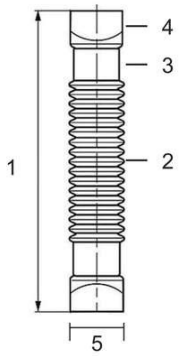

Código 3.2 - Publicação Antecipada
(22) 27/10/2022
(51) E03C 1/12 (2006.01)
(52) E03C 1/12
(54) CONEXÃO PLÁSTICA FLEXÍVEL PARA TUBULAÇÕES DE PVC E SEMELHANTES
(71) FABIANO A P S RODRIGUES (BR/SP)
(72) FABIANO A P S RODRIGUES

---

(21) BR 20 2022 022233-4 U2

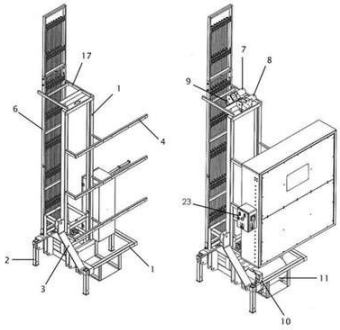

Código 3.2 - Publicação Antecipada
(22) 01/11/2022
(51) A01C 23/04 (2006.01)
(52) A01C 23/04
(54) EQUIPAMENTO PARA PULVERIZAÇÃO DE PARCELAS EXPERIMENTAIS
(71) ZALL DO BRASIL INDUSTRIA DE EQUIPAMENTOS PARA PESQUISA LTDA (BR/RS)
(72) JOSE AUGUSTO HONAISER; MATEUS ZANATTA; VINICIUS TADEU LAGO; LUCAS POSSA

---

(21) BR 20 2022 022545-7 U2

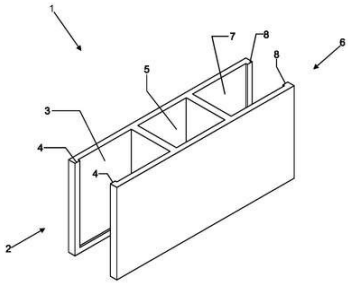

Código 3.2 - Publicação Antecipada
(22) 07/11/2022
(51) E04C 1/00 (2006.01)
(52) E04C 1/00
(54) DISPOSIÇÃO CONSTRUTIVA INTRODUZIDA EM BLOCO VAZADO PARA CONSTRUÇÕES PRÉ-MOLDADAS
(71) JOEL DE SOUZA SANTOS (BR/SP) ; GIANE MARIA SILVA DE SOUZA SANTOS (BR/SP)
(72) JOEL DE SOUZA SANTOS

(21) BR 20 2022 023208-9 U2

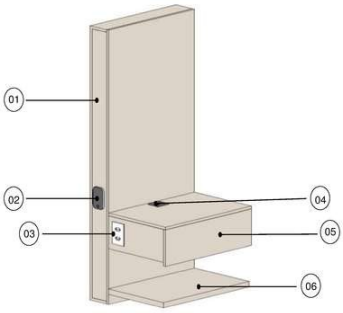

Código 3.2 - Publicação Antecipada
(22) 14/11/2022
(51) A47B 79/00 (2006.01)
(52) A47B 79/00
(54) MESA DE CABECEIRA SUSPENSA COM COFRE E/OU FUNDO FALSO
(71) TECH-A SERVIÇOS DE CONSTRUÇÕES & INOVAÇÃO LTDA ME (BR/RS)
(72) ELIAS DALLA NORA

(21) BR 20 2022 023993-8 U2

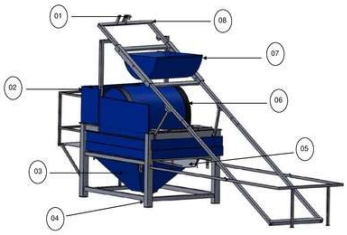

Código 3.2 - Publicação Antecipada
(22) 24/11/2022
(51) B28C 5/00 (2006.01)
(52) B28C 5/00
(54) DISPOSITIVO MULTIPROCESSADOR HOMOGENEIZADOR
(71) DEOMIR RESTELLI (BR/PR)
(72) DEOMIR RESTELLI

(21) BR 20 2022 023997-0 U2

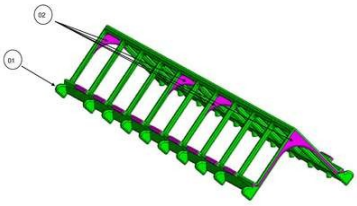

Código 3.2 - Publicação Antecipada
(22) 24/11/2022
(51) A01K 39/014 (2006.01)
(52) A01K 39/014
(54) DISPOSITIVO APLICADO EM GRADE DE RESTRIÇÃO PARA AVES
(71) BENTO ZANONI (BR/SC)
(72) BENTO ZANONI

(21) BR 20 2022 024193-2 U2

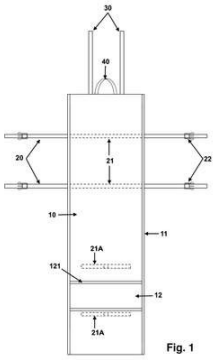

Código 3.2 - Publicação Antecipada
(22) 28/11/2022
(51) A45C 3/10 (2006.01)
(52) A45C 3/10
(54) DISPOSIÇÃO CONSTRUTIVA EM MOCHILA PARA TRANSPORTE DE UTENSÍLIOS DE PRAIA
(71) PAULO ROBERTO NOR (BR/RS)
(72) PAULO ROBERTO NOR

(21) BR 20 2022 024862-7 U2

Código 3.2 - Publicação Antecipada
(22) 06/12/2022
(51) E05B 1/00 (2006.01)
(52) E05B 1/00
(54) DISPOSIÇÃO CONSTRUTIVA APLICADA EM MECANISMO DE

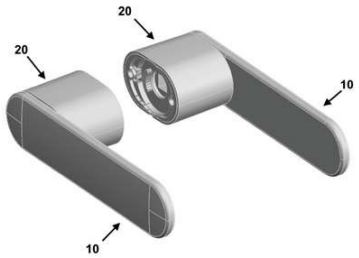

ACIONAMENTO DE MAÇANETA
(71) FÁBRICA DE MÓVEIS FLORENSE LTDA (BR/RS)
(72) ROBERTA CASTELLAN

(21) BR 20 2022 024926-7 U2

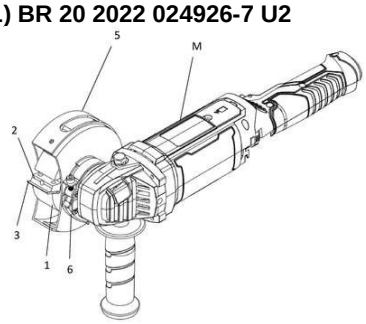

Código 3.2 - Publicação Antecipada
(22) 06/12/2022
(51) A01G 23/12 (2006.01)
(52) A01G 23/12
(54) DISPOSITIVO DE CORTE PARA RESINADOR MECÂNICO
(71) IRANI PAPEL E EMBALAGEM S.A. (BR/RS) ; REAL WORLD AGRONOMY PROJETOS DE ENGENHARIA LTDA (BR/PR)
(72) WILSON HENRIQUE TATTO; PEDRO GIUSEPPE ORTOLAN VACILOTTO

(21) BR 20 2022 025054-0 U2

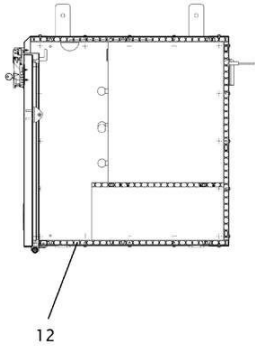

Código 3.2 - Publicação Antecipada
(22) 08/12/2022
(51) B60P 3/36 (2006.01)
(52) B60P 3/36
(54) DISPOSIÇÃO CONSTRUTIVA APLICADA EM COZINHA PARA VEÍCULOS
(71) RESFRI AR CLIMATIZADORES E EQUIPAMENTOS LTDA (BR/RS)
(72) THOBIAS WINTER CARDOSO

(21) BR 20 2022 025098-2 U2

Código 3.2 - Publicação Antecipada
(22) 08/12/2022
(51) A01D 46/26 (2006.01)
(52) A01D 46/26
(54) DISPOSIÇÃO INTRODUZIDA EM DISPOSITIVO DE TRAVAMENTO DE LONA EM ROLO RECOLHEDOR DO MÓDULO DE EXTENSÃO/RECOLHIMENTO DE RECOLHEDORA DE GRÃOS
(71) CARLOS ROBERTO PALINI (BR/SP) ; FLÁVIO PEREIRA ALVES (BR/SP)
(72) CARLOS ROBERTO PALINI; FLÁVIO PEREIRA ALVES

(21) BR 20 2022 025505-4 U2

Código 3.2 - Publicação Antecipada
(22) 14/12/2022
(51) A45C 3/06 (2006.01)
(52) A45C 3/06
(54) APERFEIÇOAMENTO APLICADO EM BOLSA

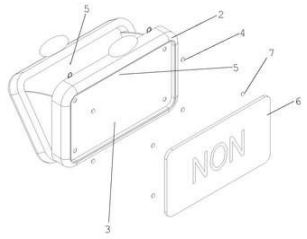

(71) CHRISTIANE ISABELLE COUVE DE MURVILLE (BR/SP)
(72) CHRISTIANE ISABELLE COUVE DE MURVILLE

---

(21) BR 20 2022 026093-7 U2

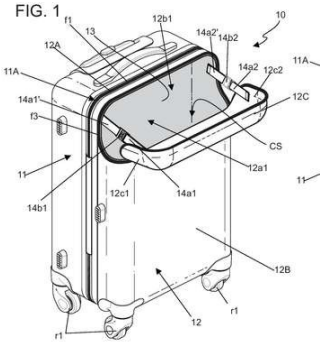

Código 3.2 - Publicação Antecipada
(22) 20/12/2022
(51) A45C 5/04 (2006.01)
(52) A45C 5/04
(54) DISPOSIÇÃO INTRODUZIDA EM MALA DE VIAGEM RÍGIDA
(71) XUEGUO HUO (BR/SP)
(72) XUEGUO HUO

---

(21) BR 20 2022 026354-5 U2

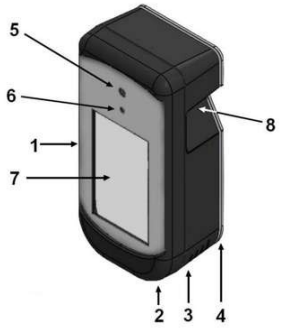

Código 3.2 - Publicação Antecipada
(22) 22/12/2022
(51) A61B 5/117 (2016.01), G06N 3/08 (2023.01), G06V 40/14 (2022.01)
(52) A61B 5/117, G06N 3/08, G06V 40/14
(54) DISPOSITIVO MULTIFUNCIONAL DE RELÓGIO PONTO ELETRÔNICO COM FUNÇÕES DE BIOMETRIA FACIAL, MEDIÇÃO DE TEMPERATURA CORPORAL INFRAVERMELHO E GEOLOCALIZAÇÃO, REVERSÍVEL EM CONTROLADOR DE FREQUÊNCIA ESCOLAR OU CONTROLADOR DE JORNADA DE MOTORISTAS COM OPCIONAL DE ACOPLAGEM DE BAFÔMETRO
(71) MICHAEL RODRIGUES CUNHA 0442247199 (BR/GO)
(72) MICHAEL RODRIGUES CUNHA

---

(21) BR 20 2022 026451-7 U2

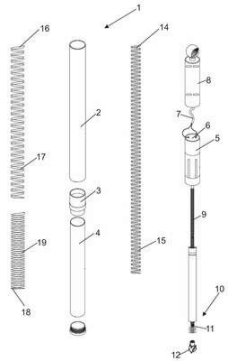

Código 3.2 - Publicação Antecipada
(22) 23/12/2022
(51) F16F 9/32 (2006.01), F41H 7/02 (2006.01)
(52) F16F 9/3207, F41H 7/02
(54) DISPOSIÇÃO CONSTRUTIVA APLICADA EM AMORTECEDOR DE ATUAÇÃO PROGRESSIVA PARA PORTA-MALAS DE VEÍCULOS AUTOMOTORES
(71) LIZETE NOTARIO DINIZ (BR/SP)
(72) LIZETE NOTARIO DINIZ

(21) BR 20 2022 026552-1 U2

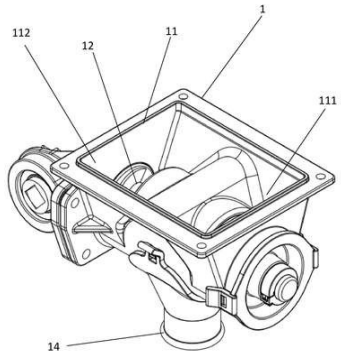

Código 3.2 - Publicação Antecipada
(22) 23/12/2022
(51) A01C 15/18 (2006.01)
(52) A01C 15/18
(54) DISPOSIÇÃO EM MECANISMO DOSADOR DE INSUMOS COM ESCOAMENTO CENTRAL
(71) POLITECNO INDÚSTRIA DE PLÁSTICOS LTDA (BR/RS)
(72) JOSUÉ DANIEL KELM

---

(21) BR 20 2022 026882-2 U2

FIG. 6

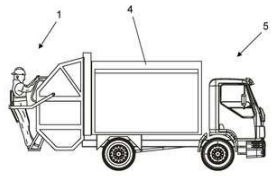

Código 3.2 - Publicação Antecipada
(22) 28/12/2022
(51) B65F 3/02 (2006.01)
(52) B65F 3/02
(54) DISPOSIÇÃO INTRODUZIDA EM SUPORTE PARA TRASLADO DOS COLETORES DE RESÍDUOS SÓLIDOS URBANOS
(71) RONALDO DOS SANTOS VIANA (BR/RJ)
(72) RONALDO DOS SANTOS VIANA

---

(21) BR 20 2023 000043-1 U2

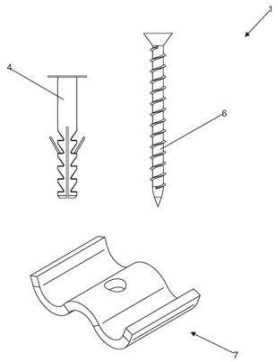

Código 3.2 - Publicação Antecipada
(22) 02/01/2023
(51) E04B 9/20 (2006.01)
(52) E04B 9/205
(54) DISPOSIÇÃO APLICADA EM KIT COM SUPORTE DUPLO BERÇO PARA ARAME DE FIXAÇÃO DE FORROS SUPENSOS E ACESSÓRIOS DE DIVISÓRIAS EM GERAL
(71) MARIA APARECIDA DOS ANJOS PIMENTEL (BR/SP)
(72) MARIA APARECIDA DOS ANJOS PIMENTEL

---

(21) BR 20 2023 000157-8 U2

Código 3.2 - Publicação Antecipada
(22) 04/01/2023
(51) A22C 17/00 (2006.01)
(52) A22C 17/00
(54) EQUIPAMENTO RASPADOR DE CARNE/GORDURA SUÍNA
(71) LCC ENGRENAGENS LTDA (BR/SC)
(72) LUIZ CARLOS COSTA; JOÃO VITOR PERON

Código 3.6 - Publicação do Pedido Arquivado Definitivamente - Art. 216 §2º e Art. 17 §2º da LPI

Publicação de pedido definitivamente arquivado devido à não apresentação de procuração ou devido à apresentação de um pedido posterior, encerrada a instância administrativa. Pode ser adquirido o folheto com o relatório descritivo, reivindicações, desenhos e resumo do pedido, por quem se interessar, através do endereço eletrônico www.inpi.gov.br - No Acesso rápido - Faça uma busca – Patente. Para acessar, cadastre-se no Portal do INPI e use login e senha.

---

(21) BR 10 2021 017441-2 A2

Código 3.6 - Publicação do Pedido Arquivado Definitivamente - Art. 216 §2º e Art. 17 §2º da LPI

(22) 01/09/2021

(51) A61K 36/18 (2006.01), A61P 31/04 (2006.01)

(54) PREPARAÇÃO MEDICINAL À BASE DE ÓLEOS ESSENCIAIS PARA TRATAMENTO, PREVENÇÃO E CONTROLE DE MASTITE EM ANIMAIS

(71) FAGNER LUIZ DA COSTA FREITAS (BR/PR) ; WAGNER LUIZ DA COSTA FREITAS (BR/PR)

(72) WAGNER LUIZ DA COSTA FREITAS; FAGNER LUIZ DA COSTA FREITAS

Código 3.7 - Publicação Anulada

Anulação da publicação do pedido por ter sido indevida.

---

(21) BR 10 2018 007803-8 A2

Código 3.7 - Publicação Anulada
(22) 18/04/2018
(51) A01N 65/28 (2009.01), A01N 25/04 (2006.01)
(54) COMPOSIÇÃO MOLUSCICIDA CONTENDO NANOEMULSÃO ÓLEO EM ÁGUA, PROCESSO DE PRODUÇÃO DE FORMULAÇÃO CONTENDO NANOEMULSÃO ÓLEO EM ÁGUA E USO DAS FORMULAÇÕES
(71) UNIVERSIDADE FEDERAL DO RIO DE JANEIRO (BR/RJ) ; UNIVERSIDADE FEDERAL FLUMINENSE (BR/RJ)
(72) RICARDO DIEGO DUARTE GALHARDO DE ALBUQUERQUE; ADRIANA PASSOS OLIVEIRA; JOÃO VITOR DA COSTA BATISTA; JOSÉ AUGUSTO ALBUQUERQUE DOS SANTOS; LEANDRO MACHADO ROCHA; LEONARDO DA SILVA RANGEL; ROBSON XAVIER FARIA
Anulada a publicação código 3.1 na RPI nº 2548 de 05/11/2019 por ter sido indevida.

---

(21) BR 10 2021 016135-3 A2

Código 3.7 - Publicação Anulada
(22) 16/08/2021
(51) C07K 7/06 (2006.01), C07K 7/08 (2006.01), C07K 7/64 (2006.01), C12N 15/12 (2006.01), A61K 38/08 (2019.01), A61K 38/10 (2006.01), A61K 38/12 (2006.01), A61K 35/583 (2015.01), A61P 29/00 (2006.01)
(54) ANTAGONISTAS MIMÉTICOS MACROCÍCLICOS COM ATIVIDADE BIOLÓGICA, SEUS USOS E COMPOSIÇÕES
(71) NOVAGEIA BIOTECNOLOGIA LTDA (BR/RJ)
(72) JOARI MARQUES DE MIRANDA; RUSSOLINA BENEDETA ZINGALI; ELEONORA KURTENBACH; HAMILTON SILVA JUNIOR; RAFAEL SOARES DE AQUINO; JENIFER NOWATZKI; NAILTON MONTEIRO DO NASCIMENTO JÚNIOR
Anulada a publicação código 3.1 na RPI nº 2720 de 23/02/2023 por ter sido indevida.

Código 3.8 - Retificação

Retificação da publicação do pedido por ter sido efetuada com incorreção que não impossibilita sua identificação. Tal publicação não implica na alteração da data de publicação do pedido de patente e nos prazos decorrentes da mesma.

---

(21) BR 10 2018 074144-6 A8

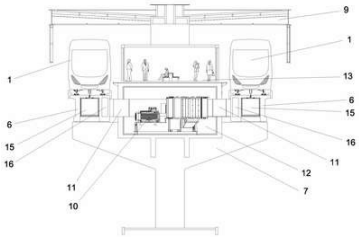

Código 3.8 - Retificação

(22) 23/11/2018

(51) B61B 13/12 (2006.01), B61C 11/06 (2006.01), B66F 7/00 (2006.01), B66F 7/02 (2006.01)

(54) SISTEMA DE PROPULSÃO PNEUMÁTICA PARA TRANSPORTE DE ALTA CAPACIDADE DE PASSAGEIROS E/OU CARGAS

(71) AEROM REPRESENTAÇÕES E PARTICIPAÇÕES LTDA. (BR/RS)

(72) DIEGO ABS DA CRUZ; MARCUS COESTER; OSCAR HANS WOLFGANG COESTER

Referente à RPI 2578 de 02/06/2020, quanto ao item (54)

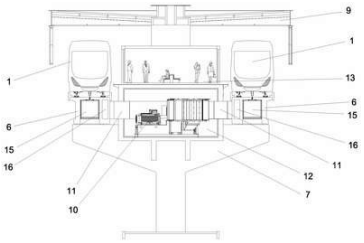

---

(21) BR 10 2018 074211-6 A8

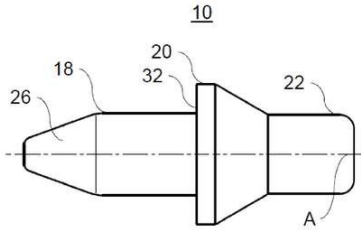

Código 3.8 - Retificação

(22) 23/11/2018

(30) 08/12/2017 DE 102017129233.0

(51) F16C 33/08 (2006.01), F16C 35/06 (2006.01), F16C 43/06 (2006.01)

(52) F16C 33/08, F16C 35/06, F16C 43/06

(54) DISPOSITIVO, PARTICULARMENTE UM AUXÍLIO DE INSERÇÃO, PARA A MONTAGEM DE BUCHAS DE MANCAL LISO, E USO DE TAL DISPOSITIVO

(71) MAN TRUCK & BUS AG (DE)

(72) HEINRICH ALEXA; JAN CRONER; GIOVANNI ASTORINO; GEORG WENDLER

Referente à RPI 2529 de 25/06/2019, quanto ao item (30)

---

(21) BR 10 2019 003246-4 A8

Código 3.8 - Retificação

(22) 18/02/2019

(30) 11/12/2018 CN 201811510771.X

(51) C21D 9/14 (2006.01)

(52) C21D 9/14

(54) PROCESSO DE HOMOGENIZAÇÃO PARA TUBULAÇÃO ESPIRALADA

(71) XINDA KECHUANG (TANGSHAN) PETROLEUM EQUIPMENT CO., LTD.

	(CN) (72) JIANLIANG DUAN; JIAN DONG; SHUJUN ZHANG; BIN ZHENG; FENGSHOU SHANGGUAN; YUEQING LIN; XIANG LIU; YALI ZHANG Referente ao código 3.1 publicado na RPI2581 de 23/06/2020 relativo ao campo INID (72) Inventor. Considerem-se os dados atuais.
(21) BR 20 2018 067954-1 U8	Código 3.8 - Retificação (22) 05/09/2018 (51) B01D 29/00 (2006.01) (52) B01D 29/0002 (54) DISPOSITIVO E CARCAÇA DE FILTRO DE CONECTABILIDADEVERSÁTIL (71) AMIAD WATER SYSTEMS LTD (IL) (72) ALEXEY SLAVINSKY; KFIR ATIAS; RA'ANAN BEN-HORIN Referente à RPI 2567 de 17/03/2020, quanto ao intem (54).

Código Pedido de Exame

Código 4.3 - Desarquivamento - Art. 33 parágrafo único da LPI.

Desarquivado o pedido arquivado por falta de pedido de exame (subitem 11.1), para prosseguir seu andamento.

(21) BR 10 2019 019735-8 A2	Código 4.3 - Desarquivamento - Art. 33 parágrafo único da LPI. (22) 20/09/2019 (71) UNIVERSIDADE FEDERAL FLUMINENSE (BR/RJ) ; GB9 SOLUÇÕES TECNOLÓGICAS E CONSULTORIAS EM AVIAÇÃO LTDA. (BR/RJ)
(21) BR 10 2019 019766-8 A2	Código 4.3 - Desarquivamento - Art. 33 parágrafo único da LPI. (22) 23/09/2019 (71) IVALDO LEAO FERREIRA (BR/PA)
(21) BR 10 2019 022077-5 A2	Código 4.3 - Desarquivamento - Art. 33 parágrafo único da LPI. (22) 21/10/2019 (66) BR 10 2018 071818-5 23/10/2018 (71) VALDEIR MELO DA TRINDADE (BR/SP)
(21) BR 11 2022 005541-2 A2	Código 4.3 - Desarquivamento - Art. 33 parágrafo único da LPI. (22) 24/09/2019 (71) TDA RESEARCH, INC. (US)
(21) BR 20 2019 019912-7 U2	Código 4.3 - Desarquivamento - Art. 33 parágrafo único da LPI. (22) 24/09/2019 (71) RODRIGO TANURCOV MOREIRA (BR/SP)
(21) BR 20 2019 021193-3 U2	Código 4.3 - Desarquivamento - Art. 33 parágrafo único da LPI. (22) 09/10/2019 (71) ROSELI GONÇALVES DA SILVA (BR/PA)

Código Exigências Técnicas e Formais

Código 6.1 - Exigência Técnica

Suspensão do andamento do pedido de patente que, para instrução regular, aguardará o atendimento ou contestação das exigências formuladas. O depositante poderá obter o parecer através do endereço eletrônico www.inpi.gov.br - No Acesso rápido – Faça uma busca - Patente. Para acessar, cadastre-se no Portal do INPI e use login e senha. A não manifestação do depositante no prazo de 90 (noventa) dias desta data acarretará o arquivamento definitivo do pedido.

---

(21) BR 10 2014 020143-2 A8
Código 6.1 - Exigência Técnica
(22) 14/08/2014
(71) UNIVERSIDADE FEDERAL DE MINAS GERAIS (BR/MG)

---

(21) BR 10 2014 023057-2 A2
Código 6.1 - Exigência Técnica
(22) 17/09/2014
(71) UNIVERSIDADE FEDERAL DE MINAS GERAIS (BR/MG)

---

(21) BR 10 2015 010092-2 A8
Código 6.1 - Exigência Técnica
(22) 16/04/2015
(71) UNIVERSIDADE FEDERAL DA PARAÍBA (BR/PB)

---

(21) BR 10 2016 001750-5 A2
Código 6.1 - Exigência Técnica
(22) 27/01/2016
(71) HONDA MOTOR CO., LTD. (JP)

---

(21) BR 10 2016 021737-7 A2
Código 6.1 - Exigência Técnica
(22) 21/09/2016
(71) UNIVERSIDADE FEDERAL DE VIÇOSA (BR/MG)

---

(21) BR 10 2016 022659-7 A2
Código 6.1 - Exigência Técnica
(22) 29/09/2016
(71) FURUKAWA ELECTRIC LATAM S.A. (BR/PR)

---

(21) BR 10 2016 025151-6 A2
Código 6.1 - Exigência Técnica
(22) 27/10/2016
(71) GEOSOL - GEOLOGIA E SONDAGENS S/A (BR/MG)

---

(21) BR 10 2016 029984-5 A2
Código 6.1 - Exigência Técnica
(22) 20/12/2016
(66) BR 10 2015 032170-8 21/12/2015

	(71) MARCOPOLO S.A (BR/RS)
(21) BR 10 2017 006845-5 A2	Código 6.1 - Exigência Técnica (22) 03/04/2017 (71) SNAP-ON INCORPORATED (US)
(21) BR 10 2017 007523-0 A2	Código 6.1 - Exigência Técnica (22) 11/04/2017 (71) UNIVERSIDADE FEDERAL DE SANTA MARIA (BR/RS)
(21) BR 10 2017 010739-6 A2	Código 6.1 - Exigência Técnica (22) 23/05/2017 (71) UNIVERSIDADE FEDERAL DO RIO GRANDE DO SUL (BR/RS)
(21) BR 10 2017 017506-5 A2	Código 6.1 - Exigência Técnica (22) 15/08/2017 (71) PALL CORPORATION (US)
(21) BR 10 2017 019200-8 A8	Código 6.1 - Exigência Técnica (22) 06/09/2017 (71) KABUSHIKI KAISHA TOSHIBA (JP)
(21) BR 10 2018 006149-6 A2	Código 6.1 - Exigência Técnica (22) 27/03/2018 (71) MS AUTOTECH CO., LTD. (KR) ; KOREA UNIVERSITY RESEARCH AND BUSINESS FOUNDATION (KR) ; MYUNGSHIN INDUSTRY CO., LTD. (KR)
(21) BR 10 2018 008313-9 A8	Código 6.1 - Exigência Técnica (22) 25/04/2018 (71) UNIVERSIDADE FEDERAL DE ALAGOAS (BR/AL)
(21) BR 10 2018 014214-3 A2	Código 6.1 - Exigência Técnica (22) 12/07/2018 (71) CROMPTON TECHNOLOGY GROUP LIMITED (GB)
(21) BR 10 2018 069709-9 A2	Código 6.1 - Exigência Técnica (22) 26/09/2018 (71) EVONIK OPERATIONS GMBH (DE)
(21) BR 10 2018 070271-8 A8	Código 6.1 - Exigência Técnica (22) 02/10/2018 (71) EVONIK SUPERABSORBER GMBH (DE)

(21) BR 10 2019 028302-5 A2	Código 6.1 - Exigência Técnica (22) 30/12/2019 (71) CHARLES ADRIANO DUVOISIN (BR/SC) ; FÁBIO EDUARDO BAGGIO (BR/PR)
(21) BR 10 2020 017419-3 A2	Código 6.1 - Exigência Técnica (22) 26/08/2020 (71) HONDA MOTOR CO., LTD. (JP)
(21) BR 11 2012 028202-6 A2	Código 6.1 - Exigência Técnica (22) 14/05/2010 (71) Toyota Jidosha Kabushiki Kaisha (JP)
(21) BR 11 2014 004778-2 A2	Código 6.1 - Exigência Técnica (22) 31/08/2012 (71) FRAUNHOFER-GESELLSCHAFT ZUR FOERDERUNG DER ANGEWANDTEN FORSCHUNG EV (DE)
(21) BR 11 2014 017182-3 A2	Código 6.1 - Exigência Técnica (22) 14/01/2013 (71) JULIUS-MAXIMILIANS-UNIVERSITÄT WÜRZBURG (DE)
(21) BR 11 2014 018843-2 A8	Código 6.1 - Exigência Técnica (22) 01/02/2013 (71) REGENERON PHARMACEUTICALS, INC. (US)
(21) BR 11 2015 015198-1 A2	Código 6.1 - Exigência Técnica (22) 20/12/2013 (71) ALTIMMUNE UK LIMITED (GB)
(21) BR 11 2015 018899-0 A2	Código 6.1 - Exigência Técnica (22) 07/02/2014 (71) NOVARTIS AG (CH)
(21) BR 11 2015 022967-0 A8	Código 6.1 - Exigência Técnica (22) 14/03/2014 (71) MEMORIAL SLOAN-KETTERING CANCER CENTER (US)
(21) BR 11 2016 000716-6 A2	Código 6.1 - Exigência Técnica (22) 28/07/2014 (71) NOVOZYMES A/S (DK)

(21) BR 11 2016 013915-1 A2	Código 6.1 - Exigência Técnica (22) 15/12/2014 (71) STATENS SERUM INSTITUT (DK)
(21) BR 11 2016 017738-0 A2	Código 6.1 - Exigência Técnica (22) 30/01/2015 (71) VITAE PHARMACEUTICALS, LLC (US)
(21) BR 11 2016 019997-9 A2	Código 6.1 - Exigência Técnica (22) 05/03/2015 (71) MITSUBISHI CHEMICAL CORPORATION (JP)
(21) BR 11 2016 023355-7 A2	Código 6.1 - Exigência Técnica (22) 28/03/2015 (71) INTEL CORPORATION (US)
(21) BR 11 2016 023624-6 A2	Código 6.1 - Exigência Técnica (22) 10/04/2015 (71) KWS SAAT SE (DE) ; SÜDZUCKER AG (DE)
(21) BR 11 2016 023688-2 A2	Código 6.1 - Exigência Técnica (22) 13/10/2014 (71) GLAXOSMITHKLINE BIOLOGICALS SA (BE)
(21) BR 11 2016 025562-3 A2	Código 6.1 - Exigência Técnica (22) 30/04/2015 (71) MALAYSIAN PALM OIL BOARD (MY)
(21) BR 11 2016 026161-5 A2	Código 6.1 - Exigência Técnica (22) 08/05/2015 (71) QUALCOMM INCORPORATED (US)
(21) BR 11 2016 029635-4 A2	Código 6.1 - Exigência Técnica (22) 11/06/2015 (71) UCB BIOPHARMA SPRL (BE) ; KATHOLIEKE UNIVERSITEIT LEUVEN, K.U. LEUVEN R&D (BE)
(21) BR 11 2016 029662-1 A2	Código 6.1 - Exigência Técnica (22) 13/05/2015 (71) TAKEDA PHARMACEUTICAL COMPANY LIMITED (JP)

(21) BR 11 2016 030690-2 A2	Código 6.1 - Exigência Técnica (22) 26/06/2015 (71) NOGRA PHARMA LIMITED (IE)
(21) BR 11 2016 030939-1 A2	Código 6.1 - Exigência Técnica (22) 21/07/2015 (71) GLAXOSMITHKLINE INTELLECTUAL PROPERTY DEVELOPMENT LIMITED (GB)
(21) BR 11 2017 001518-8 A2	Código 6.1 - Exigência Técnica (22) 24/07/2015 (71) FRAUNHOFER - GESELLSCHAFT ZUR FÖRDERUNG DER ANGEWANDTEN FORSCHUNG E.V. (DE)
(21) BR 11 2017 005141-9 A2	Código 6.1 - Exigência Técnica (22) 05/10/2015 (71) COUNCIL OF SCIENTIFIC & INDUSTRIAL RESEARCH (IN)
(21) BR 11 2017 006998-9 A2	Código 6.1 - Exigência Técnica (22) 05/10/2015 (71) SIGNAL PHARMACEUTICALS, LLC (US)
(21) BR 11 2017 007460-5 A2	Código 6.1 - Exigência Técnica (22) 14/10/2015 (71) VITAE PHARMACEUTICALS, LLC (US)
(21) BR 11 2017 008015-0 A2	Código 6.1 - Exigência Técnica (22) 29/10/2015 (71) DOLBY INTERNATIONAL AB (NL)
(21) BR 11 2017 010067-3 A2	Código 6.1 - Exigência Técnica (22) 13/11/2015 (71) MARS, INCORPORATED (US)
(21) BR 11 2017 018442-7 A2	Código 6.1 - Exigência Técnica (22) 26/02/2016 (71) BOEHRINGER INGELHEIM ANIMAL HEALTH USA INC. (US)
(21) BR 11 2017 018634-9 A2	Código 6.1 - Exigência Técnica (22) 30/03/2016 (71) SHINYFIELD (US)

(21) BR 11 2017 021167-0 A2	Código 6.1 - Exigência Técnica (22) 01/04/2016 (71) OBI PHARMA, INC. (TW)
(21) BR 11 2017 021239-0 A2	Código 6.1 - Exigência Técnica (22) 29/04/2016 (71) HONOR DEVICE CO., LTD. (CN)
(21) BR 11 2017 022824-6 A2	Código 6.1 - Exigência Técnica (22) 21/04/2015 (71) NISSAN MOTOR CO., LTD. (JP)
(21) BR 11 2017 024811-5 A2	Código 6.1 - Exigência Técnica (22) 04/05/2016 (71) SAF-HOLLAND, INC. (US)
(21) BR 11 2017 025353-4 A2	Código 6.1 - Exigência Técnica (22) 26/05/2016 (71) JOHNSON & JOHNSON CONSUMER INC. (US)
(21) BR 11 2017 025420-4 A2	Código 6.1 - Exigência Técnica (22) 24/05/2016 (71) SABRE THERAPEUTICS LLC (US)
(21) BR 11 2018 000917-2 A2	Código 6.1 - Exigência Técnica (22) 18/07/2016 (71) BIOXCEL THERAPEUTICS, INC. (US)
(21) BR 11 2018 002847-9 A2	Código 6.1 - Exigência Técnica (22) 15/08/2016 (71) RED METERS LLC (US)
(21) BR 11 2018 002861-4 A2	Código 6.1 - Exigência Técnica (22) 08/08/2016 (71) BOULOS & COOPER PHARMACEUTICALS PTY LTD (AU)
(21) BR 11 2018 003349-9 A2	Código 6.1 - Exigência Técnica (22) 18/08/2016 (71) BAYER PHARMA AKTIENGESELLSCHAFT (DE)
(21) BR 11 2018 004256-0 A2	Código 6.1 - Exigência Técnica (22) 27/07/2016

	(71) JETOPTERA, INC. (US)
(21) BR 11 2018 004262-5 A2	Código 6.1 - Exigência Técnica (22) 02/09/2016 (71) JETOPTERA, INC. (US)
(21) BR 11 2018 004988-3 A2	Código 6.1 - Exigência Técnica (22) 16/09/2015 (71) NISSAN MOTOR CO., LTD. (JP)
(21) BR 11 2018 005468-2 A2	Código 6.1 - Exigência Técnica (22) 20/09/2016 (71) SHELL INTERNATIONALE RESEARCH MAATSCHAPPIJ B.V. (NL)
(21) BR 11 2018 006167-0 A2	Código 6.1 - Exigência Técnica (22) 30/10/2015 (71) HALLIBURTON ENERGY SERVICES, INC. (US)
(21) BR 11 2018 016221-3 A2	Código 6.1 - Exigência Técnica (22) 09/02/2017 (71) BENTLEY INNOMED GMBH (DE)
(21) BR 11 2018 071452-6 A2	Código 6.1 - Exigência Técnica (22) 21/04/2017 (71) IMERYS USA, INC. (US)
(21) BR 11 2019 000267-7 A2	Código 6.1 - Exigência Técnica (22) 07/07/2017 (71) TONGUE LAB EUROPE LTD. (GB)
(21) BR 11 2019 001917-0 A2	Código 6.1 - Exigência Técnica (22) 02/08/2017 (71) AVL LIST GMBH (AT) ; NISSAN MOTOR CO., LTD. (JP)
(21) BR 11 2019 003894-9 A2	Código 6.1 - Exigência Técnica (22) 31/08/2017 (71) JACOBS VEHICLE SYSTEMS, INC. (US)
(21) BR 11 2019 005506-1 A2	Código 6.1 - Exigência Técnica (22) 21/09/2017 (71) BAKER HUGHES, A GE COMPANY, LLC (US)

(21) BR 11 2019 006872-4 A2	Código 6.1 - Exigência Técnica (22) 06/10/2017 (71) HÖGANÄS AB (PUBL) (SE)
(21) BR 11 2019 006970-4 A2	Código 6.1 - Exigência Técnica (22) 06/10/2017 (71) HITACHI-JOHNSON CONTROLS AIR CONDITIONING, INC. (JP)
(21) BR 11 2019 007777-4 A2	Código 6.1 - Exigência Técnica (22) 20/10/2017 (71) EMRGE, LLC. (US)
(21) BR 11 2019 008034-1 A8	Código 6.1 - Exigência Técnica (22) 19/10/2017 (71) ILYA OSIPOV (RU)
(21) BR 11 2019 008577-7 A2	Código 6.1 - Exigência Técnica (22) 30/10/2017 (71) AMTIXBIO CO., LTD. (KR)
(21) BR 11 2019 009685-0 A2	Código 6.1 - Exigência Técnica (22) 13/11/2017 (71) ANCHORA MEDICAL LTD. (IL)
(21) BR 11 2019 010347-3 A2	Código 6.1 - Exigência Técnica (22) 21/11/2017 (71) TRUE MANUFACTURING CO. INC. (US)
(21) BR 11 2019 011327-4 A2	Código 6.1 - Exigência Técnica (22) 08/12/2017 (71) MORDECHAI EINHORN (CA)
(21) BR 11 2019 011495-5 A2	Código 6.1 - Exigência Técnica (22) 05/12/2017 (71) LOUISIANA-PACIFIC CORPORATION (US)
(21) BR 11 2019 012156-0 A2	Código 6.1 - Exigência Técnica (22) 28/12/2017 (71) THALES (FR)
(21) BR 11 2019 013233-3 A2	Código 6.1 - Exigência Técnica (22) 31/01/2018

	(71) RHEINMETALL WAFFE MUNITION GMBH (DE)
(21) BR 11 2019 014564-8 A2	Código 6.1 - Exigência Técnica (22) 10/01/2018 (71) BIC-VIOLEX SA (GR)
(21) BR 11 2019 014565-6 A2	Código 6.1 - Exigência Técnica (22) 10/01/2018 (71) BIC-VIOLEX SA (GR)
(21) BR 11 2019 015142-7 A2	Código 6.1 - Exigência Técnica (22) 24/01/2018 (71) SI GROUP, INC. (US)
(21) BR 11 2019 015221-0 A2	Código 6.1 - Exigência Técnica (22) 18/01/2018 (71) OMEGA FLEX, INC. (US)
(21) BR 11 2019 015545-7 A2	Código 6.1 - Exigência Técnica (22) 30/01/2017 (71) BITZER KÜHLMASCHINENBAU GMBH (DE)
(21) BR 11 2019 015551-1 A2	Código 6.1 - Exigência Técnica (22) 30/01/2018 (71) AMERIFAB, INC. (US)
(21) BR 11 2019 015839-1 A2	Código 6.1 - Exigência Técnica (22) 06/02/2018 (71) CAILLAU (FR)
(21) BR 11 2019 017611-0 A2	Código 6.1 - Exigência Técnica (22) 23/02/2018 (71) DUPONT INDUSTRIAL BIOSCIENCES USA, LLC (US)
(21) BR 11 2019 019808-3 A2	Código 6.1 - Exigência Técnica (22) 20/03/2018 (71) NOURYON CHEMICALS INTERNATIONAL B.V. (NL)
(21) BR 11 2019 021270-1 A2	Código 6.1 - Exigência Técnica (22) 10/04/2018 (71) THEWELL BIOSCIENCE (US)

(21) BR 11 2019 022614-1 A2	Código 6.1 - Exigência Técnica (22) 24/04/2018 (71) CONSTANTIA PIRK GMBH & CO. KG (DE)
(21) BR 11 2019 023156-0 A2	Código 6.1 - Exigência Técnica (22) 03/05/2018 (71) HEFEI HUALING CO., LTD. (CN) ; HEFEI MIDEA REFRIGERATOR CO., LTD. (CN) ; MIDEA GROUP CO., LTD. (CN)
(21) BR 11 2019 023463-2 A2	Código 6.1 - Exigência Técnica (22) 10/05/2018 (71) DOW GLOBAL TECHNOLOGIES LLC (US)
(21) BR 11 2019 024028-4 A2	Código 6.1 - Exigência Técnica (22) 30/05/2018 (71) FIRMENICH S.A. (CH)
(21) BR 11 2019 027560-6 A2	Código 6.1 - Exigência Técnica (22) 06/07/2017 (71) DOW GLOBAL TECHNOLOGIES LLC (US)
(21) BR 11 2020 000591-6 A2	Código 6.1 - Exigência Técnica (22) 11/07/2018 (71) LM WIND POWER INTERNATIONAL TECHNOLOGY II APS (DK)
(21) BR 11 2020 004258-7 A2	Código 6.1 - Exigência Técnica (22) 10/09/2018 (71) FN HERSTAL S.A. (BE)
(21) BR 11 2020 004259-5 A2	Código 6.1 - Exigência Técnica (22) 10/09/2018 (71) FN HERSTAL S.A. (BE)
(21) BR 11 2020 004323-0 A2	Código 6.1 - Exigência Técnica (22) 04/09/2018 (71) LM WIND POWER INTERNATIONAL TECHNOLOGY II APS (DK)
(21) BR 11 2020 006489-0 A2	Código 6.1 - Exigência Técnica (22) 21/09/2018 (71) FABRISER, S.A. DE C.V. (MX)
(21) BR 11 2020 006595-1 A2	Código 6.1 - Exigência Técnica

	(22) 18/10/2018 (71) ABU DHABI POLYMERS CO. LTD (BOROUGE) L.L.C. (AE) ; BOREALIS AG (AT)
(21) BR 11 2020 006765-2 A2	Código 6.1 - Exigência Técnica (22) 25/09/2018 (71) HEXAGON RAGASCO AS (NO)
(21) BR 11 2020 008151-5 A2	Código 6.1 - Exigência Técnica (22) 25/10/2018 (71) BOREALIS AG (AT)
(21) BR 11 2020 008980-0 A2	Código 6.1 - Exigência Técnica (22) 05/11/2018 (71) ITERCHIMICA S.R.L. (IT)
(21) BR 11 2020 009213-4 A2	Código 6.1 - Exigência Técnica (22) 18/10/2018 (71) ISCAR LTD. (IL)
(21) BR 11 2020 010253-9 A2	Código 6.1 - Exigência Técnica (22) 17/12/2018 (71) DOW GLOBAL TECHNOLOGIES LLC (US)
(21) BR 11 2020 010444-2 A2	Código 6.1 - Exigência Técnica (22) 26/11/2018 (71) ISCAR LTD. (IL)
(21) BR 11 2020 011970-9 A2	Código 6.1 - Exigência Técnica (22) 20/11/2018 (71) JFE STEEL CORPORATION (JP)
(21) BR 11 2020 012905-4 A2	Código 6.1 - Exigência Técnica (22) 21/12/2018 (71) ELKEM ASA (NO)
(21) BR 11 2020 013320-5 A2	Código 6.1 - Exigência Técnica (22) 21/12/2018 (71) VERSALIS S.P.A. (IT)
(21) BR 11 2020 015051-7 A2	Código 6.1 - Exigência Técnica (22) 23/01/2018

	(71) CALIK DENIM TEKSTIL SAN. VE TIC. A.S. (TR)
(21) BR 11 2022 014219-6 A2	Código 6.1 - Exigência Técnica (22) 22/10/2021 (71) EQUINOR ENERGY AS (NO)
(21) BR 12 2021 022068-9 A2	Código 6.1 - Exigência Técnica (22) 17/11/2011 (62) BR 11 2013 012213-7 17/11/2011 (71) CHUGAI SEIYAKU KABUSHIKI KAISHA (JP)
(21) BR 20 2014 028912-2 U2	Código 6.1 - Exigência Técnica (22) 19/11/2014 (71) GUERRA IMPLEMENTOS RODOVIÁRIOS LTDA (BR/RS)
(21) BR 20 2015 004760-1 U2	Código 6.1 - Exigência Técnica (22) 04/03/2015 (71) GUERRA IMPLEMENTOS RODOVIÁRIOS LTDA (BR/RS)
(21) BR 20 2017 013390-2 U2	Código 6.1 - Exigência Técnica (22) 21/06/2017 (71) SISTEMI SOSPENSIONI S.P.A. (IT)
(21) BR 20 2017 017851-5 U2	Código 6.1 - Exigência Técnica (22) 21/08/2017 (71) KOALA ENERGY LTDA (BR/SC)
(21) BR 20 2018 006075-4 U2	Código 6.1 - Exigência Técnica (22) 26/03/2018 (71) EDUARDO SKORUPA (BR/MT)
(21) BR 20 2018 007150-0 U2	Código 6.1 - Exigência Técnica (22) 09/04/2018 (71) VALE S.A. (BR/RJ)
(21) BR 20 2018 015810-0 U2	Código 6.1 - Exigência Técnica (22) 02/08/2018 (71) UNIVERSIDADE ESTADUAL DE MONTES CLAROS - UNIMONTES (BR/MG)
(21) BR 20 2018 076245-7 U2	Código 6.1 - Exigência Técnica (22) 17/12/2018

	(71) ARTHCO COMERCIO DE MOVEIS E MATERIAIS PARA ESCRITORIO EIRELI (BR/SP)
(21) BR 20 2020 000308-4 U2	Código 6.1 - Exigência Técnica (22) 07/01/2020 (71) WERNER DIETER SCHOTT (BR/RS)
(21) BR 20 2021 014609-0 U2	Código 6.1 - Exigência Técnica (22) 26/07/2021 (71) SUPER METAL LTDA (BR/MG)
(21) BR 20 2021 016422-6 U2	Código 6.1 - Exigência Técnica (22) 19/08/2021 (71) MADAL PALFINGER S/A (BR/RS)
(21) BR 20 2021 023396-1 U2	Código 6.1 - Exigência Técnica (22) 22/11/2021 (71) MIGUEL HUMBERTO NOER (BR/RS)
(21) BR 20 2021 024838-1 U2	Código 6.1 - Exigência Técnica (22) 08/12/2021 (71) MIGUEL HUMBERTO NOER (BR/RS)

Código 6.6.1 - Exigência Formal - art. 38 (I) da Lei 13.123/2015

Informe se houve acesso ao patrimônio genético nacional, conforme o art. 38 (I) da Lei 13.123/2015. Para Declaração Positiva de Acesso, gerar uma Guia de Recolhimento da União (GRU) de código 264. Caso a exigência não seja cumprida em até 60 (sessenta) dias, será considerado pelo INPI que não houve acesso ao patrimônio genético nacional.

---

(21) PI 0815968-8 A2

Código 6.6.1 - Exigência Formal - art. 38 (I) da Lei 13.123/2015
(22) 18/09/2008
(71) FRAUNHOFER - GESELLSCHAFT ZUR FORDERUNG DER ANGEWADTEN FORSCHUNG E.V. (DE)

---

(21) PI 0910790-8 A2

Código 6.6.1 - Exigência Formal - art. 38 (I) da Lei 13.123/2015
(22) 06/07/2009
(71) FRAUNHOFER-GESELLSCHAFT ZUR FÖRDERUNG DER ANGEWANDTEN FORSCHUNG E.V. (DE)

Código 6.6.3 - Exigência formal – listagem de sequências.

Apresentar listagem de sequências (de nucleotídeos e/ou de aminoácidos) em meio eletrônico no padrão OMPI ST.25, segundo as regras definidas pela Resolução vigente, mediante Guia de Recolhimento da União (GRU) de código 207. O depositante poderá obter o parecer através do endereço eletrônico www.inpi.gov.br – Acesso rápido – Faça uma busca – Patente. Para acessar, cadastre-se no Portal do INPI e use login e senha. A não manifestação do depositante no prazo de 60 (sessenta) dias desta data acarretará o arquivamento do pedido, de acordo com o Art. 34 da LPI.

---

(21) BR 10 2016 000771-2 A2

Código 6.6.3 - Exigência formal – listagem de sequências.
(22) 06/01/2016
(71) UNIVERSIDADE ESTADUAL DE SANTA CRUZ (BR/BA)

---

(21) BR 10 2016 003502-3 A2

Código 6.6.3 - Exigência formal – listagem de sequências.
(22) 19/02/2016
(71) UNIVERSIDADE FEDERAL DE ALAGOAS (BR/AL)

---

(21) BR 10 2016 013023-9 A2

Código 6.6.3 - Exigência formal – listagem de sequências.
(22) 07/06/2016
(71) EMBRAPA- EMPRESA BRASILEIRA DE PESQUISA AGROPECUÁRIA (BR/DF)

---

(21) BR 10 2016 017923-8 A2

Código 6.6.3 - Exigência formal – listagem de sequências.
(22) 02/08/2016
(71) UNIVERSIDADE ESTADUAL DE LONDRINA (BR/PR)

---

(21) BR 10 2016 019505-5 A2

Código 6.6.3 - Exigência formal – listagem de sequências.
(22) 24/08/2016
(71) UNIVERSIDADE ESTADUAL DE CAMPINAS - UNICAMP (BR/SP)

---

(21) BR 10 2016 021522-6 A2

Código 6.6.3 - Exigência formal – listagem de sequências.
(22) 19/08/2016
(71) MISSÃO SALESIANA DE MATO GROSSO MSMT (BR/MS) ; FUNDAÇÃO UNIVERSIDADE FEDERAL DE MATO GROSSO DO SUL (BR/MS) ; UNIVERSIDADE FEDERAL RURAL DO RIO DE JANEIRO (BR/RJ)

---

(21) BR 10 2016 021788-1 A2

Código 6.6.3 - Exigência formal – listagem de sequências.
(22) 22/09/2016
(71) EMBRAPA - EMPRESA BRASILEIRA DE PESQUISA AGROPECUÁRIA (BR/DF)

Código 6.7 - Outras Exigências

Suspensão do andamento do pedido de patente para que seja feita a instrução regular do pedido de patente. O depositante poderá obter o parecer através do endereço eletrônico www.inpi.gov.br - No Acesso rápido – Faça uma busca - Patente. Para acessar, cadastre-se no Portal do INPI e use login e senha. A não manifestação do depositante no prazo de 90 (noventa) dias desta data acarretará o arquivamento definitivo do pedido.

---

(21) BR 10 2016 027764-7 A2

Código 6.7 - Outras Exigências
(22) 25/11/2016
(71) UNIVERSIDADE FEDERAL DO RIO GRANDE DO SUL (BR/RS)

---

(21) BR 10 2018 015358-7 A2

Código 6.7 - Outras Exigências
(22) 26/07/2018
(71) UNIVERSIDADE FEDERAL DE PERNAMBUCO (BR/PE) ; FCA FIAT CHRYSLER AUTOMOVEIS BRASIL LTDA (BR/MG)
Para que seja aproveitada a petição 870220118274 de 16/12/2022, o interessado deverá complementar a taxa de cumprimento de exigência associada à petição em referência, GRU 29409161957777868, para o valor integral uma vez que um dos depositantes não tem direito ao desconto previsto na resolução 251, de 08/10/2019.Para fins de cumprimento da presente exigência, o interessado deverá:- Recolher e protocolar GRU cód. 207 com o valor integral, sem desconto (caso não seja possível a emissão da citada GRU sem o desconto, o interessado deve gerar e recolher com o valor reduzido e, na sequência, gerar e recolher GRU cód. 800 para complementar aquela GRU);- Recolher GRU cód. 800, com a diferença faltante da guia de cumprimento de exigência paga a menor, citada no primeiro parágrafo.O não cumprimento desta exigência, dentro do prazo de 90 dias, nos moldes do descrito no presente parecer, acarretará o arquivamento definitivo do pedido de patente.

---

(21) BR 10 2019 000723-0 A2

Código 6.7 - Outras Exigências
(22) 14/01/2019
(71) LUIZ PAULO PORFIDA (BR/SP)
Com base no parágrafo único, do artigo 2º, da portaria 302, de 12/08/2020, para que seja aproveitada o protocolo de restauração nº 800230036997 de 25/01/2023, decorrente da publicação do despacho 8.6 na RPI 2705 de 08/11/2022, o interessado deverá complementar a 4ª anuidade referente à guia 29409161960973273, sob pena de arquivamento definitivo

---

(21) BR 10 2022 001961-4

Código 6.7 - Outras Exigências
(22) 02/02/2022
(71) ELLO FERTILIZA (BR/MG)

	Para que a petição nº 870230008390 de 31/01/2023 seja conhecida, deverá ser apresentado documento de procuração, no original ou cópia autenticada, dando-lhe poderes para retirar o pedido de patente.
(21) BR 10 2022 004943-2	Código 6.7 - Outras Exigências (22) 17/03/2022 (71) ELLO FERTILIZA (BR/MG) Para que a petição nº 870230008394 de 31/01/2023 seja conhecida, deverá ser apresentado documento de procuração, no original ou cópia autenticada, dando-lhe poderes para retirar o pedido de patente.
(21) BR 11 2015 023896-3 A2	Código 6.7 - Outras Exigências (22) 18/03/2014 (71) MEDIATEK INC. (TW)
(21) BR 11 2015 026229-5 A2	Código 6.7 - Outras Exigências (22) 15/04/2014 (71) HOME CONTROL SINGAPORE PTE. LTD. (SG)
(21) BR 11 2017 016307-1 A2	Código 6.7 - Outras Exigências (22) 29/01/2015 (71) HUAWEI TECHNOLOGIES CO., LTD. (CN)
(21) BR 11 2018 008071-3 A8	Código 6.7 - Outras Exigências (22) 18/09/2017 (71) 2678380 ONTARIO INC (CA)
(21) BR 11 2019 002979-6 A2	Código 6.7 - Outras Exigências (22) 14/08/2017 (71) GENENTECH, INC. (US)
(21) BR 11 2019 015329-2 A2	Código 6.7 - Outras Exigências (22) 25/01/2018 (71) ARLANXEO DEUTSCHLAND GMBH (DE)
(21) BR 11 2020 008656-8 A2	Código 6.7 - Outras Exigências (22) 30/10/2018 (71) SCHLUMBERGER TECHNOLOGY B.V. (NL)
(21) BR 11 2020 012252-1 A2	Código 6.7 - Outras Exigências (22) 17/12/2018 (71) GLAXOSMITHKLINE INTELLECTUAL PROPERTY DEVELOPMENT

	LIMITED (GB) Para que seja aceita a petição de exame 800210446449 de 17/12/2021 (GRU 29409161944271634) apresente complementação da retribuição de exame para reivindicações excedentes conforme tabela vigente, pois o pedido possui 26 porém foi recolhido o valor para 16. Diferença: R$ 2000,00.
(21) BR 11 2020 012308-0 A2	Código 6.7 - Outras Exigências (22) 12/12/2018 (71) THE ROCKEFELLER UNIVERSITY (US) Para que seja aceita a petição de exame 800210442167 de 16/12/2021 (GRU 29409161944195741) apresente complementação da retribuição de exame para valor sem desconto, uma vez que o depositante não faz jus ao mesmo, conforme tabela vigente. Diferença: R$ 1254,00.
(21) BR 20 2017 027354-2 U2	Código 6.7 - Outras Exigências (22) 18/12/2017 (71) SMART ESTRATÉGIAS EM CONSULTORIA E ASSESSORIA TRIBUTÁRIA EMPRESARIAL EIRELI EPP (BR/SP) Com base no parágrafo único, do artigo 2º, da portaria 302, de 12/08/2020, para que seja aproveitada o protocolo de restauração nº800220408342 de 28/11/2022, decorrente da publicação do despacho 8.6 na RPI 2703 de 25/10/2022, o interessado deverá complementar a 5ª anuidade referente à guia 29409161961006811, sob pena de arquivamento definitivo
(21) BR 20 2018 002560-6 U2	Código 6.7 - Outras Exigências (22) 07/02/2018 (71) UNIVERSIDADE ESTADUAL DO OESTE DO PARANÁ (BR/PR) ; FARICON AGRÍCOLA LTDA (BR/PR)
(21) BR 20 2019 023686-3 U2	Código 6.7 - Outras Exigências (22) 11/11/2019 (71) SMART ESTRATÉGIAS EM CONSULTORIA E ASSESSORIA TRIBUTÁRIA EMPRESARIAL EIRELI EPP (BR/SP) Com base no parágrafo único, do artigo 2º, da portaria 302, de 12/08/2020, para que seja aproveitada o protocolo de restauração nº 800220409290 de 29/11/2022, decorrente da publicação do despacho 8.6 na RPI 2708 de 29/11/2022, o interessado deverá complementar a 3ª anuidade referente à guia 29409161961007613, sob pena de arquivamento definitivo

Código 6.9 - Publicação Anulada

Anulação da publicação da exigência por ter sido indevida.

(21) BR 11 2019 004900-2 A2	Código 6.9 - Publicação Anulada (22) 19/06/2017 (71) BABYZEN (FR) Anulada a publicação código 6.1 na RPI nº 2716 de 24/01/2023 por ter sido indevida.
(21) BR 11 2020 000862-1 A2	Código 6.9 - Publicação Anulada (22) 12/07/2018 (71) SIG TECHNOLOGY AG (CH) Anulada a publicação código 6.1 na RPI nº 2718 de 07/02/2023 por ter sido indevida.
(21) BR 11 2020 006461-0 A2	Código 6.9 - Publicação Anulada (22) 19/10/2018 (71) ARCELORMITTAL (LU) Anulada a publicação código 6.1 na RPI nº 2715 de 17/01/2023 por ter sido indevida.
(21) BR 11 2021 008371-5 A2	Código 6.9 - Publicação Anulada (22) 31/10/2019 (71) SPRAYING SYSTEMS CO. (US) Anulada a publicação código 6.23 na RPI nº 2718 de 07/02/2023 por ter sido indevida.
(21) BR 12 2018 073455-8 A2	Código 6.9 - Publicação Anulada (22) 30/11/2015 (62) BR 11 2017 011288-4 30/11/2015 (71) DOLBY LABORATORIES LICENSING CORPORATION (US) Anulada a publicação código 6.1 na RPI nº 2718 de 07/02/2023 por ter sido indevida.
(21) BR 12 2022 020260-8 A2	Código 6.9 - Publicação Anulada (22) 12/04/2017 (62) BR 11 2018 071209-4 12/04/2017 (71) SHELL INTERNATIONALE RESEARCH MAATSCHAPPIJ B.V. (NL) Anulada a publicação código 6.1 na RPI nº 2717 de 31/01/2023 por ter sido indevida.

Código 6.21 - Exigência preliminar - pedidos com buscas realizadas por outros Escritórios de Patentes

Suspensão do andamento do pedido de patente que, para instrução regular, aguardará o atendimento ou contestação das exigências formuladas. O depositante poderá obter o parecer através do endereço eletrônico www.inpi.gov.br - Acesso rápido - Faça uma busca - Patente. Para acessar, cadastre-se no Portal do INPI e use login e senha. A não manifestação do depositante no prazo de 90 (noventa) dias desta data acarretará o arquivamento definitivo do pedido.

---

(21) BR 11 2015 032339-1 A2

Código 6.21 - Exigência preliminar - pedidos com buscas realizadas por outros Escritórios de Patentes
(22) 25/06/2014
(51) B01J 20/24 (2006.01), B01J 20/28 (2006.01), B01J 20/18 (2006.01), B01J 20/30 (2006.01), B01J 20/32 (2006.01), A23B 7/157 (2006.01), B01J 29/44 (2006.01)
(71) ANGLO PLATINUM MARKETING LIMITED (GB)

---

(21) BR 11 2017 014497-2 A2

Código 6.21 - Exigência preliminar - pedidos com buscas realizadas por outros Escritórios de Patentes
(22) 08/12/2015
(51) C07C 1/24 (2006.01), C07C 11/04 (2006.01)
(71) TECHNIP E&C LIMITED (GB)

Código 6.22 - Exigência preliminar - pedidos sem buscas realizadas por outros Escritórios de Patentes

Suspensão do andamento do pedido de patente que, para instrução regular, aguardará o atendimento ou contestação das exigências formuladas. O depositante poderá obter o parecer através do endereço eletrônico www.inpi.gov.br - Acesso rápido - Faça uma busca - Patente. Para acessar, cadastre-se no Portal do INPI e use login e senha. A não manifestação do depositante no prazo de 90 (noventa) dias desta data acarretará o arquivamento definitivo do pedido.

---

(21) BR 10 2015 003146-7 A2

Código 6.22 - Exigência preliminar - pedidos sem buscas realizadas por outros Escritórios de Patentes
(22) 12/02/2015
(51) G06Q 10/00 (2023.01), G06F 13/00 (2006.01), G06F 15/16 (2006.01)
(71) UNIVERSIDADE FEDERAL DE OURO PRETO (BR/MG)

---

(21) BR 10 2016 024984-8 A2

Código 6.22 - Exigência preliminar - pedidos sem buscas realizadas por outros Escritórios de Patentes
(22) 26/10/2016
(51) A63B 69/00 (2006.01), A63B 69/16 (2006.01), A63B 71/00 (2006.01), A61F 4/00 (2006.01)
(71) UNIVERSIDADE FEDERAL DE SÃO JOÃO DEL REI (BR/MG)

---

(21) BR 10 2016 025053-6 A2

Código 6.22 - Exigência preliminar - pedidos sem buscas realizadas por outros Escritórios de Patentes
(22) 26/10/2016
(51) G10H 3/10 (2006.01), G10H 1/02 (2006.01), G10H 1/32 (2006.01), G10D 15/00 (2006.01), G10K 15/04 (2006.01)
(71) UNIVERSIDADE FEDERAL DO RIO GRANDE DO SUL (BR/RS)

Código 6.23 - Exigência preliminar - pedidos com buscas realizadas por outros Escritórios de Patentes

Suspensão do andamento do pedido de patente que, para instrução regular, aguardará o atendimento ou contestação das exigências formuladas. O depositante poderá obter o parecer através do endereço eletrônico www.inpi.gov.br - Acesso rápido - Faça uma busca - Patente. Para acessar, cadastre-se no Portal do INPI e use login e senha. A não manifestação do depositante no prazo de 90 (noventa) dias desta data acarretará o arquivamento definitivo do pedido.

---

(21) BR 10 2019 000155-0 A2

Código 6.23 - Exigência preliminar - pedidos com buscas realizadas por outros Escritórios de Patentes
(22) 04/01/2019
(51) A61K 31/167 (2006.01), A61K 31/155 (2006.01), A61K 31/415 (2006.01), A61K 39/395 (2006.01), A61P 35/00 (2006.01), C07K 16/28 (2006.01)
(71) GNT BIOTECH & MEDICALS CORPORATION (TW)

---

(21) BR 10 2019 002995-1 A8

Código 6.23 - Exigência preliminar - pedidos com buscas realizadas por outros Escritórios de Patentes
(22) 13/02/2019
(51) A43B 13/38 (2006.01), A43B 7/32 (2006.01), A43B 7/14 (2022.01)
(71) MARCELO SPERB (BR/RS)

---

(21) BR 10 2019 003076-3 A2

Código 6.23 - Exigência preliminar - pedidos com buscas realizadas por outros Escritórios de Patentes
(22) 14/02/2019
(51) C05G 3/00 (2020.01), C05G 5/00 (2020.01)
(71) UPL LTD (IN)

---

(21) BR 10 2019 004954-5 A2

Código 6.23 - Exigência preliminar - pedidos com buscas realizadas por outros Escritórios de Patentes
(22) 14/03/2019
(51) B01D 17/02 (2006.01), B01D 19/00 (2006.01), B01D 21/26 (2006.01)
(71) TATA CONSULTANCY SERVICES LIMITED (IN)

---

(21) BR 10 2019 005029-2 A2

Código 6.23 - Exigência preliminar - pedidos com buscas realizadas por outros Escritórios de Patentes
(22) 14/03/2019
(51) C23C 14/06 (2006.01), B05B 13/04 (2006.01), C23C 14/48 (2006.01)
(71) THE BOEING COMPANY (US)

---

(21) BR 10 2019 005517-0 A2

Código 6.23 - Exigência preliminar - pedidos com buscas realizadas por outros Escritórios de Patentes

	(22) 20/03/2019 (51) H01M 10/0562 (2010.01) (71) TOYOTA JIDOSHA KABUSHIKI KAISHA (JP)
(21) BR 10 2019 008222-4 A2	Código 6.23 - Exigência preliminar - pedidos com buscas realizadas por outros Escritórios de Patentes (22) 24/04/2019 (51) B01D 53/78 (2006.01), B01D 53/50 (2006.01), B01D 53/14 (2006.01), B01D 53/52 (2006.01), B01D 53/75 (2006.01) (71) JIANGNAN ENVIRONMENTAL PROTECTION GROUP INC. (KY)
(21) BR 10 2019 008334-4 A2	Código 6.23 - Exigência preliminar - pedidos com buscas realizadas por outros Escritórios de Patentes (22) 25/04/2019 (51) E21B 43/36 (2006.01), B01D 45/02 (2006.01), F17D 1/00 (2006.01) (71) PETRÓLEO BRASILEIRO S.A. - PETROBRAS (BR/RJ)
(21) BR 10 2019 008995-4 A2	Código 6.23 - Exigência preliminar - pedidos com buscas realizadas por outros Escritórios de Patentes (22) 02/05/2019 (51) B65H 54/10 (2006.01), B65H 65/00 (2006.01) (71) ROSENDAHL NEXTROM GMBH (AT)
(21) BR 10 2019 010619-0 A2	Código 6.23 - Exigência preliminar - pedidos com buscas realizadas por outros Escritórios de Patentes (22) 23/05/2019 (51) H01M 10/0562 (2010.01) (71) TOYOTA JIDOSHA KABUSHIKI KAISHA (JP)
(21) BR 10 2019 013489-5 A2	Código 6.23 - Exigência preliminar - pedidos com buscas realizadas por outros Escritórios de Patentes (22) 28/06/2019 (51) B65B 51/10 (2006.01), B65B 1/02 (2006.01), B65B 29/02 (2006.01) (71) THE BOEING COMPANY (US)
(21) BR 10 2019 013896-3 A2	Código 6.23 - Exigência preliminar - pedidos com buscas realizadas por outros Escritórios de Patentes (22) 04/07/2019 (51) H01M 4/66 (2006.01), H01M 4/13 (2010.01), H01M 4/72 (2006.01), H01M 10/0525 (2010.01) (71) ARMOR (FR)
(21) BR 10 2019 014143-3 A2	Código 6.23 - Exigência preliminar - pedidos com buscas realizadas por outros

	Escritórios de Patentes (22) 08/07/2019 (51) B65D 43/02 (2006.01), B65D 1/26 (2006.01) (71) GOLDEN ARROW PRINTING TECHNOLOGY (KUNSHAN) CO., LTD. (CN)
(21) BR 10 2019 014837-3 A2	Código 6.23 - Exigência preliminar - pedidos com buscas realizadas por outros Escritórios de Patentes (22) 18/07/2019 (51) B01D 11/02 (2006.01), A23J 1/00 (2006.01), C11B 1/00 (2006.01), C11B 3/00 (2006.01) (71) CROWN IRON WORKS COMPANY (US)
(21) BR 10 2019 015448-9 A2	Código 6.23 - Exigência preliminar - pedidos com buscas realizadas por outros Escritórios de Patentes (22) 26/07/2019 (51) B65G 59/08 (2006.01), B65G 59/06 (2006.01), B65G 59/00 (2006.01) (71) FIVES INTRALOGISTICS S.P.A. CON SOCIO UNICO (IT)
(21) BR 10 2019 016886-2 A2	Código 6.23 - Exigência preliminar - pedidos com buscas realizadas por outros Escritórios de Patentes (22) 14/08/2019 (51) A01D 41/127 (2006.01), A01D 41/14 (2006.01) (71) DEERE & COMPANY (US)
(21) BR 10 2019 016985-0 A2	Código 6.23 - Exigência preliminar - pedidos com buscas realizadas por outros Escritórios de Patentes (22) 15/08/2019 (51) A01D 41/12 (2006.01) (71) DEERE & COMPANY (US)
(21) BR 10 2019 017304-1 A2	Código 6.23 - Exigência preliminar - pedidos com buscas realizadas por outros Escritórios de Patentes (22) 20/08/2019 (51) A01D 41/127 (2006.01) (71) AGCO CORPORATION (US)
(21) BR 10 2019 017324-6 A2	Código 6.23 - Exigência preliminar - pedidos com buscas realizadas por outros Escritórios de Patentes (22) 20/08/2019 (51) A01C 7/08 (2006.01), A01B 76/00 (2006.01) (71) CNH INDUSTRIAL CANADA, LTD. (CA)
(21) BR 10 2019 017601-6 A2	Código 6.23 - Exigência preliminar - pedidos com buscas realizadas por outros

	Escritórios de Patentes (22) 23/08/2019 (51) A01C 7/20 (2006.01) (71) CNH INDUSTRIAL AMERICA LLC (US)
(21) BR 10 2019 017643-1 A2	Código 6.23 - Exigência preliminar - pedidos com buscas realizadas por outros Escritórios de Patentes (22) 23/08/2019 (51) E21B 43/12 (2006.01), E21B 43/01 (2006.01), E21B 36/00 (2006.01) (71) PETRÓLEO BRASILEIRO S.A. - PETROBRAS (BR/RJ)
(21) BR 10 2019 017894-9 A2	Código 6.23 - Exigência preliminar - pedidos com buscas realizadas por outros Escritórios de Patentes (22) 28/08/2019 (51) A01C 7/16 (2006.01) (71) CNH INDUSTRIAL AMERICA LLC (US)
(21) BR 10 2019 018551-1 A2	Código 6.23 - Exigência preliminar - pedidos com buscas realizadas por outros Escritórios de Patentes (22) 06/09/2019 (51) A01D 41/127 (2006.01) (71) DEERE & COMPANY (US)
(21) BR 10 2019 018862-6 A2	Código 6.23 - Exigência preliminar - pedidos com buscas realizadas por outros Escritórios de Patentes (22) 11/09/2019 (51) A01D 89/00 (2006.01), A01D 46/08 (2006.01) (71) CNH INDUSTRIAL AMERICA LLC (US)
(21) BR 10 2019 018988-6 A2	Código 6.23 - Exigência preliminar - pedidos com buscas realizadas por outros Escritórios de Patentes (22) 12/09/2019 (51) A01F 12/44 (2006.01) (71) CNH INDUSTRIAL AMERICA LLC (US)
(21) BR 10 2019 019105-8 A2	Código 6.23 - Exigência preliminar - pedidos com buscas realizadas por outros Escritórios de Patentes (22) 13/09/2019 (51) A01B 59/043 (2006.01) (71) DEERE & COMPANY (US)
(21) BR 10 2019 019294-1 A2	Código 6.23 - Exigência preliminar - pedidos com buscas realizadas por outros Escritórios de Patentes

	(22) 17/09/2019 (51) A01M 7/00 (2006.01), B05B 1/00 (2006.01), B05B 1/20 (2006.01), B05B 1/30 (2006.01) (71) DEERE & COMPANY (US)
(21) BR 10 2019 019366-2 A2	Código 6.23 - Exigência preliminar - pedidos com buscas realizadas por outros Escritórios de Patentes (22) 17/09/2019 (51) A01D 45/10 (2006.01), A01D 43/073 (2006.01) (71) DEERE & COMPANY (US)
(21) BR 10 2019 019378-6 A2	Código 6.23 - Exigência preliminar - pedidos com buscas realizadas por outros Escritórios de Patentes (22) 18/09/2019 (51) A01K 5/02 (2006.01) (71) BIG DUTCHMAN INTERNATIONAL GMBH (DE)
(21) BR 10 2019 019467-7 A2	Código 6.23 - Exigência preliminar - pedidos com buscas realizadas por outros Escritórios de Patentes (22) 18/09/2019 (51) C03B 27/00 (2006.01), C03C 23/00 (2006.01), C09K 21/14 (2006.01) (71) WILLIAM F. O'KEEFFE (US) ; SEAN A. ROSS (US)
(21) BR 10 2019 019601-7 A2	Código 6.23 - Exigência preliminar - pedidos com buscas realizadas por outros Escritórios de Patentes (22) 19/09/2019 (51) A01C 15/00 (2006.01), F16D 1/10 (2006.01), F16H 1/16 (2006.01) (71) DEERE & COMPANY (US)
(21) BR 10 2019 019619-0 A2	Código 6.23 - Exigência preliminar - pedidos com buscas realizadas por outros Escritórios de Patentes (22) 19/09/2019 (51) A01C 23/04 (2006.01), A01M 7/00 (2006.01), A01M 9/00 (2006.01) (71) DEERE & COMPANY (US)
(21) BR 10 2019 020504-0 A2	Código 6.23 - Exigência preliminar - pedidos com buscas realizadas por outros Escritórios de Patentes (22) 30/09/2019 (51) A01D 41/12 (2006.01) (71) CNH INDUSTRIAL AMERICA LLC (US)
(21) BR 10 2019 020707-8 A2	Código 6.23 - Exigência preliminar - pedidos com buscas realizadas por outros Escritórios de Patentes

	(22) 02/10/2019 (51) A01C 7/20 (2006.01), A01C 7/00 (2006.01) (71) CNH INDUSTRIAL AMERICA LLC (US)
(21) BR 10 2019 020796-5 A2	Código 6.23 - Exigência preliminar - pedidos com buscas realizadas por outros Escritórios de Patentes (22) 03/10/2019 (51) A01C 21/00 (2006.01), A01C 7/20 (2006.01) (71) CNH INDUSTRIAL AMERICA LLC (US)
(21) BR 10 2019 020803-1 A2	Código 6.23 - Exigência preliminar - pedidos com buscas realizadas por outros Escritórios de Patentes (22) 03/10/2019 (51) A01C 21/00 (2006.01), A01C 7/20 (2006.01) (71) CNH INDUSTRIAL AMERICA LLC (US)
(21) BR 10 2019 021109-1 A2	Código 6.23 - Exigência preliminar - pedidos com buscas realizadas por outros Escritórios de Patentes (22) 08/10/2019 (51) A01C 7/04 (2006.01), A01C 15/00 (2006.01) (71) CNH INDUSTRIAL AMERICA LLC (US)
(21) BR 10 2019 021144-0 A2	Código 6.23 - Exigência preliminar - pedidos com buscas realizadas por outros Escritórios de Patentes (22) 08/10/2019 (51) A01B 69/00 (2006.01), A01C 7/04 (2006.01) (71) CNH INDUSTRIAL AMERICA LLC (US)
(21) BR 10 2019 021159-8 A2	Código 6.23 - Exigência preliminar - pedidos com buscas realizadas por outros Escritórios de Patentes (22) 08/10/2019 (51) A01G 25/16 (2006.01), A01G 7/06 (2006.01), A01M 7/00 (2006.01), B05B 12/04 (2006.01), B05B 13/02 (2006.01) (71) BLUE RIVER TECHNOLOGY INC. (US)
(21) BR 10 2019 021237-3 A2	Código 6.23 - Exigência preliminar - pedidos com buscas realizadas por outros Escritórios de Patentes (22) 09/10/2019 (51) A01D 45/10 (2006.01) (71) CNH INDUSTRIAL BRASIL LTDA. (BR/MG)
(21) BR 10 2019 021567-4 A2	Código 6.23 - Exigência preliminar - pedidos com buscas realizadas por outros Escritórios de Patentes

	(22) 14/10/2019 (51) A01D 41/127 (2006.01) (71) DEERE & COMPANY (US)
(21) BR 10 2019 021615-8 A2	Código 6.23 - Exigência preliminar - pedidos com buscas realizadas por outros Escritórios de Patentes (22) 14/10/2019 (51) A01C 7/04 (2006.01), A01C 7/20 (2006.01) (71) CNH INDUSTRIAL AMERICA LLC (US)
(21) BR 10 2019 022135-6 A2	Código 6.23 - Exigência preliminar - pedidos com buscas realizadas por outros Escritórios de Patentes (22) 22/10/2019 (51) C10L 5/44 (2006.01), C10B 53/02 (2006.01), B01D 11/04 (2006.01) (71) COMMISSARIAT A LENERGIE ATOMIQUE ET AUX ENERGIES ALTERNATIVES (FR)
(21) BR 10 2019 025233-2 A2	Código 6.23 - Exigência preliminar - pedidos com buscas realizadas por outros Escritórios de Patentes (22) 28/11/2019 (51) E21B 33/12 (2006.01) (71) PETRÓLEO BRASILEIRO S.A. - PETROBRAS (BR/RJ)
(21) BR 10 2019 025361-4 A2	Código 6.23 - Exigência preliminar - pedidos com buscas realizadas por outros Escritórios de Patentes (22) 29/11/2019 (51) B81C 1/00 (2006.01), C30B 29/40 (2006.01) (71) ROSEMOUNT AEROSPACE INC. (US)
(21) BR 10 2019 025812-8 A2	Código 6.23 - Exigência preliminar - pedidos com buscas realizadas por outros Escritórios de Patentes (22) 05/12/2019 (51) E21B 47/117 (2012.01), E21B 47/06 (2012.01), E21B 17/00 (2006.01), G01L 7/18 (2006.01), G01M 3/28 (2006.01) (71) PETRÓLEO BRASILEIRO S.A. - PETROBRAS (BR/RJ)
(21) BR 10 2019 025839-0 A2	Código 6.23 - Exigência preliminar - pedidos com buscas realizadas por outros Escritórios de Patentes (22) 06/12/2019 (51) B01L 3/00 (2006.01), B01L 9/06 (2006.01) (71) EUROIMMUN MEDIZINISCHE LABORDIAGNOSTIKA AG (DE)
(21) BR 10 2019 026726-7 A2	Código 6.23 - Exigência preliminar - pedidos com buscas realizadas por outros

	Escritórios de Patentes (22) 14/12/2019 (51) A24D 3/02 (2006.01) (71) INTERNATIONAL TOBACCO MACHINERY POLAND SP. Z O.O. (PL)
(21) BR 10 2019 027099-3 A2	Código 6.23 - Exigência preliminar - pedidos com buscas realizadas por outros Escritórios de Patentes (22) 18/12/2019 (51) E21B 47/117 (2012.01), E21B 41/10 (2006.01) (71) PETRÓLEO BRASILEIRO S.A. - PETROBRAS (BR/RJ)
(21) BR 10 2019 028026-3 A2	Código 6.23 - Exigência preliminar - pedidos com buscas realizadas por outros Escritórios de Patentes (22) 27/12/2019 (51) G09B 9/00 (2006.01), F17D 5/06 (2006.01), G01M 3/24 (2006.01), G01N 29/07 (2006.01) (71) CIA DE SANEAMENTO BASICO DO ESTADO DE SAO PAULO SABESP (BR/SP) ; UNIVERSIDADE ESTADUAL PAULISTA JÚLIO DE MESQUITA FILHO - UNESP (BR/SP)
(21) BR 11 2018 069751-6 A2	Código 6.23 - Exigência preliminar - pedidos com buscas realizadas por outros Escritórios de Patentes (22) 17/03/2017 (51) A61B 5/00 (2006.01) (71) BECTON, DICKINSON AND COMPANY (US)
(21) BR 11 2018 070683-3 A2	Código 6.23 - Exigência preliminar - pedidos com buscas realizadas por outros Escritórios de Patentes (22) 10/04/2017 (51) A61B 3/09 (2006.01), A61B 3/028 (2006.01), A61B 3/103 (2006.01), A61B 5/00 (2006.01), A61B 5/06 (2006.01), A61B 5/107 (2006.01), A61B 5/11 (2006.01), A61B 5/16 (2006.01) (71) VIVIOR AG (CH)
(21) BR 11 2018 070738-4 A2	Código 6.23 - Exigência preliminar - pedidos com buscas realizadas por outros Escritórios de Patentes (22) 19/05/2017 (51) A61B 18/18 (2006.01), A61B 18/12 (2006.01), A61B 18/14 (2006.01) (71) CREO MEDICAL LIMITED (GB)
(21) BR 11 2018 070804-6 A2	Código 6.23 - Exigência preliminar - pedidos com buscas realizadas por outros Escritórios de Patentes (22) 06/04/2017

(51) A61B 5/0205 (2006.01), A61B 5/024 (2006.01), A61B 5/08 (2006.01), A61B 5/11 (2006.01), A61B 5/00 (2006.01)
(71) KONINKLIJKE PHILIPS N.V. (NL)

---

(21) BR 11 2018 071018-0 A2

Código 6.23 - Exigência preliminar - pedidos com buscas realizadas por outros Escritórios de Patentes
(22) 13/04/2017
(51) A61B 18/18 (2006.01), A61B 18/14 (2006.01)
(71) NEUWAVE MEDICAL, INC. (US)

---

(21) BR 11 2018 071163-2 A2

Código 6.23 - Exigência preliminar - pedidos com buscas realizadas por outros Escritórios de Patentes
(22) 13/04/2017
(51) A61B 5/11 (2006.01)
(71) STRONG ARM TECHNOLOGIES, INC. (US)

---

(21) BR 11 2018 071196-9 A2

Código 6.23 - Exigência preliminar - pedidos com buscas realizadas por outros Escritórios de Patentes
(22) 13/04/2017
(51) A61B 1/06 (2006.01), A61B 1/24 (2006.01), A61B 5/00 (2006.01), G06T 7/00 (2017.01)
(71) INSPEKTOR RESEARCH SYSTEMS B.V. (NL)

---

(21) BR 11 2018 071556-5 A2

Código 6.23 - Exigência preliminar - pedidos com buscas realizadas por outros Escritórios de Patentes
(22) 21/04/2017
(51) A61B 5/103 (2006.01), A61B 5/1495 (2006.01)
(71) VIOPTIX, INC. (US)

---

(21) BR 11 2018 071558-1 A2

Código 6.23 - Exigência preliminar - pedidos com buscas realizadas por outros Escritórios de Patentes
(22) 20/04/2017
(51) A61B 5/1455 (2006.01)
(71) VIOPTIX, INC. (US)

---

(21) BR 11 2018 071581-6 A2

Código 6.23 - Exigência preliminar - pedidos com buscas realizadas por outros Escritórios de Patentes
(22) 24/04/2017
(51) A61B 5/1455 (2006.01)
(71) VIOPTIX, INC. (US)

---

(21) BR 11 2018 071597-2 A2

Código 6.23 - Exigência preliminar - pedidos com buscas realizadas por outros Escritórios de Patentes

	(22) 20/04/2017 (51) A61B 5/1455 (2006.01) (71) VIOPTIX, INC. (US)
(21) BR 11 2018 072336-3 A2	Código 6.23 - Exigência preliminar - pedidos com buscas realizadas por outros Escritórios de Patentes (22) 21/06/2017 (51) A61B 5/1473 (2006.01), A61B 5/00 (2006.01), A61M 5/142 (2006.01), A61M 5/158 (2006.01) (71) F. HOFFMANN-LA ROCHE AG (CH)
(21) BR 11 2018 072814-4 A2	Código 6.23 - Exigência preliminar - pedidos com buscas realizadas por outros Escritórios de Patentes (22) 05/04/2017 (51) A61B 5/00 (2006.01), A61B 5/145 (2006.01), G06V 10/44 (2022.01), G06V 20/64 (2022.01), G06V 40/13 (2022.01) (71) QUALCOMM INCORPORATED (US)
(21) BR 11 2018 073276-1 A2	Código 6.23 - Exigência preliminar - pedidos com buscas realizadas por outros Escritórios de Patentes (22) 08/05/2017 (51) A61B 5/06 (2006.01), A61M 5/158 (2006.01), A61M 5/32 (2006.01) (71) BECTON, DICKINSON AND COMPANY (US)
(21) BR 11 2018 073746-1 A2	Código 6.23 - Exigência preliminar - pedidos com buscas realizadas por outros Escritórios de Patentes (22) 12/05/2017 (51) A61B 18/02 (2006.01), G06K 19/06 (2006.01), A61B 90/98 (2016.01) (71) PENTAX OF AMERICA, INC. (US)
(21) BR 11 2018 075674-1 A2	Código 6.23 - Exigência preliminar - pedidos com buscas realizadas por outros Escritórios de Patentes (22) 19/06/2017 (51) A61B 18/16 (2006.01), A61B 34/20 (2016.01) (71) MEGADYNE MEDICAL PRODUCTS, INC. (US)
(21) BR 11 2018 075696-2 A2	Código 6.23 - Exigência preliminar - pedidos com buscas realizadas por outros Escritórios de Patentes (22) 19/06/2017 (51) A61B 18/16 (2006.01), A61B 18/12 (2006.01) (71) MEGADYNE MEDICAL PRODUCTS, INC. (US)
(21) BR 11 2018 076061-7 A2	Código 6.23 - Exigência preliminar - pedidos com buscas realizadas por outros

	Escritórios de Patentes (22) 19/06/2017 (51) A61B 18/14 (2006.01) (71) MEGADYNE MEDICAL PRODUCTS, INC. (US)
(21) BR 11 2018 076129-0 A2	Código 6.23 - Exigência preliminar - pedidos com buscas realizadas por outros Escritórios de Patentes (22) 19/06/2017 (51) A61B 18/14 (2006.01) (71) MEGADYNE MEDICAL PRODUCTS, INC. (US)
(21) BR 11 2018 076706-9 A2	Código 6.23 - Exigência preliminar - pedidos com buscas realizadas por outros Escritórios de Patentes (22) 22/06/2017 (51) A61B 17/16 (2006.01), A61B 18/20 (2006.01) (71) ADVANCED OSTEOTOMY TOOLS - AOT AG (CH)
(21) BR 11 2018 077435-9 A2	Código 6.23 - Exigência preliminar - pedidos com buscas realizadas por outros Escritórios de Patentes (22) 07/07/2017 (51) A61B 5/00 (2006.01), A61B 5/07 (2006.01), A61B 6/00 (2006.01) (71) THE REGENTS OF THE UNIVERSITY OF CALIFORNIA (US)
(21) BR 11 2019 000287-1 A2	Código 6.23 - Exigência preliminar - pedidos com buscas realizadas por outros Escritórios de Patentes (22) 07/07/2017 (51) A61B 5/07 (2006.01), A61B 6/00 (2006.01) (71) THE REGENTS OF THE UNIVERSITY OF CALIFORNIA (US)
(21) BR 11 2019 000288-0 A2	Código 6.23 - Exigência preliminar - pedidos com buscas realizadas por outros Escritórios de Patentes (22) 07/07/2017 (51) A61B 5/07 (2006.01), A61B 6/00 (2006.01) (71) THE REGENTS OF THE UNIVERSITY OF CALIFORNIA (US)
(21) BR 11 2019 004777-8 A2	Código 6.23 - Exigência preliminar - pedidos com buscas realizadas por outros Escritórios de Patentes (22) 11/09/2017 (51) G06F 11/07 (2006.01), B60W 50/02 (2012.01), F02D 41/22 (2006.01), F02M 51/06 (2006.01), F02D 41/20 (2006.01) (71) CONTINENTAL AUTOMOTIVE FRANCE (FR) ; VITESCO TECHNOLOGIES GMBH (DE)

(21) BR 11 2019 008187-9 A2	Código 6.23 - Exigência preliminar - pedidos com buscas realizadas por outros Escritórios de Patentes (22) 27/06/2017 (51) A61B 18/18 (2006.01), A61N 5/06 (2006.01) (71) TERRY WARD (US)
(21) BR 11 2019 025493-5 A2	Código 6.23 - Exigência preliminar - pedidos com buscas realizadas por outros Escritórios de Patentes (22) 13/02/2019 (51) C07H 19/00 (2006.01), G01N 33/483 (2006.01), G01N 27/26 (2006.01) (71) ILLUMINA, INC. (US)
(21) BR 11 2019 026009-9 A2	Código 6.23 - Exigência preliminar - pedidos com buscas realizadas por outros Escritórios de Patentes (22) 29/05/2019 (51) C04B 35/043 (2006.01), C04B 35/626 (2006.01), C04B 35/628 (2006.01), C04B 35/634 (2006.01), C04B 35/64 (2006.01) (71) REFRACTORY INTELLECTUAL PROPERTY GMBH & CO. KG (AT)
(21) BR 11 2019 027944-0 A2	Código 6.23 - Exigência preliminar - pedidos com buscas realizadas por outros Escritórios de Patentes (22) 14/05/2019 (51) C07H 21/04 (2006.01), C12Q 1/6806 (2018.01), C12Q 1/6874 (2018.01) (71) ILLUMINA, INC. (US) ; ILLUMINA CAMBRIDGE LIMITED (GB)
(21) BR 11 2020 010764-6 A2	Código 6.23 - Exigência preliminar - pedidos com buscas realizadas por outros Escritórios de Patentes (22) 25/01/2019 (51) C01F 5/24 (2006.01), C11D 3/12 (2006.01), C11D 7/02 (2006.01) (71) OMYA INTERNATIONAL AG (CH)
(21) BR 11 2020 010926-6 A2	Código 6.23 - Exigência preliminar - pedidos com buscas realizadas por outros Escritórios de Patentes (22) 25/01/2019 (51) A61K 9/00 (2006.01), A61K 33/10 (2006.01), A23L 33/16 (2016.01) (71) OMYA INTERNATIONAL AG (CH)
(21) BR 11 2020 011573-8 A2	Código 6.23 - Exigência preliminar - pedidos com buscas realizadas por outros Escritórios de Patentes (22) 03/01/2019 (51) A61K 9/20 (2006.01), A61K 31/192 (2006.01), A61K 31/205 (2006.01) (71) DOMPÉ FARMACEUTICI S.P.A (IT)

(21) BR 11 2020 011685-8 A2	Código 6.23 - Exigência preliminar - pedidos com buscas realizadas por outros Escritórios de Patentes (22) 11/01/2019 (51) A24F 47/00 (2020.01) (71) PHILIP MORRIS PRODUCTS S.A. (CH)
(21) BR 11 2020 012479-6 A2	Código 6.23 - Exigência preliminar - pedidos com buscas realizadas por outros Escritórios de Patentes (22) 15/02/2019 (51) A24F 47/00 (2020.01), A61M 15/00 (2006.01), A61M 15/06 (2006.01) (71) PHILIP MORRIS PRODUCTS S.A. (CH)
(21) BR 11 2020 012661-6 A2	Código 6.23 - Exigência preliminar - pedidos com buscas realizadas por outros Escritórios de Patentes (22) 18/03/2019 (51) A01N 31/02 (2006.01), A01N 43/30 (2006.01), A01N 49/00 (2006.01) (71) FIRMENICH S.A. (CH)
(21) BR 11 2020 012706-0 A2	Código 6.23 - Exigência preliminar - pedidos com buscas realizadas por outros Escritórios de Patentes (22) 08/01/2019 (51) A01N 33/00 (2006.01), A01N 31/00 (2006.01), C05G 3/08 (1968.09), C07F 7/08 (2006.01), C07F 7/18 (2006.01) (71) BASF SE (DE)
(21) BR 11 2020 012833-3 A2	Código 6.23 - Exigência preliminar - pedidos com buscas realizadas por outros Escritórios de Patentes (22) 04/01/2019 (51) C07D 471/04 (2006.01), A61K 31/437 (2006.01), A61P 25/28 (2006.01) (71) AC IMMUNE SA. (CH)
(21) BR 11 2020 012971-2 A2	Código 6.23 - Exigência preliminar - pedidos com buscas realizadas por outros Escritórios de Patentes (22) 04/01/2019 (51) A01N 43/16 (2006.01), A01N 63/00 (2020.01), A01P 21/00 (2006.01) (71) NOVOZYMES BIOAG A/S (DK)
(21) BR 11 2020 013111-3 A2	Código 6.23 - Exigência preliminar - pedidos com buscas realizadas por outros Escritórios de Patentes (22) 11/01/2019 (51) A61K 31/194 (2006.01), A61K 9/00 (2006.01), A61P 25/28 (2006.01), A61P 25/16 (2006.01), A61P 9/10 (2006.01), A61P 1/16 (2006.01) (71) METIMEDI PHARMACEUTICALS CO., LTD. (KR)

(21) BR 11 2020 013342-6 A2	Código 6.23 - Exigência preliminar - pedidos com buscas realizadas por outros Escritórios de Patentes (22) 01/02/2019 (51) A61K 9/08 (2006.01), A61K 31/19 (2006.01), A61K 31/7072 (2006.01), A61K 45/06 (2006.01), A61P 25/00 (2006.01) (71) WELLSTAT THERAPEUTICS CORPORATION (US)
(21) BR 11 2020 013396-5 A2	Código 6.23 - Exigência preliminar - pedidos com buscas realizadas por outros Escritórios de Patentes (22) 29/01/2019 (51) A24F 47/00 (2020.01) (71) PHILIP MORRIS PRODUCTS S.A. (CH)
(21) BR 11 2020 013432-5 A2	Código 6.23 - Exigência preliminar - pedidos com buscas realizadas por outros Escritórios de Patentes (22) 29/01/2019 (51) C01B 13/02 (2006.01), A62B 7/08 (2006.01), A62B 7/14 (2006.01) (71) AVOX SYSTEMS INC. (US)
(21) BR 11 2020 013433-3 A2	Código 6.23 - Exigência preliminar - pedidos com buscas realizadas por outros Escritórios de Patentes (22) 02/01/2019 (51) A61K 9/48 (2006.01), A61K 31/352 (2006.01) (71) GW RESEARCH LIMITED (GB)
(21) BR 11 2020 013446-5 A2	Código 6.23 - Exigência preliminar - pedidos com buscas realizadas por outros Escritórios de Patentes (22) 02/01/2019 (51) A61K 9/48 (2006.01), A61K 31/352 (2006.01), A61K 9/28 (2006.01) (71) GW RESEARCH LIMITED (GB)
(21) BR 11 2020 013449-0 A2	Código 6.23 - Exigência preliminar - pedidos com buscas realizadas por outros Escritórios de Patentes (22) 08/01/2019 (51) C07D 487/04 (2006.01) (71) JIANGSU HENGRUI MEDICINE CO., LTD. (CN)
(21) BR 11 2020 013450-3 A2	Código 6.23 - Exigência preliminar - pedidos com buscas realizadas por outros Escritórios de Patentes (22) 02/01/2019 (51) A61K 9/48 (2006.01), A61K 47/10 (2017.01), A61K 31/352 (2006.01) (71) GW RESEARCH LIMITED (GB)

(21) BR 11 2020 013460-0 A2	Código 6.23 - Exigência preliminar - pedidos com buscas realizadas por outros Escritórios de Patentes (22) 07/01/2019 (51) A61K 9/51 (2006.01), A61K 8/11 (2006.01), A61K 9/127 (2006.01), A61K 38/28 (2006.01), A61K 47/28 (2006.01), A61P 3/10 (2006.01) (71) SDG, INC. (US)
(21) BR 11 2020 013503-8 A2	Código 6.23 - Exigência preliminar - pedidos com buscas realizadas por outros Escritórios de Patentes (22) 23/01/2019 (51) A24D 1/02 (2006.01), A24F 47/00 (2020.01) (71) PHILIP MORRIS PRODUCTS S.A. (CH)
(21) BR 11 2020 013626-3 A2	Código 6.23 - Exigência preliminar - pedidos com buscas realizadas por outros Escritórios de Patentes (22) 16/01/2019 (51) C07D 403/12 (2006.01), C07D 405/14 (2006.01), C07D 241/44 (2006.01), C07D 491/048 (2006.01), C07D 498/08 (2006.01), C12N 15/00 (2006.01) (71) VERTEX PHARMACEUTICALS INCORPORATED (US)
(21) BR 11 2020 013644-1 A2	Código 6.23 - Exigência preliminar - pedidos com buscas realizadas por outros Escritórios de Patentes (22) 03/01/2019 (51) A61P 1/16 (2006.01), A61P 13/12 (2006.01), A61K 38/02 (2006.01), A61K 31/351 (2006.01), A61K 47/64 (2017.01) (71) MEDERIS DIABETES, LLC (US)
(21) BR 11 2020 013645-0 A2	Código 6.23 - Exigência preliminar - pedidos com buscas realizadas por outros Escritórios de Patentes (22) 04/01/2019 (51) B01D 69/00 (2006.01), B01D 69/02 (2006.01), B01D 69/12 (2006.01), B01D 71/00 (2006.01), B01D 71/02 (2006.01), B01D 71/06 (2006.01), B01D 71/70 (2006.01) (71) UNIVERSITY OF WASHINGTON (US)
(21) BR 11 2020 013672-7 A2	Código 6.23 - Exigência preliminar - pedidos com buscas realizadas por outros Escritórios de Patentes (22) 04/01/2019 (51) A61P 9/00 (2006.01), A61K 38/16 (2006.01), A61K 31/454 (2006.01), C07D 487/06 (2006.01), A61P 25/28 (2006.01), A61P 35/00 (2006.01) (71) CYBREXA 1, INC. (US)

(21) BR 11 2020 013694-8 A2	Código 6.23 - Exigência preliminar - pedidos com buscas realizadas por outros Escritórios de Patentes (22) 07/01/2019 (51) A61P 3/10 (2006.01), C07C 57/42 (2006.01), C07C 57/60 (2006.01), A61K 31/192 (2006.01) (71) CELON PHARMA S.A. (PL)
(21) BR 11 2020 013700-6 A2	Código 6.23 - Exigência preliminar - pedidos com buscas realizadas por outros Escritórios de Patentes (22) 04/01/2019 (51) A61K 31/19 (2006.01), A61P 3/04 (2006.01) (71) TEXAS TECH UNIVERSITY OFFICE OF RESEARCH COMMERCIALIZATION (US) ; METABOLIC TECHNOLOGIES, INC. (US)
(21) BR 11 2020 013712-0 A2	Código 6.23 - Exigência preliminar - pedidos com buscas realizadas por outros Escritórios de Patentes (22) 04/01/2019 (51) A61K 9/00 (2006.01), A61K 9/14 (2006.01), A61K 35/74 (2015.01) (71) NUBIYOTA LLC (US)
(21) BR 11 2020 013750-2 A2	Código 6.23 - Exigência preliminar - pedidos com buscas realizadas por outros Escritórios de Patentes (22) 04/01/2019 (51) A61K 9/00 (2006.01), A61K 31/00 (2006.01), A61K 47/00 (2006.01), A61P 25/18 (2006.01) (71) IMPEL PHARMACEUTICALS INC. (US)
(21) BR 11 2020 013788-0 A2	Código 6.23 - Exigência preliminar - pedidos com buscas realizadas por outros Escritórios de Patentes (22) 09/01/2019 (51) C07D 487/04 (2006.01), A61K 31/519 (2006.01), A61P 9/00 (2006.01), A61P 9/10 (2006.01), A61P 9/14 (2006.01) (71) IDORSIA PHARMACEUTICALS LTD (CH)
(21) BR 11 2020 013847-9 A2	Código 6.23 - Exigência preliminar - pedidos com buscas realizadas por outros Escritórios de Patentes (22) 10/01/2019 (51) C07D 237/32 (2006.01), A61K 31/502 (2006.01), A61P 37/02 (2006.01) (71) METRIOPHARM AG (CH)
(21) BR 11 2020 013976-9 A2	Código 6.23 - Exigência preliminar - pedidos com buscas realizadas por outros Escritórios de Patentes (22) 09/01/2019

	(51) A61K 9/00 (2006.01), A61K 47/08 (2006.01), A61K 47/10 (2017.01), A61K 9/06 (2006.01), A61K 47/38 (2006.01), A61K 31/506 (2006.01) (71) DERMAVANT SCIENCES GMBH (CH)
(21) BR 11 2020 013980-7 A2	Código 6.23 - Exigência preliminar - pedidos com buscas realizadas por outros Escritórios de Patentes (22) 04/01/2019 (51) C03C 25/00 (2018.01), C08J 5/04 (2006.01), C08J 5/24 (2006.01), B29C 70/00 (2006.01), C08J 5/06 (2006.01), C08J 5/08 (2006.01) (71) OCV INTELLECTUAL CAPITAL, LLC (US)
(21) BR 11 2020 013985-8 A2	Código 6.23 - Exigência preliminar - pedidos com buscas realizadas por outros Escritórios de Patentes (22) 10/01/2019 (51) C07D 413/14 (2006.01), C07D 239/34 (2006.01), C07D 263/06 (2006.01), C07C 237/06 (2006.01) (71) CYCLERION THERAPEUTICS, INC. (US)
(21) BR 11 2020 014028-7 A2	Código 6.23 - Exigência preliminar - pedidos com buscas realizadas por outros Escritórios de Patentes (22) 28/01/2019 (51) A61K 9/70 (2006.01), A61K 47/10 (2017.01), A61K 9/00 (2006.01), A61K 47/32 (2006.01), A61K 47/36 (2006.01) (71) LTS LOHMANN THERAPIE-SYSTEME AG (DE)
(21) BR 11 2020 014177-1 A2	Código 6.23 - Exigência preliminar - pedidos com buscas realizadas por outros Escritórios de Patentes (22) 30/01/2019 (51) C07D 487/04 (2006.01), A61K 31/437 (2006.01), A61K 31/4985 (2006.01), A61K 31/506 (2006.01), A61P 3/10 (2006.01), A61P 9/04 (2006.01), A61P 9/12 (2006.01), A61P 43/00 (2006.01), C07D 498/04 (2006.01), C07D 519/00 (2006.01) (71) JAPAN TOBACCO, INC. (JP)
(21) BR 11 2020 014233-6 A2	Código 6.23 - Exigência preliminar - pedidos com buscas realizadas por outros Escritórios de Patentes (22) 25/02/2019 (51) A24D 3/04 (2006.01), A24D 3/06 (2006.01), A24D 3/02 (2006.01) (71) PHILIP MORRIS PRODUCTS S.A. (CH)
(21) BR 11 2020 014239-5 A2	Código 6.23 - Exigência preliminar - pedidos com buscas realizadas por outros Escritórios de Patentes (22) 17/01/2019

	(51) B41J 3/407 (2006.01) (71) BALL CORPORATION (US)
(21) BR 11 2020 014252-2 A2	Código 6.23 - Exigência preliminar - pedidos com buscas realizadas por outros Escritórios de Patentes (22) 11/01/2019 (51) A61K 9/70 (2006.01), A61K 31/352 (2006.01), A61K 9/00 (2006.01) (71) NUTRAE, LLC (US)
(21) BR 11 2020 014253-0 A2	Código 6.23 - Exigência preliminar - pedidos com buscas realizadas por outros Escritórios de Patentes (22) 11/01/2019 (51) A61K 31/352 (2006.01), A61K 9/107 (2006.01), A61K 9/00 (2006.01) (71) NUTRAE, LLC (US)
(21) BR 11 2020 014265-4 A2	Código 6.23 - Exigência preliminar - pedidos com buscas realizadas por outros Escritórios de Patentes (22) 09/01/2019 (51) A61K 9/00 (2006.01), A61K 47/40 (2006.01), A61K 31/454 (2006.01), A61P 27/14 (2006.01) (71) FAES FARMA, S.A. (ES)
(21) BR 11 2020 014281-6 A2	Código 6.23 - Exigência preliminar - pedidos com buscas realizadas por outros Escritórios de Patentes (22) 22/01/2019 (51) C01B 33/22 (2006.01), C05G 3/02 (1968.09) (71) AGRO INNOVATION INTERNATIONAL (FR) ; UNIVERSITE DE HAUTE ALSACE (FR) ; CENTRE NATIONAL DE LA RECHERCHE SCIENTIFIQUE (FR)
(21) BR 11 2020 014292-1 A2	Código 6.23 - Exigência preliminar - pedidos com buscas realizadas por outros Escritórios de Patentes (22) 07/01/2019 (51) A61K 9/20 (2006.01), A61K 31/436 (2006.01), A61K 9/00 (2006.01) (71) CHONG KUN DANG PHARMACEUTICAL CORP. (KP)
(21) BR 11 2020 014306-5 A2	Código 6.23 - Exigência preliminar - pedidos com buscas realizadas por outros Escritórios de Patentes (22) 09/01/2019 (51) A61K 9/20 (2006.01), A61K 9/16 (2006.01), A61K 9/50 (2006.01), A61K 9/28 (2006.01), A61K 31/4439 (2006.01), A61P 1/04 (2006.01) (71) CHONG KUN DANG PHARMACEUTICAL CORP. (KP)

(21) BR 11 2020 014307-3 A2	Código 6.23 - Exigência preliminar - pedidos com buscas realizadas por outros Escritórios de Patentes (22) 28/01/2019 (51) A61K 9/28 (2006.01), A61K 9/20 (2006.01), A61K 9/16 (2006.01), A61K 9/50 (2006.01), A61K 31/4439 (2006.01), A61P 1/04 (2006.01) (71) CHONG KUN DANG PHARMACEUTICAL CORP. (KP)
(21) BR 11 2020 014326-0 A2	Código 6.23 - Exigência preliminar - pedidos com buscas realizadas por outros Escritórios de Patentes (22) 15/01/2019 (51) A61K 9/107 (2006.01), A61K 47/10 (2017.01), A61K 47/12 (2006.01), A61K 47/14 (2017.01), A61K 47/44 (2017.01), A61K 49/00 (2006.01), A61K 49/10 (2006.01), A61K 49/18 (2006.01) (71) FUNDACIÓN INSTITUTO DE INVESTIGACIÓN SANITARIA DE SANTIAGO DE COMPOSTELA (FIDIS) (ES) ; SERVIZO GALEGO DE SAÚDE (ES)
(21) BR 11 2020 014462-2 A2	Código 6.23 - Exigência preliminar - pedidos com buscas realizadas por outros Escritórios de Patentes (22) 16/01/2019 (51) C07D 401/04 (2006.01), C07D 498/04 (2006.01), C07F 5/02 (2006.01) (71) CRINETICS PHARMACEUTICALS, INC. (US)
(21) BR 11 2020 014474-6 A2	Código 6.23 - Exigência preliminar - pedidos com buscas realizadas por outros Escritórios de Patentes (22) 21/01/2019 (51) C07D 413/04 (2006.01), C07D 417/04 (2006.01), C07D 271/06 (2006.01), A01N 43/836 (2006.01) (71) PI INDUSTRIES LTD. (IN)
(21) BR 11 2020 014494-0 A2	Código 6.23 - Exigência preliminar - pedidos com buscas realizadas por outros Escritórios de Patentes (22) 12/03/2019 (51) C07H 19/067 (2006.01), C07H 19/167 (2006.01), C07H 1/00 (2006.01) (71) F. HOFFMANN-LA ROCHE AG (CH)
(21) BR 11 2020 014546-7 A2	Código 6.23 - Exigência preliminar - pedidos com buscas realizadas por outros Escritórios de Patentes (22) 16/01/2019 (51) C10G 3/00 (2006.01), C10L 1/08 (2006.01), C10L 1/19 (2006.01) (71) REG SYNTHETIC FUELS, LLC (US)
(21) BR 11 2020 014559-9 A2	Código 6.23 - Exigência preliminar - pedidos com buscas realizadas por outros

	Escritórios de Patentes (22) 17/01/2019 (51) C07D 403/12 (2006.01), C07D 231/12 (2006.01), C07D 231/56 (2006.01), C07D 233/70 (2006.01), C07D 401/12 (2006.01), C07D 403/06 (2006.01), C07D 237/14 (2006.01), C07D 405/12 (2006.01), C07D 239/36 (2006.01), C07D 413/06 (2006.01), C07D 417/10 (2006.01), C07D 249/06 (2006.01), C07D 471/04 (2006.01), C07D 257/04 (2006.01), C07C 237/40 (2006.01), C07D 271/06 (2006.01), C07D 277/42 (2006.01), C07D 295/192 (2006.01), A01N 43/647 (2006.01), A01N 43/78 (2006.01) (71) MIGAL - GALILEE RESEARCH INSTITUTE LTD. (IL)
(21) BR 11 2020 014561-0 A2	Código 6.23 - Exigência preliminar - pedidos com buscas realizadas por outros Escritórios de Patentes (22) 17/01/2019 (51) C07D 217/26 (2006.01), C07D 231/56 (2006.01), C07D 471/04 (2006.01), C07D 261/08 (2006.01), C07D 487/04 (2006.01), C07D 263/32 (2006.01), C07D 271/06 (2006.01), C07D 207/16 (2006.01), C07D 277/26 (2006.01), C07D 209/08 (2006.01), C07D 209/18 (2006.01), C07D 209/42 (2006.01), A01N 43/38 (2006.01), A01N 43/74 (2006.01) (71) MIGAL - GALILEE RESEARCH INSTITUTE LTD. (IL)
(21) BR 11 2020 014673-0 A2	Código 6.23 - Exigência preliminar - pedidos com buscas realizadas por outros Escritórios de Patentes (22) 18/01/2019 (51) C05G 3/00 (2020.01), C05G 1/00 (2006.01) (71) KOCH AGRONOMIC SERVICES, LLC (US)
(21) BR 11 2020 014810-5 A2	Código 6.23 - Exigência preliminar - pedidos com buscas realizadas por outros Escritórios de Patentes (22) 22/01/2019 (51) C07D 471/04 (2006.01) (71) TAIGEN BIOTECHNOLOGY CO., LTD. (TW)
(21) BR 11 2020 014882-2 A2	Código 6.23 - Exigência preliminar - pedidos com buscas realizadas por outros Escritórios de Patentes (22) 23/01/2019 (51) C07D 327/04 (2006.01), C11B 9/00 (2006.01) (71) V. MANE FILS (FR)
(21) BR 11 2020 014919-5 A2	Código 6.23 - Exigência preliminar - pedidos com buscas realizadas por outros Escritórios de Patentes (22) 30/01/2019 (51) C03C 27/12 (2006.01), B32B 17/10 (2006.01), B32B 27/16 (2006.01),

	B32B 27/30 (2006.01), C08L 33/04 (2006.01) (71) SEKISUI CHEMICAL CO., LTD (JP)
(21) BR 11 2020 014949-7 A2	Código 6.23 - Exigência preliminar - pedidos com buscas realizadas por outros Escritórios de Patentes (22) 22/01/2019 (51) C07D 471/14 (2006.01), A61K 51/04 (2006.01), C07B 59/00 (2006.01) (71) AC IMMUNE SA. (CH) ; LIFE MOLECULAR IMAGING LIMITED (GB)
(21) BR 11 2020 015004-5 A2	Código 6.23 - Exigência preliminar - pedidos com buscas realizadas por outros Escritórios de Patentes (22) 22/01/2019 (51) A01N 43/78 (2006.01), C07D 277/20 (2006.01), C07D 277/36 (2006.01) (71) ADAMA MAKHTESHIM LTD. (IL)
(21) BR 11 2020 015131-9 A2	Código 6.23 - Exigência preliminar - pedidos com buscas realizadas por outros Escritórios de Patentes (22) 31/01/2019 (51) C07J 3/00 (2006.01), C07J 5/00 (2006.01), C07J 7/00 (2006.01), C07J 17/00 (2006.01), C07J 43/00 (2006.01), A61K 31/57 (2006.01), A61K 31/573 (2006.01), A61K 31/58 (2006.01), A61P 25/00 (2006.01) (71) JIANGSU HANSOH PHARMACEUTICAL GROUP CO., LTD. (CN) ; SHANGHAI HANSOH BIOMEDICAL CO., LTD. (CN)
(21) BR 11 2020 015137-8 A2	Código 6.23 - Exigência preliminar - pedidos com buscas realizadas por outros Escritórios de Patentes (22) 24/01/2019 (51) B65D 47/08 (2006.01), B65D 47/12 (2006.01), A47G 19/22 (2006.01) (71) STRIX (USA), INC. (US) ; STRIX (U.K.) LIMITED (GB)
(21) BR 11 2020 015237-4 A2	Código 6.23 - Exigência preliminar - pedidos com buscas realizadas por outros Escritórios de Patentes (22) 18/01/2019 (51) B65D 75/58 (2006.01), B65D 85/10 (2006.01) (71) BRITISH AMERICAN TOBACCO (INVESTMENTS) LIMITED (GB)
(21) BR 11 2020 015376-1 A2	Código 6.23 - Exigência preliminar - pedidos com buscas realizadas por outros Escritórios de Patentes (22) 05/02/2019 (51) C07D 301/32 (2006.01), B01D 3/32 (2006.01) (71) LYONDELL CHEMICAL TECHNOLOGY, L.P. (US)
(21) BR 11 2020 015459-8 A2	Código 6.23 - Exigência preliminar - pedidos com buscas realizadas por outros

	Escritórios de Patentes (22) 31/01/2019 (51) C07D 307/50 (2006.01) (71) FURANIX TECHNOLOGIES B.V. (NL)
(21) BR 11 2020 015470-9 A2	Código 6.23 - Exigência preliminar - pedidos com buscas realizadas por outros Escritórios de Patentes (22) 29/01/2019 (51) C07D 401/04 (2006.01), C07D 213/61 (2006.01) (71) INCYTE CORPORATION (US)
(21) BR 11 2020 015476-8 A2	Código 6.23 - Exigência preliminar - pedidos com buscas realizadas por outros Escritórios de Patentes (22) 31/01/2019 (51) C07D 307/50 (2006.01) (71) FURANIX TECHNOLOGIES B.V. (NL)
(21) BR 11 2020 015547-0 A2	Código 6.23 - Exigência preliminar - pedidos com buscas realizadas por outros Escritórios de Patentes (22) 31/01/2019 (51) A01N 25/02 (2006.01), A01N 25/08 (2006.01), A01N 55/08 (2006.01) (71) 5METIS, INC. (US)
(21) BR 11 2020 015733-3 A2	Código 6.23 - Exigência preliminar - pedidos com buscas realizadas por outros Escritórios de Patentes (22) 31/01/2019 (51) A01N 63/00 (2020.01), A01N 65/20 (2009.01), C09K 17/32 (2006.01), C05F 11/08 (2006.01) (71) PHIBRO ANIMAL HEALTH CORPORATION (US)
(21) BR 11 2020 015885-2 A2	Código 6.23 - Exigência preliminar - pedidos com buscas realizadas por outros Escritórios de Patentes (22) 05/02/2019 (51) C07D 471/04 (2006.01), B01J 19/00 (2006.01) (71) AZIENDE CHIMICHE RIUNITE ANGELINI FRANCESCO A.C.R.A.F. S.P.A (IT)
(21) BR 11 2020 015955-7 A2	Código 6.23 - Exigência preliminar - pedidos com buscas realizadas por outros Escritórios de Patentes (22) 08/02/2019 (51) A01N 47/44 (2006.01), A61K 9/00 (2006.01), A61K 31/09 (2006.01), A61K 31/167 (2006.01), A61K 31/785 (2006.01) (71) BCSK BIOCID GMBH (AT)

(21) BR 11 2020 015960-3 A2	Código 6.23 - Exigência preliminar - pedidos com buscas realizadas por outros Escritórios de Patentes (22) 25/02/2019 (51) A24D 3/02 (2006.01), A24D 3/06 (2006.01), A24D 3/10 (2006.01), A24F 47/00 (2020.01), A24D 3/04 (2006.01) (71) PHILIP MORRIS PRODUCTS S.A. (CH)
(21) BR 11 2020 016040-7 A2	Código 6.23 - Exigência preliminar - pedidos com buscas realizadas por outros Escritórios de Patentes (22) 06/02/2019 (51) C07D 257/02 (2006.01), C07D 401/12 (2006.01), A61K 51/04 (2006.01) (71) THE JOHNS HOPKINS UNIVERSITY (US) ; DUKE UNIVERSITY (US)
(21) BR 11 2020 016709-6 A2	Código 6.23 - Exigência preliminar - pedidos com buscas realizadas por outros Escritórios de Patentes (22) 15/02/2019 (51) A24F 47/00 (2020.01) (71) NICOVENTURES TRADING LIMITED (GB)
(21) BR 11 2020 016752-5 A2	Código 6.23 - Exigência preliminar - pedidos com buscas realizadas por outros Escritórios de Patentes (22) 21/02/2019 (51) C07C 45/35 (2006.01), C07C 47/22 (2006.01), C07C 51/25 (2006.01), C07C 57/04 (2006.01) (71) ROHM AND HAAS COMPANY (US)
(21) BR 11 2020 016950-1 A2	Código 6.23 - Exigência preliminar - pedidos com buscas realizadas por outros Escritórios de Patentes (22) 01/03/2019 (51) B65B 23/20 (2006.01), B65B 27/02 (2006.01), B65B 43/60 (2006.01), B65D 85/48 (2006.01), B65G 57/28 (2006.01), B65D 19/14 (2006.01), B65B 65/00 (2006.01) (71) SYSTEM CERAMICS S.P.A. (IT)
(21) BR 11 2020 017396-7 A2	Código 6.23 - Exigência preliminar - pedidos com buscas realizadas por outros Escritórios de Patentes (22) 15/05/2019 (51) B01D 35/147 (2006.01), B01D 35/153 (2006.01), B01D 35/16 (2006.01), B01D 36/04 (2006.01), B01D 29/21 (2006.01), B01D 29/54 (2006.01), B04B 5/00 (2006.01) (71) MANN+HUMMEL GMBH (DE)

(21) BR 11 2020 018205-2 A2	Código 6.23 - Exigência preliminar - pedidos com buscas realizadas por outros Escritórios de Patentes (22) 12/02/2019 (51) A24F 47/00 (2020.01), A61M 15/06 (2006.01) (71) NICOVENTURES TRADING LIMITED (GB)
(21) BR 11 2020 018338-5 A2	Código 6.23 - Exigência preliminar - pedidos com buscas realizadas por outros Escritórios de Patentes (22) 11/01/2019 (51) B65G 47/53 (2006.01), B65G 54/02 (2006.01), B65G 43/08 (2006.01) (71) LAITRAM, L.L.C. (US)
(21) BR 11 2020 018475-6 A2	Código 6.23 - Exigência preliminar - pedidos com buscas realizadas por outros Escritórios de Patentes (22) 13/03/2019 (51) C03B 37/04 (2006.01), C03B 37/07 (2006.01), G01J 5/00 (2022.01) (71) SAINT-GOBAIN ISOVER (FR)
(21) BR 11 2020 018479-9 A2	Código 6.23 - Exigência preliminar - pedidos com buscas realizadas por outros Escritórios de Patentes (22) 14/03/2019 (51) B65D 75/00 (2006.01) (71) DSM IP ASSETS B.V. (NL)
(21) BR 11 2020 018907-3 A2	Código 6.23 - Exigência preliminar - pedidos com buscas realizadas por outros Escritórios de Patentes (22) 21/03/2019 (51) B67D 7/32 (2010.01), B67D 7/14 (2010.01), B67D 7/04 (2010.01) (71) WAYNE FUELING SYSTEMS LLC (US)
(21) BR 11 2020 019016-0 A2	Código 6.23 - Exigência preliminar - pedidos com buscas realizadas por outros Escritórios de Patentes (22) 22/03/2019 (51) E21B 43/22 (2006.01), C09K 8/582 (2006.01), E21B 43/16 (2006.01), E21B 43/24 (2006.01) (71) 9668241 CANADA INC. (CA)
(21) BR 11 2020 019118-3 A2	Código 6.23 - Exigência preliminar - pedidos com buscas realizadas por outros Escritórios de Patentes (22) 21/03/2019 (51) C25B 1/12 (2006.01), C25B 15/02 (2021.01), C25B 15/08 (2006.01) (71) HYMETH APS (DK)

(21) BR 11 2020 019329-1 A2	Código 6.23 - Exigência preliminar - pedidos com buscas realizadas por outros Escritórios de Patentes (22) 05/04/2019 (51) C07C 309/15 (2006.01), C07C 303/22 (2006.01) (71) UNILEVER IP HOLDINGS B.V. (PB)
(21) BR 11 2020 019332-1 A8	Código 6.23 - Exigência preliminar - pedidos com buscas realizadas por outros Escritórios de Patentes (22) 25/06/2019 (51) G09F 9/30 (2006.01) (71) BOE TECHNOLOGY GROUP CO., LTD. (CN) ; BEIJING BOE TECHNOLOGY DEVELOPMENT CO., LTD. (CN)
(21) BR 11 2020 019455-7 A2	Código 6.23 - Exigência preliminar - pedidos com buscas realizadas por outros Escritórios de Patentes (22) 21/03/2019 (51) B65H 19/22 (2006.01), B65H 19/30 (2006.01), B65H 26/00 (2006.01) (71) FABIO PERINI S.P.A. (IT)
(21) BR 11 2020 019948-6 A2	Código 6.23 - Exigência preliminar - pedidos com buscas realizadas por outros Escritórios de Patentes (22) 27/03/2019 (51) A24F 47/00 (2020.01), A61M 15/06 (2006.01), A61M 11/04 (2006.01) (71) NICOVENTURES TRADING LIMITED (GB)
(21) BR 11 2020 019991-5 A2	Código 6.23 - Exigência preliminar - pedidos com buscas realizadas por outros Escritórios de Patentes (22) 27/03/2019 (51) A24F 47/00 (2020.01), A61M 15/06 (2006.01), A61M 11/04 (2006.01) (71) NICOVENTURES TRADING LIMITED (GB)
(21) BR 11 2020 020026-3 A2	Código 6.23 - Exigência preliminar - pedidos com buscas realizadas por outros Escritórios de Patentes (22) 27/12/2019 (51) B65H 67/048 (2006.01), B65H 54/52 (2006.01) (71) LOHIA CORP LIMITED (IN)
(21) BR 11 2020 020130-8 A2	Código 6.23 - Exigência preliminar - pedidos com buscas realizadas por outros Escritórios de Patentes (22) 27/03/2019 (51) F16J 15/06 (2006.01), F16L 23/00 (2006.01), B26B 21/44 (2006.01), B26B 21/52 (2006.01) (71) THE GILLETTE COMPANY LLC (US)

(21) BR 11 2020 020342-4 A2	Código 6.23 - Exigência preliminar - pedidos com buscas realizadas por outros Escritórios de Patentes (22) 19/04/2019 (51) C03C 17/36 (2006.01) (71) SAINT-GOBAIN GLASS FRANCE (FR)
(21) BR 11 2020 020406-4 A2	Código 6.23 - Exigência preliminar - pedidos com buscas realizadas por outros Escritórios de Patentes (22) 27/03/2019 (51) A61C 1/07 (2006.01), A61C 1/00 (2006.01), A61C 3/00 (2006.01), A61C 3/02 (2006.01), A61C 3/03 (2006.01), A61C 17/20 (2006.01) (71) BENNETT H. JACOBY (US)
(21) BR 11 2020 020480-3 A2	Código 6.23 - Exigência preliminar - pedidos com buscas realizadas por outros Escritórios de Patentes (22) 19/04/2019 (51) G01N 30/86 (2006.01), G01N 30/88 (2006.01), C07K 16/24 (2006.01), G01N 30/89 (2006.01) (71) JANSSEN BIOTECH, INC. (US)
(21) BR 11 2020 020610-5 A2	Código 6.23 - Exigência preliminar - pedidos com buscas realizadas por outros Escritórios de Patentes (22) 06/05/2019 (51) B05D 3/04 (2006.01), B32B 9/04 (2006.01), C08J 7/18 (2006.01), C23C 16/513 (2006.01), G02B 1/12 (2006.01), H01J 37/32 (2006.01), H01L 51/52 (2006.01) (71) JIANGSU FAVORED NANOTECHNOLOGY CO., LTD (CN)
(21) BR 11 2020 020692-0 A2	Código 6.23 - Exigência preliminar - pedidos com buscas realizadas por outros Escritórios de Patentes (22) 15/04/2019 (51) B65G 47/24 (2006.01) (71) 9754741 CANADA LTD. (CA)
(21) BR 11 2020 020805-1 A2	Código 6.23 - Exigência preliminar - pedidos com buscas realizadas por outros Escritórios de Patentes (22) 11/04/2019 (51) B67D 1/04 (2006.01) (71) HEINEKEN SUPPLY CHAIN B.V. (NL)
(21) BR 11 2020 020980-5 A2	Código 6.23 - Exigência preliminar - pedidos com buscas realizadas por outros Escritórios de Patentes

	(22) 12/04/2019 (51) B65D 81/38 (2006.01), B65D 1/26 (2006.01), A47G 23/02 (2006.01) (71) GRAPHIC PACKAGING INTERNATIONAL, LLC (US)
(21) BR 11 2020 021341-1 A2	Código 6.23 - Exigência preliminar - pedidos com buscas realizadas por outros Escritórios de Patentes (22) 03/05/2019 (51) A24F 47/00 (2020.01), A61K 31/465 (2006.01), C07C 29/56 (2006.01) (71) NICOVENTURES TRADING LIMITED (GB)
(21) BR 11 2020 021358-6 A2	Código 6.23 - Exigência preliminar - pedidos com buscas realizadas por outros Escritórios de Patentes (22) 17/05/2019 (51) A61L 2/00 (2006.01), G01N 33/543 (2006.01) (71) QIAGEN SCIENCES LLC (US)
(21) BR 11 2020 021392-6 A2	Código 6.23 - Exigência preliminar - pedidos com buscas realizadas por outros Escritórios de Patentes (22) 18/04/2019 (51) B65H 45/101 (2006.01), B65H 45/20 (2006.01), B65H 45/24 (2006.01), B65H 45/28 (2006.01) (71) FABIO PERINI S.P.A. (IT)
(21) BR 11 2020 021483-3 A2	Código 6.23 - Exigência preliminar - pedidos com buscas realizadas por outros Escritórios de Patentes (22) 18/04/2019 (51) H01M 10/12 (2006.01), H01M 2/16 (2006.01) (71) DARAMIC, LLC (US)
(21) BR 11 2020 021548-1 A2	Código 6.23 - Exigência preliminar - pedidos com buscas realizadas por outros Escritórios de Patentes (22) 09/04/2019 (51) B65D 45/06 (2006.01) (71) OIOKY DRINKS, S.L. (ES)
(21) BR 11 2020 021649-6 A2	Código 6.23 - Exigência preliminar - pedidos com buscas realizadas por outros Escritórios de Patentes (22) 23/04/2019 (51) C07C 203/04 (2006.01), A23K 20/174 (2016.01), A23K 20/105 (2016.01), A23K 50/10 (2016.01), C11C 3/04 (2006.01), A23K 20/158 (2016.01) (71) DSM IP ASSETS B.V. (NL)
(21) BR 11 2020 021659-3 A2	Código 6.23 - Exigência preliminar - pedidos com buscas realizadas por outros

	Escritórios de Patentes (22) 21/02/2019 (51) C10C 3/02 (2006.01), C10C 3/10 (2006.01), C10C 3/14 (2006.01) (71) ASPHALT SCIENCES, LLC (US)
(21) BR 11 2020 021778-6 A2	Código 6.23 - Exigência preliminar - pedidos com buscas realizadas por outros Escritórios de Patentes (22) 14/04/2019 (51) C07C 329/04 (2006.01), C07C 333/14 (2006.01) (71) THOMAS P. DALY (US)
(21) BR 11 2020 021795-6 A2	Código 6.23 - Exigência preliminar - pedidos com buscas realizadas por outros Escritórios de Patentes (22) 24/04/2019 (51) C10M 169/00 (2006.01), C10M 169/06 (2006.01), C10N 10/04 (2006.01), C10N 40/34 (2006.01), C10N 50/10 (2006.01) (71) SHELL INTERNATIONALE RESEARCH MAATSCHAPPIJ B.V. (NL)
(21) BR 11 2020 021822-7 A2	Código 6.23 - Exigência preliminar - pedidos com buscas realizadas por outros Escritórios de Patentes (22) 12/04/2019 (51) C07F 9/535 (2006.01), C08F 4/76 (2006.01) (71) NOVA CHEMICALS (INTERNATIONAL) S.A. (CH)
(21) BR 11 2020 021935-5 A2	Código 6.23 - Exigência preliminar - pedidos com buscas realizadas por outros Escritórios de Patentes (22) 08/05/2019 (51) A24F 47/00 (2020.01), A61M 15/06 (2006.01), A61M 11/04 (2006.01) (71) NICOVENTURES TRADING LIMITED (GB)
(21) BR 11 2020 021942-8 A2	Código 6.23 - Exigência preliminar - pedidos com buscas realizadas por outros Escritórios de Patentes (22) 12/04/2019 (51) B65D 17/32 (2006.01), B21D 51/44 (2006.01) (71) DAIWA CAN COMPANY (JP)
(21) BR 11 2020 021956-8 A2	Código 6.23 - Exigência preliminar - pedidos com buscas realizadas por outros Escritórios de Patentes (22) 03/05/2019 (51) A61Q 19/00 (2006.01), A61K 8/9789 (2017.01), A61P 17/00 (2006.01), A61K 36/185 (2006.01) (71) PIERRE FABRE DERMO-COSMETIQUE (FR)

(21) BR 11 2020 021998-3 A2	Código 6.23 - Exigência preliminar - pedidos com buscas realizadas por outros Escritórios de Patentes (22) 09/05/2019 (51) A61L 15/32 (2006.01), A61L 15/44 (2006.01), A61L 15/64 (2006.01) (71) FERROSAN MEDICAL DEVICES A/S (DK) ; ETHICON INC. (US)
(21) BR 11 2020 022046-9 A2	Código 6.23 - Exigência preliminar - pedidos com buscas realizadas por outros Escritórios de Patentes (22) 03/05/2019 (51) B01J 31/24 (2006.01), B01J 31/02 (2006.01), B01J 31/20 (2006.01), C07C 45/50 (2006.01) (71) DOW TECHNOLOGY INVESTMENTS LLC (US)
(21) BR 11 2020 022065-5 A2	Código 6.23 - Exigência preliminar - pedidos com buscas realizadas por outros Escritórios de Patentes (22) 03/05/2019 (51) B01J 31/24 (2006.01), B01J 31/02 (2006.01), B01J 31/20 (2006.01), C07C 45/50 (2006.01) (71) DOW TECHNOLOGY INVESTMENTS LLC (US)
(21) BR 11 2020 022070-1 A2	Código 6.23 - Exigência preliminar - pedidos com buscas realizadas por outros Escritórios de Patentes (22) 03/05/2019 (51) C07C 45/49 (2006.01), C07C 47/02 (2006.01) (71) DOW TECHNOLOGY INVESTMENTS LLC (US)
(21) BR 11 2020 022117-1 A2	Código 6.23 - Exigência preliminar - pedidos com buscas realizadas por outros Escritórios de Patentes (22) 14/05/2019 (51) A61K 8/02 (2006.01), A61Q 11/00 (2006.01), A61K 8/21 (2006.01), A61K 8/81 (2006.01), A61K 8/19 (2006.01) (71) THE PROCTER & GAMBLE COMPANY (US)
(21) BR 11 2020 022147-3 A2	Código 6.23 - Exigência preliminar - pedidos com buscas realizadas por outros Escritórios de Patentes (22) 03/05/2019 (51) A61K 8/31 (2006.01), A61K 8/36 (2006.01), A61K 8/37 (2006.01), A61Q 5/02 (2006.01), A61Q 19/00 (2006.01), A61K 8/81 (2006.01), A61Q 19/10 (2006.01), A61K 8/02 (2006.01) (71) JOHNSON & JOHNSON CONSUMER INC. (US)
(21) BR 11 2020 022158-9 A2	Código 6.23 - Exigência preliminar - pedidos com buscas realizadas por outros Escritórios de Patentes

	(22) 21/05/2019 (51) C07C 227/42 (2006.01) (71) BASF SE (DE)
(21) BR 11 2020 022177-5 A2	Código 6.23 - Exigência preliminar - pedidos com buscas realizadas por outros Escritórios de Patentes (22) 17/05/2019 (51) C10G 3/00 (2006.01), B01J 23/883 (2006.01), B01J 23/89 (2006.01), B01J 29/08 (2006.01), B01J 29/70 (2006.01), B01J 37/04 (2006.01), C10G 45/58 (2006.01) (71) HIBD LABORATORY ASSOCIATION (JP) ; ENVIRONMENT ENERGY CO., LTD. (JP)
(21) BR 11 2020 022247-0 A2	Código 6.23 - Exigência preliminar - pedidos com buscas realizadas por outros Escritórios de Patentes (22) 09/05/2019 (51) B65C 9/10 (2006.01) (71) KHS GMBH (DE)
(21) BR 11 2020 022252-6 A2	Código 6.23 - Exigência preliminar - pedidos com buscas realizadas por outros Escritórios de Patentes (22) 14/05/2019 (51) A24F 47/00 (2020.01), G06F 11/07 (2006.01), A61M 11/04 (2006.01) (71) PHILIP MORRIS PRODUCTS S.A. (CH)
(21) BR 11 2020 022267-4 A2	Código 6.23 - Exigência preliminar - pedidos com buscas realizadas por outros Escritórios de Patentes (22) 30/04/2019 (51) C07C 2/62 (2006.01), C07C 7/00 (2006.01), B01J 27/02 (2006.01) (71) LUMMUS TECHNOLOGY LLC (US)
(21) BR 11 2020 022282-8 A2	Código 6.23 - Exigência preliminar - pedidos com buscas realizadas por outros Escritórios de Patentes (22) 30/04/2019 (51) A61C 17/22 (2006.01), A61C 17/26 (2006.01) (71) ANDREA TREVISANI (IT)
(21) BR 11 2020 022305-0 A2	Código 6.23 - Exigência preliminar - pedidos com buscas realizadas por outros Escritórios de Patentes (22) 20/05/2019 (51) A61Q 5/00 (2006.01), A61K 8/368 (2006.01), A61K 8/362 (2006.01) (71) UNILEVER IP HOLDINGS B.V. (PB)

(21) BR 11 2020 022364-6 A2	Código 6.23 - Exigência preliminar - pedidos com buscas realizadas por outros Escritórios de Patentes (22) 03/05/2019 (51) C07C 235/82 (2006.01), A61K 31/166 (2006.01), A61P 9/00 (2006.01), A61P 31/18 (2006.01), C07C 235/78 (2006.01), C07K 5/06 (2006.01) (71) LANDSTEINER GENMED, S.L. (ES)
(21) BR 11 2020 022387-5 A2	Código 6.23 - Exigência preliminar - pedidos com buscas realizadas por outros Escritórios de Patentes (22) 06/05/2019 (51) A61L 27/44 (2006.01), A61L 27/52 (2006.01), C08L 71/02 (2006.01) (71) ETHICON, INC. (US)
(21) BR 11 2020 022402-2 A2	Código 6.23 - Exigência preliminar - pedidos com buscas realizadas por outros Escritórios de Patentes (22) 29/04/2019 (51) C07F 1/12 (2006.01), A61K 33/24 (2019.01), A61P 31/04 (2006.01), A61K 31/67 (2006.01), A61K 45/06 (2006.01), A61K 47/50 (2017.01) (71) UNIVERSIDAD DE ALMERÍA (ES) ; FUNDACION PRIVADA INSTITUTO DE SALUD GLOBAL BARCELONA (ES)
(21) BR 11 2020 022406-5 A2	Código 6.23 - Exigência preliminar - pedidos com buscas realizadas por outros Escritórios de Patentes (22) 09/05/2019 (51) C07C 311/16 (2006.01), C07D 213/34 (2006.01), C07D 307/82 (2006.01), A61K 31/18 (2006.01), A61K 31/4406 (2006.01), A61P 3/00 (2006.01), A61P 5/00 (2006.01), A61P 9/00 (2006.01), A61P 11/00 (2006.01), A61P 19/08 (2006.01), A61P 25/28 (2006.01), A61P 29/00 (2006.01), A61P 35/00 (2006.01) (71) GLUCOX BIOTECH AB (SE)
(21) BR 11 2020 022438-3 A2	Código 6.23 - Exigência preliminar - pedidos com buscas realizadas por outros Escritórios de Patentes (22) 02/05/2019 (51) A61L 27/24 (2006.01), A61L 27/26 (2006.01), A61L 27/36 (2006.01), C12N 15/82 (2006.01), C08H 1/06 (2006.01), B33Y 70/00 (2020.01) (71) COLLPLANT LTD. (IL)
(21) BR 11 2020 022491-0 A2	Código 6.23 - Exigência preliminar - pedidos com buscas realizadas por outros Escritórios de Patentes (22) 22/03/2019 (51) B65D 85/73 (2006.01) (71) ARDAGH METAL BEVERAGE HOLDINGS GERMANY GMBH (DE)

(21) BR 11 2020 022532-0 A2	Código 6.23 - Exigência preliminar - pedidos com buscas realizadas por outros Escritórios de Patentes (22) 16/05/2019 (51) A61K 8/31 (2006.01), A61K 8/34 (2006.01), A61K 8/49 (2006.01), A61Q 5/00 (2006.01), A61Q 5/02 (2006.01), A61Q 17/00 (2006.01), A61K 8/92 (2006.01), A61K 8/9789 (2017.01) (71) MANE KANCOR INGREDIENTS PRIVATE LIMITED (IN)
(21) BR 11 2020 022557-6 A2	Código 6.23 - Exigência preliminar - pedidos com buscas realizadas por outros Escritórios de Patentes (22) 14/05/2019 (51) A61K 8/02 (2006.01), A61K 8/35 (2006.01), A61K 8/58 (2006.01), A61K 8/72 (2006.01), A61Q 17/04 (2006.01) (71) JOHNSON & JOHNSON CONSUMER INC. (US)
(21) BR 11 2020 022570-3 A2	Código 6.23 - Exigência preliminar - pedidos com buscas realizadas por outros Escritórios de Patentes (22) 06/06/2019 (51) A24F 47/00 (2020.01) (71) PHILIP MORRIS PRODUCTS S.A. (CH)
(21) BR 11 2020 022571-1 A2	Código 6.23 - Exigência preliminar - pedidos com buscas realizadas por outros Escritórios de Patentes (22) 10/05/2019 (51) A61C 17/22 (2006.01), A61C 19/04 (2006.01) (71) KONINKLIJKE PHILIPS N.V. (NL)
(21) BR 11 2020 022661-0 A2	Código 6.23 - Exigência preliminar - pedidos com buscas realizadas por outros Escritórios de Patentes (22) 07/05/2019 (51) C07C 237/42 (2006.01), A01N 37/22 (2006.01), A01P 7/04 (2006.01) (71) METISA BIOTECHNOLOGY CO., LTD (CN)
(21) BR 11 2020 022690-4 A2	Código 6.23 - Exigência preliminar - pedidos com buscas realizadas por outros Escritórios de Patentes (22) 09/05/2019 (51) A61C 1/00 (2006.01), A61B 18/20 (2006.01), A61B 34/20 (2016.01), A61C 1/02 (2006.01) (71) CYBERDONTICS (USA), INC. (US)
(21) BR 11 2020 022768-4 A2	Código 6.23 - Exigência preliminar - pedidos com buscas realizadas por outros Escritórios de Patentes (22) 08/05/2019

	(51) A61K 6/06 (1980.01) (71) GC CORPORATION (JP)
(21) BR 11 2020 022807-9 A2	Código 6.23 - Exigência preliminar - pedidos com buscas realizadas por outros Escritórios de Patentes (22) 07/05/2019 (51) C07C 231/02 (2006.01), C07C 237/22 (2006.01), A61K 31/165 (2006.01), A61P 1/00 (2006.01), A61P 11/00 (2006.01) (71) IBD THERAPEUTICS LLC (RU)
(21) BR 11 2020 022827-3 A2	Código 6.23 - Exigência preliminar - pedidos com buscas realizadas por outros Escritórios de Patentes (22) 10/05/2019 (51) C05C 9/00 (2006.01), C05D 5/00 (2006.01), C05D 9/02 (2006.01), C05G 1/00 (2006.01), C05G 3/08 (1968.09), A23K 20/00 (2016.01) (71) YARA INTERNATIONAL ASA (NO)
(21) BR 11 2020 022853-2 A2	Código 6.23 - Exigência preliminar - pedidos com buscas realizadas por outros Escritórios de Patentes (22) 09/05/2019 (51) A61L 27/48 (2006.01), A61L 27/54 (2006.01), A61L 27/56 (2006.01) (71) THE JOHNS HOPKINS UNIVERSITY (US)
(21) BR 11 2020 022885-0 A2	Código 6.23 - Exigência preliminar - pedidos com buscas realizadas por outros Escritórios de Patentes (22) 14/05/2019 (51) C07C 229/00 (2006.01), A61K 31/19 (2006.01), A61P 25/00 (2006.01) (71) XGENE PHARMACEUTICAL INC. (KY)
(21) BR 11 2020 022887-7 A2	Código 6.23 - Exigência preliminar - pedidos com buscas realizadas por outros Escritórios de Patentes (22) 08/05/2019 (51) A61K 8/44 (2006.01), A61K 8/46 (2006.01), A61Q 5/00 (2006.01), A61Q 5/02 (2006.01), A61K 8/73 (2006.01), A61K 8/20 (2006.01) (71) UNILEVER IP HOLDINGS B.V. (PB)
(21) BR 11 2020 022902-4 A2	Código 6.23 - Exigência preliminar - pedidos com buscas realizadas por outros Escritórios de Patentes (22) 07/05/2019 (51) A61K 8/44 (2006.01), A61K 8/46 (2006.01), A61Q 5/00 (2006.01), A61Q 5/02 (2006.01), A61K 8/73 (2006.01), A61K 8/20 (2006.01), A61K 8/891 (2006.01) (71) UNILEVER IP HOLDINGS B.V. (PB)

(21) BR 11 2020 022956-3 A2	Código 6.23 - Exigência preliminar - pedidos com buscas realizadas por outros Escritórios de Patentes (22) 26/06/2019 (51) C07C 67/08 (2006.01), C07C 67/54 (2006.01), C07C 67/58 (2006.01) (71) ARKEMA FRANCE (FR)
(21) BR 11 2020 022990-3 A2	Código 6.23 - Exigência preliminar - pedidos com buscas realizadas por outros Escritórios de Patentes (22) 09/05/2019 (51) F16K 99/00 (2006.01), B41J 2/14 (2006.01), H01L 41/09 (2006.01) (71) MATTHEWS INTERNATIONAL CORPORATION (US)
(21) BR 11 2020 022998-9 A2	Código 6.23 - Exigência preliminar - pedidos com buscas realizadas por outros Escritórios de Patentes (22) 14/05/2019 (51) A61K 8/81 (2006.01), A61K 8/34 (2006.01), A61K 8/46 (2006.01), A61K 8/02 (2006.01), A61Q 11/00 (2006.01) (71) THE PROCTER & GAMBLE COMPANY (US)
(21) BR 11 2020 023002-2 A2	Código 6.23 - Exigência preliminar - pedidos com buscas realizadas por outros Escritórios de Patentes (22) 14/05/2019 (51) A61Q 11/00 (2006.01), A61K 8/02 (2006.01), A61K 8/21 (2006.01), A61K 8/25 (2006.01) (71) THE PROCTER & GAMBLE COMPANY (US)
(21) BR 11 2020 023096-0 A2	Código 6.23 - Exigência preliminar - pedidos com buscas realizadas por outros Escritórios de Patentes (22) 14/05/2019 (51) A61Q 11/00 (2006.01), A61K 8/27 (2006.01), A61K 8/21 (2006.01), A61K 8/25 (2006.01) (71) THE PROCTER & GAMBLE COMPANY (US)
(21) BR 11 2020 023247-5 A2	Código 6.23 - Exigência preliminar - pedidos com buscas realizadas por outros Escritórios de Patentes (22) 07/05/2019 (51) B01F 7/16 (2006.01), B01F 15/00 (2006.01) (71) CHEVRON PHILLIPS CHEMICAL COMPANY LP (US)
(21) BR 11 2020 023309-9 A2	Código 6.23 - Exigência preliminar - pedidos com buscas realizadas por outros Escritórios de Patentes (22) 13/05/2019

	(51) A61Q 17/04 (2006.01), A61Q 19/00 (2006.01), A61K 8/06 (2006.01), A61K 8/42 (2006.01), A61K 8/49 (2006.01), A61K 8/895 (2006.01) (71) DSM IP ASSETS B.V. (NL)
(21) BR 11 2020 023310-2 A2	Código 6.23 - Exigência preliminar - pedidos com buscas realizadas por outros Escritórios de Patentes (22) 13/05/2019 (51) A61K 8/35 (2006.01), A61K 8/42 (2006.01), A61K 8/49 (2006.01), A61Q 17/04 (2006.01), A61Q 19/00 (2006.01), A61K 8/06 (2006.01) (71) DSM IP ASSETS B.V. (NL)
(21) BR 11 2020 023445-1 A2	Código 6.23 - Exigência preliminar - pedidos com buscas realizadas por outros Escritórios de Patentes (22) 17/05/2019 (51) A61L 2/18 (2006.01), A61L 2/00 (2006.01), A61L 2/14 (2006.01) (71) LEIBNIZ-INSTITUT FÜR PLASMAFORSCHUNG UND TECHNOLOGIE E.V. (DE)
(21) BR 11 2020 023472-9 A2	Código 6.23 - Exigência preliminar - pedidos com buscas realizadas por outros Escritórios de Patentes (22) 17/05/2019 (51) B01J 20/22 (2006.01), B01J 20/28 (2006.01), B01J 31/22 (2006.01) (71) RESEARCH TRIANGLE INSTITUTE (US)
(21) BR 11 2020 023488-5 A2	Código 6.23 - Exigência preliminar - pedidos com buscas realizadas por outros Escritórios de Patentes (22) 16/05/2019 (51) C10M 141/10 (2006.01), C10M 169/04 (2006.01) (71) SHELL INTERNATIONALE RESEARCH MAATSCHAPPIJ B.V. (NL)
(21) BR 11 2020 023494-0 A2	Código 6.23 - Exigência preliminar - pedidos com buscas realizadas por outros Escritórios de Patentes (22) 16/05/2019 (51) B01J 19/00 (2006.01), C12M 1/34 (2006.01), G01N 27/327 (2006.01) (71) STUART LINDSAY (US)
(21) BR 11 2020 023559-8 A2	Código 6.23 - Exigência preliminar - pedidos com buscas realizadas por outros Escritórios de Patentes (22) 17/05/2019 (51) C07B 55/00 (2006.01), C07B 57/00 (2006.01), C07D 401/06 (2006.01) (71) KURA ONCOLOGY, INC. (US)
(21) BR 11 2020 023576-8 A2	Código 6.23 - Exigência preliminar - pedidos com buscas realizadas por outros

	Escritórios de Patentes (22) 21/05/2019 (51) C07C 67/08 (2006.01), C07C 69/54 (2006.01), C07C 231/02 (2006.01), C07C 233/33 (2006.01) (71) EVONIK OPERATIONS GMBH (DE)
(21) BR 11 2020 023737-0 A2	Código 6.23 - Exigência preliminar - pedidos com buscas realizadas por outros Escritórios de Patentes (22) 27/06/2019 (51) C02F 1/00 (2023.01), C09C 1/02 (2006.01) (71) UNILEVER IP HOLDINGS B.V. (PB)
(21) BR 11 2020 023738-8 A2	Código 6.23 - Exigência preliminar - pedidos com buscas realizadas por outros Escritórios de Patentes (22) 23/05/2019 (51) C07C 6/04 (2006.01), C07C 11/06 (2006.01), C07C 11/08 (2006.01), C07C 11/09 (2006.01), B01D 3/42 (2006.01) (71) TECHNIP FRANCE (FR)
(21) BR 11 2020 023749-3 A2	Código 6.23 - Exigência preliminar - pedidos com buscas realizadas por outros Escritórios de Patentes (22) 20/05/2019 (51) A61K 8/362 (2006.01), A61K 8/365 (2006.01), A61K 8/41 (2006.01), A61Q 5/12 (2006.01) (71) UNILEVER IP HOLDINGS B.V. (PB)
(21) BR 11 2020 023769-8 A2	Código 6.23 - Exigência preliminar - pedidos com buscas realizadas por outros Escritórios de Patentes (22) 25/06/2019 (51) C07C 2/86 (2006.01), C07C 13/04 (2006.01), C07C 221/00 (2006.01), C07C 225/06 (2006.01), C07C 241/00 (2006.01), C07C 243/06 (2006.01) (71) GIVAUDAN SA (CH)
(21) BR 11 2020 023797-3 A2	Código 6.23 - Exigência preliminar - pedidos com buscas realizadas por outros Escritórios de Patentes (22) 12/06/2019 (51) C07C 9/18 (2006.01), B01D 3/00 (2006.01), B01D 19/00 (2006.01), C07C 7/00 (2006.01), C08F 6/00 (2006.01), C07C 9/14 (2006.01), C07C 11/04 (2006.01) (71) DOW GLOBAL TECHNOLOGIES LLC (US)
(21) BR 11 2020 023843-0 A2	Código 6.23 - Exigência preliminar - pedidos com buscas realizadas por outros Escritórios de Patentes

	(22) 24/05/2019 (51) B01J 19/00 (2006.01), B01J 19/24 (2006.01) (71) AJINOMOTO OMNICHEM (BE) ; ECOSYNTH (BE)
(21) BR 11 2020 023876-7 A2	Código 6.23 - Exigência preliminar - pedidos com buscas realizadas por outros Escritórios de Patentes (22) 21/05/2019 (51) A24F 47/00 (2020.01), A61M 15/06 (2006.01), A61M 11/04 (2006.01) (71) NICOVENTURES TRADING LIMITED (GB)
(21) BR 11 2020 023925-9 A2	Código 6.23 - Exigência preliminar - pedidos com buscas realizadas por outros Escritórios de Patentes (22) 20/06/2019 (51) B01J 37/08 (2006.01), B01J 35/00 (2006.01), B01J 21/04 (2006.01), B01J 21/08 (2006.01), B01J 23/52 (2006.01), B01J 37/02 (2006.01), C07C 67/40 (2006.01), C07C 69/54 (2006.01) (71) DOW GLOBAL TECHNOLOGIES LLC (US) ; ROHM AND HAAS COMPANY (US)
(21) BR 11 2020 023948-8 A2	Código 6.23 - Exigência preliminar - pedidos com buscas realizadas por outros Escritórios de Patentes (22) 23/05/2019 (51) B01J 23/14 (2006.01), B01J 21/06 (2006.01), B01J 23/20 (2006.01), C10J 3/00 (2006.01) (71) CONSEJO SUPERIOR DE INVESTIGACIONES CIENTIFICAS (CSIC) (ES) ; UNIVERSITAT POLITÈCNICA DE VALÈNCIA (ES)
(21) BR 11 2020 023967-4 A2	Código 6.23 - Exigência preliminar - pedidos com buscas realizadas por outros Escritórios de Patentes (22) 20/06/2019 (51) B01J 35/00 (2006.01), B01J 21/06 (2006.01), B01J 21/08 (2006.01), B01J 23/52 (2006.01), B01J 37/02 (2006.01), C07C 67/40 (2006.01), C07C 69/54 (2006.01), B01J 37/08 (2006.01) (71) DOW GLOBAL TECHNOLOGIES LLC (US) ; ROHM AND HAAS COMPANY (US)
(21) BR 11 2020 024001-0 A2	Código 6.23 - Exigência preliminar - pedidos com buscas realizadas por outros Escritórios de Patentes (22) 27/06/2019 (51) C10M 119/24 (2006.01), C10M 177/00 (2006.01) (71) DOW GLOBAL TECHNOLOGIES LLC (US)
(21) BR 11 2020 024003-6 A2	Código 6.23 - Exigência preliminar - pedidos com buscas realizadas por outros

	Escritórios de Patentes (22) 20/06/2019 (51) B01J 23/06 (2006.01), B01J 23/26 (2006.01), B01J 23/80 (2006.01), B01J 23/86 (2006.01), B01J 23/745 (2006.01), B01J 23/34 (2006.01), B01J 23/00 (2006.01), B01J 29/50 (2006.01), B01J 29/70 (2006.01), B01J 29/83 (2006.01), B01J 29/85 (2006.01), B01J 37/03 (2006.01), B01J 37/04 (2006.01), B01J 37/08 (2006.01) (71) DOW GLOBAL TECHNOLOGIES LLC (US)
(21) BR 11 2020 024095-8 A2	Código 6.23 - Exigência preliminar - pedidos com buscas realizadas por outros Escritórios de Patentes (22) 30/05/2019 (51) B01J 19/24 (2006.01), C08F 6/00 (2006.01), C08J 11/02 (2006.01), C08L 23/08 (2006.01), B01D 3/06 (2006.01), F28D 7/00 (2006.01) (71) DOW GLOBAL TECHNOLOGIES LLC (US)
(21) BR 11 2020 024110-5 A2	Código 6.23 - Exigência preliminar - pedidos com buscas realizadas por outros Escritórios de Patentes (22) 12/08/2019 (51) C07C 49/84 (2006.01), C07D 211/08 (2006.01), C07D 265/30 (2006.01), C07D 207/06 (2006.01), A61K 31/12 (2006.01), A61P 27/02 (2006.01) (71) SEOUL NATIONAL UNIVERSITY R&DB FOUNDATION (KR)
(21) BR 11 2020 024120-2 A2	Código 6.23 - Exigência preliminar - pedidos com buscas realizadas por outros Escritórios de Patentes (22) 20/06/2019 (51) B01J 23/00 (2006.01), B01J 21/02 (2006.01), B01J 23/06 (2006.01), B01J 23/26 (2006.01), B01J 23/08 (2006.01), B01J 29/50 (2006.01), B01J 29/70 (2006.01), B01J 29/83 (2006.01), B01J 29/85 (2006.01), B01J 37/03 (2006.01), B01J 37/04 (2006.01), B01J 37/08 (2006.01), C07C 1/04 (2006.01), C10G 2/00 (2006.01) (71) DOW GLOBAL TECHNOLOGIES LLC (US)
(21) BR 11 2020 024137-7 A2	Código 6.23 - Exigência preliminar - pedidos com buscas realizadas por outros Escritórios de Patentes (22) 20/06/2019 (51) A24F 47/00 (2020.01) (71) PHILIP MORRIS PRODUCTS S.A. (CH)
(21) BR 11 2020 024141-5 A2	Código 6.23 - Exigência preliminar - pedidos com buscas realizadas por outros Escritórios de Patentes (22) 29/05/2019 (51) B01J 29/80 (2006.01), B01J 29/74 (2006.01), B01J 29/12 (2006.01), B01J

	35/10 (2006.01), F01N 3/08 (2006.01), B01D 53/94 (2006.01) (71) BASF CORPORATION (US)
(21) BR 11 2020 024170-9 A2	Código 6.23 - Exigência preliminar - pedidos com buscas realizadas por outros Escritórios de Patentes (22) 03/06/2019 (51) C10M 105/38 (2006.01), C10M 107/34 (2006.01), C07C 67/26 (2006.01), C07C 69/30 (2006.01), C07C 69/33 (2006.01), C10N 20/02 (2006.01), C10N 20/04 (2006.01), C10N 30/06 (2006.01), C10N 30/12 (2006.01), C10N 40/08 (2006.01), C10N 40/16 (2006.01), C10N 50/10 (2006.01) (71) TETRAMER TECHNOLOGIES, LLC (US)
(21) BR 11 2020 024176-8 A2	Código 6.23 - Exigência preliminar - pedidos com buscas realizadas por outros Escritórios de Patentes (22) 29/05/2019 (51) B01J 13/00 (2006.01), C04B 32/02 (2006.01) (71) ASPEN AEROGELS, INC. (US)
(21) BR 11 2020 024185-7 A2	Código 6.23 - Exigência preliminar - pedidos com buscas realizadas por outros Escritórios de Patentes (22) 28/05/2019 (51) C10G 3/00 (2006.01), C11C 3/12 (2006.01), C11C 1/08 (2006.01), C11C 1/04 (2006.01), C07C 51/00 (2006.01), C10G 45/58 (2006.01), C10G 47/00 (2006.01), C10G 9/36 (2006.01), C10G 69/06 (2006.01), C10G 31/06 (2006.01), C10G 1/06 (2006.01) (71) TOTAL RESEARCH & TECHNOLOGY FELUY (BE)
(21) BR 11 2020 024189-0 A2	Código 6.23 - Exigência preliminar - pedidos com buscas realizadas por outros Escritórios de Patentes (22) 28/05/2019 (51) C10G 67/02 (2006.01), C10G 67/16 (2006.01), C10G 45/08 (2006.01), C10G 45/10 (2006.01), C10G 3/00 (2006.01) (71) TOTAL RESEARCH & TECHNOLOGY FELUY (BE)
(21) BR 11 2020 024215-2 A2	Código 6.23 - Exigência preliminar - pedidos com buscas realizadas por outros Escritórios de Patentes (22) 21/05/2019 (51) C07C 29/74 (2006.01), C07C 29/80 (2006.01), C07C 29/86 (2006.01), C07C 31/08 (2006.01), C07C 31/12 (2006.01), B01D 11/04 (2006.01), B01D 3/14 (2006.01) (71) IFP ENERGIES NOUVELLES (FR) ; COMPAGNIE GÉNÉRALE DES ETABLISSEMENTS MICHELIN (FR)

(21) BR 11 2020 024220-9 A2	Código 6.23 - Exigência preliminar - pedidos com buscas realizadas por outros Escritórios de Patentes (22) 02/07/2019 (51) B65D 51/16 (2006.01) (71) BERICAP GMBH & CO. KG (DE)
(21) BR 11 2020 024241-1 A2	Código 6.23 - Exigência preliminar - pedidos com buscas realizadas por outros Escritórios de Patentes (22) 15/05/2019 (51) B01J 15/00 (2006.01), B01J 19/24 (2006.01), C01B 3/38 (2006.01), C01B 3/40 (2006.01) (71) HALDOR TOPSØE A/S (DK)
(21) BR 11 2020 024411-2 A2	Código 6.23 - Exigência preliminar - pedidos com buscas realizadas por outros Escritórios de Patentes (22) 06/05/2019 (51) A61Q 19/00 (2006.01), A61Q 17/04 (2006.01), A61K 8/31 (2006.01), A61K 8/37 (2006.01), A61K 8/39 (2006.01), A61K 8/73 (2006.01), A61K 8/92 (2006.01) (71) BEIERSDORF AG (DE)
(21) BR 11 2020 024656-5 A2	Código 6.23 - Exigência preliminar - pedidos com buscas realizadas por outros Escritórios de Patentes (22) 03/06/2019 (51) C05G 3/08 (1968.09) (71) EUROCHEM AGRO GMBH (DE)
(21) BR 11 2020 024724-3 A2	Código 6.23 - Exigência preliminar - pedidos com buscas realizadas por outros Escritórios de Patentes (22) 05/06/2019 (51) B65D 1/22 (2006.01), B65D 81/02 (2006.01) (71) ANHEUSER-BUSCH INBEV S.A. (BE)
(21) BR 11 2020 025486-0 A2	Código 6.23 - Exigência preliminar - pedidos com buscas realizadas por outros Escritórios de Patentes (22) 13/06/2019 (51) B01D 19/02 (2006.01), B01D 19/04 (2006.01), C01B 33/12 (2006.01), C01B 33/14 (2006.01), C01B 33/149 (2006.01), C09C 1/28 (2006.01), B02C 19/06 (2006.01) (71) W. R. GRACE & CO.-CONN (US)
(21) BR 11 2020 026080-0 A2	Código 6.23 - Exigência preliminar - pedidos com buscas realizadas por outros Escritórios de Patentes

	(22) 18/06/2019 (51) H01M 4/133 (2010.01), H01M 4/13 (2010.01), H01M 4/02 (2006.01), H01M 4/00 (2006.01) (71) 3D NANO BATTERIES, LLC (US)
(21) BR 11 2020 026123-8 A2	Código 6.23 - Exigência preliminar - pedidos com buscas realizadas por outros Escritórios de Patentes (22) 27/06/2019 (51) B01D 35/157 (2006.01), F16K 1/228 (2006.01), F16K 1/34 (2006.01), F16K 3/316 (2006.01), F16K 27/04 (2006.01), F16K 31/06 (2006.01) (71) KX TECHNOLOGIES LLC (US)
(21) BR 11 2020 026158-0 A2	Código 6.23 - Exigência preliminar - pedidos com buscas realizadas por outros Escritórios de Patentes (22) 25/06/2019 (51) B41J 3/36 (2006.01) (71) COLOP DIGITAL GMBH (AT)
(21) BR 11 2020 026300-1 A2	Código 6.23 - Exigência preliminar - pedidos com buscas realizadas por outros Escritórios de Patentes (22) 27/06/2019 (51) A24F 47/00 (2020.01) (71) NICOVENTURES TRADING LIMITED (GB)
(21) BR 11 2020 026547-0 A2	Código 6.23 - Exigência preliminar - pedidos com buscas realizadas por outros Escritórios de Patentes (22) 28/06/2019 (51) A24B 3/14 (2006.01) (71) PHILIP MORRIS PRODUCTS S.A. (CH)
(21) BR 11 2020 027056-3 A2	Código 6.23 - Exigência preliminar - pedidos com buscas realizadas por outros Escritórios de Patentes (22) 01/11/2019 (51) C21D 8/12 (2006.01), C22C 38/00 (2006.01), C22C 38/60 (2006.01), H01F 1/147 (2006.01) (71) NIPPON STEEL CORPORATION (JP)
(21) BR 11 2020 027084-9 A2	Código 6.23 - Exigência preliminar - pedidos com buscas realizadas por outros Escritórios de Patentes (22) 08/07/2019 (51) C04B 26/00 (2006.01), C04B 28/10 (2006.01), C04B 20/10 (2006.01), C12N 11/14 (2006.01), C04B 28/02 (2006.01), C04B 24/00 (2006.01), C04B 28/00 (2006.01), C04B 41/49 (2006.01), C04B 111/00 (2006.01), C04B 20/00

	(2006.01) (71) EVONIK OPERATIONS GMBH (DE)
(21) BR 11 2021 000218-9 A2	Código 6.23 - Exigência preliminar - pedidos com buscas realizadas por outros Escritórios de Patentes (22) 04/07/2019 (51) B65G 47/96 (2006.01), B60T 7/00 (2006.01), F16D 59/02 (2006.01) (71) INTERROLL HOLDING AG (CH)
(21) BR 11 2021 000278-2 A2	Código 6.23 - Exigência preliminar - pedidos com buscas realizadas por outros Escritórios de Patentes (22) 11/07/2019 (51) C04B 18/08 (2006.01) (71) ADENIUM IBÉRICA, S.L. (ES)
(21) BR 11 2021 000502-1 A2	Código 6.23 - Exigência preliminar - pedidos com buscas realizadas por outros Escritórios de Patentes (22) 14/05/2019 (51) A61K 8/46 (2006.01), A61K 8/49 (2006.01), A61Q 11/00 (2006.01), A61K 8/81 (2006.01) (71) UNILEVER IP HOLDINGS B.V. (PB)
(21) BR 11 2021 000717-2 A2	Código 6.23 - Exigência preliminar - pedidos com buscas realizadas por outros Escritórios de Patentes (22) 11/07/2019 (51) B60C 23/06 (2006.01), G01M 17/007 (2006.01), G01M 17/013 (2006.01), G07C 5/08 (2006.01) (71) ROBERT BOSCH GMBH (DE)
(21) BR 11 2021 000738-5 A2	Código 6.23 - Exigência preliminar - pedidos com buscas realizadas por outros Escritórios de Patentes (22) 16/07/2019 (51) A61C 17/22 (2006.01), A46B 9/04 (2006.01), A46D 3/00 (2006.01), A46D 3/04 (2006.01), A61C 17/32 (2006.01) (71) DENTAL ROBOTICS GROUP B.V. (NL)
(21) BR 11 2021 000904-3 A2	Código 6.23 - Exigência preliminar - pedidos com buscas realizadas por outros Escritórios de Patentes (22) 31/07/2019 (51) B60C 23/20 (2006.01), B60C 23/00 (2006.01) (71) EQUALAIRE SYSTEMS, INC. (US)
(21) BR 11 2021 000998-1 A2	Código 6.23 - Exigência preliminar - pedidos com buscas realizadas por outros

	Escritórios de Patentes (22) 25/07/2019 (51) B60C 23/04 (2006.01) (71) PIRELLI TYRE S.P.A. (IT)
(21) BR 11 2021 001001-7 A2	Código 6.23 - Exigência preliminar - pedidos com buscas realizadas por outros Escritórios de Patentes (22) 25/07/2019 (51) B60C 23/04 (2006.01) (71) PIRELLI TYRE S.P.A. (IT)
(21) BR 11 2021 001291-5 A2	Código 6.23 - Exigência preliminar - pedidos com buscas realizadas por outros Escritórios de Patentes (22) 18/07/2019 (51) B67D 1/00 (2006.01), A47J 31/40 (2006.01), B67D 1/07 (2006.01) (71) CARDOMON INTERNATIONAL LIMITED (CN)
(21) BR 11 2021 001355-5 A2	Código 6.23 - Exigência preliminar - pedidos com buscas realizadas por outros Escritórios de Patentes (22) 12/09/2019 (51) F27D 9/00 (2006.01), F27D 21/00 (2006.01), F23G 5/16 (2006.01), F27B 7/34 (2006.01), F27B 7/38 (2006.01) (71) NOVELIS INC. (US)
(21) BR 11 2021 001456-0 A2	Código 6.23 - Exigência preliminar - pedidos com buscas realizadas por outros Escritórios de Patentes (22) 25/07/2019 (51) A24B 15/28 (2006.01), A24F 25/00 (2006.01), A24D 1/00 (2020.01) (71) STICKIT LTD (IL)
(21) BR 11 2021 001604-0 A2	Código 6.23 - Exigência preliminar - pedidos com buscas realizadas por outros Escritórios de Patentes (22) 30/07/2019 (51) B01D 53/14 (2006.01), B01D 53/18 (2006.01), B01D 45/12 (2006.01) (71) EXXONMOBIL UPSTREAM RESEARCH COMPANY (US)
(21) BR 11 2021 001717-8 A2	Código 6.23 - Exigência preliminar - pedidos com buscas realizadas por outros Escritórios de Patentes (22) 01/10/2019 (51) G09B 7/08 (2006.01), G09B 23/02 (2006.01), A61B 5/04 (2006.01) (71) BRAINCO INC. (US) ; SHENZHEN XINLIU TECHNOLOGY CO., LTD. (CN) ; MAX NEWLON (US) ; DONGSHENG SUN (US) ; BICHENG HAN (US) ; HUI ZHENG (US) ; XIANG YU (US) ; ZHOAYI YANG (US) ; JUEWEI DONG (US) ;

	LAWRENCE FRANCHINI (US) ; JOSHUA VARELA (US) ; DISI A (US) ; YUE SUN (US)
(21) BR 11 2021 001827-1 A2	Código 6.23 - Exigência preliminar - pedidos com buscas realizadas por outros Escritórios de Patentes (22) 31/07/2019 (51) A24B 3/14 (2006.01), A24B 15/12 (2006.01), A24B 15/14 (2006.01), A24B 15/16 (2020.01), A24F 47/00 (2020.01) (71) NICOVENTURES TRADING LIMITED (GB)
(21) BR 11 2021 001846-8 A2	Código 6.23 - Exigência preliminar - pedidos com buscas realizadas por outros Escritórios de Patentes (22) 31/07/2019 (51) A24F 47/00 (2020.01) (71) NICOVENTURES TRADING LIMITED (GB)
(21) BR 11 2021 001926-0 A2	Código 6.23 - Exigência preliminar - pedidos com buscas realizadas por outros Escritórios de Patentes (22) 31/07/2019 (51) A24B 15/00 (2006.01) (71) NICOVENTURES TRADING LIMITED (GB)
(21) BR 11 2021 002136-1 A2	Código 6.23 - Exigência preliminar - pedidos com buscas realizadas por outros Escritórios de Patentes (22) 26/09/2019 (51) A24F 47/00 (2020.01) (71) PHILIP MORRIS PRODUCTS S.A. (CH)
(21) BR 11 2021 002403-4 A2	Código 6.23 - Exigência preliminar - pedidos com buscas realizadas por outros Escritórios de Patentes (22) 07/08/2019 (51) C05C 9/00 (2006.01), C05C 9/02 (2006.01), C05G 3/08 (1968.09) (71) TESSENDERLO GROUP NV (BE)
(21) BR 11 2021 002415-8 A2	Código 6.23 - Exigência preliminar - pedidos com buscas realizadas por outros Escritórios de Patentes (22) 09/12/2019 (51) F16L 1/036 (2006.01), B25B 11/00 (2006.01), B66C 1/02 (2006.01), F16L 1/06 (2006.01), F16L 1/09 (2006.01), F16L 1/10 (2006.01), F16L 1/11 (2006.01), B25B 27/16 (2006.01) (71) ACIMEX (FR)
(21) BR 11 2021 002641-0 A2	Código 6.23 - Exigência preliminar - pedidos com buscas realizadas por outros

	Escritórios de Patentes (22) 09/08/2019 (51) B01D 46/00 (2022.01), B01D 46/10 (2006.01), B01D 46/52 (2006.01) (71) DÜRR SYSTEMS AG (DE)
(21) BR 11 2021 002651-7 A2	Código 6.23 - Exigência preliminar - pedidos com buscas realizadas por outros Escritórios de Patentes (22) 16/10/2019 (51) F27D 99/00 (2010.01), F23D 14/50 (2006.01) (71) NOVELIS INC. (US)
(21) BR 11 2021 002699-1 A2	Código 6.23 - Exigência preliminar - pedidos com buscas realizadas por outros Escritórios de Patentes (22) 04/09/2019 (51) B65B 9/207 (2012.01), B65B 31/02 (2006.01), B65B 31/04 (2006.01), B65B 51/26 (2006.01), B65B 9/12 (2006.01), B65B 9/20 (2012.01) (71) TETRA LAVAL HOLDINGS & FINANCE S.A. (CH)
(21) BR 11 2021 002715-7 A2	Código 6.23 - Exigência preliminar - pedidos com buscas realizadas por outros Escritórios de Patentes (22) 23/10/2019 (51) C22C 21/16 (2006.01), C22F 1/057 (2006.01) (71) ALERIS ROLLED PRODUCTS GERMANY GMBH (DE)
(21) BR 11 2021 003046-8 A2	Código 6.23 - Exigência preliminar - pedidos com buscas realizadas por outros Escritórios de Patentes (22) 21/08/2019 (51) B01D 61/44 (2006.01), C02F 1/469 (2023.01), C02F 9/00 (2023.01) (71) EVOQUA WATER TECHNOLOGIES LLC. (US)
(21) BR 11 2021 003056-5 A2	Código 6.23 - Exigência preliminar - pedidos com buscas realizadas por outros Escritórios de Patentes (22) 29/05/2019 (51) B60C 23/04 (2006.01) (71) BAOLONG HUF SHANGHAI ELECTRONIC CO., LTD. (CN)
(21) BR 11 2021 003074-3 A2	Código 6.23 - Exigência preliminar - pedidos com buscas realizadas por outros Escritórios de Patentes (22) 29/08/2019 (51) B81C 1/00 (2006.01), B01L 3/00 (2006.01) (71) QUANTUM-SI INCORPORATED (US)
(21) BR 11 2021 003109-0 A2	Código 6.23 - Exigência preliminar - pedidos com buscas realizadas por outros

	Escritórios de Patentes (22) 18/09/2019 (51) B22D 11/128 (2006.01), B22D 11/20 (2006.01) (71) PRIMETALS TECHNOLOGIES AUSTRIA GMBH (AT)
(21) BR 11 2021 003348-3 A2	Código 6.23 - Exigência preliminar - pedidos com buscas realizadas por outros Escritórios de Patentes (22) 30/09/2019 (51) B21D 28/00 (2006.01), B21D 28/24 (2006.01), F15B 11/16 (2006.01), F15B 11/02 (2006.01) (71) SALVAGNINI ITALIA S.P.A. (IT)
(21) BR 11 2021 003358-0 A2	Código 6.23 - Exigência preliminar - pedidos com buscas realizadas por outros Escritórios de Patentes (22) 30/09/2019 (51) B21D 28/00 (2006.01), B21D 28/24 (2006.01), B30B 15/16 (2006.01), F15B 11/16 (2006.01), F15B 11/02 (2006.01) (71) SALVAGNINI ITALIA S.P.A. (IT)
(21) BR 11 2021 003373-4 A2	Código 6.23 - Exigência preliminar - pedidos com buscas realizadas por outros Escritórios de Patentes (22) 09/10/2019 (51) B21D 5/02 (2006.01) (71) SALVAGNINI ITALIA S.P.A. (IT)
(21) BR 11 2021 003671-7 A2	Código 6.23 - Exigência preliminar - pedidos com buscas realizadas por outros Escritórios de Patentes (22) 09/09/2019 (51) F16L 13/02 (2006.01) (71) SAIPEM S.A. (FR)
(21) BR 11 2021 003739-0 A2	Código 6.23 - Exigência preliminar - pedidos com buscas realizadas por outros Escritórios de Patentes (22) 30/08/2019 (51) F16J 15/06 (2006.01), F16J 15/10 (2006.01), F16J 15/12 (2006.01), F16L 23/18 (2006.01) (71) FLEXITALLIC INVESTMENTS, INC. (US)
(21) BR 11 2021 003900-7 A2	Código 6.23 - Exigência preliminar - pedidos com buscas realizadas por outros Escritórios de Patentes (22) 18/09/2019 (51) B22D 11/124 (2006.01), B22D 11/128 (2006.01) (71) PRIMETALS TECHNOLOGIES AUSTRIA GMBH (AT)

(21) BR 11 2021 004088-9 A2	Código 6.23 - Exigência preliminar - pedidos com buscas realizadas por outros Escritórios de Patentes (22) 04/09/2019 (51) B65G 65/46 (2006.01) (71) BRUKS ROCKWOOD, LLC (US)
(21) BR 11 2021 004583-0 A2	Código 6.23 - Exigência preliminar - pedidos com buscas realizadas por outros Escritórios de Patentes (22) 10/09/2019 (51) A24F 47/00 (2020.01) (71) RAI STRATEGIC HOLDINGS, INC. (US)
(21) BR 11 2021 004652-6 A2	Código 6.23 - Exigência preliminar - pedidos com buscas realizadas por outros Escritórios de Patentes (22) 12/09/2019 (51) C01G 9/00 (2006.01), C01B 25/37 (2006.01) (71) OCP SA (MA)
(21) BR 11 2021 004779-4 A2	Código 6.23 - Exigência preliminar - pedidos com buscas realizadas por outros Escritórios de Patentes (22) 16/09/2019 (51) B23K 37/053 (2006.01), B23K 31/12 (2006.01), B23K 101/12 (2006.01) (71) CROWN PACKAGING TECHNOLOGY, INC. (US)
(21) BR 11 2021 004846-4 A2	Código 6.23 - Exigência preliminar - pedidos com buscas realizadas por outros Escritórios de Patentes (22) 13/09/2019 (51) A24F 47/00 (2020.01), A24D 3/02 (2006.01), A24D 3/04 (2006.01), A24D 3/06 (2006.01), A61M 15/06 (2006.01) (71) SASHO TRPESKI (MK)
(21) BR 11 2021 004899-5 A2	Código 6.23 - Exigência preliminar - pedidos com buscas realizadas por outros Escritórios de Patentes (22) 17/09/2019 (51) B31B 70/855 (2017.01) (71) LOHIA CORP LIMITED (IN)
(21) BR 11 2021 004914-2 A2	Código 6.23 - Exigência preliminar - pedidos com buscas realizadas por outros Escritórios de Patentes (22) 16/09/2019 (51) B01F 15/04 (2006.01), B05D 7/14 (2006.01), G01J 3/46 (2006.01) (71) ZHENGZHOU SANHUA TECHNOLOGY & INDUSTRY CO., LTD (CN)

(21) BR 11 2021 004992-4 A2	Código 6.23 - Exigência preliminar - pedidos com buscas realizadas por outros Escritórios de Patentes (22) 23/08/2019 (51) A47J 31/30 (2006.01) (71) MAKE TUBE S.R.L. (IT)
(21) BR 11 2021 005013-2 A2	Código 6.23 - Exigência preliminar - pedidos com buscas realizadas por outros Escritórios de Patentes (22) 21/10/2019 (51) B22D 11/06 (2006.01), B21B 39/14 (2006.01), B22D 11/16 (2006.01), B21B 1/46 (2006.01), B22D 11/12 (2006.01) (71) NIPPON STEEL CORPORATION (JP)
(21) BR 11 2021 005116-3 A2	Código 6.23 - Exigência preliminar - pedidos com buscas realizadas por outros Escritórios de Patentes (22) 10/10/2019 (51) C21D 8/06 (2006.01), C21D 9/56 (2006.01), C21D 9/60 (2006.01), H05B 6/10 (2006.01), C21D 1/74 (2006.01), C21D 1/76 (2006.01), C21D 9/52 (2006.01), C21D 11/00 (2006.01), C21D 1/42 (2006.01) (71) NV BEKAERT SA (BE)
(21) BR 11 2021 005504-5 A2	Código 6.23 - Exigência preliminar - pedidos com buscas realizadas por outros Escritórios de Patentes (22) 02/08/2019 (51) B65D 83/00 (2006.01) (71) SULZER MIXPAC AG (CH)
(21) BR 11 2021 005516-9 A2	Código 6.23 - Exigência preliminar - pedidos com buscas realizadas por outros Escritórios de Patentes (22) 25/09/2019 (51) F28D 20/00 (2006.01), F24F 5/00 (2006.01), F28D 20/02 (2006.01) (71) NOSTROMO LTD. (IL)
(21) BR 11 2021 005581-9 A2	Código 6.23 - Exigência preliminar - pedidos com buscas realizadas por outros Escritórios de Patentes (22) 27/12/2019 (51) C22C 21/06 (2006.01) (71) OBSHCHESTVO S OGRANICHENNOY OTVETSTVENNOST'YU ¿OBEDINENNAYA KOMPANIYA RUSAL INZHENERNO-TEKHNOLOGICHESKIY TSENTR¿ (RU)
(21) BR 11 2021 005747-1 A2	Código 6.23 - Exigência preliminar - pedidos com buscas realizadas por outros

	Escritórios de Patentes (22) 30/09/2019 (51) F16L 19/02 (2006.01), F16L 1/26 (2006.01), F16L 37/00 (2006.01), F16L 37/62 (2006.01), F16L 58/18 (2006.01), F16L 59/18 (2006.01), F16L 23/20 (2006.01), F16L 1/12 (2006.01), B23P 19/06 (2006.01), G01L 5/00 (2006.01), G01L 1/00 (2006.01) (71) MARINE DIRECT CONSULTANTS LIMITED (GB)
(21) BR 11 2021 005775-7 A2	Código 6.23 - Exigência preliminar - pedidos com buscas realizadas por outros Escritórios de Patentes (22) 25/09/2019 (51) B22F 1/00 (2022.01), A61P 35/00 (2006.01), A61K 33/38 (2006.01) (71) NANOGAP SUB-NM-POWDER, S.A. (ES) ; UNIVERSIDADE DE SANTIAGO DE COMPOSTELA (ES)
(21) BR 11 2021 005912-1 A2	Código 6.23 - Exigência preliminar - pedidos com buscas realizadas por outros Escritórios de Patentes (22) 27/09/2019 (51) B22C 9/02 (2006.01), B22C 9/00 (2006.01), B22C 1/02 (2006.01), B22C 1/00 (2006.01), B22C 1/16 (2006.01) (71) IMERYS USA, INC. (US)
(21) BR 11 2021 006283-1 A2	Código 6.23 - Exigência preliminar - pedidos com buscas realizadas por outros Escritórios de Patentes (22) 07/10/2019 (51) B65D 33/25 (2006.01) (71) ILLINOIS TOOL WORKS INC. (US)
(21) BR 11 2021 006323-4 A2	Código 6.23 - Exigência preliminar - pedidos com buscas realizadas por outros Escritórios de Patentes (22) 02/10/2019 (51) F41H 13/00 (2006.01), F41B 15/04 (2006.01), H05C 1/04 (2006.01) (71) AXON ENTERPRISE, INC. (US)
(21) BR 11 2021 006340-4 A2	Código 6.23 - Exigência preliminar - pedidos com buscas realizadas por outros Escritórios de Patentes (22) 03/10/2019 (51) F28C 1/00 (2006.01), F28C 1/02 (2006.01), F28F 25/04 (2006.01) (71) EVAPCO, INC. (US)
(21) BR 11 2021 006440-0 A2	Código 6.23 - Exigência preliminar - pedidos com buscas realizadas por outros Escritórios de Patentes (22) 04/10/2019

	(51) B07B 1/18 (2006.01), B01D 33/03 (2006.01), B07B 1/46 (2006.01) (71) DERRICK CORPORATION (US)
(21) BR 11 2021 006560-1 A2	Código 6.23 - Exigência preliminar - pedidos com buscas realizadas por outros Escritórios de Patentes (22) 30/10/2019 (51) B22D 11/06 (2006.01), B22D 11/12 (2006.01), B21B 1/46 (2006.01), B21B 37/00 (2006.01), B21B 38/00 (2006.01) (71) NIPPON STEEL CORPORATION (JP)
(21) BR 11 2021 006605-5 A2	Código 6.23 - Exigência preliminar - pedidos com buscas realizadas por outros Escritórios de Patentes (22) 07/10/2019 (51) C22C 21/16 (2006.01), C22C 21/18 (2006.01), C22F 1/057 (2006.01) (71) CONSTELLIUM ISSOIRE (FR)
(21) BR 11 2021 006768-0 A2	Código 6.23 - Exigência preliminar - pedidos com buscas realizadas por outros Escritórios de Patentes (22) 09/10/2019 (51) A24F 47/00 (2020.01) (71) RAI STRATEGIC HOLDINGS, INC. (US)
(21) BR 11 2021 006840-6 A2	Código 6.23 - Exigência preliminar - pedidos com buscas realizadas por outros Escritórios de Patentes (22) 11/10/2019 (51) F16G 3/08 (2006.01), F16G 3/09 (2006.01), F16G 11/02 (2006.01), F16G 11/09 (2006.01) (71) FLEXIBLE STEEL LACING COMPANY (US)
(21) BR 11 2021 006870-8 A2	Código 6.23 - Exigência preliminar - pedidos com buscas realizadas por outros Escritórios de Patentes (22) 11/10/2019 (51) B65H 49/32 (2006.01), B65H 49/18 (2006.01), B65H 49/20 (2006.01), B65H 49/38 (2006.01), B65H 75/42 (2006.01) (71) TRINITY BAY EQUIPMENT HOLDINGS, LLC (US)
(21) BR 11 2021 006880-5 A2	Código 6.23 - Exigência preliminar - pedidos com buscas realizadas por outros Escritórios de Patentes (22) 10/12/2019 (51) B22D 11/124 (2006.01), B22D 11/22 (2006.01) (71) NIPPON STEEL CORPORATION (JP)
(21) BR 11 2021 006883-0 A2	Código 6.23 - Exigência preliminar - pedidos com buscas realizadas por outros

	Escritórios de Patentes (22) 10/10/2019 (51) C22B 3/04 (2006.01), C22B 3/16 (2006.01) (71) BASF SE (DE)
(21) BR 11 2021 006894-5 A2	Código 6.23 - Exigência preliminar - pedidos com buscas realizadas por outros Escritórios de Patentes (22) 09/10/2019 (51) B23K 9/127 (2006.01), B23K 9/16 (2006.01), B23K 37/02 (2006.01) (71) TERADYNE, INC. (US)
(21) BR 11 2021 006901-1 A2	Código 6.23 - Exigência preliminar - pedidos com buscas realizadas por outros Escritórios de Patentes (22) 11/10/2019 (51) A62D 1/00 (2006.01), C23F 11/12 (2006.01) (71) LUBRIZOL ADVANCED MATERIALS, INC. (US)
(21) BR 11 2021 006936-4 A2	Código 6.23 - Exigência preliminar - pedidos com buscas realizadas por outros Escritórios de Patentes (22) 09/10/2019 (51) C03B 35/16 (2006.01), C03B 35/18 (2006.01) (71) SAINT-GOBAIN GLASS FRANCE (FR)
(21) BR 11 2021 006969-0 A2	Código 6.23 - Exigência preliminar - pedidos com buscas realizadas por outros Escritórios de Patentes (22) 28/10/2019 (51) B41F 16/00 (2006.01) (71) BOBST MEX SA (CH)
(21) BR 11 2021 007028-1 A2	Código 6.23 - Exigência preliminar - pedidos com buscas realizadas por outros Escritórios de Patentes (22) 21/11/2019 (51) F16L 13/06 (2006.01), B29C 65/00 (2006.01), G01N 30/60 (2006.01) (71) BAYER AKTIENGESELLSCHAFT (DE)
(21) BR 11 2021 007243-8 A2	Código 6.23 - Exigência preliminar - pedidos com buscas realizadas por outros Escritórios de Patentes (22) 16/10/2019 (51) B23B 27/08 (2006.01), C08F 255/00 (2006.01), C08L 55/00 (2006.01), C08L 75/04 (2006.01) (71) BRASKEM AMERICA, INC. (US)
(21) BR 11 2021 007319-1 A2	Código 6.23 - Exigência preliminar - pedidos com buscas realizadas por outros

	Escritórios de Patentes (22) 17/10/2019 (51) B65B 5/06 (2006.01), B65B 35/30 (2006.01) (71) PETERLINI, JACKY (FR)
(21) BR 11 2021 007539-9 A2	Código 6.23 - Exigência preliminar - pedidos com buscas realizadas por outros Escritórios de Patentes (22) 08/11/2019 (51) C21D 9/46 (2006.01), C22C 38/00 (2006.01), C22C 38/58 (2006.01), B22D 11/00 (2006.01), B22D 11/12 (2006.01), B22D 11/128 (2006.01), B21B 1/00 (2006.01), B21B 1/46 (2006.01) (71) NIPPON STEEL CORPORATION (JP)
(21) BR 11 2021 007662-0 A2	Código 6.23 - Exigência preliminar - pedidos com buscas realizadas por outros Escritórios de Patentes (22) 19/09/2019 (51) C01B 37/04 (2006.01), C01B 39/54 (2006.01) (71) CHINA PETROLEUM & CHEMICAL CORPORATION (CN) ; SHANGHAI RESEARCH INSTITUTE OF PETROCHEMICAL TECHNOLOGY, SINOPEC (CN)
(21) BR 11 2021 007883-5 A2	Código 6.23 - Exigência preliminar - pedidos com buscas realizadas por outros Escritórios de Patentes (22) 25/11/2019 (51) F16L 55/46 (2006.01), B65G 51/24 (2006.01), F16K 11/085 (2006.01) (71) SUBSEA 7 NORWAY AS (NO)
(21) BR 11 2021 008031-7 A2	Código 6.23 - Exigência preliminar - pedidos com buscas realizadas por outros Escritórios de Patentes (22) 10/10/2019 (51) B01D 3/00 (2006.01), C07C 17/20 (2006.01), C07C 17/358 (2006.01) (71) ARKEMA INC. (US)
(21) BR 11 2021 008064-3 A2	Código 6.23 - Exigência preliminar - pedidos com buscas realizadas por outros Escritórios de Patentes (22) 28/10/2019 (51) B67D 7/04 (2010.01), B67D 7/54 (2010.01) (71) ELAFLEX HIBY GMBH & CO. KG (DE)
(21) BR 11 2021 008369-3 A2	Código 6.23 - Exigência preliminar - pedidos com buscas realizadas por outros Escritórios de Patentes (22) 30/10/2019 (51) A47J 31/06 (2006.01), A47J 31/36 (2006.01), A47J 31/44 (2006.01)

	(71) EVOCA S.P.A. (IT)
(21) BR 11 2021 008406-1 A2	Código 6.23 - Exigência preliminar - pedidos com buscas realizadas por outros Escritórios de Patentes (22) 13/12/2019 (51) C03B 37/014 (2006.01), C03B 37/025 (2006.01), C03B 37/028 (2006.01) (71) FIBERHOME TELECOMMUNICATION TECHNOLOGIES CO., LTD (CN) ; RUIGUANG TELECOMMUNICATION TECHNOLOGIES CO., LTD (CN) ; FIBERHOME FUJIKURA OPTIC TECHNOLOGY CO., LTD (CN)
(21) BR 11 2021 008572-6 A2	Código 6.23 - Exigência preliminar - pedidos com buscas realizadas por outros Escritórios de Patentes (22) 06/12/2019 (51) A24F 47/00 (2020.01), A24F 40/10 (2020.01), A24F 40/46 (2020.01) (71) PHILIP MORRIS PRODUCTS S.A. (CH)
(21) BR 11 2021 008787-7 A2	Código 6.23 - Exigência preliminar - pedidos com buscas realizadas por outros Escritórios de Patentes (22) 08/11/2019 (51) B65D 85/804 (2006.01) (71) SOCIÉTÉ DES PRODUITS NESTLÉ S.A. (CH)
(21) BR 11 2021 008921-7 A2	Código 6.23 - Exigência preliminar - pedidos com buscas realizadas por outros Escritórios de Patentes (22) 07/11/2019 (51) B65D 71/36 (2006.01) (71) WESTROCK PACKAGING SYSTEMS, LLC (US)
(21) BR 11 2021 009150-5 A2	Código 6.23 - Exigência preliminar - pedidos com buscas realizadas por outros Escritórios de Patentes (22) 17/12/2019 (51) B31B 50/59 (2017.01), B31B 50/25 (2017.01), B31B 50/88 (2017.01), B31F 1/08 (2006.01), B32B 27/36 (2006.01), B31B 100/00 (2017.01), B31B 120/10 (2017.01), B31B 120/70 (2017.01) (71) SOCIÉTÉ DES PRODUITS NESTLÉ S.A. (CH)
(21) BR 11 2021 009467-9 A2	Código 6.23 - Exigência preliminar - pedidos com buscas realizadas por outros Escritórios de Patentes (22) 05/12/2019 (51) A47J 37/12 (2006.01), G01K 1/08 (2021.01), G01K 13/02 (2021.01), A47J 31/52 (2006.01) (71) TETRA LAVAL HOLDINGS & FINANCE S.A. (CH)

(21) BR 11 2021 010089-0 A2	Código 6.23 - Exigência preliminar - pedidos com buscas realizadas por outros Escritórios de Patentes (22) 26/11/2019 (51) F16K 15/14 (2006.01), F16K 15/18 (2006.01), F16K 21/00 (2006.01) (71) DISPENSING TECHNOLOGIES B.V. (NL)
(21) BR 11 2021 010449-6 A2	Código 6.23 - Exigência preliminar - pedidos com buscas realizadas por outros Escritórios de Patentes (22) 13/12/2019 (51) F16J 15/08 (2006.01), F16L 23/20 (2006.01) (71) COMMISSARIAT A L'ENERGIE ATOMIQUE ET AUX ENERGIES ALTERNATIVES (FR) ; TECHNETICS GROUP FRANCE SAS (FR)
(21) BR 11 2021 010502-6 A2	Código 6.23 - Exigência preliminar - pedidos com buscas realizadas por outros Escritórios de Patentes (22) 02/12/2019 (51) B65D 1/02 (2006.01), C08L 1/14 (2006.01), C08L 67/04 (2006.01), C08L 101/16 (2006.01) (71) SULAPAC OY (FI)
(21) BR 11 2021 010506-9 A2	Código 6.23 - Exigência preliminar - pedidos com buscas realizadas por outros Escritórios de Patentes (22) 07/11/2019 (51) B65D 5/74 (2006.01), B65D 75/58 (2006.01) (71) TETRA LAVAL HOLDINGS & FINANCE S.A. (CH)
(21) BR 11 2021 010582-4 A2	Código 6.23 - Exigência preliminar - pedidos com buscas realizadas por outros Escritórios de Patentes (22) 03/12/2019 (51) F16B 15/06 (2006.01), F16B 19/14 (2006.01) (71) HILTI AKTIENGESELLSCHAFT (LI)
(21) BR 11 2021 010872-6 A2	Código 6.23 - Exigência preliminar - pedidos com buscas realizadas por outros Escritórios de Patentes (22) 27/11/2019 (51) B65G 15/60 (2006.01), B65G 39/12 (2006.01), B65G 39/14 (2006.01) (71) LORAM TECHNOLOGIES, INC (US)
(21) BR 11 2021 011228-6 A2	Código 6.23 - Exigência preliminar - pedidos com buscas realizadas por outros Escritórios de Patentes (22) 02/12/2019 (51) F16K 15/14 (2006.01) (71) AVENTICS GMBH (DE)

(21) BR 11 2021 011389-4 A2	Código 6.23 - Exigência preliminar - pedidos com buscas realizadas por outros Escritórios de Patentes (22) 12/12/2019 (51) A47J 31/36 (2006.01) (71) KONINKLIJKE DOUWE EGBERTS B.V. (NL)
(21) BR 11 2021 011435-1 A2	Código 6.23 - Exigência preliminar - pedidos com buscas realizadas por outros Escritórios de Patentes (22) 16/12/2019 (51) B65D 17/50 (2006.01), B65D 47/28 (2006.01) (71) RE-LID ENGINEERING AG (LI)
(21) BR 11 2021 011497-1 A2	Código 6.23 - Exigência preliminar - pedidos com buscas realizadas por outros Escritórios de Patentes (22) 13/12/2019 (51) B65G 53/66 (2006.01), B67D 1/00 (2006.01), C01B 32/50 (2017.01), C01B 32/55 (2017.01), F17C 7/00 (2006.01), F17C 9/02 (2006.01), F25J 1/00 (2006.01) (71) CARBONCURE TECHNOLOGIES INC. (CA)
(21) BR 11 2021 011524-2 A2	Código 6.23 - Exigência preliminar - pedidos com buscas realizadas por outros Escritórios de Patentes (22) 16/12/2019 (51) B65D 17/50 (2006.01), B65D 47/28 (2006.01) (71) RE-LID ENGINEERING AG (LI)
(21) BR 11 2021 011544-7 A2	Código 6.23 - Exigência preliminar - pedidos com buscas realizadas por outros Escritórios de Patentes (22) 22/07/2019 (51) C01B 39/16 (2006.01), C01B 39/22 (2006.01), C01B 39/52 (2006.01) (71) POSCO (KR) ; RESEARCH INSTITUTE OF INDUSTRIAL SCIENCE & TECHNOLOGY (KR)
(21) BR 11 2021 011775-0 A2	Código 6.23 - Exigência preliminar - pedidos com buscas realizadas por outros Escritórios de Patentes (22) 27/12/2019 (51) B65F 3/20 (2006.01) (71) ANH DUNG TRAN (VN)
(21) BR 11 2021 011826-8 A2	Código 6.23 - Exigência preliminar - pedidos com buscas realizadas por outros Escritórios de Patentes (22) 13/12/2019

	(51) F16L 27/08 (2006.01) (71) MDC (FR)
(21) BR 11 2021 011977-9 A2	Código 6.23 - Exigência preliminar - pedidos com buscas realizadas por outros Escritórios de Patentes (22) 16/12/2019 (51) C14C 1/06 (2006.01) (71) LANXESS DEUTSCHLAND GMBH (DE)
(21) BR 11 2021 012162-5 A2	Código 6.23 - Exigência preliminar - pedidos com buscas realizadas por outros Escritórios de Patentes (22) 20/12/2019 (51) A61J 1/00 (2023.01), A61M 39/00 (2006.01) (71) ASP GLOBAL MANUFACTURING GMBH (CH)
(21) BR 11 2021 012331-8 A2	Código 6.23 - Exigência preliminar - pedidos com buscas realizadas por outros Escritórios de Patentes (22) 26/12/2019 (51) A47J 37/12 (2006.01), A23D 9/00 (2006.01), A23L 5/10 (2016.01), G01N 27/20 (2006.01), G01N 27/22 (2006.01) (71) CARGILL, INCORPORATED (US)
(21) BR 11 2021 012797-6 A2	Código 6.23 - Exigência preliminar - pedidos com buscas realizadas por outros Escritórios de Patentes (22) 23/12/2019 (51) B65D 47/20 (2006.01), G01F 11/28 (2006.01), B65D 47/08 (2006.01) (71) DOW GLOBAL TECHNOLOGIES LLC (US)
(21) BR 11 2021 013681-9 A2	Código 6.23 - Exigência preliminar - pedidos com buscas realizadas por outros Escritórios de Patentes (22) 13/01/2019 (51) G09B 7/00 (2006.01) (71) HEADWAY INNOVATION, INC. (US)
(21) BR 11 2021 013688-6 A2	Código 6.23 - Exigência preliminar - pedidos com buscas realizadas por outros Escritórios de Patentes (22) 13/01/2019 (51) G09B 7/00 (2006.01) (71) HEADWAY INNOVATION, INC. (US)
(21) BR 11 2021 014020-4 A2	Código 6.23 - Exigência preliminar - pedidos com buscas realizadas por outros Escritórios de Patentes (22) 06/02/2019

	(51) B41J 2/045 (2006.01), B41J 2/14 (2006.01) (71) HEWLETT-PACKARD DEVELOPMENT COMPANY, L.P. (US)
(21) BR 11 2021 014047-6 A2	Código 6.23 - Exigência preliminar - pedidos com buscas realizadas por outros Escritórios de Patentes (22) 04/10/2019 (51) B65D 33/00 (2006.01), B65D 33/25 (2006.01) (71) S.C. JOHNSON & SON, INC. (US)
(21) BR 11 2021 014152-9 A2	Código 6.23 - Exigência preliminar - pedidos com buscas realizadas por outros Escritórios de Patentes (22) 29/01/2019 (51) B65D 23/10 (2006.01), B65D 1/02 (2006.01) (71) AMCOR RIGID PACKAGING USA, LLC (US)
(21) BR 11 2021 014439-0 A2	Código 6.23 - Exigência preliminar - pedidos com buscas realizadas por outros Escritórios de Patentes (22) 06/02/2019 (51) B41J 2/045 (2006.01), B41J 2/175 (2006.01) (71) HEWLETT-PACKARD DEVELOPMENT COMPANY, L.P. (US)
(21) BR 11 2021 014773-0 A2	Código 6.23 - Exigência preliminar - pedidos com buscas realizadas por outros Escritórios de Patentes (22) 06/02/2019 (51) B41J 2/045 (2006.01) (71) HEWLETT-PACKARD DEVELOPMENT COMPANY, L.P. (US)
(21) BR 11 2021 014843-4 A2	Código 6.23 - Exigência preliminar - pedidos com buscas realizadas por outros Escritórios de Patentes (22) 06/02/2019 (51) B41J 2/045 (2006.01), B41J 2/14 (2006.01) (71) HEWLETT-PACKARD DEVELOPMENT COMPANY, L.P. (US)
(21) BR 11 2021 015518-0 A2	Código 6.23 - Exigência preliminar - pedidos com buscas realizadas por outros Escritórios de Patentes (22) 06/02/2019 (51) B41J 2/045 (2006.01) (71) HEWLETT-PACKARD DEVELOPMENT COMPANY, L.P. (US)
(21) BR 11 2021 015736-0 A2	Código 6.23 - Exigência preliminar - pedidos com buscas realizadas por outros Escritórios de Patentes (22) 18/12/2019 (51) C23C 22/07 (2006.01), C23C 22/76 (2006.01), C23C 22/78 (2006.01),

	C23C 22/82 (2006.01) (71) HOWMET AEROSPACE INC. (US)
(21) BR 11 2021 015818-9 A2	Código 6.23 - Exigência preliminar - pedidos com buscas realizadas por outros Escritórios de Patentes (22) 15/02/2019 (51) B01D 33/04 (2006.01), B01D 33/056 (2006.01), B01D 33/66 (2006.01) (71) PRO-FLO AS (NO)
(21) BR 11 2021 017295-5 A2	Código 6.23 - Exigência preliminar - pedidos com buscas realizadas por outros Escritórios de Patentes (22) 05/03/2019 (51) C01B 33/023 (2006.01), C01B 33/025 (2006.01) (71) WACKER CHEMIE AG (DE)
(21) BR 11 2021 018428-7 A2	Código 6.23 - Exigência preliminar - pedidos com buscas realizadas por outros Escritórios de Patentes (22) 18/03/2019 (51) A47J 19/02 (2006.01), A23N 1/02 (2006.01) (71) ZUMMO INNOVACIONES MECÁNICAS, S.A.U. (ES)
(21) BR 11 2021 019676-5 A2	Código 6.23 - Exigência preliminar - pedidos com buscas realizadas por outros Escritórios de Patentes (22) 07/05/2019 (51) C07C 323/58 (2006.01), C07C 403/16 (2006.01), C11D 3/50 (2006.01), A61Q 13/00 (2006.01) (71) GIVAUDAN SA (CH)
(21) BR 11 2021 020305-2 A2	Código 6.23 - Exigência preliminar - pedidos com buscas realizadas por outros Escritórios de Patentes (22) 01/08/2019 (51) B65D 47/28 (2006.01) (71) REEND SPÓLKA Z OGRANICZONA ODPOWIEDZIALNOSCIA (PL)
(21) BR 11 2021 020903-4 A2	Código 6.23 - Exigência preliminar - pedidos com buscas realizadas por outros Escritórios de Patentes (22) 19/04/2019 (51) B41J 2/045 (2006.01) (71) HEWLETT-PACKARD DEVELOPMENT COMPANY, L.P. (US)
(21) BR 11 2021 022055-0 A2	Código 6.23 - Exigência preliminar - pedidos com buscas realizadas por outros Escritórios de Patentes (22) 06/05/2019

	(51) A61L 9/01 (2006.01), A61K 8/49 (2006.01), A61Q 13/00 (2006.01), A61Q 15/00 (2006.01) (71) CHEMCOM S.A. (BE)
(21) BR 11 2021 024444-1 A2	Código 6.23 - Exigência preliminar - pedidos com buscas realizadas por outros Escritórios de Patentes (22) 06/06/2019 (51) H01M 10/05 (2010.01) (71) EVONIK OPERATIONS GMBH (DE)
(21) BR 11 2022 001167-9 A2	Código 6.23 - Exigência preliminar - pedidos com buscas realizadas por outros Escritórios de Patentes (22) 02/08/2019 (51) A61C 17/22 (2006.01), A46B 11/00 (2006.01), A46B 15/00 (2006.01), G16H 10/00 (2018.01), G16H 80/00 (2018.01) (71) COLGATE-PALMOLIVE COMPANY (US)
(21) BR 11 2022 001463-5 A2	Código 6.23 - Exigência preliminar - pedidos com buscas realizadas por outros Escritórios de Patentes (22) 27/07/2019 (51) B65D 5/16 (2006.01) (71) THISCAP, INC. (US)
(21) BR 11 2022 001615-8 A2	Código 6.23 - Exigência preliminar - pedidos com buscas realizadas por outros Escritórios de Patentes (22) 11/12/2019 (51) G09F 9/30 (2006.01), G06F 1/16 (2006.01), H01L 51/00 (2006.01) (71) SAMSUNG DISPLAY CO., LTD. (KR)
(21) BR 11 2022 001855-0 A2	Código 6.23 - Exigência preliminar - pedidos com buscas realizadas por outros Escritórios de Patentes (22) 29/09/2019 (51) B65D 47/34 (2006.01), B05B 11/00 (2023.01) (71) YAOWU DING (CN)
(21) BR 11 2022 002446-0 A2	Código 6.23 - Exigência preliminar - pedidos com buscas realizadas por outros Escritórios de Patentes (22) 29/08/2019 (51) B31F 1/28 (2006.01), D21F 11/08 (2006.01), D21H 27/40 (2006.01), A47K 10/16 (2006.01) (71) KIMBERLY-CLARK WORLDWIDE, INC. (US)
(21) BR 11 2022 004782-7 A2	Código 6.23 - Exigência preliminar - pedidos com buscas realizadas por outros

	Escritórios de Patentes (22) 10/10/2019 (51) F16L 37/088 (2006.01) (71) OETIKER SCHWEIZ AG (CH)
(21) BR 12 2021 012469-8 A2	Código 6.23 - Exigência preliminar - pedidos com buscas realizadas por outros Escritórios de Patentes (22) 23/03/2017 (51) A61B 18/14 (2006.01) (71) PAUL J. WEBER (US)

Código Ciência de Parecer

Código 7.1 - Conhecimento de Parecer Técnico

Suspenso o andamento do pedido para que o depositante se manifeste, no prazo de 90 (noventa) dias desta data, quanto ao contido no parecer técnico. O parecer pode ser obtido através do endereço eletrônico www.inpi.gov.br - No Acesso rápido – Faça uma busca - Patente. Para acessar, cadastre-se no Portal do INPI e use login e senha. A não manifestação ou a manifestação considerada improcedente acarretará a manutenção do posicionamento técnico anterior.

---

(21) BR 10 2015 001408-2 A2
Código 7.1 - Conhecimento de Parecer Técnico
(22) 22/01/2015
(71) DEERE & COMPANY (US)

---

(21) BR 10 2015 032120-1 A2
Código 7.1 - Conhecimento de Parecer Técnico
(22) 21/12/2015
(71) FUNDAÇÃO UNIVERSIDADE FEDERAL DO PAMPA (BR/RS)

---

(21) BR 10 2015 032941-5 A2
Código 7.1 - Conhecimento de Parecer Técnico
(22) 30/12/2015
(71) STMICROELECTRONICS S.R.L. (IT)

---

(21) BR 10 2016 020267-1 A2
Código 7.1 - Conhecimento de Parecer Técnico
(22) 01/09/2016
(71) VITOR SAVAZZI MOREIRA (BR/SP)

---

(21) BR 10 2016 021209-0 A2
Código 7.1 - Conhecimento de Parecer Técnico
(22) 14/09/2016
(71) EXACTECH, INC. (US)

---

(21) BR 10 2016 028107-5 A8
Código 7.1 - Conhecimento de Parecer Técnico
(22) 30/11/2016
(71) UNIVERSIDADE TECNOLOGICA FEDERAL DO PARANA (BR/PR)

---

(21) BR 10 2017 000487-2 A8
Código 7.1 - Conhecimento de Parecer Técnico
(22) 10/01/2017
(71) HILOTHERM HOLDING AG (CH)

---

(21) BR 10 2017 002779-1 A2
Código 7.1 - Conhecimento de Parecer Técnico
(22) 10/02/2017
(71) UNIVERSIDADE FEDERAL DE MINAS GERAIS (BR/MG) ; CENTRO

	FEDERAL DE EDUCAÇÃO TECNOLÓGICA DE MINAS GERAIS - CEFET/MG (BR/MG)
(21) BR 10 2017 002908-5 A2	Código 7.1 - Conhecimento de Parecer Técnico (22) 14/02/2017 (71) ZEPPINI INDUSTRIAL E COMERCIAL LTDA (BR/SP) ; TECMAPAR PARTICIPAÇÕES LTDA (BR/RJ)
(21) BR 10 2017 002986-7 A2	Código 7.1 - Conhecimento de Parecer Técnico (22) 14/02/2017 (71) ALFREDO SMALARZ (BR/PR)
(21) BR 10 2017 015438-6 A2	Código 7.1 - Conhecimento de Parecer Técnico (22) 18/07/2017 (71) JUAREZ OLAVO PIAMOLINI (BR/RS)
(21) BR 10 2017 022489-9 A8	Código 7.1 - Conhecimento de Parecer Técnico (22) 19/10/2017 (71) DE CRIANÇA PARA CRIANÇA SERVIÇOS EDUCACIONAIS LTDA (BR/SP)
(21) BR 10 2017 025248-5 A2	Código 7.1 - Conhecimento de Parecer Técnico (22) 24/11/2017 (71) RODRIGO APARECIDO ANTUNES DE ANDRADE (BR/SP)
(21) BR 10 2017 025590-5 A2	Código 7.1 - Conhecimento de Parecer Técnico (22) 28/11/2017 (71) POWELTEC (FR) ; RECHERCHE EXPLOITATION PRODUITS R.E.P. (FR)
(21) BR 10 2017 027666-0 A2	Código 7.1 - Conhecimento de Parecer Técnico (22) 20/12/2017 (71) BEETOOLS TECNOLOGIA EDUCACIONAL S/A (BR/PR)
(21) BR 10 2018 011974-5 A2	Código 7.1 - Conhecimento de Parecer Técnico (22) 13/06/2018 (71) GDM INDUSTRIA E COMERCIO DE PLASTICOS LTDA (BR/SC)
(21) BR 10 2018 013954-1 A2	Código 7.1 - Conhecimento de Parecer Técnico (22) 09/07/2018 (71) FUNDACAO UNIVERSIDADE FEDERAL DO VALE DO SAO FRANCISCO (BR/PE) ; FUNDAÇÃO UNIVERSIDADE FEDERAL DO VALE DO SÃO FRANCISCO - UNIVASF (BR/PE)

(21) BR 10 2018 014228-3 A2	Código 7.1 - Conhecimento de Parecer Técnico (22) 12/07/2018 (71) UNIVERSIDADE FEDERAL DE SERGIPE (BR/SE)
(21) BR 10 2018 014416-2 A2	Código 7.1 - Conhecimento de Parecer Técnico (22) 13/07/2018 (71) ARTHI COMERCIAL LTDA (BR/SP)
(21) BR 10 2018 014744-7 A2	Código 7.1 - Conhecimento de Parecer Técnico (22) 19/07/2018 (71) MSB MINERALS LTDA (BR/MG)
(21) BR 10 2018 014746-3 A8	Código 7.1 - Conhecimento de Parecer Técnico (22) 19/07/2018 (71) UNIVERSIDADE TECNOLOGICA FEDERAL DO PARANA (BR/PR) ; UNIVERSIDADE ESTADUAL DO CENTRO-OESTE (BR/PR)
(21) BR 10 2018 015067-7 A2	Código 7.1 - Conhecimento de Parecer Técnico (22) 24/07/2018 (71) TRW AUTOMOTIVE LTDA (BR/SP)
(21) BR 10 2018 068302-0 A2	Código 7.1 - Conhecimento de Parecer Técnico (22) 10/09/2018 (71) FUNDAÇÃO UNIVERSIDADE DO AMAZONAS (BR/AM)
(21) BR 10 2018 072078-3 A2	Código 7.1 - Conhecimento de Parecer Técnico (22) 26/10/2018 (71) XALINGO S.A INDÚSTRIA E COMÉRCIO (BR/RS) ; SERVIÇO NACIONAL DE APRENDIZAGEM INDUSTRIAL - SENAI (BR/RS)
(21) BR 10 2018 076878-6 A2	Código 7.1 - Conhecimento de Parecer Técnico (22) 21/12/2018 (71) MAHLE METAL LEVE S.A (BR/SP) ; INSTITUTO DE PESQUISAS TECNOLÓGICAS DE SÃO PAULO S/A - IPT (BR/SP)
(21) BR 10 2021 026706-2 A2	Código 7.1 - Conhecimento de Parecer Técnico (22) 29/12/2021 (71) RODRIGO BORGES TORRES (BR/MG) ; GIOVANNA CARLA PEREIRA CARVALHO (BR/MG)
(21) BR 10 2022 004827-4 A2	Código 7.1 - Conhecimento de Parecer Técnico

	(22) 16/03/2022 (71) ANTÔNIO CARVALHO TORRES (BR/MG)
(21) BR 11 2014 013081-7 A2	Código 7.1 - Conhecimento de Parecer Técnico (22) 30/11/2012 (71) CHUGAI SEIYAKU KABUSHIKI KAISHA (JP)
(21) BR 11 2014 016498-3 A8	Código 7.1 - Conhecimento de Parecer Técnico (22) 04/01/2013 (71) OPTO GENERIC DEVICES, INC. (US)
(21) BR 11 2015 008635-7 A2	Código 7.1 - Conhecimento de Parecer Técnico (22) 18/10/2013 (71) THE ROCKEFELLER UNIVERSITY (US) ; CALIFORNIA INSTITUTE OF TECHNOLOGY (US)
(21) BR 11 2015 022623-0 A2	Código 7.1 - Conhecimento de Parecer Técnico (22) 14/03/2014 (71) CONTRAFECT CORPORATION (US)
(21) BR 11 2015 027193-6 A2	Código 7.1 - Conhecimento de Parecer Técnico (22) 29/04/2014 (71) SANOFI (FR)
(21) BR 11 2016 010982-1 A2	Código 7.1 - Conhecimento de Parecer Técnico (22) 25/08/2014 (71) KOCH AGRONOMIC SERVICES, LLC (US)
(21) BR 11 2016 027104-1 A2	Código 7.1 - Conhecimento de Parecer Técnico (22) 19/05/2015 (71) CHIESI FARMACEUTICI S.P.A. (IT)
(21) BR 11 2017 000529-8 A2	Código 7.1 - Conhecimento de Parecer Técnico (22) 10/07/2015 (71) AZANTA DANMARK A/S (DK)
(21) BR 11 2017 001128-0 A2	Código 7.1 - Conhecimento de Parecer Técnico (22) 24/07/2015 (71) 3PREX AG (CH)
(21) BR 11 2017 003813-7 A2	Código 7.1 - Conhecimento de Parecer Técnico (22) 29/01/2015

	(71) PANASONIC INTELLECTUAL PROPERTY CORPORATION OF AMERICA (US)
(21) BR 11 2017 004552-4 A2	Código 7.1 - Conhecimento de Parecer Técnico (22) 08/09/2015 (71) CHARLESTON LABORATORIES, INC. (US)
(21) BR 11 2017 006149-0 A2	Código 7.1 - Conhecimento de Parecer Técnico (22) 25/09/2015 (71) KOWA COMPANY, LTD. (JP)
(21) BR 11 2017 006150-3 A2	Código 7.1 - Conhecimento de Parecer Técnico (22) 25/09/2015 (71) KOWA COMPANY, LTD. (JP)
(21) BR 11 2017 007545-8 A2	Código 7.1 - Conhecimento de Parecer Técnico (22) 23/10/2015 (71) BRISTOL-MYERS SQUIBB COMPANY (US)
(21) BR 11 2017 016116-8 A2	Código 7.1 - Conhecimento de Parecer Técnico (22) 15/02/2016 (71) SAMSUNG ELECTRONICS CO., LTD. (KR)
(21) BR 11 2017 017009-4 A2	Código 7.1 - Conhecimento de Parecer Técnico (22) 09/02/2016 (71) ASTEX THERAPEUTICS LIMITED (GB)
(21) BR 11 2017 018164-9 A2	Código 7.1 - Conhecimento de Parecer Técnico (22) 25/02/2016 (71) SAMSUNG ELECTRONICS CO., LTD. (KR)
(21) BR 11 2017 018308-0 A2	Código 7.1 - Conhecimento de Parecer Técnico (22) 25/02/2016 (71) ELECTRONICS AND TELECOMMUNICATIONS RESEARCH INSTITUTE (KR)
(21) BR 11 2017 018314-5 A2	Código 7.1 - Conhecimento de Parecer Técnico (22) 25/02/2016 (71) ELECTRONICS AND TELECOMMUNICATIONS RESEARCH INSTITUTE (KR)
(21) BR 11 2017 018620-9 A2	Código 7.1 - Conhecimento de Parecer Técnico

	(22) 04/03/2016 (71) VANDA PHARMACEUTICALS INC. (US)
(21) BR 11 2017 018702-7 A2	Código 7.1 - Conhecimento de Parecer Técnico (22) 07/06/2016 (71) ROTAM AGROCHEM INTERNATIONAL COMPANY LIMITED (CN)
(21) BR 11 2017 018871-6 A2	Código 7.1 - Conhecimento de Parecer Técnico (22) 02/03/2016 (71) SANIONA A/S (DK)
(21) BR 11 2017 028015-9 A2	Código 7.1 - Conhecimento de Parecer Técnico (22) 27/06/2016 (71) UNIVERSIDADE DO PORTO (PT) ; INSTITUTO DE HIGIENE E MEDICINA TROPICAL (PT) ; INSTITUTO POLITÉCNICO DO PORTO (PT)
(21) BR 11 2018 001480-0 A2	Código 7.1 - Conhecimento de Parecer Técnico (22) 22/07/2016 (71) ONCOTRACKER, INC. (US)
(21) BR 11 2018 001942-9 A2	Código 7.1 - Conhecimento de Parecer Técnico (22) 15/07/2016 (71) TX MEDIC AB (SE)
(21) BR 11 2018 004361-3 A2	Código 7.1 - Conhecimento de Parecer Técnico (22) 01/09/2016 (71) REMEDOR BIOMED LTD. (IL)
(21) BR 11 2018 005610-3 A2	Código 7.1 - Conhecimento de Parecer Técnico (22) 11/10/2016 (71) NISSIN FOODS HOLDINGS CO., LTD. (JP)
(21) BR 11 2018 007750-0 A2	Código 7.1 - Conhecimento de Parecer Técnico (22) 18/10/2016 (71) HALKEY-ROBERTS CORPORATION (US)
(21) BR 11 2018 010391-8 A8	Código 7.1 - Conhecimento de Parecer Técnico (22) 22/11/2016 (71) CAN-FITE BIOPHARMA LTD. (IL)
(21) BR 11 2018 015925-5 A2	Código 7.1 - Conhecimento de Parecer Técnico (22) 03/02/2017

	(71) BALLTEC LIMITED (GB)
(21) BR 11 2018 069749-4 A2	Código 7.1 - Conhecimento de Parecer Técnico (22) 17/03/2017 (71) BECTON, DICKINSON AND COMPANY (US)
(21) BR 11 2018 070554-3 A2	Código 7.1 - Conhecimento de Parecer Técnico (22) 05/04/2017 (71) SINGLE BUOY MOORINGS INC. (CH)
(21) BR 11 2018 074618-5 A2	Código 7.1 - Conhecimento de Parecer Técnico (22) 01/06/2017 (71) FEMTOS GMBH (DE)
(21) BR 11 2018 076354-3 A2	Código 7.1 - Conhecimento de Parecer Técnico (22) 29/06/2017 (71) ROYAL IHC LIMITED (GB)
(21) BR 11 2018 076865-0 A2	Código 7.1 - Conhecimento de Parecer Técnico (22) 23/06/2017 (71) 3M INNOVATIVE PROPERTIES COMPANY (US)
(21) BR 11 2018 077209-7 A2	Código 7.1 - Conhecimento de Parecer Técnico (22) 02/08/2017 (71) SAINT-GOBAIN GLASS FRANCE (FR)
(21) BR 11 2019 000498-0 A2	Código 7.1 - Conhecimento de Parecer Técnico (22) 12/07/2017 (71) DERMAPHARM AG (DE)
(21) BR 11 2019 000567-6 A2	Código 7.1 - Conhecimento de Parecer Técnico (22) 12/07/2017 (71) MONSANTO TECHNOLOGY LLC (US)
(21) BR 11 2019 002106-0 A2	Código 7.1 - Conhecimento de Parecer Técnico (22) 04/08/2017 (71) EXXONMOBIL UPSTREAM RESEARCH COMPANY (US)
(21) BR 11 2019 002388-7 A2	Código 7.1 - Conhecimento de Parecer Técnico (22) 05/09/2017 (71) SIGVARIS AG (CH)

(21) BR 11 2019 009718-0 A2	Código 7.1 - Conhecimento de Parecer Técnico (22) 10/11/2017 (71) HAEMOGRAPH PTY LTD (AU)
(21) BR 11 2019 011273-1 A2	Código 7.1 - Conhecimento de Parecer Técnico (22) 01/12/2017 (71) ECOLAB USA INC. (US)
(21) BR 11 2019 012978-2 A2	Código 7.1 - Conhecimento de Parecer Técnico (22) 19/12/2017 (71) CORNING INCORPORATED (US)
(21) BR 11 2019 017645-4 A2	Código 7.1 - Conhecimento de Parecer Técnico (22) 12/06/2017 (71) ICL AMÉRICA DO SUL S.A. (BR/SP)
(21) BR 11 2019 017664-0 A2	Código 7.1 - Conhecimento de Parecer Técnico (22) 23/02/2018 (71) ICL AMÉRICA DO SUL S.A. (BR/SP)
(21) BR 11 2019 018235-7 A2	Código 7.1 - Conhecimento de Parecer Técnico (22) 28/02/2018 (71) DONALDSON COMPANY, INC. (US)
(21) BR 11 2019 019076-7 A2	Código 7.1 - Conhecimento de Parecer Técnico (22) 15/03/2018 (71) DOW GLOBAL TECHNOLOGIES LLC (US)
(21) BR 11 2019 020703-1 A2	Código 7.1 - Conhecimento de Parecer Técnico (22) 06/04/2018 (71) MAGRIS TALC USA, INC. (US)
(21) BR 11 2019 022645-1 A2	Código 7.1 - Conhecimento de Parecer Técnico (22) 25/04/2018 (71) DANFOSS A/S (DK)
(21) BR 11 2019 023254-0 A2	Código 7.1 - Conhecimento de Parecer Técnico (22) 30/04/2018 (71) LOCUS IP COMPANY, LLC (US)
(21) BR 11 2019 023453-5 A2	Código 7.1 - Conhecimento de Parecer Técnico (22) 17/05/2018

	(71) PI INDUSTRIES LTD. (IN)
(21) BR 11 2019 025388-2 A2	Código 7.1 - Conhecimento de Parecer Técnico (22) 04/01/2018 (71) MOOTRAL SA (CH)
(21) BR 11 2020 004050-9 A2	Código 7.1 - Conhecimento de Parecer Técnico (22) 30/08/2018 (71) SAMI LABS LIMITED (IN)
(21) BR 11 2020 005438-0 A2	Código 7.1 - Conhecimento de Parecer Técnico (22) 20/09/2018 (71) S.C. JOHNSON & SON, INC. (US)
(21) BR 11 2020 005454-2 A2	Código 7.1 - Conhecimento de Parecer Técnico (22) 25/09/2018 (71) JOHNSON MATTHEY PUBLIC LIMITED COMPANY (GB)
(21) BR 11 2020 005465-8 A2	Código 7.1 - Conhecimento de Parecer Técnico (22) 20/09/2018 (71) NOVADIP BIOSCIENCES (BE)
(21) BR 11 2020 005563-8 A2	Código 7.1 - Conhecimento de Parecer Técnico (22) 21/09/2018 (71) THE LUBRIZOL CORPORATION (US)
(21) BR 11 2020 005935-8 A2	Código 7.1 - Conhecimento de Parecer Técnico (22) 25/09/2018 (71) ARKEMA INC. (US)
(21) BR 11 2020 006608-7 A2	Código 7.1 - Conhecimento de Parecer Técnico (22) 30/01/2018 (71) GARLOCK PIPELINE TECHNOLOGIES, INC. (US)
(21) BR 11 2020 011187-2 A2	Código 7.1 - Conhecimento de Parecer Técnico (22) 03/12/2018 (71) MONASH UNIVERSITY (AU)
(21) BR 11 2021 003705-5 A2	Código 7.1 - Conhecimento de Parecer Técnico (22) 27/08/2019 (71) GULFSTREAM AEROSPACE CORPORATION (US)

(21) BR 11 2021 009052-5 A2	Código 7.1 - Conhecimento de Parecer Técnico (22) 19/11/2019 (71) MONSANTO TECHNOLOGY LLC (US)
(21) BR 11 2021 010515-8 A2	Código 7.1 - Conhecimento de Parecer Técnico (22) 13/12/2019 (71) BASF SE (DE)
(21) BR 11 2021 022780-6 A2	Código 7.1 - Conhecimento de Parecer Técnico (22) 28/02/2020 (71) FUJI OIL HOLDINGS INC. (JP)
(21) BR 11 2022 013963-2 A2	Código 7.1 - Conhecimento de Parecer Técnico (22) 11/01/2021 (71) S.C. JOHNSON & SON, INC. (US)
(21) BR 11 2022 016141-7 A2	Código 7.1 - Conhecimento de Parecer Técnico (22) 08/02/2021 (71) SENJU METAL INDUSTRY CO., LTD. (JP)
(21) BR 11 2022 016142-5 A2	Código 7.1 - Conhecimento de Parecer Técnico (22) 08/02/2021 (71) SENJU METAL INDUSTRY CO., LTD. (JP)
(21) BR 12 2020 018486-8 A2	Código 7.1 - Conhecimento de Parecer Técnico (22) 29/10/2015 (62) BR 11 2017 008015-0 29/10/2015 (71) DOLBY INTERNATIONAL AB (NL)
(21) BR 12 2021 010445-0 A2	Código 7.1 - Conhecimento de Parecer Técnico (22) 05/10/2015 (62) BR 11 2017 006998-9 05/10/2015 (71) SIGNAL PHARMACEUTICALS, LLC (US)
(21) BR 12 2021 025262-9 A2	Código 7.1 - Conhecimento de Parecer Técnico (22) 09/02/2016 (62) BR 11 2017 017009-4 09/02/2016 (71) ASTEX THERAPEUTICS LIMITED (GB)
(21) BR 12 2022 008870-8 A2	Código 7.1 - Conhecimento de Parecer Técnico (22) 17/03/2017 (62) BR 11 2018 069749-4 17/03/2017

	(71) BECTON, DICKINSON AND COMPANY (US)
(21) BR 12 2022 009916-5 A2	Código 7.1 - Conhecimento de Parecer Técnico (22) 07/09/2017 (62) BR 11 2019 004549-0 07/09/2017 (71) ALCON INC. (CH)
(21) BR 12 2022 014974-0 A2	Código 7.1 - Conhecimento de Parecer Técnico (22) 04/01/2018 (62) BR 11 2019 025388-2 04/01/2018 (71) MOOTRAL SA (CH)
(21) BR 12 2022 019037-5 A2	Código 7.1 - Conhecimento de Parecer Técnico (22) 10/02/2015 (62) BR 11 2016 018323-1 10/02/2015 (71) FRED HUTCHINSON CANCER RESEARCH CENTER (US)
(21) BR 12 2022 023530-1 A2	Código 7.1 - Conhecimento de Parecer Técnico (22) 14/03/2014 (62) BR 11 2015 022682-5 14/03/2014 (71) REGENERON PHARMACEUTICALS, INC. (US)
(21) BR 12 2022 026227-9 A2	Código 7.1 - Conhecimento de Parecer Técnico (22) 21/12/2015 (62) BR 11 2017 013423-3 21/12/2015 (71) GENZYME CORPORATION (US)
(21) BR 13 2018 011147-6 E2	Código 7.1 - Conhecimento de Parecer Técnico (22) 30/05/2018 (61) BR 10 2016 005559-8 14/03/2016 (71) GILVAN MANTOVANI (BR/RS)
(21) BR 13 2019 008831-0 E2	Código 7.1 - Conhecimento de Parecer Técnico (22) 30/04/2019 (61) BR 10 2013 023283-1 11/09/2013 (71) LIMELOCKER LAVANDERIA E SERVIÇOS LTDA (BR/SP)
(21) BR 20 2017 016150-7 U2	Código 7.1 - Conhecimento de Parecer Técnico (22) 27/07/2017 (71) BRASILATA S/A EMBALAGENS METÁLICAS (BR/SP)
(21) BR 20 2017 024308-2 U2	Código 7.1 - Conhecimento de Parecer Técnico

	(22) 13/11/2017 (71) QUALITÉCNICA COMÉRCIO E SÉRVIÇOS LTDA EPP (BR/MG)
(21) BR 20 2018 004756-1 U2	Código 7.1 - Conhecimento de Parecer Técnico (22) 09/03/2018 (71) MARCO ANTONIO DA SILVA (BR/RS) ; MARCELO BECK (BR/RS)
(21) BR 20 2018 004872-0 U2	Código 7.1 - Conhecimento de Parecer Técnico (22) 12/03/2018 (71) BALDAN IMPLEMENTOS AGRÍCOLAS S/A (BR/SP)
(21) BR 20 2018 012919-3 U2	Código 7.1 - Conhecimento de Parecer Técnico (22) 22/06/2018 (71) TOLIFE TECNOLOGIA PARA A SAÚDE S.A. (BR/MG)
(21) BR 20 2018 014743-4 U2	Código 7.1 - Conhecimento de Parecer Técnico (22) 19/07/2018 (71) INSTITUTO FEDERAL DE EDUCAÇÃO, CIÊNCIA E TECNOLOGIA DO SUL DE MINAS GERAIS - IFSULDEMINAS (BR/MG)
(21) BR 20 2018 015396-5 U2	Código 7.1 - Conhecimento de Parecer Técnico (22) 27/07/2018 (71) RAIMUNDO DRUMOND SILVA (BR/MG)
(21) BR 20 2018 016601-3 U2	Código 7.1 - Conhecimento de Parecer Técnico (22) 14/08/2018 (71) JOSE FRANCISCO PORTO NETO (BR/PB)
(21) BR 20 2018 017064-9 U8	Código 7.1 - Conhecimento de Parecer Técnico (22) 20/08/2018 (71) JAIME LUIZ SCOLARO (BR/SC)
(21) BR 20 2018 017310-9 U2	Código 7.1 - Conhecimento de Parecer Técnico (22) 23/08/2018 (71) AMAURY SEBASTIÃO DA ROCHA (BR/BA)
(21) BR 20 2018 075946-4 U2	Código 7.1 - Conhecimento de Parecer Técnico (22) 13/12/2018 (71) GAZIN INDÚSTRIA E COMÉRCIO DE MÓVEIS E ELETRODOMÉSTICOS LTDA. (BR/PR)
(21) BR 20 2020 018624-3 U2	Código 7.1 - Conhecimento de Parecer Técnico

	(22) 11/09/2020 (71) V C P FABRICACAO DE MATERIAL PLASTICO EIRELI (BR/AM)
(21) BR 20 2020 022417-0 U2	Código 7.1 - Conhecimento de Parecer Técnico (22) 03/11/2020 (71) BRAULIO BARANOSKY (BR/PR)
(21) BR 20 2020 022565-6 U2	Código 7.1 - Conhecimento de Parecer Técnico (22) 05/11/2020 (71) CALIL AUTOMÓVEIS LTDA (BR/GO)
(21) BR 20 2021 016510-9 U2	Código 7.1 - Conhecimento de Parecer Técnico (22) 19/08/2021 (71) PLAZADENTE INDUSTRIA DE PRODUTOS DE TOUCADOR - EIRELI (BR/PR)
(21) BR 20 2022 001349-2 U2	Código 7.1 - Conhecimento de Parecer Técnico (22) 25/01/2022 (71) APPARECIDA DOS SANTOS BUSSOLA (BR/SP)
(21) BR 20 2022 004015-5 U2	Código 7.1 - Conhecimento de Parecer Técnico (22) 04/03/2022 (71) JOSÉ MAK (BR/SP)
(21) BR 20 2022 004524-6 U2	Código 7.1 - Conhecimento de Parecer Técnico (22) 11/03/2022 (71) TADATAKA MINAMI (BR/SP)
(21) BR 20 2022 004540-8 U2	Código 7.1 - Conhecimento de Parecer Técnico (22) 11/03/2022 (71) ALEXANDRE NEVES DA SILVA (BR/SC)
(21) BR 20 2022 004892-0 U2	Código 7.1 - Conhecimento de Parecer Técnico (22) 16/03/2022 (71) ALLUS INDUSTRIA LTDA (BR/MT)
(21) BR 20 2022 009019-5 U2	Código 7.1 - Conhecimento de Parecer Técnico (22) 10/05/2022 (71) AUTOTECH ASSISTENCIA TECNICA AUTOMOTIVA EIRELI (BR/RJ)
(21) BR 20 2022 012981-4 U2	Código 7.1 - Conhecimento de Parecer Técnico (22) 29/06/2022

	(71) APPARECIDA DOS SANTOS BUSSOLA (BR/SP)
(21) BR 20 2022 020179-5 U2	Código 7.1 - Conhecimento de Parecer Técnico (22) 05/10/2022 (71) GAV REPRESENTAÇÃO COMERCIAL LTDA (BR/SP)

Código 7.3 - Republicação

Republicação por ter sido efetuada com incorreção.

(21) BR 11 2018 014135-6 A2	Código 7.3 - Republicação (22) 12/01/2017 (71) FREEZIO AG (CH) Referente à RPI 2717 de 31/01/2023.
(21) BR 20 2022 005309-5 U2	Código 7.3 - Republicação (22) 22/03/2022 (71) FERNANDO GONCALVES DE OLIVEIRA (BR/GO) Republicação de parecer de ciência notificado na RPI n° 2722 de 07/03/2023.

Código Anuidade do Pedido

Código 8.6 - Arquivamento - Art. 86 da LPI

Arquivado o pedido por falta de pagamento da retribuição anual dentro do prazo ou por não cumprimento de exigência de complementação de pagamento da retribuição. Desta data corre o prazo de 3 (três) meses para o depositante requerer a restauração do andamento do pedido por meio do peticionamento eletrônico ou do formulário modelo FQ002 acompanhado dos comprovantes referentes ao pagamento da restauração e conforme o caso: da cópia do pagamento correspondente a retribuição anual paga fora do prazo; do pagamento correspondente a retribuição anual em débito; ou do pagamento correspondente a complementação no valor da retribuição adicional de que trata o art. 84º § 2º da Lei nº 9.279/96.

---

(21) BR 10 2017 010264-5 A2

Código 8.6 - Arquivamento - Art. 86 da LPI
(22) 16/05/2017
(71) CARLOS ALEXANDRE RODRIGUES SEIXAS (BR/SP) ; ALCINDO FERNANDO MOREIRA (BR/SP)
Referente à 6ª anuidade.

---

(21) BR 10 2018 009789-0 A2

Código 8.6 - Arquivamento - Art. 86 da LPI
(22) 15/05/2018
(71) RENTBRELLA S.A. (BR/SP)
Referente à 5ª anuidade.

---

(21) BR 10 2018 009829-2 A2

Código 8.6 - Arquivamento - Art. 86 da LPI
(22) 15/05/2018
(71) RAPHAEL LUIZ GURJAO LOTT CAUCEGLIA (BR/DF)
Referente à 5ª anuidade.

---

(21) BR 10 2019 009891-0 A2

Código 8.6 - Arquivamento - Art. 86 da LPI
(22) 15/05/2019
(71) FAUSTO CLEMENTE OSTLER (BR/SP) ; GABRIELLE ZAMBOTTO INTERLICH (BR/SP)
Referente à 4ª anuidade.

---

(21) BR 10 2019 010030-3 A2

Código 8.6 - Arquivamento - Art. 86 da LPI
(22) 16/05/2019
(71) TELESAPIENS EMPREENDIMENTOS EDUCACIONAIS LTDA-ME (BR/PE)
Referente à 4ª anuidade.

(21) BR 10 2019 010105-9 A2	Código 8.6 - Arquivamento - Art. 86 da LPI (22) 17/05/2019 (71) UNIVERSIDADE FEDERAL DE PERNAMBUCO (BR/PE) Referente à 4ª anuidade.
(21) BR 10 2019 010148-2 A2	Código 8.6 - Arquivamento - Art. 86 da LPI (22) 17/05/2019 (71) UNIVERSIDADE FEDERAL FLUMINENSE (BR/RJ) Referente à 4ª anuidade.
(21) BR 10 2019 024713-4 A2	Código 8.6 - Arquivamento - Art. 86 da LPI (22) 22/11/2019 (71) FABIO LOPES SOARES (BR/PB) Referente à 3ª anuidade.
(21) BR 10 2020 003657-2 A2	Código 8.6 - Arquivamento - Art. 86 da LPI (22) 20/02/2020 (71) UNIVERSIDADE FEDERAL DE PERNAMBUCO (BR/PE) Referente à 3ª anuidade.
(21) BR 10 2020 006154-2 A2	Código 8.6 - Arquivamento - Art. 86 da LPI (22) 26/03/2020 (71) BRUNO CESAR DE MEDEIROS RODRIGUES (BR/SP) ; ERIC AUGUSTO DE MEDEIROS RODRIGUES (BR/SP) ; ALEX OKAJIMA WATANABE (BR/SP) Referente à 3ª anuidade.
(21) BR 11 2014 028449-0 A2	Código 8.6 - Arquivamento - Art. 86 da LPI (22) 17/05/2013 (71) INTERVET INTERNATIONAL B.V. (NL) Referente à 10ª anuidade.
(21) BR 11 2017 024080-7 A2	Código 8.6 - Arquivamento - Art. 86 da LPI (22) 13/05/2016 (71) SUBSEA 7 LIMITED (GB) Referente à 7ª anuidade.
(21) BR 11 2017 024747-0 A2	Código 8.6 - Arquivamento - Art. 86 da LPI (22) 17/05/2016 (71) KARIUS, INC. (US) Referente à 7ª anuidade.

(21) BR 11 2017 025160-4 A2	Código 8.6 - Arquivamento - Art. 86 da LPI (22) 17/05/2016 (71) GUANGDONG OPPO MOBILE TELECOMMUNICATIONS CORP., LTD. (CN) Referente à 7ª anuidade.
(21) BR 11 2018 072177-8 A2	Código 8.6 - Arquivamento - Art. 86 da LPI (22) 17/05/2017 (71) PROPONENT BIOTECH GMBH (CH) Referente à 6ª anuidade.
(21) BR 11 2018 073380-6 A2	Código 8.6 - Arquivamento - Art. 86 da LPI (22) 16/05/2017 (71) QUALCOMM INCORPORATED (US) Referente à 6ª anuidade.
(21) BR 11 2018 073439-0 A2	Código 8.6 - Arquivamento - Art. 86 da LPI (22) 15/05/2017 (71) QUALCOMM INCORPORATED (US) Referente à 6ª anuidade.
(21) BR 11 2018 073606-6 A2	Código 8.6 - Arquivamento - Art. 86 da LPI (22) 17/05/2017 (71) CUE BIOPHARMA, INC. (US) Referente à 6ª anuidade.
(21) BR 11 2018 074401-8 A2	Código 8.6 - Arquivamento - Art. 86 da LPI (22) 15/05/2017 (71) QUALCOMM INCORPORATED (US) Referente à 6ª anuidade.
(21) BR 11 2018 075047-6 A2	Código 8.6 - Arquivamento - Art. 86 da LPI (22) 15/05/2017 (71) QUALCOMM INCORPORATED (US) Referente à 6ª anuidade.
(21) BR 11 2018 075325-4 A2	Código 8.6 - Arquivamento - Art. 86 da LPI (22) 15/05/2017 (71) VEOLIA WATER SOLUTIONS & TECHNOLOGIES SUPPORT (FR) Referente à 6ª anuidade.
(21) BR 11 2019 022360-6 A2	Código 8.6 - Arquivamento - Art. 86 da LPI (22) 17/05/2018

	(71) GENOMIC HEALTH, INC. (US) Referente à 5ª anuidade.
(21) BR 11 2019 022869-1 A2	Código 8.6 - Arquivamento - Art. 86 da LPI (22) 15/05/2018 (71) MEDIATEK SINGAPORE PTE. LTD. (SG) Referente à 5ª anuidade.
(21) BR 11 2019 023064-5 A2	Código 8.6 - Arquivamento - Art. 86 da LPI (22) 15/05/2018 (71) EISAI R&D MANAGEMENT CO., LTD. (JP) Referente à 5ª anuidade.
(21) BR 11 2019 023537-0 A2	Código 8.6 - Arquivamento - Art. 86 da LPI (22) 15/05/2018 (71) BEIERSDORF AG (DE) Referente à 5ª anuidade.
(21) BR 11 2019 023539-6 A2	Código 8.6 - Arquivamento - Art. 86 da LPI (22) 15/05/2018 (71) BEIERSDORF AG (DE) Referente à 5ª anuidade.
(21) BR 11 2019 024097-7 A2	Código 8.6 - Arquivamento - Art. 86 da LPI (22) 16/05/2017 (71) NISSAN MOTOR CO., LTD. (JP) Referente à 6ª anuidade.
(21) BR 11 2019 024187-6 A2	Código 8.6 - Arquivamento - Art. 86 da LPI (22) 15/05/2018 (71) MEDIATEK SINGAPORE PTE. LTD. (SG) Referente à 5ª anuidade.
(21) BR 11 2019 024597-9 A2	Código 8.6 - Arquivamento - Art. 86 da LPI (22) 16/05/2018 (71) SONY CORPORATION (JP) Referente à 5ª anuidade.
(21) BR 11 2020 006044-5 A2	Código 8.6 - Arquivamento - Art. 86 da LPI (22) 16/05/2018 (71) HUAWEI TECHNOLOGIES CO., LTD. (CN) Referente à 5ª anuidade.

(21) BR 11 2020 023186-0 A2	Código 8.6 - Arquivamento - Art. 86 da LPI (22) 16/05/2019 (71) LUMITEX INC. (US) Referente à 4ª anuidade.
(21) BR 20 2012 011722-9 U2	Código 8.6 - Arquivamento - Art. 86 da LPI (22) 15/05/2012 (71) RM Indústria e Comércio Ltda (BR/SC) Referente à 11ª anuidade.
(21) BR 20 2018 009876-0 U2	Código 8.6 - Arquivamento - Art. 86 da LPI (22) 15/05/2018 (71) INSTITUTO FEDERAL DE EDUCAÇÃO, CIÊNCIA E TECNOLOGIA DE RORAIMA (BR/RR) Referente à 5ª anuidade.
(21) BR 20 2018 009877-8 U2	Código 8.6 - Arquivamento - Art. 86 da LPI (22) 16/05/2018 (71) INDUSTRIAL NOVA GERAÇÃO LTDA - EPP (BR/RS) Referente à 5ª anuidade.
(21) BR 20 2018 009965-0 U2	Código 8.6 - Arquivamento - Art. 86 da LPI (22) 16/05/2018 (71) DAYANA CARICIA PARISOTO (BR/SC) Referente à 5ª anuidade.
(21) BR 20 2019 007222-4 U2	Código 8.6 - Arquivamento - Art. 86 da LPI (22) 10/04/2019 (71) CARLOS HUMBERTO DE OLIVEIRA (BR/MG) Referente à 4ª anuidade.
(21) BR 20 2019 010074-0 U2	Código 8.6 - Arquivamento - Art. 86 da LPI (22) 17/05/2019 (71) RODRIGO NERY (BR/SP) Referente à 4ª anuidade.
(21) BR 20 2019 010157-7 U2	Código 8.6 - Arquivamento - Art. 86 da LPI (22) 17/05/2019 (71) EVERALDO SILVA DE BARROS (BR/SP) Referente à 4ª anuidade.

(21) BR 20 2020 001539-2 U2	Código 8.6 - Arquivamento - Art. 86 da LPI (22) 23/01/2020 (71) RENALDO CARBONI RIBEIRO (BR/SP) ; NELSON CARBONI (BR/SP) Referente à 3ª anuidade.
(21) BR 20 2020 007950-1 U2	Código 8.6 - Arquivamento - Art. 86 da LPI (22) 22/04/2020 (71) LEANDRO AUGUSTO NOGUEIRA BARTULIC (BR/SP) Referente à 3ª anuidade.
(21) BR 21 2020 013586-6 U2	Código 8.6 - Arquivamento - Art. 86 da LPI (22) 13/02/2020 (71) KEKO ACESSÓRIOS S/A (BR/RS) Referente à 3ª anuidade.

Código 8.7 - Restauração

Notificação quanto à restauração do andamento do pedido.

(21) BR 10 2013 007206-0 A2	Código 8.7 - Restauração (22) 27/03/2013 (71) ALOYSIO MILLEN MATTOS JUNIOR (BR/SP)
(21) BR 10 2015 007695-9 A2	Código 8.7 - Restauração (22) 07/04/2015 (71) UNIVERSIDADE FEDERAL DO RIO DE JANEIRO (BR/RJ) ; UNIVERSIDADE FEDERAL DO PARANÁ (BR/PR)
(21) BR 10 2016 030938-7 A2	Código 8.7 - Restauração (22) 29/12/2016 (71) LUIS AUGUSTINHO COLOMBO (BR/SP) ; CLÁUDIO ROBERTO COLOMBO (BR/SP)
(21) BR 10 2017 005597-3 A2	Código 8.7 - Restauração (22) 20/03/2017 (71) IDEIAMIX COMÉRCIO E SERVIÇOS AUTOMOTIVOS LTDA - ME (BR/SP)
(21) BR 10 2017 020928-8 A2	Código 8.7 - Restauração (22) 29/09/2017 (71) MARIA CRISTINA DE PAULA MESQUITA (BR/MG) ; VÂNIA DE FÁTIMA DINIZ FERREIRA (BR/MG)
(21) BR 10 2018 071650-6 A2	Código 8.7 - Restauração (22) 22/10/2018 (71) MISSÃO SALESIANA DE MATO GROSSO (BR/MS) ; ANHANGUERA EDUCACIONAL - UNIVERSIDADE ANHANGUERA UNIDERP (BR/MS) ; FUNDAÇÃO UNIVERSIDADE FEDERAL DE MATO GROSSO DO SUL (BR/MS)
(21) BR 10 2018 072951-9 A2	Código 8.7 - Restauração (22) 08/11/2018 (71) QUALISTEEL - FUNDIÇÃO DE PRECISÃO LTDA (BR/RS)
(21) BR 10 2018 073226-9 A2	Código 8.7 - Restauração (22) 12/11/2018 (71) UNIVERSIDADE FEDERAL DA PARAIBA (BR/PB)

(21) BR 10 2018 073305-2 A2	Código 8.7 - Restauração (22) 12/11/2018 (71) UNIVERSIDADE FEDERAL DA PARAIBA (BR/PB)
(21) BR 10 2018 073370-2 A2	Código 8.7 - Restauração (22) 13/11/2018 (71) UNIVERSIDADE FEDERAL DA PARAIBA (BR/PB)
(21) BR 10 2018 076340-7 A2	Código 8.7 - Restauração (22) 18/12/2018 (71) INSTITUTO FEDERAL DO PARANÁ (BR/PR)
(21) BR 10 2018 077354-2 A2	Código 8.7 - Restauração (22) 28/12/2018 (71) UNIVERSIDADE FEDERAL FLUMINENSE (BR/RJ)
(21) BR 10 2019 001124-6 A2	Código 8.7 - Restauração (22) 18/01/2019 (71) EDUARDO DE SOUZA TEIXEIRA (BR/SP)
(21) BR 10 2019 004410-1 A2	Código 8.7 - Restauração (22) 06/03/2019 (71) FUNDACAO UNIVERSIDADE FEDERAL DE CIENCIAS DA SAUDE DE PORTO ALEGRE (BR/RS)
(21) BR 10 2019 005281-3 A2	Código 8.7 - Restauração (22) 18/03/2019 (71) ALBERTO LLAHUET SAURA (BR/SP)
(21) BR 10 2019 006340-8 A2	Código 8.7 - Restauração (22) 29/03/2019 (71) LUIZ CARLOS DEVIENNE DE ALMEIDA (BR/SP)
(21) BR 10 2019 014969-8 A2	Código 8.7 - Restauração (22) 19/07/2019 (71) UNIVERSIDADE FEDERAL DO OESTE DO PARÁ (BR/PA)
(21) BR 10 2019 017927-9 A2	Código 8.7 - Restauração (22) 28/08/2019 (71) MAKELAB CONSULTORIA EIRELI (BR/SP)
(21) BR 10 2019 020658-6 A2	Código 8.7 - Restauração

	(22) 01/10/2019 (71) HELMUT JOHAN DUCATTI FLISTER (BR/RS) ; CARLOS WALTER FLISTER (BR/RS)
(21) BR 10 2019 021162-8 A2	Código 8.7 - Restauração (22) 08/10/2019 (71) DIOGO MELO SILVA (BR/GO)
(21) BR 10 2019 021881-9 A2	Código 8.7 - Restauração (22) 17/10/2019 (71) JOELSON MIRANDA SANTOS (BR/GO)
(21) BR 10 2019 026251-6 A2	Código 8.7 - Restauração (22) 11/12/2019 (71) ELIAS RAMOS ESPERIDIAO (BR/PR)
(21) BR 10 2020 000399-2 A2	Código 8.7 - Restauração (22) 08/01/2020 (71) ROHR, INC. (US)
(21) BR 10 2020 000495-6 A2	Código 8.7 - Restauração (22) 09/01/2020 (71) GRAMMER AG (DE)
(21) BR 11 2017 019294-2 A2	Código 8.7 - Restauração (22) 10/03/2016 (71) THE TRUSTEES OF COLOMBIA UNIVERSITY IN THE CITY OF NEW YORK (US) ; UNIVERSITY OF MASSACHUSETTS (US)
(21) BR 11 2018 008229-5 A2	Código 8.7 - Restauração (22) 19/02/2016 (71) KEVIN SUNLIN WANG (US)
(21) BR 11 2018 067323-4 A2	Código 8.7 - Restauração (22) 08/03/2017 (71) BRASKEM S.A. (BR/BA)
(21) BR 11 2018 069719-2 A2	Código 8.7 - Restauração (22) 31/03/2017 (71) THE BIG SWING COMPANY LTD (GB)
(21) BR 11 2019 020170-0 A2	Código 8.7 - Restauração

	(22) 27/03/2018 (71) CORNELLCOOKSON, LLC (US)
(21) BR 11 2020 018113-7 A2	Código 8.7 - Restauração (22) 06/03/2019 (71) STEVEN BITTERLY (US)
(21) BR 11 2020 018616-3 A2	Código 8.7 - Restauração (22) 12/03/2019 (71) BRASKEM S.A. (BR/SP)
(21) BR 11 2021 003826-4 A2	Código 8.7 - Restauração (22) 26/08/2019 (71) WATT CAR INDUSTRIES LTD. (IL)
(21) BR 11 2021 007554-2 A2	Código 8.7 - Restauração (22) 23/10/2019 (71) DONALDSON COMPANY, INC. (US)
(21) BR 11 2021 013103-5 A2	Código 8.7 - Restauração (22) 27/08/2019 (71) MEDIBEACON INC. (US)
(21) BR 11 2022 001630-1 A8	Código 8.7 - Restauração (22) 31/07/2019 (71) SANDVIK MINING AND CONSTRUCTION G.M.B.H. (AT)
(21) BR 11 2022 008025-5 A2	Código 8.7 - Restauração (22) 18/12/2019 (71) COMPAGNIE GENERALE DES ETABLISSEMENTS MICHELIN (FR)
(21) BR 13 2016 007512-1 E2	Código 8.7 - Restauração (22) 05/04/2016 (61) BR 20 2015 032931-3 30/12/2015 (71) MÁRCIO SEQUEIRA DE OLIVEIRA (BR/SP)
(21) BR 13 2020 023510-8 E2	Código 8.7 - Restauração (22) 18/11/2020 (61) BR 10 2017 020238-0 21/09/2017 (71) LINDOMAR JOSE PIUCO (BR/SC)
(21) BR 20 2017 002233-7 U2	Código 8.7 - Restauração

	(22) 02/02/2017 (71) ROBERTO HARON FILHO (BR/SP)
(21) BR 20 2017 002956-0 U2	Código 8.7 - Restauração (22) 14/02/2017 (71) JOSÉ FRANCISCO PORTO NETO (BR/PB)
(21) BR 20 2019 000536-5 U2	Código 8.7 - Restauração (22) 10/01/2019 (71) ANDERSON DO ROCIO ZINHER (BR/PR)
(21) BR 20 2019 001230-2 U2	Código 8.7 - Restauração (22) 22/01/2019 (71) PTI - POWER TRANSMISSION INDUSTRIES DO BRASIL S/A (BR/SP)
(21) BR 20 2019 001861-0 U2	Código 8.7 - Restauração (22) 30/01/2019 (71) DENILSON COSCRATO (BR/PR)
(21) BR 20 2019 008593-8 U2	Código 8.7 - Restauração (22) 27/04/2019 (71) BIG LAND ENTRETENIMENTO E GESTÃO LTDA (BR/RS) ; SANDRO DE OLIVEIRA SCHAULET (BR/RS) ; DENIS DE OLIVEIRA SCHAULET (BR/RS)
(21) BR 20 2019 014653-8 U2	Código 8.7 - Restauração (22) 16/07/2019 (71) MAQMOVEIS INDUSTRIA E COMERCIO DE MOVEIS LTDA. (BR/SP)
(21) BR 20 2019 014695-3 U2	Código 8.7 - Restauração (22) 17/07/2019 (71) JOSÉ DONIZETI CARDOZO (BR/GO)
(21) BR 20 2019 016492-7 U2	Código 8.7 - Restauração (22) 08/08/2019 (71) CELSO LUIZ DE OLIVEIRA (BR/SP)
(21) BR 20 2019 018369-7 U2	Código 8.7 - Restauração (22) 04/09/2019 (71) DECORART INDUSTRIA E COMERCIO DE ARAMADOS LTDA EPP (BR/SP)
(21) BR 20 2019 021789-3 U2	Código 8.7 - Restauração

	(22) 17/10/2019 (71) IRES DE JESUS OLIVEIRA (BR/BA)
(21) BR 20 2019 027064-6 U2	Código 8.7 - Restauração (22) 18/12/2019 (71) INSTITUTO FEDERAL DO PARANÁ (BR/PR)
(21) BR 20 2019 027800-0 U2	Código 8.7 - Restauração (22) 24/12/2019 (71) IFORMS ICF FABRICACAO DE ARTEFATOS DE ISOPOR LTDA - ME (BR/MT)
(21) MU 8901917-2 U2	Código 8.7 - Restauração (22) 11/09/2009 (71) Waldir Hudson Barbosa (BR/SP)
(21) PI 1105940-0 A8	Código 8.7 - Restauração (22) 16/11/2011 (71) Universidade Federal da Paraíba (BR/PB)

Código 8.8 - Despacho Anulado

Anulação do despacho por ter sido indevido. (A toda publicação que envolva anulação de ato ou despacho caberá justificativa no processo administrativo.)

(21) BR 10 2017 005165-0 A2	Código 8.8 - Despacho Anulado (22) 14/03/2017 (71) UNIVERSIDADE FEDERAL DA PARAIBA (BR/PB) Anulada a publicação código 8.6 na RPI nº 2714 de 10/01/2023.
(21) BR 11 2021 001715-1 A2	Código 8.8 - Despacho Anulado (22) 29/07/2018 (71) NOUVENN CORPORATION (US) Anulada a publicação código 8.7 na RPI nº 2709 de 06/12/2022. VIDE PARECER.
(21) BR 20 2018 014824-4 U2	Código 8.8 - Despacho Anulado (22) 19/07/2018 (71) FERNANDO HENRIQUE RAMBALDO (BR/SP) Anulada a publicação código 8.6 na RPI nº 2720 de 23/02/2023. Vide parecer
(21) PI 1107291-1 A8	Código 8.8 - Despacho Anulado (22) 08/11/2011 (71) UNIVERSIDADE FEDERAL DE ALAGOAS - UFAL (BR/AL) Anulada a publicação código 8.7 na RPI nº 2628 de 18/05/2021 por ter sido indevida.

Código 8.11 - Manutenção do Arquivamento

Mantido o arquivamento do pedido uma vez que não foi requerida a restauração nos termos do disposto no art. 87 da Lei nº 9.279/96, encerrando a instância administrativa.

---

(21) BR 10 2014 001883-2 A8

Código 8.11 - Manutenção do Arquivamento
(22) 27/01/2014
(71) UNIVERSIDADE FEDERAL DO VALE DO SÃO FRANCISCO - UNIVASF (BR/PE) ; UNIVERSIDADE FEDERAL DO AMAZONAS (BR/AM) ; UNIVERSIDADE FEDERAL DE PERNAMBUCO - UFPE (BR/PE)
Referente ao despacho 8.6 publicado na RPI 2707 de 22/11/2022.

---

(21) BR 10 2014 029030-3 A2

Código 8.11 - Manutenção do Arquivamento
(22) 21/11/2014
(71) UNIVERSIDADE FEDERAL DE PERNAMBUCO (BR/PE) ; FUNDAÇÃO BUTANTAN (BR/SP)
Referente ao despacho 8.6 publicado na RPI 2707 de 22/11/2022.

---

(21) BR 10 2015 002076-7 A2

Código 8.11 - Manutenção do Arquivamento
(22) 29/01/2015
(71) NUTRISAFRA FERTILIZANTES LTDA. (BR/SP)
Referente ao despacho 8.6 publicado na RPI 2707 de 22/11/2022.

---

(21) BR 10 2015 008002-6 A2

Código 8.11 - Manutenção do Arquivamento
(22) 09/04/2015
(71) INNOVATI SERVIÇOS DE CONSULTORIA LTDA (BR/MG) ; COELCE - COMPANHIA ENERGÉTICA DO CEARA (BR/CE)
Referente ao despacho 8.6 publicado na RPI 2706 de 16/11/2022.

---

(21) BR 10 2016 013769-1 A2

Código 8.11 - Manutenção do Arquivamento
(22) 14/06/2016
(71) GUSTAVO TEIXEIRA E SILVA (BR/MG)
Referente ao despacho 8.6 publicado na RPI 2705 de 08/11/2022.

---

(21) BR 10 2017 001933-0 A2

Código 8.11 - Manutenção do Arquivamento
(22) 30/01/2017
(71) PEDRO RICARDO PAULINO MENEZES (BR/SP)
Referente ao despacho 8.6 publicado na RPI 2707 de 22/11/2022.

---

(21) BR 10 2017 015885-3 A2

Código 8.11 - Manutenção do Arquivamento
(22) 25/07/2017

	(71) ANTONIO GERALDO NARDINI (BR/SP) Referente ao despacho 8.6 publicado na RPI 2704 de 01/11/2022.
(21) BR 10 2018 000347-0 A2	Código 8.11 - Manutenção do Arquivamento (22) 08/01/2018 (71) UNIVERSIDADE FEDERAL DE ALAGOAS (BR/AL) Referente ao despacho 8.6 publicado na RPI 2704 de 01/11/2022.
(21) BR 10 2018 002241-5 A2	Código 8.11 - Manutenção do Arquivamento (22) 01/02/2018 (71) UNIVERSIDADE FEDERAL DE PERNAMBUCO (BR/PE) ; UNIVERSIDADE DE PERNAMBUCO (BR/PE) ; UNIVERSIDADE ESTADUAL DA PARAÍBA (BR/PB) Referente ao despacho 8.6 publicado na RPI 2707 de 22/11/2022.
(21) BR 10 2019 001786-4 A2	Código 8.11 - Manutenção do Arquivamento (22) 29/01/2019 (71) TOYOTA JIDOSHA KABUSHIKI KAISHA (JP) Referente ao despacho 8.6 publicado na RPI 2707 de 22/11/2022.
(21) BR 10 2019 001966-2 A2	Código 8.11 - Manutenção do Arquivamento (22) 31/01/2019 (71) PAULO SERGIO DE CASTRO ALEMÃES (BR/ES) Referente ao despacho 8.6 publicado na RPI 2707 de 22/11/2022.
(21) BR 10 2019 002161-6 A2	Código 8.11 - Manutenção do Arquivamento (22) 01/02/2019 (71) HÉLCIO LEVINDO COELHO NETO (BR/MG) Referente ao despacho 8.6 publicado na RPI 2707 de 22/11/2022.
(21) BR 10 2019 002174-8 A2	Código 8.11 - Manutenção do Arquivamento (22) 01/02/2019 (71) AILTON NEIVA DE SOUZA (BR/SP) ; JAMES NARUO SATO (BR/SP) Referente ao despacho 8.6 publicado na RPI 2707 de 22/11/2022.
(21) BR 10 2019 003104-2 A2	Código 8.11 - Manutenção do Arquivamento (22) 15/02/2019 (71) GREEN LINE RECUPERAÇÃO E PARTICIPAÇÃO LTDA (BR/MG) Referente ao despacho 8.6 publicado na RPI 2707 de 22/11/2022.
(21) BR 10 2019 011526-2 A2	Código 8.11 - Manutenção do Arquivamento (22) 04/06/2019 (71) LUCAS SOCCOL (BR/SC)

	referente ao despacho 6.7 na RPI 2703 de 25/10/2022
(21) BR 10 2019 022997-7 A2	Código 8.11 - Manutenção do Arquivamento (22) 01/11/2019 (71) LUANA CRISTYNE DA CRUZ DEMOSTHENES (BR/RJ) ; SERGIO NEVES MONTEIRO (BR/RJ) Em virtude do arquivamento publicado na RPI 2707 de 22-11-2022 e considerando ausência de manifestação dentro dos prazos legais, informo que cabe ser mantido o arquivamento do pedido de patente, conforme o disposto no artigo 12, da resolução 113/2013.
(21) BR 10 2019 022998-5 A2	Código 8.11 - Manutenção do Arquivamento (22) 01/11/2019 (71) LUANA CRISTYNE DA CRUZ DEMOSTHENES (BR/RJ) ; MICHELLE SOUZA OLIVEIRA (BR/RJ) ; SERGIO NEVES MONTEIRO (BR/RJ) Em virtude do arquivamento publicado na RPI 2707 de 22-11-2022 e considerando ausência de manifestação dentro dos prazos legais, informo que cabe ser mantido o arquivamento do pedido de patente, conforme o disposto no artigo 12, da resolução 113/2013.
(21) BR 10 2019 023077-0 A2	Código 8.11 - Manutenção do Arquivamento (22) 01/11/2019 (71) GLYCON PENA DE SOUZA BARROS (BR/MG) Em virtude do arquivamento publicado na RPI 2707 de 22-11-2022 e considerando ausência de manifestação dentro dos prazos legais, informo que cabe ser mantido o arquivamento do pedido de patente, conforme o disposto no artigo 12, da resolução 113/2013.
(21) BR 10 2019 023094-0 A2	Código 8.11 - Manutenção do Arquivamento (22) 01/11/2019 (71) LUIS FERNANDO DE LIMA ANDRADE (BR/RJ) Em virtude do arquivamento publicado na RPI 2707 de 22-11-2022 e considerando ausência de manifestação dentro dos prazos legais, informo que cabe ser mantido o arquivamento do pedido de patente, conforme o disposto no artigo 12, da resolução 113/2013.
(21) BR 10 2019 023096-7 A2	Código 8.11 - Manutenção do Arquivamento (22) 01/11/2019 (71) UNIVERSIDADE FEDERAL DE PERNAMBUCO (BR/PE) ; UNIVERSIDADE FEDERAL RURAL DE PERNAMBUCO (UFRPE) (BR/PE) Em virtude do arquivamento publicado na RPI 2707 de 22-11-2022 e considerando ausência de manifestação dentro dos prazos legais, informo que cabe ser mantido o arquivamento do pedido de patente, conforme o disposto no

	artigo 12, da resolução 113/2013.
(21) BR 10 2019 023167-0 A2	Código 8.11 - Manutenção do Arquivamento (22) 04/11/2019 (71) JOSÉ VANDERLEI TAQUES (BR/PR) Em virtude do arquivamento publicado na RPI 2707 de 22-11-2022 e considerando ausência de manifestação dentro dos prazos legais, informo que cabe ser mantido o arquivamento do pedido de patente, conforme o disposto no artigo 12, da resolução 113/2013.
(21) BR 10 2019 023171-8 A2	Código 8.11 - Manutenção do Arquivamento (22) 04/11/2019 (71) EMANUEL JOSÉ NASCIMENTO MARQUES (BR/PE) Em virtude do arquivamento publicado na RPI 2707 de 22-11-2022 e considerando ausência de manifestação dentro dos prazos legais, informo que cabe ser mantido o arquivamento do pedido de patente, conforme o disposto no artigo 12, da resolução 113/2013.
(21) BR 10 2019 023177-7 A2	Código 8.11 - Manutenção do Arquivamento (22) 04/11/2019 (71) INSTITUTO FEDERAL DE EDUCAÇÃO CIÊNCIA E TECNOLOGIA DO AMAPÁ (BR/AP) Em virtude do arquivamento publicado na RPI 2707 de 22-11-2022 e considerando ausência de manifestação dentro dos prazos legais, informo que cabe ser mantido o arquivamento do pedido de patente, conforme o disposto no artigo 12, da resolução 113/2013.
(21) BR 10 2019 023180-7 A2	Código 8.11 - Manutenção do Arquivamento (22) 04/11/2019 (71) ILIEL RANGEL DE SOUZA (BR/ES) Em virtude do arquivamento publicado na RPI 2707 de 22-11-2022 e considerando ausência de manifestação dentro dos prazos legais, informo que cabe ser mantido o arquivamento do pedido de patente, conforme o disposto no artigo 12, da resolução 113/2013.
(21) BR 10 2019 023188-2 A2	Código 8.11 - Manutenção do Arquivamento (22) 04/11/2019 (71) ROGERIO BOCUZZI MACORIN (BR/SP) Em virtude do arquivamento publicado na RPI 2707 de 22-11-2022 e considerando ausência de manifestação dentro dos prazos legais, informo que cabe ser mantido o arquivamento do pedido de patente, conforme o disposto no artigo 12, da resolução 113/2013.

(21) BR 10 2019 023217-0 A2

Código 8.11 - Manutenção do Arquivamento
(22) 05/11/2019
(71) PAULO ROBERTO GALVÃO (BR/PR)
Em virtude do arquivamento publicado na RPI 2707 de 22-11-2022 e considerando ausência de manifestação dentro dos prazos legais, informo que cabe ser mantido o arquivamento do pedido de patente, conforme o disposto no artigo 12, da resolução 113/2013.

(21) BR 10 2019 023238-2 A2

Código 8.11 - Manutenção do Arquivamento
(22) 05/11/2019
(71) FRANCISCO TIAGO MANFRIN (BR/SP) ; DIEGO MANFRIN (BR/SP)
Em virtude do arquivamento publicado na RPI 2707 de 22-11-2022 e considerando ausência de manifestação dentro dos prazos legais, informo que cabe ser mantido o arquivamento do pedido de patente, conforme o disposto no artigo 12, da resolução 113/2013.

(21) BR 10 2019 023240-4 A2

Código 8.11 - Manutenção do Arquivamento
(22) 05/11/2019
(71) MARCEL MINARINI MILAGRES (BR/ES) ; CLÁUDIO FERREIRA BORGES (BR/ES)
Em virtude do arquivamento publicado na RPI 2707 de 22-11-2022 e considerando ausência de manifestação dentro dos prazos legais, informo que cabe ser mantido o arquivamento do pedido de patente, conforme o disposto no artigo 12, da resolução 113/2013.

(21) BR 10 2019 023241-2 A2

Código 8.11 - Manutenção do Arquivamento
(22) 05/11/2019
(71) FRANCISCO TIAGO MANFRIN (BR/SP) ; DIEGO MANFRIN (BR/SP)
Em virtude do arquivamento publicado na RPI 2707 de 22-11-2022 e considerando ausência de manifestação dentro dos prazos legais, informo que cabe ser mantido o arquivamento do pedido de patente, conforme o disposto no artigo 12, da resolução 113/2013.

(21) BR 10 2019 023313-3 A2

Código 8.11 - Manutenção do Arquivamento
(22) 06/11/2019
(71) UNIVERSIDADE FEDERAL DE PERNAMBUCO (BR/PE) ; UNIVERSIDADE FEDERAL DO VALE DO SÃO FRANCISCO (BR/PE)
Em virtude do arquivamento publicado na RPI 2707 de 22-11-2022 e considerando ausência de manifestação dentro dos prazos legais, informo que cabe ser mantido o arquivamento do pedido de patente, conforme o disposto no artigo 12, da resolução 113/2013.

(21) BR 10 2019 023373-7 A2

Código 8.11 - Manutenção do Arquivamento

	(22) 07/11/2019 (71) LUÍS FERNANDO CORRÊA MONTEIRO (BR/RJ) ; LISANDRO LOVISOLO (BR/RJ) Em virtude do arquivamento publicado na RPI 2707 de 22-11-2022 e considerando ausência de manifestação dentro dos prazos legais, informo que cabe ser mantido o arquivamento do pedido de patente, conforme o disposto no artigo 12, da resolução 113/2013.
(21) BR 10 2019 023404-0 A2	Código 8.11 - Manutenção do Arquivamento (22) 07/11/2019 (71) PAIM & ASSOCIADOS COMUNICAÇÃO LTDA (BR/RS) ; D2G TECNOLOGIA LTDA ? EPP (BR/RS) Em virtude do arquivamento publicado na RPI 2707 de 22-11-2022 e considerando ausência de manifestação dentro dos prazos legais, informo que cabe ser mantido o arquivamento do pedido de patente, conforme o disposto no artigo 12, da resolução 113/2013.
(21) BR 10 2019 023443-1 A2	Código 8.11 - Manutenção do Arquivamento (22) 07/11/2019 (71) APTAR DO BRASIL EMBALAGENS LTDA (BR/SP) Em virtude do arquivamento publicado na RPI 2707 de 22-11-2022 e considerando ausência de manifestação dentro dos prazos legais, informo que cabe ser mantido o arquivamento do pedido de patente, conforme o disposto no artigo 12, da resolução 113/2013.
(21) BR 10 2019 024121-7 A2	Código 8.11 - Manutenção do Arquivamento (22) 14/11/2019 (71) RAVISSON AMARAL ALMEIDA (BR/MG) ; LUCIANO HENRIQUE NUNES RODRIGUES (BR/MG) Em virtude do arquivamento publicado na RPI 2707 de 22-11-2022 e considerando ausência de manifestação dentro dos prazos legais, informo que cabe ser mantido o arquivamento do pedido de patente, conforme o disposto no artigo 12, da resolução 113/2013.
(21) BR 10 2019 024149-7 A2	Código 8.11 - Manutenção do Arquivamento (22) 14/11/2019 (71) RHP INDÚSTRIA E COMÉRCIO DE CALÇADOS LTDA - ME (BR/MG) Em virtude do arquivamento publicado na RPI 2707 de 22-11-2022 e considerando ausência de manifestação dentro dos prazos legais, informo que cabe ser mantido o arquivamento do pedido de patente, conforme o disposto no artigo 12, da resolução 113/2013.
(21) BR 10 2019 024150-0 A2	Código 8.11 - Manutenção do Arquivamento

	(22) 14/11/2019 (71) UNIVERSIDADE FEDERAL DE PERNAMBUCO (BR/PE) ; UNIVERSIDADE CATÓLICA DE PERNAMBUCO (BR/PE) Em virtude do arquivamento publicado na RPI 2707 de 22-11-2022 e considerando ausência de manifestação dentro dos prazos legais, informo que cabe ser mantido o arquivamento do pedido de patente, conforme o disposto no artigo 12, da resolução 113/2013.
(21) BR 10 2020 000438-7 A2	Código 8.11 - Manutenção do Arquivamento (22) 08/01/2020 (71) GOODRICH CORPORATION (US) Em virtude do arquivamento publicado na RPI 2707 de 22-11-2022 e considerando ausência de manifestação dentro dos prazos legais, informo que cabe ser mantido o arquivamento do pedido de patente, conforme o disposto no artigo 12, da resolução 113/2013.
(21) BR 11 2015 006923-1 A2	Código 8.11 - Manutenção do Arquivamento (22) 30/01/2015 (71) XIAOMI INC. (CN) Referente ao despacho 8.6 publicado na RPI 2707 de 22/11/2022.
(21) BR 11 2015 008299-8 A2	Código 8.11 - Manutenção do Arquivamento (22) 30/01/2015 (71) XIAOMI INC. (CN) Referente ao despacho 8.6 publicado na RPI 2707 de 22/11/2022.
(21) BR 11 2015 008947-0 A2	Código 8.11 - Manutenção do Arquivamento (22) 30/01/2015 (71) XIAOMI INC. (CN) Referente ao despacho 8.6 publicado na RPI 2707 de 22/11/2022.
(21) BR 11 2015 025271-0 A2	Código 8.11 - Manutenção do Arquivamento (22) 31/01/2014 (71) SONY CORPORATION (JP) Referente ao despacho 8.6 publicado na RPI 2707 de 22/11/2022.
(21) BR 11 2016 017314-7 A2	Código 8.11 - Manutenção do Arquivamento (22) 27/01/2015 (71) QUALCOMM INCORPORATED (US) Referente ao despacho 8.6 publicado na RPI 2707 de 22/11/2022.
(21) BR 11 2016 017324-4 A2	Código 8.11 - Manutenção do Arquivamento (22) 27/01/2015

	(71) QUALCOMM INCORPORATED (US) Referente ao despacho 8.6 publicado na RPI 2707 de 22/11/2022.
(21) BR 11 2016 017475-5 A8	Código 8.11 - Manutenção do Arquivamento (22) 28/01/2014 (71) HUAWEI TECHNOLOGIES CO., LTD. (CN) Referente ao despacho 8.6 publicado na RPI 2707 de 22/11/2022.
(21) BR 11 2016 017478-0 A2	Código 8.11 - Manutenção do Arquivamento (22) 29/01/2015 (71) ENZYMATICA AB (SE) Referente ao despacho 8.6 publicado na RPI 2707 de 22/11/2022.
(21) BR 11 2016 017509-3 A2	Código 8.11 - Manutenção do Arquivamento (22) 30/01/2015 (71) DUPONT NUTRITION BIOSCIENCES APS. (DK) Referente ao despacho 8.6 publicado na RPI 2707 de 22/11/2022.
(21) BR 11 2016 017718-5 A2	Código 8.11 - Manutenção do Arquivamento (22) 28/01/2015 (71) GLAXOSMITHKLINE INTELLECTUAL PROPERTY DEVELOPMENT LIMITED (GB) Referente ao despacho 8.6 publicado na RPI 2707 de 22/11/2022.
(21) BR 11 2016 017892-0 A2	Código 8.11 - Manutenção do Arquivamento (22) 27/01/2015 (71) QUALCOMM INCORPORATED (US) Referente ao despacho 8.6 publicado na RPI 2707 de 22/11/2022.
(21) BR 11 2016 018051-8 A2	Código 8.11 - Manutenção do Arquivamento (22) 30/01/2015 (71) FRAUNHOFER-GESELLSCHAFT ZUR FÖRDERUNG DER ANGEWANDTEN FORSCHUNG E.V. (DE) Referente ao despacho 8.6 publicado na RPI 2707 de 22/11/2022.
(21) BR 11 2017 012335-5 A2	Código 8.11 - Manutenção do Arquivamento (22) 26/01/2016 (71) UBE INDUSTRIES, LTD. (JP) Referente ao despacho 8.6 publicado na RPI 2707 de 22/11/2022.
(21) BR 11 2017 014978-8 A2	Código 8.11 - Manutenção do Arquivamento (22) 29/01/2016 (71) ENTEROME (FR)

	Referente ao despacho 8.6 publicado na RPI 2707 de 22/11/2022.
(21) BR 11 2017 015124-3 A2	Código 8.11 - Manutenção do Arquivamento (22) 26/01/2016 (71) UBE INDUSTRIES, LTD. (JP) Referente ao despacho 8.6 publicado na RPI 2707 de 22/11/2022.
(21) BR 11 2017 015130-8 A2	Código 8.11 - Manutenção do Arquivamento (22) 26/01/2016 (71) UBE INDUSTRIES, LTD. (JP) Referente ao despacho 8.6 publicado na RPI 2707 de 22/11/2022.
(21) BR 11 2017 016111-7 A2	Código 8.11 - Manutenção do Arquivamento (22) 27/01/2016 (71) QUALCOMM INCORPORATED (US) Referente ao despacho 8.6 publicado na RPI 2707 de 22/11/2022.
(21) BR 11 2017 016172-9 A2	Código 8.11 - Manutenção do Arquivamento (22) 27/01/2016 (71) LEE TECH LLC (US) Referente ao despacho 8.6 publicado na RPI 2707 de 22/11/2022.
(21) BR 11 2017 016198-2 A2	Código 8.11 - Manutenção do Arquivamento (22) 28/01/2016 (71) BAYER AKTIENGESELLSCHAFT (DE) Referente ao despacho 8.6 publicado na RPI 2707 de 22/11/2022.
(21) BR 11 2017 016395-0 A2	Código 8.11 - Manutenção do Arquivamento (22) 29/01/2016 (71) QUALCOMM INCORPORATED (US) Referente ao despacho 8.6 publicado na RPI 2707 de 22/11/2022.
(21) BR 11 2017 017277-1 A2	Código 8.11 - Manutenção do Arquivamento (22) 05/02/2016 (71) QUALCOMM INCORPORATED (US) Referente ao despacho 8.6 publicado na RPI 2707 de 22/11/2022.
(21) BR 11 2017 021232-3 A2	Código 8.11 - Manutenção do Arquivamento (22) 28/01/2016 (71) QUALCOMM INCORPORATED (US) Referente ao despacho 8.6 publicado na RPI 2707 de 22/11/2022.

(21) BR 11 2017 022597-2 A2	Código 8.11 - Manutenção do Arquivamento (22) 28/01/2016 (71) SNAPTRACK, INC. (US) Referente ao despacho 8.6 publicado na RPI 2707 de 22/11/2022.
(21) BR 11 2018 012458-3 A2	Código 8.11 - Manutenção do Arquivamento (22) 30/01/2016 (71) NATCO PHARMA LIMITED (IN) Referente ao despacho 8.6 publicado na RPI 2707 de 22/11/2022.
(21) BR 11 2018 015170-0 A2	Código 8.11 - Manutenção do Arquivamento (22) 26/01/2017 (71) DEFENSIN THERAPEUTICS APS (DK) Referente ao despacho 8.6 publicado na RPI 2707 de 22/11/2022.
(21) BR 11 2018 015240-4 A2	Código 8.11 - Manutenção do Arquivamento (22) 27/01/2017 (71) DE STAAT DER NEDERLANDEN, VERT. DOOR DE MINISTER VAN VWS, MINISTERIE VAN VOLKSGEZONDHEID, WELZIJN EN SPORT (NL) Referente ao despacho 8.6 publicado na RPI 2707 de 22/11/2022.
(21) BR 11 2018 015468-7 A2	Código 8.11 - Manutenção do Arquivamento (22) 27/01/2017 (71) NANO-GREEN BIOREFINERIES INC. (CA) Referente ao despacho 8.6 publicado na RPI 2707 de 22/11/2022.
(21) BR 11 2018 015552-7 A2	Código 8.11 - Manutenção do Arquivamento (22) 27/01/2017 (71) FUJIYAKUHIN CO., LTD. (JP) Referente ao despacho 8.6 publicado na RPI 2707 de 22/11/2022.
(21) BR 11 2018 015571-3 A2	Código 8.11 - Manutenção do Arquivamento (22) 31/01/2017 (71) WATERIO LTD (IL) Referente ao despacho 8.6 publicado na RPI 2707 de 22/11/2022.
(21) BR 11 2018 015720-1 A2	Código 8.11 - Manutenção do Arquivamento (22) 27/01/2017 (71) IMAGINALIS S.R.L. (IT) Referente ao despacho 8.6 publicado na RPI 2707 de 22/11/2022.
(21) BR 11 2018 015782-1 A2	Código 8.11 - Manutenção do Arquivamento (22) 30/01/2017

	(71) BAYER PHARMA AKTIENGESELLSCHAFT (DE) Referente ao despacho 8.6 publicado na RPI 2707 de 22/11/2022.
(21) BR 11 2018 015783-0 A2	Código 8.11 - Manutenção do Arquivamento (22) 31/01/2017 (71) BAYER PHARMA AKTIENGESELLSCHAFT (DE) Referente ao despacho 8.6 publicado na RPI 2707 de 22/11/2022.
(21) BR 11 2018 015869-0 A2	Código 8.11 - Manutenção do Arquivamento (22) 27/01/2017 (71) OPERR TECHNOLOGIES, INC. (US) Referente ao despacho 8.6 publicado na RPI 2707 de 22/11/2022.
(21) BR 11 2018 015935-2 A2	Código 8.11 - Manutenção do Arquivamento (22) 30/01/2017 (71) SONY CORPORATION (JP) Referente ao despacho 8.6 publicado na RPI 2707 de 22/11/2022.
(21) BR 11 2018 069214-0 A2	Código 8.11 - Manutenção do Arquivamento (22) 30/01/2017 (71) QUALCOMM INCORPORATED (US) Referente ao despacho 8.6 publicado na RPI 2707 de 22/11/2022.
(21) BR 11 2018 069251-4 A2	Código 8.11 - Manutenção do Arquivamento (22) 22/03/2017 (71) SEATTLE CHILDREN'S HOSPITAL (DBA SEATTLE CHILDREN'S RESEARCH INSTITUTE) (US) Referente ao despacho 8.6 publicado na RPI 2704 de 01/11/2022.
(21) BR 11 2018 069494-0 A2	Código 8.11 - Manutenção do Arquivamento (22) 30/01/2017 (71) QUALCOMM INCORPORATED (US) Referente ao despacho 8.6 publicado na RPI 2707 de 22/11/2022.
(21) BR 11 2019 011887-0 A2	Código 8.11 - Manutenção do Arquivamento (22) 30/01/2018 (71) YASA LIMITED (GB) Referente ao despacho 8.6 publicado na RPI 2707 de 22/11/2022.
(21) BR 11 2019 011897-7 A2	Código 8.11 - Manutenção do Arquivamento (22) 30/01/2018 (71) YASA LIMITED (GB)

	Referente ao despacho 8.6 publicado na RPI 2707 de 22/11/2022.
(21) BR 11 2019 014192-8 A2	Código 8.11 - Manutenção do Arquivamento (22) 30/01/2018 (71) ANTEV LIMITED (GB) Referente ao despacho 8.6 publicado na RPI 2707 de 22/11/2022.
(21) BR 11 2019 014387-4 A2	Código 8.11 - Manutenção do Arquivamento (22) 31/01/2018 (71) JAPAN TOBACCO, INC. (JP) ; RIKEN (JP) ; TOKYO METROPOLITAN UNIVERSITY (JP) Referente ao despacho 8.6 publicado na RPI 2707 de 22/11/2022.
(21) BR 11 2019 015326-8 A2	Código 8.11 - Manutenção do Arquivamento (22) 29/01/2018 (71) SAINT-GOBAIN GLASS FRANCE (FR) Referente ao despacho 8.6 publicado na RPI 2707 de 22/11/2022.
(21) BR 11 2019 015411-6 A2	Código 8.11 - Manutenção do Arquivamento (22) 26/01/2018 (71) ENOBRAQ (FR) Referente ao despacho 8.6 publicado na RPI 2707 de 22/11/2022.
(21) BR 11 2019 015542-2 A2	Código 8.11 - Manutenção do Arquivamento (22) 31/01/2018 (71) TELEFONAKTIEBOLAGET LM ERICSSON (PUBL) (SE) Referente ao despacho 8.6 publicado na RPI 2707 de 22/11/2022.
(21) BR 11 2019 015758-1 A2	Código 8.11 - Manutenção do Arquivamento (22) 31/01/2018 (71) WEATHERFORD TECHNOLOGY HOLDINGS, LLC (US) Referente ao despacho 8.6 publicado na RPI 2707 de 22/11/2022.
(21) BR 11 2019 016025-6 A2	Código 8.11 - Manutenção do Arquivamento (22) 01/02/2018 (71) HUAWEI TECHNOLOGIES CO., LTD. (CN) Em virtude do arquivamento publicado na RPI 2707 de 22-11-2022 e considerando ausência de manifestação dentro dos prazos legais, informo que cabe ser mantido o arquivamento do pedido de patente, conforme o disposto no artigo 12, da resolução 113/2013.
(21) BR 11 2021 003907-4 A2	Código 8.11 - Manutenção do Arquivamento (22) 28/08/2019

	(71) SAFECERTIFIEDSTRUCTURE TECNOLOGIA S.P.A. (IT) Em virtude do arquivamento publicado na RPI 2707 de 22-11-2022 e considerando ausência de manifestação dentro dos prazos legais, informo que cabe ser mantido o arquivamento do pedido de patente, conforme o disposto no artigo 12, da resolução 113/2013.
(21) BR 20 2017 001336-2 U2	Código 8.11 - Manutenção do Arquivamento (22) 23/01/2017 (71) MARCELO FERNANDES (BR/SP) Referente ao despacho 8.6 publicado na RPI 2707 de 22/11/2022.
(21) BR 20 2018 001906-1 U2	Código 8.11 - Manutenção do Arquivamento (22) 29/01/2018 (71) VALÉRIA BERTOLINI (BR/RS) Referente ao despacho 8.6 publicado na RPI 2707 de 22/11/2022.
(21) BR 20 2018 074545-5 U2	Código 8.11 - Manutenção do Arquivamento (22) 28/11/2018 (71) CWF INSTALAÇÕES ELETRICAS LTDA- EPP (BR/DF) Referente ao despacho 8.6 publicado na RPI 2707 de 22/11/2022.
(21) BR 20 2019 011929-8 U2	Código 8.11 - Manutenção do Arquivamento (22) 12/06/2019 (71) SERRALHERIA L. M. SANTOS LTDA - ME (BR/SP) referente ao despacho 6.7 na RPi 2703 de 25/10/2022.
(21) BR 20 2019 021280-8 U2	Código 8.11 - Manutenção do Arquivamento (22) 10/10/2019 (71) ULYSSES TAVARES DA SILVA FILHO (BR/SP) Referente ao despacho 8.6 publicado na RPI 2705 de 08/11/2022.
(21) BR 20 2019 023000-8 U2	Código 8.11 - Manutenção do Arquivamento (22) 01/11/2019 (71) CECILIA PAIS DE MELO (BR/SP) Em virtude do arquivamento publicado na RPI 2707 de 22-11-2022 e considerando ausência de manifestação dentro dos prazos legais, informo que cabe ser mantido o arquivamento do pedido de patente, conforme o disposto no artigo 12, da resolução 113/2013.
(21) BR 20 2019 023103-9 U2	Código 8.11 - Manutenção do Arquivamento (22) 03/11/2019 (71) MARCOS ANTONIO PRATA FONSECA (BR/RJ) Em virtude do arquivamento publicado na RPI 2707 de 22-11-2022 e

	considerando ausência de manifestação dentro dos prazos legais, informo que cabe ser mantido o arquivamento do pedido de patente, conforme o disposto no artigo 12, da resolução 113/2013.
(21) BR 20 2019 023107-1 U2	Código 8.11 - Manutenção do Arquivamento (22) 04/11/2019 (71) MM - SOLUÇÕES EM INFORMÁTICA LTDA. (BR/SP) Em virtude do arquivamento publicado na RPI 2707 de 22-11-2022 e considerando ausência de manifestação dentro dos prazos legais, informo que cabe ser mantido o arquivamento do pedido de patente, conforme o disposto no artigo 12, da resolução 113/2013.
(21) BR 20 2019 023266-3 U2	Código 8.11 - Manutenção do Arquivamento (22) 05/11/2019 (71) RODRIGO KUMPEL MACHADO (BR/SC) Em virtude do arquivamento publicado na RPI 2707 de 22-11-2022 e considerando ausência de manifestação dentro dos prazos legais, informo que cabe ser mantido o arquivamento do pedido de patente, conforme o disposto no artigo 12, da resolução 113/2013.
(21) BR 20 2019 023271-0 U2	Código 8.11 - Manutenção do Arquivamento (22) 05/11/2019 (71) RODRIGO KUMPEL MACHADO (BR/SC) Em virtude do arquivamento publicado na RPI 2707 de 22-11-2022 e considerando ausência de manifestação dentro dos prazos legais, informo que cabe ser mantido o arquivamento do pedido de patente, conforme o disposto no artigo 12, da resolução 113/2013.
(21) BR 20 2019 023274-4 U2	Código 8.11 - Manutenção do Arquivamento (22) 05/11/2019 (71) ARTEMOBILI MÓVEIS LTDA (BR/RS) Em virtude do arquivamento publicado na RPI 2707 de 22-11-2022 e considerando ausência de manifestação dentro dos prazos legais, informo que cabe ser mantido o arquivamento do pedido de patente, conforme o disposto no artigo 12, da resolução 113/2013.
(21) BR 20 2019 023479-8 U2	Código 8.11 - Manutenção do Arquivamento (22) 08/11/2019 (71) JULIANO AGNOLIN (BR/SC) Em virtude do arquivamento publicado na RPI 2707 de 22-11-2022 e considerando ausência de manifestação dentro dos prazos legais, informo que cabe ser mantido o arquivamento do pedido de patente, conforme o disposto no artigo 12, da resolução 113/2013.

(21) BR 20 2019 023497-6 U2	Código 8.11 - Manutenção do Arquivamento (22) 08/11/2019 (71) GAIO & SARTORETTO LTDA - ME (BR/PR) Em virtude do arquivamento publicado na RPI 2707 de 22-11-2022 e considerando ausência de manifestação dentro dos prazos legais, informo que cabe ser mantido o arquivamento do pedido de patente, conforme o disposto no artigo 12, da resolução 113/2013.
(21) BR 20 2019 023508-5 U2	Código 8.11 - Manutenção do Arquivamento (22) 08/11/2019 (71) HERCULES DA SILVA REIS (BR/RJ) Referente ao despacho 8.6 publicado na RPI 2705 de 08/11/2022.
(21) BR 20 2019 025617-1 U2	Código 8.11 - Manutenção do Arquivamento (22) 04/12/2019 (71) THE TRUSTEES FOR THE TIME BEING OF THE KMN FULFILMENT TRUST (ZA) Em virtude do arquivamento publicado na RPI 2707 de 22-11-2022 e considerando ausência de manifestação dentro dos prazos legais, informo que cabe ser mantido o arquivamento do pedido de patente, conforme o disposto no artigo 12, da resolução 113/2013.
(21) PI 0900143-3 A2	Código 8.11 - Manutenção do Arquivamento (22) 29/01/2009 (71) Honda Motor CO., Ltd. (JP) Referente ao despacho 8.6 publicado na RPI 2707 de 22/11/2022.
(21) PI 9103393-4 A2	Código 8.11 - Manutenção do Arquivamento (22) 01/08/1991 (71) Sabó Indústria e Comércio Ltda (BR/SP) Referente ao despacho 8.11 publicado na RPI 2687, de 05/07/2022.

Código Decisão

Código 9.1 - Deferimento

Deferido o pedido de patente. Desta data corre o prazo de 60 (sessenta) dias para o pagamento da retribuição para expedição da carta-patente conforme a Resolução 72/2013. O pagamento desta retribuição poderá ainda ser efetuado dentro de 30 (trinta) dias subsequentes, independente de notificação na RPI, mediante pagamento de retribuição específica. O não pagamento da retribuição nos prazos acima determinados acarretará o arquivamento definitivo do pedido.

---

(21) BR 10 2013 008585-5 A2

Código 9.1 - Deferimento
(22) 09/04/2013
(54) EQUIPAMENTO PARA TRANSPORTE DE MÁQUINAS QUE SE MOVIMENTAM SOBRE ESTEIRAS
(71) Max Emiliano Machado Martins (BR/MG)

---

(21) BR 10 2013 020614-8 A2

Código 9.1 - Deferimento
(22) 13/08/2013
(54) DECODIFICADOR E MÉTODO
(71) GURULOGIC MICROSYSTEMS OY (FI)

---

(21) BR 10 2013 024013-3 A2

Código 9.1 - Deferimento
(22) 19/09/2013
(54) MOTOR ROTATIVO DE PALHETAS E TAXA DE COMPRESSÃO VARIÁVEL
(71) FREDERICO TEIXEIRA CORRÊA (BR/MG)

---

(21) BR 10 2014 021677-4 A2

Código 9.1 - Deferimento
(22) 01/09/2014
(54) APARELHO DE COMUNICAÇÃO E MÉTODO PARA CONTROLAR O MESMO
(71) CANON KABUSHIKI KAISHA (JP)

---

(21) BR 10 2014 021944-7 A2

Código 9.1 - Deferimento
(22) 04/09/2014
(54) MÉTODO PARA INSTALAÇÃO DE UM DISPOSITIVO DE EXTENSÃO DE PONTO DE ACESSO DE WIFI EM UMA DERIVAÇÃO DE TELEVISÃO A CABO, DERIVAÇÃO DE TELEVISÃO A CABO , E DISPOSITIVO DE EXTENSÃO DE PONTO DE ACESSO DE WIFI
(71) ARRIS INTERNATIONAL IP LTD. (GB)

(21) BR 10 2015 004702-9 A2	Código 9.1 - Deferimento (22) 03/03/2015 (54) SISTEMA DE COMUNICAÇÃO E TRANSMISSOR (71) KIOXIA CORPORATION (JP)
(21) BR 10 2015 030931-7 A2	Código 9.1 - Deferimento (22) 10/12/2015 (54) DISPOSITIVO DE MARCHA LIVRE PARA UM DISPOSITIVO DE ARRANQUE (71) SEG AUTOMOTIVE GERMANY GMBH (DE)
(21) BR 10 2015 032384-0 A2	Código 9.1 - Deferimento (22) 23/12/2015 (54) PLUVIÔMETRO AUTOMÁTICO DE MÉDIO ALCANCE, SISTEMA AUTOMÁTICO DE MEDIÇÃO DE CHUVAS UTILIZANDO O REFERIDO PLUVIÔMETRO E SEU USO (71) UNIVERSIDADE DE SÃO PAULO - USP (BR/SP)
(21) BR 10 2015 032463-4 B1	Código 9.1 - Deferimento (22) 23/12/2015 (54) ELEVADOR PARA ACESSIBILIDADE PARA VEÍCULOS DE TRANSPORTE PÚBLICO (71) FOCA MOBILIDADE DO BRASIL LTDA. (BR/RS)
(21) BR 10 2016 009262-0 A2	Código 9.1 - Deferimento (22) 26/04/2016 (54) MECANISMO E MÉTODO PARA AJUSTE DE CÂMERA, E, SISTEMA DE VIGILÂNCIA DE AERONAVE (71) ROSEMOUNT AEROSPACE INC. (US)
(21) BR 10 2016 010201-4 A8	Código 9.1 - Deferimento (22) 05/05/2016 (54) CONJUNTO DE SENSOR INTEGRADO PARA USO EM UM SISTEMA DE COMBUSTÍVEL DE AERONAVE (71) SIMMONDS PRECISION PRODUCTS, INC. (US)
(21) BR 10 2016 016445-1 A2	Código 9.1 - Deferimento (22) 15/07/2016 (54) INCORPORAÇÃO DE NANOPARTÍCULAS DE METAIS DE TRANSIÇÃO EM COMPOSTOS À BASE DE GRAFENO PARA A FORMAÇÃO DE UM NANOCOMPÓSITO EM FORMA DE PÓ (71) COMISSÃO NACIONAL DE ENERGIA NUCLEAR (BR/RJ)

(21) BR 10 2016 016977-1 A2	Código 9.1 - Deferimento (22) 21/07/2016 (54) UNIDADE DE DETECÇÃO DE CARGA, UNIDADE DE CONTROLE DE EIXO, SISTEMA PNEUMÁTICO E VEÍCULO COMERCIAL (71) WABCO INDIA LIMITED (IN)
(21) BR 10 2016 017081-8 A2	Código 9.1 - Deferimento (22) 22/07/2016 (54) VÁLVULA DE AJUSTE DE PRESSÃO PARA UM SISTEMA DE CONTROLE DE EIXO ELEVÁVEL (71) WABCO INDIA LIMITED (IN)
(21) BR 10 2016 018884-9 A2	Código 9.1 - Deferimento (22) 16/08/2016 (54) CONJUNTO DE SENSORES PARA DETECTAR A CONCENTRAÇÃO DE UM FLUIDO, E, CONJUNTO DE TANQUES DE FLUIDO DE ESCAPE DE DIESEL PARA CONTER UM FLUIDO (71) DEERE & COMPANY (US)
(21) BR 10 2016 021944-2 A2	Código 9.1 - Deferimento (22) 23/09/2016 (54) CIRCUITO LIMITADOR DE TENSÃO (71) CENTRO NACIONAL DE TECNOLOGIA ELETRÔNICA AVANÇADA S.A. (BR/RS)
(21) BR 10 2016 024737-3 A2	Código 9.1 - Deferimento (22) 24/10/2016 (54) PESQUISAS MARÍTIMAS CONDUZIDAS COM DISPOSIÇÕES DE FONTES MÚLTIPLAS (71) PGS GEOPHYSICAL AS (NO)
(21) BR 10 2016 030323-0 A2	Código 9.1 - Deferimento (22) 22/12/2016 (54) BLINDAGEM DE PLACA DE CIRCUITO ELETRÔNICO COM CAMINHO DE TRANSFERÊNCIA DE CALOR DE JANELA ABERTA (71) INTERDIGITAL MADISON PATENT HOLDINGS, SAS (FR)
(21) BR 10 2016 031052-0 A2	Código 9.1 - Deferimento (22) 22/12/2016 (54) COMPONENTE TUBO DE QUARTZO PARA REATOR FOTOCATALÍTICO, USO DO COMPONENTE, REATOR FOTOCATALÍTICOE, MÉTODO DE USO DE REATOR FOTOCATALÍTICO (71) UNIVERSIDADE ESTADUAL DE CAMPINAS - UNICAMP (BR/SP)

(21) BR 10 2017 002467-9 A2	Código 9.1 - Deferimento (22) 07/02/2017 (54) SISTEMA DE RETENÇÃO DE CUNHA SERRILHADA DE ANEL EM C COMPLETAMENTE SUSTENTADO (71) DRIL-QUIP, INC. (US)
(21) BR 10 2017 005868-9 A2	Código 9.1 - Deferimento (22) 22/03/2017 (54) DISPOSITIVO LIMITADOR DE TORQUE, SISTEMA ATUADOR, E, SISTEMA DE AERONAVE (71) GOODRICH ACTUATION SYSTEMS LIMITED (GB)
(21) BR 10 2017 006008-0 A2	Código 9.1 - Deferimento (22) 23/03/2017 (54) DISPOSITIVO DE TESTE PORTÁTIL PARA FLOCULAÇÃO SELETIVA (71) TATA CONSULTANCY SERVICES LIMITED (IN)
(21) BR 10 2017 006729-7 A2	Código 9.1 - Deferimento (22) 31/03/2017 (54) ANTEPARO DE PRESSÃO PARA UMA AERONAVE, E, MÉTODO PARA MONTAR UM ANTEPARO DE PRESSÃO (71) THE BOEING COMPANY (US)
(21) BR 10 2017 006802-1 A2	Código 9.1 - Deferimento (22) 03/04/2017 (54) DISPOSITIVO DE ABSORÇÃO PARA MOTORES (71) ADRIANO MAURICIO DO NASCIMENTO ROCHA (BR/RJ)
(21) BR 10 2017 010284-0 A2	Código 9.1 - Deferimento (22) 16/05/2017 (54) BANCO COM AJUSTES PARA USO INFANTIL APLICADO EM VEÍCULO DE TRANSPORTE COLETIVO (71) ARTALI INDÚSTRIA METALÚRGICA LTDA. (BR/RS)
(21) BR 10 2017 010653-5 A2	Código 9.1 - Deferimento (22) 22/05/2017 (54) ACESSÓRIO COM PROTEÇÃO CONTRA ÁGUA E DISPOSITIVO DE CORTE PORTÁTIL PARA CORTE DE PEDRA COM USO DO ACESSÓRIO COM PROTEÇÃO CONTRA ÁGUA (71) MAKITA CORPORATION (JP)
(21) BR 10 2017 010900-3 A2	Código 9.1 - Deferimento

	(22) 24/05/2017 (54) DISPOSITIVO DE COMPACTAÇÃO, E, SISTEMA DE CONTROLE AMBIENTAL DE UMA AERONAVE (71) HAMILTON SUNDSTRAND CORPORATION (US)
(21) BR 10 2017 013590-0 A2	Código 9.1 - Deferimento (22) 22/06/2017 (54) MOTOR DE COMBUSTÃO INTERNA, CONJUNTO DE CAMISAS DE CILINDRO (71) MAN TRUCK & BUS AG (DE)
(21) BR 10 2017 013628-0 A2	Código 9.1 - Deferimento (22) 22/06/2017 (54) DISPOSITIVO PARA A PASSAGEM DE LUBRIFICANTE DE UM RECIPIENTE DE COLETA DE LUBRIFICANTE DE UMA MÁQUINA OU SISTEMA HIDRÁULICO PARA UMA BOMBA DE LUBRIFICAÇÃO, E VEÍCULO A MOTOR, EM PARTICULAR VEÍCULO COMERCIAL (71) MAN TRUCK & BUS AG (DE)
(21) BR 10 2017 013867-4 A2	Código 9.1 - Deferimento (22) 27/06/2017 (54) MOTOCICLETA (71) HONDA MOTOR CO., LTD. (JP)
(21) BR 10 2017 014825-4 A2	Código 9.1 - Deferimento (22) 10/07/2017 (54) COMPOSIÇÃO DE LIGA, E, ARTIGO FORMADO DA COMPOSIÇÃO DE LIGA (71) THE BOEING COMPANY (US)
(21) BR 10 2017 015423-8 A2	Código 9.1 - Deferimento (22) 18/07/2017 (54) COMPOSIÇÕES DE FERTILIZANTES LÍQUIDOS COMPREENDENDO NÍQUEL, COBALTO E MOLIBDÊNIO, E MÉTODOS DE FORMAÇÃO E DE USO DESSAS COMPOSIÇÕES. (71) ICL AMÉRICA DO SUL S.A. (BR/SP)
(21) BR 10 2017 018589-3 A2	Código 9.1 - Deferimento (22) 30/08/2017 (54) DISPOSIÇÃO DE AQUECIMENTO (71) HAMILTON SUNDSTRAND CORPORATION (US)
(21) BR 10 2017 020298-4 A2	Código 9.1 - Deferimento

	(22) 22/09/2017 (54) PROCESSO DE ALTERAÇÃO NANO MORFOLÓGICA SUPERFICIAL EM IMPLANTES OSSEOINTEGRÁVEIS (71) BRUNELLA SILY DE ASSIS BUMACHAR (BR/ES) ; ALEXANDRE JOSÉ SERAFIM (BR/ES)
(21) BR 10 2017 024768-6 A2	Código 9.1 - Deferimento (22) 17/11/2017 (54) SONDA HIDRÁULICA ROTATIVA COM SENSORES E ATUADORES INTEGRADOS A UM CLP, PARA CONTROLE E ACIONAMENTO POR SINAIS ELETRÔNICOS, BEM COMO MONITORAMENTO À DISTÂNCIA E GRAVAÇÃO DE DADOS DA PERFURAÇÃO (71) GEOSOL - GEOLOGIA E SONDAGENS S/A (BR/MG)
(21) BR 10 2018 000389-5 A8	Código 9.1 - Deferimento (22) 08/01/2018 (54) PROCESSO PARA PRODUZIR UM TUBO COMPÓSITO TERMOPLÁSTICO, TUBO COMPÓSITO TERMOPLÁSTICO COM LÂMINA INTERMEDIÁRIA DE MÚLTIPLAS CAMADAS E SEU USO (71) EVONIK OPERATIONS GMBH (DE)
(21) BR 10 2018 004714-0 A2	Código 9.1 - Deferimento (22) 09/03/2018 (54) RECIPIENTE DE PRESSÃO, E, MÉTODO PARA FABRICAR UM RECIPIENTE DE PRESSÃO (71) CROMPTON TECHNOLOGY GROUP LIMITED (GB)
(21) BR 10 2018 005010-9 A2	Código 9.1 - Deferimento (22) 13/03/2018 (54) NANOCRISTAIS DE ARTEMETER, PROCESSOS DE OBTENÇÃO E USO DOS MESMOS (71) UNIVERSIDADE DE SÃO PAULO - USP (BR/SP) ; FUNDAÇÃO PARA O REMÉDIO POPULAR - FURP (BR/SP)
(21) BR 10 2018 005572-0 A2	Código 9.1 - Deferimento (22) 21/03/2018 (54) MÉTODO DE FABRICAÇÃO DE REATOR E DISPOSITIVO DE AQUECIMENTO (71) TOYOTA JIDOSHA KABUSHIKI KAISHA (JP)
(21) BR 10 2018 006185-2 A2	Código 9.1 - Deferimento (22) 27/03/2018 (54) SISTEMA PARA CONTENÇÃO DE PÁ DE VENTOINHA

	(71) THE BOEING COMPANY (US)
(21) BR 10 2018 006329-4 A2	Código 9.1 - Deferimento (22) 28/03/2018 (54) ARTIGO DE CONFINAMENTO, E, RECIPIENTE. (71) UNITED TECHNOLOGIES CORPORATION (US)
(21) BR 10 2018 010297-4 A2	Código 9.1 - Deferimento (22) 21/05/2018 (54) SISTEMA DE ADMISSÃO DE AR COM ISOLAMENTO TÉRMICO PARA UM MOTOR DE COMBUSTÃO INTERNA, MÉTODO PARA PRODUÇÃO DO MESMO, E VEÍCULO A MOTOR (71) MAN TRUCK & BUS AG (DE)
(21) BR 10 2018 011025-0 A2	Código 9.1 - Deferimento (22) 30/05/2018 (54) VENTOINHA PARA FORNOS, FORNO E MÉTODO DE REALIZAÇÃO DE UMA VENTOINHA (71) MA.TI.KA S.R.L. (IT)
(21) BR 10 2018 011924-9 A2	Código 9.1 - Deferimento (22) 12/06/2018 (54) COMPOSTO, E, COMPOSIÇÃO DE REVESTIMENTO (71) DOW GLOBAL TECHNOLOGIES LLC (US) ; ROHM AND HAAS COMPANY (US)
(21) BR 10 2018 014300-0 A2	Código 9.1 - Deferimento (22) 13/07/2018 (54) MANTA ASFÁLTICA TRANSITÁVEL MULTICAMADA COM REVESTIMENTO EM CORES (71) MEGAFLEX S.A. (AR)
(21) BR 10 2018 015681-0 A2	Código 9.1 - Deferimento (22) 31/07/2018 (54) Método para inspecionar uma peça de trabalho, sistema de inspeção, e, linha de fabricação de aeronave (71) THE BOEING COMPANY (US)
(21) BR 10 2018 069573-8 A2	Código 9.1 - Deferimento (22) 25/09/2018 (54) VEÍCULO DO TIPO PARA CONDUZIR MONTADO (71) HONDA MOTOR CO., LTD. (JP)

(21) BR 10 2018 072472-0 A2	Código 9.1 - Deferimento (22) 31/10/2018 (54) VEÍCULO DO TIPO PARA MONTAR (71) HONDA MOTOR CO., LTD. (JP)
(21) BR 10 2018 072474-6 A2	Código 9.1 - Deferimento (22) 31/10/2018 (54) VEÍCULO DO TIPO PARA MONTAR (71) HONDA MOTOR CO., LTD. (JP)
(21) BR 10 2018 075843-8 A2	Código 9.1 - Deferimento (22) 12/12/2018 (54) PAVIMENTADORA DE ESTRADAS COM CHASSI DE LEVANTAMENTO (71) JOSEPH VÖGELE AG (DE)
(21) BR 10 2018 075896-9 A2	Código 9.1 - Deferimento (22) 13/12/2018 (54) PAVIMENTADORA DE ESTRADAS COM DEFLETOR DE MATERIAL ARTICULADO (71) JOSEPH VÖGELE AG (DE)
(21) BR 10 2020 015845-7 A2	Código 9.1 - Deferimento (22) 03/08/2020 (54) CAMADA DE COMPÓSITO DE ESFERA DE MATERIAL ATIVO (71) PROLOGIUM TECHNOLOGY CO., LTD. (CN) ; PROLOGIUM HOLDING INC. (KY)
(21) BR 10 2021 002545-0 A2	Código 9.1 - Deferimento (22) 10/02/2021 (54) TRANSFERIDOR DE ENERGIA ENTRE AS FASES DE EXPIRAÇÃO E DE INSPIRAÇÃO (71) SRS SERVIÇOS RELACIONADOS A SAUDE LTDA (BR/SP)
(21) BR 10 2021 018716-6 A2	Código 9.1 - Deferimento (22) 20/09/2021 (54) AGLOMERADO SÓLIDO PRENSADO A FRIO, E, PROCESSO DE PRODUÇÃO DO MESMO (71) TECNORED DESENVOLVIMENTO TECNOLOGICO S.A. (BR/SP)
(21) BR 11 2014 012952-5 A8	Código 9.1 - Deferimento (22) 30/11/2012 (54) REMOÇÃO DE COMPONENTE DE PROFUNDIDADE PARA CODIFICAÇÃO DE VÍDEO TRIDIMENSIONAL COMPATÍVEL COM

	CODIFICAÇÃO DE VÍDEO DE MULTIVISUALIZAÇÃO (71) QUALCOMM INCORPORATED (US)
(21) BR 11 2014 019459-9 A2	Código 9.1 - Deferimento (22) 08/02/2013 (54) PROTEÍNAS DE LIGAÇÃO À CDIM E USOS DAS MESMAS (71) MCURE BIOSCIENCES INC. (US)
(21) BR 11 2014 027131-3 A2	Código 9.1 - Deferimento (22) 13/03/2013 (54) PROTEÍNAS DE FUSÃO DIRECIONADAS/IMUNOMODULADORAS E MÉTODOS PARA SUA OBTENÇÃO (71) BIOCON LIMITED (IN)
(21) BR 11 2014 027372-3 A2	Código 9.1 - Deferimento (22) 25/04/2013 (54) ANTICORPOS ANTI-IL-23P19 (71) BOEHRINGER INGELHEIM INTERNATIONAL GMBH (DE)
(21) BR 11 2015 005352-1 A2	Código 9.1 - Deferimento (22) 12/09/2013 (54) POLIPEPTÍDEOS DE LIGAÇÃO, SEU USO, E COMPOSIÇÃO COMPREENDENDO OS MESMOS (71) GENZYME CORPORATION (US)
(21) BR 11 2015 006068-4 A2	Código 9.1 - Deferimento (22) 11/09/2013 (54) DISPOSITIVO DE SUSPENSÃO (71) HITACHI ASTEMO, LTD. (JP)
(21) BR 11 2015 015465-4 A2	Código 9.1 - Deferimento (22) 24/12/2013 (54) ANTICORPO HUMANIZADO ANTI-INTEGRINA BETA1, REGIÃO DE VH, REGIÃO DE VL, MOLÉCULA DE ÁCIDO NUCLEICO, IMUNOCONJUGADO, USO DOS ANTERIORES, VETOR, CÉLULA HOSPEDEIRA, COMPOSIÇÃO FARMACÊUTICA, E MÉTODO PARA DETECTAR UMA DOENÇA (71) ONCOSYNERGY, INC. (US)
(21) BR 11 2015 022375-3 A8	Código 9.1 - Deferimento (22) 13/03/2014 (54) PROTEÍNAS F DE RSV PRÉ-FUSÃO E SEU USO (71) THE UNITED STATES OF AMERICA, AS REPRESENTED BY THE SECRETARY, DEPARTMENT OF HEALTH AND HUMAN SERVICES (US)

(21) BR 11 2015 026283-0 A2	Código 9.1 - Deferimento (22) 23/09/2013 (54) COMPOSIÇÃO MULTIPARTICULADA, MÉTODO PARA FABRICAÇÃO DA MESMA E USO DE UMA PLURALIDADE DE NÚCLEOS COM REVESTIMENTOS ENTÉRICOS INDIVIDUAIS CONTENDO UM OU MAIS INGREDIENTES ATIVOS COM BASE EM TERPENO (71) SOCIÉTÉ DES PRODUITS NESTLÉ S.A. (CH)
(21) BR 11 2015 028103-6 A2	Código 9.1 - Deferimento (22) 07/05/2014 (54) APARELHO PARA TRANSMITIR SINAIS DE DIFUSÃO, APARELHO PARA RECEBER SINAIS DE DIFUSÃO, MÉTODO PARA TRANSMITIR SINAIS DE DIFUSÃO E MÉTODO PARA RECEBER SINAIS DE DIFUSÃO (71) LG ELECTRONICS INC. (KR)
(21) BR 11 2015 029121-0 A2	Código 9.1 - Deferimento (22) 01/07/2014 (54) SOLUÇÃO PROTETORA PARA PREVINIR OU REDUZIR REPERFUSÃO DO CÉREBRO E CORPO INTEIRO (71) RESUSCITEC GMBH (DE)
(21) BR 11 2015 032789-3 A2	Código 9.1 - Deferimento (22) 31/07/2014 (54) COMPOSIÇÕES, MÉTODO PARA PRODUZIR ANTICORPOS, COMPOSIÇÕES FARMACÊUTICAS E USO DE UMA COMPOSIÇÃO FARMACÊUTICA (71) FIVE PRIME THERAPEUTICS, INC. (US)
(21) BR 11 2016 004242-5 A2	Código 9.1 - Deferimento (22) 28/08/2014 (54) ANTICORPO QUE SE LIGA A SEZ6, CONJUGADO ANTICORPO-FÁRMACO E COMPOSIÇÃO FARMACÊUTICA DO MESMO (71) ABBVIE STEMCENTRX LLC (US)
(21) BR 11 2016 009288-0 A2	Código 9.1 - Deferimento (22) 26/09/2014 (54) DISPOSITIVO VÁLVULA RELÉ PARA UM SISTEMA DE AR COMPRIMIDO EM VEÍCULOS (71) WABCO GMBH (DE)
(21) BR 11 2016 009290-2 A2	Código 9.1 - Deferimento (22) 26/09/2014

	(54) DISPOSITIVO VÁLVULA RELÉ PARA UM SISTEMA DE AR COMPRIMIDO EM VEÍCULOS (71) WABCO GMBH (DE)
(21) BR 11 2016 009822-6 A2	Código 9.1 - Deferimento (22) 31/10/2014 (54) ROTEADOR DE UNIÃO PARA RECEBER PACOTES DE UMA REDE DE ÁREA LOCAL E ENVIAR OS MESMOS ATRAVÉS DE UM ENLACE AGREGADO E MÉTODO DE INSTALAÇÃO DE UM ROTEADOR DE UNIÃO EM UMA REDE DE ÁREA LOCAL (71) SHARED BAND LIMITED (GB)
(21) BR 11 2016 011311-0 A2	Código 9.1 - Deferimento (22) 18/11/2014 (54) DESIGN DE VALOR DE POC PARA CODIFICAÇÃO DE VÍDEO DE VÁRIAS CAMADAS (71) QUALCOMM INCORPORATED (US)
(21) BR 11 2016 011818-9 A2	Código 9.1 - Deferimento (22) 25/11/2014 (54) PROJETO DE VALOR DE POC PARA CODIFICAÇÃO DE VÍDEO DE MULTICAMADA (71) QUALCOMM INCORPORATED (US)
(21) BR 11 2016 013464-8 A2	Código 9.1 - Deferimento (22) 12/12/2014 (54) MÉTODO PARA DECODIFICAR E MÉTODO PARA CODIFICAR UM BLOCO DE PROFUNDIDADE; DISPOSITIVO PARA DECODIFICAR E DISPOSITIVO PARA CODIFICAR UM BLOCO DE PROFUNDIDADE E MEMÓRIA LEGÍVELPOR COMPUTADOR (71) QUALCOMM INCORPORATED (US)
(21) BR 11 2016 013969-0 A2	Código 9.1 - Deferimento (22) 17/12/2014 (54) USOS DE UM ANTICORPO ANTI-PD-L1, COMPOSIÇÕES E KITS (71) GENENTECH, INC. (US)
(21) BR 11 2016 014095-8 A2	Código 9.1 - Deferimento (22) 16/12/2014 (54) MÉTODO IMPLEMENTADO POR COMPUTADOR, SISTEMA PARA PAREAMENTO DE DISPOSITIVO E MEIO NÃO TRANSITÓRIO LEGÍVEL POR COMPUTADOR (71) GOOGLE LLC (US)

(21) BR 11 2016 014514-3 A2	Código 9.1 - Deferimento (22) 19/12/2014 (54) PROCESSO PARA A OBTENÇÃO DE UM ÓLEO MICROBIANO QUE COMPREENDE UM OU MAIS ÁCIDOS GRAXOS POLI-INSATURADOS A PARTIR DE UMA OU MAIS CÉLULAS MICROBIANAS E ÓLEO (71) DSM IP ASSETS B.V. (NL)
(21) BR 11 2016 016877-1 A2	Código 9.1 - Deferimento (22) 07/01/2015 (54) RELATÓRIO DE CQI APERIÓDICO PARA SISTEMA LTE-TDD EIMTA (71) QUALCOMM INCORPORATED (US)
(21) BR 11 2016 019823-9 A2	Código 9.1 - Deferimento (22) 26/02/2015 (54) MÉTODO DE SÍNTESE DE GLUCANO E HIDRÓLISE DE SUBPRODUTO DE SACARÍDEO SOLÚVEL (71) NUTRITION & BIOSCIENCES USA 4, INC. (US)
(21) BR 11 2016 019881-6 A2	Código 9.1 - Deferimento (22) 27/02/2015 (54) COMPOSTOS INIBIDORES DE TYK2, COMPOSIÇÃO FARMACÊUTICA COMPREENDENDO OS REFERIDOS COMPOSTOS, USOS DOS MESMOS E MÉTODO DE INIBIR TYK2 EM UMA AMOSTRA BIOLÓGICA (71) NIMBUS LAKSHMI, INC. (US)
(21) BR 11 2016 021567-2 A2	Código 9.1 - Deferimento (22) 19/03/2015 (54) MÉTODO EM UM CONTROLADOR DE REDE, MÉTODO EM UM SISTEMA E CONTROLADOR DE REDE PARA TRANSFERÊNCIA DE EQUIPAMENTO DE USUÁRIO (71) HUAWEI TECHNOLOGIES CO., LTD. (CN)
(21) BR 11 2016 022190-7 A8	Código 9.1 - Deferimento (22) 17/12/2014 (54) MÉTODO E DISPOSITIVO DE PROCESSAMENTO DE INFORMAÇÕES DE EMOÇÕES (71) HUAWEI TECHNOLOGIES CO., LTD. (CN)
(21) BR 11 2016 024675-6 A2	Código 9.1 - Deferimento (22) 22/04/2015 (54) MOTOR DE COMBUSTÃO INTERNA CONFIGURADO PARA GERAR UM MOVIMENTO ALTERNATIVO LINEAR DE UM VEIO DE SAÍDA AO LONGO DE

	UM EIXO LONGITUDINAL (71) AQUARIUS ENGINES (A.M.) LTD. (IL)
(21) BR 11 2016 025286-1 A2	Código 9.1 - Deferimento (22) 08/05/2015 (54) SISTEMA E MÉTODO PARA BACKUP DE SINAL DE UNIDADE PRINCIPAL DE DAS ATIVO (71) COMBA NETWORK SYSTEMS COMPANY LIMITED (CN)
(21) BR 11 2016 026281-6 A2	Código 9.1 - Deferimento (22) 08/05/2015 (54) EXTENSÃO DE CONFIGURAÇÃO DE RECURSO DE RÁDIO AUTÔNOMO DE UE (71) QUALCOMM INCORPORATED (US)
(21) BR 11 2016 027648-5 A2	Código 9.1 - Deferimento (22) 01/05/2015 (54) MÉTODO E APARELHO PARA SELEÇÃO DE FEIXE COM BASE EM ORIENTAÇÃO (71) QUALCOMM INCORPORATED (US)
(21) BR 11 2016 028331-7 A2	Código 9.1 - Deferimento (22) 01/05/2015 (54) MÉTODO DE COMUNICAÇÃO SEM FIO E APARELHO CONFIGURADO PARA COMUNICAÇÃO SEM FIO (71) QUALCOMM INCORPORATED (US)
(21) BR 11 2016 029058-5 A2	Código 9.1 - Deferimento (22) 14/04/2015 (54) APARELHO E MÉTODO PARA ABORDAGEM DE ALOCAÇÃO DE LARGURA DE BANDA EM SISTEMA DE COMUNICAÇÕES DE LARGURA DE BANDA COMPARTILHADO (71) HUGHES NETWORK SYSTEMS, LLC (US)
(21) BR 11 2016 030188-9 A2	Código 9.1 - Deferimento (22) 15/06/2015 (54) AVANÇOS DE CONFORMIDADE E INOPERABILIDADE EM CODIFICAÇÃO DE VÍDEO DE MÚLTIPLAS CAMADAS (71) QUALCOMM INCORPORATED (US)
(21) BR 11 2016 030194-3 A2	Código 9.1 - Deferimento (22) 25/06/2015 (54) CODIFICAÇÃO DE VÍDEO DE MULTI-CAMADA

(71) QUALCOMM INCORPORATED (US)

---

(21) BR 11 2016 030730-5 A8

Código 9.1 - Deferimento
(22) 02/07/2015
(54) COMPOSTO
(71) BOARD OF REGENTS, THE UNIVERSITY OF TEXAS SYSTEM (US)

---

(21) BR 11 2017 005792-1 A2

Código 9.1 - Deferimento
(22) 21/09/2015
(54) MÉTODO E APARELHO PARA GERENCIAR COMUNICAÇÕES DE EQUIPAMENTO DE USUÁRIO (UE) EM UM SISTEMA DE COMUNICAÇÃO SEM FIO E MEMÓRIA LEGÍVEL POR COMPUTADOR
(71) QUALCOMM INCORPORATED (US)

---

(21) BR 11 2017 007287-4 A2

Código 9.1 - Deferimento
(22) 09/10/2015
(54) CAMADAS DE SINALIZAÇÃO PARA CODIFICAÇÃO ESCALONÁVEL DE DADOS DE ÁUDIO AMBISONIC DE ORDEM SUPERIOR
(71) QUALCOMM INCORPORATED (US)

---

(21) BR 11 2017 007809-0 A2

Código 9.1 - Deferimento
(22) 23/10/2015
(54) AVALIAÇÃO DE FORMAÇÃO UTILIZANDO RESSONÂNCIA MAGNÉTICA NUCLEAR DE TEMPO DE ESPERA DUPLO
(71) BAKER HUGHES INCORPORATED. (US)

---

(21) BR 11 2017 008695-6 A2

Código 9.1 - Deferimento
(22) 27/05/2015
(54) MÉTODO E SERVIDOR DE PAINEL PARA FORNECER UM PAINEL INTERATIVO E MEIO LEGÍVEL POR COMPUTADOR
(71) HUAWEI TECHNOLOGIES CO., LTD. (CN)

---

(21) BR 11 2017 009038-4 A2

Código 9.1 - Deferimento
(22) 30/10/2015
(54) COMPOSIÇÃO DE COMBUSTÍVEL SÓLIDO
(71) ECOGENSUS, LLC (US)

---

(21) BR 11 2017 009145-3 A2

Código 9.1 - Deferimento
(22) 30/10/2014
(54) SISTEMA DE MOLDE DE TELA DE CISALHAMENTO COMPREENDENDO PLACAS DE MOLDAGEM VARIÁVEIS E MÉTODO PARA A FABRICAÇÃO DE UM COMPONENTE DE PÁ DE TURBINA EÓLICA
(71) LM WP PATENT HOLDING A/S (DK)

(21) BR 11 2017 009345-6 A2	Código 9.1 - Deferimento (22) 06/11/2015 (54) DISPOSITIVO DE PRODUÇÃO E DE TRATAMENTO DE UM FLUXO DE GÁS, INSTALAÇÃO, PROCESSO DE AQUECIMENTO OU DE RESFRIAMENTO OU DE UMIDIFICAÇÃO OU DE DESUMIDIFICAÇÃO DE UM LOCAL, PROCESSO DE PRODUÇÃO DE UM FLUXO DE GÁS, PROCESSO DE RECUPERAÇÃO DE CALORIAS NO AR DE UM LOCAL OU DE DESUMIDIFICAÇÃO DE UM LOCAL COM RECUPERAÇÃO DE CALORIAS, PROCESSO DE CRIAÇÃO DE UMA ZONA TAMPÃO NO INTERIOR DE UM LOCAL E PROCESSO DE FILTRAGEM OU DESPOLUIÇÃO DE UM FLUXO DE GÁS (71) STARKLAB (FR)
(21) BR 11 2017 011654-5 A2	Código 9.1 - Deferimento (22) 11/12/2014 (54) VÁLVULA DE MEMBRANA PARA CONTROLE DE FLUXO E ALÍVIO DE PRESSÃO (71) ZAMMI INSTRUMENTAL EIRELI (BR/RJ)
(21) BR 11 2017 014421-2 A2	Código 9.1 - Deferimento (22) 09/12/2015 (54) UM MÉTODO DE CODIFICAÇÃO DE VÍDEO COM GRÃO DE FILME (71) ARRIS INTERNATIONAL IP LTD. (GB)
(21) BR 11 2017 014423-9 A2	Código 9.1 - Deferimento (22) 09/12/2015 (54) MÉTODO E APARELHO PARA CODIFICAR VÍDEO COM USO DE ESTATÍSTICA DE FILTRO TEMPORAL COM COMPENSAÇÃO DE MOVIMENTO (MCTF) PARA DETECÇÃO DE MUDANÇA DE CENA QUANDO OCORRE UMDESVANECIMENTO, DISSOLVÊNCIA OU CORTE (71) ARRIS INTERNATIONAL IP LTD. (GB)
(21) BR 11 2017 014961-3 A2	Código 9.1 - Deferimento (22) 13/01/2016 (54) PROCESSO PARA A PRODUÇÃO DE COMBUSTÍVEL DE LIGNINA LÍQUIDA, E MÉTODO PARA PROCESSAR LIGNINA (71) DANMARKS TEKNISKE UNIVERSITET (DK) ; UNIVERSITY OF COPENHAGEN (DK)
(21) BR 11 2017 015788-8 A2	Código 9.1 - Deferimento (22) 25/01/2016 (54) COMPOSIÇÃO SÓLIDA, E, MÉTODO DE FABRICAÇÃO PARA UMA

	COMPOSIÇÃO SÓLIDA (71) DAIICHI SANKYO COMPANY, LIMITED (JP)
(21) BR 11 2017 016306-3 A2	Código 9.1 - Deferimento (22) 28/01/2016 (54) SISTEMA DE REDE NEURAL IMPLEMENTADO POR UM OU MAIS COMPUTADORES, MÉTODO DE PROCESSAR DADOS UTILIZANDO O SISTEMA DE REDE NEURAL E UM OU MAIS MEIOS DE ARMAZENAMENTO DE COMPUTADOR NÃO TRANSITÓRIOS (71) GOOGLE LLC (US)
(21) BR 11 2017 017481-2 A2	Código 9.1 - Deferimento (22) 12/08/2015 (54) MÉTODO DE DECODIFICAÇÃO DE IMAGEM DE VÍDEO E DISPOSITIVO DE DECODIFICAÇÃO PARA DECODIFICAÇÃO DE IMAGEM DE VÍDEO (71) HUAWEI TECHNOLOGIES CO., LTD. (CN)
(21) BR 11 2017 018155-0 A2	Código 9.1 - Deferimento (22) 25/02/2016 (54) SISTEMA DE DISPOSITIVO MÉDICO INSERÍVEL CONTENDO PORÇÃO PARA TRATAMENTO DE PLACA E MÉTODOS DE UTILIZAÇÃO (71) SURMODICS, INC. (US)
(21) BR 11 2017 018312-9 A2	Código 9.1 - Deferimento (22) 26/02/2016 (54) SAIS DE INIBIDOR DE PI3K E PROCESSOS PARA SEU PREPARO (71) INCYTE HOLDINGS CORPORATION (US)
(21) BR 11 2017 018602-0 A2	Código 9.1 - Deferimento (22) 10/03/2016 (54) MÉTODO PARA ENCHER UM CONJUNTO DE SILENCIADOR COM UM MATERIAL FIBROSO (71) OCV INTELLECTUAL CAPITAL LLC (US)
(21) BR 11 2017 019458-9 A2	Código 9.1 - Deferimento (22) 31/03/2016 (54) Dispositivo de distribuição de um líquido aquoso e frasco de embalagem estéril de um líquido aquoso (71) LABORATOIRES THEA (FR)
(21) BR 11 2017 020369-3 A2	Código 9.1 - Deferimento (22) 23/03/2016 (54) LIQUEFAÇÃO DE GÁS INDUSTRIAL E DE HIDROCARBONETOS

(71) PTX TECHNOLOGIES INC. (CA)

---

(21) BR 11 2017 020378-2 A2

Código 9.1 - Deferimento
(22) 22/03/2016
(54) COMPOSIÇÕES LUBRIFICANTES PARA MOTORES DE INJEÇÃO DIRETA
(71) THE LUBRIZOL CORPORATION (US)

---

(21) BR 11 2017 021519-5 A2

Código 9.1 - Deferimento
(22) 05/04/2016
(54) SISTEMA DE EXTRAÇÃO DE LEITE MATERNO PARA EXTRAÇÃO DE LEITE A PARTIR DE UMA MAMA DE UM USUÁRIO
(71) MEDELA HOLDING AG (CH)

---

(21) BR 11 2017 021780-5 A2

Código 9.1 - Deferimento
(22) 15/04/2016
(54) CONJUNTO E MÉTODO PARA MONTAGEM DE UMA UNIDADE DE FONTE DE CALOR
(71) DAIKIN INDUSTRIES, LTD. (JP) ; DAIKIN EUROPE, N.V. (BE)

---

(21) BR 11 2017 023088-7 A2

Código 9.1 - Deferimento
(22) 26/04/2016
(54) COMPOSTOS AGONISTAS DO RECEPTOR 5-HT2C, COMPOSIÇÃO FARMACÊUTICA, SEU PROCESSO DE PREPARAÇÃO E SEUS USOS
(71) ARENA PHARMACEUTICALS, INC. (US)

---

(21) BR 11 2017 024360-1 A2

Código 9.1 - Deferimento
(22) 24/06/2016
(54) SISTEMA PARA CRIAÇÃO DE UM ÍNDICE DE BUSCA PESSOAL DE PRIVACIDADE MELHORADA
(71) MICROSOFT TECHNOLOGY LICENSING, LLC (US)

---

(21) BR 11 2017 024388-1 A2

Código 9.1 - Deferimento
(22) 21/04/2016
(54) SISTEMA DE IGNIÇÃO ELETRÔNICA PARA UM MOTOR DE COMBUSTÃO INTERNA, DISPOSITIVO ELETRÔNICO PARA CONTROLAR UMA BOBINA E MÉTODO PARA CONTROLAR A IGNIÇÃO ELETRÔNICA DE UM MOTOR DECOMBUSTÃO INTERNA
(71) ELDOR CORPORATION S.P.A. (IT)

---

(21) BR 11 2017 024493-4 A2

Código 9.1 - Deferimento
(22) 20/05/2016
(54) FLUIDO DE HIDROCARBONETO BIODEGRADÁVEL E SEU USO

	(71) TOTAL MARKETING SERVICES (FR)
(21) BR 11 2017 024536-1 A2	Código 9.1 - Deferimento (22) 30/05/2016 (54) APARELHO DE AGARRE PARA EQUIPAMENTO DE EXERCÍCIOS E MÉTODO PARA FABRICAÇÃO DO MESMO (71) VEZIO ARTIOLI (CA)
(21) BR 11 2017 025757-2 A2	Código 9.1 - Deferimento (22) 27/05/2016 (54) Formulações oftálmicas de inibidores da tirosina quinase e suas composições farmacêuticas (71) ALLGENESIS BIOTHERAPEUTICS INC. (TW)
(21) BR 11 2017 025863-3 A2	Código 9.1 - Deferimento (22) 31/05/2016 (54) MÉTODO DE CONTROLE PARA CONTROLAR UMA ORIENTAÇÃO DE UM RASTREADOR SOLAR, E, RASTREADOR SOLAR (71) NEXTRACKER INC. (US)
(21) BR 11 2017 026262-2 A2	Código 9.1 - Deferimento (22) 08/06/2016 (54) SISTEMA DE CONTROLE AMBIENTAL (71) HAMILTON SUNDSTRAND CORPORATION (US)
(21) BR 11 2017 026900-7 A2	Código 9.1 - Deferimento (22) 09/06/2016 (54) ESTRUTURA DIANTEIRA DE CORPO DE VEÍCULO (71) HONDA MOTOR CO., LTD. (JP)
(21) BR 11 2018 000273-9 A2	Código 9.1 - Deferimento (22) 08/07/2016 (54) SISTEMA E MÉTODO PARA RESFRIAR UM GÁS EM UM TROCADOR DE CALOR USANDO UM REFRIGERANTE MISTURADO (71) CHART ENERGY & CHEMICALS, INC. (US)
(21) BR 11 2018 000956-3 A2	Código 9.1 - Deferimento (22) 21/07/2016 (54) CABEÇOTE DE CORTE SUBSTITUÍVEL, E, FERRAMENTA DE CORTE ROTATIVA (71) ISCAR LTD. (IL)
(21) BR 11 2018 001313-7 A2	Código 9.1 - Deferimento

	(22) 30/06/2016 (54) COMPOSIÇÃO DE ZOLPIDEM E PROCESSO PARA PREPARAR A MESMA (71) ATHENA PHARMACEUTIQUES SAS (FR)
(21) BR 11 2018 001505-9 A2	Código 9.1 - Deferimento (22) 13/07/2016 (54) MÉTODO DE MONTAGEM PARA UMA VÁLVULA CONVERSORA (71) NR ELECTRIC CO., LTD (CN) ; NR ENGINEERING CO., LTD (CN) ; NR ELECTRIC POWER ELECTRONICS CO., LTD. (CN)
(21) BR 11 2018 001520-2 A2	Código 9.1 - Deferimento (22) 22/07/2016 (54) MÉTODO PARA TREINAR UMA REDE NEURAL DO ATOR, SISTEMA E MEIO DE ARMAZENAMENTO LEGÍVEL POR COMPUTADOR NÃO-TRANSITÓRIO (71) DEEPMIND TECHNOLOGIES LIMITED (GB)
(21) BR 11 2018 001717-5 A2	Código 9.1 - Deferimento (22) 02/08/2016 (54) PROCESSO PARA SEPARAR DIÓXIDO DE CARBONO DE UMA FRAÇÃO RICA EM HIDROCARBONETO (71) LINDE AKTIENGESELLSCHAFT (DE)
(21) BR 11 2018 001899-6 A2	Código 9.1 - Deferimento (22) 28/07/2016 (54) CATETER DE ABLAÇÃO DE RADIOFREQUÊNCIA COM AVALIAÇÃO DE TECIDO ÓPTICA (71) MEDLUMICS S.L. (ES)
(21) BR 11 2018 002004-4 A2	Código 9.1 - Deferimento (22) 25/08/2016 (54) MÉTODO PARA TRATAMENTO DE UMA CORRENTE DE ESCAPE E SISTEMA DE TRATAMENTO DE ESCAPE (71) SCANIA CV AB (SE)
(21) BR 11 2018 002355-8 A2	Código 9.1 - Deferimento (22) 28/07/2016 (54) DISPOSITIVO PARA SUPORTE DE AMOSTRA HISTOLÓGICA DE TECIDO E RESPECTIVO MÉTODO PARA PREPARAR UMA OU MAIS AMOSTRAS DE TECIDO PARA BIÓPSIA (71) BIOPATH AUTOMATION, L.L.C. (US)

(21) BR 11 2018 002443-0 A2	Código 9.1 - Deferimento (22) 12/08/2016 (54) DRONE, SISTEMA DE CARREGAMENTO DO MESMO E ESTAÇÃO DE ANCORAGEM (71) LAITRAM, L.L.C. (US)
(21) BR 11 2018 002742-1 A2	Código 9.1 - Deferimento (22) 12/08/2016 (54) TUBOS DE COLETA DE SANGUE EVACUADO QUE CONTÊM INIBIDORES DE PROTEASE PARA A AVALIAÇÃO DA ATIVAÇÃO DO SISTEMA DE CONTATO (71) TAKEDA PHARMACEUTICAL COMPANY LIMITED (JP)
(21) BR 11 2018 003094-5 A2	Código 9.1 - Deferimento (22) 17/08/2016 (54) FLUIDO E MÉTODO PARA UTILIZAR O FLUIDO (71) DOW GLOBAL TECHNOLOGIES LLC (US)
(21) BR 11 2018 003879-2 A2	Código 9.1 - Deferimento (22) 31/08/2016 (54) SISTEMAS E MÉTODOS PARA SUBCONJUNTO E FABRICAÇÃO DE VEÍCULOS (71) DIVERGENT TECHNOLOGIES, INC. (US)
(21) BR 11 2018 005030-0 A2	Código 9.1 - Deferimento (22) 10/08/2016 (54) DIVISOR DE RELÓGIO PROGRAMÁVEL EM ALTA VELOCIDADE (71) QUALCOMM INCORPORATED (US)
(21) BR 11 2018 005796-7 A2	Código 9.1 - Deferimento (22) 25/09/2015 (54) CODIFICADOR DE VÍDEO E MÉTODO PARA CODIFICAÇÃO PREDITIVA, DECODIFICADOR DE VÍDEO E MÉTODO PARA DECODIFICAÇÃO PREDITIVA, E MEIO DE ARMAZENAMENTO LEGÍVEL POR COMPUTADOR (71) HUAWEI TECHNOLOGIES CO., LTD. (CN)
(21) BR 11 2018 005997-8 A2	Código 9.1 - Deferimento (22) 25/09/2015 (54) CODIFICADOR DE VÍDEO, DECODIFICADOR DE VÍDEO, MÉTODOS PARA A CODIFICAÇÃO E A DECODIFICAÇÃO PREDITIVAS E MEIO DE ARMAZENAMENTO LEGÍVEL EM COMPUTADOR (71) HUAWEI TECHNOLOGIES CO., LTD. (CN)

(21) BR 11 2018 007312-1 A2	Código 9.1 - Deferimento (22) 12/12/2016 (54) SISTEMA DE GERAÇÃO DE CALOR (71) CLEAN PLANET INC. (JP)
(21) BR 11 2018 008488-3 A2	Código 9.1 - Deferimento (22) 27/09/2016 (54) APARELHO ATUADOR DE MOTOR DE COMBUSTÃO INTERNA DE RAZÃO DE COMPRESSÃO VARIÁVEL PARA UM MOTOR DE COMBUSTÃO INTERNA (71) NISSAN MOTOR CO., LTD (JP)
(21) BR 11 2018 008966-4 A2	Código 9.1 - Deferimento (22) 02/11/2016 (54) COMPOSTOS INIBIDORES DE JAK QUINASE, HIDRATO CRISTALINO, COMPOSIÇÃO FARMACÊUTICA, PROCESSOS, MÉTODO DE PREPARAÇÃO DO HIDRATO CRISTALINO E USO DOS REFERIDOS COMPOSTOS E HIDRATO CRISTALINO NO TRATAMENTO DE DOENÇA RESPIRATÓRIA (71) THERAVANCE BIOPHARMA R&D IP, LLC (US)
(21) BR 11 2018 009718-7 A2	Código 9.1 - Deferimento (22) 22/11/2016 (54) MÉTODO E APARELHO PARA MEDIR CRAQUEAMENTO INDUZIDO POR HIDROGÊNIO (71) JFE STEEL CORPORATION (JP)
(21) BR 11 2018 010890-1 A2	Código 9.1 - Deferimento (22) 09/12/2016 (54) ESTRUTURA DA PARTE INFERIOR DA CARROCERIA DO VEÍCULO E CARROCERIA DO VEÍCULO (71) ARCELORMITTAL (LU)
(21) BR 11 2018 010955-0 A2	Código 9.1 - Deferimento (22) 07/12/2016 (54) PROCESSO PARA PURIFICAR METACRILATO DE METILA (71) ROHM AND HAAS COMPANY (US) ; DOW GLOBAL TECHNOLOGIES LLC (US)
(21) BR 11 2018 011222-4 A2	Código 9.1 - Deferimento (22) 29/11/2016 (54) DISPOSITIVOS E MÉTODOS PARA AUMENTAR O TORQUE ROTACIONAL DURANTE A ARTICULAÇÃO DO ATUADOR DE

	EXTREMIDADE (71) ETHICON LLC (US)
(21) BR 11 2018 011871-0 A2	Código 9.1 - Deferimento (22) 21/12/2016 (54) PASSAGEM DE ALIMENTAÇÃO ELÉTRICA RESISTENTE AO FOGO (71) TELEDYNE INSTRUMENTS, INC. (US)
(21) BR 11 2018 011993-8 A2	Código 9.1 - Deferimento (22) 25/11/2016 (54) APARELHO AUXILIAR EM PROCEDIMENTOS DENTÁRIOS, MÉTODO AUXILIAR EM PROCEDIMENTO DENTÁRIO, E MEIO LEGÍVEL POR COMPUTADOR (71) EMUDENT TECHNOLOGIES PTY LTD (AU)
(21) BR 11 2018 013518-6 A2	Código 9.1 - Deferimento (22) 29/12/2015 (54) MÉTODO DE GERENCIAMENTO DE ARQUIVOS MULTIMÍDIA, DISPOSITIVO ELETRÔNICO E MÍDIA DE ARMAZENAMENTO LEGÍVEL POR COMPUTADOR (71) HUAWEI TECHNOLOGIES CO., LTD. (CN)
(21) BR 11 2018 016884-0 A2	Código 9.1 - Deferimento (22) 29/12/2016 (54) SISTEMA DE REDE NEURAL IMPLEMENTADO POR UM OU MAIS COMPUTADORES E UM OU MAIS MEIOS NÃO-TRANSITÓRIOS DE ARMAZENAMENTO CODIFICADOS (71) GOOGLE LLC (US)
(21) BR 11 2018 067374-9 A2	Código 9.1 - Deferimento (22) 24/02/2017 (54) SISTEMA PARA FABRICAÇÃO DE COMPÓSITO EM PÓ E MÉTODO PARA FABRICAÇÃO DE UM COMPÓSITO EM PÓ (71) TRIO LABS, INC. (US)
(21) BR 11 2018 067482-6 A2	Código 9.1 - Deferimento (22) 13/12/2016 (54) MÉTODO E SISTEMA DE APRENDIZADO DE MÁQUINA, MÉTODO DE TREINAR UMA REDE NEURAL E MÍDIA DE ARMAZENAMENTO (71) GOOGLE LLC (US)
(21) BR 11 2018 067771-0 A2	Código 9.1 - Deferimento (22) 09/02/2017

	(54) ARRANJO DE ENROLAMENTO, E, MÉTODO PARA PRODUZIR UM ARRANJO DE ENROLAMENTO (71) SIEMENS AKTIENGESELLSCHAFT (DE)
(21) BR 11 2018 068254-3 A2	Código 9.1 - Deferimento (22) 09/03/2017 (54) APARELHO PARA DETECTAR REGIÕES DE ALTA PRESSÃO EM UMA FORMAÇÃO, MÉTODOS E APARELHOS PARA MEDIR PRESSÃO DE PORO EM UMA FORMAÇÃO (71) LOS ALAMOS NATIONAL SECURITY, LLC (US) ; CHEVRON U.S.A. INC. (US)
(21) BR 11 2018 068259-4 A2	Código 9.1 - Deferimento (22) 10/03/2017 (54) SISTEMAS PARA VEÍCULOS COM CONFIGURAÇÃO PARA DECOLAGEM E ATERRISSAGEM VERTICAIS (71) JETOPTERA, INC. (US)
(21) BR 11 2018 069532-7 A2	Código 9.1 - Deferimento (22) 08/03/2017 (54) “Método para completar um sistema de furo de poço e sistema de furo de poço” (71) BAKER HUGHES, A GE COMPANY, LLC (US)
(21) BR 11 2018 069771-0 A2	Código 9.1 - Deferimento (22) 07/08/2017 (54) COPOLÍMERO DE ETILENO/1-HEXENO QUE POSSUI CAPACIDADE DE PROCESSAMENTO E PROPRIEDADES MECÂNICAS EXCELENTES (71) LG CHEM, LTD. (KR)
(21) BR 11 2018 069844-0 A2	Código 9.1 - Deferimento (22) 02/05/2017 (54) REATOR NUCLEAR A COMBUSTÍVEL FUNDIDO COM REFRIGERANTE REFLETOR DE NÊUTRONS (71) TERRAPOWER, LLC (US)
(21) BR 11 2018 069991-8 A2	Código 9.1 - Deferimento (22) 31/03/2017 (54) “Sistema e conjunto de perfuração de gradiente magnético” (71) BABAK AKBARI (US) ; GARRETT L. NIELSEN (US)
(21) BR 11 2018 070102-5 A2	Código 9.1 - Deferimento (22) 27/03/2017

	(54) ATUADOR DE EXTREMIDADE PARA USO COM UM GRAMPEADOR CIRÚRGICO (71) ETHICON LLC (US)
(21) BR 11 2018 070129-7 A2	Código 9.1 - Deferimento (22) 27/03/2017 (54) INSTRUMENTO DE GRAMPEAMENTO CIRÚRGICO (71) ETHICON LLC (US)
(21) BR 11 2018 070496-2 A2	Código 9.1 - Deferimento (22) 06/04/2017 (54) PAINEL, E, MÉTODO PARA PRODUZIR UM PAINEL (71) SAINT-GOBAIN PLACO SAS (FR)
(21) BR 11 2018 071258-2 A2	Código 9.1 - Deferimento (22) 19/04/2017 (54) MÉTODO E SISTEMA PARA ESTIMATIVA DE UMA RESPOSTA SÍSMICA DA TERRA E MÉTODO PARA FABRICAR UM PRODUTO DE DADOS GEOFÍSICOS (71) PGS GEOPHYSICAL AS (NO)
(21) BR 11 2018 072374-6 A2	Código 9.1 - Deferimento (22) 08/05/2017 (54) ESTRUTURA MULTICAMADAS, E, PROCESSO PARA PRODUZIR UMA ESTRUTURA MULTICAMADAS (71) BOREALIS AG (AT)
(21) BR 11 2018 072387-8 A2	Código 9.1 - Deferimento (22) 30/08/2017 (54) ASPERSOR E DEFLETOR DE EXTINÇÃO DE INCÊNDIO (71) VICTAULIC COMPANY (US)
(21) BR 11 2018 072409-2 A2	Código 9.1 - Deferimento (22) 31/03/2017 (54) PROCESSO PARA CURTIMENTO, PRÉ-CURTIMENTO OU RECURTIMENTO DE COURO (71) TFL LEDERTECHNIK GMBH (DE)
(21) BR 11 2018 072979-5 A2	Código 9.1 - Deferimento (22) 25/04/2017 (54) Método para formar um laminado (71) DOW GLOBAL TECHNOLOGIES LLC (US)

(21) BR 11 2018 073533-7 A2	Código 9.1 - Deferimento (22) 16/05/2016 (54) MÉTODO PREDITIVO PARA CONTROLE DO BARRAMENTO DE CORRENTE CONTÍNUA E DO CHAVEAMENTO DE UM INVERSOR DE DOIS NÍVEIS PARA APLICAÇÕES EM CONVERSÃO ELETROMECÂNICA DE ENERGIA (71) FUNDACAO CPQD - CENTRO DE PESQUISA E DESENVOLVIMENTO EM TELECOMUNICACOES (BR/SP) ; ELECTRIC DREAMS ENGENHARIA DA MOBILIDADE LTDA. (BR/SP)
(21) BR 11 2018 074166-3 A2	Código 9.1 - Deferimento (22) 25/05/2017 (54) SISTEMA DE COMBUSTÍVEL (71) SALUS ENERGY SOLUTIONS, L.P. (US)
(21) BR 11 2018 074507-3 A2	Código 9.1 - Deferimento (22) 26/05/2017 (54) “Dispositivo de corte e cabeça de corte com elementos de desgaste” (71) JOY GLOBAL UNDERGROUND MINING LLC (US)
(21) BR 11 2018 074563-4 A2	Código 9.1 - Deferimento (22) 21/06/2017 (54) MÉTODO PARA INSPECIONAR UMA ÁREA DE UMA PEÇA DE REATOR NUCLEAR E DISPOSITIVO PARA INSPECIONAR UMA ÁREA DE UMA PEÇA DE REATOR NUCLEAR (71) FRAMATOME (FR)
(21) BR 11 2018 074677-0 A2	Código 9.1 - Deferimento (22) 10/05/2017 (54) DISPOSIÇÃO DE FASEADOR DE TEMPORIZAÇÃO DE CAME VARIÁVEL UTILIZANDO ELEMENTO LÓGICO HIDRÁULICO, MÉTODO PARA CONTROLAR A TEMPORIZAÇÃO DE UM EIXO DE CAME EM UM MOTOR DE COMBUSTÃO INTERNA, MOTOR DE COMBUSTÃO INTERNA E VEÍCULO (71) SCANIA CV AB (SE)
(21) BR 11 2018 075431-5 A2	Código 9.1 - Deferimento (22) 07/06/2017 (54) MECANISMO DE AUTO CENTRALIZAÇÃO PARA UMA HASTE ROTATIVA (71) ELECTROLUX HOME PRODUCTS, INC. (US)
(21) BR 11 2018 076835-9 A2	Código 9.1 - Deferimento (22) 15/06/2017

	(54) MÉTODO DE ENEGRECIMENTO DE AGULHAS CIRÚRGICAS E COMPOSIÇÃO DE UM BANHO DE ENEGRECIMENTO PARA AGULHAS CIRÚRGICAS (71) ETHICON, INC. (US)
(21) BR 11 2018 077228-3 A2	Código 9.1 - Deferimento (22) 05/07/2017 (54) ÂNCORA DE SUCÇÃO PARA FORMAR OU TER PREVIAMENTE FORMADO UM CONJUNTO DE POÇO SUBMARINO, MÉTODO PARA INSTALAR OU DESINSTALAR UM CONJUNTO DE CABEÇA DE POÇO SUBMARINO E APARELHO DE INSTALAÇÃO E/OU REMOÇÃO DE CABEÇA DE POÇO SUBMARINO (71) EQUINOR ENERGY AS (NO)
(21) BR 11 2018 077278-0 A2	Código 9.1 - Deferimento (22) 28/06/2017 (54) CONTROLE DE PRESSÃO DE POÇO AUTOMATIZADO E SISTEMA E MÉTODO DE TRATAMENTO DE GÁS (71) SCHLUMBERGER TECHNOLOGY B.V. (NL)
(21) BR 11 2018 077443-0 A2	Código 9.1 - Deferimento (22) 26/05/2017 (54) MOTOR INCORPORADO PARA UMA BICICLETA, E, BICICLETA ELÉTRICA. (71) WUHAN TTIUM MOTOR TECHNOLOGY CO., LTD. (CN)
(21) BR 11 2019 001414-4 A2	Código 9.1 - Deferimento (22) 05/07/2017 (54) SISTEMA DE TUBO FLEXÍVEL E MÉTODO DE DETECÇÃO DE PELO MENOS UM PARÂMETRO (71) NATIONAL OILWELL VARCO DENMARK I/S (DK)
(21) BR 11 2019 002778-5 A2	Código 9.1 - Deferimento (22) 30/08/2017 (54) MONTAGEM E MÉTODO PARA POSSIBILITAR O MOVIMENTO GIRATÓRIO EM UM VEÍCULO OU MÁQUINA DE TRABALHO MÓVEL (71) PONSSE OYJ (FI)
(21) BR 11 2019 003362-9 A2	Código 9.1 - Deferimento (22) 25/08/2017 (54) COMPOSIÇÃO DE INTERPOLÍMERO DE ETILENO/C3-C6 ALFA-OLEFINA E ARTIGO DE INTERPOLÍMERO DE ETILENO/C3-C6 ALFA-OLEFINA

	(71) DOW GLOBAL TECHNOLOGIES LLC (US)
(21) BR 11 2019 003485-4 A2	Código 9.1 - Deferimento (22) 23/08/2017 (54) MÉTODO PARA REDUZIR INCRUSTAÇÕES EM UM CIRCUITO DE RECICLAGEM DE ÁGUA, COMPOSIÇÃO, E, USO DA ÁGUA DE PROCESSO TRATADA (71) ECOLAB USA INC. (US) ; SABIC GLOBAL TECHNOLOGIES, B.V. (NL)
(21) BR 11 2019 003985-6 A2	Código 9.1 - Deferimento (22) 26/08/2017 (54) SISTEMA E MÉTODOS DE MEDIÇÃO DE VIA INERCIAL (71) HARSCO TECHNOLOGIES LLC. (US)
(21) BR 11 2019 004549-0 A2	Código 9.1 - Deferimento (22) 07/09/2017 (54) LENTE INTRAOCULAR AJUSTÁVEL AO CALOR (71) ALCON INC. (CH)
(21) BR 11 2019 005002-7 A2	Código 9.1 - Deferimento (22) 26/09/2017 (54) CONDICIONADOR DE AR (71) DAIKIN INDUSTRIES, LTD. (JP)
(21) BR 11 2019 005209-7 A2	Código 9.1 - Deferimento (22) 26/09/2017 (54) CONDICIONADOR DE AR (71) DAIKIN INDUSTRIES, LTD. (JP)
(21) BR 11 2019 005546-0 A2	Código 9.1 - Deferimento (22) 25/09/2017 (54) “Aparelho para uso em um furo e método para detecção acústica em um furo” (71) BAKER HUGHES, A GE COMPANY, LLC (US)
(21) BR 11 2019 005989-0 A2	Código 9.1 - Deferimento (22) 07/09/2017 (54) PROCESSO DE POLIMERIZAÇÃO (71) EXXONMOBIL CHEMICAL PATENTS INC. (US)
(21) BR 11 2019 006052-9 A2	Código 9.1 - Deferimento (22) 22/09/2017 (54) DISPOSITIVO TERMOSTÁTICO PARA UM SISTEMA DE

	ARREFECIMENTO E SISTEMA DE ARREFECIMENTO QUE COMPREENDE O DITO DISPOSITIVO TERMOSTÁTICO (71) SCANIA CV AB (SE)
(21) BR 11 2019 006225-4 A2	Código 9.1 - Deferimento (22) 28/11/2017 (54) COMPOSIÇÃO DE POLIPROPILENO, USO DA COMPOSIÇÃO DE PROPILENO, E, ARTIGO ESPUMADO. (71) BOREALIS AG (AT)
(21) BR 11 2019 006763-9 A2	Código 9.1 - Deferimento (22) 03/10/2017 (54) COBERTURA DE PISO PARA UM DISPOSITIVO DE TRANSPORTE DE PESSOAS E DISPOSITIVO DE TRANSPORTE DE PESSOAS (71) INVENTIO AG (CH)
(21) BR 11 2019 007154-7 A2	Código 9.1 - Deferimento (22) 09/11/2017 (54) PROCESSO PARA MONTAGEM E DISPOSITIVO DE ALINHAMENTO PARA ALINHAMENTO DE UM TRILHO GUIA DE UM SISTEMA DE ELEVADOR (71) INVENTIO AG (CH)
(21) BR 11 2019 007236-5 A2	Código 9.1 - Deferimento (22) 30/10/2017 (54) ARTIGO MOLDADO POR INJEÇÃO, E, MÉTODO PARA CONTROLAR A DISPERSIBILIDADE DE UM ARTIGO MOLDADO POR INJEÇÃO. (71) KIMBERLY-CLARK WORLDWIDE, INC. (US)
(21) BR 11 2019 007909-2 A2	Código 9.1 - Deferimento (22) 15/11/2017 (54) MÉTODO DE MEDIÇÃO DE UM TEOR PERCENTUAL DE SÓLIDOS DOS SÓLIDOS EM MASSA EM UMA COMPOSIÇÃO CATALISADORA DE PASTA SEMIFLUIDA (71) UNIVATION TECHNOLOGIES, LLC (US)
(21) BR 11 2019 008815-6 A2	Código 9.1 - Deferimento (22) 31/10/2017 (54) SISTEMA DE LUBRIFICANTE PARASÍTICO REDUZIDO E MÉTODO DE FORNECER LUBRIFICANTE PARA UM SISTEMA DE MANCAIS DE UM MOTOR (71) CUMMINS INC. (US)
(21) BR 11 2019 009384-2 A2	Código 9.1 - Deferimento

	(22) 10/11/2017 (54) INTERFACE DO RISER CAPTADOR DE ÁGUA DO MAR COM CASCO DE EMBARCAÇÃO (71) SINGLE BUOY MOORINGS, INC. (CH)
(21) BR 11 2019 010004-0 A2	Código 9.1 - Deferimento (22) 07/08/2017 (54) DISPOSITIVO DE MASSAGEM DE CUIDADOS DE SAÚDE QUE PODESER VESTIDO E MÉTODO DE OPERAR O MESMO (71) YIDONG FU (CN)
(21) BR 11 2019 010059-8 A2	Código 9.1 - Deferimento (22) 16/11/2017 (54) MÉTODO PARA REALIZAR PERFILAGEM ELETROMAGNÉTICA EM UM POÇO E APARELHO PARA AVALIAR UMA FORMAÇÃO DE TERRA INTERCEPTADA POR UM POÇO (71) BAKER HUGHES, A GE COMPANY, LLC (US)
(21) BR 11 2019 010248-5 A2	Código 9.1 - Deferimento (22) 02/11/2017 (54) DISPOSITIVO DE UNIÃO E MÉTODO PARA UNIR UMA EXTREMIDADE TRASEIRA DE UMA PRIMEIRA TIRA A UMA EXTREMIDADE DIANTEIRA DE UMA SEGUNDA TIRA PARA FORMAR UM COMPONENTE DE PNEU (71) VMI HOLLAND B.V. (NL)
(21) BR 11 2019 010338-4 A2	Código 9.1 - Deferimento (22) 23/11/2017 (54) MÉTODO DE MOLDAR UMA CHAPA DE VIDRO, FERRAMENTA DE ENCURVAMENTO PARA MOLDAR UMA CHAPA DE VIDRO, E MÉTODO DE MOLDAR UMA CHAPA DE VIDRO (71) PILKINGTON GROUP LIMITED (GB)
(21) BR 11 2019 011694-0 A2	Código 9.1 - Deferimento (22) 30/11/2017 (54) INSTRUMENTO CIRÚRGICO ULTRASSÔNICO COM CHAVE DINAMOMÉTRICA PARA CONJUNTO DE EIXO DE ACIONAMENTO INTEGRAL (71) ETHICON LLC (US)
(21) BR 11 2019 011770-9 A2	Código 9.1 - Deferimento (22) 18/12/2017 (54) MECANISMO DE CENTRO DE MOVIMENTO REMOTO (71) SHANGHAI MICROPORT MEDBOT (GROUP) CO., LTD. (CN)

(21) BR 11 2019 011896-9 A2	Código 9.1 - Deferimento (22) 30/11/2017 (54) INSTRUMENTO CIRÚRGICO ULTRASSÔNICO COM CHAVE DINAMOMÉTRICA INTEGRAL E ENGATE TRANSVERSAL (71) ETHICON LLC (US)
(21) BR 11 2019 011972-8 A2	Código 9.1 - Deferimento (22) 03/04/2018 (54) ARTIGO GALVANIZADO E MÉTODO DE FABRICAÇÃO DO MESMO (71) YKK CORPORATION (JP)
(21) BR 11 2019 012074-2 A2	Código 9.1 - Deferimento (22) 19/12/2017 (54) ARTIGO ABSORVENTE (71) THE PROCTER & GAMBLE COMPANY (US)
(21) BR 11 2019 012088-2 A2	Código 9.1 - Deferimento (22) 19/12/2017 (54) PROPRIEDADES DE LAMINADO ELÁSTICO EM FEIXE (71) THE PROCTER & GAMBLE COMPANY (US)
(21) BR 11 2019 012102-1 A2	Código 9.1 - Deferimento (22) 27/11/2017 (54) Primeira metade de tambor, máquina de construção de pneu e método para operar a máquina de construção de pneu (71) VMI HOLLAND B.V. (NL)
(21) BR 11 2019 012178-1 A2	Código 9.1 - Deferimento (22) 13/12/2017 (54) CLASSIFICAÇÃO DE TEXTURA E TEOR DO SOLO POR ESPECTROSCOPIA NO INFRAVERMELHO PRÓXIMO (71) FARMERS EDGE INC. (CA)
(21) BR 11 2019 012675-9 A2	Código 9.1 - Deferimento (22) 19/12/2017 (54) COMPOSIÇÃO À BASE DE SILICONE E ARTIGO PRODUZIDO A PARTIR DA MESMA (71) SAINT-GOBAIN PERFORMANCE PLASTICS CORPORATION (US)
(21) BR 11 2019 012748-8 A2	Código 9.1 - Deferimento (22) 21/12/2017 (54) SUSPENSÃO ESTRUTURAL DE RODAS COM MANCAL DE TORRE

	RADIAL. (71) APL NORWAY AS (NO)
(21) BR 11 2019 013249-0 A2	Código 9.1 - Deferimento (22) 26/12/2017 (54) VEÍCULO DO TIPO PARA MONTAR (71) YAMAHA HATSUDOKI KABUSHIKI KAISHA (JP)
(21) BR 11 2019 013297-0 A2	Código 9.1 - Deferimento (22) 09/01/2018 (54) MOTOR DE COMBUSTÃO DE IGNIÇÃO POR COMPRESSÃO (71) SCANIA CV AB (SE)
(21) BR 11 2019 014573-7 A2	Código 9.1 - Deferimento (22) 03/02/2017 (54) DISPOSITIVO DE FRENAGEM POR INTERTRAVAMENTO DIANTEIRO/TRASEIRO PARA VEÍCULO DO TIPO SELIM (71) HONDA MOTOR CO., LTD. (JP)
(21) BR 11 2019 015385-3 A2	Código 9.1 - Deferimento (22) 24/01/2018 (54) MÉTODO PARA INTRODUÇÃO DE COMBUSTÍVEL E DE UM MEIO ADICIONAL PARA PROMOVER A COMBUSTÃO NO CILINDRO DE UM MOTOR DE COMBUSTÃO INTERNA (71) ERWIN JUNKER GRINDING TECHNOLOGY A.S. (CZ)
(21) BR 11 2019 015481-7 A2	Código 9.1 - Deferimento (22) 12/02/2018 (54) DISPOSITIVO AUXILIAR PARA PROCEDIMENTO DENTÁRIO (71) ASTRADENTIUM HEALTH TECHNOLOGIES, S.L. (ES)
(21) BR 11 2019 015639-9 A2	Código 9.1 - Deferimento (22) 01/02/2018 (54) MÁQUINA ELÉTRICA LINEAR (71) LIBERTINE FPE LIMITED (GB)
(21) BR 11 2019 016311-5 A2	Código 9.1 - Deferimento (22) 22/03/2018 (54) MÉTODO E DISPOSITIVO PARA MONITORAMENTO DE UMA PORTA DE CABINE DE ELEVADOR (71) INVENTIO AG (CH)
(21) BR 11 2019 016461-8 A2	Código 9.1 - Deferimento

(22) 27/04/2017
(54) MATERIAL ELÁSTICO
(71) KIMBERLY-CLARK WORLDWIDE, INC. (US)

---

(21) BR 11 2019 016760-9 A2
Código 9.1 - Deferimento
(22) 16/03/2018
(54) SISTEMA DE FERRAMENTA
(71) CERAMTEC GMBH (DE)

---

(21) BR 11 2019 016767-6 A2
Código 9.1 - Deferimento
(22) 12/02/2018
(54) MÉTODO PARA A DETERMINAÇÃO DE INFLUÊNCIAS DE PROCESSAMENTO NO VALOR NUTRICIONAL DE MATÉRIAS-PRIMAS DE ALIMENTOS PARA ANIMAIS, MÉTODO IMPLEMENTADO POR COMPUTADOR PARA A AVALIAÇÃO DAS INFLUÊNCIAS DE PROCESSAMENTO NO VALOR NUTRICIONAL DE UMA MATÉRIA PRIMA DE ALIMENTOS PARA ANIMAIS E/OU ALIMENTO PARA ANIMAIS E PROCESSO PARA A PREPARAÇÃO DE UM ALIMENTO PARA ANIMAIS
(71) EVONIK OPERATIONS GMBH (DE)

---

(21) BR 11 2019 018081-8 A2
Código 9.1 - Deferimento
(22) 07/02/2018
(54) MÉTODO DE FABRICAÇÃO DE CHAPA DE AÇO ELÉTRICO NÃO ORIENTADO, MÉTODO DE FABRICAÇÃO DE NÚCLEO DE MOTOR E NÚCLEO DE MOTOR
(71) JFE STEEL CORPORATION (JP)

---

(21) BR 11 2019 018597-6 A2
Código 9.1 - Deferimento
(22) 28/02/2018
(54) MÉTODO PARA OPERAR UMA BOMBA DE CIRCULAÇÃO DE VELOCIDADE VARIÁVEL E BOMBA DE CIRCULAÇÃO
(71) KSB SE & CO. KGAA (DE)

---

(21) BR 11 2019 018927-0 A2
Código 9.1 - Deferimento
(22) 08/03/2018
(54) BOMBA DE MULTIESTÁGIOS PARA ENTREGAR UM LÍQUIDO
(71) EBARA CORPORATION (JP)

---

(21) BR 11 2019 020453-9 A2
Código 9.1 - Deferimento
(22) 06/12/2017
(54) CONJUNTO DE BRAÇADEIRA DE TRILHO SEM PARAFUSO
(71) VOESTALPINE VAE GMBH (AT) ; VOESTALPINE NORTRAK INC. (US)

(21) BR 11 2019 020732-5 A2	Código 9.1 - Deferimento (22) 02/04/2018 (54) SISTEMA ANTIMIGRAÇÃO DE ANEL DE RETENÇÃO, E, MÉTODO PARA INSTALAR UM SISTEMA ANTIMIGRAÇÃO DE ANEL DE RETENÇÃO (71) HALLIBURTON ENERGY SERVICES, INC. (US)
(21) BR 11 2019 020980-8 A2	Código 9.1 - Deferimento (22) 04/04/2018 (54) MÉTODO PARA ALISAMENTO DE CABELO, COMPOSIÇÃO DE ALISAMENTO DE CABELO, MÉTODO PARA MANUTENÇÃO DE CABELO ALISADO E KIT PARA ALISAMENTO E MANUTENÇÃO DE CABELO (71) YISSUM RESEARCH DEVELOPMENT COMPANY OF THE HEBREW UNIVERSITY OF JERUSALEM LTD. (IL) ; SMART RESILIN LTD. (IL)
(21) BR 11 2019 021169-1 A2	Código 9.1 - Deferimento (22) 25/05/2018 (54) PROCESSO PARA REMOÇÃO DE COMPONENTES VOLÁTEIS DE UM POLÍMERO DE OLEFINA, POLÍMERO DE OLEFINA, ARTIGO E USO (71) BOREALIS AG (AT)
(21) BR 11 2019 021170-5 A2	Código 9.1 - Deferimento (22) 09/04/2018 (54) PRODUTO FEITO DE LIGA CONTENDO ALUMÍNIO, MÉTODO PARA FABRICAR PRODUTO EXTRUDADO, LAMINADO E/OU FORJADO CONTENDO LIGA DE ALUMÍNIO, PRODUTO E ELEMENTO ESTRUTURAL (71) CONSTELLIUM ISSOIRE (FR)
(21) BR 11 2019 021363-5 A2	Código 9.1 - Deferimento (22) 13/04/2018 (54) FILME TERMORRETRÁTIL E ARTIGO DE EMBALAGEM (71) CRYOVAC, LLC (US)
(21) BR 11 2019 021463-1 A2	Código 9.1 - Deferimento (22) 12/04/2018 (54) BANHO DE GELO, MÉTODO DE MEDIR ACÚMULO DE GELO NO BANHO DE GELO E USO DE UM APARELHO DO BANHO DE GELO (71) WLI TRADING LIMITED (IE)
(21) BR 11 2019 022128-0 A2	Código 9.1 - Deferimento (22) 24/04/2018 (54) DISPOSITIVO DE VEDAÇÃO E TURBOMÁQUINA A GÁS (71) SAFRAN AIRCRAFT ENGINES (FR)

(21) BR 11 2019 022364-9 A2
Código 9.1 - Deferimento
(22) 26/06/2017
(54) TELA DE CRISTAL LÍQUIDO E DISPOSITIVO ELETRÔNICO
(71) HUAWEI TECHNOLOGIES CO., LTD. (CN)

(21) BR 11 2019 022682-6 A2
Código 9.1 - Deferimento
(22) 31/05/2017
(54) ARTIGO ABSORVENTE
(71) KIMBERLY-CLARK WORLDWIDE, INC. (US)

(21) BR 11 2019 023253-2 A2
Código 9.1 - Deferimento
(22) 03/11/2017
(54) SISTEMA DE VERIFICAÇÃO PORTÁTIL E MÉTODO DE VERIFICAÇÃO DE UM MEDIDOR DE FLUXO DE GÁS EM CAMPO
(71) BIG ELK ENERGY SYSTEMS, LLC (US)

(21) BR 11 2019 024255-4 A2
Código 9.1 - Deferimento
(22) 18/05/2018
(54) DISPOSITIVO DE DOSAGEM PARA SUPRIMENTO DE LÍQUIDO COM GARGALO
(71) CAPARTIS AG (CH)

(21) BR 11 2019 025112-0 A2
Código 9.1 - Deferimento
(22) 24/04/2018
(54) COMPOSIÇÕES ADESIVAS À BASE DE SOLVENTE
(71) DOW GLOBAL TECHNOLOGIES LLC (US) ; ROHM AND HAAS COMPANY (US)

(21) BR 11 2019 025205-3 A2
Código 9.1 - Deferimento
(22) 07/07/2017
(54) PRODUTO ABSORVENTE DE HIGIENE DESCARTÁVEL E PROCESSO PARA PRODUÇÃO DE UM PRODUTO DE HIGIENE DESCARTÁVEL
(71) ESSITY HYGIENE AND HEALTH AKTIEBOLAG (SE)

(21) BR 11 2019 025731-4 A2
Código 9.1 - Deferimento
(22) 18/09/2017
(54) COMPOSIÇÕES DE POLIOLEFINA
(71) DOW GLOBAL TECHNOLOGIES LLC (US)

(21) BR 11 2019 027183-0 A2
Código 9.1 - Deferimento
(22) 18/06/2018
(54) COMPOSIÇÃO FARMACÊUTICA PARA TRATAR OU DIAGNOSTICAR CÂNCER DE PRÓSTATA, RADIOFÁRMACO PARA DIAGNÓSTICO POR

	IMAGEAMENTO DE CÂNCER DE PRÓSTATA (71) FUTURECHEM CO., LTD (KR)
(21) BR 11 2019 027667-0 A2	Código 9.1 - Deferimento (22) 11/07/2017 (54) VÁLVULA DE CONTROLE PARA UM CONJUNTO DE CONDUÇÃO DE UMA COLUNA DE PERFURAÇÃO, DISPOSITIVO DE CONDUÇÃO ROTATIVO E MÉTODO PARA CONTROLAR A FORÇA APLICADA A UMA PAREDE DE FURO DE POÇO (71) HALLIBURTON ENERGY SERVICES, INC. (US)
(21) BR 11 2019 027704-8 A2	Código 9.1 - Deferimento (22) 26/06/2018 (54) ESTRUTURA FLUTUANTE DE MANUSEIO E IÇAMENTO TUBULAR VERTICAL CONTÍNUO (71) JURONG SHIPYARD PTE LTD (SG)
(21) BR 11 2019 027907-5 A2	Código 9.1 - Deferimento (22) 26/06/2018 (54) PROCESSO PARA A PURIFICAÇÃO DE ETILENO GLICOL (71) JOHNSON MATTHEY DAVY TECHNOLOGIES LIMITED (GB)
(21) BR 11 2019 027920-2 A2	Código 9.1 - Deferimento (22) 25/06/2018 (54) Dobradiça incorporada de plástico (71) DOW GLOBAL TECHNOLOGIES LLC (US)
(21) BR 11 2019 028186-0 A2	Código 9.1 - Deferimento (22) 28/06/2018 (54) MÉTODO PARA PRODUZIR UMA MISTURA DE MATERIAIS DE MOLDAGEM OU PARA PRODUZIR UMA MISTURA DE MATERIAIS DE MOLDAGEM E UM MOLDE DA MESMA (71) HÜTTENES-ALBERTUS CHEMISCHE WERKE GESELLSCHAFT MIT BESCHRÄNKTER HAFTUNG (DE)
(21) BR 11 2020 000057-4 A2	Código 9.1 - Deferimento (22) 29/06/2018 (54) Filme retrátil de múltiplas camadas (71) DOW GLOBAL TECHNOLOGIES LLC (US) ; PBBPOLISUR S.R.L. (AR)
(21) BR 11 2020 000412-0 A2	Código 9.1 - Deferimento (22) 25/06/2018 (54) MÉTODO PARA CONTROLAR A VELOCIDADE CENTRÍFUGA DE

	COMPRESSOR, E, SISTEMA DE CONTROLE PARA CONTROLAR A VELOCIDADE DE COMPRESSOR CENTRÍFUGO (71) PRAXAIR TECHNOLOGY, INC. (US)
(21) BR 11 2020 001298-0 A2	Código 9.1 - Deferimento (22) 27/06/2018 (54) PROCESSO E APARELHO PARA APLICAR ELEMENTOS DE REDUÇÃO DE RUÍDO A PNEUS (71) PIRELLI TYRE S.P.A. (IT)
(21) BR 11 2020 001946-1 A2	Código 9.1 - Deferimento (22) 13/07/2018 (54) PROCESSO DE POLIMERIZAÇÃO POR RADICAIS LIVRES DE ALTA PRESSÃO PARA FORMAR UM POLÍMERO À BASE DE ETILENO, POLÍMERO À BASE DE ETILENO, COMPOSIÇÃO E ARTIGO (71) DOW GLOBAL TECHNOLOGIES LLC (US)
(21) BR 11 2020 002307-8 A2	Código 9.1 - Deferimento (22) 02/08/2018 (54) PROCESSO DE POLIMERIZAÇÃO QUE INCLUI DESCARREGAR PARTÍCULAS DE POLIOLEFINA A PARTIR DE UM REATOR DE POLIMERIZAÇÃO DE FASE GASOSA (71) BASELL POLYOLEFINE GMBH (DE)
(21) BR 11 2020 002805-3 A2	Código 9.1 - Deferimento (22) 17/07/2018 (54) APARELHO DE EIXO ROTATIVO (71) FLOWSERVE MANAGEMENT COMPANY (US)
(21) BR 11 2020 002831-2 A2	Código 9.1 - Deferimento (22) 13/08/2018 (54) MATERIAL (71) BALMORAL COMTEC LIMITED (GB)
(21) BR 11 2020 003195-0 A2	Código 9.1 - Deferimento (22) 16/08/2018 (54) PROCESSO PARA A PREPARAÇÃO DE HOMOPOLÍMEROS OU COPOLÍMEROS DE ETILENO (71) BASELL POLYOLEFINE GMBH (DE)
(21) BR 11 2020 003210-7 A2	Código 9.1 - Deferimento (22) 08/08/2018 (54) VEÍCULO DO TIPO PARA MONTAR

(71) HONDA MOTOR CO., LTD. (JP)

---

(21) BR 11 2020 003916-0 A2

Código 9.1 - Deferimento
(22) 30/08/2018
(54) CEPA DE BACILLUS AMYLOLIQUEFACIENS INOVADORA E MÉTODO PARA PREPARAR PRODUTO DE SOJA FERMENTADO USANDO A MESMA
(71) CJ CHEILJEDANG CORPORATION (KR)

---

(21) BR 11 2020 003979-9 A2

Código 9.1 - Deferimento
(22) 30/08/2018
(54) COMPOSIÇÃO, COMPOSIÇÃO DE RESINA TERMOPLÁSTICA USANDO A MESMA E ARTIGO MOLDADO DA MESMA
(71) ADEKA CORPORATION (JP)

---

(21) BR 11 2020 004084-3 A2

Código 9.1 - Deferimento
(22) 03/09/2018
(54) MÉTODO PARA A CLASSIFICAÇÃO DE UM OBJETO E EQUIPAMENTO PARA A CLASSIFICAÇÃO DE OBJETOS
(71) TOMRA SORTING GMBH (DE)

---

(21) BR 11 2020 004130-0 A2

Código 9.1 - Deferimento
(22) 30/08/2018
(54) DISPOSITIVO DE ILUMINAÇÃO DE VEÍCULO
(71) KOITO MANUFACTURING CO., LTD. (JP)

---

(21) BR 11 2020 004257-9 A2

Código 9.1 - Deferimento
(22) 04/09/2018
(54) PROCESSO PARA RECUPERAR METACROLEÍNA E METANOL DE METACROLEÍNA DIMETIL ACETAL
(71) DOW GLOBAL TECHNOLOGIES LLC (US) ; ROHM AND HAAS COMPANY (US)

---

(21) BR 11 2020 004641-8 A2

Código 9.1 - Deferimento
(22) 30/08/2018
(54) ÂNCORA PARA FIXAR UMA FERRAMENTA DE POÇO EM UM POÇO SUBTERRÂNEO E MÉTODO PARA ANCORAR UMA FERRAMENTA DE POÇO EM UM POÇO SUBTERRÂNEO
(71) WEATHERFORD TECHNOLOGY HOLDINGS, LLC (US)

---

(21) BR 11 2020 004797-0 A2

Código 9.1 - Deferimento
(22) 14/09/2018
(54) CONEXÃO FLEXÍVEL PARA UM RISER SUBMARINO, RISER SUBMARINO, INSTALAÇÃO SUBMARINA E MÉTODO DE INSTALAÇÃO DE

	UM RISER SUBMARINO (71) SUBSEA 7 DO BRASIL SERVIÇOS LTDA. (BR/RJ)
(21) BR 11 2020 005360-0 A2	Código 9.1 - Deferimento (22) 13/09/2018 (54) PRODUTOS DE CAMAS OU ASSENTOS, MONTAGENS DE MOLAS ENSACADAS PARA OS MESMOS E CADEIAS DE MOLAS ENSACADAS PARA MONTAGEM DAS MESMAS (71) L&P PROPERTY MANAGEMENT COMPANY (US)
(21) BR 11 2020 006315-0 A2	Código 9.1 - Deferimento (22) 21/09/2018 (54) SISTEMA DE AMOSTRA DE COMPÓSITO PONDERADA POR FLUXO DE MÚLTIPLAS FONTES (71) MUSTANG SAMPLING, LLC (US)
(21) BR 11 2020 006363-0 A2	Código 9.1 - Deferimento (22) 06/12/2017 (54) MÉTODO E SISTEMA PARA EXECUTAR OPERAÇÕES DE COMPLETAÇÃO E PRODUÇÃO DE FURO DE POÇO EM UMA FORMAÇÃO SUBTERRÂNEA (71) HALLIBURTON ENERGY SERVICES INC. (US)
(21) BR 11 2020 006991-4 A2	Código 9.1 - Deferimento (22) 29/10/2018 (54) COMPOSIÇÃO DE POLÍMERO COM ADESÃO DE TINTA APRIMORADA (71) BOREALIS AG (AT)
(21) BR 11 2020 007066-1 A2	Código 9.1 - Deferimento (22) 05/10/2018 (54) SISTEMA QUE OPERA HIDRAULICAMENTE, MÉTODO PARA CONTROLAR O SISTEMA, GUINDASTE, E, MÁQUINA MÓVEL (71) NORRHYDRO OY (FI)
(21) BR 11 2020 008459-0 A2	Código 9.1 - Deferimento (22) 25/10/2018 (54) COMPOSIÇÃO DE POLÍMERO DE ETILENO RETICULÁVEL QUE COMPREENDE GRUPOS EPÓXI E UM AGENTE DE RETICULAÇÃO (71) BOREALIS AG (AT)
(21) BR 11 2020 008667-3 A2	Código 9.1 - Deferimento (22) 22/10/2018 (54) MONTAGEM DE FIXAÇÃO DE TUBULAÇÃO PARA UM CILINDRO E

	MONTAGEM DE FIXAÇÃO DE TUBULAÇÃO PARA UM CILINDRO CRIOGÊNICO (71) LINCOLN GLOBAL, INC. (US)
(21) BR 11 2020 009269-0 A2	Código 9.1 - Deferimento (22) 07/11/2018 (54) COMPOSIÇÃO DE RESINA A BASE DE OLEFINA, MÉTODO PARA A SUA PRODUÇÃO E ARTIGO MOLDADO DA MESMA (71) ADEKA CORPORATION (JP)
(21) BR 11 2020 009740-3 A2	Código 9.1 - Deferimento (22) 15/11/2017 (54) PROCESSO PARA PRODUZIR UM PRODUTO DE GÁS DE SÍNTESE (71) GAS TECHNOLOGY INSTITUTE (US)
(21) BR 11 2020 009928-7 A2	Código 9.1 - Deferimento (22) 20/11/2018 (54) SUPORTE DE FERRAMENTA, E, CONJUNTO DE FERRAMENTA (71) ISCAR LTD. (IL)
(21) BR 11 2020 010242-3 A2	Código 9.1 - Deferimento (22) 18/12/2018 (54) ENCAIXE PARA TUBO RÍGIDO DE MATERIAL COMPOSTO, TUBO RÍGIDO DE MATERIAL COMPOSTO E MÉTODO PARA PRENDER UM ENCAIXE A PELO MENOS UM TUBO RÍGIDO DE MATERIAL COMPOSTO (71) SUBSEA 7 (US) LLC (US)
(21) BR 11 2020 010391-8 A2	Código 9.1 - Deferimento (22) 20/11/2018 (54) Processo para a produção de espumas de alta temperatura para o processamento adicional de materiais sanduíche (71) EVONIK OPERATIONS GMBH (DE)
(21) BR 11 2020 010611-9 A2	Código 9.1 - Deferimento (22) 04/09/2018 (54) APARELHO PARA A GERAÇÃO DE ENERGIA ELÉTRICA E PROCESSO PARA A GERAÇÃO DE ENERGIA ELÉTRICA (71) SIEMENS ENERGY GLOBAL GMBH & CO. KG (DE)
(21) BR 11 2020 010939-8 A2	Código 9.1 - Deferimento (22) 20/11/2018 (54) DISPOSITIVO DE FIXAÇÃO COM UM CARREGADOR (71) HILTI AKTIENGESELLSCHAFT (LI)

(21) BR 11 2020 011729-3 A2	Código 9.1 - Deferimento (22) 21/12/2018 (54) Tambor para a construção de um pneu para veículos de duas rodas, e, método para controlar a geometria de um tambor de construção (71) PIRELLI TYRE S.P.A. (IT)
(21) BR 11 2020 012051-0 A2	Código 9.1 - Deferimento (22) 12/12/2018 (54) MÉTODO PARA COLOCAR UMA LONA DE REFORÇO EM UM TAMBOR DE GRANDE DIMENSÃO (71) COMPAGNIE GENERALE DES ETABLISSEMENTS MICHELIN (FR)
(21) BR 11 2020 012067-7 A2	Código 9.1 - Deferimento (22) 30/11/2018 (54) SISTEMA DE OPERAÇÃO DE LINHA DE BALANCEAMENTO REDUNDANTE, VÁLVULA DE SEGURANÇA DE SUBSUPERFÍCIE E SISTEMA DE POÇO DE RECUPERAÇÃO DE RECURSOS (71) BAKER HUGHES HOLDINGS LLC (US)
(21) BR 11 2020 013993-9 A2	Código 9.1 - Deferimento (22) 15/01/2018 (54) MÉTODO PARA A PRODUÇÃO DE RAÇÃO VIVA PARA AQUICULTURA (71) PEARL AQUA CO., LTD. (TH)
(21) BR 11 2020 017230-8 A2	Código 9.1 - Deferimento (22) 01/03/2019 (54) MÉTODO DE CONTROLE DE FORNO (71) JFE STEEL CORPORATION (JP)
(21) BR 11 2020 024804-5 A2	Código 9.1 - Deferimento (22) 06/06/2019 (54) SISTEMA DE TRABALHO MÓVEL E MÉTODO PARA OPERAR UM ACESSÓRIO (71) DD DANNAR LLC (US)
(21) BR 11 2020 025376-6 A2	Código 9.1 - Deferimento (22) 12/06/2019 (54) COMPOSIÇÃO PIGMENTADA E MÉTODO COSMÉTICO NÃO TERAPÊUTICO PARA COLORIR UM TEGUMENTO HUMANO (71) AVON PRODUCTS, INC. (US)
(21) BR 11 2021 005119-8 A2	Código 9.1 - Deferimento

	(22) 21/01/2020 (54) AGULHA DE MÁQUINA DE TRICOTAR E SISTEMA DE TRICOTAGEM (71) GROZ-BECKERT KG (DE)
(21) BR 11 2021 005652-1 A2	Código 9.1 - Deferimento (22) 01/11/2019 (54) SISTEMA DE MONITORAMENTO E RELATÓRIO DE REDE DE DISTRIBUIÇÃO DE PRODUTO LÍQUIDO E MÉTODO PARA MONITORAR E RELATAR AS PROPRIEDADES FÍSICAS E LOCALIZAÇÃO DE DADOS DE ARMAZENAMENTO E DISPENSAÇÃO DE LÍQUIDO (71) KEGSPEED, LLC (US)
(21) BR 11 2021 009239-0 A2	Código 9.1 - Deferimento (22) 30/10/2019 (54) PRENSA DE ABA E MÉTODO PARA MARCAR INDÍCIOS EM MATÉRIA-PRIMA DE ABA (71) CROWN PACKAGING TECHNOLOGY, INC. (US)
(21) BR 11 2021 010208-6 A2	Código 9.1 - Deferimento (22) 03/12/2019 (54) SENSOR DE VELOCIDADE DE ROTAÇÃO INDUTIVO E MÉTODO DE PRODUÇÃO DO MESMO (71) KNORR-BREMSE SYSTEME FÜR NUTZFAHRZEUGE GMBH (DE)
(21) BR 11 2021 012245-1 A2	Código 9.1 - Deferimento (22) 10/01/2020 (54) MÉTODO PARA PREPARAR COMPOSTOS (71) BASF SE (DE)
(21) BR 11 2021 018193-8 A2	Código 9.1 - Deferimento (22) 03/04/2019 (54) MEDIDOR VIBRATÓRIO PARA DETERMINAR UMA PRESSÃO DE VAPOR DE UM FLUIDO, E, MÉTODO PARA DETERMINAR UMA PRESSÃO DE VAPOR DE UM FLUIDO (71) MICRO MOTION, INC. (US)
(21) BR 11 2021 018484-8 A2	Código 9.1 - Deferimento (22) 03/04/2019 (54) ELETRÔNICA DE MEDIDOR, E, MÉTODO PARA USAR UMA MEDIÇÃO DE DENSIDADE DE UM FLUIDO PARA VERIFICAR UMA PRESSÃO DE VAPOR (71) MICRO MOTION, INC. (US)

(21) BR 11 2021 018742-1 A2	Código 9.1 - Deferimento (22) 03/04/2019 (54) ELETRÔNICA DE MEDIDOR E MÉTODO DE DETERMINAR UMA PRESSÃO DE VAPOR USANDO UM FATOR MEDIDOR DE PRESSÃO DE VAPOR, E, MÉTODO DE DETERMINAR UM FATOR MEDIDOR DE PRESSÃO DE VAPOR PARA DETERMINAR UMA PRESSÃO DE VAPOR (71) MICRO MOTION, INC. (US)
(21) BR 11 2021 018868-1 A2	Código 9.1 - Deferimento (22) 03/04/2019 (54) SISTEMA, E, MÉTODO DE USAR UMA PRESSÃO DE VAPOR PARA DETERMINAR UMA CONCENTRAÇÃO DE UM COMPONENTE EM UM FLUIDO DE MÚLTIPLOS COMPONENTES (71) MICRO MOTION, INC. (US)
(21) BR 11 2022 007067-5 A2	Código 9.1 - Deferimento (22) 25/11/2020 (54) MATERIAL COMPÓSITO DE NITRETO DE BORO CÚBICO POLICRISTALINO, E, MÉTODO PARA FABRICAR UM MATERIAL COMPÓSITO (71) ELEMENT SIX (UK) LIMITED (GB)
(21) BR 11 2022 008116-2 A2	Código 9.1 - Deferimento (22) 03/11/2020 (54) MÉTODO DE EXPLORAÇÃO DE HIDROCARBONETOS, SUPORTE LEGÍVEL POR COMPUTADOR E SISTEMA PARA EXPLORAR HIDROCARBONETOS (71) EQUINOR ENERGY AS (NO)
(21) BR 11 2022 017644-9 A2	Código 9.1 - Deferimento (22) 05/03/2021 (54) DERIVADO DE AZOL, MÉTODO PARA PRODUZIR O DERIVADO DE AZOL, PRODUTO QUÍMICO AGRÍCOLA OU HORTÍCOLA E PROTETOR DE MATERIAL INDUSTRIAL (71) KUREHA CORPORATION (JP)
(21) BR 11 2022 021396-4 A2	Código 9.1 - Deferimento (22) 09/04/2021 (54) COMPOSIÇÃO AGRÍCOLA DE ÁCIDO IDOLACÉTICO COM FOTOESTABILIDADE AUMENTADA, PROCESSO DE PRODUÇÃO E USO DA MESMA (71) TOTAL BIOTECNOLOGIA INDÚSTRIA E COMÉRCIO S/A (BR/PR)

(21) BR 11 2022 022517-2 A2	Código 9.1 - Deferimento (22) 27/04/2021 (54) SISTEMAS DE PÓS-TRATAMENTO CONFIGURÁVEIS INCLUINDO UM GABINETE (71) CUMMINS EMISSION SOLUTIONS INC. (US)
(21) BR 12 2019 002627-0 A2	Código 9.1 - Deferimento (22) 12/02/2016 (54) SISTEMA DE MONITORAMENTO DE PRODUTOS DE ESCAVAÇÃO PARA EQUIPAMENTO DE TERRAPLENAGEM (62) BR 11 2017 017086-8 12/02/2016 (71) ESCO GROUP LLC (US)
(21) BR 12 2019 002632-7 A2	Código 9.1 - Deferimento (22) 12/02/2016 (54) PRODUTO DE ESCAVAÇÃO PARA EQUIPAMENTO DE TERRAPLENAGEM (62) BR 11 2017 017086-8 12/02/2016 (71) ESCO GROUP LLC (US)
(21) BR 12 2019 012787-5 A2	Código 9.1 - Deferimento (22) 07/09/2017 (54) COMBINAÇÃO DE UM ELEMENTO DE TUBO E UM ACOPLAMENTO (62) BR 11 2019 010203-5 07/09/2017 (71) VICTAULIC COMPANY (US)
(21) BR 12 2020 002562-0 A2	Código 9.1 - Deferimento (22) 07/02/2017 (54) MEMBRO DE DESGASTE PARA EQUIPAMENTO DE TRABALHO NA TERRA (62) BR 11 2018 016138-1 07/02/2017 (71) ESCO GROUP LLC (US)
(21) BR 12 2020 013582-4 A2	Código 9.1 - Deferimento (22) 27/06/2012 (54) MÉTODO DE DECODIFICAÇÃO DE PARÂMETRO DE QUANTIZAÇÃO DE VÍDEO, DECODIFICADOR DE PARÂMETRO DE QUANTIZAÇÃO DE VÍDEO, E MEIO DE ARMAZENAMENTO DE INFORMAÇÃO LEGÍVEL POR COMPUTADOR (62) BR 11 2013 033572-6 27/06/2012 (71) NEC CORPORATION (JP)
(21) BR 12 2020 018673-9 A2	Código 9.1 - Deferimento

	(22) 10/03/2016 (54) MÉTODO PARA DECODIFICAR UM FLUXO DE BITS DE ÁUDIO CODIFICADO (62) BR 11 2017 019499-6 10/03/2016 (71) DOLBY INTERNATIONAL AB (NL)
(21) BR 12 2020 018736-0 A2	Código 9.1 - Deferimento (22) 10/03/2016 (54) UNIDADE DE PROCESSAMENTO DE ÁUDIO PARA DECODIFICAR UM FLUXO DE BITS DE ÁUDIO CODIFICADO (62) BR 11 2017 019499-6 10/03/2016 (71) DOLBY INTERNATIONAL AB (NL)
(21) BR 12 2021 014851-1 A2	Código 9.1 - Deferimento (22) 02/03/2017 (54) APARELHO DE GALVANOPLASTIA (62) BR 11 2018 009005-0 02/03/2017 (71) NIPPON STEEL CORPORATION (JP) ; VALLOUREC OIL AND GAS FRANCE (FR)
(21) BR 12 2022 014393-8 A2	Código 9.1 - Deferimento (22) 28/04/2017 (54) TALHADEIRA, EM PARTICULAR TALHADEIRA DE HASTE REDONDA (62) BR 11 2017 021807-0 28/04/2017 (71) BETEK GMBH & CO. KG (DE)
(21) BR 13 2014 032358-8 E2	Código 9.1 - Deferimento (22) 19/12/2014 (54) SISTEMA AUTOMATIZADO PARA EXTRAÇÃO EM FASE SÓLIDA (61) BR 10 2013 007167-6 27/03/2013 (71) UNIVERSIDADE ESTADUAL DE CAMPINAS - UNICAMP (BR/SP)
(21) BR 20 2014 024915-5 Y1	Código 9.1 - Deferimento (22) 06/10/2014 (54) CONJUNTO DE GAVETAS ORGANIZADORAS DE ARMÁRIO E DISPOSITIVO DE MONTAGEM, DIRECIONAMENTO E TRAVAMENTO DE GAVETA (71) METADIL INDÚSTRIA E COMÉRCIO METALÚRGICA LTDA (BR/SP)
(21) BR 20 2015 016774-7 U2	Código 9.1 - Deferimento (22) 13/07/2015 (54) APERFEIÇOAMENTOS INTRODUZIDOS EM APARELHO DE SUCÇÃO ODONTOLÓGICA DE SECREÇÕES E LÍQUIDOS EM GERAL

(71) LUIS FERNANDO GABRIEL DE PAULA (BR/SP)

---

(21) BR 20 2016 024345-4 U2

Código 9.1 - Deferimento
(22) 19/10/2016
(54) DISPOSITIVO LIMITANTE DO FLUXO DE PRODUTO TRANSLADADO POR MEIO DE UM TRANSPORTADOR HELICOIDAL AUTOLIMPANTE OU CONVENCIONAL
(71) ABIRUSH AUTOMAÇÃO E SISTEMAS LTDA. (BR/SC)

---

(21) BR 20 2017 004609-0 U2

Código 9.1 - Deferimento
(22) 08/03/2017
(54) MESA VITROCERÂMICA PARA FOGÃO A GÁS
(71) ATLAS INDUSTRIA DE ELETRODOMESTICOS LTDA (BR/PR)

---

(21) BR 20 2017 015129-3 U2

Código 9.1 - Deferimento
(22) 14/07/2017
(54) DISPOSIÇÃO CONSTRUTIVA APLICADA EM CAIXA DE VENTILAÇÃO
(71) MULTISTAR INDÚSTRIA E COMÉRCIO LTDA. (BR/SP)

---

(21) BR 20 2017 017855-8 U2

Código 9.1 - Deferimento
(22) 21/08/2017
(54) DISPOSIÇÃO EM MECANISMO DE TRANSMISSÃO PARA SISTEMA DE DESCARGA DE CARRETA AGRÍCOLA GRANELEIRA OU DE FERTILIZANTES
(71) STARA S/A. INDUSTRIA DE IMPLEMENTOS AGRÍCOLAS (BR/RS)

---

(21) BR 20 2017 021263-2 U2

Código 9.1 - Deferimento
(22) 03/10/2017
(54) DISJUNTOR DE ANCORAGEM ESQUELÉTICA COM DOIS SLOTS
(71) PECLAB LTDA (BR/MG)

---

(21) BR 20 2017 022981-0 U2

Código 9.1 - Deferimento
(22) 25/10/2017
(54) DISPOSIÇÃO INTRODUZIDA EM PLAQUETA DE TARA DE ALTA DEFINIÇÃO
(71) OBDULIA NIETO DIAZ BOVE (BR/SP)

---

(21) BR 20 2018 005453-3 U2

Código 9.1 - Deferimento
(22) 20/03/2018
(54) DISPOSIÇÃO CONSTRUTIVA APLICADA EM REBOCADOR DE VAGÕES RODOFERROVIÁRIOS
(71) SUPER METAL LTDA - EPP (BR/MG)

---

(21) BR 20 2018 075012-2 U2

Código 9.1 - Deferimento

	(22) 03/12/2018 (54) DISPOSIÇÃO CONSTRUTIVA APLICADA EM CIMBRAMENTO PARA CONSTRUÇÃO DE LAJES. (71) JOAQUIM ANTONIO CARACAS NOGUEIRA (BR/CE)
(21) BR 20 2022 003784-7 U2	Código 9.1 - Deferimento (22) 25/02/2022 (54) DISPOSIÇÃO APLICADA EM ROBÔ APOIADO EM BRAÇO ORTOGONAL A BASE LINEAR COM ALIMENTADOR DE ELETRODOS PARA CHAPISCO DE MOENDAS DE CANA-DE-AÇÚCAR. (71) JOSÉ HERMÍNIO CANELLA (BR/SP)
(21) BR 20 2022 005835-6 U2	Código 9.1 - Deferimento (22) 28/03/2022 (54) APERFEIÇOAMENTO INTRODUZIDO EM DESTOCADOR (71) BOA RAIZ TREINAMENTOS CONSULTORIA & SOLUCOES INDUSTRIAIS LTDA (BR/PR)
(21) BR 20 2022 006430-5 U2	Código 9.1 - Deferimento (22) 04/04/2022 (54) MECANISMO DE REGULAGEM E TRAVAMENTO ANGULAR APLICADO EM IMPLEMENTO ROLO FACA (71) ELISEU JOSÉ SCHAEDLER (BR/RS)
(21) BR 21 2018 070780-0 U2	Código 9.1 - Deferimento (22) 11/04/2017 (54) CONTROLADOR PARA COMPRESSOR (71) ATLAS COPCO AIRPOWER, NAAMLOZE VENNOOTSCHAP (BE)

Código 9.1.3 - Republicação

Republicação da publicação de deferimento por ter sido efetuada com incorreção.

---

(21) BR 10 2016 019325-7 A2

Código 9.1.3 - Republicação
(22) 23/08/2016
(54) APERFEIÇOAMENTO EM PERFIL PARA CONSTRUÇÃO DE PAREDES E PAINÉIS EM TERMOPLÁSTICO
(71) GOCLIC TECNOLOGIA CONSTRUTIVA LTDA (BR/SC)
(72) ILMAR LAURINDO

---

(21) BR 11 2019 019841-5 A2

Código 9.1.3 - Republicação
(22) 16/03/2018
(54) TAMBOR PARA CONSTRUÇÃO DE PNEU E MÉTODO PARA OPERAR UM TAMBOR PARA CONSTRUÇÃO DE PNEU
(71) VMI HOLLAND B.V. (NL)
(72) MARTIN DE GRAAF; DAVE PAPOT

---

(21) BR 11 2019 023490-0 A2

Código 9.1.3 - Republicação
(22) 13/12/2017
(54) PAINEL COMPÓSITO E MÉTODO PARA PRODUÇÃO DO PAINEL COMPÓSITO
(71) SAINT-GOBAIN GLASS FRANCE (FR)
(72) GÜNTHER SCHALL; STEPHAN GIER; RICHARD BROCKER; MICHAEL BALDUIN; NIKOLAI BORCHMANN

---

(21) BR 11 2020 008173-6 A2

Código 9.1.3 - Republicação
(22) 23/10/2017
(54) SISTEMA DE CABEÇA DE POÇO SUBMARINO COM OPERAÇÃO FLEXÍVEL
(71) EASYTREE AS (NO) ; RIVLIN HARAN (NO)
(72) RIVLIN HARAN

Código 9.1.4 - Retificação

Retificação da publicação de deferimento por ter sido efetuada com incorreção. Tal publicação não implica na alteração da data do deferimento e nos prazos decorrentes da mesma.

---

(21) BR 11 2015 003110-2 A2

Código 9.1.4 - Retificação
(22) 21/08/2013
(54) ANTICORPO ISOLADO MONOCLONAL OU UM SEU FRAGMENTO DE LIGAÇÃO A ANTÍGENO, MOLÉCULA DE ÁCIDO NUCLEICO ISOLADA, VETOR DE EXPRESSÃO, MÉTODO PARA PRODUZIR ANTICORPO OU SEU FRAGMENTO DE LIGAÇÃO A ANTÍGENO, USO DO ANTICORPO ISOLADO OU DE SEU FRAGMENTO DE LIGAÇÃO A ANTÍGENO, COMPOSIÇÃO FARMACÊUTICA, E, USO DA COMPOSIÇÃO FARMACÊUTICA
(71) REGENERON PHARMACEUTICALS, INC. (US)
Retifica-se o deferimento notificado na RPI nº 2712 de 27/12/2022.

---

(21) BR 11 2017 015523-0 A2

Código 9.1.4 - Retificação
(22) 14/01/2016
(54) CORPO AURICULAR, DISPOSITIVO DE PROTEÇÃO AUDITIVA E KIT
(71) 3M INNOVATIVE PROPERTIES COMPANY (US)
Devido a incorreções nas indicações dos documentos que devem compor a Carta-Patente, mais especificamente com relação às páginas do quadro reivindicatório.

---

(21) BR 11 2018 011529-0 A2

Código 9.1.4 - Retificação
(22) 11/11/2016
(54) APARELHO PARA CONECTAR ELETRICAMENTE PELO MENOS QUATRO CONDUTORES ELÉTRICOS, TRANSFORMADOR, E, INDUTOR
(71) SIEMENS AKTIENGESELLSCHAFT (DE)
Retificação do despacho 9.1 publicado na RPI 2710, de 13/12/2022.

---

(21) BR 11 2019 001219-2 A2

Código 9.1.4 - Retificação
(22) 04/09/2017
(54) DISPOSITIVO DE SUPERVISÃO E DE INFUSÃO AMBULATORIAL E MÉTODO PARA SUPERVISIONAR A ADMINISTRAÇÃO DE FÁRMACO LÍQUIDO ATRAVÉS DE UM CANAL DE FLUXO
(71) F. HOFFMANN-LA ROCHE AG (CH)
Retificação da publicação de deferimento por ter sido efetuada com incorreção. Tal publicação não implica na alteração da data do deferimento e nos prazos decorrentes da mesma.

---

(21) BR 11 2020 023692-6 A2

Código 9.1.4 - Retificação

	(22) 14/05/2019 (54) MÉTODO DE SIMULAÇÃO DE UMA CENA DENTÁRIA VIRTUAL A PARTIR DE UMA SITUAÇÃO DENTÁRIA REAL DE UM PACIENTE, EUSO DO REFERIDO MÉTODO (71) DENTAL MONITORING (FR) Retificação do deferimento notificado na RPI 2714 de 10/01/2023.
(21) BR 11 2021 000822-5 A2	Código 9.1.4 - Retificação (22) 16/07/2019 (54) PONTA DE APLICADOR DE COMPOSIÇÃO E RECIPIENTE DE DISTRIBUIÇÃO DE COMPOSIÇÃO ADAPTADOS PARA FORNECER UMA ESFERA “ONDULADA” DE COMPOSIÇÃO A UMA SUPERFÍCIE DE UM SUBSTRATO, E MÉTODO DE APLICAÇÃO DE COMPOSIÇÃO PARA A DISTRIBUIÇÃO DE UMA ESFERA “ONDULADA” DECOMPOSIÇÃO A UMA SUPERFÍCIE DE UM SUBSTRATO (71) PPG INDUSTRIES OHIO, INC. (US) Retificação do deferimento notificado na RPI 2709 de 06/12/2022.

Código 9.2 - Indeferimento

Indeferido o pedido por não atender aos requisitos legais, conforme parecer técnico que pode ser obtido através do endereço eletrônico www.inpi.gov.br - No Acesso rápido - Faça uma busca – Patente. Para acessar, cadastre-se no Portal do INPI e use login e senha. Desta data corre o prazo de 60 (sessenta) dias para eventual recurso do depositante. No caso de pedido de certificado de adição indeferido por não ter o mesmo conceito inventivo, o depositante poderá, no prazo de recurso, requerer a sua transformação em pedido de patente de invenção ou modelo de utilidade, nos termos do Art. 76 § 4º da Lei nº 9.279/96.

---

(21) BR 10 2014 013096-9 A2

Código 9.2 - Indeferimento
(22) 29/05/2014
(54) EQUIPAMENTO DE LUZ E CAMPO MAGNÉTICO MODULADO PARA REVITALIZAÇÃO CELULAR
(71) CRBS-Indústria, Comércio de Máquinas e Equipamentos Industriais (BR/RS)

---

(21) BR 10 2014 017397-8 A2

Código 9.2 - Indeferimento
(22) 23/05/2014
(54) SÍNTESE E APLICAÇÃO DE UM COMPOSTO BINUCLEAR DE COBRE NO TRATAMENTO DE TUMORES SÓLIDOS
(71) UNIVERSIDADE ESTADUAL DO NORTE FLUMINENSE DARCY RIBEIRO (BR/RJ)

---

(21) BR 10 2014 022330-4 A2

Código 9.2 - Indeferimento
(22) 09/09/2014
(54) PROCESSO DE OBTENÇÃO DE MATRIZ ENERGÉTICA INDIVIDUALIZADA E EQUIPAMENTO PARA ESTA FINALIDADE
(71) NERI ANTONIO BAÚ (BR/RS)

---

(21) BR 10 2014 024104-3 A2

Código 9.2 - Indeferimento
(22) 29/09/2014
(54) SISTEMA E PROCESSO DE MEDIÇÃO DE NÍVEL DE LÍQUIDO CONTIDO EM RESERVATÓRIO, USO DO REFERIDO SISTEMA PARA MEDIÇÃO DE NÍVEL EM RESERVATÓRIO DE VEÍCULO E PROCESSO DE OTIMIZAÇÃO DE ESTOQUE DE SENSOR DE NÍVEL E/OU DE CUSTOMIZAÇÃO DE RESERVATÓRIOS
(71) MARCOPOLO S.A. (BR/RS)

---

(21) BR 10 2015 017466-7 A2

Código 9.2 - Indeferimento
(22) 22/07/2015
(54) SISTEMA DE GERAÇÃO DE ENERGIA RENOVÁVEL E

	AUTOSUSTENTÁVEL (71) LUIZ HENRIQUE THOME (BR/CE) ; SANDRO PEIXOTO DA SILVEIRA (BR/RJ)
(21) BR 10 2015 017488-8 A2	Código 9.2 - Indeferimento (22) 22/07/2015 (54) DISPOSITIVO FORNECEDOR ALTERNATIVO DE ENERGIA ELÉTRICA (71) MARIO MILANESIO NETO (BR/SP)
(21) BR 10 2015 027786-5 A2	Código 9.2 - Indeferimento (22) 20/10/2015 (54) PROCESSO DE PRODUÇÃO DE POLIHIDROXIBUTIRATO POR BACTÉRIA DO GÊNERO BACILLUS UTILIZANDO CALDO DE CANA-DE-AÇUCAR (71) UNIVERSIDADE FEDERAL DA PARAIBA (BR/PB)
(21) BR 10 2016 002929-5 A2	Código 9.2 - Indeferimento (22) 11/02/2016 (54) CÉLULA DE CAPTURA PARA TESTE ELÉTRICO (71) INSTITUTO FEDERAL DE EDUCAÇÃO, CIÊNCIA E TECNOLOGIA DE SANTA CATARINA (BR/SC)
(21) BR 10 2016 003281-4 A2	Código 9.2 - Indeferimento (22) 17/02/2016 (54) INSTRUMENTAL PARA REALIZAÇÃO DE ACESSOS VASCULARES PARA HEMODIÁLISE (71) UNIVERSIDADE ESTADUAL PAULISTA JULIO DE MESQUITA FILHO (BR/SP)
(21) BR 10 2016 023175-2 A2	Código 9.2 - Indeferimento (22) 05/10/2016 (54) GEL DE POLISSACARÍDEO ISOLADO DO BABAÇU (71) UNIVERSIDADE FEDERAL DO MARANHÃO (BR/MA)
(21) BR 10 2016 024963-5 A2	Código 9.2 - Indeferimento (22) 25/10/2016 (54) ELETRODO, ELETRÓLITO, CÉLULA A COMBUSTÍVEL ÓXIDO SÓLIDO E PROCESSO DE PRODUÇÃO DE ENERGIA (71) UNIVERSIDADE FEDERAL DO RIO GRANDE DO SUL (BR/RS)
(21) BR 10 2017 001570-0 A2	Código 9.2 - Indeferimento (22) 25/01/2017 (54) TRATAMENTO DE ÁGUAS E EFLUENTES LÍQUIDOS POR MEIO DE UM

	BIOADSORVENTE PRODUZIDO A PARTIR DOS FRUTOS DE PINHEIRO-CASUARINA (71) UNIVERSIDADE FEDERAL DE SERGIPE (BR/SE)
(21) BR 10 2017 001598-0 A2	Código 9.2 - Indeferimento (22) 25/01/2017 (54) COMPOSIÇÃO DE UM LUBRIFICANTE BIODEGRADÁVEL A BASE DE MICROEMULSÃO PARA APLICAÇÃO EM FLUIDOS DE PERFURAÇÃO (71) UNIVERSIDADE FEDERAL DA PARAIBA (BR/PB)
(21) BR 10 2017 007366-1 A2	Código 9.2 - Indeferimento (22) 10/04/2017 (54) PELÍCULA REMOVÍVEL E ANTIOXIDANTE PARA SUPERFÍCIES METÁLICAS (71) WIANNEY SANDER GRASSI MARAVAI (BR/SC)
(21) BR 10 2017 007441-2 A2	Código 9.2 - Indeferimento (22) 10/04/2017 (54) CAPA DE PROTEÇÃO E SEGURANÇA PARA ELETRÔNICOS PORTÁTEIS (71) CLAUDIA DE ARAUJO VANIN MONTEIRO (BR/SP) ; JOSE ALEXANDRE MENEZES POMARICO (BR/SP)
(21) BR 10 2017 009014-0 A2	Código 9.2 - Indeferimento (22) 28/04/2017 (54) COMPOSIÇÃO SELANTE PARA CÂMARAS DE AR, MÉTODO DE APLICAÇÃO DE REFERIDA COMPOSIÇÃO EM CÂMARAS DE AR E CONJUNTO DE CÂMARA DE AR MAIS COMPOSIÇÃO SELANTE (71) CAIO GANSAUSKAS (BR/SP)
(21) BR 10 2017 011627-1 A2	Código 9.2 - Indeferimento (22) 01/06/2017 (54) FILTRO PARA ADAPTAR EQUIPAMENTO DE QUANTIFICAÇÃO DE GASES PRODUZIDOS NO CICLO DIESEL. (71) UNIVERSIDADE FEDERAL DO ESPÍRITO SANTO (BR)
(21) BR 10 2017 012371-5 A2	Código 9.2 - Indeferimento (22) 09/06/2017 (54) ISOLADOR PILAR POLIMÉRICO APERFEIÇOADO E PROCESSO DE OBTENÇÃO (71) LUIZ CARLOS CAU (BR/SP)
(21) BR 10 2017 015699-0 A2	Código 9.2 - Indeferimento

	(22) 21/07/2017 (54) REVESTIMENTO VÍTREO MULTIFUNCIONAL PARA APLICAÇÃO EM MEIO BIOLÓGICO (71) COMISSÃO NACIONAL DE ENERGIA NUCLEAR (BR/RJ) ; FUNDAÇÃO DE AMPARO À PESQUISA DO ESTADO DE SÃO PAULO - FAPESP (BR/SP)
(21) BR 10 2017 017764-5 A2	Código 9.2 - Indeferimento (22) 18/08/2017 (54) COMPOSIÇÃO DE POLÍMERO MODIFICADO E MISTURA ESTABILIZADORA PARA PRODUZIR A MESMA (71) FDC, LEES CO., LTD. (TW)
(21) BR 10 2017 018731-4 A2	Código 9.2 - Indeferimento (22) 31/08/2017 (54) SISTEMA INVERSOR HÍBRIDO DE ENERGIA RENOVÁVEL (71) NHS SISTEMAS ELETRÔNICOS LTDA (BR/PR)
(21) BR 10 2017 018879-5 A2	Código 9.2 - Indeferimento (22) 01/09/2017 (54) PROCESSO DE OBTENÇÃO DE COPOLÍMERO EVA PARCIALMENTE HIDROLISADO OBTIDO A PARTIR DE REAÇÃO ASSISTIDA POR MICROONDAS E SEU USO (71) FUNDAÇÃO UNIVERSIDADE DE CAXIAS DO SUL (BR/RS)
(21) BR 10 2017 021567-9 A2	Código 9.2 - Indeferimento (22) 08/10/2017 (54) PROCESSO PARA MELHORIA NUTRICIONAL DE NUGGETS COM INCLUSÃO DE SUBPRODUTOS DE FRANGO E FILME DE AMIDO MODIFICADO (71) INSTITUTO FEDERAL DE EDUCAÇÃO, CIÊNCIA E TECNOLOGIA DO CEARÁ (BR/CE)
(21) BR 10 2017 022741-3 A2	Código 9.2 - Indeferimento (22) 23/10/2017 (54) AMIDO NATIVO DO ENDOCARPO DA PITOMBA (71) UNIVERSIDADE FEDERAL DE CAMPINA GRANDE - PB (BR/PB)
(21) BR 10 2017 022968-8 A2	Código 9.2 - Indeferimento (22) 25/10/2017 (54) ELABORAÇÃO DE FILMES BIODEGRADÁVEIS CONTENDO ENZIMAS PARA AMACIAMENTO DE CARNE (71) UNIVERSIDADE FEDERAL DE LAVRAS (BR/MG) ; FUNDAÇÃO DE AMPARO À PESQUISA DE MINAS GERAIS (BR/MG)

(21) BR 10 2017 023891-1 A2	Código 9.2 - Indeferimento (22) 07/11/2017 (54) PROCESSO DE BIOATIVAÇÃO DE TECIDO COM ATIVIDADE ANTIBACTERIANA USANDO QUITOSANA E NANOPARTÍCULAS DE PRATA APLICADAS VIA SPRAY (71) UNIVERSIDADE ESTADUAL DE MARINGÁ (BR/PR) ; UNIVERSIDADE TECNOLÓGICA FEDERAL DO PARANÁ (BR/PR) ; UNIVERSIDADE FEDERAL DO PARANÁ (BR/PR)
(21) BR 10 2017 023976-4 A2	Código 9.2 - Indeferimento (22) 08/11/2017 (54) FORMULAÇÃO PARA ALIMENTAÇÃO HOSPITALAR E USO DA FORMULAÇÃO (71) CRISTIANE CLEMENTE DE MELLO SALGUEIRO (BR/CE) ; HENRIQUE JORGE MAIA COSTA (BR/CE) ; FLÁVIO FELINTO MOURA (BR/CE) ; EVERALDO MOURA SANTOS (BR/CE) ; JOSÉ FERREIRA NUNES (BR/CE) ; FUNDAÇÃO UNIVERSIDADE ESTADUAL DO CEARÁ (BR/CE) ; FUNDAÇÃO EDUCACIONAL JAYME DE ALTAVILA (BR/AL)
(21) BR 10 2017 024884-4 A2	Código 9.2 - Indeferimento (22) 21/11/2017 (54) PROCESSO DE PRODUÇÃO DE PIGMENTO MICROBIANO PARA APLICAÇÃO NO TINGIMENTO DE FIBRAS TÊXTEIS E PAPEL (71) UNIVERSIDADE CATÓLICA DE PERNAMBUCO (BR/PE) ; UNIVERSIDADE FEDERAL RURAL DE PERNAMBUCO (BR/PE)
(21) BR 10 2017 024971-9 A8	Código 9.2 - Indeferimento (22) 22/11/2017 (54) TERMOGENICO NATURAL (71) VALDICE MENEZES DE JESUS (BR/RJ)
(21) BR 10 2017 026838-1 A2	Código 9.2 - Indeferimento (22) 13/12/2017 (54) EXTRAÇÃO DE LIGNINA PELO MÉTODO ACETOSOLV E DE NANOCELULOSE EXTRAÍDA DO PÓ DE MADEIRA DE PINUS (71) UNIVERSIDADE ESTADUAL DE PONTA GROSSA (BR/PR)
(21) BR 10 2017 027324-5 A2	Código 9.2 - Indeferimento (22) 18/12/2017 (54) TRATAMENTO DE SUPERFÍCIE EM PORCELANATO POLIDO COM AÇÃO ANTIMICROBIANA (71) QUIMICER INDÚSTRIA E COMÉRCIO DE PRODUTOS QUÍMICOS LTDA

	(BR/SC)
(21) BR 10 2018 004639-0 A2	Código 9.2 - Indeferimento (22) 08/03/2018 (54) Processo para obtenção de micropellet e minipellet em pastilhas circulares e produto obtido (71) ANTÔNIO CARLOS TORRES (BR/ES)
(21) BR 10 2018 006827-0 A2	Código 9.2 - Indeferimento (22) 04/04/2018 (54) COMPOSIÇÃO HERBICIDA SINÉRGICA, FORMULAÇÃO GRANULAR, COMPOSIÇÃO DA FORMULAÇÃO E MÉTODO DE CONTROLE DE VEGETAÇÃO INDESEJÁVEL (71) ATUL LIMITED (IN)
(21) BR 10 2018 007478-4 A2	Código 9.2 - Indeferimento (22) 13/04/2018 (54) APLICAÇÃO DE 3,3',5,5'-TETRAMETOXIBIFENIL-4,4'-DIOL COMO ADITIVO ANTIOXIDANTE PARA BIODIESEL (71) UNIVERSIDADE ESTADUAL DE LONDRINA (BR/PR)
(21) BR 10 2018 007510-1 A2	Código 9.2 - Indeferimento (22) 13/04/2018 (54) PROCESSO DE OBTENÇÃO DE CELULOSE NANOFIBRILADA A PARTIR DE RESÍDUO LIGNOCELULÓSICO EMPREGANDO EXTRUSÃO REATIVA (71) UNIVERSIDADE ESTADUAL DE LONDRINA (BR/PR)
(21) BR 10 2018 008368-6 A2	Código 9.2 - Indeferimento (22) 25/04/2018 (54) BOCHECHO DE SOLUÇÃO A BASE DE MELALEUCA ALTERNIFÓLIA E CASEARIA SYLVESTRIS PARA PREVENÇÃO E TRATAMENTO DE MUCOSITE EM PACIENTES SUBMETIDOS A QUIMIOTERAPIA (71) FUNDACAO DE ENSINO SUPERIOR DO VALE DO SAPUCAI (BR/MG)
(21) BR 10 2018 009777-6 A2	Código 9.2 - Indeferimento (22) 14/05/2018 (54) COMPOSIÇÃO DE HIDROXIAPATITA DOPADA COM METAIS COM PROPRIEDADES ANTIMICROBIANAS PARA APLICAÇÕES COMO MATERIAIS DE PREENCHIMENTO ÓSSEO (71) UNIVERSIDADE FEDERAL DO PIAUÍ (BR/PI)
(21) BR 10 2018 009868-3 A2	Código 9.2 - Indeferimento (22) 15/05/2018

(54) ROLO TOMBADOR PARA COLHEITADEIRA DE CANA
(71) AGCO DO BRASIL SOLUÇÕES AGRÍCOLAS LTDA. (BR/SP)

---

(21) BR 10 2018 010334-2 A2

Código 9.2 - Indeferimento
(22) 22/05/2018
(54) PROCESSO DE APLICAÇÃO DE PRODUTOS PARA ACELERAR OS RESULTADOS DE PROCEDIMENTOS DE DEPILAÇÃO DEFINITIVA/EPILAÇÃO NO USO DE EQUIPAMENTOS DE TERMÓLISE/FOTOTERMÓLISE PARA TODOS OS TIPOS DE PELE E PELOS PRETOS, ESCUROS, BRANCOS, RUIVOS, CLAROS, FINOS E PENUGENS
(71) RODRIGO PINTO KURY (BR/SC)

---

(21) BR 10 2018 010699-6 A2

Código 9.2 - Indeferimento
(22) 25/05/2018
(54) FIO DE SUTURA CIRÚRGICO REABSORVÍVEL COM REVESTIMENTO DE ÓLEO ANTIBACTERIANO
(71) UNIVERSIDADE FEDERAL DA PARAIBA (BR/PB)

---

(21) BR 10 2018 011865-0 A2

Código 9.2 - Indeferimento
(22) 12/06/2018
(54) CREME REMOVEDOR DE PIGMENTOS ARTIFICIAIS DA PELE A BASE DE ÁCIDO ANACÁRDICO
(71) FUNDAÇÃO UNIVERSIDADE ESTADUAL DO CEARÁ - FUNECE (BR/CE)

---

(21) BR 10 2018 012207-0 A2

Código 9.2 - Indeferimento
(22) 15/06/2018
(54) FORMULAÇÕES FARMACÊUTICAS DO EXTRATO DA CASCA DA LUEHEA DIVARICATA
(71) UNIVERSIDADE FEDERAL DO MARANHÃO (BR/MA)

---

(21) BR 10 2018 016737-5 A2

Código 9.2 - Indeferimento
(22) 16/08/2018
(54) PRODUTO MULTIFUNÇÃO PARA PRODUÇÃO DE AÇO CARBONO
(71) OSMAR SANTOS MARINHO (BR/SP)

---

(21) BR 10 2022 005592-0 A2

Código 9.2 - Indeferimento
(22) 24/03/2022
(54) MÉTODO PARA CONFECÇÃO DE BAINHA, BAINHA E PEÇA DE VESTUÁRIO
(71) EDUARDO D'AMORIM TEIXEIRA (BR/PE)

---

(21) BR 11 2013 012213-7 A2

Código 9.2 - Indeferimento
(22) 17/11/2011

(54) MOLÉCULAS DE LIGAÇÃO A ANTÍGENO MULTIESPECÍFICAS TENDO FUNÇÃO ALTERNATIVA À FUNÇÃO DOS FATORES VIII, IX E X DE COAGULAÇÃO SANGUÍNEA, E ANTICORPO BIESPECÍFICO, SEUS USOS NA PREVENÇÃO OU TRATAMENTO DE HEMORRAGIA, ÁCIDO NUCLEICO, VETOR, CÉLULA, MÉTODO PARA PRODUZIR AS REFERIDAS MOLÉCULAS DE LIGAÇÃO, COMPOSIÇÃO FARMACÊUTICA E KIT
(71) CHUGAI SEIYAKU KABUSHIKI KAISHA (JP)

---

(21) BR 11 2013 013354-6 A2

Código 9.2 - Indeferimento
(22) 30/11/2011
(54) MOLÉCULA DE LIGAÇÃO AO ANTÍGENO CAPAZ DE SE LIGAR A UMA PLURALIDADE DE MOLÉCULAS DE ANTÍGENO REPETIDAMENTE
(71) CHUGAI SEIYAKU KABUSHIKI KAISHA (JP)

---

(21) BR 11 2015 003536-1 A2

Código 9.2 - Indeferimento
(22) 14/08/2013
(54) MÉTODO PARA DETERMINAR, POR UM DISPOSITIVO, UM CARTÃO À SER USADO EM UM PAGAMENTO, DISPOSITIVO PARA DETERMINAR UM CARTÃO À SER USADO EM UM PAGAMENTO, MÉTODO PARA USAR UM PRIMEIRO DISPOSITIVO EM COMBINAÇÃO COM UM DESEMPENHO DE UMA INTERAÇÃO ENTRE UM PRIMEIRO USUÁRIO E UM SEGUNDO USUÁRIO, E PRIMEIRO DISPOSITIVO PARA USO EM COMBINAÇÃO COM UM DESEMPENHO DE UMA INTERAÇÃO ENTRE UM PRIMEIRO USUÁRIO E UM SEGUNDO USUÁRIO
(71) SAMSUNG ELECTRONICS CO., LTD. (KR)

---

(21) BR 11 2015 004796-3 A2

Código 9.2 - Indeferimento
(22) 10/09/2013
(54) MÉTODO DE CONTROLAR UM APARELHO EXTERNO , MÉTODO DE FORNECER INFORMAÇÃO DE CONTROLE PARA CONTROLAR UM APARELHO EXTERNO , DISPOSITIVO , MEIO DE GRAVAÇÃO LEGÍVEL POR COMPUTADOR NÃO TRANSITÓRIO .
(71) SAMSUNG ELECTRONICS CO., LTD. (KR)

---

(21) BR 11 2015 021945-4 A8

Código 9.2 - Indeferimento
(22) 05/03/2014
(54) VETORES DE CITOMEGALOVÍRUS HUMANOS OU ANIMAIS E SEUS USOS
(71) OREGON HEALTH & SCIENCE UNIVERSITY (US)

---

(21) BR 11 2015 024605-2 A2

Código 9.2 - Indeferimento
(22) 24/03/2014
(54) SISTEMAS E MÉTODOS PARA A PRODUÇÃO VISADA DE PROTEÍNA

	TERAPÊUTICA DENTRO DE CÉLULA ALVO (71) OISIN BIOTECHNOLOGIES (US)
(21) BR 11 2015 031095-8 A2	Código 9.2 - Indeferimento (22) 04/06/2014 (54) SILENCIOSO DO ESCAPAMENTO (71) YUTAKA GIKEN CO., LTD (JP)
(21) BR 11 2016 011166-4 A2	Código 9.2 - Indeferimento (22) 19/11/2014 (54) FORMULAÇÃO FARMACÊUTICA, USO DE LL-37 OU UM SAL FARMACEUTICAMENTE ACEITÁVEL DO MESMO, E, MÉTODO PARA TRATAR TOPICAMENTE UMA ÚLCERA CRÔNICA (71) PERGASUS AB (SE)
(21) BR 11 2016 011224-5 A2	Código 9.2 - Indeferimento (22) 28/11/2014 (54) FORMULAÇÃO LÍQUIDA DE UMA PROTEÍNA DE FUSÃO QUE COMPREENDE TNFR E REGIÃO DE FC (71) ARES TRADING S.A. (CH)
(21) BR 11 2016 027475-0 A2	Código 9.2 - Indeferimento (22) 29/05/2015 (54) KIT, DISPOSITIVO E MÉTODO PARA A DETECÇÃO DE CÂNCER PANCREÁTICO (71) TORAY INDUSTRIES, INC. (JP) ; NATIONAL CANCER CENTER (JP)
(21) BR 11 2016 028944-7 A2	Código 9.2 - Indeferimento (22) 11/06/2015 (54) KIT, DISPOSITIVO PARA A DETECÇÃO DE CÂNCER DO TRATO BILIAR, MÉTODO E MARCADOR PARA DETECÇÃO DE CÂNCER DO TRATO BILIAR (71) TORAY INDUSTRIES, INC. (JP) ; NATIONAL CANCER CENTER (JP)
(21) BR 11 2016 028971-4 A2	Código 9.2 - Indeferimento (22) 09/06/2015 (54) PROCESSO DE HIDROTRATAMENTO DE CORTES DE ÓLEOS COMBUSTÍVEIS, UTILIZANDO UM CATALISADOR À BASE DE UMA ALUMINA MESOPOROSA AMORFA, TENDO UMA CONECTIVIDADE ELEVADA (71) IFP ENERGIES NOUVELLES (FR)
(21) BR 11 2016 029521-8 A2	Código 9.2 - Indeferimento (22) 16/06/2015

	(54) KIT, DISPOSITIVO, MÉTODO E MARCADOR PARA A DETECÇÃO DECÂNCER DE ESTÔMAG (71) TORAY INDUSTRIES, INC. (JP) ; NATIONAL CANCER CENTER (JP)
(21) BR 11 2016 029583-8 A2	Código 9.2 - Indeferimento (22) 18/06/2015 (54) KIT, DISPOSITIVO, MÉTODO E MARCADOR PARA A DETECÇÃO DECÂNCER ESOFÁGICO (71) TORAY INDUSTRIES, INC. (JP) ; NATIONAL CANCER CENTER (JP)
(21) BR 11 2017 001500-5 A2	Código 9.2 - Indeferimento (22) 07/07/2015 (54) COMPOSIÇÕES E MÉTODOS PARA A DETECÇÃO E ANÁLISE DE TUBERCULOSE POR MICOBACTÉRIA (71) ABBOTT MOLECULAR INC. (US)
(21) BR 11 2017 017612-2 A2	Código 9.2 - Indeferimento (22) 08/03/2016 (54) SISTEMAS E MÉTODOS PARA FORMATAÇÃO ASSIMÉTRICA DE ESPAÇOS DE PALAVRAS DE ACORDO COM A INCERTEZA ENTRE PALAVRAS (71) ASYMMETRICA LABS INC. (US)
(21) BR 11 2017 018247-5 A2	Código 9.2 - Indeferimento (22) 23/02/2016 (54) COBERTURA DE FLUXO DE AR (71) DWYER INSTRUMENTS, INC. (US)
(21) BR 11 2017 021256-0 A2	Código 9.2 - Indeferimento (22) 02/04/2016 (54) DISPOSITIVOS E MÉTODOS PARA A ANÁLISE DE AMOSTRAS (71) ABBOTT LABORATORIES (US)
(21) BR 11 2017 025651-7 A2	Código 9.2 - Indeferimento (22) 07/06/2016 (54) APARELHO ELÉTRICO (71) GENERAL ELECTRIC TECHNOLOGY GMBH (CH)
(21) BR 11 2018 015057-6 A2	Código 9.2 - Indeferimento (22) 25/01/2017 (54) MÉTODOS E COMPOSIÇÕES PARA O TRATAMENTO DE POÇOS (71) EVONIK OPERATIONS GMBH (DE)

(21) BR 11 2018 067592-0 A2	Código 9.2 - Indeferimento (22) 27/02/2017 (54) COMPONENTE ATIVO PARA PRODUTOS DE PINTURA, PRODUTO DE PINTURA E USOS E PROCESSO PARA PREPARAÇÃO DESTES (71) SERGIO GIORGETTI FILHO (IT)
(21) BR 11 2018 071478-0 A2	Código 9.2 - Indeferimento (22) 21/04/2017 (54) FORMULAÇÃO DE TINTA CURÁVEL POR RADIAÇÃO, PROCESSO PARA IMPRESSÃO, E, EMBALAGEM DE ALIMENTO IMPRESSA OU RÓTULO PARA EMBALAGEM DE ALIMENTO (71) FLINT GROUP SWEDEN AB (SE)
(21) BR 11 2018 071647-2 A2	Código 9.2 - Indeferimento (22) 20/04/2017 (54) MEMBRANA DE FIBRA OCA PARA USO EM UM CIRCUITO ANESTÉSICO (71) 3M INNOVATIVE PROPERTIES COMPANY (US) ; DMF MEDICAL INCORPORATED (CA)
(21) BR 11 2019 005269-0 A2	Código 9.2 - Indeferimento (22) 06/10/2017 (54) PROCESSO PARA A OBTENÇÃO DE CELULOSE, HEMICELULOSE E LIGNINA A PARTIR DE LIGNOCELULOSE DE BIOMASSA VEGETAL (71) CLARIANT INTERNATIONAL LTD. (CH)
(21) BR 11 2019 005764-1 A2	Código 9.2 - Indeferimento (22) 25/09/2017 (54) TÊXTEIS TECIDOS BASEADOS EM FIBRA DE POLÍMERO TRANSPARENTE AO INFRAVERMELHO PARA RESFRIAMENTO DO CORPO HUMANO (71) THE BOARD OF TRUSTEES OF THE LELAND STANFORD JUNIOR UNIVERSITY (US)
(21) BR 11 2019 007345-0 A2	Código 9.2 - Indeferimento (22) 04/10/2017 (54) TECIDOS DE GRANDE VISIBILIDADE, RESISTENTES À CHAMA E MÉTODOS DE SUA FABRICAÇÃO (71) DAVEY TEXTILE SOLUTIONS INC. (CA)
(21) BR 11 2019 007712-0 A2	Código 9.2 - Indeferimento (22) 19/10/2017 (54) COMPOSIÇÃO DE LÚPULO, EMULSÃO COMPREENDENDO A

	MESMA,USO DE UM EXTRATO POLAR DE LÚPULO E MÉTODO DE PREPARAÇÃO DEUMA COMPOSIÇÃO FLAVORIZANTE DE LÚPULO (71) BARTH INNOVATIONS LIMITED (GB)
(21) BR 11 2019 012077-7 A2	Código 9.2 - Indeferimento (22) 13/12/2017 (54) COMPOSIÇÃO DE CONTROLE DE VAZIOS DE AR PARA POLIMERIZAÇÃO DE MONÔMEROS CONTENDO CARBONIL (71) ARKEMA FRANCE (FR)
(21) BR 11 2019 012606-6 A2	Código 9.2 - Indeferimento (22) 18/12/2017 (54) COMPOSIÇÃO DE CUIDADO COM ROUPAS SEM ENXÁGUE MULTIFUNCIONAL E MÉTODO PARA ENXÁGUE DE TECIDOS (71) COLGATE-PALMOLIVE COMPANY (US)
(21) BR 11 2019 014221-5 A2	Código 9.2 - Indeferimento (22) 06/12/2017 (54) MÉTODO PARA PRODUÇÃO DE UM SEGMENTO DE DISCO DE REFINADOR (71) VALMET AB (SE)
(21) BR 11 2019 020038-0 A2	Código 9.2 - Indeferimento (22) 30/03/2018 (54) RODA FERROVIÁRIA E MÉTODO PARA PRODUÇÃO DE RODA FERROVIÁRIA (71) NIPPON STEEL CORPORATION (JP)
(21) BR 11 2019 022344-4 A2	Código 9.2 - Indeferimento (22) 18/04/2018 (54) MÉTODO PARA CULTIVO DE CULTURAS SEMEADAS E APARELHO PARA EFETUAR REFERIDO MÉTODO (VARIANTES) (71) SERGEI VLADIMIROVICH BRINDYUK (RU)
(21) BR 11 2019 026859-6 A2	Código 9.2 - Indeferimento (22) 14/06/2018 (54) MATRIZ DE COMPOSIÇÕES COSMÉTICAS PARA CAMUFLAR IMPERFEIÇÕES TONAIS (71) THE PROCTER & GAMBLE COMPANY (US)
(21) BR 12 2020 005780-7 A2	Código 9.2 - Indeferimento (22) 21/05/2014 (54) MÉTODO PARA AUMENTAR O RENDIMENTO, ÍNDICE DE COLHEITA,

	TAXA DE CRESCIMENTO, BIOMASSA, VIGOR, TEOR DE ÓLEO, RENDIMENTO DE SEMENTES, RENDIMENTO DE FIBRAS, QUALIDADE DA FIBRA, COMPRIMENTO DA FIBRA, CAPACIDADE FOTOSSINTÉTICA, EFICIÊNCIA NO USO DE NITROGÊNIO E/OU TOLERÂNCIA AO ESTRESSE ABIÓTICO DE UMA PLANTA, MÉTODO PARA PRODUZIR UMA COLHEITA, MÉTODO PARA SELECIONAR UMA PLANTA TRANSFORMADA COM RENDIMENTO, ÍNDICE DE COLHEITA, TAXA DE CRESCIMENTO, BIOMASSA, VIGOR, TEOR DE ÓLEO, RENDIMENTO DE SEMENTES, RENDIMENTO DE FIBRAS, QUALIDADE DA FIBRA, COMPRIMENTO DA FIBRA, CAPACIDADE FOTOSSINTÉTICA, EFICIÊNCIA DE USO DE NITROGÊNIO E/OU TOLERÂNCIA AO ESTRESSE ABIÓTICO AUMENTADOS EM COMPARAÇÃO COM UMA PLANTA DE TIPO SELVAGEM DA MESMA ESPÉCIE QUE É CULTIVADA SOB AS MESMAS CONDIÇÕES DE CRESCIMENTO E CONSTRUÇÃO DE ÁCIDO NUCLEICO. (62) BR 11 2015 029102-3 21/05/2014 (71) EVOGENE LTD. (IL)
(21) BR 12 2020 014391-6 A2	Código 9.2 - Indeferimento (22) 05/06/2014 (54) MÓDULO DE MECANISMO DE TRANSMISSÃO PARA UM AUTOMÓVEL E MÉTODO DE MONTAGEM E DESMONTAGEM DO MESMO (62) BR 10 2014 013665-7 05/06/2014 (71) MAN TRUCK & BUS SE (DE)
(21) BR 12 2021 012364-0 A2	Código 9.2 - Indeferimento (22) 08/09/2017 (54) PROCESSO PARA FABRICAÇÃO DE UMA FORMA DE ADMINISTRAÇÃO FARMACÊUTICA SÓLIDA (62) BR 11 2019 003437-4 08/09/2017 (71) MERCK PATENT GMBH (DE)
(21) BR 12 2022 004481-6 A2	Código 9.2 - Indeferimento (22) 11/06/2018 (54) VACINAS DE CONJUGADO MULTIVALENTE COM POLISSACARÍDEOS DE CONJUGADO BIVALENTE OU MULTIVALENTE QUE FORNECEM IMUNOGENICIDADE E AVIDEZ MELHORADAS (62) BR 11 2019 026192-3 11/06/2018 (71) INVENTPRISE, LLC (US)
(21) BR 12 2022 005877-9 A2	Código 9.2 - Indeferimento (22) 16/01/2015 (54) MÉTODOS DE REDUÇÃO DE CARGA BIOLÓGICA DE UMA RESINA DE CROMATOGRAFIA, DE FABRICAÇÃO DE UMA COLUNA DE

	CROMATOGRAFIA EMPACOTADA E DE REALIZAÇÃO DE CROMATOGRAFIA DE COLUNA DE CARGAS BIOLÓGICAS REDUZIDAS, COLUNA DE CROMATOGRAFIA EMPACOTADA E RESINA DE CROMATOGRAFIA DE CARGAS BIOLÓGICAS REDUZIDAS E PROCESSO INTEGRADO, FECHADO, E CONTÍNUO PARA FABRICAÇÃO DE CARGA BIOLÓGICA REDUZIDA DE UMA PROTEÍNA RECOMBINANTE PURIFICADA (62) BR 11 2016 016332-0 16/01/2015 (71) GENZYME CORPORATION (US)
(21) BR 12 2022 006484-1 A2	Código 9.2 - Indeferimento (22) 16/12/2011 (54) COMPOSIÇÃO FARMACÊUTICA EM FORMA DE DOSAGEM UNITÁRIA FORMULADA PARA ADMINISTRAÇÃO SUBLINGUAL (62) BR 11 2013 015204-4 16/12/2011 (71) SUNOVION PHARMACEUTICALS INC. (US)
(21) BR 12 2022 013336-3 A2	Código 9.2 - Indeferimento (22) 10/02/2017 (54) CONJUNTO PARA TROCA DE BROCAS E MÁQUINA DE MINERAÇÃO (62) BR 10 2017 002745-7 10/02/2017 (71) JOY GLOBAL SURFACE MINING INC (US)
(21) BR 12 2022 016002-6 A2	Código 9.2 - Indeferimento (22) 10/04/2015 (54) MÉTODO PARA PREVER A MINIMIZAÇÃO DE TERAPIA DE IMUNOSSUPRESSÃO (IST) EM UM INDIVÍDUO TRANSPLANTADO, BEM COMO COMPOSIÇÕES E KITS COMPREENDENDO UMA PLURALIDADE DE MIRNAS OU OLIGONUCLEOTÍDEOS (62) BR 11 2016 023634-3 10/04/2015 (71) THE TRUSTEES OF THE UNIVERSITY OF PENNSYLVANIA (US)

Código 9.2.4 - Manutenção do Indeferimento

Mantido o indeferimento uma vez que não foi apresentado recurso dentro do prazo legal.

---

(21) BR 10 2015 007344-5 A2

Código 9.2.4 - Manutenção do Indeferimento
(22) 17/03/2015
(54) OBTENÇÃO DE BIOETANOL A PARTIR DE TRATAMENTOS QUÍMICOS E HIDRÓLISE ENZIMÁTICA UTILIZANDO CASCA DO MARACUJÁ E RESÍDUO DO PROCESSAMENTO DE GRAVIOLA
(71) UNIVERSIDADE FEDERAL DE ALAGOAS (BR/AL)
MANTIDO O INDEFERIMENTO UMA VEZ QUE NÃO FOI APRESENTADO RECURSO DENTRO DO PRAZO LEGAL.MANTIDO O INDEFERIMENTO UMA VEZ QUE NÃO FOI APRESENTADO RECURSO DENTRO DO PRAZO LEGAL.

---

(21) BR 10 2015 023135-0 A2

Código 9.2.4 - Manutenção do Indeferimento
(22) 08/09/2015
(54) PROCESSO DE OBTENÇÃO DE HIDROLISADO PROTÉICO FRACIONADO PREPARADO A PARTIR DE VÍSCERAS CAPRINAS
(71) UNIVERSIDADE FEDERAL DA PARAÍBA (BR/PB)
MANTIDO O INDEFERIMENTO UMA VEZ QUE NÃO FOI APRESENTADO RECURSO DENTRO DO PRAZO LEGAL.MANTIDO O INDEFERIMENTO UMA VEZ QUE NÃO FOI APRESENTADO RECURSO DENTRO DO PRAZO LEGAL.

---

(21) BR 10 2015 030806-0 A2

Código 9.2.4 - Manutenção do Indeferimento
(22) 18/11/2015
(54) PROCESSO ENZIMÁTICO PARA OBTENÇÃO DE HIDROLISADO COM POTENCIAL ANTIOXIDANTE A PARTIR DO CONCENTRADO PROTEICO DE SEMENTES DE QUIABO (ABELMOSCHUS ESCULENTUS L. MOENCH)
(71) UNIVERSIDADE FEDERAL DA PARAÍBA (BR/PB)
MANTIDO O INDEFERIMENTO UMA VEZ QUE NÃO FOI APRESENTADO RECURSO DENTRO DO PRAZO LEGAL.MANTIDO O INDEFERIMENTO UMA VEZ QUE NÃO FOI APRESENTADO RECURSO DENTRO DO PRAZO LEGAL.

---

(21) BR 10 2017 000056-7 A2

Código 9.2.4 - Manutenção do Indeferimento
(22) 02/01/2017
(54) CONJUNTO REMOVÍVEL PARA INALADOR ULTRASSÔNICO E INALADOR ULTRASSÔNICO
(71) OMRON HEALTHCARE BRASIL INDÚSTRIA E COMÉRCIO DE PRODUTOS MÉDICOS LTDA. (BR/SP)
MANTIDO O INDEFERIMENTO UMA VEZ QUE NÃO FOI APRESENTADO RECURSO DENTRO DO PRAZO LEGAL

(21) BR 10 2017 000272-1 A2

Código 9.2.4 - Manutenção do Indeferimento
(22) 05/01/2017
(54) FORMULAÇÃO FUNGICIDA À BASE DE ÓLEO ESSENCIAL DE CROTON TETRADENIUS PARA CONTROLAR OU ELIMINAR O FITOPATÓGENO FUSARIUM SOLANI
(71) UNIVERSIDADE FEDERAL DE SERGIPE (BR/SE)
MANTIDO O INDEFERIMENTO UMA VEZ QUE NÃO FOI APRESENTADO RECURSO DENTRO DO PRAZO LEGAL.MANTIDO O INDEFERIMENTO UMA VEZ QUE NÃO FOI APRESENTADO RECURSO DENTRO DO PRAZO LEGAL.

(21) BR 10 2017 004061-5 A2

Código 9.2.4 - Manutenção do Indeferimento
(22) 24/02/2017
(54) COMPOSIÇÃO E PROCESSO DE PREPARAÇÃO MULTIPARTICULADA DE NATUREZA SÓLIDA CONTENDO MICROESCLERÓDIOS DE Metarhizium anisopliae PARA CONTROLE DE ARTRÓPODES-PRAGA DE IMPORTÂNCIA NA SAÚDE HUMANA, VETERINÁRIA E NA AGROPECUÁRIA E SEUS USOS
(71) UNIVERSIDADE FEDERAL DE GOIÁS (BR/GO)
MANTIDO O INDEFERIMENTO UMA VEZ QUE NÃO FOI APRESENTADO RECURSO DENTRO DO PRAZO LEGAL.MANTIDO O INDEFERIMENTO UMA VEZ QUE NÃO FOI APRESENTADO RECURSO DENTRO DO PRAZO LEGAL.

(21) BR 10 2017 004280-4 A2

Código 9.2.4 - Manutenção do Indeferimento
(22) 03/03/2017
(54) SUPLEMENTO NUTRICIONAL DE MULTIPLOS NUTRIENTES PARA INGESTÃO ORAL OU USO ENTERAL VISANDO A BIODISPONIBILIDADE DE ZINCO
(71) LUCIANA BUENO (BR/SP)
MANTIDO O INDEFERIMENTO UMA VEZ QUE NÃO FOI APRESENTADO RECURSO DENTRO DO PRAZO LEGAL.MANTIDO O INDEFERIMENTO UMA VEZ QUE NÃO FOI APRESENTADO RECURSO DENTRO DO PRAZO LEGAL.

(21) BR 10 2017 006245-7 A2

Código 9.2.4 - Manutenção do Indeferimento
(22) 27/03/2017
(54) PROCESSO DE PREPARAÇÃO DE SELO INTELIGENTE, COMPOSIÇÕES À BASE DE EXTRATOS NATURAIS E MATERIAIS ATÓXICOS, SELO ASSIM OBTIDO, USO DO MESMO PARA MONITORAMENTO DE PH DE ALIMENTOS
(71) FUNDAÇÃO DE AMPARO À PESQUISA DO ESTADO DE MINAS GERAIS (BR/MG) ; UNIVERSIDADE FEDERAL DE OURO PRETO (BR/MG)
MANTIDO O INDEFERIMENTO UMA VEZ QUE NÃO FOI APRESENTADO RECURSO DENTRO DO PRAZO LEGAL.MANTIDO O INDEFERIMENTO UMA VEZ QUE NÃO FOI APRESENTADO RECURSO DENTRO DO PRAZO LEGAL.

(21) BR 10 2017 006922-2 A2	Código 9.2.4 - Manutenção do Indeferimento (22) 04/04/2017 (54) IMPLANTE JUSTA ÓSSEO, PROTOTIPADO EM TITÂNIO OU ZIRCÔNIA, OU FUNDIDO EM TITÂNIO, PARA CARGA IMEDIATA E PROCESSO DE PRODUÇÃO (71) ANDRÉ REGINALDO DE LIMA E SILVA (BR/SC) MANTIDO O INDEFERIMENTO UMA VEZ QUE NÃO FOI APRESENTADO RECURSO DENTRO DO PRAZO LEGAL
(21) BR 10 2017 009569-0 A2	Código 9.2.4 - Manutenção do Indeferimento (22) 05/05/2017 (54) SUPLEMENTO MULTI-NUTRICIONAL EM BLOCO COM ADIÇÃO DE ACETATO DE MELENGESTROL (MGA) OU OUTROS PROGESTÁGENOS SINTÉTICOS PARA UTILIZAÇÂO EM PROTOCOLOS REPRODUTIVOS PARA BOVINOS (71) SOCIEDADE GERAL AGROPECUARIA - SGA (BR/MS) ; EMPRESA BRASILEIRA DE PESQUISA AGROPECUARIA - EMBRAPA (BR/DF) MANTIDO O INDEFERIMENTO UMA VEZ QUE NÃO FOI APRESENTADO RECURSO DENTRO DO PRAZO LEGAL.MANTIDO O INDEFERIMENTO UMA VEZ QUE NÃO FOI APRESENTADO RECURSO DENTRO DO PRAZO LEGAL.
(21) BR 10 2017 010768-0 A2	Código 9.2.4 - Manutenção do Indeferimento (22) 23/05/2017 (54) FORMULAÇÃO DE BALA PROTEICA, PROBIÓTICA E ANTICARIOGÊNICA SEU PROCESSO DE PRODUÇÃO E USO (71) UNIVERSIDADE PITÁGORAS UNOPAR - EDITORA E DISTRIBUIDORA EDUCACIONAL S/A (BR/PR) MANTIDO O INDEFERIMENTO UMA VEZ QUE NÃO FOI APRESENTADO RECURSO DENTRO DO PRAZO LEGAL.MANTIDO O INDEFERIMENTO UMA VEZ QUE NÃO FOI APRESENTADO RECURSO DENTRO DO PRAZO LEGAL.
(21) BR 10 2017 024441-5 A2	Código 9.2.4 - Manutenção do Indeferimento (22) 14/11/2017 (54) PROCESSO DE SÍNTESE DE UM COMPOSTO IODADO E USO DE OUTROS DERIVADOS DO CARDANOL COMO LARVICIDAS PARA CONTROLE POPULACIONAL DO MOSQUITO AEDES AEGYPTI E OUTROS CULICÍDEOS (71) UNIVERSIDADE FEDERAL DE MATO GROSSO DO SUL (BR/MS) MANTIDO O INDEFERIMENTO UMA VEZ QUE NÃO FOI APRESENTADO RECURSO DENTRO DO PRAZO LEGAL.MANTIDO O INDEFERIMENTO UMA VEZ QUE NÃO FOI APRESENTADO RECURSO DENTRO DO PRAZO LEGAL.
(21) BR 10 2017 026787-3 A2	Código 9.2.4 - Manutenção do Indeferimento

(22) 12/12/2017
(54) COMPOSTOS SEMISSINTÉTICOS (R)-N-BUTILCITRONELILAMINA E (R,S)-N-BUTILCITRONELILAMINA, DERIVADOS DO CITRONELAL PRESENTE EM ÓLEOS ESSENCIAIS, PARA O CONTROLE DA ANTRACNOSE EM VIDEIRAS
(71) UNIVERSIDADE FEDERAL DE PELOTAS (BR/RS)
MANTIDO O INDEFERIMENTO UMA VEZ QUE NÃO FOI APRESENTADO RECURSO DENTRO DO PRAZO LEGAL.MANTIDO O INDEFERIMENTO UMA VEZ QUE NÃO FOI APRESENTADO RECURSO DENTRO DO PRAZO LEGAL.

---

(21) BR 10 2017 028069-1 A2

Código 9.2.4 - Manutenção do Indeferimento
(22) 23/12/2017
(54) SISTEMA MULTIMÍDIA PARA DISPOSITIVOS MÓVEIS DE EDUCAÇÃO FINANCEIRA E ACOMPANHAMENTO DE MOVIMENTAÇÃO FINANCEIRA PESSOAL
(71) UNIVERSIDADE FEDERAL DE CAMPINA GRANDE - PB (BR/PB)
MANTIDO O INDEFERIMENTO UMA VEZ QUE NÃO FOI APRESENTADO RECURSO DENTRO DO PRAZO LEGAL

---

(21) BR 11 2015 003985-5 A2

Código 9.2.4 - Manutenção do Indeferimento
(22) 17/05/2013
(54) MÉTODOS PARA TRATAMENTO DE INFECÇÕES DE HEPATITE B E HEPATITE D
(71) REPLICOR INC. (CA)
MANTIDO O INDEFERIMENTO UMA VEZ QUE NÃO FOI APRESENTADO RECURSO DENTRO DO PRAZO LEGAL.MANTIDO O INDEFERIMENTO UMA VEZ QUE NÃO FOI APRESENTADO RECURSO DENTRO DO PRAZO LEGAL.

---

(21) BR 11 2015 019838-4 A2

Código 9.2.4 - Manutenção do Indeferimento
(22) 20/02/2014
(54) COMPOSIÇÃO DE VACINA
(71) TURNSTONE LIMITED PARTNERSHIP (CA)
MANTIDO O INDEFERIMENTO UMA VEZ QUE NÃO FOI APRESENTADO RECURSO DENTRO DO PRAZO LEGAL.MANTIDO O INDEFERIMENTO UMA VEZ QUE NÃO FOI APRESENTADO RECURSO DENTRO DO PRAZO LEGAL.

---

(21) BR 11 2015 021442-8 A2

Código 9.2.4 - Manutenção do Indeferimento
(22) 04/03/2014
(54) DISPOSITIVOS E MÉTODOS PARA TESTAR A LIMPEZA DE INSTRUMENTOS MÉDICOS
(71) RUHOF CORPORATION (US)
MANTIDO O INDEFERIMENTO UMA VEZ QUE NÃO FOI APRESENTADO RECURSO DENTRO DO PRAZO LEGAL.MANTIDO O INDEFERIMENTO UMA

VEZ QUE NÃO FOI APRESENTADO RECURSO DENTRO DO PRAZO LEGAL.

---

(21) BR 11 2015 021772-9 A2

Código 9.2.4 - Manutenção do Indeferimento
(22) 05/03/2014
(54) MÉTODO PARA A PREPARAÇÃO DE CÉLULAS EMBRIONÁRIAS AVIÁRIAS, MÉTODO MELHORADO PARA A PREPARAÇÃO DE CÉLULAS EMBRIONÁRIAS AVIÁRIAS A PARTIR DE UM EMBRIÃO, CULTURA OU COMPOSIÇÃO DE CÉLULAS EMBRIONÁRIAS AVIÁRIAS, MÉTODO PARA A PRODUÇÃO OU AMPLIFICAÇÃO DE UM VÍRUS, E, COMPOSIÇÃO DE VACINA
(71) BIOMUNE COMPANY (US)
MANTIDO O INDEFERIMENTO UMA VEZ QUE NÃO FOI APRESENTADO RECURSO DENTRO DO PRAZO LEGAL.MANTIDO O INDEFERIMENTO UMA VEZ QUE NÃO FOI APRESENTADO RECURSO DENTRO DO PRAZO LEGAL.

---

(21) BR 11 2015 021785-0 A2

Código 9.2.4 - Manutenção do Indeferimento
(22) 07/03/2014
(54) PROMOTORES DE LEVEDURA PARA EXPRESSÃO DE PROTEÍNA
(71) BIOGRAMMATICS, INC. (US)
MANTIDO O INDEFERIMENTO UMA VEZ QUE NÃO FOI APRESENTADO RECURSO DENTRO DO PRAZO LEGAL.MANTIDO O INDEFERIMENTO UMA VEZ QUE NÃO FOI APRESENTADO RECURSO DENTRO DO PRAZO LEGAL.

---

(21) BR 11 2015 023038-5 A2

Código 9.2.4 - Manutenção do Indeferimento
(22) 14/03/2014
(54) COMPOSIÇÕES PARA SALTO DE EXON PARA O TRATAMENTO DA DISTROFIA MUSCULAR
(71) SAREPTA THERAPEUTICS, INC. (US)
MANTIDO O INDEFERIMENTO UMA VEZ QUE NÃO FOI APRESENTADO RECURSO DENTRO DO PRAZO LEGAL.MANTIDO O INDEFERIMENTO UMA VEZ QUE NÃO FOI APRESENTADO RECURSO DENTRO DO PRAZO LEGAL.

---

(21) BR 11 2015 027721-7 A2

Código 9.2.4 - Manutenção do Indeferimento
(22) 16/05/2014
(54) VARIANTES DA ENOL-DESIDRATASE
(71) Global Bioenergies (FR) ; SCIENTIST OF FORTUNE S.A. (LU)
MANTIDO O INDEFERIMENTO UMA VEZ QUE NÃO FOI APRESENTADO RECURSO DENTRO DO PRAZO LEGAL.MANTIDO O INDEFERIMENTO UMA VEZ QUE NÃO FOI APRESENTADO RECURSO DENTRO DO PRAZO LEGAL.

---

(21) BR 11 2016 008489-6 A2

Código 9.2.4 - Manutenção do Indeferimento
(22) 14/10/2014
(54) SEQUÊNCIAS DE GLIFOSATO-N-ACETILTRANSFERASE (GLYAT) E

	MÉTODOS DE USO (71) PIONEER HI-BRED INTERNATIONAL, INC. (US) MANTIDO O INDEFERIMENTO UMA VEZ QUE NÃO FOI APRESENTADO RECURSO DENTRO DO PRAZO LEGAL.MANTIDO O INDEFERIMENTO UMA VEZ QUE NÃO FOI APRESENTADO RECURSO DENTRO DO PRAZO LEGAL.
(21) BR 11 2016 008685-6 A2	Código 9.2.4 - Manutenção do Indeferimento (22) 21/10/2014 (54) GENE PARA INDUÇÃO DE PARTENOGÊNESE, COMPONENTE DE REPRODUÇÃO APOMÍTICA (71) UNIVERSITY OF GEORGIA RESEARCH FOUNDATION, INC. (US) MANTIDO O INDEFERIMENTO UMA VEZ QUE NÃO FOI APRESENTADO RECURSO DENTRO DO PRAZO LEGAL.MANTIDO O INDEFERIMENTO UMA VEZ QUE NÃO FOI APRESENTADO RECURSO DENTRO DO PRAZO LEGAL.
(21) BR 11 2017 022486-0 A2	Código 9.2.4 - Manutenção do Indeferimento (22) 27/07/2017 (54) COMPOSIÇÃO FUNGICIDA SINERGÍSTICA (71) JIANGSU ROTAM CHEMISTRY CO., LTD (CN) MANTIDO O INDEFERIMENTO UMA VEZ QUE NÃO FOI APRESENTADO RECURSO DENTRO DO PRAZO LEGAL.MANTIDO O INDEFERIMENTO UMA VEZ QUE NÃO FOI APRESENTADO RECURSO DENTRO DO PRAZO LEGAL.
(21) BR 11 2018 005489-5 A2	Código 9.2.4 - Manutenção do Indeferimento (22) 23/09/2016 (54) COMPOSIÇÃO BIOESTIMULANTE BASEADA EM TANINOS E/OU SEUS DERIVADOS PARA O TRATAMENTO DE PLANTAS CULTIVADAS E/OU SUAS PARTES (71) SILVACHIMICA S.R.L (IT) ; AGROCUBE S.A. (AR) MANTIDO O INDEFERIMENTO UMA VEZ QUE NÃO FOI APRESENTADO RECURSO DENTRO DO PRAZO LEGAL.MANTIDO O INDEFERIMENTO UMA VEZ QUE NÃO FOI APRESENTADO RECURSO DENTRO DO PRAZO LEGAL.
(21) BR 11 2018 016254-0 A2	Código 9.2.4 - Manutenção do Indeferimento (22) 08/02/2017 (54) MÉTODO PARA CONTROLAR ERVAS DANINHAS NAS PROXIMIDADES DE UMA PLANTA DE TRIGO, MÉTODO DE OBTENÇÃO DE UMA PLANTA DE TRIGO TRANSGÊNICA, MÉTODO PARA PRODUZIR TRIGO PARA PRODUÇÃO COMERCIAL, SISTEMA HERBICIDA PARA PRODUZIR UMA CULTURA DE TRIGO E MÉTODO PARA CONTROLAR ERVAS DANINHAS NAS PROXIMIDADES DE UMA PLANTA (71) COLORADO WHEAT RESEARCH FOUNDATION, INC. (US) MANTIDO O INDEFERIMENTO UMA VEZ QUE NÃO FOI APRESENTADO

	RECURSO DENTRO DO PRAZO LEGAL.MANTIDO O INDEFERIMENTO UMA VEZ QUE NÃO FOI APRESENTADO RECURSO DENTRO DO PRAZO LEGAL.
(21) BR 11 2018 074774-2 A2	Código 9.2.4 - Manutenção do Indeferimento (22) 21/03/2017 (54) MÉTODOS PARA PROCESSAR POLPA DE BANANA VERDE, MÉTODOS PARA PROCESSAR CASCA DE BANANA VERDE, PRODUTO ALIMENTÍCIO, SUPLEMENTO NUTRICIONAL E COMPOSIÇÃO FARMACÊUTICA (71) ROBERT OGILVIE WATKINS (AU) MANTIDO O INDEFERIMENTO UMA VEZ QUE NÃO FOI APRESENTADO RECURSO DENTRO DO PRAZO LEGAL.MANTIDO O INDEFERIMENTO UMA VEZ QUE NÃO FOI APRESENTADO RECURSO DENTRO DO PRAZO LEGAL.
(21) BR 11 2019 012249-4 A2	Código 9.2.4 - Manutenção do Indeferimento (22) 13/12/2017 (54) COMBINAÇÕES DE COMPOSTO ATIVO (71) BAYER CROPSCIENCE AKTIENGESELLSCHAFT (DE) ; BAYER AKTIENGESELLSCHAFT (DE) MANTIDO O INDEFERIMENTO UMA VEZ QUE NÃO FOI APRESENTADO RECURSO DENTRO DO PRAZO LEGAL.MANTIDO O INDEFERIMENTO UMA VEZ QUE NÃO FOI APRESENTADO RECURSO DENTRO DO PRAZO LEGAL.
(21) BR 11 2019 012594-9 A2	Código 9.2.4 - Manutenção do Indeferimento (22) 25/10/2017 (54) COMPOSIÇÃO ANTIMICROBIANA SINÉRGICA, PRODUTO DE BASE AQUOSA, E, MÉTODO (71) NUTRITION & BIOSCIENCES USA 1, LLC (US) MANTIDO O INDEFERIMENTO UMA VEZ QUE NÃO FOI APRESENTADO RECURSO DENTRO DO PRAZO LEGAL.MANTIDO O INDEFERIMENTO UMA VEZ QUE NÃO FOI APRESENTADO RECURSO DENTRO DO PRAZO LEGAL.
(21) BR 11 2020 008074-8 A2	Código 9.2.4 - Manutenção do Indeferimento (22) 03/11/2017 (54) SOLVENTES PARA APLICAÇÕES AGRÍCOLAS E FORMULAÇÕES DE PESTICIDAS (71) DOW GLOBAL TECHNOLOGIES LLC (US) MANTIDO O INDEFERIMENTO UMA VEZ QUE NÃO FOI APRESENTADO RECURSO DENTRO DO PRAZO LEGAL.MANTIDO O INDEFERIMENTO UMA VEZ QUE NÃO FOI APRESENTADO RECURSO DENTRO DO PRAZO LEGAL.
(21) BR 12 2020 002097-0 A2	Código 9.2.4 - Manutenção do Indeferimento (22) 14/10/2014 (54) POLINUCLEOTÍDEOS, CONSTRUTO DE ÁCIDO NUCLEICO, CÉLULA,

	POLIPEPTÍDEOS, MÉTODO DE PRODUÇÃO DE CÉLULA VEGETAL TOLERANTE A GLIFOSATO, MÉTODO DE CONTROLE DE ERVAS DANINHAS, MÉTODO DE DETECÇÃO DE POLIPEPTÍDEO E MÉTODO DE DETECÇÃO DA PRESENÇA DE UM POLINUCLEOTÍDEO (71) PIONEER HI-BRED INTERNATIONAL, INC. (US) MANTIDO O INDEFERIMENTO UMA VEZ QUE NÃO FOI APRESENTADO RECURSO DENTRO DO PRAZO LEGAL.MANTIDO O INDEFERIMENTO UMA VEZ QUE NÃO FOI APRESENTADO RECURSO DENTRO DO PRAZO LEGAL.
(21) BR 12 2020 023272-2 A2	Código 9.2.4 - Manutenção do Indeferimento (22) 20/02/2014 (54) COMPOSIÇÃO DE VACINA (71) TURNSTONE LIMITED PARTNERSHIP (CA) MANTIDO O INDEFERIMENTO UMA VEZ QUE NÃO FOI APRESENTADO RECURSO DENTRO DO PRAZO LEGAL.MANTIDO O INDEFERIMENTO UMA VEZ QUE NÃO FOI APRESENTADO RECURSO DENTRO DO PRAZO LEGAL.
(21) BR 12 2021 025187-8 A2	Código 9.2.4 - Manutenção do Indeferimento (22) 05/10/2016 (54) MOLÉCULA DE ÁCIDO NUCLEICO, RNAS, MÉTODOS PARA OBTER RNA, MÉTODOS PARA OBTER UM PEPTÍDEO OU PROTEÍNA, USOS IN VITRO OU EX VIVO DO RNA E USOS DO RNA (71) BIONTECH RNA PHARMACEUTICALS GMBH (DE) ; TRON - TRANSLATIONALE ONKOLOGIE AN DER UNIVERSITÄTSMEDIZIN DER JOHANNES GUTENBERG-UNIVERSITÄT MAINZ GGMBH (DE) MANTIDO O INDEFERIMENTO UMA VEZ QUE NÃO FOI APRESENTADO RECURSO DENTRO DO PRAZO LEGAL.MANTIDO O INDEFERIMENTO UMA VEZ QUE NÃO FOI APRESENTADO RECURSO DENTRO DO PRAZO LEGAL.
(21) BR 12 2022 012027-0 A2	Código 9.2.4 - Manutenção do Indeferimento (22) 14/11/2019 (54) MODULADORES DA EXPRESSÃO DE FOXP3, SEUS USOS E COMPOSIÇÕES (71) IONIS PHARMACEUTICALS, INC. (US) MANTIDO O INDEFERIMENTO UMA VEZ QUE NÃO FOI APRESENTADO RECURSO DENTRO DO PRAZO LEGAL.MANTIDO O INDEFERIMENTO UMA VEZ QUE NÃO FOI APRESENTADO RECURSO DENTRO DO PRAZO LEGAL.
(21) BR 12 2022 012178-0 A2	Código 9.2.4 - Manutenção do Indeferimento (22) 03/02/2016 (54) MISTURA PESTICIDA COMPREENDENDO UM COMPOSTO ATIVO DE FÓRMULA IA E FLUXAMETAMIDA (71) BASF SE (DE)

	MANTIDO O INDEFERIMENTO UMA VEZ QUE NÃO FOI APRESENTADO RECURSO DENTRO DO PRAZO LEGAL.MANTIDO O INDEFERIMENTO UMA VEZ QUE NÃO FOI APRESENTADO RECURSO DENTRO DO PRAZO LEGAL.
(21) BR 12 2022 021111-9 A2	Código 9.2.4 - Manutenção do Indeferimento (22) 20/10/2017 (54) MÉTODO PARA CONTROLAR DOENÇA DE FERRUGEM DA SOJA (71) SUMITOMO CHEMICAL COMPANY, LIMITED (JP) MANTIDO O INDEFERIMENTO UMA VEZ QUE NÃO FOI APRESENTADO RECURSO DENTRO DO PRAZO LEGAL.MANTIDO O INDEFERIMENTO UMA VEZ QUE NÃO FOI APRESENTADO RECURSO DENTRO DO PRAZO LEGAL.
(21) BR 20 2016 002299-7 U2	Código 9.2.4 - Manutenção do Indeferimento (22) 02/02/2016 (54) PASTA MEDICINAL ANTIBIÓTICA PARA TRATAMENTO DE LESÕES MICROBIANAS NO CASCO DE ANIMAIS UNGULADOS E PROCESSO PARA SUA PREPARAÇÃO (71) UNIVERSIDADE ESTADUAL DO MARANHÃO (BR/MA) MANTIDO O INDEFERIMENTO UMA VEZ QUE NÃO FOI APRESENTADO RECURSO DENTRO DO PRAZO LEGAL
(21) BR 20 2017 005786-6 U2	Código 9.2.4 - Manutenção do Indeferimento (22) 21/03/2017 (54) DISPOSITIVO VIGILANTE DE LIBERAÇÃO E DETECÇÃO DE VAZAMENTO DE PETRÓLEO E OUTROS COMPOSTOS (71) SEIP 7-INDÚSTRIA E COMÉRCIO DE MAQUINAS LTDA E TECNOLOGIA LTDA ME (BR/SP) MANTIDO O INDEFERIMENTO UMA VEZ QUE NÃO FOI APRESENTADO RECURSO DENTRO DO PRAZO LEGAL
(21) BR 20 2017 014131-0 U2	Código 9.2.4 - Manutenção do Indeferimento (22) 29/06/2017 (54) TANQUE PARA FERMENTAÇÃO DE BEBIDAS ALCOÓLICAS (71) RAUL MAGER (BR/RS) MANTIDO O INDEFERIMENTO UMA VEZ QUE NÃO FOI APRESENTADO RECURSO DENTRO DO PRAZO LEGAL
(21) BR 20 2017 014191-3 U8	Código 9.2.4 - Manutenção do Indeferimento (22) 29/06/2017 (54) APLICADOR PARA PRODUTO COSMÉTICO E CONJUNTO DE APLICADOR QUE COMPREENDE TAL APLICADOR (71) ALBEA SERVICES (FR) MANTIDO O INDEFERIMENTO UMA VEZ QUE NÃO FOI APRESENTADO

	RECURSO DENTRO DO PRAZO LEGAL
(21) BR 20 2017 014407-6 U2	Código 9.2.4 - Manutenção do Indeferimento (22) 03/07/2017 (54) DISPOSIÇÃO CONSTRUTIVA APLICADA EM DISTRIBUIDOR VOLUMÉTRICO MULTISSAÍDAS DE RAÇÃO ANIMAL E GRÃOS (71) PLASSON DO BRASIL LTDA (BR/SC) MANTIDO O INDEFERIMENTO UMA VEZ QUE NÃO FOI APRESENTADO RECURSO DENTRO DO PRAZO LEGAL
(21) BR 20 2017 014832-2 U2	Código 9.2.4 - Manutenção do Indeferimento (22) 10/07/2017 (54) DISPOSIÇÃO CONSTRUTIVA APLICADA EM CONJUNTO DE FERRAGENS PRESSIONADORAS (71) TÉRCIO CAPARRÓS DE PAIVA (BR/SP) MANTIDO O INDEFERIMENTO UMA VEZ QUE NÃO FOI APRESENTADO RECURSO DENTRO DO PRAZO LEGAL
(21) BR 20 2017 015785-2 U2	Código 9.2.4 - Manutenção do Indeferimento (22) 24/07/2017 (54) APERFEIÇOAMENTO INTRODUZIDO EM CAMA DE CASAL PARA CAMA DE SOLTEIRO (71) ADEMAR MOACIR DE SOUZA (BR/SP) MANTIDO O INDEFERIMENTO UMA VEZ QUE NÃO FOI APRESENTADO RECURSO DENTRO DO PRAZO LEGAL
(21) BR 20 2017 016672-0 U2	Código 9.2.4 - Manutenção do Indeferimento (22) 03/08/2017 (54) DISPOSIÇÃO APLICADA EM SELO COM BORDA ADESIVA E NÚCLEO PERMEÁVEL (71) HAPLOS INDÚSTRIA E COMÉRCIO LTDA - ME (BR/PR) MANTIDO O INDEFERIMENTO UMA VEZ QUE NÃO FOI APRESENTADO RECURSO DENTRO DO PRAZO LEGAL
(21) BR 20 2017 017240-1 U2	Código 9.2.4 - Manutenção do Indeferimento (22) 10/08/2017 (54) DISPOSIÇÃO INTRODUZIDA EM MECANISMO DE TRAÇÃO ACIONADO POR DUAS ENGRENAGENS FRONTAIS (71) MARAL INDÚSTRIA E COMÉRCIO DE BRINQUEDOS LTDA. (BR/SC) MANTIDO O INDEFERIMENTO UMA VEZ QUE NÃO FOI APRESENTADO RECURSO DENTRO DO PRAZO LEGAL
(21) BR 20 2017 019550-9 U2	Código 9.2.4 - Manutenção do Indeferimento

	(22) 13/09/2017 (54) LUVA DE PROCEDIMENTO PARA USO EM CENTRO DE MATERIAL E ESTERILIZAÇÃO DE UNIDADES DE SAÚDE (71) MARIA MARLETE CALDAS LUCIANO (BR/CE) MANTIDO O INDEFERIMENTO UMA VEZ QUE NÃO FOI APRESENTADO RECURSO DENTRO DO PRAZO LEGAL
(21) BR 20 2017 020033-2 U2	Código 9.2.4 - Manutenção do Indeferimento (22) 19/09/2017 (54) APERFEIÇOAMENTO APLICADO EM INSTRUMENTO CIRÚRGICO (71) VALVERDE COMERCIAL LTDA - ME (BR/SP) MANTIDO O INDEFERIMENTO UMA VEZ QUE NÃO FOI APRESENTADO RECURSO DENTRO DO PRAZO LEGAL
(21) BR 20 2017 020453-2 U2	Código 9.2.4 - Manutenção do Indeferimento (22) 25/09/2017 (54) CARRETA DE SANITÁRIOS (71) OLIMAR JOÃO ZYS (BR/RS) MANTIDO O INDEFERIMENTO UMA VEZ QUE NÃO FOI APRESENTADO RECURSO DENTRO DO PRAZO LEGAL
(21) BR 20 2017 020712-4 U2	Código 9.2.4 - Manutenção do Indeferimento (22) 27/09/2017 (54) DISPOSIÇÃO APLICADA EM TRANSMISSÃO PARA LINHAS DE PLATAFORMAS DE MILHO E SIMILARES (71) INDUTAR TECNO METAL LTDA (BR/RS) MANTIDO O INDEFERIMENTO UMA VEZ QUE NÃO FOI APRESENTADO RECURSO DENTRO DO PRAZO LEGAL
(21) BR 20 2017 020858-9 U2	Código 9.2.4 - Manutenção do Indeferimento (22) 28/09/2017 (54) TRANSPORTADOR DE BICICLETA PARA FIXAR NO RACK DO VEÍCULO (71) EMPRESA BRASILEIRA DE PEÇAS E ACESSORIOS PARA AUTOS LTDA. (BR/SP) MANTIDO O INDEFERIMENTO UMA VEZ QUE NÃO FOI APRESENTADO RECURSO DENTRO DO PRAZO LEGAL
(21) BR 20 2017 023575-6 U2	Código 9.2.4 - Manutenção do Indeferimento (22) 31/10/2017 (54) APRIMORAMENTO INTRODUZIDO EM DISPOSITIVO AQUECEDOR EM RÉCHAUD PARA GASTRONOMIA (71) GERALDO HEIL (BR/SC) MANTIDO O INDEFERIMENTO UMA VEZ QUE NÃO FOI APRESENTADO

	RECURSO DENTRO DO PRAZO LEGAL
(21) BR 20 2017 024799-1 U2	Código 9.2.4 - Manutenção do Indeferimento (22) 20/11/2017 (54) FILTRO DE ESCOAMENTO ASCENDENTE A BASE DE LODO DE ETA PARA REMOÇÃO DE FÓSFORO E REUTILIZAÇÃO DO SUBSTRATO FORMADO COMO FERTILIZANTE AGRÍCOLA (71) UNIVERSIDADE FEDERAL DE LAVRAS (BR/MG) ; FUNDAÇÃO DE AMPARO À PESQUISA DE MINAS GERAIS (BR/MG) MANTIDO O INDEFERIMENTO UMA VEZ QUE NÃO FOI APRESENTADO RECURSO DENTRO DO PRAZO LEGAL
(21) BR 20 2017 027512-0 U2	Código 9.2.4 - Manutenção do Indeferimento (22) 19/12/2017 (54) TRADUTOR AUTÔNOMO DE LÍNGUA DE SINAIS PARA VOZ (71) UNIVERSIDADE TECNOLOGICA FEDERAL DO PARANA (BR/PR) MANTIDO O INDEFERIMENTO UMA VEZ QUE NÃO FOI APRESENTADO RECURSO DENTRO DO PRAZO LEGAL

Código Desistência

Código 10.1 - Desistência Homologada

Notificação da homologação da desistência do pedido de patente, apresentada pelo depositante, acarretando o encerramento do processo administrativo.

---

(21) BR 10 2017 027040-8 A2
Código 10.1 - Desistência Homologada
(22) 14/12/2017
(71) UNIVERSIDADE ESTADUAL DE PONTA GROSSA (BR/PR)

---

(21) BR 10 2022 000034-4 A2
Código 10.1 - Desistência Homologada
(22) 03/01/2022
(71) HUANG PO-CHUN (TH)

---

(21) BR 10 2022 000038-7 A2
Código 10.1 - Desistência Homologada
(22) 03/01/2022
(71) HUANG PO-CHUN (TH)

---

(21) BR 11 2019 017669-1 A2
Código 10.1 - Desistência Homologada
(22) 22/02/2018
(71) MINETEK INVESTMENTS PTY LTD (AU)

Código Arquivamento

Código 11.1 - Arquivamento - Art. 33 da LPI

Arquivado o pedido por falta de pagamento do requerimento do pedido de exame no prazo previsto no Art. 33 da Lei nº 9.279/96. Desta data corre o prazo de 60 (sessenta) dias para o depositante requerer o desarquivamento, através do pagamento da retribuição específica de desarquivamento (GRU com código de serviço 209) e do pagamento do pedido de exame (GRU com código de serviço 203, 204, 205, 284 ou 285, de acordo com a natureza específica do pedido), sob pena de arquivamento definitivo de acordo com o Parágrafo único do Art. 33 da Lei nº 9.279/96

---

(21) BR 10 2019 023327-3 A2

Código 11.1 - Arquivamento - Art. 33 da LPI
(22) 06/11/2019
(71) ILIEL RANGEL DE SOUZA (BR/ES)

---

(21) BR 10 2019 023798-8 A2

Código 11.1 - Arquivamento - Art. 33 da LPI
(22) 12/11/2019
(71) JOSÉ FERREIRA NUNES (BR/CE)

---

(21) BR 10 2019 024369-4 A2

Código 11.1 - Arquivamento - Art. 33 da LPI
(22) 19/11/2019
(71) LINCOLN ESPINDOLA NUNES (BR/RJ)
O pedido de exame para esse pedido, de acordo com o art. 33 da LPI; Portaria INPI PR n° 120 de 16/03/2020, Portaria INPI PR n° 161 de 13/04/2020; Portaria INPI PR n° 166 de 27/04/2020; Portaria INPI PR n° 179 de 11/05/2020 e Portaria INPI n° 334 de 24/09/2020, possuía prazo para ser requerido até 16/02/2023. Dessa forma considera-se a petição de exame n° 800230084822 de 01/03/2023 intempestiva. Para que a mesma possa ser aproveitada é necessário pagar, em um prazo de até 60 dias da data desta publicação, uma GRU de requerimento de desarquivamento (GRU com código de serviço 209). Observa-se que já possui a petição de desarquivamento n° 800230082181 de 27/02/2023, que será usada para analisar o desarquivamento do pedido.

---

(21) BR 10 2019 025250-2 A2

Código 11.1 - Arquivamento - Art. 33 da LPI
(22) 29/11/2019
(71) GEISI DOS SANTOS LUCIANO ME (BR/SC)

---

(21) BR 10 2019 025336-3 A2

Código 11.1 - Arquivamento - Art. 33 da LPI
(22) 29/11/2019
(71) MOHAMMED IRFAN (BR/RS)

(21) BR 10 2019 025364-9 A2	Código 11.1 - Arquivamento - Art. 33 da LPI (22) 29/11/2019 (71) J C SOLUCOES AMBIENTAIS LTDA.-ME (BR/PR)
(21) BR 10 2019 025572-2 A2	Código 11.1 - Arquivamento - Art. 33 da LPI (22) 03/12/2019 (71) INDIO DA COSTA LICENSING LTDA. (BR/RJ)
(21) BR 10 2019 025622-2 A2	Código 11.1 - Arquivamento - Art. 33 da LPI (22) 04/12/2019 (71) DEA REIS HAIR EIRELI - ME (BR/SP)
(21) BR 10 2019 025709-1 A2	Código 11.1 - Arquivamento - Art. 33 da LPI (22) 05/12/2019 (71) UNIVERSIDADE FEDERAL DO PARANA (BR/PR)
(21) BR 10 2019 025735-0 A2	Código 11.1 - Arquivamento - Art. 33 da LPI (22) 05/12/2019 (71) USIMINAS MECÂNICA S.A. (BR/MG)
(21) BR 10 2019 025787-3 A2	Código 11.1 - Arquivamento - Art. 33 da LPI (22) 05/12/2019 (71) DOUGLAS BETIOLI RIBEIRO (BR/SP)
(21) BR 11 2021 007535-6 A2	Código 11.1 - Arquivamento - Art. 33 da LPI (22) 29/11/2019 (71) IMA SCHELLING DEUTSCHLAND GMBH (DE)
(21) BR 11 2021 009910-7 A2	Código 11.1 - Arquivamento - Art. 33 da LPI (22) 29/11/2019 (71) THE HERSHEY COMPANY (US)
(21) BR 11 2021 010236-1 A2	Código 11.1 - Arquivamento - Art. 33 da LPI (22) 04/12/2019 (71) JANSSEN BIOPHARMA, INC. (US)
(21) BR 11 2021 010351-1 A2	Código 11.1 - Arquivamento - Art. 33 da LPI (22) 04/12/2019 (71) JANSSEN BIOPHARMA, INC. (US)
(21) BR 11 2021 010466-6 A2	Código 11.1 - Arquivamento - Art. 33 da LPI

	(22) 03/12/2019 (71) BRISTOL-MYERS SQUIBB COMPANY (US)
(21) BR 11 2021 010473-9 A2	Código 11.1 - Arquivamento - Art. 33 da LPI (22) 29/11/2019 (71) KYUSHU UNIVERSITY, NATIONAL UNIVERSITY CORPORATION (JP)
(21) BR 11 2021 010530-1 A2	Código 11.1 - Arquivamento - Art. 33 da LPI (22) 29/11/2019 (71) CRANK BROTHERS, INC. (US)
(21) BR 11 2021 010588-3 A2	Código 11.1 - Arquivamento - Art. 33 da LPI (22) 03/12/2019 (71) AUTOMATIC BAR CONTROLS, INC. (US) ; SILAS VELOZ (US)
(21) BR 11 2021 010702-9 A2	Código 11.1 - Arquivamento - Art. 33 da LPI (22) 02/12/2019 (71) ASCENTAGE PHARMA (SUZHOU) CO., LTD. (CN) ; ASCENTAGE PHARMA GROUP CORP LIMITED (CN) ; GUANGZHOU HEALTHQUEST PHARMA CO., LTD. (CN)
(21) BR 11 2021 010735-5 A2	Código 11.1 - Arquivamento - Art. 33 da LPI (22) 05/12/2019 (71) COLGATE-PALMOLIVE COMPANY (US)
(21) BR 11 2021 010740-1 A2	Código 11.1 - Arquivamento - Art. 33 da LPI (22) 05/12/2019 (71) BAYER AKTIENGESELLSCHAFT (DE) ; MONSANTO TECHNOLOGY LLC (US)
(21) BR 11 2021 010821-1 A2	Código 11.1 - Arquivamento - Art. 33 da LPI (22) 03/12/2019 (71) COMMISSARIAT A L'ENERGIE ATOMIQUE ET AUX ENERGIES ALTERNATIVES (FR) ; DAVEY BICKFORD (FR)
(21) BR 11 2021 010898-0 A2	Código 11.1 - Arquivamento - Art. 33 da LPI (22) 05/12/2019 (71) BYOTROL PLC (GB)
(21) BR 11 2021 011001-1 A2	Código 11.1 - Arquivamento - Art. 33 da LPI (22) 04/12/2019 (71) COLGATE-PALMOLIVE COMPANY (US)

(21) BR 11 2021 011160-3 A2	Código 11.1 - Arquivamento - Art. 33 da LPI (22) 03/12/2019 (71) KRATOS INTEGRAL HOLDINGS, LLC (US)
(21) BR 11 2021 012281-8 A2	Código 11.1 - Arquivamento - Art. 33 da LPI (22) 02/12/2019 (71) CRISP SENSATION HOLDING B.V. (NL)
(21) BR 11 2021 012938-3 A2	Código 11.1 - Arquivamento - Art. 33 da LPI (22) 02/12/2019 (71) HTG MOLECULAR DIAGNOSTICS, INC (US)
(21) BR 11 2021 021964-1 A2	Código 11.1 - Arquivamento - Art. 33 da LPI (22) 02/12/2019 (71) H2 SOLUTION S.R.O. (CZ)
(21) BR 20 2019 021789-3 U2	Código 11.1 - Arquivamento - Art. 33 da LPI (22) 17/10/2019 (71) IRES DE JESUS OLIVEIRA (BR/BA) O pedido de exame para esse pedido, de acordo com o art. 33 da LPI; Portaria INPI PR n° 120 de 16/03/2020, Portaria INPI PR n° 161 de 13/04/2020; Portaria INPI PR n° 166 de 27/04/2020; Portaria INPI PR n° 179 de 11/05/2020 e Portaria INPI n° 334 de 24/09/2020, possuía prazo para ser requerido até 14/01/2023. Dessa forma considera-se a petição de exame n° 800230029138 de 19/01/2023 intempestiva. Para que a mesma possa ser aproveitada é necessário pagar, em um prazo de até 60 dias da data desta publicação, uma GRU de requerimento de desarquivamento (GRU com código de serviço 209). Observa-se que já possui a petição de desarquivamento n° 800230029139 de 19/01/2023, que será usada para analisar o desarquivamento do pedido.
(21) BR 20 2019 025258-3 U2	Código 11.1 - Arquivamento - Art. 33 da LPI (22) 29/11/2019 (71) MARIO INÁCIO LEANDRO JUNIOR (BR/SC)
(21) BR 20 2019 025292-3 U2	Código 11.1 - Arquivamento - Art. 33 da LPI (22) 29/11/2019 (71) DAVID VIEIRA LOPES (BR/PR)
(21) BR 20 2019 025440-3 U2	Código 11.1 - Arquivamento - Art. 33 da LPI (22) 02/12/2019 (71) RODRIGO TANURCOV MOREIRA (BR/SP)

Código 11.1.1 - Arquivamento definitivo - Art. 33 da LPI

Arquivado definitivamente o pedido uma vez que não foi requerido o desarquivamento.

---

(21) BR 10 2019 019099-0 A2

Código 11.1.1 - Arquivamento definitivo - Art. 33 da LPI
(22) 13/09/2019
(71) ROBERTO SELOW (BR/PR)

---

(21) BR 10 2019 019557-6 A2

Código 11.1.1 - Arquivamento definitivo - Art. 33 da LPI
(22) 19/09/2019
(71) INSTITUTO FEDERAL DE EDUCAÇÃO, CIÊNCIA E TECNOLOGIA DO RIO DE JANEIRO (BR/RJ)

---

(21) BR 10 2019 019623-8 A2

Código 11.1.1 - Arquivamento definitivo - Art. 33 da LPI
(22) 19/09/2019
(71) MARCIO ABUD MARCELINO (BR/SP) ; HUDSON ANANIAS (BR/SP)

---

(21) BR 11 2019 005926-1 A2

Código 11.1.1 - Arquivamento definitivo - Art. 33 da LPI
(22) 26/09/2017
(71) VERILY LIFE SCIENCES LLC (US)
O pedido de exame para esse pedido, de acordo com o art. 33 da LPI, possuía prazo para ser requerido até 24/12/2020. Houve tempestivamente o pagamento a menor do pedido de exame, sendo publicado uma exigência 6.7 de complementação publicada na RPI 2694 de 23/08/2022. Não apresentou manifestação a exigência 6.7 de complementação do pedido de exame, que possuía prazo até 21/11/2022. Na RPI 2711 de 20/12/2022 foi publicado o despacho 11.1 de arquivamento de acordo com o art. 33 da LPI e republicado na RPI 2712 de 27/12/2022, sendo solicitado o pagamento da solicitação de desarquivamento, complementação do pedido de exame e peticionamento apresentando a GRU de complementação. Não houve manifestação ao despacho 11.1 de arquivamento, que possuía prazo até 27/02/2023 (considerando a data da republicação). Dessa forma o pedido será arquivado definitivamente, de acordo com art. 2° da Instrução Normativa INPI/DIRPA Nº 03 de 30/09/2016 e § 1º do art. 36 da Lei 9.279 de 14/05/1996. Observa-se que não constam esclarecimentos ou pedidos de devolução de prazo apresentados até o momento.

---

(21) BR 11 2020 009026-3 A2

Código 11.1.1 - Arquivamento definitivo - Art. 33 da LPI
(22) 06/11/2017
(71) KHALIFA UNIVERSITY OF SCIENCE AND TECHNOLOGY (AE)
O pedido de exame para esse pedido, de acordo com o art. 33 da LPI, possuía prazo para ser requerido até 03/02/2021. Houve tempestivamente o pagamento

	a menor do pedido de exame, sendo publicado uma exigência 6.7 de complementação publicada na RPI 2697 de 13/09/2022. Não apresentou manifestação a exigência 6.7 de complementação do pedido de exame, que possuía prazo até 12/12/2022. Na RPI 2711 de 20/12/2022 foi publicado o despacho 11.1 de arquivamento de acordo com o art. 33 da LPI e republicado na RPI 2712 de 27/12/2022, sendo solicitado o pagamento da solicitação de desarquivamento, complementação do pedido de exame e peticionamento apresentando a GRU de complementação. Não houve manifestação ao despacho 11.1 de arquivamento, que possuía prazo até 27/02/2023 (considerando a data da republicação). Dessa forma o pedido será arquivado definitivamente, de acordo com art. 2° da Instrução Normativa INPI/DIRPA Nº 03 de 30/09/2016 e § 1º do art. 36 da Lei 9.279 de 14/05/1996. Observa-se que não constam esclarecimentos ou pedidos de devolução de prazo apresentados até o momento.
(21) BR 11 2021 002719-0 A2	Código 11.1.1 - Arquivamento definitivo - Art. 33 da LPI (22) 17/09/2019 (71) OMYA INTERNATIONAL AG (CH)
(21) BR 11 2021 003718-7 A2	Código 11.1.1 - Arquivamento definitivo - Art. 33 da LPI (22) 16/09/2019 (71) NIDEC GPM GMBH (DE)
(21) BR 11 2021 003730-6 A2	Código 11.1.1 - Arquivamento definitivo - Art. 33 da LPI (22) 17/09/2019 (71) ARLANXEO NETHERLANDS B.V. (NL)
(21) BR 11 2021 004538-4 A2	Código 11.1.1 - Arquivamento definitivo - Art. 33 da LPI (22) 13/09/2019 (71) THE REGENTS OF THE UNIVERSITY OF CALIFORNIA (US)
(21) BR 11 2021 004599-6 A2	Código 11.1.1 - Arquivamento definitivo - Art. 33 da LPI (22) 19/09/2019 (71) FORMA THERAPEUTICS, INC. (US)
(21) BR 11 2021 004763-8 A2	Código 11.1.1 - Arquivamento definitivo - Art. 33 da LPI (22) 13/09/2019 (71) LEXENT BIO, INC. (US)
(21) BR 11 2021 004825-1 A2	Código 11.1.1 - Arquivamento definitivo - Art. 33 da LPI (22) 17/09/2019 (71) INTEX INDUSTRIES XIAMEN CO. LTD. (CN)

(21) BR 11 2021 004893-6 A2	Código 11.1.1 - Arquivamento definitivo - Art. 33 da LPI (22) 13/09/2019 (71) RHIZEN PHARMACEUTICALS A G (CH)
(21) BR 11 2021 004903-7 A2	Código 11.1.1 - Arquivamento definitivo - Art. 33 da LPI (22) 17/09/2019 (71) QUALITROL COMPANY LLC (US)
(21) BR 11 2021 004931-2 A2	Código 11.1.1 - Arquivamento definitivo - Art. 33 da LPI (22) 17/09/2019 (71) METACRINE, INC. (US)
(21) BR 11 2021 004968-1 A2	Código 11.1.1 - Arquivamento definitivo - Art. 33 da LPI (22) 18/09/2019 (71) DAF TRUCKS N.V. (NL)
(21) BR 11 2021 005010-8 A2	Código 11.1.1 - Arquivamento definitivo - Art. 33 da LPI (22) 17/09/2019 (71) ST IP HOLDING AG (CH)
(21) BR 11 2021 005052-3 A2	Código 11.1.1 - Arquivamento definitivo - Art. 33 da LPI (22) 19/09/2019 (71) PIVOT BIO, INC. (US)
(21) BR 11 2021 005160-0 A2	Código 11.1.1 - Arquivamento definitivo - Art. 33 da LPI (22) 17/09/2019 (71) HAVEN TECHNOLOGY SOLUTIONS LLC (US)
(21) BR 11 2021 005173-2 A2	Código 11.1.1 - Arquivamento definitivo - Art. 33 da LPI (22) 17/09/2019 (71) VESCO MEDICAL LLC (US)
(21) BR 11 2021 005214-3 A2	Código 11.1.1 - Arquivamento definitivo - Art. 33 da LPI (22) 19/09/2019 (71) ANCESTRY.COM OPERATIONS INC. (US)
(21) BR 11 2021 005263-1 A2	Código 11.1.1 - Arquivamento definitivo - Art. 33 da LPI (22) 19/09/2019 (71) NOVARTIS AG (CH)
(21) BR 11 2021 005664-5 A2	Código 11.1.1 - Arquivamento definitivo - Art. 33 da LPI (22) 16/09/2019

	(71) MDG - MUZZLE DEVICES GMBH (AT)
(21) BR 11 2021 005677-7 A2	Código 11.1.1 - Arquivamento definitivo - Art. 33 da LPI (22) 19/09/2019 (71) 3M INNOVATIVE PROPERTIES COMPANY (US)
(21) BR 11 2021 005686-6 A2	Código 11.1.1 - Arquivamento definitivo - Art. 33 da LPI (22) 19/09/2019 (71) 3M INNOVATIVE PROPERTIES COMPANY (US)
(21) BR 11 2021 005904-0 A2	Código 11.1.1 - Arquivamento definitivo - Art. 33 da LPI (22) 18/09/2019 (71) SONY CORPORATION (JP)
(21) BR 11 2021 005937-7 A2	Código 11.1.1 - Arquivamento definitivo - Art. 33 da LPI (22) 18/09/2019 (71) SONY CORPORATION (JP)
(21) BR 11 2021 006230-0 A2	Código 11.1.1 - Arquivamento definitivo - Art. 33 da LPI (22) 19/09/2019 (71) COLGATE-PALMOLIVE COMPANY (US)
(21) BR 20 2019 019307-2 U2	Código 11.1.1 - Arquivamento definitivo - Art. 33 da LPI (22) 17/09/2019 (71) GLOBAL VISION INDÚSTRIA E COMÉRCIO LTDA (BR/PR)
(21) BR 20 2019 019490-7 U2	Código 11.1.1 - Arquivamento definitivo - Art. 33 da LPI (22) 19/09/2019 (71) CATIA SIMONE DA COSTA BORGHETTI (BR/RS)

Código 11.2 - Arquivamento - Art. 36 §1° da LPI

Arquivado definitivamente o pedido de patente, uma vez que não foi respondida a exigência formulada.

(21) BR 10 2014 029558-5 A2	Código 11.2 - Arquivamento - Art. 36 §1° da LPI (22) 26/11/2014 (71) EKAN SOLUÇÕES E SISTEMAS INTEGRADOS EIRELI ME (BR/SP)
(21) BR 10 2017 018650-4 A2	Código 11.2 - Arquivamento - Art. 36 §1° da LPI (22) 30/08/2017 (71) WOOGENE B&G CO., LTD. (KR)
(21) BR 10 2017 022161-0 A2	Código 11.2 - Arquivamento - Art. 36 §1° da LPI (22) 16/10/2017 (71) UNIVERSIDADE FEDERAL DE CAMPINA GRANDE - PB (BR/PB)
(21) BR 10 2017 024817-8 A2	Código 11.2 - Arquivamento - Art. 36 §1° da LPI (22) 20/11/2017 (71) CENTRO FEDERAL DE EDUCAÇÃO TECNOLÓGICA DE MINAS GERAIS (BR/MG)
(21) BR 10 2018 000169-8 A2	Código 11.2 - Arquivamento - Art. 36 §1° da LPI (22) 04/01/2018 (71) HONDA MOTOR CO., LTD. (JP)
(21) BR 10 2018 003283-6 A2	Código 11.2 - Arquivamento - Art. 36 §1° da LPI (22) 20/02/2018 (71) CNH INDUSTRIAL AMERICA LLC (US)
(21) BR 10 2018 004722-1 A2	Código 11.2 - Arquivamento - Art. 36 §1° da LPI (22) 09/03/2018 (71) HONDA MOTOR CO., LTD. (JP)
(21) BR 10 2018 072648-0 A2	Código 11.2 - Arquivamento - Art. 36 §1° da LPI (22) 05/11/2018 (71) TOYOTA JIDOSHA KABUSHIKI KAISHA (JP)
(21) BR 10 2019 018823-5 A2	Código 11.2 - Arquivamento - Art. 36 §1° da LPI (22) 11/09/2019 (71) TOYOTA JIDOSHA KABUSHIKI KAISHA (JP)

(21) BR 11 2012 010836-0 A2	Código 11.2 - Arquivamento - Art. 36 §1° da LPI (22) 25/10/2010 (71) Beaver-Visitec International (US), Inc. (US)
(21) BR 11 2016 007379-7 A2	Código 11.2 - Arquivamento - Art. 36 §1° da LPI (22) 30/09/2014 (71) TOYOTA JIDOSHA KABUSHIKI KAISHA (JP)
(21) BR 11 2016 009329-1 A2	Código 11.2 - Arquivamento - Art. 36 §1° da LPI (22) 03/10/2014 (71) CONAGEN, INC. (US)
(21) BR 11 2016 021023-9 A2	Código 11.2 - Arquivamento - Art. 36 §1° da LPI (22) 11/03/2015 (71) PROMIUS PHARMA, LLC (US)
(21) BR 11 2016 026870-9 A2	Código 11.2 - Arquivamento - Art. 36 §1° da LPI (22) 13/05/2015 (71) UNIVERSITY OF FLORIDA RESEARCH FOUNDATION, INC. (US)
(21) BR 11 2016 027880-1 A2	Código 11.2 - Arquivamento - Art. 36 §1° da LPI (22) 21/05/2015 (71) ABB SCHWEIZ AG (CH)
(21) BR 11 2017 020946-2 A2	Código 11.2 - Arquivamento - Art. 36 §1° da LPI (22) 08/06/2015 (71) METROLAB (FR)
(21) BR 11 2018 002310-8 A2	Código 11.2 - Arquivamento - Art. 36 §1° da LPI (22) 01/09/2016 (71) F. HOFFMANN-LA ROCHE AG (CH)
(21) BR 11 2018 007586-8 A2	Código 11.2 - Arquivamento - Art. 36 §1° da LPI (22) 03/10/2016 (71) NISSAN MOTOR CO., LTD. (JP)
(21) BR 11 2018 013728-6 A2	Código 11.2 - Arquivamento - Art. 36 §1° da LPI (22) 11/01/2017 (71) RUBIUS THERAPEUTICS, INC. (US)
(21) BR 11 2018 013853-3 A2	Código 11.2 - Arquivamento - Art. 36 §1° da LPI (22) 11/01/2017

	(71) RUBIUS THERAPEUTICS, INC. (US)
(21) BR 11 2018 013969-6 A2	Código 11.2 - Arquivamento - Art. 36 §1° da LPI (22) 06/01/2017 (71) DSM IP ASSETS B.V. (NL)
(21) BR 11 2018 013977-7 A2	Código 11.2 - Arquivamento - Art. 36 §1° da LPI (22) 16/12/2016 (71) MERCK PATENT GMBH (DE)
(21) BR 11 2018 014146-1 A2	Código 11.2 - Arquivamento - Art. 36 §1° da LPI (22) 20/01/2017 (71) SELUX DIAGNOSTICS, INC. (US)
(21) BR 11 2018 014639-0 A2	Código 11.2 - Arquivamento - Art. 36 §1° da LPI (22) 27/01/2017 (71) TOTAL RAFFINAGE CHIMIE (FR)
(21) BR 11 2018 014664-1 A8	Código 11.2 - Arquivamento - Art. 36 §1° da LPI (22) 19/01/2017 (71) MONSANTO TECHNOLOGY LLC (US)
(21) BR 11 2018 014921-7 A2	Código 11.2 - Arquivamento - Art. 36 §1° da LPI (22) 20/01/2017 (71) CALIFORNIA INSTITUTE OF TECHNOLOGY (US)
(21) BR 11 2018 015051-7 A2	Código 11.2 - Arquivamento - Art. 36 §1° da LPI (22) 19/01/2017 (71) PIONEER OVERSEAS CORPORATION (US) ; SINOBIOWAY BIO-AGRICULTURE GROUP CO. LTD. (CN)
(21) BR 11 2018 015232-3 A2	Código 11.2 - Arquivamento - Art. 36 §1° da LPI (22) 30/01/2017 (71) MEDIWOUND LTD. (IL)
(21) BR 11 2018 015348-6 A2	Código 11.2 - Arquivamento - Art. 36 §1° da LPI (22) 25/01/2017 (71) PIONEER HI-BRED INTERNATIONAL, INC. (US)
(21) BR 11 2018 067610-1 A2	Código 11.2 - Arquivamento - Art. 36 §1° da LPI (22) 28/06/2017 (71) HUNTSMAN PETROCHEMICAL LLC (US)

(21) BR 11 2018 074910-9 A2	Código 11.2 - Arquivamento - Art. 36 §1° da LPI (22) 02/06/2017 (71) UNIVERSITY OF ROCHESTER (US)
(21) BR 11 2019 003061-1 A2	Código 11.2 - Arquivamento - Art. 36 §1° da LPI (22) 10/01/2018 (71) GERMANS BOADA, S.A. (ES)
(21) BR 11 2019 005917-2 A2	Código 11.2 - Arquivamento - Art. 36 §1° da LPI (22) 15/12/2016 (71) INTELLITECH PTY LTD. (AU)
(21) BR 11 2019 007127-0 A2	Código 11.2 - Arquivamento - Art. 36 §1° da LPI (22) 04/10/2017 (71) RHEINISCH-WESTFÄLISCHE TECHNISCHE HOCHSCHULE (RWTH) AACHEN (DE)
(21) BR 11 2019 008037-6 A2	Código 11.2 - Arquivamento - Art. 36 §1° da LPI (22) 23/10/2017 (71) GLANBIA NUTRITIONALS (IRELAND) LTD. (IE)
(21) BR 11 2019 009215-3 A2	Código 11.2 - Arquivamento - Art. 36 §1° da LPI (22) 08/11/2017 (71) SIG COMBIBLOC SERVICES AG (CH)
(21) BR 11 2019 009705-8 A2	Código 11.2 - Arquivamento - Art. 36 §1° da LPI (22) 09/11/2017 (71) FINA TECHNOLOGY, INC. (US)
(21) BR 11 2019 011143-3 A2	Código 11.2 - Arquivamento - Art. 36 §1° da LPI (22) 09/11/2017 (71) ARLANXEO DEUTSCHLAND GMBH (DE)
(21) BR 11 2019 014810-8 A2	Código 11.2 - Arquivamento - Art. 36 §1° da LPI (22) 16/01/2018 (71) FRANCE-MANCHE (FR) ; ECOLE NATIONALE DES PONTS ET CHAUSSEES (FR)
(21) BR 11 2019 026953-3 A2	Código 11.2 - Arquivamento - Art. 36 §1° da LPI (22) 11/07/2017 (71) DOW GLOBAL TECHNOLOGIES LLC (US) ; ROHM AND HAAS

	COMPANY (US)
(21) BR 11 2020 004029-0 A2	Código 11.2 - Arquivamento - Art. 36 §1° da LPI (22) 29/08/2018 (71) QUIET LOCK CORPORATION (US)
(21) BR 11 2020 006813-6 A2	Código 11.2 - Arquivamento - Art. 36 §1° da LPI (22) 02/10/2018 (71) NOTUS ENERGY PLAN GMBH & CO. KG (DE)
(21) BR 11 2020 008719-0 A2	Código 11.2 - Arquivamento - Art. 36 §1° da LPI (22) 22/10/2018 (71) OETIKER NY, INC. (US)
(21) BR 11 2020 010854-5 A2	Código 11.2 - Arquivamento - Art. 36 §1° da LPI (22) 14/12/2018 (71) RENAULT S.A.S. (FR)
(21) BR 11 2020 011311-5 A2	Código 11.2 - Arquivamento - Art. 36 §1° da LPI (22) 11/12/2018 (71) NITTO DENKO CORPORATION (JP)
(21) BR 11 2020 013400-7 A2	Código 11.2 - Arquivamento - Art. 36 §1° da LPI (22) 30/01/2018 (71) FUJITSU FRONTECH LIMITED (JP)
(21) BR 11 2020 015368-0 A2	Código 11.2 - Arquivamento - Art. 36 §1° da LPI (22) 30/01/2019 (71) PRC-DESOTO INTERNATIONAL, INC. (US)
(21) BR 11 2020 024063-0 A2	Código 11.2 - Arquivamento - Art. 36 §1° da LPI (22) 28/06/2019 (71) KIMBERLY-CLARK WORLDWIDE, INC. (US)
(21) BR 11 2020 025643-9 A2	Código 11.2 - Arquivamento - Art. 36 §1° da LPI (22) 10/07/2019 (71) CLARIANT INTERNATIONAL LTD. (CH)
(21) BR 11 2020 025734-6 A2	Código 11.2 - Arquivamento - Art. 36 §1° da LPI (22) 17/07/2019 (71) DOW GLOBAL TECHNOLOGIES LLC (US) ; DOW SILICONES CORPORATION (US)

(21) BR 11 2020 025752-4 A2	Código 11.2 - Arquivamento - Art. 36 §1° da LPI (22) 17/07/2019 (71) DOW GLOBAL TECHNOLOGIES LLC (US) ; DOW SILICONES CORPORATION (US)
(21) BR 11 2021 000021-6 A2	Código 11.2 - Arquivamento - Art. 36 §1° da LPI (22) 01/07/2019 (71) FENNEC PHARMACEUTICALS, INC. (US)
(21) BR 11 2021 003155-3 A2	Código 11.2 - Arquivamento - Art. 36 §1° da LPI (22) 21/08/2019 (71) INNOSPEC LIMITED (GB)
(21) BR 11 2021 004934-7 A2	Código 11.2 - Arquivamento - Art. 36 §1° da LPI (22) 15/09/2019 (71) S.G.T.-SUSTAINABLE GREEN TECHNOLOGIES LTD. (IL)
(21) BR 11 2021 007150-4 A2	Código 11.2 - Arquivamento - Art. 36 §1° da LPI (22) 14/10/2019 (71) PPG INDUSTRIES OHIO, INC. (US)
(21) BR 11 2021 024286-4 A2	Código 11.2 - Arquivamento - Art. 36 §1° da LPI (22) 01/07/2019 (71) DOW GLOBAL TECHNOLOGIES LLC (US) ; ROHM AND HAAS COMPANY (US) ; DOW SILICONES CORPORATION (US)
(21) BR 12 2020 013816-5 A2	Código 11.2 - Arquivamento - Art. 36 §1° da LPI (22) 07/07/2017 (62) BR 11 2019 001990-1 07/07/2017 (71) PHILIP MORRIS PRODUCTS S.A. (CH)
(21) BR 12 2020 017236-3 A2	Código 11.2 - Arquivamento - Art. 36 §1° da LPI (22) 16/12/2014 (62) BR 11 2016 017549-2 16/12/2014 (71) MITSUBISHI ELECTRIC CORPORATION (JP)
(21) BR 20 2017 024553-0 U2	Código 11.2 - Arquivamento - Art. 36 §1° da LPI (22) 16/11/2017 (71) UNIVERSIDADE FEDERAL DO MARANHÃO (BR/MA)

Código 11.4 - Arquivamento - Art. 38 § 2° da LPI

Arquivado definitivamente o pedido de patente, uma vez que não foi comprovado o pagamento da retribuição de expedição da carta-patente.

(21) BR 11 2014 022835-3 A8	Código 11.4 - Arquivamento - Art. 38 § 2° da LPI (22) 14/03/2013 (71) QUALCOMM INCORPORATED (US)
(21) BR 11 2014 031979-0 A8	Código 11.4 - Arquivamento - Art. 38 § 2° da LPI (22) 17/06/2013 (71) KONINKLIJKE PHILIPS N.V. (NL)
(21) BR 11 2016 014180-6 A2	Código 11.4 - Arquivamento - Art. 38 § 2° da LPI (22) 17/12/2014 (71) ASTEX THERAPEUTICS LIMITED (GB) ; GLAXOSMITHKLINE INTELLECTUAL PROPERTY DEVELOPMENT LIMITED (GB)
(21) BR 11 2016 018909-4 A2	Código 11.4 - Arquivamento - Art. 38 § 2° da LPI (22) 09/02/2015 (71) EVONIK OPERATIONS GMBH (DE)
(21) BR 11 2018 014553-0 A2	Código 11.4 - Arquivamento - Art. 38 § 2° da LPI (22) 19/01/2017 (71) DEPUY SYNTHES PRODUCTS, INC. (US)
(21) BR 11 2018 015139-4 A2	Código 11.4 - Arquivamento - Art. 38 § 2° da LPI (22) 18/01/2017 (71) DEPUY SYNTHES PRODUCTS, INC. (US)
(21) BR 11 2018 015224-2 A2	Código 11.4 - Arquivamento - Art. 38 § 2° da LPI (22) 19/01/2017 (71) AUTONEUM MANAGEMENT AG (CH)
(21) BR 11 2018 017327-4 A2	Código 11.4 - Arquivamento - Art. 38 § 2° da LPI (22) 08/05/2017 (71) SAINT-GOBAIN GLASS FRANCE (FR)
(21) BR 11 2018 076406-0 A2	Código 11.4 - Arquivamento - Art. 38 § 2° da LPI (22) 23/06/2017 (71) BECKMAN COULTER, INC. (US)

(21) BR 11 2019 005778-1 A2	Código 11.4 - Arquivamento - Art. 38 § 2° da LPI (22) 28/09/2017 (71) SAIPEM S.A. (FR)
(21) BR 12 2022 007591-6 A2	Código 11.4 - Arquivamento - Art. 38 § 2° da LPI (22) 21/02/2017 (62) BR 11 2018 017252-9 21/02/2017 (71) L2R ENTERPRISES, LLC (US)
(21) BR 20 2018 002324-7 U2	Código 11.4 - Arquivamento - Art. 38 § 2° da LPI (22) 02/02/2018 (71) GUSTAVO SORENSEN LEITE (BR/SP) ; GUILHERME SORENSEN LEITE (BR/SP)

Código 11.6.1 - Arquivamento da Petição – Art. 216 §2º da LPI

Arquivada a petição, uma vez que não foi apresentada a procuração devida no prazo de 60 (sessenta) dias contados da prática do ato. Desta data corre o prazo de 60 (sessenta) dias para eventual recurso do interessado.

---

(21) BR 10 2018 001785-3 A2

Código 11.6.1 - Arquivamento da Petição – Art. 216 §2º da LPI
(22) 26/01/2018
(71) ROBERTO GIANNICHI FILHO (BR/SP)
Arquivada a petição nº 800220443019 de 21/12/2022 , uma vez que não foi apresentada a procuração devida no prazo de 60 dias contados da prática do ato, conforme art. 216, parágrafo 2º, da LPI. Desta data corre o prazo de 60 dias para eventual recurso do interessado.

---

(21) BR 10 2018 077081-0 A8

Código 11.6.1 - Arquivamento da Petição – Art. 216 §2º da LPI
(22) 26/12/2018
(71) UNIVERSIDADE ESTADUAL DE CAMPINAS - UNICAMP (BR/SP)
Arquivada a petição nº800220382121 de 07/11/2022 , uma vez que não foi apresentada a procuração devida no prazo de 60 dias contados da prática do ato, conforme art. 216, parágrafo 2º, da LPI. Desta data corre o prazo de 60 dias para eventual recurso do interessado.

---

(21) BR 10 2019 020820-1 A2

Código 11.6.1 - Arquivamento da Petição – Art. 216 §2º da LPI
(22) 03/10/2019
(71) JOÃO CÉSAR ZIELAK (BR/PR) ; MARINES RIGO SIMOES (BR/SC)
Arquivada a petição nº 800230025950 de 17/01/2023 , uma vez que não foi apresentada a procuração devida no prazo de 60 dias contados da prática do ato, conforme art. 216, parágrafo 2º, da LPI. Desta data corre o prazo de 60 dias para eventual recurso do interessado.

---

(21) BR 11 2023 000109-9

Código 11.6.1 - Arquivamento da Petição – Art. 216 §2º da LPI
(22) 02/07/2021
(71) XPLOR LLC (US)
Promulga-se o arquivamento da petição de entrada na fase nacional por intempestividade de apresentação da procuração conforme determinado no Art. 216 § 2º da Lei 9.279/1996 e Art 13 da Portaria INPI 39/2021. Desta data, corre o prazo de 60 (sessenta) dias para eventual recurso do interessado conforme apresentado no Art. 212 da Lei 9.279/1996

---

(21) BR 13 2020 026209-1 E2

Código 11.6.1 - Arquivamento da Petição – Art. 216 §2º da LPI
(22) 21/12/2020
(71) UNIVERSIDADE ESTADUAL DE CAMPINAS - UNICAMP (BR/SP)
Arquivada a petição nº 800220382123 de 07/11/2022 , uma vez que não foi

	apresentada a procuração devida no prazo de 60 dias contados da prática do ato, conforme art. 216, parágrafo 2º, da LPI. Desta data corre o prazo de 60 dias para eventual recurso do interessado.
(21) BR 20 2019 001769-0 U2	Código 11.6.1 - Arquivamento da Petição – Art. 216 §2º da LPI (22) 29/01/2019 (71) SMART DRIVING LABS (RU) Arquivamento da petição Art.216 §2° da LPI (não apresentada procuração) - Referente à petição 800220400518, de 22/11/2022, que não foi apresentada a procuração devida habilitando Veronica Meyer Gaiarsa para agir nos autos do processo, no prazo de 60 dias contados da prática do referido ato, conforme art. 216, parágrafo 2º, da LPI. Desta data corre o prazo de 60 dias para eventual RECURSO (GRU cód. 214) do interessado.
(21) BR 20 2019 023398-8 U2	Código 11.6.1 - Arquivamento da Petição – Art. 216 §2º da LPI (22) 07/11/2019 (71) MARCO ANTONIO PIROLLA (BR/SC) Arquivada a petição nº 800220406290 de 25/11/2022 , uma vez que não foi apresentada a procuração devida no prazo de 60 dias contados da prática do ato, conforme art. 216, parágrafo 2º, da LPI. Desta data corre o prazo de 60 dias para eventual recurso do interessado.

Código 11.11 - Arquivamento - Art. 17 § 2º da LPI

Arquivado definitivamente o pedido de patente, uma vez que foi efetuado depósito posterior nos termos do Art. 17 § 2º da Lei nº 9.279/96.

(21) BR 10 2020 015532-6 A2	Código 11.11 - Arquivamento - Art. 17 § 2º da LPI (22) 30/07/2020 (71) UPL DO BRASIL INDUSTRIA E COMERCIO DE INSUMOS AGROPECUARIOS S.A. (BR/SP) ; UPL CORPORATION LIMITED (MU) PRIORIDADE INTERNA NO BR102021015096-3
(21) BR 10 2020 021416-0 A2	Código 11.11 - Arquivamento - Art. 17 § 2º da LPI (22) 19/10/2020 (71) EVOLUÇÕES CIENTÍFICAS E TECNOLÓGICAS LTDA (BR/MA) Prioridade interna no BR102021019838-9
(21) BR 10 2022 020479-9	Código 11.11 - Arquivamento - Art. 17 § 2º da LPI (22) 10/10/2022 (71) GUILHERME SOUZA BARBOSA (BR/SP) Prioridade interna no BR102023002207-3
(21) BR 10 2022 022707-1	Código 11.11 - Arquivamento - Art. 17 § 2º da LPI (22) 08/11/2022 (71) OMNILINK TECNOLOGIA S.A. (BR/SP) Prioridade interna do BR 102023003001-7

Código Recurso

Código 12.2 - Recurso Contra o Indeferimento

Notificação de interposição de recurso ao Presidente do INPI contra o indeferimento do pedido de patente ou do certificado de adição de invenção, objetivando o reexame da matéria. Desta data corre o prazo de 60 (sessenta) dias para apresentação de contrarrazões por qualquer interessado. O depositante poderá obter cópia do recurso através do endereço eletrônico www.inpi.gov.br - No Acesso rápido – Faça uma busca - Patente. Para acessar, cadastre-se no Portal do INPI e use login e senha.

---

(21) BR 10 2015 022081-2 A2
Código 12.2 - Recurso Contra o Indeferimento
(22) 09/09/2015
(71) PDT PHARMA INDUSTRIA E COMERCIO DE PRODUTOS FARMACEUTICOS LTDA EPP (BR/SP)

---

(21) BR 10 2016 016161-4 A2
Código 12.2 - Recurso Contra o Indeferimento
(22) 12/07/2016
(71) UNIVERSIDADE DE SÃO PAULO - USP (BR/SP)

---

(21) BR 10 2016 031049-0 A2
Código 12.2 - Recurso Contra o Indeferimento
(22) 31/12/2016
(71) INSTITUTO DE TECNOLOGIA E PESQUISA (BR/SE) ; UNIVERSIDADE TIRADENTES (BR/SE)

---

(21) BR 10 2017 019843-0 A2
Código 12.2 - Recurso Contra o Indeferimento
(22) 15/09/2017
(71) ONETRIA SCIENCE INDUSTRIA IMPORTAÇÃO E EXPORTAÇÃO DE COSMÉTICOS LTDA (BR/SP)

---

(21) BR 10 2017 021052-9 A2
Código 12.2 - Recurso Contra o Indeferimento
(22) 29/09/2017
(71) UNIVERSIDADE FEDERAL DO RIO DE JANEIRO (BR/RJ)

---

(21) BR 10 2020 005648-4 A2
Código 12.2 - Recurso Contra o Indeferimento
(22) 20/03/2020
(71) C BLINDADOS LTDA. (BR/SP)

---

(21) BR 10 2021 000951-9 A2
Código 12.2 - Recurso Contra o Indeferimento
(22) 18/01/2021
(71) CELSO FEHR (BR/SP)

(21) BR 10 2021 003012-7 A2	Código 12.2 - Recurso Contra o Indeferimento (22) 18/02/2021 (71) EUROIMMUN MEDIZINISCHE LABORDIAGNOSTIKA AG (DE) ; CHARITE UNIVERSITÄTSMEDIZIN BERLIN (DE)
(21) BR 11 2013 011606-4 A2	Código 12.2 - Recurso Contra o Indeferimento (22) 09/11/2011 (71) ZOETIS SERVICES LLC (US)
(21) BR 11 2014 000264-9 A2	Código 12.2 - Recurso Contra o Indeferimento (22) 06/07/2012 (71) GENMAB B.V. (NL)
(21) BR 11 2014 011741-1 A2	Código 12.2 - Recurso Contra o Indeferimento (22) 13/01/2014 (71) LONZA CONSUMER HEALTH INC. (US)
(21) BR 11 2014 028593-4 A2	Código 12.2 - Recurso Contra o Indeferimento (22) 17/05/2013 (71) GENENTECH, INC. (US)
(21) BR 11 2014 028633-7 A8	Código 12.2 - Recurso Contra o Indeferimento (22) 07/05/2013 (71) AVALANCHE AUSTRALIA PTY LTD. (AU)
(21) BR 11 2015 001595-6 A2	Código 12.2 - Recurso Contra o Indeferimento (22) 26/07/2013 (71) TA-XAN AG (DE)
(21) BR 11 2015 005171-5 A2	Código 12.2 - Recurso Contra o Indeferimento (22) 06/09/2013 (71) F. HOFFMANN-LA ROCHE AG (CH) ; GENENTECH, INC. (US)
(21) BR 11 2015 008815-5 A2	Código 12.2 - Recurso Contra o Indeferimento (22) 30/10/2013 (71) SUPPREMOL GMBH (DE)
(21) BR 11 2015 022885-2 A2	Código 12.2 - Recurso Contra o Indeferimento (22) 06/03/2014 (71) UNIVERSITY OF IOWA RESEARCH FOUNDATION (US)

(21) BR 11 2015 026823-4 A2	Código 12.2 - Recurso Contra o Indeferimento (22) 02/05/2014 (71) ANAPTYSBIO, INC. (US)
(21) BR 11 2015 028493-0 A2	Código 12.2 - Recurso Contra o Indeferimento (22) 13/05/2014 (71) CELLECTIS (FR)
(21) BR 11 2015 032161-5 A2	Código 12.2 - Recurso Contra o Indeferimento (22) 02/07/2014 (71) Eustralis Pharmaceuticals Limited (trading as PresSura Neuro) (AU)
(21) BR 11 2016 006192-6 A2	Código 12.2 - Recurso Contra o Indeferimento (22) 24/09/2014 (71) ZOETIS SERVICES LLC (US)
(21) BR 11 2016 008029-7 A2	Código 12.2 - Recurso Contra o Indeferimento (22) 08/10/2014 (71) CJ CHEILJEDANG CORPORATION (KR)
(21) BR 11 2016 010747-0 A2	Código 12.2 - Recurso Contra o Indeferimento (22) 14/11/2014 (71) DANISCO US INC. (US)
(21) BR 11 2016 011169-9 A2	Código 12.2 - Recurso Contra o Indeferimento (22) 21/11/2014 (71) CELLECTIS (FR)
(21) BR 11 2016 018774-1 A2	Código 12.2 - Recurso Contra o Indeferimento (22) 20/02/2015 (71) DANISCO US INC. (US) ; THE GOODYEAR TIRE & RUBBER COMPANY (US)
(21) BR 11 2016 018842-0 A2	Código 12.2 - Recurso Contra o Indeferimento (22) 25/02/2015 (71) NIPPON ZOKI PHARMACEUTICAL CO., LTD. (JP)
(21) BR 11 2016 018981-7 A2	Código 12.2 - Recurso Contra o Indeferimento (22) 18/02/2015 (71) LABORATORY CORPORATION OF AMERICA HOLDINGS (US)
(21) BR 11 2016 020843-9 A2	Código 12.2 - Recurso Contra o Indeferimento

	(22) 10/03/2015 (71) LIMAGRAIN EUROPE (FR)
(21) BR 11 2016 022737-9 A2	Código 12.2 - Recurso Contra o Indeferimento (22) 03/04/2015 (71) FERMENTALG (FR)
(21) BR 11 2016 024644-6 A2	Código 12.2 - Recurso Contra o Indeferimento (22) 23/04/2015 (71) MODERNATX, INC. (US)
(21) BR 11 2016 028654-5 A2	Código 12.2 - Recurso Contra o Indeferimento (22) 11/06/2015 (71) LONZA CONSUMER HEALTH INC. (US)
(21) BR 11 2016 030341-5 A8	Código 12.2 - Recurso Contra o Indeferimento (22) 26/06/2015 (71) MEDYTOX INC. (KR)
(21) BR 11 2017 010141-6 A2	Código 12.2 - Recurso Contra o Indeferimento (22) 16/11/2015 (71) ARRAY BIOPHARMA, INC. (US)
(21) BR 11 2018 005853-0 A2	Código 12.2 - Recurso Contra o Indeferimento (22) 07/09/2016 (71) NIPPON SHEET GLASS COMPANY, LIMITED (JP)
(21) BR 11 2018 015544-6 A2	Código 12.2 - Recurso Contra o Indeferimento (22) 20/02/2017 (71) CLARIANT INTERNATIONAL LTD (CH)
(21) BR 11 2018 017221-9 A2	Código 12.2 - Recurso Contra o Indeferimento (22) 27/02/2017 (71) KATHOLIEKE UNIVERSITEIT LEUVEN (BE)
(21) BR 11 2019 005812-5 A2	Código 12.2 - Recurso Contra o Indeferimento (22) 09/10/2017 (71) UNILEVER IP HOLDINGS B.V. (PB)
(21) BR 11 2020 002667-0 A2	Código 12.2 - Recurso Contra o Indeferimento (22) 21/08/2018 (71) PRO FARM TECHNOLOGIES OY (FI)

(21) BR 11 2020 010581-3 A2	Código 12.2 - Recurso Contra o Indeferimento (22) 07/12/2018 (71) EMORY UNIVERSITY (US)
(21) BR 11 2021 006149-5 A2	Código 12.2 - Recurso Contra o Indeferimento (22) 15/11/2019 (71) NOUSCOM AG (CH)
(21) BR 12 2018 013498-4 A2	Código 12.2 - Recurso Contra o Indeferimento (22) 16/05/2014 (62) BR 11 2015 028411-6 16/05/2014 (71) ABLYNX N.V. (BE)
(21) BR 12 2019 025946-1 A2	Código 12.2 - Recurso Contra o Indeferimento (22) 22/02/2013 (62) BR 11 2014 020821-2 22/02/2013 (71) CHUGAI SEIYAKU KABUSHIKI KAISHA (JP)
(21) BR 12 2019 026149-0 A2	Código 12.2 - Recurso Contra o Indeferimento (22) 14/06/2013 (62) BR 11 2014 031362-8 14/06/2013 (71) COMMONWEALTH SCIENTIFIC AND INDUSTRIAL RESEARCH ORGANISATION (AU) ; GRAINS RESEARCH AND DEVELOPMENT CORPORATION (AU) ; NUSEED NUTRITIONAL AUSTRALIA PTY LTD (AU)
(21) BR 12 2020 004702-0 A2	Código 12.2 - Recurso Contra o Indeferimento (22) 04/03/2014 (62) BR 11 2015 021414-2 04/03/2014 (71) ICAHN SCHOOL OF MEDICINE AT MOUNT SINAI (US) ; MEMORIAL SLOAN KETTERING CANCER CENTER (US)
(21) BR 12 2020 008998-9 A2	Código 12.2 - Recurso Contra o Indeferimento (22) 03/12/2014 (62) BR 11 2016 012781-1 03/12/2014 (71) INTRA-CELLULAR THERAPIES, INC. (US)
(21) BR 12 2020 009651-9 A2	Código 12.2 - Recurso Contra o Indeferimento (22) 07/09/2016 (62) BR 11 2018 005853-0 07/09/2016 (71) NIPPON SHEET GLASS COMPANY, LIMITED (JP)

(21) BR 12 2020 023824-0 A2	Código 12.2 - Recurso Contra o Indeferimento (22) 10/07/2013 (62) BR 11 2015 000267-6 10/07/2013 (71) AMUNIX OPERATING INC. (US) ; BIOVERATIV THERAPEUTICS INC. (US)
(21) BR 12 2020 024156-0 A2	Código 12.2 - Recurso Contra o Indeferimento (22) 15/10/2013 (62) BR 11 2015 008347-1 15/10/2013 (71) MEDIMMUNE LIMITED (GB)
(21) BR 12 2021 001341-1 A2	Código 12.2 - Recurso Contra o Indeferimento (22) 20/01/2015 (62) BR 11 2016 016181-5 20/01/2015 (71) BOEHRINGER INGELHEIM VETMEDICA GMBH (DE)
(21) BR 12 2021 019435-1 A2	Código 12.2 - Recurso Contra o Indeferimento (22) 07/09/2007 (62) PI 0716438-6 07/09/2007 (71) ABBVIE BAHAMAS LTD. (US)
(21) BR 12 2021 021731-9 A2	Código 12.2 - Recurso Contra o Indeferimento (22) 25/06/2009 (62) PI 0914251-7 25/06/2009 (71) NOVARTIS AG (CH)
(21) BR 12 2021 022145-6 A2	Código 12.2 - Recurso Contra o Indeferimento (22) 01/06/2012 (62) BR 11 2013 030958-0 01/06/2012 (71) XOMA TECHNOLOGY LTD. (US)
(21) BR 12 2021 022197-9 A2	Código 12.2 - Recurso Contra o Indeferimento (22) 26/10/2012 (62) BR 11 2014 010161-2 26/10/2012 (71) BIOGEN INTERNATIONAL NEUROSCIENCE GMBH (CH) ; UNIVERSITY OF ZURICH (CH)
(21) BR 12 2022 000764-3 A2	Código 12.2 - Recurso Contra o Indeferimento (22) 09/02/2012 (62) BR 11 2013 020283-1 09/02/2012 (71) THE JOHNS HOPKINS UNIVERSITY (US)
(21) BR 12 2022 001904-8 A2	Código 12.2 - Recurso Contra o Indeferimento

	(22) 28/11/2013 (62) BR 11 2015 012512-3 28/11/2013 (71) RICHTER GEDEON NYRT. (HU)
(21) BR 12 2022 004098-5 A2	Código 12.2 - Recurso Contra o Indeferimento (22) 26/10/2012 (62) BR 11 2014 010050-0 26/10/2012 (71) MASSACHUSETTS INSTITUTE OF TECHNOLOGY (US)
(21) BR 12 2022 004106-0 A2	Código 12.2 - Recurso Contra o Indeferimento (22) 26/10/2012 (62) BR 11 2014 010050-0 26/10/2012 (71) MASSACHUSETTS INSTITUTE OF TECHNOLOGY (US)
(21) BR 12 2022 005778-0 A2	Código 12.2 - Recurso Contra o Indeferimento (22) 03/10/2018 (62) BR 11 2020 006599-4 03/10/2018 (71) CELGENE CORPORATION (US)
(21) BR 12 2022 005790-0 A2	Código 12.2 - Recurso Contra o Indeferimento (22) 29/06/2018 (62) BR 11 2019 028101-0 29/06/2018 (71) CELGENE CORPORATION (US)
(21) BR 12 2022 007536-3 A2	Código 12.2 - Recurso Contra o Indeferimento (22) 25/04/2014 (62) BR 11 2015 027051-4 25/04/2014 (71) AOP ORPHAN PHARMACEUTICALS GMBH (AT)
(21) BR 12 2022 007846-0 A2	Código 12.2 - Recurso Contra o Indeferimento (22) 01/11/2018 (62) BR 11 2019 013268-6 01/11/2018 (71) AVEXIS INC. (US)
(21) BR 12 2022 013273-1 A2	Código 12.2 - Recurso Contra o Indeferimento (22) 10/05/2013 (62) BR 11 2014 027736-2 10/05/2013 (71) MEDICAGO INC. (CA) ; MITSUBISHI TANABE PHARMA CORPORATION (JP)
(21) BR 12 2022 013340-1 A2	Código 12.2 - Recurso Contra o Indeferimento (22) 20/11/2013 (62) BR 11 2015 011478-4 20/11/2013

	(71) MEDERIS DIABETES, LLC (US)
(21) BR 12 2022 017861-8 A2	Código 12.2 - Recurso Contra o Indeferimento (22) 09/01/2015 (62) BR 11 2016 016021-5 09/01/2015 (71) VERASTEM, INC. (US) ; PFIZER INC. (US)
(21) PI 1102416-0 A2	Código 12.2 - Recurso Contra o Indeferimento (22) 10/05/2011 (71) FUNDAÇÃO UNIVERSIDADE FEDERAL DE SÃO CARLOS - UFSCAR (BR/SP)

Código 12.3 - Recurso Contra o Arquivamento

Notificação de interposição de recurso ao Presidente do INPI contra o arquivamento do pedido de patente, objetivando o reexame da matéria. Desta data corre o prazo de 60 (sessenta) dias para apresentação de contrarrazões por qualquer interessado. O depositante poderá obter cópia do recurso através do endereço eletrônico www.inpi.gov.br - No Acesso rápido – Faça uma busca - Patente. Para acessar, cadastre-se no Portal do INPI e use login e senha.

---

(21) BR 20 2019 013800-4 U2

Código 12.3 - Recurso Contra o Arquivamento

(22) 03/07/2019

(71) CLEBER WILSON (BR/MG) ; ROGÉRIA CARLA LIMA NASCIMENTO (BR/MG)

Código Outros Referentes a Despachos

Código 15.7 - Petição não Conhecida

(21) BR 10 2018 007232-3 A2	Código 15.7 - Petição não Conhecida (22) 10/04/2018 (71) FABIANA SILVEIRA REGIANINI (BR/RJ) A petição de nº 800220172819 de 19/05/2022, em virtude do disposto no art 219, inciso I, da LPI (Lei 9279 / 96) de 14/05/1996, é considerada como Petição Não Conhecida por ter sido protocolada fora do devido prazo legal. A partir desta data o interesso dispõe de 60 dias para interpor recurso. VIDE PARECER.
(21) BR 10 2021 023978-6 A2	Código 15.7 - Petição não Conhecida (22) 26/11/2021 (71) PETRÓLEO BRASILEIRO S.A. - PETROBRAS (BR/RJ) ; UNIVERSIDADE FEDERAL DO ESPÍRITO SANTO - UFES (BR/ES) Não conhecida a petição n° 870230014754 em virtude do disposto no Art. 219, inciso II da LPI.
(21) BR 10 2021 024746-0	Código 15.7 - Petição não Conhecida (22) 07/12/2021 (71) PETRÓLEO BRASILEIRO S.A. - PETROBRAS (BR/RJ) Não conhecida a petição n° 870230014755 em virtude do disposto no Art. 219, inciso II da LPI.
(21) BR 10 2021 024965-0	Código 15.7 - Petição não Conhecida (22) 09/12/2021 (71) PETRÓLEO BRASILEIRO S.A. - PETROBRAS (BR/RJ) Não conhecida a petição n° 870230015409 em virtude do disposto no Art. 219, inciso II da LPI.
(21) BR 10 2021 026560-4	Código 15.7 - Petição não Conhecida (22) 27/12/2021 (71) PETRÓLEO BRASILEIRO S.A. - PETROBRAS (BR/RJ) Não conhecida a petição n° 870230015408 em virtude do disposto no Art. 219, inciso II da LPI.
(21) BR 10 2022 018511-5	Código 15.7 - Petição não Conhecida (22) 15/09/2022

	(71) ROBERTO WAGNER SIMÃO IERCK (BR/SP) ; MARCOS ANTONIO GEMENTE (BR/SP) Não conhecida a petição nº 870220085543 de 19/09/2022, em virtude do disposto no Artigo 219 inciso II da LPI nº 9.279/96, umavez que não tem fundamentação legal.
(21) BR 10 2022 019859-4	Código 15.7 - Petição não Conhecida (22) 30/09/2022 (71) FELIPE RIPOLE (BR/PR) Não conhecida a petição n° 870230014764 em virtude do disposto no Art. 219, inciso II da LPI.
(21) BR 10 2022 020305-9	Código 15.7 - Petição não Conhecida (22) 06/10/2022 (71) MOBIWORK SERVICOS E TECNOLOGIA LTDA (BR/GO) Não conhecida a petição n° 870230015123 de 22/02/2023 em virtude do disposto no Art. 219, inciso II da LPI
(21) BR 11 2022 019377-7	Código 15.7 - Petição não Conhecida (22) 24/03/2021 (71) JOHNSON & JOHNSON CONSUMER INC. (US) Não conhecida a petição nº 870220114439 de 08/12/2022, em virtude do disposto no Artigo 219 inciso II da LPI nº 9.279/96, uma vez que não tem fundamentação legal.
(21) BR 20 2019 019775-2 U2	Código 15.7 - Petição não Conhecida (22) 23/09/2019 (71) VIVIAN DE SOUZA LOURENÇO (BR/SP) ; MARCOS CORAL SCOCATE (BR/SP) ; ANA CARLA RAPHAELLI NAHÁS SCOCATE (BR/SP) ; MAYARA PAIM PATEL (BR/SP) não conhecida a petição nº 800220351901 de 13/10/2022, conforme o disposto no artº219, inciso II da LPI

Código 15.10 - Mudança de Natureza

Mudada a natureza e alterado o número do pedido.

(21) BR 10 2020 007611-6	Código 15.10 - Mudança de Natureza (22) 16/04/2020 (54) DISPOSIÇÃO INTRODUZIDA EM ROÇADEIRA PARA CULTURAS AGRÍCOLAS PERENES OU ANUAIS (71) HM AGRONEGOCIOS LTDA (BR/SP) Pedido renumerado devido a mudança de natureza de BR102020007611-6 para BR202020007611-1.
(21) BR 11 2019 008871-7	Código 15.10 - Mudança de Natureza (22) 10/11/2017 (54) MANILHA PARA SUSPENDER PACOTES DE VÍSCERAS DE AVES ABATIDAS EM UMA LINHA DE PROCESSAMENTO (71) MAREL STORK POULTRY PROCESSING B.V. (NL) Pedido renumerado devido a mudança de natureza de BR112019008871-7 para BR212019008871-2.

Código 15.11 - Alteração de Classificação

Alterada a classificação do pedido para melhor adequação.

(21) BR 10 2016 017081-8 A2	Código 15.11 - Alteração de Classificação (22) 22/07/2016 (51) B60G 17/056 (2006.01), F16K 17/04 (2006.01) As Classificações Anteriores eram: B60G 17/056 , B60G 17/015
(21) BR 10 2016 024984-8 A2	Código 15.11 - Alteração de Classificação (22) 26/10/2016 (51) A63B 69/00 (2006.01), A63B 69/16 (2006.01), A63B 71/00 (2006.01), A61F 4/00 (2006.01) A Classificação Anterior era: A61F 4/00
(21) BR 10 2016 028256-0 A2	Código 15.11 - Alteração de Classificação (22) 01/12/2016 (51) A46B 5/00 (2006.01), A46B 7/04 (2006.01) A Classificação Anterior era: A46B 5/00
(21) BR 10 2017 019676-3 A2	Código 15.11 - Alteração de Classificação (22) 14/09/2017 (51) E04H 12/16 (2006.01), E04H 12/12 (2006.01), E04H 12/34 (2006.01) As Classificações Anteriores eram: E04H 12/16 , E04H 12/12
(21) BR 10 2018 001935-0 A8	Código 15.11 - Alteração de Classificação (22) 29/01/2018 (51) A01G 25/16 (2006.01) As Classificações Anteriores eram: A01G 27/00 , B05B 12/12
(21) BR 10 2018 006224-7 A2	Código 15.11 - Alteração de Classificação (22) 27/03/2018 (51) B60G 17/015 (2006.01), A01B 63/00 (2006.01) A Classificação Anterior era: B60G 17/015
(21) BR 10 2018 009940-0 A2	Código 15.11 - Alteração de Classificação (22) 16/05/2018 (51) B01J 23/10 (2006.01), B01J 21/06 (2006.01), B01J 37/02 (2006.01), B01J 37/03 (2006.01), C10L 1/02 (2006.01), C07C 67/03 (2006.01), C07C 67/08 (2006.01), C11C 3/00 (2006.01) As Classificações Anteriores eram: B01J 37/02 , B01J 21/06 , B01J 23/10 , B01J 27/04

(21) BR 10 2018 011890-0 A8	Código 15.11 - Alteração de Classificação (22) 12/06/2018 (51) B60B 35/16 (2006.01), B60B 35/00 (2006.01) A Classificação Anterior era: B60G 9/04
(21) BR 11 2014 016498-3 A8	Código 15.11 - Alteração de Classificação (22) 04/01/2013 (51) H02P 23/00 (2016.01) A Classificação Anterior era: H02J 17/00
(21) BR 11 2018 069751-6 A2	Código 15.11 - Alteração de Classificação (22) 17/03/2017 (51) A61B 5/00 (2006.01) As Classificações Anteriores eram: A61B 5/00 , A61B 5/145
(21) BR 11 2018 070683-3 A2	Código 15.11 - Alteração de Classificação (22) 10/04/2017 (51) A61B 3/09 (2006.01), A61B 3/028 (2006.01), A61B 3/103 (2006.01), A61B 5/00 (2006.01), A61B 5/06 (2006.01), A61B 5/107 (2006.01), A61B 5/11 (2006.01), A61B 5/16 (2006.01) As Classificações Anteriores eram: A61B 3/028 , A61B 3/09 , A61B 3/103 , A61B 5/00 , A61B 5/06 , A61B 5/107 , A61B 5/11
(21) BR 11 2018 070804-6 A2	Código 15.11 - Alteração de Classificação (22) 06/04/2017 (51) A61B 5/0205 (2006.01), A61B 5/024 (2006.01), A61B 5/08 (2006.01), A61B 5/11 (2006.01), A61B 5/00 (2006.01) As Classificações Anteriores eram: A61B 5/00 , A61B 5/0205 , A61B 5/024 , A61B 5/08 , A61B 5/11
(21) BR 11 2018 071072-5 A2	Código 15.11 - Alteração de Classificação (22) 11/04/2017 (51) A61B 5/20 (2006.01), G06V 40/20 (2022.01), G16H 10/65 (2018.01), G16H 40/63 (2018.01), G16H 50/50 (2018.01) A Classificação Anterior era: A61B 5/20
(21) BR 11 2018 071163-2 A2	Código 15.11 - Alteração de Classificação (22) 13/04/2017 (51) A61B 5/11 (2006.01) As Classificações Anteriores eram: A61B 5/11 , A61B 5/103 , A61N 1/08
(21) BR 11 2018 071556-5 A2	Código 15.11 - Alteração de Classificação

	(22) 21/04/2017 (51) A61B 5/103 (2006.01), A61B 5/1495 (2006.01) As Classificações Anteriores eram: A61B 5/145 , A61B 5/1455 , A61B 5/1477
(21) BR 11 2018 071558-1 A2	Código 15.11 - Alteração de Classificação (22) 20/04/2017 (51) A61B 5/1455 (2006.01) As Classificações Anteriores eram: A61B 5/00 , A61B 5/1455 , A61F 13/00
(21) BR 11 2018 071581-6 A2	Código 15.11 - Alteração de Classificação (22) 24/04/2017 (51) A61B 5/1455 (2006.01) As Classificações Anteriores eram: A61B 5/145 , A61B 5/1477 , A61B 5/1455
(21) BR 11 2018 072336-3 A2	Código 15.11 - Alteração de Classificação (22) 21/06/2017 (51) A61B 5/1473 (2006.01), A61B 5/00 (2006.01), A61M 5/142 (2006.01), A61M 5/158 (2006.01) As Classificações Anteriores eram: A61B 5/00 , A61M 5/00 , A61B 5/145 , A61B 5/1473
(21) BR 11 2018 072814-4 A2	Código 15.11 - Alteração de Classificação (22) 05/04/2017 (51) A61B 5/00 (2006.01), A61B 5/145 (2006.01), G06V 10/44 (2022.01), G06V 20/64 (2022.01), G06V 40/13 (2022.01) As Classificações Anteriores eram: A61B 5/00 , G06K 9/00
(21) BR 11 2018 073276-1 A2	Código 15.11 - Alteração de Classificação (22) 08/05/2017 (51) A61B 5/06 (2006.01), A61M 5/158 (2006.01), A61M 5/32 (2006.01) As Classificações Anteriores eram: A61B 5/06 , A61M 5/158 , A61M 5/32 , A61M 5/42 , H01F 13/00
(21) BR 11 2018 073746-1 A2	Código 15.11 - Alteração de Classificação (22) 12/05/2017 (51) A61B 18/02 (2006.01), G06K 19/06 (2006.01), A61B 90/98 (2016.01) As Classificações Anteriores eram: A61B 18/02 , G06K 19/06 , A61B 18/00
(21) BR 11 2018 075674-1 A2	Código 15.11 - Alteração de Classificação (22) 19/06/2017 (51) A61B 18/16 (2006.01), A61B 34/20 (2016.01) As Classificações Anteriores eram: A61B 18/16 , H01Q 7/00 , H01Q 21/06

(21) BR 11 2018 075696-2 A2	Código 15.11 - Alteração de Classificação (22) 19/06/2017 (51) A61B 18/16 (2006.01), A61B 18/12 (2006.01) As Classificações Anteriores eram: A61B 18/16 , A61B 18/00 , A61B 18/12
(21) BR 11 2018 076706-9 A2	Código 15.11 - Alteração de Classificação (22) 22/06/2017 (51) A61B 17/16 (2006.01), A61B 18/20 (2006.01) As Classificações Anteriores eram: A61B 18/20 , A61B 18/00 , A61B 17/56
(21) BR 11 2018 077435-9 A2	Código 15.11 - Alteração de Classificação (22) 07/07/2017 (51) A61B 5/00 (2006.01), A61B 5/07 (2006.01), A61B 6/00 (2006.01) As Classificações Anteriores eram: A61B 5/00 , A61N 1/36 , A61N 1/378 , A61N 1/372 , A61N 1/05
(21) BR 11 2019 000287-1 A2	Código 15.11 - Alteração de Classificação (22) 07/07/2017 (51) A61B 5/07 (2006.01), A61B 6/00 (2006.01) A Classificação Anterior era: A61B 5/00
(21) BR 11 2019 000288-0 A2	Código 15.11 - Alteração de Classificação (22) 07/07/2017 (51) A61B 5/07 (2006.01), A61B 6/00 (2006.01) As Classificações Anteriores eram: A61B 5/00 , A61N 1/36 , A61N 1/378 , A61N 1/372 , A61N 1/05
(21) BR 11 2019 004255-5 A2	Código 15.11 - Alteração de Classificação (22) 26/09/2017 (51) F24F 11/84 (2018.01), F25B 1/10 (2006.01), F25B 31/00 (2006.01), F25B 41/20 (2021.01) As Classificações Anteriores eram: F25B 1/00 , F24F 11/02 , F25B 5/00 , F25B 5/02 , F25B 43/00
(21) BR 11 2019 004907-0 A2	Código 15.11 - Alteração de Classificação (22) 29/09/2017 (51) F25B 13/00 (2006.01), F25B 41/20 (2021.01), F25B 41/24 (2021.01), F25B 49/02 (2006.01) As Classificações Anteriores eram: F25B 41/04 , F24F 11/02 , F25B 1/00 , F25B 13/00 , F25B 49/02
(21) BR 11 2019 008187-9 A2	Código 15.11 - Alteração de Classificação (22) 27/06/2017

	(51) A61B 18/18 (2006.01), A61N 5/06 (2006.01) As Classificações Anteriores eram: A61B 18/00 , A61B 18/18
(21) BR 11 2019 020132-7 A2	Código 15.11 - Alteração de Classificação (22) 29/03/2018 (51) B29C 43/32 (2006.01), C08H 99/00 (2010.01), C08K 3/16 (2006.01), C08K 5/05 (2006.01), C08L 5/08 (2006.01), C08L 97/00 (2006.01), C08L 99/00 (2006.01), B29C 43/34 (2006.01) As Classificações Anteriores eram: A01G 1/04 , A01H 15/00
(21) BR 12 2021 012469-8 A2	Código 15.11 - Alteração de Classificação (22) 23/03/2017 (51) A61B 18/14 (2006.01) (62) BR 11 2018 069638-2 23/03/2017 As Classificações Anteriores eram: A61B 18/04 , A61B 18/12 , A61B 18/14 , A61B 18/18 , A61B 18/20 , A61B 17/3209
(21) BR 20 2018 076942-7 U2	Código 15.11 - Alteração de Classificação (22) 21/12/2018 (51) B65D 81/32 (2006.01), B65D 1/04 (2006.01), B65D 21/02 (2006.01) As Classificações Anteriores eram: B65D 81/32 , B65D 1/04
(21) BR 20 2021 001253-1 U2	Código 15.11 - Alteração de Classificação (22) 22/01/2021 (51) G06F 13/40 (2006.01) A Classificação Anterior era: G01F 3/00
(21) BR 20 2022 002887-2 U2	Código 15.11 - Alteração de Classificação (22) 15/02/2022 (51) A63B 23/035 (2006.01), A63B 23/00 (2006.01) A Classificação Anterior era: A63B 23/00

Código 15.12 - Renumeração

Alterada a numeração por ter sido numerado indevidamente.

---

(21) BR 10 2022 025156-8

Código 15.12 - Renumeração
(22) 08/12/2022
(71) METAL TÉCNICA BOVENAU LTDA (BR/SC) ; REIVAX AUTOMACAO E CONTROLE (BR/SC) ; UNIVERSIDADE FEDERAL DE SANTA CATARINA (BR/SC) ; RIO PARANAPANEMA ENERGIA S.A (BR/SP)
Pedido renumerado de BR102022025156-8 para BR202022025156-3.

Código 15.14 - Notificação de Decisão Judicial

Notificação de decisão judicial referente ao pedido.

---

(21) BR 10 2013 024885-1 A2

Código 15.14 - Notificação de Decisão Judicial
(22) 27/09/2013
(71) SAUR EQUIPAMENTOS S.A. (BR/RS)
Processo INPI nº 52402.004952/2019-91 @ NUP: 00632.006572/2019-84 (REF. 5009115-03.2018.4.04.7009) @ AUTOR: ENGEPARKER METALURGICA LTDA RÉU: SAUR EQUIPAMENTOS S/A @ RÉU: INSTITUTO NACIONAL DA PROPRIEDADE INDUSTRIAL - INPI @ RÉU: JOSCIL EQUIPAMENTOS PARA CEREAIS LTD @ Dispositivo: Ante o exposto, julgo improcedentes os pedidos e extinto o processo com resolução de mérito com base no art. 487, I, do novo Código de Processo Civil. Trânsito em julgado.

---

(21) BR 20 2015 021224-6 U2

Código 15.14 - Notificação de Decisão Judicial
(22) 01/09/2015
(71) JOSCIL EQUIPAMENTOS PARA CEREAIS LTDA (BR/RS)
Processo INPI nº 52402.004952/2019-91 @ NUP: 00632.006572/2019-84 (REF. 5009115-03.2018.4.04.7009) @ AUTOR: ENGEPARKER METALURGICA LTDA RÉU: SAUR EQUIPAMENTOS S/A @ RÉU: INSTITUTO NACIONAL DA PROPRIEDADE INDUSTRIAL - INPI @ RÉU: JOSCIL EQUIPAMENTOS PARA CEREAIS LTD @ Dispositivo: Ante o exposto, julgo improcedentes os pedidos e extinto o processo com resolução de mérito com base no art. 487, I, do novo Código de Processo Civil. Trânsito em julgado.

---

(21) MU 7200866-0 U2

Código 15.14 - Notificação de Decisão Judicial
(22) 05/06/1992
(71) Metalsaur Equipamentos Ltda (BR/RS)
Processo INPI nº 52402.004952/2019-91 @ NUP: 00632.006572/2019-84 (REF. 5009115-03.2018.4.04.7009) @ AUTOR: ENGEPARKER METALURGICA LTDA RÉU: SAUR EQUIPAMENTOS S/A @ RÉU: INSTITUTO NACIONAL DA PROPRIEDADE INDUSTRIAL - INPI @ RÉU: JOSCIL EQUIPAMENTOS PARA CEREAIS LTD @ Dispositivo: Ante o exposto, julgo improcedentes os pedidos e extinto o processo com resolução de mérito com base no art. 487, I, do novo Código de Processo Civil. Trânsito em julgado.

---

(21) MU 7300275-5 U2

Código 15.14 - Notificação de Decisão Judicial
(22) 25/02/1993
(71) Metalsaur Equipamentos Ltda (BR/RS)
Processo INPI nº 52402.004952/2019-91 @ NUP: 00632.006572/2019-84 (REF. 5009115-03.2018.4.04.7009) @ AUTOR: ENGEPARKER METALURGICA LTDA RÉU: SAUR EQUIPAMENTOS S/A @ RÉU: INSTITUTO NACIONAL DA

PROPRIEDADE INDUSTRIAL - INPI @ RÉU: JOSCIL EQUIPAMENTOS PARA CEREAIS LTD @ Dispositivo: Ante o exposto, julgo improcedentes os pedidos e extinto o processo com resolução de mérito com base no art. 487, I, do novo Código de Processo Civil. Trânsito em julgado.

---

(21) PI 0908141-0 A2

Código 15.14 - Notificação de Decisão Judicial
(22) 02/02/2009
(71) Evonik Degussa Gmbh (DE)
Processo INPI nº 52402.000361/2022-41 @ 25ª Vara Federal do Rio de Janeiro @ PROCEDIMENTO COMUM Nº 5125501-69.2021.4.02.5101/RJ @ AUTOR: EVONIK OPERATIONS GMBH @ RÉU: INPI-INSTITUTO NACIONAL DA PROPRIEDADE INDUSTRIAL @ DISPOSITIVO: Ante o exposto, JULGO extinto o processo com resolução de mérito, nos termos do Art. 487, inciso I, do CPC e PROCEDENTE EM PARTE O PEDIDO para declarar a nulidade do ato administrativo que indeferiu e manteve o indeferimento do pedido de patente nº PI0908141- 0 intitulada SISTEMAS DE PRODUTOS ESTÁVEIS EM ARMAZENAMENTO PARA FORMULAÇÕES DE PRÉ-MISTURAS, determinado, como consequência lógica, o deferimento e, após o pagamento da retribuição específica, a concessão da respectiva patente, após a Autora elaborar as modificações no título, relatório descritivo, quadro reivindicatório e resumo, conforme descritas no laudo pericial constante do evento 65 (fl. 41), de modo a limitar a matéria reivindicada àquela descrita nos exemplos 1 a 5, para que assim a matéria reivindicada na patente PI0908141-0 possua o requisito de atividade inventiva. Deverá a Autarquia providenciar a anotação e publicação desta sentença na Revista da Propriedade Industrial, para ciência de terceiros, na forma prevista do art. 175, §2º, da Lei nº 9.279/96.

Código 15.21 - Numeração Anulada

Anulada a numeração do pedido de patente ou certificado de adição de invenção. A documentação ficará a disposição do depositante ou seu procurador pelo prazo de 180 dias desta publicação. A documentação não retirada será descartada.

---

(21) BR 10 2022 010137-0

Código 15.21 - Numeração Anulada
(22) 25/05/2022
(71) UNIVERSIDADE FEDERAL DE SERGIPE (BR/SE) ; INSTITUTO FEDERAL DE EDUCAÇÃO, CIÊNCIA E TECNOLOGIA DE SERGIPE (BR/SE)
Pedido com Numeração Anulada tendo em vista falta de cumprimento de exigência formal

---

(21) BR 10 2022 026358-2

Código 15.21 - Numeração Anulada
(22) 22/12/2022
(71) MARCELO DOS SANTOS TAVARES (BR/RJ)
Pedido com Numeração Anulada tendo em vista falta de cumprimento de exigência formal

---

(21) BR 10 2023 002788-1

Código 15.21 - Numeração Anulada
(22) 15/02/2023
(71) ALEXSANDRO DE SOUZA OLIVEIRA ENGENHARIA (BR/MG)
Pedido com Numeração Anulada tendo em vista falta de pagamento ou pagamento posterior à data de protocolo da Guia de Recolhimento da União relativa ao serviço solicitado

---

(21) BR 20 2022 026030-9

Código 15.21 - Numeração Anulada
(22) 20/12/2022
(71) KLADSON RAMOS CRUZ (BR/AL)
Pedido com Numeração Anulada tendo em vista falta de cumprimento de exigência formal

---

(21) BR 20 2022 026049-0

Código 15.21 - Numeração Anulada
(22) 20/12/2022
(71) BRUNO MENDONÇA DE MENEZES (BR/RJ) ; UNIVERSO BMZ ZEN E PUBLICIDADE LTDA (BR/RJ)
Pedido com Numeração Anulada tendo em vista falta de cumprimento de exigência formal

---

(21) BR 20 2022 026160-7

Código 15.21 - Numeração Anulada
(22) 21/12/2022
(71) GERALDO SEBASTIAO DE OLIVEIRA (BR/MG)
Pedido com Numeração Anulada tendo em vista falta de cumprimento de

	exigência formal
(21) BR 20 2022 026608-0	Código 15.21 - Numeração Anulada (22) 26/12/2022 (71) RICARDO MASCARENHAS XAVIER (BR/MG) Pedido com Numeração Anulada tendo em vista falta de cumprimento de exigência formal
(21) BR 20 2023 002945-6	Código 15.21 - Numeração Anulada (22) 16/02/2023 (71) J.L. DE SOUZA PINTURAS-ME (BR/SP) Pedido com Numeração Anulada tendo em vista falta de pagamento ou pagamento posterior à data de protocolo da Guia de Recolhimento da União relativa ao serviço solicitado
(21) PI 9502990-7	Código 15.21 - Numeração Anulada (22) 23/06/1995 (71) Contábil e Advocacia Pirolli S/C Ltda (BR/SC)

Código 15.22 - Devolução de Prazo Concedida

Notificação de devolução de prazo uma vez que não foi possível ciência ao interessado diretamente no processo. Desta data corre o prazo adicional concedido no despacho. O prazo será de, no mínimo 15 (quinze) dias e, no máximo, o prazo legal dos atos correspondentes (Art. 221 da Lei nº 9.279/96 e IN 030 e IN 031/2013).

---

(21) BR 20 2019 019991-7 U2 Código 15.22 - Devolução de Prazo Concedida

(22) 24/09/2019

(71) ALFREDO GAITKOSKI (BR/PA)

Código 15.22.2 - Devolução de Prazo por falha de Sistema

Notificação de devolução de prazo de acordo com comunicado publicada na RPI ou disponibilizado no site do INPI. Essa notificação visa a sinalização de que o pedido foi contemplado em algum caso de devolução de prazo já decidido pelo INPI e também a sinalização aos sistemas internos para situações de exceção na execução de rotinas automáticas.

---

(21) BR 10 2019 024713-4 A2

Código 15.22.2 - Devolução de Prazo por falha de Sistema
(22) 22/11/2019
(71) FABIO LOPES SOARES (BR/PB)
Tendo em vista a Portaria INPI PR n° 120 de 16/03/2020, Portaria INPI PR n° 161 de 13/04/2020; Portaria INPI PR n° 166 de 27/04/2020 e Portaria INPI PR n° 179 de 11/05/2020, quanto a suspensão dos prazos vencidos entre 16/03/2020 a 31/05/2020, e Portaria INPI n° 334 de 24/09/2020, quanto aos prazos vencidos entre 16/09/2020 a 25/09/2020, devolve-se o prazo nesse pedido com relação a solicitação do pedido de exame.

---

(21) BR 10 2020 002588-0 A2

Código 15.22.2 - Devolução de Prazo por falha de Sistema
(22) 06/02/2020
(71) EFFICIENT SISTEMAS CONSTRUTIVOS LTDA (BR/GO)
Tendo em vista a Portaria INPI PR n° 120 de 16/03/2020, Portaria INPI PR n° 161 de 13/04/2020; Portaria INPI PR n° 166 de 27/04/2020 e Portaria INPI PR n° 179 de 11/05/2020, quanto a suspensão dos prazos vencidos entre 16/03/2020 a 31/05/2020, e Portaria INPI n° 334 de 24/09/2020, quanto aos prazos vencidos entre 16/09/2020 a 25/09/2020, devolve-se o prazo nesse pedido com relação a solicitação do pedido de exame.

---

(21) BR 10 2020 002596-1 A2

Código 15.22.2 - Devolução de Prazo por falha de Sistema
(22) 06/02/2020
(71) EFFICIENT SISTEMAS CONSTRUTIVOS LTDA (BR/GO)
Tendo em vista a Portaria INPI PR n° 120 de 16/03/2020, Portaria INPI PR n° 161 de 13/04/2020; Portaria INPI PR n° 166 de 27/04/2020 e Portaria INPI PR n° 179 de 11/05/2020, quanto a suspensão dos prazos vencidos entre 16/03/2020 a 31/05/2020, e Portaria INPI n° 334 de 24/09/2020, quanto aos prazos vencidos entre 16/09/2020 a 25/09/2020, devolve-se o prazo nesse pedido com relação a solicitação do pedido de exame.

---

(21) BR 10 2020 002601-1 A2

Código 15.22.2 - Devolução de Prazo por falha de Sistema
(22) 06/02/2020
(71) EFFICIENT SISTEMAS CONSTRUTIVOS LTDA (BR/GO)
Tendo em vista a Portaria INPI PR n° 120 de 16/03/2020, Portaria INPI PR n° 161 de 13/04/2020; Portaria INPI PR n° 166 de 27/04/2020 e Portaria INPI PR

	n° 179 de 11/05/2020, quanto a suspensão dos prazos vencidos entre 16/03/2020 a 31/05/2020, e Portaria INPI n° 334 de 24/09/2020, quanto aos prazos vencidos entre 16/09/2020 a 25/09/2020, devolve-se o prazo nesse pedido com relação a solicitação do pedido de exame.
(21) BR 20 2019 025314-8 U2	Código 15.22.2 - Devolução de Prazo por falha de Sistema (22) 29/11/2019 (71) RUBBER-FLEX INDUSTRIA E COMERCIO LTDA (BR/MG) Tendo em vista a Portaria INPI PR n° 120 de 16/03/2020, Portaria INPI PR n° 161 de 13/04/2020; Portaria INPI PR n° 166 de 27/04/2020 e Portaria INPI PR n° 179 de 11/05/2020, quanto a suspensão dos prazos vencidos entre 16/03/2020 a 31/05/2020, e Portaria INPI n° 334 de 24/09/2020, quanto aos prazos vencidos entre 16/09/2020 a 25/09/2020, devolve-se o prazo nesse pedido com relação a solicitação do pedido de exame.

Código 15.23 - Pedido “SUB JUDICE”

Notificação de ação judicial referente a pedido.

(21) BR 10 2020 001966-0 A2	Código 15.23 - Pedido “SUB JUDICE” (22) 29/01/2020 (71) BEST GREEN ANSWERS, LLC (US) INPI nº 52402.002362/2023-19 @ Origem: 31ª Vara Federal do Rio de Janeiro Processo Nº: 5083250-02.2022.4.02.5101@ NULIDADE DE ATO ADMINISTRATIVO com pedido de Antecipação de Tutela @ Autor: BEST GREEN ANSWERS, LLC @ Réu(s): INSTITUTO NACIONAL DA PROPRIEDADE INDUSTRIAL ? INPI
(21) PI 0600316-8 A2	Código 15.23 - Pedido “SUB JUDICE” (22) 26/01/2006 (71) BIO BRASIL BIOTECNOLOGIA LTDA - ME (BR/GO) INPI nº 52402.002308/2023-65 @ Origem: 31ª Vara Federal do Rio de Janeiro Processo Nº: 5063223-95.2022.4.02.5101@ NULIDADE DE ATO ADMINISTRATIVO com pedido de Antecipação de Tutela @ Autor: BIO BRASIL CIÊNCIA E TECNOLOGIA S.A @ Réu(s): INSTITUTO NACIONAL DA PROPRIEDADE INDUSTRIAL ? INPI

Código 15.30 - Publicação Anulada

Anulada a publicação de qualquer um dos subitens anteriores por ter sido indevida.

(21) BR 10 2016 012111-6	Código 15.30 - Publicação Anulada (22) 27/05/2016 (71) KRONES AG (DE) Anulada a publicação código 15.21 na RPI nº 2693 de 16/08/2022 por ter sido indevida.
(21) BR 20 2018 016059-7	Código 15.30 - Publicação Anulada (22) 06/08/2018 (71) UNIVERSIDADE ESTADUAL PAULISTA JULIO DE MESQUITA FILHO (BR/SP) Anulada a publicação código 15.21 na RPI nº 2503 de 26/12/2018 por ter sido indevida.

Código 15.50 - Notificação de depósito de um pedido dividido

Notificação do depósito de uma divisão do pedido em referência conforme as informações constantes no complemento, contendo o número e data de apresentação do requerimento de divisão. Não é necessária manifestação do requerente e tal publicação não implica em alteração de prazos legais.

---

(21) BR 10 2017 002982-4 A2

Código 15.50 - Notificação de depósito de um pedido dividido
(22) 14/02/2017
(71) UNIVERSIDADE DE SÃO PAULO - USP (BR/SP)
O pedido foi dividido no BR122023001791-9 protocolo 870230008579 em 31/01/2023 14:33.

---

(21) BR 10 2017 019706-9 A2

Código 15.50 - Notificação de depósito de um pedido dividido
(22) 14/09/2017
(71) MINELO PARTICIPAÇÕES E ADMINISTRAÇÃO DE BENS LTDA. (BR/PR)
O pedido foi dividido no BR122023001134-1 protocolo 870230005661 em 20/01/2023 11:03.

---

(21) BR 11 2014 012261-0 A2

Código 15.50 - Notificação de depósito de um pedido dividido
(22) 30/11/2012
(71) ASTRAZENECA AB (SE)
O pedido foi dividido no BR122023001581-9 protocolo 870230007647 em 27/01/2023 14:54.

---

(21) BR 11 2015 003859-0 A2

Código 15.50 - Notificação de depósito de um pedido dividido
(22) 06/09/2013
(71) PRINCIPIA BIOPHARMA INC. (US)
O pedido foi dividido no BR122023000913-4 protocolo 870230004665 em 17/01/2023 16:48.

---

(21) BR 11 2015 004995-8 A2

Código 15.50 - Notificação de depósito de um pedido dividido
(22) 05/09/2013
(71) DOW AGROSCIENCES LLC (US) ; SANGAMO BIOSCIENCES, INC. (US)
O pedido foi dividido no BR122023001901-6 protocolo 870230009028 em 01/02/2023 14:16.

---

(21) BR 11 2015 022854-2 A2

Código 15.50 - Notificação de depósito de um pedido dividido
(22) 14/03/2014
(71) ALKERMES PHARMA IRELAND LIMITED (IE)
O pedido foi dividido no BR122023001490-1 protocolo 870230007234 em 26/01/2023 15:45.O pedido foi dividido no BR122023001501-0 protocolo

870230007289 em 26/01/2023 16:33.

(21) BR 11 2015 023658-8 A2

Código 15.50 - Notificação de depósito de um pedido dividido
(22) 14/03/2014
(71) OPKO IRELAND GLOBAL HOLDINGS, LTD (US)
O pedido foi dividido no BR122023001599-1 protocolo 870230007696 em 27/01/2023 15:40.

(21) BR 11 2015 024846-2 A2

Código 15.50 - Notificação de depósito de um pedido dividido
(22) 02/04/2014
(71) SOCIÉTÉ DES PRODUITS NESTLÉ S.A. (CH)
O pedido foi dividido no BR122023001234-8 protocolo 870230006245 em 23/01/2023 17:24.

(21) BR 11 2015 028249-0 A2

Código 15.50 - Notificação de depósito de um pedido dividido
(22) 29/04/2014
(71) GELITA AG (DE)
O pedido foi dividido no BR122023002213-0 protocolo 870230010562 em 06/02/2023 15:26.

(21) BR 11 2016 004511-4 A8

Código 15.50 - Notificação de depósito de um pedido dividido
(22) 21/11/2013
(71) PTC THERAPEUTICS, INC. (US)
O pedido foi dividido no BR122023001553-3 protocolo 870230007533 em 27/01/2023 12:36.

(21) BR 11 2016 004867-9 A2

Código 15.50 - Notificação de depósito de um pedido dividido
(22) 05/09/2014
(71) CEVA SANTE ANIMALE (FR)
O pedido foi dividido no BR122023000986-0 protocolo 870230005028 em 18/01/2023 16:00.

(21) BR 11 2016 006999-4 A2

Código 15.50 - Notificação de depósito de um pedido dividido
(22) 01/10/2014
(71) MEDIMMUNE, LLC (US) ; HUMABS BIOMED SA (CH)
O pedido foi dividido no BR122023002141-0 protocolo 870230010161 em 03/02/2023 17:19.

(21) BR 11 2016 010041-7 A2

Código 15.50 - Notificação de depósito de um pedido dividido
(22) 05/11/2014
(71) TAKEDA PHARMACEUTICAL COMPANY LIMITED (JP)
O pedido foi dividido no BR122023001240-2 protocolo 870230006262 em 23/01/2023 17:49.

(21) BR 11 2016 011027-7 A2	Código 15.50 - Notificação de depósito de um pedido dividido (22) 18/12/2014 (71) GENENTECH, INC. (US) O pedido foi dividido no BR122023001899-0 protocolo 870230009015 em 01/02/2023 14:08.
(21) BR 11 2016 013419-2 A2	Código 15.50 - Notificação de depósito de um pedido dividido (22) 11/12/2014 (71) IRONWOOD PHARMACEUTICALS, INC. (US) ; FOREST LABORATORIES HOLDINGS LIMITED (BM) O pedido foi dividido no BR122023001682-3 protocolo 870230008219 em 30/01/2023 20:29.
(21) BR 11 2016 014586-0 A2	Código 15.50 - Notificação de depósito de um pedido dividido (22) 23/12/2014 (71) CHIESI FARMACEUTICI S.P.A. (IT) O pedido foi dividido no BR122023001607-6 protocolo 870230007732 em 27/01/2023 16:10.
(21) BR 11 2016 019881-6 A2	Código 15.50 - Notificação de depósito de um pedido dividido (22) 27/02/2015 (71) NIMBUS LAKSHMI, INC. (US) O pedido foi dividido no BR122023001331-0 protocolo 870230006634 em 24/01/2023 17:45.
(21) BR 11 2016 027196-3 A2	Código 15.50 - Notificação de depósito de um pedido dividido (22) 20/05/2015 (71) UNIVERSITÄT BASEL (CH) O pedido foi dividido no BR122023002172-0 protocolo 870230010380 em 06/02/2023 11:26.
(21) BR 11 2016 027689-2 A2	Código 15.50 - Notificação de depósito de um pedido dividido (22) 28/05/2015 (71) NOVOZYMES A/S (DK) O pedido foi dividido no BR122023001245-3 protocolo 870230006292 em 23/01/2023 19:06.
(21) BR 11 2018 004110-6 A2	Código 15.50 - Notificação de depósito de um pedido dividido (22) 26/08/2016 (71) NICOVENTURES TRADING LIMITED (GB) O pedido foi dividido no BR122022026501-4 protocolo 870220121555 em 23/12/2022 14:38.

(21) BR 11 2018 006686-9 A2	Código 15.50 - Notificação de depósito de um pedido dividido (22) 04/08/2017 (71) PEPSICO, INC. (US) O pedido foi dividido no BR122023002012-0 protocolo 870230009593 em 02/02/2023 17:03.
(21) BR 11 2018 007910-3 A2	Código 15.50 - Notificação de depósito de um pedido dividido (22) 06/10/2016 (71) 2ELMS PTE. LTD. (SG) O pedido foi dividido no BR122023001579-7 protocolo 870230007641 em 27/01/2023 14:49.
(21) BR 11 2018 013919-0 A2	Código 15.50 - Notificação de depósito de um pedido dividido (22) 06/01/2017 (71) ZELTIQ AESTHETICS, INC. (US) O pedido foi dividido no BR122023001694-7 protocolo 870230008245 em 30/01/2023 21:09.
(21) BR 11 2018 072884-5 A2	Código 15.50 - Notificação de depósito de um pedido dividido (22) 10/05/2017 (71) MONSANTO TECHNOLOGY LLC (US) O pedido foi dividido no BR122023001212-7 protocolo 870230006149 em 23/01/2023 16:08.
(21) BR 11 2018 077228-3 A2	Código 15.50 - Notificação de depósito de um pedido dividido (22) 05/07/2017 (71) EQUINOR ENERGY AS (NO) O pedido foi dividido no BR122023002133-9 protocolo 870230010123 em 03/02/2023 16:50.
(21) BR 11 2019 000130-1 A2	Código 15.50 - Notificação de depósito de um pedido dividido (22) 05/07/2017 (71) CROP ENHANCEMENT, INC. (US) O pedido foi dividido no BR122023002184-3 protocolo 870230010433 em 06/02/2023 13:06.
(21) BR 11 2019 001874-3 A2	Código 15.50 - Notificação de depósito de um pedido dividido (22) 03/08/2017 (71) KONINKLIJKE DOUWE EGBERTS B.V. (NL) O pedido foi dividido no BR122023002140-1 protocolo 870230010157 em 03/02/2023 17:16.

(21) BR 11 2019 003712-8 A2	Código 15.50 - Notificação de depósito de um pedido dividido (22) 24/08/2017 (71) UNITED COLOR MANUFACTURING, INC. (US) O pedido foi dividido no BR122023002170-3 protocolo 870230010359 em 06/02/2023 10:58.
(21) BR 11 2019 006486-9 A2	Código 15.50 - Notificação de depósito de um pedido dividido (22) 28/09/2017 (71) AMGEN INC. (US) O pedido foi dividido no BR122022026017-9 protocolo 870220119796 em 19/12/2022 19:35.
(21) BR 11 2019 009708-2 A2	Código 15.50 - Notificação de depósito de um pedido dividido (22) 23/11/2017 (71) ARCELORMITTAL (LU) O pedido foi dividido no BR122023002064-2 protocolo 870230009878 em 03/02/2023 12:43.
(21) BR 11 2019 012142-0 A2	Código 15.50 - Notificação de depósito de um pedido dividido (22) 27/09/2017 (71) SYMRISE AG (DE) O pedido foi dividido no BR122023001068-0 protocolo 870230005392 em 19/01/2023 15:13.
(21) BR 11 2019 014738-1 A2	Código 15.50 - Notificação de depósito de um pedido dividido (22) 31/01/2018 (71) ATEA PHARMACEUTICALS, INC. (US) O pedido foi dividido no BR122023001232-1 protocolo 870230006242 em 23/01/2023 17:22.
(21) BR 11 2019 017857-0 A2	Código 15.50 - Notificação de depósito de um pedido dividido (22) 22/03/2018 (71) DOW GLOBAL TECHNOLOGIES LLC (US) O pedido foi dividido no BR122023001657-2 protocolo 870230008048 em 30/01/2023 09:12.
(21) BR 11 2019 020525-0 A2	Código 15.50 - Notificação de depósito de um pedido dividido (22) 27/03/2018 (71) NICOVENTURES TRADING LIMITED (GB) O pedido foi dividido no BR122022025958-8 protocolo 870220119513 em 19/12/2022 15:53.
(21) BR 11 2020 000975-0 A2	Código 15.50 - Notificação de depósito de um pedido dividido

	(22) 13/07/2018 (71) AIR UP GROUP GMBH (DE) O pedido foi dividido no BR122022026004-7 protocolo 870220119721 em 19/12/2022 18:04.
(21) BR 11 2020 016881-5 A2	Código 15.50 - Notificação de depósito de um pedido dividido (22) 26/02/2019 (71) ARCELORMITTAL (LU) O pedido foi dividido no BR122022025885-9 protocolo 870220119098 em 19/12/2022 10:28.
(21) BR 11 2020 021569-4 A2	Código 15.50 - Notificação de depósito de um pedido dividido (22) 25/12/2018 (71) CHINA PHARMACEUTICAL UNIVERSITY (CN) O pedido foi dividido no BR122022025965-0 protocolo 870220119526 em 19/12/2022 15:57.
(21) BR 11 2021 001541-8 A2	Código 15.50 - Notificação de depósito de um pedido dividido (22) 02/08/2019 (71) VERIGRAFT AB (SE) O pedido foi dividido no BR122023002098-7 protocolo 870230009999 em 03/02/2023 15:13.
(21) BR 11 2021 010839-4 A2	Código 15.50 - Notificação de depósito de um pedido dividido (22) 15/11/2019 (71) EXAERIS WATER INNOVATIONS, LLC (US) O pedido foi dividido no BR122023002260-2 protocolo 870230010786 em 06/02/2023 18:39.
(21) BR 11 2022 004268-0 A2	Código 15.50 - Notificação de depósito de um pedido dividido (22) 03/09/2020 (71) CUMMINS EMISSION SOLUTIONS INC. (US) O pedido foi dividido no BR122023001747-1 protocolo 870230008458 em 31/01/2023 12:00.

Código Concessão de Patente e Certificado de Adição de Invenção

Código 16.1 - Concessão de Patente ou Certificado de Adição de Invenção

Expedição da carta-patente ou do certificado de adição de invenção. O título acha-se à disposição do interessado no setor competente do INPI. Desta data corre o prazo de 6 (seis) meses para interposição de nulidade administrativa por qualquer interessado (Art. 51 da Lei nº 9.279/96). O certificado de adição é acessório da patente, tem a data final de vigência desta e a acompanha para todos os efeitos legais. As Cartas Patentes ou Certificados de Adição de Invenção concedidos de acordo com o Artigo 38 da Lei 9.279/96, por ocasião da expedição da Carta Patente, podem ser acessadas através do endereço eletrônico www.inpi.gov.br - No Acesso rápido – Faça uma busca - Patente. Para acessar, cadastre-se no Portal do INPI e use login e senha.

---

(11) BR 10 2014 022164-6 B1

Código 16.1 - Concessão de Patente ou Certificado de Adição de Invenção
(22) 08/09/2014
(30) 25/09/2013 DE 10 2013 015 948.2
(43) 15/09/2015
(51) B60T 15/04 (2006.01), B60T 13/66 (2006.01)
(54) TRANSMISSOR DO VALOR DE FRENAGEM PARA UM CIRCUITO DE FRENAGEM OPERADO POR UM FLUIDO DE UM VEÍCULO A MOTOR
(73) WABCO GMBH (DE)
(72) MARCO FRIEDRICH; BETTINA MARTENS; GERHARD MARTINI
Prazo de Validade: 20 (vinte) anos contados a partir de 08/09/2014, observadas as condições legais

---

(11) BR 10 2014 025283-5 B1

Código 16.1 - Concessão de Patente ou Certificado de Adição de Invenção
(22) 23/09/2014
(43) 02/08/2016
(51) C01B 33/12 (2006.01)
(54) Processo de produção de sílica proveniente da areia de praia
(73) UNIVERSIDADE FEDERAL DO RIO GRANDE DO NORTE (BR/RN) ; UNIVERSIDADE FEDERAL DE ALAGOAS - UFAL (BR/AL)
(72) LUCIENE DA SILVA SANTOS; JOSÉ ALBERTO BATISTA DA SILVA; MARITZA MONTOYA URBINA; ETEMISTOCLES GOMES DA SILVA; JOSÉ CARLOS FLORÊNCIO DE ANDRADE; VALDIC LUIZ DA SILVA
Prazo de Validade: 20 (vinte) anos contados a partir de 23/09/2014, observadas as condições legais

---

(11) BR 10 2014 026839-1 B1

Código 16.1 - Concessão de Patente ou Certificado de Adição de Invenção
(22) 27/10/2014
(43) 02/08/2016

(51) G06T 1/00 (2006.01), G11C 11/24 (2006.01), G11C 27/02 (2006.01)
(54) MÉTODO E SENSOR PARA BUFFERIZAÇÃO DE IMAGENS E SEUS USOS
(73) UNIVERSIDADE ESTADUAL DE CAMPINAS - UNICAMP (BR/SP)
(72) LUIS FERNANDO GOMEZ GONZALEZ; CARLOS SATO BARALDI DIAS; ERNESTO KEMP
Prazo de Validade: 20 (vinte) anos contados a partir de 27/10/2014, observadas as condições legais

---

(11) BR 10 2014 027134-1 B1

Código 16.1 - Concessão de Patente ou Certificado de Adição de Invenção
(22) 30/10/2014
(30) 06/11/2013 US 61/900,551
(43) 02/08/2016
(51) B61C 17/12 (2006.01), B61L 15/00 (2006.01), G08C 15/00 (2006.01)
(54) MÉTODO PARA COMUNICAÇÃO EM UMA COMPOSIÇÃO DE VEÍCULO E SISTEMA DE COMUNICAÇÃO DE UMA COMPOSIÇÃO DE VEÍCULO
(73) TRANSPORTATION IP HOLDINGS, LLC (US)
(72) DANIEL RUSH; EUGENE SMITH; GLEN PAUL PELTONEN; MARK WAYNE WHEELER; MAURICE STANLEY HUTCHINS; ROBERT CARMEN PALANTI
Prazo de Validade: 20 (vinte) anos contados a partir de 30/10/2014, observadas as condições legais

---

(11) BR 10 2015 006311-3 B1

Código 16.1 - Concessão de Patente ou Certificado de Adição de Invenção
(22) 20/03/2015
(30) 15/04/2014 US 14/252,997
(43) 08/12/2015
(51) B64F 5/00 (2017.01), B64C 3/26 (2006.01), B64C 25/50 (2006.01), B29L 31/30 (2006.01)
(54) APARELHO, E, MÉTODO PARA FORMAR DIVERSOS MEMBROS DE ENCHIMENTO
(73) THE BOEING COMPANY (US)
(72) CHRISTIE DUSTY LAGALLY; ADRIANA WILLEMPJE BLOM; GREGORY JOHN SHISH; DARRELL D. JONES
Prazo de Validade: 20 (vinte) anos contados a partir de 20/03/2015, observadas as condições legais

---

(11) BR 10 2015 013334-0 B1

Código 16.1 - Concessão de Patente ou Certificado de Adição de Invenção
(22) 08/06/2015
(30) 09/06/2014 SE 1450693-5
(43) 19/07/2016
(51) B60G 11/27 (2006.01), B60G 99/00 (2010.01), B62D 21/11 (2006.01)
(54) UNIDADE CONECTIVA
(73) SCANIA CV AB (SE)

	(72) ANDERS JOHANSSON Prazo de Validade: 20 (vinte) anos contados a partir de 08/06/2015, observadas as condições legais
(11) BR 10 2015 015304-0 B1	Código 16.1 - Concessão de Patente ou Certificado de Adição de Invenção (22) 24/06/2015 (30) 03/07/2014 US 14/323,490 (43) 11/10/2016 (51) B64D 13/00 (2006.01), G01H 1/00 (2006.01), G01M 13/00 (2019.01) (54) MÉTODO PARA DETECTAR UM DESVIO DE UMA OPERAÇÃO ESPERADA, E, MEIO DE ARMAZENAMENTO LEGÍVEL POR COMPUTADOR (73) HAMILTON SUNDSTRAND CORPORATION (US) (72) PAUL D'ORLANDO; ROSANNA C. GLYNN; WILLIAM R. FISKE; RADOSLAW ZAKRZEWSKI; FANPING SUN; JOSEPH V. MANTESE; THOMAS M. ZYWIAK; BERNARD DION; CHRISTOPHER MCAULIFFE; MEAD G. FERRIGAN Prazo de Validade: 20 (vinte) anos contados a partir de 24/06/2015, observadas as condições legais
(11) BR 10 2015 021691-2 B1	Código 16.1 - Concessão de Patente ou Certificado de Adição de Invenção (22) 04/09/2015 (30) 30/09/2014 US 14/501,683 (43) 23/08/2016 (51) B64D 13/00 (2006.01), H05K 7/20 (2006.01) (54) SISTEMA DE RESFRIAMENTO, CONJUNTO ELETRÔNICO DE POTÊNCIA, E, MÉTODO DE FABRICAÇÃO DE UM SISTEMA DE RESFRIAMENTO (73) THE BOEING COMPANY (US) (72) CHARLES E. KUSUDA Prazo de Validade: 20 (vinte) anos contados a partir de 04/09/2015, observadas as condições legais
(11) BR 10 2015 028919-7 B1	Código 16.1 - Concessão de Patente ou Certificado de Adição de Invenção (22) 18/11/2015 (30) 06/02/2015 US 62/112,855; 04/11/2015 US 14/932,487 (43) 09/08/2016 (51) B63B 35/44 (2006.01) (54) MÉTODOS PARA CONECTAR UM MEMBRO À ESTRUTURA FLUTUANTE E A UM SEMISSUBMERSÍVEL (73) EXMAR OFFSHORE COMPANY (US) (72) OTTO DA SILVA; M. ED NAGEL Prazo de Validade: 20 (vinte) anos contados a partir de 18/11/2015, observadas as condições legais

(11) BR 10 2015 028994-4 B1	Código 16.1 - Concessão de Patente ou Certificado de Adição de Invenção (22) 18/11/2015 (30) 15/01/2015 US 14/598,002 (43) 09/08/2016 (51) B64C 3/26 (2006.01), B64C 3/18 (2006.01) (54) ASA, E, MÉTODO PARA ENRIJECER UMA ASA (73) THE BOEING COMPANY (US) (72) JORDAN CHARLES; WILLIAM M. SAMPEDRO-THOMPSON; JESSICA L. WATKINS; RYAN CHRISTOPHER ROACHE; MICHAEL JOHN GAMBLE; TYLER W. DOWNEY; WENDELL C. K. CHOY; GREGORY M. SANTINI Prazo de Validade: 20 (vinte) anos contados a partir de 18/11/2015, observadas as condições legais
(11) BR 10 2016 000156-0 B1	Código 16.1 - Concessão de Patente ou Certificado de Adição de Invenção (22) 05/01/2016 (30) 24/02/2015 JP 2015-034231 (43) 04/10/2016 (51) F03B 3/12 (2006.01), F03B 3/06 (2006.01), F03B 3/18 (2006.01), F03B 11/04 (2006.01) (54) PALHETA DE ROTOR DE MÁQUINA HIDRÁULICA AXIAL, ROTOR DE MÁQUINA HIDRÁULICA AXIAL E MÁQUINA HIDRÁULICA AXIAL (73) KABUSHIKI KAISHA TOSHIBA (JP) (72) POHAN KO; KOJI HAMAGUCHI Prazo de Validade: 20 (vinte) anos contados a partir de 05/01/2016, observadas as condições legais
(11) BR 10 2016 002784-5 B1	Código 16.1 - Concessão de Patente ou Certificado de Adição de Invenção (22) 10/02/2016 (43) 15/08/2017 (51) G08B 13/12 (2006.01), G08B 25/00 (2006.01), E04H 17/14 (2006.01) (54) SENSOR APLICADO EM MEIO DE CONTENÇÃO DE UMA ÁREA DE ACESSO RESTRITO OU DE EQUIPAMENTO (73) EDILSON BORBA DA TRINDADE (BR/RS) (72) EDILSON BORBA DA TRINDADE Prazo de Validade: 20 (vinte) anos contados a partir de 10/02/2016, observadas as condições legais
(11) BR 10 2016 004487-1 B1	Código 16.1 - Concessão de Patente ou Certificado de Adição de Invenção (22) 29/02/2016 (43) 05/09/2017 (51) B44B 7/00 (2006.01), A44C 17/00 (2006.01), A44C 27/00 (2006.01) (54) PROCESSO DE BENEFICIAMENTO DE MATERIAL GEMOLÓGICO ATRAVÉS DA GRAVAÇÃO POR LASER CO2

(73) UNIVERSIDADE FEDERAL DO RIO GRANDE DO SUL (BR/RS)
(72) MARIANA KUHL CIDADE; LAUREN DA CUNHA DUARTE; FELIPE LUIS PALOMBINI
Prazo de Validade: 20 (vinte) anos contados a partir de 29/02/2016, observadas as condições legais

---

(11) BR 10 2016 012588-0 B1

Código 16.1 - Concessão de Patente ou Certificado de Adição de Invenção
(22) 02/06/2016
(43) 19/12/2017
(51) B41F 16/02 (2006.01), B41F 17/00 (2006.01)
(54) CONJUNTO MECÂNICO PARA ACIONAMENTO DE CABEÇOTE DE PRENSA TÉRMICA E MÉTODO DE CONTROLE DE MOVIMENTAÇÃO DE UM CABEÇOTE DE PRENSA TÉRMICA
(73) GILSON RUON (BR/SC)
(72) GILSON RUON
Prazo de Validade: 20 (vinte) anos contados a partir de 02/06/2016, observadas as condições legais

---

(11) BR 10 2016 013953-8 B1

Código 16.1 - Concessão de Patente ou Certificado de Adição de Invenção
(22) 16/06/2016
(30) 20/06/2015 DE 10 2015 007 913.1
(43) 27/12/2016
(51) B60W 20/00 (2016.01), G01R 31/36 (2020.01)
(54) MÉTODO PARA ADAPTAÇÃO ON-LINE DE MÚLTIPLAS CARACTERÍSTICAS DE UM VEÍCULO HÍBRIDO, DISPOSITIVO PARA DESEMPENHAR TAL MÉTODO E VEÍCULO A MOTOR
(73) MAN TRUCK & BUS AG (DE)
(72) JOHANNES NUBER; ELMAR KIRCHENSTEINER; MANUEL GÜNNEWICHT; MATTHIAS HIERLMEIER; SEBASTIAN OVARI
Prazo de Validade: 20 (vinte) anos contados a partir de 16/06/2016, observadas as condições legais

---

(11) BR 10 2016 015514-2 B1

Código 16.1 - Concessão de Patente ou Certificado de Adição de Invenção
(22) 01/07/2016
(30) 03/07/2015 DE 10 2015 008 510.7
(43) 03/01/2017
(51) H01M 10/653 (2014.01)
(54) BATERIA DE VEÍCULO A MOTOR COM MÓDULO DE BATERIA, ESTRUTURA DE RETENÇÃO, DISSIPADOR DE CALOR E ADESIVO CONDUTOR TÉRMICO E VEÍCULO COM TAL BATERIA
(73) MAN TRUCK & BUS AG (DE)
(72) REIMAR BRAUN
Prazo de Validade: 20 (vinte) anos contados a partir de 01/07/2016, observadas

	as condições legais
(11) BR 10 2016 015727-7 B1	Código 16.1 - Concessão de Patente ou Certificado de Adição de Invenção (22) 06/07/2016 (30) 09/07/2015 JP 2015-137612 (43) 24/01/2017 (51) F01P 3/04 (2006.01), F01P 7/14 (2006.01), F01P 7/16 (2006.01) (54) MOTOR DE COMBUSTÃO INTERNA RESFRIADO A AR/ÓLEO (73) HONDA MOTOR CO., LTD. (JP) (72) MAKOTO HARADA; YUKI NAGATA; TEPPEI HAKAMATA Prazo de Validade: 20 (vinte) anos contados a partir de 06/07/2016, observadas as condições legais
(11) BR 10 2016 017237-3 B1	Código 16.1 - Concessão de Patente ou Certificado de Adição de Invenção (22) 25/07/2016 (43) 06/02/2018 (51) G01R 33/18 (2006.01), C22C 38/10 (2006.01) (54) MÉTODO DE TRATAMENTO TERMOMAGNÉTICO EM FITA AMORFA, USO DE FITA AMORFA E SISTEMA DE DETECÇÃO DE DEFORMAÇÃO EM SUBSTRATO (73) FUNDAÇÃO UNIVERSIDADE DE CAXIAS DO SUL (BR/RS) (72) ALESSANDRO DALPONTE; EDUARDO STIMAMIGLIO BASTOS; FRANK PATRICK MISSELL Prazo de Validade: 20 (vinte) anos contados a partir de 25/07/2016, observadas as condições legais
(11) BR 10 2016 018883-0 B1	Código 16.1 - Concessão de Patente ou Certificado de Adição de Invenção (22) 16/08/2016 (30) 18/08/2015 US 14/829068 (43) 21/02/2017 (51) H05K 3/30 (2006.01), H05K 3/46 (2006.01) (54) APARELHO PARA A MONTAGEM DE CONJUNTO DE CARTÃO DE CIRCUITO (73) HAMILTON SUNDSTRAND CORPORATION (US) (72) NAISON E. MASTROCOLA Prazo de Validade: 20 (vinte) anos contados a partir de 16/08/2016, observadas as condições legais
(11) BR 10 2016 021002-0 B1	Código 16.1 - Concessão de Patente ou Certificado de Adição de Invenção (22) 12/09/2016 (43) 27/03/2018 (51) H02P 1/00 (2006.01), F01B 27/00 (2006.01), H03K 17/78 (2006.01) (54) ACIONAMENTO E PROTEÇÃO DE MOTOR DE INDUÇÃO TRIFÁSICO

VIA PROCESSADOR DIGITAL E DE DISPOSITIVOS OPTOACOPLADORES
(73) UNIVERSIDADE TECNOLOGICA FEDERAL DO PARANA (BR/PR)
(72) ALESSANDRO GOEDTEL; JOEL LEON SLIPACK
Prazo de Validade: 20 (vinte) anos contados a partir de 12/09/2016, observadas as condições legais

---

(11) BR 10 2016 026176-7 B1

Código 16.1 - Concessão de Patente ou Certificado de Adição de Invenção
(22) 08/11/2016
(43) 29/05/2018
(51) C02F 1/50 (2023.01), C01G 5/00 (2006.01), C01B 33/38 (2006.01), B82Y 30/00 (2011.01), C02F 101/30 (2006.01), C02F 103/02 (2006.01)
(54) NANOCOMPÓSITO, MÉTODO DE TRATAMENTO DE EFLUENTES E PROCESSO DE PREPARO DO NANOCOMPÓSITO
(73) UNIVERSIDADE FEDERAL DE SANTA CATARINA (BR/SC) ; FUNDAÇÃO UNIVERSIDADE DE CAXIAS DO SUL (BR/RS)
(72) LARICY JANAÍNA DIAS DO AMARAL; JANAÍNA DA SILVA CRESPO; LARISSA NARDINI CARLI; MARCELO GIOVANELA
Prazo de Validade: 20 (vinte) anos contados a partir de 08/11/2016, observadas as condições legais

---

(11) BR 10 2016 026230-5 B1

Código 16.1 - Concessão de Patente ou Certificado de Adição de Invenção
(22) 09/11/2016
(43) 29/05/2018
(51) G21K 5/08 (2006.01), C23C 4/134 (2016.01), B44D 5/00 (2006.01), B05D 3/06 (2006.01), B05B 5/00 (2006.01)
(54) GAIOLA DE FARADAY MODIFICADA E PROCESSO DE DEPOSIÇÃO DE FILMES FINOS EM AMBIENTE DE PLASMA
(73) INSTITUTO FEDERAL DE EDUCAÇÃO CIÊNCIA E TECNOLOGIA DO ESPIRITO SANTO (BR/ES)
(72) JOSE FIRMINO SALVADOR
Prazo de Validade: 20 (vinte) anos contados a partir de 09/11/2016, observadas as condições legais

---

(11) BR 10 2016 030412-1 B1

Código 16.1 - Concessão de Patente ou Certificado de Adição de Invenção
(22) 21/12/2016
(43) 04/12/2018
(51) B01D 19/04 (2006.01), B01J 20/10 (2006.01)
(54) SISTEMA ANTIESPUMANTE
(73) UNIVERSIDADE ESTADUAL DE CAMPINAS - UNICAMP (BR/SP)
(72) LUCAS GELAIN; ALINE CARVALHO DA COSTA
Prazo de Validade: 20 (vinte) anos contados a partir de 21/12/2016, observadas as condições legais

(11) BR 10 2017 000164-4 B1	Código 16.1 - Concessão de Patente ou Certificado de Adição de Invenção (22) 04/01/2017 (43) 17/07/2018 (51) B01J 21/04 (2006.01), B01J 21/06 (2006.01), B01J 29/06 (2006.01), B01J 31/38 (2006.01), B01J 35/00 (2006.01), B01J 35/08 (2006.01), B01J 37/04 (2006.01), C07C 1/24 (2006.01), C07C 11/04 (2006.01), C10G 3/00 (2006.01) (54) SISTEMA CATALÍTICO E PROCESSO PARA PRODUÇÃO DE OLEFINAS LEVES A PARTIR DE ETANOL (73) INSTITUTO NACIONAL DE TECNOLOGIA (BR/RJ) ; BRASKEM S.A (BR/BA) (72) MARCO ANDRÉ FRAGA; LUCIA GORENSTIN APPEL; ALEXANDRE BARROS GASPAR; FELIPE JORGE LIMA DA SILVEIRA; ANDRÉA MARIA DUARTE DE FARIAS; CLARISSA PERDOMO RODRIGUES; FÁBIO BELLOT NORONHA; ROBERTO WERNECK DO CARMO; ANDREÁ MARINS DE OLIVEIRA; LUIZA ROZA Prazo de Validade: 20 (vinte) anos contados a partir de 04/01/2017, observadas as condições legais
(11) BR 10 2017 000835-5 B1	Código 16.1 - Concessão de Patente ou Certificado de Adição de Invenção (22) 13/01/2017 (43) 24/07/2018 (51) E06B 1/12 (2006.01) (54) SISTEMA CONSTRUTIVO E PROCESSO DE MONTAGEM APLICADO A ESQUADRIAS E JANELAS (73) LEODIR FRANCISCO DO PRADO (BR/PR) (72) LEODIR DO PRADO Prazo de Validade: 20 (vinte) anos contados a partir de 13/01/2017, observadas as condições legais
(11) BR 10 2017 001774-5 B1	Código 16.1 - Concessão de Patente ou Certificado de Adição de Invenção (22) 27/01/2017 (43) 14/08/2018 (51) D21H 11/20 (2006.01), C08B 15/00 (2006.01) (54) Processo de obtenção de nanofibras de celulose, menos agressivo ambientalmente, e produtos obtidos através do processo (73) FUNDAÇÃO UNIVERSIDADE FEDERAL DO ABC- UFABC (BR/SP) (72) SIVONEY FERREIRA DE SOUZA; MARISELMA FERREIRA; MÁRCIA RODRIGUES DE MORAIS CHAVES Prazo de Validade: 20 (vinte) anos contados a partir de 27/01/2017, observadas as condições legais
(11) BR 10 2017 002104-1 B1	Código 16.1 - Concessão de Patente ou Certificado de Adição de Invenção (22) 31/01/2017 (43) 21/08/2018

(51) B66F 1/06 (2006.01), B66F 11/04 (2006.01), A62B 99/00 (2009.01)
(54) EQUIPAMENTO MULTIFUNCIONAL PARA SALVATAGEM
(73) CLEITON CARLOS (BR/SP)
(72) CLEITON CARLOS
Prazo de Validade: 20 (vinte) anos contados a partir de 31/01/2017, observadas as condições legais

---

(11) BR 10 2017 002184-0 B1

Código 16.1 - Concessão de Patente ou Certificado de Adição de Invenção
(22) 02/02/2017
(30) 03/02/2016 US 15/014,279
(43) 22/08/2017
(51) B64D 37/06 (2006.01), B64D 45/02 (2006.01)
(54) AERONAVE QUE COMPREENDE UM TANQUE DE COMBUSTÍVEL MONTADO DENTRO DA FUSELAGEM; E LINHA DE RESPIRO PROTEGIDA CONTRA RAIOS PARA UM TANQUE DE COMBUSTÍVEL DE UMA FUSELAGEM DE UMA AERONAVE
(73) EMBRAER S.A. (BR/SP)
(72) ALESSANDRO DA ROCHA MORDENTE; LOLLAN NARU NONAKA; LUCAS MATEUS MACHADO DUARTE TAVARES; SIDNEY OSSES NUNES; VALDECI GOMES DE OLIVEIRA; WELLINGTON DE MOURA AOKI; WEBER DE BRITO BARBOSA; ADRIANO DONIZETTI NOGUEIRA MACHADO CABRAL
Prazo de Validade: 20 (vinte) anos contados a partir de 02/02/2017, observadas as condições legais

---

(11) BR 10 2017 002510-1 B1

Código 16.1 - Concessão de Patente ou Certificado de Adição de Invenção
(22) 07/02/2017
(30) 22/03/2016 US 15/077,552
(43) 26/09/2017
(51) B64C 13/50 (2006.01), B64C 13/04 (2006.01), G05D 1/00 (2006.01)
(54) SISTEMA DE CONTROLE DE AERONAVE, E, MÉTODO PARA CONTROLAR UM SISTEMA DE CONTROLE DE AERONAVE POR CABO ELÉTRICO
(73) THE BOEING COMPANY (US)
(72) NEAL VAN HUYNH
Prazo de Validade: 20 (vinte) anos contados a partir de 07/02/2017, observadas as condições legais

---

(11) BR 10 2017 005108-0 B1

Código 16.1 - Concessão de Patente ou Certificado de Adição de Invenção
(22) 14/03/2017
(30) 15/03/2016 US 15/070445
(43) 19/09/2017
(51) F02C 9/18 (2006.01), F01D 17/00 (2006.01), F02C 7/18 (2006.01)
(54) SISTEMA DE CONTROLE DE SANGRIA DE MOTOR, E, MÉTODO PARA

	CONTROLAR UM SISTEMA DE SANGRIA DE MOTOR (73) HAMILTON SUNDSTRAND CORPORATION (US) (72) FREDERICK M. SCHWARZ Prazo de Validade: 20 (vinte) anos contados a partir de 14/03/2017, observadas as condições legais
(11) BR 10 2017 006246-5 B1	Código 16.1 - Concessão de Patente ou Certificado de Adição de Invenção (22) 27/03/2017 (43) 30/10/2018 (51) A01D 90/10 (2006.01) (54) SISTEMA REGENERATIVO DE ENERGIA PARA PLATAFORMA BASCULANTE DE VEÍCULOS DE CARGA (73) SAUR EQUIPAMENTOS S.A. (BR/RS) (72) INGRID SAUR Prazo de Validade: 20 (vinte) anos contados a partir de 27/03/2017, observadas as condições legais
(11) BR 10 2017 007671-7 B1	Código 16.1 - Concessão de Patente ou Certificado de Adição de Invenção (22) 12/04/2017 (30) 13/04/2016 IT 102016000037803 (43) 17/10/2017 (51) B23K 11/25 (2006.01), B23K 11/11 (2006.01) (54) DISPOSITIVO DE SOLDA POR RESISTÊNCIA (73) TECNA S.P.A. (IT) (72) MARCO DAPORTO; FABIO GUBELLINI Prazo de Validade: 20 (vinte) anos contados a partir de 12/04/2017, observadas as condições legais
(11) BR 10 2017 008765-4 B1	Código 16.1 - Concessão de Patente ou Certificado de Adição de Invenção (22) 27/04/2017 (30) 02/12/2016 CN 201611095592.5 (43) 19/06/2018 (51) F16F 13/06 (2006.01), B60G 11/26 (2006.01) (54) BUCHA HIDRÁULICA E VEÍCULO FERROVIÁRIO (73) ZHUZHOU TIMES NEW MATERIAL TECHNOLOGY CO., LTD (CN) (72) BO ZOU; DAN LUO; JO GROSS; JIANXUN LIU; JILING BU; TAO WANG; XINGWU DING; YAXIN ZHANG Prazo de Validade: 20 (vinte) anos contados a partir de 27/04/2017, observadas as condições legais
(11) BR 10 2017 013655-8 B1	Código 16.1 - Concessão de Patente ou Certificado de Adição de Invenção (22) 23/06/2017 (30) 23/06/2016 FR FR1655898

(43) 09/01/2018
(51) B65D 41/06 (2006.01), B65D 41/08 (2006.01), B65D 51/22 (2006.01), B65D 51/20 (2006.01)
(54) TAMPA PARA FECHAR UM RECIPIENTE E MONTAGEM PARA FECHAR UM RECIPIENTE
(73) ALBEA SERVICES (FR)
(72) SYLVAIN DEFERT; FRANCK FRITSCH
Prazo de Validade: 20 (vinte) anos contados a partir de 23/06/2017, observadas as condições legais

---

(11) BR 10 2017 013869-0 B1

Código 16.1 - Concessão de Patente ou Certificado de Adição de Invenção
(22) 27/06/2017
(30) 30/06/2016 JP 2016-130452
(43) 16/01/2018
(51) H02M 3/28 (2006.01), H02M 7/00 (2006.01)
(54) DISPOSITIVO DE CONVERSÃO DE ENERGIA ELÉTRICA
(73) TOYOTA JIDOSHA KABUSHIKI KAISHA (JP)
(72) KAORU TORII; KAZUNARI YAMAMOTO; KOSUKE KAJI; TAIKI KATO; TAKASHI KOJIMA; KATSUYA NOMURA; YOSHIYUKI HATTORI
Prazo de Validade: 20 (vinte) anos contados a partir de 27/06/2017, observadas as condições legais

---

(11) BR 10 2017 015882-9 B1

Código 16.1 - Concessão de Patente ou Certificado de Adição de Invenção
(22) 25/07/2017
(43) 19/03/2019
(51) B60R 3/00 (2006.01)
(54) SISTEMA DE EMERGÊNCIA PARA EVACUAÇÃO DE VEÍCULOS
(66) BR 10 2016 017235-7 25/07/2016
(73) MARCOPOLO S.A (BR/RS)
(72) RUBEN ANTÔNIO BISI
Prazo de Validade: 20 (vinte) anos contados a partir de 25/07/2017, observadas as condições legais

---

(11) BR 10 2017 018480-3 B1

Código 16.1 - Concessão de Patente ou Certificado de Adição de Invenção
(22) 29/08/2017
(30) 08/09/2016 JP 2016-175126
(43) 10/04/2018
(51) H02K 1/28 (2006.01), H02K 15/02 (2006.01)
(54) ROTOR ELÉTRICO ROTATIVO E MÉTODO PARA FABRICAR UM ROTOR ELÉTRICO ROTATIVO
(73) TOYOTA JIDOSHA KABUSHIKI KAISHA (JP)
(72) YUSHI TAKEUCHI; SHINGO FUBUKI; YASUO KINOSHITA
Prazo de Validade: 20 (vinte) anos contados a partir de 29/08/2017, observadas

	as condições legais
(11) BR 10 2017 019463-9 B1	Código 16.1 - Concessão de Patente ou Certificado de Adição de Invenção (22) 12/09/2017 (43) 16/04/2019 (51) C22B 3/44 (2006.01), C22B 3/00 (2006.01) (54) PROCESSO PARA RECUPERAÇÃO DE ZINCO, CHUMBO E CLORETOS CONTIDOS EM ÓXIDOS DE ZINCO (73) SERVIÇO NACIONAL DE APRENDIZAGEM INDUSTRIAL (BR/BA) ; NEXA RECURSOS MINERAIS S.A. (BR/MG) (72) ADELSON DIAS DE SOUZA; PABLO DOS SANTOS PINA; JOÃO ANTÔNIO DA FONSECA NETO; LUCAS DE CARVALHO CÉSAR Prazo de Validade: 20 (vinte) anos contados a partir de 12/09/2017, observadas as condições legais
(11) BR 10 2017 019601-1 B1	Código 16.1 - Concessão de Patente ou Certificado de Adição de Invenção (22) 14/09/2017 (30) 22/09/2016 US 62/398135 (43) 17/07/2018 (51) C08F 2/22 (2006.01), C09D 5/02 (2006.01), C08L 33/00 (2006.01), C08L 33/02 (2006.01), C08L 33/12 (2006.01), C08L 33/20 (2006.01) (54) MÉTODO IN SITU PARA PREPARAR UMA DISPERSÃO AQUOSA BIMORFOLÓGICA INICIADA POR REDOX DE PARTÍCULAS DE POLÍMERO (73) ROHM AND HAAS COMPANY (US) (72) JAMES C. BOHLING; ARNOLD S. BROWNELL; WEI GAO Prazo de Validade: 20 (vinte) anos contados a partir de 14/09/2017, observadas as condições legais
(11) BR 10 2017 021602-0 B1	Código 16.1 - Concessão de Patente ou Certificado de Adição de Invenção (22) 09/10/2017 (30) 01/11/2016 JP 2016-214590 (43) 12/06/2018 (51) G01R 15/18 (2006.01), G01R 19/00 (2006.01) (54) SENSOR DE CORRENTE (73) TOYOTA JIDOSHA KABUSHIKI KAISHA (JP) (72) WATARU NAKAYAMA Prazo de Validade: 20 (vinte) anos contados a partir de 09/10/2017, observadas as condições legais
(11) BR 10 2017 022060-5 B1	Código 16.1 - Concessão de Patente ou Certificado de Adição de Invenção (22) 13/10/2017 (30) 17/10/2016 FR 1660007 (43) 29/05/2018

(51) B60R 19/34 (2006.01)
(54) VIGA DE PÁRA-CHOQUE, CONJUNTO DE ABSORÇÃO DE CHOQUE E VEÍCULO COMPREENDENDO A REFERIDA VIGA E O REFERIDO CONJUNTO DE ABSORÇÃO
(73) PSA AUTOMOBILES SA (FR)
(72) THOMAS BEAUGRAND; RUIMARK CREAZZOLA SILVEIRA; GIOVANE JOSE SOUZA; PIETRO SPORTELLI
Prazo de Validade: 20 (vinte) anos contados a partir de 13/10/2017, observadas as condições legais

---

(11) BR 10 2017 022300-0 B1

Código 16.1 - Concessão de Patente ou Certificado de Adição de Invenção
(22) 17/10/2017
(30) 18/10/2016 FR 1660093
(43) 12/06/2018
(51) H02G 7/20 (2006.01), H01B 17/16 (2006.01)
(54) ISOLADOR DE LINHA ELÉTRICA SUSPENSA COM UM DETECTOR DE PROTEÇÃO DE CORRENTE DE FUGA
(73) SEDIVER SA (FR)
(72) FABRICE MESPLES; FRANÇOIS COULLOUDON
Prazo de Validade: 20 (vinte) anos contados a partir de 17/10/2017, observadas as condições legais

---

(11) BR 10 2017 023176-3 B1

Código 16.1 - Concessão de Patente ou Certificado de Adição de Invenção
(22) 26/10/2017
(30) 09/11/2016 FR 1660825
(43) 12/06/2018
(51) B60R 21/205 (2011.01), B60R 21/20 (2011.01), B62D 25/14 (2006.01)
(54) SUPORTE PARA MÓDULO DE ALMOFADA INFLÁVEL PARA VEÍCULO AUTOMOTIVO, VEÍCULO AUTOMOTIVO COMPREENDENDO REFERIDO SUPORTE E MÉTODO DE MONTAGEM DO MÓDULO DE ALMOFADAINFLÁVEL
(73) PSA AUTOMOBILES SA (FR)
(72) FELIPE DOS ANJOS; MARCOS ALVES
Prazo de Validade: 20 (vinte) anos contados a partir de 26/10/2017, observadas as condições legais

---

(11) BR 10 2017 023514-9 B1

Código 16.1 - Concessão de Patente ou Certificado de Adição de Invenção
(22) 31/10/2017
(30) 08/11/2016 US 15/346275
(43) 06/11/2018
(51) G08B 13/02 (2006.01), G07C 11/00 (2006.01), H02J 3/38 (2006.01), H02J 3/46 (2006.01), H04W 84/18 (2009.01)
(54) SISTEMA E MÉTODO PARA DETECTAR E REPORTAR ACESSO A UM ESPAÇO MONITORADO

(73) THE BOEING COMPANY (US)
(72) WADE T. PRICE; RAYMOND ROEDER; BRUCE R. OLSEN
Prazo de Validade: 20 (vinte) anos contados a partir de 31/10/2017, observadas as condições legais

---

(11) BR 10 2017 025026-1 B1

Código 16.1 - Concessão de Patente ou Certificado de Adição de Invenção
(22) 22/11/2017
(30) 19/12/2016 JP 2016-245123
(43) 30/10/2018
(51) H02J 50/00 (2016.01), B60R 16/04 (2006.01), H01M 10/44 (2006.01), B60K 1/04 (2019.01)
(54) VEÍCULO
(73) TOYOTA JIDOSHA KABUSHIKI KAISHA (JP)
(72) SHINYA GOITSUKA; KOICHI TANAKA; HIROYA MIZUTA
Prazo de Validade: 20 (vinte) anos contados a partir de 22/11/2017, observadas as condições legais

---

(11) BR 10 2017 026265-0 B1

Código 16.1 - Concessão de Patente ou Certificado de Adição de Invenção
(22) 06/12/2017
(43) 25/06/2019
(51) B62J 7/04 (2006.01), B62J 7/02 (2006.01)
(54) SUPORTE E BAGAGEIRO CICLÍSTICO UNIVERSAL
(73) TÉRCIO CAPARRÓS DE PAIVA (BR/SP)
(72) TÉRCIO CAPARRÓS DE PAIVA
Prazo de Validade: 20 (vinte) anos contados a partir de 06/12/2017, observadas as condições legais

---

(11) BR 10 2017 027238-9 B1

Código 16.1 - Concessão de Patente ou Certificado de Adição de Invenção
(22) 18/12/2017
(30) 20/12/2016 JP 2016-246874
(43) 17/07/2018
(51) B60L 3/00 (2019.01), H02M 3/155 (2006.01), H02M 7/48 (2007.01)
(54) SISTEMA DE SUPRIMENTO DE ENERGIA PARA VEÍCULO ELÉTRICO
(73) TOYOTA JIDOSHA KABUSHIKI KAISHA (JP)
(72) WATARU NAKAYAMA
Prazo de Validade: 20 (vinte) anos contados a partir de 18/12/2017, observadas as condições legais

---

(11) BR 10 2017 027574-4 B1

Código 16.1 - Concessão de Patente ou Certificado de Adição de Invenção
(22) 20/12/2017
(30) 27/12/2016 JP 2016-253608
(43) 31/07/2018
(51) B60L 3/04 (2006.01), B60R 16/02 (2006.01), H02M 3/00 (2006.01)

(54) UNIDADE DE DIREÇÃO, VEÍCULO, E MÉTODO DE CONTROLE PARA A UNIDADE DE DIREÇÃO
(73) TOYOTA JIDOSHA KABUSHIKI KAISHA (JP)
(72) TOSHIKAZU ONO
Prazo de Validade: 20 (vinte) anos contados a partir de 20/12/2017, observadas as condições legais

---

(11) BR 10 2018 000042-0 B1

Código 16.1 - Concessão de Patente ou Certificado de Adição de Invenção
(22) 02/01/2018
(30) 24/01/2017 EP 17152910.0
(43) 14/08/2018
(51) D05B 71/04 (2006.01)
(54) BRAÇADEIRA DE AGULHA PARA MÁQUINA DE COSTURA, MÁQUINA DE COSTURA, USO DE UM DISPOSITIVO DE ARREFECIMENTO TERMOELÉTRICO E MÉTODO PARA ARREFECER UMA AGULHA RETIDA POR UMA BRAÇADEIRA DE AGULHA A UMA MÁQUINA DE COSTURA
(73) SANKO TEKSTIL ISLETMELERI SAN. VE TIC. A.S. (TR)
(72) SERKAN MERT; ALPER CESIT; OZGUR COBANOGLU
Prazo de Validade: 20 (vinte) anos contados a partir de 02/01/2018, observadas as condições legais

---

(11) BR 10 2018 000713-0 B1

Código 16.1 - Concessão de Patente ou Certificado de Adição de Invenção
(22) 12/01/2018
(43) 30/07/2019
(51) C22B 1/06 (2006.01), C22B 3/12 (2006.01), C22B 11/08 (2006.01)
(54) PROCESSO PARA A EXTRAÇÃO DE OURO
(73) ANGLOGOLD ASHANTI CORREGO DO SITIO MINERAÇÃO S/A (BR/MG) ; UNIVERSIDADE FEDERAL DE OURO PRETO (BR/MG)
(72) FLAVIA DUTRA MENDES; VERSIANE ALBIS LEÃO
Prazo de Validade: 20 (vinte) anos contados a partir de 12/01/2018, observadas as condições legais

---

(11) BR 10 2018 007740-6 B1

Código 16.1 - Concessão de Patente ou Certificado de Adição de Invenção
(22) 17/04/2018
(30) 01/09/2017 US 15/693,818
(43) 19/03/2019
(51) B42D 9/04 (2006.01), H04N 1/04 (2006.01)
(54) MÁQUINA DE TRABALHO, E, MÉTODOS PARA DETECTAR UM DEFEITO EM UMA SUPERFÍCIE DE UMA INFRAESTRUTURA E PARA PRODUZIR UMA TRAJETÓRIA DE DESLOCAMENTO DE UMA MÁQUINA DE TRABALHO
(73) DEERE & COMPANY (US)
(72) MICHAEL G. KEAN
Prazo de Validade: 20 (vinte) anos contados a partir de 17/04/2018, observadas

	as condições legais
(11) BR 10 2018 009669-9 B1	Código 16.1 - Concessão de Patente ou Certificado de Adição de Invenção (22) 11/05/2018 (30) 12/05/2017 US 15/593,663 (43) 29/01/2019 (51) B62D 7/14 (2006.01), A01B 69/00 (2006.01) (54) CONJUNTO DE DIRECIONAMENTO E SISTEMA DE DIRECIONAMENTO DE QUATRO RODAS PARA UMA MÁQUINA AGRÍCOLA (73) CNH INDUSTRIAL AMERICA LLC (US) (72) ROY A. BITTNER; NATHAN P. BROOKS; BLAINE SCHWALBE Prazo de Validade: 20 (vinte) anos contados a partir de 11/05/2018, observadas as condições legais
(11) BR 10 2018 012066-2 B1	Código 16.1 - Concessão de Patente ou Certificado de Adição de Invenção (22) 14/06/2018 (30) 19/06/2017 US 15/626,173 (43) 15/01/2019 (51) B32B 3/12 (2006.01), E04B 1/82 (2006.01), B64D 33/02 (2006.01), B29D 99/00 (2010.01), B32B 3/26 (2006.01), B32B 5/02 (2006.01), B32B 5/12 (2006.01), B32B 5/26 (2006.01), B29C 70/30 (2006.01) (54) Método para estrutura de atenuação acústica (73) THE BOEING COMPANY (US) (72) GEOFFREY ALLEN BUTLER; JUSTIN HONSHUNE LAN Prazo de Validade: 20 (vinte) anos contados a partir de 14/06/2018, observadas as condições legais
(11) BR 10 2018 016335-3 B1	Código 16.1 - Concessão de Patente ou Certificado de Adição de Invenção (22) 09/08/2018 (30) 10/08/2017 US 15/674,051 (43) 26/03/2019 (51) G01M 1/12 (2006.01), B64D 45/00 (2006.01), B64C 13/08 (2006.01), B64C 13/50 (2006.01) (54) INDICAÇÃO DE CENTRAGEM DE DECOLAGEM APRIMORADA (73) EMBRAER S.A. (BR/SP) (72) SÉRGIO LUIZ MIRANDA DE SOUZA; EDUARDO ALVES MENINI; LUMI GALADRIEL SILVA MORIMITSU Prazo de Validade: 20 (vinte) anos contados a partir de 09/08/2018, observadas as condições legais
(11) BR 10 2018 067801-9 B1	Código 16.1 - Concessão de Patente ou Certificado de Adição de Invenção (22) 04/09/2018 (30) 29/12/2017 KR 10-2017-0184870

	(43) 16/07/2019 (51) B21D 22/02 (2006.01), B21D 22/20 (2006.01), B21D 37/00 (2006.01), B21D 37/16 (2006.01), C21D 1/34 (2006.01), C21D 9/00 (2006.01), C21D 8/00 (2006.01) (54) APARELHO DE MATRIZ DE ESTAMPAGEM A QUENTE (73) MS AUTOTECH CO., LTD. (KR) ; MYUNGSHIN INDUSTRY CO., LTD. (KR) (72) HYUN WOO LEE; DAE HO YANG; JANG SOO KIM; TAE KYU LEE Prazo de Validade: 20 (vinte) anos contados a partir de 04/09/2018, observadas as condições legais
(11) BR 10 2018 068218-0 B1	Código 16.1 - Concessão de Patente ou Certificado de Adição de Invenção (22) 10/09/2018 (30) 12/09/2017 US 62/557239 (43) 16/04/2019 (51) C07C 43/162 (2006.01), A61K 8/33 (2006.01), A61L 9/04 (2006.01), C11B 9/00 (2006.01), C11D 3/50 (2006.01), A23L 27/20 (2016.01) (54) COMPOSTO, FORMULAÇÃO DE FRAGRÂNCIA, MÉTODOS PARA MELHORAR, INTENSIFICAR OU MODIFICAR UMA FORMULAÇÃO DE FRAGRÂNCIA E PARA NEUTRALIZAR MAU ODOR, E, PRODUTO DE FRAGRÂNCIA. (73) INTERNATIONAL FLAVORS & FRAGRANCES INC. (US) (72) ANUBHAV P. S. NARULA; NICOLE GIFFIN; MICHAEL G. MONTELEONE Prazo de Validade: 20 (vinte) anos contados a partir de 10/09/2018, observadas as condições legais
(11) BR 10 2019 008307-7 B1	Código 16.1 - Concessão de Patente ou Certificado de Adição de Invenção (22) 24/04/2019 (43) 22/10/2019 (51) D06F 39/02 (2006.01), D06F 37/20 (2006.01) (54) LAVADORA SEMIAUTOMÁTICA DE ROUPAS (73) NEWMAQ ELETRODOMESTICOS LTDA (BR/SP) (72) RODRIGO ANDREOLO APOLINÁRIO KIRIKI Prazo de Validade: 20 (vinte) anos contados a partir de 24/04/2019, observadas as condições legais
(11) BR 10 2022 011891-4 B1	Código 16.1 - Concessão de Patente ou Certificado de Adição de Invenção (22) 15/06/2022 (43) 23/08/2022 (51) C01B 32/198 (2017.01), C01B 32/184 (2017.01) (54) PROCESSO DE REDUÇÃO DE UMA FOLHA DE ÓXIDO DE GRAFENO (73) GRAFNANO PESQUISA E CONSULTORIA LTDA (BR/MG) (72) FERNANDA VIEIRA; DANIELI SILVA DOMINGUES; CAMILA DE OLIVEIRA VIANA

	Prazo de Validade: 20 (vinte) anos contados a partir de 15/06/2022, observadas as condições legais
(11) BR 10 2022 013729-3 B1	Código 16.1 - Concessão de Patente ou Certificado de Adição de Invenção (22) 11/07/2022 (43) 18/10/2022 (51) A61F 5/08 (2006.01) (54) TALA NASAL COM SISTEMA DE ALETAS ARTICULÁVEL UNIVERSAL E POSICIONAMENTO POR NTERFERÊNCIA (73) HIDEKI OSHIRO (BR/SP) (72) HIDEKI OSHIRO; FABIO HIDEKI JULIO OSHIRO; RODRIGO CORREIA DE MELO Prazo de Validade: 20 (vinte) anos contados a partir de 11/07/2022, observadas as condições legais
(11) BR 11 2012 012465-0 B1	Código 16.1 - Concessão de Patente ou Certificado de Adição de Invenção (22) 24/11/2010 (30) 24/11/2009 US 61/264,061 (51) C07K 16/28 (2006.01) (54) ANTICORPO ISOLADO OU FRAGMENTO DE LIGAÇÃO DO MESMO QUE SE LIGA ESPECIFICAMENTE A B7-H1 HUMANO, COMPOSIÇÃO COMPREENDENDO O MESMO E USOS (73) MEDIMMUNE LIMITED (GB) (72) CHRISTOPHE QUEVA; MICHELLE MORROW; SCOTT HAMMOND; MARAT ALIMZHANOV; JOHN BABCOCK; IAN FOLTZ; JASPAL SINGH KANG; LAURA SEKIROV; MELANIE BOYLE; MATTHIEU CHODORGE; ROSS STEWART; KATHLEEN ANN MULGREW Prazo de Validade: 20 (vinte) anos contados a partir de 24/11/2010, observadas as condições legais. Patente concedida conforme ADI 5.529/DF, que determina a alteração do prazo de concessão.
(11) BR 11 2013 000710-9 B1	Código 16.1 - Concessão de Patente ou Certificado de Adição de Invenção (22) 16/06/2011 (30) 28/07/2010 US 12/845,618 (51) C07C 5/22 (2006.01), C07C 15/08 (2006.01), B01J 29/40 (2006.01), C07C 7/13 (2006.01) (54) PROCESSO PARA A PRODUÇÃO DE PARA-XILENO (73) CHEVRON U.S.A. INC. (US) (72) Cong-Yan Chen; Stephen J. Miller; James N. Ziemer; Ann J. Liang Prazo de Validade: 20 (vinte) anos contados a partir de 16/06/2011, observadas as condições legais. Patente concedida conforme ADI 5.529/DF, que determina a alteração do prazo de concessão.

(11) BR 11 2014 021507-3 B1

Código 16.1 - Concessão de Patente ou Certificado de Adição de Invenção
(22) 17/04/2013
(30) 17/04/2012 CN 201210112130.5
(51) H04L 29/08 (2006.01)
(54) MÉTODO E APARELHO PARA COMPARTILHAR INFORMAÇÃO, E DISPOSITIVO DE COMPUTADOR
(73) TENCENT TECHNOLOGY (SHENZHEN) COMPANY LIMITED (CN)
(72) ZHU LIANG; XIN FENG
Prazo de Validade: 20 (vinte) anos contados a partir de 17/04/2013, observadas as condições legais

(11) BR 11 2014 023847-2 B1

Código 16.1 - Concessão de Patente ou Certificado de Adição de Invenção
(22) 25/03/2013
(30) 27/03/2012 US 61/616,355; 15/03/2013 US 13/836,818
(51) H04W 36/00 (2009.01), H04W 48/16 (2009.01), H04W 48/18 (2009.01)
(54) EQUIPAMENTO DE USUÁRIO, ELEMENTO DE REDE DE ACESSO VIA RÁDIO E MÉTODOS RELACIONADOS
(73) NOKIA SOLUTIONS AND NETWORKS OY (FI)
(72) JAVED KHAN; SEAN KELLEY; CHRISTOPHER SCHMIDT
Prazo de Validade: 20 (vinte) anos contados a partir de 25/03/2013, observadas as condições legais

(11) BR 11 2014 023856-1 B1

Código 16.1 - Concessão de Patente ou Certificado de Adição de Invenção
(22) 27/03/2013
(30) 30/03/2012 BR 10 2012 0072990 8; 20/12/2012 BR 10 2012 032807 0
(51) C12P 7/06 (2006.01), C12P 7/10 (2006.01), C08B 1/00 (2006.01), C12M 1/00 (2006.01)
(54) SISTEMA E PROCESSO PARA PRODUÇÃO INTEGRADA DE ETANOL DE PRIMEIRA E SEGUNDA GERAÇÕES, E, USO DE PONTOS DE INTEGRAÇÃO
(73) CTC - CENTRO DE TECNOLOGIA CANAVIEIRA S.A. (BR/SP)
(72) JOSÉ RICARDO MEDEIROS PINTO; OSWALDO GODOY NETO; JULIANA CONCEIÇÃO TEODORO; LILIANE PIRES ANDRADE; JOSÉ AUGUSTO TRAVASSOS RIOS TOMÉ; CÉLIA MARIA ARAÚJO GALVÃO; DANILO RIBEIRO DE LIMA
Prazo de Validade: 20 (vinte) anos contados a partir de 27/03/2013, observadas as condições legais

(11) BR 11 2014 024920-2 B1

Código 16.1 - Concessão de Patente ou Certificado de Adição de Invenção
(22) 19/03/2013
(30) 05/04/2012 US 61/620,765; 11/01/2013 US 13/739,598
(51) H04N 19/13 (2014.01), H04N 19/159 (2014.01), H04N 19/176 (2014.01), H04N 19/186 (2014.01), H04N 19/46 (2014.01), H04N 19/70 (2014.01), H04N 19/96 (2014.01)

(54) CODIFICAÇÃO DE INDICADOR DE BLOCO CODIFICADO
(73) QUALCOMM INCORPORATED (US)
(72) LIWEI GUO; XIANGLIN WANG; MARTA KARCZEWICZ
Prazo de Validade: 20 (vinte) anos contados a partir de 19/03/2013, observadas as condições legais

---

(11) BR 11 2014 026026-5 B1

Código 16.1 - Concessão de Patente ou Certificado de Adição de Invenção
(22) 09/04/2013
(30) 20/04/2012 US 61/636,566; 04/05/2012 US 61/643,100; 02/07/2012 US 61/667,371; 12/03/2013 US 13/797,458
(51) H04N 19/70 (2014.01), H04N 19/174 (2014.01), H04N 19/46 (2014.01)
(54) MÉTODOS E DISPOSITIVOS PARA PROCESSAR DADOS DE VÍDEO, E MEMÓRIA LEGÍVEL POR COMPUTADOR
(73) QUALCOMM INCORPORATED (US)
(72) YE-KUI WANG
Prazo de Validade: 20 (vinte) anos contados a partir de 09/04/2013, observadas as condições legais

---

(11) BR 11 2014 026135-0 B1

Código 16.1 - Concessão de Patente ou Certificado de Adição de Invenção
(22) 11/04/2013
(30) 20/04/2012 US 61/636,566; 04/05/2012 US 61/643,100; 02/07/2012 US 61/667,371; 12/03/2013 US 13/796,828; 12/03/2013 US 13/797,458
(51) H04N 19/70 (2014.01), H04N 19/174 (2014.01), H04N 19/46 (2014.01)
(54) MARCAÇÃO DE IMAGENS DE REFERÊNCIA EM SEQUÊNCIAS DE VÍDEO POSSUINDO IMAGENS DE ENLACE CORROMPIDO
(73) QUALCOMM INCORPORATED (US)
(72) YE-KUI WANG
Prazo de Validade: 20 (vinte) anos contados a partir de 11/04/2013, observadas as condições legais

---

(11) BR 11 2014 031084-0 B1

Código 16.1 - Concessão de Patente ou Certificado de Adição de Invenção
(22) 11/06/2013
(30) 13/06/2012 US 61/658,968
(51) B30B 9/12 (2006.01), B30B 9/18 (2006.01), C02F 11/12 (2019.01)
(54) MÉTODO PARA REMOÇÃO DE LÍQUIDO DE UM CHORUME
(73) VOITH PATENT GMBH (DE) ; IOGEN ENERGY CORPORATION (CA)
(72) WILLIAM MILLER; TREVOR RICHARDSON; STEPHEN A. ROWLAND
Prazo de Validade: 20 (vinte) anos contados a partir de 11/06/2013, observadas as condições legais

---

(11) BR 11 2014 031223-0 B1

Código 16.1 - Concessão de Patente ou Certificado de Adição de Invenção
(22) 13/06/2013
(30) 14/06/2012 US 61/659,916

(51) A61K 47/30 (2006.01), A61K 9/08 (2006.01), A61K 9/00 (2006.01)
(54) COMPOSIÇÕES DE TRATAMENTO DE POLÍMERO
(73) MICROVENTION, INC (US)
(72) CRUISE, GREGORY, M.; CONSTANT, MICHAEL, J.; GARRETSON, JOSHUA
Prazo de Validade: 20 (vinte) anos contados a partir de 13/06/2013, observadas as condições legais

---

(11) BR 11 2015 002981-7 B1

Código 16.1 - Concessão de Patente ou Certificado de Adição de Invenção
(22) 16/08/2013
(30) 21/08/2012 US 61/691,507; 12/03/2013 US 61/777,164
(51) A61K 39/295 (2006.01), A61K 39/175 (2006.01), A61K 39/235 (2006.01), A61K 39/23 (2006.01), A61K 39/145 (2006.01)
(54) VACINA ESTÁVEL EM MEIO LÍQUIDO, USO DE VÍRUS CANINO OU FELINO ATENUADO VIVO, E, MÉTODO PARA FABRICAR A VACINA ESTÁVEL EM MEIO LÍQUIDO
(73) INTERVET INTERNATIONAL B.V. (NL)
(72) KEVIN O'CONNELL; ZHISONG QIAO
Prazo de Validade: 20 (vinte) anos contados a partir de 16/08/2013, observadas as condições legais

---

(11) BR 11 2015 006441-8 B1

Código 16.1 - Concessão de Patente ou Certificado de Adição de Invenção
(22) 14/08/2013
(30) 21/09/2012 US 61/704,214; 12/08/2013 US 13/964,688
(51) H04N 19/30 (2014.01), H04N 19/46 (2014.01), H04N 19/61 (2014.01), H04N 19/70 (2014.01)
(54) INDICAÇÃO E ATIVAÇÃO DE CONJUNTOS DE PARÂMETROS PARA CODIFICAÇÃO DE VÍDEO
(73) QUALCOMM INCORPORATED (US)
(72) YE-KUI WANG
Prazo de Validade: 20 (vinte) anos contados a partir de 14/08/2013, observadas as condições legais

---

(11) BR 11 2015 006711-5 B1

Código 16.1 - Concessão de Patente ou Certificado de Adição de Invenção
(22) 25/08/2014
(30) 03/09/2013 JP 2013-182578; 27/12/2013 JP 2013-272944
(51) H04N 19/70 (2014.01), H04N 19/85 (2014.01)
(54) DISPOSITIVOS DE DECODIFICAÇÃO E DE CODIFICAÇÃO, MÉTODOS DE DECODIFICAÇÃO REALIZADO POR UM DISPOSITIVO DE DECODIFICAÇÃO, E, MÍDIA DE GRAVAÇÃO
(73) SONY CORPORATION (JP)
(72) SHINOBU HATTORI; HIROAKI ETO; TAKUMI TSURU; KENICHI KANAI; TOSHIYA HAMADA
Prazo de Validade: 20 (vinte) anos contados a partir de 25/08/2014, observadas

	as condições legais
(11) BR 11 2015 007116-3 B1	Código 16.1 - Concessão de Patente ou Certificado de Adição de Invenção (22) 26/09/2013 (30) 05/10/2012 US 61/710,640; 09/10/2012 US 61/711,704; 19/11/2012 US 61/728,193; 24/09/2013 US 14/035,129 (51) H04N 19/159 (2014.01), H04N 19/176 (2014.01), H04N 19/33 (2014.01) (54) APARELHO CONFIGURADO PARA DECODIFICAR E CODIFICAR DADOS DE VÍDEO, MÉTODO DE DECODIFICAÇÃO E CODIFICAÇÃO DE DADOS DE VÍDEO, E, MEMÓRIA LEGÍVEL POR COMPUTADOR (73) QUALCOMM INCORPORATED (US) (72) VADIM SEREGIN; JIANLE CHEN; XIANG LI; KRISHNAKANTH RAPAKA; MARTA KARCZEWICZ; YING CHEN Prazo de Validade: 20 (vinte) anos contados a partir de 26/09/2013, observadas as condições legais
(11) BR 11 2015 007273-9 B1	Código 16.1 - Concessão de Patente ou Certificado de Adição de Invenção (22) 01/10/2013 (30) 02/10/2012 US 61/709,094; 30/09/2013 US 14/042,416 (51) H04N 19/30 (2014.01), H04N 19/46 (2014.01), H04N 19/70 (2014.01) (54) MÉTODO E DISPOSITIVO PARA PROCESSAR DADOS DE VÍDEO DE MÚLTIPLAS CAMADAS, DISPOSITIVO DE CODIFICAÇÃO DE VÍDEO E MEMÓRIA LEGÍVEL POR COMPUTADOR (73) QUALCOMM INCORPORATED (US) (72) YE-KUI WANG Prazo de Validade: 20 (vinte) anos contados a partir de 01/10/2013, observadas as condições legais
(11) BR 11 2015 009438-4 B1	Código 16.1 - Concessão de Patente ou Certificado de Adição de Invenção (22) 06/11/2013 (30) 07/11/2012 GB 1220010.1 (51) C07K 16/28 (2006.01), A61P 35/00 (2006.01) (54) USO DE ANTICORPO QUE SE LIGA À LY75 E MÉTODO DE DETECÇÃO, DIAGNÓSTICO E/OU AVALIAÇÃO OU MONITORAMENTO DA PROGRESSÃO DE CÂNCER (73) OXFORD BIOTHERAPEUTICS LTD (GB) (72) JAMES EDWARD ACKROYD Prazo de Validade: 20 (vinte) anos contados a partir de 06/11/2013, observadas as condições legais
(11) BR 11 2015 011583-7 B1	Código 16.1 - Concessão de Patente ou Certificado de Adição de Invenção (22) 20/11/2013 (30) 20/11/2012 US 61/728,662

	(51) C07K 14/47 (2006.01) (54) MÉTODOS PARA AUMENTAR O TAMANHO OU VOLUME HIDRODINÂMICO DE HORMÔNIO DE CRESCIMENTO HUMANO, MÉTODO PARA AUMENTAR O PESO MOLECULAR APARENTE DE UM POLIPEPTÍDEO E MÉTODO PARA AUMENTAR A MEIA-VIDA DE UM POLIPEPTÍDEO (73) OPKO BIOLOGICS LTD. (IL) (72) OREN HERSHKOVITZ; AHUVA BAR-ILAN Prazo de Validade: 20 (vinte) anos contados a partir de 20/11/2013, observadas as condições legais
(11) BR 11 2015 014740-2 B1	Código 16.1 - Concessão de Patente ou Certificado de Adição de Invenção (22) 18/12/2013 (30) 19/12/2012 US 13/719,414 (51) H04N 21/25 (2011.01), H04N 21/2543 (2011.01), H04N 21/258 (2011.01), H04N 21/8355 (2011.01), G06Q 10/06 (2023.01) (54) MÉTODO PARA UM MECANISMO DE POLÍTICA E DISPOSITIVO DE COMPUTAÇÃO (73) ARRIS TECHNOLOGY, INC (US) (72) YAN LIU; PAUL C. DAVIS; ZHI FU; KABE VANDERBAAN Prazo de Validade: 20 (vinte) anos contados a partir de 18/12/2013, observadas as condições legais
(11) BR 11 2015 020368-0 B1	Código 16.1 - Concessão de Patente ou Certificado de Adição de Invenção (22) 19/02/2014 (30) 22/02/2013 AU 2013900597; 22/02/2013 AU 2013900601; 22/02/2013 AU 2013900602; 22/02/2013 AU 2013900603; 22/02/2013 AU 2013900604; 22/02/2013 AU 2013900606; 22/02/2013 AU 2013900608 (51) A01H 1/02 (2006.01), A01H 5/00 (2018.01), C07H 21/04 (2006.01), C07K 14/415 (2006.01) (54) USO DE PRIMEIRO E SEGUNDO ÁCIDOS NUCLEICOS QUE CODIFICAM POLIPEPTÍDEOS SI COMO MARCADORES GENÉTICOS MOLECULARES, KIT PARA CONTROLAR HIBRIDIZAÇÃO OU AUTOINCOMPATIBILIDADE EM PLANTAS, CONSTRUTO GENÉTICO E MÉTODO PARA MANIPULAR AUTOINCOMPATIBILIDADE EM UMA PLANTA (73) AGRICULTURE VICTORIA SERVICES PTY LTD (AU) ; DAIRY AUSTRALIA LIMITED (AU) (72) GERMAN CARLOS SPANGENBERG; JOHN WHITE FORSTER; NOEL COGAN; YIDONG RAN; HIROSHI SHINOZUKA; NICOLA PATRON; LUKE PEMBLETON Prazo de Validade: 20 (vinte) anos contados a partir de 19/02/2014, observadas as condições legais
(11) BR 11 2015 023251-5 B1	Código 16.1 - Concessão de Patente ou Certificado de Adição de Invenção

(22) 21/08/2013
(30) 12/04/2013 US 61/811,257; 12/04/2013 US 61/811,214
(51) H04N 19/11 (2014.01), H04N 19/159 (2014.01), H04N 19/176 (2014.01), H04N 19/187 (2014.01), H04N 19/59 (2014.01), H04N 19/593 (2014.01), H04N 19/597 (2014.01)
(54) CODIFICAÇÃO DE PROFUNDIDADE SIMPLIFICADA COM INTRACODIFICAÇÃO MODIFICADA PARA CODIFICAÇÃO DE VÍDEO EM 3D
(73) INTEL CORPORATION (US)
(72) ZHIPIN DENG; YI-JEN CHIU; LIDONG XU; WENHAO ZHANG; YU HAN; XIAOXIA CAI; HONG JIANG
Prazo de Validade: 20 (vinte) anos contados a partir de 21/08/2013, observadas as condições legais

---

(11) BR 11 2015 024773-3 B1

Código 16.1 - Concessão de Patente ou Certificado de Adição de Invenção
(22) 28/03/2014
(30) 28/03/2013 GB 1305814.4; 29/07/2013 US 13/953,619; 01/11/2013 GB 1319344.6
(51) G06V 10/98 (2022.01), G06V 40/16 (2022.01)
(54) MÉTODO, SISTEMA E APARELHO PARA COMPARAÇÃO DE IMAGENS
(73) PAYCASSO VERIFY LTD (GB)
(72) Russell KING
Prazo de Validade: 20 (vinte) anos contados a partir de 28/03/2014, observadas as condições legais

---

(11) BR 11 2015 025118-8 B1

Código 16.1 - Concessão de Patente ou Certificado de Adição de Invenção
(22) 07/04/2014
(30) 08/04/2013 US 13/858,803
(51) H04L 29/06 (2006.01), G06F 21/10 (2013.01)
(54) MÉTODO PARA INICIAR INSTALAÇÃO REMOTA DE UM ITEM DE CONTEÚDO DIGITAL LICENCIADO, MÉTODO PARA ADQUIRIR UM ITEM DE CONTEÚDO DIGITAL LICENCIADO, MÉTODO PARA AUTORIZAR TRANSFERÊNCIA DE UMA LICENÇA PARA UM ITEM DE CONTEÚDO DIGITAL LICENCIADO, MÁQUINA DE COMPUTAÇÃO LICENCIADA E MÁQUINA DE COMPUTAÇÃO DE SERVIÇO DE AUTORIZAÇÃO
(73) MICROSOFT TECHNOLOGY LICENSING, LLC (US)
(72) MICHAEL GALLOP; FRANK R. MORRISON III
Prazo de Validade: 20 (vinte) anos contados a partir de 07/04/2014, observadas as condições legais

---

(11) BR 11 2015 025636-8 B1

Código 16.1 - Concessão de Patente ou Certificado de Adição de Invenção
(22) 10/04/2013
(51) G06F 15/16 (2006.01), G06Q 10/10 (2023.01)
(54) MÉTODO, SISTEMA E MEIO DE ARMAZENAMENTO LEGÍVEL POR COMPUTADOR NÃO-TRANSITÓRIO PARA PROCESSAR TRANSMISSÕES

	DE ENTRADA DE APLICATIVOS DE AGENDA (73) RUSLAN ALBERTOVICH SHIGABUTDINOV (RU) (72) RUSLAN ALBERTOVICH SHIGABUTDINOV Prazo de Validade: 20 (vinte) anos contados a partir de 10/04/2013, observadas as condições legais
(11) BR 11 2015 026512-0 B1	Código 16.1 - Concessão de Patente ou Certificado de Adição de Invenção (22) 18/04/2014 (30) 18/04/2013 JP 2013-087151 (51) C07D 413/12 (2006.01), C07D 403/12 (2006.01), C07D 417/12 (2006.01), A61K 31/423 (2006.01), A61K 31/428 (2006.01), A61K 31/498 (2006.01), A61P 25/14 (2006.01), A61P 25/16 (2006.01), A61P 25/28 (2006.01), A61P 25/36 (2006.01) (54) COMPOSTO DE ACETAMIDA HETEROCÍCLICO OU UM SAL DESTE, COMPOSIÇÃO FARMACÊUTICA COMPREENDENDO DITO COMPOSTO E USO DO MESMO (73) ASTELLAS PHARMA INC. (JP) (72) RYOTA SHIRAKI; TAKAHIKO TOBE; SHIMPEI KAWAKAMI; HIROYUKI MORITOMO; MAKOTO OHMIYA Prazo de Validade: 20 (vinte) anos contados a partir de 18/04/2014, observadas as condições legais
(11) BR 11 2015 027949-0 B1	Código 16.1 - Concessão de Patente ou Certificado de Adição de Invenção (22) 20/01/2014 (30) 06/05/2013 US 61/819,949 (51) H04W 36/24 (2009.01), H04W 84/12 (2009.01) (54) MÉTODO EM UM NÓ E EM UM TERMINAL, NÓ, E, TERMINAL (73) TELEFONAKTIEBOLAGET LM ERICSSON (PUBL) (SE) (72) MATTIAS BERGSTRÖM; RUTH GUERRA; CHRISTOFER LINDHEIMER; FILIP MESTANOV; ELENA MYHRE; HAKAN PERSSON; MAGNUS STATTIN; OUMER TEYEB Prazo de Validade: 20 (vinte) anos contados a partir de 20/01/2014, observadas as condições legais
(11) BR 11 2015 030105-3 B1	Código 16.1 - Concessão de Patente ou Certificado de Adição de Invenção (22) 03/06/2014 (30) 03/06/2013 GB 1309866.0 (51) C12N 15/82 (2006.01) (54) CONSTRUÇÃO DE GENE QUIMÉRICO, VETOR RECOMBINANTE, USOS DOS MESMOS, BEM COMO MÉTODO PARA A PRODUÇÃO DE UMA PLANTA MONOCOTILEDÔNEA COM MAIOR RENDIMENTO EM COMPARAÇÃO COM UMA PLANTA MONOCOTILEDÔNEA DO TIPO SELVAGEM CORRESPONDENTE (73) VIB VZW (BE) ; UNIVERSITEIT GENT (BE)

(72) DIRK GUSTAAF INZÉ; HANNES CLAEYS; HILDE NELISSEN; XIAOHUAN SUN
Prazo de Validade: 20 (vinte) anos contados a partir de 03/06/2014, observadas as condições legais

---

(11) BR 11 2015 030894-5 B1

Código 16.1 - Concessão de Patente ou Certificado de Adição de Invenção
(22) 08/08/2014
(30) 12/09/2013 JP 2013-189332
(51) H04N 19/42 (2014.01), H04N 19/70 (2014.01)
(54) DISPOSITIVO CODIFICADOR, TRANSMISSOR E RECEPTOR
(73) SONY CORPORATION (JP)
(72) IKUO TSUKAGOSHI
Prazo de Validade: 20 (vinte) anos contados a partir de 08/08/2014, observadas as condições legais

---

(11) BR 11 2015 031512-7 B1

Código 16.1 - Concessão de Patente ou Certificado de Adição de Invenção
(22) 17/06/2014
(30) 17/06/2013 US 61/836,143; 16/06/2014 US 14/305,557
(51) H04L 29/06 (2006.01), H04W 36/14 (2009.01), H04W 88/06 (2009.01)
(54) MEDIAR ENTREGA DE CONTEÚDO VIA UM OU MAIS SERVIÇOS
(73) QUALCOMM INCORPORATED (US)
(72) JUN WANG; CARLOS MARCELO DIAS PAZOS; CHARLES NUNG LO; NAGARAJU NAIK; THOMAS STOCKHAMMER; GORDON KENT WALKER
Prazo de Validade: 20 (vinte) anos contados a partir de 17/06/2014, observadas as condições legais

---

(11) BR 11 2015 032678-1 B1

Código 16.1 - Concessão de Patente ou Certificado de Adição de Invenção
(22) 12/06/2014
(30) 28/06/2013 EP 13305910.5
(51) H04L 29/08 (2006.01), H04L 29/06 (2006.01)
(54) MÉTODO PARA ADAPTAR O COMPORTAMENTO DE TRANSFERÊNCIA POR DOWNLOAD DE UM TERMINAL DE CLIENTE CONFIGURADO PARA RECEBER UM CONTEÚDO DE MULTIMÍDIA, E TERMINAL CONFIGURADO PARA ADAPTAR O PRÓPRIO COMPORTAMENTO DE TRANSFERÊNCIA POR DOWNLOAD PARA RECEBER UM CONTEÚDO DE MULTIMÍDIA
(73) INTERDIGITAL VC HOLDINGS, INC. (US)
(72) CHARLINE TAIBI; RÉMI HOUDAILLE; STEPHANE GOUACHE
Prazo de Validade: 20 (vinte) anos contados a partir de 12/06/2014, observadas as condições legais

---

(11) BR 11 2016 002596-2 B1

Código 16.1 - Concessão de Patente ou Certificado de Adição de Invenção
(22) 06/08/2014
(30) 08/08/2013 US 61/863,761; 08/08/2013 US 61/863,763

(51) A01H 5/00 (2018.01), A01H 1/00 (2006.01), C07H 21/02 (2006.01), C07H 21/04 (2006.01), C12N 15/00 (2006.01)
(54) MOLÉCULA DE ÁCIDO NUCLEICO ISOLADA, CONSTRUTO DE DNA, CÉLULA HOSPEDEIRA BACTERIANA, POLIPEPTÍDEO ISOLADO, COMPOSIÇÃO, MÉTODO PARA CONTROLAR UMA POPULAÇÃO, MÉTODO PARA MATAR UMA PRAGA, MÉTODO PARA PRODUZIR UM POLIPEPTÍDEO, MÉTODO PARA PRODUZIR UMA PLANTA OU CÉLULA VEGETAL, MÉTODO PARA PROTEGER UMA PLANTA, MÉTODO PARA EXTERMINAR OU CONTROLAR UMA POPULAÇÃO
(73) PIONEER HI-BRED INTERNATIONAL, INC. (US)
(72) ANDRE R. ABAD; THOMAS CHAD WOLFE; LAN ZHOU
Prazo de Validade: 20 (vinte) anos contados a partir de 06/08/2014, observadas as condições legais

---

(11) BR 11 2016 002637-3 B1

Código 16.1 - Concessão de Patente ou Certificado de Adição de Invenção
(22) 07/08/2014
(30) 13/08/2013 US 13/965,818
(51) G06F 9/52 (2006.01), G06F 9/38 (2018.01), G06F 9/30 (2018.01), G06F 9/48 (2006.01)
(54) MÉTODO E SISTEMA DE COMPUTAÇÃO PARA SINCRONIZAR THREADS EM UM GRUPO DE THREADS, E MEMÓRIA LEGÍVEL POR COMPUTADOR
(73) QUALCOMM INCORPORATED (US)
(72) BENEDICT RUBEN GASTER
Prazo de Validade: 20 (vinte) anos contados a partir de 07/08/2014, observadas as condições legais

---

(11) BR 11 2016 004823-7 B1

Código 16.1 - Concessão de Patente ou Certificado de Adição de Invenção
(22) 03/09/2014
(30) 04/09/2013 US 61/873,599; 02/09/2014 US 14/475,033
(51) H04W 28/26 (2009.01), H04W 88/06 (2009.01)
(54) OPERAÇÃO DE TECNOLOGIA DE ACESSO INTER-RÁDIO ROBUSTA EM ESPECTRO NÃO LICENCIADO
(73) QUALCOMM INCORPORATED (US)
(72) AHMED KAMEL SADEK
Prazo de Validade: 20 (vinte) anos contados a partir de 03/09/2014, observadas as condições legais

---

(11) BR 11 2016 005206-4 B1

Código 16.1 - Concessão de Patente ou Certificado de Adição de Invenção
(22) 31/07/2014
(30) 13/09/2013 JP 2013-190706
(51) B23Q 3/157 (2006.01)
(54) DISPOSITIVO DE ESTOJO DE FERRAMENTA E FERRAMENTA PARA MÁQUINA

	(73) KOMATSU NTC LTD. (JP) (72) NOBUHITO OKI; MINORU SAWADA; MUNEYOSHI HORII Prazo de Validade: 20 (vinte) anos contados a partir de 31/07/2014, observadas as condições legais
(11) BR 11 2016 005398-2 B1	Código 16.1 - Concessão de Patente ou Certificado de Adição de Invenção (22) 15/05/2014 (30) 13/09/2013 CN 201310419440.6 (51) H04W 48/04 (2009.01) (54) MÉTODO E APARELHO PARA REALIZAR UM SERVIÇO DE RESTRIÇÃO DE CHAMADA (73) ZTE CORPORATION (CN) (72) DAN SHI; YUANJIAN ZHANG; ZHONGLIANG ZHU Prazo de Validade: 20 (vinte) anos contados a partir de 15/05/2014, observadas as condições legais
(11) BR 11 2016 006391-0 B1	Código 16.1 - Concessão de Patente ou Certificado de Adição de Invenção (22) 10/10/2014 (30) 11/10/2013 US 61/889,779 (51) G07D 7/12 (2016.01) (54) DISPOSITIVO PORTÁTIL E MÉTODO PARA AUTENTICAÇÃO DE UMA MARCAÇÃO EM UM OBJETO (73) SICPA HOLDING S.A. (CH) (72) GUILLAUME HEUSCH Prazo de Validade: 20 (vinte) anos contados a partir de 10/10/2014, observadas as condições legais
(11) BR 11 2016 007076-3 B1	Código 16.1 - Concessão de Patente ou Certificado de Adição de Invenção (22) 01/10/2014 (30) 01/10/2013 US 61/885,355; 28/08/2014 US 14/472,257 (51) H04W 24/02 (2009.01) (54) APARELHO E MÉTODO PARA ATUALIZAÇÃO DISTRIBUÍDA DE UMA REDE DE AUTO-ORGANIZAÇÃO (73) QUALCOMM INCORPORATED (US) (72) RAJAT PRAKASH; MEHMET YAVUZ; CHIRAG SURESHBHAI PATEL; CHRISTOPHE CHEVALLIER; ANDREA GARAVAGLIA; FLAVIO DE ANGELIS; AMER CATOVIC Prazo de Validade: 20 (vinte) anos contados a partir de 01/10/2014, observadas as condições legais
(11) BR 11 2016 007131-0 B1	Código 16.1 - Concessão de Patente ou Certificado de Adição de Invenção (22) 07/10/2014 (30) 09/10/2013 US 14/050,187

	(51) H04W 4/02 (2018.01), H04W 64/00 (2009.01) (54) SISTEMA E MÉTODO DE CLASSIFICAÇÃO DE FONTE DE LOCALIZAÇÃO PARA DETERMINAÇÃO DE LOCALIZAÇÃO DE DISPOSITIVO (73) MICROSOFT TECHNOLOGY LICENSING, LLC (US) (72) AMER A. HASSAN; NEIL A. DEASON; CARL S. OLIVIER; ROY D. KUNTZ Prazo de Validade: 20 (vinte) anos contados a partir de 07/10/2014, observadas as condições legais
(11) BR 11 2016 007210-3 B1	Código 16.1 - Concessão de Patente ou Certificado de Adição de Invenção (22) 23/09/2014 (30) 03/10/2013 US 14/045,103 (51) H04L 29/06 (2006.01) (54) MÉTODO E DISPOSITIVO PARA SEGURANÇA DE COMUNICAÇÃO DENTRO DE UM PONTO DE EXTREMIDADE EM UMA REDE (73) LANDIS+GYR INNOVATIONS, INC. (US) (72) RUBEN SALAZAR; STEPHEN CHASKO Prazo de Validade: 20 (vinte) anos contados a partir de 23/09/2014, observadas as condições legais
(11) BR 11 2016 007782-2 B1	Código 16.1 - Concessão de Patente ou Certificado de Adição de Invenção (22) 09/10/2014 (30) 11/10/2013 AT A50658/2013 (51) A61B 5/15 (2006.01), B01L 3/14 (2006.01), B01L 3/00 (2006.01), G01N 33/49 (2006.01) (54) CONJUNTO DE COLETA PARA AMOSTRAS DE SANGUE (73) GREINER BIO-ONE GMBH (AT) (72) CHRISTIAN BAUER; GEORG KOFLER Prazo de Validade: 20 (vinte) anos contados a partir de 09/10/2014, observadas as condições legais
(11) BR 11 2016 008389-0 B1	Código 16.1 - Concessão de Patente ou Certificado de Adição de Invenção (22) 09/10/2014 (30) 16/10/2013 US 61/891,481 (51) H04W 68/02 (2009.01) (54) MÉTODOS PARA GERENCIAMENTO DE RADIOLOCALIZAÇÃO DE UM DISPOSITIVO SEM FIO, PRIMEIRO NÓ DE REDE E SEGUNDO NÓ DE REDE PARA GERENCIAMENTO DE RADIOLOCALIZAÇÃO DE UM DISPOSITIVO SEM FIO (73) TELEFONAKTIEBOLAGET LM ERICSSON (PUBL) (SE) (72) DAVID BETTER; WALTER MÜLLER Prazo de Validade: 20 (vinte) anos contados a partir de 09/10/2014, observadas as condições legais

(11) BR 11 2016 008972-3 B1

Código 16.1 - Concessão de Patente ou Certificado de Adição de Invenção
(22) 23/10/2014
(30) 25/10/2013 CN PCT/CN2013/085993
(51) C12N 15/56 (2006.01), D06M 16/00 (2006.01)
(54) MÉTODO PARA TRATAMENTO DE TÊXTIL COM UM POLIPEPTÍDEO TENDO ATIVIDADE DE ENDOGLUCANASE, POLIPEPTÍDEO TENDO ATIVIDADE DE ENDOGLUCANASE E POLINUCLEOTÍDEO CODIFICANDO OS MESMOS
(73) NOVOZYMES A/S (DK)
(72) Weijian Lai; Lan Tang; Marc Dominique Morant; Paul Harris
Prazo de Validade: 20 (vinte) anos contados a partir de 23/10/2014, observadas as condições legais

(11) BR 11 2016 011664-0 B1

Código 16.1 - Concessão de Patente ou Certificado de Adição de Invenção
(22) 25/11/2014
(30) 25/11/2013 GB 1320776.6
(51) H04L 29/06 (2006.01), G06F 9/455 (2018.01)
(54) SISTEMA DE COMUNICAÇÃO E MÉTODO PARA EFETUAR EVENTOS DE COMUNICAÇÃO, E MEIO DE ARMAZENAMENTO LEGÍVEL POR COMPUTADOR
(73) MICROSOFT TECHNOLOGY LICENSING, LLC (US)
(72) CARL OLIVIER; LAASIK MAREK; MIHAILS VELENKO; SERGEI ZOLOTARJOV; ANDREI JEFREMOV; SERGEY SUKHANOV
Prazo de Validade: 20 (vinte) anos contados a partir de 25/11/2014, observadas as condições legais

(11) BR 11 2016 012729-3 B1

Código 16.1 - Concessão de Patente ou Certificado de Adição de Invenção
(22) 20/05/2014
(51) B62D 3/02 (2006.01), B62D 5/06 (2006.01), B62D 7/00 (2006.01)
(54) SISTEMA DE DIREÇÃO
(73) XUZHOU HEAVY MACHINERY CO., LTD. (CN)
(72) HONGGANG DING; ZHIFANG WANG; YUNWANG MA; BAOLUAN LIU; SHUYUAN CAO; PENGCHENG LU
Prazo de Validade: 20 (vinte) anos contados a partir de 20/05/2014, observadas as condições legais

(11) BR 11 2016 013298-0 B1

Código 16.1 - Concessão de Patente ou Certificado de Adição de Invenção
(22) 08/12/2014
(30) 09/12/2013 US 61/913,422
(51) B60K 15/05 (2006.01)
(54) SISTEMA DE COMBUSTÍVEL SEM TAMPA
(73) MARTINREA INDUSTRIES, INC. (US)
(72) SORIN STANCU; JAMES J. KERIN; JERRY WALTER FEARN
Prazo de Validade: 20 (vinte) anos contados a partir de 08/12/2014, observadas

	as condições legais
(11) BR 11 2016 013761-2 B1	Código 16.1 - Concessão de Patente ou Certificado de Adição de Invenção (22) 23/05/2014 (51) H04N 19/86 (2014.01), H04N 19/82 (2014.01) (54) MÉTODO E APARELHO PARA RECONSTRUIR BLOCOS DE IMAGEM UTILIZANDO PREDIÇÃO, E MEIO DE ARMAZENAMENTO LEGÍVEL POR COMPUTADOR (73) HUAWEI TECHNOLOGIES CO., LTD. (CN) (72) ALEXEY KONSTANTINOVICH FILIPPOV; VASILY ALEXEEVICH RUFITSKIY Prazo de Validade: 20 (vinte) anos contados a partir de 23/05/2014, observadas as condições legais
(11) BR 11 2016 013960-7 B1	Código 16.1 - Concessão de Patente ou Certificado de Adição de Invenção (22) 23/12/2014 (30) 23/12/2013 US 61/920,396; 18/11/2014 US 62/081,435 (51) A61K 39/395 (2006.01), C07K 14/71 (2006.01), C07K 16/18 (2006.01), C07K 16/28 (2006.01), C07K 16/46 (2006.01) (54) ANTICORPO BIESPECÍFICO ISOLADO OU UMA PORÇÃO DE LIGAÇÃO AO ANTÍGENO DO MESMO, FORMULAÇÃO FARMACÊUTICA E USO DO ANTICORPO BIESPECÍFICO ISOLADO OU UMA PORÇÃO DE LIGAÇÃO AO ANTÍGENO DO MESMO (73) GENENTECH, INC. (US) (72) YONGMEI CHEN; JAMES ERNST; HOK SEON KIM; JUNICHIRO SONODA; CHRISTOPH SPIESS; SCOTT STAWICKI; YAN WU Prazo de Validade: 20 (vinte) anos contados a partir de 23/12/2014, observadas as condições legais
(11) BR 11 2016 015243-3 B1	Código 16.1 - Concessão de Patente ou Certificado de Adição de Invenção (22) 19/12/2014 (30) 08/01/2014 US 61/925,090; 31/10/2014 US 14/530,616 (51) H04N 19/109 (2014.01), H04N 19/136 (2014.01), H04N 19/174 (2014.01) (54) SISTEMA DE CODIFICADOR, TERMINAL DE USUÁRIO E MÉTODO PARA CODIFICAÇÃO DE VÍDEO DE DADOS DE CONTEÚDO DE TELA (73) MICROSOFT TECHNOLOGY LICENSING, LLC (US) (72) SERGEY SILKIN; SERGEY SABLIN; YOU ZHOU; CHIH-LUNG LIN; MING-CHIEH LEE Prazo de Validade: 20 (vinte) anos contados a partir de 19/12/2014, observadas as condições legais
(11) BR 11 2016 015854-7 B1	Código 16.1 - Concessão de Patente ou Certificado de Adição de Invenção (22) 19/12/2014

(30) 08/01/2014 US 61/925,090; 31/01/2014 US 61/934,574; 13/10/2014 US 14/513,132
(51) H04N 19/109 (2014.01), H04N 19/139 (2014.01), H04N 19/136 (2014.01), H04N 19/147 (2014.01), H04N 19/17 (2014.01), H04N 19/177 (2014.01), H04N 19/179 (2014.01)
(54) MÉTODO EM UM DISPOSITIVO DE COMPUTAÇÃO COM UM CODIFICADOR DE VÍDEO, DISPOSITIVO DE COMPUTAÇÃO E MEIO LEGÍVEL POR COMPUTADOR PARA SELEÇÃO DA PRECISÃO DE VETOR DE MOVIMENTO
(73) MICROSOFT TECHNOLOGY LICENSING, LLC (US)
(72) GARY J. SULLIVAN; YOU ZHOU; MING-CHIEH LEE; CHIH-LUNG LIN
Prazo de Validade: 20 (vinte) anos contados a partir de 19/12/2014, observadas as condições legais

---

(11) BR 11 2016 016459-8 B1

Código 16.1 - Concessão de Patente ou Certificado de Adição de Invenção
(22) 30/01/2015
(30) 05/02/2014 DE 102014202074.3
(51) F16F 15/32 (2006.01), F16F 15/34 (2006.01)
(54) PESO ADICIONAL PARA UMA RODA PARA LASTRAR UM EIXO DE RODA DE UMA MÁQUINA DE TRABALHO AGRÍCOLA
(73) DEERE & COMPANY (US)
(72) MICHAEL RÖCKL; DIPAK JADHAV
Prazo de Validade: 20 (vinte) anos contados a partir de 30/01/2015, observadas as condições legais

---

(11) BR 11 2016 018824-1 B1

Código 16.1 - Concessão de Patente ou Certificado de Adição de Invenção
(22) 17/02/2015
(30) 21/02/2014 US 61/943,067
(51) B65D 5/54 (2006.01)
(54) CAIXA CONVERTÍVEL COM PAINÉIS DE VENTILAÇÃO IMPLEMENTÁVEIS PARA TRANSPORTE E EXIBIÇÃO DE PRODUTOS ALIMENTARES
(73) KRAFT FOODS GROUP BRANDS LLC (US)
(72) LAURA G. HUMPHREY; AMELIA S. PRESHER; CHRISTOPHER W. DUNKLE; WALTER D. KEEFE JR.; JOSEPH STALLINGS
Prazo de Validade: 20 (vinte) anos contados a partir de 17/02/2015, observadas as condições legais

---

(11) BR 11 2016 023232-1 B1

Código 16.1 - Concessão de Patente ou Certificado de Adição de Invenção
(22) 10/04/2015
(30) 10/04/2014 US 61/978,176
(51) C12P 7/42 (2006.01), C12P 7/44 (2006.01), C07C 45/45 (2006.01), C07C 45/62 (2006.01), C07C 45/65 (2006.01), C12P 17/04 (2006.01)
(54) PROCESSO QUIMIOENZIMÁTICO PARA A PREPARAÇÃO DE UMA

	LACTONA OU UMA CETONA MACROCÍCLICA (73) GENOMATICA, INC. (US) (72) STEPHEN B. DEL CARDAYRE; ANDREAS W. SCHIRMER; MYONG KO; HAIBO WANG Prazo de Validade: 20 (vinte) anos contados a partir de 10/04/2015, observadas as condições legais
(11) BR 11 2016 023554-1 B1	Código 16.1 - Concessão de Patente ou Certificado de Adição de Invenção (22) 08/04/2015 (30) 11/04/2014 CN 2014/000392 (51) C07D 498/14 (2006.01), A61K 31/529 (2006.01), A61P 35/00 (2006.01) (54) NOVOS COMPOSTOS MACROCÍCLICOS (73) BAYER PHARMA AKTIENGESELLSCHAFT (DE) (72) ULRICH LÜCKING; PIERRE WASNAIRE; ARNE SCHOLZ; PHILIP LIENAU; GERHARD SIEMEISTER; CHRISTIAN STEGMANN; ULF BÖMER; KUNZENG ZHENG; PING GAO; GANG CHEN; JIAJUN XI Prazo de Validade: 20 (vinte) anos contados a partir de 08/04/2015, observadas as condições legais
(11) BR 11 2016 024779-5 B1	Código 16.1 - Concessão de Patente ou Certificado de Adição de Invenção (22) 24/04/2015 (30) 24/04/2014 CN 201410168588.1; 29/07/2014 CN 201410366721.4; 23/01/2015 CN 201510037388.7 (51) G08G 1/01 (2006.01), G08G 1/123 (2006.01) (54) SISTEMA E MÉTODO PARA GESTÃO DE FORNECIMENTO DE SERVIÇO (73) BEIJING DIDI INFINITY TECHNOLOGY AND DEVELOPMENT CO., LTD. (CN) (72) LINGYU ZHANG; BO ZHANG; PENGCHENG FENG; MINGCONG SUN Prazo de Validade: 20 (vinte) anos contados a partir de 24/04/2015, observadas as condições legais
(11) BR 11 2016 025577-1 B1	Código 16.1 - Concessão de Patente ou Certificado de Adição de Invenção (22) 17/04/2015 (30) 02/06/2014 US 14/293,611 (51) G06T 5/00 (2006.01), G06T 5/20 (2006.01), G06T 5/50 (2006.01), H04N 1/409 (2006.01), H04N 5/232 (2006.01), H04N 5/247 (2006.01) (54) REFOCALIZAÇÃO DE IMAGEM PARA MATRIZES DE CÂMERA (73) INTEL CORPORATION (US) (72) OSCAR NESTARES; YONG JIANG Prazo de Validade: 20 (vinte) anos contados a partir de 17/04/2015, observadas as condições legais

(11) BR 11 2016 025876-2 B1

Código 16.1 - Concessão de Patente ou Certificado de Adição de Invenção
(22) 05/05/2015
(30) 05/05/2014 EP 14166967.1
(51) A61K 9/16 (2006.01), A61K 9/20 (2006.01), A61K 9/50 (2006.01), A61K 31/122 (2006.01), A61K 33/06 (2006.01), A61K 33/14 (2006.01), A61K 33/24 (2019.01)
(54) Composição, processo para preparar uma composição, e, produto
(73) BASF SE (DE)
(72) INGER REIDUN AUKRUST; HELENA M. LARSSON; THOMAS ROVE
Prazo de Validade: 20 (vinte) anos contados a partir de 05/05/2015, observadas as condições legais

(11) BR 11 2016 026641-2 B1

Código 16.1 - Concessão de Patente ou Certificado de Adição de Invenção
(22) 26/05/2015
(30) 28/05/2014 US 62/003,593
(51) C07D 487/04 (2006.01), C07D 498/10 (2006.01), A61P 35/00 (2006.01), C07D 519/00 (2006.01)
(54) PROCESSOS PARA A PREPARAÇÃO DE AZD5363 E NOVO INTEMEDIÁRIO UTILIZADO NOS MESMOS
(73) ASTRAZENECA AB (SE)
(72) SANJEEV KUMAR AAVULA; VINOD KUMAR CHANDUKUDLU HOUSE; ANIL CHIKKULAPALLI; KARTHIKEYAN CHINNAKALAI
Prazo de Validade: 20 (vinte) anos contados a partir de 26/05/2015, observadas as condições legais

(11) BR 11 2016 026904-7 B1

Código 16.1 - Concessão de Patente ou Certificado de Adição de Invenção
(22) 03/06/2015
(30) 06/06/2014 US 14/297,742
(51) G10L 15/24 (2013.01), H04N 5/262 (2006.01)
(54) MÉTODO EXECUTADO POR UM DISPOSITIVO DE COMPUTAÇÃO E SISTEMA DE COMPUTAÇÃO QUE SUPORTA O RECONHECIMENTO AUTOMÁTICO DE VOZ
(73) MICROSOFT TECHNOLOGY LICENSING, LLC (US)
(72) ANDREAS STOLCKE; GEOFFREY ZWEIG; MALCOLM SLANEY
Prazo de Validade: 20 (vinte) anos contados a partir de 03/06/2015, observadas as condições legais

(11) BR 11 2016 027558-6 B1

Código 16.1 - Concessão de Patente ou Certificado de Adição de Invenção
(22) 30/04/2015
(30) 27/05/2014 US 14/288,018
(51) H03M 7/40 (2006.01), G06F 9/30 (2018.01), G06F 9/38 (2018.01), H04N 19/42 (2014.01), H04N 19/91 (2014.01)
(54) APARELHO E MÉTODO PARA CODIFICAR FLUXOS DE VÍDEO USANDO UM ESQUEMA DE CRIPTOGRAFIA DE CODIFICAÇÃO ARITMÉTICA BINÁRIA

	ADAPTATIVA A CONTEXTO E MEMÓRIA LEGÍVEL POR COMPUTADOR (73) QUALCOMM INCORPORATED (US) (72) BO ZHOU; MAO ZENG; ERICK JAMES PLONDKE; LUCIAN CODRESCU; SHU XIAO; JUNCHEN DU; SUHAIL JALIL Prazo de Validade: 20 (vinte) anos contados a partir de 30/04/2015, observadas as condições legais
(11) BR 11 2016 028325-2 B1	Código 16.1 - Concessão de Patente ou Certificado de Adição de Invenção (22) 02/06/2015 (30) 02/06/2014 US 62/006,320; 20/01/2015 US 62/105,327 (51) G05B 19/042 (2006.01) (54) SISTEMA DE INTERPOSIÇÃO UNIVERSAL I/O (73) PHOENIX CONTACT DEVELOPMENT AND MANUFACTURING, INC (US) (72) CRAIG ALAN BRODBECK; MICHAEL ANTHONY CORRELL; TALON COE KEPHART; BRIAN ANTHONY LINTON; DAVIS MATHEWS; MATTHEW JOHN WYNN; STEPHEN CRAIG KLINGER Prazo de Validade: 20 (vinte) anos contados a partir de 02/06/2015, observadas as condições legais
(11) BR 11 2016 028521-2 B1	Código 16.1 - Concessão de Patente ou Certificado de Adição de Invenção (22) 03/06/2015 (30) 04/06/2014 US 62/007,687 (51) C12Q 1/68 (2018.01), C12N 15/11 (2006.01), G01N 33/50 (2006.01) (54) MÉTODOS PARA TRIAGEM DE UM NEOPLASMA COLORRETAL E PARA ANÁLISE DE METILAÇÃO DE DNA, E, COMPOSIÇÃO DE OLIGONUCLEOTÍDEOS (73) CLINICAL GENOMICS PTY LTD (AU) ; QUEST DIAGNOSTICS INVESTMENTS INCORPORATED (US) (72) SUZANNE PEDERSEN; LAURENCE LAPOINTE; ROHAN BAKER; AMBER C. DONAHUE; YEN-LIN PENG; FREDERIC WALDMAN Prazo de Validade: 20 (vinte) anos contados a partir de 03/06/2015, observadas as condições legais
(11) BR 11 2017 000048-2 B1	Código 16.1 - Concessão de Patente ou Certificado de Adição de Invenção (22) 04/07/2014 (51) H04L 5/06 (2006.01), H04L 27/36 (2006.01) (54) MÉTODO PARA COMPENSAR PELO MENOS PARCIALMENTE AS NÃO LINEARIDADES DE UM CANAL DE COMUNICAÇÃO, TRANSMISSOR, SISTEMA, E, MEIO DE ARMAZENAMENTO LEGÍVEL POR COMPUTADOR (73) SES S.A. (LU) (72) ROBERTO PIAZZA; BHAVANI SHANKAR BYSORE RAMA RAO; BJORN OTTERSTEN Prazo de Validade: 20 (vinte) anos contados a partir de 04/07/2014, observadas

	as condições legais
(11) BR 11 2017 000205-1 B1	Código 16.1 - Concessão de Patente ou Certificado de Adição de Invenção (22) 10/07/2015 (30) 23/07/2014 FR 1401679 (51) B21B 37/74 (2006.01), C21D 11/00 (2006.01), C22F 1/04 (2006.01) (54) PROCESSO DE RESFRIAMENTO DE UM LINGOTE DE LAMINAÇÃO, INSTALAÇÃO PARA A APLICAÇÃO DO PROCESSO E UTILIZAÇÃO DA INSTALAÇÃO (73) CONSTELLIUM NEUF BRISACH (FR) (72) VINCENT DUHOUX; BRUNO MAGNIN; DANIEL BELLOT; JOSÉ ROCHE; PIERRE AUCOUTURIER Prazo de Validade: 20 (vinte) anos contados a partir de 10/07/2015, observadas as condições legais
(11) BR 11 2017 001232-4 B1	Código 16.1 - Concessão de Patente ou Certificado de Adição de Invenção (22) 17/07/2015 (30) 25/07/2014 FR 1457198 (51) C12P 7/40 (2006.01), C12P 7/52 (2006.01), C12P 7/54 (2006.01), C12P 39/00 (2006.01), C12M 1/107 (2006.01), C12P 5/02 (2006.01) (54) PROCESSO PARA PRODUZIR MOLÉCULAS ORGÂNICAS A PARTIR DE BIOMASSA FERMENTÁVEL (73) AFYREN (FR) (72) RÉGIS NOUAILLE; JÉRÉMY PESSIOT Prazo de Validade: 20 (vinte) anos contados a partir de 17/07/2015, observadas as condições legais
(11) BR 11 2017 001520-0 B1	Código 16.1 - Concessão de Patente ou Certificado de Adição de Invenção (22) 21/07/2015 (30) 28/07/2014 EP 14178779.9 (51) G10L 25/03 (2013.01), G10L 25/21 (2013.01), G10L 19/012 (2013.01), G10L 21/0216 (2013.01) (54) MÉTODO PARA ESTIMAR RUÍDO EM UM SINAL DE ÁUDIO, ESTIMADOR DE RUÍDO, CRIPTADOR DEÁUDIO, DECODIFICADOR DE ÁUDIO E SISTEMA PARA TRANSMITIR SINAIS DE ÁUDIO (73) FRAUNHOFER-GESELLSCHAFT ZUR FÖRDERUNG DER ANGEWANDTEN FORSCHUNG E.V. (DE) (72) BENJAMIN SCHUBERT; MANUEL JANDER; ANTHONY LOMBARD; MARTIN DIETZ; MARKUS MULTRUS Prazo de Validade: 20 (vinte) anos contados a partir de 21/07/2015, observadas as condições legais
(11) BR 11 2017 004490-0 B1	Código 16.1 - Concessão de Patente ou Certificado de Adição de Invenção

(22) 30/09/2014
(51) H04N 19/00 (2014.01)
(54) MÉTODO PARA A CONSTRUÇÃO DE UMA TABELA DE HASH PARA CORRESPONDÊNCIA DE BLOCO BASEADA EM HASH, DISPOSITIVO DE COMPUTAÇÃO E MEIO DE ARMAZENAMENTO LEGÍVEL POR COMPUTADOR
(73) MICROSOFT TECHNOLOGY LICENSING, LLC (US)
(72) BIN LI; JI-ZHENG XU
Prazo de Validade: 20 (vinte) anos contados a partir de 30/09/2014, observadas as condições legais

---

(11) BR 11 2017 005604-6 B1

Código 16.1 - Concessão de Patente ou Certificado de Adição de Invenção
(22) 26/10/2015
(30) 30/10/2014 SE 1451299-0
(51) B60L 3/00 (2019.01), B60K 6/22 (2007.10), B60K 28/10 (2006.01), B60L 5/18 (2006.01)
(54) MÉTODO E SISTEMA PARA TROCAR O CAMINHO DE FORNECIMENTO DE ENERGIA DE AO MENOS UMA MÁQUINA ELÉTRICA EM UM VEÍCULO E VEÍCULO
(73) SCANIA CV AB (SE)
(72) MATHIAS BJÖRKMAN; NIKLAS PETTERSSON
Prazo de Validade: 20 (vinte) anos contados a partir de 26/10/2015, observadas as condições legais

---

(11) BR 11 2017 007095-2 B1

Código 16.1 - Concessão de Patente ou Certificado de Adição de Invenção
(22) 15/10/2015
(30) 15/10/2014 US 62/064,193
(51) A61K 31/5575 (2006.01), A61P 27/06 (2006.01)
(54) CONJUGADOS E DERIVADOS DE PROSTAGLANDINA, SEU USO, E COMPOSIÇÃO FARMACÊUTICA OFTÁLMICA
(73) ALCON INC. (CH)
(72) DAVID ELLIS; LUKAS SCHEIBLER; NAJAM SHARIF
Prazo de Validade: 20 (vinte) anos contados a partir de 15/10/2015, observadas as condições legais

---

(11) BR 11 2017 008128-8 B1

Código 16.1 - Concessão de Patente ou Certificado de Adição de Invenção
(22) 22/10/2015
(30) 22/10/2014 US 62/067379; 22/10/2014 US 62/067405
(51) C12P 7/06 (2006.01), C12P 1/00 (2006.01), C12M 3/00 (2006.01)
(54) PROCESSO DE MÚLTIPLOS ESTÁGIOS PARA CONVERTER FONTE DE CARBONO C1 EM UM PRODUTO FINAL, E, PROCESSO BIOLÓGICO DE MÚLTIPLOS ESTÁGIOS PARA CONVERTER CO EM ETANOL
(73) LANZATECH NZ, INC. (US)
(72) SIMON RICHARD TREVETHICK; JASON CARL BROMLEY; GUY

	WILLIAM WATERS; MICHAEL KOEPKE; LOAN PHUONG TRAN; RASMUS JENSEN OVERGAARD Prazo de Validade: 20 (vinte) anos contados a partir de 22/10/2015, observadas as condições legais
(11) BR 11 2017 008258-6 B1	Código 16.1 - Concessão de Patente ou Certificado de Adição de Invenção (22) 23/10/2014 (51) H04W 76/00 (2018.01) (54) MÉTODO PARA ESTABELECIMENTO DE INTERFACE, E NÓ DE SERVIÇO (73) HUAWEI TECHNOLOGIES CO., LTD. (CN) (72) BO LIN; PHILIPPE REININGER Prazo de Validade: 20 (vinte) anos contados a partir de 23/10/2014, observadas as condições legais
(11) BR 11 2017 009306-5 B1	Código 16.1 - Concessão de Patente ou Certificado de Adição de Invenção (22) 04/11/2015 (30) 07/11/2014 EP 14192180.9 (51) C12N 1/12 (2006.01), C12P 7/64 (2022.01), C12R 1/89 (2006.01), C11B 1/10 (2006.01), C11C 3/00 (2006.01) (54) MÉTODOS PARA AUMENTAR A PROPORÇÃO ENTRE LIPÍDEO NEUTRO E CLOROFILA EM CÉLULAS DE ALGAS E PARA A PRODUÇÃO DE BIOCOMBUSTÍVEIS (73) NESTE OYJ (FI) ; SUOMEN YMPÄRISTÖKESKUS SYKE (FI) (72) REIJO TANNER; JUKKA SEPPÄLÄ; TIMO TAMMINEN; KRISTIAN SPILLING; PASI YLÖSTALO; PAULIINA URONEN Prazo de Validade: 20 (vinte) anos contados a partir de 04/11/2015, observadas as condições legais
(11) BR 11 2017 010047-9 B1	Código 16.1 - Concessão de Patente ou Certificado de Adição de Invenção (22) 02/12/2015 (30) 04/12/2014 US 14/561,190 (51) G10L 13/033 (2013.01) (54) APARELHO PARA UM SISTEMA DE DIÁLOGO INTERATIVO, DISPOSITIVO DE COMPUTAÇÃO E MÉTODO (73) MICROSOFT TECHNOLOGY LICENSING, LLC (US) (72) EDWARD UN; MAX LEUNG Prazo de Validade: 20 (vinte) anos contados a partir de 02/12/2015, observadas as condições legais
(11) BR 11 2017 011005-9 B1	Código 16.1 - Concessão de Patente ou Certificado de Adição de Invenção (22) 25/11/2015 (30) 26/11/2014 EP 14195032.9

(51) C07D 401/12 (2006.01), A61K 31/4439 (2006.01), A61P 9/00 (2006.01), A61P 17/00 (2006.01), A61P 29/00 (2006.01)
(54) INDAZÓIS SUBSTITUÍDOS, PROCESSOS PARA SUA PRODUÇÃO, MEDICAMENTO E SEUS USOS
(73) BAYER PHARMA AKTIENGESELLSCHAFT (DE)
(72) ULRICH BOTHE; HOLGER SIEBENEICHER; NICOLE SCHMIDT; REINHARD NUBBEMEYER; ULF BÖMER; JUDITH GÜNTHER; HOLGER STEUBER; MARTIN LANGE; CHRISTIAN STEGMANN; ANDREAS SUTTER; ALEXANDRA RAUSCH; CHRISTIAN FRIEDRICH; PETER HAUFF
Prazo de Validade: 20 (vinte) anos contados a partir de 25/11/2015, observadas as condições legais

---

(11) BR 11 2017 011342-2 B1

Código 16.1 - Concessão de Patente ou Certificado de Adição de Invenção
(22) 20/01/2016
(30) 09/03/2015 DE 20 2015 001 883.1
(51) E03C 1/086 (2006.01)
(54) ELEMENTO SANITÁRIO DE INSERÇÃO
(73) NEOPERL GMBH (DE)
(72) MICHAEL SÖCHTIG; SIMON TWITCHETT
Prazo de Validade: 20 (vinte) anos contados a partir de 20/01/2016, observadas as condições legais

---

(11) BR 11 2017 011876-9 B1

Código 16.1 - Concessão de Patente ou Certificado de Adição de Invenção
(22) 04/12/2014
(51) H04W 64/00 (2009.01), H04W 4/02 (2018.01), H04W 4/22 (2009.01)
(54) MÉTODO PARA DETERMINAÇÃO DE POSIÇÃO DE UM DISPOSITIVO SEM FIO, DISPOSITIVO SEM FIO, NÓ DEGERENCIAMENTO DE MOBILIDADE E MEIO LEGÍVEL
(73) TELEFONAKTIEBOLAGET LM ERICSSON (PUBL) (SE)
(72) GIUSEPPE CRISCI; ÅKE BUSIN
Prazo de Validade: 20 (vinte) anos contados a partir de 04/12/2014, observadas as condições legais

---

(11) BR 11 2017 013066-1 B1

Código 16.1 - Concessão de Patente ou Certificado de Adição de Invenção
(22) 17/12/2015
(30) 17/12/2014 GB 1422453.9
(51) F04B 43/12 (2006.01)
(54) BOMBA PERISTÁLTICA
(73) WATSON-MARLOW BREDEL B.V. (NL)
(72) RONALD OUDE VRIELINK; FOKKE PATRICK VAN DER SPAN; JONATHAN ADRIANUS LITTOOIJ
Prazo de Validade: 20 (vinte) anos contados a partir de 17/12/2015, observadas as condições legais

(11) BR 11 2017 013093-9 B1	Código 16.1 - Concessão de Patente ou Certificado de Adição de Invenção (22) 17/12/2015 (30) 19/12/2014 US 62/094,425 (51) C07D 401/04 (2006.01), A61K 31/4439 (2006.01), A61P 13/08 (2006.01), A61P 35/00 (2006.01), B01J 31/24 (2006.01), C07C 255/61 (2006.01), C07D 213/61 (2006.01), C07D 213/84 (2006.01), C07D 233/86 (2006.01), C07D 235/02 (2006.01) (54) PROCESSOS PARA A PREPARAÇÃO DE UM COMPOSTO DE DIARILTIO-HIDANTOÍNA (73) ARAGON PHARMACEUTICALS, INC. (US) (72) CYRIL BEN HAIM; ANDRAS HORVATH; JOHAN ERWIN EDMOND WEERTS; JENNIFER ALBANEZE-WALKER Prazo de Validade: 20 (vinte) anos contados a partir de 17/12/2015, observadas as condições legais
(11) BR 11 2017 018264-5 B1	Código 16.1 - Concessão de Patente ou Certificado de Adição de Invenção (22) 24/02/2016 (30) 27/02/2015 US 14/633,546 (51) A61B 17/072 (2006.01), A61B 17/115 (2006.01), A61L 2/24 (2006.01), A61B 90/00 (2016.01), A61L 2/26 (2006.01), H01M 10/42 (2006.01), H02J 7/00 (2006.01) (54) APARELHO CIRÚRGICO CONFIGURADO PARA AVALIAR SE UM PARÂMETRO DE DESEMPENHO DO APARELHO CIRÚRGICO ESTÁ DENTRO DE UMA FAIXA ACEITÁVEL DE DESEMPENHO (73) ETHICON LLC (US) (72) ANDREW T. BECKMAN; ANIL K. NALAGATLA; JOHN A. HIBNER; FREDERICK E. SHELTON IV Prazo de Validade: 20 (vinte) anos contados a partir de 24/02/2016, observadas as condições legais
(11) BR 11 2017 019320-5 B1	Código 16.1 - Concessão de Patente ou Certificado de Adição de Invenção (22) 29/03/2016 (30) 30/03/2015 IT FI2015A000089 (51) F23M 5/04 (2006.01), F23R 3/00 (2006.01), F23R 3/60 (2006.01) (54) COMBUSTOR E MOTOR DE TURBINA A GÁS E MÉTODO PARA SUBSTITUIR COMPONENTES DESGASTADOS DE UM COMBUSTOR DE TURBINA A GÁS (73) NUOVO PIGNONE TECNOLOGIE SRL (IT) (72) EGIDIO PUCCI; MICHELE PROVENZALE Prazo de Validade: 20 (vinte) anos contados a partir de 29/03/2016, observadas as condições legais
(11) BR 11 2017 019816-9 B1	Código 16.1 - Concessão de Patente ou Certificado de Adição de Invenção

(22) 18/03/2016
(30) 18/03/2015 AU 2015900978
(51) C07C 235/34 (2006.01), C07D 213/56 (2006.01), C07D 333/24 (2006.01), C07D 207/327 (2006.01), C07D 307/54 (2006.01), C07D 231/12 (2006.01), C07D 239/26 (2006.01), C07D 277/30 (2006.01), C07D 261/08 (2006.01), C07C 235/78 (2006.01), C07C 237/20 (2006.01), C07H 15/203 (2006.01), A61K 31/165 (2006.01), A61K 31/381 (2006.01), A61K 31/402 (2006.01), A61K 31/4418 (2006.01), A61K 31/415 (2006.01), A61K 31/426 (2006.01), A61K 31/42 (2006.01), A61K 31/192 (2006.01), A61K 31/7034 (2006.01)
(54) COMPOSTO, COMPOSIÇÃO FARMACÊUTICA, E SEUS USOS
(73) VECTUS BIOSYSTEMS LIMITED (AU)
(72) KAREN ANNETTE DUGGAN
Prazo de Validade: 20 (vinte) anos contados a partir de 18/03/2016, observadas as condições legais

---

(11) BR 11 2017 020041-4 B1

Código 16.1 - Concessão de Patente ou Certificado de Adição de Invenção
(22) 21/03/2016
(30) 19/03/2015 US 62/135,327
(51) F03B 15/04 (2006.01), F03B 3/18 (2006.01)
(54) SISTEMA E MÉTODO DE CONTROLE PARA CONTROLE DE ACIONAMENTO DE MOTOR ELÉTRICO SUBMERSÍVEL
(73) FRANKLIN EMPIRE (CA)
(72) DANIEL ST-LAURENT; THOMAS FERLAND; SAMUEL BOUCHARD; DENIS OTTH; DONAT PICRON
Prazo de Validade: 20 (vinte) anos contados a partir de 21/03/2016, observadas as condições legais

---

(11) BR 11 2017 020084-8 B1

Código 16.1 - Concessão de Patente ou Certificado de Adição de Invenção
(22) 18/03/2016
(30) 20/03/2015 IT 102015902339796
(51) F04D 29/22 (2006.01), F04D 29/28 (2006.01)
(54) PROPULSOR PARA BOMBAS CENTRÍFUGAS E BOMBA CENTRÍFUGA
(73) EBARA CORPORATION (JP)
(72) RENATO GROPPO; FABIO BALBO; MARIANO MATTEAZZI; MASASHI OBUCHI; DAI SAKIHAMA; SO KUROIWA
Prazo de Validade: 20 (vinte) anos contados a partir de 18/03/2016, observadas as condições legais

---

(11) BR 11 2017 020118-6 B1

Código 16.1 - Concessão de Patente ou Certificado de Adição de Invenção
(22) 24/03/2016
(30) 24/03/2015 JP 2015-061248
(51) C07D 401/06 (2006.01), A61K 31/4178 (2006.01), A61K 31/5377 (2006.01), A61P 25/04 (2006.01), A61P 29/02 (2006.01), C07D 403/06 (2006.01)
(54) DERIVADO AMINADO CÍCLICO, MEDICAMENTO E AGENTE

	ANALGÉSICO BEM COMO USO DO DERIVADO AMINADO CÍCLICO (73) TORAY INDUSTRIES, INC. (JP) (72) SHUJI UDAGAWA; YASUHIRO MORITA; NAOKI IZUMIMOTO; KATSUHIKO ISEKI; SHUNSUKE IWANO; TOMOYA MIYOSHI; YUJI OSADA; TETSURO KOREEDA; MASANORI MURAKAMI; MOTOHIRO SHIRAKI; KEI TAKAHASHI; KEIYU OSHIDA; ERIKO HIGASHI Prazo de Validade: 20 (vinte) anos contados a partir de 24/03/2016, observadas as condições legais
(11) BR 11 2017 020127-5 B1	Código 16.1 - Concessão de Patente ou Certificado de Adição de Invenção (22) 17/03/2016 (30) 20/03/2015 NO 20150349 (51) H02J 3/14 (2006.01), H02J 3/28 (2006.01) (54) CONTROLE HÍBRIDO DINÂMICO (73) KONGSBERG MARITIME AS (NO) (72) EIRIK MATHIESEN; BJØRNAR REALFSEN; PETTER FAUGSTAD JOHANNESSEN; NILS ALBERT JENSSEN; OLE HENRIK JØRGENSEN Prazo de Validade: 20 (vinte) anos contados a partir de 17/03/2016, observadas as condições legais
(11) BR 11 2017 020387-1 B1	Código 16.1 - Concessão de Patente ou Certificado de Adição de Invenção (22) 23/03/2016 (30) 01/04/2015 US 62/141,584 (51) G01R 19/00 (2006.01) (54) SISTEMA ELÉTRICO DE ALTA VOLTAGEM E MÉTODO PARA MEDIR UMA VOLTAGEM EM UM SISTEMA ELÉTRICO DE ALTA VOLTAGEM (73) COOPER TECHNOLOGIES COMPANY (US) (72) RICHARD R. BUELL Prazo de Validade: 20 (vinte) anos contados a partir de 23/03/2016, observadas as condições legais
(11) BR 11 2017 020739-7 B1	Código 16.1 - Concessão de Patente ou Certificado de Adição de Invenção (22) 30/03/2016 (30) 30/03/2015 IN 1636/CHE/2015 (51) C07D 471/04 (2006.01), C07D 491/04 (2006.01), A61K 31/55 (2006.01), A61K 31/4353 (2006.01), A61P 35/00 (2006.01) (54) COMPOSTOS FUNDIDOS TRICÍCLICOS DE 1-CICLOALQUIL PIRIDIN-2-ONA, COMPOSIÇÃO FARMACÊUTICA E SEUS USOS (73) JUBILANT BIOSYS LIMITED (IN) (72) SARAVANAN VADIVELU; SRIDHARAN RAJAGOPAL; MURUGAN CHINNAPATTU; PAVAN KUMAR GONDRALA; DHANALAKSHMI SIVANANDHAN; CHANDRIKA MULAKALA Prazo de Validade: 20 (vinte) anos contados a partir de 30/03/2016, observadas

	as condições legais
(11) BR 11 2017 021050-9 B1	Código 16.1 - Concessão de Patente ou Certificado de Adição de Invenção (22) 28/04/2016 (30) 30/04/2015 EP 15166063.6 (51) A24F 47/00 (2020.01) (54) CARTUCHO PARA UM SISTEMA GERADOR DE AEROSSOL, SEU MÉTODO DE FABRICAÇÃO E SISTEMA GERADOR DE AEROSOL (73) PHILIP MORRIS PRODUCTS S.A. (CH) (72) JEAN-MARC WIDMER; OLEG MIRONOV Prazo de Validade: 20 (vinte) anos contados a partir de 28/04/2016, observadas as condições legais
(11) BR 11 2017 021079-7 B1	Código 16.1 - Concessão de Patente ou Certificado de Adição de Invenção (22) 18/01/2016 (30) 01/04/2015 CN 201510152747.3; 01/04/2015 CN 201520194293.1; 14/07/2015 CN 201510419506.0; 14/07/2015 CN 201510419923.5; 14/07/2015 CN 201520517954.X; 14/07/2015 CN 201510419922.0; 14/07/2015 CN 201520513965.0; 14/07/2015 CN 201510416250.8; 14/07/2015 CN 201520517832.0; 14/07/2015 CN 201520518006.8; 14/07/2015 CN 201520518525.4; 14/07/2015 CN 201510419924.X; 14/07/2015 CN 201520517936.1; 14/07/2015 CN 201510420220.4; 14/07/2015 CN 201510419475.9; 14/07/2015 CN 201520517933.8; 14/07/2015 CN 201510419445.8; 14/07/2015 CN 201520513333.4; 14/07/2015 CN 201510416687.1; 14/07/2015 CN 201510420188.X; 14/07/2015 CN 201520513300.X; 14/07/2015 CN 201510416248.0; 14/07/2015 CN 201520518783.2; 14/07/2015 CN 201520517873.X (51) F25D 23/12 (2006.01), F25D 17/08 (2006.01) (54) REFRIGERADOR DE ESTERILIZAÇÃO A VAPOR, E MÉTODO DE CONTROLE PARA UM REFRIGERADOR DE ESTERILIZAÇÃO A VAPOR (73) MIDEA GROUP CO., LTD. (CN) ; HEFEI HUALING CO., LTD. (CN) (72) SHENG ZHA; SONG YANG; YU ZHANG; PENG HU; LINFENG LI; SHUWEI PAN; JIAN YU; HU HONG; CHANG LI Prazo de Validade: 20 (vinte) anos contados a partir de 18/01/2016, observadas as condições legais
(11) BR 11 2017 021388-5 B1	Código 16.1 - Concessão de Patente ou Certificado de Adição de Invenção (22) 10/05/2016 (30) 11/05/2015 US 62/159.528 (51) B60G 11/27 (2006.01), F16F 9/05 (2006.01), F16F 9/04 (2006.01) (54) MOLA PNEUMÁTICA COM CARACTERÍSTICAS DE AMORTECIMENTO E MÉTODO PARA CONVERTER UMA MOLA PNEUMÁTICA NÃO AMORTECEDORA EM UMA MOLA PNEUMÁTICA COM CARACTERÍSTICAS DE AMORTECIMENTO

(73) HENDRICKSON USA, L.L.C. (US)
(72) MICHAEL J. KEELER; JEFF R. ZAWACKI; ANDREW J. WESTNEDGE; JASON M. RAMUS; JACOB DREASEN; NICHOLAS J. GIAMATI
Prazo de Validade: 20 (vinte) anos contados a partir de 10/05/2016, observadas as condições legais

---

(11) BR 11 2017 021668-0 B1

Código 16.1 - Concessão de Patente ou Certificado de Adição de Invenção
(22) 29/03/2016
(30) 09/04/2015 US 62/145,340
(51) A61K 47/10 (2017.01), A61K 47/14 (2017.01), A61K 9/10 (2006.01)
(54) COMPOSIÇÃO MULTILAMELAR AQUOSA PARA A DISTRIBUIÇÃO DE SUBSTÂNCIAS HIDROFÓBICAS, PROCESSO PARA A PREPARAÇÃO DA COMPOSIÇÃO MULTILAMELAR AQUOSA, PRODUTO, MÉTODO DEMATAR BACTÉRIAS, FUNGOS, BOLORES, LEVEDURAS E VÍRUS OU INIBIR SEU CRESCIMENTO EM PRODUTOS E MÉTODO PARA A DISTRIBUIÇÃO DE UMA SUBSTÂNCIA HIDROFÓBICA
(73) ISP INVESTMENTS LLC (US)
(72) NADIA KONATE; RAMAN PREMACHANDRAN; KAREN WINKOWSKI; ANDREA WINGENFELD
Prazo de Validade: 20 (vinte) anos contados a partir de 29/03/2016, observadas as condições legais

---

(11) BR 11 2017 021772-4 B1

Código 16.1 - Concessão de Patente ou Certificado de Adição de Invenção
(22) 15/04/2016
(30) 17/04/2015 EP 15164040.6
(51) F25B 13/00 (2006.01), F24F 1/46 (2011.01), F24F 1/56 (2011.01)
(54) UNIDADE COMPRESSORA, UNIDADE DE FONTE DE CALOR, E CONDICIONADOR DE AR
(73) DAIKIN EUROPE, N.V. (BE) ; DAIKIN INDUSTRIES, LTD. (JP)
(72) FRANS BAETENS; PIETER PIRMEZ; JAN VANOOTEGHEM
Prazo de Validade: 20 (vinte) anos contados a partir de 15/04/2016, observadas as condições legais

---

(11) BR 11 2017 022321-0 B1

Código 16.1 - Concessão de Patente ou Certificado de Adição de Invenção
(22) 17/04/2015
(51) A61K 31/4168 (2006.01), A61P 1/08 (2006.01)
(54) USO DE CLONIDINA E/OU DE UM DERIVADO DE CLONIDINA PARA O TRATAMENTO DE ASTENIA E/OU FADIGA DEVIDO A QUIMIOTERAPIA DE AGENTE ALQUILANTE
(73) MONOPAR THERAPEUTICS INC. (US)
(72) BÉRANGÈRE VASSEUR-DEMARCY; PIERRE ATTALI
Prazo de Validade: 20 (vinte) anos contados a partir de 17/04/2015, observadas as condições legais

(11) BR 11 2017 022554-9 B1	Código 16.1 - Concessão de Patente ou Certificado de Adição de Invenção (22) 20/04/2016 (30) 20/04/2015 US 62/149,947 (51) B63B 35/44 (2006.01), B63B 35/00 (2020.01), B63B 43/06 (2006.01), F03D 9/00 (2016.01), F03D 13/25 (2016.01) (54) CASCO PARA UMA PLATAFORMA DE TURBINA EÓLICA FLUTUANTE (73) UNIVERSITY OF MAINE SYSTEM BOARD OF TRUSTEES (US) (72) HABIB J. DAGHER; ANTHONY M. VISELLI; MARK DWYER Prazo de Validade: 20 (vinte) anos contados a partir de 20/04/2016, observadas as condições legais
(11) BR 11 2017 024363-6 B1	Código 16.1 - Concessão de Patente ou Certificado de Adição de Invenção (22) 11/05/2015 (51) A61K 31/53 (2006.01), A61K 31/505 (2006.01), A61P 33/02 (2006.01) (54) COMPOSIÇÕES ALIMENTÍCIA COMPREENDENDO TOLTRAZURIL E TRIMETOPRIMA E USO DE UMA COMBINAÇÃO DE TOLTRAZURIL E TRIMETOPRIMA PARA O TRATAMENTO DE PARASITOSE POR GREGARINASEM CAMARÕES (73) GRUPO INDUSTRIAL PECUARIO, S.A. DE C.V. (MX) (72) BERNARDO LOZANO-DUBERNARD; ERNESTO SOTO-PRIANTE; DAVID SARFATI-MIZRAHI; ARTURO ROJAS-CASTELLANOS Prazo de Validade: 20 (vinte) anos contados a partir de 11/05/2015, observadas as condições legais
(11) BR 11 2017 024618-0 B1	Código 16.1 - Concessão de Patente ou Certificado de Adição de Invenção (22) 18/05/2016 (30) 20/05/2015 US 62/164,106 (51) C07D 401/14 (2006.01), C07D 401/04 (2006.01), C07D 413/04 (2006.01), A61K 31/4196 (2006.01), A61K 31/4439 (2006.01), A61P 9/00 (2006.01) (54) COMPOSTOS AGONISTAS DE TRIAZOL DO RECEPTOR APJ, COMPOSIÇÕES E USOS RELACIONADOS (73) AMGEN INC. (US) (72) NING CHEN; XIAOQI CHEN; YINHONG CHEN; ALAN C. CHENG; RICHARD V. CONNORS; JEFFREY DEIGNAN; PAUL JOHN DRANSFIELD; XIAOHUI DU; ZICE FU; JULIE ANNE HEATH; DANIEL B. HORNE; JONATHAN HOUZE; MATTHEW R. KALLER; AARIF YUSUF KHAKOO; DAVID JOHN KOPECKY; SU-JEN LAI; ZHIHUA MA; LAWRENCE R. MCGEE; JULIO C. MEDINA; JEFFREY T. MIHALIC; NOBUKO NISHIMURA; STEVEN H. OLSON; VATEE PATTAROPONG; GAYATHRI SWAMINATH; XIAODONG WANG; KEVIN YANG; WEN-CHEN YEH; MIKKEL V. DEBENEDETTO; ROBERT P. FARRELL; SIMON J. HEDLEY; TED C. JUDD; FRANK KAYSER Prazo de Validade: 20 (vinte) anos contados a partir de 18/05/2016, observadas as condições legais

(11) BR 11 2017 025115-9 B1	Código 16.1 - Concessão de Patente ou Certificado de Adição de Invenção (22) 25/05/2016 (30) 27/05/2015 US 62/166,911 (51) A61K 31/4535 (2006.01), C07D 401/06 (2006.01), C07D 409/06 (2006.01) (54) PROCESSO PARA FORMAR CITRATO DE SUFENTANILA A PARTIR DE BASE DE SUFENTANILA (73) MALLINCKRODT LLC (US) (72) GEORGE HELMUT KLEMM; BRIAN ORR; JOEL MCCLENAGHAN Prazo de Validade: 20 (vinte) anos contados a partir de 25/05/2016, observadas as condições legais
(11) BR 11 2017 028194-5 B1	Código 16.1 - Concessão de Patente ou Certificado de Adição de Invenção (22) 08/07/2016 (30) 10/07/2015 US 62/191,231 (51) C12N 15/113 (2010.01), C07H 21/04 (2006.01) (54) COMPOSTO OLIGOMÉRICO MODULADOR DE DIACIGLICEROL ACILTRANSFERASE 2 (DGAT2), COMPOSIÇÃO, E SEUS USOS (73) IONIS PHARMACEUTICALS, INC. (US) (72) SANJAY BHANOT; SUSAN M. FREIER; ERIC E. SWAYZE Prazo de Validade: 20 (vinte) anos contados a partir de 08/07/2016, observadas as condições legais
(11) BR 11 2017 028379-4 B1	Código 16.1 - Concessão de Patente ou Certificado de Adição de Invenção (22) 30/05/2016 (30) 03/07/2015 EP 15175244.1 (51) B04B 9/04 (2006.01), B04B 5/00 (2006.01), F01M 13/04 (2006.01) (54) ESTRUTURA DE SEPARADOR CENTRÍFUGO, E, CONJUNTO COMPREENDENDO UMA ESTRUTURA DE SEPARADOR CENTRÍFUGO (73) ALFDEX AB (SE) (72) THOMAS ELIASSON; PETER FRANZÉN; TORGNY LAGERSTEDT Prazo de Validade: 20 (vinte) anos contados a partir de 30/05/2016, observadas as condições legais
(11) BR 11 2018 000160-0 B1	Código 16.1 - Concessão de Patente ou Certificado de Adição de Invenção (22) 15/07/2016 (30) 17/07/2015 KR 10-2015-0101933 (51) F24F 1/00 (2019.01), F24F 13/20 (2006.01), F24F 13/08 (2006.01) (54) CONDICIONADOR DE AR (73) SAMSUNG ELECTRONICS CO., LTD. (KR) (72) HYUN JOO JEON; WOO SEOG SONG; JONG WHAL KIM; JIN BAEK KIM; YEON SEOB YUN; TAE WOO KIM; EUNG RYEOL SEO; WON HEE LEE; CHANG WOO JUNG; JONG KWEON HA Prazo de Validade: 20 (vinte) anos contados a partir de 15/07/2016, observadas

	as condições legais
(11) BR 11 2018 000708-0 B1	Código 16.1 - Concessão de Patente ou Certificado de Adição de Invenção (22) 13/07/2015 (51) G08G 1/16 (2006.01), H04N 5/225 (2006.01) (54) DISPOSITIVO DE RECONHECIMENTO DE SINAL LUMINOSO DE TRÂNSITO E MÉTODO DE RECONHECIMENTO DE SINAL LUMINOSO DE TRÂNSITO (73) NISSAN MOTOR CO., LTD. (JP) (72) DAIKI YAMANOI; HARUO MATSUO; TAKAHIKO OKI; AKIRA SUZUKI Prazo de Validade: 20 (vinte) anos contados a partir de 13/07/2015, observadas as condições legais
(11) BR 11 2018 000986-5 B1	Código 16.1 - Concessão de Patente ou Certificado de Adição de Invenção (22) 14/07/2016 (30) 17/07/2015 US 62/193,633 (51) F04F 5/46 (2006.01) (54) DISPOSITIVOS PARA PRODUÇÃO DE VÁCUO UTILIZANDO O EFEITO VENTURI E SISTEMA COMPREENDENDO DISPOSITIVO PARA PRODUÇÃO DE VÁCUO (73) DAYCO IP HOLDINGS, LLC (US) (72) DAVID E. FLETCHER; BRIAN M. GRAICHEN; JAMES H. MILLER; KEITH HAMPTON Prazo de Validade: 20 (vinte) anos contados a partir de 14/07/2016, observadas as condições legais
(11) BR 11 2018 001016-2 B1	Código 16.1 - Concessão de Patente ou Certificado de Adição de Invenção (22) 29/07/2016 (30) 29/07/2015 JP 2015-149894 (51) F04C 15/06 (2006.01), B01J 3/02 (2006.01), B01J 4/00 (2006.01), B65G 33/26 (2006.01), B65G 65/46 (2006.01), F04C 2/16 (2006.01), F04C 13/00 (2006.01) (54) APARELHO DE ALIMENTAÇÃO POR PRESSÃO DE TORTA DE BIOMASSA (73) KAWASAKI JUKOGYO KABUSHIKI KAISHA (JP) (72) SHOJI TSUJITA; NORIAKI IZUMI; HIRONORI TAJIRI; HIROMASA KUSUDA; TAKASHI NISHINO; RYOJI OBARA; HIDEO TANAKA Prazo de Validade: 20 (vinte) anos contados a partir de 29/07/2016, observadas as condições legais
(11) BR 11 2018 001763-9 B1	Código 16.1 - Concessão de Patente ou Certificado de Adição de Invenção (22) 23/09/2016 (30) 24/09/2015 EP 15186744.7

	(51) B44C 5/04 (2006.01), B29C 39/16 (2006.01) (54) MATERIAL DE SUPORTE PARA A PRODUÇÃO DE UM SUPORTE PARA UM PAINEL DE PAREDE OU PISO DECORADO, MATERIAL DE SUPORTE, PAINEL DECORADO BEM COMO PROCESSO PARA A PRODUÇÃO DE UM PAINEL DE PAREDE OU PISO DECORADO (73) AKZENTA PANEELE + PROFILE GMBH (DE) (72) HANS-JÜRGEN HANNIG Prazo de Validade: 20 (vinte) anos contados a partir de 23/09/2016, observadas as condições legais
(11) BR 11 2018 001852-0 B1	Código 16.1 - Concessão de Patente ou Certificado de Adição de Invenção (22) 18/07/2016 (30) 30/07/2015 US 14/813,242 (51) A61B 17/072 (2006.01) (54) GRAMPEADOR CIRÚRGICO PARA O TRATAMENTO DO TECIDO DE UM PACIENTE (73) ETHICON LLC (US) (72) ANIL K. NALAGATLA; SUDHIR B. PATEL; FREDERICK E. SHELTON IV Prazo de Validade: 20 (vinte) anos contados a partir de 18/07/2016, observadas as condições legais
(11) BR 11 2018 003013-9 B1	Código 16.1 - Concessão de Patente ou Certificado de Adição de Invenção (22) 06/09/2016 (30) 04/09/2015 US 62/214,550 (51) B01D 21/00 (2006.01), B01D 21/26 (2006.01), B08B 3/00 (2006.01), C22B 1/00 (2006.01), C23G 3/00 (2006.01) (54) MÉTODO PARA COLETAR CAREPA DE LAMINAÇÃO, LAMINADOR A QUENTE E MÉTODO PARA READAPTAR UM LAMINADOR A QUENTE (73) ARCELORMITTAL (LU) (72) NAIYANG MA Prazo de Validade: 20 (vinte) anos contados a partir de 06/09/2016, observadas as condições legais
(11) BR 11 2018 003064-3 B1	Código 16.1 - Concessão de Patente ou Certificado de Adição de Invenção (22) 18/08/2016 (30) 18/08/2015 US 62/206,351; 18/11/2015 US 62/256,749 (51) A61B 17/16 (2006.01) (54) ACIONADOR DE MANDRIL CIRÚRGICO E KIT CIRÚRGICO (73) INCIPIO DEVICES SA (CH) (72) FABRICE CHENAUX; ANDRÉ LECHOT; THIERRY GENTIL Prazo de Validade: 20 (vinte) anos contados a partir de 18/08/2016, observadas as condições legais

(11) BR 11 2018 003086-4 B1

Código 16.1 - Concessão de Patente ou Certificado de Adição de Invenção
(22) 18/08/2016
(30) 18/08/2015 US 14/829.429
(51) B01D 53/62 (2006.01), B01D 53/77 (2006.01), C02F 1/00 (2023.01), C01D 7/00 (2006.01)
(54) PROCESSO PARA CAPTURA DE DIÓXIDO DE CARBONO E DESSALINAÇÃO
(73) ABU DHABI OIL REFINING COMPANY (TAKREER) (AE) ; UNITED ARAB EMIRATES UNIVERSITY (AE)
(72) MUFTAH EL-NAAS
Prazo de Validade: 20 (vinte) anos contados a partir de 18/08/2016, observadas as condições legais

(11) BR 11 2018 003476-2 B1

Código 16.1 - Concessão de Patente ou Certificado de Adição de Invenção
(22) 22/08/2016
(30) 03/09/2015 US 62/213,663
(51) D21H 17/00 (2006.01), D21H 17/22 (2006.01), D21H 19/50 (2006.01), D21H 21/18 (2006.01)
(54) MÉTODO PARA FABRICAR PRODUTOS DE PAPEL POSSUINDO RESISTÊNCIA A SECO MELHORADA
(73) SOLENIS TECHNOLOGIES, L.P. (CH)
(72) SUJAN SINGH SHEKHAWAT
Prazo de Validade: 20 (vinte) anos contados a partir de 22/08/2016, observadas as condições legais

(11) BR 11 2018 003642-0 B1

Código 16.1 - Concessão de Patente ou Certificado de Adição de Invenção
(22) 24/08/2016
(30) 25/08/2015 GB 1515087.3
(51) H01M 10/052 (2010.01), A23L 33/185 (2016.01), B01J 13/04 (2006.01), C08J 3/12 (2006.01), A23P 10/00 (2016.01), A23L 33/19 (2016.01), A24F 47/00 (2020.01), A61M 15/06 (2006.01)
(54) UNIDADE DE CONTROLE PARA UM SISTEMA ELETRÔNICO DE FORNECIMENTO DE VAPOR E SISTEMA ELETRÔNICO DE FORNECIMENTO DE VAPOR
(73) NICOVENTURES TRADING LIMITED (GB)
(72) KENNY OTIABA
Prazo de Validade: 20 (vinte) anos contados a partir de 24/08/2016, observadas as condições legais

(11) BR 11 2018 003742-7 B1

Código 16.1 - Concessão de Patente ou Certificado de Adição de Invenção
(22) 23/08/2016
(30) 27/08/2015 SE 1551119-9
(51) D21D 1/26 (2006.01), D21C 9/00 (2006.01), D21D 1/06 (2006.01), D21D 1/20 (2006.01), D21H 11/18 (2006.01)

(54) MÉTODO PARA PRODUÇÃO DE CELULOSE MICROFIBRILADA
(73) STORA ENSO OYJ (FI)
(72) ISTO HEISKANEN; HENRI KASTINEN; LARS AXRUP; SAIJA PÖLLÄNEN; JANI KORHONEN; PETRI SUHONEN; TEEMU TIAINEN; MATTI VÄKEVÄINEN
Prazo de Validade: 20 (vinte) anos contados a partir de 23/08/2016, observadas as condições legais

---

(11) BR 11 2018 003902-0 B1

Código 16.1 - Concessão de Patente ou Certificado de Adição de Invenção
(22) 29/09/2016
(30) 30/09/2015 EP 15187785.9
(51) B66B 5/00 (2006.01), B66B 13/22 (2006.01)
(54) PROCESSO PARA O CONTROLE SEGURO DE UM SISTEMA DE ELEVADOR E SISTEMA DE ELEVADOR
(73) INVENTIO AG (CH)
(72) ADRIAN KNECHT; ASTRID SONNENMOSER; IVO LUSTENBERGER; KURT HEINZ; MARTIN HESS; THOMAS HARTMANN
Prazo de Validade: 20 (vinte) anos contados a partir de 29/09/2016, observadas as condições legais

---

(11) BR 11 2018 004053-3 B1

Código 16.1 - Concessão de Patente ou Certificado de Adição de Invenção
(22) 29/08/2016
(30) 28/08/2015 US 62/211,015
(51) B01J 27/18 (2006.01), B01J 35/02 (2006.01), C07C 51/377 (2006.01)
(54) DESIDRATAÇÃO CATALÍTICA DE ÁCIDO HIDROXIPROPIÔNICO E SEUS DERIVADOS
(73) THE PROCTER & GAMBLE COMPANY (US)
(72) JUAN ESTEBAN VELASQUEZ; DIMITRIS IOANNIS COLLIAS; JANE ELLEN GODLEWSKI; FRED CHRISTIAN WIREKO
Prazo de Validade: 20 (vinte) anos contados a partir de 29/08/2016, observadas as condições legais

---

(11) BR 11 2018 004316-8 B1

Código 16.1 - Concessão de Patente ou Certificado de Adição de Invenção
(22) 16/09/2016
(30) 17/09/2015 US 62/219,929
(51) C08K 9/08 (2006.01), B01J 2/30 (2006.01), B29B 9/16 (2006.01), C08J 3/12 (2006.01)
(54) COMPOSIÇÃO E COMPOSIÇÃO EM PÓ
(73) DOW GLOBAL TECHNOLOGIES LLC (US)
(72) SHRIKANT DHODAPKAR; REMI A. TROTTIER; ROBERT BELLAIR; KONANUR MANJUNATH; PRADEEP JAIN; MICHAEL D. TURNER
Prazo de Validade: 20 (vinte) anos contados a partir de 16/09/2016, observadas as condições legais

(11) BR 11 2018 004699-0 B1

Código 16.1 - Concessão de Patente ou Certificado de Adição de Invenção
(22) 14/09/2016
(30) 14/09/2015 JP 2015-181064
(51) F16F 9/348 (2006.01), F16F 9/32 (2006.01), F16F 9/508 (2006.01)
(54) AMORTECEDOR
(73) HITACHI ASTEMO, LTD. (JP)
(72) MIKIO YAMASHITA
Prazo de Validade: 20 (vinte) anos contados a partir de 14/09/2016, observadas as condições legais

(11) BR 11 2018 004729-5 B1

Código 16.1 - Concessão de Patente ou Certificado de Adição de Invenção
(22) 30/08/2016
(30) 18/09/2015 SE 1551203-1
(51) F24F 1/02 (2019.01), F24F 13/06 (2006.01), F24F 13/08 (2006.01)
(54) CONDICIONADOR DE AR PORTÁTIL
(73) ELECTROLUX APPLIANCES AKTIEBOLAG (SE)
(72) ISRAEL MARTINEZ GALVAN
Prazo de Validade: 20 (vinte) anos contados a partir de 30/08/2016, observadas as condições legais

(11) BR 11 2018 004742-2 B1

Código 16.1 - Concessão de Patente ou Certificado de Adição de Invenção
(22) 08/09/2016
(30) 10/09/2015 IN 2836/DEL/2015
(51) C01D 9/00 (2006.01), C01D 9/04 (2006.01), C05C 5/02 (2006.01), C05F 5/00 (2006.01)
(54) PROCESSO PARA RECUPERAÇÃO DE POTÁSSIO A PARTIR DE ÁGUA DE LAVAGEM BIOMETANADA (BMSW) COM MELHORAMENTO CONCOMITANTE DE QUALIDADE DE EFLUENTE DE PROCESSO
(73) COUNCIL OF SCIENTIFIC & INDUSTRIAL RESEARCH (IN)
(72) MAITI, PRATYUSH; MAITI, SUBARNA; HALDAR, SOUMYA; GHARA, KRISHNA KANTA; DAS, PRASANTA; CHAROLA, SAMIR KUMAR KANJIBHAI; PATEL, NEHA PRATAP
Prazo de Validade: 20 (vinte) anos contados a partir de 08/09/2016, observadas as condições legais

(11) BR 11 2018 005210-8 B1

Código 16.1 - Concessão de Patente ou Certificado de Adição de Invenção
(22) 13/09/2016
(30) 15/09/2015 EP 15185250.6
(51) D21H 27/10 (2006.01), B65D 65/38 (2006.01), D21H 11/00 (2006.01)
(54) USO DE POLPA DE FIBRA CELULÓSICA
(73) SMURFIT KAPPA PAPER HOLDINGS FRANCE (FR)
(72) JEAN HENAFF; RONALD BREDEMO
Prazo de Validade: 20 (vinte) anos contados a partir de 13/09/2016, observadas

	as condições legais
(11) BR 11 2018 005446-1 B1	Código 16.1 - Concessão de Patente ou Certificado de Adição de Invenção (22) 18/08/2016 (30) 28/09/2015 JP 2015-189846 (51) B62J 23/00 (2006.01), B62J 3/00 (2020.01), B62J 6/02 (2020.01), B62J 17/00 (2020.01) (54) VEÍCULO PARA MONTAR (73) HONDA MOTOR CO., LTD. (JP) (72) KEIKO KATAOKA Prazo de Validade: 20 (vinte) anos contados a partir de 18/08/2016, observadas as condições legais
(11) BR 11 2018 005873-4 B1	Código 16.1 - Concessão de Patente ou Certificado de Adição de Invenção (22) 23/09/2016 (30) 23/09/2015 SE 1551225-4 (51) D21H 25/04 (2006.01), B41M 7/00 (2006.01), D21H 25/06 (2006.01), D21H 11/18 (2006.01), D21H 21/40 (2006.01) (54) MÉTODO PARA IMPRESSÃO DE UM MATERIAL DE REDE ÚMIDO COMPREENDENDO CELULOSE MICROFIBRILADA (73) STORA ENSO OYJ (FI) (72) NINA MIIKKI Prazo de Validade: 20 (vinte) anos contados a partir de 23/09/2016, observadas as condições legais
(11) BR 11 2018 006089-5 B1	Código 16.1 - Concessão de Patente ou Certificado de Adição de Invenção (22) 20/09/2016 (30) 28/09/2015 DE 10 2015 116 366.7 (51) C02F 9/00 (2023.01), C10L 9/08 (2006.01) (54) SISTEMA PARA O TRATAMENTO DE REFUGO ORGÂNICO E/OU REFUGO (73) GRENOL IP GMBH (DE) (72) KUHLES ALFONS Prazo de Validade: 20 (vinte) anos contados a partir de 20/09/2016, observadas as condições legais
(11) BR 11 2018 006297-9 B1	Código 16.1 - Concessão de Patente ou Certificado de Adição de Invenção (22) 21/09/2016 (30) 30/09/2015 US 14/871,078 (51) A61B 17/072 (2006.01), A61B 17/00 (2006.01) (54) ADJUNTO COMPRESSÍVEL PARA USO COM UM INSTRUMENTO CIRÚRGICO E CONSTRUCTO FIBROSO IMPLANTÁVEL (73) ETHICON LLC (US)

(72) JASON L. HARRIS; FREDERICK E. SHELTON IV; MICHAEL J. VENDELY; SUSANNE LANDGREBE
Prazo de Validade: 20 (vinte) anos contados a partir de 21/09/2016, observadas as condições legais

---

(11) BR 11 2018 006477-7 B1

Código 16.1 - Concessão de Patente ou Certificado de Adição de Invenção
(22) 25/08/2016
(30) 01/10/2015 US 62/236,008; 24/08/2016 US 15/246,371
(51) G11C 11/406 (2006.01), G06F 13/16 (2006.01)
(54) SINCRONIZAÇÃO DE TEMPORIZADOR DE ATUALIZAÇÃO DE ENTRE CONTROLADOR DE MEMÓRIA E MEMÓRIA
(73) QUALCOMM INCORPORATED (US)
(72) EDWIN JOSE; MICHAEL DROP
Prazo de Validade: 20 (vinte) anos contados a partir de 25/08/2016, observadas as condições legais

---

(11) BR 11 2018 008489-1 B1

Código 16.1 - Concessão de Patente ou Certificado de Adição de Invenção
(22) 26/10/2016
(30) 26/10/2015 US 62/246,412; 16/11/2015 US 62/255,838
(51) A23L 2/60 (2006.01), A23L 33/20 (2016.01)
(54) MÉTODO PARA MELHORAR O PERFIL DE DOÇURA DE UM ADOÇANTE DE ESTÉVIA
(73) PURECIRCLE USA INC. (US)
(72) SIDDHARTHA PURKAYASTHA; JOHN MARTIN; MARCIA PETIT; KRISTINA CHKHAN
Prazo de Validade: 20 (vinte) anos contados a partir de 26/10/2016, observadas as condições legais

---

(11) BR 11 2018 008499-9 B1

Código 16.1 - Concessão de Patente ou Certificado de Adição de Invenção
(22) 20/03/2017
(30) 05/04/2016 EP 16163776.4
(51) E06B 3/663 (2006.01), A47F 3/00 (2006.01), A47F 3/04 (2006.01), E06B 3/02 (2006.01), E06B 3/673 (2006.01)
(54) UNIDADE DE VIDRO ISOLANTE E PORTA PARA UMA UNIDADE DE REFRIGERAÇÃO, E MÉTODO PARA PRODUÇÃO DE UNIDADE DE VIDRO ISOLANTE
(73) SAINT-GOBAIN GLASS FRANCE (FR)
(72) HANS-WERNER KUSTER; EDOUARD JONVILLE; WALTER SCHREIBER; EGBERT SCHWERDT
Prazo de Validade: 20 (vinte) anos contados a partir de 20/03/2017, observadas as condições legais

---

(11) BR 11 2018 009202-9 B1

Código 16.1 - Concessão de Patente ou Certificado de Adição de Invenção

(22) 07/11/2016
(30) 05/11/2015 EP 15193253.0
(51) A61M 5/34 (2006.01), C09J 5/00 (2006.01)
(54) MÉTODO PARA CONECTAR DOIS OBJETOS UTILIZANDO UMA COMPOSIÇÃO DE POLÍMERO
(73) TSK LABORATORY EUROPE B.V (NL)
(72) ISODORIS ANGELINUS QUIRINUS MARIA DE BEER
Prazo de Validade: 20 (vinte) anos contados a partir de 07/11/2016, observadas as condições legais

---

(11) BR 11 2018 009404-8 B1

Código 16.1 - Concessão de Patente ou Certificado de Adição de Invenção
(22) 18/09/2017
(30) 12/05/2017 CN 201710335018.0
(51) H01L 51/50 (2006.01)
(54) DISPOSITIVO DE EMISSÃO DE LUZ ORGÂNICO, APARELHO DE DISPLAY, MÉTODO PARA CONTROLAR TEMPERATURA DE COR DE LUZ EMITIDA DE DISPOSITIVO DE EMISSÃO DE LUZ ORGÂNICO, E MÉTODO PARA FABRICAR DISPOSITIVO DE EMISSÃO DE LUZ ORGÂNICO
(73) HEFEI BOE OPTOELECTRONICS TECHNOLOGY CO., LTD. (CN) ; BOE TECHNOLOGY GROUP CO., LTD. (CN)
(72) YUANHUI GUO
Prazo de Validade: 20 (vinte) anos contados a partir de 18/09/2017, observadas as condições legais

---

(11) BR 11 2018 009546-0 B1

Código 16.1 - Concessão de Patente ou Certificado de Adição de Invenção
(22) 17/11/2016
(30) 19/11/2015 IT UB2015A005721
(51) G01M 17/02 (2006.01), G01B 11/00 (2006.01)
(54) MÉTODO PARA VERIFICAR UM PNEU, E, LINHA DE VERIFICAÇÃO DE UM PNEU
(73) PIRELLI TYRE S.P.A. (IT)
(72) VINCENZO BOFFA; MARCO CANTU'; FABIO REGOLI; VALERIANO BALLARDINI
Prazo de Validade: 20 (vinte) anos contados a partir de 17/11/2016, observadas as condições legais

---

(11) BR 11 2018 010691-7 B1

Código 16.1 - Concessão de Patente ou Certificado de Adição de Invenção
(22) 16/12/2016
(30) 16/12/2015 US 62/268,152
(51) B01D 61/00 (2006.01), B01D 61/02 (2006.01), B01D 61/04 (2006.01), B01D 61/14 (2006.01), B01D 65/06 (2006.01), B01D 65/08 (2006.01), C02F 1/44 (2023.01)
(54) MÉTODOS PARA REMOVER MICRO-ORGANISMOS E DEPÓSITOS MINERAIS E CRESCIMENTO MICROBIANO

	(73) ECOLAB USA INC. (US) (72) JUNZHONG LI; CYNTHIA BUNDERS; RICHARD STAUB; PAUL SCHACHT; CALEB POWER Prazo de Validade: 20 (vinte) anos contados a partir de 16/12/2016, observadas as condições legais
(11) BR 11 2018 011197-0 B1	Código 16.1 - Concessão de Patente ou Certificado de Adição de Invenção (22) 01/12/2016 (30) 03/12/2015 US 62/262,466 (51) B64D 31/10 (2006.01) (54) SISTEMA E MÉTODO DE INCLINAÇÃO DE LEME ELETRÔNICO (73) HONDA PATENTS & TECHNOLOGIES NORTH AMERICA, LLC (US) (72) JUKKA MATTI HIRVONEN; NILESH ARUN SAHANI; JEREMY NATHANIEL MONTGOMERY Prazo de Validade: 20 (vinte) anos contados a partir de 01/12/2016, observadas as condições legais
(11) BR 11 2018 011317-4 B1	Código 16.1 - Concessão de Patente ou Certificado de Adição de Invenção (22) 02/12/2016 (30) 04/12/2015 GB 1521474.5 (51) A61F 2/00 (2006.01), A61F 2/12 (2006.01), A61B 5/00 (2006.01) (54) MATERIAL DE IMPLANTE, GABARITO PARA USO NA PREPARAÇÃO DE UM MATERIAL DE IMPLANTE E MÉTODO PARA PREPARAR O MATERIAL DE IMPLANTE (73) ESTABLISHMENT LABS S.A. (CR) (72) ERNIE HILL; ARDESHIR BAYAT; SIMON BARR Prazo de Validade: 20 (vinte) anos contados a partir de 02/12/2016, observadas as condições legais
(11) BR 11 2018 012390-0 B1	Código 16.1 - Concessão de Patente ou Certificado de Adição de Invenção (22) 16/12/2016 (30) 17/12/2015 EP 15200959.3 (51) C07D 413/04 (2006.01), A01N 43/82 (2006.01), A01N 43/90 (2006.01), C07D 413/10 (2006.01), C07D 271/06 (2006.01) (54) DERIVADOS DE OXADIAZOL MICROBIOCIDAS (73) SYNGENTA PARTICIPATIONS AG (CH) (72) THOMAS JAMES HOFFMAN; DANIEL STIERLI; RENAUD BEAUDEGNIES; MARTIN POULIOT Prazo de Validade: 20 (vinte) anos contados a partir de 16/12/2016, observadas as condições legais
(11) BR 11 2018 012448-6 B1	Código 16.1 - Concessão de Patente ou Certificado de Adição de Invenção (22) 18/11/2016

	(30) 18/12/2015 US 14/975,160 (51) G06F 13/16 (2006.01), G06F 12/02 (2006.01) (54) DISPOSITIVO DE MÓDULO DE MEMÓRIA PARA ACESSAR A MEMÓRIA E MÉTODO PARA ACESSAR DISPOSITIVOS DE MEMÓRIA DE UM DISPOSITIVO DE MÓDULO DE MEMÓRIA (73) INTEL CORPORATION (US) (72) KUNAL A. KHOCHARE; CAMILLE C. RAAD; RICHARD P. MANGOLD; SHACHI K. THAKKAR Prazo de Validade: 20 (vinte) anos contados a partir de 18/11/2016, observadas as condições legais
(11) BR 11 2018 013002-8 B1	Código 16.1 - Concessão de Patente ou Certificado de Adição de Invenção (22) 14/12/2016 (30) 24/12/2015 LU 92934 (51) B01D 69/10 (2006.01), B01D 71/30 (2006.01) (54) MEMBRANA POROSA E MÉTODO PARA PRODUÇÃO DA MESMA (73) AMER-SIL SA (LU) (72) CAROLE LAINE Prazo de Validade: 20 (vinte) anos contados a partir de 14/12/2016, observadas as condições legais
(11) BR 11 2018 013281-0 B1	Código 16.1 - Concessão de Patente ou Certificado de Adição de Invenção (22) 04/01/2017 (30) 07/01/2016 NO 20160031 (51) B66D 3/00 (2006.01) (54) GUINDASTE DE ELEVAÇÃO COMPREENDENDO UM DISPOSITIVO PARA TENSIONAR UM ELEMENTO DE ELEVAÇÃO ALONGADO E MÉTODO DE OPERAÇÃO DE UM GUINDASTE DE ELEVAÇÃO (73) NATIONAL OILWELL VARCO NORWAY AS (NO) (72) YNGVAR BORØY; ADRIAN MIHAI ORASANU; THOR STRAND Prazo de Validade: 20 (vinte) anos contados a partir de 04/01/2017, observadas as condições legais
(11) BR 11 2018 014052-0 B1	Código 16.1 - Concessão de Patente ou Certificado de Adição de Invenção (22) 11/01/2017 (30) 11/01/2016 US 62/277,264 (51) B29C 70/54 (2006.01), B29C 70/34 (2006.01), B23Q 3/08 (2006.01) (54) Molde de contato híbrido, e, método para fabricar um molde de contato híbrido (73) ASCENT AEROSPACE, LLC (US) (72) PARME G. ANTHONY; MICHAEL FOX; ZACHARY SKELTON; DANIEL BRENNAN; RANDEL DEAN MORUZZI JR. Prazo de Validade: 20 (vinte) anos contados a partir de 11/01/2017, observadas

	as condições legais
(11) BR 11 2018 014482-7 B1	Código 16.1 - Concessão de Patente ou Certificado de Adição de Invenção (22) 06/02/2017 (30) 10/02/2016 JP 2016-023897 (51) B28C 7/04 (2006.01), B01F 3/04 (2006.01), B01F 3/12 (2006.01), B01F 7/26 (2006.01) (54) APARELHO PARA PRODUÇÃO DE MATERIAL EM PLACA À BASE DE GESSO (73) YOSHINO GYPSUM CO., LTD. (JP) (72) YUICHI HIROOKA; SEIGO ISHIBASHI; MASARU YOSHIDA Prazo de Validade: 20 (vinte) anos contados a partir de 06/02/2017, observadas as condições legais
(11) BR 11 2018 014509-2 B1	Código 16.1 - Concessão de Patente ou Certificado de Adição de Invenção (22) 02/02/2017 (30) 02/02/2016 EP 16382040.0 (51) E04G 11/38 (2006.01), E04G 11/48 (2006.01), E04G 11/50 (2006.01), E04G 25/06 (2006.01) (54) FORMA HORIZONTAL (73) ULMA C Y E, S. COOP. (ES) (72) JOSEBA IÑAKI LIZARAZU ZALDUA; HERIBERTO ZUBIA URIBEETXEBARRIA Prazo de Validade: 20 (vinte) anos contados a partir de 02/02/2017, observadas as condições legais
(11) BR 11 2018 014641-2 B1	Código 16.1 - Concessão de Patente ou Certificado de Adição de Invenção (22) 16/12/2016 (30) 27/01/2016 EP 16152906.0 (51) D01D 5/098 (2006.01), D04H 3/16 (2006.01) (54) DISPOSITIVO E PROCESSO PARA PRODUÇÃO DE ESTRUTURAS TÊXTEIS NÃO TECIDAS FIADAS (73) REIFENHÄUSER GMBH & CO. KG MASCHINENFABRIK (DE) (72) MICHAEL NITSCHKE; MARTIN SWIATEK; MARTIN NEUENHOFER; HANS-GEORG GEUS; DETLEF FREY Prazo de Validade: 20 (vinte) anos contados a partir de 16/12/2016, observadas as condições legais
(11) BR 11 2018 014663-3 B1	Código 16.1 - Concessão de Patente ou Certificado de Adição de Invenção (22) 29/02/2016 (51) E21B 43/10 (2006.01), E21B 23/00 (2006.01), E21B 23/01 (2006.01) (54) SISTEMA DE SUSPENSOR DE LINER EXPANSÍVEL, E, MÉTODO PARA INSTALAÇÃO DE UM SISTEMA DE SUSPENSOR DE LINER EXPANSÍVEL

	(73) HALLIBURTON ENERGY SERVICES INC. (US) (72) GARY ALLEN KOHN; CARLOS ALBERTO MORENO Prazo de Validade: 20 (vinte) anos contados a partir de 29/02/2016, observadas as condições legais
(11) BR 11 2018 015797-0 B1	Código 16.1 - Concessão de Patente ou Certificado de Adição de Invenção (22) 01/02/2017 (30) 03/02/2016 US 15/014,706 (51) A61B 17/56 (2006.01), A61B 17/62 (2006.01), A61B 17/64 (2006.01) (54) SUPORTE DE DINAMIZAÇÃO (73) TEXAS SCOTTISH RITE HOSPITAL FOR CHILDREN (US) (72) JOHN DAVID ROSS; MIKHAIL L. SAMCHUKOV; ALEXANDER M. CHERKASHIN; JOHN G. BIRCH Prazo de Validade: 20 (vinte) anos contados a partir de 01/02/2017, observadas as condições legais
(11) BR 11 2018 015866-6 B1	Código 16.1 - Concessão de Patente ou Certificado de Adição de Invenção (22) 03/02/2017 (30) 05/02/2016 US PCT/US2016/016693; 03/03/2016 EP 16158570.8 (51) C10L 1/196 (2006.01) (54) COMPOSIÇÃO DE COMBUSTÍVEL DIESEL PARA ALIMENTAR UM MOTOR DE COMBUSTÃO, E, USO DE UMA COMPOSIÇÃO DE COMBUSTÍVEL DIESEL (73) SHELL INTERNATIONALE RESEARCH MAATSCHAPPIJ B.V. (NL) (72) MARK LAWRENCE BREWER; JOHN SOCRATES THOMAIDES; JOHN M. MORALES; QIWEI HE; DAMIEN CHRISTIAN VADILLO; MICHAEL TIMOTHY PHILBIN; JOERN KARL; NICHOLAS JAMES ROUNTHWAITE Prazo de Validade: 20 (vinte) anos contados a partir de 03/02/2017, observadas as condições legais
(11) BR 11 2018 016206-0 B1	Código 16.1 - Concessão de Patente ou Certificado de Adição de Invenção (22) 09/02/2017 (30) 12/02/2016 EP 16155512.3 (51) B60R 19/34 (2006.01), F16F 7/12 (2006.01) (54) COMPONENTE DE ABSORÇÃO DE ENERGIA E PROCESSO PARA PRODUZIR UM COMPONENTE DE ABSORÇÃO DE ENERGIA (73) BASF SE (DE) (72) ANDREAS WUEST; LEVENTE JUHASZ; SEBASTIAN EBLI; SEBASTIAN ALLINGER; DANIEL FERTIG; HENRIK SCHMIDT Prazo de Validade: 20 (vinte) anos contados a partir de 09/02/2017, observadas as condições legais
(11) BR 11 2018 016726-6 B1	Código 16.1 - Concessão de Patente ou Certificado de Adição de Invenção

(22) 20/02/2017
(30) 18/02/2016 US 62/296,829
(51) G02B 27/01 (2006.01)
(54) MÉTODO DE PROCESSAMENTO DE IMAGEM PARA REALIDADE MISTA E DISPOSITIVO USADO NA CABEÇA
(73) APPLE INC. (US)
(72) SIMON FORTIN-DESCHÊNES; VINCENT CHAPDELAINE-COUTURE; YAN CÔTÉ; ANTHONY GHANNOUM
Prazo de Validade: 20 (vinte) anos contados a partir de 20/02/2017, observadas as condições legais

---

(11) BR 11 2018 017300-2 B1

Código 16.1 - Concessão de Patente ou Certificado de Adição de Invenção
(22) 21/02/2017
(30) 23/02/2016 EP 16156993.4
(51) B29C 70/44 (2006.01), B29C 70/54 (2006.01), B29C 70/88 (2006.01), B29C 70/48 (2006.01), B29L 31/08 (2006.01)
(54) MÉTODO DE FABRICAÇÃO DE UMA ESTRUTURA LAMINADA COMPÓSITA, PARTE DE LÂMINA DE TURBINA EÓLICA E LÂMINA DE TURBINA EÓLICA
(73) LM WP PATENT HOLDING A/S (DK)
(72) LARS NIELSEN; KLAVS JESPERSEN
Prazo de Validade: 20 (vinte) anos contados a partir de 21/02/2017, observadas as condições legais

---

(11) BR 11 2018 017343-6 B1

Código 16.1 - Concessão de Patente ou Certificado de Adição de Invenção
(22) 23/02/2017
(30) 24/02/2016 EP 16157206.0
(51) G01N 21/3563 (2014.01)
(54) MÉTODO E APARELHO PARA DETECTAR A PRESENÇA DE MICOTOXINAS EM CEREAIS, E, MEIO LEGÍVEL POR COMPUTADOR.
(73) TOMRA SORTING N.V. (BE)
(72) HUGO THIENPONT; WENDY MEULEBROECK; LIEN SMEESTERS
Prazo de Validade: 20 (vinte) anos contados a partir de 23/02/2017, observadas as condições legais

---

(11) BR 11 2018 067729-9 B1

Código 16.1 - Concessão de Patente ou Certificado de Adição de Invenção
(22) 14/03/2017
(30) 24/03/2016 FR 1652569
(51) C03C 25/14 (2018.01), B32B 5/26 (2006.01), B32B 7/10 (2006.01), B32B 19/06 (2006.01), C03C 25/34 (2006.01), F16L 59/02 (2006.01)
(54) PROCESSO DE FABRICAÇÃO DE PRODUTOS DE ISOLAMENTO AUTOADESIVOS À BASE DE LÃ MINERAL E PRODUTO DE ISOLAMENTO AUTOADESIVO À BASE DE LÃ MINERAL
(73) SAINT-GOBAIN ISOVER (FR)

(72) FABRICE RUISI; VINCENT HOFFMANN; MICHEL JANAS
Prazo de Validade: 20 (vinte) anos contados a partir de 14/03/2017, observadas as condições legais

---

(11) BR 11 2018 068134-2 B1

Código 16.1 - Concessão de Patente ou Certificado de Adição de Invenção
(22) 07/03/2017
(30) 07/03/2016 FR 1651865; 29/04/2016 FR 1653861; 08/07/2016 FR 1656605
(51) A23L 11/30 (2016.01), A23J 3/34 (2006.01), A23L 33/185 (2016.01), A23L 2/395 (2006.01), A23L 2/66 (2006.01), A23J 1/14 (2006.01), A23J 1/20 (2006.01), A23J 3/14 (2006.01), A23L 11/00 (2021.01), A23C 9/13 (2006.01), A23C 11/10 (2021.01), A23C 20/00 (2006.01), A23C 20/02 (2021.01)
(54) Formulações nutricionais do tipo iogurte, nata, nata para sobremesa e sobremesa congelada compreendendo um isolado de proteína de ervilha e uso da formulação como fonte protéica ou suplemento alimentar
(73) ROQUETTE FRERES (FR)
(72) MANUEL BARATA; MARILYNE GUILLEMANT; EMMANUELLE MORETTI; ELSA MULLER; MARIE DELEBARRE
Prazo de Validade: 20 (vinte) anos contados a partir de 07/03/2017, observadas as condições legais

---

(11) BR 11 2018 068293-4 B1

Código 16.1 - Concessão de Patente ou Certificado de Adição de Invenção
(22) 10/03/2017
(30) 10/03/2016 US 62/306,468
(51) A61K 8/49 (2006.01), A61Q 19/02 (2006.01)
(54) MALASSEZINA E SEUS ANÁLOGOS COMO AGENTES DE CLAREAMENTO DE PELE
(73) MICHAEL EINZIGER (US) ; ANN MARIE SIMPSON (US)
(72) MICHAEL EINZIGER; ANN MARIE SIMPSON
Prazo de Validade: 20 (vinte) anos contados a partir de 10/03/2017, observadas as condições legais

---

(11) BR 11 2018 068376-0 B1

Código 16.1 - Concessão de Patente ou Certificado de Adição de Invenção
(22) 22/03/2017
(30) 23/03/2016 NL 2016478
(51) A22C 21/00 (2006.01)
(54) SISTEMA E MÉTODO PARA SEPARAR A CARNE DO PEITO DE PELO MENOS UMA PARTE DE UM OSSO DA QUILHA DE UMA PARTE DE CARCAÇA DE AVES ABATIDAS
(73) MAREL STORK POULTRY PROCESSING B.V. (NL)
(72) MAURICE EDUARDUS THEODORUS VAN ESBROECK; ROGER PIERRE HUBERTUS MARIA CLAESSENS; JOHANNIS ANTHONIE VROEGOP; GERARDUS JOHANNES CATHARINA VAN BUSSEL
Prazo de Validade: 20 (vinte) anos contados a partir de 22/03/2017, observadas

	as condições legais
(11) BR 11 2018 068377-9 B1	Código 16.1 - Concessão de Patente ou Certificado de Adição de Invenção (22) 23/02/2017 (30) 18/03/2016 FR 1652341 (51) E06B 3/663 (2006.01) (54) VIDRAÇA ISOLANTE, PORTA, PEÇA DE MÓVEL CONTROLADA POR CLIMA, UTILIZAÇÃO NA CONSTRUÇÃO E PROCESSO DE FABRICAÇÃO DE VIDRAÇA ISOLANTE (73) SAINT-GOBAIN GLASS FRANCE (FR) (72) ERWAN BAQUET; ROMAIN DECOURCELLE; EDOUARD JONVILLE Prazo de Validade: 20 (vinte) anos contados a partir de 23/02/2017, observadas as condições legais
(11) BR 11 2018 069099-6 B1	Código 16.1 - Concessão de Patente ou Certificado de Adição de Invenção (22) 25/04/2017 (30) 05/05/2016 CN 201610294949.6 (51) H02J 3/36 (2006.01), H02H 7/26 (2006.01), H02H 3/06 (2006.01) (54) MÉTODO E SISTEMA PARA POSICIONAMENTO DE FALHA E RECUPERAÇÃO DE CONVERSOR DE FONTE DE TENSÃO (73) NR ELECTRIC CO., LTD (CN) ; NR ENGINEERING CO., LTD (CN) (72) LI, GANG; LU, YU; HU, ZHAOQING; TIAN, JIE; DONG, YUNLONG; JIANG, TIANGUI; LI, HAIYING; FENG, YADONG; WANG, KE; LU, JIANG; SUI, SHUNKE; WANG, HUI; WANG, NANNAN Prazo de Validade: 20 (vinte) anos contados a partir de 25/04/2017, observadas as condições legais
(11) BR 11 2018 069400-2 B1	Código 16.1 - Concessão de Patente ou Certificado de Adição de Invenção (22) 20/04/2017 (30) 03/05/2016 EP 16168089.7 (51) B65B 25/06 (2006.01), B65B 61/02 (2006.01), B65B 11/00 (2006.01), B65B 23/00 (2006.01), B65B 25/00 (2006.01), B65B 41/00 (2006.01) (54) TABLETE DE CONCENTRADO ALIMENTÍCIO EMBRULHADO POR DOBRA E CODIFICADO A LASER, E SEU PROCESSO DE CODIFICAÇÃO (73) SOCIÉTÉ DES PRODUITS NESTLÉ S.A. (CH) (72) DETLEF WEIER; LYDIA WOLLMANN; CAROLE MANCEAU Prazo de Validade: 20 (vinte) anos contados a partir de 20/04/2017, observadas as condições legais
(11) BR 11 2018 069923-3 B1	Código 16.1 - Concessão de Patente ou Certificado de Adição de Invenção (22) 20/04/2017 (30) 21/04/2016 GB 1606977.5 (51) E21B 31/20 (2006.01)

(54) APARELHO PARA REMOVER UMA SEÇÃO DE REVESTIMENTO OU FORRO DE UM FURO DE POÇO, E MÉTODOS
(73) ARDYNE HOLDINGS LIMITED (GB)
(72) STEFFEN EVERTSEN
Prazo de Validade: 20 (vinte) anos contados a partir de 20/04/2017, observadas as condições legais

---

(11) BR 11 2018 070825-9 B1

Código 16.1 - Concessão de Patente ou Certificado de Adição de Invenção
(22) 14/04/2017
(30) 15/04/2016 US 62/323,074; 15/04/2016 EP 16165612.9
(51) A21D 2/16 (2006.01), A23L 33/10 (2016.01)
(54) PRODUTO DE HIDRATO DE MONOGLICERÍDEO, SEU USO E MÉTODO PARA A PREPARAÇÃO
(73) CARAVAN INGREDIENTS INC. (US)
(72) JEFF BRADLEY BOTTS; JIMMY RAY DOUCET
Prazo de Validade: 20 (vinte) anos contados a partir de 14/04/2017, observadas as condições legais

---

(11) BR 11 2018 071047-4 B1

Código 16.1 - Concessão de Patente ou Certificado de Adição de Invenção
(22) 13/04/2017
(30) 14/04/2016 US 62/322,779
(51) A41B 9/02 (2006.01)
(54) PEÇA DE VESTUÁRIO DO TRONCO INFERIOR
(73) HBI BRANDED APPAREL ENTERPRISES, LLC (US)
(72) SHERRY E. KIMEL; TASHA R. PERRY; RACHEL ERICKSON; MELISSA A. COLEMAN
Prazo de Validade: 20 (vinte) anos contados a partir de 13/04/2017, observadas as condições legais

---

(11) BR 11 2018 071788-6 B1

Código 16.1 - Concessão de Patente ou Certificado de Adição de Invenção
(22) 25/04/2017
(30) 29/04/2016 US 62/329,381; 06/04/2017 US 15/480,546
(51) A61B 17/32 (2006.01)
(54) APARELHO E MÉTODO DE USO DE UM DISPOSITIVO INDICADOR DE USO
(73) ETHICON LLC (US)
(72) SEAN P. CONLON; LUCAS B. ELMER; ANDREW W. CARROLL
Prazo de Validade: 20 (vinte) anos contados a partir de 25/04/2017, observadas as condições legais

---

(11) BR 11 2018 071813-0 B1

Código 16.1 - Concessão de Patente ou Certificado de Adição de Invenção
(22) 27/04/2017
(30) 27/04/2016 GB 1607346.2

(51) A23F 5/26 (2006.01), A23F 5/32 (2006.01)
(54) PÓ DE CAFÉ LIOFILIZADO E MÉTODO PARA A FABRICAÇÃO DO MESMO
(73) KONINKLIJKE DOUWE EGBERTS B.V. (NL)
(72) JOE CHRISTOPHER WELSH; TAMSIN MIKEALA JACKSON; JONATHAN PATRICK MULVANY; JACK REES; WON KANG
Prazo de Validade: 20 (vinte) anos contados a partir de 27/04/2017, observadas as condições legais

---

(11) BR 11 2018 072036-4 B1

Código 16.1 - Concessão de Patente ou Certificado de Adição de Invenção
(22) 03/05/2016
(51) A61F 13/511 (2006.01), A61F 13/47 (2006.01), A61F 13/514 (2006.01)
(54) ARTIGO ABSORVENTE E PROCESSO PARA A PRODUÇÃO DE UM ARTIGO ABSORVENTE
(73) ESSITY HYGIENE AND HEALTH AKTIEBOLAG (SE)
(72) MARCUS RUDÉN; STINA LINDLÖF; PETER RÖNNBERG
Prazo de Validade: 20 (vinte) anos contados a partir de 03/05/2016, observadas as condições legais

---

(11) BR 11 2018 072417-3 B1

Código 16.1 - Concessão de Patente ou Certificado de Adição de Invenção
(22) 02/05/2017
(30) 04/05/2016 US 62/331,708
(51) C07K 14/21 (2006.01), C12N 15/82 (2006.01), A01N 63/27 (2020.01), A01P 7/04 (2006.01), A01N 63/50 (2020.01)
(54) POLIPEPTÍDEO INSETICIDA RECOMBINANTE, POLIPEPTÍDEO QUIMÉRICO, COMPOSIÇÃO, POLINUCLEOTÍDEO RECOMBINANTE, CONSTRUTOS DE DNA, MÉTODOS PARA OBTER UMA PLANTA TRANSGÊNICA, MÉTODOS PARA INIBIR O CRESCIMENTO OU EXTERMÍNIO DE UMA PRAGA DE INSETO OU POPULAÇÃO DE PRAGA, MÉTODO PARA OBTER UMA CÉLULA PROCARIÓTICA TRANSFORMADA, CÉLULA PROCARIÓTICA TRANSFORMADA E MÉTODO PARA MODIFICAR GENETICAMENTE O POLIPEPTÍDEO INSETICIDA
(73) E. I. DU PONT DE NEMOURS AND COMPANY (US) ; PIONEER HI-BRED INTERNATIONAL, INC. (US)
(72) JENNIFER KARA BARRY; CHRISTIAN BARTHOLOMAY; LOUISA D'LIMA; JAMES J. ENGLISH; KEVIN ROBERT HAYES; LU LIU; AMY LUM; BRAD POLAND; ERIC JUDE SCHEPERS; WEIPING XIE; NASSER YALPANI; GENHAI ZHU
Prazo de Validade: 20 (vinte) anos contados a partir de 02/05/2017, observadas as condições legais

---

(11) BR 11 2018 073144-7 B1

Código 16.1 - Concessão de Patente ou Certificado de Adição de Invenção
(22) 11/05/2017
(30) 12/05/2016 EP 16169470.8

(51) C03C 17/00 (2006.01), B41J 3/407 (2006.01), C03C 17/38 (2006.01)
(54) RECIPIENTE DE VIDRO E MÉTODO PARA IMPRIMIR POR JATO DE TINTA UMA IMAGEM EM UM RECIPIENTE DE VIDRO
(73) ANHEUSER-BUSCH INBEV S.A. (BE)
(72) JONAS VANDECRUYS; MARIN STEENACKERS; JOHAN VAN DE VELDE; FREDERIK FERNAND S. DE GRAAF
Prazo de Validade: 20 (vinte) anos contados a partir de 11/05/2017, observadas as condições legais

---

(11) BR 11 2018 073459-4 B1

Código 16.1 - Concessão de Patente ou Certificado de Adição de Invenção
(22) 12/05/2017
(30) 13/05/2016 US 62/336,205
(51) A24F 47/00 (2020.01)
(54) APARELHO DISPOSTO PARA AQUECER MATERIAL FUMÁVEL, USO E SISTEMA
(73) NICOVENTURES TRADING LIMITED (GB)
(72) MITCHEL THORSEN; JOHN CLAY MEHNERT
Prazo de Validade: 20 (vinte) anos contados a partir de 12/05/2017, observadas as condições legais

---

(11) BR 11 2018 074118-3 B1

Código 16.1 - Concessão de Patente ou Certificado de Adição de Invenção
(22) 22/05/2017
(30) 24/05/2016 EP 16171063.7
(51) C07D 401/04 (2006.01), C07D 401/14 (2006.01), C07D 213/75 (2006.01), C07D 401/12 (2006.01), A01N 43/54 (2006.01)
(54) URACILPIRIDINAS, HALETOS ÁCIDOS, INTERMEDIÁRIOS, COMPOSIÇÃO HERBICIDA, PROCESSO DE PREPARAÇÃO DE COMPOSIÇÕES ATIVAS COMO HERBICIDAS, MÉTODO DE CONTROLE DE VEGETAÇÃO INDESEJADA E USO DA URACILPIRIDINA
(73) BASF SE (DE)
(72) TOBIAS SEISER; MATTHIAS WITSCHEL; MANUEL JOHANNES; DARIO MASSA; LILIANA PARRA RAPADO; RAPHAEL APONTE; THOMAS MIETZNER; TREVOR WILLIAM NEWTON; THOMAS SEITZ; RICHARD R EVANS; ANDREAS LANDES
Prazo de Validade: 20 (vinte) anos contados a partir de 22/05/2017, observadas as condições legais

---

(11) BR 11 2018 074170-1 B1

Código 16.1 - Concessão de Patente ou Certificado de Adição de Invenção
(22) 26/05/2017
(30) 26/05/2016 GB 1609288.4
(51) E21B 34/06 (2006.01), E21B 47/12 (2012.01), E21B 47/14 (2006.01)
(54) POÇO E MÉTODO PARA CONDUZIR UM TESTE DE HASTE DE PERFURAÇÃO NO POÇO
(73) METROL TECHNOLOGY LIMITED (GB)

(72) SHAUN COMPTON ROSS; LESLIE DAVID JARVIS
Prazo de Validade: 20 (vinte) anos contados a partir de 26/05/2017, observadas as condições legais

---

(11) BR 11 2018 074474-3 B1

Código 16.1 - Concessão de Patente ou Certificado de Adição de Invenção
(22) 24/05/2017
(30) 02/06/2016 EP 16172667.4
(51) B66D 1/36 (2006.01)
(54) DISPOSITIVO DE BOBINAMENTO PARA FACILITAR O BOBINAMENTO DE UM CABO EM UM GUINCHO DO TAMBOR DE UM PONTO DE ALIMENTAÇÃO, MONTAGEM DE GUINDASTE E EMBARCAÇÃO
(73) NATIONAL OILWELL VARCO NORWAY AS (NO)
(72) YNGVAR BORØY; LARS-WICHMANN JANSEN; HUGO LACERDA; THOMAS BJØRGEN
Prazo de Validade: 20 (vinte) anos contados a partir de 24/05/2017, observadas as condições legais

---

(11) BR 11 2018 074831-5 B1

Código 16.1 - Concessão de Patente ou Certificado de Adição de Invenção
(22) 31/05/2017
(30) 31/05/2016 US 62/343,633
(51) B28B 11/24 (2006.01), C04B 40/00 (2006.01), F26B 3/04 (2006.01), F26B 9/06 (2006.01), F26B 21/04 (2006.01)
(54) PROCESSO PARA CURAR UM OBJETO PRÉ-MOLDADO, OBJETO PRÉ-MOLDADO CURADO, LAJE DE NÚCLEO OCO CURADA E APARELHO PARA CURAR UM OBJETO PRÉ-MOLDADO
(73) SOLIDIA TECHNOLOGIES, INC. (US)
(72) ANDREA CECILIA MONTOYA JIMENEZ; VAHIT ATAKAN; ANDRES MARTINY; GEORGE MATTHEW PERRY; KENNETH MICHAEL SMITH; DEVIN PATTEN; DANIEL CASTORO; SHALENDRA NARINE; ANUJ SETH; SEAN CAMRON QUINN
Prazo de Validade: 20 (vinte) anos contados a partir de 31/05/2017, observadas as condições legais

---

(11) BR 11 2018 075056-5 B1

Código 16.1 - Concessão de Patente ou Certificado de Adição de Invenção
(22) 15/06/2017
(30) 23/06/2016 IL 246446
(51) G01C 21/20 (2006.01)
(54) MÉTODO E SISTEMA PARA OBTER INFORMAÇÕES GEOGRÁFICAS DE UMA PLATAFORMA EM MOVIMENTO E DISPOSITIVO DE COMPUTAÇÃO
(73) ELBIT SYSTEMS LTD. (IL)
(72) ARNON SHAKED
Prazo de Validade: 20 (vinte) anos contados a partir de 15/06/2017, observadas as condições legais

(11) BR 11 2018 075401-3 B1	Código 16.1 - Concessão de Patente ou Certificado de Adição de Invenção (22) 07/06/2017 (30) 08/06/2016 EP 16001287.8 (51) E02D 33/00 (2006.01), E02D 27/42 (2006.01), G05B 19/418 (2006.01), G01N 3/32 (2006.01) (54) MÉTODO PARA PROJETAR E FABRICAR ELEMENTOS ESTRUTURAIS DE CONCRETO BASEADO NA VERIFICAÇÃO DA RESISTÊNCIA À FADIGA DO CONCRETO POR TESTE (73) PACADAR, SA (ES) (72) FRANCISCO JAVIER MARTÍNEZ DE CASTANEDA; JUAN CARLOS LANCHA FERNÁNDEZ; MANUEL CIDONCHA ESCOBAR; MARÍA CELIA GÓMEZ DEL PULGAR GONZÁLEZ Prazo de Validade: 20 (vinte) anos contados a partir de 07/06/2017, observadas as condições legais
(11) BR 11 2018 075727-6 B1	Código 16.1 - Concessão de Patente ou Certificado de Adição de Invenção (22) 09/06/2017 (30) 16/06/2016 SE 1650852-5 (51) B66C 13/14 (2006.01), B66C 3/00 (2006.01), E02F 9/22 (2006.01) (54) MONTAGEM DE ORIENTAÇÃO DE LINHAS FLEXÍVEIS (73) KOMATSU FOREST AB (SE) (72) ERIK UDD Prazo de Validade: 20 (vinte) anos contados a partir de 09/06/2017, observadas as condições legais
(11) BR 11 2018 076381-0 B1	Código 16.1 - Concessão de Patente ou Certificado de Adição de Invenção (22) 05/07/2016 (51) A61F 13/56 (2006.01), A61F 13/62 (2006.01) (54) ARTIGO ABSORVENTE E MÉTODO PARA FABRICAR UM ARTIGO ABSORVENTE (73) ESSITY HYGIENE AND HEALTH AKTIEBOLAG (SE) (72) ANDERS SILFVERSTRAND; MARIA SWEDBERG Prazo de Validade: 20 (vinte) anos contados a partir de 05/07/2016, observadas as condições legais
(11) BR 11 2018 076531-7 B1	Código 16.1 - Concessão de Patente ou Certificado de Adição de Invenção (22) 11/07/2016 (51) B23Q 1/01 (2006.01), B21C 1/02 (2006.01), D07B 7/02 (2006.01) (54) MÁQUINA PARA PROCESSAMENTO DE ARAME DE AÇO COM UMA ESTRUTURA EM PLACA DE AÇO TENDO CONEXÕES DE RANHURA E LINGUETA (73) N.V. BEKAERT S.A. (BE) (72) VALENTIJN KUIJKEN; HENDRIK VAN HOECKE

	Prazo de Validade: 20 (vinte) anos contados a partir de 11/07/2016, observadas as condições legais
(11) BR 11 2018 077027-2 B1	Código 16.1 - Concessão de Patente ou Certificado de Adição de Invenção (22) 29/06/2017 (30) 30/06/2016 US 62/357,009 (51) B29D 30/00 (2006.01), C08L 23/16 (2006.01), C08L 23/22 (2006.01), B05D 5/10 (2006.01), B05D 7/02 (2006.01), B29D 30/06 (2006.01) (54) MÉTODO PARA TRATAMENTO DE UM FORRO INTERNO CURADO PARA UM PNEU; MÉTODO PARA PRODUZIR UM PNEU E PNEU CURADO (73) BRIDGESTONE AMERICAS TIRE OPERATIONS, LLC (US) (72) KUNG-CHING LIAO; JARED J. GRIEBEL; BRIAN S. ALEXANDER; BRADLEY S. PLOTNER; ROSS W. WIDENOR Prazo de Validade: 20 (vinte) anos contados a partir de 29/06/2017, observadas as condições legais
(11) BR 11 2018 077240-2 B1	Código 16.1 - Concessão de Patente ou Certificado de Adição de Invenção (22) 30/06/2017 (30) 30/06/2016 US 62/356,836 (51) C08F 218/08 (2006.01), C09D 4/00 (2006.01), C08K 3/22 (2006.01), C08K 3/36 (2006.01), C09D 131/04 (2006.01), C09D 143/02 (2006.01), C09D 133/04 (2006.01), C09D 135/02 (2006.01), C09D 5/02 (2006.01) (54) Composição de tinta látex estável ao envelhecimento térmico (73) SWIMC LLC (US) (72) REVATHI R. TOMKO; WANDA J. SMITH; KIMBERLY A. KOGLIN Prazo de Validade: 20 (vinte) anos contados a partir de 30/06/2017, observadas as condições legais
(11) BR 11 2018 077415-4 B1	Código 16.1 - Concessão de Patente ou Certificado de Adição de Invenção (22) 29/06/2017 (30) 30/06/2016 US 62/356,866 (51) C08F 210/16 (2006.01), C08F 4/651 (2006.01), C08F 4/654 (2006.01), C08F 4/655 (2006.01) (54) PROCESSO PARA PREPARAR UMA COMPOSIÇÃO DE PRÓ-CATALISADOR E PROCESSO DE SOLUÇÃO PARA POLIMERIZAÇÃO DE ETILENO E PELO MENOS UM MONÔMERO POLIMERIZÁVEL ADICIONAL PARA FORMAR UMA COMPOSIÇÃO DE POLÍMERO (73) DOW GLOBAL TECHNOLOGIES LLC (US) (72) LINFENG CHEN; TERESA P. KARJALA; MEHMET DEMIRORS; DOUGLAS S. GINGER; MARC A. SPRINGS Prazo de Validade: 20 (vinte) anos contados a partir de 29/06/2017, observadas as condições legais

(11) BR 11 2019 000054-2 B1

Código 16.1 - Concessão de Patente ou Certificado de Adição de Invenção
(22) 03/05/2017
(30) 05/07/2016 US 62/358,213
(51) A45D 34/00 (2006.01)
(54) SISTEMAS DE PRODUTOS PARA CUIDADOS PESSOAIS PARA DIFERENTES ESTÁGIOS DE DESENVOLVIMENTO HUMANO E MÉTODO DE EXIBIÇÃO DE PRODUTOS PARA CUIDADOS PESSOAIS
(73) JOHNSON & JOHNSON CONSUMER INC. (US)
(72) PATRICIA BONNER; JANETA NIKOLOVSKI; HANAN WAJIH; SANDRINE ALVARADO; HELENE ZUNINO; MARIA URISTA CARDENAS
Prazo de Validade: 20 (vinte) anos contados a partir de 03/05/2017, observadas as condições legais

(11) BR 11 2019 000114-0 B1

Código 16.1 - Concessão de Patente ou Certificado de Adição de Invenção
(22) 27/06/2017
(30) 05/07/2016 US 15/202,002
(51) D06F 39/02 (2006.01), A47L 15/00 (2006.01), D06F 33/02 (1968.09)
(54) MÉTODO PARA VERIFICAR UMA AUSÊNCIA DE UM PRODUTO E SISTEMA DE ALARME DE AUSÊNCIA DE PRODUTO
(73) ECOLAB USA INC. (US)
(72) HUSAM ISMAIL; KENNETH THOMAS DOBIZL; LOUIS MARK HOLZMAN; SONYA SHAILESH SHARPE; JASON ANDREW KAHLHAMER; MATTHEW FRANK ZURBEY
Prazo de Validade: 20 (vinte) anos contados a partir de 27/06/2017, observadas as condições legais

(11) BR 11 2019 000397-5 B1

Código 16.1 - Concessão de Patente ou Certificado de Adição de Invenção
(22) 24/05/2017
(30) 15/07/2016 US 62/362,826; 19/12/2016 US 15/383,396
(51) G05D 1/00 (2006.01)
(54) NAVEGAÇÃO DE QUALIDADE DE ENLACE DE RÁDIO DE WWAN PARA UM DRONE
(73) QUALCOMM INCORPORATED (US)
(72) EDWARD HARRISON TEAGUE
Prazo de Validade: 20 (vinte) anos contados a partir de 24/05/2017, observadas as condições legais

(11) BR 11 2019 001274-5 B1

Código 16.1 - Concessão de Patente ou Certificado de Adição de Invenção
(22) 21/07/2017
(30) 30/09/2016 DE 102016118569.8
(51) H05H 1/24 (2006.01), H05H 1/46 (2006.01)
(54) DISPOSIÇÃO DE ELETRODOS PARA FORMAR UMA DESCARGA DE PLASMA DE BARREIRA DIELÉTRICA
(73) CINOGY GMBH (DE)

	(72) DIRK WANDKE; LEONHARD TRUTWIG; MIRKO HAHNL; KARL-OTTO STORCK Prazo de Validade: 20 (vinte) anos contados a partir de 21/07/2017, observadas as condições legais
(11) BR 11 2019 001319-9 B1	Código 16.1 - Concessão de Patente ou Certificado de Adição de Invenção (22) 06/09/2017 (30) 06/09/2016 DE 10 2016 116 624.3 (51) A61B 17/28 (2006.01) (54) INSTRUMENTO MÉDICO COM FENDA DE LIMPEZA NA REGIÃO DE FECHO (73) KARL LEIBINGER MEDIZINTECHNIK GMBH & CO. KG (DE) (72) LORENZ GABELE; JÜRGEN ROMETSCH; VOLKER SCHEU; OLIVER SCHULZ Prazo de Validade: 20 (vinte) anos contados a partir de 06/09/2017, observadas as condições legais
(11) BR 11 2019 001540-0 B1	Código 16.1 - Concessão de Patente ou Certificado de Adição de Invenção (22) 27/07/2017 (30) 27/07/2016 EP 16181513.9 (51) G01G 13/24 (2006.01) (54) DISPOSITIVO DE DOSAGEM E PESAGEM E MÉTODO PARA DETERMINAÇÃO DO PESO DE UM PRODUTO EM UM DISPOSITIVO DE DOSAGEM E PESAGEM (73) BÜHLER AG (CH) (72) PETER SCHAI; RENÉ HAID; ANDREAS KLEINER; HEINZ BRAND Prazo de Validade: 20 (vinte) anos contados a partir de 27/07/2017, observadas as condições legais
(11) BR 11 2019 002603-7 B1	Código 16.1 - Concessão de Patente ou Certificado de Adição de Invenção (22) 09/08/2017 (30) 12/08/2016 US 15/236,174 (51) B67B 3/18 (2006.01), B67B 3/10 (2006.01), B67B 3/16 (2006.01) (54) APARELHO PARA VEDAR UMA GARRAFA METÁLICA TENDO UM GARGALO ROSQUEADO COM UM FECHAMENTO ROPP E MÉTODO DE VEDAÇÃO DE UMA EXTREMIDADE ABERTA DE UMA GARRAFA METÁLICA ROSQUEADA (73) BALL CORPORATION (US) (72) JOHN R. ROSS; DAVID J. BONFOEY Prazo de Validade: 20 (vinte) anos contados a partir de 09/08/2017, observadas as condições legais
(11) BR 11 2019 002688-6 B1	Código 16.1 - Concessão de Patente ou Certificado de Adição de Invenção

(22) 03/08/2017
(30) 10/08/2016 JP 2016-157960
(51) C08F 290/14 (2006.01), C08B 37/16 (2006.01), C09K 9/02 (2006.01), G02B 1/04 (2006.01), G02B 5/23 (2006.01)
(54) COMPOSIÇÃO CURÁVEL FOTOCRÔMICA, USO DESTA, E MONÔMEROS DE POLIROTAXANO
(73) TOKUYAMA CORPORATION (JP)
(72) SHINOBU IZUMI; AYAKO OHARA; YASUTOMO SHIMIZU; JUNJI MOMODA
Prazo de Validade: 20 (vinte) anos contados a partir de 03/08/2017, observadas as condições legais

---

(11) BR 11 2019 003514-1 B1

Código 16.1 - Concessão de Patente ou Certificado de Adição de Invenção
(22) 22/08/2017
(30) 22/08/2016 US 62/377,850
(51) C09C 1/64 (2006.01), C09C 1/00 (2006.01), C09C 3/04 (2006.01), C09D 5/03 (2006.01)
(54) Preparação de pelota de pigmento, composição de revestimento em pó, método para a formação de um revestimento em pó, método para a formação de uma composição de revestimento em pó e método para a formação de uma preparação de pelota de pigmento
(73) SUN CHEMICAL CORPORATION (US)
(72) JONATHAN DOLL; STEVEN JOHNSON; CHRISTOPHER MILLER
Prazo de Validade: 20 (vinte) anos contados a partir de 22/08/2017, observadas as condições legais

---

(11) BR 11 2019 003635-0 B1

Código 16.1 - Concessão de Patente ou Certificado de Adição de Invenção
(22) 01/08/2017
(30) 25/08/2016 IT 102016000087356
(51) B65H 19/22 (2006.01), B65H 18/02 (2006.01), B65H 18/14 (2006.01), B65H 19/26 (2006.01)
(54) MÁQUINA DE REBOBINAGEM E UNIDADE DE PRESSÃO PARA MÁQUINAS DE REBOBINAGEM
(73) UNITED CONVERTING S.R.L. (IT)
(72) GIUSEPPE LUPI; ANGELO TORRI; GIANLUCA GIOMETTI
Prazo de Validade: 20 (vinte) anos contados a partir de 01/08/2017, observadas as condições legais

---

(11) BR 11 2019 004316-0 B1

Código 16.1 - Concessão de Patente ou Certificado de Adição de Invenção
(22) 22/08/2017
(30) 02/09/2016 DE 102016010584.4
(51) C01F 11/30 (2006.01), C05D 3/00 (2006.01), C05G 3/00 (2020.01), C01D 3/26 (2006.01), C05D 1/02 (2006.01)
(54) PROCESSO PARA FABRICAÇÃO DE GRANULADOS DE CLORETO DE

	POTÁSSIO, E USOS DE UMA COMBINAÇÃO COMPREENDENDO PELO MENOS UM CARBONATO DE METAL ALCALINO, PELO MENOS UM ADITIVO DE METAFOSFATO E ÁGUA (73) K+S AKTIENGESELLSCHAFT (DE) (72) GUIDO BAUCKE; ARMIN DIETRICH; STEFAN DRESSEL; SEBASTIAN KOPF; PAUL MEISSNER; WOLFGANG WALCZYK; LUDGER WALDMANN Prazo de Validade: 20 (vinte) anos contados a partir de 22/08/2017, observadas as condições legais
(11) BR 11 2019 004567-8 B1	Código 16.1 - Concessão de Patente ou Certificado de Adição de Invenção (22) 11/09/2017 (30) 11/09/2016 US 62/393,030; 11/09/2016 US 62/393,029 (51) A61C 5/62 (2017.01), A61C 5/66 (2017.01), A61C 5/55 (2017.01) (54) SISTEMA PARA PROVER MATERIAL ENDODÔNTICO (73) TULSA DENTAL PRODUCTS LLC (US) (72) NATHAN LI Prazo de Validade: 20 (vinte) anos contados a partir de 11/09/2017, observadas as condições legais
(11) BR 11 2019 005345-0 B1	Código 16.1 - Concessão de Patente ou Certificado de Adição de Invenção (22) 27/09/2017 (30) 28/09/2016 DE 10 2016 118 298.2 (51) E04B 5/32 (2006.01) (54) TETO DE CONCRETO, CONJUNTO DE CONSTRUÇÃO PARA A PRODUÇÃO DE UM TETO DE CONCRETO E MÉTODO PARA A PRODUÇÃO DE UM TETO DE CONCRETO (73) HEINZE GRUPPE VERWALTUNGS GMBH (DE) (72) KARSTEN PFEFFER; VOLKMAR WANNINGER Prazo de Validade: 20 (vinte) anos contados a partir de 27/09/2017, observadas as condições legais
(11) BR 11 2019 005707-2 B1	Código 16.1 - Concessão de Patente ou Certificado de Adição de Invenção (22) 05/10/2017 (30) 06/10/2016 EP 16192660.5 (51) C04B 28/04 (2006.01), C04B 18/16 (2023.01) (54) MÉTODO PARA A PRODUÇÃO DE PRODUTOS DE FIBROCIMENTO CURADOS PELO AR, PRODUTO DE FIBROCIMENTO CURADO PELO AR E USO DO MESMO (73) ETEX SERVICES NV (BE) (72) LUC VAN DER HEYDEN Prazo de Validade: 20 (vinte) anos contados a partir de 05/10/2017, observadas as condições legais

(11) BR 11 2019 006156-8 B1

Código 16.1 - Concessão de Patente ou Certificado de Adição de Invenção
(22) 06/10/2017
(30) 06/10/2016 US 62/404,863
(51) E06B 3/30 (2006.01), E06B 5/11 (2006.01), E06B 9/18 (2006.01)
(54) GRADE DE EMPILHAMENTO DE ANINHAMENTO
(73) CORNELLCOOKSON, LLC (US)
(72) COLE PRICE; BRIAN FERNANDO; MILTON PROSPERI
Prazo de Validade: 20 (vinte) anos contados a partir de 06/10/2017, observadas as condições legais

(11) BR 11 2019 006487-7 B1

Código 16.1 - Concessão de Patente ou Certificado de Adição de Invenção
(22) 06/10/2017
(30) 07/10/2016 EP 16192863.5
(51) C09D 5/03 (2006.01), C08F 265/06 (2006.01), C08F 285/00 (2006.01), C09D 151/00 (2006.01), C08F 2/24 (2006.01)
(54) PROCESSO PARA PREPARAR UMA DISPERSÃO AQUOSA DE PARTÍCULAS DE POLÍMERO, DISPERSÃO AQUOSA DE POLÍMERO, USO DA DISPERSÃO AQUOSA DE POLÍMERO, E, TINTA
(73) BASF SE (DE)
(72) DANIEL KEHRLOESSER; JOOST LESWIN; HARM WIESE; TOBIAS STEINBACH
Prazo de Validade: 20 (vinte) anos contados a partir de 06/10/2017, observadas as condições legais

(11) BR 11 2019 006663-2 B1

Código 16.1 - Concessão de Patente ou Certificado de Adição de Invenção
(22) 03/10/2017
(30) 18/10/2016 JP 2016-204734
(51) E04C 2/04 (2006.01), B32B 13/04 (2006.01), E04B 1/94 (2006.01), E04F 13/072 (2006.01)
(54) MATERIAL DE CONSTRUÇÃO À BASE DE GESSO COM CAMADA MAGNÉTICA E MÉTODO DE PRODUÇÃO DE UM MATERIAL DE CONSTRUÇÃO À BASE DE GESSO COM CAMADA MAGNÉTICA
(73) YOSHINO GYPSUM CO., LTD. (JP)
(72) KEN WATANABE; JUNETSU SHIMAZAKI; ITARU YOKOYAMA; YOSUKE SATO; TAKAO KANEKO
Prazo de Validade: 20 (vinte) anos contados a partir de 03/10/2017, observadas as condições legais

(11) BR 11 2019 007456-2 B1

Código 16.1 - Concessão de Patente ou Certificado de Adição de Invenção
(22) 13/10/2017
(30) 14/10/2016 US 62/408,590; 12/10/2017 US 15/782,701
(51) C09D 5/00 (2006.01)
(54) Composição de revestimento de látex transportadas em água com auxiliares de coalescência de modificação de viscosidade, componente

	revestido, e processo para revestimento de um componente (73) SWIMC LLC (US) (72) STEPHEN KORENKIEWICZ Prazo de Validade: 20 (vinte) anos contados a partir de 13/10/2017, observadas as condições legais
(11) BR 11 2019 007520-8 B1	Código 16.1 - Concessão de Patente ou Certificado de Adição de Invenção (22) 23/10/2017 (30) 24/10/2016 EP 16195265.0 (51) A61M 25/00 (2006.01), B65D 75/58 (2006.01), A61M 27/00 (2006.01), A61B 50/30 (2016.01) (54) CONJUNTO DE DISPOSITIVO MÉDICO, E, MÉTODO PARA PRODUZIR UM CONJUNTO DE DISPOSITIVO MÉDICO (73) DENTSPLY IH AB (SE) (72) KRISTINA EKLÖF; THOMAS STEINDAHL Prazo de Validade: 20 (vinte) anos contados a partir de 23/10/2017, observadas as condições legais
(11) BR 11 2019 007842-8 B1	Código 16.1 - Concessão de Patente ou Certificado de Adição de Invenção (22) 13/09/2017 (30) 25/10/2016 JP 2016-208420 (51) C22C 38/00 (2006.01), C21D 8/10 (2006.01), C21D 9/08 (2006.01), C22C 38/46 (2006.01), C22C 38/52 (2006.01) (54) TUBO SEM COSTURA DE AÇO INOXIDÁVEL MARTENSÍTICO PARA PRODUTOS TUBULARES DO SETOR PETROLÍFERO E SEU MÉTODO DE PRODUÇÃO (73) JFE STEEL CORPORATION (JP) (72) MAMI ENDO; KENICHIRO EGUCHI; MASAO YUGA Prazo de Validade: 20 (vinte) anos contados a partir de 13/09/2017, observadas as condições legais
(11) BR 11 2019 008129-1 B1	Código 16.1 - Concessão de Patente ou Certificado de Adição de Invenção (22) 06/09/2017 (30) 03/11/2016 EP 16197082.7 (51) B66C 13/02 (2006.01), B66C 23/68 (2006.01) (54) MÉTODO PARA ATUALIZAR UM GUINDASTE ARTICULADO E GUINDASTE DE COMPENSAÇÃO POR ELEVAÇÃO (73) NATIONAL OILWELL VARCO NORWAY AS (NO) (72) YNGVAR BORØY; THOR STRAND; ADRIAN ORASANU; RICARDO NUNO CORREIA Prazo de Validade: 20 (vinte) anos contados a partir de 06/09/2017, observadas as condições legais

(11) BR 11 2019 008436-3 B1

Código 16.1 - Concessão de Patente ou Certificado de Adição de Invenção
(22) 06/11/2017
(30) 04/11/2016 AT A507/2016
(51) C04B 33/26 (2006.01), C03C 8/24 (2006.01), C04B 33/34 (2006.01), C04B 41/00 (2006.01), C04B 41/50 (2006.01), H01B 17/50 (2006.01), H01B 19/04 (2006.01), C03C 8/00 (2006.01), C04B 111/20 (2006.01), C04B 111/92 (2006.01)
(54) ESMALTE PARA UM ARTIGO DE CERÂMICA E ARTIGO DE CERÂMICA
(73) PPC AUSTRIA HOLDING GMBH (AT)
(72) MARKKU RUOKANEN; JÜRGEN HOFFMANN
Prazo de Validade: 20 (vinte) anos contados a partir de 06/11/2017, observadas as condições legais

(11) BR 11 2019 008510-6 B1

Código 16.1 - Concessão de Patente ou Certificado de Adição de Invenção
(22) 16/11/2017
(30) 18/11/2016 US 62/423,802
(51) B01L 3/00 (2006.01)
(54) MATERIAL PARA MANIPULAR VOLUMES LÍQUIDOS
(73) KIMBERLY-CLARK WORLDWIDE, INC. (US) ; THE BOARD OF TRUSTEES OF THE UNIVERSITY OF ILLINOIS (US)
(72) LISHA YU; RICHARD N. DODGE; CONSTANTINE MEGARIDIS; SOUVICK CHATTERJEE; PALLAB SINHA MAHAPATRA; RANJAN GANGULY; ALI IBRAHIM
Prazo de Validade: 20 (vinte) anos contados a partir de 16/11/2017, observadas as condições legais

(11) BR 11 2019 009203-0 B1

Código 16.1 - Concessão de Patente ou Certificado de Adição de Invenção
(22) 07/11/2017
(30) 22/12/2016 US 62/437,741
(51) E21B 47/00 (2012.01), G01V 3/28 (2006.01), G01V 3/36 (2006.01)
(54) CONJUNTO DE ANTENAS, E, MÉTODO DE OBTER MEDIÇÕES DE UMA FORMAÇÃO SUBTERRÂNEA
(73) HALLIBURTON ENERGY SERVICES, INC. (US)
(72) JESSE K. HENSARLING; BRIAN MOHON; ALEXEI KOROVIN; IMRAN SHARIF VEHRA
Prazo de Validade: 20 (vinte) anos contados a partir de 07/11/2017, observadas as condições legais

(11) BR 11 2019 010050-4 B1

Código 16.1 - Concessão de Patente ou Certificado de Adição de Invenção
(22) 10/11/2017
(30) 18/11/2016 US 62/424,034
(51) B32B 5/22 (2006.01), B32B 27/20 (2006.01), C08J 5/18 (2006.01)
(54) FILME MICROPOROSO, LAMINADO E ARTIGO
(73) BERRY FILM PRODUCTS COMPANY, INC. (US)

	(72) TORIANO A. FRANKLIN Prazo de Validade: 20 (vinte) anos contados a partir de 10/11/2017, observadas as condições legais
(11) BR 11 2019 010096-2 B1	Código 16.1 - Concessão de Patente ou Certificado de Adição de Invenção (22) 17/11/2017 (30) 17/11/2016 BR PCT/BR2016050299 (51) A47F 3/04 (2006.01), A47F 3/06 (2006.01), A47F 10/06 (2006.01), B29C 45/02 (2006.01), B29D 22/00 (2006.01), B29K 25/00 (2006.01), F25D 23/08 (2006.01) (54) EXPOSITOR REFRIGERADO (73) FERNANDO PEREIRA PRUNER (BR/SC) ; NEWTON GAMA JUNIOR (BR/SC) (72) FERNANDO PEREIRA PRUNER; NEWTON GAMA JUNIOR Prazo de Validade: 20 (vinte) anos contados a partir de 17/11/2017, observadas as condições legais
(11) BR 11 2019 010330-9 B1	Código 16.1 - Concessão de Patente ou Certificado de Adição de Invenção (22) 16/12/2016 (30) 16/12/2016 US 15/381,621 (51) B60T 13/66 (2006.01), B60T 17/22 (2006.01), B60T 15/14 (2006.01) (54) SISTEMA DE FRENAGEM DE TREM E MÉTODO DE CONTROLAR UM SISTEMA DE FRENAGEM DO TREM (73) NEW YORK AIR BRAKE, LLC (US) (72) ERIC C. WRIGHT; JOHN M. REYNOLDS Prazo de Validade: 20 (vinte) anos contados a partir de 16/12/2016, observadas as condições legais
(11) BR 11 2019 010764-9 B1	Código 16.1 - Concessão de Patente ou Certificado de Adição de Invenção (22) 29/03/2017 (30) 27/12/2016 JP 2016-253531 (51) B62K 19/38 (2006.01), B62J 11/00 (2020.01), F02M 35/16 (2006.01) (54) VEÍCULO DO TIPO PARA MONTAR (73) HONDA MOTOR CO., LTD. (JP) (72) SHINICHI YAMADA; SHOJI KAI Prazo de Validade: 20 (vinte) anos contados a partir de 29/03/2017, observadas as condições legais
(11) BR 11 2019 011303-7 B1	Código 16.1 - Concessão de Patente ou Certificado de Adição de Invenção (22) 29/12/2017 (30) 29/12/2016 PT 109818 (51) C07F 9/54 (2006.01), A61K 31/66 (2006.01), A61P 35/00 (2006.01) (54) DERIVADOS DE ÁCIDO HIDROXIBENZOICO, MÉTODOS E USOS DOS

	MESMOS (73) CENTRO DE NEUROCIÊNCIAS E BIOLOGIA CELULAR (PT) ; UNIVERSIDADE DO PORTO (PT) (72) MARIA FERNANDA MARTINS BORGES; PAULO JORGE GOUVEIA SIMÕES DA SILVA OLIVEIRA; JOSÉ CARLOS SANTOS TEIXEIRA; FERNANDO CAGIDE FAGIN; ANA CATARINA GOMES OLIVEIRA Prazo de Validade: 20 (vinte) anos contados a partir de 29/12/2017, observadas as condições legais
(11) BR 11 2019 011501-3 B1	Código 16.1 - Concessão de Patente ou Certificado de Adição de Invenção (22) 30/11/2017 (30) 07/12/2016 EP 16202559.7 (51) A01N 43/66 (2006.01), A01N 43/68 (2006.01), A01P 13/00 (2006.01) (54) COMPOSIÇÃO HERBICIDA CONTENDO TRIAFAMONA E INDAZIFLAM, SEU USO, E MÉTODO PARA CONTROLE DE VEGETAÇÃO INDESEJADA (73) BAYER CROPSCIENCE AKTIENGESELLSCHAFT (DE) (72) JÖRG OESER; RAMISIS FULGENCIO; CHRISTOPHER HUGH ROSINGER; JUERGEN ECHLE Prazo de Validade: 20 (vinte) anos contados a partir de 30/11/2017, observadas as condições legais
(11) BR 11 2019 012065-3 B1	Código 16.1 - Concessão de Patente ou Certificado de Adição de Invenção (22) 31/10/2017 (30) 14/12/2016 IT 102016000126287 (51) A47J 31/36 (2006.01), A47J 31/06 (2006.01) (54) APARELHO PARA FABRICAR UMA BEBIDA POR INFUSÃO DE UMA SUBSTÂNCIA ALIMENTÍCIA COM ÁGUA (73) CAFFITALY SYSTEM S.P.A. (IT) (72) MAURIZIO DIAMANTI; GIOVANNI ACCURSI Prazo de Validade: 20 (vinte) anos contados a partir de 31/10/2017, observadas as condições legais
(11) BR 11 2019 012103-0 B1	Código 16.1 - Concessão de Patente ou Certificado de Adição de Invenção (22) 13/12/2017 (30) 20/12/2016 US 62/436,822 (51) A61K 8/31 (2006.01), A61K 8/37 (2006.01), A61K 8/44 (2006.01), A61K 8/49 (2006.01), A61K 8/66 (2006.01), A61Q 11/00 (2006.01), A61K 8/81 (2006.01), A61K 8/22 (2006.01) (54) COMPOSIÇÕES DE HIGIENE BUCAL BIFÁSICAS PARA CLAREAMENTO E MÉTODO DE CLAREAMENTO DENTAL (73) COLGATE-PALMOLIVE COMPANY (US) (72) MAHMOUD HASSAN; XIANG CHEN; SHYAMALA PILLAI; GUOFENG XU; LATONYA KILPATRICK-LIVERMAN; SUMAN CHOPRA; ROBERT DICOSIMO; MARK S. PAYNE

	Prazo de Validade: 20 (vinte) anos contados a partir de 13/12/2017, observadas as condições legais
(11) BR 11 2019 012107-2 B1	Código 16.1 - Concessão de Patente ou Certificado de Adição de Invenção (22) 12/12/2017 (30) 20/12/2016 US 62/436,834 (51) A61K 8/37 (2006.01), A61K 8/66 (2006.01), A61Q 11/00 (2006.01), A61K 8/22 (2006.01), A61K 8/25 (2006.01), A61K 8/86 (2006.01) (54) COMPOSIÇÃO PARA HIGIENE BUCAL E MÉTODO PARA CLAREAR DENTES (73) COLGATE-PALMOLIVE COMPANY (US) (72) SHAOTANG YUAN; GUOFENG XU; JENNIFER GRONLUND; ROBERT DICOSIMO; SHARON HAYNIE; MARK S. PAYNE Prazo de Validade: 20 (vinte) anos contados a partir de 12/12/2017, observadas as condições legais
(11) BR 11 2019 012448-9 B1	Código 16.1 - Concessão de Patente ou Certificado de Adição de Invenção (22) 14/12/2017 (30) 23/12/2016 NL 2018057 (51) B29D 30/46 (2006.01), B26D 1/56 (2006.01) (54) DISPOSITIVO DE CORTE E MÉTODO PARA RECORTAR UM COMPRIMENTO DE UMA TIRA CONTÍNUA PARAFORMAR UM COMPONENTE DE PNEU (73) VMI HOLLAND B.V. (NL) (72) PIETER CORNELIS MEIJERS; JEROEN VAN TIENHOVEN; KAREL JOHANNES VAN ASSENBERGH; RUUD ALBERTUS GERHARDUS HESSELINK Prazo de Validade: 20 (vinte) anos contados a partir de 14/12/2017, observadas as condições legais
(11) BR 11 2019 012918-9 B1	Código 16.1 - Concessão de Patente ou Certificado de Adição de Invenção (22) 19/12/2017 (30) 23/12/2016 NL 2018075 (51) A01G 9/08 (2006.01), A01G 31/02 (2006.01), A01G 9/029 (2018.01) (54) PAINEL EMPILHÁVEL COM RANHURAS PARA O CULTIVO FLUTUANTE DE PLANTAS (73) CULTIVATION SYSTEMS B.V. (NL) (72) CHRISTIAAN SILVESTER NOORDAM; MAURICE CORNELIS ANTONIUS VAN DER KNAAP Prazo de Validade: 20 (vinte) anos contados a partir de 19/12/2017, observadas as condições legais
(11) BR 11 2019 013136-1 B1	Código 16.1 - Concessão de Patente ou Certificado de Adição de Invenção

(22) 14/04/2017
(30) 30/12/2016 RU 2016152735
(51) A61F 2/962 (2013.01)
(54) DISPOSITIVO PARA POSICIONAR UM STENT DENTRO DE ARTÉRIAS CORONÁRIAS
(73) SEVEN SONS LTD. R.N. 515985570 (THE "COMPANY") (IL)
(72) SERGEI ALEXANDROVICH SARANIN; ANTON ALEXANDROVICH KOBAK
Prazo de Validade: 20 (vinte) anos contados a partir de 14/04/2017, observadas as condições legais

---

(11) BR 11 2019 014275-4 B1

Código 16.1 - Concessão de Patente ou Certificado de Adição de Invenção
(22) 30/01/2018
(30) 30/01/2017 US 62/451,899
(51) C08G 18/64 (2006.01), C08L 75/00 (2006.01)
(54) PROCESSO PARA PRODUZIR UMA COMPOSIÇÃO DE POLÍMERO ANTIMICROBIANA, COMPOSIÇÃO DE POLÍMERO ANTIMICROBIANA, E, ARTIGO
(73) LUBRIZOL ADVANCED MATERIALS, INC. (US)
(72) HUA ZHANG; ROGER W. DAY; RICHARD WOOFTER; UMIT G. MAKAL; KIARA SMITH
Prazo de Validade: 20 (vinte) anos contados a partir de 30/01/2018, observadas as condições legais

---

(11) BR 11 2019 014690-3 B1

Código 16.1 - Concessão de Patente ou Certificado de Adição de Invenção
(22) 06/02/2018
(30) 07/02/2017 US 15/426,188
(51) A21D 2/00 (2006.01), A21D 13/00 (2017.01), A21D 13/42 (2017.01), A21D 13/20 (2017.01)
(54) TORTA DE TAPIOCA E MÉTODO DE PREPARAÇÃO
(73) GENERAL MILLS, INC. (US)
(72) AARTI ANAND; CARINA CLAUDIA CAMMAROTA; XABIER MURGUI; JONAS PLAZA GARCIA
Prazo de Validade: 20 (vinte) anos contados a partir de 06/02/2018, observadas as condições legais

---

(11) BR 11 2019 014731-4 B1

Código 16.1 - Concessão de Patente ou Certificado de Adição de Invenção
(22) 18/01/2017
(51) B29C 64/205 (2017.01), B29C 64/393 (2017.01), B29C 64/165 (2017.01), B33Y 40/00 (2020.01), B33Y 10/00 (2015.01), B29C 64/10 (2017.01)
(54) MÁQUINA E PROCESSO DE FABRICAÇÃO ADITIVA, MEIO LEGÍVEL POR PROCESSADOR E CONTROLADOR DE MÁQUINA DE FABRICAÇÃO ADITIVA
(73) HEWLETT-PACKARD DEVELOPMENT COMPANY, L.P. (US)

	(72) AJA HARTMAN; LIHUA ZHAO Prazo de Validade: 20 (vinte) anos contados a partir de 18/01/2017, observadas as condições legais
(11) BR 11 2019 014750-0 B1	Código 16.1 - Concessão de Patente ou Certificado de Adição de Invenção (22) 31/05/2017 (30) 28/03/2017 DE 10 2017 106 570.9 (51) H05H 1/24 (2006.01) (54) DISPOSIÇÃO DE REVESTIMENTO PLANA FLEXÍVEL (73) CINOGY GMBH (DE) (72) LEONHARD TRUTWIG; MIRKO HAHNL; KARL-OTTO STORCK; MELANIE RICKE; DIRK WANDKE; DIRK SIMON Prazo de Validade: 20 (vinte) anos contados a partir de 31/05/2017, observadas as condições legais
(11) BR 11 2019 015338-1 B1	Código 16.1 - Concessão de Patente ou Certificado de Adição de Invenção (22) 13/02/2018 (30) 21/02/2017 EP 17157051.8 (51) C07D 271/06 (2006.01), A01N 43/82 (2006.01) (54) COMPOSTOS DE FÓRMULA I, COMPOSIÇÃO AGROQUÍMICA, SEMENTE REVESTIDA, USO DOS COMPOSTOS E MÉTODO PARA COMBATER FUNGOS NOCIVOS FITOPATOGÊNICOS (73) BASF SE (DE) (72) WASSILIOS GRAMMENOS; VIOLETA TERTERYAN-SEISER; IAN ROBERT CRAIG; CHRISTINE WIEBE; ANA ESCRIBANO CUESTA; JAN KLAAS LOHMANN; BERND MUELLER; THOMAS GROTE; ERICA CAMBEIS; MICHAEL SEET; MARIA ANGELICA QUINTERO PALOMAR; TOBIAS MENTZEL; MARCUS FEHR; CHRISTIAN HARALD WINTER Prazo de Validade: 20 (vinte) anos contados a partir de 13/02/2018, observadas as condições legais
(11) BR 11 2019 015349-7 B1	Código 16.1 - Concessão de Patente ou Certificado de Adição de Invenção (22) 26/01/2018 (30) 27/01/2017 JP 2017-013259 (51) C23C 2/06 (2006.01), C22C 18/04 (2006.01), C23C 2/40 (2006.01), C22C 38/00 (2006.01), C22C 38/04 (2006.01) (54) PRODUTO DE AÇO REVESTIDO METÁLICO (73) NIPPON STEEL CORPORATION (JP) (72) KOHEI TOKUDA; YOSHINARI ISHIDA; TAKUYA MITSUNOBU; NOBUYUKI SHIMODA Prazo de Validade: 20 (vinte) anos contados a partir de 26/01/2018, observadas as condições legais

(11) BR 11 2019 015367-5 B1

Código 16.1 - Concessão de Patente ou Certificado de Adição de Invenção
(22) 29/01/2018
(30) 27/01/2017 DE 102017101664.3
(51) B60B 15/26 (2006.01), B60B 19/00 (2006.01), B60B 3/10 (2006.01), B60B 3/14 (2006.01)
(54) INSERTO PARA RODA DE VEÍCULO, CONJUNTO DE INSERTOS, E, SISTEMA DE RODA DE VEÍCULO E INSERTO OU CONJUNTO DE INSERTOS PARA RODA DE VEÍCULO
(73) GV ENGINEERING GMBH (DE)
(72) KONSTANTIN TSIBERIDIS
Prazo de Validade: 20 (vinte) anos contados a partir de 29/01/2018, observadas as condições legais

(11) BR 11 2019 015805-7 B1

Código 16.1 - Concessão de Patente ou Certificado de Adição de Invenção
(22) 31/01/2018
(30) 02/02/2017 EP 17154402.6
(51) C08J 3/00 (2006.01), C08J 3/11 (2006.01), C08J 3/12 (2006.01)
(54) PROCESSO DE FABRICAÇÃO DE PARTÍCULAS, PARTÍCULAS E USO DAS PARTÍCULAS OBTIDAS PELOPROCESSO
(73) PURAC BIOCHEM BV (NL)
(72) GERRIT GOBIUS DU SART; SIEBE CORNELIS DE VOS; TACO PASCAL VAN DOORN
Prazo de Validade: 20 (vinte) anos contados a partir de 31/01/2018, observadas as condições legais

(11) BR 11 2019 015881-2 B1

Código 16.1 - Concessão de Patente ou Certificado de Adição de Invenção
(22) 31/01/2018
(30) 01/02/2017 TR 2017/01544
(51) A61K 36/00 (2006.01), A61K 9/00 (2006.01), A61K 45/06 (2006.01), A61K 36/899 (2006.01), A61P 17/02 (2006.01), A61K 36/8962 (2006.01), A61K 36/906 (2006.01)
(54) PRODUTO CONTENDO EXOSSOMAS DERIVADOS DE PLANTA E USO DO MESMO
(73) YEDITEPE UNIVERSITESI (TR)
(72) FIKRETTIN SAHIN; MERVE YILDIRIM; POLEN KOÇAK; BÜRGE ULUKAN
Prazo de Validade: 20 (vinte) anos contados a partir de 31/01/2018, observadas as condições legais

(11) BR 11 2019 016602-5 B1

Código 16.1 - Concessão de Patente ou Certificado de Adição de Invenção
(22) 28/02/2017
(51) A61F 13/15 (2006.01), A61F 13/49 (2006.01)
(54) MÉTODO DE FABRICAÇÃO DE UM ARTIGO ABSORVENTE
(73) KIMBERLY-CLARK WORLDWIDE, INC. (US)
(72) DAVID J. ENZ; JIM P. KING; SARAH A. KLEUSKENS; PAT ABNEY; KEVIN

	DOLAN; AMY FENG; ANDREW T. HAMMOND Prazo de Validade: 20 (vinte) anos contados a partir de 28/02/2017, observadas as condições legais
(11) BR 11 2019 016915-6 B1	Código 16.1 - Concessão de Patente ou Certificado de Adição de Invenção (22) 15/02/2018 (30) 15/02/2017 DE 102017103101.4 (51) B60B 15/26 (2006.01), B60B 19/00 (2006.01) (54) INSERTO PARA RODA DE VEÍCULO (73) GV ENGINEERING GMBH (DE) (72) KONSTANTIN TSIBERIDIS Prazo de Validade: 20 (vinte) anos contados a partir de 15/02/2018, observadas as condições legais
(11) BR 11 2019 017148-7 B1	Código 16.1 - Concessão de Patente ou Certificado de Adição de Invenção (22) 02/06/2017 (51) E21B 47/00 (2012.01), G01V 3/26 (2006.01), G01V 3/38 (2006.01) (54) MÉTODO DE PERFILAGEM DE POÇO, UM OU MAIS MEIOS NÃO TRANSITÓRIOS LEGÍVEIS POR MÁQUINA, E, SISTEMA DE PERFILAGEM DE POÇO (73) HALLIBURTON ENERGY SERVICES, INC. (US) (72) JIN MA; HSU-HSIANG WU Prazo de Validade: 20 (vinte) anos contados a partir de 02/06/2017, observadas as condições legais
(11) BR 11 2019 017499-0 B1	Código 16.1 - Concessão de Patente ou Certificado de Adição de Invenção (22) 12/03/2018 (30) 20/03/2017 EP 17161830.9 (51) B32B 15/088 (2006.01), B32B 15/18 (2006.01), B32B 15/20 (2006.01), B32B 27/20 (2006.01), B32B 27/34 (2006.01), C08G 69/14 (2006.01) (54) Laminado e processo para a produção de laminado (73) BASF SE (DE) (72) PHILIPPE DESBOIS; JOSEF R WUENSCH Prazo de Validade: 20 (vinte) anos contados a partir de 12/03/2018, observadas as condições legais
(11) BR 11 2019 017624-1 B1	Código 16.1 - Concessão de Patente ou Certificado de Adição de Invenção (22) 30/03/2017 (51) A61F 13/511 (2006.01), A61F 13/49 (2006.01), A61F 13/496 (2006.01) (54) ARTIGO ABSORVENTE. (73) KIMBERLY-CLARK WORLDWIDE, INC. (US) (72) MARK J. BEITZ; STACY E. EVENSON; ANDREW T. HAMMOND; SARAH KLEUSKENS; PATRICK ABNEY

	Prazo de Validade: 20 (vinte) anos contados a partir de 30/03/2017, observadas as condições legais
(11) BR 11 2019 017699-3 B1	Código 16.1 - Concessão de Patente ou Certificado de Adição de Invenção (22) 02/02/2018 (30) 13/03/2017 JP 2017-047263 (51) C22C 38/00 (2006.01), C21D 8/02 (2006.01), C22C 38/38 (2006.01), C22C 38/58 (2006.01) (54) PLACA DE AÇO RESISTENTE À ABRASÃO E MÉTODO PARA FABRICAR A MESMA (73) JFE STEEL CORPORATION (JP) (72) NAOKI TAKAYAMA; YUSUKE TERAZAWA; YOSHIAKI MURAKAMI; KAZUKUNI HASE; YUSAKU TAKEMURA; YASUHIRO MUROTA Prazo de Validade: 20 (vinte) anos contados a partir de 02/02/2018, observadas as condições legais
(11) BR 11 2019 019279-4 B1	Código 16.1 - Concessão de Patente ou Certificado de Adição de Invenção (22) 08/05/2018 (30) 30/06/2017 JP 2017-129166 (51) B24C 3/20 (2006.01), B24C 9/00 (2006.01), G01N 27/72 (2006.01) (54) DISPOSITIVO DE TRATAMENTO COM GRANALHA (73) SINTOKOGIO, LTD. (JP) (72) MASAKATSU ITO; TAKUYA KOYAMA Prazo de Validade: 20 (vinte) anos contados a partir de 08/05/2018, observadas as condições legais
(11) BR 11 2019 019405-3 B1	Código 16.1 - Concessão de Patente ou Certificado de Adição de Invenção (22) 23/03/2018 (30) 30/03/2017 MY PI 2017701113 (51) A61K 36/8962 (2006.01), A61P 31/04 (2006.01) (54) USOS DE UMA COMPOSIÇÃO E DE UMA COMPOSIÇÃO FARMACÊUTICA (73) MOOTRAL SA (CH) (72) LI VERN PENG; KING TING LIM; PATRICIA DE COSTA Prazo de Validade: 20 (vinte) anos contados a partir de 23/03/2018, observadas as condições legais
(11) BR 11 2019 019433-9 B1	Código 16.1 - Concessão de Patente ou Certificado de Adição de Invenção (22) 05/03/2018 (30) 31/03/2017 JP 2017-069489 (51) C22B 1/16 (2006.01) (54) MÉTODO DE FABRICAÇÃO DE MATÉRIA-PRIMA DE SINTERIZAÇÃO GRANULADA E MÉTODO DE FABRICAÇÃO DE MINÉRIO SINTERIZADO

(73) JFE STEEL CORPORATION (JP)
(72) KENTA TAKEHARA; TETSUYA YAMAMOTO; TOSHIYUKI HIROSAWA; YUJI IWAMI; KAZUMI IWASE
Prazo de Validade: 20 (vinte) anos contados a partir de 05/03/2018, observadas as condições legais

---

(11) BR 11 2019 019645-5 B1

Código 16.1 - Concessão de Patente ou Certificado de Adição de Invenção
(22) 20/03/2018
(30) 21/03/2017 CN 201710168819.2; 31/03/2017 US 15/476,255; 31/03/2017 US 62/479,875
(51) C07C 309/15 (2006.01), A61K 31/185 (2006.01), A61K 31/4172 (2006.01), A61P 25/00 (2006.01), A61P 25/28 (2006.01), C07C 309/14 (2006.01), C07D 233/64 (2006.01)
(54) DERIVADOS DE ÁCIDO 3-AMINO-1-PROPANOSSULFÔNICO, SEUS USOS, COMPOSIÇÃO FARMACÊUTICA, E KIT
(73) RISEN (SUZHOU) PHARMA TECH CO., LTD. (CN)
(72) XIANQI KONG; JIASHENG LU; JIAMIN GU; XINYONG LV; GUOWEI SONG; DONGDONG WU; DAIQIANG HU; GANG CHEN; XIANG JI; XIUCHUN ZHANG; JINCHAO AI; JUN GU
Prazo de Validade: 20 (vinte) anos contados a partir de 20/03/2018, observadas as condições legais

---

(11) BR 11 2019 019828-8 B1

Código 16.1 - Concessão de Patente ou Certificado de Adição de Invenção
(22) 23/03/2018
(30) 24/03/2017 US 15/468,665
(51) C07D 241/12 (2006.01), A24B 15/38 (2006.01), A24B 15/42 (2006.01)
(54) MÉTODOS DE SELETIVAMENTE FORMAR PIRAZINAS SUBSTITUÍDAS
(73) R. J. REYNOLDS TOBACCO COMPANY (US)
(72) MICHAEL FRANCIS DUBE; WILLIAM MONROE III COLEMAN
Prazo de Validade: 20 (vinte) anos contados a partir de 23/03/2018, observadas as condições legais

---

(11) BR 11 2019 020389-3 B1

Código 16.1 - Concessão de Patente ou Certificado de Adição de Invenção
(22) 08/05/2018
(30) 16/05/2017 KR 10-2017-0060487
(51) C12M 1/21 (2006.01), C12M 1/06 (2006.01)
(54) ANTIESPUMANTE PARA UM FERMENTADOR, FERMENTADOR DE MICRORGANISMO, E, MÉTODOS DE CULTIVO DE MICRORGANISMO E PARA FABRICAR UM OBJETO-ALVO DE FERMENTAÇÃO
(73) CJ CHEILJEDANG CORPORATION (KR)
(72) ILL HWAN KIM; JAE WON OH; JAE MYUNG JOO; HYUN KOO NAM; JEONG SEOK OH; DONG JO LEE; KI SUHK HAN; SANG CHEOL JOO
Prazo de Validade: 20 (vinte) anos contados a partir de 08/05/2018, observadas

	as condições legais
(11) BR 11 2019 020851-8 B1	Código 16.1 - Concessão de Patente ou Certificado de Adição de Invenção (22) 21/12/2017 (30) 06/04/2017 NL PCT/NL2017/050219 (51) A23D 9/02 (2006.01), C11B 3/00 (2006.01), C11B 3/04 (2006.01) (54) DEGOMAGEM ENZIMÁTICA DE ÓLEO NÃO REFINADO CONTENDO TRIGLICERÍDEOS (73) PURAC BIOCHEM B.V. (NL) (72) DANILO MARQUES DE LIMA Prazo de Validade: 20 (vinte) anos contados a partir de 21/12/2017, observadas as condições legais
(11) BR 11 2019 021216-7 B1	Código 16.1 - Concessão de Patente ou Certificado de Adição de Invenção (22) 12/04/2017 (51) C08L 95/00 (2006.01) (54) ADITIVO DE ASFALTO DE MISTURA QUENTE, COMPOSIÇÃO DE LIGANTE DE ASFALTO DE MISTURA QUENTE, COMPOSIÇÃO DE ASFALTO DE MISTURA QUENTE, SEUS MÉTODOS DE PREPARAÇÃO, SEUS USOS, MÉTODO DE PAVIMENTAÇÃO DE TRATAMENTO DE SUPERFÍCIE E KIT DE ADITIVO DE ASFALTO DE MISTURAQUENTE (73) QUIMIKAO, S.A. DE C.V. (MX) (72) ÁLVARO GUTIÉRREZ MUÑIZ; RAÚL TERÁN OROZCO; LUIS ENRIQUE RAMIREZ SOTO; LUIS FELIPE ORTIZ CARDENAS Prazo de Validade: 20 (vinte) anos contados a partir de 12/04/2017, observadas as condições legais
(11) BR 11 2019 022049-6 B1	Código 16.1 - Concessão de Patente ou Certificado de Adição de Invenção (22) 16/05/2018 (30) 17/05/2017 US 62/507,508 (51) C07F 17/00 (2006.01), C08F 210/00 (2006.01), C08F 2/00 (2006.01), C08F 4/64 (2006.01), C08F 4/659 (2006.01) (54) COMPLEXO DE METAL, COMPLEXO DE METAL SUPORTADO E MÉTODO PARA FORMAR UM POLÍMERO (73) UNIVATION TECHNOLOGIES, LLC (US) (72) C. JEFF HARLAN; CHING-TAI LUE Prazo de Validade: 20 (vinte) anos contados a partir de 16/05/2018, observadas as condições legais
(11) BR 11 2019 022548-0 B1	Código 16.1 - Concessão de Patente ou Certificado de Adição de Invenção (22) 30/04/2018 (30) 02/05/2017 EP 17168960.7 (51) B04B 1/08 (2006.01), B04B 7/14 (2006.01)

(54) DISCO DE SEPARAÇÃO, PILHA DE DISCOS DE SEPARAÇÃO, E, SEPARADOR CENTRÍFUGO
(73) ALFA LAVAL CORPORATE AB (SE)
(72) KLAS HILDING; SVEN-ÅKE NILSSON; PETER THORWID
Prazo de Validade: 20 (vinte) anos contados a partir de 30/04/2018, observadas as condições legais

---

(11) BR 11 2019 022929-9 B1

Código 16.1 - Concessão de Patente ou Certificado de Adição de Invenção
(22) 27/06/2018
(30) 27/06/2017 JP 2017-124870
(51) C08L 29/04 (2006.01), C08K 3/11 (2018.01)
(54) COMPOSIÇÃO DE COPOLÍMERO DE ETILENO-ÁLCOOL VINÍLICO MOLDÁVEL POR FUSÃO, PÉLETES, E ESTRUTURA MULTICAMADA
(73) MITSUBISHI CHEMICAL CORPORATION (JP)
(72) KEISUKE TAKESHITA; TAKUYA NAKAJIMA; DAICHI NISHIMURA
Prazo de Validade: 20 (vinte) anos contados a partir de 27/06/2018, observadas as condições legais

---

(11) BR 11 2019 024052-7 B1

Código 16.1 - Concessão de Patente ou Certificado de Adição de Invenção
(22) 21/06/2018
(30) 21/06/2017 DE 102017210384.1
(51) B33Y 30/00 (2015.01), B29C 64/209 (2017.01), B29C 64/255 (2017.01), B29C 64/321 (2017.01), G03F 7/20 (2006.01), B22F 3/105 (2006.01), B29K 105/00 (2006.01), A61C 13/00 (2006.01)
(54) CONTÊINER PARA USO EM SISTEMAS ESTEREOLITOGRÁFICOS
(73) SIRONA DENTAL SYSTEMS GMBH (DE)
(72) CHRISTIAN SCHMIDT
Prazo de Validade: 20 (vinte) anos contados a partir de 21/06/2018, observadas as condições legais

---

(11) BR 11 2019 024520-0 B1

Código 16.1 - Concessão de Patente ou Certificado de Adição de Invenção
(22) 23/05/2018
(30) 23/05/2017 US 62/510,107
(51) C12N 15/81 (2006.01), C12N 15/52 (2006.01)
(54) CÉLULA HOSPEDEIRA DE LEVEDURA RECOMBINANTE E MEIO DE FERMENTAÇÃO COMPREENDENDO A MESMA
(73) LALLEMAND HUNGARY LIQUIDITY MANAGEMENT LLC. (HU)
(72) EMILY AGNES STONEHOUSE; JOHN EVAN ECK MCBRIDE; KRISTEN M. DELEAULT; ZACHARY LOSORDO; MITCHELL CODD
Prazo de Validade: 20 (vinte) anos contados a partir de 23/05/2018, observadas as condições legais

---

(11) BR 11 2019 025061-1 B1

Código 16.1 - Concessão de Patente ou Certificado de Adição de Invenção

(22) 05/06/2018
(30) 09/06/2017 US 62/517,499; 05/06/2018 US 16/000,277
(51) C07D 303/30 (2006.01), C08G 59/32 (2006.01)
(54) SISTEMA DE RESINA EPÓXI, COMPÓSITO, E, MÉTODO PARA FABRICAÇÃO UM COMPÓSITO
(73) HEXION INC. (US)
(72) LARRY STEVEN CORLEY; WILBUR PAUL UBRICH; JENNIFER W. CHUNG; AMITABH BANSAL
Prazo de Validade: 20 (vinte) anos contados a partir de 05/06/2018, observadas as condições legais

---

(11) BR 11 2019 025300-9 B1

Código 16.1 - Concessão de Patente ou Certificado de Adição de Invenção
(22) 01/06/2018
(30) 05/06/2017 US 62/515,276
(51) A61L 27/16 (2006.01), A61L 27/50 (2006.01), A61F 2/16 (2006.01)
(54) MATERIAIS DE DISPOSITIVO OFTALMOLÓGICO POLIMÉRICO PRODUZIDO POLIMERIZANDO-SE UMA MISTURA DE MONÔMEROS
(73) ALCON INC. (CH)
(72) DOUGLAS SCHLUETER
Prazo de Validade: 20 (vinte) anos contados a partir de 01/06/2018, observadas as condições legais

---

(11) BR 11 2019 025844-2 B1

Código 16.1 - Concessão de Patente ou Certificado de Adição de Invenção
(22) 19/06/2018
(30) 23/06/2017 IN IN 201741022124
(51) C07C 45/50 (2006.01), C07C 47/02 (2006.01), B01J 19/24 (2006.01)
(54) PROCESSO DE REAÇÃO DE HIDROFORMILAÇÃO
(73) DOW TECHNOLOGY INVESTMENTS LLC (US)
(72) MICHAEL C. BECKER; DONALD L. CAMPBELL; IRVIN B. COX; SHANKHADEEP DAS; SESHADRI KUMAR; GLENN A. MILLER; NILESH PARMAR; GEORGE R. PHILLIPS
Prazo de Validade: 20 (vinte) anos contados a partir de 19/06/2018, observadas as condições legais

---

(11) BR 11 2019 026838-3 B1

Código 16.1 - Concessão de Patente ou Certificado de Adição de Invenção
(22) 21/06/2018
(30) 26/06/2017 EP 17177770.9
(51) B29B 9/16 (2006.01), F26B 17/22 (2006.01), F26B 17/14 (2006.01), F26B 3/16 (2006.01), B29B 9/06 (2006.01), B29K 105/00 (2006.01), B29B 13/06 (2006.01), F26B 17/00 (2006.01), B29K 23/00 (2006.01)
(54) MÉTODO PARA A PREPARAÇÃO DE PÉLETES DE POLÍMERO SECO TENDO UM TEOR REDUZIDO DE HIDROCARBONETO E PROCESSO PARA FABRICAÇÃO DE PÉLETES DE LDPE
(73) BASELL POLYOLEFINE GMBH (DE)

	(72) GIULIA MEI; JUERGEN MOHRBUTTER; DIETER LITTMANN; CHRISTOPH WOLF; ANDRE-ARMAND FINETTE; MICHAEL DEUERLING; GIUSEPPE PENZO Prazo de Validade: 20 (vinte) anos contados a partir de 21/06/2018, observadas as condições legais
(11) BR 11 2019 026902-9 B1	Código 16.1 - Concessão de Patente ou Certificado de Adição de Invenção (22) 02/07/2018 (30) 04/07/2017 EP 17179614.7 (51) A61Q 15/00 (2006.01), A61K 8/73 (2006.01), A61K 8/26 (2006.01), A61K 8/20 (2006.01) (54) COMPOSIÇÃO ANTIPERSPIRANTE AQUOSA, PRODUTO, PROCESSO DE FABRICAÇÃO DA COMPOSIÇÃO, MÉTODO PARA REDUZIR A PERSPIRAÇÃO, MÉTODO DE ESPESSAMENTO DE UMA COMPOSIÇÃOANTIPERSPIRANTE AQUOSA E USO DE UMA COMPOSIÇÃO ANTIPERSPIRANTE (73) UNILEVER IP HOLDINGS B.V. (PB) (72) JAN ADRIANUS VERHEIJ; KRASSIMIR PETKOV VELIKOV Prazo de Validade: 20 (vinte) anos contados a partir de 02/07/2018, observadas as condições legais
(11) BR 11 2020 000033-7 B1	Código 16.1 - Concessão de Patente ou Certificado de Adição de Invenção (22) 28/06/2018 (30) 06/07/2017 EP 17180054.3 (51) A61K 8/35 (2006.01), A61Q 5/00 (2006.01), A61K 8/60 (2006.01), A61Q 19/00 (2006.01), A61P 17/10 (2006.01), A61K 31/12 (2006.01), A61K 31/7004 (2006.01), A61Q 5/02 (2006.01), A61Q 5/12 (2006.01), A61Q 19/10 (2006.01), A61K 8/06 (2006.01), A61Q 17/00 (2006.01) (54) COMPOSIÇÕES TÓPICAS COMPREENDENDO ERITRULOSE E HIDROXIACETOFENONA, SEUS USOS E MÉTODO PARA EXTERMINAR E/OU INIBIR LEVEDURAS MALASSEZIA E FUNGOS (73) DSM IP ASSETS B.V. (NL) (72) CHRISTINE MENDROK-EDINGER; SEBASTIEN MONGIAT; THOMAS RUDOLPH Prazo de Validade: 20 (vinte) anos contados a partir de 28/06/2018, observadas as condições legais
(11) BR 11 2020 000035-3 B1	Código 16.1 - Concessão de Patente ou Certificado de Adição de Invenção (22) 28/06/2018 (30) 06/07/2017 EP 17180071.7 (51) A61K 8/35 (2006.01), A61K 8/37 (2006.01), A61P 17/10 (2006.01), A61Q 19/00 (2006.01), A61Q 17/00 (2006.01), A61Q 5/00 (2006.01) (54) COMPOSIÇÃO TÓPICA COMPREENDENDO ERITRULOSE E CAPRILATO DE GLICERILA, USOS DE ERITRULOSE E CAPRILATO DE

	GLICERILA E MÉTODO DE EXTERMÍNIO E/OU INIBIÇÃO DE CRESCIMENTO DE P. ACNES E C. ALBICANS (73) DSM IP ASSETS B.V. (NL) (72) CHRISTINE MENDROK-EDINGER; SEBASTIEN MONGIAT; THOMAS RUDOLPH Prazo de Validade: 20 (vinte) anos contados a partir de 28/06/2018, observadas as condições legais
(11) BR 11 2020 000452-9 B1	Código 16.1 - Concessão de Patente ou Certificado de Adição de Invenção (22) 29/06/2018 (30) 11/07/2017 HU P1700308 (51) C07C 67/347 (2006.01), C07C 67/56 (2006.01), C07C 69/608 (2006.01), C07F 7/18 (2006.01) (54) PROCESSO PARA A PREPARAÇÃO E PURIFICAÇÃO DE MISOPROSTOL (73) CHINOIN PHARMACEUTICAL AND CHEMICAL WORKS PRIVATE CO. LTD. (HU) (72) IRÉN HORTOBÁGYI; ISTVÁN LÁSZLÓFI; ZSUZSANNA KARDOS; JÓZSEF MOLNÁR; LÁSZLÓ TAKÁCS; KORNÉLIA HORVÁTH Prazo de Validade: 20 (vinte) anos contados a partir de 29/06/2018, observadas as condições legais
(11) BR 11 2020 000692-0 B1	Código 16.1 - Concessão de Patente ou Certificado de Adição de Invenção (22) 18/07/2018 (30) 18/07/2017 US 62/534,101 (51) C10G 69/06 (2006.01), C10G 9/00 (2006.01), C10G 9/02 (2006.01) (54) PROCESSO PARA PRODUZIR OLEFINAS E/OU DIENOS (73) LUMMUS TECHNOLOGY LLC (US) (72) KANDASAMY MEENAKSHI SUNDARAM; RONALD M. VENNER Prazo de Validade: 20 (vinte) anos contados a partir de 18/07/2018, observadas as condições legais
(11) BR 11 2020 001575-0 B1	Código 16.1 - Concessão de Patente ou Certificado de Adição de Invenção (22) 25/06/2018 (30) 28/07/2017 US 62/538234 (51) B01J 35/00 (2006.01), B01J 35/02 (2006.01), B01J 23/52 (2006.01), C07C 67/39 (2006.01), C07C 69/54 (2006.01) (54) CATALISADOR HETEROGÊNEO, E, LEITO DE CATALISADOR (73) ROHM AND HAAS COMPANY (US) ; DOW GLOBAL TECHNOLOGIES LLC (US) (72) VICTOR J. SUSSMAN; WEN-SHENG LEE; KIRK W. LIMBACH; CHRISTOPHER D. FRICK Prazo de Validade: 20 (vinte) anos contados a partir de 25/06/2018, observadas

	as condições legais
(11) BR 11 2020 001722-1 B1	Código 16.1 - Concessão de Patente ou Certificado de Adição de Invenção (22) 25/06/2018 (30) 28/07/2017 US 62/538232 (51) C07C 67/39 (2006.01), C07C 69/54 (2006.01), B01J 8/22 (2006.01) (54) MÉTODO PARA PREPARAR METIL METACRILATO DE METACROLEÍNA E METANOL (73) ROHM AND HAAS COMPANY (US) ; DOW GLOBAL TECHNOLOGIES LLC (US) (72) DMITRI A. KRAPTCHETOV; KIRK W. LIMBACH; DANIEL A. HICKMAN; JEFFREY HERRON; KURT W. OLSON; D. WAYNE BLAYLOCK Prazo de Validade: 20 (vinte) anos contados a partir de 25/06/2018, observadas as condições legais
(11) BR 11 2020 002044-3 B1	Código 16.1 - Concessão de Patente ou Certificado de Adição de Invenção (22) 01/06/2018 (30) 03/08/2017 US 15/668,039 (51) G01N 35/00 (2006.01), G01N 1/28 (2006.01) (54) APARELHO DE PROCESSAMENTO DE AMOSTRAS E MÉTODO PARA PROCESSAR AMOSTRAS (73) AGILENT TECHNOLOGIES INC. (US) (72) CHAI SIONG SIOW; THUAN-KHIM KHOR; DAVID KNORR Prazo de Validade: 20 (vinte) anos contados a partir de 01/06/2018, observadas as condições legais
(11) BR 11 2020 002073-7 B1	Código 16.1 - Concessão de Patente ou Certificado de Adição de Invenção (22) 13/08/2018 (30) 20/09/2017 EP 17192120.8 (51) C10L 10/06 (2006.01), B01F 17/00 (2006.01), C10M 173/00 (2006.01), C10L 1/16 (2006.01), C10L 1/182 (2006.01), C10L 1/188 (2006.01), C10L 1/196 (2006.01), C10L 1/197 (2006.01), C10L 1/198 (2006.01), C10L 1/224 (2006.01) (54) DISPERSÕES DE ADITIVOS POLIMÉRICOS DE ÓLEO (73) CLARIANT INTERNATIONAL LTD. (CH) (72) MICHAEL FEUSTEL; MATTHIAS KRULL; VICTOR GONCHAROV Prazo de Validade: 20 (vinte) anos contados a partir de 13/08/2018, observadas as condições legais
(11) BR 11 2020 002119-9 B1	Código 16.1 - Concessão de Patente ou Certificado de Adição de Invenção (22) 31/07/2018 (30) 01/08/2017 US 15/665,693 (51) G01N 35/00 (2006.01), G01N 35/10 (2006.01) (54) CARTUCHO DE TESTE DESCARTÁVEL PARA UM ANALISADOR NO

	PONTO DE ATENDIMENTO E MÉTODO PARA REDUZIR RESULTADOS ERRÔNEOS DE UM ANALISADOR DE SANGUE NO PONTO DE ATENDIMENTO (73) NOVA BIOMEDICAL CORPORATION (US) (72) CHUNG CHANG YOUNG; JONATHAN SCOTT; MAURO DELLEMONACHE Prazo de Validade: 20 (vinte) anos contados a partir de 31/07/2018, observadas as condições legais
(11) BR 11 2020 004210-2 B1	Código 16.1 - Concessão de Patente ou Certificado de Adição de Invenção (22) 03/09/2018 (30) 04/09/2017 CN 201710784654.1; 04/09/2017 CN 201710784627.4 (51) C07C 11/04 (2006.01), C07C 6/02 (2006.01) (54) PROCESSO PARA PRODUÇÃO DE ETILENO (73) SHANGHAI RESEARCH INSTITUTE OF PETROCHEMICAL TECHNOLOGY, SINOPEC (CN) ; CHINA PETROLEUM & CHEMICAL CORPORATION (CN) (72) HEPAN LU; YANGDONG WANG; WEISHENG YANG; JIAWEI TENG Prazo de Validade: 20 (vinte) anos contados a partir de 03/09/2018, observadas as condições legais
(11) BR 11 2020 004575-6 B1	Código 16.1 - Concessão de Patente ou Certificado de Adição de Invenção (22) 08/03/2019 (30) 09/03/2018 KR 10-2018-0028184 (51) C12N 15/77 (2006.01), C12N 9/04 (2006.01), C12P 13/00 (2006.01) (54) Polinucleotídeo, vetor, microrganismo do gênero corynebacterium, métodos para produção de substância-alvo e para preparar uma composição fermentada. (73) CJ CHEILJEDANG CORPORATION (KR) (72) SUN HYOUNG CHOI; JIN SOOK CHANG; HYUNG JOON KIM; BYOUNG HOON YOON; JI YEON LEE; YUNJUNG CHOI Prazo de Validade: 20 (vinte) anos contados a partir de 08/03/2019, observadas as condições legais
(11) BR 11 2020 005873-4 B1	Código 16.1 - Concessão de Patente ou Certificado de Adição de Invenção (22) 28/09/2017 (51) G01V 3/28 (2006.01), G01V 3/38 (2006.01) (54) MÉTODO PARA DETERMINAR PARÂMETROS GEOELÉTRICOS DE UMA FORMAÇÃO DA TERRA, APARELHO CONFIGURADO PARA DETERMINAR PARÂMETROS GEOELÉTRICOS DE UMA FORMAÇÃO DA TERRA E MÉTODO PARA DETERMINAR PARÂMETROS GEOLÓGICOS DE MATERIAL DE FORMAÇÃO DA TERRA (73) BAKER HUGHES, A GE COMPANY, LLC (US) (72) GREGORY BORIS ITSKOVICH; MARINA NIKOLAEVNA NIKITENKO;

	ALEXANDER VIKTOROVICH SERYAKOV; YINXI ZHANG Prazo de Validade: 20 (vinte) anos contados a partir de 28/09/2017, observadas as condições legais
(11) BR 11 2020 006876-4 B1	Código 16.1 - Concessão de Patente ou Certificado de Adição de Invenção (22) 25/09/2018 (30) 06/10/2017 JP 2017-195674 (51) B29C 59/04 (2006.01), A61F 13/15 (2006.01), B32B 38/06 (2006.01) (54) DISPOSITIVO DE FABRICAÇÃO E MÉTODO DE FABRICAÇÃO DE FOLHA COMPÓSITA (73) ZUIKO CORPORATION (JP) (72) TAKAHITO MANABE Prazo de Validade: 20 (vinte) anos contados a partir de 25/09/2018, observadas as condições legais
(11) BR 11 2020 008708-4 B1	Código 16.1 - Concessão de Patente ou Certificado de Adição de Invenção (22) 03/11/2017 (51) H02K 5/136 (2006.01) (54) DISPOSITIVO DE REDUÇÃO DE PRESSÃO INTERNA E MÁQUINA ELÉTRICA À PROVA DE EXPLOSÃO (73) WEG EQUIPAMENTOS ELÉTRICOS S/A (BR/SC) (72) ELISEU TIBURSKI JUNIOR Prazo de Validade: 20 (vinte) anos contados a partir de 03/11/2017, observadas as condições legais
(11) BR 11 2020 011676-9 B1	Código 16.1 - Concessão de Patente ou Certificado de Adição de Invenção (22) 11/12/2018 (30) 14/12/2017 EP 17207365.2 (51) C22B 7/04 (2006.01), C22B 15/00 (2006.01) (54) PROCESSO DE PRODUÇÃO DE SOLDA APERFEIÇOADO (73) METALLO BELGIUM (BE) (72) BERT COLETTI; JAN DIRK A. GORIS; YVES DE VISSCHER; CHARLES GEENEN; WALTER GUNS; NIKO MOLLEN; STEVEN SMETS; ANDY BREUGELMANS Prazo de Validade: 20 (vinte) anos contados a partir de 11/12/2018, observadas as condições legais
(11) BR 11 2020 013121-0 B1	Código 16.1 - Concessão de Patente ou Certificado de Adição de Invenção (22) 31/01/2019 (30) 28/02/2018 US 15/907,682 (51) A01K 61/13 (2017.01), A01K 63/04 (2006.01), C02F 3/34 (2023.01) (54) MÉTODO PARA ADICIONAR BACTÉRIAS A ÁGUA USADA EM UMA APLICAÇÃO EM AQUACULTURA

	(73) NCH CORPORATION (US) (72) CHARLES J. GREENWALD; GABRIEL F. K. EVERETT; JUDY PRUITT; AMANDA ROSMARIN; JORDAN E. CHURCH; DANIEL ABERLE; GEORGE ABOAGYE; SKYLAR RAE WHITE; HAIBO CAO; CHRISTOPHER ZETENA; KELLY GILLESPIE Prazo de Validade: 20 (vinte) anos contados a partir de 31/01/2019, observadas as condições legais
(11) BR 11 2020 014963-2 B1	Código 16.1 - Concessão de Patente ou Certificado de Adição de Invenção (22) 31/01/2018 (51) A23L 5/20 (2016.01) (54) PROCESSOS DE DEGRADAÇÃO DE AFLATOXINA B1 EM PÓ DE AMENDOIM USANDO OZÔNIO (73) MARS, INCORPORATED (US) (72) GUANGTAO ZHANG; YING LI; YUWEI CHANG; ROBERT BAKER Prazo de Validade: 20 (vinte) anos contados a partir de 31/01/2018, observadas as condições legais
(11) BR 11 2020 015824-0 B1	Código 16.1 - Concessão de Patente ou Certificado de Adição de Invenção (22) 06/02/2019 (30) 06/02/2018 DE 10 2018 102 568.8 (51) A61C 8/00 (2006.01), A61C 13/00 (2006.01) (54) IMPLANTE COMPREENDENDO UM PINO AMPLIADO RADIALMENTE NA ESTRUTURA DE SUPORTE, SISTEMA DE DESLOCAMENTO DE TECIDOS MOLES, PROCESSO DE FABRICAÇÃO E PROCESSO DE PLANEJAMENTO PARA A FABRICAÇÃO DE UM IMPLANTE (73) KARL LEIBINGER MEDIZINTECHNIK GMBH & CO. KG (DE) (72) NILS-CLAUDIUS GELLRICH; BJÖRN RAHLF; FRANK REINAUER Prazo de Validade: 20 (vinte) anos contados a partir de 06/02/2019, observadas as condições legais
(11) BR 11 2020 016072-5 B1	Código 16.1 - Concessão de Patente ou Certificado de Adição de Invenção (22) 23/03/2018 (51) B60C 7/12 (2006.01), B60C 7/10 (2006.01) (54) PNEU SÓLIDO DOTADO DE ORIFÍCIOS DE AMORTECIMENTO ESPECÍFICOS, DESENVOLVIDO PARA APLICAÇÕES INDUSTRIAIS E DE CONSTRUÇÃO (73) TRELLEBORG WHEEL SYSTEMS ITALIA S.P.A. (IT) (72) MARIO SGRECCIA; STEFANO LOBENE; GIANLUCA MELORO; GIANNI AGAMETTI; GIANLUCA ABBATI Prazo de Validade: 20 (vinte) anos contados a partir de 23/03/2018, observadas as condições legais

(11) BR 11 2020 016178-0 B1

Código 16.1 - Concessão de Patente ou Certificado de Adição de Invenção
(22) 23/01/2019
(30) 09/02/2018 DK PA 2018 00064
(51) C07C 67/39 (2006.01), C07C 69/675 (2006.01), C07C 51/16 (2006.01), C07C 69/732 (2006.01), C07C 59/105 (2006.01), C07C 59/48 (2006.01)
(54) PROCESSO DE PRODUÇÃO DE COMPOSTOS ALFA-HIDROXI E SEUS USOS
(73) HALDOR TOPSØE A/S (DK)
(72) ESBEN TAARNING; SØREN TOLBORG; JUAN SALVADOR MARTÍNEZ ESPÍN
Prazo de Validade: 20 (vinte) anos contados a partir de 23/01/2019, observadas as condições legais

(11) BR 11 2020 016408-9 B1

Código 16.1 - Concessão de Patente ou Certificado de Adição de Invenção
(22) 13/02/2019
(30) 13/02/2018 US 62/629,904
(51) A61C 17/02 (2006.01), A61C 17/22 (2006.01), A61C 19/06 (2006.01)
(54) APARELHO PARA IRRIGAÇÃO DENTÁRIA
(73) EHT LLC (US)
(72) ELIMELECH PACKOUZ; RALF RAUD
Prazo de Validade: 20 (vinte) anos contados a partir de 13/02/2019, observadas as condições legais

(11) BR 11 2020 017312-6 B1

Código 16.1 - Concessão de Patente ou Certificado de Adição de Invenção
(22) 01/03/2019
(30) 01/03/2018 EP 18305216.6; 01/03/2018 EP 18305217.4; 30/03/2018 EP 18305384.2; 30/03/2018 EP 18305385.9; 11/04/2018 EP 18305435.2; 11/04/2018 EP 18305436.0; 26/04/2018 EP 18305526.8; 26/04/2018 EP 18305527.6
(51) G02C 7/06 (2006.01), G02C 7/08 (2006.01)
(54) ELEMENTO DE LENTE
(73) ESSILOR INTERNATIONAL (FR)
(72) MATTHIEU GUILLOT; BRUNO FERMIGIER; MARIUS PELOUX; BJORN DROBE
Prazo de Validade: 20 (vinte) anos contados a partir de 01/03/2019, observadas as condições legais

(11) BR 11 2020 019836-6 B1

Código 16.1 - Concessão de Patente ou Certificado de Adição de Invenção
(22) 28/03/2019
(30) 30/03/2018 US 62/650,667
(51) G01V 1/30 (2006.01)
(54) MÉTODO IMPLEMENTADO POR COMPUTADOR, DISPOSITIVO E UM OU MAIS MEIOS LEGÍVEIS POR MÁQUINA PARA INDICAÇÃO DE HIDROCARBONETO DERIVADA DE VELOCIDADE SÍSMICA

(73) BP CORPORATION NORTH AMERICA INC. (US)
(72) KANG FU; DIANNE NI
Prazo de Validade: 20 (vinte) anos contados a partir de 28/03/2019, observadas as condições legais

---

(11) BR 11 2020 020405-6 B1

Código 16.1 - Concessão de Patente ou Certificado de Adição de Invenção
(22) 04/04/2019
(30) 04/04/2018 US 62/652,840
(51) C10L 5/46 (2006.01), C10L 9/08 (2006.01), C10B 7/10 (2006.01), C10J 3/00 (2006.01), C10J 3/74 (2006.01), B01J 8/10 (2006.01)
(54) RECIPIENTE DE PROCESSO PARA A PRODUÇÃO DE COMPOSIÇÕES SÓLIDAS
(73) ECOGENSUS, LLC (US)
(72) BJORNULF OSTVIK; MICHAEL D. LUKAS
Prazo de Validade: 20 (vinte) anos contados a partir de 04/04/2019, observadas as condições legais

---

(11) BR 11 2020 021380-2 B1

Código 16.1 - Concessão de Patente ou Certificado de Adição de Invenção
(22) 18/04/2019
(30) 20/04/2018 EP 18168513.2
(51) A61C 13/36 (2006.01), A61C 13/10 (2006.01), A61C 13/34 (2006.01), A61C 9/00 (2006.01), A61C 13/01 (2006.01)
(54) COTO DENTAL PARA UM MODELO DENTAL, MODELO DENTAL, MÉTODO PARA PRODUÇÃO DE UM COTO DENTAL E MÉTODO PARA PRODUÇÃO DE UM MODELO DENTAL
(73) RAPID SHAPE GMBH (DE) ; STRAUMANN HOLDING AG (CH)
(72) ANDREAS SCHULTHEISS; ANDREAS GEITNER; MARKUS KRAUSE; DANIEL RÖCKL; MAXIMILIAN SATTLER; SÖREN DIETZ
Prazo de Validade: 20 (vinte) anos contados a partir de 18/04/2019, observadas as condições legais

---

(11) BR 11 2020 021865-0 B1

Código 16.1 - Concessão de Patente ou Certificado de Adição de Invenção
(22) 25/04/2019
(30) 04/05/2018 EP 18170869.4
(51) C11D 11/02 (2006.01), C11D 11/00 (2006.01), C11D 3/33 (2006.01), C11D 3/37 (2006.01), C11D 17/06 (2006.01)
(54) Processo para a fabricação de grânulos ou pós, grânulo ou pó, e, uso de um grânulo ou um pó
(73) BASF SE (DE)
(72) MARTA REINOSO GARCIA; JUERGEN DETERING; CARSTEN SUELING; KATI SCHMIDT; MICHAEL KLEMENS MUELLER; GAZI TUERKOGLU; THOMAS SCHMIDT
Prazo de Validade: 20 (vinte) anos contados a partir de 25/04/2019, observadas

	as condições legais
(11) BR 11 2020 022014-0 B1	Código 16.1 - Concessão de Patente ou Certificado de Adição de Invenção (22) 18/06/2018 (51) A61K 8/37 (2006.01), A61Q 3/02 (2006.01), A61K 8/73 (2006.01), A61K 8/84 (2006.01) (54) COMBINAÇÕES, KIT E MÉTODO DE REVESTIMENTO DAS UNHAS E/OU UNHAS POSTIÇAS (73) L'OREAL (FR) (72) ALINE GRECCO FRANCO; RENATA RIBON MELO; MARCOS BOTELHO DOS SANTOS BEZERRA; AMANDA REZENDE MIRANDA Prazo de Validade: 20 (vinte) anos contados a partir de 18/06/2018, observadas as condições legais
(11) BR 11 2020 024632-8 B1	Código 16.1 - Concessão de Patente ou Certificado de Adição de Invenção (22) 03/06/2019 (30) 14/06/2018 DE 10 2018 114 295.1 (51) H05H 1/48 (2006.01), H05G 2/00 (2006.01) (54) DISPOSITIVO PARA A GERAÇÃO DE UMA DESCARGA AUXILIAR FILAMENTADA PARA UM DISPOSITIVO PARA A GERAÇÃO DE IRRADIAÇÃO DE RAIOS-X E IRRADIAÇÃO DE PARTÍCULAS, BEM COMO PARA UM REATOR DE FUSÃO COM O DISPOSITIVO PARA A GERAÇÃO DE IRRADIAÇÃO DE RAIOS-X E IRRADIAÇÃO DEPARTÍCULAS E MÉTODO PARA A GERAÇÃO DE IRRADIAÇÃO DE RAIOS-X E IRRADIAÇÃO DE PARTÍCULAS (73) PAUL HÖSS KG (DE) (72) PAUL HÖSS Prazo de Validade: 20 (vinte) anos contados a partir de 03/06/2019, observadas as condições legais
(11) BR 11 2020 025868-7 B1	Código 16.1 - Concessão de Patente ou Certificado de Adição de Invenção (22) 05/07/2019 (30) 06/07/2018 IT 102018000006998 (51) A61C 1/08 (2006.01), A61C 8/00 (2006.01) (54) GUIA CIRÚRGICO PARA IMPLANTES DE OSSO ZIGOMÁTICO (73) FRANCESCO GALLO (IT) ; GIULIO NEGRI (IT) ; FRANCESCO ZINGARI (IT) (72) FRANCESCO GALLO; GIULIO NEGRI; FRANCESCO ZINGARI Prazo de Validade: 20 (vinte) anos contados a partir de 05/07/2019, observadas as condições legais
(11) BR 11 2021 000095-0 B1	Código 16.1 - Concessão de Patente ou Certificado de Adição de Invenção (22) 08/07/2019

(30) 10/07/2018 US 62/696,229; 03/07/2019 US 16/502,541
(51) A61M 25/00 (2006.01), A61M 25/01 (2006.01), A61M 25/09 (2006.01)
(54) DISPOSITIVO DE DISTRIBUIÇÃO PARA DISTRIBUIR UM CATETER EM UM CONJUNTO DE CATETER E SISTEMA DE CATETER
(73) BECTON, DICKINSON AND COMPANY (US)
(72) JONATHAN KARL BURKHOLZ; JOSEPH SPATARO
Prazo de Validade: 20 (vinte) anos contados a partir de 08/07/2019, observadas as condições legais

---

(11) BR 11 2021 000378-9 B1

Código 16.1 - Concessão de Patente ou Certificado de Adição de Invenção
(22) 31/05/2019
(30) 20/07/2018 IT 102018000007388
(51) A47B 91/02 (2006.01), F16B 12/20 (2006.01)
(54) SISTEMA DE JUNÇÃO E NIVELAMENTO PARA PEÇAS DE MOBILIÁRIO E ITENS DE DECORAÇÃO
(73) LEONARDO S.R.L. (IT)
(72) CARLO CATTANEO
Prazo de Validade: 20 (vinte) anos contados a partir de 31/05/2019, observadas as condições legais

---

(11) BR 11 2021 000541-2 B1

Código 16.1 - Concessão de Patente ou Certificado de Adição de Invenção
(22) 11/07/2019
(30) 13/07/2018 IT 102018000007179
(51) C08L 23/08 (2006.01), C08L 29/04 (2006.01), C08K 5/5415 (2006.01), B32B 27/06 (2006.01), B29B 9/12 (2006.01), B29B 9/00 (2006.01)
(54) Dispersão aquosa e laminado de barreira revestido com laca
(73) SAES GETTERS S.P.A. (IT)
(72) PAOLO VACCA; SERGIO SANTORO; MARCO MUDU
Prazo de Validade: 20 (vinte) anos contados a partir de 11/07/2019, observadas as condições legais

---

(11) BR 11 2021 002485-9 B1

Código 16.1 - Concessão de Patente ou Certificado de Adição de Invenção
(22) 15/08/2019
(30) 24/08/2018 JP 2018-156877; 27/08/2018 JP 2018-158179; 28/03/2019 JP 2019-062361
(51) A61C 13/15 (2006.01)
(54) APARELHO DE POLIMERIZAÇÃO
(73) TOKUYAMA DENTAL CORPORATION (JP)
(72) TATSUYA YAMAZAKI; MASAKI KINOSHITA
Prazo de Validade: 20 (vinte) anos contados a partir de 15/08/2019, observadas as condições legais

---

(11) BR 11 2021 003349-1 B1

Código 16.1 - Concessão de Patente ou Certificado de Adição de Invenção

(22) 16/01/2020
(30) 31/01/2019 US 62/799,404
(51) B60L 11/12 (1968.09), G01R 31/08 (2020.01), G01R 31/327 (2006.01), H01H 1/50 (2006.01)
(54) MÉTODO PARA SEPARAR CONTATOS SOLDADOS EM UM CONJUNTO DE INTERRUPTOR, E, INTERRUPTOR PARA USO EM UMA REDE DE DISTRIBUIÇÃO DE ENERGIA DE MÉDIA TENSÃO
(73) S&C ELECTRIC COMPANY (US)
(72) TSVETAN RUSEV; MICHAEL STAMER
Prazo de Validade: 20 (vinte) anos contados a partir de 16/01/2020, observadas as condições legais

---

(11) BR 11 2021 003867-1 B1

Código 16.1 - Concessão de Patente ou Certificado de Adição de Invenção
(22) 17/09/2019
(30) 19/09/2018 IT 102018000008723
(51) A47B 91/02 (2006.01)
(54) PÉ TELESCÓPICO PARA MOBÍLIA E/OU ARTIGOS DE MOBILIÁRIO COM MONTAGEM SIMPLIFICADA E SISTEMA QUE USA O DITO PÉ
(73) LEONARDO S.R.L. (IT)
(72) CARLO CATTANEO
Prazo de Validade: 20 (vinte) anos contados a partir de 17/09/2019, observadas as condições legais

---

(11) BR 11 2021 004506-6 B1

Código 16.1 - Concessão de Patente ou Certificado de Adição de Invenção
(22) 10/09/2018
(51) B65D 5/64 (2006.01), B65D 5/00 (2006.01), B65D 5/36 (2006.01), B65D 5/20 (2006.01)
(54) TAMPA PARA CONTENTOR-TAMBOR DOTADA DE SISTEMA AUTOMÁTICO DE ABERTURA E FECHAMENTO
(73) WESTROCK, CELULOSE, PAPEL E EMBALAGENS LTDA (BR/SP)
(72) ALEXANDRO SARTORI
Prazo de Validade: 20 (vinte) anos contados a partir de 10/09/2018, observadas as condições legais

---

(11) BR 11 2021 005875-3 B1

Código 16.1 - Concessão de Patente ou Certificado de Adição de Invenção
(22) 13/12/2019
(30) 13/12/2018 JP 2018-233432; 20/09/2019 JP 2019-171782
(51) H04N 19/52 (2014.01), H04N 19/577 (2014.01), H04N 19/58 (2014.01)
(54) DISPOSITIVO DE DECODIFICAÇÃO DE IMAGEM, MÉTODO DE DECODIFICAÇÃO DE IMAGEM, DISPOSITIVO DE CODIFICAÇÃO DE IMAGEM E MÉTODO DE CODIFICAÇÃO DE IMAGEM
(73) JVCKENWOOD CORPORATION (JP)
(72) HIDEKI TAKEHARA
Prazo de Validade: 20 (vinte) anos contados a partir de 13/12/2019, observadas

	as condições legais
(11) BR 11 2021 006583-0 B1	Código 16.1 - Concessão de Patente ou Certificado de Adição de Invenção (22) 29/10/2018 (51) C22C 9/04 (2006.01), F16C 33/00 (2006.01) (54) PRODUTO DE LIGA DE LATÃO ESPECIAL (73) OTTO FUCHS KOMMANDITGESELLSCHAFT (DE) (72) BJÖRN REETZ; HERMANN GUMMERT; THOMAS PLETT Prazo de Validade: 20 (vinte) anos contados a partir de 29/10/2018, observadas as condições legais
(11) BR 11 2021 007705-7 B1	Código 16.1 - Concessão de Patente ou Certificado de Adição de Invenção (22) 22/10/2019 (30) 22/10/2018 US 16/166,654 (51) C09J 4/00 (2006.01), F16B 33/00 (2006.01), C09J 133/00 (2006.01), C09J 175/16 (2006.01) (54) Sistema de dois artigos (73) NYLOK LLC (US) (72) JEFFREY M. STUPAR; PAKKATORN JAROENWATTHANAWINYOO Prazo de Validade: 20 (vinte) anos contados a partir de 22/10/2019, observadas as condições legais
(11) BR 11 2021 010020-2 B1	Código 16.1 - Concessão de Patente ou Certificado de Adição de Invenção (22) 18/11/2019 (30) 27/11/2018 EP 18208661.1 (51) B02C 18/14 (2006.01), B02C 18/16 (2006.01) (54) MOINHO GRANULADOR (73) RAPID GRANULATOR AB (SE) (72) HENRIK KARLSSON; MAGNUS BLOM Prazo de Validade: 20 (vinte) anos contados a partir de 18/11/2019, observadas as condições legais
(11) BR 11 2021 021159-4 B1	Código 16.1 - Concessão de Patente ou Certificado de Adição de Invenção (22) 03/05/2019 (51) H04L 12/841 (2013.01) (54) SERVIDOR DE EMULAÇÃO DE TERMINAL DE USUÁRIO, MÉTODO POR UM SERVIDOR DE EMULAÇÃO DE TERMINAL DE USUÁRIO PARA PROVER SERVIÇOS DE COMUNICAÇÃO USANDO CONJUNTOS DE DISPOSITIVOS DE USUÁRIO DE ENTRADA E/OU SAÍDA, E MEIO NÃO TRANSITÓRIO LEGÍVEL PORCOMPUTADOR (73) TELEFONAKTIEBOLAGET LM ERICSSON (PUBL) (SE) (72) TOMMY ARNGREN; HANS HANNU; PETER OEKVIST; STEFAN WAENSTEDT

	Prazo de Validade: 20 (vinte) anos contados a partir de 03/05/2019, observadas as condições legais
(11) BR 11 2021 023423-3 B1	Código 16.1 - Concessão de Patente ou Certificado de Adição de Invenção (22) 21/05/2020 (30) 22/05/2019 US 16/419,974 (51) C12M 1/02 (2006.01) (54) SISTEMA DE BIORREATOR (73) SOLARCLEAN FUELS, LLC (US) (72) FALCO, ROBERT E., Prazo de Validade: 20 (vinte) anos contados a partir de 21/05/2020, observadas as condições legais
(11) BR 11 2022 002068-6 B1	Código 16.1 - Concessão de Patente ou Certificado de Adição de Invenção (22) 04/08/2020 (30) 05/08/2019 US 62/882,773; 13/11/2019 US 62/934,736 (51) B31F 1/28 (2006.01), B31F 1/36 (2006.01) (54) MÉTODO PARA CONDICIONAR UMA TRAMA MÓVEL E MÉTODOS PARA PRODUZIR UM PRODUTO ONDULADO (73) INTPRO, LLC (US) (72) HEBERT B. KOHLER Prazo de Validade: 20 (vinte) anos contados a partir de 04/08/2020, observadas as condições legais
(11) BR 11 2022 002092-9 B1	Código 16.1 - Concessão de Patente ou Certificado de Adição de Invenção (22) 25/09/2020 (30) 04/10/2019 EP 19201444.7; 25/11/2019 EP 19211272.0 (51) F41A 17/38 (2006.01), F41A 35/06 (2006.01) (54) PORTA-CARREGADOR PARA UMA ARMA DE FOGO, KIT DE PEÇAS DE REPOSIÇÃO E ARMA DE FOGO (73) GLOCK TECHNOLOGY GMBH (AT) (72) MARIO KASTRUN Prazo de Validade: 20 (vinte) anos contados a partir de 25/09/2020, observadas as condições legais
(11) BR 11 2022 003726-0 B1	Código 16.1 - Concessão de Patente ou Certificado de Adição de Invenção (22) 28/08/2020 (30) 28/08/2019 US 62/892,811; 27/04/2020 US 63/015,840; 17/06/2020 US 63/040,110 (51) B01D 27/08 (2006.01), B01D 25/00 (2006.01), B01D 27/00 (2006.01), B01D 35/06 (2006.01), B01D 35/30 (2006.01), H01F 7/02 (2006.01) (54) INTERCONEXÕES DE FILTRO UTILIZANDO FORÇA MAGNÉTICA DE CISALHAMENTO GERADA POR POLI-ÍMÃS CODIFICADOS

	(73) KX TECHNOLOGIES LLC (US) (72) ROBERT ASTLE; GARETT STRANDEMO; JORDAN ROBERT FUHS; MATTHEW W. HARTMANN; GREGORY GENE HORTIN; JASON MORGAN Prazo de Validade: 20 (vinte) anos contados a partir de 28/08/2020, observadas as condições legais
(11) BR 11 2022 005286-3 B1	Código 16.1 - Concessão de Patente ou Certificado de Adição de Invenção (22) 25/09/2019 (51) C25B 9/00 (2021.01), C25B 9/02 (2006.01), C25B 9/08 (2006.01) (54) ESTRUTURA EMPILHADA QUE INCLUI ELETRODOS (73) DE NORA PERMELEC LTD (JP) (72) HIDEO OTSU; KOTA KUROKI Prazo de Validade: 20 (vinte) anos contados a partir de 25/09/2019, observadas as condições legais
(11) BR 11 2022 007371-2 B1	Código 16.1 - Concessão de Patente ou Certificado de Adição de Invenção (22) 01/12/2020 (30) 05/12/2019 US 62/944,301 (51) H01H 33/66 (2006.01), H01H 75/00 (2006.01), H02J 50/00 (2016.01) (54) CONJUNTO DE CHAVES, E, INTERRUPTOR A VÁCUO REFERÊNCIA CRUZADA A PEDIDO RELACIONADO (73) S&C ELECTRIC COMPANY (US) (72) JIM BARKER; MICHAEL MARONEY; KEITH BENSON; NICHOLAS SENG; JASON BOGUSZ; BETHANY MCDEARMON; ALIREZA TAJFAR; ALEJANDRO MONTENEGRO Prazo de Validade: 20 (vinte) anos contados a partir de 01/12/2020, observadas as condições legais
(11) BR 11 2022 007861-7 B1	Código 16.1 - Concessão de Patente ou Certificado de Adição de Invenção (22) 01/12/2020 (30) 05/12/2019 US 62/944,296 (51) G01R 31/327 (2006.01), G01R 31/333 (2006.01), H02H 3/06 (2006.01), H02H 7/00 (2006.01), H01H 33/666 (2006.01), H01H 81/00 (2006.01) (54) MÉTODOS PARA OPERAR UM CONJUNTO DE COMUTADOR, PARA REALIZAR UMA OPERAÇÃO DE TESTE DE FUGA DE RELIGAMENTO E PARA REALIZAR UMA OPERAÇÃO DE TESTE DE PULSO DE BAIXA ENERGIA, E, SISTEMA PARA USAR UM CONJUNTO DE COMUTADOR (73) S&C ELECTRIC COMPANY (US) (72) DAVID PORTER; STEPHEN WILLIAMS; PETER MEYER; MARTIN BISHOP; THOMAS DYER; ANDREW BERMAN; JOSEPH MILTON; LAUREN ABRAMCZYK Prazo de Validade: 20 (vinte) anos contados a partir de 01/12/2020, observadas as condições legais

(11) BR 11 2022 013249-2 B1

Código 16.1 - Concessão de Patente ou Certificado de Adição de Invenção
(22) 04/03/2021
(30) 11/03/2020 US 62/988,176; 23/02/2021 US 17/183,204
(51) C12P 7/06 (2006.01), C12M 1/00 (2006.01)
(54) MÉTODO PARA RECUPERAR ETANOL DE UM CALDO DE FERMENTAÇÃO, E, APARELHO PARA SEPARAR ETANOL DE UM CALDO DE FERMENTAÇÃO
(73) LANZATECH, INC. (US)
(72) RALPH GILLESPIE; MICHELLE KOCAL; WYATT ERIC ALLEN; RICHARD R. ROSIN; DONOVAN TRAN
Prazo de Validade: 20 (vinte) anos contados a partir de 04/03/2021, observadas as condições legais

(11) BR 11 2022 013495-9 B1

Código 16.1 - Concessão de Patente ou Certificado de Adição de Invenção
(22) 22/12/2020
(30) 23/01/2020 US 62/964,935
(51) F04B 23/06 (2006.01), F04B 1/14 (2020.01), E21B 43/12 (2006.01)
(54) CONJUNTO DE BOMBA SUBMERSÍVEL PARA TRANSFERÊNCIA DE UM MEIO DE FLUIDO COM BAIXA VISCOSIDADE
(73) HESS CORPORATION (US)
(72) SIMON OMAN; MARKO NAGODE; JERNEJ KLEMENC; FRANC MAJDIC; MARKO HOCEVAR; ALES GOSAR; ANDREJ SKRLEC; LASLO OLAH
Prazo de Validade: 20 (vinte) anos contados a partir de 22/12/2020, observadas as condições legais

(11) BR 11 2022 013896-2 B1

Código 16.1 - Concessão de Patente ou Certificado de Adição de Invenção
(22) 04/02/2021
(30) 12/02/2020 JP 2020-021577
(51) C09J 11/04 (2006.01), C09J 11/06 (2006.01), C09J 11/08 (2006.01), C09J 133/02 (2006.01), A61K 9/70 (2006.01), A61K 47/02 (2006.01), A61K 47/16 (2006.01), A61K 47/32 (2006.01), C09J 7/38 (2018.01)
(54) MÉTODO DE PRODUÇÃO DE COMPOSIÇÃO DE CAMADA ADESIVA PARA PRODUZIR FOLHA DE REFRIGERAÇÃO, MÉTODO DE PRODUÇÃO DE FOLHA DE REFRIGERAÇÃO, E FOLHA DE REFRIGERAÇÃO
(73) HISAMITSU PHARMACEUTICAL CO., INC. (JP)
(72) KENTARO NAKASHIMA; KENTO ICHINOHE; KEIICHIRO TSURUSHIMA; TAKAAKI YOSHINAGA
Prazo de Validade: 20 (vinte) anos contados a partir de 04/02/2021, observadas as condições legais

(11) BR 11 2022 014243-9 B1

Código 16.1 - Concessão de Patente ou Certificado de Adição de Invenção
(22) 25/12/2020
(30) 20/01/2020 CN 202010065033.X; 20/01/2020 CN 202010065021.7

(51) C08B 37/00 (2006.01), C08B 30/04 (2006.01), A01P 21/00 (2006.01), A01N 65/08 (2009.01)
(54) APLICAÇÃO DE UM EXTRATO POLISSACARÍDICO DE PÓLEN PARA PROMOVER O CRESCIMENTO DE PLANTAS
(73) CHENGDU NEWSUN CROP SCIENCE CO., LTD. (CN)
(72) QIMING HE; SHAOJUN ZHAN; JIN HUANG; YUZHU LI; CHUTING DU; KE LIU; HUIHUI WANG; HUILIN LI; YANLING WANG; DAN WU; DAN HUANG; LIANGZHU KANG; LINFENG HANG; HAO YIN
Prazo de Validade: 20 (vinte) anos contados a partir de 25/12/2020, observadas as condições legais

---

(11) BR 12 2014 023991-2 B1

Código 16.1 - Concessão de Patente ou Certificado de Adição de Invenção
(22) 27/09/2012
(30) 28/09/2011 KR 10-2011-0098601; 28/02/2012 KR 10-2012-0019999; 16/04/2012 KR 10-2012-0039412; 27/09/2012 KR 10-2012-0107639
(43) 20/08/2019
(51) H04N 19/196 (2014.01)
(54) APARELHO PARA CODIFICAÇÃO DE UM VÍDEO
(62) BR 11 2014 007434-8 27/09/2012
(73) ELECTRONICS AND TELECOMMUNICATIONS RESEARCH INSTITUTE (KR)
(72) JIN HO LEE; HUI YONG KIM; SUNG CHANG LIM; JIN SOO CHOI; JIN WOONG KIM
Prazo de Validade: 20 (vinte) anos contados a partir de 27/09/2012, observadas as condições legais. Patente concedida conforme ADI 5.529/DF, que determina a alteração do prazo de concessão.

---

(11) BR 12 2015 023446-8 B1

Código 16.1 - Concessão de Patente ou Certificado de Adição de Invenção
(22) 09/04/2013
(30) 28/06/2012 JP 2012-145832
(43) 09/06/2020
(51) H04N 19/157 (2014.01)
(54) MÉTODO DE DECODIFICAÇÃO PREDITIVA DE VÍDEO EXECUTADO POR UM DISPOSITIVO DE DECODIFICAÇÃO PREDITIVA DE VÍDEO
(62) BR 11 2014 029982-0 09/04/2013
(73) NTT DOCOMO, INC. (JP)
(72) CHOONG SENG BOON; JUNYA TAKIUE; AKIRA FUJIBAYASHI; THIOW KENG TAN
Prazo de Validade: 20 (vinte) anos contados a partir de 09/04/2013, observadas as condições legais

---

(11) BR 12 2016 026467-0 B1

Código 16.1 - Concessão de Patente ou Certificado de Adição de Invenção
(22) 27/06/2013
(30) 03/08/2012 US 61/679,627; 29/11/2012 US 13/688,794

(43) 27/08/2019
(51) H04W 24/10 (2009.01), H04B 17/27 (2015.01)
(54) EQUIPAMENTO DE USUÁRIO, DISPOSITIVO SEM FIO E MÉTODO PARA RELATÓRIOS PERIÓDICOS DE INFORMAÇÕES DE ESTADO DE CANAL
(62) BR 11 2015 000462-8 27/06/2013
(73) APPLE INC. (US)
(72) SEUNGHEE HAN; ALEXEI DAVYDOV; JONG-KAE FWU; KAMRAN ETEMAD
Prazo de Validade: 20 (vinte) anos contados a partir de 27/06/2013, observadas as condições legais

---

(11) BR 12 2016 026947-7 B1

Código 16.1 - Concessão de Patente ou Certificado de Adição de Invenção
(22) 20/11/2013
(30) 28/12/2012 JP 2012-288211
(43) 27/08/2019
(51) H04W 36/28 (2009.01), H04W 76/28 (2018.01), H04B 7/022 (2017.01)
(54) PRIMEIRA ESTAÇÃO DE RÁDIO, TERMINAL DE RÁDIO, SISTEMA DE COMUNICAÇÃO POR RÁDIO, MÉTODO DE CONTROLE DE COMUNICAÇÃO EM UMA PRIMEIRA ESTAÇÃO DE RÁDIO E MÉTODO EM UM TERMINAL DE RÁDIO
(62) BR 11 2015 014685-6 20/11/2013
(73) NEC CORPORATION (JP)
(72) HISASHI FUTAKI; HIROAKI AMINAKA
Prazo de Validade: 20 (vinte) anos contados a partir de 20/11/2013, observadas as condições legais

---

(11) BR 12 2018 004646-5 B1

Código 16.1 - Concessão de Patente ou Certificado de Adição de Invenção
(22) 15/04/2016
(30) 17/04/2015 EP 15164040.6
(43) 10/09/2019
(51) F25B 13/00 (2006.01), F24F 1/46 (2011.01), F24F 1/56 (2011.01)
(54) CONDICIONADOR DE AR
(62) BR 11 2017 021772-4 15/04/2016
(73) DAIKIN INDUSTRIES, LTD. (JP) ; DAIKIN EUROPE, N.V. (BE)
(72) FRANS BAETENS; PIETER PIRMEZ; JAN VANOOTEGHEM
Prazo de Validade: 20 (vinte) anos contados a partir de 15/04/2016, observadas as condições legais

---

(11) BR 12 2019 004491-0 B1

Código 16.1 - Concessão de Patente ou Certificado de Adição de Invenção
(22) 14/11/2013
(30) 15/11/2012 US 61/726,859
(51) B41J 2/00 (2006.01), B41J 23/00 (2006.01), B41F 17/18 (2006.01)
(54) SISTEMA DE IMPRESSÃO PARA IMPRESSÃO EM SUPERFÍCIES

	EXTERNAS DE OBJETOS E MÉTODO DE IMPRESSÃO NAS SUPERFÍCIES EXTERNAS DOS OBJETOS (62) BR 11 2015 010992-6 14/11/2013 (73) VELOX-PUREDIGITAL LTD. (IL) (72) MARIAN COFLER Prazo de Validade: 20 (vinte) anos contados a partir de 14/11/2013, observadas as condições legais
(11) BR 12 2019 004614-0 B1	Código 16.1 - Concessão de Patente ou Certificado de Adição de Invenção (22) 10/03/2016 (30) 13/03/2015 EP 15159067.6; 16/03/2015 US 62/133,800 (51) G10L 19/16 (2013.01), G10L 19/24 (2013.01), G10L 21/038 (2013.01), G10L 19/035 (2013.01) (54) MÉTODO DE DECODIFICAÇÃO DE UM FLUXO DE BITS DE ÁUDIO CODIFICADO (62) BR 11 2017 018548-2 10/03/2016 (73) DOLBY INTERNATIONAL AB (NL) (72) LARS VILLEMOES; HEIKO PURNHAGEN; PER EKSTRAND Prazo de Validade: 20 (vinte) anos contados a partir de 10/03/2016, observadas as condições legais
(11) BR 12 2019 023887-1 B1	Código 16.1 - Concessão de Patente ou Certificado de Adição de Invenção (22) 26/09/2013 (30) 27/09/2012 EP 12186444.1 (51) C07H 21/02 (2006.01), A61K 31/713 (2006.01) (54) LIGANTES DE RIG-I E COMPOSIÇÃO FARMACÊUTICA (62) BR 11 2015 006874-0 26/09/2013 (73) RHEINISCHE FRIEDRICH-WILHELMS-UNIVERSITÄT BONN (DE) (72) MARION GOLDECK; JASPER VAN DEN BOORN; JÁNOS LUDWIG; CHRISTINE SCHUBERTH-WAGNER Prazo de Validade: 20 (vinte) anos contados a partir de 26/09/2013, observadas as condições legais
(11) BR 12 2019 026439-2 B1	Código 16.1 - Concessão de Patente ou Certificado de Adição de Invenção (22) 18/01/2013 (30) 19/01/2012 AU 2012200319 (51) H04N 19/176 (2014.01), H04N 19/119 (2014.01), H04N 19/129 (2014.01) (54) MÉTODO DE CODIFICAÇÃO DE DADOS DE QUADRO DE IMAGEM EM UM FLUXO DE BIT (62) BR 11 2014 012891-0 18/01/2013 (73) CANON KABUSHIKI KAISHA (JP) (72) CHRISTOPHER JAMES ROSEWARNE; ALVIN EDREA LABIOS Prazo de Validade: 20 (vinte) anos contados a partir de 18/01/2013, observadas as condições legais. Patente concedida conforme ADI 5.529/DF, que determina

a alteração do prazo de concessão.

(11) BR 12 2019 026440-6 B1

Código 16.1 - Concessão de Patente ou Certificado de Adição de Invenção
(22) 18/01/2013
(30) 19/01/2012 AU 2012200319
(51) H04N 19/176 (2014.01), H04N 19/119 (2014.01), H04N 19/129 (2014.01)
(54) MÉTODO DE DECODIFICAÇÃO DE UM FLUXO DE BIT PARA UMA UNIDADE DE TRANSFORMADA REPRESENTADA COMO UM BLOCO 8X8
(62) BR 11 2014 012891-0 18/01/2013
(73) CANON KABUSHIKI KAISHA (JP)
(72) CHRISTOPHER JAMES ROSEWARNE; ALVIN EDREA LABIOS
Prazo de Validade: 20 (vinte) anos contados a partir de 18/01/2013, observadas as condições legais. Patente concedida conforme ADI 5.529/DF, que determina a alteração do prazo de concessão.

(11) BR 12 2019 026442-2 B1

Código 16.1 - Concessão de Patente ou Certificado de Adição de Invenção
(22) 18/01/2013
(30) 19/01/2012 AU 2012200319
(51) H04N 19/176 (2014.01), H04N 19/119 (2014.01), H04N 19/129 (2014.01)
(54) MÉTODO DE DECODIFICAÇÃO DE UM FLUXO DE BIT PARA UMA UNIDADE DE TRANSFORMADA REPRESENTADA COMO UM BLOCO 8X8
(62) BR 11 2014 012891-0 18/01/2013
(73) CANON KABUSHIKI KAISHA (JP)
(72) CHRISTOPHER JAMES ROSEWARNE; ALVIN EDREA LABIOS
Prazo de Validade: 20 (vinte) anos contados a partir de 18/01/2013, observadas as condições legais. Patente concedida conforme ADI 5.529/DF, que determina a alteração do prazo de concessão.

(11) BR 12 2019 027818-0 B1

Código 16.1 - Concessão de Patente ou Certificado de Adição de Invenção
(22) 10/05/2016
(30) 29/05/2015 US 62/168,196
(51) C07D 307/82 (2006.01), C07D 273/01 (2006.01), C07D 413/12 (2006.01)
(54) PROCESSO APRIMORADO PARA PREPARAÇÃO DE (E)-(5,6-DI-HIDRO1,4,2-DIOXAZINA-3-IL)(2-HIDROXIFENIL)METANONA O-METIL OXIMA
(62) BR 11 2017 025678-9 10/05/2016
(73) ARYSTA LIFESCIENCE CORPORATION (JP)
(72) VIC PRASAD; CAMERON GIBB; LYNN CHRISTOPHER LARSON; SAI A. SRIKANTH; DHANRAJ JIVAN PAWAR; SANKAR BALAKRISHNAN; N. K. RAVIKUMAR; SHESHARO AVINASH MANE; SAGI SATEESH; ANANDA SAMPADARAO RAO
Prazo de Validade: 20 (vinte) anos contados a partir de 10/05/2016, observadas as condições legais

(11) BR 12 2020 001956-5 B1	Código 16.1 - Concessão de Patente ou Certificado de Adição de Invenção (22) 05/12/2014 (30) 05/12/2013 US 61/912,184 (51) C12P 13/00 (2006.01), C12N 9/02 (2006.01), C12N 9/06 (2006.01), C12N 9/10 (2006.01), C12N 9/16 (2006.01), C12N 9/00 (2006.01), C12N 1/21 (2006.01) (54) CÉLULA BACTERIANA RECOMBINANTE PARA A PRODUÇÃO DE UMA AMINA GRAXA E MÉTODO DE PRODUÇÃO DE UMA AMINA GRAXA (62) BR 11 2016 012371-9 05/12/2014 (73) GENOMATICA, INC. (US) (72) STEPHEN B. DEL CARDAYRE; LOUIS G. HOM Prazo de Validade: 20 (vinte) anos contados a partir de 05/12/2014, observadas as condições legais
(11) BR 12 2020 008432-4 B1	Código 16.1 - Concessão de Patente ou Certificado de Adição de Invenção (22) 05/05/2017 (30) 05/05/2016 US 62/332,286 (51) E02F 9/28 (2006.01), F16C 11/00 (2006.01) (54) CONJUNTO DE DESGASTE PARA EQUIPAMENTO DE TERRAPLANAGEM (62) BR 11 2018 072566-8 05/05/2017 (73) ESCO GROUP LLC (US) (72) SCOTT H. ZENIER; MICHAEL B. ROSKA; JOEL S. HANKLAND Prazo de Validade: 20 (vinte) anos contados a partir de 05/05/2017, observadas as condições legais
(11) BR 12 2020 008469-3 B1	Código 16.1 - Concessão de Patente ou Certificado de Adição de Invenção (22) 05/05/2017 (30) 05/05/2016 US 62/332,286 (51) E02F 9/28 (2006.01), F16C 11/00 (2006.01) (54) TRAVA ARTICULADA PARA PRENDER UM MEMBRO DE DESGASTE AO EQUIPAMENTO DE TERRAPLENAGEM (62) BR 11 2018 072566-8 05/05/2017 (73) ESCO GROUP LLC (US) (72) SCOTT H. ZENIER; MICHAEL B. ROSKA; JOEL S. HANKLAND Prazo de Validade: 20 (vinte) anos contados a partir de 05/05/2017, observadas as condições legais
(11) BR 12 2020 013909-9 B1	Código 16.1 - Concessão de Patente ou Certificado de Adição de Invenção (22) 14/06/2012 (30) 12/07/2011 JP 2011-153427 (51) H04N 19/126 (2014.01), H04N 19/13 (2014.01), H04N 19/154 (2014.01), H04N 19/169 (2014.01), H04N 19/44 (2014.01), H04N 19/463 (2014.01), H04N

	19/91 (2014.01) (54) MÉTODO DE DECODIFICAÇÃO DE PARÂMETRO DE QUANTIZAÇÃO DE IMAGEM E DECODIFICADOR DE PARÂMETRO DE QUANTIZAÇÃO DE IMAGEM (62) BR 11 2013 028925-2 14/06/2012 (73) NEC CORPORATION (JP) (72) KEIICHI CHONO; HIROFUMI AOKI Prazo de Validade: 20 (vinte) anos contados a partir de 14/06/2012, observadas as condições legais. Patente concedida conforme ADI 5.529/DF, que determina a alteração do prazo de concessão.
(11) BR 12 2020 017853-1 B1	Código 16.1 - Concessão de Patente ou Certificado de Adição de Invenção (22) 04/04/2014 (30) 05/04/2013 US 61/808,675; 09/09/2013 US 61/875,553 (51) G10L 19/02 (2013.01), G10L 19/06 (2013.01), G10L 19/032 (2013.01) (54) SISTEMA E APARELHO PARA CODIFICAR UM SINAL DE VOZ EM UM FLUXO DE BITS, E MÉTODO E APARELHO PARA DECODIFICAR SINAL DE ÁUDIO (62) BR 11 2015 025139-0 04/04/2014 (73) DOLBY INTERNATIONAL AB (NL) (72) LARS VILLEMOES; JANUSZ KLEJSA; PER HEDELIN Prazo de Validade: 20 (vinte) anos contados a partir de 04/04/2014, observadas as condições legais
(11) BR 12 2020 018510-4 B1	Código 16.1 - Concessão de Patente ou Certificado de Adição de Invenção (22) 20/11/2013 (30) 20/11/2012 US 61/728,662 (51) C07K 14/47 (2006.01) (54) MÉTODO PARA AUMENTAR INCREMENTALMENTE O TAMANHO HIDRODINÂMICO DE UM FATOR DE COAGULAÇÃO ATIVADO VIIa (62) BR 11 2015 011583-7 20/11/2013 (73) OPKO BIOLOGICS LTD. (IL) (72) OREN HERSHKOVITZ; AHUVA BAR-ILAN Prazo de Validade: 20 (vinte) anos contados a partir de 20/11/2013, observadas as condições legais
(11) BR 12 2020 018553-8 B1	Código 16.1 - Concessão de Patente ou Certificado de Adição de Invenção (22) 05/01/2012 (30) 13/01/2011 JP 2011-004963 (51) H04N 19/109 (2014.01), H04N 19/119 (2014.01), H04N 19/139 (2014.01), H04N 19/147 (2014.01), H04N 19/176 (2014.01), H04N 19/46 (2014.01), H04N 19/51 (2014.01), H04N 19/61 (2014.01), H04N 19/70 (2014.01), H04N 19/65 (2014.01), H04N 19/91 (2014.01) (54) DISPOSITIVO DE DECODIFICAÇÃO DE VÍDEO PARA DECODIFICAÇÃO

	DE VÍDEO USANDO INTERPREVISÃO E MÉTODO DE DECODIFICAÇÃO DE VÍDEO PARA DECODIFICAÇÃO DE VÍDEO USANDO INTERPREVISÃO (62) BR 11 2013 017802-7 05/01/2012 (73) NEC CORPORATION (JP) (72) KENTA SENZAKI; YUZO SENDA; KEIICHI CHONO; HIROFUMI AOKI Prazo de Validade: 20 (vinte) anos contados a partir de 05/01/2012, observadas as condições legais. Patente concedida conforme ADI 5.529/DF, que determina a alteração do prazo de concessão.
(11) BR 12 2020 023544-6 B1	Código 16.1 - Concessão de Patente ou Certificado de Adição de Invenção (22) 16/04/2013 (30) 16/04/2012 KR 10-2012-0039270; 16/04/2013 KR 10-2013-0041807 (51) H04N 7/00 (2011.01) (54) MÉTODO E MÍDIA DE GRAVAÇÃO NÃO TRANSITÓRIA LEGÍVEL POR COMPUTADOR PARA DECODIFICAR VÍDEO (62) BR 11 2014 022670-9 16/04/2013 (73) ELECTRONICS AND TELECOMMUNICATIONS RESEARCH INSTITUTE (KR) (72) SUNG CHANG LIM; HUI YONG KIM; JIN HO LEE; JIN SOO CHOI; JIN WOONG KIM Prazo de Validade: 20 (vinte) anos contados a partir de 16/04/2013, observadas as condições legais
(11) BR 12 2020 024355-4 B1	Código 16.1 - Concessão de Patente ou Certificado de Adição de Invenção (22) 22/09/2015 (30) 14/10/2014 US 62/063,536; 20/08/2015 US 62/207,618 (51) A61B 5/15 (2006.01), A61B 5/151 (2006.01), B01L 3/00 (2006.01), B01L 3/02 (2006.01), A61B 10/00 (2006.01) (54) DISPOSITIVO DE MISTURA E TRANSFERÊNCIA DE ESPÉCIME ADAPTADO PARA RECEBER UMA AMOSTRA (62) BR 11 2016 019471-3 22/09/2015 (73) BECTON, DICKINSON AND COMPANY (US) (72) MILAN IVOSEVIC; ALEXANDER JAMES BLAKE; RYAN W. MUTHARD Prazo de Validade: 20 (vinte) anos contados a partir de 22/09/2015, observadas as condições legais
(11) BR 12 2020 025337-1 B1	Código 16.1 - Concessão de Patente ou Certificado de Adição de Invenção (22) 06/04/2012 (30) 07/04/2011 US 61/472,861 (43) 25/05/2021 (51) E21B 43/26 (2006.01), E21B 41/00 (2006.01), E21B 43/12 (2006.01) (54) SISTEMA PARA USO NA ENTREGA DE FLUIDO PRESSURIZADO A UM FURO DE POÇO E MÉTODO DE ENTREGA DE UM FLUIDO DE FRATURAMENTO A UM FURO DE POÇO

(62) BR 11 2013 025880-2 06/04/2012
(73) TYPHON TECHNOLOGY SOLUTIONS, LLC (US)
(72) TODD COLI; ELDON SCHELSKE
Prazo de Validade: 20 (vinte) anos contados a partir de 06/04/2012, observadas as condições legais. Patente concedida conforme ADI 5.529/DF, que determina a alteração do prazo de concessão.

---

(11) BR 12 2020 025361-4 B1

Código 16.1 - Concessão de Patente ou Certificado de Adição de Invenção
(22) 06/04/2012
(30) 07/04/2011 US 61/472,861
(43) 25/05/2021
(51) E21B 43/26 (2006.01), E21B 41/00 (2006.01), E21B 43/12 (2006.01)
(54) MÉTODO PARA MISTURAR UM FLUIDO DE FRATURAMENTO PARA ENTREGA A UM FURO DE POÇO A SER FRATURADO E SISTEMA PARA MISTURAR UM FLUIDO DE FRATURAMENTO PARA ENTREGA A UM FURO DE POÇO A SER FRATURADO
(62) BR 11 2013 025880-2 06/04/2012
(73) TYPHON TECHNOLOGY SOLUTIONS, LLC (US)
(72) TODD COLI; ELDON SCHELSKE
Prazo de Validade: 20 (vinte) anos contados a partir de 06/04/2012, observadas as condições legais. Patente concedida conforme ADI 5.529/DF, que determina a alteração do prazo de concessão.

---

(11) BR 12 2021 001218-0 B1

Código 16.1 - Concessão de Patente ou Certificado de Adição de Invenção
(22) 10/11/2015
(30) 10/11/2014 US 62/077,799; 10/11/2014 US 62/077,672; 24/03/2015 US 62/137,464
(51) C12N 15/113 (2010.01), A61K 31/713 (2006.01)
(54) AGENTE DE RNAI DE FITA DUPLA, COMPOSIÇÃO, COMPOSIÇÃO FARMACÊUTICA, E SEUS USOS
(62) BR 11 2017 008868-1 10/11/2015
(73) ALNYLAM PHARMACEUTICALS, INC. (US)
(72) GREGORY HINKLE; LAURA SEPP-LORENZINO; VASANT JADHAV; MARTIN MAIER; STUART MILSTEIN; MUTHIAH MANOHARAN; KALLANTHOTTATHIL G. RAJEEV
Prazo de Validade: 20 (vinte) anos contados a partir de 10/11/2015, observadas as condições legais

---

(11) BR 12 2021 002351-4 B1

Código 16.1 - Concessão de Patente ou Certificado de Adição de Invenção
(22) 16/04/2013
(30) 16/04/2012 KR 10-2012-0039270; 16/04/2013 KR 10-2013-0041807
(51) H04N 7/00 (2011.01)
(54) MÉTODO E MÍDIA DE GRAVAÇÃO NÃO TRANSITÓRIA LEGÍVEL POR COMPUTADOR PARA DECODIFICAR VÍDEO

(62) BR 11 2014 022670-9 16/04/2013
(73) ELECTRONICS AND TELECOMMUNICATIONS RESEARCH INSTITUTE (KR)
(72) SUNG CHANG LIM; HUI YONG KIM; JIN HO LEE; JIN SOO CHOI; JIN WOONG KIM
Prazo de Validade: 20 (vinte) anos contados a partir de 16/04/2013, observadas as condições legais

---

(11) BR 12 2021 005953-5 B1

Código 16.1 - Concessão de Patente ou Certificado de Adição de Invenção
(22) 16/04/2013
(30) 16/04/2012 KR 10-2012-0039270; 16/04/2013 KR 10-2013-0041807
(51) H04N 7/00 (2011.01)
(54) MÉTODO E MÍDIA DE GRAVAÇÃO NÃO TRANSITÓRIA LEGÍVEL POR COMPUTADOR PARA DECODIFICAR VÍDEO
(62) BR 11 2014 022670-9 16/04/2013
(73) ELECTRONICS AND TELECOMMUNICATIONS RESEARCH INSTITUTE (KR)
(72) SUNG CHANG LIM; HUI YONG KIM; JIN HO LEE; JIN SOO CHOI; JIN WOONG KIM
Prazo de Validade: 20 (vinte) anos contados a partir de 16/04/2013, observadas as condições legais

---

(11) BR 12 2021 010330-5 B1

Código 16.1 - Concessão de Patente ou Certificado de Adição de Invenção
(22) 13/12/2018
(30) 15/12/2017 US 62/599,021
(51) H04N 19/40 (2014.01), H04N 19/70 (2014.01), H04N 19/176 (2014.01), H04N 19/18 (2014.01), H04N 19/186 (2014.01), H04N 19/119 (2014.01)
(54) MÉTODO DE CODIFICAÇÃO DE IMAGEM COM BASE EM TRANSFORMADA SECUNDÁRIA NÃO SEPARÁVEL E DISPOSITIVO PARA O MESMO
(62) BR 11 2020 012040-5 13/12/2018
(73) LG ELECTRONICS INC. (KR)
(72) MEHDI SALEHIFAR; SEUNGHWAN KIM; JAEHYUN LIM; MOONMO KOO
Prazo de Validade: 20 (vinte) anos contados a partir de 13/12/2018, observadas as condições legais

---

(11) BR 12 2021 010845-5 B1

Código 16.1 - Concessão de Patente ou Certificado de Adição de Invenção
(22) 16/04/2013
(30) 16/04/2012 KR 10-2012-0039270; 16/04/2013 KR 10-2013-0041807
(51) H04N 7/00 (2011.01)
(54) MÉTODO E MÍDIA DE GRAVAÇÃO NÃO TRANSITÓRIA LEGÍVEL POR COMPUTADOR PARA DECODIFICAR VÍDEO
(62) BR 11 2014 022670-9 16/04/2013
(73) ELECTRONICS AND TELECOMMUNICATIONS RESEARCH INSTITUTE

	(KR) (72) SUNG CHANG LIM; HUI YONG KIM; JIN HO LEE; JIN SOO CHOI; JIN WOONG KIM Prazo de Validade: 20 (vinte) anos contados a partir de 16/04/2013, observadas as condições legais
(11) BR 12 2021 010883-8 B1	Código 16.1 - Concessão de Patente ou Certificado de Adição de Invenção (22) 19/04/2013 (30) 19/04/2012 US 61/635,677 (51) F01N 3/20 (2006.01), F01N 3/28 (2006.01), F01N 3/00 (2006.01) (54) DISPOSIÇÃO DE MISTURA (62) BR 11 2014 026166-0 19/04/2013 (73) DONALDSON COMPANY, INC. (US) (72) KORNEEL DE RUDDER; STÉPHANE LE MERDY; BART SCHELLENS; NIC DEGELIN; CORINE CHAUVIN; JEFFREY CURTIS GILLEN Prazo de Validade: 20 (vinte) anos contados a partir de 19/04/2013, observadas as condições legais
(11) BR 12 2021 014783-3 B1	Código 16.1 - Concessão de Patente ou Certificado de Adição de Invenção (22) 21/12/2009 (30) 19/12/2008 US 61/139,272 (51) A61K 38/00 (2006.01) (54) PEPTÍDEO QUE SE LIGA A TFPI, USO DO PEPTÍDEO, COMPOSIÇÃO FARMACÊUTICA E MÉTODO PARA PURIFICAÇÃO DE TFPI (62) PI 0922344-4 21/12/2009 (73) BAXALTA GMBH (CH) ; BAXALTA INCORPORATED (US) (72) MICHAEL DOCKAL; HARTMUT EHRLICH; FRIEDRICH SCHEIFLINGER; ULF REIMER; ULRICH REINEKE; THOMAS POLAKOWSKI; EBERHARD SCHNEIDER Prazo de Validade: 20 (vinte) anos contados a partir de 21/12/2009, observadas as condições legais. Patente concedida conforme ADI 5.529/DF, que determina a alteração do prazo de concessão.
(11) BR 12 2021 016234-4 B1	Código 16.1 - Concessão de Patente ou Certificado de Adição de Invenção (22) 28/10/2016 (30) 28/10/2015 US 62/247,727; 18/04/2016 US 15/132,048 (51) B01J 21/18 (2006.01), B01J 37/04 (2006.01), B01J 37/08 (2006.01), B01J 37/18 (2006.01), B01J 23/30 (2006.01), B01J 23/42 (2006.01), B01J 23/652 (2006.01), B01J 23/755 (2006.01), B01J 27/22 (2006.01), B01J 35/02 (2006.01), B01J 35/10 (2006.01), B01J 37/00 (2006.01), C07C 29/60 (2006.01), C04B 35/532 (2006.01), C07C 51/235 (2006.01) (54) PROCESSO PARA PRODUZIR UM COMPOSTO C3-C6 DIOL A PARTIR DE UM C3-C6 POLIOL CORRESPONDENTE (62) BR 11 2018 008620-7 28/10/2016

(73) ARCHER-DANIELS-MIDLAND COMPANY (US)
(72) VALERY SOKOLOVSKII; ALFRED HAGEMEYER; JAMES A. W. SHOEMAKER; ELIF ISPIR GÜRBÜZ; GUANG ZHU; ERIC L. DIAS
Prazo de Validade: 20 (vinte) anos contados a partir de 28/10/2016, observadas as condições legais

---

(11) BR 12 2021 019883-7 B1

Código 16.1 - Concessão de Patente ou Certificado de Adição de Invenção
(22) 02/07/2012
(30) 30/06/2011 US 61/503,241
(51) G10L 19/02 (2013.01)
(54) MÉTODO DE GERAR UM SINAL ESTENDIDO DE LARGURA DE BANDA, E MÍDIA NÃO TRANSITÓRIA LEGÍVEL POR COMPUTADOR
(62) BR 11 2013 033900-4 02/07/2012
(73) SAMSUNG ELECTRONICS CO., LTD. (KR)
(72) KI-HYUN CHOO
Prazo de Validade: 20 (vinte) anos contados a partir de 02/07/2012, observadas as condições legais. Patente concedida conforme ADI 5.529/DF, que determina a alteração do prazo de concessão.

---

(11) BR 12 2021 022955-4 B1

Código 16.1 - Concessão de Patente ou Certificado de Adição de Invenção
(22) 18/03/2015
(30) 18/03/2014 US 61/954,852; 18/03/2014 US 61/954,857
(51) C08L 71/12 (2006.01), C07C 43/11 (2006.01), C08J 5/00 (2006.01), C09D 171/12 (2006.01)
(54) COMPOSIÇÃO DE REVESTIMENTO DE LÁTEX DE BAIXO VOC E MÉTODO PARA CONFERIR ESTABILIDADE AO CONGELAMENTODESCONGELAMENTO A UMA COMPOSIÇÃO DE REVESTIMENTO DE BAIXO VOC
(62) BR 11 2016 021573-7 18/03/2015
(73) RHODIA OPERATIONS (FR)
(72) EUGENE J. ANDERSON; DEREK PAKENHAM; NEMESIO MARTINEZ-CASTRO; MICHAEL RHODES; LICHANG ZHOU
Prazo de Validade: 20 (vinte) anos contados a partir de 18/03/2015, observadas as condições legais

---

(11) BR 12 2021 024766-8 B1

Código 16.1 - Concessão de Patente ou Certificado de Adição de Invenção
(22) 16/04/2013
(30) 26/04/2012 JP 2012-100551
(51) F16C 33/82 (2006.01), F16C 19/06 (2006.01), F16C 33/78 (2006.01)
(54) ROLAMENTO COM VEDANTE DE FLUIDO MAGNE´TICO
(62) BR 11 2014 005584-0 16/04/2013
(73) GLOBERIDE, INC. (JP)
(72) TAKESHIGE OHARA
Prazo de Validade: 20 (vinte) anos contados a partir de 16/04/2013, observadas

	as condições legais
(11) BR 12 2021 025338-2 B1	Código 16.1 - Concessão de Patente ou Certificado de Adição de Invenção (22) 24/11/2010 (30) 24/11/2009 US 61/264,061 (51) C07K 16/28 (2006.01) (54) ANTICORPO ISOLADO OU FRAGMENTO DE LIGAÇÃO DO MESMO CONTRA B7-H1, COMPOSIÇÃO FARMACÊUTICA E SEUS USOS (62) BR 11 2012 012465-0 24/11/2010 (73) MEDIMMUNE LIMITED (GB) (72) CHRISTOPHE QUEVA; MICHELLE MORROW; SCOTT HAMMOND; MARAT ALIMZHANOV; JOHN BABCOCK; IAN FOLTZ; JASPAL SINGH KANG; LAURA SEKIROV; MELANIE BOYLE; MATTHIEU CHODORGE; ROSS STEWART; KATHLEEN ANN MULGREW Prazo de Validade: 20 (vinte) anos contados a partir de 24/11/2010, observadas as condições legais. Patente concedida conforme ADI 5.529/DF, que determina a alteração do prazo de concessão.
(11) BR 12 2021 025881-3 B1	Código 16.1 - Concessão de Patente ou Certificado de Adição de Invenção (22) 04/10/2016 (43) 02/05/2018 (51) C01B 25/45 (2006.01), C02F 1/78 (2023.01) (54) PROCESSO DE TRATAMENTO DE EFLUENTES POR OZONIZAÇÃO CATALÍTICA E USO DO EFLUENTE TRATADO (62) BR 10 2016 023166-3 04/10/2016 (73) UNIVERSIDADE DE SÃO PAULO - USP (BR/SP) (72) GUILHERME ALVES FERREIRA; JÉSSICA SIQUEIRA MANCILHA NOGUEIRA; LETÍCIA DINIZ DUIZIT; HÉLCIO JOSÉ IZÁRIO FILHO Prazo de Validade: 20 (vinte) anos contados a partir de 04/10/2016, observadas as condições legais
(11) BR 12 2022 001219-1 B1	Código 16.1 - Concessão de Patente ou Certificado de Adição de Invenção (22) 03/10/2012 (30) 07/10/2011 JP 2011-222741 (51) C07D 401/10 (2006.01), C07D 401/14 (2006.01), C07D 405/14 (2006.01), C07D 413/10 (2006.01), C07D 413/14 (2006.01), C07D 417/14 (2006.01), C07D 498/08 (2006.01), A61K 31/506 (2006.01), A61K 31/444 (2006.01), A61P 25/28 (2006.01) (54) COMPOSIÇÃO FARMACÊUTICA, USO DA COMPOSIÇÃO FARMACÊUTICA, COMBINAÇÃO, E, USO DA COMBINAÇÃO (62) BR 11 2014 007257-4 03/10/2012 (73) TAKEDA PHARMACEUTICAL COMPANY LIMITED (JP) (72) TATSUKI KOIKE; MASATO YOSHIKAWA; HARUHI ANDO; WILLIAM JOHN FARNABY

	Prazo de Validade: 20 (vinte) anos contados a partir de 03/10/2012, observadas as condições legais. Patente concedida conforme ADI 5.529/DF, que determina a alteração do prazo de concessão.
(11) BR 12 2022 001631-6 B1	Código 16.1 - Concessão de Patente ou Certificado de Adição de Invenção (22) 19/12/2014 (30) 08/01/2014 US 61/925,090; 31/01/2014 US 61/934,574; 13/10/2014 US 14/513,132 (51) H04N 19/109 (2014.01), H04N 19/139 (2014.01), H04N 19/136 (2014.01), H04N 19/147 (2014.01), H04N 19/17 (2014.01), H04N 19/177 (2014.01), H04N 19/179 (2014.01) (54) MÉTODO, SISTEMA DE COMPUTADOR, E DISPOSITIVO DE MEMÓRIA OU ARMAZENAMENTO NÃO VOLÁTIL (62) BR 11 2016 015854-7 19/12/2014 (73) MICROSOFT TECHNOLOGY LICENSING, LLC (US) (72) GARY J. SULLIVAN; YOU ZHOU; MING-CHIEH LEE; CHIH-LUNG LIN Prazo de Validade: 20 (vinte) anos contados a partir de 19/12/2014, observadas as condições legais
(11) BR 12 2022 002021-6 B1	Código 16.1 - Concessão de Patente ou Certificado de Adição de Invenção (22) 13/12/2016 (30) 14/12/2015 EP 15199757.4; 14/12/2015 EP 15199752.5; 14/12/2015 EP 15199758.2; 14/12/2015 EP 15199769.9; 14/12/2015 EP 15199764.0; 30/03/2016 US 62/315,187; 30/03/2016 US 62/315,249; 30/03/2016 US 62/315,198; 30/03/2016 US 62/315,224; 30/03/2016 US 62/315,238; 27/04/2016 US 62/328,068 (51) A23L 33/16 (2016.01), A23L 33/105 (2016.01), A23L 33/15 (2016.01), A23L 33/12 (2016.01), A61P 25/00 (2006.01), A61K 31/295 (2006.01), A61K 31/30 (2006.01), A61K 31/315 (2006.01), A61K 31/40 (2006.01) (54) COMPOSIÇÃO NUTRICIONAL SINTÉTICA, SEU USO E MINERAL (62) BR 11 2018 010265-2 13/12/2016 (73) SOCIÉTÉ DES PRODUITS NESTLÉ S.A. (CH) (72) NORA SCHNEIDER; JONAS HAUSER; SEAN DEONI; TAMAS BARTFAI Prazo de Validade: 20 (vinte) anos contados a partir de 13/12/2016, observadas as condições legais
(11) BR 12 2022 005103-0 B1	Código 16.1 - Concessão de Patente ou Certificado de Adição de Invenção (22) 22/04/2016 (30) 23/04/2015 US 62/151,957; 23/04/2015 US 62/151,839 (51) A61J 1/05 (2006.01) (54) DISPOSITIVO DE ARMAZENAMENTO DE SANGUE PARA ARMAZENAR SANGUE DEPLETADO DE OXIGÊNIO E MÉTODO PARA ARMAZENAR SANGUE DEPLETADO DE OXIGÊNIO (62) BR 11 2017 022417-8 22/04/2016

(73) HEMANEXT INC. (US)
(72) TATSURO YOSHIDA; RAFAEL CORDERO; JANCARLO SARITA; MICHAEL ZOCCHI; MICHAEL WOLF; PHILIP MICHAEL KEEGAN; NARENDRAN RENGANATHAN; JEFFREY KARL SUTTON
Prazo de Validade: 20 (vinte) anos contados a partir de 22/04/2016, observadas as condições legais

---

(11) BR 12 2022 007762-5 B1

Código 16.1 - Concessão de Patente ou Certificado de Adição de Invenção
(22) 03/02/2017
(30) 05/02/2016 US 62/292,064
(51) A61M 25/01 (2006.01), A61M 25/00 (2006.01), A61L 29/14 (2006.01)
(54) MÉTODO PARA A PREPARAÇÃO DE UMA CAMADA DE POLÍMERO ELETRÓLITO COM UM FORMATO TUBULAR
(62) BR 11 2018 009258-4 03/02/2017
(73) BOARD OF REGENTS OF THE UNIVERSITY OF TEXAS SYSTEM (US)
(72) DANIEL H. KIM; DONG SUK SHIN; VILJAR PALMRE
Prazo de Validade: 20 (vinte) anos contados a partir de 03/02/2017, observadas as condições legais

---

(11) BR 12 2022 007763-3 B1

Código 16.1 - Concessão de Patente ou Certificado de Adição de Invenção
(22) 03/02/2017
(30) 05/02/2016 US 62/292,064
(51) A61M 25/01 (2006.01), A61M 25/00 (2006.01), A61L 29/14 (2006.01)
(54) MÉTODO PARA A PREPARAÇÃO DE UM ACIONADOR DE POLÍMERO ELETROATIVO IÔNICO DE UM DISPOSITIVO MÉDICO TUBULAR
(62) BR 11 2018 009258-4 03/02/2017
(73) BOARD OF REGENTS OF THE UNIVERSITY OF TEXAS SYSTEM (US)
(72) DANIEL H. KIM; DONG SUK SHIN; VILJAR PALMRE
Prazo de Validade: 20 (vinte) anos contados a partir de 03/02/2017, observadas as condições legais

---

(11) BR 12 2022 011176-9 B1

Código 16.1 - Concessão de Patente ou Certificado de Adição de Invenção
(22) 07/06/2019
(30) 11/06/2018 US 16/005,397
(51) B60N 2/824 (2018.01)
(54) APOIO DE CABEÇA AJUSTÁVEL PARA UM ASSENTO, MÉTODO PARA SEPARAR UM APOIO DE CABEÇA AJUSTÁVEL DE UM ASSENTO E SISTEMA DE ASSENTO AJUSTÁVEL
(62) BR 11 2020 025227-1 07/06/2019
(73) SOUTHCO, INC. (US)
(72) EUGENE NOVIN; ANDREW S. MATEJKA
Prazo de Validade: 20 (vinte) anos contados a partir de 07/06/2019, observadas as condições legais

(11) BR 12 2022 012727-4 B1

Código 16.1 - Concessão de Patente ou Certificado de Adição de Invenção
(22) 21/06/2012
(30) 28/06/2011 JP 2011-143248
(51) H04N 19/96 (2014.01), H04N 19/176 (2014.01), H04N 19/182 (2014.01), H04N 19/169 (2014.01), H04N 19/82 (2014.01), H04N 19/86 (2014.01)
(54) APARELHO DE CODIFICAÇÃO DE IMAGEM
(62) BR 11 2013 033187-9 21/06/2012
(73) SONY CORPORATION (JP)
(72) KAZUSHI SATO
Prazo de Validade: 20 (vinte) anos contados a partir de 21/06/2012, observadas as condições legais. Patente concedida conforme ADI 5.529/DF, que determina a alteração do prazo de concessão.

(11) BR 12 2022 015658-4 B1

Código 16.1 - Concessão de Patente ou Certificado de Adição de Invenção
(22) 04/07/2017
(43) 22/01/2019
(51) A01D 41/14 (2006.01)
(54) PLATAFORMA DE CORTE PARA COLHEITADEIRA AGRÍCOLA
(62) BR 10 2017 014478-0 04/07/2017
(73) JORGE ANTONIO DA COSTA BATISTA & CIA LTDA - EPP (BR/MT)
(72) JORGE ANTONIO DA COSTA BATISTA
Prazo de Validade: 20 (vinte) anos contados a partir de 04/07/2017, observadas as condições legais

(11) BR 12 2022 015725-4 B1

Código 16.1 - Concessão de Patente ou Certificado de Adição de Invenção
(22) 23/05/2018
(30) 23/05/2017 US 62/510,107
(51) C12N 15/81 (2006.01), C12N 15/52 (2006.01)
(54) PROCESSO PARA A PRODUÇÃO DE UM PRODUTO DE FERMENTAÇÃO
(62) BR 11 2019 024520-0 23/05/2018
(73) LALLEMAND HUNGARY LIQUIDITY MANAGEMENT LLC. (HU)
(72) EMILY AGNES STONEHOUSE; JOHN EVAN ECK MCBRIDE; KRISTEN M. DELEAULT; ZACHARY LOSORDO; MITCHELL CODD
Prazo de Validade: 20 (vinte) anos contados a partir de 23/05/2018, observadas as condições legais

(11) BR 12 2022 015729-7 B1

Código 16.1 - Concessão de Patente ou Certificado de Adição de Invenção
(22) 17/07/2014
(30) 22/07/2013 EP 13177375.6; 18/10/2013 EP 13189309.1
(51) G10L 19/008 (2013.01), G10L 19/20 (2013.01), G10L 19/00 (2013.01)
(54) DECODIFICADOR DE ÁUDIO DE MÚLTIPLOS CANAIS E MÉTODO PARA FORNECER PELO MENOS DOIS SINAIS DE ÁUDIO DE SAÍDA COM BASE

	EM UMA REPRESENTAÇÃO CODIFICADA (62) BR 11 2016 001248-8 17/07/2014 (73) FRAUNHOFER-GESELLSCHAFT ZUR FÖRDERUNG DER ANGEWANDTEN FORSCHUNG E.V. (DE) (72) SASCHA DICK; CHRISTIAN HELMRICH; JOHANNES HILPERT; ANDREAS HÖLZER Prazo de Validade: 20 (vinte) anos contados a partir de 17/07/2014, observadas as condições legais
(11) BR 12 2022 015747-5 B1	Código 16.1 - Concessão de Patente ou Certificado de Adição de Invenção (22) 17/07/2014 (30) 22/07/2013 EP 13177375.6; 18/10/2013 EP 13189309.1 (51) G10L 19/20 (2013.01), G10L 19/008 (2013.01) (54) DECODIFICADOR E CODIFICADOR DE ÁUDIO DE MÚLTIPLOS CANAIS, MÉTODO PARA FORNECER PELO MENOS DOIS SINAIS DE ÁUDIO DE SAÍDA COM BASE EM UMA REPRESENTAÇÃO CODIFICADA E MÉTODO PARA FORNECER UMA REPRESENTAÇÃO CODIFICADA DE UM SINAL DE ÁUDIO DE MÚLTIPLOS CANAIS (62) BR 11 2016 001248-8 17/07/2014 (73) FRAUNHOFER-GESELLSCHAFT ZUR FÖRDERUNG DER ANGEWANDTEN FORSCHUNG E.V. (DE) (72) SASCHA DICK; CHRISTIAN HELMRICH; JOHANNES HILPERT; ANDREAS HÖLZER Prazo de Validade: 20 (vinte) anos contados a partir de 17/07/2014, observadas as condições legais
(11) BR 12 2022 016219-3 B1	Código 16.1 - Concessão de Patente ou Certificado de Adição de Invenção (22) 29/10/2018 (30) 07/11/2017 US 62/582,477 (51) F17C 13/06 (2006.01) (54) ENCAIXE DE RESSALTO CEGO COM VEDAÇÃO REDUNDANTE (62) BR 11 2020 009001-8 29/10/2018 (73) HEXAGON TECHNOLOGY AS (NO) (72) BRAD JAMES MOUTRAY; JOHN ALLEN EIHUSEN; BRIAN CHRISTOPHER YEGGY Prazo de Validade: 20 (vinte) anos contados a partir de 29/10/2018, observadas as condições legais
(11) BR 12 2022 017313-6 B1	Código 16.1 - Concessão de Patente ou Certificado de Adição de Invenção (22) 27/01/2017 (30) 29/01/2016 US 62/289,077; 26/01/2017 US 15/416,930 (51) G01C 21/14 (2006.01), G07C 5/02 (2006.01), G06Q 50/30 (2012.01) (54) APARELHO DE RASTREAMENTO E MÉTODO DE RASTREAMENTO (62) BR 11 2018 015488-1 27/01/2017

(73) OMNITRACS, LLC (US)
(72) JEFFREY A. CHAMPA; KEVIN HAUGH
Prazo de Validade: 20 (vinte) anos contados a partir de 27/01/2017, observadas as condições legais

---

(11) BR 12 2022 020326-4 B1

Código 16.1 - Concessão de Patente ou Certificado de Adição de Invenção
(22) 27/01/2014
(30) 28/01/2013 US 61/757,606
(51) G10L 19/26 (2013.01), G10L 19/008 (2013.01), G10L 19/20 (2013.01)
(54) MÉTODO E APARELHO PARA REPRODUÇÃO DE ÁUDIO NORMALIZADO DE MÍDIA COM E SEM METADADOS DE RUÍDO INTEGRADO EM NOVOS DISPOSITIVOS DE MÍDIA
(62) BR 11 2015 017295-4 27/01/2014
(73) FRAUNHOFER-GESELLSCHAFT ZUR FÖRDERUNG DER ANGEWANDTEN FORSCHUNG E. V. (DE)
(72) ROBERT BLEIDT
Prazo de Validade: 20 (vinte) anos contados a partir de 27/01/2014, observadas as condições legais

---

(11) BR 12 2022 022172-6 B1

Código 16.1 - Concessão de Patente ou Certificado de Adição de Invenção
(22) 22/06/2017
(30) 23/06/2016 SE 1650904-4
(51) C05C 11/00 (2006.01)
(54) MATERIAL DE SUPORTE DO CRESCIMENTO QUE COMPREENDE UM MEIO PARA O DESENVOLVIMENTO DA PLANTA COMBINADO COM PELO MENOS UM ZEÓLITO, NOS POROS DOS QUAIS PELO MENOS UM L-AMINOÁCIDO BÁSICO É ADSORVIDO
(62) BR 11 2018 076586-4 22/06/2017
(73) AREVO AB (SE)
(72) TORGNY NÄSHOLM; JONAS ÖHLUND; MATTIAS HOLMLUND
Prazo de Validade: 20 (vinte) anos contados a partir de 22/06/2017, observadas as condições legais

---

(11) BR 12 2022 022492-0 B1

Código 16.1 - Concessão de Patente ou Certificado de Adição de Invenção
(22) 11/09/2017
(30) 16/09/2016 EP 16189253.4
(51) A01M 7/00 (2006.01), A01B 79/00 (2006.01)
(54) MÉTODO PARA DETERMINAR A QUANTIDADE REQUERIDA POR PLANTAS DE CULTURA EM UM CAMPO, MÉTODO E SISTEMA PARA TRATAR PLANTAS DE CULTURA EM UM CAMPO E SUPORTE DE DADOS
(62) BR 11 2019 005103-1 11/09/2017
(73) BASF AGRO TRADEMARKS GMBH (DE)
(72) FABIAN JOHANNES SCHAEFER; HOLGER HOFFMANN; OLE PETERS; GANG ZHAO

	Prazo de Validade: 20 (vinte) anos contados a partir de 11/09/2017, observadas as condições legais
(11) BR 20 2012 003399-8 Y1	Código 16.1 - Concessão de Patente ou Certificado de Adição de Invenção (22) 15/02/2012 (43) 21/07/2015 (51) B62M 1/00 (2010.01) (54) PATINETE DE AUTOPROPULSÃO (73) FABIO FERRER CHAVERNAC-ME (BR/SP) (72) FABIO FERRER CHAVERNAC Prazo de Validade: 15 (quinze) anos contados a partir de 15/02/2012, observadas as condições legais. Patente concedida conforme ADI 5.529/DF, que determina a alteração do prazo de concessão.
(11) BR 20 2016 010127-7 Y1	Código 16.1 - Concessão de Patente ou Certificado de Adição de Invenção (22) 05/05/2016 (43) 07/11/2017 (51) B02C 19/18 (2006.01), B02C 23/16 (2006.01), B03C 7/04 (2006.01), B03C 7/02 (2006.01) (54) DISPOSIÇÃO INTRODUZIDA EM PENEIRAS PARA REDUÇÃO DE CONTEÚDO VOLÁTIL E/OU SECAGEM DE MINÉRIOS E MATERIAIS PARTICULADOS, CONCOMITANTE COM CLASSIFICAÇÃO E DESAGRLOMERAÇÃO UTILIZANDO PENEIRAS ELETRIFICADAS (73) FERNANDO GABRIEL DA SILVA ARAUJO (BR/MG) (72) FERNANDO GABRIEL DA SILVA ARAÚJO Prazo de Validade: 15 (quinze) anos contados a partir de 05/05/2016, observadas as condições legais
(11) BR 20 2016 023470-6 Y1	Código 16.1 - Concessão de Patente ou Certificado de Adição de Invenção (22) 23/09/2016 (43) 21/11/2018 (51) G09B 9/00 (2006.01) (54) KIT DIDÁTICO DE UM PROCESSO INDUSTRIAL (73) UNIVERSIDADE FEDERAL DE CAMPINA GRANDE (BR/PB) (72) JOSÉ NILTON SILVA; SIDINEI KLEBER DA SILVA Prazo de Validade: 15 (quinze) anos contados a partir de 23/09/2016, observadas as condições legais
(11) BR 20 2017 009294-7 Y1	Código 16.1 - Concessão de Patente ou Certificado de Adição de Invenção (22) 03/05/2017 (43) 21/11/2018 (51) A61F 13/00 (2006.01) (54) KIT DE IMOBILIZAÇÃO ORTOPÉDICA PARA MEMBROS HUMANOS

	(73) EUDES VALÉRIO (BR/RR) (72) EUDES VALÉRIO Prazo de Validade: 15 (quinze) anos contados a partir de 03/05/2017, observadas as condições legais
(11) BR 20 2017 014290-1 Y1	Código 16.1 - Concessão de Patente ou Certificado de Adição de Invenção (22) 30/06/2017 (43) 15/01/2019 (51) A45C 13/26 (2006.01) (54) DISPOSIÇÃO CONSTRUTIVA APLICADA EM BOLSA (73) NYTRON INTERNACIONAL LTDA (BR/SP) (72) WU DAWEI Prazo de Validade: 15 (quinze) anos contados a partir de 30/06/2017, observadas as condições legais
(11) BR 20 2017 017797-7 Y1	Código 16.1 - Concessão de Patente ou Certificado de Adição de Invenção (22) 18/08/2017 (30) 05/09/2016 ES U201631082 (43) 20/03/2018 (51) A63F 7/00 (2006.01) (54) DISPOSITIVO DE EXTRAÇÃO DE BOLA PARA MÁQUINAS RECREATIVAS DE CHANCE (73) RECREATIVOS FRANCO, S.A. (ES) (72) JESÚS FRANCO MÚÑOZ Prazo de Validade: 15 (quinze) anos contados a partir de 18/08/2017, observadas as condições legais
(11) BR 20 2017 020244-0 Y1	Código 16.1 - Concessão de Patente ou Certificado de Adição de Invenção (22) 21/09/2017 (43) 16/04/2019 (51) G02B 6/44 (2006.01), G02B 6/38 (2006.01) (54) BASE DE CAIXA DE EMENDAS DE CABOS (73) VALCIR FABRIS (BR/SP) ; LUIS CARLOS VICENTE (BR/SP) (72) VALCIR FABRIS Prazo de Validade: 15 (quinze) anos contados a partir de 21/09/2017, observadas as condições legais
(11) BR 20 2017 022105-4 Y1	Código 16.1 - Concessão de Patente ou Certificado de Adição de Invenção (22) 13/10/2017 (43) 07/05/2019 (51) H01R 11/11 (2006.01) (54) CABEÇOTE MULTIFUNCIONAL PARA ABERTURA E FECHAMENTO DE CHAVE, INSTALAÇÃO DE CORDA DE SEGURANÇA E PORTA FUSÍVEIS

	(73) SIDNEI ALVES RIBEIRO (BR/PR) ; CELSO TONETE (BR/PR) (72) SIDNEI ALVES RIBEIRO; CELSO TONETE Prazo de Validade: 15 (quinze) anos contados a partir de 13/10/2017, observadas as condições legais
(11) BR 20 2017 022982-9 Y1	Código 16.1 - Concessão de Patente ou Certificado de Adição de Invenção (22) 25/10/2017 (43) 04/06/2019 (51) A01C 7/06 (2006.01) (54) DISPOSIÇÃO CONSTRUTIVA APLICADA EM EQUIPAMENTO DE DISTRIBUIÇÃO DE PRODUTOS QUÍMICOS ORGÂNICOS E SEMENTES (73) GANDOLFI INDUSTRIA E COMÉRCIO LTDA - EPP (BR/MT) (72) CESAR GANDOLFI; CÍCERO GANDOLFI Prazo de Validade: 15 (quinze) anos contados a partir de 25/10/2017, observadas as condições legais
(11) BR 20 2017 025194-8 Y1	Código 16.1 - Concessão de Patente ou Certificado de Adição de Invenção (22) 24/11/2017 (43) 18/06/2019 (51) B62D 7/14 (2006.01), B62D 7/18 (2006.01), B62D 7/22 (2006.01), F16F 1/44 (2006.01), B60G 9/00 (2006.01), B60G 11/27 (2006.01) (54) DISPOSIÇÃO INTRODUZIDA EM CONJUNTO DE SUSPENSÃO E EIXO AUTODIRECIONAL CONTROLADO (73) DÉCIO BAGGIO (BR/RS) (72) DÉCIO BAGGIO Prazo de Validade: 15 (quinze) anos contados a partir de 24/11/2017, observadas as condições legais
(11) PI 0713788-5 B1	Código 16.1 - Concessão de Patente ou Certificado de Adição de Invenção (22) 07/06/2007 (30) 28/06/2006 CZ PV2006-422 (51) C07F 9/22 (2006.01), C05C 9/00 (2006.01), C07C 43/11 (2006.01) (54) COMPOSIÇÃO CONTENDO TRIAMIDA N-ALQUIL TIOFOSFÓRICA E USO DA MESMA (73) AGRA GROUP, A.S. (CZ) (72) Petr Cigler Prazo de Validade: 20 (vinte) anos contados a partir de 07/06/2007, observadas as condições legais. Patente concedida conforme ADI 5.529/DF, que determina a alteração do prazo de concessão.
(11) PI 0802499-5 B1	Código 16.1 - Concessão de Patente ou Certificado de Adição de Invenção (22) 28/07/2008 (43) 15/09/2009

(51) B01D 36/04 (2006.01), H01M 10/54 (2006.01)
(54) PROCESSO DE OBTENÇÃO DE ÁCIDO SULFÚRICO A PARTIR DE BATERIAS USADAS
(73) ALMIR DOS SANTOS TRINDADE (BR/MG)
(72) ALMIR DOS SANTOS TRINDADE
Prazo de Validade: 20 (vinte) anos contados a partir de 28/07/2008, observadas as condições legais. Patente concedida conforme ADI 5.529/DF, que determina a alteração do prazo de concessão.

---

(11) PI 0918021-4 B1

Código 16.1 - Concessão de Patente ou Certificado de Adição de Invenção
(22) 30/06/2009
(30) 13/08/2008 JP 2008-208714
(51) C07D 277/56 (2006.01), A01N 37/46 (2006.01), A01N 43/40 (2006.01), A01P 7/04 (2006.01), C07C 255/57 (2006.01), C07C 255/60 (2006.01), C07C 271/28 (2006.01), C07C 237/42 (2006.01), C07D 213/82 (2006.01), C07D 277/20 (2006.01), C07D 213/81 (2006.01)
(54) DERIVADOS DE AMIDA, AGENTE DE CONTROLE DE PESTE CONTENDO OS DERIVADOS DE AMIDA, E MÉTODO DE CONTROLE DE PRAGAS
(73) MITSUI CHEMICALS AGRO, INC. (JP)
(72) YASUAKI FUKAZAWA; MAI HIROSE; YUMI KOBAYASHI; HIDENORI DAIDO; HIROYUKI KATSUTA; MICHIKAZU NOMURA; HIDETAKA TSUKADA; ATSUSHI HIRABAYASHI; YUSUKE TAKAHASHI; YOJI AOKI; ATSUKO KAWAHARA
Prazo de Validade: 20 (vinte) anos contados a partir de 30/06/2009, observadas as condições legais. Patente concedida conforme ADI 5.529/DF, que determina a alteração do prazo de concessão.

Código 16.2 - Publicação Anulada

Anulada a publicação da concessão por ter sido indevida.

---

(11) BR 10 2018 071744-8 B1

Código 16.2 - Publicação Anulada
(22) 23/10/2018
(30) 24/10/2017 US 15/791,705
(45) 23/02/2023
(51) B29C 65/78 (2006.01), B29D 22/00 (2006.01), F03D 1/06 (2006.01), H02K 15/00 (2006.01), F03D 9/25 (2016.01), H02K 5/04 (2006.01)
(54) Componente de pá de rotor e método de fabricação de um componente de pá de rotor de uma turbina eólica
(73) GENERAL ELECTRIC COMPANY (US)
(72) BENSELY ALBERT; NICHOLAS K ALTHOFF; JAMIE T LIVINGSTON; STEPHEN BERTRAM JOHNSON
Anulada a publicação código 16.1 na RPI nº 2720 de 23/02/2023 por ter sido indevida.

Código 16.3 - Retificação

Retificação da publicação da concessão da patente por ter sido efetuada com incorreção que não impossibilita sua identificação. Tal publicação não implica na alteração da data de publicação da concessão da patente e nos prazos decorrentes da mesma.

---

(11) BR 10 2014 012603-1 B8

Código 16.3 - Retificação
(22) 23/05/2014
(45) 07/03/2023
(51) H04L 9/32 (2006.01)
(54) MÉTODO PARA AUTENTICAÇÃO UTILIZANDO CREDENCIAIS EFÊMERAS E ANÔNIMAS
(73) SCOPUS SOLUÇÕES EM TI LTDA. (BR/SP)
(72) WILSON VICENTE RUGGIERO; ARMIN WERNER MITTELSDORF; ADREN SASSAKI HIROSI; REGINALDO ARAKAKI; FABIAN MARTINS DA SILVA
Ref. RPI 2722 de 07/03/2023 quanto ao inventor.

---

(11) BR 11 2015 001547-6 B8

Código 16.3 - Retificação
(22) 23/09/2013
(30) 24/09/2012 US 13/624,981
(45) 03/05/2022
(51) E21B 43/12 (2006.01), E21B 43/26 (2006.01), E21B 34/06 (2006.01)
(54) SISTEMA E MÉTODO PARA DETECTAR TAMPONAMENTO INADVERTIDO QUE UTILIZA UMA VÁLVULA DE FRATURAMENTO PARA ATENUAÇÃO
(73) FLOWPRO WELL TECHNOLOGY AS (NO)
(72) KRISTIAN BREKKE
Ref. RPI 2678 de 03/05/2022 quanto ao relatório descritivo e aos desenhos.

---

(11) BR 11 2015 028165-6 B8

Código 16.3 - Retificação
(22) 15/04/2014
(30) 17/05/2013 NL 2010825; 25/06/2013 NL 2011037; 02/12/2013 NL 2011878
(45) 26/10/2021
(51) B65D 85/32 (2006.01)
(54) UNIDADE DE EMBALAGEM, E MÉTODO PARA A EMBALAGEM DE PRODUTOS
(73) HUHTAMAKI MOLDED FIBER TECHNOLOGY B. V. (NL)
(72) HENDRIK CHRISTIAAN ADOLF HOEKSTRA; WIJBE DIJKSTRA; JOHANNES JELLE POST
Ref. RPI 2651 de 26/10/2021 quanto aos inventores.

(11) BR 11 2016 004195-0 B8

Código 16.3 - Retificação
(22) 27/08/2014
(30) 28/08/2013 US 61/871,269; 26/08/2014 US 14/468,929
(45) 06/12/2022
(51) H04B 7/0452 (2017.01), H04L 1/18 (2023.01), H04B 7/26 (2006.01), H04L 5/00 (2006.01), H04W 52/14 (2009.01), H04W 72/12 (2023.01), H04W 74/04 (2009.01)
(54) MÉTODO DE COMUNICAÇÃO SEM FIO, APARELHO CONFIGURADO PARA COMUNICAR DE FORMA SEM FIO, APARELHO PARA COMUNICAÇÃO SEM FIO E MEMÓRIA LEGÍVEL POR COMPUTADOR
(73) QUALCOMM INCORPORATED (US)
(72) GWENDOLYN DENISE BARRIAC; HEMANTH SAMPATH; SIMONE MERLIN; SAMEER VERMANI
Ref. RPI 2709 de 06/12/2022 quanto ao quadro reivindicatório por erro material do títular.

(11) BR 11 2016 029959-0 B8

Código 16.3 - Retificação
(22) 28/08/2015
(30) 05/09/2014 FR 1458315
(45) 09/08/2022
(51) F01D 5/06 (2006.01), F02C 7/36 (2006.01), F01D 5/02 (2006.01)
(54) ÁRVORE DE TURBOMÁQUINA
(73) SAFRAN AIRCRAFT ENGINES (FR)
(72) YOUKI OLIVIER ITO-LARDEAU; PIERRICK RAPHAEL AMERICO BAUDUIN; STÉPHANE PIERRE GUILLAUME BLANCHARD; BERTRAND GUILLAUME ROBIN PELLATON
Ref. RPI 2692 de 09/08/2022 quanto ao quadro reivindicatório.

(11) BR 11 2017 000075-0 B8

Código 16.3 - Retificação
(22) 23/07/2015
(30) 25/07/2014 FR 1457222
(45) 27/12/2022
(51) G05B 23/02 (2006.01)
(54) MÉTODO PARA DETECTAR ANOMALIAS EM UMA REDE DE DISTRIBUIÇÃO DE FLUIDO
(73) SUEZ GROUPE (FR)
(72) PIERRE-ANTOINE JARRIGE; GUILLAUME GANCEL; FRANCIS CAMPAN
Ref. RPI 2712 de 27/12/2022 quanto ao título.

(11) BR 11 2017 008462-7 B8

Código 16.3 - Retificação
(22) 13/10/2015
(30) 28/10/2014 FR 1460353
(45) 26/07/2022
(51) F01D 25/18 (2006.01), F02C 7/06 (2006.01), F16N 31/00 (2006.01), F16H

57/04 (2010.01)
(54) CAPÔ DE RECUPERAÇÃO DE ÓLEO DE LUBRIFICAÇÃO PARA UM EQUIPAMENTO DE TURBOMÁQUINA
(73) SAFRAN AIRCRAFT ENGINES (FR)
(72) CATHERINE PIKOVSKY; BENOIT GUILLAUME FARVACQUE; SERGE RENÉ MORREALE; MATHIEU JEAN PIERRE TROHEL
Ref. 2690 de 26/07/2022 quanto ao quadro reivindicatório.

---

(11) BR 11 2017 008629-8 B8

Código 16.3 - Retificação
(22) 28/10/2015
(30) 30/10/2014 AT A50783/2014
(45) 17/01/2023
(51) G01R 31/02 (1968.09), H01H 9/00 (2006.01)
(54) DISPOSITIVO DE TESTE DE TRANSFORMADOR, SISTEMA E MÉTODO PARA TESTAR UM TRANSFORMADOR
(73) OMICRON ELECTRONICS GMBH (AT)
(72) REINHARD KAUFMANN; BORIS UNTERER; MARKUS PUTTER
Ref. RPI 2715 de 17/01/2023 quanto ao país da prioridade unionista por erro material do títular.

---

(11) BR 11 2017 026796-9 B8

Código 16.3 - Retificação
(22) 10/06/2016
(30) 12/06/2015 US 62/174,564
(45) 29/11/2022
(51) C01B 11/02 (2006.01), C01B 11/10 (2006.01)
(54) COMPOSIÇÕES AQUOSAS PARA PRODUZIR DIÓXIDO DE CLORO POR CONTATO COM UM ÁCIDO, MÉTODO PARA PRODUZIR DIÓXIDO DE CLORO E SISTEMA DE LIMPEZA NO LOCAL
(73) DIVERSEY, INC. (US)
(72) HENRY VON REGE; INGO MISTELE
Ref. RPI 2708 de 29/11/2022 quanto ao endereço por erro material do títular.

---

(11) BR 11 2019 000766-0 B8

Código 16.3 - Retificação
(22) 04/08/2017
(30) 05/08/2016 JP 2016-155100
(45) 10/01/2023
(51) C22C 38/00 (2006.01), C22C 38/58 (2006.01), C21D 9/46 (2006.01)
(54) Chapa de aço
(73) NIPPON STEEL CORPORATION (JP)
(72) KOHICHI SANO; MAKOTO UNO; RYOICHI NISHIYAMA; YUJI YAMAGUCHI; NATSUKO SUGIURA; MASAHIRO NAKATA
Ref. RPI 2714 de 10/01/2023 quanto aos desenhos.

(11) BR 11 2019 004925-8 B8

Código 16.3 - Retificação
(22) 05/09/2017
(30) 14/09/2016 EP 16188745.0
(45) 14/02/2023
(51) C08G 69/14 (2006.01), C08G 69/34 (2006.01), C08G 69/36 (2006.01)
(54) USO DE UM FILME AGRÍCOLA (AF) E PROCESSO PARA A PRODUÇÃO DE UM FILME AGRÍCOLA (AF)
(73) BASF SE (DE)
(72) ROLF MINKWITZ; FRANK REIL; MARTINA SCHOEMER; JOHANNES KLAUS SPRAFKE
Ref. RPI 2719 de 14/02/2023 quanto ao endereço.

(11) BR 11 2019 011343-6 B8

Código 16.3 - Retificação
(22) 05/12/2017
(30) 12/12/2016 EP 16203553.9
(45) 01/11/2022
(51) C08K 5/01 (2006.01), C09D 133/08 (2006.01), C09J 133/08 (2006.01), C08L 23/22 (2006.01)
(54) COMPOSIÇÃO À BASE DE ÁGUA COM BAIXA ADERÊNCIA DE SUPERFÍCIE
(73) SIKA TECHNOLOGY AG (CH)
(72) STEFFEN MAIER; UKIWO ONUOHA
Ref. RPI 2704 de 01/11/2022 quanto ao quadro reivindicatório.

(11) BR 11 2019 012517-5 B8

Código 16.3 - Retificação
(22) 18/12/2017
(30) 19/12/2016 GB 1621609.5
(45) 23/02/2023
(51) C01B 33/023 (2006.01)
(54) PROCESSO PARA A PRODUÇÃO DE SILÍCIO DE QUALIDADE COMERCIAL
(73) NORWEGIAN UNIVERSITY OF SCIENCE AND TECHNOLOGY (NTNU) (NO)
(72) JAFAR SAFARIAN; GABRIELLA TRANELL
Ref. RPI 2720 de 23/02/2023 quanto aos desenhos.

(11) PI 0518197-6 C8

Código 16.3 - Retificação
(22) 28/10/2005
(30) 29/10/2004 US 10/978,284
(45) 17/04/2018
(51) A61B 5/103 (2006.01), G03B 29/00 (2021.01)
(54) APARELHO E MÉTODO PARA CAPTAR E VER IMAGENS DA PELE
(73) JOHNSON & JOHNSON CONSUMER INC. (US)
(72) KENNETH MEROLA; Nikiforos Kollias; JEFFREY S. POTE; GREGORY

	PAYONK Ref. RPI 2467 de 17/04/2018 quanto ao inventor por erro material do títular.
(11) PI 0703301-0 C8	Código 16.3 - Retificação (22) 02/08/2007 (30) 02/08/2006 US 11/497,936 (45) 01/10/2019 (51) A61B 17/068 (2006.01) (54) INSTRUMENTO CIRÚRGICO PARA USO EM CONEXÃO COM UMA FERRAMENTA PNEUMATICAMENTE ENERGIZADA E MÉTODO PARA PROCESSAR O INSTRUMENTO CIRÚRGICO (73) JOHNSON & JOHNSON (US) (72) FREDERICK E. SHELTON IV; JEROME R. MORGAN; LESLIE M. FUGIKAWA; EUGENE L. TIMPERMAN Ref. RPI 2543 de 01/10/2019 quanto ao quadro reivindicatório e ao inventor.
(11) PI 0704218-3 C8	Código 16.3 - Retificação (22) 06/02/2007 (30) 07/02/2006 US 11/352,471 (45) 29/05/2018 (51) A61B 17/94 (2006.01), A61B 1/005 (2006.01) (54) INSTRUMENTO CIRÚRGICO DE ARTICULAÇÃO APERFEIÇOADO (73) Johnson & Johnson (US) (72) William L. Hassler, JR.; Christopher W. Widenhouse Ref. RPI 2473 de 29/05/2018 quanto aos desenhos.

Código Notificação de Decisão Judicial

Código 19.1 - Notificação de Decisão Judicial

Comunicação de decisão judicial referente à patente.

(11) MU 7201924-7 Y1	Código 19.1 - Notificação de Decisão Judicial (45) 31/12/1996 (73) Metalsaur Equipamentos Ltda (BR/RS) Processo INPI nº 52402.004952/2019-91 @ NUP: 00632.006572/2019-84 (REF. 5009115-03.2018.4.04.7009) @ AUTOR: ENGEPARKER METALURGICA LTDA RÉU: SAUR EQUIPAMENTOS S/A @ RÉU: INSTITUTO NACIONAL DA PROPRIEDADE INDUSTRIAL - INPI @ RÉU: JOSCIL EQUIPAMENTOS PARA CEREAIS LTD @ Dispositivo: Ante o exposto, julgo improcedentes os pedidos e extinto o processo com resolução de mérito com base no art. 487, I, do novo Código de Processo Civil. Trânsito em julgado.
(11) MU 8101554-2 Y1	Código 19.1 - Notificação de Decisão Judicial (45) 22/04/2009 (73) Saur Equipamentos S.A. (BR/RS) Processo INPI nº 52402.004952/2019-91 @ NUP: 00632.006572/2019-84 (REF. 5009115-03.2018.4.04.7009) @ AUTOR: ENGEPARKER METALURGICA LTDA RÉU: SAUR EQUIPAMENTOS S/A @ RÉU: INSTITUTO NACIONAL DA PROPRIEDADE INDUSTRIAL - INPI @ RÉU: JOSCIL EQUIPAMENTOS PARA CEREAIS LTD @ Dispositivo: Ante o exposto, julgo improcedentes os pedidos e extinto o processo com resolução de mérito com base no art. 487, I, do novo Código de Processo Civil. Trânsito em julgado.
(11) MU 8400244-1 Y1	Código 19.1 - Notificação de Decisão Judicial (45) 22/10/2013 (73) SAUR EQUIPAMENTOS S A (BR/RS) Processo INPI nº 52402.004952/2019-91 @ NUP: 00632.006572/2019-84 (REF. 5009115-03.2018.4.04.7009) @ AUTOR: ENGEPARKER METALURGICA LTDA RÉU: SAUR EQUIPAMENTOS S/A @ RÉU: INSTITUTO NACIONAL DA PROPRIEDADE INDUSTRIAL - INPI @ RÉU: JOSCIL EQUIPAMENTOS PARA CEREAIS LTD @ Dispositivo: Ante o exposto, julgo improcedentes os pedidos e extinto o processo com resolução de mérito com base no art. 487, I, do novo Código de Processo Civil. Trânsito em julgado.
(11) MU 8601680-6 Y1	Código 19.1 - Notificação de Decisão Judicial (45) 24/01/2012 (73) SAUR EQUIPAMENTOS S/A (BR/RS) Processo INPI nº 52402.004952/2019-91 @ NUP: 00632.006572/2019-84 (REF.

	5009115-03.2018.4.04.7009) @ AUTOR: ENGEPARKER METALURGICA LTDA RÉU: SAUR EQUIPAMENTOS S/A @ RÉU: INSTITUTO NACIONAL DA PROPRIEDADE INDUSTRIAL - INPI @ RÉU: JOSCIL EQUIPAMENTOS PARA CEREAIS LTD @ Dispositivo: Ante o exposto, julgo improcedentes os pedidos e extinto o processo com resolução de mérito com base no art. 487, I, do novo Código de Processo Civil. Trânsito em julgado.
(11) MU 8802529-2 Y1	Código 19.1 - Notificação de Decisão Judicial (45) 01/08/2017 (73) Saur Equipamentos S.A (BR/RS) Processo INPI nº 52402.004952/2019-91 @ NUP: 00632.006572/2019-84 (REF. 5009115-03.2018.4.04.7009) @ AUTOR: ENGEPARKER METALURGICA LTDA RÉU: SAUR EQUIPAMENTOS S/A @ RÉU: INSTITUTO NACIONAL DA PROPRIEDADE INDUSTRIAL - INPI @ RÉU: JOSCIL EQUIPAMENTOS PARA CEREAIS LTD @ Dispositivo: Ante o exposto, julgo improcedentes os pedidos e extinto o processo com resolução de mérito com base no art. 487, I, do novo Código de Processo Civil. Trânsito em julgado.

Código Extinção de Patente e Certificado de Adição de Invenção

Código 21.1 - Extinção - Art. 78 inciso I da LPI

Notificação da extinção da patente e seus certificados, se for o caso, pela expiração do prazo de vigência de proteção legal.

---

(11) MU 7703379-5 Y1

Código 21.1 - Extinção - Art. 78 inciso I da LPI
(45) 23/02/2016
(73) Duchacorona Ltda. (BR/SE)
PATENTE EXTINTA EM 23/02/2023

---

(11) MU 7903456-0 Y1

Código 21.1 - Extinção - Art. 78 inciso I da LPI
(45) 01/03/2016
(73) Qualcomm Incorporated (US)
PATENTE EXTINTA EM 01/03/2023

---

(11) MU 8602760-3 Y1

Código 21.1 - Extinção - Art. 78 inciso I da LPI
(45) 08/12/2015
(73) Jorge Akira Gunji (BR/SP)
PATENTE EXTINTA EM 08/12/2022

---

(11) PI 0008723-8 B1

Código 21.1 - Extinção - Art. 78 inciso I da LPI
(45) 26/12/2012
(73) Fisher Controls International LLC (US)
PATENTE EXTINTA EM 26/12/2022.

---

(11) PI 0008885-4 B1

Código 21.1 - Extinção - Art. 78 inciso I da LPI
(45) 05/02/2013
(73) UNILEVER IP HOLDINGS B.V. (PB)
PATENTE EXTINTA EM 05/02/2023

---

(11) PI 0008889-7 B1

Código 21.1 - Extinção - Art. 78 inciso I da LPI
(45) 05/02/2013
(73) UNILEVER IP HOLDINGS B.V. (PB)
PATENTE EXTINTA EM 05/02/2023

---

(11) PI 0009251-7 B1

Código 21.1 - Extinção - Art. 78 inciso I da LPI
(45) 19/02/2013
(73) International Business Machines Corporation (US)
PATENTE EXTINTA EM 19/02/2023.

(11) PI 9613013-0 B1
Código 21.1 - Extinção - Art. 78 inciso I da LPI
(45) 05/03/2013
(62) PI 9607393-4 04/12/1996
(73) Oakley, Inc. (US)
PATENTE EXTINTA EM 05/03/2023.

(11) PI 9703417-7 B1
Código 21.1 - Extinção - Art. 78 inciso I da LPI
(45) 22/01/2013
(73) EVONIK OPERATIONS GMBH (DE)
PATENTE EXTINTA EM 22/01/2023

(11) PI 9801567-2 B1
Código 21.1 - Extinção - Art. 78 inciso I da LPI
(45) 26/12/2012
(73) NOKIA TECHNOLOGIES OY (FI)
PATENTE EXTINTA EM 26/12/2022.

(11) PI 9808232-9 B8
Código 21.1 - Extinção - Art. 78 inciso I da LPI
(45) 08/01/2013
(73) Qualcomm Incorporated (US)
PATENTE EXTINTA EM 08/01/2023.

(11) PI 9812311-4 B1
Código 21.1 - Extinção - Art. 78 inciso I da LPI
(45) 22/01/2013
(73) Qualcomm Incoporated (US)
PATENTE EXTINTA EM 22/01/2023.

(11) PI 9814659-9 B1
Código 21.1 - Extinção - Art. 78 inciso I da LPI
(45) 05/02/2013
(73) INTERDIGITAL MADISON PATENT HOLDINGS (FR)
PATENTE EXTINTA EM 05/02/2023.

(11) PI 9901046-1 B1
Código 21.1 - Extinção - Art. 78 inciso I da LPI
(45) 05/02/2013
(73) NOKIA TECHNOLOGIES OY (FI)
PATENTE EXTINTA EM 05/02/2023.

(11) PI 9906759-5 B1
Código 21.1 - Extinção - Art. 78 inciso I da LPI
(45) 19/02/2013
(73) Valeo Equipements Electriques Moteur (FR)
PATENTE EXTINTA EM 19/02/2023.

(11) PI 9907805-8 B1
Código 21.1 - Extinção - Art. 78 inciso I da LPI
(45) 19/02/2013

	(73) Telefonaktiebolaget LM Ericsson (publ) (SE) PATENTE EXTINTA EM 19/02/2023.
(11) PI 9910416-4 B8	Código 21.1 - Extinção - Art. 78 inciso I da LPI (45) 08/01/2013 (73) LENOVO GROUP LIMITED (HK) PATENTE EXTINTA EM 08/01/2023.
(11) PI 9910686-8 B1	Código 21.1 - Extinção - Art. 78 inciso I da LPI (45) 19/02/2013 (73) MERCK CHEMICALS AND LIFE SCIENCE AB (CH) PATENTE EXTINTA EM 19/02/2023.
(11) PI 9910924-7 B1	Código 21.1 - Extinção - Art. 78 inciso I da LPI (45) 05/02/2013 (73) Telefonaktiebolaget LM Ericsson (publ) (SE) PATENTE EXTINTA EM 05/02/2023.
(11) PI 9911693-6 B1	Código 21.1 - Extinção - Art. 78 inciso I da LPI (45) 26/12/2012 (73) NOKIA SOLUTIONS AND NETWORKS GMBH & CO. KG (DE) PATENTE EXTINTA EM 26/12/2022
(11) PI 9914402-6 B8	Código 21.1 - Extinção - Art. 78 inciso I da LPI (45) 19/02/2013 (73) JOHNSON MATTHEY PLC. (GB) PATENTE EXTINTA EM 19/02/2023.
(11) PI 9916971-1 B1	Código 21.1 - Extinção - Art. 78 inciso I da LPI (45) 19/02/2013 (73) Inficon GmbH (DE) PATENTE EXTINTA EM 19/02/2023.

Código 21.6 - Extinção da patente para fins da restauração nos termos do art. 87 da LPI.

Extinção da patente por falta de pagamento da retribuição anual, por pagamento da retribuição anual fora do prazo ou por não cumprimento de exigência de complementação de pagamento da retribuição anual. Desta data corre o prazo de 3 (três) meses para o titular requerer a restauração da patente. A restauração deve ser requerida por meio do peticionamento eletrônico ou formulário FQ002, acompanhado dos comprovantes dos pagamentos correspondentes à restauração e a retribuição annual ou sua complementação no valor da retribuição adicional de que trata o art. 84º § 2º da Lei nº 9.279/96, sob pena da manutenção da extinção de acordo com o disposto no inciso IV do art. 78 da Lei nº 9.279/96.

(11) BR 10 2012 011446-1 B1	Código 21.6 - Extinção da patente para fins da restauração nos termos do art. 87 da LPI. (45) 06/10/2020 (73) LP EQUIPAMENTOS PARA FUNDIÇÃO E AUTOMOÇÃO INDUSTRIAL EIRELI (BR/SP) Referente à 11ª anuidade.
(11) BR 10 2013 012149-5 B1	Código 21.6 - Extinção da patente para fins da restauração nos termos do art. 87 da LPI. (45) 23/11/2021 (73) ANTONIO BENTO FRANCE (BR/ES) ; FABIANO FERREIRA GOMES (BR/ES) Referente à 10ª anuidade.
(11) BR 11 2012 027561-5 B1	Código 21.6 - Extinção da patente para fins da restauração nos termos do art. 87 da LPI. (45) 27/10/2020 (73) FIRMENICH SA (CH) Referente à 12ª anuidade.
(11) BR 11 2012 028719-2 B1	Código 21.6 - Extinção da patente para fins da restauração nos termos do art. 87 da LPI. (45) 01/12/2020 (73) UNILEVER IP HOLDINGS B.V. (PB) Referente à 12ª anuidade.
(11) BR 11 2012 029190-4 B1	Código 21.6 - Extinção da patente para fins da restauração nos termos do art. 87 da LPI. (45) 26/05/2020 (73) Ethicon, Inc (US)

	Referente à 12ª anuidade.
(11) BR 11 2012 029265-0 B1	Código 21.6 - Extinção da patente para fins da restauração nos termos do art. 87 da LPI. (45) 26/01/2021 (73) Baggermaatschappij Boskalis B.V. (NL) Referente à 12ª anuidade.
(11) BR 11 2012 029301-0 B1	Código 21.6 - Extinção da patente para fins da restauração nos termos do art. 87 da LPI. (45) 03/03/2020 (73) AKTIEBOLAGET ELECTROLUX (SE) Referente à 12ª anuidade.
(11) BR 11 2012 030410-0 B1	Código 21.6 - Extinção da patente para fins da restauração nos termos do art. 87 da LPI. (45) 15/12/2020 (73) UNILEVER IP HOLDINGS B.V. (PB) Referente à 12ª anuidade.
(11) BR 11 2012 030670-7 B1	Código 21.6 - Extinção da patente para fins da restauração nos termos do art. 87 da LPI. (45) 24/03/2020 (73) ELKEM AS (NO) Referente à 12ª anuidade.
(11) BR 11 2013 029242-3 B1	Código 21.6 - Extinção da patente para fins da restauração nos termos do art. 87 da LPI. (45) 22/06/2021 (73) INDIANA UNIVERSITY RESEARCH AND TECHNOLOGY CORPORATION (US) Referente à 11ª anuidade.
(11) BR 11 2013 029356-0 B1	Código 21.6 - Extinção da patente para fins da restauração nos termos do art. 87 da LPI. (45) 19/01/2021 (73) TOYOTA JIDOSHA KABUSHIKI KAISHA (JP) Referente à 12ª anuidade.
(11) BR 11 2013 029485-0 B1	Código 21.6 - Extinção da patente para fins da restauração nos termos do art. 87 da LPI. (45) 24/11/2020 (73) NEWSOUTH INNOVATIONS PTY LIMITED (AU) ; UNIVERSITY OF

	WOLLONGONG (AU) Referente à 11ª anuidade.
(11) BR 11 2013 029630-5 B1	Código 21.6 - Extinção da patente para fins da restauração nos termos do art. 87 da LPI. (45) 08/06/2021 (73) RICARDO CEBALLOS-GODEFROY (MX) Referente à 11ª anuidade.
(11) BR 11 2013 029800-6 B1	Código 21.6 - Extinção da patente para fins da restauração nos termos do art. 87 da LPI. (45) 16/11/2021 (73) DEPUY SYNTHES PRODUCTS, LLC (US) Referente à 11ª anuidade.
(11) BR 11 2014 026784-7 B1	Código 21.6 - Extinção da patente para fins da restauração nos termos do art. 87 da LPI. (45) 23/02/2021 (73) NUOVA SIMA S.P.A. (IT) Referente à 10ª anuidade.
(11) BR 11 2014 028295-1 B1	Código 21.6 - Extinção da patente para fins da restauração nos termos do art. 87 da LPI. (45) 15/06/2021 (73) COLOPLAST A/S (DK) Referente à 10ª anuidade.
(11) BR 11 2014 028533-0 B1	Código 21.6 - Extinção da patente para fins da restauração nos termos do art. 87 da LPI. (45) 08/09/2020 (73) NUOVA SIMA S.P.A. (IT) Referente à 10ª anuidade.
(11) BR 11 2014 028699-0 B1	Código 21.6 - Extinção da patente para fins da restauração nos termos do art. 87 da LPI. (45) 12/01/2021 (73) RICOH COMPANY, LTD. (JP) Referente à 10ª anuidade.
(11) BR 11 2014 028784-8 B1	Código 21.6 - Extinção da patente para fins da restauração nos termos do art. 87 da LPI. (45) 08/02/2022 (73) SENSIMED SA (CH)

	Referente à 10ª anuidade.
(11) BR 11 2014 028931-0 B1	Código 21.6 - Extinção da patente para fins da restauração nos termos do art. 87 da LPI. (45) 22/12/2020 (73) LUBRIZOL ADVANCED MATERIALS, INC. (US) ; COLOPLAST A/S (DK) Referente à 10ª anuidade.
(11) BR 11 2015 026959-1 B1	Código 21.6 - Extinção da patente para fins da restauração nos termos do art. 87 da LPI. (45) 15/12/2020 (73) ANDRITZ S.A.S. (FR) Referente à 10ª anuidade.
(11) BR 11 2015 028312-8 B1	Código 21.6 - Extinção da patente para fins da restauração nos termos do art. 87 da LPI. (45) 10/11/2020 (73) NUTRITION & BIOSCIENCES USA 1, LLC (US) Referente à 9ª anuidade.
(11) BR 11 2015 028736-0 B8	Código 21.6 - Extinção da patente para fins da restauração nos termos do art. 87 da LPI. (45) 02/06/2020 (73) ARKEMA FRANCE (FR) Referente à 9ª anuidade.
(11) BR 11 2015 028755-7 B1	Código 21.6 - Extinção da patente para fins da restauração nos termos do art. 87 da LPI. (45) 02/02/2021 (73) LOXIN 2002, S.L. (ES) Referente à 9ª anuidade.
(11) BR 20 2012 011502-1 Y1	Código 21.6 - Extinção da patente para fins da restauração nos termos do art. 87 da LPI. (45) 14/08/2018 (73) FERNANDO CONRADO ABRÃO (BR/SP) ; IGOR RENATO LOURO BRUNO DE ABREU (BR/SP) Referente à 11ª anuidade.
(11) BR 20 2016 011018-7 Y1	Código 21.6 - Extinção da patente para fins da restauração nos termos do art. 87 da LPI. (45) 31/08/2021 (73) SANTIAGO MARBAN CONCEJO (BR/SP)

	Referente à 7ª anuidade.
(11) PI 0012043-0 B1	Código 21.6 - Extinção da patente para fins da restauração nos termos do art. 87 da LPI. (45) 30/04/2013 (73) UNILEVER IP HOLDINGS B.V. (NL) Referente à 23ª anuidade.
(11) PI 0017605-2 B1	Código 21.6 - Extinção da patente para fins da restauração nos termos do art. 87 da LPI. (45) 22/01/2013 (62) PI 0008930-3 07/03/2000 (73) Basf SE (DE) Referente à 21ª, 22ª e 23ª anuidade.
(11) PI 0209850-4 B8	Código 21.6 - Extinção da patente para fins da restauração nos termos do art. 87 da LPI. (45) 15/05/2018 (73) Abbott GMBH & CO. KG (DE) Referente à 21ª anuidade.
(11) PI 0209852-0 B8	Código 21.6 - Extinção da patente para fins da restauração nos termos do art. 87 da LPI. (45) 02/08/2016 (73) Abbott Gmbh & CO. KG (DE) Referente à 21ª anuidade.
(11) PI 0209853-9 C8	Código 21.6 - Extinção da patente para fins da restauração nos termos do art. 87 da LPI. (45) 19/06/2018 (73) ABBOTT GMBH & CO. KG (DE) Referente à 21ª anuidade.
(11) PI 0209874-1 B1	Código 21.6 - Extinção da patente para fins da restauração nos termos do art. 87 da LPI. (45) 22/03/2016 (73) Sanofi-Aventis (FR) Referente à 21ª anuidade.
(11) PI 0210100-9 B1	Código 21.6 - Extinção da patente para fins da restauração nos termos do art. 87 da LPI. (45) 28/04/2015 (73) Lipo Chemicals, Inc. (US)

	Referente à 21ª anuidade.
(11) PI 0309785-4 B1	Código 21.6 - Extinção da patente para fins da restauração nos termos do art. 87 da LPI. (45) 16/01/2018 (73) UNILEVER IP HOLDINGS B.V. (PB) Referente à 20ª anuidade.
(11) PI 0511164-1 B1	Código 21.6 - Extinção da patente para fins da restauração nos termos do art. 87 da LPI. (45) 26/07/2016 (73) Saint-Gobain Isover (FR) Referente à 18ª anuidade.
(11) PI 0602371-1 B8	Código 21.6 - Extinção da patente para fins da restauração nos termos do art. 87 da LPI. (45) 05/11/2019 (73) Universidade Federal de Minas Gerais (BR/MG) Referente à 17ª anuidade.
(11) PI 0609893-2 B1	Código 21.6 - Extinção da patente para fins da restauração nos termos do art. 87 da LPI. (45) 19/04/2016 (73) Rhodia Chimie (FR) Referente à 17ª anuidade.
(11) PI 0610350-2 B8	Código 21.6 - Extinção da patente para fins da restauração nos termos do art. 87 da LPI. (45) 13/03/2018 (73) CALLA LILY PERSONAL CARE LTD (GB) Referente à 17ª anuidade.
(11) PI 0610416-9 B1	Código 21.6 - Extinção da patente para fins da restauração nos termos do art. 87 da LPI. (45) 09/05/2017 (73) Recticel Automobilsysteme GmbH (DE) Referente à 17ª anuidade.
(11) PI 0611265-0 B1	Código 21.6 - Extinção da patente para fins da restauração nos termos do art. 87 da LPI. (45) 25/06/2019 (73) QUALCOMM INCORPORATED (US) Referente à 17ª anuidade.

(11) PI 0701715-4 B8	Código 21.6 - Extinção da patente para fins da restauração nos termos do art. 87 da LPI. (45) 01/10/2019 (73) CLAUDIA RONCA FELIZZOLA (BR/SP) Referente à 16ª anuidade.
(11) PI 0711711-6 B1	Código 21.6 - Extinção da patente para fins da restauração nos termos do art. 87 da LPI. (45) 19/03/2019 (73) Numa Tool Company (US) Referente à 16ª anuidade.
(11) PI 0711919-4 B1	Código 21.6 - Extinção da patente para fins da restauração nos termos do art. 87 da LPI. (45) 27/12/2016 (73) BAYER INTELLECTUAL PROPERTY GMBH (DE) Referente à 16ª anuidade.
(11) PI 0712073-7 B8	Código 21.6 - Extinção da patente para fins da restauração nos termos do art. 87 da LPI. (45) 12/11/2019 (73) F.HOFFMANN-LA ROCHE AG (CH) Referente à 16ª anuidade.
(11) PI 0712256-0 B1	Código 21.6 - Extinção da patente para fins da restauração nos termos do art. 87 da LPI. (45) 22/04/2020 (73) SCHAEFFLER TECHNOLOGIES AG & CO. KG (DE) ; SCHAEFFLER KG (DE) Referente à 16ª anuidade.
(11) PI 0721558-4 B1	Código 21.6 - Extinção da patente para fins da restauração nos termos do art. 87 da LPI. (45) 14/05/2019 (73) Inova, Inc. (KR) ; Santoma Ltd (HK) Referente à 16ª anuidade.
(11) PI 0721683-1 B1	Código 21.6 - Extinção da patente para fins da restauração nos termos do art. 87 da LPI. (45) 07/04/2020 (73) Poppack LLC (US) Referente à 16ª anuidade.

(11) PI 0811931-7 B1	Código 21.6 - Extinção da patente para fins da restauração nos termos do art. 87 da LPI. (45) 19/02/2019 (73) OVD Kinegram AG (CH) Referente à 15ª anuidade.
(11) PI 0812486-8 B1	Código 21.6 - Extinção da patente para fins da restauração nos termos do art. 87 da LPI. (45) 10/05/2022 (73) Adisseo France S.A.S (FR) Referente à 15ª anuidade.
(11) PI 0912739-9 B1	Código 21.6 - Extinção da patente para fins da restauração nos termos do art. 87 da LPI. (45) 08/08/2017 (73) Krosaki Harima Corporation (JP) Referente à 14ª anuidade.
(11) PI 1001554-0 B1	Código 21.6 - Extinção da patente para fins da restauração nos termos do art. 87 da LPI. (45) 31/03/2020 (73) DELBERT CASSITA (BR/SP) ; PAULO CESAR DA SILVA ROCHA (BR/SP) Referente à 13ª anuidade.
(11) PI 1012997-9 B1	Código 21.6 - Extinção da patente para fins da restauração nos termos do art. 87 da LPI. (45) 28/04/2020 (73) Sumitomo Pipe & Tube CO., LTD. (JP) ; NIPPON STEEL CORPORATION (JP) Referente à 13ª anuidade.

Código 21.8 - Despacho Anulado

Anulação do despacho da extinção da patente por ter sido indevido. (A toda publicação que envolva anulação de ato ou despacho caberá justificativa no processo administrativo.)

---

(11) PI 0308811-1 B1

Código 21.8 - Despacho Anulado

(45) 18/07/2017

(73) Syngenta Limited (GB) ; Syngenta Participations AG (CH)

Anulada a publicação código 21.6 na RPI nº 2715 de 17/01/2023 por ter sido indevida.

Código Outros Referentes a Patentes/Certificados de Adição de Invenção

Código 22.15 - Patente “SUB JUDICE”

Notificação de ação judicial referente a patente.

---

(11) BR 10 2017 026766-0 B1

Código 22.15 - Patente “SUB JUDICE”
(45) 25/10/2022
(73) METSO BRASIL INDUSTRIA E COMÉRCIO LTDA. (BR/SP)
INPI nº 52402.002306/2023-76 @ Origem: 25ª Vara Federal do Rio de Janeiro Processo Nº: 5081209-62.2022.4.02.5101@ NULIDADE DO PEDIDO DE PATENTE DE INVENÇÃO com pedido de Antecipação de Tutela @ Autor: HAVER & BOECKER LATINOAMERICANA MAQUINAS LIMITADA @ Réu(s): METSO OUTOTEC BRASIL INDÚSTRIA E COMÉRCIO LTDA e INSTITUTO NACIONAL DA PROPRIEDADE INDUSTRIAL ? INPI

Código Anuidade de Patente

Código 24.4 - Restauração

Notificação quanto à restauração da patente.

(11) BR 10 2012 004506-0 B1	Código 24.4 - Restauração (45) 21/09/2021 (73) Genemg - Nucleo de Genetica Medica de Minas Gerais Ltda (BR/MG) ; Fundação de Amparo à Pesquisa do estado de Minas Gerais (BR/MG)
(11) BR 10 2012 016506-6 B1	Código 24.4 - Restauração (45) 18/05/2021 (73) MÁQUINAS VIEIRA INDÚSTRIA E COMÉRCIO LTDA-ME (BR/SP)
(11) BR 10 2013 020661-0 B1	Código 24.4 - Restauração (45) 10/08/2021 (73) FUNDAÇÃO UNIVERSIDADE FEDERAL DE MATO GROSSO (BR/MT) ; USP - UNIVERSIDADE DE SÃO PAULO (BR/SP)
(11) BR 10 2013 033285-2 B1	Código 24.4 - Restauração (45) 11/01/2022 (73) DAVINCCI LOURENÇO DE ALMEIDA (BR/SP)
(11) BR 10 2014 003224-0 B1	Código 24.4 - Restauração (45) 19/07/2022 (73) GM DOS REIS INDÚSTRIA E COMÉRCIO LTDA (BR/SP)
(11) BR 10 2014 003397-1 B1	Código 24.4 - Restauração (45) 25/05/2021 (73) MEGGITT SA (CH)
(11) BR 10 2015 005256-1 B1	Código 24.4 - Restauração (45) 23/02/2021 (73) YUDO SA FABRICAÇÃO DE CAMARA QUENTE LTDA. (BR/SC)
(11) BR 11 2013 021597-6 B1	Código 24.4 - Restauração (45) 03/08/2021 (73) AUDATEX GMBH (CH)
(11) BR 11 2014 015989-0 B8	Código 24.4 - Restauração (45) 11/05/2021

	(73) 3M INNOVATIVE PROPERTIES COMPANY (US)
(11) BR 11 2021 015164-8 B1	Código 24.4 - Restauração (45) 20/09/2022 (73) VALDEIR MELO DA TRINDADE (BR/SP) ; OSVALDO TSUJI MORITA (BR/SP)
(11) BR 20 2014 032067-4 Y1	Código 24.4 - Restauração (45) 19/09/2017 (66) BR 20 2014 030853-4 09/12/2014 (73) EDILBERTO ACACIO DA SILVA (BR/SP)
(11) BR 20 2015 031963-6 Y1	Código 24.4 - Restauração (45) 09/02/2021 (73) FELIPE SOUZA FROTA (BR/CE)
(11) MU 8902904-6 Y1	Código 24.4 - Restauração (45) 27/06/2017 (73) Roberto Carlos Espindola Krug (BR/RS)
(11) PI 1007945-9 C8	Código 24.4 - Restauração (45) 04/08/2020 (73) Romark Laboratories L.C. (US)
(11) PI 1008432-0 B1	Código 24.4 - Restauração (45) 29/05/2018 (73) METALYSIS LIMITED (GB)

Código 24.10 - Manutenção da Extinção - Art. 78 inciso IV da LPI

(11) BR 10 2012 002129-3 B8	Código 24.10 - Manutenção da Extinção - Art. 78 inciso IV da LPI (45) 01/09/2020 (73) Sony Corporation. (JP) Em virtude da extinção publicada na RPI 2707 de 22-11-2022 e considerando ausência de manifestação dentro dos prazos legais, informo que cabe ser mantida a extinção da patente e seus certificados, conforme o disposto no artigo 12, da resolução 113/2013.
(11) BR 10 2012 002272-9 B1	Código 24.10 - Manutenção da Extinção - Art. 78 inciso IV da LPI (45) 09/03/2021 (73) SIEMENS AKTIENGESELLSCHAFT (DE) Em virtude da extinção publicada na RPI 2707 de 22-11-2022 e considerando ausência de manifestação dentro dos prazos legais, informo que cabe ser mantida a extinção da patente e seus certificados, conforme o disposto no artigo 12, da resolução 113/2013.
(11) BR 10 2012 002364-4 B1	Código 24.10 - Manutenção da Extinção - Art. 78 inciso IV da LPI (45) 05/01/2021 (73) CANON KABUSHIKI KAISHA (JP) Em virtude da extinção publicada na RPI 2707 de 22-11-2022 e considerando ausência de manifestação dentro dos prazos legais, informo que cabe ser mantida a extinção da patente e seus certificados, conforme o disposto no artigo 12, da resolução 113/2013.
(11) BR 10 2012 002370-9 B1	Código 24.10 - Manutenção da Extinção - Art. 78 inciso IV da LPI (45) 01/12/2020 (73) DEPUY SYNTHES PRODUCTS, LLC (US) Em virtude da extinção publicada na RPI 2707 de 22-11-2022 e considerando ausência de manifestação dentro dos prazos legais, informo que cabe ser mantida a extinção da patente e seus certificados, conforme o disposto no artigo 12, da resolução 113/2013.
(11) BR 10 2013 002011-7 B1	Código 24.10 - Manutenção da Extinção - Art. 78 inciso IV da LPI (45) 02/03/2021 (73) BELL HELICOPTER TEXTRON INC. (US) Em virtude da extinção publicada na RPI 2707 de 22-11-2022 e considerando ausência de manifestação dentro dos prazos legais, informo que cabe ser mantida a extinção da patente e seus certificados, conforme o disposto no

	artigo 12, da resolução 113/2013.
(11) BR 10 2014 002151-5 B1	Código 24.10 - Manutenção da Extinção - Art. 78 inciso IV da LPI (45) 08/12/2020 (73) ALESSANDRI PEREIRA DIAS (BR/SP) Em virtude da extinção publicada na RPI 2707 de 22-11-2022 e considerando ausência de manifestação dentro dos prazos legais, informo que cabe ser mantida a extinção da patente e seus certificados, conforme o disposto no artigo 12, da resolução 113/2013.
(11) BR 10 2014 002315-1 B1	Código 24.10 - Manutenção da Extinção - Art. 78 inciso IV da LPI (45) 13/10/2020 (73) GILBERTO LUIZ ZANETTE (BR/SC) Em virtude da extinção publicada na RPI 2707 de 22-11-2022 e considerando ausência de manifestação dentro dos prazos legais, informo que cabe ser mantida a extinção da patente e seus certificados, conforme o disposto no artigo 12, da resolução 113/2013.
(11) BR 10 2015 001961-0 B1	Código 24.10 - Manutenção da Extinção - Art. 78 inciso IV da LPI (45) 01/06/2021 (73) NIVALDO DOMINGOS DA CRUZ (BR/MG) Em virtude da extinção publicada na RPI 2707 de 22-11-2022 e considerando ausência de manifestação dentro dos prazos legais, informo que cabe ser mantida a extinção da patente e seus certificados, conforme o disposto no artigo 12, da resolução 113/2013.
(11) BR 10 2015 001968-8 B1	Código 24.10 - Manutenção da Extinção - Art. 78 inciso IV da LPI (45) 05/01/2021 (73) C.H. & I. TECHNOLOGIES, INC (US) Em virtude da extinção publicada na RPI 2707 de 22-11-2022 e considerando ausência de manifestação dentro dos prazos legais, informo que cabe ser mantida a extinção da patente e seus certificados, conforme o disposto no artigo 12, da resolução 113/2013.
(11) BR 10 2016 001970-2 B1	Código 24.10 - Manutenção da Extinção - Art. 78 inciso IV da LPI (45) 08/12/2020 (73) FERNANDO ANTONIO FRANCO DA ENCARNAÇÃO (BR/PE) Em virtude da extinção publicada na RPI 2707 de 22-11-2022 e considerando ausência de manifestação dentro dos prazos legais, informo que cabe ser mantida a extinção da patente e seus certificados, conforme o disposto no artigo 12, da resolução 113/2013.
(11) BR 10 2016 030321-4 B1	Código 24.10 - Manutenção da Extinção - Art. 78 inciso IV da LPI

	(45) 04/05/2021 (73) UNIVERSIDADE FEDERAL DE PERNAMBUCO (BR/PE) Em virtude da extinção publicada na RPI 2707 de 22-11-2022 e considerando ausência de manifestação dentro dos prazos legais, informo que cabe ser mantida a extinção da patente e seus certificados, conforme o disposto no artigo 12, da resolução 113/2013.
(11) BR 11 2012 001635-0 B1	Código 24.10 - Manutenção da Extinção - Art. 78 inciso IV da LPI (45) 29/12/2020 (73) XIN YU GROUP CO., LTD. (CN) Em virtude da extinção publicada na RPI 2707 de 22-11-2022 e considerando ausência de manifestação dentro dos prazos legais, informo que cabe ser mantida a extinção da patente e seus certificados, conforme o disposto no artigo 12, da resolução 113/2013.
(11) BR 11 2012 018371-0 B1	Código 24.10 - Manutenção da Extinção - Art. 78 inciso IV da LPI (45) 19/02/2019 (73) Industrie de Nora S.P.A. (IT) Em virtude da extinção publicada na RPI 2707 de 22-11-2022 e considerando ausência de manifestação dentro dos prazos legais, informo que cabe ser mantida a extinção da patente e seus certificados, conforme o disposto no artigo 12, da resolução 113/2013.
(11) BR 11 2012 018435-0 B1	Código 24.10 - Manutenção da Extinção - Art. 78 inciso IV da LPI (45) 18/05/2021 (73) COLOPLAST A/S (DK) Em virtude da extinção publicada na RPI 2707 de 22-11-2022 e considerando ausência de manifestação dentro dos prazos legais, informo que cabe ser mantida a extinção da patente e seus certificados, conforme o disposto no artigo 12, da resolução 113/2013.
(11) BR 11 2012 018541-1 B1	Código 24.10 - Manutenção da Extinção - Art. 78 inciso IV da LPI (45) 08/12/2020 (73) DAIKIN INDUSTRIES, LTD. (JP) Em virtude da extinção publicada na RPI 2707 de 22-11-2022 e considerando ausência de manifestação dentro dos prazos legais, informo que cabe ser mantida a extinção da patente e seus certificados, conforme o disposto no artigo 12, da resolução 113/2013.
(11) BR 11 2012 018544-6 B1	Código 24.10 - Manutenção da Extinção - Art. 78 inciso IV da LPI (45) 29/09/2020 (73) Glatfelter Falkenhagen Gmbh (DE) Em virtude da extinção publicada na RPI 2707 de 22-11-2022 e considerando

	ausência de manifestação dentro dos prazos legais, informo que cabe ser mantida a extinção da patente e seus certificados, conforme o disposto no artigo 12, da resolução 113/2013.
(11) BR 11 2012 018600-0 B1	Código 24.10 - Manutenção da Extinção - Art. 78 inciso IV da LPI (45) 18/05/2021 (73) EATON INTELLIGENT POWER LIMITED (IE) Em virtude da extinção publicada na RPI 2707 de 22-11-2022 e considerando ausência de manifestação dentro dos prazos legais, informo que cabe ser mantida a extinção da patente e seus certificados, conforme o disposto no artigo 12, da resolução 113/2013.
(11) BR 11 2012 018982-4 B1	Código 24.10 - Manutenção da Extinção - Art. 78 inciso IV da LPI (45) 04/02/2020 (73) 3M INNOVATIVE PROPERTIES COMPANY (US) Em virtude da extinção publicada na RPI 2707 de 22-11-2022 e considerando ausência de manifestação dentro dos prazos legais, informo que cabe ser mantida a extinção da patente e seus certificados, conforme o disposto no artigo 12, da resolução 113/2013.
(11) BR 11 2012 019239-6 B1	Código 24.10 - Manutenção da Extinção - Art. 78 inciso IV da LPI (45) 14/02/2018 (73) Outotec Oyj (FI) Em virtude da extinção publicada na RPI 2707 de 22-11-2022 e considerando ausência de manifestação dentro dos prazos legais, informo que cabe ser mantida a extinção da patente e seus certificados, conforme o disposto no artigo 12, da resolução 113/2013.
(11) BR 11 2012 019769-0 B1	Código 24.10 - Manutenção da Extinção - Art. 78 inciso IV da LPI (45) 02/05/2018 (73) NIPPON STEEL CORPORATION (JP) Em virtude da extinção publicada na RPI 2707 de 22-11-2022 e considerando ausência de manifestação dentro dos prazos legais, informo que cabe ser mantida a extinção da patente e seus certificados, conforme o disposto no artigo 12, da resolução 113/2013.
(11) BR 11 2012 020436-0 B1	Código 24.10 - Manutenção da Extinção - Art. 78 inciso IV da LPI (45) 30/04/2019 (73) NIPPON STEEL CORPORATION (JP) Em virtude da extinção publicada na RPI 2707 de 22-11-2022 e considerando ausência de manifestação dentro dos prazos legais, informo que cabe ser mantida a extinção da patente e seus certificados, conforme o disposto no artigo 12, da resolução 113/2013.

(11) BR 11 2013 013546-8 B1	Código 24.10 - Manutenção da Extinção - Art. 78 inciso IV da LPI (45) 02/06/2020 (73) PURE SAFETY GROUP, INC. (US) Em virtude da extinção publicada na RPI 2707 de 22-11-2022 e considerando ausência de manifestação dentro dos prazos legais, informo que cabe ser mantida a extinção da patente e seus certificados, conforme o disposto no artigo 12, da resolução 113/2013.
(11) BR 11 2013 015378-4 B1	Código 24.10 - Manutenção da Extinção - Art. 78 inciso IV da LPI (45) 08/12/2020 (73) SULZER MIXPAC AG (CH) Em virtude da extinção publicada na RPI 2707 de 22-11-2022 e considerando ausência de manifestação dentro dos prazos legais, informo que cabe ser mantida a extinção da patente e seus certificados, conforme o disposto no artigo 12, da resolução 113/2013.
(11) BR 11 2013 018116-8 B1	Código 24.10 - Manutenção da Extinção - Art. 78 inciso IV da LPI (45) 08/12/2020 (73) SPORTWELDING GMBH (CH) Em virtude da extinção publicada na RPI 2707 de 22-11-2022 e considerando ausência de manifestação dentro dos prazos legais, informo que cabe ser mantida a extinção da patente e seus certificados, conforme o disposto no artigo 12, da resolução 113/2013.
(11) BR 11 2013 019181-3 B1	Código 24.10 - Manutenção da Extinção - Art. 78 inciso IV da LPI (45) 26/04/2022 (73) EVONIK OPERATIONS GMBH (DE) Em virtude da extinção publicada na RPI 2707 de 22-11-2022 e considerando ausência de manifestação dentro dos prazos legais, informo que cabe ser mantida a extinção da patente e seus certificados, conforme o disposto no artigo 12, da resolução 113/2013.
(11) BR 11 2013 019397-2 B1	Código 24.10 - Manutenção da Extinção - Art. 78 inciso IV da LPI (45) 03/07/2018 (73) BEIERSDORF AG (DE) Em virtude da extinção publicada na RPI 2707 de 22-11-2022 e considerando ausência de manifestação dentro dos prazos legais, informo que cabe ser mantida a extinção da patente e seus certificados, conforme o disposto no artigo 12, da resolução 113/2013.
(11) BR 11 2013 020619-5 B1	Código 24.10 - Manutenção da Extinção - Art. 78 inciso IV da LPI (45) 09/02/2021

	(73) TRISTEL PLC (GB) Em virtude da extinção publicada na RPI 2707 de 22-11-2022 e considerando ausência de manifestação dentro dos prazos legais, informo que cabe ser mantida a extinção da patente e seus certificados, conforme o disposto no artigo 12, da resolução 113/2013.
(11) BR 11 2013 021470-8 B1	Código 24.10 - Manutenção da Extinção - Art. 78 inciso IV da LPI (45) 26/04/2022 (73) EVONIK OPERATIONS GMBH (DE) Em virtude da extinção publicada na RPI 2707 de 22-11-2022 e considerando ausência de manifestação dentro dos prazos legais, informo que cabe ser mantida a extinção da patente e seus certificados, conforme o disposto no artigo 12, da resolução 113/2013.
(11) BR 11 2014 018564-6 B1	Código 24.10 - Manutenção da Extinção - Art. 78 inciso IV da LPI (45) 17/02/2021 (73) UNIVERSITEIT GENT (BE) Em virtude da extinção publicada na RPI 2707 de 22-11-2022 e considerando ausência de manifestação dentro dos prazos legais, informo que cabe ser mantida a extinção da patente e seus certificados, conforme o disposto no artigo 12, da resolução 113/2013.
(11) BR 11 2014 018587-5 B1	Código 24.10 - Manutenção da Extinção - Art. 78 inciso IV da LPI (45) 18/05/2021 (73) LANDOLL CORPORATION (US) Em virtude da extinção publicada na RPI 2707 de 22-11-2022 e considerando ausência de manifestação dentro dos prazos legais, informo que cabe ser mantida a extinção da patente e seus certificados, conforme o disposto no artigo 12, da resolução 113/2013.
(11) BR 11 2014 018957-9 B1	Código 24.10 - Manutenção da Extinção - Art. 78 inciso IV da LPI (45) 03/12/2019 (73) FMC CORPORATION (US) Em virtude da extinção publicada na RPI 2707 de 22-11-2022 e considerando ausência de manifestação dentro dos prazos legais, informo que cabe ser mantida a extinção da patente e seus certificados, conforme o disposto no artigo 12, da resolução 113/2013.
(11) BR 11 2014 021393-3 B1	Código 24.10 - Manutenção da Extinção - Art. 78 inciso IV da LPI (45) 02/03/2021 (73) ENVISION AESC JAPAN LTD. (JP) Em virtude da extinção publicada na RPI 2707 de 22-11-2022 e considerando ausência de manifestação dentro dos prazos legais, informo que cabe ser

	mantida a extinção da patente e seus certificados, conforme o disposto no artigo 12, da resolução 113/2013.
(11) BR 11 2014 029147-0 B1	Código 24.10 - Manutenção da Extinção - Art. 78 inciso IV da LPI (45) 11/05/2021 (73) CHANGZHOU MACHINE MASTER CO., LTD. (CN) Em virtude da extinção publicada na RPI 2707 de 22-11-2022 e considerando ausência de manifestação dentro dos prazos legais, informo que cabe ser mantida a extinção da patente e seus certificados, conforme o disposto no artigo 12, da resolução 113/2013.
(11) BR 11 2015 017511-2 B1	Código 24.10 - Manutenção da Extinção - Art. 78 inciso IV da LPI (45) 06/07/2021 (73) INDUSTRIE DE NORA S.P.A. (IT) Em virtude da extinção publicada na RPI 2707 de 22-11-2022 e considerando ausência de manifestação dentro dos prazos legais, informo que cabe ser mantida a extinção da patente e seus certificados, conforme o disposto no artigo 12, da resolução 113/2013.
(11) BR 11 2015 017805-7 B1	Código 24.10 - Manutenção da Extinção - Art. 78 inciso IV da LPI (45) 08/09/2021 (73) THYSSENKRUPP CARBON COMPONENTS GMBH (DE) Em virtude da extinção publicada na RPI 2707 de 22-11-2022 e considerando ausência de manifestação dentro dos prazos legais, informo que cabe ser mantida a extinção da patente e seus certificados, conforme o disposto no artigo 12, da resolução 113/2013.
(11) BR 11 2015 017934-7 B8	Código 24.10 - Manutenção da Extinção - Art. 78 inciso IV da LPI (45) 29/09/2020 (73) L'OREAL (FR) Em virtude da extinção publicada na RPI 2707 de 22-11-2022 e considerando ausência de manifestação dentro dos prazos legais, informo que cabe ser mantida a extinção da patente e seus certificados, conforme o disposto no artigo 12, da resolução 113/2013.
(11) BR 11 2015 018135-0 B1	Código 24.10 - Manutenção da Extinção - Art. 78 inciso IV da LPI (45) 29/09/2020 (73) NATIONAL OILWELL VARCO DENMARK I/S (DK) Em virtude da extinção publicada na RPI 2707 de 22-11-2022 e considerando ausência de manifestação dentro dos prazos legais, informo que cabe ser mantida a extinção da patente e seus certificados, conforme o disposto no artigo 12, da resolução 113/2013.

(11) BR 11 2015 018473-1 B1

Código 24.10 - Manutenção da Extinção - Art. 78 inciso IV da LPI
(45) 04/05/2021
(73) HEWLETT-PACKARD DEVELOPMENT COMPANY, L.P. (US)
Em virtude da extinção publicada na RPI 2707 de 22-11-2022 e considerando ausência de manifestação dentro dos prazos legais, informo que cabe ser mantida a extinção da patente e seus certificados, conforme o disposto no artigo 12, da resolução 113/2013.

(11) BR 11 2015 020103-2 B1

Código 24.10 - Manutenção da Extinção - Art. 78 inciso IV da LPI
(45) 16/11/2021
(73) ANDRAS FENYVES (US)
Em virtude da extinção publicada na RPI 2707 de 22-11-2022 e considerando ausência de manifestação dentro dos prazos legais, informo que cabe ser mantida a extinção da patente e seus certificados, conforme o disposto no artigo 12, da resolução 113/2013.

(11) BR 11 2015 026466-2 B1

Código 24.10 - Manutenção da Extinção - Art. 78 inciso IV da LPI
(45) 03/08/2021
(73) METALQUIMIA, S.A. (ES)
Em virtude da extinção publicada na RPI 2707 de 22-11-2022 e considerando ausência de manifestação dentro dos prazos legais, informo que cabe ser mantida a extinção da patente e seus certificados, conforme o disposto no artigo 12, da resolução 113/2013.

(11) BR 11 2016 011036-6 B1

Código 24.10 - Manutenção da Extinção - Art. 78 inciso IV da LPI
(45) 09/02/2021
(73) NIPPON STEEL CORPORATION (JP)
Em virtude da extinção publicada na RPI 2707 de 22-11-2022 e considerando ausência de manifestação dentro dos prazos legais, informo que cabe ser mantida a extinção da patente e seus certificados, conforme o disposto no artigo 12, da resolução 113/2013.

(11) BR 11 2016 018196-4 B1

Código 24.10 - Manutenção da Extinção - Art. 78 inciso IV da LPI
(45) 13/04/2021
(73) KEPHALIOS S.A.S. (FR)
Em virtude da extinção publicada na RPI 2707 de 22-11-2022 e considerando ausência de manifestação dentro dos prazos legais, informo que cabe ser mantida a extinção da patente e seus certificados, conforme o disposto no artigo 12, da resolução 113/2013.

(11) BR 11 2017 015217-7 B1

Código 24.10 - Manutenção da Extinção - Art. 78 inciso IV da LPI
(45) 19/01/2021
(73) HEWLETT-PACKARD DEVELOPMENT COMPANY, L.P. (US)

	Em virtude da extinção publicada na RPI 2707 de 22-11-2022 e considerando ausência de manifestação dentro dos prazos legais, informo que cabe ser mantida a extinção da patente e seus certificados, conforme o disposto no artigo 12, da resolução 113/2013.
(11) BR 11 2017 015548-6 B1	Código 24.10 - Manutenção da Extinção - Art. 78 inciso IV da LPI (45) 29/06/2021 (73) HYDRIL USA DISTRIBUTION LLC (US) Em virtude da extinção publicada na RPI 2707 de 22-11-2022 e considerando ausência de manifestação dentro dos prazos legais, informo que cabe ser mantida a extinção da patente e seus certificados, conforme o disposto no artigo 12, da resolução 113/2013.
(11) BR 11 2017 015940-6 B1	Código 24.10 - Manutenção da Extinção - Art. 78 inciso IV da LPI (45) 23/11/2021 (73) CONSTANTIA PIRK GMBH & CO. KG (BR/RJ) Em virtude da extinção publicada na RPI 2707 de 22-11-2022 e considerando ausência de manifestação dentro dos prazos legais, informo que cabe ser mantida a extinção da patente e seus certificados, conforme o disposto no artigo 12, da resolução 113/2013.
(11) BR 20 2014 002305-0 Y1	Código 24.10 - Manutenção da Extinção - Art. 78 inciso IV da LPI (45) 07/03/2017 (73) GRIMALDO DE ALMEIDA PIRES (BR/SP) Em virtude da extinção publicada na RPI 2707 de 22-11-2022 e considerando ausência de manifestação dentro dos prazos legais, informo que cabe ser mantida a extinção da patente e seus certificados, conforme o disposto no artigo 12, da resolução 113/2013.
(11) BR 20 2014 002452-8 Y1	Código 24.10 - Manutenção da Extinção - Art. 78 inciso IV da LPI (45) 06/08/2019 (73) DELTA GREENTECH (BRASIL) SA (BR/PR) Em virtude da extinção publicada na RPI 2707 de 22-11-2022 e considerando ausência de manifestação dentro dos prazos legais, informo que cabe ser mantida a extinção da patente e seus certificados, conforme o disposto no artigo 12, da resolução 113/2013.
(11) BR 20 2017 002016-4 Y1	Código 24.10 - Manutenção da Extinção - Art. 78 inciso IV da LPI (45) 14/06/2022 (73) AUGUSTO ALBERTO FOGGIATO (BR/PR) ; RENATA CRISTINA FARIA RIBEIRO DE CASTRO (BR/SP) Em virtude da extinção publicada na RPI 2707 de 22-11-2022 e considerando ausência de manifestação dentro dos prazos legais, informo que cabe ser

	mantida a extinção da patente e seus certificados, conforme o disposto no artigo 12, da resolução 113/2013.
(11) C1 0700176-2 F1	Código 24.10 - Manutenção da Extinção - Art. 78 inciso IV da LPI (45) 26/03/2019 (73) Fernando Elerbrock (BR/MS) Em virtude da extinção publicada na RPI 2707 de 22-11-2022 e considerando ausência de manifestação dentro dos prazos legais, informo que cabe ser mantida a extinção do certificado de adição, conforme o disposto no artigo 12, da resolução 113/2013.
(11) C2 0700176-2 F1	Código 24.10 - Manutenção da Extinção - Art. 78 inciso IV da LPI (45) 26/03/2019 (73) Fernando Elerbrock (BR/MS) Em virtude da extinção publicada na RPI 2707 de 22-11-2022 e considerando ausência de manifestação dentro dos prazos legais, informo que cabe ser mantida a extinção do certificado de adição, conforme o disposto no artigo 12, da resolução 113/2013.
(11) PI 0203845-5 B1	Código 24.10 - Manutenção da Extinção - Art. 78 inciso IV da LPI (45) 22/09/2015 (73) KATHREIN SE (DE) Em virtude da extinção publicada na RPI 2707 de 22-11-2022 e considerando ausência de manifestação dentro dos prazos legais, informo que cabe ser mantida a extinção da patente e seus certificados, conforme o disposto no artigo 12, da resolução 113/2013.
(11) PI 0206996-2 B8	Código 24.10 - Manutenção da Extinção - Art. 78 inciso IV da LPI (45) 18/06/2013 (73) CareFusion 303, Inc. (US) Em virtude da extinção publicada na RPI 2707 de 22-11-2022 e considerando ausência de manifestação dentro dos prazos legais, informo que cabe ser mantida a extinção da patente e seus certificados, conforme o disposto no artigo 12, da resolução 113/2013.
(11) PI 0207305-6 B8	Código 24.10 - Manutenção da Extinção - Art. 78 inciso IV da LPI (45) 16/09/2014 (73) NOVAPHARM RESEARCH (AUSTRALIA) PTY LIMITED (AU) Em virtude da extinção publicada na RPI 2707 de 22-11-2022 e considerando ausência de manifestação dentro dos prazos legais, informo que cabe ser mantida a extinção da patente e seus certificados, conforme o disposto no artigo 12, da resolução 113/2013.

(11) PI 0208050-8 B1

Código 24.10 - Manutenção da Extinção - Art. 78 inciso IV da LPI
(45) 25/11/2014
(73) INSTITUT FRANCAIS DU PETROLE (FR)
Em virtude da extinção publicada na RPI 2707 de 22-11-2022 e considerando ausência de manifestação dentro dos prazos legais, informo que cabe ser mantida a extinção da patente e seus certificados, conforme o disposto no artigo 12, da resolução 113/2013.

(11) PI 0307207-0 B1

Código 24.10 - Manutenção da Extinção - Art. 78 inciso IV da LPI
(45) 13/01/2015
(73) Erico International Corporation (US)
Em virtude da extinção publicada na RPI 2707 de 22-11-2022 e considerando ausência de manifestação dentro dos prazos legais, informo que cabe ser mantida a extinção da patente e seus certificados, conforme o disposto no artigo 12, da resolução 113/2013.

(11) PI 0307276-2 B8

Código 24.10 - Manutenção da Extinção - Art. 78 inciso IV da LPI
(45) 13/08/2019
(73) APITOPE TECHNOLOGY (BRISTOL) LIMITED (GB)
Em virtude da extinção publicada na RPI 2707 de 22-11-2022 e considerando ausência de manifestação dentro dos prazos legais, informo que cabe ser mantida a extinção da patente e seus certificados, conforme o disposto no artigo 12, da resolução 113/2013.

(11) PI 0408663-5 B1

Código 24.10 - Manutenção da Extinção - Art. 78 inciso IV da LPI
(45) 07/10/2014
(73) ISP TECHNOLOGY AG (CH)
Em virtude da extinção publicada na RPI 2707 de 22-11-2022 e considerando ausência de manifestação dentro dos prazos legais, informo que cabe ser mantida a extinção da patente e seus certificados, conforme o disposto no artigo 12, da resolução 113/2013.

(11) PI 0507510-6 B1

Código 24.10 - Manutenção da Extinção - Art. 78 inciso IV da LPI
(45) 08/05/2018
(73) Meco Equipment Engineers B.V. (NL)
Em virtude da extinção publicada na RPI 2707 de 22-11-2022 e considerando ausência de manifestação dentro dos prazos legais, informo que cabe ser mantida a extinção da patente e seus certificados, conforme o disposto no artigo 12, da resolução 113/2013.

(11) PI 0600179-3 B1

Código 24.10 - Manutenção da Extinção - Art. 78 inciso IV da LPI
(45) 26/12/2018
(73) The Pullman Company (US)

	Em virtude da extinção publicada na RPI 2707 de 22-11-2022 e considerando ausência de manifestação dentro dos prazos legais, informo que cabe ser mantida a extinção da patente e seus certificados, conforme o disposto no artigo 12, da resolução 113/2013.
(11) PI 0600333-8 B1	Código 24.10 - Manutenção da Extinção - Art. 78 inciso IV da LPI (45) 22/05/2018 (73) AGCO DO BRASIL SOLUÇÕES AGRÍCOLAS LTDA. (BR/SP) Em virtude da extinção publicada na RPI 2707 de 22-11-2022 e considerando ausência de manifestação dentro dos prazos legais, informo que cabe ser mantida a extinção da patente e seus certificados, conforme o disposto no artigo 12, da resolução 113/2013.
(11) PI 0607120-1 B1	Código 24.10 - Manutenção da Extinção - Art. 78 inciso IV da LPI (45) 16/04/2019 (73) TELEFONAKTIEBOLAGET LM ERICSSON (PUBL) (SE) Em virtude da extinção publicada na RPI 2707 de 22-11-2022 e considerando ausência de manifestação dentro dos prazos legais, informo que cabe ser mantida a extinção da patente e seus certificados, conforme o disposto no artigo 12, da resolução 113/2013.
(11) PI 0607214-3 B8	Código 24.10 - Manutenção da Extinção - Art. 78 inciso IV da LPI (45) 10/09/2019 (73) JANSSEN SCIENCES IRELAND UC (IE) Em virtude da extinção publicada na RPI 2707 de 22-11-2022 e considerando ausência de manifestação dentro dos prazos legais, informo que cabe ser mantida a extinção da patente e seus certificados, conforme o disposto no artigo 12, da resolução 113/2013.
(11) PI 0607255-0 B1	Código 24.10 - Manutenção da Extinção - Art. 78 inciso IV da LPI (45) 16/04/2019 (73) Holm Christensen Biosystemer APS (DK) Em virtude da extinção publicada na RPI 2707 de 22-11-2022 e considerando ausência de manifestação dentro dos prazos legais, informo que cabe ser mantida a extinção da patente e seus certificados, conforme o disposto no artigo 12, da resolução 113/2013.
(11) PI 0612848-3 B8	Código 24.10 - Manutenção da Extinção - Art. 78 inciso IV da LPI (45) 31/03/2020 (73) HUMANETICS CORPORATION (US) Em virtude da extinção publicada na RPI 2707 de 22-11-2022 e considerando ausência de manifestação dentro dos prazos legais, informo que cabe ser mantida a extinção da patente e seus certificados, conforme o disposto no

	artigo 12, da resolução 113/2013.
(11) PI 0700142-8 B1	Código 24.10 - Manutenção da Extinção - Art. 78 inciso IV da LPI (45) 15/01/2019 (73) HONDA MOTOR CO., LTD. (JP) Em virtude da extinção publicada na RPI 2707 de 22-11-2022 e considerando ausência de manifestação dentro dos prazos legais, informo que cabe ser mantida a extinção da patente e seus certificados, conforme o disposto no artigo 12, da resolução 113/2013.
(11) PI 0700176-2 B1	Código 24.10 - Manutenção da Extinção - Art. 78 inciso IV da LPI (45) 26/12/2017 (73) Fernando Elerbrock (BR/MS) Em virtude da extinção publicada na RPI 2707 de 22-11-2022 e considerando ausência de manifestação dentro dos prazos legais, informo que cabe ser mantida a extinção da patente e seus certificados, conforme o disposto no artigo 12, da resolução 113/2013.
(11) PI 0700553-9 B8	Código 24.10 - Manutenção da Extinção - Art. 78 inciso IV da LPI (45) 16/01/2018 (73) ALSTOM TRANSPORT TECHNOLOGIES (FR) Em virtude da extinção publicada na RPI 2707 de 22-11-2022 e considerando ausência de manifestação dentro dos prazos legais, informo que cabe ser mantida a extinção da patente e seus certificados, conforme o disposto no artigo 12, da resolução 113/2013.
(11) PI 0706965-0 B8	Código 24.10 - Manutenção da Extinção - Art. 78 inciso IV da LPI (45) 22/01/2019 (73) 3M INNOVATIVE PROPERTIES COMPANY (US) Em virtude da extinção publicada na RPI 2707 de 22-11-2022 e considerando ausência de manifestação dentro dos prazos legais, informo que cabe ser mantida a extinção da patente e seus certificados, conforme o disposto no artigo 12, da resolução 113/2013.
(11) PI 0707445-0 B1	Código 24.10 - Manutenção da Extinção - Art. 78 inciso IV da LPI (45) 21/01/2020 (73) HAYES LEMMERZ INTERNATIONAL, INC. (US) Em virtude da extinção publicada na RPI 2707 de 22-11-2022 e considerando ausência de manifestação dentro dos prazos legais, informo que cabe ser mantida a extinção da patente e seus certificados, conforme o disposto no artigo 12, da resolução 113/2013.
(11) PI 0707493-0 B8	Código 24.10 - Manutenção da Extinção - Art. 78 inciso IV da LPI

	(45) 05/01/2021 (73) TAKEDA PHARMACEUTICAL COMPANY LIMITED (JP) Em virtude da extinção publicada na RPI 2707 de 22-11-2022 e considerando ausência de manifestação dentro dos prazos legais, informo que cabe ser mantida a extinção da patente e seus certificados, conforme o disposto no artigo 12, da resolução 113/2013.
(11) PI 0707964-8 B1	Código 24.10 - Manutenção da Extinção - Art. 78 inciso IV da LPI (45) 23/01/2018 (73) CRYOVAC, LLC (US) Em virtude da extinção publicada na RPI 2707 de 22-11-2022 e considerando ausência de manifestação dentro dos prazos legais, informo que cabe ser mantida a extinção da patente e seus certificados, conforme o disposto no artigo 12, da resolução 113/2013.
(11) PI 0709252-0 B1	Código 24.10 - Manutenção da Extinção - Art. 78 inciso IV da LPI (45) 05/12/2017 (73) ESSITY HYGIENE AND HEALTH AKTIEBOLAG (SE) Em virtude da extinção publicada na RPI 2707 de 22-11-2022 e considerando ausência de manifestação dentro dos prazos legais, informo que cabe ser mantida a extinção da patente e seus certificados, conforme o disposto no artigo 12, da resolução 113/2013.
(11) PI 0715164-0 B8	Código 24.10 - Manutenção da Extinção - Art. 78 inciso IV da LPI (45) 02/07/2019 (73) ALCON INC. (CH) Em virtude da extinção publicada na RPI 2707 de 22-11-2022 e considerando ausência de manifestação dentro dos prazos legais, informo que cabe ser mantida a extinção da patente e seus certificados, conforme o disposto no artigo 12, da resolução 113/2013.
(11) PI 0721319-0 B1	Código 24.10 - Manutenção da Extinção - Art. 78 inciso IV da LPI (45) 15/05/2018 (73) Robosynthesis Limited (GB) Em virtude da extinção publicada na RPI 2707 de 22-11-2022 e considerando ausência de manifestação dentro dos prazos legais, informo que cabe ser mantida a extinção da patente e seus certificados, conforme o disposto no artigo 12, da resolução 113/2013.
(11) PI 0800089-1 B1	Código 24.10 - Manutenção da Extinção - Art. 78 inciso IV da LPI (45) 17/11/2020 (73) Hispano Suiza (FR) Em virtude da extinção publicada na RPI 2707 de 22-11-2022 e considerando

	ausência de manifestação dentro dos prazos legais, informo que cabe ser mantida a extinção da patente e seus certificados, conforme o disposto no artigo 12, da resolução 113/2013.
(11) PI 0800094-8 B1	Código 24.10 - Manutenção da Extinção - Art. 78 inciso IV da LPI (45) 13/06/2017 (73) AGCO DO BRASIL SOLUÇÕES AGRÍCOLAS LTDA. (BR/SP) Em virtude da extinção publicada na RPI 2707 de 22-11-2022 e considerando ausência de manifestação dentro dos prazos legais, informo que cabe ser mantida a extinção da patente e seus certificados, conforme o disposto no artigo 12, da resolução 113/2013.
(11) PI 0806600-0 B1	Código 24.10 - Manutenção da Extinção - Art. 78 inciso IV da LPI (45) 02/01/2018 (73) SCIENSANO (BE) Em virtude da extinção publicada na RPI 2707 de 22-11-2022 e considerando ausência de manifestação dentro dos prazos legais, informo que cabe ser mantida a extinção da patente e seus certificados, conforme o disposto no artigo 12, da resolução 113/2013.
(11) PI 0806863-1 B8	Código 24.10 - Manutenção da Extinção - Art. 78 inciso IV da LPI (45) 02/02/2021 (73) BIOSUCCESS BIOTECH COMPANY (US) Em virtude da extinção publicada na RPI 2707 de 22-11-2022 e considerando ausência de manifestação dentro dos prazos legais, informo que cabe ser mantida a extinção da patente e seus certificados, conforme o disposto no artigo 12, da resolução 113/2013.
(11) PI 0808377-0 B8	Código 24.10 - Manutenção da Extinção - Art. 78 inciso IV da LPI (45) 21/01/2020 (73) ALLERGAN, INC. (US) Em virtude da extinção publicada na RPI 2707 de 22-11-2022 e considerando ausência de manifestação dentro dos prazos legais, informo que cabe ser mantida a extinção da patente e seus certificados, conforme o disposto no artigo 12, da resolução 113/2013.
(11) PI 0900249-9 B1	Código 24.10 - Manutenção da Extinção - Art. 78 inciso IV da LPI (45) 14/04/2020 (73) MITSUBISHI JIDOSHA KOGYO KABUSHIKI KAISHA (JP) Em virtude da extinção publicada na RPI 2707 de 22-11-2022 e considerando ausência de manifestação dentro dos prazos legais, informo que cabe ser mantida a extinção da patente e seus certificados, conforme o disposto no artigo 12, da resolução 113/2013.

(11) PI 0900334-7 B1	Código 24.10 - Manutenção da Extinção - Art. 78 inciso IV da LPI (45) 20/12/2016 (73) L'OREAL (FR) Em virtude da extinção publicada na RPI 2707 de 22-11-2022 e considerando ausência de manifestação dentro dos prazos legais, informo que cabe ser mantida a extinção da patente e seus certificados, conforme o disposto no artigo 12, da resolução 113/2013.
(11) PI 0900522-6 B1	Código 24.10 - Manutenção da Extinção - Art. 78 inciso IV da LPI (45) 21/11/2017 (73) L'Oreal (FR) Em virtude da extinção publicada na RPI 2707 de 22-11-2022 e considerando ausência de manifestação dentro dos prazos legais, informo que cabe ser mantida a extinção da patente e seus certificados, conforme o disposto no artigo 12, da resolução 113/2013.
(11) PI 0902768-8 B1	Código 24.10 - Manutenção da Extinção - Art. 78 inciso IV da LPI (45) 15/09/2020 (73) HONDA MOTOR CO., LTD (JP) Em virtude da extinção publicada na RPI 2707 de 22-11-2022 e considerando ausência de manifestação dentro dos prazos legais, informo que cabe ser mantida a extinção da patente e seus certificados, conforme o disposto no artigo 12, da resolução 113/2013.
(11) PI 0906355-2 B8	Código 24.10 - Manutenção da Extinção - Art. 78 inciso IV da LPI (45) 17/12/2019 (73) PRAD RESEARCH AND DEVELOPMENT LIMITED (VG) Em virtude da extinção publicada na RPI 2707 de 22-11-2022 e considerando ausência de manifestação dentro dos prazos legais, informo que cabe ser mantida a extinção da patente e seus certificados, conforme o disposto no artigo 12, da resolução 113/2013.
(11) PI 0906683-7 B8	Código 24.10 - Manutenção da Extinção - Art. 78 inciso IV da LPI (45) 02/03/2021 (73) EXOSOMICS S.P.A. (IT) Em virtude da extinção publicada na RPI 2707 de 22-11-2022 e considerando ausência de manifestação dentro dos prazos legais, informo que cabe ser mantida a extinção da patente e seus certificados, conforme o disposto no artigo 12, da resolução 113/2013.
(11) PI 0918137-7 B1	Código 24.10 - Manutenção da Extinção - Art. 78 inciso IV da LPI (45) 07/01/2020

	(73) ROBERT BOSCH GMBH (DE) Em virtude da extinção publicada na RPI 2707 de 22-11-2022 e considerando ausência de manifestação dentro dos prazos legais, informo que cabe ser mantida a extinção da patente e seus certificados, conforme o disposto no artigo 12, da resolução 113/2013.
(11) PI 0924318-6 B1	Código 24.10 - Manutenção da Extinção - Art. 78 inciso IV da LPI (45) 02/02/2021 (73) Huawei Technologies Co., LTD. (CN) Em virtude da extinção publicada na RPI 2707 de 22-11-2022 e considerando ausência de manifestação dentro dos prazos legais, informo que cabe ser mantida a extinção da patente e seus certificados, conforme o disposto no artigo 12, da resolução 113/2013.
(11) PI 1000052-6 B1	Código 24.10 - Manutenção da Extinção - Art. 78 inciso IV da LPI (45) 04/02/2020 (73) MTEM LTD. (GB) Em virtude da extinção publicada na RPI 2707 de 22-11-2022 e considerando ausência de manifestação dentro dos prazos legais, informo que cabe ser mantida a extinção da patente e seus certificados, conforme o disposto no artigo 12, da resolução 113/2013.
(11) PI 1000301-0 B1	Código 24.10 - Manutenção da Extinção - Art. 78 inciso IV da LPI (45) 11/04/2017 (73) PHOTONITA LTDA (BR/SC) Em virtude da extinção publicada na RPI 2707 de 22-11-2022 e considerando ausência de manifestação dentro dos prazos legais, informo que cabe ser mantida a extinção da patente e seus certificados, conforme o disposto no artigo 12, da resolução 113/2013.
(11) PI 1004337-3 B1	Código 24.10 - Manutenção da Extinção - Art. 78 inciso IV da LPI (45) 16/03/2021 (73) PEUGEOT CITROEN AUTOMOBILES S.A. (FR) Em virtude da extinção publicada na RPI 2707 de 22-11-2022 e considerando ausência de manifestação dentro dos prazos legais, informo que cabe ser mantida a extinção da patente e seus certificados, conforme o disposto no artigo 12, da resolução 113/2013.
(11) PI 1005696-3 B1	Código 24.10 - Manutenção da Extinção - Art. 78 inciso IV da LPI (45) 23/03/2021 (73) GIESECKE+DEVRIENT MOBILE SECURITY GMBH (DE) Em virtude da extinção publicada na RPI 2707 de 22-11-2022 e considerando ausência de manifestação dentro dos prazos legais, informo que cabe ser

	mantida a extinção da patente e seus certificados, conforme o disposto no artigo 12, da resolução 113/2013.
(11) PI 1007160-1 B1	Código 24.10 - Manutenção da Extinção - Art. 78 inciso IV da LPI (45) 24/07/2018 (73) EVONIK OPERATIONS GMBH (DE) Em virtude da extinção publicada na RPI 2707 de 22-11-2022 e considerando ausência de manifestação dentro dos prazos legais, informo que cabe ser mantida a extinção da patente e seus certificados, conforme o disposto no artigo 12, da resolução 113/2013.
(11) PI 1007208-0 B1	Código 24.10 - Manutenção da Extinção - Art. 78 inciso IV da LPI (45) 08/05/2018 (73) Nippon Soda CO., LTD. (JP) Em virtude da extinção publicada na RPI 2707 de 22-11-2022 e considerando ausência de manifestação dentro dos prazos legais, informo que cabe ser mantida a extinção da patente e seus certificados, conforme o disposto no artigo 12, da resolução 113/2013.
(11) PI 1007464-3 B1	Código 24.10 - Manutenção da Extinção - Art. 78 inciso IV da LPI (45) 10/03/2020 (73) Prad Research And Development Limited (VG) Em virtude da extinção publicada na RPI 2707 de 22-11-2022 e considerando ausência de manifestação dentro dos prazos legais, informo que cabe ser mantida a extinção da patente e seus certificados, conforme o disposto no artigo 12, da resolução 113/2013.
(11) PI 1007933-5 B1	Código 24.10 - Manutenção da Extinção - Art. 78 inciso IV da LPI (45) 26/10/2021 (73) STATOIL PETROLEUM AS (NO) Em virtude da extinção publicada na RPI 2707 de 22-11-2022 e considerando ausência de manifestação dentro dos prazos legais, informo que cabe ser mantida a extinção da patente e seus certificados, conforme o disposto no artigo 12, da resolução 113/2013.
(11) PI 1100065-1 B1	Código 24.10 - Manutenção da Extinção - Art. 78 inciso IV da LPI (45) 17/11/2020 (73) HONDA MOTOR CO., LTD. (JP) Em virtude da extinção publicada na RPI 2707 de 22-11-2022 e considerando ausência de manifestação dentro dos prazos legais, informo que cabe ser mantida a extinção da patente e seus certificados, conforme o disposto no artigo 12, da resolução 113/2013.

(11) PI 1100127-5 B1	Código 24.10 - Manutenção da Extinção - Art. 78 inciso IV da LPI (45) 03/08/2021 (73) HONDA MOTOR CO., LTD. (JP) Em virtude da extinção publicada na RPI 2707 de 22-11-2022 e considerando ausência de manifestação dentro dos prazos legais, informo que cabe ser mantida a extinção da patente e seus certificados, conforme o disposto no artigo 12, da resolução 113/2013.
(11) PI 1105240-6 B1	Código 24.10 - Manutenção da Extinção - Art. 78 inciso IV da LPI (45) 03/08/2021 (73) PROJECTA ENGINEERING S.R.L (IT) Em virtude da extinção publicada na RPI 2707 de 22-11-2022 e considerando ausência de manifestação dentro dos prazos legais, informo que cabe ser mantida a extinção da patente e seus certificados, conforme o disposto no artigo 12, da resolução 113/2013.
(11) PI 9807533-0 B1	Código 24.10 - Manutenção da Extinção - Art. 78 inciso IV da LPI (45) 13/08/2013 (73) Qualcomm Incorporated (US) Em virtude da extinção publicada na RPI 2707 de 22-11-2022 e considerando ausência de manifestação dentro dos prazos legais, informo que cabe ser mantida a extinção da patente e seus certificados, conforme o disposto no artigo 12, da resolução 113/2013.

Código Anotação de Alteração de nome e/ou sede, de Transferência e de Limitação ou Ônus de Pedido, Patente e Certificado de Adição de Invenção

Código 25.1 - Transferência Deferida

Notificação do deferimento da transferência requerida. Desta data corre o prazo de 60 (sessenta) dias para eventual recurso do interessado.

---

(11) BR 10 2012 021376-1 B1

Código 25.1 - Transferência Deferida
(22) 24/08/2012
(45) 29/09/2020
(71) NUOVO PIGNONE S.R.L. (IT)

---

(21) BR 10 2016 015699-8 A2

Código 25.1 - Transferência Deferida
(22) 05/07/2016
(71) TCE ENGENHARIA EIRELI - EPP (BR/MG) ; NEOENERGIA DISTRIBUIÇÃO BRASILIA S.A. (BR/DF) ; UNIVERSIDADE FEDERAL DE UBERLÂNDIA (BR/MG)

---

(21) BR 10 2016 018342-1 A2

Código 25.1 - Transferência Deferida
(22) 09/08/2016
(71) HYDRO EXTRUSION BRASIL S.A. (BR/SP)

---

(21) BR 10 2018 003566-5 A2

Código 25.1 - Transferência Deferida
(22) 23/02/2018
(71) SR DO BRASIL LTDA. (BR/SP)

---

(11) BR 11 2012 002688-7 B1

Código 25.1 - Transferência Deferida
(22) 03/08/2010
(45) 30/03/2021
(71) METSO MINERALS OY (FI)

---

(11) BR 11 2012 008183-7 B1

Código 25.1 - Transferência Deferida
(22) 08/09/2010
(45) 02/01/2018
(73) METSO MINERALS OY (FI)

---

(11) BR 11 2012 012757-8 B1

Código 25.1 - Transferência Deferida
(22) 26/11/2010
(45) 17/11/2020
(71) NUOVO PIGNONE S.R.L. (IT)

(11) BR 11 2012 013452-3 B8	Código 25.1 - Transferência Deferida (22) 22/11/2010 (45) 29/09/2020 (71) NUOVO PIGNONE S.R.L. (IT)
(11) BR 11 2012 015008-1 B1	Código 25.1 - Transferência Deferida (22) 09/11/2010 (45) 14/04/2020 (71) METSO MINERALS OY (FI)
(11) BR 11 2012 019763-0 B1	Código 25.1 - Transferência Deferida (22) 11/01/2011 (45) 07/04/2020 (71) METSO MINERALS OY (FI)
(21) BR 11 2012 030179-9 A2	Código 25.1 - Transferência Deferida (22) 25/05/2011 (71) MERCK SHARP & DOHME LLC (US)
(11) BR 11 2012 033581-2 B1	Código 25.1 - Transferência Deferida (22) 28/12/2010 (45) 14/01/2020 (71) VALOC AG (CH)
(11) BR 11 2013 008910-5 B1	Código 25.1 - Transferência Deferida (22) 07/10/2011 (45) 15/12/2020 (71) Saacke Gmbh (DE) ; BERNHARD RIEGER (DE) ; DIETER STERNER (DE) ; JOHANN-PETER ARNING (DE) ; METSO MINERALS OY (FI)
(11) BR 11 2013 011240-9 B1	Código 25.1 - Transferência Deferida (22) 27/10/2011 (45) 08/12/2020 (71) METSO MINERALS OY (FI)
(11) BR 11 2013 024094-6 B1	Código 25.1 - Transferência Deferida (22) 23/03/2011 (45) 03/11/2020 (71) NUOVO PIGNONE S.R.L. (IT)
(11) BR 11 2013 027697-5 B1	Código 25.1 - Transferência Deferida (22) 29/03/2012 (45) 07/01/2020

(71) METSO MINERALS OY (FI)

---

(11) BR 11 2013 030598-3 B1
Código 25.1 - Transferência Deferida
(22) 31/05/2011
(45) 30/03/2021
(71) METSO MINERALS OY (FI)

---

(11) BR 11 2013 033067-8 B1
Código 25.1 - Transferência Deferida
(22) 20/06/2012
(45) 13/04/2021
(71) NUOVO PIGNONE S.R.L. (IT)

---

(11) BR 11 2013 033433-9 B1
Código 25.1 - Transferência Deferida
(22) 14/06/2012
(45) 06/10/2020
(71) METSO MINERALS OY (FI)

---

(11) BR 11 2013 033631-5 B1
Código 25.1 - Transferência Deferida
(22) 27/06/2012
(45) 16/03/2021
(71) METSO MINERALS OY (FI)

---

(11) BR 11 2014 002711-0 B1
Código 25.1 - Transferência Deferida
(22) 31/07/2012
(45) 08/12/2020
(71) METSO MINERALS OY (FI)

---

(11) BR 11 2014 003286-6 B1
Código 25.1 - Transferência Deferida
(22) 09/08/2012
(45) 09/07/2019
(71) METSO MINERALS OY (FI)

---

(11) BR 11 2014 004599-2 B1
Código 25.1 - Transferência Deferida
(22) 28/08/2012
(45) 26/12/2018
(71) METSO MINERALS OY (FI)

---

(11) BR 11 2014 012840-5 B1
Código 25.1 - Transferência Deferida
(22) 07/12/2012
(45) 27/07/2021
(71) NUOVO PIGNONE S.R.L. (IT)

(21) BR 11 2014 014816-3 A8	Código 25.1 - Transferência Deferida (22) 18/12/2012 (71) GUANGDONG OPPO MOBILE TELECOMMUNICATIONS CORP., LTD. (CN)
(21) BR 11 2015 012295-7 A2	Código 25.1 - Transferência Deferida (22) 22/11/2013 (71) MERCK SHARP & DOHME LLC (US)
(21) BR 11 2017 009276-0 A2	Código 25.1 - Transferência Deferida (22) 06/11/2015 (71) BIAL - BIOTECH INVESTMENTS, INC. (US)
(21) BR 11 2017 014010-1 A2	Código 25.1 - Transferência Deferida (22) 14/01/2016 (71) SIEMENS ENERGY GLOBAL GMBH & CO. KG (DE)
(21) BR 11 2018 007661-9 A2	Código 25.1 - Transferência Deferida (22) 14/10/2016 (71) LOW IMPACT SEISMIC SOURCES, LLC (US)
(11) BR 11 2018 012628-4 B1	Código 25.1 - Transferência Deferida (22) 22/12/2016 (45) 20/12/2022 (71) REHAU INDUSTRIES SE & CO. KG (DE)
(21) BR 11 2018 016513-1 A2	Código 25.1 - Transferência Deferida (22) 17/02/2017 (71) METSO MINERALS OY (FI)
(21) BR 11 2018 070586-1 A2	Código 25.1 - Transferência Deferida (22) 06/04/2017 (71) BIAL - BIOTECH INVESTMENTS, INC. (US)
(21) BR 11 2018 071457-7 A2	Código 25.1 - Transferência Deferida (22) 18/04/2017 (71) BASF AGRICULTURAL SOLUTIONS SEED US LLC (US) ; BASF SE (DE)
(21) BR 11 2018 072552-8 A2	Código 25.1 - Transferência Deferida (22) 05/05/2017 (71) BIAL - BIOTECH INVESTMENTS, INC. (US)

(21) BR 11 2018 074975-3 A2	Código 25.1 - Transferência Deferida (22) 17/05/2017 (71) CLARIANT INTERNATIONAL LTD. (CH)
(21) BR 11 2018 076721-2 A2	Código 25.1 - Transferência Deferida (22) 19/06/2017 (71) BYK-CHEMIE GMBH (DE)
(21) BR 11 2019 001772-0 A2	Código 25.1 - Transferência Deferida (22) 28/07/2017 (71) METSO MINERALS OY (FI)
(21) BR 11 2019 011493-9 A2	Código 25.1 - Transferência Deferida (22) 08/12/2017 (71) DANSTAR FERMENT AG (CH)
(21) BR 11 2019 012882-4 A2	Código 25.1 - Transferência Deferida (22) 29/12/2017 (71) METSO MINERALS OY (FI)
(21) BR 11 2019 020502-0 A2	Código 25.1 - Transferência Deferida (22) 01/03/2018 (71) HUNTSMAN TEXTILE EFFECTS (SWITZERLAND) GMBH (CH)
(21) BR 11 2020 003280-8 A2	Código 25.1 - Transferência Deferida (22) 23/08/2017 (71) METSO MINERALS OY (FI)
(21) BR 11 2020 012501-6 A2	Código 25.1 - Transferência Deferida (22) 20/12/2018 (71) NUTRIAD EUROPE (BE)
(21) BR 11 2020 017893-4 A2	Código 25.1 - Transferência Deferida (22) 01/03/2018 (71) TITANIUM TEXTILES AG (DE)
(21) BR 11 2020 023010-3 A2	Código 25.1 - Transferência Deferida (22) 11/05/2018 (71) METSO MINERALS OY (FI)
(11) BR 12 2014 004140-3 B1	Código 25.1 - Transferência Deferida (22) 14/08/2012

	(45) 31/08/2021 (62) BR 11 2014 003919-4 14/08/2012 (71) BASF AGRICULTURAL SOLUTIONS SEED US LLC (US) ; BASF SE (DE)
(21) BR 12 2021 017409-1 A2	Código 25.1 - Transferência Deferida (22) 17/05/2017 (62) BR 11 2018 074975-3 17/05/2017 (71) CLARIANT INTERNATIONAL LTD (CH)
(21) BR 20 2021 011519-5 U2	Código 25.1 - Transferência Deferida (22) 14/06/2021 (71) ANCORA ALFA INDUSTRIA E COMERCIO DE ARTIGOS NAUTICOS LTDA (BR/SC)
(11) PI 0113415-9 B1	Código 25.1 - Transferência Deferida (22) 24/08/2001 (45) 02/10/2018 (71) METSO MINERALS OY (FI)
(11) PI 0116196-2 B1	Código 25.1 - Transferência Deferida (22) 14/12/2001 (45) 16/02/2016 (73) ABB POWER GRIDS SWITZERLAND AG (CH)
(11) PI 0207878-3 B1	Código 25.1 - Transferência Deferida (22) 08/03/2002 (45) 21/10/2014 (73) METSO MINERALS OY (FI)
(11) PI 0406863-7 B1	Código 25.1 - Transferência Deferida (22) 20/01/2004 (45) 22/04/2015 (73) METSO MINERALS OY (FI)
(11) PI 0509349-0 B1	Código 25.1 - Transferência Deferida (22) 06/04/2005 (45) 24/12/2013 (73) METSO MINERALS OY (FI)
(11) PI 0510676-1 B1	Código 25.1 - Transferência Deferida (22) 12/04/2005 (45) 28/06/2016

	(73) METSO MINERALS OY (FI)
(11) PI 0512196-5 B1	Código 25.1 - Transferência Deferida (22) 10/06/2005 (45) 09/05/2017 (73) SIEMENS AKTIENGESELLSCHAFT (DE)
(11) PI 0608239-4 B1	Código 25.1 - Transferência Deferida (22) 08/02/2006 (45) 08/03/2016 (73) METSO MINERALS OY (FI)
(11) PI 0610838-5 B1	Código 25.1 - Transferência Deferida (22) 25/04/2006 (45) 01/08/2017 (73) METSO MINERALS OY (FI)
(11) PI 0709377-2 B1	Código 25.1 - Transferência Deferida (22) 05/03/2007 (45) 11/08/2015 (73) METSO MINERALS OY (FI)
(11) PI 0710267-4 B1	Código 25.1 - Transferência Deferida (22) 02/04/2007 (45) 13/09/2016 (73) METSO MINERALS OY (FI)
(11) PI 0720377-2 B1	Código 25.1 - Transferência Deferida (22) 18/12/2007 (45) 12/06/2018 (73) METSO MINERALS OY (FI)
(11) PI 0809403-9 B1	Código 25.1 - Transferência Deferida (22) 18/03/2008 (45) 31/07/2018 (73) METSO MINERALS OY (FI)
(11) PI 0812233-4 B1	Código 25.1 - Transferência Deferida (22) 03/06/2008 (45) 04/10/2022 (71) BASF AGRICULTURAL SOLUTIONS SEED US LLC (US)

(11) PI 0813264-0 B1
Código 25.1 - Transferência Deferida
(22) 20/05/2008
(45) 12/09/2017
(73) METSO MINERALS OY (FI)

(11) PI 0814197-5 B1
Código 25.1 - Transferência Deferida
(22) 01/07/2008
(45) 21/09/2021
(71) METSO MINERALS OY (FI)

(11) PI 0814394-3 B1
Código 25.1 - Transferência Deferida
(22) 11/07/2008
(45) 09/10/2018
(71) METSO MINERALS OY (FI)

(11) PI 0815397-3 B1
Código 25.1 - Transferência Deferida
(22) 14/08/2008
(45) 11/10/2016
(73) METSO MINERALS OY (FI)

(11) PI 0816313-8 B1
Código 25.1 - Transferência Deferida
(22) 01/09/2008
(45) 11/10/2016
(73) METSO MINERALS OY (FI)

(11) PI 0817691-4 B1
Código 25.1 - Transferência Deferida
(22) 20/08/2008
(45) 04/04/2017
(73) METSO MINERALS OY (FI)

(11) PI 0820320-2 B1
Código 25.1 - Transferência Deferida
(22) 14/11/2008
(45) 22/11/2016
(73) METSO MINERALS OY (FI)

(11) PI 0907421-0 B1
Código 25.1 - Transferência Deferida
(22) 09/01/2009
(45) 28/11/2017
(73) METSO MINERALS OY (FI)

(11) PI 0911050-0 B1
Código 25.1 - Transferência Deferida
(22) 30/01/2009
(45) 15/01/2019

	(71) SIEMENS ENERGY GLOBAL GMBH & CO. KG (DE)
(11) PI 0913910-9 B1	Código 25.1 - Transferência Deferida (22) 13/06/2009 (45) 22/04/2020 (71) METSO MINERALS OY (FI)
(11) PI 0915348-9 B1	Código 25.1 - Transferência Deferida (22) 30/06/2009 (45) 31/12/2019 (71) METSO MINERALS OY (FI)
(11) PI 0918090-7 B1	Código 25.1 - Transferência Deferida (22) 31/08/2009 (45) 04/04/2017 (73) METSO MINERALS OY (FI)
(11) PI 0923392-0 B1	Código 25.1 - Transferência Deferida (22) 21/12/2009 (45) 21/01/2020 (71) METSO MINERALS OY (FI)
(11) PI 0924110-8 B1	Código 25.1 - Transferência Deferida (22) 18/12/2009 (45) 09/07/2019 (71) METSO MINERALS OY (FI)
(11) PI 1005725-0 B1	Código 25.1 - Transferência Deferida (22) 13/12/2010 (45) 11/02/2020 (71) CENTRO DE TECNOLOGIA DA INFORMAÇÃO RENATO ARCHER - CTI (BR/SP) ; INSTITUTO NACIONAL DE PESQUISAS DA AMAZÔNIA (BR/AM)
(11) PI 1008433-9 B1	Código 25.1 - Transferência Deferida (22) 10/02/2010 (45) 08/10/2019 (71) METSO MINERALS OY (FI)
(11) PI 1014804-3 B1	Código 25.1 - Transferência Deferida (22) 22/04/2010 (45) 13/10/2020 (71) METSO MINERALS OY (FI)

Código 25.2 - Transferência Indeferida

Notificação do indeferimento da transferência requerida. Desta data corre o prazo de 60 (sessenta) dias para eventual recurso do interessado.

---

(11) BR 11 2014 015750-2 B1

Código 25.2 - Transferência Indeferida

(22) 13/12/2012

(45) 10/08/2021

(71) NUOVO PIGNONE S.P.A. (IT)

Indeferido o primeiro pedido de transferência de titular contido na petição 870220085813 de 20/09/2022, em virtude da publicação 24.10 na RPI2716 de 24/01/2023 da extinção conforme Art.78 inciso IV da LPI.

Código 25.3 - Transferência em Exigência

Exigência referente ao pedido de transferência requerida. Desta data corre o prazo de 60 (sessenta) dias para cumprimento da exigência formulada, sob pena de indeferimento da transferência.

---

(21) BR 10 2019 025256-1 A2

Código 25.3 - Transferência em Exigência

(22) 29/11/2019

(71) KLIM COMERCIO DE COMPONENTES ELETRONICOS LTDA (BR/SC)

A fim de atender a transferência, requerida através da petição nº 870220072864 de 15/08/2022, é necessário esclarecer a divergência entre o nome da empresa cessionária que aparece no documento de cessão e o nome da empresa cessionária que consta na procuração e no contrato social apresentado. Além disso, é preciso apresentar a guia de cumprimento de exigência.

Código 25.4 - Alteração de Nome Deferida

Notificação do deferimento da alteração de nome requerida. Desta data corre o prazo de 60 (sessenta) dias para eventual recurso do interessado.

(21) BR 10 2016 009074-1 A2	Código 25.4 - Alteração de Nome Deferida (22) 22/04/2016 (71) WCCO BELTING, LLC (US)
(21) BR 10 2016 021738-5 A2	Código 25.4 - Alteração de Nome Deferida (22) 21/09/2016 (71) GUERRA IMPLEMENTOS RODOVIÁRIOS LTDA (BR/RS)
(11) BR 11 2013 018615-1 B1	Código 25.4 - Alteração de Nome Deferida (22) 13/01/2012 (45) 10/11/2020 (71) EMERSON AUTOMATION SOLUTIONS MEASUREMENT SYSTEMS & SERVICES LLC (US)
(21) BR 11 2016 002600-4 A2	Código 25.4 - Alteração de Nome Deferida (22) 07/08/2014 (71) SCHUNK TRANSIT SYSTEMS GMBH (DE)
(11) BR 11 2016 011216-4 B1	Código 25.4 - Alteração de Nome Deferida (22) 19/11/2014 (45) 19/04/2022 (71) IN-IDT (FR)
(11) BR 11 2016 026603-0 B1	Código 25.4 - Alteração de Nome Deferida (22) 05/05/2015 (45) 28/06/2022 (71) TOKAI COBEX SAVOIE (FR)
(21) BR 11 2016 030548-5 A2	Código 25.4 - Alteração de Nome Deferida (22) 23/06/2015 (71) SILGAN DISPENSING SYSTEMS CORPORATION (US)
(21) BR 11 2017 002603-1 A2	Código 25.4 - Alteração de Nome Deferida (22) 13/08/2015 (71) ABAXIS LLC (US)
(21) BR 11 2018 005917-0 A2	Código 25.4 - Alteração de Nome Deferida

	(22) 30/09/2016 (71) EQUINOR ENERGY AS (NO)
(21) BR 11 2019 008043-0 A2	Código 25.4 - Alteração de Nome Deferida (22) 15/02/2018 (71) WENGER MANUFACTURING, LLC (US)
(21) BR 11 2019 008044-9 A2	Código 25.4 - Alteração de Nome Deferida (22) 15/02/2018 (71) WENGER MANUFACTURING, LLC (US)
(21) BR 11 2020 018953-7 A2	Código 25.4 - Alteração de Nome Deferida (22) 29/06/2018 (71) WENGER MANUFACTURING, LLC (US)
(21) BR 12 2020 015734-8 A2	Código 25.4 - Alteração de Nome Deferida (22) 03/07/2013 (62) BR 11 2015 028207-5 03/07/2013 (71) EQUINOR ENERGY AS (NO)
(21) BR 20 2012 027153-8 U2	Código 25.4 - Alteração de Nome Deferida (22) 23/10/2012 (71) LIH PARTICIPAÇÕES SOCIETÁRIAS LTDA (BR/PR)
(21) BR 20 2013 026854-8 U2	Código 25.4 - Alteração de Nome Deferida (22) 17/10/2013 (71) LIH PARTICIPAÇÕES SOCIETÁRIAS LTDA (BR/PR)
(21) BR 20 2013 026916-1 U2	Código 25.4 - Alteração de Nome Deferida (22) 18/10/2013 (71) LIH PARTICIPAÇÕES SOCIETÁRIAS LTDA (BR/PR)
(21) BR 20 2014 028912-2 U2	Código 25.4 - Alteração de Nome Deferida (22) 19/11/2014 (71) GUERRA IMPLEMENTOS RODOVIÁRIOS LTDA (BR/RS)
(21) BR 20 2015 004760-1 U2	Código 25.4 - Alteração de Nome Deferida (22) 04/03/2015 (71) GUERRA IMPLEMENTOS RODOVIÁRIOS LTDA (BR/RS)
(21) MU 9100724-0 U2	Código 25.4 - Alteração de Nome Deferida (22) 13/04/2011

	(71) LIH PARTICIPAÇÕES SOCIETÁRIAS LTDA (BR/PR)
(11) PI 0822593-1 B1	Código 25.4 - Alteração de Nome Deferida (22) 10/11/2008 (45) 24/03/2020 (71) EMERSON AUTOMATION SOLUTIONS MEASUREMENT SYSTEMS & SERVICES LLC (US)
(11) PI 0910753-3 B1	Código 25.4 - Alteração de Nome Deferida (22) 29/04/2009 (45) 19/11/2019 (71) EMERSON AUTOMATION SOLUTIONS MEASUREMENT SYSTEMS & SERVICES LLC (US)
(11) PI 0911151-4 C8	Código 25.4 - Alteração de Nome Deferida (22) 25/03/2009 (45) 14/04/2020 (71) GKN WHEELS LIMITED (GB)
(11) PI 0919724-9 B1	Código 25.4 - Alteração de Nome Deferida (22) 15/07/2009 (45) 10/12/2019 (71) EMERSON AUTOMATION SOLUTIONS MEASUREMENT SYSTEMS & SERVICES LLC (US)
(11) PI 0922141-7 B8	Código 25.4 - Alteração de Nome Deferida (22) 01/12/2009 (45) 03/03/2020 (71) GKN WHEELS LIMITED (GB)
(11) PI 1001769-0 B1	Código 25.4 - Alteração de Nome Deferida (22) 18/05/2010 (45) 01/06/2021 (71) SEM PARAR INSTITUIÇÃO DE PAGAMENTO LTDA (BR/SP)
(11) PI 1102631-6 B1	Código 25.4 - Alteração de Nome Deferida (22) 21/06/2011 (45) 22/06/2021 (71) SEM PARAR INSTITUIÇÃO DE PAGAMENTO LTDA (BR/SP)

Código 25.5 - Alteração de Nome Indeferida

Notificação do indeferimento da alteração de nome requerida. Desta data corre o prazo de 60 (sessenta) dias para eventual recurso do interessado.

---

(21) MU 8901458-8 U2

Código 25.5 - Alteração de Nome Indeferida

(22) 28/07/2009

(71) LIH PARTICIPACOES SOCIETARIAS LTDA (BR/PR)

Código 25.6 - Alteração de Nome em Exigência

Exigência referente ao pedido de alteração de nome requerida. Desta data corre o prazo de 60 (sessenta) dias para cumprimento da exigência formulada, sob pena de indeferimento da alteração.

---

(21) BR 10 2018 071127-0 A2

Código 25.6 - Alteração de Nome em Exigência
(22) 11/10/2018
(71) ARDAGH METAL BEVERAGE USA INC. (US)
A fim de atender a alteração de nome requerida através da petição nº 870220123575, de 29/12/2022, é necessário apresentar documento notarizado e com apostilamento ou legalização consular e tradução juramentada. Além disso, é preciso apresentar a guia de cumprimento de exigência.

---

(21) BR 11 2020 013968-8 A2

Código 25.6 - Alteração de Nome em Exigência
(22) 11/09/2018
(71) SHENZHEN VOXTECH CO., LTD (CN)
A fim de atender a alteração de nome e de sede requeridas através da petição nº 870220022871, de 17/03/2022, é necessário apresentar documento notarizado e com apostilamento ou legalização consular e tradução juramentada. Além disso, é preciso apresentar mais uma guia de recolhimento, código 248, relativa ao segundo serviço solicitado e a guia de cumprimento de exigência.

Código 25.7 - Alteração de Sede Deferida

Notificação do deferimento da alteração de Sede requerida. Desta data corre o prazo de 60 (sessenta) dias para eventual recurso do interessado.

---

(21) BR 10 2013 027677-4 A2
Código 25.7 - Alteração de Sede Deferida
(22) 25/10/2013
(71) GUERRA IMPLEMENTOS RODOVIÁRIOS LTDA (BR/RS)

---

(21) BR 10 2013 031280-0 A2
Código 25.7 - Alteração de Sede Deferida
(22) 05/12/2013
(71) PIZZA CREK FAST FOOD LTDA (BR/SP)

---

(21) BR 10 2015 028792-5 A2
Código 25.7 - Alteração de Sede Deferida
(22) 17/11/2015
(71) TRIMBLE BRASIL SOLUÇÕES LTDA (BR/SP)

---

(21) BR 10 2018 011905-2 A2
Código 25.7 - Alteração de Sede Deferida
(22) 12/06/2018
(71) FUNDAÇÃO DOM AGUIRRE (BR/SP)

---

(21) BR 10 2020 025241-0 A2
Código 25.7 - Alteração de Sede Deferida
(22) 10/12/2020
(71) EDUARDO DELLA COLETA - ME (BR/SP)

---

(11) BR 11 2012 021130-7 B1
Código 25.7 - Alteração de Sede Deferida
(22) 22/02/2011
(45) 17/08/2021
(71) ABB E-MOBILITY B.V. (NL)

---

(11) BR 11 2012 028017-1 B1
Código 25.7 - Alteração de Sede Deferida
(22) 06/05/2011
(45) 17/03/2020
(71) MAGSEIS FAIRFIELD ASA (NO)

---

(11) BR 11 2014 026501-1 B1
Código 25.7 - Alteração de Sede Deferida
(22) 24/04/2013
(45) 30/08/2022
(71) UNIVERSIDADE DE SÃO PAULO - USP (BR/SP) ; UNIVERSITE JOSEPH FOURIER (FR) ; INSTITUT POLYTECHNIQUE DE GRENOBLE (FR)

---

(11) BR 11 2015 003423-3 B8
Código 25.7 - Alteração de Sede Deferida

	(22) 30/07/2013 (45) 25/01/2022 (71) MAGSEIS FAIRFIELD ASA (NO)
(11) BR 11 2015 011483-0 B1	Código 25.7 - Alteração de Sede Deferida (22) 28/10/2013 (45) 08/02/2022 (71) MAGSEIS FAIRFIELD ASA (NO)
(11) BR 11 2015 028478-7 B1	Código 25.7 - Alteração de Sede Deferida (22) 16/01/2014 (45) 08/02/2022 (71) MAGSEIS FAIRFIELD ASA (NO)
(11) BR 11 2016 002749-3 B1	Código 25.7 - Alteração de Sede Deferida (22) 18/01/2014 (45) 08/02/2022 (71) MAGSEIS FAIRFIELD ASA (NO)
(21) BR 11 2016 002752-3 A2	Código 25.7 - Alteração de Sede Deferida (22) 18/11/2014 (71) REMEGEN CO., LTD. (CN)
(11) BR 11 2016 013475-3 B1	Código 25.7 - Alteração de Sede Deferida (22) 27/11/2014 (45) 24/05/2022 (71) MAGSEIS FAIRFIELD ASA (NO)
(21) BR 11 2017 001801-2 A2	Código 25.7 - Alteração de Sede Deferida (22) 09/07/2015 (71) SIEMENS AKTIENGESELLSCHAFT (DE)
(21) BR 11 2018 001934-8 A2	Código 25.7 - Alteração de Sede Deferida (22) 26/07/2016 (71) BITZER KÜHLMASCHINENBAU GMBH (DE)
(21) BR 11 2018 011599-1 A2	Código 25.7 - Alteração de Sede Deferida (22) 15/11/2016 (71) DAIKIN INDUSTRIES, LTD. (JP)
(21) BR 11 2018 071186-1 A2	Código 25.7 - Alteração de Sede Deferida (22) 13/04/2017

	(71) BENITEC BIOPHARMA PTY LTD (AU)
(21) BR 11 2019 010837-8 A2	Código 25.7 - Alteração de Sede Deferida (22) 21/11/2017 (71) CLIMATE LLC (US)
(21) BR 11 2019 012312-1 A2	Código 25.7 - Alteração de Sede Deferida (22) 14/12/2017 (71) BENITEC BIOPHARMA PTY LTD (AU)
(21) BR 11 2020 003976-4 A2	Código 25.7 - Alteração de Sede Deferida (22) 30/08/2018 (71) BENITEC BIOPHARMA PTY LTD (AU)
(21) BR 11 2020 018990-1 A2	Código 25.7 - Alteração de Sede Deferida (22) 22/03/2019 (71) CLOUD PRICING SERVICES, INC. (US)
(21) BR 11 2021 009460-1 A8	Código 25.7 - Alteração de Sede Deferida (22) 18/11/2019 (71) AVERY DENNISON RETAIL INFORMATION SERVICES LLC (US)
(21) BR 11 2021 012005-0 A2	Código 25.7 - Alteração de Sede Deferida (22) 23/12/2019 (71) AVERY DENNISON RETAIL INFORMATION SERVICES LLC (US)
(21) BR 11 2021 012018-1 A2	Código 25.7 - Alteração de Sede Deferida (22) 23/12/2019 (71) AVERY DENNISON RETAIL INFORMATION SERVICES LLC (US)
(21) BR 11 2021 016005-1 A2	Código 25.7 - Alteração de Sede Deferida (22) 14/02/2020 (71) AVERY DENNISON RETAIL INFORMATION SERVICES LLC (US)
(21) BR 11 2021 018093-1 A2	Código 25.7 - Alteração de Sede Deferida (22) 12/03/2020 (71) AVERY DENNISON RETAIL INFORMATION SERVICES LLC (US)
(21) BR 11 2021 023506-0 A2	Código 25.7 - Alteração de Sede Deferida (22) 18/05/2020 (71) DAIKIN INDUSTRIES, LTD. (JP)

(21) BR 11 2022 001249-7 A2	Código 25.7 - Alteração de Sede Deferida (22) 28/07/2020 (71) CLEAN TECHNOLOGY B.V. (NL)
(11) MU 8701472-6 Y1	Código 25.7 - Alteração de Sede Deferida (22) 08/08/2007 (45) 01/12/2015 (73) LUMINI DESIGN EM ILUMINAÇÃO LTDA. (BR/SP)
(11) MU 8900314-4 Y1	Código 25.7 - Alteração de Sede Deferida (22) 16/03/2009 (45) 31/10/2017 (73) CLAUDIO HENRIQUE MURACCIHINI YAMADA (BR/SP)
(11) PI 0706815-8 B1	Código 25.7 - Alteração de Sede Deferida (22) 20/02/2007 (45) 03/08/2021 (71) SEGA TOYS CO. LTD. (JP) ; KABUSHIKI KAISHA SEGA (JP)
(11) PI 0809269-9 B1	Código 25.7 - Alteração de Sede Deferida (22) 19/03/2008 (45) 06/11/2018 (71) MITSUBISHI HEAVY INDUSTRIES, LTD. (JP) ; TORAY INDUSTRIES, INC. (JP)

Código 25.11 - Republicação

Republicação da publicação de qualquer um dos subitens anteriores por ter sido indevida.

---

(21) BR 11 2017 019585-2 A2

Código 25.11 - Republicação
(22) 16/03/2016
(71) SAFRAN AIRCRAFT ENGINES (FR)
Retificação do despacho 25.1 ? transferência de titular publicado na RPI nº 2493, de 16/10/2018.Onde se lê: defiro a seguinte transferência: De: SAFRAN AIRCRAFT ENGINES Para: SAFRAN CERAMICS. Leia-se: defiro a seguinte transferência: De: SAFRAN CERAMICS Para: SAFRAN AIRCRAFT ENGINES.

---

(11) PI 0704816-5 C8

Código 25.11 - Republicação
(22) 17/12/2007
(45) 24/09/2020
(71) Universidade Estadual de Maringá (BR/PR)
Retificação do despacho 25.3 ? transferência em exigência publicado na RPI nº 2719, de 14/02/2023.Onde se lê: requerida através da petição nº 870220097689 de 24/09/2020.Leia-se: requerida através da petição nº 870220097689 de 21/10/2022.

Código 25.13 - Anotação de Limitação ou Ônus

Notificação referente à anotação de limitação ou ônus conforme indicado no complemento.

---

(11) BR 20 2018 015085-0 Y1

Código 25.13 - Anotação de Limitação ou Ônus
(22) 24/07/2018
(45) 21/12/2021
(71) SPIDO INDÚSTRIA, COMÉRCIO E MONTAGENS INDUSTRIAIS LTDA (BR/SP)
(72) JOÃO GUSTAVO SPIDO
ANOTAÇÃO DE LIMITAÇÃO OU ÔNUSRef.: Processo SEI/INPI 52402.002033/2023-60Processo Digital n°: 1002953-29.2022.8.26.0072Conforme determinado pelo Juiz de Direito MMº Luiz Fernando Silva Oliveira do Tribunal de Justiça do Estado de São Paulo da Comarca e Foro de Bebedouro, 2ª Vara, fica anotado, de acordo com o art. 59, II, da LPI, a penhora da referida Patente.

Código Códigos para Trâmite Prioritário

Código 28.30 - Trâmite prioritário admitido

Notifica a admissão do trâmite prioritário ao processo de patente em toda a esfera administrativa do INPI.

(21) BR 10 2018 007583-7 A2	Código 28.30 - Trâmite prioritário admitido (22) 13/04/2018 Admitido o trâmite prioritário requerido através da petição nº 870230014964, de 22/02/2023, haja vista que atende ao disposto no art. 16, da Portaria INPI PR nº 79, de 16/12/2022, publicada na RPI nº 2712, de 27/12/2022.
(21) BR 10 2019 004547-7 A2	Código 28.30 - Trâmite prioritário admitido (22) 08/03/2019 Admitido o trâmite prioritário requerido através da petição nº 870230011876, de 09/02/2023, haja vista que atende ao disposto no art. 8º, da Portaria INPI PR nº 79, de 16/12/2022, publicada na RPI nº 2712, de 27/12/2022.
(21) BR 10 2019 017119-7 A2	Código 28.30 - Trâmite prioritário admitido (22) 16/08/2019 Concedido o trâmite prioritário requerido através da petição nº 870230012837, de 14/02/2023, haja vista que atende ao disposto nos artigos 3º, 4º e 5º da Portaria INPI PR nº 78, de 16/12/22, publicada na RPI 2712, de 27/12/22.
(21) BR 10 2020 001563-0 A2	Código 28.30 - Trâmite prioritário admitido (22) 24/01/2020 Admitido o trâmite prioritário requerido através da petição nº 870220114406, de 08/12/2022, haja vista que atende ao disposto no art. 11, da Portaria INPI PR nº 79, de 16/12/2022, publicada na RPI nº 2712, de 27/12/2022.
(21) BR 10 2020 009944-2 A2	Código 28.30 - Trâmite prioritário admitido (22) 19/05/2020 Admitido o trâmite prioritário requerido através da petição nº 870230017031, de 28/02/2023, haja vista que atende ao disposto no art. 16, da Portaria INPI PR nº 79, de 16/12/2022, publicada na RPI nº 2712, de 27/12/2022.
(21) BR 10 2020 023935-0 A2	Código 28.30 - Trâmite prioritário admitido (22) 24/11/2020 Admitido o trâmite prioritário requerido através da petição nº 870230017188, de 28/02/2023, haja vista que atende ao disposto no art. 5º, da Portaria INPI PR nº 79, de 16/12/2022, publicada na RPI nº 2712, de 27/12/2022

(21) BR 10 2021 026329-6 A2	Código 28.30 - Trâmite prioritário admitido (22) 23/12/2021 Concedido o trâmite prioritário requerido através da petição nº 870230007567, de 27/01/2023, haja vista que a exigência formulada na RPI 2719, de 14/02/2023, foi cumprida através da petição nº 870230014389, de 17/02/2023, atendendo ao disposto nos artigos 3º, 4º e 5º da Portaria INPI PR nº 78, de 16/12/22, publicada na RPI 2712, de 27/12/22.
(21) BR 10 2022 006674-4 A2	Código 28.30 - Trâmite prioritário admitido (22) 07/04/2022 Admitido o trâmite prioritário requerido através da petição nº 870230013182, de 15/02/2023, haja vista que atende ao disposto no art. 5º, da Portaria INPI PR nº 79, de 16/12/2022, publicada na RPI nº 2712, de 27/12/2022.
(21) BR 10 2022 009474-8 A2	Código 28.30 - Trâmite prioritário admitido (22) 16/05/2022 Admitido o trâmite prioritário requerido através da petição nº 870220106267, de 17/11/2022, haja vista que atende ao disposto no art. 11, da Portaria INPI PR nº 79, de 16/12/2022, publicada na RPI nº 2712, de 27/12/2022.
(21) BR 10 2022 024689-0 A2	Código 28.30 - Trâmite prioritário admitido (22) 02/12/2022 Admitido o trâmite prioritário requerido através da petição nº 870230011544, de 09/02/2023, haja vista que atende ao disposto no art. 11, da Portaria INPI PR nº 79, de 16/12/2022, publicada na RPI nº 2712, de 27/12/2022.
(21) BR 10 2023 002499-8	Código 28.30 - Trâmite prioritário admitido (22) 09/02/2023 Admitido o trâmite prioritário requerido através da petição nº 870230014356, de 17/02/2023, haja vista que atende ao disposto no art. 8º, da Portaria INPI PR nº 79, de 16/12/2022, publicada na RPI nº 2712, de 27/12/2022.
(21) BR 11 2020 023922-4 A2	Código 28.30 - Trâmite prioritário admitido (22) 28/05/2019 Concedido o trâmite prioritário requerido através da petição nº 870230012800, de 14/02/2023, haja vista que atende ao disposto nos artigos 3º, 4º e 5º da Portaria INPI PR nº 78, de 16/12/22, publicada na RPI 2712, de 27/12/22.
(21) BR 11 2021 002689-4 A2	Código 28.30 - Trâmite prioritário admitido (22) 01/07/2020 Admitido o trâmite prioritário requerido através da petição nº 870210015950, de 18/02/21, haja vista que atende ao disposto no art. 11, da Portaria INPI PR nº

	79, de 16/12/2022, publicada na RPI nº 2712, de 27/12/2022.
(21) BR 11 2021 012952-9 A2	Código 28.30 - Trâmite prioritário admitido (22) 27/12/2019 Concedido o trâmite prioritário requerido através da petição nº 870230012978, de 14/02/2023, haja vista que atende ao disposto nos artigos 3º, 4º e 5º da Portaria INPI PR nº 78, de 16/12/22, publicada na RPI 2712, de 27/12/22.
(21) BR 11 2021 014960-0 A2	Código 28.30 - Trâmite prioritário admitido (22) 15/01/2020 Concedido o trâmite prioritário requerido através da petição nº 870230003663, de 13/01/2023, haja vista que atende ao disposto nos artigos 3º, 4º e 5º da Portaria INPI PR nº 78, de 16/12/22, publicada na RPI 2712, de 27/12/22.
(21) BR 11 2021 017970-4 A2	Código 28.30 - Trâmite prioritário admitido (22) 25/03/2020 Concedido o trâmite prioritário requerido através da petição nº 870230012848, de 14/02/2023, haja vista que atende ao disposto nos artigos 3º, 4º e 5º da Portaria INPI PR nº 78, de 16/12/22, publicada na RPI 2712, de 27/12/22.
(21) BR 11 2022 014444-0 A2	Código 28.30 - Trâmite prioritário admitido (22) 13/01/2021 Concedido o trâmite prioritário requerido através da petição nº 870230012783, de 14/02/2023, haja vista que atende ao disposto nos artigos 3º, 4º e 5º da Portaria INPI PR nº 78, de 16/12/22, publicada na RPI 2712, de 27/12/22.
(21) BR 11 2022 016602-8 A2	Código 28.30 - Trâmite prioritário admitido (22) 02/03/2022 Concedido o trâmite prioritário requerido através da petição nº 870230012988, de 14/02/2023, haja vista que atende ao disposto nos artigos 3º, 4º e 5º da Portaria INPI PR nº 78, de 16/12/22, publicada na RPI 2712, de 27/12/22.
(21) BR 11 2022 022452-4 A2	Código 28.30 - Trâmite prioritário admitido (22) 04/05/2021 Admitido o trâmite prioritário requerido através da petição nº 870230011544, de 09/02/2023, haja vista que atende ao disposto no art. 12, da Portaria INPI PR nº 79, de 16/12/2022, publicada na RPI nº 2712, de 27/12/2022.
(21) BR 11 2022 023839-8	Código 28.30 - Trâmite prioritário admitido (22) 31/01/2022 Concedido o trâmite prioritário requerido através da petição nº 870230002807, de 10/01/2023, haja vista que atende ao disposto nos artigos 3º, 4º e 5º da Portaria INPI PR nº 78, de 16/12/22, publicada na RPI 2712, de 27/12/22.

(21) BR 20 2020 007944-7 U2	Código 28.30 - Trâmite prioritário admitido (22) 22/04/2020 Admitido o trâmite prioritário requerido através da petição nº 870230014976, de 22/02/2023, haja vista que atende ao disposto no art. 16, da Portaria INPI PR nº 79, de 16/12/2022, publicada na RPI nº 2712, de 27/12/2022.
(21) BR 20 2020 011998-8 U2	Código 28.30 - Trâmite prioritário admitido (22) 15/06/2020 Admitido o trâmite prioritário requerido através da petição nº 870230011258, de 08/02/2023, haja vista que atende ao disposto no art. 11, da Portaria INPI PR nº 79, de 16/12/2022, publicada na RPI nº 2712, de 27/12/2022.
(21) BR 20 2021 007332-8 U2	Código 28.30 - Trâmite prioritário admitido (22) 16/04/2021 Admitido o trâmite prioritário requerido através da petição nº 870230017001, de 28/02/2023, haja vista que atende ao disposto no art. 16, da Portaria INPI PR nº 79, de 16/12/2022, publicada na RPI nº 2712, de 27/12/2022.
(21) BR 20 2022 015436-3 U2	Código 28.30 - Trâmite prioritário admitido (22) 04/08/2022 Admitido o trâmite prioritário requerido através da petição nº 870230016940, de 28/02/2023, haja vista que atende ao disposto no art. 8º, da Portaria INPI PR nº 79, de 16/12/2022, publicada na RPI nº 2712, de 27/12/2022.
(21) BR 20 2022 021178-2 U8	Código 28.30 - Trâmite prioritário admitido (22) 19/10/2022 Admitido o trâmite prioritário requerido através da petição nº 870230012358, de 10/02/2023, haja vista que atende ao disposto no art. 5º, da Portaria INPI PR nº 79, de 16/12/2022, publicada na RPI nº 2712, de 27/12/2022.
(21) BR 20 2023 000043-1 U2	Código 28.30 - Trâmite prioritário admitido (22) 02/01/2023 Admitido o trâmite prioritário requerido através da petição nº 870230015311, de 23/02/2023, haja vista que atende ao disposto no art. 5º, da Portaria INPI PR nº 79, de 16/12/2022, publicada na RPI nº 2712, de 27/12/2022.
(21) BR 20 2023 002880-8	Código 28.30 - Trâmite prioritário admitido (22) 15/02/2023 Admitido o trâmite prioritário requerido através da petição nº 870230015308, de 23/02/2023, haja vista que atende ao disposto no art. 5º, da Portaria INPI PR nº 79, de 16/12/2022, publicada na RPI nº 2712, de 27/12/2022.

(21) PI 0903527-3 A2	Código 28.30 - Trâmite prioritário admitido (22) 11/05/2009 Admitido o trâmite prioritário requerido através da petição nº 870230014958, de 22/02/2023, haja vista que atende ao disposto no art. 5º, da Portaria INPI PR nº 79, de 16/12/2022, publicada na RPI nº 2712, de 27/12/2022.